BOSCH

PRO

GLI18V-1500



Robert Bosch Power Tools GmbH
70538 Stuttgart
GERMANY

www.bosch-pt.com

1 609 92A C99 (2025.08) TAG / 117

1 609 92A C99

de Originalbetriebsanleitung
en Original instructions
fr Notice originale
es Manual original
pt Manual original
it Istruzioni originali
nl Oorspronkelijke gebruiksaanwijzing
da Original brugsanvisning
sv Bruksanvisning i original
no Original driftsinstruks
fi Alkuperäiset ohjeet
el Πρωτότυπο οδηγιών χρήσης
tr Orijinal işletme talimatı
pl Instrukcja oryginalna
cs Původní návod k používání
sk Pôvodný návod na použitie
hu Eredeti használati utasítás
ru Оригинальное руководство по эксплуатации
uk Оригінальна інструкція з експлуатації
kk Пайдалану нұсқаулығының түпнұсқасы
ro Instrucțiuni originale
bg Оригинална инструкция
mk Оригинално упатство за работа
sq Manuali origjinal i përdorimit
sr Originalno uputstvo za rad
sl Izvirna navodila
hr Originalne upute za rad
et Algupärane kasutusjuhend
lv Instrukcijas oriģinālvalodā
lt Originali instrukcija
ko 사용 설명서 원본
ar دليل التشغيل الأصلي
fa دفترچه راهنمای اصلی

Deutsch ..... Seite 5
English ..... Page 8
Français ..... Page 12
Español ..... Página 15
Português ..... Página 19
Italiano ..... Pagina 22
Nederlands ..... Pagina 25
Dansk ..... Side 29
Svensk ..... Sidan 32
Norsk ..... Side 35
Suomi ..... Sivu 38
Ελληνικά ..... Σελίδα 41
Türkçe ..... Sayfa 44
Polski ..... Strona 48
Čeština ..... Stránka 52
Slovenčina ..... Stránka 55
Magyar ..... Oldal 58
Русский ..... Страница 61
Українська ..... Сторінка 65
Қазақ ..... Бет 69
Română ..... Pagina 73
Български ..... Страница 76
Македонски ..... Страница 80
Shqip ..... Faqe 83
Srpski ..... Strana 86
Slovenščina ..... Stran 89
Hrvatski ..... Stranica 93
Eesti ..... Lehekülg 96
Latviešu ..... Lappuse 99
Lietuvių k. ..... Puslapis 102
한국어 ..... 페이지 105
عربی ..... الصفحة 109
فارسی ..... صفحه 113



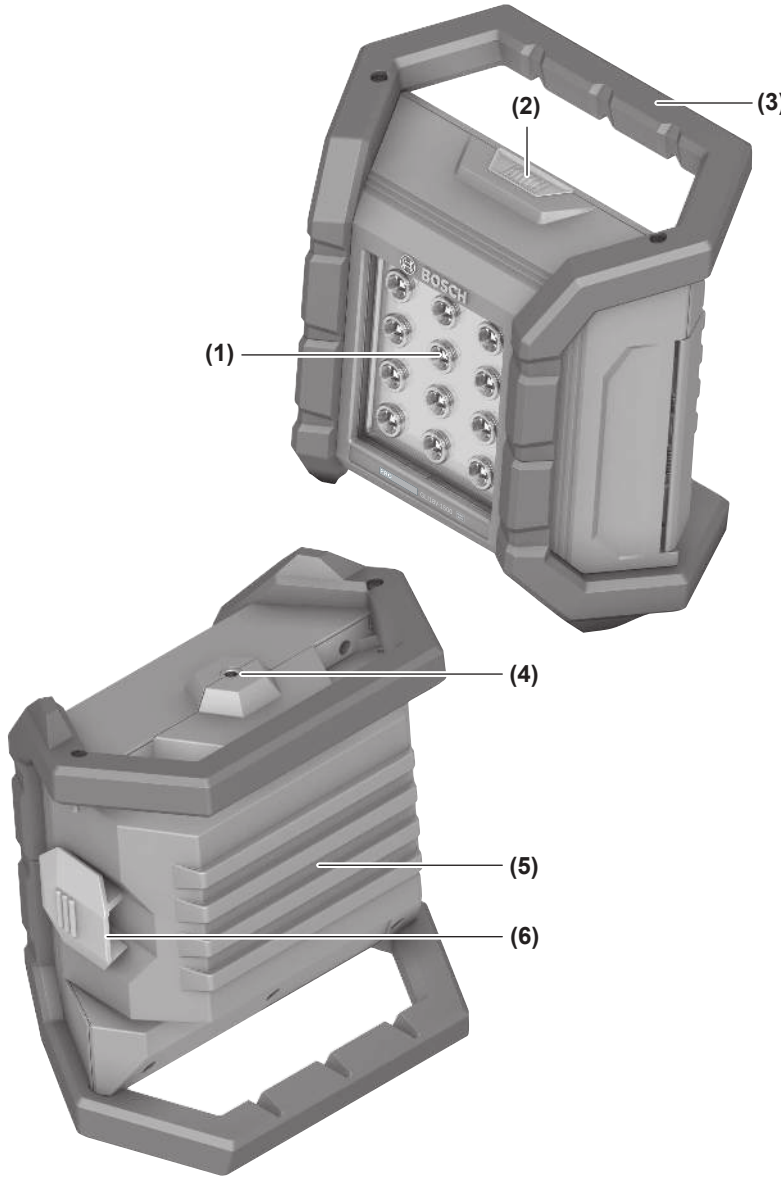
(1)
(2)
(3)
(4)
(5)
(6)

A

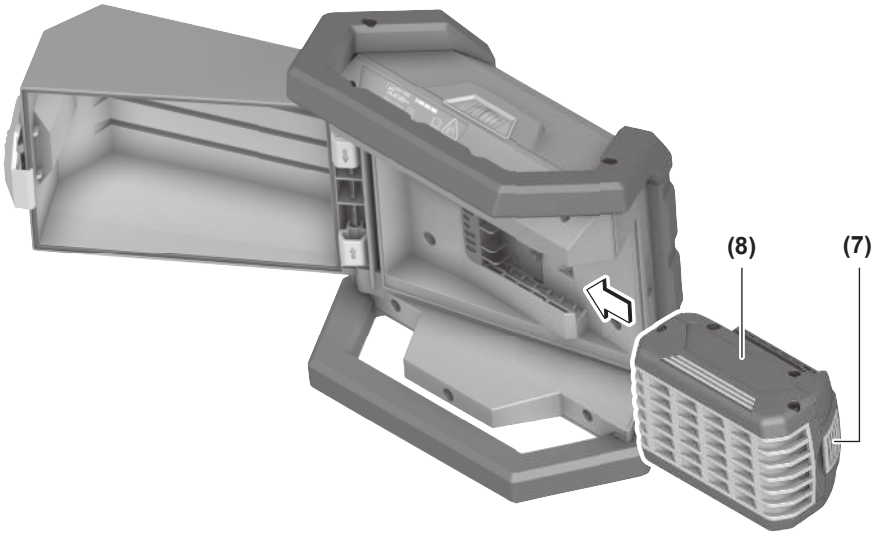

B

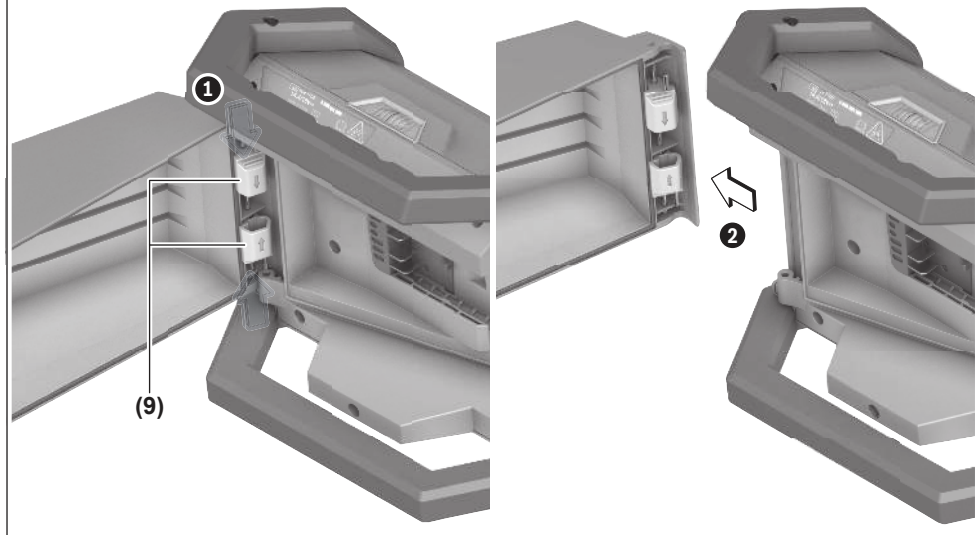

Deutsch

Sicherheitshinweise

Sicherheitshinweise für Leuchten



Lesen Sie alle Sicherheitshinweise und Anweisungen. Versäumnisse bei der Einhaltung der Sicherheitshinweise und Anweisungen können elektrischen Schlag, Brand und/oder schwere Verletzungen verursachen.

Bewahren Sie alle Sicherheitshinweise und Anweisungen für die Zukunft auf.

- Bitte lesen und beachten Sie alle Sicherheitshinweise und Anweisungen, die dem Akku oder dem Elektrowerkzeug, mit dem der Akku geliefert wurde, beigelegt sind.
- **Gehen Sie sorgsam mit der Leuchte um.** Die Leuchte erzeugt starke Hitze, die zu erhöhter Brand- und Explosionsgefahr führt.
- **Arbeiten Sie mit der Leuchte nicht in explosionsgefährdeter Umgebung.**
- **Drücken Sie nach dem automatischen Abschalten der Leuchte nicht weiter auf den Ein-/Ausschalter.** Der Akku kann beschädigt werden. Stellen Sie sicher, dass der Akku geladen und die Leuchte abgekühlt ist, bevor Sie die Leuchte wieder einschalten.
- **Verwenden Sie nur original Bosch-Zubehör.**
- **Die Lichtquelle kann nicht ersetzt werden.** Wenn die Lichtquelle defekt ist, muss die gesamte Leuchte ersetzt werden.
- **Nehmen Sie den Akku vor allen Arbeiten an der Leuchte (z.B. Montage, Wartung etc.) sowie bei deren Transport und Aufbewahrung aus der Leuchte.** Bei unbeabsichtigtem Betätigen des Ein-/Ausschalters besteht Verletzungsgefahr.
- **Richten Sie den Lichtstrahl nicht auf Personen oder Tiere und blicken Sie nicht selbst in den Lichtstrahl, auch nicht aus größerer Entfernung.**
- **Verwenden Sie die Leuchte nicht im Straßenverkehr.** Die Leuchte ist nicht zur Beleuchtung im Straßenverkehr zugelassen.



Halten Sie den Mindestabstand der Leuchte zu allen angestrahlten Oberflächen und Gegenständen ein. Bei Unterschreitung des Abstandes können die beleuchteten Gegenstände überhitzen.

- **Decken Sie den Leuchtenkopf nicht ab, während die Leuchte in Betrieb ist.** Der Leuchtenkopf erwärmt sich im Betrieb und kann Verbrennungen verursachen, wenn sich diese Hitze staut.



ACHTUNG! Blicken Sie nicht längere Zeit in den Lichtstrahl. Die optische Strahlung kann für Ihre Augen schädlich sein.

- **Vermeiden Sie Staubansammlungen am Arbeitsplatz.** Stäube können sich leicht entzünden.
- **Bei Beschädigung und unsachgemäßem Gebrauch des Akkus können Dämpfe austreten. Der Akku kann brennen oder explodieren.** Führen Sie Frischluft zu und suchen Sie bei Beschwerden einen Arzt auf. Die Dämpfe können die Atemwege reizen.
- **Bei falscher Anwendung oder beschädigtem Akku kann brennbare Flüssigkeit aus dem Akku austreten. Vermeiden Sie den Kontakt damit. Bei zufälligem Kontakt mit Wasser abspülen. Wenn die Flüssigkeit in die Augen kommt, nehmen Sie zusätzlich ärztliche Hilfe in Anspruch.** Austretende Akkuflüssigkeit kann zu Hautreizungen oder Verbrennungen führen.
- **Durch spitze Gegenstände wie z. B. Nagel oder Schraubenzieher oder durch äußere Krafteinwirkung kann der Akku beschädigt werden.** Es kann zu einem internen Kurzschluss kommen und der Akku brennen, rauchen, explodieren oder überhitzen.
- **Halten Sie den nicht benutzten Akku fern von Büroklammern, Münzen, Schlüsseln, Nägeln, Schrauben oder anderen kleinen Metallgegenständen, die eine Überbrückung der Kontakte verursachen könnten.** Ein Kurzschluss zwischen den Akkukontakten kann Verbrennungen oder Feuer zur Folge haben.



Schützen Sie den Akku vor Hitze, z. B. auch vor dauernder Sonneneinstrahlung, Feuer, Schmutz, Wasser und Feuchtigkeit. Es besteht Explosions- und Kurzschlussgefahr.

- **Laden Sie die Akkus nur mit Ladegeräten auf, die vom Hersteller empfohlen werden.** Durch ein Ladegerät, das für eine bestimmte Art von Akkus geeignet ist, besteht Brandgefahr, wenn es mit anderen Akkus verwendet wird.
- **Verwenden Sie den Akku nur in Produkten des Herstellers.** Nur so wird der Akku vor gefährlicher Überlastung geschützt.
- **Ändern und öffnen Sie den Akku nicht.** Es besteht die Gefahr eines Kurzschlusses.
- **Bewahren Sie unbenutzte Leuchten außerhalb der Reichweite von Kindern auf. Lassen Sie Personen die Leuchte nicht benutzen, die mit dieser nicht vertraut sind oder diese Anweisungen nicht gelesen haben.** Leuchten sind gefährlich, wenn sie von unerfahrenen Personen benutzt werden.

Produkt- und Leistungsbeschreibung

Bitte beachten Sie die Abbildungen im vorderen Teil der Betriebsanleitung.

Bestimmungsgemäßer Gebrauch

Die Leuchte ist bestimmt für das ortsveränderliche, räumlich und zeitlich begrenzte Ausleuchten in Innen- und Außenbe-

reichen und ist nicht geeignet zur allgemeinen Raumbeleuchtung.

Durch die spezielle Akku-Abdeckung ist die Leuchte staubdicht und spritzwassergeschützt.

Abgebildete Komponenten

Die Nummerierung der abgebildeten Komponenten bezieht sich auf die Darstellung der Leuchte auf der Grafikseite.

(1) Leuchtenkopf
(2) Ein-/Ausschalter
(3) Tragegriff mit Kerben zur Aufhängung
(4) Stativaufnahme 1/4"
(5) Akku-Abdeckung
(6) Arretierung der Akku-Abdeckung
(7) Akku-Entriegelungstaste[a)]
(8) Akku[a)]
(9) Scharnier

a) **Dieses Zubehör gehört nicht zum Standard-Lieferumfang.**

Technische Daten

Akku-Leuchte		GLI18V-1500
Sachnummer		3 601 DA8 0..
Nennspannung	V=	18
max. Nennaufnahmeleistung	W	15
Leuchtdauer [A) B)], ca.	min/Ah	135
Gesamtlichtstrom, max.	lm	1500
erlaubte Umgebungstemperatur		
– beim Laden	°C	0…+35
– beim Betrieb [C)] und bei Lagerung	°C	–20…+45 [D)]
empfohlene Akkus (≤ 8,0 Ah)		GBA18V… GBA 18V… ProCORE18V… EXPERT18V… EXBA18V… CORE18V…
empfohlene Ladegeräte		GAL18… GAL 18… GAL 36… GAL12V/18… GAL 12V/18… GAX 18… EXAL18…
Schutzklasse		⧈/III
Schutzart		IP 64 (staubdicht und spritzwassergeschützt) [E)]

A) bei maximaler Helligkeit inkl. Restlaufzeit im gedimmten Modus

B) gemessen bei 20–25 °C mit Akku **ProCORE18V 8.0Ah** und 800 lm

C) eingeschränkte Leistung bei Temperaturen < 0 °C

D) • Bis 40 °C: max. 1500 Lumen (15 W)
• Bis 45 °C: max. 800 Lumen (8 W)

E) nur zutreffend bei geschlossener und arretierter Akku-Abdeckung

Die Farbwiedergabe der beleuchteten Objekte kann verfälscht werden.

Werte können je nach Produkt variieren und Anwendungs- sowie Umweltbedingungen unterliegen. Weitere Informationen unter www.bosch-professional.com/wac.

Akku

Bosch verkauft Akku-Elektrowerkzeuge auch ohne Akku. Ob im Lieferumfang Ihres Elektrowerkzeugs ein Akku enthalten ist, können Sie der Verpackung entnehmen.

Akku laden

▶ **Benutzen Sie nur die in den technischen Daten aufgeführten Ladegeräte.** Nur diese Ladegeräte sind auf den bei Ihrem Elektrowerkzeug verwendeten Li-Ionen-Akku abgestimmt.

Hinweis: Li-Ionen-Akkus werden aufgrund internationaler Transportvorschriften teilgeladen ausgeliefert. Um die volle Leistung des Akkus zu gewährleisten, laden Sie vor dem ersten Einsatz den Akku vollständig auf.

Akku einsetzen

Lösen Sie die Arretierung der Akku-Abdeckung **(6)** und klappen Sie die Akku-Abdeckung **(5)** auf.

Setzen Sie den geladenen Akku **(8)** in den Leuchtenkopf **(1)** ein, bis dieser spürbar einrastet und bündig am Leuchtenkopf **(1)** anliegt.

Schließen Sie die Akku-Abdeckung **(5)** und anschließend die Arretierung der Akku-Abdeckung **(6)**.

▶ **Achten Sie beim Schließen der Akku-Abdeckung auf den korrekten Sitz der Gummilippe.** Andernfalls ist der Schutz vor Staub und Spritzwasser nicht gewährleistet.

Akku entnehmen

Zur Entnahme des Akkus drücken Sie die Akku-Entriegelungstaste und ziehen den Akku heraus. **Wenden Sie dabei keine Gewalt an.**

Der Akku verfügt über 2 Verriegelungsstufen, die verhindern sollen, dass der Akku beim unbeabsichtigten Drücken der Akku-Entriegelungstaste herausfällt. Solange der Akku in die Leuchte eingesetzt ist, wird er durch eine Feder in Position gehalten.

Akku-Ladezustandsanzeige

Die grünen LEDs der Akku-Ladezustandsanzeige zeigen den Ladezustand des Akkus an. Aus Sicherheitsgründen ist die Abfrage des Ladezustands nur bei Stillstand des Elektrowerkzeuges möglich.

Drücken Sie die Taste für die Ladezustandsanzeige oder , um den Ladezustand anzuzeigen. Dies ist auch bei abgenommenem Akku möglich.

Leuchtet nach dem Drücken der Taste für die Ladezustandsanzeige keine LED, ist der Akku defekt und muss ausgetauscht werden.

Akku-Typ GBA 18V... | GBA18V...



LED	Kapazität
Dauerlicht 3× grün	60–100 %
Dauerlicht 2× grün	30–60 %
Dauerlicht 1× grün	5–30 %
Blinklicht 1× grün	0–5 %

Akku-Typ ProCORE18V... | EXPERT18V... | EXBA18V... | CORE18V...



LED	Kapazität
Dauerlicht 5× grün	80–100 %
Dauerlicht 4× grün	60–80 %
Dauerlicht 3× grün	40–60 %
Dauerlicht 2× grün	20–40 %
Dauerlicht 1× grün	5–20 %
Blinklicht 1× grün	0–5 %

Hinweise für den optimalen Umgang mit dem Akku

Schützen Sie den Akku vor Feuchtigkeit und Wasser.

Lagern Sie den Akku nur im Temperaturbereich von –20 °C bis 50 °C. Lassen Sie den Akku z.B. im Sommer nicht im Auto liegen.

Reinigen Sie gelegentlich die Lüftungsschlitze des Akkus mit einem weichen, sauberen und trockenen Pinsel.

Eine wesentlich verkürzte Betriebszeit nach der Aufladung zeigt an, dass der Akku verbraucht ist und ersetzt werden muss.

Beachten Sie die Hinweise zur Entsorgung.

Betrieb

Inbetriebnahme

Akku-Abdeckung abnehmen (siehe Bild B)

Ein sehr großer Akku verhindert, dass die Akku-Abdeckung **(5)** geschlossen werden kann. In diesem Fall kann die Akku-Abdeckung abgenommen werden.

Schieben Sie die zwei Scharniere gegen die Federkraft nach innen. Nehmen Sie die Akku-Abdeckung ab. **Ohne Akku-Abdeckung besteht kein IP-Schutz!**

Um die Akku-Abdeckung wieder anzubringen, schieben Sie die zwei Scharniere gegen die Federkraft nach innen. Platzieren Sie die Akku-Abdeckung am Gehäuse. Lassen Sie die zwei Scharnierstifte in die Öffnungen im Gehäuse einrasten.

Aufstellen

Stellen Sie die Leuchte auf einen stabilen, ebenen Untergrund. Achten Sie auf einen sicheren Stand.

Aufhängen

Der eingekerbte Tragegriff **(3)** kann verwendet werden, um die Leuchte aufzuhängen. Achten Sie auf eine sichere Befestigung.

Befestigen auf dem Stativ

Mit der Stativaufnahme **(4)** können Sie die Leuchte auf ein Stativ schrauben.

Ziehen Sie die 1/4"-Schaube fest an. Achten Sie auf einen sicheren Stand des Stativs.

Ein-/Ausschalten und Helligkeit einstellen

Ein-/Ausschalter	Funktion
1× drücken	Leuchte einschalten, gedimmt
2× drücken	Leuchte einschalten, volle Helligkeit
3× drücken	Leuchte ausschalten

War die Leuchte gedimmt ca. 5 Minuten eingeschaltet, wird sie mit dem nächsten Drücken sofort ausgeschaltet.

Temperaturabhängiger Überlastschutz

Bei Überschreiten der zulässigen Betriebstemperatur wird zuerst die Helligkeit reduziert, bevor sich die Leuchte zum Schutz gegebenenfalls ausschaltet. Lassen Sie die Leuchte abkühlen und schalten Sie die Leuchte wieder ein.

Arbeitshinweise

Fehler – Ursachen und Abhilfe

Ursache	Abhilfe
Die Leuchte lässt sich nach kabellosem Laden nicht einschalten.	
Der induktiv ladbare Akku muss neu initialisiert werden.	Entnehmen Sie für 10 Sekunden den Akku **(8)**.

Wartung und Service

Wartung und Reinigung

▶ **Nehmen Sie den Akku vor allen Arbeiten an der Leuchte (z.B. Montage, Wartung etc.) sowie bei deren Transport und Aufbewahrung aus der Leuchte.** Bei unbeabsichtigtem Betätigen des Ein-/Ausschalters besteht Verletzungsgefahr.

Die Leuchte ist wartungsfrei und enthält keine Teile, die gewechselt oder gewartet werden müssen.

Reinigen Sie die Kunststoffscheibe der Leuchte nur mit einem trockenen, weichen Tuch, um Beschädigungen zu vermeiden. Verwenden Sie keine Reinigungs- oder Lösemittel.

Die Lichtquelle kann nicht ersetzt werden. Wenn die Lichtquelle defekt ist, muss die gesamte Leuchte ersetzt werden.

Kundendienst und Anwendungsberatung

Deutschland
Tel.: +49 711 400 40 460

Österreich
Tel.: (01) 797222010

Schweiz
Tel.: (044) 8471511

Den Link zu unseren Serviceadressen und zu den Garantiebedingungen finden Sie auf der letzten Seite.

Geben Sie bei allen Rückfragen und Ersatzteilbestellungen bitte unbedingt die 10-stellige Sachnummer laut Typenschild des Produkts an.

Entsorgung

Leuchten, Akkus, Zubehör und Verpackungen sollen einer umweltgerechten Wiederverwertung zugeführt werden.



Werfen Sie Leuchten und Akkus/Batterien nicht in den Hausmüll!

Nur für EU-Länder:

Elektrische und elektronische Geräte oder gebrauchte Akkus/Batterien, die nicht mehr brauchbar sind, müssen separat gesammelt und auf umweltgerechte Weise entsorgt werden. Nutzen Sie die ausgewiesenen Sammelsysteme. Falsche Entsorgung kann aufgrund von möglicherweise enthaltenen gefährlichen Stoffen umwelt- und gesundheitsschädlich sein.

Nur für Deutschland:

Informationen zur Rücknahme von Elektro-Altgeräten für private Haushalte
Wie im Folgenden näher beschrieben, sind bestimmte Vertreiber zur unentgeltlichen Rücknahme von Altgeräten verpflichtet.

Vertreiber mit einer Verkaufsfläche für Elektro- und Elektronikgeräte von mindestens 400 m² sowie Vertreiber von Lebensmitteln mit einer Gesamtverkaufsfläche von mindestens 800 m², die mehrmals im Kalenderjahr oder dauerhaft Elektro- und Elektronikgeräte anbieten und auf dem Markt bereitstellen, sind verpflichtet,

1. bei der Abgabe eines neuen Elektro- oder Elektronikgeräts an einen Endnutzer ein Altgerät des Endnutzers der gleichen Geräteart, das im Wesentlichen die gleichen Funktionen wie das neue Gerät erfüllt, am Ort der Abgabe oder in unmittelbarer Nähe hierzu unentgeltlich zurückzunehmen; Ort der Abgabe ist auch der private Haushalt, sofern dort durch Auslieferung die Abgabe erfolgt: In diesem Fall ist die Abholung des Altgeräts für den Endnutzer unentgeltlich; und
2. auf Verlangen des Endnutzers Altgeräte, die in keiner äußeren Abmessung größer als 25 cm sind, im Einzelhandelsgeschäft oder in unmittelbarer Nähe hierzu unentgeltlich zurückzunehmen; die Rücknahme darf nicht an den Kauf eines Elektro- oder Elektronikgerätes geknüpft werden und ist auf drei Altgeräte pro Geräteart beschränkt.

Der Vertreiber hat beim Abschluss des Kaufvertrags für das neue Elektro- oder Elektronikgerät den Endnutzer über die Möglichkeit zur unentgeltlichen Rückgabe bzw. Abholung des Altgeräts zu informieren und den Endnutzer nach seiner Absicht zu befragen, ob bei der Auslieferung des neuen Geräts ein Altgerät zurückgegeben wird.

Dies gilt auch bei Vertrieb unter Verwendung von Fernkommunikationsmitteln, wenn die Lager- und Versandflächen für Elektro- und Elektronikgeräte mindestens 400 m² betragen oder die gesamten Lager- und Versandflächen mindestens 800 m² betragen, wobei die unentgeltliche Abholung auf Elektro- und Elektronikgeräte der Kategorien 1 (Wärmeübertrager), 2 (Bildschirmgeräte) und 4 (Großgeräte mit mindestens einer äußeren Abmessung über 50 cm) beschränkt ist. Für alle übrigen Elektro- und Elektronikgeräte muss der Vertreiber geeignete Rückgabemöglichkeiten in zumutbarer Entfernung zum jeweiligen Endnutzer gewährleisten; das gilt auch für Altgeräte, die in keiner äußeren Abmessung größer als 25 cm sind, die der Endnutzer zurückgeben will, ohne ein neues Gerät zu kaufen.

English

Safety Instructions

Safety Instructions for Worklights



Read all the safety information and instructions. Failure to observe the safety information and follow instructions may result in electric shock, fire and/or serious injury.

Save all warnings and instructions for future reference.

▶ Please read and observe all safety and general instructions included with the battery or with the power tool supplied with the battery.

- ▶ **Handle the worklight with care.** The worklight generates a lot of heat, which can lead to an increased risk of fire and explosion.
- ▶ **Do not use the worklight in potentially explosive atmospheres.**
- ▶ **Do not press the on/off switch again after the worklight has switched off automatically.** This can damage the rechargeable battery. Ensure that the rechargeable battery is charged and that the worklight has cooled down before switching the worklight on again.
- ▶ **Use only original Bosch accessories.**
- ▶ **The light source cannot be replaced.** If the light source is defective, the entire worklight has to be replaced.
- ▶ **Remove the rechargeable battery from the worklight before carrying out any work on the worklight (e.g. installation, maintenance, etc.) and during transport and storage.** There is risk of injury from unintentionally pressing the on/off switch.
- ▶ **Do not direct the light beam at persons or animals and do not stare into the light beam yourself (even from a distance).**
- ▶ **Do not use the worklight in road traffic.** The worklight is not permitted for lighting in road traffic.



Maintain the minimum distance between the worklight and all illuminated surfaces and objects. Illuminated objects may overheat if this distance is not maintained.

- ▶ **Do not cover the worklight head while the light is in operation.** The worklight head warms up during operation and can cause burns if this heat accumulates.



NOTE: Do not look into the light beam for prolonged periods. The optical radiation may harm your eyes.

- ▶ **Avoid dust accumulation at the workplace.** Dust can easily ignite.
- ▶ **In case of damage and improper use of the battery, vapours may be emitted. The battery can set alight or explode.** Ensure the area is well ventilated and seek medical attention should you experience any adverse effects. The vapours may irritate the respiratory system.
- ▶ **If used incorrectly or if the battery is damaged, flammable liquid may be ejected from the battery. Contact with this liquid should be avoided. If contact accidentally occurs, rinse off with water. If the liquid comes into contact with your eyes, seek additional medical attention.** Liquid ejected from the battery may cause irritation or burns.
- ▶ **The battery can be damaged by pointed objects such as nails or screwdrivers or by force applied externally.** An internal short circuit may occur, causing the battery to burn, smoke, explode or overheat.
- ▶ **When the battery is not in use, keep it away from paper clips, coins, keys, nails, screws or other small metal objects that could make a connection from one terminal to another.** A short circuit between the battery terminals may cause burns or a fire.



Protect the rechargeable battery against heat, e.g. including prolonged sun exposure, fire, water, and moisture. There is a risk of explosion and short circuit.

- ▶ **Only charge the batteries using chargers recommended by the manufacturer.** A charger that is suitable for one type of battery may pose a fire risk when used with a different battery.
- ▶ **Only use the battery in the manufacturer's products.** This is the only way in which you can protect the battery against dangerous overload.
- ▶ **Do not modify or open the battery.** There is a risk of short-circuiting.
- ▶ **Store worklights that are not being used out of the reach of children. Do not allow persons unfamiliar with the worklight or these instructions to operate it.** Worklights can be dangerous in the hands of untrained users.

Product Description and Specifications

Please observe the illustrations at the beginning of this operating manual.

Intended Use

The worklight is intended for mobile illumination in confined spaces and for a limited time in indoor and outdoor areas and is not suitable for general room lighting.

The special battery cover makes the worklight dustproof and splash-proof.

Product Features

The numbering of the product features refers to the diagram of the worklight on the graphics page.

- **(1)** Lamp head
- **(2)** On/off switch
- **(3)** Carrying handle with notches for hanging up
- **(4)** 1/4" tripod mount
- **(5)** Battery cover
- **(6)** Locking mechanism of the battery cover
- **(7)** Battery release button[a)]
- **(8)** Rechargeable battery[a)]
- **(9)** Hinge

a) **This accessory is not part of the standard scope of delivery.**

Technical Data

Cordless worklight		GLI18V-1500
Article number		3 601 DA8 0..
Rated voltage	V=	18

Cordless worklight		GLI18V-1500
Max. rated power input	W	15
Lighting duration[A) B)], approx.	min/Ah	135
Total luminous flux, max.	lm	1500
Permitted ambient temperature		
– During charging	°C	0 to +35
– During operation[C)] and during storage	°C	–20 to +45[D)]
Recommended re-chargeable batteries (≤ 8.0 Ah)		GBA18V... GBA 18V... ProCORE18V... EXPERT18V... EXBA18V... CORE18V...
Recommended battery chargers		GAL18... GAL 18... GAL 36... GAL12V/18... GAL 12V/18... GAX 18... EXAL18...
Protection class		/III
Protection rating		IP 64 (dust-proof and splash-proof)[E)]

A) At maximum brightness incl. remaining operating time in dimmed mode

B) Measured at 20–25 °C with rechargeable battery **ProCORE18V 8.0Ah** and 800 lm

C) Limited performance at temperatures < 0 °C

D) • Up to 40 °C: max. 1500 lumens (15 W)
• Up to 45 °C: max. 800 lumens (8 W)

E) Applies only when battery cover is closed and locked

The colour rendition of illuminated objects can be distorted.

Values can vary depending on the product, scope of application and environmental conditions. To find out more, visit www.bosch-professional.com/wac.

Rechargeable battery

Bosch sells some cordless power tools without a rechargeable battery. You can tell whether a rechargeable battery is included with the power tool by looking at the packaging.

Charging the battery

▶ **Use only the chargers listed in the technical data.** Only these chargers are matched to the lithium-ion battery of your power tool.

Note: Lithium-ion rechargeable batteries are supplied partially charged according to international transport regulations. To ensure full rechargeable battery capacity, fully charge the rechargeable battery before using your tool for the first time.

Inserting the Battery

Unlock the locking mechanism of the battery cover **(6)** and fold up the battery cover **(5)**.

Insert the charged battery **(8)** into the lamp head **(1)** until you feel it engage and it is flush with the lamp head **(1)**.

Close the battery cover **(5)** and then the locking mechanism of the battery cover **(6)**.

▶ **Make sure that the rubber lip is seated correctly when closing the battery cover.** Otherwise protection against dust and splash water will not be ensured.

Removing the Battery

To remove the rechargeable battery, press the battery release button and pull the battery out. **Do not use force to do this.**

The rechargeable battery has two locking levels to prevent the battery from falling out if the battery release button is pressed unintentionally. The rechargeable battery is held in place by a spring when inserted in the worklight.

Battery charge indicator

The green LEDs on the battery charge indicator indicate the state of charge of the battery. For safety reasons, it is only possible to check the state of charge when the power tool is not in operation.

Press the button for the battery charge indicator or to show the state of charge. This is also possible when the battery is removed.

If no LED lights up after pressing the button for the battery charge indicator, then the battery is defective and must be replaced.

Rechargeable battery type GBA 18V... | GBA18V...



LED	Capacity
3× continuous green light	60–100 %
2× continuous green light	30–60 %
1× continuous green light	5–30 %
1× flashing green light	0–5 %

Battery model ProCORE18V... | EXPERT18V... | EXBA18V... | CORE18V...



LED	Capacity
5 × continuous green light	80–100 %
4 × continuous green light	60–80 %
3 × continuous green light	40–60 %
2 × continuous green light	20–40 %
1 × continuous green light	5–20 %
1 × flashing green light	0–5 %

Recommendations for Optimal Handling of the Battery

Protect the battery against moisture and water.

Only store the battery within a temperature range of –20 to 50 °C. Do not leave the battery in your car in the summer, for example.

Occasionally clean the ventilation slots on the battery using a soft brush that is clean and dry.

A significantly reduced operating time after charging indicates that the battery has deteriorated and must be replaced.

Follow the instructions on correct disposal.

Operation

Starting Operation

Remove the battery cover (see figure B)

A very large rechargeable battery will prevent the battery cover **(5)** from closing. In this case, the battery cover can be removed.

Push the two hinges inwards against the spring force. Remove the battery cover. **There is no IP protection whilst the battery cover is not in place!**

To refit the battery cover, push the two hinges inwards against the spring force again. Place the battery cover on the housing. Allow the two hinge pins to engage in the openings on the housing.

Setting up

Place the worklight on a stable, level surface. Make sure it is secure.

Hanging up

The notched carrying handle **(3)** can be used to hang up the light. Make sure it is hung up securely.

Fastening to the tripod

You can use the tripod mount **(4)** to screw the worklight onto a tripod.

Tighten the 1/4" screw. Ensure that the tripod has a firm footing.

Switching on/off and adjusting the brightness

On/off switch	Function
Press 1×	Switches on the worklight, dimmed
Press 2×	Switches on the worklight, full brightness
Press 3×	Switches off the worklight

If the worklight has been dimmed for approx. 5 minutes, it is switched off immediately with the next press.

Temperature-dependent overload protection

If the permissible operating temperature is exceeded, the brightness is first reduced before the worklight switches off for protection if necessary. Allow the worklight to cool down and switch the worklight on again.

Practical Advice

Errors – causes and corrective measures

Cause	Corrective measures
The worklight cannot be switched on after wireless charging.	
The inductively chargeable battery has to be re-initialised.	Remove the rechargeable battery **(8)** for 10 seconds.

Maintenance and Service

Maintenance and Cleaning

- ▶ **Remove the rechargeable battery from the worklight before carrying out any work on the worklight (e.g. installation, maintenance, etc.) and during transport and storage.** There is risk of injury from unintentionally pressing the on/off switch.

The worklight is maintenance-free and contains no parts that need to be replaced or serviced.

Only clean the plastic pane of the worklight with a dry, soft cloth to avoid damage. Do not use any detergents or solvents.

The light source cannot be replaced. If the light source is defective, the entire worklight has to be replaced.

After-Sales Service and Application Service

Great Britain

Tel. Service: (0344) 7360109

You can find the link to our service addresses and warranty conditions on the last page.

In all correspondence and spare parts orders, please always include the 10-digit article number given on the nameplate of the product.

Disposal

The worklights, batteries, accessories and packaging should be recycled in an environmentally friendly manner.



Do not dispose of worklights and rechargeable batteries/batteries in the household waste.

Only for EU countries and United Kingdom:

Electrical and electronic equipment or used batteries that are no longer suitable for use must be collected separately and disposed of in an environmentally friendly manner. Use the designated collection systems. Incorrect disposal may cause harmful effects on the environment and human health, due to the potential presence of hazardous substances.

Français

Consignes de sécurité

Consignes de sécurité pour les lampes



Lisez attentivement toutes les instructions et consignes de sécurité. Le non-respect des instructions et consignes de sécurité peut provoquer un choc électrique, un incendie et/ou entraîner de graves blessures.

Conservez tous les avertissements et toutes les instructions pour pouvoir s'y reporter ultérieurement.

- Lisez attentivement toutes les consignes de sécurité et toutes les instructions qui ont été fournies avec l'accu ou l'outil électroportatif qui l'accompagne.
- **Manipulez la lampe avec précaution.** La lampe génère une forte chaleur susceptible de provoquer un incendie ou une explosion.
- **N'utilisez pas la lampe dans un environnement explosif.**
- **Après une désactivation automatique de la lampe, n'essayez pas de la rallumer en actionnant l'interrupteur Marche/Arrêt.** Cela pourrait endommager la batterie. Assurez-vous que la batterie est chargée et que la lampe a suffisamment refroidi avant de la remettre en marche.
- **N'utilisez que des accessoires Bosch d'origine.**
- **La source lumineuse ne peut pas être remplacée.** Quand la source lumineuse est défectueuse, il faut remplacer toute la lampe.
- **Retirez la batterie avant toute intervention sur la lampe (montage, entretien, etc.) ainsi que lors de son transport et rangement.** Il y a sinon risque de blessure si vous appuyez par mégarde sur l'interrupteur Marche/Arrêt.
- **Ne dirigez pas le faisceau lumineux vers des personnes ou des animaux et ne regardez jamais directement dans le faisceau lumineux, même si vous vous trouvez à une assez grande distance de ce dernier.**
- **N'utilisez pas la lampe pour la circulation routière.** La lampe n'est pas homologuée comme source d'éclairage pour la circulation routière.



Respectez la distance minimale préconisée entre la lampe et les surfaces ou objets éclairés. Si la distance n'est pas respectée, les objets éclairés risquent de devenir anormalement chauds.

- **Ne recouvrez pas la tête de la lampe pendant son utilisation.** La tête de lampe s'échauffe fortement en cours d'utilisation et risque de causer des brûlures si la chaleur ne peut pas se dissiper.



ATTENTION ! Ne regardez pas directement le faisceau lumineux pendant une durée prolongée. Le rayonnement lumineux risquerait de blesser vos yeux.

- **Évitez toute accumulation de poussières sur le lieu de travail.** Les poussières peuvent facilement s'enflammer.
- **Si l'accu est endommagé ou utilisé de manière non conforme, des vapeurs peuvent s'échapper. L'accu peut brûler ou exploser.** Ventilez le local et consultez un médecin en cas de malaise. Les vapeurs peuvent entraîner des irritations des voies respiratoires.
- **En cas d'utilisation inappropriée ou de défectuosité de l'accu, du liquide inflammable peut suinter de l'accu. Évitez tout contact avec ce liquide. En cas de contact accidentel, rincez abondamment à l'eau. Si le liquide entre en contact avec les yeux, consultez en plus un médecin dans les meilleurs délais.** Le liquide qui s'échappe de l'accu peut causer des irritations ou des brûlures.
- **Les objets pointus comme un clou ou un tournevis et le fait d'exercer une force extérieure sur le boîtier risque d'endommager l'accu.** Il peut en résulter un court-circuit interne et l'accu risque de s'enflammer, de dégager des fumées, d'exploser ou de surchauffer.
- **Lorsque l'accu n'est pas utilisé, le tenir à l'écart de tout objet métallique (trombones, pièces de monnaie, clés, clous, vis ou autres objets de petite taille) susceptible de créer un court-circuit entre les contacts.** Le court-circuitage des contacts d'un accu peut causer des brûlures ou causer un incendie.



Protégez la batterie de la chaleur (ne pas l'exposer p. ex. directement au soleil pendant une durée prolongée), du feu, des saletés, de l'eau et de l'humidité. Il y a sinon un risque d'explosion et de courts-circuits.

- **Ne chargez les accus qu'avec des chargeurs recommandés par le fabricant.** Un chargeur conçu pour un type d'accu bien spécifique peut provoquer un incendie lorsqu'il est utilisé pour charger d'autres accus.
- **N'utilisez l'accu que sur les produits du fabricant.** Tout risque de surcharge dangereuse sera alors exclu.
- **N'apportez aucune modification à la batterie et ne l'ouvrez pas.** Risque de court-circuit.
- **Gardez les lampes inutilisées hors de portée des enfants. Ne laissez pas une personne utiliser cette lampe si elle ne la connaît pas ou n'a pas lu les présentes instructions.** Utilisées par des personnes inexpérimentées, les lampes sont dangereuses.

Description des prestations et du produit

Veuillez tenir compte des illustrations dans la partie avant de la notice d'utilisation.

Utilisation conforme

La lampe est conçue pour l'éclairage mobile, localisé et limité dans le temps de zones bien délimitées, à l'intérieur comme à l'extérieur, et pas pour l'éclairage général de toute une pièce.

Le couvre-batterie spécial rend la lampe étanche à la poussière et aux projections d'eau.

Éléments constitutifs

La numérotation des pièces et éléments constitutifs se réfère à la représentation de la lampe sur la page graphique.

(1) Tête de la lampe
(2) Interrupteur Marche/Arrêt
(3) Poignée avec encoches pour l'accrochage
(4) Raccord de trépied 1/4"
(5) Couvre-batterie
(6) Patte de verrouillage du couvre-batterie
(7) Bouton de déverrouillage de la batterie[a)]
(8) Batterie[a)]
(9) Charnières

a) **Ces accessoires ne sont pas compris dans la fourniture.**

Caractéristiques techniques

Lampe sans-fil		GLI18V-1500
Référence		3 601 DA8 0..
Tension nominale	V=	18
Puissance absorbée nominale max.	W	15
Durée d'éclairage[A) B)], approx.	min/Ah	135
Luminosité totale, max.	lm	1 500
Températures ambiantes admissibles		
– Pendant la charge	°C	0 … +35
– Pendant l'utilisation[C)] et pour le stockage	°C	–20 … +45[D)]
Batteries recommandées (≤ 8,0 Ah)		GBA18V… GBA 18V… ProCORE18V… EXPERT18V… EXBA18V… CORE18V…
Chargeurs recommandés		GAL18… GAL 18… GAL 36… GAL12V/18… GAL 12V/18… GAX 18… EXAL18…
Classe de protection		/ III
Indice de protection		IP 64 (étanche à la poussière et aux projections d'eau)[E)]

A) En cas de luminosité maximale, y compris autonomie restante en mode gradation

B) Mesuré à 20–25 °C avec une batterie **ProCORE18V 8.0Ah** et une luminosité de 800 lm

C) performances réduites à des températures < 0 °C

D) • Jusqu'à 40 °C : 1 500 Lumen max. (15 W)
• Jusqu'à 45 °C : 800 Lumen max. (8 W)

E) Seulement valable quand le couvre-accu est fermé et verrouillé

La couleur de l'objet éclairé peut varier de la couleur d'origine.

Les valeurs peuvent varier selon le produit, les conditions d'utilisation et les conditions ambiantes. Pour plus d'informations, rendez-vous sur www.bosch-professional.com/wac.

Accu

Bosch vend ses outils électroportatifs sans-fil aussi sans accu. Il est indiqué sur l'emballage si un accu est fourni ou non avec l'outil électroportatif.

Recharge de l'accu

▶ **N'utilisez que les chargeurs indiqués dans les Caractéristiques techniques.** Seuls ces chargeurs sont adaptés à l'accu Lithium-Ion de votre outil électroportatif.

Remarque : Les dispositions internationales en vigueur pour le transport de marchandises obligent à livrer les accus Lithium-Ion partiellement chargés. Pour que les accus soient pleinement performants, chargez-les complètement avant leur première utilisation.

Montage de l'accu

Déverrouillez le couvre-accu **(6)** et rabattez le couvre-accu **(5)** vers l'arrière pour libérer l'accu.

Insérez l'accu chargé **(8)** dans la tête de lampe **(1)** jusqu'à ce qu'il s'encliquette de façon perceptible et affleure avec la tête de lampe **(1)**.

Fermez le couvre-accu **(5)** puis le verrouillage **(6)** du couvre-accu.

▶ **Veillez lors de la fermeture du couvre-accu au positionnement correct de la lèvre d'étanchéité.** Si elle est mal positionnée, la protection contre les poussières et les projections d'eau n'est pas assurée.

Retrait de l'accu

Pour retirer l'accu, appuyez sur le bouton de déverrouillage de l'accu et sortez l'accu de l'outil électroportatif. **Ne forcez pas.**

La batterie dispose d'un double verrouillage permettant d'éviter qu'elle tombe si vous appuyez par mégarde sur la touche de déverrouillage de la batterie. Tant que la batterie est logée dans la lampe, un ressort la maintient en position.

Indicateur de niveau de charge de l'accu

Les LED vertes de l'indicateur d'état de charge indiquent le niveau de charge de la batterie. Pour des raisons de sécuri-

té, il n'est possible d'afficher l'état de charge que quand l'outil électroportatif est à l'arrêt.

Pour afficher le niveau de charge, appuyez sur le bouton de l'indicateur de niveau de charge ou . L'affichage du niveau de charge est également possible après retrait de l'accu.

Si aucune LED ne s'allume après avoir appuyé sur le bouton de l'indicateur de niveau de charge, la batterie est défectueuse et doit être remplacée.

Batterie du type GBA 18V... | GBA18V...



LED	Capacité
Allumage permanent en vert de 3 LED	60–100 %
Allumage permanent en vert de 2 LED	30–60 %
Allumage permanent en vert de 1 LED	5–30 %
Clignotement en vert de 1 LED	0–5 %

Type de batterie ProCORE18V... | EXPERT18V... | EXBA18V... | CORE18V...



LED	Capacité
Allumage permanent en vert de 5 LED	80–100 %
Allumage permanent en vert de 4 LED	60–80 %
Allumage permanent en vert de 3 LED	40–60 %
Allumage permanent en vert de 2 LED	20–40 %
Allumage permanent en vert de 1 LED	5–20 %
Clignotement en vert de 1 LED	0–5 %

Indications pour une utilisation optimale de la batterie

Protégez l'accu de l'humidité et de l'eau.

Ne stockez l'accu que dans la plage de températures de –20 à 50 °C. Ne laissez par ex. pas l'accu dans une voiture en plein été.

Nettoyez de temps en temps les orifices de ventilation de l'accu à l'aide d'un pinceau doux, propre et sec.

Une baisse notable de l'autonomie de l'accu au fil des recharges effectuées indique que l'accu est arrivé en fin de vie et qu'il doit être remplacé.

Respectez les indications concernant l'élimination.

Utilisation

Mise en marche

Retrait du couvre-accu (voir figure B)

En cas d'utilisation d'un accu de grandes dimensions, le couvre-accu **(5)** ne peut pas être fermé. Il est possible, en pareil cas, de retirer le couvre-accu.

Glissez les deux charnières vers l'intérieur en surmontant la force du ressort. Retirez le couvre-accu. **En l'absence de couvre-accu, l'indice de protection IP n'est pas respecté !**

Pour remettre en place le couvre-accu, glissez les deux charnières vers l'intérieur en surmontant la force du ressort. Positionnez le couvre-accu sur le corps de lampe. Laissez les deux charnières s'enclencher dans les ouvertures.

Installation en position debout

Posez la lampe sur une surface stable et plane. Veillez à une bonne stabilité.

Accrochage

La poignée à encoches **(3)** peut servir à accrocher la lampe sans-fil. Veillez à une bonne fixation.

Fixation sur trépied

Le raccord de trépied **(4)** permet de visser la lampe sans-fil sur un trépied.

Serrez la vis 1/4". Veillez à une bonne stabilité du trépied.

Mise en marche/arrêt et réglage de la luminosité

Interrupteur Marche/Arrêt	Fonction
1 appui	Allumage de la lampe, luminosité réduite
2 appuis	Allumage de la lampe, luminosité maximale
3 appuis	Arrêt de la lampe

Si la lampe est restée allumée pendant env. 5 minutes en mode luminosité réduite, elle s'éteint automatiquement lors du prochain appui de la touche.

Protection contre les surcharges en cas de surchauffe

Lorsque la température de fonctionnement maximale admissible est dépassée, la luminosité est dans un premier temps réduite. Si cela ne suffit pas, la lampe s'éteint complètement afin de la protéger. Laissez-la alors refroidir puis remettez-la en marche.

Instructions d'utilisation

Défaut – Causes et remèdes

Cause	Solution
La lampe ne peut pas être mise en marche après une recharge par induction.	
Il convient de réinitialiser la batterie à induction.	Retirez la batterie **(8)** pendant 10 secondes.

Entretien et Service après-vente

Nettoyage et entretien

- ▶ **Retirez la batterie avant toute intervention sur la lampe (montage, entretien, etc.) ainsi que lors de son transport et rangement.** Il y a sinon risque de blessure si vous appuyez par mégarde sur l'interrupteur Marche/Arrêt.

La lampe est sans entretien et ne contient pas de pièces qui doivent être remplacées ou qui nécessitent un entretien.

Ne nettoyez le disque en plastique de la lampe qu'avec un chiffon doux et sec afin d'éviter tout endommagement. N'utilisez pas de détergents ou de solvants.

La source lumineuse ne peut pas être remplacée. Quand la source lumineuse est défectueuse, il faut remplacer toute la lampe.

Service après-vente et conseil utilisateurs

France

Tel. : 09 70 82 12 26 (Numéro non surtaxé au prix d'un appel local)

Vous trouverez le lien vers les conditions de garantie et les adresses du service après-vente à la dernière page.

Pour toute demande de renseignement ou toute commande de pièces de rechange, précisez impérativement la référence à 10 chiffres figurant sur l'étiquette signalétique du produit.

Élimination des déchets

Les lampes, les batteries ainsi que leurs accessoires et emballages doivent être rapportés dans un centre de recyclage respectueux de l'environnement.



Ne jetez pas les lampes et les piles/batteries avec des ordures ménagères !

Seulement pour les pays de l'UE :

Les appareils ou outils électriques et électroniques devenus hors d'usage ou les batteries/piles usagées doivent être mis de côté séparément et éliminés de façon respectueuse pour l'environnement. Utilisez les systèmes de collecte indiqués. Une mise au rebut incorrecte peut être néfaste pour l'environnement et la santé en raison des substances dangereuses pouvant être présentes dans les déchets d'équipements électriques et électroniques.

Valable uniquement pour la France :



Español

Indicaciones de seguridad

Indicaciones de seguridad para lámparas



Lea íntegramente estas indicaciones de seguridad e instrucciones. Las faltas de observación de las indicaciones de seguridad y de las instrucciones pueden causar descargas eléctricas, incendios y/o lesiones graves.

Guardar todas las advertencias de peligro e instrucciones para futuras consultas.

- Por favor, lea y observe todas las indicaciones de seguridad e instrucciones ajuntas al acumulador o a la herramienta eléctrica, con la cual se ha suministrado el acumulador.
- **Trate con cuidado la lámpara.** La lámpara genera fuerte calor, lo que aumenta el peligro de incendio y explosión.
- **No trabaje con la lámpara en entornos con peligro de explosión.**
- **En caso de una desconexión automática de la lámpara, no mantenga accionado el interruptor de conexión/desconexión.** El acumulador podría dañarse. Asegúrese de que el acumulador esté cargado y que la lámpara se haya enfriado, antes de volver a encender la lámpara.
- **Utilice solamente los accesorios originales de Bosch.**
- **La fuente de luz no se puede sustituir.** Si la fuente de luz está averiada, debe sustituirse la lámpara completa.
- **Antes de realizar cualquier trabajo en la lámpara (p. ej.montaje, mantenimiento, etc.) así como para su transporte y conservación, retire el acumulador de la lámpara.** En caso contrario podría accidentarse al accionar fortuitamente el interruptor de conexión/desconexión.
- **No dirija el haz de luz contra personas ni animales, ni mire directamente hacia el haz, incluso encontrándose a gran distancia.**
- **No utilice la lámpara en el tráfico rodado.** La lámpara no está autorizada para el alumbrado en el tráfico rodado.



Observe la distancia mínima de la lámpara hacia todas las superficies y los objetos iluminados. En el caso de quedar por debajo de la distancia, se pueden sobrecalentar los objetos iluminados.

- **No cubra el cabezal de la lámpara, mientras la lámpara se encuentra en servicio.** El cabezal de la lámpara se calienta durante el servicio y puede causar quemaduras, si se retiene este calor.



¡ATENCIÓN! No mire al rayo de luz durante mucho tiempo. La radiación óptica puede ser dañina para sus ojos.

- **Evite acumulaciones de polvo en el puesto de trabajo.** Los materiales en polvo se pueden inflamar fácilmente.

- **En caso de daño y uso inapropiado del acumulador pueden emanar vapores. El acumulador se puede quemar o explotar.** En tal caso, busque un entorno con aire fresco y acuda a un médico si nota molestias. Los vapores pueden llegar a irritar las vías respiratorias.
- **En el caso de una aplicación incorrecta o con un acumulador dañado puede salir líquido inflamable del acumulador. Evite el contacto con él. En caso de un contacto accidental enjuagar con abundante agua. En caso de un contacto del líquido con los ojos recurra además inmediatamente a un médico.** El líquido del acumulador puede irritar la piel o producir quemaduras.
- **Mediante objetos puntiagudos, como p. ej. clavos o destornilladores, o por influjo de fuerza exterior se puede dañar el acumulador.** Se puede generar un cortocircuito interno y el acumulador puede arder, humear, explotar o sobrecalentarse.
- **Si no utiliza el acumulador, guárdelo separado de clips, monedas, llaves, clavos, tornillos o demás objetos metálicos que pudieran puentear sus contactos.** El cortocircuito de los contactos del acumulador puede causar quemaduras o un incendio.



Proteja el acumulador del calor excesivo, además de, p. ej., una exposición prolongada al sol, el fuego, la suciedad, el agua o la humedad. Existe riesgo de explosión y cortocircuito.

- **Cargue los acumuladores sólo con cargadores recomendados por el fabricante.** Existe el riesgo de incendio al intentar cargar acumuladores de un tipo diferente al previsto para el cargador.
- **Utilice el acumulador sólo en productos del fabricante.** Solamente así queda protegido el acumulador contra una sobrecarga peligrosa.
- **No modifique ni abra el acumulador.** Podría provocar un cortocircuito.
- **Mantenga las lámparas no utilizadas fuera del alcance de los niños. No permita que otras personas utilicen la lámpara si no están familiarizadas con ella o no han leído las instrucciones.** Las lámparas son peligrosas si las utilizan personas inexpertas.

Descripción del producto y servicio

Tenga en cuenta las figuras que aparecen en la parte delantera de las instrucciones de uso.

Utilización reglamentaria

La lámpara está destinada a la iluminación portátil, espacial y temporalmente limitada de exteriores e interiores y no es adecuada para la iluminación general de estancias.

Gracias a la cubierta especial del acumulador, la lámpara es a prueba de polvo y está protegida contra las salpicaduras de agua.

Componentes representados

La numeración de los componentes representados se refiere a la imagen de la lámpara que se muestra en la página ilustrada.

(1) Foco
(2) Interruptor de conexión/desconexión
(3) Empuñadura para transporte con entalladuras para la suspensión
(4) Alojamiento de trípode de 1/4"
(5) Cubierta del acumulador
(6) Retención de la cubierta del acumulador
(7) Tecla de desenclavamiento del acumulador[a)]
(8) Acumulador[a)]
(9) Bisagra

a) **Estos accesorios no corresponden al material que se adjunta de serie.**

Datos técnicos

Lámpara ACCU		GLI18V-1500
Número de artículo		3 601 DA8 0..
Tensión nominal	V=	18
Máx. potencia nominal de entrada	W	15
Duración de la luz[A) B)], aprox.	min/Ah	135
Flujo luminoso total, máx.	lm	1500
Temperatura ambiente permitida		
– Al cargar	°C	0 … +35
– Durante el servicio[C)] y el almacenamiento	°C	–20 … +45[D)]
Acumuladores recomendados (≤ 8,0 Ah)		GBA18V… GBA 18V… ProCORE18V… EXPERT18V… EXBA18V… CORE18V…
Cargadores recomendados		GAL18… GAL 18… GAL 36… GAL12V/18… GAL 12V/18… GAX 18… EXAL18…
Clase de protección		/III
Grado de protección		IP 64 (estanco al polvo y pro-

Lámpara ACCU	GLI18V-1500
	tegido contra salpicaduras de agua)[E]

A) con la máxima luminosidad incluido el tiempo restante en modo atenuado

B) Medido a 20–25 °C con acumulador **ProCORE18V 8.0Ah** y 800 lm

C) potencia limitada a temperaturas < 0 °C

D) • Hasta 40 °C: máx. 1500 lúmenes (15 W)
• Hasta 45 °C: máx. 800 lúmenes (8 W)

E) sólo corresponde con cubierta del acumulador cerrada y bloqueada

La reproducción de color del objeto iluminado puede alterarse.

Los valores pueden variar dependiendo del producto y están sujetos a la aplicación y a las condiciones medioambientales. Más información en www.bosch-professional.com/wac.

Acumulador

Bosch también vende herramientas eléctricas accionadas por acumulador sin acumulador. En el embalaje puede ver si un acumulador está incluido en el volumen de suministro de su herramienta eléctrica.

Carga del acumulador

▶ **Utilice únicamente los cargadores que se enumeran en los datos técnicos.** Solamente estos cargadores han sido especialmente adaptados a los acumuladores de iones de litio empleados en su herramienta eléctrica.

Indicación: Los acumuladores de iones de litio se entregan parcialmente cargados debido a la normativa de transporte internacional. Con el fin de obtener la plena potencia del acumulador, cargue completamente el acumulador antes de su primer uso.

Montaje del acumulador

Suelte la retención de la cubierta del acumulador **(6)** y abra la cubierta del acumulador **(5)**.

Inserte el acumulador **(8)** cargado en el cabezal de la lámpara **(1)**, hasta que encastre perceptiblemente y quede enrasado en el cabezal de la lámpara **(1)**.

Cierre la cubierta del acumulador **(5)** y luego la retención de la cubierta del acumulador **(6)**.

▶ **Al cerrar la cubierta del acumulador, preste atención al correcto asiento del labio de goma.** En caso contrario, no está garantizada la protección contra polvo y salpicaduras de agua.

Desmontaje del acumulador

Para la extracción del acumulador, presione la tecla de desenclavamiento y retire el acumulador. **No proceda con brusquedad.**

La batería dispone de 2 fases de bloqueo para evitar que se salga en caso de un accionamiento accidental de la tecla de desbloqueo de la batería. Mientras la batería está instalada en la lámpara, permanece en su posición mediante un resorte.

Indicador del estado de carga del acumulador

Los LEDs verdes del indicador del estado de carga del acumulador indican el estado de carga del acumulador. Por motivos de seguridad, la consulta del estado de carga es solo posible con la herramienta eléctrica parada.

Presione la tecla del indicador de estado de carga On o , para indicar el estado de carga. Esto también es posible con el acumulador desmontado.

Si tras presionar la tecla del indicador de estado de carga no se enciende ningún LED, significa que el acumulador está defectuoso y debe sustituirse.

Tipo de acumulador GBA 18V... | GBA18V...



Diodo luminoso (LED)	Capacidad
Luz permanente 3 × verde	60–100 %
Luz permanente 2 × verde	30–60 %
Luz permanente 1 × verde	5–30 %
Luz intermitente 1 × verde	0–5 %

Tipo de batería ProCORE18V... | EXPERT18V... | EXBA18V... | CORE18V...



Diodo luminoso (LED)	Capacidad
Luz permanente 5 × verde	80–100 %
Luz permanente 4 × verde	60–80 %
Luz permanente 3 × verde	40–60 %
Luz permanente 2 × verde	20–40 %
Luz permanente 1 × verde	5–20 %
Luz intermitente 1 × verde	0–5 %

Indicaciones para el trato óptimo del acumulador

Proteja el acumulador de la humedad y del agua.

Únicamente almacene el acumulador en el margen de temperatura desde −20 °C hasta 50 °C. P.ej., no deje el acumulador en el coche en verano.

Limpie de vez en cuando las rejillas de refrigeración del acumulador con un pincel suave, limpio y seco.

Si después de una recarga, el tiempo de funcionamiento del acumulador fuese muy reducido, ello es señal de que éste está agotado y deberá sustituirse.

Observe las indicaciones referentes a la eliminación.

Operación

Puesta en marcha

Quitar la cubierta del acumulador (ver figura B)

Un acumulador demasiado grande evita que se pueda cerrar la cubierta del acumulador **(5)**. En este caso se puede quitar la cubierta del acumulador.

Deslice las dos bisagras hacia adentro contra la fuerza del resorte. Retire la cubierta del acumulador. **¡Sin la cubierta del acumulador no hay protección IP!**

Para colocar la cubierta del acumulador, deslice las dos bisagras hacia adentro contra la fuerza del resorte. Coloque la cubierta del acumulador en la carcasa. Deje encastrar las dos espigas de bisagra en las aberturas en la carcasa.

Instalación

Coloque la lámpara sobre una superficie estable y nivelada. Preste atención a un emplazamiento seguro.

Colgamiento

La empuñadura entallada para el transporte **(3)** se puede utilizar para colgar la lámpara. Preste atención a una fijación segura.

Fijación sobre el trípode

Con la fijación para trípode **(4)** puede atornillar la lámpara sobre un trípode.

Apriete firmemente el tornillo de 1/4". Preste atención a un montaje seguro del trípode.

Conexión/desconexión y ajuste de la luminosidad

Interruptor de conexión/desconexión	Función
Presionando 1 vez	Conexión de la lámpara, atenuada
Presionando 2 veces	Conexión de la lámpara, plena luminosidad
Presionando 3 veces	Apagado de la lámpara

Si la lámpara se enciende y atenúa aprox. 5 minutos, se desconecta inmediatamente con la siguiente pulsación.

Protección contra sobrecarga térmica

Al sobrepasar la temperatura de servicio admisible se reduce primero la luminosidad, antes de que la lámpara se apague para su protección. Antes de volver a conectar la lámpara, espere hasta que esta se haya enfriado.

Instrucciones para la operación

Fallos - Causas y remedio

Causa	Solución
La lámpara no puede conectarse tras una carga sin cables.	
El acumulador cargable por inducción se debe inicializar de nuevo.	Saque durante 10 segundos el acumulador **(8)**.

Mantenimiento y servicio

Mantenimiento y limpieza

- ▶ **Antes de realizar cualquier trabajo en la lámpara (p. ej.montaje, mantenimiento, etc.) así como para su transporte y conservación, retire el acumulador de la lámpara.** En caso contrario podría accidentarse al accionar fortuitamente el interruptor de conexión/desconexión.

La lámpara es una herramienta sin mantenimiento y no contiene piezas que deban ser sustituidas ni sometidas a mantenimiento.

Limpie el disco de plástico de la lámpara con un paño seco y suave para evitar que se dañe. No utilice ningún detergente o disolvente.

La fuente de luz no se puede sustituir. Si la fuente de luz está averiada, debe sustituirse la lámpara completa.

Servicio técnico y atención al cliente

México

Robert Bosch, S. de R.L. de C.V.
Calle Robert Bosch No. 405
C.P. 50071 Zona Industrial,
Toluca – México, RFC: RBO910102QJ9
Tel.: (52) 55 528430-62
Tel.: 800 6271286

España

Tel. Asesoramiento al cliente: 902 531 553

El enlace a nuestras direcciones de servicio y condiciones de garantía se encuentra en la última página.

Para cualquier consulta o pedido de piezas de repuesto es imprescindible indicar el nº de artículo de 10 dígitos que figura en la placa de características del producto.

Eliminación

Las lámparas, acumuladores, accesorios y embalajes deberán someterse a un proceso de recuperación que respete el medio ambiente.



¡No elimine las lámparas ni los acumuladores/las pilas con la basura doméstica!

Sólo para los países de la UE:

Los aparatos eléctricos y electrónicos o pilas/baterías usadas que ya no se puedan utilizar deben recogerse por separado y eliminarse de forma respetuosa con el medio ambiente. Utilice los sistemas de recogida indicados. Una eliminación incorrecta puede ser perjudicial para el medio ambiente y la salud debido a las sustancias peligrosas que puedan contener.

NOM

El símbolo es solamente válido, si también se encuentra sobre la placa de características del producto/fabricado.

Português

Instruções de segurança

Instruções de segurança para lanternas



Leia todas as instruções de segurança e instruções. A inobservância das instruções de segurança e das instruções pode causar choque elétrico, incêndio e/ou ferimentos graves.

Guarde bem todas as advertências e instruções para futura referência.

- Leia e respeite todas as instruções de segurança e instruções fornecidas juntamente com a bateria ou a ferramenta elétrica que foi fornecida com a bateria.
- **Manuseie a lanterna com cuidado.** A lanterna produz muito calor, o que pode originar um elevado perigo de incêndio e explosão.
- **Não trabalhe com a lanterna em ambientes onde há risco de explosão.**
- **Não continue a premir o interruptor de ligar/desligar da lanterna após o desligamento automático.** A bateria pode ficar danificada. Certifique-se de que a bateria está carregada e a lanterna está fria, antes de voltar a ligar a lanterna.
- **Utilize apenas acessórios originais Bosch.**
- **A fonte de luz não pode ser substituída.** Se a fonte de luz estiver com defeito, é necessário substituir toda a lanterna.
- **A bateria deverá ser retirada antes de todos os trabalhos na lanterna (p. ex. montagem, manutenção, etc.) e antes de transportar ou de armazenar a mesma.** Há perigo de ferimentos se o interruptor de ligar/desligar for acionado involuntariamente.
- **Não apontar o raio de luz na direção de pessoas nem de animais e não olhar no raio de luz, nem mesmo de maiores distâncias.**
- **Não utilize a lanterna no trânsito rodoviário.** A lanterna não é permitida para iluminar no trânsito rodoviário.



Mantenha a distância mínima da lanterna em relação a todas as superfícies e objetos iluminados. Se não manter essa distância, os objetos iluminados podem sobreaquecer.

- **Não tape a cabeça da lanterna, enquanto a lanterna estiver a funcionar.** A cabeça da lanterna aquece durante o funcionamento e pode causar queimaduras, quando este calor se acumula.



ATENÇÃO! Não olhe demoradamente para o feixe luminoso. O raio ótico pode danificar os seus olhos.

- **Evite a acumulação de pó no local de trabalho.** Pós podem entrar levemente em ignição.
- **Em caso de danos e de utilização incorreta da bateria, podem escapar vapores. A bateria pode incendiar-se ou explodir.** Areje o espaço e procure assistência médica no caso de apresentar queixas. É possível que os vapores irritem as vias respiratórias.
- **No caso de utilização incorreta ou bateria danificada pode vazar líquido inflamável da bateria. Evitar o contacto. No caso de um contacto acidental, deverá enxaguar com água. Se o líquido entrar em contacto com os olhos, também deverá consultar um médico.** Líquido que sai da bateria pode levar a irritações da pele ou a queimaduras.
- **Os objetos afiados como, p. ex., pregos ou chaves de fendas, assim como o efeito de forças externas podem danificar o acumulador.** Podem causar um curto-circuito interno e o acumulador pode ficar queimado, deitar fumo, explodir ou sobreaquecer.
- **Manter o acumulador que não está sendo utilizado afastado de clipes, moedas, chaves, parafusos ou outros pequenos objetos metálicos que possam causar um curto-circuito dos contactos.** Um curto-circuito entre os contactos do acumulador pode ter como consequência queimaduras ou fogo.



Proteja a bateria contra calor, p. ex. também contra uma permanente radiação solar, fogo, sujidade, água e humidade. Há risco de explosão ou de um curto-circuito.

- **Só carregar baterias em carregadores recomendados pelo fabricante.** Há perigo de incêndio se um carregador, apropriado para um determinado tipo de baterias, for utilizado para carregar baterias de outros tipos.
- **Utilize a bateria apenas em produtos do fabricante.** Só assim é que a bateria é protegida contra sobrecarga perigosa.
- **Não altere nem abra o acumulador.** Há perigo de haver um curto-circuito.
- **Guarde lanternas não utilizadas fora do alcance de crianças. Não deixe pessoas utilizarem a lanterna se não estiverem familiarizadas com a mesma ou se não tiverem lido estas instruções.** As lanternas são perigosas se forem utilizadas por pessoas inexperientes.

Descrição do produto e do serviço

Favor observar as ilustrações na parte dianteira deste manual de instruções.

Utilização adequada

A lanterna destina-se à iluminação limitada, em termos de espaço e tempo, em diferentes locais, em áreas internas e externas e não é indicada para a iluminação geral de uma divisão.

Através da cobertura especial da bateria, a lanterna é impermeável ao pó e está protegida contra projeções de água.

Componentes ilustrados

A numeração dos componentes ilustrados refere-se à apresentação da lanterna na página de esquemas.

(1) Cabeça da lanterna

(2) Interruptor de ligar/desligar

(3) Pega de transporte com entalhes e dispositivo de suspensão

(4) Suporte de tripé 1/4"

(5) Cobertura da bateria

(6) Travamento da cobertura da bateria

(7) Tecla de desbloqueio da bateria[a)]

(8) Bateria[a)]

(9) Dobradiça

a) **Este acessório não pertence ao volume de fornecimento.**

Dados técnicos

Lanterna sem fio		GLI18V-1500
Número de produto		3 601 DA8 0..
Tensão nominal	V=	18
Potência nominal absorvida máx.	W	15
Tempo de iluminação[A) B)], aprox.	min/Ah	135
Fluxo luminoso total, máx.	lm	1500
Temperatura ambiente admissível		
– Ao carregar	°C	0 ... +35
– Em funcionamento [C)] e durante o armazenamento	°C	–20 ... +45[D)]
Baterias recomendadas (≤ 8,0 Ah)		GBA18V... GBA 18V... ProCORE18V... EXPERT18V... EXBA18V... CORE18V...
Carregadores recomendados		GAL18... GAL 18... GAL 36... GAL12V/18... GAL 12V/18... GAX 18... EXAL18...
Classe de proteção		/III
Tipo de proteção		IP 64 (impermeável ao pó e protegida contra projeções de água) [E)]

A) com a máxima luminosidade incl. tempo restante no modo de luminosidade reduzida

B) Medido a 20–25 °C com bateria **ProCORE18V 8.0Ah** e 800 lm

C) potência limitada perante temperaturas < 0 °C

D) • Até 40 °C: máx. 1500 lúmenes (15 W)
• Até 45 °C: máx. 800 lúmenes (8 W)

E) aplicável apenas com cobertura da bateria fechada e travada

A reprodução das cores dos objetos iluminados pode não corresponder à cor real.

Os valores podem variar em função do produto e estar sujeitos a condições de aplicação e do meio ambiente. Para mais informações consulte www.bosch-professional.com/wac.

Bateria

Bosch vende ferramentas elétricas sem fio também sem bateria. Pode consultar na embalagem se está incluída uma bateria no volume de fornecimento da sua ferramenta elétrica.

Carregar a bateria

▶ **Utilize apenas os carregadores listados nos dados técnicos.** Só estes carregadores são apropriados para os baterias de lítio utilizadas para a sua ferramenta elétrica.

Nota: devido a normas de transporte internacionais, as baterias de lítio são fornecidas parcialmente carregadas. Para assegurar a completa potência da bateria, a bateria deverá ser carregada completamente antes da primeira utilização.

Colocar a bateria

Solte o travamento da cobertura da bateria **(6)** e abra a cobertura da bateria **(5)**.

Coloque a bateria **(8)** carregada na cabeça da lanterna **(1)** até esta engatar de forma percetível e fique à face com a cabeça da lanterna **(1)**.

Feche a cobertura da bateria **(5)** e, a seguir, o respetivo travamento **(6)**.

▶ **Ao fechar a cobertura da bateria tenha atenção ao assento correto da tira de borracha.** Caso contrário, não é garantida a proteção contra o pó e a projeção de água.

Retirar a bateria

Para retirar a bateria, pressione a respetiva tecla de desbloqueio e puxe a bateria para fora. **Não empregue força.**

A bateria possui 2 níveis de travamento, que devem evitar, que a bateria caia, caso a tecla de desbloqueio da bateria seja premida por acaso. Enquanto a bateria estiver

dentro da lanterna sem fio, ela é mantida em posição por uma mola.

Indicador do nível de carga da bateria

Os LEDs verdes do indicador do nível de carga da bateria indicam o nível de carga da bateria. Por motivos de segurança, a consulta do nível de carga só é possível com a ferramenta elétrica parada.

Prima a tecla para o indicador do nível de carga da bateria ou para visualizar o nível de carga. Isto também é possível com a bateria removida.

Se, depois de premir a tecla para o indicador do nível de carga da bateria, não se acender qualquer LED, a bateria tem defeito e tem de ser substituída.

Tipo de bateria GBA 18V... | GBA18V...



LED	Capacidade
Luz permanente 3 × verde	60–100 %
Luz permanente 2 × verde	30–60 %
Luz permanente 1 × verde	5–30 %
Luz intermitente 1 × verde	0–5 %

Tipo de bateria ProCORE18V... | EXPERT18V... | EXBA18V... | CORE18V...



LED	Capacidade
Luz permanente 5 × verde	80–100 %
Luz permanente 4 × verde	60–80 %
Luz permanente 3 × verde	40–60 %
Luz permanente 2 × verde	20–40 %
Luz permanente 1 × verde	5–20 %
Luz intermitente 1 × verde	0–5 %

Indicações sobre o manuseio ideal da bateria

Proteger a bateria contra humidade e água.

Armazene a bateria apenas na faixa de temperatura de −20 °C a 50 °C. Por exemplo, não deixe a bateria dentro do automóvel no verão.

Limpar de vez em quando as aberturas de ventilação da bateria com um pincel macio, limpo e seco.

Um tempo de funcionamento reduzido após o carregamento indica que a bateria está gasta e que deve ser substituída.

Observe as indicações sobre a eliminação de forma ecológica.

Funcionamento

Colocação em funcionamento

Retirar a tampa da bateria (ver imagem B)

Uma bateria muito grande impede que a cobertura da bateria **(5)** possa ser fechada. Neste caso, a cobertura da bateria pode ser retirada.

Empurre as duas dobradiças para dentro contra a força da mola. Retire a cobertura da bateria. **Sem cobertura da bateria não existe proteção IP!**

Para recolocar a cobertura da bateria, empurre as duas dobradiças para dentro contra a força da mola. Posicione a cobertura da bateria na caixa. Deixe os dois pinos das dobradiças engatarem nas aberturas da caixa.

Instalar

Coloque a lanterna sobre uma base estável e plana. Assegure-se de um apoio seguro.

Pendurar

A pega de transporte com entalhes **(3)** pode ser utilizada para pendurar a lanterna. Assegure-se de uma fixação segura.

Fixação no tripé

Com o encaixe do tripé **(4)** pode aparafusar a lanterna num tripé.

Aperte o parafuso de 1/4". Assegure-se de um apoio seguro do tripé.

Ligar/desligar e ajustar a luminosidade

Interruptor de ligar/desligar	Função
Premir 1×	Ligar a lanterna, luminosidade reduzida
Premir 2×	Ligar a lanterna, luminosidade total
Premir 3×	Desligar a lanterna

Caso a lanterna tenha estado ligada durante aprox. 5 minutos com intensidade reduzida, esta é desligada imediatamente com a próxima pressão.

Indicador da proteção contra sobrecarga

Se a temperatura de serviço permitida for excedida, é primeiro reduzida a luminosidade, antes de se desligar também a lanterna para proteção. Deixe a lanterna arrefecer e volte a ligar a mesma.

Instruções de trabalho

Erros – Causas e soluções

Causa	Solução
A lanterna não se liga depois de carregar sem fio.	
A bateria recarregável por indução tem de ser reiniciada.	Retire a bateria **(8)** durante 10 segundos.

Manutenção e assistência técnica

Manutenção e limpeza

- **A bateria deverá ser retirada antes de todos os trabalhos na lanterna (p. ex. montagem, manutenção, etc.) e antes de transportar ou de armazenar a mesma.** Há perigo de ferimentos se o interruptor de ligar/desligar for acionado involuntariamente.

A lanterna é isenta de manutenção e não contém peças que necessitam de substituição ou manutenção.

Para evitar danos, o vidro de plástico da lanterna só deve ser limpo com um pano macio e seco. Não utilize detergentes ou solventes.

A fonte de luz não pode ser substituída. Se a fonte de luz estiver com defeito, é necessário substituir toda a lanterna.

Serviço pós-venda e aconselhamento

Brasil
Robert Bosch Ltda. – Divisão de Ferramentas Elétricas
Rodovia Anhanguera, Km 98 – Parque Via Norte
13065-900, CP 1195
Campinas, São Paulo
Tel.: 0800 7045 446
www.bosch.com.br/contato

Portugal
Tel.: 21 8500000

Na última página encontra o link para os nossos endereços de assistência técnica e para as condições da garantia.

Indique para todas as questões e encomendas de peças sobressalentes a referência de 10 dígitos de acordo com a placa de caraterísticas do produto.

Eliminação

As lanternas, as baterias, os acessórios e as embalagens devem ser reciclados de forma ambientalmente correta.



Não deite a lanterna nem as baterias/pilhas no lixo doméstico!

Apenas para países da UE:

Os equipamentos elétricos e eletrónicos ou baterias/pilhas que já não são utilizáveis devem ser recolhidos separadamente e eliminados de forma ecologicamente correta. Utilize os sistemas de recolha designados para o efeito. Uma eliminação incorreta pode ser prejudicial ao meio ambiente e à saúde devido às substâncias potencialmente perigosas que contém.

Italiano

Avvertenze di sicurezza

Avvertenze di sicurezza per torce



Leggere tutte le avvertenze e disposizioni di sicurezza. La mancata osservanza delle istruzioni e delle avvertenze di sicurezza può essere causa di scosse elettriche, incendi e/o lesioni di grave entità.

Conservare tutte le avvertenze di pericolo e le istruzioni operative per ogni esigenza futura.

- Leggere e conservare tutte le avvertenze e disposizioni di sicurezza accluse alla batteria o all'elettroutensile fornito assieme alla batteria.
- **Utilizzare la torcia con cautela.** La torcia genera un calore intenso, che aumenta il rischio di incendio e di esplosione.
- **Non utilizzare la torcia in ambienti a rischio esplosione.**
- **Dopo la disattivazione automatica, non continuare a premere l'interruttore di avvio/arresto.** La batteria potrebbe subire danni. Prima di riaccendere la torcia, accertarsi che la batteria sia carica e che la torcia si sia raffreddata.
- **Utilizzare esclusivamente accessori Bosch originali.**
- **La sorgente luminosa non può essere sostituita.** Se la sorgente luminosa è guasta, è necessario sostituire l'intera torcia.
- **Prima di qualsiasi intervento sulla torcia (ad es. interventi di montaggio, manutenzione ecc.), prelevare la batteria, come anche nel caso in cui occorra trasportare o conservare la torcia stessa.** Qualora l'interruttore di avvio/arresto venga premuto inavvertitamente, vi è rischio di lesioni.
- **Non puntare il raggio luminoso verso persone o animali e non dirigere lo sguardo all'interno del raggio luminoso, anche da distanze elevate.**
- **Non utilizzare la torcia nel traffico stradale.** La torcia non è omologata per l'illuminazione nel traffico stradale.



Mantenere la distanza minima fra la torcia e tutte le superfici e gli oggetti illuminati. Se la distanza è inferiore al valore minimo, gli oggetti illuminati potrebbero surriscaldarsi.

- **Non coprire la testa della torcia quando la torcia è in funzione.** Durante il funzionamento, la testa della torcia si riscalda e può causare ustioni se il calore non si dissipa.



ATTENZIONE! Non dirigere lo sguardo a lungo all'interno del raggio luminoso. La radiazione ottica può essere dannosa per gli occhi.

- **Evitare accumuli di polvere nella postazione di lavoro.** Le polveri si possono incendiare facilmente.

- **In caso di danni o di utilizzo improprio della batteria, vi è rischio di fuoriuscita di vapori. La batteria può incendiarsi o esplodere.** Far entrare aria fresca nell'ambiente e contattare un medico in caso di malessere. I vapori possono irritare le vie respiratorie.
- **In caso d'impiego errato o di batteria danneggiata, vi è rischio di fuoriuscita di liquido infiammabile dalla batteria. Evitare il contatto con il liquido. In caso di contatto accidentale, risciacquare accuratamente con acqua. Rivolgersi immediatamente ad un medico, qualora il liquido entri in contatto con gli occhi.** Il liquido fuoriuscito dalla batteria potrebbe causare irritazioni cutanee o ustioni.
- **Qualora si utilizzino oggetti appuntiti, come ad es. chiodi o cacciaviti, oppure se si esercita forza dall'esterno, la batteria potrebbe danneggiarsi.** Potrebbe verificarsi un cortocircuito interno e la batteria potrebbe incendiarsi, emettere fumo, esplodere o surriscaldarsi.
- **Non avvicinare batterie non utilizzate a fermagli, monete, chiavi, chiodi, viti, né ad altri piccoli oggetti metallici che potrebbero provocare l'esclusione dei contatti.** Un eventuale corto circuito fra i contatti della batteria potrebbe causare ustioni o incendi.



Proteggere la batteria dal calore, ad esempio anche da irradiazione solare continua, fuoco, sporcizia, acqua e umidità. Sussiste il pericolo di esplosioni e cortocircuito.

- **Caricare le batterie esclusivamente con caricabatterie consigliati dal produttore.** Se un dispositivo di ricarica adatto per un determinato tipo di batterie viene impiegato con batterie differenti, vi è rischio d'incendio.
- **Utilizzare la batteria solo con articoli del produttore.** Soltanto in questo modo la batteria verrà protetta da pericolosi sovraccarichi.
- **Non modificare né aprire la batteria.** Vi è il rischio di cortocircuito.
- **Tenere le torce inutilizzate fuori dalla portata dei bambini. Non consentire l'utilizzo della torcia a persone inesperte nel suo utilizzo o che non hanno letto le presenti istruzioni.** Le torce sono pericolose se utilizzate da persone inesperte.

Descrizione del prodotto e dei servizi forniti

Osservare le figure nella parte anteriore delle istruzioni per l'uso.

Utilizzo conforme

La torcia è concepita per un'illuminazione portatile, limitata nel tempo e nello spazio in ambienti interni ed esterni e non è adatta per un'illuminazione generale dell'ambiente.

Grazie allo speciale coperchio vano batteria, la torcia è protetta da polvere e schizzi d'acqua.

Componenti illustrati

La numerazione dei componenti illustrati si riferisce alla lampada raffigurata nella pagina di rappresentazione grafica.

(1) Testa della torcia
(2) Interruttore di avvio/arresto
(3) Impugnatura di trasporto con intagli di aggancio
(4) Attacco treppiede da 1/4"
(5) Copertura batteria
(6) Fissaggio della copertura batteria
(7) Tasto di sbloccaggio della batteria[a)]
(8) Batteria[a)]
(9) Cerniera

a) **Questo accessorio non è compreso nella fornitura standard.**

Dati tecnici

Torcia a batteria		GLI18V-1500
Codice prodotto		3 601 DA8 0..
Tensione nominale	V=	18
Potenza assorbita nominale, max.	W	15
Autonomia[A) B)], circa	min/Ah	135
Flusso luminoso totale, max.	lm	1500
Temperatura ambiente consentita		
– In fase di ricarica	°C	0 ... +35
– Durante il funzionamento[C)] e per lo stoccaggio	°C	–20 ... +45[D)]
Batterie consigliate (≤ 8,0 Ah)		GBA18V... GBA 18V... ProCORE18V... EXPERT18V... EXBA18V... CORE18V...
Caricabatteria consigliati		GAL18... GAL 18... GAL 36... GAL12V/18... GAL 12V/18... GAX 18... EXAL18...
Classe di protezione		/III
Grado di protezione		IP 64 (con protezione contro

Torcia a batteria	GLI18V-1500
	polvere e schizzi d'acqua)[E]

A) a massima luminosità, incl. autonomia residua in modalità attenuata

B) Misurazione a 20–25 °C con batteria **ProCORE18V 8.0Ah** e 800 lm

C) Prestazioni limitate con temperature < 0 °C

D) • Fino a 40 °C: max. 1500 lumen (15 W)
• Fino a 45 °C: max. 800 lumen (8 W)

E) Vale esclusivamente a coperchio vano batteria chiuso e bloccato

La riproduzione a colori degli oggetti illuminati può subire alterazioni.

I valori possono variare a seconda del prodotto ed essere soggetti a condizioni di impiego e ambientali. Per maggiori informazioni, consultare il sito www.bosch-professional.com/wac.

Batteria

Bosch vende elettroutensili a batteria anche senza batteria. Per sapere se nella dotazione dell'elettroutensile è compresa una batteria, leggere quanto riportato sulla confezione.

Ricarica della batteria

▶ **Utilizzare esclusivamente i caricabatterie indicati nei dati tecnici.** Soltanto questi caricabatterie sono adatti alle batterie al litio utilizzate nell'elettroutensile.

Avvertenza: a causa delle norme internazionali per il trasporto, le batterie al litio vengono fornite parzialmente cariche. Per assicurare la piena potenza della batteria, ricaricarla completamente prima dell'impiego iniziale.

Inserimento della batteria

Allentare il fissaggio del coperchio vano batteria **(6)** ed aprire il coperchio **(5)** stesso.

Inserire la batteria carica **(8)** nella testa della torcia **(1)** fino a farla scattare udibilmente in sede e portarla a filo della testa **(1)** stessa.

Richiudere il coperchio vano batteria **(5)** e successivamente il relativo fissaggio **(6)**.

▶ **Nel chiudere il coperchio vano batteria, accertarsi che il labbro in gomma sia correttamente inserito in sede.** In caso contrario, la protezione da polvere ed acqua non sarebbe garantita.

Rimozione della batteria

Per rimuovere la batteria, premere il tasto di sbloccaggio ed estrarla. **Durante tale operazione, non esercitare forza.**

La batteria dispone di 2 livelli di bloccaggio per evitarne la caduta in caso di pressione accidentale del tasto di sbloccaggio. Finché la batteria è inserita nella lampada, verrà tenuta in posizione da una molla.

Indicatore del livello di carica della batteria

I LED verdi dell'apposito indicatore indicano il livello di carica della batteria. Per ragioni di sicurezza, il livello di carica si può verificare esclusivamente ad elettroutensile fermo.

Per visualizzare il livello di carica, premere il tasto dell'indicatore livello di carica della batteria On o . Ciò sarà possibile anche a batteria rimossa.

Se premuto il tasto dell'indicatore livello di carica della batteria non si illumina alcun LED, ciò significa che la batteria è difettosa e che deve essere sostituita.

Tipo di batteria GBA 18V... | GBA18V...



LED	Capacità
Luce fissa, 3 LED verdi	60–100%
Luce fissa, 2 LED verdi	30–60%
Luce fissa, 1 LED verde	5–30%
Luce lampeggiante, 1 LED verde	0–5%

Tipo di batteria ProCORE18V... | EXPERT18V... | EXBA18V... | CORE18V...



LED	Capacità
Luce fissa, 5 LED verdi	80–100%
Luce fissa, 4 LED verdi	60–80%
Luce fissa, 3 LED verdi	40–60%
Luce fissa, 2 LED verdi	20–40%
Luce fissa, 1 LED verde	5–20%
Luce lampeggiante, 1 LED verde	0–5%

Avvertenze per l'impiego ottimale della batteria

Proteggere la batteria ricaricabile da umidità ed acqua.

Conservare la batteria esclusivamente nel campo di temperatura fra −20 °C e 50 °C. Non lasciare la batteria all'interno dell'auto, ad es. nel periodo estivo.

Pulire di tanto in tanto le fessure di ventilazione della batteria ricaricabile con un pennello morbido, pulito ed asciutto.

Una sensibile riduzione della durata del funzionamento dopo l'operazione di ricarica sta ad indicare che la batteria ricaricabile dovrà essere sostituita.

Attenersi alle indicazioni relative allo smaltimento.

Utilizzo

Messa in funzione

Rimozione della copertura della batteria (vedere fig. B)

Una batteria di dimensioni molto grandi impedisce alla relativa copertura **(5)** di chiudersi. In tale caso, è possibile rimuovere la copertura della batteria.

Spingere le due cerniere verso l'interno, contrastando la forza delle molle. Rimuovere la copertura della batteria. **Senza copertura della batteria non c'è alcuna protezione IP!**

Per riapplicare la copertura della batteria, spingere le due cerniere verso l'interno, contrastando la forza delle molle. Collocare la copertura della batteria sulla carcassa. Far innestare i due perni delle cerniere nelle aperture della carcassa.

Sistemazione

Sistemare la torcia su un fondo piano e stabile. Accertarsi che il posizionamento sia sicuro.

Aggancio

L'impugnatura di trasporto **(3)** con intagli può essere utilizzata per appendere la torcia. Accertarsi che il fissaggio sia sicuro.

Fissaggio sul treppiede

L'attacco treppiede **(4)** consente di avvitare la torcia su un treppiede.

Serrare la vite da 1/4". Accertarsi che il treppiede sia posizionato in modo sicuro.

Accensione, spegnimento e regolazione della luminosità

Interruttore di avvio/arresto	Funzione
1× pressione	Accensione torcia, luminosità attenuata
2× pressioni	Accensione torcia, luminosità massima
3× pressioni	Spegnimento della torcia

Se la lampada è rimasta accesa per 5 minuti a luminosità attenuata, verrà immediatamente spenta alla prossima pressione.

Protezione contro il sovraccarico in funzione della temperatura

Se si supera la temperatura di esercizio consentita, la luminosità verrà dapprima ridotta e successivamente la torcia potrebbe spegnesi, a scopo di protezione. Far raffreddare la torcia e quindi riaccenderla.

Indicazioni operative

Anomalie - Cause e rimedi

Causa	Rimedio
Dopo la ricarica wireless, la torcia non si può più accendere.	
Occorre reinizializzare la batteria a ricarica induttiva.	Prelevare per 10 secondi la batteria **(8)**.

Manutenzione ed assistenza

Manutenzione e pulizia

- ▶ **Prima di qualsiasi intervento sulla torcia (ad es. interventi di montaggio, manutenzione ecc.), prelevare la batteria, come anche nel caso in cui occorra trasportare o conservare la torcia stessa.** Qualora l'interruttore di avvio/arresto venga premuto inavvertitamente, vi è rischio di lesioni.

La torcia è esente da manutenzione e non contiene parti da sostituire o sottoporre a manutenzione.

Per evitare danneggiamenti, pulire l'inserto in plastica della torcia esclusivamente con un panno morbido e asciutto. Non utilizzare prodotti detergenti né solventi.

La sorgente luminosa non può essere sostituita. Se la sorgente luminosa è guasta, è necessario sostituire l'intera torcia.

Servizio di assistenza e consulenza tecnica

Italia

Tel.: (02) 3696 2314

Il link ai nostri indirizzi di assistenza e alle condizioni di garanzia è riportato all'ultima pagina.

In caso di richieste o di ordinazione di pezzi di ricambio, comunicare sempre il codice prodotto a 10 cifre riportato sulla targhetta di fabbricazione dell'elettroutensile.

Smaltimento

Torce, batterie, accessori e imballaggi andranno riciclati nel rispetto dell'ambiente.



Non gettare le torce né le batterie/pile tra i rifiuti domestici!

Solo per i Paesi UE:

I dispositivi elettrici ed elettronici o le batterie/pile usate non più utilizzabili devono essere sottoposti/e a raccolta differenziata e smaltiti nel rispetto dell'ambiente. Utilizzare gli appositi sistemi di raccolta. A causa delle sostanze pericolose eventualmente contenute al loro interno, uno smaltimento non appropriato rischia di provocare danni all'ambiente e alla salute.

Nederlands

Veiligheidsaanwijzingen

Veiligheidsaanwijzingen voor lampen



Lees alle veiligheidsaanwijzingen en instructies. Het niet naleven van de veiligheidsaanwijzingen en instructies kan elektrische schokken, brand en/of zware verwondingen veroorzaken.

Bewaar alle veiligheidsaanwijzingen en instructies voor toekomstig gebruik.

- ▶ Lees alle veiligheidsaanwijzingen en instructies die bij de accu of het elektrische gereedschap waarmee de accu werd geleverd, zijn gevoegd goed door, en neem hier goed nota van.
- ▶ **Ga zorgvuldig met de lamp om.** De lamp produceert een sterke hitte die tot een verhoogd brand- en explosiegevaar leidt.

- ▶ **Werk met de lamp niet in een omgeving waar ontploffingsgevaar heerst.**
- ▶ **Druk na het automatisch uitschakelen van de lamp niet meer op de aan/uitschakelaar.** De accu kan anders beschadigd worden. Zorg ervoor dat de accu geladen en de lamp afgekoeld is, voordat u de lamp weer inschakelt.
- ▶ **Gebruik uitsluitend originele Bosch accessoires.**
- ▶ **De lichtbron kan niet worden vervangen.** Als de lichtbron defect is, moet de complete lamp worden vervangen.
- ▶ **Neem de accu vóór alle werkzaamheden aan de lamp (bijv. montage, onderhoud enz.) en vóór het vervoeren en opbergen uit de lamp.** Bij per ongeluk bedienen van de aan/uit-schakelaar bestaat gevaar voor letsel.
- ▶ **Richt de lichtstraal niet op personen of dieren en kijk zelf niet in de lichtstraal, ook niet vanaf een grote afstand.**
- ▶ **Gebruik de lamp niet in het verkeer.** De lamp is niet toegelaten voor verlichting in het verkeer.



Houd tussen de lamp en alle verlichte oppervlakken en voorwerpen de minimumafstand aan. Als deze afstand kleiner wordt, dan kunnen de verlichte voorwerpen oververhit raken.

- ▶ **Dek de lampkop niet af, terwijl de lamp in gebruik is.** De lampkop wordt tijdens gebruik warm en kan brandwonden veroorzaken, wanneer deze hitte wordt opgestuwd.



LET OP! Kijk niet langere tijd in de lichtstraal. De optische stralen kunnen schadelijk voor uw ogen zijn.

- ▶ **Vermijd ophoping van stof op de werkplek.** Stof kan gemakkelijk ontbranden.
- ▶ **Bij beschadiging en verkeerd gebruik van de accu kunnen er dampen vrijkomen. De accu kan branden of exploderen.** Zorg voor de aanvoer van frisse lucht en zoek bij klachten een arts op. De dampen kunnen de luchtwegen irriteren.
- ▶ **Bij verkeerd gebruik of een beschadigde accu kan brandbare vloeistof uit de accu lekken. Voorkom contact daarmee. Spoel bij onvoorzien contact met water af. Wanneer de vloeistof in de ogen komt, dient u bovendien een arts te raadplegen.** Gelekte accuvloeistof kan tot huidirritaties of verbrandingen leiden.
- ▶ **Door spitse voorwerpen, zoals bijv. spijkers of schroevendraaiers, of door krachtinwerking van buitenaf kan de accu beschadigd worden.** Er kan een interne kortsluiting ontstaan en de accu doen branden, roken, exploderen of oververhitten.
- ▶ **Houd de niet-gebruikte accu uit de buurt van paperclips, munten, sleutels, spijkers, schroeven of andere kleine metalen voorwerpen die overbrugging van de contacten zouden kunnen veroorzaken.** Kortsluiting tussen de accucontacten kan brandwonden of brand tot gevolg hebben.



Bescherm de accu tegen hitte, bijvoorbeeld ook tegen voortdurend zonlicht, vuur, vuil, water en vocht. Er bestaat gevaar voor explosie en kortsluiting.

- ▶ **Laad de accu's alleen op met oplaadapparaten die door de fabrikant aangeraden worden.** Door een oplaadapparaat dat voor een bepaald type accu geschikt is, bestaat bij gebruik met andere accu's brandgevaar.
- ▶ **Gebruik de accu alleen in producten van de fabrikant.** Alleen zo wordt de accu tegen gevaarlijke overbelasting beschermd.
- ▶ **Verander en open de accu niet.** Er bestaat gevaar voor kortsluiting.
- ▶ **Bewaar lampen die niet worden gebruikt, buiten het bereik van kinderen. Laat de lamp niet gebruiken door personen die hier niet mee vertrouwd zijn of die deze instructies niet hebben gelezen.** Lampen zijn gevaarlijk als ze door onervaren personen worden gebruikt.

Beschrijving van product en werking

Neem de afbeeldingen in het voorste gedeelte van de gebruiksaanwijzing in acht.

Beoogd gebruik

De lamp is bestemd voor het mobiel, ruimtelijk en tijdelijk verlichten binnens- en buitenshuis en is niet geschikt voor de algemene ruimteverlichting.

Door de speciale accu-afdekking is de lamp stof- en spatwaterdicht.

Afgebeelde componenten

De componenten zijn genummerd zoals in de afbeelding van de lamp op de pagina met afbeeldingen.

(1) Lampkop
(2) Aan/uit-schakelaar
(3) Handgreep met inkepingen voor ophanging
(4) Statiefopname 1/4"
(5) Accu-afdekking
(6) Vergrendeling van de accu-afdekking
(7) Accu-ontgrendelingstoets[a)]
(8) Accu[a)]
(9) Scharnier

a) **Dit toebehoren wordt niet standaard meegeleverd.**

Technische gegevens

Acculamp		GLI18V-1500
Productnummer		3 601 DA8 0..
Nominale spanning	V=	18
Max. nominaal opgenomen vermogen	W	15
Brandduur[A) B)], ca.	min/Ah	135

Acculamp		GLI18V-1500
Totale lichtstroom max.	lm	1500
Toegestane omgevingstemperatuur		
– Bij het laden	°C	0 … +35
– Bij gebruik[C] en bij opslag	°C	–20 … +45[D]
Aanbevolen accu's (≤ 8,0 Ah)		GBA18V… GBA 18V… ProCORE18V… EXPERT18V… EXBA18V… CORE18V…
Aanbevolen opladers		GAL18… GAL 18… GAL 36… GAL12V/18… GAL 12V/18… GAX 18… EXAL18…
Isolatieklasse		⧫ / III
Beschermklasse		IP 64 (stofdicht en spatwaterdicht)[E]

A) bij maximale helderheid incl. resterende looptijd in gedimde modus

B) Gemeten bij 20–25 °C met accu **ProCORE18V 8.0Ah** en 800 lm

C) beperkt vermogen bij temperaturen < 0 °C

D) • Tot 40 °C: max. 1500 lumen (15 W)
• Tot 45 °C: max. 800 lumen (8 W)

E) alleen van toepassing bij gesloten en vergrendelde accu-afdekking

De kleurweergave van de verlichte objecten kan vervalst worden.

Waarden kunnen afhankelijk van product variëren en onderhevig zijn aan toepassings- en omgevingsvoorwaarden. Meer informatie vindt u op www.bosch-professional.com/wac.

Accu

Bosch verkoopt accugereedschap ook zonder accu. Of bij de levering van uw elektrische gereedschap een accu inbegrepen is, kunt u zien op de verpakking.

Accu opladen

▶ **Gebruik alleen de in de technische gegevens vermelde oplaadapparaten.** Alleen deze oplaadapparaten zijn afgestemd op de bij het elektrische gereedschap gebruikte Li-Ion-accu.

Aanwijzing: lithium-ion-accu's worden vanwege internationale transportvoorschriften gedeeltelijk geladen geleverd. Om het volledige vermogen van de accu te waarborgen, laadt u vóór het eerste gebruik de accu volledig op.

Accu plaatsen

Maak de vergrendeling van de accu-afdekking **(6)** los en klap de accu-afdekking **(5)** open.

Plaats de geladen accu **(8)** in de lampkop **(1)** tot deze voelbaar vastklikt en vlak tegen de lampkop **(1)** ligt.

Sluit de accu-afdekking **(5)** en vervolgens de vergrendeling van de accu-afdekking **(6)**.

▶ **Let er bij het sluiten van de accu-afdekking op dat de rubberen lip goed zit.** Anders is de bescherming tegen stof en spatwater niet gegarandeerd.

Accu verwijderen

Voor het verwijderen van de accu drukt u op de accu-ontgrendelingstoets en trekt u de accu uit het elektrische gereedschap. **Gebruik daarbij geen geweld.**

De accu beschikt over 2 vergrendelingsstanden die moeten voorkomen dat de accu bij onbedoeld indrukken van de accu-ontgrendelingsknop uit het toestel valt. Zolang de accu in de lamp is geplaatst, wordt deze door een veer op de juiste plaats gehouden.

Accu-oplaadaanduiding

De groene LED's van de accu-oplaadaanduiding geven de laadtoestand van de accu aan. Uit veiligheidsoverwegingen is het opvragen van de laadtoestand alleen bij stilstaand elektrisch gereedschap mogelijk.

Druk op de toets voor de oplaadaanduiding On of ▭, om de laadtoestand aan te geven. Dit is ook mogelijk, wanneer de accu is weggenomen.

Als er na het drukken op de toets voor de oplaadaanduiding geen LED brandt, dan is de accu defect en moet vervangen worden.

Accutype GBA 18V… | GBA18V…



LED	Capaciteit
Permanent licht 3 × groen	60–100 %
Permanent licht 2 × groen	30–60 %
Permanent licht 1 × groen	5–30 %
Knipperlicht 1 × groen	0–5 %

Accutype ProCORE18V… | EXPERT18V… | EXBA18V… | CORE18V…



LED	Capaciteit
Permanent licht 5 × groen	80–100 %
Permanent licht 4 × groen	60–80 %
Permanent licht 3 × groen	40–60 %
Permanent licht 2 × groen	20–40 %
Permanent licht 1 × groen	5–20 %
Knipperlicht 1 × groen	0–5 %

Aanwijzingen voor de optimale omgang met de accu

Bescherm de accu tegen vocht en water.

Bewaar de accu alleen bij een temperatuur tussen −20 °C en 50 °C. Laat de accu bijvoorbeeld in de zomer niet in de auto liggen.

Reinig de ventilatieopeningen van de accu af en toe met een zachte, schone en droge doek.

Een duidelijk kortere gebruiksduur na het opladen duidt erop dat de accu versleten is en moet worden vervangen.

Neem de aanwijzingen met betrekking tot afvalverwijdering in acht.

Gebruik

Ingebruikname

Accu-afdekking verwijderen (zie afbeelding B)

In geval van een zeer grote accu kan de accu-afdekking **(5)** niet worden gesloten. In dit geval kan de accu-afdekking worden verwijderd.

Schuif de twee scharnieren tegen de veerkracht in naar binnen. Verwijder de accu-afdekking. **Zonder accu-afdekking is er geen IP-bescherming aanwezig!**

De accu-afdekking opnieuw aanbrengen: schuif de twee scharnieren tegen de veerkracht in naar binnen. Plaats de accu-afdekking op de behuizing. Klik de twee scharnierpennen in de openingen in de behuizing.

Plaatsen

Plaats de lamp op een stabiele, vlakke ondergrond. Zorg dat de lamp stevig staat.

Ophangen

Met de ingekeepte handgreep **(3)** kan de acculamp worden opgehangen. Zorg dat de lamp stevig hangt.

Op het statief bevestigen

Met de statiefopname **(4)** kunt u de acculamp op een statief schroeven.

Draai de 1/4"-schroef stevig vast. Zorg dat het statief stabiel staat.

In-/uitschakelen en helderheid instellen

Aan/uit-schakelaar	Functie
1× drukken	Lamp inschakelen, gedimd
2× drukken	Lamp inschakelen, volledige helderheid
3× drukken	Lamp uitschakelen

Als de lamp ca. 5 minuten was ingeschakeld, dan wordt deze onmiddellijk uitgeschakeld als de knop opnieuw wordt ingedrukt.

Temperatuurafhankelijke beveiliging tegen overbelasting

Bij overschrijden van de toegestane gebruikstemperatuur wordt eerst de helderheid gereduceerd, voordat de lamp ter bescherming eventueel uitschakelt. Laat de lamp afkoelen en schakel de lamp weer in.

Aanwijzingen voor werkzaamheden

Fouten – oorzaken en verhelpen

Oorzaak	Verhelpen
De lamp kan na het snoerloze laden niet ingeschakeld worden.	
De inductief oplaadbare accu moet opnieuw geïnitialiseerd worden.	Verwijder 10 seconden lang de accu **(8)**.

Onderhoud en service

Onderhoud en reiniging

- ▶ **Neem de accu vóór alle werkzaamheden aan de lamp (bijv. montage, onderhoud enz.) en vóór het vervoeren en opbergen uit de lamp.** Bij per ongeluk bedienen van de aan/uit-schakelaar bestaat gevaar voor letsel.

De lamp is onderhoudsvrij en bevat geen onderdelen die vervangen of onderhouden moeten worden.

Reinig het kunststof venster van de lamp alleen met een droge, zachte doek, om beschadigingen te voorkomen. Gebruik geen reinigings- of oplosmiddelen.

De lichtbron kan niet worden vervangen. Als de lichtbron defect is, moet de complete lamp worden vervangen.

Klantenservice en gebruiksadvies

Nederland
Tel.: (076) 579 54 54

De link naar onze serviceadressen en naar de garantievoorwaarden is te vinden op de laatste pagina.

Vermeld bij vragen en bestellingen van vervangingsonderdelen altijd het uit tien cijfers bestaande productnummer volgens het typeplaatje van het product.

Afvalverwijdering

Lampen, accu's, accessoires en verpakkingen moeten op een voor het milieu verantwoorde wijze gerecycled worden.



Gooi lampen en accu's/batterijen niet bij het huisvuil!

Alleen voor landen van de EU:

Afgedankte elektrische en elektronische apparaten of verbruikte accu's/batterijen moeten apart ingezameld en op een voor het milieu verantwoorde wijze afgevoerd worden. Maak gebruik van de hiervoor bestemde inzamelingssystemen. Een verkeerde afvoer kan vanwege mogelijk aanwezige gevaarlijke stoffen schadelijk voor het milieu en de gezondheid zijn.

Dansk

Sikkerhedsinstrukser

Sikkerhedsforskrifter til lamper



Læs alle sikkerhedsinstrukser og anvisninger. Overholdes sikkerhedsinstrukserne og anvisningerne ikke, er der risiko for elektrisk stød, brand og/eller alvorlige kvæstelser.

Opbevar alle advarselshenvisninger og instrukser til senere brug.

- Læs og overhold alle sikkerhedsinstrukser og anvisninger, der er vedlagt akkuen eller el-værktøjet, som akkuen blev leveret med.
- **Håndter lampen forsigtigt.** Lampen frembringer en kraftig varme, der medfører øget brand- og eksplosionsfare.
- **Arbejd ikke med lampen i eksplosionsfarlige omgivelser.**
- **Tryk ikke mere på tænd/sluk-knappen efter automatisk slukning af lampen.** Akkuen kan blive beskadiget. Sørg for, at akkuen er opladet, og at lampen er afkølet, før du tænder den igen.
- **Brug kun originalt Bosch-tilbehør.**
- **Lyskilden kan ikke udskiftes.** Hvis lyskilden er defekt, skal hele lampen udskiftes.
- **Tag altid akkuen ud af akku-lampen før arbejde på lampen (f.eks. montering, vedligeholdelse osv.) samt ved transport og opbevaring af denne.** Utilsigtet aktivering af tænd/sluk-knappen er forbundet med kvæstelsesfare.
- **Ret ikke lysstrålen mod personer eller dyr og ret ikke blikket ind i lysstrålen, heller ikke fra stor afstand.**
- **Brug ikke lampen i trafikken.** Lampen er ikke godkendt som belysning i trafikken.



Overhold minimumsafstanden fra lampen til alle oplyste overflader og genstande. Hvis minimumsafstanden ikke overholdes, kan de oplyste genstande blive overophedede.

- **Tildæk ikke lampehovedet, mens lampen er i brug.** Lampehovedet opvarmes under brugen og kan forårsage forbrændinger, hvis denne varme ophobes.



BEMÆRK! Se ikke ind i lysstrålen i længere tid. Den optiske stråling kan være skadelig for dine øjne.

- **Undgå at der samler sig støv på arbejdspladsen.** Støv kan let antænde sig selv.
- **Beskadiges akkuen, eller bruges den forkert, kan der sive dampe ud. Akkuen kan antændes eller eksplodere.** Tilfør frisk luft, og søg læge, hvis du føler dig utilpas. Dampene kan irritere luftvejene.
- **Hvis akkuen anvendes forkert, eller den er beskadiget, kan der slippe brændbar væske ud af akkuen. Undgå at komme i kontakt med denne væske. Hvis det alligevel skulle ske, skal du skylle med vand. Søg læge, hvis du får væsken i øjnene.** Akku-væske kan give hudirritation eller forbrændinger.
- **Akkuen kan blive beskadiget af spidse genstande som f.eks. søm eller skruetrækkere eller ydre kraftpåvirkning.** Der kan opstå indvendig kortslutning, så akkuen kan antændes, ryge, eksplodere eller overophedes.
- **Ikke-benyttede akkuer må ikke komme i berøring med kontorclips, mønter, nøgler, søm, skruer eller andre små metalgenstande, da disse kan kortslutte kontakterne.** En kortslutning mellem batteri-kontakterne øger risikoen for personskader i form af forbrændinger.



Beskyt akkuen mod varme (f.eks. også mod varige solstråler, brand, snavs, vand og fugtighed). Der er risiko for eksplosion og kortslutning.

- **Oplad kun akkuerne med ladere, der er anbefalet af fabrikanten.** En lader, der er egnet til en bestemt type akkuer, må ikke benyttes med andre akkuer – brandfare.
- **Brug kun akkuen i produkter fra producenten.** Kun på denne måde beskyttes batteriet mod farlig overbelastning.
- **Akkuen må ikke ændres eller åbnes.** Fare for kortslutning.
- **Opbevar lamper, der ikke anvendes, uden for børns rækkevidde. Lad ikke personer bruge lampen, hvis de ikke er fortrolige med den eller ikke har læst disse anvisninger.** Lamper er farlige, hvis de bruges af uerfarne personer.

Produkt- og ydelsesbeskrivelse

Vær opmærksom på billederne i starten af brugsanvisningen.

Beregnet anvendelse

Lampen er beregnet til mobil, rumligt og tidsmæssigt begrænset oplysning i indendørs- og udendørsområder og er ikke beregnet til brug som generel rumbelysning.
Med den særlige akku-afdækning er lampen støvtæt og stænkvandsbeskyttet.

Illustrerede komponenter

Nummereringen af de viste komponenter henviser til illustrationen af lampen på illustrationssiden.

(1) Lampehoved
(2) Tænd/sluk-knap
(3) Bæregreb med hak til ophængning
(4) Stativholder 1/4"
(5) Akku-afdækning
(6) Låsning af akku-afdækningen
(7) Akku-oplåsningsknap[a)]
(8) Akku[a)]

(9) Hængsel

a) **Dette tilbehør hører ikke til standard-leveringen.**

Tekniske data

Batteri lampe		GLI18V-1500
Varenummer		3 601 DA8 0..
Nominel spænding	V=	18
Maks. nominel optagen effekt	W	15
Lysvarighed[A) B)], ca.	min/Ah	135
Samlet lysstrøm, maks.	lm	1500
Tilladt omgivelsestemperatur		
– Ved opladning	°C	0 … +35
– Ved drift[C)] og ved opbevaring	°C	-20 … +45[D)]
Anbefalede akkuer (≤ 8,0 Ah)		GBA18V… GBA 18V… ProCORE18V… EXPERT18V… EXBA18V… CORE18V…
Anbefalede ladere		GAL18… GAL 18… GAL 36… GAL12V/18… GAL 12V/18… GAX 18… EXAL18…
Beskyttelsesklasse		/III
Kapslingsklasse		IP 64 (støvtæt og stænkvandsbeskyttet)[E)]

A) ved maksimal lysstyrke inkl. restdriftstid i dæmpet tilstand

B) Gemeten bij 20–25 °C met accu **ProCORE18V 8.0Ah** en 800 lm

C) begrænset ydelse ved temperaturer < 0 °C

D) • Op til 40 °C: maks. 1500 lumen (15 W)
• Op til 45 °C: maks. 800 lumen (8 W)

E) kun gældende ved lukket og låst akku-afdækning

Farvegengivelsen af de belyste genstande kan være forvrænget.

Værdierne kan varierer afhængigt af produktet samt anvendelses- og miljøbetingelserne. Du kan finde flere oplysninger under www.bosch-professional.com/wac.

Akku

Bosch sælger også akku-værktøjer uden akku. Om der følger en akku med din leverance fremgår af emballagen.

Opladning af akku

▶ **Brug kun de ladeaggregater, der fremgår af de tekniske data.** Kun disse ladeaggregater er afstemt i forhold til den Li-ion-akku, der bruges på dit el-værktøj.

Bemærk! Lithium-ion-akkuer udleveres delvis opladet på grund af internationale transportforskrifter. For at sikre at akkuen fungerer 100 %, skal du oplade akkuen helt i opladeren før første ibrugtagning.

Isætning af akku

Løsn låsen til akku-afdækningen **(6)**, og vip akku-afdækningen **(5)** op.

Sæt den opladede akku **(8)** ind i lampehovedet **(1)**, indtil den går hørbart i indgreb og flugter med lampehovedet **(1)**.

Luk akku-afdækningen **(5)** og derefter låsen til akku-afdækningen **(6)**.

▶ **Når du lukker akku-afdækningen, skal du sørge for, at gummilæben sidder korrekt.** I modsat fald kan der ikke garanteres beskyttelse mod støv og stænkvand.

Udtagning af akku

Akkuen tages ud ved at trykke på akku-oplåsningsknappen og trække akkuen ud af el-værktøjet. **Undgå brug af vold.**

Akkuen har 2 låsetrin, der skal forhindre, at akkuen falder ud, hvis man utilsigtet trykker på akkuens oplåsningsknap. Så længe akkuen sidder i lampen, holdes den fast af en fjeder.

Akku-ladetilstandsindikator

De grønne lysdioder på akku-ladetilstandsindikatoren viser akkuens ladetilstand. Af sikkerhedsgrunde er det kun muligt at forespørge om ladetilstanden, når el-værktøjet er standset.

Tryk på tasten til ladetilstandsindikatoren On eller for at få vist ladetilstanden. Dette er også muligt, når akkuen er taget ud.

Hvis ingen lysdioder lyser efter tryk på tasten til ladetilstandsindikatoren, er akkuen defekt og skal udskiftes.

Akku-type GBA 18V… | GBA18V…



LED	Kapacitet
Konstant lys 3 × grøn	60–100 %
Konstant lys 2 × grøn	30–60 %
Konstant lys 1 × grøn	5–30 %
Blinkende lys 1 × grøn	0–5 %

Akku-type ProCORE18V… | EXPERT18V… | EXBA18V… | CORE18V…



LED	Kapacitet
Konstant lys 5 × grøn	80–100 %
Konstant lys 4 × grøn	60–80 %
Konstant lys 3 × grøn	40–60 %

LED	Kapacitet
Konstant lys 2 × grøn	20–40 %
Konstant lys 1 × grøn	5–20 %
Blinkende lys 1 × grøn	0–5 %

Henvisninger til optimal håndtering af akkuen

Beskyt akkuen mod fugtighed og vand.

Opbevar kun akkuen i et temperaturområde fra −20 °C til 50 °C. Opbevar ikke akkuen i bilen f.eks. om sommeren.

Rengør akkuens ventilationsåbninger en gang imellem med en blød, ren og tør pensel.

Når driftstiden pr. opladning forkortes væsentligt, er det tegn på, at akkuerne er slidt op og skal udskiftes.

Læs og overhold henvisningerne mht. bortskaffelse.

Brug

Ibrugtagning

Afmontering af akku-dæksel (se billede B)

En meget stor akku forhindrer, at akku-afdækningen **(5)** kan lukkes. I så fald kan akku-afdækningen tages af.

Skub de to hængsler indad mod fjederkraften. Tag akku-afdækningen af. **Uden akku-afdækningen er der ikke IP-beskyttelse!**

Skub de to hængsler indad mod fjederkraften for at anbringe akku-afdækningen igen. Placer akku-afdækningen ved huset. Lad de to hængselstifter gå i indgreb i åbningerne i huset.

Opstilling

Stil lampen på et stabilt, plant underlag. Sørg for, at den står sikkert.

Ophængning

Bæregrebet **(3)** med hak kan benyttes til ophængning af akku-lampen. Sørg for sikker fastgørelse.

Fastgørelse på stativet

Med stativholderen **(4)** kan du skrue akku-lampen fast på et stativ.

Spænd 1/4"-skruen. Sørg for, at stativet står sikkert.

Tænd/sluk og indstilling af lysstyrke

Tænd/sluk-knap	Funktion
Tryk 1×	Lampen tændes, dæmpet
Tryk 2×	Lampen tændes, fuld lysstyrke
Tryk 3×	Lampen slukkes

Når lampens lys har været dæmpet i ca. 5 minutter, slukkes den med det samme ved næste tryk.

Temperaturafhængig overbelastningsbeskyttelse

Hvis den tilladte driftstemperatur overskrides, reduceres lysstyrken, før lampen om nødvendigt slukkes for at beskytte den. Lad lampen køle af, og tænd den igen.

Arbejdsvejledning

Fejl – årsager og afhjælpning

Årsag	Afhjælpning
Lampen kan ikke tændes efter trådløs opladning.	
Den induktivt opladelige akku skal genaktiveres.	Tag akkuen **(8)** ud i 10 sekunder.

Vedligeholdelse og service

Vedligeholdelse og rengøring

▶ **Tag altid akkuen ud af akku-lampen før arbejde på lampen (f.eks. montering, vedligeholdelse osv.) samt ved transport og opbevaring af denne.** Utilsigtet aktivering af tænd/sluk-knappen er forbundet med kvæstelsesfare.

Lampen er vedligeholdelsesfri og indeholder ingen dele, der skal udskiftes eller vedligeholdes.

Rengør kun lampens plastglas med en tør, blød klud, så du undgår beskadigelser. Brug ikke rengørings- eller opløsningsmiddel.

Lyskilden kan ikke udskiftes. Hvis lyskilden er defekt, skal hele lampen udskiftes.

Kundeservice og anvendelsesrådgivning

Dansk

Tlf. Service Center: 44898855

Du finder linket til vores servicecentre og garantibetingelser på sidste side.

Produktets 10-cifrede typenummer (se typeskilt) skal altid angives ved forespørgsler og bestilling af reservedele.

Bortskaffelse

Lamper, akkuer, tilbehør og emballage skal afleveres til miljøvenlig genbrug.



Smid ikke lamper og akkuer/batterier i husholdningsaffaldet!

Gælder kun i EU-lande:

Elektriske og elektroniske apparater eller brugte batterier, der ikke længere er brugbare, skal indsamles separat og bortskaffes på en miljøvenlig måde. Brug de angivne indsamlingssystemer. Forkert bortskaffelse kan være skadeligt for miljø og sundhed på grund af de indeholdte farlige stoffer.

Svensk

Säkerhetsanvisningar

Säkerhetsanvisningar för lampor



Läs igenom alla säkerhetsanvisningar och instruktioner. Fel som uppstår till följd av att säkerhetsinstruktionerna och anvisningarna inte följts kan orsaka elstöt, brand och/eller allvarliga personskador.

Förvara alla varningar och anvisningar för framtida bruk.

- ▶ Läs och beakta alla säkerhetsanvisningar och anvisningar som är bifogade till batteriet eller elverktyget med vilket batteriet levererades.
- ▶ **Hantera lampan försiktigt.** Lampan genererar kraftig värme, som leder till ökad brand- och explosionsfara.
- ▶ **Arbeta inte med lampan i explosionsfarliga miljöer.**
- ▶ **Undvik att trycka på på-/av-knappen efter en automatisk avstängning av lampan.** Batteriet kan skadas. Säkerställ att batteriet är laddat och att lampan har svalnat innan du tänder den igen.
- ▶ **Använd endast original Bosch-tillbehör.**
- ▶ **Ljuskällan kan inte bytas ut.** Om ljuskällan är defekt måste hela lampan bytas ut.
- ▶ **Ta ut batteriet innan alla arbeten på lampan (t.ex. montering, underhåll etc.) och vid transport och förvaring av den sladdlösa lampan.** Om på-/av-strömbrytaren oavsiktligt påverkas finns risk för personskada.
- ▶ **Rikta aldrig ljusstrålen mot personer eller djur och rikta inte heller själv blicken mot ljusstrålen även om du står på längre avstånd.**
- ▶ **Använd inte lampan i trafiken.** Lampan är inte avsedd för belysning i trafiken.



Håll lampan minst på minsta avstånd från alla upplysta ytor och föremål. Om avståndet underskrids kan de upplysta föremålen överhettas.

- ▶ **Täck inte över lamphuvudet medan lampan är tänd.** Lamphuvudet blir varmt under drift och kan förorsaka brännskador om värmen ansamlas.



OBSERVERA! Titta inte in i ljusstrålen under längre tid. Den optiska strålningen kan skada dina ögon.

- ▶ **Undvik dammanhopning på arbetsplatsen.** Damm kan lätt självantändas.
- ▶ **Vid skador och felaktig användning av batteriet kan ångor träda ut. Batteriet kan börja brinna eller explodera.** Tillför friskluft och kontakta läkare vid besvär. Ångorna kan leda till irritation i andningsvägarna.
- ▶ **Om batteriet används på fel sätt, eller är skadat, finns det risk för att brännbar vätska rinner ur batteriet. Undvik kontakt med vätskan. Vid oavsiktlig kontakt spola med vatten. Om vätska kommer i kontakt med ögonen, uppsök dessutom läkare.** Batterivätskan kan medföra hudirritation och brännskada.
- ▶ **Batteriet kan skadas av vassa föremål som t.ex. spikar eller skruvmejslar eller på grund av yttre påverkan.** En intern kortslutning kan uppstå och rök, explosion eller överhettning kan förekomma hos batteriet.
- ▶ **Håll gem, mynt, nycklar, spikar, skruvar och andra små metallföremål på avstånd från det ej använda batteriet för att undvika en bygling av kontakterna.** En kortslutning av batteriets kontakter kan leda till brännskador eller brand.



Skydda batteriet mot hög värme som t. ex. längre solbestrålning, eld, smuts, vatten och fukt. Explosions- och kortslutningsrisk.

- ▶ **Ladda batterierna endast i de laddare som tillverkaren rekommenderat.** Om en laddare som är avsedd för en viss typ av batterier används för andra batterityper finns risk för brand.
- ▶ **Använd endast batteriet i produkter från tillverkaren.** Detta skyddar batteriet mot farlig överbelastning.
- ▶ **Batteriet får inte öppnas eller ändras.** Detta kan leda till kortslutning.
- ▶ **Förvara strålkastare som inte används utom räckhåll för barn. Låt inte personer använda strålkastaren om de saknar kunskap om den eller inte har läst dessa anvisningar.** Strålkastare är farliga om de används av oerfarna personer.

Produkt- och prestandabeskrivning

Observera bilderna i början av instruktionsboken.

Ändamålsenlig användning

Lampan är avsedd för mobil, rumsligt och tidsmässigt begränsad belysning av utrymmen inomhus och utomhus och är inte lämplig för allmän belysning i ett rum.

Tack vare det särskilda batterilocket är lampan dammtät och stänkskyddad.

Illustrerade komponenter

De avbildade komponenternas nummer hänvisar till bilden på lampan på grafiksidan.

- **(1)** Lamphuvud
- **(2)** På-/av-strömbrytare
- **(3)** Bärhandtag med spår för upphängning
- **(4)** Stativfäste 1/4"
- **(5)** Batterilock
- **(6)** Låsa batterilocket
- **(7)** Batteri-upplåsningsknapp[a)]
- **(8)** Batteri[a)]
- **(9)** Gångjärn

a) **Dessa tillbehör ingår inte i standard leveransen.**

Tekniska data

Sladdlös lampa		GLI18V-1500
Artikelnummer		3 601 DA8 0..
Märkspänning	V=	18
Max. nominell ineffekt	W	15
Belysningstid[A) B)], ca	min/Ah	135
Total ljusström, max.	lm	1500
Tillåten omgivningstemperatur		
– Vid laddning	°C	0 … +35
– Vid drift[C)] och vid lagring	°C	–20 … +45[D)]
Rekommenderade batterier (≤ 8,0 Ah)		GBA18V… GBA 18V… ProCORE18V… EXPERT18V… EXBA18V… CORE18V…
Rekommenderade laddare		GAL18… GAL 18… GAL 36… GAL12V/18… GAL 12V/18… GAX 18… EXAL18…
Skyddsklass		⧈/III
Kapslingsklass		IP 64 (dammtät och stänkvattenskyddad)[E)]

A) vid maximal ljusstyrka inkl. återstående gångtid i dimmat läge

B) Uppmätt vid 20–25 °C med batteri **ProCORE18V 8.0Ah** och 800 lm

C) begränsad effekt vid temperaturer < 0 °C

D) • Upp till 40 °C: max. 1500 lumen (15 W)
• Upp till 45 °C: max. 800 lumen (8 W)

E) gäller endast stängd och låst batterilock

Färgåtergivningen av belysta objekt kan bli felaktig.

Värdena kan variera beroende på produkt och är beroende av användnings- och omgivningsvillkor. Mer information finns på www.bosch-professional.com/wac.

Batteri

Bosch säljer batteridrivna elverktyg även utan batteri. Om det ingår ett batteri i leveransen av ditt elverktyg kan du se på förpackningen.

Ladda batteriet

▶ **Använd endast de laddare som anges i tekniska data.** Endast denna typ av laddare är anpassad till det litium-jonbatteri som används i elverktyget.

Observera: litiumjonbatterier levereras delvis laddade enligt internationella transportföreskrifter. För full effekt ska batteriet laddas helt innan första användningen.

Insättning av batteri

Lossa låset på batterilocket **(6)** och fäll upp batterilocket **(5)**.

Sätt i det laddade batteriet **(8)** i lamphuvudet **(1)** tills det hakar fast hörbart och ligger jäms med lamphuvudet **(1)**.

Stäng batterilocket **(5)** och lås därefter batterilocket **(6)**.

▶ **Se till att gummipackningen sitter korrekt när du stänger batterilocket.** I annat fall kan dammskydd och stänkskydd inte garanteras.

Borttagning av batteri

För att ta ut batteriet, tryck på upplåsningsknappen och dra ut batteriet. **Bruka inte våld.**

Batteriet har 2 låssteg för att förhindra att batteriet faller ut om batteriets frigöringsknapp trycks in oavsiktligt. När batteriet är insatt i lampan hålls det i rätt läge med en fjäder.

Indikering batteristatus

De tre gröna LED-lamporna på indikeringen för batteristatus visar batteriets laddningsnivå. Av säkerhetsskäl kan man endast kontrollera batteristatus när elverktyget är stilla.

Tryck på knappen för indikering av batteristatus On eller ▭, för att visa batteriets laddningsnivå. Detta är möjligt även då batteriet är uttaget.

Om ingen LED-lampa lyser efter ett tryck på knappen för batteristatus är batteriet defekt och måste bytas ut.

Batterityp GBA 18V… | GBA18V…



LED	Kapacitet
Fast ljus 3 × grönt	60–100 %
Fast ljus 2 × grönt	30–60 %
Fast ljus 1 × grönt	5–30 %
Blinkande ljus 1 × grönt	0–5 %

Batterityp ProCORE18V… | EXPERT18V… | EXBA18V… | CORE18V…



LED	Kapacitet
Fast ljus 5 × grönt	80–100 %
Fast ljus 4 × grönt	60–80 %
Fast ljus 3 × grönt	40–60 %
Fast ljus 2 × grönt	20–40 %
Fast ljus 1 × grönt	5–20 %
Blinkande ljus 1 × grönt	0–5 %

Anvisningar för korrekt hantering av batterimodulen

Skydda batterimodulen mot fukt och vatten.

Batteriet får endast lagras inom ett temperaturområde mellan −20 °C till 50 °C. Låt därför inte batterimodulen t. ex. på sommaren ligga kvar i bilen.

Rengör vid tillfälle batterimodulens ventilationsöppningar med en mjuk, ren och torr pensel.

Är brukstiden efter uppladdning onormalt kort tyder det på att batterierna är förbrukade och måste bytas mot nya.

Beakta anvisningarna för avfallshantering.

Drift

Driftstart

Ta av batterifackets lock (se bild B)

Ett mycket stort batteri förhindrar att batterikåpan **(5)** går att stänga. I detta fall kan batterikåpan tas av.

Skjut de båda gångjärnen bakåt mot fjädringskraften. Ta av batteriet. **Utan batterikåpa föreligger inget IP-klassat skydd!**

För att sätta dit batterikåpan igen skjuter du de båda gångjärnen inåt mot fjädringskraften. Placera batterikåpan på kapslingen. Låt de båda gångjärnsstiften haka i öppningarna i kapslingen.

Uppställning

Säkerställ att lampan står på ett stabilt och jämnt underlag. Se till att lampan står säkert.

Hänga upp

Det urtagna bärhandtaget **(3)** kan användas för att hänga upp den trådlösa lampan. Se till att den fästs säkert.

Fäst lampan på stativet

Med stativfästet **(4)** kan du skruva den sladdlösa lampan på ett stativ.

Dra åt 1/4"-skruven. Se till att stativet står säkert.

Till-/frånslag och inställning av ljusstyrka

På-/av-strömbrytare	Funktion
1 tryck	Ställ in lampan, dimmad
2 tryck	Ställ in lampan, full ljusstyrka
3 tryck	Stäng av lampan

Om det dimmade ljuset har varit påslaget i ca 5 minuter stängs det av omedelbart med nästa tryckning.

Temperaturberoende överbelastningsskydd

Om tillåten drifttemperatur överskrids minskas först ljusstyrkan innan lampan stängs av automatiskt som skydd. Låt lampan svalna och slå på lampan igen.

Arbetsanvisningar

Fel – Orsaker och åtgärder

Orsak	Åtgärd
Lampan kan inte slås på efter trådlös laddning.	
Det induktivt laddningsbara batteriet måste startas på nytt.	Ta ut batteriet **(8)** i 10 sekunder.

Underhåll och service

Underhåll och rengöring

- ▶ **Ta ut batteriet innan alla arbeten på lampan (t.ex. montering, underhåll etc.) och vid transport och förvaring av den sladdlösa lampan.** Om på-/av-strömbrytaren oavsiktligt påverkas finns risk för personskada.

Lampan är underhållsfri och innehåller inga delar som måste bytas eller underhållas.

Rengör plastskivan endast med en torr, mjuk duk för att förhindra skador. Använd inga rengörings- eller lösningsmedel.

Ljuskällan kan inte bytas ut. Om ljuskällan är defekt måste hela lampan bytas ut.

Kundtjänst och applikationsrådgivning

Svenska
Tel.: (08) 7501820

Du hittar länken till våra servicecenter och garantivillkor på sista sidan.

Ange alltid vid förfrågningar och reservdelsbeställningar det 10-siffriga produktnumret som finns på produktens typskylt.

Avfallshantering

Lampor, batterier, tillbehör och förpackningar ska återvinnas på ett miljövänligt sätt.



Kasta inte lampor och batterier i hushållssoporna!

Endast för EU-länder:

Elektriska och elektroniska apparater eller förbrukade uppladdningsbara batterier/batterier som inte längre är användbara måste samlas in separat och kasseras på ett miljövänligt sätt. Lämna in på en återvinningsstation. Felaktig avfallshantering kan vara skadlig för miljön och hälsan på grund av de farliga ämnen som den kan innehålla.

Norsk

Sikkerhetsanvisninger

Sikkerhetsanvisninger for lamper



Les alle sikkerhetsanvisningene og instruksene. Hvis ikke sikkerhetsanvisningene og instruksene tas til følge, kan det oppstå elektrisk støt, brann og/eller alvorlige personskader.

Ta godt vare på alle advarslene og informasjonen.

- Les alle sikkerhetsanvisningene og øvrige anvisninger som fulgte med batteriet eller elektroverktøyet som batteriet ble levert sammen med.
- **Håndter lampen med forsiktighet.** Lampen genererer sterk varme, noe som medfører økt brann- og eksplosjonsfare.
- **Ikke bruk lampen i eksplosjonsfarlige omgivelser.**
- **Ikke fortsett å trykke på av/på-bryteren etter at lampen har blitt slått av automatisk.** Batteriet kan bli skadet. Forviss deg om at batteriet er ladet og lampen er avkjølt før du slår den på igjen.
- **Bruk bare originalt Bosch-tilbehør.**
- **Lyskilden kan ikke skiftes.** Hvis lyskilden er defekt, må hele lampen skiftes ut.
- **Ta alltid ut batteriet før arbeid på lampen (f.eks. montering eller vedlikehold) og før transport og oppbevaring av lampen.** Hvis av/på-bryteren trykkes utilsiktet, medfører det fare for personskader.
- **Rett aldri lysstrålen mot personer eller dyr og se ikke selv inn i lysstrålen, heller ikke fra en stor avstand.**
- **Bruk ikke lampen i veitrafikk.** Lampen er ikke godkjent for belysning i veitrafikk.



Overhold minimumsavstanden fra lampen til alle belyste overflater og gjenstander. Hvis ikke denne avstanden overholdes, kan de belyste gjenstandene overopphetes.

- **Ikke dekk til lampehodet mens lampen er i bruk.** Lampehodet varmes opp under bruk og kan forårsake brannskader når denne varmen hopes opp.



OBS! Ikke se inn i lysstrålen i lang tid. Den optiske strålingen kan skade øynene dine.

- **Unngå støv på arbeidsplassen.** Støv kan lett antennes.
- **Det kan slippe ut damp ved skader på og ikke-forskriftsmessig bruk av batteriet. Batteriet kan brenne eller eksplodere.** Sørg for forsyning av friskluft, og oppsøk lege hvis du får besvær. Dampene kan irritere åndedrettsorganene.
- **Ved feil bruk eller skadet batteri kan brennbar væske lekke ut av batteriet. Unngå kontakt med væsken. Ved tilfeldig kontakt må det skylles med vann. Hvis det kommer væske i øynene, må du i tillegg oppsøke en lege.** Batterivæske som renner ut kan føre til irritasjoner på huden eller forbrenninger.
- **Batteriet kan bli skadet av spisse gjenstander som spikre eller skrutrekkere eller på grunn av ytre påvirkning.** Resultat kan bli intern kortslutning, og det kan da komme røyk fra batteriet, eller batteriet kan ta fyr, eksplodere eller bli overopphetet.
- **Når batteriet ikke er i bruk, må det oppbevares i god avstand fra binders, mynter, nøkler, spikre, skruer eller andre mindre metallgjenstander, som kan lage en forbindelse mellom kontaktene.** En kortslutning mellom batterikontaktene kan føre til forbrenninger eller brann.



Beskytt batteriet mot sterk varme, for eksempel også langvarig sollys, ild, skitt, vann og fuktighet. Det er fare for eksplosjon og kortslutning.

- **Lad batteriene bare med ladere som anbefales av produsenten.** Det medfører brannfare hvis en lader som er egnet for en bestemt type batterier, brukes med andre batterier.
- **Bruk batteriet bare i produkter fra produsenten.** Kun slik beskyttes batteriet mot farlig overbelastning.
- **Du må ikke endre og ikke åpne batteriet.** Det er fare for kortslutning.
- **Oppbevar ubrukte lamper utilgjengelig for barn. Ikke la personer som ikke er kjent med lampen eller som ikke har lest denne bruksanvisningen, bruke den.** Lamper kan være farlige når de brukes av uerfarne personer.

Produktbeskrivelse og ytelsesspesifikasjoner

Vær oppmerksom på illustrasjonene i den fremre delen av driftsinstruksen.

Forskriftsmessig bruk

Lampen er beregnet for midlertidig belysning innen- og utendørs. Den er ikke egnet brukt til generell rombelysning.

Det spesielle batterideksel sørger for at lampen er støvtett og beskyttet mot vannsprut.

Illustrerte komponenter

Nummereringen av de avbildede komponentene viser til fremstillingen av lampen på grafikksiden.

(1) Lampehode
(2) På-/av-bryter
(3) Bærehåndtak med spor for oppheng
(4) Stativfeste 1/4"
(5) Batterideksel
(6) Låse batteridekselet
(7) Batteriutløserknapp[a)]

(8) Batteri[a)]

(9) Hengsel

a) **Dette tilbehøret inngår ikke i standard-leveransen.**

Tekniske data

Batteridrevet lampe		GLI18V-1500
Artikkelnummer		3 601 DA8 0..
Nominell spenning	V=	18
Maks. opptatt effekt	W	15
Lysvarighet[A) B)], ca.	min/Ah	135
Lysstrøm totalt, maks.	lm	1500
Tillatt omgivelsestemperatur		
– Ved lading	°C	0 … +35
– Under drift[C)] og ved lagring	°C	–20 … +45[D)]
Anbefalte batterier (≤ 8,0 Ah)		GBA18V… GBA 18V… ProCORE18V… EXPERT18V… EXBA18V… CORE18V…
Anbefalte ladere		GAL18… GAL 18… GAL 36… GAL12V/18… GAL 12V/18… GAX 18… EXAL18…
Beskyttelsesklasse		/III
Kapslingsgrad		IP 64 (støvtett og beskyttet mot vannsprut)[E)]

A) ved maksimal lysstyrke inkl. gjenværende brukstid i dimmet modus

B) Målt ved 20–25 °C med batteri **ProCORE18V 8.0Ah** og 800 lm

C) begrenset ytelse ved temperaturer < 0 °C

D) - Til 40 °C: maks. 1500 lumen (15 W)
- Til 45 °C: maks. 800 lumen (8 W)

E) gjelder bare ved lukket og låst batterideksel

Det kan hende at gjengivelsen av fargen på de belyste objektene ikke blir helt riktig.

Verdiene kan variere avhengig av produktet, bruksområdet og miljøforholdene. Du finner mer informasjon på www.bosch-professional.com/wac.

Batteri

Bosch selger også batteridrevne elektroverktøy uten batteri. Det er angitt på emballasjen om et batteri følger med ditt elektroverktøy.

Lade batteriet

▶ **Bruk bare laderne som er oppført i de tekniske spesifikasjonene.** Kun disse laderne er tilpasset til Li-ion-batteriet som er brukt i elektroverktøyet.

Merknad: I samsvar med internasjonale transportforskrifter blir litium-ion-batterier levert delvis ladet. For å sikre full effekt fra batteriet må du lade det helt opp før første gangs bruk.

Innsetting av batteriet

Åpne låsen til batterideksel **(6)**, og fell batterideksel **(5)** opp.

Sett det ladde batteriet **(8)** inn i lampehodet **(1)** til det merkes at det festes og ligger helt inntil lampehodet **(1)**.

Lukk batterideksel **(5)**, og lås det deretter med låsemekanismen **(6)**.

▶ **Når du lukker batterideksel, må du passe på at gummileppen sitter riktig.** Ellers er beskyttelsen mot støv og vannsprut ikke garantert.

Ta ut batteriet

For å ta ut batteriet trykker du på utløserknappen og trekker batteriet ut. **Ikke bruk makt.**

Batteriet har to låsetrinn som skal hindre at batteriet faller ut hvis batteriutløserknappen trykkes inn utilsiktet. Når batteriet er satt inn i lampen, holdes det på plass av en fjær.

Indikator for batteriladenivå

De grønne lysdiodene i batteriets ladenivåindikator viser batteriets ladenivå. Av sikkerhetsgrunner er det bare mulig å få vist ladenivået når elektroverktøyet er stoppet.

Trykk på knappen for indikatoren for batteriets ladenivå On eller for å se ladenivået. Dette er mulig også når batteriet er tatt ut.

Hvis ingen lysdiode lyser etter at knappen for indikatoren for batteriets ladenivå er trykt inn, er batteriet defekt og må skiftes ut.

Batteritype GBA 18V… | GBA18V…



Lysdiode	Kapasitet
Lyser kontinuerlig 3 × grønt	60–100 %
Lyser kontinuerlig 2 × grønt	30–60 %
Lyser kontinuerlig 1 × grønt	5–30 %
Blinker 1 × grønt	0–5 %

Batteritype ProCORE18V… | EXPERT18V… | EXBA18V… | CORE18V…



Lysdiode	Kapasitet
Lyser kontinuerlig 5 × grønt	80–100 %
Lyser kontinuerlig 4 × grønt	60–80 %
Lyser kontinuerlig 3 × grønt	40–60 %
Lyser kontinuerlig 2 × grønt	20–40 %

Lysdiode	Kapasitet
Lyser kontinuerlig 1 × grønt	5–20 %
Blinker 1 × grønt	0–5 %

Regler for optimal bruk av oppladbare batterier

Beskytt batteriet mot fuktighet og vann.

Batteriet må oppbevares ved temperatur fra −20 °C til 50 °C. Du må for eksempel ikke la det ligge i bilen om sommeren.

Rengjør ventilasjonsslissene på batteriet regelmessig med en myk, ren og tørr pensel.

En vesentlig kortere driftstid etter oppladingen er et tegn på at batteriet er oppbrukt og må skiftes ut.

Følg anvisningene om kassering.

Bruk

Igangsetting

Ta av batteridekselet (se bildet B)

Et svært stort batteri hindrer at batteridekselet **(5)** kan lukkes. I slike tilfeller kan batteridekselet tas av.

Skyv de to hengslene innover mot fjærkraften. Ta av batteridekselet. **Ingen IP-beskyttelse uten batteridekselet!**

For å sette på batteridekselet igjen skyver du de to hengslene innover mot fjærkraften. Plasser batteridekselet på huset. La de to hengselstiftene gå i lås i åpningene i huset.

Sette opp

Sett lampen på et stabilt, jevnt underlag. Pass på at den står stødig.

Henge opp

Bærehåndtaket med spor **(3)** kan brukes til å henge opp den batteridrevne lampen. Pass på at den festes sikkert.

Feste lampen på stativet

Med stativfestet **(4)** kan den batteridrevne lampen skrus fast på et stativ.

Stram 1/4"-skruen. Kontroller at stativet står sikkert.

Slå på/av og justere lysstyrken

På-/av-bryter	Funksjon
Trykk 1 ×	Slå på lampen, dempet
Trykk 2 ×	Slå på lampen, full lysstyrke
Trykk 3 ×	Slå av lampen

Hvis lampen har vært på dempet belysning i ca. 5 minutter, slås den av umiddelbart med neste tastetrykk.

Temperaturavhengig overbelastningsvern

Ved overskridelse av den tillatte driftstemperaturen reduseres først lysstyrken, før lampen eventuelt slås helt av som sikkerhetstiltak. La lampen avkjøles før du slår den på igjen.

Arbeidshenvisninger

Feil – Årsak og løsning

Årsak	Løsning
Lampen kan ikke slås på etter trådløs lading.	
Det induktivt oppladbare batteriet må initialiseres på nytt.	Ta ut batteriet **(8)**i 10 sekunder.

Service og vedlikehold

Vedlikehold og rengjøring

- ▶ **Ta alltid ut batteriet før arbeid på lampen (f.eks. montering eller vedlikehold) og før transport og oppbevaring av lampen.** Hvis av/på-bryteren trykkes utilsiktet, medfører det fare for personskader.

Lampen er vedlikeholdsfri og inneholder ingen deler som må byttes eller vedlikeholdes.

Plastskiven til lampen må kun rengjøres med en tørr, myk klut slik at den ikke blir skadet.Bruk ikke rengjørings- eller løsemidler.

Lyskilden kan ikke skiftes. Hvis lyskilden er defekt, må hele lampen skiftes ut.

Kundeservice og kundeveiledning

Norsk

Tel.: 64 87 89 50

Du finner lenken til våre serviceadresser og garantibetingelser på den siste siden.

Ved alle forespørsler og reservedelsbestillinger må du oppgi det 10-sifrede produktnummeret som er angitt på produktets typeskilt.

Deponering

Lamper, batterier, tilbehør og emballasje leveres til miljøvennlig gjenvinning.



Ikke kast lamper og batterier i restavfall!

Bare for land i EU:

Elektriske og elektroniske apparater eller brukte batterier som ikke lenger er brukbare, må samles inn separat og kasseres på en miljøvennlig måte. Bruk de anviste innsamlingssystemene. Feil avfallshåndtering kan være skadelig for miljø og helse på grunn av de farlige stoffene som avfallet kan inneholde.

Suomi

Turvallisuusohjeet

Valaisimien turvallisuusohjeet



Lue kaikki turvallisuus- ja käyttöohjeet. Turvallisuus- ja käyttöohjeiden noudattamatta jättäminen voi johtaa sähköiskuun, tulipaloon ja/tai vakavaan loukkaantumiseen.

Säilytä kaikki turvallisuusohjeet ja ohjetiedot tulevaa käyttöä varten.

- Lue kaikki akun sisältävän sähkötyökalun tai akun mukana toimitetut turvallisuus- ja käyttöohjeet ja noudata niissä annettuja ohjeita.
- **Käsittele valaisinta huolellisesti ohjeiden mukaan.** Valaisin kuumenee voimakkaasti käytön yhteydessä, mikä suurentaa palo- ja räjähdysvaaraa.
- **Älä työskentele valaisimen kanssa räjähdysvaarallisessa ympäristössä.**
- **Älä paina enää käynnistyskytkintä valaisimen toiminnan automaattisen katkaisun jälkeen.** Akku saattaa vahingoittua. Varmista, että akku on ladattu ja valaisin on jäähtynyt, ennen kuin sytytät valaisimen uudelleen.
- **Käytä vain alkuperäisiä Bosch-tarvikkeita.**
- **Polttimoa ei voi vaihtaa.** Jos polttimo on viallinen, koko valaisin täytyy vaihtaa.
- **Ota akku pois valaisimesta kuljetuksen ja säilytyksen ajaksi tai jos teet valaisimeen liittyviä töitä (esim. asennus, huolto, jne.).** Käynnistyskytkimen tahaton painallus aiheuttaa loukkaantumisvaaran.
- **Älä suuntaa valosädettä ihmisiin tai eläimiin. Älä katso valosäteeseen edes kaukaa.**
- **Älä käytä valaisinta tieliikenteessä.** Valaisinta ei ole hyväksytty tieliikenteessä käyttöön.



Noudata vähimmäisetäisyyttä valaisimen ja kaikkien valaistujen pintojen ja esineiden välillä. Jos väli on liian pieni, valaistut esineet voivat kuumeta liikaa.

- **Älä peitä valaisimen päätä valaisimen ollessa päällä.** Valaisimen pää kuumenee käytössä ja voi aiheuttaa palovammoja.



HUOMIO! Älä katso pitkäaikaisesti valonsäteeseen. Optinen säteily voi olla haitallista silmillesi.

- **Estä pölyn kertyminen työpisteeseen.** Pöly saattaa olla herkästi syttyvää.
- **Akusta saattaa purkautua höyryä, jos akku vioittuu tai jos akkua käytetään epäasianmukaisesti. Akku saattaa syttyä palamaan tai räjähtää.** Järjestä tehokas ilmanvaihto ja käänny lääkärin puoleen, jos havaitset ärsytystä. Höyry voi ärsyttää hengitysteitä.
- **Virheellisen käytön tai vaurioituneen akun yhteydessä akusta saattaa vuotaa herkästi syttyvää nestettä. Vältä koskettamasta nestettä. Jos nestettä pääsee vahingossa iholle, huuhtele kosketuskohta vedellä. Jos nestettä pääsee silmiin, käänny lisäksi lääkärin puoleen.** Akusta vuotava neste saattaa aiheuttaa ihon ärsytystä ja palovammoja.
- **Terävät esineet (esimerkiksi naulat ja ruuvitaltat) tai kuoreen kohdistuvat iskut saattavat vaurioittaa akkua.** Tämä voi johtaa akun oikosulkuun, tulipaloon, savuamiseen, räjähtämiseen tai ylikuumenemiseen.
- **Varmista, ettei laitteesta irrotettu akku kosketa paperinliittimiä, kolikoita, avaimia, nauloja, ruuveja tai muita pieniä metalliesineitä, koska ne voivat oikosulkea akun koskettimet.** Akkukoskettimien välinen oikosulku saattaa johtaa palovammoihin ja tulipaloon.



Suojaa akku kuumuudelta, esimerkiksi pitkäaikaiselta auringonpaisteelta, tulelta, lialta, vedeltä ja kosteudelta. Räjähdys- ja oikosulkuvaara.

- **Lataa akut vain valmistajan suosittelemilla latauslaitteilla.** Latauslaite, joka soveltuu määrätyntyyppiselle akulle, saattaa muodostaa tulipalovaaran erilaista akkua ladattaessa.
- **Käytä akkua vain sen valmistajan tuotteissa.** Vain tällä tavalla saat estettyä akun vaarallisen ylikuormituksen.
- **Älä avaa akkua äläkä tee siihen mitään muutoksia.** Oikosulkuvaara.
- **Kun et käytä valaisimia, pidä ne poissa lasten ulottuvilta. Älä anna sellaisten henkilöiden käyttää valaisinta, jotka eivät ole saaneet sen käyttöopastusta tai jotka eivät ole lukeneet näitä ohjeita.** Valaisimet ovat vaarallisia, jos niitä käyttävät taitamattomat henkilöt.

Tuotteen ja ominaisuuksien kuvaus

Ota huomioon kuvat käyttöohjeen alussa.

Määräyksenmukainen käyttö

Valaisin on mukana kuljetettava valaisin, joka on tarkoitettu sisä- ja ulkotilojen eri kohteiden ajallisesti rajoitettuun valaisuun. Se ei sovellu huoneiden tavanomaiseksi valaisimeksi.

Erityisen akkusuojuksen kanssa valaisin on pöly- ja roiskevesitiivis.

Kuvatut osat

Kuvattujen osien numerointi viittaa kuvasivulla olevaan valaisimen kuvaan.

(1) Valaisimen pää
(2) Käynnistyskytkin
(3) Ripustuslovilla varustettu kantokahva
(4) Jalustakiinnitin 1/4"
(5) Akkusuojus
(6) Akkusuojuksen lukitus
(7) Akun lukituksen avauspainike[a)]
(8) Akku[a)]

(9) Sarana

a) **Nämä lisätarvikkeet eivät kuulu Tavanomainen toimitukseen.**

Tekniset tiedot

Akkuvalaisin		GLI18V-1500
Tuotenumero		3 601 DA8 0..
Nimellisjännite	V=	18
Suurin nimellisottoteho	W	15
Valaisuaika [A) B)], n.	min/Ah	135
Kokonaisvalovirta, enint.	lm	1 500
Sallittu ympäristön lämpötila		
– Latauksen aikana	°C	0…+35
– Käytössä[C)] ja säilytyksessä	°C	–20…+45[D)]
Suositellut akut (≤ 8,0 Ah)		GBA18V… GBA 18V… ProCORE18V… EXPERT18V… EXBA18V… CORE18V…
Suositellut latauslaitteet		GAL18… GAL 18… GAL 36… GAL12V/18… GAL 12V/18… GAX 18… EXAL18…
Suojausluokka		/III
Kotelointiluokka		IP 64 (pöly- ja roiskevesitiivis) [E)]

A) Maksimikirkkaudella ml. lopussa himmennetty toiminta-aika

B) Mitattu 20–25 °C:n lämpötilassa akulla **ProCORE18V 8.0Ah** ja 800 lm:n valovirralla

C) rajoitettu teho, kun lämpötila < 0 °C

D) • 40 °C:n lämpötilaan asti: enint. 1500 lumenia (15 W)
• 45 °C:n lämpötilaan asti: enint. 800 lumenia (8 W)

E) vain kun akkusuojus on kiinni ja lukittu

Valaistujen esineiden värit saattavat näkyä vääristyneinä.

Arvot voivat vaihdella tuotteen mukaan ja riippuvat käyttö- ja ympäristöolosuhteista. Lisätietoja saat verkko-osoitteesta www.bosch-professional.com/wac.

Akku

Bosch myy akkukäyttöisiä sähkötyökaluja myös ilman akkua. Pakkauksesta näet, sisältyykö akku sähkötyökalusi toimitukseen.

Akun lataaminen

▶ **Käytä vain teknisissä tiedoissa ilmoitettuja latauslaitteita.** Vain nämä latauslaitteet soveltuvat sähkötyökalussasi käytettävälle litiumioniakulle.

Huomautus: kansainvälisten kuljetusmääräysten mukaisesti Li-ion-akut toimitetaan osittain ladattuina. Akun täyden suorituskyvyn varmistamiseksi akku tulee ladata täyteen ennen ensikäyttöä.

Akun asennus

Avaa akkusuojuksen lukitus **(6)** ja käännä akkusuojus **(5)** ylös.

Asenna ladattu akku **(8)** valaisimen päähän **(1)**, niin että se lukittuu kunnolla paikalleen valaisimen pään **(1)** tasalle.

Sulje akkusuojus **(5)** ja napsauta sen jälkeen akkusuojuksen lukitus **(6)** kiinni.

▶ **Varmista akkusuojuksen suljennan yhteydessä, että kumitiiviste on kunnolla paikallaan.** Muuten pöly- ja roiskevesisuojaus voi olla puutteellinen.

Akun irrottaminen

Kun haluat ottaa akun pois, paina akun vapautuspainiketta ja vedä akku irti. **Älä irrota akkua väkisin.**

Akussa on kaksi lukitusvaihetta, joilla estetään akun irtoaminen, jos painat tahattomasti akun vapautuspainiketta. Valaisimessa oleva akku pysyy paikallaan jousen avulla.

Akun lataustilan näyttö

Akun lataustilan näytön vihreät LED-valot ilmoittavat akun lataustilan. Turvallisuussyistä lataustilan tarkistaminen on mahdollista vain sähkötyökalun ollessa pysähdyksissä.

Kun haluat nähdä lataustilan, paina lataustilan näytön painiketta tai . Tämä on mahdollista myös akun ollessa irrotettuna.

Jos lataustilan näytön painikkeen painaminen ei sytytä yhtään LED-valoa, akku on viallinen ja täytyy vaihtaa.

Akkutyyppi GBA 18V… | GBA18V…



LED-valo	Kapasiteetti
3 vihreää LED-valoa palaa jatkuvasti	60–100 %
2 vihreää LED-valoa palaa jatkuvasti	30–60 %
1 vihreä LED-valo palaa jatkuvasti	5–30 %
1 vihreä LED-valo vilkkuu	0–5 %

Akkutyyppi ProCORE18V… | EXPERT18V… | EXBA18V… | CORE18V…



LED-valo	Kapasiteetti
5 vihreää LED-valoa palaa jatkuvasti	80–100 %
4 vihreää LED-valoa palaa jatkuvasti	60–80 %
3 vihreää LED-valoa palaa jatkuvasti	40–60 %
2 vihreää LED-valoa palaa jatkuvasti	20–40 %
1 vihreä LED-valo palaa jatkuvasti	5–20 %

LED-valo	Kapasiteetti
1 vihreä LED-valo vilkkuu	0–5 %

Ohjeita akun optimaaliseen käsittelyyn

Suojaa akku kosteudelta ja vedeltä.

Säilytä akkua vain –20 … 50 °C lämpötilassa. Älä jätä akkua esimerkiksi kuumana kesäpäivänä pitkäksi ajaksi autoon.

Puhdista akun tuuletusaukot säännöllisin väliajoin pehmeällä, puhtaalla ja kuivalla siveltimellä.

Huomattavasti lyhentynyt käyntiaika latauksen jälkeen osoittaa, että akku on elinikänsä lopussa ja täytyy vaihtaa uuteen.

Huomioi hävitysohjeet.

Käyttö

Käyttöönotto

Akkusuojuksen irrottaminen (katso kuva B)

Erittäin iso akku estää akkusuojuksen **(5)** sulkemisen. Tässä tapauksessa akkusuojuksen voi ottaa pois.

Työnnä kahta saranaa sisäänpäin jousivoimaa vastaan. Ota akkusuojus pois. **IP-suojausta ei ole ilman akkusuojusta!**

Työnnä kahta saranaa sisäänpäin jousivoimaa vastaan, kun haluat asentaa akkusuojuksen takaisin paikalleen. Sijoita akkusuojus koteloon. Anna kahden saranatapin lukittua kotelon reikiin.

Tasaiselle pinnalle asetus

Aseta valaisin tukevalle, tasaiselle alustalle. Varmista tukeva asento.

Ripustaminen

Voit ripustaa valaisimen ripustuslovilla varustetun kantokahvan **(3)** avulla. Varmista luotettava kiinnitys.

Jalustaan kiinnitys

Jalustakiinnittimen **(4)** avulla voit ruuvata valaisimen kiinni jalustaan.

Kiristä 1/4":n ruuvi. Varmista jalustan tukeva asento.

Sytytys/sammutus ja kirkkauden säätäminen

Käynnistyskytkin	Toiminta
1 painallus	Valaisin syttyy himmeällä valolla
2 painallusta	Valaisin syttyy täydellä kirkkaudella
3 painallusta	Valaisin sammuu

Jos valaisin on ollut päällä himmennettynä noin viiden minuutin ajan, seuraava painallus sammuttaa sen välittömästi.

Lämpötilasta riippuva ylikuormitussuoja

Jos suurin sallittu käyttölämpötila ylittyy, ensin kirkkaus vähenee ja sen jälkeen valaisin sammuu tarvittaessa vioittumisen estämiseksi. Anna valasimen jäähtyä, minkä jälkeen voit kytkeä sen uudelleen päälle.

Työskentelyohjeita

Vika – Syyt ja korjausohjeet

Syy	Korjausohje
Valaisin ei syty johdottoman latauksen jälkeen.	
Induktiivisesti ladattavan akun alkuasetus on tehtävä uudelleen.	Irrota akku **(8)** 10 sekunnin ajaksi.

Hoito ja huolto

Huolto ja puhdistus

▶ **Ota akku pois valaisimesta kuljetuksen ja säilytyksen ajaksi tai jos teet valaisimeen liittyviä töitä (esim. asennus, huolto, jne.).** Käynnistyskytkimen tahaton painallus aiheuttaa loukkaantumisvaaran.

Valaisin ei tarvitse huoltoa eikä siinä ole vaihdettavia tai huollettavia osia.

Puhdista valaisimen muovilevy vain kuivalla, pehmeällä liinalla vaurioiden välttämiseksi. Älä käytä puhdistusaineita tai liuottimia.

Polttimoa ei voi vaihtaa. Jos polttimo on viallinen, koko valaisin täytyy vaihtaa.

Asiakaspalvelu ja käyttöneuvonta

Suomi

Puh.: 0800 98044

Linkki huolto-osoitteisiin ja takuuehtoihin löytyy viimeiseltä sivulta.

Ilmoita kaikissa kyselyissä ja varaosatilauksissa 10-numeroinen tuotenumero, joka on ilmoitettu tuotteen mallikilvessä.

Hävitys

Valaisimet, akut, lisätarvikkeet ja pakkaukset tulee kierrättää ympäristöystävällisesti.



Älä hävitä valaisimia tai akkuja/paristoja talousjätteiden mukana!

Koskee vain EU-maita:

Sähkö- ja elektroniikkalaitteet sekä käytöstä poistetut akut/paristot, jotka eivät ole enää käyttökelpoisia, on kerättävä erikseen ja hävitettävä ympäristöystävällisellä tavalla. Toimita ne ohjeen mukaisiin keräyspisteisiin. Virheellinen hävittäminen voi olla haitallista ympäristölle ja terveydelle jätteiden mahdollisesti sisältämien vaarallisten aineiden vuoksi.

Ελληνικά

Υποδείξεις ασφαλείας

Υποδείξεις ασφαλείας για φακούς



Διαβάστε όλες τις υποδείξεις ασφαλείας και τις οδηγίες. Η μη τήρηση των υποδείξεων ασφαλείας και των οδηγιών μπορεί να προκαλέσει ηλεκτροπληξία, πυρκαγιά και/ή σοβαρούς τραυματισμούς.

Φυλάξτε όλες τις προειδοποιητικές υποδείξεις και οδηγίες για κάθε μελλοντική χρήση.

- Διαβάστε παρακαλώ και προσέξτε όλες τις υποδείξεις ασφαλείας και τις οδηγίες, που συνοδεύουν την μπαταρία ή το ηλεκτρικό εργαλείο, με το οποίο παραδόθηκε η μπαταρία.
- **Χειριστείτε προσεκτικά τον φακό.** Ο φακός δημιουργεί ισχυρή θερμότητα, η οποία οδηγεί σε αυξημένο κίνδυνο πυρκαγιάς και έκρηξης.
- **Μην εργάζεστε με τον φακό σε επικίνδυνο για έκρηξη περιβάλλον.**
- **Μετά την αυτόματη απενεργοποίηση του φακού μην πατήσετε άλλο τον διακόπτη On/Off.** Η μπαταρία μπορεί να υποστεί ζημιά. Βεβαιωθείτε, ότι η μπαταρία είναι φορτισμένη και ο φακός έχει κρυώσει, προτού χρησιμοποιήσετε ξανά τον φακό.
- **Χρησιμοποιείτε μόνο τα γνήσια εξαρτήματα Bosch.**
- **Η φωτεινή πηγή δεν μπορεί να αντικατασταθεί.** Εάν η φωτεινή πηγή είναι ελαττωματική, πρέπει να αντικατασταθεί όλος ο φακός.
- **Αφαιρέστε την μπαταρία πριν από κάθε εργασία στον φακό (π.χ. συναρμολόγηση, συντήρηση κλπ.) καθώς και σε περίπτωση μεταφοράς και φύλαξης του φακού.** Σε περίπτωση αθέλητης ενεργοποίησης του διακόπτη On/Off υπάρχει κίνδυνος τραυματισμού.
- **Μην κατευθύνετε την ακτίνα επάνω σε πρόσωπα ή ζώα και μην κοιτάζετε οι ίδιοι κατευθείαν στην ακτίνα, ακόμη και από μεγάλη απόσταση.**
- **Μη χρησιμοποιείτε τον φακό στην οδική κυκλοφορία.** Ο φακός δεν είναι εγκεκριμένος για τον φωτισμό στην οδική κυκλοφορία.



Διατηρείτε την ελάχιστη απόσταση του φακού από όλες τις φωτιζόμενες επιφάνειες και αντικείμενα. Σε περίπτωση μικρότερης απόστασης μπορεί να υπερθερμανθούν τα φωτιζόμενα αντικείμενα.

- **Μην καλύπτετε την κεφαλή του φακού, κατά τη διάρκεια που ο φακός βρίσκεται σε λειτουργία.** Η κεφαλή του φακού θερμαίνεται κατά τη λειτουργία και μπορεί να προκαλέσει εγκαύματα, όταν η θερμότητα συσσωρεύεται.



ΠΡΟΣΟΧΗ! Μην κοιτάτε τη φωτεινή ακτίνα για μεγάλο χρονικό διάστημα. Η οπτική ακτινοβολία μπορεί να βλάψει τα μάτια σας.

- **Αποφεύγετε τη δημιουργία συσσώρευσης σκόνης στο χώρο που εργάζεστε.** Οι σκόνες αναφλέγονται εύκολα.
- **Σε περίπτωση βλάβης ή/και αντικανονικής χρήσης της μπαταρίας μπορεί να εξέλθουν αναθυμιάσεις από την μπαταρία. Η μπαταρία μπορεί να αναφλεγεί ή να εκραγεί.**Αφήστε να μπει φρέσκος αέρας και επισκεφτείτε έναν γιατρό σε περίπτωση που έχετε ενοχλήσεις. Οι αναθυμιάσεις μπορεί να ερεθίσουν τις αναπνευστικές οδούς.
- **Σε περίπτωση λάθους χρήσης ή χαλασμένης μπαταρίας μπορεί να διαρρεύσει εύφλεκτο υγρό από την μπαταρία. Αποφεύγετε κάθε επαφή μ' αυτό. Σε περίπτωση τυχαίας επαφής ξεπλυθείτε με νερό. Σε περίπτωση που τα υγρά έρθουν σε επαφή με τα μάτια, πρέπει να ζητήσετε επίσης και ιατρική βοήθεια.** Τα διαρρέοντα υγρά μπαταρίας μπορεί να οδηγήσουν σε ερεθισμούς του δέρματος ή σε εγκαύματα.
- **Από αιχμηρά αντικείμενα, όπως π.χ. καρφιά ή κατσαβίδια ή από εξωτερική άσκηση δύναμης μπορεί να υποστεί ζημιά η μπαταρία.** Μπορεί να προκληθεί ένα εσωτερικό βραχυκύκλωμα με αποτέλεσμα την ανάφλεξη, την εμφάνιση καπνού, την έκρηξη ή την υπερθέρμανση της μπαταρίας.
- **Κρατάτε τις μπαταρίες που δε χρησιμοποιείτε μακριά από συνδετήρες χαρτιών, νομίσματα, κλειδιά, καρφιά, βίδες κι άλλα μικρά μεταλλικά αντικείμενα που μπορούν να βραχυκυκλώσουν τις επαφές της μπαταρίας.** Ένα βραχυκύκλωμα των επαφών της μπαταρίας μπορεί να προκαλέσει τραυματισμούς ή φωτιά.



Προστατεύετε την μπαταρία από τη θερμότητα, π.χ. ακόμη και από συνεχή ηλιακή ακτινοβολία, φωτιά, ρύπανση, νερό και υγρασία. Υπάρχει κίνδυνος έκρηξης και βραχυκυκλώματος.

- **Φορτίζετε τις μπαταρίες μόνο με φορτιστές, που προτείνονται από τον κατασκευαστή.** Όταν ένας φορτιστής, που προορίζεται μόνο για ένα συγκεκριμένο είδος μπαταριών, χρησιμοποιηθεί για τη φόρτιση άλλων μπαταριών μπορεί να προκαλέσει πυρκαγιά.
- **Χρησιμοποιείτε την μπαταρία μόνο σε προϊόντα του κατασκευαστή.** Μόνο έτσι προστατεύεται η μπαταρία από μια επικίνδυνη υπερφόρτιση.
- **Μην τροποποιήσετε και μην ανοίξετε την μπαταρία.** Υπάρχει κίνδυνος βραχυκυκλώματος.
- **Φυλάγετε μη χρησιμοποιούμενους φακούς μακριά από παιδιά. Μην επιτρέψετε τη χρήση του φακού σε άτομα, που δεν είναι εξοικειωμένα με αυτόν ή δεν έχουν διαβάσει αυτές τις οδηγίες.** Οι φακοί είναι επικίνδυνοι, όταν χρησιμοποιούνται από άπειρα άτομα.

Περιγραφή προϊόντος και ισχύος

Λάβετε υπόψη σας τις εικόνες στο εμπρόσθιο μέρος της οδηγίας λειτουργίας.

Χρήση σύμφωνα με τον προορισμό

Ο φακός προορίζεται για τον κινητό, τοπικά και χρονικά περιορισμένο φωτισμό σε εσωτερικό και εξωτερικό χώρο και δεν είναι κατάλληλος για γενικό φωτισμό χώρου.

Χάρη στο ειδικό κάλυμμα της μπαταρίας, ο φακός προστατεύεται από τη σκόνη και από πτώση νερού από όλες τις κατευθύνσεις.

Απεικονιζόμενα στοιχεία

Η απαρίθμηση των απεικονιζόμενων στοιχείων αναφέρεται στην απεικόνιση του φακού στη σελίδα γραφικών.

(1) Κεφαλή φακού
(2) Διακόπτης On/Off
(3) Λαβή μεταφοράς με εγκοπές για ανάρτηση
(4) Υποδοχή τρίποδα 1/4"
(5) Κάλυμμα μπαταρίας
(6) Ασφάλιση του καλύμματος της μπαταρίας
(7) Πλήκτρο απασφάλισης της μπαταρίας[a)]
(8) Μπαταρία[a)]
(9) Μεντεσές

a) **Αυτό το προαιρετικό εξάρτημα δεν περιλαμβάνεται στο κανονικό περιεχόμενο παράδοσης.**

Τεχνικά στοιχεία

Φακός μπαταρίας		GLI18V-1500
Κωδικός αριθμός		3 601 DA8 0..
Ονομαστική τάση	V=	18
Μέγ. ονομαστική απορροφούμενη ισχύς	W	15
Διάρκεια φωτισμού[A) B)], περίπου	min/Ah	135
Συνολική φωτεινή ροή, μέγ.	lm	1.500
Επιτρεπόμενη θερμοκρασία περιβάλλοντος		
– Κατά τη φόρτιση	°C	0 … +35
– Κατά τη λειτουργία[C)] και σε περίπτωση αποθήκευσης	°C	–20 … +45[D)]
Συνιστώμενες μπαταρίες (≤ 8,0 Ah)		GBA18V… GBA 18V… ProCORE18V… EXPERT18V… EXBA18V… CORE18V…
Συνιστώμενοι φορτιστές		GAL18… GAL 18… GAL 36… GAL12V/18… GAL 12V/18… GAX 18… EXAL18…
Κατηγορία προστασίας		/III
Βαθμός προστασίας		IP 64 (προστασία από σκόνη και νερό)[E)]

A) σε περίπτωση μέγιστης φωτεινότητας συμπεριλαμβανομένου του υπόλοιπου χρόνου λειτουργίας στη λειτουργία μειωμένης έντασης φωτισμού

B) Μετρημένα στους 20–25 °C με μπαταρία **ProCORE18V 8.0Ah** και 800 lm

C) περιορισμένη απόδοση στις θερμοκρασίες < 0 °C

D) • Μέχρι 40 °C: Μέγ. 1500 lm (15 W)
• Μέχρι 45 °C: Μέγ. 800 lm (8 W)

E) Ισχύει μόνο σε περίπτωση κλειστού και ασφαλισμένου καλύμματος της μπαταρίας

Η απόδοση των χρωμάτων των φωτιζόμενων αντικειμένων μπορεί να αλλοιωθεί.

Οι τιμές μπορεί να διαφέρουν ανάλογα με το προϊόν και υπόκεινται σε συνθήκες εφαρμογής καθώς και περιβάλλοντος. Περισσότερες πληροφορίες κάτω από www.bosch-professional.com/wac.

Μπαταρία

Η εταιρεία **Bosch** πουλάει εργαλεία μπαταρίας επίσης και χωρίς μπαταρία. Εάν στα υλικά παράδοσης του ηλεκτρικού εργαλείου σας περιλαμβάνεται μια μπαταρία, μπορείτε να το βρείτε στη συσκευασία.

Φόρτιση μπαταρίας

► **Χρησιμοποιείτε μόνο τους φορτιστές που αναφέρονται στα Τεχνικά στοιχεία.** Μόνο αυτοί οι φορτιστές είναι εναρμονισμένοι με την μπαταρία ιόντων λιθίου (Li-Ion) που χρησιμοποιείται στο ηλεκτρικό σας εργαλείο.

Υπόδειξη: Οι μπαταρίες ιόντων λιθίου λόγω διεθνών κανονισμών μεταφοράς παραδίδονται μερικώς φορτισμένες. Για την εξασφάλιση της πλήρους ισχύος της μπαταρίας, φορτίστε την μπαταρία πλήρως πριν την πρώτη χρήση.

Τοποθέτηση της μπαταρίας

Απασφαλίστε το κάλυμμα της μπαταρίας **(6)** και ανοίξτε το κάλυμμα της μπαταρίας **(5)**.

Τοποθετήστε τη φορτισμένη μπαταρία **(8)** στην κεφαλή του φακού **(1)**, μέχρι να ασφαλίσει αισθητά και να ακουμπά ισόπεδα στην κεφαλή του φακού **(1)**.

Κλείστε το κάλυμμα της μπαταρίας **(5)** και στη συνέχεια την ασφάλιση του καλύμματος της μπαταρίας **(6)**.

► **Προσέξτε κατά το κλείσιμο του καλύμματος της μπαταρίας τη σωστή προσαρμογή του λαστιχένιου χείλους.** Διαφορετικά δεν εξασφαλίζεται προστασία από τη σκόνη και το ψεκαζόμενο νερό.

Αφαίρεση της μπαταρίας

Για να αφαιρέσετε την μπαταρία πατήστε το πλήκτρο απασφάλισης της μπαταρίας και τραβήξτε την μπαταρία έξω. **Μην εφαρμόσετε εδώ καμία βία.**

Η μπαταρία διαθέτει 2 βαθμίδες ασφάλισης, οι οποίες εμποδίζουν την πτώση της μπαταρίας, όταν πατηθεί κατά λάθος το πλήκτρο απασφάλισης της μπαταρίας. Όσο η μπαταρία είναι

τοποθετημένη στον φακό, παραμένει στη σωστή θέση χάρη στην πίεση ενός ελατηρίου.

Ένδειξη της κατάστασης φόρτισης της μπαταρίας

Οι πράσινες φωτοδίοδοι (LED) της ένδειξης της κατάστασης φόρτισης της μπαταρίας δείχνουν την κατάσταση φόρτισης της μπαταρίας . Για λόγους ασφαλείας η εξακρίβωση της κατάστασης φόρτισης είναι δυνατή μόνο σε περίπτωση ακινητοποίησης του ηλεκτρικού εργαλείου.

Πατήστε το πλήκτρο για την ένδειξη της κατάστασης φόρτισης ή , για να εμφανίσετε την κατάσταση φόρτισης. Αυτό είναι επίσης δυνατό σε περίπτωση που έχει αφαιρεθεί η μπαταρία.

Όταν μετά το πάτημα του πλήκτρου για την ένδειξη της κατάστασης φόρτισης δεν ανάβει καμία φωτοδίοδος (LED), η μπαταρία είναι ελαττωματική και πρέπει να αντικατασταθεί.

Τύπος μπαταρίας GBA 18V... | GBA18V...



Φωτοδίοδος (LED)	Χωρητικότητα
Διαρκές φως 3 × πράσινο	60–100 %
Διαρκές φως 2 × πράσινο	30–60 %
Διαρκές φως 1 × πράσινο	5–30 %
Αναβοσβήνον φως 1 × πράσινο	0–5 %

Τύπος μπαταρίας ProCORE18V... | EXPERT18V... | EXBA18V... | CORE18V...



Φωτοδίοδος (LED)	Χωρητικότητα
Διαρκές φως 5 × πράσινο	80–100 %
Διαρκές φως 4 × πράσινο	60–80 %
Διαρκές φως 3 × πράσινο	40–60 %
Διαρκές φως 2 × πράσινο	20–40 %
Διαρκές φως 1 × πράσινο	5–20 %
Αναβοσβήνον φως 1 × πράσινο	0–5 %

Υποδείξεις για τον άριστο χειρισμό της μπαταρίας

Προστατεύετε την μπαταρία από υγρασία και νερό.

Αποθηκεύετε την μπαταρία μόνο σε μια περιοχή θερμοκρασίας από −20 °C έως 50 °C. Μην αφήνετε για παράδειγμα την μπαταρία το καλοκαίρι μέσα στο αυτοκίνητο.

Καθαρίζετε κάπου-κάπου τις οχισμές αερισμού της μπαταρίας με ένα μαλακό, καθαρό και στεγνό πινέλο.

Ένας σημαντικά μειωμένος χρόνος λειτουργίας μετά τη φόρτιση σημαίνει ότι η μπαταρία εξαντλήθηκε και πρέπει να αντικατασταθεί.

Προσέξτε στις υποδείξεις απόσυρσης.

Λειτουργία

Θέση σε λειτουργία

Αφαίρεση του καλύμματος της μπαταρίας (βλέπε εικόνα B)

Μια πολύ μεγάλη μπαταρία εμποδίζει, το κάλυμμα της μπαταρίας **(5)** να μπορεί να κλείσει. Σε αυτή την περίπτωση μπορεί να αφαιρεθεί το κάλυμμα της μπαταρίας.

Σπρώξτε τους δύο μεντεσέδες ενάντια στη δύναμη του ελατηρίου προς τα μέσα. Αφαιρέστε το κάλυμμα της μπαταρίας. **Χωρίς το κάλυμμα της μπαταρίας δεν υπάρχει καμία προστασία IP!**

Για να τοποθετήσετε ξανά το κάλυμμα της μπαταρίας, σπρώξτε τους δύο μεντεσέδες ενάντια στη δύναμη του ελατηρίου προς τα μέσα. Τοποθετήστε το κάλυμμα της μπαταρίας στο περίβλημα. Αφήστε τους δύο πείρους των μεντεσέδων να ασφαλίσουν στα ανοίγματα στο περίβλημα.

Τοποθέτηση

Τοποθετήστε τον φακό πάνω σε μια σταθερή, επίπεδη επιφάνεια. Προσέξτε την ασφαλή στήριξη.

Ανάρτηση

Η χαραγμένη λαβή μεταφοράς **(3)** μπορεί να χρησιμοποιηθεί, για την ανάρτηση του φακού. Προσέξτε την ασφαλή στερέωση.

Στερέωση πάνω στον τρίποδα

Με την υποδοχή τρίποδα **(4)** μπορείτε να βιδώσετε τον φακό πάνω σε έναν τρίποδα.

Σφίξτε τη βίδα 1/4" σταθερά. Προσέξτε την ασφαλή στήριξη του τρίποδα.

Ενεργοποίηση/απενεργοποίηση και ρύθμιση της φωτεινότητας

Διακόπτης On/Off	Λειτουργία
Πάτημα 1 φορά	Ενεργοποίηση του φακού, μειωμένη ένταση φωτισμού
Πάτημα 2 φορές	Ενεργοποίηση του φακού, πλήρης φωτεινότητα
Πάτημα 3 φορές	Απενεργοποίηση του φακού

Εάν ο φακός ήταν ενεργοποιημένος για περίπου 5 λεπτά με μειωμένη ένταση φωτισμού, τότε με το επόμενο πάτημα απενεργοποιείται αμέσως.

Προστασία από υπερφόρτωση σε εξάρτηση από τη θερμοκρασία

Σε περίπτωση υπέρβασης της επιτρεπόμενης θερμοκρασίας λειτουργίας μειώνεται πρώτα η φωτεινότητα, προτού ενδεχομένως απενεργοποιηθεί ο φακός για προστασία. Αφήστε τον φακό να κρυώσει και μετά ενεργοποιήστε ξανά τον φακό.

Υποδείξεις εργασίας

Σφάλματα – Αιτίες και αντιμετώπιση

Αιτία	Αντιμετώπιση
Ο φακός δεν μπορεί να ενεργοποιηθεί μετά την ασύρματη φόρτιση.	

Αιτία	Αντιμετώπιση
Η επαγωγικά φορτιζόμενη μπαταρία πρέπει να αρχικοποιηθεί εκ νέου.	Αφαιρέστε για 10 δευτερόλεπτα την μπαταρία **(8)**.

Συντήρηση και σέρβις

Συντήρηση και καθαρισμός

- ▶ **Αφαιρέστε την μπαταρία πριν από κάθε εργασία στον φακό (π.χ. συναρμολόγηση, συντήρηση κλπ.) καθώς και σε περίπτωση μεταφοράς και φύλαξης του φακού.** Σε περίπτωση αθέλητης ενεργοποίησης του διακόπτη On/Off υπάρχει κίνδυνος τραυματισμού.

Ο φακός δε χρειάζεται συντήρηση και δεν περιέχει εξαρτήματα που θα πρέπει να αντικαθίστανται ή να συντηρούνται.

Να καθαρίζετε τον πλαστικό δίσκο του φακού μόνο με ένα στεγνό, μαλακό πανί για να αποφύγετε τυχόν ζημιές. Μη χρησιμοποιήσετε κανένα υγρό καθαρισμού ή διαλύτη.

Η φωτεινή πηγή δεν μπορεί να αντικατασταθεί. Εάν η φωτεινή πηγή είναι ελαττωματική, πρέπει να αντικατασταθεί όλος ο φακός.

Εξυπηρέτηση πελατών και συμβουλές εφαρμογής

Ελλάδα
Τηλ.: 210 5701258

Θα βρείτε τον σύνδεσμο (link) των διευθύνσεων σέρβις και τους όρους της εγγύησης στην τελευταία σελίδα.

Δώστε σε όλες τις ερωτήσεις και παραγγελίες ανταλλακτικών οπωσδήποτε το 10ψήφιο κωδικό αριθμό σύμφωνα με την πινακίδα τύπου του προϊόντος.

Απόσυρση

Οι φακοί, οι μπαταρίες, τα εξάρτημα και οι συσκευασίες πρέπει να ανακυκλώνονται με τρόπο φιλικό προς το περιβάλλον.



Μην πετάτε τους φακούς και τις επαναφορτιζόμενες μπαταρίες/μπαταρίες στα οικιακά απορρίμματα!

Μόνο για χώρες της ΕΕ:

Τα ηλεκτρικά και ηλεκτρονικά εργαλεία ή οι μεταχειρισμένες επαναφορτιζόμενες μπαταρίες/μπαταρίες που δε χρησιμοποιούνται πλέον, πρέπει να συλλέγονται ξεχωριστά και να απορρίπτονται με τρόπο φιλικό στο περιβάλλον. Χρησιμοποιείτε τα καθορισμένα συστήματα συλλογής. Η λανθασμένη απόσυρση μπορεί να είναι επιβλαβής για το περιβάλλον και την υγεία λόγω των επικίνδυνων ουσιών που ενδεχομένως περιέχει.

Türkçe

Güvenlik talimatı

Aydınlatmalar için güvenlik uyarıları



Bütün güvenlik talimatını ve uyarıları okuyun. Güvenlik talimatlarına ve uyarılara uyulmadığı takdirde elektrik çarpmasına, yangına ve/veya ciddi yaralanmalara neden olunabilir.

Bütün uyarıları ve talimat hükümlerini ileride kullanmak üzere saklayın.

- ▶ Akü veya elektrikli el aleti ekinde teslim edilen bütün uyarıları ve talimat hükümlerini okuyun ve bunlara uyun.
- ▶ **Aydınlatmayı özenli kullanın.** Bu aydınlatma yangın veya patlama tehlikesi yaratan yüksek ısı oluşturur.
- ▶ **Aydınlatma ile patlama tehlikesi olan ortamlarda çalışmayın.**
- ▶ **Aydınlatma otomatik olarak kapandıktan sonra açma/kapama şalterine basmaya devam etmeyin.** Aksi takdirde akü hasar görebilir. Aydınlatmayı tekrar açmadan önce, akünün dolu olduğundan ve aydınlatmanın soğuduğundan emin olun.
- ▶ **Sadece orijinal Bosch aksesuar kullanın.**
- ▶ **Işık kaynağı değiştirilemez.** Işık kaynağı arıza yaptığında, aydınlatma komple değiştirilmelidir.
- ▶ **Aydınlatma üzerinde herhangi bir çalışma yapmadan önce (örn. montaj, bakım vb.) ve aydınlatmanın taşınması ve muhafaza edilmesi sırasında, aküyü aydınlatmadan çıkarın.** Açma/kapama şalterine yanlışlıkla basıldığında, yaralanma tehlikesi söz konusudur.
- ▶ **Işını kişilere ve hayvanlara doğrultmayın ve uzaktan da olsa ışına bakmayın.**
- ▶ **Aydınlatmayı trafikte kullanmayın.** Bu aydınlatmanın trafikte kullanılmasına izin verilmez.



Aydınlatma ile aydınlatılan yüzey ve nesneler arasındaki minimum mesafeyi her zaman koruyun. Bu minimum mesafenin altına düşüldüğünde aydınlatılan nesneler aşırı ölçüde ısınabilir.

- ▶ **Aydınlatma çalışırken aydınlatma kafasını örtmeyin.** Aydınlatma kafası çalışma esnasında ısınır ve ısının birikmesi durumunda yangınlara neden olabilir.



DİKKAT! Işık hüzmesine uzun süre bakmayın. Optik ışın gözlerinize zarar verebilir.

- ▶ **Çalıştığınız yerde toz birikmemesine dikkat edin.** Tozlar kolayca alevlenebilir.
- ▶ **Akü hasar görürse veya usulüne aykırı kullanılırsa dışarı buhar sızabilir. Akü yanabilir veya patlayabilir.** Çalıştığınız yeri havalandırın ve şikayet olursa hekime başvurun. Akülerden çıkan buharlar nefes yollarını tahriş edebilir.

- ▶ **Yanlış kullanım veya hasarlı akü, yanıcı sıvının aküden dışarı sızmasına neden olabilir. Bu sıvı ile temas etmekten kaçının. Yanlışlıkla temas ederseniz temas eden yeri su ile yıkayın. Sıvı gözlerinize gelecek olursa hekime başvurun.** Dışarı sızan akü sıvısı cilt tahrişlerine ve yanmalara neden olabilir.
- ▶ **Çivi veya tornavida gibi sivri nesneler veya dışarıdan kuvvet uygulama aküde hasara neden olabilir.** Akü içinde bir kısa devre oluşabilir ve akü yanabilir, duman çıkarabilir, patlayabilir veya aşırı ölçüde ısınabilir.
- ▶ **Kullanım dışındaki aküyü, kontaklar arasında köprüleme yapabilecek büro ataçları, madeni paralar, anahtarlar, çiviler, vidalar veya başka küçük metal nesnelerden uzak tutun.** Akü kontakları arasındaki bir kısa devre yanmalara veya yangınlara neden olabilir.



Aküyü sıcaktan, sürekli gelen güneş ışınından, ateşten, kirden, sudan ve nemden koruyun. Patlama ve kısa devre tehlikesi vardır.

- ▶ **Aküleri sadece üretici tarafından tavsiye edilen şarj cihazlarında şarj edin.** Bir akünün şarjına uygun olarak üretilmiş şarj cihazı başka bir akünün şarjı için kullanılırsa yangın tehlikesi ortaya çıkar.
- ▶ **Aküyü yalnızca üreticinin ürünlerinde kullanın.** Ancak bu yolla akü tehlikeli zorlanmalara karşı korunur.
- ▶ **Aküyü değiştirmeyin veya açmayın.** Kısa devre tehlikesi vardır.
- ▶ **Kullanılmayan lambaları çocukların ulaşamayacağı yerlerde saklayın. Bu lambayı kullanmaya alışkın olmayan veya bu talimatları okumamış kişilerin lambayı kullanmasına izin vermeyin.** Lambalar, deneyimsiz kişiler tarafından kullanıldığında tehlikelidir.

Ürün ve performans açıklaması

Lütfen kullanım kılavuzunun ön kısmındaki resimlere dikkat edin.

Usulüne uygun kullanım

Bu fener, kuru kapalı ve açık alanların mekansal ve zamansal açıdan sınırlı ve taşınabilir olarak aydınlatılması için tasarlanmış olup, genel mekan aydınlatmasına uygun değildir.

Özel akü kapağı (muhafazası) sayesinde fener toz geçirmez ve püskürme suyuna karşı korunmalıdır.

Şekli gösterilen elemanlar

Şekli gösterilen bileşenlerin numaraları grafik sayfasında bulunan fener resmindeki numaralarla aynıdır.

(1) Fener başlığı
(2) Açma/kapama şalteri
(3) Asmak için çentikli taşıma tutamağı
(4) Tripod girişi 1/4"
(5) Akü kapağı
(6) Akü kapağı kilidi
(7) Akü çıkarma tuşu[a)]
(8) Akü[a)]
(9) Menteşe

a) **Bu aksesuarlar standart teslimat kapsamına dahil değildir.**

Teknik veriler

Akülü fener		GLI18V-1500
Malzeme numarası		3 601 DA8 0..
Anma gerilimi	V=	18
Maks. nominal giriş gücü	W	15
Aydınlatma süresi[A) B)], yak.	dak/Ah	135
Toplam ışık akısı, maks.	lm	1500
İzin verilen ortam sıcaklığı		
– Şarjda	°C	0 … +35
– Çalışma sırasında[C)] ve depolamada kısıtlı performans	°C	–20 … +45[D)]
Tavsiye edilen aküler (≤ 8,0 Ah)		GBA18V… GBA 18V… ProCORE18V… EXPERT18V… EXBA18V… CORE18V…
Tavsiye edilen şarj cihazları		GAL18… GAL 18… GAL 36… GAL12V/18… GAL 12V/18… GAX 18… EXAL18…
Koruma sınıfı		/III
Koruma türü		IP 64 (toz ve püskürme suyu geçirmez)[E)]

A) Sönük moddaki süre dahil maksimum parlaklıkta
B) 20–25 °C'de akü **ProCORE18V 8.0Ah** ve 800 lm ile ölçülmüştür
C) < 0 °C sıcaklıklarda sınırlandırılmış performans
D) • 40 °C'ye kadar: maks. 1500 lümen (15 W)
• 45 °C'ye kadar: maks. 800 lümen (8 W)
E) Sadece akü kapağı kapalı ve kilitli durumda

Aydınlatılan nesnelerin renkleri bozulmuş olarak görünebilir.

Değerler ürüne bağlı olarak değişebilir ve uygulama ve çevre koşullarına tabidir. Daha fazla bilgi için: www.bosch-professional.com/wac.

Akü

Bosch akülü elektrikli el aletlerini aküsüz olarak satmaktadır. Elektrikli el aletinizin teslimat kapsamında akünün bulunup bulunmadığını ambalajdan bakabilirsiniz.

Akünün şarj edilmesi

- ▶ **Sadece teknik veriler bölümünde belirtilen şarj cihazlarını kullanın.** Sadece bu şarj cihazları elektrikli el aletinizde kullanılan lityum iyon akülere uygundur.

Not: Lityum İyon aküler, uluslararası nakliye kurallarına uygun olarak kısmi şarjlı olarak teslim edilmektedir. Aküden tam performansı elde edebilmek için ilk kullanımdan önce aküyü tam olarak şarj edin.

Akünün yerleştirilmesi

Akü kapağı kilidini **(6)** açın ve akü kapağını **(5)** kaldırın.

Şarj edilmiş aküyü **(8)** fener başına **(1)** hissedilir biçimde kavrama yapıncaya ve fener başı **(1)** ile aynı hizaya gelinceye kadar yerleştirin.

Akü kapağını **(5)** kapatın ve sonra akü kapağı kilidini **(6)** kilitleyin.

- ▶ **Akü kapağını kapatırken lastik ucun yerine doğru biçimde oturmasına dikkat edin.** Aksi takdirde toza ve püskürme suyuna karşı korunma sağlanamaz.

Akünün çıkarılması

Aküyü çıkarmak için kilit açma tuşuna basın ve aküyü çekerek çıkartın. **Bunu yaparken güç kullanmayın.**

Aküde 2 kilitleme kademesi mevcuttur, bunlar ilgili akü kilit açma tuşuna yanlışlıkla basıldığında akünün düşmesini önler. Akü lambada olduğu sürece bir yay tarafından yerinde tutulur.

Akü şarj durumu göstergesi

Akü şarj durumu göstergesinin yeşil LED'leri akünün şarj durumunu gösterir. Güvenlik nedenleriyle şarj durumu sadece elektrikli el aleti dururken sorgulanabilir.

Şarj durumunu görmek için şarj durumu göstergesi tuşları On ya da üzerine basın. Bu, akü çıkarılmış durumda da mümkündür.

Şarj durumu göstergesi tuşuna basıldıktan sonra hiçbir LED yanmazsa, akü arızalı demektir ve değiştirilmesi gerekir.

Akü tipi GBA 18V... | GBA18V...



LED	Kapasite
Sürekli ışık 3 × yeşil	%60–100
Sürekli ışık 2 × yeşil	%30–60
Sürekli ışık 1 × yeşil	%5–30
Yanıp sönen ışık 1 × yeşil	%0–5

Akü tipi ProCORE18V... | EXPERT18V... | EXBA18V... | CORE18V...



LED	Kapasite
Sürekli ışık 5 × yeşil	%80–100
Sürekli ışık 4 × yeşil	%60–80
Sürekli ışık 3 × yeşil	%40–60
Sürekli ışık 2 × yeşil	%20–40
Sürekli ışık 1 × yeşil	%5–20
Yanıp sönen ışık 1 × yeşil	%0–5

Akünün optimum verimle kullanılmasına ilişkin açıklamalar

Aküyü nemden ve sudan koruyun.

Aküyü sadece –20 °C ile 50 °C arasındaki bir sıcaklıkta saklayın. Örneğin yaz aylarında aküyü otomobil içerisinde bırakmayın.

Akünün havalandırma aralıklarını düzenli olarak yumuşak, temiz ve kuru bir fırça ile temizleyin.

Şarj işleminden sonra çok kısa süre çalışılabiliyorsa akü ömrünü tamamlamış ve değiştirilmesi gerekiyor demektir.

Tasfiye konusundaki talimat hükümlerine uyun.

İşletim

Çalıştırma

Akü kapağının çıkarılması (Bakınız: Resim B)

Çok büyük bir akü, akü kapağının **(5)** kapanmasını engeller. Bu gibi durumlarda akü kapağı çıkarılabilir.

İki menteşeyi yay kuvvetine karşı içe doğru itin. Akü kapağını çıkarın. **Akü kapağı olmadan IP koruması bulunmaz!**

Akü kapağını tekrar takmak için iki menteşeyi yay kuvvetine karşı içeri doğru itin. Akü kapağını gövdeye yerleştirin. İki menteşenin gövdedeki delikleri kavramasını sağlayın.

Kurulum

Feneri sağlam, düz bir yüzeye yerleştirin. Fenerin güvenli durmasına dikkat edin.

Asma

Çentikli taşıma tutamağı **(3)** fenerin asılmasında kullanılabilir. Güvenli bir sabitleme olmasına dikkat edin.

Sehpaya sabitleme

Tripod girişi **(4)** ile feneri bir tripoda vidalayabilirsiniz.

1/4" vidayı sıkın. Tripodun güvenli durmasına dikkat edin.

Açma/kapama ve parlaklık ayarı

Açma/kapama şalteri	Fonksiyon
1× tıklama	Feneri açar, kısılı
2× tıklama	Feneri açar, tam parlaklık
3× tıklama	Lambayı kapatır

Parlaklığı kısılmış lamba yaklaşık 5 dakika boyunca açık kaldıysa, bir sonraki basışta hemen kapanır.

Enerjiden tasarruf etmek için akülü feneri sadece kullanırken açın.

Sıcaklığa bağlı aşırı zorlanma emniyeti

İzin verilen işletme sıcaklığı aşıldığında, fener korunmak üzere kapanmadan önce parlaklık azaltılır. Bu gibi durumlarda fenerin soğumasını bekleyin ve sonra feneri tekrar açın.

Çalışırken dikkat edilecek hususlar

Hata – Nedenleri ve Çözümleri

Sebep	Çözüm
Fener kablosuz şarj işleminden sonra açılmıyor.	
Endüktif olarak şarj olabilen akünün yeniden kurulumu yapılmalıdır.	Aküyü **(8)** 10 saniye süre ile çıkarın.

Bakım ve servis

Bakım ve temizlik

- ▶ **Aydınlatma üzerinde herhangi bir çalışma yapmadan önce (örn. montaj, bakım vb.) ve aydınlatmanın taşınması ve muhafaza edilmesi sırasında, aküyü aydınlatmadan çıkarın.** Açma/kapama şalterine yanlışlıkla basıldığında, yaralanma tehlikesi söz konusudur.

Fener, herhangi bir bakım gerektirmez ve değiştirilecek veya bakım yapılacak herhangi bir parçaya sahip değildir.

Fenerin plastik diskini, hasarlardan kaçınmak için sadece kuru ve yumuşak bir bezle temizleyin. Deterjan veya çözücü madde kullanmayın.

Işık kaynağı değiştirilemez. Işık kaynağı arıza yaptığında, aydınlatma komple değiştirilmelidir.

Müşteri servisi ve uygulama danışmanlığı

Türkiye

Marmara Elektrikli El Aletleri Servis Hizmetleri Sanayi ve Ticaret Ltd. Şti.
Tersane cd. Zencefil Sok.No:6 Karaköy
Beyoğlu / İstanbul
Tel.: +90 212 2974320
Fax: +90 212 2507200
E-mail: info@marmarabps.com

Bağrıaçıklar Oto Elektrik
Motorlu Sanayi Çarşısı Doğruer Sk. No:9
Selçuklu / Konya
Tel.: +90 332 2354576
Tel.: +90 332 2331952
Fax: +90 332 2363492
E-mail: bagriaciklarotoelektrik@gmail.com

Akgül Motor Bobinaj San. Ve Tİc. Ltd. Şti
Alaaddinbey Mahallesi 637. Sokak No:48/C
Nilüfer / Bursa
Tel.: +90 224 443 54 24
Fax: +90 224 271 00 86
E-mail: info@akgulbobinaj.com

Ankaralı Elektrik
Eski Sanayi Bölgesi 3. Cad. No: 43
Kocasinan / KAYSERİ
Tel.: +90 352 3364216
Tel.: +90 352 3206241
Fax: +90 352 3206242
E-mail: gunay@ankarali.com.tr

Asal Bobinaj
Eski Sanayi Sitesi Barbaros Cad. No: 24/C
Canik / Samsun
Tel.: +90 362 2289090
Fax: +90 362 2289090
E-mail: bpsasalbobinaj@hotmail.com

Aygem Elektrik Makine Sanayi ve Tic. Ltd. Şti.
10021 Sok. No: 11 AOSB
Çiğli / İzmir
Tel.: +90 232 3768074
Fax: +90 232 3768075
E-mail: boschservis@aygem.com.tr

Bakırcıoğlu Elektrik Makine Hırdavat İnşaat Nakliyat Sanayi ve Ticaret Ltd. Şti.
Karaağaç Mah. Sümerbank Cad. No:18/4
Merkez / Erzincan
Tel.: +90 446 2230959
Fax: +90 446 2240132
E-mail: bilgi@korfezelektrik.com.tr

Bosch Sanayi ve Ticaret A.Ş.
Elektrikli El Aletleri
Aydınevler Mah. İnönü Cad. No: 20
Küçükyalı Ofis Park A Blok
34854 Maltepe-İstanbul
Tel.: 444 80 10
Fax: +90 216 432 00 82
E-mail: iletisim@bosch.com.tr
www.bosch.com.tr

Bulsan Elektrik
İstanbul Cad. Devrez Sok. İstanbul Çarşısı
No: 48/29 İskitler
Ulus / Ankara
Tel.: +90 312 3415142
Tel.: +90 312 3410302
Fax: +90 312 3410203
E-mail: bulsanbobinaj@gmail.com

Çözüm Bobinaj
Küsget San.Sit.A Blok 11Nolu Cd.No:49/A
Şehitkamil/Gaziantep
Tel.: +90 342 2351507
Fax: +90 342 2351508
E-mail: cozumbobinaj2@hotmail.com

Onarım Bobinaj
Raif Paşa Caddesi Çay Mahallesi No:67
İskenderun / HATAY
Tel.: +90 326 613 75 46
E-mail: onarim_bobinaj31@mynet.com

Faz Makine Bobinaj
Cumhuriyet Mah. Sanayi Sitesi Motor
İşleri Bölümü 663 Sk. No:18
Murat Paşa / Antalya
Tel.: +90 242 3465876
Tel.: +90 242 3462885

Fax: +90 242 3341980
E-mail: info@fazmakina.com.tr

Günşah Otomotiv Elektrik Endüstriyel Yapı Malzemeleri San ve Tic. Ltd. Şti
Beylikdüzü Sanayi Sit. No: 210
Beylikdüzü / İstanbul
Tel.: +90 212 8720066
Fax: +90 212 8724111
E-mail: gunsahelektrik@ttmail.com

Sezmen Bobinaj Elektrikli El Aletleri İmalatı San ve Tic. Ltd. Şti.
Ege İş Merkezi 1201/4 Sok. No: 4/B
Yenişehir / İzmir
Tel.: +90 232 4571465
Tel.: +90 232 4584480
Fax: +90 232 4573719
E-mail: info@sezmenbobinaj.com.tr

Üstündağ Bobinaj ve Soğutma Sanayi
Nusretiye Mah. Boyacılar Aralığı No: 9
Çorlu / Tekirdağ
Tel.: +90 282 6512884
Fax: +90 282 6521966
E-mail: info@ustundagsogutma.com

IŞIKLAR ELEKTRİK BOBİNAJ
Karasoku Mahallesi 28028. Sokak No:20/A
Merkez / ADANA
Tel.: +90 322 359 97 10 - 352 13 79
Fax: +90 322 359 13 23
E-mail: isiklar@isiklarelektrik.com

Servis adreslerimize ve garanti koşullarımıza ait linke son sayfadan ulaşabilirsiniz.

Bütün başvuru ve yedek parça siparişlerinizde ürünün tip etiketi üzerindeki 10 haneli malzeme numarasını mutlaka belirtin.

İmha

Fenerler, aküler, aksesuar ve ambalaj malzemeleri çevre dostu geri dönüşüm amacıyla bir geri dönüşüm merkezine yollanmalıdır.



Feneri ve aküleri/pilleri evdeki çöplere atmayın!

Sadece AB ülkeleri için:

Kullanılamaz hale gelen elektrikli ve elektronik aletler ile kullanılmış aküler/piller ayrı toplanmalı ve çevreye zarar vermeyecek şekilde bertaraf edilmelidir. Belirtilen toplama sistemlerini kullanın. İçerdiği tehlikeli maddeler nedeniyle yanlış bertaraf edilmesi çevreye ve sağlığa zararlı olabilir.

Polski

Wskazówki bezpieczeństwa

Wskazówki dotyczące bezpieczeństwa pracy z lampami



Należy przeczytać wszystkie wskazówki dotyczące bezpieczeństwa i zalecenia. Nieprzestrzeganie wskazówek dotyczących bezpieczeństwa i zaleceń może doprowadzić do porażenia prądem elektrycznym, pożaru i/lub poważnych obrażeń ciała.

Należy starannie przechowywać wszystkie wskazówki dotyczące bezpieczeństwa i zalecenia dla dalszego zastosowania.

- Proszę przeczytać wszystkie wskazówki bezpieczeństwa oraz zalecenia dołączone do akumulatora lub do elektronarzędzia, z którym akumulator został dostarczony i dokładnie ich przestrzegać.
- **Z lampą należy obchodzić się ostrożnie.** Lampa nagrzewa się do wysokich temperatur, co powoduje podwyższenie ryzyka pożaru lub wybuchu.
- **Nie należy używać lampy w otoczeniu zagrożonym wybuchem.**
- **Po automatycznym wyłączeniu lampy nie należy naciskać ponownie na włącznik/wyłącznik.** Akumulator może ulec uszkodzeniu. Przed ponownym włączeniem lampy należy upewnić się, że akumulator jest naładowany, a lampa chłodna.
- **Należy stosować wyłącznie oryginalny osprzęt firmy Bosch.**
- **Nie można wymienić samego źródła światła.** W przypadku uszkodzenia źródła światła należy wymienić całą lampę.
- **Przed przystąpieniem do wykonywania wszelkich czynności obsługowych przy lampie (np. montażu, konserwacji itp.), jak również przed transportem lub przechowywaniem, z lampy należy wyjąć akumulator.** W przypadku niezamierzonego naciśnięcia włącznika/wyłącznika istnieje niebezpieczeństwo doznania obrażeń.
- **Nie wolno kierować strumienia światła w stronę osób i zwierząt, jak również wpatrywać się w strumień światła – nawet zachowując znaczną odległość.**
- **Nie wolno używać lampy w ruchu drogowym.** Lampa nie posiada atestu pozwalającego na użytkowanie jej w ruchu drogowym.



Należy zachować minimalną odległość lampy od oświetlanych powierzchni i przedmiotów. Przy zbyt bliskiej odległości oświetlane obiekty mogą ulec przegrzaniu.

- **Nie wolno przykrywać głowicy lampy w czasie jej użytkowania.** Głowica lampy nagrzewa się podczas pracy i skumulowane ciepło może spowodować poparzenia.



UWAGA! Nie należy spoglądać przez dłuższy czas w strumień światła. Promieniowanie optyczne może być szkodliwe dla wzroku.

- ▶ **Należy unikać gromadzenia się pyłu na stanowisku pracy.** Pyły mogą się z łatwością zapalić.
- ▶ **W razie uszkodzenia akumulatora lub stosowania go niezgodnie z przeznaczeniem może dojść do wystąpienia oparów. Akumulator może się zapalić lub wybuchnąć.** Należy zadbać o dopływ świeżego powietrza, a w przypadku wystąpienia dolegliwości skontaktować się z lekarzem. Opary mogą podrażnić drogi oddechowe.
- ▶ **W przypadku nieprawidłowej obsługi lub uszkodzenia akumulatora może dojść do wycieku palnego elektrolitu z akumulatora. Należy unikać kontaktu z nim, a w przypadku niezamierzonego zetknięcia się z elektrolitem, należy umyć dane miejsce wodą. Jeżeli ciecz dostała się do oczu, należy dodatkowo skonsultować się z lekarzem.** Elektrolit może doprowadzić do podrażnienia skóry lub oparzeń.
- ▶ **Ostre przedmioty, takie jak gwoździe lub śrubokręt, a także działanie sił zewnętrznych mogą spowodować uszkodzenie akumulatora.** Może wówczas dojść do zwarcia wewnętrznego akumulatora i do jego przepalenia, eksplozji lub przegrzania.
- ▶ **Nieużywany akumulator należy trzymać z dala od spinaczy, monet, kluczy, gwoździ, śrub lub innych małych przedmiotów metalowych, które mogłyby spowodować zmostkowanie styków.** Zwarcie pomiędzy stykami akumulatora może spowodować oparzenia lub pożar.



Akumulator należy chronić przed wysokimi temperaturami, np. przed stałym nasłonecznieniem, przed ogniem, zanieczyszczeniami, wodą i wilgocią. Istnieje zagrożenie zwarcia i wybuchu.

- ▶ **Akumulatory należy ładować wyłącznie w ładowarkach zalecanych przez producenta.** Ładowanie akumulatorów innych, niż te, które zostały dla danej ładowarki przewidziane, może spowodować zagrożenie pożarowe.
- ▶ **Akumulator należy stosować wyłącznie w urządzeniach producenta.** Tylko w ten sposób można ochronić akumulator przed niebezpiecznym dla niego przeciążeniem.
- ▶ **Nie modyfikować ani nie otwierać akumulatora.** Istnieje niebezpieczeństwo zwarcia.
- ▶ **Nieużywane lampy należy przechowywać w miejscu niedostępnym dla dzieci. Nie należy udostępniać lampy osobom, które nie znają tego urządzenia lub nie przeczytały niniejszych zaleceń.** Lampy, używane przez niedoświadczone osoby, są niebezpieczne.

Opis produktu i jego zastosowania

Należy kierować się rysunkami umieszczonymi w przedniej części instrukcji eksploatacji.

Użycie zgodne z przeznaczeniem

Lampa jest przeznaczona do pracy w pomieszczeniach zamkniętych i w terenie; służy do oświetlania ograniczonych fragmentów przestrzeni w ograniczonym czasie i nie nadaje się do użytku jako ogólne oświetlanie pomieszczeń.

Dzięki specjalnej pokrywie akumulatora lampa akumulatorowa jest zabezpieczona przed pyłem i bryzgającą wodą.

Przedstawione graficznie komponenty

Numeracja przedstawionych graficznie komponentów odnosi się do schematu lampy, znajdującego się na stronie graficznej.

(1) Głowica lampy
(2) Włącznik/wyłącznik
(3) Uchwyt transportowy z nacięciami do zawieszenia
(4) Przyłącze statywu 1/4"
(5) Pokrywa akumulatora
(6) Blokada pokrywy akumulatora
(7) Przycisk odblokowujący akumulator[a)]
(8) Akumulator[a)]
(9) Zawias

a) **Nie wchodzi w skład wyposażenia standardowego.**

Dane techniczne

Lampa akumulatorowa		GLI18V-1500
Numer katalogowy		3 601 DA8 0..
Napięcie znamionowe	V=	18
Maks. moc nominalna	W	15
Czas świecenia[A) B)], ok.	min/Ah	135
Całkowity strumień świetlny, maks.	lm	1500
Dopuszczalna temperatura otoczenia		
– Podczas ładowania	°C	0 … +35
– Podczas pracy[C)] i podczas przechowywania	°C	−20 … +45[D)]
Zalecane akumulatory (≤ 8,0 Ah)		GBA18V... GBA 18V... ProCORE18V... EXPERT18V... EXBA18V... CORE18V...
Zalecane ładowarki		GAL18... GAL 18... GAL 36... GAL12V/18... GAL 12V/18... GAX 18... EXAL18...
Klasa ochrony		⧈/III

Lampa akumulatorowa	GLI18V-1500
Stopień ochrony	IP64 (ochrona pyłoszczelna i ochrona przed bryzgami wody z dowolnego kierunku)[E]

A) przy maksymalnej jasności wraz z końcowym czasem pracy w trybie ściemnienia

B) Pomiar wykonany przy temperaturze 20–25°C z akumulatorem **ProCORE18V 8.0Ah** i przy jasności 800 lm

C) ograniczona wydajność w przypadku temperatur < 0 °C

D) • Do 40°C: maks. 1500 lumenów (15 W)
• Do 45°C: maks. 800 lumenów (8 W)

E) tylko przy zamkniętej i zablokowanej pokrywie akumulatora

Możliwe jest zafałszowanie odwzorowania kolorów oświetlanych obiektów.

Wartości mogą różnić się w zależności od produktu, zastosowania i warunków otoczenia. Więcej informacji na stronie: www.bosch-professional.com/wac.

Akumulator

Bosch sprzedaje elektronarzędzia akumulatorowe także w wersji bez akumulatora. Informacja o tym, czy w zakres dostawy elektronarzędzia wchodzi akumulator, znajduje się na opakowaniu.

Ładowanie akumulatora

▶ **Należy stosować wyłącznie ładowarki wyszczególnione w danych technicznych.** Tylko te ładowarki dostosowane są do ładowania zastosowanego w elektronarzędziu akumulatora litowo-jonowego.

Wskazówka: Ze względu na międzynarodowe przepisy transportowe w momencie dostawy akumulatory litowo-jonowe są częściowo naładowane. Aby zagwarantować wykorzystanie najwyższej wydajności akumulatora, należy przed pierwszym użyciem całkowicie naładować akumulator.

Wkładanie akumulatora

Zwolnić blokadę pokrywy akumulatora **(6)** i otworzyć pokrywę akumulatora **(5)**.

Włożyć naładowany akumulator **(8)** do głowicy lampy **(1)** tak, aby w sposób wyczuwalny zaskoczył w zapadce i przylegał ściśle do głowicy **(1)**.

Zamknąć pokrywę akumulatora **(5)**, a następnie ją zablokować **(6)**.

▶ **Podczas zamykania pokrywy akumulatora należy zwrócić uwagę na prawidłowe ułożenie uszczelki.** W przeciwnym wypadku ochrona przed wnikaniem pyłu oraz kroplami wody nie jest zagwarantowana.

Wyjmowanie akumulatora

W celu wyjęcia akumulatora nacisnąć przycisk odblokowujący i wyjąć akumulator. **Nie należy przy tym używać siły.**

Akumulator posiada 2 stopnie blokady, zapobiegające jego wypadnięciu w przypadku niezamierzonego naciśnięcia przycisku odblokowującego akumulator. Umieszczony w lampie akumulator przytrzymywany jest na miejscu za pomocą sprężyny.

Wskaźnik stanu naładowania akumulatora

Zielone diody LED wskaźnika stanu naładowania akumulatora pokazują stan naładowania akumulatora. Ze względów bezpieczeństwa stan naładowania akumulatora można skontrolować tylko przy wyłączonym elektronarzędziu.

Nacisnąć przycisk wskaźnika stanu naładowania On lub , aby pojawiło się wskazanie stanu naładowania. Można to zrobić także po wyjęciu akumulatora.

Jeżeli po naciśnięciu przycisku wskaźnika stanu naładowania nie świeci się żadna dioda LED, oznacza to, że akumulator jest uszkodzony i należy go wymienić.

Typ akumulatora GBA 18V... | GBA18V...



Dioda LED	Pojemność
Światło ciągłe, 3 zielone diody	60–100%
Światło ciągłe, 2 zielone diody	30–60%
Światło ciągłe, 1 zielona dioda	5–30%
Światło migające, 1 zielona dioda	0–5%

Typ akumulatora ProCORE18V... | EXPERT18V... | EXBA18V... | CORE18V...



Dioda LED	Pojemność
Światło ciągłe, 5 zielonych diod	80–100%
Światło ciągłe, 4 zielone diody	60–80%
Światło ciągłe, 3 zielone diody	40–60%
Światło ciągłe, 2 zielone diody	20–40%
Światło ciągłe, 1 zielona dioda	5–20%
Światło migające, 1 zielona dioda	0–5%

Wskazówki dotyczące właściwego postępowania z akumulatorem

Akumulator należy chronić przed wilgocią i wodą.

Akumulator należy przechowywać wyłącznie w temperaturze od −20 °C do 50 °C. Nie wolno pozostawiać akumulatora, np. latem, w samochodzie.

Otwory wentylacyjne należy regularnie czyścić za pomocą miękkiego, czystego i suchego pędzelka.

Zdecydowanie krótszy czas pracy po ładowaniu wskazuje na zużycie akumulatora i konieczność wymiany na nowy.

Przestrzegać wskazówek dotyczących utylizacji odpadów.

Praca

Uruchamianie

Zdejmowanie pokrywy akumulatora (zob. rys. B)

Zbyt duży akumulator uniemożliwi zamknięcie pokrywy akumulatora **(5)**. W takim przypadku pokrywę akumulatora można zdjąć.

Wsunąć dwa zawiasy do środka, pokonując opór sprężyny. Zdjąć pokrywę akumulatora. **Bez prawidłowo założonej pokrywy akumulatora urządzenie nie posiada ochrony IP!**

Aby ponownie zamocować pokrywę akumulatora, należy wsunąć dwa zawiasy do środka, pokonując opór sprężyny. Umieścić pokrywę akumulatora na obudowie. Dwa trzpienie zawiasów powinny zaskoczyć w otworach w obudowie.

Ustawianie lampy

Ustawić lampę na stabilnej, równej powierzchni. Należy zwrócić uwagę na bezpieczną pozycję.

Zawieszenie

Uchwyt transportowy z nacięciami **(3)** może posłużyć do zawieszenia lampy. Należy zwrócić uwagę na bezpieczne zamocowanie.

Montaż na statywie

Za pomocą przyłącza statywu **(4)** można zamocować lampę na statywie.

Dokręcić mocno śrubę 1/4". Należy zwrócić uwagę, aby statyw znajdował się w stabilnej pozycji.

Włączanie/wyłączanie oraz ustawianie jasności

Włącznik/wyłącznik	Funkcja
Nacisnąć 1×	Włączenie lampy, ograniczona jasność
Nacisnąć 2×	Włączenie lampy, najwyższa jasność
Nacisnąć 3×	Wyłączenie lampy

Jeżeli lampa była włączona przez ok. 5 minut przy stłumionym świetle, kolejne naciśnięcie spowoduje jej wyłączenie.

Termiczny wyłącznik przeciążeniowy

W przypadku przekroczenia dopuszczalnej temperatury roboczej, najpierw zostanie zredukowana jasność, zanim lampa sama się wyłączy. Należy zaczekać, aż lampa schłodzi się, a następnie ponownie włączyć lampę.

Wskazówki dotyczące pracy

Błędy – przyczyny i usuwanie

Przyczyna	Rozwiązanie
Po ładowaniu bezprzewodowym lampy nie można włączyć.	
Po ładowaniu indukcyjnym należy przeprowadzić ponowną inicjalizację akumulatora.	Wyjąć na 10 sekund akumulator **(8)**.

Konserwacja i serwis

Konserwacja i czyszczenie

- ▶ **Przed przystąpieniem do wykonywania wszelkich czynności obsługowych przy lampie (np. montażu, konserwacji itp.), jak również przed transportem lub przechowywaniem, z lampy należy wyjąć akumulator.** W przypadku niezamierzonego naciśnięcia włącznika/wyłącznika istnieje niebezpieczeństwo doznania obrażeń.

Lampa jest bezobsługowa i nie zawiera części, które wymagają wymiany lub konserwacji.

Plastikową szybkę lampy należy czyścić za pomocą miękkiej i suchej ściereczki, aby zapobiec uszkodzeniom. Nie stosować żadnych środków czyszczących ani rozpuszczalników.

Nie można wymienić samego źródła światła. W przypadku uszkodzenia źródła światła należy wymienić całą lampę.

Obsługa klienta oraz doradztwo dotyczące użytkowania

Polska

Tel.: 22 7154450

Link do danych adresowych naszych serwisów oraz waunków gwarancji znajduje się na ostatniej stronie.

Przy wszystkich zgłoszeniach oraz zamówieniach części zamiennych konieczne jest podanie 10-cyfrowego numeru katalogowego, znajdującego się na tabliczce znamionowej produktu.

Utylizacja odpadów

Lampy, akumulatory, osprzęt i opakowania należy doprowadzić do ponownego przetworzenia zgodnie z obowiązującymi przepisami ochrony środowiska.



Nie wolno wyrzucać lamp i akumulatorów/baterii razem z odpadami z gospodarstwa domowego!

Tylko dla krajów UE:

Niezdatne do użytku urządzenia elektryczne i elektroniczne lub zużyte akumulatory/baterie należy zbierać osobno i utylizować zgodnie z obowiązującymi przepisami ochrony środowiska. Należy korzystać z przewidzianych przepisami systemów zbiórki. Ze względu na zawartość substancji niebezpiecznych nieprawidłowa utylizacja może stanowić zagrożenie dla zdrowia i środowiska.

Čeština

Bezpečnostní upozornění

Bezpečnostní upozornění pro svítilny



Přečtěte si všechna bezpečnostní upozornění a všechny pokyny. Nedodržování bezpečnostních upozornění a pokynů může mít za následek úraz elektrickým proudem, požár a/nebo těžká poranění.

Všechna bezpečnostní upozornění a pokyny do budoucna uschovejte.

- Přečtěte si a dodržujte všechna bezpečnostní upozornění a všechny pokyny, které jsou přiložené k akumulátoru nebo elektronářadí, se kterým byl akumulátor dodán.
- **Se svítilnou zacházejte opatrně.** Svítilna vytváří velké teplo, které představuje zvýšené nebezpečí požáru a výbuchu.
- **Nepracujte se svítilnou v prostředí s nebezpečím výbuchu.**
- **Po automatickém vypnutí svítilny už nestiskávejte vypínač.** Akumulátor se může poškodit. Než svítilnu znovu zapnete, zajistěte, aby byl nabitý akumulátor a svítilna vychladla.
- **Používejte pouze originální příslušenství Bosch.**
- **Zdroj světla nelze vyměnit.** Je-li zdroj světla vadný, je třeba vyměnit celou svítilnu.
- **Před prováděním veškerých prací na svítilně (např. před montáží, údržbou) a před přepravou a uložením vyjměte z akumulátorové svítilny akumulátor.** Při neúmyslném stisknutí vypínače hrozí nebezpečí poranění.
- **Paprsek laseru nesměrujte na osoby nebo zvířata a do paprsku laseru se nedívejte ani z větší vzdálenosti.**
- **Svítilnu nepoužívejte v silničním provozu.** Svítilna není schválená pro osvětlení v silničním provozu.



Dodržujte minimální vzdálenost svítilny od všech osvětlovaných povrchů a předmětů. Při nedodržení této vzdálenosti se mohou osvětlené předměty přehřívat.

- **Když je svítilna v provozu, nezakrývejte hlavu svítilny.** Hlava svítilny se za provozu zahřívá a může způsobit popáleniny, když se toto horko kumuluje.



POZOR! Nedívejte se delší dobu do světelného paprsku. Optické záření může být škodlivé pro oči.

- **Zabraňte hromadění prachu na pracovišti.** Prach se může lehce vznítit.
- **Při poškození a nesprávném použití akumulátoru mohou unikat výpary. Akumulátor může začít hořet nebo může vybouchnout.** Zajistěte přívod čerstvého vzduchu a při potížích vyhledejte lékaře. Výpary mohou dráždit dýchací cesty.
- **Při nesprávném použití nebo poškozeném akumulátoru může z akumulátoru vytéct hořlavá kapalina. Zabraňte kontaktu s ní. Při náhodném kontaktu opláchněte místo vodou. Pokud se kapalina dostane do očí, vyhledejte navíc lékaře.** Vytékající akumulátorová kapalina může způsobit podráždění pokožky nebo popáleniny.
- **Špičatými předměty, jako např. hřebíky nebo šroubováky, nebo působením vnější síly může dojít k poškození akumulátoru.** Uvnitř může dojít ke zkratu a akumulátor může začít hořet, může z něj unikat kouř, může vybouchnout nebo se přehřát.
- **Nepoužívaný akumulátor uchovávejte mimo kancelářské sponky, mince, klíče, hřebíky, šrouby nebo jiné drobné kovové předměty, které mohou způsobit přemostění kontaktů.** Zkrat mezi kontakty akumulátoru může mít za následek popáleniny nebo požár.



Chraňte akumulátor před horkem, např. i před trvalým slunečním zářením, ohněm, nečistotami, vodou a vlhkostí. Hrozí nebezpečí výbuchu a zkratu.

- **Akumulátory nabíjejte pouze pomocí nabíječek, které jsou doporučené výrobcem.** U nabíječky, která je vhodná pro určitý druh akumulátorů, existuje nebezpečí požáru, pokud se bude používat s jinými akumulátory.
- **Akumulátor používejte pouze v produktech výrobce.** Jen tak bude akumulátor chráněný před nebezpečným přetížením.
- **Neupravujte a neotvírejte akumulátor.** Hrozí nebezpečí zkratu.
- **Nepoužívané svítilny uchovávejte mimo dosah dětí. Nedovolte, aby svítilnu používaly osoby, které s ní nejsou seznámené nebo nečetly tyto pokyny.** Svítilny jsou nebezpečné, pokud je používají nezkušené osoby.

Popis výrobku a výkonu

Dbejte prosím vyobrazení v přední části návodu k použití.

Použití v souladu s určeným účelem

Svítilna je určená pro mobilní, prostorově a časově omezené osvětlení ve vnitřních i venkovních prostorech a není vhodná pro běžné osvětlení místnosti.

Díky speciálnímu krytu akumulátoru je svítilna chráněná proti prachu a stříkající vodě.

Zobrazené součásti

Číslování vyobrazených součástí se vztahuje k vyobrazení svítilny na straně s obrázky.

(1) Hlava svítilny

(2) Vypínač

(3) Transportní rukojeť s vroubky pro zavěšení

(4) Stativový závit 1/4"

(5) Kryt akumulátoru

(6) Aretace krytu akumulátoru

(7) Odjišťovací tlačítko akumulátoru[a)]

(8) Akumulátor[a)]

(9) Závěs

a) **Toto příslušenství nepatří do standardního obsahu dodávky.**

Technické údaje

Akumulátorová svítilna		GLI18V-1500
Číslo zboží		3 601 DA8 0..
Jmenovité napětí	V=	18
Max. jmenovitý příkon	W	15
Doba svícení[A) B)], cca	min/Ah	135
Celkový světelný tok, max.	lm	1 500
Dovolená teplota prostředí		
– Při nabíjení	°C	0 až +35
– Při provozu[C)] a při skladování	°C	–20 až +45[D)]
Doporučené akumulátory (≤ 8,0 Ah)		GBA18V... GBA 18V... ProCORE18V... EXPERT18V... EXBA18V... CORE18V...
Doporučené nabíječky		GAL18... GAL 18... GAL 36... GAL12V/18... GAL 12V/18... GAX 18... EXAL18...
Třída ochrany		/III
Stupeň krytí		IP 64 (ochrana proti prachu a stříkající vodě)[E)]

A) Při maximálním jasu vč. zbývající doby chodu ve ztlumeném režimu

B) Měřeno při 20–25 °C s akumulátorem **ProCORE18V 8.0Ah** a 800 lm

C) Omezený výkon při teplotách < 0 °C

D) • do 40 °C: max. 1 500 lumenů (15 W)
• do 45 °C: max. 800 lumenů (8 W)

E) Platí jen při uzavřeném a zaaretovaném krytu akumulátoru

Barvy osvětlených objektů mohou být zkreslené.

Hodnoty se mohou podle výrobku lišit a mají na ně vliv podmínky použití a prostředí. Další informace najdete na www.bosch-professional.com/wac.

Akumulátor

Bosch prodává akumulátorové elektrické nářadí i bez akumulátoru. Na obale je uvedené, zda je součástí dodávky elektrického nářadí akumulátor.

Nabíjení akumulátoru

▶ **Používejte pouze nabíječky uvedené v technických údajích.** Jen tyto nabíječky jsou přizpůsobené pro lithium-iontový akumulátor používaný s vaším elektronářadím.

Upozornění: Lithium-iontové akumulátory se na základě mezinárodních dopravních předpisů dodávají částečně nabité. Aby byl zaručen plný výkon akumulátoru, před prvním použitím akumulátor úplně nabijte.

Nasazení akumulátoru

Povolte aretaci krytu akumulátoru **(6)** a odklopte kryt akumulátoru **(5)**.

Nasaďte nabitý akumulátor **(8)** do hlavy svítilny **(1)** tak, aby citelně zaskočil a byl zarovnaný s hlavou svítilny **(1)**.

Zavřete kryt akumulátoru **(5)** a poté zajistěte aretaci krytu akumulátoru **(6)**.

▶ **Při zavírání krytu akumulátoru dbejte na správnou polohu gumové manžety.** V opačném případě není zaručena ochrana proti prachu a stříkající vodě.

Vyjmutí akumulátoru

Pro vyjmutí akumulátoru stiskněte odjišťovací tlačítko a vytáhněte akumulátor. **Nepoužívejte přitom násilí.**

Akumulátor je opatřený 2 stupni zajištění, které mají zabránit vypadnutí akumulátoru při neúmyslném stisknutí odjišťovacího tlačítka. Pokud je akumulátor nasazený ve svítilně, drží ho v příslušné poloze pružina.

Ukazatel stavu nabití akumulátoru

Zelené LED ukazatele stavu nabití akumulátoru indikují stav nabití akumulátoru. Z bezpečnostních důvodů je zjištění stavu nabití možné pouze při vypnutém elektronářadí.

Pro zobrazení stavu nabití stiskněte tlačítko ukazatele stavu nabití On nebo . Je to možné také při vyjmutém akumulátoru.

Pokud po stisknutí tlačítka ukazatele stavu nabití nesvítí žádná LED, je akumulátor vadný a musí se vyměnit.

Typ akumulátoru GBA 18V... | GBA18V...



LED	Kapacita
Trvale svítí 3 zelené	60–100 %
Trvale svítí 2 zelené	30–60 %
Trvale svítí 1 zelená	5–30 %
Bliká 1 zelená	0–5 %

Typ akumulátoru ProCORE18V... | EXPERT18V... | EXBA18V... | CORE18V...



LED	Kapacita
Trvale svítí 5 zelených	80–100 %
Trvale svítí 4 zelené	60–80 %
Trvale svítí 3 zelené	40–60 %
Trvale svítí 2 zelené	20–40 %
Trvale svítí 1 zelená	5–20 %
Bliká 1 zelená	0–5 %

Upozornění pro optimální zacházení s akumulátorem

Akumulátor chraňte před vlhkostí a vodou.

Akumulátor skladujte pouze v teplotním rozmezí od −20 °C do 50 °C. Nenechávejte akumulátor ležet např. v létě v autě.

Příležitostně vyčistěte větrací otvory akumulátoru měkkým, čistým a suchým štětcem.

Výrazně kratší doba chodu po nabití ukazuje, že je akumulátor opotřebovaný a musí se vyměnit.

Dodržujte pokyny pro likvidaci.

Provoz

Uvedení do provozu

Sejmutí krytu akumulátoru (viz obrázek B)

Příliš velký akumulátor zabraňuje uzavření krytu akumulátoru **(5)**. V tomto případě lze kryt akumulátoru sejmout.

Posuňte dva závěsy proti síle pružiny dovnitř. Sejměte kryt akumulátoru. **Bez krytu akumulátoru není zabezpečené krytí IP!**

Chcete-li kryt akumulátoru opět nasadit, posuňte dva závěsy proti síle pružiny dovnitř. Umístěte kryt akumulátoru na plášť. Dva kolíky závěsu nechte zapadnout do otvorů v plášti.

Instalace

Postavte svítilnu na stabilní, rovný podklad. Dbejte na bezpečné postavení.

Zavěšení

Pro zavěšení svítilny lze použít vroubkovanou transportní rukojeť **(3)**. Dbejte na bezpečné upevnění.

Upevnění na stativ

Pomocí stativového závitu **(4)** můžete svítilnu našroubovat na stativ.

Pevně utáhněte 1/4" šroub. Dbejte na bezpečné postavení stativu.

Zapnutí/vypnutí a nastavení jasu

Vypínač	Funkce
1 stisknutí	Zapnutí svítilny, tlumený jas
2 stisknutí	Zapnutí svítilny, plný jas
3 stisknutí	Vypnutí svítilny

Je-li svítilna cca 5 minut ztlumená, při příštím stisknutí se okamžitě vypne.

Ochrana proti přetížení závislá na teplotě

Při překročení přípustné provozní teploty se nejprve sníží jas, než se svítilna pro ochranu vypne. Nechte svítilnu vychladnout a poté ji opět zapněte.

Pracovní pokyny

Závady – příčiny a odstranění

Příčina	Odstranění
Svítilnu nelze po bezdrátovém nabíjení zapnout.	
Indukčně nabíjecí akumulátor se musí znovu inicializovat.	Vyjměte na 10 sekund akumulátor **(8)**.

Údržba a servis

Údržba a čištění

- ▶ **Před prováděním veškerých prací na svítilně (např. před montáží, údržbou) a před přepravou a uložením vyjměte z akumulátorové svítilny akumulátor.** Při neúmyslném stisknutí vypínače hrozí nebezpečí poranění.

Svítilna je bezúdržbová a neobsahuje žádné součásti, které by bylo třeba měnit, nebo by vyžadovaly údržbu.

Plastové sklo svítilny čistěte pouze suchým, měkkým hadříkem, aby se zamezilo poškozením. Nepoužívejte čisticí prostředky nebo rozpouštědla.

Zdroj světla nelze vyměnit. Je-li zdroj světla vadný, je třeba vyměnit celou svítilnu.

Zákaznická služba a poradenství ohledně použití

Czech Republic
Tel.: +420 519 305700

Odkaz na adresy našich servisů a na záruční podmínky najdete na poslední straně.

V případě veškerých otázek a objednávek náhradních dílů bezpodmínečně uveďte 10místné věcné číslo podle typového štítku výrobku.

Likvidace

Svítilny nářadí, akumulátory, příslušenství a obaly se musí odevzdat k ekologické recyklaci.



Svítilny a akumulátory/baterie nevyhazujte do domovního odpadu!

Pouze pro země EU:

Elektrická a elektronická zařízení nebo použité akumulátory/baterie, které už nejsou dále použitelné, se musí shromažďovat odděleně od ostatního odpadu a ekologicky zlikvidovat. Použijte určená sběrná místa. Nesprávná

likvidace může být kvůli případně obsaženým nebezpečným látkám škodlivá pro životní prostředí a zdraví.

Slovenčina

Bezpečnostné upozornenia

Bezpečnostné upozornenia pre používanie svietidiel



Prečítajte si všetky bezpečnostné upozornenia a pokyny. Nedodržiavanie bezpečnostných upozornení a pokynov môže zapríčiniť úraz elektrickým prúdom, požiar a/alebo ťažké poranenia.

Všetky bezpečnostné upozornenia a pokyny starostlivo uschovajte na budúce použitie.

- Prečítajte si a dodržiavajte všetky bezpečnostné upozornenia a pokyny priložené k akumulátoru alebo elektrickému náradiu, s ktorým bol akumulátor dodaný.
- **So svietidlom zaobchádzajte starostlivo.** Svietidlo vyvíja teplo, ktoré vedie k zvýšenému nebezpečenstvu požiaru a výbuchu.
- **So svietidlom nepracujte v prostredí s nebezpečenstvom výbuchu.**
- **Po automatickom vypnutí svietidla už nestláčajte zapínač/vypínač.** Akumulátor sa môže poškodiť. Skôr ako svietidlo znova zapnete, zaistite, aby bol akumulátor nabitý a svietidlo vychladlo.
- **Používajte iba originálne príslušenstvo Bosch.**
- **Svetelný zdroj sa nedá vymeniť.** Keď je svetelný zdroj chybný, musí sa vymeniť celé svietidlo.
- **Pred každou prácou na svietidle (napr. montáž, údržba atď.) a pri jeho preprave a uskladnení vyberte zo svietidla akumulátor.** V prípade neúmyselného stlačenia zapínača/vypínača hrozí nebezpečenstvo poranenia.
- **Nesmerujte laserový lúč na osoby ani na zvieratá, ani sa nepozerajte do laserového lúča, dokonca ani z väčšej vzdialenosti.**
- **Svietidlo nepoužívajte v cestnej premávke.** Svietidlo nie je schválené na osvetľovanie v cestnej premávke.



Dodržiavajte minimálnu vzdialenosť svietidla od všetkých osvetľovaných povrchov a predmetov. Pri nedodržaní tejto vzdialenosti sa môžu osvetlené predmety prehrievať.

- **Počas prevádzky svietidla nezakrývajte hlavu svietidla.** Hlava svietidla sa počas prevádzky zahrieva a môže zapríčiniť vznik popálenín, ak sa toto teplo nahromadí.



POZOR! Nepozerajte dlhší čas do svetelného lúča. Optické žiarenie by mohlo spôsobiť poškodenie zraku.

- **Zabráňte usadzovaniu a hromadeniu prachu na pracovisku.** Prach sa môže ľahko zapáliť.
- **Po poškodení akumulátora alebo v prípade neodborného používania môžu z akumulátora vystupovať škodlivé výpary. Akumulátor môže horieť alebo vybuchnúť.** Zabezpečte prívod čerstvého vzduchu a v prípade ťažkostí vyhľadajte lekára. Tieto výpary môžu podráždiť dýchacie cesty.
- **Pri nesprávnom používaní alebo poškodení akumulátora môže z neho vytekať kvapalina. Vyhýbajte sa kontaktu s touto kvapalinou. Po náhodnom kontakte miesto opláchnite vodou. Ak sa dostane kvapalina z akumulátora do kontaktu s očami, po výplachu očí vyhľadajte lekára.** Unikajúca kvapalina z akumulátora môže mať za následok podráždenie pokožky alebo popáleniny.
- **Špicatými predmetmi, ako napr. klince alebo skrutkovače alebo pôsobením vonkajšej sily môže dôjsť k poškodeniu akumulátora.** Vo vnútri môže dôjsť ku skratu a akumulátor môže začať horieť, môže z neho unikať dym, môže vybuchnúť alebo sa prehriať.
- **Nepoužívaný akumulátor neskladujte tak, aby mohol prísť do styku s kancelárskymi sponkami, mincami, kľúčmi, klincami, skrutkami alebo s inými drobnými kovovými predmetmi, ktoré by mohli spôsobiť premostenie kontaktov.** Skrat medzi kontaktmi akumulátora môže mať za následok popálenie alebo vznik požiaru.



Chráňte akumulátor pred teplom, napr. aj pred trvalým slnečným žiarením, ohňom, nečistotou, vodou a vlhkosťou. Hrozí nebezpečenstvo výbuchu a skratu.

- **Akumulátory nabíjajte len nabíjačkami odporúčanými výrobcom.** Ak sa používa nabíjačka určená na nabíjanie určitého druhu akumulátorov na nabíjanie iných akumulátorov, hrozí nebezpečenstvo požiaru.
- **Akumulátor používajte iba vo výrobkoch výrobcu.** Len tak bude akumulátor chránený pred nebezpečným preťažením.
- **Akumulátor neupravujte ani ho neotvárajte.** Hrozí nebezpečenstvo skratu.
- **Nepoužívané svietidlo uchovávajte mimo dosahu detí. Nedovoľte osobám, ktoré nie sú s týmto svietidlom oboznámené alebo si neprečítali tieto pokyny, aby ho používali.** Svietidlá sú nebezpečné, ak ich používajú ľudia bez skúseností.

Opis výrobku a výkonu

Preštudujte si, prosím, aj obrázky v prednej časti návodu na používanie.

Používanie v súlade s určením

Svietidlo je určené na mobilné, priestorovo a časovo obmedzené osvetlenie interiéru a exteriéru a nie je vhodné ako všeobecné osvetlenie miestnosti.

Vďaka špeciálnemu krytu akumulátora je svietidlo chránené proti prachu a striekajúcej vode.

Vyobrazené komponenty

Číslovanie vyobrazených komponentov sa vzťahuje na vyobrazenie svietidla na strane s obrázkami.

(1) Hlava svietidla
(2) Zapínač/vypínač
(3) Rukoväť na prenášanie so zárezmi na zavesenie
(4) Upnutie statívu 1/4"
(5) Kryt akumulátora
(6) Aretácia krytu akumulátora
(7) Tlačidlo na odistenie akumulátora[a)]
(8) Akumulátor[a)]
(9) Záves

a) **Toto príslušenstvo nepatrí do štandardného rozsahu dodávky.**

Technické údaje

Akumulátorové svietidlo		GLI18V-1500
Číslo položky		3 601 DA8 0..
Menovité napätie	V=	18
Max. menovitý príkon	W	15
Trvanie svietenia[A) B)], cca	min/Ah	135
Celkový svetelný tok, max.	lm	1500
Povolená teplota okolia		
– Pri nabíjaní	°C	0 … +35
– Pri prevádzke[C)] a pri skladovaní	°C	–20 … +45[D)]
Odporúčané akumulátory (≤ 8,0 Ah)		GBA18V… GBA 18V… ProCORE18V… EXPERT18V… EXBA18V… CORE18V…
Odporúčané nabíjačky		GAL18… GAL 18… GAL 36… GAL12V/18… GAL 12V/18… GAX 18… EXAL18…
Trieda ochrany		⧈/III
Stupeň ochrany		IP 64 (ochrana proti prachu a striekajúcej vode)[E)]

A) pri maximálnom jase vrátane zvyšného času chodu v stlmenom režime
B) Merané pri 20 – 25 °C s akumulátorom **ProCORE18V 8.0Ah** a 800 lm
C) obmedzený výkon pri teplotách < 0 °C
D) • do 40 °C: max. 1500 lúmenov (15 W)
• do 45 °C: max. 800 lúmenov (8 W)
E) týka sa to len situácie, keď je zatvorený a zaaretovaný kryt akumulátora

Farby osvetlených objektov môžu byť skreslené.

Hodnoty sa môžu líšiť podľa výrobku a závisia od podmienok použitia a prostredia. Ďalšie informácie na adrese www.bosch-professional.com/wac.

Akumulátor

Bosch predáva akumulátorové elektrické náradie aj bez akumulátora. Informáciu, či je súčasťou dodávky vášho elektrického náradia akumulátor, nájdete na obale.

Nabíjanie akumulátora

▶ **Používajte len nabíjačky uvedené v technických údajoch.** Len tieto nabíjačky sú prispôsobené na lítium-iónový akumulátor používaný pri vašom elektrickom náradí.

Upozornenie: Lítiovo-iónové akumulátory sa na základe medzinárodných dopravných predpisov dodávajú čiastočne nabité. Aby ste zaručili plný výkon akumulátora, pred prvým použitím ho úplne nabite.

Vloženie akumulátora

Uvoľnite aretáciu krytu akumulátora **(6)** a vyklopte kryt akumulátora **(5)**.

Vložte nabitý akumulátor **(8)** do hlavy svietidla **(1)** tak, aby citeľne zapadol a presne dosadal k hlave svietidla **(1)**.

Zatvorte kryt akumulátora **(5)** a potom aretáciu krytu akumulátora **(6)**.

▶ **Pri zatváraní krytu akumulátora dávajte pozor, aby bola gumená manžeta správne umiestnená.** Ináč nebude zaistená ochrana pred prachom a striekajúcou vodou.

Vyberanie akumulátora

Na vybratie akumulátora stlačte odisťovacie tlačidlo akumulátora a akumulátor vytiahnite von. **Nepoužívajte pritom neprimeranú silu.**

Akumulátor je vybavený 2 blokovacími stupňami, ktoré majú zabrániť tomu, aby pri neúmyselnom stlačení odisťovacieho tlačidla akumulátor vypadol. Keď je akumulátor vložený v svietidle, v správnej polohe ho drží pružina.

Indikácia stavu nabitia akumulátora

Zelené LED kontrolky indikácie stavu nabitia akumulátora zobrazujú stav nabitia akumulátora. Z bezpečnostných dôvo-

dov je zisťovanie stavu nabitia možné len vtedy, keď je elektrické náradie zastavené.

Stlačte tlačidlo pre indikáciu stavu nabitia alebo , aby sa zobrazil stav nabitia. Je to možné aj vtedy, keď je akumulátor vybratý.

Ak po stlačení tlačidla pre indikáciu stavu nabitia nesvieti žiadna LED kontrolka, akumulátor je chybný a musí sa vymeniť.

Typ akumulátora GBA 18V... | GBA18V...



LED	Kapacita
Trvalé svietenie 3× zelená	60–100 %
Trvalé svietenie 2× zelená	30–60 %
Trvalé svietenie 1× zelená	5–30 %
Blikanie 1× zelená	0–5 %

Akumulátor typu ProCORE18V... | EXPERT18V... | EXBA18V... | CORE18V...



LED	Kapacita
Trvalé svietenie 5× zelená	80–100 %
Trvalé svietenie 4× zelená	60–80 %
Trvalé svietenie 3× zelená	40–60 %
Trvalé svietenie 2× zelená	20–40 %
Trvalé svietenie 1× zelená	5–20 %
Blikanie 1× zelená	0–5 %

Pokyny na optimálne zaobchádzanie s akumulátorom

Chráňte akumulátor pred vlhkosťou a vodou.

Akumulátor skladujte iba pri teplote v rozsahu od –20 °C do 50 °C. Nenechávajte akumulátor napríklad v lete položený v automobile.

Príležitostne vyčistite vetracie štrbiny akumulátora čistým, mäkkým a suchým štetcom.

Výrazne skrátená doba prevádzky akumulátora po nabití signalizuje, že akumulátor je opotrebovaný a treba ho vymeniť za nový.

Dodržiavajte upozornenia týkajúce sa likvidácie.

Prevádzka

Uvedenie do prevádzky

Odobratie krytu akumulátora (pozri obrázok B)

Veľmi veľký akumulátor bráni zatvoreniu krytu **(5)**. V takomto prípade sa môže kryt akumulátora odobrať.

Posuňte dva závesy proti pružnosti pružiny dovnútra. Odoberte kryt akumulátora. **Bez krytu akumulátora nie je k dispozícii žiadna IP ochrana!**

Aby ste kryt akumulátora znova založili, posuňte dva závesy proti pružnosti pružiny dovnútra. Umiestnite kryt akumulátora na teleso. Dva kolíky závesov nechajte zapadnúť do otvoru na telese.

Inštalácia

Svietidlo postavte na stabilný a rovný podklad. Dbajte na bezpečnú polohu.

Zavesenie

Rukoväť na prenášanie so zárezmi **(3)** možno použiť na zavesenie svietidla. Dbajte na bezpečné upevnenie.

Upevnenie na statíve

Pomocou statívového uchytenia **(4)** môžete svietidlo naskrutkovať na statív.

Utiahnite 1/4" skrutku. Dbajte na bezpečné státie statívu.

Zapínanie/vypínanie a nastavenie jasu

Zapínač/vypínač	Funkcia
1× stlačenie	Zapnutie svietidla, tlmené svetlo
2× stlačenie	Zapnutie svietidla, plný jas
3× stlačenie	Vypnutie svietidla

Ak bolo svietidlo zapnuté cca 5 minút ako stlmené, ďalším stlačením sa okamžite vypne.

Tepelne závislá poistka proti preťaženiu

Pri prekročení prípustnej prevádzkovej teploty svietidlo najprv zníži jas, potom sa v prípade potreby z dôvodu ochrany vypne. Nechajte svietidlo vychladnúť a opäť ho zapnite.

Upozornenia týkajúce sa prác

Chyby – príčiny a odstránenie

Príčina	Pomoc
Svietidlo sa po bezdrôtovom nabíjaní nedá zapnúť.	
Indukčne nabíjateľný akumulátor sa musí nanovo inicializovať.	Vyberte na 10 sekúnd akumulátor **(8)**.

Údržba a servis

Údržba a čistenie

- ▶ **Pred každou prácou na svietidle (napr. montáž, údržba atď.) a pri jeho preprave a uskladnení vyberte zo svietidla akumulátor.** V prípade neúmyselného stlačenia zapínača/vypínača hrozí nebezpečenstvo poranenia.

Svietidlo je bezúdržbové a neobsahuje žiadne diely, ktoré by bolo potrebné vymieňať alebo udržiavať.

Aby ste sa vyhli poškodeniu, čistite plastové sklo svietidla iba suchou mäkkou handričkou. Nepoužívajte žiadne čistiace prostriedky či rozpúšťadlá.

Svetelný zdroj sa nedá vymeniť. Keď je svetelný zdroj chybný, musí sa vymeniť celé svietidlo.

Zákaznícka služba a poradenstvo ohľadom použitia

Slovakia
Tel.: +421 2 48 703 800

Odkaz na adresy našich servisov a na záručné podmienky nájdete na poslednej strane.

V prípade akýchkoľvek otázok a objednávok náhradných dielov uvádzajte bezpodmienečne 10-miestne vecné číslo uvedené na typovom štítku výrobku.

Likvidácia

Svietidlá, akumulátory, príslušenstvo a obaly odovzdajte na recykláciu zodpovedajúcu ochrane životného prostredia.



Svietidlá ani akumulátory/batérie neodhadzujte do zmesového komunálneho odpadu!

Len pre krajiny EÚ:

Elektrické a elektronické zariadenia alebo opotrebované akumulátory/batérie, ktoré už nie sú použiteľné, sa musia zbierať oddelene a ekologicky zlikvidovať. Využívajte na to určené zberné systémy. Nesprávna likvidácia môže byť kvôli možnej prítomnosti nebezpečných látok škodlivá pre životné prostredie a zdravie.

Magyar

Biztonsági tájékoztató

Biztonsági utasítások a lámpákhoz



Olvassa el az összes biztonsági figyelmeztetést és előírást. A biztonsági előírások és utasítások betartásának elmulasztása áramütéshez, tűzhöz és/vagy súlyos sérülésekhez vezethet.

Kérjük a későbbi használatra gondosan őrizze meg ezeket az előírásokat.

- Kérjük olvassa el és tartsa be valamennyi biztonsági előírást és utasítást, amelyet az akkumulátor, vagy az akkumulátorral szállított elektromos kéziszerszám mellékleteként megkapott.
- **Óvatosan kezelje a lámpát.** A lámpa hőt termel, amely megnövelt tűz- és robbanásveszélyhez vezet.
- **Ne dolgozzon a lámpával robbanásveszélyes környezetben.**
- **A lámpa automatikus kikapcsolása után ne nyomja tovább a be-/kikapcsolót.** Ez károsíthatja az akkumulátort. Gondoskodjon róla, hogy az akkumulátor fel legyen töltve és hogy a lámpa lehűljön, mielőtt ismét bekapcsolná azt.
- **Csak eredeti Bosch gyártmányú tartozékokat használjon.**
- **A fényforrást nem lehet kicserélni.** Ha a fényforrás elromlott, az egész lámpát ki kell cserélni.
- **A lámpán végzett bármely munka (például szerelés, karbantartás stb.) megkezdése előtt, valamint annak szállításához és tárolásához vegye ki az akkumulátort a lámpából.** Ellenkező esetben a be-/kikapcsoló véletlen megérintésekor bekapcsolódó készülék sérüléseket okozhat.
- **Ne irányítsa a fénysugarat személyekre vagy állatokra és sajátmaga se nézzen bele közvetlenül – még nagyobb távolságból sem – a fénysugárba.**
- **A közúti közlekedésben ne használja a lámpát.** A lámpa használata a közúti közlekedésben való világításra nincs engedélyezve.



Tartsa be a lámpa és az összes megvilágított felület és tárgy között előírt minimális távolságot. A minimális távolság be nem tartása esetén a megvilágított tárgyak túlhevülhetnek.

- **Ne takarja le a lámpafejet, amíg a lámpa üzemben van.** A lámpafej üzem közben felmelegszik és égési sérüléseket okozhat, ha a hőt nem lehet elvezetni.



FIGYELEM! Ne nézzen bele hosszabb ideig a fénysugárba. Az optikai sugárzás káros lehet a szemekre.

- **Gondoskodjon arról, hogy a munkahelyén ne gyűlhessen össze por.** A porok könnyen meggyulladhatnak.
- **Az akkumulátorok megrongálódása vagy szakszerűtlen kezelése esetén abból gőzök léphetnek ki. Az akkumulátor kigyulladhat vagy felrobbanhat.** Azonnal juttasson friss levegőt a helyiségbe, és ha panaszai vannak, keressen fel egy orvost. A gőzök ingerelhetik a légutakat.
- **Hibás alkalmazás vagy megrongálódott akkumulátor esetén az akkumulátorból gyúlékony folyadék léphet ki. Kerülje el az érintkezést a folyadékkal. Ha véletlenül mégis érintkezésbe került az akkumulátorfolyadékkal, azonnal öblítse le vízzel az érintett felületet. Ha a folyadék a szemébe jutott, keressen fel ezen kívül egy orvost.** A kilépő akkumulátorfolyadék irritációkat vagy égéses bőrsérüléseket okozhat.
- **Az akkumulátort hegyes tárgyak, például tűk vagy csavarhúzók, vagy külső erőbehatások megrongálhatják.** Belső rövidzárlat léphet fel és az akkumulátor kigyulladhat, füstöt bocsáthat ki, felrobbanhat, vagy túlhevülhet.
- **Tartsa távol a használaton kívüli akkumulátort bármely fémtárgytól, mint például irodai kapcsoktól, pénzérméktől, kulcsoktól, szögektől, csavaroktól és más kisméretű fémtárgyaktól, amelyek áthidalhatják az érintkezőket.** Az akkumulátor érintkezői közötti rövidzárlat égési sérüléseket vagy tüzet okozhat.



Óvja az akkumulátort a forróságtól, például a tartós napsugárzástól, a tűztől, a szennyezésektől, a víztől és a nedvességtől. Robbanásveszély és rövidzárlat veszélye áll fenn.

- ▶ **Az akkumulátort csak a gyártó által ajánlott töltőkészülékekkel töltse fel.** Ha egy bizonyos akkumulátortípus feltöltésére szolgáló töltőkészülékben egy másik akkumulátort próbál feltölteni, tűz keletkezhet.
- ▶ **Az akkumulátort csak a gyártó termékeiben használja.** Az akkumulátort csak így lehet megvédeni a veszélyes túlterheléstől.
- ▶ **Ne módosítsa és nyissa fel az akkumulátort.** Ekkor fennáll a rövidzárlat veszélye.
- ▶ **A használaton kívüli lámpát olyan helyen tárolja, ahol ahhoz gyermekek nem férhetnek hozzá. Ne engedje meg, hogy a lámpát olyan személyek használják, akik nem értenek hozzá vagy nem olvasták el ezeket az utasításokat.** A lámpák veszélyesek, ha tapasztalatlan személyek használják azokat.

A termék és a teljesítmény leírása

Kérjük, vegye figyelembe a használati utasítás első részében található ábrákat.

Rendeltetésszerű használat

A lámpa mozgatható, helyileg és időben korlátozott megvilágításra szolgál bel-, ill. kültéren, és nem alkalmas általános helyiségmegvilágításra.

A speciális akkumulátorfedélnek köszönhetően a lámpa por és fröccsenő víz ellen védett.

Az ábrázolásra kerülő komponensek

Az ábrázolt alkatrészek sorszámozása megfelel a lámpa ábrájának az ábrákat tartalmazó oldalon.

(1) Lámpafej
(2) Be-/kikapcsoló
(3) Tartófogantyú bevágásokkal a felakasztáshoz
(4) 1/4" műszerállvány-csatlakozó
(5) Akkumulátorfedél
(6) Az akkumulátorfedél reteszelése
(7) Akkumulátor reteszelésfeloldó gomb[a)]
(8) Akkumulátor[a)]
(9) Sarokvas

a) **Ez a tartozék nem tartozik a standard szállítmányhoz.**

Műszaki adatok

Akkumulátoros lámpa		GLI18V-1500
Rendelési szám		3 601 DA8 0..
Névleges feszültség	V=	18
Max. névleges felvett teljesítmény	W	15
Világítási időtartam[A) B)], kb.	perc/Ah	135
Teljes fényáram, max.	lm	1500
Megengedett környezeti hőmérséklet		
– A töltés során	°C	0…+35
– Az üzemelés során[C)] és a tárolás során	°C	–20…+45[D)]
Javasolt akkumulátorok (≤ 8,0 Ah)		GBA18V… GBA 18V… ProCORE18V… EXPERT18V… EXBA18V… CORE18V…
Javasolt töltőkészülékek		GAL18… GAL 18… GAL 36… GAL12V/18… GAL 12V/18… GAX 18… EXAL18…
Érintésvédelmi osztály		⧈ / III
Védettség		IP 64 (por és fröccsenő víz ellen védett)[E)]

A) maximális fényerő mellett, beleértve a csökkentett fényerős maradékidő üzemmódot

B) gemessen bei 20–25 °C mit Akku **ProCORE18V 8.0Ah** und 800 lm

C) < 0 °C hőmérsékletek mellett korlátozott teljesítmény

D) • 40 °C-ig: max. 1500 lumen (15 W)
• 45 °C-ig: max. 800 lumen (8 W)

E) csak zárt és reteszelt akkumulátor-fedél esetén érvényes

A megvilágított tárgyak színvisszadása hamis lehet.

Az értékek termékenként változhatnak és függnek az alkalmazási, valamint környezeti feltételektől is. További információk a www.bosch-professional.com/wac címen találhatók.

Akkumulátor

A **Bosch** vállalat az akkumulátoros elektromos kéziszerszámokat akkumulátorok nélkül is árusítja. Azt, hogy az Ön elektromos kéziszerszámának szállítási terjedelme egy akkumulátort is magában foglal-e, a csomagolásról lehet leolvasni.

Az akkumulátor feltöltése

- ▶ **Csak a Műszaki Adatoknál megadott töltőkészülékeket használja.** Csak ezek a töltőkészülékek felelnek meg pontosan az Ön elektromos kéziszerszámában alkalmazásra kerülő Li-ion-akkumulátornak.

Figyelem: A lítium-ion-akkumulátorok a nemzetközi szállítási előírásoknak megfelelően csak részben feltöltve kerülnek kiszállításra. Az akkumulátor teljes teljesítményének biztosítására az első alkalmazás előtt töltse fel teljesen az akkumulátort.

Az akkumulátor beszerelése

Oldja ki az akkumulátor-fedél **(6)** reteszelését és hajtsa fel a **(5)** akkumulátor-fedelet.

Helyezze be a feltöltött **(8)** akkumulátort a **(1)** lámpafejbe, amíg az érezhetően bepattan a helyére és egy síkban felfekszik a **(1)** lámpafejre.

Zárja le a **(5)** akkumulátor-fedelet, majd az akkumulátor-fedél **(6)** reteszelését.

▶ **Az akkumulátor-fedél lezárásakor ügyeljen a gumiperem helyes illeszkedésére.** A por és a fröccsenő víz elleni védettség ellenkező esetben nem biztosított.

Az akkumulátor kivétele

Az akkumulátor eltávolításához nyomja meg az akkumulátor reteszelésfeloldó gombot és húzza ki az akkumulátort. **Ne erőltesse a kihúzást.**

Az akkumulátor 2 reteszelőfokozattal van ellátva, amelyek meggátolják, hogy az akkumulátor az akkumulátor reteszelésfeloldó gombjának akaratlan megnyomásakor kiessen. Amíg az akkumulátor be van helyezve a lámpába, azt egy rugó a helyén tartja.

Akkumulátor töltöttségi szint kijelző

Az akkumulátor töltési szint kijelző display zöld LED-jei az akkumulátor töltési szintjét mutatják. A töltöttségi szintet biztonsági okokból csak használaton kívüli elektromos kéziszerszám esetén lehet lekérdezni.

Nyomja meg a On vagy a feltöltési szint kijelző gombot, hogy kijelezze a töltési szintet. Erre kivett akkumulátor esetén is van lehetőség.

Ha az akkumulátor feltöltési szint kijelző gomb megnyomása után egy LED sem világít, az akkumulátor meghibásodott és ki kell cserélni.

Akkumulátortípus: GBA 18V | GBA18V...



LED	Kapacitás
Tartós fény, 3 × zöld	60–100 %
Tartós fény, 2 × zöld	30–60 %
Tartós fény, 1 × zöld	5–30 %
Villogó fény, 1 × zöld	0–5 %

Akkumulátortípus: ProCORE18V... | EXPERT18V... | EXBA18V... | CORE18V...



LED	Kapacitás
Tartós fény, 5 × zöld	80–100 %
Tartós fény, 4 × zöld	60–80 %
Tartós fény, 3 × zöld	40–60 %
Tartós fény, 2 × zöld	20–40 %
Tartós fény, 1 × zöld	5–20 %
Villogó fény, 1 × zöld	0–5 %

Tájékoztató az akkumulátor optimális kezeléséhez

Óvja meg az akkumulátort a nedvességtől és a víztől.

Az akkumulátort csak a –20 °C ... 50 °C hőmérséklet tartományban szabad tárolni. Ne hagyja például az akkumulátort nyáron egy gépjárműben.

Időnként tisztítsa meg az akkumulátor szellőzőrését egy puha, tiszta és száraz ecsettel.

Ha az akkumulátor feltöltése után a készülék már csak lényegesen rövidebb ideig üzemeltethető, akkor az akkumulátor elhasználódott és ki kell cserélni.

Vegye figyelembe a hulladékba való eltávolítással kapcsolatos előírásokat.

Üzemeltetés

Üzembe helyezés

Az akkumulátor-fedél levétele (lásd a B ábrát)

Egy nagyméretű akkumulátor meggátolja, hogy a **(5)** akkumulátorfedelet le lehessen zárni. Ebben az esetben az akkumulátorfedelet le lehet venni.

Tolja a két sarokvasat a rugóerővel szemben befelé. Vegye le az akkumulátorfedelet. **Az akkumulátor fedele nélkül nincs IP-védelem!**

Ha ismét fel akarja szerelni az akkumulátorfedelet, tolja a két sarokvasat a rugóerővel szemben befelé. Helyezze az akkumulátorfedelet a házra. Pattintsa be a két sarokvascsapot a ház megfelelő nyílásaiba.

Felállítás

Helyezze a lámpát stabil, vízszintes felületre. Ügyeljen arra, hogy a lámpa biztosan álljon.

Felakasztás

A bevágásokkal ellátott tartófogantyút **(3)** az akkumulátoros lámpa felakasztására lehet használni. Ügyeljen a biztos rögzítésre.

Rögzítés az állványra

Az állványmenettel **(4)** a lámpa egy állványra csavarozható.

Húzza meg szorosra az 1/4"-csavart. Ügyeljen arra, hogy az állvány stabilan álljon.

Be- és kikapcsolás és a fényerő beállítása

Be-/kikapcsoló	Funkció
1× megnyomás	A lámpa bekapcsolása, tompított fényerő
2× megnyomás	A lámpa bekapcsolása, teljes fényerő
3× megnyomás	A lámpa kikapcsolása

Ha a lámpa kb. 5 percig csökkentett fényerővel volt bekapcsolva, akkor a gomb legközelebbi megnyomásakor azonnal kikapcsolásra kerül.

Hőmérsékletfüggő túlterhelés elleni védelem

A megengedett üzemi hőmérséklet túllépése esetén a lámpa először csak csökkentett fényerővel kezd világítani, mielőtt a

lámpa a túlzott felmelegedés elleni védelemre esetleg kikapcsol. Hagyja kihűlni a lámpát, és kapcsolja be újra.

Munkavégzési tanácsok

Hibák – okaik és elhárításuk módja

A hiba oka	Hibaelhárítás
A lámpát a kábel nélküli feltöltés után nem lehet bekapcsolni.	
Az indukciós úton feltölthető akkumulátort újra kell inicializálni.	Vegye ki 10 másodpercre az akkumulátort **(8)**.

Karbantartás és szerviz

Karbantartás és tisztítás

- ▶ **A lámpán végzett bármely munka (például szerelés, karbantartás stb.) megkezdése előtt, valamint annak szállításához és tárolásához vegye ki az akkumulátort a lámpából.** Ellenkező esetben a be-/kikapcsoló véletlen megérintésekor bekapcsolódó készülék sérüléseket okozhat.

A lámpának nincs szüksége karbantartásra és nem tartalmaz kicserélhető vagy karbantartást igényló alkatrészeket.

A lámpa műanyag üvegét csak egy száraz, puha kendővel tisztítsa meg, hogy elkerülje a megrongálódásokat. Tisztító- vagy oldószereket ne használjon.

A fényforrást nem lehet kicserélni. Ha a fényforrás elromlott, az egész lámpát ki kell cserélni.

Vevőszolgálat és alkalmazási tanácsadás

Magyarország

Tel.: +36 1 879 8502

A szervizcímekre és a garanciális feltételekre mutató hivatkozást az utolsó oldalon találja.

Ha kérdései vannak vagy pótalkatrészeket szeretne rendelni, okvetlenül adja meg a termék típustábláján található 10-jegyű cikkszámot.

Eltávolítás

A lámpákat, az akkumulátorokat, a tartozékokat és a csomagolást a környezetvédelmi szempontoknak megfelelően kell újrafelhasználásra előkészíteni.



Ne dobja ki a lámpát és az akkumulátorokat/elemeket a háztartási szemétbe!

Csak az EU-tagországok számára:

A már nem használható elektromos és elektronikus készülékeket és a használt akkumulátorokat/elemeket külön kell gyűjteni és környezetbarát módon kell ártalmatlanítani. Használja az erre szolgáló gyűjtőrendszereket. A helytelen ártalmatlanítás káros lehet a környezetre és az egészségre a benne lévő veszélyes anyagok miatt.

Русский

Только для стран Евразийского экономического союза (Таможенного союза)

В состав эксплуатационных документов, предусмотренных изготовителем для продукции, могут входить настоящее руководство по эксплуатации, а также приложения.

Информация о подтверждении соответствия содержится в приложении.

Информация о стране происхождения указана на корпусе изделия и в приложении.

Дата изготовления указана на корпусе изделия.

Контактная информация относительно импортера содержится на упаковке.

Срок службы изделия

Срок службы изделия составляет 7 лет. Не рекомендуется к эксплуатации по истечении 5 лет хранения с даты изготовления без предварительной проверки (дату изготовления см. на этикетке).

Перечень критических отказов и ошибочные действия персонала или пользователя

- не использовать с поврежденной рукояткой или поврежденным защитным кожухом
- не использовать при появлении дыма непосредственно из корпуса изделия
- не использовать с перебитым или оголенным электрическим кабелем
- не использовать на открытом пространстве во время дождя (в распыляемой воде)
- не включать при попадании воды в корпус
- не использовать при сильном искрении
- не использовать при появлении сильной вибрации

Критерии предельных состояний

- перетёрт или повреждён электрический кабель
- поврежден корпус изделия

Тип и периодичность технического обслуживания

Рекомендуется очистить инструмент от пыли после каждого использования.

Хранение

- необходимо хранить в сухом месте
- необходимо хранить вдали от источников повышенных температур и воздействия солнечных лучей
- при хранении необходимо избегать резкого перепада температур
- хранение без упаковки не допускается
- подробные требования к условиям хранения смотрите в ГОСТ 15150-69 (Условие 1)

Транспортировка

– категорически не допускается падение и любые механические воздействия на упаковку при транспортировке
– при разгрузке/погрузке не допускается использование любого вида техники, работающей по принципу зажима упаковки
– подробные требования к условиям транспортировки смотрите в ГОСТ 15150-69 (Условие 5)

Указания по технике безопасности

Указания по технике безопасности для фонарей



Прочтите все указания и инструкции по технике безопасности. Несоблюдение указаний по технике безопасности и инструкций может привести к поражению электрическим током, пожару и/или тяжелым травмам.

Сохраняйте эти инструкции и указания для будущего использования.

- ▶ Пожалуйста, прочитайте и соблюдайте все указания по технике безопасности и инструкции, приложенные к аккумуляторной батарее или к электроинструменту, с которым поставлена аккумуляторная батарея.
- ▶ **Осторожно обращайтесь с фонарем.** Фонарь сильно нагревается, что приводит к повышенной опасности пожара и взрыва.
- ▶ **Не работайте с фонарем во взрывоопасной среде.**
- ▶ **После автоматического выключения фонаря не нажимайте больше на выключатель.** Может быть поврежден аккумулятор.Прежде чем снова включать фонарь, убедитесь, что аккумулятор и фонарь остыли.
- ▶ **Используйте только оригинальные Boschпринадлежности.**
- ▶ **Источник света не заменяется.** При неисправности источника света нужно заменять весь фонарь.
- ▶ **Извлекайте аккумулятор перед выполнением любых манипуляций с фонарем (например, монтажные работы, техническое обслуживание и т. п.), а также при транспортировке и хранении фонаря.** При случайном нажатии выключателя существует опасность травмирования.
- ▶ **Не направляйте луч света на людей или животных и не смотрите сами в луч света, включая и с большого расстояния.**
- ▶ **Не используйте фонарь в дорожном движении.** Фонарь не предназначен для освещения в дорожном движении.



Выдерживайте минимальное расстояние между фонарем и освещаемыми поверхностями и предметами. При меньшем расстоянии возможно возгорание освещаемых предметов.

- ▶ **Не накрывайте головку фонаря, когда фонарь работает.** Во время работы головка фонаря нагревается, накапливание этого тепла может привести к горению.



ВНИМАНИЕ! Не смотрите долго на световой луч. Оптическое излучение может повредить глаза.

- ▶ **Избегайте скопления пыли на рабочем месте.** Пыль может легко воспламеняться.
- ▶ **При повреждении и ненадлежащем использовании аккумулятора может выделиться газ. Аккумулятор может возгораться или взрываться.**Обеспечьте приток свежего воздуха и при возникновении жалоб обратитесь к врачу. Газы могут вызвать раздражение дыхательных путей.
- ▶ **При неправильном использовании из аккумулятора может потечь жидкость. Избегайте соприкосновения с ней. При случайном контакте промойте соответствующее место водой. Если эта жидкость попадет в глаза, то дополнительно обратитесь за помощью к врачу.** Вытекающая аккумуляторная жидкость может привести к раздражению кожи или к ожогам.
- ▶ **Острыми предметами, как напр., гвоздем или отверткой, а также внешним силовым воздействием можно повредить аккумуляторную батарею.** Это может привести к внутреннему короткому замыканию, возгоранию с задымлением, взрыву или перегреву аккумуляторной батареи.
- ▶ **Защищайте неиспользуемый аккумулятор от канцелярских скрепок, монет, ключей, гвоздей, винтов и других маленьких металлических предметов, которые могут закоротить полюса.** Короткое замыкание полюсов аккумулятора может привести к ожогам или пожару.



Защищайте аккумулятор от высоких температур, например, от длительного нагревания на солнце, от огня, грязи, воды и влаги. Существует опасность взрыва и короткого замыкания.

- ▶ **Заряжайте аккумуляторные батареи только с помощью зарядных устройств, рекомендованных изготовителем.** Зарядное устройство, предусмотренное для определенного вида аккумуляторов, может привести к пожарной опасности при использовании его с другими аккумуляторами.
- ▶ **Используйте аккумулятор только в изделиях изготовителя.** Только так аккумулятор защищен от опасной перегрузки.
- ▶ **Не вносите конструктивных изменений в аккумулятор и не открывайте его.** При этом возникает опасность короткого замыкания.
- ▶ **Храните фонари в недоступном для детей месте. Не разрешайте пользоваться фонарем лицам, которые не знают, как с ним правильно обращаться, или не читали настоящих инструкций.** В руках неопытных лиц фонари могут представлять опасность.

Описание продукта и услуг

Пожалуйста, следуйте указаниям рисунков в начале руководства по эксплуатации.

Применение по назначению

Фонарь предназначен для использования в качестве ограниченной в пространстве и по времени переносной подсветки в помещениях и на открытом воздухе и не подходит для постоянного освещения помещений.

Специальная крышка аккумуляторного отсека делает фонарь пыле- и брызгозащищенным.

Изображенные компоненты

Нумерация изображенных компонентов выполнена по представлению фонаря на странице с иллюстрациями.

(1) Головка фонаря

(2) Выключатель

(3) Ручка для транспортировки с вырезами для подвешивания

(4) Гнездо под штатив 1/4"

(5) Крышка аккумуляторного отсека

(6) Фиксатор крышки аккумуляторного отсека

(7) Кнопка разблокировки аккумулятора[a)]

(8) Аккумулятор[a)]

(9) Шарнир

a) **Эти принадлежности не входят в стандартный комплект поставки.**

Технические данные

Аккумулятор-ный фонарь		GLI18V-1500
Товарный номер		3 601 DA8 0..
Номинальное напряжение	В=	18
Макс. ном. потребляемая мощность	Вт	15
Продолжительность свечения [A) B)], прим.	мин./ А·час	135
Суммарный световой поток, макс.	лм	1500
Допустимая температура окружающей среды		
– При зарядке	°C	0 … +35
– При эксплуатации[C)] и хранении	°C	–20 … +45 [D)]
Рекомендуемые аккумуляторы (≤ 8,0 А·ч)		GBA18V... GBA 18V... ProCORE18V... EXPERT18V... EXBA18V... CORE18V...
Рекомендуемые зарядные устройства		GAL18... GAL 18... GAL 36... GAL12V/18... GAL 12V/18... GAX 18... EXAL18...
Класс защиты		⧈ / III
Степень защиты		IP 64 (пыленепроницаемый и защищен от брызг, падающих в любом направлении)[E)]

A) при максимальной яркости, вкл. оставшееся время работы в приглушенном режиме

B) Виміряно за температури 20–25 °C з акумулятором **ProCORE18V 8.0Ah** і 800 лм

C) ограниченная мощность при температуре < 0 °C

D) • До 40 °C: макс. 1500 люменов (15 Вт)
• До 45 °C: макс. 800 люменов (8 Вт)

E) касается только случаев, когда крышка аккумулятора закрыта и зафиксирована

Воспроизведение цвета подсвечиваемых объектов может быть искажено.

Значения могут варьироваться в зависимости от инструмента, способа применения и условий окружающей среды. Более подробная информация представлена на сайте www.bosch-professional.com/wac.

Аккумулятор

В **Bosch** можно приобрести аккумуляторные электроинструменты даже без аккумулятора. На упаковке указано, входит ли аккумулятор в комплект поставки вашего электроинструмента.

Зарядка аккумулятора

▶ **Пользуйтесь только зарядными устройствами, указанными в технических параметрах.** Только эти зарядные устройства пригодны для литиево-ионного аккумулятора Вашего электроинструмента.

Указание: В соответствии с международными правилами перевозки литий-ионные аккумуляторы поставляются частично заряженными. Для обеспечения максимальной мощности аккумулятора зарядите его полностью перед первым применением.

Установка аккумулятора

Отпустите фиксатор крышки аккумулятора **(6)** и откройте крышку аккумулятора **(5)**.

Вставьте заряженную аккумуляторную батарею **(8)** в головку фонаря **(1)**, чтобы она ощутимо вошла в зацепление и не выступала из головки фонаря .**(1)**

Закройте крышку аккумулятора **(5)** и фиксатор крышки аккумулятора **(6)**.

- ▶ **Закрывая крышку аккумулятора, следите за правильным положением резиновой кромки.** В противном случае защита от пыли и водяных брызг не гарантируется.

Извлечение аккумулятора

Чтобы извлечь аккумуляторную батарею, нажмите на кнопку разблокировки аккумулятора и извлеките его. **Не применяйте при этом силы.**

Аккумулятор оснащен 2 ступенями фиксации, призванными предотвращать выпадение аккумулятора при непреднамеренном нажатии на кнопку разблокировки аккумулятора. Когда аккумулятор находится в фонаре, он удерживается пружиной.

Индикатор заряженности аккумуляторной батареи

Зеленые светодиоды на индикаторе заряженности аккумулятора показывают уровень его заряда. По причинам безопасности индикатор заряженности активен только в состоянии покоя электроинструмента.

Нажмите кнопку индикатора заряженности аккумуляторной батареи On или , чтобы отобразить степень заряженности аккумуляторной батареи. Это возможно также и при извлеченной аккумуляторной батарее.

Если после нажатия на кнопку индикатора заряженности аккумуляторной батареи не загорается ни один светодиодный индикатор, аккумулятор неисправен и должен быть заменен.

Тип аккумулятора GBA 18V... | GBA18V...



Светодиод	Емкость
Непрерывный свет 3 зеленых светодиодов	60–100 %
Непрерывный свет 2 зеленых светодиодов	30–60 %
Непрерывный свет 1 зеленого светодиода	5–30 %
Мигающий свет 1 зеленого светодиода	0–5 %

Тип аккумулятора ProCORE18V... | EXPERT18V... | EXBA18V... | CORE18V...



Светодиод	Емкость
Непрерывный свет 5 зеленых светодиодов	80–100 %
Непрерывный свет 4 зеленых светодиодов	60–80 %
Непрерывный свет 3 зеленых светодиодов	40–60 %
Непрерывный свет 2 зеленых светодиодов	20–40 %
Непрерывный свет 1 зеленого светодиода	5–20 %
Мигающий свет 1 зеленого светодиода	0–5 %

Указания по оптимальному обращению с аккумулятором

Защищайте аккумулятор от влаги и воды.

Храните аккумулятор только в диапазоне температур от −20 °C до 50 °C. Не оставляйте аккумулятор летом в автомобиле.

Время от времени прочищайте вентиляционные прорези аккумулятора мягкой, сухой и чистой кисточкой.

Значительное сокращение продолжительности работы после заряда свидетельствует о старении аккумулятора и указывает на необходимость его замены.

Учитывайте указания по утилизации.

Работа с инструментом

Включение инструмента

Снятие крышки аккумулятора (см. рис. B)

Слишком большой аккумулятор не дает крышке аккумуляторного отсека **(5)** закрыться. В этом случае крышку аккумуляторного отсека можно снять.

Прижмите два шарнира против усилия пружины внутрь. Снимите крышку аккумуляторного отсека. **Без крышки аккумуляторного отсека степень защиты IP не гарантируется!**

Чтобы снова надеть крышку аккумуляторного отсека, прижмите два шарнира против усилия пружины внутрь. Разместите крышку аккумуляторного отсека на корпусе. Дайте двум шарнирным штифтам войти в зацепление в отверстиях корпуса.

Установка

Поставьте фонарь на прочную, ровную поверхность. Следите за надежностью положения.

Подвешивание

Ручку для транспортировки с вырезами **(3)** можно использовать для подвешивания фонаря. Следите за надежностью крепления.

Закрепление на штативе

При помощи резьбы штатива **(4)** фонарь можно закрепить на штативе.

Туго затяните винт 1/4". Следите за устойчивым положением штатива.

Включение/выключение и настройка яркости

Выключатель	Функция
Нажмите 1 раз	Включение фонаря, сниженная яркость
Нажмите 2 раза	Включение фонаря, полная яркость
Нажмите 3 раза	Выключение фонаря

Если фонарь в течение примерно 5 минут работал с приглушенной яркостью, то при следующем нажатии он сразу выключается.

Термическая защита от перегрузки

При превышении допустимой рабочей температуры, прежде чем произойдет защитное отключение, сначала снижается яркость. Дайте фонарю остыть и снова включите.

Указания по применению

Неполадка – Причины и устранение

Причина	Способ устранения
Фонарь не включается после беспроводной зарядки.	
Индуктивно заряжаемый аккумулятор необходимо заново инициализировать.	На 10 секунд извлеките аккумулятор **(8)**.

Техобслуживание и сервис

Техобслуживание и очистка

- ▶ **Извлекайте аккумулятор перед выполнением любых манипуляций с фонарем (например, монтажные работы, техническое обслуживание и т. п.), а также при транспортировке и хранении фонаря.** При случайном нажатии выключателя существует опасность травмирования.

Фонарь не требует технического обслуживания и не содержит деталей, которые бы требовали замены или технического обслуживания.

Чтобы не допустить повреждений, очищайте пластмассовое стекло аккумуляторного фонаря только сухой и мягкой тряпкой. Не используйте какие-либо чистящие средства или растворители.

Источник света не заменяется. При неисправности источника света нужно заменять весь фонарь.

Сервис и консультирование по вопросам применения

Казахстан
Центр консультирования потребителей и приема претензий:
ТОО «Роберт Бош» (Robert Bosch)
050012, г. Алматы,
Республика Казахстан
ул. Муратбаева, д. 180
БЦ «Гермес», 7й этаж
Тел.: +7 (727) 331 86 00
Тел.: 8 8000 700 270

Ссылку на адреса наших сервисных центров и условия гарантии можно найти на последней странице.

Пожалуйста, во всех запросах и заказах запчастей обязательно указывайте 10-значный товарный номер по заводской табличке изделия.

Утилизация

Фонари, аккумуляторы, принадлежности и упаковки необходимо сдавать в соответствующие пункты приема для их экологически безопасной переработки.



Не выбрасывайте фонари и аккумуляторы/элементы питания вместе с бытовым мусором!

Только для стран-членов ЕС:

Электрические и электронные приборы или использованные аккумуляторы/батарейки, непригодные для дальнейшего использования, необходимо собирать отдельно и утилизировать экологически безопасным способом. Используйте предусмотренные системы сбора мусора. Из-за возможного содержания опасных веществ при неправильной утилизации может быть нанесен вред окружающей среде и здоровью.

Українська

Вказівки з техніки безпеки

Вказівки з техніки безпеки для ліхтарів



Прочитайте всі застереження і вказівки. Невиконання вказівок з техніки безпеки та інструкцій може призвести до ураження електричним струмом, пожежі та/або важких серйозних травм.

Добре зберігайте на майбутнє ці попередження і вказівки.

- ▶ Будь ласка, прочитайте і дотримуйтеся всіх вказівок з техніки безпеки і інструкцій, доданих до акумуляторної батареї або до електроінструмента, з яким поставлена акумуляторна батарея..
- ▶ **Поводьтеся з ліхтарем обережно.** Ліхтар генерує багато тепла, що може призвести до підвищеного ризику пожежі та вибуху.
- ▶ **Не працюйте з ліхтарем у вибухонебезпечних середовищах.**
- ▶ **Після автоматичного вимикання ліхтаря більше не натискайте на вимикач.** Це може пошкодити акумуляторну батарею. Впевніться, що акумулятор і акумуляторний ліхтар охололи, перш ніж знову вмикати ліхтар.
- ▶ **Використовуйте лише оригінальне Boschприладдя.**

- ▶ **Джерело світла не замінюється.** Якщо джерело світла є дефектним, замінювати потрібно весь ліхтар.
- ▶ **Виймайте акумуляторну батарею перед виконанням будь-яких маніпуляцій з ліхтарем (напр., монтажних робіт, робіт з технічного обслуговування тощо), а також для транспортування та зберігання ліхтаря.** При випадковому увімкненні вимикача існує небезпека поранення.
- ▶ **Не направляйте світловий промінь на людей або тварин, і самі не дивіться на промінь лазера, навіть з великої відстані.**
- ▶ **Не використовуйте ліхтар в дорожньому русі.** Ліхтар не допущений для освітлювання в дорожньому русі.



Слід дотримуватися дистанції між ліхтарем і освітлюваними поверхнями та об'єктами. Недотримання дистанції може призводити до займання предметів.

- ▶ **Не накривайте головку ліхтаря, коли ліхтар увімкнений.** Під час роботи головка лампи нагрівається і може спричинити опіки, якщо це тепло не відводитиметься.



УВАГА! Не дивіться довго на світловий промінь. Оптичне випромінювання може бути шкідливим для очей.

- ▶ **Уникайте накопичення пилу на робочому місці.** Пил може легко займатися.
- ▶ **При пошкодженні або неправильній експлуатації акумуляторної батареї може виходити пар. Акумуляторна батарея може займатись або вибухати.** Впустіть свіже повітря і – у разі скарг – зверніться до лікаря. Пар може подразнювати дихальні шляхи.
- ▶ **При неправильному використанні з акумуляторної батареї може потекти рідина. Уникайте контакту з нею. При випадковому контакті промийте відповідне місце водою. Якщо рідина потрапила в очі, додатково зверніться до лікаря.** Акумуляторна рідина може спричиняти подразнення шкіри або опіки.
- ▶ **Гострими предметами, напр., гвіздками або викрутками, або прикладанням зовнішньої сили можна пошкодити акумуляторну батарею.** Можливе внутрішнє коротке замикання, загоряння, утворення диму, вибух або перегрів акумуляторної батареї.
- ▶ **Не зберігайте акумуляторну батарею, якою Ви саме не користуєтесь, поряд із канцелярськими скріпками, ключами, гвіздками, гвинтами та іншими невеликими металевими предметами, які можуть спричинити перемикання контактів.** Коротке замикання між контактами акумуляторної батареї може спричиняти опіки або пожежу.



Захищайте акумулятор від тепла, напр., від сонячних променів, вогню, бруду, води та вологи. Існує небезпека вибуху і короткого замикання.

- ▶ **Заряджайте акумуляторні батареї лише в зарядних пристроях, рекомендованих виробником.** Використання заряджувального пристрою для акумуляторних батарей, для яких він не передбачений, може призводити до пожежі.
- ▶ **Використовуйте акумуляторну батарею тільки в продуктах виробника.** Лише за таких умов акумулятор буде захищений від небезпечного перевантаження.
- ▶ **Не вносьте конструктивних змін в акумуляторну батарею та не відкривайте її.** Існує небезпека короткого замикання.
- ▶ **Зберігайте ліхтар, яким ви не користуєтеся, далеко від дітей. Не дозволяйте користуватися ліхтарем особам, що не знайомі з його роботою або не читали ці вказівки.** У разі застосування недосвідченими особами ліхтарі несуть в собі небезпеку.

Опис продукту і послуг

Будь ласка, дотримуйтеся малюнків, розташованих на початку інструкції з експлуатації.

Призначення приладу

Ліхтар призначений для обмеженого в місці і часі переносного освітлення в приміщеннях і на вулиці, він не придатний для загального освітлення приміщень.

Завдяки спеціальній кришці акумуляторної батареї ліхтар є пилонепроникним і захищеним від бризок, що падають у довільному напрямі.

Зображені компоненти

Нумерація зображених компонентів посилається на зображення ліхтаря на сторінці з малюнком.

(1) Головка ліхтаря
(2) Вимикач
(3) Переносна рукоятка з вирізами для підвішування
(4) Гніздо під штатив 1/4"
(5) Кришка акумуляторної батареї
(6) Фіксатор кришки акумуляторної батареї
(7) Кнопка розблокування акумуляторної батареї[a)]
(8) Акумуляторна батарея[a)]
(9) Шарнір

a) **Це приладдя не входить до стандартного комплекту поставки.**

Технічні дані

Акумуляторний ліхтар		GLI18V-1500
Товарний номер		3 601 DA8 0..
Номінальна напруга	V=	18
Макс. номінальна споживана потужність	Вт	15
Тривалість світіння[A) B)], бл.	хв/А год	135
Загальний світловий потік, макс.	лм	1500
Допустима температура навколишнього середовища		
– При заряджанні	°C	0 … +35
– При експлуатації[C)] і при зберіганні	°C	–20 … +45 [D)]
Рекомендовані акумуляторні батареї (≤ 8,0 А год)		GBA18V... GBA 18V... ProCORE18V... EXPERT18V... EXBA18V... CORE18V...
Рекомендовані зарядні пристрої		GAL18... GAL 18... GAL 36... GAL12V/18... GAL 12V/18... GAX 18... EXAL18...
Клас захисту		/III
Ступінь захисту		IP 64 (пилонепроникний і захищений від бризок, що падають у довільному напрямі) [E)]

A) за максимальної яскравості, вкл. залишок часу у приглушеному режимі

B) Виміряно за температури 20–25 °C з акумулятором **ProCORE18V 8.0Ah** і 800 лм

C) обмежена потужність за температури < 0 °C

D) • До 40 °C: макс. 1500 люмен (15 Вт)
• До 45 °C: макс. 800 люмен (8 Вт)

E) стосується лише випадків, коли кришка акумуляторної батареї закрита і зафіксована

Відтворення кольорів освітлених об'єктів може бути спотворене.

Значення можуть відрізнятися залежно від виробу, умов застосування та довкілля. Детальнішу інформацію див. на www.bosch-professional.com/wac.

Акумуляторна батарея

Bosch продає акумуляторні електроінструменти також без акумулятора. На упаковці зазначено, чи входить акумулятор в комплект поставки вашого електроінструмента.

Заряджання акумуляторної батареї

▶ **Використовуйте лише зарядні пристрої, зазначені в технічних даних.** Лише на ці зарядні пристрої розрахований літієво-іонний акумулятор, що використовується у Вашому приладі.

Вказівка: літій-іонні акумулятори постачаються частково зарядженими відповідно до міжнародних правил транспортування. Щоб акумулятор міг реалізувати свою повну ємність, перед тим, як перший раз працювати з приладом, акумулятор треба повністю зарядити.

Встромляння акумуляторної батареї

Відпустіть фіксатор кришки акумуляторної батареї **(6)** і відкрийте кришку акумуляторної батареї **(5)**.

Устроміть заряджену акумуляторну батарею **(8)** в головку ліхтаря **(1)**, щоб вона відчутно зайшла у зачеплення та не виступала за головку ліхтаря **(1)**.

Закрийте кришку акумуляторної батареї **(5)** і фіксатор кришки акумуляторної батареї **(6)**.

▶ **Закриваючи кришку акумуляторної батареї, слідкуйте за правильним положенням гумової окрайки.** Інакше захист від пилу і водяних бризок не гарантується.

Виймання акумуляторної батареї

Щоб витягти акумуляторну батарею, натисніть на кнопку розблокування і витягніть акумуляторну батарею. **Не застосовуйте при цьому силу.**

В акумуляторі передбачено 2 ступені блокування, щоб запобігти випаданню акумулятора при ненавмисному натисканні на кнопку розблокування акумулятора. Встановлений у ліхтар акумулятор утримується пружиною.

Індикатор зарядженості акумуляторної батареї

Зелені світлодіоди індикатора зарядженості акумуляторної батареї показують ступінь зарядженості акумулятора. З міркувань техніки безпеки опитувати стан зарядженості акумулятора можна лише при зупиненому електроінструменті.

Натисніть кнопку індикатора зарядженості акумуляторної батареї On або , щоб відобразити ступінь зарядженості. Це можна зробити і тоді, коли акумуляторна батарея витягнута з електроінструмента.

Якщо після натискання на кнопку індикатора зарядженості акумуляторної батареї жоден світлодіод не загоряється, акумулятор вийшов з ладу і його треба замінити.

Тип акумулятора GBA 18V... | GBA18V...



Світлодіод	Ємність
Свічення 3-х зелених	60–100 %

Світлодіод	Ємність
Свічення 2-х зелених	30–60 %
Свічення 1-го зеленого	5–30 %
Блимання 1-го зеленого	0–5 %

Тип акумуляторів ProCORE18V... | EXPERT18V... | EXBA18V... | CORE18V...



Світлодіод	Ємність
Свічення 5-и зелених	80–100 %
Свічення 4-х зелених	60–80 %
Свічення 3-х зелених	40–60 %
Свічення 2-х зелених	20–40 %
Свічення 1-го зеленого	5–20 %
Блимання 1-го зеленого	0–5 %

Вказівки щодо оптимального поводження з акумулятором

Захищайте акумулятор від вологи і води.

Зберігайте акумулятор лише за температури від –20 °C до 50 °C. Зокрема, не залишайте акумулятор влітку в машині.

Час від часу прочищайте вентиляційні отвори акумулятора м'яким, чистим і сухим пензликом.

Занадто коротка тривалість роботи після заряджання свідчить про те, що акумулятор вичерпав себе і його треба поміняти.

Зважайте на вказівки щодо видалення.

Робота

Початок роботи

Знімання кришки акумуляторної батареї (див. мал. B)

Дуже велика акумуляторна батарея не дає кришці акумуляторної батареї **(5)** закритись. У такому разі можна зняти кришку акумуляторної батареї.

Утисніть два шарніри проти дії пружини всередину. Зніміть кришку акумуляторної батареї. **Без кришки акумуляторної батареї відсутній захист IP!**

Щоб знову надіти кришку акумуляторної батареї, утисніть два шарніри проти дії пружини всередину. Розташуйте кришку акумуляторної батареї на корпусі. Дайте двом шарнірним штифтам увійти у зачеплення в отворах на корпусі.

Встановлення

Встановіть ліхтар на стійку, рівну поверхню. Слідкуйте за стійкістю положення.

Підвішування

Переносна рукоятка з вирізами **(3)** може використовуватися для підвішування ліхтаря. Слідкуйте за надійністю кріплення.

Закріплення на штативі

За допомогою гнізда під штатив **(4)** ліхтар можна приєднати до штатива.

Міцно затягніть гвинт 1/4". Слідкуйте за тим, щоб штатив стояв надійно.

Увімкнення/вимкнення і налаштування яскравості

Вимикач	Функція
1 натискання	Увімкнення ліхтаря, затемнення
2 натискання	Увімкнення ліхтаря, повна яскравість
3 натискання	Вимкнення ліхтаря

Якщо ліхтар буде приглушений прибл. 5 хвилин, наступне натискання одразу вимикає ліхтар.

Термічний захист від перевантаження

У разі перевищення допустимої робочої температури спочатку зменшується яскравість, а потім світло вимикається для захисту, якщо це необхідно. Дайте ліхтарю охолонути і знову увімкніть його.

Вказівки щодо роботи

Несправності – Причини і усунення

Причина	Усунення
Ліхтар не вмикається після бездротового заряджання.	
Акумуляторну батарею для індуктивного заряджання необхідно заново ініціалізувати.	Вийміть на 10 секунд акумуляторну батарею **(8)**.

Технічне обслуговування і сервіс

Технічне обслуговування і очищення

- ▶ **Виймайте акумуляторну батарею перед виконанням будь-яких маніпуляцій з ліхтарем (напр., монтажних робіт, робіт з технічного обслуговування тощо), а також для транспортування та зберігання ліхтаря.** При випадковому увімкненні вимикача існує небезпека поранення.

Ліхтар не вимагає технічного обслуговування і не містить деталей, які б потребували заміни або технічного обслуговування.

Прочищайте пластмасове скло ліхтаря лише сухою, м'якою ганчіркою, щоб не пошкодити його. Не використовуйте жодних мийних засобів або розчинників.

Джерело світла не замінюється. Якщо джерело світла є дефектним, замінювати потрібно весь ліхтар.

Сервіс і консультації з питань застосування

Україна
Тел.: +380 800 503 888

Посилання на наші сервісні адреси та умови гарантії можна знайти на останній сторінці.

При всіх додаткових запитаннях та замовленні запчастин, будь ласка, зазначайте 10-значний номер для замовлення, що стоїть на паспортній табличці продукту.

Утилізація

Ліхтарі, акумуляторні батареї, приладдя і упаковку слід здавати на екологічно чисту повторну переробку.



Не викидайте ліхтарі та акумулятори/батарейки в побутові відходи!

Лише для країн ЄС:

Електричні та електронні пристрої або використані акумулятори/батареї, які більше не використовуються, повинні збиратися окремо та утилізуватися екологічно безпечним способом. Скористайтеся призначеними для цього системами збору. Неправильна утилізація може завдати шкоди навколишньому середовищу та здоров'ю через небезпечні речовини, що містяться у відходах.

Қазақ

Еуразия экономикалық одағына (Кеден одағына) мүше мемлекеттер аумағында қолданылады

Өндірушінің өнім үшін қарастырған пайдалану құжаттарының құрамында пайдалану жөніндегі осы нұсқаулық, сонымен бірге қосымшалар да болуы мүмкін.

Сәйкестікті растау жайлы ақпарат қосымшада бар.

Өнімді өндірген мемлекет туралы ақпарат өнімнің корпусында және қосымшада көрсетілген.

Өндірілген мерзімі бұйым корпусында көрсетілген.

Импортерге қатысты байланыс ақпарат өнім қаптамасында көрсетілген.

Өнімді пайдалану мерзімі
Өнімнің қызмет ету мерзімі 7 жыл. Өндірілген мерзімнен бастап (өндіру күні зауыт тақтайшасында жазылған) істетпей 5 жыл сақтағаннан соң, өнімді тексерусіз (сервистік тексеру) пайдалану ұсынылмайды.

Қызметкер немесе пайдаланушының қателіктері мен істен шығу себептерінің тізімі
- тұтқасы мен корпусы бұзылған болса, өнімді пайдаланбаңыз
- өнім корпусынан тікелей түтін шықса, пайдаланбаңыз
- тоқ сымы бұзылған немесе оқшаулаусыз болса, пайдаланбаңыз
- жауын –шашын кезінде сыртта (далада) пайдаланбаңыз
- корпус ішіне су кірсе құрылғыны қосушы болмаңыз
- қөп үшқын шықса, пайдаланбаңыз
- қатты діріл кезінде пайдаланбаңыз

Шекті күй белгілері
- тоқ сымының тозуы немесе зақымдануы
- өнім корпусының зақымдалуы

Қызмет көрсету түрі мен жилігі
Әр пайдаланудан соң өнімді тазалау ұсынылады.

Сақтау
- құрғақ жерде сақтау керек
- жоғары температура көзінен және күн сәулелерінің әсерінен алыс сақтау керек
- сақтау кезінде температураның кенет ауытқуынан қорғау керек
- орамасыз сақтау мүмкін емес
- сақтау шарттары туралы қосымша ақпарат алу үшін МЕМСТ 15150-69 (шарт 1) құжатын қараңыз

Тасымалдау
- тасымалдау кезінде өнімді құлатуға және кез келген механикалық ықпал етуге қатаң тыйым салынады
- босату/жүктеу кезінде пакетті қысатын машиналарды пайдалануға рұқсат берілмейді.
- тасымалдау шарттары талаптарын МЕМСТ 15150-69 (5 шарт) құжатын оқыңыз.

Қауіпсіздік нұсқаулары

Шамдарға арналған қауіпсіздік техникасының нұсқаулары



Барлық қауіпсіздік нұсқаулықтарын және ескертпелерді оқыңыз. Техникалық қауіпсіздік нұсқаулықтарын және ескертпелерді сақтамау тоқтың соғуына, өрт және/немесе ауыр жарақаттануларға алып келуі мүмкін.

Болашақ жұмыстар үшін қауіпсіздік нұсқаулықтары мен ескертпелерді сақтап қойыңыз.

- ▶ Аккумулятормен немесе электр құралмен бірге берілетін бүкіл ескертулерді және нұсқаулықтарды оқып шығыңыз және орындаңыз.
- ▶ **Шамды ұқыпты пайдаланыңыз.** Шам өрт және жарылыс қаупін арттыратын қатты жылу шығарады.
- ▶ **Шаммен жарылыс қаупі бар ортада жұмыс істемеңіз.**
- ▶ **Шам автоматты түрде өшеннен кейін, ажыратқышты қайтадан баспаңыз.** Аккумулятор зақымдалуы мүмкін. Шамды қайта қоспас бұрын аккумулятордың зарядталғанына және шамның суығанына көз жеткізіңіз.

- ▶ **Тек түпнұсқа Bosch керек-жарақтарын пайдаланыңыз.**
- ▶ **Жарықтық көзін алмастыру мүмкін емес.** Егер жарық көзі ақаулы болса, шамды толықтай алмастыру керек.
- ▶ **Шаммен кез келген жұмыстарды (мысалы, монтаждау, техникалық қызмет көрсету және т.б.) бастамай тұрып, сондай-ақ шамды тасымалдау және сақтау кезінде аккумуляторды шығарып алыңыз.** Ажыратқышты кездейсоқ басқан жағдайда, жарақат алу қаупі туындайды.
- ▶ **Жарық сәулесін адамдарға немесе жануарларға бағыттамаңыз және тіпті алыстан болсын жарық сәулесіне өзіңіз қарамаңыз.**
- ▶ **Шамды жол қозғалысы кезінде пайдаланбаңыз.** Шамды жол қозғалысында жарықтандыру үшін пайдалануға рұқсат етілмейді.



Шамның және барлық жанып тұрған беттер мен заттар арасындағы минималды аралықты сақтаңыз. Аралық жеткіліксіз болса, жанып тұрған заттар қызып кетуі мүмкін.

- ▶ **Шамды пайдалану кезінде шамның жарық бастиегін жаппаңыз.** Пайдалану кезінде шамның жарық бастиегі қызып кетеді және ол әбден қызса, күйіп қалуға әкелуі мүмкін.



НАЗАР АУДАРЫҢЫЗ! Шам сәулесіне ұзақ уақыт бойы қарамаңыз. Оптикалық сәулелену көзге зиян тигізуі мүмкін.

- ▶ **Жұмыс орнында шаңның жиналмауын қадағалаңыз.** Шаң оңай тұтануы мүмкін.
- ▶ **Аккумулятор зақымдалған немесе дұрыс пайдаланылмаған жағдайда, одан бу шығуы мүмкін. Аккумулятор жанып немесе жарылып қалуы мүмкін.** Таза ауа ішке тартыңыз және шағымдар болса, дәрігердің көмегіне жүгініңіз. Бу тыныс алу жолдарын тітіркендіруі мүмкін.
- ▶ **Аккумулятор дұрыс пайдаланылмаған немесе зақымдалған жағдайда, аккумулятордан сұйықтық ағуы мүмкін. Оған тимеңіз. Кездейсоқ теріге тигенде, сол жерді сумен шайыңыз. Сұйықтық көзге тисе, медициналық көмек алыңыз.** Аккумулятордағы сұйықтық теріні тітіркендіруі немесе күйдіруі мүмкін.
- ▶ **Шеге немесе бұрауыш сияқты ұшты заттар немесе сыртқы әсер арқылы аккумулулятор зақымдануы мүмкін.** Бұл қысқа тұйықталуға алып келіп, аккумулятор жануы, түтін шығаруы, жарылуы немесе қызып кетуі мүмкін.
- ▶ **Пайдаланылмайтын аккумуляторды түйіспелерді тұйықтауы мүмкін қыстырғыштардан, тиындардан, кілттерден, шегелерден, винттерден және басқа ұсақ темір заттардан сақтаңыз.** Аккумулятор түйіспелерінің арасындағы қысқа тұйықталу күйіктерге немесе өртке әкелуі мүмкін.



Аккумуляторды жылудан, сондай-ақ, мысалы, үздіксіз күн жарығынан, оттан, кірден, судан және ылғалдан қорғаңыз. Жарылыс және қысқа тұйықталу қаупі туындайды.

- ▶ **Аккумуляторлық батареяны тек өндіруші көрсеткен зарядтау құрылғысымен зарядтаңыз.** Зарядтау құрылғысы белгілі бір аккумуляторлар түріне арналған, оны басқа аккумуляторларды зарядтау үшін пайдалану өрт қаупін тудырады.
- ▶ **Аккумуляторды тек өндіруші өнімдері үшін пайдаланыңыз.** Сол арқылы аккумуляторды қауіпті, артық жүктеуден сақтайсыз.
- ▶ **Аккумуляторды өзгертпеңіз және ашпаңыз.** Қысқа тұйықталу қаупі бар.
- ▶ **Пайдаланылмайтын шамдарды балалардың қолы жетпейтін жерде сақтаңыз. Шаммен таныс емес немесе осы нұсқауларды оқымаған адамдарға оны пайдалануға рұқсат бермеңіз.** Шам тәжірибесіз адамдардың қолында қауіпті болады.

Өнім және қуат сипаттамасы

Пайдалану нұсқаулығының алдыңғы бөлшегінде берілген суреттерге назар аударыңыз.

Тағайындалу бойынша қолдану

Шам бөлме ішіндегі және сыртындағы шектеулі кеңістікті жылжымалы түрде уақытша жарықтандыруға арналған және бөлмені жалпылай жарықтандыру үшін жарамайды.

Арнайы аккумулятор қақпағы шамды шаң мен шашыранды судан қорғайды.

Көрсетілген құрамдас бөлшектер

Көрсетілген құрамдас бөлшектердің нөмірлері шамның графикалық беттегі көрсетіліміне негізделген.

(1) Шам бастиегі
(2) Ажыратқыш
(3) Ілуге арналған ойықтары бар тасымалдау тұтқасы
(4) Штатив бекіткіші, 1/4 дюйм
(5) Аккумулятор қақпағы
(6) Аккумулятор қақпағының бекіткіші
(7) Аккумуляторды босату түймесі[a)]
(8) Аккумулятор[a)]
(9) Шарнир

a) **Бейнеленген құрамдас бөлшектер стандарттық жеткізу көлеміне кірмейді.**

Техникалық мәліметтер

Аккумуляторлық шам		GLI18V-1500
Өнім нөмірі		3 601 DA8 0..
Номиналды кернеу	B=	18

Аккумуляторлық шам		GLI18V-1500
Макс. номиналды тұтынылатын қуат	Вт	15
Жарықтандыру ұзақтығы [A) B)], шам.	мин/А-сағ	135
Жалпы жарық ағыны, макс.	лм	1500
Рұқсат етілген қоршаған орта температурасы		
– Зарядтау кезінде	°C	0 … +35
– Жұмыс кезінде[C)] және сақтау кезінде	°C	–20 … +45[D)]
Ұсынылатын аккумуляторлар (≤ 8,0 А-сағ)		GBA18V... GBA 18V... ProCORE18V... EXPERT18V... EXBA18V... CORE18V...
Ұсынылатын зарядтағыш құрылғылар		GAL18... GAL 18... GAL 36... GAL12V/18... GAL 12V/18... GAX 18... EXAL18...
Қорғаныс класы		/III
Қорғаныс дәрежесі		IP 64 (шаң өткізбейді және шашыранды судан қорғалған)[E)]

A) максималдық жарықтық және бәсеңдетілген режимде қалған жұмыс уақыты

B) Виміряно за температури 20–25 °C з акумулятором **ProCORE18V 8.0Ah** і 800 лм

C) температура < 0 °C болғанда жұмыс күші шектелген көлемде болады

D) • 40°C шамасына дейін: макс. 1500 люмен (15 Вт)
• 45°C шамасына дейін: макс. 800 люмен (8 Вт)

E) тек аккумуляторлық қақпақ жабық және бұғатталған болғанда

Жарықтандырылған нысандардың түстері басқаша болуы мүмкін.

Мәндер өнімге байланысты өзгешеленуі мүмкін, сондай-ақ пайдалану және қоршаған орта шарттарына бағынуы мүмкін. Қосымша ақпаратты мына мекенжай бойынша қараңыз: www.bosch-professional.com/wac.

Аккумулятор

Bosch компаниясы аккумуляторлық электр құралдарын аккумуляторсыз да сатады. Электр құралыңыздың жеткізілім жиынтығында аккумулятордың бар-жоғын қаптауыштан біліп алуға болады.

Аккумуляторды зарядтау

▶ **Тек техникалық мәліметтерде жазылған зарядтау құралдарын пайдаланыңыз.** Тек қана осы зарядтау құралдары сіздің электр құралыңыздың ішінде литий-иондық аккумулятормен сәйкес.

Ескертпе: Литий-ионды батареялар халықаралық тасымалдау ережелеріне сәйкес ішінара зарядталған күйде жеткізіледі.Аккумулятордың толық қуатын пайдалану үшін оны алғаш рет пайдаланудан бұрын толық зарядтаңыз.

Аккумуляторды орнату

Аккумулятор қақпағының **(6)** ысырмасын босатып аккумулятор қақпағын **(5)** қайырыңыз.

Зарядталған аккумуляторды **(8)** **(1)** жарық басына бекітілгенін және жарық басына **(1)** тығыз тиіп тұрғанын сезгенше салыңыз.

Аккумулятор қақпағын **(5)** жабып сосын аккумулятор қақпағының **(6)** ысырмасын жабыңыз.

▶ **Аккумулятор қақпағын жапқан кезде резеңке шеті дұрыс орналасқанына көз жеткізіңіз.** Әйтпесе шаң мен шашыраған судан қорғау қамтамасыз етілмейді.

Аккумуляторды шығару

Аккумуляторды шығару үшін аккумуляторды босату түймесін басыңыз және аккумуляторды электр құралынан тартып шығарыңыз. **Бұл ретте күш салмаңыз.**

Аккумуляторда, аккумуляторды босату түймесі байқаусызда басылып кеткенде, оның түсіп кетуінен қорғайтын 2 құлыптау деңгейі бар. Аккумулятор шамға салынған кезде, оны өз орнында серіппе ұстап тұрады.

Аккумулятор заряды деңгейінің индикаторы

Аккумулятор заряды деңгейінің индикаторындағы жасыл түсті жарық диодтары аккумулятордың заряд деңгейін көрсетеді. Қауіпсіздік тұрғысынан заряд деңгейін электр құралының жұмыссыз күйінде ғана шақыруға болады.

Заряд деңгейін көрсету үшін заряд деңгейінің индикаторына арналған немесе түймесін басыңыз. Мұны аккумулятор шығарылғанда да орындауға болады.

Заряд деңгейінің индикаторына арналған түймені басқаннан кейін ешқандай жарық диоды жанбаса, бұл аккумулятордың ақаулы және оны ауыстыру керек екендігін білдіреді.

Аккумулятор түрі GBA 18V... | GBA18V...



Жарық диоды	Қуаты
Үздіксіз жарық 3× жасыл	60–100%
Үздіксіз жарық 2× жасыл	30–60%
Үздіксіз жарық 1× жасыл	5–30%
Жыпылықтайтын жарық 1× жасыл	0–5%

Аккумулятор түрі ProCORE18V... | EXPERT18V... | EXBA18V... | CORE18V...



Жарық диоды	Қуаты
Үздіксіз жарық 5× жасыл	80–100%
Үздіксіз жарық 4× жасыл	60–80%
Үздіксіз жарық 3× жасыл	40–60%
Үздіксіз жарық 2× жасыл	20–40%
Үздіксіз жарық 1× жасыл	5–20%
Жыпылықтайтын жарық 1× жасыл	0–5%

Аккумуляторды оңтайлы пайдалану туралы нұсқаулар

Аккумуляторды сұйықтықтардан және ылғалдан қорғаңыз.

Аккумуляторды тек –20 °C ... 50 °C температура ауқымында сақтаңыз. Аккумуляторды жазда көлікте қалдырмаңыз.

Аккумулятордың желдету тесігін жұмсақ, таза және құрғақ қылшақпен мұқият тазалаңыз.

Пайдалану мерзімінің айтарлықтай қысқаруы аккумулятордың ескіргенін және ауыстыру керектігін білдіреді.

Қоқыстарды қайта өңдеу туралы нұсқауларды орындаңыз.

Пайдалану

Іске қосу

Аккумулятор қақпағын алыңыз (B суретін қараңыз)

Өте үлкен аккумулятор аккумулятордың қақпағына **(5)** жабылуға жол бермейді. Бұл жағдайда аккумулятор қақпағын алып тастауға болады.

Екі шарнирді серіппе күшіне қарсы ішке жылжытыңыз. Аккумулятор қақпағын алып тастаңыз. **Аккумулятор қақпағынсыз IP қорғанысы қамтамасыз етілмейді!**

Аккумулятор қақпағын қайтадан орнату үшін екі шарнирді серіппе күшіне қарсы ішке жылжытыңыз. Аккумулятор қақпағын корпуста орналастырыңыз. Екі шарнир штифтін корпустағы саңылауларға тірелгенше кіргізіңіз.

Орнату

Шамды тұрақты, тегіс бетке қойыңыз. Берік орнатылғанына көз жеткізіңіз.

Асу

Ойылған тасымалдау тұтқасын **(3)** шамды ілу үшін пайдалануға болады. Берік бекітілгеніне көз жеткізіңіз.

Штативте бекіту

Штатив бекіткішінің **(4)** көмегімен шамды штативке бұрап бекітуге болады.

1/4 дюймдік бұранданы мықтап тартыңыз. Штативтің берік орнатылғанына көз жеткізіңіз.

Қосу/өшіруді және жарықтығын орнату

Ажыратқыш	Функция
1 рет басу	Шамды қосу, күңгірттелген
2 рет басу	Шамды қосу, толық жарықтық
3 рет басу	Шамды өшіру

Егер шам 5 минуттай күңгірт жарықпен қосылған болса, келесі рет басқан кезде, ол бірден өшіп қалады.

Артық жүктемеден жылу қорғанышы

Рұқсат етілген жұмыс температурасынан асырсаңыз, алдымен жарықтық азайтылып, сонан соң шам қорғаныс мақсатымен өшірілуі мүмкін. Шамды суытып, қайта қосыңыз.

Пайдалану нұсқаулары

Ақаулар – Себептері және шешімдері

Себебі	Шешімі
Шам сымсыз зарядтағаннан кейін қосылмайды.	
Индуктивті зарядталатын аккумуляторды қайта баптандыру керек.	Аккумуляторды **(8)** 10 секундқа шығарыңыз.

Техникалық күтім және қызмет

Қызмет көрсету және тазалау

- ▶ **Шаммен кез келген жұмыстарды (мысалы, монтаждау, техникалық қызмет көрсету және т.б.) бастамай тұрып, сондай-ақ шамды тасымалдау және сақтау кезінде аккумуляторды шығарып алыңыз.** Ажыратқышты кездейсоқ басқан жағдайда, жарақат алу қаупі туындайды.

Шамға техникалық қызмет көрсету қажет емес және оның құрамында алмастыру немесе жөндеу керек бөлшектер жоқ.

Зақымдарды болдырмау үшін шамның пластик дискісін құрғақ әрі жұмсақ шүберекпен ғана тазалаңыз. Жуғыш заттарды немесе еріткіштерді пайдаланбаңыз.

Жарықтық көзін алмастыру мүмкін емес. Егер жарық көзі ақаулы болса, шамды толықтай алмастыру керек.

Тұтынушыға қызмет көрсету және пайдалану кеңестері

Қазақстан
Тұтынушыларға кеңес беру және шағымдарды қабылдау орталығы:
Роберт Бош (Robert Bosch) ЖШС
050012 Алматы қ.,
Қазақстан Республикасы
Мұратбаев к-сі, 180
"Гермес" БО, 7 қабат
Тел.: +7 (727) 331 86 00
Тел.: 8 8000 700 270

Біздің сервистік мекенжайларымызға және кепілдік шарттарына сілтеме соңғы бетте берілген.

Сұрақтар қою және қосалқы бөлшектерге тапсырыс беру кезінде міндетті түрде өнімнің фирмалық тақтайшасындағы 10 таңбалы өнім нөмірін беріңіз.

Кәдеге жарату

Шамдарды, аккумуляторларды, керек-жарақтар мен қаптамаларды қоршаған орта үшін қауіпсіз жолмен кәдеге жарату орнына жіберу қажет.



Шамдар мен аккумуляторларды/батареяларды тұрмыстық қоқысқа тастамаңыз!

Тек қана ЕО елдері үшін:

Пайдалануға әрі қарай жарамайтын электрлік және электрондық құрылғыларды немесе пайдаланылған аккумуляторларды/батареяларды бөлек жинау және қоршаған орта үшін қауіпсіз жолмен кәдеге жарату керек. Белгіленген қоқыс жинау жүйелерін пайдаланыңыз. Қате жолмен кәдеге жарату құрылғы құрамындағы қауіпті болуы мүмкін заттектерге байланысты қоршаған орта мен денсаулық үшін қауіпті болуы мүмкін.

Română

Instrucțiuni de siguranță

Instrucțiuni privind siguranța pentru lămpi



Citiți toate indicațiile şi instrucțiunile de siguranță. Nerespectarea instrucțiunilor şi indicațiilor de siguranță poate provoca electrocutare, incendiu şi/sau răniri grave.

Păstrați toate instrucțiunile şi indicațiile de siguranță în vederea utilizărilor viitoare.

- Vă rugăm să citiți şi să respectați toate instrucțiunile şi indicațiile privind siguranța, care însoțesc acumulatorul sau scula electrică împreună cu care a fost livrat acumulatorul.
- **Manevrează cu atenție lampa.** Lampa generează o căldură puternică, ceea ce duce la un pericol crescut de incendiu şi explozie.
- **Nu lucra cu lampa în medii cu pericol de explozie.**
- **După deconectarea automată a lămpii, nu mai apăsa butonul de pornire/oprire.** Acumulatorul s-ar putea deteriora. Înainte de a conecta din nou lampa, asigură-te că acumulatorul este încărcat şi că lampa s-a răcit.
- **Utilizează numai accesorii Bosch originale.**
- **Becul nu poate fi înlocuit.** Dacă sursa de lumină se defectează, lampa trebuie înlocuită complet.
- **Înainte de efectuarea oricăror lucrări la lampă (de exemplu, montare, întreținere etc.), precum şi în timpul transportului şi depozitării, scoate acumulatorul din lampă.** În cazul acționării involuntare a comutatorului de pornire/oprire, există pericolul de rănire.
- **Nu îndreptați raza de lumină asupra persoanelor sau animalelor şi nu priviți nici dumneavoastră direct în raza de lumină, nici chiar de la o depărtare mai mare.**
- **Nu utiliza lampa în traficul rutier.** Lampa nu este destinată iluminării în traficul rutier.



Menține distanța minimă necesară între lampă şi toate suprafețele şi obiectele iluminate de aceasta. În cazul micşorării distanței sub acest nivel, obiectele iluminate se pot supraîncălzi.

- **Nu acoperi capul lămpii în timpul funcționării lămpii.** Capul lămpii se încălzeşte în timpul funcționării şi poate provoca arsuri în cazul acumulării de căldură.



ATENȚIE! Nu privi pentru timp îndelungat spre fasciculul luminos. Radiația optică poate fi nocivă pentru ochi.

- **Evitați acumulările de praf la locul de muncă.** Pulberile se pot aprinde cu uşurință.
- **În cazul deteriorării sau utilizării necorespunzătoare a acumulatorului, se pot degaja vapori. Acumulatorul poate arde sau exploda.** Aerisiți bine încăperea şi solicitați asistență medicală dacă starea dumneavoastră de sănătate se înrăutățeşte. Vaporii pot irita căile respiratorii.
- **În cazul utilizării necorespunzătoare sau al unui acumulator deteriorat, din acumulator se poate scurge lichid inflamabil. Evitați contactul cu acesta. În cazul contactului accidental, clătiți bine cu apă. Dacă lichidul vă intră în ochi, consultați de asemenea un medic.** Lichidul scurs din acumulator poate cauza iritații ale pielii sau arsuri.
- **În urma contactului cu obiecte ascuțite ca de exemplu cuie sau şurubelnițe sau prin acțiunea unor forțe exterioare asupra sa, acumulatorul se poate deteriora.** Se poate produce un scurtcircuit intern în urma căruia acumulatorul să se aprindă, să scoată fum, să explodeze sau să se supraîncălzească.
- **Feriți acumulatorii nefolosiți de agrafele de birou, monede, chei, cuie, şuruburi sau alte obiecte metalice mici, care ar putea provoca şuntarea contactelor.** Un scurtcircuit între contactele acumulatorului poate duce la arsuri sau incendiu.



Protejează acumulatorul împotriva căldurii, de exemplu, împotriva expunerii la radiații solare continue sau flăcări, precum şi împotriva murdăriei, apei şi umezelii. În caz contrar, există pericolul de explozie Şi scurtcircuit.

- **Încărcați acumulatorii numai cu încărcătoare recomandate de către producător.** Un încărcător recomandat pentru acumulatori de un anumit tip poate

lua foc atunci când este folosit pentru încărcarea altor acumulatori decât cei prevăzuți pentru acesta.

- ▶ **Utilizează acumulatorul numai la produsele producătorului.** Numai astfel acumulatorul va fi protejat împotriva unei suprasolicitări periculoase.
- ▶ **Nu modifica şi nu deschide acumulatorul.** Există pericolul de scurtcircuit.
- ▶ **Atunci când nu este utilizată, lampa trebuie să fie păstrată într-un loc inaccesibil copiilor. Lampa nu trebuie utilizată de persoane care nu sunt familiarizate cu aceasta sau care nu au citit prezentele instrucțiuni.** Lămpile sunt periculoase atunci când sunt folosite de persoane neexperimentate.

Descrierea produsului şi a performanțelor acestuia

Vă rugăm să țineți seama de imaginile din partea din față a instrucțiunilor de folosire.

Utilizare conform destinației

Lampa este destinată iluminării mobile, limitate spațial şi temporal, a zonelor interioare şi exterioare şi nu este adecvată pentru iluminarea interioară generală.

Datorită capacului special al acumulatorului, lampa este etanşată împotriva prafului şi protejată împotriva stropilor de apă.

Componentele ilustrate

Numerotarea componentelor ilustrate se referă la schița lămpii de pe pagina grafică.

(1) Capul lămpii
(2) Buton de pornire/oprire
(3) Mâner de transport cu crestături pentru suspendare
(4) Filet de 1/4" de prindere pe stativ
(5) Capacul acumulatorului
(6) Dispozitiv de blocare a capacului acumulatorului
(7) Buton de deblocare a acumulatorului[a)]
(8) Acumulator[a)]
(9) Şarnieră

a) **Acest accesoriu nu este inclus în setul de livrare standard.**

Date tehnice

Lampă cu acumulator		GLI18V-1500
Cod de identificare		3 601 DA8 0..
Tensiune nominală	V=	18
Putere nominală maximă	W	15
Durată de iluminare[A) B)], aproximativ	min/Ah	135
Flux luminos total maxim	lm	1500
Temperatură ambientală admisă		
– În timpul încărcării	°C	0 ... +35
– În timpul funcționării[C)] şi pe perioada depozitării	°C	–20 ... +45[D)]
Acumulatori recomandați (≤ 8,0 Ah)		GBA18V... GBA 18V... ProCORE18V... EXPERT18V... EXBA18V... CORE18V...
Încărcătoare recomandate		GAL18... GAL 18... GAL 36... GAL12V/18... GAL 12V/18... GAX 18... EXAL18...
Clasa de protecție		/III
Tip de protecție		IP 64 (etanşare împotriva prafului şi protecție împotriva stropilor de apă)[E)]

A) pentru luminozitate maximă inclusiv timp de funcționare rămas în modul cu luminozitate diminuată

B) Măsurat la 20–25 °C cu acumulatorul **ProCORE18V 8.0Ah** şi 800 lm

C) performanțe limitate la temperaturi < 0 °C

D) • Până la 40 °C: max. 1500 lumeni (15 W)
• Până la 45 °C: max. 800 lumeni (8 W)

E) numai pentru situațiile în care capacul acumulatorului este închis şi blocat

Redarea culorilor obiectelor iluminate poate fi falsificată.

Valorile pot varia în funcție de produs şi sunt supuse condițiilor de utilizare, precum şi condițiilor de mediu. Pentru informații suplimentare, accesează www.bosch-professional.com/wac.

Acumulator

Sculă electrică cu acumulator **Bosch** achiziționată chiar şi fără acumulator. Dacă în pachetul de livrare al sculei tale electrice este inclus un acumulator, îl poți scoate pe acesta din ambalaj.

Încărcarea acumulatorului

- ▶ **Folosiți numai încărcătoarele menționate în datele tehnice.** Numai aceste încărcătoare sunt adaptate la acumulatorul cu tehnologie litiu-ion montat în scula dumneavoastră electrică.

Observație: Acumulatorii litiu-ion sunt livrați în stare parțial încărcată, conform reglementărilor internaționale privind transportul. Pentru a asigura funcționarea la capacitate maximă a acumulatorului, încarcă complet acumulatorul înainte de prima utilizare.

Montarea acumulatorului

Slăbiți dispozitivul de blocare al capacului acumulatorului **(6)** și deschideți capacul acumulatorului **(5)**.

Introduceți acumulatorul încărcat **(8)** în capul lămpii **(1)**, împingându-l până când se fixează perceptibil și este coplanar cu capul lămpii **(1)**.

Închideți capacul acumulatorului **(5)** și apoi dispozitivul de blocare al capacului acumulatorului **(6)**.

- ▶ **La închiderea capacului acumulatorului aveți grijă ca garnitura din cauciuc să fie fixată corect.** În caz contrar nu este asigurată protecția împotriva prafului și a stropilor de apă.

Extragerea acumulatorului

Pentru extragerea acumulatorului, apasă tasta de deblocare și extrage acumulatorul. **Nu forța.**

Acumulatorul este prevăzut cu 2 trepte de blocare, care au rolul de a preveni căderea acumulatorului din scula electrică în cazul apăsării involuntare a butonului de deblocare a acumulatorului. Atât timp cât acumulatorul se află în interiorul lămpii, acesta este menținut în poziție prin forța elastică a unui arc.

Indicatorul stării de încărcare a acumulatorului

LED-urile verzi ale indicatorului stării de încărcare a acumulatorului indică starea de încărcare a acumulatorului. Din considerente legate de siguranță, verificarea stării de încărcare este posibilă numai cu scula electrică oprită.

Pentru indicarea stării de încărcare, apasă tasta On sau . Acest lucru este posibil și când acumulatorul nu este montat pe scula electrică.

Dacă, după apăsarea tastei pentru indicarea stării de încărcare, nu se aprinde niciun LED, înseamnă că acumulatorul este defect și trebuie înlocuit.

Tip de acumulator GBA 18V... | GBA18V...



LED	Capacitate
Aprindere continuă de 3 ori în verde	60–100%
Aprindere continuă de 2 ori în verde	30–60%
Aprindere continuă o dată în verde	5–30%
Aprindere intermitentă o dată în verde	0–5%

Tip de acumulator ProCORE18V... | EXPERT18V... | EXBA18V... | CORE18V...



LED	Capacitate
Aprindere continuă de 5 ori în verde	80–100%
Aprindere continuă de 4 ori în verde	60–80%
Aprindere continuă de 3 ori în verde	40–60%
Aprindere continuă de 2 ori în verde	20–40%
Aprindere continuă o dată în verde	5–20%
Aprindere intermitentă o dată în verde	0–5%

Indicații privind manevrarea optimă a acumulatorului

Protejați acumulatorul împotriva umezelii și apei.

Depozitați acumulatorul numai la temperaturi cuprinse între −20 °C și 50 °C. Nu lăsați acumulatorul în autovehicul, de exemplu, pe timpul verii.

Ocazional curățați fantele de ventilație ale acumulatorului utilizând o pensulă moale, curată și uscată.

Un timp de funcționare considerabil redus după încărcare indică faptul că acumulatorul s-a uzat și trebuie înlocuit.

Respectați instrucțiunile privind eliminarea.

Funcționarea

Punerea în funcțiune

Scoaterea capacului acumulatorului (consultă imaginea B)

Un acumulator foarte mare împiedică închiderea capacului acumulatorului **(5)**. În acest caz, capacul acumulatorului poate fi detașat.

Glisează cele două șarniere împotriva forței elastice spre interior. Detașează capacul acumulatorului. **Fără capacul acumulatorului nu există protecție IP!**

Pentru a atașa din nou capacul acumulatorului, glisează cele două șarniere împotriva forței elastice spre interior. Amplasează capacul acumulatorului pe carcasă. Lasă cele două știfturi de șarniere să se fixeze în poziție în fantele din carcasă.

Instalarea

Poziționează lampa pe o suprafață plană și stabilă. Asigură-te că aceasta este așezată stabil și în siguranță.

Suspendarea

Mânerul crestat pentru transport **(3)** poate fi utilizat pentru suspendarea lămpilor cu acumulator. Asigurați-vă că realizați o fixare sigură.

Fixare pe stativ

Lampa poate fi înșurubată pe un stativ cu ajutorul filetului de prindere pe stativ **(4)**.

Strângeți ferm șurubul de 1/4". Asigură-te că stativul este stabil.

Setarea de pornire/oprire și a luminozității

Buton de pornire/oprire	Funcție
Apăsare o dată	Aprinderea lămpii, luminozitate redusă
Apăsare de 2 ori	Aprinderea lămpii, luminozitate maximă

Buton de pornire/ oprire	Funcție
Apăsare de 3 ori	Deconectarea lămpii

Dacă lampa a fost activată la o luminozitate redusă timp de aproximativ 5 minute, la următoarea apăsare aceasta este dezactivată imediat.

Protecție la suprasarcină dependentă de temperatură

În cazul depăşirii temperaturii de funcționare admise, mai întâi se va reduce luminozitatea, după care lampa se va deconecta din rațiuni de siguranță. Lasă lampa să se răcească, iar apoi conecteaz-o din nou.

Instrucțiuni de lucru

Defecțiuni – Cauze şi remediere

Cauză	Remediere
Lampa nu se aprinde după încărcarea inductivă.	
Acumulatorul cu încărcare inductivă trebuie să fie reinițializat.	Scoate timp de 10 secunde acumulatorul **(8)**.

Întreținere şi service

Întreținere şi curățare

- ▶ **Înainte de efectuarea oricăror lucrări la lampă (de exemplu, montare, întreținere etc.), precum şi în timpul transportului şi depozitării, scoate acumulatorul din lampă.** În cazul acționării involuntare a comutatorului de pornire/oprire, există pericolul de rănire.

Lampa nu necesită întreținere şi nu conține piese care trebuie înlocuite sau întreținute.

Curăță lentila din plastic a lămpii numai cu o lavetă uscată, moale, pentru a evita deteriorările. Nu utiliza detergenți sau solvenți.

Becul nu poate fi înlocuit. Dacă sursa de lumină se defectează, lampa trebuie înlocuită complet.

Serviciu de asistență tehnică post-vânzări şi consultanță clienți

România
Tel.: +40 21 405 7541

Linkul către adresele centrelor noastre de service şi către condițiile de garanție se găseşte pe ultima pagină.

În caz de reclamații şi comenzi de piese de schimb, te rugăm să specifici neapărat numărul de identificare compus din 10 cifre, indicat pe plăcuța cu date tehnice a produsului.

Eliminarea ecologică

Lămpile, acumulatorii, accesoriile şi ambalajele trebuie să fie predate la un centru de reciclare ecologică.



Nu elimina lămpile şi acumulatorii/bateriile împreună cu deşeurile menajere!

Numai pentru țările UE:

Aparatele electrice şi electronice sau acumulatorii uzați/bateriile uzate care nu mai pot utilizați/utilizate trebuie colectați/colectate separat şi eliminați/eliminate în mod ecologic. Utilizează sistemele de colectare desemnate. Eliminarea incorectă poate fi nocivă pentru mediu şi sănătate din cauza eliminării de substanțe periculoase.

Български

Указания за сигурност

Указания за безопасност за лампи



Прочетете внимателно всички указания и инструкции за безопасност. Пропуски при спазването на инструкциите за безопасност и указанията за работа могат да имат за последствие токов удар, пожар и/или тежки травми.

Съхранявайте тези указания на сигурно място.

- ▶ Моля, прочетете и спазвайте всички указания за безопасност и инструкции, които са приложени към акумулаторната батерия или електроинструмента, с който е доставена акумулаторната батерия.
- ▶ **Внимателно боравете с лампата.** Лампата генерира силна топлина, която води до увеличена опасност от пожар и експлозия.
- ▶ **Не ползвайте лампата в среда с повишена опасност от експлозия.**
- ▶ **След автоматичното изключване на лампата не натискайте повече пусковия прекъсвач.** Акумулаторната батерия може да бъде повредена. Уверете се, че акумулаторната батерия е заредена и лампата се е охладила, преди да включвате отново лампата.
- ▶ **Използвайте само оригинални Bosch принадлежности.**
- ▶ **Източникът на светлина не може да бъде заменен.** Ако източникът на светлина се повреди, трябва да бъде заменена цялата лампа.
- ▶ **Преди всякакви дейности по лампата (напр. монтаж, поддръжка и др.), както и при транспорт и съхранение изваждайте акумулаторната батерия от лампата.** Съществува опасност от нараняване при задействане на пусковия прекъсвач по невнимание.
- ▶ **Не насочвайте светлинния лъч към хора или животни и не гледайте срещу него, също и от голямо разстояние.**

- **Не използвайте лампата в уличното движение.** Лампата не е предназначена за осветяване на уличното движение.



Спазвайте минимално допустимото разстояние на лампата до всички осветявани повърхности и предмети. При по-малко разстояние осветяваните предмети могат да се прегреят.

- **Не покривайте главата на лампата, докато лампата е включена.** По време на работа главата на лампата се нагрява и, ако топлината не се отделя, може да предизвика изгаряния.



ВНИМАНИЕ! Не гледайте продължително време в светлинния лъч. Оптичните лъчи могат да увредят очите Ви.

- **Избягвайте натрупване на прах на работното място.** Прахът може лесно да се самовъзпламени.
- **При повреждане и неправилна експлоатация от акумулаторната батерия могат да се отделят пари. Акумулаторната батерия може да се запали или да експлодира.** Погрижете се за добро проветряване и при оплаквания се обърнете към лекар. Парите могат да раздразнят дихателните пътища.
- **При неправилно използване или повредена акумулаторна батерия от нея може да изтече електролит. Избягвайте контакта с него. Ако въпреки това на кожата Ви попадне електролит, изплакнете мястото обилно с вода. Ако електролит попадне в очите Ви, незабавно се обърнете за помощ към очен лекар.** Електролитът може да предизвика изгаряния на кожата.
- **Акумулаторната батерия може да бъде повредена от остри предмети, напр. пирони или отвертки, или от силни удари.** Може да бъде предизвикано вътрешно късо съединение и акумулаторната батерия може да се запали, да запуши, да експлодира или да се прегрее.
- **Предпазвайте неизползваните акумулаторни батерии от контакт с големи или малки метални предмети, напр. кламери, монети, ключове, пирони, винтове и др.п., тъй като те могат да предизвикат късо съединение.** Последствията от късото съединение могат да бъдат изгаряния или пожар.



Предпазвайте акумулаторната батерия от топлина, напр. вследствие на продължително излагане на директна слънчева светлина, огън, мръсотия, вода и влага. Има опасност от експлозия и късо съединение.

- **Зареждайте акумулаторните батерии само със зарядните устройства, които се препоръчват от производителя.** Когато използвате зарядни устройства за зареждане на неподходящи акумулаторни батерии, съществува опасност от възникване на пожар.
- **Използвайте акумулаторната батерия само в продукти на производителя.** Само така тя е предпазена от опасно за нея претоварване.
- **Не променяйте и не отваряйте акумулаторната батерия.** Съществува опасност от възникване на късо съединение.
- **Съхранявайте неизползваните лампи далеч от деца. Не позволявайте лампата да се използва от лица, които не са запознати с нея или не са прочели тези указания.** Лампите са опасни, ако се използват от неопитни лица.

Описание на продукта и дейността

Моля, вземете под внимание фигурите в началото на ръководството за експлоатация.

Предназначение на инструмента

Лампата е предназначена за временно осветяване на различни ограничени пространства в затворени помещения или на открито и не е подходяща за общо постоянно осветяване на стаи и помещения.

Чрез специалното покритите за акумулаторната батерия лампата е защитена от прах и пръски вода.

Изобразени елементи

Номерирането на изобразените компоненти се отнася до представянето на лампата на графичната страница.

(1) Светлинна глава
(2) Пусков прекъсвач
(3) Дръжка за носене с жлебове за окачване
(4) Гнездо за монтиране към статив 1/4"
(5) Капак на акумулаторната лампа
(6) Заключване на капака на акумулаторната лампа
(7) Бутон за отключване на акумулаторната батерия[a)]
(8) Акумулаторна батерия[a)]
(9) Шарнир

a) **Тази принадлежност не е включена в стандартната окомплектовка на доставката.**

Технически данни

Акумулаторна лампа		GLI18V-1500
Каталожен номер		3 601 DA8 0..
Номинално напрежение	V=	18
Макс. номинална мощност	W	15
Продължителност на светене[A) B)], ок.	min/Ah	135
Общ светлинен ток, макс.	lm	1500
Разрешена температура на околната среда		
– При зареждане	°C	0 … +35

Акумулаторна лампа		GLI18V-1500
– При работа[C] и при складиране	°C	–20 ... +45[D]
Препоръчителни акумулаторни батерии (≤ 8,0 Ah)		GBA18V... GBA 18V... ProCORE18V... EXPERT18V... EXBA18V... CORE18V...
Препоръчителни зарядни устройства		GAL18... GAL 18... GAL 36... GAL12V/18... GAL 12V/18... GAX 18... EXAL18...
Клас на защита		/ III
Вид защита		IP 64 (защита от прах и пръски вода)[E]

A) при максимална яркост вкл. остатъчно време на работа в затъмнен режим

B) Измерено при 20–25 °C с акумулаторна батерия **ProCORE18V 8.0Ah** и 800 lm

C) ограничена производителност при температури под < 0 °C

D) • До 40 °C: макс. 1500 лумена (15 W)
• До 45 °C: макс. 800 лумена (8 W)

E) валидно само при затворен и заключен капак на акумулаторната лампа

Цветовете на осветените обекти могат да изглеждат различни от истинските.

Стойностите могат да варират според продукта и да зависят от условията на употреба и на околната среда. Допълнителна информация на www.bosch-professional.com/wac.

Акумулаторна батерия

Bosch продава акумулаторни инструменти и без акумулаторна батерия. Дали в обема на доставката на Вашия електрически инструмент се съдържа акумулаторна батерия, можете да научите от опаковката.

Зареждане на акумулаторната батерия

► **Използвайте само посочените в раздела Технически данни зарядни устройства.** Само тези зарядни устройства са подходящи за използваната във Вашия електроинструмент литиево-йонна акумулаторна батерия.

Указание: Литиево-йонните акумулаторни батерии се доставят частично заредени поради международните предписания за транспорт. За да се гарантира пълната мощност на акумулаторната батерия, заредете я напълно преди първата употреба.

Поставяне на акумулаторната батерия

Освободете заключващия механизъм **(6)** на капака и отворете капака **(5)**.

Поставете заредената акумулаторна батерия **(8)** в главата на лампата **(1)**, докато усетите отчетливо прещракване и акумулаторната батерия се подравни спрямо главата на лампата **(1)**.

Затворете капака **(5)** и го заключете с механизма **(6)**.

► **При затваряне на капака внимавайте за правилното лягане на гуменото уплътнение.** В противен случай няма защита срещу проникване на прах и вода.

Изваждане на акумулаторната батерия

За изваждане на акумулаторната батерия натиснете бутона за освобождаване и издърпайте акумулаторната батерия. **При това не прилагайте сила.**

Акумулаторната батерия разполага с 2 степени на застопоряване, с което се предотвратява изпадането ѝ при натискане по невнимание на деблокиращия бутон. Когато акумулаторната батерия е поставена в акумулаторната лампа, тя се придържа на позиция от пружина.

Индикатор за акумулаторната батерия

Зелените светодиоди на индикатора за акумулаторната батерия показват степента на зареденост на акумулаторната батерия. Поради съображения за сигурност проверката на степента на зареденост е възможна само когато електроинструментът е в покой.

За да видите степента на зареденост на батерията, натиснете бутона за индикация или . Това е възможно също и при извадена акумулаторна батерия.

Ако след натискане на бутона за индикация не свети нито един светодиод, акумулаторната батерия е повредена и трябва да бъде заменена.

Акумулаторна батерия модел GBA 18V... | GBA18V...



Светодиод	Капацитет
Непрекъснато светене 3 × зелено	60–100 %
Непрекъснато светене 2 × зелено	30–60 %
Непрекъснато светене 1 × зелено	5–30 %
Мигаща светлина 1 × зелено	0–5 %

Тип акумулаторна батерия ProCORE18V... | EXPERT18V... | EXBA18V... | CORE18V...



Светодиод	Капацитет
Непрекъснато светене 5 × зелено	80–100 %
Непрекъснато светене 4 × зелено	60–80 %
Непрекъснато светене 3 × зелено	40–60 %
Непрекъснато светене 2 × зелено	20–40 %
Непрекъснато светене 1 × зелено	5–20 %
Мигаща светлина 1 × зелено	0–5 %

Указания за оптимална работа с акумулаторната батерия

Предпазвайте акумулаторната батерия от влага и вода.

Съхранявайте акумулаторната батерия само в температурния диапазон от –20 °C до 50 °C. Напр. не оставяйте акумулаторната батерия през лятото в автомобил на слънце.

Периодично почиствайте вентилационните отвори на акумулаторната батерия с мека чиста и суха четка.

Съществено съкратено време за работа след зареждане показва, че акумулаторната батерия е изхабена и трябва да бъде заменена.

Спазвайте указанията за бракуване.

Работа

Пускане в експлоатация

Свалете капака на акумулаторната батерия (вж. фиг. B)

Твърде голямата акумулаторна батерия пречи на затварянето на капака на акумулаторната батерия **(5)**. В този случай капакът на акумулаторната батерия може да се свали.

Избутайте навътре двата шарнира срещу пружинната сила. Свалете капака на акумулаторната батерия. **Без капак на акумулаторната батерия няма IP защита!**

За да поставите обратно капака на акумулаторната батерия, избутайте двата шарнира срещу пружинната сила навътре. Поставете капака на акумулаторната батерия в корпуса. Фиксирайте двата шарнирни щифта в отворите в корпуса.

Поставяне

Поставете лампата върху стабилна, равна повърхност. Внимавайте за сигурно положение.

Окачване

Вдлъбнатата дръжка за носене **(3)** може да се използва, за да се окачва акумулаторната лампа. Внимавайте за сигурно закрепване.

Захващане към статив

С поставката за статив **(4)** можете да монтирате лампата към статив.

Затегнете добре винта с резба 1/4". Внимавайте за сигурното поставяне на статива.

Включване/изключване и настройване на яркостта

Пусков прекъсвач	Функция
1× натискане	Включване на лампата, затъмнена
2× натискане	Включване на лампата, пълна яркост
3× натискане	Изключване на лампата

Ако лампата е била димирано включена за ок. 5 минути, със следващото натискане веднага се изключва.

Температурна защита срещу претоварване

При превишаване на допустимата работна температура първо се намалява яркостта, преди лампата да се изключи за защита. Оставете лампата да се охлади и отново я включете.

Указания за работа

Грешки – Причини за възникване и начини за отстраняване

Причина	Помощ
Лампата не може да се включи след безкабелно зареждане.	
Индуктивно заредената акумулаторна батерия трябва да бъде инициализирана повторно.	Извадете за 10 секунди акумулаторната батерия **(8)**.

Поддържане и сервиз

Поддържане и почистване

- ▶ **Преди всякакви дейности по лампата (напр. монтаж, поддръжка и др.), както и при транспорт и съхранение изваждайте акумулаторната батерия от лампата.** Съществува опасност от нараняване при задействане на пусковия прекъсвач по невнимание.

Лампата не изисква поддръжка и не съдържа части, които трябва да се сменят или поддържат.

Почиствайте пластмасовия диск на лампата само със суха мека кърпа, за да предотвратите повреди. Не използвайте почистващи препарати или разтворители.

Източникът на светлина не може да бъде заменен. Ако източникът на светлина се повреди, трябва да бъде заменена цялата лампа.

Клиентска служба и консултация относно употребата

България
Тел.: +359(0)700 13 667

Линкът към нашите сервизни адреси и гаранционни условия ще откриете на последната страница.

Моля, при въпроси и при поръчване на резервни части винаги посочвайте 10-цифрения каталожен номер, изписан на табелката на уреда.

Бракуване

С оглед опазване на природата лампите, акумулаторните батерии, принадлежностите и опаковките трябва да се предават за оползотворяване на съдържащите се в тях суровини.



Не изхвърляйте лампите и акумулаторните батерии/батериите при битовите отпадъци!

Само за страни от ЕС:

Електрическите и електронни уреди или използваните акумулаторни/обикновени батерии, които вече не могат да се използват, трябва да се собират разделно и да се изхвърлят по екологичносъобразен начин. Използвайте обозначените системи за събиране. Грешното изхвърляне може да е вредно за околната среда и за здравето поради възможно съдържащите се опасни вещества.

Македонски

Безбедносни напомени

Безбедносни напомени за светилки



Прочитајте ги сите безбедносни напомени и упатства. Грешките настанати како резултат од непридржување до безбедносните напомени и упатства може да предизвикаат електричен удар, пожар и/или тешки повреди.

Чувајте ги безбедносните напомени и упатства за користење и за во иднина.

- Ве молиме прочитајте ги и внимавајте на безбедносните напомени и упатства, што се приложени на батеријата или електричниот алат.
- **Ракувајте внимателно со светилката.** Светилката создава јака топлина, која може да доведе до зголемена опасност од пожар или експлозија.
- **Со светилката не работете во околина каде има опасност од експлозија.**
- **По автоматското исклучување на светилката не притискајте на прекинувачот за вклучување/исклучување.** Батеријата може да се оштети. Проверете дали батеријата е наполнета и дали светилката е изладена пред повторно да ја вклучите.
- **Користете само оригинална Bosch-опрема.**
- **Изворот на светлина не може да се замени.** Ако изворот на светлина е дефектен, мора да се замени целата светилка.
- **Пред каква било интервенција на светилката (на пр. монтажа, одржување итн.) како и при транспорт и складирање, извадете ја батеријата од светилката.** При невнимателно притискање на прекинувачот за вклучување/исклучување постои опасност од повреди.
- **Не го насочувајте зракот светлина кон лица или животни и не погледнувајте директно во него, дури ни од голема оддалеченост.**
- **Не користете ги светилките во сообраќајот.** Светилките не се дозволени за осветлување во сообраќајот.



Одржувајте минимално растојание на светилката до сите осветлени површини и предмети. Ако нема доволно растојание, осветлените предмети може да се прегреат.

- **Не покривајте ја главата на светилката, доколку светилката работи.** Главата на светилката се затоплува со текот на работата и може да предизвика изгореници, доколку се акумулира топлина.



ВНИМАНИЕ! Не гледајте долго во зракот светлина. Оптичкото зрачење може да им наштети на очите.

- **Избегнувајте собирање прав на работното место.** Правта лесно може да се запали.
- **При оштетување и непрописна употреба на батеријата може да излезе пареа. Батеријата може да се запали или да експлодира.** Внесете свеж воздух и доколку има повредени однесете ги на лекар. Пареата може да ги надразни дишните патишта.
- **При погрешно користење или при оштетена батерија може да истече запалива течност од батеријата. Избегнувајте контакт со неа. Доколку случајно дојдете во контакт со течноста, исплакнете со вода. Доколку течноста дојде во контакт со очите, побарајте лекарска помош.** Истечената течност од батеријата може да предизвика кожни иритации или изгореници.
- **Батеријата може да се оштети од острите предмети како на пр. клинци или одвртувач или со надворешно влијание.** Може да дојде до внатрешен краток спој и батеријата може да се запали, да пушти чад, да експлодира или да се прегрее.
- **Неупотребената батерија држете ја подалеку од канцелариски спојувалки, клучеви, железни пари, клинци, завртки или други мали метални предмети, што може да предизвикаат премостување на контактите.** Краток спој меѓу контактите на батеријата може да предизвика изгореници или пожар.





Заштитете ги батериите од топлина, на пр. од долготрајно изложување на сончеви зраци, оган, нечистотии, вода и влага. Инаку, постои опасност од експлозија и краток спој.

- **Батериите полнете ги со полначи што се препорачани исклучиво од производителот.** Доколку полначот за кој се наменети одреден вид на батерии, се користи со други батерии, постои опасност од пожар.
- **Користете ја батеријата само во производи на производителот.** Само на тој начин батеријата ќе се заштити од опасно преоптоварување.
- **Не модифицирајте и отворајте ја батеријата.** Постои опасност од краток спој.
- **Светилката што не ја користите чувајте ја подалеку од дофат на деца. Светилката не смее да ја користат лица кои не се запознаени со неа или не ги**

прочитале овие упатства. Светилките се опасни, доколку ги користат неискусни лица.

Опис на производот и перформансите

Видете ги илустрациите во предниот дел од упатството за работа.

Наменета употреба

Светилката е наменета за преносливо, просторно и временски ограничено осветлување во внатрешен и надворешен простор и не е погодна за вообичаено осветлување на простории.

Со специјалниот капак на батеријата, светилката е отпорна на прав и прскање.

Илустрација на компоненти

Нумерирањето на насликаните компоненти се однесува на приказот на светилката на графичката страница.

(1) Глава на светилката
(2) Прекинувач за вклучување/исклучување
(3) Рачка за носење со жлебови за закачување
(4) Прифат на статив 1/4"
(5) Капак на батеријата
(6) Блокирање на капакот на батеријата
(7) Копче за отклучување на батерија[a)]
(8) Батерија[a)]
(9) Шарки

a) **Опишаната опрема прикажана на сликите не е дел од стандардниот обем на испорака.**

Технички податоци

Батериски светилки		GLI18V-1500
Број на дел		3 601 DA8 0..
Номинален напон	V=	18
Макс. номинална јачина	W	15
Времетраење на светлината[A) B)], прибл.	min/Ah	135
Макс. вкупен светлосен флукс	lm	1500
Дозволена околна температура		
– При полнење	°C	0 … +35
– При работење[C)] и при складирање	°C	–20 … +45[D)]
Препорачани акумулаторски батерии (≤ 8,0 Ah)		GBA18V... GBA 18V... ProCORE18V... EXPERT18V... EXBA18V... CORE18V...
Препорачани полначи		GAL18... GAL 18... GAL 36... GAL12V/18... GAL 12V/18... GAX 18... EXAL18...
Класа на заштита		/ III
Вид на заштита		IP 64 (заштита од прав и прскање вода)[E)]

A) при максимална осветленост вкл. преостанато време во режим на затемнување

B) Мерено при 20–25 °C со батерија **ProCORE18V 8.0Ah** и 800 lm

C) ограничена моќност на температури < 0 °C

D) • До 40 °C: макс. 1500 лумени (15 W)
• До 45 °C: макс. 800 лумени (8 W)

E) важи само при затворен и блокиран капак за батерија

Одблесокот на осветлените објекти може да биде со лажна боја.

Вредностите може да варираат во зависност од производот и зависат од примената и условите на животната средина. Повеќе информации може да најдете на www.bosch-professional.com/wac.

Батерија

Bosch продава батериски електрични алати и без батерија. Дали батеријата е содржана во обемот на испорака можете да видите на пакувањето.

Полнење на батеријата

▶ **Користете ги само полначите коишто се наведени во техничките податоци.** Само овие уреди за полнење се погодни за литиум-јонската батерија за Вашиот електричен уред.

Напомена: Литиум-јонските батерии се испорачуваат делумно наполнети порани меѓународните прописи за транспорт. За да се загарантира целосната јачина на батеријата, пред првата употреба целосно наполнете ја.

Вметнување на батеријата

Ослободете ја бравата на капакот на батеријата **(6)** и отворете го капакот **(5)**.

Ставете ја наполнетата батерија **(8)** во главата на светилката **(1)**, додека не се вклопи и не налегне на главата на светилката **(1)**.

Затворете го капакот на батеријата **(5)**, а потоа и бравата на капакот на батеријата **(6)**.

▶ **При затворање на капакот на батеријата внимавајте на правилно поставување на гумената трака.** Инаку нема да се загарантира заштитата од прав и прскање.

Вадење на батеријата

За да ја извадите акумулаторската батерија, притиснете на копчето за отворање и извлечете ја батеријата. **Притоа не употребувајте сила.**

Акумулаторската батерија има 2 степена на блокирање, што спречуваат да испадне батеријата при невнимателно притискање на копчето за отклучување на батеријата. Сè додека е вметната батеријата во светилката, таа се држи во позиција со помош на пружина.

Приказ за наполнетост на батеријата

Трите зелени LED-светилки на приказот за наполнетост на батеријата ја покажуваат состојбата на наполнетост на батеријата. Од безбедносни причини, состојбата на наполнетост на батеријата може да ја проверите само доколку електричниот алат е во мирување.

Притиснете го копчето на приказот за наполнетост на батеријата, On или , за да се прикаже наполнетоста. Ова исто така е возможно и со извадена батерија.

Доколку по притискањето на копчето на приказот за наполнетост на батеријата не свети LED светилка, батеријата е дефектна и мора да се замени.

Тип на батерија GBA 18V... | GBA18V...



LED-светилки	Капацитет
Трајно светло 3 × зелено	60–100 %
Трајно светло 2 × зелено	30–60 %
Трајно светло 1 × зелено	5–30 %
Трепкаво светло 1 × зелено	0–5 %

Вид батерија ProCORE18V... | EXPERT18V... | EXBA18V... | CORE18V...



LED-светилки	Капацитет
Трајно светло 5 × зелено	80–100 %
Трајно светло 4 × зелено	60–80 %
Трајно светло 3 × зелено	40–60 %
Трајно светло 2 × зелено	20–40 %
Трајно светло 1 × зелено	5–20 %
Трепкаво светло 1 × зелено	0–5 %

Напомени за оптимално користење на батериите

Заштитете ја батеријата од влага и вода.

Складирајте ја батеријата во опсег на температура од −20 °C до 50 °C. Не ја оставајте батеријата на пр. во автомобилот во лето.

Повремено чистете ги отворите за проветрување на батеријата со мека, чиста и сува четка.

Скратеното време на работа по полнењето покажува, дека батеријата е потрошена и мора да се замени.

Внимавајте на напомените за отстранување.

Употреба

Ставање во употреба

Извадете го капакот на батеријата (види слика B)

Мошне голема батерија спречува затворање на капакот на батеријата **(5)**. Во овој случај може да се извади капакот на батеријата.

Вметнете ги двете шарки навнатре спроти силата на пружината. Извадете го капакот на батеријата. **Без капак на батеријата нема IP заштита!**

За повторно да го ставите капакот на батеријата, вметнете ги двете шарки навнатре спроти силата на пружината. Поставете го капакот на батеријата на куќиштето. Двете игли на шарките нека се вклопат во отворите на куќиштето.

Поставување

Поставете ја светилката на стабилна рамна површина. Внимавајте да биде безбедно поставена.

Закачување

Може да се користи засечената рачка за носење **(3)** за да се закачи светилката. Внимавајте да биде безбедно прицврстена.

Прицврстување на статив

Со прифатот за статив **(4)** може да ја завртите светилката на статив.

Цврсто затегнете ги завртките 1/4". Внимавајте стативот да биде безбедно поставен.

Вклучување/исклучување и поставување го бројот на вртежи

Прекинувач за вклучување/исклучување	Функција
1× притискање	Вклучување на светилката, затемнето
2× притискања	Вклучување на светилка, целосно осветлено
3× притискања	Вклучување на светилка

Ако светилката е затемнета околу 5 минути, таа веднаш се исклучува со следното притискање.

Заштита од преоптоварување во зависност од температурата

При надминување на дозволената оперативна температура прво се намалува осветленоста, пред евентуално да се исклучи светилката заради заштита. Оставете ја светилката да се излади и вклучете ја повторно.

Совети при работењето

Дефект - Причини и помош

Причина	Помош
Светилката не се вклучува по безжичното полнење.	
Индукциската батерија мора одново да се активира.	Извадете ја 10 секунди батеријата **(8)**.

Одржување и сервис

Одржување и чистење

- ▶ **Пред каква било интервенција на светилката (на пр. монтажа, одржување итн.) како и при транспорт и складирање, извадете ја батеријата од светилката.** При невнимателно притискање на прекинувачот за вклучување/исклучување постои опасност од повреди.

Светилката не мора да се одржува и не содржи делови, што треба да се менуваат или одржуваат.

Исчистете го пластичното стакло на светилката со сува, мека крпа, за да избегнете оштетувања. Не користете средства за чистење или раствори.

Изворот на светлина не може да се замени. Ако изворот на светлина е дефектен, мора да се замени целата светилка.

Сервисна служба и совети при користење

Северна Македонија
Тел.: 02/ 246 76 10

Линкот до нашите адреси за сервис и гарантни услови може да ги најдете на последната страница.

За сите прашања и нарачки на резервни делови, Ве молиме наведете го 10-цифрениот број од спецификационата плочка на производот.

Отстранување

Светилките, батериите, опремата и амбалажите треба да се отстранат на еколошки прифатлив начин.



Не фрлајте ги светилката и акумулаторските батерии/батериите во домашната канта за отпадоци!

Само за земјите од ЕУ:

Електричната и електронската опрема или искористените батерии што веќе не се употребливи мора да се собира посебно и да се фрла на еколошки начин. Користете ги соодветните системи за собирање. Неправилното фрлање може да биде штетно за животната средина и здравјето на луѓето поради можното присуство на опасни материи.

Shqip

Udhëzime sigurie

Udhëzime sigurie për llambat



Lexoni të gjitha këshillat e sigurisë dhe udhëzimet. Mosrespektimi i këshillave të sigurisë dhe i udhëzimeve mund të shkaktojnë goditje elektrike, zjarr dhe/ose lëndime të rënda.

Ruajini të gjitha këshillat e sigurisë dhe udhëzimet për të ardhmen.

- ▶ Ju lutemi lexoni dhe ndiqni të gjitha paralajmërimet dhe udhëzimet e sigurisë të përfshira me baterinë ose me veglën elektrike me të cilin është furnizuar bateria.
- ▶ **Trajtojeni me kujdes llambën.** Llamba gjeneron nxehtësi të madhe, e cila rrit rrezikun e zjarrit dhe shpërthimit.
- ▶ **Mos punoni me llambën në mjedise shpërthyese.**
- ▶ **Pasi llamba të fiket automatikisht, mos vazhdoni të shtypni çelësin e ndezjes/fikjes.** Bateria mund të dëmtohet. Sigurohuni që bateria të jetë e karikuar dhe llamba të jetë ftohur përpara se ta ndizni sërish llambën.
- ▶ **Përdorni vetëm aksesorë origjinalë Bosch.**
- ▶ **Burimi i dritës nuk mund të zëvendësohet.** Nëse burimi i dritës është i dëmtuar, e gjithë llamba duhet të zëvendësohet.
- ▶ **Hiqeni baterinë nga llamba përpara se të kryeni ndonjë punë në llambë (p.sh. montim, mirëmbajtje, etj.), si dhe kur e transportoni dhe ruani atë.** Ekziston rreziku i lëndimit nëse çelësi i ndezjes/fikjes shtypet pa dashje.
- ▶ **Mos e drejtoni rrezen e dritës te njerëzit ose kafshët dhe mos e shikoni vetë rrezen e dritës, qoftë edhe nga një distancë më e madhe.**
- ▶ **Mos e përdorni llambën në trafik rrugor.** Llamba nuk është e aprovuar për ndriçim në trafikun rrugor.



Mbani distancën minimale midis llambës dhe të gjitha sipërfaqeve dhe objekteve të ndriçuara. Nëse distanca tejkalohet, objektet e ndriçuara mund të mbinxehen.

- ▶ **Mos e mbuloni kokën e llambës kur llamba është në përdorim.** Koka e llambës nxehet gjatë funksionimit dhe mund të shkaktojë djegie nëse rritet kjo nxehtësi.



KUJDES! Mos shikoni rrezen e dritës për periudha të gjata kohore. Rrezatimi optik mund të jetë i dëmshëm për sytë tuaj.

- ▶ **Shmangni grumbullimin e pluhurit në vendin e punës.** Pluhuri mund të ndizet lehtësisht.
- ▶ **Nëse bateria është dëmtuar ose përdoret në mënyrë jo të duhur, mund të dalin avuj. Bateria mund të digjet ose të shpërthejë.** Dilni në ajër të freskët dhe flisni me një mjek në rast se keni shqetësime. Avujt mund të irritojnë sistemin e frymëmarrjes.

- ▶ **Në rastin e përdorimit të gabuar ose kur bateria është e dëmtuar nga bateria mund të rrjedhë lëng i djegshëm. Shmangni kontaktin me të. Në rast kontakti aksidental, shpëlajeni me ujë. Nëse lëngu futet në sy, merrni gjithashtu edhe ndihmën e mjekut.** Rrjedhja e lëngut të baterisë mund të shkaktojë acarim ose djegie të lëkurës.
- ▶ **Bateria mund të dëmtohet nga objekte të mprehta të tilla si gozhdë ose kaçavida ose nga forca të jashtme.** Mund të ndodhë një qark i shkurtër i brendshëm dhe bateria mund të digjet, të nxjerë tym, të shpërthejë ose të mbinxehet.
- ▶ **Mbajeni baterinë e papërdorur larg kapëseve, monedhave, çelësave, gozhdëve, vidave ose objekteve të tjera të vogla metalike, të cilat mund të shkaktojnë urë të kontakteve.** Një qark i shkurtër ndërmjet terminaleve të baterisë mund të shkaktojë djegie ose zjarr.



Mbroni baterinë nga nxehtësia, p.sh. nga rrezet e vazhdueshme të diellit, zjarri, papastërtia, uji dhe lagështia. Ekziston rreziku i shpërthimit dhe i qarkut të shkurtër.

- ▶ **Karikoni bateritë vetëm me karikues të rekomanduar nga prodhuesi.** Një karikues i projektuar për një lloj baterie paraqet rrezik zjarri kur përdoret me bateri të tjera.
- ▶ **Përdorni baterinë vetëm në produktet e prodhuesit.** Vetëm kështu mund të mbroni baterinë nga mbingarkesat e rrezikshme.
- ▶ **Mos e modifikoni ose hapni baterinë.** Ekziston rreziku i një qarku të shkurtër.
- ▶ **Mbajini dritat e papërdorura larg fëmijëve. Mos lejoni që personat që nuk e njohin dritën ose që nuk i kanë lexuar këto udhëzime ta përdorin atë.** Dritat janë të rrezikshme kur përdoren nga njerëz pa përvojë.

Përshkrimi i produktit dhe shërbimit

Ju lutemi vini re ilustrimet në pjesën e përparme të udhëzimeve të përdorimit.

Përdorimi në përputhje me qëllimin e duhur

Ndriçuesi është i menduar për ndriçim të lëvizshëm, të kufizuar në hapësirë dhe kohë në zona të brendshme dhe të jashtme dhe nuk është i përshtatshëm për ndriçim të përgjithshëm të dhomave.

Mbulesa speciale e baterisë e bën dritën të papërshkueshme nga pluhuri dhe spërkatjet.

Komponentët e shfaqur

Numri i komponentëve të paraqitur i referohet paraqitjes së ndriçuesit në faqen grafike.

(1) Kokë ndriçuesi

(2) Çelësi i ndezjes/fikjes

(3) Dorezë mbajtëse me prerje që shërben për varje

(4) Montimi i trekëmbëshit 1/4"

(5) Mbulesa e baterisë

(6) Kyçi i kapakut të baterisë

(7) Butoni i lirimit të baterisë[a)]

(8) Bateria[a)]

(9) Menteshë

a) **Këto pajisje shtesë nuk janë pjesë e dorëzimeve standarde.**

Të dhënat teknike

Dritë me bateri		GLI18V-1500
Numri i artikullit		3 601 DA8 0..
Tension nominal	V=	18
Fuqia maks. e vlerësuar hyrëse	W	15
Kohëzgjatja e ndriçimit[A)] [B)], përafërsisht.	min/Ah	135
Fluksi total i ndriçimit, maks.	lm	1500
Temperatura e lejuar e ambientit		
– Kur karikohet	°C	0 … +35
– Gjatë punës[C)] dhe gjatë ruajtjes	°C	–20 … +45[D)]
Bateritë e rekomanduara (≤ 8,0 Ah)		GBA18V… GBA 18V… ProCORE18V… EXPERT18V… EXBA18V… CORE18V…
Karikuesit e rekomanduar		GAL18… GAL 18… GAL 36… GAL12V/18… GAL 12V/18… GAX 18… EXAL18…
Klasa e mbrojtjes		⧫/III
Klasa e mbrojtjes		IP 64 (i papërshkueshëm nga pluhuri dhe spërkatjet)[E)]

A) Në ndriçimin maksimal duke përfshirë kohën e mbetur të funksionimit në modalitetin e zbehtë

B) Matur në 20–25°C me bateri **ProCORE18V 8.0Ah** dhe 800 lm

C) Performancë e kufizuar në temperatura < 0 °C

D) • Deri në 40 °C: maks. 1500 lumen (15 W)
• Deri në 45 °C: maks. 800 lumen (8 W)

E) zbatohet vetëm kur mbulesa e baterisë është e mbyllur dhe e kyçur

Paraqitja e ngjyrave të objekteve të ndriçuara mund të shtrembërohet.

Vlerat mund të ndryshojnë sipas produktit dhe i nënshtrohen kushteve të aplikimit dhe mjedisit. Informacione të mëtejshme në www.bosch-professional.com/wac.

Bateria

Bosch shet vegla elektrike me bbateri dhe pa bateri.Nga paketimi mund të mësoni nëse me veglën tuaj elektrike është e përfshirë një bateri.

Karikoni baterinë

- ▶ **Përdorni vetëm karikuesit e listuar në të dhënat teknike.** Vetëm këta karikues janë përshtatur për baterinë Li-jon të përdorur në veglën tuaj elektrike.

Shënim: Bateritë Li-jon dorëzohen pjesërisht të karikuara për shkak të rregulloreve ndërkombëtare të transportit.Për të siguruar funksionimin e plotë të baterisë, karikoni plotësisht baterinë përpara përdorimit të parë.

Vendosni baterinë

Lëshojeni kyçin e kapakut të baterisë **(6)** dhe hapni kapakun e baterisë **(5)**.

Futni baterinë e karikuar **(8)** në kokën e llambës **(1)** derisa të klikojë në vend dhe të vendoset në një nivel me kokën e llambës **(1)**.

Mbyllni kapakun e baterisë **(5)** dhe pastaj kyçin e kapakut të baterisë **(6)**.

- ▶ **Kur mbyllni kapakun e baterisë, sigurohuni që buza e gomës të jetë pozicionuar saktë.** Përndryshe, mbrojtja nga pluhuri dhe spërkatjet e ujit nuk mund të garantohet.

Hiqni baterinë

Për të hequr baterinë, shtypni butonin e lirimit të baterisë dhe tërhiqeni baterinë.**Mos përdorni forcë.**

Bateria ka 2 nivele kyçjeje për të parandaluar që bateria të bjerë jashtë kur shtypet aksidentalisht butoni i lëshimit të baterisë. Për sa kohë që bateria futet në llambë, ajo mbahet në pozicion nga një sustë.

Treguesi i nivelit të karikimit të baterisë

LED-et jeshile të treguesit të statusit të karikimit të baterisë tregojnë statusin e karikimit të baterisë.Për arsye sigurie, pyetja për statusin e karikimit është e mundur vetëm kur vegla elektrike nuk është në gjendje pune.

Shtypni butonin e treguesit të statusit të karikimit ose , për të shfaqur statusin e karikimit. Kjo është e mundur edhe nëse hiqni baterinë.

Nëse asnjë LED nuk ndizet pas shtypjes së butonit të treguesit të statusit të karikimit, bateria është me defekt dhe duhet të zëvendësohet.

Lloji i baterisë GBA 18V... | GBA18V...



LED	Kapaciteti
Dritë e vazhdueshme 3 × e gjelbër	60–100 %
Dritë e vazhdueshme 2 × e gjelbër	30–60 %
Dritë e vazhdueshme 1 × e gjelbër	5–30 %
Dritë pulsuese 1 × e gjelbër	0–5 %

Lloji i baterisë ProCORE18V... | EXPERT18V... | EXBA18V... | CORE18V...



LED	Kapaciteti
Dritë e vazhdueshme 5 × e gjelbër	80–100 %
Dritë e vazhdueshme 4 × e gjelbër	60–80 %
Dritë e vazhdueshme 3 × e gjelbër	40–60 %
Dritë e vazhdueshme 2 × e gjelbër	20–40 %
Dritë e vazhdueshme 1 × e gjelbër	5–20 %
Dritë pulsuese 1 × e gjelbër	0–5 %

Udhëzime për trajtimin optimal të baterisë

Mbroni baterinë nga lagështia dhe uji.

Ruani baterinë vetëm në një interval temperaturash nga −20 °C deri në 50 °C. Për shembull, mos e lini baterinë në makinë gjatë verës.

Herë pas here pastrojini hapjet e baterisë me një furçë të butë, të pastër dhe të thatë.

Një kohë tepër e reduktuar pune pas karikimit tregon që bateria është konsumuar dhe ajo duhet të zëvendësohet.

Ndiqni udhëzimet e asgjësimit.

Funksionimi

Instalimi

Hiqni kapakun e baterisë (shih figurën B)

Një bateri shumë e madhe pengon **(5)** mbylljen e kapakut të baterisë. Në këtë rast, kapaku i baterisë mund të hiqet.

Shtyni dy menteshat nga brenda kundër forcës së sustës. Hiqeni kapakun e baterisë. **Pa kapak baterie nuk ka mbrojtje IP!**

Për të vendosur përsëri kapakun e baterisë, shtyni dy menteshat nga brenda kundër forcës së sustës. Vendosni kapakun e baterisë në kuti. Vendosni dy kunjat e menteshave në vrimat e kutisë.

Konfiguro

Vendoseni ndriçuesin në një sipërfaqe të qëndrueshme dhe të sheshtë.Sigurohuni që të keni një bazë të sigurt.

Varja

Doreza mbajtëse me dhëmbëza **(3)** mund të përdoret për të varur dritën. Sigurohuni që është i fiksuar në mënyrë të sigurt.

Bashkëngjiteni në trekëmbësh

Me montimin e trekëmbëshit **(4)** mund ta vidhosni ndriçuesin në një trekëmbësh.

Shtrëngoni vidën 1/4" me kujdes. Sigurohuni që trekëmbëshi të jetë i vendosur mirë.

Ndizni/fikni dhe rregulloni ndriçimin

Çelësi i ndezjes/ fikjes	Funksioni
Shtypni 1×	Ndizni dritën, ndriçimi i ulët
Shtypni 2×	Ndizni dritën, ndriçimi i plotë
Shtypni 3×	Fikeni dritën

Nëse drita është zbehur për rreth 5 minuta, ajo do të fiket menjëherë herën tjetër që do ta shtypni.

Mbrojtje nga mbingarkesa e varur nga temperatura

Nëse tejkalohet temperatura e lejuar e funksionimit, ndriçimi fillimisht zvogëlohet përpara se drita të fiket për mbrojtje nëse është e nevojshme.Lëreni dritën të ftohet dhe më pas ndizeni përsëri.

Këshilla pune

Gabim–shkaqet dhe zgjidhjet

Shkaqet	Zgjidhja
Drita nuk mund të ndizet pas karikimit pa tela.	
Bateria e karikueshme induktive duhet të ri-inicializohet.	Hiqeni baterinë për 10 sekonda **(8)**.

Mirëmbajtja dhe servisi

Mirëmbajtja dhe pastrimi

- ▶ **Hiqeni baterinë nga llamba përpara se të kryeni ndonjë punë në llambë (p.sh. montim, mirëmbajtje, etj.), si dhe kur e transportoni dhe ruani atë.** Ekziston rreziku i lëndimit nëse çelësi i ndezjes/fikjes shtypet pa dashje.

Llamba nuk kërkon mirëmbajtje dhe nuk përmban pjesë që duhet të ndryshohen ose mirëmbahen.

Pastroni xhamin plastik të ndriçuesit vetëm me një leckë të thatë dhe të butë për të shmangur dëmtimin.Mos përdorni agjentë pastrimi ose tretës.

Burimi i dritës nuk mund të zëvendësohet. Nëse burimi i dritës është i dëmtuar, e gjithë llamba duhet të zëvendësohet.

Shërbimi i klientit dhe këshilla për përdorim

Severna Makedonija
Tel.: 02/ 246 76 10

Linkun e adresave tona të servisit dhe kushtet e garancisë mund ti gjeni në faqen e fundit.

Ju lutemi jepni te të gjitha pyetjet dhe porositë e pjesëve të këmbimit me patjetër numrin 10-shifror të artikullit sipas tabelës së tipit.

Asgjësimi

Ndriçuesit, bateritë, aksesorët dhe paketimi duhet të riciklohen në një mënyrë miqësore me mjedisin.



Mos i hidhni ndriçuesit dhe bateritë/bateritë e rikarikueshme në mbeturinat shtëpiake!

Vetëm për vendet e BE-së:

Pajisjet elektrike dhe elektronike ose bateritë e përdorura që nuk janë më të përdorshme duhet të grumbullohen veçmas dhe të hidhen në një mënyrë miqësore me mjedisin. Përdorni sistemet e parashikuara të grumbullimit. Asgjësimi i gabuar mund të jetë i dëmshëm për mjedisin dhe shëndetin për shkak të substancave potencialisht të rrezikshme.

Srpski

Bezbednosne napomene

Sigurnosne napomene za lampe



Pročitajte sva upozorenja i uputstva. Propusti u poštovanju napomena za sigurnost i uputstava mogu da prouzrokuju električni udar, požar i/ili teške povrede.

Čuvajte sva upozorenja i uputstva za budućnost.

- ▶ Pročitajte sve sigurnosne napomene i uputstva, koja su priložena uz bateriju ili električni alat uz koji je baterija isporučena.
- ▶ **Oprezno rukujte lampom.** Lampa razvija veliku toplotu, što uzrokuje povećanu opasnost od požara i eksplozija.
- ▶ **Lampu nemojte koristiti u potencijalno eksplozivnom okruženju.**
- ▶ **Nakon automatskog isključenja lampe ne pritiskajte dalje prekidač za uključivanje/isključivanje.** Akumulator se može oštetiti. Uverite se da je akumulator napunjen i da se lampa ohladila pre nego što je ponovo uključite.
- ▶ **Koristite samo originalni Bosch pribor.**
- ▶ **Izvor svetlosti ne može da se zameni.** Ukoliko je izvor svetlosti neispravan, mora se zameniti kompletna lampa.
- ▶ **Izvadite akumulator pre svih radova na lampi (npr. montaža, održavanje), kao i prilikom njenog transporta i skladištenja.** Kod slučajnog aktiviranja prekidača za uključivanje/isključivanje postoji opasnost od povrede.
- ▶ **Ne usmeravajte svetlosni zrak na osobe ili životinje i ne gledajte sami u svetlosni zrak čak ni sa većeg rastojanja.**
- ▶ **Lampu nemojte koristiti u saobraćaju.** Lampa nije odobrena da se koristi kao osvetljenje u saobraćaju.



Poštujte minimalno rastojanje između lampe i svih osvetljenih površina i predmeta. Ako se ne ispoštuje ovo minimalno rastojanje, osvetljeni predmeti mogu da se pregreju.

- ▶ **Nemojte prekrivati glavu lampe dok lampa radi.** Tokom rada glava lampe se zagreva i može da izazove opekotine ako se isuviše zagreje.



PAŽNJA! Nemojte dugo gledati u svetlosni snop. Optičko zračenje može biti štetno za vaše oči.

- ▶ **Izbegavajte sakupljanje prašine na radnom mestu.** Prašine se mogu lako zapaliti.
- ▶ **Kod oštećenja i nestručne upotrebe akumulatora može doći do isparavanja. Akumulator može da izgori ili da eksplodira.** Uzmite svež vazduh i potražite lekara ako dođe do tegoba. Para može nadražiti disajne puteve.
- ▶ **Kod pogrešne primene ili oštećenja akumulatora može doći do curenja zapaljive tečnosti iz akumulatora. Izbegavajte kontakt sa njom. Kod slučajnog kontakta isperite vodom. Ako tečnost dospe u oči, dodatno potražite i lekarsku pomoć.** Tečnost koja curi iz akumulatora može da izazove nadražaje kože ili opekotine.
- ▶ **Baterija može da se ošteti oštrim predmetima, kao npr. ekserima ili odvijačima zavrtnjeva ili usled dejstva neke spoljne sile.** Može da dođe do internog kratkog spoja i akumulatorska baterija može da izgori, dimi, eksplodira ili da se pregreje.
- ▶ **Držite nekorišćeni bateriju dalje od kancelarijskih spajalica, novčića, ključeva, eksera, zavrtanja ili drugih malih metalnih predmeta, koji mogu prouzrokovati premošćavanje kontakata.** Kratak spoj između kontakata baterije može imati za posledicu opekotine ili vatru.



Zaštitite akumulatore od izvora toplote, npr. od trajnog sunčevog zračenja, vatre, prljavštine, vode i vlage. Postoji opasnost od eksplozije i kratkog spoja.

- ▶ **Punite akumulatore samo punjačima koje preporučuje proizvođač.** Ukoliko punjač koji je prikladan za jedan tip akumulatora, koristite sa akumulatorima drugog tipa, postoji opasnost od požara.
- ▶ **Akumulator koristite samo u proizvodima proizvođača.** Samo tako se akumulator štiti od opasnog preopterećenja.
- ▶ **Nemojte menjati i otvarati akumulator.** Postoji opasnost od kratkog spoja.
- ▶ **Lampe koje ne koristite držite van domašaja dece. Ne dopustite da lampu koriste osobe koje sa njom nisu upoznate ili koje nisu pročitale ova uputstva.** Lampe su opasne ako ih koriste neiskusne osobe.

Opis proizvoda i rada

Molimo pogledajte slike na prednjem delu uputstva za upotrebu.

Predviđena upotreba

Lampa je namenjena za po mestu promenljivo, prostorno i vremenski ograničeno osvetljavanje u unutrašnjim i spoljašnjim prostorima i nije namenjena za opšte osvetljenje prostorija.

Zahvaljujući specijalnom poklopcu baterije, lampa je zaštićena od prašine i otporna na vodu.

Prikazane komponente

Numeracija prikazanih komponenata se odnosi na prikaz lampe na grafičkoj stranici.

(1) Glava lampe
(2) Prekidač za uključivanje/isključivanje
(3) Drška za nošenje sa prorezom za kačenje
(4) Prijemnica za stativ 1/4"
(5) Poklopac baterije
(6) Zaključavanje poklopca baterije
(7) Taster za otključavanje akumulatora[a)]
(8) Akumulator[a)]
(9) Šarka

a) **Ovaj pribor ne spada u standardni obim isporuke.**

Tehnički podaci

Baterijska lampa		GLI18V-1500
Broj artikla		3 601 DA8 0..
Nominalni napon	V=	18
Maks. nominalna ulazna snaga	W	15
Trajanje osvetljenja[A) B)], otpr.	min/Ah	135
Ukupni svetlosni fluks, maks.	lm	1500
Dozvoljena temperatura okruženja		
– Tokom punjenja	°C	0 … +35
– Tokom rada[C)] i pri skladištenju	°C	–20 … +45[D)]
Preporučeni akumulatori (≤ 8,0 Ah)		GBA18V… GBA 18V… ProCORE18V… EXPERT18V… EXBA18V… CORE18V…
Preporučeni punjači		GAL18… GAL 18… GAL 36… GAL12V/18… GAL 12V/18… GAX 18… EXAL18…
Klasa zaštite		⧈/III

Baterijska lampa	GLI18V-1500
Vrsta zaštite	IP 64 (ne propušta prašinu i otporna na vlagu)[E]

A) pri maksimalnoj osvetljenosti uklj. preostalo vreme rada u dimovanom načinu rada

B) Mereno na 20–25 °C sa akumulatorom **ProCORE18V 8.0Ah** i 800 lm

C) ograničeni učinak na temperaturama < 0 °C

D) • Do 40 °C: maks. 1500 lumena (15 W)
• Do 45 °C: maks. 800 lumena (8 W)

E) relevantno samo ako je poklopac baterije zatvoren i zaključan

Reprodukcija boje osvetljenih objekata može da bude pogrešna.

Vrednosti mogu da se razlikuju u zavisnosti od proizvoda i zavise od uslova upotrebe i uslova iz okoline. Dodatne informacije možete pogledati na adresi www.bosch-professional.com/wac.

Akumulator

Bosch prodaje akumulatorske električne alate i bez akumulatora. Na pakovanju možete pogledati da li se u sadržaju isporuke vašeg alata nalazi i akumulator.

Punjenje akumulatora

► **Koristite samo punjače koji su navedeni u tehničkim podacima.** Samo ovi punjači su usaglašeni sa litijum-jonskom akumulatorskom baterijom koja se koristi u Vašem električnom alatu.

Napomena: Litijum-jonski akumulatori se zbog međunarodnih transportnih propisa isporučuju delimično napunjeni. Da biste osigurali punu snagu akumulatora, pre prve upotrebe ga potpuno napunite.

Ubacivanje baterije

Otključajte poklopac baterije **(6)** i otklopite ga **(5)**.

Stavite napunjenu bateriju **(8)** u glavu lampe **(1)**, dok osetno ne ulegne i ne bude u ravni sa glavom lampe **(1)**.

Zatvorite poklopac baterije **(5)** a zatim i zaključavanje poklopca baterije **(6)**.

► **Prilikom zatvaranja poklopca baterije obratite pažnju na pravilno nasedanje gumene zaptivke.** U suprotnom neće biti moguća zaštita od prašine i vode.

Vađenje akumulatora

Za vađenje akumulatora pritisnite taster za deblokadu akumulatora i izvucite akumulator. **Ne koristite pritom silu.**

Akumulator raspolaže sa 2 stepena blokade, koji treba da spreče da akumulator ispadne usled nenamernog pritiskanja tastera za deblokadu akumulatora. Dokle god se akumulator nalazi u lampi, opruga ga drži na mestu.

Prikaz statusa napunjenosti akumulatora

Zeleni LED indikatori prikaza napunjenosti akumulatora prikazuju status napunjenosti akumulatora. Iz sigurnosnih razloga, provera stanja napunjenosti je moguća samo kada je električni alat u stanju mirovanja.

Pritisnite taster za prikaz statusa napunjenosti ⏻ ili ▭ da bi bio prikazan status napunjenosti. To je moguće i kada je demontiran akumulator.

Ukoliko nakon pritiskanja tastera za prikaz statusa napunjenosti ne svetli nijedan LED indikator, znači da je akumulator neispravan i da mora biti zamenjen.

Tip akumulatora GBA 18V... | GBA18V...



LED	Kapacitet
Trajno svetlo 3 × zeleno	60–100%
Trajno svetlo 2 × zeleno	30–60%
Trajno svetlo 1 × zeleno	5–30%
Trepćuće svetlo 1 × zeleno	0–5%

Tip akumulatora ProCORE18V... | EXPERT18V... | EXBA18V... | CORE18V...



LED	Kapacitet
Trajno svetlo 5 × zeleno	80–100%
Trajno svetlo 4 × zeleno	60–80%
Trajno svetlo 3 × zeleno	40–60%
Trajno svetlo 2 × zeleno	20–40%
Trajno svetlo 1 × zeleno	5–20%
Trepćuće svetlo 1 × zeleno	0–5%

Uputstva za optimalno ophodjenje sa akumulatorom

Zaštitite akumulator od vlade i vode.

Lagerujte akumulator samo u području temperature od −20 °C do 50 °C. Ne ostavljajte akumulator leti npr. u autu.

Čistite povremeno proreze za ventilaciju akumulatora sa mekom, čistom i suvom četkicom.

Bitno skraćeno vreme rada posle punjenja pokazuje da je akumulator istrošen i da se mora zameniti.

Obratite pažnju na uputstva za uklanjanje otpada.

Režim rada

Puštanje u rad

Skidanje poklopca akumulatora (videti sliku B)

Preveliki akumulator onemogućuje zatvaranje poklopca akumulatora **(5)**. U tom slučaju može se skinuti poklopac akumulatora.

Gurnite dve šarke nasuprot sili opruge ka unutra. Skinite poklopac akumulatora. **Bez poklopca akumulatora ne postoji IP zaštita!**

Da biste poklopac akumulatora opet namontirali, gurnite dve šarke nasuprot sili opruge ka unutra. Postavite poklopac

akumulatora na kućište. Neka dva zavrtna klina ulegnu u otvore na kućištu.

Postavljanje

Stavite lampu na stabilnu, ravnu podlogu. Vodite računa da postolje bude stabilno.

Kačenje

Drška za nošenje sa prorezom **(3)** može se koristiti za kačenje lampe. Vodite računa o sigurnoj pričvršćenosti.

Pričvršćivanje na stativ

Pomoću prijemnice za stativ **(4)** možete da zavrnete lampu na stativ.

Pritegnite zavrtanj od 1/4". Vodite računa da postolje stativa bude stabilno.

Uključivanje/isključivanje i podešavanje osvetljenosti

Prekidač za uključivanje/ isključivanje	Funkcija
Pritisnuti 1×	Uključivanje lampe, prigušeno
Pritisnuti 2×	Uključivanje lampe, maksimalna osvetljenost
Pritisnuti 3×	Isključivanje lampe

Ukoliko je lampa bila prigušena 5 minuta, narednim pritiskom se odmah isključuje.

Zaštita od preopterećenja zavisna od temperature

Ako se prekorači dozvoljena radna temperatura, prvo se smanjuje osvetljenost, pre nego što se lampa radi zaštite eventualno isključi. Sačekajte da se lampa ohladi i potom je ponovo uključite.

Uputstva za rad

Greška – uzroci i rešenje

Uzrok	Rešenje
Lampa se nakon bežičnog punjenja ne može uključiti.	
Akumulator koji se može puniti induktivno se mora iznova inicijalizovati.	Akumulator **(8)** izvadite na 10 sekundi.

Održavanje i servis

Održavanje i čišćenje

- ▶ **Izvadite akumulator pre svih radova na lampi (npr. montaža, održavanje), kao i prilikom njenog transporta i skladištenja.** Kod slučajnog aktiviranja prekidača za uključivanje/isključivanje postoji opasnost od povrede.

Lampa ne zahteva održavanje i ne sadrži delove koji se moraju menjati ili održavati.

Čistite plastično okno lampe samo suvom, mekom krpom, da bi izbegli oštećenja. Nemojte koristiti sredstva za čišćenje ili rastvarače.

Izvor svetlosti ne može da se zameni. Ukoliko je izvor svetlosti neispravan, mora se zameniti kompletna lampa.

Servis i saveti za upotrebu

Srpski
Tel.: +381 11 644 8546

Link ka našim servisnim adresama i uslovima garancije možete da pronađete na poslednjoj strani.

Molimo da kod svih pitanja i naručivanja rezervnih delova neizostavno navedete broj artikla sa 10 brojčanih mesta prema tipskoj pločici proizvoda.

Odlaganje na otpad

Lampe, akumulatore, pribor i ambalažu treba reciklirati na ekološki prihvatljiv način.



Lampe i akumulatore/baterije nemojte bacati u kućni otpad!

Samo za EU-zemlje:

Električni i elektronski uređaji ili istrošeni akumulatori i baterije koji više ne mogu da se koriste moraju da se skupljaju zasebno i odlože u otpad u skladu sa ekološkim propisima. Koristite naznačene sisteme za sakupljanje. Zbog mogućih opasnih materija koji se nalaze u uređaju, nepravilno odlaganje u otpad može da bude opasno za okolinu i zdravlje.

Slovenščina

Varnostna opozorila

Varnostna opozorila za svetilke



Preberite vsa varnostna opozorila in navodila. Neupoštevanje varnostnih napotkov in navodil lahko povzroči električni udar, požar in/ali hude poškodbe.

Vsa opozorila in napotke shranite za prihodnjo uporabo.

- ▶ Preberite in upoštevajte vsa varnostna opozorila in navodila, ki so priložena akumulatorski bateriji oz. električnemu orodju s priloženo akumulatorsko baterijo.
- ▶ **S svetilko ravnajte previdno.** Svetilka ustvarja toploto, ki poveča nevarnost požara in eksplozije.
- ▶ **S svetilkami ne delajte v okoljih, v katerih obstaja nevarnost eksplozije.**
- ▶ **Po samodejnem izklopu svetilke ne pritiskajte stikala za vklop/izklop.** S tem lahko poškodujete akumulatorsko baterijo. Pred ponovnim vklopom svetilke se prepričajte, da je akumulatorska baterija napolnjena in da je svetilka ohlajena.
- ▶ **Uporabljajte le originalni pribor Bosch.**
- ▶ **Vira svetlobe ni mogoče zamenjati.** Če je vir svetlobe poškodovan, je treba zamenjati celotno svetilko.

- ▶ **Pred izvajanjem kakršnih koli del na svetilki (npr. pred namestitvijo, vzdrževanjem itd.), transportom ali skladiščenjem svetilke, iz nje odstranite akumulatorsko baterijo.** Pri nenamernem pritisku stikala za vklop/izklop obstaja nevarnost poškodb.
- ▶ **Svetlobnega žarka ne usmerjajte na osebe ali živali in ne glejte v svetlobni žarek, tudi ne iz večje razdalje.**
- ▶ **Svetilke ne uporabljajte v cestnem prometu.** Osvetljevanje s svetilkami v cestnem prometu ni dovoljeno.



Vedno poskrbite za minimalno razdaljo med svetilko in površinami/predmeti, ki jih obsevate. Če razdalja ni dovolj velika, se lahko osvetljeni predmeti pregrejejo.

- ▶ **Ko je svetilka vklopljena, ne prekrijte glave svetilke.** Glava svetilke se med uporabo segreje in lahko povzroči opekline, če se ta vročina zbere na enem mestu.



POZOR! Ne glejte dalj časa v svetlobni žarek. Optični žarek lahko škoduje vašim očem.

- ▶ **Preprečite nabiranje prahu na delovnem mestu.** Prah se lahko hitro vname.
- ▶ **Če je akumulatorska baterija poškodovana ali če jo nepravilno uporabljate, lahko iz nje uhajajo pare. Akumulatorska baterija se lahko vname ali eksplodira.** Poskrbite za dovod svežega zraka in se v primeru težav obrnite na zdravnika. Pare lahko povzročijo draženje dihalnih poti.
- ▶ **V primeru napačne uporabe ali poškodovane akumulatorske baterije lahko iz akumulatorske baterije izteče tekočina. Izogibajte se stiku z njo. Pri naključnem stiku prizadeto mesto izperite z vodo. Če pride tekočina v oko, poleg tega poiščite tudi zdravniško pomoč.** Iztekajoča akumulatorska tekočina lahko povzroči draženje kože ali opekline.
- ▶ **Koničasti predmeti, kot so na primer žeblji ali izvijači, in zunanji vplivi lahko poškodujejo akumulatorsko baterijo.** Pojavi se lahko kratek stik, zaradi katerega lahko akumulatorska baterija zgori, se osmodi, pregreje ali eksplodira.
- ▶ **Akumulatorska baterija, ki je ne uporabljate, ne sme priti v stik s pisarniškimi sponkami, kovanci, ključi, žeblji, vijaki in drugimi manjšimi kovinskimi predmeti, ki bi lahko povzročili premostitev kontaktov.** Kratek stik med akumulatorskimi kontakti lahko povzroči opekline ali požar.



Akumulatorsko baterijo zaščitite pred vročino, npr. tudi pred neposredno sončno svetlobo, ognjem, umazanijo, vodo in vlago. Obstaja nevarnost eksplozije in kratkega stika.

- ▶ **Akumulatorske baterije polnite samo s polnilniki, ki jih priporoča proizvajalec.** Polnilnik, ki je namenjen določeni vrsti akumulatorskih baterij, se lahko vname, če ga uporabljate za polnjenje drugačnih akumulatorskih baterij.
- ▶ **Uporabljajte akumulatorsko baterijo samo v proizvajalčevih izdelkih.** Le tako je akumulatorska baterija zaščitena pred nevarno preobremenitvijo.
- ▶ **Akumulatorske baterije ne spreminjajte in ne odpirajte.** Obstaja nevarnost kratkega stika.
- ▶ **Če svetilke ne uporabljate, jo hranite zunaj dosega otrok. Osebam, ki svetilke še niso uporabljale, je ne poznajo ali niso prebrale teh navodil za uporabo, je ne dovolite uporabljati.** Svetilke so nevarne, če jih uporabljajo neizkušene osebe.

Opis izdelka in njegovega delovanja

Prosimo upoštevajte slike na sprednjem delu navodila za obratovanje.

Namenska uporaba

Svetilka je namenjena osvetlitvi prostora med gibanjem, v omejenem prostorskem in časovnem obsegu, in sicer za notranje in zunanje prostore, ter ni namenjena splošni osvetlitvi prostora.

Poseben pokrov akumulatorske baterije ščiti svetilko pred prahom in škropljenjem vode.

Komponente na sliki

Oštevilčenje komponent, ki so prikazane na sliki, se nanaša na prikaz svetilke na strani z grafikami.

(1) Glava svetilke
(2) Stikalo za vklop/izklop
(3) Ročaj z zarezami za obešanje
(4) Navoj za stojalo 1/4"
(5) Pokrov akumulatorske baterije
(6) Zaklep pokrova akumulatorske baterije
(7) Tipka za sprostitev akumulatorske baterije[a)]
(8) Akumulatorska baterija[a)]
(9) Tečaj

a) **Ta pribor ne spada v standardni obseg dobave.**

Tehnični podatki

Akumulatorska svetilka		**GLI18V-1500**
Kataloška številka		3 601 DA8 0..
Nazivna napetost	V=	18
Najv. nazivna moč	W	15
Trajanje osvetlitve[A)B)], pribl.	min/Ah	135
Najv. skupni svetlobni tok	lm	1500
Dovoljena zunanja temperatura		
– Med polnjenjem	°C	0 ... +35

Akumulatorska svetilka		GLI18V-1500
– Med delovanjem[C] in med skladiščenjem	°C	–20 … +45[D]
Priporočene akumulatorske baterije (≤ 8,0 Ah)		GBA18V… GBA 18V… ProCORE18V… EXPERT18V… EXBA18V… CORE18V…
Priporočeni polnilniki		GAL18… GAL 18… GAL 36… GAL12V/18… GAL 12V/18… GAX 18… EXAL18…
Razred zaščite		⧫ / III
Vrsta zaščite		IP 64 (zaščita pred vdorom prahu in škropljenjem vode)[E]

A) Pri največji svetilnosti, tudi pri delovanju v zatemnjenem načinu

B) Izmerjeno pri 20–25 °C z akumulatorsko baterijo **ProCORE18V 8.0Ah** in 800 lm

C) omejena zmogljivost pri temperaturah < 0 °C

D) • Do 40 °C: najv. 1500 lumnov (15 W)
• Do 45 °C: najv. 800 lumnov (8 W)

E) Velja samo, kadar je pokrov za akumulatorsko baterijo zaprt in zapahnjen.

Barva osvetljenih predmetov je lahko popačena.

Vrednosti se lahko razlikujejo glede na izdelek in so odvisne od pogojev uporabe in okoljskih pogojev. Več informacij je na voljo na spletni strani www.bosch-professional.com/wac.

Akumulatorska baterija

Podjetje **Bosch** prodaja akumulatorska električna orodja tudi brez priložene akumulatorske baterije. Ali je v obseg dobave vključena tudi akumulatorska baterija, je navedeno na embalaži.

Polnjenje akumulatorske baterije

► **Uporabljajte samo polnilnike, ki so navedeni v tehničnih podatkih.** Samo ti polnilniki so usklajeni z litij-ionsko akumulatorsko baterijo, ki je nameščena v električnem orodju.

Opomba: litij-ionske akumulatorske baterije se zaradi mednarodnih transportnih predpisov dobavljajo delno napolnjene. Da zagotovite polno zmogljivost akumulatorske baterije, jo pred prvo uporabo popolnoma napolnite.

Namestitev akumulatorske baterije

Odpahnite zaklep pokrova akumulatorske baterije **(6)** in odprite pokrov **(5)**.

Napolnjeno akumulatorsko baterijo **(8)** v glavo svetilke **(1)** vstavite tako, da se občutno zaskoči. Poravnana mora biti z glavo svetilke **(1)**.

Najprej zaprite pokrov akumulatorske baterije **(5)** in nato še zaklep pokrova akumulatorske baterije **(6)**.

► **Pri zapiranju pokrova akumulatorske baterije pazite na to, da bo gumijasta obroba pravilno nameščena v ležišču.** V nasprotnem primeru zaščita pred prahom in škropljenjem vode ni zagotovljena.

Odstranitev akumulatorske baterije

Akumulatorsko baterijo odstranite tako, da pritisnete tipko za sprostitev akumulatorske baterije in izvlečete akumulatorsko baterijo. **Pri tem ne uporabljajte sile.**

Akumulatorska baterija ima 2 zaklepni stopnji, ki preprečujeta, da bi akumulatorska baterija ob nenamernem pritisku tipke za sprostitev akumulatorske baterije padla iz reže. Dokler je akumulatorska baterija vstavljena v svetilko, jo vzmet drži na mestu.

Prikaz stanja napolnjenosti akumulatorske baterije

Tri zelene LED-lučke prikaza stanja napolnjenosti akumulatorske baterije prikazujejo stanje napolnjenosti akumulatorske baterije. Iz varnostnih razlogov je stanje napolnjenosti mogoče prikazati le, ko je električno orodje izklopljeno.

Za prikaz stanja napolnjenosti pritisnite tipko ⏻ ali ▭ na prikazu stanja napolnjenosti. To je mogoče tudi takrat, ko akumulatorska baterija ni vstavljena.

Če po pritisku tipke za prikaz stanja napolnjenosti LED-diode ne zasvetijo, je akumulatorska baterija okvarjena in jo je treba zamenjati.

Vrsta akumulatorske baterije GBA 18V… | GBA18V…



LED-dioda	Napolnjenost
3 zelene LED-diode neprekinjeno svetijo	60–100 %
2 zeleni LED-diodi neprekinjeno svetita	30–60 %
1 zelena LED-dioda neprekinjeno sveti	5–30 %
1 zelena LED-dioda utripa	0–5 %

Tip akumulatorske baterije ProCORE18V… | EXPERT18V… | EXBA18V… | CORE18V…



LED-dioda	Napolnjenost
5 zelenih LED-diod neprekinjeno sveti	80–100 %
4 zelene LED-diode neprekinjeno svetijo	60–80 %
3 zelene LED-diode neprekinjeno svetijo	40–60 %
2 zeleni LED-diodi neprekinjeno svetita	20–40 %
1 zelena LED-dioda neprekinjeno sveti	5–20 %

LED-dioda	Napolnjenost
1 zelena LED-dioda utripa	0–5 %

Navodila za optimalno uporabo akumulatorske baterije

Akumulatorsko baterijo zavarujte pred vlago in vodo.

Akumulatorsko baterijo skladiščite samo v temperaturnem območju od –20 °C do 50 °C. Poleti ne dovolite, da bi akumulatorska baterija obležala v avtomobilu.

Prezračevalne reže akumulatorske baterije občasno očistite z mehkim, čistim in suhim čopičem.

Bistveno krajši čas delovanja po polnjenju pomeni, da je akumulatorska baterija izrabljena in da jo je treba zamenjati.

Upoštevajte navodila za odstranjevanje.

Delovanje

Uporaba

Odstranjevanje pokrova akumulatorske baterije (glejte sliko B)

Velika akumulatorska baterija preprečuje zapiranje pokrova akumulatorske baterije **(5)**. V tem primeru lahko odstranite pokrov akumulatorske baterije.

Tečaja na vzmeti potisnite navznoter. Odstranite pokrov akumulatorske baterije. **Zaščita razreda IP ni zagotovljena brez nameščenega pokrova akumulatorske baterije!**

Za ponovno namestitev pokrova akumulatorske baterije tečaja ponovno potisnite na vzmeti. Pokrov akumulatorske baterije namestite na ohišje. Zatiča naj se zaskočita v odprtini na ohišju.

Postavitev

Svetilko postavite na stabilno in ravno podlago. Poskrbite, da bo stabilno nameščena.

Obešanje

Ročaj **(3)** z zarezami je mogoče uporabiti za obešanje svetilke. Poskrbite za varno pritrditev.

Pritrditev na stojalo

Z navojem za stojalo **(4)** lahko svetilko privijete na stojalo.

Zategnite vijak dimenzije 1/4". Stojalo mora biti stabilno postavljeno.

Vklop/izklop in nastavitev svetlosti

Stikalo za vklop/izklop	Funkcija
1 pritisk	Vklop svetilke, zatemnitev
2 pritiska	Vklop svetilke, polna svetlost
3 pritiski	Izklop svetilke

Če je bila svetilka pribl. 5 minut vklopljena z zmanjšano svetlostjo, se z naslednjim pritiskom takoj izklopi.

Preobremenitvena zaščita deluje glede na trenutno temperaturo

Pri prekoračitvi največje dopustne delovne temperature se najprej zmanjša svetlost, nato se svetilka iz varnostnih razlogov izklopi. Počakajte, da se svetilka ohladi, nato jo ponovno vklopite.

Navodila za delo

Napake – vzroki in ukrepi

Vzrok	Ukrepi
Svetilke po brezžičnem polnjenju ni mogoče vklopiti.	
Akumulatorsko baterijo, ki jo je mogoče polniti z indukcijskim polnilnikom, je treba na novo inicializirati.	Za 10 sekund odstranite akumulatorsko baterijo **(8)**.

Vzdrževanje in servisiranje

Vzdrževanje in čiščenje

- ▶ **Pred izvajanjem kakršnih koli del na svetilki (npr. pred namestitvijo, vzdrževanjem itd.), transportom ali skladiščenjem svetilke, iz nje odstranite akumulatorsko baterijo.** Pri nenamernem pritisku stikala za vklop/izklop obstaja nevarnost poškodb.

Svetilka ne potrebuje vzdrževanja in ni opremljena z deli, ki bi jih bilo treba zamenjati ali servisirati.

Da bi preprečili poškodbe, plastično steklo svetilke čistite le s suho, mehko krpo. Ne uporabljajte čistilnih sredstev ali topil.

Svetlobnega vira ni mogoče zamenjati. Če je svetlobni vir poškodovan, je treba zamenjati celotno svetilko.

Servisna služba in svetovanje uporabnikom

Slovensko
Tel.: +00 803931

Povezava z naslovi naših serviserjev in garancijskimi pogoji je navedena za zadnji strani.

Ob vseh vprašanjih in naročilih rezervnih delov nujno sporočite 10-mestno številko na tipski ploščici izdelka.

Zaščita okolja

Svetilke, akumulatorske baterije, pribor in embalažo reciklirajte na okolju prijazen način.



Svetilke in akumulatorskih/navadnih baterij ne smete odvreči med gospodinjske odpadke!

Zgolj za države Evropske unije:

Električno in elektronsko opremo, ki ni več uporabna, ter izrabljene baterije in akumulatorske baterije je treba zbirati ločeno in odstraniti na okolju prijazen način. Uporabite za to določene sisteme za zbiranje odpadkov. Zaradi nevarnih snovi, ki jih lahko vsebuje odpadni material, lahko nepravilno ravnanje z odpadnim materialom škoduje okolju in zdravju.

Hrvatski

Sigurnosne napomene

Sigurnosne napomene za svjetiljke



Treba pročitati sve sigurnosne napomene i upute. Propusti do kojih može doći uslijed nepridržavanja sigurnosnih napomena i uputa mogu uzrokovati električni udar, požar i/ili teške ozljede.

Sačuvajte sve sigurnosne napomene i upute za buduću primjenu.

- ▶ Pročitajte i pridržavajte se svih sigurnosnih napomena i uputa koje su isporučene s aku-baterijom ili električnim alatom.
- ▶ **Pažljivo postupajte sa svjetiljkom.** Svjetiljka proizvodi veliku toplinu koja dovodi do povećane opasnosti od požara i eksplozije.
- ▶ **Ne radite sa svjetiljkom u okolini ugroženoj eksplozijom.**
- ▶ **Nakon automatskog isključivanja svjetiljke ne pritišćite dalje prekidač za uključivanje/isključivanje.** Aku-baterija bi se mogla oštetiti. Provjerite je li aku-baterija napunjena, a svjetiljka hladna prije ponovnog uključivanja svjetiljke.
- ▶ **Koristite samo originalan Bosch pribor.**
- ▶ **Izvor svjetlosti ne može se zamijeniti.** Ako je izvor svjetlosti neispravan, treba zamijeniti cijelu svjetiljku.
- ▶ **Prije svih radova na svjetiljci (npr. montaža, održavanje itd.) kao i prilikom njezinog transporta i spremanja izvadite aku-bateriju iz svjetiljke.** Kod nehotičnog aktiviranja prekidača za uključivanje/isključivanje postoji opasnost od ozljeda.
- ▶ **Ne usmjeravajte svjetlosnu zraku na ljude ili životinje i ne gledajte izravno u svjetlosnu zraku, niti s veće udaljenosti.**
- ▶ **Svjetiljku ne upotrebljavajte u cestovnom prometu.** Svjetiljka nije dozvoljena za rasvjetu u cestovnom prometu.



Pridržavajte se minimalnog razmaka svjetiljke od obasjanih površina i predmeta. Ako je razmak manji, osvijetljeni predmeti mogli bi se pregrijati.

- ▶ **Ne prekrivajte glavu svjetiljke za vrijeme rada svjetiljke.** Glava svjetiljke se zagrijava za vrijeme rada i može prouzročiti opekline kada se ta vrućina nakupi.



PAŽNJA! Ne gledajte u svjetlosnu zraku duže vrijeme. Optičko zračenje može biti štetno za oči.

- ▶ **Izbjegavajte nakupljanje prašine na radnom mjestu.** Prašina se može lako zapaliti.
- ▶ **U slučaju oštećenja i nestručne uporabe aku-baterije mogu se pojaviti pare. Aku-baterija može izgorjeti ili eksplodirati.** Dovedite svježi zrak i u slučaju potrebe zatražite liječničku pomoć. Pare mogu nadražiti dišne puteve.
- ▶ **Kod pogrešne primjene ili oštećene aku-baterije može isteći tekućina. Izbjegavajte kontakt s ovom tekućinom. Kod slučajnog kontakta ugroženo mjesto treba isprati vodom. Ako bi ova tekućina dospjela u oči, zatražite pomoć liječnika.** Istekla tekućina iz aku-baterije može dovesti do nadražaja kože ili opeklina.
- ▶ **Oštrim predmetima kao što su npr. čavli, odvijači ili djelovanjem vanjske sile aku-baterija se može oštetiti.** Može doći do unutrašnjeg kratkog spoja i aku-baterija može izgorjeti, razviti dim, eksplodirati ili se pregrijati.
- ▶ **Nekorištene aku-baterije držite dalje od uredskih spajalica, kovanica, ključeva, čavala, vijaka ili drugih sitnih metalnih predmeta koji bi mogli uzrokovati premošćenje kontakata.** Kratki spoj između kontakata aku-baterije može imati za posljedicu opekline ili požar.



Zaštitite aku-bateriju od vrućine, npr. također od stalnog sunčevog zračenja, vatre, prljavštine, vode i vlage. Postoji opasnost od eksplozije i kratkog spoja.

- ▶ **Aku-baterije punite samo u punjačima koje preporučuje proizvođač.** Za punjač prikladan za određenu vrstu aku-baterije postoji opasnost od požara ako se koristi s nekom drugom aku-baterijom.
- ▶ **Aku-bateriju koristite samo u proizvodima proizvođača.** Samo na ovaj način je aku-baterija zaštićena od opasnog preopterećenja.
- ▶ **Ne mijenjajte i ne otvarajte aku-bateriju.** Postoji opasnost od kratkog spoja.
- ▶ **Svjetiljke koje ne koristite spremite izvan dosega djece. Ne dopustite rad sa svjetiljkom osobama koje nisu s njom upoznate ili koje nisu pročitale ove upute.** Svjetiljke su opasne ako s njima rade neiskusne osobe.

Opis proizvoda i radova

Molimo pogledajte slike na prednjem dijelu priručnika za uporabu.

Namjenska uporaba

Svjetiljka je namijenjena za ručno, prostorno i vremenski ograničeno osvjetljavanje u unutarnjim prostorima i na otvorenim područjima i nije prikladna za opće osvjetljavanje prostora.

Zahvaljujući specijalnom poklopcu aku-baterije svjetiljka je nepropusna za prašinu i zaštićena od prskanja vode.

Prikazani dijelovi alata

Numeriranje prikazanih dijelova odnosi se na prikaz svjetiljke na stranici sa slikama.

(1) Glava svjetiljke

(2) Prekidač za uključivanje/isključivanje
(3) Ručka za nošenje s urezima za vješanje
(4) Prihvat stativa 1/4"
(5) Poklopac aku-baterije
(6) Blokada poklopca aku-baterije
(7) Tipka za deblokadu aku-baterije[a)]
(8) Aku-baterija[a)]
(9) Šarka

a) **Ovaj pribor ne spada u standardni opseg isporuke.**

Tehnički podaci

Akumulatorska svjetiljka		GLI18V-1500
Kataloški broj		3 601 DA8 0..
Nazivni napon	V=	18
Maks. nazivna primljena snaga	W	15
Vrijeme rada[A) B)], cca.	min/Ah	135
Ukupni svjetlosni tok, maks.	lm	1500
Dopuštena temperatura okoline		
– Tijekom punjenja	°C	0 … +35
– Pri radu[C)] i kod skladištenja	°C	–20 … +45[D)]
Preporučene aku-baterije (≤ 8,0 Ah)		GBA18V… GBA 18V… ProCORE18V… EXPERT18V… EXBA18V… CORE18V…
Preporučeni punjači		GAL18… GAL 18… GAL 36… GAL12V/18… GAL 12V/18… GAX 18… EXAL18…
Klasa zaštite		⧈/III
Vrsta zaštite		IP 64 (nepropusna za prašinu i zaštićena od prskanja vode)[E)]

A) pri maksimalnoj jačini svjetlosti uklj. preostalo vrijeme rada u zatamnjenom načinu rada

B) Izmjereno na 20–25 °C s aku-baterijom **ProCORE18V 8.0Ah** i 800 lm

C) ograničeni učinak pri temperaturama < 0 °C

D) • do 40 °C: maks. 1500 lm (15 W)
• do 45 °C: maks. 800 lm (8 W)

E) samo kada je zatvoren i blokiran poklopac aku-baterije

Prikaz boja osvijetljenih objekata može biti pogrešan.

Vrijednosti se mogu razlikovati ovisno o proizvodu i ovise o uvjetima primjene i okoline. Dodatne informacije na www.bosch-professional.com/wac.

Aku-baterija

Bosch prodaje akumulatorske električne alate i bez aku-baterije. Ako je aku-baterija sadržana u opsegu isporuke vašeg električnog alata, možete je izvaditi iz ambalaže.

Punjenje aku-baterije

▶ **Koristite samo punjače navedene u tehničkim podacima.** Samo su ovi punjači prilagođeni litij-ionskoj aku-bateriji koja se koristi u vašem električnom alatu.

Napomena: Litij-ionske aku-baterije isporučuju se djelomično napunjene zbog međunarodnih propisa o prijevozu. Kako bi se zajamčio puni učinak aku-baterije, prije prve uporabe aku-bateriju napunite do kraja.

Umetanje aku-baterije

Otpustite blokadu poklopca aku-baterije **(6)** i otklopite poklopac aku-baterije **(5)**.

Umetnite napunjenu aku-bateriju **(8)** u glavu svjetiljke **(1)** sve dok se osjetno ne uglavi i dok ne bude u ravnini s glavom svjetiljke **(1)**.

Zatvorite poklopac aku-baterije **(5)** i zatim blokadu poklopca aku-baterije **(6)**.

▶ **Kod zatvaranja poklopca aku-baterije pazite na pravilan dosjed gumene trake.** U suprotnom nije zajamčena zaštita od prašine i prskanja vode.

Vađenje aku-baterije

Za vađenje aku-baterije pritisnite tipku za deblokadu aku-baterije i izvucite aku-bateriju. **Pritom ne primjenjujte silu.**

Aku-baterija ima 2 stupnja blokiranja koji trebaju spriječiti da aku-baterija ispadne kod nehotičnog pritiska na tipku za deblokadu aku-baterije. Čim se aku-baterija stavi u usisavač, ona će se pomoću opruge zadržati u određenom položaju.

Pokazivač stanja napunjenosti aku-baterije

Tri zelena LED pokazivača stanja napunjenosti aku-baterije pokazuju stanje napunjenosti aku-baterije. Upit o stanju napunjenosti iz sigurnosnih razloga moguć je samo u stanju mirovanja električnog alata.

Pritisnite tipku za prikaz stanja napunjenosti ⏻ ili za prikaz stanja napunjenosti. To je također moguće i kod izvađene aku-baterije.

Ako nakon pritiska na tipku za prikaz stanja napunjenosti ne svijetli LED, aku-baterija je neispravna i mora se zamijeniti.

Tip aku-baterije GBA 18V... | GBA18V...



LED	Kapacitet
Stalno svijetli 3 × zelena	60–100 %
Stalno svijetli 2 × zelena	30–60 %
Stalno svijetli 1 × zelena	5–30 %
Treperi 1 × zelena	0–5 %

Tip aku baterije ProCORE18V... | EXPERT18V... | EXBA18V... | CORE18V...



LED	Kapacitet
Stalno svijetli 5 × zelena	80–100 %
Stalno svijetli 4 × zelena	60–80 %
Stalno svijetli 3 × zelena	40–60 %
Stalno svijetli 2 × zelena	20–40 %
Stalno svijetli 1 × zelena	5–20 %
Treperi 1 × zelena	0–5 %

Napomene za optimalno rukovanje aku-baterijom

Zaštitite aku-bateriju od vlage i vode.

Aku-bateriju čuvajte samo u prostoriji u kojoj je raspon temperature od −20 °C do 50 °C. Npr. aku-bateriju ljeti na ostavljajte u automobilu.

Otvore za hlađenje aku-baterije redovito čistite mekim, čistim i suhim kistom.

Bitno skraćenje vremena rada nakon punjenja pokazuje da je aku-baterija istrošena i da je treba zamijeniti.

Pridržavajte se uputa za zbrinjavanje u otpad.

Rad

Puštanje u rad

Skidanje poklopca aku-baterije (vidjeti sliku B)

Jako velika aku-baterija sprječava zatvaranje poklopca aku-baterije **(5)**. U tom slučaju možete skinuti poklopac aku-baterije.

Gurnite dvije šarke prema unutra prema sili opruge. Skinite poklopac aku-baterije. **Bez poklopca aku-baterije nema IP zaštite!**

Kako biste ponovno stavili poklopac aku-baterije, gurnite dvije šarke prema unutra prema sili opruge. Stavite poklopac aku-baterije na kućište. Pustite dva zatika šarke da se uglave u otvore u kućištu.

Postavljanje

Stavite svjetiljku na stabilnu, ravnu podlogu. Pazite na sigurno stajanje.

Vješanje

Ručku za nošenje s urezima **(3)** možete koristiti za vješanje svjetiljke. Pazite na sigurno pričvršćenje.

Pričvršćivanje na stativ

S prihvatom stativa **(4)** svjetiljku možete vijcima pričvrstiti na stativ.

Stegnite vijak s navojem 1/4". Pazite na sigurno stajanje stativa.

Uključivanje/isključivanje i namještanje jačine svjetlosti

Prekidač za uključivanje/isključivanje	Funkcija
1 pritisak	Uključivanje svjetiljke, zatamnjeno
2 pritiska	Uključivanje svjetiljke, maksimalna jačina svjetlosti
3 pritiska	Isključivanje svjetiljke

Ako je svjetiljka bila uključena zatamnjena oko 5 minuta, sljedećim pritiskom će se odmah isključiti.

Zaštita od preopterećenja ovisna o temperaturi

U slučaju prekoračenja dopuštene radne temperature najprije se smanjuje jačina svjetlosti prije eventualnog isključivanja svjetiljke radi zaštite. Svjetiljku ostavite da se ohladi i nakon toga je ponovno uključite.

Upute za rad

Smetnje – uzroci i pomoć

Uzrok	Pomoć
Svjetiljka se ne može uključiti nakon bežičnog punjenja.	
Induktivno punjivu aku-bateriju treba ponovno inicijalizirati.	Izvadite aku-bateriju **(8)** na 10 sekundi.

Održavanje i servisiranje

Održavanje i čišćenje

- ▶ **Prije svih radova na svjetiljci (npr. montaža, održavanje itd.) kao i prilikom njezinog transporta i spremanja izvadite aku-bateriju iz svjetiljke.** Kod nehotičnog aktiviranja prekidača za uključivanje/isključivanje postoji opasnost od ozljeda.

Svjetiljka ne zahtjeva održavanje i ne sadrži dijelove koji se moraju zamijeniti ili održavati.

Plastičnu ploču svjetiljke čistite samo suhom mekom krpom kako bi se izbjegla oštećenja. Ne upotrebljavajte sredstva za čišćenje ili otapala.

Izvor svjetlosti ne može se zamijeniti. Ako je izvor svjetlosti neispravan, treba zamijeniti cijelu svjetiljku.

Servisna služba i savjeti o uporabi

Hrvatski
Tel.: +385 12 958 051

Poveznicu na naše adrese servisa i uvjete jamstva možete pronaći na zadnjoj stranici.

U slučaju upita ili naručivanja rezervnih dijelova, molimo vas obavezno navedite 10-znamenkasti kataloški broj s tipske pločice proizvoda.

Zbrinjavanje

Svjetiljke, aku-baterije, pribor i ambalažu treba dovesti na ekološki prihvatljivo recikliranje.



Svjetiljke i aku-baterije/baterije ne bacajte u kućni otpad!

Samo za zemlje EU:

Električni i elektronski uređaji ili iskorišteni akumulatori/baterije koji više nisu uporabivi, moraju se odvojene sakupljati i zbrinuti na ekološko prihvatljiv način. Koristite predviđene sustave prikupljanja otpada. Nepravilno zbrinjavanje može biti štetno za okoliš i zdravlje zbog opasnih tvari koje može sadržavati.

Eesti

Ohutusnõuded

Lampide ohutusjuhised



Lugege läbi kõik ohutusnõuded ja juhised. Ohutusnõuete ja juhiste eiramine võib kaasa tuua elektrilöögi, tulekahju ja/või raskeid vigastusi.

Hoidke kõik ohutusnõuded ja juhised edasiseks kasutamiseks hoolikalt alles.

- ▶ Lugege läbi kõik ohutusnõuded ja juhised, mis on aku või elektrilise tööriistaga kaasas, ning järgige neid.
- ▶ **Olge lambi käsitsemisel hoolikas.** Lamp tekitab suurt kuumust, mis toob kaasa suurenenud tulekahju- ja plahvatusohu.
- ▶ **Lampi ei tohi kasutada plahvatusohtlikus keskkonnas.**
- ▶ **Pärast lambi automaatset väljalülitumist ärge vajutage enam sisse-/väljalülitit.** Akut võib kahjustada saada. Enne kui lambi uuesti sisse lülitate, veenduge, et aku on laetud ja lamp jahtunud.
- ▶ **Kasutage ainult Boschoriginaallisavarustust.**
- ▶ **Valgusallikat ei saa vahetada.** Kui valgusallikas on defektne, tuleb kogu lamp välja vahetada.
- ▶ **Enne mis tahes tööde tegemist lambi kallal (montaaž, hooldus jne) ning lambi transportimisel ja hoiulepanekul eemaldage lambist aku.** Sisse-/väljalüliti ettevaatamatu käsitsemise korral on vigastusoht.
- ▶ **Ärge suunake valguskiirt inimeste ega loomade peale ja ärge vaadake ise valguskiire sisse ka mitte suurema vahemaa tagant.**
- ▶ **Ärge kasutage lampi tänavaliikluses.** Lambi kasutamine valgustina tänavaliikluses ei ole lubatud.



Hoidke lampi valgustatavast pinnast ja valgustatavatest esemetest ettenähtud kaugusel. Kui vahekaugus on väiksem kui ette nähtud, võivad valgustatavad esemed üle kuumeneda.

- ▶ **Lambi kasutamise ajal ei tohi lambipead kinni katta.** Lambipea soojeneb töö ajal ja kogunev kuumus võib põhjustada põletusi.



TÄHELEPANU! Valguskiirde ei tohi pikalt vaadata. Optiline kiirgus võib silmi kahjustada.

- ▶ **Vältige tolmu kogunemist töökohta.** Tolm võib kergesti süttida.
- ▶ **Aku vigastamise ja ebaõige käsitsemise korral võib akust eralduda aure. Aku võib põlema süttida või plahvatada.** Õhutage ruumi, halva enesetunde korral pöörduge arsti poole. Aurud võivad ärritada hingamisteid.
- ▶ **Väärkasutuse või kahjustatud aku korral võib süttiv vedelik välja voolata. Vältige sellega kokkupuudet. Juhusliku kokkupuute korral loputage veega. Kui vedelik satub silma, pöörduge ka arsti poole.** Väljavoolav akuvedelik võib põhjustada nahaärritusi või põletusi.
- ▶ **Teravad esemed, näiteks naelad või kruvikeerajad, samuti löögid, põrutused jmt võivad akut kahjustada.** Akukontaktide vahel võib tekkida lühis ja aku võib süttida, suitsema hakata, plahvatada või üle kuumeneda.
- ▶ **Kasutusvälisel ajal hoidke akud eemal kirjaklambritest, müntidest, võtmetest, naeltest, kruvidest või teistest väikestest metallesemetest, mis võivad kontaktid omavahel ühendada.** Akukontaktide vahel tekkiva lühise tagajärjeks võivad olla põletused või tulekahju.



Kaitske akut kuumuse, nt ka kestva päikesekiirguse, tule, mustuse, vee ja niiskuse eest. Tekib plahvatuse ja lühise oht.

- ▶ **Laadige akusid ainult tootja soovitatud laadimisseadmetega.** Laadimisseade, mis sobib teatud tüüpi akudele, muutub tuleohtlikuks, kui seda kasutatakse teiste akudega.
- ▶ **Kasutage akut ainult valmistaja toodetes.** Ainult sellisel juhul on aku kaitstud ohtliku ülekoormuse eest.
- ▶ **Ärge muutke ega avage akut.** On lühiseoht.
- ▶ **Hoidke mittekasutatavaid lampe lastele kättesaamatus kohas. Ärge laske lampi kasutada inimestel, kes seda ei tunne või ei ole juhendeid lugenud.** Asjatundmatute isikute käes on lambid ohtlikud.

Toote kirjeldus ja kasutusjuhend

Järgige kasutusjuhendi eesmises osas toodud jooniseid.

Nõuetekohane kasutamine

Valgusti on ettenähtud teisaldatavaks, ruumiliselt ja ajaliselt piiratud valgustamiseks sise- ja välitingimustes ning ei sobi ruumi üldiseks valgustamiseks.

Spetsiaalne aku kate kaitseb valgustit tolmu ja veepritsmete eest.

Kujutatud komponendid

Kujutatud komponentide numeratsiooni aluseks on jooniste leheküljel lambi kujutisel näidatud numbrid.

(1) Lambipea
(2) Sisse-/väljalüliti
(3) riputussälkudega kandekäepide
(4) Statiivi kinnituskoht 1/4"
(5) Aku kate
(6) Aku katte fiksaator
(7) Aku lukustuse vabastusnupp[a)]
(8) Aku[a)]
(9) liigend

a) **See tarvik ei kuulu standard-tarnekomplekti.**

Tehnilised andmed

Akulamp		GLI18V-1500
Tootenumber		3 601 DA8 0..
Nimipinge	V=	18
Max nimisisendvõimsus	W	15
Valgustuse kestus[A) B)], u	min/Ah	135
Kogu valgusvoog, max	lm	1500
Lubatud keskkonnatemperatuur		
– laadimisel	°C	0 ... +35
– Töötamisel[C)] ja hoiustamisel	°C	–20 ... +45[D)]
Soovitatavad akud (≤ 8,0 Ah)		GBA18V... GBA 18V... ProCORE18V... EXPERT18V... EXBA18V... CORE18V...
Soovitatavad laadimisseadmed		GAL18... GAL 18... GAL 36... GAL12V/18... GAL 12V/18... GAX 18... EXAL18...
Kaitseklass		⧫ / III
Kaitseaste		IP 64 (tolmukindel ja veepritsmete eest kaitstud)[E)]

A) maksimaalsel heledusastmel, sh järelejäänud põlemisaeg timmitud režiimil
B) Izmjereno na 20–25 °C s aku-baterijom **ProCORE18V 8.0Ah** i 800 lm
C) piiratud jõudlus temperatuuridel < 0 °C
D) • Kuni 40 °C: max 1500 luumenit (15 W)
• Kuni 45 °C: max 800 luumenit (8 W)
E) kehtib vaid suletud ja lukustatud akukatte korral

Valgustatud objektide värve võidakse tajuda moonutatult.

Väärtused võivad olenevalt tootest varieeruda ja oleneda kasutus- ning keskkonnatingimustest. Täiendav teave veebisaidil www.bosch-professional.com/wac.

Aku

Bosch müüb ka juhtmeta elektrilisi tööriistu ilma akuta. Pakendilt näete, kas aku kuulub teie elektrilise tööriista tarnekomplekti.

Aku laadimine

▶ **Kasutage üksnes tehnilistes andmetes loetletud laadimisseadmeid.** Vaid need laadimisseadmed on ette nähtud elektrilises tööriistas kasutatud liitium-ioonaku laadimiseks.

Juhis: liitiumioonakud tarnitakse tehasest rahvusvaheliste transpordieeskirjade põhjal osaliselt laetutena. Selleks et aku täielikku võimsust tagada, laadige aku enne esimest kasutamist täielikult täis.

Aku paigaldamine

Vabastage akukatte sulgur **(6)** ja tõmmake akukate **(5)** lahti.

Asetage laetud aku **(8)** lambipea **(1)** sisse, nii et see fikseerub tuntavalt kohale ja on lambipeaga **(1)** ühetasa.

Sulgege akukate **(5)** ja seejärel akukatte sulgur **(6)**.

▶ **Akukatte sulgemisel veenduge, et kummitihend on õiges asendis.** Vastasel korral ei ole tagatud kaitse tolmu ja veepritsmete eest.

Aku eemaldamine

Aku eemaldamiseks vajutage lukustuse vabastamise nuppe ja tõmmake aku välja. **Ärge rakendage seejuures jõudu.**

Akul on 2 lukustusastet, mis takistavad aku väljakukkumist aku lukustuse vabastamisnupu kogemata vajutamisel. Kuni aku on lambis, hoitakse seda vedru abil paigal.

Aku laetuse taseme näidik

Rohelised LEDid aku laetuse taseme näidikul näitavad aku laetuse taset. Ohutuse huvides saab aku laetuse taset vaadata ainult väljalülitatud elektrilisel tööriistal.

Laetuse taseme vaatamiseks vajutage laetuse taseme näidiku nuppu ⏻ või 🔋. See on võimalik ka väljavõetud aku korral.

Kui laetuse taseme näidiku nupu vajutamisel ei sütti ükski LED, on aku defektne ja tuleb välja vahetada.

Aku tüüp GBA 18V... | GBA18V...



LED	Mahtuvus
Pidev tuli 3 × roheline	60–100%
Pidev tuli 2 × roheline	30–60%
Pidev tuli 1 × roheline	5–30%
Vilkuv tuli 1 × roheline	0–5%

Aku tüüp ProCORE18V... | EXPERT18V... | EXBA18V... | CORE18V...



LED	Mahtuvus
Pidev tuli 5 × roheline	80–100%
Pidev tuli 4 × roheline	60–80%
Pidev tuli 3 × roheline	40–60%
Pidev tuli 2 × roheline	20–40%
Pidev tuli 1 × roheline	5–20%
Vilkuv tuli 1 × roheline	0–5%

Juhised aku käsitsemiseks

Kaitske akut niiskuse ja vee eest.

Hoidke aku temperatuuril –20 °C kuni 50 °C. Ärge jätke akut suvel autosse.

Puhastage aku ventilatsiooniavasid pehme, puhta ja kuiva pintsliga.

Oluliselt lühenenud kasutusaeg pärast laadimist näitab, et aku on muutunud kasutuskõlbmatuks ja tuleb välja vahetada.

Järgige ringlussevõtu juhiseid.

Kasutamine

Kasutuselevõtt

Aku katte mahavõtmine (vaata joonis B)

Väga suure aku korral ei saa aku katet **(5)** sulgeda. Sellisel juhul saab aku katte eemaldada.

Lükake kaks liigendit vastu vedrusurvet sisse. Eemaldage aku kate. **Ilma aku katteta IP-kaitse ei kehti!**

Selleks, et aku katet uuesti peale panna, lükake kaks liigendit vastu vedrusurvet sisse. Asetage aku kate korpusele. Laske kahel liigendipoldil korpuse avades fikseeruda.

Ülesseadmine

Asetage lamp stabiilsele tasasele pinnale. Veenduge, et see on stabiilses asendis.

Ülesriputamine

Riputussälkudega kandekäepidet **(3)** saab kasutada lambi ülesriputamiseks. Veenduge, et kinnitus on tugev.

Statiivile kinnitamine

Statiivi kinnituskoha **(4)** abil saate kruvida lambi statiivile.

Pingutage 1/4"-kruvi tugevasti kinni. Veenduge, et statiiv on stabiilses asendis.

Sisse-/väljalülitamine ja heleduse reguleerimine

Sisse-/väljalüliti	Funktsioon
1× vajutada	Lambi sisselülitamine vähendatud heledusega
2× vajutada	Lambi sisselülitamine, maksimaalne heledus
3× vajutada	Lambi väljalülitamine

Kui lamp on olnud u 5 minutit vähendatud heledusega sisse lülitatud, lülitatakse see järgmise vajutusega kohe välja.

Temperatuurist sõltuv ülekoormuskaitse

Lubatud töötemperatuuri ületamisel väheneb esmalt heledus, enne kui lamp kaitse tagamiseks vajaduse korral välja lülitub. Laske lambil jahtuda ja lülitage lamp uuesti sisse.

Tööjuhised

Vead – põhjused ja kõrvaldamine

Põhjus	Kõrvaldamine
Valgustit ei saa pärast juhtmeta laadimist sisse lülitada.	
Induktiivlaadimisega aku tuleb uuesti initsialiseerida.	Võtke aku **(8)** 10 sekundiks välja.

Hooldus ja korrashoid

Hooldus ja puhastus

- ▶ **Enne mis tahes tööde tegemist lambi kallal (montaaž, hooldus jne) ning lambi transportimisel ja hoiulepanekul eemaldage lambist aku.** Sisse-/väljalüliti ettevaatamatu käsitsemise korral on vigastusoht.

Lamp ei vaja hooldust ega sisalda osi, mida tuleb vahetada või hooldada.

Kahjustuste vältimiseks puhastage lambi plastist klaasi üksnes kuiva pehme lapiga. Ärge kasutage puhastusvahendeid ega lahusteid.

Valgusallikat ei saa vahetada. Kui valgusallikas on defektne, tuleb kogu lamp välja vahetada.

Klienditeenindus ja kasutusalane nõustamine

Eesti Vabariik
Tel.: (+372) 6549 575

Meie teenindusaadresside ja garantiitingimuste lingi leiate viimaselt lehelt.

Päringute esitamisel ja varuosade tellimisel teatage meile kindlasti toote tüübisildil olev 10-kohaline tootenumber.

Jäätmekäitlus

Lambid, akud, lisavarustus ja pakendid tuleb keskkonnasäästlikult ringlusse võtta.



Ärge visake lampe ega akusid/patareisid olmejäätmete hulka!

Üksnes EL liikmesriikidele:

Elektri- ja elektroonikaseadmed või kasutatud akud/patareid, mis enam kasutuskõlblikud pole, peab eraldi kokku koguma ning keskkonnasõbralikul viisil kasutusest kõrvaldama. Kasutage selleks ettenähtud kogumissüsteeme. Vale jäätmekäitlus võib nendes sisalduvate võimalike ohtlike ainete tõttu keskkonda ja tervist kahjustav olla.

Latviešu

Drošības noteikumi

Drošības noteikumi lampām



Izlasiet drošības noteikumus un norādījumus lietošanai. Drošības noteikumu un norādījumu neievērošana var izraisīt aizdegšanos un būt par cēloni elektriskajam triecienam vai nopietnam savainojumam.

Pēc izlasīšanas uzglabājiet šos noteikumus turpmākai izmantošanai.

- Lūdzam izlasīt un ievērot visus piegādātajam akumulatoram vai elektroinstrumentam ar akumulatoru pievienotos drošības noteikumus un norādījumus.
- **Apejieties rūpīgi ar lampu.** Lampa stipri sakarst, kas rada paaugstinātu aizdegšanas un sprādziena bīstamību.
- **Nestrādājiet ar lampu vietās, kur pastāv paaugstināta sprādziena bīstamība.**
- **Pēc lampas automātiskas izslēgšanās nemēģiniet no jauna nospiest ieslēdzēju/izslēdzēju.** Var tikt bojāts akumulators. Pirms lampas atkārtotas ieslēgšanas pārliecinieties, ka akumulators ir uzlādēts un lampa ir atdzisusi.
- **Izmantojiet tikai oriģinālos Bosch piederumus.**
- **Gaismas avotu nevar nomainīt.** Ja gaismas avots ir bojāts, lampa ir jānomaina pilnībā.
- **Pirms jebkuras darbības ar lampu (piemēram, pirms montāžas, apkopes u.c.), kā arī pirms lampas transportēšanas un novietošanas uzglabāšanai izņemiet no tās akumulatoru.** Nejauši nospiežot ieslēdzēju/izslēdzēju, pastāv savainojumu risks.
- **Nevērsiet gaismas staru uz cilvēkiem vai dzīvniekiem un neskatieties gaismas starā pat no liela attāluma.**
- **Neizmantojiet lampu, lai pārvietotos ceļu satiksmē.** Lampu nav atļauts izmantot ceļu satiksmes apgaismošanas nolūkos.



Ievērojiet minimālo attālumu no lampas līdz visām lampas apstarotajām virsmām un priekšmetiem. Ja šis attālums ir pārāk mazs, apgaismojamie priekšmeti var pārkarst.

- **Lampas darbības laikā nenosedziet tās apgaismojošo galvu.** Darbojoties lampai, tās apgaismojošā galva sasilst un, siltumam uzkrājoties, var izraisīt apdegumus.



UZMANĪBU! Ilgstoši neraugieties gaismas starā. Optiskais starojums var būt kaitīgs acīm.

- **Nepieļaujiet putekļu uzkrāšanos darba vietā.** Putekļi var viegli aizdegties.
- **Bojājuma vai nepareizas lietošanas rezultātā akumulators var izdalīt kaitīgus izgarojumus. Akumulators var aizdegties vai sprāgt.** ielaidiet telpā svaigu gaisu un smagākos gadījumos meklējiet ārsta palīdzību. Izgarojumi var izraisīt elpošanas ceļu kairinājumu.
- **Ja akumulators ir bojāts vai tiek nepareizi lietots, no tā var izplūst šķidrais elektrolīts. Nepieļaujiet elektrolīta nonākšanu saskarē ar ādu. Ja tas tomēr ir nejauši noticis, noskalojiet elektrolītu ar ūdeni. Ja elektrolīts nonāk acīs, nekavējoties griezieties pēc palīdzības pie ārsta.** No akumulatora izplūdušais elektrolīts var izraisīt ādas iekaisumu vai pat apdegumu.
- **Iedarbojoties uz akumulatoru ar smailu priekšmetu, piemēram, ar naglu vai skrūvgriezi, kā arī ārēja spēka iedarbības rezultātā akumulators var tikt bojāts.** Tas var radīt iekšēju īsslēgumu, kā rezultātā akumulators var aizdegties, dūmot, eksplodēt vai pārkarst.
- **Laikā, kad akumulators netiek lietots, nepieļaujiet tā kontaktu saskaršanos ar saspraudēm, monētām, atslēgām, naglām, skrūvēm vai citiem nelieliem metāla priekšmetiem, kas varētu izraisīt īsslēgumu.** Īsslēgums starp akumulatora kontaktiem var radīt apdegumus un būt par cēloni ugunsgrēkam.



Sargājiet akumulatorus no karstuma, piemēram, no ilgstošas saules staru iedarbības, kā arī no uguns, netīrumiem, ūdens un mitruma. Pastāv sprādziena un īsslēguma risks.

- **Uzlādējiet akumulatorus vienīgi ar uzlādes ierīcēm, ko šim nolūkam ir ieteicis ražotājs.** Katra uzlādes ierīce ir paredzēta tikai noteikta tipa akumulatoram, un mēģinājums to lietot cita tipa akumulatoru uzlādei var novest pie aizdegšanās.
- **Lietojiet akumulatoru vienīgi ražotāja izstrādājumos.** Tikai tā akumulators tiek pasargāts no bīstamām pārslodzēm.
- **Neatveriet akumulatoru un neveiciet tam nekādas modifikācijas.** Pastāv īsslēguma risks.

- ▶ **Neizmantotu lampu uzglabājiet bērniem nepieejamā vietā. Neļaujiet lampu izmantot personām, kurām nav zināšanu par šo izstrādājumu vai kuras nav iepazinušās ar šiem norādījumiem.** Lampa var būt bīstama, ja to izmanto nepieredzējušas personas.

Izstrādājuma un tā funkciju apraksts

Lūdzam ņemt vērā lietošanas instrukcijas beigās redzamos attēlus.

Pielietojums

Lampa ir paredzēta portatīvai, telpā un laikā ierobežota apgaismojuma nodrošināšanai iekštelpās un ārpus tām, taču tā nav piemērota vispārējai telpu apgaismošanai.

Pateicoties īpašam akumulatora pārsegam, lampa ir aizsargāta no putekļiem un šļakatām.

Attēlotās sastāvdaļas

Attēloto sastāvdaļu numerācija atbilst lampas attēlojumam grafiskajā lappusē.

(1) Luktura galva
(2) Ieslēdzējs/izslēdzējs
(3) Rokturis ar uzkarināšanas iedobumiem
(4) 1/4" vītne nostiprināšanai uz statīva
(5) Akumulatora pārsegs
(6) Akumulatora pārsega fiksators
(7) Akumulatora atbloķēšanas taustiņš[a)]
(8) Akumulators[a)]
(9) Šarnīrs

a) **Šie piederumi neietilpst standarta piegādes komplektā.**

Tehniskie parametri

Akumulatora apgaismošanas lampa		GLI18V-1500
Izstrādājuma numurs		3 601 DA8 0..
Nominālais spriegums	V=	18
Nominālā ieejas jauda	W	15
Aptuvenais degšanas ilgums[A)B)]	min./Ah	135
Maks. kopējā gaismas plūsma	lm	1500
Pieļaujamā apkārtējā gaisa temperatūra		
– Uzlādes laikā	°C	0 … +35
– Darbības laikā[C)] un uzglabāšanas laikā	°C	–20 … +45[D)]
Ieteicamie akumulatori (≤ 8,0 Ah)		GBA18V... GBA 18V... ProCORE18V... EXPERT18V... EXBA18V... CORE18V...
Ieteicamās uzlādes ierīces		GAL18... GAL 18... GAL 36... GAL12V/18... GAL 12V/18... GAX 18... EXAL18...
Aizsardzības klase		/III
Aizsardzības tips		IP 64 (aizsardzība no putekļiem un šļakatām)[E)]

A) pie maksimālā spožuma, ieskaitot atlikušo laiku pietumšošanas režīmā

B) Mērījums 20–25 °C temperatūrā ar akumulatoru **ProCORE18V 8.0Ah** un 800 lm

C) ierobežota jauda pie temperatūras vērtībām < 0 °C

D) • Līdz 40 °C: maks. 1500 lūmeni (15 W)
• Līdz 45 °C: maks. 800 lūmeni (8 W)

E) tikai pie aizvērta un nostiprināta akumulatora pārsega

Apgaismojamo objektu krāsu atdeve var būt izmainīta.

Vērtības var atšķirties atkarībā no konkrētā izstrādājuma un izmantošanas vai apkārtējās vides apstākļiem. Plašāku informāciju skatiet vietnē www.bosch-professional.com/wac.

Akumulators

Bosch pārdod akumulatora elektriskos darbinstrumentus arī bez akumulatora. Tas, vai Jūsu elektriskā darbinstrumenta piegādes komplektācijā ir iekļauts akumulators, ir norādīts uz iesaiņojuma.

Akumulatora uzlāde

- ▶ **Izmantojiet vienīgi tehniskajos datos norādītās uzlādes ierīces.** Vienīgi šī uzlādes ierīce ir piemērota jūsu elektroinstrumentā izmantojamā litija-jonu akumulatora uzlādei.

Norāde: atbilstoši starptautiskajiem kravu pārvadāšanas noteikumiem litija jonu akumulatori tiek piegādāti daļēji uzlādētā stāvoklī. Lai nodrošinātu pilnu akumulatora jaudu, pirms pirmās lietošanas reizes pilnībā uzlādējiet akumulatoru.

Akumulatora ievietošana

Atbrīvojiet akumulatora pārsega fiksatoru **(6)** un nolociet akumulatora pārsegu **(5)**.

Ievietojiet uzlādētu akumulatoru **(8)** apgaismojošajā galvā **(1)**, līdz tas fiksējas ar skaidri sadzirdamu troksni un cieši pieguļ apgaismojošajai galvai **(1)**.

Aizveriet akumulatora pārsegu **(5)** un noslēdziet akumulatora pārsega fiksatoru **(6)**.

- ▶ **Aizverot akumulatora pārsegu, sekojiet, lai pareizi novietotos gumijas apmale.** Pretējā gadījumā netiek nodrošināta aizsardzība pret putekļiem un lietošu ūdeni.

Akumulatora izņemšana

Lai izņemtu akumulatoru, nospiediet akumulatora atbrīvošanas taustiņu un izvelciet akumulatoru.
Nedarbojieties ar spēku.

Akumulatoram ir divpakāpju fiksators, kas neļauj tam izkrist, ja nejauši tiek nospiesta akumulatora atbloķēšanas poga. Kamēr lampā ir ievietots akumulators, to savā vietā notur atspere.

Akumulatora uzlādes pakāpes indikators

Akumulatora uzlādes pakāpes indikatora zaļās LEDs diodes parāda akumulatora uzlādes pakāpi. Vadoties no drošības apsvērumiem, uzlādes pakāpe ir nolasāma tikai tad, ja elektroinstruments atrodas miera stāvoklī.

Lai nolasītu akumulatora uzlādes pakāpi, nospiediet akumulatora uzlādes pakāpes nolasīšanas taustiņu On vai . Tas iespējams arī tad, ja akumulators ir izņemts no elektroinstrumenta.

Ja pēc akumulatora uzlādes pakāpes nolasīšanas taustiņa nospiešanas neiedegas neviena no uzlādes pakāpes indikatora LED diodēm, tas nozīmē, ka akumulators ir bojāts un to nepieciešams nomainīt.

Akumulatora tips GBA 18V... | GBA18V...



LED	Uzlādes līmenis
Pastāvīgi deg 3 zaļas LED diodes	60–100%
Pastāvīgi deg 2 zaļas LED diodes	30–60%
Pastāvīgi deg 1 zaļa LED diode	5–30%
Mirgo 1 zaļa LED diode	0–5%

Akumulatora veids ProCORE18V... | EXPERT18V... | EXBA18V... | CORE18V...



LED	Uzlādes līmenis
Pastāvīgi deg 5 zaļas LED diodes	80–100%
Pastāvīgi deg 4 zaļas LED diodes	60–80%
Pastāvīgi deg 3 zaļas LED diodes	40–60%
Pastāvīgi deg 2 zaļas LED diodes	20–40%
Pastāvīgi deg 1 zaļa LED diode	5–20%
Mirgo 1 zaļa LED diode	0–5%

Pareiza apiešanās ar akumulatoru

Sargājiet akumulatoru no mitruma un ūdens.

Uzglabājiet akumulatoru pie temperatūras no –20 °C līdz 50 °C. Neatstājiet akumulatoru karstumā, piemēram, vasaras laikā neatstājiet to automašīnā.

Laiku pa laikam iztīriet akumulatora ventilācijas atvērumus ar mīkstu, tīru un sausu otu.

Ja manāmi samazinās instrumenta darbības laiks starp akumulatora uzlādēm, tas norāda, ka akumulators ir nolietojies un to nepieciešams nomainīt.

Ievērojiet norādījumus par atbrīvošanos no nolietotajiem izstrādājumiem.

Lietošana

Uzsākot lietošanu

Akumulatora nodalījuma vāka noņemšana (skat. attēlu B)

Ja akumulators ir ļoti liels, tas var traucēt aizvērt akumulatora pārsegu **(5)**. Tad akumulatora pārsegu var noņemt.

Bīdiet abus šarnīrus pret atsperes spēku uz iekšu. Noņemiet akumulatora pārsegu. **Bez akumulatora pārsega nav nodrošināta IP aizsardzība!**

Lai akumulatora pārsegu uzliktu, bīdiet abus šarnīrus pret atsperes spēku uz iekšu. Novietojiet akumulatora pārsegu pie korpusa. Abām šarnīrtapām ir jāfiksējas korpusa atverēs.

Uzstādīšana

Novietojiet lampu uz stabilas, līdzenas pamatnes. Raugieties, lai novietojums būtu stabils.

Uzkarināšana

Padziļināto rokturi **(3)** var izmantot, lai uzkarinātu lampu. Raugieties, lai stiprinājums būtu drošs.

Nostiprināšana uz statīva

Izmantojot vītni nostiprināšanai uz statīva **(4)**, apgaismošanas lampu var pieskrūvēt pie statīva.

Pievelciet 1/4" skrūvi. Sekojiet, lai statīvs būtu stabili novietots.

Ieslēgšana/izslēgšana un spilgtuma regulēšana

Ieslēdzējs/ izslēdzējs	Funkcija
1× nospiežot	Lampas ieslēgšana, samazināts spilgtums
2× nospiežot	Lampas ieslēgšana, maksimāls spilgtums
3× nospiežot	Lampas izslēgšana

Ja lampa apm. 5 minūtes bija ieslēgta ar zemāku spilgtuma pakāpi, nospiež atkārtoti, tā uzreiz tiek izslēgta.

Termoatkarīga aizsardzība pret pārslodzi

Ja tiek pārsniegta pieļaujamā lietošanas temperatūra, vispirms samazinās spilgtums, un pēc tam, ja nepieciešams, lampa aizsardzības nolūkā izslēdzas. Nogaidiet, līdz lampa atdziest, un tad to no jauna ieslēdziet.

Norādījumi par darbu

Kļūmes – cēloņi un novēršana

Cēlonis	Kļūmju novēršana
Pēc akumulatora uzlādes lampa neieslēdzas.	

Cēlonis	Kļūmju novēršana
Induktīvā ceļā uzlādējamos akumulatorus pēc uzlādes nepieciešams inicializēt no jauna.	Uz 10 sekundēm izņemiet akumulatoru **(8)**.

Apkalpošana un apkope

Apkalpošana un tīrīšana

▶ **Pirms jebkuras darbības ar lampu (piemēram, pirms montāžas, apkopes u.c.), kā arī pirms lampas transportēšanas un novietošanas uzglabāšanai izņemiet no tās akumulatoru.** Nejauši nospiežot ieslēdzēju/izslēdzēju, pastāv savainojumu risks.

Lampai nav nepieciešama apkope, un tā nesatur daļas, kam būtu vajadzīga apkope vai nomaiņa.

Lai izvairītos no bojājumiem, tīriet lampas plastikas stiklu tikai ar sausu, mīkstu audumu. Nelietojiet moduļa apkopei tīrīšanas līdzekļus vai šķidinātājus.

Gaismas avotu nevar nomainīt. Ja gaismas avots ir bojāts, lampa ir jānomaina pilnībā.

Klientu apkalpošanas dienests un konsultācijas par lietošanu

Latvijas Republika
Tālr.: 67146262

Saite uz mūsu servisu adresēm un garantijas nosacījumiem ir pieejama pēdējā lapā.

Pieprasot konsultācijas un pasūtot rezerves daļas, noteikti paziņojiet 10 zīmju izstrādājuma numuru, kas norādīts uz izstrādājuma marķējuma plāksnītes.

Atbrīvošanās no nolietotajiem izstrādājumiem

Lampas, akumulatori, piederumi un iesaiņojuma materiāli jānodod otrreizējai pārstrādei apkārtējai videi nekaitīgā veidā.



Neizmetiet lampas un akumulatorus/baterijas sadzīves atkritumu tvertnē!

Tikai EK valstīm.

Nolietotas elektriskās un elektroniskās ierīces, vai nolietoti akumulatori/baterijas ir jāsavāc atsevišķi un jāutilizē videi drošā veidā. Izmantojiet šiem nolūkiem paredzētās savākšanas sistēmas. Nepareiza utilizācija iespējama bīstamo vielu satura dēļ var izraisīt vides un veselības apdraudējumu.

Lietuvių k.

Saugos nuorodos

Saugos nuorodos naudojantiems prožektorius



Perskaitykite visas šias saugos nuorodas ir reikalavimus. Nesilaikant saugos nuorodų ir reikalavimų gali trenkti elektros smūgis, kilti gaisras, galima smarkiai susižaloti ir sužaloti kitus asmenis.

Išsaugokite šias saugos nuorodas ir reikalavimus, kad ir ateityje galėtumėte jais pasinaudoti.

▶ Prašome perskaityti visas saugos nuorodas ir taisykles, kurios buvo pridėtos prie akumuliatoriaus arba elektrinio įrankio, su kuriuo buvo pristatytas akumuliatorius, ir jų laikytis.

▶ **Su prožektoriumi elkitės atsargiai.** Prožektorius skleidžia didelį karštį, todėl padidėja gaisro ir sprogimo pavojus.

▶ **Nedirbkite su prožektoriumi sprogioje aplinkoje.**

▶ **Prožektoriui išsijungus automatiškai, įjungimo-išjungimo jungiklio nebespauskite.** Gali būti pažeistas akumuliatorius. Prieš vėl įjungdami prožektorių įsitikinkite, kad akumuliatorius yra įkrautas, o prožektorius atvėsęs.

▶ **Naudokite tik originalią Bosch papildomą įrangą.**

▶ **Šviesos šaltinio pakeisti negalima.** Jei šviesos šaltinis yra pažeistas, reikia pakeisti visą prožektorių.

▶ **Prieš pradėdami bet kokius prožektoriaus remonto darbus (pvz., montavimo, techninės priežiūros ir kt.), o taip pat norėdami transportuoti ar sandėliuoti, iš prožektoriaus išimkite akumuliatorių.** Priešingu atveju, netyčia nuspaudus įjungimo-išjungimo jungiklį, iškyla sužalojimo pavojus.

▶ **Nenukreipkite šviesos srauto į žmones ar gyvūnus ir patys – net ir iš toliau – nežiūrėkite į šviesos srautą.**

▶ **Prožektoriaus nenaudokite kelių eisme.** Prožektorius nėra aprobuotas apšvietimui kelių eisme.



Nuo prožektoriaus iki visų apšviečiamų paviršių ir daiktų išlaikykite minimalų atstumą. Jei atstumas sumažinamas, apšviečiami daiktai gali perkaisti.

▶ **Neuždenkite prožektoriaus galvutės, kai prožektorius veikia.** Prožektoriui veikiant jo galvutė įkaista, todėl, jei karštis kaupiasi, gali nudeginti.



DĖMESIO! Nežiūrėkite ilgai į šviesos spindulį. Optinis spinduliavimas gali pakenkti jūsų akims.

▶ **Saugokite, kad darbo vietoje nesusikauptų dulkių.** Dulkės lengvai užsidega.

▶ **Pažeidus akumuliatorių ar netinkamai jį naudojant, gali išsiveržti garų. Akumuliatorius gali užsidegti arba sprogti.** Išvėdinkite patalpą ir, jei nukentėjote, kreipkitės į gydytoją. Šie garai gali sudirginti kvėpavimo takus.

- ▶ **Netinkamai naudojant akumuliatorių arba jei akumuliatorius pažeistas, iš jo gali ištekėti degaus skysčio. Venkite kontakto su šiuo skysčiu. Jei skysčio pateko ant odos, nuplaukite jį vandeniu. Jei skysčio pateko į akis kreipkitės į gydytoją.** Akumuliatoriaus skystis gali sudirginti ar nudeginti odą.
- ▶ **Aštrūs daiktai, pvz., vinys ar atsuktuvai, arba išorinė jėga gali pažeisti akumuliatorių.** Dėl to gali įvykti vidinis trumpasis jungimas ir akumuliatorius gali sudegti, pradėti rūkti, sprogti ar perkaisti.
- ▶ **Nelaikykite sąvaržėlių, monetų, raktų, vinių, varžtų ar kitokių metalinių daiktų arti iš prietaiso ištraukto akumuliatoriaus kontaktų.** Užtrumpinus akumuliatoriaus kontaktus galima nusideginti ar sukelti gaisrą.



Saugokite akumuliatorių nuo karščio, taip pat ir nuo ilgalaikio saulės spindulių poveikio, ugnies, nešvarumų, vandens ir drėgmės. Iškyla sprogimo ir trumpojo jungimo pavojus.

- ▶ **Akumuliatoriui įkrauti naudokite tik gamintojo nurodytą kroviklį.** Naudojant kitokio tipo akumuliatoriams skirtą įkroviklį, iškyla gaisro pavojus.
- ▶ **Akumuliatorių naudokite tik gamintojo gaminiuose.** Tik taip apsaugosite akumuliatorių nuo pavojingos per didelės apkrovos.
- ▶ **Neatidarykite akumuliatoriaus ir nedarykite jokių jo pakeitimų.** Galimas trumpojo sujungimo pavojus.
- ▶ **Nenaudojamą prožektorių laikykite vaikams neprieinamoje vietoje. Neleiskite prožektoriumi naudotis asmenims, kurie neišmano, kaip su juo elgtis arba nėra perskaitę šių nurodymų.** Prožektoriai yra pavojingi, kai su jais dirba nepatyrę asmenys.

Gaminio ir savybių aprašas

Vadovaukitės paveikslėliais, esančiais priekinėje naudojimo instrukcijos dalyje.

Naudojimas pagal paskirtį

Prožektorius yra skirtas nestacionariam patalpų ir lauko zonų apšvietimui, jis apšviečia tam tikrą ribotą plotą ir veikia ribotą laiką, todėl nėra skirtas bendrajam patalpų apšvietimui.

Specialiu akumuliatoriaus gaubtu prožektorius yra apsaugotas nuo dulkių prasiskverbimo ir vandens purslų.

Pavaizduoti komponentai

Numeriais pažymėtus prožektoriaus elementus rasite šios instrukcijos puslapiuose pateiktuose paveikslėliuose.

(1) Prožektoriaus galvutė

(2) Įjungimo-išjungimo jungiklis

(3) Rankena įrankiui nešti su pakabinti skirtomis įrantomis

(4) Jungtis tvirtinti prie stovo 1/4"

(5) Akumuliatoriaus gaubtas

(6) Akumuliatoriaus gaubto fiksatorius

(7) Akumuliatoriaus atblokavimo klavišas[a)]

(8) Akumuliatorius[a)]

(9) Lankstas

a) **Šio priedo standartiniame tiekiamame komplekte nėra.**

Techniniai duomenys

Akumuliatorinis prožektorius		**GLI18V-1500**
Gaminio numeris		3 601 DA8 0..
Nominalioji įtampa	V=	18
Maks. nominali naudojamoji galia	W	15
Šviet imo trukmė [A) B)], apie	min/Ah	135
Maks. bendra šviesos srovė	lm	1500
Leidžiamoji aplinkos temperatūra		
– Įkraunant	°C	0 … +35
– Veikiant[C)] ir sandėliuojant	°C	–20 … +45[D)]
Rekomenduojami akumuliatoriai (≤ 8,0 Ah)		GBA18V… GBA 18V… ProCORE18V… EXPERT18V… EXBA18V… CORE18V…
Rekomenduojami krovikliai		GAL18… GAL 18… GAL 36… GAL12V/18… GAL 12V/18… GAX 18… EXAL18…
Apsaugos klasė		/III
Apsaugos tipas		IP 64 (apsauga nuo dulkių prasiskverbimo ir vandens purslų) [E)]

A) šviečiant maksimaliu intensyvumu, įsk. likusį veikimo laiką mažo intensyvumo režimu

B) Išmatuota 20–25 °C temperatūroje su akumuliatoriumi **ProCORE18V 8.0Ah** ir 800 lm

C) ribota galia, esant temperatūrai < 0 °C

D) • Iki 40 °C: maks. 1500 liumenų (15 W)
• Iki 45 °C: maks. 800 liumenų (8 W)

E) galioja tik esant uždarytam ir užfiksuotam akumuliatoriaus gaubtui

Apšviestų objektų spalvos gali pakisti.

Vertės gali skirtis priklausomai nuo gaminio, jos taip pat priklauso nuo naudojimo ir aplinkos sąlygų. Daugiau informacijos rasite www.bosch-professional.com/wac.

Akumuliatorius

Bosch akumuliatorinius elektrinius įrankius parduoda ir be akumuliatoriaus. Ar į jūsų elektrinio įrankio tiekiamą komplektą įeina akumuliatorius, galite pažiūrėti ant pakuotės.

Akumuliatoriaus įkrovimas

- **Naudokite tik techninių duomenų skyriuje nurodytus kroviklius.** Tik šie krovikliai yra priderinti prie Jūsų elektriniame prietaise naudojamo ličio jonų akumuliatoriaus.

Nuoroda: laikantis tarptautinių transportavimo teisės aktų, ličio jonų akumuliatoriai tiekiami dalinai įkrauti. Kad akumuliatorius veiktų visa galia, prieš pirmąjį naudojimą akumuliatorių visiškai įkraukite.

Akumuliatoriaus įdėjimas

Atfiksuokite akumuliatoriaus gaubto fiksatorių **(6)** ir atidenkite akumuliatoriaus gaubtą **(5)**.

Įkrautą akumuliatorių **(8)** stumkite į prožektoriaus galvutę **(1)**, kol pajusite, kad jis užsifiksavo ir prigludo prie prožektoriaus galvutės **(1)**.

Uždenkite akumuliatoriaus gaubtą **(5)**, o tada užfiksuokite akumuliatoriaus gaubto fiksatorių **(6)**.

- **Uždarydami akumuliatoriaus gaubtą stebėkite, ar tinkamoje padėtyje yra guminė juostelė.** Priešingu atveju nebus užtikrinta apsauga nuo dulkių ir tyškančio vandens.

Akumuliatoriaus išėmimas

Norėdami išimti akumuliatorių, paspauskite akumuliatoriaus atblokavimo klavišus ir išimkite akumuliatorių. **Traukdami nenaudokite jėgos.**

Akumuliatoriuje yra 2 fiksavimo pakopos, kurios saugo, kad netikėtai paspaudus akumuliatoriaus atblokavimo klavišą, akumuliatorius neiškristų. Į prožektorių įstatytą akumuliatorių tinkamoje padėtyje palaiko spyruoklė.

Akumuliatoriaus įkrovos būklės indikatorius

Žali akumuliatoriaus įkrovos būklės indikatoriai rodo akumuliatoriaus įkrovos būklę. Dėl saugumo, įkrovos būklę galima pažiūrėti tik tada, kai elektrinis įrankis neveikia.

Jei norite, kad būtų parodyta įkrovos būklė, paspauskite įkrovos būklės mygtuką On arba . Tai galima ir tada, kai akumuliatorius yra išimtas.

Jei paspaudus mygtuką nešviečia nei vienas šviesadiodis indikatorius, vadinasi akumuliatorius yra pažeistas ir jį reikia pakeisti.

Akumuliatoriaus tipas GBA 18V... | GBA18V...



Šviesos diodas	Talpa
Šviečia nuolat 3× žali	60–100 %
Šviečia nuolat 2× žali	30–60 %
Šviečia nuolat 1× žalias	5–30 %
Mirksi 1× žalias	0–5 %

Akumuliatoriaus tipas ProCORE18V... | EXPERT18V... | EXBA18V... | CORE18V...



Šviesos diodas	Talpa
Šviečia nuolat 5× žali	80–100 %
Šviečia nuolat 4× žali	60–80 %
Šviečia nuolat 3× žali	40–60 %
Šviečia nuolat 2× žali	20–40 %
Šviečia nuolat 1× žalias	5–20 %
Mirksi 1× žalias	0–5 %

Nuorodos, kaip optimaliai elgtis su akumuliatoriumi

Saugokite akumuliatorių nuo drėgmės ir vandens.

Akumuliatorių sandėliuokite tik nuo −20 °C iki 50 °C temperatūroje. Pvz., nepalikite akumuliatoriaus vasarą automobilyje.

Akumuliatoriaus ventiliacines angas valykite minkštu, švariu ir sausu teptuku.

Pastebimas įkrauto akumuliatoriaus veikimo laiko sutrumpėjimas rodo, kad akumuliatorius susidėvėjo ir jį reikia pakeisti.

Laikykitės pateiktų šalinimo nurodymų.

Naudojimas

Paruošimas naudoti

Akumuliatoriaus gaubto nuėmimas (žr. B pav.)

Jei akumuliatorius labai didelis, negalima uždaryti akumuliatoriaus gaubto **(5)**. Tokiu atveju akumuliatoriaus gaubtą galima nuimti.

Pasipriešindami spyruoklės jėgai, stumkite du lankstus į vidų. Nuimkite akumuliatoriaus dangtį. **Be akumuliatoriaus dangčio IP apsaugos nėra!**

Norėdami vėl įdėti akumuliatorių, pasipriešindami spyruoklės jėgai, stumkite du lankstus į vidų. Akumuliatoriaus dangtį uždėkite ant korpuso. Du lankstų kaiščiai turi įsistatyti korpuso angose.

Pastatymas

Prožektorių pastatykite ant stabilaus, lygaus pagrindo. Užtikrinkite saugų stovėjimą.

Pakabinimas

Rankeną **(3)** su įrantomis galima naudoti prožektoriui pakabinti. Saugiai pritvirtinkite.

Tvirtinimas prie stovo

Naudodamiesi sriegiu prietaisui prie stovo tvirtinti **(4)**, prožektorių galite prisukti prie stovo.

Tvirtai užveržkite 1/4" varžtą. Užtikrinkite stabilų stovo stovėjimą.

Įjungimas, išjungimas ir švietimo intensyvumo nustatymas

Įjungimo-išjungimo jungiklis	Funkcija
1× paspaudimas	Prožektorių įjungti, sumažintas švietimo intensyvumas
2× paspaudimas	Prožektorių įjungti, maksimalus švietimo intensyvumas
3× paspaudimas	Prožektorių išjungti

Jei prožektorius apie 5 minutes buvo įjungtas sumažintu švietimo intensyvumu, dar kartą paspaudus mygtuką, jis iškart išjungiamas.

Su temperatūros pokyčiu susijusi apsauga nuo perkrovos

Viršijus leidžiamąją darbinę temperatūrą, pirmiausia yra sumažinamas švietimo intensyvumas, o vėliau – kad būtų apsaugotas – išsijungia prožektorius. Palaukite, kol prožektorius atvės ir tada prožektorių vėl įjunkite.

Darbo patarimai

Gedimas – Priežastis ir pašalinimas

Priežastis	Šalinimas
Po belaidžio įkrovimo prožektoriaus nepavyksta įjungti.	
Induktyviai įkraunamą akumuliatorių reikia iš naujo inicijuoti.	10-čiai sekundžių išimkite akumuliatorių **(8)**.

Priežiūra ir servisas

Priežiūra ir valymas

- **Prieš pradėdami bet kokius prožektoriaus remonto darbus (pvz., montavimo, techninės priežiūros ir kt.), o taip pat norėdami transportuoti ar sandėliuoti, iš prožektoriaus išimkite akumuliatorių.** Priešingu atveju, netyčia nuspaudus įjungimo-išjungimo jungiklį, iškyla sužalojimo pavojus.

Prožektoriui techninės priežiūros nereikia, jame nėra dalių, kurias reiktų keisti ar kurioms reiktų atlikti techninę priežiūrą.

Prožektoriaus plastiko stiklą, kad jo nepažeistumėte, valykite sausu, minkštu skudurėliu. Nenaudokite valymo priemonių ir tirpiklių.

Šviesos šaltinio pakeisti negalima. Jei šviesos šaltinis yra pažeistas, reikia pakeisti visą prožektorių.

Klientų aptarnavimo skyrius ir konsultavimo tarnyba

Lietuva

Informacijos tarnyba: (037) 713350

Mūsų techninės priežiūros adresų ir garantijos sąlygų nuorodą rasite paskutiniame puslapyje.

leškant informacijos ir užsakant atsargines dalis prašome būtinai nurodyti dešimtženklį gaminio numerį, esantį firminėje lentelėje.

Šalinimas

Prožektoriai, akumuliatoriai, papildoma įranga ir pakuotės turi būti perdirbami aplinkai nekenksmingu būdu.



Prožektorių, akumuliatorių bei baterijų nemeskite į buitinių atliekų konteinerius!

Tik ES šalims:

Nebetinkami naudoti elektriniai ir elektroniniai prietaisai arba akumuliatoriai / baterijos turi būti surenkami atskirai ir šalinami aplinkai nekenksmingu būdu. Naudokitės nustatytomis surinkimo sistemomis. Dėl sudėtyje esančių pavojingų medžiagų netinkamas šalinimas gali būti kenksmingas aplinkai ir sveikatai.

한국어

안전 수칙

랜턴 관련 안전 수칙



모든 안전 수칙과 지침을 숙지하십시오. 다음의 안전 수칙과 지침을 준수하지 않으면 화재 위험이 있으며 감전 혹은 중상을 입을 수 있습니다.

안전 수칙과 지침서는 계속 보관하시기 바랍니다.

- 배터리 또는 배터리와 함께 공급되는 전동공구에 동봉된 안전 수칙 및 관련 지침을 숙지하십시오.
- **랜턴을 조심스럽게 다루십시오.** 랜턴에서 과도한 열이 생성되어 화재 및 폭발을 초래할 수 있습니다.
- **랜턴을 폭발 위험이 있는 환경에서 작동하지 마십시오.**
- **랜턴이 자동으로 꺼진 뒤에는 전원 스위치를 누르지 마십시오.** 배터리가 손상될 수 있습니다. 다시 랜턴의 전원을 켜기 전에 배터리가 충전되고 랜턴의 열이 식었는지 확인하십시오.
- **순정 Bosch 액세서리만 사용하십시오.**
- **광원을 교체할 수 없습니다.** 광원에 결함이 있는 경우, 랜턴 전체를 교체해야 합니다.
- **랜턴에서 작업(예: 조립, 유지보수 등)을 시작하기 전이나 랜턴을 운반 및 보관하는 경우 배터리를 랜턴에서 분리하십시오.** 실수로 전원 스위치가 작동하게 되면 부상을 입을 위험이 있습니다.
- **광선이 사람이나 동물에 향하지 않도록 하고 먼 거리에서라도 직접 광선 안으로 들여다 보지 마십시오.**

- ▶ **일반 도로에서 랜턴을 사용하지 마십시오.** 랜턴은 일반 도로에서 조명 용도로 허용되지 않습니다.



랜턴과 조명 받는 표면 및 대상 사이의 최소 간격을 준수하십시오. 이 간격에 못 미치면 조명 받는 대상이 과열될 수 있습니다.

- ▶ **랜턴이 작동되는 동안 램프 헤드를 가리지 마십시오.** 램프 헤드가 작동되는 동안 온도가 높아져 이 열기가 모여 화재를 유발할 수 있습니다.



주의! 장시간 동안 광선을 바라보지 마십시오. 광선으로 인해 눈이 손상될 수 있습니다.

- ▶ **작업장에 분진이 쌓이지 않도록 하십시오.** 분진이 쉽게 발화할 수 있습니다.
- ▶ **배터리가 손상되었거나 잘못 사용될 경우 증기가 발생할 수 있습니다. 배터리에서 화재가 발생하거나 폭발할 수 있습니다.** 작업장을 환기시키고, 필요한 경우 의사와 상담하십시오. 증기로 인해 호흡기가 자극될 수 있습니다.
- ▶ **배터리를 잘못 사용거나 배터리가 손상된 경우, 배터리에서 가연성 유체가 흘러나올 수 있습니다. 누수가 생긴 배터리에 닿지 않도록 하십시오. 피부에 접하게 되었을 경우 즉시 물로 씻으십시오. 유체가 눈에 닿았을 경우 바로 의사와 상담하십시오.** 배터리에서 나오는 유체는 피부에 자극을 주거나 화상을 입힐 수 있습니다.
- ▶ **못이나 스크류 드라이버 같은 뾰족한 물체 또는 외부에서 오는 충격 등으로 인해 축전지가 손상될 수 있습니다.** 내부 단락이 발생하여 배터리가 타거나 연기가 발생하고, 폭발 또는 과열될 수 있습니다.
- ▶ **배터리를 사용하지 않을 때는 각 극 사이에 브리징 상태가 생길 수 있으므로 페이퍼 클립, 동전, 열쇠, 못, 나사 등 유사한 금속성 물체와 멀리하여 보관하십시오.** 배터리 극 사이에 쇼트가 일어나 화상을 입거나 화재를 야기할 수 있습니다.



배터리를 태양 광선 등 고열에 장시간 노출되지 않도록 하고, 화기, 오염물질, 물기, 습기가 있는 곳에 두지 마십시오. 폭발 및 단락의 위험이 있습니다.

- ▶ **배터리는 제조사에서 권장하는 충전기에만 충전하십시오.** 특정 제품의 배터리를 위하여 제조된 충전기에 적합하지 않은 다른 배터리를 충전할 경우 화재 위험이 있습니다.
- ▶ **본 배터리는 제조사 제품에만 사용하십시오.** 그래야만 배터리 과부하의 위험을 방지할 수 있습니다.
- ▶ **배터리를 개조하거나 분해하지 마십시오.** 단락이 발생할 위험이 있습니다.
- ▶ **사용하지 않는 랜턴은 어린이 손이 닿지 않는 곳에 보관하십시오. 본 랜턴에 대해 제대로 알지 못하거나, 이 지시사항을 읽지 않은 사람에게 랜턴을 사용하게 해서는 안 됩니다.** 경험이 없는 사람이 랜턴을 사용하면 위험합니다.

제품 및 성능 설명

사용 설명서 앞 부분에 제시된 그림을 확인하십시오.

규정에 따른 사용

랜턴은 휴대용으로 점등하기 위한 용도로 개발되었으며, 일반 공간 조명에는 적합하지 않습니다.
특수 배터리 커버를 이용하면 랜턴에 먼지 및 비산수가 들어가지 않도록 보호할 수 있습니다.

제품의 주요 명칭

제품의 주요 명칭에 표기되어 있는 번호는 랜턴 그림이 나와있는 면을 참고하십시오.

(1) 랜턴 헤드
(2) 전원 스위치
(3) 거치용으로 홈이 파인 운반용 손잡이
(4) 삼각대 연결 부위 1/4"
(5) 배터리 커버
(6) 배터리 커버 잠금장치
(7) 배터리 탈착 버튼[a)]
(8) 배터리[a)]
(9) 힌지

a) **본 액세서리는 기본 공급 사양에 포함되어 있지 않습니다.**

제품 사양

충전 랜턴		GLI18V-1500
제품 번호		3 601 DA8 0..
정격 전압	V=	18
최대 정격 소비 전력	W	15
조명 시간[A) B)], 약	min/Ah	135
전체 광속, 최대	lm	1500
허용되는 주변 온도		
– 충전 시	°C	0 ... +35
– 작동 시[C)] 보관 시	°C	–20 ... +45[D)]
권장하는 배터리 (≤ 8.0 Ah)		GBA18V... GBA 18V... ProCORE18V... EXPERT18V... EXBA18V... CORE18V...
권장하는 충전기		GAL18... GAL 18... GAL 36... GAL12V/18... GAL 12V/18... GAX 18... EXAL18...
보호 등급		⧈/III

충전 랜턴	GLI18V-1500
IP 보호 등급	IP 64 (방진 및 방수 처리)[E]

A) 감광 모드일 때 잔여 작동 시간을 포함한 최대 밝기에서
B) 배터리 **ProCORE18V 8.0Ah** 장착 시 20–25 °C에서 800 lm일 때 측정됨
C) 온도 < 0 °C일 때 출력 제한
D) • 40 °C 이하: 최대 1500 루멘(15 W)
• 45 °C 이하: 최대 800 루멘(8 W)
E) 배터리 커버가 잠겨 있는 경우만 해당

조명을 받은 개체는 컬러가 다르게 보일 수 있습니다.

값은 제품별로 편차가 있을 수 있으며, 진행하는 작업 및 환경 조건에 따라 달라질 수 있습니다. 보다 자세한 정보는 www.bosch-professional.com/wac에서 확인할 수 있습니다.

배터리

Bosch는 배터리 없이도 충전 전동공구를 판매합니다. 전동공구의 공급 사양에 배터리가 포함되어 있는지 여부는 포장에서 확인할 수 있습니다.

배터리 충전하기

▶ **기술자료에 기재되어 있는 충전기만 사용하십시오.** 귀하의 전동공구에 사용된 리튬이온 배터리에 맞춰진 충전기들입니다.

지침: 리튬 이온 배터리는 국제 운송 규정에 따라 일부만 충전되어 출고됩니다. 배터리의 성능을 완전하게 보장하기 위해서는 처음 사용하기 전에 배터리를 완전히 충전하십시오.

배터리 장착하기

배터리 커버 잠금장치 **(6)** 를 풀고 커버 **(5)** 를 여십시오.

충전한 배터리 **(8)** 는 배터리가 맞물려 고정되는 것이 느껴지고 랜턴 헤드 **(1)** 에 나란히 밀착될 때까지 랜턴 헤드 **(1)** 쪽으로 미십시오.

배터리 커버 **(5)** 를 닫은 후 배터리 커버 잠금장치 **(6)** 를 닫으십시오.

▶ **배터리 커버를 닫을 때 고무 테두리의 위치가 올바른지 확인하십시오.** 그렇지 않을 경우 먼지 및 비산수가 들어갈 수 있습니다.

배터리 탈착하기

배터리를 분리하려면 배터리 해제 버튼을 누른 상태에서 배터리를 당겨 빼내십시오. **무리하게 힘을 가하지 마십시오.**

충전용 배터리는 충전용 배터리 탈착 버튼이 실수로 눌려져 충전용 배터리가 빠지는 것을 방지하기 위해 잠금장치가 이중으로 되어 있습니다. 충전용 배터리는 랜턴에 삽입되어 있는 동안 스프링을 통해 제자리에 고정됩니다.

배터리 충전상태 표시기

배터리 충전상태 표시기에 있는 녹색 LED는 배터리의 충전 상태를 나타냅니다. 안전상의 이유로 전동공구가 멈춰 있는 경우에만 잔량상태 확인이 가능합니다.

충전상태 표시기 버튼 On 또는 을 누르면, 충전 상태가 표시됩니다. 배터리가 분리된 상태에서도 표시 가능합니다.

충전상태 표시기 버튼을 눌렀는데도 LED가 켜지지 않으면 배터리가 손상된 것이므로 교환해 주어야 합니다.

배터리 유형 GBA 18V... | GBA18V...



LED	용량
연속등 3× 녹색	60–100 %
연속등 2× 녹색	30–60 %
연속등 1× 녹색	5–30 %
점멸등 1× 녹색	0–5 %

배터리 유형 ProCORE18V... | EXPERT18V... | EXBA18V... | CORE18V...



LED	용량
연속등 5 × 녹색	80–100 %
연속등 4 × 녹색	60–80 %
연속등 3 × 녹색	40–60 %
연속등 2 × 녹색	20–40 %
연속등 1 × 녹색	5–20 %
점멸등 1 × 녹색	0–5 %

올바른 배터리의 취급 방법

배터리를 습기나 물이 있는 곳에 두지 마십시오.

배터리를 –20 °C 에서 50 °C 온도 범위에서만 저장하십시오. 예를 들면 배터리를 여름에 자동차 안에 두지 마십시오.

가끔 배터리의 통풍구를 부드럽고 깨끗한 마른 솔로 청소하십시오.

충전 후 작동 시간이 현저하게 짧아지면 배터리의 수명이 다한 것이므로 배터리를 교환해야 합니다.

폐기처리에 관련된 지시 사항을 준수하십시오.

작동

기계 시동

배터리 커버 분리하기(그림 B 참조)

배터리 크기가 너무 크면, 배터리 커버 **(5)** 가 제대로 닫히지 않을 수 있습니다. 이러한 경우 배터리 커버를 분리할 수 있습니다.

스프링 반동을 이용하여 힌지 두 개를 안쪽으로 미십시오. 배터리 커버를 분리하십시오. **배터리 커버 없이는 IP 보호 기능이 제공되지 않습니다!**

배터리 커버를 다시 설치하려면, 스프링 반동을 이용하여 힌지 두 개를 안쪽으로 미십시오. 하우징에 배터리 커버를 가져오십시오. 두 개의 힌지 핀을 하우징 구멍에 맞물려 끼우십시오.

설치하기

랜턴을 평평하고 단단한 바닥에 세우십시오. 안전하게 세워졌는지 확인하십시오.

거치하기

홈이 파인 운반용 손잡이 **(3)** 를 사용하여 랜턴을 걸어둘 수 있습니다. 안전하게 고정되었는지 확인하십시오.

삼각대에 고정하기

삼각대 연결 부위 **(4)** 를 이용하여 랜턴을 삼각대에 체결하십시오.

1/4" 볼트를 단단하게 조이십시오. 삼각대가 안전하게 세워졌는지 확인하십시오.

전원 스위치 및 밝기 설정하기

전원 스위치	기능
1회 누름	랜턴 전원 켜기, 감광
2회 누름	랜턴 전원 켜기, 최대 밝기
3회 누름	랜턴 전원 끄기

랜턴이 희미하게 약 5분 간 켜져 있을 때 한 번 더 누르면 즉시 전원이 꺼집니다.

온도에 따른 과부하 방지 기능

허용되는 작동 온도 범위를 초과하면, 경우에 따라 보호를 위해 충전 랜턴의 전원이 꺼지기 전에 먼저 밝기가 줄어듭니다. 랜턴의 온도가 내려간 후 다시 전원을 켜십시오.

사용방법

고장 - 원인 및 대책

원인	해결 방법
랜턴에 장착했던 보쉬 배터리를 충전 했음에도 랜턴의 전원이 켜지지 않습니다.	
유도식으로 충전 가능한 배터리는 새로 초기화해야 합니다.	10초 동안 배터리 **(8)** 를 분리하십시오.

보수 정비 및 서비스

보수 정비 및 유지

▶ **랜턴에서 작업(예: 조립, 유지보수 등)을 시작하기 전이나 랜턴을 운반 및 보관하는 경우 배터리를 랜턴에서 분리하십시오.** 실수로 전원 스위치가 작동하게 되면 부상을 입을 위험이 있습니다.

랜턴은 유지 보수가 필요하지 않으며 교체나 보수가 필요한 부품이 포함되어있지 않습니다.

랜턴의 플라스틱창은 손상되지 않도록 부드러운 마른 천으로만 닦아주십시오. 세척제 또는 용제를 사용하지 마십시오.

광원을 교체할 수 없습니다. 광원에 결함이 있는 경우, 랜턴 전체를 교체해야 합니다.

AS 센터 및 사용 문의

콜센터
080-955-0909

당사의 서비스 센터 주소 및 보증 조건 관련 링크는 마지막 페이지에서 확인할 수 있습니다.

문의나 대체 부품 주문 시에는 반드시 제품 네임 플레이트에 있는 10자리의 부품번호를 알려 주십시오.

처리

랜턴, 배터리, 액세서리 및 포장은 환경 친화적인 방법으로 재생할 수 있도록 분류하십시오.



랜턴 및 충전용 배터리/배터리를 가정용 쓰레기로 처리하지 마십시오!

عربي

إرشادات الأمان

إرشادات الأمان الخاصة بالمصابيح



اقرأ جميع إرشادات الأمان والتعليمات. إن ارتكاب الأخطاء عند تطبيق إرشادات الأمان والتعليمات قد يؤدي إلى حدوث صدمات الكهربائية، و إلى نشوب الحرائق و/أو الإصابة بجروح خطيرة.
احتفظ بجميع الملاحظات التحذيرية والتعليمات للمستقبل.

- يرجى قراءة واتباع كافة إرشادات الأمان والتوجيهات المرفقة بالمركم أو العدة الكهربائية المرفق معها المركم.
- **تعامل بحرص مع المصباح.** تتولد حرارة شديدة من المصباح مما يزيد خطر حدوث حريق أو انفجار.
- **لا تعمل بالمصباح في الأماكن المعرضة للانفجار.**
- **لا تتابع الضغط على مفتاح التشغيل والإطفاء بعد الفصل الأوتوماتيكي للمصباح.** فقد يتعرض المركم لأضرار. تأكد أن المركم مشحون وأن المصباح قد برد قبل أن تقوم بإعادة تشغيله.
- **اقتصر على استخدام توابع Bosch الأصلية.**
- **لا يمكن تغيير مصدر الضوء.** في حالة تلف اللمبة، يجب تغيير المصباح بشكل كامل.
- **قم بخلع المركم قبل إجراء أي عمل على المصباح (مثل التركيب، الصيانة، وما شابه) وكذلك أيضا عند نقله وتخزينه.** هناك خطر إصابة بجروح في حالة الضغط على مفتاح التشغيل والإطفاء بشكل غير مقصود.
- **لا توجه شعاع الليزر على الأشخاص أو الحيوانات ولا توجه نظرك إلى شعاع الليزر، ولا حتى عن بعد كبير.**
- **لا تستخدم المصباح داخل حركة المرور.** فالمصباح غير مسموح به للإضاءة أثناء الحركة المرورية.



حافظ على الحد الأدنى للمسافة بين المصباح وجميع الأسطح والأشياء الموجه إليها. في حالة الانخفاض عن هذه المسافة قد تتعرض الأشياء المضاءة لسخونة مفرطة.

- **لا تقم بتغطية رأس المصباح أثناء تشغيله.** تتعرض رأس المصباح للسخونة أثناء التشغيل وقد تتسبب في حدوث حروق في حالة احتباس الحرارة.



تنبيه! لا تقم بتوجيه نظرك إلى شعاع الليزر لمدة طويلة. قد يسبب الإشعاع المرئي أضرارا لعينيك.

- **تجنب تراكم الغبار بمكان العمل.** يجوز أن تشتعل الأغبرة بسهولة.
- **قد تنطلق أبخرة عند تلف المركم واستخدامه بطريقة غير ملائمة. يمكن أن يحترق المركم أو يتعرض للانفجار.** أمن توفر الهواء النقي وراجع الطبيب إن شعرت بشكوى. قد تهيج هذه الأبخرة المجاري التنفسية.
- **في حالة سوء الاستعمال أو تلف المركم فقد يتسرب السائل القابل للاشتعال من المركم. تجنب ملامسته. اشطفه بالماء في حال ملامسته بشكل غير مقصود. في حالة وصول السائل إلى العينين، فراجع الطبيب إضافة إلى ذلك.** قد يؤدي سائل المركم المتسرب إلى تهيج البشرة أو إلى الاحتراق.
- **يمكن أن يتعرض المركم لأضرار من خلال الأشياء المدببة مثل المسامير والمفكات أو من خلال تأثير القوى الخارجية.** وقد يؤدي هذا إلى تقصير الدائرة الكهربائية الداخلية واحتراق المركم أوخروج الأدخنة منه أو انفجاره وتعرضه لسخونة مفرطة.
- **حافظ على إبعاد المركم الذي لا يتم استعماله عن مشابك الورق وقطع النقود المعدنية والمفاتيح والمسامير واللوالب و غيرها من الأغراض المعدنية الصغيرة التي قد تقوم بتوصيل الملامسين ببعضهما البعض.** قد يؤدي تقصير الدارة الكهربائية بين ملامسي المركم إلى الاحتراق أو إلى اندلاع النار.



احرص على حماية المركم من السخونة، بما ذلك التعرض لأشعة الشمس المستمرة ومن النار والاتساخ والماء والرطوبة. حيث ينشأ خطر الانفجار وخطر حدوث دائرة قصر.

- **اشحن المراكم فقط عبر أجهزة الشحن التي يُنصح باستخدامها من طرف المنتج.** ينشأ خطر اندلاع حريق عند استخدام الشواحن المخصصة لنوع معيّن من المراكم مع نوع آخر من المراكم.
- **اقتصر على استخدام المركم في منتجات الجهة الصانعة.** يتم حماية المركم من فرط التحميل الخطير بهذه الطريقة فقط دون غيرها.
- **لا تقم بتعديل المركم أو فتحه.** يتشكل خطر حدوث قفلة كهربائية.
- **احتفظ بالمصابيح التي لا يتمّ استخدامها بعيدًا عن متناول الأطفال. لا تسمح للأشخاص الذين ليسوا على دراية بالمصباح أو الذين لم يقرأوا هذه التعليمات باستخدامه.** تعتبر المصابيح خطيرة إذا تمّ استعمالها من قبل أشخاص ليس لديهم خبرة.

وصف المنتج والأداء

انتبه للصور في الجزء الأمامي لتعليمات التشغيل.

الاستعمال المخصص

المصباح مخصص لإضاءة النطاقات الداخلية والخارجية المحدودة، عن طريق إضاءة متحركة ولفترة زمنية محدودة، وهو غير مناسب للاستخدامات العامة في إضاءة الغرف.
المصباح مؤمن ضد الغبار ورذاذ الماء من خلال غطاء خاص للمركم.

الأجزاء المصورة

يستند ترقيم الأجزاء المصورة إلى رسوم المصباح في صفحة الرسوم التخطيطية.

(1) رأس المصباح
(2) مفتاح التشغيل والإطفاء
(3) مقبض مسك مع تجاويف للتعليق
(4) حاضن الحامل ثلاثي القوائم 1/4 بوصة
(5) غطاء المركم
(6) قفل غطاء المركم
(7) زر فك إقفال المركم[a]
(8) المركم[a]
(9) مفصلة

a) **إن هذه التوابع ليست محتواة ضمن إطار التوريد الاعتيادي.**

البيانات الفنية

المصباح العامل بمركم		GLI18V-1500
رقم الصنف		3 601 DA8 0..
الجهد الاسمي	فلط=	18
أقصى قدرة دخل اسمية	واط	15
مدة الإضاءة [A][B]، حوالي	دقيقة/ أمبير ساعة	135
إجمالي تدفق الضوء، بحد أقصى	لومن	1500
درجة الحرارة المحيطة المسموح بها		
– عند الشحن	°م	0 ... +35
– عند التشغيل [C] وعند التخزين	°م	–20...+45 [D]
المراكم الموصى بها (≥ 8,0 أمبير ساعة)		GBA18V... GBA 18V... ProCORE18V... EXPERT18V... EXBA18V... CORE18V...
أجهزة الشحن الموصى بها		GAL18... GAL 18... GAL 36... GAL12V/18... GAL 12V/18... GAX 18... EXAL18...
فئة الحماية		III/
نوع الحماية		IP 64 (مؤمن ضد الغبار ورذاذ الماء) [E]

A) مقاسة عند درجة حرارة 20–25 °م مع مركم **ProCORE18V 8.0Ah** و 800 لومن
B) عند أقصى شدة إضاءة شاملا الوقت المتبقي في الوضع المنخفض
C) قدرة محدودة في درجات الحرارة < 0 °م
D) • حتى 40 °م: بحد أقصى 1500 لومن (15 واط)
• حتى 45 °م: بحد أقصى 800 لومن (8 واط)
E) يسري فقط في حالة غلق غطاء المركم وتأمين قفله

قد يختلف الانعكاس اللوني للأجسام المضاءة.

قد تختلف القيم حسب المنتج وظروف الاستخدام والبيئة. المزيد من المعلومات على موقع الإنترنت www.bosch-professional.com/wac.

مركم

تبيع شركة **Bosch** العدد الكهربائية العاملة بمركم دون مركم أيضًا. يمكنك أن تعرف من العبوة ما إذا كان المركم موجود ضمن مجموعة التجهيزات الموردة مع العدة الكهربائية الخاصة بك.

شحن المركم

◀ **اقتصر على استخدام أجهزة الشحن المذكورة في المواصفات الفنية.** أجهزة الشحن هذه دون غيرها هي المتوائمة مع مركم إيونات الليثيوم المستخدم في عدتك الكهربائية.

ملحوظة: يتم تسليم مراكم أيونات الليثيوم مشحونة جزئيًا وفقًا للوائح النقل الدولية. لضمان قدرة أداء المركم الكاملة، يتوجب شحن المركم بشكل كامل قبل الاستعمال لأول مرة.

تركيب المركم

قم بفك قفل غطاء المركم **(6)** وفتح غطاء المركم **(5)**.

قم بتركيب المركم المشحون **(8)** في رأس المصباح **(1)**، إلى أن يثبت بشكل ملموس ويتساطح مع رأس المصباح **(1)**.

قم بغلق غطاء المركم **(5)** ثم قفل غطاء المركم لاحقًا **(6)**.

◀ **احرص أثناء غلق غطاء المركم على الوضع الصحيح للشفة المطاطية.** وإلا فإن الحماية من الأتربة ورذاذ الماء قد تصبح غير مضمونة.

نزع المركم

لخلع المركم اضغط على زر تحرير المركم وأخرج المركم. **لا تستخدم القوة أثناء ذلك.**

يمتاز المركم بدرجتي إقفال اثنتين، تمنعان سقوط المركم للخارج في حال ضغط زر فك إقفال المركم بشكل غير مقصود. طالما تم تركيب المركم في المصباح يتم تثبيته في موضعه من خلال نابض.

مبين حالة شحن المركم

تشير مصابيح الدايود الخضراء الخاصة بمبين حالة شحن المركم لحالة شحن المركم. لأسباب تتعلق

بالسلامة فإنه لا يمكن الاستعلام عن حالة الشحن إلا والعدة الكهربائية متوقفة.

اضغط على زر مبين حالة الشحن أو لعرض حالة الشحن. يمكن هذا أيضا والمركم مخرج.

إذا لم يضئ أي مصباح دايود بعد الضغط على زر مبين حالة الشحن، فهذا يعني أن المركم تالف ويجب تغييره.

نوع المركم ...GBA18V... | GBA 18V...



لمبة LED	السعة
ضوء مستمر 3× أخضر	100–60 %
ضوء مستمر 2× أخضر	60–30 %
ضوء مستمر 1× أخضر	30–5 %
ضوء وماض 1× أخضر	5–0 %

نوع المركم | ...EXPERT18V... | ProCORE18V... EXBA18V... | CORE18V...



لمبة LED	السعة
ضوء مستمر 5× أخضر	100–80 %
ضوء مستمر 4× أخضر	80–60 %
ضوء مستمر 3× أخضر	60–40 %
ضوء مستمر 2× أخضر	40–20 %
ضوء مستمر 1× أخضر	20–5 %
ضوء وماض 1× أخضر	5–0 %

ملاحظات للتعامل مع المركم بطريقة مثالية

قم بحماية المركم من الرطوبة والماء.

لا تقم بتخزين المركم إلا في نطاق درجة حرارة يقع بين –20 °م وحتى 50 °م. لا تترك المركم في السيارة في فصل الصيف مثلا.

نظف فتحات التهوية بالمركم من فترة لأخرى، بواسطة فرشاة طرية ونظيفة وجافة.

إذا انخفضت فترة التشغيل بعد الشحن بدرجة كبيرة فهذا يعني أن المركم قد استهلك وأنه يجب استبداله.

تراعى الإرشادات عند التخلص من العدد.

التشغيل

بدء التشغيل

خلع غطاء المركم (انظر الصورة B)

يمنع المركم الكبير للغاية إمكانية غلق غطاء المركم **(5)**. في هذه الحالة يمكن خلع غطاء المركم.

حرك المفصلتين عكس القوة النابضة نحو الداخل. اخلع غطاء المركم. **دون غطاء المركم لا توجد حماية من الفئة IP!**

لتركيب غطاء المركم مرة أخرى حرك المفصلتين عكس القوة النابضة نحو الداخل. ضع غطاء المركم على جسم العدة الكهربائية. دع خابوري المفصلتين يثبتان في فتحات جسم العدة الكهربائية.

النصب

ضع المصباح على أرضية ثابتة ومستوية. احرص على ثبات المصباح.

التعليق

يمكن استخدام المقبض المحزز **(3)** لتعليق المصباح. احرص على التثبيت الآمن.

التثبيت على حامل ثلاثي القوائم

يمكن بواسطة حاضن الحامل ثلاثي القوائم **(4)** ربط المصباح في الحامل ثلاثي القوائم.

أحكم ربط اللولب 1/4 بوصة. تأكد من ثبات الحامل ثلاثي القوائم بشكل آمن.

التشغيل/الإطفاء وضبط شدة الإضاءة

مفتاح التشغيل والإطفاء	الوظيفة
الضغط مرة واحدة	تشغيل المصباح، بإضاءة خافتة
الضغط مرتين	تشغيل المصباح، شدة الإضاءة الكاملة
الضغط ثلاث مرات	إطفاء المصباح

في حالة تعتيم المصباح لمدة 5 دقائق تقريبًا، يتم إطفاؤه عند الضغطة التالية على الفور.

وسيلة الحماية من التحميل الزائد المرتبطة بدرجة الحرارة

إذا تم تجاوز درجة حرارة التشغيل المسموح بها، فسيتم تخفيض شدة الإضاءة أولا، بعدها قد يتم إطفاء المصباح لحمايته عند الضرورة. اترك المصباح يبرد، ثم أعد تشغيله.

إرشادات العمل

الأخطاء – الأسباب والعلاج

السبب	العلاج
تعذر تشغيل المصباح بعد الشحن اللاسلكي.	
يجب تهيئة المركم القابل للشحن الحثي مرة أخرى.	اخلع المركم **(8)** لمدة 10 ثوان.

الصيانة والخدمة

الصيانة والتنظيف

◀ **قم بخلع المركم قبل إجراء أي عمل على المصباح (مثل التركيب، الصيانة، وما شابه) وكذلك أيضا عند نقله وتخزينه.** هناك خطر إصابة بجروح في حالة الضغط على مفتاح التشغيل والإطفاء بشكل غير مقصود.

لا يحتاج المصباح إلى صيانة، ولا يشتمل على أجزاء يلزم تغييرها أو صيانتها.

لا تنظف القرص البلاستيكي الخاص بالمصباح إلا بواسطة قطعة قماش جافة وطرية لتتجنب وقوع أضرار. لا تستخدم مواد تنظيف أو مواد مذيبة.

لا يمكن تغيير مصدر الضوء. في حالة تلف اللمبة، يجب تغيير المصباح بشكل كامل.

خدمة العملاء واستشارات الاستخدام

المغرب

الهاتف: 27 43 31 29 5 212+

تجد الرابط إلى عناوين مراكز الخدمة الخاصة بنا وشروط الضمان في الصفحة الأخيرة.

يلزم ذكر رقم الصنف ذو الخانات العشر وفقا للوحة صنع المنتج عند إرسال أية استفسارات أو طلبيات قطع غيار.

التخلص من العدة الكهربائية

يجب التخلص من المصابيح والمراكم والتوابع ومواد التغليف بطريقة محافظة على البيئة عن طريق تسليمها لمراكز النفايات القابلة لإعادة التصنيع.



لا تلق بالمصابيح والمراكم/البطاريات ضمن النفايات المنزلية!

فارسی

دستورات ایمنی

نکات ایمنی برای چراغ قوه ها



همه دستورات ایمنی و راهنمائیها را بخوانید. اشتباهات ناشی از عدم رعایت این دستورات ایمنی ممکن است باعث برقگرفتگی، سوختگی و یا سایر جراحت های شدید شود.

همه هشدارهای ایمنی و راهنمائیها را برای آینده خوب نگهداری کنید.

- لطفاً کلیه نکات ایمنی و راهنمایی هایی که همراه با ابزار برقی یا باتری ارسال می شوند را بخوانید.
- **با چراغ قوه با احتیاط کار کنید.** چراغ قوه گرمای زیادی تولید می کند که می تواند خطر آتشسوزی یا انفجار شدید را به همراه داشته باشد.
- **با چراغ قوه در محیط دارای خطر انفجار کار نکنید.**
- **پس از خاموش شدن اتوماتیک چراغ قوه، کلید روشن/خاموش را دیگر فشار ندهید.** باتری قابل شارژ می تواند آسیب ببیند. قبل از اینکه چراغ قوه را دوباره روشن کنید، از شارژ داشتن باتری قابل شارژ و خنک بودن چراغ قوه اطمینان حاصل کنید.
- **فقط از متعلقات اصل Bosch استفاده کنید.**
- **منبع نور (لامپ) را نمی توان تعویض کرد.** در صورت خراب بودن منبع نور (لامپ) باید کل چراغ قوه را تعویض نمود.
- **قبل از انجام هر گونه کاری با چراغ قوه (مانند نصب، سرویس و غیره) و همچنین به هنگام حمل و نقل و یا در انبار نگهداری کردن، باتری قابل شارژ را از داخل چراغ قوه خارج کنید.** در صورت فشرده شدن اتفاقی کلید روشن/خاموش، خطر آسیب دیدگی وجود دارد.
- **جهت پرتو نور را به طرف اشخاص و حیوانات متمرکز نکنید و خودتان مستقیماً به پرتو نور نگاه نکنید، حتی از فاصله دور.**
- **از چراغ قوه در خیابان استفاده نکنید.** چراغ قوه برای روشنایی در خیابان مجاز نیست.



حداقل فاصله بین چراغ قوه و تمام سطوح و اشیاء روشن را رعایت کنید. در صورت کمتر بودن فاصله ممکن است اشیاء، با نور زیاد بیش از اندازه داغ شوند.

- **سر چراغ قوه را در حین کار آن نپوشانید.** سر چراغ هنگام کار داغ می شود و می تواند در صورت انباشته شدن حرارت منجر به سوختگی شود.



توجه! برای زمان طولانی به پرتوی نور نگاه نکنید. این نور می تواند برای چشم های شما مضر باشد.

- **از تجمع گرد و غبار در محل کار جلوگیری کنید.** گرد و غبار می توانند به آسانی مشتعل شوند.
- **در صورتیکه باتری آسیب دیده باشد و یا از آن بطور بی رویه استفاده شود، ممکن است از باتری بخارهایی بلند شود. باتری ممکن است آتش بگیرد یا منفجر شود.** در این حالت هوای محیط را تازه کنید؛ اگر احساس ناراحتی کردید، به پزشک مراجعه نمائید. استنشاق این بخارها ممکن است به مجاری تنفسی شما آسیب برساند.
- **کاربری اشتباه باتری میتواند باعث خروج مایعات از آن شود. از هرگونه تماس با این مایعات خودداری کنید. در صورت تماس اتفاقی با آن، دست خود و یا محل تماس را با آب بشوئید. در صورت آلوده شدن چشم با این مایع، باید به پزشک مراجعه کنید.** مایع خارج شده از باتری میتواند باعث التهاب پوست و سوختگی شود.
- **بوسیله ی اشیاء تیز مانند میخ یا پیچگوشتی یا تأثیر نیروی خارجی ممکن است باتری آسیب ببیند.** ممکن است اتصالی داخلی رخ دهد و باتری آتش گیرد، دود کند، منفجر شود یا بیش از حد داغ گردد.
- **در صورت عدم استفاده از باتری باید آنرا از گیره های فلزی، سکه، کلید، میخ، پیچ و دیگر وسائل کوچک فلزی دور نگه دارید، زیرا این وسائل ممکن است باعث ایجاد اتصالی شوند.** ایجاد اتصالی بین دو قطب باتری (ترمینالهای باتری) میتواند باعث سوختگی و ایجاد حریق شود.



از باتری قابل شارژ، در برابر حرارت، برای مثال در برابر تابش مداوم خورشید و همچنین در برابر آتش، آلودگی، آب و رطوبت محافظت کنید. خطر اتصال کوتاه و انفجار وجود دارد.

- **باتری را تنها توسط دستگاههای شارژ توصیه شده از طرف تولید کننده استفاده کنید.** چنانچه از شارژری که برای نوع خاصی از باتری ها در نظر گرفته شده است، جهت شارژ باتریهای دیگر استفاده شود، خطر آتشسوزی وجود دارد.
- **از باتری قابل شارژ فقط در محصولات سازنده استفاده کنید.** فقط در این صورت از باتری در برابر بار اضافی خطرناک محافظت می شود.
- **باتری قابل شارژ را تغییر و باز نکنید.** خطر اتصال کوتاه وجود دارد.
- **در صورت عدم استفاده از چراغ، آن را از دسترس کودکان دور نگه دارید. اجازه ندهید که افراد نا وارد و یا اشخاصی که این دفترچه راهنما را نخوانده اند، با چراغ کار کنند.** کار کردن افراد بی تجربه با چراغ ها خطرناک است.

توضیحات محصول و کارکرد

به تصاویر مربوط در ابتدای بخش دفترچه راهنما توجه کنید.

موارد استفاده از دستگاه

این چراغ برای روشنایی سیار، با محدودیت مکانی و زمانی در فضاهای داخلی و خارجی در نظر گرفته شده است و برای روشنایی عمومی کل اتاق مناسب نیست.

چراغ شارژی توسط درپوش باتری مخصوص، در برابر گرد و غبار و پاشش آب محافظت می شود.

تصاویر اجزاء دستگاه

شماره گذاری تصاویر اجزاء دستگاه بر اساس شکل چراغ قوه در صفحه تصاویر است.

(1) سر لامپ

(2) کلید روشن/خاموش

(3) دسته دارای فرورفتگی جهت آویختن

(4) محل اتصال سه پایه "1/4

(5) درپوش باتری قابل شارژ

(6) قفل کردن درپوش باتری قابل شارژ

(7) دکمه آزادسازی باتری قابل شارژ[a]

(8) باتری قابل شارژ[a]

(9) لولا

a) **این قسمت از متعلقات، بطور معمول همراه دستگاه ارائه نمی شود.**

مشخصات فنی

چراغ شارژی		GLI18V-1500
شماره فنی		3 601 DA8 0..
ولتاژ نامی	V=	18
حداکثر توان ورودی نامی	W	15
مدت زمان روشنایی[B] [(A)]، حدود	min/Ah	135
جریان کامل نور، حداکثر	lm	1500
دمای مجاز محیط		
– هنگام شارژ	°C	0 ... +35
– هنگام کار[C] و هنگام انبار کردن	°C	–20 ... +45 [(D)]
باتری های قابل شارژ توصیه شده (≤ 8,0 Ah)		GBA18V... GBA 18V... ProCORE18V... EXPERT18V... EXBA18V... CORE18V...
شارژرهای توصیه شده		GAL18... GAL 18... GAL 36... GAL12V/18... GAL 12V/18... GAX 18... EXAL18...
کلاس ایمنی		III/
نوع حفاظت		IP 64 (مصون در برابر گرد و غبار و پاشش آب)[E]

A) با بیشترین روشنایی همراه با زمان باقیمانده در حالت کم نور

B) مقاسة عند درجة حرارة 20–25 °م مع مركم **ProCORE18V 8.0Ah** و 800 لومن

C) توان محدود برای دمای °C 0 >

D) • تا دمای 40°C: حداکثر 1500 لومن (15 W)
• تا دمای 45°C: حداکثر 800 لومن (8 W)

E) تنها هنگام بسته و قفل بودن درپوش باتری شارژی رنگ شیئ منعکس شده توسط چراغ ممکن است اشتباه باشد.

مقادیر ممکن است بسته به محصول متفاوت باشند و بستگی به شرایط استفاده و محیطی دارند. اطلاعات بیشتر را در سایت www.bosch-professional.com/wac مشاهده نمایید.

باتری قابل شارژ

Bosch ابزارهای برقی شارژی را هم بدون باتری قابل شارژ می فروشد. در بسته بندی می توانید دریابید که آیا باتری قابل شارژ در محتویات ارسالی ابزار برقی شما وجود دارد یا خیر.

شارژ کردن باتری قابل شارژ

◄ **تنها شارژرهای ذکر شده در مشخصات فنی را بکار برید.** تنها این دستگاه های شارژ با باتری های لیتیوم-یونی (Li-Ion) ابزار برقی شما منطبق میباشند.

نکته: باتری های قابل شارژ لیتیوم یونی به دلیل قوانین حمل و نقل بین المللی به صورت نیمه شارژ تحویل داده می شوند. برای دست یافتن به توان کامل باتری قابل شارژ، قبل از به کارگیری آن برای اولین بار، باتری را به طور کامل شارژ کنید.

جاگذاری باتری

قفل کننده درپوش باتری شارژی **(6)** را شل کنید و درپوش **(5)** را بردارید.

باتری شارژ شده **(8)** در سر چراغ قوه **(1)** قرار دهید تا به طور محسوس جا بیافتد و همسطح با سر چراغ قوه **(1)** قرار گیرد.

درپوش باتری شارژی **(5)** و سپس قفل درپوش باتری شارژی **(6)** را ببندید.

◄ **هنگام بستن درپوش باتری شارژی به صحیح نشستن لبه لاستیکی دقت کنید.** در غیر اینصورت مصونیت در برابر گرد و غبار و پاشش آب ضمانت نمی شود.

نحوه برداشتن باتری قابل شارژ

برای برداشتن باتری قابل شارژ، دکمه های آزادسازی باتری را فشار دهید و آن را خارج کنید. **هنگام انجام این کار از اِعمال فشار خودداری کنید.**

باتری قابل شارژ دارای 2 مرحله قفل می باشد که مانع از بیرون افتادن باتری قابل شارژ در اثر فشار ناخواسته روی دکمه آزادسازی باتری می شود. تا زمانی که باتری قابل شارژ داخل چراغ قوه شارژی

قرار داشته باشد، توسط یک فنر در موقعیت خود نگه داشته می شود.

نشانگر وضعیت شارژ باتری

چراغهای سبز LED نشانگر وضعیت شارژ باتری، وضعیت شارژ باتری را نشان میدهند. به دلایل ایمنی، فراخوانی وضعیت شارژ باتری تنها در حالت توقف ابزار برقی ممکن است.

دکمه را جهت پدیدار شدن نشانگر وضعیت شارژ یا وضعیت شارژ فشار دهید. این کار هنگامی که باتری برداشته شده باشد نیز ممکن است.

چنانچه پس از فشردن دکمه نشانگر وضعیت شارژ هیچ LED روشن نشود، باتری خراب است و باید تعویض گردد.

نوع باتری قابل شارژ GBA 18V... | GBA18V...



LED	ظرفیت
3 عدد چراغ سبز ممتد	100–60 %
2 عدد چراغ سبز ممتد	60–30 %
1 عدد چراغ سبز ممتد	30–5 %
1 عدد چراغ سبز چشمک زن	5–0 %

نوع باتری قابل شارژ | ProCORE18V... EXPERT18V... | EXBA18V... | CORE18V...



LED	ظرفیت
5 عدد چراغ سبز ممتد	100–80 %
4 عدد چراغ سبز ممتد	80–60 %
3 عدد چراغ سبز ممتد	60–40 %
2 عدد چراغ سبز ممتد	40–20 %
1 عدد چراغ سبز ممتد	20–5 %
1 عدد چراغ سبز چشمک زن	5–0 %

توضیحات و تذکراتی برای نحوه بهینه کار با باتری

باتری را در برابر رطوبت و آب حفظ کنید.

باتری را منحصراً در دمای بین –20 تا 50 درجه نگهداری کنید. بطور مثال باتری را در تابستان داخل اتومبیل نگذارید.

گاهبهگاه شیارهای تهویه باتری را بوسیله یک قلم موی یا برس کوچک نرم و خشک تمیز کنید.

افت قابل توجه مدت زمان کارکرد باتری که تازه شارژ شده است، نمایانگر آن است که باتری فرسوده و مستعمل شده و باید تعویض شود.

به نکات مربوط به نحوه از رده خارج کردن باتری توجه کنید.

طرز کار با دستگاه

راه اندازی

برداشتن قاب باتری (رجوع کنید به تصویر B)

باتری بسیار بزرگ مانع بسته شدن درپوش باتری **(5)** می شود. در این مورد می توان درپوش باتری را برداشت.

هر دو لولا را در خلاف جهت نیروی فنر به داخل هدایت کنید. درپوش باتری را بردارید. **بدون درپوش باتری، هیچ محافظتی از IP وجود ندارد!**

جهت قرار دادن درپوش باتری، هر دو لولا را در خلاف جهت نیروی فنر به داخل هدایت کنید. درپوش باتری را روی بدنه قرار دهید. بگذارید هر دو پین لولا در سوراخ های بدنه جا بیفتند.

بر پا کردن

اطمینان حاصل کنید که چراغ قوه روی سطح ثابت و صاف قرار گیرد. از ایمن بودن وضعیت اطمینان حاصل کنید.

آویختن

دسته فرورفته **(3)** را می توان جهت آویختن چراغ قوه شارژی بکار برد. به ایمن بودن اتصال توجه کنید.

نصب روی سهپایه

با محل اتصال سه پایه **(4)** می توانید چراغ قوه را روی یک سه پایه نصب کنید.

پیچ "1/4 را سفت کنید. از ایمن ایستادن سه پایه اطمینان حاصل کنید.

تنظیم خاموش و روشن و روشنایی

کلید روشن/ خاموش	عملکرد
1 بار فشار دهید	چراغ قوه روشن می شود، کم نور
2 بار فشار دهید	چراغ قوه روشن می شود، پر نور
3 بار فشار دهید	چراغ قوه خاموش می شود

اگر نور چراغ قوه کم شود و حدود 5 دقیقه روشن باشد، با فشار دادن مجدد، سریع خاموش می شود.

کلاچ ایمنی وابسته به دما

در صورت تجاوز از دمای کاری مجاز، ابتدا روشنایی، قبل از اینکه چراغ قوه به دلیل حفاظتی خاموش شود، کاهش می یابد. بگذارید چراغ قوه خنک شود و دوباره آن را روشن کنید.

راهنمائیهای عملی

خطا - دلایل و راه حل

دلیل	راه حل
چراغ پس از شارژ بی سیم روشن نمی شود.	
باتری قابل شارژ القایی باید دوباره از نو تنظیم شود.	باتری **(8)** را برای 10 ثانیه جدا کنید.

مراقبت و سرویس

مراقبت، تعمیر و تمیز کردن دستگاه

◀ **قبل از انجام هر گونه کاری با چراغ قوه (مانند نصب، سرویس و غیره) و همچنین به هنگام حمل و نقل و یا در انبار نگهداری کردن، باتری قابل شارژ را از داخل چراغ قوه خارج کنید.** در صورت فشرده شدن اتفاقی کلید روشن/خاموش، خطر آسیب دیدگی وجود دارد.

چراغ قوه نیازی به سرویس ندارد و حاوی قسمت های قابل تعویض یا سرویس نیست.

برای جلوگیری از صدمه به صفحه پلاستیکی محافظ سر چراغ قوه، باید آن را فقط بوسیله یک دستمال خشک و نرم تمیز کنید. از به کار بردن مواد شوینده و حلال خودداری کنید.

منبع نور (لامپ) را نمی توان تعویض کرد. در صورت خراب بودن منبع نور (لامپ) باید کل چراغ قوه را تعویض نمود.

خدمات و مشاوره با مشتریان

ایران

تلفن: 86092057 -9821+

لینک آدرس های خدمات و شرایط گارانتی ما را در صفحه آخر مشاهده نمایید.

برای هرگونه سؤال و یا سفارش قطعات یدکی، حتماً شماره فنی 10 رقمی کالا را مطابق برچسب روی ابزار برقی اطلاع دهید.

از رده خارج کردن دستگاه

چراغ قوه ها، باتری ها، متعلقات و بسته بندی ها، باید طبق مقررات حفظ محیط زیست از رده خارج و بازیافت شوند.



چراغ قوه ها و باتری های قابل شارژ/ باتری های معمولی را درون سطل زباله خانگی نیاندازید!

Servicekontakte
Service Contacts
Contacts de Service
Contactos de Servicio

https://www.bosch-pt.com/serviceaddresses

Garantiebedingungen
Guarantee Conditions
Conditions de Garantie
Condiciones de Garantía

https://www.bosch-pt.com/guarantee/202507