BOSCH

PRO

GAS18V-6LS

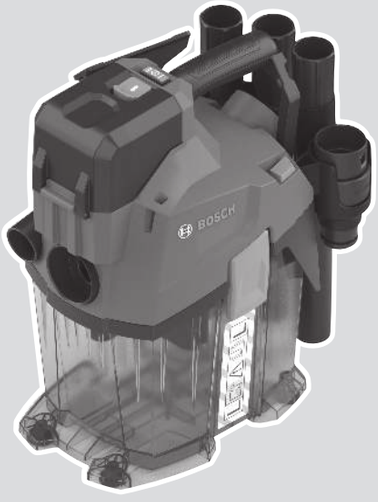

Robert Bosch Power Tools GmbH
70538 Stuttgart
GERMANY

www.bosch-pt.com

1 609 92A F2P (2025.09) T / 247

1 609 92A F2P

de Originalbetriebsanleitung
en Original instructions
fr Notice originale
es Manual original
pt Manual original
it Istruzioni originali
nl Oorspronkelijke gebruiksaanwijzing
da Original brugsanvisning
sv Bruksanvisning i original
no Original driftsinstruks
fi Alkuperäiset ohjeet
el Πρωτότυπο οδηγιών χρήσης
tr Orijinal işletme talimatı
pl Instrukcja oryginalna
cs Původní návod k používání
sk Pôvodný návod na použitie
hu Eredeti használati utasítás
ru Оригинальное руководство по эксплуатации
uk Оригінальна інструкція з експлуатації
kk Пайдалану нұсқаулығының түпнұсқасы
ro Instrucțiuni originale
bg Оригинална инструкция
mk Оригинално упатство за работа
sq Manuali origjinal i përdorimit
sr Originalno uputstvo za rad
sl Izvirna navodila
hr Originalne upute za rad
et Algupärane kasutusjuhend
lv Instrukcijas oriģinālvalodā
lt Originali instrukcija
zh 正本使用说明书
zh 原始使用說明書
ko 사용 설명서 원본
th หนังสือคู่มือการใช้งานฉบับต้นแบบ
id Petunjuk-Petunjuk untuk Penggunaan Orisinal
vi Bản gốc hướng dẫn sử dụng
ar دليل التشغيل الأصلي
fa دفترچه راهنمای اصلی

Deutsch ..... Seite 7
English ..... Page 13
Français ..... Page 20
Español ..... Página 26
Português ..... Página 33
Italiano ..... Pagina 39
Nederlands ..... Pagina 46
Dansk ..... Side 52
Svensk ..... Sidan 57
Norsk ..... Side 63
Suomi ..... Sivu 69
Ελληνικά ..... Σελίδα 75
Türkçe ..... Sayfa 81
Polski ..... Strona 88
Čeština ..... Stránka 95
Slovenčina ..... Stránka 101
Magyar ..... Oldal 107
Русский ..... Страница 113
Українська ..... Сторінка 121
Қазақ ..... Бет 128
Română ..... Pagina 135
Български ..... Страница 141
Македонски ..... Страница 148
Shqip ..... Faqe 155
Srpski ..... Strana 161
Slovenščina ..... Stran 167
Hrvatski ..... Stranica 173
Eesti ..... Lehekülg 179
Latviešu ..... Lappuse 185
Lietuvių k. ..... Puslapis 191
中文 ..... 页 197
繁體中文 ..... 頁 203
한국어 ..... 페이지 208
ไทย ..... หน้า 214
Bahasa Indonesia ..... Halaman 220
Tiếng Việt ..... Trang 226
عربی ..... الصفحة 233
فارسی ..... صفحه 240

CE https://eu-doc.bosch.com/

UKCA https://gb-doc.bosch.com/

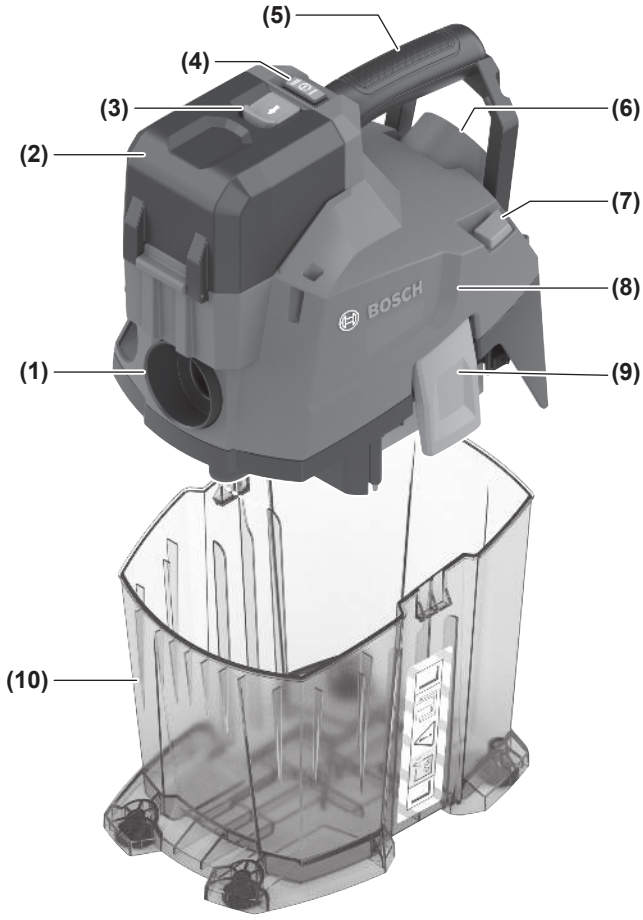
(5)
(4)
(3)
(2)
(6)
(7)
(8)
(1)
(9)
(10)
BOSCH

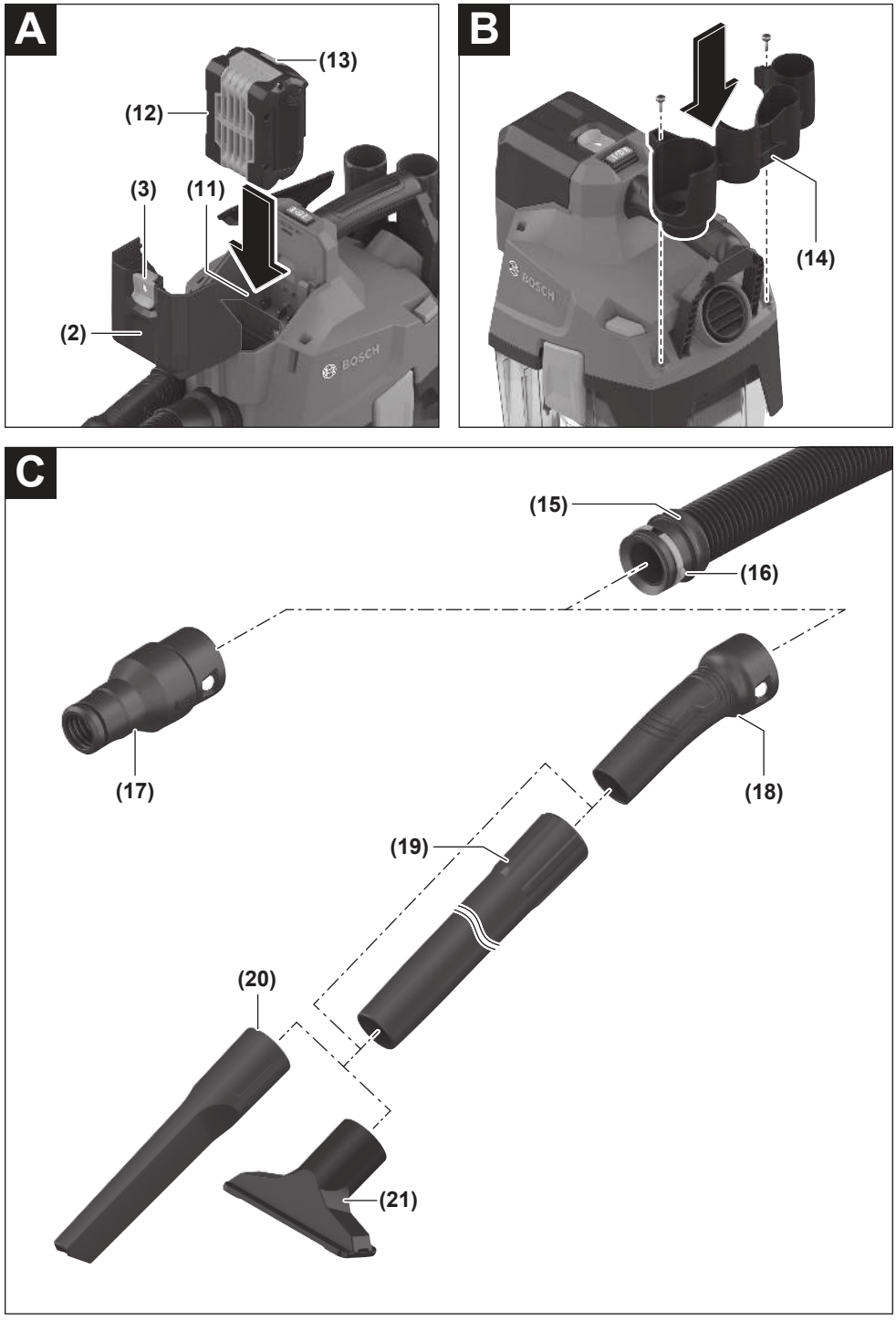
A
(13)
(12)
(3)
(11)
(2)
B
(14)
C
(15)
(16)
(17)
(18)
(19)
(20)
(21)

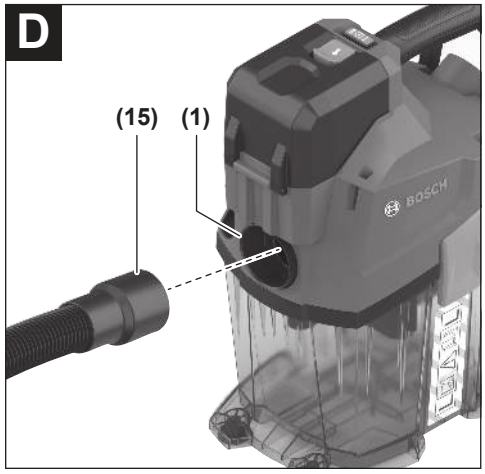
D
(15)
(1)

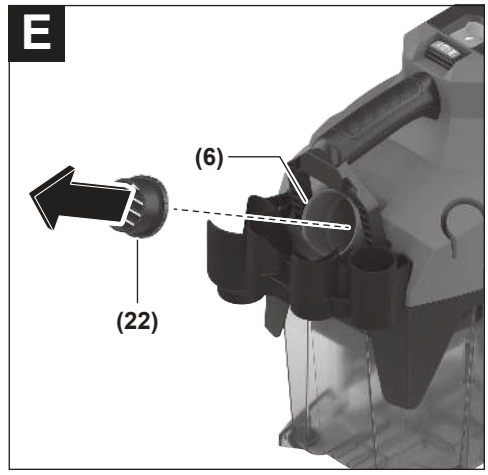
E
(6)
(22)

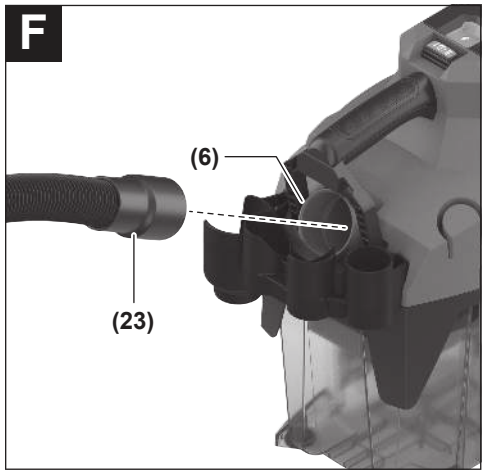
F
(6)
(23)

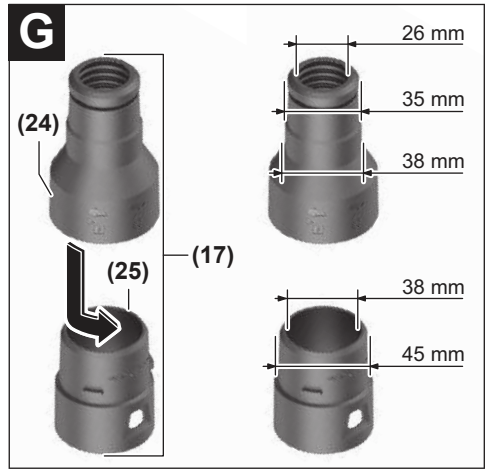
G
26 mm
35 mm
38 mm
(24)
(17)
(25)
38 mm
45 mm

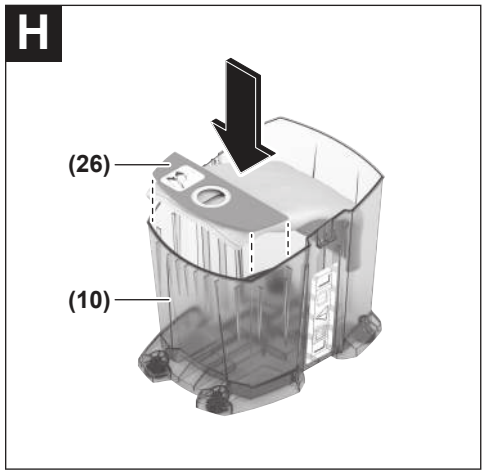
H
(26)
(10)

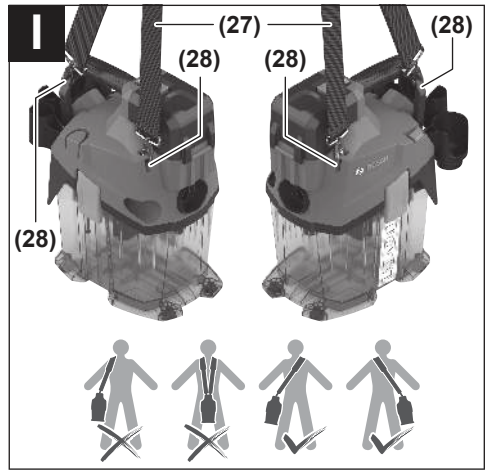
I
(27)
(28)
(28)
(28)
(28)

J

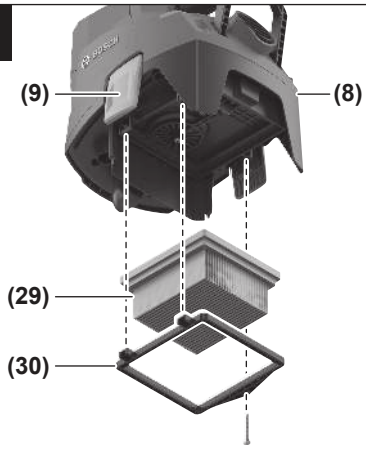

K

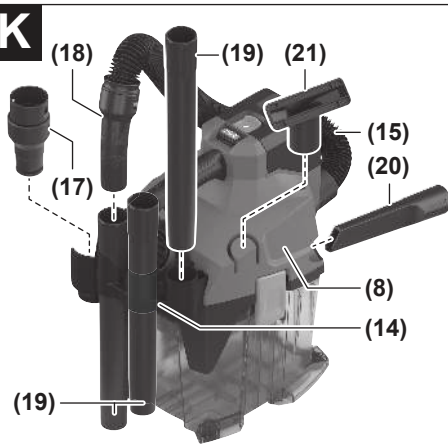

Deutsch

Sicherheitshinweise für Sauger



Lesen Sie alle Sicherheitshinweise und Anweisungen. Versäumnisse bei der Einhaltung der Sicherheitshinweise und Anweisungen können elektrischen Schlag, Brand und/oder schwere Verletzungen verursachen.

Bewahren Sie alle Sicherheitshinweise und Anweisungen für die Zukunft auf.

- ▶ **Dieser Sauger ist nicht vorgesehen für die Benutzung durch Kinder und Personen mit eingeschränkten physischen, sensorischen oder geistigen Fähigkeiten oder mangelnder Erfahrung und Wissen.** Andernfalls besteht die Gefahr von Fehlbedienung und Verletzungen.
- ▶ **Beaufsichtigen Sie Kinder.** Damit wird sichergestellt, dass Kinder nicht mit dem Sauger spielen.
- ▶ **Beachten Sie alle Sicherheitsvorschriften für die zu saugenden Stoffe.**
- ▶ **Saugen Sie nicht Buchenholz- oder Eichenholzstaub oder Asbest. Gesteinsstaub darf nur in Verbindung mit Absaugsystemen gesaugt werden, die explizit für die Verwendung mit GAS18V-6LS von Bosch freigegeben sind.** Diese Stoffe gelten als krebserregend.
- ▶ **Saugen Sie Gesteinsstaub nur mit explizit ausgewiesenen Kombinationen aus Elektrowerkzeug und Absaugsystem, für die die Unterschreitung der gesetzlichen Grenzwerte nachgewiesen wurde.** Die Nachweise finden Sie auf www.bosch-professional.com/dust/.

⚠ WARNUNG **Benutzen Sie den Sauger nur, wenn Sie ausreichende Informationen für den Gebrauch des Saugers, die zu saugenden Stoffe und für deren sichere Beseitigung erhalten haben.** Eine sorgfältige Einweisung verringert Fehlbedienung und Verletzungen.

⚠ WARNUNG **Der Sauger ist nur geeignet zum Saugen von trockenen Stoffen.** Das Eindringen von Flüssigkeiten erhöht das Risiko eines elektrischen Schlages.

- ▶ **Saugen Sie mit dem Sauger keine heißen, brennenden oder explosiven Stäube. Betreiben Sie den Sauger nicht in explosionsgefährdeten Räumen.** Die Stäube können sich entzünden oder explodieren.
- ▶ **ACHTUNG! Der Sauger darf nur in Innenräumen gelagert werden.**
- ▶ **Sorgen Sie für gute Belüftung am Arbeitsplatz.**
- ▶ **Lassen Sie den Sauger nur von qualifiziertem Fachpersonal mit Original-Ersatzteilen reparieren.** Damit wird sichergestellt, dass die Sicherheit des Saugers erhalten bleibt.

⚠ WARNUNG **Der Sauger enthält gesundheitsgefährdenden Staub. Lassen Sie Leerungs- und Wartungsvorgänge, einschließlich der Beseitigung der Staubsammelbehälter, nur von Fachleuten durchführen. Eine entsprechende Schutzausrüstung ist erforderlich. Betreiben Sie den Sauger nicht ohne das vollständige und sorgfältig eingesetzte Filtersystem.** Sie gefährden sonst Ihre Gesundheit.

- ▶ **Prüfen Sie vor der Inbetriebnahme den einwandfreien Zustand des Saugschlauchs. Lassen Sie dabei den Saugschlauch am Sauger montiert, damit nicht unbeabsichtigt Staub austritt.** Sie können sonst Staub einatmen.
- ▶ **Reinigen Sie den Sauger nicht mit direkt gerichtetem Wasserstrahl.** Das Eindringen von Wasser in das Saugeroberteil erhöht das Risiko eines elektrischen Schlages.
- ▶ **Ändern und öffnen Sie den Akku nicht.** Es besteht die Gefahr eines Kurzschlusses.
- ▶ **Bei Beschädigung und unsachgemäßem Gebrauch des Akkus können Dämpfe austreten. Der Akku kann brennen oder explodieren.** Führen Sie Frischluft zu und suchen Sie bei Beschwerden einen Arzt auf. Die Dämpfe können die Atemwege reizen.
- ▶ **Bei falscher Anwendung oder beschädigtem Akku kann brennbare Flüssigkeit aus dem Akku austreten. Vermeiden Sie den Kontakt damit. Bei zufälligem Kontakt mit Wasser abspülen. Wenn die Flüssigkeit in die Augen kommt, nehmen Sie zusätzlich ärztliche Hilfe in Anspruch.** Austretende Akkuflüssigkeit kann zu Hautreizungen oder Verbrennungen führen.
- ▶ **Durch spitze Gegenstände wie z. B. Nagel oder Schraubenzieher oder durch äußere Krafteinwirkung kann der Akku beschädigt werden.** Es kann zu einem internen Kurzschluss kommen und der Akku brennen, rauchen, explodieren oder überhitzen.
- ▶ **Halten Sie den nicht benutzten Akku fern von Büroklammern, Münzen, Schlüsseln, Nägeln, Schrauben oder anderen kleinen Metallgegenständen, die eine Überbrückung der Kontakte verursachen könnten.** Ein Kurzschluss zwischen den Akkukontakten kann Verbrennungen oder Feuer zur Folge haben.
- ▶ **Verwenden Sie den Akku nur in Produkten des Herstellers.** Nur so wird der Akku vor gefährlicher Überlastung geschützt.
- ▶ **Laden Sie die Akkus nur mit Ladegeräten auf, die vom Hersteller empfohlen werden.** Durch ein Ladegerät, das für eine bestimmte Art von Akkus geeignet ist, besteht Brandgefahr, wenn es mit anderen Akkus verwendet wird.





Schützen Sie den Akku vor Hitze, z. B. auch vor dauernder Sonneneinstrahlung, Feuer, Schmutz, Wasser und Feuchtigkeit. Es besteht Explosions- und Kurzschlussgefahr.

- ▶ **Verwenden Sie den Tragegurt ausschließlich in Verbindung mit dem Sauger.**
- ▶ **Benutzen Sie den Sauger nicht als Sitzgelegenheit, Leiter oder Tritt.** Der Sauger kann umkippen und beschädigt werden. Es besteht Verletzungsgefahr.

Symbole

Die nachfolgenden Symbole können für den Gebrauch Ihres Saugers von Bedeutung sein. Prägen Sie sich bitte die Symbole und ihre Bedeutung ein. Die richtige Interpretation der Symbole hilft Ihnen, den Sauger besser und sicherer zu gebrauchen.

Symbole und ihre Bedeutung	
	**WARNUNG! Lesen Sie alle Sicherheitshinweise und Anweisungen.** Versäumnisse bei der Einhaltung der Sicherheitshinweise und Anweisungen können elektrischen Schlag, Brand und/oder schwere Verletzungen verursachen.
	Sauger der Staubklasse L nach IEC/EN 60335-2-69 zum **Trockensaugen** von gesundheitsgefährdenden Stäuben mit einem Expositions-Grenzwert > 1 mg/m³
	**WARNUNG! Der Sauger enthält gesundheitsgefährdenden Staub. Lassen Sie Leerungs- und Wartungsvorgänge, einschließlich der Beseitigung der Staubsammelbehälter, nur von Fachleuten durchführen. Eine entsprechende Schutzausrüstung ist erforderlich. Betreiben Sie den Sauger nicht ohne das vollständige und sorgfältig eingesetzte Filtersystem.** Sie gefährden sonst Ihre Gesundheit.
	Taste manuelle Filterreinigung

Produkt- und Leistungsbeschreibung

Bitte beachten Sie die Abbildungen im vorderen Teil der Betriebsanleitung.

Bestimmungsgemäßer Gebrauch

Der Sauger ist bestimmt zum Erfassen, Aufsaugen, Fördern und Abscheiden nicht brennbarer trockener Stäube. Der Sauger ist staubtechnisch geprüft und entspricht der Staubklasse L. Er ist geeignet für die erhöhten Beanspruchungen bei gewerblicher Nutzung, z. B. in Handwerk, Industrie und Werkstätten.

Sauger der Staubklasse L nach IEC/EN 60335-2-69 dürfen nur für das Aufsaugen und Absaugen von gesundheitsgefährdenden Stäuben mit einem Expositions-Grenzwert > 1 mg/m³ eingesetzt werden.

Benutzen Sie den Sauger nur, wenn Sie alle Funktionen voll einschätzen und ohne Einschränkungen durchführen können oder entsprechende Anweisungen erhalten haben.

Abgebildete Komponenten

Die Nummerierung der abgebildeten Komponenten bezieht sich auf die Darstellung des Saugers auf den Grafikseiten.

(1) Schlauchaufnahme für Saugschlauch
(2) Akkufachdeckel
(3) Entriegelungstaste Akkufachdeckel
(4) Ein-/Ausschalter
(5) Tragegriff
(6) Schlauchaufnahme für Ausblasschlauch
(7) Taste manuelle Filterreinigung
(8) Saugeroberteil
(9) Verschluss für Saugeroberteil
(10) Behälter
(11) Akkuschacht
(12) Akku[a)]
(13) Akku-Entriegelungstaste[a)]
(14) Halterung für Zubehör
(15) Saugschlauch
(16) Druckknopf
(17) Kombi-Absaugadapter
(18) gekrümmte Düse
(19) Saugrohr
(20) Fugendüse
(21) Bodendüse
(22) Diffusor
(23) Ausblasschlauch[a)]
(24) PowerTool-Adapter (vorderer Teil)
(25) PowerTool-Adapter (hinterer Teil)
(26) Vliesfilterbeutel
(27) Tragegurt
(28) Befestigungsösen für Tragegurt
(29) Filter
(30) Filterhalterung

a) **Dieses Zubehör gehört nicht zum Standard-Lieferumfang.**

Technische Daten

Akku-Trockensauger		GAS18V-6LS
Sachnummer		**3 601 JK2 100**
Spannung	V	18
Nennaufnahmeleistung	W	350
Behältervolumen		
– brutto	l	6
– netto	l	4,5
Schlauchlänge	m	0,5–2,8
Unterdruck Sauger[A)B)]	hPa	100
Durchflussmenge Sauger[A)B)]	l/s m³/h	22 79

Akku-Trockensauger		GAS18V-6LS
Betriebsdauer pro Akkuladung		
– Leistungsstufe **I**	min/Ah	3,5
– Leistungsstufe **II**	min/Ah	2,5
Staubklasse		L
Gewicht[C)]	kg	2,9
empfohlene Umgebungstemperatur beim Laden	°C	0 … +35
erlaubte Umgebungstemperatur beim Betrieb[D)] und bei Lagerung	°C	–20 … +50
kompatible Akkus		GBA18V… GBA 18V… ProCORE18V… EXPERT18V… EXBA18V… CORE18V…
empfohlene Akkus für volle Leistung		ProCORE18V… ≥ 8 Ah
empfohlene Ladegeräte		GAL18… GAL 18… GAL 36… GAL12V/18… GAL 12V/18… GAX 18… EXAL18…

A) gemessen bei 20–25 °C mit Akku **GBA 18V 8.0Ah**

B) gemessen mit Saugschlauch **(15)**

C) Ohne Akku (das Akku-Gewicht finden Sie unter www.bosch-professional.com)

D) eingeschränkte Leistung bei Temperaturen < 0 °C

Werte können je nach Produkt variieren und Anwendungs- sowie Umweltbedingungen unterliegen. Weitere Informationen unter www.bosch-professional.com/wac.

Geräusch-/Vibrationsinformation

Geräuschemissionswerte ermittelt entsprechend **EN 60335-2-69**.

Der A-bewertete Schalldruckpegel des Saugers beträgt typischerweise **71** dB(A). Unsicherheit K = **2** dB. Der Geräuschpegel beim Arbeiten kann die angegebenen Werte überschreiten. **Gehörschutz tragen!**

Schwingungswerte a_h (kontinuierliche Vibrationen), p_F (wiederholte Stoßvibrationen) und Unsicherheit K ermittelt entsprechend **EN 60335-2-69**:

a_h = **0,2** m/s^2 (K = **0,5** m/s^2), p_F = **6,1** m/s^2 (K = **0,2** m/s^2)

Akku

Bosch verkauft Akku-Sauger auch ohne Akku. Ob im Lieferumfang Ihres Saugers ein Akku enthalten ist, können Sie der Verpackung entnehmen.

Akku laden

▶ **Benutzen Sie nur die in den technischen Daten aufgeführten Ladegeräte.** Nur diese Ladegeräte sind auf den bei Ihrem Sauger verwendeten Li-Ionen-Akku abgestimmt.

Hinweis: Li-Ionen-Akkus werden aufgrund internationaler Transportvorschriften teilgeladen ausgeliefert. Um die volle Leistung des Akkus zu gewährleisten, laden Sie vor dem ersten Einsatz den Akku vollständig auf.

Akku einsetzen und entnehmen (siehe Bild A)

▶ **Wenden Sie beim Einsetzen des Akkus keine Gewalt an.** Der Akku ist so konstruiert, dass er nur in der richtigen Position in den Sauger eingesteckt werden kann.

▶ Halten Sie das Akkufach und den Akkuschacht stets sauber und trocken, um gut und sicher zu arbeiten.

– Schieben Sie die Entriegelungstaste **(3)** in Pfeilrichtung und öffnen Sie den Akkufachdeckel **(2)**.

– Schieben Sie den Akku **(12)** in den Akkuschacht **(11)**, bis er hörbar einrastet.

– Zum Entnehmen des Akkus **(12)** drücken Sie die Entriegelungstaste **(13)** am Akku und ziehen ihn aus dem Akkuschacht **(11)**.

– Schließen Sie den Akkufachdeckel **(2)**, sodass er hörbar einrastet.

Akku-Ladezustandsanzeige

Wird der Akku aus dem Sauger entnommen, kann der Ladezustand durch die grünen LEDs der Ladezustandsanzeige am Akku angezeigt werden.

Drücken Sie die Taste für die Ladezustandsanzeige On oder , um den Ladezustand anzuzeigen.

Leuchtet nach dem Drücken der Taste für die Ladezustandsanzeige keine LED, ist der Akku defekt und muss ausgetauscht werden.

Hinweis: Nicht jeder Akku-Typ verfügt über eine Ladezustandsanzeige.

Akku-Typ GBA 18V… | GBA18V…



LED	Kapazität
Dauerlicht 3× grün	60–100 %
Dauerlicht 2× grün	30–60 %
Dauerlicht 1× grün	5–30 %
Blinklicht 1× grün	0–5 %

Akku-Typ ProCORE18V… | EXPERT18V… | EXBA18V… | CORE18V…



LED	Kapazität
Dauerlicht 5× grün	80–100 %
Dauerlicht 4× grün	60–80 %
Dauerlicht 3× grün	40–60 %

LED	Kapazität
Dauerlicht 2× grün	20–40 %
Dauerlicht 1× grün	5–20 %
Blinklicht 1× grün	0–5 %

Akku-Defektrisikoerkennung

EXPERT18V... | EXBA18V...

Die LEDs der Akku-Ladezustandsanzeigen können neben dem Ladezustand des Akkus das Risiko für einen Akku-Defekt anzeigen.

Um die Funktion zu aktivieren, halten Sie die Taste für die Ladezustandsanzeige für 3 Sekunden gedrückt. Die Analyse des Akkus wird durch ein Lauflicht der Akku-Ladezustandsanzeige signalisiert. Das Ergebnis wird auf der Akku-Ladezustandsanzeige angezeigt.

1 LED: Der Akku hat ein hohes Defektrisiko. Leistung und Laufzeit können bereits vermindert sein. Es wird empfohlen, den Akku auszutauschen.

5 LEDs: Der Akku ist in einem guten Zustand mit geringem Defektrisiko.

Bitte beachten: Die Akku-Defektrisikoabschätzung funktioniert zweistufig und bietet eine vereinfachte Zustandsbewertung. Der Akku wird entweder in einem guten Zustand bewertet oder weist ein erhöhtes Defektrisiko auf. Es wird kein Prozentsatz des Batteriezustandes angezeigt.

Hinweise für den optimalen Umgang mit dem Akku

Schützen Sie den Akku vor Feuchtigkeit und Wasser.

Lagern Sie den Akku nur im Temperaturbereich von –20 °C bis 50 °C. Lassen Sie den Akku z.B. im Sommer nicht im Auto liegen.

Reinigen Sie gelegentlich die Lüftungsschlitze des Akkus mit einem weichen, sauberen und trockenen Pinsel.

Eine wesentlich verkürzte Betriebszeit nach der Aufladung zeigt an, dass der Akku verbraucht ist und ersetzt werden muss.

Beachten Sie die Hinweise zur Entsorgung.

Montage

- ▶ **Entfernen Sie den Akku, bevor Sie den Sauger warten oder reinigen, Geräteeinstellungen vornehmen, Zubehörteile wechseln oder den Sauger aufbewahren.** Diese Vorsichtsmaßnahme verhindert den unbeabsichtigten Start des Saugers.

Halterung für Saugzubehör montieren (siehe Bild B)

Setzen Sie die Halterung **(14)** für das Saugzubehör auf das Saugeroberteil und schrauben Sie sie fest.

Schlauch montieren (siehe Bilder D–F)

Montieren Sie je nach Einsatz den passenden Schlauch:

- Zum **Absaugen** stecken Sie den Saugschlauch **(15)** bis zum Anschlag in die zugehörige Schlauchaufnahme **(1)**.
- Zum **Ausblasen** entnehmen Sie den Diffusor **(22)** und stecken den Ausblasschlauch **(23)** bis zum Anschlag in die zugehörige Schlauchaufnahme **(6)**. Setzen Sie den Diffusor **(22)** wieder in die Schlauchaufnahme **(6)**, wenn Sie den Ausblasschlauch **(23)** entfernen.

Hinweis: Durch unterschiedliche Anschlussgrößen wird sichergestellt, dass der Saugschlauch **(15)** nicht zum Ausblasen verwendet werden kann.

- ▶ **Verwenden Sie zum Ausblasen nur einen sauberen Ausblasschlauch.** Stäube können gesundheitsgefährdend sein.

Saugzubehör montieren (siehe Bilder C und G)

Der Saugschlauch **(15)** ist mit einem Clip-System ausgestattet, mit dem Saugzubehör (Kombi-Absaugadapter **(17)**, gekrümmte Düse **(18)**) angeschlossen werden kann.

Gekrümmte Düse montieren

- Stecken Sie die gekrümmte Düse **(18)** auf den Saugschlauch **(15)**, bis die beiden Druckknöpfe **(16)** des Saugschlauchs hörbar einrasten.
- Zum Demontieren drücken Sie die Druckknöpfe **(16)** nach innen und ziehen die Bauteile auseinander.

Düsen und Rohre montieren

- Stecken Sie bei Bedarf die Saugrohre **(19)** fest ineinander und anschließend fest auf die gekrümmte Düse **(18)**.
- Stecken Sie die Bodendüse **(21)** oder die Fugendüse **(20)** fest auf das Saugrohr **(19)** oder die gekrümmte Düse **(18)**.

Kombi-Absaugadapter montieren (siehe Bild G)

Der Kombi-Absaugadapter **(17)** besteht aus dem PowerTool-Adapter (vorderer Teil) **(24)** und dem PowerTool-Adapter (hinterer Teil) **(25)**.

In Bild **G** finden Sie die möglichen Durchmesser von Absaugstutzen, die an den Kombi-Absaugadapter **(17)** angeschlossen werden können.

Setzen Sie bei Bedarf den PowerTool-Adapter (vorderer Teil) **(24)** auf den PowerTool-Adapter (hinterer Teil) **(25)** und verriegeln Sie ihn gegen den Uhrzeigersinn.

Je nach gewünschtem Anschluss-Durchmesser setzen Sie nur den PowerTool-Adapter (hinterer Teil) **(25)** oder den zusammengesetzten Kombi-Absaugadapter **(17)** auf den Saugschlauch. Lassen Sie die beiden Druckknöpfe **(16)** des Saugschlauchs im PowerTool-Adapter (hinterer Teil) **(25)** hörbar einrasten.

Zum Trennen beider Adapterteile drehen Sie den PowerTool-Adapter (vorderer Teil) **(24)** im Uhrzeigersinn und nehmen ihn ab.

Zum Abnehmen des Kombi-Absaugadapters **(17)** vom Saugschlauch drücken Sie die Druckknöpfe **(16)** nach innen und ziehen den Kombi-Absaugadapter vom Saugschlauch.

Vliesfilterbeutel einsetzen/entnehmen (siehe Bild H)

Durch die Verwendung eines Vliesfilterbeutels **(26)** wird die Entsorgung des Staubes erleichtert.

Öffnen Sie die Verschlüsse **(9)** und nehmen Sie das Saugeroberteil **(8)** ab.

Setzen Sie den Vliesfilterbeutel **(26)** wie im Bild gezeigt in die Aufnahme des Behälters **(10)**.

Setzen Sie das Saugeroberteil **(8)** auf und schließen Sie beide Verschlüsse **(9)**, sodass sie hörbar einrasten.

Wechseln Sie einen vollen Vliesfilterbeutel **(26)** rechtzeitig.

Tragegurt befestigen (siehe Bild I)

- ▶ **Der Tragegurt ist nur zum Tragen und zur Fixierung des Saugers geeignet!**

Sie können den Tragegurt **(27)** rechts oder links am Sauger befestigen, je nachdem, wie Sie den Sauger tragen möchten. Klicken Sie die Karabinerhaken des Tragegurts **(27)** entweder in die beiden rechten oder die beiden linken Befestigungsösen **(28)** des Saugers ein.

Beachten Sie die im Bild **I** gezeigte richtige Trageposition.

Betrieb

- ▶ **Entfernen Sie den Akku, bevor Sie den Sauger warten oder reinigen, Geräteeinstellungen vornehmen, Zubehörteile wechseln oder den Sauger aufbewahren.** Diese Vorsichtsmaßnahme verhindert den unbeabsichtigten Start des Saugers.

Inbetriebnahme

- ▶ **Der Sauger darf nicht ohne Filter verwendet werden.**
- ▶ **Verwenden Sie nur einen unbeschädigten Filter (keine Risse, keine Löcher etc.). Wechseln Sie einen beschädigten Filter sofort aus.**
- ▶ **Stellen Sie vor dem Saugen sicher, dass die Filtereinheit fest montiert ist.**
- ▶ **Stellen Sie vor dem Saugen sicher, dass der Akkufachdeckel sicher geschlossen ist.**
- ▶ **Bitte informieren Sie sich über die gültigen Regelungen/Gesetze bezüglich des Umgangs mit gesundheitsgefährdenden Stäuben in Ihrem Land.**

Der Sauger darf für das Aufsaugen und Absaugen folgender Materialien eingesetzt werden:

– Stäube mit einem Expositions-Grenzwert > 1 mg/m^3

Der Sauger darf grundsätzlich nicht in explosionsgefährdeten Räumen eingesetzt werden.

Der Einsatz eines Vliesfilterbeutels **(26)** wird empfohlen.

Ein-/Ausschalten

Zum **Einschalten** des Saugers drücken Sie den Ein-/Ausschalter **(4)** je nach gewünschter Leistung:

– Drücken Sie den Ein-/Ausschalter **(4)** für Arbeiten mit **mittlerer** Saug-/Blasleistung und für eine längere Akkulaufzeit in **Position I** (z.B. für das Absaugen glatter Oberflächen, das Absaugen von Elektrowerkzeugen mit geringer Staubentwicklung oder für das Freiblasen von verschmutzten Oberflächen).

– Drücken Sie den Ein-/Ausschalter **(4)** für Arbeiten mit **hoher** Saug-/Blasleistung in **Position II** (z.B. für das Absaugen von Teppichen oder das Absaugen von Elektrowerkzeugen mit hoher Staubentwicklung).

Zum **Ausschalten** des Saugers drücken Sie den Ein-/Ausschalter **(4)** in die Mittelstellung.

Absaugen der anfallenden Stäube von laufenden Elektrowerkzeugen

- ▶ **Es muss eine ausreichende Luftwechselrate in dem Raum vorhanden sein, wenn die Abluft in den Raum zurückgeht. Beachten Sie entsprechende nationale Vorschriften.**

Stecken Sie die gekrümmte Düse **(18)** oder den Kombi-Absaugadapter **(17)** auf den Saugschlauch **(15)**, sodass sie hörbar einrasten.

Stecken Sie die gekrümmte Düse **(18)** oder den Kombi-Absaugadapter **(17)** in bzw. auf den Absaugstutzen des Elektrowerkzeugs.

Manuelle Filterreinigung

Spätestens wenn die Saugleistung nicht mehr ausreicht, sollten Sie den Filter reinigen.

Die Häufigkeit der Filterreinigung ist abhängig von Staubart und Staubmenge. Bei regelmäßiger Anwendung bleibt die maximale Förderleistung länger erhalten.

Schalten Sie den Sauger mit Leistungsstufe **II** ein. Halten Sie entweder die Schlauchaufnahme **(1)** des Saugschlauchs oder die Schlauchaufnahme **(6)** des Ausblasschlauchs mit der Hand zu (bzw. bei angeschlossenem Schlauch/Zubehör deren Öffnung).

Drücken Sie die Taste manuelle Filterreinigung **(7)** mindestens 3× nacheinander. Der Filter wird durch einen starken Luftstrom gereinigt.

Wartung und Service

Wartung und Reinigung

- ▶ **Entfernen Sie den Akku, bevor Sie den Sauger warten oder reinigen, Geräteeinstellungen vornehmen, Zubehörteile wechseln oder den Sauger aufbewahren.** Diese Vorsichtsmaßnahme verhindert den unbeabsichtigten Start des Saugers.
- ▶ **Halten Sie den Sauger und die Lüftungsschlitze sauber, um gut und sicher zu arbeiten.**
- ▶ **Tragen Sie bei der Wartung und Reinigung des Saugers eine Staubschutzmaske.**

Reinigen Sie das Gehäuse des Saugers von Zeit zu Zeit mit einem feuchten Tuch.

Reinigen Sie verschmutzte Ladekontakte mit einem trockenen Tuch.

▶ **Reinigen Sie den Sauger nicht mit Druckluft.** Der Filter oder andere Komponenten könnten beschädigt werden.

Mindestens einmal jährlich muss eine staubtechnische Überprüfung des Saugers durch den Hersteller oder eine unterwiesene Person durchgeführt werden (z.B. Filter auf Beschädigungen, Sauger auf Dichtheit und Kontrolleinrichtungen auf einwandfreie Funktion prüfen).

Reinigung und Wartung nach dem Saugen von gesundheitsgefährdenden Stoffen

- Betrachten Sie alle Teile, die mit den gesundheitsgefährdenden Stoffen in Kontakt gekommen sein können, als verunreinigt.
- Saugen, wischen bzw. dichten Sie das Äußere des Saugers gründlich ab, bevor Sie ihn aus einem Bereich mit gesundheitsgefährdenden Stoffen entnehmen.
- Reinigen, demontieren und warten Sie den Sauger nur, wenn es ohne Gefahr für Sie und andere Personen möglich ist. Tragen Sie bei der Wartung und Reinigung persönliche Schutzausrüstung. Führen Sie die Arbeiten in einem gut gelüfteten Raum durch.
- Reinigen Sie zuerst das Äußere des Saugers, bevor Sie ihn demontieren.
- Entsorgen Sie alle Teile des Saugers, die nicht zufriedenstellend gereinigt werden können, in undurchlässigen Beuteln. Beachten Sie dabei die gültigen Bestimmungen für die Entsorgung derartigen Abfalls.
- Reinigen Sie nach Abschluss der Arbeiten den Wartungsbereich.

Behälter reinigen

Wenn Sie beim Trockensaugen keinen Vliesfilterbeutel **(26)** verwendet haben, dann reinigen Sie den Behälter **(10)** nach jedem Gebrauch.

- Öffnen Sie die Verschlüsse **(9)** und nehmen Sie das Saugeroberteil **(8)** ab.
- Schütteln Sie den Behälter **(10)** über einem geeigneten Abfallbehälter aus.
- Falls erforderlich, reinigen Sie den Behälter mit einem feuchten Tuch.
  Falls erforderlich, reinigen Sie den Filter **(29)**.
  Lassen Sie Behälter und Filter trocknen.
- Setzen Sie das Saugeroberteil **(8)** wieder auf und schließen Sie beide Verschlüsse **(9)**, sodass sie hörbar einrasten.

Filter reinigen/wechseln (siehe Bild J)

Die Saugleistung ist abhängig vom Filterzustand. Reinigen Sie deshalb regelmäßig den Filter **(29)**.

Tauschen Sie einen beschädigten Filter sofort aus.

- Lösen Sie die manuelle Filterreinigung aus (siehe „Manuelle Filterreinigung“, Seite 11) und schalten Sie den Sauger danach aus.
- Öffnen Sie die Verschlüsse **(9)** und nehmen Sie das Saugeroberteil **(8)** ab.
- Lösen Sie die Schraube der Filterhalterung **(30)**.
- Drehen Sie das Saugeroberteil so, dass Sie den Filter mit der Filterhalterung nach unten entnehmen können. Andernfalls kann Staub vom Filter in den Motorraum des Saugers fallen.
- Nehmen Sie den Filter **(29)** aus der Filterhalterung **(30)**.
- Klopfen Sie den Filter **(29)** an einem geeigneten Abfallbehälter aus. Achten Sie darauf, die Lamellen des Filters nicht zu beschädigen.
  Bei starker Verschmutzung bürsten Sie die Lamellen des Filters mit Wasser und einer weichen Bürste ab.
  oder
  Tauschen Sie einen beschädigten Filter **(29)** aus.
- Setzen Sie den sauberen und trockenen Filter **(29)** in die Filterhalterung **(30)**.
- Setzen Sie die Filterhalterung **(30)** in das Saugeroberteil und schrauben Sie sie mit 6 Umdrehungen fest.
- Prüfen Sie Filter **(29)** und Filterhalterung **(30)** auf korrekten und festen Sitz.
- Setzen Sie das Saugeroberteil **(8)** wieder auf und schließen Sie beide Verschlüsse **(9)**, sodass sie hörbar einrasten.

Störungen

Überprüfen Sie bei ungenügender Saugleistung:

- Ist der Behälter **(10)** bzw. der Vliesfilterbeutel **(26)** voll?
  ▷ Leeren Sie den Behälter bzw. tauschen Sie den Vliesfilterbeutel.
- Sind Schlauch, Rohre oder Düsen verstopft?
  ▷ Reinigen Sie das Saugzubehör.
- Hat sich der Filter **(29)** mit Staub zugesetzt?
  ▷ Reinigen bzw. wechseln Sie den Filter.
- Ist die Kapazität des Akkus **(12)** zu schwach?
  ▷ Laden Sie den Akku oder setzen Sie einen Akku mit höherer Kapazität ein.

Regelmäßiges Entleeren des Behälters **(10)** und Reinigen des Filters **(29)** gewährleisten eine optimale Saugleistung. Wird die übliche Saugleistung danach nicht erreicht, dann wenden Sie sich an eine **Bosch**-Kundendienststelle.

Wenn sich der Sauger automatisch ausschaltet oder nicht einschalten lässt:

- Sauger und/oder Akku haben sich durch Überlastung zu stark erwärmt.
  ▷ Lassen Sie Sauger und Akku abkühlen.

Lässt sich der Sauger danach nicht einschalten, dann wenden Sie sich an eine **Bosch**-Kundendienststelle.

Aufbewahrung (siehe Bild K)

- Stecken Sie die Saugrohre **(19)** und den Kombi-Absaugadapter **(17)** in die Halterung **(14)**.
- Stecken Sie die Fugendüse **(20)** in die Aufnahme am Saugeroberteil **(8)**.
- Stecken Sie die Bodendüse **(21)** in die Aufnahme auf dem Saugeroberteil **(8)**.
- Stecken Sie den Saugschlauch **(15)** mit aufgesteckter gekrümmter Düse **(18)** in eines der Saugrohre **(19)**.
- Tragen Sie den Sauger nur am Tragegriff **(5)** oder am Tragegurt **(27)**.

– Stellen Sie den Sauger in einem trockenen Raum ab und sichern Sie ihn vor unbefugter Benutzung.

Kundendienst und Anwendungsberatung

Deutschland
Tel.: +49 711 400 40 460

Österreich
Tel.: (01) 797222010

Schweiz
Tel.: (044) 8471511

Den Link zu unseren Serviceadressen und zu den Garantiebedingungen finden Sie auf der letzten Seite.

Geben Sie bei allen Rückfragen und Ersatzteilbestellungen bitte unbedingt die 10-stellige Sachnummer laut Typenschild des Produkts an.

Entsorgung

Sauger, Akkus, Zubehör und Verpackungen sollen einer umweltgerechten Wiederverwertung zugeführt werden.



Werfen Sie Sauger und Akkus/Batterien nicht in den Hausmüll!

Nur für EU-Länder:

Elektrische und elektronische Geräte oder gebrauchte Akkus/Batterien, die nicht mehr brauchbar sind, müssen separat gesammelt und auf umweltgerechte Weise entsorgt werden. Nutzen Sie die ausgewiesenen Sammelsysteme. Falsche Entsorgung kann aufgrund von möglicherweise enthaltenen gefährlichen Stoffen umwelt- und gesundheitsschädlich sein.

Nur für Deutschland:

Informationen zur Rücknahme von Elektro-Altgeräten für private Haushalte
Wie im Folgenden näher beschrieben, sind bestimmte Vertreiber zur unentgeltlichen Rücknahme von Altgeräten verpflichtet.

Vertreiber mit einer Verkaufsfläche für Elektro- und Elektronikgeräte von mindestens 400 m² sowie Vertreiber von Lebensmitteln mit einer Gesamtverkaufsfläche von mindestens 800 m², die mehrmals im Kalenderjahr oder dauerhaft Elektro- und Elektronikgeräte anbieten und auf dem Markt bereitstellen, sind verpflichtet,

1. bei der Abgabe eines neuen Elektro- oder Elektronikgeräts an einen Endnutzer ein Altgerät des Endnutzers der gleichen Geräteart, das im Wesentlichen die gleichen Funktionen wie das neue Gerät erfüllt, am Ort der Abgabe oder in unmittelbarer Nähe hierzu unentgeltlich zurückzunehmen; Ort der Abgabe ist auch der private Haushalt, sofern dort durch Auslieferung die Abgabe erfolgt: In diesem Fall ist die Abholung des Altgeräts für den Endnutzer unentgeltlich; und
2. auf Verlangen des Endnutzers Altgeräte, die in keiner äußeren Abmessung größer als 25 cm sind, im Einzelhandelsgeschäft oder in unmittelbarer Nähe hierzu unentgeltlich zurückzunehmen; die Rücknahme darf nicht an den Kauf eines Elektro- oder Elektronikgerätes geknüpft werden und ist auf drei Altgeräte pro Geräteart beschränkt.

Der Vertreiber hat beim Abschluss des Kaufvertrags für das neue Elektro- oder Elektronikgerät den Endnutzer über die Möglichkeit zur unentgeltlichen Rückgabe bzw. Abholung des Altgeräts zu informieren und den Endnutzer nach seiner Absicht zu befragen, ob bei der Auslieferung des neuen Geräts ein Altgerät zurückgegeben wird.

Dies gilt auch bei Vertrieb unter Verwendung von Fernkommunikationsmitteln, wenn die Lager- und Versandflächen für Elektro- und Elektronikgeräte mindestens 400 m² betragen oder die gesamten Lager- und Versandflächen mindestens 800 m² betragen, wobei die unentgeltliche Abholung auf Elektro- und Elektronikgeräte der Kategorien 1 (Wärmeübertrager), 2 (Bildschirmgeräte) und 4 (Großgeräte mit mindestens einer äußeren Abmessung über 50 cm) beschränkt ist. Für alle übrigen Elektro- und Elektronikgeräte muss der Vertreiber geeignete Rückgabemöglichkeiten in zumutbarer Entfernung zum jeweiligen Endnutzer gewährleisten; das gilt auch für Altgeräte, die in keiner äußeren Abmessung größer als 25 cm sind, die der Endnutzer zurückgeben will, ohne ein neues Gerät zu kaufen.

English

Safety instructions for dust extractors



Read all the safety information and instructions. Failure to observe the safety information and follow instructions may result in electric shock, fire and/or serious injury.

Save all warnings and instructions for future reference.

- ▶ **This dust extractor is not intended for use by children or persons with physical, sensory or mental impairments. It should not be used by persons who have insufficient experience and knowledge.** Otherwise, there is a risk of operating errors and injuries.
- ▶ **Supervise children.** This will ensure that children do not play with the dust extractor.
- ▶ **Comply with all safety provisions for the substances being extracted.**
- ▶ **Do not vacuum beech or oak wood dust or asbestos. Only vacuum rock dust in conjunction with dust extraction systems, which have been explicitly approved for use with GAS18V-6LS by Bosch.** These substances are classified as carcinogenic.
- ▶ **Only vacuum rock dust with the power tool and dust extraction system combination explicitly identified, for which it has been proven that the legal thresholds**

are not exceeded. You can find the evidence at www.bosch-professional.com/dust/.

⚠ WARNING **Only use the dust extractor if you have been adequately informed about the use of the equipment, the substances to be vacuumed and how to dispose of these safely.** Thorough instruction on how to use the equipment prevents accidental misuse and injuries.

⚠ WARNING **The dust extractor is only suitable for vacuuming dry substances.** The penetration of liquids increases the risk of an electric shock.

- **Do not use the dust extractor to vacuum hot, burning or explosive dust. Do not operate the dust extractor in areas subject to explosion hazards.** Dust can easily ignite or explode.
- **NOTE: The dust extractor must only be stored indoors.**
- **Ensure that the workplace is well ventilated.**
- **The dust extractor should be repaired exclusively by a qualified professional using only genuine spare parts.** This will ensure that the safety of the dust extractor is maintained.

⚠ WARNING **The dust extractor contains dust particles that pose a risk to health. Emptying and maintenance procedures, including the disposal of dust containers, should only be carried out by professionals. Suitable protective equipment is required. Do not operate the dust extractor unless the complete filter system is correctly inserted.** Otherwise, you are putting your health at risk.

- **Before using the equipment for the first time, check that the vacuum hose is in perfect condition. Leave the vacuum hose fitted to the dust extractor while doing this so that no dust escapes accidentally.** Otherwise, you may end up inhaling dust particles.
- **Do not clean the dust extractor by spraying a jet of water directly at it.** Water entering the top of the dust extractor will increase the risk of electric shock.
- **Do not modify or open the battery.** There is a risk of short-circuiting.
- **In case of damage and improper use of the battery, vapours may be emitted. The battery can set alight or explode.** Ensure the area is well ventilated and seek medical attention should you experience any adverse effects. The vapours may irritate the respiratory system.
- **If used incorrectly or if the battery is damaged, flammable liquid may be ejected from the battery. Contact with this liquid should be avoided. If contact accidentally occurs, rinse off with water. If the liquid comes into contact with your eyes, seek additional medical attention.** Liquid ejected from the battery may cause irritation or burns.
- **The battery can be damaged by pointed objects such as nails or screwdrivers or by force applied externally.** An internal short circuit may occur, causing the battery to burn, smoke, explode or overheat.
- **When the battery is not in use, keep it away from paper clips, coins, keys, nails, screws or other small metal objects that could make a connection from one terminal to another.** A short circuit between the battery terminals may cause burns or a fire.
- **Only use the battery in the manufacturer's products.** This is the only way in which you can protect the battery against dangerous overload.
- **Only charge the batteries using chargers recommended by the manufacturer.** A charger that is suitable for one type of battery may pose a fire risk when used with a different battery.



Protect the rechargeable battery against heat, e.g. including prolonged sun exposure, fire, water, and moisture. There is a risk of explosion and short circuit.

- **Use the carrying strap only in conjunction with the dust extractor.**
- **Do not sit or stand on the dust extractor.** The dust extractor may tip over and become damaged if you do this. This poses a risk of injury.

Symbols

The following symbols may provide you with important information pertaining to the use of your dust extractor. Please take note of these symbols and their meaning. Knowing what these symbols mean will help you to use your extractor more effectively and more safely.

Symbols and their meaning	
	**WARNING! Read all the safety and general instructions.** Failure to observe the safety and general instructions may result in electric shock, fire and/or serious injury.
	Dust extractor from dust class L in accordance with IEC/EN 60335-2-69 for the **dry extraction** of harmful dusts with an exposure limit of > 1 mg/m³
	**WARNING! The dust extractor contains dust particles that pose a risk to health. Emptying and maintenance procedures, including the disposal of dust containers, should only be carried out by professionals. Suitable protective equipment is required. Do not operate the dust extractor unless the complete filter system is correctly inserted.** Otherwise, you are putting your health at risk.
	Button for manual filter cleaning

Product Description and Specifications

Please observe the illustrations at the beginning of this operating manual.

Intended Use

The dust extractor is intended for collecting, vacuuming, conveying and separating non-flammable dry dusts. The dust extraction capability of the dust extractor has been tested and corresponds to dust class L. It is suitable for the increased demands of professional use, e.g. in trade, industry and workshops.

Dust extractors from dust class L in accordance with IEC/EN 60335-2-69 may only be used to vacuum and extract harmful dust with an exposure limit of > 1 mg/m³.

Only use the dust extractor if you can fully evaluate all functions and carry them out without restrictions, or if you have received corresponding instructions.

Product Features

The numbering of the product features refers to the representation of the dust extractor on the graphic pages.

(1) Hose adapter for vacuum hose
(2) Battery compartment cover
(3) Battery compartment cover release button
(4) On/off switch
(5) Carrying handle
(6) Hose adapter for blow-out hose
(7) Button for manual filter cleaning
(8) Top part of dust extractor
(9) Catch for top part of dust extractor
(10) Container
(11) Battery bay
(12) Rechargeable battery[a)]
(13) Battery release button[a)]
(14) Holder for accessories
(15) Vacuum hose
(16) Snap fastener
(17) Combi power tool adapter
(18) Curved nozzle
(19) Suction tube
(20) Crevice nozzle
(21) Floor nozzle
(22) Diffuser
(23) Blowing hose[a)]
(24) PowerTool adapter (front part)
(25) PowerTool adapter (rear part)
(26) Fleece filter bag
(27) Carrying strap
(28) Fastening eyes for carrying strap
(29) Filter
(30) Filter holder

a) **This accessory is not part of the standard scope of delivery.**

Technical data

Cordless dry dust extractor		GAS18V-6LS
Article number		**3 601 JK2 100**
Voltage	V	18
Rated power input	W	350
Container volume		
– gross	l	6
– net	l	4.5
Hose length	m	0.5–2.8
Dust extractor vacuum pressure[A)B)]	hPa	100
Dust extractor flow rate[A)B)]	l/s m³/h	22 79
Operating time per battery charge		
– Power setting **I**	min/Ah	3.5
– Power setting **II**	min/Ah	2.5
Dust class		L
Weight[C)]	kg	2.9
Recommended ambient temperature during charging	°C	0 to +35
Permitted ambient temperature during operation[D)] and during storage	°C	–20 to +50
Compatible rechargeable batteries		GBA18V... GBA 18V... ProCORE18V... EXPERT18V... EXBA18V... CORE18V...
Recommended rechargeable batteries for maximum performance		ProCORE18V... ≥ 8 Ah
Recommended chargers		GAL18... GAL 18... GAL 36... GAL12V/18... GAL 12V/18... GAX 18... EXAL18...

A) Measured at 20–25 °C with rechargeable battery **GBA 18V 8.0Ah**

B) Measured with vacuum hose **(15)**

C) Without rechargeable battery (you can find the battery weight at www.bosch-professional.com.)

D) Limited performance at temperatures < 0 °C

Values can vary depending on the product, scope of application and environmental conditions. To find out more, visit www.bosch-professional.com/wac.

Noise/Vibration Information

Noise emission values determined according to **EN 60335-2-69**.

Typically the A-weighted sound pressure level of the dust extractor is **71** dB(A). Uncertainty K = **2** dB. The noise level when working can exceed the volume stated. **Wear hearing protection!**

Vibration values a_h (continuous vibrations), p_F (repeated shock vibrations) and uncertainty K determined according to **EN 60335-2-69**:

a_h = **0.2** m/s^2 (K = **0.5** m/s^2), p_F = **6.1** m/s^2 (K = **0.2** m/s^2)

Rechargeable battery

Bosch sells some cordless dust extractors without a rechargeable battery. You can tell whether a rechargeable battery is included with the dust extractor by looking at the packaging.

Charging the battery

- ▶ **Use only the chargers listed in the technical data.** Only these chargers are matched to the lithium-ion battery of your dust extractor.

Note: Lithium-ion rechargeable batteries are supplied partially charged according to international transport regulations. To ensure full rechargeable battery capacity, fully charge the rechargeable battery before using your tool for the first time.

Inserting and Removing the Battery (see figure A)

- ▶ **Do not use force to insert the battery.** The battery is designed in such a way that it can only be inserted into the dust extractor when it is in the right position.
- ▶ Keep the battery compartment and the battery bay clean and dry at all times to ensure good, safe operation.
- – Slide the release button **(3)** in the direction of the arrow and open the battery compartment cover **(2)**.
- – Slide the battery **(12)** into the battery bay **(11)** until it audibly clicks into place.
- – To remove the battery **(12)**, press the release button **(13)** on the battery and pull it out of the battery bay **(11)**.
- – Close the battery compartment cover **(2)** so that you hear it click into place.

Battery charge indicator

If the rechargeable battery is removed from dust extractor, its state of charge may be indicated by the green LEDs of the battery charge indicator on the battery.

Press the button for the battery charge indicator On or to show the state of charge.

If no LED lights up after pressing the button for the battery charge indicator, then the battery is defective and must be replaced.

Note: Not all battery types have a battery charge indicator.

Rechargeable battery type GBA 18V... | GBA18V...



LED	Capacity
3× continuous green light	60–100 %
2× continuous green light	30–60 %
1× continuous green light	5–30 %
1× flashing green light	0–5 %

Battery model ProCORE18V... | EXPERT18V... | EXBA18V... | CORE18V...



LED	Capacity
5 × continuous green light	80–100 %
4 × continuous green light	60–80 %
3 × continuous green light	40–60 %
2 × continuous green light	20–40 %
1 × continuous green light	5–20 %
1 × flashing green light	0–5 %

Battery defect risk detection

EXPERT18V... | EXBA18V...

In addition to the state of charge of the rechargeable battery, the LEDs on the battery charge indicator can also indicate the risk of a battery defect.

To activate the function, press and hold the button for the battery charge indicator for 3 seconds. The analysis of the battery is signalled by a moving light on the battery charge indicator. The result of is shown on the battery charge indicator.

1 LED: The rechargeable battery has a high defect risk. Performance and runtime may already be reduced. Replacing the rechargeable battery is recommended.

5 LEDs: The rechargeable battery is in good condition and has a low defect risk.

Please note: The rechargeable battery defect risk assessment works in a binary manner and offers a simplified status assessment, indicating either that the rechargeable battery is in good condition or that the rechargeable battery has an increased defect risk. A percentage of the battery status is not shown.

Recommendations for Optimal Handling of the Battery

Protect the battery against moisture and water.

Only store the battery within a temperature range of –20 to 50 °C. Do not leave the battery in your car in the summer, for example.

Occasionally clean the ventilation slots on the battery using a soft brush that is clean and dry.

A significantly reduced operating time after charging indicates that the battery has deteriorated and must be replaced. Follow the instructions on correct disposal.

Assembly

▶ **Remove the battery before cleaning or performing maintenance on the dust extractor, making tool adjustments, changing accessories or placing the dust extractor in storage.** This safety measure prevents the dust extractor from being started accidentally.

Fitting the Bracket for Extractor Accessories (see figure B)

Place the holder **(14)** for the extractor accessories on the top part of the dust extractor and screw it on tight.

Fitting the Hose (see figures D–F)

Fit the appropriate hose depending on the application:

– To **vacuum**, insert the vacuum hose **(15)** all the way into the relevant hose adapter **(1)**.

– To **blow out** air, remove the diffuser **(22)** and insert the blow-out hose **(23)** all the way into the relevant hose adapter **(6)**. Insert the diffuser **(22)** back into the hose socket **(6)** when you remove the blow-out hose **(23)**.

Note: Different connection sizes ensure that the vacuum hose **(15)** cannot be used for blowing out.

▶ **Only use a clean blow-out hose for blowing out.** Dust can be hazardous to health.

Fitting Extractor Accessories (see figures C and G)

The vacuum hose **(15)** is fitted with a clip system that can be used to connect the extractor accessories (combi power tool adapter **(17)**, curved nozzle **(18)**).

Fitting the curved nozzle

– Push the curved nozzle **(18)** onto the vacuum hose **(15)** until you hear both snap fasteners **(16)** on the vacuum hose engage.

– To remove the adapter, press the snap fasteners **(16)** inwards and pull apart the components.

Fitting the Nozzles and Tubes

– If required, place the suction tubes **(19)** firmly inside one another and then attach them firmly to the curved nozzle **(18)**.

– Attach the floor nozzle **(21)** or the crevice nozzle **(20)** firmly to the suction tube **(19)** or the curved nozzle **(18)**.

Fitting the Combi Power Tool Adapter (see figure G)

The combi power tool adapter **(17)** consists of the PowerTool adapter (front part) **(24)** and the PowerTool adapter (rear part) **(25)**.

Figure **G** shows the possible diameters of extraction nozzles that can be connected to the combi power tool adapter **(17)**.

If necessary, place the PowerTool adapter (front part) **(24)** on the PowerTool adapter (rear part) **(25)** and lock it in place by turning it anticlockwise.

Depending on the required connection diameter, only fit the PowerTool adapter (rear part) **(25)** or the assembled combi power tool adapter **(17)** on the vacuum hose. Allow the two push buttons **(16)** of the vacuum hose in the PowerTool adapter (rear part) **(25)** to audibly click into place.

To separate the two adapter parts, turn the PowerTool adapter (front part) **(24)** clockwise and remove it.

To remove the combi power tool adapter **(17)** from the vacuum hose, push the push buttons **(16)** inwards and pull the combi power tool adapter out of the vacuum hose.

Inserting/Removing the Fleece Filter Bag (see figure H)

The use of a fleece filter bag **(26)** makes the dust easier to dispose of.

Open the catches **(9)** and remove the top part of the dust extractor **(8)**.

Place the fleece filter bag **(26)** as shown in the figure into the holder on the container **(10)**.

Hold the top part of the dust extractor **(8)** open and close both catches **(9)** until you hear them click into place.

Change a full fleece filter bag **(26)** in good time.

Attaching the carrying strap (see figure I)

▶ **The carrying strap is only intended for carrying and attaching the dust extractor!**

You can attach the carrying strap **(27)** to the right or left of the dust extractor, depending on how you want to carry the extractor. Click the snap hooks of the carrying strap **(27)** into either the two right or two left fastening eyes **(28)** of the dust extractor.

Observe the correct carrying position shown in the figure **I**.

Operation

▶ **Remove the battery before cleaning or performing maintenance on the dust extractor, making tool adjustments, changing accessories or placing the dust extractor in storage.** This safety measure prevents the dust extractor from being started accidentally.

Starting Operation

▶ **The dust extractor must not be used without a filter.**

▶ **Do not use damaged filters (e.g. no cracks, small holes, etc.). Replace any damaged filters immediately.**

▶ **Before extraction, ensure that the filter unit is securely fitted.**

- ▶ **Before extraction, ensure that the battery compartment cover is securely closed.**
- ▶ **Please inform yourself about the applicable regulations/laws on how to handle harmful types of dust in your country.**

The dust extractor may be used for vacuuming and extracting the following materials:

– Dusts with an exposure limit of > 1 mg/m^3

The dust extractor must categorically not be used in potentially explosive areas.

The use of a fleece filter bag **(26)** is recommended.

Switching On and Off

To **switch on** the dust extractor, press the on/off switch **(4)** depending on the required power setting:

– Press the on/off switch **(4)** for work with **medium** suction/blowing power and for a longer battery life in **position I** (e.g. for vacuuming smooth surfaces, vacuuming power tools with a low level of dust generation or for blowing clear dirty surfaces).
– Press the on/off switch **(4)**for work with **high** suction/blowing power in **position II** (e.g. for vacuuming carpets or power tools with a high level of dust generation).

To **switch off** the dust extractor, press the on/off switch **(4)** to the centre position.

Extracting dust that accumulates from working power tools

- ▶ **There must be a sufficient air exchange rate in the room when the exhaust air comes back into the room. Be aware of the corresponding national regulations.**

Push the curved nozzle **(18)** or the combi power tool adapter **(17)** onto the vacuum hose **(15)** until you hear it click into place.

Push the curved nozzle **(18)** or the combi power tool adapter **(17)** into or onto the extraction outlet of the power tool.

Manual Filter Cleaning

You should clean the filter at the latest when the suction power is no longer sufficient.

How often filter cleaning needs to be carried out will depend on the type and quantity of dust that has been extracted. With regular use, the maximum conveying capacity will be maintained for longer.

Switch on the dust extractor at power setting **II**. Hold either the hose adapter **(1)** of the vacuum hose or the hose adapter **(6)** of the blow-out hose closed by hand (or its opening if the hose/accessories is/are connected).

Press the manual filter cleaning button **(7)** at least three times in succession. The filter is cleaned by a strong air flow.

Maintenance and Service

Maintenance and Cleaning

- ▶ **Remove the battery before cleaning or performing maintenance on the dust extractor, making tool adjustments, changing accessories or placing the dust extractor in storage.** This safety measure prevents the dust extractor from being started accidentally.
- ▶ **To ensure safe and efficient operation, always keep the dust extractor and the ventilation slots clean.**
- ▶ **Wear a dust mask when servicing and cleaning the dust extractor.**

Clean the housing of the dust extractor occasionally with a damp cloth.

Clean dirty charging pins using a dry cloth.

- ▶ **Do not use compressed air to clean the dust extractor.** The filter or other components may become damaged.

At least once a year a technical inspection of the dust extractor must be carried out by the manufacturer or someone who has been trained (e.g. to check for filter damage, to check that the dust extractor is tight and that the control unit is in perfect working order).

Cleaning and maintenance after extracting hazardous substances

– All parts that may have come into contact with the hazardous substances must be considered contaminated.
– Vacuum, wipe down and seal the outside of the dust extractor thoroughly before removing it from the area containing the hazardous substances.
– Only clean, dismantle and perform maintenance on the dust extractor if this can be done without endangering yourself or other persons. Wear personal protective equipment for cleaning and maintenance tasks. Undertake the work in a well ventilated room.
– First clean the outside of the dust extractor before dismantling it.
– All parts of the dust extractor that cannot be adequately cleaned must be disposed of in impermeable bags. Please observe the applicable regulations for the disposal of such waste.
– Clean the maintenance area after completing the work.

Cleaning the container

If you have not used a fleece filter bag during dry extraction **(26)**, clean the container **(10)** after every use.

– Open the catches **(9)** and remove the top part of the dust extractor **(8)**.
– Shake out the container **(10)** over a suitable waste bin.
– If necessary, clean the container with a damp cloth. If necessary, clean the filter **(29)**. Allow the container and filter to dry.
– Hold the top part of the dust extractor **(8)** open again and close both catches **(9)** until you hear them click into place.

Cleaning/Changing the Filter (see figure J)

The suction power is dependent on the condition of the filter. Therefore, the filters **(29)** should be cleaned regularly.

Replace any damaged filters immediately.

- Start manual filter cleaning (see "Manual Filter Cleaning", page 18) and then switch off the dust extractor.
- Open the catches **(9)** and remove the top part of the dust extractor **(8)**.
- Loosen the screw on the filter holder **(30)**.
- Turn the top part of the dust extractor so that you can remove the filter with the filter holder facing downwards. Otherwise, dust may fall from the filter into the motor compartment of the dust extractor.
- Remove the filter **(29)** from the filter holder **(30)**.
- Tap the filter **(29)** on the side of a suitable waste bin. When doing so, ensure that you do not damage the flaps on the filter.
  If the filter is very dirty, brush the flaps of the filter with water and a soft brush.
  or
  Replace a damaged filter **(29)**.
- Place the clean and dry filter **(29)** into the filter holder **(30)**.
- Insert the filter holder **(30)** into the top part of the dust extractor and screw it tight with six turns.
- Check that the filter **(29)** and filter holder **(30)** are seated correctly and securely.
- Put the top part of the dust extractor **(8)** back on again and close both catches **(9)** until you hear them click into place.

Faults

If the suction power is insufficient, check:

- Is the container **(10)** or fleece filter bag **(26)** full?
  ▷ Empty the container or replace the fleece filter bag.
- Are the hose, pipes or nozzles blocked?
  ▷ Clean the extractor accessories.
- Is the filter **(29)** clogged with dust?
  ▷ Clean or change the filter.
- Is the capacity of the battery **(12)** too low?
  ▷ Charge the battery or insert a battery with a higher capacity.

Regularly emptying the container **(10)** and cleaning the filter **(29)** ensures optimum suction power.
If the usual suction power is not achieved after this, contact a **Bosch** after-sales service centre.

If the dust extractor switches off on its own or cannot be switched on:

- Dust extractor and/or battery have heated up too much due to overload.
  ▷ Allow the dust extractor and battery to cool down.

If the dust extractor cannot be switched on after this, contact a **Bosch** after-sales service centre.

Storage (see figure K)

- Insert the suction tubes **(19)** and the combi power tool adapter **(17)** into the holder **(14)**.
- Insert the crevice nozzle **(20)** into the holder on the top part of the dust extractor **(8)**.
- Insert the floor nozzle **(21)** into the holder on the top part of the dust extractor **(8)**.
- Insert the vacuum hose **(15)** with the attached curved nozzle **(18)** into one of the suction tubes **(19)**.
- Only carry the dust extractor by the carrying handle **(5)** or the carrying strap **(27)**.
- Store the dust extractor in a dry room and secure it so that it cannot be used by unauthorised persons.

After-Sales Service and Application Service

Great Britain
Tel. Service: (0344) 7360109

GB Importer:
Robert Bosch Ltd.
Broadwater Park
North Orbital Road
Uxbridge
UB9 5HJ

Malaysia
Tel.: (03) 79663194

You can find the link to our service addresses and warranty conditions on the last page.

In all correspondence and spare parts orders, please always include the 10-digit article number given on the nameplate of the product.

Disposal

Dust extractors, batteries, accessories and packaging should be sorted for environmentally friendly recycling.



Do not dispose of dust extractors or battery packs/batteries with household waste.

Only for EU countries and United Kingdom:

Electrical and electronic equipment or used batteries that are no longer suitable for use must be collected separately and disposed of in an environmentally friendly manner. Use the designated collection systems. Incorrect disposal may cause harmful effects on the environment and human health, due to the potential presence of hazardous substances.

Français

Consignes de sécurité pour les aspirateurs



Lisez attentivement toutes les instructions et consignes de sécurité. Le non-respect des instructions et consignes de sécurité peut provoquer un choc électrique, un incendie et/ou entraîner de graves blessures.

Conservez tous les avertissements et toutes les instructions pour pouvoir s'y reporter ultérieurement.

- ▶ **Cet aspirateur n'est pas conçu pour être utilisé par des enfants ni par des personnes souffrant d'un handicap physique, sensoriel ou mental ou manquant d'expérience ou de connaissances.** Il y a sinon risque de blessures et d'utilisation inappropriée.
- ▶ **Ne laissez pas les enfants sans surveillance.** Faites en sorte que les enfants ne jouent pas avec l'aspirateur.
- ▶ **Observez toutes les consignes de sécurité relatives aux matières à aspirer.**
- ▶ **N'aspirez pas des poussières de hêtre ou de chêne ou de l'amiante. N'aspirez des poussières minérales qu'en utilisant un dispositif d'aspiration spécialement conçu pour une utilisation avec l'outil GAS18V-6LS de Bosch.** Ces matières sont considérées comme cancérogènes.
- ▶ **N'aspirez des poussières minérales qu'au moyen d'un ensemble outil électroportatif et système d'aspiration reconnu comme permettant de respecter les seuils limites d'exposition en vigueur.** Pour plus de détails, rendez-vous sur www.bosch-professional.com/dust/.

⚠ AVERTISSEMENT **Ne mettez en marche l'aspirateur qu'après vous être suffisamment informé sur son utilisation, sur la nature des matières à aspirer et sur la façon de les éliminer en toute sécurité.** Une initiation approfondie sur son utilisation réduit le risque de mauvaise manipulation et de blessure.

⚠ AVERTISSEMENT **L'aspirateur est seulement conçu pour l'aspiration de matières sèches.** La pénétration de liquides dans l'appareil ou tout contact avec des liquides augmente le risque de choc électrique.

- ▶ **N'aspirez pas de poussières très chaudes, incandescentes ou explosives avec l'aspirateur. N'utilisez pas l'aspirateur dans des locaux où il y a risque d'explosion.** Les poussières risquent de s'enflammer ou d'exploser.
- ▶ **ATTENTION ! Ne rangez l'aspirateur qu'en intérieur.**
- ▶ **Veillez à bien aérer la zone de travail.**
- ▶ **Ne confiez la réparation de l'aspirateur qu'à un professionnel qualifié utilisant seulement des pièces de rechange d'origine.** Ceci est indispensable pour préserver la sécurité de fonctionnement de l'aspirateur.

⚠ AVERTISSEMENT **L'aspirateur contient des poussières nuisibles à la santé. Confiez son vidage, son entretien et le retrait du bac collecteur de poussière à un professionnel qualifié. Le port d'équipements de protection appropriés est obligatoire. N'utilisez l'aspirateur qu'avec le système de filtration complet et bien en place.** Vous mettriez sinon votre santé en danger.

- ▶ **Avant de mettre en marche l'aspirateur, assurez-vous du bon état du tuyau d'aspiration. Laissez alors le tuyau d'aspiration raccordé à l'aspirateur pour éviter que de la poussière ne sorte involontairement.** Vous risqueriez sinon d'aspirer de la poussière.
- ▶ **Ne dirigez jamais un jet d'eau directement sur l'aspirateur pour le nettoyer.** Toute pénétration d'eau à l'intérieur de la partie supérieure de l'aspirateur augmente le risque de choc électrique.
- ▶ **N'apportez aucune modification à la batterie et ne l'ouvrez pas.** Risque de court-circuit.
- ▶ **Si l'accu est endommagé ou utilisé de manière non conforme, des vapeurs peuvent s'échapper. L'accu peut brûler ou exploser.** Ventilez le local et consultez un médecin en cas de malaise. Les vapeurs peuvent entraîner des irritations des voies respiratoires.
- ▶ **En cas d'utilisation inappropriée ou de défectuosité de l'accu, du liquide inflammable peut suinter de l'accu. Évitez tout contact avec ce liquide. En cas de contact accidentel, rincez abondamment à l'eau. Si le liquide entre en contact avec les yeux, consultez en plus un médecin dans les meilleurs délais.** Le liquide qui s'échappe de l'accu peut causer des irritations ou des brûlures.
- ▶ **Les objets pointus comme un clou ou un tournevis et le fait d'exercer une force extérieure sur le boîtier risque d'endommager l'accu.** Il peut en résulter un court-circuit interne et l'accu risque de s'enflammer, de dégager des fumées, d'exploser ou de surchauffer.
- ▶ **Lorsque l'accu n'est pas utilisé, le tenir à l'écart de tout objet métallique (trombones, pièces de monnaie, clés, clous, vis ou autres objets de petite taille) susceptible de créer un court-circuit entre les contacts.** Le court-circuitage des contacts d'un accu peut causer des brûlures ou causer un incendie.
- ▶ **N'utilisez l'accu que sur les produits du fabricant.** Tout risque de surcharge dangereuse sera alors exclu.
- ▶ **Ne chargez les accus qu'avec des chargeurs recommandés par le fabricant.** Un chargeur conçu pour un type d'accu bien spécifique peut provoquer un incendie lorsqu'il est utilisé pour charger d'autres accus.



Protégez la batterie de la chaleur (ne pas l'exposer p. ex. directement au soleil pendant une durée prolongée), du feu, des

saletés, de l'eau et de l'humidité. Il y a sinon un risque d'explosion et de courts-circuits.

- ▶ **N'utilisez la sangle de transport qu'avec l'aspirateur.**
- ▶ **Ne vous asseyez jamais sur l'aspirateur et ne l'utilisez pas comme marchepied ou tabouret.** L'aspirateur risque de basculer et d'être endommagé. Il y a risque de blessure.

Symboles

Les symboles suivants peuvent être importants pour l'utilisation de votre aspirateur. Veuillez mémoriser ces symboles et leur signification. Une bonne connaissance des symboles vous permettra d'utiliser l'aspirateur au mieux et en toute sécurité.

Symboles et leur signification
 **AVERTISSEMENT ! Lisez attentivement toutes les instructions et consignes de sécurité.** Le non-respect des instructions et consignes de sécurité peut provoquer un choc électrique, un incendie et/ou entraîner de graves blessures.
 Aspirateur conforme à la classe de filtration L selon CEI/EN 60335-2-69 conçu pour **l'aspiration à sec** de poussières nuisibles à la santé avec une valeur limite d'exposition > 1 mg/m³
 **AVERTISSEMENT ! L'aspirateur contient des poussières nuisibles à la santé. Confiez son vidage, son entretien et le retrait du bac collecteur de poussière à un professionnel qualifié. Le port d'équipements de protection appropriés est obligatoire. N'utilisez l'aspirateur qu'avec le système de filtration complet et bien en place.** Vous mettriez sinon votre santé en danger.
 Touche Nettoyage de filtre manuel

Description du produit et des prestations

Veuillez tenir compte des illustrations dans la partie avant de la notice d'utilisation.

Utilisation conforme

L'aspirateur est conçu pour la collecte, l'aspiration, l'évacuation et la séparation de poussières sèches ininflammables. L'aspirateur a été testé et reconnu conforme à la classe de filtration L. Il est destiné aux applications professionnelles exigeantes, sur les chantiers, dans l'industrie et dans les ateliers.

Les aspirateurs conformes à la classe de filtration L selon IEC/EN 60335-2-69 ne doivent être utilisés que pour l'aspiration à sec de poussières nuisibles à la santé avec une valeur limite d'exposition > 1 mg/m³.

N'utilisez l'aspirateur qu'après vous être familiarisé avec toutes ses fonctions ou après avoir été initié à son utilisation.

Éléments constitutifs

La numérotation des éléments se réfère à la représentation de l'aspirateur dans les pages graphiques.

- **(1)** Tubulure pour flexible d'aspiration
- **(2)** Couvre-batterie
- **(3)** Touche de déverrouillage du couvre-batterie
- **(4)** Interrupteur Marche/Arrêt
- **(5)** Poignée de transport
- **(6)** Tubulure pour flexible de soufflage
- **(7)** Touche Nettoyage de filtre manuel
- **(8)** Partie supérieure de l'aspirateur
- **(9)** Patte de fermeture de la partie supérieure de l'aspirateur
- **(10)** Cuve
- **(11)** Compartiment de batterie
- **(12)** Accu[a)]
- **(13)** Bouton de déverrouillage de la batterie[a)]
- **(14)** Support d'accessoire
- **(15)** Flexible d'aspiration
- **(16)** Bouton poussoir
- **(17)** Adaptateur d'aspiration combiné
- **(18)** Coude d'aspiration
- **(19)** Tube d'aspiration
- **(20)** Suceur droit
- **(21)** Suceur pour sols
- **(22)** Diffuseur
- **(23)** Flexible de soufflage[a)]
- **(24)** Adaptateur PowerTool (partie avant)
- **(25)** Adaptateur PowerTool (partie arrière)
- **(26)** Sac-filtre en non-tissé
- **(27)** Bandoulière
- **(28)** Œillets de fixation pour bandoulière
- **(29)** Filtre
- **(30)** Support de filtre

a) **Ces accessoires ne sont pas compris dans la fourniture.**

Caractéristiques techniques

Aspirateur à sec sans fil		GAS18V-6LS
Référence		**3 601 JK2 100**
Tension	V	18
Puissance absorbée nominale	W	350
Contenance de la cuve		

Aspirateur à sec sans fil		GAS18V-6LS
– Brute	l	6
– Nette	l	4,5
Longueur du flexible	m	0,5–2,8
Aspirateur à dépression[A)B)]	hPa	100
Débit de l'aspirateur[A)B)]	l/s m^3/h	22 79
Autonomie par charge de batterie		
– Position **I**	min/Ah	3,5
– Position **II**	min/Ah	2,5
Classe de filtration		L
Poids[C)]	kg	2,9
Températures ambiantes recommandées pour la charge	°C	0 … +35
Températures ambiantes autorisées pendant l'utilisation[D)] et pour le stockage	°C	–20 … +50
Batteries compatibles		GBA18V... GBA 18V... ProCORE18V... EXPERT18V... EXBA18V... CORE18V...
Batteries recommandées pour des performances optimales		ProCORE18V... ≥ 8 Ah
Chargeurs recommandés		GAL18... GAL 18... GAL 36... GAL12V/18... GAL 12V/18... GAX 18... EXAL18...

A) Mesuré à 20–25 °C avec accu **GBA 18V 8.0Ah**

B) Mesuré avec le flexible d'aspiration **(15)**

C) Sans batterie (vous trouverez le poids des batteries sous www.bosch-professional.com)

D) performances réduites à des températures < 0 °C

Les valeurs peuvent varier selon le produit, les conditions d'utilisation et les conditions ambiantes. Pour plus d'informations, rendez-vous sur www.bosch-professional.com/wac.

Informations sur le niveau sonore/les vibrations

Valeurs d'émissions sonores déterminées conformément à **EN 60335-2-69**.

Le niveau de pression acoustique en dB(A) typique de l'aspirateur est de **71** dB(A). Incertitude K = **2** dB. Le niveau sonore peut dépasser les valeurs indiquées pendant l'utilisation de l'outil. **Portez un casque antibruit !**

Taux de vibration a_h (vibrations continues), p_F (vibrations saccadées répétées) et incertitude K déterminés selon **EN 60335-2-69** :

a_h = **0,2** m/s² (K = **0,5** m/s²), p_F = **6,1** m/s² (K = **0,2** m/s²)

Accu

Bosch propose l'aspirateur sans fil aussi sans accu. Il est indiqué sur l'emballage si votre aspirateur est fourni ou non avec un accu.

Recharge de l'accu

▶ **N'utilisez que les chargeurs indiqués dans les Caractéristiques techniques.** Seuls ces chargeurs sont adaptés à l'accu Lithium-Ion utilisé dans votre aspirateur.

Remarque : Les dispositions internationales en vigueur pour le transport de marchandises obligent à livrer les accus Lithium-Ion partiellement chargés. Pour que les accus soient pleinement performants, chargez-les complètement avant leur première utilisation.

Mise en place et retrait de la batterie (voir figure A)

▶ **Ne forcez pas pour insérer l'accu.** L'accu est conçu de façon à ne pouvoir être introduit dans l'aspirateur que dans la position correcte.

▶ Il est important, pour travailler dans de bonnes conditions et en toute sécurité, que le compartiment de l'accu reste propre et sec.

– Faites coulisser le bouton de déverrouillage **(3)** dans le sens de la flèche et ouvrez le couvre-batterie **(2)**.

– Insérez la batterie **(12)** dans le compartiment de batterie **(11)** jusqu'à ce qu'elle s'enclenche de manière audible.

– Pour retirer la batterie **(12)**, appuyez sur le bouton de déverrouillage **(13)** de la batterie et retirez cette dernière du compartiment **(11)**.

– Fermez le couvre-batterie **(2)** de façon à ce qu'il s'enclenche de manière audible.

Indicateur de niveau de charge de l'accu

Les LED vertes de l'indicateur d'état de charge de l'accu permettent de connaître le niveau de charge de l'accu après l'avoir extrait de l'aspirateur.

Pour voir le niveau de charge, appuyez sur le bouton de l'indicateur d'état de charge ou .

Si aucune LED ne s'allume après avoir appuyé sur le bouton de l'indicateur d'état de charge, l'accu est défectueux et doit être remplacé.

Remarque : Tous les types d'accu ne possèdent pas d'indicateur d'état de charge.

Batterie du type GBA 18V... | GBA18V...



LED	Capacité
Allumage permanent en vert de 3 LED	60–100 %
Allumage permanent en vert de 2 LED	30–60 %
Allumage permanent en vert de 1 LED	5–30 %
Clignotement en vert de 1 LED	0–5 %

Type de batterie ProCORE18V... | EXPERT18V... | EXBA18V... | CORE18V...



LED	Capacité
Allumage permanent en vert de 5 LED	80–100 %
Allumage permanent en vert de 4 LED	60–80 %
Allumage permanent en vert de 3 LED	40–60 %
Allumage permanent en vert de 2 LED	20–40 %
Allumage permanent en vert de 1 LED	5–20 %
Clignotement en vert de 1 LED	0–5 %

Détection du risque de défectuosité des batteries

EXPERT18V... | EXBA18V...

Les LED des indicateurs d'état de charge ne font pas que renseigner sur le niveau de charge de la batterie, elles servent aussi à signaler une éventuelle défectuosité de la batterie.

Pour activer la fonction, maintenez la touche de l'indicateur d'état de charge enfoncée pendant 3 secondes. L'analyse de la batterie est signalée par l'allumage successif des LED de l'indicateur d'état de charge. Le résultat est visible sur l'indicateur d'état de charge.

 **1 LED :** La batterie a une forte probabilité d'être endommagé. Il se peut que ses performances et son autonomie soient déjà réduites. Il est recommandé de remplacer la batterie.

 **5 LED :** La batterie est en bon état et présente une faible probabilité d'être endommagée.

À noter : La détection de risque de défectuosité ne connaît que deux états. Elle ne permet qu'une estimation simplifiée de l'état de la batterie. La batterie est dans un bon état ou bien elle présente une forte probabilité d'être endommagé. L'état de la batterie n'est pas indiqué en %.

Indications pour une utilisation optimale de la batterie

Protégez l'accu de l'humidité et de l'eau.

Ne stockez l'accu que dans la plage de températures de –20 à 50 °C. Ne laissez par ex. pas l'accu dans une voiture en plein été.

Nettoyez de temps en temps les orifices de ventilation de l'accu à l'aide d'un pinceau doux, propre et sec.

Une baisse notable de l'autonomie de l'accu au fil des recharges effectuées indique que l'accu est arrivé en fin de vie et qu'il doit être remplacé.

Respectez les indications concernant l'élimination.

Montage

▶ **Retirez l'accu avant de nettoyer l'aspirateur, d'effectuer des réglages, de changer d'accessoire ou de ranger l'aspirateur.** Cette mesure de précaution prévient toute mise en marche intempestive de l'aspirateur.

Montage du support d'accessoires d'aspiration (voir figure B)

Positionnez le support d'accessoires **(14)** sur la partie supérieure de l'aspirateur et vissez-le fermement.

Montage du flexible (voir figures D–F)

Montez le flexible adapté au type d'utilisation envisagé :

– Pour **aspirer**, emboîtez le flexible d'aspiration **(15)** jusqu'en butée dans la tubulure correspondante **(1)**.

– Pour **souffler**, retirez le diffuseur **(22)** et emboîtez le flexible de soufflage **(23)** jusqu'en butée dans la tubulure correspondante **(6)**. Replacez le diffuseur **(22)** dans la tubulure **(6)** après avoir retiré le flexible de soufflage **(23)**.

Remarque : Les deux flexibles ont des diamètres de raccordement différents pour exclure toute utilisation du flexible d'aspiration **(15)** pour souffler.

▶ **Utilisez pour souffler un flexible de soufflage propre.** Les poussières peuvent être nuisibles à la santé.

Montage des accessoires d'aspiration (voir figures C et G)

Le tuyau d'aspiration **(15)** est pourvu d'un système de clipsage permettant le raccordement des accessoires d'aspiration (adaptateur d'aspiration combiné **(17)**, coude d'aspiration **(18)**).

Montage du coude d'aspiration

– Emboîtez le coude d'aspiration **(18)** sur le flexible d'aspiration **(15)** jusqu'à ce que les deux boutons poussoirs **(16)** s'enclenchent de manière audible.

– Pour le retirer, appuyez sur les boutons-pressions **(16)** et tirez.

Montage des suceurs et des tubes

– Emboîtez en cas de besoin les tubes d'aspiration **(19)** l'un dans l'autre puis dans le coude d'aspiration **(18)**.

– Emboîtez le suceur pour sols **(21)** ou le suceur droit **(20)** dans le tube d'aspiration **(19)** ou dans le coude d'aspiration **(18)**.

Montage de l'adaptateur d'aspiration combiné (voir figure G)

L'adaptateur d'aspiration combiné **(17)** est constitué de l'adaptateur PowerTool (partie avant) **(24)** et de l'adaptateur PowerTool (partie arrière) **(25)**.

La figure **G** indique les diamètres de tubulure d'aspiration possibles pour l'adaptateur d'aspiration combiné **(17)**.

En cas de besoin, placez l'adaptateur PowerTool (partie avant) **(24)** sur l'adaptateur PowerTool (partie arrière) **(25)** et verrouillez-le en le tournant dans le sens antihoraire.

Suivant le diamètre de raccordement souhaité, raccordez au flexible d'aspiration seulement l'adaptateur PowerTool (partie arrière) **(25)** ou l'adaptateur d'aspiration combiné **(17)**.

Veillez à ce que les deux boutons poussoirs **(16)** du flexible d'aspiration s'enclenchent de manière audible dans l'adaptateur PowerTool (partie arrière) **(25)**.

Pour séparer les deux parties de l'adaptateur, faites pivoter l'adaptateur PowerTool (partie avant) **(24)** dans le sens horaire et retirez-le.

Pour retirer l'adaptateur d'aspiration combiné **(17)** du flexible d'aspiration, enfoncez les deux boutons poussoirs **(16)** et dégagez l'adaptateur d'aspiration combiné du flexible d'aspiration.

Mise en place/retrait du sac-filtre en non-tissé (voir figure H)

L'utilisation d'un sac-filtre en non-tissé **(26)** facilite l'élimination de la poussière.

Ouvrez les pattes de fermeture **(9)** et retirez la partie supérieure de l'aspirateur **(8)**.

Insérez comme représenté sur la figure le sac-filtre en non-tissé **(26)** dans le logement de la cuve **(10)**.

Remettez en place la partie supérieure **(8)** et fermez les deux attaches **(9)** de façon à ce qu'elles s'enclenchent de manière audible.

Remplacez le sac-filtre en non-tissé **(26)** à temps quand il est plein.

Fixation de la bandoulière (voir figure I)

▶ **La bandoulière n'est conçue que pour transporter l'aspirateur et le fixer à un objet horizontal !**

Vous pouvez fixer la bandoulière **(27)** du côté gauche ou droit de l'aspirateur, suivant la façon dont vous voulez le porter. Crochetez les mousquetons de la bandoulière **(27)** soit dans les deux œillets de droite, soit dans les deux œillets de gauche **(28)** de l'aspirateur.

Observez la position de port montrée sur la figure **I**.

Utilisation

▶ **Retirez l'accu avant de nettoyer l'aspirateur, d'effectuer des réglages, de changer d'accessoire ou de ranger l'aspirateur.** Cette mesure de précaution prévient toute mise en marche intempestive de l'aspirateur.

Mise en marche

▶ **L'aspirateur ne doit pas être utilisé sans filtre.**

▶ **Assurez-vous que le filtre est en parfait état (sans fissures, petits trous, etc.). Remplacez aussitôt le filtre s'il est endommagé.**

▶ **Avant d'aspirer, assurez-vous que l'unité de filtrage est correctement montée.**

▶ **Avant d'utiliser l'aspirateur, assurez-vous que le couvercle du compartiment d'accu est correctement fermé.**

▶ **Informez-vous sur les directives/lois en vigueur dans votre pays concernant l'exposition aux poussières nocives à la santé.**

L'aspirateur peut être utilisé pour aspirer les matériaux suivants :

– Poussières avec une valeur limite d'exposition > 1 mg/m^3

N'utilisez jamais l'aspirateur dans des pièces ou locaux présentant des risques d'explosion.

Il est recommandé d'utiliser un sac-filtre en non-tissé **(26)**.

Mise en marche/arrêt

Pour **mettre en marche** l'aspirateur, actionnez l'interrupteur Marche/Arrêt **(4)** du côté correspondant à la puissance souhaitée :

– Pour les travaux nécessitant une puissance d'aspiration/de soufflage **moyenne** (p. ex. aspiration de surfaces lisses, utilisation sur des outils électroportatifs générant peu de poussières ou soufflage de surfaces sales) et pour disposer d'une grande autonomie, actionnez l'interrupteur Marche/Arrêt **(4)** dans la **position I**.

– Pour les travaux nécessitant une puissance d'aspiration/de soufflage **élevée** (p. ex. aspiration de moquettes, utilisation sur des outils électroportatifs générant beaucoup de poussières), actionnez l'interrupteur Marche/Arrêt **(4)** dans la **position II**.

Pour **arrêter** l'aspirateur, actionnez l'interrupteur Marche/Arrêt **(4)** au centre.

Aspiration des poussières produites par les outils électroportatifs pendant leur utilisation

▶ **Au cas où l'air sortant de l'appareil est directement rejeté dans la pièce, il est impératif de veiller à un taux de renouvellement d'air suffisant dans la pièce. Respectez les réglementations nationales en vigueur.**

Emboîtez le coude d'aspiration **(18)** ou l'adaptateur d'aspiration combiné **(17)** sur le flexible d'aspiration **(15)** jusqu'à ce qu'il s'enclenche de manière audible.

Raccordez l'autre côté du coude d'aspiration **(18)** ou de l'adaptateur d'aspiration combiné **(17)** au raccord d'aspiration de l'outil électroportatif.

Nettoyage de filtre manuel

Nettoyez le filtre au plus tard quand le pouvoir aspirant diminue et devient insuffisant.

La fréquence de nettoyage recommandée du filtre dépend de la nature des poussières aspirées et de la quantité de poussière aspirée. Une utilisation régulière permet à l'aspirateur de rester performant plus longtemps.

Mettez en marche l'aspirateur dans la position **II**. Obturez avec une main la tubulure **(1)** du flexible d'aspiration ou la tubulure **(6)** du flexible de soufflage (ou bien l'ouverture quand un flexible/un accessoire est raccordé).

Actionnez au moins 3 fois de suite le bouton de nettoyage manuel du filtre **(7)**. Le filtre est nettoyé par un puissant jet d'air.

Entretien et Service après-vente

Maintenance et nettoyage

- ▶ **Retirez l'accu avant de nettoyer l'aspirateur, d'effectuer des réglages, de changer d'accessoire ou de ranger l'aspirateur.** Cette mesure de précaution prévient toute mise en marche intempestive de l'aspirateur.
- ▶ **Toujours tenir propres l'outil électroportatif ainsi que les fentes de ventilation afin d'obtenir un travail impeccable et sûr.**
- ▶ **Portez un masque anti-poussières lors de la maintenance et du nettoyage de l'aspirateur.**

Nettoyez de temps en temps le carter de l'aspirateur avec un chiffon humide.

Nettoyez avec un chiffon sec les contacts de charge quand ils sont sales.

- ▶ **Ne nettoyez pas l'aspirateur à l'air comprimé.** Le filtre ou d'autres composants pourraient être endommagés.

Faites effectuer au moins une fois par an un contrôle technique du système d'aspiration (incluant notamment un contrôle de l'état du filtre, de l'étanchéité de l'aspirateur et du fonctionnement correct du dispositif de contrôle) par le fabricant ou par une personne qualifiée.

Maintenance et nettoyage après l'aspiration de matières nocives pour la santé

- Toutes les pièces qui sont entrées en contact avec des matières nocives pour la santé doivent être considérées comme étant contaminées.
- Aspirez, essuyez ou étanchez soigneusement l'extérieur de l'aspirateur avant de quitter un espace ou local contenant des matières nocives pour la santé.
- Ne procédez au nettoyage, au démontage et à la maintenance de l'aspirateur que si cela est sans danger pour vous et d'autres personnes. Portez des équipements de protection individuelle lors de tous les travaux de nettoyage et de maintenance. Effectuez les travaux dans un local bien aéré.
- Nettoyez l'extérieur de l'aspirateur avant de le démonter.
- Mettez au rebut (dans des sacs hermétiques) toutes les pièces de l'aspirateur impossibles à nettoyer correctement. Observez ce faisant la législation en vigueur concernant l'élimination de ce type de déchets.
- Nettoyez pour finir le poste de travail.

Nettoyage du réservoir

Si vous n'utilisez pas de sac-filtre en non-tissé **(26)** lors de l'aspiration de matières sèches, nettoyez la cuve **(10)** après chaque utilisation.

- Ouvrez les pattes de fermeture **(9)** et retirez la partie supérieure de l'aspirateur **(8)**.
- Secouez la cuve **(10)** au-dessus d'un conteneur à déchets approprié.
- Si nécessaire, nettoyez la cuve avec un chiffon humide. Si nécessaire, nettoyez le filtre **(29)**. Laissez sécher la cuve et le filtre.
- Remettez en place la partie supérieure de l'aspirateur **(8)** et fermez les deux pattes de fermeture **(9)** jusqu'à ce qu'elles s'enclenchent de manière audible.

Nettoyage/remplacement du filtre (voir figure J)

Le pouvoir aspirant dépend l'état du filtre. Il est donc important de nettoyer le filtre **(29)** régulièrement.

Remplacez le filtre dès qu'il est endommagé.

- Activez le nettoyage de filtre manuel (voir « Nettoyage de filtre manuel », Page 24) puis éteignez l'aspirateur.
- Ouvrez les pattes de fermeture **(9)** et retirez la partie supérieure de l'aspirateur **(8)**.
- Retirez la vis du support de filtre **(30)**.
- Tournez la partie supérieure de l'aspirateur de façon à pouvoir retirer par le bas le filtre avec son support. La poussière contenue dans le filtre peut sinon tomber dans le compartiment moteur de l'aspirateur.
- Dégagez le filtre **(29)** du support de filtre **(30)**.
- Tapotez le filtre **(29)** contre le bord d'un conteneur à déchets approprié. Veillez à ne pas endommager les lamelles du filtre pendant cette opération.
  En cas de salissures importantes, brossez les lamelles du filtre à l'eau et à l'aide d'une brosse souple.
  ou
  Remplacez le filtre **(29)** s'il est endommagé.
- Placez le filtre propre et sec **(29)** dans le support de filtre **(30)**.
- Placez le support de filtre **(30)** dans la partie supérieure de l'aspirateur et vissez la vis de 6 tours.
- Vérifiez le positionnement correct du filtre **(29)** et du support de filtre **(30)**.
- Remettez en place la partie supérieure de l'aspirateur **(8)** et fermez les deux pattes de fermeture **(9)**.

Dérangements

Au cas où le pouvoir aspirant est insuffisant, contrôlez les points suivants :

- La cuve **(10)** ou le sac-filtre en non-tissé **(26)** sont-ils plein ?
  ▷ Videz la cuve ou remplacez le sac-filtre en non-tissé.
- Le flexible, les tubes ou les suceurs sot-ils obturés ?
  ▷ Nettoyez les accessoires d'aspiration.
- Le filtre **(29)** est-il encrassé ?
  ▷ Nettoyez ou remplacez le filtre.
- La capacité de la batterie **(12)** est-elle trop faible ?
  ▷ Rechargez la batterie ou insérez une batterie de capacité plus élevée.

Un vidage régulier de la cuve **(10)** et un nettoyage régulier du filtre **(29)** permettent de toujours disposer d'une puissance d'aspiration optimale.
Si la puissance d'aspiration est ensuite encore anormalement faible, adressez-vous au service après-vente **Bosch**.

Si l'aspirateur s'éteint automatiquement ou s'il ne peut pas être mis en marche :

- L'aspirateur et/ou la batterie se sont trop fortement échauffés suite à une surcharge.
  ▷ Laissez refroidir l'aspirateur et la batterie.

Si l'aspirateur ne peut ensuite pas être remis en marche, adressez-vous au service après-vente **Bosch**.

Rangement (voir figure K)

- Insérez les tubes d'aspiration **(19)** et l'adaptateur d'aspiration combiné **(17)** dans le support **(14)**.
- Insérez le suceur droit **(20)** dans le logement de la partie supérieure **(8)**.
- Insérez le suceur pour sols **(21)** dans le logement de la partie supérieure **(8)**.
- Insérez le flexible d'aspiration **(15)** muni du coude d'aspiration **(18)** dans l'un des tubes d'aspiration **(19)**.
- Ne portez l'aspirateur que par la poignée de transport **(5)** ou la bandoulière **(27)**.
- Rangez l'aspirateur dans un local sec et assurez-vous qu'il ne puisse pas être utilisé par une personne non autorisée.

Service après-vente et conseil utilisateurs

France
Tel. : 09 70 82 12 26 (Numéro non surtaxé au prix d'un appel local)

Maroc
Tel. : +212 5 29 31 43 27

Vous trouverez le lien vers les conditions de garantie et les adresses du service après-vente à la dernière page.

Pour toute demande de renseignement ou toute commande de pièces de rechange, précisez impérativement la référence à 10 chiffres figurant sur l'étiquette signalétique du produit.

Élimination des déchets

Prière de rapporter l'aspirateur, les accus et les emballages dans un Centre de recyclage respectueux de l'environnement.



Ne jetez pas l'aspirateur ou les accus/piles avec les ordures ménagères !

Seulement pour les pays de l'UE :

Les appareils ou outils électriques et électroniques devenus hors d'usage ou les batteries/piles usagées doivent être mis de côté séparément et éliminés de façon respectueuse pour l'environnement. Utilisez les systèmes de collecte indiqués. Une mise au rebut incorrecte peut être néfaste pour l'environnement et la santé en raison des substances dangereuses pouvant être présentes dans les déchets d'équipements électriques et électroniques.

Valable uniquement pour la France :



Español

Indicaciones de seguridad para aspiradores



Lea íntegramente estas indicaciones de seguridad e instrucciones. Las faltas de observación de las indicaciones de seguridad y de las instrucciones pueden causar descargas eléctricas, incendios y/o lesiones graves.

Guardar todas las advertencias de peligro e instrucciones para futuras consultas.

- ▶ **Este aspirador no está previsto para la utilización por niños y personas con limitadas capacidades físicas, sensoriales o intelectuales o con falta de experiencia y conocimientos.** En caso contrario, existe el peligro de un manejo erróneo y lesiones.
- ▶ **Vigile los niños.** Así se asegura, que los niños no jueguen con el aspirador.
- ▶ **Observe todas las normas de seguridad relativas a los materiales que se van a aspirar.**
- ▶ **No aspire polvo de madera de haya o roble o asbesto. El polvo de piedra sólo debe aspirarse en combinación con sistemas de aspiración que estén explícitamente aprobados para su uso con GAS18V-6LS por Bosch.** Estas sustancias son cancerígenas.
- ▶ **Solamente aspire el polvo de piedra con combinaciones explícitamente indicadas de herramienta eléctrica y sistema de aspiración, para las cuales se ha comprobado que no se exceden los valores límite legales.** Las comprobaciones se encuentran en www.bosch-professional.com/dust/.

⚠ ADVERTENCIA **Utilice el aspirador solamente si ha recibido suficiente información para el uso del aspirador, sobre las sustancias que deben ser absorbidas y para su eliminación segura.** Una instrucción exhaustiva reduce el riesgo de un manejo incorrecto y lesión.

⚠ ADVERTENCIA **El aspirador es sólo adecuado para aspirar sustancias secas.** La penetración de líquidos aumenta el riesgo de una descarga eléctrica.

- ▶ **No aspire polvos calientes, ardientes o explosivos con el aspirador. No opere el aspirador en ámbitos con riesgo de explosión.** Los polvos se pueden inflamar o explotar.
- ▶ **¡ATENCIÓN! El aspirador solo debe guardarse en espacios interiores.**
- ▶ **Observe que esté bien ventilado el puesto de trabajo.**
- ▶ **Sólo deje reparar el aspirador por personal técnico calificado y sólo con repuestos originales.** Con ello se mantiene la seguridad del aspirador.

⚠ ADVERTENCIA **El aspirador contiene polvo nocivo. Deje que las operaciones de va-**

ciado y mantenimiento, incluida la extracción de los colectores de polvo, se lleven a cabo sólo por personal calificado. Se requiere un equipo de protección apropiado. No opere el aspirador sin el sistema de filtro completo y correctamente colocado. De lo contrario ello podría afectar a su salud.

- ▶ **Antes de la puesta en servicio, verifique el perfecto estado de la manguera de aspiración. Al hacerlo, deje montada la manguera de aspiración en el aspirador para que el polvo no se escape involuntariamente.** En caso contrario podría llegar Ud. a inspirar polvo.
- ▶ **No limpie el aspirador con un chorro de agua directo.** Puede exponerse a una descarga eléctrica si penetra agua en la parte superior del aspirador.
- ▶ **No modifique ni abra el acumulador.** Podría provocar un cortocircuito.
- ▶ **En caso de daño y uso inapropiado del acumulador pueden emanar vapores. El acumulador se puede quemar o explotar.** En tal caso, busque un entorno con aire fresco y acuda a un médico si nota molestias. Los vapores pueden llegar a irritar las vías respiratorias.
- ▶ **En el caso de una aplicación incorrecta o con un acumulador dañado puede salir líquido inflamable del acumulador. Evite el contacto con él. En caso de un contacto accidental enjuagar con abundante agua. En caso de un contacto del líquido con los ojos recurra además inmediatamente a un médico.** El líquido del acumulador puede irritar la piel o producir quemaduras.
- ▶ **Mediante objetos puntiagudos, como p. ej. clavos o destornilladores, o por influjo de fuerza exterior se puede dañar el acumulador.** Se puede generar un cortocircuito interno y el acumulador puede arder, humear, explotar o sobrecalentarse.
- ▶ **Si no utiliza el acumulador, guárdelo separado de clips, monedas, llaves, clavos, tornillos o demás objetos metálicos que pudieran puentear sus contactos.** El cortocircuito de los contactos del acumulador puede causar quemaduras o un incendio.
- ▶ **Utilice el acumulador sólo en productos del fabricante.** Solamente así queda protegido el acumulador contra una sobrecarga peligrosa.
- ▶ **Cargue los acumuladores sólo con cargadores recomendados por el fabricante.** Existe el riesgo de incendio al intentar cargar acumuladores de un tipo diferente al previsto para el cargador.



Proteja el acumulador del calor excesivo, además de, p. ej., una exposición prolongada al sol, el fuego, la suciedad, el agua o la humedad. Existe riesgo de explosión y cortocircuito.

- ▶ **Utilice únicamente la correa de transporte junto con el aspirador.**
- ▶ **No utilice el aspirador de polvo como asiento, escalera o peldaño.** El aspirador podría volcar y dañarse. Existe peligro de lesión.

Símbolos

Los símbolos mostrados a continuación pueden ser de importancia en el uso del aspirador. Es importante que retenga en su memoria estos símbolos y su significado. La interpretación correcta de estos símbolos le ayudará a manejar mejor, y de forma más segura, el aspirador.

Simbología y su significado	
	**¡ADVERTENCIA! Lea íntegramente estas indicaciones de seguridad e instrucciones.** Las faltas de observación de las indicaciones de seguridad y de las instrucciones pueden causar descargas eléctricas, incendios y/o lesiones graves.
	Aspirador para clase de polvo L según IEC/EN 60335-2-69 para **aspirar en seco** polvos nocivos para la salud con un valor límite de exposición de > 1 mg/m³
	**¡ADVERTENCIA! El aspirador contiene polvo nocivo. Deje que las operaciones de vaciado y mantenimiento, incluida la extracción de los colectores de polvo, se lleven a cabo sólo por personal calificado. Se requiere un equipo de protección apropiado. No utilice el aspirador sin tener el sistema de filtro completa y correctamente colocado.** De lo contrario, podría afectar a su salud.
	Tecla de limpieza manual del filtro

Descripción del producto y servicio

Tenga en cuenta las figuras que aparecen en la parte delantera de las instrucciones de uso.

Utilización reglamentaria

El aspirador está diseñado para recoger, aspirar, transportar y separar polvos secos no inflamables. El aspirador ha sido ensayado en cuanto a sus propiedades técnicas para la aspiración de polvo, y corresponde a la categoría de polvo L. El aspirador es apropiado para las elevadas solicitaciones en el uso industrial, p. ej. en la artesanía, la industria y en los talleres.

Aspiradores de polvo clase L según IEC/EN 60335-2-69 sólo se pueden utilizar para la absorción y aspiración de polvos nocivos con un valor límite de exposición de > 1 mg/m³.

Únicamente utilice el aspirador si conoce y domina por completo todas sus funciones, o si ha sido instruido al respecto.

Componentes representados

La numeración de los componentes está referida a la representación del aspirador en las páginas ilustradas.

(1) Alojamiento de mangueras para manguera de aspiración
(2) Tapa del compartimiento del acumulador
(3) Tecla de desenclavamiento de la tapa del compartimiento del acumulador
(4) Interruptor de conexión/desconexión
(5) Asa de transporte
(6) Alojamiento de mangueras para manguera de soplado
(7) Tecla de limpieza manual del filtro
(8) Parte superior del aspirador
(9) Cierre para parte superior del aspirador
(10) Depósito
(11) Alojamiento del acumulador
(12) Acumulador[a)]
(13) Tecla de desenclavamiento del acumulador[a)]
(14) Soporte para accesorios
(15) Manguera de aspiración
(16) Pulsador
(17) Adaptador de aspiración combinado
(18) Boquilla encorvada
(19) Tubo de aspiración
(20) Boquilla para ranuras
(21) Boquilla para suelo
(22) Difusor
(23) Manguera de soplado[a)]
(24) Adaptador de PowerTool (parte delantera)
(25) Adaptador de PowerTool (parte trasera)
(26) Bolsa de filtro de vellón
(27) Correa de transporte
(28) Ojales de fijación para correa de transporte
(29) Filtro
(30) Soporte del filtro

a) **Estos accesorios no corresponden al material que se adjunta de serie.**

Datos técnicos

Aspirador en seco accionado por acumulador		**GAS18V-6LS**
Número de artículo		**3 601 JK2 100**
Tensión	V	18
Potencia absorbida nominal	W	350
Volumen del depósito		
– bruto	l	6
– neto	l	4,5
Longitud de manguera	m	0,5–2,8
Aspirador de vacío[A)B)]	hPa	100
Caudal del aspirador[A)B)]	l/s m^3/h	22 79
Duración del servicio por carga del acumulador		
– Etapa de potencia **I**	min/Ah	3,5
– Etapa de potencia **II**	min/Ah	2,5
Clase de polvo		L
Peso[C)]	kg	2,9
Temperatura ambiente recomendada durante la carga	°C	0 … +35
Temperatura ambiente permitida durante el funcionamiento[D)] y en el almacenamiento	°C	–20 … +50
Acumuladores compatibles		GBA18V… GBA 18V… ProCORE18V… EXPERT18V… EXBA18V… CORE18V…
Acumuladores recomendados para plena potencia		ProCORE18V… ≥ 8 Ah
Cargadores recomendados		GAL18… GAL 18… GAL 36… GAL12V/18… GAL 12V/18… GAX 18… EXAL18…

A) Medido a 20–25 °C con acumulador **GBA 18V 8.0Ah**
B) Medido con manguera de aspiración **(15)**
C) Sin batería (puede consultar el peso de la batería en www.bosch-professional.com.)
D) potencia limitada a temperaturas < 0 °C

Los valores pueden variar dependiendo del producto y están sujetos a la aplicación y a las condiciones medioambientales. Más información en www.bosch-professional.com/wac.

Información sobre ruidos y vibraciones

Valores de emisión de ruidos determinados según **EN 60335-2-69**.

El nivel de presión acústica valorado con A del aspirador asciende típicamente a menos de **71** dB(A). Inseguridad K = **2** dB. El nivel de ruidos durante el trabajo puede sobrepasar los valores indicados. **¡Utilice protección para los oídos!**

Los valores de oscilación a_h (vibraciones continuas), p_F (vibraciones de impacto repetidas) e incertidumbre K se determinan según **EN 60335-2-69**:

a_h = **0,2** m/s^2 (K = **0,5** m/s^2), p_F = **6,1** m/s^2 (K = **0,2** m/s^2)

Acumulador

Bosch también vende aspiradores sin acumulador. En el embalaje puede ver si se incluye un acumulador en el volumen de suministro de su aspirador.

Carga del acumulador

▶ **Utilice únicamente los cargadores que se enumeran en los datos técnicos.** Solamente estos cargadores han sido especialmente adaptados a los acumuladores de iones de litio empleados en su aspirador.

Indicación: Los acumuladores de iones de litio se entregan parcialmente cargados debido a la normativa de transporte internacional. Con el fin de obtener la plena potencia del acumulador, cargue completamente el acumulador antes de su primer uso.

Colocar y retirar el acumulador (ver figura A)

▶ **Coloque el acumulador sin ejercer fuerza.** El acumulador se ha construido de tal manera, que sólo se puede introducir en la posición correcta en el aspirador.

▶ Mantenga siempre limpio y seco el alojamiento y el compartimiento del acumulador para trabajar con eficacia y seguridad.

– Desplace la tecla de desenclavamiento **(3)** en el sentido de la flecha y abra la tapa del compartimiento del acumulador **(2)**.

– Desplace el acumulador **(12)** en el alojamiento del acumulador **(11)**, hasta que encastre de forma audible.

– Para extraer el acumulador **(12)** presione la tecla de desenclavamiento **(13)** del acumulador y retírelo del compartimento del acumulador **(11)**.

– Cierre la tapa del compartimiento del acumulador **(2)** de forma que encaje perceptiblemente.

Indicador del estado de carga del acumulador

Si se retira el acumulador del aspirador, se puede ver el estado de carga a través de los LEDs verdes del indicador del estado de carga del acumulador.

Presione la tecla del indicador de estado de carga On o , para indicar el estado de carga.

Si tras presionar la tecla del indicador de estado de carga no se enciende ningún LED, significa que el acumulador está defectuoso y debe sustituirse.

Indicación: No cada tipo de acumulador dispone de un indicador de estado de carga.

Tipo de acumulador GBA 18V... | GBA18V...



Diodo luminoso (LED)	Capacidad
Luz permanente 3 × verde	60–100 %
Luz permanente 2 × verde	30–60 %
Luz permanente 1 × verde	5–30 %
Luz intermitente 1 × verde	0–5 %

Tipo de batería ProCORE18V... | EXPERT18V... | EXBA18V... | CORE18V...



Diodo luminoso (LED)	Capacidad
Luz permanente 5 × verde	80–100 %
Luz permanente 4 × verde	60–80 %
Luz permanente 3 × verde	40–60 %
Luz permanente 2 × verde	20–40 %
Luz permanente 1 × verde	5–20 %
Luz intermitente 1 × verde	0–5 %

Detección del riesgo de defectos en los acumuladores

EXPERT18V... | EXBA18V...

Los LEDs de los indicadores del estado de carga del acumulador pueden indicar el riesgo de un defecto del acumulador además del estado de carga del acumulador.

Para activar la función, mantenga pulsada la tecla del indicador del estado de carga durante 3 segundos. El análisis del acumulador se señala mediante una luz en movimiento en el indicador del estado de carga del acumulador. El resultado se muestra en el indicador del estado de carga del acumulador.


1 LED: El acumulador tiene un alto riesgo de fallo. El rendimiento y la vida útil ya pueden verse reducidos. Se recomienda sustituir el acumulador.


5 LEDs: El acumulador está en buen estado, con un bajo riesgo de defectos.

Por favor, observe: La evaluación del riesgo de defectos del acumulador funciona en dos niveles y ofrece una evaluación simplificada del estado. El acumulador se encuentra en buen estado o presenta un mayor riesgo de defectos. No se indica ningún porcentaje del estado del acumulador.

Indicaciones para el trato óptimo del acumulador

Proteja el acumulador de la humedad y del agua.

Únicamente almacene el acumulador en el margen de temperatura desde −20 °C hasta 50 °C. P.ej., no deje el acumulador en el coche en verano.

Limpie de vez en cuando las rejillas de refrigeración del acumulador con un pincel suave, limpio y seco.

Si después de una recarga, el tiempo de funcionamiento del acumulador fuese muy reducido, ello es señal de que éste está agotado y deberá sustituirse.

Observe las indicaciones referentes a la eliminación.

Montaje

▶ **Retire el acumulador antes de realizar tareas de mantenimiento o limpieza en el aspirador, ajustes del aparato, cambiar accesorios o guardar el aspirador.** Esta

medida preventiva reduce el riesgo de conectar accidentalmente el aspirador.

Montaje de soporte para accesorios de aspiración (ver figura B)

Coloque el soporte **(14)** para el accesorio de aspiración en la parte superior del aspirador y enrósquelo bien.

Montaje de la manguera (ver figuras D–F)

Coloque la manguera adecuada en función de la aplicación:
- Para **aspirar**, inserte la manguera de aspiración **(15)** hasta el tope en el alojamiento de mangueras correspondiente **(1)**.
- Para **soplar**, retire el difusor **(22)** e inserte la manguera de soplado **(23)** hasta el tope en el alojamiento de mangueras correspondiente **(6)**. Vuelva a colocar el difusor **(22)** en el alojamiento de mangueras **(6)** cuando retire la manguera de soplado **(23)**.

Nota: Los diferentes tamaños de conexión garantizan que la manguera de aspiración **(15)** no pueda utilizarse para soplar.

▶ **Utilice únicamente una manguera de soplado limpia para soplar.** Los materiales en polvo pueden ser nocivos para la salud.

Montaje de accesorios de aspiración (ver figuras C y G)

La manguera de aspiración **(15)** está equipada con un sistema de clip que permite conectar los accesorios de aspiración (adaptador para aspiración combinado **(17)**, boquilla curva **(18)**).

Montaje de la boquilla encorvada

- Inserte la boquilla encorvada **(18)** sobre la manguera de aspiración **(15)**, hasta que encastren de forma audible los dos botones de presión **(16)** de la manguera de aspiración.
- Para el desmontaje, oprima los botones de presión **(16)** hacia el interior y separe los componentes.

Montar las boquillas y los tubos

- En caso de necesidad, inserte los tubos de aspiración **(19)** firmemente uno dentro del otro y luego también firmemente sobre la boquilla encorvada **(18)**.
- Coloque la boquilla para suelo **(21)** o la boquilla para ranuras **(20)** firmemente sobre el tubo de aspiración **(19)** o la boquilla encorvada **(18)**.

Montaje del adaptador de aspiración combinado (ver figura G)

El adaptador de aspiración combinado **(17)** está integrado por el adaptador de PowerTool (parte delantera) **(24)** y el adaptador de PowerTool (parte trasera) **(25)**.

En la figura **G** encontrará los posibles diámetros de las boquillas de aspiración que pueden conectarse al adaptador de aspiración combinado **(17)**.

Si es necesario, coloque el adaptador de PowerTool (parte delantera) **(24)** sobre el adaptador de PowerTool (parte trasera) **(25)** y bloquéelo en sentido contrario a las agujas del reloj.

En función del diámetro de conexión deseado, monte en la manguera de aspiración únicamente el adaptador de PowerTool (parte trasera) **(25)** o el adaptador de aspiración combinado ensamblado **(17)**. Haga que los dos botones de presión **(16)** de la manguera de aspiración encajen de forma perceptible en el adaptador de PowerTool (parte trasera) **(25)**.

Para separar ambas partes del adaptador, gire el adaptador de PowerTool (parte delantera) **(24)** en el sentido de las agujas del reloj y extráigalo.

Para extraer el adaptador de aspiración combinado **(17)** de la manguera de aspiración, presione los botones pulsadores **(16)** hacia dentro y retire el adaptador de aspiración combinado de la manguera de aspiración.

Colocar/sacar la bolsa de filtro de vellón (ver figura H)

Mediante el uso de una bolsa de filtro de vellón **(26)** se facilita la eliminación del polvo.

Abra los cierres **(9)** y retire la parte superior del aspirador **(8)**.

Coloque la bolsa de filtro de vellón **(26)** en el alojamiento del depósito **(10)** como se muestra en la figura.

Coloque la parte superior del aspirador **(8)** y cierre ambos cierres **(9)** de forma que encajen perceptiblemente.

Cambie a tiempo una bolsa de filtro de vellón **(26)** llena.

Fijar la correa de transporte (ver figura I)

▶ **¡La correa de transporte sólo sirve para transportar y fijar el aspirador!**

Puede fijar la correa de transporte **(27)** a la derecha o a la izquierda del aspirador, según como quiera llevarlo. Inserte los ganchos de mosquetón de la correa de transporte **(27)** bien en los dos ojales de fijación de la parte derecha o bien en los dos de la parte izquierda **(28)** del aspirador.

Observe la posición de transporte correcta que se muestra en la figura **I**.

Operación

▶ **Retire el acumulador antes de realizar tareas de mantenimiento o limpieza en el aspirador, ajustes del aparato, cambiar accesorios o guardar el aspirador.** Esta medida preventiva reduce el riesgo de conectar accidentalmente el aspirador.

Puesta en marcha

▶ **El aspirador no se debe utilizar sin filtro.**

▶ **Use sólo un filtro sin daños (sin fisuras, sin agujeros pequeños, etc.). Cambie inmediatamente un filtro dañado.**

- ▶ **Antes de comenzar con la aspiración, asegúrese que la unidad de filtro esté correctamente montada.**
- ▶ **Asegúrese antes de realizar la aspiración, que la tapa del compartimiento del acumulador esté correctamente cerrada.**
- ▶ **Infórmese sobre las regulaciones/legislación vigentes en su país relativas a la manipulación de materiales en polvo nocivos para la salud.**

El aspirador es apropiado para aspirar y extraer los materiales siguientes:

– Polvos con un valor límite de exposición > 1 mg/m^3

En ningún caso deberá utilizarse el aspirador en recintos con peligro de explosión.

Se recomienda el uso de una bolsa de filtro de vellón **(26)**.

Conexión/desconexión

Para **conectar** el aspirador, presione el interruptor de conexión/desconexión **(4)** en función de la potencia deseada:

– Coloque el interruptor de conexión/desconexión **(4)** para trabajar con potencia de aspiración/soplado **media** y para una autonomía de la batería superior en la **posición I** (p. ej. para la aspiración de superficies lisas, aspiración de herramientas eléctricas con escasa generación de polvo o para el soplado de superficies sucias).
– Coloque el interruptor de conexión/desconexión **(4)** para trabajar con potencia de aspiración/soplado **alta** en la **posición II** (p. ej. para aspirar alfombras o herramientas eléctricas con gran generación de polvo).

Para **desconectar** el aspirador, coloque el interruptor de conexión/desconexión **(4)** en la posición central.

Aspiración de los polvos generados por herramientas eléctricas en funcionamiento

- ▶ **La tasa de renovación de aire en el cuarto deberá ser suficiente, si el aire de salida es expulsado en el cuarto. Observe las prescripciones legales nacionales al respecto.**

Inserte la boquilla curva **(18)** o el adaptador de aspiración combinado **(17)** en la manguera de aspiración **(15)** hasta que encajen perceptiblemente.

Inserte la boquilla curva **(18)** o el adaptador de aspiración combinado **(17)** en la boquilla de aspiración de la herramienta eléctrica.

Limpieza manual del filtro

Debe limpiar el filtro como muy tarde cuando la potencia de aspiración ya no sea suficiente.

La frecuencia de limpieza del filtro depende del tipo y cantidad de polvo. Si se aplica con regularidad, puede trabajarse más tiempo con un gran rendimiento de aspiración.

Encienda el aspirador con el nivel de potencia **II**. Mantenga cerrado con la mano el alojamiento de mangueras **(1)** de la manguera de aspiración o el alojamiento de mangueras **(6)** de la manguera de soplado (o si la manguera/los accesorios están conectados, la abertura de estos).

Pulse el botón de limpieza manual del filtro **(7)** al menos 3 veces seguidas. El filtro se limpia con una fuerte corriente de aire.

Mantenimiento y servicio

Mantenimiento y limpieza

- ▶ **Retire el acumulador antes de realizar tareas de mantenimiento o limpieza en el aspirador, ajustes del aparato, cambiar accesorios o guardar el aspirador.** Esta medida preventiva reduce el riesgo de conectar accidentalmente el aspirador.
- ▶ **Siempre mantenga limpio el aspirador y las rejillas de ventilación para trabajar con eficacia y seguridad.**
- ▶ **Lleve una máscara protectora contra polvo en el mantenimiento y la limpieza del aspirador.**

Limpie la carcasa del aspirador de vez en cuando con un paño húmedo.

Limpie los contactos de carga sucios con un paño seco.

- ▶ **No limpie el aspirador con aire comprimido.** El filtro u otros componentes podrían resultar dañados.

Al menos una vez al año, el fabricante o una persona instruida debe realizar una inspección técnica del aspirador (p ej., comprobar que los filtros no estén dañados, que no haya fugas en el aspirador y que los dispositivos de control funcionen correctamente).

Limpieza y mantenimiento después de aspirar sustancias perjudiciales para la salud

– Considere contaminadas todas las piezas que puedan haber estado en contacto con sustancias perjudiciales para la salud.
– Aspire, limpie o selle minuciosamente el exterior del aspirador antes de sacarlo de la zona con sustancias perjudiciales para la salud.
– Limpie, desmonte y realice el mantenimiento del aspirador sólo si puede hacerlo sin poner en peligro su vida o la de otras personas. Utilice un equipo de protección personal en los trabajos de mantenimiento y limpieza. Realice el trabajo en un espacio bien ventilado.
– Limpie primero el exterior del aspirador antes de desmontarlo.
– Elimine todas las piezas del aspirador que no puedan limpiarse satisfactoriamente en bolsas impermeables. Respete en ello las disposiciones vigentes para la eliminación de estos residuos.
– Limpie la zona de mantenimiento después de terminar el trabajo.

Limpiar el depósito

Si no ha utilizado una bolsa con filtro de vellón **(26)** para la aspiración en seco, limpie el depósito **(10)** después de cada uso.

– Abra los cierres **(9)** y retire la parte superior del aspirador **(8)**.
– Sacuda el depósito **(10)** sobre un recipiente para desperdicios adecuado.

– En caso necesario, limpie el depósito con un paño húmedo.
  En caso necesario, limpie el filtro **(29)**.
  Deje secar el depósito y el filtro.
– Coloque de nuevo la parte superior del aspirador **(8)** y cierre ambos cierres **(9)** de forma que encajen perceptiblemente.

Limpiar/cambiar el filtro (ver figura J)

La potencia de aspiración depende del estado del filtro. Por ese motivo, limpie el filtro **(29)** periódicamente.

Cambie inmediatamente un filtro dañado.

– Active la limpieza manual del filtro (ver "Limpieza manual del filtro", Página 31) y desconecte después el aspirador.
– Abra los cierres **(9)** y retire la parte superior del aspirador **(8)**.
– Afloje el tornillo del soporte del filtro **(30)**.
– Gire la parte superior del aspirador para poder extraer el filtro con el soporte del filtro hacia abajo. De lo contrario, puede caer polvo del filtro al compartimento del motor del aspirador.
– Retire el filtro **(29)** del soporte del filtro **(30)**.
– Sacuda el filtro **(29)** en un recipiente para desperdicios adecuado. Preste atención a que no se dañen las aletas del filtro.
  En caso de gran suciedad, cepille las aletas del filtro con agua y un cepillo blando.
  o
  sustituya un filtro dañado **(29)**.
– Coloque el filtro limpio y seco **(29)** en el soporte del filtro **(30)**.
– Coloque el soporte del filtro **(30)** en la parte superior del aspirador y enrósquelo bien con 6 vueltas.
– Compruebe que el filtro **(29)** y el soporte del filtro **(30)** estén bien ajustados.
– Coloque de nuevo la parte superior del aspirador **(8)** y cierre ambos cierres **(9)**, de forma que encajen perceptiblemente.

Fallos

Si la reducción de la potencia de aspiración fuese notable:

– ¿Está lleno el depósito **(10)** o está llena la bolsa del filtro de vellón **(26)**?
  ▷ Vacíe el depósito o cambie la bolsa de filtro de vellón.
– ¿Están obstruidas las mangueras, tuberías o boquillas?
  ▷ Limpie los accesorios de aspiración.
– ¿Está el filtro **(29)** lleno de polvo?
  ▷ Limpie o cambie el filtro.
– ¿Es insuficiente la capacidad del acumulador **(12)**?
  ▷ Cargue el acumulador o inserte un acumulador de mayor capacidad.

El vaciado del depósito **(10)** y la limpieza del filtro **(29)** con regularidad garantizan una potencia de aspiración óptima. Si después no se logra la potencia de aspiración normal, recurra al servicio técnico de **Bosch**.

Si el aspirador se desconecta automáticamente o no se deja conectar:

– El aspirador y/o el acumulador se han calentado demasiado por sobrecarga.
  ▷ Deje enfriar el aspirador y el acumulador.

Si el aspirador no se puede encender después de esto, póngase en contacto con un servicio técnico de **Bosch**.

Almacenaje (ver figura K)

– Inserte los tubos de aspiración **(19)** y el adaptador de aspiración combinado **(17)** en el soporte **(14)**.
– Introduzca la boquilla para ranuras **(20)** en el alojamiento situado en la parte superior del aspirador **(8)**.
– Introduzca la boquilla para suelos **(21)** en el alojamiento situado en la parte superior del aspirador **(8)**.
– Inserte la manguera de aspiración **(15)** con la boquilla curva colocada **(18)** en uno de los tubos de aspiración **(19)**.
– Transporte el aspirador solo por el asa de transporte **(5)** o por la correa de transporte **(27)**.
– Guarde el aspirador en un espacio seco y asegúralo contra el uso no autorizado.

Servicio técnico y atención al cliente

México
Robert Bosch, S. de R.L. de C.V.
Calle Robert Bosch No. 405
C.P. 50071 Zona Industrial,
Toluca – México, RFC: RBO910102QJ9
Tel.: (52) 55 528430-62
Tel.: 800 6271286

España
Tel. Asesoramiento al cliente: 902 531 553

El enlace a nuestras direcciones de servicio y condiciones de garantía se encuentra en la última página.

Para cualquier consulta o pedido de piezas de repuesto es imprescindible indicar el nº de artículo de 10 dígitos que figura en la placa de características del producto.

Eliminación

El aspirador, los acumuladores, los accesorios y los embalajes deberán someterse a un proceso de recuperación que respete el medio ambiente.



¡No arroje el aspirador, los acumuladores o las pilas a la basura!

Sólo para los países de la UE:

Los aparatos eléctricos y electrónicos o pilas/baterías usadas que ya no se puedan utilizar deben recogerse por separado y eliminarse de forma respetuosa con el medio ambiente. Utilice los sistemas de recogida indicados. Una eliminación incorrecta puede ser perjudicial para el medio ambiente y la salud debido a las sustancias peligrosas que puedan contener.

NOM

El símbolo es solamente válido, si también se encuentra sobre la placa de características del producto/fabricado.

Português

Instruções de segurança para aspiradores



Leia todas as instruções de segurança e instruções. A inobservância das instruções de segurança e das instruções pode causar choque elétrico, incêndio e/ou ferimentos graves.

Guarde bem todas as advertências e instruções para futura referência.

- ▶ **Este aspirador não se destina a ser utilizado por crianças e pessoas com capacidades físicas, sensoriais ou mentais reduzidas ou com experiência e conhecimentos insuficientes.** Caso contrário há perigo de operação errada e ferimentos.
- ▶ **Vigie as crianças.** Desta forma garante que nenhuma criança brinca com o aspirador.
- ▶ **Respeite todas as normas de segurança para as substâncias a aspirar.**
- ▶ **Não aspire pó de madeira de faia ou de carvalho ou asbesto. O pó de pedra só pode ser aspirado juntamente com sistemas de aspiração que estejam explicitamente aprovados para a utilização com GAS18V-6LS da Bosch.** Estas substâncias são consideradas cancerígenas.
- ▶ **Aspire o pó de pedra apenas com combinações explicitamente designadas de ferramenta elétrica e sistema de aspiração, para as quais foi provado que os valores limite legais não foram atingidos.** Pode encontrar os comprovativos em www.bosch-professional.com/dust/.

⚠ AVISO **Use o aspirador apenas se tiver recebido informações suficientes para o uso, para os materiais a aspirar e para a eliminação segura dos mesmos.** Uma instrução cuidadosa reduz as operações erradas e lesões.

⚠ AVISO **O aspirador só é adequado para aspirar substâncias secas.** A entrada de líquidos aumenta o risco de choque elétrico.

- ▶ **Não aspire pós quentes, ardentes ou explosivos com o aspirador. Não opere o aspirador em áreas com risco de explosão.** O pó pode incendiar-se ou explodir.
- ▶ **ATENÇÃO! O aspirador só deve ser armazenado em recintos fechados.**
- ▶ **Assegurar uma boa ventilação no local de trabalho.**
- ▶ **Mande reparar o aspirador por pessoas qualificadas com peças de substituição originais.** Desta forma é assegurada a segurança do aspirador.

⚠ AVISO **O aspirador contém pó prejudicial para a saúde. Mande executar os processos de esvaziamento e manutenção, incluindo a eliminação do recipiente coletor do pó, exclusivamente por técnicos especializados. É necessário um equipamento de proteção adequado. Não use o aspirador sem o sistema de filtro completo e bem colocado.** Caso contrário estará a pôr em risco a sua saúde.

- ▶ **Antes da colocação em funcionamento, controle o estado impecável da mangueira de aspiração. Deixe a mangueira de aspiração montada no aspirador para não sair inadvertidamente pó.** Caso contrário, poderá inalar o pó.
- ▶ **Não limpe o aspirador com um jato de água direto.** A infiltração de água na parte superior do aspirador aumenta o risco de um choque elétrico.
- ▶ **Não altere nem abra o acumulador.** Há perigo de haver um curto-circuito.
- ▶ **Em caso de danos e de utilização incorreta da bateria, podem escapar vapores. A bateria pode incendiar-se ou explodir.** Areje o espaço e procure assistência médica no caso de apresentar queixas. É possível que os vapores irritem as vias respiratórias.
- ▶ **No caso de utilização incorreta ou bateria danificada pode vazar líquido inflamável da bateria. Evitar o contacto. No caso de um contacto acidental, deverá enxaguar com água. Se o líquido entrar em contacto com os olhos, também deverá consultar um médico.** Líquido que sai da bateria pode levar a irritações da pele ou a queimaduras.
- ▶ **Os objetos afiados como, p. ex., pregos ou chaves de fendas, assim como o efeito de forças externas podem danificar o acumulador.** Podem causar um curto-circuito interno e o acumulador pode ficar queimado, deitar fumo, explodir ou sobreaquecer.
- ▶ **Manter o acumulador que não está sendo utilizado afastado de clipes, moedas, chaves, parafusos ou outros pequenos objetos metálicos que possam causar um curto-circuito dos contactos.** Um curto-circuito entre os contactos do acumulador pode ter como consequência queimaduras ou fogo.
- ▶ **Utilize a bateria apenas em produtos do fabricante.** Só assim é que a bateria é protegida contra sobrecarga perigosa.
- ▶ **Só carregar baterias em carregadores recomendados pelo fabricante.** Há perigo de incêndio se um carregador, apropriado para um determinado tipo de baterias, for utilizado para carregar baterias de outros tipos.



Proteja a bateria contra calor, p. ex. também contra uma permanente radiação solar, fogo, sujidade, água e humidade. Há risco de explosão ou de um curto-circuito.

- ▶ **Utilize o cinto de transporte exclusivamente em combinação com o aspirador.**
- ▶ **Não utilize o aspirador como assento, escada ou base.** O aspirador pode tombar e ser danificado. Existe perigo de ferimentos.

Símbolos

Os seguintes símbolos podem ser importantes para a utilização do seu aspirador. Os símbolos e os seus significados devem ser memorizados. A correta interpretação dos símbolos ajuda-o a utilizar o aspirador melhor e com mais segurança.

Símbolos e seus significados	
	**AVISO! Leia todas as instruções de segurança e instruções.** A inobservância das instruções de segurança e das instruções pode causar choque elétrico, incêndio e/ou ferimentos graves.
	Aspirador da classe de pó L segundo IEC/EN 60335-2-69 para **aspirar a seco** pós prejudiciais para a saúde com valor limite de exposição > 1 mg/m³
	**AVISO! O aspirador contém pó prejudicial para a saúde. Mande executar os processos de esvaziamento e manutenção, incluindo a eliminação do recipiente coletor do pó, exclusivamente por técnicos especializados. É necessário um equipamento de proteção adequado. Não use o aspirador sem o sistema de filtro completo e bem colocado.** Caso contrário estará a pôr em risco a sua saúde.
	Tecla Limpeza manual do filtro

Descrição do produto e do serviço

Favor observar as ilustrações na parte dianteira deste manual de instruções.

Utilização adequada

O aspirador destina-se a recolher, aspirar, transportar e separar pó seco não inflamável. O aspirador foi testado contra pó e corresponde à classe de pó L. É adequado para as elevadas exigências na utilização profissional, p. ex. nas artes e ofícios, na indústria e nas oficinas.

Os aspiradores da classe de pó L segundo IEC/EN 60335-2-69 só podem ser utilizados para aspirar pós prejudiciais para a saúde com um valor-limite de exposição > 1 mg/m³.

Use o aspirador carregador apenas se souber avaliar e usar todas as funções sem limitações e se tiver recebido instruções suficientes sobre as mesmas.

Componentes ilustrados

A numeração dos componentes ilustrados refere-se à apresentação do aspirador na página de esquemas.

(1) Encaixe para mangueira de aspiração
(2) Tampa do compartimento da bateria
(3) Tecla de desbloqueio da tampa do compartimento da bateria
(4) Interruptor de ligar/desligar
(5) Pega de transporte
(6) Encaixe para mangueira de sopro
(7) Tecla Limpeza manual do filtro
(8) Parte superior do aspirador
(9) Fecho para a parte superior do aspirador
(10) Recipiente
(11) Compartimento para a bateria
(12) Bateria[a)]
(13) Tecla de desbloqueio da bateria[a)]
(14) Suporte para acessórios
(15) Mangueira de aspiração
(16) Botão de pressão
(17) Adaptador de aspiração combinado
(18) Bocal curvo
(19) Tubo de aspiração
(20) Bocal para juntas
(21) Bocal para chão
(22) Difusor
(23) Mangueira de sopro[a)]
(24) Adaptador PowerTool (peça dianteira)
(25) Adaptador PowerTool (peça posterior)
(26) Saco de filtro de velo
(27) Cinto de transporte
(28) Olhais de fixação para cinto de transporte
(29) Filtro
(30) Suporte do filtro

a) **Este acessório não pertence ao volume de fornecimento.**

Dados técnicos

Aspirador de sólidos sem fio	GAS18V-6LS
Número de produto	**3 601 JK2 100**

Aspirador de sólidos sem fio		GAS18V-6LS
Tensão	V	18
Potência nominal absorvida	W	350
Capacidade do depósito		
– Bruto	l	6
– Líquido	l	4,5
Comprimento da mangueira	m	0,5–2,8
Vácuo aspirador[A)B)]	hPa	100
Taxa de fluxo aspirador[A)B)]	l/s m^3/h	22 79
Duração de funcionamento por carga da bateria		
– Nível de potência **I**	min/Ah	3,5
– Nível de potência **II**	min/Ah	2,5
Classe de pó		L
Peso[C)]	kg	2,9
Temperatura ambiente recomendada durante o carregamento	°C	0 … +35
Temperatura ambiente admissível em funcionamento[D)] e durante o armazenamento	°C	–20 … +50
Baterias compatíveis		GBA18V… GBA 18V… ProCORE18V… EXPERT18V… EXBA18V… CORE18V…
Baterias recomendadas para potência máxima		ProCORE18V… ≥ 8 Ah
Carregadores recomendados		GAL18… GAL 18… GAL 36… GAL12V/18… GAL 12V/18… GAX 18… EXAL18…

A) Medido a 20–25 °C com bateria **GBA 18V 8.0Ah**

B) Medido com mangueira de aspiração **(15)**

C) Sem bateria (encontra o peso da bateria em www.bosch-professional.com)

D) potência limitada perante temperaturas < 0 °C

Os valores podem variar em função do produto e estar sujeitos a condições de aplicação e do meio ambiente. Para mais informações consulte www.bosch-professional.com/wac.

Informação sobre ruídos/vibrações

Os valores de emissão de ruído foram determinados de acordo com **EN 60335-2-69**.

O nível de pressão sonora avaliado como A do aspirador é normalmente **71** dB(A). Incerteza K = **2** dB. O nível sonoro durante os trabalhos pode ultrapassar os valores indicados. **Utilizar proteção auditiva!**

Valores de vibração a_h (vibrações contínuas), p_F (vibrações repetidas de impacto) e incerteza K apurados conforme **EN 60335-2-69**:

a_h = **0,2** m/s^2 (K = **0,5** m/s^2), p_F = **6,1** m/s^2 (K = **0,2** m/s^2)

Bateria

Bosch vende aspiradores sem fio também sem bateria. Pode consultar na embalagem se está incluída uma bateria no volume de fornecimento do seu aspirador.

Carregar a bateria

▶ **Utilize apenas os carregadores listados nos dados técnicos.** Só estes carregadores são apropriados para as baterias de iões de lítio utilizadas para o seu aspirador.

Nota: devido a normas de transporte internacionais, as baterias de lítio são fornecidas parcialmente carregadas. Para assegurar a completa potência da bateria, a bateria deverá ser carregada completamente antes da primeira utilização.

Colocar e retirar a bateria (ver figura A)

▶ **Não coloque a bateria com violência.** A bateria está construída de forma a só poder ser encaixada no aspirador na posição certa.

▶ Mantenha o compartimento da bateria e o alojamento da bateria sempre limpos e secos para trabalhar de forma segura.

– Empurre a tecla de desbloqueio **(3)** no sentido da seta e abra a tampa do compartimento da bateria **(2)**.

– Coloque a bateria **(12)** no respetivo alojamento **(11)**, ela tem de encaixar de forma audível (clic).

– Para retirar a bateria **(12)** pressione a tecla de desbloqueio **(13)** na bateria e puxe-a para fora do respetivo compartimento **(11)**.

– Feche a tampa do compartimento da bateria **(2)**, de modo a que engate de forma audível.

Indicador do nível de carga da bateria

Se a bateria for retirada do aspirador, é possível visualizar o nível de carga através dos LEDs verdes no indicador do nível de carga da bateria.

Prima a tecla para o indicador do nível de carga da bateria On ou para visualizar o nível de carga.

Se, depois de premir a tecla para o indicador do nível de carga da bateria, não se acender qualquer LED, a bateria tem defeito e tem de ser substituída.

Nota: Nem todos os tipos de bateria dispõem de um indicador do nível de carga de bateria.

Tipo de bateria GBA 18V… | GBA18V…



LED	Capacidade
Luz permanente 3 × verde	60–100 %

LED	Capacidade
Luz permanente 2 × verde	30–60 %
Luz permanente 1 × verde	5–30 %
Luz intermitente 1 × verde	0–5 %

Tipo de bateria ProCORE18V... | EXPERT18V... | EXBA18V... | CORE18V...



LED	Capacidade
Luz permanente 5 × verde	80–100 %
Luz permanente 4 × verde	60–80 %
Luz permanente 3 × verde	40–60 %
Luz permanente 2 × verde	20–40 %
Luz permanente 1 × verde	5–20 %
Luz intermitente 1 × verde	0–5 %

Deteção de risco de defeito na bateria

EXPERT18V... | EXBA18V...
Os LEDs dos indicadores do nível de carga da bateria podem indicar o risco para um defeito na bateria, para além do nível de carga da bateria.

Para ativar a função, mantenha a tecla para o indicador do nível de carga premida durante 3 segundos. A análise da bateria é sinalizada por uma luz contínua do indicador do nível de carga da bateria. O resultado é exibido no indicador do nível de carga da bateria.

 **1 LED:** a bateria tem um elevado risco de defeito. A potência e a autonomia podem ser logo minimizadas. É recomendado substituir a bateria.

 **5 LEDs**: a bateria está em bom estado com um risco baixo de defeito.

Ter em atenção: a estimativa do risco de defeito na bateria funciona em dois níveis e oferece uma avaliação simplificada do estado. A bateria é avaliada como estando em bom estado ou apresenta um elevado risco de defeito. Não é indicada nenhuma percentagem do estado da bateria.

Indicações sobre o manuseio ideal da bateria

Proteger a bateria contra humidade e água.

Armazene a bateria apenas na faixa de temperatura de −20 °C a 50 °C. Por exemplo, não deixe a bateria dentro do automóvel no verão.

Limpar de vez em quando as aberturas de ventilação da bateria com um pincel macio, limpo e seco.

Um tempo de funcionamento reduzido após o carregamento indica que a bateria está gasta e que deve ser substituída.

Observe as indicações sobre a eliminação de forma ecológica.

Montagem

▶ **Retire o acumulador antes de efetuar trabalhos de limpeza ou manutenção, ajustes no aparelho, troca de acessórios ou de armazenar o aspirador.** Esta medida de prevenção evita um arranque inadvertido do aspirador.

Montar o suporte para o acessório de aspiração (ver figura B)

Coloque o suporte **(14)** para o acessório de aspiração na parte superior do aspirador e enrosque-o.

Montar a mangueira (ver figuras D–F)

Monte a mangueira adequada conforme a utilização:
– Para **aspirar** insira a mangueira de aspiração **(15)** até ao batente no respetivo encaixe da mangueira **(1)**.
– Para **soprar** retire o difusor **(22)** e insira a mangueira de sopro **(23)** até ao batente no respetivo encaixe da mangueira **(6)**. Coloque novamente o difusor **(22)** no encaixe da mangueira **(6)** quando retirar a mangueira de sopro **(23)**.

Nota: devido aos diferentes tamanhos da conexão, é assegurado que a mangueira de aspiração **(15)** não pode ser utilizada para soprar.

▶ **Utilize apenas uma mangueira de sopro limpa para soprar.** Pós podem ser nocivos à saúde.

Montar o acessório de aspiração (ver figuras C e G)

A mangueira de aspiração **(15)** está equipada com um sistema de clipe, com o qual podem ser conectados acessórios de aspiração (adaptador de aspiração combinado **(17)**, bocal curvo **(18)**).

Montar o bocal curvo

– Insira o bocal curvo **(18)** na mangueira de aspiração **(15)** até os dois botões de pressão **(16)** da mangueira de aspiração engatarem de forma audível.
– Para desmontar, prima os botões de pressão **(16)** para dentro e separe os componentes.

Montar bocais e tubos

– Insira os tubos de aspiração **(19)** bem um no outro e depois no bico curvo **(18)**.
– Insira o bocal para chão **(21)** ou o bocal para juntas **(20)** no tubo de aspiração **(19)** ou no bico curvo **(18)**.

Montar o adaptador de aspiração combinado (ver figura G)

O adaptador de aspiração combinado **(17)** é composto pelo adaptador PowerTool (peça dianteira) **(24)** e pelo adaptador PowerTool (peça posterior) **(25)**.

Na figura **G** encontra os possíveis diâmetros de bocais de aspiração que podem ser conectados ao adaptador de aspiração combinado **(17)**.

Se necessário, coloque o adaptador PowerTool (peça dianteira) **(24)** no adaptador PowerTool (peça posterior) **(25)** e bloqueie-o rodando para a esquerda.

Consoante o diâmetro de conexão desejado, coloque apenas o adaptador PowerTool (peça posterior) **(25)** ou o adaptador de aspiração combinado montado **(17)** na mangueira de aspiração. Deixe os dois botões de pressão **(16)** da mangueira de aspiração engatarem de forma audível no adaptador PowerTool (peça posterior) **(25)**.

Para separar as duas peças do adaptador, rode o adaptador PowerTool (peça dianteira) **(24)** para a direita e retire-o.

Para retirar o adaptador de aspiração combinado **(17)** da mangueira de aspiração, pressione os dois botões de pressão **(16)** para dentro e retire o adaptador de aspiração combinado da mangueira de aspiração.

Introduzir/remover o saco de filtro em velo (ver figura H)

O uso de um saco de filtro em velo **(26)** facilita a eliminação do pó.

Abra os fechos **(9)** e retire a parte superior do aspirador **(8)**.

Coloque um saco de filtro em velo **(26)**, como ilustrado na figura, no encaixe do recipiente **(10)**.

Coloque a parte superior do aspirador **(8)** e feche os dois fechos **(9)**, de modo a que engatem de forma audível.

Troque atempadamente um saco de filtro em velo **(26)** cheio.

Fixar o cinto de transporte (ver figura I)

- ▶ **O cinto de transporte só é indicado para o transporte e fixação do aspirador!**

Pode fixar o cinto de transporte **(27)** à direita ou à esquerda no aspirador, consoante o modo como deseja transportar o aspirador. Encaixe o mosquetão do cinto de transporte **(27)** nos dois olhais de fixação direitos ou esquerdos **(28)** do aspirador.

Observe a posição de transporte correta indicada na figura **I**.

Funcionamento

- ▶ **Retire o acumulador antes de efetuar trabalhos de limpeza ou manutenção, ajustes no aparelho, troca de acessórios ou de armazenar o aspirador.** Esta medida de prevenção evita um arranque inadvertido do aspirador.

Colocação em funcionamento

- ▶ **O aspirador não pode ser usado sem filtro.**
- ▶ **Utilize apenas filtros não danificados (sem fissuras, sem furos etc.). Substitua imediatamente um filtro danificado.**
- ▶ **Antes de aspirar, certifique-se de que a unidade de filtragem está bem montada.**
- ▶ **Antes de aspirar, certifique-se de que a tampa do compartimento de baterias está bem fechada.**
- ▶ **Por favor informe-se a respeito das regras/leis vigentes no seu país, para o manuseio de pós nocivos à saúde.**

O aspirador pode ser usado para aspirar os seguintes materiais:

– pós não prejudiciais para a saúde com um valor limite de exposição > 1 mg/m^3

O aspirador não deve ser utilizado em recintos com perigo de explosão.

É recomendada a utilização de um saco de filtro em velo **(26)**.

Ligar/desligar

Para **ligar** o aspirador, pressione o interruptor de ligar/desligar **(4)** consoante a potência desejada:

– Pressione o interruptor de ligar/desligar **(4)** para trabalhar com poder de aspiração/sopro **média** e para uma maior autonomia de funcionamento da bateria, para a **posição I** (p. ex., para aspirar superfícies lisas, para aspirar ferramentas elétricas com pouca formação de pó ou para soprar superfícies sujas).

– Pressione o interruptor de ligar/desligar **(4)** para trabalhar com poder de aspiração/sopro **alta**, para a **posição II** (p. ex., para aspirar alcatifas ou para aspirar ferramentas elétricas com elevada formação de pó).

Para **desligar** o aspirador, pressione o interruptor de ligar/desligar **(4)** para a posição central.

Aspiração do pó que se forma de ferramentas elétricas em funcionamento

- ▶ **Deve haver uma taxa de permuta de ar suficiente no recinto, quando o ar de descarga retorna ao recinto. Observe as respetivas diretivas nacionais.**

Insira o bocal curvo **(18)** ou o adaptador de aspiração combinado **(17)** na mangueira de aspiração **(15)**, de modo a que engate de forma audível.

Insira o bocal curvo **(18)** ou o adaptador de aspiração combinado **(17)** no ou sobre o bocal de aspiração da ferramenta elétrica.

Limpeza manual do filtro

Deverá limpar o filtro, o mais tardar, quando o poder de aspiração já não for suficiente.

O intervalo para a limpeza do filtro depende do tipo e da quantidade de pó. Se for utilizado regularmente, a máxima potência de transporte é mantida por mais tempo.

Ligue o aspirador com o nível de potência **II**. Mantenha o encaixe **(1)** da mangueira de aspiração ou o encaixe **(6)** da mangueira de sopro fechado com a mão (ou a respetiva abertura com a mangueira/acessório conectado).

Pressione a tecla da limpeza manual do filtro **(7)** pelo menos 3× consecutivamente. O filtro é limpo através de um forte fluxo de ar.

Manutenção e assistência técnica

Manutenção e limpeza

- ▶ **Retire o acumulador antes de efetuar trabalhos de limpeza ou manutenção, ajustes no aparelho, troca de acessórios ou de armazenar o aspirador.** Esta medida de prevenção evita um arranque inadvertido do aspirador.
- ▶ **Manter o aspirador e as aberturas de ventilação sempre limpas, para trabalhar bem e de forma segura.**
- ▶ **Use uma máscara de proteção durante a manutenção e limpeza do aspirador.**

De tempos a tempos, limpe a carcaça do aspirador com um pano húmido.

Limpe os contactos de carga sujos com um pano seco.

- ▶ **Não limpe o aspirador com ar comprimido.** O filtro ou outros componentes podem ficar danificados.

No mínimo uma vez por ano deve ser realizado um controlo técnico de pó, pelo fabricante ou por uma pessoa devidamente instruída (p. ex. verificar se há danos no filtro, controlar a estanqueidade do aspirador e o bom funcionamento dos dispositivos de controlo).

Limpeza e manutenção após a aspiração de substâncias prejudiciais à saúde

- – Considere todas as peças que possam ter entrado em contacto com substâncias prejudiciais à saúde como contaminadas.
- – Aspire, limpe ou vede minuciosamente o exterior do aspirador antes de o retirar da área com substâncias prejudiciais à saúde.
- – Limpe, desmonte e faça a manutenção do aspirador apenas se não representar perigo para si e para outras pessoas. Use equipamento de proteção individual durante a manutenção e limpeza. Efetue os trabalhos num espaço bem ventilado.
- – Limpe primeiro o exterior do aspirador antes de o desmontar.
- – Elimine todas as peças do aspirador que não possam ser limpas satisfatoriamente em sacos impermeáveis. No processo, observe os regulamentos aplicáveis para a eliminação desses resíduos.
- – Limpe a área de manutenção após a conclusão dos trabalhos.

Limpar o recipiente

Se não tiver utilizado um saco de filtro em velo **(26)** ao aspirar a seco, limpe o recipiente **(10)** após cada utilização.

- – Abra os fechos **(9)** e retire a parte superior do aspirador **(8)**.
- – Agite o recipiente **(10)** sobre um caixote de lixo apropriado.
- – Se necessário, limpe o recipiente de pó com um pano húmido.
  Se necessário, limpe o filtro **(29)**.
  Deixe o recipiente e o filtro secarem.
- – Coloque novamente a parte superior do aspirador **(8)** e feche os dois fechos **(9)**, de modo a que engatem de forma audível.

Limpar/substituir o filtro (ver figura J)

O poder de aspiração depende do estado do filtro. Por esse motivo, limpe regularmente o filtro **(29)**.

Substitua imediatamente um filtro danificado.

- – Ative a limpeza manual do filtro (ver "Limpeza manual do filtro", Página 37) e desligue o aspirador em seguida.
- – Abra os fechos **(9)** e retire a parte superior do aspirador **(8)**.
- – Solte o parafuso do suporte do filtro **(30)**.
- – Rode a parte superior do aspirador, de modo a que possa retirar o filtro com o suporte do filtro para baixo. Caso contrário, poderá cair pó do filtro para o compartimento do motor do aspirador.
- – Retire o filtro **(29)** do respetivo suporte **(30)**.
- – Sacuda o filtro **(29)** sobre um caixote de lixo apropriado. Tenha atenção para não danificar as lamelas do filtro. No caso de forte sujidade, escove as lamelas do filtro com água e uma escova macia.
  ou
  Substitua um filtro danificado **(29)**.
- – Coloque o filtro **(29)** seco e limpo no respetivo suporte **(30)**.
- – Coloque o suporte do filtro **(30)** na parte superior do aspirador e enrosque-o com 6 voltas.
- – Verifique o assento correto e fixo do filtro **(29)** e do suporte do filtro **(30)**.
- – Coloque novamente a parte superior do aspirador **(8)** e feche os dois fechos **(9)**, de modo a que engatem de forma audível.

Avarias

Se o poder de aspiração for insuficiente deverá controlar:

- – O recipiente **(10)** ou o saco de filtro em velo **(26)** está cheio?
  ▷ Esvazie o recipiente ou substitua o saco de filtro em velo.
- – A mangueira, os tubos ou os bocais estão obstruídos?
  ▷ Limpe o acessório de aspiração.
- – O filtro **(29)** ficou tapado com pó?
  ▷ Limpe ou substitua o filtro.
- – A capacidade da bateria **(12)** está muito fraca?
  ▷ Carregue a bateria ou coloque uma bateria com uma capacidade mais elevada.

Esvaziar regularmente o recipiente **(10)** e limpar o filtro **(29)** garantem um poder de aspiração ideal.
Se a seguir não for atingido o poder de aspiração habitual, dirija-se a um posto de assistência técnica **Bosch**.

Se o aspirador se desligar automaticamente ou se não for possível ligá-lo:

- – O aspirador e/ou a bateria aqueceram excessivamente devido a sobrecarga.
  ▷ Deixe o aspirador e a bateria arrefecerem.

Se depois disso não for possível ligar o aspirador, dirija-se a um posto de assistência técnica **Bosch**.

Armazenamento (ver figura K)

- Insira os tubos de aspiração **(19)** e o adaptador de aspiração combinado **(17)** no suporte **(14)**.
- Insira o bocal para juntas **(20)** no encaixe na parte superior do aspirador **(8)**.
- Insira o bocal para chão **(21)** no encaixe na parte superior do aspirador **(8)**.
- Insira a mangueira de aspiração **(15)** com o bocal curvo colocado **(18)** num dos tubos de aspiração **(19)**.
- Transporte o aspirador apenas pela pega de transporte **(5)** ou pelo cinto de transporte **(27)**.
- Deposite o aspirador num recinto seco e proteja-o contra utilização não autorizada.

Serviço pós-venda e aconselhamento

Brasil
Robert Bosch Ltda. – Divisão de Ferramentas Elétricas
Rodovia Anhanguera, Km 98 – Parque Via Norte
13065-900, CP 1195
Campinas, São Paulo
Tel.: 0800 7045 446
www.bosch.com.br/contato

Portugal
Tel.: 21 8500000

Na última página encontra o link para os nossos endereços de assistência técnica e para as condições da garantia.

Indique para todas as questões e encomendas de peças sobressalentes a referência de 10 dígitos de acordo com a placa de caraterísticas do produto.

Eliminação

O aspirador, as baterias, os acessórios e as embalagens devem ser enviados a uma reciclagem ecológica de matéria-prima.



Não deite o aspirador e as baterias/pilhas no lixo doméstico!

Apenas para países da UE:

Os equipamentos elétricos e eletrónicos ou baterias/pilhas que já não são utilizáveis devem ser recolhidos separadamente e eliminados de forma ecologicamente correta. Utilize os sistemas de recolha designados para o efeito. Uma eliminação incorreta pode ser prejudicial ao meio ambiente e à saúde devido às substâncias potencialmente perigosas que contém.

Italiano

Avvertenze di sicurezza per aspiratori



Leggere tutte le avvertenze e disposizioni di sicurezza. La mancata osservanza delle istruzioni e delle avvertenze di sicurezza può essere causa di scosse elettriche, incendi e/o lesioni di grave entità.

Conservare tutte le avvertenze di pericolo e le istruzioni operative per ogni esigenza futura.

- ▶ **Questo aspiratore non è concepito per l'utilizzo da parte di bambini e persone con ridotte capacità fisiche, sensoriali o intellettuali né con scarsa esperienza o conoscenza del prodotto.** In caso contrario sussiste il pericolo di un impiego errato e di infortuni.
- ▶ **Sorvegliare i bambini.** In questo modo è possibile evitare che i bambini giochino con l'aspiratore.
- ▶ **Osservare tutte le norme di sicurezza relative ai materiali da aspirare.**
- ▶ **Non aspirare polvere di legno di faggio o di quercia, né amianto. Polvere di pietra andrà aspirata esclusivamente in combinazione con sistemi di aspirazione espressamente omologati per l'utilizzo con GAS18V-6LS di Bosch.** Tali sostanze sono considerate cancerogene.
- ▶ **Per aspirare polveri di pietra, utilizzare esclusivamente combinazioni di elettroutensile e sistema di aspirazione per le quali sia attestato il rispetto dei valori limiti di legge.** Gli attestati del caso sono riportati all'indirizzo www.bosch-professional.com/dust/.

⚠ ATTENZIONE **Utilizzare l'aspiratore solamente se sono state fornite sufficienti informazioni in merito all'impiego dello stesso, alle sostanze da aspirare e al sicuro smaltimento di queste ultime.** Istruzioni accurate riducono la possibilità di un utilizzo errato e di infortuni.

⚠ ATTENZIONE **L'aspiratore è adatto solamente per l'aspirazione di sostanze asciutte.** L'infiltrazione di fluidi aumenta il rischio di folgorazione.

- ▶ **Non aspirare con l'aspiratore polveri calde, incandescenti o esplosive. Non utilizzare l'aspiratore in locali esposti al rischio di esplosioni.** Le polveri possono incendiarsi o esplodere.
- ▶ **ATTENZIONE! L'aspiratore può essere riposto esclusivamente in ambienti interni.**
- ▶ **Provvedere ad una buona aerazione del posto di lavoro.**
- ▶ **Far riparare l'aspiratore esclusivamente da personale tecnico qualificato ed utilizzando ricambi originali.** In tale maniera potrà essere salvaguardata la sicurezza dell'aspirapolvere.

⚠ATTENZIONE **L'aspiratore contiene polvere nociva per la salute. Affidare l'esecuzione di interventi di manutenzione e svuotamento dell'utensile, incluso lo smaltimento del contenitore per la raccolta polvere, solamente a personale tecnico. È necessario un apposito equipaggiamento di protezione. Non mettere in funzione l'aspiratore senza il relativo sistema di filtraggio completo e accuratamente inserito.** In caso contrario, la salute verrebbe messa a rischio.

- **Prima della messa in funzione, verificare che il tubo flessibile di aspirazione si trovi in perfette condizioni. Lasciare il tubo di aspirazione montato sull'aspiratore, in modo da evitare che inavvertitamente fuoriesca della polvere.** In caso contrario è possibile inalare polvere.
- **Non pulire l'aspiratore utilizzando un getto d'acqua diretto.** La penetrazione di acqua nella parte superiore dell'aspiratore aumenta il rischio di una scossa elettrica.
- **Non modificare né aprire la batteria.** Vi è il rischio di cortocircuito.
- **In caso di danni o di utilizzo improprio della batteria, vi è rischio di fuoriuscita di vapori. La batteria può incendiarsi o esplodere.** Far entrare aria fresca nell'ambiente e contattare un medico in caso di malessere. I vapori possono irritare le vie respiratorie.
- **In caso d'impiego errato o di batteria danneggiata, vi è rischio di fuoriuscita di liquido infiammabile dalla batteria. Evitare il contatto con il liquido. In caso di contatto accidentale, risciacquare accuratamente con acqua. Rivolgersi immediatamente ad un medico, qualora il liquido entri in contatto con gli occhi.** Il liquido fuoriuscito dalla batteria potrebbe causare irritazioni cutanee o ustioni.
- **Qualora si utilizzino oggetti appuntiti, come ad es. chiodi o cacciaviti, oppure se si esercita forza dall'esterno, la batteria potrebbe danneggiarsi.** Potrebbe verificarsi un cortocircuito interno e la batteria potrebbe incendiarsi, emettere fumo, esplodere o surriscaldarsi.
- **Non avvicinare batterie non utilizzate a fermagli, monete, chiavi, chiodi, viti, né ad altri piccoli oggetti metallici che potrebbero provocare l'esclusione dei contatti.** Un eventuale corto circuito fra i contatti della batteria potrebbe causare ustioni o incendi.
- **Utilizzare la batteria solo con articoli del produttore.** Soltanto in questo modo la batteria verrà protetta da pericolosi sovraccarichi.
- **Caricare le batterie esclusivamente con caricabatterie consigliati dal produttore.** Se un dispositivo di ricarica adatto per un determinato tipo di batterie viene impiegato con batterie differenti, vi è rischio d'incendio.



Proteggere la batteria dal calore, ad esempio anche da irradiazione solare continua, fuoco, sporcizia, acqua e umidità. Sussiste il pericolo di esplosioni e cortocircuito.

- **Utilizzare la cinghia di trasporto esclusivamente in combinazione con l'aspiratore.**
- **Non utilizzare l'aspiratore come sedile, né come scaletta o gradino.** L'aspiratore potrebbe ribaltarsi e venire danneggiato. Vi è rischio di lesioni.

Simboli

I seguenti simboli possono risultare utili per l'impiego dell'aspiratore. Si prega di tenere a mente i simboli e i relativi significati. Un'interpretazione corretta dei simboli contribuisce ad utilizzare meglio ed in modo più sicuro l'aspiratore.

Simboli e relativi significati	
	**ATTENZIONE! Leggere tutte le avvertenze di sicurezza e le istruzioni.** La mancata osservanza delle avvertenze di sicurezza e delle istruzioni può causare folgorazioni, incendi e/o lesioni gravi.
	Aspiratore della classe di polveri L secondo IEC/EN 60335-2-69, per **aspirazione a secco** di polveri nocive per la salute con valore limite di esposizione > 1 mg/m³
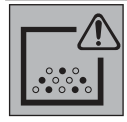	**ATTENZIONE! L'aspiratore contiene polvere nociva per la salute. Affidare gli interventi di manutenzione e svuotamento dell'utensile, incluso lo smaltimento del contenitore per la raccolta polvere, esclusivamente a tecnici specializzati. È necessario un apposito equipaggiamento di protezione. Non mettere in funzione l'aspiratore senza il relativo sistema di filtraggio completo e accuratamente inserito.** In caso contrario, la salute verrebbe messa a rischio.
	Tasto di pulizia manuale del filtro

Descrizione del prodotto e caratteristiche

Osservare le figure nella parte anteriore delle istruzioni per l'uso.

Utilizzo conforme

L'aspiratore è concepito per la raccolta, l'aspirazione, il convogliamento e la separazione di polveri asciutte non infiammabili. L'aspiratore è stato controllato sotto il profilo della tecnica di aspirazione polveri e corrisponde alla classe di polveri L. L'apparecchio è idoneo agli impieghi più gravosi in ambito professionale, ad es. nell'artigianato, nell'industria e nelle officine.

Gli aspiratori della classe di polveri L secondo IEC/EN 60335-2-69 devono essere impiegati esclusivamente per la raccolta e l'aspirazione di polveri nocive per la salute con valore limite di esposizione > 1 mg/m³.

Utilizzare l'aspiratore esclusivamente se sono state completamente valutate tutte le funzioni e possono essere effettuate senza limitazioni oppure sono state mantenute le relative istruzioni.

Componenti illustrati

La numerazione dei componenti illustrati si riferisce alla rappresentazione dell'aspiratore sulle pagine con rappresentazione grafica.

- **(1)** Attacco per tubo flessibile di aspirazione
- **(2)** Coperchio vano batteria
- **(3)** Tasto di sbloccaggio coperchio vano batteria
- **(4)** Interruttore di avvio/arresto
- **(5)** Impugnatura per il trasporto
- **(6)** Attacco per tubo flessibile di soffiaggio
- **(7)** Tasto di pulizia manuale del filtro
- **(8)** Parte superiore dell'aspiratore
- **(9)** Chiusura per la parte superiore dell'aspiratore
- **(10)** Serbatoio
- **(11)** Vano batteria
- **(12)** Batteria[a)]
- **(13)** Tasto di sbloccaggio della batteria [a)]
- **(14)** Supporto per accessori
- **(15)** Tubo flessibile di aspirazione
- **(16)** Pulsante
- **(17)** Adattatore di aspirazione combinato
- **(18)** Bocchetta curva
- **(19)** Tubo di aspirazione
- **(20)** Bocchetta a fessura lunga
- **(21)** Bocchetta per pavimento
- **(22)** Diffusore
- **(23)** Tubo flessibile di soffiaggio[a)]
- **(24)** Adattatore PowerTool (parte anteriore)
- **(25)** Adattatore PowerTool (parte posteriore)
- **(26)** Sacchetto filtro in tessuto non tessuto
- **(27)** Cinghia di trasporto
- **(28)** Occhielli di fissaggio per cinghia di trasporto
- **(29)** Filtro
- **(30)** Portafiltro

a) **Questo accessorio non è compreso nella fornitura standard.**

Dati tecnici

Aspiratore a secco a batteria		GAS18V-6LS
Codice prodotto		**3 601 JK2 100**
Tensione	V	18
Potenza assorbita nominale	W	350
Capacità del contenitore		
– Lorda	l	6
– Netta	l	4,5
Lunghezza tubo flessibile	m	0,5–2,8
Depressione aspiratore[A)B)]	hPa	100
Portata aspiratore[A)B)]	l/s m³/h	22 79
Autonomia per ciascuna carica della batteria		
– Livello di potenza **I**	min/Ah	3,5
– Livello di potenza **II**	min/Ah	2,5
Classe di polveri		L
Peso[C)]	kg	2,9
Temperatura ambiente consigliata in fase di ricarica	°C	0 … +35
Temperatura ambiente consentita durante il funzionamento[D)] e per lo stoccaggio	°C	–20 … +50
Batterie compatibili		GBA18V… GBA 18V… ProCORE18V… EXPERT18V… EXBA18V… CORE18V…
Batterie consigliate per la massima potenza		ProCORE18V… ≥ 8 Ah
Caricabatteria consigliati		GAL18… GAL 18… GAL 36… GAL12V/18… GAL 12V/18… GAX 18… EXAL18…

A) Misurazione a 20–25 °C con batteria **GBA 18V 8.0Ah**

B) Misurazione con tubo flessibile di aspirazione **(15)**

C) Senza batteria (per informazioni sul peso della batteria, consultare il sito www.bosch-professional.com)

D) Prestazioni limitate con temperature < 0 °C

I valori possono variare a seconda del prodotto ed essere soggetti a condizioni di impiego e ambientali. Per maggiori informazioni, consultare il sito www.bosch-professional.com/wac.

Informazioni su rumorosità e vibrazioni

Valori di emissione acustica rilevati conformemente a **EN 60335-2-69**.

Il livello di pressione acustica ponderato A dell'aspiratore è tipicamente di **71** dB(A). Grado d'incertezza K = **2** dB. Il livello di rumorosità durante il lavoro può superare i valori indicati. **Indossare protezioni acustiche!**

Valori di oscillazione a_h (vibrazioni continue), p_F (vibrazioni ripetute da colpo) e grado d'incertezza K rilevati conformemente a **EN 60335-2-69**:

a_h = **0,2** m/s² (K = **0,5** m/s²), p_F = **6,1** m/s² (K = **0,2** m/s²)

Batteria

Bosch vende aspiratori a batteria anche senza batteria. Per sapere se nella dotazione dell'aspiratore è compresa una batteria, leggere quanto riportato sulla confezione.

Ricarica della batteria

- ▶ **Utilizzare esclusivamente i caricabatterie indicati nei dati tecnici.** Soltanto tali tipi di caricabatterie sono adatti alle batterie al litio utilizzate nell'aspiratore.

Avvertenza: a causa delle norme internazionali per il trasporto, le batterie al litio vengono fornite parzialmente cariche. Per assicurare la piena potenza della batteria, ricaricarla completamente prima dell'impiego iniziale.

Introduzione e rimozione della batteria (vedere fig. A)

- ▶ **Non esercitare forza nell'introdurre la batteria.** La batteria è realizzata in modo da poter essere innestata nell'aspiratore soltanto se posizionata correttamente.
- ▶ Per poter lavorare a regola d'arte e in sicurezza, mantenere sempre asciutti e puliti lo scomparto batteria e il vano batteria.
- – Spingere il tasto di sbloccaggio **(3)** in direzione della freccia e aprire il coperchio del vano batteria **(2)**.
- – Introdurre la batteria **(12)** spingendola nel relativo vano **(11)** sino a farla scattare udibilmente in posizione.
- – Per rimuovere la batteria **(12)**, premere il tasto di sbloccaggio **(13)** della batteria ed estrarla dal relativo vano **(11)**.
- – Richiudere il coperchio del vano batteria **(2)** facendolo scattare in posizione in modo udibile.

Indicatore del livello di carica della batteria

Quando la batteria viene rimossa dall'aspiratore, è possibile visualizzare il livello di carica mediante i LED verdi dell'apposito indicatore sulla batteria stessa.

Per visualizzare il livello di carica, premere il tasto On oppure dell'apposito indicatore.

Se, premendo il tasto dell'indicatore livello di carica della batteria, non si accende alcun LED, la batteria è difettosa e deve essere sostituita.

Avvertenza: non tutti i tipi di batteria dispongono di un indicatore del livello di carica.

Tipo di batteria GBA 18V... | GBA18V...



LED	Capacità
Luce fissa, 3 LED verdi	60–100%
Luce fissa, 2 LED verdi	30–60%
Luce fissa, 1 LED verde	5–30%
Luce lampeggiante, 1 LED verde	0–5%

Tipo di batteria ProCORE18V... | EXPERT18V... | EXBA18V... | CORE18V...



LED	Capacità
Luce fissa, 5 LED verdi	80–100%
Luce fissa, 4 LED verdi	60–80%
Luce fissa, 3 LED verdi	40–60%
Luce fissa, 2 LED verdi	20–40%
Luce fissa, 1 LED verde	5–20%
Luce lampeggiante, 1 LED verde	0–5%

Rilevamento di guasti della batteria

EXPERT18V... | EXBA18V...

I LED degli indicatori del livello di carica della batteria, oltre al livello di carica della batteria, possono anche indicarne il rischio di guasto.

Per attivare questa funzione, tenere premuto per 3 secondo il tasto dell'indicatore del livello di carica della batteria . Il processo di analisi della batteria viene segnalato da una sequenza lampeggiante dell'indicatore del livello di carica della batteria. Il risultato verrà visualizzato sull'indicatore del livello di carica della batteria.



1 LED: la batteria corre un elevato rischio di guasto. Potenza e autonomia potrebbero già essere state ridotte. Si consiglia di sostituire la batteria.



5 LED: la batteria è in buone condizioni, con un rischio di guasto basso.

Attenzione: la valutazione del rischio di guasto della batteria funziona a due livelli e offre una valutazione semplificata. La batteria viene valutata come in buone condizioni oppure presenta un rischio di guasto elevato. Non viene visualizzata alcuna percentuale delle condizioni della batteria.

Avvertenze per l'impiego ottimale della batteria

Proteggere la batteria ricaricabile da umidità ed acqua.

Conservare la batteria esclusivamente nel campo di temperatura fra –20 °C e 50 °C. Non lasciare la batteria all'interno dell'auto, ad es. nel periodo estivo.

Pulire di tanto in tanto le fessure di ventilazione della batteria ricaricabile con un pennello morbido, pulito ed asciutto.

Una sensibile riduzione della durata del funzionamento dopo l'operazione di ricarica sta ad indicare che la batteria ricaricabile dovrà essere sostituita.

Attenersi alle indicazioni relative allo smaltimento.

Montaggio

- ▶ **Rimuovere la batteria prima di effettuare interventi di manutenzione o di pulizia sull'aspiratore, di effettuare regolazioni sull'utensile, di sostituire elementi accessori o prima di riporre l'aspiratore.** Con tale precauzio-

ne, si eviterà che l'aspiratore possa avviarsi accidentalmente.

Montaggio del supporto per gli accessori di aspirazione (vedere fig. B)

Applicare il supporto **(14)** per gli accessori di aspirazione sulla parte superiore dell'aspiratore e avvitarlo.

Montaggio del tubo flessibile (vedere figg. D–F)

Montare il tubo flessibile adatto in base all'applicazione:
- Per l'**aspirazione** inserire il tubo flessibile di aspirazione **(15)** fino a battuta nell'apposito attacco **(1)**.
- Per il **soffiaggio**, rimuovere il diffusore **(22)** e inserire il tubo flessibile di soffiaggio **(23)** fino a battuta nell'apposito attacco **(6)**. Reinserire il diffusore **(22)** nell'attacco per tubo flessibile **(6)**, quando si rimuove il tubo flessibile di soffiaggio **(23)**.

Avvertenza: le diverse dimensioni degli attacchi garantiscono che il tubo flessibile di aspirazione **(15)** non possa essere utilizzato per il soffiaggio.

▶ **Per il soffiaggio utilizzare solo un tubo flessibile di soffiaggio pulito.** Le polveri possono essere nocive per la salute.

Montaggio degli accessori di aspirazione (vedere figg. C e G)

Il tubo flessibile di aspirazione **(15)** è provvisto di un sistema a fermaglio che consente di collegare l'accessorio di aspirazione (adattatore di aspirazione combinato **(17)**, bocchetta curva **(18)**).

Montaggio della bocchetta curva

- Innestare la bocchetta curva **(18)** sul tubo flessibile di aspirazione **(15)** sino a far scattare udibilmente i due pulsanti **(16)** dello stesso.
- Per eseguire lo smontaggio, premere i pulsanti **(16)** verso l'interno e separare i componenti.

Montaggio delle bocchette e dei tubi

- All'occorrenza, innestare saldamente i tubi di aspirazione **(19)** l'uno all'interno dell'altro e quindi innestarli saldamente sulla bocchetta curva **(18)**.
- Innestare saldamente l'accessorio a spazzola **(21)**, oppure la bocchetta a fessura lunga **(20)**, sul tubo di aspirazione **(19)**, oppure sulla bocchetta curva **(18)**.

Montaggio dell'adattatore di aspirazione combinato (vedere fig. G)

L'adattatore di aspirazione combinato **(17)** è composto dall'adattatore PowerTool (parte anteriore) **(24)** e dall'adattatore PowerTool (parte posteriore) **(25)**.

Nella figura **G** sono illustrati i possibili diametri dei manicotti di aspirazione che si possono collegare all'adattatore di aspirazione combinato **(17)**.

Se necessario, inserire l'adattatore PowerTool (parte anteriore) **(24)** sull'adattatore PowerTool (parte posteriore) **(25)** e bloccarlo ruotandolo in senso antiorario.

A seconda del diametro di collegamento desiderato, inserire sul tubo flessibile di aspirazione solo l'adattatore PowerTool (parte posteriore) **(25)** o l'adattatore di aspirazione combinato **(17)** assemblato. Far scattare in posizione in modo udibile i due pulsanti **(16)** del tubo flessibile di aspirazione nell'adattatore PowerTool (parte posteriore) **(25)**.

Per separare i due elementi dell'adattatore, ruotare in senso orario l'adattatore PowerTool (parte anteriore) **(24)** e rimuoverlo.

Per rimuovere l'adattatore di aspirazione combinato **(17)** dal tubo flessibile di aspirazione, premere i pulsanti **(16)** verso l'interno e separare l'adattatore di aspirazione combinato dal tubo flessibile di aspirazione.

Introduzione/rimozione del sacchetto filtro in tessuto non tessuto (vedere fig. H)

L'utilizzo di un sacchetto filtro in tessuto non tessuto **(26)** agevola lo smaltimento della polvere.

Aprire le chiusure **(9)** e prelevare la parte superiore dell'aspiratore **(8)**.

Inserire il sacchetto filtro in tessuto non tessuto **(26)** nell'alloggiamento del contenitore **(10)** come illustrato in figura.

Applicare la parte superiore dell'aspiratore **(8)** e chiudere le due chiusure **(9)** facendole scattare in posizione in modo udibile.

Sostituire tempestivamente il sacchetto filtro in tessuto non tessuto **(26)** quando è pieno.

Fissaggio della cinghia di trasporto (vedere fig. I)

▶ **La cinghia di trasporto è idonea esclusivamente per il trasporto e il fissaggio dell'aspiratore!**

È possibile fissare la cinghia di trasporto **(27)** sul lato destro o sinistro dell'aspiratore, in base a come si desidera portare l'aspiratore. Innestare a scatto i ganci a moschettone della cinghia di trasporto **(27)** nei due occhielli di fissaggio sul lato destro o sul lato sinistro **(28)** dell'aspiratore.

Accertarsi della corretta posizione di trasporto, illustrata nella fig. **I**.

Utilizzo

▶ **Rimuovere la batteria prima di effettuare interventi di manutenzione o di pulizia sull'aspiratore, di effettuare regolazioni sull'utensile, di sostituire elementi accessori o prima di riporre l'aspiratore.** Con tale precauzione, si eviterà che l'aspiratore possa avviarsi accidentalmente.

Messa in funzione

▶ **L'aspiratore non andrà utilizzato senza filtro.**

▶ **Utilizzare esclusivamente un filtro integro (privo di screpolature, di fori ecc.). Sostituire immediatamente il filtro, qualora sia danneggiato.**

▶ **Prima di procedere all'aspirazione, accertarsi che l'unità filtrante sia montata saldamente.**

- ▶ **Prima di procedere all'aspirazione, accertarsi che il coperchio scomparto batteria sia saldamente chiuso.**
- ▶ **Vi preghiamo di informar Vi relativamente alle norme/leggi in vigore nel Vostro paese riguardanti il trattamento di polveri nocive per la salute.**

L'aspiratore può essere impiegato per l'aspirazione e l'assorbimento dei seguenti materiali:

– Polveri con valore limite di esposizione > 1 mg/m^3

In linea generale, l'aspiratore non deve essere impiegato in ambienti a rischio di esplosione.

Si consiglia l'utilizzo di un sacchetto filtro in tessuto non tessuto **(26)**.

Accensione/spegnimento

Per **accendere** l'aspiratore premere l'interruttore di avvio/arresto **(4)** in base alla potenza desiderata:

– Premere l'interruttore di avvio/arresto **(4)** in **posizione I** per lavorare con una potenza di aspirazione/soffiaggio **media** e per prolungare l'autonomia della batteria (ad es. per l'aspirazione di superfici lisce, l'aspirazione da elettroutensili con formazione di polvere ridotta o per il soffiaggio di superfici sporche).
– Premere l'interruttore di avvio/arresto **(4)** in **posizione II** per lavorare con una potenza di aspirazione/soffiaggio **elevata** (ad es. per l'aspirazione di tappeti o l'aspirazione da elettroutensili con elevata formazione di polvere).

Per **spegnere** l'aspiratore, premere l'interruttore di avvio/arresto **(4)** in posizione centrale.

Aspirazione delle polveri sollevate da elettroutensili in funzione

- ▶ **Se l'aria di scarico ritorna nell'ambiente, occorre assicurare un sufficiente indice di ricambio aria nell'ambiente stesso. Attenersi alle prescrizioni nazionali al riguardo.**

Innestare la bocchetta curva **(18)** o l'adattatore di aspirazione combinato **(17)** sul tubo flessibile di aspirazione **(15)** facendoli scattare in posizione in modo udibile.

Innestare la bocchetta curva **(18)** o l'adattatore di aspirazione combinato **(17)** nel o sul manicotto di aspirazione dell'elettroutensile.

Pulizia manuale del filtro

È necessario pulire il filtro al più tardi quando la potenza di aspirazione non è più sufficiente.

La frequenza di pulizia del filtro dipenderà dal tipo e dalla quantità di polvere. Con un impiego regolare, la portata massima verrà mantenuta più a lungo.

Accendere l'aspiratore alla potenza **II**. Tenere chiuso con la mano l'attacco **(1)** per tubo flessibile di aspirazione o l'attacco **(6)** per tubo flessibile di soffiaggio (oppure l'apertura dell'eventuale tubo flessibile/accessorio collegato).

Premere almeno 3 volte consecutive il tasto di pulizia manuale del filtro **(7)**. Il filtro verrà pulito con un forte flusso d'aria.

Manutenzione ed assistenza

Manutenzione e pulizia

- ▶ **Rimuovere la batteria prima di effettuare interventi di manutenzione o di pulizia sull'aspiratore, di effettuare regolazioni sull'utensile, di sostituire elementi accessori o prima di riporre l'aspiratore.** Con tale precauzione, si eviterà che l'aspiratore possa avviarsi accidentalmente.
- ▶ **Per lavorare bene ed in modo sicuro mantenere l'aspiratore e le fessure di aerazione pulite.**
- ▶ **Durante gli interventi di manutenzione e pulizia dell'aspiratore, indossare una mascherina antipolvere.**

Pulire occasionalmente il corpo dell'aspiratore con un panno inumidito.

Qualora sui contatti di carica vi sia sporcizia, pulirli con un panno asciutto.

- ▶ **Non pulire l'aspiratore con aria compressa.** Il filtro o altri componenti potrebbero venire danneggiati.

Almeno una volta all'anno, l'aspiratore deve essere sottoposto a un controllo tecnico da parte del costruttore o di un tecnico specializzato (ad esempio, verificare che il filtro non sia danneggiato, che l'aspiratore non presenti perdite e che i dispositivi di controllo funzionino perfettamente).

Pulizia e manutenzione dopo l'aspirazione di sostanze nocive

– Le parti che potrebbero essere entrate a contatto con le sostanze nocive vanno considerate tutte come contaminate.
– Aspirare, pulire o sigillare accuratamente l'esterno dell'aspiratore prima di rimuoverlo da un'area contenente sostanze nocive.
– Pulire, smontare e sottoporre a manutenzione l'aspiratore solo se possono essere esclusi pericoli per sé e per gli altri. Durante la manutenzione e la pulizia, indossare i dispositivi di protezione individuale. Eseguire gli interventi in un locale ben areato.
– Pulire innanzitutto l'esterno dell'aspiratore, prima di smontarlo.
– Smaltire tutte le parti dell'aspiratore che non possono essere pulite in maniera sufficiente in sacchetti impermeabili. A tale riguardo, attenersi alle disposizioni vigenti per lo smaltimento di questo tipo di rifiuti.
– Una volta conclusi gli interventi, pulire l'area di manutenzione.

Pulizia del contenitore

Se non è stato utilizzato un sacchetto filtro in tessuto non tessuto **(26)** per l'aspirazione a secco, pulire il contenitore **(10)** dopo ogni utilizzo.

– Aprire le chiusure **(9)** e prelevare la parte superiore dell'aspiratore **(8)**.
– Scuotere il contenitore **(10)** sopra un recipiente per rifiuti di tipo idoneo.

– Se necessario, pulire il contenitore con un panno inumidito.
  Se necessario, pulire il filtro **(29)**.
  Lasciare asciugare il contenitore e il filtro.
– Rimontare la parte superiore dell'aspiratore **(8)** e chiudere le due chiusure **(9)** facendole scattare in posizione in modo udibile.

Pulizia/sostituzione del filtro (vedere fig. J)

La potenza di aspirazione dipende dalle condizioni del filtro. Pertanto, pulire regolarmente il filtro **(29)**.

Sostituire immediatamente il filtro, qualora sia danneggiato.

– Attivare la pulizia manuale del filtro (vedi «Pulizia manuale del filtro», Pagina 44) e quindi spegnere l'aspiratore.
– Aprire le chiusure **(9)** e prelevare la parte superiore dell'aspiratore **(8)**.
– Allentare la vite del portafiltro **(30)**.
– Ruotare la parte superiore dell'aspiratore in modo da poter estrarre verso il basso il filtro con il portafiltro. In caso contrario, la polvere potrebbe cadere dal filtro nel vano motore dell'aspiratore.
– Estrarre il filtro **(29)** dal portafiltro **(30)**.
– Battere il filtro **(29)** sopra un recipiente per rifiuti idoneo. Prestare attenzione a non danneggiare le lamelle del filtro.
  In caso di consistente contaminazione, pulire le lamelle del filtro con acqua e una spazzola morbida.
  oppure
  Sostituire il filtro **(29)**, se danneggiato.
– Inserire il filtro **(29)** pulito e asciutto nel portafiltro **(30)**.
– Inserire il portafiltro **(30)** nella parte superiore dell'aspiratore e avvitarlo con 6 giri.
– Verificare che il filtro **(29)** e il portafiltro **(30)** siano posizionati correttamente e saldamente.
– Rimontare la parte superiore dell'aspiratore **(8)** e chiudere le due chiusure **(9)** facendole scattare in posizione in modo udibile.

Anomalie

In caso di insufficiente potenza di aspirazione, verificare quanto segue:

– Il contenitore **(10)** o il sacchetto filtro in tessuto non tessuto **(26)** è pieno?
  ▷ Svuotare il contenitore o sostituire il sacchetto filtro in tessuto non tessuto.
– Il tubo flessibile, i tubi o le bocchette sono intasati?
  ▷ Pulire l'accessorio di aspirazione.
– Il filtro **(29)** è intasato di polvere?
  ▷ Pulire o sostituire il filtro.
– La capacità della batteria **(12)** è insufficiente?
  ▷ Ricaricare la batteria o utilizzare una batteria con una maggiore capacità.

Svuotare il contenitore **(10)** e pulire il filtro **(29)** con regolarità per garantire una potenza di aspirazione ottimale.
Se dopo tali operazioni non viene raggiunta la consueta potenza di aspirazione, rivolgersi a un Centro Assistenza Clienti **Bosch**.

Se l'aspiratore si spegne da solo o non si accende:

– L'aspiratore e/o la batteria si sono surriscaldati a causa di un sovraccarico.
  ▷ Lasciare raffreddare l'aspiratore e la batteria.

Se in seguito non è possibile accendere l'aspiratore, rivolgersi a un Centro Assistenza Clienti **Bosch**.

Stivaggio (vedere fig. K)

– Inserire i tubi di aspirazione **(19)** e l'adattatore di aspirazione combinato **(17)** nel supporto **(14)**.
– Inserire la bocchetta a fessura lunga **(20)** nell'alloggiamento sulla parte superiore dell'aspiratore **(8)**.
– Inserire la bocchetta per pavimento **(21)** nell'alloggiamento sulla parte superiore dell'aspiratore **(8)**.
– Inserire il tubo flessibile di aspirazione **(15)** con la bocchetta curva **(18)** innestata in uno dei tubi di aspirazione **(19)**.
– Trasportare l'aspiratore esclusivamente tramite l'apposita impugnatura **(5)** o con la cinghia di trasporto **(27)**.
– Deporre l'aspiratore in un ambiente asciutto e protetto da utilizzi non autorizzati.

Servizio di assistenza e consulenza tecnica

Italia

Tel.: (02) 3696 2314

Il link ai nostri indirizzi di assistenza e alle condizioni di garanzia è riportato all'ultima pagina.

In caso di richieste o di ordinazione di pezzi di ricambio, comunicare sempre il codice prodotto a 10 cifre riportato sulla targhetta di fabbricazione dell'elettroutensile.

Smaltimento

Aspiratori, batterie, accessori ed imballaggi andranno avviati ad una valorizzazione rispettosa dell'ambiente.



Non gettare l'aspiratore, né le batterie o le pile, nei rifiuti domestici.

Solo per i Paesi UE:

I dispositivi elettrici ed elettronici o le batterie/pile usate non più utilizzabili devono essere sottoposti/e a raccolta differenziata e smaltiti nel rispetto dell'ambiente. Utilizzare gli appositi sistemi di raccolta. A causa delle sostanze pericolose eventualmente contenute al loro interno, uno smaltimento non appropriato rischia di provocare danni all'ambiente e alla salute.

Nederlands

Veiligheidsaanwijzingen voor zuigers



Lees alle veiligheidsaanwijzingen en instructies. Het niet naleven van de veiligheidsaanwijzingen en instructies kan elektrische schokken, brand en/of zware verwondingen veroorzaken.

Bewaar alle veiligheidsaanwijzingen en instructies voor toekomstig gebruik.

- ▶ **Deze zuiger is niet bestemd voor gebruik door kinderen en personen met beperkte fysieke, sensorische of geestelijke capaciteiten of gebrekkige ervaring en kennis.** Anders bestaat er gevaar voor foute bediening en verwondingen.
- ▶ **Houd toezicht op kinderen.** Hierdoor wordt gegarandeerd dat kinderen niet met de zuiger spelen.
- ▶ **Neem goed nota van alle veiligheidsvoorschriften voor het stof dat moet worden afgezogen.**
- ▶ **Zuig geen beuken- of eikenhoutstof of asbest op. Steenstof mag alleen in combinatie met afzuigsystemen worden opgezogen die uitdrukkelijk voor het gebruik met GAS18V-6LS van Bosch zijn goedgekeurd.** Deze stoffen gelden als kankerverwekkend.
- ▶ **Zuig steenstof uitsluitend met expliciet bewezen combinaties van elektrisch gereedschap en afzuigsysteem waarvoor werd aangetoond dat deze onder de wettelijke grenswaarden komen.** De bewijzen vindt u op www.bosch-professional.com/dust/.

⚠ WAARSCHUWING **Gebruik de zuiger alleen, wanneer u voldoende informatie voor het gebruik van de zuiger, de op te zuigen stoffen en het veilig verwijderen van deze heeft gekregen.** Een zorgvuldige instructie vermindert de kans op verkeerde bediening en letsel.

⚠ WAARSCHUWING **De zuiger is alleen geschikt voor het opzuigen van droge stoffen.** Het binnendringen van vloeistoffen vergroot het risico van een elektrische schok.

- ▶ **Zuig met de zuiger geen heet, brandend of explosief stof. Gebruik de zuiger niet in vertrekken waar ontploffingsgevaar heerst.** Stof kan ontbranden of ontploffen.
- ▶ **LET OP! De zuiger mag alleen binnenshuis opgeborgen worden.**
- ▶ **Zorg voor een goede ventilatie op de werkplek.**
- ▶ **Laat de zuiger uitsluitend door gekwalificeerd personeel met originele vervangingsonderdelen repareren.** Daarmee wordt gewaarborgd dat de veiligheid van de zuiger in stand blijft.

⚠ WAARSCHUWING **De zuiger bevat stof dat schadelijk is voor de gezondheid. Laat het leegmaken en onderhouden, inclusief het verwijderen van het stofopvangreservoir, uitsluitend door een vakman uitvoeren. Dienovereenkomstige beschermingsmiddelen zijn noodzakelijk. Gebruik de zuiger niet zonder het complete en zorgvuldig geplaatste filtersysteem.** Anders brengt u uw gezondheid in gevaar.

- ▶ **Controleer vóór de ingebruikname of de zuigslang in correcte staat verkeert. Laat daarbij de zuigslang op de zuiger gemonteerd, zodat niet per ongeluk stof naar buiten komt.** Anders kunt u stof inademen.
- ▶ **Maak de zuiger niet schoon met een direct gerichte waterstraal.** Het binnendringen van water in het bovenste deel van de zuiger vergroot het risico van een elektrische schok.
- ▶ **Verander en open de accu niet.** Er bestaat gevaar voor kortsluiting.
- ▶ **Bij beschadiging en verkeerd gebruik van de accu kunnen er dampen vrijkomen. De accu kan branden of exploderen.** Zorg voor de aanvoer van frisse lucht en zoek bij klachten een arts op. De dampen kunnen de luchtwegen irriteren.
- ▶ **Bij verkeerd gebruik of een beschadigde accu kan brandbare vloeistof uit de accu lekken. Voorkom contact daarmee. Spoel bij onvoorzien contact met water af. Wanneer de vloeistof in de ogen komt, dient u bovendien een arts te raadplegen.** Gelekte accuvloeistof kan tot huidirritaties of verbrandingen leiden.
- ▶ **Door spitse voorwerpen, zoals bijv. spijkers of schroevendraaiers, of door krachtinwerking van buitenaf kan de accu beschadigd worden.** Er kan een interne kortsluiting ontstaan en de accu doen branden, roken, exploderen of oververhitten.
- ▶ **Houd de niet-gebruikte accu uit de buurt van paperclips, munten, sleutels, spijkers, schroeven of andere kleine metalen voorwerpen die overbrugging van de contacten zouden kunnen veroorzaken.** Kortsluiting tussen de accucontacten kan brandwonden of brand tot gevolg hebben.
- ▶ **Gebruik de accu alleen in producten van de fabrikant.** Alleen zo wordt de accu tegen gevaarlijke overbelasting beschermd.
- ▶ **Laad de accu's alleen op met oplaadapparaten die door de fabrikant aangeraden worden.** Door een oplaadapparaat dat voor een bepaald type accu geschikt is, bestaat bij gebruik met andere accu's brandgevaar.



Bescherm de accu tegen hitte, bijvoorbeeld ook tegen voortdurend zonlicht, vuur, vuil, water en vocht. Er bestaat gevaar voor explosie en kortsluiting.

- ▶ **Gebruik de draagriem uitsluitend in combinatie met de zuiger.**
- ▶ **Gebruik de zuiger niet als zitplaats, ladder of opstapje.** De zuiger kan omvallen en worden beschadigd. Er bestaat verwondingsgevaar.

Symbolen

De volgende symbolen kunnen voor het gebruik van de zuiger van belang zijn. Zorg ervoor dat u de symbolen en hun betekenis kent. Het juiste begrip van de symbolen helpt u de zuiger beter en veiliger te gebruiken.

Symbolen en hun betekenis	
	**WAARSCHUWING! Lees alle veiligheidsaanwijzingen en instructies.** Het niet naleven van de veiligheidsaanwijzingen en instructies kan elektrische schokken, brand en/of zware verwondingen veroorzaken.
	Zuiger van stofklasse L conform IEC/EN 60335-2-69 voor het **droog opzuigen** van voor de gezondheid schadelijk stof met een expositiegrenswaarde > 1 mg/m³
	**WAARSCHUWING! De zuiger bevat stof dat schadelijk is voor de gezondheid. Laat het leegmaken en onderhouden, inclusief het verwijderen van het stofopvangreservoir, uitsluitend door een vakman uitvoeren. Dienovereenkomstige beschermingsmiddelen zijn noodzakelijk. Gebruik de zuiger niet zonder het complete en zorgvuldig geplaatste filtersysteem.** Anders brengt u uw gezondheid in gevaar.
	Knop handmatige filterreiniging

Beschrijving van product en werking

Neem de afbeeldingen in het voorste gedeelte van de gebruiksaanwijzing in acht.

Beoogd gebruik

De zuiger is bedoeld voor het opnemen, opzuigen, transporteren en afscheiden van niet-brandbaar droog stof. De zuiger is stoftechnisch gekeurd en behoort tot stofklasse L. Deze is geschikt voor de verhoogde belastingen bij industrieel gebruik, bv. in de bouw, de industrie en in werkplaatsen.

Zuigers van stofklasse L volgens IEC/EN 60335-2-69 mogen uitsluitend worden gebruikt voor het opzuigen en afzuigen van voor de gezondheid schadelijk stof met een expositiegrenswaarde > 1 mg/m³.

Gebruik de zuiger alleen, wanneer u alle functies volledig kunt inschatten en zonder beperkingen kunt gebruiken of daarvoor bestemde instructies heeft ontvangen.

Afgebeelde componenten

De componenten zijn genummerd zoals op de afbeeldingen van de zuiger op de pagina's met afbeeldingen.

(1) Slanghouder voor zuigslang
(2) Accuvakdeksel
(3) Ontgrendelingsknop accuvakdeksel
(4) Aan/uit-schakelaar
(5) Draaggreep
(6) Slanghouder voor uitblaasslang
(7) Knop handmatige filterreiniging
(8) Bovenstuk van zuiger
(9) Sluiting voor bovenstuk van zuiger
(10) Reservoir
(11) Accuschacht
(12) Accu[a)]
(13) Accu-ontgrendelingstoets[a)]
(14) Houder voor accessoires
(15) Zuigslang
(16) Drukknop
(17) Combi-afzuigadapter
(18) Gebogen zuigmond
(19) Zuigbuis
(20) Spleetzuigmond
(21) Vloerzuigmond
(22) Diffusor
(23) Uitblaasslang[a)]
(24) PowerTool-adapter (voorste deel)
(25) PowerTool-adapter (achterste deel)
(26) Vliesfilterzak
(27) Draagriem
(28) Bevestigingsogen voor draagriem
(29) Filter
(30) Filterhouder

a) **Dit toebehoren wordt niet standaard meegeleverd.**

Technische gegevens

Accudroogzuiger		GAS18V-6LS
Productnummer		**3 601 JK2 100**
Spanning	V	18
Nominaal opgenomen vermogen	W	350
Capaciteit reservoir		
– Bruto	l	6
– netto	l	4,5
Slanglengte	m	0,5–2,8
Onderdruk zuiger[A)B)]	hPa	100
Doorstroomhoeveelheid zuiger[A)B)]	l/s m³/h	22 79
Gebruiksduur per acculading		
– Vermogensstand **I**	min/Ah	3,5
– Vermogensstand **II**	min/Ah	2,5

Accudroogzuiger		GAS18V-6LS
Stofklasse		L
Gewicht[C)]	kg	2,9
Aanbevolen omgevingstemperatuur bij het opladen	°C	0 … +35
Toegestane omgevingstemperatuur tijdens gebruik[D)] en bij opslag	°C	−20 … +50
Compatibele accu's		GBA18V... GBA 18V... ProCORE18V... EXPERT18V... EXBA18V... CORE18V...
Aanbevolen accu's voor maximale prestaties		ProCORE18V... ≥ 8 Ah
Aanbevolen oplaadapparaten		GAL18... GAL 18... GAL 36... GAL12V/18... GAL 12V/18... GAX 18... EXAL18...

A) Gemeten bij 20–25 °C met accu **GBA 18V 8.0Ah**

B) Gemeten met zuigslang **(15)**

C) Zonder accu (het gewicht van de accu is te vinden op www.bosch-professional.com)

D) beperkt vermogen bij temperaturen < 0 °C

Waarden kunnen afhankelijk van product variëren en onderhevig zijn aan toepassings- en omgevingsvoorwaarden. Meer informatie vindt u op www.bosch-professional.com/wac.

Informatie over geluid en trillingen

Geluidsemissiewaarden bepaald volgens **EN 60335-2-69**.

Het A-gewogen geluidsdrukniveau van de zuiger bedraagt typisch **71** dB(A). Onzekerheid K = **2** dB. Het geluidsniveau bij het werken kan de aangegeven waarden overschrijden. **Draag gehoorbescherming!**

Trillingswaarden a_h (continue trillingen), p_F (herhaalde schoktrillingen) en onzekerheid K bepaald conform **EN 60335-2-69**:

a_h = **0,2** m/s^2 (K = **0,5** m/s^2), p_F = **6,1** m/s^2 (K = **0,2** m/s^2)

Accu

Bosch verkoopt accustofzuigers ook zonder accu. Of bij de levering van uw stofzuiger een accu inbegrepen is, kunt u zien op de verpakking.

Accu opladen

▶ **Gebruik alleen de in de technische gegevens vermelde oplaadapparaten.** Alleen deze oplaadapparaten zijn afgestemd op de bij uw zuiger gebruikte Li-Ion-accu.

Aanwijzing: lithium-ion-accu's worden vanwege internationale transportvoorschriften gedeeltelijk geladen geleverd. Om het volledige vermogen van de accu te waarborgen, laadt u vóór het eerste gebruik de accu volledig op.

Accu plaatsen en verwijderen (zie afbeelding A)

▶ **Gebruik bij het plaatsen van de accu geen geweld.** De accu is zo geconstrueerd dat hij alleen in de juiste positie in de zuiger gestoken kan worden.

▶ Houd het accuvak en de accuschacht altijd schoon en droog, om goed en veilig te werken.

– Schuif de ontgrendelingsknop **(3)** in de richting van de pijl en open het accuvakdeksel **(2)**.

– Schuif de accu **(12)** in de accuschacht **(11)** tot deze hoorbaar vastklikt.

– Voor het verwijderen van de accu **(12)** drukt u op de ontgrendelingsknop **(13)** op de accu en trekt u deze uit de accuschacht **(11)**.

– Sluit het accuvakdeksel **(2)** zodat het hoorbaar vastklikt.

Accu-oplaadaanduiding

Als de accu uit de zuiger wordt genomen, kan de laadtoestand door de groene LED's van de oplaadaanduiding op de accu worden aangegeven.

Druk op de toets voor de oplaadaanduiding On of ▭, om de laadtoestand aan te geven.

Als er na het drukken op de toets voor de oplaadaanduiding geen LED brandt, dan is de accu defect en moet vervangen worden.

Aanwijzing: Niet elk accutype beschikt over een oplaadaanduiding.

Accutype GBA 18V... | GBA18V...



LED	Capaciteit
Permanent licht 3 × groen	60–100 %
Permanent licht 2 × groen	30–60 %
Permanent licht 1 × groen	5–30 %
Knipperlicht 1 × groen	0–5 %

Accutype ProCORE18V... | EXPERT18V... | EXBA18V... | CORE18V...



LED	Capaciteit
Permanent licht 5 × groen	80–100 %
Permanent licht 4 × groen	60–80 %
Permanent licht 3 × groen	40–60 %
Permanent licht 2 × groen	20–40 %
Permanent licht 1 × groen	5–20 %
Knipperlicht 1 × groen	0–5 %

Risicoherkenning accudefect

EXPERT18V... | EXBA18V...

De LED's van de accu-oplaadaanduidingen kunnen naast de laadtoestand van de accu het risico voor een accudefect aangeven.

Om de functie te activeren houdt u de toets voor de oplaadaanduiding 3 seconden lang ingedrukt. De analyse van de accu wordt aangegeven door een looplicht van de accu-oplaadaanduiding. Het resultaat wordt aangegeven op de accu-oplaadaanduiding.

1 LED: de accu heeft een hoog defectrisico. Vermogen en looptijd kunnen al verminderd zijn. Er wordt aangeraden de accu te vervangen.

5 LED's: de accu bevindt zich in goede staat met een gering defectrisico.

Let op: de inschatting van een accudefect werkt in twee trappen en biedt een vereenvoudigde beoordeling van de toestand. De accu wordt ofwel beoordeeld als zijnde in goede staat of vertoont een verhoogd defectrisico. Er wordt geen percentage van de accutoestand aangegeven.

Aanwijzingen voor de optimale omgang met de accu

Bescherm de accu tegen vocht en water.

Bewaar de accu alleen bij een temperatuur tussen −20 °C en 50 °C. Laat de accu bijvoorbeeld in de zomer niet in de auto liggen.

Reinig de ventilatieopeningen van de accu af en toe met een zachte, schone en droge doek.

Een duidelijk kortere gebruiksduur na het opladen duidt erop dat de accu versleten is en moet worden vervangen.

Neem de aanwijzingen met betrekking tot afvalverwijdering in acht.

Montage

▶ **Verwijder de accu, voordat u de zuiger onderhoudt of reinigt, apparaatinstellingen uitvoert, accessoires verwisselt of de zuiger opbergt.** Deze voorzorgsmaatregel voorkomt onbedoeld starten van de zuiger.

Houder voor zuigaccessoires monteren (zie afbeelding B)

Zet de houder **(14)** voor de zuigaccessoires op het bovenstuk van de zuiger en schroef deze vast.

Slang monteren (zie afbeeldingen D–F)

Monteer afhankelijk van de toepassing de juiste slang:

– Voor het **afzuigen** steekt u de zuigslang **(15)** tot aan de aanslag in de bijbehorende slanghouder **(1)**.
– Voor het **uitblazen** pakt u de diffusor **(22)** weg en steekt u de uitblaasslang **(23)** tot aan de aanslag in de bijbehorende slanghouder **(6)**. Breng de diffusor **(22)** weer in de slanghouder **(6)** aan als u de uitblaasslang **(23)** verwijdert.

Aanwijzing: Door verschillende aansluitgroottes wordt gewaarborgd dat de zuigslang **(15)** niet kan worden gebruikt voor uitblazen.

▶ **Gebruik voor het uitblazen uitsluitend een schone uitblaasslang.** Stof kan gevaarlijk voor de gezondheid zijn.

Zuigaccessoires monteren (zie afbeeldingen C en G)

De zuigslang **(15)** is voorzien van een clipsysteem waarmee zuigaccessoires (combi-afzuigadapter **(17)**, gebogen zuigmond **(18)**) kunnen worden aangesloten.

Gebogen zuigmond monteren

– Steek de gebogen zuigmond **(18)** op de zuigslang **(15)** tot de beide drukknoppen **(16)** van de zuigslang hoorbaar vastklikken.
– Voor demonteren drukt u de drukknoppen **(16)** naar binnen en trekt u de onderdelen uit elkaar.

Zuigmonden en buizen monteren

– Steek indien nodig de zuigbuizen **(19)** stevig in elkaar en vervolgens stevig op de gebogen zuigmond **(18)**.
– Steek de vloerzuigmond **(21)** of de spleetzuigmond **(20)** stevig op de zuigbuis **(19)** of de gebogen zuigmond **(18)**.

Combi-afzuigadapter monteren (zie afbeelding G)

De combi-afzuigadapter **(17)** bestaat uit de PowerTool-adapter (voorste deel) **(24)** en de PowerTool-adapter (achterste deel) **(25)**.

Op afbeelding **G** vindt u de mogelijke diameters van afzuigaansluitingen die op de combi-afzuigadapter **(17)** kunnen worden aangesloten.

Plaats indien nodig de PowerTool-adapter (voorste deel) **(24)** op de PowerTool-adapter (achterste deel) **(25)** en vergrendel deze linksom.

Afhankelijk van de gewenste aansluitdiameter plaatst u nu de PowerTool-adapter (achterste deel) **(25)** of de samengestelde combi-afzuigadapter **(17)** op de zuigslang. Laat de beide drukknoppen **(16)** van de zuigslang in de PowerTool-adapter (achterste deel) **(25)** hoorbaar vastklikken.

Voor het losmaken van beide adapterdelen draait u de PowerTool-adapter (voorste deel) **(24)** rechtsom en neemt u deze weg.

Om de combi-afzuigadapter **(17)** van de zuigslang weg te nemen drukt u de drukknoppen **(16)** naar binnen en trekt u de combi-afzuigadapter van de zuigslang.

Vliesfilterzak aanbrengen/verwijderen (zie afbeelding H)

Door het gebruik van een vliesfilterzak **(26)** wordt het stof makkelijker afgevoerd.

Open de sluitingen **(9)** en pak het bovenstuk van de zuiger **(8)** af.

Plaats de vliesfilterzak **(26)** zoals op de afbeelding te zien in de houder van het reservoir **(10)**.

Breng het bovenstuk van de zuiger **(8)** aan en sluit de beide sluitingen **(9)**, zodat ze hoorbaar vastklikken.

Verwissel een volle vliesfilterzak **(26)** op tijd.

Draagriem bevestigen (zie afbeelding I)

▶ **De draagriem is uitsluitend geschikt voor het dragen en vastzetten van de zuiger!**

U kunt de draagriem **(27)** rechts of links op de zuiger bevestigen, afhankelijk van hoe u de zuiger wilt dragen. Klik de karabijnhaak van de draagriem **(27)** in de beide rechter of de beide linker bevestigingsogen **(28)** van de zuiger.

Let hierbij op de in de afbeelding **I** getoonde juiste draagpositie.

Gebruik

▶ **Verwijder de accu, voordat u de zuiger onderhoudt of reinigt, apparaatinstellingen uitvoert, accessoires verwisselt of de zuiger opbergt.** Deze voorzorgsmaatregel voorkomt onbedoeld starten van de zuiger.

Ingebruikname

▶ **De zuiger mag niet zonder filter worden gebruikt.**

▶ **Gebruik uitsluitend een onbeschadigd filter (geen scheuren, geen gaatjes enz.). Vervang een beschadigd filter onmiddellijk.**

▶ **Zorg er vóór het zuigen voor dat de filtereenheid stevig gemonteerd is.**

▶ **Zorg er vóór het zuigen voor dat het accuvakdeksel goed is gesloten.**

▶ **Stel u op de hoogte van de in uw land geldende regels en wetten ten aanzien van de omgang met stof dat schadelijk voor de gezondheid is.**

De zuiger mag worden toegepast voor het zuigen van de volgende materialen:

– stof met een expositiegrenswaarde > 1 mg/m^3

De zuiger mag nooit worden gebruikt in vertrekken waar ontploffingsgevaar heerst.

Het gebruik van een vliesfilterzak **(26)** wordt aangeraden.

In-/uitschakelen

Voor het **inschakelen** van de zuiger drukt u afhankelijk van het gewenste vermogen op de aan/uit-schakelaar **(4)**:

– Duw de aan/uit-schakelaar **(4)** voor werken met een **gemiddeld** zuig-/blaasvermogen en voor een langere accu-looptijd in **stand I** (bijv. voor het afzuigen van gladde oppervlakken, het afzuigen van elektrische gereedschappen met een geringe stofontwikkeling of voor het vrijblazen van vuile oppervlakken).

– Duw de aan/uit-schakelaar **(4)** voor werken met een **hoog** zuig-/blaasvermogen in **stand II** (bijv. voor het afzuigen van vloerbedekkingen of voor het afzuigen van elektrische gereedschappen met een hoge stofontwikkeling).

Voor het **uitschakelen** van de zuiger duwt de aan/uit-schakelaar **(4)** in de middenstand.

Vrijkomend stof van lopende elektrische gereedschappen afzuigen

▶ **Wanneer de afvoerlucht naar de ruimte wordt teruggeleid, moet de luchtverversing van de ruimte voldoende zijn. Neem de in uw land geldende voorschriften in acht.**

Steek de gebogen zuigmond **(18)** of de combi-afzuigadapter **(17)** op de zuigslang **(15)**, zodat ze hoorbaar vastklikken.

Steek de gebogen zuigmond **(18)** of de combi-afzuigadapter **(17)** in of op de afzuigaansluiting van het elektrische gereedschap.

Handmatige filterreiniging

Uiterlijk op het moment dat de zuigcapaciteit niet meer voldoende is, moet u de filter reinigen.

Hoe vaak u de filter reinigt, is afhankelijk van het soort stof en de hoeveelheid stof. Bij regelmatig gebruik blijft de maximale zuigcapaciteit langer in stand.

Schakel de zuiger met vermogensstand **II** in. Houd ofwel de slanghouder **(1)** van de zuigslang of de slanghouder **(6)** van de uitblaasslang met de hand dicht (of bij aangesloten slang/accessoire de opening ervan).

Druk ten minste 3× achter elkaar op de knop handmatige filterreiniging **(7)**. De filter wordt door een sterke luchtstroom gereinigd.

Onderhoud en service

Onderhoud en reiniging

▶ **Verwijder de accu, voordat u de zuiger onderhoudt of reinigt, apparaatinstellingen uitvoert, accessoires verwisselt of de zuiger opbergt.** Deze voorzorgsmaatregel voorkomt onbedoeld starten van de zuiger.

▶ **Houd de zuiger en de ventilatieopeningen schoon om goed en veilig te werken.**

▶ **Draag bij onderhoud en reiniging van de zuiger een stofmasker.**

Reinig de behuizing van de zuiger af te toe met een vochtige doek.

Reinig vervuilde laadcontacten met een droge doek.

▶ **Reinig de zuiger niet met perslucht.** De filter of andere componenten zouden beschadigd kunnen raken.

Ten minste één keer per jaar moet een stoftechnische controle van de zuiger door de fabrikant of een geïnstrueerde persoon worden uitgevoerd (bijv. filter op beschadigingen, stofzuiger op dichtheid en controlevoorzieningen op correct functioneren controleren).

Reiniging en onderhoud na het opzuigen van stof dat schadelijk is voor de gezondheid

– Beschouw alle onderdelen die met schadelijk stof in aanraking kunnen zijn gekomen, als verontreinigd.

– Zuig, wis of dicht de buitenkant van de zuiger grondig af, voordat u deze uit een zone met schadelijk stof wegpakt.

– Reinig, demonteer en onderhoud de zuiger alleen wanneer dit zonder risico voor u en andere personen mogelijk is. Draag tijdens het onderhoud en de reiniging persoonlijke beschermingsmiddelen. Voer de werkzaamheden in een goed geventileerde ruimte uit.
– Reinig eerst de buitenkant van de zuiger voordat u deze demonteert.
– Alle onderdelen van de zuiger die niet naar tevredenheid kunnen worden gereinigd, dienen in ondoorlatende zakken te worden afgevoerd. Neem daarbij goed nota van de geldende voorschriften voor het afvoeren van dergelijk afval.
– Reinig na voltooiing van de werkzaamheden het gebied waar het onderhoud werd uitgevoerd.

Reservoir reinigen

Als u bij het droog zuigen geen vliesfilterzak **(26)** hebt gebruikt, reinig dan na elk gebruik het reservoir **(10)**.

– Open de sluitingen **(9)** en pak het bovenstuk van de zuiger **(8)** af.
– Schud het reservoir **(10)** boven een geschikte afvalbak uit.
– Indien nodig reinigt u het reservoir met een vochtige doek.
  Indien nodig, reinigt u de filter **(29)**.
  Laat reservoir en filter drogen.
– Breng het bovenstuk van de zuiger **(8)** weer aan en sluit de beide sluitingen **(9)**, zodat ze hoorbaar vastklikken.

Filter reinigen/verwisselen (zie afbeelding J)

De zuigcapaciteit is afhankelijk van de toestand van de filter. Reinig daarom regelmatig de filter **(29)**.

Verwissel een beschadigd filter direct.

– Activeer de handmatige filterreiniging (zie „Handmatige filterreiniging“, Pagina 50) en schakel de zuiger daarna uit.
– Open de sluitingen **(9)** en pak het bovenstuk van de zuiger **(8)** af.
– Draai de schroef van de filterhouder **(30)** los.
– Draai het bovenstuk van de zuiger zodanig dat u de filter met de filterhouder naar onder toe kunt wegnemen. Anders kan stof van de filter in de motorruimte van de zuiger vallen.
– Pak de filter **(29)** uit de filterhouder **(30)**.
– Klop het filter **(29)** boven een geschikte afvalbak uit. Let erop dat u de lamellen van het filter niet beschadigt. Borstel bij sterke verontreiniging de lamellen van het filter met water en een zachte borstel af.
  of
  vervang een beschadigd filter **(29)**.
– Plaats het schone en droge filter **(29)** in de filterhouder **(30)**.
– Plaats de filterhouder **(30)** in het bovenstuk van de zuiger en schroef deze met 6 slagen vast.
– Controleer of de filter **(29)** en de filterhouder **(30)** correct en goed vastzitten.
– Breng het bovenstuk van de zuiger **(8)** weer aan en sluit de beide sluitingen **(9)**, zodat ze hoorbaar vastklikken.

Storingen

Controleer bij onvoldoende zuigcapaciteit:

– Is het reservoir **(10)** of de vliesfilterzak **(26)** vol?
  ▷ Maak het reservoir leeg of verwissel de vliesfilterzak.
– Zijn slang, buizen of zuigmonden verstopt?
  ▷ Reinig de zuigaccessoires.
– Is de filter **(29)** met stof dichtgeslibt?
  ▷ Reinig of verwissel de filter.
– Is de capaciteit van de accu **(12)** te zwak?
  ▷ Laad de accu op of plaats een accu met een hogere capaciteit.

Regelmatig leegmaken van het reservoir **(10)** en reinigen van de filter **(29)** garanderen een optimale zuigcapaciteit. Wordt de gebruikelijke zuigcapaciteit daarna niet bereikt, neem dan contact op met een **Bosch**-klantenservice.

Als de zuiger automatisch wordt uitgeschakeld of niet kan worden ingeschakeld:

– Zuiger en/of accu zijn door overbelasting te sterk opgewarmd.
  ▷ Laat zuiger en accu afkoelen.

Als de zuiger daarna niet kan worden ingeschakeld, neem dan contact op met een **Bosch**-klantenservice.

Opbergen (zie afbeelding K)

– Steek de zuigbuizen **(19)** en de combi-afzuigadapter **(17)** in de houder **(14)**.
– Steek de spleetzuigmond **(20)** in de houder op het bovenstuk van de zuiger **(8)**.
– Steek de vloerzuigmond **(21)** in de houder op het bovenstuk van de zuiger **(8)**.
– Steek de zuigslang **(15)** met erop gestoken gebogen zuigmond **(18)** in een van de zuigbuizen **(19)**.
– Draag de zuiger alleen aan de draaggreep **(5)** of aan de draagriem **(27)**.
– Zet de zuiger in een droge ruimte en beveilig deze tegen gebruik door onbevoegden.

Klantenservice en gebruiksadvies

Nederland

Tel.: (076) 579 54 54

De link naar onze serviceadressen en naar de garantievoorwaarden is te vinden op de laatste pagina.

Vermeld bij vragen en bestellingen van vervangingsonderdelen altijd het uit tien cijfers bestaande productnummer volgens het typeplaatje van het product.

Afvalverwijdering

Zuiger, accu's, accessoires en verpakkingen moeten op een voor het milieu verantwoorde wijze gerecycled worden.



Gooi zuiger en accu's/batterijen niet bij het huisvuil!

Alleen voor landen van de EU:
Afgedankte elektrische en elektronische apparaten of verbruikte accu's/batterijen moeten apart ingezameld en op een voor het milieu verantwoorde wijze afgevoerd worden. Maak gebruik van de hiervoor bestemde inzamelingssystemen. Een verkeerde afvoer kan vanwege mogelijk aanwezige gevaarlijke stoffen schadelijk voor het milieu en de gezondheid zijn.

Dansk

Sikkerhedsanvisninger til støvsuger



Læs alle sikkerhedsinstrukser og anvisninger. Overholdes sikkerhedsinstrukserne og anvisningerne ikke, er der risiko for elektrisk stød, brand og/eller alvorlige kvæstelser.

Opbevar alle advarselshenvisninger og instrukser til senere brug.

- ▶ **Denne støvsuger er ikke beregnet til at blive betjent af børn eller personer med begrænsede fysiske, sensoriske eller mentale evner eller manglende erfaring og viden.** I modsats fald er der risiko for fejlbetjening og personskader.
- ▶ **Hold børn under opsyn.** Derved sikres det, at børn ikke bruger støvsugeren som legetøj.
- ▶ **Følg sikkerhedsforskrifterne for de stoffer, der skal suges op.**
- ▶ **Opsug aldrig bøgetræs- eller egetræsstøv eller asbest. Stenstøv må kun opsuges ved hjælp af opsugningssystemer, som er godkendt specifikt til brug med GAS18V-6LS fra Bosch.** Disse stoffer betragtes som kræftfremkaldende.
- ▶ **Stenstøv må kun opsuges med den godkendte kombination af el-værktøj og opsugningssystem, der beviseligt underskrider lovens grænseværdier.** Dokumentationen findes på www.bosch-professional.com/dust/.

⚠ ADVARSEL **Benyt kun støvsugeren, hvis du har modtaget tilstrækkelig information om brugen af støvsugeren, om stofferne der skal opsuges og om sikker bortskaffelse af dem.** En omhyggelig instruktion minimerer fejlbetjening og kvæstelser.

⚠ ADVARSEL **Støvsugeren er kun egnet til opsugning af tørre stoffer.** Hvis der trænger væsker ind i blæseren, øges risikoen for elektrisk stød.

- ▶ **Opsug ikke varmt, brændende eller eksplosivt støv med støvsugeren. Brug ikke støvsugeren i eksplosionsfarlige rum.** Støv kan let antænde sig selv eller eksplodere.
- ▶ **BEMÆRK! Støvsugeren må kun opbevares inden døre.**
- ▶ **Sørg for god udluftning på arbejdspladsen.**
- ▶ **Sørg for, at reparationer på støvsugeren kun udføres af kvalificerede fagfolk, og at der kun benyttes originale reservedele.** Dermed sikres størst mulig sikkerhed i forbindelse med støvsugeren.

⚠ ADVARSEL **Støvsugeren indeholder sundhedsfarligt støv. Sørg for, at tømnings- og vedligeholdelsesforløb, herunder bortskaffelse af støvbeholderen, kun udføres af fagfolk. Egnet beskyttelsesudstyr er nødvendigt. Brug ikke støvsugeren uden fuldstændigt og korrekt isat filtersystem.** I modsat fald udsætter du dig for sundhedsrisici.

- ▶ **Kontrollér før ibrugtagning, at sugeslangen er i orden. Lad herunder sugeslangen være monteret på støvsugeren, så der ikke sker utilsigtet udslip af støv.** I modsat fald er der risiko for indånding af støv.
- ▶ **Rengør ikke støvsugeren med en direkte vandstråle.** Indtrængning af vand i et støvsugerens overdel øger risikoen for elektrisk stød.
- ▶ **Akkuen må ikke ændres eller åbnes.** Fare for kortslutning.
- ▶ **Beskadiges akkuen, eller bruges den forkert, kan der sive dampe ud. Akkuen kan antændes eller eksplodere.** Tilfør frisk luft, og søg læge, hvis du føler dig utilpas. Dampene kan irritere luftvejene.
- ▶ **Hvis akkuen anvendes forkert, eller den er beskadiget, kan der slippe brændbar væske ud af akkuen. Undgå at komme i kontakt med denne væske. Hvis det alligevel skulle ske, skal du skylle med vand. Søg læge, hvis du får væsken i øjnene.** Akku-væske kan give hudirritation eller forbrændinger.
- ▶ **Akkuen kan blive beskadiget af spidse genstande som f.eks. søm eller skruetrækkere eller ydre kraftpåvirkning.** Der kan opstå indvendig kortslutning, så akkuen kan antændes, ryge, eksplodere eller overophedes.
- ▶ **Ikke-benyttede akkuer må ikke komme i berøring med kontorclips, mønter, nøgler, søm, skruer eller andre små metalgenstande, da disse kan kortslutte kontakterne.** En kortslutning mellem batteri-kontakterne øger risikoen for personskader i form af forbrændinger.
- ▶ **Brug kun akkuen i produkter fra producenten.** Kun på denne måde beskyttes batteriet mod farlig overbelastning.
- ▶ **Oplad kun akkuerne med ladere, der er anbefalet af fabrikanten.** En lader, der er egnet til en bestemt type akkuer, må ikke benyttes med andre akkuer – brandfare.



Beskyt akkuen mod varme (f.eks. også mod varige solstråler, brand, snavs, vand og fugtighed). Der er risiko for eksplosion og kortslutning.

- ▶ **Brug kun bæreremmen sammen med støvsugeren.**
- ▶ **Brug ikke støvsugeren som siddemøbel, stige eller trin.** Støvsugeren kan vælte og blive beskadiget. Der er risiko for at komme til skade.

Symboler

Følgende symboler kan have betydning for brugen af støvsugeren. Vær opmærksom på symbolerne, og overhold dem. En rigtig forståelse af symbolerne er med til at sikre en god og sikker brug af støvsugeren.

Symboler og deres betydning
 **ADVARSEL! Læs alle sikkerhedsinstrukser og anvisninger.** Hvis sikkerhedsinstrukserne og anvisningerne ikke overholdes, er der risiko for elektrisk stød, brand og/eller alvorlige kvæstelser.
 Støvsuger i støvklasse L iht. IEC/EN 60335-2-69 til **tørsugning** af sundhedsfarligt støv med en eksponeringsgrænseværdi > 1 mg/m³
 **ADVARSEL! Støvsugeren indeholder sundhedsfarligt støv. Sørg for, at tømnings- og vedligeholdelsesforløb, herunder bortskaffelse af støvbeholderen, kun udføres af fagfolk. Egnet beskyttelsesudstyr er nødvendigt. Brug ikke støvsugeren uden fuldstændigt og korrekt isat filtersystem.** I modsat fald udsætter du dig for sundhedsrisici.
 Knap til manuel filterrengøring

Produkt- og ydelsesbeskrivelse

Vær opmærksom på billederne i starten af brugsanvisningen.

Beregnet anvendelse

Støvsugeren er beregnet til opsamling, opsugning, transport og udskilning af ikke-brændbart, tørt støv. Støvsugeren er støvteknisk kontrolleret og opfylder kravene i støvklasse L. Den er egnet til de større belastninger ved erhvervsmæssig anvendelse, f.eks. inden for håndværk, industri og værksteder.

Støvsugere i støvklasse L iht. IEC/EN 60335-2-69 må kun benyttes til opsugning og bortsugning af sundhedsfarlig støv med en eksponeringsgrænseværdi > 1 mg/m³.

Brug kun støvsugeren, hvis du har fuldt overblik over alle funktioner og uden begrænsninger kan gennemføre dem, eller du har modtaget relevante anvisninger.

Illustrerede komponenter

Nummereringen af de illustrerede komponenter refererer til gengivelsen af støvsugeren på illustrationssiderne.

(1) Slangeholder til sugeslange
(2) Akku-dæksel
(3) Oplåsningsknap til akku-dæksel
(4) Tænd/sluk-knap
(5) Bæregreb
(6) Slangeholder til blæseslange
(7) Knap til manuel filterrengøring
(8) Støvsugeroverdel
(9) Lukkemekanisme til støvsugeroverdel
(10) Beholder
(11) Akku-skakt
(12) Akku[a)]
(13) Akku-oplåsningsknap[a)]
(14) Holder til tilbehør
(15) Sugeslange
(16) Trykknap
(17) Kombi-sugeadapter
(18) Krumt mundstykke
(19) Sugerør
(20) Fugemundstykke
(21) Gulvmundstykke
(22) Diffusor
(23) Blæseslange[a)]
(24) PowerTool-adapter (forreste del)
(25) PowerTool-adapter (bageste del)
(26) Fleecefilterpose
(27) Bærerem
(28) Monteringsøskner til bærerem
(29) Filter
(30) Filterholder

a) **Dette tilbehør hører ikke til standard-leveringen.**

Tekniske data

Akku-tørstøvsuger		GAS18V-6LS
Varenummer		**3 601 JK2 100**
Spænding	V	18
Nominel optagen effekt	W	350
Beholdervolumen		
– Brutto	l	6
– netto	l	4,5
Slangelængde	m	0,5-2,8
Undertryk støvsuger[A)B)]	hPa	100
Gennemstrømningsmængde støvsuger[A)B)]	l/s m³/t	22 79
Driftsvarighed per akku-opladning		
– Effekttrin **I**	min/Ah	3,5
– Effekttrin **II**	min/Ah	2,5
Støvklasse		L
Vægt[C)]	kg	2,9

Akku-tørstøvsuger		GAS18V-6LS
Anbefalet omgivelsestemperatur ved opladning	°C	0 … +35
Tilladt omgivelsestemperatur ved drift[D)] og ved opbevaring	°C	–20 … +50
Kompatible akkuer		GBA18V… GBA 18V… ProCORE18V… EXPERT18V… EXBA18V… CORE18V…
Anbefalede akkuer til fuld ydelse		ProCORE18V… ≥ 8 Ah
Anbefalede ladere		GAL18… GAL 18… GAL 36… GAL12V/18… GAL 12V/18… GAX 18… EXAL18…

A) Målt ved 20–25 °C med akku **GBA 18V 8.0Ah**

B) Målt med sugeslange **(15)**

C) Uden akku (akkuens vægt fremgår af www.bosch-professional.com)

D) begrænset ydelse ved temperaturer < 0 °C

Værdierne kan varierer afhængigt af produktet samt anvendelses- og miljøbetingelserne. Du kan finde flere oplysninger under www.bosch-professional.com/wac.

Støj-/vibrationsinformation

Støjemissionsværdier fundet iht. **EN 60335-2-69**.

Støvsugerens A-vægtede lydtryksniveau er typisk **71** dB(A). Usikkerhed K = **2** dB. Støjniveauet ved arbejde kan overskride de angivne værdier. **Brug høreværn!**

Vibrationsværdier a_h (kontinuerlige vibrationer), p_F (gentagne stødvibrationer) og usikkerhed K bestemt i henhold til **EN 60335-2-69**:

a_h = **0,2** m/s² (K = **0,5** m/s²), p_F = **6,1** m/s² (K = **0,2** m/s²)

Akku

Bosch sælger også akku-støvsugere uden akku. Om der følger en akku med din støvsuger fremgår af emballagen.

Opladning af akku

- ▶ **Brug kun de ladeaggregater, der fremgår af de tekniske data.** Kun disse ladeaggregater er afstemt i forhold til den lithium-ion-akku, der bruges i støvsugeren.

Bemærk! Lithium-ion-akkuer udleveres delvis opladet på grund af internationale transportforskrifter. For at sikre at akkuen fungerer 100 %, skal du oplade akkuen helt i opladeren før første ibrugtagning.

Isætning og udtagning af akku (se billede A)

- ▶ **Brug ikke vold, når du isætter akkuen.** Akkuen er konstrueret, så den kun kan sættes i støvsugeren på én måde.
- ▶ Hold altid akkurummet og akkuskakten rene og tørre for at sikre et godt og sikkert arbejde.
- – Skub oplåsningsknappen **(3)** i pilens retning, og åbn akku-dækslet **(2)**.
- – Skub akkuen **(12)** ind i akku-skakten **(11)**, indtil den går hørbart i indgreb.
- – Hvis du vil tage akkuen **(12)** ud, skal du trykke på oplåsningsknappen **(13)** på akkuen og trække den ud af akku-skakten **(11)**.
- – Luk akku-dækslet **(2)**, så det går hørbart i indgreb.

Akku-ladetilstandsindikator

Hvis akkuen tages ud af støvsugeren, kan ladetilstanden vises ved hjælp af ladetilstandsindikatorens grønne LED'er på akkuen.

Tryk på knappen til ladetilstandsindikatoren On eller for at få vist ladetilstanden.

Hvis der ikke er nogen lysdioder, der lyser, efter at du har trykket på knappen til ladetilstandsindikatoren, er akkuen defekt og skal udskiftes.

Bemærk! Ikke alle akku-typer er udstyret med ladetilstandsindikator.

Akku-type GBA 18V… | GBA18V…



LED	Kapacitet
Konstant lys 3 × grøn	60–100 %
Konstant lys 2 × grøn	30–60 %
Konstant lys 1 × grøn	5–30 %
Blinkende lys 1 × grøn	0–5 %

Akku-type ProCORE18V… | EXPERT18V… | EXBA18V… | CORE18V…



LED	Kapacitet
Konstant lys 5 × grøn	80–100 %
Konstant lys 4 × grøn	60–80 %
Konstant lys 3 × grøn	40–60 %
Konstant lys 2 × grøn	20–40 %
Konstant lys 1 × grøn	5–20 %
Blinkende lys 1 × grøn	0–5 %

Konstatering af akku-defektrisiko

EXPERT18V... | EXBA18V...

Akku-ladeindikatorernes LED'er kan ud over akkuens ladetilstand også vise, at der er risiko for akku-defekt.

Denne funktion aktiveres ved at holde ladeindikatorknappen inde i 3 sekunder. Akku-ladeindikatoren markerer med skiftende lys, at akkuen bliver analyseret. Akku-ladeindikatoren viser herefter resultatet af analysen.

1 LED: Akkuen har høj risiko for defekt. Effekt og batteritid kan allerede være reduceret. Det anbefales at udskifte akkuen.

5 LED'er: Akkuen er i god stand med lav risiko for defekt.

Bemærk: Vurderingen af risikoen for akku-defekt har en totrins funktion og giver en forenklet tilstandsvurdering. Akkuen vurderes enten som værende i god stand eller som havende øget defektrisiko. Der vises ingen procentsats, der angiver batteritilstanden.

Henvisninger til optimal håndtering af akkuen

Beskyt akkuen mod fugtighed og vand.

Opbevar kun akkuen i et temperaturområde fra −20 °C til 50 °C. Opbevar ikke akkuen i bilen f.eks. om sommeren.

Rengør akkuens ventilationsåbninger en gang imellem med en blød, ren og tør pensel.

Når driftstiden pr. opladning forkortes væsentligt, er det tegn på, at akkuerne er slidt op og skal udskiftes.

Læs og overhold henvisningerne mht. bortskaffelse.

Montering

▶ **Fjern akkuen, før du vedligeholder eller rengør støvsugeren, foretager indstillinger af maskinen, skifter tilbehørsdele, eller stiller støvsugeren til opbevaring.** Disse sikkerhedsforanstaltninger forhindrer utilsigtet start af støvsugeren.

Montering af holder til sugetilbehør (se billede B)

Sæt holderen **(14)** til sugetilbehøret på støvsugerens overdel, og skru den fast.

Montering af slange (se billederne D–F)

Monter den passende slange afhængigt af anvendelse:

– For at **suge** skal du sætte sugeslangen **(15)** ind i den tilhørende slangeholder **(1)** indtil anslag.
– For at **blæse** skal du tage diffusoren **(22)** ud og sætte blæseslangen **(23)** ind i den tilhørende slangeholder **(6)** indtil anslag. Sæt diffusoren **(22)** ind i slangeholderen **(6)** igen, når du fjerner blæseslangen **(23)**.

Bemærk: Ved hjælp af forskellige tilslutningsstørrelser sikres det, at sugeslangen **(15)** ikke kan bruges til blæsning.

▶ **Brug kun en ren blæseslange til blæsning.** Støv kan være sundhedsfarligt.

Montering af sugetilbehør (se billederne C og G)

Sugeslangen **(15)** er udstyret med et klipssystem, hvormed sugetilbehøret (kombi-sugeadapter **(17)**, krumt mundstykke **(18)**) kan tilsluttes.

Monter krumt mundstykke

– Sæt det krumme mundstykke **(18)** på sugeslangen **(15)**, indtil de to trykknapper **(16)** på sugeslangen går hørbart i indgreb.
– For afmontering skal du trykke de to trykknapper **(16)** indad og trække delene fra hinanden.

Montering af dyser og rør

– Stik om nødvendigt sugerørene **(19)** fast ind i hinanden, og sæt dem derefter fast på den krumme dyse **(18)**.
– Stik gulvdysen **(21)** eller fugedysen **(20)** fast på sugerøret **(19)** eller den krumme dyse **(18)**.

Montering af kombi-sugeadapter (se billede G)

Kombi-sugeadapteren **(17)** består af PowerTool-adapteren (forreste del) **(24)** og PowerTool-adapteren (bageste del) **(25)**.

På billedet **G** finder du de mulige diametre på sugestudser, som kan tilsluttes til kombi-sugeadapteren **(17)**.

Sæt efter behov PowerTool-adapteren (forreste del) **(24)** på PowerTool-adapteren (bageste del) **(25)**, og lås den mod uret.

Alt efter den ønskede tilslutningsdiameter skal du kun sætte PowerTool-adapteren (bageste del) **(25)** eller den sammensatte kombi-sugeadapter **(17)** på sugeslangen. Lad begge trykknapper **(16)** på sugeslangen gå hørbart i indgreb i PowerTool-adapteren (bageste del) **(25)**.

For at adskille begge adapterdele skal du dreje PowerTool-adapteren (forreste del) **(24)** med uret og tage den af.

For at tage kombi-sugeadapteren **(17)** af sugeslangen skal du trykke trykknapperne **(16)** indad og trække kombi-sugeadapteren af sugeslangen.

Isætning/udtagning af fleecefilterpose (se billede H)

Ved brug af en fleecefilterpose **(26)** lettes bortskaffelsen af støvet.

Åbn låsene **(9)**, og tag støvsugeroverdelen **(8)** af.

Sæt fleecefilterposen **(26)** ind i beholderens holder **(10)** som vist på billedet.

Sæt støvsugeroverdelen **(8)** på, og luk de to låse **(9)**, så de går hørbart i indgreb.

Udskift en fuld fleecefilterpose **(26)** rettidigt.

Montering af bærerem (se billede I)

▶ **Bæreremmen må kun bruges til at bære og fastgøre støvsugeren med!**

Du kan montere bæreremmen **(27)** til højre eller til venstre på støvsugeren, alt efter hvordan du ønsker at bære støvsugeren. Klik karabinhagerne på bæreremmen **(27)** ind i de

to monteringsøskner til højre eller de to monteringsøskner til venstre **(28)** på støvsugeren.

Anvend altid den korrekte bæreposition, der er vist på billedet **I**.

Brug

- ▶ **Fjern akkuen, før du vedligeholder eller rengør støvsugeren, foretager indstillinger af maskinen, skifter tilbehørsdele, eller stiller støvsugeren til opbevaring.** Disse sikkerhedsforanstaltninger forhindrer utilsigtet start af støvsugeren.

Ibrugtagning

- ▶ **Sugeren må ikke anvendes uden filter.**
- ▶ **Brug kun ubeskadigede filtre (ingen revner, huller etc.). Udskift straks filteret, hvis det er beskadiget.**
- ▶ **Kontrollér, at filterenheden er korrekt monteret, før du anvender støvsugeren.**
- ▶ **Sørg for, at dækslet til akkurummet er sikkert lukket, før du påbegynder sugningen.**
- ▶ **Informer dig om de gældende regler/love vedrørende håndtering af sundhedsskadeligt støv i dit land.**

Støvsugeren må kun benyttes til opsugning eller udsugning af følgende materialer:

– Støv med eksponeringsgrænseværdi > 1 mg/m^3

Støvsugeren må principielt ikke bruges i rum med eksplosionsfare.

Det anbefales at bruge en fleecefilterpose **(26)**.

Tænd/sluk

Når du skal **tænde** støvsugeren, skal du trykke på tænd/sluk-knappen **(4)** passende til den ønskede effekt:

– Hvis du vil arbejde med **middelkraftig** suge-/blæseeffekt og opnå en længere akku-driftstid skal du trykke tænd/sluk-knappen **(4)** til **position I** (f.eks. for at suge på glatte overflader, suge fra el-værktøj med lille støvudvikling eller for at blæse støv fra tilsmudsede overflader).

– Tryk tænd/sluk-knappen **(4)** til **position II** for at arbejde med **høj** suge-/blæseeffekt (f.eks. for at suge på tæpper eller suge fra el-værktøj med høj støvudvikling).

For at **slukke** støvsugeren skal du trykke tænd/sluk-knappen **(4)** til midterpositionen.

Bortsugning af opstået støv fra kørende el-værktøj

- ▶ **Der skal være et tilstrækkeligt luftskifte i rummet, hvis afgangsluften føres tilbage til rummet. Overhold de relevante nationale bestemmelser.**

Sæt det krumme mundstykke **(18)** eller kombi-sugeadapteren **(17)** på sugeslangen **(15)**, så det/den går hørbart i indgreb.

Sæt det krumme mundstykke **(18)** eller kombi-sugeadapteren **(17)** i eller på el-værktøjets udsugningsstuds.

Manuel filterrengøring

Du bør rengøre filteret, når sugeeffekten ikke længere er tilstrækkelig.

Filterrengøringens hyppighed afhænger af støvtype og støvmængde. Ved regelmæssig anvendelse bevares den maksimale ydelse i længere tid.

Tænd støvsugeren på effekttrin **II**. Luk enten sugeslangens slangeholder **(1)** eller blæseslangens slangeholder **(6)** med hånden (eller åbningen på slangen/tilbehøret, hvis det er tilsluttet).

Tryk på knappen for manuel filterrengøring **(7)** mindst 3× efter hinanden. Filteret rengøres med en kraftig luftstrøm.

Vedligeholdelse og service

Vedligeholdelse og rengøring

- ▶ **Fjern akkuen, før du vedligeholder eller rengør støvsugeren, foretager indstillinger af maskinen, skifter tilbehørsdele, eller stiller støvsugeren til opbevaring.** Disse sikkerhedsforanstaltninger forhindrer utilsigtet start af støvsugeren.
- ▶ **Støvsugeren og ventilationsåbningerne skal altid holdes rene for at sikre et godt og sikkert arbejde.**
- ▶ **Bær altid støvmaske i forbindelse med vedligeholdelse og rengøring af støvsugeren.**

Rengør støvsugerkabinettet en gang imellem med en fugtig klud.

Rengør snavsede ladekontakter med en tør klud.

- ▶ **Rengør ikke støvsugeren med trykluft.** Filteret eller andre komponenter kan blive beskadiget.

Producenten eller en instrueret person skal foretage en støvkontrol af støvsugeren mindst én gang om året (f.eks. kontrollere filtre for skader, støvsugeren for lækager og kontrolanordninger for korrekt funktion).

Rengøring og vedligeholdelse efter opsugning af sundhedsskadelige stoffer

– Betragt alle dele, der kan have været i kontakt med de sundhedsskadelige stoffer, som forurenede.

– Sug, tør eller vask det udvendige af støvsugeren grundigt af, før du fjerner den fra området med sundhedsskadelige stoffer.

– Rengør, afmonter og vedligehold kun støvsugeren, hvis det kan gøres uden fare for dig selv eller andre. Brug personlige værnemidler under vedligeholdelsen og rengøringen. Sørg for god ventilation, når du udfører arbejdet.

– Rengør først støvsugeren udvendigt, før du adskiller den.

– Kom alle de dele af støvsugeren, som ikke kan rengøres på en tilfredsstillende måde, i tætsluttende poser, og bortskaf dem. Overhold i den forbindelse de gældende bestemmelser for bortskaffelse af den pågældende affaldstype.

– Rengør vedligeholdelsesområdet efter afslutning af arbejdet.

Rengøring af beholder

Hvis du ikke har brugt en fleecefilterpose **(26)** til tørsugning, skal du altid rengøre beholderen **(10)** efter brug.

- Åbn låsene **(9)**, og tag støvsugeroverdelen **(8)** af.
- Ryst beholderen **(10)** ud over en egnet affaldsbeholder.
- Rengør om nødvendigt beholderen med en fugtig klud. Rengør filteret **(29)** om nødvendigt. Lad beholderen og filteret tørre.
- Sæt støvsugeroverdelen **(8)** på igen, og luk de to låse **(9)**, så de går hørbart i indgreb.

Rengøring/skift af filter (se billede J)

Sugeeffekten afhænger af filterets tilstand. Rengør derfor filteret **(29)** regelmæssigt.

Udskift straks et beskadiget filter.

- Udløs den manuelle filterrengøring (se "Manuel filterrengøring", Side 56), og sluk derefter støvsugeren.
- Åbn låsene **(9)**, og tag støvsugeroverdelen **(8)** af.
- Løsn filterholderens **(30)** skrue.
- Drej støvsugerens overdel således, at du kan tage filteret med filterholder nedad og ud. Ellers kan der falde støv fra filteret ned i støvsugerens motorrum.
- Tag filteret **(29)** ud af filterholderen **(30)**.
- Bank hovedfilteret **(29)** ud mod en egnet affaldsbeholder. Pas på, at lamellerne i filteret ikke bliver ødelagt. Ved kraftig tilsmudsning skal du børste filterets lameller med vand og en blød børste.
  eller
  Udskift et beskadiget foldefilter **(29)**.
- Sæt det rene og tørre filter **(29)** ind i filterholderen **(30)**.
- Sæt filterholderen **(30)** ind i støvsugerens overdel, og skru den fast med 6 omdrejninger.
- Kontrollér, at filteret **(29)** og filterholderen **(30)** sidder fast og korrekt.
- Sæt støvsugeroverdelen **(8)** på igen, og luk de to låse **(9)**, så de går hørbart i indgreb.

Fejl

Kontrollér følgende ved utilstrækkelig sugeeffekt:

- Er beholderen **(10)** eller fleecefilterposen **(26)** fuld?
  ▷ Tøm beholderen, eller udskift fleecefilterposen.
- Er slange, rør eller mundstykker tilstoppet?
  ▷ Rengør sugetilbehøret.
- Er filteret **(29)** tilstoppet med støv?
  ▷ Rengør eller udskift filteret.
- Er akkuens **(12)** kapacitet for lav?
  ▷ Oplad akkuen, eller brug en akku med højere kapacitet.

Regelmæssig tømning af beholderen **(10)** og rengøring af filteret **(29)** sikrer optimal sugeeffekt.
Hvis den normale sugeeffekt ikke opnås efter dette, skal du kontakte **Bosch**-kundeservice.

Hvis støvsugeren slukker automatisk eller ikke kan tændes:

- Støvsuger og/eller akku er blevet opvarmet for kraftigt på grund af overbelastning.
  ▷ Lad støvsuger og akku køle af.

Hvis støvsugeren ikke kan tændes efter dette, skal du kontakte **Bosch**-kundeservice.

Opbevaring (se billede K)

- Sæt sugerørene **(19)** og kombi-sugeadapteren **(17)** ind i holderen **(14)**.
- Sæt fugemundstykket **(20)** ind i holderen på støvsugerens overdel **(8)**.
- Sæt gulvmundstykket **(21)** ind i holderen på støvsugerens overdel **(8)**.
- Sæt sugeslangen **(15)** med påsat krumt mundstykke **(18)** ind i et af sugerørene **(19)**.
- Bær kun støvsugeren i bæregrebet **(5)** eller i bæreremmen **(27)**.
- Stil støvsugeren i et tørt rum, og sørg for, at den ikke kan benyttes af uvedkommende.

Kundeservice og anvendelsesrådgivning

Dansk

Tlf. Service Center: 44898855

Du finder linket til vores servicecentre og garantibetingelser på sidste side.

Produktets 10-cifrede typenummer (se typeskilt) skal altid angives ved forespørgsler og bestilling af reservedele.

Bortskaffelse

Støvsuger, akkuer, tilbehør og emballage skal bortskaffes miljømæssigt korrekt, så de kan genvindes.



Smid ikke støvsuger og akkuer/batterier ud sammen med det almindelige husholdningsaffald!

Gælder kun i EU-lande:

Elektriske og elektroniske apparater eller brugte batterier, der ikke længere er brugbare, skal indsamles separat og bortskaffes på en miljøvenlig måde. Brug de angivne indsamlingssystemer. Forkert bortskaffelse kan være skadeligt for miljø og sundhed på grund af de indeholdte farlige stoffer.

Svensk

Säkerhetsanvisning för sugare



Läs igenom alla säkerhetsanvisningar och instruktioner. Fel som uppstår till följd av att säkerhetsinstruktionerna och anvisningarna inte följts kan orsaka elstöt, brand och/eller allvarliga personskador.

Förvara alla varningar och anvisningar för framtida bruk.

- ▶ **Denna sugare är inte avsedd för användning av barn eller personer med begränsad fysisk, sensorisk eller mental förmåga eller med bristande kunskap och**

erfarenhet. I annat fall föreligger fara för felanvändning och skador.

- ▶ **Håll barn under uppsikt.** På så sätt säkerställs att barn inte leker med dammsugaren.
- ▶ **Beakta alla säkerhetsföreskrifter för det damm som ska sugas upp.**
- ▶ **Sug inte upp bok- eller ekträstoft eller asbest. Stendamm får endast sugas upp i utsugsanordningar som uttryckligen är godkända för användning med GAS18V-6LS av Bosch.** Dessa ämnen räknas som cancerframkallande.
- ▶ **Sug endast upp stendamm med uttryckligen godkänd kombination av elverktyg och utsugssystem, där lagstadgade gränsvärden har bevisats.** Intygen hittar du på www.bosch-professional.com/dust/.

⚠ VARNING **Använd endast sugen om du har fått tillräckliga informationer om användningen av sugen, de ämnen som skall sugas och hur du avfallshanterar dem på ett säkert sätt.** En noggrann instruktion reducerar felaktig hantering och skador.

⚠ VARNING **Sugen är bara lämplig för att suga torra ämnen.** Inträngande vätskor ökar risken för en elektrisk stöt.

- ▶ **Sug inget hett, brinnande eller explosivt damm med dammsugaren. Använd inte sugen i explosionsfarliga lokaler.** Damm kan självantända eller explodera.
- ▶ **OBSERVERA! Sugen får endast förvaras inomhus.**
- ▶ **Se till att det finns god ventilation på arbetsplatsen.**
- ▶ **Låt endast kvalificerad fackpersonal reparera den och endast med originalreservdelar.** Detta garanterar att sugens säkerhet bibehålls.

⚠ VARNING **Dammsugaren innehåller hälsovådligt stoft. Låt endast fackfolk tömma och underhålla dammsugaren, inklusive hantera stoftbehållarna. En lämplig skyddsutrustning krävs. Använd inte dammsugaren utan komplett och korrekt monterat filtersystem.** I annat fall sätter du din hälsa i fara.

- ▶ **Kontrollera innan idrifttagningen att sugslangen är i ett felfritt skick. Lämna i det sammanhanget sugslangen monterad i sugen så att det inte oavsiktligt tränger ut stoft.** I annat fall kan du andas in stoft.
- ▶ **Rengör inte sugen med en direkt riktad vattenstråle.** Inträngande vatten i sugens överdel ökar risken för en elektrisk stöt.
- ▶ **Batteriet får inte öppnas eller ändras.** Detta kan leda till kortslutning.
- ▶ **Vid skador och felaktig användning av batteriet kan ångor träda ut. Batteriet kan börja brinna eller explodera.** Tillför frisk luft och kontakta läkare vid besvär. Ångorna kan leda till irritation i andningsvägarna.
- ▶ **Om batteriet används på fel sätt, eller är skadat, finns det risk för att brännbar vätska rinner ur batteriet. Undvik kontakt med vätskan. Vid oavsiktlig kontakt spola med vatten. Om vätska kommer i kontakt med ögonen, uppsök dessutom läkare.** Batterivätskan kan medföra hudirritation och brännskada.
- ▶ **Batteriet kan skadas av vassa föremål som t.ex. spikar eller skruvmejslar eller på grund av yttre påverkan.** En intern kortslutning kan uppstå och rök, explosion eller överhettning kan förekomma hos batteriet.
- ▶ **Håll gem, mynt, nycklar, spikar, skruvar och andra små metallföremål på avstånd från det ej använda batteriet för att undvika en bygling av kontakterna.** En kortslutning av batteriets kontakter kan leda till brännskador eller brand.
- ▶ **Använd endast batteriet i produkter från tillverkaren.** Detta skyddar batteriet mot farlig överbelastning.
- ▶ **Ladda batterierna endast i de laddare som tillverkaren rekommenderat.** Om en laddare som är avsedd för en viss typ av batterier används för andra batterityper finns risk för brand.



Skydda batteriet mot hög värme som t. ex. längre solbestrålning, eld, smuts, vatten och fukt. Explosions- och kortslutningsrisk.

- ▶ **Använd endast bärremmen tillsammans med dammsugaren.**
- ▶ **Använd inte dammsugaren som stege eller steghjälp och sitt inte på den.** Dammsugaren kan välta och skadas. Skaderisk föreligger.

Symboler

Nedanstående symboler kan vara av betydelse för användningen av din sug. Lägg på minne symbolerna och deras betydelse. Rätt tolkning av symbolerna hjälper dig att använda sugen bättre och säkrare.

Symboler och deras betydelse	
	**VARNING! Läs igenom alla säkerhetsanvisningar och instruktioner.** Fel som uppstår till följd av att säkerhetsinstruktionerna och anvisningarna inte följts kan orsaka elstöt, brand och/eller allvarliga personskador.
	Dammsugare i dammklass L enligt IEC/EN 60335-2-69 för **torrdammsugning** av hälsovådligt damm med ett exponeringsgränsvärde på > 1 mg/m³
	**VARNING! Dammsugaren innehåller hälsovådligt damm. Låt endast fackpersonal tömma och underhålla dammsugaren, inklusive hantera dammbehållarna. En lämplig skyddsutrustning krävs. Använd inte dammsugaren utan komplett och korrekt monterat filtersystem.** I annat fall sätter du din hälsa i fara.

Symboler och deras betydelse



Knapp manuell filterrengöring

Produkt- och prestandabeskrivning

Observera bilderna i början av instruktionsboken.

Ändamålsenlig användning

Dammsugaren är avsedd för att fatta tag i, suga upp, transportera och frånskilja ej brännbart torrt damm. Dammsugaren är dammtekniskt testad och uppfyller dammklass L. Den uppfyller de högre krav som ställs för yrkesmässig användning inom t.ex. hantverk, industri och verkstäder.

Dammsugare i dammklass L enligt IEC/EN 60335-2-69 får endast användas för utsug av hälsovådligt damm med ett exponeringsgränsvärde på > 1 mg/m³.

Använd endast sugen om du kan bedöma och genomföra alla funktioner eller om du fått motsvarande anvisningar.

Illustrerade komponenter

Numreringen av komponenterna hänvisar till illustrationen av dammsugaren på grafiksidan.

(1) Slangfäste för sugslang
(2) Batterifackets lock
(3) Upplåsningsknapp batterifack
(4) På-/av-strömbrytare
(5) Bärhandtag
(6) Slangfäste för utblåsslang
(7) Knapp manuell filterrengöring
(8) Dammsugarens överdel
(9) Förslutning för dammsugarens överdel
(10) Behållare
(11) Batterischakt
(12) Batteri[a)]
(13) Frigöringsknapp för batteriet[a)]
(14) Hållare för tillbehör
(15) Dammsugarslang
(16) Tryckknapp
(17) Kombi-sugadapter
(18) Böjt munstycke
(19) Dammsugarrör
(20) Fogmunstycke
(21) Golvmunstycke
(22) Diffusor
(23) Utblåsslang[a)]
(24) PowerTool-adapter (främre del)
(25) PowerTool-adapter (bakre del)
(26) Fleecefilterpåse
(27) Bärrem
(28) Fästöglor för bärrem
(29) Filter
(30) Filterhållare

a) **Dessa tillbehör ingår inte i standard leveransen.**

Tekniska data

Sladdlös grovdammsugare		GAS18V-6LS
Artikelnummer		**3 601 JK2 100**
Spänning	V	18
Nominell ineffekt	W	350
Behållarvolym		
– brutto	l	6
– netto	l	4,5
Slanglängd	m	0,5–2,8
Untertryck dammsugare[A)B)]	hPa	100
Flödeshastighet dammsugare[A)B)]	l/s m³/h	22 79
Drifttid per batteriladdning		
– Effektnivå **I**	min/Ah	3,5
– Effektnivå **II**	min/Ah	2,5
Dammklass		L
Vikt[C)]	kg	2,9
Rekommenderad omgivnings-temperatur vid laddning	°C	0 … +35
Tillåten omgivningstemperatur vid drift[D)] och vid lagring	°C	–20 … +50
Kompatibla batterier		GBA18V... GBA 18V... ProCORE18V... EXPERT18V... EXBA18V... CORE18V...
Rekommenderade batterier för full effekt		ProCORE18V... ≥ 8 Ah
Rekommenderade laddare		GAL18... GAL 18... GAL 36... GAL12V/18... GAL 12V/18... GAX 18... EXAL18...

A) uppmätt vid 20–25 °C med batteri **GBA 18V 8.0Ah**
B) Mätt med sugslang **(15)**
C) Utan batteri (du hittar batteriets vikt under www.bosch-professional.com)
D) begränsad effekt vid temperaturer < 0 °C

Värdena kan variera beroende på produkt och är beroende av användnings- och omgivningsvillkor. Mer information finns på www.bosch-professional.com/wac.

Buller-/vibrationsdata

Bullernivåvärde beräknat enligt **EN 60335-2-69**.

Den A-viktade bullernivån för dammsugaren är typiskt **71** dB(A). Osäkerhet K = **2** dB. Bullernivån vid arbetet kan överskrida angivna värden. **Bär hörselskydd!**

Vibrationsvärde a_h (kontinuerliga vibrationer), p_F (upprepade chockvibrationer) och osäkerhet K beräknad enligt **EN 60335-2-69**:

a_h = **0,2** m/s^2 (K = **0,5** m/s^2), p_F = **6,1** m/s^2 (K = **0,2** m/s^2)

Batteri

Bosch säljer också sladdlösa dammsugare utan batteri. Du kan se på förpackningen om ett batteri ingår i leveransomfattningen för din dammsugare.

Ladda batteriet

- ▶ **Använd endast de laddare som anges i tekniska data.** Endast dessa laddare är anpassade till det lithiumjon-batteri som används på din sug.

Observera: litiumjonbatterier levereras delvis laddade enligt internationella transportföreskrifter. För full effekt ska batteriet laddas helt innan första användningen.

Sätta in och ta ut batteriet (se bild A)

- ▶ **Använd inte våld när du sätter i batteriet.** Batteriet är konstruerat så att det bara kan sättas in på rätt håll i sugen.
- ▶ Håll batterifacket och batterischaktet rena och torra för bra och säkert arbete.
- – Skjut frigöringsknappen **(3)** i pilens riktning och öppna batterifackets lock **(2)**.
- – Skjut in batteriet **(12)** i batterischaktet **(11)** tills det klickar fast hörbart.
- – För att ta ut batteriet **(12)**, tryck på upplåsningsknappen **(13)** på batteriet och dra ut det ur batterischaktet **(11)**.
- – Stäng batterilockets fack **(2)**, så att det klickar fast.

Indikering batteristatus

Om batteriet tas ut ur dammsugaren kan laddningsnivån visas via de gröna LED-lamporna på batteriet.

Tryck på knappen för indikering av batteristatus On eller för att visa batteriets laddningsnivå.

Om ingen LED-lampa lyser efter ett tryck på knappen för batteristatus är batteriet defekt och måste bytas ut.

Observera: Inte varje batterityp har en laddningsindikation.

Batterityp GBA 18V... | GBA18V...



LED	Kapacitet
Fast ljus 3 × grönt	60–100 %
Fast ljus 2 × grönt	30–60 %
Fast ljus 1 × grönt	5–30 %
Blinkande ljus 1 × grönt	0–5 %

Batterityp ProCORE18V... | EXPERT18V... | EXBA18V... | CORE18V...



LED	Kapacitet
Fast ljus 5 × grönt	80–100 %
Fast ljus 4 × grönt	60–80 %
Fast ljus 3 × grönt	40–60 %
Fast ljus 2 × grönt	20–40 %
Fast ljus 1 × grönt	5–20 %
Blinkande ljus 1 × grönt	0–5 %

Detektering av risk för defekt batteri

EXPERT18V... | EXBA18V...

LED-lamporna i batteriets laddningsstatusindikatorer kan utöver batteriets laddningsstatus indikera risken för ett defekt batteri.

För att aktivera funktionen, håll knappen för laddningsstatusindikator intryckt i tre sekunder. Analysen av batteriet signaleras med ett löpande ljus på batteriets laddningsnivåindikator. Resultatet visas på indikatorn för batteriets laddningsnivå.

1 LED: Batteriet har en hög risk för defekt. Prestanda och drifttid kan redan ha minskat. Vi rekommenderar att du byter ut batteriet.

5 LED:er: Batteriet är i gott skick med låg risk för defekter.

Observera: Bedömningen av risk för defekt batteri sker i två steg och ger en förenklad bedömning av skicket. Batteriet bedöms antingen vara i gott skick eller har en ökad risk för defekter. Ingen procentandel av batteristatusen visas.

Anvisningar för korrekt hantering av batterimodulen

Skydda batterimodulen mot fukt och vatten.

Batteriet får endast lagras inom ett temperaturområde mellan −20 °C till 50 °C. Låt därför inte batterimodulen t. ex. på sommaren ligga kvar i bilen.

Rengör vid tillfälle batterimodulens ventilationsöppningar med en mjuk, ren och torr pensel.

Är brukstiden efter uppladdning onormalt kort tyder det på att batterierna är förbrukade och måste bytas mot nya.

Beakta anvisningarna för avfallshantering.

Montage

- ▶ **Ta bort batteriet innan du utför underhåll på sugen eller rengör den, utför inställningar, byter tillbehör eller förvarar den.** Denna skyddsåtgärd förhindrar oavsiktlig start av dammsugaren.

Montera hållaren för dammsugartillbehör (se bild B)

Placera hållaren **(14)** för dammsugartillbehöret på dammsugarens överdel och skruva fast den.

Montera slang (se bilderna D–F)

Montera lämplig slang för användningen:
- För **uppsugning** sticker du in sugslangen **(15)** så långt det går i det tillhörande slangfästet **(1)**.
- För **utblåsning** tar du bort diffusorn **(22)** och sticker in utblåsslangen **(23)** så långt det går i det tillhörande slangfästet **(6)**. Sätt tillbaka diffusorn **(22)** på slangfästet **(6)** om du tar bort utblåsslangen **(23)**.

Anmärkning: Tack vare olika anslutningsstorlekar säkerställs att sugslangen **(15)** inte kan användas till utblåsning.

▶ **Använd endast rena utblåsslangar för utblåsning.** Damm kan vara hälsovådligt.

Montera sugtillbehör (s bilderna C och G)

Sugslangen **(15)** är utrustad med ett klämsystem, med vilket sugtillbehöret (kombi-sugadapter **(17)**, böjt munstycke **(18)**) kan anslutas.

Montera det böjda munstycket

- Sätt det böjda munstycket **(18)** på sugslangen **(15)** tills de båda tryckknapparna **(16)** på sugslangen snäpper fast hörbart.
- För att demontera trycker du tryckknapparna **(16)** inåt och drar komponenterna åt sidan.

Montera munstycken och rör

- Sätt vid behov in sugrören **(19)** i varandra och därefter fast på det böjda munstycket **(18)**.
- Sätt in golvmunstycket **(21)** eller fogmunstycket **(20)** i sugröret **(19)** eller det böjda munstycket **(18)**.

Montera kombi-sugadapter (se bild G)

Kombi-utsugsadaptern **(17)** består av PowerTool-adapter (främre del) **(24)** och PowerTool-adapter (bakre del) **(25)**.

På bilden **G** ser du möjliga diametrar på de utsugningsstutsar som kan anslutas till kombi-sugadaptern **(17)**.

Placera vid behov PowerTool-adaptern (framdelen) **(24)** på PowerTool-adaptern (bakdelen) **(25)** och lås den genom att vrida moturs.

Beroende på önskad anslutningsdiameter placerar du enbart PowerTool-adaptern (bakdelen) **(25)** eller den hopsatta kombi-sugadaptern **(17)** på sugslangen. Låt de två tryckknapparna **(16)** på sugslangen klicka fast i PowerTool-adaptern (bakdelen) **(25)**.

För att koppla loss de två adapterdelarna vrider du PowerTool-adaptern (framdelen) **(24)** medurs och tar av den.

För att ta av kombi-sugadaptern **(17)** från sugslangen trycker du in tryckknapparna **(16)** och drar av kombi-sugadaptern från sugslangen.

Sätta in/ta ut fleecefilterpåsen (se bild H)

Genom att använda en filterpåse av fleece **(26)** underlättas bortskaffandet av dammet.

Öppna förslutningarna **(9)** och ta av dammsugarens överdel **(8)**.

Sätt i fleecefilterpåsen **(26)** i fästet på behållaren **(10)** så som bilden visar.

Sätt på sugöverdelen **(8)** och stäng de båda förslutningarna **(9)** så att de klickar fast.

Byt fleecefilterpåsen **(26)** i god tid när den är full.

Fästa bärremmen (se bild I)

▶ **Bärremmen är endast lämplig för att bära och fixera dammsugaren!**

Du kan fästa bärremmen **(27)** på dammsugarens högra eller vänstra sida, beroende på hur du föredrar att bära den. Klicka fast bärremmens karbinhake **(27)** i de båda högra eller de båda vänstra fästöglorna **(28)** på dammsugaren.

Observera korrekt bärposition som visas på bilden **I**.

Drift

▶ **Ta bort batteriet innan du utför underhåll på sugen eller rengör den, utför inställningar, byter tillbehör eller förvarar den.** Denna skyddsåtgärd förhindrar oavsiktlig start av dammsugaren.

Driftstart

▶ **Dammsugaren får inte användas utan filter.**

▶ **Använd endast ett oskadat filter (inga revor, små hål etc.). Byt ut skadade filter omedelbart.**

▶ **Kontrollera innan sugningen att filtret är fast monterat.**

▶ **Innan dammsugning, se till att batterifackets lock är stängt.**

▶ **Informera dig om de gällande bestämmelserna/lagarna beträffande hanteringen av hälsovådligt stoft i ditt land.**

Utsuget får endast användas för upp- och utsug av följande material:
- Damm med expositionsgränsvärde > 1 mg/m^3

Sugen får generellt inte användas i utrymmen där det finns risk för explosioner.

Vi rekommenderar att du använder en fleecefilterpåse **(26)**.

Slå på och stänga av

För att **slå på** elverktyget, tryck på-/av-strömbrytaren **(4)** och välj önskad effektnivå:
- Tryck på-/av-strömbrytaren **(4)** för arbeten med **medelhög** sug-/blåseffekt och för längre batteridrifttid till **position I** (t.ex. för dammsugning av släta ytor, dammsugning av elverktyg med låg dammbildning eller för friblåsning av smutsiga ytor).
- Tryck på-/av-strömbrytaren **(4)** för arbeten med **hög** sug-/blåseffekt till **Position II** (t.ex. för dammsugning av

mattor eller dammsugning av elverktyg med hög dammbildning).

För att **stänga av** dammsugaren trycker du på-/av-strömbrytaren **(4)** till mittenläget.

Uppsugning av damm från arbetande elverktyg

- ▶ **Det skall finnas ett tillräckligt luftväxlingsförhållande i rummet när frånluften går tillbaka in i rummet. Beakta nationella föreskrifter.**

Sätt på det böjda munstycket **(18)** eller kombi-sugadaptern **(17)** på sugslangen **(15)** så att det klickar fast.

Sätt dit det böjda munstycket **(18)** eller kombi-sugadaptern **(17)** i resp. på utsugningsstutsen på elverktyget.

Manuell filterrengöring

Filtret ska rengöras senast när sugeffekten börjar avta.

Hur ofta denna behöver utföras beror på dammtyp och -mängd. Vid regelbunden användning håller maximal effekt längre.

Slå på dammsugaren på effektnivå **II**. Håll för dammsugarslangens slangfäste **(1)** eller utblåsslangens slangfäste **(6)** med handen (eller öppningen ifall slang/tillbehör är anslutna).

Tryck på knappen för manuell filterrengöring **(7)** minst 3 gånger i tät följd. Filtret rengörs av en stark luftström.

Underhåll och service

Underhåll och rengöring

- ▶ **Ta bort batteriet innan du utför underhåll på sugen eller rengör den, utför inställningar, byter tillbehör eller förvarar den.** Denna skyddsåtgärd förhindrar oavsiktlig start av dammsugaren.
- ▶ **Håll elverktyget och dess ventilationsöppningar rena för bra och säkert arbete.**
- ▶ **Bär dammskyddsmask vid underhåll och rengöring av sugen.**

Rengör dammsugarens kåpa då och då med en fuktig trasa.

Rengör smutsiga laddkontakter med en torr trasa.

- ▶ **Rengör inte dammsugaren med tryckluft.** Filtret eller andra komponenter kan skadas.

Minst en gång om året måste en dammteknisk kontroll av dammsugaren utföras av tillverkaren eller en instruerad person (t.ex. filter med avseende på skador, dammsugare med avseende på täthet och kontrollanordningar med avseende på felfri funktion).

Rengöring och underhåll efter uppsugning av hälsovådliga ämnen

- Alla delar som kan ha kommit i kontakt med hälsovådliga ämnen ska betraktas som förorenade.
- Dammsug, torka av eller täta dammsugarens utsida noga innan du ta ut den från ett område med hälsovådliga ämnen.
- Rengör, demontera och underhåll dammsugaren endast då det kan utföras riskfritt för dig och andra personer. Bär personlig skyddsutrustning vid underhåll och rengöring. Utför arbetet i ett välventilerat utrymme.
- Rengör dammsugarens utsida innan du demonterar den.
- Kassera alla delar av dammsugaren som inte kan rengöras tillräckligt i täta avfallspåsar. Beakta gällande föreskrifter för sådant avfall.
- Rengör arbetsområdet när arbetet är avslutat.

Rengör behållaren

Om du inte har använt någon fleecefilterpåse **(26)** vid torrdammsugningen ska du rengöra behållaren **(10)** efter varje användning.

- Öppna förslutningarna **(9)** och ta av dammsugarens överdel **(8)**.
- Skaka behållaren **(10)** över lämplig avfallsbehållare.
- Rengör behållaren med en fuktig trasa vid behov. Rengör filtret **(29)** vid behov. Låt behållaren och filtret torka.
- Sätt på dammsugarens överdel **(8)** igen och stäng de båda förslutningarna **(9)** så att de klickar fast.

Rengör/byt filter (se bild J)

Sugeffekten är beroende av filtertillståndet. Rengör därför filtret regelbundet **(29)**.

Byt ut ett skadat filter omedelbart.

- Utlös den manuella filterrengöringen (se „Manuell filterrengöring“, Sidan 62) och stäng sedan av dammsugaren.
- Öppna förslutningarna **(9)** och ta av dammsugarens överdel **(8)**.
- Lossa skruvarna i filterhållaren **(30)**.
- Vrid dammsugarens överdel så att filtret och filterhållaren kan tas ut nedåt. Annars kan damm från filtret falla ner i dammsugarens motorutrymme.
- Ta ut filtret **(29)** ur filterhållaren **(30)**.
- Knacka ur filtret **(29)** över en lämplig avfallsbehållare. Var försiktig så att du inte skadar lamellerna på filtret. Borsta av lamellerna på filtret med vatten och en mjuk borste.
  eller
  Byt ut filtret **(29)** om det är skadat.
- Sätt i det rena och torra filtret **(29)** i filterhållaren **(30)**.
- Sätt i filterhållaren **(30)** i dammsugarens överdel och skruva fast den sex varv.
- Kontrollera att filtret **(29)** och filterhållaren **(30)** sitter korrekt och ordentligt.
- Sätt på dammsugarens överdel **(8)** igen och stäng de båda förslutningarna **(9)** så att de klickar fast.

Störningar

Kontrollera följande vid otillräcklig sugeffekt:

- Är behållaren **(10)** eller fleecefilterpåsen **(26)** full?
  ▷ Töm behållaren eller byt fleecefilterpåse.
- Är slangen, röret eller munstycket igensatt?
  ▷ Rengör sugtillbehöret.

– Är filtret **(29)** igensatt med damm?
  ▷ Rengör eller byt filtret.
– Är batteriets **(12)** kapacitet för svag?
  ▷ Ladda batteriet eller sätt i ett batteri med högre kapacitet.

Regelbunden tömning av behållaren **(10)** och rengöring av filtret **(29)** garanterar optimal sugeffekt.
Om den vanliga sugeffekten fortfarande inte uppnås, kontakta **Bosch** kundtjänst.

Om dammsugaren stängs av automatiskt eller inte kan slås på:
– Dammsugaren och/eller batteriet har blivit för varma till följd av överbelastning.
  ▷ Låt dammsugaren och batteriet svalna.

Om dammsugaren inte kan slås på efter detta ska du kontakta en **Bosch**-återförsäljare.

Förvaring (se bild K)

– Sätt sugröret **(19)** och kombi-sugadaptern **(17)** i hållaren **(14)**.
– Sätt fogmunstycket **(20)** i fästet på dammsugarens överdel **(8)**.
– Sätt golvmunstycket **(21)** i fästet på dammsugarens överdel **(8)**.
– Sätt sugslangen **(15)** med det böjda munstycket **(18)** i ett av dammsugarrören **(19)**.
– Bär endast dammsugaren i bärhandtaget **(5)** eller bärremmen **(27)**.
– Förvara dammsugaren i ett torrt rum och säkerställ att den inte kan användas av obehöriga personer.

Kundtjänst och applikationsrådgivning

Svenska
Tel.: (08) 7501820
Du hittar länken till våra servicecenter och garantivillkor på sista sidan.
Ange alltid vid förfrågningar och reservdelsbeställningar det 10-siffriga produktnumret som finns på produktens typskylt.

Avfallshantering

Dammsugare, batteri, tillbehör och förpackningar ska omhändertas på miljövänligt sätt för återvinning.



Släng inte dammsugaren eller batterierna i hushållsavfallet!

Endast för EU-länder:

Elektriska och elektroniska apparater eller förbrukade uppladdningsbara batterier/batterier som inte längre är användbara måste samlas in separat och kasseras på ett miljövänligt sätt. Lämna in på en återvinningsstation. Felaktig avfallshantering kan vara skadlig för miljön och hälsan på grund av de farliga ämnen som den kan innehålla.

Norsk

Sikkerhetsanvisninger for sugere



Les alle sikkerhetsanvisningene og instruksene. Hvis ikke sikkerhetsanvisningene og instruksene tas til følge, kan det oppstå elektrisk støt, brann og/eller alvorlige personskader.

Ta godt vare på alle advarslene og informasjonen.

- ▶ **Sugeren er ikke beregnet brukt av barn og personer med reduserte fysiske eller sansemessige evner eller med manglende erfaring og kunnskap.** Ellers er det fare for feilbetjening og personskader.
- ▶ **Må plasseres utilgjengelig for barn.** På den måten unngår du at barn leker med sugeren.
- ▶ **Les alle sikkerhetsforskriftene for stoffene som skal suges opp.**
- ▶ **Ikke sug opp støv fra bøketrær, eiketrær eller asbest. Steinstøv må kun suges opp ved bruk av avsugssystemer som eksplisitt er godkjent for bruk med GAS18V-6LS av Bosch.** Disse stoffene betraktes som kreftfremkallende.
- ▶ **Steinstøv må bare suges opp med spesialkombinasjoner av elektroverktøy og avsugssustem for dette formålet, med dokumentert underskridelse av de lovbestemte grenseverdiene.** Du finner dokumentasjonen på www.bosch-professional.com/dust/.

⚠ ADVARSEL **Bruk bare sugeren når du har fått tilstrekkelig informasjon om bruken av sugeren, om stoffene som skal suges opp og om trygg kassering av disse stoffene.** Grundig instruksjon reduserer feilbetjening og personskader.

⚠ ADVARSEL **Sugeren er bare beregnet til oppsuging av tørre stoffer.** Inntrenging av væsker øker faren for elektrisk støt.

- ▶ **Ikke bruk sugeren til oppsuging av varmt, brennende eller eksplosivt støv. Ikke bruk sugeren i eksplosjonsfarlige rom.** Støv klan selvantenne eller eksplodere.
- ▶ **OBS! Sugeren må oppbevares innendørs.**
- ▶ **Sørg for god ventilasjon på arbeidsplassen.**
- ▶ **Reparasjoner av sugeren må kun utføres av kvalifisert fagpersonale og kun med originale reservedeler.** På den måten opprettholdes sugerens sikkerhet.

⚠ ADVARSEL **Støvsugeren inneholder helsefarlig støv. Overlat tømme- og vedlikeholdsprosedyrer, inkludert fjerning av støvbeholderen, til fagfolk. Det er påkrevd med egnet verneutstyr. Ikke bruk støvsugeren uten at filtersystemet er komplett og satt inn på riktig måte.** Det kan være helsefarlig.

- ▶ **Kontroller før igangsetting av sugeslangen er i feilfri stand. La sugeslangen stå montert på sugeren slik at**

det ikke utilsiktet slippes ut støv. Ellers kan du puste inn støv.

- ▶ **Ikke rengjør sugeren med direkte vannstråler.** Dersom det kommer vann inn i sugeroverdelen, øker faren for elektrisk støt.
- ▶ **Du må ikke endre og ikke åpne batteriet.** Det er fare for kortslutning.
- ▶ **Det kan slippe ut damp ved skader på og ikke-forskriftsmessig bruk av batteriet. Batteriet kan brenne eller eksplodere.** Sørg for forsyning av friskluft, og oppsøk lege hvis du får besvær. Dampene kan irritere åndedrettsorganene.
- ▶ **Ved feil bruk eller skadet batteri kan brennbar væske lekke ut av batteriet. Unngå kontakt med væsken. Ved tilfeldig kontakt må det skylles med vann. Hvis det kommer væske i øynene, må du i tillegg oppsøke en lege.** Batterivæske som renner ut kan føre til irritasjoner på huden eller forbrenninger.
- ▶ **Batteriet kan bli skadet av spisse gjenstander som spikre eller skrutrekkere eller på grunn av ytre påvirkning.** Resultat kan bli intern kortslutning, og det kan da komme røyk fra batteriet, eller batteriet kan ta fyr, eksplodere eller bli overopphetet.
- ▶ **Når batteriet ikke er i bruk, må det oppbevares i god avstand fra binders, mynter, nøkler, spikre, skruer eller andre mindre metallgjenstander, som kan lage en forbindelse mellom kontaktene.** En kortslutning mellom batterikontaktene kan føre til forbrenninger eller brann.
- ▶ **Bruk batteriet bare i produkter fra produsenten.** Kun slik beskyttes batteriet mot farlig overbelastning.
- ▶ **Lad batteriene bare med ladere som anbefales av produsenten.** Det medfører brannfare hvis en lader som er egnet for en bestemt type batterier, brukes med andre batterier.



Beskytt batteriet mot sterk varme, for eksempel også langvarig sollys, ild, skitt, vann og fuktighet. Det er fare for eksplosjon og kortslutning.

- ▶ **Bruk bæreselen utelukkende i kombinasjon med støvsugeren.**
- ▶ **Bruk ikke støvsugeren til å sitte, klatre eller stå på.** Støvsugeren kan velte og bli skadet. Det kan oppstå personskader.

Symboler

Symbolene nedenfor kan være av betydning for bruk av elektroverktøyet. Legg merke til symbolene og deres betydning. Riktig tolkning av symbolene hjelper deg å bruke støvsugeren på en bedre og sikrere måte.

Symboler og deres betydning
ADVARSEL! Les sikkerhetsanvisningene og instruksene. Hvis ikke sikkerhetsanvisningene og instruksene tas til følge, kan det oppstå elektrisk støt, brann og/eller alvorlige personskader.
Sugere i støvklasse L ifølge IEC/EN 60335-2-69 for **tørrsuging** av helseskadelig støv med grenseverdi for eksponering på > 1 mg/m³
ADVARSEL! Støvsugeren inneholder helsefarlig støv. Overlat tømme- og vedlikeholdsprosedyrer, inkludert fjerning av støvbeholderen, til fagfolk. Egnet verneutstyr er påkrevd. Ikke bruk sugeren uten at filtersystemet er komplett og satt inn på riktig måte. Det kan være helsefarlig.
Knapp for manuell filterrengjøring

Produktbeskrivelse og ytelsesspesifikasjoner

Vær oppmerksom på illustrasjonene i den fremre delen av driftsinstruksen.

Forskriftsmessig bruk

Støvsugeren er beregnet for oppsamling, oppsuging, transport og utskilling av ikke-brennbart, tørt støv. Støvsugeren er kontrollert støvteknisk og er i samsvar med støvklasse L. Den er egnet for stor belastning ved kommersiell bruk, for eksempel i håndverk, industri og verksteder.

Støvsugere i støvklasse L i henhold til IEC/EN 60335-2-69 får kun brukes til suging av helseskadelig støv med grenseverdi for eksponering på > 1 mg/m³.

Bruk sugeren bare hvis du skjønner og kan bruke alle funksjonene eller har fått nødvendige anvisninger.

Illustrerte komponenter

Nummereringen av de illustrerte komponentene gjelder for bildet av sugeren på illustrasjonssidene.

(1) Slangeholder for sugeslange
(2) Deksel for batterirom
(3) Knapp for åpning av batterirom
(4) På/av-bryter
(5) Bærehåndtak
(6) Slangeholder for utløpsslange
(7) Knapp for manuell filterrengjøring
(8) Støvsugeroverdel
(9) Lås for støvsugeroverdel

(10) Beholder
(11) Batterirom
(12) Batteri[a)]
(13) Utløsertast for batteri[a)]
(14) Holder for tilbehør
(15) Sugeslange
(16) Trykknapp
(17) Kombisugeadapter
(18) Bøyd munnstykke
(19) Støvsugerrør
(20) Fugemunnstykke
(21) Gulvmunnstykke
(22) Diffusor
(23) Utløpsslange[a)]
(24) PowerTool-adapter (fremre del)
(25) PowerTool-adapter (bakre del)
(26) Fleecefilterpose
(27) Bæresele
(28) Festeringer for bæresele
(29) Filter
(30) Filterholder

a) **Dette tilbehøret inngår ikke i standard-leveransen.**

Tekniske data

Batteridrevet tørrsuger		GAS18V-6LS
Artikkelnummer		**3 601 JK2 100**
Spenning	V	18
Opptatt effekt	W	350
Beholdervolum		
– Brutto	l	6
– Netto	l	4,5
Slangelengde	m	0,5–2,8
Undertrykk støvsuger[A)B)]	hPa	100
Gjennomstrømningsmengde støvsuger[A)B)]	l/s m^3/t	22 79
Brukstid per batterilading		
– Effektnivå **I**	min/Ah	3,5
– Effektnivå **II**	min/Ah	2,5
Støvklasse		L
Vekt[C)]	kg	2,9
Anbefalt omgivelsestemperatur ved lading	°C	0 … +35
Tillatt omgivelsestemperatur under drift[D)] og ved lagring	°C	–20 … +50
Kompatible batterier		GBA18V... GBA 18V... ProCORE18V... EXPERT18V... EXBA18V... CORE18V...
Anbefalte batterier for maksimal ytelse		ProCORE18V... ≥ 8 Ah
Anbefalte ladere		GAL18... GAL 18... GAL 36... GAL12V/18... GAL 12V/18... GAX 18... EXAL18...

A) Målt ved 20–25 °C med batteri **GBA 18V 8.0Ah**
B) Målt med sugeslange **(15)**
C) Uten batteri (du finner batterivekten på www.bosch-professional.com)
D) begrenset ytelse ved temperaturer < 0 °C

Verdiene kan variere avhengig av produktet, bruksområdet og miljøforholdene. Du finner mer informasjon på www.bosch-professional.com/wac.

Støy-/vibrasjonsinformasjon

Støyemisjon målt i henhold til **EN 60335-2-69**.

Vanlig A-lydtrykknivå for støvsugeren er **71** dB(A). Usikkerhet K = **2** dB. Støynivået kan overskride de angitte verdiene under arbeidet. **Bruk hørselvern!**

Vibrasjonsverdier a_h (kontinuierlige vibrasjoner), p_F (gjentatte støtvibrasjoner) og usikkerhet K bestemt i henhold til **EN 60335-2-69**:

a_h = **0,2** m/s^2 (K = **0,5** m/s^2), p_F = **6,1** m/s^2 (K = **0,2** m/s^2)

Batteri

Bosch selger også batteridrevne sugere uten batteri. Det er angitt på emballasjen om et batteri følger med din suger eller ikke.

Lade batteriet

▶ **Bruk bare laderne som er oppført i de tekniske spesifikasjonene.** Kun disse laderne er tilpasset li-ion-batteriet som skal brukes i støvsugeren.

Merknad: I samsvar med internasjonale transportforskrifter blir litium-ion-batterier levert delvis ladet. For å sikre full effekt fra batteriet må du lade det helt opp før første gangs bruk.

Sette inn og ta ut batteriet (se bilde A)

▶ **Bruk ikke makt når du setter inn batteriet.** Batteriet er konstruert er slik at det bare kan settes inn i sugeren i riktig posisjon.
▶ Pass på at det alltid er tørt og rent i batteriholderen og -rommet, slik at du kan jobbe effektivt og sikkert.
– Skyv utløserknappen **(3)** i pilens retning, og åpne batterilokket **(2)**.
– Skyv batteriet **(12)** inn i batterirommet **(11)** til det høres at det festes.

– For å ta ut batteriet **(12)** trykker du på utløserknappen **(13)** på batteriet og trekker det ut av batterirommet **(11)**.
– Lukk batteridekselet **(2)** slik at du hører at det klikker på plass.

Indikator for batteriladenivå

Hvis batteriet tas ut av sugeren, kan ladenivået vises av de grønne lysdiodene til ladenivåindikatoren på batteriet.

Trykk på knappen for ladenivåindikatoren eller for å se ladenivået.

Hvis ingen lysdiode lyser etter at knappen for ladenivåindikatoren er trykt inn, er batteriet defekt og må skiftes ut.

Merknad: Ikke alle batterityper er utstyrt med ladenivåindikator.

Batteritype GBA 18V... | GBA18V...



Lysdiode	Kapasitet
Lyser kontinuerlig 3 × grønt	60–100 %
Lyser kontinuerlig 2 × grønt	30–60 %
Lyser kontinuerlig 1 × grønt	5–30 %
Blinker 1 × grønt	0–5 %

Batteritype ProCORE18V... | EXPERT18V... | EXBA18V... | CORE18V...



Lysdiode	Kapasitet
Lyser kontinuerlig 5 × grønt	80–100 %
Lyser kontinuerlig 4 × grønt	60–80 %
Lyser kontinuerlig 3 × grønt	40–60 %
Lyser kontinuerlig 2 × grønt	20–40 %
Lyser kontinuerlig 1 × grønt	5–20 %
Blinker 1 × grønt	0–5 %

Oppdagelse av risiko for batteridefekter

EXPERT18V... | EXBA18V...

LED-ene til batteriets ladestatusindikatorer kan indikere risikoen for en batteridefekt i tillegg til batteriets ladestatus.

For å aktivere funksjonen trykker du på og holder inne knappen for ladestatusindikator i 3 sekunder. Analysen av batteriet signaliseres ved hjelp av en indikatorlampe på batteriets ladenivå. Resultatet vises på indikatoren for batteriets ladenivå.


1 LED-lys: Batteriet har høy risiko for defekt. Ytelse og driftstid allerede være redusert. Det anbefales å bytte ut batteriet.


5 LED-lys: Batteriet er i god stand med lav risiko for defekt.

Merk: Risikovurderingen av batteridefekt fungerer i to trinn og gir en forenklet tilstandsvurdering. Batteriet blir enten vurdert til å være i god stand eller å ha en økt risiko for defekter. Det vises ingen prosentandel av batteristatusen.

Regler for optimal bruk av oppladbare batterier

Beskytt batteriet mot fuktighet og vann.

Batteriet må oppbevares ved temperatur fra −20 °C til 50 °C. Du må for eksempel ikke la det ligge i bilen om sommeren.

Rengjør ventilasjonsslissene på batteriet regelmessig med en myk, ren og tørr pensel.

En vesentlig kortere driftstid etter oppladingen er et tegn på at batteriet er oppbrukt og må skiftes ut.

Følg anvisningene om kassering.

Montering

▶ **Ta ut batteriet før vedlikehold eller rengjøring av sugeren, før det skal foretas innstillinger på den, og før skifte av tilbehørsdeler og oppbevaring av sugeren.** Dermed hindrer du at sugeren kan startes utilsiktet.

Montere holdere for støvsugertilbehør (se bilde B)

Plasser holderen **(14)** for sugetilbehøret på den øvre delen av sugekoppen, og skru den fast.

Monter slangen (se bildene D–F)

Monter riktig slange avhengig av bruksområde:
– For å **suge opp**, setter du inn sugeslangen **(15)** i den tilhørende slangeholderen **(1)** så langt den går.
– For å **blåse ut**, fjerner du diffusoren **(22)** og setter inn utløpsslangen **(23)** i den tilhørende slangeholderen **(6)** så langt den går. Plasser diffusoren **(22)** tilbake i slangeholderen **(6)** når du fjerner utløpsslangen **(23)**.

Merk: Ulike tilkoblingsstørrelser sikrer at sugeslangen **(15)** ikke kan brukes til utblåsing.

▶ **Bruk kun en ren blåseslange til å blåse ut apparatet.** Støv kan være helseskadelig.

Montere sugetilbehør (se bildene C og G)

Sugeslangen **(15)** er utstyrt med et klipssystem som støvsugertilbehøret (kombistøvsugeradapter **(17)**, bøyd munnstykke **(18)**) kan festes med.

Montere det bøyde munnstykket

– Skyv det bøyde munnstykket **(18)** på sugeslangen **(15)** til det høres at de to trykknappene **(16)** låses.
– For å demontere trykker du inn de to trykknappene **(16)** og trekker delene fra hverandre.

Montere munnstykker og rør

– Sett støvsugerrørene **(19)** fast i hverandre og deretter fast på det bøyde **(18)** ved behov.

– Sett gulvmunnstykket **(21)** eller fugemunnstykket **(20)** fast på støvsugerrøret **(19)** eller det bøyde munnstykket **(18)**.

Montere kombistøvsugeradapter (se bilde G)

Kombi-støvsugeradapteren **(17)** består av PowerTool-adapteren (fremre del) **(24)** og PowerTool-adapteren (bakre del) **(25)**.

Bildet **G** viser mulige diametre på sugestusser som kan kobles til kombisugeadapteren **(17)**.

Plasser om nødvendig PowerTool-adapteren (fremre del) **(24)** på PowerTool-adapteren (bakre del) **(25)**, og lås den mot urviseren.

Avhengig av nødvendig tilkoblingsdiameter, monter kun PowerTool-adapteren (bakre del) **(25)** eller den monterte kombisugeadapteren **(17)** på sugeslangen. La de to trykknappene **(16)** på sugeslangen i PowerTool-adapteren (bakre del) **(25)** til du hører at den går i inngrep.

For å skille begge adapterdelene fra hverandre, vrir du PowerTool-adapteren (fremre del) **(24)** med klokken og tar den ut.

For å fjerne kombisugadapteren **(17)** fra sugeslangen, trykker du trykknappene **(16)** innover og trekker kombisugadapteren ut av sugeslangen.

Sette inn/ta ut fleecefilterpose (se bilde H)

Ved bruk av en fleecefilterpose **(26)** blir avhendingen av støvet enklere.

Åpne lukkemekanismene **(9)**, og ta av støvsugeroverdelen **(8)**.

Plasser fleecefilterposen **(26)** i holderen på beholderen **(10)** som vist på bildet.

Monter støvsugeroverdelen **(8)**, og lukk begge låsene **(9)** slik at du hører at de klikker på plass.

Bytt en full fleecefilterpose **(26)** i god tid.

Feste bæreselen (se bilde I)

▶ **Bæreselen er bare egnet for transport og feste av støvsugeren!**

Du kan feste bæreselen **(27)** til høyre eller venstre på støvsugeren, avhengig av hvordan du vil bære sugeren. Klikk karabinkrokene **(27)** på bæreselen inn i enten de to høyre eller de to venstre festeringene **(28)** på støvsugeren.

Pass på riktig bærestilling, se bilde **I**.

Bruk

▶ **Ta ut batteriet før vedlikehold eller rengjøring av sugeren, før det skal foretas innstillinger på den, og før skifte av tilbehørsdeler og oppbevaring av sugeren.** Dermed hindrer du at sugeren kan startes utilsiktet.

Igangsetting

▶ **Støvsugeren må ikke brukes uten filter.**

▶ **Bruk bare et uskadet filter (ingen sprekker, ingen hull osv.). Skift ut filteret med én gang hvis det er skadet.**

▶ **Kontroller at filterenheten er festet ordentlig før suging.**

▶ **Kontroller at dekselet til batterirommet er ordentlig lukket før du bruker sugeren.**

▶ **Gjør deg kjent med gjeldende forskrifter/lover for håndtering av helseskadelig støv i landet ditt.**

Sugeren kan brukes til fjerning av følgende materialer:

– Støv med eksponeringsgrenseverdi > 1 mg/m^3

Sugeren må ikke brukes i eksplosjonsfarlige rom.

Det anbefales å bruke en fleecefilterpose **(26)**.

Slå på/av

For å **slå på** støvsugeren trykker du på av/på-bryteren **(4)** for ønsket effekt:

– Trykk på/av-bryteren **(4)** til **posisjon I** for arbeid med **middels** suge-/blåsekraft og for lengre batterilevetid (f.eks. for støvsuging av glatte overflater, støvsuging av elektroverktøy med lav støvutvikling eller for blåsing av skitne overflater).

– Trykk av/på-bryteren **(4)** til **posisjon II** for arbeid med **høy** suge-/blåsekraft (f.eks. ved støvsuging av tepper eller elektroverktøy med høy støvutvikling).

For å **slå av** støvsugeren trykker du på/av-bryteren **(4)** til midtre posisjon.

Oppsamling av støv fra elektroverktøy under drift

▶ **Luftutskiftingshastigheten i rommet må være tilstrekkelig hvis utblåsingsluften føres tilbake til rommet. Følg gjeldende nasjonale forskrifter.**

Fest det buede munnstykket **(18)** eller kombisugeadapteren **(17)** til sugeslangen **(15)** slik at du hører at den klikker på plass.

Sett det buede munnstykket **(18)** eller kombisugeadapteren **(17)** inn i eller på sugemunnstykket på elektroverktøyet.

Manuell filterrengjøring

Du bør rengjøre filteret senest når sugeeffekten ikke lenger er tilstrekkelig.

Hyppigheten til filterrengjøringen avhenger av støvtypen og -mengden. Ved jevnlig bruk opprettholdes maksimal kapasitet lenger.

Slå på støvsugeren på effektnivå **II**. Hold enten slangeholderen **(1)** til sugeslangen eller slangeholderen **(6)** til blåseslangen lukket med hånden (eller dens åpning hvis slangen/tilbehøret er tilkoblet).

Trykk på knappen for manuell filterrengjøring **(7)** minst 3 ganger etter hverandre. Filteret rengjøres av en sterk luftstrøm.

Service og vedlikehold

Vedlikehold og rengjøring

- ▶ **Ta ut batteriet før vedlikehold eller rengjøring av sugeren, før det skal foretas innstillinger på den, og før skifte av tilbehørsdeler og oppbevaring av sugeren.** Dermed hindrer du at sugeren kan startes utilsiktet.
- ▶ **Sørg for at sugeren og ventilasjonsslissen alltid er rene, slik at du kan jobbe sikkert og effektivt.**
- ▶ **Bruk støvmaske ved vedlikehold og rengjøring av sugeren.**

Rengjør huset til støvsugeren nå og da med en fuktig klut.
Rengjør skitne ladekontakter med en tørr klut.

- ▶ **Du må ikke rengjøre støvsugeren med trykkluft.** Filteret eller andre komponenter kan bli skadet.

Produsenten eller en person som har fått opplæring må foreta en støvteknisk kontroll minst en gang i året. Det må f.eks. kontrolleres om filteret er skadet, om støvsugeren er tett og om kontrollinnretningene fungerer.

Rengjøring og vedlikehold etter suging av helsefarlige stoffer

- Du må betrakte alle deler som kan ha vært i kontakt med helsefarlige stoffer, som forurenset.
- Støvsug, tørk av eller tett støvsugeren grundig utvendig før du tar den ut av et område med helsefarlige stoffer.
- Rengjør støvsugeren, ta den fra hverandre eller utfør vedlikehold på den bare når det er mulig uten å utsette deg selv og andre personer for fare. Bruk personlig verneutstyr under vedlikehold og rengjøring. Utfør arbeidet i et rom med god ventilasjon.
- Rengjør støvsugeren utvendig før du tar den fra hverandre.
- Kast alle støvsugerdelene som ikke kan rengjøres tilfredsstillende, i tette poser. Følg gjeldende bestemmelser for håndtering av slikt avfall.
- Rengjør vedlikeholdsområdet etter at arbeidet er avsluttet.

Rengjøre beholderen

Hvis du ikke har brukt en fleecefilterpose **(26)** til tørrsuging, må du rengjøre beholderen **(10)** etter hver gang du har brukt den.

- Åpne lukkemekanismene **(9)**, og ta av støvsugeroverdelen **(8)**.
- Rist beholderen **(10)** tom over en egnet avfallsbeholder.
- Rengjør beholderen med en fuktig klut hvis det er nødvendig.
  Rengjør filteret om nødvendig **(29)**.
  La beholderen og filteret tørke.
- Sett på plass støvsugeroverdelen **(8)**, og lukk begge låsene **(9)** slik at du hører at de klikker på plass.

Rengjøre/skifte filter (se bilde J)

Sugeeffekten avhenger av tilstanden til filteret. Rengjør derfor filteret jevnlig **(29)**.

Skift ut filteret umiddelbart hvis det er skadet.

- Utløs den manuelle filterrengjøringen (se „Manuell filterrengjøring“, Side 67), og slå deretter av støvsugeren.
- Åpne lukkemekanismene **(9)**, og ta av støvsugeroverdelen **(8)**.
- Løsne skruen på filterholderen **(30)**.
- Vri støvsugeroverdelen slik at du kan ta ut filteret med filterholderen vendt nedover. Ellers kan det falle støv fra filteret ned i motorrommet på støvsugeren.
- Ta filteret **(29)** ut av filterholderen **(30)**.
- Bank filteret **(29)** rent over en egnet avfallsbeholder. Pass på at ikke lamellene til filteret skades.
  Børst av lamellene til filteret med vann og en myk børste.
  Eller
  Skift ut filteret **(29)** hvis det er skadet.
- Plasser det rene og tørre filteret **(29)** i filterholderen **(30)**.
- Plasser filterholderen **(30)** i støvsugeroverdelen, og skru den fast med 6 omdreininger.
- Kontroller at filteret **(29)** og filterholderen **(30)** sitter riktig og tett.
- Plasser støvsugeroverdelen **(8)**, og lukk begge låsene **(9)** slik at du hører at de klikker på plass.

Feil

Kontroller hvis sugeeffekten ikke er tilstrekkelig:

- Er beholderen **(10)** eller fleecefilterposen **(26)** full?
  ▷ Tøm beholderen eller bytt ut fleecefilterposen.
- Er slangen, rørene eller dysene tilstoppet?
  ▷ Rengjør sugetilbehøret.
- Er filteret **(29)** fullt av støv?
  ▷ Rengjør eller skift filteret.
- Er batterikapasiteten **(12)** for lav?
  ▷ Lad batteriet eller sett inn et batteri med høyere kapasitet.

Jevnlig tømming av beholderen **(10)** og rengjøring av filteret **(29)** sikrer en optimal sugeeffekt.
Hvis den normale sugeeffekten fremdeles ikke er tilstrekkelig, må du kontakte **Bosch**-kundeservice.

Hvis støvsugeren slår seg av av seg automatisk eller ikke kan slås på:

- Støvsugeren og/eller batteriet har blitt for varmt på grunn av overbelastning.
  ▷ La støvsugeren og batteriet kjøle seg ned.

Hvis støvsugeren ikke kan slås på etter dette, må du kontakte et **Bosch**-kundeservicesenter.

Oppbevaring (se bilde K)

- Sett sugerørene **(19)** og kombisugadapteren **(17)** inn i holderen **(14)**.
- Sett fugemunnstykket **(20)** inn i holderen på støvsugeroverdelen **(8)**.
- Sett gulvmunnstykket **(21)** inn i holderen på støvsugeroverdelen **(8)**.

– Sett sugeslangen **(15)** med påmontert buet munnstykke **(18)** inn i ett av sugerørene **(19)**.
– Bær støvsugeren kun i bærehåndtaket **(5)** eller bæreselen **(27)**.
– Sett støvsugeren i et tørt rom, og sørg for at den ikke kan brukes av uvedkommende.

Kundeservice og kundeveiledning

Norsk
Tel.: 64 87 89 50
Du finner lenken til våre serviceadresser og garantibetingelser på den siste siden.
Ved alle forespørsler og reservedelsbestillinger må du oppgi det 10-sifrede produktnummeret som er angitt på produktets typeskilt.

Deponering

Sugeren, batterier, tilbehør og emballasje må leveres inn til miljøvennlig gjenvinning.



Sugeren og batterier må ikke kastes som vanlig husholdningsavfall!

Bare for land i EU:
Elektriske og elektroniske apparater eller brukte batterier som ikke lenger er brukbare, må samles inn separat og kasseres på en miljøvennlig måte. Bruk de anviste innsamlingssystemene. Feil avfallshåndtering kan være skadelig for miljø og helse på grunn av de farlige stoffene som avfallet kan inneholde.

Suomi

Imuria koskevat turvallisuusohjeet



Lue kaikki turvallisuus- ja käyttöohjeet. Turvallisuus- ja käyttöohjeiden noudattamatta jättäminen voi johtaa sähköiskuun, tulipaloon ja/tai vakavaan loukkaantumiseen.

Säilytä kaikki turvallisuusohjeet ja ohjetiedot tulevaa käyttöä varten.

- ▶ **Tätä imuria ei ole tarkoitettu lasten eikä fyysisiltä, aistillisilta tai henkisiltä kyvyiltään rajoitteellisten tai puutteellisen kokemuksen tai tietämyksen omaavien henkilöiden käyttöön.** Muuten voi tapahtua käyttövirheitä ja tapaturmia.
- ▶ **Pidä lapsia silmällä.** Näin saat varmistettua, etteivät lapset leiki imurin kanssa.
- ▶ **Noudata kaikkia imuroitavia aineita koskevia turvallisuusmääräyksiä.**
- ▶ **Älä imuroi pyökki-, tammi- tai asbestipölyä. Kivipölyä saa imuroida vain sellaisilla pölynpoistojärjestelmillä, jotka on nimenomaisesti tarkoitettu käytettäväksi työkalussa GAS18V-6LS, jota markkinoi Bosch.** Nämä aineet katsotaan syöpää aiheuttaviksi.
- ▶ **Imuroi kivipölyä vain sellaisella ohjeiden mukaisella sähkötyökalun ja pölynpoistojärjestelmän yhdistelmällä, jonka avulla lakimääräiset raja-arvot todistettavasti alitetaan.** Todistukset ovat verkko-osoitteessa www.bosch-professional.com/dust/.

⚠ VAROITUS **Käytä imuria vain, kun olet saanut riittävän opastuksen imurin käytöstä, imuroitavista pölylaaduista ja jätteiden turvallisesta hävittämisestä.** Huolellinen käyttöopastus vähentää käyttövirheiden ja tapaturmien vaaraa.

⚠ VAROITUS **Imuri soveltuu vain kuivan pölyn imurointiin.** Nesteiden pääsy laitteeseen aiheuttaa sähköiskuvaaran.

- ▶ **Älä imuroi imurilla kuumaa, palavaa tai räjähdysaltista pölyä. Älä käytä imuria räjähdysvaarallisissa tiloissa.** Pöly saattaa syttyä tai räjähtää.
- ▶ **HUOMIO! Imuria saa säilyttää vain sisätiloissa.**
- ▶ **Huolehdi työkohteen hyvästä tuuletuksesta.**
- ▶ **Anna imurin korjaustyö vain valtuutetun ammattilaisen tehtäväksi, joka käyttää alkuperäisiä varaosia.** Näin varmistat, että imuri säilyy turvallisena.

⚠ VAROITUS **Imurissa on terveydelle vaarallista pölyä. Anna vain ammattilaisen suorittaa pölysäilön tyhjennys, huolto ja irrotus. Tähän tarvitaan asianmukainen suojavarustus. Älä käytä imuria ilman täydellistä ja huolellisesti asennettua suodatinjärjestelmää.** Muuten vaarannat oman terveytesi.

- ▶ **Tarkasta ennen käyttöönottoa imuletkun moitteeton kunto. Jätä imuletku kiinni imuriin, jotta pölyä ei pääse vahingossa leviämään ympäristöön.** Muutoin saatat hengittää pölyä.
- ▶ **Älä puhdista imuria vesisuihkulla.** Veden pääsy imurin yläosaan aiheuttaa sähköiskuvaaran.
- ▶ **Älä avaa akkua äläkä tee siihen mitään muutoksia.** Oikosulkuvaara.
- ▶ **Akusta saattaa purkautua höyryä, jos akku vioittuu tai jos akkua käytetään epäasianmukaisesti. Akku saattaa syttyä palamaan tai räjähtää.** Järjestä tehokas ilmanvaihto ja käänny lääkärin puoleen, jos havaitset ärsytystä. Höyry voi ärsyttää hengitysteitä.
- ▶ **Virheellisen käytön tai vaurioituneen akun yhteydessä akusta saattaa vuotaa herkästi syttyvää nestettä. Vältä koskettamasta nestettä. Jos nestettä pääsee vahingossa iholle, huuhtele kosketuskohta vedellä. Jos nestettä pääsee silmiin, käänny lisäksi lääkärin puoleen.** Akusta vuotava neste saattaa aiheuttaa ihon ärsytystä ja palovammoja.
- ▶ **Terävät esineet (esimerkiksi naulat ja ruuvitaltat) tai kuoreen kohdistuvat iskut saattavat vaurioittaa akkua.** Tämä voi johtaa akun oikosulkuun, tulipaloon, savuamiseen, räjähtämiseen tai ylikuumenemiseen.

- **Varmista, ettei laitteesta irrotettu akku kosketa paperinliittimiä, kolikoita, avaimia, nauloja, ruuveja tai muita pieniä metalliesineitä, koska ne voivat oikosulkea akun koskettimet.** Akkukoskettimien välinen oikosulku saattaa johtaa palovammoihin ja tulipaloon.
- **Käytä akkua vain sen valmistajan tuotteissa.** Vain tällä tavalla saat estettyä akun vaarallisen ylikuormituksen.
- **Lataa akut vain valmistajan suosittelemilla latauslaitteilla.** Latauslaite, joka soveltuu määrätyntyyppiselle akulle, saattaa muodostaa tulipalovaaran erilaista akkua ladattaessa.



Suojaa akku kuumuudelta, esimerkiksi pitkäaikaiselta auringonpaisteelta, tulelta, lialta, vedeltä ja kosteudelta. Räjähdys- ja oikosulkuvaara.

- **Käytä kantohihnaa vain imurin kanssa.**
- **Älä istu, kiipeä tai astu imurin päälle.** Imuri voi kaatua ja vaurioitua. Loukkaantumisvaara.

Symbolit

Seuraavat tunnusmerkit voivat olla tärkeitä käyttäessäsi imuria. Opettele symbolit ja niiden merkitys. Symbolien oikea tulkinta auttaa sinua käyttämään imuria paremmin ja turvallisemmin.

Symbolit ja niiden merkitys	
	**VAROITUS! Lue kaikki turvallisuus- ja käyttöohjeet.** Turvallisuus- ja käyttöohjeiden noudattamatta jättäminen voi johtaa sähköiskuun, tulipaloon ja/tai vakavaan loukkaantumiseen.
	Standardin IEC/EN 60335-2-69 mukaisen pölyluokan L pölynimuri, joka soveltuu sellaisten terveydelle vaarallisten pölylaatujen **kuivaimurointiin**, joiden työperäisen altistuksen raja-arvo on > 1 mg/m³
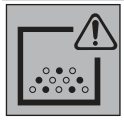	**VAROITUS! Imurissa on terveydelle vaarallista pölyä. Anna vain ammattilaisen suorittaa pölysäilön tyhjennys, huolto ja irrotus. Tähän tarvitaan asianmukainen suojavarustus. Älä käytä imuria ilman täydellistä ja huolellisesti asennettua suodatinjärjestelmää.** Muuten vaarannat oman terveytesi.
	Suodattimen manuaalisen puhdistuksen painike

Tuotteen ja ominaisuuksien kuvaus

Ota huomioon kuvat käyttöohjeen alussa.

Määräyksenmukainen käyttö

Imuri on tarkoitettu palamattoman kuivan pölyn imurointiin ja poistamiseen. Imuri on pölyteknisesti testattu ja se vastaa pölyluokkaa L. Se täyttää ammattikäytön asettamat korkeat vaatimukset (esimerkiksi rakennusalalla, teollisuudessa ja korjaamoissa).

Standardin IEC/EN 60335-2-69 mukaisen pölyluokan L imureita saa käyttää vain sellaisten terveydelle vaarallisten pölylaatujen imurointiin, joiden työperäisen altistuksen raja-arvo on > 1 mg/m³.

Käytä imuria vain, jos osaat käyttää sen kaikkia toimintoja oikein ja turvallisesti tai olet saanut sen käyttöön tarvittavan opastuksen.

Kuvatut osat

Kuvattujen osien numerointi viittaa piirrossivuilla oleviin imurikuviin.

(1) Imuletkun letkuliitäntä
(2) Akkukotelon kansi
(3) Akkukotelon kannen vapautuspainike
(4) Käynnistyskytkin
(5) Kantokahva
(6) Puhallusletkun letkuliitäntä
(7) Suodattimen manuaalisen puhdistuksen painike
(8) Imurin yläosa
(9) Imurin yläosan salpa
(10) Säiliö
(11) Akkuaukko
(12) Akku[a)]
(13) Akun lukituksen avauspainike[a)]
(14) Pidike lisätarvikkeille
(15) Imuletku
(16) Lukitusnuppi
(17) Yhdistelmä-imuadapteri
(18) Käyräsuutin
(19) Imuputki
(20) Rakosuulake
(21) Lattiasuulake
(22) Diffuusori
(23) Puhallusletku[a)]
(24) PowerTool-adapteri (etuosa)
(25) PowerTool-adapteri (takaosa)
(26) Pölypussi
(27) Kantohihna
(28) Kantohihnan kiinnityskorvakkeet
(29) Suodatin
(30) Suodattimen pidike

a) **Nämä lisätarvikkeet eivät kuulu Tavanomainen toimitukseen.**

Tekniset tiedot

Akkukuivaimuri		GAS18V-6LS
Tuotenumero		**3 601 JK2 100**
Jännite	V	18
Nimellisottoteho	W	350
Säiliön tilavuus		
– Brutto	l	6
– Netto	l	4,5
Letkun pituus	m	0,5–2,8
Imurin alipaine[A)B)]	hPa	100
Imurin virtaus[A)B)]	l/s m³/h	22 79
Käyttöaika akun kertalatauksella		
– Tehoporras **I**	min/Ah	3,5
– Tehoporras **II**	min/Ah	2,5
Pölyluokka		L
Paino[C)]	kg	2,9
Suositeltu ympäristön lämpötila latauksen aikana	°C	0…+35
Sallittu ympäristön lämpötila käytössä[D)] ja säilytyksessä	°C	–20…+50
Yhteensopivat akut		GBA18V… GBA 18V… ProCORE18V… EXPERT18V… EXBA18V… CORE18V…
Suositellut akut täyden suorituskyvyn takaamiseksi		ProCORE18V… ≥ 8 Ah
Suositellut latauslaitteet		GAL18… GAL 18… GAL 36… GAL12V/18… GAL 12V/18… GAX 18… EXAL18…

A) Mitattu 20–25 °C:n lämpötilassa akun **GBA 18V 8.0Ah** kanssa

B) Mitattu imuletkun **(15)** kanssa

C) Ilman akkua (akun painon voit katsoa verkko-osoitteesta www.bosch-professional.com)

D) rajoitettu teho, kun lämpötila < 0 °C

Arvot voivat vaihdella tuotteen mukaan ja riippuvat käyttö- ja ympäristöolosuhteista. Lisätietoja saat verkko-osoitteesta www.bosch-professional.com/wac.

Melu-/tärinätiedot

Melupäästöarvot on määritetty standardin **EN 60335-2-69** mukaan.

Imurin tyypillinen A-painotettu äänenpainetaso on **71** dB(A). Epävarmuus K = **2** dB. Melutaso saattaa töiden aikana ylittää ilmoitetut arvot. **Käytä kuulosuojaimia!**

Tärinäarvot a_h (jatkuva tärinä), p_F (toistuva iskumainen tärinäkuormitus) ja epävarmuus K on määritetty standardin **EN 60335-2-69** mukaan:

a_h = **0,2** m/s² (K = **0,5** m/s²), p_F = **6,1** m/s² (K = **0,2** m/s²)

Akku

Bosch myy akkuimureita myös ilman akkua. Pakkauksesta näet, sisältyykö akku imurisi toimitukseen.

Akun lataminen

▶ **Käytä vain teknisissä tiedoissa ilmoitettuja latauslaitteita.** Vain nämä latauslaitteet soveltuvat imurissa käytettävälle litiumioniakulle.

Huomautus: kansainvälisten kuljetusmääräysten mukaisesti Li-ion-akut toimitetaan osittain ladattuina. Akun täyden suorituskyvyn varmistamiseksi akku tulee ladata täyteen ennen ensikäyttöä.

Akun asennus ja irrotus (katso kuva A)

▶ **Älä asenna akkua väkisin paikalleen.** Akku on muotoiltu niin, että se sopii imuriin vain oikeassa asennossa.

▶ Pidä akkukotelo ja akkuaukko aina puhtaina ja kuivina, jotta voit työskennellä kunnolla ja turvallisesti.

– Työnnä vapautuspainiketta **(3)** nuolen suuntaan ja avaa akkukotelon kansi **(2)**.

– Työnnä akku **(12)** akkuaukkoon **(11)** niin, että se napsahtaa kuuluvasti paikalleen.

– Kun haluat irrottaa akun **(12)**, paina vapautuspainiketta **(13)** ja vedä akku ulos akkuaukosta **(11)**.

– Sulje akkukotelon kansi **(2)** niin, että se napsahtaa kuuluvasti kiinni.

Akun lataustilan näyttö

Jos akku irrotetaan imurista, lataustilan voi tarkistaa akun lataustilan näytön vihreiden LED-valojen avulla.

Kun haluat nähdä lataustilan, paina lataustilan näytön painiketta ⏻ tai ▭.

Jos lataustilan näytön painikkeen painaminen ei sytytä yhtään LED-valoa, akku on viallinen, ja se täytyy vaihtaa.

Huomautus: lataustilan näyttöä ei ole kaikissa akkutyypeissä.

Akkutyyppi GBA 18V… | GBA18V…



LED-valo	Kapasiteetti
3 vihreää LED-valoa palaa jatkuvasti	60–100 %
2 vihreää LED-valoa palaa jatkuvasti	30–60 %
1 vihreä LED-valo palaa jatkuvasti	5–30 %
1 vihreä LED-valo vilkkuu	0–5 %

Akkutyyppi ProCORE18V... | EXPERT18V... | EXBA18V... | CORE18V...



LED-valo	Kapasiteetti
5 vihreää LED-valoa palaa jatkuvasti	80–100 %
4 vihreää LED-valoa palaa jatkuvasti	60–80 %
3 vihreää LED-valoa palaa jatkuvasti	40–60 %
2 vihreää LED-valoa palaa jatkuvasti	20–40 %
1 vihreä LED-valo palaa jatkuvasti	5–20 %
1 vihreä LED-valo vilkkuu	0–5 %

Akun vikavaaran havaitseminen

EXPERT18V... | EXBA18V...

Akun lataustilan LED-merkkivalot voivat ilmaista akun lataustilan lisäksi akun vikavaaraa.

Aktivoi toiminto painamalla lataustilan näytön painiketta kolmen sekunnin ajan. Akun analysoinnista ilmoitetaan akun lataustilan näytön juoksevalla merkkivalolla. Analysoinnin tulos näkyy akun lataustilan näytössä.

 **1 LED-valo:** akussa on suuri vikavaara. Tämä on jo saattanut pienentää tehoa ja käyttöaikaa. Suosittelemme vaihtamaan akun.

 **5 LED-valoa**: akku on hyvässä kunnossa ja sen vikavaara on pieni.

Huomaa: akun vikavaaran arviointi tapahtuu kaksivaiheisesti ja mahdollistaa akun kunnon yksinkertaistetun analysoinnin. Akku katsotaan joko hyväkuntoiseksi tai vikaherkäksi. Analyysi ei ilmoita akun kuntoa prosentteina.

Ohjeita akun optimaaliseen käsittelyyn

Suojaa akku kosteudelta ja vedeltä.

Säilytä akkua vain –20 … 50 °C lämpötilassa. Älä jätä akkua esimerkiksi kuumana kesäpäivänä pitkäksi ajaksi autoon.

Puhdista akun tuuletusaukot säännöllisin väliajoin pehmeällä, puhtaalla ja kuivalla siveltimellä.

Huomattavasti lyhentynyt käyntiaika latauksen jälkeen osoittaa, että akku on elinikänsä lopussa ja täytyy vaihtaa uuteen.

Huomioi hävitysohjeet.

Asennus

- ▶ **Irrota akku, ennen kuin alat tehdä imurin huolto- tai puhdistustöitä, suoritat laitesäätöjä, vaihdat tarvikeosia tai viet imurin säilytykseen.** Tämä varotoimenpide estää imurin tahattoman käynnistymisen.

Imutarvikkeiden pidikkeen asentaminen (katso kuva B)

Aseta imutarvikkeiden pidike **(14)** imurin päälle ja ruuvaa se kunnolla kiinni.

Letkun asentaminen (katso kuvat D–F)

Asenna sopiva letku käyttötavan mukaan:

– Työnnä **imurointia** varten imuletku **(15)** asiaankuuluvan letkuliitännän **(1)** rajoittimeen asti.

– Irrota **puhallustoimintoa** varten diffuusori **(22)** ja kytke puhallusletku **(23)** asiaankuuluvan letkuliitännän **(6)** rajoittimeen asti. Asenna diffuusori **(22)** takaisin letkuliitäntään **(6)**, kun irrotat puhallusletkun **(23)**.

Huomautus: erilaiset liitäntäkoot varmistavat, ettei imuletkua **(15)** voi käyttää puhaltamiseen.

- ▶ **Käytä puhaltamiseen vain puhdasta puhallusletkua.** Pöly voi vaarantaa terveyden.

Imutarvikkeiden asentaminen (katso kuvat C ja G)

Imuletku **(15)** on varustettu kiinnitysjärjestelmällä, johon voi liittää imutarvikkeita (yhdistelmä-imuadapteri **(17)**, käyräsuutin **(18)**).

Käyräsuuttimen asennus

– Asenna käyräsuutin **(18)** imuletkuun **(15)** niin, että imuletkun kumpikin lukitusnuppi **(16)** napsahtaa kuuluvasti kiinni.

– Paina irrotusta varten lukitusnuppeja **(16)** sisäänpäin ja vedä osat erilleen.

Suulakkeiden ja putkien asentaminen

– Yhdistä tarpeen mukaan imuputket **(19)** toisiinsa ja työnnä putki sen jälkeen tukevasti kiinni käyräsuuttimeen **(18)**.

– Kiinnitä lattiasuulake **(21)** tai rakosuulake **(20)** tukevasti imuputkeen **(19)** tai käyräsuuttimeen **(18)**.

Yhdistelmä-imuadapterin asentaminen (katso kuva G)

Yhdistelmä-imuadapteri **(17)** koostuu etuosan PowerTool-adapterista **(24)** ja takaosan PowerTool-adapterista **(25)**.

Kuvassa **G** näkyvät pölynpoistoputkien mahdolliset halkaisijat, jotka voi liittää yhdistelmä-imuadapteriin **(17)**.

Aseta tarvittaessa PowerTool-adapteri (etuosa) **(24)** PowerTool-adapterin (takaosa) **(25)** päälle ja lukitse se kiertämällä vastapäivään.

Asenna halutusta liitäntähalkaisijasta riippuen PowerTool-adapteri (takaosa) **(25)** tai koottu yhdistelmä-imuadapteri **(17)** imuletkun päälle. Anna imuletkun molempien lukitusnuppien **(16)** napsahtaa kuuluvasti paikoilleen PowerTool-adapteriin (takaosa) **(25)**.

Kun haluat irrottaa molemmat adapteriosat toisistaan, käännä PowerTool-adapteria (etuosaa) **(24)** myötäpäivään ja ota se pois.

Kun haluat irrottaa yhdistelmä-imuadapterin **(17)** imuletkusta, paina lukitusnuppeja **(16)** sisäänpäin ja vedä yhdistelmä-imuadapteri irti imuletkusta.

Pölypussin asennus/irrotus (katso kuva H)

Pölypussi **(26)** helpottaa pölyjätteen hävittämistä.

Avaa salvat **(9)** ja ota imurin yläosa **(8)** pois.

Asenna pölypussi **(26)** kuvan mukaisesti säiliön **(10)** liitäntään.

Asenna imurin yläosa **(8)** ja sulje molemmat salvat **(9)** niin, että ne napsahtavat kuuluvasti kiinni.

Korvaa täysi pölypussi **(26)** ajoissa uudella.

Kantohihnan kiinnittäminen (katso kuva I)

- ▶ **Kantohihna soveltuu ainoastaan imurin kantamiseen ja kiinnittämiseen!**

Voit kiinnittää kantohihnan **(27)** imurin oikealle tai vasemmalle puolelle riippuen siitä, miten haluat kantaa imuria. Kiinnitä kantohihnan **(27)** jousihaat kahteen kiinnityskorvakkeeseen **(28)** joko imurin oikealle tai vasemmalle puolelle.

Huomioi kuvassa **I** näkyvä oikea kantoasento.

Käyttö

- ▶ **Irrota akku, ennen kuin alat tehdä imurin huolto- tai puhdistustöitä, suoritat laitesäätöjä, vaihdat tarvikeosia tai viet imurin säilytykseen.** Tämä varotoimenpide estää imurin tahattoman käynnistymisen.

Käyttöönotto

- ▶ **Imuria ei saa käyttää ilman suodatinta.**
- ▶ **Käytä vain ehjää suodatinta (ei repeämiä, reikiä tai muita vaurioita). Vaihda vaurioitunut suodatin välittömästi.**
- ▶ **Varmista ennen imuroinnin aloittamista, että suodatinyksikkö on asennettu kunnolla paikalleen.**
- ▶ **Varmista ennen imurointia, että akkukotelon kansi on kiinni.**
- ▶ **Tutustu oman maasi voimassa oleviin määräyksiin/lakeihin, jotka koskevat terveydelle vaarallisen pölyn käsittelyä.**

Imuria saa käyttää seuraavien aineiden imurointiin ja poistamiseen:

– Pölylaadut, joiden työperäisen altistuksen raja-arvo on > 1 mg/m^3

Imuria ei saa missään tapauksessa käyttää räjähdysvaarallisissa tiloissa.

Suosittelemme käyttämään pölypussia **(26)**.

Käynnistys ja sammutus

Käynnistä imuri painamalla käynnistyskytkin **(4)** halutun tehon mukaiseen asentoon:

– Paina käynnistyskytkin **(4) asentoon I**, kun haluat työskennellä **keskisuurella** imu-/puhallusteholla ja pidentää akun käyttöaikaa (tämä asento sopii esim. sileiden pintojen imurointiin, vähän pölyä tuottavien sähkötyökalujen pölynpoistoon tai puhallustoiminnolla tehtävään likaisten pintojen puhdistamiseen).

– Paina käynnistyskytkin **(4) asentoon II** kun haluat työskennellä **suurella** imu-/puhallusteholla (tämä asento sopii esimerkiksi mattojen imurointiin tai runsaasti pölyä tuottavien sähkötyökalujen pölynpoistoon).

Sammuta imuri painamalla käynnistyskytkin **(4)** keskiasentoon.

Suora imurointi sähkötyökalulta

- ▶ **Huoneessa on oltava riittävän tehokas ilmanvaihto, jos poistoilma johdetaan takaisin huoneeseen. Noudata vastaavia maakohtaisia määräyksiä.**

Asenna käyräsuutin **(18)** tai yhdistelmä-imuadapteri **(17)** imuletkun **(15)** päälle niin, että se napsahtaa kuuluvasti paikalleen.

Asenna käyräsuutin **(18)** tai yhdistelmä-imuadapteri **(17)** sähkötyökalun pölynpoistoputken sisään tai päälle.

Manuaalinen suodattimen puhdistus

Suodatin tulee puhdistaa viimeistään silloin, kun imuteho ei ole enää riittävän voimakas.

Suodattimen puhdistusväli riippuu pölyn laadusta ja määrästä. Imuteho pysyy kauemmin maksimaalisena, kun suodatin puhdistetaan säännöllisin väliajoin.

Käynnistä imuri tehoportaalla **II**. Pidä joko imuletkun letkuliitäntää **(1)** tai puhallusletkun letkuliitäntää **(6)** (tai letkun/lisätarvikkeen ollessa paikallaan niiden suuaukkoa) suljettuna kämmentä vasten.

Paina suodattimen manuaalisen puhdistuksen painiketta **(7)** vähintään kolme kertaa peräkkäin. Suodatin puhdistetaan voimakkaalla ilmavirralla.

Hoito ja huolto

Huolto ja puhdistus

- ▶ **Irrota akku, ennen kuin alat tehdä imurin huolto- tai puhdistustöitä, suoritat laitesäätöjä, vaihdat tarvikeosia tai viet imurin säilytykseen.** Tämä varotoimenpide estää imurin tahattoman käynnistymisen.
- ▶ **Pidä imuri ja tuuletusaukot puhtaina luotettavan ja turvallisen työskentelyn varmistamiseksi.**
- ▶ **Käytä imurin huollon ja tyhjennyksen yhteydessä hengityssuojainta.**

Puhdista imurin runko kostealla liinalla säännöllisin väliajoin.

Puhdista likaiset latauskoskettimet kuivalla liinalla.

- ▶ **Älä puhdista imuria paineilmalla.** Suodatin tai muut komponentit voivat vaurioitua.

Valmistajan tai asiaankuuluvan koulutuksen saaneen henkilön on tehtävä imurin pölytekninen tarkastus vähintään kerran vuodessa (esim. suodattimen tarkastus vaurioiden varalta, imurin tarkastus vuotojen varalta ja hallintalaitteiden moitteettoman toiminnan tarkastus).

Puhdistus ja huolto terveydelle vaarallisten aineiden imuroinnin jälkeen

– Lähde siitä, että kaikki vaarallisten aineiden kanssa mahdollisesti kosketuksiin päässeet osat ovat epäpuhtaita.

– Puhdista imurin ulkopinta perusteellisesti imurilla tai liinalla tai pakkaa imuri tiiviiseen jätesäkkiin, ennen kuin tuot sen pois terveydelle vaarallisten aineiden saastuttamalta alueelta.

– Puhdista, pura ja huolla pölynimuri vain, jos se on mahdollista aiheuttamatta vaaraa sinulle ja muille ihmisille. Käytä huollon ja puhdistuksen aikana suojavaatetusta. Suorita työt hyvin tuuletetussa tilassa.
– Puhdista imurin ulkopinta ennen imurin osien irrotusta.
– Pakkaa imurin kaikki sellaiset osat, joita ei voi puhdistaa tyydyttävästi, ilmatiivisiin pusseihin hävitystä varten. Noudata tällaisten jätteiden voimassa olevia hävitysmääräyksiä.
– Puhdista huoltoalue töiden päätteeksi.

Säiliön puhdistaminen

Jos et ole käyttänyt kuivaimuroinnissa pölypussia **(26)**, puhdista säiliö **(10)** jokaisen käyttökerran jälkeen.

– Avaa salvat **(9)** ja ota imurin yläosa **(8)** pois.
– Ravistele säiliötä **(10)** sopivan jäteastian päällä.
– Tarvittaessa puhdista säiliö kostealla liinalla. Tarvittaessa puhdista suodatin **(29)**. Anna säiliön ja suodattimen kuivua.
– Asenna imurin yläosa **(8)** takaisin paikalleen ja sulje molemmat salvat **(9)** niin, että ne napsahtavat kuuluvasti kiinni.

Suodattimen puhdistaminen/vaihtaminen (katso kuva J)

Imuteho riippuu suodattimen kunnosta. Siksi suodatin **(29)** kannattaa puhdistaa säännöllisin väliajoin.

Vaihda vaurioitunut suodatin välittömästi.

– Käynnistä suodattimen manuaalinen puhdistus (katso "Manuaalinen suodattimen puhdistus", Sivu 73) ja sammuta sitten imuri.
– Avaa salvat **(9)** ja ota imurin yläosa **(8)** pois.
– Avaa suodattimen pidikkeen **(30)** ruuvi.
– Käännä imurin yläosa sellaiseen asentoon, että voit irrottaa suodattimen ja sen pidikkeen alakautta. Muuten suodattimesta voi varista pölyä imurin moottoritilaan.
– Ota suodatin **(29)** pois suodattimen pidikkeestä **(30)**.
– Koputtele suodatin **(29)** puhtaaksi sopivan jäteastian päällä. Älä vaurioita suodattimen lamelleja. Jos suodatin on erittäin likainen, puhdista suodattimen lamellit vedellä ja pehmeällä harjalla. *tai* korvaa vaurioitunut suodatin **(29)** uudella.
– Asenna puhdas ja kuiva suodatin **(29)** suodattimen pidikkeeseen **(30)**.
– Aseta suodattimen pidike **(30)** imurin yläosaan ja kierrä pidikettä kuusi kierrosta niin, että saat sen kunnolla kiinni.
– Tarkista, että suodatin **(29)** ja suodattimen pidike **(30)** ovat oikein ja tukevasti paikoillaan.
– Asenna imurin yläosa **(8)** takaisin paikalleen ja sulje molemmat salvat **(9)** niin, että ne napsahtavat kuuluvasti kiinni.

Häiriöt

Jos imuteho on riittämätön, tarkista:

– Onko säiliö **(10)** tai pölypussi **(26)** täynnä?
  ▷ Tyhjennä säiliö tai vaihda pölypussi.
– Ovatko letku, putket tai suuttimet tukossa?
  ▷ Puhdista imutarvikkeet.
– Onko suodatin **(29)** tukossa?
  ▷ Puhdista tai vaihda suodatin.
– Onko akun **(12)** kapasiteetti liian heikko?
  ▷ Lataa akku tai asenna suuremman kapasiteetin tarjoava akku.

Imuvoima pysyy jatkuvasti tehokkaana, kun suoritat säiliön **(10)** tyhjennyksen ja suodattimen **(29)** puhdistuksen säännöllisin väliajoin.

Jos imuteho ei palaudu normaaliksi, käänny **Bosch**-huoltopisteen puoleen.

Jos imuri sammuu automaattisesti tai ei suostu käynnistymään:

– Imuri ja/tai akku on ylikuumentunut ylikuormituksen vuoksi.
  ▷ Anna imurin ja akun jäähtyä.

Jos imuri ei suostu tämän jälkeen käynnistymään, ota yhteyttä **Bosch**-huoltopisteeseen.

Säilytys (katso kuva K)

– Aseta imuputket **(19)** ja yhdistelmä-imuadapteri **(17)** pidikkeeseen **(14)**.
– Aseta rakosuulake **(20)** imurin yläosassa **(8)** olevaan pidikkeeseen.
– Aseta lattiasuulake **(21)** imurin yläosan **(8)** päällä olevaan pidikkeeseen.
– Kytke imuletku **(15)** asennetun käyräsuuttimen **(18)** kanssa johonkin imuputkeen **(19)**.
– Kanna imuria vain kantokahvan **(5)** tai kantohihnan **(27)** varassa.
– Vie imuri kuivaan säilytystilaan ja suojaa se luvattomalta käytöltä.

Asiakaspalvelu ja käyttöneuvonta

Suomi

Puh.: 0800 98044

Linkki huolto-osoitteisiin ja takuuehtoihin löytyy viimeiseltä sivulta.

Ilmoita kaikissa kyselyissä ja varaosatilauksissa 10-numeroinen tuotenumero, joka on ilmoitettu tuotteen mallikilvessä.

Hävitys

Imuri, akut, lisätarvikkeet ja pakkaukset tulee toimittaa ympäristöystävälliseen uusiokäyttöön.



Älä heitä imuria tai akkuja/paristoja talousjätteisiin!

Koskee vain EU-maita:

Sähkö- ja elektroniikkalaitteet sekä käytöstä poistetut akut/paristot, jotka eivät ole enää käyttökelpoisia, on kerättävä erikseen ja hävitettävä ympäristöystävällisellä tavalla. Toimita ne ohjeen mukaisiin keräyspisteisiin. Virheellinen hävit-

täminen voi olla haitallista ympäristölle ja terveydelle jätteiden mahdollisesti sisältämien vaarallisten aineiden vuoksi.

Ελληνικά

Υποδείξεις ασφαλείας για απορροφητήρες



Διαβάστε όλες τις υποδείξεις ασφαλείας και τις οδηγίες. Η μη τήρηση των υποδείξεων ασφαλείας και των οδηγιών μπορεί να προκαλέσει ηλεκτροπληξία, πυρκαγιά και/ή σοβαρούς τραυματισμούς.

Φυλάξτε όλες τις προειδοποιητικές υποδείξεις και οδηγίες για κάθε μελλοντική χρήση.

- **Αυτός ο απορροφητήρας δεν προβλέπεται για χρήση από παιδιά και άτομα με περιορισμένες φυσικές, αισθητήριες ή διανοητικές ικανότητες ή με έλλειψη εμπειρίας και ανεπαρκείς γνώσεις.** Διαφορετικά υπάρχει κίνδυνος λανθασμένου χειρισμού και τραυματισμού.
- **Επιβλέπετε τα παιδιά.** Έτσι εξασφαλίζεται, ότι τα παιδιά δε θα παίξουν με τον απορροφητήρα.
- **Προσέξτε όλες τις διατάξεις ασφαλείας για τα προς αναρρόφηση υλικά.**
- **Μην αναρροφάτε σκόνη ξύλου οξιάς ή σκόνη ξύλου δρυός ή αμίαντο. Η σκόνη πέτρας επιτρέπεται να αναρροφηθεί μόνο σε συνδυασμό με συστήματα αναρρόφησης, που είναι εγκεκριμένα ειδικά για τη χρήση με GAS18V-6LS της Bosch.** Αυτές οι ουσίες θεωρούνται καρκινογόνες.
- **Αναρροφάτε σκόνη πέτρας μόνο με ρητά αναφερόμενους συνδυασμούς από ηλεκτρικό εργαλείο και σύστημα αναρρόφησης, για τους οποίους έχει αποδειχθεί η μη υπέρβαση των προβλεπόμενων από τον νόμο οριακών τιμών.** Τα αποδεικτικά στοιχεία θα τα βρείτε στην ηλεκτρονική διεύθυνση www.bosch-professional.com/dust/.

⚠ ΠΡΟΕΙΔΟΠΟΙΗΣΗ **Χρησιμοποιείτε τον απορροφητήρα μόνο, όταν έχετε λάβει επαρκείς πληροφορίες για τη χρήση του απορροφητήρα, για τα προς αναρρόφηση υλικά και για την ασφαλή διάθεσή τους.** Ένας επιμελής κατατοπισμός ελαττώνει τυχόν εσφαλμένους χειρισμούς και τραυματισμούς.

⚠ ΠΡΟΕΙΔΟΠΟΙΗΣΗ **Ο απορροφητήρας είναι κατάλληλος μόνο για αναρρόφηση στεγνών υλικών.** Η διείσδυση υγρών αυξάνει τον κίνδυνο ηλεκτροπληξίας.

- **Μην αναρροφάτε με τον απορροφητήρα καυτές, φλεγόμενες ή εκρηκτικές σκόνες. Μη λειτουργείτε τον απορροφητήρα σε επικινδύνους για έκρηξη χώρους.** Οι σκόνες μπορεί να αναφλεγούν ή να εκραγούν.
- **ΠΡΟΣΟΧΗ! Ο απορροφητήρας επιτρέπεται να αποθηκεύεται μόνο σε εσωτερικούς χώρους.**
- **Να φροντίζετε να υπάρχει καλός αερισμός στον χώρο που εργάζεστε.**
- **Αναθέστε την επισκευή του απορροφητήρα μόνο σε ειδικευμένο τεχνικό προσωπικό με γνήσια ανταλλακτικά.** Έτσι εξασφαλίζεται η διατήρηση της ασφάλειας του απορροφητήρα.

⚠ ΠΡΟΕΙΔΟΠΟΙΗΣΗ **Ο απορροφητήρας εμπεριέχει επιβλαβή στην υγεία σκόνη. Αναθέστε την εκτέλεση των εργασιών εκκένωσης και συντήρησης, συμπεριλαμβανομένης και της απόσυρσης των δοχείων συλλογής της σκόνης, μόνο σε εξειδικευμένα άτομα. Ένας αντίστοιχος εξοπλισμός προστασίας είναι απαραίτητος. Μη λειτουργείτε τον απορροφητήρα χωρίς το πλήρες και προσεκτικά τοποθετημένο σύστημα φίλτρου.** Διαφορετικά κινδυνεύει η υγεία σας.

- **Πριν τη θέση σε λειτουργία ελέγξτε την άψογη κατάσταση του εύκαμπτου σωλήνα αναρρόφησης. Αφήστε τον εύκαμπτο σωλήνα αναρρόφησης συναρμολογημένο στον απορροφητήρα, για να μην εξέλθει ακούσια σκόνη.** Διαφορετικά μπορεί να εισπνεύσετε σκόνη.
- **Μην καθαρίζετε τον απορροφητήρα με απευθείας κατευθυνόμενη ακτίνα νερού.** Η διείσδυση νερού στο άνω τμήμα του απορροφητήρα αυξάνει τον κίνδυνο ηλεκτροπληξίας.
- **Μην τροποποιήσετε και μην ανοίξετε την μπαταρία.** Υπάρχει κίνδυνος βραχυκυκλώματος.
- **Σε περίπτωση βλάβης ή/και αντικανονικής χρήσης της μπαταρίας μπορεί να εξέλθουν αναθυμιάσεις από την μπαταρία. Η μπαταρία μπορεί να αναφλεγεί ή να εκραγεί.** Αφήστε να μπει φρέσκος αέρας και επισκεφτείτε έναν γιατρό σε περίπτωση που έχετε ενοχλήσεις. Οι αναθυμιάσεις μπορεί να ερεθίσουν τις αναπνευστικές οδούς.
- **Σε περίπτωση λάθους χρήσης ή χαλασμένης μπαταρίας μπορεί να διαρρεύσει εύφλεκτο υγρό από την μπαταρία. Αποφεύγετε κάθε επαφή μ' αυτό. Σε περίπτωση τυχαίας επαφής ξεπλυθείτε με νερό. Σε περίπτωση που τα υγρά έρθουν σε επαφή με τα μάτια, πρέπει να ζητήσετε επίσης και ιατρική βοήθεια.** Τα διαρρέοντα υγρά μπαταρίας μπορεί να οδηγήσουν σε ερεθισμούς του δέρματος ή σε εγκαύματα.
- **Από αιχμηρά αντικείμενα, όπως π.χ. καρφιά ή κατσαβίδια ή από εξωτερική άσκηση δύναμης μπορεί να υποστεί ζημιά η μπαταρία.** Μπορεί να προκληθεί ένα εσωτερικό βραχυκύκλωμα με αποτέλεσμα την ανάφλεξη, την εμφάνιση καπνού, την έκρηξη ή την υπερθέρμανση της μπαταρίας.
- **Κρατάτε τις μπαταρίες που δε χρησιμοποιείτε μακριά από συνδετήρες χαρτιών, νομίσματα, κλειδιά, καρφιά, βίδες κι άλλα μικρά μεταλλικά αντικείμενα που μπορούν να βραχυκυκλώσουν τις επαφές της μπαταρίας.** Ένα βραχυκύκλωμα των επαφών της μπαταρίας μπορεί να προκαλέσει τραυματισμούς ή φωτιά.
- **Χρησιμοποιείτε την μπαταρία μόνο σε προϊόντα του κατασκευαστή.** Μόνο έτσι προστατεύεται η μπαταρία από μια επικίνδυνη υπερφόρτιση.

- ▶ **Φορτίζετε τις μπαταρίες μόνο με φορτιστές, που προτείνονται από τον κατασκευαστή.** Όταν ένας φορτιστής, που προορίζεται μόνο για ένα συγκεκριμένο είδος μπαταριών, χρησιμοποιηθεί για τη φόρτιση άλλων μπαταριών μπορεί να προκαλέσει πυρκαγιά.



Προστατεύετε την μπαταρία από τη θερμότητα, π.χ. ακόμη και από συνεχή ηλιακή ακτινοβολία, φωτιά, ρύπανση, νερό και υγρασία. Υπάρχει κίνδυνος έκρηξης και βραχυκυκλώματος.

- ▶ **Χρησιμοποιείτε τον ιμάντα μεταφοράς αποκλειστικά σε συνδυασμό με τον απορροφητήρα.**
- ▶ **Μη χρησιμοποιείτε τον απορροφητήρα ως κάθισμα, σκάλα ή σκαλοπάτι.** Ο απορροφητήρας μπορεί να ανατραπεί και να υποστεί ζημιά. Υπάρχει κίνδυνος τραυματισμού.

Σύμβολα

Τα σύμβολα που ακολουθούν μπορεί να έχουν σημασία για τη χρήση του απορροφητήρα σας. Παρακαλούμε αποτυπώστε στη μνήμη σας τα σύμβολα και τη σημασία τους. Η σωστή ερμηνεία των συμβόλων σας βοηθάει στην καλύτερη και ασφαλέστερη χρήση του απορροφητήρα.

Σύμβολα και η σημασία τους	
	**ΠΡΟΕΙΔΟΠΟΙΗΣΗ! Διαβάστε όλες τις υποδείξεις ασφαλείας και τις οδηγίες.** Η μη τήρηση των υποδείξεων ασφαλείας και των οδηγιών μπορεί να προκαλέσει ηλεκτροπληξία, πυρκαγιά και/ή σοβαρούς τραυματισμούς.
	Απορροφητήρας της κατηγορίας σκόνης L κατά IEC/EN 60335-2-69 για **ξηρή αναρρόφηση** επιβλαβούς στην υγεία σκόνης με οριακή τιμή έκθεσης > 1 mg/m³
	**ΠΡΟΕΙΔΟΠΟΙΗΣΗ! Ο απορροφητήρας εμπεριέχει επιβλαβή στην υγεία σκόνη. Αναθέστε την εκτέλεση των εργασιών εκκένωσης και συντήρησης, συμπεριλαμβανομένης και της απόσυρσης των δοχείων συλλογής της σκόνης, μόνο σε εξειδικευμένα άτομα. Ένας αντίστοιχος εξοπλισμός προστασίας είναι απαραίτητος. Μη λειτουργείτε τον απορροφητήρα χωρίς το πλήρες και προσεκτικά τοποθετημένο σύστημα φίλτρου.** Διαφορετικά κινδυνεύει η υγεία σας.
	Πλήκτρο Χειροκίνητος καθαρισμός του φίλτρου

Περιγραφή προϊόντος και ισχύος

Λάβετε υπόψη σας τις εικόνες στο εμπρόσθιο μέρος της οδηγίας λειτουργίας.

Χρήση σύμφωνα με τον προορισμό

Ο απορροφητήρας προορίζεται για την ανίχνευση, αναρρόφηση, μεταφορά και διαχωρισμό μη εύφλεκτης ξηρής σκόνης. Ο απορροφητήρας ελέγχθηκε σύμφωνα με την τεχνολογία καταπολέμησης της σκόνης και ανταποκρίνεται στην κατηγορία L. Είναι κατάλληλος για τις αυξημένες καταπονήσεις σε περίπτωση επαγγελματικής χρήσης, π.χ. στη βιοτεχνία, στη βιομηχανία και στα συνεργεία.

Οι απορροφητήρες της κατηγορίας σκόνης L κατά IEC/EN 60335-2-69 επιτρέπεται να χρησιμοποιούνται μόνο για την απορρόφηση και αναρρόφηση επιβλαβούς στην υγεία σκόνης με οριακή τιμή έκθεσης > 1 mg/m³.

Χρησιμοποιείτε τον απορροφητήρα μόνο όταν είσαστε σε θέση να αξιολογήσετε σωστά και χωρίς περιορισμούς όλες του τις λειτουργίες ή όταν έχετε λάβει σχετικές οδηγίες.

Απεικονιζόμενα στοιχεία

Η απαρίθμηση στα απεικονιζόμενα στοιχεία αναφέρεται στην παράσταση του απορροφητήρα στις σελίδες γραφικών.

(1) Υποδοχή εύκαμπτου σωλήνα για τον εύκαμπτο σωλήνα αναρρόφησης
(2) Κάλυμμα θήκης μπαταρίας
(3) Πλήκτρο απασφάλισης του καλύμματος της θήκης μπαταρίας
(4) Διακόπτης On/Off
(5) Λαβή μεταφοράς
(6) Υποδοχή εύκαμπτου σωλήνα για τον εύκαμπτο σωλήνα ξεφυσήματος
(7) Πλήκτρο Χειροκίνητος καθαρισμός του φίλτρου
(8) Επάνω μέρος του απορροφητήρα
(9) Κλείστρο για το επάνω μέρος του απορροφητήρα
(10) Δοχείο
(11) Υποδοχή μπαταρίας
(12) Μπαταρία[a)]
(13) Πλήκτρο απασφάλισης της μπαταρίας[a)]
(14) Στήριγμα για εξαρτήματα
(15) Εύκαμπτος σωλήνας αναρρόφησης
(16) Κουμπί
(17) Συνδυαστικός προσαρμογέας αναρρόφησης
(18) Κυρτό ακροφύσιο
(19) Σωλήνας αναρρόφησης
(20) Ακροφύσιο αναρρόφησης αρμών
(21) Πέλμα δαπέδου
(22) Φυσούνα
(23) Εύκαμπτος σωλήνας ξεφυσήματος[a)]
(24) Προσαρμογέας PowerTool (μπροστινό μέρος)
(25) Προσαρμογέας PowerTool (πίσω μέρος)
(26) Σάκος φίλτρου κετσέ
(27) Ιμάντας μεταφοράς
(28) Κρίκοι στερέωσης για τον ιμάντα μεταφοράς

(29) Φίλτρο

(30) Στήριγμα φίλτρου

a) **Αυτό το προαιρετικό εξάρτημα δεν περιλαμβάνεται στο κανονικό περιεχόμενο παράδοσης.**

Τεχνικά στοιχεία

Απορροφητήρας ξηρής αναρρόφησης μπαταρίας		GAS18V-6LS
Κωδικός αριθμός		**3 601 JK2 100**
Τάση	V	18
Ονομαστική απορροφούμενη ισχύς	W	350
Όγκος δοχείου		
– Μικτός	l	6
– Καθαρός	l	4,5
Μήκος εύκαμπτου σωλήνα	m	0,5–2,8
Υποπίεση, απορροφητήρας[A)B)]	hPa	100
Παροχή, απορροφητήρας[A)B)]	l/s m³/h	22 79
Διάρκεια λειτουργίας ανά φόρτιση μπαταρίας		
– Βαθμίδα ισχύος **I**	min/Ah	3,5
– Βαθμίδα ισχύος **II**	min/Ah	2,5
Κατηγορία σκόνης		L
Βάρος[C)]	kg	2,9
Συνιστώμενη θερμοκρασία περιβάλλοντος κατά τη φόρτιση	°C	0 … +35
Επιτρεπόμενη θερμοκρασία περιβάλλοντος κατά τη λειτουργία[D)] και σε περίπτωση αποθήκευσης	°C	–20 … +50
Συμβατές μπαταρίες		GBA18V… GBA 18V… ProCORE18V… EXPERT18V… EXBA18V… CORE18V…
Συνιστώμενες μπαταρίες για πλήρη ισχύ		ProCORE18V… ≥ 8 Ah
Συνιστώμενοι φορτιστές		GAL18… GAL 18… GAL 36… GAL12V/18… GAL 12V/18… GAX 18… EXAL18…

A) Μετρημένος στους 20–25 °C με μπαταρία **GBA 18V 8.0Ah**

B) Μετρήθηκε με εύκαμπτο σωλήνα αναρρόφησης **(15)**

C) Χωρίς μπαταρία (το βάρος της μπαταρίας θα το βρείτε στην ηλεκτρονική διεύθυνση www.bosch-professional.com)

D) περιορισμένη απόδοση στις θερμοκρασίες < 0 °C

Οι τιμές μπορεί να διαφέρουν ανάλογα με το προϊόν και υπόκεινται σε συνθήκες εφαρμογής καθώς και περιβάλλοντος. Περισσότερες πληροφορίες κάτω από www.bosch-professional.com/wac.

Πληροφορίες για θόρυβο και δονήσεις

Τιμές εκπομπής θορύβου υπολογισμένες κατά **EN 60335-2-69**.

Η A-σταθμισμένη στάθμη ηχητικής πίεσης του απορροφητήρα ανέρχεται τυπικά στα **71** dB(A). Ανασφάλεια K = **2** dB. Η στάθμη θορύβου κατά την εργασία μπορεί να ξεπεράσει τις αναφερόμενες τιμές. **Φοράτε προστασία ακοής!**

Τιμές κραδασμών a_h (συνεχείς κραδασμοί), p_F (επανειλημμένοι κρουστικοί κραδασμοί) και ανασφάλεια K υπολογισμένες κατά **EN 60335-2-69**:

a_h = **0,2** m/s² (K = **0,5** m/s²), p_F = **6,1** m/s² (K = **0,2** m/s²)

Μπαταρία

Η εταιρεία **Bosch** πουλά απορροφητήρες μπαταρίας επίσης και χωρίς μπαταρία. Εάν στα υλικά παράδοσης του απορροφητήρας σας περιλαμβάνεται μια μπαταρία, μπορείτε να το βρείτε στη συσκευασία.

Φόρτιση μπαταρίας

▶ **Χρησιμοποιείτε μόνο τους φορτιστές που αναφέρονται στα Τεχνικά στοιχεία.** Μόνο αυτοί οι φορτιστές είναι εναρμονισμένοι με την μπαταρία ιόντων λιθίου που χρησιμοποιείται στον απορροφητήρα σας.

Υπόδειξη: Οι μπαταρίες ιόντων λιθίου λόγω διεθνών κανονισμών μεταφοράς παραδίδονται μερικώς φορτισμένες. Για την εξασφάλιση της πλήρους ισχύος της μπαταρίας, φορτίστε την μπαταρία πλήρως πριν την πρώτη χρήση.

Τοποθέτηση και αφαίρεση της μπαταρίας (βλέπε εικόνα A)

▶ **Μην εξασκείτε κατά την τοποθέτηση της μπαταρίας καμία βία.** Η μπαταρία είναι κατασκευασμένη έτσι, ώστε να μπορεί να τοποθετηθεί στον απορροφητήρα μόνο στη σωστή θέση.

▶ Διατηρείτε τη θήκη της μπαταρίας και την υποδοχή της μπαταρίας πάντοτε καθαρή και στεγνή, για να μπορείτε να εργάζεσθε καλά και με ασφάλεια.

– Σπρώξτε το πλήκτρο απασφάλισης **(3)** στην κατεύθυνση του βέλους και ανοίξτε το κάλυμμα θήκης της μπαταρίας **(2)**.

– Σπρώξτε την μπαταρία **(12)** μέσα στην υποδοχή της μπαταρίας **(11)** μέχρι να ασφαλίσει με τον χαρακτηριστικό ήχο.

– Για την αφαίρεση της μπαταρίας **(12)** πατήστε το πλήκτρο απασφάλισης **(13)** στην μπαταρία και τραβήξτε την έξω από την υποδοχή της μπαταρίας **(11)**.

– Κλείστε το κάλυμμα της θήκης της μπαταρίας **(2)**, έτσι ώστε να ασφαλίσει με τον χαρακτηριστικό ήχο.

Ένδειξη της κατάστασης φόρτισης της μπαταρίας

Όταν αφαιρεθεί η μπαταρία από τον απορροφητήρα, η κατάσταση φόρτισης μπορεί να εμφανιστεί με τα πράσινα LED της ένδειξης της κατάστασης φόρτισης στην μπαταρία.

Πατήστε το πλήκτρο για την ένδειξη της κατάστασης φόρτισης ⏻ ή 🔋, για να εμφανίσετε την κατάσταση φόρτισης.

Όταν μετά το πάτημα του πλήκτρου για την ένδειξη της κατάστασης φόρτισης δεν ανάβει κανένα LED, η μπαταρία είναι ελαττωματική και πρέπει να αντικατασταθεί.

Υπόδειξη: Κάθε τύπος μπαταρίας δε διαθέτει μια ένδειξη της κατάστασης φόρτισης.

Τύπος μπαταρίας GBA 18V... | GBA18V...



Φωτοδίοδος (LED)	Χωρητικότητα
Διαρκές φως 3 × πράσινο	60–100 %
Διαρκές φως 2 × πράσινο	30–60 %
Διαρκές φως 1 × πράσινο	5–30 %
Αναβοσβήνον φως 1 × πράσινο	0–5 %

Τύπος μπαταρίας ProCORE18V... | EXPERT18V... | EXBA18V... | CORE18V...



Φωτοδίοδος (LED)	Χωρητικότητα
Διαρκές φως 5 × πράσινο	80–100 %
Διαρκές φως 4 × πράσινο	60–80 %
Διαρκές φως 3 × πράσινο	40–60 %
Διαρκές φως 2 × πράσινο	20–40 %
Διαρκές φως 1 × πράσινο	5–20 %
Αναβοσβήνον φως 1 × πράσινο	0–5 %

Αναγνώριση κινδύνου ελαττώματος μπαταρίας

EXPERT18V... | EXBA18V...

Τα LED της ένδειξη της κατάστασης φόρτισης της μπαταρίας εκτός από την κατάσταση φόρτισης της μπαταρίας μπορούν να δείχνουν τον κίνδυνο ενός ελαττώματος της μπαταρίας.

Για την ενεργοποίηση της λειτουργίας, κρατήστε το πλήκτρο για την ένδειξη της κατάστασης φόρτισης για 3 δευτερόλεπτα πατημένο. Η ανάλυση της μπαταρίας σηματοδοτείται από ένα κυλιόμενο φως της ένδειξης της κατάστασης φόρτισης της μπαταρίας. Το αποτέλεσμα εμφανίζεται στην ένδειξη της κατάστασης φόρτισης της μπαταρίας.



1 LED: Η μπαταρία έχει έναν υψηλό κίνδυνο ελαττώματος. Η ισχύς και χρόνος λειτουργίας ενδέχεται να έχουν ήδη μειωθεί. Συνίσταται η αντικατάσταση της μπαταρίας.



5 LED: Η μπαταρία είναι σε καλή κατάσταση με μικρό κίνδυνο ελαττώματος.

Προσέξτε: Η αξιολόγηση του κινδύνου ελαττώματος της μπαταρίας λειτουργεί σε δύο βαθμίδες και προσφέρει μια απλοποιημένη αξιολόγηση της κατάστασης. Η μπαταρία αξιολογείται είτε σε μια καλή κατάσταση ή εμφανίζει έναν αυξημένο κίνδυνο ελαττώματος. Δεν εμφανίζεται κανένα ποσοστό αναφορικά με την κατάσταση της μπαταρίας.

Υποδείξεις για τον άριστο χειρισμό της μπαταρίας

Προστατεύετε την μπαταρία από υγρασία και νερό.

Αποθηκεύετε την μπαταρία μόνο σε μια περιοχή θερμοκρασίας από −20 °C έως 50 °C. Μην αφήνετε για παράδειγμα την μπαταρία το καλοκαίρι μέσα στο αυτοκίνητο.

Καθαρίζετε κάπου-κάπου τις σχισμές αερισμού της μπαταρίας με ένα μαλακό, καθαρό και στεγνό πινέλο.

Ένας σημαντικά μειωμένος χρόνος λειτουργίας μετά τη φόρτιση σημαίνει ότι η μπαταρία εξαντλήθηκε και πρέπει να αντικατασταθεί.

Προσέξτε στις υποδείξεις απόσυρσης.

Συναρμολόγηση

▶ **Απομακρύνετε την μπαταρία, προτού συντηρήσετε ή καθαρίσετε τον απορροφητήρα, προτού κάνετε ρυθμίσεις στη συσκευή, αλλάξετε εξαρτήματα ή φυλάξετε τον απορροφητήρα.** Αυτά τα προληπτικά μέτρα ασφαλείας μειώνουν τον κίνδυνο από τυχόν αθέλητη εκκίνηση του απορροφητήρα.

Συναρμολόγηση του στηρίγματος για τα εξαρτήματα αναρρόφησης (βλέπε εικόνα B)

Τοποθετήστε το στήριγμα **(14)** για τα εξαρτήματα αναρρόφησης πάνω στο επάνω μέρος του απορροφητήρα και βιδώστε το σταθερά.

Συναρμολόγηση του εύκαμπτου σωλήνα (βλέπε εικόνες D–F)

Συναρμολογήστε, ανάλογα με τη χρήση, τον κατάλληλο εύκαμπτο σωλήνα:

– Για την **αναρρόφηση** τοποθετήστε τον εύκαμπτο σωλήνα αναρρόφησης **(15)** μέχρι τέρμα στην αντίστοιχη υποδοχή εύκαμπτου σωλήνα **(1)**.

– Για το **ξεφύσημα** αφαιρέστε τη φυσούνα **(22)** και τοποθετήστε τον εύκαμπτο σωλήνα ξεφυσήματος **(23)** μέχρι τέρμα στην αντίστοιχη υποδοχή εύκαμπτου σωλήνα **(6)**. Τοποθετήστε τη φυσούνα **(22)** ξανά στην υποδοχή εύκαμπτου σωλήνα **(6)**, όταν αφαιρέσετε τον εύκαμπτο σωλήνα ξεφυσήματος **(23)**.

Υπόδειξη: Τα διαφορετικά μεγέθη σύνδεσης εξασφαλίζουν, ότι ο σωλήνας αναρρόφησης **(15)** δεν μπορεί να χρησιμοποιηθεί για ξεφύσημα.

▶ **Χρησιμοποιείτε για το ξεφύσημα μόνο έναν καθαρό εύκαμπτο σωλήνα ξεφυσήματος.** Οι σκόνες μπορεί να είναι ανθυγιεινές.

Συναρμολόγηση των εξαρτημάτων αναρρόφησης (βλέπε εικόνες C και G)

Ο εύκαμπτος σωλήνας αναρρόφησης **(15)** είναι εξοπλισμένος με ένα σύστημα κλιπ, με το οποίο μπορεί να συνδεθούν τα εξαρτήματα αναρρόφησης (συνδυαστικός προσαρμογέας αναρρόφησης **(17)**, κυρτό ακροφύσιο **(18)**).

Συναρμολόγηση κυρτού ακροφυσίου

– Τοποθετήστε το κυρτό ακροφύσιο **(18)** πάνω στον εύκαμπτο σωλήνα αναρρόφησης **(15)**, μέχρι τα δύο κουμπιά **(16)** του εύκαμπτου σωλήνα αναρρόφησης να ασφαλίσουν με τον χαρακτηριστικό ήχο.
– Για την αποσυναρμολόγηση πατήστε τα κουμπιά **(16)** προς τα μέσα και τραβήξτε τα εξαρτήματα μεταξύ τους.

Συναρμολόγηση των ακροφυσίων και των σωλήνων

– Συνδέστε, όταν χρειάζεται, τους σωλήνες αναρρόφησης **(19)** καλά μεταξύ τους και στη συνέχεια περάστε τους σταθερά πάνω στο κυρτό ακροφύσιο **(18)**.
– Τοποθετήστε το πέλμα δαπέδου **(21)** ή το ακροφύσιο αναρρόφησης αρμών **(20)** σταθερά πάνω στο σωλήνα αναρρόφησης **(19)** ή στο κυρτό ακροφύσιο **(18)**.

Συναρμολόγηση του συνδυαστικού προσαρμογέα αναρρόφησης (βλέπε εικόνα G)

Ο συνδυαστικός προσαρμογέας αναρρόφησης **(17)** αποτελείται από τον προσαρμογέα PowerTool (μπροστινό μέρος) **(24)** και τον προσαρμογέα PowerTool (πίσω μέρος) **(25)**.

Στην εικόνα **G** θα βρείτε τις πιθανές διαμέτρους των στομίων αναρρόφησης, που μπορούν να συνδεθούν στον συνδυαστικό προσαρμογέα αναρρόφησης **(17)**.

Τοποθετήστε, όταν χρειάζεται, τον προσαρμογέα PowerTool (μπροστινό μέρος) **(24)** στον προσαρμογέα PowerTool (πίσω μέρος) **(25)** και ασφαλίστε τον αριστερόστροφα.

Ανάλογα με την επιθυμητή διάμετρο σύνδεσης, τοποθετήστε μόνο τον προσαρμογέα PowerTool (πίσω μέρος) **(25)** ή τον συναρμολογημένο συνδυαστικό προσαρμογέα αναρρόφησης **(17)** στον εύκαμπτο σωλήνα αναρρόφησης. Αφήστε τα δύο κουμπιά **(16)** του εύκαμπτου σωλήνα αναρρόφησης να ασφαλίσουν με τον χαρακτηριστικό ήχο στον προσαρμογέα PowerTool (πίσω μέρος) **(25)**.

Για τον διαχωρισμό των δύο τμημάτων του προσαρμογέα, περιστρέψτε τον προσαρμογέα PowerTool (μπροστινό μέρος) **(24)** δεξιόστροφα και αφαιρέστε τον.

Για την αφαίρεση του συνδυαστικού προσαρμογέα αναρρόφησης **(17)** από τον εύκαμπτο σωλήνα αναρρόφησης πατήστε τα κουμπιά **(16)** προς τα μέσα και τραβήξτε τον συνδυαστικό προσαρμογέα αναρρόφησης από τον εύκαμπτο σωλήνας αναρρόφησης.

Τοποθέτηση/αφαίρεση του σάκου φίλτρου κετσέ (βλέπε εικόνα H)

Με τη χρήση ενός σάκου φίλτρου κετσέ **(26)** διευκολύνεται η απόσυρση της σκόνης.

Ανοίξτε τα κλείστρα **(9)** και αφαιρέστε το επάνω μέρος του απορροφητήρα **(8)**.

Τοποθετήστε τον σάκο φίλτρου κετσέ **(26)**, όπως φαίνεται στην εικόνα, στην υποδοχή του δοχείου **(10)**.

Τοποθετήστε το επάνω μέρος του απορροφητήρα **(8)** και κλείστε τα δύο κλείστρα **(9)**, έτσι ώστε να ασφαλίσουν με τον χαρακτηριστικό ήχο.

Αλλάζετε έγκαιρα έναν γεμάτο σάκο φίλτρου κετσέ **(26)**.

Στερέωση του ιμάντα μεταφοράς (βλέπε εικόνα I)

▶ **Ο ιμάντας μεταφοράς είναι κατάλληλος μόνο για τη μεταφορά και τη σταθεροποίηση του απορροφητήρα!**

Μπορείτε να στερεώσετε τον ιμάντα μεταφοράς **(27)** δεξιά ή αριστερά στον απορροφητήρα, ανάλογα πώς θέλετε να μεταφέρετε τον απορροφητήρα. Περάστε τους αυτόματους κρίκους του ιμάντα μεταφοράς **(27)** είτε στους δύο δεξιούς ή στους δύο αριστερούς κρίκους στερέωσης **(28)** του απορροφητήρα.

Προσέξτε την εμφανιζόμενη στην εικόνα **I** σωστή θέση μεταφοράς.

Λειτουργία

▶ **Απομακρύνετε την μπαταρία, προτού συντηρήσετε ή καθαρίσετε τον απορροφητήρα, προτού κάνετε ρυθμίσεις στη συσκευή, αλλάξετε εξαρτήματα ή φυλάξετε τον απορροφητήρα.** Αυτά τα προληπτικά μέτρα ασφαλείας μειώνουν τον κίνδυνο από τυχόν αθέλητη εκκίνηση του απορροφητήρα.

Θέση σε λειτουργία

▶ **Ο απορροφητήρας δεν επιτρέπεται να χρησιμοποιηθεί χωρίς φίλτρο.**
▶ **Χρησιμοποιείτε μόνο ένα άψογο φίλτρο (χωρίς ρωγμές, χωρίς τρύπες κλπ.). Αλλάξτε αμέσως ένα χαλασμένο φίλτρο.**
▶ **Πριν την αναρρόφηση βεβαιωθείτε, ότι η μονάδα του φίλτρου είναι σταθερά συναρμολογημένη.**
▶ **Πριν την αναρρόφηση βεβαιωθείτε, ότι το κάλυμμα της θήκης της μπαταρίας είναι κλεισμένο καλά.**
▶ **Παρακαλούμε να ενημερωθείτε σχετικά με τους ισχύοντες κανονισμούς/νόμους της χώρας σας που αναφέρονται στον τρόπο αντιμετώπισης ανθυγιεινών σκονών.**

Ο απορροφητήρας επιτρέπεται να χρησιμοποιηθεί για την αναρρόφηση των εξής υλικών:

– Σκόνες με μια οριακή τιμή έκθεσης > 1 mg/m^3

Κατά κανόνα, ο απορροφητήρας δεν επιτρέπεται να χρησιμοποιηθεί σε χώρους εκτεθειμένους σε κίνδυνο έκρηξης.

Συνιστάται η χρήση ενός σάκου φίλτρου κετσέ **(26)**.

Ενεργοποίηση/απενεργοποίηση

Για την **ενεργοποίηση** του απορροφητήρα πατήστε τον διακόπτη On/Off **(4)** ανάλογα με την επιθυμητή ισχύ:

– Πατήστε τον διακόπτη On/Off **(4)** για εργασίες με **μεσαία** ισχύ αναρρόφησης/ξεφυσήματος και για μια μεγαλύτερη διάρκεια ζωής της μπαταρίας στη **θέση I** (π.χ. για την αναρρόφηση λείων επιφανειών, την αναρρόφηση ηλεκτρικών εργαλείων με μικρή δημιουργία σκόνης ή για το ξεφύσημα λερωμένων επιφανειών).
– Πατήστε τον διακόπτη On/Off **(4)** για εργασίες με **υψηλή** ισχύ αναρρόφησης/ξεφυσήματος στη **θέση II** (π.χ. για την αναρρόφηση μοκετών ή για την αναρρόφηση ηλεκτρικών εργαλείων με μεγάλη δημιουργία σκόνης).

Για την **απενεργοποίηση** του απορροφητήρα πατήστε τον διακόπτη On/Off **(4)** στη μεσαία θέση.

Αναρρόφηση της δημιουργούμενης σκόνης από τα ευρισκόμενα σε λειτουργία ηλεκτρικά εργαλεία

- ▶ **Όταν ο εξερχόμενος αέρας επιστρέφει στον χώρο, πρέπει να επικρατεί επαρκής ρυθμός ανανέωσης αέρα. Τηρείτε τις σχετικές εθνικές διατάξεις.**

Τοποθετήστε το κυρτό ακροφύσιο **(18)** ή τον συνδυαστικό προσαρμογέα αναρρόφησης **(17)** στον εύκαμπτο σωλήνα αναρρόφησης **(15)**, έτσι ώστε να ασφαλίσει με τον χαρακτηριστικό ήχο.

Τοποθετήστε το κυρτό ακροφύσιο **(18)** ή τον συνδυαστικό προσαρμογέα αναρρόφησης **(17)** στο ή πάνω στο στόμιο αναρρόφησης του ηλεκτρικού εργαλείου.

Χειροκίνητος καθαρισμός του φίλτρου

Το αργότερο, όταν η απορροφητική ικανότητα δεν επαρκεί πλέον, πρέπει να καθαρίσετε το φίλτρο.

Η συχνότητα του καθαρισμού του φίλτρου εξαρτάται από το είδος και την ποσότητα της σκόνης. Η μέγιστη ισχύς αναρρόφησης διατηρείται για περισσότερο χρόνο όταν καθαρίζετε τακτικά το φίλτρο.

Ενεργοποιήστε τον απορροφητήρα με τη βαθμίδα ισχύος **II**. Κρατήστε κλειστή είτε την υποδοχή του εύκαμπτου σωλήνα **(1)** αναρρόφησης ή την υποδοχή του εύκαμπτου σωλήνα **(6)** ξεφυσήματος με το χέρι (ή σε περίπτωση συνδεδεμένου εύκαμπτου σωλήνα/εξαρτήματος το αντίστοιχο άνοιγμα).

Πατήστε το πλήκτρο Χειροκίνητος καθαρισμός φίλτρου **(7)** το λιγότερο 3 φορές διαδοχικά. Το φίλτρο καθαρίζεται με ένα δυνατό ρεύμα αέρα.

Συντήρηση και σέρβις

Συντήρηση και καθαρισμός

- ▶ **Απομακρύνετε την μπαταρία, προτού συντηρήσετε ή καθαρίσετε τον απορροφητήρα, προτού κάνετε ρυθμίσεις στη συσκευή, αλλάξετε εξαρτήματα ή φυλάξετε τον απορροφητήρα.** Αυτά τα προληπτικά μέτρα ασφαλείας μειώνουν τον κίνδυνο από τυχόν αθέλητη εκκίνηση του απορροφητήρα.
- ▶ **Διατηρείτε τον απορροφητήρα και τις σχισμές αερισμού σε καθαρή κατάσταση να μπορείτε για να εργάζεστε καλά και ασφαλώς.**
- ▶ **Κατά τη συντήρηση και τον καθαρισμό του απορροφητήρα φοράτε μια προσωπίδα προστασίας από τη σκόνη.**

Καθαρίζετε το περίβλημα του απορροφητήρα κάπου-κάπου με ένα υγρό πανί.

Καθαρίζετε τις λερωμένες επαφές φόρτισης με ένα στεγνό πανί.

- ▶ **Μην καθαρίζετε τον απορροφητήρα με πεπιεσμένο αέρα.** Το φίλτρο ή άλλα εξαρτήματα μπορεί να υποστούν ζημιά.

Το λιγότερο μία φορά τον χρόνο πρέπει να διεξάγεται ένας τεχνικός έλεγχος του απορροφητήρα από τον κατασκευαστή ή από ένα κατάλληλα καταρτισμένο άτομο (π.χ. έλεγχος του φίλτρου για ζημιές, της στεγανότητας του απορροφητήρα και των διατάξεων ελέγχου για άψογη λειτουργία).

Καθαρισμός και συντήρηση μετά την αναρρόφηση επικινδύνων για την υγεία ουσιών

- Θεωρήστε όλα τα μέρη, που μπορεί να έχουν έρθει σε επαφή με τις επικίνδυνες για την υγεία ουσίες, ως μολυσμένα.
- Αναρροφήστε, σκουπίστε ή στεγανοποιήστε το εξωτερικό του απορροφητήρα καλά, προτού να τον απομακρύνεται από μια περιοχή με επικίνδυνες για την υγεία ουσίες.
- Καθαρίστε, αποσυναρμολογήστε και συντηρήστε τον απορροφητήρας μόνο, όταν αυτό είναι δυνατόν χωρίς κίνδυνο για εσάς και για άλλα άτομα. Κατά τη συντήρηση και τον καθαρισμό φοράτε προσωπικό προστατευτικό εξοπλισμό. Εκτελέστε τις εργασίες σε έναν καλά αεριζόμενο χώρο.
- Καθαρίστε πρώτα το εξωτερικό του απορροφητήρα, προτού τον αποσυναρμολογήσετε.
- Αποσύρετε όλα τα μέρη του απορροφητήρα, που δεν μπορούν να καθαριστούν ικανοποιητικά, σε αδιαπέραστους σάκους. Προσέξτε εδώ τους ισχύοντες κανονισμούς για την απόσυρση παρόμοιων αποβλήτων.
- Μετά την ολοκλήρωση των εργασιών καθαρίστε την περιοχή συντήρησης.

Καθαρισμός του δοχείου

Όταν κατά την ξηρή αναρρόφηση δε χρησιμοποιείτε κανέναν σάκο φίλτρου κετσέ **(26)**, τότε καθαρίζετε το δοχείο **(10)** μετά από κάθε χρήση.

- Ανοίξτε τα κλείστρα **(9)** και αφαιρέστε το επάνω μέρος του απορροφητήρα **(8)**.
- Τινάξτε το δοχείο **(10)** πάνω από ένα κατάλληλο δοχείο απορριμμάτων.
- Εάν είναι απαραίτητο, καθαρίστε το δοχείο με ένα υγρό πανί.
  Εάν είναι απαραίτητο, καθαρίστε το φίλτρο **(29)**.
  Αφήστε το δοχείο και το φίλτρο να στεγνώσουν.
- Τοποθετήστε ξανά το επάνω μέρος του απορροφητήρα **(8)** και κλείστε τα δύο κλείστρα **(9)**, έτσι ώστε να ασφαλίσουν με τον χαρακτηριστικό ήχο.

Καθαρισμός/αλλαγή φίλτρου (βλέπε εικόνα J)

Η ισχύς αναρρόφησης εξαρτάται από την κατάσταση του φίλτρου. Καθαρίζετε γι' αυτό τακτικά το φίλτρο **(29)**.

Αντικαταστήστε αμέσως ένα χαλασμένο φίλτρο.

- Ενεργοποιήστε τον χειροκίνητο καθαρισμό του φίλτρου (βλέπε «Χειροκίνητος καθαρισμός του φίλτρου», Σελίδα 80) και στη συνέχεια απενεργοποιήστε τον απορροφητήρα.
- Ανοίξτε τα κλείστρα **(9)** και αφαιρέστε το επάνω μέρος του απορροφητήρα **(8)**.
- Λύστε τη βίδα στο στήριγμα του φίλτρου **(30)**.
- Γυρίστε το επάνω μέρος του απορροφητήρα έτσι, ώστε να μπορείτε να αφαιρέσετε το φίλτρο μαζί με το στήριγμα του φίλτρου προς τα κάτω. Διαφορετικά μπορεί να πέσει σκόνη από το φίλτρο μέσα στον χώρο του κινητήρα του απορροφητήρα.
- Αφαιρέστε το φίλτρο **(29)** από το στήριγμα του φίλτρου **(30)**.

– Χτυπήστε το φίλτρο **(29)** σε ένα κατάλληλο δοχείο απορριμμάτων. Προσέξτε, να μην υποστούν ζημιά τα φυλλαράκια του φίλτρου.
  Σε περίπτωση ισχυρής ρύπανσης βουρτσίστε τα φυλλαράκια του φίλτρου με νερό και μια μαλακή βούρτσα.
  ή
  Αντικαταστήστε ένα χαλασμένο φίλτρο **(29)**.
– Τοποθετήστε το καθαρό και στεγνό φίλτρο **(29)** στο στήριγμα του φίλτρου **(30)**.
– Τοποθετήστε το στήριγμα του φίλτρου **(30)** στο επάνω μέρος του απορροφητήρα και βιδώστε το σταθερά με 6 περιστροφές.
– Ελέγξτε το φίλτρο **(29)** και το στήριγμα του φίλτρου **(30)** για σωστή και καλή προσαρμογή.
– Τοποθετήστε ξανά το επάνω μέρος του απορροφητήρα **(8)** και κλείστε τα δύο κλείστρα **(9)**, έτσι ώστε να ασφαλίσουν με τον χαρακτηριστικό ήχο.

Βλάβες

Όταν η ισχύς αναρρόφησης είναι ανεπαρκής, ελέγξτε:
– Είναι το δοχείο **(10)** η ο σάκος φίλτρου κετσέ **(26)** γεμάτος;
  ▷ Αδειάστε το δοχείο ή αντικαταστήστε τον σάκο φίλτρου κετσέ.
– Είναι ο εύκαμπτος σωλήνας, οι σωλήνες ή τα ακροφύσια φραγμένα;
  ▷ Καθαρίστε τα εξαρτήματα αναρρόφησης.
– Είναι το φίλτρο **(29)** μπουκωμένο με σκόνη;
  ▷ Καθαρίστε ή αλλάξτε το φίλτρο.
– Είναι η χωρητικότητα της μπαταρίας **(12)** πολύ ασθενής;
  ▷ Φορτίστε την μπαταρία ή χρησιμοποιήστε μια μπαταρία με μεγαλύτερη χωρητικότητα.

Το τακτικό άδειασμα του δοχείου **(10)** και ο τακτικός καθαρισμός του φίλτρου **(29)** εξασφαλίζουν μια ιδανική ισχύ αναρρόφησης.
Εάν μετά δεν επιτευχθεί η συνηθισμένη ισχύς αναρρόφησης, απευθυνθείτε σε ένα κέντρο εξυπηρέτησης πελατών της **Bosch**.

Όταν ο απορροφητήρας απενεργοποιηθεί αυτόματα ή δεν μπορεί να ενεργοποιηθεί:
– Ο απορροφητήρας και/ή η μπαταρία έχουν υπερθερμανθεί λόγω υπερφόρτωσης.
  ▷ Αφήστε τον απορροφητήρα και την μπαταρία να κρυώσουν.

Εάν μετά δεν μπορεί να ενεργοποιηθεί ο απορροφητήρας, απευθυνθείτε σε ένα κέντρο εξυπηρέτησης πελατών της **Bosch**.

Φύλαξη (βλέπε εικόνα K)

– Τοποθετήστε τους σωλήνες αναρρόφησης **(19)** και τον συνδυαστικό προσαρμογέα αναρρόφησης **(17)** στο στήριγμα **(14)**.
– Τοποθετήστε το ακροφύσιο αναρρόφησης αρμών **(20)** στην υποδοχή στο επάνω μέρος του απορροφητήρα **(8)**.
– Τοποθετήστε το πέλμα δαπέδου **(21)** στην υποδοχή στο επάνω μέρος του απορροφητήρα **(8)**.
– Τοποθετήστε τον εύκαμπτο σωλήνα αναρρόφησης **(15)** με προσαρτημένο το κυρτό ακροφύσιο **(18)** σε έναν από τους σωλήνες αναρρόφησης **(19)**.
– Μεταφέρετε τον απορροφητήρα μόνο από τη λαβή μεταφοράς **(5)** ή τον ιμάντα μεταφοράς **(27)**.
– Φυλάξτε τον απορροφητήρα σε έναν στεγνό χώρο και ασφαλίστε τον από τυχόν αναρμόδια χρήση.

Εξυπηρέτηση πελατών και συμβουλές εφαρμογής

Ελλάδα
Τηλ.: 210 5701258
Θα βρείτε τον σύνδεσμο (link) των διευθύνσεων σέρβις και τους όρους της εγγύησης στην τελευταία σελίδα.
Δώστε σε όλες τις ερωτήσεις και παραγγελίες ανταλλακτικών οπωσδήποτε το 10ψήφιο κωδικό αριθμό σύμφωνα με την πινακίδα τύπου του προϊόντος.

Απόσυρση

Ο απορροφητήρας, οι μπαταρίες, τα εξαρτήματα και οι συσκευασίες πρέπει να ανακυκλώνονται με τρόπο φιλικό προς το περιβάλλον.



Μη ρίχνετε τον απορροφητήρα και τις μπαταρίες στα οικιακά απορρίμματα!

Μόνο για χώρες της ΕΕ:

Τα ηλεκτρικά και ηλεκτρονικά εργαλεία ή οι μεταχειρισμένες επαναφορτιζόμενες μπαταρίες/μπαταρίες που δε χρησιμοποιούνται πλέον, πρέπει να συλλέγονται ξεχωριστά και να απορρίπτονται με τρόπο φιλικό στο περιβάλλον. Χρησιμοποιείτε τα καθορισμένα συστήματα συλλογής. Η λανθασμένη απόσυρση μπορεί να είναι επιβλαβής για το περιβάλλον και την υγεία λόγω των επικίνδυνων ουσιών που ενδεχομένως περιέχει.

Türkçe

Elektrikli süpürgeler için güvenlik talimatı



Bütün güvenlik talimatını ve uyarıları okuyun. Güvenlik talimatlarına ve uyarılara uyulmadığı takdirde elektrik çarpmasına, yangına ve/veya ciddi yaralanmalara neden olunabilir.

Bütün uyarıları ve talimat hükümlerini ileride kullanmak üzere saklayın.

▶ **Bu elektrikli süpürge çocukların ve fiziksel, duyusal veya zihinsel yetenekleri sınırlı veya yeterli deneyim ve bilgisi olmayan kişilerin kullanması için tasarlanmamıştır.** Aksi takdirde hatalı kullanım ve yaralanma tehlikesi vardır.

- **Çocuklara göz kulak olun.** Bu yolla çocukların elektrikli süpürge ile oynamasını önlersiniz.
- **Süpürülecek malzemelerle ilgili tüm güvenlik düzenlemelerine uyun.**
- **Kayın veya meşe ağacı tozlarını veya asbesti emdirmeyin. Taş tozlarını emme işlemi yalnızca GAS18V-6LS / Bosch tarafından kullanılması onaylanan toz emme sistemleriyle gerçekleştirilebilir.** Bu maddeler kanserojen kabul edilir.
- **Kaya tozlarını sadece yasal sınır değerlerin altında kaldığı açıkça kanıtlanmış olan elektrikli el aletleri ve toz emme sistemleri kombinasyonları ile vakumlayın.** Kanıtları www.bosch-professional.com/dust/ adresinde bulabilirsiniz.

⚠UYARI **Elektrikli süpürgeyi ancak, elektrikli süpürgenin kullanımı, emilen malzeme ve tasfiye hakkında yeterli bilgiyi aldıktan sonra kullanın.** Aletin kullanımı hakkında dikkatli bilgi edinme hatalı kullanma ve yaralanma riskini azaltır.

⚠UYARI **Bu elektrikli süpürge sadece kuru maddelerin emilmesine uygundur.** Aletin içine sıvı sızması elektrik çarpma tehlikesini artırır.

- **Elektrikli süpürgeyle kızgın, yanıcı veya patlayıcı tozları emdirmeyin. Elektrikli süpürgeyi patlama olasılığı bulunan mekanlarda çalıştırmayın.** Tozlar tutuşabilir veya patlayabilir.
- **DİKKAT! Elektrikli süpürge sadece kapalı mekanlarda saklanabilir.**
- **Çalışma yerinizin iyice havalandırılmasını sağlayın.**
- **Elektrikli süpürgenin sadece kalifiye uzman personel tarafından ve orijinal yedek parça kullanılarak onarılmasını sağlayın.** Bu şekilde elektrikli süpürgenin güvenliğini sağlarsınız.

⚠UYARI **Elektrikli süpürge sağlığa zararlı toz içerir. Boşaltma ve bakım işlerinin, toz haznesinin tasfiyesinin uzman personel tarafından yapılmasını sağlayın. Bu işler için uygun bir koruyucu donanım gereklidir. Filtre sistemi tam değilse ve dikkatlice takılmamışsa elektrikli süpürgeyi çalıştırmayın.** Aksi takdirde sağlığınızı riske atarsınız.

- **Çalışmaya başlamadan önce her defasında emme hortumunun düzgün işlev görüp görmediğini kontrol edin. Bu işlem esnasında dışarı toz sızmasını önlemek için emme hortumunu elektrikli süpürgeye takılı bırakın.** Aksi takdirde toz soluyabilirsiniz.
- **Elektrikli süpürgeyi doğrudan gelen su huzmesi ile temizlemeyin.** Elektrikli süpürgenin üst parçası içine su sızması elektrik çarpma riskini artırır.
- **Aküyü değiştirmeyin veya açmayın.** Kısa devre tehlikesi vardır.
- **Akü hasar görürse veya usulüne aykırı kullanılırsa dışarı buhar sızabilir. Akü yanabilir veya patlayabilir.** Çalıştığınız yeri havalandırın ve şikayet olursa hekime başvurun. Akülerden çıkan buharlar nefes yollarını tahriş edebilir.
- **Yanlış kullanım veya hasarlı akü, yanıcı sıvının aküden dışarı sızmasına neden olabilir. Bu sıvı ile temas etmekten kaçının. Yanlışlıkla temas ederseniz temas eden yeri su ile yıkayın. Sıvı gözlerinize gelecek olursa hekime başvurun.** Dışarı sızan akü sıvısı cilt tahrişlerine ve yanmalara neden olabilir.
- **Çivi veya tornavida gibi sivri nesneler veya dışarıdan kuvvet uygulama aküde hasara neden olabilir.** Akü içinde bir kısa devre oluşabilir ve akü yanabilir, duman çıkarabilir, patlayabilir veya aşırı ölçüde ısınabilir.
- **Kullanım dışındaki aküyü, kontaklar arasında köprüleme yapabilecek büro ataçları, madeni paralar, anahtarlar, çiviler, vidalar veya başka küçük metal nesnelerden uzak tutun.** Akü kontakları arasındaki bir kısa devre yanmalara veya yangınlara neden olabilir.
- **Aküyü yalnızca üreticinin ürünlerinde kullanın.** Ancak bu yolla akü tehlikeli zorlanmalara karşı korunur.
- **Aküleri sadece üretici tarafından tavsiye edilen şarj cihazlarında şarj edin.** Bir akünün şarjına uygun olarak üretilmiş şarj cihazı başka bir akünün şarjı için kullanılırsa yangın tehlikesi ortaya çıkar.



Aküyü sıcaktan, sürekli gelen güneş ışınından, ateşten, kirden, sudan ve nemden koruyun. Patlama ve kısa devre tehlikesi vardır.

- **Taşıma kayışını sadece elektrikli süpürge ile birlikte kullanın.**
- **Elektrikli süpürgenin üzerine oturmayın, elektrikli süpürgeyi merdiven veya basamak olarak kullanmayın.** Elektrikli süpürge devrilebilir ve hasar görebilir. Yaralanma tehlikesi vardır.

Semboller

Aşağıdaki semboller elektrikli süpürgenizin kullanılmasında önemli olabilir. Lütfen sembolleri ve anlamlarını aklınızda tutun. Sembollerin doğru yorumu elektrikli süpürgenizi daha iyi ve güvenli kullanmanıza yardımcı olur.

Semboller ve anlamları	
	**UYARI! Bütün güvenlik uyarılarını ve talimatları okuyun.** Güvenlik uyarılarına ve talimatlara uyulmaması elektrik çarpmasına, yangına ve/veya ciddi yaralanmalara neden olabilir.
	IEC/EN 60335-2-69 uyarınca L sınıfı, > 1 mg/m³ patlama sınır değerli sağlığa zararlı tozların **kuru olarak emdirilmesi** için tasarlanmış elektrikli süpürge
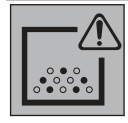	**UYARI! Elektrikli süpürge sağlığa zararlı toz içerir. Boşaltma ve bakım işlerinin, toz haznesinin tasfiyesinin uzman personel tarafından yapılmasını sağlayın. Bu işler için uygun bir koruyucu donanım gereklidir. Filtre sistemi tam değilse ve dikkatlice**

Semboller ve anlamları	
	takılmamışsa elektrikli süpürgeyi çalıştırmayın. Aksi takdirde sağlığınızı riske atarsınız.
	Manuel filtre temizleme tuşu

Ürün ve performans açıklaması

Lütfen kullanım kılavuzunun ön kısmındaki resimlere dikkat edin.

Usulüne uygun kullanım

Bu elektrikli süpürge; yanıcı olmayan kuru tozları toplamak, emmek, taşımak ve ayırmak için tasarlanmıştır. Bu elektrikli süpürge toz tekniği açısından test edilmiştir ve L toz sınıfına uygundur. Bu alet örneğin küçük işletmelerdeki, sanayideki ve atölyelerdeki yüksek performans gerektiren profesyonel kullanıma uygundur.

IEC/EN 60335-2-69 uyarınca L toz sınıfına giren elektrikli süpürgeler sadece > 1 mg/m³ patlama sınır değerli sağlığa zararlı tozların emilmesinde kullanılabilir.

Elektrik süpürgesini ancak bütün fonksiyonları tam olarak biliyorsanız ve bunları kısıtlamasız olarak yürütebiliyorsanız veya ilgili talimat hakkında bilginiz varsa kullanın.

Şekli gösterilen elemanlar

Şekli gösterilen bileşenlerin numaraları grafik sayfasındaki elektrik süpürgesi resmindeki numaralarla aynıdır.

(1) Emme hortumu için hortum yuvası
(2) Akü haznesi kapağı
(3) Akü haznesi kapağı boşa alma tuşu
(4) Açma/kapama şalteri
(5) Taşıma sapı
(6) Boşaltma hortumu için hortum yuvası
(7) Manuel filtre temizleme tuşu
(8) Elektrikli süpürge üst parçası
(9) Elektrikli süpürge üst parçası kilidi
(10) Hazne
(11) Akü yuvası
(12) Akü[a)]
(13) Akü çıkarma tuşu[a)]
(14) Aksesuar için tutucu düzeneği
(15) Emme hortumu
(16) Basmalı düğme
(17) Kombine emme adaptörü
(18) Kavisli nozül
(19) Emme borusu
(20) Derz memesi
(21) Taban memesi
(22) Difüzör
(23) Üfleme hortumu[a)]
(24) PowerTool adaptörü (ön kısım)
(25) PowerTool adaptörü (arka kısım)
(26) Keçe filtre torbası
(27) Taşıma kayışı
(28) Taşıma kayışı için sabitleme halkaları
(29) Filtre
(30) Fitre tutucu düzeneği

a) **Bu aksesuarlar standart teslimat kapsamına dahil değildir.**

Teknik veriler

Akülü kuru elektrikli süpürge		GAS18V-6LS
Malzeme numarası		**3 601 JK2 100**
Voltaj	V	18
Giriş gücü	W	350
Hazne hacmi		
– brüt	l	6
– net	l	4,5
Hortum uzunluğu	m	0,5–2,8
Elektrik süpürgesi alçak basınç[A)B)]	hPa	100
Elektrik süpürgesi akış hızı[A)B)]	l/sn m³/sa	22 79
Amper başına çalışma süresi		
– Güç seviyesi **I**	dak/Ah	3,5
– Güç seviyesi **II**	dak/Ah	2,5
Toz sınıfı		L
Ağırlık[C)]	kg	2,9
Şarj sırasında önerilen ortam sıcaklığı	°C	0 … +35
Çalışma[D)] ve depolama sırasında izin verilen ortam sıcaklığı	°C	–20 … +50
Uyumlu aküler		GBA18V… GBA 18V… ProCORE18V… EXPERT18V… EXBA18V… CORE18V…
Tam performans için önerilen aküler		ProCORE18V… ≥ 8 Ah
Tavsiye edilen şarj cihazları		GAL18… GAL 18… GAL 36… GAL12V/18… GAL 12V/18…

Akülü kuru elektrikli süpürge	GAS18V-6LS
	GAX 18… EXAL18…

A) 20–25 °C'de akü **GBA 18V 8.0Ah** ile ölçülmüştür

B) Emme hortumu **(15)** ile ölçülmüştür

C) Aküsüz (akü ağırlığını www.bosch-professional.com adresinde bulabilirsiniz)

D) < 0 °C sıcaklıklarda sınırlandırılmış performans

Değerler ürüne bağlı olarak değişebilir ve uygulama ve çevre koşullarına tabidir. Daha fazla bilgi için: www.bosch-professional.com/wac.

Gürültü/Titreşim bilgisi

Gürültü emisyon değerleri **EN 60335-2-69** uyarınca belirlenmektedir.

Elektrikli süpürgenin A ağırlıklı ses basıncı seviyesi tipik olarak **71** dB(A)'dır. Tolerans K = **2** dB. Gürültü seviyesi çalışma sırasında belirtilen değerleri aşabilir. **Kulak koruması kullanın!**

Titreşim değerleri a_h (sürekli titreşimler), p_F tekrarlanan şok titreşimleri) ve belirsizlik K buna göre **EN 60335-2-69**: a_h = **0,2** m/sn^2 (K = **0,5** m/sn^2), p_F = **6,1** m/sn^2 (K = **0,2** m/sn^2)

Akü

Bosch akülü elektrikli süpürgeleri ayrıca aküsüz de satmaktadır. Elektrikli süpürgenizin teslimat kapsamında akünün olup olmadığını ambalajından öğrenebilirsiniz.

Akünün şarj edilmesi

► **Sadece teknik veriler bölümünde belirtilen şarj cihazlarını kullanın.** Sadece bu şarj cihazları elektrikli süpürgenizde kullanılan lityum iyon akülere uygundur.

Not: Lityum İyon aküler, uluslararası nakliye kurallarına uygun olarak kısmi şarjlı olarak teslim edilmektedir. Aküden tam performansı elde edebilmek için ilk kullanımdan önce aküyü tam olarak şarj edin.

Akünün takılması ve çıkarılması (bkz. resim A)

► **Aküyü takarken zor kullanmayın.** Akü, sadece doğru pozisyonda elektrik süpürgesine takılacak biçimde tasarlanmıştır.

► Verimli ve güvenli biçimde çalışabilmek için akü gözünü ve akü yuvasını her zaman tezim ve kuru tutun.

– Kilit açma düğmesini **(3)** ok yönünde kaydırın ve akü haznesi kapağını **(2)** açın.

– İşitilir biçimde kilitleme yapıncaya kadar aküyü **(12)** akü yuvasına **(11)** itin.

– Aküyü **(12)** çıkarmak için akü deki boşa alma tuşuna **(13)** basın ve aküyü akü yuvasından **(11)** çekerek çıkarın.

– Akü haznesi kapağını **(2)** duyulur bir şekilde yerine oturana kadar kapatın.

Akü şarj durumu göstergesi

Akü elektrikli süpürgeden çıkarıldığında şarj durumu akünün şarj durumu göstergesinin yeşil LED'leriyle gösterilir.

Şarj durumunu görmek için şarj durumu göstergesi tuşları On ya da  üzerine basın.

Şarj durumu göstergesi tuşuna basıldıktan sonra hiçbir LED yanmazsa, akü arızalı demektir ve değiştirilmesi gerekir.

Not: Her akü tipinin şarj seviyesi göstergesi yoktur.

Akü tipi GBA 18V… | GBA18V…



LED	Kapasite
Sürekli ışık 3 × yeşil	%60–100
Sürekli ışık 2 × yeşil	%30–60
Sürekli ışık 1 × yeşil	%5–30
Yanıp sönen ışık 1 × yeşil	%0–5

Akü tipi ProCORE18V… | EXPERT18V… | EXBA18V… | CORE18V…



LED	Kapasite
Sürekli ışık 5 × yeşil	%80–100
Sürekli ışık 4 × yeşil	%60–80
Sürekli ışık 3 × yeşil	%40–60
Sürekli ışık 2 × yeşil	%20–40
Sürekli ışık 1 × yeşil	%5–20
Yanıp sönen ışık 1 × yeşil	%0–5

Akü arızası risk tespiti

EXPERT18V… | EXBA18V…

Akü şarj durumuna ek olarak, akü şarj durumu göstergelerindeki LED'ler de bir akü arızası riskini gösterebilir.

Fonksiyonu etkinleştirmek için şarj seviyesi gösterge düğmesine 3 saniye boyunca basılı tutun. Akünün analizi, akü şarj durumu göstergesinde yanan bir ışıkla belirtilir. Sonuç, akü şarj durumu göstergesinde gösterilir.

 **1 LED:** Akünün arızalanma riski yüksektir. Performans ve çalışma süresi zaten azalmış olabilir. Akünün değiştirilmesi tavsiye edilir.

 **5 LED**: Akü iyi durumda ve arızalanma riski düşük.

Lütfen dikkat edin: Akü arızası risk değerlendirmesi iki aşamalı olarak çalışır ve basit bir durum değerlendirmesi sağlar. Akü ya iyi durumdadır ya da arızalanma riski yüksektir. Akü durumunun hiçbir yüzdesi görüntülenmez.

Akünün optimum verimle kullanılmasına ilişkin açıklamalar

Aküyü nemden ve sudan koruyun.

Aküyü sadece –20 °C ile 50 °C arasındaki bir sıcaklıkta saklayın. Örneğin yaz aylarında aküyü otomobil içerisinde bırakmayın.

Akünün havalandırma aralıklarını düzenli olarak yumuşak, temiz ve kuru bir fırça ile temizleyin.

Şarj işleminden sonra çok kısa süre çalışılabiliyorsa akü ömrünü tamamlamış ve değiştirilmesi gerekiyor demektir.

Tasfiye konusundaki talimat hükümlerine uyun.

Montaj

▶ **Bakım ve temizlik çalışmalarına, alet ayarlarına, aksesuar değiştirmeye başlamadan veya elektrikli süpürgeyi saklamak üzere kaldırmadan önce aküyü çıkarın.** Bu önlem elektrikli süpürgenin yanlışlıkla ve istenmeden çalıştırılmasını önler.

Emme aksesuarı tutucusunun takılması (bkz. resim B)

Emme aksesuarının tutucusunu **(14)** elektrikli süpürgenin üst kısmına yerleştirin ve sıkıca vidalayın.

Hortumun takılması (bkz. resimler D–F)

Kullanım amacına göre uygun hortumu monte edin:

– **Emme** için emme hortumunu **(15)** dayanak noktasına kadar ilgili hortum yuvasına **(1)** takın.

– **Boşaltma** için difüzörü **(22)** çıkarın ve üfleme hortumunu **(23)**, ilgili hortum yuvasına **(6)** sonuna kadar takın. Üfleme hortumunu **(6)** çıkardığınızda, hortum tutucusunun **(23)** içindeki difüzörü **(22)** değiştirin.

Not: Farklı bağlantı boyutları, emme hortumunun **(15)** boşaltma için kullanılamayacağını garanti eder.

▶ **Üflemek için sadece temiz bir üfleme hortumu kullanın.** Tozlar sağlığa zararlı olabilir.

Emme aksesuarlarının monte edilmesi (bkz. resimler C ve G)

Emme hortumu **(15)** bir klips sistemi ile donatılmış olup, bununla emme aksesuarı (kombine emme adaptörü **(17)**, kavisli nozül (uç) **(18)**) bağlanabilir.

Kavisli nozülün takılması

– Kavisli memeyi **(18)** emme hortumuna **(15)**, emme hortumunun her iki basmalı düğmesi **(16)** işitilir biçimde kavramaya yapıncaya kadar takın.

– Sökmek için basmalı düğmeleri **(16)** içeri doğru bastırın ve parçayı sökün.

Memelerin ve boruların takılması

– Gerektiğinde emme borularını **(19)** sıkıca birbirine ve sonra sıkıca kavisli memeye **(18)** takın.

– Zemin memesini **(21)** veya derz memesini **(20)** sıkıca emme borusuna **(19)** veya kavisli (açılı) memeye **(18)** takın.

Kombine emme adaptörünün takılması (bkz. resim G)

Kombine emme adaptörü **(17)**, PowerTool adaptöründen (ön kısım) **(24)** ve PowerTool adaptöründen (arka kısım) **(25)** oluşur.

G resminde, kombine emme adaptörüne **(17)** bağlanabilen emme bağlantı parçalarının olası çaplarını bulabilirsiniz.

Gerekirse PowerTool adaptörünü (ön kısım) **(24)** PowerTool adaptörünün (arka kısım) **(25)** üzerine yerleştirin ve saat yönünün tersine çevirerek kilitleyin.

İstenilen bağlantı çapına göre, sadece PowerTool adaptörünü (arka kısım) **(25)** veya birleştirilmiş kombine emme adaptörünü **(17)** emme hortumuna takın. PowerTool adaptöründeki (arka kısım) **(25)** emme hortumunun iki düğmesini **(16)** duyulur bir şekilde yerine oturtun.

Her iki adaptör parçasını ayırmak için PowerTool adaptörünü (ön kısım) **(24)** saat yönünde çevirin ve çıkarın.

Kombine emme adaptörünü **(17)** emme hortumundan çıkarmak için, düğmeleri **(16)** içe doğru bastırın ve kombine emme adaptörünü emme hortumundan çekin.

Keçe filtre torbasının takılması/çıkarılması (Bakınız: Resim H)

Keçe filtre torbası **(26)** kullanmak toz bertarafını kolaylaştırır.

Kilitleri **(9)** açın ve elektrikli süpürge üst parçasını **(8)** çıkarın.

Keçe filtre torbasını **(26)** resimde gösterildiği gibi haznenin **(10)** yuvasına yerleştirin.

Elektrikli süpürgenin üst kısmını **(8)** takın ve her iki kilidi **(9)** duyulur bir şekilde yerine oturana kadar kapatın.

Dolu bir keçe filtre torbasını **(26)** zamanında değiştirin.

Taşıma kayışının sabitlenmesi (bkz. resim I)

▶ **Taşıma kayışı sadece elektrikli süpürgenin taşınması ve sabitlenmesi için uygundur!**

Taşıma kayışını **(27)**, elektrikli süpürgeyi nasıl taşımak istediğinize bağlı olarak elektrikli süpürgenin sağ veya sol tarafına takabilirsiniz. Taşıma kayışının **(27)** karabina kancalarını elektrikli süpürgenin sağındaki veya solundaki iki sabitleme halkasına **(28)** takın.

I resminde gösterilen doğru taşıma pozisyonuna dikkat edin.

İşletim

▶ **Bakım ve temizlik çalışmalarına, alet ayarlarına, aksesuar değiştirmeye başlamadan veya elektrikli süpürgeyi saklamak üzere kaldırmadan önce aküyü çıkarın.** Bu önlem elektrikli süpürgenin yanlışlıkla ve istenmeden çalıştırılmasını önler.

Çalıştırma

▶ **Elektrikli süpürge filtresiz kullanılmamalıdır.**

- ▶ **Sadece hasarsız filtre kullanın (filtrede çatlak, delik ve benzerleri olmamalıdır). Hasarlı filtreyi hemen değiştirin.**
- ▶ **Emdirme işlemine başlamadan önce filtre ünitesinin sıkıca takılı olduğundan emin olun.**
- ▶ **Emdirme işlemine başlamadan önce akü gözü kapağının güvenli biçimde kapatılmış olduğundan emin olun.**
- ▶ **Lütfen ülkenizde geçerli olan sağlığa zararlı tozlarla çalışmaya yönelik düzenlemeler/yasal mevzuat hakkında bilgi alın.**

Elektrik süpürgesi sadece aşağıdaki malzemelerin emilmesi için kullanılabilir:

– Patlama sınır değeri > 1 mg/m^3 olan tozlar

Bu elektrik süpürgesi prensip olarak patlama riski bulunan mekanlarda kullanılamaz.

Bir keçe filtre torbası **(26)** kullanılması tavsiye edilir.

Açma/kapama

Elektrikli süpürgeyi **çalıştırmak** için, istenen güce göre açma/kapama şalterine **(4)** basın:

– **Orta** emiş/üfleme gücü ile çalışmak ve akü ömrünü uzatmak için açma/kapama şalterini **(4) I konumuna** (örneğin, düz yüzeyleri emmek, az toz üreten elektrikli el aletlerini emmek veya kirli yüzeyleri temizlemek için).

– **Yüksek** emiş/üfleme gücü ile çalışmak için açma/kapama şalterini **(4) II konumuna** getirin (örneğin halıların süpürülmesi veya yüksek toz oluşumu olan elektrikli el aletlerinin emilmesi için).

Elektrikli süpürgeyi **kapatmak** için açma/kapama şalterini **(4)** orta konuma getirin.

Enerjiden tasarruf etmek için elektrik süpürgesini sadece kullanacağınız zaman açın.

Çalışan elektrikli el aletlerinden çıkan tozun emilmesi

- ▶ **Aletten çıkan atık hava çalışılan mekana geri veriliyorsa, yeterli bir hava değişim oranının sağlanması gerekir. Bu konudaki ulusal yönetmeliklere uyun.**

Kavisli nozülü **(18)** veya kombine emme adaptörünü **(17)** emme hortumuna **(15)** takın ve yerine oturduğunu duyana kadar bastırın.

Kavisli nozülü **(18)** veya kombine emme adaptörünü **(17)** elektrikli el aletinin emme bağlantı parçasına takın.

Manuel filtre temizliği

En geç emiş gücü yetersiz kaldığında filtreyi temizlemelisiniz.

Filtrenin hangi sıklıkla temizleneceği toz türüne ve toz miktarına bağlıdır. Düzenli kullanımda maksimum sevk kapasitesi uzun süre muhafaza edilir.

Elektrikli süpürgeyi güç seviyesi **II'de** çalıştırın. Emme hortumunun **(1)** hortum yuvasını veya üfleme hortumunun hortum yuvasını **(6)** (veya hortum/aksesuar bağlıysa bunların açıklığını) elinizle kapatın.

Manuel filtre temizleme tuşuna **(7)** en az 3 kez arka arkaya basın. Filtre, güçlü bir hava akımıyla temizlenir.

Bakım ve servis

Bakım ve temizlik

- ▶ **Bakım ve temizlik çalışmalarına, alet ayarlarına, aksesuar değiştirmeye başlamadan veya elektrikli süpürgeyi saklamak üzere kaldırmadan önce aküyü çıkarın.** Bu önlem elektrikli süpürgenin yanlışlıkla ve istenmeden çalıştırılmasını önler.
- ▶ **Verimli ve güvenli çalışabilmek için elektrikli süpürgeyi ve havalandırma aralıklarını temiz tutun.**
- ▶ **Elektrikli süpürgenin bakımını yaparken ve elektrikli süpürgeyi taşırken koruyucu toz maskesi kullanın.**

Elektrikli süpürgenin gövdesini zaman zaman nemli bir bezle temizleyin.

Kirlenen şarj kontaklarını kuru bir bezle temizleyin.

- ▶ **Elektrikli süpürgeyi basınçlı hava ile temizlemeyin.** Filtre veya diğer bileşenler hasar görebilir.

Elektrikli süpürgenin toz kontrolü yılda en az bir kez üretici veya yetkili bir kişi tarafından yapılmalıdır (örn. filtrelerde hasar olup olmadığı, elektrikli süpürgede sızıntı olup olmadığı ve kontrol cihazlarının düzgün çalışıp çalışmadığı kontrol edilmelidir).

Tehlikeli maddelerin vakumlanmasından sonra temizlik ve bakım

– Tehlikeli maddelerle temas etmiş olabilecek tüm parçaları kirlenmiş olarak kabul edin.

– Tehlikeli maddelerin bulunduğu bir bölgeden çıkarmadan önce elektrikli süpürgenin dışını iyice süpürün, silin veya kapatın.

– Elektrikli süpürgeyi sadece kendinizi veya başkalarını tehlikeye atmadan yapabiliyorsanız temizleyin, sökün ve bakımını yapın. Bakım ve temizlik sırasında kişisel koruyucu ekipman kullanın. Çalışmayı iyi havalandırılmış bir odada gerçekleştirin.

– Sökmeden önce elektrikli süpürgenin dışını temizleyin.

– Elektrikli süpürgenin yeterince temizlenemeyen tüm parçalarını geçirimsiz torbalara atın. Lütfen bu tür atıkların bertarafı için geçerli yönetmeliklere uyun.

– İşi tamamladıktan sonra bakım alanını temizleyin.

Haznenin temizlenmesi

Kuru emme sırasında keçe filtre torbası **(26)** kullanmadıysanız, her kullanımdan sonra hazneyi **(10)** temizleyin.

– Kilitleri **(9)** açın ve elektrikli süpürge üst parçasını **(8)** çıkarın.

– Hazneyi **(10)** uygun bir atık kabı üzerinde silkeleyin.

– Eğer gerekli ise hazneyi nemli biz bezle temizleyin. Gerekiyorsa filtreyi **(29)** temizleyin. Hazneleri ve filtreleri kurutun.

– Elektrikli süpürgenin üst kısmını **(8)** tekrardan takın ve her iki kilidi **(9)** duyulur bir şekilde yerine oturana kadar kapatın.

Filtrenin temizlenmesi/değiştirilmesi (bkz. resim J)

Emme performansı filtrenin durumuna bağlıdır. Bu nedenle filtreyi **(29)** düzenli olarak temizleyin.

Hasar gören filtreyi hemen değiştirin.

– Manuel filtre temizliğini başlatın (Bakınız „Manuel filtre temizliği“, Sayfa 86) ve ardından elektrikli süpürgeyi kapatın.
– Kilitleri **(9)** açın ve elektrikli süpürgenin üst parçasını **(8)** çıkarın.
– Filtre tutucusunun **(30)** vidasını gevşetin.
– Filtre tutucusu aşağıya bakacak şekilde emici üst kısmını çevirin. Aksi takdirde, filtreden gelen toz elektrikli süpürgenin motor bölmesine düşebilir.
– Filtreyi **(29)** filtre tutucusundan **(30)** çıkarın.
– Filtreyi **(29)** uygun bir atık haznesi üzerinde silkeleyerek temizleyin. Bunu yaparken filtrenin lamellerinin hasar görmemesine dikkat edin.
  Aşırı kirlenme durumunda, filtrenin lamellerini su ve yumuşak bir fırça ile fırçalayın.
  veya
  Hasarlı filtreyi **(29)** değiştirin.
– Temiz ve kuru filtreyi **(29)** filtre tutucusuna **(30)** yerleştirin.
– Filtre tutucuyu **(30)** elektrikli süpürge üst parçasına yerleştirin ve 6 tur çevirerek sıkıca vidalayın.
– Filtreyi **(29)** ve filtre tutucusunu **(30)** doğru ve sıkı oturduğundan emin olun.
– Elektrikli süpürgenin üst kısmını **(8)** tekrardan takın ve her iki kilidi **(9)** duyulur bir şekilde yerine oturana kadar kapatın.

Arızalar

Yeterli emme gücü yoksa şu kontrolleri yapın:

– Hazne **(10)** veya keçe filtre torbası **(26)** dolu mu?
  ▷ Hazneyi boşaltın veya keçe filtre torbasını değiştirin.
– Hortum, borular veya nozüller tıkalı mı?
  ▷ Emme aksesuarlarını temizleyin.
– Filtre **(29)** tozla tıkanmış mı?
  ▷ Filtreyi temizleyin veya değiştirin.
– Akü **(12)** kapasitesi çok mu zayıf?
  ▷ Aküyü şarj edin veya daha yüksek kapasiteli bir akü takın.

Düzenli aralıklarla haznenin **(10)** boşaltılması ve filtrenin **(29)** temizlenmesi optimum bir emme performansını güvenceye alır.
Bundan sonra normal emiş gücü elde edilemezse, bir **Bosch** servis merkezine başvurun.

Eğer elektrikli süpürge otomatik olarak kapanırsa veya açılmazsa:

– Aşırı yükleme nedeniyle elektrikli süpürge ve/veya akü aşırı ısınmıştır.
  ▷ Elektrikli süpürgeyi ve aküyü soğumaya bırakın.

Eğer elektrikli süpürge çalışmazsa, bir **Bosch** servis merkezine başvurun.

Saklama (bkz. resim K)

– Emme borularını **(19)** ve kombine emme adaptörünü **(17)** tutucuya **(14)** takın.
– Derz memesini **(20)** elektrikli süpürgenin üst kısmındaki **(8)** yuvaya takın.
– Taban memesini **(21)** elektrikli süpürgenin üst kısmındaki **(8)** yuvaya takın.
– Emme hortumunu **(15)**, takılı olan kavisli nozül **(18)** ile birlikte emme borularından **(19)** birine takın.
– Elektrikli süpürgeyi sadece taşıma kulpundan **(5)** veya taşıma kayışından **(27)** tutun.
– Elektrikli süpürgeyi kuru bir yerde saklayın ve yetkisiz kişilerin kullanmaması için gerekli önlemleri alın.

Müşteri servisi ve uygulama danışmanlığı

Türkiye

Marmara Elektrikli El Aletleri Servis Hizmetleri Sanayi ve Ticaret Ltd. Şti.
Tersane cd. Zencefil Sok.No:6 Karaköy
Beyoğlu / İstanbul
Tel.: +90 212 2974320
Fax: +90 212 2507200
E-mail: info@marmarabps.com

Bağrıaçıklar Oto Elektrik
Motorlu Sanayi Çarşısı Doğruer Sk. No:9
Selçuklu / Konya
Tel.: +90 332 2354576
Tel.: +90 332 2331952
Fax: +90 332 2363492
E-mail: bagriaciklarotoelektrik@gmail.com

Akgül Motor Bobinaj San. Ve Tİc. Ltd. Şti
Alaaddinbey Mahallesi 637. Sokak No:48/C
Nilüfer / Bursa
Tel.: +90 224 443 54 24
Fax: +90 224 271 00 86
E-mail: info@akgulbobinaj.com

Ankaralı Elektrik
Eski Sanayi Bölgesi 3. Cad. No: 43
Kocasinan / KAYSERİ
Tel.: +90 352 3364216
Tel.: +90 352 3206241
Fax: +90 352 3206242
E-mail: gunay@ankarali.com.tr

Asal Bobinaj
Eski Sanayi Sitesi Barbaros Cad. No: 24/C
Canik / Samsun
Tel.: +90 362 2289090
Fax: +90 362 2289090
E-mail: bpsasalbobinaj@hotmail.com

Aygem Elektrik Makine Sanayi ve Tic. Ltd. Şti.
10021 Sok. No: 11 AOSB
Çiğli / İzmir
Tel.: +90 232 3768074

Fax: +90 232 3768075
E-mail: boschservis@aygem.com.tr

Bakırcıoğlu Elektrik Makine Hırdavat İnşaat Nakliyat Sanayi ve Ticaret Ltd. Şti.
Karaağaç Mah. Sümerbank Cad. No:18/4
Merkez / Erzincan
Tel.: +90 446 2230959
Fax: +90 446 2240132
E-mail: bilgi@korfezelektrik.com.tr

Bosch Sanayi ve Ticaret A.Ş.
Elektrikli El Aletleri
Aydınevler Mah. İnönü Cad. No: 20
Küçükyalı Ofis Park A Blok
34854 Maltepe-İstanbul
Tel.: 444 80 10
Fax: +90 216 432 00 82
E-mail: iletisim@bosch.com.tr
www.bosch.com.tr

Bulsan Elektrik
İstanbul Cad. Devrez Sok. İstanbul Çarşısı
No: 48/29 İskitler
Ulus / Ankara
Tel.: +90 312 3415142
Tel.: +90 312 3410302
Fax: +90 312 3410203
E-mail: bulsanbobinaj@gmail.com

Çözüm Bobinaj
Küsget San.Sit.A Blok 11Nolu Cd.No:49/A
Şehitkamil/Gaziantep
Tel.: +90 342 2351507
Fax: +90 342 2351508
E-mail: cozumbobinaj2@hotmail.com

Onarım Bobinaj
Raif Paşa Caddesi Çay Mahallesi No:67
İskenderun / HATAY
Tel.: +90 326 613 75 46
E-mail: onarim_bobinaj31@mynet.com

Faz Makine Bobinaj
Cumhuriyet Mah. Sanayi Sitesi Motor
İşleri Bölümü 663 Sk. No:18
Murat Paşa / Antalya
Tel.: +90 242 3465876
Tel.: +90 242 3462885
Fax: +90 242 3341980
E-mail: info@fazmakina.com.tr

Günşah Otomotiv Elektrik Endüstriyel Yapı Malzemeleri San ve Tic. Ltd. Şti
Beylikdüzü Sanayi Sit. No: 210
Beylikdüzü / İstanbul
Tel.: +90 212 8720066
Fax: +90 212 8724111
E-mail: gunsahelektrik@ttmail.com

Sezmen Bobinaj Elektrikli El Aletleri İmalatı San ve Tic. Ltd. Şti.
Ege İş Merkezi 1201/4 Sok. No: 4/B
Yenişehir / İzmir
Tel.: +90 232 4571465
Tel.: +90 232 4584480
Fax: +90 232 4573719
E-mail: info@sezmenbobinaj.com.tr

Üstündağ Bobinaj ve Soğutma Sanayi
Nusretiye Mah. Boyacılar Aralığı No: 9
Çorlu / Tekirdağ
Tel.: +90 282 6512884
Fax: +90 282 6521966
E-mail: info@ustundagsogutma.com

IŞIKLAR ELEKTRİK BOBİNAJ
Karasoku Mahallesi 28028. Sokak No:20/A
Merkez / ADANA
Tel.: +90 322 359 97 10 - 352 13 79
Fax: +90 322 359 13 23
E-mail: isiklar@isiklarelektrik.com

Servis adreslerimize ve garanti koşullarımıza ait linke son sayfadan ulaşabilirsiniz.

Bütün başvuru ve yedek parça siparişlerinizde ürünün tip etiketi üzerindeki 10 haneli malzeme numarasını mutlaka belirtin.

İmha

Elektrik süpürgesi, aküler, aksesuar ve ambalaj malzemesi çevre dostu imha amacıyla bir geri dönüşüm merkezine yollanmalıdır.



Elektrik süpürgesini ve aküleri/bataryaları evsel atıkların içine atmayın!

Sadece AB ülkeleri için:

Kullanılamaz hale gelen elektrikli ve elektronik aletler ile kullanılmış aküler/piller ayrı toplanmalı ve çevreye zarar vermeyecek şekilde bertaraf edilmelidir. Belirtilen toplama sistemlerini kullanın. İçerdiği tehlikeli maddeler nedeniyle yanlış bertaraf edilmesi çevreye ve sağlığa zararlı olabilir.

Polski

Wskazówki dotyczące bezpieczeństwa pracy z odkurzaczami



Należy przeczytać wszystkie wskazówki dotyczące bezpieczeństwa i zalecenia. Nieprzestrzeganie wskazówek dotyczących bezpieczeństwa i zaleceń może doprowadzić do porażenia prądem elektrycznym, pożaru i/lub poważnych obrażeń ciała.

Należy starannie przechowywać wszystkie wskazówki dotyczące bezpieczeństwa i zalecenia dla dalszego zastosowania.

- ▶ **Odkurzacz nie jest przeznaczony do użytkowania przez dzieci oraz osoby o ograniczonych funkcjach fi-**

zycznych, sensorycznych lub umysłowych, ani przez osoby nieposiadające doświadczenia i/lub odpowiedniej wiedzy. W przeciwnym wypadku istnieje niebezpieczeństwo niewłaściwej obsługi, a także ryzyko doznania urazów.

- ▶ **Dzieci powinny znajdować się pod nadzorem.** Tylko w ten sposób można zagwarantować, że dzieci nie będą się bawiły odkurzaczem.
- ▶ **Należy przestrzegać przepisów bezpieczeństwa dotyczących odsysanych materiałów.**
- ▶ **Nie wolno odsysać pyłów buczyny lub dębiny ani azbestu. Pył kamienny można odsysać tylko w połączeniu z systemami odsysania pyłu, które wolno stosować w GAS18V-6LS firmy Bosch.** Substancje te uznawane są za rakotwórcze.
- ▶ **Pył kamienny należy odsysać wyłącznie za pomocą wyraźnie wskazanych zestawów składających się z elektronarzędzia i systemu odsysania pyłu, które posiadają zaświadczenie o spełnieniu ustawowych limitów emisji.** Zaświadczenia takie można znaleźć na stronie: www.bosch-professional.com/dust/.

⚠ OSTRZEŻENIE Odkurzacza wolno użyć tylko po zapoznaniu się ze wszystkimi ważnymi informacjami dotyczącymi jego użytkowania, odsysanych materiałów oraz ich bezpiecznej utylizacji. Właściwe przeszkolenie zmniejsza niebezpieczeństwo niewłaściwej obsługi, a także ryzyko doznania urazów.

⚠ OSTRZEŻENIE Odkurzacz jest przeznaczony wyłącznie do odsysania suchych materiałów. Przedostanie się cieczy do obudowy podwyższa ryzyko porażenia prądem.

- ▶ **Przy użyciu odkurzacza nie wolno odsysać pyłów gorących, tlących się ani wybuchowych. Nie wolno używać odkurzacza w pomieszczeniach zagrożonych wybuchem.** Pyły mogą się zapalić lub wybuchnąć.
- ▶ **UWAGA! Odkurzacz wolno przechowywać wyłącznie w pomieszczeniach zamkniętych.**
- ▶ **Należy zawsze dbać o dobrą wentylację stanowiska pracy.**
- ▶ **Naprawę odkurzacza należy zlecać jedynie wykwalifikowanym fachowcom i wykonać ją tylko przy użyciu oryginalnych części zamiennych.** Tylko w ten sposób można zagwarantować zachowanie bezpieczeństwa odkurzacza.

⚠ OSTRZEŻENIE Odkurzacz zawiera pył niebezpieczny dla zdrowia. Prace związane z opróżnianiem i konserwacją, w tym utylizację pojemników na pył, należy zlecać jedynie wykwalifikowanym fachowcom. Podczas pracy konieczne jest stosowanie odpowiednich środków ochrony. Nie wolno używać odkurzacza bez kompletnego i prawidłowo stosowanego systemu filtracji. Użycie takie jest groźne dla zdrowia.

- ▶ **Przed uruchomieniem urządzenia należy skontrolować stan techniczny węża. Wąż należy przedtem zamocować do odkurzacza, aby nie nastąpiło niezamierzone wyrzucenie pyłu na zewnątrz.** Mogło by wówczas dojść do przedostania się pyłu do dróg oddechowych.
- ▶ **Odkurzacza nie wolno czyścić strumieniem wody skierowanym bezpośrednio na niego.** Przedostanie się wody do górnej części odkurzacza zwiększa ryzyko porażenia prądem elektrycznym.
- ▶ **Nie modyfikować ani nie otwierać akumulatora.** Istnieje niebezpieczeństwo zwarcia.
- ▶ **W razie uszkodzenia akumulatora lub stosowania go niezgodnie z przeznaczeniem może dojść do wystąpienia oparów. Akumulator może się zapalić lub wybuchnąć.** Należy zadbać o dopływ świeżego powietrza, a w przypadku wystąpienia dolegliwości skontaktować się z lekarzem. Opary mogą podrażnić drogi oddechowe.
- ▶ **W przypadku nieprawidłowej obsługi lub uszkodzenia akumulatora może dojść do wycieku palnego elektrolitu z akumulatora. Należy unikać kontaktu z nim, a w przypadku niezamierzonego zetknięcia się z elektrolitem, należy umyć dane miejsce wodą. Jeżeli ciecz dostała się do oczu, należy dodatkowo skonsultować się z lekarzem.** Elektrolit może doprowadzić do podrażnienia skóry lub oparzeń.
- ▶ **Ostre przedmioty, takie jak gwoździe lub śrubokręt, a także działanie sił zewnętrznych mogą spowodować uszkodzenie akumulatora.** Może wówczas dojść do zwarcia wewnętrznego akumulatora i do jego przepalenia, eksplozji lub przegrzania.
- ▶ **Nieużywany akumulator należy trzymać z dala od spinaczy, monet, kluczy, gwoździ, śrub lub innych małych przedmiotów metalowych, które mogłyby spowodować zmostkowanie styków.** Zwarcie pomiędzy stykami akumulatora może spowodować oparzenia lub pożar.
- ▶ **Akumulator należy stosować wyłącznie w urządzeniach producenta.** Tylko w ten sposób można ochronić akumulator przed niebezpiecznym dla niego przeciążeniem.
- ▶ **Akumulatory należy ładować wyłącznie w ładowarkach zalecanych przez producenta.** Ładowanie akumulatorów innych, niż te, które zostały dla danej ładowarki przewidziane, może spowodować zagrożenie pożarowe.



Akumulator należy chronić przed wysokimi temperaturami, np. przed stałym nasłonecznieniem, przed ogniem, zanieczyszczeniami, wodą i wilgocią. Istnieje zagrożenie zwarcia i wybuchu.

- ▶ **Taśmę naramienną należy stosować tylko w połączeniu z odkurzaczem.**
- ▶ **Nie wolno siadać na odkurzaczu ani na niego wchodzić.** Odkurzacz może się przewrócić i uszkodzić. Istnieje niebezpieczeństwo doznania obrażeń.

Symbole

Następujące symbole mogą mieć znaczenie podczas pracy z odkurzaczem. Proszę zapamiętać te symbole i ich znaczenia.

Właściwa interpretacja symboli sprzyja lepszemu i bezpieczniejszemu użytkowaniu odkurzacza.

Symbole i ich znaczenie	
	**OSTRZEŻENIE! Należy przeczytać wszystkie wskazówki dotyczące bezpieczeństwa i zalecenia.** Nieprzestrzeganie wskazówek dotyczących bezpieczeństwa i zaleceń może doprowadzić do porażenia prądem elektrycznym, pożaru i/lub poważnych obrażeń ciała.
	Odkurzacz klasy ochrony przeciwpyłowej L, zgodnie z normą IEC/EN 60335-2-69, przeznaczony do **pracy na sucho** i usuwania niebezpiecznych dla zdrowia pyłów o wartości granicznej narażenia >1 mg/m³
	**OSTRZEŻENIE! Odkurzacz zawiera pył niebezpieczny dla zdrowia. Prace związane z opróżnianiem i konserwacją, w tym utylizację pojemników na pył, należy zlecać jedynie wykwalifikowanym fachowcom. Podczas pracy konieczne jest stosowanie odpowiednich środków ochrony. Nie wolno używać odkurzacza bez kompletnego i prawidłowo stosowanego systemu filtracji.** Użycie takie jest groźne dla zdrowia.
	Przycisk ręcznego oczyszczania filtra

Opis produktu i jego zastosowania

Należy kierować się rysunkami umieszczonymi w przedniej części instrukcji eksploatacji.

Użycie zgodne z przeznaczeniem

Odkurzacz jest przeznaczony do zasysania, pochłaniania, transportowania i oddzielania suchych niepalnych pyłów. Odkurzacz jest certyfikowany i odpowiada klasie ochrony przeciwpyłowej L. Jest on dostosowany do podwyższonych wymagań podczas zastosowań profesjonalnych, np. w rzemiośle, przemyśle i w warsztatach.

Odkurzacze klasy ochrony przeciwpyłowej L, zgodnie z normą IEC/EN 60335-2-69, wolno stosować wyłącznie do pochłaniania i odsysania niebezpiecznych dla zdrowia pyłów o wartości granicznej narażenia >1 mg/m³.

Odkurzacz wolno używać tylko wtedy, gdy się jest w stanie w pełni ocenić jego wszystkie funkcje, wykonać wszystkie działania bez ograniczeń lub po uzyskaniu odpowiednich instrukcji.

Przedstawione graficznie komponenty

Numeracja przedstawionych graficznie komponentów odnosi się do schematu odkurzacza na stronach graficznych.

(1) Uchwyt do węża, na wąż odsysający
(2) Pokrywa wnęki akumulatora
(3) Przycisk odblokowujący pokrywę wnęki akumulatora
(4) Włącznik/wyłącznik
(5) Uchwyt transportowy
(6) Uchwyt do węża, na wąż nadmuchowy
(7) Przycisk ręcznego oczyszczania filtra
(8) Górna część odkurzacza
(9) Zatrzask górnej części odkurzacza
(10) Zbiornik
(11) Wnęka akumulatora
(12) Akumulator[a)]
(13) Przycisk odblokowujący akumulator[a)]
(14) Uchwyt na osprzęt
(15) Wąż odsysający
(16) Przycisk
(17) Adapter kombi do odsysania pyłu
(18) Dysza wygięta
(19) Rura
(20) Dysza do fug
(21) Dysza do podłóg
(22) Dyfuzor
(23) Wąż nadmuchowy[a)]
(24) Adapter PowerTool (część przednia)
(25) Adapter PowerTool (część tylna)
(26) Włókninowy worek filtracyjny
(27) Taśma naramienna
(28) Oczka mocujące do taśmy naramiennej
(29) Filtr
(30) Uchwyt filtra

a) **Nie wchodzi w skład wyposażenia standardowego.**

Dane techniczne

Odkurzacz akumulatorowy do pracy na sucho		GAS18V-6LS
Numer katalogowy		**3 601 JK2 100**
Napięcie	V	18
Moc nominalna	W	350
Pojemność zbiornika		
– brutto	l	6
– netto	l	4,5
Długość węża	m	0,5–2,8
Podciśnienie, odkurzacz[A)B)]	hPa	100

Odkurzacz akumulatorowy do pracy na sucho		GAS18V-6LS
Przepływ powietrza, odkurzacz[A)B)]	l/s m³/h	22 79
Czas pracy na jednym cyklu ładowania		
– poziom mocy **I**	min/Ah	3,5
– poziom mocy **II**	min/Ah	2,5
Klasa ochrony przeciwpyłowej		L
Waga[C)]	kg	2,9
Zalecana temperatura otoczenia podczas ładowania	°C	0 … +35
Dopuszczalna temperatura otoczenia podczas pracy[D)] i podczas przechowywania	°C	–20 … +50
Kompatybilne akumulatory		GBA18V… GBA 18V… ProCORE18V… EXPERT18V… EXBA18V… CORE18V…
Zalecane akumulatory zapewniające pełną moc		ProCORE18V… ≥8 Ah
Zalecane ładowarki		GAL18… GAL 18… GAL 36… GAL12V/18… GAL 12V/18… GAX 18… EXAL18…

A) Pomiar wykonany przy temperaturze 20–25 °C z akumulatorem **GBA 18V 8.0Ah**

B) Zmierzono z wężem odsysającym **(15)**

C) Bez akumulatora (wagę akumulatora można znaleźć na stronie: www.bosch-professional.com)

D) ograniczona wydajność w przypadku temperatur < 0 °C

Wartości mogą różnić się w zależności od produktu, zastosowania i warunków otoczenia. Więcej informacji na stronie: www.bosch-professional.com/wac.

Informacje o emisji hałasu i drgań

Wartości pomiarowe emisji hałasu zostały określone zgodnie z **EN 60335-2-69**.

Określony wg skali A typowy poziom ciśnienia akustycznego emitowanego przez odkurzacz wynosi **71** dB(A). Niepewność pomiaru K = **2** dB. Poziom hałasu podczas pracy może przekroczyć podane wartości. **Stosować środki ochrony słuchu!**

Wartości drgań a_h (drgania ciągłe), p_F (powtarzające się wstrząsy) i niepewność pomiaru K oznaczone zgodnie z **EN 60335-2-69**:

a_h = **0,2** m/s² (K = **0,5** m/s²), p_F = **6,1** m/s² (K = **0,2** m/s²)

Akumulator

Bosch sprzedaje odkurzacze akumulatorowe także w wersji bez akumulatora. Informacja o tym, czy w zakres dostawy odkurzacza wchodzi akumulator, znajduje się na opakowaniu.

Ładowanie akumulatora

▶ **Należy stosować wyłącznie ładowarki wyszczególnione w danych technicznych.** Tylko te ładowarki dostosowane są do ładowania akumulatora litowo-jonowego znajdującego się w wyposażeniu standardowym.

Wskazówka: Ze względu na międzynarodowe przepisy transportowe w momencie dostawy akumulatory litowo-jonowe są częściowo naładowane. Aby zagwarantować wykorzystanie najwyższej wydajności akumulatora, należy przed pierwszym użyciem całkowicie naładować akumulator.

Wkładanie i wyjmowanie akumulatora (zob. rys. A)

▶ **Przy wkładaniu akumulatora nie należy stosować siły.** Akumulator jest w taki sposób skonstruowany, że jego włożenie do odkurzacza możliwe jest tylko wówczas, gdy znajduje się on we właściwej pozycji.

▶ Komorę i wnękę akumulatora należy utrzymywać w czystości. Pomaga to zapewnić wydajność i bezpieczeństwo pracy.

– Przesunąć przycisk odblokowujący **(3)** w kierunku oznaczonym strzałką i otworzyć pokrywę wnęki akumulatora **(2)**.

– Wsunąć akumulator **(12)** we wnękę akumulatora **(11)** aż do wyraźnie słyszalnego kliknięcia sygnalizującego zablokowanie.

– Aby wyjąć akumulator **(12)**, należy nacisnąć przycisk odblokowujący **(13)** na akumulatorze i wyjąć go z wnęki akumulatora **(11)**.

– Zamknąć pokrywę wnęki akumulatora **(2)** aż do wyraźnie słyszalnego kliknięcia sygnalizującego zablokowanie.

Wskaźnik stanu naładowania akumulatora

Po wyjęciu akumulatora z odkurzacza stan naładowania wskazują zielone diody LED wskaźnika stanu naładowania na akumulatorze.

Nacisnąć przycisk wskaźnika stanu naładowania On lub , aby pojawiło się wskazanie stanu naładowania.

Jeżeli po naciśnięciu przycisku wskaźnika stanu naładowania nie świeci się żadna dioda LED, oznacza to, że akumulator jest uszkodzony i należy go wymienić.

Wskazówka: Nie każdy typ akumulatora jest wyposażony we wskaźnik stanu naładowania.

Typ akumulatora GBA 18V… | GBA18V…



Dioda LED	Pojemność
Światło ciągłe, 3 zielone diody	60–100%

Dioda LED	Pojemność
Światło ciągłe, 2 zielone diody	30–60%
Światło ciągłe, 1 zielona dioda	5–30%
Światło migające, 1 zielona dioda	0–5%

Typ akumulatora ProCORE18V... | EXPERT18V... | EXBA18V... | CORE18V...



Dioda LED	Pojemność
Światło ciągłe, 5 zielonych diod	80–100%
Światło ciągłe, 4 zielone diody	60–80%
Światło ciągłe, 3 zielone diody	40–60%
Światło ciągłe, 2 zielone diody	20–40%
Światło ciągłe, 1 zielona dioda	5–20%
Światło migające, 1 zielona dioda	0–5%

Wykrywanie ryzyka awarii akumulatora

EXPERT18V... | EXBA18V...

Diody LED wskaźnika stanu naładowania akumulatora mogą oprócz stanu naładowania akumulatora wskazywać także ryzyko awarii akumulatora.

Aby aktywować funkcję należy nacisnąć i przytrzymać przycisk wskaźnika stanu akumulatora przez 3 sekundy. Trwająca analiza akumulatora jest sygnalizowana światłem dynamicznym. Wynik jest pokazywany na wskaźniku stanu akumulatora.

 **1 dioda LED:** Akumulator wykazuje wysokie ryzyko awarii. Moc i czas pracy mogą być już obniżone. Zalecana jest wymiana akumulatora.

 **5 diod LED:** Akumulator jest w dobrym stanie i wykazuje niskie ryzyko awarii.

Uwaga: Ocena ryzyka awarii akumulatora przebiega dwustopniowo i oferuje uproszczoną ocenę stanu. Stan akumulatora jest oceniany albo jako dobry, albo wskazywane jest podwyższone ryzyko awarii akumulatora. Stan akumulatora nie jest podawany w procentach.

Wskazówki dotyczące właściwego postępowania z akumulatorem

Akumulator należy chronić przed wilgocią i wodą.

Akumulator należy przechowywać wyłącznie w temperaturze od –20 °C do 50 °C. Nie wolno pozostawiać akumulatora, np. latem, w samochodzie.

Otwory wentylacyjne należy regularnie czyścić za pomocą miękkiego, czystego i suchego pędzelka.

Zdecydowanie krótszy czas pracy po ładowaniu wskazuje na zużycie akumulatora i konieczność wymiany na nowy.

Przestrzegać wskazówek dotyczących utylizacji odpadów.

Montaż

▶ **Przed przystąpieniem do konserwacji lub czyszczenia odkurzacza, do zmiany jego nastaw, przed wymianą osprzętu, a także przed magazynowaniem odkurzacza, należy wyjąć z niego akumulator.** Ten środek ostrożności zapobiega niezamierzonemu włączeniu się odkurzacza.

Montaż uchwytu na osprzęt odkurzacza (zob. rys. B)

Umieścić uchwyt **(14)** na osprzęt odkurzacza na górnej części odkurzacza i mocno go przykręcić.

Montaż węża (zob. rys. D–F)

Zamontować wąż odpowiedni dla danego zastosowania:

– Do **odsysania** należy włożyć wąż odsysający **(15)** aż do oporu w odpowiedni uchwyt węża **(1)**.

– Do **zdmuchiwania** należy zdjąć dyfuzor **(22)** i włożyć wąż nadmuchowy **(23)** aż do oporu w odpowiedni uchwyt węża **(6)**. Ponownie włożyć dyfuzor **(22)** w uchwyt węża **(6)**, gdy wąż nadmuchowy **(23)** zostanie wyjęty.

Wskazówka: Dzięki różnym rozmiarom przyłącza nie ma możliwości użycia węża odsysającego **(15)** do zdmuchiwania.

▶ **Do zdmuchiwania należy używać tylko czystego węża nadmuchowego.** Pyły mogą być szkodliwe dla zdrowia.

Montaż osprzętu do odkurzacza (zob. rys. C i G)

Wąż odsysający **(15)** jest wyposażony w system Clip, który umożliwia podłączenie osprzętu (adaptera kombi do odsysania pyłu **(17)**, dyszy wygiętej **(18)**).

Montaż dyszy wygiętej

– Podłączyć dyszę wygiętą **(18)** do węża odsysającego **(15)**, aż oba przyciski **(16)** węża zaskoczą w zapadce.

– W celu demontażu należy nacisnąć przyciski **(16)** do wewnątrz i zdemontować elementy.

Montaż dysz i rur

– Należy połączyć ze sobą rury **(19)**, a następnie nasadzić na nie dyszę wygiętą **(18)**.

– Dyszę do podłóg **(21)** lub dyszę do fug **(20)** należy nałożyć na rurę **(19)** lub dyszę wygiętą **(18)**.

Montaż adaptera kombi do odsysania pyłu (zob. rys. G)

Adapter kombi do odsysania pyłu **(17)** składa się z adaptera PowerTool (część przednia) **(24)** oraz adaptera PowerTool (część tylna) **(25)**.

Na rysunku **G** podane są możliwe średnice króćców odsysających, które można podłączyć do adaptera kombi do odsysania pyłu **(17)**.

W razie potrzeby należy założyć adapter PowerTool (część przednia) **(24)** na adapter PowerTool (część tylna) **(25)** i zablokować, obracając w kierunku przeciwnym do ruchu wskazówek zegara.

W zależności od wybranej średnicy przyłącza założyć teraz adapter PowerTool (część tylna) **(25)** lub zmontowany adapter kombi do odsysania pyłu **(17)** na wąż odsysający. Oba przyciski **(16)** węża odsysającego w adapterze PowerTool (część tylna) **(25)** powinny zostać w słyszalny sposób zablokowane.

Aby rozłączyć obie części adaptera, należy obrócić adapter PowerTool (część przednia) **(24)** w kierunku zgodnym z ruchem wskazówek zegara i zdjąć go.

Aby zdjąć adapter kombi do odsysania pyłu **(17)** z węża odsysającego, należy nacisnąć oba przyciski **(16)** do wewnątrz i zdjąć adapter kombi do odsysania pyłu z węża odsysającego.

Wkładanie/wyjmowanie włókninowego worka filtracyjnego (zob. rys. H)

Zastosowanie włókninowego worka filtracyjnego **(26)** ułatwia usuwanie pyłu.

Otworzyć zatrzaski **(9)** i zdjąć górną część odkurzacza **(8)**.

Włożyć włókninowy worek filtracyjny **(26)** w uchwyt zbiornika **(10)**, tak jak to pokazano na rysunku.

Nałożyć górną część odkurzacza **(8)** i zamknąć oba zatrzaski **(9)** do słyszalnego zablokowania.

Wymienić włókninowy worek filtracyjny **(26)** , gdy tylko się zapełni.

Mocowanie taśmy naramiennej (zob. rys. I)

- ▶ **Taśma naramienna jest przeznaczona wyłącznie do przenoszenia i mocowania odkurzacza!**

Taśmę naramienną **(27)** można zamocować po prawej lub po lewej stronie odkurzacza, w zależności od tego, jak użytkownik zamierza przenosić odkurzacz. Zamocować karabińczyki taśmy naramiennej **(27)** albo w obu prawych, albo w obu lewych oczkach mocujących **(28)** odkurzacza.

Należy przy tym przestrzegać właściwego umiejscowienia taśmy na ramieniu, które pokazano na rys **I**.

Praca

- ▶ **Przed przystąpieniem do konserwacji lub czyszczenia odkurzacza, do zmiany jego nastaw, przed wymianą osprzętu, a także przed magazynowaniem odkurzacza, należy wyjąć z niego akumulator.** Ten środek ostrożności zapobiega niezamierzonemu włączeniu się odkurzacza.

Uruchamianie

- ▶ **Nie wolno używać odkurzacza bez zamontowanego filtra.**
- ▶ **Należy stosować wyłącznie nieuszkodzone filtry (bez pęknięć, dziur itp.). W razie stwierdzenia uszkodzeń filtr należy niezwłocznie wymienić.**
- ▶ **Przed rozpoczęciem odkurzania należy upewnić się, że filtr jest prawidłowo zamocowany.**
- ▶ **Przed odkurzaniem należy upewnić się, czy pokrywa komory akumulatora jest prawidłowo zamknięta.**
- ▶ **Użytkownik powinien zasięgnąć informacji na temat aktualnie obowiązujących w danym kraju ustaleń/przepisów regulujących zasady obchodzenia się z pyłami niebezpiecznymi dla zdrowia.**

Odkurzacz jest przeznaczony do zasysania i oczyszczania następujących materiałów:

– Pyły o wartości granicznej narażenia > 1 mg/m^3

Z zasady nie wolno używać odkurzacza w pomieszczeniach zagrożonych wybuchem.

Zalecamy używanie włókninowego worka filtracyjnego **(26)**.

Włączanie/wyłączanie

Aby **włączyć** odkurzacz, należy nacisnąć włącznik/wyłącznik **(4)**, wybierając żądaną moc:

– Ustawić włącznik/wyłącznik **(4)** do prac ze **średnią** modą ssania/nadmuchu i przy dłuższym czasie pracy akumulatora w **pozycji I** (np. odkurzanie gładkich powierzchni, usuwanie pyłu z elektronarzędzi o niewielkiej emisji pyłu lub zdmuchiwanie zanieczyszczeń z powierzchni).
– Ustawić włącznik/wyłącznik **(4)** do prac z **wysoką** mocą ssania/nadmuchu w **pozycji II** (np. odkurzanie dywanów lub usuwanie pyłu z elektronarzędzi o silnej emisji pyłu).

Aby **wyłączyć** odkurzacz, należy nacisnąć włącznik/wyłącznik **(4)**, ustawiając go w pozycji środkowej.

Odsysanie pyłu podczas obróbki materiałów przy użyciu elektronarzędzi

- ▶ **Jeżeli powietrze wylotowe wyprowadzane jest z powrotem do pomieszczenia, konieczne jest zapewnienie wystarczającego współczynnika wymiany powietrza w pomieszczeniu. Należy przestrzegać obowiązujących w danym kraju przepisów lokalnych.**

Założyć dyszę wygiętą **(18)** lub adapter kombi do odsysania pyłu **(17)** na wąż odsysający **(15)** do słyszalnego zablokowania.

Włożyć dyszę wygiętą **(18)** lub adapter kombi do odsysania pyłu **(17)** w/na króciec odsysający elektronarzędzia.

Ręczne oczyszczanie filtra

Filtr należy oczyścić najpóźniej w przypadku spadku mocy ssania.

Częstotliwość oczyszczania filtra zależy od rodzaju i ilości zasysanego pyłu. Dzięki regularnemu oczyszczaniu filtra przedłużona zostanie maksymalna wydajność pracy.

Włączyć odkurzacz w pozycji **II**. Przytrzymać ręką albo uchwyt **(1)** węża odsysającego lub uchwyt **(6)** węża nadmuchowego (ew. przy podłączonym wężu/osprzęcie jego ujście).

Nacisnąć przycisk ręcznego oczyszczania filtra **(7)** co najmniej 3 razy. Filtr zostanie oczyszczony silnym strumieniem powietrza.

Konserwacja i serwis

Konserwacja i czyszczenie

- ▶ **Przed przystąpieniem do konserwacji lub czyszczenia odkurzacza, do zmiany jego nastaw, przed wymianą osprzętu, a także przed magazynowaniem odkurzacza, należy wyjąć z niego akumulator.** Ten środek ostrożności zapobiega niezamierzonemu włączeniu się odkurzacza.
- ▶ **Aby móc efektywnie i bezpiecznie pracować, należy zawsze utrzymywać odkurzacz i jego otwory wentylacyjne w czystości.**
- ▶ **Podczas czynności konserwacyjnych oraz czyszczenia odkurzacza należy nosić maskę przeciwpyłową.**

Obudowę należy od czasu do czasu oczyścić wilgotną szmatką.

Zabrudzone styki ładowania należy czyścić za pomocą suchej szmatki.

- ▶ **Nie wolno czyścić odkurzacza przy pomocy sprężonego powietrza.** Filtr lub inne komponenty mogą w ten sposób ulec uszkodzeniu.

Co najmniej raz w roku producent lub wykwalifikowana osoba musi przeprowadzić kontrolę techniczną odkurzacza (np. sprawdzenie filtrów pod kątem uszkodzeń, sprawdzenie szczelności odkurzacza oraz sprawdzenie prawidłowego działania systemu sterowania).

Czyszczenie i konserwacja po odsysaniu substancji stwarzających zagrożenie dla zdrowia

- Wszystkie części, które miały kontakt z substancjami stwarzającymi zagrożenie dla zdrowia, należy traktować jako zanieczyszczone.
- Odkurzyć, wytrzeć lub zabezpieczyć zewnętrzne części odkurzacza przed wyniesieniem go ze strefy, w której znajdują się substancje stwarzające zagrożenie dla zdrowia.
- Wykonać czyszczenie, demontaż i konserwację odkurzacza tylko wtedy, gdy przeprowadzenie tych czynności jest możliwe bez stwarzania zagrożenia dla użytkownika oraz innych osób. Podczas konserwacji i czyszczenia należy stosować środki ochrony indywidualnej. Prace należy wykonać w pomieszczeniu, w którym zapewniona jest dobra wentylacja.
- Przed przystąpieniem do demontażu należy najpierw oczyścić zewnętrzne powierzchnie odkurzacza.
- Wszystkie części odkurzacza, których nie można w zadowalającym stopniu oczyścić, należy zutylizować, wkładając je wcześniej do szczelnych worków. Należy przy tym przestrzegać obowiązujących przepisów dotyczących utylizacji tego rodzaju odpadów.
- Po zakończeniu prac należy oczyścić miejsce, w którym prowadzona była konserwacja.

Czyszczenie zbiornika

Jeśli podczas pracy na sucho nie był używany włókninowy worek filtracyjny **(26)**, należy oczyścić zbiornik **(10)** po każdym użyciu.

- Otworzyć zatrzaski **(9)** i zdjąć górną część odkurzacza **(8)**.
- Wytrząsnąć zbiornik **(10)** nad odpowiednim pojemnikiem na odpady.
- W razie potrzeby oczyścić zbiornik za pomocą mokrej szmatki.
  W razie konieczności należy oczyścić filtr **(29)**.
  Zbiornik i filtr należy pozostawić do wyschnięcia.
- Ponownie nałożyć górną część odkurzacza **(8)** i zamknąć oba zatrzaski **(9)** aż do wyraźnie słyszalnego kliknięcia sygnalizującego zablokowanie.

Czyszczenie/wymiana filtra (zob. rys. J)

Moc ssania jest zależna od stanu filtra. Dlatego należy regularnie czyścić filtr **(29)**.

Natychmiast wymienić uszkodzony filtr.

- Uruchomić ręczne oczyszczanie filtra (zob. „Ręczne oczyszczanie filtra“, Strona 93), a następnie wyłączyć odkurzacz.
- Otworzyć zatrzaski **(9)** i zdjąć górną część odkurzacza **(8)**.
- Odkręcić śrubę uchwytu filtra **(30)**.
- Obrócić górną część odkurzacza w taki sposób, aby można było od dołu wyjąć filtr wraz z uchwytem filtra. W przeciwnym razie pył z filtra mógłby dostać się do komory silnika.
- Wyjąć filtr **(29)** z uchwytu filtra **(30)**.
- Wytrząsnąć filtr **(29)** nad odpowiednim pojemnikiem na odpady. Zwrócić uwagę na to, by nie uszkodzić lamelek filtra.
  W przypadku silnego zanieczyszczenia należy oczyścić lamelki filtra pod wodą, używając miękkiej szczotki.
  lub
  Wymienić uszkodzony filtr **(29)**.
- Włożyć czysty i suchy filtr **(29)** w uchwyt filtra **(30)**.
- Włożyć uchwyt filtra **(30)** w górną część odkurzacza i mocno go dokręcić (ok. 6 obrotów).
- Sprawdzić, czy filtr **(29)** i uchwyt filtra **(30)** są prawidłowo i mocno osadzone.
- Ponownie nałożyć górną część odkurzacza **(8)** i zamknąć oba zatrzaski **(9)** aż do wyraźnie słyszalnego kliknięcia sygnalizującego zablokowanie.

Usterki

W przypadku znacznego spadku mocy ssania należy skontrolować:

- Czy zbiornik **(10)** lub włókninowy worek filtracyjny **(26)** nie są pełne?
  ▷ Opróżnić zbiornik lub wymienić włókninowy worek filtracyjny.
- Czy wąż, rury lub dysze nie są zatkane?
  ▷ Oczyścić osprzęt do odkurzacza.
- Czy filtr **(29)** nie jest zatkany pyłem/kurzem?
  ▷ Oczyścić lub wymienić filtr.
- Czy akumulator **(12)** nie jest za słaby?
  ▷ Naładować akumulator lub użyć akumulatora o wyższej pojemności.

Systematyczne opróżnianie zbiornika **(10)** i czyszczenie filtra **(29)** gwarantuje optymalną moc ssania.
Jeżeli po wykonaniu tych czynności moc ssania nie wróci do normy, należy skontaktować się z serwisem **Bosch**.

Jeśli odkurzacz automatycznie się wyłącza lub nie można go włączyć:
– Odkurzacz i/lub akumulator są zbyt mocno nagrzane z powodu przeciążenia.
  ▷ Zaczekać, aż odkurzacz i akumulator ostygną.

Jeśli po upływie odpowiedniego czasu odkurzacza nie można włączyć, należy skontaktować się z serwisem **Bosch**.

Przechowywanie (zob. rys. K)
– Włożyć rury **(19)** i adapter kombi do odsysania pyłu **(17)** w uchwyt **(14)**.
– Włożyć dyszę do fug **(20)** w uchwyt na górnej części odkurzacza **(8)**.
– Włożyć dyszę do podłóg **(21)** w uchwyt na górnej części odkurzacza **(8)**.
– Włożyć wąż odsysający **(15)** z założoną dyszą wygiętą **(18)** w jedną z rur **(19)**.
– Odkurzacz należy przenosić, trzymając go wyłącznie za uchwyt transportowy **(5)** lub na taśmie naramiennej **(27)**.
– Odkurzacz należy ustawić w suchym pomieszczeniu i zabezpieczyć go przed nieuprawnionym użyciem.

Obsługa klienta oraz doradztwo dotyczące użytkowania

Polska
Tel.: 22 7154450
Link do danych adresowych naszych serwisów oraz waunków gwarancji znajduje się na ostatniej stronie.
Przy wszystkich zgłoszeniach oraz zamówieniach części zamiennych konieczne jest podanie 10-cyfrowego numeru katalogowego, znajdującego się na tabliczce znamionowej produktu.

Utylizacja odpadów

Odkurzacz, akumulatory, osprzęt i opakowanie należy oddać do powtórnego przetworzenia zgodnego z obowiązującymi przepisami w zakresie ochrony środowiska.



Nie wolno wyrzucać odkurzacza i akumulatorów/baterii razem z odpadami z gospodarstwa domowego!

Tylko dla krajów UE:
Niezdatne do użytku urządzenia elektryczne i elektroniczne lub zużyte akumulatory/baterie należy zbierać osobno i utylizować zgodnie z obowiązującymi przepisami ochrony środowiska. Należy korzystać z przewidzianych przepisami systemów zbiórki. Ze względu na zawartość substancji niebezpiecznych nieprawidłowa utylizacja może stanowić zagrożenie dla zdrowia i środowiska.

Čeština

Bezpečnostní upozornění pro vysavače



Přečtěte si všechna bezpečnostní upozornění a všechny pokyny. Nedodržování bezpečnostních upozornění a pokynů může mít za následek úraz elektrickým proudem, požár a/nebo těžká poranění.

Všechna bezpečnostní upozornění a pokyny do budoucna uschovejte.

- ▶ **Tento vysavač není určený k tomu, aby ho používaly děti a osoby s omezenými fyzickými, smyslovými či duševními schopnostmi nebo nedostatečnými zkušenostmi a vědomostmi.** V opačném případě hrozí nebezpečí nesprávného zacházení a poranění.
- ▶ **Děti musí být pod dozorem.** Tak bude zajištěno, že si děti nebudou s vysavačem hrát.
- ▶ **Dodržujte bezpečnostní předpisy pro vysávané látky.**
- ▶ **Nevysávejte prach z bukového či dubového dřeva nebo azbest. Kamenný prach se smí vysávat pouze ve spojení s odsávacími systémy, které jsou výslovně schválené pro použití s GAS18V-6LS od firmy Bosch.** Tyto látky jsou rakovinotvorné.
- ▶ **Kamenný prach vysávejte pouze s výslovně určenými kombinacemi elektrického nářadí a odsávacího systému, u kterých bylo doloženo, že nepřekračují zákonné limity.** Osvědčení najdete na http://www.bosch-professional.com/dust.

⚠ VÝSTRAHA **Vysavač používejte pouze tehdy, pokud jste obdrželi dostatečné informace o používání vysavače, vysávaných látkách a jejich bezpečné likvidaci.** Důkladná instruktáž snižuje riziko nesprávné obsluhy a poranění.

⚠ VÝSTRAHA **Vysavač je vhodný pouze pro vysávání suchého materiálu.** Při proniknutí kapalin se zvyšuje riziko úrazu elektrickým proudem.

- ▶ **Nevysávejte s vysavačem horký, hořící nebo výbušný prach. Vysavač nepoužívejte v prostorech s nebezpečím výbuchu.** Prach se může vznítit nebo vybuchnout.
- ▶ **POZOR! Vysavač se smí skladovat pouze ve vnitřních prostorech.**
- ▶ **Postarejte se o dobré větrání na pracovišti.**
- ▶ **Vysavač nechávejte opravovat pouze kvalifikovanými odbornými pracovníky pouze za použití originálních náhradních dílů.** Tím bude zaručeno, že zůstane zachovaná bezpečnost vysavače.

⚠ VÝSTRAHA **Vysavač obsahuje zdraví škodlivý prach. Vyprazdňování a údržbu, včetně odstraňování nádoby na prach, nechávejte provádět pouze odborníky. Je nutné odpovídající**

ochranné vybavení. Nepoužívejte vysavač bez kompletního a správně nasazeného filtračního systému. Jinak ohrožujete své zdraví.

- ▶ **Před uvedením do provozu zkontrolujte sací hadici, zda je v bezvadném stavu. Sací hadici přitom nechte namontovanou na vysavači, aby nepozorovaně neunikal prach.** Jinak můžete prach vdechnout.
- ▶ **Vysavač nečistěte přímo namířeným proudem vody.** Vniknutí vody do horního dílu vysavače zvyšuje riziko úrazu elektrickým proudem.
- ▶ **Neupravujte a neotvírejte akumulátor.** Hrozí nebezpečí zkratu.
- ▶ **Při poškození a nesprávném použití akumulátoru mohou unikat výpary. Akumulátor může začít hořet nebo může vybouchnout.** Zajistěte přívod čerstvého vzduchu a při potížích vyhledejte lékaře. Výpary mohou dráždit dýchací cesty.
- ▶ **Při nesprávném použití nebo poškozeném akumulátoru může z akumulátoru vytéct hořlavá kapalina. Zabraňte kontaktu s ní. Při náhodném kontaktu opláchněte místo vodou. Pokud se kapalina dostane do očí, vyhledejte navíc lékaře.** Vytékající akumulátorová kapalina může způsobit podráždění pokožky nebo popáleniny.
- ▶ **Špičatými předměty, jako např. hřebíky nebo šroubováky, nebo působením vnější síly může dojít k poškození akumulátoru.** Uvnitř může dojít ke zkratu a akumulátor může začít hořet, může z něj unikat kouř, může vybouchnout nebo se přehřát.
- ▶ **Nepoužívaný akumulátor uchovávejte mimo kancelářské sponky, mince, klíče, hřebíky, šrouby nebo jiné drobné kovové předměty, které mohou způsobit přemostění kontaktů.** Zkrat mezi kontakty akumulátoru může mít za následek popáleniny nebo požár.
- ▶ **Akumulátor používejte pouze v produktech výrobce.** Jen tak bude akumulátor chráněný před nebezpečným přetížením.
- ▶ **Akumulátory nabíjejte pouze pomocí nabíječek, které jsou doporučené výrobcem.** U nabíječky, která je vhodná pro určitý druh akumulátorů, existuje nebezpečí požáru, pokud se bude používat s jinými akumulátory.



Chraňte akumulátor před horkem, např. i před trvalým slunečním zářením, ohněm, nečistotami, vodou a vlhkostí. Hrozí nebezpečí výbuchu a zkratu.

- ▶ **Popruh používejte výhradně ve spojení s vysavačem.**
- ▶ **Na vysavač si nesedejte a nestoupejte.** Vysavač se může převrhnout a poškodit. Hrozí nebezpečí poranění.

Symboly

Následující symboly mohou být důležité pro používání vašeho vysavače. Zapamatujte si prosím symboly a jejich význam. Správná interpretace symbolů vám pomůže vysavač lépe a bezpečněji používat.

Symboly a jejich význam	
	**VAROVÁNÍ! Přečtěte si všechna bezpečnostní upozornění a všechny pokyny.** Nedodržování bezpečnostních upozornění a pokynů může mít za následek úraz elektrickým proudem, požár a/nebo těžká poranění.
	Vysavač třídy prachu L podle IEC/EN 60335-2-69 pro **suché vysávání** zdraví škodlivého prachu s mezními hodnotami expozice > 1 mg/m³
	**VAROVÁNÍ! Vysavač obsahuje zdraví škodlivý prach. Vyprazdňování a údržbu, včetně odstraňování nádoby na prach, nechávejte provádět pouze odborníky. Je nutné odpovídající ochranné vybavení. Nepoužívejte vysavač bez kompletního a správně nasazeného filtračního systému.** Jinak ohrožujete své zdraví.
	Tlačítko manuálního čištění filtru

Popis výrobku a výkonu

Dbejte prosím vyobrazení v přední části návodu k použití.

Použití v souladu s určeným účelem

Vysavač je určený k zachycování, vysávání, transportu a filtrování nehořlavého suchého prachu. Vysavač je technicky vyzkoušený z hlediska prachu a odpovídá třídě prachu L. Je vhodný pro zvýšené namáhání při profesionálním použití, např. v oblasti řemesel, průmyslu a v dílnách.

Vysavače třídy prachu L podle IEC/EN 60335-2-69 se smí používat pouze pro vysávání a odsávání zdraví škodlivého prachu s mezní hodnotou expozice > 1 mg/m³.

Vysavač používejte jen tehdy, když dokážete plně odhadnout a bez omezení provádět všechny funkce nebo jste obdrželi příslušné pokyny.

Zobrazené součásti

Číslování zobrazených součástí se vztahuje k vyobrazení vysavače na stránkách s obrázky.

(1) Uchycení pro sací hadici
(2) Kryt přihrádky pro akumulátor
(3) Odjišťovací tlačítko krytu přihrádky pro akumulátor
(4) Vypínač
(5) Držadlo
(6) Uchycení pro vyfukovací hadici

(7) Tlačítko manuálního čištění filtru
(8) Horní díl vysavače
(9) Uzávěr pro horní díl vysavače
(10) Nádoba
(11) Otvor pro akumulátor
(12) Akumulátor[a)]
(13) Odjišťovací tlačítko akumulátoru[a)]
(14) Držák pro příslušenství
(15) Sací hadice
(16) Tlačítko
(17) Kombinovaný odsávací adaptér
(18) Zahnutá hubice
(19) Sací trubka
(20) Štěrbinová hubice
(21) Podlahová hubice
(22) Difuzor
(23) Vyfukovací hadice[a)]
(24) Adaptér PowerTool (přední část)
(25) Adaptér PowerTool (zadní část)
(26) Vliesový filtrační vak
(27) Popruh
(28) Upevňovací oka pro popruh
(29) Filtr
(30) Držák filtru

a) **Toto příslušenství nepatří do standardního obsahu dodávky.**

Technické údaje

Akumulátorový vysavač pro suché sání		GAS18V-6LS
Číslo zboží		**3 601 JK2 100**
Napětí	V	18
Jmenovitý příkon	W	350
Objem nádoby		
– brutto	l	6
– netto	l	4,5
Délka hadice	m	0,5–2,8
Podtlak vysavače[A)B)]	hPa	100
Průtočné množství vysavače[A)B)]	l/s m^3/h	22 79
Doba provozu na jedno nabití akumulátoru		
– Stupeň výkonu **I**	min/Ah	3,5
– Stupeň výkonu **II**	min/Ah	2,5
Třída prachu		L
Hmotnost[C)]	kg	2,9
Doporučená teplota prostředí při nabíjení	°C	0 až +35
Dovolená teplota prostředí při provozu[D)] a při skladování	°C	–20 až +50

Akumulátorový vysavač pro suché sání	GAS18V-6LS
Kompatibilní akumulátory	GBA18V... GBA 18V... ProCORE18V... EXPERT18V... EXBA18V... CORE18V...
Doporučené akumulátory pro plný výkon	ProCORE18V... ≥ 8 Ah
Doporučené nabíječky	GAL18... GAL 18... GAL 36... GAL12V/18... GAL 12V/18... GAX 18... EXAL18...

A) Měřeno při 20–25 °C s akumulátorem **GBA 18V 8.0Ah**
B) Měřeno se sací hadicí **(15)**
C) Bez akumulátoru (hmotnost akumulátoru najdete na www.bosch-professional.com)
D) Omezený výkon při teplotách < 0 °C

Hodnoty se mohou podle výrobku lišit a mají na ně vliv podmínky použití a prostředí. Další informace najdete na www.bosch-professional.com/wac.

Informace o hluku a vibracích

Hodnoty hlučnosti zjištěné podle **EN 60335-2-69**.

Hladina akustického tlaku při použití váhového filtru A činí u tohoto vysavače typicky **71** dB(A). Nejistota K = **2** dB. Hladina hluku může při práci překročit uvedené hodnoty. **Noste chrániče sluchu!**

Hodnoty vibrací a_h (trvalé vibrace), p_F (opakované rázy) a nejistota K zjištěné podle **EN 60335-2-69**:

a_h = **0,2** m/s^2 (K = **0,5** m/s^2), p_F = **6,1** m/s^2 (K = **0,2** m/s^2)

Akumulátor

Bosch prodává akumulátorové vysavače i bez akumulátoru. Na obalu je uvedeno, zda je součástí dodávky vysavače akumulátor.

Nabíjení akumulátoru

▶ **Používejte pouze nabíječky uvedené v technických údajích.** Jen tyto nabíječky jsou přizpůsobené pro lithium-iontový akumulátor používaný s vaším vysavačem.

Upozornění: Lithium-iontové akumulátory se na základě mezinárodních dopravních předpisů dodávají částečně nabité. Aby byl zaručen plný výkon akumulátoru, před prvním použitím akumulátor úplně nabijte.

Nasazení a vyjmutí akumulátoru (viz obrázek A)

▶ **Při nasazování akumulátoru nepoužívejte sílu.** Akumulátor je konstruovaný tak, že ho lze do vysavače vložit pouze ve správné poloze.

▶ Postarejte se o to, aby byly přihrádka pro akumulátor a otvor pro akumulátor vždy čisté a suché, abyste pracovali dobře a bezpečně.

– Posuňte odjišťovací tlačítko **(3)** ve směru šipky a otevřete kryt přihrádky pro akumulátor **(2)**.
– Zasuňte akumulátor **(12)** do otvoru pro akumulátor **(11)** tak, aby slyšitelně zaskočil.
– Pro vyjmutí akumulátoru **(12)** stiskněte odjišťovací tlačítko **(13)** na akumulátoru a vytáhněte akumulátor z otvoru pro akumulátor **(11)**.
– Zavřete kryt přihrádky pro akumulátor **(2)** tak, aby slyšitelně zaskočil.

Ukazatel stavu nabití akumulátoru

Při vyjmutí akumulátoru z vysavače si lze stav nabití zobrazit pomocí zelených LED ukazatele stavu nabití na akumulátoru.

Pro zobrazení stavu nabití stiskněte tlačítko ukazatele stavu nabití On nebo .

Pokud po stisknutí tlačítka ukazatele stavu nabití nesvítí žádná LED, je akumulátor vadný a musí se vyměnit.

Upozornění: Ne každý typ akumulátoru má ukazatel stavu nabití.

Typ akumulátoru GBA 18V... | GBA18V...



LED	Kapacita
Trvale svítí 3 zelené	60–100 %
Trvale svítí 2 zelené	30–60 %
Trvale svítí 1 zelená	5–30 %
Bliká 1 zelená	0–5 %

Typ akumulátoru ProCORE18V... | EXPERT18V... | EXBA18V... | CORE18V...



LED	Kapacita
Trvale svítí 5 zelených	80–100 %
Trvale svítí 4 zelené	60–80 %
Trvale svítí 3 zelené	40–60 %
Trvale svítí 2 zelené	20–40 %
Trvale svítí 1 zelená	5–20 %
Bliká 1 zelená	0–5 %

Rozpoznávání nebezpečí vadného akumulátoru

EXPERT18V... | EXBA18V...

LED ukazatelů stavu nabití akumulátoru mohou kromě stavu nabití akumulátoru signalizovat nebezpečí vadného akumulátoru.

Pro aktivaci této funkce podržte 3 sekundy stisknuté tlačítko ukazatele stavu akumulátoru . Analýza akumulátoru je signalizovaná probíhajícím světlem ukazatele stavu nabití akumulátoru. Výsledek se zobrazí na ukazateli stavu nabití akumulátoru.



1 LED: Akumulátor vykazuje vysoké nebezpečí závady. Výkon a doba chodu mohou být již snížené. Doporučujeme akumulátor vyměnit.



5 LED: Akumulátor je v dobrém stavu s malým nebezpečím závady.

Upozornění: Vyhodnocení nebezpečí vadného akumulátoru funguje dvoustupňově a představuje zjednodušené posouzení stavu. Akumulátor je vyhodnocen buď jako v dobrém stavu, nebo ve stavu zvýšeného nebezpečí závady. Nezobrazuje se procentuální míra stavu akumulátoru.

Upozornění pro optimální zacházení s akumulátorem

Akumulátor chraňte před vlhkostí a vodou.

Akumulátor skladujte pouze v teplotním rozmezí od –20 °C do 50 °C. Nenechávejte akumulátor ležet např. v létě v autě.

Příležitostně vyčistěte větrací otvory akumulátoru měkkým, čistým a suchým štětcem.

Výrazně kratší doba chodu po nabití ukazuje, že je akumulátor opotřebovaný a musí se vyměnit.

Dodržujte pokyny pro likvidaci.

Montáž

▶ **Před údržbou nebo čištěním vysavače, jeho nastavováním, výměnou příslušenství nebo uložením vysavače vyjměte akumulátor.** Toto preventivní opatření zabrání neúmyslnému zapnutí vysavače.

Montáž držáku pro příslušenství pro vysávání (viz obrázek B)

Nasaďte držák **(14)** pro příslušenství pro vysávání na horní díl vysavače a přišroubujte ho.

Montáž hadice (viz obrázky D–F)

Namontujte hadici vhodnou pro příslušné použití:
– Pro **odsávání** nasaďte sací hadici **(15)** až nadoraz do příslušného uchycení hadice **(1)**.
– Pro **vyfukování** odstraňte difuzor **(22)** a nasaďte vyfukovací hadici **(23)** až nadoraz do příslušného uchycení hadice **(6)**. Nasaďte difuzor **(22)** znovu do uchycení hadice **(6)**, když odstraníte vyfukovací hadici **(23)**.

Upozornění: Pomocí různých velikostí přípojek je zajištěno, že sací hadici **(15)** nelze použít pro vyfukování.

▶ **Pro vyfukování používejte pouze čistou vyfukovací hadici.** Prach může být zdraví škodlivý.

Montáž příslušenství pro vysávání (viz obrázky C a G)

Sací hadice **(15)** je vybavená zacvakávacím systémem, pomocí kterého lze připojit příslušenství pro vysávání (kombinovaný odsávací adaptér **(17)**, zahnutou hubici **(18)**).

Montáž zahnuté hubice

– Nasaďte zahnutou hubici **(18)** na sací hadici **(15)** tak, aby obě tlačítka **(16)** sací hadice slyšitelně zaskočila.
– Pro demontáž stiskněte tlačítka **(16)** dovnitř a součásti ze sebe vytáhněte.

Montáž hubic a trubek

– V případě potřeby zasuňte sací trubky **(19)** pevně do sebe a poté na zahnutou hubici **(18)**.
– Nasaďte podlahovou hubici **(21)** nebo štěrbinovou hubici **(20)** pevně na sací trubku **(19)** nebo zahnutou hubici **(18)**.

Montáž kombinovaného odsávacího adaptéru (viz obrázek G)

Kombinovaný odsávací adaptér **(17)** se skládá z adaptéru PowerTool (přední část) **(24)** a adaptéru PowerTool (zadní část) **(25)**.

Na obrázku **G** najdete možné průměry odsávacích hrdel, která lze připojit ke kombinovanému odsávacímu adaptéru **(17)**.

V případě potřeby nasaďte adaptér PowerTool (přední část) **(24)** na adaptér PowerTool (zadní část) **(25)** a zajistěte ho proti směru hodinových ručiček.

Podle požadovaného průměru přípojky nasaďte na sací hadici pouze adaptér PowerTool (zadní část) **(25)** nebo smontovaný kombinovaný odsávací adaptér **(17)**. Nechte obě tlačítka **(16)** sací hadice slyšitelně zaskočit v adaptéru PowerTool (zadní část) **(25)**.

Pro rozpojení obou dílů adaptéru otočte adaptér PowerTool (přední část) **(24)** po směru hodinových ručiček a sejměte ho.

Pro sejmutí kombinovaného odsávacího adaptéru **(17)** ze sací hadice stiskněte dovnitř tlačítka **(16)** a vytáhněte kombinovaný odsávací adaptér ze sací hadice.

Nasazení/vyjmutí vliesového filtračního vaku (viz obrázek H)

Použití vliesového filtračního vaku **(26)** usnadňuje likvidaci prachu.

Otevřete uzávěry **(9)** a sejměte horní díl vysavače **(8)**.

Nasaďte vliesový filtrační vak **(26)** podle vyobrazení do uchycení v nádobě **(10)**.

Nasaďte horní díl vysavače **(8)** a uzavřete oba uzávěry **(9)** tak, aby slyšitelně zaskočily.

Plný vliesový filtrační vak **(26)** včas vyměňte.

Upevnění popruhu (viz obrázek I)

▶ **Popruh je vhodný pouze k nošení a zajištění vysavače!**

Popruh **(27)** můžete upevnit vpravo nebo vlevo na vysavači, podle toho, jak chcete vysavač nosit. Zacvakněte karabiny popruhu **(27)** buď do dvou pravých, nebo do dvou levých upevňovacích ok **(28)** na vysavači.

Dbejte na správnou polohu znázorněnou na obrázku **I**.

Provoz

▶ **Před údržbou nebo čištěním vysavače, jeho nastavováním, výměnou příslušenství nebo uložením vysavače vyjměte akumulátor.** Toto preventivní opatření zabrání neúmyslnému zapnutí vysavače.

Uvedení do provozu

▶ **Vysavač se nesmí používat bez filtru.**

▶ **Používejte pouze nepoškozený filtr (bez trhlin, děr atd.). Poškozený filtr ihned vyměňte.**

▶ **Před vysáváním zkontrolujte, zda je pevně namontovaná filtrační jednotka.**

▶ **Před vysáváním zkontrolujte, zda je kryt přihrádky pro akumulátor bezpečně uzavřený.**

▶ **Informujte se o platných předpisech/zákonech ohledně zacházení se zdraví škodlivým prachem ve vaší zemi.**

Vysavač se smí používat pro vysávání a odsávání následujících materiálů:

– Prach s mezní hodnotou expozice > 1 mg/m^3

Vysavač se zásadně nesmí používat v prostředích s nebezpečím výbuchu.

Doporučujeme používat vliesový filtrační vak **(26)**.

Zapnutí a vypnutí

Pro **zapnutí** vysavače stiskněte vypínač **(4)** podle požadovaného výkonu:

– Stiskněte vypínač **(4)** pro práce se **středním** sacím/foukacím výkonem a pro delší dobu chodu akumulátoru do **polohy I** (např. pro vysávání hladkých povrchů, odsávání u elektrického nářadí s malou prašností nebo pro ofukování znečištěných povrchů).
– Stiskněte vypínač **(4)** pro práce s **vysokým** sacím/foukacím výkonem do **polohy II** (např. pro vysávání koberců nebo odsávání u elektrického nářadí s velkou prašností).

Pro **vypnutí** vysavače stiskněte vypínač **(4)** do prostřední polohy.

Odsávání prachu, který vzniká u běžícího elektrického nářadí

▶ **Pokud se výstupní vzduch vrací zpátky do místnosti, musí se v místnosti zajistit dostatečná míra výměny vzduchu. Dodržujte příslušné národní předpisy.**

Nasaďte zahnutou hubici **(18)** nebo kombinovaný odsávací adaptér **(17)** na sací hadici **(15)** tak, aby slyšitelně zaskočily.

Nasaďte zahnutou hubici **(18)** nebo kombinovaný odsávací adaptér **(17)** do odsávacího hrdla či na odsávací hrdlo elektrického nářadí.

Ruční čištění filtru

Nejpozději když u sací výkon není dostatečný, byste měli vyměnit filtr.

Četnost čištění filtru je závislá na druhu prachu a jeho množství. Při pravidelném používání zůstává déle zachovaný maximální sací výkon.

Zapněte vysavač na stupeň výkonu **II**. Dlaní uzavřete buď uchycení **(1)** sací hadice, nebo uchycení **(6)** vyfukovací hadice (popř. při připojené hadici/příslušenství jejich otvor).

Minimálně 3× za sebou stiskněte tlačítko manuálního čištění filtru **(7)**. Filtr se vyčistí silným proudem vzduchu.

Údržba a servis

Údržba a čištění

- ▶ **Před údržbou nebo čištěním vysavače, jeho nastavováním, výměnou příslušenství nebo uložením vysavače vyjměte akumulátor.** Toto preventivní opatření zabrání neúmyslnému zapnutí vysavače.
- ▶ **Udržujte vysavač a větrací otvory čisté, abyste pracovali dobře a bezpečně.**
- ▶ **Při údržbě a čištění vysavače noste respirátor.**

Občas vyčistěte kryt vysavače vlhkým hadrem.

Znečistěné nabíjecí kontakty očistěte suchým hadrem.

- ▶ **Nečistěte vysavač stlačeným vzduchem.** Filtr nebo jiné součásti by se mohly poškodit.

Minimálně jednou ročně musí být výrobcem nebo zaškolenou osobou provedena technická zkouška vysavače z hlediska ochrany před prachem (např. poškození filtrů, kontrola těsnosti vysavače a bezchybné funkce kontrolních zařízení).

Čištění a údržba po vysávání zdraví škodlivého prachu

- Všechny části, které byly v kontaktu se zdraví škodlivými látkami, považujte za znečištěné.
- Důkladně vysajte, otřete nebo utěsněte vnější povrch vysavače, než ho přemístíte z oblasti se zdraví škodlivými látkami.
- Čištění, demontáž a údržbu vysavače provádějte pouze tehdy, pokud to není nebezpečné pro vás a jiné osoby. Během údržby a čištění noste osobní ochranné prostředky. Práce provádějte v dobře větrané místnosti.
- Před demontáží vysavače ho nejprve zvenku vyčistěte.
- Všechny části vysavače, které nelze uspokojivě vyčistit, zlikvidujte v nepropustných pytlích.Dodržujte přitom platné předpisy pro likvidaci odpadu tohoto druhu.
- Po dokončení prací vyčistěte prostor, ve kterém jste prováděli údržbu.

Čištění nádoby

Pokud jste při suchém sání nepoužívali vliesový filtrační vak **(26)**, vyčistěte nádobu **(10)** po každém použití.

- Otevřete uzávěry **(9)** a sejměte horní díl vysavače **(8)**.
- Vysypejte nádobu **(10)** do vhodné nádoby na odpad.
- V případě potřeby otřete nádobu vlhkým hadrem. V případě potřeby vyčistěte filtr **(29)**. Nechte nádobu a filtr oschnout.
- Znovu nasaďte horní díl vysavače **(8)** a uzavřete oba uzávěry **(9)** tak, aby slyšitelně zaskočily.

Čištění/výměna filtru (viz obrázek J)

Sací výkon závisí na stavu filtru. Proto filtr **(29)** pravidelně čistěte.

Poškozený filtr ihned vyměňte.

- Spusťte manuální čištění filtru (viz „Ruční čištění filtru“, Stránka 99) a poté vysavač vypněte.
- Otevřete uzávěry **(9)** a sejměte horní díl vysavače **(8)**.
- Povolte šroub držáku filtru **(30)**.
- Otočte horní díl vysavače tak, abyste mohli sejmout filtr s držákem filtru směrem dolů. V opačném případě by mohl prach z filtru napadat do prostoru motoru vysavače.
- Vyjměte filtr **(29)** z držáku filtru **(30)**.
- Vyklepejte filtr **(29)** do vhodné nádoby na odpad. Dbejte na to, abyste nepoškodili lamely filtru. Při silném znečištění vykartáčujte lamely filtru měkkým kartáčkem a vodou.
  nebo
  Poškozený filtr **(29)** vyměňte.
- Nasaďte čistý a suchý filtr **(29)** do držáku filtru **(30)**.
- Nasaďte držák filtru **(30)** do horního dílu vysavače a zašroubujte ho o 6 otáček.
- Zkontrolujte filtr **(29)** a držák filtru **(30)**, zda jsou správně a pevně nasazené.
- Znovu nasaďte horní díl vysavače **(8)** a uzavřete oba uzávěry **(9)** tak, aby slyšitelně zaskočily.

Poruchy

Při nedostatečném výkonu sání zkontrolujte:

- Nejsou nádoba **(10)**, resp. vliesový filtrační vak **(26)** plné?
  ▷ Vyprázdněte nádobu, resp. vyměňte vliesový filtrační vak.
- Nejsou hadice, trubky nebo hubice ucpané?
  ▷ Vyčistěte příslušenství pro vysávání.
- Není filtr **(29)** zanesený prachem?
  ▷ Vyčistěte, resp. vyměňte filtr.
- Není kapacita akumulátoru **(12)** příliš nízká?
  ▷ Nabijte akumulátor nebo použijte akumulátor s větší kapacitou.

Pravidelným vyprazdňováním nádoby **(10)** a čištěním filtru **(29)** zabezpečíte optimální sací výkon.
Pokud poté není dosaženo obvyklého sacího výkonu, obraťte se na zákaznický servis **Bosch**.

Když se vysavač automaticky vypne nebo ho nelze zapnout:

- Vysavač a/nebo akumulátor se příliš zahřály kvůli přetížení.
  ▷ Nechte vysavač a akumulátor vychladnout.

Pokud nelze vysavač zapnout ani poté, obraťte se na zákaznický servis **Bosch**.

Uložení (viz obrázek K)

- Nasaďte sací trubky **(19)** a kombinovaný odsávací adaptér **(17)** do držáku **(14)**.
- Nasaďte štěrbinovou hubici **(20)** do uchycení v horním dílu vysavače **(8)**.

– Nasaďte podlahovou hubici **(21)** do uchycení na horním dílu vysavače **(8)**.
– Nasaďte sací hadici **(15)** s nasazenou zahnutou hubicí **(18)** do jedné ze sacích trubek **(19)**.
– Vysavač přenášejte vždy jen za držadlo pro přenášení **(5)** nebo popruh **(27)**.
– Vysavač skladujte v suchém prostoru a zajistěte ho proti neoprávněnému použití.

Zákaznická služba a poradenství ohledně použití

Czech Republic
Tel.: +420 519 305700

Odkaz na adresy našich servisů a na záruční podmínky najdete na poslední straně.

V případě veškerých otázek a objednávek náhradních dílů bezpodmínečně uveďte 10místné věcné číslo podle typového štítku výrobku.

Likvidace

Vysavač, akumulátory, příslušenství a obaly je třeba odevzdat k ekologické recyklaci.



Vysavač a akumulátory/baterie nevyhazujte do domovního odpadu!

Pouze pro země EU:

Elektrická a elektronická zařízení nebo použité akumulátory/baterie, které už nejsou dále použitelné, se musí shromažďovat odděleně od ostatního odpadu a ekologicky zlikvidovat. Použijte určená sběrná místa. Nesprávná likvidace může být kvůli případně obsaženým nebezpečným látkám škodlivá pro životní prostředí a zdraví.

Slovenčina

Bezpečnostné pokyny pre vysávač



Prečítajte si všetky bezpečnostné upozornenia a pokyny. Nedodržiavanie bezpečnostných upozornení a pokynov môže zapríčiniť úraz elektrickým prúdom, požiar a/alebo ťažké poranenia.

Všetky bezpečnostné upozornenia a pokyny starostlivo uschovajte na budúce použitie.

- ▶ **Tento vysávač nie je určený na to, aby ho používali deti a osoby s obmedzenými fyzickými, zmyslovými alebo duševnými schopnosťami alebo nedostatočnými skúsenosťami a znalosťami.** V opačnom prípade hrozí riziko chybnej obsluhy a vzniku poranení.
- ▶ **Dozerajte na deti.** Zaistí sa tým, že sa deti nebudú s vysávačom hrať.
- ▶ **Dodržiavajte všetky bezpečnostné predpisy pre vysávané materiály.**
- ▶ **Nevysávajte prach z bukového dreva, dubového dreva ani azbest. Kamenný prach sa smie vysávať iba odsávacími systémami, ktoré sú výslovne schválené na použitie s GAS18V-6LS výrobcu Bosch.** Tieto látky môžu vyvolávať rakovinu.
- ▶ **Kamenný prach odsávajte iba výslovne uvedenými kombináciami elektrického náradia a odsávacieho systému, pri ktorých boli preukázané nižšie hodnoty, ako sú zákonom stanovené hraničné hodnoty.** Podklady nájdete na www.bosch-professional.com/dust/.

⚠ VÝSTRAHA **Vysávač používajte len vtedy, keď ste získali dostatok informácií o jeho používaní, látkach, vysávaných látkach a ich bezpečnom odstránení.** Starostlivé zaučenie znižuje možnosti nesprávnej obsluhy a prípadného poranenia.

⚠ VÝSTRAHA **Vysávač je vhodný len na vysávanie suchých látok.** Vniknutie kvapalín zvyšuje riziko zásahu elektrickým prúdom.

- ▶ **Nepoužívajte vysávač na vysávanie horúceho, horiaceho alebo výbušného prachu. Vysávač nepoužívajte v priestoroch s rizikom výbuchu.** Prach sa môže vznietiť alebo vybuchnúť.
- ▶ **DÔLEŽITÉ UPOZORNENIE! Vysávač sa smie uskladňovať len v interiéroch.**
- ▶ **Postarajte sa o dobré vetranie svojho pracoviska.**
- ▶ **Vysávač dajte opraviť len kvalifikovanému odbornému personálu a len s použitím originálnych náhradných súčiastok.** Tým sa zabezpečí, že bezpečnosť elektrického prístroja zostane zachovaná.

⚠ VÝSTRAHA **Vysávač obsahuje prach ohrozujúci zdravie. Vyprázdňovanie a údržbu, vrátane odstránenia zbernej nádoby na prach, zverte len odborníkom. Je potrebná príslušná ochranná výbava. Vysávač nepoužívajte bez kompletného a dôkladne založeného filtračného systému.** V opačnom prípade ohrozujete svoje zdravie.

- ▶ **Pred uvedením vysávača do prevádzky skontrolujte saciu hadicu, či je v bezchybnom stave. Saciu hadicu pritom nechajte namontovanú na vysávači, aby neúmyselne neunikal prach.** Inak by ste mohli prach vdychovať.
- ▶ **Nečistite vysávač priamo nasmerovaným prúdom vody.** Vniknutie vody do hornej časti vysávača zvyšuje riziko možného zásahu elektrickým prúdom.
- ▶ **Akumulátor neupravujte ani ho neotvárajte.** Hrozí nebezpečenstvo skratu.
- ▶ **Po poškodení akumulátora alebo v prípade neodborného používania môžu z akumulátora vystupovať škodlivé výpary. Akumulátor môže horieť alebo vybuchnúť.** Zabezpečte prívod čerstvého vzduchu a v prípade ťažkostí vyhľadajte lekára. Tieto výpary môžu podráždiť dýchacie cesty.
- ▶ **Pri nesprávnom používaní alebo poškodení akumulátora môže z neho vytekať kvapalina. Vyhýbajte sa kon-**

taktu s touto kvapalinou. Po náhodnom kontakte miesto opláchnite vodou. Ak sa dostane kvapalina z akumulátora do kontaktu s očami, po výplachu očí vyhľadajte lekára. Unikajúca kvapalina z akumulátora môže mať za následok podráždenie pokožky alebo popáleniny.

- ▶ **Špicatými predmetmi, ako napr. klince alebo skrutkovače alebo pôsobením vonkajšej sily môže dôjsť k poškodeniu akumulátora.** Vo vnútri môže dôjsť ku skratu a akumulátor môže začať horieť, môže z neho unikať dym, môže vybuchnúť alebo sa prehriať.
- ▶ **Nepoužívaný akumulátor neskladujte tak, aby mohol prísť do styku s kancelárskymi sponkami, mincami, kľúčmi, klincami, skrutkami alebo s inými drobnými kovovými predmetmi, ktoré by mohli spôsobiť premostenie kontaktov.** Skrat medzi kontaktmi akumulátora môže mať za následok popálenie alebo vznik požiaru.
- ▶ **Akumulátor používajte iba vo výrobkoch výrobcu.** Len tak bude akumulátor chránený pred nebezpečným preťažením.
- ▶ **Akumulátory nabíjajte len nabíjačkami odporúčanými výrobcom.** Ak sa používa nabíjačka určená na nabíjanie určitého druhu akumulátorov na nabíjanie iných akumulátorov, hrozí nebezpečenstvo požiaru.



Chráňte akumulátor pred teplom, napr. aj pred trvalým slnečným žiarením, ohňom, nečistotou, vodou a vlhkosťou. Hrozí nebezpečenstvo výbuchu a skratu.

- ▶ **Nosný popruh používajte iba s vysávačom.**
- ▶ **Vysávač nepoužívajte na sedenie, ako rebrík alebo stúpadlo.** Vysávač sa môže prevrátiť a poškodiť. Hrozí riziko poranenia.

Symboly

Nasledujúce symboly môžu byť dôležité pre používanie vášho vysávača. Zapamätajte si tieto symboly a ich významy. Správna interpretácia týchto symbolov vám bude pomáhať používať tento vysávač lepšie a bezpečnejšie.

Symboly a ich význam	
	**VÝSTRAHA! Prečítajte si všetky bezpečnostné upozornenia a pokyny.** Nedodržiavanie bezpečnostných upozornení a pokynov môže zapríčiniť úraz elektrickým prúdom, požiar a/alebo ťažké poranenia.
	Vysávač triedy prachu L podľa IEC/EN 60335-2-69 na **vysávanie nasucho** zdraviu škodlivého prachu s hraničnou hodnotou expozície > 1 mg/m³

Symboly a ich význam	
	**VÝSTRAHA! Vysávač obsahuje prach ohrozujúci zdravie. Vyprázdňovanie a údržbu, vrátane odstránenia zbernej nádoby na prach, zverte len odborníkom. Sú potrebné príslušné ochranné pomôcky. Vysávač nepoužívajte bez kompletného a dôkladne založeného filtračného systému.** V opačnom prípade ohrozujete svoje zdravie.
	Tlačidlo manuálneho čistenia filtra

Opis výrobku a výkonu

Preštudujte si, prosím, aj obrázky v prednej časti návodu na používanie.

Používanie v súlade s určením

Vysávač je určený na zachytávanie, nasávanie, čerpanie a odlučovanie nehorľavých, suchých druhov prachu. Tento vysávač bol podrobený technickej prachovej kontrole a zodpovedá triede prachu L. Je vhodný na zvýšené nároky a namáhanie pri výrobnej činnosti, napríklad v remeselných dielňach, priemysle a výrobných závodoch.

Vysávače triedy prachu L podľa IEC/EN 60335-2-69 sa smú používať len na nasávanie a odsávanie zdraviu škodlivého prachu s hraničnou hodnotou expozície > 1 mg/m³.

Vysávač používajte len v takom prípade, ak viete kompletne posúdiť a bez obmedzenia uskutočniť všetky funkcie alebo ak ste dostali príslušné pokyny.

Vyobrazené komponenty

Číslovanie jednotlivých komponentov sa vzťahuje na vyobrazenie vysávača na grafickej strane.

(1) Uchytenie hadice pre saciu hadicu
(2) Veko priehradky na akumulátor
(3) Odisťovacie tlačidlo veka priehradky na akumulátor
(4) Zapínač/vypínač
(5) Rukoväť na prenášanie
(6) Uchytenie hadice pre vyfukovaciu hadicu
(7) Tlačidlo manuálneho čistenia filtra
(8) Horná časť vysávača
(9) Uzáver hornej časti vysávača
(10) Nádoba
(11) Priehradka na akumulátor
(12) Akumulátor[a)]
(13) Tlačidlo na odistenie akumulátora[a)]
(14) Držiak príslušenstva
(15) Sacia hadica

(16) Stláčací gombík
(17) Kombinovaný odsávací adaptér
(18) Ohnutá dýza
(19) Sacia rúra
(20) Štrbinová dýza
(21) Podlahová dýza
(22) Difúzor
(23) Vyfukovacia hadica[a)]
(24) Adaptér PowerTool (predný diel)
(25) Adaptér PowerTool (zadný diel)
(26) Filtračné vrecko z netkanej textílie
(27) Nosný popruh
(28) Upevňovacie oká pre nosný popruh
(29) Filter
(30) Držiak filtra

a) **Toto príslušenstvo nepatrí do štandardného rozsahu dodávky.**

Technické údaje

Akumulátorový vysávač pre vysávanie nasucho		**GAS18V-6LS**
Číslo položky		**3 601 JK2 100**
Napätie	V	18
Menovitý príkon	W	350
Objem nádoby		
– brutto	l	6
– netto	l	4,5
Dĺžka hadice	m	0,5–2,8
Podtlak vysávača[A)B)]	hPa	100
Prietok vysávača[A)B)]	l/s m³/h	22 79
Doba prevádzky na jedno nabitie akumulátora		
– Výkonový stupeň **I**	min/Ah	3,5
– Výkonový stupeň **II**	min/Ah	2,5
Trieda prachu		L
Hmotnosť[C)]	kg	2,9
Odporúčaná teplota okolia pri nabíjaní	°C	0 … +35
Povolená teplota okolia pri prevádzke[D)] a pri skladovaní	°C	–20 … +50
Kompatibilné akumulátory		GBA18V… GBA 18V… ProCORE18V… EXPERT18V… EXBA18V… CORE18V…
Odporúčané akumulátory pre plný výkon		ProCORE18V… ≥ 8 Ah
Odporúčané nabíjačky		GAL18… GAL 18… GAL 36… GAL12V/18… GAL 12V/18… GAX 18… EXAL18…

A) Merané pri 20–25 °C s akumulátorom **GBA 18V 8.0Ah**
B) Merané so sacou hadicou **(15)**
C) Bez akumulátora (hmotnosť akumulátora nájdete na stránke www.bosch-professional.com)
D) obmedzený výkon pri teplotách < 0 °C

Hodnoty sa môžu líšiť podľa výrobku a závisia od podmienok použitia a prostredia. Ďalšie informácie na adrese www.bosch-professional.com/wac.

Informácia o hlučnosti/vibráciách

Hodnoty emisií hluku zistené podľa **EN 60335-2-69**.

Hladina akustického tlaku vysávača pri použití váhového filtra A je typicky **71** dB(A). Neistota K = **2** dB. Úroveň hluku pri práci môže prekročiť uvedené hodnoty. **Noste prostriedky na ochranu sluchu!**

Hodnoty vibrácií a_h (nepretržité vibrácie), p_F (opakované rázové vibrácie) a neistota K zistená podľa **EN 60335-2-69**: a_h = **0,2** m/s² (K = **0,5** m/s²), p_F = **6,1** m/s² (K = **0,2** m/s²)

Akumulátor

Bosch predáva akumulátorové vysávače aj bez akumulátora. To, či je súčasťou dodávky vášho vysávača akumulátor, je uvedené na obale.

Nabíjanie akumulátora

▶ **Používajte len nabíjačky uvedené v technických údajoch.** Len tieto nabíjačky sú prispôsobené na lítiovo-iónový akumulátor používaný vo vašom vysávači.

Upozornenie: Lítiovo-iónové akumulátory sa na základe medzinárodných dopravných predpisov dodávajú čiastočne nabité. Aby ste zaručili plný výkon akumulátora, pred prvým použitím ho úplne nabite.

Nasadenie a odobratie akumulátora (pozrite obrázok A)

▶ **Pri vkladaní akumulátora nepoužívajte násilie.** Akumulátor je skonštruovaný tak, aby sa dal vsunúť do vysávača len v správnej polohe.
▶ Priehradku na akumulátor a šachtu na akumulátor udržiavajte vždy v čistote, aby ste mohli pracovať kvalitne a bezpečne.
– Posuňte odisťovacie tlačidlo **(3)** v smere šípky a otvorte veko priehradky akumulátora **(2)**.
– Zasúvajte akumulátor **(12)** do šachty akumulátora **(11)**, kým sa počuteľne nezaistí.

– Na vybratie akumulátora **(12)** stlačte odisťovacie tlačidlo **(13)** na akumulátore a vyberte akumulátor zo šachty akumulátora **(11)**.
– Zatvorte veko priehradky akumulátora **(2)** tak, aby sa počuteľne zaistilo.

Indikácia stavu nabitia akumulátora

Keď sa vyberie akumulátor z vysávača, stav nabitia sa môže zobraziť zelenými LED indikáciami stavu nabitia na akumulátore.

Stlačte tlačidlo pre indikáciu stavu nabitia alebo , aby sa zobrazil stav nabitia.

Ak po stlačení tlačidla indikácie stavu nabitia nesvieti žiadna LED kontrolka, akumulátor je chybný a musí sa vymeniť.

Upozornenie: Nie každý typ akumulátora má indikáciu stavu nabitia.

Typ akumulátora GBA 18V... | GBA18V...



LED	Kapacita
Trvalé svietenie 3× zelená	60–100 %
Trvalé svietenie 2× zelená	30–60 %
Trvalé svietenie 1× zelená	5–30 %
Blikanie 1× zelená	0–5 %

Akumulátor typu ProCORE18V... | EXPERT18V... | EXBA18V... | CORE18V...



LED	Kapacita
Trvalé svietenie 5× zelená	80–100 %
Trvalé svietenie 4× zelená	60–80 %
Trvalé svietenie 3× zelená	40–60 %
Trvalé svietenie 2× zelená	20–40 %
Trvalé svietenie 1× zelená	5–20 %
Blikanie 1× zelená	0–5 %

Zisťovanie rizika poruchy akumulátora

EXPERT18V... | EXBA18V...

LED diódy indikácie stavu nabitia akumulátora môžu okrem stavu nabitia akumulátora indikovať riziko poruchy akumulátora.

Na aktiváciu funkcie podržte tlačidlo pre indikáciu stavu nabitia 3 sekundy stlačené. Analýza akumulátora je signalizovaná priebehovým svietením indikácie stavu nabitia akumulátora. Výsledok sa zobrazí na indikácii stavu nabitia akumulátora.

 **1 LED dióda:** Vysoké riziko poruchy akumulátora. Výkon a doba chodu môžu už byť obmedzené. Odporúčame akumulátor vymeniť.

 **5 LED diód**: Akumulátor je v dobrom stave s nízkym rizikom poruchy.

Upozornenie: Hodnotenie rizika poruchy akumulátora funguje v dvoch stupňoch a ponúka zjednodušené hodnotenie stavu. Akumulátor je buď v dobrom stave, alebo má zvýšené riziko porúch. Nezobrazuje sa žiadne percento stavu batérie.

Pokyny na optimálne zaobchádzanie s akumulátorom

Chráňte akumulátor pred vlhkosťou a vodou.

Akumulátor skladujte iba pri teplote v rozsahu od –20 °C do 50 °C. Nenechávajte akumulátor napríklad v lete položený v automobile.

Príležitostne vyčistite vetracie štrbiny akumulátora čistým, mäkkým a suchým štetcom.

Výrazne skrátená doba prevádzky akumulátora po nabití signalizuje, že akumulátor je opotrebovaný a treba ho vymeniť za nový.

Dodržiavajte upozornenia týkajúce sa likvidácie.

Montáž

▶ **Odstráňte akumulátor predtým, než budete vysávač čistiť alebo vykonávať jeho údržbu, vykonávať nastavenia zariadenia, meniť časti príslušenstva alebo pred skladovaním vysávača.** Toto preventívne opatrenie zabraňuje neúmyselnému spusteniu vysávača.

Montáž držiaka sacieho príslušenstva (pozri obrázok B)

Nasaďte držiak **(14)** sacieho príslušenstva na hornú časť vysávača a pevne ho priskrutkujte.

Montáž hadice (pozri obrázky D–F)

Namontujte vhodnú hadicu podľa druhu použitia:
– Pri **vysávaní** zasuňte saciu hadicu **(15)** až na doraz do príslušného uchytenia hadice **(1)**.
– Pri **vyfukovaní** odoberte difúzor **(22)** a nasaďte vyfukovaciu hadicu **(23)** až na doraz do príslušného uchytenia hadice **(6)**. Po odobratí vyfukovacej hadice **(23)** opäť nasaďte difúzor **(22)** na uchytenie hadice **(6)**.

Upozornenie: Rôzne veľkosti prípojky zabezpečujú, že saciu hadicu **(15)** nemožno použiť na vyfukovanie.

▶ **Na vyfukovanie používajte iba čistú vyfukovaciu hadicu.** Niektoré druhy prachu môžu byť zdraviu škodlivé.

Montáž sacieho príslušenstva (pozri obrázky C a G)

Sacia hadica **(15)** je vybavená západkovým systémom, pomocou ktorého možno pripojiť sacie príslušenstvo (kombinovaný odsávací adaptér **(17)**, ohnutú dýzu **(18)**).

Montáž zahnutej dýzy

– Zahnutú dýzu **(18)** nasuňte na saciu hadicu **(15)** tak, aby obidva stláčacie gombíky **(16)** sacej hadice počuteľne zaskočili.

– Pri demontáži stlačte stláčacie gombíky **(16)** dovnútra a jednotlivé časti od seba odtiahnite.

Montáž dýz a rúr

– V prípade potreby zasuňte sacie rúry **(19)** pevne do seba a potom nasuňte na ohnutú dýzu **(18)**.
– Nasuňte podlahovú dýzu **(21)** alebo štrbinovú dýzu **(20)** pevne na saciu rúru **(19)** alebo ohnutú dýzu **(18)**.

Montáž kombinovaného odsávacieho adaptéra (pozri obrázok G)

Kombinovaný odsávací adaptér **(17)** sa skladá z adaptéra PowerTool (predný diel) **(24)** a adaptéra PowerTool (zadný diel) **(25)**.

Na obrázku **G** nájdete možné priemery odsávacích nátrubkov, ktoré možno pripojiť na kombinovaný odsávací adaptér **(17)**.

V prípade potreby nasaďte PowerTool adaptér (predný diel) **(24)** na PowerTool adaptér (zadný diel) **(25)** a zaistite ho otočením proti smeru hodinových ručičiek.

Podľa želaného priemeru prípojky nasaďte na saciu hadicu iba PowerTool adaptér (zadný diel) **(25)** alebo zložený kombinovaný odsávací adaptér **(17)**. Nechajte obidva stláčacie gombíky **(16)** sacej hadice počuteľne zaskočiť do PowerTool adaptéra (zadný diel) **(25)**.

Pri rozpojovaní oboch dielov adaptéra otočte PowerTool adaptér (predný diel) **(24)** v smere hodinových ručičiek a odoberte ho.

Pri demontáži kombinovaného odsávacieho adaptéra **(17)** zo sacej hadice stlačte stláčacie gombíky **(16)** dovnútra a kombinovaný odsávací adaptér vytiahnite zo sacej hadice.

Nasadenie/odobratie vrecka filtra z netkanej textílie (pozri obrázok H)

Použitie filtračného vrecka z netkanej textílie **(26)** uľahčuje likvidáciu prachu.

Otvorte uzávery **(9)** a odoberte hornú časť vysávača **(8)**.

Vložte filtračné vrecko z netkanej textílie **(26)** podľa obrázka do uchytenia nádoby **(10)**.

Nasaďte hornú časť vysávača **(8)** a zatvorte obidva uzávery **(9)** tak, aby sa počuteľne zaistili.

Plné filtračné vrecko z netkanej textílie **(26)** včas vymieňajte.

Upevnenie nosného popruhu (pozri obrázok I)

▶ **Nosný popruh je vhodný len na nosenie a fixáciu vysávača!**

Na pravú alebo ľavú stranu vysávača môžete pripevniť nosný popruh **(27)**, podľa toho ako chcete vysávač prenášať. Karabíny nosného popruhu **(27)** zacvaknite buď do dvoch pravých, alebo do dvoch ľavých upevňovacích ôk **(28)** vysávača.

Dávajte pozor na správnu polohu nosenia tak, ako je to znázornené na obrázku **I**.

Prevádzka

▶ **Odstráňte akumulátor predtým, než budete vysávač čistiť alebo vykonávať jeho údržbu, vykonávať nastavenia zariadenia, meniť časti príslušenstva alebo pred skladovaním vysávača.** Toto preventívne opatrenie zabraňuje neúmyselnému spusteniu vysávača.

Uvedenie do prevádzky

▶ **Vysávač sa nesmie nikdy používať bez filtra.**

▶ **Používajte len nepoškodený filter (bez trhlín, dier a pod.). Poškodený filter okamžite vymeňte.**

▶ **Pred vysávaním sa uistite, že je filtračná jednotka pevne namontovaná.**

▶ **Pred vysávaním sa uistite, že je veko priehradky na akumulátor bezpečne zatvorené.**

▶ **Informujte sa o predpisoch/zákonoch platných vo Vašej krajine týkajúcich sa manipulácie s prachom, ktorý je zdraviu škodlivý.**

Tento vysávač sa smie používať na vysávanie a odsávanie nasledujúcich druhov materiálu:

– Prach s hraničnou hodnotou expozície > 1 mg/m^3

Tento vysávač sa zásadne nesmie používať v priestoroch, v ktorých hrozí nebezpečenstvo výbuchu.

Odporúčame používať filtračné vrecko z netkanej textílie **(26)**.

Zapnutie/vypnutie

Vysávač **zapnete** stlačením zapínača/vypínača **(4)** podľa želaného výkonu:

– Pre prácu so **stredným** sacím/fúkacím výkonom a pre dlhšiu životnosť akumulátora (napr. na vysávanie hladkých povrchov, odsávanie elektrického náradia s nízkou tvorbou prachu alebo na ofukovanie znečistených povrchov) potlačte zapínač/vypínač **(4)** do **polohy I**.
– Pre prácu s **vysokým** sacím/fúkacím výkonom (napr. na vysávanie kobercov alebo elektrického náradia s vysokou tvorbou prachu) potlačte zapínač/vypínač **(4)** do **polohy II**.

Na **vypnutie** vysávača potlačte zapínač/vypínač **(4)** do strednej polohy.

Odsávanie vznikajúceho prachu z bežiaceho elektrického náradia

▶ **Ak sa odpadový vzduch vracia do miestnosti, musí byť v miestnosti zabezpečená dostatočne intenzívna výmena vzduchu. Dodržiavajte aj príslušné predpisy platné vo vašej krajine.**

Zasuňte zahnutú dýzu **(18)** alebo kombinovaný odsávací adaptér **(17)** na saciu hadicu **(15)** tak, aby sa počuteľne zaistila.

Zasuňte zahnutú dýzu **(18)** alebo kombinovaný odsávací adaptér **(17)** do alebo na odsávací nátrubok elektrického náradia.

Manuálne čistenie filtra

Filter je nutné vyčistiť najneskôr vtedy, keď už sací výkon nie je dostatočný.

Frekvencia čistenia filtra závisí od druhu prachu a jeho množstva. V prípade pravidelného čistenia zostáva maximálny vysávací výkon vysávača zachovaný dlhšie.

Zapnite vysávač na výkonový stupeň **II**. Prikryte rukou uchytenie hadice **(1)** sacej hadice alebo uchytenie hadice **(6)** vyfukovacej hadice (alebo ich otvor, ak je pripojená hadica/príslušenstvo).

Stlačte tlačidlo manuálneho čistenia filtra **(7)** minimálne 3× za sebou. Filter sa silným prúdom vzduchu vyčistí.

Údržba a servis

Údržba a čistenie

- ▶ **Odstráňte akumulátor predtým, než budete vysávač čistiť alebo vykonávať jeho údržbu, vykonávať nastavenia zariadenia, meniť časti príslušenstva alebo pred skladovaním vysávača.** Toto preventívne opatrenie zabraňuje neúmyselnému spusteniu vysávača.
- ▶ **Vysávač a jeho vetracie štrbiny udržiavajte vždy v čistote, aby ste mohli pracovať kvalitne a bezpečne.**
- ▶ **Pri údržbe a čistení vysávača používajte ochrannú dýchaciu masku.**

Kryt vysávača občas vyčistite vlhkou handričkou.

Znečistené kontakty na nabíjanie vyčistite suchou handričkou.

- ▶ **Vysávač nečistite stlačeným vzduchom.** Filter a ostatné komponenty by sa mohli poškodiť.

Minimálne raz ročne musí výrobca alebo poučená osoba vykonať technickú prachovú kontrolu vysávača (napr. kontrola poškodenia filtra, tesnosti vysávača a kontrola bezchybnej činnosti kontrolných zariadení).

Čistenie a údržba po vysávaní zdraviu škodlivých látok

- Všetky časti, ktoré sa mohli dostať do kontaktu so zdraviu škodlivými látkami, považujte za znečistené.
- Pred odnesením vysávača z oblasti so zdraviu škodlivými látkami vysajte, utrite alebo utesnite jeho vonkajšie časti.
- Vysávač čistite, demontujte a udržiavajte, iba ak je to možné bez nebezpečenstva pre vás a iné osoby. Počas údržby a čistenia používajte primerané osobné ochranné prostriedky. Pracujte v dobre vetranej miestnosti.
- Vyčistite najprv vonkajšok vysávača, až potom ho rozmontujte.
- Zlikvidujte všetky časti vysávača, ktoré nemožno uspokojivo vyčistiť, v nepriepustných vreckách. Dodržujte pritom platné predpisy pre likvidáciu takéhoto odpadu.
- Po dokončení práce vyčistite miesto realizácie údržby.

Čistenie nádoby

Ak pri vysávaní nasucho nepoužívate filtračné vrecko z netkanej textílie **(26)**, nádobu **(10)** čistite po každom použití.

- Otvorte uzávery **(9)** a odoberte hornú časť vysávača **(8)**.
- Nádobu **(10)** vytraste nad vhodnou odpadovou nádobou.
- V prípade potreby vyčistite nádobu vlhkou handrou. V prípade potreby vyčistite filter **(29)**. Nechajte nádobu a filter vysušiť.
- Opäť nasaďte hornú časť vysávača **(8)** a zatvorte obidva uzávery **(9)** tak, aby sa počuteľne zaistili.

Čistenie/výmena filtra (pozri obrázok J)

Sací výkon závisí od stavu filtra. Filter **(29)** preto pravidelne čistite.

Poškodený filter okamžite vymeňte.

- Spustite manuálne čistenie filtra (pozri „Manuálne čistenie filtra“, Stránka 106) a potom vysávač vypnite.
- Otvorte uzávery **(9)** a odoberte hornú časť vysávača **(8)**.
- Povoľte skrutku držiaka filtra **(30)**.
- Otočte hornú časť vysávača tak, aby bolo možné odobrať filter s držiakom filtra smerom dole. Inak môže prach z filtra spadnúť do motorového priestoru vysávača.
- Odoberte filter **(29)** z držiaka filtra **(30)**.
- Filter **(29)** vyklepte nad vhodnou odpadovou nádobou. Dávajte pritom pozor na to, aby sa nepoškodili lamely filtra.
  Pri veľkom znečistení vykefujte lamely filtra vodou a mäkkou kefkou.
  alebo
  Vymeňte poškodený filter **(29)**.
- Založte čistý a suchý filter **(29)** do držiaka filtra **(30)**.
- Založte držiak filtra **(30)** do hornej časti vysávača a priskrutkujte ho na 6 otáčok.
- Skontrolujte, či je filter **(29)** a držiak filtra **(30)** správne umiestnený a upevnený.
- Opäť nasaďte hornú časť vysávača **(8)** a zatvorte obidva uzávery **(9)** tak, aby sa počuteľne zaistili.

Poruchy

Ak je sací výkon nedostatočný, skontrolujte:

- Sú nádoba **(10)**, resp. filtračné vrecko z netkanej textílie **(26)** plné?
  ▷ Vyprázdnite nádobu, resp. vymeňte filtračné vrecko z netkanej textílie.
- Sú hadica, rúra alebo dýza upchaté?
  ▷ Vyčistite sacie príslušenstvo.
- Neupchal sa filter **(29)** prachom?
  ▷ Vyčistite alebo vymeňte filter.
- Je kapacita akumulátora **(12)** príliš malá?
  ▷ Nabite akumulátor alebo založte akumulátor s väčšou kapacitou.

Pravidelné vyprázdňovanie nádoby **(10)** a čistenie filtra **(29)** zabezpečia optimálny sací výkon.
Ak sa ani potom nedosiahne obvyklý sací výkon, kontaktujte zákaznícky servis **Bosch**.

Keď sa vysávač automaticky vypne alebo sa nedá zapnúť:

- Vysávač a/alebo akumulátor sa kvôli preťaženiu príliš zahriali.
  ▷ Nechajte vysávač a akumulátor vychladnúť.

Ak sa vysávač nedá zapnúť ani potom, kontaktujte zákaznícky servis **Bosch**.

Odkladanie (pozri obrázok K)

- Zasuňte saciu rúru **(19)** a kombinovaný odsávací adaptér **(17)** do držiaka **(14)**.
- Zasuňte štrbinovú dýzu **(20)** do uchytenia na hornej časti vysávača **(8)**.
- Zasuňte podlahovú dýzu **(21)** do uchytenia na hornej časti vysávača **(8)**.
- Zasuňte saciu hadicu **(15)** s nasadenou ohnutou dýzou **(18)** do jednej zo sacích rúr **(19)**.
- Vysávač prenášajte len za rukoväť na prenášanie **(5)** alebo za nosný popruh **(27)**.
- Vysávač odložte v suchej miestnosti a zaistite ho pred neoprávneným používaním.

Zákaznícka služba a poradenstvo ohľadom použitia

Slovakia
Tel.: +421 2 48 703 800

Odkaz na adresy našich servisov a na záručné podmienky nájdete na poslednej strane.

V prípade akýchkoľvek otázok a objednávok náhradných dielov uvádzajte bezpodmienečne 10-miestne vecné číslo uvedené na typovom štítku výrobku.

Likvidácia

Vysávač, akumulátory, príslušenstvo a obal odovzdajte na ekologickú recykláciu.



Neodhadzujte vysávač a akumulátory/batérie do komunálneho odpadu!

Len pre krajiny EÚ:

Elektrické a elektronické zariadenia alebo opotrebované akumulátory/batérie, ktoré už nie sú použiteľné, sa musia zbierať oddelene a ekologicky zlikvidovať. Využívajte na to určené zberné systémy. Nesprávna likvidácia môže byť kvôli možnej prítomnosti nebezpečných látok škodlivá pre životné prostredie a zdravie.

Magyar

Biztonsági előírások porszívók számára



Olvassa el az összes biztonsági figyelmeztetést és előírást. A biztonsági előírások és utasítások betartásának elmulasztása áramütéshez, tűzhöz és/vagy súlyos sérülésekhez vezethet.

Kérjük a későbbi használatra gondosan őrizze meg ezeket az előírásokat.

- **Ez a porszívó nincs arra előirányozva, hogy gyerekek és korlátozott fizikai, érzékelési vagy szellemi képességű, illetve kellő tapasztalattal és/vagy tudással nem rendelkező személyek használják.** Ellenkező esetben fennáll a hibás kezelés és a sérülés veszélye.
- **Ne hagyja felügyelet nélkül a gyermekeket.** Ez biztosítja, hogy gyerekek ne játsszanak a porszívóval.
- **Vegye figyelembe a porszívózandó anyagokra vonatkozó összes biztonsági előírást.**
- **Ne szívjon fel bükkfa- vagy tölgyfaport vagy azbesztet. Kőport csak olyan elszívó rendszerekkel összekapcsolva szabad felszívni, amelyek kifejezetten engedélyezve vannak a Bosch cég GAS18V-6LS készülékével való használatra.** Ezek az anyagok rákkeltő hatásúnak számítanak.
- **Kőport csak olyan, egy elektromos kéziszerszámból és egy elszívó rendszerből álló kombinációval szívjon el, amelynél igazolt, hogy az nem lépi túl a törvényben meghatározott határértékeket.** Az igazolások a www.bosch-professional.com/dust/ címen találhatók.

⚠ FIGYELMEZTETÉS **Csak akkor használja a porszívót, ha kielégítő tájékoztatást kapott a porszívó használatára, a felszívásra kerülő anyagokra és azok ártalmatlanítására vonatkozólag** .Egy gondos kioktatás csökkenti a hibás kezelés és a sérülések valószínűségét.

⚠ FIGYELMEZTETÉS **A porszívó csak száraz anyagok felszívására alkalmas**. A folyadékok behatolása megnöveli az áramütés veszélyét.

- **A porszívóval ne szívjon fel forró, égő vagy robbanásveszélyes porokat. Ne üzemeltesse a porszívót robbanásveszélyes helyiségekben.** A porok meggyulladhatnak vagy felrobbanhatnak.
- **FIGYELEM !A porszívót csak belső helyiségekben szabad tárolni.**
- **Gondoskodjon a munkahely jó szellőztetéséről.**
- **A porszívót csak szakképzett személyzettel és csak eredeti pótalkatrészek felhasználásával javíttassa.** Ez biztosítja, hogy a porszívó biztonságos berendezés maradjon.

⚠ FIGYELMEZTETÉS **A porszívó egészségre káros hatású port tartalmaz. A kiürítési és karbantartási eljárásokat, beleértve a porgyűjtő tartályok ártalmatlanítását is, csak szakemberekkel hajtassa végre. Ehhez megfelelő védőfelszerelésre van szükség. Ne üzemeltesse a porszívót a teljes és gondosan behelyezett szűrőrendszer nélkül.** Ellenkező esetben veszélyezteti az egészségét.

- **Az üzembevétel előtt ellenőrizze a szívótömlő kifogástalan állapotát. Ehhez hagyja a szívótömlőt a porszívóra szerelve, nehogy a akaratlanul por lépjen ki.** Ellenkező esetben Ön belélegezheti a port.
- **Ne tisztítsa a porszívót közvetlenül ráirányított vízsugárral**. Ha víz hatol be a porszívó felső részébe, ez megnöveli az áramütés veszélyét.

- ▶ **Ne módosítsa és nyissa fel az akkumulátort.** Ekkor fennáll a rövidzárlat veszélye.
- ▶ **Az akkumulátorok megrongálódása vagy szakszerűtlen kezelése esetén abból gőzök léphetnek ki. Az akkumulátor kigyulladhat vagy felrobbanhat.** Azonnal juttasson friss levegőt a helyiségbe, és ha panaszai vannak, keressen fel egy orvost. A gőzök ingerelhetik a légutakat.
- ▶ **Hibás alkalmazás vagy megrongálódott akkumulátor esetén az akkumulátorból gyúlékony folyadék léphet ki. Kerülje el az érintkezést a folyadékkal. Ha véletlenül mégis érintkezésbe került az akkumulátorfolyadékkal, azonnal öblítse le vízzel az érintett felületet. Ha a folyadék a szemébe jutott, keressen fel ezen kívül egy orvost.** A kilépő akkumulátorfolyadék irritációkat vagy égéses bőrsérüléseket okozhat.
- ▶ **Az akkumulátort hegyes tárgyak, például tűk vagy csavarhúzók, vagy külső erőbehatások megrongálhatják.** Belső rövidzárlat léphet fel és az akkumulátor kigyulladhat, füstöt bocsáthat ki, felrobbanhat, vagy túlhevülhet.
- ▶ **Tartsa távol a használaton kívüli akkumulátort bármely fémtárgytól, mint például irodai kapcsoktól, pénzérméktől, kulcsoktól, szögektől, csavaroktól és más kisméretű fémtárgyaktól, amelyek áthidalhatják az érintkezőket.** Az akkumulátor érintkezői közötti rövidzárlat égési sérüléseket vagy tüzet okozhat.
- ▶ **Az akkumulátort csak a gyártó termékeiben használja.** Az akkumulátort csak így lehet megvédeni a veszélyes túlterheléstől.
- ▶ **Az akkumulátort csak a gyártó által ajánlott töltőkészülékekkel töltse fel.** Ha egy bizonyos akkumulátortípus feltöltésére szolgáló töltőkészülékben egy másik akkumulátort próbál feltölteni, tűz keletkezhet.



Óvja az akkumulátort a forróságtól, például a tartós napsugárzástól, a tűztől, a szennyezésektől, a víztől és a nedvességtől. Robbanásveszély és rövidzárlat veszélye áll fenn.

- ▶ **A tartóhevedert kizárólag a porszívóhoz használja.**
- ▶ **Ne üljön rá és ne álljon rá a porszívóra.** A porszívó ellenkező esetben felbillenhet és megrongálódhat. Sérülésveszély áll fenn.

Jelképes ábrák

A következő szimbólumoknak komoly jelentőségük lehet az Ön porszívójának használata során. Jegyezze meg ezeket a szimbólumokat és jelentésüket. A szimbólumok helyes interpretálása segítségére lehet a porszívó jobb és biztonságosabb használatában.

Szimbólumok és magyarázatuk	
	**FIGYELMEZTETÉS! Olvassa el az összes biztonsági figyelmeztetést és előírást.** A biztonsági előírások és utasítások betartásának elmulasztása áramütéshez, tűzhöz és/vagy súlyos sérülésekhez vezethet.
	L osztályú porszívó az IEC/EN 60335-2-69 szabvány szerint > 1 mg/m³-nél nagyobb expozíciós határértékű egészségre ártalmas porok **száraz porszívózására**
	**FIGYELMEZTETÉS! A porszívó egészségre káros hatású port tartalmaz. A kiürítési és karbantartási eljárásokat, beleértve a porgyűjtő tartályok ártalmatlanítását is, csak szakemberekkel hajtassa végre. Ehhez megfelelő védőfelszerelésre van szükség. Ne üzemeltesse a porszívót a teljes és gondosan behelyezett szűrőrendszer nélkül.** Ellenkező esetben veszélyezteti az egészségét.
	Manuális szűrőtisztítás gomb

A termék és a teljesítmény leírása

Kérjük, vegye figyelembe a használati utasítás első részében található ábrákat.

Rendeltetésszerű használat

A porszívó nem éghető száraz porok összegyűjtésére, felszívására, továbbítására és leválasztására szolgál. A porszívó portechnikai szempontból ellenőrzésre került és megfelel az L porosztálynak. A berendezés az ipari alkalmazás során, tehát például kisipari és ipari vállalatoknál vagy műhelyekben való alkalmazásra is alkalmas.

Az L porosztályú porszívókat az IEC/EN 60335-2-69 jelű szabvány szerint csak > 1 mg/m³-nél nagyobb expozíciós határértékű, egészségre ártalmas porok fel- vagy elszívására szabad használni.

Csak akkor használja a porszívót, ha teljes mértékben meg tudja becsülni és minden korlátozás nélkül végre tudja hajtani az összes funkciót vagy ha ehhez megfelelő utasításokat kapott.

Az ábrázolásra kerülő komponensek

Az ábrázolt alkatrészek sorszámozása megfelel a porszívó ábrájának az ábrákat tartalmazó oldalon.

(1) Tömlőcsatlakozó a szívótömlőhöz
(2) Akkumulátorrekesz-fedél
(3) Akkumulátorrekesz-fedél reteszelésfeloldó gombja
(4) Be-/kikapcsoló
(5) Hordozófogantyú
(6) Tömlőcsatlakozó a kifúvótömlőhöz

(7) Manuális szűrőtisztítás gomb
(8) A porszívó felső része
(9) A porszívó felső részének zárja
(10) Tartály
(11) Akkumulátorrekesz
(12) Akkumulátor[a)]
(13) Akkumulátor reteszelésfeloldó gomb[a)]
(14) Tartozéktartó
(15) Szívótömlő
(16) Nyomógomb
(17) Kombinált elszívóadapter
(18) Hajlított szívófej
(19) Szívócső
(20) Résszívó fej
(21) Padlószívó fej
(22) Diffúzor
(23) Kifúvótömlő[a)]
(24) PowerTool adapter (elülső rész)
(25) PowerTool adapter (hátsó rész)
(26) Flíz szűrőzsák
(27) Tartóheveder
(28) Rögzítőszemek a tartóhevederhez
(29) Szűrő
(30) Szűrőtartó

a) **Ez a tartozék nem tartozik a standard szállítmányhoz.**

Műszaki adatok

Akkumulátoros száraz porszívó		GAS18V-6LS
Rendelési szám		**3 601 JK2 100**
Feszültség	V	18
Névleges felvett teljesítmény	W	350
Tartálytérfogat		
– bruttó	l	6
– nettó	l	4,5
Tömlő hossza	m	0,5–2,8
Porszívó vákuum[A)B)]	hPa	100
Porszívó levegőáramlás[A)B)]	l/s m^3/h	22 79
Akkumulátor feltöltésenkénti üzemidő		
– **I**. teljesítményszint	perc/Ah	3,5
– **II**. teljesítményszint	perc/Ah	2,5
Porosztály		L
Súly[C)]	kg	2,9
Javasolt környezeti hőmérséklet a töltés során	°C	0…+35
Megengedett környezeti hőmérséklet az üzemelés[D)] és a tárolás során	°C	–20…+50
Kompatibilis akkumulátorok		GBA18V… GBA 18V… ProCORE18V… EXPERT18V… EXBA18V… CORE18V…
Javasolt akkumulátorok a teljes teljesítményhez		ProCORE18V… ≥ 8 Ah
Javasolt töltőkészülékek		GAL18… GAL 18… GAL 36… GAL12V/18… GAL 12V/18… GAX 18… EXAL18…

A) 20–25 °C hőmérsékleten a **GBA 18V 8.0Ah** akkumulátorral mérve
B) Szívótömlővel mérve **(15)**
C) Akkumulátor nélkül (az akkumulátor súlya a www.bosch-professional.com oldalon található.)
D) < 0 °C hőmérsékletek mellett korlátozott teljesítmény

Az értékek termékenként változhatnak és függnek az alkalmazási, valamint környezeti feltételektől is. További információk a www.bosch-professional.com/wac címen találhatók.

Zaj és vibráció értékek

A zajkibocsátási értékek a **EN 60335-2-69** szabványnak megfelelően kerültek meghatározásra.

Az elektromos kéziszerszám A-besorolású hangnyomásszintje tipikus esetben **71** dB(A). K bizonytalansági tényező = **2** dB. A zajszint munka közben meghaladhatja a megadott értékeket. **Viseljen fülvédőt!**

Az a_h (folyamatos rezgések), p_F (ismétlődő lökésszerű rezgések) rezgési értékek és a K szórás a **EN 60335-2-69** szabvány szerint került meghatározásra:

a_h = **0,2** m/s^2 (K = **0,5** m/s^2), p_F = **6,1** m/s^2 (K = **0,2** m/s^2)

Akkumulátor

A **Bosch** az akkus porszívókat akkumulátorok nélkül is árusítja. Azt, hogy az Ön porszívójának szállítási terjedelme egy akkumulátort is magában foglal-e, a csomagolásról lehet leolvasni.

Az akkumulátor feltöltése

▶ **Csak a Műszaki Adatoknál megadott töltőkészülékeket használja.** Csak ezek a töltőkészülék vannak pontosan beállítva az Ön porszívójában alkalmazásra kerülő lithium-ionos-akkumulátorok töltésére.

Figyelem: A lítium-ion-akkumulátorok a nemzetközi szállítási előírásoknak megfelelően csak részben feltöltve kerülnek kiszállításra. Az akkumulátor teljes teljesítményének biztosítá-

sára az első alkalmazás előtt töltse fel teljesen az akkumulátort.

Az akkumulátor behelyezése és kivétele (lásd A ábra)

- ▶ **Az akkumulátor behelyezésekor ne alkalmazzon erőszakot.** Az akkumulátornak olyan a konstrukciója, hogy azt csak a helyes helyzetben lehet a porszívóba bedugni.
- ▶ Tartsa tisztán az akkumulátorfiókot és az akkumulátor-kosarat, hogy jól és biztonságosan dolgozhasson.
- – Csúsztassa a reteszelésfeloldó gombot **(3)** a nyíl irányába, és nyissa ki az akkumulátorrekesz fedelét **(2)**.
- – Tolja be az **(12)** akkumulátort az **(11)** akkumulátorrekeszbe, amíg az hallhatóan beugrik a reteszelési helyzetbe.
- – Az akkumulátor **(12)** kivételéhez nyomja meg az akkumulátoron található reteszelésfeloldó gombot **(13)**, és húzza ki az akkumulátort az akkumulátorrekeszből **(11)**.
- – Csukja be az akkumulátorrekesz fedelét **(2)** úgy, hogy az hallhatóan bereteszelődjön.

Akkumulátor töltöttségi szint kijelző

Ha az akkumulátort kiveszi a porszívóból, a töltési szintet az akkumulátoron elhelyezett feltöltési szintjelző display zöld LED-jein lehet leolvasni.

Nyomja meg a On vagy a feltöltési szint kijelző gombot, hogy kijelezze a töltési szintet.

Ha az akkumulátor feltöltési szint kijelző gomb megnyomása után egy LED sem világít, az akkumulátor meghibásodott és ki kell cserélni.

Megjegyzés: Nem minden akkumulátortípus rendelkezik töltésiállapot-kijelzővel.

Akkumulátortípus: GBA 18V | GBA18V...



LED	Kapacitás
Tartós fény, 3 × zöld	60–100 %
Tartós fény, 2 × zöld	30–60 %
Tartós fény, 1 × zöld	5–30 %
Villogó fény, 1 × zöld	0–5 %

Akkumulátortípus: ProCORE18V... | EXPERT18V... | EXBA18V... | CORE18V...



LED	Kapacitás
Tartós fény, 5 × zöld	80–100 %
Tartós fény, 4 × zöld	60–80 %
Tartós fény, 3 × zöld	40–60 %
Tartós fény, 2 × zöld	20–40 %
Tartós fény, 1 × zöld	5–20 %
Villogó fény, 1 × zöld	0–5 %

Az akkumulátormeghibásodási kockázat észlelése

EXPERT18V... | EXBA18V...

Az akkumulátortöltöttségi kijelzők LED-jei az akkumulátor töltöttségi állapotán kívül az akkumulátor meghibásodásának kockázatát is képesek jelezni.

A funkció aktiválásához tartsa nyomva 3 másodpercig a töltöttségiállapot-kijelző gombját . Az akkumulátor vizsgálatát az akkumulátortöltöttségi kijelző futófénye jelzi. Az eredményt az akkumulátortöltöttségi kijelző mutatja.


1 LED: Az akkumulátor meghibásodásának kockázata magas. A teljesítmény és az üzemidő már csökkenhet. Javasoljuk az akkumulátor cseréjét.


5 LED: Az akkumulátor jó állapotban van, alacsony meghibásodási kockázattal.

Kérjük, vegye figyelembe: Az akkumulátorok meghibásodásának kockázatértékelése két lépcsőben működik, és egyszerűsített állapotfelmérést kínál. Az akkumulátort vagy jó állapotúnak vagy fokozott meghibásodási kockázatúnak értékeli. Nem kerül megjelenítésre az akkumulátor állapotának százalékos értéke.

Tájékoztató az akkumulátor optimális kezeléséhez

Óvja meg az akkumulátort a nedvességtől és a víztől.

Az akkumulátort csak a –20 °C … 50 °C hőmérséklet tartományban szabad tárolni. Ne hagyja például az akkumulátort nyáron egy gépjárműben.

Időnként tisztítsa meg az akkumulátor szellőzőrését egy puha, tiszta és száraz ecsettel.

Ha az akkumulátor feltöltése után a készülék már csak lényegesen rövidebb ideig üzemeltethető, akkor az akkumulátor elhasználódott és ki kell cserélni.

Vegye figyelembe a hulladékba való eltávolítással kapcsolatos előírásokat.

Összeszerelés

- ▶ **Távolítsa el az akkumulátort, mielőtt a porszívón karbantartási munkákat végez, vagy meg akarja tisztítani a porszívót, ha beállításokat végez, tartozékokat cserél, vagy a porszívót elraktározza.** Ez az elővigyázatossági intézkedés meggátolja a porszívó akaratlan üzembe helyezését.

A porszívótartozékok tartójának felszerelése (lásd B ábra)

Helyezze a porszívótartozékok tartóját **(14)** a porszívó felső részére és rögzítse csavarral.

A tömlő felszerelése (lásd D–F ábra)

Az alkalmazástól függően szerelje fel a megfelelő tömlőt:

- – **Elszíváshoz** dugja a szívótömlőt **(15)** ütközésig a megfelelő tömlőcsatlakozóra **(1)**.
- – **Kifúváshoz** vegye le a diffúzort **(22)**, és dugja a kifúvótömlőt **(23)** ütközésig a megfelelő

tömlőcsatlakozóra **(6)**. Helyezze a diffúzort **(22)** ismét a tömlőcsatlakozóba **(6)**, amikor eltávolítja a kifúvótömlőt **(23)**.

Megjegyzés: A különböző csatlakozóméretek biztosítják, hogy a szívótömlő **(15)** nem használható kifúvásra.

- ▶ **A kifúváshoz csak tiszta kifúvótömlőt használjon.** A porok egészségkárosító hatásúak lehetnek.

A porszívótartozékok felszerelése (lásd C és G ábra)

A szívótömlő **(15)** csíptetős rendszerrel van ellátva, amelyhez a porszívó tartozékai (kombinált elszívóadapter **(17)**, hajlított szívófej **(18)**) csatlakoztathatók.

A hajlított szívófej felszerelése

- – Tolja rá a hajlított szívófejet **(18)** a szívótömlőre **(15)**, amíg a szívótömlő mindkét nyomógombja **(16)** hallhatóan be nem pattan.
- – A leszereléshez nyomja be mindkét nyomógombot **(16)**, és húzza szét az alkatrészeket.

A fúvókák és csövek felszerelése

- – Szükség esetén dugja erőteljesen egymásba a **(19)** szívócsöveket, majd ezeket tolja rá erőteljesen a **(18)** görbe fúvókára.
- – Tolja rá a **(21)** padlószívó fejet vagy a **(20)** résszívó fejet erőteljesen a **(19)** szívócsőre vagy a **(18)** görbe fúvókára.

A kombinált elszívóadapter felszerelése (lásd G ábra)

A kombinált elszívóadapter **(17)** részei a PowerTool adapter (elülső rész) **(24)** és a PowerTool adapter (hátsó rész) **(25)**.

A **G** ábra a kombinált elszívóadapterhez **(17)** csatlakoztatható elszívócsonkok lehetséges átmérőit mutatja.

Ha szükséges, helyezze a PowerTool adaptert (elülső rész) **(24)** a PowerTool adapterre (hátsó rész) **(25)**, és rögzítse az óramutató járásával ellenkező irányba.

A kívánt csatlakozóátmérőtől függően egyszerűen csatlakoztassa a PowerTool adaptert (hátsó rész) **(25)** vagy az összeszerelt kombinált szívóadaptert **(17)** a szívótömlőhöz. Hagyja a szívótömlő két nyomógombját **(16)** a PowerTool adapterbe (hátsó rész) **(25)** hallhatóan bereteszelődni.

A két adapterrész szétválasztásához fordítsa el a PowerTool adaptert (elülső rész) **(24)** az óramutató járásával megegyező irányba, és vegye le.

A kombinált elszívóadapter **(17)** szívótömlőről való leszereléséhez nyomja a gombokat **(16)** befelé és húzza le a kombinált elszívóadaptert a szívótömlőről.

A flíz szűrőzsák behelyezése/kivétele (lásd H)

A flíz szűrőzsák **(26)** használata megkönnyíti a por hulladékkezelését.

Nyissa ki a zárakat **(9)**, és vegye le a porszívó felső részét **(8)**.

Helyezze a flíz szűrőzsákot **(26)** a képen látható módon a tartály **(10)** csatlakozójára.

Helyezze fel a porszívó felső részét **(8)**, és zárja le mindkét lezáró kapcsot **(9)**, hogy azok hallhatóan bereteszeljenek.

Cserélje ki időben a teli flíz szűrőzsákot **(26)**.

A tartóheveder rögzítése (lásd I ábra)

- ▶ **A tartóheveder csak a porszívó hordozásához és rögzítéséhez használható!**

A tartóheveder **(27)** a porszívó jobb vagy bal oldalára rögzíthető, attól függően, hogy hogyan szeretné a porszívót hordozni. Akassza a tartóheveder karabinereit **(27)** a porszívó két jobb oldali vagy két bal oldali rögzítőszemébe **(28)**.

Vegye figyelembe a **I** ábrán látható, helyes hordozási pozíciót.

Üzemeltetés

- ▶ **Távolítsa el az akkumulátort, mielőtt a porszívón karbantartási munkákat végez, vagy meg akarja tisztítani a porszívót, ha beállításokat végez, tartozékokat cserél, vagy a porszívót elraktározza.** Ez az elővigyázatossági intézkedés meggátolja a porszívó akaratlan üzembe helyezését.

Üzembe helyezés

- ▶ **A porszívót nem szabad szűrő nélkül használni.**
- ▶ **Csak megrongálatlan szűrőt (repedések nélkül, lyukak nélkül stb.) használjon. Ha egy szűrő megrongálódott, azonnal cserélje ki.**
- ▶ **A szívás előtt gondoskodjon arról, hogy a szűrőegység szorosan rögzítve fel legyen szerelve.**
- ▶ **A porszívás megkezdése előtt gondoskodjon arról, hogy az akkumulátorfiók fedele biztonságosan le legyen zárva.**
- ▶ **Kérjük, tájékozódjon az Ön országában egészségre ártalmas porok kezelésére vonatkozó előírásokról/törvényekről.**

A porszívót csak az alábbi anyagok felszívására és elszívására szabad használni:

- – Porok, amelyek expozíciós határértéke > 1 mg/m^3

A porszívót alapvetően nem szabad robbanásveszélyes helyiségekben használni.

Flíz szűrőzsák **(26)** használata ajánlott.

Be- és kikapcsolás

A porszívó **bekapcsolásához** nyomja meg a be-/kikapcsolót **(4)** a kívánt teljesítmény szerint:

- – **Közepes** szívó/fúvó teljesítményhez és az akkumulátor hosszabb élettartamához nyomja meg az **I. állásban** a be-/kikapcsolót **(4)** (pl. sima felületek porszívózásához, alacsony portermelésű elektromos kéziszerszámok porelszívásához vagy piszkos felületek lefújásához).
- – **Nagy** szívó/fúvó teljesítményhez (pl. szőnyegek porszívózásához vagy nagy portermelésű elektromos kéziszerszámokhoz) a **II. állásban** nyomja meg a be-/kikapcsolót **(4)**.

A porszívó **kikapcsolásához** nyomja a be-/kikapcsolót **(4)** középállásba.

Porelszívás működő elektromos kéziszerszámok előtt

▶ **A helyiségben egy elegendő mértékű levegőcsere sebességet kell fenntartani, ha a porszívóból kilépő levegő a helyiségbe jut vissza. Tartsa be az adott országban érvényes előírásokat.**

Csatlakoztassa a hajlított szívófejet **(18)** vagy a kombinált elszívóadaptert **(17)** a szívótömlőre **(15)**, hogy az hallhatóan bereteszeljen.

Dugja a hajlított szívófejet **(18)** vagy a kombinált elszívóadaptert **(17)** az elektromos kéziszerszám szívócsonkjába, ill. a szívócsonkjára.

Manuális szűrőtisztítás

A szűrőt legkésőbb akkor kell tisztítani, amikor a szívóteljesítmény már nem elegendő.

A szűrőtisztítás gyakorisága a por fajtájától és mennyiségétől függ. Rendszeres alkalmazás esetén a maximális szállítási teljesítmény hosszabb ideig fennmarad.

Kapcsolja be a porszívót a **II**. teljesítményfokozaton. Tartsa kézzel zárva a szívótömlő tömlőcsatlakozóját **(1)** vagy a kifúvótömlő tömlőcsatlakozóját **(6)** (vagy annak nyílását, ha a tömlő/tartozékok csatlakoztatva vannak).

Nyomja meg legalább 3× egymás után a kézi szűrőtisztítás gombot **(7)**. A szűrőt egy erős légáramlás tisztítja meg.

Karbantartás és szerviz

Karbantartás és tisztítás

▶ **Távolítsa el az akkumulátort, mielőtt a porszívón karbantartási munkákat végez, vagy meg akarja tisztítani a porszívót, ha beállításokat végez, tartozékokat cserél, vagy a porszívót elraktározza.** Ez az elővigyázatossági intézkedés meggátolja a porszívó akaratlan üzembe helyezését.

▶ **Tartsa mindig tisztán a porszívót és annak szellőzőnyílásait, hogy jól és biztonságosan dolgozhasson.**

▶ **A porszívó karbantartásához és tisztításához viseljen egy porvédő álarcot.**

Időről időre tisztítsa meg egy nedves kendővel a porszívó házát.

Az elszennyeződött töltőérintkezőket egy száraz kendővel tisztítsa meg.

▶ **Ne tisztítsa a porszívót sűrített levegővel.** A szűrő vagy más alkatrészek megsérülhetnek.

Legalább évente egyszer a gyártónak vagy egy szakembernek végre kell hajtani egy portechnikai ellenőrzést a porszívón (például a szűrő sérülését, a porszívó tömítettségét és a vezérlőberendezés működését is ellenőrizni kell).

Tisztítás és karbantartás veszélyes anyagok porszívózása után

– Tekintsen szennyezettnek minden olyan alkatrészt, amely veszélyes anyagokkal érintkezhetett.
– Porszívózza le, törölje át, illetve zárja le a porszívó külsejét alaposan, mielőtt eltávolítja az egészségre veszélyes anyagokat tartalmazó területről.
– A porszívót csak akkor tisztítsa, szedje szét és tartsa karban, ha ez önmaga vagy más személyek veszélyeztetése nélkül elvégezhető. A karbantartási és tisztítási munkák közben viseljen személyi védőfelszerelést. A munkát jól szellőző helyiségben végezze.
– Szétszerelés előtt először tisztítsa meg a porszívó külsejét.
– A porszívó minden olyan részét, amelyet nem lehet kielégítően tisztítani, vízhatlan zacskókban ártalmatlanítsa. Kérjük, tartsa be az ilyen hulladékok ártalmatlanítására vonatkozó előírásokat.
– A munka befejezése után tisztítsa meg a karbantartási területet.

A tartály tisztítása

Ha száraz porszívózáskor nem használt flíz szűrőzsákot **(26)**, akkor minden használat után tisztítsa meg a tartályt **(10)**.

– Nyissa ki a zárakat **(9)**, és vegye le a porszívó felső részét **(8)**.
– Rázza ki egy alkalmas hulladékgyűjtő tartály felett a tartályt **(10)**.
– Szükség esetén tisztítsa meg egy nedves kendővel a tartályt.
  Szükség esetén tisztítsa meg a szűrőt **(29)**.
  Hagyja megszáradni a tartályt és a szűrőt.
– Helyezze fel újra a porszívó felső részét **(8)**, és zárja le mindkét lezáró kapcsot **(9)**, hogy azok hallhatóan bereteszeljenek.

Szűrő kicserélése/tisztítása (lásd J ábra)

A szívóteljesítmény függ a szűrő állapotától. Ezért rendszeresen tisztítsa meg a szűrőt **(29)**.

Ha egy szűrő megrongálódott, azonnal cserélje ki.

– Indítsa el a kézi szűrőtisztítást (lásd „Manuális szűrőtisztítás”, Oldal 112), majd kapcsolja ki a porszívót.
– Nyissa ki a zárakat **(9)** és vegye le a porszívó felső részét **(8)**.
– Lazítsa ki a szűrőtartó csavarját **(30)**.
– Fordítsa el a porszívó felső részét úgy, hogy a szűrőt a szűrőtartóval lefelé tudja kivenni. Ellenkező esetben a por a szűrőből a porszívó motorterébe hullhat.
– Vegye ki a szűrőt **(29)** a szűrőtartóból **(30)**.
– Ütögesse ki a szűrőt **(29)** egy megfelelő hulladékgyűjtő tartály felett. Ügyeljen arra, hogy a szűrő lamellái ne sérüljenek meg.
  Kefélje le a szűrő lamelláit egy puha kefével.
  Vagy
  Cserélje ki a sérült szűrőt **(29)**.
– Helyezze a tiszta és száraz szűrőt **(29)** a szűrőtartóba **(30)**.
– Helyezze be a szűrőtartót **(30)** a porszívó felső részébe, és csavarja be 6 fordulattal.
– Ellenőrizze a szűrő **(29)** és a szűrőtartó **(30)** megfelelő és szoros illeszkedését.

– Helyezze fel újra a porszívó felső részét **(8)**, és zárja le mindkét lezáró kapcsot **(9)**, hogy azok hallhatóan beretteszeljenek.

Üzemzavarok

Nem elegendő szívási teljesítmény esetén ellenőrizze a következőket:
– Tele van a tartály **(10)**, ill. a flíz szűrőzsák **(26)**?
  ▷ Ürítse ki a tartályt, vagy cserélje ki a flíz szűrőzsákot.
– Eldugult a tömlő, a csövek vagy a fúvókák?
  ▷ Tisztítsa meg a porszívótartozékokat.
– A **(29)** szűrő porral van tele?
  ▷ Tisztítsa meg vagy cserélje ki a szűrőt.
– Túl gyenge az akkumulátor **(12)** kapacitása?
  ▷ Töltse fel az akkumulátort, vagy helyezzen be egy nagyobb kapacitású akkumulátort.

A tartály **(10)** rendszeres ürítése és a szűrő **(29)** rendszeres tisztítása garantálja az optimális szívásteljesítményt.
Ha ezután nem éri el a szokásos szívásteljesítményt, forduljon egy **Bosch** ügyfélszolgálatához.

Ha a porszívó automatikusan kikapcsol vagy nem kapcsolható be:
– A porszívó és/vagy az akkumulátor túlmelegedett a túlterhelés miatt.
  ▷ Hagyja a porszívót és az akkumulátort lehűlni.

Ha a porszívó ezután sem kapcsolható be, forduljon a **Bosch** ügyfélszolgálatához.

Tárolás (lásd K ábra)

– Helyezze a szívócsöveket **(19)** vagy a kombinált elszívóadaptert **(17)** a tartóba **(14)**.
– Dugja a résszívó fejet **(20)** a porszívó felső részén lévő csatlakozóra **(8)**.
– Dugja a padlószívó fejet **(21)** a porszívó felső részén lévő csatlakozóra **(8)**.
– Dugja be a szívótömlőt **(15)** felhelyezett hajlított szívófejjel **(18)** az egyik szívócsőbe **(19)**.
– A porszívót csak a fogantyújánál **(5)** vagy a tartóhevedernél **(27)** fogva mozgassa.
– Állítsa le a porszívót egy száraz helyiségben és biztosítsa be jogosulatlan használat ellen.

Vevőszolgálat és alkalmazási tanácsadás

Magyarország
Tel.: +36 1 879 8502

A szervizcímekre és a garanciális feltételekre mutató hivatkozást az utolsó oldalon találja.

Ha kérdései vannak vagy pótalkatrészeket szeretne rendelni, okvetlenül adja meg a termék típustábláján található 10-jegyű cikkszámot.

Eltávolítás

A porszívót, az akkumulátorokat, a tartozékokat és csomagolóanyagokat a környezetvédelmi szempontoknak megfelelően kell újrafelhasználásra leadni.



Sohase dobja ki a porszívót és az akkumulátorokat/elemeket a háztartási szemétbe!

Csak az EU-tagországok számára:

A már nem használható elektromos és elektronikus készülékeket és a használt akkumulátorokat/elemeket külön kell gyűjteni és környezetbarát módon kell ártalmatlanítani. Használja az erre szolgáló gyűjtőrendszereket. A helytelen ártalmatlanítás káros lehet a környezetre és az egészségre a benne lévő veszélyes anyagok miatt.

Русский

Только для стран Евразийского экономического союза (Таможенного союза)

В состав эксплуатационных документов, предусмотренных изготовителем для продукции, могут входить настоящее руководство по эксплуатации, а также приложения.

Информация о подтверждении соответствия содержится в приложении.

Информация о стране происхождения указана на корпусе изделия и в приложении.

Дата изготовления указана на корпусе изделия.

Контактная информация относительно импортера содержится на упаковке.

Срок службы изделия

Срок службы изделия составляет 7 лет. Не рекомендуется к эксплуатации по истечении 5 лет хранения с даты изготовления без предварительной проверки (дату изготовления см. на этикетке).

Перечень критических отказов и ошибочные действия персонала или пользователя

– не использовать с поврежденной рукояткой или поврежденным защитным кожухом
– не использовать при появлении дыма непосредственно из корпуса изделия
– не использовать с перебитым или оголенным электрическим кабелем
– не использовать на открытом пространстве во время дождя (в распыляемой воде)
– не включать при попадании воды в корпус
– не использовать при сильном искрении
– не использовать при появлении сильной вибрации

Критерии предельных состояний

– перетёрт или повреждён электрический кабель
– поврежден корпус изделия

Тип и периодичность технического обслуживания
Рекомендуется очистить инструмент от пыли после каждого использования.

Хранение
- необходимо хранить в сухом месте
- необходимо хранить вдали от источников повышенных температур и воздействия солнечных лучей
- при хранении необходимо избегать резкого перепада температур
- хранение без упаковки не допускается
- подробные требования к условиям хранения смотрите в ГОСТ 15150-69 (Условие 1)

Транспортировка
- категорически не допускается падение и любые механические воздействия на упаковку при транспортировке
- при разгрузке/погрузке не допускается использование любого вида техники, работающей по принципу зажима упаковки
- подробные требования к условиям транспортировки смотрите в ГОСТ 15150-69 (Условие 5)

Указания по технике безопасности для пылесосов



Прочтите все указания и инструкции по технике безопасности. Несоблюдение указаний по технике безопасности и инструкций может привести к поражению электрическим током, пожару и/или тяжелым травмам.

Сохраняйте эти инструкции и указания для будущего использования.

- ▶ **Этот пылесос не рассчитан на использование детьми или лицами с ограниченными физическими, сенсорными или умственными способностями или недостаточным опытом и знаниями.** Иначе существует опасность неправильного использования или получения травм.
- ▶ **Не оставляйте детей без присмотра.** Дети не должны играть с пылесосом.
- ▶ **Соблюдайте все правила безопасности при работе с веществами, которые всасываются пылесосом.**
- ▶ **Не собирайте пылесосом древесную пыль бука или дуба и асбест. Пыль горных пород можно убирать только с системой пылеудаления, которая разрешена для использования с GAS18V-6LS от Bosch.** Эти материалы являются канцерогенными.
- ▶ **Собирайте пыль горных пород только специально предусмотренными для этого электроинструментами в комбинации с системами пылеудаления, которые обеспечивают соблюдение предусмотренных законом ограничений.** Документация представлена на сайте: www.bosch-professional.com/dust/.

⚠ ПРЕДУПРЕЖДЕНИЕ **Используйте пылесос только в том случае, если Вы получили достаточно информации о пылесосе, собираемых веществах и их безопасном удалении.** Тщательный инструктаж снижает риск неправильной эксплуатации и травм.

⚠ ПРЕДУПРЕЖДЕНИЕ **Пылесос предназначен только для всасывания сухих материалов.** Проникновение воды внутрь электроинструмента увеличивает риск поражения электротоком.

- ▶ **Не используйте пылесос для всасывания горячей, горючей или взрывоопасной пыли. Не пользуйтесь пылесосом в помещениях с высокой взрывоопасностью.** Пыль может воспламеняться или взрываться.
- ▶ **ВНИМАНИЕ! Храните пылесос только внутри помещений.**
- ▶ **Обеспечивайте хорошую вентиляцию на рабочем месте!**
- ▶ **Ремонт пылесоса разрешается выполнять только квалифицированному персоналу и только с использованием оригинальных запчастей.** Этим обеспечивается безопасность пылесоса.

⚠ ПРЕДУПРЕЖДЕНИЕ **Пылесос содержит вредную для здоровья пыль. Процедуры опорожнения и техобслуживания, включая извлечение контейнера для пыли, разрешается проводить только силами специалистов. Необходимо соответствующее защитное снаряжение. Не эксплуатируйте пылесос без полной и качественно установленной фильтрующей системы.** Иначе Вы подвергнете опасности свое здоровье.

- ▶ **Перед эксплуатацией проверяйте безупречное состояние шланга отсасывания. Оставляйте при этом шланг отсасывания подключенным к пылесосу, чтобы пыль случайно не высыпалась.** Иначе Вы можете вдохнуть пыль.
- ▶ **Не очищайте пылесос под прямой струей воды.** Проникновение воды в крышку пылесоса увеличивает риск удара электрическим током.
- ▶ **Не вносите конструктивных изменений в аккумулятор и не открывайте его.** При этом возникает опасность короткого замыкания.
- ▶ **При повреждении и ненадлежащем использовании аккумулятора может выделиться газ. Аккумулятор может возгораться или взрываться.**Обеспечьте приток свежего воздуха и при возникновении жалоб обратитесь к врачу. Газы могут вызвать раздражение дыхательных путей.
- ▶ **При неправильном использовании из аккумулятора может потечь жидкость. Избегайте соприкосновения с ней. При случайном контакте промойте соответствующее место водой. Если эта жидкость попадет в глаза, то дополнительно обратитесь за помощью к врачу.** Вытекающая аккумуляторная жидкость может привести к раздражению кожи или к ожогам.

- ▶ **Острыми предметами, как напр., гвоздем или отверткой, а также внешним силовым воздействием можно повредить аккумуляторную батарею.** Это может привести к внутреннему короткому замыканию, возгоранию с задымлением, взрыву или перегреву аккумуляторной батареи.
- ▶ **Защищайте неиспользуемый аккумулятор от канцелярских скрепок, монет, ключей, гвоздей, винтов и других маленьких металлических предметов, которые могут закоротить полюса.** Короткое замыкание полюсов аккумулятора может привести к ожогам или пожару.
- ▶ **Используйте аккумулятор только в изделиях изготовителя.** Только так аккумулятор защищен от опасной перегрузки.
- ▶ **Заряжайте аккумуляторные батареи только с помощью зарядных устройств, рекомендованных изготовителем.** Зарядное устройство, предусмотренное для определенного вида аккумуляторов, может привести к пожарной опасности при использовании его с другими аккумуляторами.



Защищайте аккумулятор от высоких температур, например, от длительного нагревания на солнце, от огня, грязи, воды и влаги. Существует опасность взрыва и короткого замыкания.

- ▶ **Используйте ремень для переноски только с пылесосом.**
- ▶ **Не садитесь и не вставайте на пылесос, а также не используйте его в качестве лестницы.** Пылесос может опрокинуться или получить повреждения. Существует опасность травмирования.

Символы

Следующие символы могут быть важны при эксплуатации Вашего пылесоса. Запомните, пожалуйста, эти символы и их значение. Правильное понимание символов поможет Вам лучше и надежней использовать пылесос.

Символы и их значение	
	**ПРЕДУПРЕЖДЕНИЕ! Прочтите все указания и инструкции по технике безопасности.** Несоблюдение указаний по технике безопасности и инструкций может привести к поражению электрическим током, пожару и/или тяжелым травмам.
	Пылесос класса L в соответствии с IEC/EN 60335-2-69 для **удаления сухой** вредной для здоровья пыли с пограничным значением экспозиционной дозы > 1 мг/м³
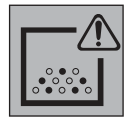	**ПРЕДУПРЕЖДЕНИЕ! Пылесос содержит вредную для здоровья пыль. Процедуры опорожнения и техобслуживания, включая извлечение контейнера для пыли, разрешается проводить только силами специалистов. Необходимо соответствующее защитное снаряжение. Не эксплуатируйте пылесос без полной и качественно установленной фильтрующей системы.** Иначе вы подвергнете опасности свое здоровье.
	Кнопка ручной очистки фильтра

Описание продукта и услуг

Пожалуйста, следуйте указаниям рисунков в начале руководства по эксплуатации.

Применение по назначению

Пылесос предназначен для сбора, всасывания, перемещения и отделения негорючей сухой пыли. Пылесос прошел соответствующую проверку и соответствует классу пыли L. Он подходит для повышенных нагрузок при коммерческом использовании, например, для ремесленных работ, при использовании в промышленности и в мастерских.

Пылесосы класса пыли L по IEC/EN 60335-2-69 могут использоваться только для всасывания и удаления опасных для здоровья пылей с предельно допустимой концентрацией > 1 мг/м³.

Используйте пылесос только в том случае, если Вы полностью ознакомились со всеми функциями и в состоянии пользоваться ими без каких-либо ограничений или получили соответствующие указания.

Изображенные составные части

Нумерация составных частей выполнена по изображению на странице с иллюстрациями.

(1) Патрубок всасывающего шланга
(2) Крышка аккумуляторного отсека
(3) Кнопка разблокировки крышки аккумуляторного отсека
(4) Выключатель
(5) Ручка для переноски
(6) Патрубок выдувного шланга
(7) Кнопка ручной очистки фильтра
(8) Верхняя часть пылесоса
(9) Защелка для фиксации верхней части пылесоса
(10) Контейнер

(11) Аккумуляторный отсек
(12) Аккумулятор[a)]
(13) Кнопка разблокировки аккумулятора[a)]
(14) Держатель принадлежностей
(15) Всасывающий шланг
(16) Нажимная кнопка
(17) Комбинированный переходник пылеотвода
(18) Изогнутая насадка
(19) Патрубок пылеотвода
(20) Щелевая насадка
(21) Насадка для пола
(22) Диффузор
(23) Выдувной шланг[a)]
(24) Переходник PowerTool (передняя часть)
(25) Переходник PowerTool (задняя часть)
(26) Фильтр-мешок из нетканого материала
(27) Ремень для переноски
(28) Крепежные петли для ремня
(29) Фильтр
(30) Держатель фильтра

a) **Эти принадлежности не входят в стандартный комплект поставки.**

Технические данные

Аккумуляторный пылесос для сухой уборки		GAS18V-6LS
Товарный номер		**3 601 JK2 100**
Напряжение	В	18
Ном. потребляемая мощность	Вт	350
Объем контейнера		
– брутто	л	6
– нетто	л	4,5
Длина шланга	м	0,5–2,8
Разрежение пылесоса[A)B)]	гПа	100
Расход воздуха пылесоса[A)B)]	л/с м³/ч	22 79
Продолжительность работы на одной зарядке аккумулятора		
– Уровень мощности **I**	мин/А·ч	3,5
– Уровень мощности **II**	мин/А·ч	2,5
Класс пыли		L
Вес[C)]	кг	2,9
Рекомендуемая температура внешней среды во время зарядки	°C	0 … +35
Допустимая температура внешней среды во время эксплуатации[D)] и во время хранения	°C	–20 … +50
Совместимые аккумуляторы		GBA18V... GBA 18V... ProCORE18V... EXPERT18V... EXBA18V... CORE18V...
Рекомендуемые аккумуляторы для максимальной производительности		ProCORE18V... ≥ 8 А·ч
Рекомендуемые зарядные устройства		GAL18... GAL 18... GAL 36... GAL12V/18... GAL 12V/18... GAX 18... EXAL18...

A) Измерения при 20–25 °C с аккумулятором **GBA 18V 8.0Ah**
B) Измерения со всасывающим шлангом **(15)**
C) Без аккумулятора (вес аккумулятора можно узнать на сайте www.bosch-professional.com)
D) ограниченная мощность при температуре < 0 °C

Значения могут варьироваться в зависимости от инструмента, способа применения и условий окружающей среды. Более подробная информация представлена на сайте www.bosch-professional.com/wac.

Данные по шуму и вибрации

Значения шумовой нагрузки определены в соответствии с **EN 60335-2-69**.

А-скорректированный уровень звукового давления пылесоса обычно составляет **71** дБ(А). Погрешность K = **2** дБ. Уровень шума во время выполнения работ может превышать указанные значения. **Используйте средства защиты органов слуха!**

Значения вибрации a_h (непрерывная вибрация), p_F (повторяющиеся ударные вибрации) и погрешность K определены в соответствии с **EN 60335-2-69**:

a_h = **0,2** м/с² (K = **0,5** м/с²), p_F = **6,1** м/с² (K = **0,2** м/с²)

Аккумулятор

Bosch также в продаже беспроводные пылесосы без аккумулятора. Входит ли аккумулятор в комплект поставки пылесоса указано на упаковке.

Зарядка аккумулятора

▶ **Пользуйтесь только зарядными устройствами, указанными в технических параметрах.** Только эти зарядные устройства пригодны для литий-ионного аккумулятора данного пылесоса.

Указание: В соответствии с международными правилами перевозки литий-ионные аккумуляторы поставляются частично заряженными. Для обеспечения максимальной мощности аккумулятора зарядите его полностью перед первым применением.

Установка и снятие аккумулятора (см. рис. A)

- ▶ **При установке аккумуляторной батареи не применяйте силу.** Аккумуляторная батарея устроена таким образом, что она становится в пылесос только в правильном положении.
- ▶ Для обеспечения качественной и безопасной работы следует постоянно содержать аккумуляторный отсек в чистоте и сухости.
- – Сдвиньте кнопку разблокировки **(3)** в направлении стрелки и откройте крышку аккумуляторного отсека **(2)**.
- – Задвиньте аккумулятор **(12)** в шахту **(11)** до фиксации со слышимым щелчком.
- – Для извлечения аккумулятора **(12)** нажмите на кнопку разблокировки **(13)** на аккумуляторе и извлеките его из аккумуляторного отсека **(11)**.
- – Закройте крышку аккумуляторного отсека **(2)** до фиксации со слышимым щелчком.

Индикатор заряженности аккумуляторной батареи

Если аккумулятор извлечен из пылесоса, уровень его заряда можно отобразить при помощи зеленых светодиодов индикатора заряженности на аккумуляторе.

Нажмите кнопку индикатора заряженности аккумуляторной батареи On или , чтобы отобразить степень заряженности аккумуляторной батареи.

Если после нажатия на кнопку индикатора заряженности аккумуляторной батареи не загорается ни один светодиодный индикатор, аккумулятор неисправен и его следует заменить.

Примечание: Не каждый тип аккумулятора оснащен индикатором заряда.

Тип аккумулятора GBA 18V... | GBA18V...



Светодиод	Емкость
Непрерывный свет 3 зеленых светодиодов	60–100 %
Непрерывный свет 2 зеленых светодиодов	30–60 %
Непрерывный свет 1 зеленого светодиода	5–30 %
Мигающий свет 1 зеленого светодиода	0–5 %

Тип аккумулятора ProCORE18V... | EXPERT18V... | EXBA18V... | CORE18V...



Светодиод	Емкость
Непрерывный свет 5 зеленых светодиодов	80–100 %
Непрерывный свет 4 зеленых светодиодов	60–80 %
Непрерывный свет 3 зеленых светодиодов	40–60 %
Непрерывный свет 2 зеленых светодиодов	20–40 %
Непрерывный свет 1 зеленого светодиода	5–20 %
Мигающий свет 1 зеленого светодиода	0–5 %

Распознавание риска неисправности аккумулятора

EXPERT18V... | EXBA18V...

Помимо уровня заряда аккумулятора, светодиодные индикаторы уровня заряда аккумулятора также могут показывать риск неисправности аккумулятора.

Чтобы активировать функцию, нажмите и удерживайте кнопку индикатора уровня заряда в течение 3 секунд. Об анализе состояния аккумулятора сигнализирует «бегущий» свет на индикаторе уровня заряда аккумулятора. Результат отображается на индикаторе уровня заряда аккумулятора.

 **1 светодиод:** Аккумулятор имеет высокий риск неисправности. Мощность и продолжительность работы уже могут быть снижены. Рекомендуется заменить аккумулятор.

 **5 светодиодов**: Аккумулятор находится в хорошем состоянии с низким риском ненадежности.

Обратите внимание: Оценка риска неисправности аккумулятора имеет только две ступени и предлагает упрощенную оценку состояния. Аккумулятор или находится в хорошем состоянии, или имеет повышенный риск возникновения неисправности. Состояние аккумулятора не отображается в процентах.

Указания по оптимальному обращению с аккумулятором

Защищайте аккумулятор от влаги и воды.

Храните аккумулятор только в диапазоне температур от −20 °C до 50 °C. Не оставляйте аккумулятор летом в автомобиле.

Время от времени прочищайте вентиляционные прорези аккумулятора мягкой, сухой и чистой кисточкой.

Значительное сокращение продолжительности работы после заряда свидетельствует о старении аккумулятора и указывает на необходимость его замены.

Учитывайте указания по утилизации.

Сборка

▶ **Перед работами по техобслуживанию и очистке пылесоса, его настройкой, заменой принадлежностей или хранением извлекайте аккумуляторную батарею.** Эта мера предосторожности предотвращает непреднамеренное включение пылесоса.

Установка держателя принадлежностей для всасывания (см. рис. B)

Разместите держатель **(14)** принадлежностей для всасывания на верхней части пылесоса и прикрутите.

Установка шланга (см. рис. D–F)

Установите подходящий шланг в зависимости от цели применения:

– Для **всасывания** вставьте всасывающий шланг **(15)** до упора в соответствующий патрубок **(1)**.

– Для **выдувания** выньте диффузор **(22)** и вставьте выдувной шланг **(23)** до упора в соответствующий патрубок **(6)**. Вставьте диффузор **(22)** обратно в патрубок **(6)** после отсоединения выдувного шланга **(23)**.

Указание: различные размеры соединений гарантируют, что всасывающий шланг **(15)** не будет использоваться для выдувания.

▶ **Для выдувания используйте только чистый шланг для выдувания.** Пыль может нанести вред здоровью.

Установка принадлежностей для всасывания (см. рис. C и G)

Всасывающий шланг **(15)** оснащен системой зажимов для подсоединения принадлежностей для всасывания (комбинированный переходник пылеотвода **(17)**, изогнутая насадка **(18)**).

Установка изогнутой насадки

– Наденьте изогнутую насадку **(18)** на всасывающий шланг **(15)** таким образом, чтобы обе нажимные кнопки **(16)** шланга зафиксировались со слышимым щелчком.

– Для снятия насадки вдавите нажимные кнопки **(16)** внутрь и разъедините детали.

Монтаж насадок и труб

– При необходимости плотно вставьте всасывающие трубы **(19)** друг в друга, а затем плотно вставьте их в изогнутую насадку **(18)**.

– Плотно наденьте напольную насадку **(21)** или щелевую насадку **(20)** на всасывающую трубу **(19)** или изогнутую насадку **(18)**.

Установка комбинированного переходника пылеотвода (см. рис. G)

Комбинированный переходник пылеотвода **(17)** состоит из переходника PowerTool (передняя часть) **(24)** и переходника PowerTool (задняя часть) **(25)**.

На рис. **G** показаны возможные диаметры патрубков, которые можно подключить к комбинированному переходнику пылеотвода **(17)**.

При необходимости установите адаптер PowerTool (передняя часть) **(24)** на адаптер PowerTool (задняя часть) **(25)** и зафиксируйте его, повернув против часовой стрелки.

В зависимости от желаемого диаметра соединения установите на всасывающий шланг только адаптер PowerTool (задняя часть) **(25)** или собранный комбинированный переходник пылеотвода **(17)**. Убедитесь, что обе кнопки **(16)** всасывающего шланга в адаптере PowerTool (задняя часть) **(25)** зафиксировались со слышимым щелчком.

Для разъединения двух частей адаптера поверните адаптер PowerTool (передняя часть) **(24)** по часовой стрелке и снимите его.

Для снятия комбинированного переходника пылеотвода **(17)** со всасывающего шланга нажмите кнопки **(16)** внутрь и снимите комбинированный переходник пылеотвода со всасывающего шланга.

Установка/извлечение фильтр-мешка из нетканого материала (см. рис. H)

Использование фильтр-мешка из нетканого материала **(26)** облегчает утилизацию пыли.

Откройте защелки **(9)** и снимите верхнюю часть пылесоса **(8)**.

Вставьте фильтр-мешок из нетканого материала **(26)**, как показано на рисунке, в крепление контейнера **(10)**.

Установите верхнюю часть пылесоса **(8)** и закройте обе защелки **(9)** до фиксации со слышимым щелчком.

Своевременно меняйте полный фильтр-мешок из нетканого материала **(26)**.

Закрепление ремня (см. рис. I)

▶ **Ремень предусмотрен только для переноски и фиксации пылесоса!**

Вы можете прикрепить ремень для переноски **(27)** справа или слева на пылесосе, в зависимости от того, как вы хотите носить пылесос. Зацепите карабины ремня **(27)** либо за две правые, либо за две левые крепежные петли **(28)** пылесоса.

Обратите внимание на правильное положение при переноске, показанное на рисунке **I**.

Работа с инструментом

▶ **Перед работами по техобслуживанию и очистке пылесоса, его настройкой, заменой принадлежностей или хранением извлекайте аккумуляторную бата-**

рею. Эта мера предосторожности предотвращает непреднамеренное включение пылесоса.

Включение устройства

- ▶ **Пылесос нельзя использовать без фильтра.**
- ▶ **Используйте только фильтры, не имеющие повреждений (трещин, дырок и пр.). В случае повреждения немедленно замените фильтр.**
- ▶ **Перед работой с пылесосом убедитесь, что фильтр монтирован надежно.**
- ▶ **Перед каждым использованием пылесоса убедитесь, что крышка аккумуляторного отсека надежно закрыта.**
- ▶ **Пожалуйста, осведомьтесь о действующих в Вашей стране положениях/законах относительно обращения с вредной для здоровья пылью.**

Пылесос может использоваться для собирания и отсасывания следующих материалов:

– Пыль с граничным значением экспозиционной дозы > 1 мг/м^3

Не используйте пылесос во взрывоопасных помещениях.

Рекомендуется использовать фильтр-мешок из нетканого материала **(26)**.

Включение/выключение

Для **включения** пылесоса нажмите выключатель **(4)** в зависимости от требуемой мощности:

– Нажмите выключатель **(4)** для работы со **средней** мощностью всасывания/выдувания и для долгого времени работы от аккумулятора в **положение I** (например, для удаления пыли с гладких поверхностей, пылеудаления с электроинструментов с низким уровнем образования пыли или для очистки загрязненных поверхностей струей воздуха).

– Нажмите выключатель **(4)** для работы с **высокой** мощностью всасывания/выдувания в **положение II** (например, для чистки ковров или пылеудаления с электроинструментов с высоким уровнем образования пыли).

Для **выключения** пылесоса нажмите выключатель **(4)** в среднее положение.

Всасывание пыли от работающих электроинструментов

- ▶ **Если отработанный воздух отводится в помещение, в помещении должна быть обеспечена достаточная кратность воздухообмена. Обратите внимание на соответствующие предписания, действующие в Вашей стране.**

Насадите изогнутую насадку **(18)** или комбинированный переходник пылеотвода **(17)** на всасывающий шланг **(15)** до фиксации со слышимым щелчком.

Вставьте изогнутую насадку **(18)** или комбинированный переходник пылеотвода **(17)** в или на патрубок электроинструмента.

Функция ручной очистки фильтра

Фильтр следует очищать не позднее, чем когда мощность всасывания становится недостаточной.

Частота очистки фильтра зависит от вида и количества пыли. При регулярном применении максимальная мощность всасывания сохраняется дольше.

Включите пылесос на уровень мощности **II**. Закройте рукой либо патрубок **(1)** всасывающего шланга, либо патрубок **(6)** выдувного шланга (или их отверстия, если шланг/принадлежности подключены).

Нажмите кнопку ручной очистки фильтра **(7)** не менее трех раз подряд. Фильтр очищается сильным потоком воздуха.

Техобслуживание и сервис

Техобслуживание и очистка

- ▶ **Перед работами по техобслуживанию и очистке пылесоса, его настройкой, заменой принадлежностей или хранением извлекайте аккумуляторную батарею.** Эта мера предосторожности предотвращает непреднамеренное включение пылесоса.
- ▶ **Для обеспечения качественной и безопасной работы содержите пылесос и вентиляционные прорези в чистоте.**
- ▶ **При обслуживании и чистке пылесоса одевайте пылезащитную маску.**

Время от времени протирайте корпус пылесоса влажной тряпкой.

Протирайте загрязненные зарядные контакты сухой тряпкой.

- ▶ **Не очищайте пылесос сжатым воздухом.** Фильтр или другие компоненты могут получить повреждения.

Проверка пылесоса должна проводиться производителем или прошедшим инструктаж лицом не реже одного раза в год (например, проверка фильтров на наличие повреждений, герметичности пылесоса и надлежащего функционирования контрольных приборов).

Очистка и техническое обслуживание после уборки веществ, опасных для здоровья

– Считайте все детали, которые могли контактировать с опасными веществами, загрязненными.

– Пропылесосьте, протрите или загерметизируйте внешнюю поверхность пылесоса, прежде чем убирать его из зоны с веществами, опасными для здоровья.

– Очищайте, разбирайте и проводите обслуживание пылесоса только в том случае, если это не представляет опасности для вас или других людей. Во время технического обслуживания и очистки используйте средства индивидуальной защиты. Проводите работы в хорошо проветриваемом помещении.

– Прежде чем разбирать пылесос, сначала очистите его снаружи.

– Утилизируйте все части пылесоса, которые не поддаются надлежащей очистке, в непроницаемые пакеты.

Пожалуйста, соблюдайте установленные правила по утилизации подобных отходов.
– Очистите зону технического обслуживания после завершения работ.

Очистка контейнера

Если при сухой уборке вы не используете фильтры-мешки из нетканого материала **(26)**, тогда очищайте контейнер **(10)** после каждого использования.
– Откройте защелки **(9)** и снимите верхнюю часть пылесоса **(8)**.
– Вытряхните контейнер **(10)** над подходящим мусорным баком.
– При необходимости протрите контейнер влажной тряпкой.
При необходимости очистите фильтр **(29)**.
Дайте контейнеру и фильтру высохнуть.
– Установите верхнюю часть пылесоса **(8)** обратно и закройте обе защелки **(9)** до фиксации со слышимым щелчком.

Очистка/замена фильтра (см. рис. J)

Мощность всасывания зависит от состояния фильтра. Поэтому регулярно очищайте фильтр **(29)**.

Незамедлительно заменяйте поврежденный фильтр.
– Запустите ручную очистку фильтра (см. „Функция ручной очистки фильтра“, Страница 119) и выключите пылесос.
– Откройте защелки **(9)** и снимите верхнюю часть пылесоса **(8)**.
– Ослабьте винт крепления фильтра **(30)**.
– Поверните верхнюю часть пылесоса так, чтобы фильтр с креплением можно было вынуть движением вниз. В противном случае пыль из фильтра может попасть в моторный отсек пылесоса .
– Выньте фильтр **(29)** из крепления фильтра **(30)**.
– Выбейте фильтр **(29)** над подходящим мусорным баком. Будьте осторожны, чтобы не повредить пластины фильтра.
При сильном загрязнении очистите пластины фильтра водой и мягкой щеткой.
или
Замените поврежденный фильтр **(29)**.
– Вставьте чистый и высохший фильтр **(29)** в крепление фильтра **(30)**.
– Вставьте крепление фильтра **(30)** в верхнюю часть пылесоса и закрутите на 6 оборотов.
– Проверьте фильтр **(29)** и крепление фильтра **(30)** на правильность и прочность посадки.
– Установите верхнюю часть пылесоса **(8)** обратно и закройте обе защелки **(9)** до фиксации со слышимым щелчком.

Неисправности

При недостаточной мощности всасывания проверьте:
– Заполнен контейнер **(10)** или фильтр-мешок из нетканого материала **(26)**?
▷ Опорожните контейнер или замените фильтр-мешок из нетканого материала.
– Шланги, трубки или насадки забиты?
▷ Очистите принадлежности для всасывания.
– Фильтр **(29)** забился пылью?
▷ Очистите или замените фильтр.
– Емкости аккумулятора **(12)** недостаточно?
▷ Зарядите аккумулятор или используйте аккумулятор с большей емкостью.

Регулярное опорожнение контейнера **(10)** и очистка фильтра **(29)** гарантируют оптимальную мощность всасывания.
Если после этого не достигается обычная мощность всасывания, обратитесь в авторизованный сервисный центр **Bosch**.

Если пылесос автоматически выключается или не включается:
– Пылесос и/или аккумулятор слишком сильно нагреваются из-за перегрузки.
▷ Дайте пылесосу и аккумулятору остыть.

Если пылесос после этого не включается, обратитесь в авторизованный сервисный центр **Bosch**.

Хранение (см. рис. K)

– Вставьте всасывающие трубки **(19)** и комбинированный переходник пылеотвода **(17)** в держатель **(14)**.
– Вставьте щелевую насадку **(20)** в крепление на верхней части пылесоса **(8)**.
– Вставьте напольную насадку **(21)** в крепление на верхней части пылесоса **(8)**.
– Вставьте всасывающий шланг **(15)** с подсоединенной изогнутой насадкой **(18)** в одну из всасывающих трубок **(19)**.
– Переносите пылесос только за ручку для переноски **(5)** или на ремне для переноски **(27)**.
– Убирайте пылесос на хранение в сухое помещение и защищайте его от несанкционированного использования.

Сервис и консультирование по вопросам применения

Казахстан

Центр консультирования потребителей и приема претензий:

ТОО «Роберт Бош» (Robert Bosch)
050012, г. Алматы,
Республика Казахстан
ул. Муратбаева, д. 180
БЦ «Гермес», 7й этаж
Тел.: +7 (727) 331 86 00
Тел.: 8 8000 700 270

Ссылку на адреса наших сервисных центров и условия гарантии можно найти на последней странице.

Пожалуйста, во всех запросах и заказах запчастей обязательно указывайте 10-значный товарный номер по заводской табличке изделия.

Утилизация

Пылесосы, аккумуляторные батареи, принадлежности и упаковку необходимо сдавать на экологически чистую утилизацию.



Не выбрасывайте пылесосы и аккумуляторные батареи/батарейки в бытовой мусор!

Только для стран-членов ЕС:

Электрические и электронные приборы или использованные аккумуляторы/батарейки, непригодные для дальнейшего использования, необходимо собирать отдельно и утилизировать экологически безопасным способом. Используйте предусмотренные системы сбора мусора. Из-за возможного содержания опасных веществ при неправильной утилизации может быть нанесен вред окружающей среде и здоровью.

Українська

Вказівки з техніки безпеки для відсмоктувачів



Прочитайте всі застереження і вказівки. Невиконання вказівок з техніки безпеки та інструкцій може призвести до ураження електричним струмом, пожежі та/або важких серйозних травм.

Добре зберігайте на майбутнє ці попередження і вказівки.

- **Цей пилосмок не розрахований на використання дітьми і особами з обмеженими фізичними, сенсорними або розумовими здібностями або недостатнім досвідом і знаннями.** Інакше можливе неправильне використання та небезпека одержання травм.
- **Дивіться за дітьми.** Діти не повинні гратися з пилосмоком.
- **Дотримуйтесь усіх правил безпеки при роботі з речовинами, що збираються пилососом.**
- **Не збирайте букову або дубову тирсу, а також азбест. Видалення породного пилу дозволяється лише разом з витяжними системами, які спеціально схвалені для використання з GAS18V-6LS від Bosch .** Ці речовини вважаються канцерогенними.
- **Всмоктувати породній пил можна тільки спеціально призначеними комбінаціями електроінструментів і витяжних систем, для яких доведено, що допустимі граничні значення не перевищені.** Підтвердження див. на www.bosch-professional.com/dust/.

⚠ ПОПЕРЕДЖЕННЯ **Використовуйте пилосмок лише після отримання достатньої інформації стосовно використання пилосмока, матеріалів, що збираються, та їхнього безпечного видалення.** Ретельний інструктаж зменшує ризик неправильного користування інструментом та ризик травм.

⚠ ПОПЕРЕДЖЕННЯ **Пилосмок призначений лише для збирання сухих матеріалів.** Потрапляння рідини в електроінструмент підвищує ризик ураження електричним струмом.

- **Не використовуйте пилосос для всмоктування гарячого, легкозаймистого або вибухонебезпечного пилу. Не використовуйте пилосмок у приміщеннях, де існує небезпека вибуху.** Пил може зайнятись або вибухнути.
- **УВАГА! Пилосмок дозволяється зберігати лише в приміщеннях.**
- **Слідкуйте за доброю вентиляцією на робочому місці.**
- **Ремонт пилосмока дозволяється виконувати лише кваліфікованому персоналу і лише з використанням оригінальних запчастин.** Цим забезпечується збереження пилосмоком його безпечних властивостей.

⚠ ПОПЕРЕДЖЕННЯ **Пилосмок містить шкідливий для здоров'я пил. Процедури спорожнення та технічного обслуговування, включаючи видалення ємності для пилу, можуть виконувати лише фахівці. Необхідне відповідне захисне спорядження. Не експлуатуйте пилосмок без повної та належно встановленої фільтрувальної системи.** Інакше ви наражатимете на небезпеку своє здоров'я.

- **Перед експлуатацією перевіряйте бездоганний стан відсмоктувального шланга. Не від'єднуйте при цьому відсмоктувальний шланг, щоб пил не міг ненавмисне висипатися.** Інакше Ви можете вдихнути пил.
- **Не очищайте пилосмок під прямим струменем води.** Потрапляння води в кришку пилосмока збільшує ризик ураження електричним струмом.
- **Не вносьте конструктивних змін в акумуляторну батарею та не відкривайте її.** Існує небезпека короткого замикання.
- **При пошкодженні або неправильній експлуатації акумуляторної батареї може виходити пар. Акумуляторна батарея може займатись або вибухати.** Впустіть свіже повітря і – у разі скарг – зверніться до лікаря. Пар може подразнювати дихальні шляхи.
- **При неправильному використанні з акумуляторної батареї може потекти рідина. Уникайте контакту з нею. При випадковому контакті промийте відповідне місце водою. Якщо рідина потрапила в**

очі, додатково зверніться до лікаря. Акумуляторна рідина може спричиняти подразнення шкіри або опіки.

- **Гострими предметами, напр., гвіздками або викрутками, або прикладанням зовнішньої сили можна пошкодити акумуляторну батарею.** Можливе внутрішнє коротке замикання, загоряння, утворення диму, вибух або перегрів акумуляторної батареї.
- **Не зберігайте акумуляторну батарею, якою Ви саме не користуєтесь, поряд із канцелярськими скріпками, ключами, гвіздками, гвинтами та іншими невеликими металевими предметами, які можуть спричинити перемикання контактів.** Коротке замикання між контактами акумуляторної батареї може спричиняти опіки або пожежу.
- **Використовуйте акумуляторну батарею тільки в продуктах виробника.** Лише за таких умов акумулятор буде захищений від небезпечного перевантаження.
- **Заряджайте акумуляторні батареї лише в зарядних пристроях, рекомендованих виробником.** Використання заряджувального пристрою для акумуляторних батарей, для яких він не передбачений, може призводити до пожежі.



Захищайте акумулятор від тепла, напр., від сонячних променів, вогню, бруду, води та вологи. Існує небезпека вибуху і короткого замикання.

- **Використовуйте ремінь виключно з пилосмоком.**
- **Не ставайте і не сідайте на пилосос, а також не використовуйте його в якості драбини.** Інакше пилосос може перекинутися і пошкодитись. Існує небезпека отримання травм.

Символи

Наведені нижче вказівки можуть знадобитися вам при користуванні пилосмоком. Будь ласка, запам'ятайте ці символи та їхнє значення. Дотримання наведених вказівок допоможе вам правильно та безпечно користуватися пилосмоком.

Символи та їхнє значення	
	**ПОПЕРЕДЖЕННЯ! Прочитайте всі вказівки з техніки безпеки та інструкції.** Невиконання вказівок з техніки безпеки та інструкцій може призвести до ураження електричним струмом, пожежі та/або важких серйозних травм.
	Пилосмок класу L згідно з IEC/EN 60335-2-69 для **сухого відсмоктування** шкідливого для здоров'я пилу з граничним значенням експозиційної дози > 1 мг/м³
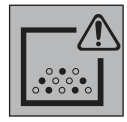	**ПОПЕРЕДЖЕННЯ! Пилосмок містить шкідливий для здоров'я пил. Процедури спорожнення та технічного обслуговування, включаючи видалення ємності для пилу, можуть виконувати лише фахівці. Необхідне відповідне захисне спорядження. Не експлуатуйте пилосмок без повної та належно встановленої фільтрувальної системи.** Інакше ви наражатимете на небезпеку своє здоров'я.
	Кнопка активації режиму ручного очищення фільтра

Опис продукту і послуг

Будь ласка, дотримуйтеся малюнків, розташованих на початку інструкції з експлуатації.

Призначення приладу

Пилосос призначений для збирання, всмоктування, транспортування та сепарації незаймистого сухого пилу і незаймистих рідин. Пилосос пройшов перевірку на предмет збирання пилу і відповідає класу пилу L. Він придатний для підвищених навантажень при професійному використанні, напр., для ремісницьких робіт, промисловості і майстерень.

Пилосмок для пилу класу L згідно з IEC/EN 60335-2-69 дозволено використовувати лише для всмоктування і відсмоктування шкідливого для здоров'я пилу з граничним значенням експозиційної дози > 1 мг/м³.

Використовуйте відсмоктувач лише у тому випадку, якщо всі функції знаходяться у Вас повністю під контролем і Ви не вбачаєте обмежень в їх використанні або отримали відповідні вказівки.

Зображені компоненти

Нумерація зображених компонентів посилається на зображення пилосмока на сторінках з малюнками.

(1) Під'єднувач всмоктувального шланга
(2) Кришка секції для акумуляторної батареї
(3) Кнопка розблокування кришки секції для акумуляторної батареї
(4) Вимикач
(5) Ручка для транспортування
(6) Під'єднувач шланга для видування
(7) Кнопка активації режиму ручного очищення фільтра
(8) Кришка пилососа

(9) Замок кришки пилососа
(10) Ємність
(11) Секція для акумуляторної батареї
(12) Акумуляторна батарея[a)]
(13) Кнопка розблокування акумуляторної батареї[a)]
(14) Тримач для приладдя
(15) Всмоктувальний шланг
(16) Натискна кнопка
(17) Комбінований всмоктувальний перехідник
(18) Вигнута насадка
(19) Всмоктувальна трубка
(20) Щілинна насадка
(21) Підлогова насадка
(22) Дифузор
(23) Видувний шланг[a)]
(24) Перехідник PowerTool (передня частина)
(25) Перехідник PowerTool (задня частина)
(26) Нетканий полотняний фільтрувальний мішок
(27) Ремінь
(28) Кріпильні петлі для ременя
(29) Фільтр
(30) Тримач фільтра

a) **Це приладдя не входить до стандартного комплекту поставки.**

Технічні дані

Акумуляторний пилосмок для сухого прибирання		GAS18V-6LS
Товарний номер		**3 601 JK2 100**
Напруга	В	18
Номінальна споживана потужність	Вт	350
Місткість контейнера		
– Брутто	л	6
– Нетто	л	4,5
Довжина шланга	м	0,5–2,8
Розрідження пилососа[A)B)]	гПа	100
Витрата пилососа[A)B)]	л/с м³/год	22 79
Тривалість роботи з одним зарядженим акумулятором		
– Ступінь потужності **I**	хв/А·год	3,5
– Ступінь потужності **II**	хв/А·год	2,5
Клас пилу		L
Вага[C)]	кг	2,9

Акумуляторний пилосмок для сухого прибирання		GAS18V-6LS
Рекомендована температура навколишнього середовища при заряджанні	°C	0 … +35
Допустима температура навколишнього середовища при експлуатації[D)] і при зберіганні	°C	–20 … +50
Сумісні акумулятори		GBA18V… GBA 18V… ProCORE18V… EXPERT18V… EXBA18V… CORE18V…
Рекомендовані акумулятори для досягнення повної потужності		ProCORE18V… ≥ 8 Ah
Рекомендовані зарядні пристрої		GAL18… GAL 18… GAL 36… GAL12V/18… GAL 12V/18… GAX 18… EXAL18…

A) Виміряно за температури 20–25 °C з акумулятором **GBA 18V 8.0Ah**
B) Вимірювання виконані із всмоктувальним шлангом **(15)**
C) Без акумуляторної батареї (вагу АКБ можна знайти за адресою www.bosch-professional.com)
D) обмежена потужність за температури < 0 °C
Значення можуть відрізнятися залежно від виробу, умов застосування та довкілля. Детальнішу інформацію див. на www.bosch-professional.com/wac.

Інформація щодо шуму і вібрації

Значення звукової емісії визначені відповідно до **EN 60335-2-69**.

A-зважений рівень звукового тиску від електроінструмента, як правило, становить **71** дБ(A). Похибка K = **2** дБ. Рівень шуму при роботі може перевищувати вказані значення. **Вдягайте навушники!**

Значення вібрації a_h (безперервна вібрація), p_F (повторна ударна вібрація) та коефіцієнт похибки K визначені відповідно **EN 60335-2-69**:

a_h = **0,2** м/с² (K = **0,5** м/с²), p_F = **6,1** м/с² (K = **0,2** м/с²)

Акумуляторна батарея

Bosch також пропонує акумуляторні пилосмоки без акумулятора. На упаковці зазначено, чи входить акумулятор в комплект поставки вашого пилосмока.

Заряджання акумуляторної батареї

► **Використовуйте лише зарядні пристрої, зазначені в технічних даних.** Лише на ці зарядні пристрої

розрахований літій-іонний акумулятор, що використовується у пилосмоці.

Вказівка: літій-іонні акумулятори постачаються частково зарядженими відповідно до міжнародних правил транспортування. Щоб акумулятор міг реалізувати свою повну ємність, перед тим, як перший раз працювати з приладом, акумулятор треба повністю зарядити.

Встромляння і виймання акумуляторної батареї (див. мал. A)

- ▶ **Не застосовуйте силу при встромлянні акумулятора.** Конструкція акумулятора не дозволяє встромити його в пилосмок неправильно.
- ▶ Щоб електроінструмент працював якісно і надійно, тримайте секцію для акумуляторної батареї в чистоті і сухості.
- – Посуньте кнопку розблокування **(3)** в напрямку стрілки та відкрийте кришку **(2)** батарейного відсіку.
- – Устроміть акумуляторну батарею **(12)** в секцію для акумуляторної батареї **(11)** щоб вона відчутно увійшла у зачеплення.
- – Щоб вийняти акумулятор **(12)**, натисніть на кнопку розблокування **(13)** на акумуляторі і вийміть його із секції для акумуляторної батареї **(11)**.
- – Закрийте кришку **(2)** батарейного відсіку так, щоб було чутно клацання.

Індикатор зарядженості акумуляторної батареї

Якщо акумуляторна батарея вийнята з пилосмока, ступінь зарядженості акумулятора можна відобразити за допомогою зелених світлодіодів індикатора зарядженості на акумуляторній батареї.

Натисніть кнопку індикатора зарядженості акумуляторної батареї On або , щоб відобразити ступінь зарядженості.

Якщо після натискання на кнопку індикатора зарядженості акумуляторної батареї жоден світлодіод не загоряється, акумулятор вийшов з ладу і його треба замінити.

Примітка: Не всі типи акумуляторних батарей мають індикатор рівня заряду.

Тип акумулятора GBA 18V... | GBA18V...



Світлодіод	Ємність
Свічення 3-х зелених	60–100 %
Свічення 2-х зелених	30–60 %
Свічення 1-го зеленого	5–30 %
Блимання 1-го зеленого	0–5 %

Тип акумуляторів ProCORE18V... | EXPERT18V... | EXBA18V... | CORE18V...



Світлодіод	Ємність
Свічення 5-и зелених	80–100 %
Свічення 4-х зелених	60–80 %
Свічення 3-х зелених	40–60 %
Свічення 2-х зелених	20–40 %
Свічення 1-го зеленого	5–20 %
Блимання 1-го зеленого	0–5 %

Виявлення ризику дефекту акумулятора

EXPERT18V... | EXBA18V...

Крім стану заряду акумулятора, світлодіоди на індикаторах стану заряду акумулятора можуть також вказувати на ризик несправності акумулятора.

Щоб активувати функцію, натисніть і утримуйте кнопку індикатора рівня заряду протягом 3 секунд. Аналіз заряду акумулятора сигналізується світловим індикатором на індикаторі рівня заряду акумулятора. Результат відображається на індикаторі рівня заряду батареї.

 **1 світлодіод:** високий ризик виходу з ладу акумулятора. Продуктивність і час виконання вже можуть бути знижені. Рекомендується замінити батарею.

 **5 світлодіодів**: стан акумулятора задовільний з низьким ризиком виходу з ладу.

Зверніть увагу: Оцінка ризику несправності акумулятора виконується у два етапи і пропонує спрощену оцінку його стану. Акумулятор або оцінюється як такий, що відповідає експлуатаційним характеристикам, або має підвищений ризик наявності ознак пошкодження. Відсоток заряду батареї не відображається.

Вказівки щодо оптимального поводження з акумулятором

Захищайте акумулятор від вологи і води.

Зберігайте акумулятор лише за температури від –20 °C до 50 °C. Зокрема, не залишайте акумулятор влітку в машині.

Час від часу прочищайте вентиляційні отвори акумулятора м'яким, чистим і сухим пензликом.

Занадто коротка тривалість роботи після заряджання свідчить про те, що акумулятор вичерпав себе і його треба поміняти.

Зважайте на вказівки щодо видалення.

Монтаж

▶ **Вийміть акумуляторну батарею, перш ніж виконувати роботи з технічного обслуговування або очищення, налаштовувати пилосмок, міняти приладдя або перш ніж відкласти пилосмок.** Ці попереджувальні заходи з техніки безпеки зменшують ризик випадкового запуску пилосмока.

Монтаж тримача приладдя для всмоктування (див. мал. B)

Помістіть тримач **(14)** для приладдя для всмоктування на кришку пилососа і щільно прикрутіть його.

Встановлення шланга (див. мал. D–F)

Встановіть відповідний шланг залежно від сфери застосування:

– Для **всмоктування** вставте всмоктувальний шланг **(15)** до упору у відповідний під'єднувач **(1)** шланга.
– Для **видування** вийміть дифузор **(22)** і вставте шланг **(23)** для видування до упору у відповідний під'єднувач **(6)** шланга. Вставляйте дифузор **(22)** знову в під'єднувач **(6)** шланга, коли від'єднуєте шланг **(23)** для видування.

Вказівка: Різні розміри з'єднань гарантують, що всмоктувальний шланг **(15)** не можна буде використовувати для видування.

▶ **Використовуйте для видування тільки чистий шланг для видування.** Пил може завдати шкоди здоров'ю.

Монтаж приладдя для всмоктування (див. мал. C і G)

Всмоктувальний шланг **(15)** оснащений системою затискачів для приєднання приладдя для всмоктування (комбінований всмоктувальний перехідник **(17)**, вигнута насадка **(18)**).

Монтаж вигнутої насадки

– Надіньте вигнуту насадку **(18)** на всмоктувальний шланг **(15)** так, щоб обидві натискні кнопки **(16)** всмоктувального шланга відчутно увійшли в зачеплення.
– Для зняття натисніть обидві натискні кнопки **(16)** всередину і зніміть елементи один з одного.

Монтаж насадок і труб

– За потреби міцно встроміть всмоктувальні труби **(19)** одна в одну, а потім у вигнуту насадку **(18)**.
– Міцно надіньте підлогову насадку **(21)** або щілинну насадку **(20)** на відсмоктувальну трубу **(19)** або вигнуту насадку **(18)**.

Монтаж комбінованого всмоктувального перехідника (див. мал. G)

Комбінований перехідник **(17)** до пилососа складається з перехідника PowerTool (передня частина) **(24)** та перехідника PowerTool (задня частина) **(25)**.

На малюнку **G** показані можливі діаметри витяжних патрубків, які можна під'єднати до комбінованого всмоктувального перехідника **(17)**.

За потреби встановіть перехідник PowerTool (передня частина) **(24)** на перехідник PowerTool (задня частина) **(25)** і зафіксуйте його проти годинникової стрілки.

Залежно від потрібного приєднувального діаметра встановлюйте на всмоктувальний шланг тільки перехідник PowerTool (задню частину) **(25)** або складений комбінований всмоктувальний перехідник **(17)**. Подбайте про те, щоб обидві кнопки **(16)** всмоктувального шланга зафіксувалися в перехіднику PowerTool (задня частина) **(25)** з характерним звуком.

Для роз'єднання двох частин перехідника покрутіть перехідник PowerTool (передню частину) **(24)** за годинниковою стрілкою і зніміть.

Щоб зняти із всмоктувального шланга комбінований всмоктувальний перехідник **(17)**, натисніть всередину кнопки **(16)** і стягніть комбінований всмоктувальний перехідник зі всмоктувального шланга.

Вставляння/виймання нетканого полотняного фільтрувального мішка (див. мал. H)

Використання полотняного фільтрувального мішка **(26)**полегшує утилізацію пилу.

Відкрийте замки **(9)** і зніміть кришку пилососа **(8)**.

Встановіть нетканий фільтрувальний мішок **(26)** у кріплення контейнера **(10)**, як показано на малюнку.

Встановіть кришку **(8)** пилососа і закрийте обидва замки **(9)** так, щоб було чутно характерне клацання.

Вчасно замінюйте заповнений нетканий фільтрувальний мішок **(26)**.

Закріплення ременя (див. мал. I)

▶ **Ремінь призначений лише для перенесення та фіксації пилососа!**

Можна прикріпити ремінь **(27)** для перенесення праворуч або ліворуч на пилосос, залежно від того, як ви хочете носити пилосмок. Застебніть карабіни ременя **(27)** в обох правих або в обох лівих кріпильних петлях **(28)** пилососа.

Дотримуйтеся правильного положення для перенесення, показаного на малюнку **I**.

Робота

▶ **Вийміть акумуляторну батарею, перш ніж виконувати роботи з технічного обслуговування або очищення, налаштовувати пилосмок, міняти приладдя або перш ніж відкласти пилосмок.** Ці попереджувальні заходи з техніки безпеки зменшують ризик випадкового запуску пилосмока.

Початок роботи

- ▶ **Пилосмок без фільтра використовувати не можна.**
- ▶ **Використовуйте лише непошкоджений фільтр (без тріщин, отворів тощо). У разі пошкоджень негайно змініть фільтр.**
- ▶ **Перед початком роботи з пилосмоком переконайтеся, що фільтр монтований надійно.**
- ▶ **Перед відсмоктуванням переконайтеся, що кришка секції для акумуляторної батареї надійно закрита.**
- ▶ **Будь ласка, довідайтесь про чинні положення/ закони стосовно поводження із шкідливим для здоров'я пилом, що діють у Вашій країні.**

Відсмоктувач може використовуватися для збирання та відсмоктування наступних матеріалів:

– Пил з граничним значенням експозиційної дози > 1 мг/м^3

Не працюйте з відсмоктувачем в приміщеннях, де існує небезпека вибуху.

Рекомендується використовувати нетканий фільтрувальний мішок **(26)**.

Увімкнення/вимкнення

Щоб **увімкнути** пилосос, натисніть вимикач **(4)**, залежно від потрібної потужності:

– Натисніть вимикач **(4)** для роботи з **середньою** потужністю всмоктування/видування і для довшої роботи від акумулятора в **положення I** (наприклад, для всмоктування з гладких поверхонь, всмоктування з електроінструментів з незначним пилоутворенням або продування забруднених поверхонь).
– Натисніть вимикач **(4)** для роботи з **високою** потужністю всмоктування/видування в **положення II** (наприклад, для очищення килимів або всмоктування з електроінструментів зі значним пилоутворенням).

Щоб **вимкнути** пилосос, переведіть вимикач **(4)** у середнє положення.

Всмоктування пилу від працюючих електроінструментів

- ▶ **У приміщенні повинна бути забезпечена достатня кратність повітрообміну, якщо спрацьоване повітря відводиться у приміщення. Зважайте на відповідні приписи, що діють у Вашій країні.**

Встановіть вигнуту насадку **(18)** або комбінований всмоктувальний перехідник **(17)** на всмоктувальний шланг **(15)** до характерного клацання.

Встановіть вигнуту насадку **(18)** або комбінований всмоктувальний перехідник **(17)** в або на витяжний патрубок електроінструмента.

Ручне очищення фільтра

Чистити фільтр слід не пізніше, ніж тоді, коли потужність всмоктування стає недостатньою.

Частота очищення фільтра залежить від виду і кількості пилу. При регулярному очищенні максимальна потужність всмоктування зберігається довше.

Увімкніть пилосос на ступінь потужності **II**. Тримайте рукою тримач **(1)** всмоктувального шланга або тримач **(6)** продувного шланга закритим (або його отвір, якщо шланг/додаткове обладнання підключено).

Натисніть кнопку ручного очищення фільтра **(7)** щонайменше 3 рази поспіль. Фільтр очищується сильним потоком повітря.

Технічне обслуговування і сервіс

Технічне обслуговування та очищення

- ▶ **Вийміть акумуляторну батарею, перш ніж виконувати роботи з технічного обслуговування або очищення, налаштовувати пилосмок, міняти приладдя або перш ніж відкласти пилосмок.** Ці попереджувальні заходи з техніки безпеки зменшують ризик випадкового запуску пилосмока.
- ▶ **Для якісної і безпечної роботи тримайте відсмоктувач і вентиляційні отвори в чистоті.**
- ▶ **Під час обслуговування та очищення пилосмока вдягайте пилозахисну маску.**

Час від часу протирайте корпус пилосмока вологою ганчіркою.

Протирайте забруднені зарядні контакти сухою ганчіркою.

- ▶ **Забороняється очищувати пилосос стисненим повітрям.** Фільтр або інші компоненти можуть бути пошкоджені.

Перевірка пилосмока повинна проводитися виробником або уповноваженою особою щонайменше раз на рік (наприклад, перевірка фільтрів на наявність пошкоджень, герметичності пилосмока та належного функціонування контрольних приладів).

Очищення та технічне обслуговування після прибирання речовин, небезпечних для здоров'я

– Вважайте забрудненими всі деталі, які могли контактувати з речовинами, небезпечними для здоров'я.
– Пропилососьте, протріть або загерметизуйте зовнішню поверхню пилосмока, перш ніж прибирати його із зони з речовинами, небезпечними для здоров'я.
– Очистіть, розбирайте та обслуговуйте пилосмок тільки в тому випадку, якщо це можна зробити без ризику для себе або інших людей. Під час технічного обслуговування та очищення використовуйте засоби індивідуального захисту. Проводьте роботи в добре провітрюваному приміщенні.
– Перш ніж розбирати пилосмок, спочатку очистіть його зовні.
– Утилізуйте всі частини пилосмока, які не піддаються належному очищенню, в непроникні пакети. Будь

ласка, дотримуйтесь встановлених правил щодо утилізації подібних відходів.
– Очистіть зону технічного обслуговування після завершення робіт.

Очищення ємності

Якщо ви не використовували нетканий фільтрувальний мішок **(26)** для сухого прибирання, очищуйте контейнер **(10)** після кожного використання.
– Відкрийте замки **(9)** і зніміть кришку пилососа **(8)**.
– Витрусіть ємність **(10)** над сміттєвим баком.
– За потреби протріть ємність вологою ганчіркою. За потреби очистьте фільтр **(29)**. Дайте контейнеру і фільтру висохнути.
– Встановіть кришку **(8)** пилососа і закрийте обидва замки **(9)** так, щоб було чутно характерне клацання.

Очищення/заміна фільтра (див. мал. J)

Потужність всмоктування залежить від стану фільтра. Тому регулярно очищуйте фільтр **(29)**.

Негайно замінюйте пошкоджений фільтр.
– Запустіть ручне очищення фільтра (див. „Ручне очищення фільтра“, Сторінка 126) та після цього вимкніть пилосос.
– Відкрийте замки **(9)** і зніміть кришку пилососа **(8)**.
– Відпустіть гвинт тримача фільтра **(30)**.
– Поверніть кришку пилососа так, щоб можна було вийняти фільтр тримачем фільтра донизу. В іншому випадку пил може потрапити з фільтра в моторний відсік пилососа.
– Вийміть фільтр **(29)** з тримача **(30)** фільтра.
– Вибийте фільтр **(29)** над відповідним сміттєвим баком. Будьте обережні, щоб не пошкодити пластини фільтра. При сильному забрудненні очистіть ламелі фільтра водою та м'якою щіткою.
або
Замініть пошкоджений фільтр **(29)**.
– Вставте чистий і висушений фільтр **(29)** у тримач **(30)** фільтра.
– Встановіть тримач **(30)** фільтра в кришку пилососа і пригвинтіть, покрутивши на 6 обертів.
– Перевірте правильність і надійність посадки фільтра **(29)** і тримача **(30)** фільтра.
– Встановіть кришку **(8)** пилососа і закрийте обидва замки **(9)** так, щоб було чутно характерне клацання.

Несправності

У разі недостатньої потужності всмоктування перевірте:
– Може заповнений контейнер **(10)** або нетканий фільтрувальний мішок **(26)**?
▷ Спорожніть контейнер або замініть нетканий фільтрувальний мішок.
– Може шланг, труби або насадки забиті?
▷ Очистьте приладдя для всмоктування.
– Чи засмічився фільтр **(29)** пилом?
▷ Очистьте або замініть фільтр.
– Ємності акумуляторної батареї **(12)** не достатньо?
▷ Зарядіть акумуляторну батарею або встановіть акумуляторну батарею більшої ємності.

Регулярне спорожнення контейнера **(10)** й очищення фільтра **(29)** гарантують оптимальну потужність всмоктування.
Якщо після цього звична потужність всмоктування не буде досягнута, зверніться до сервісного центру **Bosch**.

Якщо пилосос автоматично вимикається або не вмикається:
– Пилосос та/або акумулятор занадто сильно нагрілися через перевантаження.
▷ Дайте пилососу та акумулятору охолонути.

Якщо після цього пилосос не вдається ввімкнути, зверніться до сервісного центру **Bosch**.

Зберігання (див. мал. K)
– Вставте всмоктувальні труби **(19)** і комбінований всмоктувальний перехідник **(17)** у тримач **(14)**.
– Вставте щілинну насадку **(20)** у кріплення на кришці **(8)** пилососа.
– Вставте підлогову насадку **(21)** у кріплення на кришці **(8)** пилососа.
– Вставте всмоктувальний шланг **(15)** із вставленою вигнутою насадкою **(18)** в одну із всмоктувальних труб **(19)**.
– Переносьте пилосос лише за рукоятку **(5)** або за ремінь **(27)**.
– Зберігайте пилосос у сухому приміщенні й оберігайте його від недозволеного використання.

Сервіс і консультації з питань застосування

Україна
Тел.: +380 800 503 888

Посилання на наші сервісні адреси та умови гарантії можна знайти на останній сторінці.

При всіх додаткових запитаннях та замовленні запчастин, будь ласка, зазначайте 10-значний номер для замовлення, що стоїть на паспортній табличці продукту.

Утилізація

Пилосмоки, акумуляторні батареї, приладдя і упаковку треба здавати на екологічно чисту повторну переробку.



Не викидайте пилосмоки та акумуляторні батареї/батарейки в побутове сміття!!

Лише для країн ЄС:

Електричні та електронні пристрої або використані акумулятори/батареї, які більше не використовуються, повинні збиратися окремо та утилізуватися екологічно безпечним способом. Скористайтеся призначеними для цього системами збору. Неправильна утилізація може завдати шкоди навколишньому середовищу та здоров'ю через небезпечні речовини, що містяться у відходах.

Қазақ

Еуразия экономикалық одағына (Кеден одағына) мүше мемлекеттер аумағында қолданылады

Өндірушінің өнім үшін қарастырған пайдалану құжаттарының құрамында пайдалану жөніндегі осы нұсқаулық, сонымен бірге қосымшалар да болуы мүмкін.

Сәйкестікті растау жайлы ақпарат қосымшада бар.

Өнімді өндірген мемлекет туралы ақпарат өнімнің корпусында және қосымшада көрсетілген.

Өндірілген мерзімі бұйым корпусында көрсетілген.

Импортерге қатысты байланыс ақпарат өнім қаптамасында көрсетілген.

Өнімді пайдалану мерзімі
Өнімнің қызмет ету мерзімі 7 жыл. Өндірілген мерзімнен бастап (өндіру күні зауыт тақтайшасында жазылған) істетпей 5 жыл сақтағаннан соң, өнімді тексерусіз (сервистік тексеру) пайдалану ұсынылмайды.

Қызметкер немесе пайдаланушының қателіктері мен істен шығу себептерінің тізімі
- тұтқасы мен корпусы бұзылған болса, өнімді пайдаланбаңыз
- өнім корпусынан тікелей түтін шықса, пайдаланбаңыз
- тоқ сымы бұзылған немесе оқшаулаусыз болса, пайдаланбаңыз
- жауын –шашын кезінде сыртта (далада) пайдаланбаңыз
- корпус ішіне су кірсе құрылғыны қосушы болмаңыз
- қөп үшқын шықса, пайдаланбаңыз
- қатты діріл кезінде пайдаланбаңыз

Шекті күй белгілері
- тоқ сымының тозуы немесе зақымдануы
- өнім корпусының зақымдалуы

Қызмет көрсету түрі мен жиілігі
Әр пайдаланудан соң өнімді тазалау ұсынылады.

Сақтау
- құрғақ жерде сақтау керек
- жоғары температура көзінен және күн сәулелерінің әсерінен алыс сақтау керек
- сақтау кезінде температураның кенет ауытқуынан қорғау керек
- орамасыз сақтау мүмкін емес
- сақтау шарттары туралы қосымша ақпарат алу үшін МЕМСТ 15150-69 (шарт 1) құжатын қараңыз

Тасымалдау
- тасымалдау кезінде өнімді құлатуға және кез келген механикалық ықпал етуге қатаң тыйым салынады
- босату/жүктеу кезінде пакетті қысатын машиналарды пайдалануға рұқсат берілмейді.
- тасымалдау шарттары талаптарын МЕМСТ 15150-69 (5 шарт) құжатын оқыңыз.

Сорғыш үшін қауіпсіздік нұсқаулары



Барлық қауіпсіздік нұсқаулықтарын және ескертпелерді оқыңыз. Техникалық қауіпсіздік нұсқаулықтарын және ескертпелерді сақтамау тоқтың соғуына, өрт және/немесе ауыр жарақаттануларға алып келуі мүмкін.

Болашақ жұмыстар үшін қауіпсіздік нұсқаулықтары мен ескертпелерді сақтап қойыңыз.

- ▶ **Бұл шаңсорғыш балалардың, дене немесе ой қабілеттері шектелген, тәжірібесі және білімі аз адамдардың пайдалануына арналмаған.** Кері жағдайда дұрыс пайдаланбау және жарақаттанулар қауіпі пайда болады.
- ▶ **Балаларға абай болыңыз.** Балалардың шаңсорғышпен ойнамауына көз жеткізіңіз.
- ▶ **Сорылатын заттек бойынша қауіпсіздік техникасының барлық ережелерін сақтаңыз.**
- ▶ **Шамшат/емен ағашының шаңын немесе асбесті сормаңыз. Тас шаңын тек GAS18V-6LS бірге (Bosch ұсынған) пайдалануға мақұлданған сору жүйелерімен бірге соруға болады.** Бұл заттектер канцерогенді болып табылады.
- ▶ **Инертті шаңды заңды шектік мәндерге қол жеткізілмегені көрсетілген электр құралы мен сорғыш жүйеден тұратын шынайы белгіленген тіркесімдердің көмегімен ғана сорыңыз.** Дәлелдемелерді мына мекенжай бойынша қараңыз: www.bosch-professional.com/dust/.

⚠ ЕСКЕРТУ **Шаңсорғышты пайдалану, соратын заттектер мен оларды дұрыс жою туралы қажетті ақпаратты алғаннан соң ғана шаңсорғышты пайдаланыңыз.** Нұсқаулықтарды дәл орындау орынсыз пайдалану мен жарақаттануларды азайтады.

⚠ ЕСКЕРТУ **Сорғыш құрғақ заттектерді соруға арналмаған.** Сұйықтықтар тиюі тоқ соғу қаупін арттырады.

- ▶ **Ыстық, жанып тұрған немесе жарылғыш шаңды шаңсорғышпен соруға болмайды. Шаңсорғышты жарылу қаупі бар жайларда пайдалануға болмайды.** Шаң тұтануы немесе жарылуы мүмкін.
- ▶ **НАЗАР АУДАРЫҢЫЗ! Шаңсорғышты тек ішкі бөлмелерде сақтау қажет.**
- ▶ **Жұмыс орнының жақсы желдетілуіне көз жеткізіңіз.**
- ▶ **Шаңсорғышты тек білікті маманға және арнаулы бөлшектермен жөндетіңіз.** Сол арқылы шаңсорғыш қауіпсіздігін сақтайсыз.

⚠ ЕСКЕРТУ **Сорғыш денсаулыққа зиян келтіретін шаңды жұтады. Босату және техникалық қызмет көрсету әрекеттерін, соның ішінде шаң жинағыш контейнерді тазалау бойынша жұмыстарды мамандандырылған кәсіпорындарға орындауға тапсырыңыз. Тиісті қорғаныс жабдығы қажет болады. Сорғышты толық және мұқият енгізілген сүзгі жүйесінсіз пайдаланбаңыз.** Кері жағдайда денсаулығыңызға зиян келуі мүмкін.

- **Пайдалану алдында сорғыш шлангтың ақаусыз болуына көз жеткізіңіз. Шаң таралмауы үшін сорғыш шлангы шаңсорғышқа қосулы тұрсын.** Шаңды жұтып жіберу мүмкін.
- **Шаңсорғышты тікелей бағыттылған су ағынымен тазаламаңыз.** Шаңсорғыш жоғарғы бөлігінің ішіне су кірсе, ол электр тоғының соғу қаупін арттырады.
- **Аккумуляторды өзгертпеңіз және ашпаңыз.** Қысқа тұйықталу қаупі бар.
- **Аккумулятор зақымдалған немесе дұрыс пайдаланылмаған жағдайда, одан бу шығуы мүмкін. Аккумулятор жанып немесе жарылып қалуы мүмкін.** Таза ауа ішке тартыңыз және шағымдар болса, дәрігердің көмегіне жүгініңіз. Бу тыныс алу жолдарын тітіркендіруі мүмкін.
- **Аккумулятор дұрыс пайдаланылмаған немесе зақымдалған жағдайда, аккумулятордан сұйықтық ағуы мүмкін. Оған тимеңіз. Кездейсоқ теріге тигенде, сол жерді сумен шайыңыз. Сұйықтық көзге тисе, медициналық көмек алыңыз.** Аккумулятордағы сұйықтық теріні тітіркендіруі немесе күйдіруі мүмкін.
- **Шеге немесе бұрауыш сияқты ұшты заттар немесе сыртқы әсер арқылы аккумулулятор зақымдануы мүмкін.** Бұл қысқа тұйықталуға алып келіп, аккумулятор жануы, түтін шығаруы, жарылуы немесе қызып кетуі мүмкін.
- **Пайдаланылмайтын аккумуляторды түйіспелерді тұйықтауы мүмкін қыстырғыштардан, тиындардан, кілттерден, шегелерден, винттерден және басқа ұсақ темір заттардан сақтаңыз.** Аккумулятор түйіспелерінің арасындағы қысқа тұйықталу күйіктерге немесе өртке әкелуі мүмкін.
- **Аккумуляторды тек өндіруші өнімдері үшін пайдаланыңыз.** Сол арқылы аккумуляторды қауіпті, артық жүктеуден сақтайсыз.
- **Аккумуляторлық батареяны тек өндіруші көрсеткен зарядтау құрылғысымен зарядтаңыз.** Зарядтау құрылғысы белгілі бір аккумуляторлар түріне арналған, оны басқа аккумуляторларды зарядтау үшін пайдалану өрт қаупін тудырады.



Аккумуляторды жылудан, сондай-ақ, мысалы, үздіксіз күн жарығынан, оттан, кірден, судан және ылғалдан қорғаңыз. Жарылыс және қысқа тұйықталу қаупі туындайды.

- **Иық белдігін тек қана сорғышпен бірге пайдаланыңыз.**
- **Шаңсорғыш үстіне отырмаңыз, баспаңыз немесе тұрмаңыз.** Кері жағдайда шаңсорғыш құлауы немесе зақымдалуы мүмкін. Жарақат алу қаупі бар.

Белгілер

Төмендегі белгілер шаңсорғышты пайдаланған кезде маңызды болуы мүмкін. Белгілер мен олардың мағынасын жаттап алыңыз. Белгілерді дұрыс түсіну пайдаланушыға шаңсорғышты дұрыс әрі сенімді пайдалануға көмектеседі.

Белгілер мен олардың мағынасы	
	**ЕСКЕРТУ! Барлық қауіпсіздік техникасының нұсқауларын және ескертпелерді оқып шығыңыз.** Қауіпсіздік техникасының нұсқауларын және ескертпелерді сақтамау ток соғуға, өртке және/немесе ауыр жарақаттануға әкелуі мүмкін.
	IEC/EN 60335-2-69 бойынша L класындағы шектік мәні > 1 мг/м³ болған денсаулыққа зиянды шаңды **құрғақ соруға** арналған сорғыш
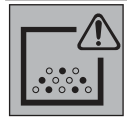	**ЕСКЕРТУ! Сорғыш денсаулыққа зиян келтіретін шаңды жұтады. Босату және техникалық қызмет көрсету әрекеттерін, соның ішінде шаң жинағыш контейнерді тазалау бойынша жұмыстарды мамандандырылған кәсіпорындарға орындауға тапсырыңыз. Тиісті қорғаныс жабдығы қажет болады. Сорғышты толық және мұқият енгізілген сүзгі жүйесінсіз пайдаланбаңыз.** Кері жағдайда денсаулығыңызға зиян келуі мүмкін.
	Сүзгіні қолмен тазалау түймесі

Өнім және қуат сипаттамасы

Пайдалану нұсқаулығының алдыңғы бөлшегінде берілген суреттерге назар аударыңыз.

Тағайындалу бойынша қолдану

Сорғыш тұтанбайтын құрғақ шаңды жинау, сору, тасымалдау және ажыратуға арналған. Сорғыштың шаң тудыру қабілеті тексеріліп, ол L шаң класына сәйкес келеді. Ол кәсіпорындарда, мысалы, шеберханада, өнеркәсіпте және зауыттарда пайдалануға қойылатын жоғары талаптарға сай келеді.

IEC/EN 60335-2-69 стандарты бойынша L шаң класындағы сорғыштарды тек жарылыстың шектік мәні > 1 мг/м³ болған жағдайда денсаулыққа зиянды шаңды сору үшін пайдалануға болады.

Шаңсорғышты тек барлық қызметтерді толық бағалап, шектеусіз орындай алатын болғанда немесе тиісті нұсқаулықтарды алғаннан соң пайдалану керек.

Көрсетілген құрамды бөлшектер

Көрсетілген құрамдас бөліктердің нөмірлері суреттері бар беттердегі шаңсорғыштың сипаттамасына негізделген.

(1) Сорғыш шлангіге арналған шланг бекіткіші
(2) Аккумулятор бөлімінің қақпағы
(3) Аккумулятор бөлімінің қақпағын құлыптан босату түймесі
(4) Ажыратқыш
(5) Тасымалдау тұтқасы
(6) Үрлеп шығару шлангісіне арналған шланг бекіткіші
(7) Сүзгіні қолмен тазалау түймесі
(8) Сорғыштың жоғарғы бөлігі
(9) Сорғыштың жоғарғы бөлігіне арналған жапқыш
(10) Контейнер
(11) Аккумулятор науасы
(12) Аккумулятор[a)]
(13) Аккумуляторды босату түймесі[a)]
(14) Керек-жарақтарға арналған ұстағыш
(15) Сорғыш шланг
(16) Батырма
(17) Құрама сору адаптері
(18) Қисайған қондырма
(19) Сорғыш құбыр
(20) Қуыс қондырмасы
(21) Еден қондырмасы
(22) Диффузор
(23) Үрлеп шығару шлангісі[a)]
(24) PowerTool адаптері (алдыңғы бөлік)
(25) PowerTool адаптері (артқы бөлік)
(26) Тоқыма сүзгі қабы
(27) Иық белдігі
(28) Иық белдігіне арналған бекіткіш көздер
(29) Сүзгі
(30) Сүзгі ұстағышы

a) **Бейнеленген құрамдас бөлшектер стандарттық жеткізу көлеміне кірмейді.**

Техникалық мәліметтер

Аккумуляторлық құрғақ шаңсорғыш	GAS18V-6LS
Өнім нөмірі	**3 601 JK2 100**

Аккумуляторлық құрғақ шаңсорғыш		GAS18V-6LS
Кернеу	В	18
Номиналды тұтынылатын қуат	Вт	350
Контейнер көлемі		
– брутто	л	6
– нетто	л	4,5
Шланг ұзындығы	м	0,5–2,8
Сорғыштың төменгі қысымы[A)B)]	гПа	100
Сорғыштың ағын мөлшері[A)B)]	л/с м³/сағ	22 79
Әр аккумулятор заряды үшін жұмыс ұзақтығы		
– Қуат деңгейі **I**	мин/ А-сағ	3,5
– Қуат деңгейі **II**	мин/ А-сағ	2,5
Шаң класы		L
Салмағы[C)]	кг	2,9
Зарядтау кезіндегі ұсынылатын қоршаған орта температурасы	°C	0 ... +35
Жұмыс кезіндегі[D)] және сақтау кезіндегі рұқсат етілген қоршаған орта температурасы	°C	–20 ... +50
Үйлесімді аккумуляторлар		GBA18V... GBA 18V... ProCORE18V... EXPERT18V... EXBA18V... CORE18V...
Толық қуат үшін ұсынылатын аккумуляторлар		ProCORE18V... ≥ 8 Ah
Ұсынылатын зарядтағыш құрылғылар		GAL18... GAL 18... GAL 36... GAL12V/18... GAL 12V/18... GAX 18... EXAL18...

A) 20–25 °C температурасында **GBA 18V 8.0Ah** аккумуляторымен өлшенеді
B) Сорғыш шлангімен **(15)** өлшенген
C) Аккумуляторсыз (аккумулятор салмағын www.bosch-professional.com веб-сайтында қараңыз)
D) температура < 0 °C болғанда жұмыс күші шектелген көлемде болады

Мәндер өнімге байланысты өзгешеленуі мүмкін, сондай-ақ пайдалану және қоршаған орта шарттарына бағынуы мүмкін. Қосымша ақпаратты мына мекенжай бойынша қараңыз: www.bosch-professional.com/wac.

Шуыл және діріл туралы ақпарат

EN 60335-2-69 бойынша есептелген шуыл эмиссиясының көрсеткіштері.

Сорғыштың амплитуда бойынша есептелген дыбыстық қысым деңгейі әдетте **71** дБ(A) құрайды. K дәлсіздігі = **2** дБ. Шуыл деңгейі жұмыс барысында белгіленген шамадан асып кетуі мүмкін. **Құлақ қорғанысын тағыңыз!**

EN 60335-2-69 бойынша есептелген теңселу мәндері a_h (үздіксіз діріл), p_F (қайталанатын соқпа діріл) және K дәлсіздігі:

a_h = **0,2** м/с^2 (K = **0,5** м/с^2), p_F = **6,1** м/с^2 (K = **0,2** м/с^2)

Аккумулятор

Bosch аккумуляторы жоқ сымсыз сорғышты да сатады. Сорғыштың жеткізілім жиынтығына аккумулятордың кіретінін қаптамадан анықтауға болады.

Аккумуляторды зарядтау

▶ **Тек техникалық мәліметтерде жазылған зарядтау құралдарын пайдаланыңыз.** Тек қана осы зарядтау құралдары сіздің сорғышыңыздың ішінде литий-иондық аккумулятормен сәйкес.

Ескертпе: Литий-ионды батареялар халықаралық тасымалдау ережелеріне сәйкес ішінара зарядталған күйде жеткізіледі.Аккумулятордың толық қуатын пайдалану үшін оны алғаш рет пайдаланудан бұрын толық зарядтаңыз.

Аккумуляторды енгізу және шығару (A суретін қараңыз)

▶ **Аккумуляторды салуда күш салмаңыз.** Аккумулятор сорғышқа тек дұрыс күйде салынатып етіп құрылған.

▶ Жақсы және сенімді істеу үшін аккумулятор бөлімшесі мен шахтасын әрдайым таза және құрғақ ұстаңыз.

– Босату түймесін **(3)** көрсеткі бағытымен жылжытып, аккумулятор бөлімінің қақпағын **(2)** ашыңыз.

– Аккумуляторды **(12)** аккумулятор науасына **(11)** шерту дыбысымен тірелгенше кіргізіңіз.

– Аккумуляторды **(12)** шығарып алу үшін аккумулятордағы босату түймесін **(13)** басып, аккумуляторды науасынан **(11)** тартып шығарыңыз.

– Аккумулятор бөлімінің қақпағын **(2)** шерту дыбысымен тірелетіндей жабыңыз.

Аккумулятор заряды деңгейінің индикаторы

Аккумулятор сорғыштан шығарылса, заряд деңгейін аккумулятордағы заряд деңгейі индикаторының жасыл түсті жарық диодтары арқылы қарап шығуға болады.

Заряд деңгейін көрсету үшін заряд деңгейінің индикаторына арналған немесе түймесін басыңыз.

Заряд деңгейінің индикаторына арналған түймені басқаннан кейін, ешқандай жарық диоды жанбаса, бұл аккумулятордың ақаулы және оны ауыстыру керек екендігін білдіреді.

Нұсқау: әр аккумулятор түрінде заряд деңгейінің индикаторы болмайды.

Аккумулятор түрі GBA 18V... | GBA18V...



Жарық диоды	Қуаты
Үздіксіз жарық 3× жасыл	60–100%
Үздіксіз жарық 2× жасыл	30–60%
Үздіксіз жарық 1× жасыл	5–30%
Жыпылықтайтын жарық 1× жасыл	0–5%

Аккумулятор түрі ProCORE18V... | EXPERT18V... | EXBA18V... | CORE18V...



Жарық диоды	Қуаты
Үздіксіз жарық 5× жасыл	80–100%
Үздіксіз жарық 4× жасыл	60–80%
Үздіксіз жарық 3× жасыл	40–60%
Үздіксіз жарық 2× жасыл	20–40%
Үздіксіз жарық 1× жасыл	5–20%
Жыпылықтайтын жарық 1× жасыл	0–5%

Аккумулятордың бұзылу қаупін анықтау

EXPERT18V... | EXBA18V...

Аккумулятор заряды деңгейі индикаторының жарық диодтары аккумулятордың заряд деңгейіне қоса аккумулятордың бұзылу қаупін де көрсете алады.

Функцияны іске қосу үшін заряд деңгейінің индикаторына арналған түймені 3 секунд басып тұрыңыз. Аккумуляторды талдау процесі туралы аккумулятор заряды деңгейі индикаторының жылжымалы жарығы сигнал береді. Нәтиже аккумулятор заряды деңгейінің индикаторында көрсетіледі.



1 жарық диоды: аккумулятордың бұзылу қаупі жоғары. Қуат пен жұмыс істеу уақыты айтарлықтай азаюы мүмкін. Аккумуляторды алмастыруға кеңес беріледі.



5 жарық диоды: аккумулятор жақсы күйде және бұзылу қаупі төмен.

Назар аударыңыз: аккумулятордың бұзылу қаупін бағалау әрекеті екі кезең бойынша орындалады және аккумулятор күйін бағалаудың жеңілдетілген әдісін ұсынады. Аккумулятор не жақсы күйде болып бағаланады, не қатты бұзылу қаупіне ие болады. Батарея заряды деңгейінің пайызы көрсетілмейді.

Аккумуляторды оңтайлы пайдалану туралы нұсқаулар

Аккумуляторды сұйықтықтардан және ылғалдан қорғаңыз.

Аккумуляторды тек –20 °C ... 50 °C температура ауқымында сақтаңыз. Аккумуляторды жазда көлікте қалдырмаңыз.

Аккумулятордың желдету тесігін жұмсақ, таза және құрғақ қылшақпен мұқият тазалаңыз.

Пайдалану мерзімінің айтарлықтай қысқаруы аккумулятордың ескіргенін және ауыстыру керектігін білдіреді.

Қоқыстарды қайта өңдеу туралы нұсқауларды орындаңыз.

Монтаждау

▶ **Шаңсорғышқа қызмет көрсету немесе оны тазалаудан, құрылғыны ретегеннен, жабдықтарды алмастырудан немесе шаңсорғышты сақтауға қоюдан алдын аккумуляторды шығарып қойыңыз.** Осы сақтық шарасы шаңсорғыштың байқаусыз қосылуына жол бермейді.

Сору керек-жарақтарының ұстағышын монтаждау (B суретін қараңыз)

Сору керек-жарақтарының ұстағышын **(14)** сорғыштың жоғарғы бөлігіне орнатып, мықтап бұрап бекітіңіз.

Шлангіні монтаждау (D–F суреттерін қараңыз)

Жұмыс түріне жарамды шлангіні монтаждаңыз:

– **Сору** үшін сорғыш шлангіні **(15)** тиісті шланг бекіткішіне **(1)** тірелгенше енгізіңіз.
– **Үрлеп шығару** үшін диффузорды **(22)** алып тастаңыз да, үрлеп шығару шлангісін **(23)** тиісті шланг бекіткішіне **(6)** тірелгенше енгізіңіз. Үрлеп шығару шлангісін **(23)** шығарып алу кезінде диффузорды **(22)** қайтадан шланг бекіткішіне **(6)** орнатыңыз.

Нұсқау: жалғағыштардың әртүрлі өлшемдері сорғыш шлангінің **(15)** үрлеп шығару үшін пайдаланылмауын қамтамасыз етеді.

▶ **Үрлеп шығару үшін тек таза үрлеп шығару шлангісін пайдаланыңыз.** Шаң денсаулыққа зиянды болуы мүмкін.

Сору керек-жарақтарын монтаждау (C және G суреттерін қараңыз)

Сорғыш шланг **(15)** қысқыш жүйесімен жабдықталған, оған сору керек-жарақтарын (құрама сору адаптері **(17)**, қисайған қондырма **(18)**) жалғауға болады.

Қисайған қондырманы монтаждау

– Қисайған қондырманы **(18)** сорғыш шлангіге **(15)**, сорғыш шлангінің әр батырмасы **(16)** шерту дыбысымен тірелгенше енгізіңіз.
– Бөлшектеу үшін батырмаларды **(16)** ішке басып, құрамдас бөлшектерін ажыратыңыз.

Бүріккіштер мен құбырларды орнату

– Керек болса, сору құбырларын **(19)** бір біріне қатты салып сосын қисайған орсункаға салыңыз **(18)**.
– Еден қондырмасын **(21)** немесе ойықтық қондырманы **(20)** сору құбырына **(19)** немесе қисық қондырмаға **(18)** салыңыз.

Құрама сору адаптерін монтаждау (G суретін қараңыз)

Құрама сору адаптері **(17)** PowerTool адаптерінен (алдыңғы бөлік) **(24)** және PowerTool адаптерінен (артқы бөлік) **(25)** тұрады.

G суретінде құрама сору адаптеріне **(17)** жалғауға болатын аспирациялық келте құбырдың ықтимал диаметрлері көрсетілген.

Қажет болса, PowerTool адаптерін (алдыңғы бөлігі) **(24)** PowerTool адаптеріне (артқы бөлігі) **(25)** орнатып, оны сағат тілінің бағытына қарсы бұрау арқылы құлыптаңыз.

Қажетті жалғағыш диаметріне байланысты тек PowerTool адаптерін (артқы бөлігі) **(25)** немесе құрама сору адаптерін **(17)** сорғыш шлангіге орнатыңыз. Сорғыш шлангінің екі батырмасы **(16)** PowerTool адаптерінде (артқы бөлігі) **(25)** шерту дыбысымен тірелуі керек.

Екі адаптер бөлігін ажырату үшін PowerTool адаптерін (алдыңғы бөлігі) **(24)** сағат тілінің бағытымен бұрап шығарыңыз.

Құрама сору адаптерін **(17)** алып тастау үшін батырмаларды **(16)** ішке басып, құрама сору адаптерін сорғыш шлангіден суырып алыңыз.

Тоқыма сүзгі қабын енгізу/шығару (H суретін қараңыз)

Тоқыма сүзгі қабын **(26)** пайдалану арқылы шаңды кәдеге жарату әрекетін жеңілдетуге болады.

Жапқыштарды **(9)** ашып, сорғыштың жоғарғы бөлігін **(8)** алып тастаңыз.

Тоқыма сүзгі қабын **(26)**, суретте көрсетілгендей, контейнердің **(10)** бекіткішіне салыңыз.

Шаңсорғыштың жоғарғы бөлігін **(8)** орнатып, жапқыштардың **(9)** екеуін де шерту дыбысымен тірелгенше жабыңыз.

Тоқыма сүзгі қабын **(26)** дер кезінде толықтай алмастырыңыз.

Иық белдігін бекіту (I суретін қараңыз)

▶ **Тасымалдау белдігі сорғышты тасымалдау және бекіту үшін жарамды!**

Иық белдігін **(27)** қай жағында тасымалдағыңыз келетініне қарай сорғыштың оң немесе сол жағына бекітуге болады. Иық белдігінің **(27)** карабинін сорғыштың екі оң жақ немесе екі сол жақ бекіткіш көзіне **(28)** кіргізіңіз.

I суретінде көрсетілген дұрыс тасымалдау күйіне назар аударыңыз.

Пайдалану

- ▶ **Шаңсорғышқа қызмет көрсету немесе оны тазалаудан, құрылғыны ретегеннен, жабдықтарды алмастырудан немесе шаңсорғышты сақтауға қоюдан алдын аккумуляторды шығарып қойыңыз.** Осы сақтық шарасы шаңсорғыштың байқаусыз қосылуына жол бермейді.

Пайдалануға ендіру

- ▶ **Шаңсорғышты сүзгісі пайдалануға болмайды.**
- ▶ **Тек зақымдалмаған сүзгіні (сызатсыз, тесіксіз және т.б.) пайдаланыңыз. Зақымдалған сүзгіні дереу алмастырыңыз.**
- ▶ **Сорудан алдын сүзгі қатты орнатылғанын тексеріңіз.**
- ▶ **Сорудан алдын аккумуляторлық бөлімше қақпағы қатты жабылғанын қамтамасыз етіңіз.**
- ▶ **Еліңізде денсаулыққа зиянды шаңдар бойынша қолданылатын ереже/заңдар туралы мәлімет алыңыз.**

Шаңсорғышты төмендегі материалдарды шаңсору үшін пайдалануға болады:

– Экспозиция шегі > 1 мг/м^3 болатын шаңды сору

Шаңсорғышты ешқашан жарылу қаупі бар бөлмелерде пайдаланбаңыз.

Тоқыма сүзгі қабын **(26)** пайдалануға кеңес беріледі.

Қосу/өшіру

Сорғышты **қосу** үшін ажыратқышты **(4)** қажетті қуатқа байланысты басыңыз:

– Ажыратқышты **(4) орташа** сору/үрлеп шығару қуатымен жұмыс істеу және аккумулятордың ұзақ жұмыс уақыты үшін **I позицияға** басыңыз (мысалы, тегіс беттерді сорғышпен тазалау, шаң аз пайда болатын электр құралдарын сорғышпен тазалау немесе ластанған беттерді үрлеп тазарту үшін).

– Ажыратқышты **(4) жоғары** сору/үрлеп шығару қуатымен жұмыс істеу үшін **II позицияға** басыңыз (мысалы, кілемдерді сорғышпен тазалау немесе шаң көп пайда болатын электр құралдарын сорғышпен тазалау үшін).

Сорғышты **өшіру** үшін ажыратқышты **(4)** ортаңғы күйге басыңыз.

Жұмыс істеп тұрған электр құралдарынан шыққан шаңды сору

- ▶ **Ауа бөлмеге қайтып оралса, бөлмеде жеткілікті ауа алмасу дәрежесі болуы керек. Тиісті заңдарға назар аударыңыз.**

Қисайған қондырманы **(18)** немесе құрама сору адаптерін **(17)** сорғыш шлангіге **(15)** шерту дыбысымен тірелетіндей етіп орнатыңыз.

Қисайған қондырманы **(18)** немесе құрама сору адаптерін **(17)** электр құралының аспирациялық келте құбырына енгізіңіз немесе үстіне орнатыңыз.

Сүзгіні қолмен тазалау

Сору қуаты бұдан былай жеткіліксіз болса, сүзгіні алмастыру керек.

Сүзгіні тазалау жиілігі шаң түрі мен көлеміне байланысты. Жүйелі түрде пайдаланылса, максималды қуат ұзақ сақталады.

Сорғышты **II** қуат деңгейінде қосыңыз. Сорғыш шлангіінің бекіткішін **(1)** немесе үрлеп шығару шлангісінің бекіткішін **(6)** (немесе шланг/керек-жарақ жалғанған болса, саңылауын) қолмен жабық ұстап тұрыңыз.

Сүзгіні қолмен тазалау түймесін **(7)** кемінде 3 рет дәйекті түрде басыңыз. Сүзгі қатты ауа ағыны арқылы тазаланады.

Техникалық күтім және қызмет

Техникалық қызмет көрсету және тазалау

- ▶ **Шаңсорғышқа қызмет көрсету немесе оны тазалаудан, құрылғыны ретегеннен, жабдықтарды алмастырудан немесе шаңсорғышты сақтауға қоюдан алдын аккумуляторды шығарып қойыңыз.** Осы сақтық шарасы шаңсорғыштың байқаусыз қосылуына жол бермейді.
- ▶ **Дұрыс және сенімді істеуі үшін шаңсорғыш пен желдеткіш саңылауларын таза ұстаңыз.**
- ▶ **Шаңсорғышты күту немесе тазалауда шаңтұтқыш маскасын киіңіз.**

Сорғыштың корпусын мезгіл-мезгіл дымқыл шүберекпен тазалап тұрыңыз.

Ластанған зарядтау контактілерін құрғақ шүберекпен тазалаңыз.

- ▶ **Сорғышты сығылған ауамен тазаламаңыз.** Сүзгі немесе басқа да құрамдастар зақымдалуы мүмкін.

Жылына кем дегенде бір рет өндіруші немесе тапсырыс алған тұлға шаңға қатысты тексеру жұмыстарын орындауы қажет (мысалы, сүзгіде зақымдардың бар-жоғын, сорғыштың саңылаусыздығын және бақылау құрылғыларының ақаусыз жұмысын тексеру).

Денсаулыққа зиянды заттектерді сорғаннан кейін тазалау және техникалық қызмет көрсету

– Денсаулыққа зиянды заттектермен жанасқан болуы мүмкін барлық бөлшектерді ластанған деп есептеңіз.

– Сорғышты денсаулыққа зиянды заттектер бар аймақтан шығармас бұрын оның сыртын мұқият шаңсорғышпен тазалаңыз, сүртіңіз немесе саңылаусыз етіңіз.

– Өзіңіз бен басқа адамдар үшін қауіп төнбеген жағдайда ғана сорғышты тазалаңыз, бөлшектеңіз және оған техникалық қызмет көрсетіңіз. Техникалық қызмет көрсету және тазалау кезінде жеке қорғаныс жабдығын киіп жүріңіз. Жұмыстарды жақсы желдетілген жерде өткізіңіз.

– Сорғышты бөлшектемес бұрын алдымен оның сыртын тазалап шығыңыз.

– Шаңсорғыштың тиісінше тазалау мүмкін болмайтын кез келген бөлшектерін өткізбейтін қаптарға салып көдеге жаратыңыз. Бұл ретте осындай қалдықтарды көдеге жарату бойынша қолданыстағы ережелерді сақтаңыз.
– Жұмыстарды аяқтағаннан кейін техникалық қызмет көрсету аймағын тазалап шығыңыз.

Контейнерді тазалаңыз

Құрғақ әдіспен сору кезінде тоқыма сүзгі қабын **(26)** пайдаланбаған болсаңыз, онда контейнерді **(10)** әр пайдаланғаннан кейін тазалаңыз.

– Жапқыштарды **(9)** ашып, сорғыштың жоғарғы бөлігін **(8)** алып тастаңыз.
– Контейнерді **(10)** жарамды қоқыс контейнерінің үстінен қағып алыңыз.
– Қажет болса, контейнерді дымқыл шүберекпен тазалаңыз.
  Қажет болса, сүзгіні **(29)** тазалаңыз.
  Контейнер мен сүзгіні кептіріңіз.
– Шаңсорғыштың жоғарғы бөлігін **(8)** қайта орнатып, жапқыштардың **(9)** екеуін де шерту дыбысымен тірелгенше жабыңыз.

Сүзгіні тазалау/алмастыру (J суретін қараңыз)

Сору қуаты сүзгі күйіне байланысты болады. Сондықтан сүзгіні **(29)** жүйелі түрде тазалап тұрыңыз.

Зақымдалған сүзгіні дереу алмастырыңыз.

– Сүзгіні қолмен тазалау процесін іске қосып (қараңыз „Сүзгіні қолмен тазалау“, Бет 133), содан кейін сорғышты өшіріңіз.
– Жапқыштарды **(9)** ашып, сорғыштың жоғарғы бөлігін **(8)** алып тастаңыз.
– Сүзгі ұстағышын **(30)** босатыңыз.
– Сорғыштың жоғарғы бөлігін, сүзгіні оның ұстағышымен бірге төмен қарай шығарып алу мүмкін болатындай бұраңыз. Әйтпесе сүзгі ішінен сорғыштың қозғалтқыш бөліміне шаң түсуі мүмкін.
– Сүзгіні **(29)** сүзгі ұстағышынан **(30)** шығарып алыңыз.
– Сүзгіні **(29)** жарамды қоқыс контейнерінің үстінен қағыңыз. Сүзгі пластиналарының зақымдалмағанына көз жеткізіңіз.
  Қатты ластанған жағдайда, сүзгі пластиналарын сумен және жұмсақ қылшақпен тазалаңыз.
  немесе
  Зақымдалған сүзгіні **(29)** алмастырыңыз.
– Таза әрі құрғақ сүзгіні **(29)** сүзгі ұстағышына **(30)** салыңыз.
– Сүзгі ұстағышын **(30)** сорғыштың жоғарғы бөлігіне салып, 6 айналымға бұрап бекітіңіз.
– Сүзгі **(29)** мен сүзгі ұстағышының **(30)** дұрыс әрі берік орнатылғанын тексеріңіз.
– Сорғыштың жоғарғы бөлігін **(8)** қайта орнатып, жапқыштардың **(9)** екеуін де шерту дыбысымен тірелетіндей етіп жабыңыз.

Ақаулықтар

Сору қуаты жеткіліксіз болса, төмендегілерді тексеріңіз:

– Контейнер **(10)** немесе тоқыма сүзгі қабы **(26)** толып кеткен бе?
  ▷ Контейнерді ағызыңыз немесе тоқыма сүзгі қабын алмастырыңыз.
– Шланг, құбырлар немесе шүмектер бітеліп қалған ба?
  ▷ Сору керек-жарақтарын тазалаңыз.
– Сүзгі **(29)** шаңмен бітеліп қалған ба?
  ▷ Сүзгіні тазалаңыз немесе алмастырыңыз.
– Аккумулятордың **(12)** сыйымдылығы тым аз ба?
  ▷ Аккумуляторды зарядтаңыз немесе сыйымдылығы көбірек аккумуляторды салыңыз.

Контейнерді **(10)** жүйелі түрде босату және сүзгіні **(29)** тазалау арқылы оңтайлы сору қуаты қамтамасыз етіледі. Әдеттегі сору өнімділігіне сонда да қол жеткізу мүмкін болмаса, **Bosch** қызмет көрсету орталығына жолығыңыз.

Сорғыш автоматты түрде өшірілген немесе оны қосу мүмкін болмаған жағдайда:

– Сорғыш және/немесе аккумулятор артық жүктемеге байланысты тым қатты қызып кетті.
  ▷ Сорғыш пен аккумуляторды суытыңыз.

Сорғыш кейін қосылмай қалса, **Bosch** қызмет көрсету орталығына жолығыңыз.

Сақтау (K суретін қараңыз)

– Сорғыш құбырларды **(19)** және құрама сору адаптерін **(17)** ұстағышқа **(14)** салыңыз.
– Қуыс қондырмасын **(20)** сорғыштың жоғарғы бөлігіндегі **(8)** бекіткішке салыңыз.
– Еден қондырмасын **(21)** сорғыштың жоғарғы бөлігіндегі **(8)** бекіткішке салыңыз.
– Сорғыш шлангіні **(15)** салынған қисайған қондырмамен **(18)** бірге сорғыш құбырлардың **(19)** біріне салыңыз.
– Сорғышты тек тұтқасынан **(5)** немесе тасымалдау тұтқасынан **(27)** ұстап тасымалдаңыз.
– Сорғышты құрғақ бөлмеге қойыңыз және рұқсатсыз пайдаланудан қорғаңыз.

Тұтынушыға қызмет көрсету және пайдалану кеңестері

Қазақстан
Тұтынушыларға кеңес беру және шағымдарды қабылдау орталығы:
Роберт Бош (Robert Bosch) ЖШС
050012 Алматы қ.,
Қазақстан Республикасы
Мұратбаев к-сі, 180
"Гермес" БО, 7 қабат
Тел.: +7 (727) 331 86 00
Тел.: 8 8000 700 270

Біздің сервистік мекенжайларымызға және кепілдік шарттарына сілтеме соңғы бетте берілген.

Сұрақтар қою және қосалқы бөлшектерге тапсырыс беру кезінде міндетті түрде өнімнің фирмалық тақтайшасындағы 10 таңбалы өнім нөмірін беріңіз.

Кәдеге жарату

Шаңсорғыш, аккумуляторлар, жабдықтар мен орамалар қоршаған ортаны сақтайтын ретте кәдеге жаратуға апарылуы керек.



Аккумуляторлар/батареяларды үй қоқысына тастамаңыз!

Тек қана ЕО елдері үшін:

Пайдалануға әрі қарай жарамайтын электрлік және электрондық құрылғыларды немесе пайдаланылған аккумуляторларды/батареяларды бөлек жинау және қоршаған орта үшін қауіпсіз жолмен кәдеге жарату керек. Белгіленген қоқыс жинау жүйелерін пайдаланыңыз. Қате жолмен кәдеге жарату құрылғы құрамындағы қауіпті болуы мүмкін заттектерге байланысты қоршаған орта мен денсаулық үшін қауіпті болуы мүмкін.

Română

Instrucțiuni de siguranță pentru aspiratoare



Citiți toate indicațiile și instrucțiunile de siguranță. Nerespectarea instrucțiunilor și indicațiilor de siguranță poate provoca electrocutare, incendiu și/sau răniri grave.

Păstrați toate instrucțiunile și indicațiile de siguranță în vederea utilizărilor viitoare.

- **Acest aspirator nu este destinat utilizării de către copii și de către persoane cu capacități fizice, senzoriale sau intelectuale limitate sau lipsite de experiență și cunoștințe.** În caz contrar există pericol de manevrare greșită și răniri.
- **Supravegheați copiii.** Astfel veți avea siguranța că, copiii nu se joacă cu aspiratorul.
- **Respectă toate prescripțiile privind siguranța pentru materialele care urmează să fie aspirate.**
- **Nu aspira pulberi de lemn de fag sau stejar ori azbest. Pulberile de piatră trebuie aspirate numai în combinație cu un sistem de aspirare care este aprobat în mod explicit pentru utilizarea cu GAS18V-6LS de către Bosch.** Aceste substanțe sunt considerate a fi cancerigene.
- **Aspiră pulberile de piatră numai cu o combinație dintre o sculă electrică și un sistem de aspirare special concepute în acest scop, ale căror valori limită sunt inferioare celor prevăzute în mod legal.** Demonstrațiile sunt disponibile pe www.bosch-professional.com/dust/.

⚠ AVERTISMENT **Folosiți aspiratorul numai dacă ați primit suficiente informații despre utilizarea acestuia, despre substanțele care urmează a fi aspirate și privitor la eliminarea lor sigură.** O instruire atentă diminuează posibilitatea manevrării greșite și riscul de rănire.

⚠ AVERTISMENT **Aspiratorul este adecvat numai pentru aspirarea de subtanțe uscate.** Pătrunderea lichidelor mărește riscul de electrocutare.

- **Nu folosi aspiratorul pentru a aspira pulberi fierbinți, incandescente sau explozive. Nu folosi aspiratorul în spații cu pericol de explozie.** Pulberile s-ar putea aprinde sau ar putea exploda.
- **ATENȚIE! Aspiratorul poate fi depozitat numai în incinte.**
- **Asigurați o bună ventilație la locul de muncă.**
- **Nu permiteți repararea acestora decât de către personal de specialitate, calificat în acest scop și numai cu piese de schimb originale.** Astfel este garantată menținerea siguranței de exploatare a aspiratorului.

⚠ AVERTISMENT **Aspiratorul conține pulberi nocive pentru sănătate. Operațiile de golire și lucrările de întreținere, inclusiv extragerea rezervorului de colectare a prafului, trebuie efectuate numai de către specialiști. Este necesară purtarea unui echipament de protecție corespunzător. Nu folosi aspiratorul dacă sistemul său de filtrare nu este complet și montat cu atenție.** În caz contrar, îți pui în pericol sănătatea.

- **Înaintea punerii în funcțiune, verificați dacă furtunul de aspirare este în perfectă stare. Pentru aceasta, nu lăsați furtunul de aspirare montat la aspirator pentru a nu permite evacuarea accidentală a prafului din acesta.** În caz contrar ați putea inhala acest praf.
- **Nu curățați aspiratorul punându-l direct sub jetul de apă.** Pătrunderea apei în partea superioară a aspiratorului mărește riscul de electrocutare.
- **Nu modifica și nu deschide acumulatorul.** Există pericolul de scurtcircuit.
- **În cazul deteriorării sau utilizării necorespunzătoare a acumulatorului, se pot degaja vapori. Acumulatorul poate arde sau exploda.** Aerisiți bine încăperea și solicitați asistență medicală dacă starea dumneavoastră de sănătate se înrăutățește. Vaporii pot irita căile respiratorii.
- **În cazul utilizării necorespunzătoare sau al unui acumulator deteriorat, din acumulator se poate scurge lichid inflamabil. Evitați contactul cu acesta. În cazul contactului accidental, clătiți bine cu apă. Dacă lichidul vă intră în ochi, consultați de asemenea un medic.** Lichidul scurs din acumulator poate cauza iritații ale pielii sau arsuri.

- ▶ **În urma contactului cu obiecte ascuțite ca de exemplu cuie sau șurubelnițe sau prin acțiunea unor forțe exterioare asupra sa, acumulatorul se poate deteriora.** Se poate produce un scurtcircuit intern în urma căruia acumulatorul să se aprindă, să scoată fum, să explodeze sau să se supraîncălzească.
- ▶ **Feriți acumulatorii nefolosiți de agrafele de birou, monede, chei, cuie, șuruburi sau alte obiecte metalice mici, care ar putea provoca şuntarea contactelor.** Un scurtcircuit între contactele acumulatorului poate duce la arsuri sau incendiu.
- ▶ **Utilizează acumulatorul numai la produsele producătorului.** Numai astfel acumulatorul va fi protejat împotriva unei suprasolicitări periculoase.
- ▶ **Încărcați acumulatorii numai cu încărcătoare recomandate de către producător.** Un încărcător recomandat pentru acumulatori de un anumit tip poate lua foc atunci când este folosit pentru încărcarea altor acumulatori decât cei prevăzuți pentru acesta.



Protejează acumulatorul împotriva căldurii, de exemplu, împotriva expunerii la radiații solare continue sau flăcări, precum şi împotriva murdăriei, apei şi umezelii. În caz contrar, există pericolul de explozie Şi scurtcircuit.

- ▶ **Utilizează cureaua de transport numai împreună cu aspiratorul.**
- ▶ **Nu folosi aspiratorul pe post de scaun, scară sau treaptă.** Aspiratorul se poate răsturna şi deteriora. Există pericolul de rănire.

Simboluri

Următoarele simboluri ar putea fi importante pentru utilizarea aspiratorului tău. Reține simbolurile şi semnificația acestora. Interpretarea corectă a simbolurilor te ajută să folosești mai bine şi mai sigur aspiratorul.

Simbolurile şi semnificația acestora	
	**AVERTISMENT! Citește toate indicațiile şi instrucțiunile privind siguranța.** Nerespectarea instrucțiunilor şi indicațiilor privind siguranța se poate solda cu electrocutări, incendiu şi/sau răniri grave.
	Aspirator din clasa de pulberi L conform IEC/EN 60335-2-69 pentru **aspirarea uscată** a pulberilor nocive pentru sănătate, cu o valoare limită de expunere > 1 mg/m³
	**AVERTISMENT! Aspiratorul conține pulberi nocive pentru sănătate. Executarea operațiilor de golire şi a lucrărilor de întreținere, inclusiv îndepărtarea recipientului de colectare a prafului, trebuie efectuate numai de către specialişti. Este necesară purtarea unui echipament de protecție corespunzător. Nu utiliza aspiratorul dacă sistemul de filtrare al acestuia nu este complet şi nu este montat cu atenție.** În caz contrar, îți vei pune în pericol sănătatea.
	Buton pentru curățarea manuală a filtrului

Descrierea produsului şi a performanțelor acestuia

Vă rugăm să țineți seama de imaginile din partea din față a instrucțiunilor de folosire.

Utilizare conform destinației

Aspiratorul este destinat colectării, aspirării, extragerii şi eliminării puberilor uscate neinflamabile. Aspiratorul este verificat din punct de vedere al tehnicii de filtrare a prafului şi corespunde clasei de pulberi L. Acesta este adecvat pentru un grad ridicat de solicitare specific utilizării profesionale, de exemplu, în mica şi marea industrie şi în ateliere.

Aspiratoarele din clasa de pulberi L conform IEC/EN 60335-2-69 pot fi utilizate numai pentru aspirarea şi absorbția pulberilor nocive pentru sănătate, cu o valoare limită de expunere > 1 mg/m³.

Folosiți aspiratorul numai dacă sunteți pe deplin conştienți de toate funcțiile acestuia şi le puteți acționa fără limitări,sau dacă ați primit indicații corespunzătoare în acest sens.

Componentele ilustrate

Numerotarea componentelor ilustrate se referă la schițele aspiratorului de la paginile grafice.

- **(1)** Sistem de prindere a furtunului pentru furtunul de aspirare
- **(2)** Capac compartiment pentru acumulator
- **(3)** Buton de deblocare a capacului compartimentului pentru acumulator
- **(4)** Buton de pornire/oprire
- **(5)** Mâner de transport
- **(6)** Sistem de prindere a furtunului pentru furtunul de suflare
- **(7)** Buton pentru curățarea manuală a filtrului
- **(8)** Partea superioară a aspiratorului
- **(9)** Sistem de blocare pentru partea superioară a aspiratorului
- **(10)** Rezervor
- **(11)** Compartiment pentru acumulator

(12) Acumulator[a)]
(13) Buton de deblocare a acumulatorului[a)]
(14) Suport pentru accesorii
(15) Furtun de aspirare
(16) Buton
(17) Adaptor Combi pentru aspirare
(18) Duză cu cot
(19) Tub de aspirare
(20) Duză pentru rosturi
(21) Duză pentru pardoseală
(22) Difuzor
(23) Furtun de suflare[a)]
(24) Adaptor PowerTool (partea anterioară)
(25) Adaptor PowerTool (partea posterioară)
(26) Sac de filtrare din pâslă
(27) Curea de transport
(28) Urechi de fixare pentru cureaua de transport
(29) Filtru
(30) Suport de filtru

a) **Acest accesoriu nu este inclus în setul de livrare standard.**

Date tehnice

Aspirator cu acumulator pentru aspirare uscată		GAS18V-6LS
Cod de identificare		**3 601 JK2 100**
Tensiune	V	18
Putere nominală	W	350
Capacitate rezervor		
– Brută	l	6
– Netă	l	4,5
Lungime furtun	m	0,5–2,8
Subpresiunea aspiratorului[A)B)]	hPa	100
Debitul volumic al aspiratorului[A)B)]	l/s m^3/h	22 79
Durată de funcționare per încărcare a acumulatorului		
– Treapta de putere **I**	min/Ah	3,5
– Treapta de putere **II**	min/Ah	2,5
Clasă de pulberi		L
Greutate[C)]	kg	2,9
Temperatură ambientală recomandată în timpul încărcării	°C	0 ... +35
Temperatură ambientală admisă în timpul funcționării[D)] și pe perioada depozitării	°C	–20 ... +50
Acumulatori compatibili		GBA18V... GBA 18V... ProCORE18V... EXPERT18V...
		EXBA18V... CORE18V...
Acumulatori recomandați pentru putere maximă		ProCORE18V... ≥ 8 Ah
Încărcătoare recomandate		GAL18... GAL 18... GAL 36... GAL12V/18... GAL 12V/18... GAX 18... EXAL18...

A) Măsurat la 20–25 °C cu acumulatorul **GBA 18V 8.0Ah**
B) Măsurat cu furtunul de aspirare **(15)**
C) Fără acumulator (pentru greutatea acumulatorului, accesează www.bosch-professional.com)
D) performanțe limitate la temperaturi < 0 °C

Valorile pot varia în funcție de produs și sunt supuse condițiilor de utilizare, precum și condițiilor de mediu. Pentru informații suplimentare, accesează www.bosch-professional.com/wac.

Informații privind zgomotul/vibrațiile

Valorile zgomotului emis au fost determinate conform **EN 60335-2-69**.

Nivelul presiunii acustice evaluat după curba de filtrare A al aspiratorului este în mod normal de **71** dB(A). Incertitudinea K = **2** dB. Nivelul de zgomot în timpul lucrului poate depăși valorile specificate. **Poartă căști antifonice!**

Valorile vibrațiilor a_h (vibrații continue), p_F (vibrații de impact repetate) și incertitudinea K au fost determinate conform **EN 60335-2-69**:

a_h = **0,2** m/s^2 (K = **0,5** m/s^2), p_F = **6,1** m/s^2 (K = **0,2** m/s^2)

Acumulator

Aspirator cu acumulator **Bosch**, disponibil pentru achiziționare și fără acumulator. Dacă în pachetul de livrare al aspiratorului este inclus un acumulator, îl poți scoate din ambalaj.

Încărcarea acumulatorului

► **Folosiți numai încărcătoarele menționate în datele tehnice.** Numai aceste încărcătoare sunt adaptate la acumulatorul cu tehnologie litiu-ion montat la aspiratorul dumneavoastră.

Observație: Acumulatorii litiu-ion sunt livrați în stare parțial încărcată, conform reglementărilor internaționale privind transportul. Pentru a asigura funcționarea la capacitate maximă a acumulatorului, încarcă complet acumulatorul înainte de prima utilizare.

Montarea și demontarea acumulatorului (consultă imaginea A)

► **Nu introduceți forțat acumulatorul.** Acumulatorul este proiectat astfel încât să poată fi introdus în aspirator numai în poziția corectă.

▶ Pentru a lucra bine şi sigur, menţineţi întotdeauna curate şi uscate compartimentul şi carcasa pentru acumulator.

– Împinge butonul de deblocare **(3)** în direcţia săgeţii şi deschide capacul compartimentului pentru acumulator **(2)**.
– Împinge acumulatorul **(12)** în compartimentul pentru acumulator **(11)**, până când se fixează sonor.
– Pentru extragerea acumulatorului **(12)** apasă butonul de deblocare **(13)** de la acumulator şi scoate acumulatorul din compartimentul pentru acumulator **(11)**.
– Închide capacul compartimentului pentru acumulator **(2)**, astfel încât să se fixeze sonor.

Indicatorul stării de încărcare a acumulatorului

Dacă acumulatorul este extras din aspirator, nivelul de încărcare poate fi indicat prin intermediul LED-urilor verzi ale indicatorului nivelului de încărcare de pe acumulator.

Pentru indicarea nivelului de încărcare, apasă tasta On sau .

Dacă, după apăsarea tastei pentru indicarea nivelului de încărcare, nu se aprinde niciun LED, înseamnă că acumulatorul este defect şi trebuie înlocuit.

Observaţie: Nu orice tip de acumulator dispune de un indicator al nivelului de încărcare.

Tip de acumulator GBA 18V... | GBA18V...



LED	Capacitate
Aprindere continuă de 3 ori în verde	60–100%
Aprindere continuă de 2 ori în verde	30–60%
Aprindere continuă o dată în verde	5–30%
Aprindere intermitentă o dată în verde	0–5%

Tip de acumulator ProCORE18V... | EXPERT18V... | EXBA18V... | CORE18V...



LED	Capacitate
Aprindere continuă de 5 ori în verde	80–100%
Aprindere continuă de 4 ori în verde	60–80%
Aprindere continuă de 3 ori în verde	40–60%
Aprindere continuă de 2 ori în verde	20–40%
Aprindere continuă o dată în verde	5–20%
Aprindere intermitentă o dată în verde	0–5%

Detectarea riscului de defectare a acumulatorului

EXPERT18V... | EXBA18V...

LED-urile indicatorului de încărcare a acumulatorului pot indica, pe lângă nivelul de încărcare al acumulatorului, şi riscul de defectare a acumulatorului.

Pentru a activa funcţia, menţine apăsată, timp de 3 secunde, tasta pentru indicarea nivelului de încărcare . Procesul de analiză a acumulatorului este semnalat prin aprinderea indicatorului de încărcare a acumulatorului. Rezultatul este indicat de indicatorul de încărcare a acumulatorului.



1 LED: Acumulatorul comportă un risc înalt de defectare. Puterea şi durata de funcţionare ar putea fi deja reduse. Este recomandat să înlocuieşti acumulatorul.



5 LED-uri: Acumulatorul are o stare optimă şi comportă un risc redus de defectare.

Atenţie: Evaluarea riscului de defectare a acumulatorului funcţionează în două etape şi oferă o evaluare simplificată a stării acumulatorului. Conform evaluării efectuate, acumulatorul are o stare optimă sau există un risc mare de defectare a acestuia. Starea de funcţionare a acumulatorului nu este afişată în procente.

Indicaţii privind manevrarea optimă a acumulatorului

Protejaţi acumulatorul împotriva umezelii şi apei.

Depozitaţi acumulatorul numai la temperaturi cuprinse între −20 °C şi 50 °C. Nu lăsaţi acumulatorul în autovehicul, de exemplu, pe timpul verii.

Ocazional curăţaţi fantele de ventilaţie ale acumulatorului utilizând o pensulă moale, curată şi uscată.

Un timp de funcţionare considerabil redus după încărcare indică faptul că acumulatorul s-a uzat şi trebuie înlocuit.

Respectaţi instrucţiunile privind eliminarea.

Montarea

▶ **Înainte de a întreţine sau curăţa aspiratorul, a efectua reglaje, a schimba accesorii sau de a depozita aspiratorul, scoateţi acumulatorul din acesta.** Această măsură preventivă împiedică pornirea accidentală a aspiratorului.

Montarea suportului pentru accesoriile de aspirare (consultă imaginea B)

Aşază suportul **(14)** pentru accesoriile de aspirare pe partea superioară a aspiratorului şi înşurubează-l ferm.

Montarea furtunului (consultă imaginile D–F)

Montează furtunul adecvat, în funcţie de utilizare:

– Pentru **aspirare**, introdu furtunul de aspirare **(15)** până la opritor în sistemul corespunzător de prindere a furtunului **(1)**.
– Pentru **suflare**, scoate difuzorul **(22)** şi introdu furtunul de suflare **(23)** până la opritor în sistemul corespunzător de prindere a furtunului **(6)**. Introdu la loc difuzorul **(22)** în sistemul de prindere a furtunului **(6)** după ce scoţi furtunul de suflare **(23)**.

Observaţie: Având în vedere dimensiunile diferite ale racordurilor, trebuie să se asigure faptul că furtunul de aspirare **(15)** nu poate fi utilizat pentru suflare.

▶ **Pentru suflare, utilizează numai un furtun de suflare curat.** Pulberile pot fi nocive pentru sănătate.

Montarea accesoriilor de aspirare (consultă imaginile C şi G)

Furtunul de aspirare **(15)** este dotat cu un sistem de prindere cu clips, care permite conectarea accesoriilor de aspirare (adaptorul Combi pentru aspirare **(17)**, duza cu cot **(18)**).

Montarea duzei cu cot

– Împinge duza cu cot **(18)** pe furtunul de aspirare **(15)** până când cele două butoane **(16)** de pe furtunul de aspirare se fixează sonor.
– Pentru demontare, împinge spre interior butoanele **(16)** şi dezasamblează componentele.

Montarea duzelor şi tuburilor

– Dacă este necesar, asamblaţi strâns tuburile de aspirare **(19)** şi apoi montaţi-le strâns pe duza îndoită **(18)**.
– Montaţi strâns duza pentru podele **(21)** sau duza pentru rosturi **(20)** pe tubul de aspirare **(19)** sau duza îndoită **(18)**.

Montarea adaptorului Combi pentru aspirare (consultă imaginea G)

Adaptorul Combi pentru aspirare **(17)** este alcătuit din adaptorul PowerTool (partea anterioară) **(24)** şi adaptorul PowerTool (partea posterioară) **(25)**.

În imagine **G** sunt prezentate posibilele diametre ale racordurilor de aspirare care pot fi conectate la adaptorul Combi pentru aspirare **(17)**.

Dacă este necesar, aşază adaptorul PowerTool (partea anterioară) **(24)** pe adaptorul PowerTool (partea posterioară) **(25)** şi blochează-l răsucindu-l în sens antiorar.

În funcţie de diametrul racordului dorit, aşază pe furtunul de aspirare numai adaptorul PowerTool (partea posterioară) **(25)** sau adaptorul Combi pentru aspirare asamblat **(17)**. Fixează sonor cele două butoane **(16)** ale furtunului de aspirare în adaptorul PowerTool (partea posterioară) **(25)**.

Pentru a separa cele două piese ale adaptorului, răsuceşte adaptorul PowerTool (partea anterioară) **(24)** în sens orar şi scoate-l.

Pentru a extrage adaptorul Combi pentru aspirare **(17)** din furtunul de aspirare, apasă în interior butoanele **(16)** şi scoate adaptorul Combi pentru aspirare din furtunul de aspirare.

Montarea/Demontarea sacului de filtrare din pâslă (consultă imaginea H)

Prin utilizarea unui sac de filtrare din pâslă **(26)** se facilitează eliminarea prafului.

Deschide sistemele de blocare **(9)** şi scoate partea superioară a aspiratorului **(8)**.

Introdu sacul de filtrare din pâslă **(26)** conform imaginii în sistemul de prindere al rezervorului **(10)**.

Aşază partea superioară a aspiratorului **(8)** şi închide cele două sisteme de blocare **(9)**, astfel încât să se fixeze sonor.

Înlocuieşte în timp util sacul de filtrare din pâslă **(26)**, dacă acesta este plin.

Fixarea curelei de transport (consultă imaginea I)

▶ **Cureaua de transport este adecvată numai pentru transportarea şi fixarea aspiratorului!**

Poţi fixa cureaua de transport **(27)** pe partea dreaptă sau stângă a aspiratorului, în funcţie de modul în care doreşti să transporţi aspiratorul. Fixează cârligele cu carabină ale curelei de transport **(27)** în cele două urechi de fixare **(28)** de pe partea dreaptă sau de pe partea stângă a aspiratorului.

Respectă poziţia de transport corectă prezentată imagine **I**.

Funcţionarea

▶ **Înainte de a întreţine sau curăţa aspiratorul, a efectua reglaje, a schimba accesorii sau de a depozita aspiratorul, scoateţi acumulatorul din acesta.** Această măsură preventivă împiedică pornirea accidentală a aspiratorului.

Punere în funcţiune

▶ **Nu este permisă utilizarea fără filtru a aspiratorului.**

▶ **Folosiţi numai un filtru nedeteriorat (fără fisuri, găuri etc.). Înlocuiţi imediat filtrele deteriorate.**

▶ **Înainte de aspirare asiguraţi-vă că filtrele sunt bine fixate.**

▶ **Înainte de aspirare, asiguraţi-vă că, capacul compartimentului pentru acumulator este închis în mod sigur.**

▶ **Vă rugăm să vă informaţi cu privire la reglementările/ legile în vigoare referitoare la manipularea pulberilor nocive din ţara dumneavoastră.**

Aspiratorul poate fi utilizat pentru aspirarea şi absorbţia următoarelor materiale:

– Pulberi cu un valoare limită de expunere > 1 mg/m^3

În principiu, nu este permisă utilizarea aspiratorului în spaţii cu pericol de explozie.

Este recomandată utilizarea unui sac de filtrare din pâslă **(26)**.

Pornirea/Oprirea

Pentru **pornirea** aspiratorului, apasă butonul de pornire/ oprire **(4)** în funcţie de puterea dorită:

– Apasă butonul de pornire/oprire **(4)** pentru lucrul cu putere **medie** de aspirare/suflare şi pentru o durată de funcţionare mai lungă a acumulatorului în **poziţia I** (de exemplu, pentru aspirarea suprafeţelor netede, aspirarea sculelor electrice cu emisii reduse de praf sau pentru suflarea suprafeţelor murdare).
– Apasă butonul de pornire/oprire **(4)** pentru lucrul cu putere **mare** de aspirare/suflare în **poziţia II** (de exemplu,

pentru aspirarea mochetelor sau sculelor electrice cu emisii mari de praf).

Pentru **oprirea** aspiratorului, apasă butonul de pornire/oprire **(4)** în poziția mediană.

Aspirarea prafului generat de sculele electrice în timpul funcționării acestora

- ▶ **Încăperea trebuie să fie aerisită cu regularitate în cazul în care aerul uzat este recirculat în interiorul acesteia. Respectați reglementările naționale corespunzătoare.**

Introdu duza cu cot **(18)** sau adaptorul Combi pentru aspirare **(17)** pe furtunul de aspirare **(15)**, astfel încât să se fixeze sonor.

Introdu duza cu cot **(18)** sau adaptorul Combi pentru aspirare **(17)** în sau pe racordul de aspirare al sculei electrice.

Curățarea manuală a filtrului

Filtrul trebuie curățat cel târziu când puterea de aspirare nu mai este suficientă.

Frecvența de curățare a filtrului depinde de tipul și cantitatea de praf aspirat. În cazul activării cu regularitate a funcției, capacitatea de aspirare se menține la nivel maxim pentru un timp mai îndelungat.

Pornește aspiratorul cu treapta de putere **II**. Ține închis cu mâna sistemul de prindere **(1)** al furtunului de aspirare sau sistemul de prindere **(6)** al furtunului de suflare (sau, dacă furtunul/accesoriul este conectat, orificiul acestuia).

Apasă butonul pentru curățarea manuală a filtrului **(7)** cel puțin de 3 ori succesiv. Filtrul este curățat cu ajutorul unui flux puternic de aer.

Întreținere şi service

Întreținerea şi curățarea

- ▶ **Înainte de a întreține sau curăța aspiratorul, a efectua reglaje, a schimba accesorii sau de a depozita aspiratorul, scoateți acumulatorul din acesta.** Această măsură preventivă împiedică pornirea accidentală a aspiratorului.
- ▶ **Mențineți curat aspiratorul și fantele de ventilație, pentru a putea lucra bine și sigur.**
- ▶ **În timpul efectuării lucrărilor de întreținere și curățare a cutiei aspiratorului, purtați o mască de protecție împotriva prafului.**

Curăță din când în când cu o lavetă umedă carcasa aspiratorului.

Curăță cu o lavetă uscată contactele de încărcare murdare.

- ▶ **Nu curăța cu aer comprimat aspiratorul.** Filtrul sau alte componente se pot deteriora.

Cel puțin o dată pe an, producătorul sau o persoană instruită trebuie să efectueze o verificare tehnică a aspiratorului în privința prafului (de exemplu, verificarea filtrului în privința deteriorării, verificarea etanșeității aspiratorului și verificarea funcționării corespunzătoare a echipamentul de control).

Curățarea și întreținerea după aspirarea materialelor nocive pentru sănătate

- – Reține că toate piesele care ar fi putut intra în contact cu materialele nocive pentru sănătate ar putea fi contaminate.
- – Aspiră, șterge și etanșează temeinic partea exterioară a aspiratorului înainte de a-l scoate din zona cu materiale nocive pentru sănătate.
- – Curăță, demontează și efectuează întreținerea aspiratorului numai în măsura în care astfel de operații nu reprezintă un pericol pentru tine și pentru alte persoane. În timpul efectuării lucrărilor de întreținere și de curățare, poartă echipament individual de protecție. Efectuează lucrările într-o încăpere bine aerisită.
- – Înainte de a demonta aspiratorul, curăță mai întâi partea exterioară a acestuia.
- – Elimină în saci impermeabili toate piesele aspiratorului care nu pot fi curățate în mod corespunzător. Respectă dispozițiile aflate în vigoare privind eliminarea unor astfel de deșeuri.
- – După finalizarea lucrărilor, curăță zona în care au fost efectuate lucrările de întreținere.

Curățarea rezervorului

Dacă la aspirarea uscată nu ai utilizat un sac de filtrare din pâslă **(26)**, curăță rezervorul **(10)** după fiecare utilizare.

- – Deschide sistemele de blocare **(9)** și scoate partea superioară a aspiratorului **(8)**.
- – Turnați conținutul rezervorului **(10)** într-un recipient de gunoi adecvat.
- – Dacă este necesar, curățați rezervorul cu o lavetă umedă. Dacă este necesar, curăță filtrul **(29)**. Lasă rezervorul și filtrul să se usuce.
- – Așază la loc partea superioară a aspiratorului **(8)** și închide cele două sisteme de blocare **(9)**, astfel încât să se fixeze sonor.

Curățarea/Înlocuirea filtrului (consultă imaginea J)

Puterea de aspirare depinde de starea filtrului. De aceea, curăță cu regularitate filtrul **(29)**.

Înlocuiește imediat filtrul dacă acestea este deteriorat.

- – Activează curățarea manuală a filtrului (vezi „Curățarea manuală a filtrului“, Pagina 140), iar apoi oprește aspiratorul.
- – Deschide sistemele de blocare **(9)** și scoate partea superioară a aspiratorului **(8)**.
- – Desfiletează șurubul de la suportul de filtru **(30)**.
- – Răsucește partea superioară a aspiratorului astfel încât să poți extrage filtrul împreună cu suportul de filtru trăgându-l în jos. În caz contrar, praful din filtru ar putea cădea în compartimentul motorului aspiratorului.
- – Scoate filtrul **(29)** din suportul de filtru **(30)**.
- – Scutură prin batere filtrul **(29)** într-un recipient adecvat de colectare a deșeurilor. Ai grijă să nu deteriorezi lamelele filtrului.

Dacă depunerile de murdărie sunt persistente, periază lamelele filtrului folosind apă şi o perie moale.
sau
Înlocuieşte filtrul deteriorat **(29)**.

– Introdu filtrul **(29)** curat şi uscat în suportul de filtru **(30)**.
– Introdu suportul de filtru **(30)** în partea superioară a aspiratorului şi înşurubează-l ferm cu 6 rotaţii.
– Verifică filtrul **(29)** şi suportul de filtru **(30)** sunt poziţionate corect şi ferm.
– Aşază la loc partea superioară a aspiratorului **(8)** şi închide cele două sisteme de blocare **(9)**, astfel încât să se fixeze sonor.

Deranjamente

În cazul unei puteri de aspirare insuficiente, verifică dacă:
– Rezervorul **(10)** sau sacul de filtrare din pâslă **(26)** este plin?
▷ Goleşte rezervorul sau înlocuieşte sacul de filtrare din pâslă.
– Furtunul, ţevile sau duzele sunt înfundate?
▷ Curăţă accesoriul de aspirare.
– Filtrul **(29)** prezintă depuneri de praf?
▷ Curăţă sau înlocuieşte filtrul.
– Acumulatorul **(12)** este prea descărcat?
▷ Încarcă acumulatorul sau introdu un acumulator cu o capacitate mai mare.

Golirea cu regularitate a rezervorului **(10)** şi curăţarea cu regularitate a filtrului **(29)** asigură o putere de aspirare optimă.
Dacă ulterior nu se revine la puterea normală de aspirare, contactează un centru de service **Bosch**.

Dacă aspiratorul se opreşte automat sau nu poate fi pornit:
– Aspiratorul şi/sau acumulatorul s-au încălzit excesiv din cauza suprasolicitării.
▷ Lasă aspiratorul şi acumulatorul să se răcească.

Dacă ulterior aspiratorul nu poate fi pornit, contactează un centru de service **Bosch**.

Depozitarea (consultă imaginea K)

– Introdu tuburile de aspirare **(19)** şi adaptorul Combi pentru aspirare **(17)** în suportul **(14)**.
– Introdu duza pentru rosturi **(20)** în sistemul de prindere de pe partea superioară a aspiratorului **(8)**.
– Introdu duza pentru pardoseală **(21)** în sistemul de prindere de pe partea superioară a aspiratorului **(8)**.
– Introdu furtunul de aspirare **(15)** cu duza cu cot **(18)** montată într-unul dintre tuburile de aspirare **(19)**.
– Transportă aspiratorul ţinându-l numai de mânerul de transport **(5)** sau de cureaua de transport **(27)**.
– Depozitează aspiratorul într-o încăpere uscată şi asigură-l împotriva utilizării neautorizate.

Serviciu de asistenţă tehnică post-vânzări şi consultanţă clienţi

România
Tel.: +40 21 405 7541

Linkul către adresele centrelor noastre de service şi către condiţiile de garanţie se găseşte pe ultima pagină.
În caz de reclamaţii şi comenzi de piese de schimb, te rugăm să specifici neapărat numărul de identificare compus din 10 cifre, indicat pe plăcuţa cu date tehnice a produsului.

Eliminarea ecologică

Aspiratorul, acumulatorii, accesoriile şi ambalajele trebuie să fie predate unui centru de reciclare.



Nu eliminaţi aspiratorul şi acumulatorii/bateriile împreună cu deşeurile menajere!

Numai pentru ţările UE:

Aparatele electrice şi electronice sau acumulatorii uzaţi/bateriile uzate care nu mai pot utilizaţi/utilizate trebuie colectaţi/colectate separat şi eliminaţi/eliminate în mod ecologic. Utilizează sistemele de colectare desemnate. Eliminarea incorectă poate fi nocivă pentru mediu şi sănătate din cauza eliminării de substanţe periculoase.

Български

Указания за безопасна работа с прахосмукачка



Прочетете внимателно всички указания и инструкции за безопасност. Пропуски при спазването на инструкциите за безопасност и указанията за работа могат да имат за последствие токов удар, пожар и/или тежки травми.

Съхранявайте тези указания на сигурно място.

- ▶ **Тази прахосмукачка не е предназначена за ползване от деца и лица с ограничени физически, сензорни или душевни способности или лица без достатъчно знания и опит.** В противен случай съществува опасност от неправилно ползване и трудови злополуки.
- ▶ **Контролирайте децата.** Така гарантирате, че деца няма да играят с прахосмукачката.
- ▶ **Спазвайте всички предписания за безопасносот за изсмукваните вещества.**
- ▶ **Не засмуквайте прах от букова или дъбова дървесина или от азбест. Каменният прах може да се засмуква само в комбинация със системи за прахоулавяне, които изрично са одобрени за използване с GAS18V-6LS на Bosch.** Праховете от тези материали са канцерогенни.
- ▶ **Изсмуквайте каменния прах само с изрично посочени комбинации от електроинструмент и прахоизсмуквателна система, за които е доказано спазването на законово установените гранични стойности.**

Доказателствата ще откриете на адрес www.bosch-professional.com/dust/.

⚠ ПРЕДУПРЕЖДЕНИЕ **Използвайте прахосмукачката само ако сте получили достатъчно информация за употребата на прахосмукачката, за материалите, които ще се изсмукват и за тяхното безопасно отстраняване.** Запознаването с функциите на прахосмукачката намалява грешките при ползването им, както и опасността от наранявания.

⚠ ПРЕДУПРЕЖДЕНИЕ **Прахосмукачката е подходяща за изсмукване само на сухи материали.** Проникването на течност увеличава опасността от токов удар.

- **Не засмуквайте горещи, леснозапалими или експлозивни прахове с прахосмукачката. Не работете с прахосмукачката в помещения с повишена опасност от експлозии.** Праховете могат да се възпламенят или да експлодират.
- **ВНИМАНИЕ! Складирането на прахосмукачката трябва да става само в закрити помещения.**
- **Осигурявайте добро проветрение на работното си място.**
- **Допускайте ремонтът на прахосмукачката да бъде извършван само от квалифициран персонал и с използване на оригинални резервни части.** С това се гарантира запазване на функциите, осигуряващи безопасността на електроинструмента.

⚠ ПРЕДУПРЕЖДЕНИЕ **Прахосмукачката съдържа вреден за здравето прах. Възлагайте дейностите по изпразване и поддръжка, вкл. отстраняването на събирателния контейнер за прах, само на специалисти. Необходимо е съответното защитно оборудване. Не използвайте прахосмукачката без цялостна и внимателно поставена филтърна система.** В противен случай застрашавате здравето си.

- **Преди включване се уверявайте, че шлангът е в изрядно състояние. При това не демонтирайте шланга от прахосмукачката, за да не изпадне неволно прах.** В противен случай съществува опасност от вдишване на прах.
- **Не почиствайте прахосмукачката с директна водна струя.** Проникването на вода в горната част на прахосмукачката увеличава опасността от токов удар.
- **Не променяйте и не отваряйте акумулаторната батерия.** Съществува опасност от възникване на късо съединение.
- **При повреждане и неправилна експлоатация от акумулаторната батерия могат да се отделят пари. Акумулаторната батерия може да се запали или да експлодира.** Погрижете се за добро проветряване и при оплаквания се обърнете към лекар. Парите могат да раздразнят дихателните пътища.
- **При неправилно използване или повредена акумулаторна батерия от нея може да изтече електролит. Избягвайте контакта с него. Ако въпреки това на кожата Ви попадне електролит, изплакнете мястото обилно с вода. Ако електролит попадне в очите Ви, незабавно се обърнете за помощ към очен лекар.** Електролитът може да предизвика изгаряния на кожата.
- **Акумулаторната батерия може да бъде повредена от остри предмети, напр. пирони или отвертки, или от силни удари.** Може да бъде предизвикано вътрешно късо съединение и акумулаторната батерия може да се запали, да запуши, да експлодира или да се прегрее.
- **Предпазвайте неизползваните акумулаторни батерии от контакт с големи или малки метални предмети, напр. кламери, монети, ключове, пирони, винтове и др.п., тъй като те могат да предизвикат късо съединение.** Последствията от късото съединение могат да бъдат изгаряния или пожар.
- **Използвайте акумулаторната батерия само в продукти на производителя.** Само така тя е предпазена от опасно за нея претоварване.
- **Зареждайте акумулаторните батерии само със зарядните устройства, които се препоръчват от производителя.** Когато използвате зарядни устройства за зареждане на неподходящи акумулаторни батерии, съществува опасност от възникване на пожар.



Предпазвайте акумулаторната батерия от топлина, напр. вследствие на продължително излагане на директна слънчева светлина, огън, мръсотия, вода и влага. Има опасност от експлозия и късо съединение.

- **Използвайте колана за носене изключително и само в комбинация с прахосмукачката.**
- **Не сядайте и не стъпвайте върху прахосмукачката.** Прахосмукачката може да се наклони и да се повреди. Съществува опасност от нараняване.

Символи

Символите по-долу могат да бъдат важни за правилната експлоатация на Вашата прахосмукачка. Моля, запомнете символите и значението им. Правилното интерпретиране на символите ще Ви помогне да ползвате прахосмукачката по-добре и по-сигурно.

Символи и тяхното значение



ПРЕДУПРЕЖДЕНИЕ! Прочетете внимателно всички указания и инструкции за безопасност. Пропуски при спазването на инструкциите за безопасност и указанията за работа могат да имат за последствие токов удар, пожар и/или тежки травми.



Прахосмукачка от прахови клас L съгласно IEC/EN 60335-2-69 за **сухо зас-**

Символи и тяхното значение	
	мукване на опасни за здравето прахове с гранична стойност на експозиция > 1 mg/m³
	**ПРЕДУПРЕЖДЕНИЕ! Прахосмукачката съдържа вреден за здравето прах. Възлагайте дейностите по изпразване и поддръжка, вкл. отстраняването на събирателния контейнер за прах, само на специалисти. Необходимо е съответното защитно оборудване. Не използвайте прахосмукачката без цялостна и внимателно поставена филтърна система.** В противен случай застрашавате здравето си.
	Бутон за ръчно почистване на филтъра

Описание на продукта и дейността

Моля, вземете под внимание фигурите в началото на ръководството за експлоатация.

Предназначение на електроинструмента

Прахосмукачката е предназначена за събиране, засмукване, изкарване и изхвърляне на негорими сухи прахове. Прахосмукачката е изпитана и сертифицирана и съответства на противопрахов клас L. Тя е подходяща за повишените натоварвания при професионално ползване, напр. в занаятчийски и индустриални цехове и работилници.

Прахосмукачките от прахови клас L съгласно IEC/EN 60335-2-69 могат да се използват само за засмукване и изсмукване на опасни за здравето прахове с гранична стойност на експозиция > 1 mg/m³.

Използвайте прахосмукачката само след като сте се запознали и можете да използвате без ограничения всичките й функции или сте получили съответните указания за това.

Изобразени елементи

Номерирането на изобразените компоненти се отнася до фигурите на прахосмукачката на графичните страници.

(1) Щуцер за маркуч за шланга на прахосмукачката
(2) Капак на гнездото за акумулаторна батерия
(3) Бутон за освобождаване на капака на акумулаторната батерия
(4) Пусков прекъсвач
(5) Ръкохватка за пренасяне
(6) Щуцер за маркуч за издухващия маркуч
(7) Бутон за ръчно почистване на филтъра
(8) Горна част на прахосмукачката
(9) Затваряне за горната част на прахосмукачката
(10) Контейнер
(11) Гнездо за акумулаторната батерия
(12) Акумулаторна батерия[a)]
(13) Бутон за отключване на акумулаторната батерия[a)]
(14) Стойка за принадлежности
(15) Шланг на прахосмукачката
(16) Копче за натискане
(17) Комбиниран адаптер за прахоулавяне
(18) Извита дюза
(19) Тръба за изсмукване
(20) Дюза за фуги
(21) Дюза за под
(22) Дифузор
(23) Издухващ маркуч[a)]
(24) PowerTool адаптер (предна част)
(25) PowerTool адаптер (задна част)
(26) Торба с филтър от флис
(27) Колан за носене
(28) Крепежни халки за колан за носене
(29) Филтър
(30) Държач за филтъра

a) **Тази принадлежност не е включена в стандартната окомплектовка на доставката.**

Технически данни

Акумулаторна прахосмукачка за сухо засмукване		GAS18V-6LS
Каталожен номер		**3 601 JK2 100**
Напрежение	V	18
Номинална консумирана мощност	W	350
Обем на коша		
– Бруто	l	6
– нето	l	4,5
Дължина на маркуча	m	0,5–2,8
Вакуум прахосмукачка[A)B)]	hPa	100
Дебит прахосмукачка[A)B)]	l/s m³/h	22 79
Време на работа на зареждане на акумулаторната батерия		
– Степен на мощност **I**	min/Ah	3,5
– Степен на мощност **II**	min/Ah	2,5
Прахов клас		L
Тегло[C)]	kg	2,9
препоръчителна температура на околната среда при зареждане	°C	0 ... +35

Акумулаторна прахосмукачка за сухо засмукване		GAS18V-6LS
разрешена температура на околната среда при работа[D)] и при складиране	°C	–20 ... +50
съвместими акумулаторни батерии		GBA18V... GBA 18V... ProCORE18V... EXPERT18V... EXBA18V... CORE18V...
препоръчителни акумулаторни батерии за пълна мощност		ProCORE18V... ≥ 8 Ah
препоръчителни зарядни устройства		GAL18... GAL 18... GAL 36... GAL12V/18... GAL 12V/18... GAX 18... EXAL18...

A) Измерено при 20–25 °C с акумулаторна батерия **GBA 18V 8.0Ah**

B) Измерено с шланг на прахосмукачката **(15)**

C) Без акумулаторна батерия (теглото на акумулаторната батерия ще откриете на адрес www.bosch-professional.com)

D) ограничена производителност при температури под < 0 °C

Стойностите могат да варират според продукта и да зависят от условията на употреба и на околната среда. Допълнителна информация на www.bosch-professional.com/wac.

Информация за излъчван шум и вибрации

Стойностите на емисии на шум са установени съгласно **EN 60335-2-69**.

Равнището A на звуковото налягане на шума, генериран от прахосмукачката, обикновено е **71** dB(A). Неопределеност K = **2** dB. Нивото на шум при работа може да превиши посочените стойности. **Работете с шумозаглушители!**

Стойностите на вибриране a_h (постоянни вибрации), p_F (повтарящи се ударни вибрации) и неопределеността K са установени съгласно **EN 60335-2-69**:

a_h = **0,2** m/s² (K = **0,5** m/s²), p_F = **6,1** m/s² (K = **0,2** m/s²)

Акумулаторна батерия

Bosch продава акумулаторни прахосмукачки и без акумулаторна батерия. Дали в обхвата на доставката на Вашата прахосмукачка е включена акумулаторна батерия можете да разберете от опаковката.

Зареждане на акумулаторната батерия

- ▶ **Използвайте само посочените в раздела Технически данни зарядни устройства.** Само тези зарядни устройства са подходящи за използваната във Вашата прахосмукачка литиево-йонна акумулаторна батерия.

Указание: Литиево-йонните акумулаторни батерии се доставят частично заредени поради международните предписания за транспорт. За да се гарантира пълната мощност на акумулаторната батерия, заредете я напълно преди първата употреба.

Поставяне и сваляне на акумулаторна батерия (вж. фиг. A)

- ▶ **При поставяне на акумулаторната батерия не прилагайте сила.** Акумулаторната батерия е конструирана така, че може да бъде вкарана в прахосмукачката само в една позиция.
- ▶ За да работите качествено и сигурно, поддържайте кутията и гнездото за акумулаторната батерия винаги чисти.
- – Избутайте бутона за отключване **(3)** по посока на стрелката и отворете капака на отделението за акумулаторна батерия **(2)**.
- – Вкарайте акумулаторната батерия **(12)** в гнездото **(11)**, докато усетите отчетливо прещракване.
- – За изваждане на акумулаторната батерия **(12)** натиснете бутона за отключване **(13)** върху акумулаторната батерия и изтеглете от гнездото **(11)**.
- – Затворете капака на отделението за акумулаторна батерия **(2)**, така че да прищрака.

Индикатор за акумулаторната батерия

Ако акумулаторната батерия се вади от прахосмукачката, състоянието на зареждане може да се показва чрез зелените светодиоди на индикатора за състоянието на зареждане върху акумулаторната батерия.

За да видите степента на зареденост на батерията, натиснете бутона за индикация ⓞⓝ или ⌫.

Ако след натискане на бутона за индикация не свети нито един светодиод, акумулаторната батерия е повредена и трябва да бъде заменена.

Указание: Не всеки тип акумулаторна батерия разполага с индикатор за състоянието на зареждане.

Акумулаторна батерия модел GBA 18V... | GBA18V...



Светодиод	Капацитет
Непрекъснато светене 3 × зелено	60–100 %
Непрекъснато светене 2 × зелено	30–60 %
Непрекъснато светене 1 × зелено	5–30 %
Мигаща светлина 1 × зелено	0–5 %

Тип акумулаторна батерия ProCORE18V... | EXPERT18V... | EXBA18V... | CORE18V...



Светодиод	Капацитет
Непрекъснато светене 5 × зелено	80–100 %
Непрекъснато светене 4 × зелено	60–80 %

Светодиод	Капацитет
Непрекъснато светене 3 × зелено	40–60 %
Непрекъснато светене 2 × зелено	20–40 %
Непрекъснато светене 1 × зелено	5–20 %
Мигаща светлина 1 × зелено	0–5 %

Разпознаване на риск от дефект на акумулаторната батерия

EXPERT18V... | EXBA18V...

Светодиодите на индикатора за акумулаторната батерия могат да показват наред със състоянието на зареждане на акумулаторната батерия и риск от дефект на акумулаторната батерия.

За да активирате функцията, задръжте бутона за индикатора за състоянието на зареждане за 3 секунди. Анализът на акумулаторната батерия се сигнализира от светлина на индикатора за акумулаторната батерия. Резултатът се показва на индикатора за акумулаторната батерия.

1 LED: Акумулаторната батерия има висок риск от дефект. Мощността и срокът на работа вече са намалени. Препоръчва се смяната ѝ.

5 LED: Акумулаторната батерия е в добро състояние с нисък риск от дефект.

Моля, имайте предвид: Оценката на риска от дефект на акумулаторната батерия функционира двустепенно и предлага опростена оценка на състоянието. Акумулаторната батерия се оценява или в добро състояние или показва увеличен дефект от риск. Няма процентно съотношение на състоянието на батерията.

Указания за оптимална работа с акумулаторната батерия

Предпазвайте акумулаторната батерия от влага и вода.

Съхранявайте акумулаторната батерия само в температурния диапазон от –20 °C до 50 °C. Напр. не оставяйте акумулаторната батерия през лятото в автомобил на слънце.

Периодично почиствайте вентилационните отвори на акумулаторната батерия с мека чиста и суха четка.

Съществено съкратено време за работа след зареждане показва, че акумулаторната батерия е изхабена и трябва да бъде заменена.

Спазвайте указанията за бракуване.

Монтиране

▶ **Преди да извършвате техническо обслужване или да почиствате прахосмукачката, изваждайте акумулаторната батерия.** Тази предпазна мярка предотвратява включването на прахосмукачката по невнимание.

Монтиране на стойката за принадлежност за засмукване (вж. фиг. B)

Поставете стойката **(14)** за принадлежност за засмукване върху горната част и я завийте.

Монтиране на маркуч (вж. фиг. D–F)

Монтирайте според употребата подходящ маркуч:

– За **изсмукване** пъхнете шланга на прахосмукачката **(15)** до упор в съответния щуцер за маркуч **(1)**.

– За **обдухване** свалете дифузора **(22)** и пъхнете маркуча за обдухване **(23)** до упор в съответния щуцер за маркуч **(6)**. Поставете дифузора **(22)** обратно в щуцера за маркуч **(6)**, когато отстранявате маркуча за обдухване **(23)**.

Указание: Чрез различни размери на присъединяване се гарантира, че шлангът на прахосмукачката **(15)** не може да се използва за издухване.

▶ **За изсмукване използвайте само чист маркуч за изсмукване.** Различните прахове могат да са опасни за здравето.

Монтиране на принадлежност за смучене (вж. фиг. C и G)

Шлангът на прахосмукачката **(15)** е снабден с клипс система, с която може да се свързват принадлежности за смучене (комбиниран адаптер за прахоулавяне **(17)**, извита дюза **(18)**).

Монтиране на извита дюза

– Вкарайте извитата дюза **(18)** на шланга **(15)** докато двата бутона **(16)** на шланга се захванат с прищракване.

– За демонтиране натиснете бутоните **(16)** навътре и изтеглете един от друг компонентите.

Монтиране на дюзи и тръби

– При необходимост вкарайте здраво тръбите **(19)** една в друга и след това в извитата дюза **(18)**.

– Вкарайте дюзата за под **(21)** или дюзата за тесни междини **(20)** здраво в тръбата **(19)** или извитата дюза **(18)**.

Монтиране на комбиниран адаптер за прахоулавяне (вж. фиг. G)

Комбинираният адаптер за прахоулавяне **(17)** се състои от PowerTool адаптер (предна част) **(24)** и PowerTool адаптер (задна част) **(25)**.

На фиг. **G** ще откриете възможните диаметри на щуцерите за прахоулавяне, които могат да се свързват към комбинирания адаптер за прахоулавяне **(17)**.

При нужда поставете PowerTool адаптера (предна част) **(24)** върху PowerTool адаптера (задна част) **(25)** и го заключете обратно на часовника.

Според желания диаметър на свързване използвайте само PowerTool адаптера (задна част) **(25)** или сглобения комбиниран адаптер за прахоулавяне **(17)** върху шланга

на прахосмукачката. Оставете двете копчета **(16)** на шланга на прахосмукачката в PowerTool адаптера (задна част) **(25)** да прищракат.

За разкачане на двете части на адаптера завъртете PowerTool адаптера (предна част) **(24)** по часовника и го свалете.

За сваляне на комбинирания адаптер за прахоулавяне **(17)** от шланга на прахосмукачката натиснете копчетата **(16)** навътре и изтеглете комбинирания адаптер за прахоулавяне от шланга на прахосмукачката.

Поставяне/сваляне на торбата с филтър от флис (вж. фиг. H)

Чрез използването на торба с филтър от флис **(26)** се облекчава изхвърлянето на праха.

Отворете затварянията **(9)** и извадете горната част на прахосмукачката **(8)**.

Поставете торбата с филтър от флис **(26)** както е показано на изображението в поставката на контейнера **(10)**.

Поставете горната част на прахосмукачката **(8)** и затворете двете скоби **(9)**, така че да прищракат.

Сменяйте навреме пълната торба с филтър от флис **(26)**.

Закрепване на колана за носене (вж. фиг. I)

- ▶ **Коланът за носене е подходящ само за носене и за фиксиране на прахосмукачката!**

Можете да закрепите колана за носене **(27)** отдясно или отляво върху прахосмукачката според това как желаете да носите прахосмукачката. Прищракайте карабинерите на колана за носене **(27)** в двете десни или двете леви халки за закрепване **(28)** на прахосмукачката.

Спазвайте показаната на фиг. **I** правилна позиция за носене.

Работа с електроинструмента

- ▶ **Преди да извършвате техническо обслужване или да почиствате прахосмукачката, изваждайте акумулаторната батерия.** Тази предпазна мярка предотвратява включването на прахосмукачката по невнимание.

Пускане в експлоатация

- ▶ **Не се допуска ползването на прахосмукачката без филтър.**
- ▶ **Използвайте само неповреден филтър (без разкъсвания, без отвори и др.). Незабавно заменяйте повредени филтри.**
- ▶ **Преди започване на засмукване се уверявайте, че филтрите са монтирани.**
- ▶ **Преди започване на работа се уверете, че капака на гнездото за батерията е затворен добре.**
- ▶ **Моля, запознайте се с валидните във Вашата страна нормативни документи/закони относно работа с опасни за здравето прахове.**

Допуска се използването на прахосмукачката за засмукване на следните материали:

– Прахове с гранична стойност на експозиция > 1 mg/m^3

Не се допуска използването на прахосмукачката в помещения с повишена опасност от експлозии.

Използването на торба с филтър от флис **(26)** се препоръчва.

Включване и изключване

За **включване** на прахосмукачката натиснете пусковия прекъсвач **(4)** според желаната мощност:

– Натиснете пусковия прекъсвач **(4)** за работа със **средна** мощност на изсмукване/обдухване и за по-дълго време на акумулаторна батерия на **позиция I** (напр. за изсмукване на гладки повърхности, изсмукване на електроинструменти с ниско образуване на прах или за свободно издухване на замърсени повърхности).
– Натиснете пусковия прекъсвач **(4)** за работа с **висока** мощност на изсмукване/обдухване на **позиция II** (напр. за изсмукване на килими или на електроинструменти с високо натрупване на прах).

За **изключване** на прахосмукачката натиснете пусковия прекъсвач **(4)** в средно положение.

Изсмукване на прахове от работещи електроинструменти

- ▶ **Когато преминалият въздух попада обратно в помещението, трябва да бъде осигурено достатъчно интензивно обновяване на въздуха в него. Спазвайте валидните национални нормативни разпоредби.**

Пъхнете извитата дюза **(18)** или комбинирания адаптер за прахоулавяне **(17)** върху шланга на прахосмукачката **(15)**, така че да прищрака.

Пъхнете извитата дюза **(18)** или комбинирания адаптер за прахоулавяне **(17)** в, респ. върху щуцера за прахоулавяне на електроинструмента.

Ръчно почистване на филтъра

Най-късно когато смукателната мощност вече не е достатъчна трябва да почистите филтъра.

Честотата на провеждане на електромагнитно почистване на филтъра зависи от вида и количеството на праха. При редовно извършване мощността на прахосмукачката се запазва по-продължително време.

Включете прахосмукачката със степен на мощност **II**. Запушете щуцера за маркуч **(1)** на шланга на прахосмукачката или щуцера за маркуч **(6)** на издухващия маркуч с ръка (напр. при свързан маркуч/принадлежност отвора му).

Натиснете бутона за ръчно почистване на филтъра **(7)** най-малко 3× един след друг. Филтърът се почиства със силна струя въздух.

Поддържане и сервиз

Поддържане и почистване

- ▶ **Преди да извършвате техническо обслужване или да почиствате прахосмукачката, изваждайте акумулаторната батерия.** Тази предпазна мярка предотвратява включването на прахосмукачката по невнимание.
- ▶ **За да работите качествено и безопасно, поддържайте прахосмукачката и вентилационните й отвори чисти.**
- ▶ **При техническо обслужване и почистване на прахосмукачката работете с дихателна маска.**

Периодично почиствайте корпуса на прахосмукачката с влажна кърпа.

Замърсени контактни клеми почиствайте със суха кърпа.

- ▶ **Не почиствайте прахосмукачката със сгъстен въздух.** Филтърът или други компоненти могат да се повредят.

Най-малко веднъж годишно трябва да се извършва техническа проверка на прахосмукачката от производителя или инструктирано лице (напр. проверка на филтър за повреди, прахосмукачка за уплътненост и контролни съоръжения за безупречна функция).

Почистване и поддръжка след смучене на опасни за здравето вещества

- Разглеждайте всички части, които могат да са влезли в контакт с вредни за здравето вещества, като замърсени.
- Изсмучете, избършете или уплътнете външната част на прахосмукачката основно, преди да я изваждате от зоната с опасни за здравето вещества.
- Почиствайте, демонтирайте и ремонтирайте прахосмукачката само когато това е възможно без опасност за Вас и другите хора. Носете при поддръжката и почистването лично защитно оборудване. Извършвайте дейностите в добре проветрено помещение.
- Почиствайте първо външната част на прахосмукачката, преди да я демонтирате.
- Изхвърляйте всички части на прахосмукачката, които не могат да се почистят задоволително, в непропускливи торби. При това спазвайте валидните разпоредби за изхвърляне на подобни отпадъци.
- Почиствайте след приключване на дейностите областта на поддръжка.

Почистване на коша

Ако при сухо смучене не сте използвали торба с филтър от флис **(26)**, почиствайте контейнера **(10)** след всяка употреба.

- Отворете скобите **(9)** и свалете горната част на прахосмукачката **(8)**.
- Изтръскайте контейнера **(10)** над подходяща кофа за отпадъци.
- Ако е необходимо, го почистете с влажна кърпа. Ако е нужно, почистете филтъра **(29)**. Оставете контейнера и филтъра да изсъхнат.
- Поставете горната част на прахосмукачката **(8)** обратно и затворете двете скоби **(9)**, така че да прищрака.

Почистване/смяна на филтъра (вж. фиг. J)

Мощността на засмукване зависи от състоянието на филтъра. Ето защо редовно почиствайте филтъра **(29)**.

Заменяйте незабавно повреден филтър.

- Активирайте ръчното почистване на филтъра от (вж. „Ръчно почистване на филтъра“, Страница 146) и след това изключете прахосмукачката.
- Отворете скобите **(9)** и свалете горната част на прахосмукачката **(8)**.
- Развийте винта на държача на филтъра **(30)**.
- Завъртете горната част на прахосмукачката така, че филтърът да може да се свали надолу със стойката на филтъра. В противен случай прахът от филтъра може да падне в моторния отсек на прахосмукачката.
- Извадете филтъра **(29)** от стойката на филтъра **(30)**.
- Стръскайте филтъра **(29)** в подходяща кофа за отпадъци. При това внимавайте да не повредите ламелите на филтъра.
  При силно замърсяване изчеткайте ламелите на филтъра с вода и мека четка.
  или
  Сменете повредения филтър **(29)**.
- Поставете чистия и сух филтър **(29)** в стойката на филтъра **(30)**.
- Поставете стойката на филтъра **(30)** в горната част на прахосмукачката и затегнете с 6 оборота.
- Проверете филтъра **(29)** и стойката на филтъра **(30)** за правилно и здраво поставяне.
- Поставете горната част на прахосмукачката **(8)** обратно и затворете двете скоби **(9)**, така че да прищракат.

Повреди

При недостатъчна мощност на смучене проверете:

- Дали контейнерът **(10)**, респ. торбата с филтър от флис **(26)** е пълна?
  ▷ Изпразнете контейнера, респ. сменете торбата с филтър от флис.
- Дали маркучът, тръбите или дюзите са запушени?
  ▷ Почистете принадлежностите за смучене.
- Зацапан ли е филтърът **(29)** с прах?
  ▷ Почистете, респ. сменете филтъра.
- Дали капацитетът на акумулаторната батерия **(12)** не е твърде слаб?
  ▷ Заредете акумулаторната батерия или поставете акумулаторна батерия с по-висок капацитет.

Редовното изпразване на контейнера **(10)** и почистване на филтъра **(29)** осигурява оптимална производителност на прахосмукачката.

Ако след това не се достигне мощността на изсмукване, обърнете се към клиентската служба на **Bosch**.

Ако прахосмукачката автоматично се изключва или не може да се включи:
– Прахосмукачката и/или акумулаторната батерия са се загряли твърде силно поради претоварване.
▷ Оставете прахосмукачката и акумулаторната батерия да се охладят.

Ако след това прахосмукачката не се включи, обърнете се към клиентска служба на **Bosch**.

Съхраняване (вж. фиг. K)

– Пъхнете тръбите на прахосмукачката **(19)** и комбинирания адаптер за прахоулавяне **(17)** в стойката **(14)**.
– Пъхнете дюзата за фуги **(20)** в поставката в горната част на прахосмукачката **(8)**.
– Пъхнете дюзата за под **(21)** в поставката върху горната част на прахосмукачката **(8)**.
– Пъхнете шланга на прахосмукачката **(15)** с пъхната извита дюза **(18)** в една от тръбите за смучене **(19)**.
– Носете прахосмукачката само за дръжката **(5)** или върху колана за носене **(27)**.
– Поставете прахосмукачката в сухо помещения и я обезопасете срещу неоторизирана употреба.

Клиентска служба и консултация относно употребата

България
Тел.: +359(0)700 13 667

Линкът към нашите сервизни адреси и гаранционни условия ще откриете на последната страница.

Моля, при въпроси и при поръчване на резервни части винаги посочвайте 10-цифрения каталожен номер, изписан на табелката на уреда.

Бракуване

С оглед опазване на околната среда прахосмукачката, акумулаторните батерии, допълнителните приспособления и опаковките трябва да се предават за оползотворяване на съдържащите с е в тях суровини.



Не изхвърляйте прахосмукачки и обикновени или акумулаторни батерии при битовите отпадъци!

Само за страни от ЕС:

Електрическите и електронни уреди или използваните акумулаторни/обикновени батерии, които вече не могат да се използват, трябва да се събират разделно и да се изхвърлят по екологичносъобразен начин. Използвайте обозначените системи за събиране. Грешното изхвърляне може да е вредно за околната среда и за здравето поради възможно съдържащите се опасни вещества.

Македонски

Безбедносни напомени за всисувачи



Прочитајте ги сите безбедносни напомени и упатства. Грешките настанати како резултат од непридржување до безбедносните напомени и упатства може да предизвикаат електричен удар, пожар и/или тешки повреди.

Чувајте ги безбедносните напомени и упатства за користење и за во иднина.

- ▶ **Овој всисувач не е предвиден за користење од страна на деца и лица со намалени психички, физички или душевни способности или недоволно искуство и знаење.** Инаку постои опасност од погрешна употреба и повреди.
- ▶ **Не ги оставајте децата без надзор.** Така ќе се осигурате дека децата нема да си играат со всисувачот.
- ▶ **Почитувајте ги сите безбедносни прописи за материјалите што треба да се всисуваат.**
- ▶ **Не всисувајте прав настанат при обработка на буково или дабово дрво или азбест. Правта од камен може да се всисува само со системи за всисување, кои се исклучиво одобрени за употреба со GAS18V-6LS од Bosch.** Овие супстанции важат за канцерогени.
- ▶ **Правта од камен всисувајте ја само со експлицитно наведена комбинација на електричен алат и систем за всисување, за што е докажано дека законските ограничувања се испочитувани.** Напомените ќе ги најдете на www.bosch-professional.com/dust/.

⚠ ПРЕДУПРЕДУВАЊЕ **Всисувачот користете го само доколку имате доволно информации за користењето, за материјалот што се всисува и за негово безбедно отстранување.** Деталните инструкции ја намалуваат опасноста од погрешна употреба и повреди.

⚠ ПРЕДУПРЕДУВАЊЕ **Всисувачот е наменет само за всисување на суви материи.** Навлегувањето на течности го зголемува ризикот од електричен удар.

- ▶ **Не користете правосмукалка за всисувајте жешка, запалива или експлозивна прашина. Не го користете всисувачот во простории каде постои опасност од експлозија.** Прашината лесно може да се запали или да експлодира.
- ▶ **ВНИМАНИЕ! Всисувачот смее да се складира само во внатрешен простор.**
- ▶ **Погрижете се за добра проветреност на работното место.**
- ▶ **Всисувачот смее да се поправа само од страна на квалификуван стручен персонал со оригинални**

резервни делови. Само на тој начин ќе бидете сигурни во безбедноста на всисувачот.

⚠ ПРЕДУПРЕДУВАЊЕ **Всисувачот содржи прав што е опасна по здравјето. Празнењето и одржувањето, како и вадењето на контејнерот за собирање прав смее да се врши само од страна на стручен персонал. Потребна е соодветна заштитна опрема. Не го користете всисувачот без комплетниот и внимателно вметнат филтерски систем.** Инаку го загрозувате вашето здравје.

- **Пред користењето, проверете дали цревото за всисување е во беспрекорна состојба. При монтирањето на цревото на всисувачот, проверете да не излегува прав.** Инаку може да ја вдишете правта.
- **Не го чистете всисувачот со директно насочен млаз вода.** Навлегувањето на вода во горниот дел од всисувачот го зголемува ризикот од електричен удар.
- **Не модифицирајте и отворајте ја батеријата.** Постои опасност од краток спој.
- **При оштетување и непрописна употреба на батеријата може да излезе пареа. Батеријата може да се запали или да експлодира.** Внесете свеж воздух и доколку има повредени однесете ги на лекар. Пареата може да ги надразни дишните патишта.
- **При погрешно користење или при оштетена батерија може да истече запалива течност од батеријата. Избегнувајте контакт со неа. Доколку случајно дојдете во контакт со течноста, исплакнете со вода. Доколку течноста дојде во контакт со очите, побарајте лекарска помош.** Истечената течност од батеријата може да предизвика кожни иритации или изгореници.
- **Батеријата може да се оштети од острите предмети како на пр. клинци или одвртувач или со надворешно влијание.** Може да дојде до внатрешен краток спој и батеријата може да се запали, да пушти чад, да експлодира или да се прегрее.
- **Неупотребената батерија држете ја подалеку од канцелариски спојувалки, клучеви, железни пари, клинци, завртки или други мали метални предмети, што може да предизвикаат премостување на контактите.** Краток спој меѓу контактите на батеријата може да предизвика изгореници или пожар.
- **Користете ја батеријата само во производи на производителот.** Само на тој начин батеријата ќе се заштити од опасно преоптоварување.
- **Батериите полнете ги со полначи што се препорачани исклучиво од производителот.** Доколку полначот за кој се наменети одреден вид на батерии, се користи со други батерии, постои опасност од пожар.



Заштитете ги батериите од топлина, на пр. од долготрајно изложување на сончеви зраци, оган, нечистотии, вода и влага. Инаку, постои опасност од експлозија и краток спој.

- **Користете го ременот за носење исклучиво со всисувачот.**
- **Не го користете всисувачот како предмет за седење, спроводник и не стапнувајте на него.** Инаку всисувачот може да се преврти и оштети. Постои опасност од повреда.

Ознаки

Следните ознаки се од големо значење за користењето на Вашиот всисувач. Запаметете ги ознаките и нивното значење. Вистинската интерпретација на ознаките Ви помага подобро и побезбедно да го користите всисувачот.

Ознаки и нивно значење	
	**ПРЕДУПРЕДУВАЊЕ! Прочитајте ги сите безбедносни напомени и упатства.** Грешките настанати како резултат од непридржување до безбедносните напомени и упатства може да предизвикаат електричен удар, пожар и/или тешки повреди.
	Всисувач од класата на всисување L според IEC/EN 60335-2-69 за **всисување на суви материи** од штетни прашини со гранична вредност на изложеност > 1 mg/m³
	**ПРЕДУПРЕДУВАЊЕ! Всисувачот содржи прав што е опасна по здравјето. Празнењето и одржувањето, како и вадењето на контејнерот за собирање прав смее да се врши само од страна на стручен персонал. Потребна е соодветна заштитна опрема. Не го користете всисувачот без комплетниот и внимателно вметнат филтерски систем.** Инаку го загрозувате вашето здравје.
	Копче за рачно чистење на филтерот

Опис на производот и перформансите

Видете ги илустрациите во предниот дел од упатството за работа.

Употреба со соодветна намена

Всисувачот е наменет за собирање, всисување, пренесување и одвојување незапалива сува прашина. Всисувачот е технички проверен за прав и одговара на класата на всисување L. Тој е прилагоден и на високите барања при негова комерцијална употреба на пр. во занаетчиството, индустријата и сервисните работилници.

Всисувач од класата на всисување L според IEC/EN 60335-2-69 смее да се користи само за всисување на материи што се штетни по здравјето со гранична вредност на изложеност > 1 mg/m³.

Користете го всисувачот само откако ќе ги проучите сите функции и може да ги примените истите без ограничувања или откако ќе ги добиете потребните упатства.

Илустрација на компоненти

Нумерирањето на прикажаните компоненти се однесува на приказот на всисувачот на графичката страница.

(1) Прифат за црево за всисното црево
(2) Поклопец на преградата за батерии
(3) Копче за отклучување на капакот на преградата за батерија
(4) Прекинувач за вклучување/исклучување
(5) Рачка за носење
(6) Прифат за црево за цревото за издувување
(7) Копче за рачно чистење на филтерот
(8) Горен дел на всисувачот
(9) Поклопец за горниот дел на всисувачот
(10) Сад
(11) Преграда за батеријата
(12) Батерија[a)]
(13) Копче за отклучување батерија[a)]
(14) Држач за додатоци
(15) Црево за всисување
(16) Копче на притискање
(17) Комбиниран адаптер за всисување
(18) закривена млазница
(19) Всисна цевка
(20) Млазница за фуги
(21) Подна млазница
(22) Дифузер
(23) Црево за издувување[a)]
(24) PowerTool адаптер (преден дел)
(25) PowerTool адаптер (заден дел)
(26) Платнена филтер вреќичка
(27) Ремен за носење
(28) Окца за прицврстување за ременот за држење
(29) Филтер
(30) Држач за филтерот

a) **Опишаната опрема прикажана на сликите не е дел од стандардниот обем на испорака.**

Технички податоци

Батериски всисувач за суво всисување		**GAS18V-6LS**
Број на дел		**3 601 JK2 100**
Напон	V	18
Номинална јачина	W	350
Волумен на резервоарот		
– бруто	l	6
– нето	l	4,5
Должина на црево	m	0,5–2,8
Правосмукалка[A)B)]	hPa	100
Брзина на всисување[A)B)]	l/s m³/h	22 79
Времетраење на работењето по полнење на батеријата		
– Ниво на перформанси **I**	min/Ah	3,5
– Ниво на перформанси **II**	min/Ah	2,5
Класа на прав		L
Тежина[C)]	kg	2,9
препорачана околна температура при полнење	°C	0 … +35
дозволена околна температура при работење[D)] и при складирање	°C	–20 … +50
компатибилни акумулаторски батерии		GBA18V… GBA 18V… ProCORE18V… EXPERT18V… EXBA18V… CORE18V…
препорачани батерии за целосна моќност		ProCORE18V… ≥ 8 Ah
препорачани полначи		GAL18… GAL 18… GAL 36… GAL12V/18… GAL 12V/18… GAX 18… EXAL18…

A) Мерено при 20–25 °C со батерија **GBA 18V 8.0Ah**
B) Измерена со црево за всисување **(15)**
C) Без батерија (тежината на батеријата може да ја видите во www.bosch-professional.com)
D) ограничена моќност на температури < 0 °C

Вредностите може да варираат во зависност од производот и зависат од примената и условите на животната средина. Повеќе информации може да најдете на www.bosch-professional.com/wac.

Информации за бучава/вибрации

Вредностите за емисија на бучава се одредуваат согласно **EN 60335-2-69**.

Нивото на звучниот притисок на всисувачот, оценето со A, вообичаено изнесува **71** dB(A). Несигурност K = **2** dB. Нивото на звук при работењето може да ги надмине наведените вредности. **Носете заштита за слухот!**

Вредности на вибрации a_h (континуирани вибрации), p_F (повторени ударни вибрации) и несигурност K утврдени според **EN 60335-2-69**:

a_h = **0,2** m/s^2 (K = **0,5** m/s^2), p_F = **6,1** m/s^2 (K = **0,2** m/s^2)

Батерија

Bosch продава батериски всисувачи и без акумулаторска батерија. Може да дознаете од пакувањето дали акумулаторската батерија е вклучена во опсегот на испорака на вашиот всисувач.

Полнење на батеријата

- ▶ **Користете ги само полначите коишто се наведени во техничките податоци.** Само овие уреди за полнење се погодни за литиум-јонската батерија што се користи за Вашиот всисувач.

Напомена: Литиум-јонските батерии се испорачуваат делумно наполнети порани меѓународните прописи за транспорт. За да се загарантира целосната јачина на батеријата, пред првата употреба целосно наполнете ја.

Ставање и вадење на батеријата (види слика A)

- ▶ **Не употребувајте сила при ставање на батеријата.** Батеријата е дизајнирана на тој начин што може да се вметне само во правилна позиција во всисувачот.
- ▶ Секогаш одржувајте ги чисти и суви преградата и отворот за батерија, за да може добро и безбедно да работите.

– Притиснете го копчето за отклучување **(3)** во насока на стрелката и отворете го поклопецот на батеријата **(2)**.
– Вметнете ја батеријата **(12)** во отворот за батерија **(11)**, додека не слушнете да се вклопи.
– За вадење на батеријата **(12)** притиснете го копчето за отклучување **(13)** на батеријата и извлечете ја од преградата за батерии **(11)**.
– Затворете го поклопецот за батеријата **(2)**, така што ќе слушнете дека се вклопува.

Приказ за наполнетост на батеријата

Ако ја извадите акумулаторската батерија од всисувачот, состојбата на наполнетост може да се прикаже со зелени LED-светилки на приказот за состојба на наполнетост на акумулаторската батерија.

Притиснете го копчето на приказот за наполнетост на батеријата, On или , за да се прикаже наполнетоста.

Доколку по притискањето на копчето на приказот за наполнетост на батеријата не свети LED светилка, батеријата е дефектна и мора да се замени.

Напомена: Не секој тип на батерија има приказ за нивото на наполнетост.

Тип на батерија GBA 18V... | GBA18V...



LED-светилки	Капацитет
Трајно светло 3 × зелено	60–100 %
Трајно светло 2 × зелено	30–60 %
Трајно светло 1 × зелено	5–30 %
Трепкаво светло 1 × зелено	0–5 %

Вид батерија ProCORE18V... | EXPERT18V... | EXBA18V... | CORE18V...



LED-светилки	Капацитет
Трајно светло 5 × зелено	80–100 %
Трајно светло 4 × зелено	60–80 %
Трајно светло 3 × зелено	40–60 %
Трајно светло 2 × зелено	20–40 %
Трајно светло 1 × зелено	5–20 %
Трепкаво светло 1 × зелено	0–5 %

Откривање ризик од дефект на батеријата

EXPERT18V... | EXBA18V...

LED-светилките на приказите за наполнетост на батеријата, покрај статусот на наполнетост на батеријата, може да укажат и на ризик од дефект на батеријата.

За да ја активирате функцијата, притиснете и задржете го копчето за приказот за наполнетост 3 секунди. Анализата на батеријата се сигнализира со вклучено светло на приказот за наполнетост на батеријата. Резултатот се прикажува на приказот за наполнетост на батеријата.

1 LED-светилка: батеријата има висок ризик од дефекти. Перформансите и времето на траење можеби веќе се намалени. Се препорачува да се замени батеријата.

5 LED-светилки: Батеријата е во добра состојба со низок ризик од дефекти.

Напомена: проценката на ризикот од дефект на батеријата работи во две фази и нуди поедноставена проценка на состојбата. Батеријата или е оценета во добра состојба или има зголемен ризик од дефекти. Не се прикажува процентот на здравјето на батеријата.

Напомени за оптимално користење на батериите

Заштитете ја батеријата од влага и вода.

Складирајте ја батеријата во опсег на температура од −20 °C до 50 °C. Не ја оставајте батеријата на пр. во автомобилот во лето.

Повремено чистете ги отворите за проветрување на батеријата со мека, чиста и сува четка.

Скратеното време на работа по полнењето покажува, дека батеријата е потрошена и мора да се замени.

Внимавајте на напомените за отстранување.

Монтажа

▶ **Извадете ја батеријата, пред одржувањето или чистењето на всисувачот, пред да направите на поставки на уредот, замена на деловите или тргање на всисувачот настрана.** Овие мерки за предупредување го спречуваат невнимателниот старт на всисувачот.

Монтирање држач за додатокот за всисување (види слика B)

Поставете го држачот **(14)** за додатокот за всисување на горниот дел на всисувачот и завртете го.

Монтирање црево (види слики D–F)

Монтирајте го соодветното црево во зависност од намената:

– За**висување** ставете го всисното црево **(15)** до крај во соодветниот прифат за црево **(1)**.

– За **издувување** извадете го дифузерот **(22)** и ставете го цревото за издувување **(23)** до крај во соодветниот прифат за црево **(6)**. Ставете го дифузерот **(22)** повторно во прифатот за црево **(6)**, кога ќе го отстраните цревото за издувување **(23)**.

Напомена: Различните големини на приклучоци обезбедуваат дека всисното црево **(15)** нема да се користи за издувување.

▶ **Користете само чисто црево за издувување.** Правта може да биде опасна по здравјето.

Монтирање на додаток за всисување (види слики C и G)

Цревото за всисување **(15)** е опремено со систем со стеги, со којшто може да се приклучи опремата за всисување (комбиниран адаптер за всисување **(17)**, закривена млазница **(18)**).

Монтирање заоблена млазница

– Ставете ја свитканата млазница **(18)** на цревото за всисување **(15)**, додека не слушнете да се вклопат двете копчиња на притискање **(16)** на цревото за всисување.

– За демонтирање, притиснете на двете копчиња на притискање **(16)** навнатре и извлечете ги деловите еден од друг.

Монтирање на млазниците и цевките

– По потреба цврсто вметнете ги цевките за всисување **(19)** една во друга и потоа на свитканата млазница **(18)**.

– Вметнете ја подната млазница **(21)** или млазницата за фуги **(20)** цврсто на цевката за всисување **(19)** или на свитканата млазница **(18)**.

Монтирање комбиниран адаптер за всисување (види слика G)

Комбинираниот адаптер за всисување **(17)** се состои од PowerTool адаптер (преден дел) **(24)** и PowerTool адаптер (заден дел) **(25)**.

Во сликата **G** може да ги најдете можните дијаметри на млазниците за всисување кои може да се поврзат на комбинираниот адаптер за всисување **(17)**.

Доколку е потребно, поставете го адаптерот PowerTool (преден дел) **(24)** на адаптерот PowerTool (заден дел) **(25)** и заклучете го во спротивна насока на стрелките на часовникот.

Во зависност од посакуваниот дијаметар на приклучокот, поставете го само адаптерот PowerTool (заден дел) **(25)** или склопениот комбиниран адаптер за всисување **(17)** на всисното црево. Оставете звучно да се вклопат двете копчиња на притискање **(16)** на всисното црево во адаптерот PowerTool (заден дел) **(25)**.

За да ги одвоите двата дела на адаптерот, свртете го адаптерот PowerTool (предниот дел) **(24)** во насока на стрелките на часовникот и извадете го.

За да го извадите комбинираниот адаптер за всисување **(17)** од всисното црево, притиснете ги копчињата на притискање **(16)** навнатре и извлечете го комбинираниот адаптер за всисување од всисното црево.

Вметнување/вадење на платнената филтер вреќичка (види слика H)

Користењето платнена филтер вреќичка **(26)** го олеснува отстранувањето на прашината.

Отворете ги затворачите **(9)** и извадете го горниот дел на всисувачот **(8)**.

Поставете ја платнената филтер вреќичка **(26)** како што е прикажано на сликата во прифатот на садот **(10)**.

Вметнете го горниот дел на всисувачот **(8)** и затворете ги затворачите **(9)**, така што ќе слушнете дека се вклопува.

Заменете ја полната платнена филтер вреќичка **(26)** навремено.

Прицврстување на ременот за носење (види слика I)

▶ **Ременот за носење е погоден само за носење и фиксирање на всисувачот!**

Ременот за држење **(27)** може да го прицврстите на всисувачот десно или лево, во зависност од тоа како

сакате да ја носите правосмукалката. Вметнете ги карабинерите на ременот за држење **(27)** во двете десни или двете леви окца за прицврстување **(28)** на всисувачот.

Обрнете внимание на точната позиција на држење како што е прикажана на сликата **I**.

Употреба

- ▶ **Извадете ја батеријата, пред одржувањето или чистењето на всисувачот, пред да направите на поставки на уредот, замена на деловите или тргање на всисувачот настрана.** Овие мерки за предупредување го спречуваат невнимателниот старт на всисувачот.

Ставање во употреба

- ▶ **Всисувачот не смее да се користи без филтер.**
- ▶ **Користете само неоштетен филтер (без пукнатини, дупчиња итн.). Веднаш заменете го оштетениот филтер.**
- ▶ **Пред всисувањето бидете сигурни дека единицата на филтерот е цврсто монтирана.**
- ▶ **Пред да всисувате проверете дали капакот на преградата за батерии е безбедно затворен.**
- ▶ **Ве молиме информирајте се за важечките одредби/закони во врска со постапувањето со честички прав што се штетни по здравјето.**

Всисувачот може да се користи за всисување и издувување на следните материјали:

– Прав со гранична вредност на изложеност > 1 mg/m^3

Во основа, всисувачот не смее да се користи во простории каде постои опасност од експлозија.

Се препорачува користење на платнена филтер вреќичка **(26)**.

Вклучување/исклучување

За **Вклучување** на всисувачот, притиснете го прекинувачот за вклучување/исклучување **(4)** во зависност од посакуваните перформанси:

– Притиснете го прекинувачот за вклучување/исклучување **(4)** за задачи со **средна** моќност на всисување и за подолго траење на батеријата во **Позиција I** (на пр. за всисување мазни површини, всисување електрични алати со мала количина прашина или за дување валкани површини).
– Притиснете го прекинувачот за вклучување/исклучување **(4)** за задачи со **висока** моќност на всисување во **Позиција II** (на пр. за всисување мазни површини, всисување електрични алати со мала количина прашина или за дување валкани површини).

За **исклучување** на всисувачот притиснете на прекинувачот за вклучување/исклучување **(4)** во средната позиција.

Всисување на правта што се создава додека работат електричните алати

- ▶ **Мора да постои доволен степен на проток на воздух во просторот, бидејќи издувниот воздух се враќа во просторијата. Внимавајте на односните прописи во земјата.**

Приклучете ја закривената млазница **(18)** или комбинираниот адаптер за всисување **(17)** на всисното црево **(15)**, додека не слушнете да се вклопи.

Приклучете ја закривената млазница **(18)** или комбинираниот адаптер за всисување **(17)** во или на млазниците за всисување на електричниот алат.

Рачно чистење на филтерот

Подоцна кога јачината на всисување повеќе не е доволна, треба да го исчистите филтерот.

Колку често треба да се чисти филтерот зависи од видот и количината на правта. Со редовна употреба, максималниот капацитет подолго се задржува.

Вклучете го всисувачот со ниво на јачина **II**. Со рака затворете го или прифатот за црево **(1)** на всисното црево или прифатот за црево **(6)** на цревото за издувување (одн. при поврзано црево/додаток на нивниот отвор).

Притиснете го копчето за рачно чистење филтер **(7)** најмалку 3× пати по ред. Филтерот се чисти со силен воздушен проток.

Одржување и сервис

Одржување и чистење

- ▶ **Извадете ја батеријата, пред одржувањето или чистењето на всисувачот, пред да направите на поставки на уредот, замена на деловите или тргање на всисувачот настрана.** Овие мерки за предупредување го спречуваат невнимателниот старт на всисувачот.
- ▶ **Одржувајте ја чистотата на всисувачот и отворите за проветрување, за да може добро и безбедно да работите.**
- ▶ **При сервис и чистење на всисувачот користете маска за заштита од прав.**

Повремено исчистете го куќиштето на всисувачот со влажна крпа.

Исчистете ги извалканите контакти за полнење со сува крпа.

- ▶ **Не чистете го всисувачот со компримиран воздух.** Филтерот или другите компоненти може да се оштетат.

Проверка за прашина на правосмукалката мора да се врши најмалку еднаш годишно од страна на производителот или овластен сервисер (на пр. проверете ги филтрите за оштетување, правосмукалката за протекување и контролните уреди за правилно функционирање).

Чистење и одржување по всисување на опасни материи

- Сметајте ги сите делови кои можеби дошле во контакт со опасни материи како контаминирани.
- Темелно всисајте, избришете или запечатете ја надворешната страна на правосмукалката пред да ја отстраните од областа со опасни материи.
- Исчистете ја, демонтирајте ја и одржувајте ја правосмукалката само ако тоа може да се направи без да се загрозите себеси или другите лица. За време на одржувањето и чистењето носете лична заштитна опрема. Извршете ја работата во добро проветрена просторија.
- Прво исчистете ја надворешната страна на правосмукалката пред да ја демонтирате.
- Фрлете ги сите делови од правосмукалката што не можат да се исчистат доволно, во непропустливи ќеси. Почитувајте ги важечките прописи за отстранување на таков отпад.
- Исчистете го просторот за одржување по завршувањето на работата.

Чистење на садот

Ако при сувото всисување не сте користеле платнена филтер врекичка **(26)**, тогаш исчистете го садот **(10)** по секоја употреба.

- Отворете ги затворачите **(9)** и извадете го горниот дел на всисувачот **(8)**.
- Истресете го садот **(10)** над соодветен сад за отпад.
- Доколку е потребно, исчистете го садот со една влажна крпа.
  Доколку е потребно, исчистете го филтерот **(29)**.
  Оставете да ги садот и филтерот да се исушат.
- Вметнете го горниот дел на всисувачот **(8)** повторно и затворете ги двата затворачи **(9)**, така што ќе слушнете дека се вклопуваат.

Чистење/замена на филтерот (види слика J)

Моќноста на всисување зависи од состојбата на филтерот. Затоа, редовно чистете го филтерот **(29)**.

Веднаш заменете го оштетениот филтер.

- Активирајте го рачното чистење на филтерот (види „Рачно чистење на филтерот“, Страница 153), а потоа исклучете го всисувачот.
- Отворете ги затворачите **(9)** и извадете го горниот дел на всисувачот **(8)**.
- Олабавете ја завртката на држачот за филтер **(30)**.
- Завртете го горниот дел од всисувачот така што ќе може да го извадите филтерот со неговиот држач надолу. Во спротивно, прашината од филтерот може да падне во делот за моторот на всисувачот.
- Извадете го филтерот **(29)** од држачот за филтер **(30)**.
- Потчукнете го филтерот **(29)** на соодветен сад за отпад. Внимавајте на тоа да не се оштетат ламелите на филтерот.
  Ако филтерот е многу извалкан, четкајте ги решетките на филтерот со вода и мека четка.

  или
  Заменете го оштетениот филтер **(29)**.
- Ставете го чистиот и сув филтер **(29)** во држачот за филтер **(30)**.
- Ставете го држачот за филтер **(30)** во горниот дел на всисувачот и завртете го со 6 вртења.
- Проверете го филтерот **(29)** и држачот за филтерот **(30)** се правилно и цврсто поставени.
- Вметнете го горниот дел на всисувачот **(8)** повторно и затворете ги двата затворачи **(9)**, така што ќе слушнете дека се вклопуваат.

Дефекти

Проверете при недоволна јачина на всисување:

- Дали садот **(10)** или платнената филтер врекичка **(26)** се полни?
  ▷ Испразнете го садот или заменете ја платнената филтер врекичка.
- Дали се запушени цревото, цевките или млазниците?
  ▷ Исчистете го додатокот за всисување.
- Дали филтерот **(29)** е запушен со прав?
  ▷ Исчистете или заменете го филтерот.
- Дали е преслаб капацитетот на батеријата **(12)**?
  ▷ Наполнете ја батеријата или вметнете батерија со поголем капацитет.

Редовното празнење на садот **(10)** и чистењето на филтерот **(29)** гарантира оптимален капацитет на всисување.

Доколку и понатаму не може да се постигне вообичаената јачина на всисување, контактирајте со сервисната служба на **Bosch**.

Ако всисувачот се исклучи автоматски или не може да се вклучи:

- Всисувачот и/или батеријата се прегреале поради преоптоварување.
  ▷ Оставете ги всисувачот и батеријата да се оладат.

Ако всисувачот не може да се вклучи ни потоа, тогаш обратете се кај сервисната служба на **Bosch**.

Чување (види слика K)

- Ставете ја цевката за всисување **(19)** и комбинираниот адаптер за всисување **(17)** во држачот **(14)**.
- Вметнете ја млазницата за фуги **(20)** во прифатот на горниот дел на всисувачот **(8)**.
- Ставете ја подната млазница **(21)** во прифатот на горниот дел на всисувачот **(8)**.
- Ставете го всисното црево **(15)** со прикачена закривена млазница **(18)** во една од цевките за всисување **(19)**.
- Носете го всисувачот само за рачката **(5)** или на ременот за држење **(27)**.
- Складирајте го всисувачот во сува просторија и заштитете го од неовластено користење.

Сервисна служба и совети при користење

Северна Македонија
Тел.: 02/ 246 76 10

Линкот до нашите адреси за сервис и гарантни услови може да ги најдете на последната страница.

За сите прашања и нарачки на резервни делови, Ве молиме наведете го 10-цифрениот број од спецификационата плочка на производот.

Отстранување

Всисувачот, опремата и амбалажите треба да се отстранат на еколошки прифатлив начин.



Не го фрлајте всисувачот и батериите во домашната канта за ѓубре!

Само за земјите од ЕУ:

Електричната и електронската опрема или искористените батерии што веќе не се употребливи мора да се собира посебно и да се фрла на еколошки начин. Користете ги соодветните системи за собирање. Неправилното фрлање може да биде штетно за животната средина и здравјето на луѓето поради можното присуство на опасни материи.

Shqip

Këshilla sigurie për thithës



Lexoni të gjitha këshillat e sigurisë dhe udhëzimet. Mosrespektimi i këshillave të sigurisë dhe i udhëzimeve mund të shkaktojnë goditje elektrike, zjarr dhe/ose lëndime të rënda.

Ruajini të gjitha këshillat e sigurisë dhe udhëzimet për të ardhmen.

- ▶ **Ky thithës nuk është parashikuar të përdoret nga fëmijët dhe personat me aftësi të kufizuara psikike, sensorike ose mendore ose që i mungon përvoja dhe dijet.** Përndryshe ekziston rreziku i përdorimit të gabuar dhe i lëndimeve.
- ▶ **Monitoroni fëmijët.** Në këtë mënyrë garantohet që fëmijët të mos luajnë me thithësin.
- ▶ **Kushtoni vëmendje rregulloreve të sigurisë për lëndët që duhen thithur.**
- ▶ **Mos thithni pluhurin e drurit të ahut ose lisit ose azbestin. Pluhuri i shkëmbinjve mund të thithet me thithje vetëm në lidhje me sistemet e nxjerrjes që janë miratuar shprehimisht për përdorim me GAS18V-6LS nga Bosch .** Këto lëndë shkaktojnë kancer.
- ▶ **Pastroni pluhurin e shkëmbinjve me thithje vetëm me kombinime të përcaktuara qartë të veglave elektrike dhe sistemeve të nxjerrjes, për të cilat është vërtetuar se nuk tejkalohen kufijtë ligjorë.** Provat mund të gjenden në www.bosch-professional.com/dust/.

PARALAJMËRIM **Përdoreni thithësin vetëm nëse keni marrë informacione të mjaftueshme për përdorimin e thithësit, për lëndët që thithen dhe për eliminimin e tyre të sigurt.** Instruktimi i kujdesshëm redukton përdorimin e gabuar dhe lëndimet.

PARALAJMËRIM **Thithësi është i përshtatshëm vetëm për pastrimin e materialeve të thata.** Depërtimi i lëngjeve rrit rrezikun e një goditje elektrike.

- ▶ **Mos e përdorni veglën thithëse për të thithur pluhur të nxehtë, që digjet ose shpërthyes. Mos e përdorni thithësin në mjedise që rrezikohen nga shpërthimi.** Pluhurat mund të ndizen ose të shpërthejnë.
- ▶ **KUJDES! Thithësi lejohet të ruhet vetëm në ambiente të brendshme.**
- ▶ **Kujdesuni për ajrosje të mirë në vendin e punës.**
- ▶ **Riparojeni thithësin vetëm me personel të specializuar dhe të kualifikuar me pjesë këmbimi origjinale.** Në mënyrë që të garantohet që siguria e thithësit të ruhet.

PARALAJMËRIM **Thithësi përmban pluhur të dëmshëm për shëndetin. Proceset e boshatisjes dhe mirëmbajtjes, duke përfshirë edhe hedhjen e enës për grumbullimin e pluhurit, duhet të kryhen vetëm nga specialistët. Nevojiten pajisjet përkatëse mbrojtëse. Mos e përdorni thithësin pa sistemin e filtrave të plotë dhe të vendosur me kujdes.** Përndryshe ju rrezikoni shëndetin tuaj.

- ▶ **Kontrolloni para vënies në punë gjendjen optimale të tubit thithës. Për këtë gjë lëreni tubin thithës të montuar te thithësi, në mënyrë që të mos dalë pluhur pa dashje.** Përndryshe ju mund të inhaloni pluhur.
- ▶ **Mos e pastroni thithësin me rrëkenë e ujit që i drejtohet direkt.** Depërtimi i ujit në pjesën e sipërme të thithësit rrit rrezikun e një goditje elektrike.
- ▶ **Mos e modifikoni ose hapni baterinë.** Ekziston rreziku i një qarku të shkurtër.
- ▶ **Nëse bateria është dëmtuar ose përdoret në mënyrë jo të duhur, mund të dalin avuj. Bateria mund të digjet ose të shpërthejë.** Dilni në ajër të freskët dhe flisni me një mjek në rast se keni shqetësime. Avujt mund të irritojnë sistemin e frymëmarrjes.
- ▶ **Në rastin e përdorimit të gabuar ose kur bateria është e dëmtuar nga bateria mund të rrjedhë lëng i djegshëm. Shmangni kontaktin me të. Në rast kontakti aksidental, shpëlajeni me ujë. Nëse lëngu futet në sy, merrni gjithashtu edhe ndihmën e mjekut.** Rrjedhja e lëngut të baterisë mund të shkaktojë acarim ose djegie të lëkurës.
- ▶ **Bateria mund të dëmtohet nga objekte të mprehta të tilla si gozhdë ose kaçavida ose nga forca të jashtme.** Mund të ndodhë një qark i shkurtër i brendshëm dhe

bateria mund të digjet, të nxjerë tym, të shpërthejë ose të mbinxehet.

- ▶ **Mbajeni baterinë e papërdorur larg kapëseve, monedhave, çelësave, gozhdëve, vidave ose objekteve të tjera të vogla metalike, të cilat mund të shkaktojnë urë të kontakteve.** Një qark i shkurtër ndërmjet terminaleve të baterisë mund të shkaktojë djegie ose zjarr.
- ▶ **Përdorni baterinë vetëm në produktet e prodhuesit.** Vetëm kështu mund të mbroni baterinë nga mbingarkesat e rrezikshme.
- ▶ **Karikoni bateritë vetëm me karikues të rekomanduar nga prodhuesi.** Një karikues i projektuar për një lloj baterie paraqet rrezik zjarri kur përdoret me bateri të tjera.



Mbroni baterinë nga nxehtësia, p.sh. nga rrezet e vazhdueshme të diellit, zjarri, papastërtia, uji dhe lagështia. Ekziston rreziku i shpërthimit dhe i qarkut të shkurtër.

- ▶ **Përdoreni rripin mbajtës vetëm në lidhje me fshesën me korrent.**
- ▶ **Mos e përdorni thithësin si ndenjëse, shkallë ose mbështetëse.** Thithësi mund të përmbyset dhe të dëmtohet. Ekziston rreziku i lëndimit.

Simbole

Simbolet e mëposhtme mund të jenë të rëndësishme për përdorimin e thithësit tuaj. Ju lutemi mbani mend simbolet dhe kuptimin e tyre. Interpretimi i saktë i simboleve do t'ju ndihmojë të përdorni thithësin më mirë dhe në mënyrë më të sigurt.

Simbole dhe kuptimi i tyre	
	**PARALAJMËRIM! Lexoni të gjitha udhëzimet dhe paralajmërimet e sigurisë.** Mosrespektimi i paralajmërimeve dhe udhëzimeve të sigurisë mund të rezultojë në goditje elektrike, zjarr dhe/ose lëndim serioz.
	Thithës i klasit të pluhurit L sipas IEC/EN 60335-2-69 për **pastrimin e thatë** të pluhurave të dëmshëm me një kufi ekspozimi > 1 mg/m³
	**PARALAJMËRIM! Thithësi përmban pluhur që është i rrezikshëm për shëndetin. Lejoni që operacionet e zbrazjes dhe mirëmbajtjes, duke përfshirë heqjen e kontejnerëve të grumbullimit të pluhurit, të kryhen vetëm nga profesionistë. Kërkohen pajisje të përshtatshme mbrojtëse. Mos e përdorni thithësin pa sistemin e plotë të filtrit të instaluar me kujdes.** Përndryshe ju rrezikoni shëndetin tuaj.

Simbole dhe kuptimi i tyre	
	Butoni i pastrimit manual të filtrit

Përshkrimi i produktit dhe shërbimit

Ju lutemi vini re ilustrimet në pjesën e përparme të udhëzimeve të përdorimit.

Përdorimi në përputhje me qëllimin e duhur

Vegla thithëse është e destinuar për mbledhjen, thithjen, transportimin dhe ndarjen e pluhurit të thatë jo të djegshëm. Thithësi është testuar për pluhur dhe korrespondon me klasën e pluhurit L. Ai është i përshtatshëm për kërkesat e shtuara të përdorimit komercial, p.sh. në zeje, industri dhe punishte.

Thithësi i klasit të pluhurit L sipas IEC/EN 60335-2-69 lejohet të përdoret vetëm për pastrimin dhe nxjerrjen e pluhurit që është i rrezikshëm për shëndetin dhe ka një kufi ekspozimi prej > 1 mg/m³.

Përdoreni thithësin vetëm nëse i vlerësoni plotësisht të gjitha funksionet dhe mund t'i kryeni ato pa kufizime ose keni marrë udhëzimet e duhura.

Komponentët e shfaqur

Numërimi i komponentëve të paraqitur i referohet paraqitjes së thithësit në faqet grafike.

(1) Mbajtëse tubi për tubin e thithjes
(2) Kapaku i ndarjes së baterisë
(3) Butoni i lirimit të kapakut të ndarjes së baterisë
(4) Çelësi i ndezjes/fikjes
(5) Dorezë mbajtëse
(6) Mbajtëse tubi për tubin e fryrjes
(7) Butoni i pastrimit manual të filtrit
(8) Pjesa e sipërme e thithësit
(9) Mbyllje për pjesën e sipërme të thithësit
(10) Kontejner
(11) Ndarja e baterisë
(12) Bateria[a)]
(13) Butoni i lirimit të baterisë[a)]
(14) Mbajtëse për aksesorë
(15) Zorrë thithëse
(16) Buton shtypje
(17) Adapteri i kombinuar i nxjerrjes
(18) Grykë e lakuar
(19) Tub thithës
(20) Grykë e çarjes
(21) Grykë dyshemeje
(22) Difuzor

(23) Zorrë për fryrje[a)]
(24) Përshtatës PowerTool (pjesa e përparme)
(25) Përshtatës PowerTool (pjesa e pasme)
(26) Qese filtri jo e endur
(27) Rrip mbajtës
(28) Vrima lidhëse për rripin mbajtës
(29) Filtri
(30) Mbajtëse filtri

a) **Këto pajisje shtesë nuk janë pjesë e dorëzimeve standarde.**

Të dhënat teknike

Vegël thithëse e thatë me bateri		GAS18V-6LS
Numri i artikullit		**3 601 JK2 100**
Tensioni	V	18
Fuqia e vlerësuar hyrëse	W	350
Vëllimi i enës		
– brutto	l	6
– netto	l	4,5
Gjatësia e tubit	m	0,5–2,8
Vegël thithëse presion negativ[A)B)]	hPa	100
Shkalla e rrjedhjes vegël thithëse[A)B)]	l/s m^3/h	22 79
Kohëzgjatja e funksionimit për çdo karikim baterie		
– Niveli i performancës **I**	min/Ah	3,5
– Niveli i performancës **II**	min/Ah	2,5
Klasa e pluhurit		L
Pesha[C)]	kg	2,9
Temperatura e rekomanduar e ambientit gjatë karikimit	°C	0… +35
Temperatura e lejuar e ambientit gjatë funksionimit[D)] dhe gjatë ruajtjes	°C	–20… +50
Bateritë e përputhshme		GBA18V… GBA 18V… ProCORE18V… EXPERT18V… EXBA18V… CORE18V…
Bateritë e rekomanduara për performancë të plotë		ProCORE18V… ≥ 8 Ah
Karikuesit e rekomanduar		GAL18… GAL 18… GAL 36… GAL12V/18… GAL 12V/18…
Vegël thithëse e thatë me bateri		GAS18V-6LS
		GAX 18… EXAL18…

A) Matur në 20–25 °C me bateri **GBA 18V 8.0Ah**
B) Matur me tub thithjeje **(15)**
C) Pa bateri (peshën e baterisë mund ta gjeni në www.bosch-professional.com)
D) Performancë e kufizuar në temperatura < 0 °C

Vlerat mund të ndryshojnë sipas produktit dhe i nënshtrohen kushteve të aplikimit dhe mjedisit. Informacione të mëtejshme në www.bosch-professional.com/wac.

Informacion mbi zhurmën/dridhjet

Vlerat e emetimit të zhurmës përcaktohen në përputhje me **EN 60335-2-69**.

Niveli i presionit të zërit të ponderuar me A të thithësit është zakonisht **71** dB(A). Pasiguria K = **2** dB. Niveli i zhurmës gjatë punës mund të tejkalojë vlerat e specifikuara. **Vishni mbrojtje për veshët!**

Vlerat e dridhjeve a_h (dridhjet e vazhdueshme), p_F (dridhjet e përsëritura të goditjes) dhe pasiguria K e përcaktuar në përputhje me **EN 60335-2-69**:

a_h = **0,2** m/s^2 (K = **0,5** m/s^2), p_F = **6,1** m/s^2 (K = **0,2** m/s^2)

Bateria

Bosch shet fshesë me korrent pa tel edhe pa bateri. Mund të zbuloni nëse një bateri përfshihet me fshesën tuaj me korrent nga paketimi.

Karikoni baterinë

▶ **Përdorni vetëm karikuesit e listuar në të dhënat teknike.** Vetëm këta karikues përshtaten për baterinë Li-jon të përdorur në fshesën tuaj me korrent.

Shënim: Bateritë Li-jon dorëzohen pjesërisht të karikuara për shkak të rregulloreve ndërkombëtare të transportit.Për të siguruar funksionimin e plotë të baterisë, karikoni plotësisht baterinë përpara përdorimit të parë.

Vendosja dhe heqja e baterisë (shih figurën A)

▶ **Mos përdorni forcë kur vendosni baterinë.** Bateria është projektuar në mënyrë të tillë që të mund të futet në fshesën me korrent vetëm në pozicionin e duhur.
▶ Mbajeni gjithmonë ndarjen e baterisë dhe vendin e baterisë të pastër dhe të thatë që të funksionojë mirë dhe në mënyrë të sigurt.
– Rrëshqisni butonin e lirimit **(3)** në drejtim të shigjetës dhe hapni kapakun e ndarjes së baterisë **(2)**.
– Rrëshqitni baterinë **(12)** në folenë e baterisë **(11)**, derisa të klikojë në vendin e saj me një klik të dëgjueshëm.
– Për të hequr baterinë **(12)**, shtypni butonin e lirimit në bateri **(13)** dhe nxirreni baterinë nga foleja e baterisë **(11)**.
– Mbylleni kapakun e ndarjes së baterisë **(2)**, derisa të klikojë në vend.

Treguesi i nivelit të karikimit të baterisë

Nëse bateria hiqet nga thithësi, niveli i karikimit mund të shfaqet nga LED-et jeshile të treguesit të nivelit të karikimit.

Shtypni butonin e treguesit të nivelit të baterisë ose , për të parë nivelin e karikimit të baterisë.

Nëse asnjë LED nuk ndizet pasi të keni shtypur butonin e treguesit të nivelit të karikimit, bateria është me defekt dhe duhet të zëvendësohet.

Shënim: Jo çdo lloj baterie ka një tregues të nivelit të karikimit.

Lloji i baterisë GBA 18V... | GBA18V...



LED	Kapaciteti
Dritë e vazhdueshme 3 × e gjelbër	60–100 %
Dritë e vazhdueshme 2 × e gjelbër	30–60 %
Dritë e vazhdueshme 1 × e gjelbër	5–30 %
Dritë pulsuese 1 × e gjelbër	0–5 %

Lloji i baterisë ProCORE18V... | EXPERT18V... | EXBA18V... | CORE18V...



LED	Kapaciteti
Dritë e vazhdueshme 5 × e gjelbër	80–100 %
Dritë e vazhdueshme 4 × e gjelbër	60–80 %
Dritë e vazhdueshme 3 × e gjelbër	40–60 %
Dritë e vazhdueshme 2 × e gjelbër	20–40 %
Dritë e vazhdueshme 1 × e gjelbër	5–20 %
Dritë pulsuese 1 × e gjelbër	0–5 %

Zbulimi i rrezikut të defektit të baterisë

EXPERT18V... | EXBA18V...

LED-et e treguesve të statusit të karikimit të baterisë mund të tregojnë rrezikun e një defekti të baterisë përveç statusit të karikimit të baterisë.

Për të aktivizuar funksionin, shtypni dhe mbani shtypur butonin e treguesit të statusit të karikimit për 3 sekonda. Analiza e baterisë sinjalizohet nga një dritë ndezëse në ekranin e statusit të karikimit të baterisë. Rezultati shfaqet në ekranin e statusit të karikimit të baterisë.



1 LED: Bateria ka një rrezik të lartë për defekt. Performanca dhe koha e funksionimit tashmë mund të reduktohen. Rekomandohet të zëvendësoni baterinë.



5 LED: Bateria është në gjendje të mirë me rrezik të ulët defekti.

Ju lutemi vini re: Vlerësimi i rrezikut të defektit të baterisë funksionon në dy faza dhe ofron një vlerësim të thjeshtuar të gjendjes. Bateria ose është vlerësuar në gjendje të mirë ose ka një rrezik të shtuar të defekteve. Nuk shfaqet asnjë përqindje e gjendjes së baterisë.

Udhëzime për trajtimin optimal të baterisë

Mbroni baterinë nga lagështia dhe uji.

Ruani baterinë vetëm në një interval temperaturash nga −20 °C deri në 50 °C. Për shembull, mos e lini baterinë në makinë gjatë verës.

Herë pas here pastrojini hapjet e baterisë me një furçë të butë, të pastër dhe të thatë.

Një kohë tepër e reduktuar pune pas karikimit tregon që bateria është konsumuar dhe ajo duhet të zëvendësohet.

Ndiqni udhëzimet e asgjësimit.

Montim

▶ **Hiqeni baterinë përpara se të kryeni shërbime ose pastroni fshesën me korrent, të bëni rregullime të pajisjes, të ndërroni aksesorët ose të ruani fshesën me korrent.** Kjo masë kujdesi pengon startin pa dashje të thithësit.

Montoni mbajtësen për aksesorët e thithjes (shih figurën B)

Vendosni mbajtësen **(14)** për aksesorët e thithjes në pjesën e sipërme të thithësit dhe vidhosni fort.

Instaloni tubin (shihni figurat D–F)

Instaloni tubin e duhur në varësi të aplikimit:

– Për të **thithur** futeni tubin e thithjes **(15)** në prizën përkatëse të tubit deri në fund **(1)**.
– Për të **shfryrë** hiqeni difuzorin **(22)** dhe futeni tubin e nxjerrjes jashtë **(23)** në mbajtësen përkatëse të tubit deri në fund. **(6)**. Vendoseni përsëri difuzorin **(22)** në prizën e tubit **(6)**, kur të hiqni tubin e shkarkimit **(23)**.

Shënim: Madhësi të ndryshme lidhjesh sigurojnë që tubi i thithjes **(15)** të mos përdoret për nxjerrjen e ajrit.

▶ **Përdorni vetëm një tub fryrjeje të pastër për fryrjen.** Pluhuri mund të jetë i rrezikshëm për shëndetin.

Montoni aksesorët e thithjes (shih figurat C dhe G)

Tubi i thithjes **(15)** është i pajisur me një sistem kapësesh që lejon lidhjen e aksesorëve të thithjes (adapter i kombinuar thithjeje **(17)**, grykë e lakuar **(18)**).

Montoni grykën e lakuar

– Ngjitni grykën e lakuar **(18)** në zorrën e thithjes **(15)**, derisa dy butonat e shtypjes **(16)** në zorrën e thithjes të klikojnë me zë në vend.
– Për t'i çmontuar, shtypni butonat e shtypjes **(16)** nga brenda dhe tërhiqni komponentët.

Montoni grykët dhe tubat

– Nëse është e nevojshme, futni tubat e thithjes **(19)** fort në njëri-tjetrin dhe më pas fort në grykën e lakuar **(18)**.

– Fiksoni fort grykën e dyshemesë **(21)** ose grykën e çarjeve **(20)** në tubin e thithjes **(19)** ose në grykën e lakuar **(18)**.

Montoni adapterin e kombinuar të nxjerrjes (shih figurën G)

Përshtatësi i kombinuar i thithjes **(17)** përbëhet nga përshtatësi PowerTool (pjesa e përparme) **(24)** dhe nga përshtatësi PowerTool (pjesa e pasme) **(25)**.

Në figurë **G** mund të gjeni diametrat e mundshëm të grykave të nxjerrjes që mund të lidhen me adapterin e kombinuar të nxjerrjes **(17)**.

Nëse është e nevojshme, vendosni adapterin e PowerTool (pjesa e përparme) **(24)** mbi adapterin e PowerTool (pjesa e pasme) **(25)** he fiksojeni atë në kah anti orar.

Në varësi të diametrit të dëshiruar të lidhjes, vendosni vetëm përshtatësin PowerTool (pjesa e pasme) **(25)** ose adapterin e kombinuar të nxjerrjes së ajrit që është montuar **(17)** në tubin e thithjes. Lërini dy butonat shtypës **(16)** të tubit të thithjes të fiksohen në përshtatësin PowerTool (pjesa e pasme) **(25)** aq sa të dëgjohen.

Për të ndarë dy pjesët e adapterit, rrotulloni adapterin PowerTool (pjesën e përparme) **(24)** në drejtim orar dhe hiqeni atë.

Për të hequr adapterin e kombinuar të thithjes **(17)** nga tubi i thithjes, shtypni butonat e shtytjes **(16)** nga brenda dhe tërhiqeni adapterin e kombinuar të thithjes nga tubi i thithjes.

Fusni/hiqni qesen e filtrit prej pëlhure (shih figurën H)

Përdorimi i një qeseje filtri prej pëlhure **(26)** e bën më të lehtë hedhjen e pluhurit.

Hapni bravat **(9)** dhe hiqni pjesën e sipërme të fshesës me korrent **(8)**.

Vendosni qesen e filtrit të pëlhurës **(26)** në mbajtësen e enës siç tregohet në figurë. **(10)**.

Vendosni pjesën e sipërme të thithësit **(8)** dhe mbyllni fiksuesit **(9)**, derisa të klikojnë në vend.

Ndryshoni në kohën e duhur një qese filtri pëlhure **(26)**.

Bashkëngjit rripin mbajtës (shih figurën I)

▶ **Rripi mbajtës është i përshtatshëm vetëm për mbajtjen dhe fiksimin e fshesës me korrent!**

Mund ta vendosni rripin mbajtës **(27)** në të djathtë a në të majtë të thithësit, në varësi nga mënyra se si dëshironi ta mbani thithësin. Fiksoni grepat kapës të rripit mbajtës **(27)** në të dy elementët bashkangjitës së djathtë ose të majtë **(28)** të thithësit.

Ju lutemi vini re pozicionin e saktë të mbajtjes të treguar në figurë **I**.

Funksionimi

▶ **Hiqeni baterinë përpara se të kryeni shërbime ose pastroni fshesën me korrent, të bëni rregullime të pajisjes, të ndërroni aksesorët ose të ruani fshesën me korrent.** Kjo masë kujdesi pengon startin pa dashje të thithësit.

Instalimi

▶ **Fshesa me korrent nuk duhet të përdoret pa filtër.**

▶ **Përdorni vetëm një filtër të padëmtuar (pa çarje, pa vrima, etj.). Zëvendësoni menjëherë filtrin e dëmtuar.**

▶ **Përpara përdorimit të thithësit, sigurohuni që njësia e filtrit të jetë instaluar mirë.**

▶ **Para pastrimit me fshesë me korrent, sigurohuni që kapaku i ndarjes së baterisë të jetë i mbyllur mirë.**

▶ **Ju lutemi të informoheni rreth rregulloreve/ligjeve në fuqi në vendin tuaj në lidhje me trajtimin e pluhurave që janë të rrezikshme për shëndetin.**

Fshesa me korrent mund të përdoret për të fshirë dhe nxjerrë materialet e mëposhtme:

– Pluhurat me vlerë kufi ekspozimi > 1 mg/m^3

Parimisht, fshesa me korrent nuk duhet të përdoret në dhoma ku ka rrezik shpërthimi.

Rekomandohet përdorimi i një qeseje filtri pëlhure **(26)**.

Ndezja/fikja

Për **të ndezur** thithësin, shtypni çelësin e ndezjes/fikjes **(4)** në varësi të fuqisë së dëshiruar:

– Shtypni butonin e ndezjes/fikjes **(4)** për punë me **fuqi mesatare** thithje/fryrje dhe për një jetëgjatësi më të madhe të baterisë në **pozicionin I** (p.sh. për pastrimin me thithje të sipërfaqeve të lëmuara, pastrimin me thithje të veglave elektrike me zhvillim të ulët pluhuri ose për pastrimin me fryrje të sipërfaqeve të pista).

– Shtypni butonin e ndezjes/fikjes **(4)** për punë me **fuqi të lartë** thithje/fryrje në **pozicionin II** (p.sh. për pastrimin e qilimave ose të veglave elektrike që gjenerojnë shumë pluhur).

Për **të fikur** veglën thithëse, shtypni çelësin e ndezjes/fikjes **(4)** në pozicionin e mesëm.

Thithja e pluhurit nga veglat elektrike që janë në funksionim

▶ **Duhet të ketë një shkallë të mjaftueshme të ndryshimit të ajrit në dhomë kur ajri i shkarkimit të kthehet në dhomë.Ju lutemi respektoni rregullat përkatëse kombëtare.**

Bashkëngjitni grykën e lakuar **(18)** ose adapterin e kombinuar të thithjes **(17)** në tubin e thithjes **(15)**, derisa të klikojë dëgjueshëm në vend.

Bashkëngjitni grykën e lakuar **(18)** ose adapterin e kombinuar të thithjes **(17)** në ose mbi grykën e nxjerrjes së pajisjes elektrike.

Pastrim manual i filtrit

Duhet ta pastroni filtrin më së voni kur fuqia e thithjes nuk është më e mjaftueshme.

Shpeshtësia e pastrimit të filtrit varet nga lloji dhe sasia e pluhurit. Për përdorim të rregullt norma maksimale e funksionimit mbahet për më gjatë.

Ndizni fshesën me korrent në nivelin e performancës **II**. Mbajeni me dorë ose mbajtësin e tubit **(1)** të tubit të thithjes ose mbajtësin e tubit **(6)** të tubit të fryrjes (ose hapjen e tyre nëse është i lidhur një tub/aksesor).

Shtypni butonin e pastrimit manual të filtrit **(7)** të paktën 3 herë radhazi. Filtri pastrohet nga një rrjedhë e fortë ajri.

Mirëmbajtja dhe servisi

Mirëmbajtja dhe pastrimi

- ▶ **Hiqeni baterinë përpara se të kryeni shërbime ose pastroni fshesën me korrent, të bëni rregullime të pajisjes, të ndërroni aksesorët ose të ruani fshesën me korrent.** Kjo masë kujdesi pengon startin pa dashje të thithësit.
- ▶ **Mbani të pastër fshesën me korrent dhe vendet e ventilimit për të punuar mirë dhe në mënyrë të sigurt.**
- ▶ **Përdorni një maskë pluhuri kur mirëmbani dhe pastroni fshesën me korrent.**

Pastroni herë pas here kapakun e fshesës me korrent me një leckë të lagur.

Pastroni kontaktet e ndotura të karikimit me një leckë të thatë.

- ▶ **Mos e pastroni fshesën me korrent me ajër të kompresuar.** Filtri ose komponentë të tjerë mund të dëmtohen.

Të paktën një herë në vit, fshesa me korrent duhet të kontrollohet për pluhur nga prodhuesi ose një person i trajnuar (p.sh. kontrolloni filtrin për dëmtime, kontrolloni fshesën me korrent për rrjedhje dhe kontrolloni pajisjet e kontrollit për funksionimin e duhur).

Pastrimi dhe mirëmbajtja pas thithjes së substancave që janë të rrezikshme për shëndetin

- – Konsideroni të gjitha pjesët që mund të kenë rënë në kontakt me substancat e rrezikshme si të kontaminuara.
- – Fshijeni tërësisht, fshijeni ose mbyllni pjesën e jashtme të vakumit përpara se ta hiqni atë nga një zonë që përmban materiale të rrezikshme.
- – Pastroni, çmontoni dhe mirëmbani fshesën me korrent vetëm nëse është e mundur pa rrezik për ju dhe njerëzit e tjerë.Përdorni pajisje mbrojtëse personale kur kryeni mirëmbajtje dhe pastrim.Kryeni punën në një dhomë të ajrosur mirë.
- – Pastrojeni fillimisht pjesën e jashtme të fshesës me korrent përpara se ta çmontoni.
- – Hidhni çdo pjesë të fshesë me korrent që nuk mund të pastrohet në mënyrë të kënaqshme në qese të papërshkueshme.Ju lutemi respektoni rregulloret në fuqi për asgjësimin e këtyre mbetjeve.
- – Pas përfundimit të punës, pastroni zonën e mirëmbajtjes.

Pastroni kontejnerin

Nëse nuk keni përdorur një qese filtri pëlhure **(26)** gjatë pastrimit me thithje të thatë, pastroni enën **(10)** pas çdo përdorimi.

- – Hapni bravat **(9)** dhe hiqni pjesën e sipërme të fshesës me korrent **(8)**.
- – Shkundni enën **(10)** mbi një kontejner të përshtatshëm mbeturinash.
- – Nëse është e nevojshme, pastroni enën me një leckë të lagur.
  Nëse është e nevojshme, pastroni filtrin **(29)**.
  Lëreni enën dhe filtrin të thahen.
- – Vendosni pjesën e sipërme të thithësit **(8)** dhe mbyllni të dy fiksuesit **(9)**, derisa të klikojnë në vend.

Pastroni/ndërroni filtrin (shih figurën J)

Fuqia e thithjes varet nga gjendja e filtrit. Prandaj, pastroni rregullisht filtrin **(29)**.

Zëvendësoni menjëherë një filtër të dëmtuar.

- – Aktivizoni pastrimin manual të filtrit (shih "Pastrim manual i filtrit", Faqe 159) dhe më pas fikeni veglën thithëse.
- – Hapni bravat **(9)** dhe hiqni pjesën e sipërme të veglës thithëse **(8)**.
- – Lironi vidën e mbajtëses së filtrit **(30)**.
- – Rrotulloni pjesën e sipërme të thithësit në mënyrë që të mund ta hiqni filtrin me mbajtësen e filtrit poshtë. Përndryshe, pluhuri nga filtri mund të bjerë në ndarjen e motorit të thithësit.
- – Hiqeni filtrin **(29)** nga mbajtësja e filtrit **(30)**.
- – Trokitni filtrin **(29)** në një enë të përshtatshme mbeturinash. Kini kujdes që të mos dëmtoni fletët e filtrit. Nëse filtri është shumë i ndotur, fërkoni fletët e filtrit me ujë dhe një furçë të butë.
  ose
  zëvendësoni një filtër të dëmtuar **(29)**.
- – Vendosni filtrin e pastër dhe të thatë **(29)** në mbajtësen e filtrit **(30)**.
- – Vendosni mbajtësen e filtrit **(30)** në pjesën e sipërme të thithësit dhe vidhosni fort me 6 rrotullime.
- – Sigurohuni që filtri **(29)** dhe mbajtësja e filtrit **(30)** të jenë vendosur saktë dhe mirë.
- – Vendosni pjesën e sipërme të thithësit **(8)** dhe mbyllni të dy fiksuesit **(9)**, derisa të klikojnë dëgjueshëm në vend.

Çrregullime

Nëse fuqia e thithjes është e pamjaftueshme, kontrolloni:

- – A është ena mbajtëse **(10)** ose qesja e filtrit të pëlhurës **(26)** plot?
  ▷ Zbrazni enën ose zëvendësoni qesen e filtrit prej pëlhure.
- – A janë të bllokuara tubat, grykat ose zorrët?
  ▷ Pastroni aksesorët e thithjes.
- – A është bllokuar filtri **(29)** me pluhur?
  ▷ Pastroni ose ndërroni filtrin.

– A është kapaciteti i baterisë **(12)** tepër i ulët?
  ▷ Karikoni baterinë ose instaloni një bateri me kapacitet më të lartë.

Zbrazja e rregullt e enës së pluhurit **(10)** dhe pastrimi i filtrave **(29)** siguron performancë optimale të thithjes. Nëse pas kësaj nuk arrihet fuqia e zakonshme e thithjes, kontaktoni një **Bosch** qendër shërbimi ndaj klientit.

Nëse thithësi fiket automatikisht ose nuk mund të ndizet:
– Thithësi dhe/ose bateria janë mbinxehur për shkak të mbingarkesës.
  ▷ Lëreni thithësin dhe baterinë të ftohen.

Nëse pas kësaj nuk arrihet pajisja nuk mund të ndizet, kontaktoni një **Bosch** qendër shërbimi ndaj klientit.

Depozitim (shih figurën K)

– Vendosni tubat e thithjes **(19)** dhe adapterin e kombinuar të thithjes **(17)** në mbajtëse **(14)**.
– Vendosni grykën e çarjes **(20)** në mbajtësen në pjesën e sipërme të thithësit **(8)**.
– Vendosni grykën e dyshemesë **(21)** në mbajtësen në pjesën e sipërme të thithësit **(8)**.
– Futni tubin e thithjes **(15)** me grykën e lakuar të bashkangjitur **(18)** në një nga tubat e thithjes **(19)**.
– Mbajeni thithësin vetëm nga doreza mbajtëse **(5)** ose rripin mbajtës **(27)**.
– Vendoseni veglën thithëse në një dhomë të thatë dhe sigurojeni atë nga përdorimi i paautorizuar.

Shërbimi i klientit dhe këshilla për përdorim

Severna Makedonija
Tel.: 02/ 246 76 10

Linkun e adresave tona të servisit dhe kushtet e garancisë mund ti gjeni në faqen e fundit.

Ju lutemi jepni te të gjitha pyetjet dhe porositë e pjesëve të këmbimit me patjetër numrin 10-shifror të artikullit sipas tabelës së tipit.

Hedhja

Fshesat me korrent, bateritë, aksesorët dhe paketimi duhet të riciklohen në një mënyrë miqësore me mjedisin.



Mos i hidhni fshesat me korrent dhe bateritë në mbeturinat shtëpiake!

Vetëm për vendet e BE-së:

Pajisjet elektrike dhe elektronike ose bateritë e përdorura që nuk janë më të përdorshme duhet të grumbullohen veçmas dhe të hidhen në një mënyrë miqësore me mjedisin. Përdorni sistemet e parashikuara të grumbullimit. Asgjësimi i gabuar mund të jetë i dëmshëm për mjedisin dhe shëndetin për shkak të substancave potencialisht të rrezikshme.

Srpski

Sigurnosne napomene za usisivač



Pročitajte sva upozorenja i uputstva. Propusti u poštovanju napomena za sigurnost i uputstava mogu da prouzrokuju električni udar, požar i/ili teške povrede.

Čuvajte sva upozorenja i uputstva za budućnost.

- ▶ **Ovaj usisivač nije predviđen za to da ga koriste deca i lica sa ograničenim fizičkim, senzornim ili mentalnim sposobnostima ili nedostatkom iskustva i znanja.** U suprotnom postoji opasnost od pogrešnog rukovanja i povreda.
- ▶ **Nadzirite decu.** Na ovaj način će se osigurati, da se deca ne igraju usisivačem.
- ▶ **Pridržavajte se svih bezbednosnih propisa koje se tiču supstanci koje mogu da se usisavaju.**
- ▶ **Ne usisavajte prašinu bukovog ili hrastovog drveta ili azbest. Kamena prašina se sme usisavati samo u kombinaciji sa usisnim sistemima koji su izričito odobreni za upotrebu sa GAS18V-6LS kompanije Bosch.** Ove materije važe za izazivače kancera.
- ▶ **Kamenu prašinu usisavajte samo pomoću jasno deklarisane kombinacije električnog alata i usisnog sistema, za koju je dokazano da ne prekoračuje zakonske granične vrednosti.** Reference možete pogledati na adresi www.bosch-professional.com/dust/.

⚠ UPOZORENJE **Usisivač koristite samo ako ste dobili dovoljno informacija o njegovoj upotrebi, materijalima koje usisavate i njihovom bezbednom uklanjanju.** Brižljivo upućivanje u rad smanjuje greške u radu i povrede.

⚠ UPOZORENJE **Usisivač je namenjen samo za usisavanje suvih materijala.** Prodiranje tečnosti povećava rizik od električnog udara.

- ▶ **Usisivačem nemojte usisavati vruću, zapaljenu ili eksplozivnu prašinu. Usisivač nemojte koristiti u prostorijama u kojima postoji opasnost od eksplozije.** Prašina može da se zapali i eksplodira.
- ▶ **PAŽNJA! Usisivač sme da se koristi samo u unutrašnjim prostorijama.**
- ▶ **Pobrinite se za dobro provetravanje radnog mesta.**
- ▶ **Vršenje popravke prepustite isključivo stručnom osoblju sa isključivo sa originalnim rezervnim delovima.** Time se obezbedjuje, da ostane sačuvana sigurnost usisivača.

⚠ UPOZORENJE **U usisivaču se nalazi prašina opasna po zdravlje. Pražnjenje i održavanje, uključujući i otklanjanje rezervoara za prašinu prepustite isključivo stručnom osoblju. Neophodna je odgovarajuća zaštitna oprema. Usisivač nemojte koristiti bez celokupnog i pravilno instaliranog**

sistema filtriranja. Inače možete izložiti opasnosti vaše zdravlje.

- ▶ **Pre puštanja u rad proverite ispravnost usisnog creva. Pri tome usisno crevo ostavite na usisivaču, kako neželjena prašina ne bi ispala.** Inače biste mogli udisati prašinu.
- ▶ **Usisivač ne čistite direktno usmerenim mlazom vode.** Prodiranje vode u gornji deo usisivača povećava opasnost od električnog udara.
- ▶ **Nemojte menjati i otvarati akumulator.** Postoji opasnost od kratkog spoja.
- ▶ **Kod oštećenja i nestručne upotrebe akumulatora može doći do isparavanja. Akumulator može da izgori ili da eksplodira.** Uzmite svež vazduh i potražite lekara ako dođe do tegoba. Para može nadražiti disajne puteve.
- ▶ **Kod pogrešne primene ili oštećenja akumulatora može doći do curenja zapaljive tečnosti iz akumulatora. Izbegavajte kontakt sa njom. Kod slučajnog kontakta isperite vodom. Ako tečnost dospe u oči, dodatno potražite i lekarsku pomoć.** Tečnost koja curi iz akumulatora može da izazove nadražaje kože ili opekotine.
- ▶ **Baterija može da se ošteti oštrim predmetima, kao npr. ekserima ili odvijačima zavrtnjeva ili usled dejstva neke spoljne sile.** Može da dođe do internog kratkog spoja i akumulatorska baterija može da izgori, dimi, eksplodira ili da se pregreje.
- ▶ **Držite nekorišćeni bateriju dalje od kancelarijskih spajalica, novčića, ključeva, eksera, zavrtanja ili drugih malih metalnih predmeta, koji mogu prouzrokovati premošćavanje kontakata.** Kratak spoj između kontakata baterije može imati za posledicu opekotine ili vatru.
- ▶ **Akumulator koristite samo u proizvodima proizvođača.** Samo tako se akumulator štiti od opasnog preopterećenja.
- ▶ **Punite akumulatore samo punjačima koje preporučuje proizvođač.** Ukoliko punjač koji je prikladan za jedan tip akumulatora, koristite sa akumulatorima drugog tipa, postoji opasnost od požara.



Zaštitite akumulatore od izvora toplote, npr. od trajnog sunčevog zračenja, vatre, prljavštine, vode i vlage. Postoji opasnost od eksplozije i kratkog spoja.

- ▶ **Pojas za nošenje koristite samo u kombinaciji sa usisivačem.**
- ▶ **Ne koristite usisivač za sedenje, kao merdevine ili postolje.** Usisivač se može prevrnuti i oštetiti. Postoji opasnost od povrede.

Simboli

Sledeći simboli mogu biti od značaja za upotrebu vašeg usisivača. Molimo da zapamtite simbole i njihovo značenje.

Prava interpretacija simbola će vam pomoći, da upotrebljavate usisivač bolje i sigurnije.

Simboli i njihovo značenje	
	**UPOZORENJE! Pročitajte sve bezbednosne napomene i uputstva.** Nepridržavanje sigurnosnih napomena i uputstava može da prouzrokuje električni udar, požar i/ili teške povrede.
	Usisivač klase usisavanja L prema IEC/EN 60335-2-69 za **suvo usisavanje** prašine opasne po zdravlje sa ekspozicionim graničnim vrednostima > 1 mg/m³
	**UPOZORENJE! U usisivaču se nalazi prašina opasna po zdravlje. Pražnjenje i održavanje, uključujući i otklanjanje rezervoara za prašinu prepustite isključivo stručnom osoblju. Neophodna je odgovarajuća zaštitna oprema. Usisivač nemojte koristiti bez celokupnog i pravilno instaliranog sistema filtriranja.** Inače možete izložiti opasnosti vaše zdravlje.
	Taster za ručno čišćenje filtera

Opis proizvoda i specifikacija

Molimo pogledajte slike na prednjem delu uputstva za upotrebu.

Predviđena upotreba

Usisivač je namenjen za skupljanje, usisavanje, transportovanje i separaciju nezapaljive suve prašine. Usisivač je tehnički atestiran na prašinu i odgovara klasi usisavanja L. Namenjen je za povećane operativne zahteve prilikom komercijalnog korišćenja, npr. u zanatstvu, industriji i servisnim radionicama.

Usisivač klase usisavanja L prema IEC/EN 60335-2-69 sme da se koristi za usisavanje prašine opasne po zdravlje sa ekspozicionom graničnom vrednošću > 1 mg/m³.

Koristite usisivač samo ako ste u potpunosti procenili sve funkcije i kada ih možete koristiti bez ograničenja ili ste dobili odgovarajuća uputstva.

Prikazane komponente

Numerisanje komponenti sa slika odnosi se na prikaz usisivača na grafičkim stranama.

(1) Prihvat za usisno crevo

(2) Poklopac pregrade za akumulator

(3) Taster za deblokadu poklopca pregrade za akumulator

(4) Prekidač za uključivanje/isključivanje
(5) Ručka za nošenje
(6) Prihvat za izduvno crevo
(7) Taster za ručno čišćenje filtera
(8) Gornji deo usisivača
(9) Zatvarač gornjeg dela usisivača
(10) Rezervoar
(11) Pregrada za akumulator
(12) Akumulator[a)]
(13) Taster za otključavanje akumulatora[a)]
(14) Držač za pribor
(15) Usisno crevo
(16) Pritisno dugme
(17) Kombinovani usisni adapter
(18) Zakrivljena mlaznica
(19) Usisna cev
(20) Mlaznica za fuge
(21) Mlaznica za podove
(22) Difuzor
(23) Izduvno crevo[a)]
(24) PowerTool adapter (prednji deo)
(25) PowerTool adapter (zadnji deo)
(26) Platnena filter kesa
(27) Pojas za nošenje
(28) Ušice za pričvršćivanje pojasa za nošenje
(29) Filter
(30) Držač filtera

a) **Ovaj pribor ne spada u standardni obim isporuke.**

Tehnički podaci

Usisivač za suvo usisavanje sa baterijom		GAS18V-6LS
Broj artikla		**3 601 JK2 100**
Napon	V	18
Nominalna ulazna snaga	W	350
Zapremina rezervoara		
– Bruto	l	6
– Neto	l	4,5
Dužina creva	m	0,5–2,8
Potpritisak usisivača[A)B)]	hPa	100
Količina protoka usisisvača[A)B)]	l/s m³/h	22 79
Trajanje rada sa jednim punjenjem akumulatora		
– Stepen snage **I**	min/Ah	3,5
– Stepen snage **II**	min/Ah	2,5
Klasa prašine		L
Težina[C)]	kg	2,9

Usisivač za suvo usisavanje sa baterijom		GAS18V-6LS
Preporučena temperatura okruženja prilikom punjenja	°C	0 … +35
Dozvoljena temperatura okruženja tokom rada[D)] i prilikom skladištenja	°C	–20 … +50
Kompatibilni akumulatori		GBA18V… GBA 18V… ProCORE18V… EXPERT18V… EXBA18V… CORE18V…
Preporučeni akumulatori za punu snagu		ProCORE18V… ≥ 8 Ah
Preporučeni punjači		GAL18… GAL 18… GAL 36… GAL12V/18… GAL 12V/18… GAX 18… EXAL18…

A) Mereno na 20–25 °C sa akumulatorom **GBA 18V 8.0Ah**
B) Mereno sa usisnim crevom **(15)**
C) Bez akumulatora (Težinu akumulatora možete pogledati na www.bosch-professional.com)
D) ograničeni učinak na temperaturama < 0 °C

Vrednosti mogu da se razlikuju u zavisnosti od proizvoda i zavise od uslova upotrebe i uslova iz okoline. Dodatne informacije možete pogledati na adresi www.bosch-professional.com/wac.

Informacije o buci/vibracijama

Vrednosti emisije buke utvrđene u skladu sa **EN 60335-2-69**.

Pod A klasifikovan nivo zvučnog pritiska usisivača tipično iznosi **71** dB(A). Nesigurnost K = **2** dB. Nivo buke prilikom rada može da prekorači navedene vrednosti. **Nosite zaštitu za sluh!**

Vrednosti vibracije a_h (kontinuirane vibracije), p_F (ponovljene udarne vibracije) i nesigurnost K utvrđeni u skladu sa **EN 60335-2-69**:

a_h = **0,2** m/s² (K = **0,5** m/s²), p_F = **6,1** m/s² (K = **0,2** m/s²)

Akumulator

Bosch prodaje baterijske usisivače i bez akumulatora. Na pakovanju možete pogledati da li se u sadržaju isporuke vašeg usisivača nalazi i akumulator.

Punjenje akumulatora

▶ **Koristite samo punjače koji su navedeni u tehničkim podacima.** Samo ovi punjači su usaglašeni sa litijum-jonskom akumulatorskom baterijom koja se koristi u Vašem usisivaču.

Napomena: Litijum-jonski akumulatori se zbog međunarodnih transportnih propisa isporučuju delimično

napunjeni. Da biste osigurali punu snagu akumulatora, pre prve upotrebe ga potpuno napunite.

Ubacivanje i vađenje akumulatora (videti sliku A)

- ▶ **Prilikom postavljanja akumulatora nemojte da primenjujete silu.** Akumulator je konstruisan tako da u usisivač možete da ga utaknete samo u pravilnom položaju.
- ▶ Održavajte čistim kućište i odeljak akumulatorske baterije, da biste obezbedili pravilan i siguran rad.
- – Gurnite taster za deblokadu **(3)** u smeru strelice i otvorite poklopac pregrade za akumulator **(2)**.
- – Ubacite akumulator **(12)** u pregradu za akumulator **(11)**, dok zvučno ne ulegne.
- – Za vađenje akumulatora **(12)** pritisnite taster za deblokadu **(13)** na akumulatoru i izvucite ga iz pregrade za akumulator **(11)**.
- – Zatvorite poklopac pregrade za akumulator **(2)**, tako da čujno ulegne.

Prikaz statusa napunjenosti akumulatora

Ako se akumulator izvadi iz usisivača, stanje napunjenosti može da se prikaže zelenim LED lampicama u okviru prikaza statusa napunjenosti na akumulatoru.

Pritisnite taster za prikaz statusa napunjenosti ⏻ ili 🔋 da biste prikazali status napunjenosti.

Ukoliko nakon pritiskanja tastera za prikaz statusa napunjenosti ne svetli nijedan LED indikator, znači da je akumulator neispravan i da mora biti zamenjen.

Napomena: Nema svaki tip akumulatora na raspolaganju prikaz statusa napunjenosti.

Tip akumulatora GBA 18V... | GBA18V...



LED	Kapacitet
Trajno svetlo 3 × zeleno	60–100%
Trajno svetlo 2 × zeleno	30–60%
Trajno svetlo 1 × zeleno	5–30%
Trepćuće svetlo 1 × zeleno	0–5%

Tip akumulatora ProCORE18V... | EXPERT18V... | EXBA18V... | CORE18V...



LED	Kapacitet
Trajno svetlo 5 × zeleno	80–100%
Trajno svetlo 4 × zeleno	60–80%
Trajno svetlo 3 × zeleno	40–60%
Trajno svetlo 2 × zeleno	20–40%
Trajno svetlo 1 × zeleno	5–20%
Trepćuće svetlo 1 × zeleno	0–5%

Prepoznavanje rizika od kvara akumulatora

EXPERT18V... | EXBA18V...

LED lampice prikaza statusa napunjenosti akumulatora pored nivoa napunjenosti akumulatora mogu da prikazuju i rizik oa kvara akumulatora.

Da biste aktivirali ovu funkciju, držite taster za prikaz statusa napunjenosti 🔋 3 sekunde. Svetlosni niz prikaza statusa napunjenosti akumulatora pokazuje analizu akumulatora. Rezultat se prikazuje na prikazu statusa napunjenosti akumulatora.



1 LED lampica: Akumulator ima veliki rizik od kvara. Snaga i vreme rada mogu već da budu umanjeni. Preporučujemo zamenu akumulatora.



5 LED lampica: Akumulator je u dobrom stanju sa malim rizikom od kvara.

Vodite računa: Procena rizika od kvara akumulatora funkcioniše u dve faze i pruža jednostavnu ocenu stanja. Ocenjuje se da je akumulator u dobrom stanju ili da ima povećan rizik od kvara. Stanje baterije se ne prikazuje u procentima.

Uputstva za optimalno ophodjenje sa akumulatorom

Zaštitite akumulator od vlade i vode.

Lagerujte akumulator samo u području temperature od −20 °C do 50 °C. Ne ostavljajte akumulator leti npr. u autu.

Čistite povremeno proreze za ventilaciju akumulatora sa mekom, čistom i suvom četkicom.

Bitno skraćeno vreme rada posle punjenja pokazuje da je akumulator istrošen i da se mora zameniti.

Obratite pažnju na uputstva za uklanjanje otpada.

Montaža

- ▶ **Uklonite akumulatorsku bateriju, pre nego što započnete održavanje ili čišćenje usisivača, vršite podešavanja uređaja, menjate pribor ili ostavljate usisivač.** Ova mera opreza sprečava nenameran start usisivača.

Montirajte držač za dodatni pribor za usisavanje (videti sliku B)

Stavite držač **(14)** za dodatni pribor za usisavanje na gornji deo usisivača i pričvrstite ga zavrtnjima.

Montaža creva (videti slike D–F)

Montirajte crevo koje odgovara određenoj primeni:

- – Za **usisavanje** stavite usisno crevo **(15)** do kraja u odgovarajući prihvat za crevo **(1)**.
- – Za **izduvavanje** izvadite difuzor **(22)** i stavite izduvno crevo **(23)** do kraja u odgovarajući prihvat za crevo **(6)**.

Ponovo postavite difuzor **(22)** u prihvat za crevo **(6)**, kada uklonite izduvno crevo **(23)**.

Napomena: Različite veličine priključaka osiguravaju da usisno crevo **(15)** ne može da se koristi za izduvavanje.

- ▶ **Za izduvavanje koristite samo čisto izduvno crevo.** Prašine mogu ugroziti zdravlje.

Montaža dodatnog pribora za usisavanje (videti slike C i G)

Usisno crevo **(15)** je opremljeno Clip sistemom kojim se može priključiti dodatni pribor za usisavanje (kombinovani usisni adapter **(17)**, zakrivljena mlaznica **(18)**).

Montaža zakrivljene mlaznice

- – Priključite zakrivljenu mlaznicu **(18)** na usisno crevo **(15)**, sve dok zvučno ne ulegnu oba pritisna dugmeta **(16)** usisnog creva.
- – Za demontažu pritisnite tastere **(16)** ka unutra i međusobno razdvojite komponente.

Montiranje mlaznica i cevi

- – Po potrebi utaknite usisne cevi **(19)** čvrsto jednu u drugu i na kraju pričvrstite za zakrivljenu mlaznicu **(18)**.
- – Pričvrstite mlaznicu za podove **(21)** ili mlaznicu za fuge **(20)** na usisnu cev **(19)** ili na zakrivljenu mlaznicu **(18)**.

Montaža kombinovanog usisnog adaptera (videti sliku G)

Kombinovani usisni adapter **(17)** se sastoji od PowerTool adaptere (prednji deo) **(24)** i PowerTool adaptera (zadnji deo) **(25)**.

Na slici **G** možete pogledati moguće prečnike usisnih nastavaka koji mogu da se priključe na kombinovani usisni adapter **(17)**.

Po potrebi stavite PowerTool adapter (prednji deo) **(24)** na PowerTool adapter (zadnji deo) **(25)** i blokirajte ga okrećući ga suprotno od smera kretanja kazaljke na satu.

U zavisnosti od željenog prečnika priključka, stavite PowerTool adapter (zadnji deo) **(25)** ili sklopljeni kombinovani usisni adapter **(17)** na usisno crevo. Pustite dva tastera **(16)** usisnog creva da uskoči uz zvuk u PowerTool adapter (zadnji deo) **(25)**.

Za razdvajanje dva dela adaptera, okrenite PowerTool adapter (prednji deo) **(24)** u smeru kretanja kazaljke na satu i skinite ga.

Za skidanje kombinovanog usisnog adaptera **(17)** sa usisnog creva pritisnite tastere **(16)** ka unutra i izvucite kombinovani usisni adapter iz usisnog creva.

Stavljanje/vađenje platnene filter kese (videti sliku H)

Zahvaljujući upotrebi platnene filter kese **(26)** olakšava se uklanjanje prašine.

Otvorite zatvarače **(9)** i skinite gornji deo usisivača **(8)**.

Stavite platnenu filter kesu **(26)** u prihvat rezervoara **(10)** kao što je prikazano na slici.

Postavite gornji deo usisivača **(8)** i zatvorite dva zatvarača **(9)** tako da uskoče uz zvuk.

Zamenite punu platnenu filter kesu **(26)** na vreme.

Pričvršćivanje pojasa za nošenje (videti sliku I)

- ▶ **Pojas za nošenje je predviđen isključivo za nošenje i fiksiranje usisivača!**

U zavisnosti od toga kako želite da nosite usisivač, pojas za nošenje **(27)** možete da pričvrstite sa desne i leve strane usisivača. Pričvrstite karabinsku kuku pojasa za nošenje **(27)** u dve desne ili dva leve ušice za pričvršćivanje **(28)** usisivača.

Vodite računa o pravilnom položaju nošenja koji je pokazan na slici **I**.

Rad

- ▶ **Uklonite akumulatorsku bateriju, pre nego što započnete održavanje ili čišćenje usisivača, vršite podešavanja uređaja, menjate pribor ili ostavljate usisivač.** Ova mera opreza sprečava nenameran start usisivača.

Puštanje u rad

- ▶ **Usisivač ne sme da se koristi bez filtera.**
- ▶ **Koristite samo neoštećen filter (bez pukotina, bez rupa itd). Odmah zamenite oštećen filter.**
- ▶ **Pre usisavanja proverite da li je filterski element čvrsto montiran.**
- ▶ **Pre usisavanje se uverite da je poklopac akumulatorske baterije sigurno zatvoren.**
- ▶ **Molimo da se informišete o važećim pravilima/zakonima u vezi ophodjenja sa prašinom u Vašoj zemlji koja može ugroziti zdravlje.**

Usisivač sme da se koristi za usisavanje sledećih materijala:

- – Prašina sa graničnom vrednošću ekspozicije > 1 mg/m^3

Usisivač se generalno ne sme koristiti u prostorijama u kojima postoji opasnost od eksplozije.

Preporučujemo da koristite platnenu filter kesu **(26)**.

Uključivanje/isključivanje

Za **uključivanje** usisivača pritisnite prekidač za uključivanje/isključivanje **(4)** u zavisnosti od željene snage:

- – Pritisnite prekidač za uključivanje/isključivanje **(4)** za radove sa **srednjom** snagom usisavanja/izduvavanja, a za duži rad akumulatora na **položaj I** (npr. za usisavanje glatkih površina, usisavanje električnih alata koji stvaraju malo prašine ili za čišćenje prljavih površina izduvavanjem).
- – Pritisnite prekidač za uključivanje/isključivanje **(4)** za radove sa **većom** snagom usisavanja/izduvavanja u **položaj II** (npr. za usisavanje tepiha ili izduvavanje električnih alata koji stvaraju mnogo prašine).

Za **isključivanje** usisivača, pritisnite prekidač za uključivanje/isključivanje **(4)** u srednji položaj.

Usisavanje prašine koja može nastati usled rada električnih alata

▶ **Mora da postoji dovoljna brzina razmene vazduha u prostoriji kada se izduvni vazduh vraća u prostoriju. Molimo da poštujete odgovarajuće nacionalne propise.**

Stavite zakrivljenu mlaznicu **(18)** ili kombinovani usisni adapter **(17)** u usisno crevo **(15)**, tako da uskoči uz zvuk.

Stavite zakrivljenu mlaznicu **(18)** ili kombinovani usisni adapter **(17)** u odn. na usisni nastavak električnog alata.

Ručno čišćenje filtera

Filter treba da se zameni najkasnije kada snaga usisavanja opadne.

Učestalost čišćenja filtera zavisi od vrste i količine prašine. Pri redovnoj upotrebi ostaje duže sačuvan maksimalni učinak usisavanja.

Uključite usisivač na stepenu snage **II**. Držite rukom prihvat **(1)** usisnog creva ili prihvat **(6)** izduvnog creva (tj. ako je crevo/pribor priključak priključen, držite otvor).

Pritisnite taster za ručno čišćenje filtera **(7)** najmanje 3× zaredom. Filter se čisti jakom vazdušnom strujom.

Održavanje i servis

Održavanje i čišćenje

▶ **Uklonite akumulatorsku bateriju, pre nego što započnete održavanje ili čišćenje usisivača, vršite podešavanja uređaja, menjate pribor ili ostavljate usisivač.** Ova mera opreza sprečava nenameran start usisivača.

▶ **Održavajte usisivač i prozere za ventilaciju čiste, da bi radili dobro i sigurno.**

▶ **Prilikom održavanja i čišćenja usisivača nosite masku za zaštitu od prašine.**

S vremena na vreme očistite kućište usisivača vlažnom krpom.

Zaprljane kontakte za punjenje očistite suvom krpom.

▶ **Nemojte koristiti komprimovani vazduh za čišćenje usisivača.** Filter ili druge komponente se mogu oštetiti.

Najmanje jednom godišnje proizvođač ili obučena osoba mora da izvrši tehničko ispitivanje usisivača na prašinu (npr. proveru oštećenja filtera, zaptivenosti usisivača i pravilne funkcije uređaja za kontrolu).

Čišćenje i održavanje nakon usisavanja opasnih materija

– Smatrajte da su svi delovi, koji mogu da budu u kontaktu sa opasnim materijama, prljavi.
– Temeljno usisajte, obrišite ili zaptijte spoljašnjost usisivača pre nego što ga uklonite iz područja sa opasnim materijama.
– Usisivač čistite, demontirajte i vršite održavanje usisivač samo ako je to moguće bez ugrožavanja sebe i drugih osoba. Nosite za vreme održavanja i čišćenja ličnu zaštitnu opremu. Radove vršite u dobro provetrenoj prostoriji.
– Pre nego što demontirate usisivač, pre toga očistite spoljašnjost usisivača.
– Sve delove usisivača koje ne možete očistiti na adekvatan način odložite u otpad u nepropusnim kesama. Pri tome vodite računa o važećim odredbama za uklanjanje takvog otpada.
– Nakon radova očistite radni prostor.

Čišćenje rezervoara

Ako ste prilikom suvog usisavanja niste koristili platnenu filter kesu **(26)**, očistite rezervoar **(10)** nakon svake upotrebe.

– Otvorite zatvarače **(9)** i skinite gornji deo usisivača **(8)**.
– Istresite rezervoar **(10)** iznad odgovarajuće kante za otpad.
– Ako je neophodno, rezervoar očistite vlažnom krpom. Ukoliko je potrebno, očistite filter **(29)**. Sačekajte da se rezervoar i filter osuše.
– Vratite gornji deo usisivača **(8)** i zatvorite dva zatvarača **(9)** tako da uskoče uz zvuk.

Čišćenje/zamena filtera (videti sliku J)

Usisna snaga zavisi od stanja filtera. Zbog toga čistite redovno filter **(29)**.

Odmah zamenite oštećen filter.

– Pokrenite ručno čišćenje filtera(videti „Ručno čišćenje filtera“, Strana 166) i nakon toga isključite usisivač.
– Otvorite zatvarače **(9)** i skinite gornji deo usisivača **(8)**.
– Otpustite zavrtanj držača filtera **(30)**.
– Okrenite gornji deo usisivača tako da možete da izvadite filter sa držačem filtera ka dole. U protivnom, prašina sa filtera može da padne u prostor motora usisivača.
– Izvadite filter **(29)** iz držača filtera **(30)**.
– Udarajte filter **(29)** iznad odgovarajuće kante za otpad. Vodite računa o tome da ne oštetite lamele filtera. Ako je prljavština velika, očetkajte lamele filtera vodom i mekom četkom.
  ili
  Zamenite oštećeni filter **(29)**.
– Čist i suv filter **(29)** stavite u držač filtera **(30)**.
– Stavite držač filtera **(30)** u gornji deo usisivača i pričvrstite ga pomoću 6 obrtaja.
– Proverite da li filter **(29)** i držač filtera **(30)** imaju pravilan i čvrst položaj.
– Vratite gornji deo usisivača **(8)** i zatvorite dva zatvarača **(9)** tako da uskoče uz zvuk.

Kvarovi

Prekontrolišite pri nedovoljnoj snazi usisavanja:

– Da li je rezervoar **(10)** odn. platnena filter kesa **(26)** pun(a)?
  ▷ Ispraznite rezervoar odn. zamenite platnenu filter kesu.
– Da lisu crevo, cevi ili mlaznice zapušeni?
  ▷ Očistite dodatni pribor za usisavanje.

– Da li je filter **(29)** prekriven prašinom?
  ▷ Očistite odn. zamenite filter.
– Da li je kapacitet akumulatora **(12)** preslab?
  ▷ Napunite akumulator ili umetnite akumulator koji ima veći kapacitet.

Redovno pražnjenje rezervoara **(10)** i čišćenje filtera **(29)** omogućavaju optimalnu snagu usisavanja.
Ako nakon toga nije ostvarena uobičajena usisna snaga, obratite se **Bosch** korisničkom servisu.

Ako se usisivač automatski isključuje ili se ne može uključiti:
– Usisivač i/ili akumulator su se veoma zagrejali usled preopterećenja.
  ▷ Sačekajte da se usisivač i akumulator ohlade.

Ako se usisivač nakon toga ne može uključiti, obratite se **Bosch**-korisničkom servisu.

Čuvanje (videti sliku K)

– Stavite usisne cevi **(19)** i kombinovani usisni adapter **(17)** u držač **(14)**.
– Umetnite mlaznicu za fuge **(20)** u prihvat na gornjem delu usisivača **(8)**.
– Umetnite mlaznicu za podove **(21)** u prihvat na gornjem delu usisivača **(8)**.
– Umetnite usisno crevo **(15)** sa postavljenom zakrivljenom mlaznicom **(18)** u jednu usisnu cev **(19)**.
– Usisivač nosite samo za ručku za nošenje **(5)** ili pojas za nošenje **(27)**.
– Usisivač odložite na suvo i zaštite ga od neovlašćenog korišćenja.

Servis i saveti za upotrebu

Srpski
Tel.: +381 11 644 8546

Link ka našim servisnim adresama i uslovima garancije možete da pronađete na poslednjoj strani.

Molimo da kod svih pitanja i naručivanja rezervnih delova neizostavno navedete broj artikla sa 10 brojčanih mesta prema tipskoj pločici proizvoda.

Odlaganje na otpad

Usisivače, akumulatore, pribor i ambalažu treba da predate na reciklažu u skladu sa zaštitom životne sredine.



Usisivače i akumulatore/baterije nemojte da bacate u kućno đubre!

Samo za EU-zemlje:

Električni i elektronski uređaji ili istrošeni akumulatori i baterije koji više ne mogu da se koriste moraju da se skupljaju zasebno i odlože u otpad u skladu sa ekološkim propisima. Koristite naznačene sisteme za sakupljanje. Zbog mogućih opasnih materija koji se nalaze u uređaju, nepravilno odlaganje u otpad može da bude opasno za okolinu i zdravlje.

Slovenščina

Varnostna opozorila za sesalnike



Preberite vsa varnostna opozorila in navodila. Neupoštevanje varnostnih napotkov in navodil lahko povzroči električni udar, požar in/ali hude poškodbe.

Vsa opozorila in napotke shranite za prihodnjo uporabo.

- ▶ **Tega sesalnika ne smejo uporabljati otroci in osebe z omejenimi telesnimi, čutnimi ali duševnimi sposobnostmi oz. pomanjkljivimi izkušnjami in pomanjkljivim znanjem.** V nasprotnem primeru obstaja nevarnost napačne uporabe in poškodb.
- ▶ **Nadzirajte otroke.** Poskrbite, da se otroci ne bodo igrali s sesalnikom.
- ▶ **Upoštevajte vse varnostne predpise v zvezi z materiali, ki jih sesate.**
- ▶ **Ne sesajte prahu bukovega ali hrastovega lesa in azbesta. Prah kamenin lahko sesate samo z odsesovalnimi sistemi, ki so izrecno odobreni za uporabo z GAS18V-6LS podjetja Bosch.** Te snovi so rakotvorne.
- ▶ **Kameni prah odsesavajte samo z izrecno določenimi kombinacijami električnega orodja in odsesovalnega sistema, ki dokazano ustrezajo zakonsko določenim mejnim vrednostim.** Dokazila najdete na www.bosch-professional.com/dust/.

⚠ OPOZORILO **Sesalnik uporabljajte le, če ste prejeli vse potrebne informacije o uporabi sesalnika, o snoveh, ki jih boste sesali, in njihovem varnem odstranjevanju.** Skrbno uvajanje v delo zmanjša možnosti za napačno uporabo in poškodbe.

⚠ OPOZORILO **Sesalnik je primeren samo za sesanje suhih snovi.** Vdor tekočin v orodje povečuje tveganje električnega udara.

- ▶ **S sesalnikom ne sesajte vročega, gorečega ali eksplozivnega prahu. Sesalnika ne uporabljajte v prostorih, kjer obstaja nevarnost eksplozije.** Prah se lahko vname ali eksplodira.
- ▶ **POZOR! Sesalnik je dovoljeno shranjevati samo v notranjih prostorih.**
- ▶ **Poskrbite za dobro zračenje delovnega mesta.**
- ▶ **Sesalnik smejo popravljati samo usposobljeni strokovnjaki, ki pri svojem delu uporabljajo originalne nadomestne dele.** Tako bo ohranjena varnost sesalnika.

⚠ OPOZORILO **V sesalniku je zdravju škodljiv prah. Praznjenje in vzdrževanje sesalnika ter odstranjevanje zbiralnikov za prah naj opravijo strokovnjaki. Potrebna je ustrezna osebna zaščitna oprema. Sesalnika ne uporabljajte, če filtrirni sistem ni nameščen skrbno in v celoti.** V nasprotnem primeru lahko ogrozite svoje zdravje.

- ▶ **Pred zagonom preverite, ali je sesalna cev v brezhibnem stanju. Pri tem naj sesalna cev ostane**

nameščena na sesalniku, saj bi se lahko v nasprotnem primeru iz njega usul prah. Posledično bi lahko ta prah vdihnili.

- ▶ **Sesalnika ne čistite tako, da vanj neposredno usmerite curek vode.** Vdor vode v zgornji del sesalnika poveča nevarnost električnega udara.
- ▶ **Akumulatorske baterije ne spreminjajte in ne odpirajte.** Obstaja nevarnost kratkega stika.
- ▶ **Če je akumulatorska baterija poškodovana ali če jo nepravilno uporabljate, lahko iz nje uhajajo pare. Akumulatorska baterija se lahko vname ali eksplodira.** Poskrbite za dovod svežega zraka in se v primeru težav obrnite na zdravnika. Pare lahko povzročijo draženje dihalnih poti.
- ▶ **V primeru napačne uporabe ali poškodovane akumulatorske baterije lahko iz akumulatorske baterije izteče tekočina. Izogibajte se stiku z njo. Pri naključnem stiku prizadeto mesto izperite z vodo. Če pride tekočina v oko, poleg tega poiščite tudi zdravniško pomoč.** Iztekajoča akumulatorska tekočina lahko povzroči draženje kože ali opekline.
- ▶ **Koničasti predmeti, kot so na primer žeblji ali izvijači, in zunanji vplivi lahko poškodujejo akumulatorsko baterijo.** Pojavi se lahko kratek stik, zaradi katerega lahko akumulatorska baterija zgori, se osmodi, pregreje ali eksplodira.
- ▶ **Akumulatorska baterija, ki je ne uporabljate, ne sme priti v stik s pisarniškimi sponkami, kovanci, ključi, žeblji, vijaki in drugimi manjšimi kovinskimi predmeti, ki bi lahko povzročili premostitev kontaktov.** Kratek stik med akumulatorskimi kontakti lahko povzroči opekline ali požar.
- ▶ **Uporabljajte akumulatorsko baterijo samo v proizvajalčevih izdelkih.** Le tako je akumulatorska baterija zaščitena pred nevarno preobremenitvijo.
- ▶ **Akumulatorske baterije polnite samo s polnilniki, ki jih priporoča proizvajalec.** Polnilnik, ki je namenjen določeni vrsti akumulatorskih baterij, se lahko vname, če ga uporabljate za polnjenje drugačnih akumulatorskih baterij.



Akumulatorsko baterijo zaščitite pred vročino, npr. tudi pred neposredno sončno svetlobo, ognjem, umazanijo, vodo in vlago. Obstaja nevarnost eksplozije in kratkega stika.

- ▶ **Nosilni pas uporabljajte izključno v kombinaciji s sesalnikom.**
- ▶ **Ne sedite, plezajte ali stopajte na sesalnik.** Sesalnik se lahko prevrne in poškoduje. Obstaja nevarnost poškodb.

Simboli

Naslednji simboli so lahko pomembni za uporabo sesalnika. Simbole in njihov pomen si zapomnite. Pravilna interpretacija simbolov vam pomaga, da bolje in varneje uporabljate sesalnik.

Simboli in njihov pomen	
	**OPOZORILO! Preberite vsa varnostna opozorila in navodila.** Neupoštevanje varnostnih opozoril in navodil lahko povzroči električni udar, požar in/ali hude poškodbe.
	Sesalnik razreda prahu L po IEC/ EN 60335-2-69 za **suho sesanje** zdravju škodljivega prahu z mejno vrednostjo izpostavljenosti > 1 mg/m³
	**OPOZORILO! Prah v sesalniku je zdravju škodljiv. Praznjenje in vzdrževanje sesalnika ter odstranjevanje zbiralnikov za prah naj opravijo za to usposobljene osebe. Potrebna je ustrezna osebna zaščitna oprema. Sesalnika ne uporabljajte, če filtrirni sistem ni nameščen skrbno in v celoti.** V nasprotnem primeru lahko ogrozite svoje zdravje.
	Tipka za ročno čiščenje filtra

Opis izdelka in njegovega delovanja

Prosimo upoštevajte slike na sprednjem delu navodila za obratovanje.

Namenska uporaba

Sesalnik je namenjen zbiranju, sesanju, vsesavanju in odstranjevanju nevnetljivega suhega prahu. Sesalnik je prašnotehnično pregledan in ustreza razredu L. Primeren je za visoke obremenitve pri profesionalni uporabi, npr. v obrtništvu, industriji in delavnicah.

Sesalnike razreda L po IEC/EN 60335-2-69 je dovoljeno uporabljati samo za sesanje in odsesavanje zdravju škodljivega prahu z mejno vrednostjo izpostavljenosti > 1 mg/m³.

Sesalnik uporabljajte samo, če poznate vse njegove funkcije, če lahko funkcije uporabljate brez omejitev ali če ste prejeli ustrezna navodila za uporabo.

Komponente na sliki

Oštevilčenje komponent na sliki se nanaša na predstavitev sesalnika na straneh z grafičnimi prikazi.

(1) Vpetje za gibko sesalno cev

(2) Pokrov predala za akumulatorsko baterijo

(3) Gumb za sprostitev pokrova predala za akumulatorsko baterijo

(4) Stikalo za vklop/izklop

(5) Nosilni ročaj

(6) Vpetje za cev za izpihovanje

(7) Tipka za ročno čiščenje filtra
(8) Zgornji del sesalnika
(9) Zapiralo zgornjega dela sesalnika
(10) Zbiralnik
(11) Reža za akumulatorsko baterijo
(12) Akumulatorska baterija[a)]
(13) Tipka za sprostitev akumulatorske baterije[a)]
(14) Držalo za pribor
(15) Gibka sesalna cev
(16) Pritisni gumb
(17) Kombinirani adapter za odsesavanje
(18) Kolenasta šoba
(19) Sesalna cev
(20) Šoba za fuge
(21) Šoba za tla
(22) Difuzor
(23) Cev za izpihovanje[a)]
(24) Adapter PowerTool (sprednji del)
(25) Adapter PowerTool (zadnji del)
(26) Filtrska vrečka iz filca
(27) Nosilni pas
(28) Pritrdilna ušesca za nosilni pas
(29) Filter
(30) Držalo filtra

a) **Ta pribor ne spada v standardni obseg dobave.**

Tehnični podatki

Akumulatorski sesalnik za suho sesanje		**GAS18V-6LS**
Kataloška številka		**3 601 JK2 100**
Napetost	V	18
Nazivna moč	W	350
Prostornina zbiralnika		
– bruto	l	6
– Neto	l	4,5
Dolžina gibke cevi	m	0,5–2,8
Podtlak sesalnika[A)B)]	hPa	100
Pretok zraka sesalnika[A)B)]	l/s m^3/h	22 79
Čas delovanja pri polni akumulatorski bateriji		
– Stopnja moči **I**	min/Ah	3,5
– Stopnja moči **II**	min/Ah	2,5
Razred prahu		L
Teža[C)]	kg	2,9
Priporočena zunanja temperatura med polnjenjem	°C	0 … +35
Dovoljena zunanja temperatura med delovanjem[D)] in med skladiščenjem	°C	–20 … +50
Združljive akumulatorske baterije		GBA18V… GBA 18V… ProCORE18V… EXPERT18V… EXBA18V… CORE18V…
Priporočene akumulatorske baterije za doseganje polne zmogljivosti		ProCORE18V… ≥ 8 Ah
Priporočeni polnilniki		GAL18… GAL 18… GAL 36… GAL12V/18… GAL 12V/18… GAX 18… EXAL18…

A) Izmerjeno pri 20–25 °C z akumulatorsko baterijo **GBA 18V 8.0Ah**
B) Izmerjeno z gibko sesalno cevjo **(15)**
C) Brez akumulatorske baterije (teža akumulatorske baterije je na voljo na spletni strani www.bosch-professional.com)
D) omejena zmogljivost pri temperaturah < 0 °C

Vrednosti se lahko razlikujejo glede na izdelek in so odvisne od pogojev uporabe in okoljskih pogojev. Več informacij je na voljo na spletni strani www.bosch-professional.com/wac.

Podatki o hrupu/tresljajih

Podatki o emisijah hrupa, pridobljeni v skladu s standardom **EN 60335-2-69**.

A-vrednotena raven zvočnega tlaka za sesalnike običajno znaša **71** dB(A). Negotovost K = **2** dB. Raven hrupa pri delu lahko preseže navedene vrednosti. **Uporabite zaščito za sluh!**

Vrednosti tresljajev a_h (neprekinjeni tresljaji), p_F (tresljaji zaradi ponavljajočih se udarcev) in negotovost K so določene v skladu s standardom **EN 60335-2-69**:

a_h = **0,2** m/s^2 (K = **0,5** m/s^2), p_F = **6,1** m/s^2 (K = **0,2** m/s^2)

Akumulatorska baterija

Podjetje **Bosch** prodaja akumulatorske sesalnike tudi brez priložene akumulatorske baterije. Ali je v obseg dobave sesalnika vključena tudi akumulatorska baterija, je navedeno na embalaži.

Polnjenje akumulatorske baterije

▶ **Uporabljajte samo polnilnike, ki so navedeni v tehničnih podatkih.** Samo ti polnilniki so usklajeni z litij-ionsko akumulatorsko baterijo v vašem sesalniku.

Opomba: litij-ionske akumulatorske baterije se zaradi mednarodnih transportnih predpisov dobavljajo delno

napolnjene. Da zagotovite polno zmogljivost akumulatorske baterije, jo pred prvo uporabo popolnoma napolnite.

Namestitev in odstranitev akumulatorske baterije (glejte sliko A)

- ▶ **Akumulatorske baterije ne vstavljajte na silo.** Akumulatorska baterija je zasnovana tako, da jo je mogoče v sesalnik vstaviti samo v pravilnem položaju.
- ▶ Predal in odprtina za akumulatorsko baterijo naj bosta vedno čista in suha, da zagotovite varno in dobro delo.
- – Tipko za sprostitev **(3)** potisnite v smeri puščice in odprite pokrov predala za akumulatorsko baterijo **(2)**.
- – Akumulatorsko baterijo **(12)** potisnite v režo za akumulatorsko baterijo **(11)**, da se slišno zaskoči.
- – Za odstranitev akumulatorske baterije **(12)** pritisnite tipko za sprostitev **(13)** na akumulatorski bateriji in jo izvlecite iz reže za akumulatorsko baterijo **(11)**.
- – Zaprite pokrov predala za akumulatorsko baterijo **(2)**, da se slišno zaskoči.

Prikaz stanja napolnjenosti akumulatorske baterije

Če boste akumulatorsko baterijo odstranili iz sesalnika, lahko stanje napolnjenosti preverite z zelenimi LED-diodami na prikazu stanja napolnjenosti akumulatorske baterije.

Za prikaz stanja napolnjenosti pritisnite tipko ⏻ ali ▭ na prikazu stanja napolnjenosti.

Če po pritisku tipke za prikaz stanja napolnjenosti LED-diode ne zasvetijo, je akumulatorska baterija okvarjena in jo je treba zamenjati.

Opomba: nekatere vrste akumulatorskih baterij morda niso opremljene s prikazom stanja napolnjenosti.

Vrsta akumulatorske baterije GBA 18V... | GBA18V...



LED-dioda	Napolnjenost
3 zelene LED-diode neprekinjeno svetijo	60–100 %
2 zeleni LED-diodi neprekinjeno svetita	30–60 %
1 zelena LED-dioda neprekinjeno sveti	5–30 %
1 zelena LED-dioda utripa	0–5 %

Tip akumulatorske baterije ProCORE18V... | EXPERT18V... | EXBA18V... | CORE18V...



LED-dioda	Napolnjenost
5 zelenih LED-diod neprekinjeno sveti	80–100 %
4 zelene LED-diode neprekinjeno svetijo	60–80 %
3 zelene LED-diode neprekinjeno svetijo	40–60 %
2 zeleni LED-diodi neprekinjeno svetita	20–40 %
1 zelena LED-dioda neprekinjeno sveti	5–20 %
1 zelena LED-dioda utripa	0–5 %

Zaznavanje nevarnosti za okvaro akumulatorske baterije

EXPERT18V... | EXBA18V...

LED-diode prikazov stanja napolnjenosti akumulatorske baterije lahko poleg stanja napolnjenosti akumulatorske baterije prikažejo tudi nevarnost za okvaro akumulatorske baterije.

Za aktivacijo funkcije pritisnite tipko za prikaz stanja napolnjenosti ▭ in jo pridržite za 3 sekunde. Ko poteka analiza akumulatorske baterije, se diode na prikazu stanja napolnjenosti akumulatorske baterije zaporedoma prižigajo in ugašajo. Rezultat se prikaže na prikazu stanja napolnjenosti akumulatorske baterije.

 **1 LED-dioda:** akumulatorska baterija je izpostavljena veliki nevarnosti za okvaro. Mogoče je, da sta zmogljivost in čas delovanja že zdaj manjši. Priporočamo, da akumulatorsko baterijo zamenjate.

 **5 LED-diod:** akumulatorska baterija je v dobrem stanju in je izpostavljena majhni nevarnosti za okvaro.

Upoštevajte: ocena nevarnosti za okvaro akumulatorske baterije prikaže le dve stanji in predstavlja poenostavljeno oceno stanja. Lahko oceni le, da je akumulatorska baterija v dobrem stanju ali da je izpostavljena veliki nevarnosti za okvaro. Stanje akumulatorske baterije ni prikazano v odstotkih.

Navodila za optimalno uporabo akumulatorske baterije

Akumulatorsko baterijo zavarujte pred vlago in vodo.

Akumulatorsko baterijo skladiščite samo v temperaturnem območju od −20 °C do 50 °C. Poleti ne dovolite, da bi akumulatorska baterija obležala v avtomobilu.

Prezračevalne reže akumulatorske baterije občasno očistite z mehkim, čistim in suhim čopičem.

Bistveno krajši čas delovanja po polnjenju pomeni, da je akumulatorska baterija izrabljena in da jo je treba zamenjati.

Upoštevajte navodila za odstranjevanje.

Namestitev

- ▶ **Pred vzdrževanjem, čiščenjem, spreminjanjem nastavitev, menjavo pribora ali shranjevanjem sesalnika odstranite akumulatorsko baterijo.** S tem previdnostnim ukrepom boste preprečili nenameren zagon sesalnika.

Namestitev držala za pribor za sesanje (glejte sliko B)

Držalo **(14)** za pribor za sesanje namestite na zgornji del sesalnika in ga privijte.

Namestitev gibke cevi (glejte slike D–F)

Namestite gibko cev, primerno za želeni način uporabe:
- Za **odsesavanje** gibko sesalno cev **(15)** vtaknite v vpetje gibke cevi **(1)** do prislona.
- Za **izpihovanje** odstranite difuzor **(22)** in v ustrezno vpetje gibke cevi **(6)** vstavite cev za izpihovanje **(23)** do prislona. Difuzor **(22)** znova vstavite v vpetje gibke cevi **(6)**, če odstranite cev za izpihovanje **(23)**.

Opomba: velikosti nastavkov so različne, zato gibke sesalne cevi **(15)** ni mogoče uporabiti za izpihovanje.

▶ **Za izpihovanje uporabite čisto cev za izpihovanje.** Prah je lahko zdravju škodljiv.

Namestitev pribora za sesanje (glejte sliki C in G)

Gibka sesalna cev **(15)** je opremljena s spenjalnim sistemom, s katerim lahko priključite pribor za sesanje (kombinirani adapter za odsesavanje **(17)**, kolenasta šoba **(18)**).

Namestitev kolenaste šobe

- Kolenasto šobo **(18)** na gibko sesalno cev **(15)** namestite tako, da se gumba **(16)** gibke sesalne cevi slišno zaskočita.
- Za odstranitev pritisnite gumba **(16)** in sestavna dela povlecite narazen.

Namestitev šob in cevi

- Sesalne cevi **(19)** po potrebi čvrsto potisnite eno v drugo in nato na kolenasto šobo **(18)**.
- Šobo za tla **(21)** ali šobo za fuge **(20)** namestite na sesalno cev **(19)** ali na kolenasto šobo **(18)**.

Namestitev kombiniranega adapterja za odsesavanje (glejte sliko G)

Kombinirani adapter za odsesavanje **(17)** je sestavljen iz adapterja PowerTool (sprednji del) **(24)** in adapterja PowerTool (zadnji del) **(25)**.

Na sliki **G** so prikazani možni premeri priključkov za odsesavanje, ki jih lahko priključite na kombinirani adapter za odsesavanje **(17)**.

Po potrebi adapter PowerTool (sprednji del) **(24)** nataknite na adapter PowerTool (zadnji del) **(25)** in ga pritrdite z obratom v levo.

Odvisno od želenega premera priključka lahko na gibko sesalno cev namestite samo adapter PowerTool (zadnji del) **(25)** ali sestavljeni kombinirani adapter za odsesavanje **(17)**. Pritisna gumba **(16)** gibke sesalne cevi se morata slišno zaskočiti v adapter PowerTool (zadnji del) **(25)**.

Za razklop obeh delov adapterja adapter PowerTool (sprednji del) **(24)** zavrtite v desno in ga snemite.

Za odstranitev kombiniranega adapterja za odsesavanje **(17)** z gibke sesalne cevi pritisnite pritisna gumba **(16)** in kombinirani adapter za odsesavanje snemite s gibke sesalne cevi.

Namestitev/odstranjevanje filtrske vrečke iz filca (glejte sliko H)

Z uporabo filtrske vrečke iz filca **(26)** olajšate odstranjevanje prahu.

Odprite zapirali **(9)** in odstranite zgornji del sesalnika **(8)**.

Filtrsko vrečko iz filca **(26)** vstavite v vpetje zbiralnika **(10)**, kot je prikazano na sliki.

Namestite zgornji del sesalnika **(8)** in zaprite zapirali **(9)**, da se slišno zaskočita.

Ko se filtrska vrečka iz filca **(26)** napolni, jo pravočasno zamenjajte.

Pritrditev nosilnega pasu (glejte sliko I)

▶ **Nosilni pas je namenjen le prenašanju in pritrditvi sesalnika!**

Nosilni pas **(27)** lahko pritrdite na desno ali levo stran sesalnika, odvisno od tega, kako želite prenašati sesalnik. Karabinsko sponko nosilnega pasu **(27)** namestite v odprtini za pritrditev **(28)** na sesalniku na levi ali desni strani.

Upoštevajte pravilen nosilni položaj, prikazan na sliki **I**.

Delovanje

▶ **Pred vzdrževanjem, čiščenjem, spreminjanjem nastavitev, menjavo pribora ali shranjevanjem sesalnika odstranite akumulatorsko baterijo.** S tem previdnostnim ukrepom boste preprečili nenameren zagon sesalnika.

Uporaba

▶ **Sesalnika ni dovoljeno uporabljati brez filtra.**

▶ **Uporabljajte le nepoškodovane filtre (brez raztrganin, luknjic itd.). Poškodovan filter nemudoma zamenjajte.**

▶ **Pred sesanjem se prepričajte, da je filtrirna enota ustrezno nameščena.**

▶ **Pred sesanjem se prepričajte, da je pokrov predala za akumulatorsko baterijo ustrezno zaprt.**

▶ **Pozanimajte se o pravilnikih/zakonih glede ravnanja z zdravju škodljivim prahom, ki veljajo v vaši državi.**

Sesalnik smete uporabljati za sesanje in odsesovanje naslednjih materialov:
- Prah z mejno vrednostjo izpostavljenosti > 1 mg/m^3

Sesalnika ne uporabljajte v prostorih, kjer obstaja nevarnost eksplozije.

Priporočamo uporabo filtrske vrečke iz filca **(26)**.

Vklop/izklop

Za **vklop** sesalnika pritisnite stikalo za vklop/izklop **(4)** glede na želeno moč:
- Stikalo za vklop/izklop **(4)** za delo s **srednje** močnim sesanjem/izpihovanjem in za daljše delovanje akumulatorske baterije potisnite v **položaj I** (npr. za sesanje po gladkih površinah, odsesavanje v kombinaciji z električnimi orodji z malo prašenja ali za odpihovanje umazanije s površin).

– Stikalo za vklop/izklop **(4)** za delo z **zelo** močnim sesanjem/izpihovanjem potisnite v **položaj II** (npr. za sesanje preprog ali odsesavanje v kombinaciji z električnimi orodji z veliko prašenja).

Za **izklop** sesalnika stikalo za vklop/izklop **(4)** pomaknite v sredinski položaj.

Odsesavanje prahu med uporabo električnih orodij

▶ **Če se odpadni zrak vrača v prostor, mora biti v prostoru zagotovljeno ustrezno zračenje. Upoštevajte ustrezne nacionalne predpise.**

Kolenasto šobo **(18)** ali kombinirani adapter za odsesavanje **(17)** namestite na gibko sesalno cev **(15)**, da se slišno zaskoči.

Kolenasto šobo **(18)** ali kombinirani adapter za odsesavanje **(17)** vstavite v oziroma na priključek za odsesavanje električnega orodja.

Ročno čiščenje filtra

Filter očistite najpozneje takrat, ko sesalna moč ne zadošča več.

Pogostost čiščenja filtra je odvisna od vrste in količine prahu. Pri redni uporabi se največja moč ohrani dlje časa.

Vklopite sesalnik s stopnjo moči **II**. Vpetje **(1)** gibke sesalne cevi ali vpetje **(6)** cevi za izpihovanje prekrijte z roko (oziroma odprtino nameščene gibke cevi/pribora).

Vsaj trikrat zapored pritisnite tipko za ročno čiščenje filtra **(7)**. Filter se očisti z močnim zračnim tokom.

Vzdrževanje in servisiranje

Vzdrževanje in čiščenje

▶ **Pred vzdrževanjem, čiščenjem, spreminjanjem nastavitev, menjavo pribora ali shranjevanjem sesalnika odstranite akumulatorsko baterijo.** S tem previdnostnim ukrepom boste preprečili nenameren zagon sesalnika.

▶ **Za dobro in varno delo naj bodo sesalnik in prezračevalne reže vedno čisti.**

▶ **Pri čiščenju in vzdrževanju sesalnika si nadenite protiprašno masko.**

Ohišje sesalnika občasno očistite z vlažno krpo.

Umazane kontakte za polnjenje očistite s suho krpo.

▶ **Sesalnika ne čistite s stisnjenim zrakom.**. S tem lahko poškodujete filter ali druge komponente.

Najmanj enkrat letno mora proizvajalec ali usposobljena oseba izvesti prašnotehnični pregled (npr. ali je filter poškodovan, ali sesalnik tesni in ali nadzorni sistemi brezhibno delujejo).

Vzdrževanje in čiščenje po sesanju zdravju škodljivih snovi

– Vse dele, ki so morda prišli v stik z zdravju škodljivimi snovmi, obravnavajte kot oporečne.
– Preden sesalnik odstranite z območja z zdravju škodljivimi snovmi, zunanjost sesalnika temeljito posesajte, obrišite ali zatesnite.
– Sesalnik očistite, razstavite ali vzdržujte le, če to lahko storite, ne da bi s tem ogrozili sebe ali druge osebe. Med vzdrževanjem in čiščenjem nosite osebno zaščitno opremo. Dela izvajajte le v dobro prezračevanih prostorih.
– Preden razstavite sesalnik, očistite njegovo zunanjost.
– Vse dele sesalnika, ki jih ni mogoče ustrezno očistiti, zavrzite v neprepustnih vrečkah. Upoštevajte veljavne predpise o odstranjevanju tovrstnih odpadkov.
– Ko končate z vzdrževalnimi deli, očistite tudi območje, na katerem ste jih izvajali.

Čiščenje zbiralnika

Če pri suhem sesanju ne uporabljate filtrske vrečke iz filca **(26)**, zbiralnik **(10)** očistite po vsaki uporabi.

– Odprite zapirali **(9)** in odstranite zgornji del sesalnika **(8)**.
– Vsebino zbiralnika **(10)** iztresite v primeren koš za smeti.
– Zbiralnik po potrebi očistite z vlažno krpo.
  Po potrebi očistite filter **(29)**.
  Počakajte, da se zbiralnik in filter posušita.
– Znova namestite zgornji del sesalnika **(8)** in zaprite zapirali **(9)**, da se slišno zaskočita.

Čiščenje/menjava filtra (glejte sliko J)

Sesalna moč je odvisna od stanja filtra. Filter **(29)** zato redno čistite.

Poškodovan filter takoj zamenjajte.

– Sprožite ročno čiščenje filtra (glejte „Ročno čiščenje filtra“, Stran 172) in nato izklopite sesalnik.
– Odprite zapirali **(9)** in odstranite zgornji del sesalnika **(8)**.
– Odvijte vijak držala filtra **(30)**.
– Zgornji del sesalnika zavrtite tako, da lahko filter z držalom filtra snamete s spodnje strani. V nasprotnem primeru lahko prah s filtra zaide v motorni prostor sesalnika.
– Filter **(29)** odstranite iz držala filtra **(30)**.
– Filter **(29)** otresite nad primernim košem za smeti.
  Pazite, da ne poškodujete lamel filtra.
  Če so lamele filtra zelo umazane, jih očistite z vodo in mehko krtačko.
  ALI
  Zamenjajte poškodovan filter **(29)**.
– Čist in suh filter **(29)** vstavite v držalo filtra **(30)**.
– Držalo filtra **(30)** vstavite v zgornji del sesalnika in ga privijte s 6 obrati.
– Preverite, ali sta filter **(29)** in držalo filtra **(30)** pravilno in trdno vpeta.
– Znova namestite zgornji del sesalnika **(8)** in zaprite zapirali **(9)**, da se slišno zaskočita.

Motnje

Če sesalnik ne sesa z zadostno močjo, preverite naslednje:

– Sta zbiralnik **(10)** oziroma filtrska vrečka iz filca **(26)** napolnjena?

▷ Izpraznite zbiralnik oziroma zamenjajte filtrsko vrečko iz filca.

– So gibka cev, toge cevi ali šobe zamašene?
  ▷ Očistite pribor za odsesavanje.
– Ali je filter **(29)** zamašen zaradi prahu?
  ▷ Očistite oziroma zamenjajte filter.
– Ali zmogljivost akumulatorske baterije **(12)** ne zadostuje?
  ▷ Napolnite akumulatorsko baterijo ali vstavite akumulatorsko baterijo z večjo kapaciteto.

Redno praznjenje zbiralnika **(10)** in čiščenje filtra **(29)** zagotavljata optimalno moč sesanja.
Če tudi po tem ne dosežete običajne sesalne moči, se obrnite na serviserja **Bosch**.

Če se sesalnik samodejno izklopi ali ga ni mogoče vklopiti:
– Sesalnik in/ali akumulatorska baterija sta se zaradi preobremenitve pregrela.
  ▷ Počakajte, da se sesalnik in akumulatorska baterija ohladita.

Če sesalnika tudi po tem ni mogoče vklopiti, se obrnite na serviserja **Bosch**.

Shranjevanje (glejte sliko K)

– Toge sesalne cevi **(19)** in kombinirani adapter za odsesavanje **(17)** vstavite v držalo **(14)**.
– Šobo za fuge **(20)** vstavite v vpetje na zgornjem delu sesalnika **(8)**.
– Šobo za tla **(21)** vstavite v vpetje na zgornjem delu sesalnika **(8)**.
– Gibko sesalno cev **(15)** z nameščeno kolenasto šobo **(18)** vstavite v eno od togih sesalnih cevi **(19)**.
– Sesalnik nosite samo za nosilni ročaj **(5)** ali nosilni pas **(27)**.
– Sesalnik odložite v suhem prostoru in ga zavarujte pred nepooblaščeno uporabo.

Servisna služba in svetovanje uporabnikom

Slovensko
Tel.: +00 803931
Povezava z naslovi naših serviserjev in garancijskimi pogoji je navedena za zadnji strani.
Ob vseh vprašanjih in naročilih rezervnih delov nujno sporočite 10-mestno številko na tipski ploščici izdelka.

Zaščita okolja

Sesalnik, akumulatorske baterije, pribor in embalažo morate oddati v okolju prijazno recikliranje.



Sesalnika in akumulatorskih/navadnih baterij ne smete odvreči med gospodinjske odpadke!

Zgolj za države Evropske unije:

Električno in elektronsko opremo, ki ni več uporabna, ter izrabljene baterije in akumulatorske baterije je treba zbirati ločeno in odstraniti na okolju prijazen način. Uporabite za to določene sisteme za zbiranje odpadkov. Zaradi nevarnih snovi, ki jih lahko vsebuje odpadni material, lahko nepravilno ravnanje z odpadnim materialom škoduje okolju in zdravju.

Hrvatski

Sigurnosne napomene za usisavače



Treba pročitati sve sigurnosne napomene i upute. Propusti do kojih može doći uslijed nepridržavanja sigurnosnih napomena i uputa mogu uzrokovati električni udar, požar i/ili teške ozljede.

Sačuvajte sve sigurnosne napomene i upute za buduću primjenu.

- ▶ **Ovaj usisavač ne smiju koristiti djeca i osobe s ograničenim fizičkim, osjetilnim i mentalnim sposobnostima ili nedostatnim iskustvom i znanjem.** U suprotnom postoji opasnost od pogrešnog rukovanja i ozljeda.
- ▶ **Djeca moraju biti pod nadzorom.** Na taj način ćete osigurati da se djeca ne igraju s usisavačem.
- ▶ **Pridržavajte se svih sigurnosnih propisa za materijale koje treba usisati.**
- ▶ **Ne usisavajte prašinu bukovine ili hrastovine ili azbest. Prašina od kamenja smije se usisavati samo u kombinaciji sa sustavima za usisavanje koji su isključivo odobreni za uporabu s GAS18V-6LS tvrtke Bosch.** Ovi materijali mogu prouzročiti nastanak raka.
- ▶ **Prašinu od kamenja smijete usisavati samo u isključivo dokazanoj kombinaciji električnog alata i sustava za usisavanje za koju je dokazano da nema prekoračenja zakonskih graničnih vrijednosti.** Dokaze možete pronaći na internetskoj stranici www.bosch-professional.com/dust/.

⚠ UPOZORENJE **Usisavač koristite samo ako ste dobili dovoljno informacija o uporabi usisavača, materijalima koje treba usisati i o njihovom sigurnom uklanjanju.** Brižljivim upućivanjem može se smanjiti opasnost od pogrešnog rukovanja i ozljeda.

⚠ UPOZORENJE **Usisavač je prikladan samo za usisavanje suhih materijala.**
Prodiranje tekućina povećava opasnost od električnog udara.

- ▶ **Usisavačem ne usisavajte vruće, zapaljive ili eksplozivne prašine. Ne radite s usisavačem u prostorijama u kojima postoji opasnost od eksplozije.** Prašine bi se mogle zapaliti ili eksplodirati.
- ▶ **PAŽNJA! Usisavač smijete skladištiti samo u zatvorenim prostorijama.**
- ▶ **Pobrinite se za dobro prozračivanje radnoga mjesta.**
- ▶ **Popravak usisavača prepustite samo kvalificiranom stručnom osoblju s originalnim rezervnim dijelovima.**

Time će se osigurati da ostane zadržana sigurnost usisavača.

⚠ UPOZORENJE **Usisavač sadrži prašinu opasnu po zdravlje. Pražnjenje i održavanje, uključujući vađenje spremnika za prašinu, prepustite stručnim osobama. Potrebna je odgovarajuća zaštitna oprema. Ne radite s usisavačem bez čitavog i pažljivo umetnutog filtarskog sustava.** Inače možete ugroziti svoje zdravlje.

- ▶ **Prije uporabe provjerite besprijekorno stanje usisnog crijeva. Pritom ostavite montirano usisno crijevo na usisavaču kako prašina ne bi nehotično izlazila.** Inače biste mogli udisati prašinu.
- ▶ **Usisavač ne čistite izravno usmjerenim mlazom vode.** Prodiranje vode u gornji dio usisavača povećava opasnost od električnog udara.
- ▶ **Ne mijenjajte i ne otvarajte aku-bateriju.** Postoji opasnost od kratkog spoja.
- ▶ **U slučaju oštećenja i nestručne uporabe aku-baterije mogu se pojaviti pare. Aku-baterija može izgorjeti ili eksplodirati.** Dovedite svježi zrak i u slučaju potrebe zatražite liječničku pomoć. Pare mogu nadražiti dišne puteve.
- ▶ **Kod pogrešne primjene ili oštećene aku-baterije iz aku-baterije može isteći tekućina. Izbjegavajte kontakt s ovom tekućinom. Kod slučajnog kontakta ugroženo mjesto treba isprati vodom. Ako bi ova tekućina dospjela u oči, zatražite pomoć liječnika.** Istekla tekućina iz aku-baterije može dovesti do nadražaja kože ili opeklina.
- ▶ **Oštrim predmetima kao što su npr. čavli, odvijači ili djelovanjem vanjske sile aku-baterija se može oštetiti.** Može doći do unutrašnjeg kratkog spoja i aku-baterija može izgorjeti, razviti dim, eksplodirati ili se pregrijati.
- ▶ **Nekorištene aku-baterije držite dalje od uredskih spajalica, kovanica, ključeva, čavala, vijaka ili drugih sitnih metalnih predmeta koji bi mogli uzrokovati premošćenje kontakata.** Kratki spoj između kontakata aku-baterije može imati za posljedicu opekline ili požar.
- ▶ **Aku-bateriju koristite samo u proizvodima proizvođača.** Samo na ovaj način je aku-baterija zaštićena od opasnog preopterećenja.
- ▶ **Aku-baterije punite samo u punjačima koje preporučuje proizvođač.** Za punjač prikladan za određenu vrstu aku-baterije postoji opasnost od požara ako se koristi s nekom drugom aku-baterijom.



Zaštitite aku-bateriju od vrućine, npr. također od stalnog sunčevog zračenja, vatre, prljavštine, vode i vlage. Postoji opasnost od eksplozije i kratkog spoja.

- ▶ **Remen za nošenje koristite isključivo zajedno s usisavačem.**
- ▶ **Usisavač ne koristite za sjedenje ili penjanje.** Usisavač se može prevrnuti i oštetiti. Postoji opasnost od ozljede.

Simboli

Sljedeći simboli mogli bi biti od važnosti za uporabu vašeg usisavača. Upamtite simbole i njihovo značenje. Ispravna interpretacija simbola pomoći će vam da bolje i sigurnije upotrebljavate usisavač.

Simboli i njihovo značenje	
	**UPOZORENJE! Treba pročitati sve sigurnosne napomene i upute.** Propusti do kojih može doći uslijed nepridržavanja sigurnosnih napomena i uputa mogu uzrokovati električni udar, požar i/ili teške ozljede.
	Usisavač klase prašine L prema IEC/EN 60335-2-69 za **suho usisavanje** prašina opasnih po zdravlje s graničnom vrijednosti ekspozicije > 1 mg/m³
	**UPOZORENJE! Usisavač sadrži prašinu opasnu po zdravlje. Pražnjenje i održavanje, uključujući vađenje spremnika za prašinu, prepustite stručnim osobama. Potrebna je odgovarajuća zaštitna oprema. Ne radite s usisavačem bez čitavog i pažljivo umetnutog filtarskog sustava.** Inače možete ugroziti svoje zdravlje.
	Tipka za ručno čišćenje filtra

Opis proizvoda i funkcija

Molimo pogledajte slike na prednjem dijelu priručnika za uporabu.

Namjenska uporaba

Usisavač je namijenjen za skupljanje, usisavanje, odvođenje i odvajanje nezapaljive suhe prašine. Usisavač je ispitan na prašinu i odgovara klasi prašine L. Prikladan je za povećane zahtjeve npr. kod primjene u obrtu, industriji i u radionicama.

Usisavači klase prašine L prema IEC/EN 60335-2-69 smiju se upotrebljavati za usisavanje prašina opasnih po zdravlje s graničnom vrijednosti ekspozicije > 1 mg/m³.

S usisavačem radite tek kada ste potpuno ocijenili sve njegove funkcije i ako ih možete provesti bez ograničenja ili se pridržavati odgovarajućih uputa.

Prikazani dijelovi alata

Numeriranje prikazanih dijelova odnosi se na prikaz usisavača na stranicama sa slikama.

(1) Priključak usisnog crijeva

(2) Poklopac pretinca za aku-bateriju

(3) Tipka za deblokadu poklopca pretinca za aku-bateriju
(4) Prekidač za uključivanje/isključivanje
(5) Ručka za nošenje
(6) Priključak crijeva za ispuhivanje
(7) Tipka za ručno čišćenje filtra
(8) Gornji dio usisavača
(9) Zatvarač za gornji dio usisavača
(10) Spremnik
(11) Otvor za aku-bateriju
(12) Aku-baterija[a)]
(13) Tipka za deblokadu aku-baterije[a)]
(14) Držač pribora
(15) Usisno crijevo
(16) Pritisni gumb
(17) Kombinirani usisni adapter
(18) Savijena sapnica
(19) Usisna cijev
(20) Sapnica za fuge
(21) Sapnica za podove
(22) Difuzor
(23) Crijevo za ispuhivanje[a)]
(24) PowerTool adapter (prednji dio)
(25) PowerTool adapter (stražnji dio)
(26) Filtarska vrećica od flisa
(27) Remen za nošenje
(28) Ušice za pričvršćivanje remena za nošenje
(29) Filtar
(30) Držač filtra

a) **Ovaj pribor ne spada u standardni opseg isporuke.**

Tehnički podaci

Akumulatorski usisavač za suho usisavanje		GAS18V-6LS
Kataloški broj		**3 601 JK2 100**
Napon	V	18
Nazivna primljena snaga	W	350
Zapremnina spremnika		
– bruto	l	6
– neto	l	4,5
Duljina crijeva	m	0,5–2,8
Podtlak usisavača[A)B)]	hPa	100
Količina protoka usisavača[A)B)]	l/s m³/h	22 79
Trajanje rada po punjenju aku-baterije		
– Stupanj snage **I**	min/Ah	3,5
– Stupanj snage **II**	min/Ah	2,5

Akumulatorski usisavač za suho usisavanje		GAS18V-6LS
Klasa prašine		L
Težina[C)]	kg	2,9
Preporučena temperatura okoline kod punjenja	°C	0 … +35
Dopuštena temperatura okoline pri radu[D)] i kod skladištenja	°C	–20 … +50
Kompatibilne aku-baterije		GBA18V… GBA 18V… ProCORE18V… EXPERT18V… EXBA18V… CORE18V…
Preporučene aku-baterije za puni učinak		ProCORE18V… ≥ 8 Ah
Preporučeni punjači		GAL18… GAL 18… GAL 36… GAL12V/18… GAL 12V/18… GAX 18… EXAL18…

A) Izmjereno na 20–25 °C s aku-baterijom **GBA 18V 8.0Ah**
B) Izmjereno s usisnim crijevom **(15)**
C) Bez aku-baterije (Težinu aku-baterije naći ćete na internetskoj stranici www.bosch-professional.com)
D) ograničeni učinak pri temperaturama < 0 °C

Vrijednosti se mogu razlikovati ovisno o proizvodu i ovise o uvjetima primjene i okoline. Dodatne informacije na www.bosch-professional.com/wac.

Informacije o buci i vibracijama

Emisijske vrijednosti buke utvrđene sukladno **EN 60335-2-69**.

Razina buke usisavača prema ocjeni A iznosi obično **71** dB(A). Nesigurnost K = **2** dB. Razina buke pri radu može prelaziti navedene vrijednosti. **Nosite zaštitu za uši!**

Vrijednosti vibracija a_h (kontinuirane vibracije), p_F (ponovljene udarne vibracije) i nesigurnost K utvrđene u skladu s normom **EN 60335-2-69**:

a_h = **0,2** m/s² (K = **0,5** m/s²), p_F = **6,1** m/s² (K = **0,2** m/s²)

Aku-baterija

Bosch prodaje akumulatorski usisavač i bez aku-baterije. Ako je aku-baterija sadržana u opsegu isporuke vašeg usisavača, možete je izvaditi iz ambalaže.

Punjenje aku-baterije

▶ **Koristite samo punjače navedene u tehničkim podacima.** Samo su ovi punjači prilagođeni litij-ionskoj aku-bateriji koja se koristi u vašem usisavaču.

Napomena: Litij-ionske aku-baterije isporučuju se djelomično napunjene zbog međunarodnih propisa o

prijevozu. Kako bi se zajamčio puni učinak aku-baterije, prije prve uporabe aku-bateriju napunite do kraja.

Stavljanje i vađenje aku-baterije (vidjeti sliku A)

- ▶ **Prilikom stavljanja aku-baterije ne primjenjujte silu.** Aku-baterija je tako konstruirana da se u usisavač može staviti samo u ispravnom položaju.
- ▶ Pretinac za aku-bateriju i otvor za aku-bateriju održavajte čistim i suhim za dobar i siguran rad.
- – Gurnite tipku za deblokadu **(3)** u smjeru strelice i otvorite poklopac pretinca za aku-bateriju **(2)**.
- – Aku-bateriju **(12)** gurajte u otvor za aku-bateriju **(11)** sve dok čujno ne uskoči u ležište.
- – Za vađenje aku-baterije **(12)** pritisnite tipku za deblokadu **(13)** na aku-bateriji i izvucite je iz otvora za aku-bateriju **(11)**.
- – Zatvorite poklopac pretinca za aku-bateriju **(2)** tako da se čujno uglavi.

Pokazivač stanja napunjenosti aku-baterije

Ako izvadite aku-bateriju iz usisavača, stanje napunjenosti može se prikazati pomoću zelenih LED pokazivača stanja napunjenosti na aku-bateriji.

Pritisnite tipku za prikaz stanja napunjenosti On ili za prikaz stanja napunjenosti.

Ako nakon pritiska na tipku za prikaz stanja napunjenosti ne svijetli LED, aku-baterija je neispravna i mora se zamijeniti.

Napomena: Svaki tip aku-baterije nema pokazivač stanja napunjenosti.

Tip aku-baterije GBA 18V... | GBA18V...



LED	Kapacitet
Stalno svijetli 3 × zelena	60–100 %
Stalno svijetli 2 × zelena	30–60 %
Stalno svijetli 1 × zelena	5–30 %
Treperi 1 × zelena	0–5 %

Tip aku baterije ProCORE18V... | EXPERT18V... | EXBA18V... | CORE18V...



LED	Kapacitet
Stalno svijetli 5 × zelena	80–100 %
Stalno svijetli 4 × zelena	60–80 %
Stalno svijetli 3 × zelena	40–60 %
Stalno svijetli 2 × zelena	20–40 %
Stalno svijetli 1 × zelena	5–20 %
Treperi 1 × zelena	0–5 %

Detekcija rizika od kvara aku-baterije

EXPERT18V... | EXBA18V...

LED diode pokazivača stanja napunjenosti aku-baterije mogu osim stanja napunjenosti aku-baterije pokazati rizik od kvara aku-baterije.

Za aktiviranje funkcije pritisnite i držite pritisnutu tipku za prikaz stanja napunjenosti 3 sekunde. Treperenje pokazivača stanja napunjenosti aku-baterije signalizira analizu aku-baterije. Rezultat će se pokazati na pokazivaču stanja napunjenosti aku-baterije.

1 LED: Aku-baterija ima veliki rizik od kvara. Snaga i vrijeme rada mogu biti već smanjeni. Preporučuje se zamjena aku-baterije.

5 LED: Aku-baterija je u dobrom stanju s malim rizikom od kvara.

Vodite računa o sljedećem: Procjena rizika od kvara aku-baterije funkcionira u dvije faze i nudi pojednostavljenu procjenu stanja. Aku-baterija je ocijenjena u dobrom stanju ili ima povećan rizik od kvara. Ne prikazuje se postotak stanja aku-baterije.

Napomene za optimalno rukovanje aku-baterijom

Zaštitite aku-bateriju od vlage i vode.

Aku-bateriju čuvajte samo u prostoriji u kojoj je raspon temperature od −20 °C do 50 °C. Npr. aku-bateriju ljeti na ostavljajte u automobilu.

Otvore za hlađenje aku-baterije redovito čistite mekim, čistim i suhim kistom.

Bitno skraćenje vremena rada nakon punjenja pokazuje da je aku-baterija istrošena i da je treba zamijeniti.

Pridržavajte se uputa za zbrinjavanje u otpad.

Montaža

- ▶ **Izvadite aku-bateriju prije održavanja ili čišćenja usisavača, namještanja uređaja, zamjene pribora ili odlaganja usisavača.** Ove mjere opreza sprječavaju nehotično pokretanje usisavača.

Montaža držača usisnog pribora (vidjeti sliku B)

Stavite držač **(14)** usisnog pribora na gornji dio usisavača i pričvrstite.

Montaža crijeva (vidjeti slike D–F)

Ovisno o uporabi montirajte odgovarajuće crijevo:

- – Za **usisavanje** utaknite usisno crijevo **(15)** do graničnika u pripadajući priključak crijeva **(1)**.
- – Za **ispuhivanje** izvadite difuzor **(22)** i utaknite crijevo za ispuhivanje **(23)** do graničnika u pripadajući priključak crijeva **(6)**. Ponovno stavite difuzor **(22)** u priključak crijeva **(6)** kada skinete crijevo za ispuhivanje **(23)**.

Napomena: Različitim veličinama priključaka osigurava se da se usisno crijevo **(15)** ne može koristiti za ispuhivanje.

- ▶ **Za ispuhivanje koristite samo čisto crijevo za ispuhivanje.** Prašina može biti štetna po zdravlje.

Montaža usisnog pribora (vidjeti slike C i G)

Usisno crijevo **(15)** opremljeno je sustavom spojnica pomoću kojeg se može priključiti usisni pribor (kombinirani usisni adapter **(17)**, savijena sapnica **(18)**).

Montaža savijene sapnice

– Utaknite savijenu sapnicu **(18)** na usisno crijevo **(15)** sve dok se oba pritisna gumba **(16)** usisnog crijeva čujno ne uglave.
– Za demontažu pritisnite pritisne gumbe **(16)** prema unutra i razdvojite sastavne dijelove.

Montaža sapnica i cijevi

– Po potrebi čvrsto utaknite usisne cijevi **(19)** jednu u drugu, a zatim nataknite na savijenu sapnicu **(18)**.
– Nataknite sapnicu za podove **(21)** ili sapnicu za fuge **(20)** na usisnu cijev **(19)** ili savijenu sapnicu **(18)**.

Montaža kombiniranog usisnog adaptera (vidjeti sliku G)

Kombinirani usisni adapter **(17)** sastoji se od PowerTool adaptera (prednji dio) **(24)** i PowerTool adaptera (stražnji dio) **(25)**.

Na slici **G** možete pronaći moguće promjere usisnih nastavaka koji se mogu priključiti na kombinirani usisni adapter **(17)**.

Po potrebi stavite PowerTool adapter (prednji dio) **(24)** na PowerTool adapter (stražnji dio) **(25)** i blokirajte ga u smjeru suprotnom od kazaljke na satu.

Ovisno o željenom promjeru priključka stavite samo PowerTool adapter (stražnji dio) **(25)** ili sastavljeni kombinirani usisni adapter **(17)** na usisno crijevo. Čujno uglavite oba pritisna gumba **(16)** usisnog crijeva u PowerTool adapteru (stražnji dio) **(25)**.

Za odvajanje oba dijela adaptera okrenite PowerTool adapter (prednji dio) **(24)** u smjeru kazaljke na satu i skinite.

Za skidanje kombiniranog usisnog adaptera **(17)** s usisnog crijeva pritisnite pritisne gumbe **(16)** prema unutra i skinite kombinirani usisni adapter s usisnog crijeva.

Umetanje/vađenje filtarske vrećice od flisa (vidjeti sliku H)

Uporabom filtarske vrećice od flisa **(26)** olakšava se uklanjanje prašine.

Otvorite zatvarače **(9)** i skinite gornji dio usisavača **(8)**.

Stavite filtarsku vrećicu od flisa **(26)** u prihvat spremnika **(10)** kako je prikazano na slici.

Stavite gornji dio usisavača **(8)** i zatvorite oba zatvarača **(9)** tako da se čujno uglave.

Pravovremeno zamijenite filtarsku vrećicu od flisa **(26)**.

Pričvršćivanje remena za nošenje (vidjeti sliku I)

▶ **Remen za nošenje je namijenjen samo za nošenje i fiksiranje usisavača!**

Remen za nošenje **(27)** možete pričvrstiti s desne ili lijeve strane na usisavač ovisno o tome kako želite nositi usisavač. Pričvrstite kuku s osiguračem na remenu za nošenje **(27)** u dvije desne ili dvije lijeve ušice za pričvršćivanje **(28)** usisavača.

Vodite računa o pravilnom položaju za nošenje prikazanom na slici **I**.

Rad

▶ **Izvadite aku-bateriju prije održavanja ili čišćenja usisavača, namještanja uređaja, zamjene pribora ili odlaganja usisavača.** Ove mjere opreza sprječavaju nehotično pokretanje usisavača.

Puštanje u rad

▶ **Usisavač ne smijete koristiti bez filtra.**

▶ **Koristite samo neoštećeni filtar (bez napuklina, bez rupica itd.). Odmah zamijenite oštećeni filtar.**

▶ **Prije usisavanja provjerite je li filtarska jedinica čvrsto montirana.**

▶ **Prije usisavanja provjerite je li poklopac pretinca za aku-bateriju sigurno zatvoren.**

▶ **Informirajte se o važećim propisima/zakonima u vašoj zemlji u pogledu rukovanja prašinama koje mogu ugroziti zdravlje.**

Usisavač se smije upotrebljavati za usisavanje sljedećih materijala:

– prašina s graničnom vrijednosti ekspozicije > 1 mg/m^3

Usisavač se uglavnom ne smije koristiti u prostorijama u kojima postoji opasnost od eksplozije.

Preporučuje se uporaba filtarske vrećice od flisa **(26)**.

Uključivanje/isključivanje

Za **uključivanje** usisavača pritisnite prekidač za uključivanje/isključivanje **(4)** ovisno o željenoj snazi:

– Pritisnite prekidač za uključivanje/isključivanje **(4)** za rad sa **srednjom** snagom usisavanja/puhanja i za dulje vrijeme rada aku-baterije u **položaj I** (npr. za usisavanje glatkih površina, usisavanje s električnim alatima sa stvaranjem male količine prašine ili za ispuhivanje zaprljanih površina).
– Pritisnite prekidač za uključivanje/isključivanje **(4)** za rad s **velikom** snagom usisavanja/puhanja u **položaj II** (npr. za usisavanje tepiha ili usisavanje s električnim alatima sa stvaranjem velike količine prašine).

Za **isključivanje** usisavača pritisnite prekidač za uključivanje/isključivanje **(4)** u srednji položaj.

Usisavanje prašina koje nastaju pri radu električnih alata

▶ **Ako se u prostoriju vraća odlazni zrak, u prostoriji se mora osigurati dovoljan broj izmjena zraka. Pridržavajte se odgovarajućih nacionalnih propisa.**

Nataknite savijenu sapnicu **(18)** ili kombinirani usisni adapter **(17)** na usisno crijevo **(15)** tako da se čujno uglave.

Utaknite savijenu sapnicu **(18)** ili kombinirani usisni adapter **(17)** u usisni nastavak električnog alata.

Ručno čišćenje filtra

Trebate očistiti filtar najkasnije kada usisna snaga više nije dovoljna.

Učestalost čišćenja filtra ovisi o vrsti prašine i količini prašine. Kod redovite primjene ostaje dulje vrijeme zadržan maksimalni dobavni učin.

Uključite usisavač sa stupnjem snage **II**. Rukom držite priključak **(1)** usisnog crijeva ili priključak **(6)** crijeva za ispuhivanje (ili njihov otvor kada je priključeno crijevo/pribor).

Pritisnite tipku za ručno čišćenje filtra **(7)** barem 3× uzastopno. Filtar se čisti velikim strujanjem zraka.

Održavanje i servisiranje

Održavanje i čišćenje

- ▶ **Izvadite aku-bateriju prije održavanja ili čišćenja usisavača, namještanja uređaja, zamjene pribora ili odlaganja usisavača.** Ove mjere opreza sprječavaju nehotično pokretanje usisavača.
- ▶ **Usisavač i otvore za hlađenje održavajte čistima kako bi se moglo dobro i sigurno raditi.**
- ▶ **Prilikom održavanja i čišćenja usisavača nosite masku za zaštitu od prašine.**

Povremeno očistite kućište usisavača vlažnom krpom.

Zaprljane kontakte za punjenje očistite suhom krpom.

- ▶ **Usisavač ne čistite komprimiranim zrakom.** Filtar ili druge komponente mogle bi se oštetiti.

Najmanje jednom godišnje, proizvođač ili osposobljena osoba treba provesti tehničku provjeru usisavača na prašinu (npr. provjeriti oštećenje filtra, nepropusnost usisavača i besprijekornu funkciju kontrolnih uređaja).

Čišćenje i održavanje nakon usisavanja materijala opasnih po zdravlje

- Sve dijelove koji su mogli doći u dodir s materijalima opasnim po zdravlje smatrajte onečišćenima.
- Temeljito usišite, obrišite ili zabrtvite vanjski dio usisavača prije nego što ga uklonite iz područja s materijalima opasnim po zdravlje.
- Očistite, demontirajte i održavajte usisavač samo ako ne postoji opasnost za vas i druge osobe. Tijekom održavanja i čišćenja nosite osobnu zaštitnu opremu. Izvodite radove u dobro provjetrenoj prostoriji.
- Najprije očistite vanjski dio usisavača prije demontaže.
- Zbrinite sve dijelove usisavača koji se ne mogu zadovoljavajuće očistiti u nepropusnim vrećicama. Pritom se pridržavajte važećih propisa za zbrinjavanje takvog otpada.
- Po završetku radova očistite područje održavanja.

Čišćenje spremnika

Ako tijekom suhog usisavanja niste koristili filtarsku vrećicu od flisa **(26)**, onda očistite spremnik **(10)** nakon svake uporabe.

- Otvorite zatvarače **(9)** i skinite gornji dio usisavača **(8)**.
- Istresite spremnik **(10)** iznad prikladne kante za smeće.
- Ako je potrebno, očistite spremnik vlažnom krpom. Ako je potrebno, očistite filtar **(29)**. Ostavite spremnik i filtar da se osuše.
- Ponovno stavite gornji dio usisavača **(8)** i zatvorite oba zatvarača **(9)** tako da se čujno uglave.

Čišćenje/zamjena filtra (vidjeti sliku J)

Usisna snaga ovisi o stanju filtra. Stoga redovito očistite filtar **(29)**.

Odmah zamijenite oštećeni filtar.

- Aktivirajte ručno čišćenje filtra (vidi „Ručno čišćenje filtra“, Stranica 178) i zatim isključite usisavač.
- Otvorite zatvarače **(9)** i skinite gornji dio usisavača **(8)**.
- Otpustite vijak držača filtra **(30)**.
- Okrenite gornji dio usisavača tako da filtar s držačem filtra možete izvaditi prema dolje. U protivnom prašina može pasti s filtra u motorni prostor usisavača.
- Izvadite filtar **(29)** iz držača filtra **(30)**.
- Protresite filtar **(29)** iznad prikladne kante za smeće. Pazite da se lamele filtra ne oštete. U slučaju jake zaprljanosti lamele filtra iščetkajte vodom i mekanom četkom. *ili* Zamijenite oštećeni filtar **(29)**.
- Umetnite čist i suh filtar **(29)** u držač filtra **(30)**.
- Stavite držač filtra **(30)** u gornji dio usisavača i pričvrstite ga sa 6 okretaja.
- Provjerite ispravan i čvrst dosjed filtra **(29)** i držača filtra **(30)**.
- Ponovno stavite gornji dio usisavača **(8)** i zatvorite oba zatvarača **(9)** tako da se čujno uglave.

Smetnje u radu

Kod nedovoljnog učinka usisavanja provjerite sljedeće:

- Je li spremnik **(10)** pun ili filtarska vrećica od flisa **(26)** puna?
  ▷ Ispraznite spremnik ili zamijenite filtarsku vrećicu od flisa.
- Jesu li crijevo, cijevi ili sapnice začepljeni?
  ▷ Očistite usisni pribor.
- Je li filtar **(29)** pun prašine?
  ▷ Očistite ili zamijenite filtar.
- Je li kapacitet aku-baterije **(12)** premali?
  ▷ Napunite aku-bateriju ili umetnite aku-bateriju s većim kapacitetom.

Redovito pražnjenje spremnika **(10)** i čišćenje filtra **(29)** jamči optimalnu usisnu snagu.
Ako se i nakon toga ne može postići uobičajeni učinak usisavanja, onda se obratite **Bosch** servisu.

Ako se usisavač automatski isključuje ili se ne može uključiti:

- Usisavač i/ili aku-baterija previše su se zagrijali zbog preopterećenja.
  ▷ Ostavite da se usisavač i aku-baterija ohlade.

Ako se nakon toga usisavač ne može uključiti, onda se obratite **Bosch** servisu.

Spremanje (vidjeti sliku K)

- Utaknite usisne cijevi **(19)** ili kombinirani usisni adapter **(17)** u držač **(14)**.
- Utaknite sapnicu za fuge **(20)** u prihvat na gornjem dijelu usisavača **(8)**.
- Utaknite sapnicu za podove **(21)** u prihvat na gornjem dijelu usisavača **(8)**.
- Utaknite usisno crijevo **(15)** s nataknutom savijenom sapnicom **(18)** u jednu od usisnih cijevi **(19)**.
- Usisavač nosite držeći za ručku za prenošenje **(5)** ili remen za nošenje **(27)**.
- Usisavač odložite u suhu prostoriju i zaštitite ga od neovlaštene uporabe.

Servisna služba i savjeti o uporabi

Hrvatski
Tel.: +385 12 958 051

Poveznicu na naše adrese servisa i uvjete jamstva možete pronaći na zadnjoj stranici.

U slučaju upita ili naručivanja rezervnih dijelova, molimo vas obavezno navedite 10-znamenkasti kataloški broj s tipske pločice proizvoda.

Zbrinjavanje

Električne alate, aku-baterije, pribor i ambalažu treba dovesti na ekološki prihvatljivo recikliranje.



Usisavač i aku-baterije/baterije ne bacajte u kućni otpad!

Samo za zemlje EU:

Električni i elektronski uređaji ili iskorišteni akumulatori/baterije koji više nisu uporabivi, moraju se odvojene sakupljati i zbrinuti na ekološko prihvatljiv način. Koristite predviđene sustave prikupljanja otpada. Nepravilno zbrinjavanje može biti štetno za okoliš i zdravlje zbog opasnih tvari koje može sadržavati.

Eesti

Ohutusnõuded tolmuimejate kasutamisel



Lugege läbi kõik ohutusnõuded ja juhised. Ohutusnõuete ja juhiste eiramine võib kaasa tuua elektrilöögi, tulekahju ja/või raskeid vigastusi.

Hoidke kõik ohutusnõuded ja juhised edasiseks kasutamiseks hoolikalt alles.

- ▶ **Tolmuimejat ei ole lubatud kasutada lastel ja isikutel, kelle füüsilised, vaimsed või tunnetuslikud võimed on piiratud või kellel puuduvad seadme kasutamiseks vajalikud teadmised ja kogemused.** Vastasel korral tekib valest käsitsemisest põhjustatud kehavigastuste ja varalise kahju oht.
- ▶ **Ärge jätke lapsi järelevalveta.** Sellega tagate, et lapsed ei hakka tolmuimejaga mängima.
- ▶ **Palun järgige kõiki imetava aine kohta kehtivaid ohutuseeskirju.**
- ▶ **Ärge imege pöögi- või tammetolmu ega asbesti. Kivitolmu tohib imeda ainult tolmueemaldussüsteemidega, mis on selgesõnaliselt lubatud kasutamiseks GAS18V-6LS Bosch tolmuimejatega.** Nimetatud ained on kantserogeense toimega.
- ▶ **Imege kivitolmu ainult elektritööriista ja tolmueemaldussüsteemi ettenähtud kombinatsioonidega, mille puhul on tõestatud õigusaktides kehtestatud piirväärtustest madalamad väärtused.** Tõestatud väärtused leiate veebilehelt www.bosch-professional.com/dust/.

⚠ HOIATUS **Kasutage tolmuimejat vaid siis, kui olete saanud selle kasutamise, imetavate ainete ja nende ohutu käitlemise kohta piisavalt teavet.** Põhjalik juhendamine hoiab ära vale käsitsemise ja sellest põhjustatud vigastused.

⚠ HOIATUS **Tolmuimeja sobib üksnes tahkete ainete imemiseks.** Vedelike sissetungimine suurendab elektrilöögi ohtu.

- ▶ **Ärge imege imuriga kuuma, põlevat ega plahvatusohtlikku tolmu. Ärge kasutage imurit plahvatusohuga ruumides.** Tolm võib süttida või plahvatada.
- ▶ **TÄHELEPANU! Tolmuimejat tohib hoida vaid siseruumides.**
- ▶ **Tagage töökohas hea ventilatsioon.**
- ▶ **Laske tolmuimejat parandada ainult kvalifitseeritud tehnikutel, kes kasutavad originaalvaruosi.** Sellega on tagatud seadme tööohutus.

⚠ HOIATUS **Tolmuimeja sisaldab terviseohtlikku tolmu. Laske tolmuimejat tühjendada ja hooldada, sealhulgas tolmukogumisanumaid eemaldada ainult asjaomase kvalifikatsiooniga isikutel. Nõutav on vastav kaitsevarustus. Ärge kasutage puuduliku või valesti paigaldatud filtrisüsteemiga tolmuimejat.** Sellega seate ohtu oma tervise.

- ▶ **Enne töölerakendamist veenduge, et imivooliku seisund on veatu. Seejuures jätke imivoolik tolmuimeja külge, et tolmu kogemata välja ei tuleks.** Vastasel korral võite tolmu sisse hingata.
- ▶ **Ärge puhastage tolmuimejat vahetult tolmuimejale suunatud veejoaga.** Vee sissetungimine tolmuimeja ülaossa suurendab elektrilöögi ohtu.
- ▶ **Ärge muutke ega avage akut.** On lühiseoht.
- ▶ **Aku vigastamise ja ebaõige käsitsemise korral võib akust eralduda aure. Aku võib põlema süttida või**

plahvatada. Õhutage ruumi, halva enesetunde korral pöörduge arsti poole. Aurud võivad ärritada hingamisteid.

- ▶ **Väärkasutuse või kahjustatud aku korral võib süttiv vedelik välja voolata. Vältige sellega kokkupuudet. Juhusliku kokkupuute korral loputage veega. Kui vedelik satub silma, pöörduge ka arsti poole.** Väljavoolav akuvedelik võib põhjustada nahaärritusi või põletusi.
- ▶ **Teravad esemed, näiteks naelad või kruvikeerajad, samuti löögid, põrutused jmt võivad akut kahjustada.** Akukontaktide vahel võib tekkida lühis ja aku võib süttida, suitsema hakata, plahvatada või üle kuumeneda.
- ▶ **Kasutusvälisel ajal hoidke akud eemal kirjaklambritest, müntidest, võtmetest, naeltest, kruvidest või teistest väikestest metallesemetest, mis võivad kontaktid omavahel ühendada.** Akukontaktide vahel tekkiva lühise tagajärjeks võivad olla põletused või tulekahju.
- ▶ **Kasutage akut ainult valmistaja toodetes.** Ainult sellisel juhul on aku kaitstud ohtliku ülekoormuse eest.
- ▶ **Laadige akusid ainult tootja soovitatud laadimisseadmetega.** Laadimisseade, mis sobib teatud tüüpi akudele, muutub tuleohtlikuks, kui seda kasutatakse teiste akudega.



Kaitske akut kuumuse, nt ka kestva päikesekiirguse, tule, mustuse, vee ja niiskuse eest. Tekib plahvatuse ja lühise oht.

- ▶ **Kasutage kanderihma ainult koos tolmuimejaga.**
- ▶ **Ärge kasutage imurit istme, redeli ega astmelauana.** Tolmuimeja võib ümber minna ja kahjustuda. Tekib vigastuste oht.

Sümbolid

Järgmised sümbolid võivad olla tolmuimeja kasutamisel olulised. Pidage sümbolid ja nende tähendus meeles. Sümbolite õige tõlgendamine aitab teil tolmuimejat efektiivsemalt ja ohutumalt kasutada.

Sümbolid ja nende tähendus
 **HOIATUS! Lugege läbi kõik ohutussuunised ja juhised.** Ohutussuuniste ja juhiste eiramine võib kaasa tuua elektrilöögi, tulekahju ja/või rasked vigastused.
 Standardi IEC/EN 60335-2-69 kohaselt tolmuklassi L kuuluv imur tervistkahjustava tolmu **kuivimemise** jaoks, mille kokkupuute piirväärtus on > 1 mg/m³
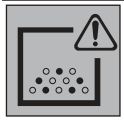 **HOIATUS! Tolmuimeja sisaldab terviseohtlikku tolmu. Laske tolmuimejat tühjendada ja hooldada, sealhulgas tolmukogumisanumaid eemaldada ainult asjaomase kvalifikatsiooniga isikutel. Nõutav on vastav kaitsevarustus. Ärge kasutage ilma täielikult ja hoolikalt kohale asetatud filtrisüsteemita tolmuimejat.** Sellega seate ohtu oma tervise.
 Käsitsi filtripuhastuse nupp

Toote ja selle omaduste kirjeldus

Järgige kasutusjuhendi eesmises osas toodud jooniseid.

Nõuetekohane kasutamine

Imur on ette nähtud mittesüttiva kuiva tolmu kogumiseks, imemiseks, teisaldamiseks ning separeerimiseks. Imur on läbinud tolmutehnilise kontrolli ja vastab tolmuklassile L. See sobib tööstuslikul kasutamisel, nt käsitöönduses, tööstuses ja töökodades, tekkiva suurema koormuse jaoks.

Standardi IEC/EN 60335-2-69 kohaselt tolmuklassi L kuuluvaid imureid tohib kasutada ainult tervistkahjustava tolmu imemiseks ja äratõmbeks, mille kokkupuute piirväärtus on > 1 mg/m³.

Kasutage tolmuimejat üksnes siis, kui teil on täielik ülevaade selle kõikidest funktsioonidest ning suudate seda kasutada piiranguteta või kui olete saanud asjakohase väljaõppe.

Kujutatud komponendid

Kujutatud komponentide numeratsiooni aluseks on jooniselehekülgedel toodud tolmuimeja kujutis.

(1) Imivooliku kinnituskoht
(2) Akupesa kaas
(3) Akupesa kaane vabastusnupp
(4) Sisse-/väljalüliti
(5) Kandepide
(6) Puhumisvooliku kinnituskoht
(7) Käsitsi filtripuhastuse nupp
(8) Imuri ülaosa
(9) Imuri ülaosa sulgur
(10) Mahuti
(11) Akupesa
(12) Aku[a)]
(13) Aku lukustuse vabastusnupp[a)]
(14) Hoidik lisavarustuse jaoks
(15) Imivoolik
(16) Surunupp
(17) Kombineeritud väljaimemisadapter
(18) Kõver düüs
(19) Imitoru
(20) Vuugidüüs

(21) Põrandadüüs
(22) Difuusor
(23) Puhumisvoolik[a)]
(24) PowerTooli adapter (eesmine osa)
(25) PowerTooli adapter (tagumine osa)
(26) Fliisist filtrikott
(27) Kanderihm
(28) Kanderihma kinnitusaasad
(29) Filter
(30) Filtrihoidik

a) **See tarvik ei kuulu standard-tarnekomplekti.**

Tehnilised andmed

Akuga kuivtolmuimeja		GAS18V-6LS
Tootenumber		**3 601 JK2 100**
Pinge	V	18
Nimisisendvõimsus	W	350
Mahuti maht		
– Bruto	l	6
– Neto	l	4,5
Vooliku pikkus	m	0,5–2,8
Imuri alarõhk[A)B)]	hPa	100
Imuri läbivooluhulk[A)B)]	l/s m^3/h	22 79
Tööaeg aku ühekordse laadimise kohta		
– Võimsusaste **I**	min/Ah	3,5
– Võimsusaste **II**	min/Ah	2,5
Tolmuklass		L
Kaal[C)]	kg	2,9
Soovitatav keskkonnatemperatuur laadimisel	°C	0 … +35
Lubatud keskkonnatemperatuur töötamisel[D)] ja hoiustamisel	°C	–20 … +50
Ühilduvad akud		GBA18V... GBA 18V... ProCORE18V... EXPERT18V... EXBA18V... CORE18V...
Soovitatavad akud täisvõimsuse jaoks		ProCORE18V... ≥ 8 Ah
Soovitatavad laadimisseadmed		GAL18... GAL 18... GAL 36... GAL12V/18... GAL 12V/18...
Akuga kuivtolmuimeja		GAS18V-6LS
		GAX 18... EXAL18...

A) Mõõdetud 20–25 °C juures akuga **GBA 18V 8.0Ah**
B) Mõõdetud imivoolikuga **(15)**
C) Ilma akuta (aku kaalu kohta vt www.bosch-professional.com)
D) piiratud jõudlus temperatuuridel < 0 °C

Väärtused võivad olenevalt tootest varieeruda ja oleneda kasutus- ning keskkonnatingimustest.Täiendav teave veebisaidil www.bosch-professional.com/wac.

Andmed müra/vibratsiooni kohta

Mürapäästuväärtused on määratud vastavalt normile **EN 60335-2-69**.

Tolmuimeja A-korrektsiooniga helirõhutase on tavaliselt **71** dB(A). Mõõtemääramatus K = **2** dB. Töötamisel võib müratase nimetatud väärtusi ületada. **Kandke kuulmiskaitset!**

Vibratsiooni väärtused a_h (pidevad vibratsioonid), p_F (korduvad löögivibratsioonid) ja mõõtemääramatus K on kindlaks tehtud vastavalt standardile **EN 60335-2-69**:

a_h = **0,2** m/s^2 (K = **0,5** m/s^2), p_F = **6,1** m/s^2 (K = **0,2** m/s^2)

Aku

Bosch müüb ka juhtmeta tolmuimejaid ilma akuta. Pakendilt näete, kas aku kuulub teie tolmuimeja tarnekomplekti.

Aku laadimine

▶ **Kasutage üksnes tehnilistes andmetes loetletud laadimisseadmeid.** Vaid need laadimisseadmed on ette nähtud tolmuimejas kasutatud liitiumioon-aku laadimiseks.

Juhis: liitiumioonakud tarnitakse tehasest rahvusvaheliste transpordieeskirjade põhjal osaliselt laetutena. Selleks et aku täielikku võimsust tagada, laadige aku enne esimest kasutamist täielikult täis.

Aku paigaldamine ja eemaldamine (vt jn A)

▶ **Aku paigaldamisel ärge rakendage jõudu.** Aku on konstrueeritud nii, et seda saab tolmuimejasse sisestada ainult õiges asendis.
▶ Veatu ja ohutu töö tagamiseks hoidke akukorpus ja akupesa alati kuiv ja puhas.
– Lükake vabastusnuppu **(3)** noole suunas ja avage akupesa kaas **(2)**.
– Lükake aku **(12)** akupessa **(11)** nii, et see kuuldavalt fikseerub.
– Aku **(12)** eemaldamiseks vajutage akul vabastusnuppu **(13)** ja tõmmake aku akupesast **(11)** välja.
– Sulgege akupesa kaas **(2)** nii, et see kuuldavalt fikseerub.

Aku laetuse taseme näidik

Kui aku imurist välja võetakse, siis saab laetuse taset näidata aku peal oleva laetuse taseme näidiku roheliste LED tulede kaudu.

Laetuse taseme vaatamiseks vajutage laetuse taseme näidiku nuppu ⏻ või .

Kui laetuse taseme näidiku nupu vajutamisel ei sütti ükski LED, on aku defektne ja tuleb välja vahetada.

Märkus: kõikidel akutüüpidel ei ole laetuse taseme indikaatorit.

Aku tüüp GBA 18V... | GBA18V...



LED	Mahtuvus
Pidev tuli 3 × roheline	60–100%
Pidev tuli 2 × roheline	30–60%
Pidev tuli 1 × roheline	5–30%
Vilkuv tuli 1 × roheline	0–5%

Aku tüüp ProCORE18V... | EXPERT18V... | EXBA18V... | CORE18V...



LED	Mahtuvus
Pidev tuli 5 × roheline	80–100%
Pidev tuli 4 × roheline	60–80%
Pidev tuli 3 × roheline	40–60%
Pidev tuli 2 × roheline	20–40%
Pidev tuli 1 × roheline	5–20%
Vilkuv tuli 1 × roheline	0–5%

Aku defekti riski tuvastus

EXPERT18V... | EXBA18V...

Aku laetuse taseme näidikute LEDid võivad kuvada lisaks aku laetuse tasemele aku defekti riski.

Funktsiooni aktiveerimiseks hoidke laetuse taseme näidiku nuppu 3 sekundit vajutatult. Aku analüüsist annavad märku aku laetuse taseme näidiku liikuvad tuled. Tulemust kuvatakse aku laetuse taseme näidikul.

 **1 LED:** akul on kõrge defekti risk. Võimsus ja kasutusaeg võivad olla juba vähenenud. Soovitatav on aku välja vahetada.

 **5 LEDi**: aku on heas seisukorras madala defekti riskiga.

Palun arvestage: aku defekti riski analüüs toimib kaheastmeliselt ja pakub lihtsustatud seisundihindamist. Akut hinnatakse kas heas seisundis või sellel on suurenenud defekti risk. Aku seisundi protsendimäära ei kuvata.

Juhised aku käsitsemiseks

Kaitske akut niiskuse ja vee eest.

Hoidke aku temperatuuril –20 °C kuni 50 °C. Ärge jätke akut suvel autosse.

Puhastage aku ventilatsiooniavasid pehme, puhta ja kuiva pintsliga.

Oluliselt lühenenud kasutusaeg pärast laadimist näitab, et aku on muutunud kasutuskõlbmatuks ja tuleb välja vahetada.

Järgige ringlussevõtu juhiseid.

Paigaldus

▶ **Enne tolmuimeja hooldamist ja puhastamist, seadistamist, lisatarvikute vahetamist ja hoiulepanekut eemaldage tolmuimejast aku.** See ettevaatusabinõu hoiab ära tolmuimeja soovimatu käivitumise.

Imitarvikute hoidiku paigaldamine (vt jn B)

Asetage imitarvikute hoidik **(14)** imuri ülaosale ja keerake kinni.

Vooliku paigaldamine (vt pilte D–F)

Paigaldage olenevalt kasutusest sobiv voolik:

– Lükake **imemiseks** imivoolik **(15)** lõpuni vastavasse vooliku kinnituskohta **(1)**.

– Puhumiseks **eemaldage difuusor (22)** ja lükake puhumisvoolik **(23)** lõpuni vastavasse vooliku kinnituskotta **(6)**. Paigutage difuusor **(22)** uuesti vooliku kinnituskohta **(6)**, kui eemaldate puhumisvooliku **(23)**.

Juhis: erinevate kinnituskoha suurustega tagatakse, et imivoolikut **(15)** ei saa kasutada puhumiseks.

▶ **Kasutage puhumiseks ainult puhast puhumisvoolikut.** Tolm võib olla tervistkahjustav.

Imitarvikute paigaldamine (vt jn C ja G)

Imivoolik **(15)** on varustatud klambrisüsteemiga, mille abil saab ühendada imitarvikuid (kombineeritud väljaimemisadapter **(17)**, kõver düüs **(18)**).

Kõvera düüsi paigaldamine

– Lükake kõver düüs **(18)** imemisvoolikule **(15)**, kuni mõlemad imemisvooliku surunupud **(16)** kuuldavalt fikseeruvad.

– Eemaldamiseks vajutage surunupud **(16)** sisse ja tõmmake konstruktsioonielemendid üksteisest eemale.

Otsakute ja torude paigaldamine

– Vajaduse korral ühendage imitorud **(19)** üksteisega ja seejärel kõverdatud otsakuga **(18)**.

– Ühendage põrandaotsak **(21)** või vuugiotsak **(20)** imitoruga **(19)** või kõverdatud otsakuga **(18)**.

Kombineeritud väljaimemisadapteri paigaldamine (vt jn G)

Kombineeritud väljaimemisadapter **(17)** koosneb PowerTool-adapterist (eesmine osa) **(24)** ja PowerTool-dapterist (tagumine osa) **(25)**.

Jooniselt **G** leiate nende väljaimemisotsakute võimalikud läbimõõdud, mida saab ühendada kombineeritud väljaimemisadapteriga **(17)**.

Asetage vajadusel PowerTooli adapter (eesmine osa) **(24)** PowerTooli adapterile (tagumine osa) **(25)** ja lukustage see vastupäeva.

Olenevalt soovitud ühenduskoha läbimõõdust asetage imivoolikule ainult PowerTooli adapter (tagumine osa) **(25)** või kokkupandud kombineeritud väljaimemisadapter **(17)**. Laske imivooliku mõlemad surunupud **(16)** PowerTooli adapteris (tagumine osa) **(25)** kuuldavalt fikseeruda.

Mõlema adapteriosa lahutamiseks keerake PowerTooli adapterit (eesmine osa) **(24)** päripäeva ja võtke see ära.

Kombineeritud väljaimemisadapteri **(17)** eemaldamiseks imivoolikult vajutage surunupud **(16)** sisse ja tõmmake kombineeritud väljaimemisadapter imivoolikult maha.

Fliisist filtrikoti sisseasetamine/eemaldamine (vt jn H)

Fliisist filtrikoti **(26)** kasutamine hõlbustab tolmu jäätmekäitlust.

Avage lukustid **(9)** ja võtke tolmuimeja ülaosa **(8)** ära.

Asetage fliisist filtrikott **(26)**, nagu joonisel näidatud, mahuti kinnituskohta **(10)**.

Asetage imuri ülaosa **(8)** peale ja sulgege mõlemad sulgurid **(9)**, nii et need kuuldavalt fikseeruksid.

Vahetage täis fliisist filtrikott **(26)** õigeaegselt.

Kanderihma kinnitamine (vt jn I)

- ▶ **Kanderihm on ette nähtud ainult imuri kandmiseks ja fikseerimiseks!**

Võite kinnitada kanderihma **(27)** paremal või vasakul imurile, olenevalt sellest, kuidas soovite imurit kanda. Klõpsake kanderihma **(27)** karabiinkonksud kas imuri mõlemasse paremasse või mõlemasse vasakusse kinnitusaasa **(28)**.

Järgige joonisel **I** näidatud õiget kandmisasendit.

Kasutamine

- ▶ **Enne tolmuimeja hooldamist ja puhastamist, seadistamist, lisatarvikute vahetamist ja hoiulepanekut eemaldage tolmuimejast aku.** See ettevaatusabinõu hoiab ära tolmuimeja soovimatu käivitumise.

Seadme kasutuselevõtt

- ▶ **Tolmuimejat ei tohi kasutada ilma filtrita.**
- ▶ **Kasutage ainult vigastusteta (pragudeta, aukudeta jms) filtrit. Vigastatud filter asendage kohe uuega.**
- ▶ **Enne tolmuimemist veenduge, et filter on kindlalt paigas.**
- ▶ **Enne tolmuimemist veenduge, et akukorpuse kaas on korralikult suletud.**
- ▶ **Tutvuge terviseohtliku tolmu käsitsemise suhtes kehtivate siseriiklike nõuete/seadustega.**

Tolmuimeja sobib järgmiste materjalide imemiseks ja eemaldamiseks:

– Tolmud mõjutuspiiranguga > 1 mg/m^3

Tolmuimejat ei tohi põhimõtteliselt kasutada plahvatusohtlikes ruumides.

Soovitatav on kasutada fliisist filtrikotti **(26)**.

Sisse-/väljalülitamine

Imuri **sisselülitamiseks** vajutage sisse-/väljalülitit **(4)** olenevalt soovitud võimsusest:

– Vajutage sisse-/väljalüliti **(4) keskmise** imemis-/puhumisvõimsusega töödeks ja pikemaks aku tööajaks **asendisse I** (nt siledate pindade imemiseks, vähest tolmu tekitavate elektriliste tööriistadega imemiseks või mustade pindade puhtaks puhumiseks).

– Vajutage sisse-/väljalüliti **(4) suure** imemis-/puhumisvõimsusega töödeks **asendisse II** (nt vaipade imemiseks või palju tolmu tekitavate elektriliste tööriistadega imemiseks).

Imuri **väljalülitamiseks** vajutage sisse-/väljalüliti **(4)** keskasendisse.

Töötavate elektriliste tööriistade tekitatava tolmu imemine

- ▶ **Kui heitõhk juhitakse ruumi tagasi, peab ruumi õhuvahetuse määr olema piisav. Järgige vastavaid siseriiklikke eeskirju.**

Lükake kõver düüs **(18)** või kombineeritud väljaimemisadapter **(17)** imivoolikule **(15)**, nii et need kuuldavalt fikseeruksid.

Lükake kõver düüs **(18)** või kombineeritud väljaimemisadapter **(17)** elektrilise tööriista väljaimemisotsakusse või selle peale.

Filtri puhastamine käsitsi

Hiljemalt siis, kui imemisvõimsus ei ole enam piisav, peaksite filtrit puhastama.

Filtri puhastamise sagedus oleneb tolmu liigist ja kogusest. Korrapärasel rakendamisel säilib maksimaalne jõudlus kauem.

Lülitage imur võimsusastmega **II** sisse. Hoidke kas imivooliku kinnituskohta **(1)** või puhumisvooliku kinnituskohta **(6)** käega kinni (või külge ühendatud vooliku/tarvikute korral nende ava).

Vajutage käsitsi filtripuhastuse nuppu **(7)** vähemalt 3× järjest. Filtrit puhastatakse tugeva õhuvooluga.

Hooldus ja korrashoid

Hooldus ja puhastamine

- ▶ **Enne tolmuimeja hooldamist ja puhastamist, seadistamist, lisatarvikute vahetamist ja hoiulepanekut eemaldage tolmuimejast aku.** See

ettevaatusabinõu hoiab ära tolmuimeja soovimatu käivitumise.

- ▶ **Veatu ja ohutu töö tagamiseks hoidke tolmuimeja ja selle ventilatsiooniavad puhtad.**
- ▶ **Kandke tolmuimeja hooldamisel ja puhastamisel tolmukaitsemaski.**

Puhastage tolmuimeja korpust aeg-ajalt niiske lapiga.

Määrdunud laadimiskontakte puhastage kuiva lapiga.

- ▶ **Ärge puhastage imurit suruõhuga.** Filtrit ja muid komponente võidakse vigastada.

Vähemalt kord aastas tuleb lasta tootjal või instrueeritud isikul kontrollida tolmuimejat tolmutehniliselt (nt filtril vigastuste puudumist, tolmuimejal lekete puudumist ja kontrollseadiste talitluse laitmatust).

Puhastamine ja hooldus pärast tervistkahjustavate ainete imemist

- – Käsitlege kõiki osi, mis võisid terviskahjustavate ainetega kokku puutuda, saastatutena.
- – Enne tervistkahjustavate ainetega piirkonnast eemaldamist imege, pühkige põhjalikult puhtaks või tihendage tolmuimeja väljastpoolt.
- – Puhastage, võtke tolmuimeja lahti ja hooldage seda ainult siis, kui seda on võimalik teie ja teiste isikute suhtes ohutult teha. Kandke hooldamise ja puhastamise ajal isiklikku kaitsevarustust. Tehke töid ainult hästi ventileeritud ruumides.
- – Puhastage tolmuimeja enne selle lahtivõtmist kõigepealt väljastpoolt.
- – Saatke kõik tolmuimeja osad, mida ei saa rahuldavalt puhastada, mitteläbilaskvates kottides jäätmekäitlusse. Järgige sealjuures kehtivaid selliste jäätmete jäätmekäitluseeskirju.
- – Puhastage tööde lõpetamise järel hooldamispiirkond.

Mahuti puhastamine

Kui te pole kuivimemisel fliisist filtrikotti **(26)** kasutanud, siis puhastage mahuti **(10)** pärast iga kasutust.

- – Avage sulgurid **(9)** ja võtke imuri ülaosa **(8)** ära.
- – Raputage mahuti **(10)** sobiva prügikonteineri kohal tühjaks.
- – Vajaduse korral puhastage mahutit niiske lapiga. Vajaduse korral puhastage filter **(29)**. Laske mahutil ja filtril kuivada.
- – Asetage imuri ülaosa **(8)** uuesti peale ja sulgege mõlemad sulgurid **(9)**, nii et need kuuldavalt fikseeruksid.

Filtri puhastamine/vahetamine (vt jn J)

Imemisvõimsus sõltub filtri seisundist. Seepärast puhastage filtrit **(29)** regulaarselt.

Vahetage kahjustatud filter kohe välja.

- – Rakendage käsitsi filtripuhastus (vaadake „Filtri puhastamine käsitsi“, Lehekülg 183) ja lülitage imur seejärel välja.
- – Avage sulgurid **(9)** ja võtke imuri ülaosa **(8)** ära.
- – Vabastage filtrihoidiku kruvi **(30)**.
- – Keerake imuri ülaosa nii, et saate filtri filtrihoidikuga allapoole eemaldada. Muidu võib tolm filtrist sattuda imuri mootoriruumi.
- – Võtke filter **(29)** filtrihoidikust **(30)** välja.
- – Kloppige filtrit **(29)** sobiva jäätmenõu kohal. Jälgige, et sealjuures ei kahjustataks filtri lamelle. Tugeva mustuse korral harjake filtri lamelle vee ja pehme harjaga.
  või
  Vahetage kahjustatud filter **(29)** välja.
- – Asetage puhas ja kuiv filter **(29)** filtrihoidikusse **(30)**.
- – Asetage filtrihoidik **(30)** imuri ülaossa ja keerake see 6 pöördega kinni.
- – Kontrollige filtrit **(29)** ja filtrihoidikut **(30)** korrektse ja kindla kinnituse suhtes.
- – Asetage imuri ülaosa **(8)** uuesti peale ja sulgege mõlemad sulgurid **(9)**, nii et need kuuldavalt fikseeruksid.

Tõrked

Ebapiisava imemisjõudluse korral kontrollige:

- – Kas mahuti **(10)** või fliisist filtrikott **(26)** on täis?
  ▷ Tühjendage mahuti või vahetage fliisist filtrikott.
- – Kas voolik, torud või düüsid on ummistunud?
  ▷ Puhastage imitarvikud.
- – Kas filter **(29)** on tolmuga ummistunud?
  ▷ Puhastage või vahetage filter.
- – Kas aku **(12)** mahtuvus on liiga väike?
  ▷ Laadige akut või sisestage suurema mahtuvusega aku.

Korrapärane mahuti **(10)** tühjendamine ja filtri **(29)** puhastamine tagavad optimaalse imemisvõimsuse. Kui tavaline imemisvõimsus ei ole ka seejärel piisav, võtke ühendust **Bosch** klienditeenindusega.

Kui imur lülitub automaatselt välja või seda ei saa sisse lülitada:

- – Imur ja/või aku on ülekoormuse tõttu ülekuumenenud.
  ▷ Laske imuril ja akul jahtuda.

Kui imurit ei saa seejärel sisse lülitada, siis võtke ühendust **Bosch** klienditeenindusega.

Hoiustamine (vt jn K)

- – Lükake imitorud **(19)** ja kombineeritud väljaimemisadapter **(17)** hoidikusse **(14)**.
- – Lükake vuugiotsak **(20)** imuri ülaosal **(8)** kinnitusse.
- – Lükake põrandadüüs **(21)** imuri ülaosal **(8)** kinnitusse.
- – Lükake imivoolik **(15)** pealepandud kõvera düüsiga **(18)** ühte imitorusse **(19)**.
- – Kandke imurit ainult kandepidemest **(5)** või kanderihmast **(27)**.
- – Hoidke imurit kuivas ruumis ja tõkestage selle lubamatu kasutamine.

Klienditeenindus ja kasutusalane nõustamine

Eesti Vabariik

Tel.: (+372) 6549 575

Meie teenindusaadresside ja garantiitingimuste lingi leiate viimaselt lehelt.

Päringute esitamisel ja varuosade tellimisel teatage meile kindlasti toote tüübisildil olev 10-kohaline tootenumber.

Jäätmekäitlus

Tolmuimeja, akud, lisatarvikud ja pakendid tuleb keskkonnasäästlikul viisil ringlusse võtta.



Ärge käidelge tolmuimejat ja akusid/patareisid koos olmejäätmetega!

Üksnes EL liikmesriikidele:

Elektri- ja elektroonikaseadmed või kasutatud akud/patareid, mis enam kasutuskõlblikud pole, peab eraldi kokku koguma ning keskkonnasõbralikul viisil kasutusest kõrvaldama. Kasutage selleks ettenähtud kogumissüsteeme. Vale jäätmekäitlus võib nendes sisalduvate võimalike ohtlike ainete tõttu keskkonda ja tervist kahjustav olla.

Latviešu

Drošības noteikumi vakuumsūcējiem



Izlasiet drošības noteikumus un norādījumus lietošanai. Drošības noteikumu un norādījumu neievērošana var izraisīt aizdegšanos un būt par cēloni elektriskajam triecienam vai nopietnam savainojumam.

Pēc izlasīšanas uzglabājiet šos noteikumus turpmākai izmantošanai.

- ▶ **Šis vakuumsūcējs nav paredzēts, lai to lietotu bērni un personas ar ierobežotām fiziskajām, sensorajām vai garīgajām spējām vai ar nepietiekošu pieredzi un zināšanām.** Pretējā gadījumā pastāv savainošanās briesmas izstrādājuma nepareizas lietošanas dēļ.
- ▶ **Uzraugiet bērnus.** Tas ļaus nodrošināt, lai bērni nerotaļātos ar vakuumsūcēju.
- ▶ **Ievērojiet visus drošības noteikumus, kas attiecas uz nosūcamajiem materiāliem.**
- ▶ **Nenosūciet skābarža koksnes un ozola koksnes putekļus vai azbestu. Akmens putekļus drīkst nosūkt tikai tad, ja lieto kopā ar nosūkšanas sistēmām, ko ir skaidri atļauts lietot ar GAS18V-6LS no Bosch.** Šīs vielas uzskata par kancerogēnām.
- ▶ **Akmens putekļus nosūciet tikai ar skaidri norādītām elektroinstrumenta un nosūkšanas sistēmas kombinācijām, kurām pierādīts, ka tās nesasniedz likumā noteiktās robežvērtības.** Apliecinājumi atrodami www.bosch-professional.com/dust/.

⚠ BRĪDINĀJUMS **Lietojiet vakuumsūcēju tikai tad, ja Jūsu rīcībā ir pietiekoši daudz informācijas par tā lietošanu, par uzsūcamajām vielām un par šo vielu drošu utilizēšanu.** Rūpīgi iepazīstoties ar izstrādājumu, samazinās nepareizas apiešanās un savainošanās risks.

⚠ BRĪDINĀJUMS **Vakuumsūcējs ir paredzēts vienīgi sausu vielu uzsūkšanai.** Šķidruma iekļūšana elektroinstrumentā paaugstina elektriskā trieciena saņemšanas risku.

- ▶ **Nesūciet ar vakuumsūcēju karstus, viegli uzliesmojošus vai sprādzienbīstamus putekļus. Nedarbiniet vakuumsūcēju sprādzienbīstamās telpās.** Putekļi var aizdegties vai sprāgt.
- ▶ **UZMANĪBU! Vakuumsūcēju drīkst uzglabāt tikai telpās.**
- ▶ **Parūpējieties, lai darba telpa tiktu labi vēdināta.**
- ▶ **Nodrošiniet, lai vakuumsūcēju remontētu kvalificēts speciālists, nomaiņai lietojot vienīgi oriģinālās rezerves daļas.** Vienīgi tā ir iespējams panākt vakuumsūcēja ilgstošu un nevainojamu darbību bez atteikumiem.

⚠ BRĪDINĀJUMS **Vakuumsūcējs satur veselībai kaitīgus putekļus. Nodrošiniet, lai vakuumsūcēja iztukšošanu un apkopi, tai skaitā putekļu savācējtvertnes noņemšanu veiktu vienīgi kvalificēts personāls. Strādājot ar vakuumsūcēju, nepieciešams lietot atbilstošu aizsargaprīkojumu. Nedarbiniet vakuumsūcēju, ja tas nav pilnā apjomā aprīkots ar filtru sistēmu.** Tas var būt bīstami veselībai.

- ▶ **Pirms vakuumsūcēja iedarbināšanas pirmo reizi pārliecinieties, ka tā uzsūkšanas šļūtene ir nevainojamā stāvoklī. Pievienojiet uzsūkšanas šļūteni vakuumsūcējam, lai no tā nejauši neizbirtu iesūktie putekļi.** Izbirušie putekļi var tikt ieelpoti.
- ▶ **Nelietojiet vakuumsūcēja tīrīšanai tieši uz to virzītu ūdens strūklu.** Ūdenim iekļūstot vakuumsūcēja augšējā daļā, pieaug elektriskā trieciena saņemšanas risks.
- ▶ **Neatveriet akumulatoru un neveiciet tam nekādas modifikācijas.** Pastāv īsslēguma risks.
- ▶ **Bojājuma vai nepareizas lietošanas rezultātā akumulators var izdalīt kaitīgus izgarojumus. Akumulators var aizdegties vai sprāgt.** ielaidiet telpā svaigu gaisu un smagākos gadījumos meklējiet ārsta palīdzību. Izgarojumi var izraisīt elpošanas ceļu kairinājumu.
- ▶ **Ja akumulators ir bojāts vai tiek nepareizi lietots, no tā var izplūst šķidrais elektrolīts. Nepieļaujiet elektrolīta nonākšanu saskarē ar ādu. Ja tas tomēr ir nejauši noticis, noskalojiet elektrolītu ar ūdeni. Ja elektrolīts nonāk acīs, nekavējoties griezieties pēc palīdzības pie ārsta.** No akumulatora izplūdušais elektrolīts var izraisīt ādas iekaisumu vai pat apdegumu.
- ▶ **Iedarbojoties uz akumulatoru ar smailu priekšmetu, piemēram, ar naglu vai skrūvgriezi, kā arī ārēja spēka iedarbības rezultātā akumulators var tikt bojāts.** Tas var radīt iekšēju īsslēgumu, kā rezultātā akumulators var aizdegties, dūmot, eksplodēt vai pārkarst.

- ▶ **Laikā, kad akumulators netiek lietots, nepieļaujiet tā kontaktu saskaršanos ar saspraudēm, monētām, atslēgām, naglām, skrūvēm vai citiem nelieliem metāla priekšmetiem, kas varētu izraisīt īsslēgumu.** Īsslēgums starp akumulatora kontaktiem var radīt apdegumus un būt par cēloni ugunsgrēkam.
- ▶ **Lietojiet akumulatoru vienīgi ražotāja izstrādājumos.** Tikai tā akumulators tiek pasargāts no bīstamām pārslodzēm.
- ▶ **Uzlādējiet akumulatorus vienīgi ar uzlādes ierīcēm, ko šim nolūkam ir ieteicis ražotājs.** Katra uzlādes ierīce ir paredzēta tikai noteikta tipa akumulatoram, un mēģinājums to lietot cita tipa akumulatoru uzlādei var novest pie aizdegšanās.



Sargājiet akumulatorus no karstuma, piemēram, no ilgstošas saules staru iedarbības, kā arī no uguns, netīrumiem, ūdens un mitruma. Pastāv sprādziena un īsslēguma risks.

- ▶ **Lietojiet pārnešanas jostu tikai un vienīgi pievienošanai vakuumsūcējam.**
- ▶ **Nelietojiet vakuumsūcēju kā sēdekli, kāpnes vai kāpsli.** Vakuumsūcējs var apgāzties un tikt bojāts. Pastāv savainojumu risks.

Simboli

Lietojot vakuumsūcēju, var būt svarīgi zināt šeit parādīto simbolu nozīmi. Tāpēc lūdzam iegaumēt šos simbolus un to nozīmi. Simbolu pareiza interpretācija ļaus labāk un drošāk lietot vakuumsūcēju.

Simboli un to nozīme	
	**BRĪDINĀJUMS! Izlasiet visus drošības noteikumus un norādījumus.** Ja neievēro drošības noteikumus un norādījumus, var izraisīt elektrotriecienu, ugunsgrēku un/vai nopietnus savainojumus.
	Vakuumsūcējs ir paredzēts standartam IEC/EN 60335-2-69 atbilstošu veselībai kaitīgu L klases putekļu **sausai** uzsūkšanai ar ekspozīcijas koncentrācijas vērtību > 1 mg/m³
	**BRĪDINĀJUMS! Vakuumsūcējs satur veselībai kaitīgus putekļus. Nodrošiniet, lai vakuumsūcēja iztukšošanu un apkopi, tai skaitā putekļu savācējtvertnes noņemšanu veiktu vienīgi kvalificēts personāls. Strādājot ar vakuumsūcēju, nepieciešams lietot atbilstošu aizsargaprīkojumu. Nedarbiniet vakuumsūcēju, ja tas nav pilnā apjomā aprīkots ar filtru sistēmu.** Tas var būt bīstami veselībai.

Simboli un to nozīme	
	Manuālās filtra tīrīšanas poga

Izstrādājuma un tā funkciju apraksts

Lūdzam ņemt vērā lietošanas instrukcijas beigās redzamos attēlus.

Pareizs lietojums

Vakuumsūcējs ir paredzēts nedegošu sausu putekļu savākšanai, uzsūkšanai, transportēšanai un atdalīšanai. Vakuumsūcējs ir pārbaudīts un atzīts par piemērotu L klases putekļu uzsūkšanai. Tas atbilst visaugstākajām prasībām, kādas tiek uzstādītas amatniecībā, rūpniecībā un darbnīcās profesionāli izmantojamajiem vakuumsūcējiem.

L klases putekļu uzsūkšanai paredzēto vakuumsūcēju, kas atbilst standartam IEC/EN 60335-2-69, drīkst lietot vienīgi veselībai kaitīgu putekļu uzsūkšanai ar ekspozīcijas robežvērtību > 1 mg/m³.

Lietojiet vakuumsūcēju tikai tad, ja esat pilnībā iepazinies ar visām tā funkcijām un spējat tās bez ierobežojumiem pielietot vai arī esat saņēmis pienācīgu apmācību darbam ar to.

Attēlotās sastāvdaļas

Attēloto sastāvdaļu numerācija atbilst izstrādājuma attēliem, kas sniegti lietošanas pamācības grafiskajās lappusēs.

(1) Uzsūkšanas šļūtenes pievienošanas savienotājs
(2) Akumulatora nodalījuma vāks
(3) Akumulatora nodalījuma vāka atbrīvošanas taustiņš
(4) Ieslēdzējs/izslēdzējs
(5) Rokturis pārnešanai
(6) Izpūšanas šļūtenes pievienošanas savienotājs
(7) Manuālās filtra tīrīšanas taustiņš
(8) Vakuumsūcēja augšējā daļa
(9) Vakuumsūcēja augšējās daļas fiksators
(10) Tvertne
(11) Akumulatora šahta
(12) Akumulators[a)]
(13) Akumulatora atbloķēšanas taustiņš[a)]
(14) Piederumu turētājs
(15) Uzsūkšanas šļūtene
(16) Nospiežamā poga
(17) Kombinētais nosūkšanas adapters
(18) Liektais uzgalis
(19) Nosūkšanas caurule
(20) Šuvju sprausla
(21) Grīdas sprausla
(22) Difuzors

(23) Izpūšanas šļūtene[a)]
(24) PowerTool adapteris (priekšējā daļa)
(25) PowerTool adapteris (aizmugurējā daļa)
(26) Flīsa filtra maisiņš
(27) Pārnēsāšanas josta
(28) Cilpas stiprinājumi pārnēsāšanas jostai
(29) Filtrs
(30) Filtra turētājs

a) **Šie piederumi neietilpst standarta piegādes komplektā.**

Tehniskie parametri

Akumulatora vakuumsūcējs sausai uzsūkšanai		GAS18V-6LS
Izstrādājuma numurs		**3 601 JK2 100**
Spriegums	V	18
Nominālā ieejas jauda	W	350
Tvertnes tilpums		
– bruto	l	6
– neto	l	4,5
Šļūtenes garums	m	0,5–2,8
Zemspiediena vakuumsūcējs[A)B)]	hPa	100
Vakuumsūcēja gaisa plūsma[A)B)]	l/sek. m^3/st.	22 79
Darbības laiks no viena uzlādēta akumulatora		
– Veiktspējas pakāpe **I**	min/Ah	3,5
– Veiktspējas pakāpe **II**	min/Ah	2,5
Putekļu klase		L
Svars[C)]	kg	2,9
Ieteicamā apkārtējā gaisa temperatūra uzlādes laikā	°C	0 … +35
Pieļaujamā apkārtējā gaisa temperatūra darbības laikā[D)] un uzglabāšanas laikā	°C	–20 … +50
Saderīgie akumulatori		GBA18V… GBA 18V… ProCORE18V… EXPERT18V… EXBA18V… CORE18V…
Ieteicamie akumulatori maksimālai jaudai		ProCORE18V… ≥ 8 Ah
Ieteicamās uzlādes ierīces		GAL18… GAL 18… GAL 36… GAL12V/18… GAL 12V/18…
Akumulatora vakuumsūcējs sausai uzsūkšanai		GAS18V-6LS
		GAX 18… EXAL18…

A) Mērījums 20–25 °C temperatūrā ar akumulatoru **GBA 18V 8.0Ah**
B) Mērīts ar nosūkšanas šļūteni **(15)**
C) Bez akumulatora (akumulatora svaru atradīsiet tīmekļa vietnē www.bosch-professional.com.)
D) ierobežota jauda pie temperatūras vērtībām < 0 °C

Vērtības var atšķirties atkarībā no konkrētā izstrādājuma un izmantošanas vai apkārtējās vides apstākļiem. Plašāku informāciju skatiet vietnē www.bosch-professional.com/wac.

Informācija par troksni un vibrāciju

Attiecīgi tiek noteiktas trokšņa emisijas vērtības **EN 60335-2-69**.

Putekļsūcēja A svērtais skaņas spiediena līmenis parasti ir šāds **71** dB(A). Nenoteiktība K = **2** dB. Darbības laikā trokšņa līmenis var pārsniegt norādītās vērtības. **Lietojiet dzirdes aizsardzības līdzekļus!**

Kopējā vibrācijas vērtība a_h (pastāvīga vibrācija), p_F (atkārtotas triecienvibrācijas) un mērījumu nenoteiktība K ir noteiktas atbilstīgi **EN 60335-2-69**:

a_h = **0,2** m/s² (K = **0,5** m/s²), p_F = **6,1** m/s² (K = **0,2** m/s²)

Akumulators

Bosch pārdod akumulatora vakuumsūcēju arī bez akumulatora. Informāciju par to, vai jūsu vakuumsūcēja piegādes komplektā ir iekļauts akumulators, atradīsiet uz iepakojuma.

Akumulatora uzlāde

▶ **Izmantojiet vienīgi tehniskajos datos norādītās uzlādes ierīces.** Tikai šīs uzlādes ierīces ir piemērotas vakuumsūcēja elektrobarošanai izmantojamā litija-jonu akumulatora uzlādei.

Norāde: atbilstoši starptautiskajiem kravu pārvadāšanas noteikumiem litija jonu akumulatori tiek piegādāti daļēji uzlādētā stāvoklī. Lai nodrošinātu pilnu akumulatora jaudu, pirms pirmās lietošanas reizes pilnībā uzlādējiet akumulatoru.

Akumulatora ievietošana un izņemšana (skatīt attēlu A)

▶ **Ievietojot akumulatoru, nelietojiet pārāk lielu spēku.** Akumulators ir konstruēts tā, ka to var ievietot vakuumsūcējā tikai pareizā stāvoklī.

▶ Lai varētu droši un ražīgi strādāt, uzturiet tīru un sausu akumulatora nodalījumu un akumulatora šahtu.

– Bīdiet atbloķēšanas taustiņu **(3)** bultiņas virzienā un atveriet akumulatora nodalījuma vāciņu **(2)**.

– Iebīdiet akumulatoru **(12)** akumulatora šahtā **(11)**, līdz tas tur dzirdami nofiksējas.

– Lai izņemtu akumulatoru **(12)**, nospiediet fiksatora taustiņu **(13)** uz akumulatora un izvelciet to no akumulatora šahtas **(11)**.
– Aizveriet akumulatora nodalījuma vāciņu **(2)** tā, lai tas dzirdami nofiksējas.

Akumulatora uzlādes pakāpes indikators

Ja akumulators tiek izņemts no vakuumsūcēja, akumulatora uzlādes pakāpi var redzēt ar zaļajām akumulatora uzlādes pakāpes LED diodēm.

Lai nolasītu akumulatora uzlādes pakāpi, nospiediet akumulatora uzlādes pakāpes nolasīšanas taustiņu vai .

Ja pēc akumulatora uzlādes pakāpes nolasīšanas taustiņa nospiešanas neiedegas neviena no uzlādes pakāpes indikatora LED diodēm, tas nozīmē, ka akumulators ir bojāts un to nepieciešams nomainīt.

Piezīme: ne visiem akumulatoru tipiem ir uzlādes līmeņa indikators.

Akumulatora tips GBA 18V... | GBA18V...



LED	Uzlādes līmenis
Pastāvīgi deg 3 zaļas LED diodes	60–100%
Pastāvīgi deg 2 zaļas LED diodes	30–60%
Pastāvīgi deg 1 zaļa LED diode	5–30%
Mirgo 1 zaļa LED diode	0–5%

Akumulatora veids ProCORE18V... | EXPERT18V... | EXBA18V... | CORE18V...



LED	Uzlādes līmenis
Pastāvīgi deg 5 zaļas LED diodes	80–100%
Pastāvīgi deg 4 zaļas LED diodes	60–80%
Pastāvīgi deg 3 zaļas LED diodes	40–60%
Pastāvīgi deg 2 zaļas LED diodes	20–40%
Pastāvīgi deg 1 zaļa LED diode	5–20%
Mirgo 1 zaļa LED diode	0–5%

Akumulatora bojājumu riska atpazīšana

EXPERT18V... | EXBA18V...

Akumulatora LED indikatori līdztekus akumulatora uzlādes stāvoklim var uzrādīt arī akumulatora bojājuma risku.

Lai aktivizētu šo funkciju, nospiediet uzlādes pakāpes indikatora taustiņu un turiet to nospiestu 3 sekundes. Par veikto analīzi signalizē akumulatora uzlādes pakāpes indikatora skrejošās gaismas. Rezultāts tiek attēlots akumulatora uzlādes pakāpes indikatorā.

 **1 LED:** akumulatoram ir augsts bojājuma risks. Veiktspēja un izpildlaiks jau var būt samazināti. Ieteicams nomainīt akumulatoru.

 **5 LED**: akumulatora stāvoklis ir labs; pastāv niecīgs bojājumu risks.

Lūdzam ņemt vērā: akumulatora bojājumu riska novērtēšanas procesam ir divas pakāpes, un tas sniedz vienkāršotu stāvokļa novērtējumu. Akumulators stāvoklis tiek novērtēts vai nu kā labs, vai arī norāda paaugstinātu bojājumu risku. Akumulatora uzlādes stāvoklis netiek attēlots ar procentuālu vērtību.

Pareiza apiešanās ar akumulatoru

Sargājiet akumulatoru no mitruma un ūdens.

Uzglabājiet akumulatoru pie temperatūras no −20 °C līdz 50 °C. Neatstājiet akumulatoru karstumā, piemēram, vasaras laikā neatstājiet to automašīnā.

Laiku pa laikam iztīriet akumulatora ventilācijas atvērumus ar mīkstu, tīru un sausu otu.

Ja manāmi samazinās instrumenta darbības laiks starp akumulatora uzlādēm, tas norāda, ka akumulators ir nolietojies un to nepieciešams nomainīt.

Ievērojiet norādījumus par atbrīvošanos no nolietotajiem izstrādājumiem.

Montāža

▶ **Pirms vakuumsūcēja apkalpošanas vai tīrīšanas, iestādījumu veikšanas, piederumu nomaiņas vai novietošanas uzglabāšanai izņemiet no tā akumulatoru.** Šāds piesardzības pasākums ļauj novērst vakuumsūcēja nejaušu ieslēgšanos.

Uzsūkšanas piederuma turētāja montāža (skatīt attēlu B)

Ievietojiet nosūkšanas piederuma turētāju **(14)** uz vakuumsūcēja augšpuses un pieskrūvējiet to.

Uzstādīt šļūteni (skat. attēlus D–F)

Atkarībā no izmantošanas veida samontējiet atbilstošo šļūteni:
– Lai **veiktu nosūkšanu** iespraudiet uzsūkšanas šļūteni **(15)** līdz atdureii atbilstošajā šļūtnes savienotājā **(1)**.
– **Lai veiktu izpūšanu**, izņemiet difuzoru **(22)** un iespraudiet izpūšanas šļūteni **(23)** līdz galam atbilstošajā šļūteņu savienotājā **(6)**. Ievietojiet difuzoru **(22)** atpakaļ šļūteņu savienotājā **(6)**, kad noņemat izpūšanas šļūteni **(23)**.

Norāde: pateicoties dažāda izmēra savienotājiem tiek nodrošināts, ka uzsūkšanas šļūtene **(15)** netiks izmantota izpūšanai.

▶ **Izpūšanai izmantojiet tikai tīru izpūšanas šļūteni.** Putekļi var būt kaitīgi veselībai.

Uzsūkšanas piederumu montāža (skatīt attēlu C un G)

Uzsūkšanas šļūtene **(15)** ir aprīkota ar klipšu sistēmu, kas ļauj tai pievienot uzsūkšanas piederumus (kombinēto uzsūkšanas adapteri **(17)** vai liekto sprauslu **(18)**).

Liektās sprauslas uzstādīšana

– Uzbīdiet liekto sprauslu **(18)** uz uzsūkšanas šļūtenes **(15)**, līdz abas uzsūkšanas šļūtenes spiedpogas **(16)** fiksējas ar skaidri sadzirdamu troksni.
– Lai demontētu, nospiediet spiedpogas **(16)** un vienu pēc otras novelciet daļas no šļūtenes.

Sprauslu un cauruļu montāža

– Vajadzības gadījumā stingri savienojiet uzsūkšanas caurules **(19)**, iebīdot tās vienu otrā, un pēc tam stingri uzbīdiet uz tām liekto sprauslu **(18)**.
– Stingri uzbīdiet grīdas sprauslu **(21)** vai salaidumu sprauslu **(20)** uz uzsūkšanas caurules **(19)** vai uz liektās sprauslas **(18)**.

Kombinētā uzsūkšanas adaptera montāža (skatīt attēlu G)

Kombinētais uzsūkšanas adapteris **(17)** sastāv no PowerTool adaptera (priekšējā daļa) **(24)** un PowerTool adaptera (aizmugurējā daļa) **(25)**.

Attēlā **G** ir redzami iespējamie nosūkšanas īscaurules diametra varianti, kurus var savienot ar kombinēto uzsūksanas adapteri **(17)**.

Pēc nepieciešamības novietojiet PowerTool adapteri (priekšējā daļa) **(24)** uz PowerTool adaptera (aizmugurējā daļa) **(25)** un nofiksējiet to pagriežot pretēji pulksteņrādītāja virzienam.

Atkarībā no vēlamā savienotāja diametra novietojiet tikai PowerTool adapteri (aizmugurējā daļa) **(25)** vai samontēto kombinēto uzsūkšanas adapteri **(17)** uz uzsūkšanas šļūtenes. Ļaujiet abām uzsūkšanas šļūtenes spiedpogām **(16)** dzirdami nofiksēties PowerTool adapterī (aizmugurējā daļa) **(25)**.

Lai atdalītu abas adaptera daļas, pagrieziet PowerTool adapteri (priekšējā daļa) **(24)** pulksteņrādītāju virzienā un noņemiet to.

Lai noņemtu kombinēto uzsūkšanas adapteri **(17)** no uzsūkšanas šļūtenes, nospiediet spiedpogas **(16)** uz iekšu un novelciet kombinēto uzsūkšanas adapteri no uzsūkšanas šļūtenes.

Flīsa filtra maisiņa ievietošana/izņemšana (attēls H)

Flīsa filtra maisiņa **(26)** izmantošana atvieglo putekļu utilizāciju.

Atveriet fiksatorus **(9)** un noņemiet piesūcekņa augšējo **(8)** daļu.

Ievietojiet flīsa filtra maisu **(26)** tvertnes stiprinājumā, kā parādīts attēlā **(10)**.

Novietojiet vakuumsūcēja augšējo daļu **(8)** tai paredzētajā vietā un aizveriet abas slēdzenes **(9)** lai tās dzirdami nofiksētos.

Pilns flīsa filtra maisiņš **(26)** ir jānomaina savlaicīgi.

Pārnēsāšanas jostas nostiprināšana (skatīt attēlu I)

▶ **Pārnešanas josta ir piemērota tikai vakuumsūcēja pārnēsāšanai un fiksēšanai!**

Pārnēsāšanas jostu **(27)** var nostiprināt vakuumsūcēja labajā vai kreisajā pusē, atkarībā no tā, kā vēlaties pārnēsāt vakuumsūcēju. Ieāķējiet pārnēsāšanas jostas **(27)** karabīnāķus abās labajās vai kreisajās vakuumsūcēja stiprināšanas cilpās **(28)**.

Ievērojiet attēlā **I** parādīto pareizo nēsāšanas pozīciju.

Lietošana

▶ **Pirms vakuumsūcēja apkalpošanas vai tīrīšanas, iestādījumu veikšanas, piederumu nomaiņas vai novietošanas uzglabāšanai izņemiet no tā akumulatoru.** Šāds piesardzības pasākums ļauj novērst vakuumsūcēja nejaušu ieslēgšanos.

Uzsākot lietošanu

▶ **Vakuumsūcēju nedrīkst lietot bez filtra.**

▶ **Lietojiet tikai nebojātu filtru (bez plaisām, caurumiem u.c.). Nekavējoties nomainiet filtru, ja tas ir bojāts.**

▶ **Ik reizi pirms uzsūkšanas pārliecinieties, ka filtra bloks ir stingri iestiprināts.**

▶ **Pirms vakuumsūcēja lietošanas pārliecinieties, ka akumulatora nodalījuma vāks ir cieši noslēgts.**

▶ **Lūdzam iepazīties ar Jūsu valstī spēkā esošajiem noteikumiem un likumdošanas aktiem, kas attiecas uz apiešanos ar veselībai kaitīgiem putekļiem.**

Vakuumsūcēju drīkst izmantot šādu materiālu putekļu uzsūkšanai:

– putekļi ar ekspozīcijas robežvērtību > 1 mg/m^3

Vakuumsūcēju principiāli nedrīkst izmantot telpās ar paaugstinātu sprādzienbīstamību.

Tiek ieteikts izmantot flīsa filtra maisu **(26)**.

Ieslēgšana/izslēgšana

Lai **ieslēgtu** vakuumsūcēju, nospiediet ieslēdzēju/izslēdzēju **(4)** atkarībā no vēlamās veiktspējas:

– Nospiediet ieslēdzēju/izslēdzēju **(4)**, lai strādātu ar **vidēju** sūkšanas/izpūšanas veiktspēju un ilgākam akumulatora darbības laikam **I pozīcijā** (piemēram, līdzenu virsmu nosūkšanai, elektroinstrumentu nosūkšanai ar zemu putekļu līmeni vai netīrumu nopūšanai no piesārņotām virsmām).
– Nospiediet ieslēdzēju/izslēdzēju **(4)**, lai strādātu ar **augstu** sūkšanas/izpūšanas veiktspēju **II pozīcijā** (piemēram, paklāju izsūkšanai vai elektroinstrumentu nosūkšanai ar augstu putekļu līmeni).

Lai **izslēgtu** vakuumsūcēju, nospiediet ieslēdzēju/izslēdzēju **(4)** vidējā pozīcijā.

Putekļu uzsūkšana no darbināmajiem elektroinstrumentiem

- ▶ **Ja no vakuumsūcēja izplūstošais gaiss tiek izvadīts darba telpā, tajā jānodrošina pietiekošs gaisa apmaiņas līmenis. Ievērojiet attiecīgus nacionālos priekšrakstus.**

Ievietojiet liekto sprauslu **(18)** vai kombinēto uzsūkšanas adapteri **(17)** uz uzsūkšanas šļūtenes **(15)**, līdz tās abas dzirdamas nofiksējas.

Ievietojiet liekto sprauslu **(18)** vai kombinēto uzsūkšanas adapteri **(17)** uz elektroinstrumenta nosūkšanas īscaurules vai tajā.

Manuāla filtra tīrīšana

Filtrs ir jātīra vēlākais, tad, ja uzsūkšanas jauda kļūst nepietiekama.

Filtra tīrīšanas biežums ir atkarīgs no uzsūcamo putekļu daudzuma un tipa. Regulāri pielietojot elektromagnētisko filtra tīrīšanas sistēmu, ilgāk saglabājas augsta putekļu uzsūkšanas jauda.

Ieslēdziet vakuumsūcēju ar veiktspējas pakāpi **II**. Ar roku aizveriet vai nu uzsūkšanas šļūtenes savienotāju **(1)** vai **(6)** izpūšanas šļūtenes savienotāju (vai gadījumā, ja ir pievienota šļūtene/piederums, tā atveri).

Vismaz 3 reizes pēc kārtas nospiediet manuālās filtra tīrīšanas **(7)** taustiņu. Filtrs tiek tīrīts ar spēcīgu gaisa plūsmu.

Apkalpošana un apkope

Apkope un tīrīšana

- ▶ **Pirms vakuumsūcēja apkalpošanas vai tīrīšanas, iestādījumu veikšanas, piederumu nomaiņas vai novietošanas uzglabāšanai izņemiet no tā akumulatoru.** Šāds piesardzības pasākums ļauj novērst vakuumsūcēja nejaušu ieslēgšanos.
- ▶ **Lai vakuumsūcējs droši un efektīvi darbotos, tas regulāri jātīra, īpašu uzmanību pievēršot ventilācijas atverēm.**
- ▶ **Veicot putekļu savācēja apkalpošanu un tīrīšanu, nēsājiet putekļu aizsargmasku.**

Laiku pa laikam notīriet vakuumsūcēja korpusu ar mitru audumu.

Ja uzlādes kontakti ir netīri, notīriet tos ar sausu audumu.

- ▶ **Netīriet vakuumsūcēju ar saspiestu gaisu.** Filtrs vai citi komponenti var tikt bojāti.

Vismaz reizi gadā ražotājam vai apmācītai personai jāveic vakuumsūcēja tehniskā pārbaude (piem., jāpārbauda, vai filtrs nav bojāts, vai vakuumsūcējs ir hermētisks un vai kontroles ierīces darbojas pareizi).

Tīrīšana un apkope pēc veselībai kaitīgu vielu sūkšanas

- Uzskatiet visas detaļas, kas var būt nonākušas saskarē ar veselībai kaitīgām vielām, par piesārņotām.
- Pirms vakuumsūcēja aiznešanas prom no vietas, kur atradās veselībai bīstamās vielas, rūpīgi nosūciet, noslaukiet vai izolējiet vakuumsūcēja ārējo virsmu.
- Tīriet, demontējiet un apkopiet vakuumsūcēju tikai tad, ja tas ir iespējams bez bīstamības jums un citām personām. Veicot apkopi un tīrīšanu, valkājiet individuālos aizsarglīdzekļus. Veiciet darbus labi vēdinātā telpā.
- Pirms izjaukšanas vispirms notīriet vakuumsūcēja ārējo virsmu.
- Visas vakuumsūcēja daļas, kuras nevar pienācīgi iztīrīt, izmetiet, pirms tam ievietojot necaurlaidīgos maisiņos. Ievērojiet spēkā esošos noteikumus par šādu atkritumu utilizāciju.
- Pēc darbu pabeigšanas notīriet apkopes zonu.

Tvertnes tīrīšana

Ja sausās sūkšanas laikā nav izmantots flīsa filtra maiss **(26)**, tad iztīriet tvertni **(10)** pēc katras izmantošanas.

- Atveriet aizdares **(9)** un noņemiet vakuumsūcēja augšējo daļu **(8)**.
- Izkratiet tvertni **(10)** virs piemērotas atkritumu tvertnes.
- Vajadzības gadījumā izslaukiet tvertni ar mitru audumu. Ja nepieciešams, iztīriet filtru **(29)**. Ļaujiet filtram un tvertnei izžūt.
- Novietojiet vakuumsūcēja augšējo daļu **(8)** atpakaļ un aizveriet abas aizdares **(9)**, lai tās dzirdami nofiksētos.

Filtra tīrīšana/mazgāšana (skatīt attēlu J)

Vakuumsūcēja uzsūkšanas jauda ir atkarīga no filtra stāvokļa. Tāpēc regulāri tīriet filtru **(29)**.

Ja filtrs ir bojāts, nekavējoties to nomainiet.

- Aktivizējiet manuālo filtra tīrīšanu (skatīt „Manuāla filtra tīrīšana“, Lappuse 190) un pēc tam izslēdziet vakuumsūcēju.
- Atveriet aizdares **(9)** un noņemiet vakuumsūcēja augšējo daļu **(8)**.
- Atskrūvējiet filtra turētāja **(30)** skrūvi.
- Pagrieziet vakuumsūcēja augšējo daļu tā, lai filtru ar filtra turētāju varētu izņemt no apakšas. Pretējā gadījumā putekļi no filtra var iekrist vakuumsūcēja motora nodalījumā.
- Izņemiet filtru **(29)** no filtra turētāja **(30)**.
- Izkratiet filtra **(29)** saturu piemērotā atkritumu tvertnē. Uzmanieties, lai netiktu bojātas filtra ieloces. Stipra piesārņojuma gadījumā iztīriet filtra ieloces ar ūdeni un mīkstu suku.
  vai
  Nomainiet bojāto filtru **(29)**.
- Ievietojiet tīro un sauso filtru **(29)** filtra turētājā **(30)**.
- Ievietojiet filtra turētāju **(30)** uz vakuumsūcēja augšpuses un pieskrūvējiet to ar 6 pagriezieniem.
- Pārbaudiet, vai filtrs **(29)** un filtra turētājs **(30)** ir pareizi un pilnībā ievietots.

– Novietojiet vakuumsūcēja augšējo daļu **(8)** atpakaļ un aizveriet abas aizdares **(9)**, lai tās dzirdami nofiksētos.

Kļūmes

Ja vakuumsūcējs nenodrošina pietiekamu uzsūkšanas jaudu, veiciet šādas pārbaudes.

– Vai tvertne **(10)** vai flīsa filtra maiss **(26)** ir pilns?
  ▷ Iztukšojiet tvertni vai nomainiet flīsa filtra maisu .
– Vai šļūtenes, caurules vai sprauslas ir aizsērējušas?
  ▷ Notīriet uzsūksanas piederumus.
– Vai filtrs **(29)** ir piesārņots ar putekļiem?
  ▷ Iztīriet vai nomainiet filtru.
– Vai akumulatora ietilpība ir **(12)** pārāk maza?
  ▷ Uzlādējiet akumulatoru vai ievietojiet jaunu akumulatoru ar lielāku ietilpību.

Lai nodrošinātu optimālu uzsūkšanas jaudu, regulāri iztukšojiet tvertni **(10)** un iztīriet filtru **(29)**.
Ja pēc tam nevar nodrošināt pierasto nosūkšanas veiktspēju, sazinieties ar **Bosch** klientu apkalpošanas dienestu.

Ja vakuumsūcējs automātiski izslēdzas vai to nevar ieslēgt:

– vakuumsūcējs un/vai akumulators pārslodzes rezultātā ir pārāk sakarsuši.
  ▷ Ļaujiet vakuumsūcējam un akumulatoram atdzist.

Ja pēc tam nevar ieslēgt vakuumsūcēju, sazinieties ar **Bosch** klientu apkalpošanas dienestu.

Uzglabāšana (skatīt attēlu K)

– Ievietojiet uzsūkšanas cauruli **(19)** un kombinēto uzsūkšanas adapteri **(17)** turētājā **(14)**.
– Ievietojiet šuvju sprauslu **(20)** stiprinājumā uz vakuumsūcēja augšējās daļas **(8)**.
– Ievietojiet grīdas sprauslu **(21)** stiprinājumā uz vakuumsūcēja augšējās daļas **(8)**.
– Ievietojiet uzsūkšanas šļūteni **(15)** ar uzpraustu liekto sprausu **(18)** vienā no uzsūkšanas caurulēm **(19)**.
– Pārnēsājiet vakuumsūcēju tikai ar pārnēsāšanas rokturi **(5)** vai pārnēsāšanas jostu **(27)**.
– Novietojiet vakuumsūcēju sausā telpā un nodrošiniet to pret nepilnvarotu lietošanu.

Klientu apkalpošanas dienests un konsultācijas par lietošanu

Latvijas Republika
Tālr.: 67146262

Saite uz mūsu servisu adresēm un garantijas nosacījumiem ir pieejama pēdējā lapā.

Pieprasot konsultācijas un pasūtot rezerves daļas, noteikti paziņojiet 10 zīmju izstrādājuma numuru, kas norādīts uz izstrādājuma marķējuma plāksnītes.

Atbrīvošanās no nolietotajiem izstrādājumiem

Nolietotais vakuumsūcējs, akumulatori, piederumi un iesaiņojuma materiāli jāpakļauj otrreizējai pārstrādei apkārtējai videi nekaitīgā veidā.



Neizmetiet vakuumsūcēju un akumulatorus vai baterijas sadzīves atkritumu tvertnē!

Tikai EK valstīm.

Nolietotas elektriskās un elektroniskās ierīces, vai nolietoti akumulatori/baterijas ir jāsavāc atsevišķi un jāutilizē videi drošā veidā. Izmantojiet šiem nolūkiem paredzētās savākšanas sistēmas. Nepareiza utilizācija iespējama bīstamo vielu satura dēļ var izraisīt vides un veselības apdraudējumu.

Lietuvių k.

Saugos nuorodos dirbantiems su siurbliais



Perskaitykite visas šias saugos nuorodas ir reikalavimus. Nesilaikant saugos nuorodų ir reikalavimų gali trenkti elektros smūgis, kilti gaisras, galima smarkiai susižaloti ir sužaloti kitus asmenis.

Išsaugokite šias saugos nuorodas ir reikalavimus, kad ir ateityje galėtumėte jais pasinaudoti.

- ▶ **Šis siurblys nėra skirtas, kad juo naudotųsi vaikai ar asmenys su fizinėmis, jutiminėmis ir dvasinėmis negaliomis arba asmenys, kuriems trūksta patirties arba žinių.** Priešingu atveju įrankis gali būti valdomas netinkamai ir kyla sužeidimų pavojus.
- ▶ **Prižiūrėkite vaikus.** Taip bus užtikrinta, kad vaikai su siurbliu nežaistų.
- ▶ **Laikykitės medžiagoms, kurias reikia susiurbti, keliamų saugos reikalavimų.**
- ▶ **Nesiurbkite buko, ąžuolo ir asbesto dulkių. Uolienų dulkes leidžiama siurbti tik su nusiurbimo sistemomis, kurias Bosch aprobavo naudoti su GAS18V-6LS.** Šios medžiagos yra vėžį sukeliančios.
- ▶ **Uolienų dulkes siurbkite tik su tiksliai nurodytomis elektrinio įrankio ir nusiurbimo sistemos kombinacijomis, kurios yra patvirtintos, jog neviršija įstatymų numatytų ribinių verčių.** Patvirtinančius dokumentus rasite čia www.bosch-professional.com/dust/.

⚠ ĮSPĖJIMAS **Siurblį naudokite tik tada, jei gavote pakankamai informacijos apie siurblio naudojimą, apie medžiagas, kurias reikia susiurbti, ir kaip jas saugiai pašalinti.** Rūpestingai instruktavus, sumažėja netinkamo naudojimo ir sužalojimų tikimybė.

⚠ ĮSPĖJIMAS **Siurblys yra skirtas tik sausoms medžiagoms siurbti.** Patekęs skystis didina elektros smūgio riziką.

- **Nesiurbkite karštų, degančių ar sprogių dulkių. Nenaudokite siurblio sprogioje aplinkoje.** Dulkės gali užsidegti ir sprogti.
- **DĖMESIO! Siurblį leidžiama laikyti tik patalpose.**
- **Pasirūpinkite geru vėdinimu darbo vietoje.**
- **Siurblį leidžiama remontuoti tik kvalifikuotam specialistui, o remontuojant turi būti naudojamos tik originalios atsarginės dalys.** Taip galima garantuoti, jog siurblys išliks saugus naudoti.

⚠ ĮSPĖJIMAS **Siurblyje yra sveikatai kenksmingų dulkių. Ištuštinimo ir techninės priežiūros darbus, o tai pat dulkių surinkimo rezervuaro išėmimo darbus leidžiama atlikti tik kvalifikuotiems specialistams. Būtina naudoti specialią apsauginę įrangą. Nenaudokite siurblio, jei yra ne visos filtravimo sistemos dalys arba jei jos nėra rūpestingai įstatytos.** Priešingu atveju pakenksite savo sveikatai.

- **Prieš pradėdami naudoti patikrinkite, ar siurbimo žarna yra nepriekaištingos būklės. Tikrindami, siurbimo žarną palikite primontuotą prie siurblio, kad netikėtai neišeitų dulkių.** Priešingu atveju, galite įkvėpti dulkių.
- **Neplaukite siurblio tiesiai į jį nukreipta vandens srove.** Į siurblio viršutinę dalį patekęs vanduo padidina elektros smūgio riziką.
- **Neatidarykite akumuliatoriaus ir nedarykite jokių jo pakeitimų.** Galimas trumpojo sujungimo pavojus.
- **Pažeidus akumuliatorių ar netinkamai jį naudojant, gali išsiveržti garų. Akumuliatorius gali užsidegti arba sprogti.** Išvėdinkite patalpą ir, jei nukentėjote, kreipkitės į gydytoją. Šie garai gali sudirginti kvėpavimo takus.
- **Netinkamai naudojant akumuliatorių arba jei akumuliatorius pažeistas, iš jo gali ištekėti degaus skysčio. Venkite kontakto su šiuo skysčiu. Jei skysčio pateko ant odos, nuplaukite jį vandeniu. Jei skysčio pateko į akis kreipkitės į gydytoją.** Akumuliatoriaus skystis gali sudirginti ar nudeginti odą.
- **Aštrūs daiktai, pvz., vinys ar atsuktuvai, arba išorinė jėga gali pažeisti akumuliatorių.** Dėl to gali įvykti vidinis trumpasis jungimas ir akumuliatorius gali sudegti, pradėti rūkti, sprogti ar perkaisti.
- **Nelaikykite sąvaržėlių, monetų, raktų, vinių, varžtų ar kitokių metalinių daiktų arti iš prietaiso ištraukto akumuliatoriaus kontaktų.** Užtrumpinus akumuliatoriaus kontaktus galima nusideginti ar sukelti gaisrą.
- **Akumuliatorių naudokite tik gamintojo gaminiuose.** Tik taip apsaugosite akumuliatorių nuo pavojingos per didelės apkrovos.
- **Akumuliatoriui įkrauti naudokite tik gamintojo nurodytą kroviklį.** Naudojant kitokio tipo akumuliatoriams skirtą įkroviklį, iškyla gaisro pavojus.



Saugokite akumuliatorių nuo karščio, taip pat ir nuo ilgalaikio saulės spindulių poveikio, ugnies, nešvarumų, vandens ir drėgmės. Iškyla sprogimo ir trumpojo jungimo pavojus.

- **Diržą prietaisui nešti naudokite tik su siurbliu.**
- **Ant siurblio nesisėskite ir nelipkite.** Priešingu atveju siurblys gali parvirsti ir gali būti pažeistas. Iškyla sužalojimo pavojus.

Simboliai

Žemiau pateikti simboliai gali būti svarbūs naudojant siurblį. Prašome įsiminti simbolius ir jų reikšmes. Teisingai suprasdami simbolius galėsite geriau ir saugiau naudotis siurbliu.

Simboliai ir jų reikšmės	
	**ĮSPĖJIMAS! Perskaitykite visas šias saugos nuorodas ir reikalavimus.** Nesilaikant saugos nuorodų ir reikalavimų gali trenkti elektros smūgis, kilti gaisras, galima smarkiai susižaloti ir sužaloti kitus asmenis.
	Pagal IEC/EN 60335-2-69 L dulkių klasės siurblys, skirtas sveikatai kenksmingoms dulkėms, kurių poveikio ribinė vertė > 1 mg/m³, **sausuoju būdu siurbti**
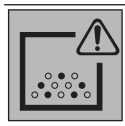	**ĮSPĖJIMAS! Siurblyje yra sveikatai kenksmingų dulkių. Ištuštinimo ir techninės priežiūros darbus, o tai pat dulkių surinkimo rezervuaro išėmimo darbus leidžiama atlikti tik kvalifikuotiems specialistams. Būtina naudoti specialią apsauginę įrangą. Nenaudokite siurblio, jei yra ne visos filtravimo sistemos dalys arba jei jos nėra rūpestingai įstatytos.** Priešingu atveju pakenksite savo sveikatai.
	Rankinio filtro valymo mygtukas

Gaminio ir savybių aprašas

Vadovaukitės paveikslėliais, esančiais priekinėje naudojimo instrukcijos dalyje.

Naudojimas pagal paskirtį

Siurblys yra skirtas nedegioms sausoms dulkėms įtraukti, susiurbti, varyti ir atskirti. Siurblio techninės savybės, susijusios su dulkių surinkimu, yra patikrintos, jis atitinka L dulkių klasę. Jis skirtas naudoti sunkesnėmis sąlygomis verslo sektoriuje, pvz., pramonėje, meistrų dirbtuvėse ir cechuose.

L dulkių klasės siurblį pagal IEC/EN 60335-2-69 leidžiama naudoti tik sveikatai kenksmingoms dulkėms, kurių poveikio ribinė vertė > 1 mg/m³, susiurbti ir nusiurbti.

Siurblį naudokite tik tada, jei susipažinote su visomis jo funkcijomis ir esate jį visiškai įvaldę arba buvote atitinkamai instruktuoti.

Pavaizduoti elementai

Pavaizduotų sudedamųjų dalių numeriai atitinka siurblio schemose nurodytus numerius.

(1) Siurbimo žarnos tvirtinimo anga
(2) Akumuliatoriaus skyriaus dangtelis
(3) Akumuliatoriaus skyriaus dangtelio atblokavimo mygtukas
(4) Įjungimo-išjungimo jungiklis
(5) Rankena prietaisui nešti
(6) Išpūtimo žarnos tvirtinimo anga
(7) Rankinio filtro valymo mygtukas
(8) Siurblio viršutinė dalis
(9) Siurblio viršutinės dalies užraktas
(10) Rezervuaras
(11) Akumuliatoriaus skyrius
(12) Akumuliatorius[a)]
(13) Akumuliatoriaus atblokavimo klavišas[a)]
(14) Papildomos įrangos laikiklis
(15) Siurbiamoji žarna
(16) Spaudžiamasis mygtukas
(17) Kombinuotasis nusiurbimo adapteris
(18) Lenktas antgalis
(19) Siurbimo vamzdis
(20) Antgalis tarpams siurbti
(21) Grindų antgalis
(22) Difuzorius
(23) Išpūtimo žarna[a)]
(24) „PowerTool“ adapteris (priekinė dalis)
(25) „PowerTool“ adapteris (užpakalinė dalis)
(26) Neaustinės medžiagos filtruojamasis maišelis
(27) Diržas prietaisui nešti
(28) Diržo prietaisui nešti tvirtinimo ąsos
(29) Filtras
(30) Filtro laikiklis

a) **Šio priedo standartiniame tiekiamame komplekte nėra.**

Techniniai duomenys

Akumuliatorinis sausų dulkių siurblys		GAS18V-6LS
Gaminio numeris		**3 601 JK2 100**
Įtampa	V	18
Nominali naudojamoji galia	W	350
Rezervuaro talpa		
– bruto	l	6
– Neto	l	4,5
Žarnos ilgis	m	0,5–2,8
Siurblio išretinimas [A)B)]	hPa	100
Siurblio srautas [A)B)]	l/s m^3/h	22 79
Veikimo trukmė vieną kartą įkrovus akum.		
– Galios pakopa **I**	min/Ah	3,5
– Galios pakopa **II**	min/Ah	2,5
Dulkių klasė		L
Svoris[C)]	kg	2,9
Rekomenduojama aplinkos temperatūra įkraunant	°C	0 ... +35
Leidžiamoji aplinkos temperatūra veikiant[D)] ir sandėliuojant	°C	–20 ... +50
Suderinami akumuliatoriai		GBA18V... GBA 18V... ProCORE18V... EXPERT18V... EXBA18V... CORE18V...
Rekomenduojami akumuliatoriai darbui visa galia		ProCORE18V... ≥ 8 Ah
Rekomenduojami krovikliai		GAL18... GAL 18... GAL 36... GAL12V/18... GAL 12V/18... GAX 18... EXAL18...

A) Išmatuota 20–25 °C temperatūroje su akumuliatoriumi **GBA 18V 8.0Ah**
B) Išmatuota su siurbimo žarna **(15)**
C) Be akumuliatoriaus (akumuliatoriaus svorį rasite www.bosch-professional.com.)
D) ribota galia, esant temperatūrai < 0 °C

Vertės gali skirtis priklausomai nuo gaminio, jos taip pat priklauso nuo naudojimo ir aplinkos sąlygų. Daugiau informacijos rasite www.bosch-professional.com/wac.

Informacija apie triukšmą ir vibraciją

Triukšmo emisijos vertės nustatytos pagal **EN 60335-2-69**.

Pagal A skalę išmatuotas siurblio garso slėgio lygis tipiniu atveju yra **71** dB(A). Paklaida K = **2** dB. Triukšmo lygis darbo metu nurodytas vertes gali viršyti. **Dirbkite su klausos apsaugos priemonėmis!**

Vibracijos vertės a_h (nuolatinė vibracija), p_F (pakartotinė smūgio vibracija) ir paklaida K nustatyta pagal **EN 60335-2-69**:

a_h = **0,2** m/s^2 (K = **0,5** m/s^2), p_F = **6,1** m/s^2 (K = **0,2** m/s^2)

Akumuliatorius

Bosch akumuliatorinį siurblį parduoda ir be akumuliatoriaus. Ar į jūsų siurblio tiekiamą komplektą įeina akumuliatorius, galite matyti ant pakuotės.

Akumuliatoriaus įkrovimas

▶ **Naudokite tik techninių duomenų skyriuje nurodytus kroviklius.** Tik šie krovikliai yra priderinti prie Jūsų siurblyje naudojamo ličio jonų akumuliatoriaus.

Nuoroda: laikantis tarptautinių transportavimo teisės aktų, ličio jonų akumuliatoriai tiekiami dalinai įkrauti. Kad akumuliatorius veiktų visa galia, prieš pirmąjį naudojimą akumuliatorių visiškai įkraukite.

Akumuliatoriaus įdėjimas ir išėmimas (žr. A pav.)

▶ **Įdėdami akumuliatorių nenaudokite jėgos.** Akumuliatorius sukonstruotas taip, kad į siurblį jį būtų galima įstatyti tik tinkama padėtimi.

▶ Kad dirbtumėte gerai ir saugiai, akumuliatoriaus skyrių ir dėklą visada laikykite švarų.

– Atblokavimo mygtuką **(3)** stumkite rodyklės kryptimi ir atidenkite akumuliatoriaus skyriaus dangtelį **(2)**.

– Stumkite akumuliatorių **(12)** į akumuliatoriaus skyrių **(11)**, kol išgirsite, kad jis užsifiksavo.

– Norėdami išimti akumuliatorių **(12)**, paspauskite ant akumuliatoriaus esantį atblokavimo mygtuką **(13)** ir ištraukite akumuliatorių iš akumuliatoriaus skyriaus **(11)**.

– Uždenkite akumuliatoriaus skyriaus dangtelį **(2)** – turite girdėti, kaip jis užsifiksavo.

Akumuliatoriaus įkrovos būklės indikatorius

Jei akumuliatorius išimamas iš siurblio, įkrovos būklę gali rodyti ant akumuliatoriaus esantys žali šviesadiodžiai įkrovos būklės indikatoriai.

Jei norite, kad būtų parodyta įkrovos būklė, paspauskite įkrovos būklės mygtuką arba .

Jei paspaudus mygtuką nešviečia nei vienas šviesadiodis indikatorius, vadinasi akumuliatorius yra pažeistas ir jį reikia pakeisti.

Nuoroda: ne visų tipų akumuliatoriai yra su įkrovos būklės indikatoriumi.

Akumuliatoriaus tipas GBA 18V... | GBA18V...



Šviesos diodas	Talpa
Šviečia nuolat 3× žali	60–100 %
Šviečia nuolat 2× žali	30–60 %
Šviečia nuolat 1× žalias	5–30 %
Mirksi 1× žalias	0–5 %

Akumuliatoriaus tipas ProCORE18V... | EXPERT18V... | EXBA18V... | CORE18V...



Šviesos diodas	Talpa
Šviečia nuolat 5× žali	80–100 %
Šviečia nuolat 4× žali	60–80 %
Šviečia nuolat 3× žali	40–60 %
Šviečia nuolat 2× žali	20–40 %
Šviečia nuolat 1× žalias	5–20 %
Mirksi 1× žalias	0–5 %

Akumuliatorių pažeidimo rizikos atpažinimas

EXPERT18V... | EXBA18V...

Akumuliatoriaus įkrovos būklės indikatorių šviesos diodai gali rodyti ne tik akumuliatoriaus įkrovos būklę, bet ir akumuliatoriaus pažeidimo riziką.

Norėdami suaktyvinti funkciją, 3 sekundes laikykite paspaustą įkrovos būklės indikatoriaus mygtuką. Apie akumuliatoriaus analizę praneša bėgančios šviesos juostos principu įsižiebiantys akumuliatoriaus įkrovos būklės indikatoriaus šviesos diodai. Rezultatas rodomas akumuliatoriaus įkrovos būklės indikatoriuje.



1 šviesos diodas: didelė akumuliatoriaus pažeidimo rizika. Galia ir veikimo laikas gali būti sumažėję. Akumuliatorių rekomenduojama pakeisti.



5 šviesos diodai: akumuliatoriaus būklė gera, pažeidimo rizika maža.

Prašome atkreipti dėmesį: akumuliatoriaus pažeidimo rizikos įvertinimas vyksta dviem pakopomis ir pateikia supaprastintą būsenos įvertinimą. Akumuliatorius įvertinamas kaip geros būsenos arba kaip turintis padidintą pažeidimų riziką. Baterijų būsena procentine dalimi neišreiškiama.

Nuorodos, kaip optimaliai elgtis su akumuliatoriumi

Saugokite akumuliatorių nuo drėgmės ir vandens.

Akumuliatorių sandėliuokite tik nuo −20 °C iki 50 °C temperatūroje. Pvz., nepalikite akumuliatoriaus vasarą automobilyje.

Akumuliatoriaus ventiliacines angas valykite minkštu, švariu ir sausu teptuku.

Pastebimas įkrauto akumuliatoriaus veikimo laiko sutrumpėjimas rodo, kad akumuliatorius susidėvėjo ir jį reikia pakeisti.

Laikykitės pateiktų šalinimo nurodymų.

Montavimas

▶ **Prieš pradėdami siurblio techninės priežiūros, valymo ar reguliavimo darbus, keisdami papildomą įrangą arba norėdami siurblį sandėliuoti, išimkite akumuliatorių.** Ši atsargumo priemonė apsaugos jus nuo netikėto siurblio įsijungimo.

Laikiklio siurbimo papildomai įrangai montavimas (žr. B pav.)

Laikiklį **(14)** siurbimo papildomai įrangai uždėkite ant siurblio viršutinės dalies ir tvirtai jį prisukite.

Žarnos montavimas (žr. D–F pav.)

Priklausomai nuo naudojimo atvejo, sumontuokite tinkamą žarną:

– Norėdami **susiurbti**, įstatykite siurbimo žarną **(15)** iki atramos į atitinkamą žarnos tvirtinimo angą **(1)**.
– Norėdami **išpūsti**, išimkite difuzorių **(22)** ir įstatykite išpūtimo žarną **(23)** iki atramos į atitinkamą žarnos tvirtinimo angą **(6)**. Jei išimate išpūtimo žarną **(23)**, vėl įstatykite difuzorių **(22)** į žarnos tvirtinimo angą **(6)**.

Nuoroda: skirtingi tvirtinimo angų dydžiai užtikrina, kad siurbimo žarna **(15)** nebūtų naudojama išpūtimui.

▶ **Išpūtimui naudokite tik švarią išpūtimo žarną.** Dulkės gali būti kenksmingos sveikatai.

Siurbimo papildomos įrangos montavimas (žr. C ir G pav.)

Siurbimo žarna **(15)** yra su sąvaržų sistema, kuria galima prijungti siurbimo papildomą įrangą (kombinuotąjį nusiurbimo adapterį **(17)**, lenktą antgalį **(18)**).

Lenkto antgalio montavimas

– Lenktą antgalį **(18)** įstatykite ant siurbimo žarnos **(15)** – turite išgirsti, kaip užsifiksavo abu siurbimo žarnos mygtukai **(16)**.
– Norėdami išmontuoti, spauskite į vidų mygtukus **(16)** ir atskirkite konstrukcines dalis.

Antgalių ir vamzdžių montavimas

– Jei reikia, siurbimo vamzdžius **(19)** tvirtai įstatykite vieną į kitą, o tada – tvirtai į lenktą antgalį **(18)**.
– Antgalį grindims siurbti **(21)** arba antgalį tarpams siurbti **(20)** tvirtai įstatykite į siurbimo vamzdį **(19)** arba lenktą antgalį **(18)**.

Kombinuotojo nusiurbimo adapterio montavimas (žr. G pav.)

Kombinuotąjį nusiurbimo adapterį **(17)** sudaro „PowerTool“ adapteris (priekinė dalis) **(24)** ir „PowerTool“ adapteris (užpakalinė dalis) **(25)**.

G paveikslėlyje pateikit galimi skersmenys nusiurbimo atvamzdžių, kuriuos galima prijungti prie kombinuotojo nusiurbimo adapterio **(17)**.

Jei reikia, „PowerTool“ adapterį (priekinę dalį) **(24)** uždėkite ant „PowerTool“ adapterio (užpakalinės dalies) **(25)** ir užfiksuokite sukdami prieš laikrodžio rodyklę.

Priklausomai nuo pageidaujamo prijungimo skersmens, į siurbimo žarną įstatykite tik „PowerTool“ adapterį (užpakalinę dalį) **(25)** arba sujungtą kombinuotąjį nusiurbimo adapterį **(17)**. Turite išgirsti, kaip užsifiksavo abu siurbimo žarnos mygtukai **(16)** „PowerTool“ adapteryje (užpakalinėje dalyje) **(25)**.

Norėdami atjungti abi adapterio dalis, sukite „PowerTool“ adapterį (priekinę dalį) **(24)** pagal laikrodžio rodyklę ir jį nuimkite.

Norėdami nuo siurbimo žarnos nuimti kombinuotąjį nusiurbimo adapterį **(17)**, spauskite mygtukus **(16)** į vidų ir traukite kombinuotąjį nusiurbimo adapterį iš siurbimo žarnos.

Neaustinės medžiagos filtruojamojo maišelio įdėjimas/išėmimas (žr. H pav.)

Naudojant neaustinės medžiagos filtruojamąjį maišelį **(26)** palengvinamas dulkių šalinimas.

Atspauskite užraktus **(9)** ir nuimkite siurblio viršutinę dalį **(8)**.

Neaustinės medžiagos filtruojamąjį maišelį **(26)**, kaip pavaizduota paveikslėlyje, įstatykite į konteinerio įtvarą **(10)**.

Uždėkite siurblio viršutinę dalį **(8)** ir užspauskite abu užraktus **(9)** – turite girdėti, kaip jie užsifiksavo.

Laiku pakeiskite prisipildžiusį neaustinės medžiagos filtruojamąjį maišelį **(26)**.

Diržo prietaisui nešti tvirtinimas (žr. I pav.)

▶ **Diržas prietaisui nešti yra skirtas tik nešti ir siurbliui fiksuoti!**

Diržą prietaisui nešti **(27)** galite tvirtinti siurblio dešinėje arba kairėje, priklausomai nuo to, kaip norite nešti siurblį. Diržo prietaisui nešti **(27)** karabino kablį užkabinkite arba už abiejų dešiniųjų, arba už abiejų kairiųjų siurblio tvirtinimo ąsų **(28)**.

Tai darydami atkreipkite dėmesį į paveikslėlyje **I** pavaizduotą tinkamą nešimo padėtį.

Naudojimas

▶ **Prieš pradėdami siurblio techninės priežiūros, valymo ar reguliavimo darbus, keisdami papildomą įrangą arba norėdami siurblį sandėliuoti, išimkite akumuliatorių.** Ši atsargumo priemonė apsaugos jus nuo netikėto siurblio įsijungimo.

Paruošimas naudoti

▶ **Siurblį be filtro naudoti draudžiama.**
▶ **Naudokite tik nepažeistus filtrus (be įtrūkių, skylių ir pan.). Pažeistą filtrą nedelsdami pakeiskite.**
▶ **Prieš pradėdami siurbti įsitikinkite, kad tvirtai sumontuotas filtravimo mazgas.**
▶ **Prieš pradėdami siurbti įsitikinkite, kad akumuliatoriaus skyriaus dangtelis saugiai uždarytas.**
▶ **Prašome išsiaiškinti apie jūsų šalyje galiojančias direktyvas ir įstatymus, reglamentuojančius, kaip elgtis su sveikatai kenksmingomis dulkėmis.**

Siurblį leidžiama naudoti šioms medžiagoms susiurbti ir nusiurbti:

– Dulkės, kurių poveikio ribinė vertė > 1 mg/m^3

Sprogioje aplinkoje siurblį naudoti draudžiama.

Rekomenduojama naudoti neaustinės medžiagos filtruojamąjį maišelį **(26)**.

Įjungimas ir išjungimas

Norėdami siurblį **įjungti**, priklausomai nuo pageidaujamos galios, paspauskite įjungimo-išjungimo jungiklį **(4)**:

– Norėdami dirbti **vidutine** siurbimo/pūtimo galia ir kad akumuliatorius veiktų ilgiau, spauskite įjungimo-išjungimo

jungiklį **(4)** į padėtį **Padėtis I** (pvz., norėdami siurbti lygius paviršius, nusiurbti dulkes nuo elektrinių įrankių, kurie kelia nedaug dulkių arba prapūsti užveržtus paviršius).
– Norėdami dirbti **didele** siurbimo/pūtimo galia, spauskite įjungimo-išjungimo jungiklį **(4)** į padėtį **Padėtis II** (pvz., siurbdami kilimus arba norėdami nusiurbti dulkes nuo elektrinių įrankių, kurie kelia daug dulkių).

Norėdami siurblį **išjungti**, paspauskite įjungimo-išjungimo jungiklį **(4)**.

Kylančių dulkių nusiurbimas nuo veikiančių elektrinių įrankių

▶ **Jei panaudotas oras išleidžiamas atgal į patalpą, tai turi būti pakankama patalpos ventiliacijos norma. Laikykitės atitinkamų nacionalinių direktyvų.**

Lenktą antgalį **(18)** arba kombinuotąjį nusiurbimo adapterį **(17)** įstatykite į siurbimo žarną **(15)** – turite girdėti, kaip jie užsifiksavo.

Lenktą antgalį **(18)** arba kombinuotąjį nusiurbimo adapterį **(17)** įstatykite į elektrinio įrankio nusiurbimo atvamzdį.

Rankinis filtro valymas

Ne vėliau nei pasiekus momentą, kai nebepakanka siurbimo galios, reikia išvalyti filtrą.

Filtro valymo dažnumas priklauso nuo dulkių rūšies ir kiekio. Reguliariai atliekant šią funkciją išlaikomas maksimalus našumas.

Įjunkite siurblį **II** galios pakopa. Ranka prilaikykite arba siurbimo žarnos tvirtinimo angą **(1)**, arba išpūtimo žarnos tvirtinimo angą **(6)** (atitinkamai, esant prijungtai žarnai/papildomai įrangai, prilaikykite jų angą).

Ne mažiau kaip 3 kartus iš eilės paspauskite rankinį filtro valymo mygtuką **(7)**. Filtras yra valomas stipria oro srove.

Priežiūra ir servisas

Priežiūra ir valymas

▶ **Prieš pradėdami siurblio techninės priežiūros, valymo ar reguliavimo darbus, keisdami papildomą įrangą arba norėdami siurblį sandėliuoti, išimkite akumuliatorių.** Ši atsargumo priemonė apsaugos jus nuo netikėto siurblio įsijungimo.

▶ **Kad galėtumėte gerai ir saugiai dirbti, pasirūpinkite, kad ventiliacinės angos ir siurblys būtų švarūs.**

▶ **Atlikdami siurblio priežiūros ar valymo darbus, dėvėkite respiratorių.**

Retkarčiais nuvalykite siurblio korpusą drėgna šluoste.

Užterštus įkrovimo kontaktus nuvalykite sausa šluoste.

▶ **Nevalykite siurblio suslėgtuoju oru.** Gali būti pažeisti filtras ir kiti komponentai.

Bent kartą metuose gamintojas ar įgaliotas asmuo privalo atlikti siurblio techninių savybių, susijusių su dulkių surinkimu, patikrinimą (pvz., ar nepažeistas filtras, ar sandarus siurblys sandarus, ar nepriekaištingai veikia kontrolinis įtaisas).

Valymas ir techninė priežiūra po sveikatai kenksmingų medžiagų siurbimo

– Visas dalis, kurios galėjo kontaktuoti su sveikatai kenksmingomis medžiagomis, laikykite užterštomis.
– Prieš išnešdami siurblį iš zonos, kurioje yra sveikatai kenksmingų medžiagų, išsiurbkite, nuvalykite arba užsandarinkite jo išorę.
– Siurblį valykite, išmontuokite ir atlikite jo techninę priežiūrą tik tada, jei tai nepavojinga nei jums, nei kitiems asmenims. Atlikdami techninės priežiūros ir valymo darbus dėvėkite asmenines apsaugines priemones. Darbus atlikite gerai vėdinamoje patalpoje.
– Prieš siurblį išmontuodami, pirmiausia nuvalykite jo išorę.
– Visas užterštas dalis, kurių nebegalima tinkamai išvalyti, šalinkite nepralaidžiuose maišeliuose. Būtina laikytis galiojančių tokio tipo atliekų šalinimo taisyklių.
– Baigę darbus išvalykite techninės priežiūros zoną.

Konteinerio valymas

Jei siurbdami sausuoju būdu nenaudojate neaustinės medžiagos filtruojamojo maišelio **(26)**, tai po kiekvieno naudojimo išvalykite rezervuarą **(10)**.

– Atspauskite užraktus **(9)** ir nuimkite siurblio viršutinę dalį **(8)**.
– Konteinerį **(10)** iškratykite virš specialaus atliekų konteinerio.
– Jei reikia, konteinerį išvalykite drėgna šluoste.
  Jei reikia, išvalykite filtrą **(29)**.
  Palikite rezervuarą ir filtrą išdžiūti.
– Vėl uždėkite siurblio viršutinę dalį **(8)** ir užspauskite abu užraktus **(9)** – turite girdėti, kaip jie užsifiksavo.

Filtro valymas/keitimas (žr. J pav.)

Siurbimo galia priklauso nuo filtro būsenos. Todėl filtrą reguliariai valykite **(29)**.

Pažeistą filtrą nedelsdami pakeiskite.

– Įjunkite rankinį filtro valymą (žr. „Rankinis filtro valymas“, Puslapis 196) ir po to siurblį išjunkite.
– Atspauskite užraktus **(9)** ir nuimkite siurblio viršutinę dalį **(8)**.
– Atsukite filtro laikiklio varžtą **(30)**.
– Siurblio viršutinę dalį pasukite taip, kad galėtumėte išimti filtrą su filtro laikikliu, traukdami juos žemyn. Priešingu atveju, dulkės nuo filtro gali nukristi į siurblio variklio skyrių.
– Išimkite filtrą **(29)** iš filtro laikiklio **(30)**.
– Kad nukratytumėte dulkes, pagrindinį filtrą **(29)** pastuksenkite į specialų atliekų konteinerį. Saugokite, kad nepažeistumėte filtro plokštelių.
  Vandeniu ir minkštu šepečiu nuvalykite filtro plokšteles.
  arba
  Pažeistą filtrą **(29)** pakeiskite.
– Švarų ir sausą filtrą **(29)** įstatykite į filtro laikiklį **(30)**.
– Filtro laikiklį **(30)** įstatykite į siurblio viršutinę dalį ir 6 sūkiais tvirtai jį prisukite.
– Patikrinkite, ar filtras **(29)** ir filtro laikiklis **(30)** tinkamai ir tvirtai įstatyti.

– Vėl uždėkite siurblio viršutinę dalį **(8)** ir užspauskite abu užraktus **(9)** – turite girdėti, kaip jie užsifiksavo.

Triktys

Jei siurbimo našumas nepakankamas, patikrinkite:
– Ar neprisipildė rezervuaras **(10)** ar neaustinės medžiagos filtruojamasis maišelis **(26)**?
▷ Ištuštinkite rezervuarą arba neaustinės medžiagos filtruojamąjį maišelį.
– Ar neužsikimšusi žarna, vamzdžiai ar antgaliai?
▷ Išvalykite siurbimo papildomą įrangą.
– Ar filtras **(29)** neužterštas dulkėmis?
▷ Išvalykite arba pakeiskite filtrą.
– Ar ne per maža akumuliatoriaus **(12)** talpa?
▷ Įkraukite akumuliatorių arba įdėkite didesnės talpos akumuliatorių.

Reguliarus konteinerio **(10)** ištuštinimas ir filtro **(29)** valymas garantuoja optimalią siurbimo galią.
Jei siurbimo našumas vis tiek nepakankamas, siurblį pristatykite į **Bosch** klientų aptarnavimo skyrių.

Jei siurblys pats išsijungia arba jo nepavyksta įjungti:
– Siurblys ir/arba akumuliatorius dėl perkrovos per daug įkaito.
▷ Palaukite, kol siurblys ir akumuliatorius atvės.

Jei po to siurblio nepavyksta įjungti, kreipkitės į **Bosch** klientų aptarnavimo tarnybą.

Laikymas (žr. K pav.)
– Siurbimo vamzdžius **(19)** ir kombinuotąjį nusiurbimo adapterį **(17)** įstatykite į laikiklį **(14)**.
– Tarpų antgalį **(20)** įstatykite į siurblio viršutinės dalies **(8)** įtvarą.
– Grindų antgalį **(21)** įstatykite į siurblio viršutinės dalies **(8)** įtvarą.
– Siurbimo žarną **(15)** su įstatytu lenktu antgaliu **(18)** įstatykite į vieną iš siurbimo vamzdžių **(19)**.
– Siurblį neškite tik laikydami už rankenos **(5)** arba už diržo prietaisui nešti **(27)**.
– Siurblį pastatykite sausoje patalpoje ir imkitės priemonių, kad juo nesinaudotų pašaliniai asmenys.

Klientų aptarnavimo skyrius ir konsultavimo tarnyba

Lietuva
Informacijos tarnyba: (037) 713350
Mūsų techninės priežiūros adresų ir garantijos sąlygų nuorodą rasite paskutiniame puslapyje.
Ieškant informacijos ir užsakant atsargines dalis prašome būtinai nurodyti dešimtženklį gaminio numerį, esantį firminėje lentelėje.

Šalinimas

Siurbliai, akumuliatoriai, papildoma įranga ir pakuotės turi būti ekologiškai utilizuojami.



Siurblių, akumuliatorių bei baterijų nemeskite į buitinių atliekų konteinerius!

Tik ES šalims:

Nebetinkami naudoti elektriniai ir elektroniniai prietaisai arba akumuliatoriai / baterijos turi būti surenkami atskirai ir šalinami aplinkai nekenksmingu būdu. Naudokitės nustatytomis surinkimo sistemomis. Dėl sudėtyje esančių pavojingų medžiagų netinkamas šalinimas gali būti kenksmingas aplinkai ir sveikatai.

中文

吸尘器相关安全规章



请阅读所有的安全规章和指示。不遵照以下警告和说明会导致电击、着火和 / 或严重伤害。
应将所有安全规章和指示保存到将来。

- ▶ **儿童和身体、感官或精神上有缺陷或缺乏经验与知识的人员不得使用本吸尘器。**否则会有误操作和人身伤害的危险。
- ▶ **请监督好儿童。**以确保儿童不使用吸尘器玩耍。
- ▶ **遵守待抽吸物质的所有安全规定。**
- ▶ **切勿抽吸桦木屑或橡木屑或石棉。只有在连接由Bosch专门许可用于GAS18V-6LS的集尘系统时，才允许抽吸矿物性粉尘。**这些物质可能致癌。
- ▶ **只能用明确规定的电动工具和吸尘装置组合抽吸石材粉尘，并且可以证明该组合低于法定限值。**相关证明请登录 www.bosch-professional.com/dust/进行查阅。

⚠警告！ **只有当您充分了解有关吸尘器使用、待抽吸的材料及其安全处理的情况下，才能使用吸尘器。**详细的指导可以减少误操作及人身伤害。

⚠警告！ **本吸尘器仅适用于抽吸干燥物质。**液体渗入会增加触电风险。

- ▶ **切勿用吸尘器抽取高温、燃烧的或爆炸性粉尘。切勿在易爆环境中使用吸尘器。**灰尘可能会自燃或爆炸。
- ▶ **注意！本吸尘器只能在室内保存。**
- ▶ **要确保工作场所通风良好。**
- ▶ **吸尘器只能由具有相应资质的专业人员用原厂配件进行维修。**如此才能确保吸尘器的安全性能。

⚠警告！ **吸尘器内含有害粉尘。仅允许由专业人员执行清空和保养操作，包括清除集尘容器。要求使用相应的防护装备。切勿在过滤系统不完整和未仔细安装好的情况下使用集尘器。**否则会危害身体健康。

- ▶ **调试前，检查集尘软管的状态是否正常。同时将集尘软管安装到集尘器上，以防粉尘意外溢出。** 否则您可能会吸入粉尘。
- ▶ **清洁吸尘器时，不可以把水柱直接瞄准吸尘器。** 雨水或湿气进入吸尘器上部件会增加电击风险。
- ▶ **切勿改装并打开充电电池。** 可能造成短路。
- ▶ **如果充电电池损坏或者未按照规定使用，充电电池中会散发出有毒蒸汽。充电电池可能会燃烧或爆炸。** 工作场所必须保持空气流通，如果身体有任何不适必须马上就医。蒸汽会刺激呼吸道。
- ▶ **如果充电电池使用不当或者损坏，可能会有易燃的电解液从充电电池中流出。避免与之接触。 如果意外碰到，用水冲洗。 如果电解液碰到眼睛，还要寻求医疗帮助。** 从充电电池流出的液体会刺激或灼伤皮肤。
- ▶ **钉子、螺丝刀等尖锐物品或外力作用可能会损坏充电电池。** 有可能出现内部短路、蓄电池燃烧、发出烟雾、爆炸或过热。
- ▶ **当电池盒不用时，将它远离其他金属物体，例如回形针、硬币、钥匙、钉子、螺钉或其他小金属物体，以防一端与另一端连接。** 电池端部短路会引起燃烧或火灾。
- ▶ **仅在制造商的产品中使用充电电池。** 这样才能确保充电电池不会过载。
- ▶ **请只用制造商推荐的充电器充电。** 不可以使用针对某些特定蓄电池的充电器，为其它的蓄电池充电，可能引起火灾。



保护充电电池免受高温（例如长期阳光照射）、火焰、脏污、水和湿气的侵害。 有爆炸和短路的危险。

- ▶ **仅将背带与吸尘器搭配使用。**
- ▶ **不要将吸尘器用作座位、梯子或踏板。** 否则吸尘器可能会翻倒并受损。有受伤的危险。

图标

以下符号可以帮助您正确地使用本吸尘器。请牢记各符号和它们的代表意思。正确了解各符号的代表意思，可以让您更有把握更安全地操作本吸尘器。

图标及其含义	
	**警告！ 请阅读所有安全规章和指示。** 不遵守安全规章和指示可能会导致触电、着火和/或严重伤害。
	符合IEC/EN 60335-2-69粉尘等级L的吸尘器，用于**干式抽吸**危害健康的粉尘（粉尘爆炸限值为 > 1 毫克/立方米）
	**警告！吸尘器内含有害粉尘。仅允许由专业人员执行清空和保养操作，包括清除集尘容器。要求使用相应的防护装备。切勿在过滤系统不完整和未仔细安装好的情况下使用集尘器。** 否则会危害身体健康。

图标及其含义	
	手动过滤器清洁按钮

产品和性能说明

请注意本使用说明书开头部分的图示。

按照规定使用

本吸尘器可以收集、吸除、运输和存放非易燃的干粉尘。本吸尘器经过粉尘技术的检验并符合粉尘等级L。因其较高的负载适合使用在商业用途中，例如手工业、工业和修理厂。

符合IEC/EN 60335-2-69粉尘等级L的吸尘器只允许用于抽吸危害健康的粉尘（暴露限值 > 1毫克/立方米）。

必须熟悉所有的操作功能，并且能够不受限制地执行各功能时才可以使用本吸尘器。否则得有充分的指导才能够操作本吸尘器。

插图上的机件

图示组件的编号和吸尘器详解图上的编号一致。

(1) 抽吸软管的软管定位件
(2) 电池盖
(3) 电池盖解锁按钮
(4) 电源开关
(5) 提手
(6) 吹扫软管的软管定位件
(7) 手动过滤器清洁按钮
(8) 吸尘器上部件
(9) 吸尘器上部件锁止件
(10) 容器
(11) 电池盒
(12) 充电电池[a)]
(13) 充电电池的解锁按钮[a)]
(14) 配件支架
(15) 抽吸软管
(16) 按键
(17) 组合式抽吸适配接头
(18) 弯曲吸嘴
(19) 吸管
(20) 缝隙吸嘴
(21) 地板吸嘴
(22) 扩散器
(23) 吹扫软管[a)]
(24) PowerTool适配接头（前部）
(25) PowerTool适配接头（后部）
(26) 无纺布滤袋

(27) 背带
(28) 背带固定环
(29) 过滤器
(30) 过滤器支架
a) **该附件并不包含在基本的供货范围中。**

技术参数

无绳干式吸尘器		GAS18V-6LS
物品代码		**3 601 JK2 100**
电压	伏特	18
额定输入功率	瓦	350
容器容积		
– 毛容积	升	6
– 净容积	升	4.5
软管长度	米	0.5-2.8
吸尘器真空A)B)	百帕	100
吸尘器流量A)B)	升/秒 立方米/小时	22 79
充电电池每次充电的运行时间		
– 功率等级**I**	分钟/安培小时	3.5
– 功率等级**II**	分钟/安培小时	2.5
粉尘等级		L
重量C)	公斤	2.9
充电时建议的环境温度	摄氏度	0至+35
工作时和存放时允许的环境温度D)	摄氏度	–20至+50
兼容的充电电池		GBA18V... GBA 18V... ProCORE18V... EXPERT18V... EXBA18V... CORE18V...
推荐的确保全功率的充电电池		ProCORE18V... ≥ 8安培小时
推荐的充电器		GAL18... GAL 18... GAL 36... GAL12V/18... GAL 12V/18... GAX 18... EXAL18...

A) 在20–25摄氏度的条件下带充电电池**GBA 18V 8.0Ah**测得
B) 使用抽吸软管**(15)**测得
C) 不含充电电池（充电电池重量请查看www.bosch-professional.com)
D) 温度<0摄氏度时功率受限
数值可能因不同产品而异，并且受到应用和环境条件影响。更多信息请参见www.bosch-professional.com/wac。

充电电池

Bosch也销售不带充电电池的充电式吸尘器。您可以在包装上查看吸尘器的供货范围内是否包含充电电池。

为充电电池充电

▶ **请只使用在技术参数中列出的充电器。**只有这些充电器才适用于本吸尘器上的锂离子电池。

提示：鉴于国际运输规定，锂离子充电电池在交货时只完成部分充电。首度使用电动工具之前，必须先充足充电电池的电以确保充电电池的功率。

装入和取出充电电池（参见插图A）

▶ **装入充电电池时不要用力过度。**充电电池的结构决定了它只能在正确的位置才能插入吸尘器中。
▶ 始终保持电池和电池盒整洁干燥，以确保出色安全地操作。
– 将解锁按钮**(3)**沿箭头方向推动，然后打开电池盖**(2)**。
– 将充电电池**(12)**推入电池盒**(11)**，直至听到其卡止。
– 取出充电电池**(12)**时，应按下充电电池上的解锁按钮**(13)**，然后从电池盒**(11)**中拉出。
– 关闭电池盖**(2)**，直至听到其卡止。

充电电池电量指示灯

如果充电电池已从吸尘器中取出，则可以通过充电电池上的电量指示灯的绿色LED灯显示电量。
按压充电电量指示灯按键或，来显示充电电量。
如果按压充电电量指示灯按键后没有LED灯亮起，则说明充电电池损坏，必须进行更换。
提示：并非每种充电电池型号均具备电量指示灯。

充电电池型号GBA 18V... | GBA18V...



LED	电量
3个绿灯长亮	60–100 %
2个绿灯长亮	30–60 %
1个绿灯长亮	5–30 %
1个绿灯闪烁	0–5 %

充电电池类型 ProCORE18V... | EXPERT18V... | EXBA18V... | CORE18V...



LED	电量
5个绿灯长亮	80–100 %
4个绿灯长亮	60–80 %
3个绿灯长亮	40–60 %
2个绿灯长亮	20–40 %

LED	电量
1个绿灯长亮	5–20 %
1个绿灯闪烁	0–5 %

充电电池损坏风险识别

EXPERT18V... | EXBA18V...

充电电池电量指示灯的LED除了可以显示充电电池电量之外，还可以显示充电电池损坏的风险。

如需激活该功能，按住电量指示灯按钮3秒钟。充电电池的分析通过充电电池电量指示灯顺序发光来显示。结果以充电电池电量指示灯显示。



1个LED：充电电池的损坏风险较高。功率和运行时间可能已经降低。建议更换充电电池。



5个LED：充电电池处于良好状态，损坏风险较低。

请注意：充电电池损坏风险评估功能分两档运行，提供简单的状态评价。充电电池要么被评价为状态良好，要么就是具有较高的损坏风险。不显示电池状态的百分比。

如何正确地使用充电电池

保护充电电池，避免湿气和水分渗入。

充电电池必须储存在–20 °C至50 °C的环境中。夏天不得将充电电池搁置在汽车中。

不定时地使用柔软，清洁而且乾燥的毛刷清洁充电电池的通气孔。

充电后如果充电电池的使用时间明显缩短，代表充电电池已经损坏，必须更换新的充电电池。

请注意有关作废处理的规定。

安装

▶ **在保养或清洁吸尘器、调整设备、更换配件或收起吸尘器前请取出电池。**这一项预防措施能防止意外启动吸尘器。

安装吸尘器配件支架（参见插图B）

将吸尘器配件支架**(14)**装在吸尘器上部件上并将其拧紧。

安装软管（参见插图D–F）

根据应用情况安装匹配的软管：

– **抽吸**时将抽吸软管**(15)**插入相关的软管定位件**(1)**中直至限位。

– **吹扫**时取出扩散器**(22)**，将吹扫软管**(23)**插入相关的软管定位件**(6)**中直至限位。移除吹扫软管**(23)**后，将扩散器**(22)**再次装入软管定位件**(6)**。

提示：由于接口尺寸不同，确保抽吸软管**(15)**无法用于吹扫。

▶ **吹扫时只使用干净的吹扫软管。**尘埃会危害健康。

安装吸尘器配件（参见插图C和G）

抽吸软管**(15)**装备有卡子系统，可以通过吸尘器配件（组合式抽吸适配接头**(17)**、弯曲吸嘴**(18)**）连接。

安装弯曲吸嘴

– 将弯曲吸嘴**(18)**插到抽吸软管**(15)**上，直到听见抽吸软管的两个按钮**(16)**的卡止声。

– 拆除时向内按压两个按钮**(16)**，并将部件拉开。

安装吸嘴和管道

– 按需将吸管**(19)**牢牢互相插接，然后牢牢插到弯曲吸嘴**(18)**上。

– 将地板吸嘴**(21)**或缝隙吸嘴**(20)**牢牢插到吸管**(19)**或弯曲吸嘴**(18)**上。

安装组合式抽吸适配接头（参见插图G）

组合式抽吸适配接头**(17)**由PowerTool适配接头（前部）**(24)**和PowerTool适配接头（后部）**(25)**组成。

在插图**G**中列出了可以连接在组合式抽吸适配接头**(17)**上的抽吸套管的直径。

按需将PowerTool适配接头（前部）**(24)**装在PowerTool适配接头（后部）**(25)**上，然后逆时针将其锁止。

按照所需的接口直径，只将PowerTool适配接头（后部）**(25)**或已连在一起的组合式抽吸适配接头**(17)**装在抽吸软管上。确保听到抽吸软管的两个按键**(16)**在PowerTool适配接头（后部）**(25)**中的卡止声。

如需断开两个适配接头的连接，顺时针转动PowerTool适配接头（前部）**(24)**并将其取下。

如需将组合式抽吸适配接头**(17)**从抽吸软管上取下，向内按压按键**(16)**，并将组合式抽吸适配接头从抽吸软管上拔下。

装入/取出无纺布滤袋（参见插图H）

通过使用无纺布滤袋**(26)**简化粉尘的处理。

打开锁止件**(9)**，取下吸尘器上部件**(8)**。

如图所示，将无纺布滤袋**(26)**装入容器**(10)**的定位件。

装上吸尘器上部件**(8)**并闭合两个锁止件**(9)**，直至听到其卡止。

请及时更换已满的无纺布滤袋**(26)**。

固定背带（参见插图I）

▶ **背带只适用于携带和固定吸尘器!**

您可以将背带**(27)**固定在吸尘器的右侧或左侧，具体取决于您想如何携带吸尘器。将背带**(27)**的弹簧钩挂入吸尘器的两个右侧或两个左侧固定环**(28)**。

注意插图**I**中所示的正确的携带位置。

运行

▶ **在保养或清洁吸尘器、调整设备、更换配件或收起吸尘器前请取出电池。**这一项预防措施能防止意外启动吸尘器。

投入使用

- ▶ **不得在没有过滤器的情况下使用吸尘器。**
- ▶ **仅使用未损坏的过滤器（没有裂缝、孔眼等）。立刻更换已损坏的过滤器。**
- ▶ **吸尘前请确保过滤器单元已稳固安装。**
- ▶ **在抽吸前请确保电池盖已牢牢关闭。**
- ▶ **请了解在贵国处理有损健康的灰尘时需遵守的现行法规/法律。**

吸尘器允许用于吸除以下材料：

– 粉尘爆炸限值大于1毫克/立方米

基本上不可以在有爆炸危险的场所使用本吸尘器。

推荐使用无纺布滤袋**(26)**。

接通/关闭

如要**开启**吸尘器，请根据所需的功率按压电源开关**(4)**：

– 将电源开关**(4)**按压至**位置I**，以便以**中等的**抽吸/吹扫功率进行作业并延长充电电池运行时间（例如用于抽吸光滑的表面，抽吸电动工具中少量的积尘或者吹扫脏污的表面）。
– 将电源开关**(4)**按压至**位置II**，以便以**较高的**抽吸/吹扫功率进行作业（例如用于抽吸地毯或抽吸电动工具中大量的积尘）。

如要**关闭**吸尘器，请将电源开关**(4)**按压至中间位置。

吸除运行中的电动工具的积尘

- ▶ **如果废气回流至室内，必须保证在室内有充足的空气交换率。注意各国有关的法规。**

将弯曲吸嘴**(18)**或组合式抽吸适配接头**(17)**插在抽吸软管**(15)**上，直至听到其卡止。

将弯曲吸嘴**(18)**或组合式抽吸适配接头**(17)**插入电动工具的抽吸套管中或其上。

手动过滤器清洁

最迟在吸尘功率不足时就应清洁过滤器。

过滤器的清洁频率视粉尘种类和粉尘量而定。定期使用过滤器清洁功能，可以确保机器的最大吸尘功率。

以功率等级**II**开启吸尘器。用手封住抽吸软管的软管定位件**(1)**或吹扫软管的软管定位件**(6)**（或者已连接的软管/配件上的开口）。

连续按压手动过滤器清洁按钮**(7)**至少3次。通过强气流清洁过滤器。

维修和服务

保养和清洁

- ▶ **在保养或清洁吸尘器、调整设备、更换配件或收起吸尘器前请取出电池。**这一项预防措施能防止意外启动吸尘器。
- ▶ **吸尘器和通气孔必须随时保持清洁，以确保工作效率和工作安全。**
- ▶ **在保养和清洁吸尘器时带上防尘面具。**

请不时地用湿布清洁吸尘器壳体。

用干布清洁脏污的充电触点。

- ▶ **切勿用压缩空气清洁吸尘器。**可能损坏过滤器或其他组件。

每年至少一次，由制造商或经过培训的人员对吸尘器进行一次吸尘功能的检查（例如检查过滤器是否损坏、吸尘器是否泄漏以及控制装备的功能是否正常）。

抽吸有害物质后的清洁和保养

– 请将可能接触有害物质的所有零件视为脏污。
– 在将吸尘器从含有有害物质的区域取出之前，请吸尘、擦拭或彻底密封吸尘器的外部。
– 只在不对您和他人造成危险的情况下清洁、拆卸和保养吸尘器。进行保养和清洁时得穿戴好个人的防护装备。在通风良好的空间内执行作业。
– 拆卸吸尘器前，先清洁吸尘器的外部。
– 将所有清洁未达到满意程度的吸尘器零件装在不通透的袋子里进行废弃处理。同时遵守适用于废弃处理此类废弃物的有效规定。
– 完成作业后请清洁该保养区域。

清洁集尘箱

如果在干式吸尘时未使用无纺布滤袋**(26)**，那么必须在每次使用后清洁集尘箱**(10)**。

– 打开锁止件**(9)**，取下吸尘器上部件**(8)**。
– 在合适的垃圾箱上方抖动集尘箱**(10)**。
– 必要时，请用湿布清洁集尘箱。
  必要时，清洁过滤器**(29)**。
  让集尘箱和过滤器彻底风干。
– 再次装上吸尘器上部件**(8)**并闭合两个锁止件**(9)**，直至听到其卡止。

清洁/更换过滤器（参见插图J）

吸尘功率取决于过滤器状态。因此请定期清洁过滤器**(29)**。

立刻更换已损坏的过滤器。

– 触发手动过滤器清洁(参见 “手动过滤器清洁”, 页 201)，然后关闭吸尘器。
– 打开锁止件**(9)**，取下吸尘器上部件**(8)**。
– 松开过滤器支架**(30)**的螺栓。
– 转动吸尘器上部件，直至可以向下取出过滤器及过滤器支架。否则过滤器中的灰尘可能会落入吸尘器的电机舱。
– 将过滤器**(29)**从过滤器支架**(30)**中取出。
– 在合适的垃圾箱上敲净过滤器**(29)**。注意不要损坏过滤器的片层。
  严重脏污时请用水和软刷刷除过滤器上的膜片。
  或
  更换损坏的过滤器**(29)**。
– 将干净且干燥的过滤器**(29)**装入过滤器支架**(30)**。
– 将过滤器支架**(30)**装入吸尘器上部件，然后将其拧紧（6圈）。
– 检查过滤器**(29)**和过滤器支架**(30)**位置是否正确且牢固。
– 再次装上吸尘器上部件**(8)**并闭合两个锁止件**(9)**，直至听到其卡止。

故障

如果吸尘器的吸力减弱，请检查：
– 集尘箱**(10)**或无纺布滤袋**(26)**是否已满？
  ▷ 清空集尘箱或更换无纺布滤袋。
– 软管、管道或吸嘴是否堵塞？
  ▷ 清洁吸尘器配件。
– 过滤器**(29)**被灰尘堵塞？
  ▷ 清洁或更换过滤器。
– 充电电池**(12)**容量太小？
  ▷ 为充电电池充电或装入更大容量的充电电池。

定期清空集尘箱**(10)**并清洁过滤器**(29)**可确保最佳吸尘功率。
如果之后未达到正常的吸尘功率，请联系**Bosch**客户服务中心。

如果吸尘器自动关闭或无法开启：
– 吸尘器和/或充电电池因过载而变得过热。
  ▷ 让吸尘器和充电电池冷却。

如果之后还是无法开启吸尘器，请联系**Bosch**客户服务中心。

存储（参见插图K）
– 将吸管**(19)**和组合式抽吸适配接头**(17)**插入支架**(14)**。
– 将缝隙吸嘴**(20)**插入吸尘器上部件**(8)**上的定位件中。
– 将地板吸嘴**(21)**插入吸尘器上部件**(8)**上的定位件中。
– 将抽吸软管**(15)**及已插上的弯曲吸嘴**(18)**插入其中一个吸管**(19)**中。
– 只能使用提手**(5)**或背带**(27)**携带吸尘器。
– 在干燥的地方存储吸尘器，防止未经授权使用。

客户服务和应用咨询

中国大陆
电话： 400 826 8484-3-2

制造商地址：
Robert Bosch Power Tools GmbH
罗伯特·博世电动工具有限公司
70538 Stuttgart / GERMANY
70538 斯图加特 / 德国

关于服务地址和保修条件的链接请查看最后一页。
询问和订购备件时，务必提供机器铭牌上标示的10位数物品代码。

处理废弃物

应对吸尘器、电池、附件和包装进行环保的回收利用。



请勿将吸尘器和电池/蓄电池扔到生活垃圾里！

产品中有害物质的名称及含有的信息表

部件名称	有害物质									
	铅 (Pb)	汞 (Hg)	镉 (Cd)	六价铬 (Cr(VI))	多溴联苯 (PBBs)	多溴二苯醚 (PBDEs)	邻苯二甲酸二正丁酯 (DBP)	邻苯二甲酸二异丁酯 (DIBP)	邻苯二甲酸丁苄酯 (BBP)	邻苯二甲酸二(2-乙基)己酯 (DEHP)
外壳的金属部分	O	O	O	O	O	O	O	O	O	O
外壳的非金属部分	O	O	O	O	O	O	O	O	O	O
机械传动机构	X	O	O	O	O	O	O	O	O	O
电机组件	X	O	O	O	O	O	O	O	O	O
控制组件	X	O	O	O	O	O	O	O	O	O
附件	O	O	O	O	O	O	O	O	O	O
配件	O	O	O	O	O	O	O	O	O	O
连接件	X	O	O	O	O	O	O	O	O	O
电源线①	O	O	O	O	O	O	O	O	O	O
电池系统②	O	O	O	O	O	O	O	O	O	O

注1：
o：表示该有害物质在该部件所有均质材料中的含量均不超出电器电子产品有害物质限制使用国家标准要求。
x：表示该有害物质至少在该部件的某一均质材料中的含量超出电器电子产品有害物质限制使用国家标准要求。

注2：
以上未列出的部件，表明其有害物质含量均不超出电器电子产品有害物质限制使用国家标准要求。

①适用于采用电源线连接供电的产品。

②适用于采用充电电池供电的产品。

产品环保使用期限内的使用条件参见产品说明书。

繁體中文

吸塵器安全注意事項



請詳讀所有安全注意事項和指示。如未遵守安全注意事項與指示，可能導致火災、人員遭受電擊及 / 或重傷。

請妥善保存所有安全注意事項與指示，以供日後查閱之用。

- ▶ **本吸塵器不適合兒童以及體能、知覺或智能有障礙之人士，或者不具備充分經驗及知識者使用。**否則可能會造成操作上的錯誤以及受傷危險。
- ▶ **請留意兒童的安全。**如此才能確保他們未將本吸塵器當做玩具任意玩耍。
- ▶ **請遵守待吸除物質的所有安全規定。**
- ▶ **請勿用於吸除樺木屑、橡木屑或石棉。僅可與 經 Bosch 明確核可能與 GAS18V-6LS 一起使用的吸塵系統吸除礦物粉塵。**這些物質已認定為致癌物。
- ▶ **僅能使用明確指定已被證明未超過法定限值電動工具與抽吸系統之組合來進行礦物粉塵的吸塵作業。**您可以在網頁 www.bosch-professional.com/dust/ 上找到證明。

⚠警告 **您必須先瞭解吸塵器本身的使用方式、欲吸除之物質以及安全處置該物質的方式等相關資訊之後，才可開始使用吸塵器。**謹慎的事前教育訓練可減少操作錯誤或人員受傷。

⚠警告 **吸塵器僅適合用於吸除乾燥材料。**如有液體滲入將增加觸電風險。

- ▶ **請勿使用吸塵器吸入高溫、燃燒中或爆炸性的粉塵。吸塵器不得在具有爆炸危險之空間裡運轉。**灰塵可能會燃燒或爆炸。
- ▶ **注意！此吸塵器僅能存放於室內。**
- ▶ **要確保工作場所通風良好。**
- ▶ **請務必將吸塵器交由合格的專業技師以原廠替換零件進行維修。**如此才能確保吸塵器的安全性能。

⚠警告 **本吸塵器內含危害人體健康的粉塵。 所有清空及維護作業（包含清除集塵容器在內）僅可交由受過專業訓練的人員執行。 必須穿載適當的防護裝備。 過濾裝置若未裝配齊全或未謹慎裝入，本吸塵器不得運轉。**否則將危害您的身體健康。

- ▶ **正式運轉前，請確認吸塵軟管是否狀況良好。此時請將吸塵軟管確實裝到吸塵器上，以免粉塵意外洩露。**若不這樣做，您可能會吸入廢塵。
- ▶ **清潔時，勿用水柱直噴吸塵器。**如有水滲入吸塵器上部，將增加觸電風險。
- ▶ **切勿改裝拆開充電電池。**可能造成短路。
- ▶ **如果充電電池損壞了，或者未按照規定使用充電電池，充電電池中會散發出有毒蒸氣。充電電池可能起火或爆炸。**工作場所必須保持空氣流通，如果身體有任何不適必須馬上就醫。充電電池散發的蒸氣會刺激呼吸道。
- ▶ **不當使用或充電電池受損時，充電電池可能會流出可燃液體。請避免接觸。意外沾到時，請用水徹底沖洗。如果液體跑進眼睛裡，請進一步就醫。**從電池中滲出的液體可能造成腐蝕或起火。
- ▶ **尖銳物品（例如釘子或螺絲起子）或是外力皆有可能造成充電電池損壞。**進而導致內部短路而發生電池起火、冒煙、爆炸或過熱等事故。
- ▶ **充電電池不使用時，請讓它遠離迴紋針、硬幣、鑰匙、釘子、螺釘或其他小金屬物體，以免造成兩極相接。**電池端點短路會引起燃燒或火災。
- ▶ **僅可在製造商的產品中使用充電電池。** 如此才可提供過載保護。
- ▶ **僅能使用製造商規定的充電器進行充電。**將適用於某特定電池盒的充電器用於其他電池盒時，可能會造成起火燃燒。



保護充電電池免受高溫（例如長期日照）、火焰、污垢、水液和濕氣的侵害。有爆炸及短路之虞。

- ▶ **背帶僅能用於該吸塵器。**
- ▶ **請勿將吸塵器當做座椅、梯子或登高踏墊使用。**吸塵器可能會傾倒而受損。人員有受傷之虞。

符號

以下符號可以幫助您正確地使用本吸塵器。請牢記各符號和它們的代表意義。正確了解各符號的代表意義，可以讓您更有把握更安全地操作本吸塵器。

符號和它們的代表意義



警告！ 請詳讀所有安全注意事項和指示。 如未遵守安全注意事項與指示，可能導致火災、人員觸電及 / 或重傷。



此吸塵器的除塵等級為 L，符合 IEC/EN 60335-2-69，這是針對**乾式吸塵**暴露濃度 > 1 mg/m³ 之有害粉塵而制定的標準規範



警告！本吸塵器內含危害人體健康的粉塵。所有清空及維護作業（包含清除集塵容器在內）僅可交由受過專業訓練的人員執行。必須穿載

符號和它們的代表意義	
	適當的防護裝備。過濾裝置若未裝配齊全或未謹慎裝入，本吸塵器不得運轉。 否則將危害您的身體健康。
	濾網手動清潔按鈕

產品和規格性能

請留意操作說明書中最前面的圖示。

依規定使用機器

本吸塵器適用於收集、吸除、輸送和分離不可燃的乾燥粉塵。本吸塵器已接受過粉塵技術性檢驗，並且符合粉塵等級 L。此吸塵器可適用於工商業界之高密集使用頻率，例如：手工業、工業和維修廠。

符合 IEC/EN 60335-2-69 的除塵等級 L 吸塵器僅適用於吸除暴露濃度 > 1 mg/m³ 的有害粉塵。

必須熟悉所有的操作功能，並且能夠不受限制地執行各功能時才可以使用本吸塵器。否則須接受充份指導才能操作本吸塵器。

插圖上的機件

機件的編號和吸塵器詳解圖上的編號一致。

(1) 吸塵軟管的軟管接口
(2) 充電電池槽蓋
(3) 充電電池槽蓋解鎖按鈕
(4) 起停開關
(5) 提把
(6) 噴吹軟管的軟管接口
(7) 濾網手動清潔按鈕
(8) 吸塵器上部
(9) 吸塵器上部鎖扣
(10) 集污箱
(11) 電池盒
(12) 充電電池[a)]
(13) 充電電池解鎖按鈕[a)]
(14) 配件固定裝置
(15) 吸塵軟管
(16) 按鈕
(17) 組合式吸塵轉接頭
(18) 彎管吸頭
(19) 吸塵硬管
(20) 隙縫吸頭
(21) 地板吸頭
(22) 導流件
(23) 噴吹軟管[a)]
(24) PowerTool 轉接頭（前部）
(25) PowerTool 轉接頭（後部）
(26) 不織布濾袋
(27) 背帶
(28) 背帶固定環
(29) 濾網
(30) 濾網固定裝置

a) **所述之配件並不包含在基本的供貨範圍中。**

技術性數據

無線乾式吸塵器		GAS18V-6LS
產品機號		**3 601 JK2 100**
電壓	V	18
額定輸入功率	W	350
集污箱容量		
– 毛容量	l	6
– 淨容量	l	4.5
軟管長度	m	0.5–2.8
真空吸塵器[A)B)]	hPa	100
吸塵器流量[A)B)]	l/s m³/h	22 79
充電電池每次充電後的可連續工作時間		
– 效能等級 **I**	min/Ah	3.5
– 效能等級 **II**	min/Ah	2.5
粉塵等級		L
重量[C)]	kg	2.9
充電狀態下的建議環境溫度	°C	0 … +35
操作狀態下的容許環境溫度[D)]以及存放狀態下	°C	–20 … +50
相容的充電電池		GBA18V… GBA 18V… ProCORE18V… EXPERT18V… EXBA18V… CORE18V…
為確保最大效能而建議使用的充電電池		ProCORE18V… ≥ 8 Ah
建議使用的充電器		GAL18… GAL 18… GAL 36… GAL12V/18… GAL 12V/18…

無線乾式吸塵器	GAS18V-6LS
	GAX 18... EXAL18...

A) 於 20–25 °C 配備充電電池 **GBA 18V 8.0Ah** 時測得。
B) 以吸塵軟管 **(15)** 量測
C) 不含充電電池（您可在 www.bosch-professional.com 找到充電電池重量）
D) 溫度 <0 °C 時，性能受限
數值可能因產品而異，並受使用條件以及環境條件影響。進一步資訊請見www.bosch-professional.com/wac。

充電電池

Bosch 亦銷售不含電池的無線吸塵器。可以從外包裝看出吸塵器的供貨範圍是否包括電池。

為充電電池進行充電

▶ **只能選用技術性數據裡所列出的充電器。**僅有這些充電器適用於該吸塵器所使用的鋰離子充電電池。

提示：由於國際運輸規定，出貨時鋰離子充電電池已部分充電。初次使用電動工具之前，請先將充電電池充飽電以確保充電電池蓄滿電力。

裝入與取出充電電池（請參考圖 A）

▶ **裝入充電電池時請勿用力過度。**充電電池所採取的構造設計只能嵌在吸塵器內的正確位置上。
▶ 電池室和電池盒須隨時保持清潔與乾燥，以確保其發揮應有性能與安全。
– 沿箭頭方向推動解鎖按鈕 **(3)** 並打開充電電池槽蓋 **(2)**。
– 將充電電池 **(12)** 往電池盒 **(11)** 內推到底，直到聽見卡入的聲音。
– 若要取出充電電池 **(12)**，請按壓充電電池旁的解鎖鈕 **(13)** 並將充電電池拔出電池盒 **(11)**。
– 關閉充電電池槽蓋 **(2)**，直到聽到其卡入。

充電電池的電量指示器

若將電池從吸塵器中取出，則電池的充電狀態可以透過電池上電量指示器的綠色 LED 燈顯示出來。

按一下電量指示器按鈕 或 ，即可顯示目前的電量。

按壓電量顯示按鈕後，LED 燈若未亮起，即表示充電電池故障，必須予以更換。

提示：並非所有的充電電池類型都有電量指示器。

充電電池型號 GBA 18V... | GBA18V...



LED	容量
3 顆綠燈持續亮起	60–100 %
2 顆綠燈持續亮起	30–60 %
1 顆綠燈持續亮起	5–30 %
1 顆綠燈呈閃爍狀態	0–5 %

充電電池型號 ProCORE18V... | EXPERT18V... | EXBA18V... | CORE18V...



LED	容量
5 顆綠燈持續亮起	80–100 %
4 顆綠燈持續亮起	60–80 %
3 顆綠燈持續亮起	40–60 %
2 顆綠燈持續亮起	20–40 %
1 顆綠燈持續亮起	5–20 %
1 顆綠燈呈閃爍狀態	0–5 %

電池缺陷風險檢測

EXPERT18V... | EXBA18V...

電池電量指示器的 LED 燈除了顯示電池的充電狀態外，還可顯示電池缺陷的風險。

要啟用此功能，請按住電量指示器按鈕 3 秒鐘。電池電量指示器上的跑動燈號會顯示電池的分析結果。結果會顯示在電池電量指示器上。


1 個 LED 燈：電池有很高的缺陷風險。效能和運作時間可能已經降低。建議更換電池。


5 個 LED 燈：充電電池狀況良好，故障風險低。

請注意：電池缺陷風險評估分為兩個階段，並提供簡化的狀況評估。電池會被評估為狀況良好或缺陷風險增加。不會顯示電池狀況的百分比。

如何正確地使用充電電池

妥善保護充電電池，避免濕氣和水分滲入。

充電電池必須儲存在 −20 °C 至 50 °C 的環境中。夏天不可以把充電電池擱置在汽車中。

偶爾用柔軟、乾淨且乾燥的毛刷清潔充電電池的通氣孔。

充電後如果充電電池的使用時間明顯縮短，代表充電電池已經損壞，必須更換新的充電電池。

請您遵照廢棄物處理相關指示。

安裝

▶ **維護或清潔吸塵器、進行設備設定、更換配件或儲藏吸塵器之前，請先拔下充電電池。**此預防措施可以防止吸塵器意外啟動。

安裝吸塵器配件固定裝置（請參考圖 B）

將吸塵器配件固定裝置 **(14)** 套至吸塵器上部並將其旋緊。

安裝軟管（請參考圖 D–F）

視應用而定，安裝合適的軟管：
– 欲進行**抽吸**，請將吸塵軟管 **(15)** 插入所屬的軟管接口 **(1)** 到底。

– 欲進行**噴吹**，請取下導流件 **(22)**，將噴吹軟管 **(23)** 插入所屬的軟管接口 **(6)** 到底。取出噴吹軟管 **(23)** 時，請將導流件 **(22)** 放回軟管接口 **(6)** 中。

提示： 因接口尺寸不同，請確保勿將吸塵軟管 **(15)** 用於噴吹用途。

▶ **進行噴吹時，僅可使用乾淨的噴吹軟管。**粉塵可能危害健康。

安裝吸塵器配件（請參考圖 C 和 G）

吸塵軟管 **(15)** 採用卡夾系統，可直接連接吸塵器配件（組合式吸塵轉接頭 **(17)**、彎管吸頭 **(18)**）。

安裝彎管吸頭

– 將彎管吸頭 **(18)** 插在吸塵軟管 **(15)** 上，直至聽見吸塵軟管的兩個按鈕 **(16)** 卡上的聲音。
– 拆卸時，將按鈕 **(16)** 往內按壓，然後拔開零組件即可。

安裝吸頭和硬管

– 若有需要，將吸塵硬管 **(19)** 相互牢固地插上，然後緊插於彎管吸頭 **(18)**。
– 將地板刷頭 **(21)** 或縫隙吸嘴 **(20)** 緊插於吸塵硬管 **(19)** 或彎管吸頭 **(18)** 上。

安裝組合式吸塵轉接頭（請參考圖 G）

此組合式吸塵轉接頭 **(17)** 由 PowerTool 轉接頭（前部）**(24)** 和 PowerTool 轉接頭（後部）**(25)** 組成。

在圖片 **G** 中可見到連接組合式吸塵轉接頭 **(17)** 的可用吸塵接管直徑。

視需要將 PowerTool 轉接頭（前部）**(24)** 套至 PowerTool 轉接頭（後部）**(25)** 上，並以逆時針方向將其鎖緊。

視所需的接口直徑而定，將 PowerTool 轉接頭（後部）**(25)** 或已組合的組合式吸塵轉接頭 **(17)** 套至吸塵軟管上。使 PowerTool 轉接頭（後部）**(25)** 中吸塵軟管的兩個按鈕 **(16)** 卡入就位。

若要分離兩個轉接頭組件，以順時針方向旋轉 PowerTool 轉接頭（前部）**(24)**，並將其取下。

若要從吸塵軟管取下組合式吸塵轉接頭 **(17)**，將按鈕 **(16)** 往後按壓，並將組合式吸塵轉接頭從吸塵軟管拔出。

裝入/取出不織布濾袋（請參考圖 H）

使用不織布濾袋 **(26)** 會讓處理灰塵更輕鬆。

打開鎖扣 **(9)** 並取下吸塵器上部 **(8)**。

如圖示將不織布濾袋 **(26)** 裝入集污箱 **(10)** 的固定座。

套上吸塵器上部 **(8)**，然後扣上兩個鎖扣 **(9)**，直到聽到其卡入。

在集滿時及時更換不織布濾袋 **(26)**。

固定背帶（請參考圖 I）

▶ **背帶僅適用於攜帶和固定吸塵器!**

您可根據想攜帶吸塵器的方式，將背帶 **(27)** 固定在吸塵器的左側或右側。請將背帶 **(27)** 的彈簧鉤卡到吸塵器上左側或右側的兩個的固定環 **(28)** 上。

請遵循圖片 **I** 中所指示的正確攜帶位置。

操作

▶ **維護或清潔吸塵器、進行設備設定、更換配件或儲藏吸塵器之前，請先拔下充電電池。**此預防措施可以防止吸塵器意外啟動。

操作機器

▶ **不得在無濾網的情況下使用吸塵器。**
▶ **僅可使用完好無缺的濾網（無裂縫或無破洞等）。濾網如損壞，請立即更換。**
▶ **開始使用吸塵器之前，請確定已確實裝上濾芯。**
▶ **在使用吸塵器前請確保電池室蓋已關上。**
▶ **請遵循所在地關於有害廢塵的適用規範 / 法律。**

本吸塵器可以吸集以下的物體:

– 暴露濃度 > 1 mg/m^3 的粉塵

原則上不可以在具有爆炸危險的場所內使用本吸塵器。

我們建議使用不織布濾袋 **(26)**。

啟動 / 關閉

若要**啟動**吸塵器：根據所需功率按下起停開關 **(4)**:

– 若要進行**中度**吸 / 吹功率的操作並達到較長的充電電池運作時間，將電源開關 **(4)** 推至 **位置 I**（例如用於光滑表面上的抽吸、輕微聚塵陳的電動工具抽吸，或是吹乾淨髒污的表面）。
– 若要進行**高度**吸 / 吹功率的操作，將電源開關 **(4)** 推至**位置 II**（例如用於抽吸地毯或嚴重聚塵的電動工具）。

若要**關閉**吸塵器：將起停開關 **(4)** 推至中央位置。

吸除電動工具運轉時產生的粉塵

▶ **氣體若是排放至室內，則須要有足夠的通風率。請遵照各國相關規定。**

將彎管吸頭 **(18)** 或組合式吸塵轉接頭 **(17)** 插入吸塵軟管 **(15)**，直到聽到其卡入。

將彎管吸頭 **(18)** 或組合式吸塵轉接頭 **(17)** 插入電動工具的吸塵接管。

濾網手動清潔功能

最遲應在吸力不再足夠時清潔濾網。

濾網的清潔次數，得視粉塵種類和粉塵量而定。定期使用過濾網清潔功能，可讓機器長時間保有最大吸力。

以效能等級 **II** 啟動吸塵器。用手握持吸塵軟管的軟管接口 **(1)** 或噴吹軟管的軟管接口 **(6)**（或在連接軟管 / 配件時握持其開口）。

連續按下手動濾網清潔功能按鈕 **(7)** 至少 3 次。透過強烈氣流清潔濾網。

維修和服務

保養與清潔

▶ **維護或清潔吸塵器、進行設備設定、更換配件或儲藏吸塵器之前，請先拔下充電電池。**此預防措施可以防止吸塵器意外啟動。

▶ **吸塵器和通氣孔必須隨時保持清潔，以確保工作效率和工作安全。**

▶ **維修和清潔吸塵器時，請戴上防塵面罩。**

您可以每隔一段時間以濕布清潔吸塵器外部。

充電接點請以乾布擦拭。

▶ **請勿使用壓縮空氣清潔吸塵器。**濾網或其他零件可能會損壞。

每年至少一次，需由製造商或經過培訓的人員進行吸塵功能檢查（例如，檢查濾網是否損壞、吸塵器的密閉性以及檢查控制裝置是否正常運作）。

清潔危害健康物質後的清潔與維護

– 將所有可能接觸危害健康物質的零件視為已被污染。
– 將吸塵器從危害健康的區域移出前，請先吸除、擦拭或封住吸塵器的外側。
– 僅在不對您和其他人造成危險的情況下清潔、拆卸和維護吸塵器。進行維護和清潔時，得穿戴好個人的防護裝備。在通風良好的房間內進行工作。
– 拆卸吸塵器之前，先清潔吸塵器的外部。
– 將吸塵器中無法充分清潔的所有零件放入防滲透袋中進行處理。請遵守此類廢棄物處理的適用法規。
– 工作完成後，清潔維護區域。

清潔集塵容器

若您在乾式吸塵時未使用不織布濾袋 **(26)**，則在每次使用後清潔集污箱 **(10)**。

– 打開鎖扣 **(9)** 並取下吸塵器上部 **(8)**。
– 將集塵容器 **(10)** 拿到合適的垃圾桶上方倒乾淨。
– 若有必要，請使用濕布清潔集塵容器。
視需要清潔濾網 **(29)**。
讓集污箱和濾網保持乾燥。
– 重新套上吸塵器上部 **(8)**，然後扣上兩個鎖扣 **(9)**，直到聽到其卡入。

清潔/更換濾網（請參考圖 J）

吸塵器的吸力取決於濾網的狀態。因此請定期清潔濾網 **(29)**。

如濾網損壞，請立即更換。

– 觸發手動濾網清潔功能 (參見 「濾網手動清潔功能」, 頁 206) 並隨後關閉吸塵器。
– 打開鎖扣 **(9)** 並取下吸塵器上部 **(8)**。
– 鬆開濾網固定裝置 **(30)** 的螺栓。
– 旋轉吸塵器上部，讓濾網和濾網固定裝置可向下取出。否則粉塵可能會從濾網掉入吸塵器的馬達室內。
– 將濾網 **(29)** 從濾網固定裝置 **(30)** 取下。
– 在合適的垃圾桶上輕敲濾網 **(29)**。請注意不要損壞濾網的濾芯層。
髒污嚴重時，請用柔軟的刷子輕刷濾網的濾芯層。
或
更換已損壞的濾網 **(29)**。
– 將清潔和乾燥的濾網 **(29)** 裝入濾網固定裝置 **(30)**。
– 將濾網固定裝置 **(30)** 裝入吸塵器上部，然後將其轉 6 圈旋緊。
– 檢查濾網 **(29)** 和濾網固定裝置 **(30)** 的位置是否正確和牢固。
– 重新套上吸塵器上部 **(8)**，然後扣上兩個鎖扣 **(9)**，直到聽到其卡入。

故障

如果吸塵器的吸力減弱，請檢查：

– 集污箱 **(10)** 或不織布濾袋 **(26)** 是否已滿？
▷ 清空集污箱或更換不織布濾袋。
– 軟管、管件或噴嘴是否阻塞？
▷ 清潔吸塵器配件。
– 濾網 **(29)** 是否被塵污堵塞？
▷ 清潔或更換濾網。
– 充電電池 **(12)** 容量不足？
▷ 為充電電池進行充電或裝入更高容量的充電電池。

定期清空集塵容器 **(10)** 和清潔濾網 **(29)** 可確保吸塵器的最佳吸力。

如果之後仍無法達到正常的吸力，請洽詢 **Bosch** 客戶服務中心。

若吸塵器自動關閉或無法啟動：

– 吸塵器和/或充電電池因超載而過熱。
▷ 讓吸塵器和充電電池冷卻。

若之後吸塵器無法開機，請洽詢 **Bosch** 客戶服務中心。

儲放（請參考圖 K）

– 將吸塵硬管 **(19)** 和組合式吸塵轉接頭 **(17)** 插入配件固定裝置 **(14)**。
– 將隙縫吸頭 **(20)** 插入吸塵器上部 **(8)** 上的固定座。
– 將地板吸頭 **(21)** 插入吸塵器上部 **(8)** 上的固定座。
– 將吸塵軟管 **(15)** 連同已插上的彎管吸頭 **(18)** 插入其中之一的吸塵硬管 **(19)**。
– 請僅從提把 **(5)** 或背帶 **(27)** 處提起吸塵器。
– 將吸塵器放置在乾燥空間內，並應防止他人未經許可使用。

顧客服務處和顧客咨詢中心

台灣進口商
電話: (02) 7734 2588

製造商地址:
Robert Bosch Power Tools GmbH
羅伯特· 博世電動工具有限公司
70538 Stuttgart / GERMANY
70538 斯圖加特/ 德國

我們的服務地址和保固條件連結可在最後一頁找到。
當您需要諮詢或訂購備用零件時，請務必提供本產品型號銘牌上 10 位數的產品機號。

廢棄物處理

吸塵器、充電電池、配件與外包裝須遵照環保相關法規進行資源回收。



不得將吸塵器與充電電池 / 拋棄式電池丟入家庭垃圾中！

設備名稱：無線乾式吸塵器、型號（型式）：GAS18V-6LS 限用物質及其化學符號						
單元	鉛 (Pb)	汞 (Hg)	鎘 (Cd)	六價鉻 (Cr^{+6})	多溴聯苯 (PBB)	多溴二苯醚 (PBDE)
開關	–	O	O	O	O	O
外殼（塑料）	O	O	O	O	O	O
馬達	–	O	O	O	O	O
電路板	–	O	O	O	O	O
過濾器	O	O	O	O	O	O

備考 1. "超出 0.1 wt %" 及 "超出 0.01 wt %" 係指限用物質之百分比含量超出百分比含量基準值。

備考 2. "O" 係指該項限用物質之百分比含量未超出百分比含量基準值。

備考 3. "–" 係指該項限用物質為排除項目。

한국어

진공청소기 관련 안전 수칙



모든 안전 수칙과 지침을 숙지하십시오. 다음의 안전 수칙과 지침을 준수하지 않으면 화재 위험이 있으며 감전 혹은 중상을 입을 수 있습니다.

안전 수칙과 지침서는 계속 보관하시기 바랍니다.

- ▶ **본 진공청소기는 어린이나 정신지체 및 신체 부자유자, 혹은 경험이나 지식이 부족한 사람이 사용하기에 적합하지 않습니다.** 이를 지키지 않을 경우, 오작동과 부상의 위험이 따릅니다.
- ▶ **어린이는 감독이 필요합니다.** 진공청소기를 가지고 장난치는 일이 없도록 해야 합니다.
- ▶ **흡입하는 물질에 대한 안전 규정을 준수하십시오.**
- ▶ **너도밤나무 분진 또는 물푸레나무 분진 또는 석면을 흡입하지 마십시오. 암석 분진은 Bosch 에서 명시적으로 GAS18V-6LS 제품과 함께 사용할 수 있다고 승인한 집진 시스템으로만 흡입해야 합니다.** 이러한 소재의 분진은 암을 유발시킵니다.
- ▶ **암석 분진의 경우 법적으로 규정된 한계치에 미달한다는 사실에 증명되었다고 확실하게 명시된 전동공구와 집진 시스템을 결합하여 사용하는 경우에만 집진 작업하십시오.** 증명 내용은 www.bosch-professional.com/dust/에서 확인할 수 있습니다.

⚠ 경고 **진공청소기의 사용 방법, 흡입할 소재 및 이를 안전하게 제거할 수 있는 방법에 대한 정보를 충분히 숙지한 상태에서만 진공청소기를 사용하십시오.** 사용에 대한 상세한 지침을 통해 오작동 및 부상을 방지할 수 있습니다.

⚠ 경고 **건조 상태의 물질만 진공청소기로 흡입할 수 있습니다.** 액체가 유입될 경우 감전의 위험이 높아집니다.

- ▶ **청소기로 고온의 발화된 분진 혹은 폭발성 분진을 흡입하지 마십시오. 청소기를 폭발 위험이 있는 환경에서 작동하지 마십시오.** 분진에 불이 붙거나 폭발할 수 있습니다.
- ▶ **주의! 진공청소기는 실내에서만 보관해야 합니다.**
- ▶ **작업장에 환기가 잘 되도록 하십시오.**
- ▶ **진공청소기 수리는 자격있는 전문 인력에게 맡기고, 순정 대체 부품만 사용하십시오.** 이를 통해 진공청소기의 안전성을 오래 유지할 수 있습니다.

⚠ 경고 **진공청소기에는 건강에 유해한 분진이 포함되어 있습니다. 분진 수집 용기 제거를 비롯하여 비우는 작업 및 유지보수 작업 시에는 전문 기술자를 통해서만 진행하십시오. 해당 보호 장비를 착용해야 합니다. 필터 시스템을 조심스럽게 끼우지 않고 완벽하지 않은 상태에서 진공청소기를 작동시키지 마십시오.** 건강을 해칠 수 있습니다.

- ▶ **처음 가동하기 전에 진공청소기 호스에 아무런 이상이 없는지 점검하십시오. 이때 청소기에 흡입 호스를 설치하여 돌발적으로 먼지가 배출되는**

일이 없게 하십시오. 그렇지 않으면 분진을 호흡할 수 있습니다.

- ▶ **진공청소기에 직접 물을 분사하여 청소하지 마십시오.** 진공청소기 상부에 물이 들어갈 경우 감전의 위험이 높아집니다.
- ▶ **배터리를 개조하거나 분해하지 마십시오.** 단락이 발생할 위험이 있습니다.
- ▶ **배터리가 손상되었거나 잘못 사용될 경우 증기가 발생할 수 있습니다. 배터리에서 화재가 발생하거나 폭발할 수 있습니다.** 작업장을 환기시키고, 필요한 경우 의사와 상담하십시오. 증기로 인해 호흡기가 자극될 수 있습니다.
- ▶ **배터리를 잘못 사용거나 배터리가 손상된 경우, 배터리에서 가연성 유체가 흘러나올 수 있습니다. 누수가 생긴 배터리에 닿지 않도록 하십시오. 피부에 접하게 되었을 경우 즉시 물로 씻으십시오. 유체가 눈에 닿았을 경우 바로 의사와 상담하십시오.** 배터리에서 나오는 유체는 피부에 자극을 주거나 화상을 입힐 수 있습니다.
- ▶ **못이나 스크류 드라이버 같은 뾰족한 물체 또는 외부에서 오는 충격 등으로 인해 축전지가 손상될 수 있습니다.** 내부 단락이 발생하여 배터리가 타거나 연기가 발생하고, 폭발 또는 과열될 수 있습니다.
- ▶ **배터리를 사용하지 않을 때는 각 극 사이에 브리징 상태가 생길 수 있으므로 페이퍼 클립, 동전, 열쇠, 못, 나사 등 유사한 금속성 물체와 멀리하여 보관하십시오.** 배터리 극 사이에 쇼트가 일어나 화상을 입거나 화재를 야기할 수 있습니다.
- ▶ **본 배터리는 제조사 제품에만 사용하십시오.** 그래야만 배터리 과부하의 위험을 방지할 수 있습니다.
- ▶ **배터리는 제조사에서 권장하는 충전기에만 충전하십시오.** 특정 제품의 배터리를 위하여 제조된 충전기에 적합하지 않은 다른 배터리를 충전할 경우 화재 위험이 있습니다.



배터리를 태양 광선 등 고열에 장시간 노출되지 않도록 하고, 화기, 오염물질, 물기, 습기가 있는 곳에 두지 마십시오. 폭발 및 단락의 위험이 있습니다.

- ▶ **진공청소기를 연결한 경우에만 운반끈을 사용하십시오.**
- ▶ **청소기 위에 앉거나 밟고 올라가서는 안 됩니다.** 청소기가 뒤집혀 손상될 수 있습니다. 부상을 입을 위험이 있습니다.

기호

다음 기호는 진공청소기 사용에 있어 중요한 의미를 갖습니다. 그러므로 기호와 그 의미를 잘 기억해 두십시오. 기호를 제대로 이해하면 진공청소기를 더욱 쉽고 안전하게 사용할 수 있습니다.

기호와 의미
경고! 모든 안전 수칙과 지침을 숙지하십시오. 다음의 안전 수칙과 지침을 준수하지 않으면 화재 위험이 있으며 감전 혹은 중상을 입을 수 있습니다.
IEC/EN 60335-2-69에 따라 노출 한계값 > 1 mg/m³의 건강에 유해한 분진을 **건식 흡입**하기 위한 용도의 분진 등급 L의 청소기
경고! 청소기에는 건강에 유해한 분진이 포함되어 있습니다. 분진 수집 용기 제거를 비롯하여 비우는 작업 및 유지보수 작업 시에는 전문 기술자를 통해서만 진행하십시오. 해당 보호 장비를 착용해야 합니다. 필터 시스템을 조심스럽게 끼우지 않고 완벽하지 않은 상태에서 청소기를 작동시키지 마십시오. 건강을 해칠 수 있습니다.
수동 필터 청소 버튼

제품 및 성능 설명

사용 설명서 앞 부분에 제시된 그림을 확인하십시오.

규정에 따른 사용

본 청소기는 비가연성의 건조한 분진을 수거, 흡입, 운반 및 저장하는 용도로 사용됩니다. 본 청소기는 분진 기술에 따라 테스트되었으며 분진 등급 L에 해당됩니다. 수공업계, 산업계 및 작업장 등에서 그 수요가 증가함에 따라 상업적 용도로 사용하기에 적합합니다.

분진 등급 L의 청소기는 IEC/EN 60335-2-69에 따라 노출 한계값 > 1 mg/m³의 건강에 유해한 분진을 흡인 및 배출하기 위한 용도로만 사용할 수 있습니다.

진공청소기의 모든 기능을 완전히 익혀 아무 문제 없이 사용이 가능하거나 적당한 지시를 받은 사람만이 기기를 사용해야 합니다.

제품의 주요 명칭

그림의 부품에 매겨진 번호는 그래픽 페이지의 진공청소기 그림에 해당됩니다.

(1) 흡입기 호스의 호스 구멍
(2) 배터리 케이스 덮개
(3) 배터리 케이스 덮개 탈착 버튼
(4) 전원 스위치
(5) 운반용 손잡이
(6) 흡출기 호스의 호스 구멍

(7) 수동 필터 청소 버튼
(8) 청소기 상부
(9) 청소기 상부 잠금쇠
(10) 용기
(11) 배터리 슬롯
(12) 배터리[a)]
(13) 배터리 탈착 버튼[a)]
(14) 액세서리 홀더
(15) 흡입 호스
(16) 누름 버튼
(17) 콤비 공구 연동 어댑터
(18) 곡선형 노즐
(19) 흡입관
(20) 틈새 노즐
(21) 바닥 노즐
(22) 디퓨저
(23) 배출 호스[a)]
(24) PowerTool 어댑터(앞 부분)
(25) PowerTool 어댑터(뒷 부분)
(26) 플리스 필터 봉투
(27) 운반끈
(28) 운반끈용 고정 고리
(29) 필터
(30) 필터 홀더

a) **본 액세서리는 기본 공급 사양에 포함되어 있지 않습니다.**

제품 사양

충전 건식 청소기		GAS18V-6LS
제품 번호		**3 601 JK2 100**
전압	V	18
소비 전력	W	350
용기 용량		
– 전체	l	6
– 순 용량	l	4.5
호스 길이	m	0.5-2.8
청소기 진공[A)B)]	hPa	100
청소기 유량[A)B)]	l/s m^3/h	22 79
배터리 충전 단위당 작동시간		
– 출력 단계 **I**	min/Ah	3.5
– 출력 단계 **II**	min/Ah	2.5
분진 등급		L
중량[C)]	kg	2.9
충전 시 권장되는 주변 온도	°C	0 … +35
작동[D)] 및 보관 시 허용되는 주변 온도	°C	–20 … +50
호환 가능한 배터리		GBA18V... GBA 18V... ProCORE18V... EXPERT18V... EXBA18V... CORE18V...
전출력 발휘를 위해 권장하는 배터리		ProCORE18V... ≥ 8 Ah
권장하는 충전기		GAL18... GAL 18... GAL 36... GAL12V/18... GAL 12V/18... GAX 18... EXAL18...

A) 배터리 **GBA 18V 8.0Ah** 장착 시 20–25 °C에서 측정됨
B) 흡입기 호스 **(15)** 를 통해 측정
C) 배터리 미포함(배터리 무게는 www.bosch-professional.com에서 확인할 수 있습니다.)
D) 온도 < 0 °C일 때 출력 제한

값은 제품별로 편차가 있을 수 있으며, 진행하는 작업 및 환경 조건에 따라 달라질 수 있습니다. 보다 자세한 정보는 www.bosch-professional.com/wac에서 확인할 수 있습니다.

배터리

Bosch 는 배터리 없이도 충전 청소기 제품을 판매합니다. 청소기의 공급 사양에 배터리가 포함되어 있는지 여부는 포장에서 확인할 수 있습니다.

배터리 충전하기

▶ **기술자료에 기재되어 있는 충전기만 사용하십시오.** 진공청소기에 사용된 리튬이온 배터리에는 이 충전기만 사용할 수 있습니다.

지침: 리튬 이온 배터리는 국제 운송 규정에 따라 일부만 충전되어 출고됩니다. 배터리의 성능을 완전하게 보장하기 위해서는 처음 사용하기 전에 배터리를 완전히 충전하십시오.

배터리 삽입 및 분리하기(그림 A 참조)

▶ **배터리를 끼울 때 힘을 가하지 마십시오.** 배터리는 청소기의 정확한 위치에 끼워지도록 설계되어 있습니다.

▶ 배터리 케이스 및 배터리 슬롯을 항상 깨끗하게 유지해야 작업을 제대로 안전하게 진행할 수 있습니다.

– 잠금해제 버튼 **(3)** 을 화살표 방향으로 밀고 배터리 케이스 덮개 **(2)** 를 여십시오.
– 배터리가 맞물려 고정되는 소리가 들릴 때까지 배터리 **(12)** 를 배터리 슬롯 **(11)** 으로 미십시오.

– 배터리 **(12)** 를 빼내려면 배터리에 있는 잠금해제 버튼 **(13)** 을 누르고, 배터리 슬롯 **(11)** 에서 분리하십시오.
– 배터리 케이스 덮개 **(2)** 가 맞물려 고정되는 소리가 들리도록 닫으십시오.

배터리 충전상태 표시기

청소기에서 배터리를 제거하면 배터리 충전상태 표시기의 녹색 LED로 충전상태를 표시할 수 있습니다.

충전상태 표시기 버튼 ⏻ 또는 ▭ 을 누르면, 충전상태가 표시됩니다.

충전상태 표시기 버튼을 눌렀는데도 LED가 켜지지 않으면 배터리가 손상된 것이므로 교환해 주어야 합니다.

지침: 모든 배터리 유형에 충전상태 표시기가 있는 것은 아닙니다.

배터리 유형 GBA 18V... | GBA18V...



LED	용량
연속등 3× 녹색	60–100 %
연속등 2× 녹색	30–60 %
연속등 1× 녹색	5–30 %
점멸등 1× 녹색	0–5 %

배터리 유형 ProCORE18V... | EXPERT18V... | EXBA18V... | CORE18V...



LED	용량
연속등 5 × 녹색	80–100 %
연속등 4 × 녹색	60–80 %
연속등 3 × 녹색	40–60 %
연속등 2 × 녹색	20–40 %
연속등 1 × 녹색	5–20 %
점멸등 1 × 녹색	0–5 %

배터리 결함 위험 감지

EXPERT18V... | EXBA18V...

충전상태 표시기 LED는 배터리의 충전상태 외에도 배터리 결함에 대한 위험 상태를 보여줍니다.

해당 기능을 활성화하려면, 충전상태 표시기 버튼 ▭을 3초 간 누른 상태를 유지하십시오. 배터리 분석 내용은 배터리 충전상태 표시기의 작동 램프를 통해 표시됩니다. 배터리 충전상태 표시기에 결과가 표시됩니다.

 **1개 LED:** 배터리 결함 위험이 높습니다. 출력 및 작동 시간이 이미 줄어들었을 수 있습니다. 배터리 교체를 권장합니다.

 **5개 LED**: 배터리가 양호한 상태에 있으며, 결함 위험이 낮습니다.

유의사항: 배터리 결함 위험 예측은 2단계로 진행되며, 간략한 상태 평가를 제공합니다. 배터리는 양호한 상태로 평가되거나 결함 위험이 높은 것으로 안내됩니다. 배터리 상태는 퍼센트 단위로 표시되지 않습니다.

올바른 배터리의 취급 방법

배터리를 습기나 물이 있는 곳에 두지 마십시오.

배터리를 –20 °C 에서 50 °C 온도 범위에서만 저장하십시오. 예를 들면 배터리를 여름에 자동차 안에 두지 마십시오.

가끔 배터리의 통풍구를 부드럽고 깨끗한 마른 솔로 청소하십시오.

충전 후 작동 시간이 현저하게 짧아지면 배터리의 수명이 다한 것이므로 배터리를 교환해야 합니다.

폐기처리에 관련된 지시 사항을 준수하십시오.

조립

▶ **청소기의 유지보수, 세척하기 전, 장치 설정, 액세서리 교환 또는 청소기 보관 전에 배터리를 제거하십시오.** 이는 청소기가 불필요하게 작동되거나 제품이 고장나는 것을 방지합니다.

흡입 액세서리 홀더 조립하기(그림 B 참조)

흡입 액세서리 홀더 **(14)** 를 청소기 상부에 놓고 나사로 조이십시오.

호스 장착하기(그림 D–F 참조)

용도에 따라 적합한 호스를 장착하십시오.
– **흡입하려면** 흡입기 호스 **(15)** 를 해당 호스 구멍 **(1)** 끝까지 삽입하십시오.
– **불어내려면** 디퓨저 **(22)** 를 분리하고 흡출기 호스 **(23)** 를 해당 호스 구멍 **(6)** 끝까지 삽입하십시오. 흡출기 호스 **(23)** 를 제거한 경우, 디퓨저 **(22)** 를 송풍 호스 **(6)** 에 다시 끼우십시오.

참고 사항: 연결부 크기가 각각 달라서 흡입기 호스 **(15)** 가 송풍 작업에 사용되는 일을 방지할 수 있습니다.

▶ **송풍 작업 시에는 깨끗한 송풍기 호스만 사용하십시오.** 분진이 건강에 유해할 수 있습니다.

흡입 액세서리 조립하기(그림 C 및 G 참조)

흡입기 호스 **(15)** 는 클립 시스템이 장착되어 있어서 흡입 액세서리(콤비 공구 연동 어댑터 **(17)**, 곡선형 노즐 **(18)**)에 연결할 수 있습니다.

곡선형 노즐 조립하기

– 곡선형 노즐 **(18)** 을 흡입 호스 **(15)** 에 끼울 때는 흡입 호스의 양쪽 누름 버튼 **(16)** 이 맞물려 고정되는 소리가 들려야 합니다.
– 분리할 때는 누름 버튼 **(16)** 을 안쪽으로 눌러 부품들을 분리합니다.

노즐 및 관 장착하기

– 필요에 따라 흡입관 **(19)** 을 서로 단단히 끼운 후 곡선형 노즐 **(18)** 에 끼우십시오.
– 바닥 노즐 **(21)** 또는 틈새 노즐 **(20)** 을 흡입관 **(19)** 또는 곡선형 노즐 **(18)** 에 끼우십시오.

콤비 공구 연동 어댑터 조립하기(그림 G 참조)

콤비 흡입 어댑터 **(17)** 는 PowerTool 어댑터(앞 부분) **(24)** 및 PowerTool 어댑터(뒷 부분) **(25)** 로 구성되어 있습니다.

그림 **G** 에서는 콤비 공구 연동 어댑터 **(17)** 에 연결할 수 있는 흡출 노즐의 가능한 직경을 확인할 수 있습니다.

필요한 경우 PowerTool 어댑터(앞 부분) **(24)** 를 PowerTool 어댑터(뒷 부분) **(25)** 에 놓고 시계 반대 방향으로 잠그십시오.

원하는 연결부 직경에 따라 PowerTool 어댑터(뒷 부분) **(25)** 또는 조립된 콤비 공구 연동 어댑터 **(17)** 만 흡입기 호스에 장착하십시오. PowerTool 어댑터(뒷 부분) **(25)** 의 흡입기 호스에 있는 양쪽 누름 버튼 **(16)** 이 맞물려 고정되도록 하십시오.

양쪽 어댑터 부품을 분리하려면 PowerTool 어댑터(앞 부분) **(24)** 를 시계 방향으로 돌려서 떼어내십시오.

흡입기 호스에서 콤비 공구 연동 어댑터 **(17)** 를 분리할 때는 누름 버튼 **(16)** 을 안쪽으로 눌러 콤비 공구 연동 어댑터를 흡입기 호스에서 분리합니다.

플리스 필터 봉투 끼우기/분리하기(그림 H 참조)

플리스 필터 봉투 **(26)** 를 사용하면 분진 처리가 수월해집니다.

잠금쇠 **(9)** 를 풀고 청소기 상부 **(8)** 를 분리하십시오.

그림과 같이 플리스 필터 봉투 **(26)** 를 용기 **(10)** 의 삽입부에 장착하십시오.

청소기 상부 **(8)** 를 끼운 후 고정되는 소리가 날 때까지 양쪽 잠금쇠 **(9)** 를 닫으십시오.

플리스 필터 봉투 **(26)** 를 적시에 교체하십시오.

운반끈 고정하기(그림 I 참조)

▶ **운반끈은 청소기를 운반하고 고정하는 용도로만 적합합니다!**

청소기를 운반하는 방법에 따라 운반끈 **(27)** 을 청소기의 오른쪽 또는 왼쪽에 부착할 수 있습니다. 운반끈 **(27)** 의 카라비너 후크를 청소기의 오른쪽 또는 왼쪽에 있는 양쪽 고정 고리 **(28)** 에 고정시키십시오.

그림 **I** 에 제시된 올바른 운반 위치에 유의하십시오.

작동

▶ **청소기의 유지보수, 세척하기 전, 장치 설정, 액세서리 교환 또는 청소기 보관 전에 배터리를 제거하십시오.** 이는 청소기가 불필요하게 작동되거나 제품이 고장나는 것을 방지합니다.

기계 시동

▶ **진공청소기는 필터 없이 사용할 수 없습니다.**
▶ **작은 구멍이나 균열이 없는 온전한 필터를 사용하십시오. 파손된 필터는 즉각 교체하시기 바랍니다.**
▶ **흡입하기 전에 필터유닛들이 단단히 조립되어 있는지 확인하십시오.**
▶ **흡입하기 전에 배터리 케이스 덮개가 확실하게 닫혀 있는지 확인하십시오.**
▶ **인체에 유해한 분진 취급과 관련하여 당국의 해당 규정을 살펴 보시기 바랍니다.**

진공청소기는 다음과 같은 소재를 흡인 및 배출하는 용도로만 사용할 수 있습니다:

– 노출 한계값 > 1 mg/m^{3}의 분진

진공청소기를 폭발 위험이 있는 곳에서 사용해서는 안 됩니다.

플리스 필터 봉투 **(26)** 를 사용할 것을 권장합니다.

전원 스위치 작동

청소기의 **전원을 켜려면** 원하는 출력에 따라 전원 스위치 **(4)** 를 누르십시오.

– **중간 정도**의 흡입력/흡출력으로 작업하고 배터리 수명을 늘리려면 전원 스위치 **(4)** 를 **I 위치**로 누르십시오(예: 매끄러운 표면을 청소기로 청소하거나 먼지 발생이 적은 전동공구를 청소기로 청소하거나 오염된 표면을 송풍할 경우).
– **높은** 흡입력/흡출력으로 작업을 하려면 전원 스위치 **(4)** 를 **II 위치** 로 누르십시오(예: 카펫 청소나 먼지 발생이 많은 전동공구를 청소기로 청소할 경우).

청소기의 **전원을 끄려면** 전원 스위치 **(4)** 를 중간 위치로 누르십시오.

작동하는 전동공구에서 발생하는 먼지 흡입하기

▶ **배기 공기가 다시 공간 내부로 들어갈 경우 공간 내에 공기 교환 비율이 충분히 높아야 합니다. 당국의 해당 규정에 유의하십시오.**

곡선형 노즐 **(18)** 또는 콤비 공구 연동 어댑터 **(17)** 를 맞물려 잠기는 소리가 들릴 때까지 흡입기 호스 **(15)** 에 삽입하십시오.

곡선형 노즐 **(18)** 또는 콤비 공구 연동 어댑터 **(17)** 를 전동공구의 흡입 노즐에 삽입하십시오.

수동 필터 청소

흡입 출력이 더 이상 충분하지 않으면 필터를 청소해야 합니다.

필터 청소의 빈도는 분진 종류와 분량에 따라 좌우됩니다. 정기적으로 사용하면 최대 흡입 성능이 오래 유지됩니다.

청소기를 출력 단계 **II** 로 켜십시오. 흡입기 호스의 호스 구멍 **(1)** 또는 송풍기 호스의 호스 구멍 **(6)**

을 손으로 잡고(또는 호스/액세서리가 연결된 경우 입구 구멍을 잡고) 닫으십시오.
수동 필터 청소 버튼 **(7)** 을 3회 이상 연속으로 누르십시오. 필터는 강한 공기 흐름으로 청소됩니다.

보수 정비 및 서비스

보수 정비 및 유지

▶ **청소기의 유지보수, 세척하기 전, 장치 설정, 액세서리 교환 또는 청소기 보관 전에 배터리를 제거하십시오.** 이는 청소기가 불필요하게 작동되거나 제품이 고장나는 것을 방지합니다.

▶ **안전하고 올바른 작업을 위하여 진공청소기와 그 환기구를 항상 깨끗이 유지하십시오.**

▶ **진공청소기 손질 및 청소 시 먼지방지 마스크를 착용하십시오.**

가끔씩 젖은 천으로 청소기 케이스를 닦아줍니다.
접촉부가 지저분하면 이를 마른 천으로 닦아줍니다.

▶ **청소기는 압축 공기로 청소하지 마십시오.** 필터나 다른 구성 요소가 손상될 수 있습니다.

제조사 혹은 교육받은 직원을 통해 필터 손상 여부, 청소기 밀폐성 및 제어장치 기능 이상 여부 등 분진 기술적인 검사를 매년 1회 이상 실시해야 합니다.

유해 물질 흡입 후 유지보수 및 청소

– 건강에 유해한 물질에 접촉했을 가능성이 있는 모든 부품은 오염된 것으로 간주하십시오.
– 건강에 유해한 물질이 있는 영역에서 청소기를 가져오기 전에 청소기 외부를 깨끗이 닦고 밀봉시키십시오.
– 사용자 및 다른 사람에게 위험하지 않은 경우에만 청소기의 청소, 분리 및 유지보수 작업을 진행하십시오. 유지보수 및 청소 작업 시 개인별 안전 장비를 착용하십시오. 환기가 잘 되는 공간에서 작업을 진행하십시오.
– 청소기를 분리하기 전에 먼저 청소기의 외부를 닦으십시오.
– 충분하게 세척되지 않은 모든 청소기 부품은 봉투에 밀봉하여 폐기해야 합니다. 이와 유사한 폐기물 처리 시 현지에서 통용되는 규정에도 유의하십시오.
– 작업을 마친 후 유지보수 작업을 진행한 영역을 청소하십시오.

용기 청소하기

건식 흡입 중에 플리스 필터 봉투 **(26)** 를 사용하지 않은 경우 사용 후 용기 **(10)** 를 청소하십시오.
– 잠금쇠 **(9)** 를 풀고 청소기 상부 **(8)** 를 분리하십시오.
– 용기 **(10)** 를 적합한 쓰레기통 위에서 털어줍니다.
– 필요한 경우, 용기를 젖은 천으로 닦아줍니다. 필요한 경우, 필터 **(29)** 를 청소하십시오. 용기와 필터를 건조시키십시오.
– 청소기 상부 **(8)** 를 다시 끼운 후 고정되는 소리가 날 때까지 양쪽 잠금쇠 **(9)** 를 닫으십시오.

필터 청소하기/교체하기(그림 J 참조)

흡입 출력은 필터 상태에 따라 달라집니다. 필터 **(29)** 를 정기적으로 청소하십시오.
손상된 필터는 즉시 교체하십시오.
– 수동 필터 청소 (참조 „수동 필터 청소“, 페이지 212) 를 수행한 후 청소기의 전원을 끄십시오.
– 잠금쇠 **(9)** 를 풀고 청소기 상부 **(8)** 를 분리하십시오.
– 필터 홀더 **(30)** 의 나사를 푸십시오.
– 필터와 필터 홀더를 함께 아래로 분리할 수 있도록 청소기 상부를 돌리십시오. 그렇지 않으면 필터의 먼지가 청소기의 모터룸에 떨어질 수 있습니다.
– 필터 **(29)** 를 필터 홀더 **(30)** 에서 빼내십시오.
– 필터 **(29)** 를 적합한 쓰레기통 위에서 털어줍니다. 필터 판이 손상되지 않도록 유의하십시오. 심하게 오염된 경우 필터의 다판을 물과 부드러운 솔로 털어주십시오.
또는
손상된 필터 **(29)** 를 교체하십시오
– 깨끗하고 건조한 필터 **(29)** 를 필터 홀더 **(30)** 에 삽입하십시오.
– 필터 홀더 **(30)** 를 청소기 상부에 삽입하고 나사를 여섯 바퀴 돌려서 조이십시오.
– 필터 **(29)** 와 필터 홀더 **(30)** 가 올바르고 단단하게 고정되었는지 확인하십시오.
– 청소기 상부 **(8)** 를 다시 끼운 후 고정되는 소리가 날 때까지 양쪽 잠금쇠 **(9)** 를 닫으십시오.

고장 시 확인 사항

흡입 출력이 부족한 경우 점검 사항:
– 용기 **(10)** 또는 플리스 필터 봉투 **(26)** 가 가득 찼습니까?
▷ 용기를 비우거나 플리스 필터 봉투를 교체하십시오.
– 호스, 파이프 또는 노즐이 막혔습니까?
▷ 흡입 액세서리를 청소하십시오.
– 필터 **(29)** 가 먼지로 막혀있습니까?
▷ 필터를 청소하거나 교체하십시오.
– 배터리 **(12)** 용량이 충분하지 않습니까?
▷ 배터리를 충전하거나 더 높은 용량의 배터리를 장착하십시오.

주기적으로 용기 **(10)** 를 비우고 필터 **(29)** 를 청소해야 최적의 흡입력이 보장됩니다.
그래도 일반적인 흡입 성능이 개선되지 않으면, **Bosch** 고객 서비스 센터에 문의해주십시오.

청소기가 자동으로 꺼지거나 전원을 켤 수 없는 경우:
– 청소기 및/또는 배터리가 과부하로 인해 너무 많이 가열되었습니다.
▷ 청소기와 배터리를 식히십시오.

이후에도 청소기의 전원이 켜지지 않을 경우 **Bosch** 고객 서비스 센터에 문의해주십시오.

보관(그림 K 참조)

- 흡입관 **(19)** 및 콤비 공구 연동 어댑터 **(17)** 를 홀더 **(14)** 에 끼우십시오.
- 틈새 노즐 **(20)** 을 청소기 상부 **(8)** 의 삽입부에 끼우십시오.
- 바닥 노즐 **(21)** 을 청소기 상부 **(8)** 의 삽입부에 끼우십시오.
- 곡선형 노즐 **(18)** 이 삽입된 흡입기 호스 **(15)** 를 흡입관 **(19)** 중 하나에 끼우십시오.
- 운반용 손잡이 **(5)** 또는 운반끈 **(27)** 만 사용하여 청소기를 운반하십시오.
- 건조한 공간에 청소기를 보관하고 함부로 사용하는 일이 없도록 조치하십시오.

AS 센터 및 사용 문의

콜센터
080-955-0909
당사의 서비스 센터 주소 및 보증 조건 관련 링크는 마지막 페이지에서 확인할 수 있습니다.
문의나 대체 부품 주문 시에는 반드시 제품 네임 플레이트에 있는 10자리의 부품번호를 알려 주십시오.

처리

진공청소기, 배터리, 부속품 및 포장은 재활용을 위해 분리 배출합니다.



진공청소기와 배터리를 가정용 쓰레기에 버리지 마십시오!

ไทย

คำเตือนเพื่อความปลอดภัยสำหรับเครื่องดูดฝุ่น



อ่านคำเตือนเพื่อความปลอดภัยและคำแนะนำทั้งหมด การไม่ปฏิบัติตามคำเตือนและคำสั่งอาจเป็นสาเหตุให้ถูกไฟฟ้าดูด เกิดไฟไหม้ และ/หรือได้รับบาดเจ็บอย่างร้ายแรง

เก็บรักษาคำเตือนเพื่อความปลอดภัยและคำสั่งทั้งหมดสำหรับเปิดอ่านในภายหลัง

- ▶ **เครื่องดูดฝุ่นนี้ไม่ได้มีไว้เพื่อการใช้งานโดยเด็กและบุคคลที่มีความบกพร่องทางกายภาพ ทางประสาทสัมผัส หรือทางจิตใจ หรือบุคคลที่ขาดประสบการณ์และความรู้** มิฉะนั้นจะมีอันตรายจากความผิดพลาดในการปฏิบัติงานและได้รับบาดเจ็บ
- ▶ **ควบคุมดูแลเด็กๆ** ทั้งนี้เพื่อให้มั่นใจได้ว่าเด็กๆ จะไม่เล่นเครื่องดูดฝุ่น
- ▶ **ไปรดปฏิบัติตามกฎระเบียบเพื่อความปลอดภัยทั้งหมดเกี่ยวกับสารที่ต้องการดูดฝุ่น**
- ▶ **อย่าดูดฝุ่นจากไม้บีชหรือไม้โอ๊ก หรือแร่ใยหินอย่างเด็ดขาด อนุญาตให้ดูดฝุ่นหินด้วยระบบดูดที่ใช้เฉพาะกับ GAS18V-6LS ของบริษัท Bosch เท่านั้น** วัสดุเหล่านี้ถือเป็นสารก่อมะเร็ง
- ▶ **ดูดฝุ่นหินด้วยชุดเครื่องมือไฟฟ้าและระบบที่กำหนดไว้อย่างชัดเจน ซึ่งได้รับการพิสูจน์แล้วว่าไม่ละเมิดข้อกำหนดตามกฎหมายเท่านั้น** คุณสามารถดูเอกสารรับรองได้ที่เว็บไซต์ www.bosch-professional.com/dust/

⚠ คำเตือน **ใช้เครื่องดูดฝุ่นเมื่อท่านได้รับข้อมูลที่เพียงพอสำหรับการใช้งานเครื่องดูดฝุ่น วัสดุที่จะดูด และการกำจัดฝุ่นวัสดุอย่างปลอดภัยแล้วเท่านั้น** การชี้แนะอย่างละเอียดถี่ถ้วนจะลดความผิดพลาดในการปฏิบัติงานและการบาดเจ็บ

⚠ คำเตือน **เครื่องดูดฝุ่นเหมาะสำหรับดูดวัสดุแห้งเท่านั้น** หากของเหลวเข้าในมอเตอร์จะเพิ่มความเสี่ยงจากการถูกไฟฟ้าดูด

- ▶ **ห้ามใช้เครื่องดูดฝุ่นนี้ในการดูดฝุ่นที่มีความร้อน ไวไฟ หรือมีคุณสมบัติของวัตถุระเบิด ห้ามใช้งานเครื่องดูดฝุ่นในบริเวณที่เสี่ยงต่อการเกิดระเบิด** ฝุ่นละอองอาจลุกติดไฟหรือเกิดการระเบิดได้
- ▶ **ไปรดระวัง! ต้องเก็บเครื่องดูดฝุ่นไว้ภายในอาคารเท่านั้น**
- ▶ **จัดสถานที่ทำงานให้มีอากาศถ่ายเทที่ดี**
- ▶ **ส่งเครื่องดูดฝุ่นเข้ารับบริการซ่อมแซมโดยช่างผู้เชี่ยวชาญและใช้อะไหล่เปลี่ยนของแท้เท่านั้น** ในลักษณะนี้ท่านจะแน่ใจได้ว่าเครื่องดูดฝุ่นอยู่ในสภาพที่ปลอดภัย

⚠ คำเตือน **เครื่องดูดฝุ่นบรรจุฝุ่นที่เป็นอันตรายต่อสุขภาพ ให้ผู้เชี่ยวชาญทำการถ่ายผง และบำรุงรักษา รวมทั้งทำจัดถังเก็บฝุ่นเท่านั้น จำเป็นต้องใช้อุปกรณ์ป้องกันที่เหมาะสม อย่าใช้งานเครื่องดูดฝุ่นโดยไม่มีระบบกรองที่ครบถ้วนและสมบูรณ์** มิฉะนั้นจะเกิดอันตรายต่อสุขภาพของท่าน

- ▶ **ก่อนเริ่มต้นทำงาน ให้ตรวจสอบว่าท่อดูดมีสภาพที่สมบูรณ์หรือไม่ สำหรับการตรวจสอบ ให้ปล่อยท่อดูดไว้บนเครื่องดูดฝุ่น ทั้งนี้เพื่อป้องกันไม่ให้ฝุ่นฟุ้งออกมาโดยไม่ตั้งใจ** มิฉะนั้นท่านอาจสูดดมฝุ่นเข้าไป
- ▶ **อย่าทำความสะอาดเครื่องดูดฝุ่นโดยฉีดพ่นน้ำไปที่เครื่องโดยตรง** การซึมผ่านของน้ำเข้าในส่วนบนของเครื่องดูดฝุ่นจะเพิ่มความเสี่ยงต่อการถูกไฟฟ้าดูด
- ▶ **ห้ามเปลี่ยนแปลงและเปิดแบตเตอรี่แบบชาร์จได้** อันตรายจากการลัดวงจร
- ▶ **เมื่อแบตเตอรี่ชำรุดและนำไปใช้งานอย่างไม่ถูกต้องอาจมีไอระเหยออกมาได้ แบตเตอรี่อาจเผาไหม้หรือระเบิดได้** ให้สูดอากาศบริสุทธิ์และไปพบแพทย์ในกรณีเจ็บปวด ไอระเหยอาจทำให้ระบบหายใจระคายเคือง
- ▶ **หากใช้อย่างไม่ถูกต้องหรือหากแบตเตอรี่ชำรุด ของเหลวไวไฟอาจไหลออกมาจากแบตเตอรี่ได้ หลีกเลี่ยงการสัมผัสของเหลว ในกรณีที่สัมผัสโดยไม่ตั้งใจ ให้ล้างออกด้วยน้ำ หากของเหลวเข้าตา ให้ไปพบแพทย์ด้วย** ของเหลวที่ไหลออกมาจากแบตเตอรี่อาจทำให้เกิดอาการคันหรือแสบผิวหนังได้

- ▶ **วัตถุที่แหลมคม ต. ย. เช่น ตะปูหรือไขควง หรือแรงกระทำภายนอก อาจทำให้แบตเตอรี่เสียหายได้** สิ่งเหล่านี้อาจทำให้เกิดการลัดวงจรภายในและแบตเตอรี่ไหม้ มีควัน ระเบิด หรือร้อนเกินไป
- ▶ **นำแบตเตอรี่ที่ไม่ได้ใช้งานออกห่างจากคลิปหนีบกระดาษ เหรียญ กุญแจ ตะปู สกรู หรือวัตถุโลหะขนาดเล็กอื่นๆ ที่สามารถเชื่อมต่อขั้วหนึ่งไปยังอีกขั้วหนึ่งได้** การลัดวงจรของขั้วแบตเตอรี่อาจทำให้เกิดการไหม้หรือไฟลุกได้
- ▶ **ใช้เฉพาะแบตเตอรี่จากผลิตภัณฑ์ของผู้ผลิต** ในลักษณะนี้แบตเตอรี่แพ็คจะได้รับการปกป้องจากการใช้งานเกินกำลังซึ่งเป็นอันตราย
- ▶ **ชาร์จแบตเตอรี่แพ็คด้วยเครื่องชาร์จที่บริษัทผู้ผลิตแนะนำเท่านั้น** เครื่องชาร์จที่เหมาะสำหรับชาร์จแบตเตอรี่ประเภทหนึ่ง หากนำไปชาร์จแบตเตอรี่ประเภทอื่น อาจเกิดไฟไหม้ได้



ปกป้องแบตเตอรี่จากความร้อน รวมทั้งจากการถูกแสงแดดส่องต่อเนื่อง จากไฟ สิ่งสกปรก น้ำ และความชื้น ระวังอันตรายจากการระเบิดและการลัดวงจร

- ▶ **ใช้สายสะพายเฉพาะกับเครื่องดูดฝุ่นเท่านั้น**
- ▶ **อย่าใช้เครื่องดูดฝุ่นเป็นที่นั่ง บันได หรือบันไดสเต็ป** เครื่องดูดฝุ่นอาจพลิกคว่ำและชำรุดได้ มีความเสี่ยงต่อการบาดเจ็บ

สัญลักษณ์

สัญลักษณ์ต่อไปนี้มีความสำคัญต่อการใช้งานเครื่องดูดฝุ่นของท่าน กรุณาจดจำสัญลักษณ์และความหมาย การแปลความหมายสัญลักษณ์อย่างถูกต้องจะช่วยให้ท่านสามารถใช้เครื่องดูดฝุ่นได้อย่างปลอดภัยและดียิ่งขึ้น

สัญลักษณ์และความหมายของสัญลักษณ์



คำเตือน! อ่านคำเตือนเพื่อความปลอดภัยและคำแนะนำทั้งหมด การไม่ปฏิบัติตามคำเตือนเพื่อความปลอดภัยและคำสั่งอาจเป็นสาเหตุให้ถูกไฟฟ้าดูด เกิดไฟไหม้ และ/หรือได้รับบาดเจ็บอย่างร้ายแรง



เครื่องดูดฝุ่นของฝุ่นประเภท L ตามมาตรฐาน IEC/EN 60335-2-69 สำหรับ**ดูดฝุ่นแห้ง**ที่เป็นอันตรายต่อสุขภาพที่มีค่าขีดจำกัดการรับสัมผัส > 1 mg/m³



คำเตือน! เครื่องดูดฝุ่นบรรจุฝุ่นที่เป็นอันตรายต่อสุขภาพ ให้ผู้เชี่ยวชาญทำการถ่ายผง และบำรุงรักษา รวมทั้งกำจัดถังเก็บฝุ่นเท่านั้น จำเป็นต้องใช้อุปกรณ์ป้องกันที่เหมาะสม อย่าใช้งานเครื่องดูดฝุ่นโดยไม่มีระบบกรองที่ครบถ้วนและสมบูรณ์ มิฉะนั้นจะเกิดอันตรายต่อสุขภาพของท่าน

สัญลักษณ์และความหมายของสัญลักษณ์



ปุ่มทำความสะอาดตัวกรองด้วยตนเอง

คำอธิบายผลิตภัณฑ์และบริการ

กรุณาดูภาพประกอบในส่วนหน้าของคู่มือการใช้งาน

ประโยชน์การใช้งานของเครื่อง

เครื่องดูดฝุ่นนี้ใช้สำหรับเก็บ ดูด ลำเลียง และแยกฝุ่นแห้งที่ไม่ไวไฟ เครื่องดูดฝุ่นนี้ผ่านการทดสอบทางเทคนิคเกี่ยวกับฝุ่นและสอดคล้องกับฝุ่นประเภท L เครื่องดูดฝุ่นนี้เหมาะสำหรับการใช้งานเชิงพาณิชย์ที่มีปริมาณงานเพิ่มขึ้น เช่น ในงานช่างฝีมือ อุตสาหกรรม และโรงซ่อมสร้าง

ตามมาตรฐาน IEC/EN 60335-2-69 เครื่องดูดฝุ่นของฝุ่นประเภท L สามารถใช้เฉพาะสำหรับดูดออกและดูดฝุ่นที่เป็นอันตรายต่อสุขภาพที่มีค่าขีดจำกัดการรับสัมผัส > 1 mg/m³ เท่านั้น

ใช้เครื่องดูดฝุ่นเมื่อท่านเข้าใจฟังก์ชันทั้งหมดอย่างครบถ้วนแล้วเท่านั้น และสามารถปฏิบัติงานได้อย่างไม่มีข้อจำกัด หรือเมื่อได้รับคำแนะนำที่เหมาะสม

ส่วนประกอบที่แสดงภาพ

ลำดับเลขของส่วนประกอบผลิตภัณฑ์อ้างถึงส่วนประกอบของเครื่องดูดที่แสดงในหน้าภาพประกอบ

(1) ส่วนเชื่อมต่อท่อสำหรับท่อดูด
(2) ฝาช่องใส่แบตเตอรี่
(3) แป้นปลดล็อคฝาช่องใส่แบตเตอรี่
(4) สวิทช์เปิด-ปิด
(5) ด้ามถือ
(6) ส่วนเชื่อมต่อท่อสำหรับท่อเป่าลม
(7) ปุ่มทำความสะอาดตัวกรองด้วยตนเอง
(8) ส่วนบนของเครื่องดูดฝุ่น
(9) ตัวล็อคสำหรับส่วนบนของเครื่องดูดฝุ่น
(10) ถังบรรจุ
(11) ช่องใส่แบตเตอรี่
(12) แบตเตอรี่แบบชาร์จได้[a)]
(13) แป้นปลดล็อคแบตเตอรี่แบบชาร์จได้[a)]
(14) ตัวยึดอุปกรณ์เสริม
(15) ท่อดูด
(16) ปุ่มกด
(17) อะแดปเตอร์ดูดฝุ่นอเนกประสงค์
(18) หัวดูดปลายโค้ง
(19) ท่อดูดแข็ง
(20) หัวดูดสำหรับซอกมุม

(21) หัวดูดพื้น
(22) ดิฟฟิวเซอร์
(23) ท่อเป่าลม[a)]
(24) อะแดปเตอร์ PowerTool (ชิ้นส่วนด้านหน้า)
(25) อะแดปเตอร์ PowerTool (ชิ้นส่วนด้านหลัง)
(26) ถุงกรองผ้าฟลีซ
(27) สายคล้อง
(28) ห่วงยึดสายคล้อง
(29) ตัวกรอง
(30) ที่ยึดตัวกรอง

a) **อุปกรณ์เสริมนี้ไม่อยู่ในรายการอุปกรณ์มาตรฐานที่จัดส่ง**

ข้อมูลทางเทคนิค

เครื่องดูดฝุ่นแห้งไร้สาย		GAS18V-6LS
หมายเลขสินค้า		**3 601 JK2 100**
แรงดันไฟฟ้า	โวลท์	18
กำลังไฟฟ้าพิกัดด้านเข้า	วัตต์	350
ปริมาตรถังบรรจุ		
– รวมทั้งหมด	ลิตร	6
– สุทธิ	ลิตร	4.5
ความยาวท่อ	ม.	0.5–2.8
ความดันสุญญากาศของเครื่องดูดฝุ่น[A)B)]	hPa	100
อัตราการไหลของเครื่องดูดฝุ่น[A)B)]	l/s m^3/h	22 79
ช่วงเวลาทำงานต่อการชาร์จแบตเตอรี่		
– ระดับประสิทธิภาพ I	นาที/Ah	3.5
– ระดับประสิทธิภาพ II	นาที/Ah	2.5
ฝุ่นประเภท		L
น้ำหนัก[C)]	กก.	2.9
อุณหภูมิโดยรอบที่แนะนำเมื่อชาร์จ	°C	0 ... +35
อุณหภูมิโดยรอบที่อนุญาตเมื่อใช้งาน[D)] และเมื่อจัดเก็บ	°C	–20 ... +50
แบตเตอรี่ที่ใช้งานร่วมกันได้		GBA18V... GBA 18V... ProCORE18V... EXPERT18V... EXBA18V... CORE18V...
แบตเตอรี่ที่แนะนำสำหรับการทำงานอย่างเต็มประสิทธิภาพ		ProCORE18V... ≥ 8 Ah
เครื่องชาร์จที่แนะนำ		GAL18... GAL 18... GAL 36... GAL12V/18... GAL 12V/18... GAX 18... EXAL18...

A) ดำเนินการวัด ณ อุณหภูมิ 20–25 °C พร้อมแบตเตอรี่ **GBA 18V 8.0Ah**
B) วัดด้วยท่อดูด **(15)**
C) ไม่รวมแบตเตอรี่แบบชาร์จได้ (คุณสามารถดูน้ำหนักของแบตเตอรี่ได้ที่ www.bosch-professional.com)
D) สมรรถภาพจะน้อยลงที่อุณหภูมิ < 0 °C

ค่าอาจแตกต่างกันไปตามผลิตภัณฑ์และขึ้นอยู่กับเงื่อนไขด้านการใช้งานและสภาพแวดล้อม โปรดดูข้อมูลเพิ่มเติมที่เว็บไซต์ www.bosch-professional.com/wac

แบตเตอรี่

Boschยังมีเครื่องดูดฝุ่นไร้สายที่ไม่ได้มาพร้อมกับแบตเตอรี่แบบชาร์จได้วางจำหน่าย คุณสามารถดูว่าเครื่องดูดฝุ่นมีแบตเตอรี่รวมอยู่ในขอบเขตการจัดส่งหรือไม่บนบรรจุภัณฑ์

การชาร์จแบตเตอรี่

▶ **ใช้เฉพาะเครื่องชาร์จแบตเตอรี่ที่ระบุในข้อมูลทางเทคนิคเท่านั้น** เฉพาะเครื่องชาร์จแบตเตอรี่เหล่านี้เท่านั้นที่เข้าชุดกับแบตเตอรี่ลิเธียมไอออน ที่ใช้ในเครื่องดูดฝุ่นของท่าน

หมายเหตุ: แบตเตอรี่ลิเธียมไอออนถูกจัดส่งโดยมีการชาร์จไฟบางส่วนตามระเบียบข้อบังคับด้านการขนส่งระหว่างประเทศ เพื่อให้แน่ใจว่าแบตเตอรี่จะทำงานได้อย่างสมบูรณ์แบบ ก่อนใช้งานครั้งแรกให้ชาร์จแบตเตอรี่จนเต็ม

การใส่และการถอดแบตเตอรี่ (ดูภาพประกอบ A)

▶ **อย่าใส่แบตเตอรี่โดยดุ้นเข้าไปแรงๆ** แบตเตอรี่ได้รับการออกแบบมาให้เสียบเข้ากับเครื่องดูดฝุ่นได้ต่อเมื่ออยู่ในตำแหน่งที่ถูกต้องในเครื่อง
▶ รักษาช่องใส่แบตเตอรี่และช่องแบตเตอรี่ให้สะอาดและแห้งอยู่เสมอ เพื่อให้ทำงานได้อย่างเหมาะสมและปลอดภัย
– เลื่อนแป้นปลดล็อค **(3)** ตามทิศทางลูกศร แล้วเปิดฝาช่องใส่แบตเตอรี่แบบชาร์จได้ **(2)**
– เลื่อนแบตเตอรี่ **(12)** เข้าในช่องใส่แบตเตอรี่ **(11)** ให้สุดจนได้ยินเสียงล็อคเข้าที่
– เมื่อต้องการถอดแบตเตอรี่ **(12)** ออก ให้กดแป้นปลดล็อค **(13)** ที่แบตเตอรี่ แล้วดึงออกจากช่องใส่แบตเตอรี่ **(11)**
– ปิดฝาช่องใส่แบตเตอรี่แบบชาร์จได้ **(2)** จนกระทั่งได้ยินเสียงล็อคเข้าที่

ไฟแสดงสถานะการชาร์จแบตเตอรี่

หากถอดแบตเตอรี่ออกจากเครื่องดูดฝุ่น สถานะการชาร์จจะแสดงด้วยไฟ LED สีเขียวของไฟแสดงสถานะการชาร์จบนแบตเตอรี่

กดปุ่มสำหรับไฟแสดงสถานะการชาร์จแบตเตอรี่ ⓘ หรือ ▭ เพื่อแสดงสถานะการชาร์จ

หลังจากกดปุ่มสำหรับไฟแสดงสถานะการชาร์จแบตเตอรี่แล้ว ไฟ LED ไม่ติดขึ้น แสดงว่าแบตเตอรี่บกพร่องและต้องเปลี่ยนใหม่

หมายเหตุ: ไม่ใช่แบตเตอรี่ทุกประเภทที่จะมีไฟแสดงระดับการชาร์จ

แบตเตอรี่แบบชาร์จได้รุ่น GBA 18V... | GBA18V...



LED	ความจุ
ไฟส่องสว่างต่อเนื่อง 3× สีเขียว	60–100 %
ไฟส่องสว่างต่อเนื่อง 2× สีเขียว	30–60 %
ไฟส่องสว่างต่อเนื่อง 1× สีเขียว	5–30 %
ไฟกะพริบ 1× สีเขียว	0–5 %

แบตเตอรี่แบบชาร์จได้ระบบ ProCORE18V... | EXPERT18V... | EXBA18V... | CORE18V...



LED	ความจุ
ไฟส่องสว่างต่อเนื่อง 5× สีเขียว	80–100 %
ไฟส่องสว่างต่อเนื่อง 4× สีเขียว	60–80 %
ไฟส่องสว่างต่อเนื่อง 3× สีเขียว	40–60 %
ไฟส่องสว่างต่อเนื่อง 2× สีเขียว	20–40 %
ไฟส่องสว่างต่อเนื่อง 1× สีเขียว	5–20 %
ไฟกะพริบ 1× สีเขียว	0–5 %

การตรวจหาความเสี่ยงต่อการเกิดข้อบกพร่องของแบตเตอรี่

EXPERT18V... | EXBA18V...

นอกเหนือจากการแสดงสถานะการชาร์จแบตเตอรี่แล้ว ไฟ LED ส่วนแสดงสถานะการชาร์จแบตเตอรี่ยังสามารถแสดงความเสี่ยงต่อการเกิดขอบกพร่องของแบตเตอรี่ได้ เมื่อต้องการเปิดใช้งานฟังก์ชันนี้ ให้กดปุ่มแสดงสถานะการชาร์จแบตเตอรี่ ▭ ค้างไว้ 3 วินาที ระบบจะวิเคราะห์แบตเตอรี่และแสดงสัญญาณการทำงานผ่านลักษณะของไฟที่ส่วนแสดงสถานะการชาร์จ จากนั้นจะแสดงผลลัพธ์ที่ส่วนแสดงสถานะการชาร์จแบตเตอรี่



ไฟ LED 1 ดวง: แบตเตอรี่มีความเสี่ยงสูงต่อการเกิดข้อบกพร่อง ประสิทธิภาพและเวลาการทำงานอาจลดลง ขอแนะนำให้เปลี่ยนแบตเตอรี่



ไฟ LED 5 ดวง: แบตเตอรี่อยู่ในสภาพดีและมีความเสี่ยงน้อยต่อการเกิดข้อบกพร่อง

ข้อควรทราบ: ฟังก์ชันประเมินความเสี่ยงต่อการเกิดข้อบกพร่องของแบตเตอรี่มีการทำงานสองระดับและให้การประเมินสถานะที่ไม่ซับซ้อน แบตเตอรี่อาจได้รับการประเมินว่าอยู่ในสภาพดีหรืออยู่ในสถานะที่มีความเสี่ยงสูงต่อการเกิดข้อบกพร่อง โดยไม่ได้มีการแสดงสถานะของแบตเตอรี่เป็นค่าเปอร์เซ็นต์

ข้อแนะนำในการปฏิบัติต่อแบตเตอรี่อย่างเหมาะสมที่สุด

ปกป้องแบตเตอรี่จากความชื้นและน้ำ

เก็บรักษาแบตเตอรี่แพ็คในช่วงอุณหภูมิ −20 °C ถึง 50 °C เท่านั้น อย่าปล่อยวางแบตเตอรี่แพ็คไว้ในรถยนต์ในช่วงฤดูร้อน

ทำความสะอาดช่องระบายอากาศเป็นครั้งคราวโดยใช้แปรงขนอ่อนที่แห้งและสะอาด

หลังจากชาร์จแบตเตอรี่แล้ว หากแบตเตอรี่แพ็คมีช่วงเวลาทำงานสั้นมาก แสดงว่าแบตเตอรี่แพ็คเสื่อมและต้องเปลี่ยนใหม่

อ่านและปฏิบัติตามข้อสังเกตสำหรับการกำจัดขยะ

การติดตั้ง

▶ **ถอดแบตเตอรี่ออกก่อนซ่อมบำรุงหรือทำความสะอาดเครื่องดูด ปรับตั้งค่า เปลี่ยนชิ้นส่วนอุปกรณ์ประกอบ หรือจัดเก็บเครื่องดูด** มาตรการเพื่อความปลอดภัยนี้จะป้องกันไม่ให้เครื่องดูดฝุ่นติดขึ้นโดยไม่ตั้งใจ

การติดตั้งตัวยึดสำหรับอุปกรณ์เสริมระบบดูดฝุ่น (ดูภาพประกอบ B)

ใส่ตัวยึด **(14)** สำหรับอุปกรณ์เสริมระบบดูดฝุ่นเข้ากับส่วนบนของเครื่องดูดฝุ่น แล้วขันสกรูให้แน่น

การติดตั้งท่อ (ดูภาพประกอบ D–F)

ติดตั้งท่อที่เหมาะสมตามลักษณะการใช้งาน:

– สำหรับ**การดูดฝุ่น** ให้เสียบท่อดูด **(15)** เข้าไปในส่วนเชื่อมต่อท่อ **(1)** ที่เกี่ยวของจนสุด

– สำหรับ**การเป่าลม** ให้นำดิฟฟิวเซอร์ **(22)** ออก แล้วเสียบท่อเป่าลม **(23)** เข้าไปในส่วนเชื่อมต่อท่อ **(6)** ที่เกี่ยวของจนสุด ใส่ดิฟฟิวเซอร์ **(22)** กลับเข้าไปในส่วนเชื่อมต่อท่อ **(6)** อีกครั้ง เมื่อคุณถอดท่อเป่าลม **(23)** ออก

หมายเหตุ: ส่วนเชื่อมต่อมีขนาดที่แตกต่างกัน ซึ่งช่วยให้แน่ใจได้ว่าผู้ใช้จะไม่สามารถใช้งานท่อดูด **(15)** กับฟังก์ชันเป่าลม

▶ **ใช้ฟังก์ชันเป่าลมกับท่อเป่าลมที่สะอาดเท่านั้น** ฝุ่นละอองอาจเป็นอันตรายต่อสุขภาพ

การติดตั้งอุปกรณ์เสริมระบบดูดฝุ่น (ดูภาพประกอบ C และ G)

ท่อดูด **(15)** มีระบบคลิปที่สามารถเชื่อมต่อกับอุปกรณ์เสริมระบบดูดฝุ่น (อะแดปเตอร์ดูดฝุ่นอเนกประสงค์ **(17)** และหัวดูดปลายโค้ง **(18)**)

การติดตั้งหัวดูดปลายโค้ง

– เสียบหัวดูดปลายโค้ง **(18)** เข้าบนท่อดูด **(15)** จนได้ยินเสียงปุ่มกดทั้งสอง **(16)** ของท่อดูดขบเข้าล็อค

– เมื่อต้องการถอดออก ให้กดปุ่มกด **(16)** เข้าด้านในและดึงชิ้นส่วนออกจากกัน

การติดตั้งหัวดูดและท่อดูดแข็ง

– หากจำเป็นให้เสียบท่อดูด **(19)** เข้าด้วยกันให้แน่นแล้วเข้ากับหัวดูดแบบโค้ง **(18)**
– เชื่อมต่อหัวดูดพื้น **(21)** หรือหัวดูดซอกซอน **(20)** อย่างแน่นหนากับท่อดูด **(19)** หรือหัวดูดโค้ง **(18)**

การติดตั้งอะแดปเตอร์ดูดฝุ่นอเนกประสงค์ (ดูภาพประกอบ G)

อะแดปเตอร์ดูดฝุ่นอเนกประสงค์ **(17)** ประกอบด้วยอะแดปเตอร์ PowerTool (ชิ้นส่วนด้านหน้า) **(24)** และอะแดปเตอร์ PowerTool (ชิ้นส่วนด้านหลัง) **(25)**

ในภาพ **G** จะมีข้อมูลเส้นผ่านศูนย์กลางท่อต่อดูดฝุ่นที่สามารถใช้เชื่อมต่อกับอะแดปเตอร์ดูดฝุ่นอเนกประสงค์ **(17)**

หากจำเป็นให้ใส่อะแดปเตอร์ PowerTool (ชิ้นส่วนด้านหน้า) **(24)** เข้ากับอะแดปเตอร์ PowerTool (ชิ้นส่วนด้านหลัง) **(25)** แล้วล็อคเข้ากันในทิศทางทวนเข็มนาฬิกา

ใส่เฉพาะอะแดปเตอร์ PowerTool (ชิ้นส่วนด้านหลัง) **(25)** หรืออะแดปเตอร์ดูดฝุ่นอเนกประสงค์ที่ประกอบเข้ากันแล้ว **(17)** เข้ากับท่อดูดตามขนาดเส้นผ่านศูนย์กลางของข้อต่อที่ต้องการ ปล่อยให้ปุ่มกดทั้งสอง **(16)** ของท่อดูดในอะแดปเตอร์ PowerTool (ชิ้นส่วนด้านหลัง) **(25)** ล็อคเข้าที่จนได้ยินเสียง

สำหรับการถอดแยกชิ้นส่วนอะแดปเตอร์ทั้งสองชิ้น ให้หมุนอะแดปเตอร์ PowerTool (ชิ้นส่วนด้านหน้า) **(24)** ในทิศทางตามเข็มนาฬิกาเพื่อถอดออก

สำหรับการถอดอะแดปเตอร์ดูดฝุ่นอเนกประสงค์ **(17)** ออกจากท่อดูด ให้ดันปุ่มกด **(16)** เข้าด้านใน แล้วดึงอะแดปเตอร์ดูดฝุ่นอเนกประสงค์ออกจากท่อดูด

การใส่/ถอดถุงกรองผ้าฟลีซ (ดูภาพประกอบ H)

การใช้ถุงกรองผ้าฟลีซ **(26)** ช่วยให้กำจัดฝุ่นทิ้งได้สะดวก

เปิดตัวล็อค **(9)** และถอดส่วนบนของเครื่องดูดฝุ่น **(8)** ออก

ใส่ถุงกรองผ้าฟลีซ **(26)** ตามที่แสดงในภาพเข้ากับตัวยึดของถังบรรจุ **(10)**

สวมส่วนบนของเครื่องดูดฝุ่น **(8)** แล้วปิดตัวล็อคทั้งสอง **(9)** จนกระทั่งได้ยินเสียงล็อคเข้าที่

เปลี่ยนถุงกรองผ้าฟลีซที่จุฝุ่นเต็มแล้ว **(26)** เป็นประจำ

การยึดสายคล้องให้แน่น (ดูภาพประกอบ I)

▶ **สายสะพายเหมาะสำหรับใช้ส่วมและยึดเครื่องดูดฝุ่นไว้เท่านั้น!**

คุณสามารถยึดสายคล้อง **(27)** เข้ากับด้านขวาหรือด้านซ้ายของเครื่องดูดฝุ่นตามลักษณะการถือเครื่องดูดฝุ่นที่ต้องการ คลิกขอเกี่ยวของสายคล้องสะพาย **(27)** เข้าในห่วงยึดด้านขวาทั้งสองตัวหรือด้านซ้ายทั้งสองตัว **(28)** ของเครื่องดูดฝุ่น

โปรดดูภาพประกอบ I เพื่อให้ทราบถึงตำแหน่งการถือที่ถูกต้อง

การปฏิบัติงาน

▶ **ถอดแบตเตอรี่ออกก่อนซ่อมบำรุงหรือทำความสะอาดเครื่องดูด ปรับตั้งค่า เปลี่ยนชิ้นส่วนอุปกรณ์ประกอบ หรือจัดเก็บเครื่องดูด** มาตรการเพื่อความปลอดภัยนี้จะป้องกันไม่ให้เครื่องดูดฝุ่นติดขึ้นโดยไม่ตั้งใจ

การเริ่มต้นปฏิบัติงาน

▶ **ห้ามใช้เครื่องดูดฝุ่นโดยไม่มีตัวกรองเด็ดขาด**
▶ **ใช้ตัวกรองที่ไม่เสียหายเท่านั้น (ไม่มีรอยแตก ไม่มีรู ฯลฯ) เปลี่ยนตัวกรองที่เสียหายทันที**
▶ **ตรวจสอบให้แน่ใจว่าติดตั้งตัวกรองอย่างแน่นหนา**
▶ **ตรวจสอบให้แน่ใจว่าติดตั้งฝาช่องใส่แบตเตอรี่อย่างแน่นหนา**
▶ **กรุณาอ่านกฎระเบียบ/กฎหมายเกี่ยวกับการจัดการกับฝุ่นที่เป็นอันตรายต่อสุขภาพที่บังคับใช้ในประเทศของท่านอย่างละเอียด**

เครื่องดูดฝุ่นนี้เหมาะสำหรับดูดและนำออกวัสดุดังต่อไปนี้:

– ฝุ่นที่มีค่าขีดจำกัดการรับสัมผัส > 1 mg/m^3

โดยหลักการแล้ว ต้องไม่ใช้เครื่องดูดฝุ่นในบริเวณที่อาจเกิดการระเบิดได้

ขอแนะนำให้ใช้งานถุงกรองผ้าฟลีซ **(26)**

การเปิด-ปิดเครื่อง

สำหรับ**การเปิดใช้งาน**เครื่องดูดฝุ่น ให้ดันสวิทช์เปิด-/ปิด **(4)** ไปทางกำลังการทำงานที่ต้องการ:

– ดันสวิทช์เปิด-/ปิด **(4)** ไปยัง**ตำแหน่ง I** สำหรับการทำงานด้วยกำลังดูดฝุ่น/เป่าลมระดับ**ปานกลาง** และยืดระยะเวลาใช้งานแบตเตอรี่ (เช่น สำหรับการดูดฝุ่นบนพื้นผิวเรียบ การดูดฝุ่นจากเครื่องมือไฟฟ้าที่เกิดฝุ่นน้อย หรือการเป่าลมพื้นผิวที่มีสิ่งสกปรก)
– ดันสวิทช์เปิด-ปิด **(4)** ไปยัง**ตำแหน่ง II** สำหรับการทำงานด้วยกำลังดูดฝุ่น/เป่าลมระดับ**สูง** (เช่น สำหรับการดูดฝุ่นบนพรมหรือการดูดฝุ่นเครื่องมือไฟฟ้าที่เกิดฝุ่นมาก)

สำหรับ**การปิดใช้งาน**เครื่องดูดฝุ่น ให้ดันสวิทช์เปิด-ปิด **(4)** ไปยังตำแหน่งกึ่งกลาง

การดูดฝุ่นที่เกิดจากการทำงานของเครื่องมือไฟฟ้า

▶ **เมื่อลมที่ปล่อยออกมาหมุนเวียนอยู่ในห้อง ในห้องจึงต้องมีอัตราการระบายอากาศที่เพียงพอ ปฏิบัติตามกฎระเบียบที่เกี่ยวข้องของประเทศ**

เสียบหัวดูดปลายโค้ง **(18)** หรืออะแดปเตอร์ดูดฝุ่นอเนกประสงค์ **(17)** เข้ากับท่อดูด **(15)** จนกระทั่งได้ยินเสียงล็อคเข้าที่

เสียบหัวดูดปลายโค้ง **(18)** หรืออะแดปเตอร์ดูดฝุ่นอเนกประสงค์ **(17)** เข้ากับข้อต่อดูดฝุ่นของเครื่องมือไฟฟ้า

การทำความสะอาดตัวกรองด้วยตนเอง

หากในท้ายที่สุดกำลังการดูดฝุ่นยังคงไม่ถึงระดับที่เลือกไว้ ให้ทำความสะอาดตัวกรอง

ความถี่ในการใช้ระบบทำความสะอาดตัวกรองขึ้นอยู่กับประเภทฝุ่นและปริมาณฝุ่น หากใช้ระบบทำความสะอาดตัวกรองเป็นประจำ จะเพิ่มอายุการใช้งานของตัวกรอง

เปิดใช้งานเครื่องดูดฝุ่นโดยเลือกกำลังระดับ **II** ปิดส่วนเชื่อมต่อท่อ **(1)** ของท่อดูดหรือส่วนเชื่อมต่อท่อ **(6)** ของท่อเป่าลมไว้ด้วยมือ (หรือช่องเปิดของท่อ/อุปกรณ์หากเชื่อมต่ออยู่)

กดปุ่มการทำความสะอาดตัวกรองแบบแมนนวล **(7)** ติดกันอย่างน้อย 3 ครั้ง ตัวกรองจะได้รับการทำความสะอาดด้วยกระแสลมแรง

การบำรุงรักษาและการบริการ

การบำรุงรักษาและการทำความสะอาด

- ▶ **ถอดแบตเตอรี่ออกก่อนซ่อมบำรุงหรือทำความสะอาดเครื่องดูด ปรับตั้งค่า เปลี่ยนชิ้นส่วนอุปกรณ์ประกอบ หรือจัดเก็บเครื่องดูด** มาตรการเพื่อความปลอดภัยนี้จะป้องกันไม่ให้เครื่องดูดฝุ่นติดขึ้นโดยไม่ตั้งใจ
- ▶ **รักษาเครื่องดูดฝุ่นและช่องระบายอากาศให้สะอาดเพื่อจะได้ทำงานได้อย่างปลอดภัยและมีประสิทธิภาพ**
- ▶ **สวมหน้ากากป้องกันฝุ่นเมื่อบำรุงรักษาและทำความสะอาดเครื่องดูดฝุ่น**

ทำความสะอาดตัวเครื่องดูดฝุ่นเป็นครั้งคราวด้วยผ้าชุบน้ำหมาด ๆ

ทำความสะอาดพื้นผิวจุดชาร์จที่สกปรกด้วยผ้าแห้ง

- ▶ **ห้ามทำความสะอาดเครื่องดูดฝุ่นโดยใช้ลมอัด** เนื่องจากอาจทำให้ตัวกรองหรือส่วนประกอบอื่นๆ ชำรุดเสียหายได้

เครื่องดูดฝุ่นต้องได้รับการตรวจสอบทางเทคนิคเกี่ยวกับระบบดูดฝุ่นอย่างน้อยปีละครั้ง ซึ่งดำเนินการโดยบริษัทผู้ผลิตหรือบุคคลผู้ได้รับคำแนะนำ (เช่น ตรวจเช็คความชำรุดเสียหายของตัวกรอง การรั่วไหลที่ตัวเครื่อง และการทำงานอย่างมีประสิทธิภาพของอุปกรณ์ควบคุมต่างๆ)

การทำความสะอาดและการบำรุงรักษาหลังการดูดฝุ่นซึ่งมีสารที่เป็นอันตรายต่อสุขภาพ

- – โปรดคำนึงว่าชิ้นส่วนทั้งหมดที่สัมผัสถูกสารที่เป็นอันตรายต่อสุขภาพถือเป็นชิ้นส่วนที่มีการปนเปื้อน
- – ให้ทำการดูดฝุ่น ปัด และทุ่มปิดด้านนอกเครื่องดูดฝุ่นให้ทั่วก่อนนำออกจากบริเวณซึ่งมีสารที่เป็นอันตรายต่อสุขภาพ
- – ทำความสะอาด ถอด และบำรุงรักษาเครื่องดูดฝุ่นต่อเมื่อการดำเนินการดังกล่าวไม่ก่อให้เกิดอันตรายต่อคุณและบุคคลอื่นๆ สวมใส่อุปกรณ์ป้องกันร่างกายขณะบำรุงรักษาและทำความสะอาดเครื่อง โดยดำเนินงานดังกล่าวเมื่ออยู่ในห้องที่มีอากาศถ่ายเทได้ดี
- – ทำความสะอาดด้านนอกเครื่องดูดฝุ่นเป็นขั้นตอนแรกก่อนที่จะทำการถอดประกอบ
- – กำจัดชิ้นส่วนทุกชิ้นของเครื่องดูดฝุ่นที่ไม่สามารถทำความสะอาดให้ได้ผลเป็นที่น่าพอใจ โดยทิ้งในถุงที่มีคุณสมบัติกันการรั่วซึม ทั้งนี้ให้ปฏิบัติขอกำหนดที่มีผลบังคับใช้สำหรับการกำจัดทิ้งขยะประเภทดังกล่าว
- – ทำความสะอาดบริเวณบำรุงรักษาหลังเสร็จสิ้นการทำงานดังกล่าว

การทำความสะอาดถังบรรจุ

หากดูดฝุ่นแห้งโดยที่ไม่ได้ใช้ถุงกรองผ้าฟลีซ **(26)** ให้ทำความสะอาดถังบรรจุ **(10)** ทุกครั้งหลังการใช้งาน

- – เปิดตัวล็อค **(9)** และถอดส่วนบนของเครื่องดูดฝุ่น **(8)** ออก
- – เขย่าภาชนะ **(10)** บนถังขยะที่เหมาะสม
- – หากจำเป็น ให้ทำความสะอาดภาชนะด้วยผ้าชุบน้ำหมาดๆ หากจำเป็น ให้ทำความสะอาดตัวกรอง **(29)** ปล่อยให้ถังบรรจุและตัวกรองแห้งสนิท
- – สวมส่วนบนของเครื่องดูดฝุ่น **(8)** กลับเข้าที่ แล้วปิดตัวล็อคทั้งสอง **(9)** จนกระทั่งได้ยินเสียงล็อคเข้าที่

การทำความสะอาด/เปลี่ยนตัวกรอง (ดูภาพประกอบ J)

ประสิทธิภาพในการดูดขึ้นอยู่กับสภาพของตัวกรอง คุณจึงควรทำความสะอาดตัวกรอง **(29)** อย่างสม่ำเสมอ

เปลี่ยนตัวกรองที่ชำรุดในทันที

- – เริ่มการทำความสะอาดตัวกรองแบบแมนนวล (ดู "การทำความสะอาดตัวกรองด้วยตนเอง", หน้า 218) จากนั้นปิดใช้งานเครื่องดูดฝุ่น
- – เปิดตัวล็อค **(9)** และถอดส่วนบนของเครื่องดูดฝุ่น **(8)** ออก
- – คลายสกรูจุดยึดตัวกรอง **(30)**
- – หมุนส่วนบนของเครื่องดูดฝุ่นให้อยู่ในลักษณะที่สามารถถอดตัวกรองพร้อมด้วยจุดยึดตัวกรองออกมาด้านล่างได้ มิฉะนั้นฝุ่นจากตัวกรองอาจหล่นลงไปในห้องมอเตอร์ของเครื่องดูดฝุ่น
- – นำตัวกรอง **(29)** ออกจากจุดยึดตัวกรอง **(30)**
- – เคาะตัวกรอง **(29)** กับถังขยะที่เหมาะสม ระวังอย่าให้ครีบของตัวกรองเสียหาย
  หากมีสิ่งสกปรกมาก ให้แปรงครีบของตัวกรองด้วยน้ำและแปรงขนนุ่ม
  หรือ
  เปลี่ยนตัวกรอง **(29)** ที่ชำรุด
- – ใส่ตัวกรองที่แห้งและสะอาด **(29)** เข้าในจุดยึดตัวกรอง **(30)**
- – ใส่จุดยึดตัวกรอง **(30)** เข้าในส่วนบนของเครื่องดูดฝุ่น แล้วหมุนสกรู 6 รอบเพื่อขันให้แน่น
- – ตรวจเช็คว่าตัวกรอง **(29)** และจุดยึดตัวกรอง **(30)** อยู่ในตำแหน่งที่ถูกต้องและล็อคเข้าที่
- – สวมส่วนบนของเครื่องดูดฝุ่น **(8)** กลับเข้าที่ แล้วปิดตัวล็อคทั้งสอง **(9)**จนกระทั่งได้ยินเสียงล็อคเข้าที่

ความขัดข้อง

หากพลังดูดไม่เพียงพอ:

- – ถังบรรจุ **(10)** และถุงกรองผ้าฟลีซ **(26)** มีฝุ่นเต็มหรือไม่
  ▷ ถ่ายถังบรรจุและเปลี่ยนถุงกรองผ้าฟลีซ
- – ท่ออ่อน ท่อแข็ง หรือหัวดูดอุดตันหรือไม่
  ▷ ทำความสะอาดอุปกรณ์เสริมระบบดูดฝุ่น
- – ตัวกรอง **(29)** มีฝุ่นอุดตันหรือไม่
  ▷ ทำความสะอาดหรือเปลี่ยนตัวกรอง
- – ประจุแบตเตอรี่แบบชาร์จได้ **(12)** ออนเกินไปหรือไม่
  ▷ ชาร์จแบตเตอรี่หรือใส่แบตเตอรี่ที่มีระดับประจุมากกว่า

การถ่ายถังบรรจุ **(10)** และทำความสะอาดตัวกรอง **(29)** อย่างสม่ำเสมอจะช่วยรักษากำลังการทำงานที่มีประสิทธิภาพของระบบดูดฝุ่น

หากยังไม่ได้กำลังการดูดฝุ่นที่เป็นปกติหลังจากนั้น โปรดติดต่อศูนย์บริการลูกค้าของ Bosch

หากเครื่องดูดฝุ่นปิดการทำงานโดยอัตโนมัติหรือไม่สามารถเปิดใช้งานได้:

- – เครื่องดูดฝุ่นและ/หรือแบตเตอรี่ร้อนขึ้นมากจากการใช้งานเกินกำลัง
  ▷ ปล่อยให้เครื่องดูดฝุ่นและแบตเตอรี่เย็นลง

หากเครื่องดูดฝุ่นยังไม่สามารถเปิดใช้งานได้หลังจากนั้น โปรดติดต่อศูนย์บริการลูกค้าของ Bosch

การจัดเก็บ (ดูภาพประกอบ K)

- – เสียบท่อดูดแข็ง **(19)** และอะแดปเตอร์ดูดฝุ่นอเนกประสงค์ **(17)** เข้ากับตัวยึด **(14)**

– เสียบหัวดูดตามซอก (20) เข้ากับตัวยึดที่ส่วนบนของเครื่องดูดฝุ่น (8)
– เสียบหัวดูดพื้น (21) เข้ากับตัวยึดที่ส่วนบนของเครื่องดูดฝุ่น (8)
– เสียบท่อดูด (15) พร้อมด้วยหัวดูดปลายโค้ง (18) ที่ต่อไว้แล้วเข้าในท่อดูดแข็ง (19) ท่อใดท่อหนึ่ง
– ถือหรือหิ้วเครื่องดูดฝุ่นโดยจับตรงด้ามถือ (5) หรือสายคล้อง (27)
– เก็บเครื่องดูดฝุ่นในห้องที่แห้งและปิดแน่นเพื่อป้องกันการนำออกมาใช้โดยไม่ได้รับอนุญาต

การบริการหลังการขายและการให้คำปรึกษาการใช้งาน

ไทย
โทร: +66 2012 8888
คุณสามารถดูลิงก์ไปยังที่อยู่ฝ่ายบริการและเงื่อนไขการรับประกันได้ในหน้าสุดท้ายของเอกสาร
เมื่อต้องการสอบถามและสั่งซื้ออะไหล่ กรุณาแจ้งหมายเลขสินค้า 10 หลักบนแผ่นป้ายรุ่นของผลิตภัณฑ์ทุกครั้ง

การกำจัดขยะ

เครื่องดูดฝุ่น แบตเตอรี่ อุปกรณ์ประกอบ และหีบห่อ ต้องนำไปแยกประเภทวัสดุเพื่อนำกลับมาใช้ใหม่โดยไม่ทำลายสภาพแวดล้อม



อย่าทิ้งเครื่องดูดฝุ่นและแบตเตอรี่แพ็ค/แบตเตอรี่ลงในขยะบ้าน!

Bahasa Indonesia

Petunjuk Keselamatan untuk Alat Pengisap



Bacalah semua petunjuk keselamatan dan petunjuk penggunaan. Kesalahan dalam menjalankan petunjuk keselamatan dan petunjuk penggunaan dapat mengakibatkan kontak listrik, kebakaran dan/atau luka-luka yang berat.

Simpan semua peringatan dan petunjuk kerja untuk keperluan di waktu yang akan datang.

- ▶ **Alat pengisap ini tidak dirancang untuk digunakan oleh anak-anak dan orang yang memiliki keterbatasan fisik, mental atau sensorik, atau kurangnya pengalaman dan pengetahuan.** Jika tidak, hal tersebut dapat menimbulkan risiko kesalahan pengoperasian dan menyebabkan cedera.
- ▶ **Awasi anak Anda.** Dengan demikian, Anda dapat memastikan anak-anak tidak bermain dengan alat pengisap.
- ▶ **Patuhi semua peraturan keselamatan untuk zat yang akan diisap.**
- ▶ **Jangan digunakan untuk mengisap serpihan kayu beech atau kayu oak atau asbes. Serpihan bebatuan hanya boleh diisap sehubungan dengan sistem ekstraksi yang secara eksplisit disetujui oleh Bosch untuk digunakan dengan GAS18V-6LS.** Bahan-bahan tersebut termasuk zat karsinogenik.
- ▶ **Isap serbuk bebatuan hanya dengan kombinasi perkakas listrik dan sistem pengisapan yang dirancang dengan jelas dan telah terbukti tidak melampaui nilai batas yang berlaku.** Lihat keterangan di www.bosch-professional.com/dust/.

⚠ PERINGATAN **Gunakan alat pengisap hanya jika Anda telah memiliki informasi yang cukup mengenai penggunaan alat pengisap, material yang diisap, dan pembuangan yang aman.** Mengikuti instruksi dengan hati-hati dapat mengurangi kesalahan pengoperasian dan cedera.

⚠ PERINGATAN **Alat pengisap hanya sesuai untuk mengisap material kering.** Masuknya cairan ke dalam alat dapat meningkatkan risiko sengatan listrik.

- ▶ **Jangan gunakan pengisap debu untuk mengisap debu yang panas, mudah terbakar, atau bersifat eksplosif. Jangan gunakan pengisap debu di ruangan yang memiliki potensi ledakan.** Debu dapat terbakar atau meledak.
- ▶ **PERHATIAN! Alat pengisap hanya boleh disimpan di dalam ruangan.**
- ▶ **Upayakanlah agar ada pertukaran udara di tempat kerja.**
- ▶ **Serahkan perbaikan alat pengisap hanya pada petugas resmi dengan menggunakan suku cadang asli.** Dengan demikian, keselamatan kerja dengan alat pengisap selalu terjamin.

⚠ PERINGATAN **Alat pengisap berisi debu yang berisiko bagi kesehatan. Lakukan proses pengosongan, perawatan, pembersihan kontainer debu hanya oleh orang yang ahli. Diperlukan peralatan keselamatan yang sesuai. Jangan mengoperasikan alat pengisap tanpa sistem penyaring yang lengkap dan terpasang dengan cermat.** Jika tidak, hal tersebut dapat membahayakan kesehatan.

- ▶ **Periksa kondisi slang pengisap yang sesuai sebelum memulai pengoperasian awal. Selain itu, biarkan slang pengisap terpasang pada alat agar debu tidak keluar.** Jika tidak, bisa jadi Anda menghirup debu.
- ▶ **Jangan membersihkan alat pengisap di bawah air yang mengalir langsung.** Air yang masuk ke bagian atas alat pengisap dapat menimbulkan risiko terjadinya kontak listrik.
- ▶ **Jangan memodifikasi dan membuka baterai.** Terdapat risiko korsleting.
- ▶ **Asap dapat keluar apabila terjadi kerusakan atau penggunaan yang tidak tepat pada baterai. Baterai**

dapat terbakar atau meledak. Biarkan udara segar mengalir masuk dan kunjungi dokter apabila mengalami gangguan kesehatan. Asap tersebut dapat mengganggu saluran pernafasan.

- ▶ **Penggunaan yang salah pada baterai atau baterai yang rusak dapat menyebabkan keluarnya cairan yang mudah terbakar dari baterai. Hindari terkena cairan ini. Jika tanpa sengaja terkena cairan ini, segera bilas dengan air. Jika cairan tersebut terkena mata, segara hubungi dokter untuk pertolongan lebih lanjut.** Cairan yang keluar dari baterai dapat menyebabkan iritasi pada kulit atau luka bakar.
- ▶ **Baterai dapat rusak akibat benda-benda lancip, seperti jarum, obeng, atau tekanan keras dari luar.** Hal ini dapat menyebabkan terjading hubungan singkat internal dan baterai dapat terbakar, berasap, meledak, atau mengalami panas berlebih.
- ▶ **Jika baterai tidak digunakan, jauhkan baterai dari klip kertas, uang logam, kunci, paku, sekrup, atau benda-benda kecil dari logam lainnya, yang dapat menjembatani kontak-kontak.** Korsleting antara kontak-kontak baterai dapat mengakibatkan kebakaran atau api.
- ▶ **Hanya gunakan baterai pada produk dari produsen.** Hanya dengan cara ini, baterai dapat terlindung dari kelebihan muatan.
- ▶ **Hanya isi ulang daya baterai menggunakan alat pengisi daya yang dianjurkan oleh produsen.** Alat pengisi daya baterai yang khusus untuk mengisi daya baterai tertentu dapat mengakibatkan kebakaran jika digunakan untuk mengisi daya baterai yang tidak cocok.



Lindungi baterai dari panas, misalnya dari paparan sinar matahari dalam waktu yang lama, api, kotoran, air, dan kelembapan. Terdapat risiko ledakan dan korsleting.

- ▶ **Hanya gunakan tali bahu untuk alat pengisap.**
- ▶ **Jangan gunakan alat pengisap debu sebagai tempat duduk, tangga, atau pijakan.** Alat pengisap debu dapat terbalik dan menjadi rusak. Terdapat risiko cedera.

Simbol-simbol

Simbol-simbol berikut dapat sangat membantu Anda selama penggunaan alat pengisap. Pelajari dan ingat simbol-simbol berikut beserta maknanya. Penafsiran yang benar dari simbol-simbol ini dapat membantu Anda untuk menggunakan alat pengisap dengan aman dan lebih baik.

Simbol dan artinya	
	**PERINGATAN! Bacalah semua instruksi dan petunjuk keselamatan.** Kelalaian yang dikarenakan tidak mengikuti instruksi dan petunjuk keselamatan dengan benar dapat menyebabkan sengatan listrik, kebakaran dan/atau cedera serius.
	Alat pengisap kategori debu L sesuai IEC/EN 60335-2-69 untuk **pengisapan kering** pada debu yang membahayakan kesehatan dengan nilai batas eksposur > 1 mg/m³
	**PERINGATAN! Alat pengisap berisi debu yang berisiko bagi kesehatan. Hanya lakukan proses pengosongan dan perawatan, termasuk pembersihan kontainer debu oleh orang yang ahli. Diperlukan peralatan keselamatan yang sesuai. Jangan mengoperasikan alat pengisap tanpa sistem filter yang lengkap dan terpasang dengan benar.** Jika tidak, hal tersebut dapat membahayakan kesehatan.
	Tombol pembersihan filter manual

Spesifikasi produk dan performa

Perhatikan ilustrasi yang terdapat pada bagian depan panduan pengoperasian.

Tujuan penggunaan

Pengisap debu ini dirancang untuk mengumpulkan, mengisap, mengangkut, dan memisahkan debu kering yang tidak mudah terbakar. Pengisap debu ini telah diuji secara teknis untuk debu dan memenuhi standar kelas debu L. Alat ini cocok untuk beban kerja tinggi dalam penggunaan komersial, misalnya di bidang pertukangan, industri, dan bengkel.

Pengisap debu kelas L menurut IEC/EN 60335-2-69 hanya boleh digunakan untuk mengekstraksi dan menghisap debu yang berbahaya bagi kesehatan dengan nilai ambang batas paparan > 1 mg/m³.

Gunakan alat pengisap hanya jika Anda benar-benar mengenal dan menguasai semua fungsinya serta dapat mengoperasikannya tanpa keterbatasan atau telah menerima petunjuk-petunjuk rinci tentang penggunaannya.

Ilustrasi komponen

Penomoran ilustrasi komponen sesuai dengan gambar alat pengisap pada halaman bergambar.

(1) Dudukan slang untuk slang isap
(2) Tutup kompartemen baterai
(3) Tombol pelepas tutup kompartemen baterai
(4) Tombol on/off
(5) Gagang angkat
(6) Dudukan slang untuk slang pembuangan

(7) Tombol pembersihan filter manual
(8) Bagian atas pengisap debu
(9) Pengunci untuk bagian atas pengisap debu
(10) Kontainer
(11) Slot baterai
(12) Baterai[a)]
(13) Tombol pelepas baterai[a)]
(14) Kontainer debu untuk aksesori
(15) Slang isap
(16) Tombol tekan
(17) Adaptor alat pengisap debu kombinasi
(18) Nozel bengkok
(19) Pipa isap
(20) Nozel celah
(21) Nozel lantai
(22) Difuser
(23) Slang pembuangan[a)]
(24) Adaptor PowerTool (bagian depan)
(25) Adaptor PowerTool (bagian belakang)
(26) Kantong filter fleece
(27) Tali bahu
(28) Lubang pengait untuk tali pembawa
(29) Filter
(30) Dudukan filter

a) **Aksesori ini tidak termasuk dalam lingkup pengiriman standar.**

Data teknis

Pengisap debu kering berdaya baterai		GAS18V-6LS
Nomor seri		**3 601 JK2 100**
Tegangan	V	18
Input daya nominal	W	350
Volume kontainer		
– Berat kotor	l	6
– Berat bersih	l	4,5
Panjang slang	m	0,5–2,8
Pengisap vakum[A)B)]	hPa	100
Laju aliran pengisap[A)B)]	l/s m^3/h	22 79
Durasi pengoperasian tiap pengisian daya baterai		
– Tingkat daya **I**	min/Ah	3,5
– Tingkat daya **II**	min/Ah	2,5
Kategori debu		L
Berat[C)]	kg	2,9
Suhu sekitar yang direkomendasikan saat pengisian daya	°C	0 … +35
Suhu sekitar yang diizinkan saat pengoperasian[D)] dan saat penyimpanan	°C	–20 … +50
Baterai yang kompatibel		GBA18V… GBA 18V… ProCORE18V… EXPERT18V… EXBA18V… CORE18V…
Baterai yang direkomendasikan untuk performa penuh		ProCORE18V… ≥ 8 Ah
Rekomendasi pengisi daya		GAL18… GAL 18… GAL 36… GAL12V/18… GAL 12V/18… GAX 18… EXAL18…

A) diukur pada suhu 20–25 °C dengan baterai **GBA 18V 8.0Ah**
B) Diukur dengan slang isap **(15)**
C) Tanpa baterai (berat baterai dapat ditemukan di www.bosch-professional.com)
D) daya terbatas pada suhu < 0 °C

Nilai dapat berbeda-beda bergantung pada produk dan mungkin tunduk pada kondisi lingkungan serta penggunaan. Informasi lebih lanjut pada www.bosch-professional.com/wac.

Baterai

Bosch juga menjual alat pengisap berdaya baterai tanpa baterai. Informasi mengenai apakah baterai disertakan dalam lingkup pengiriman alat pengisap Anda dapat ditemukan pada kemasan.

Mengisi daya baterai

▶ **Hanya gunakan perangkat pengisi daya yang tercantum pada data teknis.** Hanya perangkat pengisi daya ini yang sesuai dengan baterai Li-ion yang digunakan pada alat pengisap.

Catatan: Baterai lithium-ion dikirim dalam keadaan terisi daya sebagian berdasarkan peraturan transportasi internasional. Untuk menjamin daya penuh dari baterai, isi daya baterai hingga penuh sebelum menggunakannya untuk pertama kali.

Memasang dan melepas baterai (lihat gambar A)

▶ **Jangan memasang baterai secara paksa.** Baterai dirancang sedemikian rupa sehingga hanya dapat dipasang ke dalam alat pengisap debu pada posisi yang benar.

▶ Jagalah supaya kompartemen baterai dan slot baterai selalu bersih dan kering agar dapat bekerja dengan baik dan aman.

– Geser tombol pelepas **(3)** searah panah dan buka penutup kompartemen baterai **(2)**.

– Dorong baterai **(12)** ke dalam slot baterai **(11)** hingga terdengar mengunci.
– Untuk mengeluarkan baterai **(12)**, tekan tombol pelepas **(13)** pada baterai, lalu keluarkan baterai dari kompartemen baterai **(11)**.
– Tutup penutup kompartemen baterai **(2)** hingga terkunci dengan benar.

Indikator level pengisian daya baterai

Jika baterai dilepaskan dari alat pengisap, level pengisian daya dapat ditampilkan dengan LED berwarna hijau pada indikator level pengisian daya pada baterai.

Tekan tombol untuk indikator level pengisian daya baterai On atau untuk menampilkan level pengisian baterai.

Apabila LED tidak menyala setelah menekan tombol indikator level pengisian daya, terdapat kerusakan pada baterai dan baterai harus diganti.

Catatan: Tidak semua jenis baterai memiliki indikator level pengisian daya.

Tipe baterai GBA 18V... | GBA18V...



LED	Kapasitas
Lampu permanen hijau 3×	60–100%
Lampu permanen hijau 2×	30–60%
Lampu permanen hijau 1×	5–30%
Lampu berkedip hijau 1×	0–5%

Tipe baterai ProCORE18V... | EXPERT18V... | EXBA18V... | CORE18V...



LED	Kapasitas
Lampu permanen hijau 5×	80–100%
Lampu permanen hijau 4×	60–80%
Lampu permanen hijau 3×	40–60%
Lampu permanen hijau 2×	20–40%
Lampu permanen hijau 1×	5–20%
Lampu berkedip hijau 1×	0–5%

Deteksi risiko kerusakan baterai

EXPERT18V... | EXBA18V...

Selain menampilkan level pengisian daya baterai, LED pada indikator level pengisian daya baterai dapat menunjukkan risiko kerusakan baterai.

Untuk mengaktifkan fungsi ini, tekan dan tahan tombol indikator level pengisian daya selama 3 detik. Analisis baterai ditandai dengan lampu yang menyala pada indikator level pengisian daya baterai. Hasil analisis ditampilkan pada indikator level pengisian daya baterai.

 **1 LED:** Baterai memiliki risiko kerusakan yang tinggi. Performa dan waktu pengoperasian mungkin sudah berkurang. Direkomendasikan untuk mengganti baterai.

 **5 LED**: Baterai dalam kondisi baik dengan risiko kerusakan yang rendah.

Harap perhatikan: Penilaian risiko kerusakan baterai bekerja dalam dua tahap dan memberikan penilaian kondisi yang disederhanakan. Baterai dinilai apakah memiliki kondisi baik atau mengalami peningkatan risiko kerusakan. Tidak ada persentase kondisi baterai yang ditampilkan.

Petunjuk untuk penanganan baterai yang optimal

Lindungilah baterai dari kelembapan dan air.

Simpan baterai hanya pada rentang suhu antara −20 °C hingga 50 °C. Janganlah meletakkan baterai di dalam mobil, misalnya pada musim panas.

Bersihkanlah lubang ventilasi baterai dengan kuas yang lunak, bersih dan kering secara berkala.

Waktu pengoperasian yang berkurang secara signifikan setelah pengisian daya menunjukkan bahwa baterai telah habis dan perlu diganti.

Perhatikan petunjuk untuk membuang.

Pemasangan

▶ **Lepas baterai sebelum melakukan perawatan atau membersihkan alat pengisap, melakukan pengaturan pada perangkat, mengganti komponen aksesori atau menyimpan alat pengisap.** Tindakan pencegahan ini akan mencegah alat pengisap hidup secara tidak sengaja.

Memasang dudukan untuk aksesori alat pengisap debu (lihat gambar B)

Letakkan dudukan **(14)** untuk aksesori pengisap pada bagian atas pengisap debu, lalu kencangkan.

Memasang slang (lihat gambar D–F)

Memasang slang yang sesuai bergantung pada penggunaan:
– Untuk **mengisap debu**, pasang slang alat pengisap debu **(15)** hingga maksimal ke dalam dudukan slang yang sesuai **(1)**.
– Untuk **membuang debu**, lepas difuser **(22)** dan pasang slang pembuangan **(23)** hingga maksimal ke dudukan slang yang sesuai **(6)**. Pasang kembali difuser **(22)** ke dudukan slang **(6)** saat slang pembuangan **(23)** dilepas.

Catatan: Ukuran sambungan yang berbeda memastikan bahwa slang alat pengisap debu **(15)** tidak dapat digunakan untuk pembuangan.

▶ **Gunakan hanya slang pembuangan yang bersih untuk melakukan pembuangan.** Berbagai jenis debu dapat berbahaya bagi kesehatan.

Memasang aksesori alat pengisap debu (lihat gambar C dan G)

Slang isap **(15)** dilengkapi dengan sistem klip yang dapat disambungkan dengan aksesori alat pengisap debu (adaptor alat pengisap debu kombinasi **(17)**, nozel melengkung **(18)**).

Memasang nozel bengkok

– Pasang nozel bengkok **(18)** pada slang pengisap **(15)** hingga kedua tombol tekan **(16)** pada slang pengisap terdengar mengunci.
– Untuk melepaskan, tekan tombol tekan **(16)** ke arah dalam, lalu lepaskan komponen.

Memasang nozel dan pipa

– Bila perlu, pasang dan kencangkan pipa isap **(19)** satu sama lain ke nozel bengkok **(18)**.
– Pasang dan kencangkan nozel lantai **(21)** atau nozel celah **(20)** ke pipa isap **(19)** atau nozel bengkok **(18)**.

Memasang adaptor alat pengisap debu kombinasi (lihat gambar G)

Adaptor alat pengisap kombinasi **(17)** terdiri dari adaptor PowerTool (bagian depan) **(24)** dan adaptor PowerTool (bagian belakang) **(25)**.

Pada gambar **G** dapat ditemukan kemungkinan diameter nozel alat pengisap debu yang dapat disambungkan ke adaptor alat pengisap debu kombinasi **(17)**.

Bila perlu, pasang adaptor PowerTool (bagian depan) **(24)** pada adaptor PowerTool (bagian belakang) **(25)** dan kunci berlawanan arah jarum jam.

Bergantung pada diameter sambungan yang diinginkan, cukup letakkan adaptor PowerTool (bagian belakang) **(25)** atau adaptor alat pengisap debu kombinasi yang telah dipasang **(17)** ke dalam slang alat pengisap debu. Biarkan kedua tombol tekan **(16)** slang alat pengisap debu pada adaptor PowerTool (bagian belakang) **(25)** terkunci dengan benar.

Untuk memisahkan kedua bagian adaptor, putar adaptor PowerTool (bagian depan) **(24)** searah jarum jam, lalu lepaskan.

Untuk melepaskan adaptor alat pengisap debu kombinasi **(17)** dari slang alat pengisap debu, tekan tombol tekan **(16)** ke dalam dan tarik adaptor alat pengisap debu kombinasi keluar dari slang alat pengisap debu.

Memasang/melepas kantong filter fleece (lihat gambar H)

Berkat penggunaan kantong filter fleece **(26)**, pembuangan debu menjadi lebih mudah.

Buka pengunci **(9)** dan lepaskan bagian atas alat pengisap **(8)**.

Pasang kantong filter fleece **(26)** ke dalam dudukan kontainer debu **(10)** seperti yang ditunjukkan pada gambar .

Pasang bagian atas alat pengisap debu **(8)**, lalu kunci kedua pengunci **(9)** hingga terkunci dengan benar.

Ganti kantong filter fleece **(26)** yang sudah penuh secara tepat waktu.

Mengencangkan tali bahu (lihat gambar I)

▶ **Tali bahu hanya sesuai untuk membawa dan memasang pengisap debu!**

Tali bahu **(27)** sisi kanan dan sisi kiri pada alat pengisap debu dapat dikencangkan sesuai kebutuhan. Pasang kait karabiner pada tali bahu **(27)** ke sisi kanan atau ke sisi kiri kait pengencang **(28)** pada alat pengisap debu.

Perhatikan posisi pengangkutan yang benar seperti yang ditunjukkan pada gambar **I**.

Penggunaan

▶ **Lepas baterai sebelum melakukan perawatan atau membersihkan alat pengisap, melakukan pengaturan pada perangkat, mengganti komponen aksesori atau menyimpan alat pengisap.** Tindakan pencegahan ini akan mencegah alat pengisap hidup secara tidak sengaja.

Pengoperasian awal

▶ **Jangan gunakan alat pengisap tanpa filter.**

▶ **Hanya gunakan filter yang tidak rusak (tidak retak, tidak berlubang, dll.). Segera ganti filter yang rusak.**

▶ **Pastikan unit filter terpasang dengan benar sebelum melakukan pengisapan.**

▶ **Pastikan tutup kompartemen baterai tertutup rapat sebelum melakukan pengisapan.**

▶ **Harap cari informasi tentang aturan/undang-undang yang berlaku di negara Anda mengenai penanganan debu berbahaya.**

Alat pengisap diperbolehkan untuk mengisap material berikut ini:

– Debu dengan nilai batas eksposisi > 1 mg/m^3

Alat pengisap tidak boleh digunakan di ruangan yang rentan terjadi ledakan.

Disarankan untuk menggunakan kantong filter fleece **(26)**.

Menghidupkan/mematikan

Untuk **menghidupkan** alat pengisap debu, tekan tombol on/off **(4)** sesuai daya yang diinginkan:

– Tekan tombol on/off **(4)** untuk bekerja dengan daya isap/tiup **sedang** dan untuk masa pakai baterai lebih lama di **posisi I** (misalnya untuk mengisap debu pada permukaan yang licin, mengisap debu pada perkakas listrik yang menghasilkan sedikit debu atau untuk meniup permukaan yang kotor hingga bersih).
– Tekan tombol on/off **(4)** untuk bekerja dengan daya isap/tiup yang **lebih tinggi** di **posisi II** (misalnya untuk mengisap debu karpet atau mengisap debu perkakas listrik yang menghasilkan banyak debu).

Untuk **mematikan** alat pengisap debu, tekan tombol on/off **(4)** ke posisi tengah.

Mengisap tumpukan debu dari perkakas listrik yang beroperasi

▶ **Diperlukan pertukaran udara yang mencukupi di dalam ruangan ketika udara buang kembali ke ruangan. Harap patuhi peraturan nasional yang relevan.**

Pasang nozel lengkung **(18)** atau adaptor alat pengisap debu kombinasi **(17)** ke slang alat pengisap debu **(15)** hingga terkunci dengan benar.

Pasang nozel lengkung **(18)** atau adaptor alat pengisap debu kombinasi **(17)** ke dalam atau pada nozel alat pengisap debu pada perkakas listrik.

Pembersihan filter manual

Filter harus dibersihkan paling lambat ketika daya isapnya tidak lagi memadai.

Frekuensi pembersihan filter bergantung pada jenis dan kuantitas debu. Jika digunakan secara berkala, performa pengisapan yang maksimal akan bertahan lebih lama.

Hidupkan alat pengisap debu pada tingkat daya **II**. Pegang dengan tangan antara dudukan slang **(1)** pada slang alat pengisap debu atau dudukan slang **(6)** pada slang alat peniup (atau pada lubangnya jika slang/aksesori tersambung).

Tekan tombol pembersih filter manual **(7)** minimal 3× berturut-turut. Filter dibersihkan dengan aliran udara yang kuat.

Perawatan dan servis

Perawatan dan pembersihan

▶ **Lepas baterai sebelum melakukan perawatan atau membersihkan alat pengisap, melakukan pengaturan pada perangkat, mengganti komponen aksesori atau menyimpan alat pengisap.** Tindakan pencegahan ini dilakukan untuk menghindari penghidupan alat pengisap yang tidak diinginkan.

▶ **Jaga kebersihan alat pengisap dan lubang ventilasi agar dapat digunakan dengan baik dan aman.**

▶ **Pakailah masker debu saat melakukan perawatan dan pembersihan alat pengisap.**

Bersihkan housing alat pengisap sesekali dengan kain yang lembap.

Bersihkan kontak pengisian daya yang kotor dengan kain yang kering.

▶ **Jangan bersihkan pengisap debu dengan udara bertekanan.** Filter atau komponen lainnya dapat menjadi rusak.

Minimal setahun sekali, pemeriksaan terkait debu pada alat pengisap harus dilakukan oleh produsen atau personel yang terlatih (misalnya pemeriksaan terkait kerusakan pada filter, kerapatan alat pengisap, dan fungsi perangkat kontrol).

Pembersihan dan perawatan setelah melakukan pengisapan zat yang berbahaya bagi kesehatan

- Anggaplah semua komponen yang mungkin bersentuhan dengan bahan berbahaya telah terkontaminasi.
- Isap, seka, atau tutup rapat bagian luar alat pengisap secara menyeluruh sebelum mengeluarkannya dari area yang mengandung zat berbahaya.
- Hanya bersihkan, lepas, dan lakukan perawatan pada alat pengisap jika memungkinkan untuk melakukan hal tersebut tanpa membahayakan Anda dan orang lain. Kenakan alat pelindung diri saat melakukan perawatan dan pembersihan. Lakukan pekerjaan di ruangan dengan ventilasi yang baik.
- Bersihkan bagian luar alat pengisap terlebih dahulu sebelum melepasnya.
- Buang komponen alat pengisap yang tidak dapat dibersihkan dengan baik ke dalam kantong kedap air. Untuk itu, patuhi peraturan yang berlaku untuk pembuangan limbah tersebut.
- Setelah pekerjaan selesai, bersihkan area perawatan.

Membersihkan penampung debu

Jika kantong filter fleece **(26)** tidak digunakan saat mengisap debu kering, bersihkan kontainer debu **(10)** setelah setiap penggunaan.

- Buka pengunci **(9)** dan lepaskan bagian atas alat pengisap debu **(8)**.
- Keluarkan kotoran dari penampung debu **(10)** pada penampung kotoran yang sesuai.
- Jika perlu, bersihkan penampung debu dengan kain yang lembap.
  Jika perlu, bersihkan filter **(29)**.
  Biarkan kontainer debu dan filter kering.
- Pasang kembali bagian atas alat pengisap debu **(8)** dan kunci kedua pengunci **(9)** hingga terkunci dengan benar.

Membersihkan/mengganti filter (lihat gambar J)

Daya isap bergantung pada kondisi filter. Oleh karena itu, bersihkan filter secara rutin **(29)**.

Segera ganti filter yang rusak.

- Aktifkan pembersihan filter manual (lihat „Pembersihan filter manual“, Halaman 225), lalu matikan alat pengisap debu.
- Buka pengunci **(9)** dan lepaskan bagian atas alat pengisap debu **(8)**.
- Kendurkan sekrup dudukan filter **(30)**.
- Putar bagian atas alat pengisap debu sehingga filter dapat dilepas dengan dudukan filter menghadap ke bawah. Jika tidak, debu dari filter dapat jatuh ke dalam kompartemen motor pada alat pengisap debu.
- Lepaskan filter **(29)** dari dudukan filter **(30)**.
- Ketuk filter **(29)** pada penampung kotoran yang sesuai. Pastikan tidak merusak lamela filter.
  Jika filter sangat kotor, bersihkan lamela filter dengan air dan sikat yang lembut.
  atau
  Ganti filter **(29)** yang rusak.

– Pasang filter yang bersih dan kering **(29)** pada dudukan filter **(30)**.
– Pasang dudukan filter **(30)** ke bagian atas alat pengisap debu dan kencangkan dengan 6 putaran.
– Pastikan filter **(29)** dan dudukan filter **(30)** sudah terpasang dengan benar dan aman.
– Pasang kembali bagian atas alat pengisap debu **(8)** dan kunci kedua pengunci **(9)**hingga terkunci dengan benar.

Gangguan

Jika daya isap tidak memadai, periksa:
– Apakah kontainer debu **(10)** atau kantong filter fleece **(26)** sudah penuh?
▷ Kosongkan kontainer debu atau ganti kantong filter fleece.
– Apakah slang, pipa atau nozel tersumbat?
▷ Bersihkan aksesori alat pengisap.
– Apakah filter **(29)** tersumbat debu?
▷ Bersihkan atau ganti filter.
– Apakah kapasitas baterai **(12)** terlalu rendah?
▷ Isi daya baterai atau masukkan baterai dengan kapasitas lebih tinggi.

Mengosongkan kontainer debu **(10)** dan membersihkan filter **(29)** secara teratur akan menjamin daya isap yang optimal.
Jika daya isap standar tidak tercapai setelah pembersihan, silakan hubungi pusat layanan pelanggan **Bosch**.

Jika pengisap debu mati secara otomatis atau tidak dapat dihidupkan:
– Alat pengisap debu dan/atau baterai menjadi terlalu panas karena kelebihan beban.
▷ Biarkan alat pengisap debu dan baterai mendingin.

Jika alat pengisap debu tidak dapat dihidupkan setelah didinginkan, hubungi pusat layanan pelanggan **Bosch**.

Menyimpan (lihat gambar K)

– Pasang pipa alat pengisap **(19)** dan adaptor alat pengisap debu kombinasi **(17)** ke dudukan **(14)**.
– Masukkan nozel celah **(20)** ke dalam dudukan pada bagian atas alat pengisap debu **(8)**.
– Masukkan nozel lantai **(21)** ke dalam dudukan pada bagian atas alat pengisap debu **(8)**.
– Masukkan slang isap **(15)** dengan nozel melengkung **(18)** yang terpasang ke salah satu pipa isap **(19)**.
– Bawa alat pengisap debu hanya dengan memegang gagang pembawa **(5)** atau tali pembawa **(27)**.
– Simpan alat pengisap debu di tempat yang kering dan pastikan alat tidak disalahgunakan.

Layanan pelanggan dan konsultasi penggunaan

Indonesia
Tel.: (021) 3005 5800

Tautan ke alamat web layanan dan informasi ketentuan garansi kami dapat ditemukan di halaman terakhir.

Jika Anda hendak menanyakan sesuatu atau memesan suku cadang, selalu sebutkan nomor model yang terdiri dari 10 angka dan tercantum pada label tipe produk.

Pembuangan

Alat pengisap, baterai, aksesori, dan kemasan harus didaur ulang secara ramah lingkungan.



Jangan membuang alat pengisap dan baterai ke dalam sampah rumah tangga!

Tiếng Việt

Hướng dẫn an toàn của máy hút bụi



Đọc kỹ mọi cảnh báo an toàn và mọi hướng dẫn. Không tuân thủ mọi cảnh báo và hướng dẫn được liệt kê dưới đây có thể bị điện giật, gây cháy và / hay bị thương tật nghiêm trọng.

Hãy giữ tất cả tài liệu về cảnh báo và hướng dẫn để tham khảo về sau.

- ▶ **Máy hút bụi này không thiết kế dành cho đối tượng sử dụng là trẻ em và người bị hạn chế về thể chất, khả năng giác quan kém hoặc tâm thần hoặc thiếu kinh nghiệm và thiếu hiểu biết.** Nếu không sẽ có nguy cơ sai sót khi vận hành và gây thương tích.
- ▶ **Hãy giám sát trẻ em.** Để đảm bảo rằng, trẻ em không chơi với máy hút này.
- ▶ **Hãy tuân thủ tất cả quy định an toàn cho chất hút.**
- ▶ **Không hút như bụi gỗ sồi hoặc bụi gỗ dẻ gai hoặc Amiăng. Bụi đá chỉ có thể được hút sạch khi kết hợp với các hệ thống hút được phê duyệt rõ ràng để sử dụng với GAS18V-6LS bởi Bosch .** Những chất này được coi là chất gây ung thư.
- ▶ **Chỉ hút bụi đá bằng các tổ hợp công cụ điện và hệ thống hút được chỉ định rõ ràng, nó đã được chứng minh là không vượt quá các giá trị giới hạn pháp luật.** Hãy tham khảo chứng minh trên www.bosch-professional.com/dust/.

⚠ CẢNH BÁO **Chỉ sử dụng máy hút bụi, khi bạn đã có đủ thông tin về việc sử dụng máy hút bụi, về chất được hút và về việc xử lý an toàn.** Một bản hướng dẫn chi tiết sẽ giúp làm giảm sai sót khi vận hành và tránh bị thương tích.

⚠ CẢNH BÁO **Máy hút bụi chỉ thích hợp để hút các chất khô.** Chất lỏng thấm vào sẽ làm tăng nguy cơ giật điện.

- ▶ **Không hút các bụi nóng, bụi dễ cháy nổ bằng máy hút bụi. Không vận hành máy hút bụi trong các không gian dễ nổ.** Bụi có thể tự bắt cháy hoặc phát nổ.
- ▶ **LƯU Ý! Máy hút bụi chỉ nên đặt trong nhà.**
- ▶ **Tạo cho nơi làm việc được thông thoáng tốt.**
- ▶ **Chỉ để người có chuyên môn được đào tạo dùng các phụ tùng gốc để sửa chữa.** Điều này bảo đảm cho sự an toàn của máy hút bụi của bạn được giữ nguyên.

⚠ CẢNH BÁO **Máy hút bụi có chứa bụi gây hại cho sức khỏe. Chỉ để thợ chuyên môn tiến hành các quá trình xả rỗng và bảo dưỡng, bao gồm xử lý bình chứa thu gom bụi. Cần có một thiết bị bảo hộ tương ứng. Không vận hành máy hút bụi mà không có hệ thống lọc đầy đủ và được lắp cẩn thận.** Nếu không bạn sẽ gây nguy hiểm cho sức khỏe của mình.

- ▶ **Trước khi vận hành, hãy kiểm tra tình trạng không lỗi của ống hút. Khi đó, hãy cho lắp ống hút ở máy hút bụi, để bụi không vô tình xuất hiện.** Nếu không, bạn có thể hít phải bụi.
- ▶ **Không vệ sinh máy hút bụi bằng tia nước trực tiếp.** Nước vào nắp trên cùng của máy sẽ làm tăng nguy cơ bị điện giật.
- ▶ **Không thay đổi và mở pin.** Nguy cơ bị chập mạch.
- ▶ **Trong trường hợp pin bị hỏng hay sử dụng sai cách, hơi nước có thể bốc ra. Pin có thể cháy hoặc nổ.** Hãy làm cho thông thoáng khí và trong trường hợp bị đau phải nhờ y tế chữa trị. Hơi nước có thể gây ngứa hệ hô hấp.
- ▶ **Khi sử dụng sai hoặc khi pin hỏng, dung dịch dễ cháy từ pin có thể tứa ra. Nếu vô tình chạm phải, hãy xối nước để rửa. Nếu dung dịch vào mắt, cần thêm sự hỗ trợ của y tế. Nếu chất lỏng dính vào mắt, yêu cầu ngay sự giúp đỡ của bác sĩ.** Dung dịch tiết ra từ pin có thể gây ngứa hay bỏng.
- ▶ **Pin có thể bị hư hại bởi các vật dụng nhọn như đinh hay tuốc-nơ-vít hoặc bởi các tác động lực từ bên ngoài.** Nó có thể dẫn tới đoản mạch nội bộ và làm pin bị cháy, bốc khói, phát nổ hoặc quá nóng.
- ▶ **Khi không sử dụng pin, để cách xa các vật bằng kim loại như kẹp giấy, tiền xu, chìa khoá, đinh, ốc vít hay các đồ vật kim loại nhỏ khác, thứ có thể tạo sự nối tiếp từ một đầu cực với một đầu cực khác.** Sự chập mạch của các đầu cực với nhau có thể gây bỏng hay cháy.
- ▶ **Chỉ sử dụng pin trong các sản phẩm của nhà sản xuất.** Chỉ bằng cách này, pin sẽ được bảo vệ tránh nguy cơ quá tải.
- ▶ **Chỉ được sạc pin lại với bộ nạp điện do nhà sản suất chỉ định.** Một bộ nạp điện thích hợp cho một bộ pin nguồn có thể gây nguy cơ cháy khi sử dụng để nạp điện cho một bộ pin nguồn khác.



Bảo vệ pin không để bị làm nóng, ví dụ, chống để lâu dài dưới ánh nắng gay gắt, lửa, chất bẩn, nước, và sự ẩm ướt. Có nguy cơ nổ và chập mạch.

- ▶ **Chỉ sử dụng dây đai chịu tải khi kết nối với máy hút bụi.**
- ▶ **Không sử dụng máy hút bụi làm ghế ngồi, thang hoặc đạp chân.** Máy hút bụi có thể bị đổ và bị hư hại. Việc này bao gồm nguy hiểm gây thương tích.

Các Biểu Tượng

Các biểu tượng sau đây hàm chứa ý nghĩa cho việc sử dụng máy hút bụi của bạn. Xin vui lòng ghi nhận các biểu tượng và ý nghĩa của chúng. Sự hiểu đúng các biểu tượng sẽ giúp bạn biết cách sử dụng máy hút bụi tốt và an toàn hơn.

Biểu tượng và các ý nghĩa của chúng	
	**CẢNH BÁO! Đọc kỹ mọi cảnh báo an toàn và mọi hướng dẫn.** Không tuân thủ mọi cảnh báo và hướng dẫn được liệt kê dưới đây có thể bị điện giật, gây cháy và / hay bị thương tật nghiêm trọng.
	Máy hút bụi loại bụi L theo IEC/ EN 60335-2-69 về **hút khô** từ các loại bụi gây hại cho sức khỏe với giới hạn tiếp xúc là > 1 mg/m³
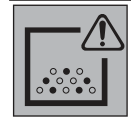	**CẢNH BÁO! Máy hút bụi có chứa bụi gây hại cho sức khỏe. Chỉ để thợ chuyên môn tiến hành các quá trình xả rỗng và bảo dưỡng, bao gồm xử lý bình chứa thu gom bụi. Cần có một thiết bị bảo hộ tương ứng. Không vận hành máy hút bụi mà không có hệ thống lọc đầy đủ và được lắp cẩn thận.** Nếu không bạn sẽ gây nguy hiểm cho sức khỏe của mình.
	Nút Làm sạch bộ lọc thủ công

Mô Tả Sản Phẩm và Đặc Tính Kỹ Thuật

Xin lưu ý các hình minh hoạt trong phần trước của hướng dẫn vận hành.

Sử dụng đúng cách

Máy hút bụi này được dùng để thu gom, hút, hỗ trợ, loại bỏ các loại bụi khô. Máy hút bụi được kiểm tra kỹ thuật và đáp ứng cho bụi loại L. Máy hút bụi này thích hợp với nhu cầu sử dụng công nghiệp ngày một tăng, ví dụ như dùng trong các nghề thủ công, công nghiệp và các công xưởng.

Máy hút bụi loại bụi L theo IEC/EN 60335-2-69 chỉ được phép dùng để hút và loại bỏ các loại bụi có hại cho sức khỏe với giới hạn tiếp xúc là > 1 mg/m³.

Chỉ sử dụng máy hút bụi khi bạn đã hiểu rõ và có thể sử dụng mọi chức năng một cách thông suốt, hay được hướng dẫn sử dụng đúng cách.

Các bộ phận được minh họa

Việc đánh số các đặc điểm của sản phẩm để tham khảo hình minh họa của máy hút bụi trên trang hình ảnh.

(1) Hốc cắm ống cho vòi ống hút
(2) Nắp ngăn pin
(3) Nút mở nắp ngăn pin
(4) Công tắc Bật/Tắt
(5) Tay Xách
(6) Hốc cắm ống cho ống thổi
(7) Nút Làm sạch bộ lọc thủ công
(8) Thân nắp máy hút
(9) Chốt cài máy hút
(10) Khoang chứa
(11) Cổng bộ nguồn
(12) Pin[a)]
(13) Nút tháo pin[a)]
(14) Giá đỡ cho phụ kiện
(15) Vòi ống hút
(16) Nút bấm
(17) Cút nối ống hút kết hợp
(18) vòi ống cong
(19) Ống hút cứng
(20) Vòi phun nối
(21) Vòi phun đất
(22) Bộ khuếch tán
(23) Ống thổi[a)]
(24) Đầu nối PowerTool (phần trước)
(25) Đầu nối PowerTool (phần sau)
(26) Túi bộ lọc nỉ
(27) Dây đai chịu tải
(28) Lỗ xâu cố định cho dây đai chịu tải
(29) Bộ lọc
(30) Giá đỡ bộ lọc

a) **Phụ kiện này không thuộc phạm vi giao hàng tiêu chuẩn.**

Thông số kỹ thuật

Máy hút bụi khô chạy pin		GAS18V-6LS
Mã số máy		**3 601 JK2 100**
Điện áp	V	18
Công suất vào danh định	W	350
Thể tích thùng chứa		
– Tổng	l	6
– tịnh	l	4,5
Chiều dài ống mềm	m	0,5–2,8
Áp suất âm máy hút bụi[A)B)]	hPa	100
Lưu lượng máy hút bụi[A)B)]	l/s m³/h	22 79
Tuổi thọ pin mỗi lần sạc pin		
– Mức công suất **I**	min/Ah	3,5
– Mức công suất **II**	min/Ah	2,5
Mức bụi		L
Trọng lượng[C)]	kg	2,9
Nhiệt độ môi trường được khuyến nghị khi sạc	°C	0 ... +35
Nhiệt độ môi trường cho phép trong quá trình vận hành[D)] và trong quá trình lưu trữ	°C	–20 ... +50
Pin tương thích		GBA18V... GBA 18V... ProCORE18V... EXPERT18V... EXBA18V... CORE18V...
Pin được khuyên dùng cho công suất tối đa		ProCORE18V... ≥ 8 Ah
Thiết bị nạp được giới thiệu		GAL18... GAL 18... GAL 36... GAL12V/18... GAL 12V/18... GAX 18... EXAL18...

A) được đo ở 20–25 °C với pin **GBA 18V 8.0Ah**
B) Được đo với vòi ống hút **(15)**
C) Không pin (tìm trong lượng pin tại www.bosch-professional.com)
D) hiệu suất giới hạn ở nhiệt độ < 0 °C

Các giá trị có thể khác nhau tùy thuộc vào sản phẩm và tùy thuộc vào ứng dụng và điều kiện môi trường. Xem thêm thông tin chi tiết trên trang www.bosch-professional.com/wac.

Pin

Bosch mua máy hút bụi chạy pin không có pin. Dù pin được bao gồm trong phạm vi giao hàng của máy hút bụi, bạn có thể tháo bao gì.

Sạc pin

▶ **Chỉ sử dụng bộ sạc được đề cập trong dữ liệu kỹ thuật.** Chỉ những bộ sạc này phù hợp cho máy hút bụi của bạn có sử dụng pin Li-Ion.

Hướng dẫn: Pin Lithium-ion được giao một phần do các quy định vận tải quốc tế. Để bảo đảm đầy đủ điện dung, nạp điện hoàn toàn lại cho pin trước khi sử dụng cho lần đầu tiên.

Lắp và tháo pin (xem hình A)

▶ **Không dùng sức khi sử dụng pin.** Pin được thiết kế để chỉ có thể được lắp vào đúng vị trí trong máy hút bụi.

▶ Luôn luôn bảo quản ngăn pin và khe pin được sạch sẽ và khô ráo để bảo đảm sự hoạt động được an toàn và đúng cách thức.

– Hãy đẩy nút mở khóa **(3)** theo hướng mũi tên và mở nắp ngăn pin **(2)**.

– Bạn hãy đẩy pin **(12)** vào khe pin **(11)** cho tới khi nghe được tiếng khớp.

– Để lấy pin **(12)** ra, hãy nhấn nút nhả **(13)** trên pin, và ngắt kết nối ra khỏi khoang pin **(11)**.

– Hãy đóng nắp ngăn pin **(2)**, sao cho nghe thấy tiếng khớp vào.

Đèn báo trạng thái nạp pin

Nếu pin được tháo ra khỏi máy hút bụi, mức sạc có thể được hiển thị bằng đèn LED màu xanh lá của hiển thị mức sạc trên pin.

Để hiển thị tình trạng nạp, bạn hãy nhấn nút để hiển thị mức sạc hoặc .

Đèn LED không sáng sau khi nhấn nút để hiển thị mức sạc có nghĩa là pin bị hỏng và phải được thay thế.

Lưu ý: Không phải mọi loại pin đều có một hiển thị mức sạc.

Loại pin GBA 18V... | GBA18V...



LED	Điện dung
Đèn sáng liên tục 3× màu xanh lá	60–100 %
Đèn sáng liên tục 2× màu xanh lá	30–60 %
Đèn sáng liên tục 1× màu xanh lá	5–30 %
Đèn nhấp nháy 1× màu xanh lá	0–5 %

Loại pin ProCORE18V… | EXPERT18V… | EXBA18V… | CORE18V…



LED	Điện dung
Đèn sáng liên tục 5× màu xanh lá	80–100 %
Đèn sáng liên tục 4× màu xanh lá	60–80 %
Đèn sáng liên tục 3× màu xanh lá	40–60 %
Đèn sáng liên tục 2× màu xanh lá	20–40 %
Đèn sáng liên tục 1× màu xanh lá	5–20 %
Đèn nhấp nháy 1× màu xanh lá	0–5 %

Nhận biết nguy cơ hỏng pin

EXPERT18V… | EXBA18V…

Ngoài trạng thái sạc của pin, đèn LED của hiển thị trạng thái sạc pin có thể cho biết nguy cơ pin bị hỏng.

Để kích hoạt chức năng, nhấn và giữ nút của hiển thị trạng thái sạc trong 3 giây. Phân tích pin được báo hiệu bằng đèn chạy của hiển thị trạng thái sạc pin. Kết quả được hiển thị trên hiển thị trạng thái sạc pin.



1 LED: Pin có nguy cơ hỏng cao. Công suất và thời gian hoạt động có thể đã bị rút ngắn. Khuyến cáo cần thay pin.



5 LED: Pin ở tình trạng tốt và ít có nguy cơ bị hỏng.

Vui lòng chú ý: Đánh giá rủi ro hỏng pin sẽ hoạt động theo hai giai đoạn và đưa ra đánh giá tình trạng đơn giản. Pin được đánh giá ở tình trạng tốt hoặc có nguy cơ bị hỏng cao hơn. Không có hiển thị phần trăm mức sạc pin.

Các Khuyến Nghị về Cách Bảo Dưỡng Tốt Nhất cho Pin

Bảo vệ pin hợp khối tránh sự ẩm ướt và nước.

Chỉ bảo quản pin trong tầm nhiệt độ nằm giữa –20 °C và 50 °C. Không để pin trong ô tô vào mùa hè.

Thỉnh thoảng làm sạch các khe thông gió của pin bằng cách dùng một cái cọ khô, mềm và sạch.

Sự giảm sút đáng kể thời gian hoạt động sau khi nạp điện chỉ rõ rằng pin hợp khối đã hết công dụng và phải được thay.

Qui trình hoạt động được chia ra làm hai giai đoạn.

Sự lắp vào

▶ **Hãy tháo phích cắm ra khỏi ổ cắm điện, trước khi bạn bão dưỡng hoặc làm sạch, điều chỉnh thiết bị, thay phụ kiện, hoặc bảo quản máy hút bụi.** Biện pháp thận trọng sẽ tránh việc khởi động máy hút bụi không chủ ý.

Lắp giá đỡ cho phụ kiện hút (xem hình B)

Đặt giá đỡ **(14)** cho phụ kiện hút lên thân nắp máy hút và vặn chặt.

Lắp ống (xem Hình D–F)

Lắp ống mềm phù hợp tùy theo mục đích sử dụng:
– Để **hút** hãy gắn vòi hút **(15)** vào hốc cắm ống tương ứng cho đến cữ chặn **(1)**.
– Để **thổi** hãy tháo bộ khuếch tán **(22)** và gắn ống thổi **(23)** vào hốc cắm ống tương ứng cho đến cữ chặn **(6)**. Đặt lại bộ khuếch tán **(22)** vào hốc cắm ống **(6)**, nếu bạn tháo ống thổi **(23)**.

Lưu ý: Các kích cỡ kết nối khác nhau đảm bảo rằng không thể sử dụng vòi ống hút **(15)** để thổi ra.

▶ **Chỉ sử dụng ống thổi sạch để thổi ra.** Bụi có thể gây nguy hại cho sức khỏe con người.

Lắp phụ kiện hút (xem hình C và G)

Vòi ống hút **(15)** được trang bị Clip-System, mà có thể được kết nối với phụ kiện hút (Cút nối ống hút kết hợp **(17)**, Vòi ống cong **(18)**).

Lắp vòi ống cong

– Cắm vòi ống cong **(18)** vào ống hút mềm **(15)** cho đến khi cả hai nút bấm **(16)** của ống hút mềm được gài vào phát ra tiếng.
– Để tháo ra, ấn các nút bấm **(16)** vào trong và kéo các bộ phận ra.

Gắn các đầu hút và ống hút

– Nếu cần, hãy cắm ống hút **(19)** chắc chắn vào nhau và sau đó cắm lên vòi cong **(18)**.
– Cắm vòi hút sàn **(21)** và vòi nối **(20)** chặt lên ống hút **(19)** hoặc vòi cong **(18)**.

Lắp cút nối ống hút kết hợp (xem hình G)

Cút nối ống hút kết hợp **(17)** gồm đầu nối PowerTool (phần trước) **(24)** và đầu nối PowerTool (phần sau) **(25)**.

Trong hình **G** bạn có thể tìm thấy đường kính có thể có của vòi hút có thể được kết nối với cút nối ống hút kết hợp **(17)**.

Hãy đặt đầu nối PowerTool (phần phía trước) **(24)** lên đầu nối PowerTool (phần phía sau) **(25)** và khóa ngược chiều kim đồng hồ.

Tùy thuộc vào đường kính kết nối mong muốn, chỉ đặt đầu nối PowerTool (phần sau) **(25)** cút nối ống hút kết hợp đã lắp **(17)** vào vòi ống hút. Cho khớp hai nút bấm **(16)** của ống hút trong đầu nối PowerTool (phần phía sau) **(25)** đến khi phát ra tiếng động.

Để tách hai bộ phận đầu nối, hãy xoay đầu nối PowerTool (phần trước) **(24)** theo chiều kim đồng hồ và tháo ra.

Để tháo cút nối ống hút kết hợp ra **(17)** khỏi vòi ống hút, ấn các nút bấm **(16)** vào trong và kéo cút nối ống hút kết khợp khỏi vòi ống hút.

Tháo/lắp túi bộ lọc nỉ (xem Hình H)

Việc sử dụng túi lọc bằng nỉ **(26)** giúp việc xử lý bụi trở nên dễ dàng hơn.

Mở các khóa **(9)** và tháo nắp trên cùng của máy hút bụi **(8)**.

Đặt túi bộ lọc nỉ **(26)** như hiển thị trong hình vào giá lắp của hộp chứa **(10)**.

Đặt thân nắp máy hút **(8)** và đóng cả hai khóa **(9)**, sao cho nghe thấy tiếng khớp vào.

Thay túi bộ lọc nỉ đầy **(26)** kịp thời.

Cố định dây đai chịu tải (xem hình I)

▶ **Dây đai chịu tải chỉ để treo và cố định máy hút bụi!**

Bạn có thể gắn dây đai chịu tải **(27)** bên phải hoặc bên trái tại máy hút bụi, tùy theo cách bạn muốn đỡ máy hút bụi. Hãy nhấp vào móc treo của dây đai chịu tải **(27)** vào cả hai lỗ xâu cố định bên phải hoặc bên trái **(28)** của máy hút.

Hãy lưu ý vị trí đỡ đúng được hiển thị trong hình **I**.

Vận Hành

▶ **Hãy tháo phích cắm ra khỏi ổ cắm điện, trước khi bạn bão dưỡng hoặc làm sạch, điều chỉnh thiết bị, thay phụ kiện, hoặc bảo quản máy hút bụi.** Biện pháp thận trọng sẽ tránh việc khởi động máy hút bụi không chủ ý.

Bắt Đầu Vận Hành

▶ **Máy hút bụi không được phép dùng mà không có bộ lọc.**
▶ **Bạn chỉ sử dụng bộ lọc không bị hỏng (không chỗ rạn nứt, không có lỗ, v.v). Bạn hãy thay ngay bộ lọc bị hỏng.**
▶ **Trước khi hút bụi, hãy đảm bảo rằng bộ lọc đã được lắp chắc chắn.**
▶ **Trước khi hút bụi, hãy đảm bảo nắp ngăn pin an toàn đã đóng.**
▶ **Bạn hãy tìm hiểu về các qui định/luật hiện hành liên quan đến bụi gây hại đến sức khỏe tại đất nước của bạn.**

Máy hút bụi được dùng để hút và loại bỏ những chất sau đây:

– Các loại bụi có giới hạn tiếp xúc > 1 mg/m^3

Thông thường, máy hút bụi có thể không nên sử dụng trong phòng, nơi có sẵn nguy cơ gây nổ.

Nên sử dụng túi bộ lọc nỉ **(26)**.

Bật Mở và Tắt

Để **Bật** máy hút, hãy nhấn công tắc bật/tắt **(4)** tùy theo công suất mong muốn:
– Nhấn công tắc bật/tắt **(4)** để làm việc với công suất thổi/hút **trung bình** trong thời gian chạy pin dài hơn **Vị trí I** (ví đuể hút bề mặt nhẵn, hút dụng cụ điện với ít bụi hoạc để thổi sạch bề mặt bẩn).

– Nhấn công tắc bật/tắt **(4)** để làm việc với công suất thổi/hút **cao** trong **Vị trí II** (ví dụ hút thảm hoặc hút dụng cụ điện với nhiều bụi).

Để **tắt** máy hút, hãy nhấn công tắc bật/tắt **(4)** về vị trí giữa.

Hút sạch các loại bụi phát sinh từ các dụng cụ điện

▶ **Phải có sẵn hệ số thông gió đầy đủ trong phòng, khi khí phát thải trở lại phòng. Chú ý các quy định quốc gia tương ứng.**

Cắm vòi ống cong **(18)** hoặc cút nối ống hút kết hợp **(15)** vào vòi ống hút **(17)** sao cho có tiếng khớp vào.

Cắm vòi ống cong **(18)** hoặc cút nối ống hút kết hợp **(17)** vào hoặc lên vòi hút của dụng cụ điện.

Làm sạch bộ lọc thủ công

Muộn nhất là khi không còn công suất hút bụi nữa, cần làm sạch bộ lọc.

Tần suất làm sạch bộ lọc phụ thuộc vào loại bụi và số lượng bụi. Sử dụng thường xuyên có thể duy trì tối đa hiệu suất sử dụng.

Hãy bật máy hút với mức công suất **II**. Dùng tay giữ chặt hốc cắm ống **(1)** của vòi ống hút hoặc hốc cắm ống **(6)** của ống thổi (hoặc lỗ mở khi ống mềm/phụ kiện được kết nối).

Hãy nhấn nút làm sạch bộ lọc thủ công **(7)** ít nhất 3× liên tiếp. Bộ lọc được làm sạch bằng luồng gió mạnh.

Bảo Dưỡng và Bảo Quản

Bảo Dưỡng Và Làm Sạch

▶ **Hãy tháo phích cắm ra khỏi ổ cắm điện, trước khi bạn bão dưỡng hoặc làm sạch, điều chỉnh thiết bị, thay phụ kiện, hoặc bảo quản máy hút bụi.** Biện pháp thận trọng sẽ tránh việc khởi động máy hút bụi không chủ ý.

▶ **Để sự hoạt động an toàn và bình thường, luôn luôn giữ máy hút bụi và các khe thông gió được sạch.**

▶ **Mang khẩu trang khi bảo trì và làm sạch máy hút bụi.**

Thỉnh thoảng lau sạch vỏ của máy hút bụi bằng vải ẩm.

Lau sạch các điểm tiếp xúc sạc bẩn bằng vải khô.

▶ **Không vệ sinh máy hút bụi bằng khí nén.** Bộ lọc hoặc các thành phần khác có thể bị hư hỏng.

Ít nhất mỗi năm một lần, máy hút bụi phải được kiểm tra bụi bởi nhà sản xuất hoặc người được đào tạo (ví dụ: kiểm tra bộ lọc xem có bị hỏng không, kiểm tra độ kín ở máy hút bụi và kiểm tra chức năng chính xác ở các thiết bị điều khiển).

Làm sạch và bảo trì sau khi hút các chất có hại cho sức khỏe

– Hãy coi tất cả các bộ phận có thể đã tiếp xúc với chất độc hại đều bị nhiễm bẩn.
– Hút bụi, lau kỹ hoặc bịt kín bên ngoài máy hút bụi trước khi tháo nó ra khỏi khu vực có chất gây nguy hiểm cho sức khỏe.
– Chỉ làm sạch, tháo dỡ và bảo trì máy hút bụi, nếu không có nguy hiểm cho bạn và người khác. Mang thiết bị bảo vệ cá nhân khi bảo trì và làm sạch. Hãy tiến hành các công việc trong phòng được thông khí tốt.
– Trước hết, hãy làm sạch mặt ngoài của máy hút bụi, trước khi tháo ra.
– Thải bỏ tất cả bộ phận của máy hút bụi không thể làm sạch kỹ trong túi không thấm nước. Vui lòng tuân thủ các quy định hiện hành về việc xử lý chất thải đó.
– Sau khi hoàn thành công việc, hãy làm việc khu vực bảo trì.

Vệ sinh khoang chứa

Nếu bạn không sử dụng túi bộ lọc nỉ **(26)** khi hút bụi khô, hãy làm sạch hộp chứa **(10)** sau mỗi lần sử dụng.

– Mở các khóa **(9)** và tháo nắp trên cùng của máy hút bụi **(8)**.
– Giũ thùng chứa **(10)** trên một thùng rác phù hợp.
– Nếu cần, hãy vệ sinh thùng chứa bằng khăn ẩm. Nếu cần, hãy vệ sinh bộ lọc **(29)**.
  Để khô hộp chứa và bộ lọc.
– Đặt thân nắp máy hút **(8)** trở lại và đóng cả hai khóa **(9)**, sao cho nghe thấy tiếng khớp vào.

Làm sạch/thay bộ lọc (xem hình J)

Công suất hút phụ thuộc vào tình trạng bộ lọc. Do đó, bạn nên vệ sinh bộ lọc thường xuyên **(29)**.

Thay thế bộ lọc bị hỏng ngay lập tức.

– Kích hoạt chế độ làm sạch bộ lọc thủ công (xem „Làm sạch bộ lọc thủ công“, Trang 231) rồi tắt máy hút.
– Mở các khóa **(9)** và tháo nắp trên cùng của máy hút bụi **(8)**.
– Hãy nhả vít của giá đỡ bộ lọc **(30)**.
– Xoay thân nắp máy hút sao cho bạn có thể tháo bộ lọc với giá đỡ bộ lọc xuống dưới. Nếu không, bụi từ bộ lọc có thể rơi vào khoang động cơ của máy hút bụi.
– Hãy lấy bộ lọc **(29)** ra khỏi giá đỡ bộ lọc **(30)**.
– Gõ vào bộ lọc **(29)** trên thùng chứa rác phù hợp. Đảm bảo rằng các bản mỏng của bộ lọc không hỏng.
  Nếu có nhiều vết bẩn, hãy chải các bản mỏng của bộ lọc bằng nước và bàn chải mềm.
  hoặc
  Hãy thay một bộ lọc bị hỏng **(29)**.

– Hãy đặt bộ lọc sạch và khô **(29)** vào giá đỡ bộ lọc **(30)**.
– Đặt giá đỡ bộ lọc **(30)** vào thân nắp máy hút và vặn chặt 6 vòng.
– Kiểm tra độ khít chặt chính xác ở bộ lọc **(29)** và giá đỡ bộ lọc **(30)**.
– Đặt thân nắp máy hút **(8)** trở lại và đóng cả hai khóa **(9)**, sao cho nghe thấy tiếng khớp vào.

Các trục trặc

Nếu công suất hút không đủ, hãy kiểm tra:
– Hộp chứa **(10)** hoặc túi bộ lọc nỉ **(26)** đầy?
▷ Xả sạch hộp chúa hoặc thay túi bộ lọc nỉ.
– Ống mềm, ống hoặc vòi phun có bị tắc không?
▷ Làm sạch phụ kiện hút.
– Bộ lọc **(29)** có bụi không?
▷ Làm sạch hoặc thay bộ lọc.
– Dung lượng pin **(12)** quá yếu?
▷ Sạc pin hoặc lắp pin có dung lượng cao hơn.

Việc làm rỗng thường xuyên thùng chứa bụi **(10)** và làm sạch bộ lọc **(29)** sẽ đảm bảo công suất hút tối ưu.
Nếu sau đó không đạt tới công suất hút thông thường, hãy liên hệ với trung tâm dịch vụ khách hàng **Bosch**.

Nếu máy hút bụi tự động tắt hoặc không được bật:
– Máy hút bụi và/hoặc pin bị quá nhiệt do quá tải.
▷ Để máy hút bụi và pin nguội.

Sau đó, nếu không thể bật máy hút bụi, vui lòng liên hệ với trung tâm dịch vụ khách hàng **Bosch**.

Bảo quản (xem hình K)

– Cắm ống hút cứng **(19)** và cút nối ống hút kết hợp **(17)** vào giá đỡ **(14)**.
– Hãy cắm vòi phun nối **(20)** vào giá lắp trên thân nắp máy hút **(8)**.
– Hãy cắm vòi phun đất **(21)** vào giá lắp trên thân nắp máy hút **(8)**.
– Cắm vòi ống hút **(15)** với vòi ống cong được gắn **(18)** vào một trong các ống hút **(19)**.
– Chỉ cầm máy hút bụi bằng tay xách **(5)** hoặc bằng dây đai chịu tải **(27)**.
– Đặt máy hút bụi ở nơi khô ráo và tránh xa phạm vi của người không được cho phép sử dụng.

Dịch vụ hỗ trợ khách hàng và tư vấn sử dụng

Việt Nam
Hotline: 1900 9988 50

Bạn có thể tìm liên kết đến địa chỉ dịch vụ và điều kiện bảo hành của chúng tôi ở trang cuối.

Trong tất cả các phản hồi và đơn đặt phụ tùng, xin vui lòng luôn luôn nhập số hàng hóa 10 chữ số theo nhãn của hàng hóa.

Sự thải bỏ

Máy hút bụi, pin, phụ kiện và bao bì cần được tái sử dụng theo quy định về môi trường.



Không vứt máy hút bụi và pin/ắc quy cùng trong rác thải của gia đình!

عربي

إرشادات الأمان الخاصة بالشافطة



اقرأ جميع إرشادات الأمان والتعليمات. إن ارتكاب الأخطاء عند تطبيق إرشادات الأمان والتعليمات قد يؤدي إلى حدوث صدمات الكهربائية، و إلى نشوب الحرائق و/أو الإصابة بجروح خطيرة.

احتفظ بجميع الملاحظات التحذيرية والتعليمات للمستقبل.

- **هذه الشافطة غير مناسبة للاستعمال من قِبَل الأطفال والأشخاص الذين يعانون من نقص في القدرات البدنية أو الحسية أو العقلية أو الذين ليست لديهم الدراية والمعرفة.** وإلا فقد ينشأ خطر من الاستخدام الخاطئ أو وقوع إصابات.
- **قم بمراقبة الأطفال.** لضمان عدم عبث الأطفال بالشافطة.
- **احرص على مراعاة كافة لوائح الأمان الخاصة بالمواد المراد شفطها.**
- **لا تقم بشفط غبار خشب الزان أو خشب البلوط أو الأسبستوس. لا يجوز شفط غبار الحجارة إلا بالارتباط مع أنظمة الشفط المصرح بوضوح باستخدامها مع GAS18V-6LS من Bosch .** حيث تعتبر هذه المواد من مسببات السرطان.
- **قم بشفط غبار الحجارة باستخدام المجموعة المجربة المكونة من العدة الكهربائية ونظام الشفط، والتي ثبُت جواز النزول عن القيم الحدية القانونية فيها.** تجد الإثباتات في الموقع الإلكتروني ./www.bosch-professional.com/dust

⚠ تحذير **لا تستخدم الشافطة إلا عند توافر معلومات كافية عن طريقة استخدامها والمواد التي يمكن شفطها وعن التخلص من هذه المواد بشكل آمن.** اتباع الإرشادات بعناية يحد من وقوع أخطاء تشغيل أو إصابات.

⚠ تحذير **الشافطة مناسبة لشفط المواد الجافة فقط.** يزداد خطر التعرض لصدمة كهربائية في حالة تسرب السوائل.

- **لا تقم بشفط غبار ساخن أو مشتعل أو انفجاري بالشافطة. لا تقم بتشغيل الشافطة في الأماكن المعرضة لخطر الانفجار.** فقد تشتعل الأغبرة أو تنفجر.
- **انتبه! لا يجوز تخزين الشافطة في الأماكن المغلقة فقط.**
- **قم بتوفير تهوية مناسبة في مكان العمل.**
- **احرص على إصلاح الشافطة لدى فنيين متخصصين مؤهلين فقط، واستخدم قطع الغيار الأصلية،** حيث يضمن هذا الحفاظ على سلامة الشافطة.

⚠ تحذير **تحتوي الشافطة على غبار يمثل خطورة على الصحة.**

احرص على أن تتم عمليات التفريغ والصيانة، بما في ذلك خلع وعاء تجميع الغبار، من قبل عمال متخصصين فقط. يجب استخدام تجهيزات الوقاية المناسبة. لا تقم بتشغيل الشافطة دون نظام الفلاتر الكامل الذي تم تركيبه بعناية. وإلا فسيكون هناك خطر على صحتك.

- **تأكد قبل التشغيل أن خرطوم الشفط في حالة سليمة. عند القيام بذلك، اترك خرطوم الشفط مركب على الشافطة، حتى لا يخرج الغبار دون قصد.** وإلا فقد يتسبب ذلك في استنشاقك للغبار.
- **لا تقم بتنظيف الشافطة باستخدام تيار ماء موجه بشكل مباشر.** يزداد خطر التعرض للصدمات الكهربائية في حالة تسرب الماء إلى الجزء العلوي من الشافطة.
- **لا تقم بتعديل المركم أو فتحه.** يتشكل خطر حدوث قفلة كهربائية.
- **قد تنطلق أبخرة عند تلف المركم واستخدامه بطريقة غير ملائمة. يمكن أن يحترق المركم أو يتعرض للانفجار.** أمن توفر الهواء النقي وراجع الطبيب إن شعرت بشكوى. قد تهيج هذه الأبخرة المجاري التنفسية.
- **في حالة سوء الاستعمال أو تلف المركم فقد يتسرب السائل القابل للاشتعال من المركم. تجنب ملامسته. اشطفه بالماء في حال ملامسته بشكل غير مقصود. في حالة وصول السائل إلى العينين، فراجع الطبيب إضافة إلى ذلك.** قد يؤدي سائل المركم المتسرب إلى تهيج البشرة أو إلى الاحتراق.
- **يمكن أن يتعرض المركم لأضرار من خلال الأشياء المدببة مثل المسامير والمفكات أو من خلال تأثير القوى الخارجية.** وقد يؤدي هذا إلى تقصير الدائرة الكهربائية الداخلية واحتراق المركم أوخروج الأدخنة منه أو انفجاره وتعرضه لسخونة مفرطة.
- **حافظ على إبعاد المركم الذي لا يتمّ استعماله عن مشابك الورق وقطع النقود المعدنية والمفاتيح والمسامير واللوالب و غيرها من الأغراض المعدنية الصغيرة التي قد تقوم بتوصيل الملامسين ببعضهما البعض.** قد يؤدي تقصير الدارة الكهربائية بين ملامسي المركم إلى الاحتراق أو إلى اندلاع النار.
- **اقتصر على استخدام المركم في منتجات الجهة الصانعة.** يتم حماية المركم من فرط التحميل الخطير بهذه الطريقة فقط دون غيرها.
- **اشحن المراكم فقط عبر أجهزة الشحن التي يُنصح باستخدامها من طرف المنتج.** ينشأ خطر اندلاع حريق عند استخدام الشواحن المخصصة لنوع معيّن من المراكم مع نوع آخر من المراكم.



احرص على حماية المركم من السخونة، بما ذلك التعرض لأشعة الشمس المستمرة ومن النار والاتساخ والماء والرطوبة. حيث ينشأ خطر الانفجار وخطر حدوث دائرة قصر.

- **اقتصر على استخدام حزام الحمل مع الشافطة فقط.**
- **لا تستخدم الشافطة كمقعد للجلوس أو كسلم أو للوقوف عليها.** وإلا فقد تقع الشافطة أو تتعرض للضرر. خطر التعرض للإصابة.

الرموز

قد تكون الرموز التالية ذات أهمية من أجل استعمال الشافطة. يرجى حفظ الرموز ومعناها. يساعدك تفسير الرموز بشكل صحيح على استعمال الشافطة بطريقة أفضل وأكثر أمانا.

الرموز ومعناها	
	**تحذير! اقرأ جميع إرشادات الأمان والتعليمات.** ارتكاب الأخطاء عند تطبيق إرشادات الأمان والتعليمات، قد يؤدي إلى حدوث صدمات كهربائية أو إلى نشوب الحرائق و/أو الإصابة بجروح خطيرة.
	الشافطة من فئة الغبار L طبقا للمواصفة IEC/EN 60335-2-69 مخصصة **للشفط الجاف** للغبار المضر بالصحة ذي قيمة تعرض حدية > 1 مجم/متر^3
	**تحذير! تحتوي الشافطة على غبار يمثل خطورة على الصحة. احرص على أن تتم عمليات التفريغ والصيانة، بما في ذلك خلع وعاء تجميع الغبار، من قبل عمال متخصصين فقط. يجب استخدام تجهيزات الوقاية المناسبة. لا تقم بتشغيل الشافطة دون نظام الفلاتر الكامل الذي تم تركيبه بعناية.** وإلا فسيكون هناك خطر على صحتك.
	زر التنظيف اليدوي للفلتر

وصف المنتج والأداء

انتبه للصور في الجزء الأمامي لتعليمات التشغيل.

الاستعمال المخصص

الشافطة مخصصة لتجميع أنواع الغبار الجافة غير القابلة للاشتعال وشفطها ونقلها وفصلها. تم اختبار الشافطة فنيًا بصدد الأغبرة وهي توافق فئة الغبار L. وهي مناسة لتلبية المتطلبات العالية في حالة الاستخدام المهني، مثلا في الأعمال الحرفية والصناعية والورش الفنية.

لا يجوز استخدام الشافطات من فئة الغبار L طبقا للمواصفة IEC/EN 60335-2-69 إلا في شفط وامتصاص للغبار المضر بالصحة ذات قيمة تعرض حدية > 1 مجم/متر^3.

استخدم الشافطة فقط إن كنت على دراية بجميع وظائفها بشكل كامل وقادر على تنفيذ هذه الوظائف دون تقييد أو إن كنت قد استلمت التعليمات الموافقة.

الأجزاء المصورة

تستند أرقام الأجزاء المصورة إلى صور الشافطة على صفحات الرسوم التخطيطية.

(1) حاضن الخرطوم الخاص بخرطوم الشفط
(2) غطاء حجيرة المركم
(3) زر تحرير غطاء حيز المركم
(4) مفتاح التشغيل والإطفاء
(5) مقبض حمل
(6) حاضن الخرطوم الخاص بخرطوم النفخ
(7) زر التنظيف اليدوي للفلتر
(8) الجزء العلوي من الشافطة
(9) قفل الجزء العلوي من الشافطة
(10) الوعاء
(11) حجيرة المركم
(12) المركم[a]
(13) زر تحرير المركم[a]
(14) حامل التوابع
(15) خرطوم الشفط
(16) زر انضغاطي
(17) مهايئ الشفط كومبي
(18) القطعة المنحنية
(19) ماسورة الشفط
(20) فوهة الشقوق
(21) فوهة الأرضيات
(22) الموزّع
(23) خرطوم النفخ[a]
(24) مهايئ PowerTool (الجزء الأمامي)
(25) مهايئ PowerTool (الجزء الخلفي)
(26) كيس الفلتر القماشي
(27) حزام الحمل
(28) حلقات التثبيت لحزام الحمل
(29) فلتر
(30) حامل الفلتر

a) **إن هذه التوابع ليست محتواة ضمن إطار التوريد الاعتيادي.**

البيانات الفنية

شافطة المواد الجافة العاملة بمركم		GAS18V-6LS
رقم الصنف		**3 601 JK2 100**
الجهد	فلط	18
قدرة الدخل الاسمية	واط	350
سعة الوعاء		
– الإجمالية	لتر	6

شافطة المواد الجافة العاملة بمركم		GAS18V-6LS
– صافي	لتر	4,5
طول الخرطوم	متر	0,5-2,8
ضغط تفريغ الشافطة[A][B]	هيكتوباسكال	100
معدل تدفق الشافطة[A][B]	لتر/ث متر³/ساعة	22 79
مدة التشغيل بشحنة مركم واحدة		
– الدرجة **I**	دقيقة/أمبير ساعة	3,5
– الدرجة **II**	دقيقة/أمبير ساعة	2,5
فئة الغبار		L
الوزن[C]	كجم	2,9
درجة الحرارة المحيطة الموصى بها عند الشحن	°م	0 ... +35
درجة الحرارة المحيطة المسموح به عند التشغيل[D] وعند التخزين	°م	20- ... +50
المراكم المتوافقة		GBA18V... GBA 18V... ProCORE18V... EXPERT18V... EXBA18V... CORE18V...
المراكم الموصى بها للقدرة الكاملة		ProCORE18V... ≥ 8 أمبير ساعة
أجهزة الشحن الموصى بها		GAL18... GAL 18... GAL 36... GAL12V/18... GAL 12V/18... GAX 18... EXAL18...

A) مقاسة عند درجة حرارة 20–25 °م مع مركم **GBA 18V 8.0Ah**

B) مقاسة في وجود خرطوم الشفط **(15)**

C) دون مركم (تجد وزن المركم في موقع الإنترنت (www.bosch-professional.com)

D) قدرة محدودة في درجات الحرارة < 0 °م

قد تختلف القيم حسب المنتج وظروف الاستخدام والبيئة. المزيد من المعلومات على موقع الإنترنت www.bosch-professional.com/wac.

مركم

تبيع شركة **Bosch** الشافطة العاملة بمركم دون مركم أيضًا. يمكنك أن تعرف من العبوة ما إذا كان المركم موجود ضمن مجموعة التجهيزات الموردة مع الشافطة الخاصة بك.

شحن المركم

◀ **اقتصر على استخدام أجهزة الشحن المذكورة في المواصفات الفنية.** أجهزة الشحن هذه دون غيرها هي المتوائمة مع مركم أيونات الليثيوم المستخدم في الشافطة الخاصة بك.

ملحوظة: يتم تسليم مراكم أيونات الليثيوم مشحونة جزئيًا وفقًا للوائح النقل الدولية. لضمان قدرة أداء المركم الكاملة، يتوجب شحن المركم بشكل كامل قبل الاستعمال لأول مرة.

تركيب المركم وإخراجه (انظر الصورة A)

◀ **لا تستخدم القوة عند تركيب المركم.** المركم مصمم بحيث لا يمكن إدخاله في الشافطة إلا وهو في الوضع الصحيح.

◀ حافظ دائما على حيز المركم وصندوق المركم، حتى يمكنك العمل بشكل جيد وآمن.

– حرك زر التحرير **(3)** في اتجاه السهم وافتح غطاء حجيرة المركم **(2)**.

– أدخل المركم **(12)** في حجيرة المركم **(11)**، إلى أن يثبت بصوت مسموع.

– لإخراج المركم **(12)**، اضغط على زر التحرير **(13)** بالمركم وأخرجه من حجيرة المركم **(11)**.

– أغلق غطاء حجيرة المركم **(2)**، إلى أن يثبت بصوت مسموع.

مبين حالة شحن المركم

في حالة إخراج المركم من الشافطة يمكن عرض حالة الشحن من خلال مصابيح الدايود بمبين حالة الشحن في المركم.

اضغط على زر مبين حالة الشحن ⏻ أو 🔋 لعرض حالة الشحن.

إذا لم يضئ أي مصباح دايود بعد الضغط على زر مبين حالة الشحن، فهذا يعني أن المركم تالف ويجب تغييره.

ملحوظة: ليست كل أنواع المراكم تحتوي على مبين حالة شحن.

نوع المركم ...GBA18V... | GBA 18V...



لمبة LED	السعة
ضوء مستمر 3× أخضر	60–100 %
ضوء مستمر 2× أخضر	30–60 %
ضوء مستمر 1× أخضر	5–30 %
ضوء وماض 1× أخضر	0–5 %

نوع المركم | ProCORE18V... | EXPERT18V... EXBA18V... | CORE18V...



لمبة LED	السعة
ضوء مستمر 5× أخضر	80–100 %
ضوء مستمر 4× أخضر	60–80 %

لمبة LED	السعة
ضوء مستمر 3× أخضر	60–40 %
ضوء مستمر 2× أخضر	40–20 %
ضوء مستمر 1× أخضر	20–5 %
ضوء وماض 1× أخضر	5–0 %

اكتشاف خطر تلف المركم

EXPERT18V... | EXBA18V...

يمكن لمؤشرات الدايود الخاصة بمبينات حالة شحن المركم أن تبين بالإضافة إلى حالة المركم خطر تلف المركم.

لتفعيل الوظيفة احتفظ بزر مبين حالة الشحن مضغوطًا لمد 3 ثوان. تتم الإشارة إلى تحليل المركم عن طريق ضوء متحرك بمبين حالة شحن المركم. يتم عرض النتيجة على مبين حالة شحن المركم.

مؤشر دايود: المركم معرض لخطر التلف بشكل كبير. قد تنخفض القدرة ووقت لتشغيل بالفعل. يوصى بتغيير المركم.

5 مؤشرات دايود: المركم بحالة جيدة وخطر التلف منخفض.

يرجى مراعاةأن: تقييم مخاطر تلف المركم يعمل على مرحلتين ويقدم تقييمًا مبسطًا للحالة. إما أن يتم تقييم المركم على أنه في حالة جيدة أو به خطر تلف متزايد. لا يتم عرض نسبة مئوية لحالة البطارية.

ملاحظات للتعامل مع المركم بطريقة مثالية

قم بحماية المركم من الرطوبة والماء.

لا تقم بتخزين المركم إلا في نطاق درجة حرارة يقع بين –20 °م وحتى 50 °م. لا تترك المركم في السيارة في فصل الصيف مثلا.

نظف فتحات التهوية بالمركم من فترة لأخرى، بواسطة فرشاة طرية ونظيفة وجافة.

إذا انخفضت فترة التشغيل بعد الشحن بدرجة كبيرة فهذا يعني أن المركم قد استهلك وأنه يجب استبداله.

تراعى الإرشادات عند التخلص من العدد.

التركيب

◀ **أخرج المركم قبل صيانة الشافطة، أو تنظيفها، أو إجراء أوضاع الضبط أو تغيير قطع التوابع أو تخزين الشافطة.** تساهم هذه الإجراءات الاحتياطية في منع التشغيل غير المقصود للشافطة.

قم بتركيب حامل تابع الشفط (انظر الصورة B)

قم بتركيب الحامل **(14)** الخاص بتابع الشفط على الجزء العلوي للشافطة وأحكم ربطه.

تركيب الخرطوم (انظر الصور D–F)

قم بتركيب الخرطوم المناسب حسب الاستخدام:

– لغرض **الشفط**، أدخل خرطوم الشفط **(15)** حتى النهاية في حاضن الخرطوم المخصص **(1)**.

– لغرض **النفخ** اخلع الموزع **(22)** وأدخل خرطوم النفخ **(23)** حتى النهاية في حاضن الخرطوم المخصص **(6)**. أعِد تركيب الموزّع **(22)** في موضع توصيل الخرطوم **(6)**، بعد خلعك لخرطوم النفخ **(23)**.

ملحوظة: تضمن مقاسات الوصلات المختلفة عدم إمكانية استخدام خرطوم الشفط **(15)** لغرض النفخ.

◀ **اقتصر على استخدام خرطوم نفخ نظيف لغرض النفخ.** قد تكون الأغبرة مضرة بالصحة.

تركيب تابع الشفط (انظر الصورة C و G)

خرطوم الشفط **(15)** مجهز بنظام تثبيت، يمكن عن طريقه توصيل تابع الشفط (مهايئ الشفط كومبي **(17)**، القطعة المنحنية **(18)**).

تركيب القطعة المنحنية

– أدخل القطعة المنحنية **(18)** في خرطوم الشفط **(15)** إلى أن يثبت الزران الانضغاطيان **(16)** لخرطوم الشفط بصوت مسموع.

– لغرض الفك اضغط على الزر الانضغاطي **(16)** للداخل واخلع الأجزاء التركيبية من بعضها البعض.

تركيب الفوهات والأنابيب

– عند اللزوم أدخل أنابيب الشفط **(19)** في بعضها البعض بإحكام وثبتها في القطعة المنحنية **(18)** بإحكام.

– أدخل فوهة الأرضيات **(21)** أو فوهة الشقوق **(20)** بإحكام في أنبوب الشفط **(19)** أو القطعة المنحنية **(18)**.

تركيب مهايئ الشفط كومبي (انظر الصورة G)

يتكون مهايئ الشفط كومبي **(17)** مهايئ PowerTool (الجزء الأمامي) **(24)** مهايئ PowerTool (الجزء الخلفي) **(25)**.

في الصورة **G** يمكنك العثور على القيم المحتملة لقطر فوهة الشفط التي يمكن توصيلها بمهايئ الشفط كومبي **(17)**.

إذا لزم الأمر، قم بتركيب المهايئ PowerTool (الجزء الأمامي) **(24)** على المهايئ PowerTool (الجزء الخلفي) **(25)** وقم بتأمينه عكس اتجاه حركة عقارب الساعة.

وفقًا لقطر الوصلة المرغوب، اقتصر على تركيب المهايئ PowerTool (الجزء الخلفي) **(25)** أو مهايئ الشفط كومبي **(17)** المركب على خرطوم الشفط. اترك الزرين الانضغاطيين **(16)** لخرطوم الشفط حتى يثبتان بصوت مسموع في المهايئ PowerTool (الجزء الخلفي) **(25)**.

لفصل جزأي المهايئ، أدر المهايئ PowerTool (الجزء الأمامي) **(24)** في اتجاه حركة عقارب الساعة واخلعهما.

لخلع مهايئ الشفط كومبي **(17)** من خرطوم الشفط، اضغط على الزر الانضغاطي **(16)** للداخل واسحب مهايئ الشفط كومبي من خرطوم الشفط.

تركيب/خلع يس الفلتر القماشي (انظر الصورة H)

من خلال استخدام كيس الفلتر القماشي **(26)** يتم تسهيل التخلص من الغبار.

افتح الأقفال **(9)** واخلع الجزء العلوي للشافطة **(8)**.
قم بتركيب كيس الفلتر القماشي **(26)** كما هو موضع في الصورة في حاضن الوعاء **(10)**.
قم بتركيب الجزء العلوي للشافطة **(8)** وقم بتأمين القفلين **(9)** حتى يثبتان بصوت مسموع.
قم بتغيير كيس الفلتر القماشي الممتلئ **(26)** في الوقت المناسب.

تثبيت حزام الحمل (انظر الصورة I)

◀ **حزام الحمل مخصص فقط لحمل الشافطة وتثبيتها!**

يمكن تثبيت حزام الحمل **(27)** على الجانب الأيمن أو الأيسر بالشافطة، حسب الطريقة التي تريد بها حمل الشافطة. قم بتركيب الخطاف الحلقي لحزام الحمل **(27)** إما في حلقة التثبيت اليمنى أو اليسرى **(28)** بالشافطة.
احرص على مراعاة وضع الحمل الصحيح الموضح في الصورة **I**.

التشغيل

◀ **أخرج المركم قبل صيانة الشافطة، أو تنظيفها، أو إجراء أوضاع الضبط أو تغيير قطع التوابع أو تخزين الشافطة.** تساهم هذه الإجراءات الاحتياطية في منع التشغيل غير المقصود للشافطة.

بدء التشغيل

◀ **لا يجوز استخدام الشافطة دون فلتر.**
◀ **اقتصر على استخدام الفلاتر السليمة (التي لا تحتوي على شقوق أو ثقوب وما شابه). قم بتغيير الفلتر التالف على الفور.**
◀ **تأكد قبل الشفط من تركيب وحدة الفلتر بشكل ثابت.**
◀ **تأكد قبل الشفط من غلق غطاء حيز المركم.**
◀ **يرجى الاستعلام عن التشريعات/القوانين السارية في بلدك المتعلقة بالتعامل مع الأتربة التي تمثل خطورة على الصحة.**

يسمح باستخدام الشافطة الخوائية لشفط ومص المواد التالية:
– أنواع الغبار ذات قيمة تعرض حدية > 1 مجم/م^3
لا يجوز أساسا استخدام الشافطة في الحجرات المعرضة لخطر الانفجار.
يوصى باستخدام كيس فلتر قماشي **(26)**.

التشغيل والإطفاء

لغرض **تشغيل** الشافطة، اضغط على مفتاح التشغيل والإطفاء **(4)** حسب القدرة المرغوبة:
– اضغط على مفتاح التشغيل والإطفاء **(4)** إلى **الوضع I** للعمل بقدرة شفط/نفخ **متوسطة** وللحصول على فترة تشغيل أطول للمركم (على سبيل المثال، لشفط الأسطح الملساء، أو شفط العدد الكهربائية ذات الغبار الخفيف، أو لتنظيف الأسطح المتسخة بالنفخ).
– اضغط على مفتاح التشغيل والإطفاء **(4)** إلى **الوضع II** للعمل بقدرة شفط/نفخ **عالية** (على سبيل المثال لشفط السجاد أو شفط العدد الكهربائية ذات الغبار الكثيف).
لغرض **إطفاء** الشافطة، اضغط على مفتاح التشغيل والإطفاء **(4)** إلى الوضع الأوسط.

شفط الغبار المتساقط من العدة الكهربائية المشغلة

◀ **يجب أن يكون معدل تغيير الهواء كافيًا في الغرفة في حالة رجوع العادم إلى الغرفة. تراعى التعليمات المحلية المعنية.**

أدخل القطعة المنحنية **(18)** أو مهايئ الشفط كومبي **(17)** في خرطوم الشفط **(15)** حتى يثبت بصوت مسموع.
أدخل القطعة المنحنية **(18)** أو مهايئ الشفط كومبي **(17)** في أو على فوهة شفط العدة الكهربائية.

التنظيف اليدوي للفلتر

على أقصى تقدير عندما لا تصبح قدرة الشفط كافية، يجب عليك تنظيف الفلتر.
يرتبط تكرار عملية تنظيف الفلتر بنوع وكمية الغبار. تتم المحافظة على كمية الاستخراج القصوى لفترة أطول عند تطبيق عملية التنظيف بشكل منتظم.
قم بتشغيل الشافطة على الدرجة **II**. أغلق بيدك إما حاضن الخرطوم **(1)** الخاص بخرطوم الشفط أو حاضن الخرطوم **(6)** الخاص بخرطوم النفخ (أو فتحة الخرطوم/التابع المتصل).
اضغط على زر التنظيف اليدوي للفلتر **(7)** 3 مرات متتالية على الأقل. يتم تنظيف الفلتر عن طريق تدفق هواء قوي.

الصيانة والخدمة

الصيانة والتنظيف

◀ **أخرج المركم قبل صيانة الشافطة، أو تنظيفها، أو إجراء أوضاع الضبط أو تغيير قطع التوابع أو تخزين الشافطة.** تساهم هذه الإجراءات الاحتياطية في منع التشغيل غير المقصود للشافطة.
◀ **حافظ على نظافة الشافطة وشقوق التهوية للعمل بشكل جيد وآمن.**
◀ **احرص على ارتداء قناع الحماية من الغبار أثناء إجراء أعمال الصيانة والتنظيف على الشافطة.**

احرص على تنظيف جسم الشافطة من وقت إلى آخر باستخدام قطعة قماش مبللة.
قم بتنظيف ملامسات الشحن المتسخة باستخدام قطعة قماش جافة.
◀ **لا تقم بتنظيف الشافطة باستخدام الهواء المضغوط.** فقد يتعرض الفلتر والأجزاء الأخرى لأضرار.
ينبغي إجراء عملية فحص فنية للغبار من قبل الجهة الصانعة أو من قبل شخص مؤهل مرة واحدة في السنة على الأقل (على سبيل المثال، من حيث وجود أضرار بالفلتر، وإحكام الشافطة ضد التسريب و سلامة عمل تجهيزات التحكم).

التنظيف والصيانة بعد شفط المواد المضرة بالصحة

- اعتبر جميع الأجزاء التي ربما تكون قد لامست المواد المضرة بالصحة ملوثة.
- قم بشفط الاتساخات من السطح الخارجي للشافطة أو مسحها أو قم بتغليف السطح الخارجي قبل إخراجه من نطاق المواد المضرة بالصحة.
- لا تقم بتنظيف الشافطة وتفكيكها وصيانتها إلا إذا كان من الممكن القيام بذلك دون تعريض نفسك أو الآخرين للخطر. قم بارتداء معدات الحماية الشخصية أثناء الصيانة والتنظيف. قم بتنفيذ العمل في غرفة جيدة التهوية.
- قم أولاً بتنظيف الشافطة من الخارج قبل تفكيكها.
- تخلص من جميع أجزاء الشافطة التي لا يمكن تنظيفها بشكل مرض في أكياس غير منفذة. يرجى مراعاة الأحكام السارية بصدد التخلص من هذه النفايات.
- قم بتنظيف منطقة الصيانة بعد الانتهاء من العمل.

تنظيف الوعاء

إذا لم تستخدم كيس فلتر قماشي **(26)** عند الشفط الجاف، فقم بتنظيف الوعاء **(10)** بعد كل استخدام.

- افتح الأقفال **(9)** واخلع الجزء العلوي للشافطة **(8)**.
- قم بنفض الوعاء **(10)** أعلى وعاء مهملات مناسب.
- عند اللزوم قم بتنظيف الوعاء باستخدام قطعة قماش مبللة.

عند اللزوم قم بتنظيف الفلتر **(29)**.

اترك الوعاء والفلتر ليجفا.

- أعد تركيب الجزء العلوي للشافطة **(8)** وقم بتأمين القفلين **(9)** حتى يثبتان بصوت مسموع.

تنظيف/تغيير الفلتر (انظر الصورة J)

تتوقف قدرة الشفط على حالة الفلتر. لذلك يجب تنظيف الفلتر بصورة منتظمة **(29)**.

استبدل الفلتر التالف أولا.

- قم بتفعيل التنظيف اليدوي للفلتر (انظر „التنظيف اليدوي للفلتر“, الصفحة 237)، ثم أوقف الشافطة.
- افتح الأقفال **(9)** واخلع الجزء العلوي للشافطة **(8)**.
- قم بتحرير لولب حامل الفلتر **(30)**.
- قم بإدارة الجزء العلوي للشافطة حتى تتمكن من إخراج الفلتر مع توجيه حامل الفلتر لأسفل. وإلا، فقد يتساقط الغبار من الفلتر داخل حجرة محرك الشافطة.
- اخلع الفلتر **(29)** من حامل الفلتر **(30)**.
- قم بالطرق على الفلتر **(29)** أعلى وعاء مهملات مناسب. احرص على عدم تعرض شرائح الفلتر للضرر.

في حالة الاتساخ الشديد قم بتنظيف شرائح فلتر الطيات باستخدام فرشاة ناعمة.

أو

استبدل الفلتر التالف **(29)**.

- قم بتركيب الفلتر النظيف والجاف **(29)** في حامل الفلتر **(30)**.
- قم بتركيب حامل الفلتر **(30)** في الجزء العلوي للشافطة وأحكم ربطه بمقدار 6 لفات.
- افحص الفلتر **(29)** وحامل الفلتر **(30)** من حيث التثبيت الصحيح والمحكم.
- أعد تركيب الجزء العلوي للشافطة **(8)** وقم بتأمين القفلين **(9)**، حتى يثبتان بصوت مسموع.

الخلل

إن كانت قدرة الشفط غير كافية، يفحص ما يلي:

- هل الوعاء **(10)** أو كيس الفلتر القماشي **(26)** ممتلئ؟
  - ▷ قم بتفريغ الوعاء أو استبدال كيس الفلتر القماشي.
- هل الخرطوم أو المواسير أو الفوهات مسدودة؟
  - ▷ قم بتنظيف تابع الشفط.
- هل الفلتر **(29)** مسدود بالأتربة؟
  - ▷ قم بتنظيف أو استبدال الفلتر.
- هل شحنة المركم **(12)** ضعيفة للغاية؟
  - ▷ قم بشحن المركم أو قم بتركيب مركم ذو شحنة أعلى.

يضمن تفريغ الوعاء **(10)** وتنظيف الفلتر **(29)** بشكل منتظم قدرة شفط مثالية.

إذا لم يتم بعد ذلك الوصول إلى قدرة الشفط المعتادة فتوجه إلى أحد مراكز خدمة عملاء **Bosch**.

إذا توقفت الشافطة عن العمل أوتوماتيكيًا أو تعذر تشغيلها:

- ارتفعت درجة حرارة الشافطة و/أو المركم بسبب التحميل الزائد.
  - ▷ اترك الشافطة والمركم حتى يبردان.

إذا تعذر عليك تشغيل الشافطة بعد ذلك، فتوجه إلى أحد مراكز خدمة عملاء **Bosch**.

التخزين (انظر الصورة K)

- أدخل ماسورة الشفط **(19)** ومهايئ الشفط كومبي **(17)** في الحامل **(14)**.
- أدخل فوهة الشقوق **(20)** في الحاضن الموجود بالجزء العلوي للشافطة **(8)**.
- أدخل فوهة الأرضيات **(21)**في الحاضن الموجود بالجزء العلوي للشافطة **(8)**.
- أدخل خرطوم الشفط **(15)** مع القطعة المنحنية المركبة **(18)** في إحدى مواسير الشفط **(19)**.
- لا تحمل الشافطة إلا من مقبض الحمل **(5)** أو حزام الحمل **(27)**.
- أوقف الشافطة في مكان جاف وقم بتأمينها ضد الاستخدام غير المسموح به.

خدمة العملاء واستشارات الاستخدام

المغرب

الهاتف: 27 43 31 29 5 212+

تجد الرابط إلى عناوين مراكز الخدمة الخاصة بنا وشروط الضمان في الصفحة الأخيرة.

يلزم ذكر رقم الصنف ذو الخانات العشر وفقا للوحة صنع المنتج عند إرسال أية استفسارات أو طلبيات قطع غيار.

التخلص من العدة الكهربائية

يجب التخلص من الشافطة والمركم والتوابع ومواد التغليف بطريقة محافظة على البيئة عن طريق تسليمها لمراكز النفايات القابلة لإعادة التصنيع.



لا ترم الشافطة والمراكم/البطاريات ضمن النفايات المنزلية.

فارسی

راهنماییهای ایمنی برای جاروبرقی



همه دستورات ایمنی و راهنمائیها را بخوانید. اشتباهات ناشی از عدم رعایت این دستورات ایمنی ممکن است باعث برقگرفتگی، سوختگی و یا سایر جراحت های شدید شود.

همه هشدارهای ایمنی و راهنمائیها را برای آینده خوب نگهداری کنید.

- **این مکنده (جاروبرقی) برای استفاده توسط کودکان و سایر افراد دارای کاستیهای روحی و جسمی یا بدون تجربه یا آشنایی مناسب نیست.** در غیر اینصورت خطر کاربرد اشتباه و جراحت وجود دارد.
- **مواظب کودکان باشید.** اینگونه اطمینان حاصل می کنید که کودکان با جاروبرقی بازی نمی کنند.
- **تمام مقررات ایمنی مربوط به موادی که قرار است جاروبرقی شوند را رعایت کنید.**
- **از مکش گرد و غبار چوب درخت راش یا بلوط یا آزبست خودداری کنید. مکش گرد و غبار سنگ تنها باید توسط سیستم های مکشی که صراحتاً برای استفاده با GAS18V-6LS از سوی Bosch تأیید شده اند، انجام شود.** این مواد سرطانزا هستند.
- **گرد و غبار سنگ را فقط با ترکیبی از ابزارهای برقی و سیستمهای مکش که به صراحت تعیین شده ااند و ثابت شده است که گرد و غبار از حد مجاز تجاوز نمی کند، مکش کنید.** مدارک را در سایت www.bosch-professional.com/dust/ مشاهده کنید.

هشدار **تنها وقتی جاروبرقی را بکار برید که اطلاعات کافی در مورد نحوه کاربری آن، مواد مورد مکش و دفع مطمئن آنها را دریافت کردهاید.** بکارگیری دقیق راهنماییها، استفاده اشتباه و بروز جراحات را کاهش می دهد.

هشدار **این جاروبرقی برای مکش مواد خشک مناسب است.** نفوذ مایعات خطر برق گرفتگی را افزایش می دهد.

- **از مکش گرد وغبارهای داغ و دارای قابلیت اشتعال یا انفجار خوددرای کنید. از به کارگیری جاروبرقی در فضاهای دارای خطر انفجار خودداری کنید.** گرد و غبارها می توانند به آسانی مشتعل یا منفجر شوند.
- **توجه! جاروبرقی را بایستی تنها در فضاهای داخلی نگهداری کرد.**
- **مراقب باشید که محل کار شما از تهویه کافی برخوردار باشد.**
- **برای تعمیر دستگاه فقط به متخصصین حرفه ای رجوع و از وسائل یدکی اصل استفاده کنید.** اینگونه ایمنی جاروبرقی تضمین می شود.

هشدار **مکنده حاوی گرد وغبار مضر برای سلامتی می باشد. عملیات سرویس و تخلیه و نیز دفع محفظه جمعآوری گرد و غبار، فقط توسط متخصصین حرفه ای انجام شود. تجهیزات ایمنی مناسب الزامیست. مکنده را بدون سیستم فیلتر نصب شده کامل و دقیق بکار نبرید.** در غیر اینصورت به سلامتی خود صدمه می زنید.

- **قبل از راهاندازی، از بینقصی شلنگ مکش اطمینان حاصل کنید. در این حالت، شلنگ مکش را روی جاروبرقی نصب شده بگذارید تا ناخواسته هیچ گرد و غباری خارج نشود.** در غیر اینصورت ممکن است، گرد و غبار تنفس کنید.
- **جاروبرقی را با فشار مستقیم آب تمیز نکنید.** نفوذ آب به قسمت بالای جاروبرقی خطر برق گرفتگی را افزایش می دهد.
- **باتری قابل شارژ را تغییر و باز نکنید.** خطر اتصال کوتاه وجود دارد.
- **در صورتیکه باتری آسیب دیده باشد و یا از آن بطور بی رویه استفاده شود، ممکن است از باتری بخارهایی بلند شود. باتری ممکن است آتش بگیرد یا منفجر شود.** در این حالت هوای محیط را تازه کنید؛ اگر احساس ناراحتی کردید، به پزشک مراجعه نمائید. استنشاق این بخارها ممکن است به مجاری تنفسی شما آسیب برساند.
- **کاربری اشتباه باتری میتواند باعث خروج مایعات از آن شود. از هرگونه تماس با این مایعات خودداری کنید. در صورت تماس اتفاقی با آن، دست خود و یا محل تماس را با آب بشوئید. در صورت آلوده شدن چشم با این مایع، باید به پزشک مراجعه کنید.** مایع خارج شده از باتری میتواند باعث التهاب پوست و سوختگی شود.
- **بوسیله ی اشیاء تیز مانند میخ یا پیچگوشتی یا تأثیر نیروی خارجی ممکن است باتری آسیب ببیند.** ممکن است اتصالی داخلی رخ دهد و باتری آتش گیرد، دود کند، منفجر شود یا بیش از حد داغ گردد.
- **در صورت عدم استفاده از باتری باید آنرا از گیره های فلزی، سکه، کلید، میخ، پیچ و دیگر وسائل کوچک فلزی دور نگه دارید، زیرا این وسائل ممکن است باعث ایجاد اتصالی شوند.** ایجاد اتصالی بین دو قطب باتری (ترمینالهای باتری) میتواند باعث سوختگی و ایجاد حریق شود.
- **از باتری قابل شارژ فقط در محصولات سازنده استفاده کنید.** فقط در این صورت از باتری در برابر بار اضافی خطرناک محافظت می شود.
- **باتری را تنها توسط دستگاههای شارژ توصیه شده از طرف تولید کننده استفاده کنید.** چنانچه از شارژری که برای نوع خاصی از باتری ها در نظر گرفته شده است، جهت شارژ باتریهای دیگر استفاده شود، خطر آتشسوزی وجود دارد.



از باتری قابل شارژ، در برابر حرارت، برای مثال در برابر تابش مداوم خورشید و همچنین در برابر آتش،

آلودگی، آب و رطوبت محافظت کنید. خطر اتصال کوتاه و انفجار وجود دارد.

- ◀ **تسمه حمل و نقل را فقط در ارتباط با جاروبرقی استفاده کنید.**
- ◀ **از جاروبرقی به عنوان صندلی، نردبان یا پله استفاده نکنید.** جاروبرقی ممکن است واژگون شود و آسیب ببیند. خطر جراحت وجود دارد.

علایم

علایم زیر ممکن است برای استفاده از جاروبرقی شما حائز اهمیت باشند. لطفاً این علایم و معانی آنها را به خاطر بسپارید. تعریف درست این علایم به شما جهت استفاده بهتر و ایمن تر از جاروبرقی کمک می کند.

علایم و مفهوم آنها
 **هشدار! تمامی نکات ایمنی و دستورالعمل ها را بخوانید.** عدم رعایت نکات ایمنی و دستور العمل ها ممکن است باعث برق گرفتگی، سوختگی و/یا جراحات شدید شود.
 جاروبرقی کلاس گرد و غبار L مطابق با IEC/EN 60335-2-69 جهت **مکش خشک** گرد و غبارهای مضر برای سلامتی با آستانه انفجار < 1 mg/m³
 **هشدار! جاروبرقی حاوی گرد وغبار مضر برای سلامتی می باشد. عملیات سرویس و تخلیه و همچنین دفع محفظه جمع آوری گرد و غبار، فقط توسط متخصصین حرفه ای انجام شود. تجهیزات ایمنی مناسب الزامیست. جاروبرقی را بدون نصب کامل و دقیق سیستم فیلتر، به کار نبرید.** در غیر اینصورت به سلامتی خود صدمه می زنید.
 دکمه تمیزکاری فیلتر به صورت دستی

توضیحات محصول و کارکرد

به تصاویر مربوط در ابتدای بخش دفترچه راهنما توجه کنید.

موارد استفاده از دستگاه

این جاروبرقی برای جمع آوری، مکش، انتقال و جداسازی گرد و غبار خشک غیرقابل احتراق طراحی شده است. این جاروبرقی از نظر فنی نسبت به گرد وغبار کنترل شده است و مطابق با کلاس گرد و غبار L می باشد. برای افزایش تقاضاهای استفاده تجاری، برای مثال در تجارت، صنعت و کارگاه ها مناسب است.

جاروبرقی های کلاس گرد و غبار L مطابق با استاندارد IEC/EN 60335-2-69 فقط می توانند برای جمع آوری و مکش گرد وغبارهای مضر برای سلامتی با آستانه انفجار < 1 mg/m³ به کار برده شوند.

تنها وقتی از جاروبرقی استفاده کنید که با تمام کارایی‌های آن آشنا هستید و می توانید بدون محدودیتی آن را بکار گیرید و یا راهنمایی‌های مربوطه را دریافت کرده اید.

تصاویر اجزاء دستگاه

شماره اجزایی که در تصویر مشاهده می شود، مربوط به شرح مکنده می باشد که تصویر آن در این دفترچه راهنما آمده است.

(1) نگهدارنده شیلنگ برای شیلنگ مکش
(2) درپوش محفظه باتری
(3) دکمه آزاد کننده درپوش محفظه باتری
(4) کلید روشن/خاموش
(5) دسته حمل و نقل
(6) نگهدارنده شیلنگ برای شیلنگ دمیدن
(7) دکمه تمیزکاری فیلتر به صورت دستی
(8) قسمت بالای جاروبرقی
(9) قفل قسمت بالای جاروبرقی
(10) محفظه
(11) محفظه باتری قابل شارژ
(12) باتری قابل شارژ[a]
(13) دکمه آزادسازی باتری قابل شارژ[a]
(14) نگهدارنده برای متعلقات
(15) شیلنگ مکش
(16) دکمه فشاری
(17) آداپتور مکش ترکیبی
(18) نازل سرکج
(19) لوله مکش
(20) نازل دوکی
(21) نازل کف
(22) دیفیوزر
(23) شیلنگ دمیدن[a]
(24) آداپتور PowerTool (قسمت جلویی)
(25) آداپتور PowerTool (قسمت عقبی)
(26) کیسه فیلتر نمدی
(27) تسمه حمل و نقل
(28) حلقه های اتصال برای تسمه حمل و نقل
(29) فیلتر
(30) نگهدارنده فیلتر

a) **این قسمت از متعلقات، بطور معمول همراه دستگاه ارائه نمی شود.**

مشخصات فنی

جاروبرقی خشک شارژی	GAS18V-6LS
شماره فنی	3 601 JK2 100

جاروبرقی خشک شارژی		GAS18V-6LS
ولتاژ	V	18
توان ورودی نامی	W	350
ظرفیت محفظه		
– ناخالص	l	6
– خالص	l	4,5
طول شیلنگ	m	0,5-2,8
فشار پایین مکنده[A][B]	hPa	100
میزان جریان مکنده[A][B]	l/s m³/h	22 79
مدت زمان کارکرد با هر بار شارژ باتری		
– درجه توان **I**	min/Ah	3,5
– درجه توان **II**	min/Ah	2,5
کلاس گرد و غبار		L
وزن[C]	kg	2,9
دمای توصیه شده محیط هنگام شارژ	°C	0 ... +35
دمای مجاز محیط هنگام کار[D] و هنگام انبار کردن	°C	−20 ... +50
باتری های قابل شارژ سازگار		GBA18V... GBA 18V... ProCORE18V... EXPERT18V... EXBA18V... CORE18V...
باتری های قابل شارژ توصیه شده برای توان کامل		ProCORE18V... ≥ 8 Ah
شارژرهای توصیه شده		GAL18... GAL 18... GAL 36... GAL12V/18... GAL 12V/18... GAX 18... EXAL18...

A) اندازه گیری شده در دمای 25 °C–20 با باتری قابل شارژ **GBA 18V 8.0Ah**

B) اندازه گیری شده با شیلنگ مکش **(15)**

C) بدون باتری قابل شارژ (وزن باتری قابل شارژ را در این سایت مشاهده کنید www.bosch-professional.com)

D) توان محدود برای دمای 0 °C >

مقادیر ممکن است بسته به محصول متفاوت باشند و بستگی به شرایط استفاده و محیطی دارند. اطلاعات بیشتر را در سایت www.bosch-professional.com/wac مشاهده نمایید.

باتری قابل شارژ

Bosch جاروبرقی های شارژی را بدون باتری قابل شارژ نیز می فروشد. می توانید از روی بسته بندی متوجه شوید که آیا باتری قابل شارژ همراه جاروبرقی شما ارائه شده است یا خیر.

شارژ کردن باتری قابل شارژ

◀ **تنها شارژرهای ذکر شده در مشخصات فنی را بکار برید.** تنها این دستگاه های شارژ با باتری های لیتیوم-یونی (Li-Ion) جاروبرقی شما منطبق میباشند.

نکته: باتری های قابل شارژ لیتیوم یونی به دلیل قوانین حمل و نقل بین المللی به صورت نیمه شارژ تحویل داده می شوند. برای دست یافتن به توان کامل باتری قابل شارژ، قبل از به کارگیری آن برای اولین بار، باتری را به طور کامل شارژ کنید.

نحوه قرار دادن و برداشتن باتری قابل شارژ (رجوع کنید به تصویر A)

◀ **هنگام جاگذاری باتری قابل شارژ از اِعمال فشار خودداری کنید.** باتری قابل شارژ طوری طراحی شده است که بتوان آن را فقط در موقعیت صحیح در ابزار برقی قرار داد.

◀ جای باتری و جعبه باتری را جهت کار خوب و مطمئن همواره تمیز و خشک نگهدارید.

– دکمه آزاد کننده قفل **(3)** را در جهت فلش برانید و درپوش محفظه باتری **(2)** را باز کنید.

– باتری قابل شارژ **(12)** را در محفظه باتری **(11)** برانید تا به طور محسوس جا بیافتد.

– جهت برداشتن باتری قابل شارژ **(12)** دکمه آزاد کننده قفل **(13)** روی باتری قابل شارژ را فشار دهید و آن را از محفظه باتری **(11)** خارج کنید.

– درپوش محفظه باتری **(2)** را طوری که صدای جا افتادن آن شنیده شود، ببندید.

نشانگر وضعیت شارژ باتری

در صورت خارج کردن باتری قابل شارژ از جاروبرقی، وضعیت شارژ می تواند توسط LED های سبز رنگ نشانگر وضعیت شارژ روی باتری، نمایش داده شود.

جهت به نمایش در آمدن وضعیت شارژ، دکمه نشانگر وضعیت شارژ On یا را فشار دهید.

چنانچه پس از فشردن دکمه نشانگر وضعیت شارژ هیچ LED روشن نشود، باتری خراب است و باید تعویض گردد.

نکته: هر نوع باتری قابل شارژ دارای نشانگر میزان شارژ نیست.

نوع باتری قابل شارژ GBA 18V... | GBA18V...



LED	ظرفیت
3 عدد چراغ سبز ممتد	100–60 %
2 عدد چراغ سبز ممتد	60–30 %
1 عدد چراغ سبز ممتد	30–5 %
1 عدد چراغ سبز چشمک زن	5–0 %

نوع باتری قابل شارژ | ...ProCORE18V... | EXPERT18V... | EXBA18V... | CORE18V



LED	ظرفیت
5 عدد چراغ سبز ممتد	100–80 %
4 عدد چراغ سبز ممتد	80–60 %
3 عدد چراغ سبز ممتد	60–40 %
2 عدد چراغ سبز ممتد	40–20 %
1 عدد چراغ سبز ممتد	20–5 %
1 عدد چراغ سبز چشمک زن	5–0 %

تشخیص خطر نقص در باتری قابل شارژ

...EXPERT18V... | EXBA18V

چراغ های LED در نشانگرهای وضعیت شارژ باتری قابل شارژ می توانند در کنار وضعیت شارژ باتری، خطر وجود نقص در باتری قابل شارژ را هم نمایش دهند.

برای فعال کردن این عملکرد، دکمه نشانگر وضعیت شارژ را برای 3 ثانیه فشار داده و نگه دارید. تجزیه و تحلیل باتری قابل شارژ توسط یک چراغ روشن روی نشانگر وضعیت شارژ باتری نشان داده می شود. نتیجه آن روی نشانگر وضعیت شارژ باتری نمایش داده می شود.

LED 1: باتری قابل شارژ خطر نقص بالایی دارد. ممکن است توان و زمان اجرا در حال حاضر کاهش پیدا کند. توصیه می شود که باتری قابل شارژ را تعویض کنید.

LED 5: باتری قابل شارژ در وضعیت خوبی با کمترین خطر نقص قرار دارد.

لطفاً توجه کنید: ارزیابی خطر وجود نقص در باتری در دو مرحله کار می کند و یک ارزیابی وضعیت ساده را ارائه می دهد. باتری قابل شارژ یا وضعیت خوبی دارد یا خطر نقص آن افزایش می یابد. هیچ درصدی از وضعیت سلامت باتری نمایش داده نمی شود.

توضیحات و تذکراتی برای نحوه بهینه کار با باتری

باتری را در برابر رطوبت و آب حفظ کنید.

باتری را منحصراً در دمای بین –20 تا 50 درجه نگهداری کنید. بطور مثال باتری را در تابستان داخل اتومبیل نگذارید.

گاهبهگاه شیارهای تهویه باتری را بوسیله یک قلم موی یا برس کوچک نرم و خشک تمیز کنید.

افت قابل توجه مدت زمان کارکرد باتری که تازه شارژ شده است، نمایانگر آن است که باتری فرسوده و مستعمل شده و باید تعویض شود.

به نکات مربوط به نحوه از رده خارج کردن باتری توجه کنید.

نصب

◀ **قبل از تمیز کردن، انجام تنظیمات، تعویض متعلقات یا کنار گذاشتن جاروبرقی، باتری را جدا کنید.** رعایت این اقدامات پیشگیری ایمنی از راه افتادن ناخواسته جاروبرقی جلوگیری می کند.

نحوه نصب نگهدارنده متعلقات مکش (رجوع کنید به تصویر B)

نگهدارنده **(14)** متعلقات مکش را روی قسمت بالای جاروبرقی قرار دهید و آن را با پیچاندن محکم کنید.

نحوه نصب شیلنگ (رجوع کنید به تصاویر D–F)

با توجه به نوع استفاده، شیلنگ مناسب را نصب کنید:

– برای **مکش**، شیلنگ مکش **(15)** را تا انتها در نگهدارنده شیلنگ مربوطه **(1)** وارد کنید.

– برای **دمیدن**، دیفیوزر **(22)** را بردارید و شیلنگ دمنده **(23)** را تا انتها در نگهدارنده شیلنگ مربوطه **(6)** وارد کنید. دیفیوزر **(22)** را مجدداً در نگهدارنده شیلنگ **(6)** قرار دهید، وقتی که شیلنگ دمنده **(23)** را جدا می کنید.

نکته: از طریق اندازه های مختلف اتصال می توان مطمئن شد، که شیلنگ مکش **(15)** برای دمیدن استفاده نمی شود.

◀ **برای دمیدن، فقط از شیلنگ تمیز مخصوص دمیدن استفاده کنید.** گرد و غبار می توانند برای سلامتی مضر باشند.

نصب متعلقات مکش (رجوع کنید به تصاویر C و G)

شیلنگ مکش **(15)** مجهز به Clip-System می باشد، که با آن می توان متعلقات مکش (آداپتور مکش ترکیبی **(17)**، نازل سرکج **(18)**) را وصل کرد.

نصب نازل سرکج

– نازل سرکج **(18)** را روی شیلنگ مکش **(15)** قرار دهید تا هر دو دکمه فشاری **(16)** شیلنگ مکش به طور محسوس جا بیفتند.

– به منظور باز کردن، دکمه های فشاری **(16)** را به سمت داخل فشار دهید، و قطعات را از یکدیگر باز کنید.

نصب نازلها و لولهها

– در صورت نیاز لوله های مکش **(19)** را محکم در هم و سپس در نازل سرکج **(18)** فرو کنید.

– نازل کف **(21)** یا نازل دوکی **(20)** را محکم در لوله مکش **(19)** یا در نازل سرکج **(18)** فرو کنید.

نصب آداپتور مکش ترکیبی (رجوع کنید به تصویر G)

آداپتور مکش ترکیبی **(17)** از آداپتور PowerTool (قسمت جلویی) **(24)** و آداپتور PowerTool (قسمت عقبی) **(25)** تشکیل شده است.

در تصویر **G** قطرهای ممکن لوله اتصال به دستگاه مکش که می توانند به آداپتور مکش ترکیبی **(17)** متصل شوند را مشاهده خواهید نمود.

در صورت لزوم، آداپتور PowerTool (قسمت جلو) **(24)** را روی آداپتور PowerTool (قسمت عقب) **(25)** قرار دهید و آن را خلاف جهت حرکت عقربه ساعت قفل کنید.

بسته به قطر اتصال، فقط آداپتور PowerTool (قسمت عقب) **(25)** یا آداپتور مکش ترکیبی مونتاژ شده **(17)** را روی شیلنگ مکش قرار دهید. بگذارید هر دو دکمه فشاری **(16)** شیلنگ مکش در آداپتور PowerTool (قسمت عقب) **(25)** بطور محسوس جا بیافتند.

برای جدا کردن هر دو آداپتور دو بخش، آداپتور PowerTool (قسمت جلو) **(24)** را در جهت حرکت عقربه ساعت بچرخانید و آن را بردارید.

برای برداشتن آداپتور مکش ترکیبی **(17)** از شیلنگ مکش، دکمه های فشاری **(16)** را به داخل فشار دهید و آداپتور مکش ترکیبی را از شیلنگ مکش بیرون بکشید.

نصب کردن/برداشتن کیسه فیلتر نمدی (رجوع کنید به تصویر H)

استفاده از کیسه فیلتر نمدی **(26)** دفع گرد و غبار را راحت تر می کند.

قفل ها**(9)** را باز کنید و قسمت بالای جاروبرقی **(8)** را بردارید.

کیسه فیلتر نمدی **(26)** را مانند تصویر نمایش داده شده در نگهدارنده محفظه **(10)** قرار دهید.

قسمت بالای جاروبرقی **(8)** را قرار دهید و هر دو قفل **(9)** را طوری که صدای جا افتادن آن شنیده شود، ببندید.

کیسه فیلتر نمدی پر شده **(26)** را به موقع تعویض کنید.

نحوه تثبیت کردن تسمه حمل و نقل (رجوع کنید به تصویر I)

◀ **تسمه حمل فقط برای حمل و تثبیت جاروبرقی مناسب است!**

تسمه حمل و نقل **(27)** را می توانید برحسب اینکه چگونه می خواهید جاروبرقی را حمل کنید، در سمت راست یا چپ جاروبرقی وصل کنید. قلاب های کارابین تسمه حمل و نقل **(27)** را یا در هر دو سمت راست یا هر دو سمت چپ سوراخ های اتصال **(28)** در جاروبرقی وصل کنید.

به موقعیت صحیح حمل نمایش داده شده در تصویر **I** توجه کنید.

طرز کار با دستگاه

◀ **قبل از تمیز کردن، انجام تنظیمات، تعویض متعلقات یا کنار گذاشتن جاروبرقی، باتری را جدا کنید.** رعایت این اقدامات پیشگیری ایمنی از راه افتادن ناخواسته جاروبرقی جلوگیری می کند.

راه اندازی و نحوه کاربرد دستگاه

◀ **دستگاه را نباید بدون فیلتر بکار برد.**

◀ **تنها از فیلترهای سالم (بدون ترک، سوراخ و غیره) استفاده کنید. فیلتر آسیب دیده را فورا عوض نمایید.**

◀ **قبل از انجام کار با جاروبرقی از نصب محکم واحد فیلتر مطمئن شوید.**

◀ **قبل از کار از بسته بودن درپوش محفظه باتری مطمئن شوید.**

◀ **در مورد نحوه ی برخورد با گرد و غبار های مضر برای سلامتی از قوانین و مقررات معتبر مربوط به کشور خود کسب اطلاع کنید.**

از جاروبرقی می توان برای جارو کردن و مکش مواد زیر استفاده نمود:

– گرد وغبارهای با مقدار مرزی انفجار < 1 mg/m^3

از جاروبرقی کلا در مکانهای دارای خطر انفجار استفاده نکنید.

استفاده از کیسه فیلتر نمدی **(26)** توصیه می شود.

نحوه روشن/خاموش کردن

برای **روشن کردن** جاروبرقی، کلید روشن/خاموش **(4)** را بسته به توان مورد نظر فشار دهید:

– کلید روشن/خاموش **(4)** را برای کار با قدرت مکش/دمیدن **متوسط** و برای افزایش طول عمر باتری به **موقعیت I** فشار دهید (برای مثال برای جاروبرقی کشیدن سطوح صاف، جارو کشیدن ابزارهای برقی با تولید گرد و غبار کم یا برای تمیز کردن سطوح کثیف با دمیدن هوا).

– کلید روشن/خاموش **(4)** را برای کار با قدرت مکش/دمیدن **بیشتر** به **موقعیت II** فشار دهید (برای مثال برای جاروبرقی کشیدن فرش یا جاروبرقی کشیدن ابزارهای برقی با گرد و غبار زیاد).

جهت **خاموش کردن** جاروبرقی، کلید روشن/خاموش **(4)** را به موقعیت وسط فشار دهید.

مکش گرد و غبارها از ابزارهای برقی در حال کار

◀ **چنانچه خروجی هوا در اتاق کاهش یابد، باید جریان تهویه کافی هوا در اتاق برقرار باشد. به قوانین کشور خود توجه نمایید.**

نازل سرکج **(18)** یا آداپتور مکش ترکیبی **(17)** را در شیلنگ مکش **(15)** وارد کنید، طوری که صدای جا افتادن آن شنیده شود.

نازل سرکج **(18)** یا آداپتور مکش ترکیبی **(17)** را داخل یا روی لوله اتصال به دستگاه مکش در ابزار برقی وارد کنید.

تمیزکاری فیلتر به صورت دستی

زمانی که قدرت مکش دیگر کافی نیست، باید فیلتر را تمیز کنید.

تعداد دفعات تمیزکاری فیلتر به نوع و مقدار گرد و غبار بستگی دارد. استفاده منظم از دستگاه، حداکثر توان آن را برای مدت طولانی تری حفظ می کند.

جاروبرقی را با درجه توان **II** روشن کنید. نگهدارنده شیلنگ **(1)** در شیلنگ مکش یا نگهدارنده شیلنگ **(6)** در شیلنگ دمنده را با دست نگه دارید (یا اگر شیلنگ/متعلقات متصل است، دهانه آن را بگیرید).

دکمه تمیز کردن فیلتر به صورت دستی **(7)** را حداقل 3 بار پشت سر هم فشار دهید. فیلتر از طریق جریان هوای قوی تمیز می شود.

مراقبت و سرویس

مراقبت، تعمیر و تمیز کردن دستگاه

◀ **قبل از تمیز کردن، انجام تنظیمات، تعویض متعلقات یا کنار گذاشتن جاروبرقی، باتری را جدا کنید.** رعایت این اقدامات پیشگیری ایمنی از راه افتادن ناخواسته جاروبرقی جلوگیری می کند.

◀ **جاروبرقی و دریچه ی تهویه را برای کارایی خوب و امن تمیز نگهدارید.**

◀ **هنگام تمیز کردن و سرویس مکنده از یک ماسک تنفسی استفاده کنید.**

بدنه جاروبرقی را گاه به گاه با یک دستمال مرطوب تمیز کنید.

کنتاکت های شارژ آلوده شده را توسط یک دستمال خشک تمیز کنید.

◀ **جاروبرقی را با هوای فشرده تمیز نکنید.**
ممکن است به فیلتر یا سایر قطعات آسیب برسد.

حداقل سالی یک بار، بازرسی فنی مربوط به گرد و غبار جاروبرقی باید توسط سازنده یا یک فرد آموزش دیده انجام شود (برای مثال فیلتر را از نظر آسیب دیدگی، مکنده را از نظر نشتی و تجهیزات کنترل را برای عملکرد مناسب بررسی کنید).

نظافت و سرویس و نگهداری پس از مکش موادی که برای سلامتی مضر هستند

- تمام قسمت هایی را که ممکن است با مواد خطرناک تماس داشته باشند را آلوده در نظر بگیرید.
- قبل از اینکه جاروبرقی را از منطقه خطر خارج کنید، قسمت بیرونی جاروبرقی را جارو بکشید، پاک کنید یا محکم کنید.
- جاروبرقی را فقط در صورتیکه خطری برای شما و سایر افراد نداشته باشد، تمیز، باز و نگهداری و سرویس کنید. هنگام سرویس و نگهداری از تجهیزات ایمنی شخصی استفاده کنید. کار را در اتاقی با تهویه مناسب انجام دهید.
- قبل از باز کردن جاروبرقی، ابتدا قسمت بیرونی آن را تمیز کنید.
- هر قسمت از جاروبرقی را که نمی توان به طور مطلوب تمیز کرد را در کیسه های غیرقابل نفوذ دور بریزید. مقررات معتبر مربوطه را برای دفع این گونه زباله ها رعایت کنید.
- محدوده سرویس و نگهداری را پس از اتمام کار، تمیز کنید.

تمیز کردن محفظه گرد و غبار

اگر هنگام مکش خشک از کیسه فیلتر نمدی **(26)** استفاده نمی کنید، پس محفظه **(10)** را پس از هر بار استفاده، تمیز کنید.

- قفل ها **(9)** را باز کنید و قسمت بالای جاروبرقی **(8)** را بردارید.
- محفظه **(10)** را روی یک سطل زباله مناسب بتکانید.
- در صورت لزوم محفظه را با یک پارچه مرطوب تمیز کنید.

در صورت نیاز، فیلتر **(29)** را تمیز کنید. بگذارید محفظه و فیلتر خشک شوند.

- قسمت بالای جاروبرقی **(8)** را دوباره قرار دهید و هر دو قفل **(9)** را طوری که صدای جا افتادن آن شنیده شود، ببندید.

تمیز کردن/تعویض فیلتر (رجوع کنید به تصویر J)

توان مکش به وضعیت فیلتر بستگی دارد. بنابراین فیلتر **(29)** را مرتب تمیز کنید.

فیلتر آسیب دیده را سریع تعویض کنید.

- تمیز کردن فیلتر به صورت دستی را غیرفعال کنید (رجوع کنید به „تمیزکاری فیلتر به صورت دستی“, صفحه 244) و سپس جاروبرقی را خاموش کنید.
- قفل ها **(9)** را باز کنید و قسمت بالای جاروبرقی **(8)** را بردارید.
- پیچ نگهدارنده فیلتر **(30)** را شل کنید.
- قسمت بالای جاروبرقی را طوری بچرخانید، که فیلتر با نگهدارنده فیلتر را بتوان از سمت پایین آن برداشت. در غیر این صورت ممکن است گرد و غبار فیلتر وارد محفظه موتور جاروبرقی شود.
- فیلتر **(29)** را از نگهدارنده فیلتر **(30)** بردارید.
- فیلتر **(29)** را روی لبه یک سطل مناسب بتکانید. در این حین مواظب باشید که پره های فیلتر آسیب نبینند.

در صورت کثیفی بیش از حد، پره های فیلتر را با یک برس نرم و آب تمیز کنید.

یا

فیلتر آسیب دیده **(29)** را تعویض کنید.

- فیلتر تمیز و خشک **(29)** را در نگهدارنده فیلتر **(30)** قرار دهید.
- نگهدارنده فیلتر **(30)** را در قسمت بالای جاروبرقی قرار دهید و آن را با 6 بار چرخاندن محکم کنید.
- فیلتر **(29)** و نگهدارنده فیلتر **(30)** را از نظر صحیح و محکم قرارگیری آن بررسی کنید.
- قسمت بالای جاروبرقی **(8)** را دوباره قرار دهید و هر دو قفل **(9)** را طوری که صدای جا افتادن آن شنیده شود، ببندید.

اشکالات

در صورت کافی نبودن قدرت مکش کنترل کنید که:

- ایا محفظه **(10)** یا کیسه فیلتر نمدی **(26)** پر است؟
  ▷ محفظه را خالی کنید یا کیسه فیلتر نمدی را تعویض کنید.
- آیا شیلنگ، لوله یا نازل مسدود شده است؟
  ▷ متعلقات مکش را تمیز کنید.
- آیا فیلتر **(29)** با گرد و غبار مسدود شده است؟
  ▷ فیلتر را تمیز یا تعویض کنید.
- آیا میزان شارژ باتری قابل شارژ **(12)** خیلی ضعیف است؟
  ▷ باتری را شارژ کنید یا یک باتری با ظرفیت شارژ بیشتر وارد کنید.

تخلیه مرتب محفظه **(10)** و تمیز کردن فیلتر **(29)** مکش بهینه را تضمین می کند.

چنانچه بعد از انجام این کار، قدرت مکش به حد لازم نرسید، به مرکز خدمات مشتریان **Bosch** مراجعه کنید.

اگر جاروبرقی به صورت خودکار خاموش میشود یا روشن نمیشود:
– جاروبرقی و/یا باتری قابل شارژ در اثر استفاده بیش از حد خیلی گرم شده است.
▷ بگذارید جاروبرقی و باتری قابل شارژ خنک شوند.
اگر بعد از ان نمی توان جاروبرقی را روشن کرد، پس به خدمات مشتریان **Bosch**-مراجعه کنید.

نحوه نگهداری (رجوع کنید به تصویر K)
– لوله مکش **(19)** و آداپتور مکش ترکیبی **(17)** را در نگهدارنده **(14)** وارد کنید.
– نازل دوکی **(20)** را در نگهدارنده روی بخش بالای جاروبرقی **(8)** وارد کنید.
– نازل کف **(21)** را در نگهدارنده روی بخش بالای جاروبرقی **(8)** وارد کنید.
– شیلنگ مکش **(15)** را با نازل سرکج نصب شده **(18)** در لوله مکش جاروبرقی **(19)** وارد کنید.
– جاروبرقی را فقط از دسته حمل و نقل **(5)** یا تسمه حمل و نقل **(27)** حمل کنید.
– جاروبرقی را در یک اتاق خشک قرار دهید و از آن در برابر کاربری غیرمجاز محافظت کنید.

خدمات و مشاوره با مشتریان

ایران
تلفن: 86092057 -9821+
لینک آدرس های خدمات و شرایط گارانتی ما را در صفحه آخر مشاهده نمایید.
برای هرگونه سؤال و یا سفارش قطعات یدکی، حتماً شماره فنی 10 رقمی کالا را مطابق برچسب روی ابزار برقی اطلاع دهید.

از رده خارج کردن

جاروبرقی، باتری های قابل شارژ، متعلقات و بسته بندی ها باید به روشی سازگار با محیط زیست بازیافت شوند.



جاروبرقی و باتری های قابل شارژ/ باتری ها را درون سطل زباله خانگی نیندازید!

Servicekontakte
Service Contacts
Contacts de Service
Contactos de Servicio

https://www.bosch-pt.com/serviceaddresses

Garantiebedingungen
Guarantee Conditions
Conditions de Garantie
Condiciones de Garantía

https://www.bosch-pt.com/guarantee/202507