ROTHENBERGER

RODIACUT 150 - 250

RODIACUT 150 - 250





DE Bedienungsanleitung
EN Instructions for use
FR Instruction d'utilisation
ES Instrucciones de uso
IT Istruzioni d'uso
NL Gebruiksaanwijzing
PT Instruções de serviço
DA Brugsanvisning
SV Bruksanvisning
NO Bruksanvisning
FI Käyttöohje
PL Instrukcja obsługi
CS Návod k používání
TR Kullanim kilavuzu
HU Kezelési útmutató
SL Navodilo za uporabo
EL Οδηγίες χρήσεως
RU Инструкция по использованию



rothenberger.com

A Overview

No.: FF30150

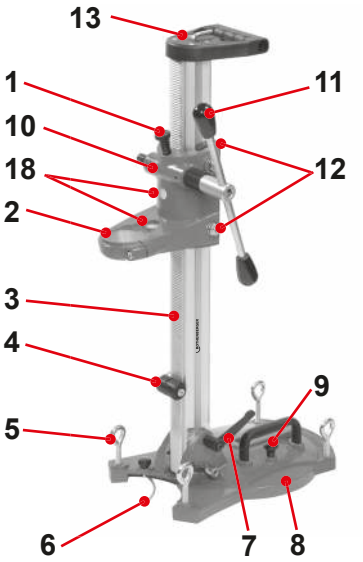

No.: FF30250

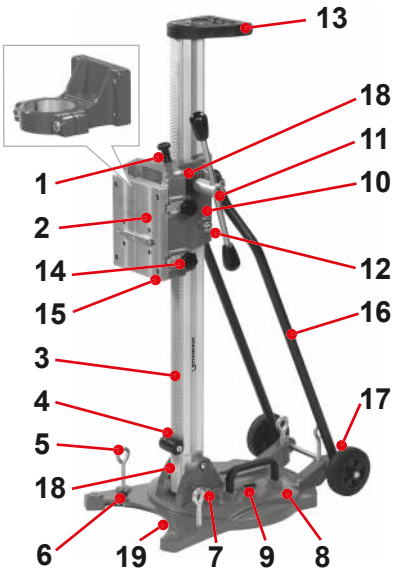

B Start up

1

FF35120 / FF35121



FF35120

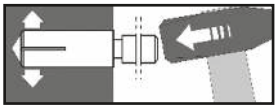

FF35120

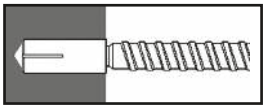

FF35121

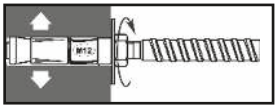

FF35121

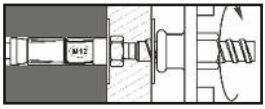

FF35120 = Ø 15 x 65 mm
FF35121 = Ø 20 x 85 mm

2



3



4

RODIACUT 150



RODIACUT 250



Intro

DEUTSCH - Originalbetriebsanleitung! Bedienungsanleitung bitte lesen und aufbewahren! Nicht wegwerfen! Bei Schäden durch Bedienungsfehler erlischt die Garantie! Technische Änderungen vorbehalten!	**Seite 2**
ENGLISH Please read and retain these directions for use. Do not throw them away! The warranty does not cover damage caused by incorrect use of the equipment! Subject to technical modifications!	**Page 10**
FRANÇAIS Lire attentivement le mode d'emploi et le ranger à un endroit sûr! Ne pas le jeter! La garantie est annulée lors de dommages dûs à une manipulation erronée! Sous réserve de modifications techniques!	**Page 17**
ESPAÑOL ¡Por favor, lea y conserve el manual de instrucciones! ¡No lo tire! ¡En caso de daños por errores de manejo, la garantía queda sin validez! Modificaciones técnicas reservadas!	**Página 25**
ITALIANO Per favore leggere e conservare le istruzioni per l´uso! Non gettarle via! In caso di danni dovuti ad errori nell´uso, la garanzia si estingue! Ci si riservano modifiche tecniche!	**Pagina 33**
NEDERLANDS Lees de handleiding zorgvuldig door en bewaar haar goed! Niet weggooien! Bij schade door bedieningsfouten komt de garantieverlening te vervallen! Technische wijzigingen voorbehouden!	**Bladzijde 41**
PORTUGUES Queiram ler e guardar o manual de instruções! Não deitar fora! Em caso de avarias por utilização incorrecta, extingue-se a garantia! Reservado o direito de alterações técnicas!	**Pagina 49**
DANSK Læs betjeningsvejledningen, og gem den til senere brug! Smid den ikke ud! Skader, som måtte opstå som følge af betjeningsfejl, medfører, at garantien mister sin gyldighed! Ret til tekniske ændringer forbeholdes!	**Side 57**
SVENSKA Läs igenom bruksanvisningen och förvara den väl! Kasta inte bort den! Garantin upphör om apparaten har använts eller betjänats på ett felaktigt sätt! Med reservation för tekniska ändringar!	**Sida 64**
NORSK Les bruksanvisningen og oppbevar den vel! Ikke kast den! Oppstår skader på grunn av betjeningsfeil opphører garantiens gyldighet! Tekniske forandringer forbeholdes!	**Side 71**
SUOMI Lue ja säilytä tämä käyttöohje! Älä heitä pois! Takuu ei kata käyttövirheistä aiheutuvia vahinkoja! Oikeudet teknisiin muutoksiin pidätetään!	**Sivulta 78**
POLSKI Instrukcję obslugi proszę przeczytać i zachować! Nie wyrzucać! Przy uszkodzeniach wynikajacych z błędów obsługi wygasa gwarancja! Zmiany techniczne zastrzeżone!	**Strony 85**
CESKY Navod k obsluze si prosim přečtěte a uschovejte jej! Nevyhazujte jej! V pripade poškozeni zpusobenem chybnou obsluhou zanika zaruka! Technicke změny jsou vyhrazeny!	**Stránky 93**
TÜRKÇE Kullanim açiklamalarini lütfen dikkatlice okuyunuz ve bir yerde muhafaza ediniz! Çöpe atmayiniz! Kullaniminda yapilan hatalar, garantinin silinmesine neden olur! Teknik değiþiklikler yapma hakkimiz saklidir!	**Sayfa 100**
MAGYAR Kérjük, olvassa el és őrizze meg a kezelési utasítást! Ne dobja el! A helytelen kezelésből származó károsodások esetén megszűnik a jótállás! Műszaki változtatások fenntartva!	**Oldaltól 107**
SLOVENSKO Preberite navodila za uporabo in jih shranite! Ne odvrzite jih! Ob poškodbah zaradi napak v uporabi preneha veljati garancija! Pridržujemo si pravico do tehničnih sprememb!	**Stran 115**
ΕΛΛΗΝΙΚΑ Οδηγίες χειρισμού παρακαλείσθε να τις διαβάσετε και να τις φυλάσσετε! Μην τις πετάξετε! Σε ζημιες από σφάλματα χειρισμού παυει να ισχύει η εγγύηση! Με επιφύλαξη για τεχνικές αλλαγές!	**Σελίδα 122**
РУССКИЙ Прочтите инструкцию по эксплуатации и сохраняйте её для дальнейшего использования! В случае поломки инструмента из-за несоблюдения инструкции клиент теряет право на обслуживание по гарантии! Возможны технические изменения!	**Страница 130**

Inhalt Seite

1 Hinweise zur Sicherheit 3

1.1 Bestimmungsgemäße Verwendung 3
1.2 Allgemeine Sicherheitshinweise für Elektrowerkzeuge 3
1.3 Spezielle Sicherheitshinweise 5

2 Technische Daten 5

3 Funktion des Gerätes 5

3.1 Übersicht (A) 5
3.2 Inbetriebnahme 6
3.3 Befestigungsmöglichkeiten (B) 6
3.4 Bedienung 7

4 Pflege und Wartung 8

5 Zubehör 8

6 Kundendienst 8

7 Entsorgung 9

Kennzeichnungen in diesem Dokument:



Gefahr!

Dieses Zeichen warnt vor Personenschäden.



Achtung!

Dieses Zeichen warnt vor Sach- oder Umweltschäden.

➔ **Aufforderung zu Handlungen**

1 Hinweise zur Sicherheit

1.1 Bestimmungsgemäße Verwendung

Der Diamantkernbohrständer RODIACUT 150 - 250 ist nur für das Bohren in armierten Beton, Mauerwerk, Asphalt und sonstigen Gesteinsarten mit entsprechender Bohrkrone zu verwenden.

Der Bohrständer RODIACUT 150 ist zur Aufnahme des Bohrmotors RODIADRILL 160 und 200 und der Bohrständer RODIACUT 250 ist zur Aufnahme des Bohrmotors RODIADRILL 200 und 500 bestimmt.

1.2 Allgemeine Sicherheitshinweise für Elektrowerkzeuge



WARNUNG! Lesen Sie alle Sicherheitshinweise, Anweisungen, Bebilderungen und technischen Daten, mit denen dieses Elektrowerkzeug versehen ist.

Versäumnisse bei der Einhaltung der nachfolgenden Anweisungen können elektrischen Schlag, Brand und/oder schwere Verletzungen verursachen.

Bewahren Sie alle Sicherheitshinweise und Anweisungen für die Zukunft auf.

Der in den Sicherheitshinweisen verwendete Begriff „Elektrowerkzeug“ bezieht sich auf netzbetriebene Elektrowerkzeuge (mit Netzkabel) und auf akkubetriebene Elektrowerkzeuge (ohne Netzkabel).

1) Arbeitsplatzsicherheit

a) **Halten Sie Ihren Arbeitsbereich sauber und gut beleuchtet.** Unordnung oder unbeleuchtete Arbeitsbereiche können zu Unfällen führen.

b) **Arbeiten Sie mit dem Elektrowerkzeug nicht in explosionsgefährdeter Umgebung, in der sich brennbare Flüssigkeiten, Gase oder Stäube befinden.** Elektrowerkzeuge erzeugen Funken, die den Staub oder die Dämpfe entzünden können.

c) **Halten Sie Kinder und andere Personen während der Benutzung des Elektrowerkzeugs fern.** Bei Ablenkung können Sie die Kontrolle über das Elektrowerkzeug verlieren.

2) Elektrische Sicherheit

a) **Der Anschlussstecker des Elektrowerkzeuges muss in die Steckdose passen. Der Stecker darf in keiner Weise verändert werden. Verwenden Sie keine Adapterstecker gemeinsam mit schutzgeerdeten Elektrowerkzeugen.** Unveränderte Stecker und passende Steckdosen verringern das Risiko eines elektrischen Schlages.

b) **Vermeiden Sie Körperkontakt mit geerdeten Oberflächen, wie von Rohren, Heizungen, Herden und Kühlschränken.** Es besteht ein erhöhtes Risiko durch elektrischen Schlag, wenn Ihr Körper geerdet ist.

c) **Halten Sie Elektrowerkzeuge von Regen oder Nässe fern.** Das Eindringen von Wasser in ein Elektrogerät erhöht das Risiko eines elektrischen Schlages.

d) **Zweckentfremden Sie die Anschlussleitung nicht, um das Elektrowerkzeug zu tragen, aufzuhängen oder um den Stecker aus der Steckdose zu ziehen. Halten Sie die Anschlussleitung fern von Hitze, Öl, scharfen Kanten oder sich bewegenden Teilen.** Beschädigte oder verwickelte Kabel erhöhen das Risiko eines elektrischen Schlages.

e) **Wenn Sie mit einem Elektrowerkzeug im Freien arbeiten, verwenden Sie nur Verlängerungskabel, die auch für den Außenbereich geeignet sind.** Die Anwendung eines für den Außenbereich geeigneten Verlängerungsleitung verringert das Risiko eines elektrischen Schlages.

f) **Wenn der Betrieb des Elektrowerkzeuges in feuchter Umgebung nicht vermeidbar ist, verwenden Sie einen Fehlerstromschutzschalter.** Der Einsatz eines Fehlerstromschutzschalters vermindert das Risiko eines elektrischen Schlages.

3) Sicherheit von Personen

a) **Seien Sie aufmerksam, achten Sie darauf, was Sie tun, und gehen Sie mit Vernunft an die Arbeit mit einem Elektrowerkzeug. Benutzen Sie kein Elektrowerkzeug, wenn Sie müde sind oder unter dem Einfluss von Drogen, Alkohol oder Medikamenten stehen.**

Ein Moment der Unachtsamkeit beim Gebrauch des Elektrowerkzeuges kann zu ernsthaften Verletzungen führen.

b) **Tragen Sie persönliche Schutzausrüstung und immer eine Schutzbrille.** Das Tragen persönlicher Schutzausrüstung, wie Staubmaske, rutschfeste Sicherheitsschuhe, Schutzhelm oder Gehörschutz, je nach Art und Einsatz des Elektrowerkzeuges, verringert das Risiko von Verletzungen.

c) **Vermeiden Sie eine unbeabsichtigte Inbetriebnahme. Vergewissern Sie sich, dass das Elektrowerkzeug ausgeschaltet ist, bevor Sie es an die Stromversorgung und/oder den Akku anschließen, es aufnehmen oder tragen.** Wenn Sie beim Tragen des Elektrowerkzeuges den Finger am Schalter haben oder das Elektrowerkzeug eingeschaltet an die Stromversorgung anschließen, kann dies zu Unfällen führen.

d) **Entfernen Sie Einstellwerkzeuge oder Schraubenschlüssel, bevor Sie das Elektrowerkzeug einschalten.** Ein Werkzeug oder Schlüssel, der sich in einem drehenden Teil des Elektrowerkzeugs befindet, kann zu Verletzungen führen.

e) **Vermeiden Sie eine abnormale Körperhaltung. Sorgen Sie für einen sicheren Stand und halten Sie jederzeit das Gleichgewicht.** Dadurch können Sie das Elektrowerkzeug in unerwarteten Situationen besser kontrollieren.

f) **Tragen Sie geeignete Kleidung. Tragen Sie keine weite Kleidung oder Schmuck. Halten Sie Haare, Kleidung und Handschuhe fern von sich bewegenden Teilen.** Lockere Kleidung, Schmuck oder lange Haare können von sich bewegenden Teilen erfasst werden.

g) **Wenn Staubabsaug- und -Auffangeinrichtungen montiert werden können, sind diese anzuschließen und richtig zu verwenden.** Verwendung einer Staubabsaugung kann Gefährdungen durch Staub verringern.

h) **Wiegen Sie sich nicht in falscher Sicherheit und setzen Sie sich nicht über die Sicherheitsregeln für Elektrowerkzeuge hinweg, auch wenn Sie nach vielfachem Gebrauch mit dem Elektrowerkzeug vertraut sind.** Achtloses Handeln kann binnen Sekundenbruchteilen zu schweren Verletzungen führen.

4) Verwendung und Behandlung des Elektrowerkzeuges

a) **Überlasten Sie das Elektrowerkzeug nicht. Verwenden Sie für Ihre Arbeit das dafür bestimmte Elektrowerkzeug.** Mit dem passenden Elektrowerkzeug arbeiten Sie besser und sicherer im angegebenen Leistungsbereich.

b) **Benutzen Sie kein Elektrowerkzeug, dessen Schalter defekt ist.** Ein Elektrowerkzeug, das sich nicht mehr ein- oder ausschalten lässt, ist gefährlich und muss repariert werden.

c) **Ziehen Sie den Stecker aus der Steckdose und/oder entfernen Sie einen abnehmbaren Akku, bevor Sie Geräteeinstellungen vornehmen, Zubehörteile wechseln oder das Elektrowerkzeug weglegen.** Diese Vorsichtsmaßnahme verhindert den unbeabsichtigten Start des Elektrowerkzeuges.

d) **Bewahren Sie unbenutzte Elektrowerkzeuge außerhalb der Reichweite von Kindern auf. Lassen Sie keine Personen das Elektrowerkzeug benutzen, die mit diesem nicht vertraut sind oder diese Anweisungen nicht gelesen haben.** Elektrowerkzeuge sind gefährlich, wenn Sie von unerfahrenen Personen benutzt werden.

e) **Pflegen Sie Elektrowerkzeuge und Einsatzwerkzeuge mit Sorgfalt. Kontrollieren Sie, ob bewegliche Geräteteile einwandfrei funktionieren und nicht klemmen, ob Teile gebrochen oder so beschädigt sind, dass die Funktion des Elektrowerkzeuges beeinträchtigt ist. Lassen Sie beschädigte Teile vor dem Einsatz des Elektrowerkzeuges reparieren.** Viele Unfälle haben ihre Ursache in schlecht gewarteten Elektrowerkzeugen.

f) **Halten Sie Schneidwerkzeuge scharf und sauber.** Sorgfältig gepflegte Schneidwerkzeuge mit scharfen Schneidkanten verklemmen sich weniger und sind leichter zu führen.

g) **Verwenden Sie Elektrowerkzeug, Einsatzwerkzeug, Einsatzwerkzeuge usw. entsprechend diesen Anweisungen. Berücksichtigen Sie dabei die Arbeitsbedingungen und die auszuführende Tätigkeit.** Der Gebrauch von Elektrowerkzeugen für andere als die vorgesehenen Anwendungen kann zu gefährlichen Situationen führen.

h) **Halten Sie Griffe und Griffflächen trocken, sauber und frei von Öl und Fett.** Rutschige Griffe und Griffflächen erlauben keine sichere Bedienung und Kontrolle des Elektrowerkzeugs in unvorhergesehenen Situationen.

5) Service

a) **Lassen Sie Ihr Elektrowerkzeug nur von qualifiziertem Fachpersonal und nur mit Original-Ersatzteilen reparieren.** Damit wird sichergestellt, dass die Sicherheit des Elektrogerätes erhalten bleibt.

1.3 Spezielle Sicherheitshinweise

Alle Sicherheits- und Arbeitshinweise für den verwendeten Bohrmotor lesen und verstehen!

Bei Inbetriebnahme, beim Arbeiten und bei der Wartung der Maschine sind die einschlägigen Unfallverhütungsvorschriften der Berufsgenossenschaften zu beachten.

Setzen Sie Wasser-, Gas-, und Stromleitungen im Bereich der Bohrung außer Betrieb.

Vergewissern Sie sich, dass auf der Bohrungsaustrittsseite keine Anlagen, Geräte oder Personen durch Kühlwasser oder herausfallende Bohrkerne beschädigt oder verletzt werden. Dies gilt besonders bei bewohnten Gebäuden.

Sichern Sie die Kernbohreinheit bei Wand- und Überkopfbohrungen zusätzlich gegen herabstürzen! Der Handgriff ist für die hohe Belastung bei Stürzen nicht ausgelegt und darf nicht als Seilöse oder für Transport- und Sicherungszwecke verwendet werden.

2 Technische Daten

	RC 150	RC 250
Maße (L x B x H)	430 x 250 x 810 mm	620 x 240 x 970 mm
Bohrhub max.	450 mm	650 mm
Bohrbereich mit		
Bohrmotor RD 160	Ø 10 – 132 mm	Ø 10 – 132 mm
Bohrmotor RD 200	Ø 10 – 152 mm	Ø 10 – 200 mm
Bohrmotor RD 500	---	Ø 30 – 250 mm
Bohrtiefe ohne Verlängerung	300 - 430 mm	430 - 500 mm
Motoraufnahme	Ø 56/ 60 mm	Schwalbenschwanz-Führung Ø 56/ 60 mm
Gewicht ca.	10 kg	18 kg
Dübelsetzmaß	260 mm	300 mm





3 Funktion des Gerätes

3.1 Übersicht (A)

1	Arretierung Vorschubgetriebe	**11**	Steckgriff
2	Motoraufnahme	**12**	Einstellschrauben Führungsleisten
3	Führungssäule	**13**	Handgriff mit Inbusschlüssel Gr. 6
4	Tiefenanschlag	**14**	Sterngriff Motoraufnahme
5	Ringschrauben	**15**	Anschlag Motoraufnahme
6	Bohrloch-Mittenanzeiger	**16**	Abstützung
7	Knebelgriff Bohrwinkelverstellung	**17**	Transporträder
8	Bodenplatte	**18**	Libellen
9	Entlüftungsknopf	**19**	Bohrung für Wasserabsaugring
10	Vorschubeinheit		

Da das System aus aufeinander abgestimmte Komponenten besteht, verwenden Sie ausschließlich Original ROTHENBERGER Ersatzteile, Zubehör und Diamantbohrkronen, um jederzeit die optimale Funktionsfähigkeit des Gerätes zu ermöglichen.

3.2 Inbetriebnahme

Positionierung:

Auf Position der Ringschrauben (5) achten! Ringschrauben dürfen nicht von der Unterkante Bodenplatte überstehen!

➔ Bohrloch vermessen und Bohrlochmitte anzeichnen.

➔ Bohrloch-Mittenanzeiger (6) ausklappen und Bodenplatte (8) justieren und befestigen.

Die jeweils optimale Befestigungsmöglichkeit ist von den Gegebenheiten der Baustelle abhängig. *(siehe Befestigungsmöglichkeiten Pkt. 3.3)*

Die abschließende Feinausrichtung bzw. Justierung des Bohrständers erreichen Sie durch anziehen der vier Ringschrauben (5), unter Zuhilfenahme der beiden Wasserwaagen (18).

Vor jeder Inbetriebnahme sicherstellen, dass der Bohrständer fest fixiert ist und nicht wackelt!

3.3 Befestigungsmöglichkeiten (B)

a) Dübelbefestigung in Beton oder Mauerwerk (Bild B-1)

➔ Befestigungsloch für Dübelbefestigung vermessen und bohren.

	Durchmesser in mm	Tiefe in mm
Beton (Art. Nr. FF35120)	15 mm	65 mm
Mauerwerk (Art. Nr. FF35121)	20 mm	85 mm

➔ Bohrloch sorgfältig vom Bohrmehl säubern.

➔ Betondübel mit Spreizkeil bzw. Mauerwerksdübel (bis 5 x wieder verwendbar) einsetzen.

Betonset: Kordelgewindestange in Dübel eindrehen.

Mauerwerkset: Kordelgewindestange mit Unterlegscheibe und montierter Mutter in den Anker einschrauben. Mutter mit Gabelschlüssel anziehen.

➔ Bodenplatte **(8)** aufsetzen und mit Unterlegscheibe und Flügelmutter befestigen.

b) Verspannung mit der Schnellspannsäule (Art. Nr. FF35015 Bild B-2)

➔ Bohrständer ausrichten und Schnellspannsäule auf die Bodenplatte des Bohrständers aufsetzen.

➔ Schnellspannsäule ausfahren und Bohrständer festklemmen.

Mindesthöhe des Raumes: ca. 1,7 m

Max. Höhe des Raumes: ca. 3,0 m

Hinweis: Um Beschädigungen durch die Schnellspannsäule an Decken oder Wänden vorzubeugen, legen Sie, zur Verteilung des Anpressdruckes auf eine größere Fläche, ein Stück Holz oder ähnliches zwischen Säulenende und Decke.

Beigefügte Bedienungsanleitung der Schnellspannsäule lesen und verstehen!

c) Befestigung durch Vakuumset (Art. Nr. FF35710 = RC 150; FF35740 = RC 250; Bild B-3) mit Vakuumpumpe (Art. Nr. FF35200)

➔ Moosgummiring in eingearbeitete Nut in Bodenplatte (8) des Bohrständers einlegen.

➔ Vakuumset mittels Schnellkupplung an Vakuumpumpe anschließen.

➔ Vakuumpumpe an Stromnetz anschließen und einschalten.

➔ Bodenplatte (8) positionieren und Vakuum - Stutzen mit 3-Wege-Kugelhahn in das Langloch der Bodenplatte einsetzen.

➔ Handknebel des Kugelhahnes fest andrücken und umlegen, Bodenplatte dabei gleichzeitig an den Untergrund drücken.

Für eine Versetzung des Bohrständers auf dem Untergrund betätigen Sie den Entlüftungsknopf (9) in der Fußplatte.

Max. Bohrbereich mit Vakuumtechnik:	horizontal	Ø 150 mm
	vertikal	Ø 250 mm

Die Vakuumtechnik ist nur auf glatten Untergrund anzuwenden, da nur hier ein ausreichendes Vakuum hergestellt werden kann. **Niemals auf Putz ansaugen!** Der Bohrständer könnte sich von der Wand lösen.

Bei Stromausfall sorgt der Sicherheitskessel der Vakuumpumpe RODIA-VAC dafür, dass die Maschine noch ca. 1 - 2 Minuten auf dem Untergrund festgesaugt bleibt. Diese Zeitspanne ist jedoch stark abhängig von der Dichtigkeit des Systems und der Beschaffenheit des Untergrundes.

Während den Bohrarbeiten den Unterduck ständig überprüfen. Der Druck darf nicht unter **0,8 bar** fallen!

Die Maschine ist bei Stromausfall sofort von der Wand zu nehmen. Gefahr durch Herabfallen der Maschine! Aufhebung des Vakuums! Nur mit geringem Vorschubdruck arbeiten!

Beigefügte Bedienungsanleitung der Vakuumpumpe lesen und verstehen!

3.4 Bedienung

Handradseitenwechsel:

Vorschubgetriebe vor unbeabsichtigtem Verfahren sichern! Mit Arretierknopf (1) Vorschubeinheit sichern.

➔ Schwarze Überwurfmutter zurückziehen und Steckgriff (11) entnehmen.

➔ Auf gewünschte Seite stecken und wieder mit Überwurfmutter sichern.

Bohrwinkel einstellen:

➔ Knebelgriff (7) lösen und Führungssäule (3) auf gewünschten Winkel (75° - 60° - 45°) einstellen.

➔ Knebelgriff (7) wieder anziehen.

Diamantbohrmaschine einsetzen:

Vorschubgetriebe vor unbeabsichtigtem Verfahren sichern! Mit Arretierknopf (1) Vorschubeinheit sichern.

➔ RODIACUT 150: Motor von oben in die Aufnahme (2) des Bohrständers einsetzen und mittels Schraube befestigen.

➔ RODIACUT 250: Motor von oben in die Vorschubeinheit (10) des Bohrständers bis zum Anschlag (15) einschieben und mittels der beiden Sterngriffen (14) befestigen.

➔ Zum Entnehmen in umgekehrter Reihenfolge vorgehen.

Tiefenanschlag einstellen:

➔ Schraube am Tiefenanschlag (4) lösen und gewünschte Bohrtiefe einstellen.

➔ Schraube wieder gut festziehen.

Wasserabsaugvorrichtung (Zubehör Bild B-4):

➔ RODIACUT 150: Die beiden vorderen Ringschrauben (5) herausdrehen. Rändelmuttern der Wasserabsaugvorrichtung auf die Ringschrauben drehen und wieder in die Bodenplatte einsetzen.

➔ RODIACUT 250: Die beiden Schrauben mit Rändelmuttern der Wasserabsaugvorrichtung in die dafür vorgesehenen Bohrungen (19) in der Bodenplatte eindrehen.

➔ Wasserabsaugvorrichtung mittels Schnappverschluss über die Ringschrauben (5) bzw. Schrauben einrasten und mit Rändelmuttern fixieren.

➔ Wassersauger anschließen und Saugschlauch an den Stutzen des Wasserabsaugrings anbringen.

➔ Wasserzuführung herstellen.

- Schlauchzuführung direkt an Wasserleitung, oder
- Tauchpumpe mit Eimer

ACHTUNG: Eine ausreichende Wasserversorgung zur Kühlung der Bohrkrone muss immer gewährleistet sein, da sonst die Bohrkrone sehr schnell zu heiß wird und sich Segmente ablösen können.

Hinweis: Von der Verwendung von "Wasserdruckbehältern" ab Bohrdurchmesser 200mm raten wir dringend ab, da hier eine ausreichende Kontrolle der Wasserversorgung nur sehr eingeschränkt möglich ist.

➔ In die Gummiplatte ein Loch schneiden, entsprechend des Bohrkronendurchmessers (Luftspalt zwischen ausgeschnittener Gummidichtung und Bohrkrone ca. 2 – 3 mm).

➔ Gummiplatte auf Wasserabsaugring legen.

Bohren:

Bedienungsanleitung zum Bohrmotor lesen und verstehen!

➔ Wasserhahn aufdrehen bzw. Wassersauger einschalten.
(Es muss mindestens so viel Wasserdruck vorhanden sein, dass die anfallenden Bohrschlämme aus dem Bohrloch gefördert werden)

➔ Arretierung (1) Vorschubgetriebe lösen und mit Handrad (11) Bohrmaschine bis zur gewünschten Bohrtiefe herunterdrehen.

➔ Motor ausschalten und Zurückkurbeln, bis die Bohrkrone vollständig sichtbar ist.

Sollte ein Klemmen auftreten, Bohrmotor mit niedriger Drehzahl unter Kühlwasser wieder anfahren und Bohrkrone zurückziehen!

4 Pflege und Wartung

Um Beschädigungen des Gerätes zu vermeiden und ein reibungsloses Arbeiten zu gewährleisten, müssen alle Teile regelmäßig gereinigt und geschmiert werden.

Nach jedem Bohreinsatz ist der Bohrständer mit Wasser abzuspülen und von den Bohrschlämmen gründlich zu säubern. Besondere Sorgfalt sollte hier für die Führungssäule und die Vorschubeinheit aufgewendet werden.

Die nachfolgend genannten Arbeiten sollten mindestens wöchentlich durchgeführt werden. Bei intensiveren Arbeiten entsprechend häufiger.

Vorschubeinheit:	Reinigen und ölen, bei Bedarf das Spiel mittels der Sechskantschrauben (12) an der Seite nachstellen.
Bohrständer:	Zahnstange, Führungssäule und Justierschrauben reinigen und ölen.

Wichtig! Alle Wartungs-, Instandsetzungs- und Reparaturarbeiten dürfen nur von eingewiesenem Fachpersonal durchgeführt werden.

5 Zubehör

Geeignetes Zubehör finden Sie im Hauptkatalog oder unter www.rothenberger.com

6 Kundendienst

Die ROTHENBERGER Kundendienst-Standorte stehen zur Verfügung, um Ihnen zu helfen (siehe Liste im Katalog oder online), und Ersatzteile und Kundendienst werden durch dieselben Standorte angeboten. Bestellen Sie Ihre Zubehör- und Ersatzteile bei Ihrem Fachhändler oder online über RO SERVICE+: ☏ + 49 (0) 61 95/ 800 8200 🖷 + 49 (0) 61 95/ 800 7491
✉ service@rothenberger.com - www.rothenberger.com

7 Entsorgung

Teile des Gerätes sind Wertstoffe und können der Wiederverwertung zugeführt werden. Hierfür stehen zugelassene und zertifizierte Verwerterbetriebe zur Verfügung. Zur umweltverträglichen Entsorgung der nicht verwertbaren Teile (z.B. Elektronikschrott) befragen Sie bitte Ihre zuständige Abfallbehörde.

Nur für EU-Länder:



Werfen Sie Elektrowerkzeuge nicht in den Hausmüll! Gemäß der Europäischen Richtlinie 2012/19/EU über Elektro- und Elektronik-Altgeräte und ihrer Umsetzung in nationales Recht müssen nicht mehr gebrauchsfähige Elektrowerkzeuge getrennt gesammelt und einer umweltgerechten Wiederverwertung zugeführt werden.

Contents Page

1 Safety Notes 11

1.1 Intended use 11
1.2 General Power Tool Safety Warnings 11
1.3 Special Safety Instructions 12

2 Technical Data 13

3 Function of the Unit 13

3.1 Overview (A) 13
3.2 Start of operation 13
3.3 Fastening possibilities (B) 14
3.4 Handling 15

4 Care and Maintenance 16

5 Accessories 16

6 Customer service 16

7 Disposal 16

Markings in this document:



Markings in this document!

This sign warns against the danger of personal injuries.



Caution!

This sign warns against the danger of property damage and damage to the environment.

➔ **Call for action**

1 Safety Notes

1.1 Intended use

The RODIACUT 150 and 250 diamond core drill rig is only to be used for drilling in reinforced concrete, brickwork, asphalt and other rock types using an appropriate drill bit.

The RODIACUT 150 drill rig is intended to accommodate the RODIADRILL 160 and 200 drill motor. The RODIACUT 250 drill rig is intended to accommodate the RODIADRILL 200 and 500 drill motor.

1.2 General Power Tool Safety Warnings



WARNING! Read all safety warnings, instructions, illustrations and specifications provided with this power tool.

Failure to follow all instructions listed below may result in electric shock, fire and/or serious injury.

Save all warnings and instructions for future reference.

The term “power tool” in the warnings refers to your electrically-operated (corded) power tool or battery-operated (cordless) power tool.

1) Work area safety

a) **Keep work area clean and well lit.** Cluttered and dark areas invite accidents.

b) **Do not operate power tools in explosive atmospheres, such as in the presence of flammable liquids, gases or dust.** Power tools create sparks which may ignite the dust or fumes.

c) **Keep children and bystanders away while operating a power tool.** Distractions can cause you to lose control.

2) Electrical safety

a) **Power tool plugs must match the outlet. Never modify the plug in any way. Do not use any adapter plugs with earthed (grounded) power tools.** Unmodified plugs and matching outlets will reduce risk of electric shock.

b) **Avoid body contact with earthed or grounded surfaces, such as pipes, radiators, ranges and refrigerators.** There is an increased risk of electric shock if your body is earthed or grounded.

c) **Do not expose power tools to rain or wet conditions.** Water entering a power tool will increase the risk of electric shock.

d) **Do not abuse the cord. Never use the cord for carrying, pulling or unplugging the power tool. Keep cord away from heat, oil, sharp edges and moving parts.** Damaged or entangled cords increase the risk of electric shock.

e) **When operating a power tool outdoors only, use an extension cords suitable for outdoor use.** Use of a cord suitable for outdoor use reduces the risk of electric shock.

f) **If operating a power tool in a damp location is unavoidable, use a residual current device (RCD) protected supply.** Use of an RCD reduces the risk of electric shock.

3) Personal safety

a) **Stay alert, watch what you are doing and use common sense when operating a power tool. Do not use a power tool while you are tired or under the influence of drugs, alcohol or medication.** A momentary lack of attention while operating power tools may result in serious personal injury.

b) **Use personal protective equipment. Always wear eye protection.** Protective equipment such as dust mask, non-skid safety shoes, hard hat, or hearing protection used for appropriate conditions will reduce personal injuries.

c) **Prevent unintentional starting. Ensure the switch is in the off-position before connecting to power source and/or battery pack, picking up or carrying the tool.** Carrying power tools with your finger on the switch or energising power tools that have the switch on invites accidents.

d) **Remove any adjusting key or wrench before turning the power tool on.** A wrench or a key left attached to a rotating part of the power tool may result in personal injury.

e) **Do not overreach. Keep proper footing and balance at all times.** This enables better control of the power tool in unexpected situations.

f) **Dress properly. Do not wear loose clothing or jewellery. Keep your hair, clothing and gloves away from moving parts.** Loose clothes, jewellery or long hair can be caught in moving parts.

g) **If devices are provided for the connection of dust extraction and collection facilities, ensure these are connected and properly used.** Use of dust collection can reduce dust-related hazards.

h) **Do not let familiarity gained from frequent use of tools allow you to become complacent and ignore tool safety principles.** A careless action can cause severe injury within a fraction of a second.

4) Power tool use and care

a) **Do not force the power tool. Use the correct power tool for your application.** The correct power tool will do the job better and safer at the rate for which it was designed.

b) **Do not use the power tool if the switch does not turn it on and off.** Any power tool that cannot be controlled with the switch is dangerous and must be repaired.

c) **Disconnect the plug from the power source and/or remove the battery pack, if detachable, from the power tool before making any adjustments, changing accessories, or storing power tools.** Such preventive safety measures reduce the risk of starting the power tool accidentally.

d) **Store idle power tools out of the reach of children and do not allow persons unfamiliar with the power tool or these instructions to operate the power tool.** Power tools are dangerous in the hands of untrained users.

e) **Maintain power tools and accessories. Check for misalignment or binding of moving parts, breakage of parts and any other condition that may affect the power tool's operation. If damaged, have the power tool repaired before use.** Many accidents are caused by poorly maintained power tools.

f) **Keep cutting tools sharp and clean.** Properly maintained cutting tools with sharp cutting edges are less likely to bind and are easier to control.

g) **Use the power tool, accessories and tool bits etc., in accordance with these instructions, taking into account the working conditions and the work to be performed.** Use of the power tool for operations different from those intended could result in a hazardous situation.

h) **Keep handles and grasping surfaces dry, clean and free from oil and grease.** Slippery handles and grasping surfaces do not allow for safe handling and control of the tool in unexpected situations.

5) Service

a) **Have your power tool serviced by a qualified repair person using only identical replacement parts.** This will ensure that the safety of the power tool is maintained.

1.3 Special Safety Instructions

Please read and be sure to understand all safety and working information for the drill motor being used!

Please observe the pertinent accident prevention regulations issued by the government safety organisation at the start of operation and when working with and carrying out maintenance work on the equipment.

Switch off water, gas and electricity lines within the drilling area.

Make sure that facilities and equipment are not damaged and people not injured by cooling water or drill cores falling from the borehole discharge side. This applies in particular to inhabited buildings.

Safeguard the core drill unit additionally against falling downward when drilling wall and overhead boreholes. The hand grip is not designed for the high impact following a fall and must not be used as a rope eye or for transportation and securing purposes.

2 Technical Data

	RC 150	RC 250
Dimensions (LxWxH)	430 x 250 x 810 mm	620 x 240 x 970 mm
Drill stroke max.	450 mm	650 mm
Drilling range using		
drill motor RD 160	Ø 10 – 132 mm	Ø 10 – 132 mm
drill motor RD 200	Ø 10 – 152 mm	Ø 10 – 200 mm
drill motor RD 500	---	Ø 30 – 250 mm
Drilling depth without extension	300 - 430 mm	430 - 500 mm
Motor receptacle	Ø 56 / 60 mm	Swallowtail guide Ø 56 / 60 mm
Weight ca.	10 kg	18 kg
Dowel depth extent	260 mm	300 mm





3 Function of the Unit

3.1 Overview (A)

1	Locking device for feed gear	**11**	Hand adapter
2	Motor receptacle	**12**	Adjusting screws guide bars
3	Guide column	**13**	Hand grip + size 6 Allen key
4	Depth stop	**14**	Star handle motor receptacle
5	Ring bolts	**15**	Motor receptacle stop position
6	Borehole centre indicator	**16**	Support
7	Toggle drilling angle adjustment	**17**	Transport wheels
8	Base plate	**18**	Levels
9	Ventilation button	**19**	Borehole for water extraction ring
10	Feed unit		

As the system consists of coordinated components, please only use original ROTHENBERGER spare parts, accessories and diamond drill bits in order to enable optimum efficiency of the equipment at all times.

3.2 Start of operation

Positioning:

Please pay attention to the position of the ring bolts (5) Ring bolts must not overlap the lower edge of the base plate!

➔ Measure borehole and mark the centre.

➔ Fold out the borehole centre indicator (6) and adjust and fasten the base plate (8).

The respective optimum fastening possibility depends on the building site conditions. *(see fastening possibilities, item 3.3)*

You can achieve the final fine alignment or adjustment of the drill rig by tightening the four ring bolts (5) with the aid of both spirit levels (18).

Every time before start of operation make sure that the drill rig is firmly fastened and not able to shake!

3.3 Fastening possibilities (B)

a) Dowel fastening on concrete or brickwork (picture B-1)

➔ Measure and drill a mounting hole for the dowel fastening.

	Diameter in mm	Depth in mm
Concrete (Item no. FF35120)	15 mm	65 mm
Brickwork (Item no. FF35121)	20 mm	85 mm

➔ Carefully clean the drill dust from the borehole.

➔ Apply the concrete dowel with expansion wedge or brickwork dowel (can be re-used up to 5 times).

Concrete set: Turn the diamond knurl threaded bar into the dowel.

Brickwork set: Screw the diamond knurl threaded bar with the grommet and mounted nut into the armature. Tighten the nut using an open-ended spanner.

➔ Attach the base plate (8) and fasten with the grommet and the wing nut.

b) Bracing with the quick clamp column (Item no. FF35015 picture B-2)

➔ Align the drill rig and attach the quick clamp column to the base plate of the drill rig.

➔ Extend the quick clamp column and clamp the drill rig.

Minimum room height: ca. 1,7 m

Maximum room height: ca. 3,0 m

Information: In order to avoid damage to the ceilings or walls by the quick clamp column, place a piece of wood or similar between the end of the column and the ceiling to distribute the contact pressure over a larger area.

Please read and be sure to understand the supplied quick clamp column instruction manual!

c) Vacuum set fastening (Item no. FF35710 = RC 150; FF35740 = RC 250; picture B-3) with vacuum pump (Item no. FF35200)

➔ Place the cellular rubber ring in the groove incorporated in the base plate (8) of the drill rig.

➔ Connect the vacuum set to the vacuum pump by means of the quick coupling.

➔ Connect the vacuum pump to the mains supply and switch on.

➔ Position the base plate (8) and insert the vacuum connecting piece with 3-way ball valve in the elongated hole of the base plate.

➔ Press firmly on the hand toggle of the ball valve and activate while simultaneously pressing the base plate onto the ground.

Operate the ventilation button (9) in the foot plate to re-position the drill rig on the ground.

Max. drill range with vacuum technique:	horizontal	Ø 150 mm
	vertical	Ø 250 mm

The vacuum technique is only to be used on smooth ground, as an adequate vacuum can only be produced here. **Never suck in on plaster!** The drill rig could break away from the wall.

In the event of a power failure, the safety tank on the RODIA-VAC vacuum pump ensures that the equipment remains firmly attached to the ground for approx. 1 - 2 minutes. This time period, however, is strongly dependent on the impermeability of the system and the condition of the ground.

Check the negative pressure constantly during drilling work. The pressure must not fall below **0,8 bar**!

Remove the equipment from the wall immediately in the event of a power failure. Danger due to the equipment falling off. Vacuum neutralised. Only work using slight feed pressure!

Please read and be sure to understand the supplied vacuum pump instruction manual!

3.4 Handling

Changing the side of the hand wheel:

Make sure the feed gear cannot be operated unintentionally. Use the locking button (1) to secure the feed unit.

➔ Withdraw the black cap nut and remove the hand adapter (11).

➔ Insert on the desired side and re-secure using the cap nut.

Setting the drill angle:

➔ Loosen the toggle (7) and set the guide column (3) at the desired angle (75° - 60° - 45°).

➔ Re-tighten the toggle (7).

Applying the diamond drill:

Make sure the feed gear cannot be operated unintentionally. Use the locking button (1) to secure the feed unit.

➔ RODIACUT 150: Insert the motor into the receptacle (2) of the drill rig from the top and fasten by means of the screw.

➔ RODIACUT 250: Slide the motor from the top as far as it will go (stop 15) into the feed unit (10) of the drill rig and tighten using both star handles (14).

➔ Proceed in the reverse order in order to remove.

Setting the depth control stop:

➔ Release the screw at the depth control stop (4) and set the desired drill depth.

➔ Re-tighten the screw firmly.

Water extraction device (accessory picture B-4):

➔ RODIACUT 150: Unscrew both front ring bolts (5). Turn the knurled screws on the water extraction device into the ring bolts and re-insert in the base plate.

➔ RODIACUT 250: Turn both screws with knurled screws on the water extraction device into the boreholes (19) in the base plate intended for this purpose.

➔ Fasten the water extraction device over the ring bolts (5) by means of the spring lock or lock the screws in place and fasten by means of the knurled screws.

➔ Connect the water extractor and attach the suction hose to the connecting piece of the water extraction ring.

➔ Create a water intake.

- hose feed directly at water supply or
- immersion pump with bucket

PLEASE NOTE: Adequate water supply for cooling the drill bit must always be ensured, as otherwise the drill bits can overheat very quickly and segments can come away.

Information: We strongly advise against the use of “water pressure reservoirs“ as from a drill diameter of 200 mm, as adequate control of the water supply is very restricted in this case.

➔ Cut a hole in the rubber sheet appropriate to the drill bit diameter (air gap between the cut-out rubber seal and drill bit approx. 2 – 3 mm).

➔ Place the rubber sheet on the water extraction ring.

Drilling:

Please read and be sure to understand the drill motor instruction manual!

➔ Turn on the water tap or switch on the water extractor.

(There must at least be sufficient water pressure to move the arising drilling mud from the borehole)

➔ Release the locking device (1) on the feed gear and use the hand wheel (11) to turn the drill downward to the desired drill depth.

➔ Switch off the motor and crank back until the drill bit is completely visible.

In case of seizure, start up the drill motor again at low speed using cooling water and withdraw the core bit!

4 Care and Maintenance

In order to avoid damage to the equipment and guarantee trouble-free work, all parts must be cleaned and lubricated regularly.

The drill rig must be rinsed off with water after every drilling application and the drilling mud cleaned off thoroughly. Please take special care with the guide column and the feed unit.

The following work should be carried out on a weekly basis at least. Carry out on an appropriately more frequent basis in the case of more intensive work.

Feed unit: Clean and oil. If necessary, re-adjust the clearance by means of the hexagon head screws (12) on the side.

Drill rig: Clean and oil gear rack, guide column and adjusting screws.

Important! All maintenance, overhauling and repair work must only be carried out by trained specialised staff.

5 Accessories

You can find suitable accessories in the main catalog or at www.rothenberger.com

6 Customer service

The ROTHENBERGER service locations are available to help you (see listing in catalog or online) and replacement parts and service are also available through these same service locations. Order your accessories and spare parts from your specialist retailer or using RO SERVICE+ online: ☏ + 49 (0) 61 95/ 800 8200 🖷 + 49 (0) 61 95/ 800 7491 ✉ service@rothenberger.com - www.rothenberger.com

7 Disposal

Components of the unit are recyclable material and should be put to recycling. For this purpose registered and certified recycling companies are available. For an environmental friendly disposal of the non-recyclable parts (e.g. electronic waste) please contact your local waste disposal authority.

For EU countries only:



Do not dispose electric tools with domestic waste. In accordance with the European Directive 2012/19/EU the disposal of electrical and electronic equipment and its implementation as national law, electric tools that are no longer serviceable must be collected separately and utilised for environmentally compatible recycling.

Table des matières Page

1 Consignes de sécurité 18

1.1 Utilisation conforme aux dispositions 18
1.2 Avertissements de sécurité généraux pour l'outil 18
1.3 Instructions de sécurité 20

2 Données techniques 20

3 Fonctionnement de l'appareil 20

3.1 Vue d'ensemble (A) 20
3.2 Mise en service 21
3.3 Possibilités de fixation (B) 21
3.4 Maniement 22

4 Entretien et révision 23

5 Accessoires 23

6 Service à la clientèle 23

7 Elimination des déchets 24

Pictogrammes contenus dans ce document:



Danger!

Ce pictogramme signale un risque de blessure pour les personnes.



Attention!

Ce pictogramme signale un risque de dommage matériel ou de préjudice pour l'environnement.

➔ **Nécessité d'exécuter une action**

1 Consignes de sécurité

1.1 Utilisation conforme aux dispositions

Le support de perçage de noyaux au diamant RODIACUT 150 et 250 doit être utilisé uniquement pour le perçage dans le béton armé, la maçonnerie, l'asphalte et d'autres types de pierres avec une couronne de perçage correspondante.

Le support de perçage RODIACUT 150 est destiné à réceptionner le moteur de perçage RODIADRILL 160 et 200, et le support de perçage RODIACUT 250 est destiné à réceptionner le moteur de perçage RODIADRILL 200 et 500.

1.2 Avertissements de sécurité généraux pour l'outil



AVERTISSEMENT! Lire tous les avertissements de sécurité, les instructions, les illustrations et les spécifications fournis avec cet outil électrique.

Ne pas suivre les instructions énumérées ci-dessous peut provoquer un choc électrique, un incendie et/ou une blessure sérieuse.

Conserver tous les avertissements et toutes les instructions pour pouvoir s'y reporter ultérieurement.

Le terme « outil » dans les avertissements fait référence à votre outil électrique alimenté par le secteur (avec cordon d'alimentation) ou votre outil fonctionnant sur batterie (sans cordon d'alimentation).

1) Sécurité de la zone de travail

a) **Conserver la zone de travail propre et bien éclairée.** Les zones en désordre ou sombres sont propices aux accidents.

b) **Ne pas faire fonctionner les outils électriques en atmosphère explosive, par exemple en présence de liquides inflammables, de gaz ou de poussières.** Les outils électriques produisent des étincelles qui peuvent enflammer les poussières ou les fumées.

c) **Maintenir les enfants et les personnes présentes à l'écart pendant l'utilisation de l'outil.** Les distractions peuvent vous faire perdre le contrôle de l'outil.

2) Sécurité électrique

a) **Il faut que les fiches de l'outil électrique soient adaptées au socle. Ne jamais modifier la fiche de quelque façon que ce soit. Ne pas utiliser d'adaptateurs avec des outils à branchement de terre.** Des fiches non modifiées et des socles adaptés réduiront le risque de choc électrique.

b) **Evitez le contact physique avec des surfaces mises à la terre tels que tuyaux, radiateurs, fours et réfrigérateurs.** Il y a un risque élevé de choc électrique au cas où votre corps serait relié à la terre.

c) **N'exposez pas l'outil électroportatif à la pluie ou à l'humidité.** La pénétration d'eau dans un outil électroportatif augmente le risque d'un choc électrique.

d) **Ne pas maltraiter le cordon. Ne jamais utiliser le cordon pour porter, tirer ou débrancher l'outil électrique. Maintenir le cordon à l'écart de la chaleur, du lubrifiant, des arêtes vives ou des parties en mouvement.** Des cordons endommagés ou emmêlés augmentent le risque de choc électrique.

e) **Lorsqu'on utilise un outil électrique à l'extérieur, utiliser un prolongateur adapté à l'utilisation extérieure.** L'utilisation d'un cordon adapté à l'utilisation extérieure réduit le risque de choc électrique.

f) **Si l'usage d'un outil dans un emplacement humide est inévitable, utiliser une alimentation protégée par un dispositif à courant différentiel résiduel (RCD).** L'usage d'un RCD réduit le risque de choc électrique.

3) Sécurité des personnes

a) **Restez vigilant, surveillez ce que vous faites. Faites preuve de bon en utilisant l'outil électroportatif. N'utilisez pas l'appareil lorsque vous êtes fatigué ou après avoir consommé de l'alcool, des drogues ou avoir pris des médicaments.** Un moment

d'inattention lors de l'utilisation de l'appareil peut entraîner de graves blessures sur les personnes.

b) **Portez des équipements de protection. Portez toujours des lunettes de protection.** Le fait de porter des équipements de protection personnels tels que masque anti-poussières, chaussures de sécurité antidérapantes, casque de protection ou protection acoustique suivant le travail à effectuer, réduit le risque de blessures.

c) **Eviter tout démarrage intempestif. S'assurer que l'interrupteur est en position arrêt avant de brancher l'outil au secteur et/ou au bloc de batteries, de le ramasser ou de le porter.** Porter les outils électriques en ayant le doigt sur l'interrupteur ou brancher des outils électriques dont l'interrupteur est en position marche est source d'accidents.

d) **Retirer toute clé de réglage avant de mettre l'outil électrique en marche.** Une clé laissée fixée sur une partie tournante de l'outil électrique peut donner lieu à des blessures.

e) **Ne pas se précipiter. Garder une position et un équilibre adaptés à tout moment.** Cela permet un meilleur contrôle de l'outil électrique dans des situations inattendues.

f) **S'habiller de manière adaptée. Ne pas porter de vêtements amples ou de bijoux. Garder les cheveux et les vêtements à distance des parties en mouvement.** Des vêtements amples, des bijoux ou les cheveux longs peuvent être pris dans des parties en mouvement.

g) **Si des dispositifs sont fournis pour le raccordement d'équipements pour l'extraction et la récupération des poussières, s'assurer qu'ils sont connectés et correctement utilisés.** Utiliser des collecteurs de poussière peut réduire les risques dus aux poussières.

h) **Rester vigilant et ne pas négliger les principes de sécurité de l'outil sous prétexte que vous avez l'habitude de l'utiliser.** Une fraction de seconde d'inattention peut provoquer une blessure grave.

4) Utilisation et entretien de l'outil électrique

a) **Ne pas forcer l'outil électrique. Utiliser l'outil électrique adapté à votre application.** L'outil électrique adapté réalise mieux le travail et de manière plus sûre au régime pour lequel il a été construit.

b) **Ne pas utiliser l'outil électrique si l'interrupteur ne permet pas de passer de l'état de marche à arrêt et inversement.** Tout outil électrique qui ne peut pas être commandé par l'interrupteur est dangereux et il faut le réparer.

c) **Débrancher la fiche de la source d'alimentation et/ou enlever le bloc de batteries, s'il est amovible, avant tout réglage, changement d'accessoires ou avant de ranger l'outil électrique.** De telles mesures de sécurité préventives réduisent le risque de démarrage accidentel de l'outil électrique.

d) **Conserver les outils électriques à l'arrêt hors de la portée des enfants et ne pas permettre à des personnes ne connaissant pas l'outil électrique ou les présentes instructions de le faire fonctionner.** Les outils électriques sont dangereux entre les mains d'utilisateurs novices.

e) **Observer la maintenance des outils électriques et des accessoires. Vérifier qu'il n'y a pas de mauvais alignement ou de blocage des parties mobiles, des pièces cassées ou toute autre condition pouvant affecter le fonctionnement de l'outil électrique. En cas de dommages, faire réparer l'outil électrique avant de l'utiliser.** De nombreux accidents sont dus à des outils électriques mal entretenus.

f) **Garder affûtés et propres les outils permettant de couper.** Des outils destinés à couper correctement entretenus avec des pièces coupantes tranchantes sont moins susceptibles de bloquer et sont plus faciles à contrôler.

g) **Utiliser l'outil électrique, les accessoires et les lames etc., conformément à ces instructions, en tenant compte des conditions de travail et du travail à réaliser.** L'utilisation de l'outil électrique pour des opérations différentes de celles prévues peut donner lieu à des situations dangereuses.

h) **Il faut que les poignées et les surfaces de préhension restent sèches, propres et dépourvues d'huiles et de graisses.** Des poignées et des surfaces de préhension glissantes rendent impossibles la manipulation et le contrôle en toute sécurité de l'outil dans les situations inattendues.

5) Service

a) **Faire entretenir l'outil électrique par un réparateur qualifié utilisant uniquement des pièces de rechange identiques.** Cela assure le maintien de la sécurité de l'outil électrique.

1.3 Instructions de sécurité

Lire et comprendre les consignes de sécurité et les remarques concernant le travail pour le moteur de perçage utilisé!

Respecter les prescriptions de prévention d'accidents applicables de la caisse de prévoyance pendant la mise en service et les travaux et la maintenance de la machine.

Mettre les conduites d'eau et de gaz ainsi que les câbles électriques hors service dans la zone du perçage.

S'assurer que des installations, des appareils ou des personnes ne peuvent être ni endommagés, ni mis en péril su le côté sortie du perçage à cause de l'eau de refroidissement ou des noyaux de matière forée qui tombent. Cela est valable en particulier dans les bâtiments habités.

Toujours assurer l'unité de perçage de noyaux contre une chute pendant les travaux sur des murs et au-dessus de la tête! La poignée n'est pas conçue pour une haute sollicitation en cas de chute et ne doit pas être utilisée comme oeillet de câble pour transporter et assurer.

2 Données techniques

	RC 150	RC 250
Dimensions (L x l x H)	430 x 250 x 810 mm	620 x 240 x 970 mm
Course maximale de perçage.	450 mm	650 mm
Zone de perçage avec		
moteur de perçage RD 160	Ø 10 – 132 mm	Ø 10 – 132 mm
moteur de perçage RD 200	Ø 10 – 152 mm	Ø 10 – 200 mm
moteur de perçage RD 500	---	Ø 30 – 250 mm
Profondeur de perçage sans prolongation	300 - 430 mm	430 - 500 mm
Logement de moteur	Ø 56/ 60 mm	Guidage à queue d'aronde Ø 56/ 60 mm
Poids ca.	10 kg	18 kg
Cote chevilles	260 mm	300 mm





3 Fonctionnement de l'appareil

3.1 Vue d'ensemble (A)

1	Blocage de la transmission d'avance	**11**	Poignée emboîtable
2	Logement de moteur	**12**	Vis de réglage des listeaux de guidage
3	Colonne de guidage	**13**	Poignée avec la clé pour vis à six pans creux de 6
4	Butée de profondeur	**14**	Poignée en étoile du logement de moteur
5	Vis à oeillet	**15**	Butée du logement de moteur
6	Indicateur de centre du trou à percer	**16**	Appui
7	Vis à poignée du réglage d'angle de perçage	**17**	Roues de transport
8	Plaque de fond	**18**	Niveaux à bulles d'air
9	Tête de purge	**19**	Perçage pour l'anneau d'aspiration d'eau
10	Unité d'avance		

Comme le système est constitué de composants adaptés les uns aux autres, il est impératif d'utiliser exclusivement des pièces détachées, des accessoires et des couronnes de perçage

diamantées de la marque ROTHENBERGER pour permettre à tout moment une fonctionnalité optimale de l'appareil.

3.2 Mise en service

Positionnement:

Veiller à la position des vis à oeillet (5)! Les vis à oeillet ne doivent pas dépasser de l'arête inférieure de la plaque de fond!

➔ Mesurer le trou à percer et dessiner le centre du trou à percer.

➔ Rabattre l'indicateur de centre du trou à percer (6), puis ajuster la plaque de fond (8) et la fixer.

La fixation respectivement optimale dépend des dispositions sur le chantier. *(voir les possibilités de fixation au paragraphe 3.3)*

Pour finir, on obtient une orientation ou un ajustement de précision du support de perçage par vissage à bloc des quatre vis à oeillet (5) en s'aidant des niveaux à bulle d'eau (18).

S'assurer avant chaque mise en service que le support de perçage est fixé fermement et qu'il ne vacille pas!

3.3 Possibilités de fixation (B)

a) Fixation par des chevilles dans le béton ou la maçonnerie (photo B-1)

➔ Mesurer et percer le trou de fixation pour la fixation par chevilles.

	Diamètre en mm	Profondeur en mm
Béton (Art. n° FF35120)	15 mm	65 mm
Maçonnerie (Art. n° FF35121)	20 mm	85 mm

➔ Enlever minutieusement la poussière de perçage dans le trou à percer.

➔ Insérer une cheville pour béton avec clavette d'écartement ou une cheville pour maçonnerie (réutilisables 5 fois au maximum).

Set pour béton: Visser une tige filetée à cordelette dans la cheville.

Set pour maçonnerie: Visser une tige filetée à cordelette avec une rondelle plate et un écrou monté dans l'ancrage. Visser l'écrou à bloc avec une clé à fourche.

➔ Mettre la plaque de fond **(8)** en place et la fixer avec une rondelle plate et un écrou à ailettes.

b) Haubanage avec la colonne de calage rapide (Art. n° FF35015 photo B-2)

➔ Orienter le support de perçage et placer la colonne de calage rapide sur la plaque de fond du support de perçage.

➔ Déployer la colonne de calage rapide et coincer le support de perçage.

Hauteur minimale de la pièce: environ 1,7 m

Hauteur maximale de la pièce: environ 3,0 m

Remarque: A titre de prévention contre des endommagements sur les plafonds ou les murs par la colonne de calage rapide, placez un morceau de bois ou similaire entre l'extrémité de la colonne et le plafond pour répartir la pression d'appui sur une surface plus importante.

Lire et comprendre le mode d'emploi ci-joint de la colonne de calage rapide!

c) Fixation par le set de vide (Art. n° FF35710= RC 150; FF35740= RC 250; photo B-3) avec la pompe à vide (Art. n° FF35200)

➔ Placer la bague en caoutchouc mousse dans la rainure ménagée dans la plaque de fond (8) du support de perçage.

➔ Brancher le set de vide à la pompe à vide au moyen de l'accouplement rapide.

➔ Connecter la pompe à vide au réseau électrique et l'enclencher.

➔ Positionner la plaque de fond (8) et placer la tubulure de vide avec le robinet à boisseau sphérique à 3 positions dans le trou oblong de la plaque de fond.

➔ Presser fermement la manette du robinet à boisseau sphérique et la rabattre, tout en pressant simultanément la plaque de fond sur le subjectile.

Il suffit d'actionner la tête de purge (9) dans la plaque d'embase pour déplacer le support de perçage sur le subjectile.

Zone maximale de perçage avec la	horizontale	Ø 150 mm
technique de vide:	verticale	Ø 250 mm

La technique de vide doit être utilisée seulement sur des subjectiles lisses car c'est seulement ici qu'un vide suffisant peut être établi. **Ne jamais aspirer sur des crépis ou des enduits!** Le support de perçage pourrait se détacher du mur.

En cas de panne de courant, le réservoir instantané de la pompe à vide RODIA-VAC veille à ce que la machine adhère encore pendant environ 1 à 2 minutes sur le subjectile. Toutefois, ce laps de temps dépend fortement de l'étanchéité du système et de la nature du subjectile.

Vérifier la dépression en permanence pendant les travaux de perçage. La pression ne doit pas tomber en dessous de **0,8 bar**!

Retirer immédiatement la machine du mur en cas de panne de courant. Il existe un risque de chute pour la machine! Le vide est annulé! Travailler uniquement avec une faible pression d'avance!

Lire et comprendre le mode d'emploi ci-joint de la pompe à vide!

3.4 Maniement

Changement de côté du volant à main:

Assurer la transmission d'avance contre un déplacement inopiné! Assurer l'unité d'avance avec le bouton de blocage (1).

➔ Faire revenir l'écrou-raccord noir et retirer la poignée emboîtable (11).

➔ Encliqueter sur le côté désiré et assurer à nouveau avec l'écrou-raccord.

Réglage de l'angle de perçage:

➔ Desserrer la vis à poignée (7) et ajuster la colonne de guidage (3) sur l'angle souhaité (75° - 60° - 45°).

➔ Visser à nouveau la vis à poignée (7) à bloc.

Utilisation de la perceuse au diamant:

Assurer la transmission d'avance contre un déplacement inopiné! Assurer l'unité d'avance avec le bouton de blocage (1).

➔ RODIACUT 150: Visser le moteur par le haut dans le logement (2) du support de perçage et le fixer au moyen de la vis.

➔ RODIACUT 250: Pousser le moteur par le haut dans l'unité d'avance (10) du support de perçage jusqu'à la butée (15) et le fixer au moyen des deux poignées en étoile (14).

➔ Procéder dans le sens inverse pour l'enlèvement.

Réglage de la butée en profondeur:

➔ Desserrer la vis sur la butée en profondeur (4) et ajuster la profondeur de perçage souhaitée.

➔ Bien visser à nouveau la vis.

Dispositif d'aspiration d'eau (accessoire photo B-4):

➔ RODIACUT 150: Dévisser les deux vis à oeillet (5) avant. Tourner les écrous moletés du dispositif daspiration deau sur la vis à oeillet et les placer à nouveau dans la plaque de fond.

➔ RODIACUT 250: Visser les deux vis avec les écrous moletés du dispositif d'aspiration d'eau dans les perçages prévus à cet effet (19) dans la plaque de fond.

➔ Faire encliqueter le dispositif d'aspiration d'eau au moyen de la fermeture à encliquetage sur les vis à oeillet (5) ou les vis et fixer avec les écrous moletés.

➔ Ensuite, raccorder l'aspirateur d'eau et monter le tuyau d'aspiration sur les tubulures de l'anneau d'aspiration d'eau.

➔ Etablir l'apport d'eau.
  – pose du tuyau directement à la conduite d'eau, ou
  – pompe à immersion avec seau

ATTENTION: Il faut toujours garantir une alimentation en eau suffisante pour refroidir la couronne de perçage car sinon la couronne de perçage devient rapidement brûlante et il se peut que des segments se détachent.

Remarque: A partir des diamètres de perçage de 200 mm, nous déconseillons vivement d'utiliser des «réservoirs d'eau sous pression» car ici, un contrôle suffisant de l'alimentation en eau n'est possible que sous des restrictions rigoureuses.

➔ Découper un trou dans la plaque de fond en fonction du diamètre de la couronne de perçage (fente d'air entre le joint en caoutchouc découpé et la couronne de perçage: environ 2 - 3 mm).

➔ Placer la plaque en caoutchouc sur l'anneau d'aspiration d'eau.

Perçage:

Lire et comprendre le mode d'emploi du moteur de perçage!

➔ Ouvrir le robinet d'eau ou enclencher l'aspirateur d'eau.

(Il faut disposer d'une pression d'eau qui suffit au moins pour transporter les boues de perçage en dehors du trou à percer)

➔ Desserrer le blocage (1) de la transmission d'avance et faire descendre la perceuse avec le volant à main (11) jusqu'à la profondeur de perçage souhaitée.

➔ Couper le moteur et actionner la manivelle en arrière jusqu'à ce que la couronne de perçage soit entièrement visible.

Au cas où il y aurait un blocage, faire tourner le moteur de perçage lentement sous l'eau de refroidissement et retirer la couronne de perçage!

4 Entretien et révision

Il est nécessaire de nettoyer et de lubrifier régulièrement toutes les pièces afin d'éviter des dommages sur l'appareil et de garantir un fonctionnement sans incident.

Après chaque perçage, le support de perçage doit être rincé à l'eau et les boues de perçage doivent être enlevées minutieusement. Il est impératif de procéder ici avec un soin particulier sur la colonne de guidage et l'unité d'avance.

Les travaux mentionnés ci-après doivent être exécutés au moins une fois par semaine. Ils doivent être réalisés plus souvent en conséquence dans le cas de travaux plus intensifs.

Unité d'avance:	Nettoyer et huiler l'unité d'avance; au besoin, rajuster le jeu au moyen des vis à tête hexagonale (12) sur le côté.
Support de perçage:	Nettoyer et huiler la crémaillère, la colonne de guidage et les vis de réglage.

Important! Seul un personnel spécialisé et instruit est autorisé à exécuter les travaux de maintenance, d'entretien et de réparation.

5 Accessoires

Vous pouvez trouver les accessoires appropriés dans le catalogue principal ou sur www.rothenberger.com

6 Service à la clientèle

Les centres de service clientèle ROTHENBERGER sont disponibles pour vous aider (voir la liste dans le catalogue ou en ligne) et pour le remplacement des pièces, ainsi que pour la révision. Commandez vos accessoires et pièces de rechange auprès de votre revendeur spécialisé ou RO SERVICE+ online: ☏ + 49 (0) 61 95/ 800 8200 🖷 + 49 (0) 61 95/ 800 7491
✉ service@rothenberger.com - www.rothenberger.com

7 Elimination des déchets

Certaines pièces de l'appareil sont recyclables et peuvent donc faire l'objet d'un traitement de recyclage. Des entreprises de recyclage agréées et certifiées sont disponibles à cet effet. Renseignez-vous auprès de votre administration de déchets compétente pour l'élimination non polluante des pièces non recyclables (par ex. déchets électroniques).

Pour les pays européens uniquement:



Ne pas jeter les appareils électriques dans les ordures ménagères! Conformément à la directive européenne 2012/19/EU relative aux déchets d'équipements électriques et électroniques et sa transposition dans la législation nationale, les appareils électriques usagés doivent faire l'objet d'une collecte sélective ainsi que d'un recyclage respectueux de l'environnement.

Índice Página

1 Indicaciones de seguridad 26

1.1 Utilización exclusiva con los fines especificados 26
1.2 Advertencias de peligro generales para herramientas eléctricas 26
1.3 Instrucciones relativas a la seguridad 28

2 Datos técnicos 28

3 Función del aparato 28

3.1 Cuadro sinóptico (A) 28
3.2 Puesta en marcha 29
3.3 Posibilidades de fijación (B) 29
3.4 Manejo 30

4 Cuidado y mantenimiento 31

5 Accesorios 31

6 Atención al cliente 32

7 Eliminación 32

Marcaciones en este documento:



Peligro!

Este símbolo avisa de que el usuario corre peligro de lesionarse.



Atención!

Este símbolo avisa de que hay peligro de causar daños materiales o medioambientales.

➔ **Requerimiento de actuar**

1 Indicaciones de seguridad

1.1 Utilización exclusiva con los fines especificados

El montante para taladros sacanúcleos de diamante RODIACUT 150 y 250 sólo se debe emplear para taladrar en hormigón armado, mampostería, asfalto y demás clases de roca utilizándose coronas adecuadas.

El montante RODIACUT 150 ha sido diseñado para el montaje del motor taladrador RODIADRILL 160 y 200 y el montante RODIACUT 250 para el montaje del motor taladrador RODIADRILL 200 y 500.

1.2 Advertencias de peligro generales para herramientas eléctricas



ADVERTENCIA! Lea íntegramente las advertencias de peligro, las instrucciones, las ilustraciones y las especificaciones entregadas con esta herramienta eléctrica.

En caso de no atenerse a las instrucciones siguientes, ello puede ocasionar una descarga eléctrica, un incendio y/o una lesión grave.

Guardar todas las advertencias de peligro e instrucciones para futuras consultas.

El término herramienta eléctrica empleado en las siguientes advertencias de peligro se refiere a herramientas eléctricas de conexión a la red (con cable de red) y a herramientas eléctricas accionadas por acumulador (o sea, sin cable de red).

1) Seguridad del puesto de trabajo

a) **Mantenga limpio y bien iluminado su puesto de trabajo.** El desorden o una iluminación deficiente en las áreas de trabajo pueden provocar accidentes.

b) **No utilice la herramienta eléctrica en un entorno con peligro de explosión, en el que se encuentren combustibles líquidos, gases o material en polvo.** Las herramientas eléctricas producen chispas que pueden llegar a inflamar los materials en polvo o vapores.

c) **Mantenga alejados a los niños y otras personas de su puesto de trabajo al emplear la herramienta eléctrica.** Una distracción le puede hacer perder el control sobre la herramienta eléctrica.

2) Seguridad eléctrica

a) **El enchufe de la herramienta eléctrica debe corresponder a la toma de corriente utilizada. No es admisible modificar el enchufe en forma alguna. No emplear adaptadores en herramientas eléctricas dotadas con una toma de tierra.** Los enchufes sin modificar adecuados a las respectivas tomas de corriente reducen el riesgo de una descarga eléctrica.

b) **Evite que su cuerpo toque partes conectadas a tierra como tuberías, radiadores, cocinas y refrigeradores.** El riesgo a quedar expuesto a una sacudida eléctrica es mayor si su cuerpo tiene contacto con tierra.

c) **No exponga las herramientas eléctricas a la lluvia y evite que penetren líquidos en su interior.** Existe el peligro de recibir una descarga eléctrica si penetran ciertos líquidos en la herramienta eléctrica.

d) **No utilice el cable de red para transportar o colgar la herramienta eléctrica, ni tire de él para sacar el enchufe de la toma de corriente. Mantenga el cable de red alejado del calor, aceite, esquinas cortantes o piezas móviles.** Los cables de red dañados o enredados pueden provocar una descarga eléctrica.

e) **Al trabajar con la herramienta eléctrica a la intemperie utilice solamente cables de prolongación apropiados para su uso en exteriores.** La utilización de un cable de prolongación adecuado para su uso en exteriores reduce el riesgo de una descarga eléctrica.

f) **Si fuese imprescindible utilizar la herramienta eléctrica en un entorno húmedo, es necesario conectarla a través de un fusible diferencial.** La aplicación de un fusible diferencial reduce el riesgo a exponerse a una descarga eléctrica.

3) Seguridad de personas

a) **Esté atento a lo que hace y emplee la herramienta eléctrica con prudencia. No utilice la herramienta eléctrica si estuviese cansado, ni tampoco después de haber consu-**

mido alcohol, drogas o medicamentos. El no estar atento durante el uso de una herramienta eléctrica puede provocarle serias lesiones.

b) **Utilice un equipo de protección y en todo caso unas gafas de protección.** El riesgo a lesionarse se reduce considerablemente si, dependiendo del tipo y la aplicación de la herramienta eléctrica empleada, se utiliza un equipo de protección adecuado como una mascarilla antipolvo, zapatos de seguridad con suela antideslizante, casco, o protectores auditivos.

c) **Evite una puesta en marcha fortuita. Asegurarse de que la herramienta eléctrica esté desconectada antes de conectarla a la toma de corriente y/o al montar el acumulador, al recogerla, y al transportarla.** Si transporta la herramienta eléctrica sujetándola por el interruptor de conexión/desconexión, o si alimenta la herramienta eléctrica estando ésta conectada, ello puede dar lugar a un accidente.

d) **Retire las herramientas de ajuste o llaves fijas antes de conectar la herramienta eléctrica.** Una herramienta de ajuste o llave fija colocada en una pieza rotante puede producir lesiones al poner a funcionar la herramienta eléctrica.

e) **Evite posturas arriesgadas. Trabaje sobre una base firme y mantenga el equilibrio en todo momento.** Ello le permitirá controlar mejor la herramienta eléctrica en caso de presentarse una situación inesperada.

f) **Lleve puesta una vestimenta de trabajo adecuada. No utilice vestimenta amplia ni joyas. Mantenga su pelo, vestimenta y guantes alejados de las piezas móviles.** La vestimenta suelta, las joyas y el pelo largo se pueden enganchar con las piezas en movimiento.

g) **Siempre que sea posible utilizar unos equipos de aspiración o captación de polvo, asegúrese que éstos estén montados y que sean utilizados correctamente.** El empleo de estos equipos reduce los riesgos derivados del polvo.

h) **No permita que la familiaridad ganada por el uso frecuente de la herramienta eléctrica lo deje creerse seguro e ignorar las normas de seguridad.** Una acción negligente puede causar lesiones graves en una fracción de segundo.

4) Uso y trato cuidadoso de herramientas eléctricas

a) **No sobrecargue la herramienta eléctrica. Use la herramienta eléctrica prevista para el trabajo a realizar.** Con la herramienta eléctrica adecuada podrá trabajar mejor y más seguro dentro del margen de potencia indicado.

b) **No utilice herramientas eléctricas con un interruptor defectuoso.** Las herramientas eléctricas que no se puedan conectar o desconectar son peligrosas y deben hacerse reparar.

c) **Saque el enchufe de la red y/o retire el acumulador desmontable de la herramienta eléctrica, antes de realizar un ajuste, cambiar de accesorio o al guardar la herramienta eléctrica.** Esta medida preventiva reduce el riesgo a conectar accidentalmente la herramienta eléctrica.

d) **Guarde las herramientas eléctricas fuera del alcance de los niños. No permita la utilización de la herramienta eléctrica a aquellas personas que no estén familiarizadas con su uso o que no hayan leído estas instrucciones.** Las herramientas eléctricas utilizadas por personas inexpertas son peligrosas.

e) **Cuide la herramienta eléctrica y los accesorios con esmero. Controle si funcionan correctamente, sin atascarse, las partes móviles de la herramienta eléctrica, y si existen partes rotas o deterioradas que pudieran afectar al funcionamiento de la herramienta eléctrica. Haga reparar estas piezas defectuosas antes de volver a utilizar la herramienta eléctrica.** Muchos de los accidentes se deben a herramientas eléctricas con un mantenimiento deficiente.

f) **Mantenga los útiles limpios y afilados.** Los útiles mantenidos correctamente se dejan guiar y controlar mejor.

g) **Utilice la herramienta eléctrica, accesorios, útiles, etc. de acuerdo a estas instrucciones, considerando en ello las condiciones de trabajo y la tarea a realizar.** El uso de herramientas eléctricas para trabajos diferentes de aquellos para los que han sido concebidas puede resultar peligroso.

h) **Mantenga las empuñaduras y las superficies de las empuñaduras secas, limpias y libres de aceite y grasa.** Las empuñaduras y las superficies de las empuñaduras resbaladizas no permiten un manejo y control seguro de la herramienta eléctrica en situaciones imprevistas

5) Servicio

a) **Únicamente haga reparar su herramienta eléctrica por un profesional, empleando exclusivamente piezas de repuesto originales.** Solamente así se mantiene la seguridad de la herramienta eléctrica.

1.3 Instrucciones relativas a la seguridad

¡Leer y comprender todas las indicaciones de seguridad y manejo del motor taladrador utilizado!

Observar siempre las normas de prevención de accidentes estipuladas por las cooperativas para la prevención y el seguro de accidentes laborales durante la puesta en marcha, el trabajo y el mantenimiento de la máquina.

Cierre o ponga fuera de servicio todas las tuberías de gas y agua al igual que todas las conducciones de corriente eléctrica que se encuentren en el área de taladrado.

Cerciórese de que personas, instalaciones o aparatos no sean dañados al otro lado de la pared a causa del escape de agua de enfriamiento o la caída de núcleos cilíndricos. Esta medida de precaución vale en especial para edificios habitados.

¡En caso de realizar perforaciones en paredes y por encima de la cabeza, siempre debe asegurar la unidad sacanúcleos adicionalmente contra una posible caída. La empuñadura del taladro no aguanta el enorme peso en caso de caídas y tampoco debe utilizarse como corchete para sogas ni para otros fines de transporte y seguridad.

2 Datos técnicos

	RC 150	RC 250
Medidas (L x A x Alt.)	430 x 250 x 810 mm	620 x 240 x 970 mm
Máx. carrera de perforación	450 mm	650 mm
Área de taladrado con el		
motor taladrador RD 160	Ø 10 – 132 mm	Ø 10 – 132 mm
motor taladrador RD 200	Ø 10 – 152 mm	Ø 10 – 200 mm
motor taladrador RD 500	---	Ø 30 – 250 mm
Profundidad de perforación sin extensión	300 - 430 mm	430 - 500 mm
Toma del motor	Ø 56 / 60 mm	Guía de cola de milano Ø 56 / 60 mm
Peso ca.	10 kg	18 kg
Medida colocación tarugo	260 mm	300 mm





3 Función del aparato

3.1 Cuadro sinóptico (A)

1	Bloqueo mecanismo de avance	**11**	Mango enchufable
2	Toma del motor	**12**	Tornillos de ajuste regletas de guía
3	Columna guía	**13**	Empuñadura con hexagonal tamaño 6
4	Tope de profundidad	**14**	Mando estrellado toma del motor
5	Tornillos de cáncamo	**15**	Tope toma del motor
6	Indicador del centro del agujero de taladrado	**16**	Soporte
7	Manija con cerradura ajuste del ángulo de taladrado	**17**	Ruedas de transporte

8 Placa base

9 Botón de desaireación

10 Mecanismo de avance

18 Niveles de aire

19 Perforación para el anillo de aspiración de agua

Como el sistema está compuesto por componentes armonizados entre sí, recomendamos que utilice únicamente piezas de recambio, accesorios y coronas de diamante originales de ROTHENBERGER para así siempre poder garantizar una funcionabilidad óptima del aparato.

3.2 Puesta en marcha

Posicionamiento:

¡Prestar atención a la posición de los tornillos de cáncamo (5)! ¡Los tornillos de cáncamo no deben sobresalir del borde inferior de la placa base!

➔ Medir la posición del agujero y marcar el centro del agujero.

➔ Desplegar el indicador del centro del agujero (6) y luego ajustar y fijar la placa base (8).

La posibilidad de fijación óptima siempre depende de las circunstancias existentes en el respectivo lugar de la obra. *(véase "Posibilidades de fijación", punto 3.3)*

El ajuste y/o la alineación final del montante se logra a través del apriete de los cuatro tornillos de cáncamo (5) y con ayuda de los dos niveles de burbuja (18).

¡Cerciorarse antes de cada puesta en marcha de que el montante esté fijado de manera segura y no tambalee!

3.3 Posibilidades de fijación (B)

a) Fijación con tarugos en hormigón o mampostería (fig. B-1)

➔ Medir la posición del agujero para la fijación con tarugo y taladrar el agujero.

	Diámetro en mm	Profundidad en mm
Hormigón (Nº de art. FF35120)	15 mm	65 mm
Mampostería (Nº de art. FF35121)	20 mm	85 mm

➔ Extraer cuidadosamente todo el polvo de perforado del agujero.

➔ Insertar un tarugo de hormigón con cuña extensible y/o un tarugo de mampostería (utilizable hasta 5 veces).

Fijación en hormigón: Enroscar la varilla roscada con moleteado cruzado en el tarugo.

Fijación en mampostería: Enroscar la varilla roscada con moleteado cruzado conjuntamente con una arandela y una tuerca premontada en el respectivo anclaje. Apretar la tuerca con la llave de horquilla.

➔ Colocar la placa base (8) y fijarla con arandelas y tuercas de mariposa.

b) Arriostrar con la columna de arriostramiento rápido (Nº de art. FF35015 fig. B-2)

➔ Alinear el montante y colocar la columna de arriostramiento rápido encima de la placa base del montante.

➔ Desplegar la columna de arriostramiento rápido y fijar el montante en esa posición.

Altura mínima del recinto: aprox. 1,7 m

Altura máxima del recinto: aprox. 3,0 m

Nota: Para evitar que se produzcan daños en techos y paredes al usar la columna de arriostramiento rápido, recomendamos que coloque un trozo de madera o algo similar entre el final de la columna y el techo para así distribuir la presión de apriete sobre una superficie más grande.

¡Leer y comprender las instrucciones de servicio adjuntas de la columna de arriostramiento rápido!

c) Fijación con ayuda de la unidad de vacío (Nº de art. FF35710= RC 150; FF35740= RC 250; fig. B-3) y la bomba de vacío (Nº de art. FF35200)

➔ Insertar el anillo de goma en la respectiva ranura de la placa base (8) del montante.

➔ Conectar la unidad de vacío a la bomba de vacío con ayuda del acoplamiento rápido.

➔ Conectar la bomba de vacío a la red eléctrica y ponerla en marcha.

➔ Posicionar la placa base (8) e introducir la tubuladura de vacío con la llave esférica de 3 vías en el agujero oblongo de la placa base.

➔ Presionar fuertemente la muletilla de la llave esférica y cambiarla de posición, al mismo tiempo presionar la placa base contra el suelo.

Para poder desplazar el montante a lo largo del suelo se tiene que accionar el botón de desaireación (9) que se encuentra en la base del propio montante.

Máx. área de taladrado con tecnología bajo el vacío:	horizontal	Ø 150 mm
	vertical	Ø 250 mm

La tecnología bajo el vacío sólo se debe aplicar sobre superficies planas y lisas, porque solamente allí es posible crear un vacío suficientemente fuerte. **¡Nunca fijar el montante succionando encima de revoques o enfoscados!** El montante se podría desprender de la pared.

En caso de apagón, el depósito de seguridad de la bomba de vacío RODIA-VAC se encarga de que la máquina aún quede adherida a la superficie durante aprox. 1 ó 2 minutos. Este lapso de tiempo, sin embargo, depende enormemente de la estanqueidad del sistema así como de las propiedades de la respectiva superficie.

Controlar constantemente la intensidad del vacío durante los trabajos de taladrado. ¡La presión nunca debe descender a un valor inferior a **0,8 bar**!

La máquina se tiene que retirar inmediatamente de la pared en caso de apagón. ¡Peligro de que la máquina se caiga y lesione al operario! ¡Desactivar el vacío! ¡Solamente trabajar con una presión de avance reducida!

¡Leer y comprender las instrucciones de servicio adjuntas de la bomba de vacío!

3.4 Manejo

Cambio de lado del volante:

¡Asegurar el mecanismo de avance contra un accionamiento impremeditado! Asegurar el mecanismo de avance con el botón de bloqueo (1).

➔ Jalar la tuerca de unión negra hacia atrás y extraer el mango enchufable (11).

➔ Enchufarlo en el lado deseado y volverlo a fijar con la tuerca de unión.

Ajustar el ángulo de taladrado:

➔ Soltar la manija con cerradura (7) y ajustar la columna guía (3) al ángulo deseado (75° - 60° - 45°).

➔ Volver a apretar la manija con cerradura (7).

Montaje del taladro de diamante:

¡Asegurar el mecanismo de avance contra un accionamiento impremeditado! Asegurar el mecanismo de avance con el botón de bloqueo (1).

➔ RODIACUT 150: Colocar el motor desde arriba en la respectiva toma (2) del montante y fijarlo en esa posición a través del tornillo.

➔ RODIACUT 250: Introducir el motor desde arriba en el mecanismo de avance (10) del montante hasta dar con el tope (15) y fijarlo a través de los dos mandos estrellados (14).

➔ Proceder en orden inverso para desmontar el taladro.

Ajustar el tope de profundidad:

➔ Soltar el tornillo del tope de profundidad (4) y ajustar la profundidad de taladrado deseada.

➔ Volver a apretar el tornillo fijamente.

Dispositivo de aspiración de agua (accesorio fig. B-4):

➔ RODIACUT 150: Desenroscar los dos tronillos de cáncamo delanteros (5). Enroscar las tuercas moleteadas del dispositivo de aspiración de agua en los tornillos de cáncamo y volver a insertarlos en la placa base.

➔ RODIACUT 250: Enroscar los dos tornillos con las tuercas moleteadas del dispositivo de aspiración de agua en las respectivas perforaciones (19) de la placa base.

➔ Dejar que el dispositivo de aspiración de agua encaje con el cierre de resorte en los tornillos de cáncamo (5) y/o tornillos y luego fijarlo mediante las tuercas moleteadas.

➔ Conectar el aparato aspirador de agua y montar la manguera aspirante en la tubuladura del anillo de aspiración de agua.

➔ Conectar la alimentación de agua.

– manguera de alimentación directamente a la tubería de agua, o
– bomba de inmersión con cubo

ATENCIÓN: Siempre tiene que haber una suficiente alimentación de agua para garantizar el enfriamiento de la corona, ya que, sino, ésta se calentaría demasiado rápido y se podrían desprender segmentos.

Nota: Desaconsejamos seriamente el uso de "depósitos de presión de agua" a partir de un diámetro de taladrado de 200 mm, ya que en este caso apenas es posible tener el suministro de agua bajo control.

➔ Cortar un agujero en la placa de goma que coincida con el diámetro de la corona (espacio de aire entre la junta de goma recortada y la corona aprox. 2 - 3 mm).

➔ Colocar la placa de goma sobre el anillo de aspiración de agua.

Taladrar:

¡Leer y comprender las instrucciones de servicio del motor taladrador!

➔ Abrir la llave del agua y/o conectar el aparato aspirador de agua.
(Por lo menos tiene que haber suficiente presión hidráulica para poder transportar el cieno de perforación fuera del agujero de taladrado.)

➔ Soltar el bloqueo (1) del mecanismo de avance y bajar el taladro a la profundidad de taladrado deseada por medio del volante (11).

➔ Desconectar el motor y desplazar el taladro hacia atrás girando la manivela hasta que la corona esté completamente visible.

Si se atasca, arrancar nuevamente el motor bajo agua de enfriamiento con pocas revoluciones por minuto y quitar la broca!

4 Cuidado y mantenimiento

Para evitar que se produzcan daños en el aparato y además esté garantizado que se pueda trabajar sin dificultad alguna, es necesario limpiar y lubricar todas las piezas con regularidad.

Después de cada uso del taladro es necesario limpiar el montante con agua para eliminar minuciosamente todo el cieno de perforación. La columna guía y el mecanismo de avance se tienen que limpiar con especial esmero.

Los trabajos mencionados a continuación se deberían efectuar por lo menos una vez a la semana.

En caso de tratarse de trabajos de taladrado más intensivos, realizar los siguientes trabajos con más frecuencia.

Mecanismo de avance:	Limpiar y lubricarlo; si es necesario, reajustar el juego por medio de los tornillos de cabeza hexagonal (12) que se encuentran en los lados del mecanismo.
Montante:	Limpiar y lubricar la cremallera, la columna guía así como los tornillos de ajuste.

¡Importante! Sólo personal técnico debidamente instruido debe realizar los trabajos de mantenimiento, reparación y conservación.

5 Accesorios

Puede encontrar los accesorios adecuados en el catálogo principal o en www.rothenberger.com

6 Atención al cliente

Los puntos de servicio de ROTHENBERGER (consulte la lista en el catálogo o en internet) están a su disposición para ayudarle y ofrecerle piezas de repuesto y servicio técnico. Para realizar el pedido de accesorios y piezas de repuesto, acuda a su distribuidor especializado o utilice RO SERVICE+ online: ☏ + 49 (0) 61 95/ 800 8200 🖷 + 49 (0) 61 95/ 800 7491
✉ service@rothenberger.com - www.rothenberger.com

7 Eliminación

Algunas partes del aparato son materiales reciclables. Para su recogida se encuentran a disposición centros de reciclaje homologados y certificados. Para una eliminación ecológica de las piezas no reciclables (p.ej. chatarra del sistema electrónico) consulte con su organismo de limpieza correspondiente.

Sólo para países UE:



No arroje las herramientas eléctricas a los desechos domésticos. Conforme a la directiva europea 2012/19/EU sobre residuos de aparatos eléctricos y electrónicos y su transposición a derecho nacional las herramientas eléctricas aptas para el uso no deben ser más recolectadas por separado y recicladas.

Indice Pagina

1 Misure di sicurezza 34

1.1 Uso conforme 34
1.2 Avvertenze generali 34
1.3 Istruzione speciale di Safty 36

2 Dati tecnici 36

3 Funzionamento dell'attrezzo 36

3.1 Panoramica (A) 36
3.2 Messa in funzione 37
3.3 Possibilità di fissaggio (B) 37
3.4 Uso 38

4 Cura e manutenzione 39

5 Accessori 39

6 Servizio clienti 40

7 Smaltimento 40

Significato dei simboli presenti nelle istruzioni d´uso:



Pericolo!

Questo simbolo mette in guardia dai danni fisici alle persone.



Attenzione!

Questo simbolo mette in guardia dai danni materiali alle cose o all'ambiente.

➔ **Seguire le istruzioni**

1 Misure di sicurezza

1.1 Uso conforme

Il tubo carotiere diamantato RODIACUT 150 e 250, grazie all'apposita punta a corona, è idoneo solo per le perforazioni nel cemento armato, nelle murature, nell'asfalto e in altri tipi di rocce.

Il tubo carotiere RODIACUT 150 è destinato all'alloggiamento del motore di perforazione RODIADRILL 160 e 200, mentre il tubo carotiere RODIACUT 250 è destinato all'alloggiamento del motore di perforazione RODIADRILL 200 e 500.

1.2 Avvertenze generali



AVVERTENZA! Leggere tutte le avvertenze di pericolo, le istruzioni operative, le figure e le specifiche qui accluse.

Il mancato rispetto di tutte le istruzioni sottoelencate potrà comportare il pericolo di scosse elettriche, incendi e/o gravi lesioni.

Conservare tutte le avvertenze di pericolo e le istruzioni operative per ogni esigenza futura.

Il termine «elettroutensile» utilizzato nelle avvertenze di pericolo si riferisce ad utensili elettrici alimentati dalla rete (con linea di allacciamento) ed ad utensili elettrici alimentati a batteria (senza linea di allacciamento).

1) Sicurezza della postazione di lavoro

a) **Tenere la postazione di lavoro sempre pulita e ben illuminata.** Il disordine oppure zone della postazione di lavoro non illuminate possono essere causa di incidenti.

b) **Non impiegare l'utensile in ambienti soggetti al rischio di esplosioni nei quali si trovino liquidi, gas o polveri infiammabili.** Gli utensili elettrici producono scintille che possono far infiammare la polvere o i gas.

c) **Tenere lontani i bambini ed altre persone durante l'impiego dell'elettroutensile.** Eventuali distrazioni potranno comportare la perdita del controllo sull'elettroutensile.

2) Sicurezza

a) **La spina di allacciamento alla rete dell'elettroutensile deve essere adatta alla presa. Evitare assolutamente di apportare modifiche alla spina. Non impiegare spine adattatrici assieme ad elettroutensili dotati di collegamento a terra.** Le spine non modificate e le prese adatte allo scopo riducono il rischio di scosse elettriche.

b) **Evitare il contatto fisico con superfici collegate a terra, come tubi, riscaldamenti, cucine elettriche e frigoriferi.** Sussiste un maggior rischio di scosse elettriche nel momento in cui il corpo é messo a massa.

c) **Custodire l'elettroutensile al riparo dalla pioggia o dall'umidità.** L'eventuale infiltrazione di acqua in un utensile elettrico va ad aumentare il rischio d'insorgenza di scosse elettriche.

d) **Non usare il cavo per scopi diversi da quelli previsti ed, in particolare, non usarlo per trasportare o per appendere l'elettroutensile oppure per estrarre la spina dalla presa di corrente. Non avvicinare il cavo a fonti di calore, olio, spigoli taglienti e neppure a parti della macchina che siano in movimento.** I cavi danneggiati o aggrovigliati aumentano il rischio d'insorgenza di scosse elettriche.

e) **Qualora si voglia usare l'utensile all'aperto, impiegare solo ed esclusivamente cavi di prolunga omologati per l'impiego all'esterno.** L'uso di un cavo di prolunga omologato per l'impiego all'esterno riduce il rischio d'insorgenza di scosse elettriche.

f) **Qualora non fosse possibile evitare di utilizzare l'elettroutensile in ambiente umido, utilizzare un interruttore di sicurezza.** L'uso di un interruttore di sicurezza riduce il rischio di una scossa elettrica.

3) Sicurezza delle persone

a) **È importante concentrarsi su ciò che si sta facendo e a maneggiare con giudizio l'utensile elettrico durante le operazioni di lavoro. Non utilizzare l'utensile in caso di stanchezza o sotto l'effetto di droghe, bevande alcoliche e medicinali.** Un attimo di distrazione durante l'uso dell'utensile potrà causare lesioni gravi.

b) **Indossare sempre equipaggiamento protettivo individuale, nonché guanti protettivi.** Se si avrà cura d'indossare equipaggiamento protettivo individuale come la maschera antipolvere, calzature antinfortunistiche, casco protettivo o protezione dell'udito, a seconda dell'impiego previsto per l'utensile elettrico, si potrà ridurre il rischio di ferite.

c) **Evitare l'accensione involontaria dell'elettroutensile. Prima di collegarlo alla rete di alimentazione elettrica e/o alla batteria ricaricabile, prima di prenderlo oppure prima di iniziare a trasportarlo, assicurarsi che l'elettroutensile sia spento.** Tenendo il dito sopra l'interruttore mentre si trasporta l'elettroutensile oppure collegandolo all'alimentazione di corrente con l'interruttore inserito, si vengono a creare situazioni pericolose in cui possono verificarsi seri incidenti.

d) **Prima di accendere l'elettroutensile togliere gli attrezzi di regolazione o la chiave inglese.** Un accessorio oppure una chiave che si trovi in una parte rotante della macchina può provocare seri incidenti.

e) **Evitare una posizione anomala del corpo. Avere cura di mettersi in posizione sicura e di mantenere l'equilibrio in ogni situazione.** In questo modo è possibile controllare meglio l'elettroutensile in caso di situazioni inaspettate.

f) **Indossare vestiti adeguati. Evitare di indossare vestiti lenti o gioielli. Tenere i capelli, i vestiti ed i guanti lontani da pezzi in movimento.** Vestiti lenti, gioielli o capelli lunghi potranno impigliarsi in pezzi in movimento.

g) **In caso fosse previsto il montaggio didispositivi di aspirazione della polvere e di raccolta, assicurarsi che gli stessi siano collegati e che vengano utilizzati correttamente.** L'utilizzo di un'aspirazione polvere può ridurre lo svilupparsi di situazioni pericolose dovute alla polvere.

h) **Una volta presa confidenza con gli utensili, evitare di trascurare le norme di sicurezza.** Una mancanza di attenzione può causare gravi lesioni in una frazione di secondo.

4) Trattamento accurato ed uso corretto degli elettroutensili

a) **Non sottoporre la macchina a sovraccarico. Per il proprio lavoro, utilizzare esclusivamente l'elettroutensile esplicitamente previsto per il caso.** Con un elettroutensile adatto si lavora in modo migliore e più sicuro nell'ambito della sua potenza di prestazione.

b) **Non utilizzare utensili elettrici con interruttori difettosi.** Un utensile elettrico che non si può più accendere o spegnere è pericoloso e dovrà essere riparato.

c) **Prima di procedere ad operazioni di regolazione sulla macchina, prima di sostituire parti accessorie oppure prima di posare la macchina al termine di un lavoro, estrarre sempre la spina dalla presa della corrente e/o estrarre la batteria ricaricabile, se rimovibile.** Tale precauzione eviterà che l'elettroutensile possa essere messo in funzione involontariamente.

d) **Quando gli elettroutensili non vengono utilizzati, conservarli al di fuori del raggio di accesso di bambini. Non fare usare l'elettroutensile a persone che non siano abituate ad usarlo o che non abbiano letto le presenti istruzioni.** Gli elettroutensili sono macchine pericolose quando vengono utilizzati da persone non dotate di sufficiente esperienza.

e) **Eseguire la manutenzione degli elettroutensili e degli accessori. Accertarsi che le parti mobili della macchina funzionino perfettamente, che non s'inceppino e che non ci siano pezzi rotti o danneggiati al punto da limitare la funzione dell'elettroutensile stesso. Prima di iniziare l'impiego, far riparare le parti danneggiate.** Numerosi incidenti vengono causati da elettroutensili la cui manutenzione è stata effettuata poco accuratamente.

f) **Mantenere affilati e puliti gli utensili da taglio.** Gli utensili da taglio curati con particolare attenzione e con taglienti affilati s'inceppano meno frequentemente e sono più facili da condurre.

g) **Utilizzare l'elettroutensile, gli accessori opzionali, gli utensili per applicazioni specifiche ecc., sempre attenendosi alle presenti istruzioni. Così facendo, tenere sempre presente le condizioni di lavoro e le operazioni da eseguire.** L'impiego di elettroutensili per usi diversi da quelli consentiti potrà dar luogo a situazioni di pericolo.

h) **Mantenere impugnature e superfici di presa asciutte, pulite e prive di olio e grasso.** Impugnature e superfici di presa scivolose non consentono di manipolare e controllare l'utensile in caso di situazioni inaspettate.

5) Assistenza

a) **Fare riparare l'elettroutensile solo ed esclusivamente da personale specializzato e solo impiegando pezzi di ricambio originali.** In tale maniera potrà essere salvaguardata la sicurezza dell'elettroutensile.

1.3 Istruzione speciale di Safty

Leggere e comprendere tutte le avvertenze sulla sicurezza e sull'utilizzo del motore utilizzato!

Per le operazioni di messa in funzione, utilizzo e manutenzione dell'apparecchio devono essere osservate le norme di prevenzione degli infortuni delle associazioni di categoria.

Mettere fuori servizio le tubazioni dell'acqua, gas ed i conduttori di corrente elettrica che si trovano nella zona di perforazione.

Accertarsi che nella zona di espulsione del trapano non possano essere ferite alcune persone e che non possano essere danneggiati degli impianti, apparecchi oppure oggetti in seguito allo scarto dell'acqua di raffreddamento oppure in seguito ai nuclei di perforazione che possono distaccarsi. Ciò vale in particolare negli stabili residenziali.

Nei lavori di perforazione nelle pareti oppure sopratesta, è inoltre necessario proteggere l'unita di perforazione cava contro la caduta! Il manico non è concepito per sopportare elevate sollecitazioni in caso di cadute e pertanto non deve essere utilizzato come occhiello di fissaggio per funi oppure per scopi di trasporto e di sicurezza.

2 Dati tecnici

	RC 150	RC 250
Dimensioni (LuxLaxA)	430 x 250 x 810 mm	620 x 240 x 970 mm
Alzata massima	450 mm	650 mm
Campo di perforazione		
con motore RD 160	Ø 10 – 132 mm	Ø 10 – 132 mm
con motore RD 200	Ø 10 – 152 mm	Ø 10 – 200 mm
con motore RD 500	---	Ø 30 – 250 mm
Profondità di perforazione senza prolunga	300 - 430 mm	430 - 500 mm
Alloggiamento del motore	Ø 56 / 60 mm	Guida a coda di rondine Ø 56 / 60 mm
Peso ca.	10 kg	18 kg
Dimensione. fiss. tasselli	260 mm	300 mm





3 Funzionamento dell'attrezzo

3.1 Panoramica (A)

1	Bloccaggio meccanismo di avanzamento	**11**	Manico ad innesto
2	Alloggiamento del motore	**12**	Viti di regolazione lardone
3	Colonna di guida	**13**	Maniglia con esagono cavo del 6
4	Fermo profondità	**14**	Manopola a crociera alloggiamento motore
5	Viti ad anello	**15**	Fermo alloggiamento motore
6	Indicatore della mezzeria del foro	**16**	Supporto
7	Nottola regolazione angolo di perforazione	**17**	Rotelle trasportatrici

8 Piastra di base

9 Pulsante di scarico dell'aria

10 Unità di avanzamento

18 Libelle

19 Foro per anello di ricupero dell'acqua

Poichè questo sistema consiste di componenti stabiliti in modo sovrapposto vi preghiamo di utilizzare esclusivamente pezzi di ricambio, accessori e punte a corona diamantate originali ROTHENBERGER per favorire in qualsiasi istante un'ottima efficienza di funzionamento dell'apparecchio.

3.2 Messa in funzione

Posizionamento:

Fare attenzione alla posizione delle viti ad anello (5)! Le viti ad anello non devono sporgere dal bordo inferiore della piastra di base!

➔ Misurare il foro e disegnarne il centro.

➔ Ribaltare l'indicatore della mezzeria del foro (6) e sistemare, nonché fissare, la piastra di base (8).

La possibilità di fissaggio rispettivamente ottimale dipende dalle condizioni del cantiere. *(vedi le Possibilità di fissaggio al punto 3.3)*

L'allineamento e l'aggiustamento fine della colonna di perforazione in conclusione viene raggiunto serrando le quattro viti anulari (5) con l'ausilio delle due livelle a bolla d'aria (18).

Prima di ogni messa in funzione accertarsi che la colonna di perforazione sia ben fissata e non traballi!

3.3 Possibilità di fissaggio (B)

a) Fissaggio con tasselli nel cemento o nella muratura (immagine B-1)

➔ Misurare e realizzare il foro per il fissaggio con tasselli.

	Diametro in mm	Profondità in mm
Cemento (art.n. FF35120)	15 mm	65 mm
Muratura (art.n. FF35121)	20 mm	85 mm

➔ Pulire con cura il foro dalla polvere.

➔ Inserire tasselli da cemento con cuneo ad espansione ovvero tasselli da muratura (riutilizzabili fino a 5 volte).

Set cemento: Avvitare la barra filettata zigrinata nel tassello.

Set muratura: Avvitare nell'armatura la barra filettata zigrinata con rondella e dado montati. Fissare il dado con una chiave fissa.

➔ Mettere sopra la piastra di base (8) e fissarla con rondella e dado ad alette.

b) Serraggio con la colonna di serraggio rapido (art. n. FF35015 immagine B-2)

➔ Allineare la colonna di perforazione ed appoggiare la colonna di serraggio rapido sulla piastra di basamento della colonna da trapano.

➔ Traslare verso l'esterno la colonna di serraggio rapido e bloccare quindi la colonna da trapano.

Altezza minima di spazio: 1,7 m circa

Altezza massima dello spazio: 3,0 m circa

Nota: Allo scopo di prevenire danneggiamenti causati dalla colonna di serraggio rapido ai soffitti oppure alle pareti per la distribuzione omogenea della forza di compressione in una grande superficie si prega di introdurre un pezzo di legno o simili tra l'estremità finale della colonna ed il soffitto.

Leggere e comprendere le istruzioni per l'uso in dotazione della colonna di serraggio rapido!

c) Fissaggio tramite set del vuoto (art. n. FF35710= RC 150; FF35740= RC 250; immagine B-3) con pompa del vuoto (art. n. FF35200)

➔ Introdurre la gomma del vuoto nella scanalatura elaborata della piastra di base (8) della colonna da trapano.

➔ Collegare il set del vuoto alla pompa con l'innesto rapido.

➔ Collegare la pompa del vuoto alla corrente ed accenderla.

➔ Posizionare la piastra di fondo (8) e introdurre il raccordo del vuoto con il rubinetto a sfere a tre vie nella foratura longitudinale della piastra di base.

➔ Premere e rivoltare la nottola manuale del rubinetto a sfere, quindi premere contemporaneamente la piastra di base sul fondamento.

Per spostare la colonna del trapano sul fondamento premere il pulsante di scarico dell'aria (9) nella piastra di base.

Campo di perforazione massimo con	orizzontale	Ø 150 mm
La tecnica del vuoto:	verticale	Ø 250 mm

La tecnica sotto vuoto si può applicare solo su fondamenti lisci poichè solo in essi è possibile creare vuoto a sufficienza. **Non aspirare mai su intonaci!** La colonna da trapano potrebbe staccarsi dalla parete.

In caso di mancanza di corrente il serbatoio di sicurezza della pompa del vuoto RODIA-VAC provvede a far sì che l'apparecchio rimanga attaccato al fondamento ancora per 1 - 2 minuti circa. Questo periodo di tempo dipende tuttavia fortemente dalla tenuta del sistema e dalle caratteristiche del fondamento.

Durante i lavori di perforazione controllare costantemente la depressione. La pressione non deve scendere sotto i **0,8 bar**!

In caso di mancanza di corrente separare immediatamente l'apparecchio dalla parete. Pericolo dovuto alla caduta dell'apparecchio! Annullamento del vuoto! Lavorare esercitando poca pressione di avanzamento!

Leggere e comprendere le istruzioni per l'uso in dotazione della pompa del vuoto!

3.4 Uso

Cambio del lato della rotella manuale:

Assicurare il meccanismo di avanzamento contro procedimenti accidentali! Assicurare l'unità di avanzamento con il pulsante di arresto (1).

➔ Tirare indietro il dado a risvolto nero e rimuovere il manico ad innesto (11).

➔ Inserirlo nel lato desiderato e fissarlo nuovamente con il dado a risvolto.

Impostazione dell'angolo di perforazione:

➔ Allentare la nottola (7) e regolare la colonna di guida (3) sull'angolazione desiderata (75° - 60° - 45°).

➔ Fissare nuovamente la nottola (7).

Applicare il fioretto diamantato:

Assicurare il meccanismo di avanzamento contro procedimenti accidentali! Assicurare l'unità di avanzamento con il pulsante di arresto (1).

➔ RODIACUT 150: Introdurre il motore dall'alto nell'alloggiamento (2) della colonna del trapano e fissarlo con la vite.

➔ RODIACUT 250: Introdurre il motore dall'alto nell'unità di avanzamento (10) della colonna del trapano fino in fondo (15) e fissarlo con l'ausilio delle due manopole a crociera.

➔ Per estrarlo seguire il procedimento inverso.

Regolazione del fermo di profondità:

➔ Allentare la vite sul fermo di profondità (4) e impostare la profondità desiderata di perforazione.

➔ Fissare nuovamente la vite.

Dispositivo di aspirazione dell'acqua (accessorio immagine immagine B-4):

- ➔ RODIACUT 150: Svitare le due viti ad anello anteriori (5). Ruotare i dadi zigrinati del dispositivo di aspirazione dell'acqua sulle viti ad anello e riportarli sulla piastra di base.
- ➔ RODIACUT 250: Fissare le due viti con i dadi zigrinati del dispositivo di aspirazione dell'acqua nei fori predisposti (19) nella piastra di base.
- ➔ Bloccare il dispositivo di aspirazione dell'acqua servendosi della chiusura a scatto sulle viti ad anello (5) o viti normali e fissarlo con i dadi zigrinati.
- ➔ Collegare l'aspiratore dell'acqua e attaccare il tubo di aspirazione al manicotto dell'anello di raccolta dell'acqua.
- ➔ Stabilire l'alimentazione dell'acqua.
  - – Tubo flessibile di alimentazione direttamente sulla tubazione dell'acqua, oppure
  - – Pompa ad immersione con secchio

ATTENZIONE: Deve essere sempre garantito un apporto sufficiente d'acqua per il raffreddamento della punta a corona poiché altrimenti la punta si surriscalda rapidamente e possono staccarsi dei segmenti.

Nota: Non si raccomanda l'utilizzo di "serbatoi d'acqua sotto pressione" a partire da fori del diametro di 200 mm poiché le possibilità di un efficiente controllo dell'alimentazione d'acqua sono molto limitate.

- ➔ Ritagliare un buco nella membrana di gomma conformemente al diametro della punta a corona (intraferro tra guarnzione di gomma ritagliata e punta a corona di circa 2 - 3 mm).
- ➔ Posare la membrana in gomma sull'anello di ricupero dell'acqua.

Forature:

Leggere e comprendere le istruzioni per l'uso del motore di perforazione!

- ➔ Aprire il rubinetto dell'acqua ovvero accendere l'aspiratore dell'acqua.
  (Deve essere presente almeno una pressione idrica tale da trasportare via il fango della trivellazione dalla foratura)
- ➔ Allentare il bloccaggio (1) del dispositivo di avanzamento e portare la trapanatrice alla profondità di perforazione desiderata con la manovella (11).
- ➔ Spegnere il motore e farlo tornare indietro, fino a quando la punta a corona sia del tutto visibile.

Qualora si dovesse presentare un inceppamento, riavviare il motore di perforazione con basso numero di giri e ritirare la punta a corona!

4 Cura e manutenzione

Per evitare danni all'apparecchio e garantire un lavoro senza intoppi tutti i pezzi dell'apparecchio devono essere puliti e lubrificati regolarmente.

Dopo ogni perforazione è necessario sciacquare la colonna di perforazione e pulire accuratamente la morchia. Sarebbe opportuno prestare particolare accuratezza nella pulizia della colonna di guida e dell'unità di avanzamento.

Gli interventi elencati di seguito dovrebbero essere svolti almeno una volta alla settimana. In caso di lavoro molto intenso la frequenza aumenta di conseguenza.

Unità di avanzamento:	Pulire e oliare e, se necessario, servendosi della vite a testa esagonale (12) a lato, regolare il gioco.
Colonna del trapano:	Pulire ed oliare la stecca dentata, la colonna di guida e le viti di aggiustamento.

Importante! Tutti gli interventi di manutenzione e riparazione devono essere eseguiti esclusivamente da personale tecnico istruito.

5 Accessori

Gli accessori adatti sono disponibili nel catalogo principale o su www.rothenberger.com

6 Servizio clienti

ROTHENBERGER è a completa disposizione per supporto e assistenza tecnica attraverso il vostro rivenditore di fiducia o tramite il portale online RO SERVICE+: ☎ + 49 (0) 61 95/ 800 8200 🖷 + 49 (0) 61 95/ 800 7491 ✉ service@rothenberger.com - www.rothenberger.com

7 Smaltimento

Alcune componenti sono riciclabili e sono da smaltire separatamente. Vi sono imprese addette e certificate a tali lavori. Per uno smaltimento corretto dei componenti non riciclabili (ad es. rifiuti elettronici) rivolgersi alle imprese competenti.

Solo per Paesi UE:



Non smaltire gli utensili elettrici insieme ai rifiuti domestici! Ai sensi della Direttiva Europea 2012/19/EU relativa ai rifiuti di apparecchiature elettriche ed elettroniche e alla sua applicazione nel diritto vigente in ambito nazionale, le apparecchiature elettriche non più utilizzabili devono essere smaltite separatamente e riciclate secondo criteri di eco compatibilità.

Inhoudsopgave Pagina

1 Aanwijzingen betreffende de veiligheid 42

1.1 Doelmating gebruik 42
1.2 Algemene veiligheidswaarschuwingen voor elektrische gereedschappen 42
1.3 Veiligheidsinstructies 44

2 Technische gegevens 44

3 Werking van de machine 44

3.1 Overzicht (A) 44
3.2 Inbedrijfstelling 45
3.3 Bevestigingsmogelijkheden (B) 45
3.4 Bediening 46

4 Instandhouding en onderhoud 47

5 Toebehoren 47

6 Klantenservice 47

7 Afvalverwijdering 48

Gebruikte symbolen en tekens in dit document:



Gevaar!

Dit symbool waarschuwt voor lichamelijk letsel.



Let op!

Dit teken waarschuwt voor materiële schade en schade aan het milieu.

➔ **Verzoek te handelen**

1 Aanwijzingen betreffende de veiligheid

1.1 Doelmating gebruik

De diamantkernboorstander RODIACUT 150 en 250 mag alleen worden gebruikt voor het boren in gewapend beton, metselwerk, asfalt en andere soorten gesteente met passende boorkroon.

De boorstander RODIACUT 150 is als houder bestemd voor de boormotor RODIADRILL 160 en 200, en de boorstander RODIACUT 250 voor de boormotor RODIADRILL 200 en 500.

1.2 Algemene veiligheidswaarschuwingen voor elektrische gereedschappen



WAARSCHUWING! Lees alle veiligheidswaarschuwingen, aanwijzingen, afbeeldingen en specificaties die bij dit elektrische gereedschap worden geleverd.

Als de hieronder vermelde aanwijzingen niet worden opgevolgd, kan dit een elektrische schok, brand en/of ernstig letsel tot gevolg hebben.

Bewaar alle waarschuwingen en voorschriften voor toekomstig gebruik.

Het in de waarschuwingen gebruikte begrip „elektrisch gereedschap" heeft betrekking op elektrische gereedschappen voor gebruik op het stroomnet (met netsnoer) en op elektrische gereedschappen voor gebruik met een accu (zonder netsnoer).

1) Veiligheid van de werkomgeving

a) **Houd uw werkomgeving schoon en goed verlicht.** Een rommelige of onverlichte werkomgeving kan tot ongevallen leiden.

b) **Werk met het elektrische gereedschap niet in een omgeving met explosiegevaar waarin zich brandbare vloeistoffen, brandbare gassen of brandbaar stof bevinden.** Elektrische gereedschappen veroorzaken vonken die het stof of de dampen tot ontsteking kunnen brengen.

c) **Houd kinderen en andere personen tijdens het gebruik van het elektrische gereedschap uit de buurt.** Wanneer u wordt afgeleid, kunt u de controle over het gereedschap verliezen.

2) Elektrische veiligheid

a) **De aansluitstekker van het elektrische gereedschap moet in het stopcontact passen. De stekker mag in geen geval worden veranderd. Gebruik geen adapterstekkers in combinatie met geaarde elektrische gereedschappen.** Onveranderde stekkers en passende stopcontacten beperken het risico van een elektrische schok.

b) **Voorkom aanraking van het lichaam met geaarde oppervlakken, bijvoorbeeld van buizen, verwarmingen, fornuizen en koelkasten.** Er bestaat een verhoogd risico door een elektrische schok wanneer uw lichaam geaard is.

c) **Houd het elektrische gereedschap uit de buurt van regen en vocht.** Het binnendringen van water in het elektrische gereedschap vergroot het risico van een elektrische schok.

d) **Gebruik de kabel niet voor een verkeerd doel, om het elektrische gereedschap te dragen of op te hangen of om de stekker uit het stopcontact te trekken. Houd de kabel uit de buurt van hitte, olie, scherpe randen en bewegende gereedschapdelen.** Beschadigde of in de war geraakte kabels vergroten het risico van een elektrische schok.

e) **Wanneer u buitenshuis met elektrisch gereedschap werkt, dient u alleen verlengkabels te gebruiken die voor gebruik buitenshuis zijn goedgekeurd.** Het gebruik van een voor gebruik buitenshuis geschikte verlengkabel beperkt het risico van een elektrische schok.

f) **Als het gebruik van het elektrische gereedschap in een vochtige omgeving onvermijdelijk is, dient u een aardlekschakelaar te gebruiken.** Het gebruik van een aardlekschakelaar vermindert het risico van een elektrische schok.

3) Veiligheid van personen

a) **Wees alert, let goed op wat u doet en ga met verstand te werk bij het gebruik van het elektrische gereedschap. Gebruik het gereedschap niet wanneer u moe bent of onder invloed staat van drugs, alcohol of medicijnen.** Een moment van onoplettendheid bij het gebruik van het gereedschap kan tot ernstige verwondingen leiden.

b) **Draag persoonlijke beschermende uitrusting en altijd een veiligheidsbril.** Het dragen van persoonlijke beschermende uitrusting zoals een stofmasker, slipvaste werkschoenen, een veiligheidshelm of gehoorbescherming, afhankelijk van de aard en het gebruik van het elektrische gereedschap, vermindert het risico van verwondingen.

c) **Voorkom per ongeluk inschakelen. Controleer dat het elektrische gereedschap uitgeschakeld is voordat u de stekker in het stopcontact steekt of de accu aansluit en voordat u het gereedschap oppakt of draagt.** Wanneer u bij het dragen van het elektrische gereedschap uw vinger aan de schakelaar hebt of wanneer u het gereedschap ingeschakeld op de stroomvoorziening aansluit, kan dit tot ongevallen leiden.

d) **Verwijder instelgereedschappen of schroefsleutels voordat u het elektrische gereedschap inschakelt.** Een instelgereedschap of sleutel in een draaiend deel van het gereedschap kan tot verwondingen leiden.

e) **Voorkom een onevenwichtige lichaamshouding. Zorg ervoor dat u stevig staat en steeds in evenwicht blijft.** Daardoor kunt u het elektrische gereedschap in onverwachte situaties beter onder controle houden.

f) **Draag geschikte kleding. Draag geen loshangende kleding of sieraden. Houd haren, kleding en handschoenen uit de buurt van bewegende delen.** Loshangende kleding, sieraden en lange haren kunnen door bewegende delen worden meegenomen.

g) **Wanneer stofafzuigings- of stofopvangvoorzieningen kunnen worden gemonteerd, dient u zich ervan te verzekeren dat deze zijn aangesloten en juist worden gebruikt.** Het gebruik van een stofafzuiging beperkt het gevaar door stof.

h) **Ondanks het feit dat u eventueel heel goed vertrouwd bent met het gebruik van gereedschappen, moet u ervoor zorgen dat u niet nonchalant wordt en veiligheidsvoorschriften voor het gereedschap gaat negeren.** Een onoplettende handeling kan binnen een fractie van een seconde ernstig letsel veroorzaken.

4) Zorgvuldige omgang met en zorgvuldig gebruik van elektrische gereedschappen

a) **Overbelast het gereedschap niet. Gebruik voor uw werkzaamheden het daarvoor bestemde elektrische gereedschap.** Met het passende elektrische gereedschap werkt u beter en veiliger binnen het aangegeven capaciteitsbereik.

b) **Gebruik geen elektrisch gereedschap waarvan de schakelaar defect is.** Elektrisch gereedschap dat niet meer kan worden in- of uitgeschakeld, is gevaarlijk en moet worden gerepareerd.

c) **Trek de stekker uit het stopcontact en/of neem de accu (indien uitneembaar) uit het elektrische gereedschap, voordat u het elektrische gereedschap instelt, accessoires wisselt of het elektrische gereedschap opbergt.** Deze voorzorgsmaatregel voorkomt onbedoeld starten van het elektrische gereedschap.

d) **Bewaar niet-gebruikte elektrische gereedschappen buiten bereik van kinderen. Laat het gereedschap niet gebruiken door personen die er niet mee vertrouwd zijn en deze aanwijzingen niet hebben gelezen.** Elektrische gereedschappen zijn gevaarlijk wanneer deze door onervaren personen worden gebruikt.

e) **Pleeg onderhoud aan elektrische gereedschappen en accessoires. Controleer of bewegende delen van het gereedschap correct functioneren en niet vastklemmen en of onderdelen zodanig gebroken of beschadigd zijn dat de werking van het elektrische gereedschap nadelig wordt beïnvloed. Laat deze beschadigde onderdelen voor het gebruik repareren.** Veel ongevallen hebben hun oorzaak in slecht onderhouden elektrische gereedschappen.

f) **Houd snijdende inzetgereedschappen scherp en schoon.** Zorgvuldig onderhouden snijdende inzetgereedschappen met scherpe snijkanten klemmen minder snel vast en zijn gemakkelijker te geleiden.

g) **Gebruik elektrisch gereedschap, accessoires, inzetgereedschappen en dergelijke volgens deze aanwijzingen. Let daarbij op de arbeidsomstandigheden en de uit te voeren werkzaamheden.** Het gebruik van elektrische gereedschappen voor andere dan de voorziene toepassingen kan tot gevaarlijke situaties leiden.

h) **Houd handgrepen en greepvlakken droog, schoon en vrij van olie en vet.** Gladde handgrepen en greepvlakken verhinderen dat het gereedschap in onverwachte situaties veilig kan worden gehanteerd en bediend.

5) Service

a) **Laat het elektrische gereedschap alleen repareren door gekwalificeerd en vakkundig personeel en alleen met originele vervangingsonderdelen.** Daarmee wordt gewaarborgd dat de veiligheid van het gereedschap in stand blijft.

1.3 Veiligheidsinstructies

De veiligheids- en werkinstructies voor de gebruikte boormotor lezen en begrijpen!

Bij de inbedrijfstelling, bij werkzaamheden en bij het onderhoud van de machine dienen de desbetreffende voorschriften voor ongevallenpreventie van de ongevallenverzekeringen in acht te worden genomen.

Stel water-, gas- en stroomleidingen in de omgeving van de borging buiten werking.

Controleer of er aan de uittreezijde van de boring geen installaties en apparaten door koelwater of vallende boorkernen kunnen worden beschadigd of dat personen letsel kunnen oplopen. Dit geldt in het bijzonder voor bewoonde gebouwen.

Beveilig de kernbooreenheid bij boringen in muren of bovenhoofds extra tegen neerstorten! De handgreep is niet voor de hoge belasting bij vallen geconstrueerd en mag niet als kabeloog of voor transport- en veiligheidsdoeleinden worden gebruikt.

2 Technische gegevens

	RC 150	RC 250
Afmetingen (l x b x h)	430 x 250 x 810 mm	620 x 240 x 970 mm
Boorslag max.	450 mm	650 mm
Boorbereik met		
boormotor RD 160	Ø 10 – 132 mm	Ø 10 – 132 mm
boormotor RD 200	Ø 10 – 152 mm	Ø 10 – 200 mm
boormotor RD 500	---	Ø 30 – 250 mm
Boordiepte zonder verlenging	300 - 430 mm	430 - 500 mm
Motorhouder	Ø 56 / 60 mm	Zwaluwstaartgeleiding Ø 56 / 60 mm
Gewicht ca.	10 kg	18 kg
Dubbele zetmaat	260 mm	300 mm





3 Werking van de machine

3.1 Overzicht (A)

1	Arrêtering opschuifmechanisme	**11**	Steekgreep
2	Motorhouder	**12**	Instelschroeven geleidingslijsten
3	Geleidingkolom	**13**	Handgreep met inbussleutel nr. 6
4	Diepteaanslag	**14**	Stergreep motorhouder
5	Ringschroeven	**15**	Aanslag motorhouder
6	Middenaanwijzer boorgat	**16**	Steun
7	Knevelgreef boorhoekinstelling	**17**	Transportwielen
8	Bodemplaat	**18**	Waterpassen
9	Ontluchtingsknop	**19**	Boring voor waterafzuigring
10	Opschuifeenheid		

Aangezien het systeem bestaat uit op elkaar afgestemde componenten, mag u uitsluitend originele ROTHENBERGER onderdelen, toebehoren en diamantboorkronen gebruiken, om steeds een optimaal functioneren van de machine te kunnen waarborgen.

3.2 Inbedrijfstelling

Positionering:

Let op de positie van de ringschroeven (5)! De ringschroeven mogen niet aan de onderkant van de bodemplaat uitsteken!

➔ Boorgat afmeten en boorgatmidden aantekenen.

➔ Middenaanwijzer boorgat (6) uitklappen en bodemplaat (8) afstellen en bevestigen.

De optimale bevestigingsmogelijkheid is afhankelijk van de omstandigheden op de bouwplaats. *(zie bevestigingsmogelijkheden punt 3.3)*

De uiteindelijke fijne uitlijning of afstelling van de boorstander bereikt u door vastzetten van de vier ringschroeven (5), bij gebruik van de beide waterpassen (18).

Vóór elke inbedrijfstelling controleren of de boorstander stevig vaststaat en niet waggelt!

3.3 Bevestigingsmogelijkheden (B)

a) Dookbevestiging in beton of metselwerk (afbeelding B-1)

➔ Bevestigingsgat voor dookbevestiging afmeten en boren.

	Diameter in mm	Diepte in mm
Beton (art. nr. FF35120)	15 mm	65 mm
Metselwerk (art. nr. FF35121)	20 mm	85 mm

➔ Boorgat zorgvuldig van boorgruis reinigen.

➔ Betondook met spreidwig of metselwerkdook (tot 5 keer herbruikbaar) plaatsen.

Betonset: Draadstang in de dook indraaien.

Metselwerkset: Draadstang met onderlegschijf en gemonteerde moer in het anker inschroeven. Moer met steeksleutel vastdraaien.

➔ Bodemplaat (8) aanbrengen en met drukplaat en vleugelmoer bevestigen.

b) Spannen met de snelspannkolom (art. nr. FF35015 afbeelding B-2)

➔ De boorstander uitlijnen en de snelspankolom op de bodemplaat van de boorstander plaatsen.

➔ De snelspankolom uitschuiven en de boorstander vastklemmen.

Minimumhoogte van het vertrek: ca. 1,7 m

Maximumhoogte van het vertrek: ca. 3,0 m

Opmerking: Om beschadiging van plafond en muren door de snelspankolom te voorkomen, plaatst u een stuk hout of dergelijke tussen kolomeinde en plafond, zodat de aandrukkracht over een groter oppervlak wordt verdeeld.

De bijgevoegde gebruiksaanwijzing van de snelspankolom lezen en begrijpen!

c) Bevestiging door vacuümset (Art. nr. FF35710= RC 150; FF35740= RC 250; afbeelding B-3) met vacuümpomp (Art. nr. FF35200)

➔ Plaats de sponsrubberring in de ingewerkte groef in de bodemplaat (8) van de boorstander.

➔ De vacuümset met behulp van de snelkoppeling aansluiten op de vacuümpomp.

➔ De vacuümpomp aansluiten op het stroomnet en inschakelen.

➔ De bodemplaat (8) positioneren en het vacuümaansluitstuk met de driewegkogelkraan in het slobgat van de bodemplaat plaatsen.

➔ De handknevel van de kogelkraan stevig aandrukken en omleggen, hierbij de bodemplaat gelijktijdig tegen de ondergrond drukken.

Voor het verplaatsen van de boorstander op de ondergrond, drukt u op de ontluchtingsknop (9) in de voetplaat.

Max. boorgebied met vacuümtechniek:	horizontaal	Ø 150 mm
	verticaal	Ø 250 mm

De vacuümtechniek kan slechts worden toegepast op een effen ondergrond, omdat alleen hier een vacuüm kan worden bereikt dat voldoende is. **Nooit op de bepleistering aanzuigen!** De boorstander kan van de muur loskomen.

Ingeval van stroomuitval zorgt er de veiligheidsketel van de vacuümpomp RODIA-VAC voor, dat de machine nog ca. 1 à 2 minuten op de ondergrond blijft vastgezogen. Deze tijdspanne is echter heel erg afhankelijk van de dichtheid van het systeem en van de gesteldheid van de ondergrond.

Tijdens het boren permanent de onderdruk controleren. De druk mag niet onder**0,8 bar** dalen!

De machine dient bij stroomuitval onmiddellijk van de muur te worden genomen. Gevaar voor neerstorten van de machine! Opheffen van het vacuüm! Alleen met gering opschuifdruk werken!

De bijgevoegde gebruiksaanwijzing van de vacuümpomp lezen en begrijpen!

3.4 Bediening

Handwiel van zijkant wisselen:

Opschuifmechanisme beveiligen tegen onbedoeld verplaatsen! Met de arrêteerknop (1) de opschuifeenheid borgen.

➔ De zwarte wartelmoer terugtrekken en de steekgreep (11) verwijderen.

➔ Op de gewenste zijde steken en opnieuw met de wartelmoer borgen.

Boorhoek instellen:

➔ De knevelgreep (7) losdraaien en de geleidingskolom (3) instellen op de gewenste hoek (75° - 60° - 45°).

➔ De knevelgreep (7) opnieuw vastzetten.

Diamantboormachine aanbrengen:

Opschuifmechanisme beveiligen tegen onbedoeld verplaatsen! Met de arrêteerknop (1) de opschuifeenheid borgen.

➔ RODIACUT 150: De motor van de bovenkant in de houder (2) van de boorstander plaatsen en met behulp van de schroef bevestigen.

➔ RODIACUT 250: De motor van de bovenkant tot de aanslag (15) in de opschuifeenheid (10) van de boorstander schuiven en met de beide stergrepen (14) bevestigen.

➔ Om te verwijderen, in omgekeerde volgorde te werk gaan.

Diepteaanslag instellen:

➔ De schroef van de diepteaanslag (4) losmaken en de gewenste boordiepte instellen.

➔ De schroef opnieuw goed vastzetten.

Waterafzuiginrichting (toebehoren afbeelding B-4):

➔ RODIACUT 150: De beide voorste ringschroeven (5) uitdraaien. De wartelmoeren van de waterafzuiginrichting op de ringschroeven draaien en opnieuw in de bodemplaat plaatsen.

➔ RODIACUT 250: De beide schroeven met wartelmoeren van de waterafzuiginrichting in de daarvoor bestemde boringen (19) in de bodemplaat indraaien.

➔ De waterafzuiginrichting met de klik-in-sluiting via de ringschroeven (5) of schroeven inklikken en met wartelmoeren vastzetten.

➔ Waterzuiger aansluiten en de zuigslang op het aansluitstuk van de waterafzuigring aanbrengen.

➔ Voor de watertoevoer zorgen.

– Slangtoevoer direct op de waterleiding, of

– Dompelpomp met emmer



Let op: Er dient steeds voor voldoende watertoevoer voor de koeling van de boorkroon te worden gezorgd, omdat de boorkroon anders heel snel te heet wordt en segmenten kunnen loskomen.

Opmerking: Van het gebruik van "waterdrukvaten" vanaf een boordiameter van 200 mm raden wij dringend af, omdat hier niet voor een voldoende controle van de watertoevoer kan worden gezorgd.

➔ In de rubberplaat een gat snijden in overeenstemming met de boorkroondiameter (luchtspleet tussen uitgesneden rubberdichting en boorkroon ca. 2 à 3 mm).

➔ De rubberplaat op de waterafzuigring plaatsen.

Boren:

De gebruiksaanwijzing van de boormotor lezen en begrijpen!

➔ Waterkraan opendraaien of waterzuiger inschakelen.
(Er moet minstens zoveel waterdruk aanwezig zijn, dat de boorsuspensie uit het boorgaat wordt getransporteerd.)

➔ De arrêtering (1) opschuifmechanisme losmaken en met het handwiel (11) de boormachine tot de gewenste boordiepte naar beneden draaien.

➔ De motor uitzetten en terugdraaien tot de boorkroon volledig zichtbaar is.

Mocht de boor komen vast te zitten, moet u de boormotor op een laag toerental onder koelwater weer aanzetten en de boorkroon terugtrekken!

4 Instandhouding en onderhoud

Om beschadigingen van de machine te voorkomen en een storingsvrij werken te kunnen waarborgen, moeten alle delen regelmatig worden gereinigd en gesmeerd.

Na het boren dient de boorstander met water te worden afgespoeld en grondig van de boorsuspensie te worden gereinigd. Bijzondere zorg moet hier aan de geleidingskolom en de opschuifeenheid worden besteed.

De hierna genoemde werkzaamheden dienen minstens wekelijks te worden uitgevoerd. Bij intensievere werkzaamheden moet dit vaker gebeuren.

Opschuifeenheid:	reinigen en oliën, indien nodig de speling met de zeskantschroeven (12) aan de zijkant afstellen.
Boorstander:	tandstang, geleidingskolom en afstelschroeven reinigen en oliën.

Belangrijk! Alle onderhouds-, instandhoudings- en reparatiewerkzaamheden mogen slechts door geïnstrueerd deskundig personeel worden uitgevoerd.

5 Toebehoren

Passende accessoires vindt u in de hoofdcatalogus of op www.rothenberger.com

6 Klantenservice

De ROTHENBERGER service-locaties zijn er om u te helpen (zie lijst in de catalogus of online). Via deze service-locaties zijn ook vervangende onderdelen verkrijgbaar. Bestel uw accessoires en reserveonderdelen via de vakhandel of RO SERVICE+ online: ☏ + 49 (0) 61 95/ 800 8200 🖷 + 49 (0) 61 95/ 800 7491 ✉ service@rothenberger.com - www.rothenberger.com

7 Afvalverwijdering

Delen van het apparaat zijn recyclebare materialen en kunnen dus opnieuw worden gebruikt. Hiertoe staan geregistreerde en gecertificeerde recyclebedrijven ter beschikking. Voor de milieuvriendelijke verwerking van de niet-recyclebare delen (bijv. elektronisch schroot) dient u de plaatselijk bevoegde afvaldiensten te raadplegen.

Alleen voor de EU-landen:



Werp elektrisch gereedschap niet in het huisvuil! Volgens de Europese richtlijn 2012/19/EU betreffende uitgediende elektro- en elektronica-apparatuur en haar omzetting in nationaal recht moet niet meer bruikbaar elektrisch gereedschap afzonderlijk worden verzameld en milieuvriendelijk voor recycling beschikbaar worden gesteld.

Índice Página

1 Indicações sobre a segurança 50

1.1 Utilização correcta 50
1.2 Indicações gerais de advertência para ferramentas eléctricas 50
1.3 Instruções de segurança 52

2 Dados técnicos 52

3 Função do aparelho 52

3.1 Vista geral (A) 52
3.2 Arranque 53
3.3 Possibilidades de fixação (B) 53
3.4 Operação 54

4 Conservação e manutenção 55

5 Acessórios 55

6 Serviço de apoio ao cliente 55

7 Eliminação 56

Identificações neste documento:



Perigo!

Este símbolo avisa de danos pessoais.



Atenção!

Este símbolo avisa de danos materiais ou ambientais.

➔ **Incentivo para acções**

1 Indicações sobre a segurança

1.1 Utilização correcta

O pedestal de perfuração para macho em diamante RODIACUT 150 e 250 deve somente ser utilizado para a perfuração em betão, muramento, asfalto e outros tipos de pedra com a correspondente coroa de perfuração.

O pedestal RODIACUT 150 destina-se ao motor de perfuração RODIADRILL 160 e 200 e o pedestal RODIACUT 250 destina-se ao motor de perfuração RODIADRILL 200 e 500.

1.2 Indicações gerais de advertência para ferramentas eléctricas



ATENÇÃO! Devem ser lidas todas as indicações de segurança, instruções, ilustrações e especificações desta ferramenta elétrica.

O desrespeito das instruções apresentadas abaixo pode causar choque elétrico, incêndio e/ou graves lesões.

Guarde bem todas as advertências e instruções para futura referência.

O termo “Ferramenta eléctrica” utilizado a seguir nas indicações de advertência, refere-se a ferramentas eléctricas operadas com corrente de rede (com cabo de rede) e a ferramentas eléctricas operadas com acumulador (sem cabo de rede).

1) Segurança da área de trabalho

a) **Mantenha a sua área de trabalho sempre limpa e bem iluminada.** Desordem ou áreas de trabalho insuficientemente iluminadas podem levar a acidentes.

b) **Não trabalhar com a ferramenta eléctrica em áreas com risco de explosão, nas quais se encontrem líquidos, gases ou pós inflamáveis.** Ferramentas eléctricas produzem faíscas que podem iprovocar a ignição de pó e vapores.

c) **Manter crianças e outras pessoas afastadas da ferramenta elétrica durante a utilização.** No caso de distração é possível que perca o controlo sobre o aparelho.

2) Segurança eléctrica

a) **A ficha da ferramentas eléctricas devem caber na tomada. A ficha não deve ser modificada de modo algum. Não utilize quaisquer fiches de adaptação junto com ferramentas eléctricas ligadas à terra.** Fichas sem modificações e tomadas adequadas reduzem o risco de choques eléctricos.

b) **Evite que o corpo entre em contacto com superficies ligadas à terra, como por exemplo tubos, radiadores, fogões e geladeiras.** Há um risco elevado de choques eléctricos, caso o corpo for ligado à terra.

c) **A ferramenta eléctrica não deve ser exposta à chuva nem humidade.** A penetração de água na ferramenta eléctrica aumenta o risco de choques eléctricos.

d) **Não deverá utilizar o cabo para outras finalidades. Jamais utilizar o cabo para transportar a ferramenta elétrica, para pendurá-la, nem para puxar a ficha da tomada. Manter o cabo afastado de calor, óleo, cantos afiados ou partes do aparelho em movimento.** Cabos danificados ou emaranhados aumentam o risco de um choque elétrico.

e) **Se trabalhar com uma ferramenta elétrica ao ar livre, só deverá utilizar cabos de extensão apropriados para áreas exteriores.** A utilização de um cabo de extensão apropriado para áreas exteriores reduz o risco de um choque elétrico.

f) **Se não for possível evitar o funcionamento da ferramenta eléctrica em áreas húmidas, deverá ser utilizado um disjuntor de corrente de avaria.** A utilização de um disjuntor de corrente de avaria reduz o risco de um choque eléctrico.

3) Segurança de pessoas

a) **Esteja alerta, observe o que está a fazer, e tenha prudencia ao trabalhar com a a ferramenta eléctrica. Não use a ferramenta eléctrica se estiver fatigado ou sob a influência de drogas, álcool ou medicamentos.** Um momento de falta de atenção durante a operação da ferramenta eléctrica pode causar graves lesões.

b) **Usar um equipamento pessoal de protecção. Sempre utilizar um óculos de protecção.** Equipamento de segurança, como por exemplo, máscara de protecção contra pó, sapatos

de segurança anti-derrapantes, capacete de segurança ou protecção auricular, de acordo com o tipo e aplicação da ferramenta eléctrica, reduzem o risco de lesões.

c) **Evitar uma colocação em funcionamento involuntária. Assegure-se de que a ferramenta elétrica esteja desligada, antes de conectá-la à alimentação de rede e/ou ao acumulador, antes de levantá-la ou de transportá-la.** Se tiver o dedo no interruptor ao transportar a ferramenta elétrica ou se o aparelho for conectado à alimentação de rede enquanto estiver ligado, poderão ocorrer acidentes.

d) **Remover ferramentas de ajuste ou chaves de boca antes de ligar a ferramenta elétrica.** Uma ferramenta ou chave que se encontre numa parte do aparelho em movimento pode levar a lesões.

e) **Evite uma posição anormal. Mantenha uma posição firme e mantenha sempre o equilíbrio.** Desta forma é mais fácil controlar a ferramenta eléctrica em situações inesperadas.

f) **Use roupa apropriada. Não use roupa larga ou jóias. Mantenha o cabelo, roupa e luvas afastadas de partes em movimento.** Roupas largas, jóias ou cabelos longos podem ser agarradas por partes em movimento.

g) **Se for possível montar dispositivos de aspiração ou de recolha, assegure-se de que estejam conectados e utilizados corretamente.** A utilização de uma aspiração de pó pode reduzir o perigo devido ao pó.

h) **Não deixe que a familiaridade resultante de uma utilização frequente de ferramentas permita que você se torne complacente e ignore os princípios de segurança da ferramenta.** Uma ação descuidada pode causar ferimentos graves numa fração de segundo.

4) Utilização e manuseio cuidadoso de ferramentas eléctricas

a) **Não sobrecarregue a ferramenta eléctrica. Use para o seu trabalho a ferramenta eléctrica correcta.** É melhor e mais seguro trabalhar com a ferramenta elétrica apropriada na área de potência indicada.

b) **Não utilize a ferramenta eléctrica se o interruptor não puder ser ligado nem desligado.** Qualquer ferramenta eléctrica que não possa ser controlada através do interruptor de ligar-desligar, é perigosa e deve ser reparada.

c) **Puxar a ficha da tomada e/ou remover o acumulador, se amovível, antes de executar ajustes no aparelho, de substituir acessórios ou de guardar o aparelho.** Esta medida de segurança evita o arranque involuntário da ferramenta elétrica.

d) **Guardar ferramentas elétricas não utilizadas fora do alcance de crianças. Não permita que pessoas que não estejam familiarizadas com o aparelho ou que não tenham lido estas instruções, utilizem o aparelho.** Ferramentas elétricas são perigosas se forem utilizadas por pessoas inesperientes.

e) **Tratar a ferramenta elétrica e os acessórios com cuidado. Controlar se as partes móveis do aparelho funcionam perfeitamente e não emperram, e se há peças quebradas ou danificadas que possam prejudicar o funcionamento da ferramenta elétrica. Permitir que peças danificadas sejam reparadas antes da utilização.** Muitos acidentes têm como causa, a manutenção insuficiente de ferramentas elétricas.

f) **Mantenha as ferramentas de corte sempre afiadas e limpas.** Ferramentas de cortes devidamente tratadas, com cantos afiados travam com menos frequência e podem ser controladas com maior facilidade.

g) **Utilizar a ferramenta elétrica, acessórios, ferramentas de aplicação, etc. conforme estas instruções. Considerar as condições de trabalho e a tarefa a ser executada.** A utilização de ferramentas elétricas para outras tarefas a não ser as aplicações previstas, pode levar a situações perigosas.

h) **Mantenha os punhos e as superfícies de agarrar secas, limpas e livres de óleo e massa consistente.** Punhos e superfícies de agarrar escorregadias não permitem o manuseio e controle seguros da ferramenta em situações inesperadas.

5) Serviço

a) **Só permita que o seu aparelho seja reparado por pessoal especializado e qualificado e só com peças de reposição originais.** Desta forma é assegurado o funcionamento seguro do aparelho.

1.3 Instruções de segurança

Ler e entender todas as indicações de segurança e de trabalho para o motor de perfuração utilizado!

No momento da colocação em serviço, durante o trabalho e na manutenção da máquina deve ter em consideração as normas de prevenção de acidentes das associações profissionais.

Coloque fora de serviço as linhas de água, de gás e de corrente eléctrica na área de perfuração.

Certifique-se que no lado oposto da perfuração não estejam instalações, aparelhos ou pessoas que possam ser danificados ou lesadas pela água de arrefecimento ou pelos núcleos em queda. Isto é sobretudo válido para edifícios habitados.

Assegure adicionalmente a unidade de perfuração para macho, no caso de perfurações em parede e sobre a cabeça, contra quedas! O punho não foi concebido para cargas elevadas no caso de quedas e não pode ser utilizado como ilhó para cordas ou para o transporte e segurança.

2 Dados técnicos

	RC 150	RC 250
Dimensões (H x B x T)	430 x 250 x 810 mm	620 x 240 x 970 mm
Curso máx. de perfuração	450 mm	650 mm
Área de perfuração com		
motor de perfuração RD 160	Ø 10 – 132 mm	Ø 10 – 132 mm
motor de perfuração RD 200	Ø 10 – 152 mm	Ø 10 – 200 mm
motor de perfuração RD 500	---	Ø 30 – 250 mm
Profundidade de perfuração sem alongamento	300 - 430 mm	430 - 500 mm
Porta-motor	Ø 56 / 60 mm	Guia em cauda de andorinha Ø 56 / 60 mm
Peso ca.	10 kg	18 kg
Suplemento para bucha	260 mm	300 mm





3 Função do aparelho

3.1 Vista geral (A)

1 Encravamento engrenagem de avanço
2 Porta-motor
3 Pilar de guia
4 Tope de profundidade
5 Cavilhas com olhal
6 Indicador central do furo
7 Manípulo ajuste de ângulo de perfuração
8 Placa de base
9 Botão de purga
10 Unidade de avanço
11 Punho de encaixe
12 Parafusos de ajuste calhas de guia
13 Manípulo com chave sextavada 6
14 Punho em estrela porta-motor
15 Tope porta-motor
16 Apoio
17 Rodas de transporte
18 Níveis de bolha
19 Perfuração anel de aspiração de água

Visto que o sistema consiste em componentes harmonizados uns com os outros deverá utilizar exclusivamente peças de substituição, acessórios e coroas de diamante da ROTHENBERGER para garantir sempre o funcionamento óptimo do aparelho.

3.2 Arranque

Posicionamento:

Ter cuidado com a posição das cavilhas com olhais (5)! As cavilhas com olhais não podem sobressair do canto inferior da placa de base!

➔ Medir o furo e medir centro do furo.

➔ Dobrar o indicador central do furo (6) e ajustar e fixar a placa de base (8).

A respectiva possibilidade de fixação óptima depende das condições na obra. *(ver Possibilidades de fixação, pto. 3.3)*

Consegue-se o ajuste fino e/ou acerto do pedestal de perfuração com o aperto das quatro cavilhas com olhais (5), com a ajuda dos dois níveis de bolha (18).

Antes de cada arranque deve assegurar-se que o pedestal de perfuração esteja bem fixo e que não abane!

3.3 Possibilidades de fixação (B)

a) Fixação com buchas em betão ou muramento (Imagem 1)

➔ Medir o furo de fixação para a fixação com bucha e perfurar.

	Diâmetro em mm	Profundidade em mm
Betão (n.° art. FF35120)	15 mm	65 mm
Muramento (n.° art. FF35121)	20 mm	85 mm

➔ Limpar cuidadosamente o pó no furo.

➔ Inserir a bucha para betão com expansor ou para muramento (utilizável até 5 vezes).

Kit betão: Enroscar a barra roscada na bucha.

Kit muramento: Enroscar a barra roscada com anilha e porca montada na âncora. Apertar a porca com uma chave de forqueta.

➔ Assentar a placa de base (8) e fixar com uma anilha e porca de orelhas.

b) Tender a coluna de aperto rápido (n.° art. FF35015 imagem B 2)

➔ Ajustar o pedestal e montar a coluna de aperto rápido na placa de base do pedestal.

➔ Abrir a coluna de aperto rápido e fixar o pedestal.

Altura mínima do local: aprox. 1,7 m

Altura máxima do local: aprox. 3,0 m

Indicação: Para prevenir danos da coluna de aperto rápido em tectos e paredes deve, para distribuir a pressão por uma área maior, colocar um pedaço de madeira ou parecido entre a extremidade da coluna e o tecto.

Ler e entender as instruções de serviço da coluna de aperto rápido em anexo!

c) Fixação mediante kit de vácuo (n.° art. FF35012 = RC 150; FF35740 = RC 250; imagem B 3) com bomba de vácuo (n.° art. FF35200)

➔ Inserir a borracha de espuma na ranhura existente na placa de base (8) do pedestal de perfuração.

➔ Ligar o kit de vácuo com o engate rápido na bomba de vácuo.

➔ Conectar a bomba de vácuo à rede e ligar.

➔ Posicionar a placa de base (8) e inserir o tubo de vácuo com a torneira com esfera de 3 vias na ranhura da placa de base.

➔ Apertar com força o manípulo da torneira com esfera e girar, apertar em simultâneo a placa de base para o subsolo.

Para a deslocação do pedestal de perfuração no subsolo deve accionar o botão de purga (9) na placa de pé.

Área de perfuração máxima com a técnica de vácuo:	horizontal	Ø 150 mm
	vertical	Ø 250 mm

A técnica de vácuo só deve ser utilizada em subsolo plano, visto que só aqui é possível constituir um vácuo suficiente. **Nunca criar vácuo em reboco!** O pedestal de perfuração poderá soltar-se da parede.

No caso de falhos de corrente a caldeira de segurança da bomba de vácuo RODIA-VAC faz com que a máquina ainda fique colada no subsolo durante 1 a 2 minutos. Contudo, asse espaço de tempo depende fortemente da estanqueidade do sistema e da estrutura do subsolo.

Durante os trabalhos de perfuração deve verificar constantemente abaixa pressão. A pressão não pode ser inferior a **0,8 bar**!

No caso de falho de corrente deve tirar a máquina de imediato da parede. Perigo devido à queda da máquina! Neutralização do vácuo! Trabalhar com pressão de avanço reduzida!

Ler e entender as instruções de serviço da bomba de vácuo rápida em anexo!

3.4 Operação

Mudar de lado roda de mão:

Assegurar a engrenagem de avanço contra avanço involuntário! Bloquear a unidade de avanço com o botão de encravamento (1).

- ➔ Puxar a porca de capa para trás e retirar o punho encaixável (11).
- ➔ Inseri-lo no lado desejado e bloquear novamente com a porca de capa.

Ajustar o ângulo de perfuração:

- ➔ Soltar o manípulo (7) e ajustar o pilar de guia (3) no ângulo desejado (75° - 60° - 45°).
- ➔ Apertar novamente o manípulo (7).

Inserir máquina perfurador com diamante:

Assegurar a engrenagem de avanço contra avanço involuntário! Bloquear a unidade de avanço com o botão de encravamento (1).

- ➔ RODIACUT 150: Inserir o motor na recepção (2) do pedestal de perfuração e fixar com parafuso.
- ➔ RODIACUT 250: Empurrar o motor de cima na unidade de avanço (10) do pedestal de perfuração até ao top (15) e fixar com os dois punhos em estrela (14).
- ➔ Para retirar deve proceder na sequência contrária.

Ajustar o tope de profundidade:

- ➔ Soltar o parafuso no tope de profundidade (4) e ajustar a profundidade de perfuração desejada.
- ➔ Reapertar bem o parafuso.

Dispositivo de aspiração de água (acessório imagem B 4):

- ➔ RODIACUT 150: Soltar as duas cavilhas com olhais da frente (5). Enroscar as porcas estriadas do dispositivo de aspiração de água nas cavilhas com olhais e recolocá-los na placa de base.
- ➔ RODIACUT 250: Enroscar os dois parafusos com porcas estriadas do dispositivo de aspiração de água nos furos previstos (19) na placa de base.
- ➔ Fixar o dispositivo de aspiração de água através do fecho de engate sobre as cavilhas com olhal (5) e/ou encaixar os parafusos e fixar com porcas estriadas.
- ➔ Ligar o aspirador de água e colocar o tubo de aspiração no tubo do anel de aspiração de água.
- ➔ Estabelecer o fornecimento de água.

– Tubo directamente na linha de água ou
– bomba submersível com balde

ATENÇÃO: Deve-se garantir uma alimentação suficiente com água para arrefecimento da coroa de perfuração, visto que de outra forma a coroa aquece excessivamente e os segmentos podem soltar-se.

Indicação: Não aconselhamos a utilização de "reservatórios de pressão de água" a partir de diâmetro de perfuração 200 mm, visto que é limitado o controlo suficiente da alimentação com água.

➔ Cortar na placa de borracha um furo correspondente ao diâmetro da coroa de perfuração (folga entre a junta de borracha cortada e a coroa de perfuração aprox. 2 a 3 mm).

➔ Colocar a placa de borracha no anel de aspiração de água.

Perfurar:

Ler e entender as instruções de serviço do motor de perfuração!

➔ Abrir a torneira de água e ligar o aspirador de água, respectivamente.
(Deve existir minimamente tanta pressão que as lamas da perfuração sejam transportadas para fora do furo).

➔ Soltar o encravamento (1) da engrenagem de avanço e rodar a máquina perfuradora para baixo com a roda de mão (11) até à altura de perfuração desejada.

➔ Desligar o motor e rodar para trás até que a coroa esteja visível por completo.

Caso surgir emperramento, deverá ligar o motor de perfuração com rotação reduzida e com água de arrefecimento e puxar a coroa para trás!

4 Conservação e manutenção

Para evitar danos do aparelho e para garantir um trabalho sem problemas é imprescindível limpar e lubrificar todas as peças com regularidade.

Depois de cada utilização deve enxaguar o pedestal de perfuração com água e devem-se eliminar cuidadosamente as lamas de perfuração. Especial cuidado merecem o pilar de guia e a unidade de avanço.

Os seguintes trabalhos devem ser efectuados como mínimo semanalmente. Trabalhos mais intensivos exigem uma frequência maior.

Unidade de avanço:	Limpar e olear e ajustar, se necessário, a folga com uma chave sextavada (12) no lado.
Pedestal de perfuração:	Limpar e olear a barra dentada, a fixação excêntrica e os parafusos de ajuste.

Importante! Todos os trabalhos de manutenção, conservação e reparação só podem ser realizados por pessoal técnico formado.

5 Acessórios

Você pode encontrar acessórios adequados no catálogo principal ou em www.rothenberger.com

6 Serviço de apoio ao cliente

As instalações de assistência da ROTHENBERGER estão disponíveis para ajudá-lo (consulte a lista no catálogo ou online). Estas instalações de assistência colocam também ao seu dispor peças de substituição e assistência. Encomende os seus acessórios e peças sobresselentes a um revendedor especialista ou de RO SERVICE+ online: ☏ + 49 (0) 61 95/ 800 8200
🖷 + 49 (0) 61 95/ 800 7491 ✉ service@rothenberger.com - www.rothenberger.com

7 Eliminação

Algumas partes do equipamento são materiais valiosos e podem ser reciclados. Para este fim, há empresas de reciclagem autorizadas e certificadas à sua disposição. Para eliminar as partes não-recicláveis (p. ex. Sucata electrónica) de modo compatível com o ambiente, por favor, entre em contacto com a respectiva autoridade de reciclagem local.

Só para países UE:



Não deite ferramentas eléctricas para o lixo doméstico! De acordo com a Directiva Europeia 2012/19/EU relativa aos resíduos de equipamentos eléctricos e electrónicos e a sua transposição para Direito nacional é obrigatório recolher separadamente ferramentas eléctricas fora de uso e conduzi-las à reciclagem.

Indhold Side

1 Henvisninger til sikkerheden 58

1.1 Formålsbestemt anvendelse 58
1.2 Generelle advarselshenvisninger for el-værktøj 58
1.3 Sikkerhedsinstruktioner 59

2 Tekniske data 60

3 Enhedens funktion 60

3.1 Oversigt (A) 60
3.2 Ibrugtagning 60
3.3 Monteringsmuligheder (B) 61
3.4 Betjening 62

4 Pleje og eftersyn 63

5 Tilbehør 63

6 Kundeservice 63

7 Affaldsbehandling 63

Symboleri denne dokumentation:



Fare!

Dette tegn advarer mod personskader.



Pas på!

Dette tegn advarer mod ting- eller miljøskader.

➔ **Opfordrer til handling**

1 Henvisninger til sikkerheden

1.1 Formålsbestemt anvendelse

Diamantkerneborestanderen RODIACUT 150 og 250 er kun dimensioneret til boring i armeret beton, murværk, asfalt og lignende stentyper med en borekrone.

Borestanderen RODIACUT 150 er dimensioneret til montering af boremotoren RODIADRILL 160 og 200 og borestanderen RODIACUT 250 er dimensioneret til montering af boremotoren RODIADRILL 200 og 500.

1.2 Generelle advarselshenvisninger for el-værktøj



ADVARSEL! Læs alle sikkerhedsadvarsler, instruktioner, illustrationer og specifikationer, som følger med el-værktøjet.

I tilfælde af manglende overholdelse af anvisningerne nedenfor er der risiko for elektrisk stød, brand og/eller alvorlige personskader.

Opbevar alle advarselshenvisninger og instrukser til senere brug.

Det i advarselshenvisningerne benyttede begreb „el-værktøj" refererer til netdrevet el-værktøj (med netkabel) og akkudrevet el-værktøj (uden netkabel).

1) Sikkerhed på arbejdspladsen

a) **Sørg for, at arbejdsområdet er rent og rigtigt belyst.** Uorden eller uoplyste arbejdsområder øger faren for uheld.

b) **Brug ikke el-værktøjet i eksplosionsfarlige omgivelser, hvor der findes brændbare væsker, gasser eller støv.** El-værktøj kan slå gnister, der kan antænde støv eller dampe.

c) **Sørg for, at andre personer og ikke mindst børn holdes væk fra arbejdsområdet, når maskinen er i brug.** Hvis man distraheres, kan man miste kontrollen over maskinen.

2) Elektrisk sikkerhed

a) **El-værktøjets stik skal passe til kontakten. Stikket må under ingen omstændigheder ændres. Brug ikke adapterstik sammen med jordforbundet el-værktøj.** Uændrede stik, der passer til kontakterne, nedsætter risikoen for elektrisk stød.

b) **Undgå kropskontakt med jordforbundne over- flader som f.eks. rør, radiatorer, komfurer og køleskabe.** Hvis din krop er jordforbundet, øges risikoen for elektrisk stød.

c) **Maskinen må ikke udsættes for regn eller fugt.** Indtrængning af vand i maskinen øger risikoen for elektrisk stød.

d) **Brug ikke ledningen til formål, den ikke er beregnet til. Du må aldrig bære el-værktøjet i ledningen, hænge el-værktøjet op i ledningen eller rykke i ledningen for at trække stikket ud af kontakten. Beskyt ledningen mod varme, olie, skarpe kanter eller maskindele, der er i bevægelse.** Beskadigede eller indviklede ledninger øger risikoen for elektrisk stød.

e) **Hvis el-værktøjet benyttes i det fri, må der kun benyttes en forlængerledning, der er egnet til udendørs brug.** Brug af forlængerledning til udendørs brug nedsætter risikoen for elektrisk stød.

f) **Hvis det ikke kan undgås at bruge el-værktøjet i fugtige omgivelser, skal der bruges et HFI-relæ.** Brug af et HFI-relæ reducerer risikoen for at få elektrisk stød.

3) Personlig sikkerhed

a) **Det er vigtigt at være opmærksom, se, hvad man laver, og bruge el-værktøjet fornuftigt. Brug ikke noget el-værktøj, hvis du er træt, har nydt alkohol eller er påvirket af medikamenter eller euforiserende stoffer.** Få sekunders uopmærksomhed ved brug af el-værktøjet kan føre til alvorlige personskader.

b) **Brug beskyttelsesudstyr og hav altid beskyttelsesbriller på.** Brug af sikkerhedsudstyr som f.eks. støvmaske, skridsikkert fodtøj, beskyttelseshjelm eller høreværn afhængig af maskintype og anvendelse nedsætter risikoen for personskader.

c) **Undgå utilsigtet igangsætning. Kontrollér, at el-værktøjet er slukket, før du tilslutter det til strømtilførslen og/eller akkuen, løfter eller bærer det.** Undgå at bære el-værktøjet

med fingeren på afbryderen og sørg for, at el-værktøjet ikke er tændt, når det sluttes til nettet, da dette øger risikoen for personskader.

d) **Gør det til en vane altid at fjerne indstillingsværktøj eller skruenøgle, før el-værktøjet tændes.** Hvis et stykke værktøj eller en nøgle sidder i en roterende maskindel, er der risiko for personskader.

e) **Undgå en anormal legemsposition. Sørg for at stå sikkert, mens der arbejdes, og kom ikke ud af balance.** Dermed har du bedre muligheder for at kontrollere el-værktøjet, hvis der skulle opstå uventede situationer.

f) **Brug egnet arbejdstøj. Undgå løse beklædningsgenstande eller smykker. Hold hår, tøj og handsker væk fra dele, der bevæger sig.** Dele, der er i bevægelse, kan gribe fat i løstsiddende tøj, smykker eller langt hår.

g) **Hvis støvudsugnings- og opsamlingsudstyr kan monteres, er det vigtigt, at dette tilsluttes og benyttes korrekt.** Brug af en støvopsugning kan reducere støvmængden og dermed den fare, der er forbundet støv.

h) **Selvom du kender værktøjet godt og er vant til at bruge det, skal du alligevel være opmærksom og overholde sikkerhedsanvisningerne.** Et øjebliks uopmærksomhed kan medføre alvorlige personskader.

4) Omhyggelig omgang med og brug af el-værktøj

a) **Undgå overbelastning af maskinen. Brug altid et el-værktøj, der er beregnet til det stykke arbejde, der skal udføres.** Med det passende el-værktøj arbejder man bedst og mest sikkert inden for det angivne effektområde.

b) **Brug ikke en maskine, hvis afbryder er defekt.** En maskine, der ikke kan startes og stoppes, er farlig og skal repareres.

c) **Træk stikket ud af stikkontakten og/eller fjern akkuen, hvis den er aftagelig, før maskinen indstilles, før skift af tilbehørsdele og før el-værktøjet lægges til opbevaring.** Disse sikkerhedsforanstaltninger forhindrer utilsigtet start af el-værktøjet.

d) **Opbevar ubenyttet el-værktøj uden for børns rækkevidde. Lad aldrig personer, der ikke er fortrolige med maskinen eller ikke har gennemlæst disse instrukser, benytte maskinen.** El-værktøj er farligt, hvis det benyttes af ukyndige personer.

e) **Vedligehold el-værktøj og tilbehørsdele. Kontroller, om bevægelige maskindele fungerer korrekt og ikke sidder fast, og om delene er brækket eller beskadiget, således at el-værktøjets funktion påvirkes. Få beskadigede dele repareret, inden maskinen tages i brug.** Mange uheld skyldes dårligt vedligeholdte el-værktøjer.

f) **Sørg for, at skæreværktøjer er skarpe og rene.** Omhyggeligt vedligeholdte skæreværktøjer med skarpe skærekanter sætter sig ikke så hurtigt fast og er nemmere at føre.

g) **Brug el-værktøj, tilbehør, indsatsværktøj osv. iht. Disse instrukser. Tag hensyn til arbejdsforholdene og det arbejde, der skal udføres.** Anvendelse af el-værktøjet til formål, som ligger uden for det fastsatte anvendelsesområde, kan føre til farlige situationer.

h) **Hold håndtag og gribeflader tørre, rene og fri for olie og smørefedt.** Hvis håndtag og gribeflader er glatte, kan værktøjet ikke håndteres og styres sikkert, hvis der sker noget uventet.

5) Service

a) **Sørg for, at el-værktøj kun repareres af kvalificerede fagfolk og at der kun benyttes originale reservedele.** Dermed sikres størst mulig maskinsikkerhed.

1.3 Sikkerhedsinstruktioner

Overhold sikkerheds- og arbejdshenvisningerne for den anvendte boremotor!

Under idriftsættelsen, arbejdet samt under vedligeholdelsesarbejder på maskinen skal branchens gældende forskrifter til forebyggelse af ulykker ubetinget overholdes.

Sluk for vand-, gas- og strømledninger omkring boreområdet.

Sørg for at anlæg, apparater eller personer i nærheden af boreåbningen ikke beskadiges eller kvæstes af kølevand eller den udborede kerne. Dette gælder særligt for beboelser.

Sørg for at kerneboremodulet ikke kan falde ned ved boringer i vægge eller over hovedet! Håndgrebet er ikke dimensioneret til belastninger i forbindelser med fald og må ikke anvendes som tovøje eller til transport og sikring.

2 Tekniske data

	RC 150	RC 250
Mål (L x B x H)	430 x 250 x 810 mm	620 x 240 x 970 mm
Boreslag maks	450 mm	650 mm
Boreområde med		
boremotor RD 160	Ø 10 – 132 mm	Ø 10 – 132 mm
boremotor RD 200	Ø 10 – 152 mm	Ø 10 – 200 mm
boremotor RD 500	---	Ø 30 – 250 mm
Boredybde uden forlænger	300 - 430 mm	430 - 500 mm
Motorholder	Ø 56 / 60 mm	Svalehaleføring Ø 56 / 60 mm
Vægt ca.	10 kg	18 kg
Dyvelsætmål	260 mm	300 mm





3 Enhedens funktion

3.1 Oversigt (A)

1	Fastspænding tilspændingsgear	**11**	Indstiksgreb
2	Motorholder	**12**	Indstillingsskruer føringslister
3	Føringssøjle	**13**	Håndgreb med en unbrakonøgle str. 6
4	Dybdeanslag	**14**	Stjernegreb motorholder
5	Ringskruer	**15**	Anslag motorholder
6	Borehul-midteindikator	**16**	Stiver
7	Knebelgreb borevinkeljustering	**17**	Transporthjul
8	Bundplade	**18**	Libeller
9	Udluftningsknap	**19**	Hul til vandudsugningsring
10	Tilspændingsmodul		

Da systemet består af komponenter, der er tilpasset hinanden, må der kun anvendes originale ROTHENBERGER reservedele, tilbehør samt diamantborekroner, for at sikre at apparatet fungerer optimalt.

3.2 Ibrugtagning

Placering:

Vær opmærksom på ringskruernes position (5)! Ringskruerne må ikke rage op over bundpladens underkant!

➔ Mål borehullerne op og marker borehullets midte.

➔ Klap borehulsindikatoren (6) ud og juster og fastgør bundpladen (8).

Den bedste montering afhænger af forholdene på byggepladsen. *(se monteringsmulighederne pkt. 3.3)*

Borestanderens afsluttende finindstilling eller finjustering fås ved at spænde de fire ringskruer (5) ved hjælp af vaterpas (18).

Kontroller før idriftsættelsen, om borestanderen er fastspændt og ikke vipper!

3.3 Monteringsmuligheder (B)

a) Montering med dyvler i beton eller murværk (illustration B-1)

➔ Udmål og bor et monteringshul til dyvelmonteringen.

	Diameter i mm	Dybde i mm
Beton (art. nr. FF35120)	15 mm	65 mm
Murværk (art. nr. FF35121)	20 mm	85 mm

➔ Rengør omhyggeligt hullet for boresmuld.

➔ Skub en betondyvel i med ekspansionskile eller murværksdyvler (kan anvendes op til 5 gange).

Betonsæt: Skru en gevindstang i dyvlen.

Murværksæt: Skru en gevindstang med underlagsskiver og monteret møtrik i ankeret. Spænd møtrikken med gaffelnøglen.

➔ Sæt bundpladen (8) på og fastgør med underlagsskiver og vingemøtrik.

b) Fastspænding med hurtigopspændingssøjlen art. nr. FF35120 illustration B-2)

➔ Juster borestanderen og sæt søjlen på borestanderens bundplade.

➔ Kør søjlen ud og klem borestanderen fast.

Rummets minimale højde: ca. 1,7 m

Rummets maksimale højde: ca. 3,0 m

Bemærk: For at undgå skader på lofter eller vægge pga. søjlen, lægges der et stykke træ eller lignende mellem søjlens ende og loftet for at fordele fladetrykket til en større flade.

Læs og forstå søjlens betjeningsvejledning!

c) Montering med vakuumsæt (Art. nr. FF35710 = RC 150; FF35740 = RC 250; illustration B-3) med vakuumpumpe (Art. nr. FF35200)

➔ Læg en ring af ekspanderet gummi i den udborede not i bundpladen (8) på borestanderen.

➔ Tilslut vakuumsættet med en lynkobling på vakuumpumpen.

➔ Tilslut vakuumpumpen til lysnettet og tænd for den.

➔ Positioner bundpladen (8) og sæt vakuum - studserne med en 3-trins kuglehane ind i bundpladens lange hul.

➔ Tryk kuglehanens pind ned og drej den, tryk samtidig bundpladen ned mod underlaget.

Skal borestanderen flyttes et andet sted hen på underlaget trykkes der på udluftningsknappen (9) i fodpladen.

Maks. boreområde med vakuumteknik:	Horisontal	Ø 150 mm
	Vertikal	Ø 250 mm

Vakuumteknikken kan kun anvendes på glatte underlag, da der kun kan oprettes tilstrækkeligt vakuum på sådanne underlag. **Anvend aldrig apparatet med fastsugning på puds!** Borestanderen kan løsne sig fra væggen.

Ved strømsvigt sørger RODIA-VAC vakuumpumpens sikkerhedskedel for at maskinen stadig suges fast på underlaget i ca. 1 - 2 minutter. Dette tidsrum afhænger dog meget af systemets tæthed og underlagets beskaffenhed.

Kontroller derfor konstant undertrykket under boringen. Trykket må ikke falde ned under **0,8 bar**!

Tag straks maskinen af væggen under strømsvigt. Maskinen kan falde ned og forårsage kvæstelser! Vakuumet fjernes! Arbejd kun med et ringe tilspændingstryk!

Læs og forstå vakuumpumpens betjeningsvejledning!

3.4 Betjening

Skift håndhjulsside:

Tilspændingsgearet skal sikres mod utilsigtet opstart! Tilspændingsmodulet skal sikres med låsesplitten (1).

➔ Træk den sorte omløbermøtrik tilbage og tag indstiksgrebet (11) ud.

➔ Sæt det på den ønskede side og spænd det igen med omløbermøtrikken.

Indstil borevinklen:

➔ Løsn knebelgrebet (7) og indstil føringssøjlen (3) i den ønskede vinkel (75° - 60° - 45°).

➔ Spænd knebelgrebet (7) til igen.

Isæt diamantboremaskinen:

Tilspændingsgearet skal sikres mod utilsigtet opstart! Tilspændingsmodulet skal sikres med låsesplitten (1).

➔ RODIACUT 150: Sæt motoren oppefra i holderen (2) på borestanderen og fastgør med en skrue.

➔ RODIACUT 250: Skub motoren oppefra helt ind (15) i borestanderens tilspændingsmodul (10) og fastgør med de to stjerneskruer (14).

➔ Afmonteringen foretages i modsat rækkefølge.

Dybdeanslagsindstilling:

➔ Løsn skruen (4) på dybdeanslaget og indstil den ønskede boredybde.

➔ Spænd skruen godt til igen.

Isæt vandudsugningen (tilbehør, illustration B-4):

➔ RODIACUT 150: Skru de to forreste ringskruer (5) ud. Skru vandudsugningens fingermøtrikker på ringskruerne og sæt den igen i bundpladen.

➔ RODIACUT 250: Skru de to skruer med fingermøtrikkerne i de tilhørende huller på vandudsugningen (19) i bundpladen.

➔ Vandudsugningen skal ved hjælp af snaplåsen gå i hak over ringskruerne (5) eller skruerne og fastgøres med fingermøtrikker.

➔ Tilslut vandsugeren og placer en sugeslange på vandudsugningsringens studser.

➔ Tilslut vandtilførslen.

– Slangetilførsel direkte til vandledningen eller
– dykpumpe med spand

BEMÆRK: Der skal altid være en tilstrækkelig vandforsyning for at afkøle borekronen under arbejdet, ellers bliver den for hurtigt for varm og segmenter kan løsne sig.

Bemærk: Det anbefales kraftigt at der ikke anvendes "vandtryksbeholdere" fra en borediameter på 200 mm, da vandforsyningen her kun kan kontrolleres i begrænset omfang.

➔ Skær et hul i gummipladen iht. borekronens diameter (luftspalte mellem udskåret gummipakning og borekrone ca. 2 - 3 mm).

➔ Læg gummipladen på vandudsugningsringen.

Boring:

Læs og forstå boremotorens betjeningsvejledning!

➔ Drej op for vandhanen eller tilslut vandsugeren.
(der skal mindst være så meget vandtryk, at det dannede boreslam fjernes fra borehullet)

➔ Løsn tilspændingsgearets lås (1) og drej boremaskinen ned til den ønskede boredybde med håndhjulet (11).

➔ Sluk for motoren og sving tilbage, indtil borekronen kan ses helt.

Klemmer mekanismen, tilkøres boremotoren igen med et lavt omdrejningstal med kølevand og borekronen trækkes tilbage!

4 Pleje og eftersyn

For at undgå skader på apparatet samt sikre en problemfrit arbejde, skal samtlige komponenter rengøres og smøres med jævne mellemrum.

Efter hver boring skal borestanderen skylles af med vand og rengøres grundigt for boreslam. Vær især omhyggelig med føringssøjlen og tilspændingsmodulet.

De nedenstående opstillede arbejder bør mindst udføres én gang om ugen. Ved intensivt arbejde noget hyppigere.

Tilspændingsmodul:	Skal rengøres og smøres, efter behov justeres spillet ved hjælp af sekskantskruerne (12) på siden.
Borestander:	Rengør og smør tandstang, føringssøjle og justeringsskruerne.

NB! Al vedligeholdelses-, istandsættelses- og reparationsarbejder må kun udføres af uddannet personale.

5 Tilbehør

Du kan finde passende tilbehør i hovedkataloget eller på www.rothenberger.com

6 Kundeservice

ROTHENBERGER servicesteder er til rådighed til at hjælpe dig (se listen i kataloget eller online) og reservedele og service er også tilgængelig via de samme servicesteder. Du kan bestille tilbehør og reservedele fra din forhandler og via RO SERVICE+ online:
☏ + 49 (0) 61 95/ 800 8200 🖷 + 49 (0) 61 95/ 800 7491 ✉ service@rothenberger.com - www.rothenberger.com

7 Affaldsbehandling

Dele af apparatet er af brugbart materiale og kann genbruges. Hertil står autoriserede og certificerede genbrugsvirksomheder til rådighed. Til miljøvenlig affaldsbehandling af ikke brugbart materiale (f.eks. elektronikaffald) vær venlig at spørg den myndighed, hvorunder det sorterer.

Kun til EU-lande:



Elektrisk værktøj må ikke smides ud med det almindelige affald! I henhold til det Europæiske Direktiv 2012/19/EU om affald af elektrisk- og. elektronisk udstyr og gennemførelsen i national lovgivning skal ikke længere brugbart elektrisk værktøj indsamles separat og tilføres en recyclingsproces.

Innehåll Sida

1 Anvisningar om säkerhet 65

1.1 Föreskriven användning 65
1.2 Allmänna säkerhetsanvisningar för elverktyg 65
1.3 Säkerhetsanvisningar 66

2 Teknisk data 67

3 Funktion hos enheten 67

3.1 Översikt (A) 67
3.2 Drifttagning 67
3.3 Fastsättningsmöjligheter (B) 67
3.4 Användning 68

4 Skötsel och underhåll 70

5 Tillbehör 70

6 Kundservice 70

7 Avfallshantering 70

Symboler i detta dokument:



Fara!

Denna symbol varnar för personskador.



OBS!

Denna symbol varnar för skador på material eller miljö.

➔ **Uppmaning till att agera**

1 Anvisningar om säkerhet

1.1 Föreskriven användning

Diamantkärnborrstativ RODIACUT 150 och 250 är endast avsett för borrning i armerad betong, murverk, asfalt och andra bergarter med lämplig borrkrona.

Borrstativ RODIACUT 150 används för att fästa borrmotor RODIADRILL 160 och 200, och borrstativ RODIACUT 250 för att fästa borrmotor RODIADRILL 200 och 500.

1.2 Allmänna säkerhetsanvisningar för elverktyg



VARNING! Läs alla säkerhetsvarningar, instruktioner, illustrationer och specifikationer som ingår med detta elverktyg.

Fel som uppstår till följd av att instruktionerna nedan inte följts kan orsaka elstöt, brand och/eller allvarliga personskador.

Förvara alla varningar och anvisningar för framtida bruk.

Nedan använt begrepp ”Elverktyg” hänför sig till nätdrivna elverktyg (med nätsladd) och till batteridrivna elverktyg (sladdlösa).

1) Arbetsplatssäkerhet

a) **Håll arbetsplatsen ren och välbelyst.** Oordning på arbetsplatsen och dåligt belyst arbetsområde kan leda till olyckor.

b) **Använd inte elverktyget i explosionsfarlig omgivning med brännbara vätskor, gaser eller damm.** Elverktygen alstrar gnistor som kann antända dammet eller gaserna.

c) **Håll under arbetet med elverktyget barn och obehöriga personer på betryggande avstånd.** Om du störs av obehöriga personer kan du förlora kontrollen över elverktyget.

2) Elektrisk säkerhet

a) **Elverktygets stickpropp måste passa till vägguttaget. Stickproppen får absolut inte förändras. Använd inte adapterkontakter tillsammans med skyddsjordade elverktyg.** Oförändrade stickproppar och passande vägguttag reducerar risken för elektriskt slag.

b) **Undvik kroppskontakt med jordade ytor som t. ex. rör, värmeelement, spisar och kylskåp.** Det finns en större risk för elektriskt slag om din kropp är jordad.

c) **Skydda elverktyget mot regn och väta.** Tränger vatten in i ett elverktyg ökar risken för elektriskt slag.

d) **Missbruka inte nätsladden och använd den inte för att bära eller hänga upp elverktyget och inte heller för att dra stickproppen ur vägguttaget. Håll nätsladden på avstånd från värme, olja, skarpa kanter och rörliga maskindelar.** Skadade eller tilltrasslade ledningar ökar risken för elstöt.

e) **När du arbetar med ett elverktyg utomhus använd endast förlängningssladdar som är avsedda för utomhusbruk.** Om en lämplig förlängningssladd för utomhusbruk används minskar risken för elstöt.

f) **Använd ett felströmsskydd om det inte är möjligt att undvika elverktygets användning i fuktig miljö.** Felströmsskyddet minskar risken för elstöt.

3) Personsäkerhet

a) **Var uppmärksam, kontrollera vad du gör och använd elverktyget med förnuft. Använd inte elverktyget när du är trött eller om du är påverkad av droger, alkohol eller mediciner.** Under användning av elverktyg kan även en kort ouppmärksamhet leda till allvarliga kroppsskador.

b) **Bär alltid personlig skyddsutrustning och skyddsglasögon.** Den personliga skyddsutrustningen som t. ex. dammfiltermask, halkfria säkerhetsskor, hjälm eller hörselskydd – med beaktande av elverktygets modell och driftsätt – reducerar risken för kroppsskada.

c) **Undvik oavsiktlig igångsättning. Kontrollera att elverktyget är frånkopplat innan du ansluter stickproppen till vägguttaget och/eller ansluter/tar bort batteriet, tar upp eller bär elverktyget.** Om du bär elverktyget med fingret på strömställaren eller ansluter påkopplat elverktyg till nätströmmen kan olycka uppstå.

d) **Ta bort alla inställningsverktyg och skruvnycklar innan du kopplar på elverktyget.** Ett verktyg eller en nyckel i en roterande komponent kan medföra kroppsskada.

e) **Undvik onormala kroppsställningar. Se till att du står stadigt och håller balansen.** I detta fallkan du lätttare kontrollera elverktyget i oväntade situationer.

f) **Bär lämpliga kläder. Bär inte löst hängande kläder eller smycken. Håll håret, kläderna och handskarna på avstånd från rörliga delar.** Löst hängande kläder, smycken och långt hår kann dras in av roterande delar.

g) **När elverktyg används med dammutsugnings- och -uppsamlingsutrustning, se till att dessa är rätt monterade och används på korrekt sätt.** Användning av dammutsugning minskar de risker damm orsakar.

h) **Låt inte vanan att ofta använda verktygen göra att du blir slarvig och ignorerar verktygets säkerhetsprinciper.** En vårdslös åtgärd kan leda till allvarlig personskada inom bråkdelen av en sekund.

4) Korrekt användning och hantering av elverktyg

a) **Överbelasta inte elverktyget. Använd för aktuellt arbete avsett elverktyg.** Med ett lämpligt elverktyg kan du arbeta bättre och säkrare inom angivet effektområde.

b) **Ett elverktyg med defekt strömställare får inte längre användas.** Ett elverktyg som inte kan kopplas in eller ur är farligt och måste repareras.

c) **Dra stickproppen ur vägguttaget och/eller ta bort batteriet, om det kan tas ut ur elverktyget, innan inställningar utförs, tillbehörsdelar byts ut eller elverktyget lagras.** Denna skyddsåtgärd förhindrar oavsiktlig inkoppling av elverktyget.

d) **Förvara elverktygen oåtkomliga för barn. Låt elverktyget inte användas av personer som inte är förtrogna med dess användning eller inte läst denna anvisning.** Elverktygen är farliga om de används av oerfarna personer.

e) **Underhåll elverktyg och tillbehör omsorgsfullt. Kontrollera att rörliga komponenter fungerar felfritt och inte kärvar, att komponenter inte brustit eller skadats; orsaker som kan leda till att elverktygets funktioner påverkas menligt. Låt skadade delar repareras innan elverktyget tas i bruk.** Många olyckor orsakas av dåligt skötta elverktyg.

f) **Håll skärverktygen skarpa och rena.** Omsorgsfullt skötta skärverktyg med skarpa eggar kommer inte så lätt i kläm och går lättare att styra.

g) **Använd elverktyget, tillbehör, insatsverktyg osv. enligt dessa anvisningar. Ta hänsyn till arbetsvillkoren och arbetsmomenten.** Om elverktyget används på ett sätt som det inte är avsett för kan farliga situationer uppstå.

h) **Håll handtag och greppytor torra, rena och fria från olja och fett.** Hala handtag och greppytor ger ingen säker hantering och kontroll över verktyget i oväntade situationer.

5) Service

a) **Låt endast kvalificerad fackpersonal reparera elverktyget och endast med originalreservdelar.** Detta garanterar att elverktygets säkerhet upprätthålls.

1.3 Säkerhetsanvisningar

Det är viktigt att läsa och förstå alla säkerhets- och arbetsanvisningar för den borrmotor som används!

Följ yrkesförbundens tillämpliga föreskrifter om förebyggande av olyckor vid drifttagning, arbete och underhåll av maskinen.

Stäng av vatten-, gas- och elledningar i borrområdet.

Förvissa dig om att inte anläggningar, utrustning eller personer kan skadas genom kylvatten eller uttrillande borrkärnor på den sida där borret kommer ut. Detta gäller särskilt i bostadshus.

Säkra dessutom kärnborrenheten så att den inte kan falla ned vid borrning i väggar och ovanför huvudhöjd! Handtaget är inte konstruerat för den höga påfrestning som det utsätts för när borrenheten faller, och det får inte användas som linögla eller för transport eller fastlåsning.

2 Teknisk data

	RC 150	RC 250
Mått (l x b x h)	430 x 250 x 810 mm	620 x 240 x 970 mm
Borrväg max.	450 mm	650 mm
Borrområde med		
borrmotor RD 160	Ø 10 – 132 mm	Ø 10 – 132 mm
borrmotor RD 200	Ø 10 – 152 mm	Ø 10 – 200 mm
borrmotor RD 500	---	Ø 30 – 250 mm
Borrdjup utan förlängning	300 - 430 mm	430 - 500 mm
Motorfäste	Ø 56 / 60 mm	Laxstjärtsstyrning Ø 56 / 60 mm
Vikt ca	10 kg	18 kg
Sättning av dymling	260 mm	300 mm





3 Funktion hos enheten

3.1 Översikt (A)

1	Låsning matningsväxel	**11**	Löstagbart handtag
2	Motorfäste	**12**	Justerskruvar gejder
3	Styrpelare	**13**	Handtag med infälld bussning stl. 6
4	Djupanslag	**14**	Stjärngrepp motorfäste
5	Ögleskruvar	**15**	Anslag motorfäste
6	Indikator borrhålets mitt	**16**	Stagning
7	Vred inställning av borrvinkel	**17**	Transporthjul
8	Bottenplatta	**18**	Vattenpass
9	Avluftningsknapp	**19**	Hål för vattenutsugningsring
10	Matningsenhet		

Eftersom systemet består av komponenter som är avpassade till varandra får endast original ROTHENBERGER reservdelar, tillbehör och diamantborrkronor användas, för att apparaten alltid ska fungera optimalt.

3.2 Drifttagning

Placering:

Ge akt på ögleskruvarnas (5) läge! Ögleskruvarna får inte skjuta ut från underkanten på bottenplattan!

➔ Mät upp borrhålet och markera borrhålets mitt.

➔ Fäll ut indikatorn för borrhålets mitt (6) och justera och fäst bottenplattan (8).

Vilken möjlig fastsättning som är bäst beror på förhållandena på byggnadsplatsen. *(se fastsättningsmöjligheter punkt 3.3)*

Den avslutande finriktningen eller justeringen av borrstativet gör du genom att dra åt de fyra ögleskruvarna (5) med hjälp av de båda vattenpassen (18).

Kontrollera alltid innan borrstativet tas i bruk att det är ordentligt fixerat och inte står ostadigt!

3.3 Fastsättningsmöjligheter (B)

a) Fastsättning med dymling i betong eller murverk (fig. B-1)

➔ Mät upp och borra fästhålet för fastsättning med dymling.

	Diameter i mm	Djup i mm
Betong (art. nr FF35120)	15 mm	65 mm
Murverk (art. nr FF35121)	20 mm	85 mm

➔ Rensa borrhålet noga från borrspån.

➔ Sätt i betongdymlingar med expanderkil eller murverksdymlingar (kan återanvändas upp till 5 gånger).

Betongset: Skruva i skruvstift med räffling i dymlingen.

Murverksset: Skruva i skruvstift med räffling i ankaret tillsammans med distansbricka och monterad mutter. Dra åt muttern med en skiftnyckel.

➔ Sätt på bottenplattan (8) och fäst den med distansbrickan och vingmuttern.

b) Fastspänning med snabbspännpelaren (art. nr FF35015 bild B 2)

➔ Rikta borrstativet och sätt snabbspännpelaren på borrstativets bottenplatta.

➔ Fäll ut snabbspännpelaren och kläm fast borrstativet.

Lägsta höjd i utrymmet: ca. 1,7 m

Max. höjd i utrymmet: ca. 3,0 m

Tips: Förebygg skador på tak eller väggar på grund av snabbspännpelaren genom att lägga en träbit eller liknande mellan pelarens ände och taket, så att anliggningstrycket fördelas över en större yta.

Det är viktigt att läsa och förstå den medföljande bruksanvisningen till snabbspännpelaren!

c) Fastsättning med vakuumset (art. nr FF35710= RC 150; FF35740= RC 250; bild B 3) med vakuumpump (art. nr FF35200)

➔ Lägg en skumgummiring i spåret i borrstativets bottenplatta (8).

➔ Anslut vakuumsetet till vakuumpumpen med hjälp av snabbkopplingen.

➔ Anslut vakuumpumpen till elnätet och koppla på den.

➔ Placera bottenplattan (8) i rätt läge och sätt i vakuummuffen med 3-vägs kulventil i bottenplattans ovala hål.

➔ Tryck på kulventilens vred med en fast tryckning och sväng det. Tryck samtidigt bottenplattan mot underlaget.

Manövrera avluftningsknappen (9) i underlagsplattan för att förflytta borrstativet på underlaget.

Max. borrområde med vakuumteknik:	horisontellt	Ø 150 mm
	vertikalt	Ø 250 mm

OBS! Vakuumtekniken kan bara användas på jämnt underlag, eftersom det bara är då som det går att åstadkomma tillräckligt vakuum. **Sug aldrig fast på puts!** Borrstativet kan lossna från väggen.

Vid strömavbrott förblir maskinen fastsugen på underlaget i ytterligare ca 1 - 2 minuter med hjälp av RODIA-VAC vakuumpumps säkerhetsbehållare. Tiden är emellertid i hög grad beroende av hur tätt systemet är och av underlagets beskaffenhet.

Kontrollera hela tiden undertrycket under borrningsarbetena. Trycket får inte falla under **0,8 bar**!

Vid strömavbrott måste maskinen genast tas bort från väggen. Fara genom att maskinen trillar ned! Vakuumet upphävs! Arbeta bara med låg matningskraft!

Det är viktigt att läsa och förstå den medföljande bruksanvisningen till vakuumpumpen!

3.4 Användning

Sidbyte handratt:

Spärra matningsväxeln, så att den inte kan förflyttas oavsiktligt! Lås matningsenheten med låsknappen (1).

➔ Dra tillbaka den svarta huvmuttern och ta ur det löstagbara handtaget (11).

➔ Sätt handtaget på önskad sida och lås det igen med huvmuttern.

Inställning av borrvinkel:

➔ Lossa vredet (7) och ställ in styrpelaren (3) till önskad vinkel (75° - 60° - 45°).

➔ Dra åt vredet (7) igen.

Isättning av diamantborrmaskin:

Spärra matningsväxeln, så att den inte kan förflyttas oavsiktligt! Lås matningsenheten med låsknappen (1).

➔ RODIACUT 150: Sätt i motorn uppifrån i borrstativets fäste (2) och fäst den med skruven.

➔ RODIACUT 250: Skjut i motorn uppifrån i borrstativets matningsenhet (10) till anslaget (15) och fäst den med de båda stjärngreppen (14).

➔ För att ta ur den går du till väga i omvänd ordningsföljd.

Inställning av djupanslag:

➔ Lossa skruven på djupanslaget (4) och ställ in önskat borrdjup.

➔ Dra åt skruven ordentligt igen.

Vattenutsugningsanordning (tillbehör bild B 4):

➔ RODIACUT 150: Skruva ur de båda främre ögleskruvarna (5). Skruva på vattenutsugningsanordningens räfflade muttrar på ögleskruvarna och sätt i dem i bottenplattan igen.

➔ RODIACUT 250: Skruva i vattenutsugningsanordningens båda skruvar med räfflade muttrar i de för detta avsedda hålen (19) i bottenplattan.

➔ Haka på vattenutsugningsanordningen över ögleskruvarna (5) med hjälp av snäppförslutningen resp. skruvarna och fixera med de räfflade muttrarna.

➔ Anslut vattensugaren och sugslangen till vattenutsugningsringens muff.

➔ Upprätta vattenmatning.

– slangmatning direkt till vattenledning eller
– dränkbar pump med hink

OBS: Tillräcklig vattenförsörjning för kylning av borrkronan måste alltid vara säkerställd. Annars blir borrkronan mycket snabbt för het, och segment kan lossna.

Tips: Vi avråder på det bestämdaste från användning av ”vattentryckbehållare” från en borrdiameter på 200 mm, eftersom tillräcklig kontroll av vattenförsörjningen här bara är möjlig i mycket begränsad utsträckning.

➔ Skär ett hål i gummiplattan, motsvarande borrkronans diameter (luftspalt mellan den urskurna gummipackningen och borrkronan ca 2 - 3 mm).

➔ Lägg gummiplattan på vattenutsugningsringen.

Borrning:

Det är viktigt att läsa och förstå bruksanvisningen till borrmotorn!

➔ Öppna vattenkranen resp. koppla in vattensugaren.

(Vattentrycket måste vara åtminstone så högt att borrslammet kan transporteras ut ur borrhålet.)

➔ Lossa matningsväxelns låsmekanism (1) och skruva ned borrmaskinen till önskat borrdjup med handratten (11).

➔ Stäng av motorn och veva tillbaka tills borrkronan syns helt.

Om fastklämning inträffar, starta borrmotorn igen med lågt varvtal med kylvatten och dra tillbaka borrkronan!

4 Skötsel och underhåll

Alla delar måste rengöras och smörjas regelbundet, för att undvika att apparaten skadas och för att säkerställa att arbetet går friktionsfritt.

Spola av borrstativet med vatten efter varje användning och rengör det noga från borrslam. Var särskilt noga med styrpelaren och matningsenheten.

Nedanstående arbeten ska utföras minst en gång i veckan. Oftare vid intensivt arbete.

Matningsenhet: Rengör och smörj, justera vid behov spelet med sexkantskruvarna (12) på sidan.

Borrstativ: Rengör och smörj kuggstången, styrpelaren och justerskruvarna.

Viktigt! Underhåll, iordningställande och reparationer får bara utföras av specialutbildad personal.

5 Tillbehör

Du hittar lämpliga tillbehör i huvudkatalogen eller på www.rothenberger.com

6 Kundservice

ROTHENBERGER serviceplatser finns tillgängliga för att hjälpa dig (se listan i katalogen eller online) och reservdelar och service finns också tillgängligt via samma serviceplatser.
Beställ dina tillbehör och reservdelar från din specialiståterförsäljare eller använd RO SERVICE+ online: ☏ + 49 (0) 61 95/ 800 8200 🖷 + 49 (0) 61 95/ 800 7491 ✉ service@rothenberger.com - www.rothenberger.com

7 Avfallshantering

Vissa delar i detta verktyg innehåller ämnen som kan återvinnas. Detta kan utföras av certifierade återvinningsföretag. Vid skrotning av icke återvinningsbara ämnen (t.ex. elektronikskrot) skall du ta kontakt med ansvarig kommunal instans.

Gäller endast EU-länder:



Kasta inte elektriska verktyg bland hushållsavfall! Enligt direktiv 2012/19/EU om avfall som utgörs av eller innehåller elektriska eller elektroniska produkter och nationell lagstiftning genom vilken direktivet införlivats ska elektriska verktyg som inte längre är användbara samlas in separat och tillföras miljövänlig återvinning.

Innhold Side

1 Sikkerhetsmerknader....72

1.1 Forskriftsmessig bruk....72
1.2 Generelle advarsler for elektroverktøy....72
1.3 Spesielle sikkerhetsanvisninger....73

2 Tekniske data....74

3 Funksjon av enheten....74

3.1 Oversikt (A)....74
3.2 Igangsetting....74
3.3 Festemuligheter (B)....74
3.4 Betjening....75

4 Pleie og vedlikehold....77

5 Tilbehør....77

6 Kundeservice....77

7 Avfallsdumping....77

Kjennetegn i dette dokumentet:



Fare!

Dette tegnet advarer mot personskader.



OBS!

Dette tegnet advarer mot materielle skader og miljøskader.

➔ **Oppfordring til handlinger**

1 Sikkerhetsmerknader

1.1 Forskriftsmessig bruk

Diamantkjerneborestativet RODIACUT 150 og 250 skal kun brukes til boring i armert betong, murverk, asfalt og andre steintyper med tilsvarende borekrone.

Borestativet RODIACUT 150 skal brukes til opptak av boremotor RODIADRILL 160 og 200, og borestativ RODIACUT 250 skal brukes til opptak av boremotor RODIADRILL 200 og 500.

1.2 Generelle advarsler for elektroverktøy



ADVARSEL! Les alle sikkerhetsanvisningene, instruksjonene, illustrasjonene og spesifikasjonene som følger med dette elektroverktøyet.

Manglende overholdelse av anvisningene nedenfor kan medføre elektrisk støt, brann og/eller alvorlige personskader.

Ta vare på alle advarsler og instruksjoner for fremtidig referanse.

Det nedenstående anvendte uttrykket «elektroverktøy » gjelder for strømdrevne elektroverktøy (med ledning) og batteridrevne elektroverktøy (uten ledning).

1) Sikkerhet på arbeidsplassen

a) **Hold arbeidsområdet rent og ryddig og sørg for bra belysning.** Rotete arbeidsområder eller arbeidsområder uten lys kan føre til ulykker.

b) **Ikke arbeid med elektroverktøyet i eksplosjonsutsatte omgivelser – der det befinner seg brennbare væsker, gass eller støv.** Elektroverktøy lager gnister som kan antenne støv eller damper.

c) **Hold barn og andre personer unna når elektroverktøyet brukes.** Hvis du blir forstyrret under arbeidet, kan du miste kontrollen over elektroverktøyet.

2) Elektrisk sikkerhet

a) **Støpselet til elektroverktøyet må passe inn i stikkontakten. Støpselet må ikke forandres på noen som helst måte. Ikke bruk adapterstøpsler sammen med jordede elektroverktøy.** Bruk av støpsler som ikke er forandret på og passende stikkontakter reduserer risikoen for elektriske støt.

b) **Unngå kroppskontakt med jordede overflater slik som rør, ovner, komfyrer og kjøleskap.** Det er større fare ved elektriske støt hvis kroppen din er jordet.

c) **Hold elektroverktøyet unna regn eller fuktighet.** Dersom det kommer vann i et elektroverktøy, øker risikoen for elektriske støt.

d) **Ikke bruk ledningen til andre formål, f. eks. til å bære elektroverktøyet, henge det opp eller trekke det ut av stikkontakten. Hold ledningen unna varme, olje, skarpe kanter eller verktøydeler som beveger seg.** Med skadede eller sammenfiltrede ledninger øker risikoen for elektrisk støt.

e) **Når du arbeider utendørs med et elektroverktøy, må du kun bruke en skjøteledning som er egnet til utendørs bruk.** Når du bruker en skjøteledning som er egnet for utendørs bruk, reduseres risikoen for elektrisk støt.

f) **Hvis det ikke kan unngås å bruke elektroverktøyet i fuktige omgivelser, må du bruke en jordfeilbryter.** Bruk av en jordfeilbryter reduserer risikoen for elektriske støt.

3) Personsikkerhet

a) **Vær oppmerksom, pass på hva du gjør, gå fornuftig frem når du arbeider med et elektroverktøy. Ikke bruk elektroverktøy når du er trett eller er påvirket av narkotika, alkohol eller medikamenter.** Et øyeblikks uoppmerksomhet ved bruk av elektroverktøyet kan føre til alvorlige skader.

b) **Bruk personlig verneutstyr og husk alltid å bruke vernebriller.** Bruk av personlig verneutstyr som støvmaske, sklisikre vernesko, hjelm eller hørselvern - avhengig av type og bruk av elektroverktøyet - reduserer risikoen for skader.

c) **Unngå å starte verktøyet ved en feiltagelse. Forviss deg om at elektroverktøyet er slått av før du kobler det til strømmen og/eller batteriet, løfter det opp eller bærer det.**

Hvis du holder fingeren på bryteren når du bærer elektroverktøyet eller kobler elektroverktøyet til strømmen i innkoblet tilstand, kan dette føre til uhell.

d) **Fjern innstillingsverktøy eller skrunøkler før du slår på elektroverktøyet.** Et verktøy eller en nøkkel som befinner seg i en roterende verktøydel, kan føre til personskader.

e) **Unngå en unormal kroppsholdning. Sørg for å stå stødig og i balanse.** Dermed kan du kontrollere elektroverktøyet bedre i uventede situasjoner.

f) **Bruk alltid egnede klær. Ikke bruk vide klær eller smykker. Hold hår, tøy og hansker unna deler som beveger seg.** Løstsittende tøy, smykker eller langt hår kan komme inn i deler som beveger seg.

g) **Hvis det kan monteres støvavsug- og oppsamlingsinnretninger, må du forvisse deg om at disse er tilkoblet og brukes på korrekt måte.** Bruk av et støvavsug reduserer farer på grunn av støv.

h) **Selv når du er blitt vant til verktøyet, må du ikke bli sløv og ignorere sikkerhetsreglene for verktøyet.** En uforsiktig handling kan forårsake alvorlig personskade i løpet av et brøkdels sekund.

4) Omhyggelig bruk og håndtering av elektroverktøy

a) **Ikke overbelast verktøyet. Bruk et elektroverktøy som er beregnet til den type arbeid du vil utføre.** Med et passende elektroverktøy arbeider du bedre og sikrere i det angitte effektområdet.

b) **Ikke bruk elektroverktøy med defekt på-/av-bryter.** Et elektroverktøy som ikke lenger kan slås av eller på, er farlig og må repareres.

c) **Trekk støpselet ut av stikkontakten og/eller fjern batteriet (hvis demonterbart) før du utfører innstillinger på elektroverktøyet, skifter tilbehør eller legger maskinen bort.** Disse tiltakene forhindrer en utilsiktet starting av elektroverktøyet.

d) **Elektroverktøy som ikke er i bruk, må oppbevares utilgjengelig for barn. Ikke la maskinen brukes av personer som ikke er fortrolig med dette eller ikke har lest disse anvisningene.** Elektroverktøy er farlige når de brukes av uerfarne personer.

e) **Vær nøye med vedlikeholdet av elektroverktøyet og tilbehøret. Kontroller om bevegelige verktøydeler fungerer feilfritt og ikke klemmes fast, og om deler er brukket eller skadet slik at dette innvirker på elektroverktøyets funksjon. Få disse skadde delene reparert før elektroverktøyet brukes.** Dårlig vedlikeholdte elektroverktøy er årsaken til mange uhell.

f) **Hold skjæreverktøyene skarpe og rene.** Godt stelte skjæreverktøy med skarpe skjær setter seg ikke så ofte fast og er lettere å føre.

g) **Bruk elektroverktøy, tilbehør, verktøy osv. i henhold til disse anvisningene. Ta hensyn til arbeidsforholdene og arbeidet som skal utføres.** Bruk av elektroverktøy til andre formål enn det som er angitt, kan føre til farlige situasjoner.

h) **Hold håndtak og gripeflater tørre, rene og uten olje eller fett.** Glatte håndtak og gripeflater hindrer sikker håndtering og styring av verktøyet i uventede situasjoner.

5) Service

a) **Elektroverktøyet ditt skal alltid kun repareres av kvalifisert fagpersonale og kun med originale reservedeler.** Slik opprettholdes maskinens sikkerhet.

1.3 Spesielle sikkerhetsanvisninger

Les og forstå alle sikkerhets- og arbeidshenvisningene for boremotoren som brukes!

Under igangsetting, under arbeid og ved vedlikeholdet av maskinen må en være oppmerksom på de gyldige forskriftene for forebygging av ulykker til yrkesforeningene.

Sett vann-, gass-, og strømledninger i området hvor det bores ut av drift.

Pass på at ingen anlegg, apparater eller personer kan skades av kjølevann eller borekjerner som faller ned på boreutgangssiden. Dette gjelder spesielt i bygg som er bebodde.

Du må også sikre kjerneboreenheten mot styrt ved veggboringer og boringer over hodehøyde! Håndtaket er ikke til for den høye belastningen ved styrt, og må ikke brukes til taumalje eller for transport- og sikkerhetsformål.

2 Tekniske data

	RC 150	RC 250
Mål (H x B x D)	430 x 250 x 810 mm	620 x 240 x 970 mm
Boreløft maks.	450 mm	650 mm
Boreområde med		
boremotor RD 160	Ø 10 – 132 mm	Ø 10 – 132 mm
boremotor RD 200	Ø 10 – 152 mm	Ø 10 – 200 mm
boremotor RD 500	---	Ø 30 – 250 mm
Boredybde uten forlengelse	300 - 430 mm	430 - 500 mm
Motoropptak	Ø 56 / 60 mm	Svalehaleføring Ø 56 / 60 mm
Vekt ca.	10 kg	18 kg
Settmål plugg	260 mm	300 mm





3 Funksjon av enheten

3.1 Oversikt (A)

1	Låsing gir	**11**	Plugghåndtak
2	Motoropptak	**12**	Innstillingsskruer føringslister
3	Føringssøyle	**13**	Håndtak med unbrakonøkkel str. 6
4	Dybdeanslag	**14**	Stjernehåndtak motoropptak
5	Ringskruer	**15**	Stopper motoropptak
6	Borehull - midtangivelse	**16**	Støtte
7	Knebelhåndtak borevinkelregulering	**17**	Transporthjul
8	Bunnplate	**18**	Libeller
9	Ventilasjonsknapp	**19**	Boring for vannavsugingsring
10	Fremføringsenhet		

Siden systemet består av komponenter som er tilpasset hverandre, må du kun bruke originale ROTHENBERGER reservedeler, tilbehør og diamantborekroner, for å muliggjøre apparatets optimale funksjonsevne til en hver tid.

3.2 Igangsetting

Posisjonering:

Vær obs på ringskruenes posisjon (5)! Ringskruer får ikke stå opp fra underkanten til bunnplaten!

➔ Mål borehull og tegn borehullets midtpunkt.

➔ Klaff ut borehullets midtangivelse (6), juster bunnplaten (8) og fastgjør.

De optimale festemulighetene er avhengig av bygningsplassens omstendigheter. *(Se festemuligheter pkt. 3.3)*

Den avsluttende finutrettingen eller justeringen av borestativet oppnår du ved å trekke til de fire ringskruene (5), med hjelp av de to vaterpassene (18).

Før hver igangsetting må du forsikre deg om at borestativet er låst skikkelig fast og ikke vakler!

3.3 Festemuligheter (B)

a) Pluggfeste i betong eller murverk (bilde B-1)

➔ Mål festehull for pluggfeste og bor.

	Diameter i mm	Dybde i mm
Betong (art. nr. FF35120)	15 mm	65 mm
Murverk (art. nr. FF35121)	20 mm	85 mm

➔ Borehullet må rengjøres grundig for borestøv.

➔ Sett inn betongplugg med ekspansjonskile eller murverksplugg (kan brukes opptil 5 ganger).

Betongsett: Drei kordelgjengestangen inn i pluggen.

Murverksett: Skru kordelgjengestangen med underlagsskive og montert mutter inn i ankeret. Trekk mutteren til med en stillbar skrunøkkel med åpen ende.

➔ Sett på bunnplaten (8) og fest med underlagsskive og vingemutter.

b) Forspenning med hurtigspenningssøylen (art. nr. FF35015 bilde B-2)

➔ Rett ut borestativet og sett hurtigspenningssøylen på bunnplaten til borestativet.

➔ Kjør ut hurtigspenningssøylen og klem fast borestativet.

Rommets minstehøyde: ca. 1,7 m

Rommets maksimalhøyde: ca. 3,0 m

Henvisning: For å forebygge skader på tak eller vegger pga. hurtigspenningssøylen, legger du et stykke tre eller lignende mellom søyleenden og taket, for å fordele presstrykket på en større flate.

Les og forstå vedlagt bruksanvisning til hurtigspenningssøylen!

c) Feste med vakuumsett (art. nr. FF35012= RC 150; FF35740= RC 250; bilde B-3) med vakuumpumpe (art. nr. FF35200)

➔ Legg inn en svampegummiring i det innarbeidede sporet i bunnplaten (8) til borestativet.

➔ Forbind vakuumsettet med vakuumpumpen med hjelp av hurtigkoplingen.

➔ Forbind vakuumpumpen med strømnettet og slå den på.

➔ Posisjoner bunnplaten (8) og sett inn vakuumstussene med 3-veis kuleventilen inn i langhullet til bunnplaten.

➔ Håndknebelen til kuleventilen trykkes fast til og legges om, bunnplaten trykkes mot undergrunnen samtidig.

For en forskyvning av borestativet på undergrunnen betjener du ventileringsknappen (9) i fotplaten.

Maks. boreområde med vakuumteknikk:	horisontal	Ø 150 mm
	vertikal	Ø 250 mm

Vakuumteknikken skal kun brukes på glatt undergrunn, for kun her kan det produseres et tilstrekkelig vakuum. **Må aldri suges fast i puss!** Borestativet kan løsnes fra veggen.

Ved strømutfall sørger sikkerhetskjelen til vakuumpumpen RODIA-VAC for at maskinen forblir fastsuget på undergrunnen i ca. 1 - 2 minutter til. Men dette tidsrommet er sterkt avhengig av systemets tetthet og undergrunnens beskaffenhet.

Kontroller stadig undertrykket under borearbeidet. Trykket får ikke falle under **0,8 bar**!

Maskinen må tas øyeblikkelig av veggen hvis strømmen går. Fare for at maskinen faller ned! Vakuumet forsvinner! Arbeid kun med lavt fremføringstrykk!

Les og forstå vedlagt bruksanvisning til vakuumpumpen!

3.4 Betjening

Håndhjulsideskifte:

Giret må sikres mot utilsiktet forløp! Lås giret med hjelp av låseknappen (1).

➔ Trekk tilbake den svarte overfalsmutteren og ta ut plugghåndtaket (11).

➔ Sett det på ønsket side og sikre igjen med overfalsmutteren.

Stille inn borevinkel:

➔ Løsne knebelhåndtaket (7) og still føringssøylen (3) inn på ønsket vinkel (75° - 60° - 45°).

➔ Trekk knebelhåndtaket (7) til igjen.

Bruke diamantboremaskinen:

Giret må sikres mot utilsiktet forløp! Lås giret med hjelp av låseknappen (1).

➔ RODIACUT 150: Motoren settes inn i opptaket (2) til borestativet ovenfra og festes med hjelp av en skrue.

➔ RODIACUT 250: Motoren føres inn i fremføringsenheten (10) ovenfra på borestativet, helt til den stopper (15), så trekkes den til med de to stjernehåndtakene (14).

➔ Gå frem i omvendt rekkefølge for å ta den ut.

Stille inn dybdestopp:

➔ Løs skruen på dybdestoppet (4) og still inn ønsket boredybde.

➔ Trekk skruen godt til igjen.

Bruke vannavsugingsinnretningen (tilbehør bilde B-4):

➔ RODIACUT 150: Skru ut de to fremre ringskruene (5). Skru kordelmutterne til vannavsugingsinnretningen på ringskruene og sett de inn i bunnplaten igjen.

➔ RODIACUT 250: Skru de to skruene med kordelmuttere til vannavsugingsinnretningen inn i de bestemte boringene (19) til bunnplaten.

➔ Sett vannavsugningsinnretningen over ringskruene (5) eller skruene med hjelp av hurtiglås, og lås fast med kordelmutterne.

➔ Forbind vannsugeren og sugeslangen på stussene til vannavsugingsringen.

➔ Opprett vanntilførsel.

– Slangetilføring direkte på vannledning, eller
– pumpe med bøtte

OBS: En tilstrekkelig vannforsyning for å kjøle borekronen må alltid garanteres, for ellers kan borekronen bli svært varm svært hurtig, og segmentene kan løses.

Henvisning: Vi anbefaler absolutt ikke bruk av "vanntrykkbeholdere" fra og med borediametre 200 mm, for det er kun svært innskrenket mulig med en tilstrekkelig kontroll av vannforsyningen.

➔ Skjær et hull inn i gummiplaten tilsvarende borekronediameter (luftspalte mellom tilskjært gummipakning og borekrone ca. 2 - 3 mm).

➔ Legg gummiplaten på vannavsugingsringen.

Bore:

Les og forstå bruksbruksanvisningen til boremotoren!

➔ Skru på vannkranen eller slå på vannsugeren.
(Det må minst være så stort vanntrykk at boreslammet transporteres bort fra borehullet).

➔ Løsne låsen (1) til giret og skru boremaskinen ned til ønsket boredybde med håndhjulet (11).

➔ Slå av motoren og sveiv tilbake til borekronen er helt synlig.

Hvis det oppstår en klemming, så startes boremotoren igjen med lavt turtall under kjølevann, og borekronen trekkes tilbake!

4 Pleie og vedlikehold

For å unngå skader på apparatet, og for å garantere et glatt arbeid, må alle deler rengjøres og smøres regelmessig.

Etter hver boring må borestativet skylles med vann og rengjøres grundig for boreslam. Her bør en være svært grundig med føringssøylen og fremføringsenheten.

Følgende nevnte arbeid bør utføres minst ukentlig. Ved mer intensive arbeid må de utføres hyppigere.

Fremføringsenhet:	Rengjør og smør inn med olje, ved behov etterjusteres spillrommet med sekskantskruene (12) på siden.
Borestativ:	Tannstang, føringssøyle, eksenterfeste og justeringsskruer rengjøres og smøres inn med olje.

Viktig! Alle vedlikeholds-, istandsettings- og reparasjonsarbeid får kun gjennomføres av undervist personale.

5 Tilbehør

Du finner passende tilbehør i hovedkatalogen eller på www.rothenberger.com

6 Kundeservice

ROTHENBERGER servicesentere kan hjelpe deg (se liste i katalogen eller på nettet) og reservedeler/service kan du også få fra de samme stedene. Bestill tilbehør og reservedeler fra din spesialistforhandler eller bruk RO SERVICE+ online: ☏ + 49 (0) 61 95/ 800 8200
🖷 + 49 (0) 61 95/ 800 7491 ✉ service@rothenberger.com - www.rothenberger.com

7 Avfallsdumping

Deler av apparatet er verdifulle stoffer, og kan tilføres resirkuleringen. Du kan bruke tillatte og sertifiserte resirkuleringsbedrifter til dette. For miljøvennlig avfallsdumping av de delene som ikke kan resirkuleres (f.eks. elektronikksøppel) spør du vennligst etter hos ansvarlige for avfallsdumping.

Kun for EU-land:



Elektroverktøy må ikke deponeres sammen med husholdningssøppelet! Iht. Europeisk direktiv 2012/19/EU angående gamle elektro og elektronikkapparater, og deres omsetning til nasjonal rett, må elektroverktøy som ikke brukes lenger samles og tilføres et miljøvennlig gjenbruksdeponi.

Sisältö Sivu

1 Turvallisuus 79

1.1 Määräystenmukainen käyttö 79
1.2 Sähkötyökalujen yleiset turvallisuusohjeet 79
1.3 Turvallisuusohjeet 80

2 Tekniset tiedot 81

3 Laitteen toiminta 81

3.1 Koneen osat (A) 81
3.2 Käyttöönotto 81
3.3 Kiinnitysmahdollisuudet (B) 82
3.4 Käyttö 83

4 Hoito ja huolto 84

5 Lisävarusteet 84

6 Asiakaspalvelu 84

7 Kierrätys 84

Dokumentissa käytetyt merkinnät:



Vaara!

Merkki varoittaa loukkaantumisista.



Huom!

Merkki varoittaa esine- ja ympäristövahingoista.

➔ **Viittaa toimenpiteisiin**

1 Turvallisuus

1.1 Määräystenmukainen käyttö

Timanttiporateline RODIACUT 150 ja 250 on tarkoitettu käytettäväksi vain porattaessa raudoitettuun betoniin, muurattuun rakenteeseen, asfalttiin ja muihin kivilajeihin tarkoitukseen sopivalla porakruunulla.

Porateline RODIACUT 150 on tarkoitettu poramoottorin RODIADRILL 160 ja 200 ja porateline RODIACUT 250 poramoottorin RODIADRILL 200 ja 500 kiinnittämiseen.

1.2 Sähkötyökalujen yleiset turvallisuusohjeet



VAROITUS! Lue kaikki tämän sähkötyökalun mukana toimitetut varoitukset, ohjeet, kuvat ja tekniset tiedot.

Alla mainittujen ohjeiden noudattamisen laiminlyönti saattaa aiheuttaa sähköiskun, tulipalon ja/tai vakavan loukkaantumisen.

Säilytä kaikki turvallisuus- ja muut ohjeet tulevaisuutta varten.

Turvallisuusohjeissa käytetty käsite ”sähkötyökalu” käsittää verkkokäyttöisiä sähkötyökaluja (verkkojohdolla) ja akkukäyttöisiä sähkötyökaluja (ilman verkkojohtoa).

1) Työpaikan turvallisuus

a) **Pidä työskentelyalue puhtaana ja hyvin valaistuna.** Työpaikan epäjärjestys ja valaisemattomat työalueet voivat johtaa tapaturmiin.

b) **Älä työskentele sähkötyökalulla räjähdysalttiissa ympäristössä, jossa on palavaa nestettä, kaasua tai pölyä.** Sähkötyökalu muodostaa kipinöitä, jotka saattavat sytyttää pölyn tai höyryt.

c) **Pidä lapset ja sivulliset loitolla sähkötyökalua käyttäessäsi.** Voit menettää laitteen hallinnan, jos suuntaat huomiosi muualle.

2) Sähköturvallisuus

a) **Sähkötyökalun pistotulpan tulee sopia pistorasiaan. Pistotulppaa ei saa muuttaa millään tavalla. Älä käytä mitään pistorasia-adaptereita maadoitettujen sähkötyökalujen kanssa.** Alkuperäisessä kunnossa olevat pistotulpat ja sopivat pistorasiat vähentävät sähköiskun vaaraa.

b) **Vältä koskettamasta maadoitettuja pintoja, kuten putkia. pattereita, liesiä tai jääkaappeja.** Sähköiskun vaara kasvaa, jos kehosi on maadoitettu.

c) **Älä aseta sähkötyökalua alttiiksi sateelle tai kosteudelle.** Veden tunkeutuminen sähkötyökalun sisään kasvattaa sähköiskun riskiä.

d) **Älä käytä verkkojohtoa väärin. Älä käytä sitä sähkötyökalun kantamiseen, ripustamiseen tai pistotulpan irrottamiseen pistorasiasta vetämällä. Pidä johto loitolla kuumuudesta, öljystä, terävistä reunoista ja liikkuvista osista.** Vahingoittuneet tai sotkeutuneet johdot kasvattavat sähköiskun vaaraa.

e) **Käyttäessäsi sähkötyökalua ulkona käytä ainoastaan ulkokäyttöön soveltuvaa jatkojohtoa.** Ulkokäyttöön soveltuvan jatkojohdon käyttö pienentää sähköiskun vaaraa.

f) **Jos sähkötyökalun käyttö kosteassa ympäristössä ei ole vältettävissä, tulee käyttää vikavirtasuojakytkintä.** Vikavirtasuojakytkimen käyttö vähentää sähköiskun vaaraa.

3) Henkilöturvallisuus

a) **Ole valpas, kiinnitä huomiota työskentelyysi ja noudata tervettä järkeä sähkötyökalua käyttäessäsi. Älä käytä sähkötyökalua, jos olet väsynyt tai huumeiden, alkoholin tahi lääkkeiden vaikutuksen alaisena.** Hetken tarkkaamattomuus sähkötyökalua käytettäessä, saattaa johtaa vakavaan loukkaantumiseen.

b) **Käytä suojavarusteita. Käytä aina suojalaseja.** Suojavarusteet, kuten pölynsuojanaamari, luistamattomat turvajalkineet, kypärä ja kuulosuojaimet pienentävät, tilanteen mukaan oikein käytettyinä, loukkaantumisriskiä.

c) **Estä tahaton käynnistyminen. Varmista, että käynnistyskytkin on kytketty pois päältä ennen kuin yhdistät työkalun sähköverkkoon ja/tai akkuun, otat työkalun käteen tai kannat sitä.** Jos kannat sähkötyökalua sormi käynnistyskytkimellä tai kytket sähkötyökalun

pistotulpan pistorasiaan käynnistyskytkimen ollessa käyntiasennossa, altistat itsesi onnettomuuksille.

d) **Poista mahdollinen säätötyökalu tai kiinnitysavain ennen kuin käynnistät sähkötyökalun.** Kiinnitysavain tai säätötyökalu, joka on unohdettu paikalleen sähkötyökalun pyörivään osaan, saattaa aiheuttaa tapaturman.

e) **Vältä epänormaalia kehon asentoa. Huolehdi aina tukevasta seisoma-asennosta ja tasapainosta.** Täten voit paremmin hallita sähkötyökalua odottamattomissa tilanteissa.

f) **Käytä tarkoitukseen soveltuvia vaatteita. Älä käytä löysiä työvaatteita tai koruja. Pidä hiukset, vaatteet ja käsineet loitolla liikkuvista osista.** Väljät vaatteet, korut ja pitkät hiukset voivat takertua liikkuviin osiin.

g) **Jos laitteissa on pölynpoistoliitäntä, varmista, että se on kytketty oikein ja toimii kunnolla.** Pölynpoistojärjestelmän käyttö vähentää pölyn aiheuttamia vaaroja.

h) **Työskentele keskittyneesti ja noudata aina turvallisuusmääräyksiä.** Hetkellinenkin huolimattomuus voi aiheuttaa vakavia vammoja.

4) Sähkötyökalujen huolellinen käyttö ja käsittely

a) **Älä ylikuormita laitetta. Käytä kyseiseen työhön tarkoitettua sähkötyökalua.** Sopivan tehoisella sähkötyökalulla teet työt paremmin ja turvallisemmin.

b) **Älä käytä sähkötyökalua, jota ei voida käynnistää ja pysäyttää käynnistyskytkimestä.** Sähkötyökalu, jota ei voi enää hallita käynnistyskytkimellä, on vaarallinen ja täytyy korjauttaa.

c) **Irrota pistotulppa pistorasiasta ja/tai irrota akku (jos irrotettava) sähkötyökalusta, ennen kuin suoritat säätöjä, vaihdat tarvikkeita tai viet sähkötyökalun varastoon.** Nämä varotoimenpiteet estävät sähkötyökalun tahattoman käynnistymisen.

d) **Säilytä sähkötyökalut poissa lasten ulottuvilta, kun niitä ei käytetä. Älä anna sellaisten henkilöiden käyttää sähkötyökalua, joilla ei ole tarvittavaa käyttökokemusta tai jotka eivät ole lukeneet tätä käyttöohjetta.** Sähkötyökalut ovat vaarallisia, jos niitä käyttävät kokemattomat henkilöt.

e) **Pidä sähkötyökalut ja tarvikkeet hyvässä kunnossa. Tarkista liikkuvat osat virheellisen kohdistuksen tai jumittumisen varalta. Varmista, ettei sähkötyökalussa ole murtuneita osia tai muita toimintaa haittaavia vikoja. Jos havaitset vikoja, korjauta sähkötyökalu ennen käyttöä.** Monet tapaturmat johtuvat huonosti huolletuista sähkötyökaluista.

f) **Pidä leikkausterät terävinä ja puhtaina.** Huolellisesti hoidetut leikkaustyökalut, joiden leikkausreunat ovat teräviä, eivät tartu helposti kiinni ja niitä on helpompi hallita.

g) **Käytä sähkötyökaluja, tarvikkeita, ruuvauskärkiä jne. näiden ohjeiden, käyttöolosuhteiden ja työtehtävän mukaisesti.** Sähkötyökalun määräystenvastainen käyttö saattaa aiheuttaa vaaratilanteita.

h) **Pidä kahvat ja kädensijat kuivina ja puhtaina (öljyttöminä ja rasvattomina).** Jos kahvat ja kädensijat ovat liukkaita, et pysty yllättävissä tilanteissa ohjaamaan ja hallitsemaan työkalua turvallisesti.

5) Huolto

a) **Anna ainoastaan koulutettujen ammattihenkilöiden korjata sähkötyökalusi ja hyväksy korjauksiin vain alkuperäisiä varaosia.** Näin varmistat, että sähkötyökalu säilyy turvallisena.

1.3 Turvallisuusohjeet

Lue kaikki käytössä olevan poramoottorin turvallisuus- ja työohjeet ja varmista, että olet ymmärtänyt ne!

Otettaessa kone käyttöön, sillä työskenneltäessä ja sitä huollettaessa on noudatettava asiaankuuluvia työsuojelumääräyksiä.

Porausalueella olevat vesi-, kaasu- ja sähköjohdot tulee sulkea.

Varmista, että porausreiän ulostulopuolella ei ole kojeita, laitteita tai ihmisiä, jotka voisivat vaurioitua tai loukkaantua jäähdytysveden tai poisputoavien poraussydänten vuoksi. Ohje koskee erityisesti asuttuja rakennuksia.

Varmista porausyksikkö pään yläpuolelle ja seiniin tehtävissä porauksissa putoamista vastaan! Käsikahva ei kestä putoamisesta aiheutuvaa kovaa rasitusta, eikä sitä saa käyttää köyden kiinnikkeenä tai kuljetus- ja varmistustarkoituksiin.

2 Tekniset tiedot

	RC 150	RC 250
Mitat (P x L x K)	430 x 250 x 810 mm	620 x 240 x 970 mm
Poran liike max.	450 mm	650 mm
Porausalue		
poramoottorilla RD 160	Ø 10 – 132 mm	Ø 10 – 132 mm
poramoottorilla RD 200	Ø 10 – 152 mm	Ø 10 – 200 mm
poramoottorilla RD 500	---	Ø 30 – 250 mm
Poraussyvyys ilman jatketta	300 - 430 mm	430 - 500 mm
Moottorin kiinnitys	Ø 56 / 60 mm	Lohenpyrstöohjain Ø 56 / 60 mm
Paino ca.	10 kg	18 kg
Tulpan asennusmitta	260 mm 	300 mm 

3 Laitteen toiminta

3.1 Koneen osat (A)

1	Syöttövaihteiston lukitus	**11**	Kahva
2	Moottorin kiinnitys	**12**	Säätöruuvit ohjauslistat
3	Ohjauspylväs	**13**	Käsikahva kuusiokoloavain, koko 6
4	Syvyysrajoitin	**14**	Moottorin kiinnityksen tähtikahva
5	Rengasruuvit	**15**	Moottorin kiinnityksen vaste
6	Porareiän keskikohdan osoitin	**16**	Tuenta
7	T-Kahva porauskulman asettamista varten	**17**	Kuljetuspyörät
8	Pohjalevy	**18**	Libellit
9	Ilmausnappi	**19**	Porausreikä vedenimurenkaalle
10	Syöttöyksikkö		

Koska järjestelmä koostuu toisiinsa sovitetuista komponenteista, käytä ainoastaan alkuperäisiä ROTHENBERGER varaosia, lisävarusteita ja timanttiporakruunuja, jotta kone toimii aina parhaalla mahdollisella tavalla.

3.2 Käyttöönotto

Paikoitus:

Huomioi rengasruuvien (5) asento! Rengasruuvit eivät saa ulottua pohjalevyn alareunan yläpuolelle!

➔ Mittaa porausreikä ja merkitse reiän keskikohta.

➔ Käännä porausreiän keskikohdan osoitin (6) sivuun sekä säädä ja kiinnitä pohjalevy (8).

Optimaalinen kiinnitystapa riippuu aina työmaan olosuhteista. *(katso Kiinnitysmahdollisuudet, kohta 3.3)*

Tee poratelineen lopullinen hienosäätö ja linjaus kiristämällä neljä rengasruuvia (5), käytä apuna kumpaakin vesivaakaa (18).

Varmista aina ennen käyttöönottoa, että porateline on kunnolla paikallaan liikkumatta!

3.3 Kiinnitysmahdollisuudet (B)

a) Ankkurointi betoniin tai muurattuun rakenteeseen (kuva B-1)

➔ Mittaa ankkurin kiinnitysreikä ja poraa reikä.

	Halkaisija mm	Syvyys mm
Betoni (tuote nro FF35120)	15 mm	65 mm
Muurattu rakenne (tuote nro FF35121)	20 mm	85 mm

➔ Puhdista porausreikä huolellisesti porauspölystä.

➔ Kiinnitä betoniankkuri levityskiilan kanssa tai muuratuille rakenteille tarkoitettu ankkuri (käytettävissä uudelleen 5 x).

Betonisetti: Kierrä kierretanko ankkuriin.

Muuratun rakenteen setti: Kierrä kierretanko aluslevyn ja kiinnitetyn mutterin kanssa ankkuriin. Kiristä mutteri kiintoavaimella.

➔ Aseta pohjalevy (8) paikalleen ja kiinnitä aluslevyllä ja siipimutterilla.

b) Kiinnitys pikakiinnityspylväällä (tuote nro FF35015 kuva B-2)

➔ Säädä porateline ja aseta pikakiinnityspylväs poratelineen pohjalevyn päälle.

➔ Aseta pikakiinnityspylväs koko pituuteensa ja kiristä kiinni poratelineeseen.

Tilan vähimmäiskorkeus: n. 1,7 m

Tilan max. korkeus: n. 3,0 m

Ohje: Estä pikakiinnityspylvään kattoon tai seiniin aiheuttamat vauriot laittamalla puupala tms. pylvään ja katon väliin, jolloin kosketuspaine jakautuu suuremmalle alueelle.

Lue oheinen pikakiinnityspylvään käyttöohje ja varmista, että olet ymmärtänyt ohjeet!

c) Kiinnitys tyhjiösarjan (tuote nro FF35710 = RC 150; FF35740 = RC 250; kuva B-3) ja tyhjiöpumpun (tuote nro FF35200) avulla

➔ Aseta vaahtokumirengas valmiiseen uraan poratelineen pohjalevyssä (8).

➔ Liitä tyhjiösetti pikaliittimen avulla pumppuun.

➔ Kytke pumppu sähköverkkoon ja käynnistä.

➔ Aseta pohjalevy (8) oikeaan asentoon ja asenna tyhjiömuhvit 3-tie-kuulahanalla pohjalevyn pitkittäisreikään.

➔ Paina lujasti kuulahanan käsivipua ja vaihda hanan asento, paina samalla pohjalevyä alustaa vasten.

Poratelineen siirtämiseksi alustalla paina ilmausnappia (9) jalkalevyssä.

Max. porausalue tyhjiötekniikalla: vaakasuorasti Ø 150 mm

kohtisuorasti Ø 250 mm

Tyhjiötekniikkaa voi käyttää ainoastaan tasaisella alustalla, koska vain tällöin aikaansaadaan riittävä imuteho. **Älä ime kiinni rapattuun pintaan!** Porateline saattaa irrota seinästä.

Sähkökatkon sattuessa tyhjiöpumpun RODIA-VAC turvakattila pitää huolen siitä, että kone pysyy kiinni alustassaan vielä noin 1 - 2 minuutin ajan. Aika riippuu kuitenkin hyvin paljon järjestelmän tiiviydestä ja alustan kunnosta.

Tarkkaile alipainetta jatkuvasti poraustöiden aikana. Paine ei saa laskea alle **0,8 bar**!

Irrota kone heti seinästä sähkökatkon sattuessa. Varo, kone voi pudota! Alipaine poistuu! Työskentele vain pienellä syöttöpaineella!

Lue oheinen tyhjiöpumpun käyttöohje ja varmista, että olet ymmärtänyt ohjeet!

3.4 Käyttö

Käsipyörän käyttöpuolen vaihto:

Varmista syöttövaihteisto tahattoman siirtymisen varalta! Lukitse syöttöyksikkö lukituspainikkeella (1).

➔ Vedä mustat liitosmutterit takaisin ja irrota kahva (11).

➔ Kiinnitä haluamallesi puolelle ja varmista kiinnitys liitosmutterilla.

Porauskulman säätö:

➔ Avaa T-kahva (7) ja aseta ohjauspylväs (3) haluttuun kulmaan (75° - 60° - 45°).

➔ Kiristä T-kahva (7).

Timanttiporakoneen käyttö:

Varmista syöttövaihteisto tahattoman siirtymisen varalta! Lukitse syöttöyksikkö lukituspainikkeella (1).

➔ RODIACUT 150: Aseta moottori yläkautta poratelineen kiinnitykseen (2) ja kiinnitä ruuvilla.

➔ RODIACUT 250: Työnnä moottori yläkautta poratelineen syöttöyksikköön (10) vasteeseen (15) saakka ja kiinnitä molemmilla tähtikahvoilla (14).

➔ Irrota päinvastaisessa järjestyksessä.

Syvyysrajoittimen säätö:

➔ Avaa syvyysrajoittimen (4) ruuvi ja säädä haluttu poraussyvyys.

➔ Kiristä ruuvi taas kunnolla.

Vedenimulaite (lisävaruste kuva B-4):

➔ RODIACUT 150: Irrota molemmat etummaiset rengasruuvit (5). Kierrä vedenimulaitteen pyälletyt mutterit paikoilleen rengasruuveihin ja aseta takaisin pohjalevyyn.

➔ RODIACUT 250: Kierrä molemmat ruuvit vedenimulaitteen muttereiden kanssa niille varattuihin reikiin (19) pohjalevyssä.

➔ Napsauta vedenimulaite pikalukon avulla rengasruuvien (5) tai ruuvien päälle ja lukitse paikalleen pyälletyillä muttereilla.

➔ Liitä vesi-imuri ja kiinnitä imuletku vedenimurenkaan kaulaan.

➔ Huolehdi vedensyötöstä.

- Liitä letku suoraan vesijohtoon, tai
- uppopumppuun ämpärissä

HUOM.: Porakruunun jäähdyttämiseksi on aina varmistettava, että vedensaanti on riittävä, koska muutoin porakruunu kuumenee hyvin nopeasti liikaa ja segmentit saattavat irrota.

Ohje: Emme suosittele "vedenpainesäiliöiden" käyttämistä (200 mm porahalkaisijasta alkaen), koska tällöin riittävää vedentuloa voidaan kontrolloida vain rajoitetusti.

➔ Tee kumilevyyn reikä, porakruunun halkaisijan mukaisesti (leikatun kumitiivisteen ja porakruunun välillä tulee olla tilaa noin 2 - 3 mm).

➔ Aseta kumilevy vedenimurenkaan päälle.

Poraaminen:

Lue poramoottorin käyttöohje ja varmista, että olet ymmärtänyt ohjeet!

➔ Avaa vesihana tai käynnistä pölynimuri.

(Vedenpaineen tulee olla vähintään niin suuri, että kerääntynyt porausliete poistuu porausreiästä)

➔ Avaa syöttövaihteiston lukitus (1) ja laske porakone haluttuun poraussyvyyteen käsipyörästä (11) kiertämällä.

➔ Sammuta moottori ja nosta konetta takaisinpäin kampea pyörittämällä, kunnes porakruunu on kokonaan näkyvissä.

Jumiutumistilanteessa käynnistä uudelleen poramoottori alhaisella kierrosluvulla jäähdytysvettä käyttäen ja vedä porakruunu takaisin!

4 Hoito ja huolto

Konevaurioiden välttämiseksi ja häiriöttömän työskentelyn varmistamiseksi tulee kaikki osat puhdistaa ja voidella säännöllisin välein.

Porateline on jokaisen käyttökerran jälkeen huuhdeltava vedellä ja puhdistettava huolellisesti porausjätteistä. Erityistä huolellisuutta vaativat ohjauspylväs ja syöttöyksikkö.

Seuraavaksi mainitut toimenpiteet tulee tehdä vähintään kerran viikossa. Koneen ollessa tiheässä käytössä useammin.

Syöttöyksikkö: Puhdista ja öljyä, säädä tarvittaessa liikkumavara sivulla kuusioruuvien (12) avulla.

Porateline: Puhdista ja öljyä hammastanko, ohjauspylväs ja säätöruuvit.

Tärkeää! Kaikki huolto-, kunnostus- ja korjaustyöt saa suorittaa vain tehtäviin opastusta saaneet ammattihenkilöt.

5 Lisävarusteet

Sopivat lisävarusteet löydät pääluettelosta tai osoitteesta www.rothenberger.com

6 Asiakaspalvelu

ROTHENBERGER-asiakaspalvelu palvelee teitä eri toimipaikoissa (katso tiedot katalogista tai internetistä) ja samoja yhteystietoja käyttäen käytettävissänne on myös vara-osia- sekä huoltopalvelu. Voitte tilata lisävarusteita ja varaosia paikalliselta jälleenmyyjältä tai RO SERVICE+ online: ☏ + 49 (0) 61 95/ 800 8200 🖷 + 49 (0) 61 95/ 800 7491
✉ service@rothenberger.com - www.rothenberger.com

7 Kierrätys

Koneessa on osia, jotka voidaan toimittaa uusiokäyttöön. Tätä varten on hyväksynnän ja sertifikaatin saaneita kierrätysyrityksiä. Uusiokäyttöön soveltumattomien osien (esim. elektroniikkaromu) ympäristöystävällisistä jätehuoltomahdollisuuksista saat tietoa paikallisilta jätehuoltoviranomaisilta.

Koskee vain EU-maita:



Älä heitä sähkötyökaluja sekajätteisiin! Eurooppalaisen sähkö- ja elektroniikkaromusta annetun direktiivin 2012/19/EU ja sen voimaansaattavien kansallisten säädösten mukaisesti tulee käytöstä poistetut sähkötyökalut kerätä erikseen uudelleenkäyttöä varten.

Spis treści Strona

1 Wskazówki dotyczące bezpieczeństwa 86

1.1 Zastosowanie zgodne z przeznaczenie 86
1.2 Ogólne przepisy bezpieczeństwa 86
1.3 Informacje dotyczące bezpieczeństwa 88

2 Dane techniczne 88

3 Funkcje urządzenia 88

3.1 Rysunek zestawieniowy (A) 88
3.2 Przygotowanie do pracy 89
3.3 Możliwości mocowania (B) 89
3.4 Obsługa 90

4 Dozór i konserwacja 91

5 Akcesoria 92

6 Obsługa klienta 92

7 Utylizacja 92

Oznakowanie w tym dokumencie:



Niebezpieczeństwo!

Ten znak ostrzega przed zagrożeniem dla ludzi.



Uwaga!

Ten znak ostrzega przed możliwością powstania zagrożenia dla dóbr materialnych i środowiska naturalnego.

➔ **Wezwanie do działania**

1 Wskazówki dotyczące bezpieczeństwa

1.1 Zastosowanie zgodne z przeznaczenie

Stojak wiertniczy do wiercenia rdzeniowego RODIACUT 150 i 250 przeznaczony jest wyłącznie do wiercenia w betonie zbrojeniowym, murach, asfalcie i materiałach kamiennych przy użyciu odpowiednich koronek wiertniczych.

Stojak wiertniczy RODIACUT 150 przeznaczony jest do użytku wraz z wiertnicą RODIADRILL 160 i 200, a stojak RODIACUT 250 z wiertnicą RODIADRILL 200 i 500.

1.2 Ogólne przepisy bezpieczeństwa



OSTRZEŻENIE! Należy przeczytać wszystkie ostrzeżenia i wskazówki dotyczące bezpieczeństwa użytkowania oraz przestudiować wszystkie rysunki i parametry techniczne, dostarczone wraz z niniejszym elektronarzędziem.

Nieprzestrzeganie poniższych wskazówek może stać się przyczyną porażenia prądem elektrycznym, pożaru lub/i poważnych obrażeń ciała.

Należy starannie przechowywać wszystkie przepisy i wskazówki bezpieczeństwa celem dalszego zastosowania.

Użyte w poniższym tekście pojęcie „elektronarzędzie“ odnosi się do elektronarzędzi zasilanych energią elektryczną z sieci (z przewodem zasilającym) i do elektronarzędzi zasilanych akumulatorami (bez przewodu zasilającego).

1) Bezpieczeństwo miejsca pracy

a) **Miejsce pracy należy utrzymywać w czystości i dobrze oświetlone.** Nieporządek i nieoświetlone miejsce pracy mogą doprowadzić do wypadków.

b) **Nie należy pracować tym narzędziem w otoczeniu zagrożonym wybuchem, w którym znajdują się np. łatwopalne ciecze, gazy lub pyły.** Elektronarzędzia wywołują iskry, które mogą podpalić ten pył lub pary.

c) **Podczas użytkowania urządzenia należy zwrócić uwagę na to, aby dzieci i inne osoby postronne znajdowały się w bezpiecznej odległości.** Czynniki rozpraszające mogą spowodować utratę panowania nad elektronarzędziem.

2) Bezpieczeństwo elektryczne

a) **Wtyczka urządzenia musi pasować do gniazda. Nie wolno zmieniać wtyczki w jakikolwiek sposób.** Nie należy używać wtyczek adapterowych razem z uziemnionymi narzędziami. Niezmienione wtyczki i pasujące gniazda zmniejszają ryzyko porażenia prądem.

b) **Należy unikać kontaktu z uziemnionymi powierzchniami jak rury, grzejniki, piece i lodówki.** Istnieje zwiększone ryzyko porażenia prądem, gdy Państwa ciało jest uziemnione.

c) **Urządzenie należy trzymać zabezpieczone przed deszczem i wilgocią.** Wniknięcie wody do elektronarzędzia podwyższa ryzyko porażenia prądem.

d) **Nigdy nie należy używać przewodu do innych czynności. Nigdy nie należy nosić elektronarzędzia, trzymając je za przewód, ani używać przewodu do zawieszenia urządzenia; nie wolno też wyciągać wtyczki z gniazda pociągając za przewód. Przewód należy chronić przed wysokimi temperaturami, należy go trzymać z dala od oleju, ostrych krawędzi i ruchomych części urządzenia.** Uszkodzone lub splątane przewody zwiększają ryzyko porażenia prądem elektrycznym.

e) **W przypadku pracy elektronarzędziem na wolnym powietrzu, należy używać przewodu przedłużającego, dostosowanego również do zastosowań zewnętrznych.** Użycie przedłużacza dostosowanego do pracy na zewnątrz zmniejsza ryzyko porażenia prądem elektrycznym.

f) **Jeżeli nie da się uniknąć zastosowania elektronarzędzia w wilgotnym otoczeniu, należy użyć wyłącznika ochronnego różnicowo-prądowego.** Zastosowanie wyłącznika ochronnego różnicowo-prądowego zmniejsza ryzyko porażenia prądem.

3) Bezpieczeństwo osób

a) **Podczas pracy z elektronarzędziem należy zachować ostrożność, każdą czynność wykonywać uważnie i z rozwagą. Nie należy używać elektronarzędzia, będąc**

zmęczonym lub znajdując się pod wpływem narkotyków, alkoholu lub lekarstw. Chwila nieuwagi podczas pracy może może grozić bardzo poważnymi urazami ciała.

b) **Należy stosować osobiste wyposażenie ochronne. Należy zawsze nosić okulary ochronne.** Noszenie osobistego wyposażenia ochronnego – maski przeciwpyłowej, obuwia z szorstką podeszwą, kasku ochronnego lub środków ochrony słuchu (w zależności od rodzaju i zastosowania elektronarzędzia) – zmniejsza ryzyko obrażeń ciała.

c) **Należy unikać niezamierzonego uruchomienia narzędzia. Przed włożeniem wtyczki do gniazdka i/lub podłączeniem do akumulatora, a także przed uniesieniem lub transportem elektronarzędzia, należy upewnić się, że wyłącznik elektronarzędzia jest jest w pozycji wyłączonej.** Przenoszenie elektronarzędzia z palcem opartym na włączniku/wyłączniku lub włożenie do gniazda sieciowego wtyczki włączonego narzędzia, może stać się przyczyną wypadków.

d) **Przed włączeniem elektronarzędzia, należy usunąć klucze i przyrządy nastawcze.** Narzędzie lub klucz, pozostawiony w ruchomych częściach urządzenia mogą spowodować obrażenia ciała.

e) **Należy unikać nienaturalnych pozycji przy pracy. Należy dbać o stabilną pozycję przy pracy i zachowanie równowagi.** W ten sposób możliwa będzie lepsza kontrola elektronarzędzia w nieprzewidzianych sytuacjach.

f) **Należy nosić odpowiednie ubranie. Nie należy nosić luźnego ubrania lub biżuterii. Włosy, ubranie i rękawice należy trzymać z daleka od ruchomych części.** Luźne ubranie, biżuteria lub długie włosy mogą zostać wciągnięte przez poruszające się części.

g) **Jeżeli producent przewidział urządzenia odsysające i wychwytujące pył, należy upewnić się, że są one podłączone i są prawidłowo stosowane.** Użycie urządzenia odsysającego pył może zmniejszyć zagrożenie zdrowia pyłami.

h) **Nie wolno pozwolić, aby rutyna nabyta w wyniku wielokrotnego użycia elektronarzędzia, zastąpiła ścisłe przestrzeganie zasad bezpieczeństwa.** Niedbale obsługiwane elektronarzędzie może w ułamku sekundy wyrządzić istotne szkody lub spowodować ciężkie obrażenia .

4) Prawidłowa obsługa i eksploatacja elektronarzędzi

a) **Nie należy przeciążać elektronarzędzia. Należy dobrać odpowiednie elektronarzędzie do danej czynności.** Najlepszą jakość i osobiste bezpieczeństwo można osiągnąć stosując odpowiednio dobrane elektronarzędzie i pracując z prędkością do jakiej zostało zaprojektowane.

b) **Nie należy używać elektronarzędzia, którego włącznik/wyłącznik jest uszkodzony.** Elektronarzędzie, którego nie można włączyć lub wyłączyć jest niebezpieczne i musi zostać naprawione.

c) **Przed rozpoczęciem jakichkolwiek prac nastawczych, przed wymianą osprzętu lub przed odłożeniem elektronarzędzia należy wyjąć wtyczkę z gniazda sieciowego i/lub usunąć akumulator.** Ten środek ostrożności ogranicza ryzyko niezamierzonego uruchomienia elektronarzędzia.

d) **Nieużywane elektronarzędzia należy przechowywać w miejscu niedostępnym dla dzieci. Nie należy udostępniać narzędzia osobom, które nie są z nim obeznane lub nie zapoznały się z niniejszą instrukcją.** Elektronarzędzia w rękach nieprzeszkolonego użytkownika są niebezpieczne.

e) **Elektronarzędzia i osprzęt należy utrzymywać w nienagannym stanie technicznym. Należy kontrolować, czy ruchome części urządzenia prawidłowo funkcjonują i nie są zablokowane, czy nie doszło do uszkodzenia niektórych części oraz czy nie występują inne okoliczności, które mogą mieć wpływ na prawidłowe działanie elektronarzędzia. Uszkodzone części należy naprawić przed użyciem elektronarzędzia.** Wiele wypadków spowodowanych jest niewłaściwą konserwacją elektronarzędzi.

f) **Narzędzia tnące należy utrzymywać ostre i czyste.** Starannie pielęgnowane narzędzia tnące z ostrymi krawędziami tnącymi zablokowują się rzadziej i łatwiej się je prowadzi.

g) **Elektronarzędzia, osprzęt, końcówki itp. należy używać zgodnie z niniejszą instrukcją, uwzględniając warunki pracy i rodzaj zadania, które należy wykonać.** Wykorzystywanie elektronarzędzi do celów niezgodnych z ich przeznaczeniem jest niebezpieczne.

h) **Uchwyty i powierzchnie chwytowe powinny być zawsze suche, czyste, niezabrudzone olejem ani smarem.** Śliskie uchwyty i powierzchnie chwytowe nie pozwalają na bezpieczne trzymanie narzędzia i kontrolę nad nim w nieoczekiwanych sytuacjach.

5) Serwis

a) **Naprawę elektronarzędzia należy zlecać wyłącznie wykwalifikowanemu personelowi i przy użyciu oryginalnych części zamiennych.** W ten sposób zagwarantowana jest bezpieczna eksploatacja elektronarzędzia.

1.3 Informacje dotyczące bezpieczeństwa

Należy przeczytać i zrozumieć instrukcję dla zastosowanego silnika wiertniczego zawierającą wskazówki dotyczące bezpieczeństwa i eksploatacji maszyny!

Podczas rozruchu, eksploatacji i konserwacji maszyny należy przestrzegać odnośnych przepisów stowarzyszeń zawodowych dotyczących zapobiegania wypadkom.

W przewodach przebiegających w pobliżu obszaru wiercenia należy odłączyć dopływ wody, gazu i prądu.

Należy upewnić się, że woda chłodząca bądź wypadające rdzenie wiertnicze na wyjściowej stronie wiercenia nie zranioną osób oraz nie uszkodzą żadnych instalacji i urządzeń. Dotyczy to w szczególności zamieszkałych budynków.

Rdzeń wiertniczy należy szczególnie dobrze zabezpieczyć przed wypadnięciem podczas wiercenia w ścianach i przy pracach wykonywanych nad głową! Uchwyt ręczny nie jest wytrzymały na duże obciążenie, które występuje podczas upadku, nie wolno go również używać jako oka dla prowadzenia lin bądź do celów transportowych lub zabezpieczających.

2 Dane techniczne

	RC 150	RC 250
Wymiary (D x S x G)	430 x 250 x 810 mm	620 x 240 x 970 mm
Posuw wiertniczy maks.	450 mm	650 mm
Zakres wiercenia z		
silnikiem wiertniczym RD 160	Ø 10 – 132 mm	Ø 10 – 132 mm
silnikiem wiertniczym RD 200	Ø 10 – 152 mm	Ø 10 – 200 mm
silnikiem wiertniczym RD 500	---	Ø 30 – 250 mm
Głębokość wiercenia bez przedłużenia	300 - 430 mm	430 - 500 mm
Osadzenie silnika	Ø 56 / 60 mm	Prowadnica o profilu "jaskółczy ogon, Ø 56 / 60 mm
Ciężar ca.	10 kg	18 kg
Ustalenie kołków rozporowych	260 mm 	300 mm 

3 Funkcje urządzenia

3.1 Rysunek zestawieniowy (A)

1	Trzpień zabezpieczający podzespołu posuwu	**11**	Dźwignia posuwu ręcznego, nasadzana
2	Osadzenie silnika	**12**	Śruby nastawcze listew prowadzących
3	Kolumna prowadząca	**13**	Uchwyt + imbusowego nr 6
4	Ogranicznik głębokości	**14**	Chwyt gwiazdowy osadzenia silnika
5	Śruby pierścieniowe	**15**	Ogranicznik osadzenia silnika
6	Wskaźnik środka wierconego otworu	**16**	Podparcie

7 Dźwignia ustalająca kąt wiercenia
8 Płyta podstawy
9 Przycisk odpowietrzający
10 Podzespół posuwu
17 Koła transportowe
18 Libelki
19 Otwór dla pierścienia zbierającego wodę

Ponieważ system składa się z dopasowanych do siebie komponentów, należy używać wyłącznie oryginalnych części zamiennych, osprzętu i koronek wiertniczych diamentowych firmy ROTHENBERGER, aby umożliwić zawsze optymalne funkcjonowanie urządzenia.

3.2 Przygotowanie do pracy

Ustalenie pozycji:

Należy zwrócić uwagę na pozycję śrub pierścieniowych (5)! Śruby pierścieniowe nie mogą wychodzić poza dolną krawędź płyty podstawy!

➔ Wymierzyć otwór wiertniczy i naznaczyć jego środek.

➔ Wysunąć wskaźnik środka wierconego otworu (6), po czym ustalić dokładną pozycję płyty podstawy (8) i zamocować ją.

Optymalna możliwość zamocowania zależna jest każdorazowo od warunków na budowie. *(patrz możliwości zamocowania Pkt. 3.3)*

Końcowe precyzyjne ustawienie stojaka wiertniczego można osiągnąć poprzez regulację czterema śrubami pierścieniowymi (5) korzystając ze wskazań obu libelek (18).

Przed każdorazowym rozpoczęciem pracy należy zagwarantować, że stojak wiertniczy jest pewnie ustawiony i się nie kiwa!

3.3 Możliwości mocowania (B)

a) Zamocowanie w betonie bądź murze przy pomocy kołków (rys. B-1)

➔ Wymierzyć i wywiercić otwór do zamocowania kołków.

	Średnica w mm	Głębokość w mm
Beton (art. nr. FF35120)	15 mm	65 mm
Mur (art. nr. FF35121)	20 mm	85 mm

➔ Otwór wiertniczy dokładnie oczyścić ze zwiercin.

➔ Zastosować kołki rozporowe do betonu bądź kołki do muru z (do pięciokrotnego użytku).

Zestaw do betonu: Wkręcić pręt gwintowany w kołek.

Zestaw do muru: Wkręcić pręt gwintowany z podkładką i zamontowaną nakrętką w kotwę. Kluczem płaskim dociągnąć nakrętkę.

➔ Nasadzić płytę podstawy (8) i zamocować używając podkładkę i nakrętkę motylkową.

b) Zamocowanie przy pomocy kolumny szybkomocującej (art. nr FF35015 rys. B-2)

➔ Stojak wiertniczy ustawić w żądanej pozycji. Na płytę podstawy stojaka wiertniczego nasadzić kolumnę szybkomocującą.

➔ Wysunąć kolumnę szybkomocującą na wymaganą długość i zaklinować stojak wiertniczy.

Minimalna wysokość pomieszczenia: około 1,7 m

Maks. wysokość pomieszczenia: około 3,0 m

Wskazówka: Aby zapobiec powstaniu uszkodzeń spowodowanych przez kolumnę szybkomocującą na suficie bądź ścianach, należy włożyć pomiędzy końcówkę kolumny a sufit płytę drewnianą lub inny podobny przedmiot w celu rozłożenia nacisku na większą powierzchnię.

Należy przeczytać i zrozumieć załączoną instrukcję dotyczącą kolumny szybkomocującej!

c) Zamocowanie przy pomocy zestawu próżniowego (art. nr FF35710 = RC 150; FF35740 = RC 250; rys. B-3) z pompą próżniową (art. nr FF35200)

- ➔ Włożyć pierścień z gumy porowatej w wyżłobienie w płycie podstawy (8) stojaka wiertniczego.
- ➔ Zestaw próżniowy podłączyć do pompy próżniowej przy pomocy złącza szybkiego łączenia.
- ➔ Pompę próżniową podłączyć do sieci elektrycznej i włączyć.
- ➔ Ustalić pozycję płyty podstawy (8) i włożyć do podłużnego otworu w podstawie króciec próżniowy z kurkiem trójprzewodowym z czopem kulistym.
- ➔ Docisnąć mocno dźwignię kurka i przełożyć ją dociskając jednocześnie płytę podstawy do podłoża.

  Dla przesunięcia stojaka wiertniczego po zassaniu należy uruchomić przycisk odpowietrzający (9) w podstawie.

Maks. zakres wiercenia przy zastosowaniu techniki próżniowej:

w poziomie	Ø 150 mm
w pionie	Ø 250 mm

Technikę próżniową należy stosować wyłącznie na gładkich podkładach, ponieważ tylko w takich wypadkach można zagwarantować powstanie wystarczającej próżni. **Nie wolno nigdy stosować na powierzchniach otynkowanych!** Stojak wiertniczy może oderwać się od ściany.

W przypadku przerwy w dopływie prądu zbiornik bezpieczeństwa pompy próżniowej RODIA-VAC gwarantuje, że maszyna pozostaje jeszcze przez około 1 - 2 minuty przyssana do podłoża. Ten okres czasu zależny jest jednak w dużym stopniu od szczelności systemu i właściwości podłoża.

Podczas prac wiertniczych należy stale kontrolować podciśnienie. Ciśnienie nie może spaść poniżej **0,8 barów**!

W przypadku przerwania dopływu energii elektrycznej należy maszynę natychmiast odjąć od ściany. Niebezpieczeństwo spowodowane możliwością upadku maszyny! Możliwość utraty próżni! Należy pracować tylko z niewielkim posuwem!

Należy przeczytać i zrozumieć załączoną instrukcję pompy próżniowej!

3.4 Obsługa

Zmiana strony zamocowania dźwigni posuwu ręcznego:

Zabezpieczyć przekładnię posuwu przed niezamierzonym przemieszczeniem! Zabezpieczyć przyciskiem zabezpieczającym (1) podzespół posuwu.

- ➔ Zsunąć czarną nakrętkę i zdjąć dźwignię posuwu (11).
- ➔ Dźwignię umieścić na innej stronie i ponownie zabezpieczyć nakrętką kołpakową.

Ustawienie kąta wiercenia:

- ➔ Poluzować dźwignię (7) i ustawić kolumnę (3) pod żądanym kątem (75° - 60° - 45°).
- ➔ Dźwignię (7) ponownie dociągnąć.

Osadzenie wiertnicy diamentowej:

Zabezpieczyć przekładnię posuwu przed niezamierzonym przemieszczeniem! Zabezpieczyć przyciskiem zabezpieczającym (1) podzespół posuwu.

- ➔ RODIACUT 150: Wiertnicę wprowadzić z góry w osadzenie (2) stojaka wiertniczego i zamocować przy pomocy śruby.
- ➔ RODIACUT 250: Wiertnicę wsunąć z góry w podzespół posuwu (10) stojaka wiertniczego aż do ogranicznika (15) i zamocować przy pomocy obu uchwytów gwiazdowych (14).
- ➔ W celu wyjęcia silnika należy wykonać te czynności w odwrotnej kolejności.

Nastawić ogranicznik głębokości:

- ➔ Poluzować śrubę na ograniczniku głębokości (4) i nastawić żądaną głębokość wiercenia.

➔ Śrubę ponownie mocno dociągnąć.

Urządzenie do odsysania wody (osprzęt dodatkowy rys. B-4):

➔ RODIACUT 150: Wykręcić obie przednie śruby pierścieniowe (5). Wkręcić nakrętki radełkowe urządzenia do odsysania wody na śruby pierścieniowe i zamontować je ponownie w płytę podstawy.

➔ RODIACUT 250: Obie śruby z nakrętkami radełkowymi urządzenia do odsysania wody wkręcić w przewidziane do tego celu otwory (19) w płycie podstawy.

➔ Zamocować urządzenie odsysające wodę za pomocą zaczepów na śrubach pierścieniowych (5) i dokręcić nakrętkami radełkowymi.

➔ Podłączyć odsysacz wody i wąż zasysający umieścić na króćcu pierścienia odsysającego wodę.

➔ Podłączyć doprowadzanie wody.

– Przewody wężowe bezpośrednio do wodociągu, albo
– do pompy głębinowej z wiadrem

UWAGA: Należy zawsze zagwarantować wystarczające zaopatrzenie w wodę do chłodzenia koronki wiertniczej, ponieważ w innym przypadku koronka może się zbyt nagrzać, czego następstwem może być oderwanie się jej segmentów.

Wskazówka: Odradzamy stanowczo stosowanie "zbiorników wodnych pod ciśnieniem" przy średnicy wiercenia większej niż 200 mm, ponieważ w tym przypadku kontrola zaopatrzenia w wodę jest w dużym stopniu ograniczona.

➔ Wyciąć otwór w płycie gumowej odpowiednio do średnicy koronki wiertniczej (szczelina pomiędzy wyciętą uszczelką gumową a koronką wiertniczą powinna wynosić około 2 - 3 mm).

➔ Płytę gumową położyć na pierścień odsysający wo.

Wiercenie:

Należy przeczytać i zrozumieć instrukcję obsługi silnika wiertniczego!

➔ Odkręcić kurek zasilania wodą bądź włączyć odsysacz kurzu.
(Woda musi mieć przynajmniej takie ciśnienie, aby spowodowała wypłynięcie powstającej płuczki z wierconego otworu)

➔ Poluzować zabezpieczenie (1) przekładni posuwu i dokonać odwiertu opuszczając maszynę dźwignią posuwu ręcznego (11) do żądanej głębokości wiercenia.

➔ Wyłączyć silnik i obracać dźwignię posuwu ręcznego tak daleko wstecz, aż koronka wiertnicza będzie w całości widoczna.

Jeśli wystąpi zakleszczenie, to należy włączyć ponownie silnik wiercenia na wolnych obrotach pod wodą chłodzącą i wycofać diamentowe wiertło!

4 Dozór i konserwacja

W celu uniknięcia uszkodzenia urządzenia i zagwarantowania bezproblemowego funkcjonowania, należy wszystkie części regularnie czyścić i smarować.

Po każdym użyciu należy stojak wiertniczy wypłukać wodą i dokładnie oczyścić z płuczki wiertniczej. Szczególnie starannie należy dbać o kolumnę prowadzącą i podzespół posuwu.

Prace podane poniżej powinny być wykonywane co najmniej raz w tygodniu. W przypadku przeprowadzania intensywniejszych prac odpowiednio częściej.

Podzespół posuwu: Wyczyścić i nasmarować, w razie potrzeby nastawić luz przy pomocy śrub sześciokątnych (12) (z boku).

Stojak wiertniczy: Wyczyścić i nasmarować listwę zębatą, kolumnę i śruby nastawcze.

Ważne! Wszystkie prace związane z konserwacją, utrzymywaniem w dobrym stanie i z naprawami mogą być przeprowadzane tylko przez poinstruowany fachowy personel.

5 Akcesoria

Odpowiednie akcesoria można znaleźć w katalogu głównym lub na stronie www.rothenberger.com

6 Obsługa klienta

Pracownicy serwisu ROTHENBERGER chętnie udzielą Państwu pomocy (lista lokalizacji w katalogu lub w Internecie). W serwisie można także zakupić części zamienne i dokonać naprawy urządzenia. Akcesoria i części zamienne można zamawiać u specjalistycznego sprzedawcy oraz przy RO SERVICE+ online: ☎ + 49 (0) 61 95/ 800 8200 🖷 + 49 (0) 61 95/ 800 7491 ✉ service@rothenberger.com - www.rothenberger.com

7 Utylizacja

Części urządzenia są materiałami o wartości utylizacyjnej i można je odprowadzić do przedsiębiorstw zajmujących się odzyskiem surowców wtórnych i unieszkodliwianiem pozostałości, posiadających wymaganą koncesję i certyfikaty. O nieszkodliwy dla środowiska sposób utylizacji części, których nie można odprowadzić do ponownego obiegu (np. odpady elektroniczne), należy zapytać właściwy urząd zajmujący się sprawami utylizacji.

Tylko dla krajów UE:



Nie należy wyrzucać elektronarzędzi do śmieci domowych! Zgodnie z Dyrektywą Europejską 2012/19/EU o zużytych przyrządach elektrycznych i elektronicznych i jej wprowadzeniem do prawa krajowego, niesprawne już elektronarzędzia muszą być zbierane osobno i doprowadzane do utylizacji zgodnie z zasadami ochrony środowiska.

Content Stránky

1 Upozornění k bezpečnosti 94

1.1 Vymezení účelu použití 94
1.2 Všeobecná varovná upozornění pro elektronářadí 94
1.3 Bezpečnostní pokyny 95

2 Technické údaje 96

3 Funkce zařízení 96

3.1 Přehled (A) 96
3.2 Uvedení do provozu 96
3.3 Možnosti upevnění (B) 96
3.4 Obsluha 98

4 Péče a údržba 99

5 Příslušenství 99

6 Zákaznické služby 99

7 Likvidace 99

Značky obsažené v textu:



Výstraha!

Tento symbol varuje před nebezpečím úrazu.



Varování!

Tento symbol varuje před nebezpečím škod na majetku a poškozením životního prostředí.

➔ **Výzva k provedení úkonu**

1 Upozornění k bezpečnosti

1.1 Vymezení účelu použití

Vrtací stojan s diamantovým jádrem RODIACUT 150 a 250 smí být používán s odpovídající vrtnou korunkou pouze pro vrtání do armovaného betonu, zdiva, asfaltu a ostatních druhů hornin.

Vrtací stojan RODIACUT 150 je určen k upnutí vrtacího motoru RODIADRILL 160 a 200 a vrtací stojan RODIACUT 250 je určen k upnutí vrtacího motoru RODIADRILL 200 a 500.

1.2 Všeobecná varovná upozornění pro elektronářadí



VAROVÁNÍ! Přečtěte si všechny bezpečnostní pokyny, výstrahy, zobrazení, a specifikace k tomuto elektronářadí.

Nedodržování všech níže uvedených pokynů může mít za následek úraz elektrickým proudem, požár a/nebo těžké poranění.

Všechna varovná upozornění a pokyny do budoucna uschovejte.

Ve varovných upozorněních použitý pojem „elektronářadí" se vztahuje na elektronářadí provozované na el. síti (se síťovým kabelem) a na elektronářadí provozované na akumulátoru (bez síťového kabelu).

1) Bezpečnost pracovního místa

a) **Udržujte Vaše pracovní místo čisté a uklizené.** Nepořádek a neosvětlené pracovní oblasti mohou vést k úrazům.

b) **Se strojem nepracujte v prostředích ohrožených explozí, kde se nacházejí hořlavé kapaliny, plyny nebo prach.** Elektronářadí vytváří jiskry, které mohou prach nebo páry zapálit.

c) **Děti a jiné osoby udržujte při použití elektronářadí daleko od vašeho pracovního místa.** Při rozptýlení můžete ztratit kontrolu nad strojem.

2) Elektrická bezpečnost

a) **Připojovací zástrčka stroje musí lícovat se zásuvkou. Zástrčka nesmí být žádným způsobem upravena. Společně se stroji s ochranným uzemněním nepoužívejte žádné adaptérové zástrčky.** Neupravené zástrčky a vhodné zásuvky snižují riziko zásahu elektrickým proudem.

b) **Zabraňte kontaktu těla s uzemněnými povrchy, jako např. potrubí, topení, sporáky a chladničky.** Je-li Vaše tělo uzemněno, existuje zvýšené riziko zásahu elektrickým proudem.

c) **Chraňte stroj před deštěm a vlhkem.** Vniknutí vody do elektrického stroje zvyšuje nebezpečí elektrického úderu.

d) **Dbejte na účel kabelu, nepoužívejte jej k nošení či zavěšení elektronářadí nebo k vytažení zástrčky ze zásuvky. Udržujte kabel daleko od tepla, oleje, ostrých hran nebo pohyblivých dílů stroje.** Poškozené nebo spletené kabely zvyšují riziko zásahu elektrickým proudem.

e) **Pokud pracujete s elektronářadím venku, použijte pouze takové prodlužovací kabely, které jsou schváleny i pro venkovní použití.** Použití prodlužovacího kabelu, jež je vhodný pro použití venku, snižuje riziko zásahu elektrickým proudem.

f) **Pokud se nelze vyhnout provozu elektronářadí ve vlhkém prostředí, použijte proudový chránič.** Nasazení proudového chrániče snižuje riziko zásahu elektrickým proudem.

3) Bezpečnost osob

a) **Buďte pozorní, dávejte pozor na to, co děláte a přistupujte k práci s elektronářadím rozumně. Stroj nepoužívejte pokud jste unaveni nebo pod vlivem drog, alkoholu nebo léků.** Moment nepozornosti při použití elektronářadí může vést k vážným poraněním.

b) **Noste osobní ochranné pomůcky a vždy ochranné brýle.** Nošení osobních ochranných pomůcek jako maska proti prachu, bezpečnostní obuv s protiskluzovou podrážkou, ochranná přilba nebo sluchátka, podle druhu nasazení elektronářadí, snižují riziko poranění.

c) **Zabraňte neúmyslnému uvedení do provozu. Přesvědčte se, že je elektronářadí vypnuté dříve než jej uchopíte, ponesete či připojíte na zdroj proudu a/nebo**

akumulátor. Máte-li při nošení elektronářadí prst na spínači nebo pokud stroj připojíte ke zdroji proudu zapnutý, pak to může vést k úrazům.

d) **Než elektronářadí zapnete, odstraňte seřizovací nástroje nebo šroubováky.** Nástroj nebo klíč, který se nachází v otáčivém dílu stroje, může vést k poranění.

e) **Vyvarujte se abnormálního držení těla. Zajistěte si bezpečný postoj a udržujte vždy rovnováhu.** Tím můžete stroj v neočekávaných situacích lépe kontrolovat.

f) **Noste vhodný oděv. Nenoste žádný volný oděv nebo šperky. Vlasy, oděv a rukavice udržujte daleko od pohybujících se dílů.** Volný oděv, šperky nebo dlouhé vlasy mohou být zachyceny pohybujícími se díly.

g) **Lze-li namontovat odsávací či zachycující přípravky, přesvědčte se, že jsou připojeny a správně použity.** Použití odsávání prachu může snížit ohrožení prachem.

h) **Dbejte na to, abyste při častém používání nářadí nebyli méně ostražití a nezapomínali na bezpečnostní zásady.** Nedbalé ovládání může způsobit těžké poranění za zlomek sekundy.

4) Svědomité zacházení a používání elektronářadí

a) **Stroj nepřetěžujte. Pro svou práci použijte k tomu určené elektronářadí.** S vhodným elektronářadím budete pracovat v udané oblasti výkonu lépe a bezpečněji.

b) **Nepoužívejte žádné elektronářadí, jehož spínač je vadný.** Elektronářadí, které nelze zapnout či vypnout je nebezpečné a musí se opravit.

c) **Než provedete seřízení stroje, výměnu dílů příslušenství nebo stroj odložíte, vytáhněte zástrčku ze zásuvky a/nebo odstraňte odpojitelný akumulátor.** Toto preventivní opatření zabrání neúmyslnému zapnutí elektronářadí.

d) **Uchovávejte nepoužívané elektronářadí mimo dosah dětí. Nenechte stroj používat osobám, které se strojem nejsou seznámeny nebo nečetly tyto pokyny.** Elektronářadí je nebezpečné, je-li používáno nezkušenými osobami.

e) **Pečujte o elektronářadí a příslušenství svědomitě. Zkontrolujte, zda pohyblivé díly stroje bezvadně fungují a nevzpříčují se, zda díly nejsou zlomené nebo poškozené tak, že je omezena funkce elektronářadí. Poškozené díly nechte před nasazením stroje opravit.** Mnoho úrazů má příčinu ve špatně udržovaném elektronářadí.

f) **Řezné nástroje udržujte ostré a čisté.** Pečlivě ošetřované řezné nástroje s ostrými řeznými hranami se méně vzpříčují a dají se lehčeji vést.

g) **Používejte elektronářadí, příslušenství, nasazovací nástroje apod. podle těchto pokynů. Respektujte přitom pracovní podmínky a prováděnou činnost.** Použití elektronářadí pro jiné než určující použití může vést k nebezpečným situacím.

h) **Udržujte rukojeti a úchytné plochy suché, čisté a bez oleje amaziva.** Kluzké rukojeti a úchytné plochy neumožňují bezpečnou manipulaci a ovládání nářadí v neočekávaných situacích.

5) Servis

a) **Nechte své elektronářadí opravit pouze kvalifikovaným odborným personálem a pouze s originálními náhradními díly.** Tím bude zajištěno, že bezpečnost stroje zůstane zachována.

1.3 Bezpečnostní pokyny

Přečtěte si a pochopte veškeré bezpečnostní a pracovní pokyny pro používaný vrtací motor!

Při uvádění do provozu, při pracích a při údržbě stroje je nezbytné dodržovat příslušné bezpečnostní předpisy oborové profesní organizace.

V oblasti vrtání odstavte z provozu vodovodní, plynová a elektrická vedení.

Ujistěte se, že na výstupní straně vrtání nebudou poškozena žádná zařízení, přístroje nebo zraněny osoby prostřednictvím chladící vody nebo vypadávajících vrtacích jader. Toto obzvláště platí v obydlených budovách.

Při vrtání zdí a při vrtání nad hlavou zajistěte jednotku jádrového vrtání dodatečně proti zřícení! Rukojeť není dimenzována na vysoké zatížení při zřícení a nesmí být používána jako lanové oko nebo pro transportní a zajišťovací účely.

2 Technické údaje

	RC 150	RC 250
Rozměry (V x Š x H)	430 x 250 x 810 mm	620 x 240 x 970 mm
Vrtací zdvih max.	450 mm	650 mm
Rozsah vrtání s		
vrtacím motorem RD 160	Ø 10 – 132 mm	Ø 10 – 132 mm
vrtacím motorem RD 200	Ø 10 – 152 mm	Ø 10 – 200 mm
vrtacím motorem RD 500	---	Ø 30 – 250 mm
Hloubka vrtání bez prodloužení	300 - 430 mm	430 - 500 mm
Příkon motoru	Ø 56 / 60 mm	Rybinovité vedení Ø 56 / 60 mm
Hmotnost ca.	10 kg	18 kg
Míra sednutí hmoždinky	260 mm 	300 mm 

3 Funkce zařízení

3.1 Přehled (A)

1	Aretace posuvného ústrojí	**11**	Nástrčná rukojeť
2	Příkon motoru	**12**	Nastavovací šrouby vodících lišt
3	Vodící sloup	**13**	Rukojeť + inbusovým klíčem vel. 6
4	Hloubkový doraz	**14**	Hvězdicové kolečko upnutí motoru
5	Šrouby soky	**15**	Doraz upnutí motoru
6	Indikátor středu vrtaného otvoru	**16**	Podpěra
7	Otočná páčka pro seřízení úhlu vrtání	**17**	Transportní kolečka
8	Podlahová deska	**18**	Vodováhy
9	Odvzdušňovací knoflík	**19**	Otvor pro kroužek odsávající vodu
10	Posuvná jednotka		

Protože se systém skládá z komponent, které jsou navzájem sladěny, je nutné, aby jste používali výhradně ROTHENBERGER originální náhradní díly, příslušenství a diamantové vrtné korunky, aby tak byla vždy umožněna optimální funkčnosti zařízení.

3.2 Uvedení do provozu

Nastavení polohy:

Dejte pozor na polohu šroubů soky (5)! Šrouby soky nesmí vyčnívat ze spodního okraje podlahové desky!

➔ Vrtaný otvor vyměřte a vyznačte střed vrtaného otvoru.

➔ Indikátor středu vrtaného otvoru (6) vyklopte a podlahovou desku (8) seřiďte a upevněte.

Příslušná optimální možnost upevnění závisí na podmínkách staveniště. *(viz možnosti upevnění bod 3.3)*

Závěrečného jemného vystředění popř. seřízení vrtacího stojanu dosáhnete dotažením čtyř šroubů soky (5) s využitím obou vodováh (18).

Před každým uvedením do provozu zajistěte, aby byl vrtací stojan důkladně upevněn a aby se nekýval!

3.3 Možnosti upevnění (B)

a) Upevnění hmoždinkami do betonu nebo do zdiva (obrázek B-1)

➔ Upevňovací otvor pro upevnění hmoždinkami vyměřte a vyvrtejte.

	Průměr v mm	Hloubka v mm
Beton (zboží č. FF35120)	15 mm	65 mm
Zdivo (zboží č. FF35121)	20 mm	85 mm

➔ Vyvrtaný otvor pečlivě očistěte od vrtné drti.

➔ Nasaďte hmoždinku do betonu s rozpěrným klínem popř. hmoždinku do zdi (použití lze opakovat až 5 x).

Sada do betonu: Do hmoždinky zatočte tyč s oblým závitem.

Sada do zdiva: Do kotvy zašroubujte tyč s oblým závitem s podložkou a namontovanou maticí. Matici dotáhněte rozvidleným klíčem.

➔ Nasaďte podlahovou desku (8) a upevněte pomocí podložky a křídlové matice.

b) Ukotvení pomocí rychloupínacího sloupu (zboží č. FF35015 obrázek B-2)

➔ Vrtací stojan vystřeďte a na podlahovou desku vrtacího stojanu nasaďte rychloupínací sloup.

➔ Rychloupínací sloup vysuňte a vrtací stojan upevněte.

Minimální výška prostoru: cca. 1,7 m

Max. výška prostoru: cca. 3,0 m

Upozornění: Aby jste se vyvarovali poškození, které může vzniknout na stropech nebo na zdech v důsledku použití rychloupínacího stojanu, vložte kus dřeva nebo podobný předmět mezi konec sloupu a strop, tímto způsobem rozložíte přítlačnou sílu na větší plochu.

Přečtěte si a pochopte přiložený návod k obsluze rychloupínacího stojanu!

c) Upevnění prostřednictvím vakuové sady (zboží č. FF35710 = RC 150; FF35740 = RC 250; obrázek B-3) s vakuovým čerpadlem (zboží č. FF35200)

➔ Vložte kroužek z mechové pryže do zapracované drážky v podlahové desce **(8)** vrtacího stojánku.

➔ Vakuovou sadu připojte k vakuovému čerpadlu prostřednictvím rychlospojky.

➔ Vakuové čerpadlo připojte k síti a spusťte.

➔ Podlahovou desku (8) umístěte do požadované polohy a do podélného otvoru podlahové desky nasaďte vakuové hrdlo s 3 cestným kulovým kohoutem.

➔ Ruční páčku kulového kohoutu pevně přitlačte a přehoďte, podlahovou desku přitom současně tiskněte k podkladu.

Jestliže chcete vrtací stojan na podkladu přemístit, stiskněte odvzdušňovací knoflík **(9)** na úložné desce.

Max. rozsah vrtání s vakuovou technikou:	horizontální	Ø 150 mm
	vertikální	Ø 250 mm

Vakuová technika smí být používána pouze na hladkém podkladu, protože pouze zde může být vytvořeno dostatečné vakuum. **Nikdy nepřisávejte na omítku!** Vrtací stojan by se mohl ze zdi uvolnit.

Při výpadku proudu se bezpečnostní nádoba vakuového čerpadla RODIA-VAC postará o to, že stroj zůstane ještě cca. 1 - 2 minuty pevně přisátý k podkladu. Tento časový interval však značně závisí na utěsnění systému a na povaze podkladu.

Během vrtacích prací stále kontrolujte podtlak. Tlak nesmí klesnout pod **0,8 bar**!

Při výpadku proudu musí být stroj ihned sejmut ze stěny. Nebezpečí v důsledku spadnutí stroje! Uvolnění vakua! Pracujte pouze s nízkým odporem proti posuvu!

Přečtěte si a pochopte přiložený návod k obsluze vakuového čerpadla!

3.4 Obsluha

Výměna strany ručního kola:

Posuvné ústrojí zajistěte proti nechtěnému posouvání! Posuvnou jednotku zajistěte aretačním knoflíkem (1).

➔ Stáhněte černou převlečnou matici a odejměte nástrčnou rukojeť (11).

➔ Nasaďte na požadovanou stranu a zase zajistěte převlečnou maticí.

Seřízení úhlu vrtání:

➔ Uvolněte otočnou páčku (7) a vodící sloup (3) nastavte na požadovaný úhel (75° - 60° - 45°).

➔ Otočnou páčku (7) opět dotáhněte.

Nasazení diamantové vrtačky:

Posuvné ústrojí zajistěte proti nechtěnému posouvání! Posuvnou jednotku zajistěte aretačním knoflíkem (1).

➔ RODIACUT 150: Motor nasaďte ze shora do upnutí (2) vrtacího stojanu a upevněte pomocí šroubu.

➔ RODIACUT 250: Motor zasuňte ze shora do posuvné jednotky (10) vrtacího stojanu až na doraz (15) a upevněte pomocí obou hvězdicových koleček (14).

➔ Při vyjímání postupujte v obráceném pořadí.

Seřízení hloubkového dorazu:

➔ Šroub na hloubkové dorazu (4) uvolněte a nastavte požadovanou hloubku vrtání.

➔ Šroub opět řádně dotáhněte.

Zařízení odsávající vodu (příslušenství obrázek B-4):

➔ RODIACUT 150: Vytočte oba přední šrouby sokem (5). Na šrouby sokem našroubujte rýhované matice zařízení odsávajícího vodu a opět je vsaďte do podlahové desky.

➔ RODIACUT 250: Oba šrouby s rýhovanými maticemi zařízení odsávajícího vodu našroubujte do příslušných otvorů (19) v podlahové desce.

➔ Zařízení odsávající vodu zaklapněte pomocí západkového uzávěru přes šrouby soky (5) popř. pomocí šroubů a upevněte rýhovanými maticemi.

➔ Připojte odsávač vody a sací hadici připevněte k hrdlu kroužku odsávajícího vodu.

➔ Vytvořte přívod vody.

- hadicový přívod přímo na vodovodní potrubí nebo
- ponorné čerpadlo s kbelíkem

POZOR: Vždy musí být zajištěn dostatečný přívod vody pro chlazení vrtné korunky, protože jinak by se vrtná korunka velmi rychle zahřála a segmenty by se mohly oddělit.

Upozornění: Důrazně vás varujeme před používáním "vodních tlakových nádob" od průměru vrtání 200 mm, protože zde je možné provádět dostatečnou kontrolu přívodu vody už jen omezeným způsobem.

➔ Do gumové desky vyřízněte otvor, dle průměru vrtné korunky (vzduchová mezera mezi vyříznutým gumovým těsněním a vrtnou korunkou cca. 2 - 3 mm).

➔ Gumovou desku položte na kroužek odsávající vodu.

Vrtání:

Přečtěte si a pochopte návod k obsluze vrtacího motoru!

➔ Vodní kohout otevřete, popř. spusťte odsávač prachu.

(Musí být k dispozici minimálně takový vodní tlak, aby byl vznikající vrtný kal odváděn zvrtaného otvoru).

➔ Uvolněte aretaci (1) posuvného ústrojí a ručním kolem (11) stočte vrtačku až na požadovanou hloubku vrtání.

➔ Motor vypněte a vraťte otáčením kliky, dokud nebude vrtná korunka zcela vidět.

Pokud nastane dření, znovu nastartujte motor vrtačky na nízké otáčky s chladicí kapalinou a vrtnou korunku stáhněte zpět!

4 Péče a údržba

Aby jste zabránili poškození zařízení a zaručili bezproblémovou práci, musí být všechny díly pravidelně čištěny a mazány.

Po každém vrtání je nutné vrtací stojan opláchnout vodou a řádně ho očistit od vrtného kalu. Zvláštní péče by zde měla být věnována vodícímu sloupu a posuvné jednotce.

Následně uvedené práce by měly být prováděny alespoň jednou týdně. Při intenzivnějších pracích odpovídajícím způsobem častěji.

Posuvná jednotka: Vyčistěte a naolejujte, v případě potřeby seřiďte vůli mocí šroubů s šestihrannou hlavou (12) na boku.

Vrtací stojan: Vyčistěte a naolejujte ozubenou tyč, vodící sloup a seřizovací šrouby.

Důležité! Veškeré údržbářské a opravářské práce smí provádět pouze instruovaný odborný personál.

5 Příslušenství

Vhodné příslušenství najdete v hlavním katalogu nebo na www.rothenberger.com

6 Zákaznické služby

K dispozici je síť servisních středisek společnosti ROTHENBERGER, která vám poskytnou potřebnou pomoc a jejichž prostřednictvím jsou rovněž dodávány náhradní díly a zajišťovány servisní zásahy (viz seznam v katalogu nebo na webových stránkách). Příslušenství a náhradní díly můžete objednávat prostřednictvím svého specializovaného prodejce nebo RO SERVICE+ online služeb: ☏ + 49 (0) 61 95/ 800 8200 🖷 + 49 (0) 61 95/ 800 7491
✉ service@rothenberger.com - www.rothenberger.com

7 Likvidace

Části tohoto zařízení představují zhodnotitelný materiál a mohou být předány k recyklaci. K tomuto účelu jsou k dispozici schválené a certifikované recyklační závody. K tomu, aby jste mohli provést ekologicky přijatelnou likvidaci částí, které nelze zhodnotit (např. elektronický šrot), je nutné provést konzultaci s Vaším úřadem, který je kompetentní pro likvidaci odpadů.

Pouze pro země EU:



Neodhazujte elektrické nástroje do odpadu! Podle Evropské směrnice 2012/19/EU o odpadních elektrických a elektronických zařízeních (OEEZ) a podle jejího převedení do národního práva musejí být opotřebené elektronástroje sbírány odděleně a ode vzdány do ekologicky šetrného zpracování.

İçindekiler Sayfa

1 Güvenlik Notları 101

1.1 Usulüne uygun kullanım 101
1.2 Elektrikli El Aletleri İçin Genel Uyar Talimat 101
1.3 Güvenlik Talimatları 102

2 Teknik veriler 103

3 Ünitenin fonksiyonu 103

3.1 Genel bakış (A) 103
3.2 Çalıştırma 103
3.3 Sabitleme imkanları (B) 104
3.4 Kullanım 105

4 Bakım ve onarım 106

5 Aksesuarlar 106

6 Müşteri hizmetleri 106

7 Atıklar İçin 106

Dokümantasyonda kullanılan işaretler:

Tehlike!
İnsan sağlığıyla ilgili tehlikelere karşı ikazı.

Dikkat!
Eşyaya ve çevreye zarar verebilecek durumlara karşı ikaz.

➔ **Belli davranışlar için çağrı**

1 Güvenlik Notları

1.1 Usulüne uygun kullanım

RODIACUT 150 ve 250 elmas karot matkap sehpası, sadece demir aksamlı beton, kargir duvar, asfalt ve diğer taş türlerinde uygun matkap ucu ile delme işleminde kullanılır.

RODIACUT 150 matkap sehpası, RODIADRILL 160 ve 200 delme motorunu kavramaya ve RODIACUT 250 matkap sehpası da RODIADRILL 200 ye 500 delme motorunu kavramaya uygundur.

1.2 Elektrikli El Aletleri İçin Genel Uyar Talimat



UYARI! Bu elektrikli el aletiyle birlikte gelen tüm güvenlik uyarılarını, talimatları, resim ve açıklamaları okuyun.

Aşağıda bulunan talimatlara uyulmaması elektrik çarpmalarına, yangınlara ve/veya ağır yaralanmalara neden olabilir.

BU GÜVENLİK TALİMATINI GÜVENLİ BİR YERDE İYİ BİR BİÇİMDE SAKLAYIN.

Aşağıda kullanılan "Elektrikli el aleti" kavramı ile akım şebekesine bağlı elektrikli el aletleri (bağlantı kablolu) ve batarya ile çalışan elektrikli el aletleri (bağlantı kablosuz) ifade edilmektedir.

1) Çalışma yeri güvenliği

a) **Çalıştığınız yeri temiz ve düzenli tutun.** İşyerindeki düzensizlik ve yetersiz aydınlatma kazalara neden olabilir.

b) **Yanıcı sıvıların, gazların veya tozların bulunduğunu patlama tehlikesi olan yer ve mekânlarda aletinizle çalışmayın.** Elektrikli el aletleri, toz veya buharların tutuşmasına veya yanmasına neden olan kıvılcımlar çıkarırlar.

c) **Elektrikli el aleti ile çalışırken çocukları ve etraftaki kişileri uzakta tutun.** Dikkatiniz dağılacak olursa aletin kontrolünü kaybedebilirsiniz.

2) Elektriksel güvenlik

a) **Elektrikli el aletinin bağlantı fişi prize uymalıdır. Fişi hiçbir zaman değiştirmeyin. Koruyucu topraklanmış elektrikli el aletleri ile birlikte adaptör fiş kullanmayın.** Değiştirilmemiş fiş ve uygun priz elektrik çarpma tehlikesini azaltır.

b) **Borular, kalorifer tesisatı, ısıtıcılar ve buzdolapları gibi topraklanmış yüzeylerle bedensel temasa gelmekten kaçının.** Vücudunuz topraklandığı anda büyük bir elektrik çarpma tehlikesi ortaya çıkar.

c) **Aletinizi yağmur ve nemden koruyun.** Suyun elektrikli el aleti içine sızması elektrik çarpma tehlikesini artırır.

d) **Elektrikli el aletini kablosundan tutarak taşımayın, kabloyu kullanarak asmayın veya kablodan çekerek fişi çıkarmayın. Kabloyu ısıdan, yağdan, keskin kenarlı cisimlerden veya aletin hareketli parçalarından uzak tutun.** Hasarlı veya dolaşmış kablo elektrik çarpma tehlikesini artırır.

e) **Bir elektrikli el aleti ile açık havada çalışırken mutlaka açık havada kullanılmaya uygun uzatma kablosu kullanın.** Açık havada kullanılmaya uygun uzatma kablosunun kullanılması elektrik çarpma tehlikesini azaltır.

f) **Elektrikli el aletinin nemli ortamlarda çalıştırılması şartsa, mutlaka arıza akımı koruma şalteri kullanın.** Arıza akımı koruma şalterinin kullanımı elektrik çarpma tehlikesini azaltır.

3) Kişilerin güvenliği

a) **Dikkatli olun, ne yaptığınıza dikkat edin ve elektrikli el aletinizle çalışırken makul hareket edin. Yorgunsanız, hap, ilaç veya alkol almışsanız aletinizi kullanmayın.** Aleti kullanırken bir anki dikkatsizlik önemli yaralanmalara neden olabilir.

b) **Daima kişisel korunma donanımları ve bir koruyucu gözlük kullanın.** Elektrikli el aletinin türü ve kullanımına uygun olarak kullanacağınız toz maskesi, kaymayan sağlam iş ayakkabıları, koruyucu kask veya koruyucu kulaklık gibi kişisel korunma donanımlarını kullanmanız yaralanma tehlikesini büyük ölçüde azaltır.

c) **Aleti yanlışlıkla çalıştırmaktan kaçının. Akım ikmal şebekesine ve/veya aküye bağlamadan, elinize alıp taşımadan önce elektrikli el aletinin kapalı olduğundan emin**

olun. Elektrikli el aletini parmağınız şalter üzerinde dururken taşırsanız ve alet açıkken fişi prize sokarsanız kazalara neden olabilirsiniz.

d) **Elektrikli el aletini çalıştırmadan önce ayar aletlerini veya anahtarları aletten çıkarın.** Aletin dönen parçaları içinde bulunabilecek bir yardımcı alet yaralanmalara neden olabilir.

e) **Çalışırken vücudunuz anormal durumda olmasın. Çalışırken duruşunuz güvenli olsun ve dengenizi her zaman koruyun.** Bu sayede aleti beklenmedik durumlarda daha iyi kontrol edebilirsiniz.

f) **Uygun iş giysileri giyin. Çalışırken çok bol giysiler giymeyin ve takı takmayın. Saçlarınızı, giysilerinizi ve eldivenlerinizi aletin hareketli parçalarından uzak tutun.** Bol giysiler, takılar veya uzun saçlar aletin hareketli parçaları tarafından tutulabilir.

g) **Toz emme donanımı veya toz tutma tertibatı kullanırken, bunların bağlı olduğundan ve doğru kullanıldığından emin olun.** Toz emme donanımının kullanımı tozdan kaynalanabilecek tehlikeleri azaltır.

h) **Aletleri sık kullanmanız sebebiyle kazandığınız alışkanlıklar, güvenlik prensiplerine uymanızı önlememelidir.** Dikkatsiz bir hareket, bir anda ciddi yaralanmalara yol açabilir.

4) Elektrikli el aletleriyle dikkatli çalışmak ve aleti doğru kullanmak

a) **Aleti aşırı ölçüde zorlamayın. Yaptığınız işe uygun elektrikli el aletleri kullanın.** Uygun performanslı elektrikli el aleti ile, belirlenen çalışma alanında daha iyi ve güvenli çalışırsınız.

b) **Şalteri bozuk olan elektrikli el aletini kullanmayın.** Açılıp kapanamayan bir elektrikli el aleti tehlikelidir ve onarılmalıdır.

c) **Alette bir ayarlama işlemine başlamadan, herhangi bir aksesuarı değiştirirken veya aleti elinizden bırakırken fişi prizden çekin veya aküyü çıkarın.** Bu önlem, elektrikli el aletinin yanlışlıkla çalışmasını önler.

d) **Kullanım dışı duran elektrikli el aletlerini çocukların ulaşamayacağı bir yerde saklayın. Aleti kullanmayı bilmeyen veya bu kullanım kılavuzunu okumayan kişilerin aletle çalışmasına izin vermeyin.** Deneyimsiz kişiler tarafından kullanıldığında elektrikli el aletleri tehlikelidir.

e) **Elektrikli el aletinizin ve aksesuarlarınızın bakımını özenle yapın. Elektrikli el aletinizin kusursuz olarak çalışmasını engelleyebilecek bir durumun olup olmadığını, hareketli parçaların kusursuz olarak işlev görüp görmediklerini ve sıkışıp sıkışmadıklarını, parçaların hasarlı olup olmadığını kontrol edin. Aleti kullanmaya başlamadan önce hasarlı parçaları onartın.** Birçok iş kazası elektrikli el aletlerine yeterli bakım yapılmamasından kaynaklanır.

f) **Kesici uçları daima keskin ve temiz tutun.** Özenle bakımı yapılmış keskin kenarlı kesme uçlarının malzeme içinde sıkışma tehlikesi daha azdır ve daha rahat kullanım olanağı sağlarlar.

g) **Elektrikli el aletini, aksesuarı, uçları ve benzerlerini, bu özel tip alet için öngörülen talimata göre kullanın. Bu sırada çalışma koşullarını ve yaptığınız işi dikkate alın.** Elektrikli el aletlerinin kendileri için öngörülen alanın dışında kullanılması tehlikeli durumlara neden olabilir.

h) **Tutamak ve kavrama yüzeylerini kuru, yağsız ve temiz tutun.** Kaygan tutamak ve kavrama yüzeyleri, aletin beklenmeyen durumlarda güvenli şekilde tutulmasını ve kontrol edilmesini engeller.

5) Servis

a) **Elektrikli el aletinizi sadece yetkili personele ve orijinal yedek parça kullanma koşulu ile onartın.** Bu sayede aletin güvenliğini sürekli hale getirirsiniz.

1.3 Güvenlik Talimatları

Kullanılan delme motorunun tüm emniyet ve çalışma talimatlarını okuyunuz ve anladığınızdan emin olunuz!

Makinenin çalıştırılmasında, daha sonraki çalıştırmalarda ve bakımında meslek kuruluşlarının kazalardan korunma talimatlarına riayet edilmesi gerekmektedir.

Delme işleminin yapılacağı bölgedeki su, gaz ve elektrik hatlarını devre dışı bırakınız.

Delme işleminin çıkış tarafında soğutucu su veya dışarı fırlayabilecek karotiyelerden insanların yaralanmayacaklarından veya tertibat ve cihazların hasar görmeyeceklerinden emin olunuz. Bu özellikle, meskun binalar için geçerlidir.

Karot ucunun duvar ve boyu aşan delme işlemlerinde düşmesine karşı önlem alınız. Sap, düşme halinde bir emniyet oluşturmaz ve halat yuvası olarak veya nakliye ve sabitleme amacıyla kullanılamaz.

2 Teknik veriler

	RC 150	RC 250
Ölçüler (B x E x Y)	430 x 250 x 810 mm	620 x 240 x 970 mm
Azami delme boyu	450 mm	650 mm
Delme motoru ile		
delme alanı RD 160	Ø 10 – 132 mm	Ø 10 – 132 mm
delme alanı RD 200	Ø 10 – 152 mm	Ø 10 – 200 mm
delme alanı RD 500	---	Ø 30 – 250 mm
Eklemesiz delme derinliği	300 - 430 mm	430 - 500 mm
Motor kavrama	Ø 56 / 60 mm	Kırlangıç kuyruğu yatağı Ø 56 / 60 mm
Ağırlık ca.	10 kg	18 kg
Dübel takma ebadı	260 mm	300 mm





3 Ünitenin fonksiyonu

3.1 Genel bakış (A)

1	İleri hareket tertibatı sabitleme	**11**	Takma sap
2	Motor kavrama	**12**	Sevk çubuğu ayar vidaları
3	Kılavuz sütun	**13**	Sap + 6 numara büyüklükte inbus
4	Derinlik tespitlemesi	**14**	Motor kavrama yıldız sapı
5	Halka vida	**15**	Motor kavrama tespitlemesi
6	Delik ortalama göstergesi	**16**	Dayanak
7	Delme açı ayarı geçmeli sap	**17**	Nakil tekerleri
8	Taban levhası	**18**	Tesviye ruhu
9	Hava boşaltma düğmesi	**19**	Su emme tertibatı deliği
10	İleri hareket birimi		

Sistem, birbirine bağlı elementlerden meydana geldiğinden dolayı, daima optimal biçimde çalışmasını sağlayabilmek için, sadece ROTHENBERGER yedek ve ek parçaları ile elmas matkap uçlarını kullanınız.

3.2 Çalıştırma

Pozisyonlama:

Halka vidaların (5) pozisyonuna dikkat ediniz! Halka vidalar, taban levhasının alt kenarından taşmayacak şekilde ayarlanmalıdır!

➔ Deliği ölçünüz ve delik ortasını işaretleyiniz.

➔ Delik ortalama göstergesini (6) açınız ve taban levhasını (8) ayar ederek sabitleyiniz.

En optimal biçimde sabitleme şekli, inşaat yerinin imkanlarına bağlı olarak değişir. *(Bkz. Sabitleme imkanları, Madde 3.3)*

Matkap sehpasının nihai pozisyonu ve ayarı, 4 halka vida (5) sıkıştırılarak ve her iki su terazisi (18) yardımıyla sağlanır.

Her çalıştırmadan önce matkap sehpasının sabit olmasına ve sallanmamasına dikkat ediniz!

3.3 Sabitleme imkanları (B)

a) Betona ya da kargir duvara dübel ile sabitleme (Resim B-1)

➔ Dübelle sabitlemek için sabitleme deliğini ölçünüz ve deliniz.

	Çap mm cinsinden	Derinlik mm cinsinden
Beton (Ürün No FF35120)	15 mm	65 mm
Kargir duvar (Ürün No FF35121)	20 mm	85 mm

➔ Deliği artıklardan itina ile temizleyiniz.

➔ Kamalı beton dübeli veya kargir duvar dübeli (5 kez yeniden kullanılabilir) takınız.

Beton set: Yivli çubuk vidayı dübelde çeviriniz.

Kargir duvar set: Yivli çubuk vidayı halka disk ve somunu monteli biçimde çıpaya vidalayınız. Somunu çatal anahtar ile sıkıştırınız.

➔ Taban levhasını (8) oturtunuz, halka disk ve kanatlı somun ile sabitleyiniz.

b) Hızlı gerdirme sütunu ile gerdirme (Ürün No FF35015 resim B-2)

➔ Matkap sehpasını ortalayarak ayarlayınız ve hızlı gerdirme sütununu matkap sehpasının taban levhasına oturtunuz.

➔ Hızlı gerdirme sütununu açınız ve matkap sehpasını sıkıştırınız.

Mekanın asgari yüksekliği: Yaklaşık 1,7 m

Mekanın azami yüksekliği: Yaklaşık 3,0 m

Uyarı: Hızlı gerdirme sütununun tavana ya da duvara hasar vermesini engellemek için basıncı daha geniş bir alana yaymak amacıyla bir parça tahta veya benzeri bir cisimi sütun sonu ile duvar arasına koyunuz.

Hızlı gerdirme sütununun ekteki kullanma talimatını okuyunuz ve anladığınızdan emin olunuz!

c) Vakum pompalı (Ürün No FF35200) vakum seti (Ürün No FF35710 = RC 150; FF35740 = RC 250; resim B-3) ile sabitleme

➔ Lastik halkayı matkap sehpasının taban levhasındaki (8) yuvaya yerleştiriniz.

➔ Vakum setini hızlı kavrama ile vakum pompasına bağlayınız.

➔ Vakum pompasını prize takınız ve açınız.

➔ Taban levhasını (8) pozisyonlayınız ve 3 yollu top musluklu vakum irtibat parçasını taban levhasının uzun deliğine yerleştiriniz.

➔ Top musluğun tıkacını sıkıca bastırınız ve bunu yaparken taban levhasını da aynı anda zemine doğru bastırınız.

Matkap sehpasının zeminde yerini değiştirmek için ayak levhasındaki hava boşaltma düğmesine (9) basınız.

Vakum tekniği ile azami delme alanı:	Yatay	Ø 150 mm
	Dikey	Ø 250 mm

Vakum tekniği sadece düzgün zeminde uygulanabilir, çünkü sadece böyle bir zeminde yeterli derece vakum meydana getirilebilir. **Asla sıva üzerine vakum işlemi uygulamayınız!** Matkap sehpası duvardan çıkabilir.

Elektrik kesilmesi halinde vakum pompasının vakum pompasının RODIA-VAC emniyet kazanı, makinenin yaklaşık 1 - 2 dakika daha zeminde vakumlu kalmasını sağlar. Ancak bu süre, sistemin sağlamlığı ve zeminin özelliğine göre farklılık gösterir.

Delme işlemi sırasında alt basıncı sürekli konrol ediniz. Basınç, **0,8 bar** altına düşmemelidir!

Elektrik kesilmesi durumunda makinenin hemen duvardan alınması gerekir. Aksi takdirde makinenin duvardan düşme tehlikesi vardır! Vakum kaldırılır! Sadece düşük ileri hareket basıncı ile çalışılır!

Vakum pompasının ekteki kullanma talimatını okuyunuz ve anladığınızdan emin olunuz!

3.4 Kullanım

El çarkı tarafının değiştirilmesi:

İleri hareket tertibatının istenmeden hareket etmesine karşı önlem alınız! Sabitleme düğmesi ile (1) ileri hareket tertibatını sağlamlaştırınız.

➔ Siyah altıgen somunu geri çekiniz ve takma sapı (11) çıkarınız.

➔ İstediğiniz tarafa sokunuz ve tekrar altıgen somun ile sabitleyiniz.

Delme açısının ayarlanması:

➔ Geçmeli sapı (7) açınız ve kılavuz sütununu (3) istenen açıya (75° - 60° - 45°) getiriniz.

➔ Geçmeli sapı (7) tekrar yerine takınız ve sıkıştırınız.

Elmas matkabın yerleştirilmesi:

İleri hareket tertibatının istenmeden hareket etmesine karşı önlem alınız! Sabitleme düğmesi ile (1) ileri hareket tertibatını sağlamlaştırınız.

➔ RODIACUT 150: Motoru yukarıdan sehpa kavramasına (2) sokunuz ve cıvata ile sıkıştırınız.

➔ RODIACUT 250: Motoru yukarıdan matkap sehpasının ileri hareket tertibatına (10) takarak, tespitlemeye (15) kadar itiniz ve her iki yıldız sap (14) ile sabitleyiniz.

➔ Çıkarırken ise, aynı işlemleri tersi sıralamada yapınız.

Derinlik tespitlemesinin ayarı:

➔ Derinlik tespitlemesindeki vidayı (4) çıkarınız ve istediğiniz delik derinliğini ayarlayınız.

➔ Vidayı tekrar yerine takınız ve sıkıştırınız.

Su emme tertibatı (Ek parça, Resim B-4):

➔ RODIACUT 150: Her iki ön halka vidayı (5) çıkarınız. Su emme tertibatının kenarlı somunlarını halka vidalara geçiriniz ve tekrar taban levhasına takınız.

➔ RODIACUT 250: Su emme tertibatının kenarlı somunlu her iki vidasını taban levhasında bunun için öngörülmüş deliklere (19) sokarak çeviriniz.

➔ Su emme tertibatını yaylı kilit vasıtasıyla halka vidalarla (5) veya vidalarla oturtunuz ve kenarlı somut ile sıkıştırınız.

➔ Su emme tertibatını bağlayınız ve emme hortumunu su emme halkasının irtibat halkalarına tutturunuz.

➔ Su veriniz.

- Hortum beslemesi doğrudan su hattına veya
- Kovalı daldırma pompaya

DİKKAT: Matkap ucunun yeterli derecede soğuyabilmesi için her zaman yeterli derecede su gelmesi gereklidir, aksi takdirde matkap ucu çok çabuk ısınır ve parçalar ayrılabilir.

Uyarı: 200 mm delik çapından itibaren "su basınç kaplarının" kullanılmasını hiç tavsiye etmeyiz, çünkü bu durumda su akımının yeterli kontrolü son derece sınırlı biçimde mümkün olmaktadır.

➔ Lastik levhaya matkap ucu çapına uygun olarak delik açınız (kesilen lastik conta ile matkap ucu arasındaki hava aralığı yaklaşık 2 - 3 mm olacak şekilde).

➔ Lastik levhayı su emme halkasını üzerine koyunuz.

Delme işlemi:

Delme motorunun kullanma talimatını okuyunuz ve anladığınızdan emin olunuz!

➔ Musluğu veya toz emme tertibatını açınız.

(En azından delmeden kaynaklanan balçıkları delikten itecek kadar su basıncının olması gereklidir).

➔ İleri hareket tertibatı sabitlemesini (1) açınız ve el çarkı (11) ile matkabı istenen delik derinliğine kadar bastırınız.

➔ Motoru kapatınız ve matkap ucu tam olarak görünür hale gelene kadar geri çeviriniz.

Takılma olması halinde delme motorunu düşük devir sayısıyla soğutucu su altında tekrar çalıştırınız ve matkap ucunu geri çekiniz!

4 Bakım ve onarım

Alette hasar meydana gelmesini önlemek ve sorunsuz çalışabilmek için, tüm parçaların düzenli olarak temizlenmesi ve yağlanması gerekir.

Her delme işleminden sonra matkap sehpasının su ile temizlenmesi ve balçıktan tamamen arındırılması gereklidir. Burada özellikle kılavuz sütunun ve ileri hareket biriminin özenle temizlenmesi gerekir.

Aşağıda belirtilen işlemlerin en azından haftada bir kez yapılması gerekmektedir. Aletle yoğun çalışılması halinde ise, daha sık tekrarlanmaları gerekir.

İleri hareket birimi: Temizleyiniz, yağlayınız, gerekiyorsa boşluğu altıgen başlı vida ile (12) yandan ayarlayınız.

Matkap sehpası: Dişli demir, kılavuz sütun ve ayar vidalarını temizleyiniz ve yağlayınız.

Önemli! Tüm bakım, arıza giderici bakım ve tamir çalışmaları, sadece eğitimli uzman personel tarafından yapılmalıdır.

5 Aksesuarlar

Uygun aksesuarları ana katalogda veya www.rothenberger.com adresinde bulabilirsiniz.

6 Müşteri hizmetleri

ROTHENBERGER servis merkezleri size yardımcı olabilir (katalogdaki listelere veya web sitemize bakın) ve yedek parçalar ve servis hizmeti de bu servis merkezlerinde mevcuttur. Aksesuarlarınızı veya yedek parçalarınızı uzman satış temsilcinizden veya RO SERVICE+ online: ☏ + 49 (0) 61 95/ 800 8200 🖷 + 49 (0) 61 95/ 800 7491 ✉ service@rothenberger.com - www.rothenberger.com

7 Atıklar İçin

Makine terkibinde, atık değerlendirme yerlerine teslim edebileceğiniz değerli maddeler bulunmaktadır. Bulunduğunuz yerde de yetkili atık değerlendirme işletmeleri olabilir. Yeniden değerlendirilemeyecek atıkların (örn. elektronik çöp) çevre temizliğine uygun şekilde toplanmasıyla ilgili sorularınızı yerel atık toplama dairesine yöneltebilirsiniz.

Sadece AB ülkeleri için:



Elektronik aletleri ev çöpüne atmayınız! 2012/19/EU numaralı Elektro ve Elektronik Eski Cihazlar AB Yönetmeliği ve bunun üye ülkelerin hukukuna uyarlaması gereğince artık kullanılamayacak durumda olan elektro cihaz ve aletlerin ev çöpünden ayrı olarak toplanması ve çevreye zarar vermeyecek bir şekilde geri dönüşüme verilmesi gerekmektedir.

Tartalom Oldal

1 Útmutatások a biztonsághoz....108

1.1 Rendeltetésszerû használat....108
1.2 Általános biztonsági elõírások az elektromos kéziszerszámokhoz....108
1.3 Biztonsági utasítások....110

2 Mûszaki adatok....110

3 Az egység mûködése....110

3.1 Áttekintés (A)....110
3.2 Üzembe helyezés....111
3.3 Rögzítési lehetõségek (B)....111
3.4 Kezelés....112

4 Ápolás és karbantartás....113

5 Kiegészítõk....113

6 Ügyfélszolgálat....113

7 Ártalmatlanítás....114

Az anyagban használt jelölések:



Balesetveszély!

Ez a jel a személyi sérülésektõl óv.



Figyelem!

Ez a jel anyagi- vagy környezeti károktól óv.

➔ **Felhívás cselekvésre**

1 Útmutatások a biztonsághoz

1.1 Rendeltetésszerû használat

A RODIACUT 150 és 250 gyémántfúró állványt csak vasalt beton, téglafal, aszfalt és egyéb kőfajta fúrására lehet alkalmazni megfelelő fúrókoronával.

A RODIACUT 150 fúróállvány RODIADRILL 160 és 200 jelű fúrómotor, míg a RODIACUT 250 fúróállvány RODIADRILL 200 és 500 jelű fúrómotor felfogására készül.

1.2 Általános biztonsági előírások az elektromos kéziszerszámokhoz



FIGYELMEZTETÉS! Olvassa el az ehhez a kéziszerszámhoz mellékelt összes biztonsági figyelmeztetést, előírást, illusztrációt és specifikációt.

Az alábbiakban felsorolt előírások betartásának elmulasztása áramütésekhez, tűzhöz és/vagy súlyos testi sérülésekhez vezethet.

Kérjük a későbbi használatra gondosan őrizze meg ezeket az előírásokat.

Az alább alkalmazott „elektromos kéziszerszám" fogalom a hálózati elektromos kéziszerszámokat (hálózati csatlakozó kábellel) és az akkumulátoros elektromos kéziszerszámokat (hálózati csatlakozó kábel nélkül) foglalja magában.

1) Munkahelyi biztonság

a) **Tartsa tisztán és tartsa rendben a munkahelyét.** Rendetlen munkahelyek és megvilágítatlan munkaterületek balesetekhez vezethetnek.

b) **Ne dolgozzon az elektromos kéziszerszámmal olyan robbanásveszélyes környezetben, ahol éghető folyadékok, gázok vagy porok vannak.** Az elektromos kéziszerszámok szikrákat bocsáthatnak ki, amelyek meggyújthatják a port vagy a gőzöket.

c) **Tartsa távol a gyerekeket és az idegen személyeket a munkahelytől, ha az elektromos kéziszerszámot használja.** Ha elvonják a figyelmét, elveszítheti az uralmát a berendezés felett.

2) Elektromos biztonsági előírások

a) **A készülék csatlakozó dugójának bele kell illeszkednie a dugaszolóaljzatba. A csatlakozó dugót semmilyen módon sem szabad megváltoztatni. Védőföldeléssel ellátott készülékekkel kapcsolatban ne használjon csatlakozó adaptert.** A változtatás nélküli csatlakozó dugók és a megfelelő dugaszoló aljzatok csökkentik az áramütés kockázatát.

b) **Kerülje el a földelt felületek, mint például csövek, fűtőtestek, kályhák és hűtőgépek megérintését.** Az áramütés veszélye megnövekszik, ha a teste le van földelve.

c) **Tartsa távol az elektromos kéziszerszámot az esőtől vagy nedvességtől.** Ha víz hatol be egy elektromos kéziszerszámba, az megnöveli az áramütés veszélyét.

d) **Ne használja a kábelt a rendeltetésétől eltérő célokra, vagyis a szerszámot soha ne hordozza vagy akassza fel a kábelnél fogva, és sohase húzza ki a hálózati csatlakozó dugót a kábelnél fogva. Tartsa távol a kábelt hőforrásoktól, olajtól, éles élektől és sarkoktól és mozgó gépalkatrészektől.** Egy megrongálódott vagy csomókkal teli kábel megnöveli az áramütés veszélyét.

e) **Ha egy elektromos kéziszerszámmal a szabad ég alatt dolgozik, csak szabadban való használatra engedélyezett hosszabbítót használjon.** A szabadban való használatra engedélyezett hosszabbító használata csökkenti az áramütés veszélyét.

f) **Ha nem lehet elkerülni az elektromos kéziszerszám nedves környezetben való használatát, alkalmazzon egy hibaáram-védőkapcsolót.** Egy hibaáram-védőkapcsoló alkalmazása csökkenti az áramütés kockázatát.

3) Személyi biztonsági előírások

a) **Munka közben mindig figyeljen, ügyeljen arra, amit csinál, és meggondoltan dolgozzon az elektromos kéziszerszámmal. Ha fáradt, ha kábítószerek vagy alkohol hatása alatt áll, vagy orvosságokat vett be, ne használja a berendezést.** A berendezéssel végzett munka közben már egy pillanatnyi figyelmetlenség is komoly sérülésekhez vezethet.

b) **Viseljen személyi védőfelszerelést és mindig viseljen védőszemüveget.** A személyi védőfelszerelések, mint porvédő álarc, csúszásbiztos védőcipő, védősapka és fülvédő használata az elektromos kéziszerszám használata jellegének megfelelően csökkenti a személyes sérülések kockázatát.

c) **Kerülje el a készülék akaratlan üzembe helyezését. Győződjön meg arról, hogy az elektromos kéziszerszám ki van kapcsolva, mielőtt bedugná a csatlakozó dugót a dugaszolóaljzatba, csatlakoztatná az akkumulátor- csomagot, és mielőtt felvenné és vinni kezdené az elektromos kéziszerszámot.** Ha az elektromos kéziszerszám felemelése közben az ujját a kapcsolón tartja, vagy ha a készüléket bekapcsolt állapotban csatlakoztatja az áramforráshoz, ez balesetekhez vezethet.

d) **Az elektromos kéziszerszám bekapcsolása előtt okvetlenül távolítsa el a beállító szerszámokat vagy csavarkulcsokat.** Az elektromos kéziszerszám forgó részeiben felejtett beállítószerszám vagy csavarkulcs sérüléseket okozhat.

e) **Ne becsülje túl önmagát. Kerülje el a normálistól eltérő testtartást, ügyeljen arra, hogy mindig biztosan álljon és az egyensúlyát megtartsa.** Így az elektromos kéziszerszám felett váratlan helyzetekben is jobban tud uralkodni.

f) **Viseljen megfelelő ruhát. Ne viseljen bő ruhát vagy ékszereket. Tartsa távol a haját, a ruháját és a kesztyűjét a mozgó részektől.** A bő ruhát, az ékszereket és a hosszú hajat a mozgó alkatrészek magukkal ránthatják.

g) **Ha az elektromos kéziszerszámra fel lehet szerelni a por elszívásához és összegyűjtéséhez szükséges berendezéseket, ellenőrizze, hogy azok megfelelő módon hozzá vannak kapcsolva a készülékhez és rendeltetésüknek megfelelően működnek.** A porgyűjtő berendezések használata csökkenti a munka során keletkező por veszélyes hatását.

h) **Ne hagyja, hogy az elektromos kéziszerszám gyakori használata során szerzett tapasztalatok olyan önelégültté tegyék, hogy figyelmen kívül hagyja az idevonatkozó biztonsági alapelveket.** Egy gondatlan művelet egy másodperc törtrésze alatt súlyos sérüléseket okozhat.

4) Az elektromos kéziszerszámok gondos kezelése és használata

a) **Ne terhelje túl az elektromos kéziszerszámot. A munkájához csak az arra szolgáló elektromos kéziszerszámot használja.** Egy alkalmas elektromos kéziszerszámmal a megadott teljesítménytartományon belül jobban és biztonságosabban lehet dolgozni.

b) **Ne használjon olyan elektromos kéziszerszámot, amelynek a kapcsolója elromlott.** Egy olyan elektromos kéziszerszám, amelyet nem lehet sem be-, sem kikapcsolni, veszélyes és meg kell javíttatni.

c) **Húzza ki a csatlakozó dugót a dugaszolóaljzatból és/vagy távolítsa el az akkumulátor-csomagot (ha az leválasztható) az elektromos kéziszerszámtól, mielőtt az elektromos kéziszerszámon beállítási munkákat végez, tartozékokat cserél vagy a szerszámot tárolásra elteszi.** Ez az elővigyázatossági intézkedés meggátolja a szerszám akaratlan üzembe helyezését.

d) **A használaton kívüli elektromos kéziszerszámokat olyan helyen tárolja, ahol azokhoz gyerekek nem férhetnek hozzá. Ne hagyja, hogy olyan személyek használják az elektromos kéziszerszámot, akik nem ismerik a szerszámot, vagy nem olvasták el ezt az útmutatót.** Az elektromos kéziszerszámok veszélyesek, ha azokat gyakorlatlan személyek használják.

e) **Az elektromos kéziszerszámot és tartozékait gondosan tartsa karban. Ellenőrizze, hogy a mozgó alkatrészek kifogástalanul működnek-e, nincsenek-e beszorulva, és nincsenek-e eltörve vagy megrongálódva olyan alkatrészek, amelyek hatással lehetnek az elektromos kéziszerszám működésére. A berendezés megrongálódott részeit a készülék használata előtt javíttassa meg.** Sok olyan baleset történik, amelyet az elektromos kéziszerszám nem kielégítő karbantartására lehet visszavezetni.

f) **Tartsa tisztán és éles állapotban a vágószerszámokat.** Az éles vágóélekkel rendelkező és gondosan ápolt vágószerszámok ritkábban ékelődnek be és azokat könnyebben lehet vezetni és irányítani.

g) **Az elektromos kéziszerszámokat, tartozékokat, betétszerszámokat stb. csak ezen előírásoknak és az adott készüléktípusra vonatkozó kezelési utasításoknak megfelelően használja. Vegye figyelembe a munkafeltételeket és a kivitelezendő munka sajátosságait.** Az elektromos kéziszerszám eredeti rendeltetésétől eltérő célokra való alkalmazása veszélyes helyzetekhez vezethet.

h) **Tartsa szárazon, tisztán és olaj- és zsírmentes állapotban a fogantyúkat és markoló felületeket.** A csúszós fogantyúk és markoló felületek váratlan helyzetekben lehetetlenné teszik az elektromos kéziszerszám biztonságos kezelését és irányítását.

5) Szerviz

a) **Az elektromos kéziszerszámot csak szakképzett személyzet csak eredeti pótalkatrészek felhasználásával javíthatja.** Ez biztosítja, hogy az elektromos kéziszerszám biztonságos maradjon.

1.3 Biztonsági utasítások

Az alkalmazott fúrómotor biztonsági és munkavégzési útmutatásait olvassa át és a benne foglaltakat sajátítsa el!

A gépet a szakmai szövetségek vonatkozó baleset-megelőzési előírásainak betartásával szabad üzembe helyezni, üzemeltetni és karbantartani.

A fúrás közelében lévő víz-, gáz- és áramvezetékeket helyezze üzemen kívül.

Bizonyosodjon meg róla, hogy a furat kilépő oldalán a hűtővíz vagy a kieső fúrómagok nem tudnak rongálódást vagy sérülést okozni berendezéseken, készülékeken vagy személyeken. Ez különösen lakóépületek estében fontos.

Falban vagy fej felett végzendő fúrásnál további intézkedésekkel is biztosítsa, hogy a magfúró egység ne tudjon lezuhanni! A fogantyút nem úgy méreteztük, hogy ellenálljon a zuhanáskor jelentkező nagy terhelésnek és nem szabad rajta beakasztani kötelet illetve nem szabad használni szállítás és biztosítás céljára.

2 Műszaki adatok

	RC 150	RC 250
Méretek (Ma x S x Mé)	430 x 250 x 810 mm	620 x 240 x 970 mm
Fúrólöket max.	450 mm	650 mm
Fúrástartomány		
RD 160 fúrómotorral	Ø 10 – 132 mm	Ø 10 – 132 mm
RD 200 fúrómotorral	Ø 10 – 152 mm	Ø 10 – 200 mm
RD 500 fúrómotorral	---	Ø 30 – 250 mm
Fúrásmélység hosszabbító nélkül	300 - 430 mm	430 - 500 mm
Motorfelfogás	Ø 56 / 60 mm	Fecskefark vezeték Ø 56 / 60 mm
Tömeg ca.	10 kg	18 kg
Tipli osztási méret	260 mm	300 mm





3 Az egység működése

3.1 Áttekintés (A)

1	Rögzítés előtoló mű	**11**	Bedugható fogantyú
2	Motorfelfogás	**12**	Beállító csavarok vezetőlécek
3	Vezetőoszlop	**13**	Fogantyú 6-os inbusz kulcs segítségével
4	Mélységütköző	**14**	Csillagfogantyú motorfelfogás
5	Gyűrűs csavarok	**15**	Ütköző motorfelfogás
6	Fúrólyuk-közép jelző	**16**	Alátámasztás
7	Szárnyas fogantyú fúrásszög állítója	**17**	Szállítókerekek

8 Fenéklemez

9 Légtelenítő gomb

10 Előtoló egység

18 Libellák

19 Furat vízszívó gyűrűhöz

Mivel a rendszer olyan alkotóelemekből áll, amelyeket egymással összehangoltunk, kizárólag eredeti ROTHENBERGER pótalkatrészeket, tartozékokat és gyémánt fúrókoronákat szabad használni, hogy a készülék mindig optimális módon működőképes maradjon.

3.2 Üzembe helyezés

Elhelyezés:

A (5) gyűrűscsavarok helyzetére ügyeljen! A gyűrűscsavarok nem nyúlhatnak túl a fenéklemez alsó szélén!

➔ A fúrólyukat mérje ki és a fúrólyuk közepét jelölje meg.

➔ A fúrólyuk-közép (6) jelzőjét hajtsa ki és a (8) fenéklemezt szabályozza be és rögzítse.

Az optimális rögzítési lehetőség mindig a szerelési hely adottságaitól függ. *(a rögzítési lehetőségeket lásd a 3.3 pontban)*

A fúróállványt a két darab (18) vízmérték segítségével, a négy darab (5) gyűrűscsavar meghúzásával lehet finoman beigazítani ill. beszabályozni.

Az üzembe helyezés előtt biztosítani kell, hogy a fúróállvány szilárdan legyen rögzítve és ne billegjen!

3.3 Rögzítési lehetőségek (B)

a) Rögzítés tiplikkel betonban vagy téglafalban (B-1 ábra)

➔ A rögzítő tiplik rögzítő furatának helyét mérje ki és a furatokat fúrja meg.

	Átmérő mm-ben	Mélység mm-ben
Beton (term. sz. FF35120)	15 mm	65 mm
Téglafal (term. sz. FF35121)	20 mm	85 mm

➔ A fúrólyukat tisztítsa ki gondosan a fúróliszt eltávolításával.

➔ A beton tipliket és feszítőékeket ill. a téglafal tipliket (amelyeket akár 5 x is fel lehet használni) rakja be.

Betonhoz való készlet: A recézett menetes rudat hajtsa be a tiplibe.

Téglafalhoz való készlet: A recézett menetes rudat és alátét karikát, továbbá a felszerelt anyát csavarja be a horgonyba. Az anyát villáskulccsal húzza meg.

➔ A (8) fenéklemezt rakja rá és alátét karikával meg szárnyas anyával rögzítse.

b) Befeszítés gyorsfeszítő oszloppal (term. sz. FF35015 B-2 ábra)

➔ A fúróállványt szintezze ki és a gyorsfeszítő oszlopot rakja rá a fúróállvány fenéklemezére.

➔ A gyorsfeszítő oszlopot tolja ki és a fúróállványt szorítsa be.

A tér minimális magassága: kb. 1,7 m

A tér maximális magassága: kb. 3,0 m

Útmutatás: Tegyen fadarabot vagy hasonlót az oszlop vége és a mennyezet közé, nehogy rongálódások keletkezzen a mennyezeten vagy falakon és a rászorító nyomás nagyobb felületen oszoljon el.

A gyorsfeszítő oszlop kezelési útmutatóját olvassa át és a benne foglaltakat sajátítsa el!

c) Rögzítés (term. sz. FF35710 = RC 150; FF35740 = RC 250; B-3 ábra) vákuum készlet segítségével, (term. sz. FF35200) vákuumszivattyúval

➔ A habgumi gyűrűt tegye be a fúróállvány (8) fenéklemezében kialakított horonyba.

➔ A vákuum készletet csatlakoztassa gyors kapcsolású csőkötés segítségével.

➔ A vákuumszivattyút csatlakoztassa a villamos hálózatra és kapcsolja be.

➔ A (8) fenéklemezt állítsa a megfelelő helyzetbe és a vákuum csőcsonkját 3 körös golyóscsappal rakja be a fenéklemez ovális furatába.

➔ A golyóscsap kézi fogantyúját nyomja le erősen és állítsa át másik helyzetbe, közben a fenéklemezt nyomja rá az alapfelületre.

A fúróállványt a talplemez (9) légtelenítő gombjának megnyomásával lehet eltolni az alapfelületen.

A rászívató módszerrel elérhető max. fúrástartomány:	vízszintesen	Ø 150 mm
	függőlegesen	Ø 250 mm

A rászívató módszert csak sima felületen használja, mivel csak ilyenkor állítható elő kellő nagyságú szívóhatás. **Vakolatra sohase szívassa rá a készüléket!** A fúróállvány ugyanis leválhat a falról.

Ha kiesik az áramellátás, a RODIA-VAC vákuumszivattyú biztonsági üstje gondoskodik róla, hogy a rászívott gép kb. 1 - 2 percig még a falon maradjon. Ez az idő azonban erősen függ a rendszer tömítettségétől és az alapfelület állagától.

A fúrómunkák végzése közben folyamatosan vizsgálja felül a szívást. A nyomás nem csökkenhet **0,8 bar** alá!

Ha kiesett az áram, a gépet vegye le azonnal a falról. A lezuhanó gép balesetveszélyes! A szívás megszűnik! Csak kis előtoló nyomással dolgozzon!

A vákuumszivattyú kezelési útmutatóját olvassa át és a benne foglaltakat sajátítsa el!

3.4 Kezelés

Oldalváltás kézikerékkel:

Az előtoló művet biztosítsa, nehogy akarata ellenére eltolódhasson! Az előtoló hajtóművet rögzítse az (1) rögzítő gombbal.

➔ A fekete hollandi anyát húzza hátra és a (11) bedugható fogantyút vegye ki.

➔ Dugja át a kívánt oldalra és újból biztosítsa hollandi anyával.

A fúrásszög beállítása:

➔ A (7) szárnyas fogantyút lazítsa meg és a (3) vezetőoszlopot állítsa be a kívánt (75° - 60° - 45°) szögre.

➔ A (7) szárnyas fogantyút újból húzza meg.

Gyémántfúrógép alkalmazása:

Az előtoló művet biztosítsa, nehogy akarata ellenére eltolódhasson! Az előtoló hajtóművet rögzítse az (1) rögzítő gombbal.

➔ RODIACUT 150: A motort felülről rakja be a fúróállvány (2) felfogójába és csavar segítségével rögzítse.

➔ RODIACUT 250: A motort felülről tolja be ütközésig (15) a fúróállvány (10) előtoló egységébe és a két darab (14) csillagfogantyú segítségével rögzítse.

➔ A motor kivételéhez fordított sorrendben járjon el.

A mélységütköző beállítása:

➔ A (4) mélységütközőn lévő csavart lazítsa meg és a kívánt fúrásmélységet állítsa be.

➔ A csavart újból húzza meg szorosan.

Vízszívó készülék (tartozék B-4 ábra):

➔ RODIACUT 150: A két darab elülső (5) gyűrűs csavart csavarja ki. A vízszívó készülék recézett anyáit csavarja rá a gyűrűs csavarokra és újból rakja be a fenéklemezbe.

➔ RODIACUT 250: A vízszívó készülék két darab csavarját a recézett anyákkal csavarja be a fenéklemez e célra kialakított (19) furataiba.

➔ Bajonettzár segítségével ugrassza rá a vízszívó készüléket az (5) gyűrűs csavarokra ill. csavarokra és rögzítse a recézett anyákkal.

➔ A vízszívót csatlakoztassa és a szívótömlőt helyezze a vízszívó gyűrű csatlakozócsonkjára.

➔ A víz bevezetését teremtse meg.

– a vízvezető tömlő közvetlenül a vízvezetékre, vagy

– búvárszivattyúra csatlakozik vödörrel

FIGYELEM: A fúrókorona hűtésére szolgáló víznek mindig elegendő mennyiségben kell rendelkezésre állnia, máskülönben a fúrókorona igen gyorsan átforrósodik és darabkák válhatnak le róla.

Útmutatás: 200 mm-es furatátmérőtől kezdve nem tanácsos „vizes nyomótartályokat“ alkalmazni, mivel ezeknél csak igen korlátozott mértékben ellenőrizhető a vízellátás megfelelő volta.

➔ A gumilapba vágjon lyukat a fúrókorona átmérőjének megfelelően (a kivágott gumi tömítés és a fúrókorona között kb. 2 - 3 mm légrés legyen).

➔ A gumilapot tegye rá a vízszívó gyűrűre.

Fúrás:

A fúrómotor kezelési útmutatóját olvassa át és a benne foglaltakat sajátítsa el!

➔ A vízcsapot nyissa ki ill. a porszívót kapcsolja be.

(Legalább akkora víznyomásnak kell létezni, hogy a keletkező fúróiszapot el lehessen szállítani a fúrólyukból)

➔ Az előtoló mű (1) rögzítését lazítsa meg és a (11) kézikerékkel engedje le a fúrógépet a kívánt fúrásmélységig.

➔ A motort kapcsolja ki és a forgatókarral emelje vissza addig, amíg teljesen látható nem lesz a fúrókorona.

Ha netán szorulás jelentkezne, hűtővíz használata mellett, kis fordulatszámmal indítsa be újból a fúrómotort és a fúrókoronát húzza ki!

4 Ápolás és karbantartás

Minden alkatrészt rendszeresen tisztítani és kenni kell, így elkerülhető a készülék megrongálódása és garantálható a zökkenőmentes munkavégzés.

Minden fúrás után a fúróállványt le kell öblíteni vízzel és a fúróiszaptól alaposan meg kell tisztítani. E tekintetben célszerű különös gondossággal eljárni a vezetőoszlopnál és az előtoló egységnél.

Az alábbi munkákat célszerű legalább hetente elvégezni. Tartósabb munkavégzés esetén erre az időnek megfelelően ennél is gyakrabban kell sort keríteni.

Előtoló egység:	Tisztítsa meg és olajozza be, szükség esetén utólag pontosítsa az oldalt meglévő játékot a (12) hatlap fejű csavarok segítségével.
Fúróállvány:	A fogaslécet, vezetőoszlopot és beszabályozó csavarokat tisztítsa meg és olajozza be.

Fontos! A karbantartási-, helyreállítási és javítási munkákat csak betanított szakember végezheti.

5 Kiegészítők

Megfelelő tartozékokat megtalál a fő katalógusban vagy a www.rothenberger.com oldalon.

6 Ügyfélszolgálat

A ROTHENBERGER szervizhelyek a felhasználó támogatását (lásd katalógus vagy online adatok), a csere alkatrészek és szerviz lehetőség rendelkezésre állását biztosítják. Rendelje tartozékait és alkatrészeit szakkereskedőjétől vagy online a RO SERVICE + webhelyen keresztül: ☏ + 49 (0) 61 95/ 800 8200 🖷 + 49 (0) 61 95/ 800 7491
✉ service@rothenberger.com - www.rothenberger.com

7 Ártalmatlanítás

A készülék egyes részei hasznosítható anyagból vannak, így újrahasznosíthatók. E célra jóváhagyott és tanúsított újrahasznosító üzemek állnak rendelkezésre. A nem hasznosítható anyagok (pl. elektronikai hulladék) környezetkímélő ártalmatlanításával kapcsolatban érdeklődjön a területileg illetékes hulladékkezelő hatóságnál.

Csak EU országoknak szól:



Ne dobjon a szemetesbe elektromos szerszámokat! A kiszolgált elektromos és elektronikus készülékekről szóló, 2012/19/EU jelű európai irányelv és a nemzeti jogba ültetett változata szerint a már használhatatlan elektromos szerszámokat a többi hulladéktól elkülönítve kell összegyűjteni és környezetbarát módon kell újra hasznosítani.

Vsebina Stran

1 Varnostna navodila 116

1.1 Uporaba v skladu z namembnostjo 116
1.2 Splošna varnostna navodila za električna orodja 116
1.3 Posebna varnostna navodila 117

2 Tehnični podatki 118

3 Delovanje naprave 118

3.1 Pregled (A) 118
3.2 Začetek uporabe 118
3.3 Možnosti pritrditve (B) 119
3.4 Upravljanje 120

4 Nega in vzdrževanje 121

5 Pribor 121

6 Servisna služba 121

7 Odstranjevanje med odpadke 121

Označevanje v tem dokumentu:



Nevarnost!

Ta znak opozarja pred poškodbami ljudi.



Pozor!

Ta znak opozarja pred materialno škodo in škodo v okolju.

➔ **Zahteve za ravnanje**

1 Varnostna navodila

1.1 Uporaba v skladu z namembnostjo

Stojalo za diamantno vrtanje jeder RODIACUT 150 - 250 je dovoljeno uporabljati z ustrezno vrtalno krono le za vrtanje v armirani beton, zidove, asfalt in druge vrste kam-nin.

Stojalo za vrtanje RODIACUT 150 je namenjeno sprejetju vrtalnih motorjev RODIADRILL 160 in 200, stojalo za vrtanje RODIACUT 250 pa je namenjeno za sprejemanje vrtalnih motorjev RODIADRILL 200 in 500.

1.2 Splošna varnostna navodila za električna orodja



NEVARNOST! Preberite vsa varnostna opozorila, navodila, ilustracije in specifikacije, ki so priložene temu električnemu orodju.

Če spodaj navedenih napotkov ne upoštevate, lahko pride do električnega udara, požara in/ali težke poškodbe.

Vsa opozorila in navodila shranite, saj jih boste v prihodnosti morda potrebovali.

Izraz „električno orodje“ v opozorilih se nanaša na električno orodje z električnim pogonom (z električnim kablom) ali na akumulatorska električna orodja (brez električnega kabla).

1) Varnost na delovnem mestu

a) **Delovno mesto naj bo vedno čisto in dobro osvetljeno.** Nered in neosvetljena delovna mesta lahko povzročijo nezgode.

b) **Električnega orodja ne uporabljajte v okolju, v katerem lahko pride do eksplozij (prisotnost vnetljivih tekočin, plinov ali prahu).** Električna orodja povzročajo iskrenje, zaradi katerega se lahko prah ali hlapi vnamejo.

c) **Ko uporabljate električno orodje, otrokom ali drugim navzočim ne dovolite, da bi se vam približali.** Odvračanje pozornosti lahko povzroči izgubo nadzora nad orodjem.

2) Električna varnost

a) **Priključni vtič električnega orodja se mora prilegati vtičnici. Spreminjanje vtiča na kakršen koli način ni dovoljeno. Pri ozemljenih električnih orodjih ne uporabljajte adapterskih vtičev.** Nespremenjeni vtiči in ustrezne vtičnice zmanjšujejo tveganje električnega udara.

b) **Izogibajte se telesnemu stiku z ozemljenimi površinami, kot so na primer cevi, grelci, hladilniki in pašniki.** Tveganje električnega udara je večje, če je vaše telo ozemljeno.

c) **Prosimo, da napravo zavarujete pred dežjem ali vlago.** Vdor vode v električno orodje povečuje tveganje za električni udar.

d) **Kabel uporabljajte pravilno. Ne uporabljajte ga za prenašanje orodja, vlečenje ali izklapljanje iz električnega omrežja. Kabel zavarujte pred vročino, oljem, ostrimi robovi ali premikajočimi se deli.** Poškodovani ali zapleteni kabli povečujejo tveganje električnega udara.

e) **Kadar uporabljate električno orodje zunaj, uporabljajte samo kabelske podaljške, ki so primerni za delo na prostem.** Uporaba kabelskega podaljška, ki je primeren za delo na prostem, zmanjšuje tveganje za električni udar.

f) **Če je uporaba električnega orodja v vlažnem okolju neizogibna, uporabljajte stikalo za zaščito pred kvarnim tokom.** Uporaba zaščitnega stikala zmanjšuje tveganje električnega udara.

3) Varnost oseb

a) **Bodite pozorni, pazite kaj delate ter se dela z električnim orodjem lotite z razumom. Ne uporabljajte električnega orodja, če ste utrujeni oziroma če ste pod vplivom mamil, alkohola ali zdravil.** Trenutek nepazljivosti pri uporabi električnega orodja je lahko vzrok za resne telesne poškodbe.

b) **Uporabljajte osebno zaščitno opremo. Vedno uporabljajte zaščito za oči.** Z uporabo zaščitne opreme, kot so protiprašna maska, varnostni čevlji, ki ne drsijo, čelada ali zaščita za sluh, v ustreznih okoliščinah zmanjšate nevarnost poškodb.

c) **Preprečite nenameren vklop orodja. Pred priključitvijo električnega orodja na električno omrežje in/ali na akumulatorsko baterijo in pred dviganjem ali nošenjem se prepričajte, da je električno orodje izklopljeno.** Če električno orodje nosite in imate pri tem prst na stikalu ali pa orodje napajate, ko je stikalo v položaju za vklop, lahko pride do nesreče.

d) **Odstranite vse ključe in izvijače za prilagajanje orodja preden orodje vključite.** Ključ ali izvijač, ki ga ne odstranite z vrtečega se dela električnega orodja, lahko povzroči telesne poškodbe.

e) **Ne precenjujte svojih sposobnosti. Ves čas trdno stojite in vzdržujte ravnovesje.** To omogoča boljši nadzor nad električnim orodjem v nepričakovanih situacijah.

f) **Oblecite se primerno. Ne nosite ohlapnih oblačil ali nakita. Las in oblačil ne približujte premikajočim se delom.** Ohlapna oblačila, nakit ali dolgi lasje se lahko ujamejo v premikajoče se dele.

g) **Če imate na voljo naprave za priklop sesalnika za prah ali zbiralnih posod, se prepričajte, da so te ustrezno priključene.** Uporaba sistema za zbiranje prahu lahko zmanjša nevarnosti, povezane s prahom.

h) **Naj seznanjenost z orodjem, ki jo pridobite s pogosto uporabo, ne bo razlog za to, da postanete lahkomiselni in ignorirate varnostna načela.** V delčku sekunde lahko nepozorno dejanje pripelje do hude poškodbe.

4) Starostlivé používanie ručného elektrického náradia a manipulácia s ním

a) **Električnega orodja ne preobremenjujte. Za delo uporabite ustrezno električno orodje.** Pravo električno orodje bo delo boljše in varneje opravilo, in sicer s hitrostjo, za katero je bilo oblikovano.

b) **Električnega orodja ne uporabljajte, če ga s stikalom ne morete vklopiti in izklopiti.** Električno orodje, ki se ne more več vključiti ali izključiti, je nevarno in se mora popraviti.

c) **Izvlecite vtič iz vtičnice in/ali odstranite akumulatorsko baterijo, če jo je mogoče izvzeti, še preden orodje popravljate, menjujete pribor ali ga shranite.** Ti preventivni varnostni ukrepi zmanjšajo tveganje za nenamenski zagon aparata.

d) **Ko električnih orodij ne uporabljajte, jih shranite izven dosega otrok. Osebam, ki orodja ne poznajo ali niso prebrale teh navodil za uporabo, orodja ne dovolite uporabljati.** Električna orodja so nevarna, če jih uporabljajo neizkušene osebe.

e) **Vzdržujte električna orodja in pribor. Prepričajte se, da so premikajoči se deli pravilno poravnani in da se ne zatikajo ter da deli niso polomljeni. Prav tako preverite, ali je na orodju še kaj drugega, kar bi lahko vplivalo na njegovo delovanje. Če je električno orodje poškodovano, mora biti pred uporabo popravljeno.** Slabo vzdrževana električna orodja so vzrok za mnoge nezgode.

f) **Rezalna orodja naj bodo vedno ostra in čista.** Skrbno negovana rezalna orodja z ostrimi robovi se manj zatikajo in so lažje vodljiva.

g) **Električna orodja, pribor, vsadna orodja in podobno uporabljajte v skladu s temi navodili. Pri tem upoštevajte delovne pogoje in dejavnost, ki jo boste opravljali.** Uporaba električnih orodij v namene, ki so drugačni od predpisanih, lahko privede do nevarnih situacij.

h) **Ročaji in površine za prijemanje naj bodo suhe, čiste in brez olja ali maščobe.** Gladki ročaji in površine za prijemanje ne omogočajo varne uporabe in nadzora orodja v nepričakovanih situacijah.

5) Servisiranje

a) **Vaše električno orodje naj popravlja samo kvalificirano strokovno osebje ob obvezni uporabi originalnih rezervnih delov.** Tako boste zagotovili, da bo orodje varno za uporabo.

1.3 Posebna varnostna navodila

Preberite vsa navodila za delo za uporabljeni vrtalni motor, ki jih morate tudi razumeti!

Ob zagonu, pri delu in vzdrževanju stroja je treba upoštevati zadevne predpise za preprečevanje nesreč poklicnih združenj.

V območju izvrtine prekinite delovanje napeljav za vodo, plin in elektriko.

Prepričajte se, ali na izstopni strani nobena naprava, aparat ali človek ne more biti poškodovan ali ranjen zaradi hladilne vode ali izpadlih vrtalnih jeder. To velja še posebej pri naseljenih zgradbah.

Vrtalno enoto jeder dodatno zavarujte proti padcu pri vrtanjih v steno in nad glavo! Ročaj ni konstruiran za velike obremenitve pri padcih in ga ni dovoljeno uporabljati kot ušesce za vrt pri transportu ali za zavarovanje.

2 Tehnični podatki

	RC 150	RC 250
Mere (D x Š x V)	430 x 250 x 810 mm	620 x 240 x 970 mm
Vrtalni dvig najv.	450 mm	650 mm
Območje vrtanja z		
vrtalnim motorjem RD 160	Ø 10 – 132 mm	Ø 10 – 132 mm
vrtalnim motorjem RD 200	Ø 10 – 152 mm	Ø 10 – 200 mm
vrtalnim motorjem RD 500	---	Ø 30 – 250 mm
Globina vrtanja brez podaljška	300 - 430 mm	430 - 500 mm
Sprejem motorja	Ø 56/ 60 mm	Vodenje lastovičjega repa Ø 56/ 60 mm
Teža pribl.	10 kg	18 kg
Mera za postavljanje moznikov	260 mm	300 mm





3 Delovanje naprave

3.1 Pregled (A)

1	Zapah potisnega gonila	**11**	Vtični ročaj
2	Sprejem motorja	**12**	Vijaki za nastavljanje vodilnih letev
3	Usmerjevalni stebriček	**13**	Ročaj s ključem imbus št. 6
4	Omejilo globine	**14**	Zvezdasti ročaj sprejema motorja
5	Očesni vijaki	**15**	Prislon sprejema motorja
6	Kazalnika sredine izvrtine	**16**	Podpora
7	Pritezni ročaj nastavitve kota vrtanja	**17**	Transportna kolesa
8	Podstavek	**18**	Vodne tehtnice
9	Odzračevalni gumb	**19**	Izvrtina za odsesovalni obroč vode
10	Potisna enota		

Ker je sistem sestavljen iz sestavnih delov, usklajenih eden na drugega, uporabljajte izkl-jučno originalne nadomestne dele, opremo in diamantne vrtalne krone ROTHENBER-GER, da bi v vsakem trenutku omogočili delovanje naprave.

3.2 Začetek uporabe

Pozicioniranje:

Pazite na položaj očesnih vijakov (5)! Očesni vijaki ne smejo štrleti iz spodn-jega roba talne plošče!

➔ Izmerite izvrtino in označite sredino izvrtine.

➔ Razprite kazalnik sredine izvrtine (6) ter nastavite talno ploščo (8) in jo pritrdite.

Ustrezna optimalna možnost pritrditve je vedno odvisna od danosti gradbišča. (glejte Možnosti pritrditve, točka 3.3)

Fino usmeritev, oz. nastavitev vrtalnega stojala, ki sledi, dosežete z zategovanjem štirih očesnih obročev (5), ob pomoči obeh vodnih tehtnic (18)

Pred vsakim zagonom zagotovite, da bo vrtalno stojalo trdno pritrjeno in se ne bo majalo!

3.3 Možnosti pritrditve (B)

a) Pritrditev z moznikom v beton ali steno (slika B-1)

➔ Izmerite in izvrtajte pritrdilno luknjo za pritrditev z moznikom.

	Premer in mm	Globina in mm
Beton (št. izd. FF35120)	15 mm	65 mm
Zid (št. izd. FF35121)	20 mm	85 mm

➔ Iz izvrtine skrbno očistite ostanke vrtanja

➔ Uporabite betonske moznike z razcepno zagozdo oz. moznike za stene (lahko se ponovno uporabijo do 5 x).

Komplet za beton: palico z navoji privijte v moznik.

Komplet za stene: palico z navoji privijte s podložko in montirano matico v sidro. Matico zategnite z viličastim ključem.

➔ Namestite talno ploščo (8) in jjo pritrdite s podložko ter matico s krilci.

b) Napenjanje s hitro vpenjalnim stebričkom (št. izd. FF35015, slika B-2)

➔ Izravnajte vrtalno stojalo in hitro vpenjalni stebriček postavite na talno ploščo vrtalnega stojala.

➔ Iztegnite hitro vpenjalni stebriček in trdno vpnite vrtalno stojalo.

Minimalna višina prosto-ra: pribl. 1,7 m

Najv. višina prostora: pribl. 3,0 m

Napotek: Da bi se izognili poškodbam stropa ali zidu s hitro vpenjalnim stebričkom, podložite za porazdelitev pritisne sile na večjo površino, kos lesa ali podobno med konec stebrička in strop.

Preberite priložena navodila za uporabo hitro vpenjalnega stebrička, ki jih morate tudi razumeti!

c) Pritrditev z vakuumskim kompletom (št. izd. FF35710 = RC 150; FF35740 = RC 250; slika B-3) z vakuumsko črpalko (št. izd. FF35200)

➔ Obroč iz penaste gume vstavite v izdelani utor v talni plošči (8).

➔ Vakuumski komplet priklopite s hitro sklopko na vakuumsko črpalko.

➔ Vakuumsko črpalko priklopite na električno omrežje in jo vklopite.

➔ Namestite talno ploščo (8) in v vzdolžno luknjo talne plošče vstavite vakuumske priključke s 3-potno krogelno pipo.

➔ Močno pritisnite ročaj krogelne pipe in jo preklopite, ob tem pa sočasno pritiskajte talno ploščo na podlago.

Za premik vrtalnega stojala na podlagi pritisnite gumb za odzračevanje (9) na spodn-ji plošči.

Najv. vrtalno območje z vakuumsko tehniko:	vodoravno	Ø 150 mm
	navpično	Ø 250 mm

Vakuumsko tehniko uporabite le na gladkih površinah, ker lahko le na njih vzpostavite zadostni vakuum. **Nikoli ne prisesajte na omet!** Vrtalno stojalo se lahko loči od zidu.

Ob izpadu električnega toka poskrbi varnostni kotel vakuumske črpalke RODIA-VAC za to, da lahko stroj ostane na podlagi trdno prisesan še pribl. 1 - 2 minuti. To časovno obdobje pa je močno odvisno od zatesnjenosti sistema in lastnosti podlage.

Med vrtanjem redno preverjajte podtlak. Tlak se ne sme spustiti pod **0,8 bara**!

Ob izpadu električnega toka morate stroj takoj sneti z zidu. Nevarnost zaradi padca stroja na tla! Prekinitev vakuuma! Delajte le z ma-jhnim pomičnim tlakom!

Preberite priložena navodila za uporabo vakuumske črpalke, ki jih morate tudi razumeti!

3.4 Upravljanje

Menjava strani ročnega kolesca:

Potisno gonilo zavarujte proti nenamernemu premikanju! Potisno enoto zavarujte z gumbom za zapahnitev (1).

➔ Črno prekrivno matico povlecite nazaj in odstranite natični ročaj (11).

➔ Nataknite na želeno stran in znova zavarujte s prekrivno matico.

Nastavitev kota vrtanja:

➔ Odvije pritezni ročaj (7) in vodilni stebriček (3) nastavite na želeni kot (75° - 60° - 45°).

➔ Znova zategnite pritezni ročaj (7).

Uporaba diamantnega vrtalnika:

Potisno gonilo zavarujte proti nenamernemu premikanju! Potisno enoto zavarujte z gumbom za zapahnitev (1).

➔ RODIACUT 150: Motor vstavite v sprejem (2) vrtalnega stojala od zgoraj in ga pritrdite z vijaki.

➔ RODIACUT 250: Motor vstavite od zgoraj v potisno enoto (10) vrtalnega stojala do prislona (15) in ga pritrdite z obema zvezdastima ročajema (14).

➔ Za odstranitev postopajte v obratnem zaporedju.

Nastavitev omejila globine:

➔ Odvijte vijak na omejilu globine (4) in nastavite želeno globino vrtanja.

➔ Znova dobro zategnite vijak.

Priprava za odsesavanje vode (oprema, slika B-4):

➔ RODIACUT 150: Odvijte oba sprednja očesna vijaka (5). Narebričeno matico priprave za odsesavanje vode privijte na očesni vijak in znova vstavite v talno ploščo.

➔ RODIACUT 250: Oba vijaka z narebričeno matico priprave za odsesavanje privijte v predvideni izvrtini (19) v talni plošči.

➔ Pripravo za odsesavanje vode zaskočite z zaskočnim zapahom oz. vijaki prek očesnih vijakov (5) in pritrdite z narebričenimi maticami.

➔ Priklopite sesalnik vode in sesalno cev namestite na priključek odsesovalnega obroča vode.

➔ Vzpostavite dovod vode.

- dovod cevi neposredno na vodno napeljavo, ali
- potopno črpalko z vedrom

POZOR: Vedno je treba zagotoviti zadostno oskrbo z vodo za hlajenje vrtalne krone, sicer se vrtalna krona prehitro segreje in se lahko odluščijo segmenti.

Napotek: Odločno odsvetujemo uporabo "tlačnih posod za vodo" od premera svedra 200 mm, ker je zadostni nadzor oskrbe z vodo možen zelo omejeno.

➔ V gumijasto ploščo izrežite luknjo v velikosti premera vrtalne krone (zračna reža med izrezanim gumijastim tesnilom in vrtalno krono mora biti pribl. 2 - 3 mm).

➔ Gumijasto ploščo položite na odsesovalni obroč vode.

Vrtanje:

Preberite navodila za uporabo vrtalnega motorja, ki jih morate tudi razumeti!

➔ Odprite vodno pipo oz. vklopite sesalnik vode.
(na voljo mora biti najmanj toliko vode, da se bo lahko iz luknje, ki jo vrtate, črpala nastajajoča gošča, nastala pri vrtanju)

➔ Odvijte zapah (1) potisnega gonila in z ročnim kolescem (11) zavrtite vrtalni stroj do želene globine vrtanja.

➔ Izklopite motor in zavrtite nazaj, dokler ni vrtalna krona v celoti vidna.

Če pride do zagozditve, znova zaženite vrtalni motor z nizkim številom vrtljajev ob uporabi hladilne vode in povlecite vrtalno krono nazaj!

4 Nega in vzdrževanje

Da bi se izognili poškodbi naprave in zagotovili brezhibno delo, morate vse sestavne de-le redno čistiti in namazati.

Po vsakem vrtanju morate vrtalno stojalo splakniti z vodo in temeljito z njega očistiti goščo, nastalo pri vrtanju. Posebno skrb morate pri tem nameniti vodilnemu stebrički in potisni enoti.

Naslednja navedena dela je treba opraviti najmanj enkrat na teden. Pri intenzivnem delu pa ustrezno pogosteje.

Potisna enota: očistite in naoljite, če je treba ponastavite zračnost s pomočjo vijakov imbus (12) ob strani.

Vrtalno stojalo: očistite in naoljite zobati drog, vodilni steber in vijake za nastavljanje.

Pomembno! Vsa vzdrževalna in servisna dela ter popravila smejo izvajati le poučeni strokovnjaki.

5 Pribor

Primerno dodatno opremo najdete v glavnem katalogu ali na spletnem mestu www.rothenberger.com

6 Servisna služba

Lokacije servisov podjetja ROTHENBERGER so na voljo, da vam pomagajo (glejte seznam v katalogu ali na spletu), tam boste dobili tudi nadomestne dele, na istih lokacijah pa ponujajo tudi servis. Opremo in nadomestne dele naročite pri specializiranem trgovcu ali prek RO SERVICE+ online: ☏ + 49 (0) 61 95/ 800 8200 🖷 + 49 (0) 61 95/ 800 7491 ✉ service@rothenberger.com - www.rothenberger.com

7 Odstranjevanje med odpadke

Deli te naprave so sekundarne surovine in jih lahko odvedete ponovni predelavi. Za to so na voljo odobreni in certificirani obrati za recikliranje. Za dele, ki jih ni mogoče reciklirati na okolju prijazen način (npr. elektronski odpad), vprašajte svoje pristojne urade za odpadke.

Le za države, članice EU:



Električnega orodja ne odvrzite med gospodinjske odpadke! V skladu z evropsko smernico 2012/19/EU o električnih in elektronskih starih napravah in prenosom v nacionalno pravo, je treba izrabljena električna orodja zbirati ločeno in jih odvesti okolju primerni ponovni uporabi.

1 Παρατηρήσεις σχετικά με την ασφάλεια 123

1.1 Χρήση σύμφωνα με τους κανονισμούς 123
1.2 Γενικές υποδείξεις ασφαλείας για ηλεκτρικά εργαλεία 123
1.3 Οδηγίες ασφαλείας 125

2 Τεχνικά δεδομένα 125

3 Λειτουργία της μονάδας 125

3.1 Σύνοψη (A) 125
3.2 Θέση σε λειτουργία 126
3.3 Δυνατότητες στερέωσης (B) 126
3.4 Χειρισμός 127

4 Φροντίδα και συντήρηση 128

5 Αξεσουάρ 129

6 Εξυπηρέτηση πελατών 129

7 Απορριμματική διαχείριση 129

Επισημάνσεις σ' αυτό το έγγραφο:

Κίνδυνος!

Αυτό το σήμα προειδοποιεί για ζημίες προσώπων.

Προσοχή!

Αυτό το σήμα προειδοποιεί για υλικές ή περιβαλλοντικές ζημίες.

➔ **Παρακίνηση σε πράξεις**

1 Παρατηρήσεις σχετικά με την ασφάλεια

1.1 Χρήση σύμφωνα με τους κανονισμούς

Η βάση δραπάνου με αδαμάντινο πυρήνα RODIACUT 150 και 250 προκαθορίζεται μόνο για διατρήσεις σε μπετόν αρμέ, τοιχοποιία, άσφαλτο και λοιπά είδη πετρωμάτων και με ανάλογη στεφάνη διάτρησης.

Η βάση δραπάνου RODIACUT 150 προκαθορίζεται για αποδοχή του κινητήρα διάτρησης RODIADRILL 160 και 200 και η βάση δραπάνου RODIACUT 250 για αποδοχή του κινητήρα διάτρησης RODIADRILL 200 και 500.

1.2 Γενικές υποδείξεις ασφαλείας για ηλεκτρικά εργαλεία



ΠΡΟΕΙΔΟΠΟΙΗΣΗ! Διαβάστε όλες τις υποδείξεις ασφαλείας, οδηγίες, εικονογραφήσεις και όλα τα τεχνικά στοιχεία, που συνοδεύουν αυτό το ηλεκτρικό εργαλείο.

Αμέλειες κατά την τήρηση των ακόλουθων υποδείξεων μπορεί να προκαλέσουν ηλεκτροπληξία, πυρκαγιά και/ή σοβαρούς τραυματισμούς.

Φυλάξτε όλες τις υποδείξεις ασφαλείας και τις οδηγίες για το μέλλον.

Ο όρος «ηλεκτρικό εργαλείο» που χρησιμοποιείται στις προειδοποιητικές υποδείξεις αναφέρεται σε ηλεκτρικά εργαλεία που τροφοδοτούνται από το ηλεκτρικό δίκτυο (με ηλεκτρικό καλώδιο) καθώς και σε ηλεκτρικά εργαλεία που τροφοδοτούνται από μπαταρία (χωρίς ηλεκτρικό καλώδιο).

1) Ασφάλεια στο χώρο εργασίας

a) **Διατηρείτε τον τομέα που εργάζεσθε καθαρό και καλά φωτισμένο.** Αταξία ή σκοτεινές περιοχές εργασίας μπορεί να οδηγήσουν σε ατυχήματα.

b) **Μην εργάζεσθε με το ηλεκτρικό εργαλείο σε περιβάλλον όπου υπάρχει κίνδυνος έκρηξης, στο οποίο υπάρχουν εύφλεκτα υγρά, αέρια ή σκόνες.** Τα ηλεκτρικά εργαλεία δημιουργούν σπινθηρισμό ο οποίος μπορεί να αναφλέξει τη σκόνη ή τις αναθυμιάσεις.

c) **Όταν χρησιμοποιείτε το ηλεκτρικό εργαλείο κρατάτε μακριά απ' αυτό τα παιδιά κι άλλα τυχόν παρευρισκόμενα άτομα.** Σε περίπτωση απόσπασης της προσοχής σας μπορεί να χάσετε τον έλεγχο του εργαλείου.

2) Ηλεκτρική ασφάλεια

a) **Το φις του ηλεκτρικού εργαλείου πρέπει να ταιριάζει στην πρίζα. Δεν επιτρέπεται με κανέναν τρόπο η μετατροπή του φις. Μη χρησιμοποιείτε προσαρμοστικά φις σε συνδυασμό με γειωμένα ηλεκτρικά εργαλεία.** Αμεταποίητα φις και κατάλληλες πρίζες μειώνουν τον κίνδυνο ηλεκτροπληξίας.

b) **Αποφεύγετε την επαφή του σώματός σας με γειωμένες επιφάνειες όπως σωλήνες, θερμαντικά σώματα (καλοριφέρ), κουζίνες ή ψυγεία.** Όταν το σώμα σας είναι γειωμένο αυξάνεται ο κίνδυνος ηλεκτροπληξίας.

c) **Μην εκθέτετε το ηλεκτρικό εργαλείο στη βροχή ή την υγρασία.** Η διείσδυση νερού στο ηλεκτρικό εργαλείο αυξάνει τον κίνδυνο ηλεκτροπληξίας.

d) **Μη χρησιμοποιείτε το ηλεκτρικό καλώδιο για να μεταφέρετε ή να αναρτήσετε το ηλεκτρικό εργαλείο, ή για να βγάλετε το φις από την πρίζα. Κρατάτε το ηλεκτρικό καλώδιο μακριά από υπερβολικές θερμοκρασίες, κοφτερές ακμές και/ή από κινητά εξαρτήματα.** Τυχόν χαλασμένα ή περιπλεγμένα ηλεκτρικά καλώδια αυξάνουν τον κίνδυνο ηλεκτροπληξίας.

e) **Όταν εργάζεσθε μ' ένα ηλεκτρικό εργαλείο στην ύπαιθρο να χρησιμοποιείτε καλώδια επιμήκυνσης (μπαλαντέζες) που είναι κατάλληλα και για χρήση στην ύπαιθρο.** Η χρήση καλωδίων επιμήκυνσης κατάλληλων για υπαίθριους χώρους ελαττώνει τον κίνδυνο ηλεκτροπληξίας.

f) **Όταν η χρήση του ηλεκτρικού εργαλείου σε υγρό περιβάλλον είναι αναπόφευκτη, τότε χρησιμοποιήστε έναν προστατευτικό διακόπτη διαρροής (διακόπτη FI/RCD.** Η χρήση ενός προστατευτικού διακόπτη διαρροής ελαττώνει τον κίνδυνο ηλεκτροπληξίας.

3) Ασφάλεια προσώπων

a) **Να είστε πάντοτε προσεκτικός/προσεκτική, να δίνετε προσοχή στην εργασία που κάνετε και να χειρίζεστε ένα ηλεκτρικό εργαλείο με περίσκεψη. Μη χρησιμοποιήσετε ένα ηλεκτρικό εργαλείο όταν είστε κουρασμένος/κουρασμένη ή όταν βρίσκεστε υπό την επήρεια ναρκωτικών, οινοπνεύματος ή φαρμάκων.** Μια στιγμιαία απροσεξία κατά το χειρισμό του ηλεκτρικού εργαλείου μπορεί να οδηγήσει σε σοβαρούς τραυματισμούς.

b) **Φοράτε έναν κατάλληλο για σας προστατευτικό εξοπλισμό και πάντοτε προστατευτικά γυαλιά.** Όταν φοράτε έναν κατάλληλο προστατευτικό εξοπλισμό όπως μάσκα προστασίας από σκόνη, αντιολισθητικά υποδήματα ασφαλείας, προστατευτικό κράνος ή ωτασπίδες, ανάλογα με το εκάστοτε εργαλείο και τη χρήση του, ελαττώνεται ο κίνδυνος τραυματισμών.

c) **Αποφεύγετε την αθέλητη εκκίνηση. Βεβαιωθείτε ότι το ηλεκτρικό εργαλείο έχει αποζευχτεί πριν το συνδέσετε με το ηλεκτρικό δίκτυο ή με την μπαταρία καθώς και πριν το παραλάβετε ή το μεταφέρετε.** Όταν μεταφέρετε τα ηλεκτρικά εργαλεία έχοντας το δάχτυλό σας στο διακόπτη ή όταν συνδέσετε τα ηλεκτρικά εργαλεία με την πηγή ρεύματος όταν αυτά είναι ακόμη στη θέση ON, τότε δημιουργείται κίνδυνος τραυματισμών.

d) **Αφαιρείτε από τα ηλεκτρικά εργαλεία τυχόν συναρμολογημένα εργαλεία ρύθμισης ή κλειδιά πριν θέσετε το ηλεκτρικό εργαλείο σε λειτουργία.** Ένα εργαλείο ή κλειδί συναρμολογημένο σ' ένα περιστρεφόμενο τμήμα ενός ηλεκτρικού εργαλείου μπορεί να οδηγήσει σε τραυματισμούς.

e) **Μην υπερεκτιμάτε τον εαυτό σας. Φροντίζετε για την ασφαλή στάση του σώματός σας και διατηρείτε πάντοτε την ισορροπία σας.** Έτσι μπορείτε να ελέγξετε καλύτερα το ηλεκτρικό εργαλείο σε περιπτώσεις απροσδόκητων περιστάσεων.

f) **Φοράτε κατάλληλα ενδύματα. Μη φοράτε φαρδιά ρούχα ή κοσμήματα. Κρατάτε τα μαλλιά και τα ρούχα σας μακριά από κινούμενα εξαρτήματα.** Χαλαρή ενδυμασία, κοσμήματα ή μακριά μαλλιά μπορεί να εμπλακούν στα κινού-μενα εξαρτήματα.

g) **Όταν υπάρχει η δυνατότητα συναρμολόγησης διατάξεων αναρρόφησης ή συλλογής σκόνης, βεβαιωθείτε ότι αυτές είναι συνδεμένες με το εργαλείο καθώς και ότι χρησιμοποιούνται σωστά.** Η χρήση μιας αναρρόφησης σκόνης μπορεί να ελαττώσει τον κίνδυνο που προκαλείται από τη σκόνη.

h) **Μην εφησυχάζετε σε μια λάθος ασφάλεια και μην αψηφάτε τους κανόνες ασφαλείας για τα ηλεκτρικά εργαλεία, ακόμα και όταν μετά από συχνή χρήση είστε εξοικειωμένοι με το εργαλείο.** Ένας απρόσεκτος χειρισμός μπορεί μέσα σε κλάσματα του δευτερολέπτου να οδηγήσει σε σοβαρούς τραυματισμούς .

4) Επιμελής χειρισμός και χρήση ηλεκτρικών εργαλείων

a) **Μην υπερφορτώνετε το ηλεκτρικό εργαλείο. Χρησιμοποιείτε για την εκάστοτε εργασία το ηλεκτρικό εργαλείο που προορίζεται γι' αυτήν.** Με το κατάλληλο ηλεκτρικό εργαλείο εργάζεστε καλύτερα και ασφαλέστερα στην αναφερόμενη περιοχή ισχύος.

b) **Μη χρησιμοποιήσετε ποτέ ένα ηλεκτρικό εργαλείο που έχει χαλασμένο διακόπτη.** Ένα ηλεκτρικό εργαλείο που δεν μπορείτε πλέον να το θέσετε σε λειτουργία και/ή εκτός λειτουργίας είναι επικίνδυνο και πρέπει να επισκευαστεί.

c) **Τραβήξτε το φις από την πρίζα και/ή απομακρύνετε μια αποσπώμενη μπαταρία, προτού εκτελέσετε ρυθμίσεις στο ηλεκτρικό εργακείο, προτού αλλάξετε εξαρτήματα ή φυλάξετε το ηλεκτρικό εργαλείο.** Αυτά τα προληπτικά μέτρα ασφαλείας μειώνουν τον κίνδυνο από τυχόν αθέλητη εκκίνηση του ηλεκτρικού εργαλείου.

d) **Διαφυλάγετε τα ηλεκτρικά εργαλεία που δε χρησιμοποιείτε μακριά από παιδιά. Μην επιτρέψετε τη χρήση του ηλεκτρικού εργαλείου σε άτομα που δεν είναι εξοικειωμένα μ' αυτό ή δεν έχουν διαβάσει τις παρούσες οδηγίες.** Τα ηλεκτρικά εργαλεία είναι επικίνδυνα όταν χρησιμοποιούνται από άπειρα πρόσωπα.

e) **Φροντίζετε τα ηλεκτρικά εργαλεία και τα εξάρτημα με επιμέλεια. Ελέγχετε, αν τα κινούμενα εξαρτήματα λειτουργούν άψογα, χωρίς να μπλοκάρουν, ή μήπως έχουν σπάσει ή φθαρεί τυχόν εξαρτήματα τα οποία επηρεάζουν τον τρόπο λειτουργίας του ηλεκτρικού εργαλείου. Δώστε αυτά τα χαλασμένα εξαρτήματα για επισκευή πριν τα ξαναχρησιμοποιήσετε.** Η κακή συντήρηση των ηλεκτρικών εργαλείων αποτελεί αιτία πολλών ατυχημάτων.

f) **Διατηρείτε τα εργαλεία κοπής κοφτερά και καθαρά.** Προσεκτικά συντηρημένα κοπτικά εργαλεία σφηνώνουν δυσκολότερα και οδηγούνται ευκολότερα.

g) **Χρησιμοποιείτε τα ηλεκτρικά εργαλεία, εξαρτήματα, παρελκόμενα εργαλεία κτλ. σύμφωνα με τις παρούσες οδηγίες. Λαμβάνετε επίσης υπόψη σας τις εκάστοτε συνθήκες και την υπό εκτέλεση εργασία.** Η χρησιμοποίηση των ηλεκτρικών εργαλείων για εργασίες που δεν προβλέπονται γι' αυτά μπορεί να δημιουργήσει επικίνδυνες καταστάσεις.

h) **Διατηρείτε τις λαβές και επιφάνειες λαβής στεγνές, καθαρές και ελεύθερες από λάδι και γράσο.** Οι ολισθηρές λαβές και επιφάνειες λαβής δεν επιτρέπουν κανέναν ασφαλή χειρισμό και έλεγχο του ηλεκτρικού εργαλείου σε τυχόν απρόβλεπτες καταστάσεις.

5) Εξυπηρέτηση

a) **Δώστε το ηλεκτρικό εργαλείο σας για επισκευή από άριστα εκπαιδευμένο προσωπικό και με γνήσια ανταλλακτικά.** Έτσι εξασφαλίζετε τη διατήρηση της ασφάλειας του ηλεκτρικού εργαλείου.

1.3 Οδηγίες ασφαλείας

Διαβάστε και εμπεδώστε όλες τις οδηγίες ασφάλειας και εργασίας για τον κινητήρα διάτρησης που χρησιμοποιείτε!

Κατά τη θέση σε λειτουργία, κατά την εργασία και κατά τη συντήρηση της μηχανής πρέπει να δίνετε προσοχή στις σχετικές προδιαγραφές αποτροπής ατυχημάτων των επαγγελματικών συνεταιρισμών.

Θέστε εκτός λειτουργίας τους σωλήνες ύδρευσης, αερίου και ρεύματος που βρίσκονται στο πεδίο διάτρησης.

Σιγουρευτείτε ότι δεν βρίσκονται εγκαταστάσεις, συσκευές ή άτομα στην άλλη πλευρά της διάτρησης τα οποία θα μπορούσαν να πάθουν ζημιές ή να τραυματιστούν από το νερό ψύξης ή από τους πυρήνες διάτρησης που τυχόν πέσουν κάτω. Αυτό ισχύει ιδιαίτερα για κατοικημένα κτίρια.

Όταν κάνετε διατρήσεις σε τοίχο ή κατακόρυφες διατρήσεις άνω της κεφαλής σας να ασφαλίζετε τη μονάδα διάτρησης πυρήνα ώστε να μην μπορεί να πέσει κάτω! Η χειρολαβή δεν είναι κατασκευασμένη με ανθεκτικότητα ώστε να αντέχει τις πτώσεις και δεν επιτρέπεται να χρησιμοποιηθεί ως θηλιά σκοινιού ή για ασφάλιση και μεταφορά.

2 Τεχνικά δεδομένα

	RC 150	RC 250
Διαστάσεις (μήκος x πλάτος x ύψος)	430 x 250 x 810 mm	620 x 240 x 970 mm
Μέγιστο ύψος διάτρησης	450 mm	650 mm
Πεδίο διάτρησης με		
κινητήρα διάτρησης RD 160	Ø 10 – 132 mm	Ø 10 – 132 mm
κινητήρα διάτρησης RD 200	Ø 10 – 152 mm	Ø 10 – 200 mm
κινητήρα διάτρησης RD 500	---	Ø 30 – 250 mm
Βάθος διάτρησης χωρίς επιμήκυνση	300 - 430 mm	430 - 500 mm
Υποδοχή κινητήρα	Ø 56 / 60 mm	Μηχανισμός οδήγησης σε σχήμα χελιδονοουράς Ø 56 / 60 mm
Βάρος περ	10 kg	18 kg
Διάσταση στυλίσκου	260 mm	300 mm





3 Λειτουργία της μονάδας

3.1 Σύνοψη (A)

1 Ασφάλιση μηχανισμού μετάδοσης προώθησης

2 Υποδοχή κινητήρα

11 Πρόσθετη λαβή

12 Βίδες ρύθμισης λωρίδων οδήγησης

3 Στήλη οδήγησης
4 Ορόσημο βάθους
5 Βίδες με οφθαλμό
6 Ένδειξη κέντρου οπής διάτρησης
7 Λαβή-μοχλός ρύθμισης γωνίας διάτρησης
8 Πλάκα εδάφους
9 Κεφαλή εξαερισμού
10 Μονάδα προώθησης
13 Λαβή χειρός με το κλειδί Allen μεγέθους 6
14 Αστεροειδής λαβή προς υποδοχή κινητήρα
15 Ορόσημο υποδοχής κινητήρα
16 Υποστήριγμα
17 Τροχοί μεταφοράς
18 Αλφάδια
19 Διάτρηση για τον δακτύλιο απορρόφησης ύδατος

Επειδή το σύστημα αποτελείται από εξαρτήματα που είναι συντονισμένα το ένα με το άλλο, πρέπει να χρησιμοποιείτε αποκλειστικά γνήσια ανταλλακτικά, εξαρτήματα και αδαμάντινες κεφαλές διάτρησης της ROTHENBERGER για να επιτρέψετε στη συσκευή να αναπτύξει τις καλύτερες λειτουργικές της δυνατότητες.

3.2 Θέση σε λειτουργία

Τοποθέτηση:

Δώστε προσοχή στις βίδες με οφθαλμό (5)! Οι βίδες με οφθαλμό δεν επιτρέπεται να εξέχουν από την κάτω άκρη της πλάκας εδάφους!

➔ Μετρήστε την οπή διάτρησης και σημαδέψτε το κέντρο της οπής.

➔ Γυρίστε προς τα έξω την ένδειξη κέντρου οπής διάτρησης (6) ρυθμίστε τη θέση της πλάκας εδάφους (8) και στερεώστε την.

Η εκάστοτε καλύτερη δυνατότητα στερέωσης εξαρτάται από τα δεδομένα του εργοταξίου. *(βλέπε δυνατότητες στερέωσης σημείο 3.3)*

Την τελική λεπτή ρύθμιση θέσης της βάσης δραπάνου θα την επιτύχετε σφίγγοντας τις τέσσερις βίδες με οφθαλμό (5) με τη βοήθεια των δύο αλφαδιών (18).

Πριν από κάθε ενεργοποίηση να σιγουρεύεστε ότι η βάση δραπάνου είναι καλά στερεωμένη και δεν κουνιέται!

3.3 Δυνατότητες στερέωσης (B)

a) Στερέωση στυλίσκου σε σκυρόδεμα ή σε τοιχοποιία (Εικόνα B-1)

➔ Μετρήστε και ανοίξτε την οπή στερέωσης για την στερέωση με στυλίσκο.

	Διάμετρος Σε mm	Βάθος Σε mm
Σκυρόδεμα (εξάρτημα αρ. FF35120)	15 mm	65 mm
Τοιχοποιία (εξάρτημα αρ. FF35121)	20 mm	85 mm

➔ Καθαρίστε την οπή από γραίζια με επιμέλεια.

➔ Βάλτε μέσα στυλίσκο για σκυρόδεμα με σχιστό άκρο ή στυλίσκο τοιχοποιίας (μπορεί να χρησιμοποιηθεί μέχρι και 5 φορές).

Σετ για σκυρόδεμα: Βιδώστε την ρικνωμένη σπειρωτή ράβδο στον στυλίσκο.

Σετ για τοιχοποιία: Βιδώστε την ρικνωμένη σπειρωτή ράβδο με τη ροδέλα και με το συναρμολογημένο περικόχλιο στο έδρανο. Σφίξτε το περικόχλιο με διχαλωτό κλειδί.

➔ Βάλτε πάνω την πλάκα εδάφους (8) και στερεώστε την με τη ροδέλα και το πτεροειδές περικόχλιο.

b) Σύσφιγξη με τη στήλη ταχείας σύνδεσης (εξάρτημα αρ. FF35015 Εικόνα B-2)

➔ Ρυθμίστε τη θέση της βάσης δραπάνου και τοποθετήστε τη στήλη ταχείας σύνδεσης στην πλάκα εδάφους της βάσης δραπάνου.

➔ Βγάλτε τη στήλη ταχείας σύνδεσης προς τα έξω και στερεώστε τη βάση δραπάνου.

Ελάχιστο ύψος του χώρου: περίπου 1,7 m
Ανώτατο ύψος χώρου: περίπου 3,0 m

Οδηγία: Για να αποφύγετε ζημιές από τη στήλη ταχείας σύνδεσης σε οροφές και τοίχους τοποθετήστε ένα κομμάτι ξύλο ή κάτι παρόμοιο μεταξύ της άκρης της στήλης και της οροφής για να μοιράσετε την πίεση σε μεγαλύτερη επιφάνεια.

Διαβάστε και εμπεδώστε τις οδηγίες χρήσης που παραδίνονται μαζί με τη στήλη ταχείας σύνδεσης!

c) Στερέωση με το σετ κενού (εξάρτημα αρ. FF35710 = RC 150; FF35740 = RC 250; Εικόνα B-3) με αντλία κενού (εξάρτημα αρ. FF35200)

➔ Βάλτε τον λαστιχένιο δακτύλιο στο αυλάκι που έχει προκατασκευαστεί στην πλάκα εδάφους (8) της βάσης δραπάνου.

➔ Συνδέστε το σετ κενού με την αντλία κενού με τη βοήθεια της ταχείας ζεύξης.

➔ Συνδέστε την αντλία κενού με την τροφοδοσία ρεύματος και ενεργοποιήστε την.

➔ Τοποθετήστε την πλάκα εδάφους (8) στη σωστή της θέση και εφαρμόστε το στόμιο του σωλήνα κενού με τον τρίοδο σφαιρικό διακόπτη στο αυλάκι της πλάκας εδάφους.

➔ Πιέστε γερά και γυρίστε τον μοχλό χειρός του σφαιρικού διακόπτη πιέζοντας συγχρόνως την πλάκα εδάφους στο πάτωμα.

Για τη μετατόπιση της βάσης δραπάνου στο έδαφος πατήστε το κουμπί εξαερισμού **(9)** στην πλάκα εδάφους.

Μέγιστο πεδίο διάτρησης με τεχνολογία κενού:	οριζόντια	Ø 150 mm
	κάθετα	Ø 250 mm

Η τεχνολογία κενού επιτρέπεται να χρησιμοποιηθεί μόνο σε λείες επιφάνειες, επειδή μόνο σ αυτές μπορεί να δημιουργηθεί επαρκές κενό. **Μην κάνετε απορρόφηση σε σοβαντισμένη επιφάνεια!** Η βάση δραπάνου θα κινδυνέψει να πέσει από τον τοίχο.

Σε περίπτωση διακοπής ρεύματος το δοχείο ασφάλειας της αντλίας κενού RODIA-VAC εγγυάται ότι η μηχανή παραμένει ακόμη περίπου 1 - 2 λεπτά κολλημένη στο υπόστρωμα. Αυτή η χρονική διάρκεια εξαρτάται όμως σημαντικά από τη στεγανότητα του συστήματος και τη διαμόρφωση του υποστρώματος.

Κατά τις εργασίες διάτρησης να ελέγχετε συνέχεια την υποπίεση. Η πίεση δεν πρέπει να πέσει κάτω από τα **0,8 bar**!

Σε περίπτωση διακοπής ρεύματος πρέπει να απομακρύνετε τη μηχανή αμέσως από τον τοίχο. Κίνδυνος από την πτώση της μηχανής! Άρση του κενού! Να δουλεύετε μόνο με χαμηλή πίεση προώθησης!

Διαβάστε και εμπεδώστε τις οδηγίες χρήσης που διατίθενται με την αντλία κενού!

3.4 Χειρισμός

Αλλαγή πλευράς του τροχού χειρός:

Ασφαλίστε το μηχανισμό μετάδοσης προώθησης από κατά λάθος μετακίνηση! Ασφαλίστε τη μονάδα προώθησης με το πλήκτρο ασφάλισης (1).

➔ Τραβήξτε προς τα πίσω το μαύρο περικόχλιο και αφαιρέστε την πρόσθετη λαβή (11).

➔ Τοποθετήστε την στην πλευρά που επιθυμείτε και ασφαλίστε την πάλι με το περικόχλιο.

Ρυθμίστε τη γωνία διάτρησης:

➔ Χαλαρώστε τη λαβή-μοχλό (7) και ρυθμίστε τη στήλη οδήγησης (3) στην επιθυμητή γωνία (75° - 60° - 45°).

➔ Σφίξτε και πάλι τη λαβή-μοχλό (7).

Τοποθετήστε την αδαμάντινη μηχανή διάτρησης:

Ασφαλίστε το μηχανισμό μετάδοσης προώθησης από κατά λάθος μετακίνηση! Ασφαλίστε τη μονάδα προώθησης με το πλήκτρο ασφάλισης (1).

➔ RODIACUT 150: Τοποθετήστε τον κινητήρα από την πάνω πλευρά στην υποδοχή (2) της βάσης δραπάνου και στερεώστε τον με τη βίδα.

➔ RODIACUT 250: Σπρώξτε τον κινητήρα από την πάνω πλευρά μέσα στην μονάδα προώθησης (10) της βάσης δραπάνου μέχρι το ορόσημο (15) και στερεώστε τον με τη βοήθεια των δύο αστεροειδών λαβών (14).

➔ Για να τον βγάλετε ακολουθήστε τα ίδια βήματα σε αντίστροφη σειρά.

Ρυθμίστε το ορόσημο βάθους:

➔ Ξεβιδώστε τη βίδα στο ορόσημο βάθους (4) και ρυθμίσετε το βάθος διάτρησης που επιθυμείτε.

➔ Σφίξτε πάλι καλά τη βίδα.

Μηχανισμός απορρόφησης ύδατος (Εξάρτημα εικόνα B-4):

➔ RODIACUT 150: Ξεβιδώστε τις δύο μπροστινές βίδες με οφθαλμό (5). Περάστε τα ραβδωτά περικόχλια του μηχανισμού απορρόφησης ύδατος στις βίδες με οφθαλμό και τοποθετήστε τα πάλι στην πλάκα εδάφους.

➔ RODIACUT 250: Βιδώστε τις δύο βίδες του μηχανισμού απορρόφησης ύδατος που έχουν ραβδωτά περικόχλια στις διατρήσεις που προκαθορίζονται γι αυτές (19) στην πλάκα εδάφους.

➔ Τοποθετήστε τον απορροφητήρα ύδατος με το μηχανισμό ταχείας φραγής πάνω από τις βίδες με οφθαλμό **(5)** ή τις κανονικές βίδες και στερεώστε τον με τα ραβδωτά περικόχλια.

➔ Συνδέστε τον απορροφητήρα ύδατος και ενώστε τον σωλήνα απορρόφησης με το άκρο του δακτυλίου απορρόφησης ύδατος.

➔ Ανοίξτε την τροφοδοσία ύδατος.

– χρησιμοποιήστε σωλήνα παροχής απ ευθείας από τον υδραγωγό, ή
– αντλία βύθισης με κουβά.

ΠΡΟΣΟΧΗ: Πρέπει να υπάρχει πάντα εγγύηση για μια επαρκή τροφοδοσία ύδατος για την ψύξη της στεφάνης διάτρησης γιατί αλλιώς μπορεί να αυξηθεί η θερμοκρασία της στεφάνης διάτρησης πολύ γρήγορα και να αποκολληθούν τεμάχια απ αυτήν.

Οδηγία: Δεν θα σας συνιστούσαμε να χρησιμοποιήσετε „δοχεία ύδατος υψηλής πίεσης“ για διαμέτρους διάτρησης των 200 mm και άνω επειδή στην περίπτωση αυτή υπάρχει πολύ περιορισμένη δυνατότητα επαρκούς έλέγχου της τροφοδοσίας ύδατος.

➔ Ανοίξτε μια τρύπα στη λαστιχένια πλάκα ανάλογη με τη διάμετρο της στεφάνης διάτρησης (κενό αέρος μεταξύ ανάμεσα στην κομμένη λαστιχένια μόνωση και στη στεφάνη διάτρησης περίπου 2 - 3 mm).

➔ Τοποθετήστε τη λαστιχένια πλάκα στον δακτύλιο απορρόφησης ύδατος.

Διάτρηση:

Διαβάστε και εμπεδώστε τις οδηγίες χρήσης του κινητήρα διάτρησης!

➔ Ανοίξτε τη βρύση και εκκινήστε τον ηλεκτρικό απορροφητήρα.

(Η πίεση ύδατος πρέπει να είναι τουλάχιστον τέτοια ώστε το νερό να μπορεί να βγάζει τα κατάλοιπα ή τη λάσπη από την οπή διάτρησης)

➔ Χαλαρώστε την ασφάλιση (1) του μηχανισμού μετάδοσης προώθησης και κατεβάστε το τρυπάνι με τον τροχό χειρός (11) μέχρι το επιθυμητό βάθος διάτρησης.

➔ Κλείστε τον κινητήρα και γυρίστε τον τροχό προς τα πίσω μέχρι να φανεί εντελώς η στεφάνη διάτρησης.

Σε περίπτωση εμπλοκής, κάνετε νέα εκκίνηση του κινητήρα διάτρησης με λιγότερες στροφές και νερό ψύξης και τραβάτε προς τα πίσω την αδαμάντινη κεφαλή!

4 Φροντίδα και συντήρηση

Για να αποφύγετε βλάβες της συσκευής και για να εξασφαλίσετε μια ομαλή λειτουργία, πρέπει να καθαρίζετε και να λιπαίνετε συχνά όλα τα τεμάχια.

Μετά από κάθε χρήση η βάση δραπάνου πρέπει να πλένεται με νερό και να καθαρίζεται καλά από την λάσπη. Εδώ πρέπει να δώσετε Ιδιαίτερη προσοχή στη στήλη οδήγησης και στη μονάδα προώθησης.

Οι παρακάτω αναφερόμενες εργασίες πρέπει να εκτελούνται τουλάχιστον μία φορά την εβδομάδα. Αν γίνεται εντατικότερη χρήση τότε ανάλογα πιο συχνά.

Μονάδα προώθησης: να την καθαρίζετε και να την λιπαίνετε και αν χρειάζεται να ρυθμίζετε τον τζόγο με τις εξαγωνικές βίδες (12) στο πλάι.

Βάση δραπάνου: Να καθαρίζετε και να λιπαίνετε την οδοντωτή ράβδο, τη στήλη οδήγησης, τη στερέωση του εκκέντρου και τις ρυθμιστικές βίδες.

Σημαντικό! Όλες οι εργασίες συντήρησης, επισκευής και επιδιόρθωσης επιτρέπεται να γίνουν μόνον από ειδικευμένο προσωπικό.

5 Αξεσουάρ

Μπορείτε να βρείτε κατάλληλα αξεσουάρ στον κύριο κατάλογο ή στο www.rothenberger.com

6 Εξυπηρέτηση πελατών

Εξυπηρέτηση πελατών Τα σημεία σέρβις ROTHENBERGER είναι στη διάθεσή σας για να σας εξυπηρετήσουν (δείτε τον κατάλογο ή στο Ίντερνετ) και ανταλλακτικά και σέρβις είναι διαθέσιμα από τα ίδια σημεία σέρβις. Παραγγείλετε τα αξεσουάρ και τα ανταλλακτικά σας από το συνεργαζόμενο εξειδικευμένο κατάστημα ή μέσω της ανοικτής επικοινωνίας για RO SERVICE+ online: ☏ + 49 (0) 61 95/ 800 8200 🖷 + 49 (0) 61 95/ 800 7491 ✉ service@rothenberger.com - www.rothenberger.com

7 Απορριμματική διαχείριση

Κάποια τεμάχια της συσκευής είναι αξιοποιήσιμα υλικά και μπορούν να περάσουν σε ανακύκλωση. Γι αυτόν το σκοπό υπάρχουν πιστοποιημένες εταιρείες ανακύκλωσης με ειδική άδεια. Για μια σωστή και φιλική προς το περιβάλλον διάθεση αποβλήτων των μη αξιοποιήσιμων υλικών (π.χ. ηλεκτρονικών απορριμμάτων) απευθυνθείτε στην αρμόδια υπηρεσία αποβλήτων.

Μόνο για χώρες Ε.Ε.:



Μην αποσύρετε ηλεκτρικές συσκευές στα οικιακά απορρίμματα! Σύμφωνα με την Ευρωπαϊκή Οδηγία 2012/19/EU περί ηλεκτρικών και ηλεκτρονικών παλιών συσκευών και την εφαρμογή της σε εθνικό δίκαιο πρέπει οι άχρηστες πλέον ηλεκτρικές συσκευές να συλλέγονται ξεχωριστά και να καταλήγουν σε ανακύκλωση φιλική προς το περιβάλλον.

Содержание Страниц

1 Правила техники безопасности 131

1.1 Применение по назначению 131
1.2 Общие указания по технике безопасности для электроинструментов 131
1.3 Правила техники безопасности 133

2 Технические характеристики 133

3 Функции устройства 133

3.1 Обзор (A) 133
3.2 Ввод в эксплуатацию 134
3.3 Возможности крепления (B) 134
3.4 Обслуживание 135

4 Уход и техническое обслуживание 136

5 Принадлежности 137

6 Обслуживание клиентов 137

7 Утилизация 137

Специальные обозначения в этом документе:



Опасность!

Этот знак предупреждает о возможной травмоопасности.



Внимание!

Этот знак предупреждает о травмоопасности или опасности для окружающей среды.

➔ **Необходимость действия**

1 Правила техники безопасности

1.1 Применение по назначению

Установка алмазного сверления со стойкой RODIACUT 150 и 250 используется для сверления в армированном бетоне, кирпичной кладке, асфальте ит.д только при помощи соответствующей коронки для сверления.

Стойка для сверления RODIACUT 150 предназначена для крепления сверлильного двигателя RODIADRILL 160 и 200, а стойка RODIACUT 250 для крепления сверлильного двигателя RODIADRILL 200 и 500.

1.2 Общие указания по технике безопасности для электроинструментов



ПРЕНДУПРЕЖДЕНИЕ! Прочитайте все указания по технике безопасности, инструкции, иллюстрации и спецификации, предоставленные вместе с настоящим электроинструментом.

Несоблюдение каких-либо из указанных ниже инструкций может стать причиной поражения электрическим током, пожара и/или тяжелых травм.

Сохраняйте эти инструкции и указания для будущего использования.

Использованное в настоящих инструкциях и указаниях понятие «электроинструмент» распространяется на электроинструмент с пита-нием от сети (с сетевым шнуром) и на аккумуляторный электроинструмент (без сетевого шнура).

1) Безопасность рабочего места

а) **Содержите рабочее место в чистоте и хорошо освещенным.** Беспорядок или неосвещенные участки рабочего места могут привести к несчастным случаям.

б) **Не работайте с этим электроинструментом во взрывоопасном помещении, в котором находятся горючие жидкости, воспламеняющиеся газы или пыль.** Электроинструменты искрят, что может привести к воспламенению пыли или паров.

в) **Во время работы с электроинструментом не допускайте близко к Вашему рабочему месту детей и посторонних лиц.** Отвлекшись, Вы можете потерять контроль над электроинструментом.

2) Электрическая безопасность

а) **Штепсельная вилка электроинструмента должна подходить к штепсельной розетке. Ни в коем случае не изменяйте штепсельную вилку. Не применяйте переходные штекеры для электроинструментов с защитным заземлением.** Неизменные штепсельные вилки и подходящие штепсельные розетки снижают риск поражения электротоком.

б) **Предотвращайте телесный контакт с заземленными поверхностями, как то: с трубами, элементами отопления, кухонными плитами и холодильниками.** При заземлении Вашего тела повышается риск поражения электротоком.

в) **Защищайте электроинструмент от дождя и сырости.** Проникновение воды в электроинструмент повышает риск поражения электротоком.

г) **Не разрешается использовать шнур не по назначению, например, для транспортировки или подвески электроинструмента, или для вытягивания вилки из штепсельной розетки. Защищайте шнур от воздействия высоких температур, масла, острых кромок или подвижных частей электроинструмента.** Поврежденный или спутанный шнур повышает риск поражения электротоком.

д) **При работе с электроинструментом под открытым небом применяйте пригодные для этого кабели-уд-линители.** Применение пригодного для работы под открытым небом кабеля-удлинителя снижает риск поражения электротоком.

е) **Если невозможно избежать применения электроинструмента в сыром помещении, подключайте электроинструмент через устройство защитного отключения.** Применение устройства защитного отключения снижает риск электрического поражения.

3) Безопасность людей

а) **Будьте внимательны, следите за тем, что Вы делаете и выполняйте работу с электроинструментом обдуманно. Не пользуйтесь прибором в усталом состоянии или если Вы находитесь под действием наркотиков, алкоголя или лекарств.** Момент невнимательности при работе с прибором может привести к серьезным травмам.

б) **Применяйте средства индивидуальной защиты и всегда защитные очки.** Использование средств индивидуальной защиты, как то: защитной маски, обуви на нескользящей подошве, защитного шлема или средств защиты органов слуха, в зависимости от вида работы с электроинструментом снижает риск получения травм.

в) **Предотвращайте непреднамеренное включение электроинструмента. Перед подключением электроинструмента к электропитанию и/или к аккумулятору убедитесь в выключенном состоянии электроинструмента.** Удержание пальца на выключателе при транспортировке электроинструмента и подключение к сети питания включенного электроинструмента чревато несчастными случаями.

г) **Убирайте установочный инструмент или гаечные ключи до включения электроинструмента.** Инструмент или ключ, находящийся во вращающейся части электроинструмента, может привести к травмам.

д) **Не принимайте неестественное положение корпуса тела. Всегда занимайте устойчивое положение и сохраняйте равновесие.** Благодаря этому Вы можете лучше контролировать электроинструмент в неожиданных ситуациях.

е) **Носите подходящую рабочую одежду. Не носите широкую одежду и украшения. Держите волосы и одежду вдали от движущихся частей.** Широкая одежда, украшения или длинные волосы могут быть затянуты вращающимися частями.

ж) **При наличии возможности установки пылеотсасывающих и пылесборных устройств проверяйте их присоединение и правильное использование.** Применение пылеотсоса может снизить опасность, создаваемую пылью.

з) **Хорошее знание электроинструментов, полученное в результате частого их использования, не должно приводить к самоуверенности и игнорированию техники безопасности обращения с электроинструментами.** Одно небрежное действие за долю секунды может привести к серьезным травмам.

4) Применение электроинструмента и обращение с ним

а) **Не перегружайте прибор. Используйте для Вашей работы предназначенный для этого электроинструмент.** С подходящим электроинструментом Вы работаете лучше и надежнее в указанном диапазоне мощности.

б) **Не пользуйтесь электроинструментом с неисправным выключателем.** Электроинструмент, не поддающийся включению или выключению, опасен и должен быть отремонтирован.

в) **Перед тем как настраивать электроинструмент, заменять принадлежности или убирать электроинструмент на хранение, отключите штепсельную вилку от розетки сети и/или выньте, если это возможно, аккумулятор.** Эта мера предосторожности предотвращает непреднаме-ренное включение электроинструмента.

г) **Храните электроинструменты в недоступном для детей месте. Не разрешайте пользоваться электроинструментом лицам, которые не знакомы с ним или не читали настоящих инструкций.** Электроинструменты опасны в руках неопытных лиц.

д) **Тщательно ухаживайте за электроинструментом и принадлежностями. Проверяйте безупречную функцию и ход движущихся частей электроинструмен- та, отсутствие поломок или повреждений, отрицательно влияющих на функцию электроинструмента. Поврежденные части должны быть отремонтированы до использования электроинструмента.** Плохое обслуживание электроинструментов является причиной большого числа несчастных случаев.

е) **Держите режущий инструмент в заточенном и чистом состоянии.** Заботливо ухоженные режущие инструменты с острыми режущими кромками реже заклиниваются и их легче вести.

ж) **Применяйте электроинструмент, принадлежности, рабочие инструменты и т.п. в соответствии с настоящими инструкциями. Учитывайте при этом рабочие усло-**

вия и выполняемую работу. Использование электроинструментов для непредусмотренных работ может привести к опасным ситуациям.

з) **Держите ручки и поверхности захвата сухими и чистыми, следите чтобы на них чтобы на них не было жидкой или консистентной смазки.** Скользкие ручки и поверхности захвата препятствуют безопасному обращению с инструментом и не дают надежно контролировать его в непредвиденных ситуациях.

5) Сервис

а) **Ремонт Вашего электроинструмента поручайте только квалифицированному персоналу и только с применением оригинальных запасных частей.** Этим обеспечивается безопасность электроинструмента.

1.3 Правила техники безопасности

Прочесть и усвоить все указания по безопасности и эксплуатации дрелей!

При вводе в эксплуатацию, эксплуатации и техническом обслуживании машины соблюдать соответствующие правила профилактики несчастных случаев, установленные профессиональными объединениями.

В зоне сверления отключите подачу воды, газа и электрического тока.

Удостоверьтесь, что со стороны выходного отверстия из-за холодной воды или выпадения сверлильного керна не будут повреждены установки, приборы или травмированы люди. Это особенно следует учитывать в жилых помещениях.

Используйте дополнительную защиту от выпадения керна при сверлении стен и отверстий над головой! Рукоятка не рассчитана на высокую нагрузку при падении и не может использоваться как канатная петля с целью транспортировки и обеспечения безопасности.

2 Технические характеристики

	RC 150	RC 250
Размер (В x Ш x Г)	430 x 250 x 810 мм	620 x 240 x 970 мм
Ход сверла макс.	450 мм	650 мм
Диапазон сверления сверлильным двигателем		
RD 160	Ø 10 – 132 мм	Ø 10 – 132 мм
RD 200	Ø 10 – 152 мм	Ø 10 – 200 мм
RD 500	---	Ø 30 – 250 мм
Глубина сверления без удлинителя	300 - 430 мм	430 - 500 мм
Крепление двигателя	Ø 56 / 60 мм	Направляющая «ласточкин хвост», Ø 56 / 60 мм
Вес ок.	10 кг	18 кг
Размер усадки дюбеля	260 мм 	300 мм 

3 Функции устройства

3.1 Обзор (A)

1	Фиксация механизма подачи	**11**	Вставная рукоятка
2	Крепление двигателя	**12**	Регулировочные болты направляющих
3	Направляющие столбики	**13**	Рукоятка с Алленом размер ключа 6
4	Стопор глубины	**14**	Звездообразная рукоятка крепления двигателя
5	Рым-болты	**15**	Упор крепления двигателя
6	Указатель центра отверстия	**16**	Крепление опор

7	T-образная рукоятка регулировки угла сверления	**17**	Зубчатые колеса
8	Опорная плита	**18**	Уровни
9	Кнопка отсоса воздуха	**19**	Отверстие для водоотсасывающего кольца
10	Блок подачи		

Так как система состоит из соответствующих друг другу компонентов, используйте исключительно оригинальные запасные части, принадлежности и алмазные коронки ROTHENBERGER, чтобы всегда обеспечивать оптимальную работоспособность прибора.

3.2 Ввод в эксплуатацию

Позиционирование:

Обратите внимание на положение рым-болтов (5)! Рым-болты не должны выступать над нижним краем опорной плиты!

➔ Измерить отверстие для сверления и отметить центр отверстия.

➔ Откинуть указатель центра отверстия (6), юстировать и закрепить плиту основания (8).

Соответствующие оптимальные возможности крепления зависят от условий строительной площадки. *(см. возможности крепления п. 3.3)*

Вы достигните завершающего точного центрирования или юстировки стойки для сверления, затянув 4 рым-болта (5), при помощи обоих уровней (18).

Перед каждой эксплуатацией удостоверьтесь, что стойка для сверления прочно зафиксирована и не шатается!

3.3 Возможности крепления (B)

a) Дюбельное крепление в бетоне или кирпичной кладке (рис. B-1)

➔ Замерить и просверлить крепежное отверстие для дюбельного крепления.

	Диаметр в мм	Глубина в мм
Бетон (Арт. № FF35120)	15 мм	65 мм
Кирпичная кладка (Арт. № FF35121)	20 мм	85 мм

➔ Тщательно очистить отверстие от сверлильной муки.

➔ Вставить распорный дюбель для бетона или кирпичной кладки (пригоден к использованию до 5 раз).

Набор для бетона: Рифленый анкер ввинтить в дюбель.

Набор для кирпичной кладки: Рифленый анкер с подкладной шайбой и установленной гайкой ввинтить в анкер. Гайку затянуть гаечным ключом с открытым зевом.

➔ Вставить плиту основания (8) и закрепить посредством гайки-барашка и подкладной шайбы.

b) Зажатие посредством быстрозажимной опоры (Арт. № FF35015 Рис. B-2)

➔ Выровнять стойку для сверления и вставить быстрозажимную опору в плиту основания.

➔ Вывести быстрозажимные опоры и зажать стойку.

Минимальная высота помещения: прибл. 1,7 м

Макс. высота помещения: прибл. 3,0 м

Указание: Для предотвращения повреждений потолка или стен быстрозажимными опорами проложите между окончанием колонок и потолком деревянные прокладки или что-либо похожее, чтобы распределить давление прижима на большую поверхность.

Прочтите и усвойте прилагаемое руководство по эксплуатации для быстрозажимных опор!

c) Крепление при помощи вакуумного набора (Арт. № FF35710 = RC 150; FF35740 = RC 250; Рис. B-3) с вакуумным насосом (Арт. № FF35200)

- ➔ Кольцо из губчатой резины вставить во встроенный паз плиты основания (8).
- ➔ Вакуумный набор посредством быстроразъемной муфты подключить к вакуумному насосу.
- ➔ Подключить вакуумный насос к электросети и включить его.
- ➔ Позиционировать плиту основания (8) и вставить вакуумный штуцер при помощи 3-ходового шарового крана в продольный паз плиты основания.
- ➔ Сильно нажать и перевести Т-образную рукоятку шарового крана, одновременно нажимая на поверхность плиты основания.

  Для перемещения стойки для сверления по основанию нажмите кнопку отсоса воздуха (9) на опорной плите.

Макс. диапазон сверления	Горизонтальный	Ø 150 мм
посредством вакуумной техники:	вертикальный	Ø 250 мм

Вакуумную технику использовать только на гладком основании, так как только в этом случае может быть произведено достаточно вакуума. **Не использовать для всасывания на штукатурке!** Возможно разъединение стены и стойки.

При перебоях в подаче электроэнергии резервный котел вакуумного насоса RODIA-VAC обеспечивает присасывание машины к поверхности еще в течение прим. 1 - 2 минут. Этот промежуток времени сильно зависит от герметичности системы и характеристик основания.

Во время сверления постоянно перепроверять вакуумное давление. Давление не должно опускаться ниже, чем **0,8 бар**!

При перебоях в подаче электропитания незамедлительно убрать машину от стены. Опасность падения машины! Снятие вакуума! Работать только при небольшом давлении подачи!

Прочтите и усвойте прилагаемое руководство по эксплуатации к вакуумному насосу!

3.4 Обслуживание

Маховик изменения стороны:

Защитить механизм подачи от несанкционированного использования! При помощи стопорной кнопки (1) зафиксировать механизм подачи.

- ➔ Открутить черную накидную гайку и снять вставную рукоятку (11).
- ➔ Вставить с желаемой стороны и снова зафиксировать при помощи накидной гайки.

Установка угла сверления:

- ➔ Ослабить болты (7) и установить направляющие столбики (3) на желаемый угол (75° - 60° - 45°).
- ➔ Снова затянуть Т-образную рукоятку (7).

Установку для алмазного сверления ввести в эксплуатацию:

Защитить механизм подачи от несанкционированного использования! При помощи стопорной кнопки (1) зафиксировать механизм подачи.

- ➔ RODIACUT 150: Двигатель сверху вставить в зажим (2) стойки для сверления и закрепить при помощи болтов.
- ➔ RODIACUT 250: Двигатель сверху до упора (15) задвинуть в блок подачи (10) стойки для сверления и закрепить посредством обеих звездообразных рукояток (14).
- ➔ Для извлечения выполнить действия в обратной последовательности.

Регулировка стопора глубины:

- ➔ Ослабить Т-образную ручку на стопоре глубины (4) и установить желаемую глубину сверления.
- ➔ Вновь основательно затянуть болты.

Агрегат для всасывания воды (принадлежность Рис. B-4):

- ➔ RODIACUT 150: Выкрутить оба передних рым-болта (5)! Рифленую гайку агрегата для всасывания воды накинуть на рым-болты и снова вставить в плиту основания.
- ➔ RODIACUT 250: Оба болта с накидными гайками агрегата для всасывания воды вкрутить в предназначенные для этого отверстия (19) в плите основания.
- ➔ При помощи защелкивающегося замка агрегат для всасывания воды защелкнуть через рым-болты (5) и зафиксировать посредством накидных гаек.
- ➔ Подсоединить моющий пылесос и надеть всасывающий шланг на штуцер водоотсасывающего кольца.
- ➔ Установить подачу воды.
  - – подключение шланга непосредственно к водопроводу, или
  - – погружной насос с ведром

Внимание: Необходимо постоянно обеспечивать достаточное количество воды для охлаждения коронки для сверления, в противном случае коронка очень быстро нагреется и могут отделиться сегменты.

Указание: Мы не советуем использовать емкости с гидродавлением для отверстий диаметром более 200 мм, так как в этом случае контроль за обеспечением водой возможен только в очень ограниченной мере.

- ➔ Вырезать отверстие в резиновой мембране, соответствующее диаметру коронки (воздушный зазор между вырезанным резиновым уплотнителем и коронкой прим. 2 - 3 мм).
- ➔ Резиновую мембрану поместить на водоотсасывающее кольцо.

Сверление:

Прочтите и усвойте руководство по эксплуатации к сверлильному двигателю!

- ➔ Открыть водопроводный кран и включить пылесос.

  (Необходимо, по меньшей мере, такое давление воды, чтобы образующийся шлам от сверления вытягивался из отверстия)
- ➔ Ослабить фиксацию (1) механизма подачи и посредством маховика (11) отрегулировать сверлильную установку до желаемой глубины сверления.
- ➔ Выключить двигатель и проворачивать до тех пор, пока коронка не станет полностью видна.

Если покажутся скобы, запустите двигатель на низких оборотах под охлаждающей водой и затяните буровую коронку!

4 Уход и техническое обслуживание

Чтобы избежать повреждения прибора и гарантировать его бесперебойную работу необходимо регулярно чистить и смазывать все детали.

После каждого использования стойку для сверления промывать водой и тщательно очищать от сверлильного шлама. Особо тщательно необходимо очищать направляющие столбики и блок подачи.

Ниже указанные работы должны осуществляться по меньшей мере еженедельно. При интенсивной эксплуатации соответственно чаще.

Блок подачи:	чистить и смазывать, при необходимости регулировать зазор посредством болтов с шестигранной головкой (12) на левой и задней стороне.
Стойка для сверления:	Чистить и смазывать зубчатую рейку, направляющие столбики и юстировочные болты.

Важно! Все работы по техническому обслуживанию и ремонту могут осуществляться только квалифицированным персоналом.

5 Принадлежности

Вы можете найти подходящие аксессуары в основном каталоге или на сайте www.rothenberger.com.

6 Обслуживание клиентов

Сервисные центры ROTHENBERGER предоставляют помощь клиентам (см. список в каталоге или в Интернете), а также предлагают запасные части и обслуживание. Заказывайте принадлежности и запасные части у розничного торгового представителя или по RO SERVICE+ online обслуживания: ☏ + 49 (0) 61 95/ 800 8200
🖷 + 49 (0) 61 95/ 800 7491 ✉ service@rothenberger.com - www.rothenberger.com

7 Утилизация

Части прибора являются вторичным сырьем и могут быть отправлены на повторную переработку. Для этого в Вашем распоряжении имеются допущенные и сертифицированные утилизационные предприятия. Для экологичной утилизации частей, которые не могут быть переработаны (например, электронные части) проконсультируйтесь, пожалуйста, в Вашем компетентном ведомстве по утилизации отходов.

Только для стран ЕС:



Не выбрасывайте электроинструменты в бытовой мусор! Согласно Европейской Директиве 2012/19/EU об использовании старых электроприборов и электронного оборудования и ее реализации в национальном праве ставшие непригодными к использованию электроинструменты надлежит собирать отдельно и подвергать экологичному повторному использованию.

ROTHENBERGER

ROTHENBERGER Werkzeuge GmbH
Industriestraße 7
D-65779 Kelkheim / Germany

Telefon +49 6195 / 800 - 0
Telefax +49 6195 / 800 - 3500

info@rothenberger.com

1300002467-i4/0821/F&E

Änderungen und Irrtümer vorbehalten

rothenberger.com