BOSCH

SDS-clic

1 603 340 031, 2 608 000 638

Robert Bosch Power Tools GmbH
70538 Stuttgart
GERMANY

www.bosch-pt.com

1 609 92A 94P (2024.03) O / 94

1 609 92A 94P

Deutsch ..... Seite 7
English ..... Page 9
Français ..... Page 12
Español ..... Página 15
Português ..... Página 17
Italiano ..... Pagina 20
Nederlands ..... Pagina 22
Dansk ..... Side 25
Svensk ..... Sidan 27
Norsk ..... Side 29
Suomi ..... Sivu 32
Ελληνικά ..... Σελίδα 34
Türkçe ..... Sayfa 37
Polski ..... Strona 39
Čeština ..... Stránka 42
Slovenčina ..... Stránka 44
Magyar ..... Oldal 47

Русский ..... Страница 49
Українська ..... Сторінка 52
Қазақ ..... Бет 55
ქართული ..... გვ. 58
Română ..... Pagina 61
Български ..... Страница 63
Македонски ..... Страница 66
Shqip ..... Faqe 69
Srpski ..... Strana 71
Slovenščina ..... Stran 74
Hrvatski ..... Stranica 76
Eesti ..... Lehekülg 79
Latviešu ..... Lappuse 81
Lietuvių k. ..... Puslapis 83
한국어 ..... 페이지 86
عربي ..... الصفحة 89
فارسی ..... صفحه 92

4 |

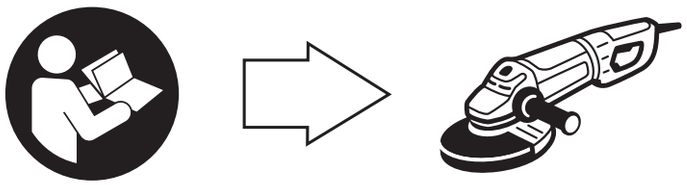

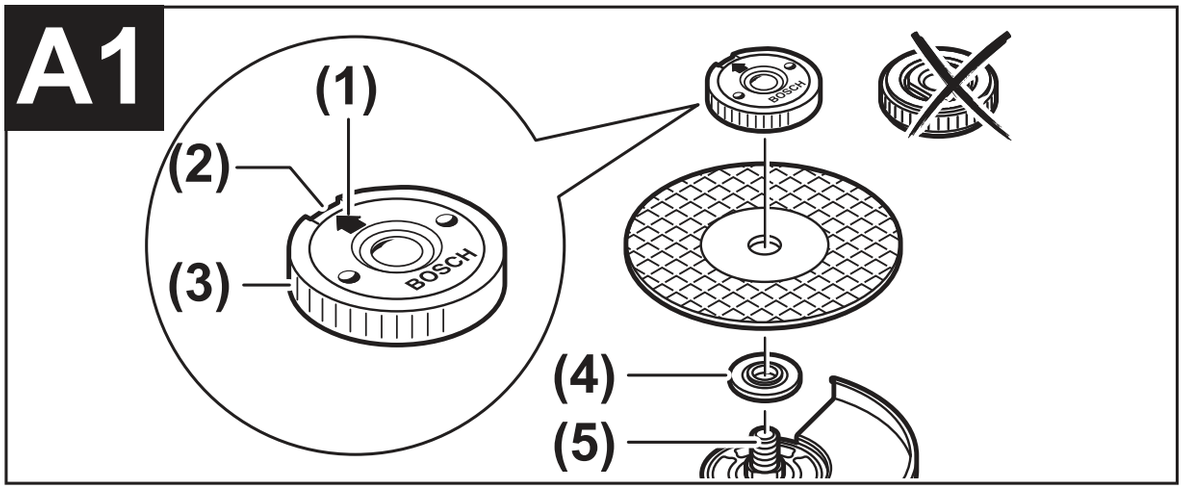
A1
(1)
(2)
(3)
(4)
(5)
BOSCH

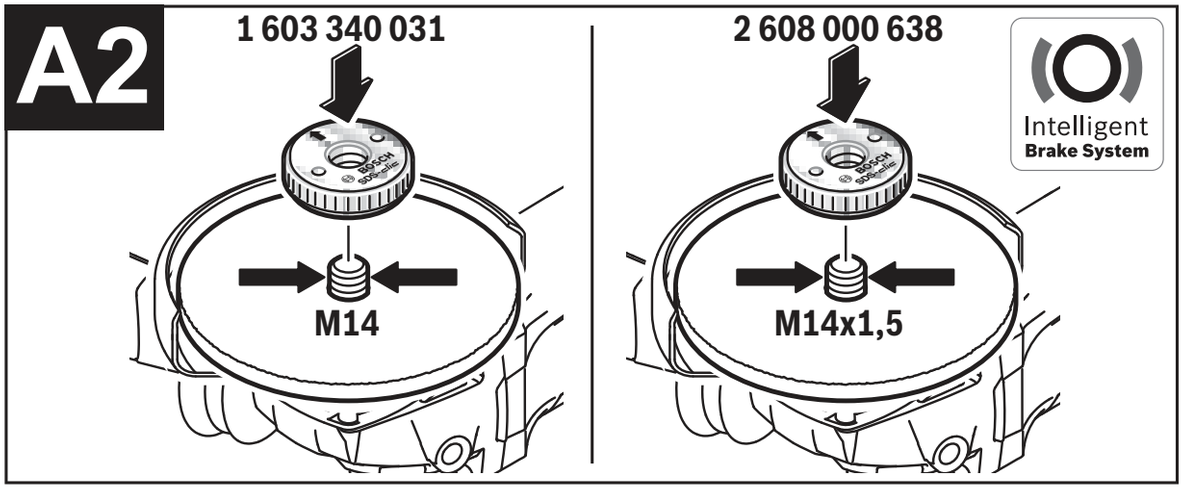
A2
1 603 340 031
2 608 000 638
M14
M14x1,5
Intelligent
Brake System

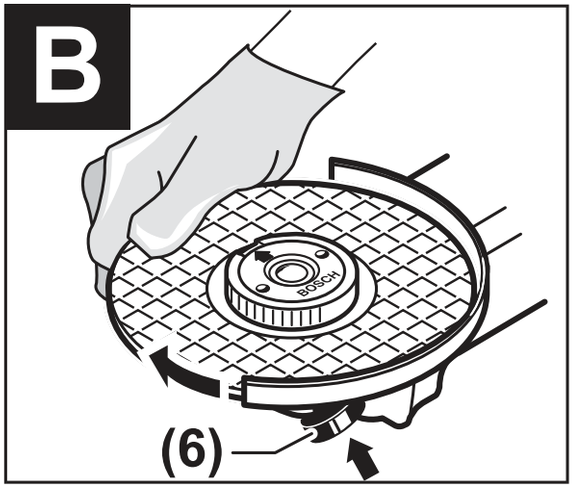
B
(6)

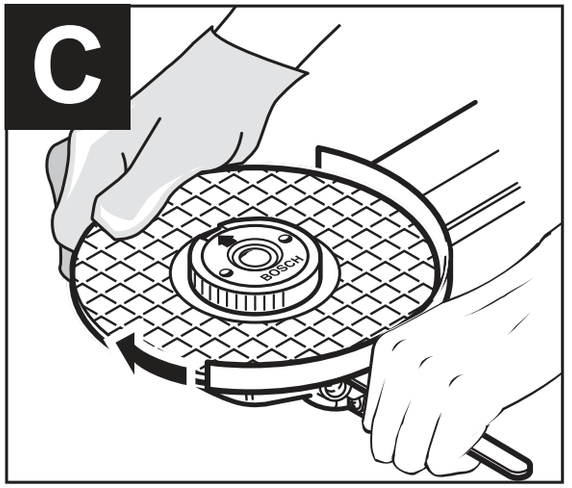
C

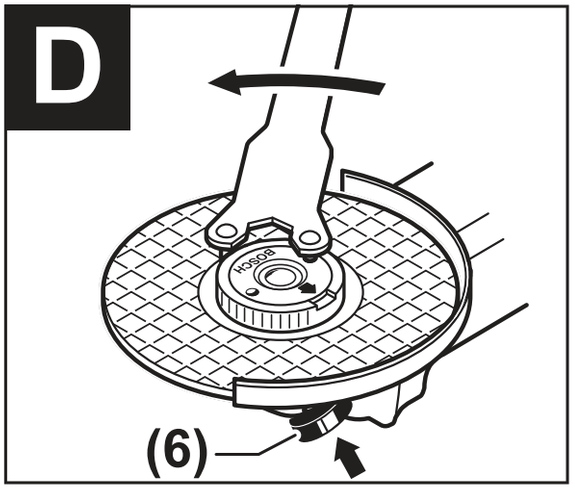
D
(6)

Deutsch

Schnellspannmutter SDS-clic

- ▶ **Beachten Sie die Sicherheitshinweise für das verwendete Elektrowerkzeug.**
- ▶ **Verwenden Sie die Schnellspannmutter 1 603 340 031 nur für gebundene Schrupp- und Trennscheiben sowie für Diamanttrennscheiben auf einem Winkelschleifer mit Schleifspindelgewinde M14 – siehe Bild A2.**
- ▶ **Verwenden Sie die Schnellspannmutter 2 608 000 638 für gebundene Schrupp- und Trennscheiben sowie für Diamanttrennscheiben, und zusätzlich für Hartmetalltopfscheiben nur auf einem Bosch Winkelschleifer mit magnetischer Bremsfunktion mit Schleifspindelgewinde M14x1,5 – siehe Bild A2.**

▶ **Verwenden Sie nur eine einwandfreie, unbeschädigte Schnellspannmutter (3).**

Reinigen Sie die Schleifspindel **(5)**, den Aufnahmeflansch **(4)** und die Schnellspannmutter **(3)**.

Achten Sie beim Aufschrauben darauf, dass die beschriftete Seite der Schnellspannmutter **(3)** nicht zur Schleifscheibe zeigt; der Pfeil **(1)** muss auf die Indexmarke **(2)** zeigen – siehe Bild **A1**.

Wird die Schnellspannmutter **(3)** angezogen, ohne dass der Pfeil **(1)** sich innerhalb der Indexmarke **(2)** befindet, lässt sich die Schnellspannmutter **(3)** nicht mehr mit der Hand lösen. Verwenden Sie zum Lösen einen Zweilochschlüssel, **keinesfalls eine Rohrzange.**

Drücken Sie die Spindel-Arretiertaste **(6)** um die Schleifspindel **(5)** festzustellen (siehe Bild **B**) oder halten Sie die Schleifspindel **(5)** mit einem geeigneten Schlüssel (siehe Bild **C**). Um die Schnellspannmutter **(3)** festzuziehen, drehen Sie die Schleifscheibe kräftig im Uhrzeigersinn.

Eine ordnungsgemäß befestigte, unbeschädigte Schnellspannmutter **(3)** können Sie durch Drehen des Rändelringes entgegen dem Uhrzeigersinn von Hand lösen.

Lösen Sie eine festsitzende Schnellspannmutter (3) nie mit einer Zange, sondern verwenden Sie den Zweilochschlüssel. Setzen Sie den Zweilochschlüssel wie im Bild gezeigt an – siehe Bild **D**.

Änderungen vorbehalten.

English

Quick-clamping nut SDS-*clic*

- ▶ **Please observe the safety instructions for the power tool used.**

- ▶ **Use the quick-clamping nut 1 603 340 031 only for bonded grinding and cutting discs and for diamond cutting discs on an angle grinder with an M14 grinding spindle thread – see figure A2.**
- ▶ **Use the quick-clamping nut 2 608 000 638 for bonded grinding and cutting discs and for diamond cutting discs, as well as for carbide grinding heads only on a(n) Bosch angle grinder with magnetic braking function and an M14 x 1.5 grinding spindle thread – see figure A2.**
- ▶ **Only use quick-clamping nuts (3) that are in good working order and not damaged.**

Clean the grinding spindle **(5)**, the mounting flange **(4)** and the quick-clamping nut **(3)**.

When screwing on, make sure that the printed side of the quick-clamping nut **(3)** is not facing the grinding wheel; the arrow **(1)** must be pointing towards the index mark **(2)** – see figure **A1**.

If the quick-clamping nut **(3)** is tightened without the arrow **(1)** being within the index mark **(2)**, the quick-clamping nut **(3)** can

no longer be loosened by hand. Use a two-pin spanner to loosen, **never a pipe wrench.**

Press the spindle lock button **(6)** to lock the grinding spindle **(5)** in place (see figure **B**) or hold the grinding spindle **(5)** with a suitable spanner (see figure **C**). To tighten the quick-clamping nut **(3)**, turn the grinding disc firmly clockwise.

If the quick-clamping nut **(3)** has been attached correctly and is not damaged, you can loosen it by hand by turning the knurled ring anticlockwise.

Never loosen a tight quick-clamping nut (3) with pliers. Always use the two-pin spanner. Position the two-pin spanner as shown in the figure – see figure **D**.

Subject to change without notice.

Français

Écrou de serrage rapide SDS-clic

- **Respectez les consignes de sécurité de l'outil électroportatif utilisé.**
- **N'utilisez l'écrou de serrage rapide 1 603 340 031 que pour les disques à tronçonner et à meuler agglomérés et pour les disques à tronçonner diamantés sur une meuleuse angulaire avec filetage de broche M14 – voir figure A2.**
- **N'utilisez l'écrou de serrage rapide 2 608 000 638 pour les disques à tronçonner et à meuler agglomérés, les disques à tronçonner diamantés et les meules assiettes au carbure que sur une Bosch meuleuse angulaire avec fonction de freinage magnétique et filetage de broche M14x1,5 – voir la figure A2.**

▶ **N’utilisez qu’un écrou de serrage rapide (3) en parfait état, sans traces de détérioration.**

Nettoyez la broche d’entraînement **(5)**, le flasque de serrage **(4)** et l’écrou de serrage rapide **(3)**.

Lors du vissage, veillez à ce que le côté gravé de l’écrou de serrage rapide **(3)** ne se trouve pas du côté meule ; la flèche **(1)** doit se trouver au niveau de l’échancrure de repérage **(2)** – voir la figure **A1**.

Si vous serrez l’écrou de serrage rapide **(3)** alors que la flèche **(1)** ne se trouve pas au niveau de l’échancrure de repérage **(2)**, il ne sera par la suite plus possible de desserrer écrou de serrage rapide **(3)** à la main. Utilisez pour le desserrage une clé à ergots, **en aucun cas une pince serre-tubes.**

Actionnez le bouton de blocage de broche **(6)** pour bloquer la broche d’entraînement **(5)** (voir figure **B**) ou bloquez la broche d’entraînement **(5)** avec une clé appropriée (voir figure **C**). Pour serrer l’écrou de serrage rapide **(3)**, faites tourner d’un geste ferme la meule dans le sens horaire.

Pour desserrer un écrou de serrage rapide **(3)** non endommagé et correctement fixé, tournez avec la main la molette dans le sens antihoraire.

N’essayez jamais de desserrer un écrou de serrage rapide (3) grippé avec une pince, utilisez uniquement la clé à ergots. Positionnez la clé à ergots comme représenté sur la figure – voir figure **D**.

Sous réserve de modifications.

Valable uniquement pour la France :

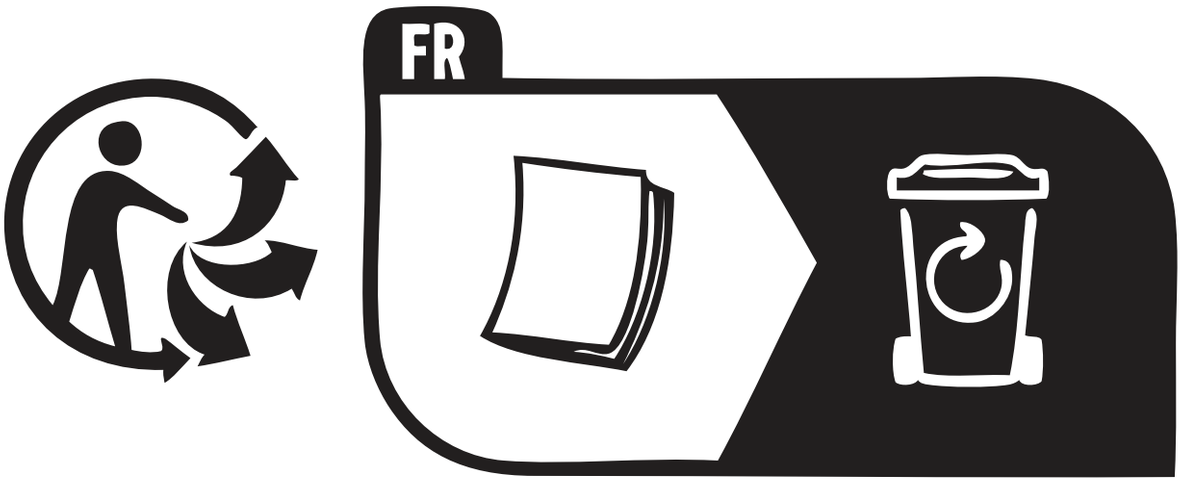

Español

Tuerca de fijación rápida SDS-*clic*

- ▶ **Observe las indicaciones de seguridad para la herramienta eléctrica utilizada.**
- ▶ **Utilice la tuerca de fijación rápida 1 603 340 031 sólo para discos desbastadores y tronzadores aglomerados así como para discos tronzadores diamantados en una amoladora angular con rosca de husillo amolador M14 – ver figura A2.**
- ▶ **Utilice la tuerca de fijación rápida 2 608 000 638 sólo para discos desbastadores y tronzadores aglomerados, así como para discos tronzadores diamantados y, adicionalmente, para discos de vaso de metal duro en una amoladora angular Bosch con función de freno magnético con rosca de husillo amolador M14x1,5 – ver figura A2.**

▶ **Utilice solamente una tuerca de fijación rápida perfecta y sin daños (3).**

Limpie el husillo amolador **(5)**, la brida de alojamiento **(4)** y la tuerca de fijación rápida **(3)**.

Al atornillar, asegúrese de que el lado con la inscripción de la tuerca de fijación rápida **(3)** no apunte hacia el disco amolador; la flecha **(1)** debe apuntar hacia la marca de índice **(2)** – ver figura **A1** .

Si se aprieta la tuerca de fijación rápida **(3)** sin que la flecha **(1)** esté dentro de la marca de índice **(2)**, la tuerca de fijación rápida **(3)** ya no puede aflojarse a mano. Para aflojar utilice una llave de dos pivotes, **en ningún caso una llave de tubo.**

Presione la tecla de bloqueo del husillo **(6)** para inmovilizar el husillo amolador **(5)** (ver figura **B**) o sujete el husillo amolador **(5)** con una llave adecuada (ver figura **C**). Para apretar firmemente la tuerca de fijación rápida **(3)**, gire el disco abrasivo con fuerza en sentido horario.

Una tuerca de fijación rápida **(3)** en buenas condiciones y correctamente fijada, la puede soltar girando el tornillo moleteado con la mano en contra del sentido de giro de las agujas del reloj.

No suelte nunca una tuerca de fijación rápida inmovilizada (3) con unas tenazas, sino utilice la llave de dos pivotes. Aplique la llave de dos pivotes como se muestra en la figura – ver figura **D**.

Reservado el derecho de modificación.

Português

Porca de aperto rápido SDS-*clic*

- ▶ **Respeite as instruções de segurança da ferramenta elétrica utilizada.**

- ▶ **Utilize a porca de aperto rápido 1 603 340 031 apenas para discos de corte e de rebarbar ligados, bem como para discos de corte de diamante numa rebarbadora com rosca do veio de retificação M14 – ver figura A2.**
- ▶ **Utilize a porca de aperto rápido 2 608 000 638 para discos de corte e de rebarbar ligados, bem como para discos de corte de diamante, e adicionalmente para mós tipo tacho de metal duro apenas numa Bosch rebarbadora com função de travagem magnética com rosca do veio de retificação M14x1,5 – ver figura A2.**
- ▶ **Utilize apenas uma porca de aperto rápido (3) que esteja em perfeito estado e sem danos.**

Limpe o veio de retificação **(5)**, o flange de admissão **(4)** e a porca de aperto rápido **(3)**.

Ao enroscar tenha atenção para que o lado marcado da porca de aperto rápido **(3)** não aponte para o disco de rebarbar; a seta **(1)** tem de apontar para a marca de índice **(2)** – ver figura **A1**.

Se a porca de aperto rápido **(3)** for apertada sem que a seta **(1)** se encontre dentro da marca de índice **(2)**, deixe de ser possível soltar a porca de aperto rápido **(3)** à mão. Para soltar uma chave de dois furos, **nunca utilize um alicate para tubos.**

Pressione a tecla de bloqueio do veio **(6)** para bloquear o veio de retificação **(5)** (ver figura **B**) ou segure o veio de retificação **(5)** com uma chave adequada (ver figura **C**). Para apertar a porca de aperto rápido **(3)** rode o disco de rebarbar para a direita com força.

Uma porca de aperto rápido **(3)** bem fixada e sem danos pode ser desapertada manualmente rodando o anel serrilhado para a esquerda.

Nunca solte uma porca de aperto rápido (3) presa com um alicate, utilize sempre a chave de dois furos. Coloque a chave de dois furos como indicado na figura – ver figura **D**.

Sob reserva de alterações.

Italiano

Dado di serraggio rapido SDS-*clic*

- ▶ **Osservare le avvertenze di sicurezza relative all’elettroutensile utilizzato.**
- ▶ **Utilizzare il dado di serraggio rapido 1 603 340 031 solo per mole da sbavo e da taglio legate, e per mole diamantate su una smerigliatrice angolare con filettatura del mandrino portamola M14 – vedere fig. A2.**
- ▶ **Utilizzare il dado di serraggio rapido 2 608 000 638 per mole da sbavo e da taglio legate e mole diamantate, e per mole a tazza in metallo duro solo su una smerigliatrice angolare Bosch con funzione di frenatura magnetica con filettatura del mandrino portamola M14x1,5 – vedere fig. A2.**

▶ **Utilizzare esclusivamente un dado di serraggio rapido (3) integro e non danneggiato.**

Pulire il mandrino portamola **(5)**, la flangia di montaggio **(4)** e il dado di serraggio rapido **(3)**.

Durante l'avvitamento, accertarsi che il lato con siglatura del dado di serraggio rapido **(3)** non sia rivolto verso la mola abrasiva; la freccia **(1)** deve puntare verso la tacca di posizionamento **(2)** – vedere fig. **A1**.

Se il dado di serraggio rapido **(3)** viene serrato quando la freccia **(1)** non si trova all'interno della tacca di posizionamento **(2)**, non sarà più possibile svitare manualmente il dado di serraggio rapido **(3)**. Per svitarlo, utilizzare una chiave a due perni e **non utilizzare mai una chiave per tubi.**

Premere il pulsante di bloccaggio dell'alberino **(6)** per bloccare il mandrino portamola **(5)** (vedere fig. **B**) o tenere fermo il mandrino portamola **(5)** con una chiave adatta (vedere fig. **C**). Per serrare il dado di serraggio rapido **(3)**, ruotare con forza la mola abrasiva in senso orario.

Se integro e correttamente fissato, il dado di serraggio rapido **(3)** si può allentare manualmente, ruotando l'anello zigrinato in senso antiorario.

Se il dado di serraggio rapido (3) è inceppato, non utilizzare mai delle pinze per allentarlo, ma utilizzare la chiave a due perni. Applicare la chiave a due perni come indicato in figura – vedere fig. **D**.

Con riserva di modifiche.

Nederlands

Snelspanmoer SDS-*clic*

▶ **Neem goed nota van de veiligheidsaanwijzingen voor het gebruikte elektrische gereedschap.**

- ▶ **Gebruik de snelspanmoer 1 603 340 031 alleen voor gebonden afbraam- en doorslijpschijven evenals voor diamantdoorslijpschijven op een haakse slijpmachine met slijpasschroefdraad M14 – zie afbeelding A2.**
- ▶ **Gebruik de snelspanmoer 2 608 000 638 voor gebonden afbraam- en doorslijpschijven evenals voor diamantdoorslijpschijven, en daarnaast voor hardmetalen komschijven alleen op een Bosch haakse slijpmachine met magnetische remfunctie met slijpasschroefdraad M14x1,5 – zie afbeelding A2.**
- ▶ **Gebruik uitsluitend een onberispelijke, onbeschadigde snelspanmoer (3).**

Reinig de slijpas **(5)**, de opnameflens **(4)** en de snelspanmoer **(3)**.

Let er bij het erop schroeven op dat de beschreven kant van de snelspanmoer **(3)** niet naar de slijpschijf wijst; de pijl **(1)** moet naar de indexmarkering **(2)** wijzen – zie afbeelding **A1**.

Als de snelspanmoer **(3)** wordt vastgedraaid terwijl de pijl **(1)** zich niet binnen de indexmarkering **(2)** bevindt, dan kan de snelspanmoer **(3)** niet meer met de hand worden losgedraaid. Gebruik voor het losdraaien een pensleutel, **absoluut geen pijptang.**

Druk op de blokkeerknop uitgaande as **(6)** om de slijpas **(5)** vast te zetten (zie afbeelding **B**) of houd de slijpas **(5)** met een geschikte sleutel vast (zie afbeelding **C**). Om de snelspanmoer **(3)** vast te draaien, draait u de slijpschijf krachtig rechtsom.

Een correct bevestigde, onbeschadigde snelspanmoer **(3)** kunt u met de hand losdraaien door de kartelring linksom te draaien.

Draai een vastzittende snelspanmoer (3) nooit met een tang los, maar gebruik de pensleutel. Zet de pensleutel aan zoals getoond op de afbeelding – zie afbeelding **D**.

Wijzigingen voorbehouden.

Dansk

Lynspændemøtrik SDS-*clic*

- ▶ **Vær opmærksom på sikkerhedsforskrifterne til det benyttede el-værktøj.**
- ▶ **Anvend kun lynspændemøtrikken 1 603 340 031 til bundne skrubbe- og skæreskiver samt til diamantskæreskiver på en vinkelsliber med slibespindelgevind M14 – se billede A2.**
- ▶ **Anvend kun lynspændemøtrikken 2 608 000 638 til bundne skrubbe- og skæreskiver samt til diamantskæreskiver, og endvidere til hårdmetalkopskiver på en Bosch vinkelsliber med magnetisk bremsefunktion med slibespindelgevind M14x1,5 – se billede A2.**
- ▶ **Brug kun en fejlfri, ubeskadiget lynspændemøtrik (3).**

Rengør slibespindlen **(5)**, holdeflangen **(4)** og lynspændemøtrikken **(3)**.

Sørg ved påskruningen for, at lynspændemøtrikkens **(3)** side med påskrift ikke peger hen imod slibeskiven, pilen **(1)** skal pege hen imod indeksmærket **(2)** – se billede **A1**.

Hvis lynspændemøtrikken **(3)** spændes, uden at pilen **(1)** befinder sig inden for indeksmærket **(2)**, kan lynspændemøtrikken **(3)** ikke længere løsnes med hånden. Anvend en spændetang til at løsne ned, **aldrig en rørtang.**

Tryk på spindellåsetasten **(6)** for at fastgøre slibespindlen **(5)** (se billede **B**), eller hold slibespindlen **(5)** fast med en egnet nøgle (se billede **C**). For at spænde den selvspændende borepatron **(3)** skal du dreje slibeskiven hårdt med uret.

En korrekt fastgjort og intakt selvspændende borepatron **(3)** kan løsnes ved at dreje rouletringen mod uret med hånden.

Brug aldrig en tang til at løsne en fastsiddende lynspændemøtrik (3), men anvend i stedet spændenøglen. Sæt spændenøglen på som vist på billedet – se billede **D**.

Ret til ændringer forbeholdes.

Svensk

Snabbspänningsmutter SDS-*clic*

- ▶ **Beakta säkerhetsanvisningarna för elverktyget som används.**
- ▶ **Använd endast snabbspänningsmuttern 1 603 340 031 för bundna skrubb- och kapskivor samt för diamantkapskivor på en vinkelslip med slipspindelgänga M14 – se bild A2.**
- ▶ **Använd endast snabbspänningsmuttern 2 608 000 638 för bundna skrubb- och kapskivor, diamantkapskivor och HM-koppskivor på en Bosch vinkelslip med magnetisk**

bromsfunktion med spindelslipgänga M14x1,5 – se bild A2.

▶ **Använd endast en felfri, oskadad snabbspännmutter (3).**

Rengör slipspindeln **(5)**, fästflänsen **(4)** och snabbspänningsmuttern **(3)**.

Var vid påskruvningen uppmärksam på att snabbspänningsmutterns **(3)** textförsedda sida inte pekar mot slipskivan. Pilen **(1)** ska vara riktad mot indexmarkeringen **(2)** – se bild **A1**.

Om snabbspänningsmuttern **(3)** dras åt utan att pilen **(1)** befinner sig inom indexmarkeringen **(2)** kan snabbspänningsmuttern **(3)** inte längre lossas för hand. Använd en stiftnyckel för att lossa den, **aldrig en rörtång.**

Tryck på spindellåsknappen **(6)** för att fixera slipspindeln **(5)** (se bild **B**) eller håll slipspindeln **(5)** med lämplig skruvnyckel (se bild **C**). Skruva fast snabbspänningsmuttern **(3)** ordentligt genom att dra slipskivan kraftigt medsols.

En korrekt fäst och oskadad snabbspänningsmutter **(3)** kan du lossa genom att vrida den räfflade ringen för hand motsols.

Lossa aldrig en åtdragen snabbspänningsmutter (3) med en tång, använd istället en stiftnyckel. Placera stiftnyckeln som på bilden – se bild **D**.

Ändringar förbehålles.

Norsk

Hurtigspennmutter SDS-*clic*

▶ **Følg sikkerhetsanvisningene for det benyttede elektroverktøyet.**

- ▶ **Bruk hurtigspennmutteren 1 603 340 031 bare til bundne skrubbe- og kappeskiver og til diamantkappeskiver på en vinkelsliper med slipespindelgjenger M14 – se bilde A2.**
- ▶ **Bruk hurtigspennmutteren 2 608 000 638 til bundne skrubbe- og kappeskiver og til diamantkappeskiver, og til hardmetallkoppskiver bare på en Bosch -vinkelsliper med magnetisk bremsefunksjon med slipespindelgjenger M14x1,5 – se bilde A2.**
- ▶ **Bruk bare en feilfri, uskadet hurtigspennmutter (3).**

Rengjør slipespindelen **(5)**, festeflensen **(4)** og hurtigspennmutteren **(3)**.

Når du skrur den på, må du passe på at siden med tekst på hurtigspennmutteren **(3)** ikke vender mot slipeskiven. Pilen **(1)** må peke mot indeksmerket **(2)** – se bilde **A1**.

Hvis hurtigspennmutteren **(3)** strammes uten at pilen **(1)** er innenfor indeksmerket **(2)**, vil det ikke lenger være mulig å løsne hurtigspennmutteren **(3)** for hånd. Løsne bare ved bruk av en tohullsnøkkel, **bruk aldri en rørtang.**

Trykk på spindellåseknappen **(6)** for å låse slipespindelen **(5)** (se bilde **B**), eller hold slipespindelen **(5)** med en egnet nøkkel (se bilde **C**). For å stramme hurtigspennmutteren **(3)** dreier du slipeskiven hardt med urviseren.

En hurtigspennmutter **(3)** som er festet riktig og er uskadet kan løsnes ved at du dreier den riflede ringen for hånd mot urviseren.

En hurtigspennmutter (3) som sitter fast må aldri løsnes med tang. Bruk tohullsnøkkelen. Sett tohullsnøkkelen som vist på bildet **D**.

Rett til endringer forbeholdes.

Suomi

Pikakiinnitysmutteri SDS-*clic*

- ▶ **Noudata käytettävän sähkötyökalun turvallisuusohjeita.**
- ▶ **Käytä pikakiinnitysmutteria 1 603 340 031 vain sidostettujen hioma- ja katkaisulaikkojen sekä timanttikatkaisulaikkojen kiinnittämiseen hiomakaran M14-kierteellä varustettuun kulmahiomakoneeseen – katso kuva A2.**
- ▶ **Käytä pikakiinnitysmutteria 2 608 000 638 sidostettujen hioma- ja katkaisulaikkojen sekä timanttikatkaisulaikkojen kiinnittämiseen, ja lisäksi kovametallikuppilaikkojen kiinnittämiseen vain Bosch magneettisella jarrutoiminnolla ja hiomakaran M14x1,5-kierteellä varustettuun kulmahiomakoneeseen – katso kuva A2.**
- ▶ **Käytä vain ehjää ja hyväkuntoista pikakiinnitysmutteria (3).**

Puhdista hiomakara **(5)**, kiinnityslaippa **(4)** ja pikakiinnitysmutteri **(3)**.

Varmista kiinnityksen yhteydessä, ettei pikakiinnitysmutterin **(3)** tekstipuoli ole hiomalaikkaan päin; nuolen **(1)** täytyy osoittaa merkintään **(2)** – katso kuva **A1**.

Jos pikakiinnitysmutteri **(3)** kiristetään nuolen **(1)** ollessa merkinnän **(2)** ulkopuolella, pikakiinnitysmutteria **(3)** ei pysty enää avaamaan käsin. Käytä avaamiseen laikka-avainta, **ei missään tapauksessa putkipihtejä.**

Paina karan lukituspainiketta **(6)** hiomakaran **(5)** lukitsemiseksi (katso kuva **B**) tai pidä hiomakaraa **(5)** paikallaan sopivalla kiintoavaimella (katso kuva **C**). Kiristä pikakiinnitysmutteri **(3)** kääntämällä hiomalaikkaa voimakkaasti myötäpäivään.

Oikein kiinnitetyn ja ehjän pikakiinnitysmutterin **(3)** pystyt avaamaan käsin kiertämällä pyällettyä rengasta vastapäivään.

Älä missään tapauksessa avaa kiinni juuttunutta pikakiinnitysmutteria (3) pihdeillä, vaan käytä laikka-

avainta. Aseta laikka-avain paikalleen kuvan mukaisesti – katso kuva **D**.

Oikeus teknisiin muutοksiin pidätetään.

Ελληνικά

Παξιμάδι ταχυσύσφιγξης SDS-*clic*

- ▶ **Προσέξτε τις υποδείξεις ασφαλείας για το χρησιμοποιούμενο ηλεκτρικό εργαλείο.**
- ▶ **Χρησιμοποιείτε το παξιμάδι ταχυσύσφιγξης 1 603 340 031 μόνο για δεμένους δίσκους ξεχονδρίσματος και κοπής καθώς και για διαμαντόδισκους κοπής σε έναν γωνιακό λειαντήρα με σπείρωμα άξονα λείανσης M14 – βλέπε εικόνα A2.**

- ▶ **Χρησιμοποιείτε το παξιμάδι ταχυσύσφιγξης 2 608 000 638 για δεμένους δίσκους ξεχονδρίσματος και κοπής καθώς και για διαμαντόδισκους κοπής και πρόσθετα για ποτηροειδείς δίσκους σκληρομετάλλου μόνο σε έναν Bosch γωνιακό λειαντήρα με μαγνητική λειτουργία πέδησης με σπείρωμα άξονα λείανσης M14x1,5 – βλέπε εικόνα A2.**
- ▶ **Χρησιμοποιείτε μόνο ένα άψογο, χωρίς ζημιά παξιμάδι ταχυσύσφιγξης (3).**

Καθαρίζετε τον άξονα λείανσης **(5)**, τη φλάντζα υποδοχής **(4)** και το παξιμάδι ταχυσύσφιγξης **(3)**.

Κατά το βίδωμα προσέξτε, ώστε η πλευρά με την επιγραφή του παξιμαδιού ταχυσύσφιγξης **(3)** να μη δείχνει προς τον δίσκο λείανσης, το δε βέλος **(1)** πρέπει να δείχνει προς το μαρκάρισμα δείκτη **(2)** – βλέπε εικόνα **A1**.

Όταν το παξιμάδι ταχυσύσφιγξης **(3)** σφίγγεται χωρίς να βρίσκεται το βέλος **(1)** εντός του μαρκαρίσματος δείκτη **(2)**, τότε το παξιμάδι ταχυσύσφιγξης **(3)** δεν μπορεί πλέον να λυθεί με το χέρι. Για το λύ-

σιμο χρησιμοποιήστε ένα γαντζόκλειδο, **σε καμία περίπτωση μια τσιμπίδα σωλήνων.**

Πατήστε το πλήκτρο ακινητοποίησης του άξονα **(6)** για να ακινητοποιήσετε τον άξονα λείανσης **(5)** (βλέπε εικόνα **B**) ή συγκρατήστε τον άξονα λείανσης **(5)** με έναν κατάλληλο κλειδί (βλέπε εικόνα **C**). Για να σφίξετε σταθερά το παξιμάδι ταχυσύσφιγξης **(3)**, γυρίστε τον δίσκο λείανσης δυνατά προς τη φορά των δεικτών του ρολογιού.

Ένα σωστά στερεωμένο, καλό παξιμάδι ταχυσύσφιγξης **(3)** μπορείτε να το λύσετε με το χέρι, περιστρέφοντας το ρικνωτό δακτύλιο ενάντια στη φορά των δεικτών του ρολογιού.

Μη λύσετε ποτέ ένα μαγκωμένο παξιμάδι ταχυσύσφιγξης (3) με μια τσιμπίδα, αλλά χρησιμοποιείτε το γαντζόκλειδο. Τοποθετήστε το γαντζόκλειδο, όπως φαίνεται στην εικόνα – βλέπε εικόνα **D**.

Με την επιφύλαξη αλλαγών.

Türkçe

Hızlı germe somunu SDS-clic

- ▶ **Kullanılan elektrikli el aletinin güvenlik uyarılarına dikkat edin.**
- ▶ **Hızlı germe somununu 1 603 340 031 yalnızca bağlı taşlama ve kesme diskleri ile M14 taşlama mili dişine sahip taşlama makinesindeki elmas kesme diskleri için kullanın – bkz. resim A2.**
- ▶ **Hızlı germe somununu 2 608 000 638 bağlı taşlama ve kesme diskleri ile elmas kesme diskleri ve ayrıca karbür çanak diskler için yalnızca Bosch M14x1,5 taşlama mili dişine sahip manyetik fren fonksiyonlu taşlama makinesinde kullanın – bkz. resim A2.**
- ▶ **Sadece kusursuz, hasar görmemiş hızlı germe somunu (3) kullanın.**

Taşlama milini **(5)**, bağlama flanşını **(4)** ve hızlı germe somununu **(3)** temizleyin.

Vidalama sırasında hızlı germe somununun **(3)** yazılı tarafının ilgili taşlama diskini göstermemesine dikkat edin; ok **(1)** ilgili indeks işaretini **(2)** göstermelidir – bkz. resim **A1**.

Hızlı germe somunu **(3)**, ok **(1)** ilgili indeks işaretinin **(2)** içinde değilken sıkılırsa; hızlı germe somunu **(3)** artık elle gevşetilemez. Gevşetmek için iki pimli bir anahtar kullanın, **asla düz kargaburun kullanmayın.**

Mil kilitleme düğmesine **(6)** ilgili taşlama milini **(5)** sabitlemek için basın (bkz. resim **B**) veya taşlama milini **(5)** uygun bir anahtarla (bkz. resim **C**) sabit tutun. Hızlı germe somununu **(3)** sıkmak için taşlama diskini kuvvetlice saat yönünde çevirin.

Usulüne uygun olarak sabitlenmiş ve hasarsız bir hızlı germe somununu **(3)**, tırtıllı halkayı saat hareket yönünün tersine çevirerek elle gevşetebilirsiniz.

Sıkışmış bir hızlı germe somununu (3) asla bir pense ile gevşetmeyin, bunun yerine iki pimli anahtar kullanın. İki pimli anahtarı resimde gösterildiği gibi yerleştirin – bkz. resim **D**.

Değişiklik haklarımız saklıdır.

Polski

Szybkozaciskowa nakrętka mocująca SDS-*clic*

- ▶ **Należy przestrzegać wskazówek dotyczących bezpieczeństwa pracy dla używanego elektronarzędzia.**
- ▶ **Szybkozaciskową nakrętkę mocującą 1 603 340 031 należy stosować tylko do spajanych tarcz szlifierskich i tnących**

oraz do diamentowych tarcz tnących w szlifierce kątowej z gwintem wrzeciona szlifierki M14 – zob. rys. A2.

- ▶ **Szybkozaciskową nakrętkę mocującą 2 608 000 638 należy stosować tylko do spajanych tarcz szlifierskich i tnących, do diamentowych tarcz tnących oraz dodatkowo do tarcz garnkowych z węglików spiekanych tylko w Bosch szlifierce kątowej z funkcją hamulca magnetycznego i gwintem wrzeciona szlifierki M14 x 1,5 – zob. rys. A2.**
- ▶ **Należy stosować wyłącznie nieuszkodzone i prawidłowo działające szybkozaciskowe nakrętki mocujące (3).**

Oczyścić wrzeciono szlifierki **(5)**, kołnierz mocujący **(4)** i szybkozaciskową nakrętkę mocującą **(3)**.

Podczas przykręcania należy zwrócić uwagę, aby strona szybkozaciskowej nakrętki mocującej **(3)** zawierająca oznaczenia nie była skierowana w stronę tarczy szlifierskiej; strzałka **(1)** musi pokrywać się ze wskaźnikiem **(2)** – zob. rys. **A1**.

Jeżeli szybkozaciskowa nakrętka mocująca **(3)** zostanie dokręcona w sytuacji, gdy strzałka **(1)** nie znajdowała się w obrębie

wskaźnika **(2)**, szybkozaciskowej nakrętki mocującej **(3)** nie będzie można odkręcić przy użyciu ręki. Do odkręcania należy używać klucza widełkowego, **w żadnym wypadku klucza nastawnego.**

Nacisnąć przycisk blokady wrzeciona **(6)**, aby unieruchomić wrzeciono szlifierki **(5)** (zob. rys. **B**) lub przytrzymać wrzeciono szlifierki **(5)** odpowiednim kluczem (zob. rys. **C**). Aby dokręcić szybkozaciskową nakrętkę mocującą **(3)**, należy energicznie obrócić tarczę szlifierską w kierunku zgodnym z ruchem wskazówek zegara.

Prawidłowo zamocowaną, nieuszkodzoną szybkozaciskową nakrętkę mocującą **(3)** można łatwo odkręcić ręką, obracając pierścień radełkowany w kierunku przeciwnym do ruchu wskazówek zegara.

Zbyt mocno dokręconej szybkozaciskowej nakrętki mocującej (3) nie wolno odkręcać za pomocą klucza nastawnego, lecz należy użyć klucza widełkowego. Przyłożyć klucz widełkowy tak, jak pokazano na rysunku – zob. rys. **D**.

Zastrzegamy sobie prawo wprowadzania zmian.

Čeština

Rychloupínací matice SDS-*clic*

- ▶ **Dodržujte bezpečnostní upozornění pro použité elektrické nářadí.**
- ▶ **Rychloupínací matici 1 603 340 031 používejte pouze pro hrubovací a dělicí kotouče s pojivem a pro diamantové dělicí kotouče na úhlové brusce se závitem brusného vřetena M14 – viz obrázek A2.**
- ▶ **Rychloupínací matici 2 608 000 638 používejte pro hrubovací a dělicí kotouče, pro diamantové dělicí kotouče a navíc pro karbidové hrncové kotouče pouze na Bosch**

úhlové brusce s funkcí magnetické brzdy se závitem brusného vřetena M14x1,5 – viz obrázek A2.

- ▶ **Používejte pouze bezvadné, nepoškozené rychloupínací matice (3).**

Očistěte brusné vřeteno **(5)**, upínací přírubu **(4)** a rychloupínací matici **(3)**.

Při našroubování dbejte na to, aby popsaná strana rychloupínací matice **(3)** nesměřovala k brusnému kotouči; šipka **(1)** musí ukazovat na indexovou značku **(2)** – viz obrázek **A1**.

Pokud byste utáhli rychloupínací matici **(3)**, aniž by šipka **(1)** ukazovala na indexovou značku **(2)**, nebude už možné rychloupínací matici **(3)** znovu ručně povolit. Pro povolení použijte kolíkový klíč, **v žádném případě nepoužívejte hasák.**

Stiskněte aretační tlačítko vřetena **(6)** pro zajištění brusného vřetena **(5)** (viz obrázek **B**) nebo podržte brusné vřeteno **(5)** vhodným klíčem (viz obrázek **C**). Pro utažení rychloupínací matice **(3)** otáčejte silou brusným kotoučem po směru hodinových ručiček.

Řádně upevněnou, nepoškozenou rychloupínací matici **(3)** můžete povolit rukou otáčením rýhovaného kroužku proti směru hodinových ručiček.

Zaseknutou rychloupínací matici (3) nikdy nepovolujte kleštěmi, nýbrž použijte kolíkový klíč. Kolíkový klíč nasaďte podle znázornění na obrázku – viz obrázek **D**.

Změny vyhrazeny.

Slovenčina

Rýchloupínacia matica SDS-*clic*

- ▶ **Dodržiavajte bezpečnostné upozornenia pre dané elektrické náradie.**

- ▶ **Rýchloupínaciu maticu 1 603 340 031 používajte iba pre hrubovacie a rezacie kotúče so spojivom a pre diamantové rezacie kotúče na uhlovej brúske so závitom brúsneho vretena M14 – pozri obrázok A2.**
- ▶ **Rýchloupínaciu maticu 2 608 000 638 používajte pre hrubovacie a rezacie kotúče so spojivom a pre diamantové rezacie kotúče a takisto pre miskovité kotúče zo spekaného karbidu iba na Bosch uhlovej brúske s magnetickou brzdnou funkciou so závitom brúsneho vretena M14x1,5 – pozri obrázok A2.**
- ▶ **Používajte iba bezchybnú, nepoškodenú rýchloupínaciu maticu (3).**

Vyčistite brúsne vreteno **(5)**, upínaciu prírubu **(4)** a rýchloupínaciu maticu **(3)**.

Pri naskrutkovávaní dávajte pozor na to, aby strana s textom rýchloupínacej matice **(3)** nesmerovala k brúsnemu kotúču; šípka **(1)** musí ukazovať na indexovú značku **(2)** – pozri obrázok **A1**.

Ak rýchloupínaciu maticu **(3)** utiahnete tak, že sa šípka **(1)** nenachádza na indexovej značke **(2)**, rýchloupínaciu maticu **(3)** už nebude možné povoliť rukou. Na povolenie použite kolíkový kľúč, v **žiadnom prípade nie rúrkové kliešte.**

Stlačte aretačné tlačidlo vretena **(6)**, aby ste brúsne vreteno **(5)** zaaretovali (pozri obrázok **B**) alebo brúsne vreteno **(5)** pridržte vhodným kľúčom (pozri obrázok **C**). Na dotiahnutie rýchloupínacej matice **(3)** otáčajte silou brúsny kotúč v smere hodinových ručičiek.

Riadne upevnenú, nepoškodenú rýchloupínaciu maticu **(3)** môžete povoliť rukou otáčaním ryhovaného krúžka proti smeru hodinových ručičiek.

Zaseknutú rýchloupínaciu maticu (3) nikdy nepovoľujte kliešťami, ale použite kolíkový kľúč. Nasaďte kolíkový kľúč tak, ako je to zobrazené na obrázku – pozri obrázok **D**.

Právo na zmeny je vyhradené.

Magyar

Gyorsbefogó anya SDS-*clic*

- ▶ **Vegye figyelembe az alkalmazásra kerülő elektromos kéziszerszám biztonsági figyelmeztetéseit.**
- ▶ **A gyorsbefogó anyát 1 603 340 031csak ragasztott nagyoló- és darabolótárcsákhoz, valamint gyémánt darabolótárcsához használja M14-es csiszolótengely-menetű sarokcsiszolón – lásd A2 ábra.**
- ▶ **A gyorsbefogó anyát 2 608 000 638 ragasztott nagyoló- és darabolótárcsákhoz, valamint gyémánt darabolótárcsához, emellett keményfém fazékkoronghoz csak Bosch M14x1,5 csiszolótengely-menetű, mágneses fékfunkcióval ellátott sarokcsiszolón használja – lásd A2 ábra.**
- ▶ **Csak hibátlan, kifogástalan (3) gyorsbefogó anyát használjon**.

Tisztítsa meg a csiszolótengelyt **(5)**, a befogókarimát **(4)** és a gyorsbefogó anyát **(3)**.

A felcsavarozás során ügyeljen arra, hogy a gyorsbefogó anya **(3)** felirattal ellátott oldala ne a csiszolótárcsa felé mutasson; a nyílnak **(1)** az indexjelre **(2)** kell mutatnia – lásd **A1** ábra.

Ha a gyorsbefogó anyát **(3)** úgy húzza meg, hogy a nyíl **(1)** nem kerül az indexjelen **(2)** belülre, a gyorsbefogó anya **(3)** kézzel már nem lazítható meg. A meglazításhoz kétkörmös kulcsot használjon, **soha ne csőkulcsot.**

Nyomja meg a tengelyreteszelő gombot **(6)** a csiszolótengely **(5)** rögzítéséhez (lásd **B** ábra) vagy tartsa a csiszolótengelyt **(5)** egy megfelelő csavarkulccsal (lásd **C** ábra). A gyorsbefogó anya **(3)** megszorításához forgassa el erőteljesen a csiszolótárcsát az óramutató járásával megegyező irányba.

Egy előírásszerűen megszorított, megrongálatlan gyorsbefogó anyát **(3)** a peremes gyűrűnek az óramutató járásával ellenkező irányban való elforgatásával szabad kézzel ki lehet oldani.

Egy beszorult gyorsbefogó anya (3) kilazítására soha ne használjon fogót, hanem csak a kétkörmös kulcsot. A kétkörmös kulcsot az ábrán látható módon kell használni – lásd **D** ábra.

A változtatások joga fenntartva.

Русский

Быстрозажимная гайка SDS-*clic*

- ▶ **Соблюдайте указания по технике безопасности для используемого электроинструмента.**
- ▶ **Используйте быстрозажимную гайку 1 603 340 031 только для крепления обдирочных и отрезных шлифкругов на связке, а также для алмазных отрезных кру-**

гов на угловых шлифмашинах с резьбой шлифовального шпинделя M14 – см. рис. A2.

- ▶ **Используйте быстрозажимную гайку 2 608 000 638 для крепления обдирочных и отрезных шлифкругов на связке, а также для алмазных отрезных кругов и твердосплавных чашечных шлифкругов только на Bosch угловой шлифмашине, оснащенной магнитным тормозом, с резьбой шлифовального шпинделя M14x1,5 – см. рис. A2.**
- ▶ **Используйте только не имеющую дефектов и повреждений быстрозажимную гайку (3).**

Очищайте шлифовальный шпиндель **(5)**, опорный фланец **(4)** и быстрозажимную гайку **(3)**.

При навинчивании следите за тем, чтобы сторона быстрозажимной гайки с надписью **(3)** не была обращена к шлифовальному кругу; стрелка **(1)** должна показывать на индексную метку **(2)** – см. рис. **A1**.

Если при затягивании быстрозажимной гайки **(3)** стрелка **(1)** не будет находиться в пределах индексной метки **(2)**, то откручивание гайки вручную станет невозможным **(3)**. Для откручивания используйте ключ под два отверстия; **ни в коем случае не переставные (трубные) клещи!**

Нажмите кнопку блокировки шпинделя, **(6)** чтобы заблокировать шлифовальный шпиндель **(5)** (см. рис. **B**), или придерживайте шлифовальный шпиндель **(5)** подходящим для этого ключом (см. рис. **C**). Чтобы затянуть быстрозажимную гайку **(3)**, поверните шлифовальный круг с усилием по часовой стрелке.

Затянутую должным образом и не имеющую повреждений быстрозажимную гайку **(3)** можно открутить вручную поворотом кольца с накаткой против часовой стрелки.

Категорически запрещается откручивать плотно навинченную быстрозажимную гайку (3) клещами, всегда используйте для этого ключ под два отверстия. Накидывайте ключ под два отверстия, как показано на рис. **D**.

Возможны изменения.

Українська

Швидкозатискна гайка SDS-*clic*

- ▶ **Дотримуйтесь інструкцій з техніки безпеки електроінструмента, що застосовується.**
- ▶ **Використовуйте швидкозатискну гайку 1 603 340 031 тільки для зачисних, відрізних та алмазних відрізних кругів на кутовій шліфувальній машині з різьбою шліфувального шпинделя M14 – див. мал. A2.**
- ▶ **Використовуйте швидкозатискну гайку 2 608 000 638 тільки для зачисних, відтрізних та алмазних відтрізних кругів, а також для твердосплавних тарілчастих кругів**

на Bosch кутовій шліфувальній машині з функцією магнітного гальма з різьбою шліфувального шпинделя M14x1,5 – див. мал. A2 .

- ▶ **Використовуйте лише бездоганну, непошкоджену швидкозатискну гайку (3).**

Очистіть шліфувальний шпиндель **(5)**, опорний фланець **(4)** і швидкозатискну гайку **(3)**.

При загвинчуванні слідкуйте за тим, щоб сторона швидкозатискної гайки **(3)** з міткою не вказувала на шліфувальний круг; стрілка **(1)** повинна вказувала на індексну позначку **(2)** – див. мал. **A1**

Якщо швидкозатискна гайка **(3)** затягнута так, що стрілка **(1)** не досягає індексної позначки **(2)**, її **(3)** більше не можна буде відкрутити вручну. Для відгвинчування використовуйте гайковий ключ під два отвори, **а не трубний ключ**.

Натисніть на фіксатор шпинделя **(6)**, щоб заблокувати шліфувальний шпиндель **(5)** (див. мал. **B**), або утримуйте шліфувальний шпиндель **(5)** відповідним ключем (див.

мал. **C**). Для затягнення швидкозатискної гайки **(3)** із силою поверніть шліфувальний круг за годинниковою стрілкою.

Закріплену належним чином, непошкоджену швидкозатискну гайку **(3)** можна відпустити, вручну повертаючи кільце з накаткою проти стрілки годинника.

Ніколи не відкручуйте швидкозатискну гайку, (3) яка сидить дуже міцно, кліщами – використовуйте ріжковий ключ під два отвори. Приставляйте ріжковий ключ під два отвори, як показано на малюнку – див. мал. **D**

Можливі зміни.

Қазақ

Жылдам қысқыш гайка SDS-clic

- ▶ **Пайдаланылатын электр құралы бойынша қауіпсіздік техникасының нұсқауларын ұстаныңыз.**
- ▶ **Жылдам қысқыш гайканы 1 603 340 031 тек байланыстырылған ажарлағыш және кескіш дискілер үшін және M14 ажарлағыш шпиндель ірек оймасы бар бұрыштық ажарлау машинасындағы алмас кескіш дискілер үшін пайдаланыңыз – A2 суретін қараңыз.**
- ▶ **Жылдам қысқыш гайканы 2 608 000 638 байланыстырылған ажарлағыш және кескіш дискілер үшін және алмас кескіш дискілер үшін, сонымен қатар қатты металдан жасалған тостағанды дискілер үшін тек магниттік тежеу функциясы және M14x1,5 ажарлағыш**

шпиндель ирек оймасы бар Bosch бұрыштық ажарлау машинасында пайдаланыңыз – A2 суретін қараңыз.

- ▶ **Бұзылмаған мінсіз күйдегі жылдам қысқыш гайканы (3) ғана пайдаланыңыз.**

Ажарлағыш шпиндельді **(5)**, бекіткіш фланецті **(4)** және жылдам қысқыш гайканы **(3)** тазалаңыз.

Бұрап орнату кезінде жылдам қысқыш гайканың **(3)** жазбасы бар жағы ажарлағыш дискіге қарап тұрмағанына көз жеткізіңіз; көрсеткі **(1)** индекстік белгіге **(2)** қарап тұруы керек – **A1** суретін қараңыз.

Егер жылдам қысқыш гайка **(3)**, көрсеткі **(1)** индекстік белгі **(2)** аясында болмаған кезде тартылған болса, жылдам қысқыш гайканы **(3)** әрі қарай қолмен босату мүмкін емес. Екі саңылаулы кілтті босату үшін **еш жағдайда құбыр кілтін пайдаланбаңыз.**

Шпиндельді бұғаттау түймесін **(6)** ажарлағыш шпиндельді **(5)** бекіту үшін басыңыз (**B** суретін қараңыз) немесе ажарлағыш шпиндельді **(5)** арнайы кілтпен ұстап тұрыңыз (**C** суретін

қараңыз). Жылдам қысқыш гайканы **(3)** мықтап тарту үшін ажарлағыш дискіні сағат тілінің бағытымен күш салып бұраңыз.

Дұрыс бекітілген, зақымдалмаған жылдам қысқыш гайканы **(3)** жиек сақинасын сағат тілінің бағытына қарсы қолмен бұрау арқылы босатуға болады.

Берік бекітілген жылдам қысқыш гайканы (3) еш жағдайда қысқашпен босатпаңыз, оның орнына екі саңылаулы кілтті пайдаланыңыз. Екі саңылаулы кілтті суретте көрсетілгендей орнатыңыз – **D** суретін қараңыз.

Техникалық өзгерістер енгізу құқығы сақталады.

ქართული

სწრაფმოჭერი ქანჩიSDS-*clic*

- დაიცავით ტექნიკური უსაფრთხოების ინსტრუქცია ელექტროხელსაწყოს გამოსაყენებლად.
- გამოიყენეთ სწრაფმომჭერი ქანჩი 1 603 340 031 მხოლოდ საჩორტნი და საჭრელი წრეებისთვის კვანძზე, და აგრეთვე ალმასის საჭრელი წრეებისთვის კუთხესახეხ მანქანებზე რომლის სახეხი შპინდელის კუთხვილია M14 — იხ.სურ. A2.
- გამოიყენეთ სწრაფმომჭერი ქანჩი 2 608 000 638 საჩორტნი და საჭრელი წრეებისთვის კვანძზე დასამაგრებლად, და აგრეთვე ალმასის საჭრელი წრეებისთვის და სალშენადნობიანი მჭრელი ფირფიტებისთვის მხოლოდ Bosch კუთხესახეხ მანქანებზე, რომელიც აღჭურვილია მაგნიტური

მუხრუჭით, რომლის სახეხი შპინდელის კუთხვილია M14x1,5 — იხ.სურ. A2.

- ▶ **გამოიყენეთ მხოლოდ გამართული სწრაფმომჭერი ქანჩი (3) დაზიანებების გარეშე.**

გაწმინდეთ სახეხი შპინდელი **(5)**, საყრდენი მილტუჩი **(4)** და სწრაფმომჭერი ქანჩი **(3)**.

მოჭერის დროს უზრუნველყავით, რომ სწრაფმომჭერი ქანჩის მარკირებული მხარე **(3)** არ იყოს მიმართული სახეხ დისკზე; ისარი **(1)** უნდა იყოს მიმართული საინდექსო ნიშნულისკენ **(2)** — იხ. სურ. **A1**.

თუ სწრაფმომჭერი ქანჩის მოჭერისას **(3)** ისარი **(1)** არ იქნება განთავსებული საინდექსო ნიშნულის ფარგლებში **(2)**, მაშინ ქანჩის ხელით მოშვება შეუძლებელი გახდება **(3)**. მოსაშვებად გამოიყენეთ ორხვრიანი გასაღები; **არავითარ შემთხვევაში არა გასაშლელი (მილისებრი) მარწუხები.**

დააჭირეთ შპინდელის ბლოკირების ღილაკს, **(6)** რათა დაბლოკოთ სახეხი შპინდელი **(5)** (იხ. სურ. **B**), ან

ხელით გეჭიროთ სახეხი შპინდელი **(5)** ამისთვის გამოსადეგი გასაღებით (იხ. სურ. **C**). სწრაფმომჭერი ქანჩის მოჭერისთვის **(3)**, მოატრიალეთ სახეხი რგოლი ძალისხმევით საათის ისრის მიმართულებით.

სათანადოდ დამაგრებული და დაუზიანებელი სწრაფმომჭერი ქანჩი **(3)** შეგიძლიათ მოუშვათ ხელით, ნაკეჭნი რგოლის მოტრიალებით საათის ისრის საწინააღმდეგოდ.

მკაცრად აკრძალულია ძლიერად მოჭერილი სწრაფმომჭერი ქანჩის მოშვება (3) მარწუხებით, ამისათვის ყოველთვის გამოიყენეთ ორხვრიანი გასაღები. დააყენეთ ორხვრიანი გასაღები სურათის შესაბამისად. **D**.

შესაძლებელია ცვლილებების შეტანა.

Română

Piuliță de strângere rapidă SDS-*clic*

- ▶ **Respectă instrucțiunile privind siguranța pentru scula electrică utilizată.**
- ▶ **Utilizează piulița de strângere rapidă 1 603 340 031 numai pentru discurile de degroşare şi de tăiere lipite, precum şi pentru discurile diamantate pe un polizor unghiular cu filet M14 al arborelui de polizat – consultă imaginea A2.**
- ▶ **Utilizează piulița de strângere rapidă 2 608 000 638 pentru discurile de degroşare şi de tăiere lipite, precum şi pentru discurile diamantate, şi suplimentar pentru discurile din carbură metalică numai pe un polizor unghiular Bosch cu funcție de frânare magnetică, cu filet M14x1,5 al arborelui de polizat – consultă imaginea A2.**

▶ **Utilizează numai o piuliță de strângere rapidă care are o stare optimă, nedeteriorată (3).**

Curăță arborele de polizat **(5)**, flanşa de prindere **(4)** şi piulița de strângere rapidă **(3)**.

La înşurubare, ai grijă ca partea inscripționată a piuliței de strângere rapidă **(3)** să nu fie orientată spre discul de şlefuire; săgeata **(1)** trebuie să fie orientată spre marcajul de indexare **(2)** – consultă imaginea **A1**.

Dacă piulița de strângere rapidă **(3)** este strânsă fără ca săgeata **(1)** să se afle în interiorul marcajului de indexare **(2)**, piulița de strângere rapidă **(3)** nu mai poate fi desfăcută manual. Pentru a o desface, utilizează o cheie pentru şplinturi; **nu utiliza niciodată un cleşte pentru țevi.**

Apasă butonul de blocare a axului **(6)** pentru a fixa arborele de polizat **(5)** (consultă imaginea **B**) sau ține arborele de polizat **(5)** cu ajutorul unei chei adecvate (consultă imaginea **C**). Pentru a strânge piulița de strângere rapidă **(3)**, răsuceşte puternic în sens orar discul de şlefuire.

Dacă piulița de strângere rapidă **(3)** este nedeteriorată şi a fost fixată corespunzător, o poți desface manual prin rotirea manuală în sens antiorar a inelului zimțat.

Pentru a desface o piuliță de strângere rapidă care este blocată (3), **nu utiliza niciodată un cleşte, ci cheia pentru şplinturi.** Aşază cheia pentru şplinturi conform imaginii – consultă imaginea **D**.

Sub rezerva modificărilor.

Български

Бързообтяжна гайка SDS-*clic*

▶ **Спазвайте стриктно указанията за безопасност за използвания електроинструмент.**

- ▶ **Използвайте бързообтяжната гайка 1 603 340 031 само за композитни дискове за шлифоване и рязане, както и за диамантени дискове за рязане върху ъглошлайф с присъединителна резба на вала M14 – вж. фиг. A2.**
- ▶ **Използвайте бързообтяжната гайка 2 608 000 638 за композитни дискове за шлифоване и рязане, както и за диамантени дискове за рязане и допълнително за твърдосплавните чашковидни дискове върху Bosch ъглошлайф с магнитна спирачна функция с присъединителна резба на вала M14x1,5 – вж. фиг. A2.**
- ▶ **Използвайте само безупречна, неповредена бързообтяжна гайка (3).**

Почистете вала **(5)**, поемащия фланец **(4)** и бързообтяжната гайка **(3)**.

Внимавайте при завинтването за това, надписаната страна на бързообтяжната гайка **(3)** да не сочи шлифовъчния диск; стрелката **(1)** трябва да показва индексната маркировка **(2)** – вж. фиг. **A1**.

Ако бързообтяжната гайка **(3)** се затегне без стрелката **(1)** да се намира в индексната маркировка **(2)**, бързообтяжната гайка **(3)** вече не може да се развие на ръка. За развиване използвайте ключ с два отвора, **в никакъв случай тръбни клещи.**

Натиснете бутона за застопоряване на вала **(6)**, за да фиксирате фала **(5)** (вж. фиг. **B**) или задръжте вала **(5)** с подходящ ключ (вж. фиг. **C**). За да затегнете бързообтяжната гайка **(3)**, завъртете шлифовъчния диск силно по посока на стрелката.

Правилно затегната и изправна бързообтяжна гайка **(3)** можете да развиете чрез завъртане на ръка на пръстена обратно на часовниковата стрелка.

Никога не развивайте затегната бързообтяжна гайка (3) с клещи, а използвайте ключ с два отвора. Използвайте ключа с два отвора както е показано на фигурата – вж. фиг. **D**.

Правата за изменения запазени.

Македонски

Брзозатезна навртка SDS-clic

- ▶ **Почитувајте ги безбедносните напомени за електричниот алат што се употребува.**
- ▶ **Користете ја брзозатезната навртка 1 603 340 031 само за поврзани дискови за груба обработка и сечење и за дијамантски дискови за сечење на аголна брусилка со навој на вретеното за брусење M14 – видете ја сликата A2.**
- ▶ **Користете ја брзозатезната навртка 2 608 000 638 само за поврзани дискови за груба обработка и сечење и за дијамантски дискови за сечење и дополнително за лончести плочи од тврд метал само на Bosch аголна брусилка со функција на магнетна сопирачка со навој**

на вретеното за брусење M14x1,5 – видете ја сликата A2.

- ▶ **Користете само беспрекорни, неоштетени брзозатезни навртки (3).**

Исчистете го вретеното за брусење **(5)**, приклучната прирабница **(4)** и брзозатезната навртка **(3)**.

При затегнување внимавајте на тоа, страната со натпис на брзозатезната навртка **(3)** да не е насочена кон брусната плоча; стрелката **(1)** мора да е насочена кон ознаките на индекс **(2)** – видете ја сликата **A1**.

Ако брзозатезната навртка **(3)** се затегне, без стрелката **(1)** да се наоѓа во ознаката на индекс **(2)**, брзозатезната навртка **(3)** повеќе не може да се олабавува со рака. За олабавувањето користете клуч со два отвори, **никогаш не користете клуч за цевки.**

Притиснете го копчето за блокирање на вретеното **(6)** за да го зацврстите вретеното за брусење **(5)** (видете слика **B**) или задржете го вретеното за брусење **(5)** со соодветен клуч

(видете слика **C**). За да ја зацврстите брзозатезната навртка **(3)** силно завртете ја брусната плоча во правец на стрелките на часовникот.

Правилно прицврстената, неоштетена брзозатезна навртка **(3)** може да ја олабавите со вртење на нарецканиот прстен во правец спротивен на стрелките на часовникот.

Цврсто затегнатата брзозатезна навртка (3) никогаш не олабавувајте ја со клешти, туку употребете клуч со два отвори. Поставете го клучот со два отвори како на сликата – видете ја сликата **D**.

Се задржува правото на промена.

Shqip

Dado shtrënguese e shpejtë SDS-clic

- ▶ **Ndiqni udhëzimet e sigurisë për mjetin elektrik që po përdorni.**
- ▶ **Përdorni dadon shtrënguese të shpejtë 1 603 340 031 vetëm për disqe smerilimi dhe prerëse me ngjitje, si edhe për disqe prerëse diamanti në fresibël me fileta aksi M14 – shiko figurën A2.**
- ▶ **Përdorni dadon shtrënguese të shpejtë 2 608 000 638 për disqe smerilimi dhe prerëse me ngjitje, si edhe për disqe prerëse diamanti, gjithashtu edhe për disqe me kupë karbidi Bosch vetëm në një fresibël me funksion frenimi magnetik me fileta aksi M14x1,5 – shiko figurën A2.**
- ▶ **Përdorni vetëm një dado me shtrëngim të shpejtë të përsosur, të padëmtuar (3).**

Pastroni aksin **(5)**, flanxhën e montimit **(4)** dhe dadon shtrënguese të shpejtë **(3)**.

Kur e zhvidhosni, sigurohuni që ana e etiketuar e dados me shtrëngim të shpejtë **(3)** të mos jetë drejt diskut; shigjeta **(1)** duhet të tregojë në shenjën e indeksit **(2)** – shiko figurën **A1**.

Nëse dadoja me shtrëngim të shpejtë **(3)** shtrëngohet dhe shigjeta **(1)** nuk është te shenja e indeksit **(2)**, dadoja me shtrëngim të shpejtë **(3)** nuk mund të lirohet më me dorë. Përdorni një çelës me dy vrima për ta liruar, **mos përdorni asnjëherë çelës tubash.**

Shtypni butonin e kyçjes së aksit **(6)** për ta kyçur aksin **(5)** (shiko figurën **B**) ose mbajeni aksin **(5)** me një çelës të përshtatshëm (shiko figurën **C**). Për të shtrënguar dadon e shpejtë shtrënguese **(3)**, rrotulloni diskun në drejtim të akrepave të orës.

Mund të lironi me dorë një dado të shpejtë shtrëngimi **(3)** të fiksuar siç duhet, të padëmtuar, duke e rrotulluar rondelen me vija në drejtim të kundërt të akrepave të orës.

Asnjëherë mos e lironi një dado të shpejtë shtrëngimi (3) me pincë, por përdorni çelës me dy vrima. Futeni çelësin me dy vrima siç tregohet në figurë – shiko figurën **D**.

Ndryshimet janë të rezervuara.

Srpski

Brzostezna navrtka SDS-*clic*

- ▶ **Pridržavajte se sigurnosnih napomena za upotrebu vašeg električnog alata.**
- ▶ **Koristite brzosteznu navrtku 1 603 340 031 samo za kompozitne diskove za grubu obradu i rezne diskove kao i za dijamantske rezne diskove na ugaonoj brusilici sa navojem brusnog vretena M14 – videti sliku A2.**

- ▶ **Koristite brzosteznu navrtku 2 608 000 638 za kompozitne diskove za grubu obradu i rezne diskove kao i za dijamantske rezne diskove i dodatno za lončaste ploče od tvrdog metala samo na Bosch ugaonoj brusilici sa magnetnom funkcijom kočenja navojem brusnog vretena M14x1,5 – videti sliku A2.**
- ▶ **Upotrebljavajte samo besprekorne, neoštećene brzostezne navrtke (3).**

Očistite brusno vreteno **(5)**, prihvatnu prirubnicu **(4)** i brzosteznu navrtku **(3)**.

Prilikom zavrtanja obratite pažnju da označena strana brzostezne navrtke **(3)** ne pokazuje na brusni disk; strelica **(1)** mora da pokazuje na indeksiranu oznaku **(2)** – videti sliku **A1**.

Ako brzosteznu navrtku **(3)** zavrnete dok se strelica **(1)** ne nalazi na indeksiranoj oznaci **(2)**, brzostezna navrtka **(3)** se više ne može otpustiti rukom. Za otpuštanje koristite ključ sa dva otvora, **nipošto klešta za cevi.**

Pritisnite taster za blokadu vretena **(6)** da biste brusno vreteno **(5)** fiksirali (videti sliku **B**) ili držite brusno vreteno **(5)** odgovarajućim ključem (videti sliku **C**). Da biste pritegli brzosteznu navrtku **(3)**, snažno okrenite brusni disk u smeru kretanja kazaljke na satu.

Propisno pritegnutu i neoštećenu brzosteznu navrtku **(3)** možete da otpustite tako što ćete rukom okretati izreckani prsten u smeru suprotnom od smera kretanja kazaljke na satu.

Brzosteznu navrtku (3) nikada nemojte da odvrćete kleštima, već koristite ključ sa dva otvora. Postavite ključ sa dva otvora kao što je prikazano na slici – videti sliku **D**.

Zadržavamo pravo na promene.

Slovenščina

Hitrozatezna matica SDS-*clic*

- ▶ **Upoštevajte varnostna opozorila za uporabo električnega orodja.**
- ▶ **Hitrozatezno matico 1 603 340 031 uporabljajte le z brusnimi, lamelnimi rezalnimi ter diamantnimi rezalnimi ploščami ter s kotnim brusilnikom z navojem brusnega vretena M14 – glejte sliko A2.**
- ▶ **Hitrozatezno matico 2 608 000 638 uporabljajte le z brusnimi, lamelnimi rezalnimi in diamantnimi rezalnimi ploščami ter z lončastimi brusi iz karbidne trdine pri uporabi kotnega brusilnika Bosch z magnetno zavorno funkcijo in navojem brusnega vretena M14x1,5 – glejte sliko A2.**

▶ **Uporabljajte le brezhibno in nepoškodovano hitrozatezno matico (3).**

Očistite brusno vreteno **(5)**, prijemalno prirobnico **(4)** in hitrozatezno matico **(3)**.

Pri privijanju pazite na to, da stran z napisom na hitrozatezni matici **(3)** ni obrnjena proti brusni plošči; puščica **(1)** mora biti obrnjena proti indeksni oznaki **(2)** – glejte sliko **A1**.

Če hitrozatezno matico **(3)** zategnete, čeprav puščica **(1)** ni obrnjena proti indeksni oznaki **(2)**, hitrozatezne matice **(3)** ne bo več mogoče ročno odviti. Odvijete jo lahko z dvostranskim ključem, **nikakor pa ne s cevnimi kleščami.**

Pritisnite tipko za blokado vretena **(6)**, da pridržite brusno vreteno **(5)** (glejte sliko **B**), ali pridržite brusno vreteno **(5)** s primernim ključem (glejte sliko **C**). Če želite hitrozatezno matico **(3)** zategniti, brusno ploščo tesno privijte v desno.

Ustrezno pritrjeno in nepoškodovano hitrozatezno matico **(3)** lahko ročno odvijete z vrtenjem narebričenega obroča v levo.

Privite hitrozatezne matice (3) nikoli ne odvijajte s kleščami, temveč z uporabo dvostranskega ključa. Dvostranski ključ namestite tako, kot je prikazano na sliki – glejte sliko **D**.

Pridržujemo si pravico do sprememb.

Hrvatski

Brzostezna matica SDS-*clic*

- ▶ **Pridržavajte se sigurnosnih napomena za korišteni električni alat.**
- ▶ **Koristite brzosteznu maticu 1 603 340 031 samo za ploče za grubu obradu i rezne ploče kao i za dijamantne rezne ploče pričvršćene na kutnoj brusilici pomoću navoja brusnog vretena M14 – vidjeti sliku A2.**

- ▶ **Koristite brzosteznu maticu 2 608 000 638 za ploče za grubu obradu i rezne ploče kao i za dijamantne rezne ploče i dodatno za lončaste ploče od tvrdog metala pričvršćene samo na Bosch kutnoj brusilici s magnetskom funkcijom kočenja pomoću navoja brusnog vretena M14x1,5 – vidjeti sliku A2.**
- ▶ **Koristite samo besprijekornu, neoštećenu brzosteznu maticu (3).**

Očistite brusno vreteno **(5)**, prihvatnu prirubnicu **(4)** i brzosteznu maticu **(3)**.

Pri navrtanju pazite da strana brzostezne matice **(3)** s oznakom nije okrenuta prema brusnoj ploči; strelica **(1)** mora biti okrenuta prema oznaci indeksa **(2)** – vidjeti sliku **A1**.

Ako pritegnete brzosteznu maticu **(3)**, a da strelica **(1)** nije unutar oznake indeksa **(2)**, onda više ne možete rukom otpustiti brzosteznu maticu **(3)**. Upotrijebite dvostruki okasti ključ, **ni u kojem slučaju kliješta za cijevi.**

Pritisnite tipku za blokadu vretena **(6)** kako biste fiksirali brusno vreteno **(5)** (vidjeti sliku **B**) ili držite brusno vreteno **(5)** odgovarajućim ključem (vidjeti sliku **C**). Za stezanje brzostezne matice **(3)** snažno okrenite brusnu ploču u smjeru kazaljke na satu.

Pravilno pričvršćenu, neoštećenu brzosteznu maticu **(3)** možete ručno otpustiti okretanjem nazubljenog prstena u smjeru suprotnom od kazaljke na satu.

Brzosteznu maticu s čvrstim dosjedom (3) nikada ne otpuštajte kliještima, nego upotrijebite dvostruki okasti ključ. Stavite dvostruki okasti ključ kao što je prikazano na slici – vidjeti sliku **D**.

Zadržavamo pravo promjena.

Eesti

Kiirkinnitusmutter SDS-*clic*

- ▶ **Järgige kasutatava elektrilise tööriista ohutussuuniseid.**
- ▶ **Kasutage kiirkinnitusmutrit 1 603 340 031 ainult liimitud jämetöötlemis- ja lõikeketaste ning teemantlõikeketaste jaoks nurklihvijal lihvspindli keermega M14 – vaata joonist A2.**
- ▶ **Kasutage kiirkinnitusmutrit 2 608 000 638 liimitud jämetöötlemis- ja lõikeketaste ning teemantlõikeketaste jaoks ja lisaks kõvasulamkaussketaste jaoks ainult Bosch magnetilise pidurdusfunktsiooniga nurklihvijatel lihvspindli keermega M14x1,5 – vaata joonist A2.**
- ▶ **Kasutage ainult laitmatus korras olevat kahjustamata kiirkinnitusmutrit (3).**

Puhastage lihvspindel **(5)**, tugiäärik **(4)** ja kiirkinnitusmutter **(3)**.

Pealekeeramisel jälgige, et kiirkinnitusmutri **(3)** kirjaga pool ei jää lihvketta poole; nool **(1)** peab olema suunatud indeksimärgisele **(2)** – vaata joonist **A1**.

Kui kiirkinnitusmutter **(3)** pingutatakse, ilma et nool **(1)** oleks indeksimärgise **(2)** piirkonnas, ei saa kiirkinnitusmutrit **(3)** enam käega vabastada. Kasutage vabastamiseks kaheavavõtit, **mitte mingil juhul torutange.**

Vajutage spindli lukustusnuppu **(6)** lihvspindli **(5)** fikseerimiseks (vaata joonist **B**) või hoidke lihvspindlit **(5)** sobiva võtmega (vaata joonist **C**). Kiirkinnitusmutri **(3)** pingutamiseks keerake lihvketast tugevalt päripäeva.

Nõuetekohaselt kinnitatud kahjustamata kiirkinnitusmutri **(3)** saate rihveldatud rõngast vastupäeva pöörates käega vabastada.

Ärge vabastage tugevalt kinni jäänud kiirkinnitusmutrit (3) mitte kunagi tangidega, vaid kasutage kaheavavõtit. Asetage kaheavavõti joonisel kujutatud viisil peale – vaata joonist **D**.

Tootja jätab endale õiguse muudatuste tegemiseks.

Latviešu

Rokas piespiedējuzgrieznis SDS-clic

- ▶ **Ņemiet vērā izmantojamā elektroinstrumenta drošības norādījumus.**
- ▶ **Izmantojiet rokas piespiedējuzgriezni 1 603 340 031 tikai saistītiem berzes un griešanas diskiem, kā arī dimanta griešanas diskiem uz leņķa slīpmašīnas ar slīpēšanas darbvārpstas vītni M14 – skatīt attēlu A2.**
- ▶ **Izmantojiet rokas piespiedējuzgriezni 2 608 000 638 tikai saistītiem berzes un griešanas diskiem, kā arī dimanta griešanas diskiem un papildus cietmetāla kausveida diskiem tikai uz Bosch leņķa slīpmašīnas ar magnētiskās bremzes funkciju un slīpēšanas darbvārpstas vītni M14x1,5 – skatīt attēlu A2.**

▶ **Lietojiet tikai tādu rokas piespiedējuzgriezni, kas darbojas bez traucējumiem un nav bojāts (3).**

Tīriet slīpēšanas darbvārpstu **(5)**, balstpaplāksni **(4)** un rokas piespiedējuzgriezni **(3)**.

Uzskrūvējot rokas piespiedējuzgriezni **(3)**, ņemiet vērā, ka tā marķētā puse nedrīkst būt vērsta pret slīpēšanas disku; bultai **(1)** jābūt vērstai pret marķiera atzīmi **(2)** – skatīt attēlu **A1**.

Ja rokas piespiedējuzgrieznis **(3)** tiek pievilkts, kas bulta **(1)** neatrodas uz atzīmes **(2)**, rokas piespiedējuzgriezni **(3)** vairs nevar atskrūvēt ar roku. Lai atskrūvētu, izmantojiet divizciļņu uzgriežņu atslēgu, **bet nekādā gadījumā ne cauruļatslēgu.**

Lai fiksētu slīpēšanas darbvārpstu **(5)**, nospiediet darbvārpstas fiksēšanas taustiņu **(6)** (skatīt attēlu **B**) vai turiet slīpēšanas darbvārpstu **(5)** ar piemērotu atslēgu (skatīt attēlu **C**). Lai pievilktu rokas piespiedējuzgriezni **(3)**, spēcīgi pagrieziet slīpēšanas darbvārpstu pulksteņrādītāju virzienā.

Pareizi uzskrūvētu un nebojātu rokas piespiedējuzgriezni **(3)** var noskrūvēt ar roku, griežot rievoto gredzenu pretējs pulksteņa rādītāju kustības virzienam.

Nemēģiniet atskrūvēt pārāk cieši pieskrūvētu rokas piespiedējuzgriezni (3) ar knaiblēm, bet lietojiet šim nolūkam divizciļņu uzgriežņu atslēgu. Novietojiet divizciļņu uzgriežņu atslēgu, kā parādīts attēlā – skatīt attēlu **D**.

Tiesības uz izmaiņām tiek saglabātas.

Lietuvių k.

Greitai fiksuojanti prispaudžiamoji veržlė SDS-*clic*

▶ **Laikykitės naudojamo elektrinio įrankio saugos nuorodų.**

- **Greitai fiksuojančią prispaudžiamąją veržlę 1 603 340 031 naudokite tik standiems rupiojo šlifavimo ir atpjovimo diskams bei deimantiniams atpjovimo diskams su kampinio šlifavimo mašina, kurios šlifavimo suklio sriegis M14 – žr. A2 pav.**
- **Greitai fiksuojančią prispaudžiamąją veržlę 2 608 000 638 naudokite standiems rupiojo šlifavimo ir atpjovimo diskams bei deimantiniams atpjovimo diskams, o taip pat kietlydinio šlifavimo puodeliams tik su Bosch kampinio šlifavimo mašina, kuri yra su magnetinio stabdymo funkcija ir kurios šlifavimo suklio sriegis M14x1,5 – žr. A2 pav.**
- **Naudokite tik nepriekaištingos būklės, neapgadintą greitai fiksuojančią prispaudžiamąją veržlę (3).**

Nuvalykite šlifavimo suklį **(5)**, tvirtinamąją jungę **(4)** ir greitai fiksuojančią prispaudžiamąją veržlę **(3)**.

Prisukdami atkreipkite dėmesį į tai, kad greitai fiksuojančios prispaudžiamosios veržlės **(3)** pusė su užrašu nebūtų nukreipta į šli-

favimo diską; rodyklė **(1)** turi būti nukreipta į indeksinę žymę **(2)** – žr. **A1** pav.

Jei greitai fiksuojanti prispaudžiamoji veržlė **(3)** užveržiama nenukreipus rodyklės **(1)** į žymes **(2)**, tai greitai fiksuojančios prispaudžiamosios veržlės **(3)** atlaisvinti ranka nebebus galima. Veržlei atlaisvinti naudokite ragelinį raktą, **jokiu būdu nenaudokite vamzdžių replių.**

Norėdami užfiksuoti šlifavimo suklį **(5)**, paspauskite suklio fiksuojamąjį klavišą **(6)** (žr. **B** pav.) arba laikykite šlifavimo suklį **(5)** specialiu raktu (žr. **C** pav.). Kad užveržtumėte greitai fiksuojančią prispaudžiamąją veržlę **(3)**, stipriai pasukite šlifavimo diską pagal laikrodžio rodyklę.

Tinkamai pritvirtintą, nepažeistą greitai fiksuojančią prispaudžiamąją veržlę **(3)** galite atlaisvinti ranka sukdami prieš laikrodžio rodyklę rantytąjį žiedą.

Labai tvirtai užveržtą greitai fiksuojančią prispaudžiamąją veržlę (3) atlaisvinkite rageliniu raktu ir jokiu būdu nenaudo-

kite replių. Uždėkite ragelinį raktą, kaip pavaizduota paveikslėlyje – žr. **D** pav.

Galimi pakeitimai.

한국어

순간 교환 너트 SDS-*clic*

- ▶ **전동공구에 대한 안전 수칙을 준수하여 사용하시기 바랍니다.**
- ▶ **순간 교환 너트 1 603 340 031 는 관련이 있는 연마석 및 절단석, 다이아몬드 절단석에 대해서만 연삭 스핀들 나사 M14와 함께 앵글 그라인더에서 사용하십시오(그림 A2참조).**

- ▶ **순간 교환 너트 2 608 000 638 는 관련이 있는 연마석 및 절단석, 다이아몬드 절단석, 추가적으로 초경컵 휠에 대해서 Bosch 앵글 그라인더(자기 브레이크 기능 포함)에서만 연삭 스핀들 나사 M14x1.5와 함께 사용하십시오(그림 A2참조).**
- ▶ **아무런 손상이 없는 순간 교환 너트 (3) 만 사용하십시오.**

연삭 스핀들 **(5)**, 수용 플랜지 **(4)** 및 순간 교환 너트 **(3)** 를 청소하십시오.

나사를 체결할 때 순간 교환 너트 **(3)** 의 라벨 면이 연마석을 향해 있지 않도록 유의하십시오. 화살표 **(1)** 가 인덱스 표시 **(2)** 를 향해 있어야 합니다(그림 **A1** 참조).

화살표 **(1)** 가 인덱스 표시 **(2)** 안에 있지 않은 상태에서 순간 교환 너트 **(3)** 를 조이면, 손으로 더 이상 순간 교환 너트 **(3)** 를 풀 수 없습니다. 양구 스패너를 사용해서 풀고, **절대로 파이프 스패너를 사용하지 마십시오.**

스핀들 잠금 버튼 **(6)** 을 눌러 연삭 스핀들 **(5)** 을 고정(그림 **B** 참조)하거나 또는 연삭 스핀들 **(5)** 을 적합한

스패너를 이용해 잡으십시오(그림 **C** 참조). 순간 교환 너트 **(3)** 를 조일 때는 연마석을 시계 방향으로 힘껏 돌리십시오.

제대로 고정된 손상되지 않은 순간 교환 너트 **(3)** 는 너트의 측면에 나있는 홈 부분을 잡고 시계 반대 방향으로 돌려서 손으로 풀 수가 있습니다.

체결된 순간 교환 너트 (3) 는 절대로 플라이어를 사용하지 말고, 양구 스패너를 사용해 푸십시오. 양구 스패너는 그림에 제시된 바와 같이 사용하십시오(그림 **D** 참조).

위 사항은 사전 예고 없이 변경될 수도 있습니다.

عربي

صامولة سريعة الشد SDS-*clic*

- تراعى إرشادات الأمان للعدة الكهربائية المستخدمة.
- استخدم الصامولة سريعة الشد 1 603 340 031 مع أقراص القطع والكشط المركبة فقط، وكذلك لأقراص القطع الماسية على المجلخة الزاوية ذات لولب محور دوران مقاس M14 – انظر الصورة A2.
- استخدم الصامولة سريعة الشد 2 608 000 638 مع أقراص القطع والكشط المركبة وكذلك لأقراص القطع الماسية، بالإضافة إلى الأقراص القدحية من معدن صلب فقط على Bosch مجلخة زاوية ذات وظيفة كبح بلولب محور دوران مقاس M14x1,5 – انظر الصورة A2.

◀ **استخدم صامولة سريعة الشد فقط إن كانت سليمة وغير تالفة (3).**

قم بتنظيف محور دوران الجلاخة **(5)**، وفلانشة التثبيت **(4)** والصامولة سريعة الشد **(3)**.

عند الفك احرص على ألا تشير ناحية الكتابة في صامولة الشد **(3)** إلى قرص التجليخ، السهم **(1)** ينبغي أن يشير السهم إلى علامة المؤشر **(2)** – انظر الصورة **A1**.

في حالة ربط الصامولة سريعة الشد **(3)** دون أن يوجد السهم **(1)** داخل علامة المؤشر **(2)** لن يمكن فك الصامولة سريعة الشد **(3)** باليد. للفك استخدم مفتاح ربط ثنائي الثقب، **لكن زردية المواسير بأي حال من الأحوال.**

اضغط زر تثبيت محور الدوران **(6)** لتثبيت محور دوران الجلاخة **(5)** (انظر الصورة **B**) أو ثبت محور دوران الجلاخة **(5)** باستخدام مفتاح مناسب (انظر الصورة **C**). لإحكام ربط الصامولة سريعة الشد **(3)** أدر قرص التجليخ بقوة في اتجاه عقارب الساعة.

الصامولة سريعة الشد السليمة المثبتة بشكل صحيح **(3)** يمكنك فكها من خلال إدارة الحلقة المحززة عكس اتجاه عقارب الساعة يدويًا.

لا تستخدم كماشة أبدًا في فك الصامولة سريعة الشد المنحصرة (3) واستخدم مفتاح الربط ثنائي الثقب. ضع مفتاح الربط ثنائي الثقب بالشكل الموضح في الصورة – انظر الصورة **D**.

نحتفظ بحق إدخال التعديلات.

فارسی

مهره مهار سریع SDS-*clic*

- به دفترچه راهنمای اصلی مربوط به ابزار برقی مورد استفاده توجه کنید.
- از مهره مهار سریع 1 603 340 031 فقط برای تراش اولیه و صفحه برش و همچنین برای صفحه برش الماسه روی سنگ فرز با رزوه محور سایش M14 – استفاده کنید رجوع کنید به تصویر A2.
- از مهره مهار سریع 2 608 000 638 برای تراش اولیه و صفحه برش متصل و همچنین برای صفحه های برش الماسه، و برای صفحه های کاربیدی فقط روی Bosch سنگ فرز با عملکرد ترمز مغناطیسی با رزوه محور سایش M14x1,5 – استفاده کنید رجوع کنید به تصویر A2.

◀ **فقط از یک مهره مهار سریع سالم، بی نقص استفاده کنید (3).**

محور سایش **(5)**، فلنج گیرنده **(4)** و مهره مهار سریع **(3)** را تمیز کنید.

هنگام باز کردن، دقت کنید که سمت نوشته دار مهره مهار سریع **(3)** به طرف صفحه سایش نباشد، فلش **(1)** باید به طرف علامت شاخص **(2)** باشد – رجوع کنید به تصویر **A1**.

اگر مهره مهار سریع **(3)** بدون اینکه فلش **(1)** در محدوده علامت شاخص **(2)** قرار بگیرد، کشیده شود، مهره مهار سریع **(3)** را دیگر نمی توان با دست باز کرد. برای باز کردن از یک آچار فرز استفاده کنید **به هیچ وجه از آچار لوله استفاده نکنید.**

دکمه قفل محور دستگاه **(6)** را فشار دهید تا محور سایش **(5)** را تعیین کنید (رجوع کنید به تصویر **B**) یا محور سایش **(5)** را با یک آچار مناسب نگه دارید (رجوع کنید به تصویر **C**). برای محکم کردن مهره مهار **(3)**،

صفحه ساب را محکم در جهت حرکت عقربه ساعت بچرخانید.

مهره مهار بسته شده سالم **(3)** را می توانید با چرخاندن حلقه آج دار برخلاف جهت عقربه ساعت با دست باز کنید.

مهره مهار سریع محکم شده (3) را هرگز با انبر باز نکنید، بلکه از آچار فرز استفاده کنید. از آچار فرز مانند تصویر استفاده کنید – رجوع کنید به تصویر **D**.

حق هرگونه تغییری محفوظ است.