BOSCH

GCY 42 Professional

Robert Bosch Power Tools GmbH
70538 Stuttgart
GERMANY

www.bosch-pt.com



1 609 92A 6RX (2022.02) O / 469

1 609 92A 6RX

de Originalbetriebsanleitung
en Original instructions
fr Notice originale
es Manual original
pt Manual original
it Istruzioni originali
nl Oorspronkelijke gebruiksaanwijzing
da Original brugsanvisning
sv Bruksanvisning i original
no Original driftsinstruks
fi Alkuperäiset ohjeet
el Πρωτότυπο οδηγιών χρήσης
tr Orijinal işletme talimatı
pl Instrukcja oryginalna
cs Původní návod k používání
sk Pôvodný návod na použitie
hu Eredeti használati utasítás
ru Оригинальное руководство по эксплуатации
uk Оригінальна інструкція з експлуатації
kk Пайдалану нұсқаулығының түпнұсқасы
ro Instrucţiuni originale
bg Оригинална инструкция
mk Оригинално упатство за работа
sr Originalno uputstvo za rad
sl Izvirna navodila
hr Originalne upute za rad
et Algupärane kasutusjuhend
lv Instrukcijas oriģinālvalodā
lt Originali instrukcija
zh 正本使用说明书
zh 原始使用說明書
ko 사용 설명서 원본
th หนังสือคู่มือการใช้งานฉบับต้นแบบ
id Petunjuk-Petunjuk untuk Penggunaan Orisinal
vi Bản gốc hướng dẫn sử dụng
ar دليل التشغيل الأصلي
fa دفترچه راهنمای اصلی



Deutsch ..... Seite 12
English ..... Page 24
Français ..... Page 36
Español ..... Página 50
Português ..... Página 63
Italiano ..... Pagina 76
Nederlands ..... Pagina 87
Dansk ..... Side 98
Svensk ..... Sidan 109
Norsk ..... Side 119
Suomi ..... Sivu 130
Ελληνικά ..... Σελίδα 140
Türkçe ..... Sayfa 153
Polski ..... Strona 169
Čeština ..... Stránka 181
Slovenčina ..... Stránka 192

Magyar ..... Oldal 203
Русский ..... Страница 215
Українська ..... Сторінка 231
Қазақ ..... Бет 243
Română ..... Pagina 259
Български ..... Страница 271
Македонски ..... Страница 283
Srpski ..... Strana 295
Slovenščina ..... Stran 306
Hrvatski ..... Stranica 317
Eesti ..... Lehekülg 328
Latviešu ..... Lappuse 339
Lietuvių k. ..... Puslapis 351
中文 ..... 页 362
繁體中文 ..... 頁 374
한국어 ..... 페이지 386

ไทย ..... หน้า 397
Bahasa Indonesia ..... Halaman 410
Tiếng Việt ..... Trang 421
عربي ..... الصفحة 433
فارسی ..... صفحه 445

CE / UKCA ..... I/i

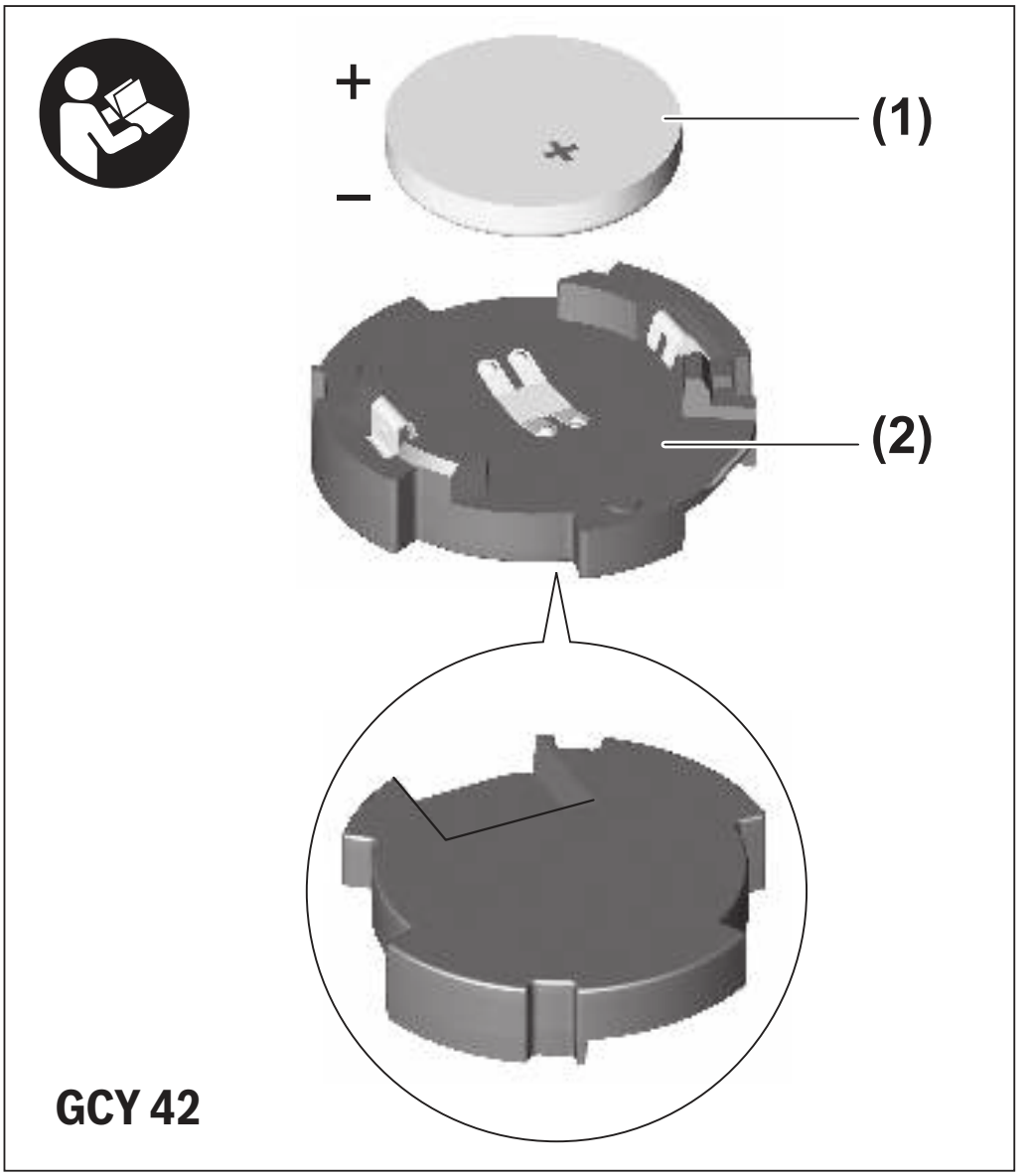
+
–
(1)
(2)
GCY 42

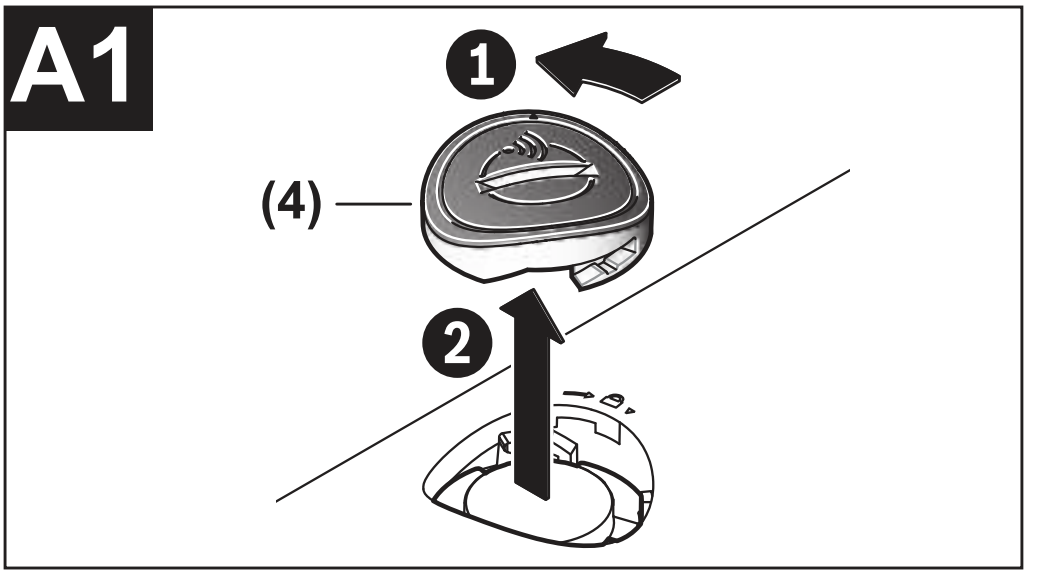
A1
1
(4)
2

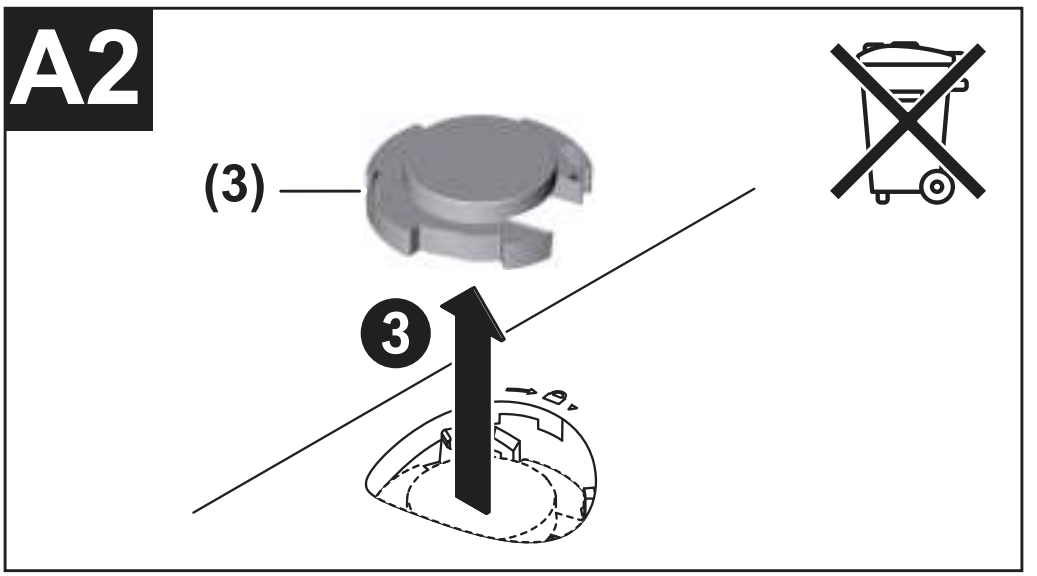
A2
(3)
3

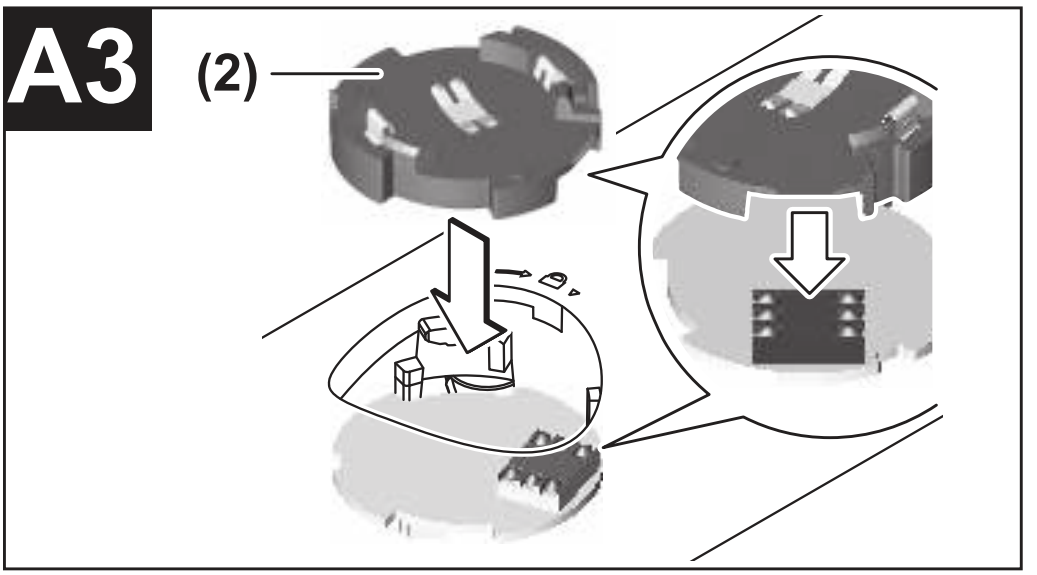
A3
(2)

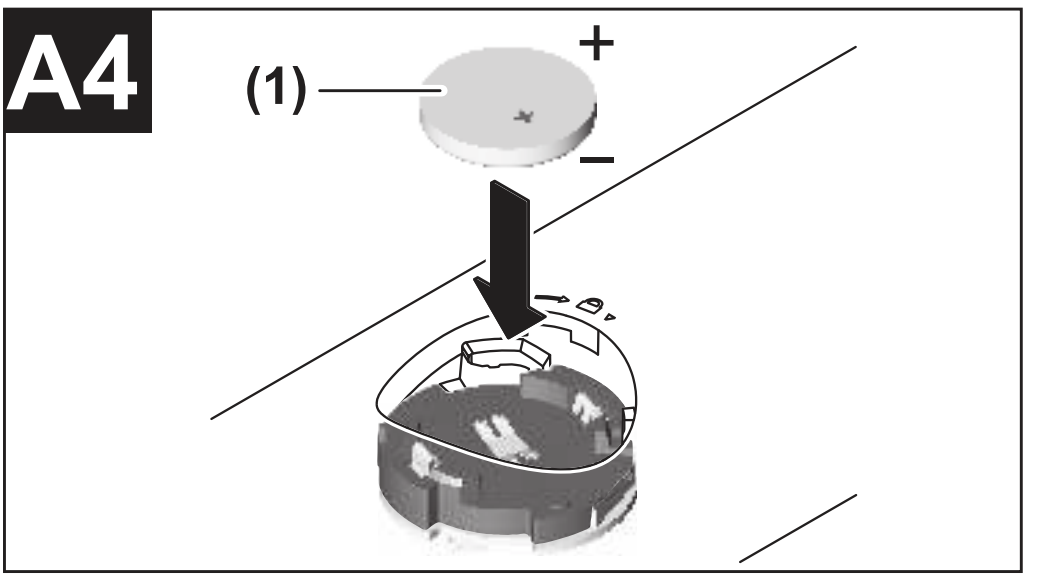
A4
(1)
+
–

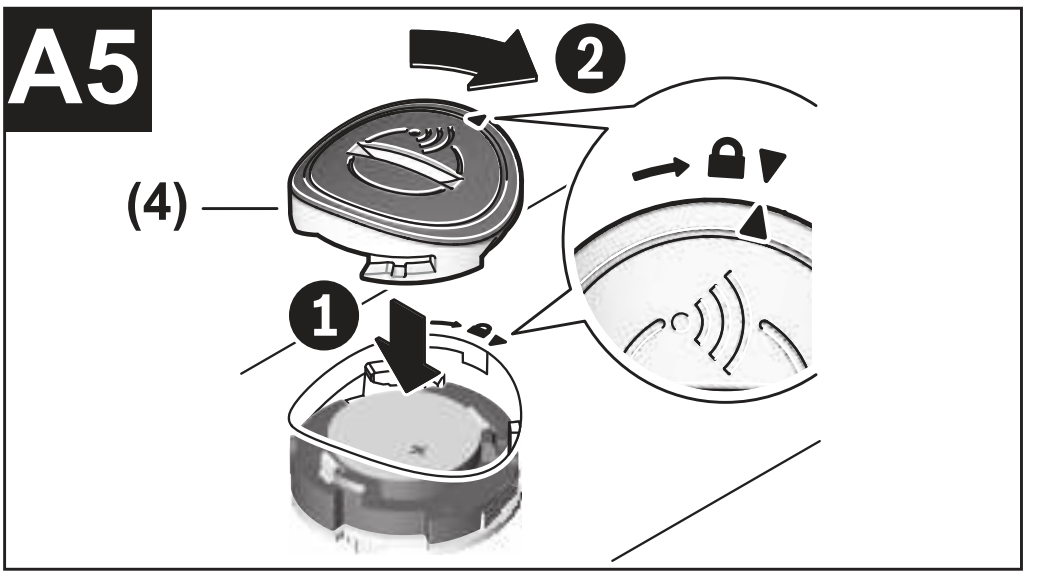
A5
2
(4)
1

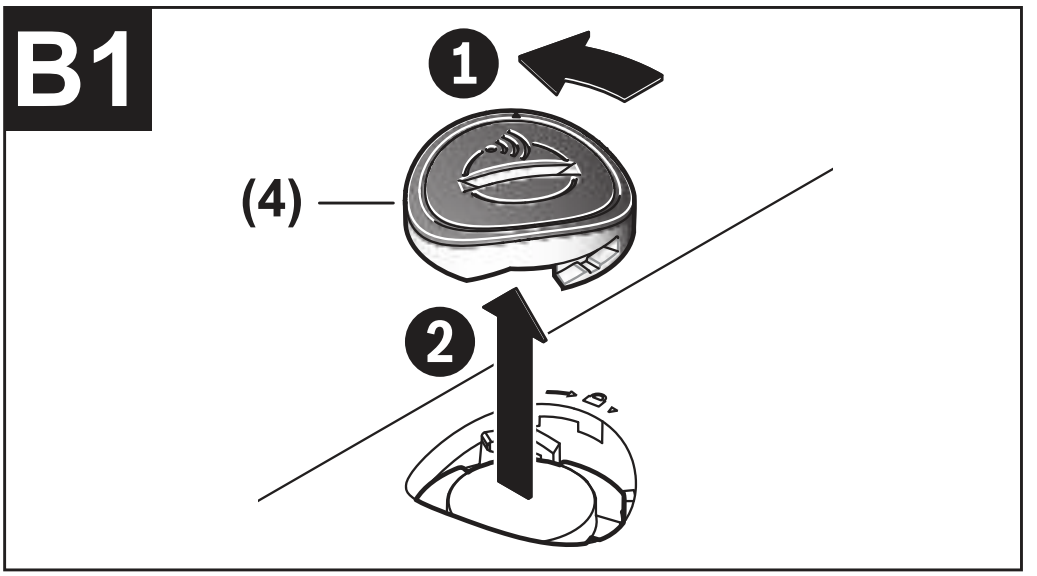
B1
1
(4)
2

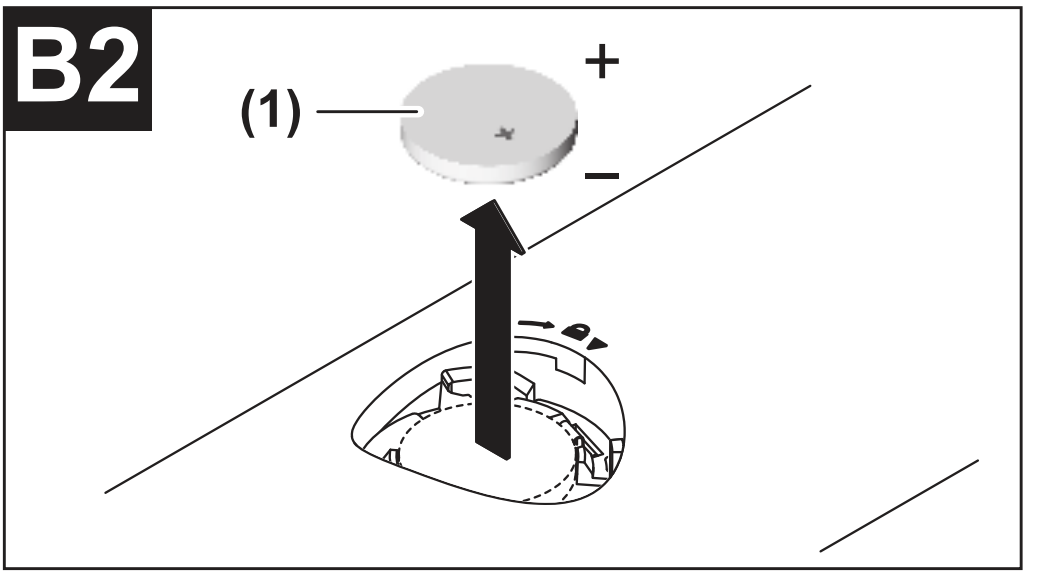
B2
(1)
+
–

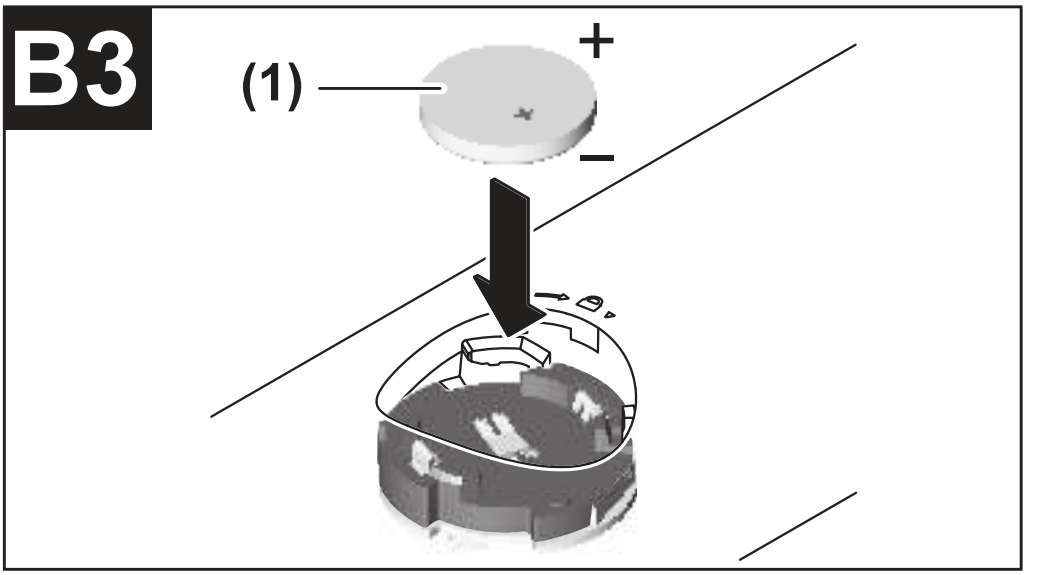
B3
(1)
+
–

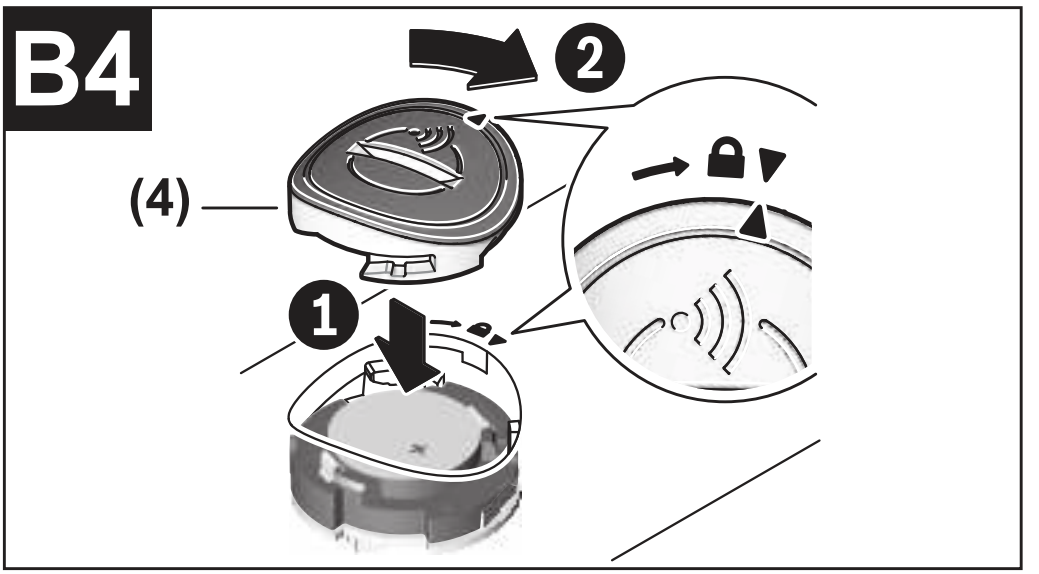
B4
2
(4)
1

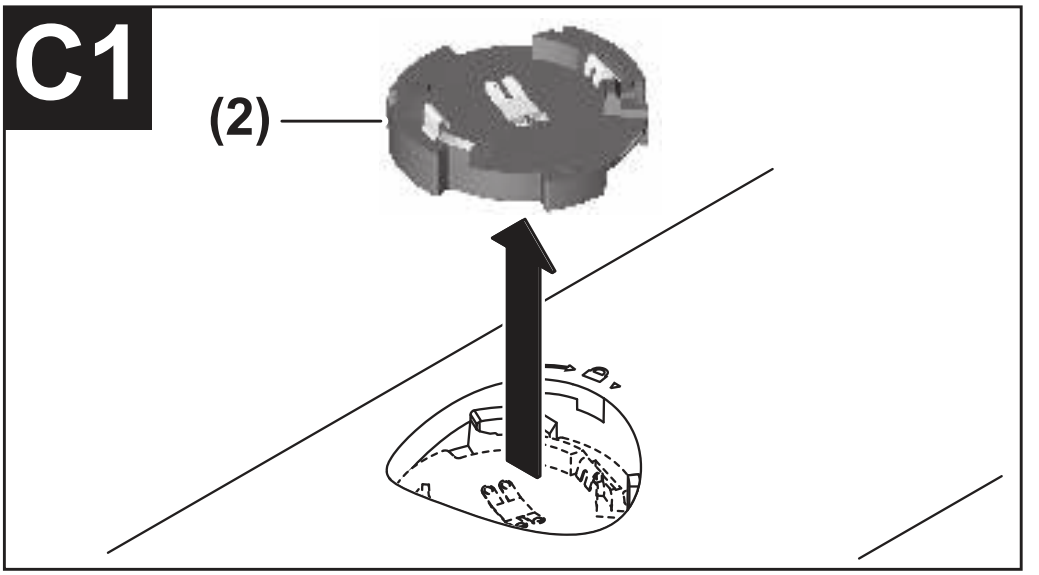
C1
(2)

C2

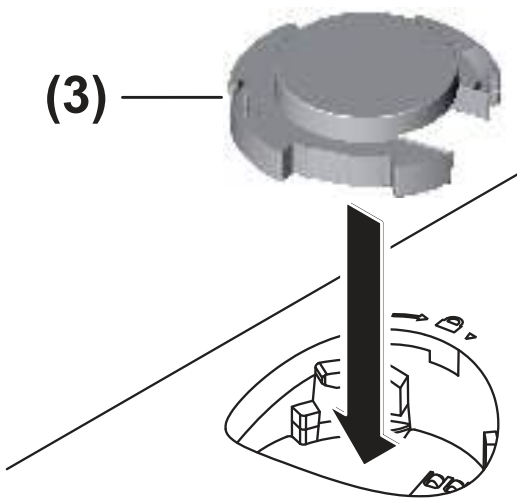

Deutsch

Sicherheitshinweise

Sämtliche Anweisungen sind zu lesen und zu beachten, um mit dem GCY 42 gefahrlos und sicher zu arbeiten. Bewahren Sie diese Anweisungen gut auf und geben Sie sie bei Weitergabe des GCY 42 mit.

- ▶ **Verwenden Sie nur die in dieser Betriebsanleitung aufgeführten Batterien.** Verwenden Sie keine andere Energieversorgung.




WARNUNG




Stellen Sie sicher, dass die Knopfzelle nicht in die Hände von Kindern gelangt. Knopfzellen sind gefährlich.

- ▶ **Knopfzellen dürfen niemals verschluckt oder in andere Körperöffnungen eingeführt werden. Wenn der Verdacht besteht, dass die Knopfzelle verschluckt oder in eine andere Körperöffnung eingeführt wurde, suchen Sie sofort einen Arzt auf.** Ein Verschlucken der Knopfzelle

kann innerhalb von 2 Stunden zu ernsthaften inneren Verätzungen und zum Tod führen.

- **Achten Sie beim Wechseln der Knopfzelle auf den sachgemäßen Austausch der Knopfzelle.** Es besteht Explosionsgefahr.
- **Verwenden Sie nur die in dieser Betriebsanleitung aufgeführten Knopfzellen.** Verwenden Sie keine anderen Knopfzellen oder eine andere Energieversorgung.
- **Versuchen Sie nicht, die Knopfzelle wieder aufzuladen und schließen Sie die Knopfzelle nicht kurz.** Die Knopfzelle kann undicht werden, explodieren, brennen und Personen verletzen.
- **Entfernen und entsorgen Sie entladene Knopfzellen ordnungsgemäß.** Entladene Knopfzellen können undicht werden und dadurch das Produkt beschädigen oder Personen verletzen.
- **Überhitzen Sie die Knopfzelle nicht und werfen Sie sie nicht ins Feuer.** Die Knopfzelle kann undicht werden, explodieren, brennen und Personen verletzen.
- **Beschädigen Sie die Knopfzelle nicht und nehmen Sie die Knopfzelle nicht auseinander.** Die Knopfzelle kann un-

dicht werden, explodieren, brennen und Personen verletzen.

- ▶ **Bringen Sie eine beschädigte Knopfzelle nicht in Kontakt mit Wasser.** Austretendes Lithium kann mit Wasser Wasserstoff erzeugen und damit zu einem Brand, einer Explosion oder zur Verletzung von Personen führen.

Die Wortmarke *Bluetooth*® wie auch die Bildzeichen (Logos) sind eingetragene Marken und Eigentum der Bluetooth SIG, Inc. Jegliche Verwendung dieser Wortmarke/Bildzeichen durch die Robert Bosch Power Tools GmbH erfolgt unter Lizenz.

- ▶ Benutzen Sie das Bluetooth®-Modul nicht mehr, wenn sich die Abdeckung nicht mehr schließen lässt, entfernen Sie die Knopfzelle und lassen Sie es reparieren.

Produkt- und Leistungsbeschreibung

Bestimmungsgemäßer Gebrauch

Das *Bluetooth*® Low Energy Module **GCY 42** ermöglicht die Personalisierung und Statusprüfung eines Elektrowerkzeugs sowie die Übertragung von Einstellungen und Daten basierend

auf *Bluetooth*®-Funktechnologie. Der Datenübertragung muss durch den Verwender zugestimmt werden.

Informationen zu angebotenen Connectivity-Funktionen erhalten Sie in der Applikation (App) **Bosch Toolbox** oder in der Bedienungsanleitung des verwendeten Elektrowerkzeugs.

Abgebildete Komponenten

Die Nummerierung der abgebildeten Komponenten bezieht sich auf die Darstellungen auf den Grafikseiten.

(1) Knopfzelle

(2) *Bluetooth*® Low Energy Module GCY 42

(3) Platzhalter[a)]

(4) Abdeckung *Bluetooth*® Low Energy Module GCY 42[a)]

a) **Abgebildetes oder beschriebenes Zubehör gehört nicht zum Standard-Lieferumfang. Das vollständige Zubehör finden Sie in unserem Zubehörprogramm.**

Technische Daten

Bluetooth **®** **Low Energy Module**	**GCY 42**
Sachnummer	**1 600 A01 ZE2** **1 600 A01 3WF** **1 600 A01 6NH** **1 600 A01 L2W**
Betriebstemperatur	–20 °C ... +50 °C
Lagertemperatur	–20 °C ... +70 °C
Maße	7 x 30 x 30 mm
Gewicht entsprechend EPTA-Procedure 01:2014	0,01 kg
Datenübertragung	
Bluetooth®	*Bluetooth*® 4.2 (Low Energy)[A)]
Signalreichweite	maximal 30 m[B)]
genutzter Frequenzbereich	2402 – 2480 MHz
Ausgangsleistung	< 1 mW
Energieversorgung	

Bluetooth **® Low Energy Module**	**GCY 42**
Batterie	Knopfzelle (3-V-Lithium-Batterie, CR 2032)
Batterielebensdauer ca.	24 Monate

A) Die mobilen Endgeräte müssen kompatibel zu *Bluetooth*®-Low-Energy-Geräten (Version 4.2) sein und das Generic Access Profile (GAP) unterstützen.

B) Die Reichweite kann je nach äußeren Bedingungen, einschließlich des verwendeten Empfangsgeräts, stark variieren. Innerhalb von geschlossenen Räumen und durch metallische Barrieren (z.B. Wände, Regale, Koffer etc.) kann die *Bluetooth*® Reichweite deutlich geringer sein.

Systemvoraussetzungen	**GCY 42**
Mobiles Endgerät (Tablet, Smartphone)	Android 6.0 (und höher)
	iOS 11 (und höher)

Montage und Betrieb

Energieversorgung

▶ **Entfernen Sie die Abdeckung für das *Bluetooth*® Low Energy Module GCY 42 am Elektrowerkzeug z. B. mit einem Schraubendreher oder einer großen Münze**. Durch den Einsatz von ungeeigneten Gegenständen kann die Elektronik oder die Abdeckung beschädigt werden.

– Folgen Sie zur Inbetriebnahme nach dem Kauf oder Wechseln der Batterie **(1)** den Darstellungen auf den Grafikseiten. Beachten Sie dabei nachfolgende Hinweise.

Erst-Inbetriebnahme

(siehe Bilder **A1**–**A5**)

Hinweis: Bewahren Sie den Platzhalter **(3)** des GCY 42 gut auf. Setzen Sie den Platzhalter wieder ein zur Weitergabe des Elektrowerkzeugs ohne GCY 42.

Legen Sie die Batterie **(1) mit dem Pluspol nach oben** in das GCY 42 **(2)** ein. Ein Eindrücken der Batterie ist nicht notwendig; die Batterie rastet nicht selbstständig ein. Sie wird erst beim Schließen der Abdeckung an der vorgesehenen Position fixiert.

Um das GCY 42 nach dem Einsetzen zu initialisieren, betätigen Sie den Ein-/Ausschalter des Elektrowerkzeugs.

Batterie wechseln

(siehe Bilder **B1**–**B4**)

Entnehmen Sie die verbrauchte Batterie **(1)** nur mit den Fingern.

Bevor die Batterie vollständig verbraucht ist, wird in der App eine Warnung angezeigt.

GCY 42 entnehmen

(siehe Bilder **C1**–**C2**)

Wenden Sie beim Entfernen des GCY 42 **(2)** keine Gewalt an. Verwenden Sie keine spitzen oder scharfen Werkzeuge.

Hinweis: Wenden Sie eventuell das Elektrowerkzeug, um das GCY 42 einfacher entnehmen zu können.

Inbetriebnahme

Sobald die Batterie **(1)** eingesetzt ist und der Ein-/Ausschalter am Elektrowerkzeug betätigt wird, sendet das GCY 42 kontinuierlich ein Signal aus. Das *Bluetooth*®-Signal wird erst dann unterbrochen, wenn die Batterie leer oder defekt ist oder ausgebaut wird.

Weiterführende Informationen erhalten Sie direkt in der App von Bosch.

Installation und Einrichtung der App

Um das GCY 42 verwenden zu können, müssen Sie zuerst die App **Bosch Toolbox** installieren.

– Laden Sie sich die App **Bosch Toolbox** über einen entsprechenden App-Store (Apple App Store, Google Play Store) herunter.
Hinweis: Ein Benutzerkonto bei dem entsprechenden App-Store wird vorausgesetzt.
– Wählen Sie anschließend in der App den Unterpunkt **My-Tools** an.
– Das Display Ihres mobilen Endgeräts zeigt alle weiteren Schritte zur Verbindung des Elektrowerkzeugs mit dem Endgerät.

Hinweis: Führen Sie zuerst das Tutorial der App vollständig durch. Dadurch erhalten Sie einen besseren Überblick über den Verbindungsvorgang und die Verwendung der Connectivity-Funktionen.

Datenübertragung über *Bluetooth*®

Das GCY 42 hat ein regelmäßiges Sendeintervall. Je nach Umgebung können mehrere Sendeintervalle benötigt werden, ehe das GCY 42 erkannt wird. Sollte das GCY 42 nicht erkannt werden, überprüfen Sie folgendes:

- Ist die Entfernung zum mobilen Endgerät zu groß?
  Verringern Sie den Abstand zwischen mobilem Endgerät und GCY 42.
- Ist die Batterie zu schwach oder leer?
  Wechseln Sie die Batterie.
- Schalten Sie an Ihrem mobilen Endgerät *Bluetooth*® aus und wieder ein.
  Prüfen Sie, ob das GCY 42 jetzt erkannt wird.

Wartung und Service

Wartung und Reinigung

Entfernen Sie Verschmutzungen mit einem Pinsel. Verwenden Sie keine Reinigungs- oder Lösemittel.

Kundendienst und Anwendungsberatung

Der Kundendienst beantwortet Ihre Fragen zu Reparatur und Wartung Ihres Produkts sowie zu Ersatzteilen. Explosionszeichnungen und Informationen zu Ersatzteilen finden Sie auch unter: **www.bosch-pt.com**
Das Bosch-Anwendungsberatungs-Team hilft Ihnen gerne bei Fragen zu unseren Produkten und deren Zubehör.

Geben Sie bei allen Rückfragen und Ersatzteilbestellungen bitte unbedingt die 10-stellige Sachnummer laut Typenschild des Produkts an.

Deutschland
Robert Bosch Power Tools GmbH
Servicezentrum Elektrowerkzeuge
Zur Luhne 2
37589 Kalefeld – Willershausen

Kundendienst: Tel.: (0711) 40040460
E-Mail: Servicezentrum.Elektrowerkzeuge@de.bosch.com
Unter www.bosch-pt.de können Sie online Ersatzteile bestellen oder Reparaturen anmelden.

Anwendungsberatung:
Tel.: (0711) 40040460

Fax: (0711) 40040462
E-Mail: kundenberatung.ew@de.bosch.com

Weitere Serviceadressen finden Sie unter:

www.bosch-pt.com/serviceaddresses

Entsorgung

GCY 42-Module, Zubehör und Verpackungen sollen einer umweltgerechten Wiederverwertung zugeführt werden.



Werfen Sie elektronische Bauteile und Batterien nicht in den Hausmüll!

Nur für EU-Länder:

Gemäß der europäischen Richtlinie 2012/19/EU über Elektro- und Elektronik-Altgeräte und ihrer Umsetzung in nationales Recht müssen nicht mehr gebrauchsfähige Elektrowerkzeuge und gemäß der europäischen Richtlinie 2006/66/EG müssen defekte oder verbrauchte Akkus/Batterien getrennt gesammelt und einer umweltgerechten Wiederverwendung zugeführt werden.

Bei unsachgemäßer Entsorgung können Elektro- und Elektronikaltgeräte aufgrund des möglichen Vorhandenseins gefährli-

cher Stoffe schädliche Auswirkungen auf die Umwelt und die menschliche Gesundheit haben.

English

Safety instructions

All instructions must be read and observed in order to enable work with the GCY 42 to be carried out safely. Store these instructions in a safe place and include them with the GCY 42 when giving it to a third party.

- **Only use the batteries listed in this operating manual.** Do not use any other forms of power supply.




WARNING




Ensure that the coin cell is kept out of the reach of children. Coin cells are dangerous.

- **Coin cells must never be swallowed or inserted into any other part of the body. If you suspect that someone has**

swallowed a coin cell or that a coin cell has entered the body in another way, seek medical attention immediately. Swallowing coin cells can result in severe internal burns and death within 2 hours.

- ▶ **Ensure that coin cell replacement is carried out properly.** There is a risk of explosion.
- ▶ **Only use the coin cells listed in this operating manual.** Do not use any other coin cells or other forms of electrical power supply.
- ▶ **Do not attempt to recharge the coin cell and do not short circuit the coin cell.** The coin cell may leak, explode, catch fire and cause personal injury.
- ▶ **Remove and dispose of drained coin cell correctly.** Drained coin cell may leak and damage the product or cause personal injury.
- ▶ **Do not overheat the coin cell or throw it into fire.** The coin cell may leak, explode, catch fire and cause personal injury.
- ▶ **Do not damage the coin cell and or take the coin cell apart.** The coin cell may leak, explode, catch fire and cause personal injury.

- ▶ **Do not allow damaged coin cells to come into contact with water.** Leaking lithium may mix with water to create hydrogen, which could cause a fire, an explosion, or personal injury.

The *Bluetooth*® word mark and logos are registered trademarks owned by Bluetooth SIG, Inc. and any use of such marks by Robert Bosch Power Tools GmbH is under license.

- ▶ If you cannot close the cover, stop using the Bluetooth® module, remove the button cell and have the module repaired.

Product description and specifications

Intended Use

The *Bluetooth*® Low Energy Module **GCY 42** enables the personalisation and status checking of a power tool and the transfer of settings and data based on *Bluetooth*® wireless technology. The data transfer must be approved by the user.

Information about the connectivity functions offered can be found in the **Bosch Toolbox** application (app) or in the operating manual of the power tool you are using.

Product Features

The numbering of the components shown refers to the illustrations on the graphic pages.

(1) Button cell

(2) *Bluetooth*® Low Energy Module GCY 42

(3) Placeholder[a)]

(4) Cover for the *Bluetooth*® Low Energy Module GCY 42[a)]

a) **Accessories shown or described are not included with the product as standard. You can find the complete selection of accessories in our accessories range.**

Technical Data

Bluetooth **® Low Energy Module**	**GCY 42**
Article number	**1 600 A01 ZE2 1 600 A01 3WF**

Bluetooth **®** **Low Energy Module**	**GCY 42**
	1 600 A01 6NH **1 600 A01 L2W**
Operating temperature	–20 °C to +50 °C
Storage temperature	–20 °C to +70 °C
Dimensions	7 x 30 x 30 mm
Weight according to EPTA-Procedure 01:2014	0.01 kg
Data transfer	
Bluetooth®	*Bluetooth*® 4.2 (Low Energy)[A)]
Signal range	Max. 30 m[B)]
Frequency range used	2402–2480 MHz
Output power	< 1 mW
Power supply	
Battery	Coin cell (3 V lithium battery, CR 2032)

Bluetooth **® Low Energy Module**	**GCY 42**
Battery life approx.	24 months

A) The mobile terminal devices must be compatible with *Bluetooth*® Low Energy devices (version 4.2) and support the Generic Access Profile (GAP).

B) The signal range may vary greatly depending on external conditions, including the receiving device used. The *Bluetooth*® range may be significantly weaker inside closed rooms and through metallic barriers (e.g. walls, shelving units, cases, etc.).

System Requirements	**GCY 42**
Mobile device (tablet, smartphone)	Android 6.0 (and newer) iOS 11 (and newer)

Assembly and Operation

Power Supply

▶ **Remove the cover for the *Bluetooth*® Low Energy Module GCY 42 on the power tool, e.g. using a screwdriver or a**

large coin. Using unsuitable objects can damage the electronics or the cover.

– To start using the product after purchasing it or to change the battery **(1)**, follow the illustrations on the graphics pages. Observe the following advice when doing so.

Initial Starting Operation

(see figures **A1**–**A5**)

Note: Store the placeholder **(3)** of the GCY 42 in a safe place. Refit the placeholder when passing the power tool on without the GCY 42.

Place the battery **(1)** in the GCY 42 **(2) with the plus terminal facing upwards**. You do not need to push the battery in as the battery does not engage. It is simply secured in the correct position when you close the cover.

To initialise the GCY 42 after inserting the battery, press the on/off switch of the power tool.

Changing the Battery

(see figures **B1**–**B4**)

Only remove the used battery **(1)** with your fingers.

A warning will be displayed in the app before the battery is fully used up.

Removing the GCY 42

(see figures **C1**–**C2**)

Do not use force to remove the GCY 42 **(2)**. Do not use any sharp or pointed tools.

Note: Turning the power tool over may make it easier to remove the GCY 42.

Starting operation

Once you have inserted the battery **(1)** and pressed the on/off switch on the power tool, the GCY 42 will transmit a signal continuously. The *Bluetooth*® signal will only stop the battery is drained or faulty, or if the battery is removed.

You can find further information directly in the app from Bosch.

Installing and Setting up the App

You will need to install the **Bosch Toolbox** app before you can use the GCY 42.

– Download the **Bosch Toolbox** app from the relevant app store (Apple App Store, Google Play Store).
Note: You will need to have a user account with the relevant app store to do this.

– Then select the **MyTools** sub-item in the app.
– The display of your mobile terminal device will show you all subsequent steps required to connect the power tool to the terminal device.

Note: Work through the app tutorial in full first. This will give you a better overview of how the connection is made and how the connectivity functions are used.

Data Transfer via *Bluetooth*®

The GCY 42 transmits a signal at regular intervals. The ambient conditions may mean it takes several transmission intervals for the GCY 42 to be detected. If the GCY 42 is not detected, check the following:

– Is the distance to the mobile terminal device too great? Reduce the distance between the mobile device and the GCY 42.
– Is the battery too low or drained? Change the battery.
– Switch *Bluetooth*® off and on again on your mobile device. Check whether the GCY 42 has now been detected.

Maintenance and Service

Maintenance and Cleaning

Remove any dirt using a brush. Do not use any detergents or solvents.

After-Sales Service and Application Service

Our after-sales service responds to your questions concerning maintenance and repair of your product as well as spare parts. You can find explosion drawings and information on spare parts at: **www.bosch-pt.com**

The Bosch product use advice team will be happy to help you with any questions about our products and their accessories.

In all correspondence and spare parts orders, please always include the 10-digit article number given on the nameplate of the product.

Malaysia
Robert Bosch Sdn. Bhd.(220975-V) PT/SMY
No. 8A, Jalan 13/6
46200 Petaling Jaya
Selangor
Tel.: (03) 79663194

Toll-Free: 1800 880188
Fax: (03) 79583838
E-Mail: kiathoe.chong@my.bosch.com
www.bosch-pt.com.my

Great Britain
Robert Bosch Ltd. (B.S.C.)
P.O. Box 98
Broadwater Park
North Orbital Road
Denham Uxbridge
UB 9 5HJ
At www.bosch-pt.co.uk you can order spare parts or arrange the collection of a product in need of servicing or repair.
Tel. Service: (0344) 7360109
E-Mail: boschservicecentre@bosch.com

You can find further service addresses at:

www.bosch-pt.com/serviceaddresses

Disposal

GCY 42 modules, accessories and packaging should be recycled in an environmentally friendly manner.



Do not dispose of electronic components and batteries into household waste!

Only for EU countries:

According to the Directive 2012/19/EU on waste electrical and electronic equipment and its transposition into national law, power tools that are no longer usable, and, according to the Directive 2006/66/EC, defective or drained batteries must be collected separately and disposed of in an environmentally correct manner.

If disposed incorrectly, waste electrical and electronic equipment may have harmful effects on the environment and human health, due to the potential presence of hazardous substances.

Further information for South Africa



Français

Consignes de sécurité

Veuillez lire attentivement l’ensemble de la présente notice et respecter son contenu afin de garantir un travail sans risque et sans danger avec le GCY 42. Veuillez conserver cette notice en lieu sûr et donnez-la lorsque vous remettez à un tiers le GCY 42.

- ▶ **Veuillez n’utiliser que le type de piles indiqué dans la présente notice d’utilisation.** N’utilisez aucune autre source d’alimentation électrique.




AVERTISSEMENT



Assurez-vous de ne jamais laisser la pile bouton à la portée des enfants. Les piles boutons sont dangereuses.

- **Les piles boutons ne doivent en aucun cas être ingérées ou introduites dans des ouvertures corporelles. En cas de suspicion d'ingestion d'une pile bouton ou d'introduction d'une pile dans une autre ouverture corporelle, consultez immédiatement un médecin.** L'ingestion d'une pile bouton peut, au bout de seulement 2 heures, provoquer des brûlures graves et même entraîner la mort.
- **Lors d'un changement de pile bouton, veuillez respectez les règles et précautions d'usage.** Il y a sinon risque d'explosion.
- **Veuillez n'utiliser que le type de pile bouton indiqué dans la présente notice d'utilisation.** N'utilisez aucune autre pile bouton ni aucune autre source d'alimentation électrique.
- **N'essayez pas de recharger la pile bouton ou de la court-circuiter.** La pile bouton risque alors de fuir, d'exploser, de brûler et de blesser des personnes.
- **Retirez les piles boutons déchargées et éliminez-les en respectant la législation en vigueur.** Les piles boutons

déchargées peuvent se mettre à fuir et détériorer le produit ou blesser des personnes.

- ▶ **Ne surchauffez pas la pile bouton et ne la jetez pas dans le feu.** La pile bouton risque alors de fuir, d'exploser, de brûler et de blesser des personnes.
- ▶ **N'endommagez-pas la pile bouton et n'essayez pas de l'ouvrir.** La pile bouton risque alors de fuir, d'exploser, de brûler et de blesser des personnes.
- ▶ **Ne mettez pas une pile bouton endommagée en contact avec de l'eau.** Le lithium qui s'échappe peut produire de l'hydrogène en réagissant avec l'eau. Il y a alors risque d'incendie, d'explosion ou de blessure de personnes.

Le nom de marque *Bluetooth*® et le logo associé sont des marques déposées de la Bluetooth SIG, Inc. Toute utilisation de cette marque/de ce logo par la société Robert Bosch Power Tools GmbH s'effectue sous licence.

- ▶ N'utilisez plus le module Bluetooth® quand il n'est plus possible de fermer le couvercle. Retirez la pile bouton et faites réparer le module.

Description des prestations et du produit

Utilisation conforme

Le module *Bluetooth*® Low Energy **GCY 42** permet la personnalisation et la vérification de l'état d'un outil électroportatif ainsi que le transfert des paramètres et des données au moyen de la technologie *Bluetooth*®. Le transfert des données doit être validé par l'utilisateur.

Pour obtenir des informations sur les fonctions de connectivité proposées, consultez l'application mobile **Bosch Toolbox** ou la notice d'utilisation de l'outil électroportatif utilisé.

Éléments constitutifs

La numérotation des composants illustrés se réfère à la représentation de l'outil électroportatif sur les pages graphiques.

(1) Pile bouton

(2) *Bluetooth*® Low Energy Module GCY 42

(3) Module factice[a)]

(4) Cache du *Bluetooth*® Low Energy Module GCY 42[a)]

a) **Les accessoires décrits ou illustrés ne sont pas tous compris dans la fourniture. Vous trouverez les accessoires complets dans notre gamme d'accessoires.**

Caractéristiques techniques

Module *Bluetooth*® Low Energy	**GCY 42**
Référence	**1 600 A01 ZE2** **1 600 A01 3WF** **1 600 A01 6NH** **1 600 A01 L2W**
Températures de fonctionnement	–20 °C ... +50 °C
Températures de stockage	–20 °C ... +70 °C
Dimensions	7 x 30 x 30 mm
Poids selon EPTA-Procedure 01:2014	0,01 kg
Transmission de données	
Bluetooth®	*Bluetooth*® 4.2 (Low Energy)[A)]

Module *Bluetooth*® Low Energy	**GCY 42**
Portée du signal	30 m[B)]
Plage de fréquences utilisée	2 402–2 480 MHz
Puissance de sortie	< 1 mW
Alimentation électrique	
Pile	Pile bouton (pile au lithium 3 V, CR 2032)
Durée de vie approx. de la pile	24 mois

A) Les périphériques mobiles (smartphones, tablettes) doivent être compatibles avec la technologie *Bluetooth*® Low Energy (version 4.2) et prendre en charge le profil GAP (Generic Access Profile).

B) La portée peut varier sensiblement selon les conditions extérieures et le type de périphérique mobile utilisé. Dans une pièce fermée et à travers des barrières métalliques (par exemple, parois murales, étagères, coffres, etc.), la portée du *Bluetooth*® peut se trouver fortement réduite.

Prérequis système	**GCY 42**
Appareil mobile (tablette, smartphone)	Android 6.0 (ou version ultérieure)
	iOS 11 (ou version ultérieure)

Montage et mise en service

Alimentation électrique

▶ **Enlevez le cache du *Bluetooth*® Low Energy Module GCY 42 sur l'outil électroportatif, p. ex. à l'aide d'un tournevis ou d'une grosse pièce de monnaie.** L'utilisation d'objets inappropriés peut endommager l'électronique ou le cache.

– Pour la mise en service après l'achat ou après un changement de la pile **(1)**, procédez comme représenté sur les pages graphiques. Respectez par ailleurs les informations qui suivent.

Première mise en service

(voir figures **A1**–**A5**)

Remarque : Conservez bien le module factice **(3)** du module GCY 42. Remettez en place le module factice lorsque vous remettez à quelqu'un l'outil électroportatif sans GCY 42.

Insérez la pile **(1)** dans le GCY 42 **(2) avec le pôle positif orienté vers le haut**. N'exercez pas de pression sur la pile ; elle ne s'enclenche pas. Elle ne se met dans la bonne position que lors de la fermeture du cache.

Pour initialiser le GCY 42 après son insertion, actionnez l'interrupteur Marche/Arrêt de l'outil électroportatif.

Remplacement de la pile

(voir figures **B1**–**B4**)

Retirez la pile usagée **(1)** seulement avec les doigts.

Dans l'application mobile, un message d'avertissement signale quand la pile arrive en fin de vie.

Retrait du module GCY 42

(voir figures **C1**–**C2**)

Ne forcez pas pour retirer le GCY 42 **(2)**. N'utilisez aucun objet pointu ou coupant.

Remarque : Le retrait du GCY 42 peut être facilité en retournant l'outil électroportatif.

Mise en marche

Dès que la pile **(1)** a été insérée et que l'interrupteur Marche/Arrêt de l'outil électroportatif a été actionné, le GCY 42 se met à émettre en continu un signal. Le signal *Bluetooth*® ne cesse d'être émis que quand la pile est déchargée, défectueuse ou a été retirée.

Vous obtiendrez plus d'informations directement dans l'application mobile Bosch.

Installation de l'application mobile

Pour pouvoir utiliser le GCY 42, vous devez tout d'abord installer l'application **Bosch Toolbox**.

– Téléchargez l'application **Bosch Toolbox** sur une plateforme de téléchargement (Apple App Store, Google Play Store).
  Remarque : Pour ce faire, vous devez disposer d'un compte utilisateur donnant accès à la plateforme de téléchargement.
– Sélectionnez ensuite dans l'application le sous-menu **My-Tools**.

– Sur l’écran de votre périphérique mobile (smartphone, tablette) sont alors indiquées toutes les étapes à suivre pour connecter l’outil électroportatif au périphérique.

Remarque : Commencez par visionner intégralement le tutoriel de l’application. Vous obtiendrez ainsi une bonne vue d’ensemble sur la procédure de connexion et l’utilisation des fonctions de connectivité.

Transmission de données via *Bluetooth®*

Le module GCY 42 envoie un signal périodiquement. Le GCY 42 n’est parfois reconnu (dépend de l’environnement) qu’après l’envoi de plusieurs signaux. Si le GCY 42 n’est pas reconnu, vérifiez les points suivants :

– La distance avec le périphérique mobile est-elle trop grande ?
  Réduisez la distance entre le périphérique mobile et le GCY 42.
– La pile est-elle faible ou arrivée en fin de vie ?
  Remplacez la pile.
– Éteignez et rallumez votre périphérique mobile *Bluetooth®*.
  Vérifiez si le module GCY 42 est maintenant détecté.

Entretien et Service après-vente

Nettoyage et entretien

À l'aide d'un pinceau, enlevez les saletés. N'utilisez pas de détergents ou de solvants.

Service après-vente et conseil utilisateurs

Notre Service après-vente répond à vos questions concernant la réparation et l'entretien de votre produit et les pièces de rechange. Vous trouverez des vues éclatées et des informations sur les pièces de rechange sur le site :
www.bosch-pt.com
L'équipe de conseil utilisateurs Bosch se tient à votre disposition pour répondre à vos questions concernant nos produits et leurs accessoires.

Pour toute demande de renseignement ou toute commande de pièces de rechange, précisez impérativement la référence à 10 chiffres figurant sur l'étiquette signalétique du produit.

Maroc
Robert Bosch Morocco SARL
53, Rue Lieutenant Mahroud Mohamed
20300 Casablanca

Tel.: +212 5 29 31 43 27
E-Mail : sav.outillage@ma.bosch.com

France

Réparer un outil Bosch n'a jamais été aussi simple, et ce, en moins de 5 jours, grâce à SAV DIRECT, notre formulaire de retour en ligne que vous trouverez sur notre site internet www.bosch-pt.fr à la rubrique Services. Vous y trouverez également notre boutique de pièces détachées en ligne où vous pouvez passer directement vos commandes.

Vous êtes un utilisateur, contactez : Le Service Clientèle Bosch Outillage Electroportatif
Tel.: 09 70 82 12 26 (Numéro non surtaxé au prix d'un appel local)
E-Mail : sav.outillage-electroportatif@fr.bosch.com

Vous êtes un revendeur, contactez :
Robert Bosch (France) S.A.S.
Service Après-Vente Electroportatif
126, rue de Stalingrad
93705 DRANCY Cédex
Tel. : (01) 43119006
E-Mail : sav-bosch.outillage@fr.bosch.com

Vous trouverez d'autres adresses du service après-vente sous :

www.bosch-pt.com/serviceaddresses

Élimination des déchets

Les modules GCY 42, les accessoires et emballages doivent être recyclés en respectant l'environnement.



Ne jetez pas les composants électroniques ni les batteries/piles avec les ordures ménagères !

Seulement pour les pays de l'UE :

Conformément à la directive européenne 2012/19/UE relative aux déchets d'équipements électriques et électroniques (DEEE) et sa transposition dans le droit national français, les outils électroportatifs devenus inutilisables et conformément à la directive 2006/66/CE les piles/accus défectueux ou usagés doivent être mis de côté et rapportés dans un centre de collecte et de recyclage respectueux de l'environnement.

En cas de non-respect des consignes d'élimination, les déchets d'équipements électriques et électroniques peuvent avoir un impact négatif sur l'environnement et la santé des personnes du fait des substances dangereuses qu'ils contiennent.





Points de collecte sur www.quefairedemesdechets.fr
Privilégiez la réparation ou le don de votre appareil !

Autres informations pour l’Afrique du Sud



Español

Indicaciones de seguridad

Leer y observar todas las instrucciones, para garantizar un trabajo sin peligro y seguro con el GCY 42. Guarde bien estas instrucciones y adjúntelas en la entrega del GCY 42.

- ▶ **Utilice solamente las pilas nombradas en estas instrucciones de servicio.** No utilice ninguna otra fuente de alimentación.




ADVERTENCIA



Asegúrese, que la pila en forma de botón no llegue a las manos de niños. Las pilas en forma de botón son peligrosas.

- **Las pilas en forma de botón nunca deben tragarse ni introducirse en otros orificios corporales. Si existe la sospecha, que la pila en forma de botón se ha tragado o se ha introducido en otra abertura corporal, busque inmediatamente una atención médica.** La ingestión de una pila en forma de botón puede causar dentro de 2 horas serias cauticaciones internas y la muerte.
- **En el cambio de la pila en forma de botón, preste atención a una sustitución correcta de la pila en forma de botón.** Existe el riesgo de explosión.
- **Utilice solamente las pilas en forma de botón nombradas en estas instrucciones de servicio.** No utilice otras pilas en forma de botón u otra alimentación de energía.
- **No intente recargar de nuevo las pilas en forma de botón y no cortocircuite la pila en forma de botón.** La pila en forma de botón puede tener fugas, explotar, quemarse o herir a personas.

- ▶ **Retire y deseche las pilas en forma de botón debidamente.** Las pilas en forma de botón descargadas pueden tener fugas y por ello dañar el producto o lesionar personas.
- ▶ **No deje que se sobrecaliente la pila en forma de botón y no la tire al fuego.** La pila en forma de botón puede tener fugas, explotar, quemarse o herir a personas.
- ▶ **No dañe la pila en forma de botón y no despiece la pila en forma de botón.** La pila en forma de botón puede tener fugas, explotar, quemarse o herir a personas.
- ▶ **Procure que una pila en forma de botón dañada no entre en contacto con el agua.** El litio derramado en contacto con agua puede generar hidrógeno y por lo tanto dar lugar a un incendio, una explosión o lesiones de personas.

La marca de palabra *Bluetooth*® como también los símbolos (logotipos) son marcas registradas y propiedad de Bluetooth SIG, Inc. Cada utilización de esta marca de palabra/símbolo por Robert Bosch Power Tools GmbH tiene lugar bajo licencia.

- ▶ No siga utilizando el módulo Bluetooth®, si ya no se deja cerrar la cubierta; retire la pila en forma de botón y déjelo reparar.

Descripción del producto y servicio

Utilización reglamentaria

El módulo *Bluetooth*® Low Energy Module **GCY 42** posibilita la personalización y la comprobación del estado de una herramienta eléctrica así como la transmisión de configuraciones y datos basados en la tecnología de radiocomunicación *Bluetooth*®. La transmisión de datos debe ser autorizada por el usuario.

Las informaciones respecto a las funciones de conectividad ofrecidas las puede ver en la aplicación (App) **Bosch Toolbox** o en las instrucciones de servicio de la herramienta eléctrica utilizada.

Componentes principales

La numeración de los componentes representados está referida a las imágenes en las páginas ilustradas.

(1) Pila en forma de botón

(2) Módulo *Bluetooth*® Low Energy Module GCY 42

(3) Comodín[a)]

(4) Cubierta del módulo *Bluetooth*® Low Energy Module GCY 42[a)]

a) **Los accesorios descritos e ilustrados no corresponden al material que se adjunta de serie. La gama completa de accesorios opcionales se detalla en nuestro programa de accesorios.**

Datos técnicos

***Bluetooth*® Low Energy Module**	**GCY 42**
Número de artículo	**1 600 A01 ZE2** **1 600 A01 3WF** **1 600 A01 6NH** **1 600 A01 L2W**
Temperatura de servicio	–20 °C ... +50 °C
Temperatura de almacenamiento	–20 °C ... +70 °C
Medidas	7 x 30 x 30 mm
Peso según EPTA-Procedure 01:2014	0,01 kg
Transmisión de datos	
Bluetooth®	*Bluetooth*® 4.2 (Low Energy)[A)]

Bluetooth **® Low Energy Module**	**GCY 42**
Alcance de señal	como máximo 30 m[B)]
Gama de frecuencia utilizada	2402–2480 MHz
Potencia de salida	< 1 mW
Suministro de corriente	
Pila	Pila en forma de botón (pila de litio de 3 V, CR 2032)
Autonomía de las pilas, aprox.	24 meses

A) Los aparatos finales móviles deben ser compatibles con aparatos *Bluetooth*®-Low-Energy (versión 4.2) y asistir el Generic Access Profile (GAP).

B) El alcance puede variar fuertemente según las condiciones exteriores, inclusive el receptor utilizado. En el interior de espacios cerrados y por barreras metálicas (p. ej. paredes, estanterías, maletas, etc.), el alcance de *Bluetooth*® puede ser notoriamente menor.

Requisitos del sistema	GCY 42
Aparato final móvil (tablet, teléfono inteligente)	Android 6.0 (y superior) iOS 11 (y superior)

Montaje y operación

Suministro de corriente

▶ **Quite la cubierta del módulo *Bluetooth*® Low Energy Module GCY 42 de la herramienta eléctrica, p. ej. con un destornillador o una moneda grande**. Mediante la aplicación de objetos inadecuados, se puede dañar la electrónica o la cubierta.

– Para la puesta en servicio tras la compra o cambiar la pila **(1)** siga las representaciones de las páginas gráficas. Observe en ello las siguientes indicaciones.

Primera puesta en marcha

(ver figuras **A1**–**A5**)

Indicación: Conserve adecuadamente el comodín **(3)** del GCY 42. Coloque de nuevo el comodín para la transmisión de la herramienta eléctrica sin GCY 42.

Coloque la pila **(1) con el polo positivo hacia arriba** en el GCY 42 **(2)** . No es necesario introducir a presión la pila; la pila no encastra por sí sola. Se fija solo cuando se cierra la tapa en la posición deseada.

Para inicializar el GCY 42 tras la colocación, accione el interruptor de conexión/desconexión de la herramienta eléctrica.

Cambio de batería

(ver figuras **B1**–**B4**)

Retire la pila usada **(1)** solamente con los dedos.

Antes que se consuma completamente la pila, se indica una advertencia en la aplicación App.

Retirar el GCY 42

(ver figuras **C1**–**C2**)

No aplique violencia al retirar el GCY 42 **(2)**. No utilice herramientas puntiagudas o afiladas.

Indicación: Gire eventualmente la herramienta eléctrica, para facilitar la salida del GCY 42.

Puesta en marcha

Una vez que se ha colocado la pila **(1)** y se acciona el interruptor de conexión/desconexión en la herramienta eléctrica, el

GCY 42 emite continuamente una señal. La señal *Bluetooth*® se interrumpe recién, si la pila está vacía o averiada o se desmonta.

Informaciones adicionales se encuentran directamente en la aplicación App de Bosch.

Instalación y configuración de la aplicación App

Para poder utilizar el GCY 42 debe instalar primero la aplicación App **Bosch Toolbox**.

– Descargue la aplicación App **Bosch Toolbox** a través de un correspondiente App-Store (Apple App Store, Google Play Store).
  Indicación: Se requiere una cuenta de usuario en un AppStore correspondiente.
– A continuación, seleccione en la aplicación App el subapartado **My Tools**.
– El display de su aparato final móvil indica todos los pasos siguientes para la conexión de la herramienta eléctrica con el aparato final.

Indicación: Lleve primero a cabo el Tutorial completo de la aplicación App. Así obtiene una mejor supervisión sobre el proceso de conexión y la utilización de las funciones de conectividad.

Transmisión de datos a través de *Bluetooth*®

El GCY 42 tiene un intervalo de emisión regular. Según el ambiente, se pueden necesitar varios intervalos de emisión, antes que se detecte el GCY 42. Si no se detecta el GCY 42, verifique lo siguiente:

– ¿Es demasiado grande la distancia al aparato final móvil?
Reduzca la distancia entre el aparato final móvil y el GCY 42.
– ¿Está demasiado débil o vacía la pila?
Cambie la pila.
– Desconecte y conecte de nuevo *Bluetooth*® en su aparato final móvil.
Compruebe, si ahora se detecta el GCY 42.

Mantenimiento y servicio

Mantenimiento y limpieza

Elimine los ensuciamientos con un pincel. No utilice ningún detergente o disolvente.

Servicio técnico y atención al cliente

El servicio técnico le asesorará en las consultas que pueda Ud. tener sobre la reparación y mantenimiento de su producto, así como sobre piezas de recambio. Las representaciones gráficas tridimensionales e informaciones de repuestos se encuentran también bajo: **www.bosch-pt.com**
El equipo asesor de aplicaciones de Bosch le ayuda gustosamente en caso de preguntas sobre nuestros productos y sus accesorios.

Para cualquier consulta o pedido de piezas de repuesto es imprescindible indicar el nº de artículo de 10 dígitos que figura en la placa de características del producto.

España
Robert Bosch España S.L.U.
Departamento de ventas Herramientas Eléctricas
C/Hermanos García Noblejas, 19
28037 Madrid

Para efectuar su pedido online de recambios o pedir la recogida para la reparación de su máquina, entre en la página www.herramientasbosch.net.
Tel. Asesoramiento al cliente: 902 531 553
Fax: 902 531554

México
Robert Bosch S. de R.L. de C.V.
Calle Robert Bosch No. 405
C.P. 50071 Zona Industrial, Toluca - Estado de México
Tel.: (52) 55 528430-62
Tel.: 800 6271286
www.bosch-herramientas.com.mx

Direcciones de servicio adicionales se encuentran bajo:
www.bosch-pt.com/serviceaddresses

Eliminación

Los módulos GCY 42, los accesorios y los embalajes deben llevarse a una reutilización ecológica.



¡No arroje los componentes electrónicos y las pilas a la basura!

Sólo para los países de la UE:

De acuerdo con la directiva europea 2012/19/UE sobre aparatos eléctricos y electrónicos de desecho y su realización en la legislación nacional y la directiva europea 2006/66/CE, las herramientas eléctricas que ya no son aptas para su uso y respectivamente los acumuladores/las pilas defectuosos o vacíos

deberán ser recogidos por separado y reciclados de manera respetuosa con el medio ambiente.

En el caso de una eliminación inadecuada, los aparatos eléctricos y electrónicos pueden tener efectos nocivos para el medio ambiente y la salud humana debido a la posible presencia de sustancias peligrosas.

NOM

El símbolo es solamente válido, si también se encuentra sobre la placa de características del producto/fabricado.

Para su uso en México

La operación de este equipo está sujeta a las siguientes dos condiciones:

1. es posible que este equipo o dispositivo no cause interferencia perjudicial y
2. este equipo o dispositivo debe aceptar cualquier interferencia, incluyendo la que pueda causar su operación no deseada.

Português

Instruções de segurança

Todas as instruções devem ser lidas e respeitadas, para se poder trabalhar de forma segura com o GCY 42. Conserve bem estas instruções e faça-as acompanhar o GCY 42 se o ceder a terceiros.

- ▶ **Utilize apenas as pilhas mencionadas neste manual de instruções.** Não utilize qualquer outra alimentação de energia.




AVISO




Mantenha a pilha botão afastada de crianças. As pilhas botão são perigosas.

- ▶ **As pilhas botão não podem nunca ser engolidas ou introduzidas em qualquer orifício corporal. Se suspeitar que a pilha botão foi engolida ou introduzida em qualquer orifício corporal, procure imediatamente um médico.** Engolir uma pilha botão pode causar queimaduras

químicas internas graves num espaço de 2 horas e causar a morte.

- ▶ **Ao substituir a pilha botão, certifique-se de que procede corretamente.** Há risco de explosão.
- ▶ **Utilize apenas as pilhas botão mencionadas neste manual de instruções.** Não utilize outras pilhas botão ou outra alimentação de energia.
- ▶ **Não tente recarregar pilhas botão e não curte-circuite a pilha botão.** A pilha botão pode perder a estanqueidade, explodir, queimar e ferir pessoas.
- ▶ **Elimine as pilhas botão descarregadas de forma correta.** As pilhas botão podem perder a estanqueidade e, consequentemente, danificar o produto ou ferir pessoas.
- ▶ **Não sobreaqueça a pilha botão e não a mande para o fogo.** A pilha botão pode perder a estanqueidade, explodir, queimar e ferir pessoas.
- ▶ **Não danifique a pilha botão e não a desmonte.** A pilha botão pode perder a estanqueidade, explodir, queimar e ferir pessoas.
- ▶ **Não deixe uma pilha botão danificada entrar em contacto com água.** O lítio que sai da pilha pode formar

hidrogénio em contacto com a água e causar incêndio, explosão ou ferimentos em pessoas.

A marca nominativa *Bluetooth*® tal como o símbolo (logótipo), são marcas registadas e propriedade da Bluetooth SIG, Inc. Qualquer utilização desta marca nominativa/deste símbolo por parte da Robert Bosch Power Tools GmbH possui a devida autorização.

- ▶ Não use mais o módulo Bluetooth® se não conseguir fechar a cobertura, retire a pilha botão e mande-o reparar.

Descrição do produto e do serviço

Utilização adequada

O *Bluetooth*® Low Energy Module **GCY 42** permite a personalização e a verificação de estado de uma ferramenta elétrica, assim como a transmissão de definições e ajustes com base na tecnologia de radiotransmissão *Bluetooth*®. A transferência de dados tem de ser aprovada pelo utilizador.

As informações acerca das funções Connectivity podem ser consultadas na aplicação (App) **Bosch Toolbox** ou nas instruções de utilização da ferramenta elétrica usada.

Componentes ilustrados

A numeração dos componentes exibidos diz respeito às representações existentes nas páginas dos gráficos.

(1) Pilha botão

(2) *Bluetooth*® Low Energy Module GCY 42

(3) Espaçador[a)]

(4) Cobertura *Bluetooth*® Low Energy Module GCY 42[a)]

a) **Acessórios apresentados ou descritos não pertencem ao volume de fornecimento padrão. Todos os acessórios encontram-se no nosso programa de acessórios.**

Dados técnicos

***Bluetooth*® Low Energy Module**	**GCY 42**
Número de produto	**1 600 A01 ZE2** **1 600 A01 3WF** **1 600 A01 6NH** **1 600 A01 L2W**
Temperatura de serviço	–20 °C ... +50 °C

***Bluetooth*® Low Energy Module**	**GCY 42**
Temperatura de armazenamento	–20 °C ... +70 °C
Dimensões	7 x 30 x 30 mm
Peso conforme EPTA-Procedure 01:2014	0,01 kg
Transferência de dados	
Bluetooth®	*Bluetooth*® 4.2 (Low Energy)[A)]
Alcance do sinal	máximo 30 m[B)]
Faixa de frequência usada	2402–2480 MHz
Potência de saída	< 1 mW
Abastecimento de energia	
Pilha	Pilha botão (pilha de lítio de 3 V, CR 2032)

Bluetooth ® **Low Energy Module**	**GCY 42**
Vida útil da pilha, aprox.	24 meses

A) Os aparelhos terminais móveis têm de ser compatíveis com os aparelhos Low Energy *Bluetooth*® (versão 4.2) e suportar o Generic Access Profile (GAP).

B) O raio de ação pode variar substancialmente em função das condições externas, incluindo do aparelho recetor utilizado. Dentro de recintos fechados e através de barreiras metálicas (p.ex. paredes, prateleiras, malas, etc.) o raio de ação do *Bluetooth*® pode ser claramente menor.

Pré-requisitos do sistema	**GCY 42**
Aparelho terminal móvel (Tablet, Smartphone)	Android 6.0 (e superior)
	iOS 11 (e superior)

Montagem de funcionamento

Abastecimento de energia

▶ **Remova a cobertura para o *Bluetooth*® Low Energy Module GCY 42 na ferramenta elétrica p. ex. com a chave de parafusos ou uma moeda grande**. A utilização de objetos inadequados pode provocar danos na eletrónica ou na cobertura.

– Para a colocação em funcionamento após a compra ou a substituição da pilha **(1)** siga as representações da página de imagens. Respeite também as seguintes indicações.

Primeira colocação em funcionamento

(ver figuras **A1**–**A5**)

Nota: Guarde o espaçador **(3)** do GCY 42. Volte a colocar o espaçador para passar a ferramenta elétrica a terceiros sem o GCY 42.

Coloque a pilha **(1) com o polo positivo para cima** no GCY 42 **(2)**. Não é necessário pressionar a pilha; ela encaixa sozinha. Ela é fixada na posição prevista apenas quando se fecha a tampa.

Para inicializar o GCY 42 após a colocação, acione o interruptor de ligar/desligar da ferramenta elétrica.

Substituir a pilha

(ver figuras **B1**–**B4**)

Remova a pilha usada **(1)** apenas com os dedos.

Antes de a pilha botão ficar totalmente descarregada, é exibido um aviso na aplicação.

Remover GCY 42

(ver figuras **C1**–**C2**)

Não aplique força excessiva ao remover GCY 42 **(2)**. Não utilize ferramentas pontiagudas ou afiadas.

Nota: Se necessário, vire a ferramenta elétrica, para retirar mais facilmente GCY 42.

Colocação em funcionamento

Assim que a pilha **(1)** estiver colocada e acionado o interruptor de ligar/desligar na ferramenta elétrica, o GCY 42 envia um sinal de forma contínua. O sinal *Bluetooth*® só é interrompido se a bateria estiver vazia, defeituosa ou for desmontada.

Para informações mais detalhadas, consulte diretamente a aplicação da Bosch.

Instalação e definições da aplicação

Para poder usar o GCY 42, tem de instalar primeiro a aplicação **Bosch Toolbox**.

– Descarregue a aplicação **Bosch Toolbox** através de uma App-Store correspondente (Apple App Store, Google Play Store).
Nota: É necessária uma conta de utilizador para o efeito na respetiva App-Store.
– Depois selecione a aplicação no submenu **MyTools**.
– O mostrador do aparelho terminal móvel mostra todos os passos seguintes para a ligação da ferramenta elétrica ao aparelho terminal.

Nota: Leia primeiro integralmente o tutorial da aplicação. Desta forma obtém uma melhor vista geral acerca do processo de ligação e a utilização das funções Connectivity.

Transferência de dados via *Bluetooth®*

O GCY 42 tem um intervalo de envio regular. Consoante o ambiente, poderão ser necessários vários intervalos de envio

antes de o GCY 42 ser reconhecido. Se o GCY 42 não for reconhecido, verifique o seguinte:

- A distância para o aparelho terminal móvel é demasiado grande?
  Reduza a distância entre o aparelho terminal móvel e o GCY 42.
- A pilha está muito fraca ou vazia?
  Substitua a pilha.
- Desligue e volte a ligar o *Bluetooth*® aparelho terminal móvel.
  Verifique agora se o GCY 42 é reconhecido agora.

Manutenção e assistência técnica

Manutenção e limpeza

Retire sujidade com um pincel. Não utilize detergentes ou solventes.

Serviço pós-venda e aconselhamento

O serviço pós-venda responde às suas perguntas a respeito de serviços de reparação e de manutenção do seu produto, assim como das peças sobressalentes. Desenhos explodidos e

informações acerca das peças sobressalentes também em:
www.bosch-pt.com
A nossa equipa de consultores Bosch esclarece com prazer todas as suas dúvidas a respeito dos nossos produtos e acessórios.

Indique para todas as questões e encomendas de peças sobressalentes a referência de 10 dígitos de acordo com a placa de caraterísticas do produto.

Brasil
Robert Bosch Ltda. – Divisão de Ferramentas Elétricas
Rodovia Anhanguera, Km 98 - Parque Via Norte
13065-900, CP 1195
Campinas, São Paulo
Tel.: 0800 7045 446
www.bosch.com.br/contato

Portugal
Robert Bosch LDA
Avenida Infante D. Henrique
Lotes 2E – 3E
1800 Lisboa
Para efetuar o seu pedido online de peças entre na página www.ferramentasbosch.com.

Tel.: 21 8500000
Fax: 21 8511096

Encontra outros endereços da assistência técnica em:

www.bosch-pt.com/serviceaddresses

Eliminação

Os módulos GCY 42, acessórios e embalagens devem ser reciclados de forma ecológica.



Não coloque componentes eletrónicos e as pilhas no lixo doméstico!

Apenas para países da UE:

Conforme a Diretiva Europeia 2012/19/UE relativa aos resíduos de equipamentos elétricos e eletrónicos e a sua implementação na legislação nacional, é necessário recolher separadamente as ferramentas elétricas que já não são usadas e, de acordo com a Diretiva Europeia 2006/66/CE, as baterias/pilhas defeituosas e encaminhá-las para uma reciclagem ecológica.

No caso de uma eliminação incorreta, os aparelhos elétricos e eletrónicos antigos podem ter efeitos nocivos no ambiente e

na saúda humada devido à possível presença de substâncias perigosas.



04128-19-08642

Este equipamento não tem direito à proteção contra interferência prejudicial e não pode causar interferência em sistemas devidamente autorizados. Para maiores informações, consulte o site da ANATEL: www.anatel.gov.br

Italiano

Avvertenze di sicurezza

Leggere e osservare tutte le avvertenze e le istruzioni per poter lavorare con GCY 42 in sicurezza e senza pericoli. Conservare queste istruzioni con cure e consegnarle insieme a GCY 42 in caso di cessione a terzi.

- ▶ **Utilizzare esclusivamente le batterie indicate nel presente manuale d'istruzioni.** Non utilizzare altre fonti di energia.




ATTENZIONE




Accertarsi che la pila a bottone sia fuori dalla portata dei bambini. Le pile a bottone sono pericolose.

- ▶ **Le pile a bottone non devono essere ingerite o inserite in altre cavità corporee. Qualora si sospetti che la pila a bottone sia stata ingerita o introdotta in un'altra cavità corporea, contattare immediatamente un medico.** L'in-

gerimento della pila a bottone può causare, nell'arco di 2 ore, gravi lesioni interne, con conseguenze anche mortali.

- **In caso di sostituzione della pila a bottone, provvedere a sostituirla correttamente.** Vi è rischio di esplosione.
- **Utilizzare esclusivamente le batterie a bottone indicate nelle presenti istruzioni d'uso.** Non utilizzare altri tipi di batterie a bottone, né altri tipi di alimentazione.
- **Non tentare di ricaricare la pila a bottone e non cortocircuitarla.** La pila a bottone può diventare anermetica, esplodere, incendiarsi e causare lesioni.
- **Rimuovere e smaltire le pile a bottone scariche nel rispetto delle norme locali.** Le pile a bottone scariche possono diventare anermetiche e, di conseguenza, danneggiare il prodotto, oppure causare lesioni.
- **Non far surriscaldare la pila a bottone e non gettarla nel fuoco.** La pila a bottone può diventare anermetica, esplodere, incendiarsi e causare lesioni.
- **Non danneggiare, né smontare la pila a bottone.** La pila a bottone può diventare anermetica, esplodere, incendiarsi e causare lesioni.
- **Non portare una pila a bottone danneggiata a contatto con l'acqua.** A contatto con l'acqua, il litio che fuoriesce

dalla pila può generare idrogeno e causare un incendio o un'esplosione, oppure causare lesioni.

Il marchio denominativo *Bluetooth*®, così come i simboli grafici (loghi), sono marchi di fabbrica registrati e sono proprietà di Bluetooth SIG, Inc. Qualsiasi utilizzo di tali marchi/loghi da parte di Robert Bosch Power Tools GmbH è concesso in licenza.

- ▶ Non utilizzare più il modulo Bluetooth® qualora non sia più possibile chiudere la copertura, rimuovere la pila a bottone e far riparare il modulo.

Descrizione del prodotto e dei servizi forniti

Utilizzo conforme

Il modulo *Bluetooth*® Low Energy Module **GCY 42** consente la personalizzazione e il controllo dello stato di un elettroutensile nonché la trasmissione di impostazioni e dati sulla base della tecnologia radio *Bluetooth*®. La trasmissione di dati deve essere approvata dall'utilizzatore.

Le informazioni riguardanti le funzioni di Connectivity offerte si possono consultare all'interno dell'applicazione (app) **Bosch Toolbox** o nelle istruzioni d'uso dell'elettroutensile utilizzato.

Componenti illustrati

La numerazione dei componenti rappresentati si riferisce alle illustrazioni sulle pagine con la rappresentazione grafica.

(1) Pila a bottone

(2) *Bluetooth*® Low Energy Module GCY 42

(3) Segnaposto [a)]

(4) Copertura *Bluetooth*® Low Energy Module GCY 42[a)]

a) **L'accessorio illustrato oppure descritto non è compreso nel volume di fornitura standard. L'accessorio completo è contenuto nel nostro programma accessori.**

Dati tecnici

Bluetooth **®** **Low Energy Module**	**GCY 42**
Codice prodotto	**1 600 A01 ZE2** **1 600 A01 3WF**

Bluetooth **®** **Low Energy Module**	**GCY 42**
	1 600 A01 6NH **1 600 A01 L2W**
Temperatura di funzionamento	–20 °C ... +50 °C
Temperatura di magazzinaggio	–20 °C ... +70 °C
Dimensioni	7 x 30 x 30 mm
Peso secondo EPTA-Procedure 01:2014	0,01 kg
Trasferimento dati	
Bluetooth®	*Bluetooth*® 4.2 (Low Energy)[A)]
Raggio d'azione del segnale	Max. 30 m [B)]
Campo di frequenza utilizzato	2402–2480 MHz
Potenza di uscita	< 1 mW
Alimentazione	
Pila	Pila a bottone (batteria al litio da 3 V, CR 2032)

Bluetooth **® Low Energy Module**	**GCY 42**
Durata della batteria, circa	24 mesi

A) I dispositivi mobili dovranno essere compatibili con dispositivi *Bluetooth*® Low Energy (versione 4.2) e dovranno supportare il Generic Access Profile (GAP).

B) In base alle condizioni esterne, incluso il tipo di ricevitore utilizzato, la portata può variare notevolmente. All'interno di ambienti chiusi e in presenza di barriere metalliche (ad es. pareti, scaffali, valigette ecc.), la portata del segnale *Bluetooth*® può risultare molto inferiore.

Requisiti di sistema	**GCY 42**
Dispositivo mobile (smart device)	Android 6.0 (e versioni successive)
	iOS 11 (e versioni successive)

Montaggio ed uso

Alimentazione

▶ **Rimuovere la copertura per il modulo *Bluetooth*® Low Energy Module GCY 42 presente nell'elettroutensile, ad esempio con l'ausilio di un cacciavite o di una grossa moneta.**. L'utilizzo di oggetti non idonei può comportare danni per l'elettronica o la copertura.

– Per la messa in funzione in seguito all'acquisto o alla sostituzione della batteria **(1)**, seguire le rappresentazioni grafiche delle relative pagine. A tale riguardo, osservare le seguenti avvertenze.

Prima messa in funzione

(vedere immagini **A1**–**A5**)

Avvertenza: Conservare con cura il segnaposto **(3)** del modulo GCY 42 . Utilizzare nuovamente il segnaposto per il trasferimento dell'elettroutensile senza GCY 42.

Introdurre la batteria **(1) con il polo positivo rivolto verso l'alto** all'interno del modulo GCY 42 **(2)**. Non è necessario esercitare pressione sulla batteria, poiché si innesta automaticamente in posizione. Viene fissata nella posizione prevista solo al momento della chiusura della copertura.

Per inizializzare il modulo GCY 42 dopo l'introduzione della batteria, azionare l'interruttore di avvio/arresto dell'elettroutensile.

Sostituzione della batteria

(vedere immagini **B1**–**B4**)

Estrarre la batteria esausta **(1)** utilizzando solamente le dita.

Prima che la batteria si scarichi completamente, l'app visualizzerà un apposito avviso.

Rimozione del modulo GCY 42

(vedere immagini **C1**–**C2**)

Non esercitare forza durante la rimozione del modulo GCY 42 **(2)**. Non utilizzare alcun oggetto appuntito né affilato.

Avvertenza: ruotare eventualmente l'elettroutensile al fine di poter rimuovere più facilmente il GCY 42.

Messa in funzione

Non appena la batteria **(1)** è stata inserita e l'interruttore di avvio/arresto presente sull'elettroutensile è stato azionato, il GCY 42 invierà un segnale in modo continuativo. Il segnale *Bluetooth*® verrà interrotto soltanto in caso di batteria scarica o difettosa, oppure se la batteria verrà rimossa.

Ulteriori informazioni verranno fornite direttamente dall'app Bosch.

Installazione e messa a punto dell'app

Per poter utilizzare il GCY 42 è necessario installare dapprima l'app **Bosch Toolbox**.

– L'applicazione **Bosch Toolbox** è scaricabile dai relativi App Store (Apple App Store, Google Play Store).
Avvertenza: tale procedura presuppone l'esistenza di un account utente presso il relativo AppStore.
– Selezionare quindi nell'app l'opzione **MyTools**.
– Il display del proprio dispositivo mobile indicherà tutti i passaggi successivi, necessari per connettere l'elettroutensile al dispositivo terminale.

Avvertenza: innanzitutto occorrerà seguire per intero il tutorial dell'app. In tal modo sarà possibile avere una migliore visione d'insieme in merito alla procedura di collegamento e all'utilizzo delle funzioni Connectivity.

Trasmissione dati via *Bluetooth*®

Il GCY 42 utilizza un intervallo di trasmissione regolare. In base all'ambiente potranno essere necessari più intervalli di tra-

smissione prima che il GCY 42 venga riconosciuto. Qualora il GCY 42 non venisse riconosciuto, verificare quanto segue.

- Se la distanza dal dispositivo mobile è eccessiva: ridurre la distanza fra il dispositivo mobile ed il GCY 42.
- Se la batteria è parzialmente o totalmente scarica: Sostituire la batteria.
- Spegnere e riaccendere il proprio dispositivo mobile *Bluetooth*®. Verificare se a questo punto il GCY 42 viene riconosciuto.

Manutenzione ed assistenza

Manutenzione e pulizia

Rimuovere eventuali tracce di sporco con l'ausilio di un pennello. Non utilizzare prodotti detergenti né solventi.

Servizio di assistenza e consulenza tecnica

Il servizio di assistenza risponde alle Vostre domande relative alla riparazione e alla manutenzione del Vostro prodotto nonché concernenti i pezzi di ricambio. Disegni in vista esplosa e informazioni relative ai pezzi di ricambio sono consultabili anche sul sito **www.bosch-pt.com**

Il team di consulenza tecnica Bosch sarà lieto di rispondere alle Vostre domande in merito ai nostri prodotti e accessori.

In caso di richieste o di ordinazione di pezzi di ricambio, comunicare sempre il codice prodotto a 10 cifre riportato sulla targhetta di fabbricazione dell'elettroutensile.

Italia
Tel.: (02) 3696 2314
E-Mail: pt.hotlinebosch@it.bosch.com

Per ulteriori indirizzi del servizio assistenza consultare:
www.bosch-pt.com/serviceaddresses

Smaltimento

I moduli GCY 42, gli accessori e le confezioni devono essere utilizzati nell'ambito di un riciclaggio rispettoso dell'ambiente.



Non gettare elettroutensili dismessi e le batterie esaurite tra i rifiuti domestici!

Solo per i Paesi UE:

Ai sensi della Direttiva Europea 2012/19/UE sui rifiuti di apparecchiature elettriche ed elettroniche e del suo recepimento nel diritto nazionale, gli elettroutensili non più utilizzabili e, ai

sensi della Direttiva Europea 2006/66/CE, le batterie/le pile difettose o esauste, andranno raccolti separatamente e riciclati nel rispetto dell'ambiente.

In caso di smaltimento improprio, le apparecchiature elettriche ed elettroniche potrebbero avere effetti nocivi sull'ambiente e sulla salute umana a causa della possibile presenza di sostanze nocive.

Nederlands

Veiligheidsaanwijzingen

Alle aanwijzingen moeten gelezen en in acht genomen worden om zonder risico's en veilig met de GCY 42 te werken. Bewaar deze aanwijzingen zorgvuldig en geef ze bij het doorgeven van de GCY 42 mee.

- ▶ **Gebruik uitsluitend de in deze gebruiksaanwijzing vermelde batterijen.** Gebruik geen andere energievoorziening.




WAARSCHUWING




Zorg ervoor dat de knoopcel niet in de handen van kinderen komt. Knoopcellen zijn gevaarlijk.

- **Knoopcellen mogen nooit ingeslikt of in andere lichaamsopeningen ingebracht worden. Wanneer het vermoeden bestaat dat de knoopcel ingeslikt of in een andere lichaamsopening ingebracht werd, bezoek dan onmiddellijk een arts.** Inslikken van de knoopcel kan binnen 2 uur leiden tot ernstig inwendig letsel en overlijden.
- **Let er bij het wisselen van de knoopcel op dat dit vakkundig gebeurt.** Er bestaat explosiegevaar.
- **Gebruik uitsluitend de in deze gebruiksaanwijzing vermelde knoopcellen.** Gebruik geen andere knoopcellen of een andere energievoorziening.
- **Probeer niet de knoopcel weer op te laden en sluit de knoopcel niet kort.** De knoopcel kan gaan lekken, exploderen, branden en personen verwonden.
- **Ontladen knoopcellen moeten op correcte wijze verwijderd en afgevoerd worden.** Ontladen knoopcellen kunnen

gaan lekken en daardoor het product beschadigen of personen verwonden.

- ▶ **Verhit de knoopcel niet en gooi deze niet in het vuur.** De knoopcel kan gaan lekken, exploderen, branden en personen verwonden.
- ▶ **Beschadig de knoopcel niet en haal de knoopcel niet uit elkaar.** De knoopcel kan gaan lekken, exploderen, branden en personen verwonden.
- ▶ **Breng een beschadigde knoopcel niet in contact met water.** Uitstromend lithium kan met water waterstof produceren en zo leiden tot brand, een explosie of verwonding van personen.

Het woordmerk *Bluetooth*® evenals de beeldtekens (logo's) zijn geregistreerde handelsmerken en eigendom van Bluetooth SIG, Inc. Elk gebruik van dit woordmerk/deze beeldtekens door Robert Bosch Power Tools GmbH geschiedt onder licentie.

- ▶ Gebruik de Bluetooth®-module niet meer, wanneer de afdekking niet meer kan worden gesloten, verwijder de knoopcel en laat deze repareren.

Beschrijving van product en werking

Beoogd gebruik

Met de *Bluetooth*® Low Energy Module **GCY 42** kan een elektrisch gereedschap persoonlijk ingesteld en de status ervan gecontroleerd worden. Tevens kunnen instellingen en gegevens op basis van *Bluetooth*®-radiotechnologie worden overgebracht. Voor de gegevensoverdracht is de toestemming van de gebruiker nodig.

Informatie over aangeboden Connectivity-functies krijgt u in de applicatie (app) **Bosch Toolbox** of in de gebruiksaanwijzing van het gebruikte elektrische gereedschap.

Afgebeelde componenten

De componenten zijn genummerd zoals op de pagina's met afbeeldingen.

(1) Knoopcel

(2) *Bluetooth*® Low Energy Module GCY 42

(3) Plaatshouder[a)]

(4) Afdekking *Bluetooth*® Low Energy Module GCY 42[a)]

a) **Niet elk afgebeeld en beschreven accessoire is standaard bij de levering inbegrepen. Alle accessoires zijn te vinden in ons accessoireprogramma.**

Technische gegevens

***Bluetooth*® Low Energy Module**	**GCY 42**
Productnummer	**1 600 A01 ZE2** **1 600 A01 3WF** **1 600 A01 6NH** **1 600 A01 L2W**
Gebruikstemperatuur	–20 °C ... +50 °C
Opslagtemperatuur	–20 °C ... +70 °C
Afmetingen	7 x 30 x 30 mm
Gewicht volgens EPTA-Procedure 01:2014	0,01 kg
Gegevensoverdracht	
Bluetooth®	*Bluetooth*®4.2 (Low Energy)[A)]
Signaalbereik	maximaal 30 m[B)]

Bluetooth **® Low Energy Module**	**GCY 42**
Gebruikt frequentiebereik	2402–2480 MHz
Uitgangsvermogen	< 1 mW
Energievoorziening	
Batterij	knoopcel (3 V lithiumbatterij, CR 2032)
Levensduur batterij ca.	24 maanden

A) De mobiele eindapparaten moeten compatibel zijn met *Bluetooth*®-Low-Energy-apparaten (versie 4.2) en het Generic Access Profile (GAP) ondersteunen.

B) Het bereik kan afhankelijk van externe omstandigheden, met inbegrip van de gebruikte ontvanger, sterk variëren. Binnen gesloten ruimten en door metalen barrières (bijv. muren, schappen, koffers enz.) kan het *Bluetooth*®-bereik duidelijk geringer zijn.

Systeemvereisten	**GCY 42**
Mobiel eindapparaat (tablet, smartphone)	Android 6.0 (en hoger) iOS 11 (en hoger)

Montage en gebruik

Energievoorziening

▶ **Verwijder de afdekking voor de *Bluetooth*® Low Energy Module GCY 42 op het elektrische gereedschap, bijv. met een schroevendraaier of een groot muntstuk**. Door het gebruik van ongeschikte voorwerpen kan de elektronica of de afdekking beschadigd worden.

– Volg voor de ingebruikname na aankoop of vervangen van de batterij **(1)** de handelingen op de pagina's met afbeeldingen. Neem daarbij goed nota van de volgende aanwijzingen.

Eerste ingebruikname

(zie afbeeldingen **A1**–**A5**)

Aanwijzing: Bewaar de plaatshouder **(3)** van de GCY 42 goed. Breng de plaatshouder weer aan, wanneer u het elektrische gereedschap zonder GCY 42 doorgeeft.

Plaats de batterij **(1) met de pluspool naar boven** in de GCY 42 **(2)**. Het is niet nodig om de batterij erin te drukken; de batterij klikt niet vanzelf vast. Deze wordt pas bij het sluiten van de afdekking op de daarvoor bestemde positie vastgezet.

Om de GCY 42 na het plaatsen te initialiseren, bedient u de aan/uit-schakelaar van het elektrische gereedschap.

Batterij vervangen

(zie afbeeldingen **B1**–**B4**)

Pak de lege batterij **(1)** alleen met de vingers weg.

Voordat de batterij helemaal leeg is, verschijnt in de app een waarschuwing.

GCY 42 verwijderen

(zie afbeeldingen **C1**–**C2**)

Gebruik bij het verwijderen van de GCY 42 **(2)** geen geweld. Gebruik geen spitse of scherpe gereedschappen.

Aanwijzing: Draai eventueel het elektrische gereedschap om de GCY 42 gemakkelijker te kunnen wegnemen.

Ingebruikname

Zodra de batterij **(1)** is geplaatst en de aan/uit-schakelaar op het elektrische gereedschap bediend wordt, zendt de GCY 42 continu een signaal uit. Het *Bluetooth*®-signaal wordt pas onderbroken, wanneer de batterij leeg of defect is of eruit gehaald wordt.

Meer informatie krijgt u direct in de app van Bosch.

Installatie en instelling van de app

Om de GCY 42 te kunnen gebruiken, moet u eerst de app **Bosch Toolbox** installeren.

– Download de app **Bosch Toolbox** via een dienovereenkomstige app-store (Apple App Store, Google Play Store).
Aanwijzing: Een gebruikersaccount bij de betreffende App-Store is noodzakelijk.
– Selecteer vervolgens in de app het menupunt **MyTools**.
– Het display van uw mobiele eindapparaat toont alle vervolgstappen voor de verbinding van uw elektrische gereedschap met het eindapparaat.

Aanwijzing: Volg eerst de tutorial van de app helemaal. Daardoor krijgt u een beter overzicht van de verbindingsprocedure en het gebruik van de Connectivity-functies.

Gegevensoverdracht via *Bluetooth*®

De GCY 42 heeft een regelmatig zendinterval. Afhankelijk van omgeving kunnen meerdere zendintervallen nodig zijn, voordat de GCY 42 herkend wordt. Mocht de GCY 42 niet herkend worden, controleer dan het volgende:

– Is de afstand tot het mobiele eindapparaat te groot?
  Verklein de afstand tussen mobiel eindapparaat en GCY 42.
– Is de batterij te zwak of leeg?
  Vervang de batterij.
– Schakel op uw mobiele apparaat *Bluetooth*® uit en weer in.
  Controleer of de GCY 42 nu herkend wordt.

Onderhoud en service

Onderhoud en reiniging

Verwijder vervuilingen met een kwastje. Gebruik geen reinigings- of oplosmiddelen.

Klantenservice en gebruiksadvies

Onze klantenservice beantwoordt uw vragen over reparatie en onderhoud van uw product en over vervangingsonderdelen. Explosietekeningen en informatie over vervangingsonderdelen vindt u ook op: **www.bosch-pt.com**
Het Bosch-gebruiksadviesteam helpt u graag bij vragen over onze producten en accessoires.

Vermeld bij vragen en bestellingen van vervangingsonderdelen altijd het uit tien cijfers bestaande productnummer volgens het typeplaatje van het product.

Nederland
Tel.: (076) 579 54 54
Fax: (076) 579 54 94
E-mail: gereedschappen@nl.bosch.com

Meer serviceadressen vindt u onder:
www.bosch-pt.com/serviceaddresses

Afvalverwijdering

GCY 42-modules, accessoires en verpakkingen moeten op een milieuvriendelijke manier gerecycled worden.



Gooi elektronische componenten en batterijen niet bij het huisvuil!

Alleen voor landen van de EU:

Volgens de Europese richtlijn 2012/19/EU inzake afgedankte elektrische en elektronische apparatuur en de implementatie in nationaal recht moeten niet meer bruikbare elektrische gereedschappen en volgens de Europese richtlijn 2006/66/EG moeten defecte of verbruikte accu's/batterijen apart worden

ingezameld en op een voor het milieu verantwoorde wijze worden gerecycled.

Bij een verkeerde afvoer kunnen afgedankte elektrische en elektronische apparaten vanwege de mogelijke aanwezigheid van gevaarlijke stoffen schadelijke uitwerkingen op het milieu en de gezondheid van mensen hebben.

Dansk

Sikkerhedsinstrukser

Samtlige anvisninger skal læses og overholdes for at kunne arbejde sikkert og risikofrit med GCY 42. Gem anvisningerne, og sørg for at levere dem med, hvis GCY 42 gives videre til andre.

- ▶ **Brug kun de batterier, der er anført i denne driftsvejledning.** Brug ikke andre energikilder.



ADVARSEL




Sørg for, at knapcellebatteriet er utilgængeligt for børn. Knapceller er farlige.

- **Knapceller må aldrig kommes i munden eller indføres i andre kropsåbninger. Hvis du har mistanke om, at knapcellebatteriet er blevet slugt eller ført ind i en anden kropsåbning, skal du straks søge læge.** En slugt knapcelle kan inden for 2 timer forårsage alvorlige indre ætsninger og døden.
- **Sørg ved udskiftning af knapceller for, at knapcellen udskiftes fagligt korrekt.** Fare for eksplosion.
- **Brug kun de knapceller , der er anført i denne driftsvejledning.** Brug ikke andre knapceller eller en anden energiforsyning.
- **Forsøg ikke at genoplade knapcellen, og kortslut ikke knapcellen.** Knapcellen kan blive utæt, eksplodere, brænde og kvæste personer.
- **Fjern og bortskaf afladede knapceller iht. reglerne.** Afladede knapceller kan blive utætte og derved beskadige produktet eller kvæste personer.
- **Lad ikke knapcellen blive overophedet, og kast den ikke i ilden.** Knapcellen kan blive utæt, eksplodere, brænde og kvæste personer.

- ▶ **Knapcellen må ikke beskadiges eller skilles ad.** Knapcellen kan blive utæt, eksplodere, brænde og kvæste personer.
- ▶ **En beskadiget knapcelle må ikke komme i kontakt med vand.** Udslippende litium i forbindelse med vand kan danne brint og derved forårsage en brand, en eksplosion eller kvæstelse af personer.

Mærket *Bluetooth*® og symbolerne (logoerne) er registrerede varemærker tilhørende Bluetooth SIG, Inc. Enhver brug af disse mærker/symboler, som Robert Bosch Power Tools GmbH foretager, sker per licens.

- ▶ Brug ikke Bluetooth®-modulet, hvis afdækningen ikke længere kan lukkes, men fjern knapcellen, og lad modulet reparere.

Produkt- og ydelsesbeskrivelse

Beregnet anvendelse

Med *Bluetooth*® Low Energy-modulet **GCY 42** er det muligt at foretage personalisering og statuskontrol af et el-værktøj samt overføre indstillinger og data baseret på trådløs *Bluetooth*®-teknologi. Dataoverføringen skal godkendes af brugeren.

Informationer om tilbudte Connectivity-funktioner finder du i applikationen (app) **Bosch Toolbox** eller i betjeningsvejledningen til det anvendte el-værktøj.

Illustrerede komponenter

Nummereringen af de illustrerede komponenter refererer til illustrationerne på illustrationssiderne.

(1) Knapcellebatteri

(2) *Bluetooth*® Low Energy-modul GCY 42

(3) Pladsholder[a)]

(4) Afdækning *Bluetooth*® Low Energy-modul GCY 42[a)]

a) **Tilbehør, som er illustreret og beskrevet i betjeningsvejledningen, er ikke indeholdt i leveringen. Det fuldstændige tilbehør findes i vores tilbehørsprogram.**

Tekniske data

***Bluetooth*® Low Energy-modul**	**GCY 42**
Varenummer	**1 600 A01 ZE2** **1 600 A01 3WF**

Bluetooth **®** **Low Energy-modul**	**GCY 42**
	1 600 A01 6NH **1 600 A01 L2W**
Driftstemperatur	–20 °C ... +50 °C
Opbevaringstemperatur	–20 °C ... +70 °C
Mål	7 x 30 x 30 mm
Vægt iht. EPTA-Procedure 01:2014	0,01 kg
Dataoverførsel	
Bluetooth®	*Bluetooth*® 4.2 (Low Energy)[A)]
Signalrækkevidde	Maks.30 m[B)]
Benyttet frekvensområde	2402–2480 MHz
Udgangseffekt	< 1 mW
Energiforsyning	
Batteri	Knapcelle (3-V-lithiumbatteri, CR 2032)

***Bluetooth*® Low Energy-modul**	**GCY 42**
Batterilevetid ca.	24 måneder

A) De mobile modtagerenheder skal være kompatible med *Bluetooth*®-Low-Energy-enheder (version 4.2) og understøtte Generic Access Profile (GAP).

B) Rækkevidden kan variere kraftigt afhængigt af de omgivende betingelser, herunder det anvendte modtagerudstyr. I lukkede rum og gennem metalliske barrierer (f.eks. vægge, reoler, kufferter osv.) kan *Bluetooth*®-rækkevidden være væsentligt mindre.

Systemkrav	**GCY 42**
Mobil enhed (tablet, smartphone)	Android 6.0 (og højere)
	iOS 11 (og højere)

Montering og drift

Energiforsyning

▶ **Fjern afdækningen til *Bluetooth*® Low Energy-modulet GCY 42 på el-værktøjet, f.eks. med en skruetrækker el-**

ler en stor mønt. Brug af uegnede genstande kan beskadige elektronikken eller afdækningen.

– Følg illustrationerne på illustrationssiderne ved ibrugtagning efter køb eller skift af batteri **(1)**. Vær opmærksom på de efterfølgende anvisninger.

Første ibrugtagning

(se billeder **A1**–**A5**)

Bemærk: Opbevar pladsholderen **(3)** til GCY 42 omhyggeligt. Isæt pladsholderen igen for videregivelse af el-værktøjet uden GCY 42.

Isæt batteriet **(1) med pluspolen opad** i GCY 42 **(2)**. Det er ikke nødvendigt at trykke batteriet ind, da det ikke automatisk går i indgreb. Det fikseres først i den korrekte position, når afdækningen lukkes.

For at initialisere GCY 42 efter isætningen skal du aktivere el-værktøjets tænd/sluk-kontakt.

Skift af batteri

(se billeder **B1**–**B4**)

Udtag kun det brugte batteri **(1)** med fingrene.

Før batteriet er helt afladet, vises en advarsel i appen.

Udtagning af GCY 42

(se billeder **C1**–**C2**)

Brug ikke vold ved fjernelse af GCY 42 **(2)**. Brug ikke spidst eller skarpt værktøj.

Bemærk: Vend eventuelt el-værktøjet for lettere at kunne udtage GCY 42.

Ibrugtagning

Så snart batteriet **(1)** er isat, og tænd/sluk-kontakten på el-værktøjet aktiveres, udsender GCY 42 kontinuerligt et signal. *Bluetooth*®-signalet afbrydes først, når batteriet er tomt eller defekt, eller når det tages ud.

Yderligere oplysninger får du direkte i appen fra Bosch.

Installation og klargøring af appen

For at kunne anvende GCY 42 skal du først installere appen **Bosch Toolbox**.

– Download appen **Bosch Toolbox** via den relevante app-store (Apple App Store eller Google Play Store).
Bemærk: En brugerkonto hos den pågældende AppStore er en forudsætning.
– Vælg derefter underpunktet **MyTools** i appen.

– Displayet på din mobile terminal viser alle de efterfølgende trin, som du skal benytte for at oprette forbindelse til el-værktøjet med terminalen.

Bemærk: Gennemfør først hele appens tutorial. Derved får du et bedre overblik over tilslutningsprocessen og anvendelsen af Connectivity-funktionerne.

Dataoverførsel via *Bluetooth*®

GCY 42 har et regelmæssigt sendeinterval. Afhængigt af omgivelserne kan der være behov for flere sendeintervaller, før GCY 42 genkendes. Hvis GCY 42 ikke genkendes, skal du kontrollere følgende:

– Er afstanden til den mobile terminal for stor?
Nedsæt afstanden mellem den mobile terminal og GCY 42.
– Er batteriet for svagt eller tomt?
Skift batteri.
– Slå *Bluetooth*® fra og til igen på din mobile terminal.
Kontrollér, om GCY 42 genkendes nu.

Vedligeholdelse og service

Vedligeholdelse og rengøring

Fjern snavs med en pensel. Brug ikke rengørings- eller opløsningsmiddel.

Kundeservice og anvendelsesrådgivning

Kundeservice besvarer dine spørgsmål vedr. reparation og vedligeholdelse af dit produkt samt reservedele. Eksplosionstegninger og oplysninger om reservedele finder du også på:
www.bosch-pt.com
Bosch-anvendelsesrådgivningsteamet hjælper dig gerne, hvis du har spørgsmål til produkter og tilbehørsdele.

Produktets 10-cifrede typenummer (se typeskilt) skal altid angives ved forespørgsler og bestilling af reservedele.

Dansk
Bosch Service Center
Telegrafvej 3
2750 Ballerup
På www.bosch-pt.dk kan der online bestilles reservedele eller oprettes en reparations ordre.
Tlf. Service Center: 44898855

Fax: 44898755
E-Mail: vaerktoej@dk.bosch.com

Du finder adresser til andre værksteder på:

www.bosch-pt.com/serviceaddresses

Bortskaffelse

GCY 42-moduler, tilbehør og emballage skal genbruges på en miljøvenlig måde.



Smid ikke elektroniske komponenter og batterier ud sammen med det almindelige husholdningsaffald!

Gælder kun i EU-lande:

Iht. det europæiske direktiv 2012/19/EU om affald fra elektrisk og elektronisk udstyr og de nationale bestemmelser, der er baseret herpå, skal kasserede el-værktøjer, og iht. det europæiske direktiv 2006/66/EF skal defekte eller opbrugte akkuer/batterier indsamles separat og genbruges iht. gældende miljøforskrifter.

Ved forkert bortskaffelse kan elektrisk og elektronisk affald have skadelige virkninger på miljøet og menneskers sundhed på grund af den mulige tilstedeværelse af farlige stoffer.

Svensk

Säkerhetsanvisningar

Samtliga anvisningar ska läsas och följas för att arbetet med GCY 42 ska bli riskfritt och säkert. Förvara dessa anvisningar säkert och låt dem följa med GCY 42.

- ▶ **Använd endast de batterier, som anges i denna bruksanvisning.** Använd ingen annan energiförsörjnig.




VARNING




Se till att knappcellsbatterier inte hamnar i barns händer. Knappcellsbatterier är farliga.

- ▶ **Knappcellsbatterier får aldrig sväljas eller föras in i andra kroppsöppningar. Om det finns misstankar om att knappcellsbatteriet har förtärts eller förts in i en annan kroppsöppning ska du omedelbart uppsöka läkare.** Förtäring av knappcellsbatteriet kan leda till allvarliga inre frätskador och dödsfall inom 2 timmar.
- ▶ **Var noga med att byta ut knappcellsbatteriet på rätt sätt.** Explosionsrisk föreligger.

- **Använd endast de knappceller, som anges i denna bruksanvisning.** Använd inga andra knappceller eller annan energiförsörjning.
- **Försök inte att ladda upp knappcellen igen och kortslut den inte.** Knappcellen kan bli otät, explodera, brinna och skada personer.
- **Avlägsna och avfallshantera urladdade knappceller på korrekt sätt.** Urladdade knappceller kan bli otäta och därigenom skada mätverktyget eller personer.
- **Överhetta inte knappcellen och kasta den inte i eld.** Knappcellen kan bli otät, explodera, brinna och skada personer.
- **Skada inte knappcellen och plocka inte isär den.** Knappcellen kan bli otät, explodera, brinna och skada personer.
- **En skadad knappcell får inte komma i kontakt med vatten.** Utträdande litium kan tillsammans med vatten generera väte och därmed förorsaka en brand, explosion eller personskador.

Varumärket *Bluetooth*® och logotyperna tillhör Bluetooth SIG, Inc. Alla användning av detta varumärke/logotyp från Robert Bosch Power Tools GmbH sker under licens.

▶ Använd inte längre Bluetooth®-modulen när kåpan inte längre går att stänga. Ta bort knappcellen och låt reparera den.

Produkt- och prestandabeskrivning

Ändamålsenlig användning

Bluetooth® Low Energy Module **GCY 42** möjliggör individuell anpassning och statuskontroll av ett elverktyg samt överföring av inställningar och information baserat på *Bluetooth*® trådlösa teknik. Dataöverföringen måste godkännas av användaren.

Information om de Connectivity-funktioner som finns hittar du i appen **Bosch Toolbox** eller i elverktygets bruksanvisning.

Illustrerade komponenter

Numreringen av de avbildade komponenterna hänvisar till illustrationerna på grafiksidorna.

(1) Knappcellsbatteri

(2) *Bluetooth*® Low Energy Module GCY 42

(3) Dummy[a)]

(4) Kåpa *Bluetooth*® Low Energy Module GCY 42[a)]

a) **I bruksanvisningen avbildat och beskrivet tillbehör ingår inte i standardleveransen. I vårt tillbehörsprogram beskrivs allt tillbehör som finns.**

Tekniska data

Bluetooth **®** **Low Energy Module**	**GCY 42**
Artikelnummer	**1 600 A01 ZE2** **1 600 A01 3WF** **1 600 A01 6NH** **1 600 A01 L2W**
Drifttemperatur	–20 °C ... +50 °C
Förvaringstemperatur	–20 °C ... +70 °C
Mått	7 x 30 x 30 mm
Vikt enligt EPTA-Procedure 01:2014	0,01 kg
Dataöverföring	
Bluetooth®	*Bluetooth*® 4.2 (Low Energy)[A)]
Signalräckvidd	Max 30 m[B)]

***Bluetooth*® Low Energy Module**	**GCY 42**
Frekvensområde som använts	2402–2480 MHz
Utgångseffekt	< 1 mW
Energiförsörjning	
Batteri	Knappcellsbatteri (3 V litiumbatteri, CR 2032)
Batteriets livslängd ca.	24 månader

A) De mobila enheterna måste vara kompatibla med *Bluetooth*®-Low Energy-enheter (version 4.2) och ha stöd för Generic Access Profile (GAP).

B) Räckvidden kan variera kraftigt beroende på yttre omständigheter, bland annat vilken mottagare som används. Inne i slutna rum och genom metallbarriärer (t.ex. väggar, hyllor, resväskor etc.) kan *Bluetooth*®-räckvidden vara betydligt mindre.

Systemförutsättningar	**GCY 42**
Mobil enhet (surfplatta, smarttelefon)	Android 6.0 (och senare) iOS 11 (och senare)

Montering och drift

Energiförsörjning

▶ **Ta bort höljet för** *Bluetooth*® **Low Energy Module GCY 42 på elverktyget t.ex. med en skruvmejsel eller ett mynt.** Om olämpliga föremål används kan elektroniken eller höljet skadas.

– Följ anvisningarna på grafiksidorna vid idrifttagning efter inköp eller byte av batteri **(1)**. Beakta i det sammanhanget följande anvisningar.

Innan första idrifttagningen

(se bilder **A1**–**A5**)

Anmärkning:Förvara dummyn **(3)** till GCY 42 på en säker plats. Sätt in dummyn igen innan du lämnar elverktyget vidare utan GCY 42.

Lägg batteriet **(1) med pluspolen uppåt** i GCY 42 **(2)** . Det är inte nödvändigt att trycka in batteriet. Batteriet hakar i av sig självt. Den fixeras i den avsedda positionen först när kåpan stängs.

För att starta GCY 42 efter insättning, aktivera elverktygets på-/av-strömbrytare.

Byta batterier

(se bilder **B1**–**B4**)

Ta endast ut det förbrukade batteriet **(1)** med fingrarna.

Innan batteriet är fullständigt förbrukat visas en varning i appen.

Ta ut GCY 42

(se bilder **C1**–**C2**)

Använd inget våld vid borttagning av GCY 42 **(2)**. Använd inga spetsiga eller vassa verktyg.

Anmärkning: Vänd eventuellt elverktyget för att lättare kunna ta ut GCY 42.

Driftstart

Så snart batteriet **(1)** har satts in och på-/av-strömbrytaren på verktyget aktiveras skickar GCY 42 ut en kontinuerlig signal. *Bluetooth*®-signalen bryts först när batteriet är tom, defekt eller tas ut.

Mer information får du direkt i appen från Bosch.

Installation och inställning av appen

För att kunna använda GCY 42 måste du först installera appen **Bosch Toolbox**.

– Ladda ner appen **Bosch Toolbox** via din App Store (Apple App Store, Google Play Store).
Anmärkning: Ett användarkonto hos respektive AppStore förutsätts.
– I appen väljer du därefter underpunkten **My Tools**.
– Displayen på din mobila enhet visar alla ytterligare steg för anslutning av elverktyget till enheten.

Anmärkning: Gå först igenom instruktionen till appen i sin helhet. Då får du en bättre överblick över anslutningen och hur du använder Connectivity-funktionerna.

Dataöverföring via *Bluetooth*®

GCY 42 har ett regelbundet sändningsintervall. Beroende på omgivningen kan flera sändningsintervaller behövas innan GCY 42 identifieras. Om GCY 42 inte skulle identifieras kontrollerar du följande:

– Är avståndet till den mobila terminalenheten för stor?
  Minska avståndet mellan den mobila terminalenheten och GCY 42.
– Är batteriet för svagt eller tomt?
  Byt ut batteriet.
– Stäng av och sätt på *Bluetooth*® på din mobila terminalenhet.
  Kontrollera om GCY 42 identifieras nu.

Underhåll och service

Underhåll och rengöring

Ta bort smuts med en pensel. Använd inga rengörings- eller lösningsmedel.

Kundtjänst och applikationsrådgivning

Kundservicen ger svar på frågor beträffande reparation och underhåll av produkter och reservdelar. Explosionsritningar och informationer om reservdelar hittar du också under:
www.bosch-pt.com
Boschs applikationsrådgivnings-team hjälper dig gärna med frågor om våra produkter och tillbehören till dem.

Ange alltid vid förfrågningar och reservdelsbeställningar det 10-siffriga produktnumret som finns på produktens typskylt.

Svenska
Bosch Service Center
Telegrafvej 3
2750 Ballerup
Danmark
Tel.: (08) 7501820 (inom Sverige)
Fax: (011) 187691

Du hittar fler kontaktuppgifter till service här:
www.bosch-pt.com/serviceaddresses

Avfallshantering

GCY 42-moduler, tillbehör och förpackningar skall tillföras en miljöanpassad återvinning.



Släng inte elektroniska komponenter och batterier i hushållsavfallet!

Endast för EU-länder:

Enligt det europeiska direktivet 2012/19/EU om avfall som utgörs av eller innehåller elektrisk och elektronisk utrustning och dess tillämpning i nationell rätt ska förbrukade elverktyg,

och enligt det europeiska direktivet 2006/66/EG felaktiga eller förbrukade batterier, samlas in separat och tillföras en miljöanpassad avfallshantering.

Vid felaktig avfallshantering kan elektriska och elektroniska apparater orsaka skador på hälsa och miljö på grund av potentiellt farliga ämnen.

Norsk

Sikkerhetsanvisninger

Alle anvisningene må leses og følges for at arbeidet med GCY 42 skal kunne utføres uten fare og på en sikker måte. Oppbevar disse anvisningene på et trygt sted, og lad dem følge med hvis GCY 42 skal brukes av andre.

- ▶ **Bruk bare batteriene som er angitt i denne bruksanvisningen.** Du må ikke bruke noen annen strømforsyning.




ADVARSEL




Pass på at knappcellebatteriet ikke er tilgjengelig for barn. Knappcellebatterier er farlige.

- ▶ **Knappcellebatterier må aldri svelges eller føres inn i andre kroppsåpninger. Ved mistanke om at et knappcellebatteri er svelget eller ført inn i en annen kroppsåpning må lege kontaktes umiddelbart.** Svelging av et knappcellebatteri kan føre til alvorlige innvendige etseskader og død innen 2 timer.
- ▶ **Pass på at knappcellebatteriet skiftes ut på riktig måte.** Det er fare for eksplosjon.
- ▶ **Bruk bare knapceller som er angitt i denne bruksanvisningen.** Bruk ikke noen andre knappeceller eller en annen energiforsyning.
- ▶ **Du må ikke forsøke å lade knappcellebatteriet på nytt eller kortslutte det.** Knappcellebatteriet kan bli utett, eksplodere, brenne og føre til personskader.
- ▶ **Utladede knappcellebatterier må tas ut og kastes forskriftsmessig.** Utladede knappcellebatterier kan bli utette og dermed skade produktet eller personer.

- **Knappcellebatteriet må ikke overopphetes og ikke kastes på åpen ild.** Knappcellebatteriet kan bli utett, eksplodere, brenne og føre til personskader.
- **Du må ikke skade knappcellebatteriet og ikke ta det fra hverandre.** Knappcellebatteriet kan bli utett, eksplodere, brenne og føre til personskader.
- **Et skadet knappcellebatteri må ikke komme i kontakt med vann.** Litium som lekker ut og vann kan danne hydrogen og dermed føre til brann, eksplosjon eller personskader.

Navnet *Bluetooth*® og logoene er registrerte varemerker som tilhører Bluetooth SIG, Inc. Enhver bruk av navnet/logoen av Robert Bosch Power Tools GmbH skjer på lisens.

- Du må ikke bruke Bluetooth®-modulen lenger hvis det ikke er mulig å lukke dekselet.

Produktbeskrivelse og ytelsesspesifikasjoner

Forskriftsmessig bruk

Bluetooth® Low Energy Module **GCY 42** gir mulighet til å tilpasse et elektroverktøy og kontrollere statusen, og til å overføre innstillinger og data basert på trådløs *Bluetooth*®-teknologi. Dataoverføringen må godtas av brukeren.

Du finner informasjon om Connectivity-funksjonene som tilbys, i appen **Bosch Toolbox** eller i bruksanvisningen for det benyttede elektroverktøyet.

Illustrerte komponenter

Nummereringen av de illustrerte komponentene gjelder for bildene på illustrasjonssidene.

(1) Knappcellebatteri

(2) *Bluetooth*® Low Energy Module GCY 42

(3) Plassholder[a)]

(4) Deksel *Bluetooth*® Low Energy Module GCY 42[a)]

a) **Illustrert eller beskrevet tilbehør inngår ikke i standard-leveransen. Det komplette tilbehøret finner du i vårt tilbehørsprogram.**

Tekniske data

***Bluetooth*® Low Energy Module**	**GCY 42**
Artikkelnummer	**1 600 A01 ZE2** **1 600 A01 3WF** **1 600 A01 6NH** **1 600 A01 L2W**
Driftstemperatur	–20 °C ... +50 °C
Lagringstemperatur	–20 °C ... +70 °C
Mål	7 x 30 x 30 mm
Vekt i samsvar med EPTA-Procedure 01:2014	0,01 kg
Dataoverføring	
Bluetooth®	*Bluetooth*® 4.2 (Low Energy)[A)]
Signalrekkevidde	Maksimalt 30 m[B)]

Bluetooth **®** **Low Energy Module**	**GCY 42**
Benyttet frekvensområde	2402–2480 MHz
Utgangseffekt	< 1 mW
Energiforsyning	
Batteri	Knappecellebatteri (3 V litiumbatteri, CR 2032)
Batterilevetid ca.	24 måneder

A) De mobile enhetene må være kompatible med *Bluetooth*® Low Energy-enheter (versjon 4.2) og støtte Generic Access Profile (GAP).

B) Rekkevidden kan variere mye avhengig av ytre betingelser, inkludert mottaksenheten som brukes. Inne i lukkede rom, og ved metalliske hindringer (f.eks. vegger, hyller, skap osv.), kan *Bluetooth*®-rekkevidden være betydelig mindre.

Systemforutsetninger	**GCY 42**
Mobil enhet (nettbrett, smarttelefon)	Android 6.0 (og høyere)
	iOS 11 (og høyere)

Montering og drift

Energiforsyning

▶ **Ta av dekselet til** *Bluetooth*® **Low Energy Module GCY 42 på elektroverktøyet, for eksempel med en skrutrekker eller en stor mynt**. Ved bruk av uegnede gjenstander kan elektronikken eller dekselet bli skadet.

– Følg figurene på illustrasjonssidene første gang du tar produktet i bruk og etter skifte av batteri **(1)**. Følg i denne forbindelse følgende instruksjoner.

Første gangs bruk

(se bilde **A1**–**A5**)

Merknad: Oppbevar plassholderen **(3)** til GCY 42 på et trygt sted. Sett inn plassholderen igjen hvis du skal gi elektroverktøyet uten GCY 42 til andre.

Sett inn batteriet **(1)** i GCY 42 **(2) med plusspolen opp**. Det er ikke nødvendig å trykke inn batteriet. Det låses ikke automatisk. Det låses i den beregnede posisjonen først når dekselet lukkes.

For å initialisere GCY 42 etter at den er satt inn trykker du på elektroverktøyets på/av-bryter.

Skifte batteri

(se bilde **B1**–**B4**)

Ta ut det brukte batteriet **(1)** bare ved hjelp av fingrene.

En advarsel vises i appen før batteriet er helt tomt.

Ta ut GCY 42

(se bilde **C1**–**C2**)

Bruk ikke makt når du tar ut GCY 42 **(2)**. Bruk ikke spisse eller skarpe verktøy.

Merknad: Snu eventuelt på elektroverktøyet for å gjøre det lettere å ta ut GCY 42.

Igangsetting

Umiddelbart etter at batteriet **(1)** er satt inn og på/av-bryteren på elektroverktøyet er trykt, avgir GCY 42 et kontinuerlig signal. *Bluetooth*®-signalet blir først brutt når batteriet er tomt eller defekt, eller tas ut.

Ytterligere informasjon får du direkte i appen fra Bosch.

Installere og konfigurere appen

For å kunne bruke GCY 42 må du først installere appen **Bosch Toolbox**.

– Last ned appen **Bosch Toolbox** fra en appbutikk (Apple App Store, Google Play Store).
Merknad: Forutsetter brukerkonto i appbutikken.
– Velg underpunktet **MyTools** i appen.
– Deretter kobler elektroverktøyet til den mobile enheten som vist på skjermen til den mobile enheten.

Merknad: Gjennomgå hele instruksjonen i appen først. Da får du bedre oversikt over hvordan du kobler til og hvordan du bruker Connectivity-funksjonene.

Dataoverføring via *Bluetooth*®

GCY 42 har et regelmessig sendeintervall. Avhengig av omgivelsene kan det kreves opptil tre sendeintervaller før GCY 42 blir registrert. Hvis GCY 42 ikke blir registrert, kontrollerer du følgende:

– Er avstanden til den mobile enheten for stor?
Reduser avstanden mellom den mobile enheten og GCY 42.
– er batteriet for svakt eller tomt?
Skift ut batteriet.
– Slå *Bluetooth*® av og deretter på igjen på den mobile enheten.
Kontroller om GCY 42 blir registrert.

Service og vedlikehold

Vedlikehold og rengjøring

Fjern skitt med en pensel. Bruk ikke rengjørings- eller løsemidler.

Kundeservice og kundeveiledning

Kundeservice hjelper deg ved spørsmål om reparasjon og vedlikehold av produktet ditt og reservedelene. Du finner også sprengskisser og informasjon om reservedeler på **www.bosch-pt.com**

Boschs kundeveilederteam hjelper deg gjerne hvis du har spørsmål om våre produkter og tilbehør.

Ved alle forespørsler og reservedelsbestillinger må du oppgi det 10-sifrede produktnummeret som er angitt på produktets typeskilt.

Norsk
Robert Bosch AS
Postboks 350
1402 Ski
Tel.: 64 87 89 50
Faks: 64 87 89 55

Du finner adresser til andre verksteder på:

www.bosch-pt.com/serviceaddresses

Kassering

GCY 42-modul, tilbehør og emballasje skal leveres til miljøvennlig resirkulering.



Elektroniske komponenter og batterier må ikke kastes sammen med vanlig husholdningsavfall!

Bare for land i EU:

Ifølge det europeiske direktivet 2012/19/EU om brukt elektrisk og elektronisk utstyr og gjennomføringen av dette i nasjonalt lovverk må elektroverktøy som ikke lenger kan brukes, og ifølge det europeiske direktivet 2006/66/EF må defekte eller brukte oppladbare batterier / engangsbatterier, sorteres og gjenvinnes på en miljøvennlig måte.

Ikke-forskriftsmessig håndtering av elektrisk og elektronisk avfall kan føre til miljø- og helseskader på grunn av eventuelle farlige stoffer.

Suomi

Turvallisuusohjeet

GCY 42:n vaarattoman ja turvallisen käytön takaamiseksi kaikki annetut ohjeet tulee lukea ja huomioida. Pidä nämä ohjeet hyvässä tallessa ja toimita ne GCY 42:n mukana seuraavalle käyttäjälle.

- ▶ **Käytä vain tässä käyttöohjekirjassa ilmoitettuja paristoja.** Älä käytä muita virtalähteitä.




VAROITUS




Varmista, että lapset eivät voi saada nappiparistoa käsiinsä. Nappiparistot ovat vaarallisia.

- ▶ **Nappiparistoja ei saa missään tapauksessa niellä tai työntää muihin ruumiinaukkoihin. Jos epäilet, että nappiparisto on nielty tai työnnetty muuhun ruumiinaukkoon, käänny välittömästi lääkärin puoleen.** Nielty nappiparisto voi aiheuttaa 2 tunnin sisällä vakavia sisäelinten syöpymiä ja kuoleman.

- ▶ **Vaihda nappiparisto asianmukaisesti.** Muuten syntyy räjähdysvaara.
- ▶ **Käytä vain tässä käyttöohjekirjassa ilmoitettuja nappiparistoja.** Älä käytä muita nappiparistoja tai virtalähteitä.
- ▶ **Älä yritä ladata nappiparistoja äläkä oikosulje nappiparistoa.** Nappiparisto voi vuotaa, räjähtää, syttyä ja aiheuttaa tapaturmia.
- ▶ **Poista ja hävitä tyhjät nappiparistot asianmukaisesti.** Tyhjät nappiparistot voivat vuotaa ja tämän takia vahingoittaa tuotetta tai ihmisiä.
- ▶ **Älä ylikuumenna nappiparistoa tai heitä sitä tuleen.** Nappiparisto voi vuotaa, räjähtää, syttyä ja aiheuttaa tapaturmia.
- ▶ **Älä vaurioita tai pura nappiparistoa.** Nappiparisto voi vuotaa, räjähtää, syttyä ja aiheuttaa tapaturmia.
- ▶ **Älä päästä vaurioitunutta nappiparistoa kosketuksiin veden kanssa.** Vuotava litium voi muodostaa veden kanssa vetyä ja saattaa tämän takia johtaa tulipaloon, räjähdykseen tai tapaturmaan.

Bluetooth®**-tuotenimi sekä vastaavat kuvamerkit (logot) ovat rekisteröityjä tavaramerkkejä ja Bluetooth SIG, Inc. -**

yhtiön omaisuutta. Robert Bosch Power Tools GmbH käyttää näitä tuotenimiä/kuvamerkkejä aina lisenssillä.

- ▶ Lopeta Bluetooth®-moduulin käyttö, jos sen suojusta ei saa enää suljettua kunnolla. Poista nappiparisto ja korjauta vika.

Tuotteen ja ominaisuuksien kuvaus

Määräyksenmukainen käyttö

Bluetooth® Low Energy -moduuli **GCY 42** mahdollistaa sähkötyökalun personoinnin ja käyttötilan tarkastamisen sekä asetusten ja tietojen siirtämisen *Bluetooth*®-yhteydellä. Tiedonsiirto edellyttää käyttäjän antaman luvan.

Langattomalla yhteydellä käytettäviä toimintoja koskevia lisätietoja saat **Bosch Toolbox** -sovelluksesta (App) tai käyttämäsi sähkötyökalun käyttöoppaasta.

Kuvatut osat

Kuvassa olevien osien numerointi viittaa piirrossivuissa oleviin kuviin.

(1) Nappiparisto

(2) *Bluetooth*® Low Energy Module GCY 42

(3) Paikanpitäjä[a)]

(4) *Bluetooth*® Low Energy Module GCY 42:n suojus[a)]

a) **Kuvassa näkyvä tai tekstissä mainittu lisätarvike ei kuulu vakiovarustukseen. Koko tarvikevalikoiman voit katsoa tarvikeohjelmastamme.**

Tekniset tiedot

Bluetooth **® Low Energy -moduuli**	**GCY 42**
Tuotenumero	**1 600 A01 ZE2 1 600 A01 3WF 1 600 A01 6NH 1 600 A01 L2W**
Käyttölämpötila	–20…+50 °C
Säilytyslämpötila	–20…+70 °C
Mitat	7 x 30 x 30 mm
Paino EPTA-Procedure 01:2014 -ohjeiden mukaan	0,01 kg
Tiedonsiirto	

Bluetooth **® Low Energy -moduuli**	**GCY 42**
Bluetooth®	*Bluetooth*® 4.2 (Low Energy)[A)]
Signaalin kantavuus	Enintään 30 m[B)]
Käyttötaajuusalue	2 402–2 480 MHz
Ulostuloteho	< 1 mW
Virtalähde	
Paristo	Nappiparisto (3 V:n Li-ion-paristo, CR 2032)
Pariston kesto n.	24 kk

A) Mobiililaitteiden täytyy olla yhteensopivia *Bluetooth*®-Low-Energy-laitteiden (versio 4.2) kanssa ja tukea Generic Access Profile (GAP) -pääsyprofiilia.

B) Kantavuus voi vaihdella voimakkaasti ulkoisten olosuhteiden ja käytettävän vastaanottimen mukaan. Suljetut tilat ja metalliset esteet (esimerkiksi seinät, kaapit, laukut, yms.) saattavat lyhentää huomattavasti *Bluetooth*®-yhteyden kantavuutta.

Järjestelmävaatimukset	**GCY 42**
Mobiililaite (tabletti, älypuhelin)	Android 6.0 (ja uudempi)
	iOS 11 (ja uudempi)

Asennus ja käyttö

Virtalähde

- ▶ **Irrota** *Bluetooth*® **Low Energy Module GCY 42:n suojus sähkötyökalusta esimerkiksi ruuvitaltalla tai suurella kolikolla**. Vääränlaisen apuvälineen käyttö voi vahingoittaa elektroniikkaa ja suojusta.
- – Tee laitteen käyttöönotto ja pariston **(1)** vaihto kuvasivujen piirrosten mukaan. Huomioi tässä yhteydessä seuraavat ohjeet.

Ensikäyttö

(katso kuvat **A1**–**A5**)

Huomautus: Säilytä GCY 42:n paikanpitäjä **(3)** hyvässä tallessa. Jos annat sähkötyökalun muiden käyttöön ilman GCY 42 -moduulia, asenna paikanpitäjä takaisin.

Asenna paristo **(1)plusnapa ylöspäin** GCY 42 -moduuliin **(2)**. Paristoa ei tarvitse painaa sisään, koska se napsahtaa auto-

maattisesti paikalleen. Se lukittuu vasta kannen suljennan myötä oikealle paikalleen.

Tee asennuksen jälkeen GCY 42:n alkuasetus painamalla sähkötyökalun käynnistyskytkintä.

Pariston vaihto

(katso kuvat **B1**–**B4**)

Irrota tyhjä paristo **(1)** vain sormilla.

Sovellus antaa varoituksen, kun pariston varaus on käytetty lähes loppuun.

GCY 42:n irrottaminen

(katso kuvat **C1**–**C2**)

Älä irrota GCY 42 -moduulia **(2)** väkisin. Älä käytä teräviä tai piikkikärkisiä työkaluja.

Huomautus: käännä tarvittaessa sähkötyökalua, jotta saat irrotettua GCY 42:n helpommin.

Käyttöönotto

Heti kun paristo **(1)** on paikallaan ja painat sähkötyökalun käynnistyskytkintä, GCY 42 alkaa lähettää jatkuvasti signaaleja. *Bluetooth*®-signaaliyhteys ei katkea ennen kuin paristo on tyhjä, rikki tai irrotettu.

Lisätietoja saat suoraan Bosch-sovelluksesta.

Sovelluksen asennus ja käyttöönotto

Sinun on ensin asennettava **Bosch Toolbox** -sovellus, jotta voit käyttää GCY 42 -moduulia.

– Lataa **Bosch Toolbox** -sovellus asianomaisesta sovelluskaupasta (Apple App Store, Google Play Store).
Huomautus: latausta varten sinulla täytyy olla kyseisen sovelluskaupan käyttäjätili.
– Valitse tämän jälkeen sovelluksen alakohta **MyTools**.
– Mobiililaitteesi neuvoo tästä eteenpäin kuinka muodostat sähkötyökalun ja mobiililaitteen välisen yhteyden.

Huomautus: suorita ensin sovelluksen ohjattu toiminto kokonaisuudessaan läpi. Sen avulla saat paremman yleiskuvan yhteyden muodostamisesta ja langattoman yhteyden toimintojen käytöstä.

Tiedonsiirto *Bluetooth*®-yhteydellä

GCY 42 lähettää tietoja säännöllisin väliajoin. Ympäristöstä riippuen mobiililaite voi tarvita useampia lähetysjaksoja, ennen kuin se tunnistaa GCY 42 -moduulin. Jos GCY 42 -moduulia ei tunnisteta, tarkista seuraavat asiat:

– Onko etäisyys mobiililaitteeseen liian suuri?
  Lyhennä mobiililaitteen ja GCY 42 -moduulin keskinäistä etäisyyttä.
– Onko paristo heikko tai tyhjä?
  Vaihda paristo.
– Sammuta mobiililaitteen *Bluetooth*® ja kytke se uudelleen päälle.
  Tarkasta, tunnistaako mobiililaite nyt GCY 42:n.

Hoito ja huolto

Huolto ja puhdistus

Poista lika pensselillä. Älä käytä puhdistusaineita tai liuottimia.

Asiakaspalvelu ja käyttöneuvonta

Asiakaspalvelu vastaa tuotteesi korjausta ja huoltoa sekä varaosia koskeviin kysymyksiin. Räjäytyskuvat ja varaosatiedot ovat myös verkko-osoitteessa: **www.bosch-pt.com**
Bosch-käyttöneuvontatiimi vastaa mielellään tuotteita ja tarvikkeita koskeviin kysymyksiin.

Ilmoita kaikissa kyselyissä ja varaosatilauksissa 10-numeroinen tuotenumero, joka on ilmoitettu tuotteen mallikilvessä.

Suomi
Robert Bosch Oy
Bosch-keskushuolto
Pakkalantie 21 A
01510 Vantaa
Voitte tilata varaosat suoraan osoitteesta www.bosch-pt.fi.
Puh.: 0800 98044
Faksi: 010 296 1838
www.bosch-pt.fi

Muut asiakaspalvelun yhteystiedot löydät kohdasta:
www.bosch-pt.com/serviceaddresses

Hävitys

GCY 42 -moduulit, lisätarvikkeet ja pakkaukset tulee toimittaa ympäristöystävälliseen uusiokäyttöön.



Älä heitä sähkökomponentteja ja paristoja talousjätteisiin!

Koskee vain EU-maita:
Sähkö- ja elektroniikkaromua koskevan EU-direktiivin 2012/19/EU ja sen kansalliseen lainsäädäntöön saattamisen mukaan käyttökelvottomat sähkötyökalut sekä EU-direktiivin

2006/66/ΕΥ mukaan vialliset tai loppuun käytetyt akut/paristot on kerättävä erikseen ja toimitettava ympäristöystävälliseen kierrätykseen.

Jos käytöstä poistetut sähkö- ja elektroniikkalaitteet hävitetään epäasianmukaisesti, niiden mahdollisesti sisältämät vaaralliset aineet voivat aiheuttaa haittaa ympäristölle ja ihmisten terveydelle.

Ελληνικά

Υποδείξεις ασφαλείας

Για να εργαστείτε με το GCY 42 χωρίς κίνδυνο και με ασφάλεια πρέπει να διαβάσετε και να ακολουθήσετε όλες τις υποδείξεις. Φυλάξτε καλά αυτές τις υποδείξεις και δώστε τες σε περίπτωση που χρειαστεί μαζί με τη GCY 42.

- ▶ **Χρησιμοποιείτε μόνο τις μπαταρίες, που αναφέρονται σε αυτές τις οδηγίες λειτουργίας.** Μη χρησιμοποιείτε καμία άλλη παροχή ενέργειας.




ΠΡΟΕΙΔΟΠΟΙΗΣΗ




Βεβαιωθείτε, ότι η μπαταρία τύπου κουμπιού δε φθάνει στα χέρια των παιδιών. Οι μπαταρίες τύπου κουμπιού είναι επικίνδυνες.

- **Οι μπαταρίες τύπου κουμπιού δεν επιτρέπεται ποτέ να καταποθούν ή να περάσουν μέσα σε άλλη σωματική κοιλότητα. Όταν υπάρχει η υποψία, ότι μια μπαταρία τύπου κουμπιού έχει καταποθεί ή έχει περάσει μέσα σε μια άλλη σωματική κοιλότητα, επισκεφτείτε αμέσως έναν γιατρό.** Μια κατάποση των μπαταριών τύπου κουμπιού μπορεί μέσα σε 2 ώρες να οδηγήσει σε σοβαρά εσωτερικά εγκαύματα και στο θάνατο.
- **Κατά την αλλαγή της μπαταρίας τύπου κουμπιού προσέχετε την ενδεδειγμένη αντικατάσταση της μπαταρίας τύπου κουμπιού.** Υπάρχει κίνδυνος έκρηξης.
- **Χρησιμοποιείτε μόνο τις μπαταρίες τύπου κουμπιού που αναφέρονται σε αυτές τις οδηγίες λειτουργίας.** Μη χρησιμοποιείτε άλλες μπαταρίες τύπου κουμπιού ή μια άλλη πηγή παροχής ενέργειας.
- **Μην προσπαθήσετε να επαναφορτίσετε την μπαταρία τύπου κουμπιού και μη βραχυκυκλώσετε την μπαταρία**

τύπου κουμπιού. Η μπαταρία τύπου κουμπιού ενδέχεται να παρουσιάσει διαρροή, να εκραγεί, να πάρει φωτιά και να τραυματίσει άτομα.

- ▶ **Απομακρύνετε και αποσύρετε τι εκφορτισμένες μπαταρίες τύπου κουμπιού σύμφωνα με τους κανονισμούς.**Οι εκφορτισμένες μπαταρίες τύπου κουμπιού μπορούν να παρουσιάσουν διαρροή και να προξενήσουν έτσι ζημιά στο προϊόν ή να τραυματίσουν άτομα.
- ▶ **Μην υπερθερμαίνετε την μπαταρία τύπου κουμπιού και μην την ρίχνετε στη φωτιά.** Η μπαταρία τύπου κουμπιού ενδέχεται να παρουσιάσει διαρροή, να εκραγεί, να πάρει φωτιά και να τραυματίσει άτομα.
- ▶ **Μην προξενήσετε ζημιά στην μπαταρία τύπου κουμπιού και μην ανοίξετε την μπαταρία τύπου κουμπιού.** Η μπαταρία τύπου κουμπιού ενδέχεται να παρουσιάσει διαρροή, να εκραγεί, να πάρει φωτιά και να τραυματίσει άτομα.
- ▶ **Μη φέρετε μια χαλασμένη μπαταρία τύπου κουμπιού σε επαφή με νερό.** Το εξερχόμενο λίθιο μπορεί με το νερό να δημιουργήσει υδρογόνο και έτσι να οδηγήσει σε φωτιά, έκρηξη ή στον τραυματισμό ατόμων.

Το λεκτικό σήμα *Bluetooth*® όπως επίσης τα εικονογράμματα (λογότυπα) είναι καταχωρημένες μάρκες και ιδιοκτησία της

Bluetooth SIG, Inc. Οποιαδήποτε χρήση αυτών των λεκτικών σημάτων/εικονογραμμάτων από τη Robert Bosch Power Tools GmbH πραγματοποιείται με τη σχετική άδεια χρήσης.

- ▶ Μη χρησιμοποιείτε άλλο τη μονάδα Bluetooth®, όταν το κάλυμμα δεν μπορεί πλέον να κλείσει, απομακρύνετε την μπαταρία τύπου κουμπιού και αναθέστε την επισκευή της.

Περιγραφή προϊόντος και ισχύος

Χρήση σύμφωνα με τον προορισμό

Η μονάδα *Bluetooth*® Low Energy Module **GCY 42** καθιστά δυνατή την εξατομίκευση και τον έλεγχο της κατάστασης ενός ηλεκτρικού εργαλείου καθώς και τη μεταφορά των ρυθμίσεων και των δεδομένων στη βάση της ασύρματης τεχνολογίας *Bluetooth*®. Η μεταφορά δεδομένων πρέπει να εγκριθεί από τον χρήστη.

Πληροφορίες για τις προσφερόμενες λειτουργίες συνδεσιμότητας λαμβάνετε στην εφαρμογή (App) **Bosch Toolbox** ή στις οδηγίες χειρισμού του χρησιμοποιούμενου ηλεκτρικού εργαλείου.

Απεικονιζόμενα στοιχεία

Η απαρίθμηση των εικονιζόμενων εξαρτημάτων αναφέρεται στην παράσταση στις σελίδες γραφικών.

(1) Μπαταρία τύπου κουμπιού

(2) *Bluetooth*® Low Energy Module GCY 42

(3) Υποκατάστατο[a)]

(4) Κάλυμμα *Bluetooth*® Low Energy Module GCY 42[a)]

a) **Εξαρτήματα που απεικονίζονται ή περιγράφονται δεν περιέχονται στη στάνταρ συσκευασία. Τον πλήρη κατάλογο εξαρτημάτων μπορείτε να τον βρείτε στο πρόγραμμα εξαρτημάτων.**

Τεχνικά στοιχεία

***Bluetooth*® Low Energy Module**	**GCY 42**
Κωδικός αριθμός	**1 600 A01 ZE2** **1 600 A01 3WF** **1 600 A01 6NH** **1 600 A01 L2W**
Θερμοκρασία λειτουργίας	−20 °C ... +50 °C
Θερμοκρασία αποθήκευσης	−20 °C ... +70 °C

***Bluetooth*® Low Energy Module**	**GCY 42**
Διαστάσεις	7 x 30 x 30 mm
Βάρος κατά EPTA-Procedure 01:2014	0,01 kg
Μεταφορά δεδομένων	
Bluetooth®	*Bluetooth*®4.2 (Low Energy)[A)]
Εμβέλεια σήματος	Μέγιστη 30 m[B)]
Χρησιμοποιούμενη περιοχή συχνοτήτων	2.402–2.480 MHz
Ισχύς εξόδου	< 1 mW
Παροχή ενέργειας	
Μπαταρία	Μπαταρία τύπου κουμπιού (μπαταρία λιθίου 3 V, CR 2032)

Bluetooth **®** **Low Energy Module**	**GCY 42**
Διάρκεια ζωής μπαταρίας περίπου	24 μήνες

A) Οι κινητές τελικές συσκευές πρέπει να είναι συμβατές με τις συσκευές *Bluetooth*®-Low-Energy (έκδοση 4.2) και να υποστηρίζουν το Generic Access Profile (GAP).

B) Η εμβέλεια ανάλογα με τις εξωτερικές συνθήκες μπορεί να ποικίλλει σημαντικά, συμπεριλαμβανομένης της χρησιμοποιούμενης συσκευής λήψης. Εντός κλειστών χώρων και λόγω μεταλλικών εμποδίων (π.χ. τοίχοι, ράφια, κασετίνες κλπ.) μπορεί η εμβέλεια *Bluetooth*® να είναι σημαντικά μικρότερη.

Προϋποθέσεις συστήματος	**GCY 42**
Κινητή τελική συσκευή (tablet, smartphone)	Android 6.0 (και νεότερο)
	iOS 11 (και νεότερο)

Συναρμολόγηση και λειτουργία

Παροχή ενέργειας

- ▶ **Απομακρύνετε το κάλυμμα για το *Bluetooth*® Low Energy Module GCY 42 στο ηλεκτρικό εργαλείο, π.χ. με ένα κατσαβίδι ή ένα μεγάλο κέρμα**. Από τη χρήση ακατάλληλων αντικειμένων μπορεί να υποστεί ζημιά το ηλεκτρονικό σύστημα ή το κάλυμμα.
- – Για τη θέση σε λειτουργία μετά την αγορά ή την αλλαγή της μπαταρίας **(1)** ακολουθήστε τις παραστάσεις στις σελίδες γραφικών. Προσέξτε εδώ τις ακόλουθες υποδείξεις.

Πρώτη εκκίνηση

(βλέπε εικόνες **A1**–**A5**)

Υπόδειξη: Φυλάξτε καλά το υποκατάστατο **(3)** του GCY 42. Τοποθετήστε ξανά το υποκατάστατο για τη μεταβίβαση του ηλεκτρικού εργαλείου χωρίς GCY 42.

Τοποθετήστε την μπαταρία **(1)με τον θετικό πόλο προς τα επάνω** στο GCY 42 **(2)**. Μια πίεση μέσα της μπαταρίας δεν είναι απαραίτητη, η μπαταρία δεν ασφαλίζεται από μόνη της. Σταθεροποιείται με το κλείσιμο του καλύμματος στην προβλεπόμενη θέση.

Για την αρχικοποίηση του GCY 42 μετά την τοποθέτηση, πατήστε τον διακόπτη On/Off του ηλεκτρικού εργαλείου.

Αλλαγή μπαταρίας

(βλέπε εικόνες **B1**–**B4**)

Αφαιρέστε την παλιά μπαταρία **(1)** μόνο με τα δάκτυλα.

Προτού αδειάσει εντελώς η μπαταρία, εμφανίζεται στην εφαρμογή (App) μια προειδοποίηση.

Αφαίρεση του GCY 42

(βλέπε εικόνες **C1**–**C2**)

Κατά την απομάκρυνση του GCY 42 **(2)** μην εξασκήσετε καθόλου βία. Μη χρησιμοποιήσετε αιχμηρά ή κοφτερά εργαλεία.

Υπόδειξη: Αναστρέψτε ενδεχομένως το ηλεκτρικό εργαλείο, για να μπορέσετε να αφαιρέσετε το GCY 42 ευκολότερα.

Θέση σε λειτουργία

Μόλις τοποθετηθεί η μπαταρία **(1)** και πατηθεί ο διακόπτης On/Off στο ηλεκτρικό εργαλείο, το GCY 42 στέλνει συνεχώς ένα σήμα. Το σήμα *Bluetooth*® διακόπτεται μόνο τότε, όταν η μπαταρία είναι άδεια ή ελαττωματική ή έχει αφαιρεθεί.

Περαιτέρω πληροφορίες μπορείτε να έχετε απευθείας στην εφαρμογή (App) της Bosch.

Εγκατάσταση και ρύθμιση της εφαρμογής (App)

Για να μπορείτε να χρησιμοποιήσετε το GCY 42, πρέπει πρώτα να εγκαταστήσετε την εφαρμογή (App) **Bosch Toolbox**.

– Κατεβάστε την εφαρμογή (App) **Bosch Toolbox** μέσω ενός αντίστοιχου App-Store (Apple App Store, Google Play Store).
Υπόδειξη: Προϋπόθεση είναι ένας λογαριασμός χρήστη στο αντίστοιχο App-Store.
– Επιλέξτε στη συνέχεια στην εφαρμογή (App) το υπομενού **MyTools**.
– Η οθόνη της κινητής τελικής σας συσκευής δείχνει όλα τα περαιτέρω βήματα για τη σύνδεση του ηλεκτρικού εργαλείου με την τελική συσκευή.

Υπόδειξη: Εκτελέστε πρώτα πλήρως το πρόγραμμα εκμάθησης της εφαρμογής (App). Έτσι έχετε μια καλύτερη επισκόπηση για τη διαδικασία της σύνδεσης και τη χρήση των λειτουργιών συνδεσιμότητας.

Μεταφορά δεδομένων μέσω *Bluetooth®*

Το GCY 42 έχει ένα τακτικό χρονικό διάστημα εκπομπής. Ανάλογα με το περιβάλλον μπορεί να απαιτηθούν περισσότερα χρονικά διαστήματα εκπομπής, ώσπου να αναγνωριστεί το GCY 42. Σε περίπτωση που δεν αναγνωριστεί το GCY 42 ελέγξτε τα ακόλουθα:

– Είναι η απόσταση από την κινητή τελική συσκευή πολύ μεγάλη;
  Ελαττώστε την απόσταση μεταξύ κινητής τελικής συσκευής και GCY 42.
– Είναι η μπαταρία πολύ ασθενής ή άδεια;
  Αντικαταστήστε την μπαταρία.
– Απενεργοποιήστε στην κινητή τελική σας συσκευή το *Bluetooth®* και ενεργοποιήστε το ξανά.
  Ελέγξτε, εάν το GCY 42 τώρα αναγνωρίζεται.

Συντήρηση και σέρβις

Συντήρηση και καθαρισμός

Απομακρύνετε τη ρύπανση με ένα πινέλο. Μη χρησιμοποιήσετε κανένα υγρό καθαρισμού ή διαλύτη.

Εξυπηρέτηση πελατών και συμβουλές εφαρμογής

Η υπηρεσία εξυπηρέτησης πελατών απαντά στις ερωτήσεις σας σχετικά με την επισκευή και τη συντήρηση του προϊόντος σας καθώς και για τα αντίστοιχα ανταλλακτικά. Σχέδια συναρμολόγησης και πληροφορίες για τα ανταλλακτικα θα βρείτε επίσης κάτω από: **www.bosch-pt.com**
Η ομάδα παροχής συμβουλών της Bosch απαντά ευχαρίστως τις ερωτήσεις σας για τα προϊόντα μας και τα εξαρτήματά τους.

Δώστε σε όλες τις ερωτήσεις και παραγγελίες ανταλλακτικών οπωσδήποτε το 10ψήφιο κωδικό αριθμό σύμφωνα με την πινακίδα τύπου του προϊόντος.

Ελλάδα
Robert Bosch A.E.
Ερχείας 37
19400 Κορωπί – Αθήνα
Τηλ.: 210 5701258

Φαξ: 210 5701283
Email: pt@gr.bosch.com
www.bosch.com
www.bosch-pt.gr

Περαιτέρω διευθύνσεις σέρβις θα βρείτε στην ηλεκτρονική διεύθυνση:

www.bosch-pt.com/serviceaddresses

Απόσυρση

Οι μονάδες GCY 42, τα εξαρτήματα και οι συσκευασίες πρέπει να παραδίδονται σε μια φιλική προς το περιβάλλον ανακύκλωση.



Μην πετάτε τα ηλεκτρονικά εξαρτήματα και τις μπαταρίες στα οικιακά απορρίμματα!

Μόνο για χώρες της ΕΕ:

Σύμφωνα με την Ευρωπαϊκή οδηγία 2012/19/ΕΕ σχετικά με τις παλιές ηλεκτρικές και ηλεκτρονικές συσκευές και τη μεταφορά της οδηγίας αυτής σε εθνικό δίκαιο τα άχρηστα ηλεκτρικά εργαλεία και σύμφωνα με την Ευρωπαϊκή οδηγία 2006/66/ΕΚ οι χαλασμένες ή χρησιμοποιημένες μπαταρίες πρέπει να συλλέγονται ξεχωριστά, για να ανακυκλωθούν με τρόπο φιλικό προς το περιβάλλον.

Σε περίπτωση μη ενδεδειγμένης απόσυρσης οι ηλεκτρικές και ηλεκτρονικές συσκευές λόγω ενδεχομένης παρουσίας επικίνδυνων ουσιών μπορούν να έχουν επιβλαβείς επιπτώσεις στο περιβάλλον και στην ανθρώπινη υγεία.

Türkçe

Güvenlik talimatı

GCY 42 ile tehlikesiz ve güvenli biçimde çalışabilmek için bütün talimatlar okunmalıdır. Bu talimatları iyi ve güvenli bir yerde saklayın ve GCY 42 başkasına verildiğinde bunları da birlikte verin.

- ▶ **Sadece bu kullanma kılavuzunda belirtilen pilleri kullanın.** Başka bir enerji kaynağı kullanmayın.




UYARI




Düğme pilin çocukların eline geçmemesi için gerekli önlemleri alın. Düğme piller tehlikelidir.

- **Düğme piller asla yutulmamalı veya başka bir vücut deliğine sokulmamalıdır. Düğme pilin yutulduğu veya başka bir vücut deliğinden içeri girmiş olabileceği kuşkusu varsa, hemen bir hekime başvurun.** Düğme pilin yutulması 2 saat içinde iç tahrişlere ve ölüme neden olabilir.
- **Düğme pil değiştirirken düğme pilin usulüne uygun olarak değiştirilmesine dikkat edin.** Patlama tehlikesi vardır.
- **Sadece bu kullanma kılavuzunda belirtilen düğme pilleri kullanın.** Farklı düğme piller veya başka bir enerji kaynağı kullanmayın.
- **Düğme pili yeniden şarj etmeyi denemeyin ve düğme pile kısa devre yaptırmayın.** Düğme pil sızdırmazlığını kaybedebilir, patlayabilir, yanabilir ve insanları yaralayabilir.
- **Boşalan düğme pili çıkarın ve usulüne uygun olarak atın.** Boşalan düğme piller sızdırmazlıklarını kaybedebilir ve ürüne zarar verebilir veya insanları yaralayabilir.
- **Düğme pili aşırı ölçüde ısıtmayın ve ateşe atmayın.** Düğme pil sızdırmazlığını kaybedebilir, patlayabilir, yanabilir ve insanları yaralayabilir.

- ▶ **Düğme pile zarar vermeyin ve düğme pili sökmeyin.** Düğme pil sızdırmazlığını kaybedebilir, patlayabilir, yanabilir ve insanları yaralayabilir.
- ▶ **Hasar görmüş bir düğme pili su ile temas ettirmeyin.** Dışarı sızan lityum su ile temasa geçtiğinde hidrojen açığa çıkabilir ve bu da yangına, patlamaya veya insanların yaralanmasına neden olabilir.

Bluetooth® **ismi ve işareti (logosu) Bluetooth SIG, Inc. firmasının tescilli markası ve mülkiyetindedir. Bu isim ve işaretin Robert Bosch Power Tools GmbH firması tarafından her türlü kullanımı lisanslıdır.**

- ▶ Kapak kapanamaz durumda olduğunda Bluetooth® modülünü kullanmayın, düğme pili çıkarın ve onarıma gönderin.

Ürün ve performans açıklaması

Usulüne uygun kullanım

Bluetooth® Low Energy Module (Düşük Enerji modülü) **GCY 42**bir elektrikli el aletinin kişiselleştirilmesine ve statü kontrolüne, *Bluetooth*® radyo sinyali temelinde ayarların ve

verilerin aktarılmasına olanak sağlar. Veri aktarımı kullanıcı tarafından onaylanmalıdır.

Bağlantı fonksiyonlarına ait bilgileri **Bosch Toolbox** uygulamasında veya kullanılan elektrikli el aletinin kullanma kılavuzunda bulabilirsiniz.

Şekli gösterilen elemanlar

Şekli gösterilen elemanların numaraları grafik sayfaları ile aynıdır.

(1) Düğme pil

(2) *Bluetooth*® Low Energy Module GCY 42

(3) Tutucu[a)]

(4) Kapak *Bluetooth*® Low Energy Module GCY 42[a)]

a) **Şekli gösterilen veya tanımlanan aksesuar standart teslimat kapsamında değildir. Aksesuarın tümünü aksesuar programımızda bulabilirsiniz.**

Teknik veriler

***Bluetooth*® Low Energy Module**	**GCY 42**
Malzeme numarası	**1 600 A01 ZE2** **1 600 A01 3WF** **1 600 A01 6NH** **1 600 A01 L2W**
İşletme sıcaklığı	–20 °C ... +50 °C
Saklama sıcaklığı	–20 °C ... +70 °C
Ölçüleri	7 x 30 x 30 mm
EPTA-Procedure 01:2014 uyarınca ağırlık	0,01 kg
Veri aktarımı	
Bluetooth®	*Bluetooth*® 4.2 (Low Energy) (Düşük Enerji)[A)]
Sinyal erişim mesafesi	maksimum 30 m[B)]
Kullanılan frekans aralığı	2402–2480 MHz
Çıkış gücü	< 1 mW
Enerji besleme	

Bluetooth **®** **Low Energy Module**	**GCY 42**
Pil	Düğme pil (3-V lityum batarya, CR 2032)
İşletme süresi, yak.	24 ay

A) Mobil cihazlar *Bluetooth*®-Low-Energy cihazlarına (Version 4.2) uyumlu olmalı ve Generic Access Profile'i (GAP) desteklemelidir.

B) Erişim mesafesi kullanılan algılama cihazı da dahil olmak üzere dış koşullara göre önemli ölçüde değişebilir. Kapalı mekanlarda ve metal engeller olması durumunda (örneğin duvarlar, raflar, bavullar vb.) *Bluetooth*® erişim mesafesi önemli ölçüde azalabilir.

Sistem gereksinimleri	**GCY 42**
Mobil cihaz (Tablet, Smartphone)	Android 6.0 (ve daha üstü)
	iOS 11 (ve daha üstü)

Montaj ve işletim

Enerji besleme

▶ *Bluetooth*® **Low Energy Module GCY 42 kapağını elektrikli el aletinde örneğin bir tornavida veya madeni para ile çıkarın**. Uygun olmayan nesneler kullanacak olursanız elektronik sistemde veya kapakta hasara neden olabilirsiniz.

– Cihazı satın aldıktan veya batarya **(1)** değiştirdikten sonra grafik sayfalarındaki görüntüleri izleyin. Bu işlem sırasında aşağıdaki noktalara dikkat edin.

İlk kez çalıştırma

(Bakınız: Resimler **A1**–**A5**)

Not: GCY 42 tutucuyu **(3)** güvenli bir yerde saklayın. Elektrikli el aletini GCY 42 olmadan verirken tutucuyu tekrar takın.

Bataryayı **(1) artı kutbu yukarıyı gösterecek biçimde** GCY 42 **(2)** içine yerleştirin. Bataryanın içeri bastırılması gerekmez, batarya kendiliğinden kavrama yapmaz. Batarya kapak kapatılırken öngörülen pozisyonda sabitlenir.

GCY 42'yi taktıktan sonra kurulumunu yapmak için elektrikli el aletinin açma/kapama şalterine basın.

Bataryanın değiştirilmesi

(Bakınız: Resimler **B1**–**B4**)

Kullanılmış bataryayı **(1)** sadece parmaklarınızla çıkarın.

Batarya tam olarak kullanılmadan önce uygulamada bir uyarı gösterilir.

GCY 42'nin çıkarılması

(Bakınız: Resimler **C1**–**C2**)

GCY 42'yi **(2)** çıkarırken zor kullanmayın. Sivri veya keskin aletler kullanmayın.

Not: GCY 42'yi kolayca çıkarmak için elektrikli el aletini çevirin.

Çalıştırma

Batarya **(1)** takıldıktan ve elektrikli el aletinde açma/kapama şalterine basıldıktan sonra GCY 42 kesintisiz olarak sinyal gönderir. *Bluetooth*® sinyali ancak batarya boşaldıktan sonra veya arıza yaptığında veya çıkarıldığında kesilir.

Bu konudaki daha ayrıntılı bilgiyi doğrudan Bosch uygulamasında bulabilirsiniz.

Uygulamanın kurulumu ve ayarı

GCY 42'yi kullanabilmek için önce **Bosch Toolbox** uygulamasını kurmanız gerekir.

– **Bosch Toolbox** uygulamasını uygun bir App-Store (Apple App Store, Google Play Store) üzerinden indirin.
Not: İlgili AppStore'da kullanıcı hesabı şarttır.
– Daha sonra uygulamada **MyTools** öğesini seçin.
– Mobil son cihazınızın ekranı elektrikli el aleti ile son cihaz arasındaki bağlantıya ilişkin bütün diğer işlem adımlarını gösterir.

Not: Önce uygulama tutorial'ını yürütün. Bu yolla bağlantı işlemi ve Connectivity fonksiyonları hakkında daha geniş bilgiye sahip olursunuz.

Bluetooth® üzerinden veri aktarımı

GCY 42'nin düzenli bir iletim aralığı vardır. GCY 42 algılanmadan önce ortama göre çok sayıda iletim aralığı gerekli olabilir. GCY 42 algılanmazsa, aşağıdaki hususları kontrol edin:

– Son mobil cihaza uzaklık çok mu fazla?
Mobil cihaz ile GCY 42 arasındaki mesafeyi azaltın.

– Batarya çok zayıf veya boş mu?
  Bataryayı değiştirin.
– Mobil cihazınızda *Bluetooth*® fonksiyonunu kapatın ve tekrar açın.
  GCY 42'nin algılanıp algılanmadığını kontrol edin.

Bakım ve servis

Bakım ve temizlik

Kirleri fırça ile temizleyin. Deterjan veya çözücü madde kullanmayın.

Müşteri servisi ve uygulama danışmanlığı

Müşteri servisleri ürününüzün onarım ve bakımı ile yedek parçalarına ait sorularınızı yanıtlandırır. Tehlike işaretlerini ve yedek parçalara ait bilgileri şu sayfada da bulabilirsiniz:
www.bosch-pt.com
Bosch uygulama danışma ekibi ürünlerimiz ve aksesuarları hakkındaki sorularınızda sizlere memnuniyetle yardımcı olur.

Bütün başvuru ve yedek parça siparişlerinizde ürünün tip etiketi üzerindeki 10 haneli malzeme numarasını mutlaka belirtin.

Türkçe

Marmara Elektrikli El Aletleri Servis Hizmetleri Sanayi ve Ticaret Ltd. Şti.
Tersane cd. Zencefil Sok.No:6 Karaköy
Beyoğlu / İstanbul
Tel.: +90 212 2974320
Fax: +90 212 2507200
E-mail: info@marmarabps.com

Bağrıaçıklar Oto Elektrik
Motorlu Sanayi Çarşısı Doğruer Sk. No:9
Selçuklu / Konya
Tel.: +90 332 2354576
Tel.: +90 332 2331952
Fax: +90 332 2363492
E-mail: bagriaciklarotoelektrik@gmail.com

Akgül Motor Bobinaj San. Ve Tİc. Ltd. Şti
Alaaddinbey Mahallesi 637. Sokak No:48/C
Nilüfer / Bursa
Tel.: +90 224 443 54 24
Fax: +90 224 271 00 86
E-mail: info@akgulbobinaj.com

Ankaralı Elektrik
Eski Sanayi Bölgesi 3. Cad. No: 43
Kocasinan / KAYSERİ
Tel.: +90 352 3364216
Tel.: +90 352 3206241
Fax: +90 352 3206242
E-mail: gunay@ankarali.com.tr

Asal Bobinaj
Eski Sanayi Sitesi Barbaros Cad. No: 24/C
Canik / Samsun
Tel.: +90 362 2289090
Fax: +90 362 2289090
E-mail: bpsasalbobinaj@hotmail.com

Aygem Elektrik Makine Sanayi ve Tic. Ltd. Şti.
10021 Sok. No: 11 AOSB
Çiğli / İzmir
Tel.: +90232 3768074
Fax: +90 232 3768075
E-mail: boschservis@aygem.com.tr

Bakırcıoğlu Elektrik Makine Hırdavat İnşaat Nakliyat Sanayi ve Ticaret Ltd. Şti.
Karaağaç Mah. Sümerbank Cad. No:18/4
Merkez / Erzincan

Tel.: +90 446 2230959
Fax: +90 446 2240132
E-mail: bilgi@korfezelektrik.com.tr

Bosch Sanayi ve Ticaret A.Ş.
Elektrikli El Aletleri
Aydınevler Mah. İnönü Cad. No: 20
Küçükyalı Ofis Park A Blok
34854 Maltepe-İstanbul
Tel.: 444 80 10
Fax: +90 216 432 00 82
E-mail: iletisim@bosch.com.tr
www.bosch.com.tr

Bulsan Elektrik
İstanbul Cad. Devrez Sok. İstanbul Çarşısı
No: 48/29 İskitler
Ulus / Ankara
Tel.: +90 312 3415142
Tel.: +90 312 3410302
Fax: +90 312 3410203
E-mail: bulsanbobinaj@gmail.com

Çözüm Bobinaj
Küsget San.Sit.A Blok 11Nolu Cd.No:49/A
Şehitkamil/Gaziantep

Tel.: +90 342 2351507
Fax: +90 342 2351508
E-mail: cozumbobinaj2@hotmail.com

Onarım Bobinaj
Raif Paşa Caddesi Çay Mahallesi No:67
İskenderun / HATAY
Tel.:+90 326 613 75 46
E-mail: onarim_bobinaj31@mynet.com

Faz Makine Bobinaj
Cumhuriyet Mah. Sanayi Sitesi Motor
İşleri Bölümü 663 Sk. No:18
Murat Paşa / Antalya
Tel.: +90 242 3465876
Tel.: +90 242 3462885
Fax: +90 242 3341980
E-mail: info@fazmakina.com.tr

Günşah Otomotiv Elektrik Endüstriyel Yapı Malzemeleri San ve Tic. Ltd. Şti
Beylikdüzü Sanayi Sit. No: 210
Beylikdüzü / İstanbul
Tel.: +90 212 8720066
Fax: +90 212 8724111
E-mail: gunsahelektrik@ttmail.com

Sezmen Bobinaj Elektrikli El Aletleri İmalatı San ve Tic. Ltd. Şti.
Ege İş Merkezi 1201/4 Sok. No: 4/B
Yenişehir / İzmir
Tel.: +90 232 4571465
Tel.: +90 232 4584480
Fax: +90 232 4573719
E-mail: info@sezmenbobinaj.com.tr

Üstündağ Bobinaj ve Soğutma Sanayi
Nusretiye Mah. Boyacılar Aralığı No: 9
Çorlu / Tekirdağ
Tel.: +90 282 6512884
Fax: +90 282 6521966
E-mail: info@ustundagsogutma.com

IŞIKLAR ELEKTRİK BOBİNAJ
Karasoku Mahallesi 28028. Sokak No:20/A
Merkez / ADANA
Tel.: +90 322 359 97 10 - 352 13 79
Fax: +90 322 359 13 23
E-mail: isiklar@isiklarelektrik.com

Diğer servis adreslerini şurada bulabilirsiniz:

www.bosch-pt.com/serviceaddresses

Tasfiye

GCY 42 modülleri, aksesuar ve ambalaj malzemesi çevre dostu tasfiye amacıyla bir geri dönüşüm merkezine yollanmalıdır.



Elektronik yapı parçalarını ve bataryaları evsel çöplerin içine atmayın!

Sadece AB ülkeleri için:

Atık elektrikli ve elektronik cihazlara ilişkin 2012/19/EU sayılı Avrupa yönetmeliği ve ulusal hukuktaki uygulaması uyarınca, kullanım ömrünü tamamlamış elektrikli el aletleri ve 2006/66/EC sayılı Avrupa yönetmeliği uyarınca arızalı veya kullanım ömrünü tamamlamış aküler/piller ayrı ayrı toplanmalı ve çevre kurallarına uygun şekilde imha edilmek üzere bir geri dönüşüm merkezine gönderilmelidir.

Atık elektrikli ve elektronik ekipmanlar uygun şekilde imha edilmezse olası tehlikeli maddelerin varlığı nedeniyle çevre ve insan sağlığı üzerinde zararlı etkileri olabilir.

Polski

Wskazówki bezpieczeństwa

Aby móc efektywnie i bezpiecznie pracować przy użyciu GCY 42, należy przeczytać wszystkie wskazówki i stosować się do nich. Prosimy zachować i starannie przechowywać niniejsze wskazówki, a oddając lub sprzedając GCY 42, przekazać je nowemu użytkownikowi.

- ▶ **Należy stosować wyłącznie baterie, które zostały wyszczególnione w niniejszej instrukcji obsługi.** Nie wolno stosować żadnych innych źródeł zasilania.




OSTRZEŻENIE




Upewnić się, że bateria okrągła znajduje się poza zasięgiem dzieci. Baterie okrągłe są niebezpieczne.

- ▶ **Nie wolno połykać ani wprowadzać baterii okrągłych do innych otworów ciała. W przypadku podejrzenia połknięcia baterii okrągłej lub wprowadzenia jej do innego otworu ciała, należy bezzwłocznie zasięgnąć porady le-**

karza. Połknięcie baterii może w ciągu 2 godzin doprowadzić do poważnych obrażeń wewnętrznych i śmierci.

- ▶ **Wymianę baterii okrągłej należy przeprowadzić we właściwy sposób.** Istnieje zagrożenie wybuchem.
- ▶ **Należy stosować wyłącznie baterie okrągłe, które zostały wyszczególnione w niniejszej instrukcji obsługi.** Nie wolno stosować innych baterii okrągłych ani innych źródeł zasilania.
- ▶ **Nie wolno podejmować prób ponownego ładowania baterii ani doprowadzać do jej zwarcia.** Bateria okrągła może się rozszczelnić, eksplodować, zapalić i spowodować obrażenia u ludzi.
- ▶ **Rozładowane baterie okrągłe należy utylizować zgodnie z przepisami.** Rozładowane baterie okrągłe mogą się rozszczelnić i uszkodzić produkt lub spowodować obrażenia u ludzi.
- ▶ **Nie wolno przegrzewać baterii okrągłej ani wrzucać jej do ognia.** Bateria okrągła może się rozszczelnić, eksplodować, zapalić i spowodować obrażenia u ludzi.
- ▶ **Nie wolno dopuścić do uszkodzenia baterii okrągłej ani jej demontować.** Bateria okrągła może się rozszczelnić, eksplodować, zapalić i spowodować obrażenia u ludzi.

- **Uszkodzona bateria okrągła nie może mieć kontaktu z wodą.** Wydostający się z baterii lit może w reakcji z wodą utworzyć wodór i doprowadzić do pożaru, eksplozji lub obrażeń u ludzi.

Znak słowny *Bluetooth*® oraz znaki graficzne (logo) są zarejestrowanymi znakami towarowymi i stanowią własność Bluetooth SIG, Inc. Wszelkie wykorzystanie tych znaków przez firmę Robert Bosch Power Tools GmbH odbywa się zgodnie z umową licencyjną.

- Nie należy używać modułu Bluetooth®, jeżeli osłony nie można zamknąć. W takim przypadku należy wyjąć baterię okrągłą i zlecić naprawę modułu.

Opis urządzenia i jego zastosowania

Użycie zgodne z przeznaczeniem

Moduł *Bluetooth*® Low Energy Module **GCY 42** umożliwia personalizację i kontrolę elektronarzędzia, a także transmisję ustawień i danych, w oparciu o technologię bezprzewodową *Bluetooth*®. Na transfer danych konieczne jest zezwolenie ze strony użytkownika.

Informacje dotyczące funkcji Connectivity można znaleźć w aplikacji **Bosch Toolbox** lub instrukcji obsługi zastosowanego elektronarzędzia.

Przedstawione graficznie komponenty

Numeracja przedstawionych komponentów odnosi się do rysunków, znajdujących się na stronach graficznych.

(1) Bateria okrągła

(2) Moduł *Bluetooth*® Low Energy Module GCY 42

(3) Zaślepka [a)]

(4) Pokrywka *Bluetooth*® Low Energy Module GCY 42[a)]

a) **Osprzęt ukazany na rysunkach lub opisany w instrukcji użytkowania nie wchodzi w standardowy zakres dostawy. Kompletny asortyment wyposażenia dodatkowego można znaleźć w naszym katalogu osprzętu.**

Dane techniczne

Moduł *Bluetooth* ® Low Energy Module	**GCY 42**
Numer katalogowy	**1 600 A01 ZE2** **1 600 A01 3WF**

Moduł *Bluetooth* ® Low Energy Module	**GCY 42**
	1 600 A01 6NH 1 600 A01 L2W
Temperatura robocza	–20°C ... +50°C
Temperatura przechowywania	–20°C ... +70°C
Wymiary	7 x 30 x 30 mm
Waga zgodnie z EPTA-Procedure 01:2014	0,01 kg
Transmisja danych	
Bluetooth®	*Bluetooth*® 4.2 (Low Energy)[A)]
Zasięg sygnału	maks. 30 m[B)]
Wykorzystywany zakres częstotliwości	2402–2480 MHz
Moc wyjściowa	< 1 mW
Zasilanie	
Bateria	Bateria okrągła (bateria litowa 3 V, CR 2032)

Moduł *Bluetooth* ® Low Energy Module	GCY 42
Żywotność baterii ok.	24 miesiące

A) Urządzenia mobilne muszą być kompatybilne z urządzeniami *Bluetooth*® Low Energy (wersja 4.2), a także obsługiwać profil GAP (Generic Access Profile).

B) Zasięg uzależniony jest od warunków zewnętrznych oraz od zastosowanego odbiornika. W pomieszczeniach zamkniętych i w przypadku barier metalowych (np. ściany, regały, walizki itp.) zasięg sygnału *Bluetooth*® może być znacznie mniejszy.

Wymagania systemowe	GCY 42
Urządzenie mobilne (tablet, smartfon)	Wersja Android 6.0 (i nowsza)
	Wersja iOS 11 (i nowsza)

Montaż i praca

Zasilanie

▶ **Zdjąć pokrywkę modułu *Bluetooth*® Low Energy Module GCY 42, posługując się np. śrubokrętem lub dużą mone-**

tą. Zastosowanie nieodpowiednich przedmiotów może doprowadzić do uszkodzenia elektroniki lub pokrywki.

– W celu uruchomienia modułu po zakupie lub wymianie baterii **(1)** należy skorzystać ze schematów umieszczonych na stronach graficznych. Należy przy tym stosować się do niżej wymienionych wskazówek.

Pierwsze uruchomienie

(zob. rys. **A1**–**A5**)

Wskazówka: Należy zachować na przyszłość zaślepkę **(3)** modułu GCY 42. W przypadku przekazania lub sprzedaży elektronarzędzia bez modułu GCY 42, zaślepkę należy włożyć w miejsce wyjętego modułu.

Umieścić baterię **(1) biegunem dodatnim do góry** w module GCY 42 **(2)**. Nie trzeba dociskać baterii; bateria nie zostanie zablokowana automatycznie. Zostanie ona zablokowana we właściwej pozycji dopiero po zamknięciu pokrywki.

Aby dokonać inicjalizacji modułu GCY 42 po włożeniu go do elektronarzędzia, należy nacisnąć włącznik/wyłącznik elektronarzędzia.

Wymiana baterii

(zob. rys. **B1**–**B4**)

Zużytą baterię **(1)** należy wyjmować tylko palcami.

Przed całkowitym rozładowaniem się baterii, w aplikacji zostanie wyświetlone ostrzeżenie.

Wyjmowanie modułu GCY 42

(zob. rys. **C1**–**C2**)

Wyjmując moduł GCY 42 **(2)**, nie należy używać siły. Nie należy stosować żadnych ostrych ani szpiczastych narzędzi.

Wskazówka: W razie potrzeby można obrócić elektronarzędzie, aby ułatwić sobie wyjmowanie modułu GCY 42.

Uruchamianie

Po włożeniu baterii **(1)** i naciśnięciu włącznika/wyłącznika na elektronarzędziu, moduł GCY 42 wysyła sygnał ciągły. Emisja sygnału *Bluetooth*® przerywana zostanie dopiero wówczas, gdy bateria się wyładuje, jest uszkodzona lub zostanie wyjęta.

Szczegółowe informacje są podane bezpośrednio w aplikacji firmy Bosch.

Instalacja i konfiguracja aplikacji

Aby móc używać modułu GCY 42, należy najpierw zainstalować aplikację **Bosch Toolbox**.

– Aplikację **Bosch Toolbox** można pobrać ze sklepu za aplikacjami (Apple App Store, Google Play Store).
Wskazówka: W tym celu należy posiadać konto użytkownika sklepu z aplikacjami.
– Następnie w aplikacji należy wybrać podpunkt **MyTools**.
– Na wyświetlacz smartfona bądź tabletu wyświetlone zostaną wszystkie dalsze kroki, konieczne do połączenia elektronarzędzia z urządzeniem mobilnym.

Wskazówka: Najpierw należy zapoznać się z informacjami oferowanymi przez samouczek dostępny w aplikacji. Pozwoli to lepiej zrozumieć proces nawiązywania połączenia i ułatwi stosowanie funkcji Connectivity.

Transfer danych przez *Bluetooth*®

Moduł GCY 42 posiada regularny interwał nadawania sygnału. W zależności od warunków może upłynąć nieco więcej czasu, zanim moduł GCY 42 zostanie wykryty. Jeżeli moduł GCY 42 nie zostanie wykryty, należy sprawdzić:

– Czy odległość od urządzenia mobilnego nie jest za duża? Zmniejszyć odległość między urządzeniem mobilnym a modułem GCY 42.

– Czy bateria nie jest zbyt słaba lub rozładowana?
  Wymienić baterię.
– W urządzeniu mobilnym wyłączyć i ponownie włączyć funkcję *Bluetooth*®.
  Sprawdzić, czy moduł GCY 42 zostanie teraz wykryty.

Konserwacja i serwis

Konserwacja i czyszczenie

Usunąć zabrudzenia za pomocą pędzla. Nie stosować żadnych środków czyszczących ani rozpuszczalników.

Obsługa klienta oraz doradztwo dotyczące użytkowania

Ze wszystkimi pytaniami, dotyczącymi naprawy i konserwacji nabytego produktu oraz dostępu do części zamiennych, prosimy zwracać się do punktów obsługi klienta. Rysunki techniczne oraz informacje o częściach zamiennych można znaleźć pod adresem: **www.bosch-pt.com**
Nasz zespół doradztwa dotyczącego użytkowania odpowie na wszystkie pytania związane z produktami firmy Bosch oraz ich osprzętem.

Przy wszystkich zgłoszeniach oraz zamówieniach części zamiennych konieczne jest podanie 10-cyfrowego numeru katalogowego, znajdującego się na tabliczce znamionowej produktu.

Polska
Robert Bosch Sp. z o.o.
Serwis Elektronarzędzi
Ul. Jutrzenki 102/104
02-230 Warszawa
Na www.serwisbosch.com znajdą Państwo wszystkie szczegóły dotyczące usług serwisowych online.
Tel.: 22 7154450
Faks: 22 7154440
E-Mail: bsc@pl.bosch.com
www.bosch-pt.pl

Pozostałe adresy serwisów znajdują się na stronie:

www.bosch-pt.com/serviceaddresses

Utylizacja odpadów

Moduły GCY 42, osprzęt i opakowania należy doprowadzić do ponownego przetworzenia zgodnie z obowiązującymi przepisami ochrony środowiska.



Nie wolno wyrzucać podzespołów elektronicznych ani baterii razem z odpadami z gospodarstwa domowego!

Tylko dla krajów UE:

Zgodnie z europejską dyrektywą 2012/19/UE w sprawie zużytego sprzętu elektrycznego i elektronicznego oraz jej transpozycją do prawa krajowego niezdatne do użytku elektronarzędzia, a zgodnie z europejską dyrektywą 2006/66/WE uszkodzone lub zużyte akumulatory/baterie należy zbierać osobno i doprowadzić do ponownego użycia zgodnie z obowiązującymi przepisami ochrony środowiska.

W przypadku nieprawidłowej utylizacji zużyty sprzęt elektryczny i elektroniczny może mieć szkodliwe skutki dla środowiska i zdrowia ludzkiego, wynikające z potencjalnej obecności substancji niebezpiecznych.

Čeština

Bezpečnostní upozornění

Aby byla zajištěná bezpečná a spolehlivá práce s GCY 42, je nutné si přečíst a dodržovat veškeré pokyny. Tyto pokyny dobře uschovejte, a pokud budete GCY 42 předávat dále, přiložte je.

- ▶ **Používejte pouze baterie uvedené v tomto návodu k obsluze.** Nepoužívejte žádné jiné napájení.




VAROVÁNÍ




Zajistěte, aby se knoflíková baterie nedostala do rukou dětem. Knoflíkové baterie jsou nebezpečné.

- ▶ **Knoflíkové baterie se nikdy nesmí spolknout ani dostat do jiných tělních otvorů. Pokud máte podezření, že došlo ke spolknutí knoflíkové baterie nebo že se knoflíková baterie dostala do jiného tělesného otvoru, okamžitě vyhledejte lékaře.** Spolknutí knoflíkové baterie

může během 2 hodin způsobit vážné vnitřní poleptání a smrt.

- ▶ **Při výměně knoflíkové baterie dbejte na správnou výměnu.** Hrozí nebezpečí výbuchu.
- ▶ **Používejte pouze knoflíkové baterie uvedené v tomto návodu k obsluze.** Nepoužívejte jiné knoflíkové baterie ani jiné napájení.
- ▶ **Nepokoušejte se knoflíkovou baterii nabíjet a zabraňte zkratování knoflíkové baterie.** Knoflíková baterie může přestat těsnit, může vybouchnout, vznítit se a poranit osoby.
- ▶ **Vybité knoflíkové baterie vyjměte a řádně zlikvidujte.** Vybité knoflíkové baterie mohou přestat těsnit, a tím může dojít k poškození výrobku nebo poranění osob.
- ▶ **Knoflíkovou baterii nepřehřívejte a nevhazujte do ohně.** Knoflíková baterie může přestat těsnit, může vybouchnout, vznítit se a poranit osoby.
- ▶ **Knoflíkovou baterii nepoškozujte a nerozebírejte.** Knoflíková baterie může přestat těsnit, vybouchnout, vznítit se a poranit osoby.
- ▶ **Dbejte na to, aby se poškozená knoflíková baterie nedostala do kontaktu s vodou.** Unikající lithium může

společně s vodou vytvořit vodík, a způsobit tak požár, výbuch nebo poranění osob.

Slovní ochranná známka *Bluetooth*® a grafická označení (loga) jsou zaregistrované obchodní značky a vlastnictví společnosti Bluetooth SIG, Inc. Na jakékoli používání této ochranné známky/těchto grafických označení společností Robert Bosch Power Tools GmbH se vztahuje licence.

▶ Modul Bluetooth® nepoužívejte, pokud nelze zavřít kryt, vyjměte knoflíkovou baterii a nechte ho opravit.

Popis výrobku a výkonu

Použití v souladu s určeným účelem

Bluetooth® Low Energy Module **GCY 42** umožňuje individuální nastavení a kontrolu stavu elektrického nářadí a přenos nastavení a dat pomocí bezdrátové technologie *Bluetooth*®. Uživatel musí přenos dat odsouhlasit.

Informace o nabízených funkcích konektivity získáte v aplikaci **Bosch Toolbox** nebo v návodu k obsluze použitého elektrického nářadí.

Zobrazené součásti

Číslování zobrazených součástí se vztahuje k vyobrazením na stránkách s obrázky.

(1) Knoflíková baterie

(2) *Bluetooth*® Low Energy Module GCY 42

(3) Výplň[a)]

(4) Kryt *Bluetooth*® Low Energy Module GCY 42[a)]

a) **Zobrazené nebo popsané příslušenství nepatří k standardnímu obsahu dodávky. Kompletní příslušenství naleznete v našem programu příslušenství.**

Technické údaje

***Bluetooth*® Low Energy Module**	**GCY 42**
Číslo zboží	**1 600 A01 ZE2** **1 600 A01 3WF** **1 600 A01 6NH** **1 600 A01 L2W**
Provozní teplota	–20 °C až +50 °C
Skladovací teplota	–20 °C až +70 °C

***Bluetooth*® Low Energy Module**	**GCY 42**
Rozměry	7 × 30 × 30 mm
Hmotnost podle EPTA-Procedure 01:2014	0,01 kg
Přenos dat	
Bluetooth®	*Bluetooth*® 4.2 (Low Energy)[A)]
Dosah signálu	Maximálně 30 m[B)]
Používané frekvenční pásmo	2 402–2 480 MHz
Výstupní výkon	< 1 mW
Napájení	
Baterie	Knoflíková baterie (3V lithium-iontová baterie, CR 2032)

Bluetooth® Low Energy Module	GCY 42
Životnost baterie cca	24 měsíců

A) Mobilní koncová zařízení musí být kompatibilní se zařízeními *Bluetooth*®-Low-Energy (verze 4.2) a podporovat Generic Access Profile (GAP).

B) Dosah se může výrazně lišit podle vnějších podmínek, včetně použitého přijímače. Uvnitř uzavřených prostorů a vlivem kovových bariér (např. zdí, regálů, kufrů) může být dosah *Bluetooth*® výrazně menší.

Systémové předpoklady	GCY 42
Mobilní koncové zařízení (tablet, chytrý telefon)	Android 6.0 (a vyšší)
	iOS 11 (a vyšší)

Montáž a provoz

Napájení

▶ **Např. pomocí šroubováku nebo velké mince odstraňte kryt pro *Bluetooth*® Low Energy Module GCY 42 na**

elektrickém nářadí. Použitím nevhodných předmětů může dojít k poškození elektroniky nebo krytu.

– Při uvedení do provozu po zakoupení nebo při výměně baterie **(1)** postupujte podle vyobrazení na stránkách s obrázky. Dodržujte přitom následující pokyny.

První uvedení do provozu

(viz obrázky **A1**–**A5**)

Upozornění: Výplň **(3)** místo GCY 42 dobře uschovejte. Při předávání elektrického nářadí bez GCY 42 znovu nasaďte výplň.

Vložte baterii **(1) plusovým pólem nahoru** do GCY 42 **(2)**. Baterii není nutné zatlačit; baterie sama zaskočí. Až po zavření krytu se sama zafixuje v určené poloze.

Pro inicializaci GCY 42 po vložení stiskněte vypínač elektrického nářadí.

Výměna baterie

(viz obrázky **B1**–**B4**)

Vybitou baterii **(1)** vyjímejte jen pomocí prstů.

Před úplným vybitím baterie se v aplikaci zobrazí varování.

Vyjmutí GCY 42

(viz obrázky **C1**–**C2**)

Při odstraňování GCY 42 **(2)** nepoužívejte násilí. Nepoužívejte špičaté nebo ostré nástroje.

Upozornění: Pro jednodušší vyjmutí GCY 42 elektrické nářadí případně obraťte.

Uvedení do provozu

Jakmile je vložená baterie **(1)** a stisknete vypínač na elektrickém nářadí, GCY 42 nepřetržitě vysílá signál. Signál *Bluetooth*® se přeruší teprve tehdy, když je baterie vybitá nebo vadná nebo když ji vyjmete.

Další informace najdete přímo v aplikaci Bosch.

Instalace a nastavení aplikace

Abyste mohli GCY 42 používat, musíte nejprve nainstalovat aplikaci **Bosch Toolbox**.

– Aplikaci **Bosch Toolbox** si stáhněte v příslušném obchodě s aplikacemi (Apple App Store, Google Play Store).
Upozornění: Předpokladem je uživatelský účet v příslušném obchodě s aplikacemi.
– Poté zvolte v aplikaci položku nabídky **MyTools**.

– Na displeji vašeho mobilního koncového zařízení se budou zobrazovat všechny další kroky pro spojení elektrického nářadí s koncovým zařízením.

Upozornění: Nejprve se kompletně seznamte s návodem aplikace. Získáte tím lepší přehled o procesu spojení a používání funkcí konektivity.

Přenos dat přes *Bluetooth*®

GCY 42 má pravidelný vysílací interval. V závislosti na prostředí to může vyžadovat několik vysílacích intervalů, než bude GCY 42 rozpoznán. Pokud není GCY 42 rozpoznán, zkontrolujte následující:

– Není vzdálenost od mobilního zařízení příliš velká?
Zmenšete vzdálenost mezi mobilním koncovým zařízením a GCY 42.
– Není baterie slabá nebo vybitá?
Vyměňte baterii.
– Vypněte a znovu zapněte *Bluetooth*® na mobilním koncovém zařízení.
Zkontrolujte, zda nyní dojde k rozpoznání GCY 42.

Údržba a servis

Údržba a čištění

Štětcem odstraňte nečistoty. Nepoužívejte čisticí prostředky nebo rozpouštědla.

Zákaznická služba a poradenství ohledně použití

Zákaznická služba zodpoví vaše dotazy k opravě a údržbě vašeho výrobku a též k náhradním dílům. Rozkladové výkresy a informace o náhradních dílech najdete také na: **www.bosch-pt.com**

V případě dotazů k našim výrobkům a příslušenství vám ochotně pomůže poradenský tým Bosch.

V případě veškerých otázek a objednávek náhradních dílů bezpodmínečně uveďte 10místné věcné číslo podle typového štítku výrobku.

Czech Republic
Robert Bosch odbytová s.r.o.
Bosch Service Center PT
K Vápence 1621/16
692 01 Mikulov
Na www.bosch-pt.cz si si můžete objednat opravu Vašeho

stroje nebo náhradní díly online.
Tel.: +420 519 305700
Fax: +420 519 305705
E-Mail: servis.naradi@cz.bosch.com
www.bosch-pt.cz

Další adresy servisů najdete na:

www.bosch-pt.com/serviceaddresses

Likvidace

Modul GCY 42, příslušenství a obaly odevzdejte k ekologické recyklaci.



Elektronické součástky a baterie nevyhazujte do komunálního odpadu!

Pouze pro země EU:

Podle evropské směrnice 2012/19/EU o odpadních elektrických a elektronických zařízeních a jejího provedení ve vnitrostátním právu se musí již nepoužitelné elektrické nářadí a podle evropské směrnice 2006/66/ES vadné nebo opotřebované akumulátory/baterie shromažďovat odděleně a odevzdat k ekologické recyklaci.

Při nesprávné likvidaci mohou odpadní elektrická a elektronická zařízení kvůli případnému obsahu nebezpečných látek poškodit životní prostředí a lidské zdraví.

Slovenčina

Bezpečnostné upozornenia

Aby bola zaistená bezpečná a spoľahlivá práca s GCY 42, je nevyhnutné prečítať si a dodržiavať všetky pokyny. Tieto pokyny dobre uschovajte a ak budete GCY 42 odovzdávať ďalej, priložte ich.

- ▶ **Používajte len batérie uvedené v tomto návode na obsluhu.** Nepoužívajte žiadne iné elektrické napájanie.




VÝSTRAHA




Zabezpečte, aby sa gombíková batéria nedostala do rúk deťom. Gombíkové batérie sú nebezpečné.

- **Gombíkové batérie sa nesmú prehĺtať ani vkladať do iných telesných otvorov. V prípade podozrenia z prehltnutia gombíkovej batérie alebo jej zavedenia do iného telesného otvoru okamžite vyhľadajte lekársku pomoc.** Prehltnutie gombíkovej batérie môže v priebehu 2 hodín viesť k vážnym vnútorným poleptaniam a smrti.
- **Pri výmene gombíkovej batérie dbajte na to, aby výmena prebehla správne.** Hrozí nebezpečenstvo výbuchu.
- **Používajte iba gombíkové batérie uvedené v tomto návode na obsluhu.** Nepoužívajte žiadne iné gombíkové batérie ani iné elektrické napájanie.
- **Nepokúšajte sa nabíjať gombíkové batérie a neskratujte ich.** Gombíková batéria sa môže stať netesnou, vybuchnúť, vznietiť sa a poraniť osoby.
- **Vybité gombíkové batérie likvidujte v súlade s predpismi.** Vybité gombíkové batérie sa môžu stať netesnými a poškodiť produkt alebo poraniť osoby.
- **Gombíkovú batériu neprehrievajte a nehádžte do ohňa.** Gombíková batéria sa môže stať netesnou, vybuchnúť, vznietiť sa a zraniť osoby.

- ▶ **Gombíkovú batériu nepoškodzujte a nerozoberajte.** Gombíková batéria sa môže stať netesnou, vybuchnúť, vznietiť sa a zraniť osoby.
- ▶ **Zabráňte kontaktu poškodenej gombíkovej batérie s vodou.** Unikajúce lítium môže pri kontakte s vodou zreagovať a uvoľniť vodík a spôsobiť požiar, výbuch alebo poranenie osôb.

Slovné označenie *Bluetooth*® a tiež obrazové značky (logá) sú registrovanými ochrannými značkami a vlastníctvom spoločnosti Bluetooth SIG, Inc. Akékoľvek použitie tohto slovného označenia/obrazovej značky spoločnosťou Robert Bosch Power Tools GmbH je realizované na základe licencie.

- ▶ Modul Bluetooth® už nepoužívajte, ak sa nedá zatvoriť kryt, odstráňte gombíkovú batériu a dajte ho opraviť.

Opis výrobku a výkonu

Používanie v súlade s určením

Bluetooth® Low Energy Module **GCY 42** umožňuje vlastné nastavenie a kontrolu stavu elektrického náradia, ako aj prenos

nastavení a údajov pomocou rádiovej technológie *Bluetooth*®. Prenos údajov musí odsúhlasiť používateľ.

Informácie o ponúkaných funkciách v oblasti konektivity získate v aplikácii **Bosch Toolbox** alebo v návode na obsluhu používaného elektrického náradia.

Vyobrazené komponenty

Číslovanie zobrazených komponentov sa vzťahuje na vyobrazenia na grafických stranách.

(1) Gombíková batéria

(2) *Bluetooth*® Low Energy Module GCY 42

(3) Zástupný symbol[a)]

(4) Kryt *Bluetooth*® Low Energy Module GCY 42[a)]

a) **Vyobrazené alebo opísané príslušenstvo nepatrí do štandardného rozsahu dodávky. Kompletné príslušenstvo nájdete v našom sortimente príslušenstva.**

Technické údaje

***Bluetooth*® Low Energy Module**	**GCY 42**
Vecné číslo	**1 600 A01 ZE2** **1 600 A01 3WF** **1 600 A01 6NH** **1 600 A01 L2W**
Prevádzková teplota	−20 °C ... +50 °C
Skladovacia teplota	−20 °C ... +70 °C
Rozmery	7 × 30 × 30 mm
Hmotnosť podľa EPTA-Procedure 01:2014	0,01 kg
Prenos údajov	
Bluetooth®	*Bluetooth*® 4.2 (Low Energy)[A)]
Max. dosah signálu	max. 30 m[B)]
Použitý frekvenčný rozsah	2 402–2 480 MHz
Výstupný výkon	< 1 mW
Napájanie elektrickým prúdom	

Bluetooth **® Low Energy Module**	**GCY 42**
Batéria	Gombíková batéria (lítiová batéria 3 V, CR 2032)
Životnosť batérie cca	24 mesiacov

A) Mobilné koncové zariadenia musia byť kompatibilné so zariadeniami *Bluetooth*®-Low-Energy (verzia 4.2) a musia podporovať Generic Access Profile (GAP).

B) Dosah sa môže výrazne líšiť v závislosti od vonkajších podmienok, vrátane použitého prijímacieho zariadenia. V uzavretých priestoroch a cez kovové prekážky (napr. steny, police, kufre atď.) môže byť dosah *Bluetooth*® výrazne menší.

Systémové predpoklady	**GCY 42**
Mobilné koncové zariadenie (tablet, smartfón)	Android 6.0 (a novšie) iOS 11 (a novšie)

Montáž a používanie

Napájanie elektrickým prúdom

▶ **Odstráňte kryt pre *Bluetooth*® Low Energy Module GCY 42 na elektrickom náradí, napríklad pomocou skrutkovača alebo veľkej mince**. Použitím nevhodných predmetov sa môže poškodiť elektronika alebo kryt.

– Na uvedenie do prevádzky po zakúpení alebo po výmene batérie **(1)** si pozrite vyobrazenia na obrázkových stranách. Rešpektujte pritom nasledujúce upozornenia.

Prvé uvedenie náradia do prevádzky

(pozri obrázky **A1**–**A5**)

Upozornenie: Súčasť Zástupný symbol **(3)** modulu GCY 42 si dobre odložte. Pri odovzdávaní elektrického náradia ďalším osobám bez modulu GCY 42 opäť založte Zástupný symbol.

Vložte batériu **(1) kladným pólom nahor** do GCY 42 **(2)**. Zatlačenie batérie nie je potrebné; batéria sama nezapadne. Až pri zatvorení krytu sa zafixuje v určenej polohe.

Na inicializovanie modulu GCY 42 po vložení aktivujte vypínač elektrického náradia.

Výmena batérie

(pozri obrázky **B1**–**B4**)

Vybitú batériu **(1)** vyberajte iba prstami.

Skôr než sa batéria úplne vybije, zobrazí sa v aplikácii výstraha.

Vybratie GCY 42

(pozri obrázky **C1**–**C2**)

GCY 42 **(2)** neodstraňujte násilím. Nepoužívajte špicaté alebo ostré nástroje.

Upozornenie: V prípade potreby elektrické náradie obráťte, aby sa dal modul GCY 42 ľahšie odobrať.

Uvedenie do prevádzky

Hneď po vložení batérie **(1)** a po aktivovaní vypínača na elektrickom náradí, začne modul GCY 42 kontinuálne vysielať signál. Signál *Bluetooth*® sa preruší až vtedy, keď sa batéria vybije, poškodí alebo vyberie.

Ďalšie informácie získate priamo v aplikácii od firmy Bosch.

Inštalácia a nastavenie aplikácie

Aby bolo možné používať modul GCY 42, najprv musíte nainštalovať aplikáciu **Bosch Toolbox**.

- Stiahnite si aplikáciu **Bosch Toolbox** z príslušného obchodu s aplikáciami (Apple App Store, Google Play Store).
  Upozornenie: Predpokladom je vytvorené používateľské konto v danom obchode s aplikáciami.
- Následne si vyberte v aplikácii položku **MyTools**.
- Displej vášho mobilného koncového zariadenia zobrazí všetky ďalšie kroky týkajúce sa prepojenia elektrického náradia s koncovým zariadením.

Upozornenie: Najprv prejdite celým úvodným procesom oboznámenia sa s aplikáciou. Získate tak lepší prehľad o procese prepojenia a o používaní funkcií konektivity.

Prenos údajov prostredníctvom *Bluetooth®*

GCY 42 má pravidelný interval vysielania signálu. V závislosti od okolitého prostredia môžu byť potrebné viaceré intervaly vysielania, kým sa modul GCY 42 rozpozná. Ak by sa GCY 42 nerozpoznal, preverte nasledujúce skutočnosti:

– Nie je vzdialenosť k mobilnému koncovému zariadeniu príliš veľká?
  Skráťte vzdialenosť medzi mobilným koncovým zariadením a GCY 42.
– Nie je batéria príliš slabá alebo úplne vybitá?
  Vymeňte batériu.
– Na vašom koncovom zariadení vypnite *Bluetooth*® a znova ho zapnite.
  Vyskúšajte, či sa GCY 42 teraz rozpozná.

Údržba a servis

Údržba a čistenie

Znečistenia odstraňujte pomocou štetca. Nepoužívajte žiadne čistiace prostriedky či rozpúšťadlá.

Zákaznícka služba a poradenstvo ohľadom použitia

Servisné stredisko Vám odpovie na otázky týkajúce sa opravy a údržby Vášho produktu ako aj náhradných dielov. Rozkladové výkresy a informácie o náhradných dieloch nájdete tiež na: **www.bosch-pt.com**

V prípade otázok týkajúcich sa našich výrobkov a príslušenstva Vám ochotne pomôže poradenský tím Bosch.

V prípade akýchkoľvek otázok a objednávok náhradných dielov uvádzajte bezpodmienečne 10-miestne vecné číslo uvedené na typovom štítku výrobku.

Slovakia
Na www.bosch-pt.sk si môžete objednať opravu vášho stroja alebo náhradné diely online.
Tel.: +421 2 48 703 800
Fax: +421 2 48 703 801
E-Mail: servis.naradia@sk.bosch.com
www.bosch-pt.sk

Ďalšie adresy servisov nájdete na:
www.bosch-pt.com/serviceaddresses

Likvidácia

Modul GCY 42, príslušenstvo a obaly by sa mali odovzdať na ekologickú recykláciu.



Neodhadzujte elektronické súčiastky a batérie do domáceho odpadu!

Len pre krajiny EÚ:

Podľa európskej smernice 2012/19/EÚ o odpade z elektrických a elektronických zariadení a podľa jej transpozície v národnom práve sa musí už nepoužiteľné elektrické náradie a, podľa európskej smernice 2006/66/ES, poškodené alebo vybité akumulátory/batérie zbierať separovane a odovzdať na recykláciu v súlade s ochranou životného prostredia.

Pri nesprávnej likvidácii môžu mať staré elektrické a elektronické zariadenia kvôli možnej prítomnosti nebezpečných látok škodlivý vplyv na životné prostredie a ľudské zdravie.

Magyar

Biztonsági tájékoztató

Olvassa el és tartsa be valamennyi utasítást, hogy veszélymentesen és biztonságosan tudja kezelni a GCY 42 készüléket. Biztos helyen őrizze meg ezeket az utasításokat és ha továbbadja a GCY 42 készüléket, adja tovább ezeket az utasításokat is.

- **Csak az ezen Üzemeltetési útmutatóban felsorolt elemeket használja.** Ne használjon más energiaellátást.




FIGYELMEZTETÉS




Gondoskodjon arról, hogy a gombelem sohase juthasson gyermekek kezébe. A gombelemek veszélyesek.

- **A gombelemeket sohasem szabad lenyelni, vagy egy másik testnyílásba bedugni. Ha fennáll annak a gyanúja, hogy valaki lenyelt vagy egy másik testnyílásába betolt egy gombelemet, menjen azonnal orvoshoz.** Egy gombelem lenyelése 2 órán belül súlyos, vagy halálos belső sérülésekhez vezethet.
- **A gombelem kicserélése során ügyeljen a gombelem szakszerű kicserélésére.** Robbanásveszély áll fenn.
- **Csak az ezen Üzemeltetési útmutatóban felsorolt gombelemeket használja.** Ne használjon más gombelemeket vagy más energiaforrást.
- **Ne próbálja meg újra feltölteni és ne zárja rövidre a gombelemeket.** A gombelem tömítetlenné válhat, felrobbanhat, kigyulladhat és személyi sérüléseket okozhat.

- ▶ **A kimerült gombelemeket az előírásoknak megfelelően kell eltávolítani és ártalmatlanítani.** A kimerült gombelemek tömítetlenné válhatnak és így a terméket megrongálhatják vagy személyi sérüléseket okozhatnak.
- ▶ **Ne hevítse túl és ne dobja tűzbe a gombelemeket.** A gombelem tömítetlenné válhat, felrobbanhat, kigyulladhat és személyi sérüléseket okozhat.
- ▶ **Ne rongálja meg és ne szerelje szét a gombelemet.** A gombelem tömítetlenné válhat, felrobbanhat, kigyulladhat és személyi sérüléseket okozhat.
- ▶ **Gondoskodjon arról, hogy egy megrongálódott gombelem ne érintkezhessen vízzel.** A kilépő lítium vízzel való érintkezése esetén hidrogén keletkezhet és ez tűzhöz, robbanáshoz vagy személyi sérülésekhez vezethet.

A *Bluetooth*® szóvédjegy és a képjelek (logók) a Bluetooth SIG, Inc. bejegyzett védjegyei és tulajdonai. A szóvédjegynek/a képjelnek a Robert Bosch Power Tools GmbH által történő valamennyi alkalmazása a megfelelő licencia alatt áll.

- ▶ Ne használja tovább a Bluetooth®-modult, ha a fedelet nem lehet lezárni, ekkor távolítsa el a gombelemet és javíttassa meg a modult.

A termék és a teljesítmény leírása

Rendeltetésszerű használat

A *Bluetooth*® **GCY 42** Low Energy Module elektromos kéziszerszámok személyre szabását, státuszának ellenőrzését, valamint a beállítások és adatok átvitelét teszi lehetővé, ehhez a *Bluetooth*®-rádiótechnológiát használja. Az adatátvitelhez a felhasználónak beleegyezését kell adnia.

A rendelkezésre álló konnektivitási funkciókkal kapcsolatos információk az **Bosch Toolbox** appban vagy az alkalmazásra kerülő elektromos kéziszerszám Kezelési Útmutatójában találhatók.

Az ábrázolásra kerülő komponensek

Az ábrázolt alkatrészek sorszámozása megfelel az ábráknak az ábrákat tartalmazó oldalon.

(1) Gombelem

(2) *Bluetooth*® Low Energy Module GCY 42

(3) Vakfedél[a)]

(4) *Bluetooth*®-fedél, Low Energy Module GCY 42[a)]

a) **A képeken látható vagy a szövegben leírt tartozékok részben nem tartoznak a standard szállítmányhoz. Tartozékprogramunkban valamennyi tartozék megtalálható.**

Műszaki adatok

Bluetooth **®** **Low Energy Module**	**GCY 42**
Rendelési szám	**1 600 A01 ZE2** **1 600 A01 3WF** **1 600 A01 6NH** **1 600 A01 L2W**
Üzemi hőmérséklet	–20 °C ... +50 °C
Tárolási hőmérséklet	–20 °C ... +70 °C
Méret	7 x 30 x 30 mm
Súly az „EPTA-Procedure 01:2014” (2014/01 EPTA-eljárás) szerint	0,01 kg
Adatátvitel	
Bluetooth®	*Bluetooth*® 4.2 (Low Energy)[A)]

Bluetooth ® **Low Energy Module**	**GCY 42**
A jel hatótávolsága	legfeljebb 30 m [B)]
Alkalmazott frekvencia-tartomány	2402–2480 MHz
Leadott teljesítmény	< 1 mW
Energiaellátás	
Elem	Gombelem (3-V lítiumelem, CR 2032)
Az elem élettartama, kb.	24 hónap

A) A mobil végberendezéseknek kompatibilisnek kell lenniük a *Bluetooth*®-Low-Energy-készülékekkel (4.2 változat) és támogatniuk kell a Generic Access Profil-t (GAP).

B) A hatótávolság a külső feltételektől függően, beleértve ebbe az alkalmazásra kerülő vevőkészüléket is, erősen változó lehet. Zárt helyiségekben és fémes akadályok (például falak, polcok, koffer stb.) a *Bluetooth*®-hatótávolság lényegesen alacsonyabb lehet.

Rendszerkövetelmények	**GCY 42**
Mobil végberendezés (tablet, okostelefon)	Android 6.0 (és újabb verziók) iOS 11 (és újabb verziók)

Felszerelés és üzemeltetés

Energiaellátás

- ▶ **Távolítsa el az elektromos kéziszerszámról, – például egy csavarhúzóval, vagy egy nagyobb pénzérmével, – a** *Bluetooth*® **GCY 42 Low Energy Module fedelét**. Erre nem alkalmas tárgyak behelyezése esetén az elektronika vagy a fedél megrongálódhat.
- – A **(1)** elem megvásárlása vagy kicserélése utáni üzembevételhez hajtsa végre az ábrákat tartalmazó oldalon látható műveleteket. Vegye figyelembe az alábbi tájékoztatót.

Első üzembe helyezés

(lásd a **A1**–**A5** ábrákat)

Megjegyzés: Gondosan őrizze meg a GCY 42 **(3)** vakfedelét. Ha az elektromos kéziszerszámot a GCY 42 nélkül adja tovább, tegye ismét be a vakfedelet.

Tegye be az **(1) elemet a pozitív pólusával felfelé mutató irányban** a **(2)** GCY 42-be. Az elemet nem kell külön benyomni a helyére; az elem magától nem pattan be. Az elemet a a fedél bezárásakor a tartó az előirányzott helyen rögzíti.

A GCY 42 behelyezés utáni inicializálásához használja az elektromos kéziszerszám be-/kikapcsolóját.

Az elem kicserélése

(lásd a **B1**–**B4** ábrákat.)

A kimerült **(1)** elemet csak az ujjaival vegye ki.

Mielőtt az elem teljesen kimerülne, az appban egy figyelmeztetés jelenik meg.

A GCY 42 kivétele

(lásd a **C1**–**C2** ábrákat)

A **(2)** GCY 42 modul eltávolításához ne alkalmazzon erőszakot. Ne használjon hegyes vagy éles szerszámokat.

Megjegyzés: Szükség esetén fordítsa meg az elektromos kéziszerszámot, hogy könnyebben ki tudja venni a GCY 42-t.

Üzembe helyezés

Amint behelyezte az **(1)** elemet és megnyomta az elektromos kéziszerszám be-/kikapcsolóját, a GCY 42 megkezdi egy foly-

tonos jel kibocsátását. A *Bluetooth*®-jel csak akkor kerül megszakításra, ha az elem kimerült, meghibásodott, vagy kiszerelték.

További részletes információk közvetlenül a Bosch applikációjában találhatók.

Az app telepítése és beállítása

A GCY 42 használatához először telepítenie kell a **Bosch Toolbox** appot.

– Töltse le a megfelelő Áruházból (Apple App Store, Google Play Store) a **Bosch Toolbox** appot.
Megjegyzés: Itt abból indulunk ki, hogy Önnek van a megfelelő AppSoter-nál egy felhasználói fiókja.
– Válassza ki ezután az appban a **MyTools** alpontot.
– A mobileszköze kijelzőjén megjelenik az összes további lépés leírása, amelyre az elektromos kéziszerszám és a mobileszköz összekapcsolásához szükség van.

Megjegyzés: Először haladjon teljesen végig az applikáció tutoriálján. Így jobban át tudja tekinteni az összekapcsolási eljárást és a konnektivitási funkciók alkalmazását.

Adatátvitel *Bluetooth*®-on

A GCY 42-nek van egy rendszeres jelküldési intervalluma. A környezettől függően a GCY 42 felismeréséhez több jelküldési intervallumra is szükség lehet. Ha az eszköz nem ismeri fel a GCY 42-t, vizsgálja meg a következőket:

– Túl nagy a mobil végberendezés és a modul közötti távolság?
  Csökkentse a mobil végberendezés és a GCY 42 közötti távolságot.
– Az elem már túl gyenge vagy kimerült?
  Cserélje ki az elemet.
– A mobil végberendezésén kapcsolja ki, majd kapcsolja ismét be a *Bluetooth*®-ot.
  Ellenőrizze, hogy a rendszer most felismeri-e a GCY 42-t.

Karbantartás és szerviz

Karbantartás és tisztítás

Egy ecsettel távolítsa el a szennyeződéseket. Tisztító- vagy oldószereket ne használjon.

Vevőszolgálat és alkalmazási tanácsadás

A vevőszolgálat a terméke javításával és karbantartásával, valamint a pótalkatrészekkel kapcsolatos kérdésekre szívesen válaszol. A pótalkatrészekkel kapcsolatos robbantott ábrák és egyéb információk a következő címen találhatók: **www.bosch-pt.com**

A Bosch Alkalmazási Tanácsadó Team a termékeinkkel és azok tartozékaival kapcsolatos kérdésekben szívesen nyújt segítséget.

Ha kérdései vannak vagy pótalkatrészeket szeretne rendelni, okvetlenül adja meg a termék típustábláján található 10-jegyű cikkszámot.

Magyarország
Robert Bosch Kft.
1103 Budapest
Gyömrői út. 120.
A www.bosch-pt.hu oldalon online megrendelheti készüléknek javítását.
Tel.: +36 1 879 8502
Fax: +36 1 879 8505
info.bsc@hu.bosch.com
www.bosch-pt.hu

További szerviz-címek itt találhatók:

www.bosch-pt.com/serviceaddresses

Eltávolítás

A GCY 42 moduljait, a tartozékokat és csomagolóanyagokat a környezetvédelmi szempontoknak megfelelően kell újrafelhasználásra leadni.



Ne dobja ki az elektronikus alkatrészeket és elemeket a háztartási szemétbe!

Csak az EU-tagországok számára:

Az elektromos és elektronikus berendezések hulladékairól szóló 2012/19/EU európai irányelvnek és a nemzeti jogba való átültetésének megfelelően a már nem használható elektromos kéziszerszámokat és a 2006/66/EK európai irányelvnek megfelelően a már nem használható akkumulátorokat/elemeket külön össze kell gyűjteni és a környezetvédelmi szempontoknak megfelelően kell újrafelhasználásra leadni.

Szakszerűtlen ártalmatlanítás esetén a már használhatatlan elektromos és elektronikus készülékek a bennük esetleg található veszélyes anyagok következtében káros hatással lehetnek a környezetre és az emberek egészségére.

Русский

Только для стран Евразийского экономического союза (Таможенного союза)

В состав эксплуатационных документов, предусмотренных изготовителем для продукции, могут входить настоящее руководство по эксплуатации, а также приложения.

Информация о подтверждении соответствия содержится в приложении.

Информация о стране происхождения указана на корпусе изделия и в приложении.

Дата изготовления указана на последней странице обложки Руководства.

Контактная информация относительно импортера содержится на упаковке.

Срок службы изделия

Срок службы изделия составляет 7 лет. Не рекомендуется к эксплуатации по истечении 5 лет хранения с даты изготов-

ления без предварительной проверки (дату изготовления см. на этикетке).

Указанный срок службы действителен при соблюдении потребителем требований настоящего руководства.

Перечень критических отказов

- не использовать при сильном искрении
- не использовать при появлении сильной вибрации
- не использовать с перебитым или оголённым электрическим кабелем
- не использовать при появлении дыма непосредственно из корпуса изделия

Возможные ошибочные действия персонала

- не использовать с поврежденной рукояткой или поврежденным защитным кожухом
- не использовать на открытом пространстве во время дождя
- не включать при попадании воды в корпус

Критерии предельных состояний

- перетёрт или повреждён электрический кабель
- поврежден корпус изделия

Тип и периодичность технического обслуживания

– Рекомендуется очистить инструмент от пыли после каждого использования.

Хранение

– необходимо хранить в сухом месте
– необходимо хранить вдали от источников повышенных температур и воздействия солнечных лучей
– при хранении необходимо избегать резкого перепада температур
– хранение без упаковки не допускается
– подробные требования к условиям хранения смотрите в ГОСТ 15150-69 (Условие 1)
– Хранить в упаковке предприятия – изготовителя в складских помещениях при температуре окружающей среды от +5 до +40 °C. Относительная влажность воздуха не должна превышать 80 %.

Транспортировка

– категорически не допускается падение и любые механические воздействия на упаковку при транспортировке
– при разгрузке/погрузке не допускается использование любого вида техники, работающей по принципу зажима упаковки

– подробные требования к условиям транспортировки смотрите в ГОСТ 15150-69 (Условие 5)
– Транспортировать при температуре окружающей среды от −50 °C до +50 °C. Относительная влажность воздуха не должна превышать 100 %.

Указания по технике безопасности

Для обеспечения безопасной и надежной работы с GCY 42 необходимо ознакомиться и соблюдать все инструкции. Сохраните эти инструкции и передавайте их вместе с GCY 42.

▶ **Используйте только батареи, указанные в настоящем руководстве по эксплуатации.** Не используйте иные источники питания.




ПРЕДУПРЕЖДЕНИЕ




Храните миниатюрные элементы питания в недоступном для детей месте. Миниатюрные элементы питания небезопасны.

▶ **Миниатюрные элементы питания нельзя глотать или вводить в любые другие естественные отверстия.**

При наличии подозрения, что миниатюрный элемент питания был проглочен или был введен через иное естественное отверстие, немедленно обратитесь к врачу. Проглатывание миниатюрного элемента питания может в течение 2 часов привести к тяжелым внутренним ожогам и смерти.

- ▶ **Выполняйте замену миниатюрного элемента питания надлежащим способом.** Существует опасность взрыва.
- ▶ **Используйте только миниатюрные элементы питания, указанные в настоящем руководстве по эксплуатации.** Не используйте иные миниатюрные элементы питания или иные источники питания.
- ▶ **Не пытайтесь повторно зарядить миниатюрный элемент питания и не замыкайте его накоротко.** Миниатюрный элемент питания может утратить герметичность, взорваться, загореться и нанести людям травмы.
- ▶ **Извлекайте и утилизируйте разряженные миниатюрные элементы питания в соответствии с предписаниями.** Разряженные миниатюрные элементы питания могут утратить герметичность и повредить продукт или нанести людям травмы.

- ▶ **Не нагревайте миниатюрный элемент питания и не бросайте его в огонь.** Миниатюрный элемент питания может утратить герметичность, взорваться, загореться и нанести людям травмы.
- ▶ **Не повреждайте миниатюрный элемент питания и не разбирайте его.** Миниатюрный элемент питания может утратить герметичность, взорваться, загореться и нанести людям травмы.
- ▶ **Не давайте поврежденному миниатюрному элементу питания контактировать с водой.** Высвободившийся литий может вступить в реакцию с водородом воды, вызвав при этом пожар, взрыв или травмирование людей.

Словесный товарный знак *Bluetooth*® и графический знак (логотип) являются зарегистрированным товарным знаком и собственностью Bluetooth SIG, Inc. Компания Robert Bosch Power Tools GmbH использует этот словесный товарный знак/логотип по лицензии.

- ▶ Прекратите использовать модуль Bluetooth®, если крышка не закрывается, извлеките миниатюрный элемент питания и отдайте модуль в ремонт.

Описание продукта и услуг

Применение по назначению

Модуль *Bluetooth*® Low Energy **GCY 42** обеспечивает возможность персонализации и проверки состояния электроинструмента, а также передачу настроек и данных на основе радиотехнологии *Bluetooth*®. На передачу данных требуется согласие пользователя.

Информация о предлагаемых функциях связи указана в приложении **Bosch Toolbox** или в инструкции по эксплуатации используемого электроинструмента.

Изображенные составные части

Нумерация изображенных компонентов выполнена по рисункам на страницах с изображением.

(1) Миниатюрный элемент питания

(2) Модуль *Bluetooth*® Low Energy Module GCY 42

(3) Держатель [a)]

(4) Крышка модуля *Bluetooth*® Low Energy Module GCY 42[a)]

a) **Изображенные или описанные принадлежности не входят в стандартный объем поставки. Полный ассортимент принадлежностей Вы найдете в нашей программе принадлежностей.**

Технические данные

Модуль *Bluetooth* ® Low Energy	**GCY 42**
Товарный номер	**1 600 A01 ZE2** **1 600 A01 3WF** **1 600 A01 6NH** **1 600 A01 L2W**
Рабочая температура	–20 °C ... +50 °C
Температура хранения	–20 °C ... +70 °C
Размеры	7 x 30 x 30 мм
Масса согласно EPTA-Procedure 01:2014	0,01 кг
Передача данных	
Bluetooth®	*Bluetooth*® 4.2 (Low Energy)[A)]

Модуль *Bluetooth* ® Low Energy	**GCY 42**
Дальность сигнала	макс. 30 м[B)]
Используемый диапазон частот	2402–2480 МГц
Выходная мощность	< 1 мВт
Питание	
Батарея	Миниатюрный элемент питания (литиевая батарея 3 В, CR 2032)
Срок службы батарей ок.	24 месяца

A) Мобильные терминалы должны быть совместимы с устройствами *Bluetooth*® (версия 4.2) и должны поддерживать стандарт Generic Access Profile (GAP).

B) Дальность сигнала может значительно различаться в зависимости от внешних условий, включая используемые приемники. Внутри закрытых помещений и сквозь металлические препятствия (например, стены, полки, чехлы и т.д.) дальность прохождения сигнала *Bluetooth*® может значительно сокращаться.

Системные требования	GCY 42
Мобильный терминал (планшет, смартфон)	Android 6.0 (и выше) iOS 11 (и выше)

Монтаж и эксплуатация

Питание

▶ **Снимите крышку модуля *Bluetooth*® Low Energy Module GCY 42 на электроинструменте, напр., при помощи отвертки или крупной монеты**. Неподходящими предметами можно повредить электронику или крышку.

– Для первого использования после приобретения или для замены батареи **(1)** см. рисунки на страницах с изображениями. Соблюдайте при этом следующие указания.

Первое включение

(см. рис. **A1**–**A5**)

Указание: Берегите держатель **(3)** модуля GCY 42. Вставьте держатель на место при передаче электроинструмента без модуля GCY 42.

Вставьте батарею **(1) полюсом «плюс» вверх** в модуль GCY 42 **(2)**. Вдавливать батарею не требуется; сама батарея не входит в зацепление. Батарея фиксируется в предусмотренном положении только после закрытия крышки.

Чтобы инициализировать вставленный GCY 42, нажмите на выключатель электроинструмента.

Замена аккумуляторной батареи

(см. рис. **B1**–**B4**)

Извлекайте использованную батарею **(1)** только пальцами.

Перед тем как заряд батареи исчерпается полностью, приложение выдаст предупреждение.

Извлечение модуля GCY 42

(см. рис. **C1**–**C2**)

При извлечении модуля GCY 42 **(2)** не применяйте силу. Не используйте остроконечные или заостренные инструменты.

Указание: Возможно, чтобы облегчить извлечение модуля GCY 42 , электроинструмент нужно будет перевернуть.

Включение электроинструмента

Как только батарея **(1)** будет вставлена и выключатель электроинструмента нажат, модуль GCY 42 будет выдавать сигнал непрерывно. Сигнал *Bluetooth*® прерывается, только когда батарея разряжена, повреждена или извлечена.

Более подробная информация подана непосредственно в приложении Bosch.

Установка и настройка приложения

Чтобы использовать модуль GCY 42 необходимо сначала установить приложение **Bosch Toolbox**.

– Загрузите приложение **Bosch Toolbox** из соответствующего магазина (Apple App Store, Google Play Store).
Указание: Потребуется профиль пользователя в соответствующем магазине приложений.
– Выберите в приложении подпункт **MyTools**.
– На дисплее мобильного терминала будут отображаться все дальнейшие шаги по подключению электроинструмента к терминалу.

Указание: Сначала полностью пройдите обучение в приложении. С его помощью Вы получите лучшее представление

о процессе соединения и об использовании функций связи.

Передача данных по *Bluetooth*®

Модуль GCY 42 имеет регулярный интервал передачи. В зависимости от внешних условий может потребоваться большее количество интервалов передачи, прежде чем модуль GCY 42 будет распознан. Если модуль GCY 42 не распознается, проверьте следующее:

- Не является ли удаление от мобильного терминала слишком большим?
  Сократите расстояние между мобильным терминалом и модулем GCY 42.
- Не села ли батарея?
  Замените батарею.
- Выключите и снова включите *Bluetooth*® на своем мобильном терминале.
  Проверьте, распознается ли модуль GCY 42 теперь.

Техобслуживание и сервис

Техобслуживание и очистка

Удалите загрязнения кисточкой. Не используйте какие-либо чистящие средства или растворители.

Сервис и консультирование по вопросам применения

Сервисный отдел ответит на все Ваши вопросы по ремонту и обслуживанию Вашего продукта, а также по запчастям. Изображения с пространственным разделением делатей и информацию по запчастям можно посмотреть также по адресу: **www.bosch-pt.com**

Коллектив сотрудников Bosch, предоставляющий консультации на предмет использования продукции, с удовольствием ответит на все Ваши вопросы относительного нашей продукции и ее принадлежностей.

Пожалуйста, во всех запросах и заказах запчастей обязательно указывайте 10-значный товарный номер по заводской табличке изделия.

Для региона: Россия, Беларусь, Казахстан, Украина

Гарантийное обслуживание и ремонт электроинструмен-

та, с соблюдением требований и норм изготовителя производятся на территории всех стран только в фирменных или авторизованных сервисных центрах «Роберт Бош». ПРЕДУПРЕЖДЕНИЕ! Использование контрафактной продукции опасно в эксплуатации, может привести к ущербу для Вашего здоровья. Изготовление и распространение контрафактной продукции преследуется по Закону в административном и уголовном порядке.

Россия

Уполномоченная изготовителем организация:
ООО «Роберт Бош» Вашутинское шоссе, вл. 24
141400, г. Химки, Московская обл.
Тел.: +7 800 100 8007
E-Mail: info.powertools@ru.bosch.com
www.bosch-pt.ru

Дополнительные адреса сервисных центров вы найдете по ссылке:

www.bosch-pt.com/serviceaddresses

Утилизация

Модули GCY 42 принадлежности и упаковку необходимо сдавать на экологически чистую переработку.



Не выбрасывайте электронные компоненты и батарейки в бытовой мусор!

Только для стран-членов ЕС:

В соответствии с европейской директивой 2012/19/EU об отработанных электрических и электронных приборах и ее преобразованием в национальное законодательство вышедшие из употребления электроинструменты и в соответствии с европейской директивой 2006/66/EC дефектные или отслужившие свой срок аккумуляторные батареи/батарейки должны собираться раздельно и сдаваться на экологически чистую рекуперацию.

При неправильной утилизации отработанные электрические и электронные приборы могут оказать вредное воздействие на окружающую среду и здоровье человека из-за возможного присутствия в них опасных веществ.

Українська

Вказівки з техніки безпеки

Прочитайте всі вказівки і дотримуйтеся їх, щоб безпечно та надійно працювати з GCY 42. Зберігайте ці інструкції та передавайте їх разом з GCY 42.

- **Використовуйте лише батареї, вказані в цій інструкції з експлуатації.** Не використовуйте інші джерела живлення.




ПОПЕРЕДЖЕННЯ




Тримайте мініатюрні елементи живлення у недоступному для дітей місці. Мініатюрні елементи живлення небезпечні.

- **Мініатюрні елементи живлення не можна ковтати або вводити в інші природні отвори тіла. У разі підозри на проковтування мініатюрного елемента живлення або його введення крізь інші природні отвори негайно зверніться до лікаря.** Проковтування мініатюрного

елемента живлення може протягом 2 годин призвести до важких внутрішніх опіків і смерті.

- ▶ **Виконуйте заміну мініатюрних елементів живлення належним чином.** Існує небезпека вибуху.
- ▶ **Використовуйте лише елементи живлення кнопкового типу, вказані в цій інструкції з експлуатації.** Не використовуйте будь-які інші мініатюрні елементи живлення або інші джерела струму.
- ▶ **Не намагайтеся знову зарядити мініатюрний елемент живлення і на закорочуйте мініатюрний елемент живлення.** Мініатюрний елемент живлення може втратити герметичність, вибухнути, зайнятися і травмувати людей.
- ▶ **Виймайте й утилізуйте розряджені мініатюрні елементи живлення згідно з приписами.** Розряджені мініатюрні елементи живлення можуть втратити герметичність і пошкодити продукт або травмувати людей.
- ▶ **Не перегрівайте мініатюрний елемент живлення і не кидайте його у вогонь.** Мініатюрний елемент живлення може втратити герметичність, вибухнути, зайнятися і травмувати людей.

- ▶ **Не пошкоджуйте мініатюрний елемент живлення і не розбирайте його.** Мініатюрний елемент живлення може втратити герметичність, вибухнути, зайнятися і травмувати людей.
- ▶ **Не дозволяйте мініатюрному елементу живлення контактувати з водою.** Вивільнений літій може увійти в реакцію з воднем води, викликаючи при цьому пожежу, вибух або травмування людей.

Словесний товарний знак *Bluetooth*® і графічні товарні знаки (логотипи) є зареєстрованими товарними знаками і власністю Bluetooth SIG, Inc. Компанія Robert Bosch Power Tools GmbH використовує ці словесні/ графічні товарні знаки за ліцензією.

- ▶ Припиніть використання модуля Bluetooth®, якщо кришка не закривається, вийміть мініатюрний елемент живлення і віддайте модуль у ремонт.

Опис продукту і послуг

Призначення приладу

Модуль *Bluetooth*® Low Energy **GCY 42** забезпечує можливість персоналізації та перевірки стану

електроінструмента, а також передачу налаштувань та даних на основі радіотехнології *Bluetooth*®. Для передачі даних потрібна згода користувача.

Інформація щодо запропонованих функцій зв'язку подана у додатку (App) **Bosch Toolbox** або в інструкції з експлуатації використовуваного електроінструмента.

Зображені компоненти

Нумерація зображених компонентів посилається на зображення на сторінках з малюнками.

(1) Мініатюрний елемент живлення

(2) Модуль *Bluetooth*® Low Energy Module GCY 42

(3) Тримач [a)]

(4) Кришка модуля *Bluetooth*® Low Energy Module GCY 42[a)]

a) **Зображене або описане приладдя не входить в стандартний обсяг поставки. Повний асортимент приладдя Ви знайдете в нашій програмі приладдя.**

Технічні дані

Модуль *Bluetooth* ® Low Energy	**GCY 42**
Товарний номер	**1 600 A01 ZE2** **1 600 A01 3WF** **1 600 A01 6NH** **1 600 A01 L2W**
Робоча температура	–20 °C ... +50 °C
Температура зберігання	–20 °C ... +70 °C
Розміри	7 x 30 x 30 мм
Вага відповідно до EPTA-Procedure 01:2014	0,01 кг
Передача даних	
Bluetooth®	*Bluetooth*®4.2 (Low Energy)[A)]
Дальність сигналу	макс. 30 м[B)]
Використовуваний частотний діапазон	2402–2480 МГц
Вихідна потужність	< 1 мВт
Живлення	

Модуль *Bluetooth* ® Low Energy	**GCY 42**
Батарея	Мініатюрний елемент живлення (літієва батарея 3 В, CR 2032)
Довговічність батарейок прибл.	24 місяці

A) Мобільні термінали повинні бути сумісні з пристроями *Bluetooth*® з низьким енергоспоживанням (версія 4.2) і повинні підтримувати стандарт Generic Access Profile (GAP).

B) Дальність сигналу може значно відрізнятися залежно від зовнішніх умов, включаючи використовувані приймачі. Всередині закритих приміщень і крізь металеві перешкоди (напр., стіни, полиці, чохли тощо) дальність проходження сигналу *Bluetooth*® може значно скорочуватись.

Системні вимоги	**GCY 42**
Мобільний термінал (планшет, смартфон)	Android 6.0 (і вище)
	iOS 11 (і вище)

Монтаж та експлуатація

Живлення

▶ **Зніміть кришку модуля** *Bluetooth*® **Low Energy Module GCY 42 на електроінструменті, напр., за допомогою викрутки або великої монети**. Невідповідними предметами можна пошкодити електроніку або кришку.

– Для першого використання після придбання або для заміни батареї **(1)** див. малюнки на сторінках із зображеннями. При цьому виконуйте наступні вказівки.

Перше увімкнення

(див. мал. **A1**–**A5**)

Вказівка: Бережіть тримач **(3)** модуля GCY 42. Встромляйте тримач на місце, коли передаєте електроінструмент без модуля GCY 42.

Встроміть батарею **(1) полюсом «плюс» догори** в модуль GCY 42 **(2)**. Утискати батарею не потрібно; батарея сама не входить у зачеплення. Вона фіксується на передбаченому місці лише у разі закриття кришки.

Щоб ініціалізувати встромлений модуль GCY 42, натисніть на вимикач електроінструмента.

Заміна батареї

(див. мал. **B1**–**B4**)

Виймайте відпрацьовану батарею **(1)** лише пальцями.

Перед тим як заряд батареї вичерпається повністю, додаток видасть попередження.

Виймання модуля GCY 42

(див. мал. **C1**–**C2**)

Не застосовуйте силу для виймання модуля GCY 42 **(2)**. Не використовуйте жодні шпичасті або загострені інструменти.

Вказівка: Можливо, для полегшення виймання модуля GCY 42, потрібно буде перегорнути електроінструмент.

Початок роботи

Як тільки батарея **(1)** буде встромлена і вимикач електроінструмента буде натиснений, модуль GCY 42 видає сигнал безперервно. Сигнал *Bluetooth*® переривається, лише якщо батарея розрядилася, була пошкоджена або вийнята.

Більш докладна інформація подана безпосередньо у додатку Bosch.

Встановлення та налаштування додатка

Щоб використовувати модуль GCY 42, необхідно спочатку встановити додаток **Bosch Toolbox**.

– Завантажте додаток **Bosch Toolbox** у відповідному магазині (Apple App Store, Google Play Store).
Вказівка: Буде потрібний профіль користувача у відповідному магазині додатків.
– Оберіть у додатку підпункт **MyTools**.
– На дисплеї мобільного термінала будуть вказані усі подальші кроки щодо з'єднання електроінструмента з терміналом.

Вказівка: Спочатку повністю пройдіть навчання у додатку. З його допомогою Ви отримаєте краще уявлення про процес з'єднання і про використання функцій зв'язку.

Передача даних по *Bluetooth*®

Модуль GCY 42 має регулярний інтервал передачі. У залежності від зовнішніх умов може бути потрібна більша кількість інтервалів передачі, щоб модуль GCY 42 був розпізнаний. Якщо модуль GCY 42 не розпізнається, перевірте наступне:

– Чи не завеликою є відстань від мобільного термінала?
  Зменшіть відстань між мобільним терміналом і модулем GCY 42.
– Чи не розрядилася батарея?
  Замініть батарею.
– Вимкніть і знову увімкніть *Bluetooth*® на своєму мобільному терміналі.
  Перевірте, чи модуль GCY 42 розпізнається тепер.

Технічне обслуговування і сервіс

Технічне обслуговування і очищення

Видаліть забруднення пензликом. Не використовуйте жодних миючих засобів або розчинників.

Сервіс і консультації з питань застосування

В сервісній майстерні Ви отримаєте відповідь на Ваші запитання стосовно ремонту і технічного обслуговування Вашого продукту. Малюнки в деталях і інформацію щодо запчастин можна знайти за адресою: **www.bosch-pt.com**
Команда співробітників Bosch з надання консультацій щодо

використання продукції із задоволенням відповість на Ваші запитання стосовно нашої продукції та приладдя до неї.

При всіх додаткових запитаннях та замовленні запчастин, будь ласка, зазначайте 10-значний номер для замовлення, що стоїть на паспортній табличці продукту.

Гарантійне обслуговування і ремонт електроінструменту здійснюються відповідно до вимог і норм виготовлювача на території всіх країн лише у фірмових або авторизованих сервісних центрах фірми «Роберт Бош». ПОПЕРЕДЖЕННЯ! Використання контрафактної продукції небезпечне в експлуатації і може мати негативні наслідки для здоров'я. Виготовлення і розповсюдження контрафактної продукції переслідується за Законом в адміністративному і кримінальному порядку.

Україна
Бош Сервісний Центр електроінструментів
вул. Крайня 1
02660 Київ 60
Тел.: +380 44 490 2407
Факс: +380 44 512 0591
E-Mail: pt-service@ua.bosch.com
www.bosch-professional.com/ua/uk

Адреса Регіональних гарантійних сервісних майстерень зазначена в Національному гарантійному талоні.

Адреси інших сервісних центрів наведено нижче:

www.bosch-pt.com/serviceaddresses

Утилізація

Модулі GCY 42, приладдя і упаковку потрібно здавати на екологічно чисту повторну переробку.



Не викидайте електронні деталі і батареї в побутове сміття!

Лише для країн ЄС:

Відповідно до Європейської Директиви 2012/19/EU щодо відходів електричного та електронного обладнання та її перетворення в національне законодавство електроінструменти, які більше не придатні до використання, а також відповідно до Європейської Директиви 2006/66/ЄС несправні або відпрацьовані акумуляторні батареї/батарейки повинні здаватися окремо і утилізуватися екологічно чистим способом.

При неправильній утилізації відпрацьовані електричні та електронні прилади можуть мати шкідливий вплив на

навколишнє середовище та здоров’я людини через можливу наявність небезпечних речовин.

Қазақ

Еуразия экономикалық одағына (Кеден одағына) мүше мемлекеттер аумағында қолданылады

Өндірушінің өнім үшін қарастырған пайдалану құжаттарының құрамында пайдалану жөніндегі осы нұсқаулық, сонымен бірге қосымшалар да болуы мүмкін.

Сәйкестікті растау жайлы ақпарат қосымшада бар.

Өнімді өндірген мемлекет туралы ақпарат өнімнің корпусында және қосымшада көрсетілген.

Өндірілген мерзімі Нұсқаулық мұқабасының соңғы бетінде көрсетілген.

Импортерге қатысты байланыс ақпарат өнім қаптамасында көрсетілген.

Өнімді пайдалану мерзімі

Өнімнің қызмет ету мерзімі 7 жыл. Өндірілген мерзімнен бастап (өндіру күні зауыт тақтайшасында жазылған) істетпей 5 жыл сақтағаннан соң, өнімді тексерусіз (сервистік тексеру) пайдалану ұсынылмайды.

Көрсетілген қызмет ету мерзімі тұтынушы аталмыш нұсқаулықтың талаптарын орындаған жағдайда ғана жарамды болады.

Істен шығу себептерінің тізімі

- көп үшқын шықса, пайдаланбаңыз
- қатты діріл кезінде пайдаланбаңыз
- тоқ сымы бұзылған немесе оқшаулаусыз болса, пайдаланбаңыз
- өнім корпусынан тікелей түтін шықса, пайдаланбаңыз

Пайдаланушының мүмкін қателіктері

- тұтқасы мен корпусы бұзылған болса, өнімді пайдаланбаңыз
- жауын –шашын кезінде сыртта пайдаланбаңыз
- корпус ішіне су кірсе құрылғыны қосушы болмаңыз

Шекті күй белгілері

– тоқ сымының тозуы немесе зақымдануы
– өнім корпусының зақымдалуы

Қызмет көрсету түрі мен жиілігі

– Әр пайдаланудан соң өнімді тазалау ұсынылады.

Сақтау

– құрғақ жерде сақтау керек
– жоғары температура көзінен және күн сәулелерінің әсерінен алыс сақтау керек
– сақтау кезінде температураның кенет ауытқуынан қорғау керек
– орамасыз сақтау мүмкін емес
– сақтау шарттары туралы қосымша ақпарат алу үшін МЕМСТ 15150-69 (шарт 1) құжатын қараңыз
– +5-ден +40 °C-қа дейін температурасында қоймада өндірушінің қаптамасында сақтаңыз. Салыстырмалы ылғалдылық 80 % -дан аспауы тиіс.

Тасымалдау

– тасымалдау кезінде өнімді құлатуға және кез келген механикалық ықпал етуге қатаң тыйым салынады

– босату/жүктеу кезінде пакетті қысатын машиналарды пайдалануға рұқсат берілмейді
– тасымалдау шарттары талаптарын МЕМСТ 15150-69 (5 шарт) құжатын оқыңыз
– Қоршаған орта температурасы −50 °C-тан +50 °C-қа дейін тасымалдау рұқсат етілген. Салыстырмалы ылғалдылық 100 %-дан аспауы тиіс.

Қауіпсіздік нұсқаулары

GCY 42 құрылғысын қауіпсіз және сенімді түрде пайдалану үшін барлық нұсқауларды мұқият оқып шығыңыз және ұстаныңыз. Осы нұсқауларды сақтап қойыңыз және GCY 42 құрылғысын басқаларға бергенде оларды қоса ұсыныңыз.

▶ **Тек осы пайдалану бойынша нұсқаулықта көрсетілген батареяларды пайдаланыңыз.** Ешқандай басқа қуат көзін пайдаланбаңыз.




ЕСКЕРТУ




Түймелі элемент балалардың қолына түспеуін қамтамасыз етіңіз. Түймелі элементтер қауіпті.

- **Түймелі элементтерді еш жағдайда жұтуға немесе денеге басқа жолдармен кіргізуге болмайды. Түймелі элемент жұтылған немесе денеге басқа жолмен кіріп кеткен жағдайда, дереу дәрігерге жолығыңыз.** Түймелі элементтің жұтылуы 2 сағат ішінде іштей қатты күюге және өлімге әкелуі мүмкін.
- **Түймелі элементті алмастыру кезінде әрекеттің дұрыс орындалғанына көз жеткізіңіз.** Жарылыс қаупі бар.
- **Тек осы пайдалану бойынша нұсқаулықта көрсетілген түймелі элементтерді пайдаланыңыз.** Басқа түймелі элементтерді немесе басқа қуат көздерін пайдаланбаңыз.
- **Кіші батареяларды зарядтауға тырыспаңыз, оларды қысқа тұйықтауға әрекет жасамаңыз.** Кіші батарея ағып кетуі, жарылуы, жануы және адамдарды жарақаттауы мүмкін.
- **Заряды қалмаған кіші батареяларды тиісті ретте алып тастап кәдеге жаратыңыз.** Заряды қалмаған батареялар тығыз болмай қалып өнімді зақымдауы немесе адамдарды жарақаттауы мүмкін.

- ▶ **Кіші батареяны артық қыздырмаңыз және алауға тастамаңыз.** Кіші батарея ағып кетуі, жарылуы, жануы және адамдарды жарақаттауы мүмкін.
- ▶ **Кіші батареяны зақымдамаңыз және кіші батареяны ажыратпаңыз.** Кіші батарея ағып кетуі, жарылуы, жануы және адамдарды жарақаттауы мүмкін.
- ▶ **Зақымдалған кіші батареяны суға тигізбеңіз.** Шығатын литий сутек жасап өрт, жарылыс немесе адамдар жарақаттануына алып келуі мүмкін.

Bluetooth® **сөз белгісі, сондай-ақ сурет белгілері (логотиптер) Bluetooth SIG, Inc компаниясының тіркелген сауда белгілері және жеке меншігі болып табылады. Осы сөз/сурет белгісінің Robert Bosch Power Tools GmbH тарапынан әр қолданылуы лицензия бойынша жүзеге асады.**

- ▶ Қаптама жабылмайтын болса Bluetooth® модулін пайдаланбаңыз, кіші батареяны шығарығыз да жөндетіңіз.

Өнім және қуат сипаттамасы

Тағайындалу бойынша қолдану

Bluetooth® Low Energy Module **GCY 42** электр құралын дербестендіруге және оның күйін тексеруге және реттеулер мен деректерді *Bluetooth*® радио технологиясының негізінде тасымалдауға мүмкіндік береді. Деректердің тасымалы пайдаланушының тарапынан расталуы керек.

Ұсынылған өзара байланыс функциялары туралы ақпаратты **Bosch Toolbox** қолданбасынан немесе пайдаланылатын электр құралының пайдалану бойынша нұсқаулығынан табуға болады.

Бейнеленген құрамды бөлшектер

Суреттегі құрамдастар нөмірлері графикалық беттердегі кескіндерге негізделген.

(1) Түймешікті ұяшық

(2) *Bluetooth*® Low Energy Module GCY 42

(3) Бұқтырма [a)]

(4) Қаптама *Bluetooth*® Low Energy Module GCY 42[a)]

a) **Бейнеленген немесе сипатталған жабдықтар стандартты жеткізу көлемімен қамтылмайды. Толық жабдықтарды біздің жабдықтар бағдарламамыздан табасыз.**

Техникалық мәліметтер

Bluetooth **®** **Low Energy Module**	**GCY 42**
Өнім нөмірі	**1 600 A01 ZE2** **1 600 A01 3WF** **1 600 A01 6NH** **1 600 A01 L2W**
Жұмыс температурасы	–20 °C ... +50 °C
Сақтау температурасы	–20 °C ... +70 C
Өлшемдері	7 x 30 x 30 мм
Салмағы EPTA-Procedure 01:2014 құжатына сай	0,01 кг
Деректерді тасымалдау	
Bluetooth®	*Bluetooth*® 4.2 (Low Energy)[A)]

Bluetooth **® Low Energy Module**	**GCY 42**
Сигнал жеткізу қашықтығы	ең көбі 30 м[B)]
Пайдаланылатын жиіліктер диапазоны	2402–2480 МГц
Шығыс қуат	< 1 мВт
Энергиямен жабдықтау	
Батарея	Кіші батарея (3 В литий батареясы, CR 2032)

Bluetooth ® Low Energy Module	GCY 42
Батареяның қызмет ету мерзімі шам.	24 ай

A) Мобильды терминалдар *Bluetooth*® төмен қуат құрылғылармен (4.2 нұсқасы) үйлесімді болуы және Generic Access Profile (GAP) қолдауы тиіс.

B) Қол жеткізу қашықтығы сыртқы шарттарға, соның ішінде пайдаланылатын қабылдағыш құрылғыға байланысты қатты өзгешеленуі мүмкін. Жабық бөлмелердің ішінде және металл бөгеттерден (мысалы, қабырғалар, сөрелер, шабадан және т.б.) *Bluetooth*® қол жеткізу қашықтығы айтарлықтай қысқаруы мүмкін.

Жүйелік талаптар	GCY 42
Мобильді терминал (планшет, смартфон)	Android 6.0 (және кейінгілері)
	iOS 11 (және кейінгілері)

Монтаж және пайдалану

Энергиямен жабдықтау

▶ *Bluetooth*® **Low Energy Module GCY 42 қаптамасын электр құралынан, мысалы, бұрауышпен немесе үлкен теңгемен алып қойыңыз**. Сай емес заттарды пайдалану арқылы электроника немесе қаптама зақымдалуы мүмкін.

– Іске қосу үшін сатып алғаннан немесе батареяны **(1)** алмастырғаннан соң графика беттеріндегі суреттерді орындаңыз. Осында төмендегі нұсқауларға назар аударыңыз:.

Алғашқы іске қосу

(**A1**-**A5** суреттерін қараңыз)

Нұсқау: Бұқтырманы **(3)** GCY 42 -де жақсы сақтаңыз. Бұқтырманы электр құралын GCY 42-сіз беруде орнатыңыз.

Батареяны **(1) плюс полюсімен жоғарыға** GCY 42 **(2)** -ге салыңыз. Батареяға басу керегі жоқ; батарея өзі тірелмейді. Ол қаптама жабылғаннан соң тиісті күйінде бекітіледі.

GCY 42 орнатудан соң іске қосу үшін электр құралының қосқышын қосыңыз.

Батареяларды ауыстыру

(**B1**-**B4** суреттерін қараңыз)

Істетілген батареяны **(1)** тек саусақтармен шешіңіз.

Батарея толығымен істен шыққанша қолданба ескертуді көрсетеді.

GCY 42 шешіңіз

(**C1**-**C2** суреттерін қараңыз)

GCY 42 **(2)** алғанда күш істетпеңіз. Ұшты немесе өткір аспаптарды пайдаланбаңыз.

Нұсқау: GCY 42 оңай шешу үшін электр құралын пайдаланыңыз.

Пайдалануға ендіру

Батарея **(1)** салынғаннан соң және электр құралында қосқыш қосылғанда GCY 42 әрдайым сигнал жібереді. *Bluetooth*® сигналы батарея бос немесе зақымдалған болса немесе шешілгенде тоқтатылады.

Қосымша мәліметтерді Bosch қолданбасынан тікелей аласыз.

Қолданбаны орнату және орналастыру

GCY 42 пайдалану үшін алдымен **Bosch Toolbox** қолданбасын орнату керек.

– Қолданбаны **Bosch Toolbox** қолданбалар дүкені арқылы (Apple App Store, Google Play Store) жүктеңіз.
Нұсқау: Тиісті AppStore пайдаланушы тіркелгісі қажет болады.
– Сосын қолданбада **MyTools** тармағын таңдаңыз.
– Мобильді соңғы құрылғыңыздың дисплейі электр құралыңыздың соңғы құрылғымен байланыстыру үшін барлық қалған басқыштарды көрсетеді.

Нұсқау: Алдымен қолданба нұсқауын толық көріңіз. Осылай байланыс әдісі туралы және байланыс функцияларын пайдалану туралы жақсы шолуын аласыз.

Bluetooth® арқылы деректерді тасымалдау

GCY 42 жүйелік жіберіс интервалы бар. Қоршауға байланысты GCY 42 айқындалуынан алдын бірнеше интервал керек болуы мүмкін. Егер GCY 42 айқындалмаса, төмендегілерді тексеріңіз:

– Мобильді құрылғыға дейін қашықтық үлкен бе? Мобильді терминал мен GCY 42 арасындағы қашықтықты қысқартыңыз.
– Батарея заряды кем немесе боспа? Батареяны алмастырыңыз.
– Мобильді терминалда *Bluetooth*® өшіріп қайта қосыңыз. GCY 42 енді айқындалуын тексеріңіз.

Техникалық күтім және қызмет

Қызмет көрсету және тазалау

Ластарды жұмсақ жаққышпен алып тастаңыз. Жуғыш заттарды немесе еріткіштерді пайдаланбаңыз.

Тұтынушыға қызмет көрсету және пайдалану кеңестері

Қызмет көрсету орталығы өнімді жөндеу және оған техникалық қызмет көрсету, сондай-ақ қосалқы бөлшектер туралы сұрақтарға жауап береді. Құрамдас бөлшектер бойынша кескін мен қосалқы бөлшектер туралы мәліметтер төмендегі мекенжай бойынша қолжетімді:
www.bosch-pt.com

Bosch қызметтік кеңес беру тобы біздің өнімдер және олардың керек-жарақтары туралы сұрақтарыңызға жауап береді.

Сұрақтар қою және қосалқы бөлшектерге тапсырыс беру кезінде міндетті түрде өнімнің фирмалық тақтайшасындағы 10 таңбалы өнім нөмірін беріңіз.

Өндіруші талаптары мен нормаларының сақталуымен электр құралын жөндеу және кепілді қызмет көрсету барлық мемлекеттер аумағында тек “Роберт Бош” фирмалық немесе авторизацияланған қызмет көрсету орталықтарында орындалады. ЕСКЕРТУ! Заңсыз жолмен әкелінген өнімдерді пайдалану қауіпті, денсаулығыңызға зиян келтіруі мүмкін. Өнімдерді заңсыз жасау және тарату әкімшілік және қылмыстық тәртіп бойынша Заңмен қудаланады.

Қазақстан

Тұтынушыларға кеңес беру және шағымдарды қабылдау орталығы:
“Роберт Бош” (Robert Bosch) ЖШС
Алматы қ.,
Қазақстан Республикасы
050012
Муратбаев к., 180 үй

“Гермес” БО, 7 қабат
Тел.: +7 (727) 331 31 00
Факс: +7 (727) 233 07 87
E-Mail: ptka@bosch.com
Сервистік қызмет көрсету орталықтары мен қабылдау пунктерінің мекен-жайы туралы толық және өзекті ақпаратты Сіз: www.bosch-professional.kz ресми сайттан ала аласыз

Қызмет көрсету орталықтарының басқа да мекенжайларын мына жерден қараңыз:

www.bosch-pt.com/serviceaddresses

Кәдеге жарату

GCY 42 модульдерін, оның керек-жарақтары мен орамын қоршаған ортаны қорғайтын кәдеге жарату орнына тапсыру қажет.



Электрондық бөліктер мен батареяларды үй қоқысына тастамаңыз!

Тек қана ЕО елдері үшін:

Ескі электрлік және электрондық құрылғылар туралы 2012/19/EU еуропалық директивасы және оның ұлттық

заңнамада қолданылуы бойынша пайдалануға бұдан былай жарамсыз электрлік құралдарды және 2006/66/EC еуропалық директивасы бойынша зақымдалған немесе ескірген аккумуляторларды/батареяларды бөлек жинап, қоршаған орта үшін қауіпсіз жолмен қайта өңдеуге жіберу қажет.

Қате жолмен кәдеге жаратылған ескі электрлік және электрондық құрылғылар қауіпті заттардың болу мүмкіндігіне байланысты қоршаған ортаға және адам денсаулығына зиянды әсер тигізуі мүмкін.

Română

Instrucţiuni de siguranţă

Citeşte şi respectă toate instrucţiunile pentru a putea lucra în condiţii de maximă siguranţă cu GCY 42. Păstrează în condiţii optime aceste instrucţiuni şi predă-le împreună cu GCY 42 următorului posesor al acestuia.

- **Utilizează numai bateriile specificate în aceste instrucțiuni de utilizare.** Nu utiliza nicio altă sursă de alimentare cu energie electrică.




AVERTISMENT




Nu lăsa bateria rotundă la îndemâna copiilor. Bateriile rotunde sunt periculoase.

- **Bateriile rotunde nu trebuie să fie niciodată înghițite sau introduse în alte orificii ale corpului. Dacă există suspiciunea că bateria rotundă a fost înghițită sau a fost introdusă într-un alt orificiu al corpului, consultă imediat un medic.** Înghițirea unei baterii rotunde poate duce în interval de 2 ore la arsuri interne grave şi la deces.
- **Înlocuirea bateriei rotunde trebuie efectuată în mod corespunzător.** Există pericolul de explozie.
- **Utilizează numai bateriile rotunde specificate în aceste instrucțiuni de utilizare.** Nu utiliza alte baterii rotunde sau o altă sursă de alimentare cu energie.
- **Nu încercați să reîncărcați bateriile rotunde şi nu scurtcircuitați bateria rotundă.** Bateria rotundă poate prezenta scurgeri, poate exploda, se poate aprinde şi răni persoane.

- ▶ **Scoateți și eliminați în mod corespunzător bateriile rotunde descărcate.** Bateriile rotunde descărcate pot prezenta scurgeri şi pot cauza defectarea produsului sau pot răni persoane.
- ▶ **Nu supraîncălziți bateria rotundă şi nu o aruncați în foc.** Bateria rotundă poate prezenta scurgeri, poate exploda, se poate aprinde şi răni persoane.
- ▶ **Nu deteriorați bateria rotundă şi nu o dezasamblați.** Bateria rotundă poate prezenta scurgeri, poate exploda, se poate aprinde şi răni persoane.
- ▶ **Nu aduceți o baterie rotundă defectă în contact cu apa.** În combinație cu apa, litiul scurs din aceasta poate produce hidrogen şi provoca prin aceasta o explozie sau rănirea persoanelor.

Marca verbală *Bluetooth*®, precum şi siglele sunt mărci înregistrate şi proprietatea Bluetooth SIG, Inc. Orice utilizare a acestei mărci verbale/acestor sigle de către Robert Bosch Power Tools GmbH se realizează sub licență.

- ▶ Nu mai continuați să folosiți modulul Bluetooth®, în cazul în care capacul nu se mai închide, scoateți bateria rotundă din acesta şi dați-l la reparat.

Descrierea produsului şi a performanţelor sale

Utilizare conform destinaţiei

Bluetooth® Low Energy Module **GCY 42** permite atât personalizarea şi verificarea stării sculei electrice, cât şi transmiterea setărilor şi datelor pe baza tehnologiei fără fir *Bluetooth*®. Transferul datelor trebuie acceptat de utilizator.

În aplicaţia **Bosch Toolbox** şi în instrucţiunile de utilizare a sculei electrice utilizate sunt disponibile informaţii privind funcţiile de conectivitate oferite.

Componentele ilustrate

Numerotarea componentelor ilustrate se referă la schiţele de la paginile grafice.

(1) Baterii rotunde

(2) *Bluetooth*® Low Energy Module GCY 42

(3) Suport de înlocuire[a)]

(4) Capac *Bluetooth*® Low Energy Module GCY 42[a)]

a) **Accesoriile ilustrate sau descrise nu sunt cuprinse în setul de livrare standard. Puteți găsi accesoriile complete în programul nostru de accesorii.**

Date tehnice

***Bluetooth*® Low Energy Module**	**GCY 42**
Număr de identificare	**1 600 A01 ZE2** **1 600 A01 3WF** **1 600 A01 6NH** **1 600 A01 L2W**
Temperatură de funcționare	–20 °C ... +50 °C
Temperatură de depozitare	–20 °C ... +70 °C
Dimensiuni	7 x 30 x 30 mm
Greutate conform EPTA-Procedure 01:2014	0,01 kg
Transferul datelor	
Bluetooth®	*Bluetooth*® 4.2 (Low Energy)[A)]

Bluetooth **®** **Low Energy Module**	**GCY 42**
Raza de acoperire a semnalului	maxim 30 m[B)]
Gama de frecvențe utilizată	2402–2480 MHz
Putere de ieşire	< 1 mW
Alimentare cu energie	
Baterie	Baterie rotundă (baterie cu litiu de 3 V, CR 2032)
Durată aproximativă de funcționare a bateriei	24 de luni

A) Terminalele mobile trebuie să fie compatibile cu dispozitivele *Bluetooth*® Low Energy (versiunea 4.2) şi trebuie să accepte Generic Access Profile (GAP).

B) Raza de acoperire poate varia puternic în funcție de condițiile exterioare, inclusiv în funcție de receptorul utilizat. În spații închise şi din cauza barierelor metalice (de exemplu, pereți, rafturi, valize etc.), raza de acoperire *Bluetooth*® poate fi considerabil mai mică.

Cerințe de sistem	GCY 42
Dispozitiv mobil (tabletă, smartphone)	Android 6.0 (şi variantele superioare)
	iOS 11 (şi variantele superioare)

Montare şi funcționare

Alimentare cu energie

▶ **Scoateți capacul pentru** *Bluetooth*® **Low Energy Module GCY 42 de la scula electrică, de exemplu, utilizând o şurubelniță sau o monedă mare**. Dacă utilizați obiecte improprii, sistemul electronic sau capacul ar putea suferi deteriorări.

– Pentru punerea în funcțiune după achiziționare sau după înlocuirea bateriei **(1)**, consultați schițele de la paginile grafice. Pentru aceasta, respectați următoarele indicații.

Prima punere în funcțiune

(consultați imaginea **A1**–**A5**)

Observație: Păstrați în bune condiții suportul de înlocuire **(3)** al GCY 42. Înainte de a înstrăina scula electrică fără GCY 42, introduceți din nou suportul de înlocuire în aceasta.

Introduceți bateria, **(1)cu polul plus orientat în sus**, în GCY 42 **(2)**. Nu este necesar să apăsați bateria; bateria nu se fixează singură în poziție. Aceasta este fixată în poziția corespunzătoare numai după închiderea capacului.

Pentru a inițializa GCY 42 după introducere, apăsați comutatorul de pornire/oprire al sculei electrice.

Înlocuirea bateriei

(consultați imaginile **B1**–**B4**)

Scoateți bateria descărcată **(1)** utilizând exclusiv degetele.

Înainte ca bateria să se descarce complet, în cadrul aplicației va fi afişat un avertisment.

Scoateți GCY 42

(consultați imaginile **C1**–**C2**)

Nu forțați extragerea GCY 42 **(2)**. Nu folosiți scule ascuțite sau tăioase.

Observație: Dacă este necesar, întoarceți scula electrică pentru a putea extrage mai uşor GCY 42.

Punerea în funcțiune

După ce introduceți bateria **(1)** şi ați apăsați comutatorul de pornire/oprire al sculei electrice, GCY 42 emite un semnal

sonor continuu. Semnalul *Bluetooth*® se va întrerupe numai dacă bateria este descărcată sau defectă ori dacă este scoasă din aparat.

Pentru informații suplimentare, accesați aplicația de la Bosch.

Instalarea şi deschiderea aplicației

Pentru a putea utiliza GCY 42, trebuie să instalați mai întâi aplicația **Bosch Toolbox**.

– Descărcați aplicația **Bosch Toolbox** dintr-un App Store corespunzător (Apple App Store, Google Play Store).
Observație: Este necesar să aveți un cont de utilizator pentru App Store.
– În continuare, selectați din cadrul aplicației opțiunea **MyTools**.
– Afişajul terminalului dumneavoastră mobil vă indică toate celelalte etape pentru conectarea sculei electrice la terminalul mobil.

Observație: Parcurgeți mai întâi în întregime tutorialul aplicației. Astfel veți înțelege mai bine procesul de conectare şi utilizarea funcțiilor de conectivitate.

Transferul de date prin *Bluetooth*®

GCY 42 are un interval periodic de transmitere. În funcție de condițiile de mediu, pot fi necesare mai multe intervale de emisie, înainte ca GCY 42 să fie recunoscut ca atare. Dacă GCY 42 nu este recunoscut, verificați următoarele:

– Distanța la terminalul mobil nu este prea mare?
  Reduceți distanța dintre terminalul mobil şi GCY 42.
– Bateria este aproape descărcată sau descărcată complet?
  Înlocuiți bateria.
– Dezactivați şi reactivați funcția *Bluetooth*® de la terminalul dumneavoastră mobil.
  Verificați dacă GCY 42 este acum recunoscut.

Întreținere şi service

Întreținerea şi curățarea

Eliminați murdăria cu ajutorul unei pensule. Nu folosiți detergenți sau solvenți.

Serviciu de asistență tehnică post-vânzări şi consultanță clienți

Serviciul nostru de asistență tehnică răspunde întrebărilor tale atât în ceea ce priveşte întreținerea şi repararea produsului tău, cât şi referitor la piesele de schimb. Pentru desenele descompuse şi informații privind piesele de schimb, poți de asemenea să accesezi:

www.bosch-pt.com

Echipa de consultanță Bosch îți stă cu plăcere la dispoziție pentru a te ajuta în chestiuni legate de produsele noastre şi accesoriile acestora.

În caz de reclamații şi comenzi de piese de schimb, te rugăm să specifici neapărat numărul de identificare compus din 10 cifre, indicat pe plăcuța cu date tehnice a produsului.

România
Robert Bosch SRL
PT/MKV1-EA
Service scule electrice
Strada Horia Măcelariu Nr. 30–34, sector 1
013937 Bucureşti
Tel.: +40 21 405 7541
Fax: +40 21 233 1313

E-Mail: BoschServiceCenter@ro.bosch.com
www.bosch-pt.ro

Mai multe adrese ale unităților de service sunt disponibile la:

www.bosch-pt.com/serviceaddresses

Eliminarea

Modulele GCY 42, accesoriile şi ambalajele trebuie să fie predate la o companie de reciclare.



Nu eliminați componentele electronice şi bateriile împreună cu deşeurile menajere!

Numai pentru țările UE:

Conform Directivei Europene 2012/19/UE privind deşeurile de echipamente electrice şi electronice şi transpunerea acesteia în legislația națională, sculele electrice scoase din uz şi, conform Directivei Europene 2006/66/CE, acumulatorii/bateriile defecți/defecte sau uzați/uzate trebuie colectați/colectate separat şi predați/predate la un centru de reciclare ecologică.

În cazul eliminării necorespunzătoare, aparatele electrice şi electronice pot avea un efect nociv asupra mediului şi sănătăţii din cauza posibilei prezenţe a substanţelor periculoase.

Български

Указания за сигурност

Всички указания трябва да се прочетат и спазват, за да се работи с GCY 42безопасно и сигурно. Съхранявайте грижливо тези указания и ги предавайте заедно с GCY 42.

- ▶ **Използвайте само батериите, посочени в това ръководство за експлоатация.** Не използвайте друго енергозахранване.




ПРЕДУПРЕЖДЕНИЕ




Бутонни батерии не бива да попадат в ръцете на деца. Бутонните батерии са опасни.

- **Бутонните батерии не бива никога да се гълтат или да се вкарват в други отвори на тялото. Ако има съмнение, че е била глътната бутонна батерия или е била вкарана в друг отвор на тялото, потърсете незабавно лекарска помощ.** Гълтането на бутонна батерия може да предизвика тежки вътрешни увреждания и смърт в рамките на 2 часа.
- **При смяна на бутонната батерия внимавайте за компетентното изпълнение на операцията.** Съществува опасност от експлозия.
- **Използвайте само бутонните батерии, посочени в това ръководство за експлоатация.** Не използвайте други бутонни батерии или друг източник на ток.
- **Не се опитвайте да презареждате бутонна батерия и не правете късо съединение между клемите ѝ.** Бутонната батерия може да протече, да експлодира, да се възпламени и да предизвика наранявания на хора.
- **Изваждайте и изхвърляйте изхабени бутонни батерии съгласно предписанията.** Изхабени бутонни батерии могат да протекат и да увредят продукта или да предизвикат наранявания.

- ▶ **Не прегрявайте бутонни батерии и не ги хвърляйте в огън.** Бутонната батерия може да протече, да експлодира, да се възпламени и да предизвика наранявания на хора.
- ▶ **Внимавайте да не повредите бутонната батерия и не се опитвайте да я разглобявате.** Бутонната батерия може да протече, да експлодира, да се възпламени и да предизвика наранявания на хора.
- ▶ **Не допускайте повредена бутонна батерия да влиза в контакт с вода.** При реакция на изтичащия литий с вода може да се отдели водород, вследствие на което да възникне пожар, експлозия или да бъдат предизвикани наранявания.

Наименованието *Bluetooth*® както и графичните елементи (лога) са регистрирани търговски марки на фирма Bluetooth SIG, Inc. Ползването на това наименование и на графичните елементи от фирма Robert Bosch Power Tools GmbH става по лиценз.

- ▶ Не продължавайте да ползвате модула Bluetooth®, ако капакът не може да се затвори, свалете бутонната батерия и осигурете ремонт.

Описание на продукта и дейността

Предназначение на електроинструмента

Модулът *Bluetooth*® Low Energy Module **GCY 42** позволява персонализирането и проверката на състоянието на електрическа машина, както и предаването на настройки и данни на базата на безжичната технология *Bluetooth*®. Преносът на данни трябва да бъде потвърдено от ползвателя.

Допълнителна информация за предлаганите комуникационни функции можете да получите в приложението **Bosch Toolbox** или в ръководството за експлоатация на ползвания електроинструмент.

Изобразени елементи

Номерирането на изобразените компоненти се отнася до фигурите на графичната страница.

(1) Бутонна батерия

(2) *Bluetooth*® Low Energy Module GCY 42

(3) Вложка[a)]

(4) Капак *Bluetooth*® Low Energy Module GCY 42[a)]

a) **Изобразените на фигурите и описаните допълнителни приспособления не са включени в стандартната окомплектовка на уреда. Изчерпателен списък на допълнителните приспособления можете да намерите съответно в каталога ни за допълнителни приспособления.**

Технически данни

Bluetooth **®** **Low Energy модул**	**GCY 42**
Каталожен номер	**1 600 A01 ZE2** **1 600 A01 3WF** **1 600 A01 6NH** **1 600 A01 L2W**
Работна температура	–20 °C ... +50 °C
Температурен диапазон за съхраняване	–20 °C ... +70 °C
Размери	7 x 30 x 30 mm
Тегло съгласно EPTA-Procedure 01:2014	0,01 kg
Пренасяне на данни	

***Bluetooth*® Low Energy модул**	**GCY 42**
Bluetooth®	*Bluetooth*® 4.2 (Low Energy)[A)]
Диапазон на сигнала	максимум 30 m[B)]
Използвана честотна лента	2402–2480 MHz
Изходяща мощност	< 1 mW
Електрическо захранване	
Батерия	Бутонна батерия (литиева батерия 3 V, CR 2032)
Продължителност на работа с батерии, прибл.	24 месеца

A) Мобилните устройства трябва да са съвместими с *Bluetooth*®-Low Energy (версия 4.2) и да поддържат профила Generic Access Profile (GAP).

B) Обхватът може да се изменя в широки граници в зависимост от конкретните условия, включително от използваното устройство. В затворени помещения и през метални прегради (напр. стени, шкафове, куфари и др.п.) обхватът на *Bluetooth*® сигналът може да бъде значително по-малък.

Системни предпоставки	**GCY 42**
Мобилно крайно устройство (таблет, смартфон)	Android 6.0 (и по-висока) iOS 11 (и по-висока)

Монтиране и работа

Електрическо захранване

- ▶ **Свалете капака за модула *Bluetooth*® Low Energy GCY 42 върху електроинструмента напр. с отвертка или голяма монета**. Ползването на неподходящи предмети може да повреди електрониката или капака.
- – При първоначално включване и след смяна на батерията **(1)** следвайте указанията на фигурите на страницата с изображенията. При това спазвайте и следните указания.

Първоначално въвеждане в експлоатация

(вж. фиг. **A1**–**A5**)

Указание: Съхранявайте добре вложката **(3)** на GCY 42. При предаване на електроинструмента без модула GCY 42 поставяйте вложката отново.

Поставете батерията **(1) с положителния полюс нагоре** в модула 42 **(2)**. Притискане на батерията не е нужно, батерията не се фиксира самостоятелно. Тя се фиксира на предвидената позиция едва при затваряне на капака.

За да инициализирате GCY 42 след поставянето на батерията, натиснете пусковия прекъсвач на електроинструмента.

Смяна на батерията

(вж. фиг. **B1**–**B4**)

Изваждайте изхабена батерия **(1)** само с пръсти.

Преди батерията да се изтощи напълно, в приложението се показва предупредително съобщение.

Сваляне на GCY 42

(вж. фиг. **C1**–**C2**)

При изваждане на GCY 42 **(2)** не използвайте сила. Не използвайте игли или остри предмети.

Указание: При необходимост обърнете електроинструмента, за да извадите GCY 42 по-лесно.

Пускане в експлоатация

След като бъде поставена батерията **(1)** и бъде натиснат пусковия прекъсвач, GCY 42 започва да излъчва непрекъс-

нат сигнал. *Bluetooth*® сигналът се прекъсва само когато батерията се изтощи или бъде демонтирана.

Допълнителна информация ще намерите в приложението на Бош.

Инсталация и конфигуриране на приложението

За да можете да използвате GCY 42, трябва първо да инсталирате приложението **Bosch Toolbox**.

– Изтеглете приложението **Bosch Toolbox** през съответния магазин (Apple App Store, Google Play Store).
Указание: Изисква се потребителски профил при съответния AppStore.
– След това в приложението изберете менюто **MyTools**.
– На дисплея на мобилното Ви устройство се показват необходимите последващи стъпки, за да изградите връзка между електроинструмента и мобилното устройство.

Указание: Първо преминете през целия урок за запознаване с приложението. Така ще получите по-добра информация за процеса на изграждане на връзка и използването на комуникационните функции.

Пренасяне на данни чрез *Bluetooth*®

GCY 42 има редовен интервал на трансмисия. В зависимост от средата е възможно да бъдат необходими повече от 1 интервал на излъчване, докато GCY 42 бъде разпознат. Ако GCY 42 не бъде разпознат, проверете следното:

– Дали разстоянието до мобилното устройство не е твърде голямо?
  Намалете разстоянието между мобилното устройство и GCY 42.
– Дали батерията не е твърде слаба или изтощена?
  Заменете батерията.
– Изключете *Bluetooth*® върху Вашето мобилно устройство и го включете отново.
  Проверете дали се GCY 42 се разпознава.

Поддържане и сервиз

Поддържане и почистване

Премахвайте замърсявания с четка. Не използвайте почистващи препарати или разтворители.

Клиентска служба и консултация относно употребата

Сервизът ще отговори на въпросите Ви относно ремонти и поддръжка на закупения от Вас продукт, както и относно резервни части. Покомпонентни чертежи и информация за резервните части ще откриете и на:
www.bosch-pt.com
Екипът по консултация относно употребата на Bosch ще Ви помогне с удоволствие при въпроси за нашите продукти и техните аксесоари.

Моля, при въпроси и при поръчване на резервни части винаги посочвайте 10-цифрения каталожен номер, изписан на табелката на уреда.

България
Robert Bosch SRL
Service scule electrice
Strada Horia Măcelariu Nr. 30–34, sector 1
013937 Bucureşti, România
Тел.: +359(0)700 13 667 (Български)
Факс: +40 212 331 313
Email: BoschServiceCenterBG@ro.bosch.com
www.bosch-pt.com/bg/bg/

Други сервизни адреси ще откриете на:

www.bosch-pt.com/serviceaddresses

Бракуване

С оглед опазване на околната среда модулът GCY 42, допълнителните приспособления и опаковките трябва да бъдат предавани за оползотворяване на съдържащите се в тях суровини.



Не изхвърляйте електронни компоненти и батерии при битовите отпадъци!

Само за страни от ЕС:

Съгласно европейска директива 2012/19/ЕС за старите електрически и електронни уреди и нейното транспортиране в националното право електроинструменти, които не могат да се ползват повече, а съгласно европейска директива 2006/66/ЕО повредени или изхабени обикновени или акумулаторни батерии, трябва да се събират и предават за оползотворяване на съдържащите се в тях суровини.

При неправилно изхвърляне старите електрически и електронни уреди поради възможното наличие на опасни вещес-

тва могат да окажат вредни влияния върху околната среда и човешкото здраве.

Македонски

Безбедносни напомени

Да се прочитаат и почитуваат сите упатства, за со GCY 42 безопасно и безбедно да работите. Добро чувајте ги овие упатства и дадете ги при предавањето на GCY 42.

- ▶ **Користете ги само батериите наведени во ова упатство за користење.** Не користете друго снабдување со струја.




ПРЕДУПРЕДУВАЊЕ




Бидете сигурни, дека децата не доаѓаат во допир со копчестата батерија. Копчестите батерии се опасни.

- **Никогаш проголтувајте ги копчестите батерии и не ставајте ги други отвори од телото. Доколку постои сомневање дека копчестата батерија е проголтана или е вметната во друг дел од телото, веднаш побарајте медицинска помош.** Проголтувањето на копчеста батерија може во рок од 2 часа да доведе до сериозни внатрешни изгореници или смрт.
- **При замена на копчестата батерија, проверете дали е правилно заменета.** Инаку, постои опасност од експлозија.
- **Користете ги само копчестите батерии наведени во ова упатство за користење.** Не користете други копчести батерии или друго снабдување со струја.
- **Не се обидувајте повторно да ја полните копчестата батерија и не ја премостувајте.** Копчестата батерија може да протече, да експлодира, да се запали и да повреди лица.
- **Прописно отстранете ги и фрлете ги испразнетите копчести батерии.** Испразнетите копчести батерии може да протечат и со тоа да го оштетат производот или да повредат лица.

- ▶ **Не ја прегревајте копчестата батерија и не ја фрлајте во оган.** Копчестата батерија може да протече, да експлодира, да се запали и да повреди лица.
- ▶ **Не ја оштетувајте копчестата батерија и не ја расклопувајте.** Копчестата батерија може да протече, да експлодира, да се запали и да повреди лица.
- ▶ **Копчестата батерија не ја доведувајте во контакт со вода.** Литиумот што истекува може со вода да создаде водород и со тоа да доведе до пожар, експлозија или до повреди на лица.

Ознаката со зборови *Bluetooth*® како и сликите (логоата) се регистрирани марки и сопственост на Bluetooth SIG, Inc. Секое користење на оваа ознака со зборови/слики се врши со лиценца преку Robert Bosch Power Tools GmbH.

- ▶ Не го користете веќе Bluetooth®-модулот, ако капакот не може да се затвори, извадете ја копчестата батерија и поправете го.

Опис на производот и перформансите

Наменета употреба

Bluetooth® Low Energy Module **GCY 42** овозможува персонализирање и статусна проверка на еден електричен алат, како и пренесување на поставките и податоците врз основа на *Bluetooth*®-безжичната технологија. Преносот на податоци мора да се одобри од страна на корисниците.

Информациите за понудените Connectivity-функции ги добивате во апликацијата (App) **Bosch Toolbox** или во упатството за користење на електричниот алат што се употребува.

Илустрација на компоненти

Нумерирањето на илустрираните компоненти се однесува на приказот на графичките страници.

(1) Копчеста батерија

(2) *Bluetooth*® Low Energy Module GCY 42

(3) Растојник[a)]

(4) Капак *Bluetooth*® Low Energy Module GCY 42[a)]

a) **Илустрираната или опишана опрема не е дел од стандардниот обем на испорака. Целосната опрема може да ја најдете во нашата Програма за опрема.**

Технички податоци

Bluetooth **®** **Low Energy Module**	**GCY 42**
Број на дел	**1 600 A01 ZE2** **1 600 A01 3WF** **1 600 A01 6NH** **1 600 A01 L2W**
Оперативна температура	–20 °C ... +50 °C
Температура при складирање	–20 °C ... +70 °C
Димензии	7 x 30 x 30 mm
Тежина согласно EPTA-Procedure 01:2014	0,01 kg
Пренос на податоци	
Bluetooth®	*Bluetooth*® 4.2 (Low Energy)[A)]

Bluetooth **®** **Low Energy Module**	**GCY 42**
Опсег на сигналот	Максимално 30 m[B)]
Искористено поле на фреквенција	2402–2480 MHz
Излезна јачина	< 1 mW
Напојување со енергија	
Батерија	Копчеста батерија (3-V литиумска батерија, CR 2032)
Рок на траење на батеријата околу.	24 месеци

A) Мобилните уреди мора да се компатибилни со *Bluetooth*® Low Energy уредите (верзија 4.2) и да го поддржуваат Generic Access Profile (GAP).

B) Опсегот може многу да варира во зависност од надворешните услови, вклучително и приемникот што се употребува. Во затворените простории и со метални бариери (на пр. ѕидови, ормари, куфери итн.) опсегот на *Bluetooth*® може значително да се намали.

Системски барања	**GCY 42**
Мобилен уред (таблет, паметен телефон)	Android 6.0 (и понов) iOS 11 (и понов)

Монтажа и користење

Напојување со енергија

- ▶ **Извадете го капакот за** *Bluetooth*® **Low Energy Module GCY 42 на електричниот алат, на пр. со одвртувач или со голема монета**. Со употребата на несоодветни предмет може електрониката или капакот да се оштетат.
- – За пуштање во употреба по купувањето или замена на батеријата **(1)** следете ги илустрациите на графичките страници. Притоа внимавајте на следниве напомени.

Прво ставање во употреба

(види слики **A1**–**A5**)

Напомена: Добро чувајте го растојникот **(3)** GCY 42. Повторно вметнете го растојникот за предавање на електричниот алат без GCY 42.

Ставете ја батеријата **(1) со позитивниот пол нагоре** во GCY 42 **(2)**. Не е потребно притискање на батеријата;

батеријата не се вклопува самостојно. Таа се фиксира дури при затворање на капакот на предвидената позиција.

За да го активирате GCY 42 по вметнувањето, притиснете го прекинувачот за вклучување/исклучување на електричниот алат.

Менување на батерија

(види слики **B1**–**B4**)

Извадете ја потрошената батерија **(1)** само со прстите.

Пред целосно да се истроши батеријата, на апликацијата се прикажува предупредување.

Вадење на GCY 42

(види слики **C1**–**C2**)

При отстранување на GCY 42 **(2)** не употребувајте сила. Не користете зашилени или остри алати.

Напомена: Евентуално свртете го електричниот алат, за полесно да можете да го извадите GCY 42.

Ставање во употреба

Штом батеријата **(1)** е вметната и се притисне прекинувачот за вклучување/исклучување на електричниот алат, GCY 42 постојано испраќа сигнал.

Bluetooth®-сигналот се прекинува дури тогаш, кога батеријата е празна или има дефект или се отстранува.

Дополнителни информации ќе добиете директно на апликацијата на Bosch.

Инсталација и употреба на апликацијата

За да можете да го користите GCY 42, морате прво да ја инсталирате апликацијата **Bosch Toolbox**.

– Преземете ја апликацијата **Bosch Toolbox** преку соодветниот App-Store (Apple App Store, Google Play Store).
  Напомена: Потребен е кориснички профил кај соодветниот AppStore.
– Потоа во апликацијата изберете ја потточката **MyTools**.
– Екранот на Вашиот мобилен уред ги покажува сите понатамошни чекори за поврзување на електричниот уред со крајниот уред.

Напомена: Прво целосно проследете го туторијалот на апликацијата. Со тоа ќе имате подобар преглед на постапката за поврзување и користењето на Connectivity-функциите.

Пренос на податоци преку *Bluetooth*®

GCY 42 има редовен интервал на испраќање. Во зависност од околината, може да се потребни повеќе интервали за испраќање, пред да се препознае GCY 42. Доколку не се препознае GCY 42, проверете го следното:

– Дали растојанието до мобилниот уред е преголемо? Намалете го растојанието меѓу мобилниот уред и GCY 42.
– Дали батеријата е преслаба или празна? Заменете ја батеријата.
– На мобилниот уред исклучете го *Bluetooth*® и повторно вклучете го. Проверете дали сега се препознава GCY 42.

Одржување и сервис

Одржување и чистење

Отстранете ги нечистотиите со четка. Не користете средства за чистење или раствори.

Сервисна служба и совети при користење

Сервисната служба ќе одговори на Вашите прашања во врска со поправката и одржувањето на Вашиот производ како и резервните делови. Ознаки за експлозија и информации за резервните делови исто така ќе најдете на:
www.bosch-pt.com
Тимот за советување при користење на Bosch ќе ви помогне доколку имате прашања за нашите производи и опрема.

За сите прашања и нарачки на резервни делови, Ве молиме наведете го 10-цифрениот број од спецификационата плочка на производот.

Северна Македонија
Д.Д.Електрис
Сава Ковачевиќ 47Њ, број 3
1000 Скопје
Е-пошта: dimce.dimcev@servis-bosch.mk
Интернет: www.servis-bosch.mk
Тел./факс: 02/ 246 76 10
Моб.: 070 595 888

Д.П.Т.У “РОЈКА”
Јани Лукровски бб; Т.Ц Автокоманда локал 69

1000 Скопје
Е-пошта: servisrojka@yahoo.com
Тел: +389 2 3174-303
Моб: +389 70 388-520, -530

Дополнителни адреси на сервиси може да најдете под:

www.bosch-pt.com/serviceaddresses

Отстранување

GCY 42-модулот, опремата и амбалажите треба да се рециклираат на еколошки прифатлив начин.



Не ги фрлајте електронските компоненти и батериите во домашната канта за ѓубре!

Само за земјите од ЕУ:

Според европската директива 2012/19/EU за стари електрични и електронски уреди и нивната употреба во националното законодавство, електричните алати што се вон употреба и дефектните или искористените батерии според директивата 2006/66/EC мора одделно да се соберат и да се рециклираат за повторна употреба.

Доколку се отстрануваат неправилно, електричната и електронската опрема може да имаат штетни влијанија врз

животната средина и здравјето на луѓето поради можното присуство на опасни материи.

Srpski

Bezbednosne napomene

Morate da pročitate i uvažite sva uputstva kako biste sa GCY 42 radili bez opasnosti i bezbedno. Dobro sačuvajte ova uputstva i predajte ih zajedno sa GCY 42 ako ga prosleđujete dalje.

- ▶ **Koristite samo baterije koje su navedene u ovom uputstvu za upotrebu.** Nemojte da koristite drugo napajanje energijom.




UPOZORENJE




Pobrinite se da se dugmasta baterija nalazi van domašaja dece. Dugmaste baterije su opasne.

- **Dugmaste baterije se nikada ne smeju progutati ili uneti kroz druge telesne otvore. Ukoliko postoji sumnja da je dugmasta baterija progutana ili se nalazi u drugim otvorima tela, odmah potražite lekara.** Gutanje dugmaste baterije u roku od 2 sata može da dovede do ozbiljnih unutrašnjih opekotina i do smrti.
- **Prilikom menjanja dugmaste baterije vodite računa da je menjate na ispravan način.** Postoji opasnost od eksplozije.
- **Koristite samo dugmaste baterije koje su navedene u uvom uputstvu za rad.** Nemojte koristiti druge dugmaste baterije ili drugi izvor energije.
- **Ne pokušavajte da ponovo napunite dugmastu bateriju i ne pravite kratak spoj.** Dugmasta baterija može da iscuri, eksplodira, zapali se i povredi osobe.
- **Ispražnjene dugmaste baterije uklonite prema propisima.** Ispražnjene dugmaste baterije mogu da procure i tako oštete proizvod ili povrede osobe.
- **Dugmastu bateriju ne pregrevajte i ne bacajte je u vatru.** Dugmasta baterija može da iscuri, eksplodira, zapali se i povredi osobe.

- ▶ **Dugmastu bateriju ne oštećujte i ne rastavljajte.** Dugmasta baterija može da iscuri, eksplodira, zapali se i povredi osobe.
- ▶ **Oštećena dugmasta baterija ne sme da ima kontakt sa vodom.** Iscureli litijum sa vodom može da formira vodonik i tako izazove požar, eksploziju ili povrede osoba.

Naziv *Bluetooth*® kao i zaštitni znak (logo) su registrovane robne marke i vlasništvo kompanije Bluetooth SIG, Inc. Za svaku upotrebu ovog naziva/zaštitnog znaka Robert Bosch Power Tools GmbH poseduje licencu.

- ▶ Ukoliko se poklopac više ne može zatvoriti, više ne koristite Bluetooth® modul, uklonite dugmastu ćeliju i popravite je.

Opis proizvoda i specifikacija

Predviđena upotreba

Bluetooth® Low Energy modul **GCY 42** omogućuje personalizaciju i proveru statusa električnog alata, kao i prenos postavki i podataka pomoću *Bluetooth*® radio-tehnologije. Korisnik mora da odobri prenos podataka.

Informacije o ponuđenim funkcijama za povezivanje pronaći ćete u aplikaciji (App) **Bosch Toolbox** ili u uputstvu za upotrebu korišćenog električnog alata.

Komponente sa slike

Numerisanje komponenti sa slika odnosi se na prikaze na grafičkim stranama.

(1) Dugmasta baterija

(2) *Bluetooth*® Low Energy Module GCY 42

(3) Čuvar mesta[a)]

(4) Poklopac *Bluetooth*® Low Energy Module GCY 42[a)]

a) **Prikazani ili opisani pribor ne spada u standardno pakovanje. Kompletni pribor možete da nađete u našem programu pribora.**

Tehnički podaci

***Bluetooth*® Low Energy Module**	**GCY 42**
Broj artikla	**1 600 A01 ZE2** **1 600 A01 3WF**

***Bluetooth*® Low Energy Module**	**GCY 42**
	1 600 A01 6NH **1 600 A01 L2W**
Radna temperatura	–20 °C ... +50 °C
Temperatura skladišta	–20 °C ... +70 °C
Mere	7 x 30 x 30 mm
Težina u skladu sa EPTA-Procedure 01:2014	0,01 kg
Prenos podataka	
Bluetooth®	*Bluetooth*® 4.2 (Low Energy)[A)]
Domet signala	maksimalno 30 m[B)]
Korišćeni opseg frekvencije	2402–2480 MHz
Izlazna snaga	< 1 mW
Snabdevanje energijom	
Baterija	Dugmasta baterija (litijumska baterija od 3 V, CR 2032)

Bluetooth **® Low Energy Module**	**GCY 42**
Vek trajanja baterije oko	24 meseca

A) Mobilni krajnji uređaji moraju biti kompatibilni sa *Bluetooth*®-Low-Energy uređajima (verzija 4.2) i moraju podržavati Generic Access Profile (GAP, Profil za generički pristup).

B) Opseg može veoma varirati, u zavisnosti od spoljašnjih uslova, uključujući i upotrebljeni prijemnik. Unutar zatvorenih prostorija i kroz metalne prepreke (npr. zidove, police, kofere i sl.) domet *Bluetooth*® signala može biti znatno manji.

Sistemski preduslovi	**GCY 42**
Mobilni krajnji uređaj (tablet, pametni telefon)	Android 6.0 (i više)
	iOS 11 (i više)

Montaža i Rad

Snabdevanje energijom

▶ **Uklonite poklopac za *Bluetooth*® Low Energy Module GCY 42 na električnom alatu pomoću npr. odvijača ili veće kovanice.**. Ukoliko budete koristili neodgovarajuće predmete, možete oštetiti elektronske komponente ili poklopac.

– Pri puštanju u rad nakon kupovine ili zamene baterija **(1)** pratite slike na grafičkim stranicama. Uzmite u obzir pritom sledeće napomene.

Prvo puštanje u rad

(pogledajte slike **A1**–**A5**)

Napomena: Sigurno sačuvajte čuvar mesta **(3)** GCY 42. Ubacite ponovo čuvar mesta kada predajete električni alat bez GCY 42.

Postavite bateriju **(1) sa pozitivnim polom okrenutim nagore** u GCY 42 **(2)** . Nije potrebno da pritisnete bateriju; baterija sama uleže u ležište. Ona će se tek nakon zatvaranja poklopca fiksirati na predviđenu poziciju.

Da biste pokrenuli GCY 42 nakon ubacivanja baterije, pritisnite prekidač za uključivanje/isključivanje na električnom alatu.

Zamena baterije

(pogledajte slike **B1**–**B4**)

Iskorišćenu bateriju **(1)** vadite samo prstima.

Pre nego što baterija bude u potpunosti potrošena, aplikacija će prikazati upozorenje.

Vađenje GCY 42

(pogledajte slike **C1**–**C2**)

Prilikom vađenja GCY 42 **(2)** ne koristite silu. Nemojte koristiti šiljate ili oštre alate.

Napomena: Eventualno okrenite električni alat kako biste mogli jednostavnije da izvadite GCY 42.

Puštanje u rad

Čim ubacite bateriju **(1)** i pritisnete prekidač za uključivanje/isključivanje na električnom alatu, GCY 42 neprestano emituje signal. *Bluetooth*® signal se prekida tek kada je baterija prazna, odnosno ako je oštećena ili bude izvađena iz uređaja.

Više informacija možete dobiti direktno u aplikaciji kompanije Bosch.

Instalacija i podešavanje aplikacije

Da biste mogli da koristite GCY 42, morate najpre da instalirate aplikaciju **Bosch Toolbox** .

– Preuzmite aplikaciju **Bosch Toolbox** preko odgovarajuće prodavnice aplikacija (Apple App Store, Google Play Store). **Napomena:** Preduslov za to je da imate korisnički nalog u odgovarajućoj AppStore.
– Na kraju odaberite u aplikaciji podređenu stavku **MyTool**.
– Ekran Vašeg mobilnog krajnjeg uređaja prikazuje sve dalje korake za povezivanje električnog alata sa krajnjim uređajem.

Napomena: Najpre potpuno prođite kroz uputstvo u aplikaciji. Na taj način ćete steći bolji pregled procesa za povezivanje i saznati više o upotrebi funkcija za povezivanje.

Prenos podataka preko *Bluetooth*®-a

GCY 42 ima redovan interval emitovanja. U zavisnosti od okruženja može biti potrebno više intervala emitovanja, dok

GCY 42 ne bude prepoznat. Ako GCY 42 nije prepoznat, proverite sledeće stavke:

- Da li je previše udaljen od mobilnog krajnjeg uređaja? Smanjite odstojanje između mobilnog krajnjeg uređaja i GCY 42.
- Da li je baterija prazna ili slaba? Zamenite bateriju.
- Na važem mobilnom krajnjem uređaju isključite *Bluetooth*® i ponovo ga uključite. Proverite da li GCY 42 sada prepoznat.

Održavanje i servis

Održavanje i čišćenje

Četkicom očistite prljavštinu. Nemojte koristiti sredstva za čišćenje ili rastvarače.

Servis i saveti za upotrebu

Servis odgovara na vaša pitanja u vezi sa popravkom i održavanjem vašeg proizvoda kao i u vezi sa rezervnim delovima. Šematske prikaze i informacije u vezi rezervnih delova naći ćete i pod: **www.bosch-pt.com**

Bosch tim za konsultacije vam rado pomaže tokom primene, ukoliko imate pitanja o našim proizvodima i njihovom priboru.

Molimo da kod svih pitanja i naručivanja rezervnih delova neizostavno navedete broj artikla sa 10 brojčanih mesta prema tipskoj pločici proizvoda.

Srpski
Bosch Elektroservis
Dimitrija Tucovića 59
11000 Beograd
Tel.: +381 11 644 8546
Tel.: +381 11 744 3122
Tel.: +381 11 641 6291
Fax: +381 11 641 6293
E-Mail: office@servis-bosch.rs
www.bosch-pt.rs

Dodatne adrese servisa pogledajte na:

www.bosch-pt.com/serviceaddresses

Uklanjanje đubreta

GCY 42 modul, pribor i pakovanja treba da se odvoze na reciklažu koja je u skladu sa zaštitom životne sredine.



Ne bacajte elektronske komponente i baterije u kućno đubre!

Samo za EU-zemlje:

Prema evropskoj direktivi 2012/19/EU o starim električnim i elektronskim uređajima i njenoj primeni u nacionalnom pravu, električni alati koji se više ne mogu koristiti, a prema evropskoj direktivi 2006/66/EC akumulatori/baterije koje su u kvaru ili istrošene moraju se odvojeno sakupljati i uključiti u reciklažu koja ispunjava ekološke uslove.

Ukoliko se elektronski i električni uređaji otklone u otpad na neispravan način, moguće opasne materije mogu da imaju štetno dejstvo na životnu sredinu i zdravlje ljudi.

Slovenščina

Varnostna opozorila

Preberite in upoštevajte navodila v celoti, da zagotovite varno in zanesljivo uporabo modula GCY 42. Navodila

varno shranite in ga v primeru predaje drugi osebi priložite modulu GCY 42.

- ▶ **Uporabljajte samo baterije, ki so navedene v teh navodilih za uporabo.** Ne uporabljajte drugih vrst napajanja.




OPOZORILO




Gumbne baterije hranite zunaj dosega otrok. Gumbne baterije so nevarne.

- ▶ **Gumbnih baterij ne smete nikoli pogoltniti ali vstavljati v druge telesne odprtine. Če sumite, da je nekdo pogoltnil gumbno baterijo ali jo vstavil v druge telesne odprtine, takoj poiščite zdravniško pomoč.** Zaužitje gumbne baterije lahko v 2 urah povzroči resne notranje razjede in smrt.
- ▶ **Pri menjavi gumbne baterije pazite, da boste novo pravilno namestili.** Obstaja nevarnost eksplozije.
- ▶ **Uporabljajte samo gumbne baterije, ki so navedene v teh navodilih za uporabo.** Ne uporabljajte drugih gumbnih baterij ali kakršnih koli drugih virov napajanja.
- ▶ **Ne poskušajte ponovno napolniti praznih gumbnih baterij in pazite, da ne povzročite kratkega stika.**

Gumbna baterija se lahko razlije, eksplodira, zagori in poškoduje osebe.

- ▶ **Izpraznjene gumbne baterije pravilno odstranite in zavrzite.** Izpraznjene gumbne baterije se lahko razlijejo in poškodujejo izdelek ali osebe.
- ▶ **Poskrbite, da se gumbna baterija ne bo pregrela ter je ne približujte ognju.** Gumbna baterija se lahko razlije, eksplodira, zagori in poškoduje osebe.
- ▶ **Gumbne baterije ne poškodujte in ne razstavljajte.** Gumbna baterija se lahko razlije, eksplodira, zagori in poškoduje osebe.
- ▶ **Preprečite stik poškodovane gumbne baterije z vodo.** Litij, ki izhaja iz baterije, lahko reagira z vodikom in povzroči požar ali eksplozijo ter lahko poškoduje osebe.

Besedna znamka *Bluetooth*® in slikovne oznake (logotipi) so zaščitene znamke in last podjetja Bluetooth SIG, Inc. Vsaka uporaba te besedne znamke/slikovnih oznak podjetja Robert Bosch Power Tools GmbH poteka v skladu z licenco.

- ▶ Če pokrova ni mogoče zapreti, modula Bluetooth® ne uporabljajte več. Odstranite gumbno baterijo in poskrbite za popravilo.

Opis izdelka in njegovega delovanja

Namenska uporaba

Modul *Bluetooth*® Low Energy **GCY 42** omogoča preverjanje stanja električnega orodja, njegovo nastavitev po meri in prenos nastavitev ter podatkov prek brezžične tehnologije *Bluetooth*®. S prenosom podatkov se mora uporabnik strinjati.

Informacije o ponujenih funkcijah za povezljivost prejmete v aplikaciji **Bosch Toolbox** ali v navodilih za uporabo električnega orodja, ki ga uporabljate.

Komponente na sliki

Oštevilčenje komponent se nanaša na prikaze na straneh s slikami.

(1) Gumbna baterija

(2) *Bluetooth*® Low Energy Module GCY 42

(3) Vložek[a)]

(4) Pokrov *Bluetooth*® Low Energy Module GCY 42[a)]

a) **Prikazan ali opisan pribor ni del standardnega obsega dobave. Celoten pribor je del našega programa pribora.**

Tehnični podatki

***Bluetooth*® Low Energy Module**	**GCY 42**
Kataloška številka	**1 600 A01 ZE2** **1 600 A01 3WF** **1 600 A01 6NH** **1 600 A01 L2W**
Delovna temperatura	–20 °C ... +50 °C
Temperatura skladiščenja	–20 °C ... +70 °C
Dimenzije	7 x 30 x 30 mm
Teža po EPTA-Procedure 01:2014	0,01 kg
Prenos podatkov	
Bluetooth®	*Bluetooth*®4.2 (Low Energy)[A)]
Doseg signala	največ 30 m[B)]
Uporabno frekvenčno območje	2402–2480 MHz
Izhodna moč	< 1 mW
Napajanje	

Bluetooth **® Low Energy Module**	**GCY 42**
Baterija	Gumbna baterija (3 V litijeva baterija, CR 2032)
Življenjska doba baterije pribl.	24 mesecev

A) Prenosne naprave morajo biti združljive z orodji z modulom *Bluetooth*® Low Energy (različica 4.2) in podpirati Generic Access Profile (GAP).

B) Doseg signala lahko glede na zunanje dejavnike, vključno z uporabljenim sprejemnikom, močno niha. V zaprtih prostorih in zaradi kovinskih ovir (npr. stene, police, kovčki itd.) je lahko doseg signala *Bluetooth*® občutno manjši.

Sistemske zahteve	**GCY 42**
Prenosna naprava (tablični računalnik, pametni telefon)	Android 6.0 (in novejše različice)
	iOS 11 (in novejše različice)

Namestitev in delovanje

Napajanje

▶ Z **izvijačem ali večjim kovancem odstranite pokrov modula** *Bluetooth*® **Low Energy Module GCY 42 na električnem orodju**. Če boste uporabili neprimerne predmete, lahko poškodujete elektroniko ali pokrov orodja.

– Za prvi zagon po nakupu ali menjavi gumbne baterije **(1)** upoštevajte slike na straneh z grafičnimi prikazi. Pri tem upoštevajte naslednja navodila.

Prvi zagon

(glejte slike **A1**–**A5**)

Opomba: vložek **(3)** modula GCY 42 skrbno shranite. Za predajo električnega orodja brez GCY 42 vložek ponovno namestite.

Baterijo **(1) s pozitivnim polom navzgor** vstavite v GCY 42 **(2)**. Pritisk na baterijo ni potreben; baterija se ne zaskoči samodejno. V ustrezni položaj se namesti šele po zaprtju pokrova.

Če želite modul GCY 42 po namestitvi inicializirati, pritisnite na stikalo za vklop/izklop orodja.

Menjava baterije

(glejte slike **B1**–**B4**)

Prazno baterijo **(1)** odstranite s prsti.

Preden se baterija popolnoma izprazni, se v aplikaciji prikaže opozorilo.

Odstranitev GCY 42

(glejte slike **C1**–**C2**)

Pri odstranjevanju modula GCY 42 **(2)** ne uporabite sile. Ne uporabljajte koničastih ali ostrih predmetov.

Pomembno: električno orodje lahko obrnete, da boste lažje odstranili modul GCY 42.

Uporaba

Ko baterijo **(1)** vstavite in pritisnete na stikalo za vklop/izklop električnega orodja, začne modul GCY 42 neprekinjeno oddajati signal. Signal *Bluetooth*® se prekine samo, če se baterija izprazni oz. če je modul v okvari ali pa ni nameščen.

Dodatne informacije prejmete neposredno v Boschevi aplikaciji.

Namestitev in priprava aplikacije

Pogoj za uporabo modula GCY 42 je namestitev aplikacije **Bosch Toolbox**.

– Aplikacijo **Bosch Toolbox** si lahko prenesete prek ustrezne spletne trgovine z aplikacijami (Apple App Store, Google Play Store).
Opomba: potrebujete uporabniški račun za ustrezno spletno trgovino z aplikacijami.
– Nato v aplikaciji izberete podmeni **MyTools**.
– Na zaslonu prenosne naprave bodo prikazani vsi nadaljnji koraki za povezavo električnega orodja s končno napravo.

Opomba: najprej si do konca oglejte uvodna navodila v aplikaciji. Tako boste imeli boljši pregled nad postopkom povezave in upravljanjem s funkcijami povezljivosti.

Prenos podatkov prek povezave *Bluetooth*®

Modul GCY 42 omogoča enakomeren oddajni interval. Glede na okolico je lahko potrebnih več oddajnih intervalov, preden aplikacija zazna modul GCY 42. Če aplikacija ne zazna modula GCY 42, preverite naslednje:

– Ali je oddaljenost do prenosne naprave prevelika?
  Zmanjšajte razdaljo med prenosno napravo in modulom GCY 42.
– Ali je baterija prešibka ali prazna?
  Zamenjajte baterijo.
– Na prenosni napravi izklopite in vklopite povezavo *Bluetooth*®.
  Preverite, ali aplikacija zazna modul GCY 42.

Vzdrževanje in servisiranje

Vzdrževanje in čiščenje

Umazanijo odstranite s čopičem. Ne uporabljajte čistilnih sredstev ali topil.

Servisna služba in svetovanje uporabnikom

Servis vam bo dal odgovore na vaša vprašanja glede popravila in vzdrževanja izdelka ter nadomestnih delov. Tehnične skice in informacije glede nadomestnih delov najdete na:
www.bosch-pt.com
Boscheva skupina za svetovanje pri uporabi vam bo z veseljem

odgovorila na vprašanja o naših izdelkih in pripadajočem priboru.

Ob vseh vprašanjih in naročilih rezervnih delov nujno sporočite 10-mestno številko na tipski ploščici izdelka.

Slovensko
Robert Bosch d.o.o.
Verovškova 55a
1000 Ljubljana
Tel.: +00 803931
Fax: +00 803931
Mail : servis.pt@si.bosch.com
www.bosch.si

Naslove drugih servisnih mest najdete na povezavi:

www.bosch-pt.com/serviceaddresses

Odlaganje

Module GCY 42, pribor in embalažo je treba odstraniti na okolju prijazen način.



Električnih orodij in baterij ne odlagajte med gospodinjske odpadke!

Zgolj za države Evropske unije:

V skladu z Direktivo 2012/19/EU o odpadni električni in elektronski opremi in njenim prenosom v nacionalno zakonodajo se morajo odslužena električna orodja zbirati ločeno in odstraniti na okolju prijazen način. Prav tako se morajo v skladu z Direktivo 2006/66/ES pokvarjene ali odslužene akumulatorske baterije in baterije za enkratno uporabo zbirati ločeno in odstraniti na okolju prijazen način.

Odpadna električna in elektronska oprema, ki ni zavržena strokovno, lahko negativno vpliva na okolje in zdravje ljudi, saj morda vsebuje nevarne snovi.

Hrvatski

Sigurnosne napomene

Sve upute treba pročitati i pridržavati ih se kako biste s modulom GCY 42 radili sigurno i bez opasnosti. Ove upute dobro čuvajte i drugom korisniku ih predajte zajedno s modulom GCY 42.

- **Upotrebljavajte samo baterije navedene u ovim uputama za uporabu.** Ne upotrebljavajte neku drugu opskrbu energijom.




UPOZORENJE




Pobrinite se da dugmasta baterija ne dospije u ruke djeci. Dugmaste baterije su opasne.

- **Dugmaste baterije nikada se ne smiju progutati ili umetnuti u druge otvore u tijelu. Ako postoji sumnja da je dugmasta baterija progutana ili da je umetnuta u neki drugi otvor u tijelu, odmah potražite liječnika.** Gutanje dugmaste baterije može u roku od 2 sata uzrokovati ozbiljne unutarnje opekline i smrt.
- **Prilikom zamjene dugmaste baterije pazite na stručnu zamjenu dugmaste baterije.** Postoji opasnost od eksplozije.
- **Upotrebljavajte samo dugmaste baterije navedene u ovim uputama za uporabu.** Ne upotrebljavajte druge dugmaste baterije ili neku drugu opskrbu energijom.
- **Ne pokušavajte ponovno napuniti dugmastu bateriju i nemojte kratko spojiti dugmastu bateriju.** Dugmasta

baterija može postati propusna, eksplodirati, izgorjeti i ozlijediti osobe.

- ▶ **Propisno izvadite i zbrinite ispražnjene dugmaste baterije.** Ispražnjene dugmaste baterije mogu postati propusne i stoga mogu oštetiti proizvod ili ozlijediti osobe.
- ▶ **Ne pregrijavajte dugmastu bateriju i ne bacajte je u vatru.** Dugmasta baterija može postati propusna, eksplodirati, izgorjeti i ozlijediti osobe.
- ▶ **Nemojte oštetiti dugmastu bateriju i nemojte je rastavljati.** Dugmasta baterija može postati propusna, eksplodirati, izgorjeti i ozlijediti osobe.
- ▶ **Oštećenu dugmastu bateriju ne dovodite u kontakt s vodom.** Litij, koji izlazi, može s vodom proizvesti vodik i time dovesti do požara, eksplozije ili ozljeda osoba.

Slovni znak *Bluetooth*® kao i grafički simbol (logotipovi) su registrirane trgovačke marke i vlasništvo Bluetooth SIG, Inc. Tvrtka Robert Bosch Power Tools GmbH ima licenciju za svako korištenje ovog slovnog znaka/grafičkog simbola.

- ▶ Bluetooth® modul nemojte više koristiti ako se poklopac ne može više zatvoriti, izvadite dugmastu bateriju i popravite modul.

Opis proizvoda i radova

Namjenska uporaba

Modul *Bluetooth*® Low Energy Module **GCY 42** omogućuje personalizaciju i provjeru statusa električnog alata kao i prijenos postavki i podataka bazirajući se na *Bluetooth*® radijskoj tehnologiji. Korisnik treba prihvatiti prijenos podataka.

Informacije o ponuđenim funkcijama Connectivity dobit ćete u aplikaciji **Bosch Toolbox** ili u uputi za uporabu korištenog električnog alata.

Prikazani dijelovi alata

Numeriranje prikazanih dijelova odnosi se na prikaze na stranicama sa slikama.

(1) Dugmasta baterija

(2) *Bluetooth*® Low Energy Module GCY 42

(3) Držač mjesta[a)]

(4) Poklopac modula *Bluetooth*® Low Energy Module GCY 42[a)]

a) **Prikazan ili opisan pribor ne pripada standardnom opsegu isporuke. Potpuni pribor možete naći u našem programu pribora.**

Tehnički podaci

***Bluetooth*® Low Energy Module**	**GCY 42**
Kataloški broj	**1 600 A01 ZE2** **1 600 A01 3WF** **1 600 A01 6NH** **1 600 A01 L2W**
Radna temperatura	–20 °C ... +50 °C
Temperatura skladištenja	–20 °C ... +70 °C
Dimenzije	7 x 30 x 30 mm
Težina prema EPTA-Procedure 01:2014	0,01 kg
Prijenos podataka	
Bluetooth®	*Bluetooth*® 4.2 (Low Energy)[A)]

Bluetooth **®** **Low Energy Module**	**GCY 42**
Domet signala	maksimalno 30 m[B)]
Korišteno frekvencijsko područje	2402–2480 MHz
Izlazna snaga	< 1 mW
Napajanje	
Baterija	Dugmasta baterija (3 V litijska baterija, CR 2032)
Vijek trajanja baterije cca.	24 mjeseca

A) Mobilni krajnji uređaji moraju biti kompatibilni s *Bluetooth*® Low Energy uređajima (verzija 4.2) i podržavati Generic Access Profile (GAP).

B) Domet može jako varirati ovisno o vanjskim uvjetima, uključujući onaj korištenog prijamnika. U zatvorenim prostorijama i zbog metalnih prepreka (npr. zidovi, police, kovčeg itd.) domet *Bluetooth*® može biti znatno manji.

Zahtjevi sustava	**GCY 42**
Mobilni krajnji uređaj (tablet, pametni telefon)	Android 6.0 (i novija verzija) iOS 11 (i novija verzija)

Montaža i rad

Napajanje

- ▶ **Skinite poklopac modula *Bluetooth*® Low Energy Module GCY 42 na električnom alatu npr. odvijačem ili velikom kovanicom**. Uporabom neodgovarajućih predmeta može se oštetiti elektronika ili poklopac.
- – Za puštanje u rad nakon kupnje ili zamjene baterije **(1)** slijedite prikaze na stranicama sa slikama. Pritom se pridržavajte sljedećih napomena.

Prvo puštanje u rad

(vidjeti slike **A1**–**A5**)

Napomena: Dobro čuvajte držač mjesta **(3)** GCY 42. Ponovno umetnite držač mjesta za predaju električnog alata bez GCY 42.

Umetnite bateriju **(1) s plus polom prema gore** u GCY 42 **(2)**. Nije potrebno utisnuti bateriju; baterija se neće sama uglaviti.

Fiksirat će se u predviđenom položaju tek nakon zatvaranja poklopca.

Za inicijalizaciju GCY 42 nakon umetanja pritisnite prekidač za uključivanje/isključivanje električnog alata.

Zamjena baterije

(vidjeti slike **B1**–**B4**)

Istrošenu bateriju **(1)** izvadite samo prstima.

Prije nego što se baterija potroši do kraja, u aplikaciji se prikazuje upozorenje.

Vađenje GCY 42

(vidjeti slike **C1**–**C2**)

Prilikom vađenja GCY 42 **(2)** ne primjenjujte silu. Ne upotrebljavajte šiljaste ili oštre alate.

Napomena: Eventualno okrenite električni alat kako biste lakše mogli izvaditi GCY 42.

Puštanje u rad

Kada je umetnuta baterija **(1)** i kada pritisnete prekidač za uključivanje/isključivanje na električnom alatu, GCY 42 stalno šalje signal. *Bluetooth*® signal se prekida tek kada je baterija prazna ili neispravna ili kada je izvadite.

Dodatne informacije dobit ćete direktno u Bosch aplikaciji.

Instaliranje i postavljanje aplikacije

Kako biste mogli koristiti GCY 42, najprije morate instalirati aplikaciju **Bosch Toolbox**.

– Aplikaciju **Bosch Toolbox** preuzmite u odgovarajućoj trgovini (Apple App Store, Google Play Store).
Napomena: Potreban je korisnički račun za preuzimanje aplikacija u odgovarajućoj trgovini aplikacija.
– Zatim u aplikaciji odaberite podtočku **MyTools**.
– Zaslon vašeg mobilnog krajnjeg uređaja prikazuje sve daljnje korake za povezivanje električnog alata s krajnjim uređajem.

Napomena: Najprije u potpunosti pročitajte vodič kroz aplikaciju. Na taj način ćete dobiti bolji pregled o postupku povezivanja i uporabi funkcija Connectivity.

Prijenos podataka putem *Bluetootha*®

GCY 42 ima redoviti interval slanja. Ovisno o okolini možda će biti potrebno nekoliko intervala slanja prije nego što se prepozna GCY 42. Ako se ne prepozna GCY 42, provjerite sljedeće:

– Je li prevelika udaljenost do mobilnog krajnjeg uređaja? Smanjite razmak između mobilnog krajnjeg uređaja i GCY 42.
– Je li baterija preslaba ili prazna? Zamijenite bateriju.
– Isključite *Bluetooth*® na svojem mobilnom krajnjem uređaju i ponovno ga uključite. Provjerite je li sada prepoznat GCY 42.

Održavanje i servisiranje

Održavanje i čišćenje

Kistom uklonite prljavštinu. Ne upotrebljavajte sredstva za čišćenje ili otapala.

Servisna služba i savjeti o uporabi

Naša servisna služba će odgovoriti na vaša pitanja o popravku i održavanju vašeg proizvoda, kao i o rezervnim dijelovima. Crteže u rastavljenom obliku i informacije o rezervnim dijelovima možete naći i na našoj adresi: **www.bosch-pt.com** Tim Bosch savjetnika o uporabi rado će odgovoriti na vaša pitanja o našim proizvodima i njihovom priboru.

U slučaju upita ili naručivanja rezervnih dijelova, molimo vas obavezno navedite 10-znamenkasti kataloški broj s tipske pločice proizvoda.

Hrvatski
Robert Bosch d.o.o PT/SHR-BSC
Kneza Branimira 22
10040 Zagreb
Tel.: +385 12 958 051
Fax: +385 12 958 050
E-Mail: RBKN-bsc@hr.bosch.com
www.bosch.hr

Ostale adrese servisa možete pronaći na:

www.bosch-pt.com/serviceaddresses

Zbrinjavanje

Modul GCY 42, pribor i pakiranje treba dovesti na ekološki prihvatljivo recikliranje.



Elektroničke dijelove i baterije ne bacajte u kućni otpad!

Samo za zemlje EU:

U skladu s europskom Direktivom 2012/19/EU o električnim i elektroničkim starim uređajima i njihovom provedbom u nacionalno pravo neupotrebljivi električni alati i u skladu s europskom Direktivom 2006/66/EZ neispravne ili istrošene aku-baterije/baterije moraju se odvojeno sakupljati i dovesti na ekološki prihvatljivo recikliranje.

U slučaju nepravilnog zbrinjavanja električni i elektronički stari uređaji mogu imati štetne učinke na okoliš i ljudsko zdravlje zbog moguće prisutnosti opasnih tvari.

Eesti

Ohutusnõuded

Ohutu töö tagamiseks GCY 42-ga lugege kõik juhised läbi ning järgige neid. Hoidke need juhised hoolikalt alles ja pange need GCY 42 edasiandmise korral kaasa.

- ▶ **Kasutage ainult selles kasutusjuhendis nimetatud patareisid.** Ärge kasutage muud toidet.




HOIATUS




Jälgige, et nööppatarei ei satuks laste kätte. Nööppatareid on ohtlikud.

- **Nööppatareisid ei tohi kunagi alla neelata ega teistesse kehaavadesse pista. Kui esineb kahtlus, et nööppatarei on alla neelatud või sattunud mõnda muusse kehaõõnsusse, pöörduge kohe arsti poole.** Nööppatarei allaneelamine võib 2 tunni jooksul põhjustada raskeid sisemisi söövitusi ja tuua kaasa surma.
- **Nööppatareide vahetamisel pöörake tähelepanu nööppatareide õigele vahetamisele.** Esineb plahvatusoht.
- **Kasutage ainult selles kasutusjuhendis nimetatud nööppatareisid.** Ärge kasutage teisi nööppatareisid ega muud energiavarustust.
- **Ärge üritage nööppatareid uuesti laadida ja kaitske seda lühise tekke eest.** Nööppatarei võib lekkima hakata, plahvatada, tekitada põletusi ja kehavigastusi.
- **Tühi nööppatarei eemaldage ja utiliseerige nõuetekohaselt.** Tühjad nööppatareid võivad hakata lekkima, mille tagajärjeks on seadme kahjustada saamine ja kehavigastused.

- ▶ **Ärge kuumutage nööppatareid ja ärge visake seda tulle.** Nööppatarei võib lekkima hakata, plahvatada, tekitada põletusi ja kehavigastusi.
- ▶ **Ärge tekitage nööppatareile kahjustusi ja ärge võtke seda lahti.** Nööppatarei võib lekkima hakata, plahvatada, tekitada põletusi ja kehavigastusi.
- ▶ **Hoidke ära kahjustada saanud nööppatarei kokkupuude veega.** Eralduva liitiumi kokkupuutel veega võib tekkida vesinik, mis toob kaasa põlengu, plahvatuse või kehavigastused.

Sõnamärk *Bluetooth*® ja kujutismärgid (logod) on registreeritud kaubamärgid, mille omanik on Bluetooth SIG, Inc. Robert Bosch Power Tools GmbH kasutab seda sõnamärki/neid kujutismärke litsentsi alusel.

- ▶ Kui katet ei saa enam sulgeda, siis ärge Bluetooth®-moodulit enam kasutage, eemaldage nööppatarei ja toimetage moodul parandusse.

Toote kirjeldus ja kasutusjuhend

Nõuetekohane kasutamine

Bluetooth® Low Energy Module **GCY 42** võimaldab elektrilise tööriista isikustamist ja oleku kontrolli ning *Bluetooth*®-raadiotehnoloogial põhinevat seadete ja andmete ülekandmist. Andmete ülekandmiseks on vajalik kasutaja luba.

Teavet pakutavate ühenduvusfunktsioonide kohta saate rakendusest (äpist) **Bosch Toolbox** või kasutatava elektrilise tööriista kasutusjuhendist.

Kujutatud komponendid

Kujutatud komponentide numeratsiooni aluseks on jooniselehekülgedel toodud kujutised.

(1) Nööppatarei

(2) *Bluetooth*® Low Energy Module GCY 42

(3) Metamärk[a)]

(4) *Bluetooth*® Low Energy Module GCY 42 kate[a)]

a) **Tarnekomplekt ei sisalda kõiki kasutusjuhendis olevatel joonistel kujutatud või kasutusjuhendis nimetatud lisatarvikuid. Lisatarvikute täieliku loetelu leiate meie lisatarvikute kataloogist.**

Tehnilised andmed

***Bluetooth*® Low Energy Module**	**GCY 42**
Tootenumber	**1 600 A01 ZE2** **1 600 A01 3WF** **1 600 A01 6NH** **1 600 A01 L2W**
Töötemperatuur	–20 °C ... +50 °C
Hoiutemperatuur	–20 °C ... +70 °C
Mõõtmed	7 x 30 x 30 mm
Kaal EPTA-Procedure 01:2014 järgi	0,01 kg
Andmete ülekandmine	
Bluetooth®	*Bluetooth*® 4.2 (Low Energy)[A)]
Signaali ulatus	maksimaalselt 30 m [B)]
Kasutatav sagedusala	2402–2480 MHz
Väljundvõimsus	< 1 mW
Energiavarustus	

***Bluetooth*® Low Energy Module**	**GCY 42**
Patarei	Nööppatarei (3-V-liitiumpatarei, CR 2032)
Patarei kasutuskestus u	24 kuud

A) Mobiilsed lõppseadmed peavad olema ühilduvad *Bluetooth*®-Low-Energy seadmetega (versioon 4.2) ja toetama Generic Access Profile (GAP).

B) Ulatus võib olenevalt välistest tingimustest, sh kasutatavast vastuvõtuseadmest, tugevalt varieeruda. Suletud ruumides ja metallpiirete tõttu (nt seinad, riiulid, kohvrid jms) võib *Bluetooth*®-i ulatus olla oluliselt väiksem.

Süsteemi eeltingimused	**GCY 42**
Mobiilne lõppseade (tahvelarvuti, nutitelefon)	Android 6.0 (ja uuem)
	iOS 11 (ja uuem)

Paigaldamine ja kasutamine

Energiavarustus

▶ **Eemaldage elektriliselt tööriistalt** *Bluetooth*® **Low Energy Module GCY 42 kate nt kruvikeeraja või suure mündi abil**. Ebasobivate esemete kasutamisel on oht kahjustada elektroonikat või katet.

– Ostmisejärgsel kasutuselevõtul või patarei **(1)** vahetamisel järgige jooniselehekülgedel toodud kujutisi. Seejuures pöörake tähelepanu järgmistele suunistele.

Emakordne kasutuselevõtt

(vaata jooniseid **A1**–**A5**)

Suunis: Hoidke GCY 42 metamärki **(3)** hoolikalt. Elektrilise tööriista edasiandmisel ilma GCY 42-ta asetage metamärk jälle oma kohale.

Asetage patarei **(1) plusspoolusega üleval** GCY 42-le **(2)**. Patareid ei ole vaja sisse suruda; patarei ei fikseeru ise. See fikseerub ettenähtud asendis alles katte sulgemisel.

GCY 42 initsialiseerimiseks paigaldamise järel käsitsege elektrilise tööriista sisse-/väljalülitit.

Patarei vahetamine

(vaata jooniseid **B1**–**B4**)

Võtke kasutatud patarei **(1)** välja ainult sõrmede abil.

Enne patarei kasutusressursi täielikku ammendumist kuvatakse rakenduses hoiatus.

GCY 42 eemaldamine

(vaata jooniseid **C1**–**C2**)

Ärge rakendage GCY 42 **(2)** eemaldamiseks jõudu. Ärge kasutage teravaid esemeid.

Suunis: GCY 42 lihtsamaks eemaldamiseks pöörake vajaduse korral elektrilist tööriista.

Seadme kasutuselevõtt

Niipea kui patarei **(1)** on kohale asetatud ja vajutatud elektrilise tööriista sisse-/väljalülitit, saadab GCY 42 pidevalt välja signaali. *Bluetooth*®-signaal katkeb alles siis, kui patarei on tühi või vigane või eemaldatakse.

Täiendavat teavet saate otse Boschi rakendusest.

Rakenduse installimine ja häälestamine

GCY 42 kasutamise võimaldamiseks peate kõigepealt installima rakenduse **Bosch Toolbox**.

– Laadige vastavast rakendustepoest (Apple App Store, Google Play Store) alla **Bosch Toolbox**.
Suunis: Eelduseks on vastava rakendustepoe kasutajakonto olemasolu.
– Valige seejärel rakendusest alapunkt **MyTools**.
– Teie mobiilse lõppseadme ekraanil kuvatakse kõiki järgnevaid samme elektrilise tööriista ühendamiseks lõppseadmega.

Suunis: Tehke kõigepealt täielikult läbi rakenduse kasutamise näidisprotsess. Nii saate parema ülevaate ühendamistoimingust ja ühenduvusfunktsioonide kasutamisest.

Andmete ülekandmine *Bluetooth'i*® abil

GCY 42-l on korrapärane saatmisintervall. Olenevalt keskkonnast võib vaja minna mitut saatmisintervalli, enne kui

GCY 42 tuvastatakse. Kui seadet GCY 42 ei tuvastata, kontrollige järgmisi asjaolusid.

– Kas kaugus mobiilsest lõppseadmest on liiga suur?
  Vähendage vahekaugust mobiilse lõppseadme ja GCY 42 vahel.
– Kas patarei on liiga nõrk või tühi?
  Vahetage patarei välja.
– Lülitage oma mobiilsel lõppseadmel *Bluetooth*® välja ja jälle sisse.
  Kontrollige, kas nüüd tuvastatakse GCY 42.

Hooldus ja korrashoid

Hooldus ja puhastamine

Eemaldage mustus pintsliga. Ärge kasutage puhastusvahendeid või lahusteid.

Klienditeenindus ja kasutusalane nõustamine

Klienditeeninduse töötajad vastavad teie küsimustele teie toote remondi ja hoolduse ning varuosade kohta. Joonised ja info varuosade kohta leiate ka veebisaidilt:
www.bosch-pt.com

Boschi nõustajad on meeleldi abiks, kui teil on küsimusi toodete ja lisatarvikute kasutamise kohta.

Päringute esitamisel ja varuosade tellimisel teatage meile kindlasti toote tüübisildil olev 10-kohaline tootenumber.

Eesti Vabariik
Teeninduskeskus
Tel.: (+372) 6549 575
Faks: (+372) 6549 576
E-posti: service-pt@lv.bosch.com

Muud teeninduse aadressid leiate jaotisest:

www.bosch-pt.com/serviceaddresses

Kasutuskõlbmatuks muutunud seadmete ringlussevõtt

GCY 42 moodulid, lisavarustus ja pakendid tuleb suunata loodushoidlikult taaskasutusse.



Ärge visake elektroonikadetaile ja patareisid olmejäätmete hulka!

Üksnes EL liikmesriikidele:

Vastavalt direktiivile 2012/19/EL elektri- ja elektroonikaseadmete jäätmete kohta ning nende kohaldamisele riigi õigusaktides tuleb kasutusressursi ammendanud elektritööriistad ja vastavalt direktiivile 2006/66/EÜ defektsed või kasutusressursi ammendanud akud/patareid eraldi kokku koguda ja suunata keskkonnasäästlikku taaskasutusse.

Vale jäätmekäitluse korral võivad vanad elektri- ja elektroonikaseadmed, milles sisaldub kahjulikke aineid, kahjustada keskkonda ja inimeste tervist.

Latviešu

Drošības noteikumi

Lai varētu ar GCY 42 strādāt droši un bez riska, rūpīgi izlasiet un ievērojiet visus norādījumus. Saglabājiet šos norādījumus un, ja nododat GCY 42 tālāk, nododiet tos līdzi.

- ▶ **Lietojiet kopā ar šo moduli vienīgi šajā lietošanas pamācībā norādīto bateriju.** Nelietojiet nekādus citus elektroapgādes avotus.




BRĪDINĀJUMS




Nodrošiniet, lai pogas tipa elements nenonāk rokās bērniem. Pogs tipa elementi ir bīstami.

- ▶ **Pogas tipa elementi nekad nedrīkst tikt norīti vai nonākt citās ķermeņa atverēs. Ja pastāv aizdomas, ka pogas tipa elements ir ticis norīts vai ir nonācis kādā citā ķermeņa atverē, nekavējoties meklējiet ārsta palīdzību.** Norīts pogas tipa elements 2 stundu laikā var izraisīt nopietnus iekšējo orgānu bojājumus un nāvi.
- ▶ **Veicot pogas elementa nomaiņu, sekojiet, lai tā nomaiņa notiktu pareizā kārtībā.** Pastāv sprādzienbīstamība.
- ▶ **Lietojiet vienīgi šajā lietošanas pamācībā norādītās pogas tipa baterijas.** Nelietojiet citas pogas tipa baterijas vai citus barošanas avotus.
- ▶ **Nemēģiniet atkārtoti uzlādēt pogas tipa elementu un nepieļaujiet īsslēguma veidošanos starp tā izvadiem.**

Pogas tipa elements var zaudēt hermētiskumu, sprāgt, aizdegties un savainot cilvēkus.

- ▶ **Nolietotos pogas tipa elementus izņemiet un utilizējiet atbilstoši spēkā esošajiem noteikumiem.** Nolietotie pogas tipa elementi var zaudēt hermētiskumu un šī iemesla dēļ bojāt izstrādājumu vai savainot cilvēkus.
- ▶ **Nepārkarsējiet pogas tipa elementu un nemetiet to ugunī.** Pogas tipa elements var zaudēt hermētiskumu, sprāgt, aizdegties un savainot cilvēkus.
- ▶ **Nebojājiet un neizjauciet pogas tipa elementu.** Pogas tipa elements var zaudēt hermētiskumu, sprāgt, aizdegties un savainot cilvēkus.
- ▶ **Neļaujiet bojātajam pogas tipa elementam nonākt saskarē ar ūdeni.** Izplūdušajam litijam saskaroties ar ūdeni, var veidoties ūdeņradis, kas var izraisīt aizdegšanos, sprādzienu vai savainot cilvēkus.

Vārdiskā zīme *Bluetooth*®, kā arī grafiskais attēlojums (logotips) ir uzņēmuma Bluetooth SIG, Inc. reģistrēta preču zīme un īpašums. Uzņēmums Robert Bosch Power Tools GmbH šo vārdisko zīmi/grafisko attēlojumu lieto licencēti.

▶ Pārtrauciet lietot Bluetooth® moduli, ja tā vāciņu vairs nav iespējams aizvērt; šādā gadījumā izņemiet pogas tipa elementu un nodrošiniet modulim nepieciešamo remontu.

Izstrādājuma un tā funkciju apraksts

Pielietojums

Bluetooth® Low Energy Module **GCY 42**dod iespēju personalizēt elektroinstrumentu un pārbaudīt tā statusu, kā arī pārsūtīt iestatījumus un datus, izmantojot *Bluetooth*® radio tehnoloģiju. Datu pārsūtīšana jāsaskaņo ar instrumenta lietotāju.

Informācija par piedāvājamo savienojamības funkciju ir atrodama lietotnē **Bosch Toolbox**, kā arī izmantojamā elektroinstrumenta lietošanas pamācībā.

Attēlotās sastāvdaļas

Attēloto sastāvdaļu numerācija atbilst grafiskajās lappusēs sniegtajiem attēliem.

(1) Pogas tipa baterija

(2) *Bluetooth*® Low Energy Module GCY 42

(3) Vietturis[a)]

(4) Pārsegs *Bluetooth*® Low Energy Module GCY 42[a)]

a) **Šeit attēlotie vai aprakstītie piederumi neietilpst standarta piegādes komplektā. Pilns pārskats par izstrādājuma piederumiem ir sniegts mūsu piederumu katalogā.**

Tehniskie parametri

Bluetooth **® Low Energy modulis**	**GCY 42**
Izstrādājuma numurs	**1 600 A01 ZE2 1 600 A01 3WF 1 600 A01 6NH 1 600 A01 L2W**
Darba temperatūra	–20 °C ... +50 °C
Glabāšanas temperatūra	–20 °C ... +70 °C
Izmērs	7 x 30 x 30 mm
Svars atbilstīgi EPTA-Procedure 01: 2014	0,01 kg
Datu pārsūtīšana	

***Bluetooth*® Low Energy modulis**	**GCY 42**
Bluetooth®	*Bluetooth*®4.2 (energotaupīgā tehnoloģija)[A)]
Signāla sniedzamība	maks. 30 m[B)]
Izmantotais frekvenču diapazons	2402–2480 MHz
Izejas jauda	< 1 mW
Elektrobarošana	
Baterija	Pogas tipa elements (3 V litija baterija CR 2032)
Bateriju darbības resurss, apt.	24 mēneši

A) Mobilajām gala ierīcēm ir jābūt saderīgām ar *Bluetooth*® Low Energy ierīcēm (versija 4.2) un jāatbalsta profils Generic Access Profile (GAP).

B) Signāla sniedzamība var ievērojami mainīties atbilstīgi ārējiem apstākļiem, arī izmantotajai uztveršanas ierīcei. Slēgtās telpās un metāla šķēršļu (piemēram, sienas, plaukti, konstrukcijas u. c.) dēļ *Bluetooth*® signāla sniedzamība var būtiski samazināties.

Sistēmas prasības	**GCY 42**
Mobilā gala ierīce (planšetdators, viedtālrunis)	Android 6.0 (vai augstāka) iOS 11 (vai augstāka)

Montāža un lietošana

Elektrobarošana

- ▶ **Ar piemērotu rīku, piemēram, ar skrūvgriezi vai lielu monētu noņemiet pārsegu, kas uz elektroinstrumenta nosedz *Bluetooth*® Low Energy Module GCY 42 pievienošanas vietu**. Izmantojot pārsega noņemšanai nepiemērotu priekšmetu, var tikt bojāta instrumenta elektroniskā daļa vai pārsegs.
- – Uzsākot izstrādājuma lietošanu pēc tā iegādes vai nomainot bateriju **(1)**, rīkojieties, kā parādīts grafiskajās lappusēs sniegtajos attēlos. Ievērojiet sekojošus norādījumus

Pirms lietošanas

(attēli **A1**–**A5**)

Piezīme. labi uzglabājiet moduļa GCY 42 vietturi **(3)**. Nododot elektroinstrumentu jaunam lietotājam bez moduļa GCY 42, ievietojiet tajā vietturi.

Ievietojiet bateriju **(1) ar augšup vērstu plus izvadu** modulī GCY 42 **(2)**. Baterijas iespiešana nav nepieciešama; baterija fiksējas pati. Tā fiksējas paredzētajā stāvoklī, aizverot vāciņu.

Lai inicializētu moduli GCY 42 pēc baterijas ievietošanas, nospiediet elektroinstrumenta ieslēdzēju.

Baterijas nomaiņa

(attēli **B1**–**B4**)

Izņemiet nolietoto bateriju **(1)** tikai ar pirkstu.

Pirms baterijas pilnīgas iztukšošanās lietotne izstrādā un parāda brīdinājumu.

Moduļa GCY 42 izņemšana

(attēli **C1**–**C2**)

Izņemot moduli GCY 42 **(2)**, nelietojiet pārāk lielu spēku. Nelietojiet izņemšanai smailus vai asus priekšmetus.

Piezīme. Vajadzības gadījumā lietojiet elektroinstrumentu, no kura modulis GCY 42 ir vienkārši izņemams.

Lietošanas sākšana

Līdzko modulī ir ievietota baterija **(1)** un tiek nospiests elektroinstrumenta ieslēdzējs, modulis GCY 42 izstrādā nepārtrauktu signālu. Interfeisa *Bluetooth*® signāls tiek pārtraukts tikai tad, ja baterija ir nolietota vai bojāta vai arī tiek izņemta.

Sīkāku informāciju var atrast tieši Bosch lietotnē.

Lietotnes uzstādīšana un iestatīšana

Lai varētu lietot moduli GCY 42, vispirms jāuzstāda lietotne **Bosch Toolbox**.

- Lejupielādējiet lietotni **Bosch Toolbox** no kāda no lietotņu interneta veikaliem (Apple App Store, Google Play Store). **Piezīme.** Attiecīgajā lietotņu interneta veikalā jābūt atvērtam lietotāja kontam.
- Nobeigumā izvēlieties lietotnē apakšpunktu **MyTools**.
- Uz mobilās gala ierīces displeja tiek parādīti visi turpmākie soļi elektroinstrumenta savienošanai ar gala ierīci.

Piezīme. Vispirms pilnībā izlasiet lietotnes pamācību. Tas ļaus Jums gūt labāku priekšstatu par savienojuma veidošanas gaitu un savienojamības funkciju pielietošanu.

Datu pārsūtīšana caur interfeisu *Bluetooth*®

Modulis GCY 42 regulāri veido raidīšanas intervālu. Atkarībā no apstākļiem, var būt nepieciešami vairāki raidīšanas intervāli, pirms modulis GCY 42 tiek atpazīts. Ja modulis GCY 42 netiek atpazīts, veiciet sekojošas pārbaudes.

– Vai attālums līdz mobilajai gala ierīcei nav pārāk liels? Samaziniet attālumu starp mobilo gala ierīci un moduli GCY 42.
– Vai baterija nav nolietojusies vai iztukšota? Nomainiet bateriju.
– Izslēdziet un no jauna ieslēdziet interfeisu *Bluetooth*® savā mobilajā gala ierīcē. Pārbaudiet, vai modulis GCY 42 tagad ir atpazīts.

Apkalpošana un apkope

Apkalpošana un tīrīšana

Moduļa tīrīšanai izmantojiet otu. Nelietojiet moduļa apkopei tīrīšanas līdzekļus vai šķīdinātājus.

Klientu apkalpošanas dienests un konsultācijas par lietošanu

Klientu apkalpošanas dienests atbildēs uz Jūsu jautājumiem par izstrādājumu remontu un apkalpošanu, kā arī par to rezerves daļām. Kopsalikuma attēlus un informāciju par rezerves daļām Jūs varat atrast interneta vietnē:
www.bosch-pt.com
Bosch konsultantu grupa palīdzēs Jums vislabākajā veidā rast atbildes uz jautājumiem par mūsu izstrādājumiem un to piederumiem.

Pieprasot konsultācijas un pasūtot rezerves daļas, noteikti paziņojiet 10 zīmju izstrādājuma numuru, kas norādīts uz izstrādājuma marķējuma plāksnītes.

Latvijas Republika
Robert Bosch SIA
Bosch elektroinstrumentu servisa centrs
Mūkusalas ielā 97
LV-1004 Rīga
Tālr.: 67146262
Telefakss: 67146263
E-pasts: service-pt@lv.bosch.com

Papildu klientu apkalpošanas dienesta adreses skatiet šeit:

www.bosch-pt.com/serviceaddresses

Atbrīvošanās no nolietotajiem izstrādājumiem

Nolietotie moduļi GCY 42, to piederumi un iesaiņojuma materiāli jāpakļauj otrreizējai pārstrādei apkārtējai videi nekaitīgā veidā.



Neizmetiet nolietotos elektroniskos izstrādājumus un baterijas sadzīves atkritumu tvertnē!

Tikai EK valstīm.

Saskaņā ar Eiropas Savienības direktīvu 2012/19/ES par nolietotajām elektriskajām un elektroniskajām ierīcēm un šīs direktīvas atspoguļojumiem nacionālajā likumdošanā, lietošanai nederīgi elektroinstrumenti un saskaņā ar Eiropas Savienības direktīvu 2006/66/EK, bojāti vai izlietoti akumulatori/baterijas ir jāsavāc atsevišķi un jānogādā otrreizējai pārstrādei apkārtējai videi nekaitīgā veidā.

Ja elektriskās un elektroniskās ierīces netiek atbilstoši utilizētas, tās var kaitēt videi un cilvēku veselībai iespējamās bīstamo vielu klātbūtnes dēļ.

Lietuvių k.

Saugos nuorodos

Norint su GCY 42 dirbti nepavojingai ir saugiai, būtina perskaityti visus nurodymus ir jų laikytis. Išsaugokite šią instrukciją ir atiduokite ją kartu su GCY 42, jei perduodate jį kitam.

- ▶ **Naudokite tik šioje naudojimo instrukcijoje nurodytas baterijas.** Nenaudokite jokio kito energijos šaltinio.




ĮSPĖJIMAS




Užtikrinkite, kad tabletės formos elementas nepatektų į rankas vaikams. Tabletės formos elementai yra pavojingi.

- **Tabletės formos elementų niekada neprarykite ir nekiškite į kitas kūno angas. Jei kyla įtarimas, kad tabletės formos elementas buvo prarytas arba įstumtas į kitą kūno angą, nedelsdami kreipkitės į gydytoją.** Prarijus tabletės formos elementą, per 2 valandas gali atsirasti sunkių ir net mirtinų vidinių išdeginimų.
- **Keisdami tabletės formos elementus laikykitės tabletės formos elementų keitimo reikalavimų.** Iškyla sprogimo pavojus.
- **Naudokite tik šioje naudojimo instrukcijoje nurodytus tabletės formos elementus.** Nenaudokite kitokių tabletės formos elementų ir kitokio energijos šaltinio.
- **Tabletės formos elemento nebandykite vėl įkrauti ir nesujunkite jo trumpuoju būdu.** Tabletės formos elementas gali tapti nesandarus, sprogti, užsidegti ir sukelti sužalojimus.
- **Išsikrovusius tabletės formos elementus išimkite ir pašalinkite laikydamiesi reikalavimų.** Išsikrovę tabletės formos elementai gali tapti nesandarūs ir dėl to gali pažeisti gaminį ir sužaloti asmenis.

- ▶ **Tabletės formos elementų neperkaitinkite ir nemeskite jų į ugnį.** Tabletės formos elementas gali tapti nesandarus, sprogti, užsidegti ir sukelti sužalojimus.
- ▶ **Tabletės formos elemento nepažeiskite ir jo neišardykite.** Tabletės formos elementas gali tapti nesandarus, sprogti, užsidegti ir sukelti sužalojimus.
- ▶ **Pažeistą tabletės formos elementą saugokite nuo kontakto su vandeniu.** Išsiliejantis litis su vandeniu gali sukurti vandenilį ir sukelti gaisrą, sprogimą arba sužaloti.

Bluetooth® **žodinis prekės ženklas, o taip pat vaizdinis prekės ženklas (logotipas), yra registruoti prekių ženklai ir „Bluetooth SIG, Inc.“ nuosavybė. „Robert Bosch Power Tools GmbH“ šiuos žodinį ir vaizdinį prekės ženklus naudoja pagal licenciją.**

- ▶ Nebenaudokite „Bluetooth®“ modulio, jei neužsidaro dangtelis, išimkite tabletės formos elementą ir atiduokite modulį remontuoti.

Gaminio ir savybių aprašas

Naudojimas pagal paskirtį

Bluetooth® „Low Energy Module“ **GCY 42** leidžia pritaikyti elektrinį įrankį ir atlikti jo būsenos patikrą bei perduoti nustatymus ir duomenis, remiantis *Bluetooth*® radijo technologija. Duomenų perdavimą naudotojas turi patvirtinti.

Informacijos apie siūlomas jungiamumo funkcijas rasite programėlėje **Bosch Toolbox** arba naudojamo elektrinio įrankio naudojimo instrukcijoje.

Pavaizduoti prietaiso elementai

Pavaizduotų komponentų numeriai atitinka pateiktos schemos numerius.

(1) Tabletės formos elementas

(2) *Bluetooth*® „Low Energy Module GCY 42“

(3) Dangtelis[a)]

(4) Dangtelis *Bluetooth*® „Low Energy Module GCY 42“[a)]

a) **Pavaizduoti ar aprašyti priedai į tiekiamą standartinį komplektą neįeina. Visą papildomą įrangą rasite mūsų papildomos įrangos programoje.**

Techniniai duomenys

Bluetooth **®** **„Low Energy Module“**	**GCY 42**
Gaminio numeris	**1 600 A01 ZE2** **1 600 A01 3WF** **1 600 A01 6NH** **1 600 A01 L2W**
Darbinė temperatūra	–20 °C ... +50 °C
Sandėliavimo temperatūra	–20 °C ... +70 °C
Matmenys	7 x 30 x 30 mm
Svoris pagal „EPTA-Procedure 01:2014“	0,01 kg
Duomenų perdavimas	
Bluetooth®	*Bluetooth*® 4.2 („Low Energy“)[A)]
Signalo veikimo nuotolis	Maks. 30 m [B)]
Naudojamas dažnių diapazonas	2402–2480 MHz
Išėjimo galia	< 1 mW
Elektros energijos tiekimas	

Bluetooth ® „Low Energy Module“	GCY 42
Baterija	Apskritas maitinimo elementas (3 V ličio jonų baterija, CR 2032)
Baterijos eksploatavimo trukmė apie	24 mėnesiai

A) Mobilieji galiniai prietaisai turi būti tinkami naudoti su „*Bluetooth*® -Low-Energy“ prietaisais (4.2 versija) ir palaikyti „Generic Access Profile“ (GAP).

B) Veikimo nuotolis, priklausomai nuo išorinių sąlygų, taip pat ir nuo naudojamo imtuvo, gali labai skirtis. Uždarose patalpose ir dėl metalinių barjerų (pvz., sienų, lentynų, lagaminų ir kt.) *Bluetooth*® veikimo nuotolis gali labai sumažėti.

Būtinos sąlygos sistemai	**GCY 42**
Mobilusis galinis prietaisas (planšetė, išmanusis telefonas)	„Android 6.0“ (ir aukštesnės versijos)
	„iOS 11“ (ir aukštesnės versijos)

Montavimas ir naudojimas

Elektros energijos tiekimas

- ▶ **Naudodamiesi, pvz., atsuktuvu ar didele moneta, nuo elektrinio įrankio nuimkite** *Bluetooth*® **„Low Energy Module GCY 42“ skirtą dangtelį**. Naudojant netinkamus daiktus, gali būti pažeista elektronika arba dangtelis.
- – Jei nusipirkę ar pakeitę bateriją **(1)** prietaisą norite įjungti, sekite nurodymus puslapiuose su schemomis. Laikykitės žemiau pateiktų nurodymų.

Pirmasis paleidimas eksploatuoti

(žr. **A1**–**A5** pav.)

Nuoroda: saugokite dangtelį **(3)**, skirtą GCY 42. Jei elektrinį įrankį perduodate kitam savininkui be GCY 42, uždėkite dangtelį.

Įdėkite bateriją **(1) pliusinį polių nukreipę aukštyn** į GCY 42 **(2)**. Baterijos įspausti nebūtina, ji savaime užsifiksuoja. Numatytoje padėtyje ji užsifiksuoja tik uždarant dangtelį.

Norėdami GCY 42 po įdėjimo instaliuoti, paspauskite elektrinio įrankio įjungimo-išjungimo jungiklį.

Baterijos keitimas

(žr. **B1**–**B4** pav.)

Išsieikvojusias baterijas **(1)** išimkite tik pirštais.

Prieš visiškai išsieikvojant baterijai, programoje parodomas įspėjimas.

GCY 42 išėmimas

(žr. **C1**–**C2** pav.)

Išimdami GCY 42 **(2)** nenaudokite jėgos. Nenaudokite smailių ir aštrių įrankių.

Nuoroda: Kad GCY 42 būtų lengviau išimti, elektrinį įrankį galite apversti.

Paruošimas naudoti

Kai tik įdedama baterija **(1)** ir paspaudžiamas elektrinio įrankio įjungimo-išjungimo jungiklis, GCY 42 pradeda nuolat siųsti signalą. *Bluetooth*® signalas nutraukiamas tik tada, kai išsieikvoja, pažeidžiama arba išimama baterija.

Išsamesnės informacijos rasite Bosch programoje.

Programos įdiegimas ir priderinimas

Norėdami naudoti GCY 42, pirmiausia turite įdiegti programėlę **Bosch Toolbox**.

– Iš atitinkamos programų parduotuvės („Apple App Store“, „Google Play Store“) parsisiųskite programėlę **Bosch Toolbox**.
  Nuoroda: atitinkamoje „AppStore“ būtina sąlyga yra naudotojo paskyra.
– Tada programoje pasirinkite papunktį **MyTools**.
– Jūsų mobiliojo galinio prietaiso ekrane bus parodyti visi kiti žingsniai, kaip elektrinį įrankį sujungti su galiniu prietaisu .

Nuoroda: Pirmiausia peržiūrėkite visą programos mokomąją medžiagą. Tada įgysite aiškesnį suvokimą apie prijungimo operaciją ir jungiamumo funkcijų naudojimą.

Duomenų perdavimas *Bluetooth*®

GCY 42 turi reguliarų siuntimo intervalą. Priklausomai nuo aplinkos, kol bus atpažintas GCY 42, gali prireikti kelių siuntimo intervalų. Jei GCY 42 nebūtų atpažintas, patikrinkite šiuos pusnktus:

– Gal per didelis atstumas iki mobiliojo galinio prietaiso? Sumažinkite atstumą tarp mobiliojo galinio prietaiso ir GCY 42.
– Gal per daug išsieikvojusi arba tuščia baterija? Pakeiskite bateriją.
– Savo mobiliajame galiniame prietaise išjunkite *Bluetooth*® ir vėl įjunkite.
Patikrinkite, ar GCY 42 buvo atpažintas.

Priežiūra ir servisas

Priežiūra ir valymas

Teptuku pašalinkite nešvarumus. Nenaudokite valymo priemonių ir tirpiklių.

Klientų aptarnavimo skyrius ir konsultavimo tarnyba

Klientų aptarnavimo skyriuje gausite atsakymus į klausimus, susijusius su jūsų gaminio remontu, techninė priežiūra bei atsarginėmis dalimis. Detalius brėžinius ir informacijos apie atsargines dalis rasite interneto puslapyje:
www.bosch-pt.com

Bosch konsultavimo tarnybos specialistai mielai pakonsultuos Jus apie gaminius ir jų papildomą įrangą.

Ieškant informacijos ir užsakant atsargines dalis prašome būtinai nurodyti dešimtženklį gaminio numerį, esantį firminėje lentelėje.

Lietuva
Bosch įrankių servisas
Informacijos tarnyba: (037) 713350
Įrankių remontas: (037) 713352
Faksas: (037) 713354
El. paštas: service-pt@lv.bosch.com

Kitus techninės priežiūros skyriaus adresus rasite čia:

www.bosch-pt.com/serviceaddresses

Šalinimas

GCY 42 modulis, papildoma įranga ir pakuotės turi būti utilizuojami aplinkai nekenksmingu būdu.



Nemeskite elektroninių konstrukcinių dalių ir baterijų į buitinių atliekų konteinerius!

Tik ES šalims:

Pagal Europos direktyvą 2012/19/ES dėl elektros ir elektroninės įrangos atliekų ir šios direktyvos perkėlimo į nacionalinę teisę aktus nebetinkami naudoti elektriniai įrankiai ir pagal 2006/66EB pažeisti ir susidėvėję akumuliatoriai/baterijos turi būti surenkami atskirai ir perdirbami aplinkai nekenksmingu būdu.

Netinkamai pašalintos elektros ir elektroninės įrangos atliekos dėl galimų pavojingų medžiagų gali turėti žalingą poveikį aplinkai ir žmonių sveikatai.

中文

安全规章

必须阅读并注意所有说明，从而安全可靠地使用GCY 42。请妥善保存本说明书，并在转交GCY 42时将本说明书一起移交。

- ▶ **请只使用操作说明书中列出的电池。**请勿使用其他电源。




警告




请确保儿童远离纽扣电池。纽扣电池存在安全隐患。

- **切勿吞咽纽扣电池或使其进入人体。若怀疑吞咽了纽扣电池或电池进入了人体，请立即就医。**吞咽纽扣电池可在2小时内造成严重的内部灼伤，甚至死亡。
- **更换纽扣电池时要注意采用正确的更换方式。**有爆炸的危险。
- **请只使用本用户手册中提及的纽扣电池。** 请勿使用其他纽扣电池或其他电源。
- **切勿尝试为纽扣电池充电，切勿短接纽扣电池。**纽扣电池可能会泄漏、爆炸、燃烧和造成人身伤害。
- **请拆下电量耗尽的纽扣电池并对其做恰当的废弃物处理。**电量耗尽的纽扣电池可能会泄漏，从而损坏产品或造成人身伤害。
- **纽扣电池不得过热，不可弃置于火中。**纽扣电池可能会泄露、爆炸、燃烧和造成人身伤害。
- **不得损坏且不得拆解纽扣电池。**纽扣电池可能会泄露、爆炸、燃烧和造成人身伤害。

▶ **损坏的纽扣电池不得与水接触。**溢出的锂离子遇水会产生氢气，从而导致火灾、爆炸或人身伤害。

***蓝牙*®文字标记和图形符号（标志）是Bluetooth SIG公司的注册商标和财产。Robert Bosch Power Tools GmbH根据许可使用这些文字标记/图形符号。**

▶ 如果盖板无法关闭，请勿继续使用Bluetooth®蓝牙模块，拆下纽扣电池并让人维修。

产品和性能说明

按照规定使用

蓝牙®低能耗模块**GCY 42**可以个性化设置和检查电动工具的状态以及通过*蓝牙*®无线技术来传输设置和数据。数据传输必须由用户批准。

请在应用程序（App）**Bosch Toolbox**或所用电动工具使用说明书中获取关于所提供连接功能的信息。

插图上的机件

插图元件的编号对应于图形页上的图形。

(1) 纽扣电池

(2) *蓝牙*®低能耗模块GCY 42

(3) 占位装置[a)]

(4) *蓝牙*®低能耗模块GCY 42的盖板[a)]

a) **图表或说明上提到的附件，并不包含在基本的供货范围中。本公司的附件清单中有完整的附件供应项目。**

技术参数

蓝牙® **低能耗模块**	**GCY 42**
物品代码	**1 600 A01 ZE2** **1 600 A01 3WF** **1 600 A01 6NH** **1 600 A01 L2W**
工作温度	–20摄氏度至+50摄氏度
仓储温度	–20摄氏度至+70摄氏度
尺寸	7 x 30 x 30毫米
重量符合EPTA-Procedure 01:2014	0.01公斤
数据传输	
蓝牙®	*蓝牙*®4.2（低能耗）[A)]
信号覆盖范围	最大30米[B)]

蓝牙® 低能耗模块	GCY 42
工作频率范围	2402至2480兆赫
工作频带	2400至2483.5兆赫
输出功率	< 1毫瓦
供电	
蓄电池	纽扣电池（3V锂电池，CR 2032）
蓄电池使用寿命约	24个月

A) 移动终端设备必须可与*蓝牙*®®低能耗装置（版本4.2）兼容并支持通用访问配置（GAP）。

B) 根据外部条件包括所用接收设备的不同，覆盖范围会有很大差别。在封闭的室内以及由于金属障碍物（如墙壁、台架、箱子等），*蓝牙*®覆盖范围可能明显缩小。

系统前提条件	GCY 42
移动终端设备（平板电脑、智能手机）	Android 6.0（及更高版本）
	iOS 11（及更高版本）

安装和操作

供电

▶ **利用螺丝刀或大一点的硬币拆下电动工具上*蓝牙*®低能耗模块GCY 42的盖板**。使用不合适的物体可能会导致电子装置或盖板损坏。

– 购买或更换电池**(1)**后，请遵照图形页面上的图示进行调试。同时注意以下提示。

首次调试

（参见插图**A1**–**A5**）

提示： 妥善保管GCY 42的占位装置**(3)**。转交不带GCY 42的电动工具时重新装上占位装置。

将电池**(1)正极朝上**装入GCY 42**(2)**。无需按压电池；电池不会自动卡入，关上盖板后才会固定在其规定位置上。

装入后为了初始化GCY 42，请操纵电动工具的起停开关。

更换电池

（参见插图**B1**–**B4**）

只能用手指取出电量耗尽的电池**(1)**。

电池完全耗尽前，应用程序中会显示警告。

取出GCY 42

（参见插图**C1–C2**）

拆下GCY 42**(2)**时请勿过度用力。请勿使用尖锐工具。

提示： 必要时转动电动工具，以便更方便地取出GCY 42。

投入使用

一旦装入电池**(1)**并操纵了电动工具上的起停开关，GCY 42就会持续发出信号。当电池电量耗尽、有故障或被拆下时，*蓝牙*®信号才会中断。

更多信息请参阅博世应用程序。

应用程序的安装和设置

为了能够使用GCY 42，必须首先安装应用程序**Bosch Toolbox**。

– 请通过相应的应用程序商店（Apple App Store、Google Play Store）下载应用程序**Bosch Toolbox**。
  提示： 前提是在相应的AppStore有用户账号。
– 然后在应用程序中选择子项目**MyTools**。

– 移动终端设备的显示屏显示连接电动工具和终端设备的所有其他步骤。

提示： 首先完整执行应用程序教程。由此可以更好地了解连接过程以及连接功能的应用。

通过*蓝牙*®传输数据

GCY 42具有规律的发射周期。根据环境，识别到GCY 42之前可能需要经过数个发送周期。当无法识别GCY 42时，请检查以下内容：

– 至移动终端设备的距离是否过大？
缩短移动终端设备和GCY 42之间的距离。
– 电池电量低或者电量耗尽？
更换电池。
– 在移动终端设备上关闭*蓝牙*®，然后再次接通。
检查现在是否能识别到GCY 42。

维修和服务

保养和清洁

用刷子清除污垢。切勿使用任何清洁剂或溶剂。

客户服务和应用咨询

本公司顾客服务处负责回答有关本公司产品的修理、维护和备件的问题。备件的展开图纸和信息也可查看：**www.bosch-pt.com**
博世应用咨询团队乐于就我们的产品及其附件问题提供帮助。

询问和订购备件时，务必提供机器铭牌上标示的10位数物品代码。

中国大陆
博世电动工具（中国）有限公司
中国　浙江省　杭州市
滨江区　滨康路567号
102/1F 服务中心
邮政编码：310052
电话：(0571)8887 5566 / 5588
传真：(0571)8887 6688 x 5566# / 5588#
电邮：bsc.hz@cn.bosch.com
www.bosch-pt.com.cn

制造商地址：
Robert Bosch Power Tools GmbH
罗伯特·博世电动工具有限公司

70538 Stuttgart / GERMANY
70538 斯图加特 / 德国

其他服务地址请见：

www.bosch-pt.com/serviceaddresses

废弃处理

应对GCY 42模块、配件和包装进行环保的回收利用。



请勿将电子部件和电池混入生活垃圾丢弃！

产品中有害物质的名称及含量

部件名称	有害物质					
	铅 (Pb)	汞 (Hg)	镉 (Cd)	六价铬 (Cr^{+6})	多溴联苯 (PBB)	多溴二苯醚 (PBDE)
外壳的金属部分	O	O	O	O	O	O
外壳的非金属部分	O	O	O	O	O	O
机械传动机构	X	O	O	O	O	O
电机组件	X	O	O	O	O	O

部件名称	有害物质					
	铅 (Pb)	汞 (Hg)	镉 (Cd)	六价铬 (Cr^{+6})	多溴联苯 (PBB)	多溴二苯醚 (PBDE)
控制组件	X	O	O	O	O	O
附件	O	O	O	O	O	O
配件	O	O	O	O	O	O
连接件	X	O	O	O	O	O
电源线* ①	O	O	O	O	O	O
电池系统* ②	X	O	O	O	O	O

本表格依据SJ/T11364的规定编制。

O：表示该有害物质在该部件所有均质材料中的含量均在GB/T 26572规定的限量要求以下。

X：表示该有害物质至少在该部件的某一均质材料中的含量超出GB/T 26572规定的限量要求。且目前业界没有成熟的替代方案，符合欧盟RoHS指令环保要求。

① 适用于采用电源线连接供电的产品。

② 适用于采用充电电池供电的产品。

产品环保使用期限内的使用条件参见产品说明书。

有关中国的更多信息

CMIIT ID显示在蓝牙模块上

繁體中文

安全注意事項

為確保能夠安全地使用 GCY 42，您必須完整詳讀本安全規章並確實遵照其內容。請妥善保存說明書，將**GCY 42 轉交給他人時應一併附上本說明書。**

- ▶ **僅能使用本操作說明書所列出的電池。**切勿使用其他供電裝置。




警告




請確保鈕扣電池不會落入兒童手中。鈕扣電池相當危險。

- ▶ **不得吞食鈕扣電池或將之放入身體其他孔洞。若有誤食鈕扣電池之疑慮或是不小心讓它經由其他身體部位的開口進入體內，請立刻就醫。**若誤食鈕扣電池，2 小時內便可能因體內嚴重腐蝕而致死。
- ▶ **更換鈕扣電池時請注意：應按正確方式替換鈕扣電池。** 有爆炸危險。
- ▶ **僅能使用本操作說明書所列出的鈕扣電池。** 切勿使用其他鈕扣電池或供電裝置。
- ▶ **請勿將鈕扣電池重新充電或故意將它接成短路。**鈕扣電池可能已非密封狀態，有爆炸、燃燒之虞，人員可能因此受傷。
- ▶ **請將已無電力的鈕扣電池取下並按照規定的程序進行廢棄處置。**已無電力的鈕扣電池可能已非密封狀態，產品有損壞之虞或者人員亦可能因此受傷。

- ▶ **勿讓鈕扣電池過熱，禁止將它丟入火中。**鈕扣電池可能已非密封狀態，有爆炸、燃燒之虞，人員可能因此受傷。
- ▶ **嚴禁破壞或拆開鈕扣電池。**鈕扣電池可能已非密封狀態，有爆炸、燃燒之虞，人員可能因此受傷。
- ▶ **已受損的鈕扣電池不得接觸到水。**外洩的鋰一接觸到水就會產生氫氣，現場可能因而失火、爆炸或造成人員受傷。

Bluetooth® **一詞及其標誌（商標）為 Bluetooth SIG, Inc. 所擁有之註冊商標。Robert Bosch Power Tools GmbH 對於此詞彙／標誌之任何使用均已取得授權。**

- ▶ 若無法確實關緊護蓋，請勿繼續使用 Bluetooth® 模組，請取出鈕扣電池並將模組送交檢修。

產品和規格

依規定使用機器

藍牙® Low Energy Module **GCY 42** 可讓您命名識別電動工具並對其進行狀態檢測，運用*藍牙*® 無線技術還可傳輸設定和資料。使用者必須同意才能傳輸資料。

關於有哪些連線功能，詳情請參考 **Bosch Toolbox** 應用程式（App）中或所使用之電動工具的操作說明書。

插圖上的機件

機件的編號和詳解圖上的編號一致。

(1) 鈕扣電池

(2) *藍牙*® Low Energy Module GCY 42

(3) 補位零件[a)]

(4) *藍牙*® Low Energy Module GCY 42 護蓋[a)]

a) **圖表或說明上提到的配件，並不包含在基本的供貨範圍中。本公司的配件清單中有完整的配件供應項目。**

技術性數據

***藍牙*® Low Energy Module**	**GCY 42**
產品機號	**1 600 A01 ZE2** **1 600 A01 3WF** **1 600 A01 6NH** **1 600 A01 L2W**
操作溫度	–20 °C ... +50 °C

藍牙® Low Energy Module	GCY 42
儲藏溫度	–20 °C ... +70 °C
尺寸	7 x 30 x 30 mm
重量符合 EPTA-Procedure 01:2014	0.01 kg
資料傳輸	
藍牙®	*藍牙*® 4.2（低功率）[A]
訊號傳送範圍	最遠 30 m[B]
所使用的頻率範圍	2402–2480 MHz
輸出功率	< 1 mW
電源供應	
電池	鈕扣電池（3V鋰電池，CR 2032）

藍牙® Low Energy Module	GCY 42
電池使用壽命大約	24 個月

A) 終端行動裝置必須與 *Bluetooth*®（藍牙）低功耗設備（4.2 版）相容，並支援 Generic Access Profile（GAP）。

B) 此傳送範圍受外在環境條件（包含您所使用之接收裝置）的影響而有極大差異。在密閉空間內，諸如牆面、置物櫃、提箱等物品中的金屬部件會阻礙*藍牙*® 功能的傳輸，而使訊號傳送範圍明顯縮小。

系統需求	GCY 42
終端行動裝置（平板電腦、智慧型手機）	Android 6.0（以上）
	iOS 11（以上）

安裝和操作

電源供應

▶ **請用螺絲起子或一枚錢幣等類似物品，將*藍牙*® Low Energy Module GCY 42 的護蓋從電動工具**

上取下。若使用不當物品，可能造成電子零件或護蓋損壞。

– 購入後或更換電池 **(1)** 後的第一次使用時，請您依照詳解圖中的說明進行。並同時遵照以下注意事項。

第一次使用本產品

（請參考圖 **A1**–**A5**）

提示：妥善保管 GCY 42 的補位零件 **(3)**。將電動工具移交給他人但不附上 GCY 42 時，請重新裝上此補位零件。

將電池 **(1)** **正極朝上**裝入至 GCY 42 **(2)** 中。不需將電池壓入；電池不會自動扣上。將於護蓋閉合時，固定於指定位置上。

裝好後，請按下電動工具的電源開關，以便 GCY 42 進行初始化。

更換電池

（請參考圖 **B1**–**B4**）

電量耗盡的電池 **(1)** 僅可直接用手指扣下。

電池的電量完全耗盡之前，App 會先向您示警。

取下 GCY 42

（請參考圖 **C1**–**C2**）

不可蠻力取下 GCY 42 **(2)**。切勿使用尖銳工具。

提示：為能輕易取下 GCY 42，可能需要轉動電動工具。

操作機器

一裝上電池 **(1)** 並按下電動工具上的電源開關之後，GCY 42 便會立刻持續發送訊號。直到電池電量耗畢、故障或拆下，*藍牙*® 訊號才會中斷。

如需其他詳細資訊，請直接參考博世 App。

App 的安裝與設置

必須先安裝 **Bosch Toolbox** App，才能使用 GCY 42。

– 請至對應的 App 商店（Apple App Store、Google Play Store 商店）下載 **Bosch Toolbox** App。
  提示：您必須擁有對應 App 商店的使用者帳號。
– 接著在 App 中選取 **MyTools** 子項目。
– 終端行動裝置的螢幕上隨即顯示如何將電動工具與終端裝置連線的所有其他步驟。

提示：請先完成 App 的完整教學。藉此您能更清楚地了解連線程序以及連線功能的使用方式。

透過*藍牙*® 功能傳輸資料

GCY 42 固定每隔一段時間進行傳輸。但視環境條件而定，可能需要更長傳輸間隔時間，才能偵測到 GCY 42。若偵測不到 GCY 42，請您確認以下各點：

– 終端行動裝置是否相隔過遠？
  請縮短終端行動裝置與 GCY 42 之間的距離。
– 電池是否電力不足或已完全耗盡？
  請您更換電池。
– 請關掉並重新開啟終端行動裝置上的*藍牙*® 功能。
  確認現在是否已偵測到 GCY 42。

維修和服務

保養與清潔

請用軟刷清除髒污。切勿使用清潔劑或溶液。

顧客服務處和顧客咨詢中心

本公司顧客服務處負責回答有關本公司產品的維修、維護和備用零件的問題。以下的網頁中有分解圖和備用零件相關資料：**www.bosch-pt.com**

如果對本公司產品及其配件有任何疑問，博世應用諮詢小組很樂意為您提供協助。

當您需要諮詢或訂購備用零件時，請務必提供本產品型號銘牌上 10 位數的產品機號。

台灣

台灣羅伯特博世股份有限公司
建國北路一段90 號6 樓
台北市10491
電話: (02) 7734 2588
傳真: (02) 2516 1176
www.bosch-pt.com.tw

制造商地址:

Robert Bosch Power Tools GmbH
羅伯特· 博世電動工具有限公司
70538 Stuttgart / GERMANY
70538 斯圖加特/ 德國

以下更多客戶服務處地址：

www.bosch-pt.com/serviceaddresses

廢棄物處理

GCY 42 模組、其配件與外包裝須遵照環保相關法規進行資源回收。



不可以把電子零組件與電池丟入家庭垃圾中！

設備名稱：GCY 42, 型號：GCY 42 限用物質及其符號						
單元	鉛 (Pb)	汞 (Hg)	鎘 (Cd)	六價鉻 (Cr^{+6})	多溴聯苯 (PBB)	多溴二苯醚 (PBDE)
開關	O	O	O	O	O	O
電容器	O	O	O	O	O	O
馬達	O	O	O	O	O	O
電源線	O	O	O	O	O	O
外殼 (塑料)	O	O	O	O	O	O

備考 1. "超出 0.1 wt %" 及 "超出 0.01 wt %" 係指限用物質之百分比含量超出百分比含量基準值。

備考 2. "O" 係指該項限用物質之百分比含量未超出百分比含量基準值。

備考 3. " – " 係指該項限用物質為排除項目。

有關台灣的更多資訊

NCC 警語

低功率電波輻射性電機管理辦法

第十二條經型式認證合格之低功率射頻電機，非經許可，公司，商號或使用者均不得擅自變更頻率，加大功率或變更原設計之特性及功能。

第十四條低功率射頻電機之使用不得影響飛航安全及干擾合法通信；經發現有干擾現象時，應立即停用，並改善至無干擾時方得繼續使用。

前項合法通信，指依電信規定作業之無線電信。

低功率射頻電機須忍受合法通信或工業，科學及醫療用電波輻射性電機設備之干擾。

한국어

안전 수칙

GCY 42 의 안전한 사용을 위해 모든 수칙들을 숙지하고 이에 유의하여 작업하시기 바랍니다. 안전 수칙을 잘 보관하고 모듈 양도 시 GCY 42 과 함께 전달하십시오.

- ▶ **본 설명서에 제시된 배터리만 사용하십시오.** 다른 에너지 공급원을 사용하지 마십시오.




경고




동전형 배터리를 어린이 혼자 사용하지 않도록 하십시오. 동전형 배터리는 위험합니다.

- ▶ **동전형 배터리를 삼키거나 다른 경로를 통해 인체에 유입되는 일이 절대 없도록 하십시오. 동전형 배터리를 삼켰거나 다른 경로를 통해 인체에 유입된 것으로 의심되는 경우 즉시 의사와 상담하십시오.** 동전형 배터리가 인체에 들어가면 2시간 내에 심각한 부상을 일으키고 사망을 초래할 수 있습니다.

- ▶ **동전형 배터리 교환 시 올바른 방법으로 동전형 배터리를 교환하십시오.** 폭발 위험이 있습니다.
- ▶ **본 설명서에 제시된 동전형 배터리만 사용하십시오.** 다른 동전형 배터리 또는 다른 에너지 공급원을 사용하지 마십시오.
- ▶ **수은전지를 재충전하지 말고 합선을 피하십시오.** 수은전지가 누수되어 폭발, 화재 및 상해를 유발할 수 있습니다.
- ▶ **방전된 수은전지는 규정에 맞게 제거한 후 폐기하십시오.** 방전된 수은전지는 누수될 수 있으며 이는 인체나 제품에 해를 끼칠 수 있습니다.
- ▶ **수은전지의 과열을 방지하고 불에 가까이 하지 마십시오.** 수은전지가 누수되어 폭발, 화재 및 상해를 일으킬 수 있습니다.
- ▶ **수은전지를 손상시키거나 분리하지 마십시오.** 수은전지가 누수되어 폭발, 화재 및 상해를 일으킬 수 있습니다.
- ▶ **손상된 수은전지에 물이 닿지 않도록 하십시오.** 리튬이 누수되어 화재 또는 폭발이 일어나거나 이로 인하여 부상을 입을 수 있습니다.

블루투스® **워드마크와 그림(로고)은 Bluetooth SIG, Inc.의 등록상표입니다. Robert Bosch Power**

Tools GmbH는 허가를 받아 이를 사용하고 있습니다.

- ▶ 커버가 제대로 닫히지 않는 경우, 더 이상 Bluetooth® 모듈을 사용하지 말고, 수은전지를 제거한 후 수리 받으십시오.
- ▶ 해당 무선설비는 전파혼신 가능성이 있으므로 인명안전 과 관련된 서비스는 할 수 없습니다 .

제품 및 성능 설명

규정에 따른 사용

블루투스® Low Energy Module **GCY 42** 는 *블루투스*® 무선 기술에 기반하여 전동공구의 사용자 개별화 및 상태 점검과 설정 내역 및 데이터 전송이 가능합니다. 데이터는 사용자가 전송에 동의해야 보낼 수 있습니다.

제공되는 연결 기능에 관한 정보는 응용 프로그램 (앱) **Bosch Toolbox** 또는 사용하는 전동공구의 사용 설명서에서 확인할 수 있습니다.

제품의 주요 명칭

제품의 주요 명칭에 표기된 번호는 기기 그림이 나와 있는 면을 참고하십시오.

(1) 동전형 배터리

(2) *Bluetooth*® Low Energy Module GCY 42

(3) 플레이스 홀더 [a)]

(4) *Bluetooth*® Low Energy Module GCY 42 커버 [a)]

a) **도면이나 설명서에 나와있는 액세서리는 표준 공급부품에 속하지 않습니다. 전체 액세서리는 저희 액세서리 프로그램을 참고하십시오.**

제품 사양

블루투스 ® **Low Energy Module**	**GCY 42**
제품 번호	**1 600 A01 ZE2** **1 600 A01 3WF** **1 600 A01 6NH** **1 600 A01 L2W**
작동 온도	−20 °C ... +50 °C
보관 온도	−20 °C ... +70 °C

블루투스 ® **Low Energy Module**	**GCY 42**
치수	7 x 30 x 30 mm
EPTA-Procedure 01:2014에 따른 중량	0.01 kg
데이터 전송	
블루투스®	*블루투스*® 4.2 (Low Energy)[A)]
신호 도달 범위	최대 30 m[B)]
사용된 주파수 범위	2402–2480 MHz
출력	< 1 mW
에너지 공급	
배터리	동전형 배터리(3V 리튬 배터리, CR 2032)

블루투스 ® Low Energy Module	GCY 42
배터리 수명 약	24개월

A) 모바일 단말기는 *Bluetooth*®-Low-Energy-장치(버전 4.2)와 호환되어야 하며, 일반 접근 프로파일(Generic Access Profile, GAP)을 지원해야 합니다.

B) 도달 범위는 사용하는 수신기를 비롯한 외부 조건에 따라 큰 차이가 있을 수 있습니다. 폐쇄된 공간에서 사용하거나 금속 장애물(예: 벽, 선반, 케이스 등)을 통과하는 경우 *블루투스*® 도달 범위가 현저하게 줄어들 수 있습니다.

시스템 전제조건	GCY 42
모바일 단말기(태블릿, 스마트폰)	Android 6.0 (및 그 이상의 버전)
	iOS 11 (및 그 이상의 버전)

조립 및 작동

에너지 공급

▶ **전동공구에서 스크류 드라이버 또는 큰 동전을 이용해서 *Bluetooth*® Low Energy Module GCY 42의 커버를 제거하십시오.** 적합하지 않은 물건을 사용하면 전자장치 또는 커버가 손상될 수 있습니다.

– 구매 후 또는 배터리 **(1)** 교체 후 처음 사용할 경우 그림에 나와 있는 대로 작업을 진행하십시오. 이때 다음과 같은 지침에 유의해야 합니다.

최초 사용

(그림 **A1**–**A5** 참조)

지침: GCY 42의 플레이스 홀더 **(3)** 를 잘 보관하십시오. GCY 42 없이 전동공구를 전달할 경우 다시 플레이스 홀더를 사용하십시오.

배터리 **(1)** 의 **플러스극이 위쪽을 향하도록 하여** GCY 42 **(2)** 에 끼우십시오. 배터리를 밀어 넣을 필요는 없습니다. 배터리 스스로 맞물려 고정되지 않습니다. 배터리는 커버를 닫을 때 규정된 위치에 고정됩니다.

사용 후 GCY 42를 초기화하려면 전동공구의 전원 스위치를 누르십시오.

배터리 교체하기

(그림 **B1–B4** 참조)

사용한 배터리 **(1)** 는 손가락만 사용하여 분리하십시오.

배터리가 완전히 소모되기 전에 앱에 경고 표시가 나타납니다.

GCY 42 분리하기

(그림 **C1–C2** 참조)

GCY 42 **(2)** 분리를 위해 무력을 가하지 마십시오. 뾰족하거나 날카로운 공구를 사용하지 마십시오.

지침: GCY 42를 간편하게 분리하기 위해 필요에 따라 전동공구를 사용할 수 있습니다.

기계 시동

배터리 **(1)** 를 끼우고 전동공구의 전원 스위치를 누르면, GCY 42는 계속해서 신호를 송출합니다.

Bluetooth®-신호는 배터리가 방전되거나 결함이 있을 때 또는 배터리를 탈거했을 때에만 중단됩니다.

보다 상세한 정보는 보쉬 앱에서 직접 확인할 수 있습니다.

앱 설치 및 셋업

GCY 42를 사용하려면 먼저 앱 **Bosch Toolbox**를 설치해야 합니다.

– 해당 앱스토어(Apple App Store, Google Play Store)를 통해 앱 **Bosch Toolbox**를 다운받으십시오.
지침: 해당 앱스토어에 사용자 계정이 등록되어 있어야 합니다.
– 다운받은 후 앱에서 **MyTools** 항목을 선택하십시오.
– 모바일 단말기의 디스플레이에 전동공구를 단말기에 연결하기 위한 모든 단계가 제시됩니다.

지침: 먼저 앱의 지침 전체를 숙지하십시오. 이렇게 하면 연결 과정에 대한 내용 및 연결 기능 사용 방법에 대해 잘 파악할 수 있을 것입니다.

Bluetooth®를 통한 데이터 전송

GCY 42는 규칙적인 전송 주기가 있습니다. 환경에 따라 GCY 42가 감지되기 전까지 여러 번의 전송 주

기를 거쳐야 할 수 있습니다. GCY 42가 감지되지 않을 경우, 다음 사항을 점검하십시오.

– 모바일 단말기까지의 거리가 너무 떨어져 있습니까?
  모바일 단말기와 GCY 42와의 거리를 좁히십시오.
– 배터리가 너무 약하거나 방전되었습니까?
  배터리를 교환하십시오.
– 모바일 단말기에서 *Bluetooth*®를 껐다가 다시 켜십시오.
  GCY 42가 감지되는지 확인하십시오.

보수 정비 및 서비스

보수 정비 및 유지

브러시를 이용하여 오염 물질을 제거합니다. 세척제 또는 용제를 사용하지 마십시오.

AS 센터 및 사용 문의

AS 센터에서는 귀하 제품의 수리 및 보수정비, 그리고 부품에 관한 문의를 받고 있습니다. 대체 부품에 관한 분해 조립도 및 정보는 인터넷에서도 찾아 볼 수 있습니다 - **www.bosch-pt.com**

보쉬 사용 문의 팀에서는 보쉬의 제품 및 해당 액세서리에 관한 질문에 기꺼이 답변 드릴 것입니다.

문의나 대체 부품 주문 시에는 반드시 제품 네임 플레이트에 있는 10자리의 부품번호를 알려 주십시오.

콜센터

080-955-0909

다른 AS 센터 주소는 아래 사이트에서 확인할 수 있습니다:

www.bosch-pt.com/serviceaddresses

처리

GCY 42 모듈, 부품 및 포장재 일체는 재활용을 위해 분리배출합니다.



전자 부품 및 배터리는 가정 폐기물에 버리지 마십시오!

ไทย

คำเตือนเพื่อความปลอดภัย

ต้องอ่านและปฏิบัติตามคำแนะนำทั้งหมดเพื่อให้สามารถทำงานกับGCY 42ได้อย่างปลอดภัย เก็บรักษาคำแนะนำเหล่านี้ไว้ให้ดี และหากเครื่องมือวัดนี้ถูกส่งต่อไปยังผู้อื่น ให้ส่งมอบGCY 42ไปด้วย

- ▶ **ใช้เฉพาะถ่านแบตเตอรี่ที่ระบุไว้ในคู่มือการใช้งานนี้เท่านั้น** ห้ามใช้แหล่งให้พลังงานประเภทอื่น




คำ เตือน




- **ตรวจสอบให้แน่ใจว่าได้เก็บถ่านกระดุมให้พ้นมือเด็กแล้ว** ถ่านกระดุมอันตราย
- ▶ **ห้ามไม่ให้ถ่านกระดุมเข้าไปในช่องเปิดของร่างกาย หากสงสัยว่าได้กลืนถ่านกระดุมหรือถ่านกระดุมถูกใส่เข้าไป**

ในช่องเปิดของร่างกาย ให้รีบไปพบแพทย์ทันที การกลืนถ่านกระดุมสามารถทำให้เกิดแผลไหม้ภายในอย่างรุนแรงภายใน 2 ชั่วโมงและอาจนำไปสู่ความตายได้

- ▶ **เมื่อเปลี่ยน ให้ตรวจสอบให้แน่ใจว่าได้เปลี่ยนถ่านกระดุมอย่างถูกต้อง** อันตรายจากการระเบิด
- ▶ **ใช้เฉพาะถ่านกระดุมที่ระบุไว้ในคู่มือการใช้งานนี้เท่านั้น** อย่าใช้ถ่านกระดุมอื่นๆ หรือแหล่งให้พลังงานประเภทอื่น
- ▶ **อย่าพยายามชาร์จถ่านกระดุมอีกครั้ง และอย่าลัดวงจรถ่านกระดุม** ถ่านกระดุมอาจรั่วไหล ระเบิด เผาไหม้ และทำให้บุคคลบาดเจ็บได้
- ▶ **นำถ่านกระดุมที่หมดไฟแล้วออกมา และนำไปกำจัดอย่างถูกต้อง** ถ่านกระดุมที่หมดไฟแล้วอาจรั่วไหล และส่งผลเสียหายต่อผลิตภัณฑ์หรือทำให้บุคคลบาดเจ็บได้
- ▶ **อย่าให้ถ่านกระดุมร้อนมากเกินไป และอย่าโยนเข้ากองไฟ** ถ่านกระดุมอาจรั่ว ระเบิด ไหม้ และทำให้บุคคลบาดเจ็บได้

- ▶ **อย่าทำให้ถ่านกระดุมเสียหาย และอย่าถอดถ่านกระดุมออกจากกัน** ถ่านกระดุมอาจรั่ว ระเบิด ไหม้ และทำให้บุคคลบาดเจ็บได้
- ▶ **อย่านำถ่านกระดุมที่เสียหายไปสัมผัสกับน้ำ** ลิเธียมที่ออกมาแล้วสัมผัสกับน้ำสามารถผลิตไฮโดรเจนได้ และด้วยเหตุนี้จึงทำให้เกิดไฟไหม้ ระเบิด หรือบุคคลบาดเจ็บได้

เครื่องหมายข้อความ *Bluetooth*® และยี้ห้อเป็นเครื่องหมายการค้าจดทะเบียนและเป็นกรรมสิทธิ์ของ Bluetooth SIG, Inc. บริษัท Robert Bosch Power Tools GmbH ได้รับใบอนุญาตใช้งานเครื่องหมายข้อความ/โลโก้ดังกล่าว

- ▶ อย่าใช้ Bluetooth®-โมดูลอีกต่อไปหากไม่สามารถปิดฝาครอบ ให้นำถ่านกระดุมออกมา และส่งเครื่องไปซ่อมแซม

รายละเอียดผลิตภัณฑ์และข้อมูลจำเพาะ

ประโยชน์การใช้งานของเครื่อง

Bluetooth® Low Energy Module **GCY 42** นำเสนอการใช้งานที่เป็นส่วนตัว และทำให้สามารถตรวจสอบสถานะของเครื่องมือไฟฟ้า รวมทั้งถ่ายทอดการตั้งค่าและข้อมูลโดยอาศัยเทคโนโลยีไร้สาย *Bluetooth*® ได้ การถ่ายทอดข้อมูลต้องได้รับอนุมัติจากผู้ใช้

ดูข้อมูลเกี่ยวกับฟังก์ชันการเชื่อมต่อที่นำเสนอได้ในแอปพลิเคชั่น (App) **Bosch Toolbox** หรือในคู่มือการใช้งานของเครื่องมือไฟฟ้าที่ใช้

ส่วนประกอบที่แสดงภาพ

ลำดับเลขของส่วนประกอบผลิตภัณฑ์อ้างถึงรูปภาพในหน้าภาพประกอบ

(1) ถ่านกระดุม

(2) *Bluetooth*® Low Energy Module GCY 42

(3) ตัวยึดตำแหน่ง[a)]

(4) แผ่นปิด *Bluetooth*® Low Energy Module GCY 42[a)]

a) **อุปกรณ์ประกอบที่แสดงภาพหรืออธิบายไม่รวมอยู่ในการจัดส่งมาตรฐาน**
กรุณาดูอุปกรณ์ประกอบทั้งหมดในรายการแสดงอุปกรณ์ประกอบของเรา

ข้อมูลทางเทคนิค

Bluetooth **®** **Low Energy Module**	**GCY 42**
หมายเลขสินค้า	**1 600 A01 ZE2** **1 600 A01 3WF** **1 600 A01 6NH** **1 600 A01 L2W**
อุณหภูมิใช้งาน	–20 °C ...+50 °C

Bluetooth ® Low Energy Module	GCY 42
อุณหภูมิเก็บรักษา	–20 °C ...+70 °C
ขนาด	7 x 30 x 30 มม.
น้ำหนักตามระเบียบการ EPTA-Procedure 01:2014	0.01 กก.
การถ่ายโอนข้อมูล	
Bluetooth®	*Bluetooth*® 4.2 (Low Energy)[A)]
ช่วงสัญญาณ	สูงสุด 30 ม. [B)]
ย่านความถี่ที่ใช้	2402–2480 เมกะเฮิรตซ์
กำลังไฟฟ้าขาออก	< 1 มิลลิวัตต์
แหล่งจ่ายไฟฟ้า	
แบตเตอรี่	แบตเตอรี่กระดุม (แบตเตอรี่ลิเธียม 3 V, CR 2032)

Bluetooth ® Low Energy Module	GCY 42
อายุแบตเตอรี่ ประมาณ	24 เดือน

A) อุปกรณ์เคลื่อนที่ปลายทางต้องเข้ากันได้กับอุปกรณ์ *Bluetooth*®-Low-Energy (รุ่น 4.2) และรองรับ Generic Access Profile (GAP)

B) ช่วงสัญญาณอาจแตกต่างกันมาก ทั้งนี้ขึ้นอยู่กับเงื่อนไขภายนอก รวมทั้งอุปกรณ์รับสัญญาณที่ใช้ ภายในพื้นที่ปิดและเมื่อมีตัวกั้นที่เป็นโลหะ (เช่น ผนัง ชั้นวางของ กระเป๋าเดินทาง ฯลฯ) ช่วงสัญญาณ *Bluetooth*® อาจลดลงอย่างชัดเจน

ความต้องการของระบบ	GCY 42
อุปกรณ์เคลื่อนที่ปลาย (แท็บเล็ต สมาร์ทโฟน)	Android 6.0 (และสูงกว่า)
	iOS 11 (และสูงกว่า)

การประกอบและการปฏิบัติงาน

แหล่งจ่ายไฟฟ้า

▶ **ถอดฝาครอบสำหรับ *Bluetooth*® Low Energy Module GCY 42 ที่เครื่องมือไฟฟ้าออกโดยใช้ไขควงหรือเหรียญขนาดใหญ่ เป็นต้น** การใช้อุปกรณ์ที่ไม่เหมาะสมอาจทำให้ระบบอิเล็กทรอนิกส์หรือฝาครอบเสียหายได้

– เมื่อซื้อหรือเปลี่ยนแบตเตอรี่ **(1)** แล้ว ให้ทำตามภาพที่แสดงในหน้าภาพประกอบเพื่อเริ่มต้นใช้งาน ปฏิบัติตามคำแนะนำต่อไปนี้

การเริ่มต้นใช้งานครั้งแรก

(ดูภาพประกอบ **A1**–**A5**)

หมายเหตุ: เก็บรักษาตัวยึดตำแหน่ง **(3)** ของ GCY 42 ไว้ให้ดี ใส่ตัวยึดตำแหน่งกลับเข้าที่เมื่อส่งต่อเครื่องมือไฟฟ้าโดยไม่มี GCY 42

ใส่แบตเตอรี่ **(1) โดยหันขั้วบวกขึ้นด้านบน** เข้าใน GCY 42 **(2)** ไม่จำเป็นต้องกดแบตเตอรี่ แบตเตอรี่ไม่ล็อคเข้าเอง แบตเตอรี่จะอยู่ในตำแหน่งที่กำหนดไว้เท่านั้นเมื่อปิดฝาครอบ เมื่อใส่แบตเตอรี่แล้ว ให้กดสวิทช์เปิด-ปิดของเครื่องมือไฟฟ้า เพื่อเตรียมการให้ GCY 42 พร้อมทำงาน

การเปลี่ยนแบตเตอรี่

(ดูภาพประกอบ **B1**–**B4**)

ให้ใช้นิ้วมือถอดแบตเตอรี่ที่ใช้แล้ว **(1)** ออกเท่านั้น

ก่อนแบตเตอรี่หมด App จะแสดงคำเตือน

ถอด GCY 42 ออก

(ดูภาพประกอบ **C1**–**C2**)

เมื่อถอด GCY 42 **(2)** อย่าใช้กำลังแรง อย่าใช้เครื่องมือปลายแหลมหรือมีคม

หมายเหตุ: ท่านอาจต้องพลิกหันเครื่องมือไฟฟ้า เพื่อจะได้ถอด GCY 42 ได้ง่ายขึ้น

การเริ่มต้นปฏิบัติงาน

เมื่อใส่แบตเตอรี่ **(1)** และกดสวิทช์เปิด-ปิดบนเครื่องมือไฟฟ้า GCY 42 จะส่งสัญญาณอย่างต่อเนื่อง สัญญาณ *Bluetooth*® ถูกขัดจังหวะเฉพาะเมื่อแบตเตอรี่หมด หรือชำรุด หรือถูกถอดออก

ค้นหาข้อมูลเพิ่มเติมได้โดยตรงใน App ของ บ๊อช

การติดตั้งและตั้งค่า App

เพื่อที่จะสามารถใช้ GCY 42 ได้ ท่านต้องติดตั้ง App **Bosch Toolbox** ก่อน

– ให้ดาวน์โหลด App **Bosch Toolbox** ผ่าน App Store ที่สอดคล้องกัน (Apple App Store, Google Play Store)
  หมายเหตุ: ท่านจำเป็นต้องมีบัญชีผู้ใช้ที่ AppStore นั้นๆ
– จากนั้น ใน App ให้เลือกรายการย่อย **MyTools**

– จอแสดงผลบนอุปกรณ์เคลื่อนที่ปลายทางของท่านจะแสดงขั้นตอนต่อไปทั้งหมดเกี่ยวกับการเชื่อมต่อเครื่องมือไฟฟ้ากับอุปกรณ์ปลายทาง

หมายเหตุ: ทำตามบทช่วยสอนการใช้งานของแอพพลิเคชั่นให้เสร็จก่อน ข้อมูลนี้จะช่วยให้คุณเห็นภาพรวมของกระบวนการเชื่อมต่อและการใช้ฟังก์ชันการเชื่อมต่อได้ดียิ่งขึ้น

การถ่ายโอนข้อมูลผ่าน *Bluetooth*®

GCY 42 มีช่วงการส่งสัญญาณสม่ำเสมอ อาจจำเป็นต้องมีระยะห่างการส่งสัญญาณหลายรอบก่อนตรวจพบ GCY 42 ทั้งนี้ขึ้นอยู่กับสภาพแวดล้อม หากไม่พบ GCY 42 ควรตรวจสอบดังต่อไปนี้:

– ระยะทางไปยังอุปกรณ์เคลื่อนที่ปลายทางไกลเกินไปหรือไม่?
ลดระยะห่างระหว่างอุปกรณ์เคลื่อนที่ปลายทางและ GCY 42

– ไฟแบตเตอรี่อ่อนไปหรือไม่?
เปลี่ยนแบตเตอรี่

– ปิด *Bluetooth*® บนอุปกรณ์เคลื่อนที่ปลายทางและเปิดอีกครั้ง
กรุณาตรวจสอบให้ ตรวจพบ GCY 42 แล้วในขณะนี้หรือไม่

การบำรุงรักษาและการบริการ

การบำรุงรักษาและการทำความสะอาด

ใช้แปรงปัดสิ่งสกปรกออก อย่าใช้สารซักฟอกหรือตัวทำละลาย

การบริการหลังการขายและการให้คำปรึกษาการใช้งาน

ศูนย์บริการหลังการขายของเรายินดีตอบคำถามของท่านที่เกี่ยวกับการบำรุงรักษาและการซ่อมแซมผลิตภัณฑ์รวมทั้งเรื่องอะไหล่ ภาพเขียนแบบการประกอบและข้อมูลเกี่ยวกับอะไหล่ กรุณาดูใน: **www.bosch-pt.com**
ทีมงานที่ปรึกษาของ บ๊อช ยินดีให้ข้อมูลเกี่ยวกับผลิตภัณฑ์ของเราและอุปกรณ์ประกอบต่างๆ

เมื่อต้องการสอบถามและสั่งซื้ออะไหล่ กรุณาแจ้งหมายเลขสินค้า 10 หลักบนแผ่นป้ายรุ่นของผลิตภัณฑ์ทุกครั้ง

ไทย

ไทย บริษัท โรเบิร์ต บ๊อช จำกัด
เอฟวายไอ เซ็นเตอร์ อาคาร 1 ชั้น 5
เลขที่ 2525 ถนนพระราม 4
แขวงคลองเตย เขตคลองเตย กรุงเทพฯ 10110
โทร: +66 2012 8888
แฟกซ์: +66 2064 5800
www.bosch.co.th
ศูนย์บริการซ่อมและฝึกอบรม บ๊อช
อาคาร ลาซาลทาวเวอร์ ชั้น G ห้องเลขที่ 2
บ้านเลขที่ 10/11 หมู่ 16
ถนนศรีนครินทร์ ตำบลบางแก้ว อำเภอบางพลี
จังหวัดสมุทรปราการ 10540
ประเทศไทย
โทรศัพท์ 02 7587555
โทรสาร 02 7587525

สามารถดูที่อยู่ศูนย์บริการอื่นๆ ได้ที่:

www.bosch-pt.com/serviceaddresses

การกำจัดขยะ

โมดูล GCY 42 อุปกรณ์ประกอบ และหีบห่อ ต้องส่งเข้าสู่กระบวนการรีไซเคิลที่ไม่ทำลายสภาพแวดล้อม



อย่าทิ้งชิ้นส่วนอิเล็กทรอนิกส์และแบตเตอรี่ลงในขยะครัวเรือน!

Bahasa Indonesia

Petunjuk Keselamatan

Petunjuk lengkap ini harus dibaca dan diperhatikan agar GCY 42tidak menimbulkan bahaya dan dapat dioperasikan dengan aman. Simpan petunjuk ini dengan

baik dan berikan kepada pemilik berikutnya saat alat dipindahtangankan GCY 42.

- ▶ **Hanya gunakan baterai yang tercantum dalam panduan pengoperasian ini.** Jangan gunakan suplai daya lainnya.




PERINGATAN




Pastikan baterai kancing tidak berada dalam jangkauan anak-anak. Baterai kancing berbahaya.

- ▶ **Baterai kancing tidak boleh ditelan atau dimasukkan ke dalam rongga bagian tubuh. Jika terdapat indikasi baterai kancing tertelan atau telah masuk ke dalam rongga bagian tubuh, segera hubungi dokter.** Baterai kancing yang tertelan dapat menimbulkan luka bakar bagian dalam yang fatal dalam kurun waktu 2 jam dan dapat menyebabkan kematian.
- ▶ **Pastikan baterai kancing dipasang dengan benar saat mengganti baterai kancing.** Terdapat risiko ledakan.
- ▶ **Hanya gunakan baterai kancing yang tercantum dalam panduan pengoperasian ini.** Dilarang menggunakan baterai kancing atau suplai daya lainnya.

- **Jangan mencoba mengisi daya baterai kembali dan jangan membuat hubungan arus pendek pada baterai.** Baterai dapat bocor, meledak, terbakar, dan dapat melukai pengguna.
- **Lepas dan buang baterai kancing yang telah habis dengan cara yang ramah lingkungan.** Baterai kancing yang telah habis dapat bocor dan dapat merusak produk atau melukai pengguna.
- **Hindarkan baterai kancing dari panas berlebih dan jangan dibakar.** Baterai dapat bocor, meledak, terbakar, dan dapat melukai pengguna.
- **Jangan merusak baterai kancing dan jangan membongkar komponen baterai.** Baterai dapat bocor, meledak, terbakar, dan dapat melukai pengguna.
- **Jaga agar baterai kancing yang rusak tidak terkena air.** Kandungan lithium yang bocor keluar dapat menciptakan kandungan hidrogen dengan air dan dapat menimbulkan kebakaran, ledakan atau melukai pengguna.

Istilah merek *Bluetooth*® serta gambar simbol (logo) merupakan merek dagang terdaftar dan kepemilikan dari Bluetooth SIG, Inc. Setiap penggunaan istilah merek/ gambar simbol ini berada di bawah lisensi Robert Bosch Power Tools GmbH.

▶ Jangan gunakan modul Bluetooth® lagi jika penutup tidak dapat menutup kembali, lepas baterai kancing dan lakukan perbaikan.

Spesifikasi produk dan performa

Tujuan penggunaan

Modul *Bluetooth*® Low Energy **GCY 42** memungkinkan personalisasi dan pemeriksaan status perkakas listrik serta pengiriman pengaturan dan data berbasis teknologi nirkabel *Bluetooth*®. Pengiriman data harus disetujui oleh pengguna.

Informasi mengenai fungsi konektivitas dapat dilihat pada aplikasi (App) **Bosch Toolbox** atau pada petunjuk pengoperasian perkakas listrik yang digunakan.

Ilustrasi komponen

Nomor-nomor dari bagian-bagian perkakas yang digambarkan mengacu pada gambar perkakas pada halaman grafik.

(1) Baterai kancing

(2) Modul *Bluetooth*® Low Energy GCY 42

(3) Wadah[a)]

(4) Penutup modul *Bluetooth*® Low Energy GCY 42[a)]

a) **Aksesori yang ada pada gambar atau yang dijelaskan tidak termasuk dalam lingkup pengiriman standar. Semua aksesori yang ada dapat Anda lihat dalam program aksesori kami.**

Data teknis

Modul *Bluetooth* ® Low Energy	**GCY 42**
Nomor model	**1 600 A01 ZE2** **1 600 A01 3WF** **1 600 A01 6NH** **1 600 A01 L2W**
Suhu pengoperasian	–20 °C ... +50 °C
Suhu penyimpanan	–20 °C ... +70 °C
Ukuran	7 x 30 x 30 mm
Berat sesuai dengan EPTA-Procedure 01:2014	0,01 kg
Pengiriman data	
Bluetooth®	*Bluetooth*® 4.2 (Low Energy)[A)]
Jangkauan sinyal	maksimal 30 m[B)]

Modul *Bluetooth* ® Low Energy	**GCY 42**
Jangkauan frekuensi yang digunakan	2402–2480 MHz
Daya output	< 1 mW
Suplai daya	
Baterai	Baterai kancing (baterai lithium 3 V, CR 2032)
Daya tahan baterai sekitar	24 bulan

A) Perangkat seluler harus kompatibel dengan perangkat *Bluetooth*® Low Energy (versi 4.2) dan mendukung Generic Access Profile (GAP).

B) Jangkauan sinyal dapat berbeda-beda bergantung pada kondisi di luar serta perangkat penerima yang digunakan. Jangkauan *Bluetooth*® dapat sangat melemah jika berada di dalam ruangan tertutup dan melewati penghalang logam (contoh dinding, rak, koper, dll.).

Persyaratan sistem	**GCY 42**
Perangkat seluler (tablet, smartphone)	Android 6.0 (dan lebih tinggi)
	iOS 11 (dan lebih tinggi)

Pemasangan dan penggunaan

Suplai daya

▶ **Lepas penutup modul** *Bluetooth*® **Low Energy GCY 42 pada perkakas listrik menggunakan obeng atau dengan koin besar**. Perkakas listrik atau penutup dapat rusak jika dibuka menggunakan benda-benda yang tidak sesuai.

– Ikuti gambar yang terdapat pada halaman grafik untuk melakukan pengoperasian pertama kali setelah pembelian atau mengganti baterai **(1)**. Untuk itu, perhatikan petunjuk-petunjuk berikut.

Pengoperasian awal

(lihat gambar **A1**–**A5**)

Catatan: Simpan wadah **(3)** GCY 42 baik-baik. Pasang kembali wadah saat hendak memindahtangankan perkakas listrik tanpa GCY 42.

Pasang baterai **(1) dengan posisi kutub positif menghadap ke atas** ke dalam GCY 42 **(2)**. Baterai tidak perlu ditekan dalam-dalam; baterai tidak akan mengunci secara otomatis. Baterai hanya akan terpasang pada posisi yang telah disediakan saat cover ditutup.

Setelah baterai dipasang, tekan tombol on/off pada perkakas listrik untuk inisialisasi GCY 42.

Menukar baterai

(lihat gambar **B1**–**B4**)

Hanya gunakan jari untuk melepas baterai **(1)** yang telah habis daya.

Sebelum baterai benar-benar habis, sebuah peringatan akan muncul di aplikasi.

Melepas GCY 42

(lihat gambar **C1**–**C2**)

Lepaskan GCY 42 **(2)** secara perlahan. Dilarang menggunakan alat yang tajam atau runcing.

Catatan: Jika memungkinkan, gunakan perkakas listrik agar GCY 42 mudah dilepaskan.

Pengoperasian

Setelah baterai **(1)** dipasang dan tombol on/off pada perkakas listrik ditekan, GCY 42 akan memancarkan sinyal terus menerus. Sinyal *Bluetooth*® kemudian akan terputus jika baterai habis, rusak atau dicabut.

Informasi selengkapnya dapat dilihat langsung di aplikasi Bosch.

Instalasi dan konfigurasi aplikasi

Agar GCY 42 dapat digunakan, pertama-tama aplikasi **Bosch Toolbox** harus diinstal.

- Unduh aplikasi **Bosch Toolbox** melalui App Store (Apple App Store, Google Play Store) yang sesuai.
  Catatan: App Store yang sesuai memerlukan akun pengguna.
- Setelah itu, pilih subitem **MyTools** dalam aplikasi.
- Display pada perangkat seluler Anda akan menampilkan seluruh langkah selanjutnya untuk menghubungkan perkakas listrik dengan perangkat seluler.

Catatan: Selesaikan tutorial aplikasi sepenuhnya terlebih dahulu. Dengan demikian, gambaran yang lebih baik tentang proses koneksi dan penggunaan fungsi konektivitas dapat diperoleh.

Pengiriman data melalui *Bluetooth*®

GCY 42 memiliki interval transmisi rutin. Tergantung pada lingkungannya, interval transmisi perlu dilakukan beberapa

kali sebelum GCY 42 terdeteksi. Jika GCY 42 tidak terdeteksi, lakukan pemeriksaan berikut:

- Apakah jarak dengan perangkat seluler terlalu jauh?
  Kurangi jarak antara perangkat seluler dan GCY 42.
- Apakah baterai sangat lemah atau habis?
  Ganti baterai.
- Nonaktifkan *Bluetooth*® pada perangkat seluler Anda kemudian aktifkan kembali.
  Periksa apakah GCY 42 kini terdeteksi.

Perawatan dan servis

Perawatan dan pembersihan

Bersihkan kotoran dengan kuas. Jangan gunakan bahan pembersih atau pelarut.

Layanan pelanggan dan konsultasi penggunaan

Layanan pelanggan Bosch menjawab semua pertanyaan Anda tentang reparasi dan perawatan serta tentang suku cadang produk ini. Gambaran teknis (exploded view) dan informasi mengenai suku cadang dapat ditemukan di: **www.bosch-pt.com**

Tim konsultasi penggunaan Bosch akan membantu Anda menjawab pertanyaan seputar produk kami beserta aksesorinya.

Jika Anda hendak menanyakan sesuatu atau memesan suku cadang, selalu sebutkan nomor model yang terdiri dari 10 angka dan tercantum pada label tipe produk.

Indonesia
PT Robert Bosch
Palma Tower 10th Floor
Jalan RA Kartini II-S Kaveling 6
Pondok Pinang, Kebayoran Lama
Jakarta Selatan 12310
Tel.: (021) 3005 5800
Fax: (021) 3005 5801
E-Mail: boschpowertools@id.bosch.com
www.bosch-pt.co.id

Alamat layanan lainnya dapat ditemukan di:

www.bosch-pt.com/serviceaddresses

Pembuangan

Modul GCY 42, aksesori dan kemasannya sebaiknya didaur ulang dengan proses yang ramah lingkungan.



Jangan membuang komponen elektronik dan baterai bersamaan dengan sampah rumah tangga!

Tiếng Việt

Hướng dẫn an toàn

Phải đọc và chú ý mọi hướng dẫn để đảm bảo an toàn và không bị nguy hiểm khi làm việc với GCY 42. Hãy bảo quản cẩn thận các hướng dẫn này và đưa kèm theo khi bạn chuyển giao GCY 42.

- ▶ **Chỉ sử dụng pin được nêu trong hướng dẫn vận hành này.** Không sử dụng nguồn năng lượng khác.




CẢNH BÁO



Đảm bảo rằng pin nút áo không ở trong tay trẻ em. Pin nút áo rất nguy hiểm.

- **Không bao giờ được nuốt pin nút áo hoặc nhét vào các chỗ hở trên cơ thể. Nếu nghi ngờ đã nuốt phải pin nút áo hoặc bị lọt vào một lỗ trên cơ thể, hãy đến bác sỹ ngay lập tức.** Việc nuốt pin nút áo có thể dẫn đến bỏng nặng bên trong và dẫn đến tử vong trong vòng 2 giờ.
- **Khi thay pin nút áo hãy chú ý thay pin đúng cách.** Sự nguy hiểm của nổ.
- **Chỉ sử dụng pin cúc áo được nêu trong hướng dẫn vận hành này.** Không sử dụng pin cúc áo khác hoặc một nguồn năng lượng khác.
- **Không cố sạc lại các pin nút áo và không làm chập mạch pin nút áo.** Pin nút áo có thể rò rỉ, phát nổ, cháy và gây thương tích cho người.
- **Tháo và xử lý các pin nút áo đã tháo xả đúng cách.** Các pin nút áo đã tháo xả có thể rò rỉ và do đó gây hư hỏng sản phẩm hoặc gây thương tích cho người.

- ▶ **Không làm quá nhiệt pin nút áo và không ném vào lửa.** Pin nút áo có thể rò rỉ, phát nổ, cháy và gây thương tích cho người.
- ▶ **Không phá hủy pin nút áo và không tháo dỡ pin nút áo.** Pin nút áo có thể rò rỉ, phát nổ, cháy và gây thương tích cho người.
- ▶ **Không để pin nút áo đã hỏng tiếp xúc với nước.** Lithium rò rỉ có thể tạo ra hydro cùng với nước và do đó dẫn đến cháy, nổ hoặc gây thương tích cho người.

Biểu tượng chữ *Bluetooth*® cũng như biểu tượng ảnh (các logo) do công ty cổ phần Bluetooth SIG đăng ký nhãn hiệu và sở hữu. Công ty trách nhiệm hữu hạn Robert Bosch Power Tools GmbH đã được cấp phép để sử dụng những biểu tượng chữ/biểu tượng ảnh này với sản phẩm của mình.

- ▶ Không sử dụng mô-đun Bluetooth® nữa, nếu nắp che chưa được đóng, hãy tháo pin nút áo và cho sửa chữa.

Mô Tả Sản Phẩm và Đặc Tính Kỹ Thuật

Sử dụng đúng cách

Bluetooth® Low Energy Module **GCY 42** giúp tùy biên và kiểm tra trạng thái của một dụng cụ điện cũng như truyền đi các cài đặt và dữ liệu dựa trên công nghệ sóng vô tuyến *Bluetooth*®. Việc chuyển dữ liệu phải được sự chấp thuận của người sử dụng.

Bạn sẽ có được các thông tin về các chức năng kết nối được cung cấp trong ứng dụng (App) **Bosch Toolbox** hoặc trong hướng dẫn vận hành của dụng cụ điện được dùng.

Các bộ phận được minh họa

Sự đánh số các đặc tính sản phẩm là để tham khảo hình minh họa trên trang hình ảnh.

(1) Pin cúc áo

(2) *Bluetooth*® Low Energy Module GCY 42

(3) Phần giữ chỗ[a)]

(4) Nắp *Bluetooth*® Low Energy Module GCY 42[a)]

a) **Phụ tùng được trình bày hay mô tả không phải là một phần của tiêu chuẩn hàng hóa được giao kèm theo sản phẩm. Bạn có thể tham khảo tổng thể các loại phụ tùng, phụ kiện trong chương trình phụ tùng của chúng tôi.**

Thông số kỹ thuật

***Bluetooth*® Low Energy Module**	**GCY 42**
Mã số máy	**1 600 A01 ZE2** **1 600 A01 3WF** **1 600 A01 6NH** **1 600 A01 L2W**
Nhiệt độ hoạt động	−20 °C ... +50 °C
Nhiệt độ lưu kho	−20 °C ... +70 °C
Khối lượng	7 x 30 x 30 mm
Trọng lượng theo EPTA-Procedure 01:2014	0,01 kg
Truyền dữ liệu	

***Bluetooth*® Low Energy Module**	**GCY 42**
Bluetooth®	*Bluetooth*® 4.2 (Low Energy)[A)]
Phạm vi tín hiệu	tối đa 30 m[B)]
Khoảng tần số đã dùng	2402–2480 MHz
Công suất đầu ra	< 1 mW
nguồn cung năng lượng	
Ắc quy	Ngăn nút (pin Lithium 3-V, CR 2032)
Tuổi thọ pin khoảng.	24 tháng

A) Các thiết bị di động đầu cuối phải tương thích với các thiết bị *Bluetooth*®Low Energy (Phiên bản 4.2) và phải hỗ trợ chế độ Generic Access Profile (GAP).

B) Phạm vi có thể biến đổi mạnh tùy thuộc vào điều kiện bên ngoài, bao gồm thiết bị thu nhận được dùng. Trong các phòng kín và qua các rào chắn kim loại (ví dụ tường, giá, va li, v.v.) phạm vi *Bluetooth*® có thể nhỏ hơn.

Các điều kiện của hệ thống	**GCY 42**
Thiết bị đầu cuối di động (Máy tính bảng, Điện thoại thông minh)	Android 6.0 (và cao hơn) iOS 11 (và cao hơn)

Lắp và Vận Hành

nguồn cung năng lượng

▶ **Tháo nắp phủ *Bluetooth*® Low Energy Module GCY 42 trên dụng cụ điện, ví dụ bằng một tua vít hoặc một đồng xu to**. Nếu dùng các vật không phù hợp, dụng cụ điện hoặc nắp phủ có thể bị hư hỏng.

– Làm theo các hình minh họa trên trang hình ảnh để vận hành sau khi mua hoặc sau khi thay pin **(1)**. Chú ý hướng dẫn sau đây.

Lần vận hành đầu tiên

(xem Hình **A1**–**A5**)

Lưu ý: Bảo quản tốt phần giữ chỗ **(3)** của GCY 42. Lắp phần giữ chỗ vào để chuyển tiếp dụng cụ điện mà không có GCY 42.

Lắp pin **(1) với cực dương hướng lên trên** vào GCY 42 **(2)**. Không cần ấn pin vào; pin không tự khớp vào. Nó được cố định ở vị trí dự kiến khi đóng nắp.

Để cài đặt GCY 42 sau khi lắp, hãy nhấn công tắc mở/tắt của dụng cụ điện.

Thay pin

(xem Hình **B1**–**B4**)

Tháo pin đã dùng **(1)** bằng ngón tay.

Trước khi pin được sử dụng hết, sẽ có một cảnh báo trong ứng dụng.

Tháo GCY 42

(xem Hình **C1**–**C2**)

Không dùng lực khi tháo GCY 42 **(2)**. Không dùng dụng cụ nhọn hoặc sắc.

Lưu ý: Xoay dụng cụ điện, để tháo GCY 42 đơn giản hơn.

Bắt Đầu Vận Hành

Ngay khi pin **(1)** được lắp và công tắc mở/tắt tại dụng cụ điện được nhấn, GCY 42 sẽ truyền tín hiệu liên tục. Tín hiệu *Bluetooth*® bị ngắt, nếu pin rỗng, bị hỏng hoặc bị tháo.

Bạn sẽ có được các thông tim tiếp theo trong ứng dụng của Bosch.

Cài đặt và thiết lập ứng dụng

Để có thể sử dụng GCY 42, bạn phải cài đặt ứng dụng **Bosch Toolbox**.

– Tải ứng dụng **Bosch Toolbox** qua kho ứng dụng tương ứng (Apple App Store, Google Play Store). **Lưu ý:** Cần phải có tài khoản người dùng ở kho ứng dụng tương ứng.
– Chọn thuộc tính subitem trong ứng dụng **MyTools**.
– Màn hình hiển thị của thiết bị đầu cuối di động cho biết các bước tiếp theo để kết nối dụng cụ điện với thiết bị đầu cuối.

Lưu ý: Trước hết hãy hoàn thành hướng dẫn của ứng dụng. Điều này giúp bạn có cái nhìn tổng quan

hơn về quá trình kết nối và việc sử dụng các chức năng kết nối.

Truyền dữ liệu qua *Bluetooth*®

GCY 42 có khoảng thời gian truyền đều đặn. Tùy thuộc vào môi trường xung quanh mà cần có nhiều khoảng thời gian truyền, trước khi GCY 42 được nhận diện. Nếu GCY 42 không được nhận diện, hãy kiểm tra điều sau đây:

– Khoảng cách tới thiết bị đầu cuối di động có lớn không?
  Hãy giảm khoảng cách giữa thiết bị đầu cuối di động với GCY 42.
– Pin có quá yếu hay rỗng không?
  Hãy thay pin.
– Tắt *Bluetooth*® trên thiết bị di động đầu cuối và bật lại.
  Kiểm tra xem GCY 42 hiện có được nhận diện không.

Bảo Dưỡng và Bảo Quản

Bảo Dưỡng Và Làm Sạch

Hãy loại bỏ bụi bẩn bằng bàn chải. Không được sử dụng chất tẩy rửa.

Dịch vụ hỗ trợ khách hàng và tư vấn sử dụng

Bộ phận phục vụ hàng sau khi bán của chúng tôi trả lời các câu hỏi liên quan đến việc bảo dưỡng và sửa chữa các sản phẩm cũng như phụ tùng thay thế của bạn. Sơ đồ mô tả và thông tin về phụ tùng thay thế cũng có thể tra cứu theo dưới đây: **www.bosch-pt.com**
Đội ngũ tư vấn sử dụng của Bosch sẽ giúp bạn giải đáp các thắc mắc về sản phẩm và phụ kiện.

Trong tất cả các phản hồi và đơn đặt phụ tùng, xin vui lòng luôn luôn nhập số hàng hóa 10 chữ số theo nhãn của hàng hóa.

Việt Nam
CN CÔNG TY TNHH BOSCH VIỆT NAM TẠI TP.HCM

Tầng 14, Ngôi Nhà Đức, 33 Lê Duẩn
Phường Bến Nghé, Quận 1, Thành Phố Hồ Chí Minh
Tel.: (028) 6258 3690
Fax: (028) 6258 3692 - 6258 3694
Hotline: (028) 6250 8555
Email: tuvankhachhang-pt@vn.bosch.com
www.bosch-pt.com.vn
www.baohanhbosch-pt.com.vn

Xem thêm địa chỉ dịch vụ tại:

www.bosch-pt.com/serviceaddresses

Sự thải bỏ

Mô-đun GCY 42, phụ kiện và bao bì phải được phân loại để tái chế theo hướng thân thiện với môi trường.



Không bỏ linh kiện điện tử và pin vào chung rác thải hộ gia đình!

عربي

إرشادات الأمان

يجب قراءة جميع الإرشادات ومراعاتها للعمل باستخدام الموديول GCY 42 بأمان وبلا مخاطرات. احتفظ بهذه التعليمات بحالة جيدة، واحرص على إرفاقها بالموديول GCY 42 في حالة إعطائه لشخص آخر.

- **اقتصر على استخدام البطاريات المذكورة في دليل التشغيل هذا.** لا تستخدم مصدرًا آخرًا للإمداد بالتيار.



تحذير



تأكد من عدم وصول البطارية القرصية إلى أيدي الأطفال. البطاريات القرصية خطرة.

- **لا يجوز مطلقًا بلع البطاريات القرصية أو إدخالها في أي فتحة من فتحات الجسم. إذا ساورك الشك في أنك ابتلعت البطارية القرصية أو دخلت في أي فتحة من فتحات جسمك فتوجه إلى الطبيب على الفور.** فابتلاع البطارية القرصية

قد يتسبب في حدوث اكتواءات داخلية خطيرة، وقد يؤدي إلى الوفاة في خلال ساعتين.

- **احرص عند تغيير البطارية الخلفية أن يتم استبدالها بطريقة فنية سليمة.** قد ينشأ خطر انفجار.
- **اقتصر على استخدام البطاريات القرصية المذكورة في دليل التشغيل هذا.** لا تستخدم بطاريات قرصية أخرى أو مصدر آخر للإمداد بالتيار.
- **لا تحاول إعادة شحن البطارية القرصية، ولا تقم بعمل دائرة قصر للبطارية.** قد تصبح البطارية القرصية غير محكمة ضد التسريب، وقد تنفجر أو تشتعل مما يعرض الأشخاص للإصابة.
- **احرص على خلع البطاريات القرصية التي فرغت شحنتها وتخلص منها وفقا للتشريعات.** البطاريات فارغة الشحنة قد تصبح غير محكمة ضد التسريب وبالتالي، فقد تتسبب في وقوع أضرار بالمنتج وفي حدوث إصابات.
- **احرص على ألا ترتفع درجة حرارة البطارية الخلوية بشكل زائد وألا تلقها في النار.** قد تصبح البطارية القرصية غير محكمة ضد التسريب، وقد تنفجر أو تشتعل مما يعرض الأشخاص للإصابة.
- **احرص على عدم حدوث أضرار بالبطارية القرصية ولا تقم بتفكيكها.** قد تصبح البطارية القرصية غير

محكمة ضد التسريب، وقد تنفجر أو تشتعل مما يعرض الأشخاص للإصابة.

- ◀ **لا تجعل البطارية القرصية التالفة تلامس الماء.** قد يتسبب الليثيوم المتسرب من البطارية عند ملامسته الماء في انبعاث الهيدروجين، وبالتالي فقد يحدث حريق أو انفجار أو إصابات للاشخاص.

اسم ماركة *Bluetooth*® وشعاراتها هي علامات تجارية مسجلة، وهي ملك لشركة Bluetooth SIG, Inc. أي استخدام لاسم الماركة/شعارها من قبل شركة Robert Bosch Power Tools GmbH يتم من خلال ترخيص.

- ◀ توقف عن استخدام موديول Bluetooth® إذا لم تتمكن من غلق الغطاء، أخرج البطارية القرصية وقم بإصلاحها.

وصف المنتج والأداء

الاستعمال المخصص

يتيح موديول *Bluetooth* ® Low Energy Module **GCY 42** مواءمة العدة الكهربائية مع متطلباتك الشخصية واختبار حالتها ونقل للإعدادات والبيانات بناء

على تقنية *Bluetooth*®. يجب أن يوافق المستخدم على نقل البيانات.

تجد المعلومات حول وظائف الربط في التطبيق (App) **Bosch Toolbox** أو في دليل استعمال العدة الكهربائية المستخدمة.

الأجزاء المصورة

يستند ترقيم الأجزاء المصورة إلى الرسوم الموجودة في صفحة الرسوم التخطيطية.

(1) بطارية قرصية

(2) الموديول *Bluetooth*® Low Energy Module GCY 42

(3) شاغل المكان[a]

(4) غطاء الموديول *Bluetooth*® Low Energy Module GCY 42 [a]

a) **لا يتضمن إطار التوريد الاعتيادي التوابع المصورة أو المشروحة. تجد التوابع الكاملة في برنامجنا للتوابع.**

البيانات الفنية

الموديول *Bluetooth*® Low Energy Module	GCY 42
رقم الصنف	**1 600 A01 ZE2** **1 600 A01 3WF** **1 600 A01 6NH** **1 600 A01 L2W**
درجة حرارة التشغيل	–20 °م ... +50 °م
درجة حرارة التخزين	–20 °م ... +70 °م
الأبعاد	30 x 30 x 7 مم
الوزن حسب EPTA-Procedure 01:2014	0,01 كجم
نقل البيانات	
Bluetooth®	4.2 (Low Energy)*Bluetooth*®(A)
مدى الإشارة	حد أقصى 30 متر(B)
نطاق التردد المستخدم	2402–2480 ميجاهرتز
قدرة الخرج	< 1 ميلي واط
الإمداد بالطاقة	

الموديول *Bluetooth*® Low Energy Module	GCY 42
البطارية	بطارية قرصية (بطارية ليثيوم 3 فلط، CR 2032)
العمر الافتراضي للبطارية حوالي	24 شهرا

A) يجب أن يكون الجهاز الجوال متوافق مع الأجهزة *Bluetooth*® منخفضة الطاقة Low-Energy (الإصدار 4.2) ويدعم وضع الوصول العام (GAP).

B) قد يختلف مدى الإرسال بدرجة كبيرة تبعًا للظروف الخارجية، بما في ذلك جهاز الاستقبال المستخدم. داخل الأماكن المغلقة ومن خلال الحواجز المعدنية (على سبيل المثال الجدران والأرفف والحقائب وما شابه) قد ينخفض مدى إرسال *Bluetooth*® بشكل كبير.

متطلبات النظام	GCY 42
الجهاز الجوال (تابلت، هاتف ذكي)	نظام أندرويد 6.0 (وأعلى)
	نظام iOS 11 (وأعلى)

التركيب والتشغيل

الإمداد بالطاقة

◀ **اخلع غطاء الموديول *Bluetooth*® Low Energy Module GCY 42 من العدة الكهربائية، على سبيل المثال، باستخدام مفك أو عملة معدنية كبيرة**. قد تتعرض الأجزاء الإلكترونية أو الغطاء لأضرار من جراء استخدام العدد غير المناسبة.

– لغرض التشغيل بعد الشراء أو لتغيير البطاريات **(1)**، اتبع الأشكال التوضيحية الموجودة في صفحة الرسوم التخطيطية. احرص أثناء ذلك على اتباع الإرشادات التالية.

بدء التشغيل للمرة الأولى

(انظر الصور **A5-A1**)

إرشاد: حافظ على شاغل المكان **(3)** الخاص بالموديول GCY 42 في حالة جيدة. أعد تركيب شاغل المكان حتى يمكن إعطاء العدة الكهربائية لشخص آخر دون GCY 42.

قم بتركيب البطارية **(1) بحيث يكون القطب الموجب متجها إلى أعلى** في الموديول GCY 42 **(2)**. لا يلزم الضغط على البطارية للداخل :البطارية لا تدخل في

مكانها تلقائيا. يتم تثبيتها أولا عند غلق الغطاء في الموضع المخصص لذلك.

لتهيئة الموديول GCY 42 بعد التركيب، قم بالضغط على مفتاح تشغيل وإطفاء العدة الكهربائية.

تغيير البطارية

(انظر الصور **B4-B1**)

أخرج البطارية المستهلكة **(1)** بأصابعك فقط.

قبل فراغ شحنة البطارية القرصية بالكامل يظهر تحذير في التطبيق.

أخرج الموديول GCY 42

(انظر الصور **C2-C1**)

لا تستخدم القوة في خلع الموديول GCY 42 **(2)**. لا تستخدم عدد مدببة أو حادة.

إرشاد: اقلب العدة الكهربائية حتى تستطيع خلع الموديول GCY 42 بشكل أسهل.

بدء التشغيل

بمجرد تركيب البطارية **(1)** والضغط على مفتاح التشغيل والإطفاء في العدة الكهربائية يقوم الموديول GCY 42 بإرسال الإشارة بشكل مستمر. لن يتم قطع إشارة

®*Bluetooth* إلا عند فراغ شحنة البطارية أو تلفها أو خلعها.

تجد مزيد من المعلومات في تطبيق Bosch مباشرة.

تثبيت التطبيق وتنصيبه

لكي تستطيع استخدام الموديول GCY 42 يجب أولا تثبيت التطبيق **Bosch Toolbox**.

- قم بتنزيل التطبيق **Bosch Toolbox** عن طريق متجر التطبيقات المناسب (Apple App Store و Google Play Store).
  إرشاد: يشترط إنشاء حساب مستخدم في متجر التطبيقات المعني.
- ثم اختر داخل التطبيق البند الفرعي **MyTools**.
- تظهر في وحدة عرض جهازك الجوال كافة الخطوات الأخرى الخاصة بربط العدة الكهربائية مع جهازك الجوال.

إرشاد: قم أولا بتشغيل البرنامج التعليمي للتطبيق بالكامل. وبذلك يتكون لديك نظرة عامة عن عملية الربط واستخدام وظائف الربط.

نقل البيانات عن طريق وظيفة *Bluetooth*®

لدى الموديول GCY 42 فترة فاصلة منتظمة بين عمليات الإرسال. حسب المنطقة المحيطة يمكن أن تكون هناك حاجة للعديد من الفترات الفاصلة للإرسال قبل التعرف على الموديول GCY 42. إذا لم يتم التعرف على الموديول GCY 42 قم بمراجعة الآتي:

– هل المسافة الفاصلة حتى الجهاز الجوال كبيرة للغاية؟
قم بتقليل المسافة بين الجهاز والموديول GCY 42.
– هل البطارية ضعيفة أو فارغة؟
قم بتغيير البطارية.
– أوقف *Bluetooth*® وأعد تشغيله في جهازك الجوال.
تأكد أن الموديول GCY 42 تم التعرف عليه الآن.

الصيانة والخدمة

الصيانة والتنظيف

قم بإزالة الاتساخات باستخدام فرشاة. لا تستخدم مواد تنظيف أو مواد مذيبة.

خدمة العملاء واستشارات الاستخدام

يجيب مركز خدمة العملاء على الأسئلة المتعلقة بإصلاح المنتَج وصيانته، بالإضافة لقطع الغيار. تجد الرسوم التفصيلية والمعلومات الخاصة بقطع الغيار في الموقع:
www.bosch-pt.com
يسر فريق Bosch لاستشارات الاستخدام مساعدتك إذا كان لديك أي استفسارات بخصوص منتجاتنا وملحقاتها.
يلزم ذكر رقم الصنف ذو الخانات العشر وفقا للوحة صنع المنتج عند إرسال أية استفسارات أو طلبيات قطع غيار.

المغرب
Robert Bosch Morocco SARL
53، شارع الملازم محمد محرود
20300 الدار البيضاء
الهاتف: 27 43 31 29 5 212+
البريد الإلكتروني : sav.outillage@ma.bosch.com

تجد المزيد من عناوين الخدمة تحت:
www.bosch-pt.com/serviceaddresses

التخلص من العدة الكهربائية

ينبغي التخلص من الموديولات GCY 42 والملحقات وعناصر التغليف بطريقة صديقة للبيئة بتسليمها إلى أحد مراكز إعادة التدوير.



لا تلق الأجزاء الإلكترونية والبطاريات ضمن القمامة المنزلية.

فارسی

دستورات ایمنی

جهت کار کردن بی خطر و ایمن با GCY 42 تمامی دستورالعمل ها را خوانده و به آنها توجه کنید. از این دستورالعمل ها به خوبی نگهداری کنید و آن را هنگام انتقال GCY 42 به دیگران، بدهید.

- **تنها از باتری های ذکر شده در این دفترچه راهنما استفاده کنید.** از منبع تأمین انرژی دیگری استفاده نکنید.




هشدار




مطمئن شوید که باتری دکمه ای در دسترس کودکان قرار نگیرد.
باتری های دکمه ای خطرناک هستند.

- **باتری های دکمه ای را هرگز نباید بلعید یا در جاهای دیگر بدن وارد کرد. چنانچه متوجه شدید که باتری دکمه ای بلعیده شده یا به نحوی وارد جای دیگر بدن شده است، فوراً به پزشک مراجعه کنید.** بلعیدن باتری دکمه ای

ممکن است در طول 2 ساعت منجر به سوختگی داخلی و مرگ گردد.

- **هنگام تعویض باتری دکمه ای به رعایت مقررات مربوط به تعویض باتری ها توجه کنید.** خطر انفجار وجود دارد.
- **تنها از باتری های ساعتی ذکر شده در دفترچه راهنما استفاده کنید.** از باتری های ساعتی دیگر یا از منبع تأمین انرژی دیگری استفاده نکنید.
- **سعی نکنید باتری های ساعتی را شارژ کنید و باعث اتصالی آنها نشوید.** باتری های ساعتی ممکن است نشت کنند، منفجر شوند، آتش بگیرند و افراد را زخمی کنند.
- **باتری های ساعتی خالی را مطابق مقررات جدا و دفع کنید.** باتری های ساعتی خالی ممکن است نشت کنند و اینگونه به محصول آسیب برسانند یا افراد را زخمی کنند.
- **باتری ساعتی را داغ نکنید و در آتش نیاندازید.** باتری های ساعتی ممکن است نشت کنند، منفجر شوند، آتش بگیرند و افراد را زخمی کنند.
- **باتری های ساعتی را خراب و یا از هم باز نکنید.** باتری های ساعتی ممکن است نشت کنند، منفجر شوند، آتش بگیرند و افراد را زخمی کنند.

- **باتری های ساعتی آسیب دیده را با آب تماس ندهید.** لیتیوم خارج شده ممکن در آب هیدروژن تولید کند و اینگونه منجر به بروز آتشسوزی، انفجار یا زخمی شدن افراد گردد.

علامت نامی *Bluetooth*® همانند علامت های تصویری (لوگوها)، نشانههای ثبت شده و متعلق به Bluetooth SIG, Inc می باشند. هر گونه استفاده از این علائم نامی/نشانهها، توسط شرکت Robert Bosch Power Tools GmbH تحت لیسانس انجام میشوند.

- چنانچه درپوش، بسته نمی شود، دیگر از ماژول Bluetooth® استفاده نکنید، باتری دکمه ای را بیرون بیاورید و جهت تعمیر اقدام کنید.

توضیحات محصول و کارکرد

موارد استفاده از دستگاه

GCY 42® Low Energy Module *Bluetooth*
شخصی سازی و کنترل وضعیت ابزار برقی و نیز انتقال تنظیمات و اطلاعات را بر اساس فن آوری رادیویی *Bluetooth*® ممکن می سازد. انتقال اطلاعات باید توسط کاربر تأیید شود.

سایر اطلاعات در مورد عملکردهای ارتباطی را در اپلیکیشن (App)**Bosch Toolbox** یا در دفترچه راهنمای ابزار برقی مورد استفاده می یابید.

اجزاء دستگاه

شماره گذاری اجزای مصور، مربوط به تصویر قسمتها در صفحه ی تا شو می باشد.

(1) باتری ساعتی

(2) ماژول Low Energy *Bluetooth* ®

(3) نگهدارنده جا[a]

(4) سرپوش واحدهای Low Energy *Bluetooth* ® Module GCY 42[a]

a) **کلیه متعلقاتی که در تصویر و یا در متن آمده است، بطور معمول همراه دستگاه ارائه نمی شود. لطفاً لیست کامل متعلقات را از فهرست برنامه متعلقات اقتباس نمائید.**

مشخصات فنی

ماژول Low Energy *Bluetooth* ®	GCY 42
شماره فنی	**1 600 A01 ZE2** **1 600 A01 3WF**

GCY 42	ماژول Low Energy ® *Bluetooth*
1 600 A01 6NH **1 600 A01 L2W**	
−20°C ... +50°C	دمای کاری
−20°C ... +70°C	دمای نگه داری در انبار
7 x 30 x 30 mm	ابعاد
0,01 kg	وزن مطابق استاندارد EPTA-Procedure 01:2014
	انتقال اطلاعات
®*Bluetooth* 4.2 (Low Energy)[A]	®*Bluetooth*
حداکثر 30 m[B]	دامنه سیگنال
2'402–2'480 MHz	دامنه فرکانس استفاده شده
< 1 mW	توان خروجی
	منبع تأمین انرژی
باتری دکمه ای (باتری لیتیوم 3 V، CR 2032)	باتری

ماژول ® *Bluetooth* Low Energy	GCY 42
مدت طول عمر باتری حدود	24 ماه

A) دستگاههای همرا بایستی با دستگاههای *Bluetooth* Low-Energy (Version 4.2 -) متناسب باشند و Generic Access Profile (GAP) را تحت پوشش قرار دهند.

B) میدان دریافت ممکن است برحسب شرایط خارجی، به انضمام دستگاه دریافت کننده به شدت تغییر کند. در مکانهای بسته و توسط موانع فلزی (مانند دیوارها، قفسه ها، چمدان ها و غیره) ممکن است میدان دریافت *Bluetooth*® به طور واضح کمتر شود.

شرایط سیستم	GCY 42
دستگاه همراه نهایی (تبلت، گوشی هوشمند)	Android 6.0 (و بالاتر)
	iOS 11 (و بالاتر)

نحوه نصب و کاربرد

منبع تأمین انرژی

◀ **درپوش Low Energy Module GCY® *Bluetooth* 42 روی ابزار برقی را مثلا با یک پیچگوشتی یا سکه بزرگ درآورید** . در صورت استفاده از سایر اشیاء نامناسب ممکن است بخش الکترونیک یا درپوش آسیب ببیند.

– جهت راه اندازی پس از خرید یا تعویض باتری **(1)** به صفحه تصاویر مراجعه کنید. در این حین به تذکرات زیر توجه نمایید.

نخستین راهاندازی ابزار

(رجوع کنید به تصاویر **A5–A1**)

نکته: از نگهدانده جای **(3)** مربوط به GCY 42 خوب مراقبت کنید. نگهدارنده جا را برای دادن ابزار برقی به دیگران بدون GCY 42 قرار دهید.

باتری **(1) را با قطب مثبت به بالا** در GCY 42 **(2)** قرار دهید. نیاز به فشردن باتیر نیست؛ باتری خودبهخود جا می افتد. باتری پس از بستن درپوش در جای خود تثبیت می شود.

جهت تنظیم کردن GCY 42 پس از جا زدن، کلید قطع و وصل ابزار برقی را فعال کنید.

تعویض باتری

(رجوع کنید به تصاویر **B4–B1**)

باتری کهنه **(1)** را با انگشتها بیرون آورید.

قبل از تمام شدن کامل باتری ساعتی، یک هشدار در برنامک ظاهر می شود.

بیرون آوردن GCY 42

(رجوع کنید به تصاویر **C2–C1**)

هنگام جدا کردن GCY 42 **(2)** از اعمال فشار خودداری کنید. از ابزارهای تیز و نوک دار استفاده نکنید.

نکته: برای بیرون آوردن آسان GCY 42، ابزار برقی را برگردانید.

راه اندازی و نحوه کاربرد دستگاه

به محض قرار گرفتن باتری **(1)** و فعال شدن کلید قطع و وصل روی ابزار برقی، GCY 42 یک سیگنال ممتد ارسال می کند. این سیگنال *Bluetooth*® در صورت خالی و خراب شدن یا بیرون آوردن باتری قطع می شود..

سایر اطلاعات را مستقیم از برنامک Bosch دریافت کنید.

نصب و تنظیم برنامک

جهت استفاده از GCY 42 بایستی ابتدا برنامک **Bosch Toolbox** را نصب کنید.

– برنامک **Bosch Toolbox** را از بخش (Apple App Store, Google Play Store) بارگیری کنید.
نکته: برای بارگیری از بخش مربوط نیاز به یک حساب کاربری می باشد.
– سپس در برنامک، زیرفهرست **MyTools** را انتخاب کنید.
– صفحه نمایش دستگاه همراه شما تمام گامهای بعدی را جهت ارتباط ابزار برقی با دستگاه همراه نشان می دهد.

نکته: ابتدا تور آشنایی با برنامک را تا انتها ببینید. اینگونه یک یک نگاه کلی در مورد فرآیند ارتباط و استفاده از عملکردهای ارتباطی بدست می آورید.

انتقال داده ها از راه ***Bluetooth®***

GCY 42 در فواصل زمانی مرتب ارسال می کند. بر حسب محیط ممکن است فواصل ارسالی مختلفی نیاز

باشد، قبل از اینکه GCY 42 یافت شود. چنانچه GCY 42 یافت نشد به شرح زیر عمل کنید:

- آیا فاصله نسبت به دستگاه همراه بسیار زیاد است؟ فاصله را نسبت به دستگاه همراه و GCY 42 کم کنید.
- آیا باتری بسیار ضعیف یا خالی است؟ باتری را عوض کنید.
- در دستگاه نهایی همراه *Bluetooth*® را خاموش و روشن کنید.

کنترل کنید که GCY 42 شناخته شده باشد.

مراقبت و سرویس

مراقبت، تعمیر و تمیز کردن دستگاه

با یک برس، آلودگی ها را بزدایید. از بکار بردن مواد شوینده و حلال خودداری کنید.

خدمات و مشاوره با مشتریان

خدمات مشتری، به سئوالات شما درباره تعمیرات، سرویس و همچنین قطعات یدکی پاسخ خواهد داد. نقشههای سه بعدی و اطلاعات مربوط به قطعات یدکی را در تارنمای زیر میابید:

www.bosch-pt.com

گروه مشاوره به مشتریان Bosch با کمال میل به سؤالات شما درباره محصولات و متعلقات پاسخ می دهند.

برای هرگونه سؤال و یا سفارش قطعات یدکی، حتماً شماره فنی 10 رقمی کالا را مطابق برچسب روی ابزار برقی اطلاع دهید.

ایران

روبرت بوش ایران - شرکت بوش تجارت پارس
میدان ونک، خیابان شهید خدامی، خیابان آفتاب
ساختمان مادیران، شماره 3، طبقه سوم.
تهران 1994834571
تلفن: 9821+ 42039000

آدرس سایر دفاتر خدماتی را در ادامه بیابید:

www.bosch-pt.com/serviceaddresses

از رده خارج کردن دستگاه

واحدهای GCY 42، متعلقات و بسته بندی ها بایستی بر اساس مقررات بازیافت مطابق با محیط زیست دفع شوند.



بخشهای الکترونیکی را داخل زباله دان-
باتری خانگی نیاندازید!

Licenses

Copyright © 2004 - 2020, Texas Instruments Incorporated
All rights reserved.

Redistribution and use in source and binary forms, with or without modification, are permitted provided that the following conditions are met:

- Redistributions of source code must retain the above copyright notice, this list of conditions and the following disclaimer.
- Redistributions in binary form must reproduce the above copyright notice, this list of conditions and the following disclaimer in the documentation and/or other materials provided with the distribution.
- Neither the name of Texas Instruments Incorporated nor the names of its contributors may be used to endorse or promote products derived from this software without specific prior written permission.

THIS SOFTWARE IS PROVIDED BY THE COPYRIGHT HOLDERS AND CONTRIBUTORS "AS IS" AND ANY EXPRESS OR IMPLIED WARRANTIES, INCLUDING, BUT NOT LIMITED TO, THE IM-

PLIED WARRANTIES OF MERCHANTABILITY AND FITNESS FOR A PARTICULAR PURPOSE ARE DISCLAIMED. IN NO EVENT SHALL THE COPYRIGHT OWNER OR CONTRIBUTORS BE LIABLE FOR ANY DIRECT, INDIRECT, INCIDENTAL, SPECIAL, EXEMPLARY, OR CONSEQUENTIAL DAMAGES (INCLUDING, BUT NOT LIMITED TO, PROCUREMENT OF SUBSTITUTE GOODS OR SERVICES; LOSS OF USE, DATA, OR PROFITS; OR BUSINESS INTERRUPTION) HOWEVER CAUSED AND ON ANY THEORY OF LIABILITY, WHETHER IN CONTRACT, STRICT LIABILITY, OR TORT (INCLUDING NEGLIGENCE OR OTHERWISE) ARISING IN ANY WAY OUT OF THE USE OF THIS SOFTWARE, EVEN IF ADVISED OF THE POSSIBILITY OF SUCH DAMAGE.

Copyright © 2011 Petteri Aimonen

This software is provided 'as-is', without any express or implied warranty. In no event will the authors be held liable for any damages arising from the use of this software.

Permission is granted to anyone to use this software for any purpose, including commercial applications, and to alter it and redistribute it freely, subject to the following restrictions:

1. The origin of this software must not be misrepresented; you must not claim that you wrote the original software. If you use

this software in a product, an acknowledgment in the product documentation would be appreciated but is not required.

2. Altered source versions must be plainly marked as such, and must not be misrepresented as being the original software.

3. This notice may not be removed or altered from any source distribution.

CE I

de	Hiermit erklärt **Robert Bosch Power Tools GmbH**, dass der Funkanlagentyp **GCY 42** der Richtlinie 2014/53/EU entspricht. Der vollständige Text der EU-Konformitätserklärung ist unter der folgenden Internetadresse verfügbar:
en	Hereby, **Robert Bosch Power Tools GmbH** declares that the radio equipment type **GCY 42** is in compliance with Directive 2014/53/EU. The full text of the EU declaration of conformity is available at the following internet address:
fr	Le soussigné, **Robert Bosch Power Tools GmbH**, déclare que l'équipement radioélectrique du type **GCY 42** est conforme à la directive 2014/53/UE. Le texte complet de la déclaration UE de conformité est disponible à l'adresse internet suivante :
es	Por la presente, **Robert Bosch Power Tools GmbH** declara que el tipo de equipo radioeléctrico **GCY 42** es conforme con la Directiva 2014/53/UE. El texto completo de la declaración UE de conformidad está disponible en la dirección Internet siguiente:
pt	A abaixo assinada **Robert Bosch Power Tools GmbH** declara que o presente tipo de equipamento de rádio

II	CE
	GCY 42 está em conformidade com a Diretiva 2014/53/UE. O texto integral da declaração de conformidade está disponível no seguinte endereço de Internet:
it	Il fabbricante, **Robert Bosch Power Tools GmbH**, dichiara che il tipo di apparecchiatura radio **GCY 42** è conforme alla direttiva 2014/53/UE. Il testo completo della dichiarazione di conformità UE è disponibile al seguente indirizzo Internet:
nl	Hierbij verklaar ik, **Robert Bosch Power Tools GmbH**, dat het type radioapparatuur **GCY 42** conform is met Richtlijn 2014/53/EU. De volledige tekst van de EU-conformiteitsverklaring kan worden geraadpleegd op het volgende internetadres:
da	Hermed erklærer **Robert Bosch Power Tools GmbH**, at radioudstyrstypen **GCY 42** er i overensstemmelse med direktiv 2014/53/EU. EU-overensstemmelseserklæringens fulde tekst kan findes på følgende internetadresse:
sv	Härmed försäkrar **Robert Bosch Power Tools GmbH** att denna typ av radioutrustning **GCY 42** överensstämmer med direktiv 2014/53/EU. Den fullständiga texten till EU-försäkran om överensstämmelse finns på följande webbadress:

CE III

no	**Robert Bosch Power Tools GmbH** erklærer herved at radioutstyrstypen **GCY 42** er i overensstemmelse med direktivet 2014/53/EU. Den fullstendige teksten i EU-samsvarserklæringen er tilgjengelig på følgende nettadresse:
fi	**Robert Bosch Power Tools GmbH** vakuuttaa, että radiolaitetyyppi **GCY 42** on direktiivin 2014/53/EU mukainen. EU-vaatimustenmukaisuusvakuutuksen täysimittainen teksti on saatavilla seuraavassa internetosoitteessa:
el	Με την παρούσα ο/η **Robert Bosch Power Tools GmbH**, δηλώνει ότι ο ραδιοεξοπλισμός **GCY 42** πληροί την οδηγία 2014/53/ΕΕ. Το πλήρες κείμενο της δήλωσης συμμόρφωσης ΕΕ διατίθεται στην ακόλουθη ιστοσελίδα στο διαδίκτυο:
tr	**Robert Bosch Power Tools GmbH**, **GCY 42** radyo ekipmanı tipinin Direktif 2014/53/EU ile uyumlu olduğunu beyan eder. AB uygunluk beyanının tam metnine aşağıdaki internet adresinden ulaşabilirsiniz:
pl	**Robert Bosch Power Tools GmbH** niniejszym oświadcza, że typ urządzenia radiowego **GCY 42** jest zgodny z dyrektywą 2014/53/UE. Pełny tekst deklaracji zgodnoś-

IV	CE
	ci UE jest dostępny pod następującym adresem internetowym:
cs	Tímto **Robert Bosch Power Tools GmbH** prohlašuje, že typ rádiového zařízení **GCY 42** je v souladu se směrnicí 2014/53/EU. Úplné znění EU prohlášení o shodě je k dispozici na této internetové adrese:
sk	**Robert Bosch Power Tools GmbH** týmto vyhlasuje, že rádiové zariadenie typu **GCY 42** je v súlade so smernicou 2014/53/EÚ. Úplné EÚ vyhlásenie o zhode je k dispozícii na tejto internetovej adrese:
hu	**Robert Bosch Power Tools GmbH** igazolja, hogy a **GCY 42** típusú rádióberendezés megfelel a 2014/53/EU irányelvnek. Az EU-megfelelőségi nyilatkozat teljes szövege elérhető a következő internetes címen:
ru	Сим **Robert Bosch Power Tools GmbH** заявляет, что радиооборудование типа **GCY 42** соответствует Директиве 2014/53/EU. С полным текстом декларации о соответствии EU можно ознакомиться по следующему Интернет-адресу:
uk	Цим **Robert Bosch Power Tools GmbH** заявляє, що радіообладнання типу **GCY 42** відповідає Директиві 2014/53/EU. З повним текстом декларації

	відповідності EU можна ознайомитися за такою Інтернет-адресою:
kk	Осымен **Robert Bosch Power Tools GmbH** компаниясы **GCY 42** түріндегі радио жабдықтарды 2014/53/EU директивасына сайлығын мағлұмдайды. ЕО сәйкестік мағлұмдамасы төмендегі интернет мекенжайында қолжетімді:
ro	Prin prezenta, **Robert Bosch Power Tools GmbH** declară că tipul de echipamente radio **GCY 42** este în conformitate cu Directiva 2014/53/UE. Textul integral al declarației UE de conformitate este disponibil la următoarea adresă internet:
bg	С настоящото **Robert Bosch Power Tools GmbH** декларира, че този тип радиосъоръжение **GCY 42** е в съответствие с Директива 2014/53/ЕС. Цялостният текст на ЕС декларацията за съответствие може да се намери на следния интернет адрес:
mk	Со ова, **Robert Bosch Power Tools GmbH** потврдува дека типот на радио опрема **GCY 42** е во согласност со Директивата 2014/53/EU. Целосниот текст на Изјавата за сообразност на ЕУ може да го прочитате на следнава интернет страница:

VI	CE
sr	Ovim **Robert Bosch Power Tools GmbH** izjavljuje da je radio-oprema tipa **GCY 42** u skladu sa direktivom 2014/53/EU. Kompletan tekst EC izjave o usaglašenosti je dostupan na sledećoj veb-adresi:
sl	**Robert Bosch Power Tools GmbH** potrjuje, da je tip radijske opreme **GCY 42** skladen z Direktivo 2014/53/EU. Celotno besedilo izjave EU o skladnosti je na voljo na naslednjem spletnem naslovu:
hr	**Robert Bosch Power Tools GmbH** ovime izjavljuje da je radijska oprema tipa **GCY 42** u skladu s Direktivom 2014/53/EU. Cjeloviti tekst EU izjave o sukladnosti dostupan je na sljedećoj internetskoj adresi:
et	Käesolevaga deklareerib **Robert Bosch Power Tools GmbH**, et käesolev raadioseadme tüüp **GCY 42** vastab direktiivi 2014/53/EL nõuetele. ELi vastavusdeklaratsiooni täielik tekst on kättesaadav järgmisel internetiaadressil:
lv	Ar šo **Robert Bosch Power Tools GmbH** deklarē, ka radioiekārta **GCY 42** atbilst Direktīvai 2014/53/ES. Pilns ES atbilstības deklarācijas teksts ir pieejams šādā interneta vietnē:

CE VII

lt Aš, **Robert Bosch Power Tools GmbH**, patvirtinu, kad radijo įrenginių tipas **GCY 42** atitinka Direktyvą 2014/53/ES. Visas ES atitikties deklaracijos tekstas prieinamas šiuo interneto adresu:

–> http://eu-doc.bosch.com/

UK CA

i

Declaration of Conformity

Hereby, **Robert Bosch Limited as authorised representative acting on behalf of Robert Bosch Power Tools GmbH** declares that the radio equipment type **GCY 42** is in compliance with the Radio Equipment Regulations 2017. The full text of the declaration of conformity is available at the following internet address:

–> https://gb-doc.bosch.com