Robert Bosch Power Tools GmbH
70538 Stuttgart
GERMANY

www.bosch-pt.com

1 609 92A G34 (2026.01) TAG / 163

1 609 92A G34

BOSCH

Professional HEAVY DUTY

GLA 18VH-7500

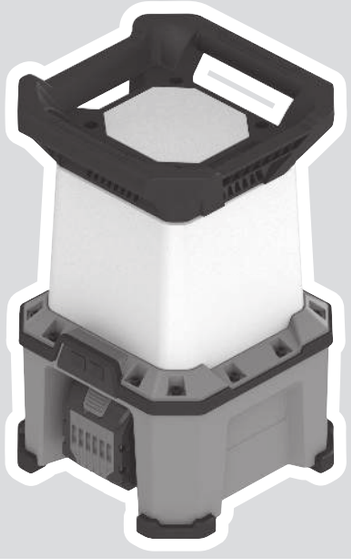

de Originalbetriebsanleitung
en Original instructions
fr Notice originale
es Manual original
pt Manual original
it Istruzioni originali
nl Oorspronkelijke gebruiksaanwijzing
da Original brugsanvisning
sv Bruksanvisning i original
no Original driftsinstruks
fi Alkuperäiset ohjeet
el Πρωτότυπο οδηγιών χρήσης
tr Orijinal işletme talimatı
pl Instrukcja oryginalna
cs Původní návod k používání
sk Pôvodný návod na použitie
hu Eredeti használati utasítás
ru Оригинальное руководство по эксплуатации
uk Оригінальна інструкція з експлуатації
kk Пайдалану нұсқаулығының түпнұсқасы
ro Instrucțiuni originale
bg Оригинална инструкция
mk Оригинално упатство за работа
sq Manuali origjinal i përdorimit
sr Originalno uputstvo za rad
sl Izvirna navodila
hr Originalne upute za rad
et Algupärane kasutusjuhend
lv Instrukcijas oriģinālvalodā
lt Originali instrukcija
zh 正本使用说明书
zh 原始使用說明書
ko 사용 설명서 원본
th หนังสือคู่มือการใช้งานฉบับต้นแบบ
id Petunjuk-Petunjuk untuk Penggunaan Orisinal
vi Bản gốc hướng dẫn sử dụng
ar دليل التشغيل الأصلي
fa دفترچه راهنمای اصلی

Deutsch ..... Seite 5
English ..... Page 9
Français ..... Page 13
Español ..... Página 17
Português ..... Página 21
Italiano ..... Pagina 26
Nederlands ..... Pagina 30
Dansk ..... Side 34
Svensk ..... Sidan 37
Norsk ..... Side 41
Suomi ..... Sivu 45
Ελληνικά ..... Σελίδα 48
Türkçe ..... Sayfa 53
Polski ..... Strona 57
Čeština ..... Stránka 62
Slovenčina ..... Stránka 65
Magyar ..... Oldal 69
Русский ..... Страница 73
Українська ..... Сторінка 78
Қазақ ..... Бет 82
Română ..... Pagina 87
Български ..... Страница 91
Македонски ..... Страница 96
Shqip ..... Faqe 100
Srpski ..... Strana 104
Slovenščina ..... Stran 108
Hrvatski ..... Stranica 112
Eesti ..... Lehekülg 116
Latviešu ..... Lappuse 119
Lietuvių k. ..... Puslapis 123
中文 ..... 页 127
繁體中文 ..... 頁 131
한국어 ..... 페이지 135
ไทย ..... หน้า 139
Bahasa Indonesia ..... Halaman 143
Tiếng Việt ..... Trang 147
عربی ..... الصفحة 151
فارسی ..... صفحه 155

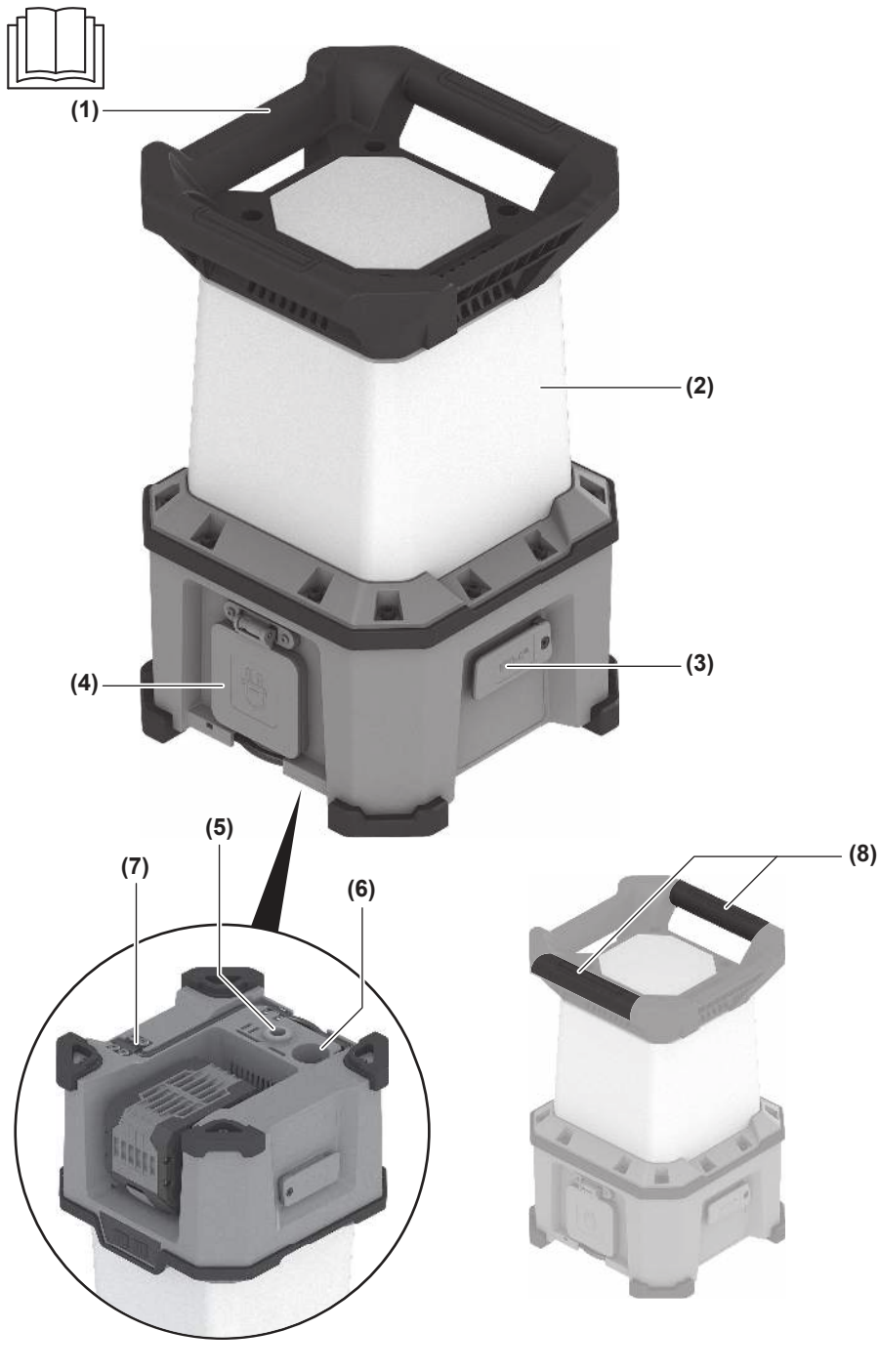
(1)
(2)
(3)
(4)
(5)
(6)
(7)
(8)

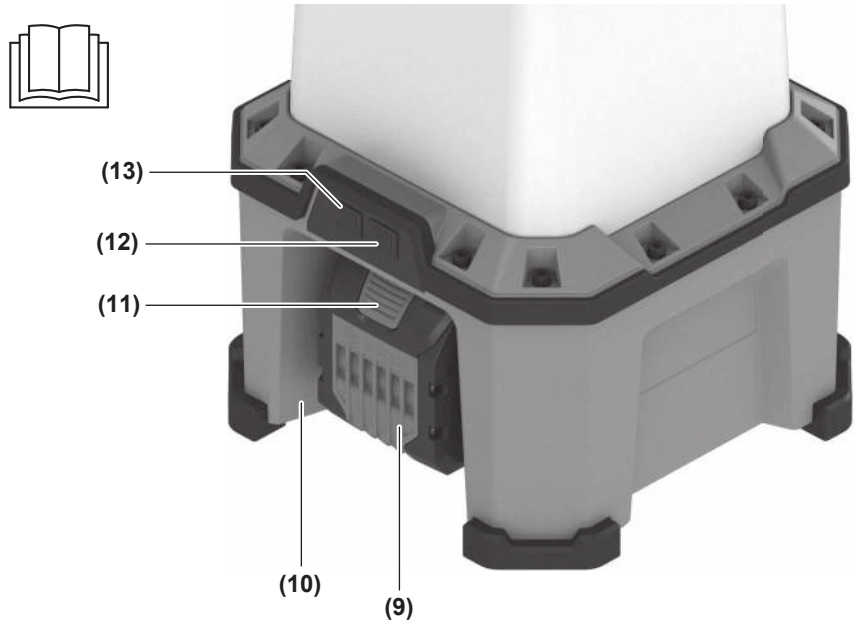
(13)
(12)
(11)
(10)
(9)

Deutsch

Sicherheitshinweise

Sicherheitshinweise für Leuchten



Lesen Sie alle Sicherheitshinweise und Anweisungen. Versäumnisse bei der Einhaltung der Sicherheitshinweise und Anweisungen können elektrischen Schlag, Brand und/oder schwere Verletzungen verursachen.

Bewahren Sie alle Sicherheitshinweise und Anweisungen für die Zukunft auf.

- Bitte lesen und beachten Sie alle Sicherheitshinweise und Anweisungen, die dem Akku oder dem Elektrowerkzeug, mit dem der Akku geliefert wurde, beigelegt sind.
- **Gehen Sie sorgsam mit der Leuchte um.** Die Leuchte erzeugt starke Hitze, die zu erhöhter Brand- und Explosionsgefahr führt.
- **Arbeiten Sie mit der Leuchte nicht in explosionsgefährdeter Umgebung.**
- **Drücken Sie nach dem automatischen Abschalten der Leuchte nicht weiter auf den Ein-/Ausschalter.** Der Akku kann beschädigt werden. Stellen Sie sicher, dass der Akku geladen und die Leuchte abgekühlt ist, bevor Sie die Leuchte wieder einschalten.
- **Die in der Leuchte enthaltene Lichtquelle darf nur durch den Hersteller oder qualifiziertes Fachpersonal ersetzt werden.**



Halten Sie den Mindestabstand der Leuchte zu allen angestrahlten Oberflächen und Gegenständen ein. Bei Unterschreitung des Abstandes können die beleuchteten Gegenstände überhitzen.

- **Decken Sie den Leuchtenkopf nicht ab, während die Leuchte in Betrieb ist.** Der Leuchtenkopf erwärmt sich im Betrieb und kann Verbrennungen verursachen, wenn sich diese Hitze staut.
- **Bei Transport und Lagerung nehmen Sie den Akku aus der Leuchte bzw. ziehen Sie den Netzstecker.** Die Leuchte kann sich erwärmen.
- **Bei Netzbetrieb der Leuchte in feuchter Umgebung verwenden Sie einen Fehlerstromschutzschalter.** Der Einsatz eines Fehlerstromschutzschalters vermindert das Risiko eines elektrischen Schlages.
- **Sichern Sie die Leuchte bei Verwendung in erhöhter Position ausreichend mit Absturzsicherungsmitteln.** So können Sie Sach- und Personenschäden beim unbeabsichtigten Herabfallen der Leuchte vermeiden.
- **Befestigen Sie die Leuchte nicht an elektrischen Leitungen oder anderen unsicheren Objekten.** Es besteht Brand- und Verletzungsgefahr.
- **Ist die Leuchte mit einem Aufhängehaken befestigt, dann belasten Sie sie nicht mit zusätzlichem Gewicht und prüfen Sie den sicheren Halt.** Aufhängehaken sind ausschließlich dafür ausgelegt, die Leuchte inklusive eingesetztem Akku zu tragen. Bei zusätzlichem Gewicht könnte die Leuchte brechen oder herunterfallen.
- **Ist die Leuchte mit einem Aufhängehaken befestigt, dann bewegen Sie weder die Leuchte noch das Objekt, an dem sie befestigt ist.** Die Leuchte könnte herunterfallen.
- **Benutzen Sie die Leuchte nicht als Sitzgelegenheit oder als Tritt.** Sie können die Leuchte beschädigen.
- **Vermeiden Sie Staubansammlungen am Arbeitsplatz.** Stäube können sich leicht entzünden.
- **Bei Beschädigung und unsachgemäßem Gebrauch des Akkus können Dämpfe austreten. Der Akku kann brennen oder explodieren.** Führen Sie Frischluft zu und suchen Sie bei Beschwerden einen Arzt auf. Die Dämpfe können die Atemwege reizen.
- **Bei falscher Anwendung oder beschädigtem Akku kann brennbare Flüssigkeit aus dem Akku austreten. Vermeiden Sie den Kontakt damit. Bei zufälligem Kontakt mit Wasser abspülen. Wenn die Flüssigkeit in die Augen kommt, nehmen Sie zusätzlich ärztliche Hilfe in Anspruch.** Austretende Akkuflüssigkeit kann zu Hautreizungen oder Verbrennungen führen.
- **Durch spitze Gegenstände wie z. B. Nagel oder Schraubenzieher oder durch äußere Krafteinwirkung kann der Akku beschädigt werden.** Es kann zu einem internen Kurzschluss kommen und der Akku brennen, rauchen, explodieren oder überhitzen.
- **Halten Sie den nicht benutzten Akku fern von Büroklammern, Münzen, Schlüsseln, Nägeln, Schrauben oder anderen kleinen Metallgegenständen, die eine Überbrückung der Kontakte verursachen könnten.** Ein Kurzschluss zwischen den Akkukontakten kann Verbrennungen oder Feuer zur Folge haben.
- **Öffnen Sie den Akku nicht.** Es besteht die Gefahr eines Kurzschlusses.



Schützen Sie den Akku vor Hitze, z. B. auch vor dauernder Sonneneinstrahlung, Feuer, Schmutz, Wasser und Feuchtigkeit. Es besteht Explosions- und Kurzschlussgefahr.

- **Laden Sie die Akkus nur mit Ladegeräten auf, die vom Hersteller empfohlen werden.** Durch ein Ladegerät, das für eine bestimmte Art von Akkus geeignet ist, besteht Brandgefahr, wenn es mit anderen Akkus verwendet wird.
- **Verwenden Sie den Akku nur in Produkten des Herstellers.** Nur so wird der Akku vor gefährlicher Überlastung geschützt.

Produkt- und Leistungsbeschreibung

Bitte beachten Sie die Abbildungen im vorderen Teil der Betriebsanleitung.

Bestimmungsgemäßer Gebrauch

Die Leuchte ist bestimmt für das ortsveränderliche, räumlich und zeitlich begrenzte Ausleuchten im Innenbereich und ist nicht geeignet zur allgemeinen Raumbeleuchtung.

Abgebildete Komponenten

Die Nummerierung der abgebildeten Komponenten bezieht sich auf die Darstellung der Leuchte auf der Grafikseite.

(1) Tragegriff
(2) Leuchtenkopf
(3) USB Type-C®-Anschluss
(4) Stromanschluss
(5) Stativaufnahme 5/8"
(6) Stativaufnahme GLT 300-40
(7) Aufhängehaken
(8) Befestigungsbereich Absturzsicherungsmittel
(9) Akku[a)]
(10) Akku-Aufnahme
(11) Akku-Entriegelungstaste[a)]
(12) Ein-/Ausschalter
(13) Leuchtbereichstaster

a) **Dieses Zubehör gehört nicht zum Standard-Lieferumfang.**

Technische Daten

Leuchte		GLA 18VH-7500
Sachnummer		**3 601 DA5 0..**
max. Nennaufnahmeleistung Netzbetrieb	W	100
max. Nennaufnahmeleistung Akkubetrieb	W	100
Farbwiedergabeindex		>80
USB-Anschlussart		USB Type-C®[A)]
– Ausgangsspannung	V=	5,0-9,0
– Ausgangsstrom	A	1,67-3,0
Gesamtlichtstrom[B)]		
– 1. Stufe	lm	2500
– 2. Stufe	lm	5000
– 3. Stufe	lm	7500
Schutzklasse		⧈/II
Akkubetrieb		
Leuchtdauer, ca.[B)C)]	min/Ah	12
empfohlene Umgebungstemperatur beim Laden	°C	0...+35
erlaubte Umgebungstemperatur beim Betrieb[D)] und bei Lagerung	°C	–20...+40
kompatible Akkus		GBA18V... GBA 18V... ProCORE18V... EXPERT18V... EXBA18V... CORE18V...
empfohlene Ladegeräte		GAL18... GAL 18... GAL 36... GAL12V/18... GAL 12V/18... GAX 18... EXAL18...

A) USB Type-C® und USB-C® sind Markenzeichen des USB Implementers Forums.

B) gemessen bei 20–25 °C mit Akku **ProCORE18V 4.0Ah**

C) bei maximaler Helligkeit inkl. Restlaufzeit im gedimmten Modus

D) eingeschränkte Leistung bei Temperaturen < 0 °C

Werte können je nach Produkt variieren und Anwendungs- sowie Umweltbedingungen unterliegen. Weitere Informationen unter www.bosch-professional.com/wac.

Die Farbwiedergabe der beleuchteten Objekte kann verfälscht werden.

Das Produkt verfügt über eine Lichtquelle der Energieeffizienzklasse E.

Energieversorgung

Die Energieversorgung der Leuchte kann über einen **Bosch** 18V Li-Ionen-Akku **(9)** oder über einene Kaltgerätestecker am Stromanschluss **(4)** erfolgen.

Netzbetrieb

- ▶ **Benutzen Sie die Leuchte nicht mit beschädigtem Kabel.** Ersetzen Sie ein beschädigtes Kabel durch ein geeignetes Kaltgerätekabel. **Bosch** bietet geeignete Kabel an.
- ▶ **Die Energieversorgung der Leuchte erfolgt über das Stromnetz, sobald ein Kaltgerätekabel angeschlossen wird, unabhängig davon ob ein Akku eingesetzt ist.**

Öffnen Sie die Abdeckung des Stromanschlusses **(4)**. Stecken Sie den Kaltgerätestecker in die Buchse des Stromanschlusses **(4)** ein. Schließen Sie das Kaltegerätekabel an das Stromnetz an. Die Leuchte kann jetzt betrieben werden.

Schließen Sie zum Schutz vor Verschmutzung die Abdeckung des Stromanschlusses **(4)**, wenn Sie das Kaltgerätekabel entfernen.

Akku

Bosch verkauft Leuchten auch ohne Akku. Ob im Lieferumfang Ihrer Leuchte ein Akku enthalten ist, können Sie der Verpackung entnehmen.

Akku laden

- ▶ **Benutzen Sie nur die in den technischen Daten aufgeführten Ladegeräte.** Nur diese Ladegeräte sind auf den bei Ihrer Leuchte verwendeten Li-Ionen-Akku abgestimmt.

Hinweis: Li-Ionen-Akkus werden aufgrund internationaler Transportvorschriften teilgeladen ausgeliefert. Um die volle

Leistung des Akkus zu gewährleisten, laden Sie vor dem ersten Einsatz den Akku vollständig auf.

Akku einsetzen

Schieben Sie den geladenen Akku in die Akku-Aufnahme, bis dieser eingerastet ist.

Akku entnehmen

Zur Entnahme des Akkus drücken Sie die Akku-Entriegelungstaste und ziehen den Akku heraus. **Wenden Sie dabei keine Gewalt an.**

Der Akku verfügt über 2 Verriegelungsstufen, die verhindern sollen, dass der Akku beim unbeabsichtigten Drücken der Akku-Entriegelungstaste herausfällt. Solange der Akku im Elektrowerkzeug eingesetzt ist, wird er durch eine Feder in Position gehalten.

Akku-Ladezustandsanzeige

Hinweis: Nicht jeder Akku-Typ verfügt über eine Ladezustandsanzeige.

Die grünen LEDs der Akku-Ladezustandsanzeige zeigen den Ladezustand des Akkus an. Aus Sicherheitsgründen ist die Abfrage des Ladezustands nur bei Stillstand des Elektrowerkzeuges möglich.

Drücken Sie die Taste für die Ladezustandsanzeige On oder , um den Ladezustand anzuzeigen. Dies ist auch bei abgenommenem Akku möglich.

Leuchtet nach dem Drücken der Taste für die Ladezustandsanzeige keine LED, ist der Akku defekt und muss ausgetauscht werden.

Akku-Typ GBA 18V... | GBA18V...



LED	Kapazität
Dauerlicht 3× grün	60–100 %
Dauerlicht 2× grün	30–60 %
Dauerlicht 1× grün	5–30 %
Blinklicht 1× grün	0–5 %

Akku-Typ ProCORE18V... | EXPERT18V... | EXBA18V... | CORE18V...



LED	Kapazität
Dauerlicht 5× grün	80–100 %
Dauerlicht 4× grün	60–80 %
Dauerlicht 3× grün	40–60 %
Dauerlicht 2× grün	20–40 %
Dauerlicht 1× grün	5–20 %
Blinklicht 1× grün	0–5 %

Akku-Ladezustandsanzeige (Leuchte)

Bei eingeschalteter Leuchte im Akkubetrieb zeigen die fünf LEDs der Akku-Ladezustandsanzeige den Ladezustand des Akkus an.

Bei Netzbetrieb wird der Ladezustand des Akkus nicht angezeigt.

Akku-Defektrisikoerkennung

EXPERT18V... | EXBA18V...

Die LEDs der Akku-Ladezustandsanzeigen können neben dem Ladezustand des Akkus das Risiko für einen Akku-Defekt anzeigen.

Um die Funktion zu aktivieren, halten Sie die Taste für die Ladezustandsanzeige für 3 Sekunden gedrückt. Die Analyse des Akkus wird durch ein Lauflicht der Akku-Ladezustandsanzeige signalisiert. Das Ergebnis wird auf der Akku-Ladezustandsanzeige angezeigt.



1 LED: Der Akku hat ein hohes Defektrisiko. Leistung und Laufzeit können bereits vermindert sein. Es wird empfohlen, den Akku auszutauschen.



5 LEDs: Der Akku ist in einem guten Zustand mit geringem Defektrisiko.

Bitte beachten: Die Akku-Defektrisikoabschätzung funktioniert zweistufig und bietet eine vereinfachte Zustandsbewertung. Der Akku wird entweder in einem guten Zustand bewertet oder weist ein erhöhtes Defektrisiko auf. Es wird kein Prozentsatz des Batteriezustandes angezeigt.

Hinweise für den optimalen Umgang mit dem Akku

Schützen Sie den Akku vor Feuchtigkeit und Wasser.

Lagern Sie den Akku nur im Temperaturbereich von −20 °C bis 50 °C. Lassen Sie den Akku z.B. im Sommer nicht im Auto liegen.

Reinigen Sie gelegentlich die Lüftungsschlitze des Akkus mit einem weichen, sauberen und trockenen Pinsel.

Eine wesentlich verkürzte Betriebszeit nach der Aufladung zeigt an, dass der Akku verbraucht ist und ersetzt werden muss.

Beachten Sie die Hinweise zur Entsorgung.

Betrieb

Aufstellen

Stellen Sie die Leuchte auf einen stabilen, ebenen Untergrund. Achten Sie auf einen sicheren Stand.

Ein-/Ausschalten und Helligkeit einstellen

Ein-/Ausschalter	Funktion
1× drücken	Leuchte einschalten, niedrige Helligkeit
2× drücken	Leuchte einschalten, mittlere Helligkeit
3× drücken	Leuchte einschalten, volle Helligkeit
4× drücken	Leuchte ausschalten

War die Leuchte ca. 5 Minuten eingeschaltet, wird sie mit dem nächsten Drücken sofort ausgeschaltet.

Leuchtbereich einstellen

Mit dem Leuchtbereichtaster **(13)** stellen Sie den Leuchtbereich auf 360° oder 180° ein.

Temperaturabhängiger Überlastschutz

Bei Überschreiten der zulässigen Betriebstemperatur wird zuerst die Helligkeit reduziert, bevor sich die Leuchte zum Schutz gegebenenfalls ausschaltet. Lassen Sie die Leuchte abkühlen und schalten Sie die Leuchte wieder ein.

Externe USB-Geräte laden

Mit Hilfe des USB-Anschlusses können Sie die Akku-Laufzeit von verschiedenen Akku-betriebenen USB-Geräten, wie z. B. Mobiltelefon, MP3-Player oder Tablet-PC verlängern.

- ▶ **Stellen Sie sicher, dass Ihr externes USB-Gerät mit dem USB-Anschluss geladen werden kann. Beachten Sie dazu die Angaben in „Technische Daten“.**
- – Stecken Sie das Ladekabel Ihres USB-Geräts in die USB-Buchse **(3)**.
- – Drücken Sie die Ein-Taste zur Aktivierung.

Um Energie zu sparen, wird der USB-Anschluss 2 Stunden nach Beendigung des Ladevorgangs oder Trennung des Ladekabels automatisch deaktiviert.

Arbeitshinweise

Kurz bevor sich die Leuchte wegen eines leeren Akkus abschaltet, blinkt sie 3× und leuchtet mit reduzierter Helligkeit.

Aufhängehaken

Mit dem Aufhängehaken **(7)** können Sie die Leuchte aufhängen.

- ▶ **Benutzen Sie den Aufhängehaken nicht, um Objekte heranzuziehen.** Der Aufhängehaken oder die Leuchte könnten brechen.

Befestigen auf dem Stativ (BT 160/BT 170 HD/BT 300 HD)

Mit der Stativaufnahme **(5)** können Sie die Leuchte auf ein Stativ schrauben.

Verbinden Sie die Leuchte fest mit dem Stativ. Stellen Sie sicher, dass die Leuchte sich nicht lösen und/oder herunterfallen kann.

Achten Sie auf einen sicheren Stand des Stativs.

Befestigen auf dem Stativ (GLT 300-40)

Mit der Stativschnellaufnahme **(6)** können Sie die Leuchte auf ein Stativ montieren.

Stecken Sie die Leuchte auf das Stativ.

Achten Sie auf einen sicheren Stand des Stativs.

Absturzsicherungsmittel befestigen

Hinweis: Zur Sicherung der Leuchte gegen Absturz soll ein für das Systemgewicht geeignetes Absturzsicherungsmittel verwendet werden. Die maximal zulässige Länge des Absturzsicherungsmittels beträgt 0,5 m.

Verwenden Sie als Absturzsicherungsmittel vorzugsweise eine mit Ankerstich am Handgriff befestigte Bandschlinge oder ein Absturzsicherungsmittel mit Sturzdämpfer.

Beachten Sie beim Befestigen des Absturzsicherungsmittels unbedingt dessen Bedienungsanleitung.

- ▶ **Wählen Sie den fixen Anschlagpunkt so, dass die Leuchte im Falle eines Sturzes frei in die Absturzsicherung fallen kann, ohne dabei den Benutzer zu gefährden.Befestigen Sie die Gegenseite des Absturzsicherungsmittels zwingend an einer stabilen Struktur (z. B. Gebäude oder Gerüst).**
  Das Absturzsicherungsmittel muss frei beweglich sein und darf ausschließlich im zulässigen Befestigungsbereich **(8)** an der Leuchte befestigt sein.

Wartung und Service

Wartung und Reinigung

- ▶ **Nehmen Sie den Akku vor allen Arbeiten an der Leuchte (z.B. Montage, Wartung etc.) sowie bei deren Transport und Aufbewahrung aus der Leuchte.** Bei unbeabsichtigtem Betätigen des Ein-/Ausschalters besteht Verletzungsgefahr.

Die Leuchte ist wartungsfrei und enthält keine Teile, die gewechselt oder gewartet werden müssen.

Reinigen Sie die Kunststoffscheibe der Leuchte nur mit einem trockenen, weichen Tuch, um Beschädigungen zu vermeiden. Verwenden Sie keine Reinigungs- oder Lösemittel.

Kundendienst und Anwendungsberatung

Deutschland
Tel.: +49 711 400 40 460

Österreich
Tel.: (01) 797222010

Schweiz
Tel.: (044) 8471511

Den Link zu unseren Serviceadressen und zu den Garantiebedingungen finden Sie auf der letzten Seite.

Geben Sie bei allen Rückfragen und Ersatzteilbestellungen bitte unbedingt die 10-stellige Sachnummer laut Typenschild des Produkts an.

Entsorgung

Leuchten, Akkus, Zubehör und Verpackungen sollen einer umweltgerechten Wiederverwertung zugeführt werden.



Werfen Sie Leuchten und Akkus/Batterien nicht in den Hausmüll!

Nur für EU-Länder:

Elektrische und elektronische Geräte oder gebrauchte Akkus/Batterien, die nicht mehr brauchbar sind, müssen separat gesammelt und auf umweltgerechte Weise entsorgt werden. Nutzen Sie die ausgewiesenen Sammelsysteme. Falsche Entsorgung kann aufgrund von möglicherweise enthaltenen gefährlichen Stoffen umwelt- und gesundheitsschädlich sein.

Nur für Deutschland:

Informationen zur Rücknahme von Elektro-Altgeräten für private Haushalte
Wie im Folgenden näher beschrieben, sind bestimmte Vertreiber zur unentgeltlichen Rücknahme von Altgeräten verpflichtet.

Vertreiber mit einer Verkaufsfläche für Elektro- und Elektronikgeräte von mindestens 400 m² sowie Vertreiber von Lebensmitteln mit einer Gesamtverkaufsfläche von mindestens 800 m², die mehrmals im Kalenderjahr oder dauerhaft Elektro- und Elektronikgeräte anbieten und auf dem Markt bereitstellen, sind verpflichtet,

1. bei der Abgabe eines neuen Elektro- oder Elektronikgeräts an einen Endnutzer ein Altgerät des Endnutzers der gleichen Geräteart, das im Wesentlichen die gleichen Funktionen wie das neue Gerät erfüllt, am Ort der Abgabe oder in unmittelbarer Nähe hierzu unentgeltlich zurückzunehmen; Ort der Abgabe ist auch der private Haushalt, sofern dort durch Auslieferung die Abgabe erfolgt: In diesem Fall ist die Abholung des Altgeräts für den Endnutzer unentgeltlich; und
2. auf Verlangen des Endnutzers Altgeräte, die in keiner äußeren Abmessung größer als 25 cm sind, im Einzelhandelsgeschäft oder in unmittelbarer Nähe hierzu unentgeltlich zurückzunehmen; die Rücknahme darf nicht an den Kauf eines Elektro- oder Elektronikgerätes geknüpft werden und ist auf drei Altgeräte pro Geräteart beschränkt.

Der Vertreiber hat beim Abschluss des Kaufvertrags für das neue Elektro- oder Elektronikgerät den Endnutzer über die Möglichkeit zur unentgeltlichen Rückgabe bzw. Abholung des Altgeräts zu informieren und den Endnutzer nach seiner Absicht zu befragen, ob bei der Auslieferung des neuen Geräts ein Altgerät zurückgegeben wird.

Dies gilt auch bei Vertrieb unter Verwendung von Fernkommunikationsmitteln, wenn die Lager- und Versandflächen für Elektro- und Elektronikgeräte mindestens 400 m² betragen oder die gesamten Lager- und Versandflächen mindestens 800 m² betragen, wobei die unentgeltliche Abholung auf Elektro- und Elektronikgeräte der Kategorien 1 (Wärmeübertäger), 2 (Bildschirmgeräte) und 4 (Großgeräte mit mindestens einer äußeren Abmessung über 50 cm) beschränkt ist. Für alle übrigen Elektro- und Elektronikgeräte muss der Vertreiber geeignete Rückgabemöglichkeiten in zumutbarer Entfernung zum jeweiligen Endnutzer gewährleisten; das gilt auch für Altgeräte, die in keiner äußeren Abmessung größer als 25 cm sind, die der Endnutzer zurückgeben will, ohne ein neues Gerät zu kaufen.

English

Safety Instructions

Safety Instructions for Worklights



Read all the safety information and instructions. Failure to observe the safety information and follow instructions may result in electric shock, fire and/or serious injury.

Save all warnings and instructions for future reference.

- Please read and observe all safety and general instructions included with the battery or with the power tool supplied with the battery.
- **Handle the worklight with care.** The worklight generates a lot of heat, which can lead to an increased risk of fire and explosion.
- **Do not use the worklight in potentially explosive atmospheres.**
- **Do not press the on/off switch again after the worklight has switched off automatically.** This can damage the rechargeable battery. Ensure that the rechargeable battery is charged and that the worklight has cooled down before switching the worklight on again.
- **The light source contained in the worklight may only be replaced by the manufacturer or qualified specialists.**



Maintain the minimum distance between the worklight and all illuminated surfaces and objects. Illuminated objects may overheat if this distance is not maintained.

- **Do not cover the worklight head while the light is in operation.** The worklight head warms up during operation and can cause burns if this heat accumulates.
- **Remove the rechargeable battery from the worklight or pull out the mains plug before transporting or storing it.** The worklight may heat up.
- **Use a residual current device when operating the worklight in a damp environment.** Use of an RCD reduces the risk of electric shock.
- **When using the worklight in an elevated position, secure it adequately with a fall protection system.** This will enable you to avoid material damage and personal injury if you inadvertently drop the worklight.
- **Do not secure the cordless worklight to electrical cables or other non-secure objects.** There is a risk of fire and injury.
- **If the worklight is secured with a utility hook, do not strain it with additional weight and check that the hold is secure.** Utility hooks are designed to solely bear the weight of the worklight and an inserted rechargeable battery. If there is additional weight, the worklight could break or fall down.
- **If the cordless worklight is secured with a magnet or utility hook, do not move the cordless worklight or the**

object to which it is secured. The cordless worklight could fall down.

- ▶ **Do not sit or step on the worklight.** The worklight could become damaged.
- ▶ **Avoid dust accumulation at the workplace.** Dust can easily ignite.
- ▶ **In case of damage and improper use of the battery, vapours may be emitted. The battery can set alight or explode.** Ensure the area is well ventilated and seek medical attention should you experience any adverse effects. The vapours may irritate the respiratory system.
- ▶ **If used incorrectly or if the battery is damaged, flammable liquid may be ejected from the battery. Contact with this liquid should be avoided. If contact accidentally occurs, rinse off with water. If the liquid comes into contact with your eyes, seek additional medical attention.** Liquid ejected from the battery may cause irritation or burns.
- ▶ **The battery can be damaged by pointed objects such as nails or screwdrivers or by force applied externally.** An internal short circuit may occur, causing the battery to burn, smoke, explode or overheat.
- ▶ **When the battery is not in use, keep it away from paper clips, coins, keys, nails, screws or other small metal objects that could make a connection from one terminal to another.** A short circuit between the battery terminals may cause burns or a fire.
- ▶ **Do not open the battery.** There is a risk of short-circuiting.



Protect the battery against heat, e.g. against continuous intense sunlight, fire, dirt, water and moisture. There is a risk of explosion and short-circuiting.

- ▶ **Products sold in GB only:**
  Your product is fitted with an BS 1363/A approved electric plug with internal fuse (ASTA approved to BS 1362). If the plug is not suitable for your socket outlets, it should be cut off and an appropriate plug fitted in its place by an authorised customer service agent. The replacement plug should have the same fuse rating as the original plug. The severed plug must be disposed of to avoid a possible shock hazard and should never be inserted into a mains socket elsewhere.
- ▶ **Only charge the batteries using chargers recommended by the manufacturer.** A charger that is suitable for one type of battery may pose a fire risk when used with a different battery.
- ▶ **Only use the battery in the manufacturer's products.** This is the only way in which you can protect the battery against dangerous overload.

Product Description and Specifications

Please observe the illustrations at the beginning of this operating manual.

Intended Use

The worklight is intended for mobile illumination of indoor areas in a limited space and for a limited time and is not suitable for general room lighting.

Product Features

The numbering of the product features refers to the diagram of the worklight on the graphics page.

(1) Carrying handle
(2) Lamp head
(3) USB Type-C® port
(4) Power connection
(5) 5/8" tripod mount
(6) GLT 300-40 tripod mount
(7) Utility hook
(8) Attachment area for fall protection system
(9) Rechargeable battery[a)]
(10) Battery holder
(11) Battery release button[a)]
(12) On/off switch
(13) Illuminated area button

a) **This accessory is not part of the standard scope of delivery.**

Technical Data

Light		GLA 18VH-7500
Article number		**3 601 DA5 0..**
Max. rated power input for mains operation	W	100
Max. rated power input for battery operation	W	100
Colour rendering index		> 80
USB connection type		USB Type-C®[A)]
– Output voltage	V=	5.0–9.0
– Output current	A	1.67–3.0
Total luminous flux[B)]		
– Level 1	lm	2500
– Level 2	lm	5000
– Level 3	lm	7500
Protection class		⧈/II
Battery operation		
Lighting duration, approx.[B)C)]	min/Ah	12
Recommended ambient temperature during charging	°C	0 to +35
Permitted ambient temperature during operation[D)] and during storage	°C	–20 to +40
Compatible rechargeable batteries		GBA18V... GBA 18V... ProCORE18V...

Light	GLA 18VH-7500
	EXPERT18V... EXBA18V... CORE18V...
Recommended battery chargers	GAL18... GAL 18... GAL 36... GAL12V/18... GAL 12V/18... GAX 18... EXAL18...

A) USB Type-C® and USB-C® are trademarks of USB Implementers Forum.

B) Measured at 20–25 °C with rechargeable battery **ProCORE18V 4.0Ah**

C) At maximum brightness incl. remaining operating time in dimmed mode

D) Limited performance at temperatures < 0 °C

Values can vary depending on the product, scope of application and environmental conditions. To find out more, visit www.bosch-professional.com/wac.

The colour rendition of illuminated objects can be distorted.

The product has a light source of energy efficiency class E.

Power supply

The light can be powered via a **Bosch** 18 V lithium-ion rechargeable battery **(9)** or via a kettle lead plug inserted in the power connection **(4)**.

Mains operation

- ▶ **Never use the light if the cable is damaged.** If a cable is damaged, replace it with a suitable kettle lead. **Bosch** supplies suitable cables.
- ▶ **The light is supplied with energy from the mains as soon as a kettle lead is connected, even if a battery is inserted.**

Open the flap covering the power connection **(4)**. Insert the kettle lead plug into the power connection **(4)** socket. Connect the kettle lead to the mains supply. The light can now be operated.

After removing the kettle lead, close the flap covering the power connection **(4)** to protect against dirt and debris.

Rechargeable battery

Bosch also sells worklights without a rechargeable battery. You can tell whether a rechargeable battery is included with the worklight by looking at the packaging.

Charging the battery

- ▶ **Use only the chargers listed in the technical data.** Only these chargers are matched to the lithium-ion battery of the worklight.

Note: Lithium-ion rechargeable batteries are supplied partially charged according to international transport regulations. To ensure full rechargeable battery capacity, fully charge the rechargeable battery before using your tool for the first time.

Inserting the Battery

Push the charged battery into the battery holder until it clicks into place.

Removing the Battery

To remove the rechargeable battery, press the battery release button and pull the battery out. **Do not use force to do this.**

The rechargeable battery has two locking levels to prevent the battery from falling out if the battery release button is pressed unintentionally. The rechargeable battery is held in place by a spring when fitted in the power tool.

Battery charge indicator

Note: Not all battery types have a battery charge indicator.

The green LEDs on the battery charge indicator indicate the state of charge of the battery. For safety reasons, it is only possible to check the state of charge when the power tool is not in operation.

Press the button for the battery charge indicator On or to show the state of charge. This is also possible when the battery is removed.

If no LED lights up after pressing the button for the battery charge indicator, then the battery is defective and must be replaced.

Rechargeable battery type GBA 18V... | GBA18V...



LED	Capacity
3× continuous green light	60–100 %
2× continuous green light	30–60 %
1× continuous green light	5–30 %
1× flashing green light	0–5 %

Battery model ProCORE18V... | EXPERT18V... | EXBA18V... | CORE18V...



LED	Capacity
5 × continuous green light	80–100 %
4 × continuous green light	60–80 %
3 × continuous green light	40–60 %
2 × continuous green light	20–40 %
1 × continuous green light	5–20 %
1 × flashing green light	0–5 %

Cordless Battery Charge Indicator (Worklight)

In battery operation, the five LEDs on the battery charge indicator indicate the state of charge of the rechargeable battery when the worklight is switched on.

In mains operation, the current state of charge of the battery is not indicated.

Battery defect risk detection

EXPERT18V... | EXBA18V...

In addition to the state of charge of the rechargeable battery, the LEDs on the battery charge indicator can also indicate the risk of a battery defect.

To activate the function, press and hold the button for the battery charge indicator for 3 seconds. The analysis of the battery is signalled by a moving light on the battery charge indicator. The result of is shown on the battery charge indicator.

1 LED: The rechargeable battery has a high defect risk. Performance and runtime may already be reduced. Replacing the rechargeable battery is recommended.

5 LEDs: The rechargeable battery is in good condition and has a low defect risk.

Please note: The rechargeable battery defect risk assessment works in a binary manner and offers a simplified status assessment, indicating either that the rechargeable battery is in good condition or that the rechargeable battery has an increased defect risk. A percentage of the battery status is not shown.

Recommendations for Optimal Handling of the Battery

Protect the battery against moisture and water.

Only store the battery within a temperature range of −20 to 50 °C. Do not leave the battery in your car in the summer, for example.

Occasionally clean the ventilation slots on the battery using a soft brush that is clean and dry.

A significantly reduced operating time after charging indicates that the battery has deteriorated and must be replaced.

Follow the instructions on correct disposal.

Operation

Setting up

Place the worklight on a stable, level surface. Make sure it is secure.

Switching on/off and adjusting the brightness

On/off switch	Function
Press 1×	Switches on the worklight, low brightness
Press 2×	Switches on the worklight, medium brightness
Press 3×	Switches on the worklight, full brightness
Press 4×	Switches off the worklight

If the worklight has been switched on for approx. 5 minutes, it is switched off immediately with the next press.

Adjusting the Illuminated Area

Use the illuminated area button **(13)** to set the illuminated area to 360° or 180°.

Temperature-dependent overload protection

If the permissible operating temperature is exceeded, the brightness is first reduced before the worklight switches off for protection if necessary. Allow the worklight to cool down and switch the worklight on again.

Charging External USB Devices

You can use the USB port to increase the battery runtime of various battery-operated USB devices, e.g. mobile phones, MP3 players or tablets.

- ▶ **Ensure that your external USB device can be charged using the USB port. Refer to the specifications related to this topic in "Technical data".**
- – Plug the charging cable of your USB device into the USB socket **(3)**.
- – Press the on/off button to activate.

To save energy, the USB port is automatically deactivated after approx. 2 hours once charging is complete or the charging cable has been disconnected.

Practical Advice

The worklight will flash three times and light up with reduced brightness just before it is about to switch off due to an empty battery.

Utility hook

You can use the utility hook **(7)** to hang up the worklight.

- ▶ **Do not use the utility hook to pull objects.** The utility hook or the worklight could break.

Fastening to the Tripod (BT 160/BT 170 HD/BT 300 HD)

You can use the tripod mount **(5)** to screw the worklight onto a tripod.

Attach the worklight firmly to the tripod. Ensure that the worklight cannot come loose and/or fall over.

Ensure that the tripod has a firm footing.

Fastening to the Tripod (GLT 300-40)

You can use the tripod quick-release mount **(6)** to mount the worklight onto a tripod.

Attach the worklight to the tripod.

Ensure that the tripod has a firm footing.

Attaching the Fall Protection System

Note: A fall protection system that is suitable for the weight of the entire system should be used to prevent the worklight from falling. The maximum permitted length of the fall protection system is 0.5 m.

It is best to use the fall protection system with a tape loop secured by an anchor knot on the handle or a fall protection system with fall damper.

Please always refer to the operating instructions when attaching the fall protection system .

- ▶ **Select the fixed anchorage point such that the worklight can fall freely into the fall protection system without putting the user at risk of harm in the event of a fall.It is essential the opposite side of the fall protection system is secured to a solid structure (e.g., build-**

ing or scaffolding).
The fall protection system must be able to move freely and may only be attached to the worklight in the permitted attachment area **(8)**.

Maintenance and Service

Maintenance and Cleaning

- **Remove the rechargeable battery from the worklight before carrying out any work on the worklight (e.g. installation, maintenance, etc.) and during transport and storage.** There is risk of injury from unintentionally pressing the on/off switch.

The worklight is maintenance-free and contains no parts that need to be replaced or serviced.

Only clean the plastic pane of the worklight with a dry, soft cloth to avoid damage. Do not use any detergents or solvents.

After-Sales Service and Application Service

Great Britain
Tel. Service: (0344) 7360109

GB Importer:
Robert Bosch Ltd.
Broadwater Park
North Orbital Road
Uxbridge
UB9 5HJ

Malaysia
Tel.: (03) 79663194

You can find the link to our service addresses and warranty conditions on the last page.

In all correspondence and spare parts orders, please always include the 10-digit article number given on the nameplate of the product.

Disposal

The worklights, batteries, accessories and packaging should be recycled in an environmentally friendly manner.



Do not dispose of worklights and rechargeable batteries/batteries in the household waste.

Only for EU countries and United Kingdom:

Electrical and electronic equipment or used batteries that are no longer suitable for use must be collected separately and disposed of in an environmentally friendly manner. Use the designated collection systems. Incorrect disposal may cause harmful effects on the environment and human health, due to the potential presence of hazardous substances.

Français

Consignes de sécurité

Consignes de sécurité pour les lampes



Lisez attentivement toutes les instructions et consignes de sécurité. Le non-respect des instructions et consignes de sécurité peut provoquer un choc électrique, un incendie et/ou entraîner de graves blessures.

Conservez tous les avertissements et toutes les instructions pour pouvoir s'y reporter ultérieurement.

- Lisez attentivement toutes les consignes de sécurité et toutes les instructions qui ont été fournies avec l'accu ou l'outil électroportatif qui l'accompagne.
- **Manipulez la lampe avec précaution.** La lampe génère une forte chaleur susceptible de provoquer un incendie ou une explosion.
- **N'utilisez pas la lampe dans un environnement explosif.**
- **Après une désactivation automatique de la lampe, n'essayez pas de la rallumer en actionnant l'interrupteur Marche/Arrêt.** Cela pourrait endommager la batterie. Assurez-vous que la batterie est chargée et que la lampe a suffisamment refroidi avant de la remettre en marche.
- **Seul le fabricant ou des personnes spécialement qualifiées sont autorisés à remplacer la source lumineuse de la lampe.**



Respectez la distance minimale préconisée entre la lampe et les surfaces ou objets éclairés. Si la distance n'est pas respectée, les objets éclairés risquent de devenir anormalement chauds.

- **Ne recouvrez pas la tête de la lampe pendant son utilisation.** La tête de lampe s'échauffe fortement en cours d'utilisation et risque de causer des brûlures si la chaleur ne peut pas se dissiper.
- **Retirez la batterie de la lampe ou débranchez la lampe de la prise électrique avant de la ranger ou de la transporter.** La lampe risque de s'échauffer fortement.
- **Utilisez un disjoncteur différentiel en cas d'alimentation par le secteur de la lampe dans un environnement humide.** L'utilisation d'un disjoncteur différentiel réduit le risque de choc électrique.
- **Lors de travaux en hauteur, sécurisez correctement la lampe avec une sécurité antichute.** Cela permet d'éviter tout risque de blessures de personnes et tout endommagement de la lampe au cas où elle viendrait à tomber par inadvertance.
- **Ne fixez pas la lampe à des câbles électriques ou à des objets instables.** Il y a risque d'incendie et de blessure.
- **Quand la lampe est fixée au moyen d'un crochet, n'exercez aucun poids supplémentaire sur la lampe et assurez-vous de son bon maintien.** Les crochets ne sont

conçus que pour supporter le poids de la lampe avec sa batterie. Lorsqu'un poids supplémentaire est exercé, la lampe risque de se casser ou de tomber.

- ▶ **Quand la lampe est fixée au moyen de son aimant ou son crochet de suspension, ne bougez ni la lampe ni l'objet auquel elle est fixée.** La lampe risquerait de tomber.
- ▶ **Ne vous asseyez pas sur la lampe et ne n'utilisez pas comme marche-pied.** Vous pourriez l'endommager.
- ▶ **Évitez toute accumulation de poussières sur le lieu de travail.** Les poussières peuvent facilement s'enflammer.
- ▶ **Si l'accu est endommagé ou utilisé de manière non conforme, des vapeurs peuvent s'échapper. L'accu peut brûler ou exploser.** Ventilez le local et consultez un médecin en cas de malaise. Les vapeurs peuvent entraîner des irritations des voies respiratoires.
- ▶ **En cas d'utilisation inappropriée ou de défectuosité de l'accu, du liquide inflammable peut suinter de l'accu. Évitez tout contact avec ce liquide. En cas de contact accidentel, rincez abondamment à l'eau. Si le liquide entre en contact avec les yeux, consultez en plus un médecin dans les meilleurs délais.** Le liquide qui s'échappe de l'accu peut causer des irritations ou des brûlures.
- ▶ **Les objets pointus comme un clou ou un tournevis et le fait d'exercer une force extérieure sur le boîtier risque d'endommager l'accu.** Il peut en résulter un court-circuit interne et l'accu risque de s'enflammer, de dégager des fumées, d'exploser ou de surchauffer.
- ▶ **Lorsque l'accu n'est pas utilisé, le tenir à l'écart de tout objet métallique (trombones, pièces de monnaie, clés, clous, vis ou autres objets de petite taille) susceptible de créer un court-circuit entre les contacts.** Le court-circuitage des contacts d'un accu peut causer des brûlures ou causer un incendie.
- ▶ **N'ouvrez pas l'accu.** Risque de court-circuit.



Conservez la batterie à l'abri de la chaleur, en la protégeant p. ex. de l'ensoleillement direct, du feu, de la saleté, de l'eau et de l'humidité. Il existe un risque d'explosion et de courts-circuits.

- ▶ **Ne chargez les accus qu'avec des chargeurs recommandés par le fabricant.** Un chargeur conçu pour un type d'accu bien spécifique peut provoquer un incendie lorsqu'il est utilisé pour charger d'autres accus.
- ▶ **N'utilisez l'accu que sur les produits du fabricant.** Tout risque de surcharge dangereuse sera alors exclu.

Description des prestations et du produit

Veuillez tenir compte des illustrations dans la partie avant de la notice d'utilisation.

Utilisation conforme

La lampe est conçue pour l'éclairage mobile, localisé et limité dans le temps de zones bien délimitées à l'intérieur de locaux et pas pour l'éclairage complet de toute une pièce.

Éléments constitutifs

La numérotation des pièces et éléments constitutifs se réfère à la représentation de la lampe sur la page graphique.

(1) Poignée de transport
(2) Tête de la lampe
(3) Prise USB type-C®
(4) Prise électrique
(5) Raccord de trépied 5/8"
(6) Raccord de trépied GLT 300-40
(7) Crochet de suspension
(8) Zone de fixation de la sécurité antichute
(9) Batterie[a)]
(10) Logement de batterie
(11) Bouton de déverrouillage de la batterie[a)]
(12) Touche Marche/Arrêt
(13) Touche de zone d'éclairage

a) **Ces accessoires ne sont pas compris dans la fourniture.**

Caractéristiques techniques

Lampe		GLA 18VH-7500
Numéro de référence		**3 601 DA5 0..**
Puissance nominale max. en mode secteur	W	100
Puissance nominale max. en mode batterie	W	100
Indice de rendu des couleurs		>80
Type de connecteur USB		USB Type-C®[A)]
– Tension de sortie	V=	5,0-9,0
– Courant de sortie	A	1,67-3,0
Flux lumineux global[B)]		
– 1er niveau	lm	2 500
– 2e niveau	lm	5 000
– 3e niveau	lm	7 500
Classe de protection		⧈/II
Mode batterie		
Durée d'éclairage, env.[B)C)]	min/Ah	12
Température ambiante recommandée pour le stockage	°C	0 … +35
Température ambiante admissible pendant le fonctionnement[D)] et pour le stockage	°C	–20 … +40
Batteries compatibles		GBA18V… GBA 18V… ProCORE18V…

Lampe	GLA 18VH-7500
	EXPERT18V... EXBA18V... CORE18V...
Chargeurs recommandés	GAL18... GAL 18... GAL 36... GAL12V/18... GAL 12V/18... GAX 18... EXAL18...

A) USB Type-C® et USB-C® sont des marques déposées de l'USB Implementers Forum.

B) Mesuré à 20–25 °C avec accu **ProCORE18V 4.0Ah**

C) En cas de luminosité maximale, y compris autonomie restante en mode gradation

D) performances réduites à des températures < 0 °C

Les valeurs peuvent varier selon le produit, les conditions d'utilisation et les conditions ambiantes. Pour plus d'informations, rendez-vous sur www.bosch-professional.com/wac.

La couleur de l'objet éclairé peut varier de la couleur d'origine.

Le produit dispose d'une source de lumière conforme à la classe d'efficacité énergétique E.

Alimentation électrique

La lampe peut être alimentée en énergie de deux façons : soit par une batterie Lithium-Ion 18V **Bosch (9)** soit par le secteur via un câble d'alimentation raccordé à la prise **(4)**.

Fonctionnement sur secteur

- ▶ **N'utilisez jamais la lampe si son câble d'alimentation est endommagé.** Remplacez le câble endommagé par un câble d'alimentation approprié. **Bosch** propose des câbles appropriés.
- ▶ **Dès que la lampe est raccordée au secteur via un câble d'alimentation, son alimentation électrique s'effectue via le secteur, en présence ou non d'une batterie dans le logement de batterie.**

Ouvrez le cache-prise **(4)**. Insérez le câble d'alimentation dans la prise **(4)**. Raccordez l'autre extrémité du câble d'alimentation au secteur. La lampe peut maintenant être utilisée.

Pour éviter la pénétration de poussières/saletés, fermez le cache-prise **(4)** après avoir débranché le câble d'alimentation.

Accu

Bosch commercialise aussi des lampes sans batterie. Il est indiqué sur l'emballage si une batterie est fournie ou non avec la lampe.

Recharge de l'accu

- ▶ **N'utilisez que les chargeurs indiqués dans les Caractéristiques techniques.** Ils sont les seuls à être conçus pour l'accu Lithium-Ion de votre lampe.

Remarque : Les dispositions internationales en vigueur pour le transport de marchandises obligent à livrer les accus Li-thium-Ion partiellement chargés. Pour que les accus soient pleinement performants, chargez-les complètement avant leur première utilisation.

Mise en place de l'accu

Insérez l'accu dans le compartiment à accu jusqu'à ce qu'il s'enclenche.

Retrait de l'accu

Pour retirer l'accu, appuyez sur le bouton de déverrouillage de l'accu et sortez l'accu de l'outil électroportatif. **Ne forcez pas.**

L'accu dispose d'un double verrouillage permettant d'éviter qu'il tombe si vous appuyez par mégarde sur le bouton de déverrouillage d'accu. Tant que l'accu est en place dans l'outil électroportatif, un ressort le maintient en position.

Indicateur de niveau de charge de l'accu

Remarque : Tous les types d'accu ne possèdent pas d'indicateur d'état de charge.

Les LED vertes de l'indicateur d'état de charge indiquent le niveau de charge de la batterie. Pour des raisons de sécurité, il n'est possible d'afficher l'état de charge que quand l'outil électroportatif est à l'arrêt.

Pour afficher le niveau de charge, appuyez sur le bouton de l'indicateur de niveau de charge On ou . L'affichage du niveau de charge est également possible après retrait de l'accu.

Si aucune LED ne s'allume après avoir appuyé sur le bouton de l'indicateur de niveau de charge, la batterie est défectueuse et doit être remplacée.

Batterie du type GBA 18V... | GBA18V...



LED	Capacité
Allumage permanent en vert de 3 LED	60–100 %
Allumage permanent en vert de 2 LED	30–60 %
Allumage permanent en vert de 1 LED	5–30 %
Clignotement en vert de 1 LED	0–5 %

Type de batterie ProCORE18V... | EXPERT18V... | EXBA18V... | CORE18V...



LED	Capacité
Allumage permanent en vert de 5 LED	80–100 %
Allumage permanent en vert de 4 LED	60–80 %
Allumage permanent en vert de 3 LED	40–60 %
Allumage permanent en vert de 2 LED	20–40 %
Allumage permanent en vert de 1 LED	5–20 %
Clignotement en vert de 1 LED	0–5 %

Indicateur de niveau de charge de la batterie (lampe)

En cas de fonctionnement sur batterie, les cinq LED de l'indicateur d'état de charge indiquent, quand la lampe est allumée, le niveau de charge de la batterie.

En cas de fonctionnement sur secteur, le niveau de charge de la batterie n'est pas indiqué.

Détection du risque de défectuosité des batteries

EXPERT18V... | EXBA18V...

Les LED des indicateurs d'état de charge ne font pas que renseigner sur le niveau de charge de la batterie, elles servent aussi à signaler une éventuelle défectuosité de la batterie.

Pour activer la fonction, maintenez la touche de l'indicateur d'état de charge enfoncée pendant 3 secondes. L'analyse de la batterie est signalée par l'allumage successif des LED de l'indicateur d'état de charge. Le résultat est visible sur l'indicateur d'état de charge.

1 LED : La batterie a une forte probabilité d'être endommagé. Il se peut que ses performances et son autonomie soient déjà réduites. Il est recommandé de remplacer la batterie.

5 LED : La batterie est en bon état et présente une faible probabilité d'être endommagée.

À noter : La détection de risque de défectuosité ne connaît que deux états. Elle ne permet qu'une estimation simplifiée de l'état de la batterie. La batterie est dans un bon état ou bien elle présente une forte probabilité d'être endommagé. L'état de la batterie n'est pas indiqué en %.

Indications pour une utilisation optimale de la batterie

Protégez l'accu de l'humidité et de l'eau.

Ne stockez l'accu que dans la plage de températures de –20 à 50 °C. Ne laissez par ex. pas l'accu dans une voiture en plein été.

Nettoyez de temps en temps les orifices de ventilation de l'accu à l'aide d'un pinceau doux, propre et sec.

Une baisse notable de l'autonomie de l'accu au fil des recharges effectuées indique que l'accu est arrivé en fin de vie et qu'il doit être remplacé.

Respectez les indications concernant l'élimination.

Utilisation

Installation en position debout

Posez la lampe sur une surface stable et plane. Veillez à une bonne stabilité.

Mise en marche/arrêt et réglage de la luminosité

Touche Marche/Arrêt	Fonction
1 appui	Allumage de la lampe, luminosité minimale
2 appuis	Allumage de la lampe, luminosité moyenne
3 appuis	Allumage de la lampe, luminosité maximale
4 appuis	Arrêt de la lampe

Si la lampe est restée allumée pendant env. 5 minutes, elle s'éteint automatiquement lors du prochain appui de la touche.

Réglage de la zone d'éclairage

La touche de zone d'éclairage **(13)** permet de régler la zone d'éclairage sur 360° ou 180°.

Protection contre les surcharges en cas de surchauffe

Lorsque la température de fonctionnement maximale admissible est dépassée, la luminosité est dans un premier temps réduite. Si cela ne suffit pas, la lampe s'éteint complètement afin de la protéger. Laissez-la alors refroidir puis remettez-la en marche.

Recharge d'appareils USB externes

La prise USB peut être utilisée pour recharger la batterie de certains appareils USB (téléphone mobile, lecteur MP3, tablette etc.) et prolonger ainsi leur autonomie.

- ▶ **Assurez-vous que votre appareil USB externe est compatible avec la prise USB. Reportez-vous pour cela aux « Caractéristiques techniques ».**
- – Connectez le câble de charge de votre appareil USB à la prise USB **(3)**.
- – Appuyez sur la touche Marche/Arrêt pour l'activer.

Pour économiser l'énergie, la prise USB se désactive automatiquement 2 heures après la fin de la charge ou le débranchement du câble de charge.

Instructions d'utilisation

Avant de s'éteindre pour cause de batterie vide, la lampe se met à clignoter 3 fois et elle éclaire avec une luminosité réduite.

Étrier de suspension

Le crochet **(7)** est conçu pour suspendre la lampe.

- ▶ **N'utilisez pas le crochet de suspension pour tirer des objets vers vous.** Le crochet ou la lampe risquerait de se casser.

Fixation sur un trépied (BT 160/BT 170 HD/BT 300 HD)

Le raccord de trépied **(5)** permet de visser la lampe sur un trépied.

Fixez la lampe sur le trépied. Assurez-vous que la lampe ne risque pas de se dévisser et/ou tomber.

Veillez à une bonne stabilité du trépied.

Fixation sur un trépied (GLT 300-40)

La fixation rapide de trépied **(6)** permet de visser la lampe sur un trépied.

Emboîtez la lampe sur le trépied.

Veillez à une bonne stabilité du trépied.

Fixation de la sécurité antichute

Remarque : Pour protéger la lampe contre un risque de chute, utilisez un moyen de sécurité antichute approprié. La longueur maximale admissible de la sécurité antichute est de 0,5 m.

Utilisez de préférence comme sécurité antichute une sangle ou longe fixée avec un anneau à la poignée ou bien une sécurité antichute avec absorbeur d'énergie.

Lisez à tout prix les indications de la notice d'utilisation de la sécurité antichute avant de procéder à sa fixation.

- ▶ **Choisissez le point de fixation fixe de façon à ce qu'en cas de chute la lampe ne risque pas de vous blesser.Fixez l'autre extrémité de la sécurité antichute à une structure stable (p. ex. bâtiment ou échafaudage).**
  La sécurité antichute doit pouvoir se mouvoir librement et ne doit être fixée que dans la zone de fixation admissible **(8)** de la lampe.

Entretien et Service après-vente

Nettoyage et entretien

- ▶ **Retirez la batterie avant toute intervention sur la lampe (montage, entretien, etc.) ainsi que lors de son transport et rangement.** Il y a sinon risque de blessure si vous appuyez par mégarde sur l'interrupteur Marche/Arrêt.

La lampe est sans entretien et ne contient pas de pièces qui doivent être remplacées ou qui nécessitent un entretien.

Ne nettoyez le disque en plastique de la lampe qu'avec un chiffon doux et sec afin d'éviter tout endommagement. N'utilisez pas de détergents ou de solvants.

Service après-vente et conseil utilisateurs

France
Tel. : 09 70 82 12 26 (Numéro non surtaxé au prix d'un appel local)

Maroc
Tel. : +212 5 29 31 43 27

Vous trouverez le lien vers les conditions de garantie et les adresses du service après-vente à la dernière page.

Pour toute demande de renseignement ou toute commande de pièces de rechange, précisez impérativement la référence à 10 chiffres figurant sur l'étiquette signalétique du produit.

Élimination des déchets

Les lampes, les batteries ainsi que leurs accessoires et emballages doivent être rapportés dans un centre de recyclage respectueux de l'environnement.



Ne jetez pas les lampes et les piles/batteries avec des ordures ménagères !

Seulement pour les pays de l'UE :

Les appareils ou outils électriques et électroniques devenus hors d'usage ou les batteries/piles usagées doivent être mis de côté séparément et éliminés de façon respectueuse pour l'environnement. Utilisez les systèmes de collecte indiqués. Une mise au rebut incorrecte peut être néfaste pour l'environnement et la santé en raison des substances dangereuses pouvant être présentes dans les déchets d'équipements électriques et électroniques.

Valable uniquement pour la France :



Points de collecte sur www.quefairedemesdechets.fr

Español

Indicaciones de seguridad

Indicaciones de seguridad para lámparas



Lea íntegramente estas indicaciones de seguridad e instrucciones. Las faltas de observación de las indicaciones de seguridad y de las instrucciones pueden causar descargas eléctricas, incendios y/o lesiones graves.

Guardar todas las advertencias de peligro e instrucciones para futuras consultas.

- ▶ Por favor, lea y observe todas las indicaciones de seguridad e instrucciones ajuntas al acumulador o a la herramienta eléctrica, con la cual se ha suministrado el acumulador.
- ▶ **Trate con cuidado la lámpara.** La lámpara genera fuerte calor, lo que aumenta el peligro de incendio y explosión.
- ▶ **No trabaje con la lámpara en entornos con peligro de explosión.**
- ▶ **En caso de una desconexión automática de la lámpara, no mantenga accionado el interruptor de conexión/desconexión.** El acumulador podría dañarse. Asegúrese de que el acumulador esté cargado y que la lámpara se haya enfriado, antes de volver a encender la lámpara.
- ▶ **La fuente de luz contenida en la lámpara solamente debe ser sustituida por el fabricante o personal técnico calificado.**



Observe la distancia mínima de la lámpara hacia todas las superficies y los objetos iluminados. En el caso de quedar por debajo de la distancia, se pueden sobrecalentar los objetos iluminados.

- ▶ **No cubra el cabezal de la lámpara, mientras la lámpara se encuentra en servicio.** El cabezal de la lámpara se ca-

lienta durante el servicio y puede causar quemaduras, si se retiene este calor.

- ▶ **Durante el transporte y el almacenamiento, retire el acumulador de la lámpara o desenchufe el cable de la red.**La lámpara puede calentarse.
- ▶ **En caso del funcionamiento de red de la lámpara en un entorno húmedo, utilice un interruptor de protección de corriente en derivación.**El uso de un interruptor de protección de corriente en derivación reduce el riesgo de descarga eléctrica.
- ▶ **Cuando utilice la lámpara en una posición elevada, asegúrela adecuadamente con un equipo de protección contra caídas.** Así puede evitar daños materiales y personales si la lámpara se cae accidentalmente.
- ▶ **No sujete la lámpara a cables eléctricos u otros objetos inseguros.** Existen riesgo de incendio y peligro de lesiones.
- ▶ **Si la lámpara está sujetada con un gancho de suspensión, no la cargue con peso adicional y compruebe su firme sujeción.** El gancho de suspensión está diseñado exclusivamente para portar la lámpara, incluido el acumulador colocado. Con peso adicional, la lámpara podría romperse o caerse.
- ▶ **Si la lámpara está sujeta con un imán o un gancho de suspensión, no mueva la lámpara ni el objeto al que está sujeta.** La lámpara podría caerse.
- ▶ **No utilice la lámpara como asiento ni como escalón.** Puede dañar la lámpara.
- ▶ **Evite acumulaciones de polvo en el puesto de trabajo.** Los materiales en polvo se pueden inflamar fácilmente.
- ▶ **En caso de daño y uso inapropiado del acumulador pueden emanar vapores. El acumulador se puede quemar o explotar.** En tal caso, busque un entorno con aire fresco y acuda a un médico si nota molestias. Los vapores pueden llegar a irritar las vías respiratorias.
- ▶ **En el caso de una aplicación incorrecta o con un acumulador dañado puede salir líquido inflamable del acumulador. Evite el contacto con él. En caso de un contacto accidental enjuagar con abundante agua. En caso de un contacto del líquido con los ojos recurra además inmediatamente a un médico.** El líquido del acumulador puede irritar la piel o producir quemaduras.
- ▶ **Mediante objetos puntiagudos, como p. ej. clavos o destornilladores, o por influjo de fuerza exterior se puede dañar el acumulador.** Se puede generar un cortocircuito interno y el acumulador puede arder, humear, explotar o sobrecalentarse.
- ▶ **Si no utiliza el acumulador, guárdelo separado de clips, monedas, llaves, clavos, tornillos o demás objetos metálicos que pudieran puentear sus contactos.** El cortocircuito de los contactos del acumulador puede causar quemaduras o un incendio.
- ▶ **No intente abrir el acumulador.** Podría provocar un cortocircuito.



Proteja la batería del calor excesivo, además de, p. ej., una exposición prolongada al sol, la suciedad, el fuego, el agua o la humedad. Existe riesgo de explosión y cortocircuito.

- ▶ **Cargue los acumuladores sólo con cargadores recomendados por el fabricante.** Existe el riesgo de incendio al intentar cargar acumuladores de un tipo diferente al previsto para el cargador.
- ▶ **Utilice el acumulador sólo en productos del fabricante.** Solamente así queda protegido el acumulador contra una sobrecarga peligrosa.

Descripción del producto y servicio

Tenga en cuenta las figuras que aparecen en la parte delantera de las instrucciones de uso.

Utilización reglamentaria

La lámpara está determinada para la iluminación variable del lugar, limitada en el espacio y en el tiempo, en zonas interiores, y no es adecuada para la iluminación general del espacio.

Componentes representados

La numeración de los componentes representados se refiere a la imagen de la lámpara que se muestra en la página ilustrada.

(1) Asa de transporte
(2) Foco
(3) Conexión USB Type-C®
(4) Conexión eléctrica
(5) Alojamiento de trípode de 5/8"
(6) Alojamiento de trípode de GLT 300-40
(7) Gancho de suspensión
(8) Zona de fijación del equipamiento anticaídas
(9) Acumulador[a)]
(10) Alojamiento del acumulador
(11) Tecla de desenclavamiento del acumulador[a)]
(12) Interruptor de conexión/desconexión
(13) Palpador de iluminación

a) **Estos accesorios no corresponden al material que se adjunta de serie.**

Datos técnicos

Lámpara		GLA 18VH-7500
Número de artículo		**3 601 DA5 0..**
Potencia nominal máxima en funcionamiento con red eléctrica	W	100
Potencia nominal máxima en funcionamiento con acumulador	W	100

Lámpara		GLA 18VH-7500
Índice de reproducción cromática		>80
Tipo de conexión USB		USB Type-C®[A]
– Tensión de salida	V=	5,0-9,0
– Corriente de salida	A	1,67-3,0
Flujo luminoso total[B]		
– 1. escalón	lm	2500
– 2. escalón	lm	5000
– 3. escalón	lm	7500
Clase de protección		⧈/II
Funcionamiento con acumulador		
Duración de la iluminación, aprox.[B][C]	min/Ah	12
Temperatura ambiente recomendada durante la carga	°C	0 … +35
Temperatura ambiente permitida durante el funcionamiento[D] y el almacenamiento	°C	–20 … +40
Acumuladores compatibles		GBA18V... GBA 18V... ProCORE18V... EXPERT18V... EXBA18V... CORE18V...
Cargadores recomendados		GAL18... GAL 18... GAL 36... GAL12V/18... GAL 12V/18... GAX 18... EXAL18...

A) USB Type-C® y USB-C® son signos de marca de USB Implementers Forum.

B) Medido a 20–25 °C con acumulador **ProCORE18V 4.0Ah**

C) con la máxima luminosidad incluido el tiempo restante en modo atenuado

D) potencia limitada a temperaturas < 0 °C

Los valores pueden variar dependiendo del producto y están sujetos a la aplicación y a las condiciones medioambientales. Más información en www.bosch-professional.com/wac.

La reproducción de color del objeto iluminado puede alterarse.

El producto tiene una fuente de luz de la clase de eficiencia energética E.

Suministro de corriente

El suministro de corriente de la lámpara puede tener lugar a través de un acumulador de iones de litio de 18V **Bosch (9)** o mediante un enchufe IEC en la conexión de corriente **(4)**.

Servicio de red

- ▶ **No utilice la lámpara si el cable está dañado.** Sustituya un cable dañado por un cable IEC adecuado. **Bosch** ofrece cables adecuados.
- ▶ **El suministro de corriente de la lámpara tiene lugar a través de la red eléctrica en cuanto se conecta un cable IEC, independientemente de si se encuentra colocado un acumulador.**

Abra la cubierta de la conexión de corriente **(4)**. Inserte el enchufe IEC en la toma de la conexión de corriente **(4)**. Conecte el cable IEC a la red. La lámpara ya se puede poner en funcionamiento.

Para la protección contra la suciedad, cierre la cubierta de la conexión de corriente **(4)** cuando retire el cable IEC.

Acumulador

Bosch vende también lámparas sin acumulador. En el embalaje puede ver si un acumulador está incluido en el volumen de suministro de su lámpara.

Carga del acumulador

- ▶ **Utilice únicamente los cargadores que se enumeran en los datos técnicos.** Solamente estos cargadores han sido adaptados a los acumuladores de iones de litio empleados en su lámpara.

Indicación: Los acumuladores de iones de litio se entregan parcialmente cargados debido a la normativa de transporte internacional. Con el fin de obtener la plena potencia del acumulador, cargue completamente el acumulador antes de su primer uso.

Montaje del acumulador

Desplace el acumulador cargado en el alojamiento del acumulador, hasta que encastre perceptible.

Desmontaje del acumulador

Para la extracción del acumulador, presione la tecla de desenclavamiento y retire el acumulador. **No proceda con brusquedad.**

El acumulador dispone de 2 etapas de enclavamiento para evitar que se salga en el caso de un accionamiento accidental de la tecla de desenclavamiento del acumulador. Mientras la batería esté montada en la herramienta eléctrica, permanecerá retenida en su posición mediante un resorte.

Indicador del estado de carga del acumulador

Indicación: No cada tipo de acumulador dispone de un indicador de estado de carga.

Los LEDs verdes del indicador del estado de carga del acumulador indican el estado de carga del acumulador. Por motivos de seguridad, la consulta del estado de carga es solo posible con la herramienta eléctrica parada.

Presione la tecla del indicador de estado de carga ⓞ o ▭, para indicar el estado de carga. Esto también es posible con el acumulador desmontado.

Si tras presionar la tecla del indicador de estado de carga no se enciende ningún LED, significa que el acumulador está defectuoso y debe sustituirse.

Tipo de acumulador GBA 18V... | GBA18V...



Diodo luminoso (LED)	Capacidad
Luz permanente 3 × verde	60–100 %
Luz permanente 2 × verde	30–60 %
Luz permanente 1 × verde	5–30 %
Luz intermitente 1 × verde	0–5 %

Tipo de batería ProCORE18V... | EXPERT18V... | EXBA18V... | CORE18V...



Diodo luminoso (LED)	Capacidad
Luz permanente 5 × verde	80–100 %
Luz permanente 4 × verde	60–80 %
Luz permanente 3 × verde	40–60 %
Luz permanente 2 × verde	20–40 %
Luz permanente 1 × verde	5–20 %
Luz intermitente 1 × verde	0–5 %

Indicador del estado de carga del acumulador (lámpara)

Con la lámpara conectada en el funcionamiento con acumulador, los cinco LEDs del indicador del estado de carga del acumulador muestran el estado de carga del acumulador.

El estado de carga del acumulador no se visualiza durante el funcionamiento en red.

Detección del riesgo de defectos en los acumuladores

EXPERT18V... | EXBA18V...

Los LEDs de los indicadores del estado de carga del acumulador pueden indicar el riesgo de un defecto del acumulador además del estado de carga del acumulador.

Para activar la función, mantenga pulsada la tecla del indicador del estado de carga durante 3 segundos. El análisis del acumulador se señala mediante una luz en movimiento en el indicador del estado de carga del acumulador. El resultado se muestra en el indicador del estado de carga del acumulador.

 **1 LED:** El acumulador tiene un alto riesgo de fallo. El rendimiento y la vida útil ya pueden verse reducidos. Se recomienda sustituir el acumulador.

 **5 LEDs:** El acumulador está en buen estado, con un bajo riesgo de defectos.

Por favor, observe: La evaluación del riesgo de defectos del acumulador funciona en dos niveles y ofrece una evaluación simplificada del estado. El acumulador se encuentra en buen estado o presenta un mayor riesgo de defectos. No se indica ningún porcentaje del estado del acumulador.

Indicaciones para el trato óptimo del acumulador

Proteja el acumulador de la humedad y del agua.

Únicamente almacene el acumulador en el margen de temperatura desde −20 °C hasta 50 °C. P.ej., no deje el acumulador en el coche en verano.

Limpie de vez en cuando las rejillas de refrigeración del acumulador con un pincel suave, limpio y seco.

Si después de una recarga, el tiempo de funcionamiento del acumulador fuese muy reducido, ello es señal de que éste está agotado y deberá sustituirse.

Observe las indicaciones referentes a la eliminación.

Operación

Instalación

Coloque la lámpara sobre una superficie estable y nivelada. Preste atención a un emplazamiento seguro.

Conexión/desconexión y ajuste de la luminosidad

Interruptor de conexión/desconexión	Función
Presionando 1 vez	Conexión de la lámpara, baja luminosidad
Presionando 2 veces	Conexión de la lámpara, mediana luminosidad
Presionando 3 veces	Conexión de la lámpara, plena luminosidad
Presionando 4 veces	Desconexión de la lámpara

Si la lámpara estaba conectada aprox. 5 minutos, se desconecta inmediatamente con la siguiente pulsación.

Ajuste de la zona de iluminación

Con el palpador de iluminación **(13)** puede ajustar el alcance luminoso a 360° o 180°.

Protección contra sobrecarga térmica

Al sobrepasar la temperatura de servicio admisible se reduce primero la luminosidad, antes de que la lámpara se apague para su protección. Antes de volver a conectar la lámpara, espere hasta que esta se haya enfriado.

Carga de dispositivos USB externos

Mediante la conexión USB, puede prolongar el tiempo de funcionamiento de diferentes aparatos USB con acumulador, como p. ej. teléfonos móviles, reproductores MP3 o tablet PC.

- ▶ **Asegúrese de que el dispositivo USB externo se pueda cargar con la conexión USB. Para ello, observe las indicaciones de los "Datos técnicos".**
- – Conecte el cable de carga de su dispositivo USB a la hembrilla USB **(3)**.
- – Presione la tecla de conexión para la activación.

Para ahorrar energía, la conexión USB se desactiva automáticamente aprox. 2 horas después de finalizar el proceso de carga o de desconectar el cable de carga.

Instrucciones para la operación

Poco antes de que la lámpara se apague debido a un acumulador vacío, parpadea 3× y luce con una luminosidad reducida.

Gancho de suspensión

Con el gancho de suspensión **(7)** puede colgar la lámpara.

- ▶ **No utilice el gancho de suspensión para acercar objetos.** El gancho de suspensión o la lámpara podrían romperse.

Fijación en el trípode (BT 160/BT 170 HD/BT 300 HD)

Con la fijación para trípode **(5)** puede atornillar la lámpara sobre un trípode.

Una la lámpara firmemente al trípode. Asegúrese de que la lámpara no se pueda aflojar y/o caer.

Preste atención a un montaje seguro del trípode.

Fijación en el trípode (GLT 300-40)

Con la fijación rápida para trípode **(6)** puede montar la lámpara sobre un trípode.

Coloque la lámpara en el trípode.

Preste atención a un montaje seguro del trípode.

Fijación del equipamiento anticaídas

Indicación: para asegurar la lámpara contra la caída, debe utilizarse un equipamiento anticaídas adecuado al peso del sistema. La longitud máxima permitida del equipamiento anticaídas es de 0,5 m.

Utilice preferentemente una eslinga plana fijada con un punto de anclaje en el asidero o un equipamiento anticaídas con un amortiguador como equipamiento anticaídas.

Al fijar el equipamiento anticaídas, observe imprescindiblemente las instrucciones de servicio del mismo..

- ▶ **Seleccione el punto de anclaje fijo de modo que la lámpara pueda caer libremente en el sistema anticaídas en caso de caída sin poner en peligro al usuario.Fije el lado opuesto del equipamiento anticaídas imprescindiblemente a una estructura estable (p. ej. edificio o andamio).**
  El equipamiento anticaídas debe poder moverse libremente y sólo debe fijarse en la zona de fijación admisible **(8)** en la lámpara.

Mantenimiento y servicio

Mantenimiento y limpieza

- ▶ **Antes de realizar cualquier trabajo en la lámpara (p. ej.montaje, mantenimiento, etc.) así como para su transporte y conservación, retire el acumulador de la lámpara.** En caso contrario podría accidentarse al accionar fortuitamente el interruptor de conexión/desconexión.

La lámpara es una herramienta sin mantenimiento y no contiene piezas que deban ser sustituidas ni sometidas a mantenimiento.

Limpie el disco de plástico de la lámpara con un paño seco y suave para evitar que se dañe. No utilice ningún detergente o disolvente.

Servicio técnico y atención al cliente

México
Robert Bosch, S. de R.L. de C.V.
Calle Robert Bosch No. 405
C.P. 50071 Zona Industrial,
Toluca – México, RFC: RBO910102QJ9
Tel.: (52) 55 528430-62
Tel.: 800 6271286

España
Tel. Asesoramiento al cliente: 902 531 553

El enlace a nuestras direcciones de servicio y condiciones de garantía se encuentra en la última página.

Para cualquier consulta o pedido de piezas de repuesto es imprescindible indicar el nº de artículo de 10 dígitos que figura en la placa de características del producto.

Eliminación

Las lámparas, acumuladores, accesorios y embalajes deberán someterse a un proceso de recuperación que respete el medio ambiente.



¡No elimine las lámparas ni los acumuladores/las pilas con la basura doméstica!

Sólo para los países de la UE:

Los aparatos eléctricos y electrónicos o pilas/baterías usadas que ya no se puedan utilizar deben recogerse por separado y eliminarse de forma respetuosa con el medio ambiente. Utilice los sistemas de recogida indicados. Una eliminación incorrecta puede ser perjudicial para el medio ambiente y la salud debido a las sustancias peligrosas que puedan contener.

Português

Instruções de segurança

Instruções de segurança para lanternas



Leia todas as instruções de segurança e instruções. A inobservância das instruções de segurança e das instruções pode causar choque elétrico, incêndio e/ou ferimentos graves.

Guarde bem todas as advertências e instruções para futura referência.

- Leia e respeite todas as instruções de segurança e instruções fornecidas juntamente com a bateria ou a ferramenta elétrica que foi fornecida com a bateria.
- **Manuseie a lanterna com cuidado.** A lanterna produz muito calor, o que pode originar um elevado perigo de incêndio e explosão.
- **Não trabalhe com a lanterna em ambientes onde há risco de explosão.**
- **Não continue a premir o interruptor de ligar/desligar da lanterna após o desligamento automático.** A bateria pode ficar danificada. Certifique-se de que a bateria está carregada e a lanterna está fria, antes de voltar a ligar a lanterna.
- **A fonte de luz contida na lanterna só pode ser substituída pelo fabricante ou por pessoal técnico qualificado.**



Mantenha a distância mínima da lanterna em relação a todas as superfícies e objetos iluminados. Se não manter essa distância, os objetos iluminados podem sobreaquecer.

- **Não tape a cabeça da lanterna, enquanto a lanterna estiver a funcionar.** A cabeça da lanterna aquece durante o funcionamento e pode causar queimaduras, quando este calor se acumula.
- **Para transporte e armazenamento, retire a bateria da lanterna ou retire a ficha da tomada.** A lanterna pode aquecer.
- **Quando a lanterna é operada pela rede elétrica num ambiente húmido use um disjuntor de corrente de avaria.** A utilização de um disjuntor de corrente de avaria reduz o risco de um choque elétrico.
- **Ao usar a lanterna numa posição elevada, fixe-a adequadamente com dispositivos de proteção contra queda.** Assim pode evitar danos pessoais e materiais no caso de queda inadvertida da lanterna.
- **Não fixe a lanterna sem fio a cabos elétricos ou outros objetos não seguros.** Existe perigo de incêndio e ferimentos.
- **Se a lanterna estiver fixada com gancho para pendurar, não sobrecarregue a mesma com peso adicional e verifique se está bem fixa.** O gancho para pendurar destina-se exclusivamente ao suporte da lanterna com a bateria inserida. Em caso de peso adicional, a lanterna pode partir-se ou cair.
- **Se a lanterna sem fio estiver fixada por íman ou gancho para pendurar, então não mexa na lanterna sem fio, nem no objeto ao qual está fixada.** A lanterna sem fio pode cair.
- **Não utilize as luzes como assento ou degrau.** Poderá danificar as luzes.
- **Evite a acumulação de pó no local de trabalho.** Pós podem entrar levemente em ignição.
- **Em caso de danos e de utilização incorreta da bateria, podem escapar vapores. A bateria pode incendiar-se ou explodir.** Areje o espaço e procure assistência médica no caso de apresentar queixas. É possível que os vapores irritem as vias respiratórias.
- **No caso de utilização incorreta ou bateria danificada pode vazar líquido inflamável da bateria. Evitar o contacto. No caso de um contacto acidental, deverá enxaguar com água. Se o líquido entrar em contacto com os olhos, também deverá consultar um médico.** Líquido que sai da bateria pode levar a irritações da pele ou a queimaduras.
- **Os objetos afiados como, p. ex., pregos ou chaves de fendas, assim como o efeito de forças externas podem danificar o acumulador.** Podem causar um curto-circuito interno e o acumulador pode ficar queimado, deitar fumo, explodir ou sobreaquecer.
- **Manter o acumulador que não está sendo utilizado afastado de clipes, moedas, chaves, parafusos ou outros pequenos objetos metálicos que possam causar um curto-circuito dos contactos.** Um curto-circuito entre os contactos do acumulador pode ter como consequência queimaduras ou fogo.
- **Não abrir o acumulador.** Há risco de um curto-circuito.



Proteger a bateria contra calor, p. ex. também contra uma permanente radiação solar, fogo, sujidade, água e humidade. Há risco de explosão ou de um curto-circuito.

- **Só carregar baterias em carregadores recomendados pelo fabricante.** Há perigo de incêndio se um carregador, apropriado para um determinado tipo de baterias, for utilizado para carregar baterias de outros tipos.
- **Utilize a bateria apenas em produtos do fabricante.** Só assim é que a bateria é protegida contra sobrecarga perigosa.

Descrição do produto e do serviço

Favor observar as ilustrações na parte dianteira deste manual de instruções.

Utilização adequada

A lanterna destina-se à iluminação limitada, em termos de espaço e tempo, em diferentes locais, no interior e não é indicada para a iluminação geral de uma divisão.

Componentes ilustrados

A numeração dos componentes ilustrados refere-se à apresentação da lanterna na página de esquemas.

(1) Pega de transporte
(2) Cabeçote da lanterna
(3) Conexão USB Type-C®
(4) Ligação à corrente
(5) Suporte de tripé 5/8"
(6) Suporte de tripé GLT 300-40
(7) Gancho para pendurar

(8) Área de fixação do equipamento de proteção contra queda

(9) Bateria[a)]

(10) Compartimento da bateria

(11) Tecla de desbloqueio da bateria[a)]

(12) Interruptor de ligar/desligar

(13) Botão da área de iluminação

a) **Este acessório não pertence ao volume de fornecimento.**

Dados técnicos

Lanterna		GLA 18VH-7500
Número de produto		**3 601 DA5 0..**
Potência nominal máx. absorvida no funcionamento em rede	W	100
Potência nominal máx. absorvida no funcionamento com bateria	W	100
Índice de reprodução de cores		>80
Tipo de conexão USB		USB Type-C®[A)]
– Tensão de saída	V=	5,0-9,0
– Corrente de saída	A	1,67-3,0
Fluxo luminoso total[B)]		
– 1.º nível	lm	2500
– 2.º nível	lm	5000
– 3.º nível	lm	7500
Classe de proteção		⧈/II
Funcionamento com bateria		
Tempo de iluminação, aprox.[B)C)]	min/Ah	12
Temperatura ambiente recomendada durante o carregamento	°C	0 ... +35
Temperatura ambiente admissível em funcionamento[D)] e durante o armazenamento	°C	–20 ... +40
Baterias compatíveis		GBA18V... GBA 18V... ProCORE18V... EXPERT18V... EXBA18V... CORE18V...
Carregadores recomendados		GAL18... GAL 18... GAL 36... GAL12V/18... GAL 12V/18... GAX 18... EXAL18...

A) USB Type-C® e USB-C® são marcas registadas da USB Implementers Forum.

B) Medido a 20–25 °C com bateria **ProCORE18V 4.0Ah**

C) com a máxima luminosidade incl. tempo restante no modo de luminosidade reduzida

D) potência limitada perante temperaturas < 0 °C

Os valores podem variar em função do produto e estar sujeitos a condições de aplicação e do meio ambiente. Para mais informações consulte www.bosch-professional.com/wac.

A reprodução das cores dos objetos iluminados pode não corresponder à cor real.

O produto possui uma fonte de luz da classe de eficiência energética E.

Abastecimento de energia

O abastecimento de energia da lanterna pode ocorrer através de uma bateria de lítio **Bosch** de 18V **(9)** ou através de uma ficha do dispositivo frio adequada na ligação à rede elétrica **(4)**.

Funcionamento em rede

▶ **Não utilize a lanterna com um cabo danificado.** Substitua um cabo danificado por um cabo de dispositivo frio adequado. **Bosch** comercializa cabos adequados.

▶ **O abastecimento de energia da lanterna ocorre através da rede elétrica assim que cabo de dispositivo frio é conectado, independentemente de estar inserida uma bateria.**

Abra a cobertura da ligação à rede elétrica **(4)**. Insira a ficha do dispositivo frio na tomada de ligação à rede elétrica **(4)**. Ligue o cabo de dispositivo frio à rede elétrica. A lanterna pode agora ser operada.

Para proteger contra sujidade, feche a cobertura da ligação à rede elétrica **(4)**, depois de remover o cabo de dispositivo frio.

Bateria

Bosch vende lanternas também sem bateria. Pode consultar na embalagem se está incluída uma bateria no volume de fornecimento da sua lanterna.

Carregar a bateria

▶ **Utilize apenas os carregadores listados nos dados técnicos.** Só estes carregadores são apropriados para as baterias de lítio utilizadas na sua lanterna a bateria.

Nota: devido a normas de transporte internacionais, as baterias de lítio são fornecidas parcialmente carregadas. Para assegurar a completa potência da bateria, a bateria deverá ser carregada completamente antes da primeira utilização.

Colocar a bateria

Insira a bateria carregada no respetivo encaixe, até que esta esteja engatada.

Retirar a bateria

Para retirar a bateria, pressione a respetiva tecla de desbloqueio e puxe a bateria para fora. **Não empregue força.**

A bateria possui 2 níveis de travamento, que devem evitar, que a bateria caia, caso a tecla de desbloqueio da bateria seja premida por acaso. Enquanto a bateria estiver dentro da ferramenta elétrica, ela é mantida em posição por uma mola.

Indicador do nível de carga da bateria

Nota: Nem todos os tipos de bateria dispõem de um indicador do nível de carga de bateria.

Os LEDs verdes do indicador do nível de carga da bateria indicam o nível de carga da bateria. Por motivos de segurança, a consulta do nível de carga só é possível com a ferramenta elétrica parada.

Prima a tecla para o indicador do nível de carga da bateria ou para visualizar o nível de carga. Isto também é possível com a bateria removida.

Se, depois de premir a tecla para o indicador do nível de carga da bateria, não se acender qualquer LED, a bateria tem defeito e tem de ser substituída.

Tipo de bateria GBA 18V... | GBA18V...



LED	Capacidade
Luz permanente 3 × verde	60–100 %
Luz permanente 2 × verde	30–60 %
Luz permanente 1 × verde	5–30 %
Luz intermitente 1 × verde	0–5 %

Tipo de bateria ProCORE18V... | EXPERT18V... | EXBA18V... | CORE18V...



LED	Capacidade
Luz permanente 5 × verde	80–100 %
Luz permanente 4 × verde	60–80 %
Luz permanente 3 × verde	40–60 %
Luz permanente 2 × verde	20–40 %
Luz permanente 1 × verde	5–20 %
Luz intermitente 1 × verde	0–5 %

Indicador do nível de carga da bateria (lanterna)

Com a lanterna ligada, os cinco LEDs do indicador do nível de carga da bateria indicam o nível de carga da bateria .

O nível de carga da bateria não é exibido no funcionamento em rede.

Deteção de risco de defeito na bateria

EXPERT18V... | EXBA18V...

Os LEDs dos indicadores do nível de carga da bateria podem indicar o risco para um defeito na bateria, para além do nível de carga da bateria.

Para ativar a função, mantenha a tecla para o indicador do nível de carga premida durante 3 segundos. A análise da bateria é sinalizada por uma luz contínua do indicador do nível de carga da bateria. O resultado é exibido no indicador do nível de carga da bateria.

 **1 LED:** a bateria tem um elevado risco de defeito. A potência e a autonomia podem ser logo minimizadas. É recomendado substituir a bateria.

 **5 LEDs**: a bateria está em bom estado com um risco baixo de defeito.

Ter em atenção: a estimativa do risco de defeito na bateria funciona em dois níveis e oferece uma avaliação simplificada do estado. A bateria é avaliada como estando em bom estado ou apresenta um elevado risco de defeito. Não é indicada nenhuma percentagem do estado da bateria.

Indicações sobre o manuseio ideal da bateria

Proteger a bateria contra humidade e água.

Armazene a bateria apenas na faixa de temperatura de −20 °C a 50 °C. Por exemplo, não deixe a bateria dentro do automóvel no verão.

Limpar de vez em quando as aberturas de ventilação da bateria com um pincel macio, limpo e seco.

Um tempo de funcionamento reduzido após o carregamento indica que a bateria está gasta e que deve ser substituída.

Observe as indicações sobre a eliminação de forma ecológica.

Funcionamento

Instalar

Coloque a lanterna sobre uma base estável e plana. Assegure-se de um apoio seguro.

Ligar/desligar e ajustar a luminosidade

Interruptor de ligar/desligar	Função
Premir 1×	Ligar a lanterna, luminosidade baixa
Premir 2×	Ligar a lanterna, luminosidade média
Premir 3×	Ligar a lanterna, luminosidade total
Premir 4×	Desligar a lanterna

Caso a lanterna tenha estado ligada durante aprox. 5 minutos, esta é desligada imediatamente com a próxima pressão.

Ajustar a área de iluminação

Com o botão da área de iluminação **(13)** ajuste a área de iluminação para 360° ou 180°.

Indicador da proteção contra sobrecarga

Se a temperatura de serviço permitida for excedida, é primeiro reduzida a luminosidade, antes de se desligar também a lanterna para proteção. Deixe a lanterna arrefecer e volte a ligar a mesma.

Carregar aparelhos USB externos

Por meio da conexão USB pode prolongar a autonomia de funcionamento da bateria de diferentes aparelhos USB sem fio, como p. ex. telemóveis, leitores de MP3 ou tablet-PC.

- ▶ **Certifique-se de que o aparelho USB externo pode ser carregado com a conexão USB. Observe a este respeito as indicações dos «Dados técnicos».**
- – Insira o cabo de carregamento do seu aparelho USB à tomada USB **(3)**.
- – Prima a tecla para ligar/desligar para a ativação.

Para poupar energia, a conexão USB é desativada automaticamente 2 horas após o término do processo de carga ou da separação do cabo de carregamento.

Instruções de trabalho

Pouco antes de a lanterna se apagar devido a bateria descarregada, ela pisca 3x e acende com luminosidade reduzida.

Gancho para pendurar

Com o gancho para pendurar **(7)** pode pendurar a lanterna.

- ▶ **Não use o gancho para pendurar para puxar objetos.** O gancho para pendurar ou a lanterna podem partir-se.

Fixar no tripé (BT 160/BT 170 HD/BT 300 HD)

Com o encaixe do tripé **(5)** pode aparafusar a lanterna num tripé.

Fixe bem a lanterna ao tripé. Certifique-se de que não é possível que a lanterna se solte e/ou caia.

Assegure-se de um apoio seguro do tripé.

Fixar no tripé (GLT 300-40)

Com o encaixe rápido do tripé **(6)** pode montar a lanterna num tripé.

Encaixe a lanterna no tripé.

Assegure-se de um apoio seguro do tripé.

Fixar o equipamento de proteção contra queda

Nota: para proteger a lanterna contra queda deve ser utilizado um equipamento de proteção contra queda adequado ao peso do sistema. O comprimento máximo permitido do equipamento de proteção contra queda é de 0,5 m.

Como equipamento de proteção contra queda, utilize de preferência uma linga fixa no punho com nó de ancoragem ou um equipamento de proteção contra queda com amortecedor de choques.

Para a fixação do dispositivo de proteção contra queda respeite impreterivelmente as respetivas instruções de utilização.

- ▶ **Selecione o ponto de ancoragem fixo de modo a que a lanterna possa cair livremente na proteção contra queda em caso de queda, sem colocar o utilizador em perigo.Fixe obrigatoriamente o lado oposto do equipamento de proteção contra queda a uma estrutura estável (p. ex. edifício ou armação).** O equipamento de proteção contra queda tem de se mover livremente e tem de ser fixo exclusivamente na área de fixação permitida **(8)** na lanterna.

Manutenção e assistência técnica

Manutenção e limpeza

- ▶ **A bateria deverá ser retirada antes de todos os trabalhos na lanterna (p. ex. montagem, manutenção, etc.) e antes de transportar ou de armazenar a mesma.** Há perigo de ferimentos se o interruptor de ligar/desligar for acionado involuntariamente.

A lanterna é isenta de manutenção e não contém peças que necessitam de substituição ou manutenção.

Para evitar danos, o vidro de plástico da lanterna só deve ser limpo com um pano macio e seco. Não utilize detergentes ou solventes.

Serviço pós-venda e aconselhamento

Brasil
Robert Bosch Ltda. – Divisão de Ferramentas Elétricas
Rodovia Anhanguera, Km 98 – Parque Via Norte
13065-900, CP 1195
Campinas, São Paulo
Tel.: 0800 7045 446
www.bosch.com.br/contato

Portugal
Tel.: 21 8500000

Na última página encontra o link para os nossos endereços de assistência técnica e para as condições da garantia.

Indique para todas as questões e encomendas de peças sobressalentes a referência de 10 dígitos de acordo com a placa de caraterísticas do produto.

Eliminação

As lanternas, as baterias, os acessórios e as embalagens devem ser reciclados de forma ambientalmente correta.



Não deite a lanterna nem as baterias/pilhas no lixo doméstico!

Apenas para países da UE:

Os equipamentos elétricos e eletrónicos ou baterias/pilhas que já não são utilizáveis devem ser recolhidos separadamente e eliminados de forma ecologicamente correta. Utilize os sistemas de recolha designados para o efeito. Uma eliminação incorreta pode ser prejudicial ao meio ambiente e à saúde devido às substâncias potencialmente perigosas que contém.

Italiano

Avvertenze di sicurezza

Avvertenze di sicurezza per torce



Leggere tutte le avvertenze e disposizioni di sicurezza. La mancata osservanza delle istruzioni e delle avvertenze di sicurezza può essere causa di scosse elettriche, incendi e/o lesioni di grave entità.

Conservare tutte le avvertenze di pericolo e le istruzioni operative per ogni esigenza futura.

- Leggere e conservare tutte le avvertenze e disposizioni di sicurezza accluse alla batteria o all'elettroutensile fornito assieme alla batteria.
- **Utilizzare la torcia con cautela.** La torcia genera un calore intenso, che aumenta il rischio di incendio e di esplosione.
- **Non utilizzare la torcia in ambienti a rischio esplosione.**
- **Dopo la disattivazione automatica, non continuare a premere l'interruttore di avvio/arresto.** La batteria potrebbe subire danni. Prima di riaccendere la torcia, accertarsi che la batteria sia carica e che la torcia si sia raffreddata.
- **La sorgente luminosa integrata nella torcia andrà sostituita esclusivamente dal produttore o da personale tecnico qualificato.**



Mantenere la distanza minima fra la torcia e tutte le superfici e gli oggetti illuminati. Se la distanza è inferiore al valore minimo, gli oggetti illuminati potrebbero surriscaldarsi.

- **Non coprire la testa della torcia quando la torcia è in funzione.** Durante il funzionamento, la testa della torcia si riscalda e può causare ustioni se il calore non si dissipa.
- **Durante il trasporto e lo stoccaggio, rimuovere la batteria dalla torcia o estrarre la spina di alimentazione.** La torcia rischia di riscaldarsi.
- **Se si utilizza la torcia con alimentazione di rete in un ambiente umido, utilizzare un interruttore di sicurezza.** L'utilizzo di un interruttore di sicurezza riduce il rischio di folgorazione.
- **Quando si utilizza la torcia in posizione rialzata, fissarla bene utilizzando dispositivi anticaduta.** In questo modo, si eviteranno danni a persone e cose in caso di caduta accidentale della torcia.
- **Non fissare la torcia a cavi elettrici o ad altri oggetti non sicuri.** Sussiste il pericolo di incendio e lesioni.
- **Se la torcia è fissata con un gancio di sospensione, non caricarla di peso aggiuntivo e verificare che sia tenuta saldamente.** I ganci di sospensione sono concepiti esclusivamente per sostenere la torcia con batteria inserita. In caso di sovraccarico, la torcia potrebbe rompersi o cadere a terra.
- **Se la torcia a batteria è fissata per mezzo del magnete o del gancio di sospensione, non spostare né la torcia a batteria né l'oggetto a cui è fissata.** La torcia a batteria potrebbe cadere a terra.
- **Non utilizzare la torcia come supporto per sedersi o come gradino.** La torcia potrebbe subire danni.
- **Evitare accumuli di polvere nella postazione di lavoro.** Le polveri si possono incendiare facilmente.
- **In caso di danni o di utilizzo improprio della batteria, vi è rischio di fuoriuscita di vapori. La batteria può incendiarsi o esplodere.** Far entrare aria fresca nell'ambiente e contattare un medico in caso di malessere. I vapori possono irritare le vie respiratorie.
- **In caso d'impiego errato o di batteria danneggiata, vi è rischio di fuoriuscita di liquido infiammabile dalla batteria. Evitare il contatto con il liquido. In caso di contatto accidentale, risciacquare accuratamente con acqua. Rivolgersi immediatamente ad un medico, qualora il liquido entri in contatto con gli occhi.** Il liquido fuoriuscito dalla batteria potrebbe causare irritazioni cutanee o ustioni.
- **Qualora si utilizzino oggetti appuntiti, come ad es. chiodi o cacciaviti, oppure se si esercita forza dall'esterno, la batteria potrebbe danneggiarsi.** Potrebbe verificarsi un cortocircuito interno e la batteria potrebbe incendiarsi, emettere fumo, esplodere o surriscaldarsi.
- **Non avvicinare batterie non utilizzate a fermagli, monete, chiavi, chiodi, viti, né ad altri piccoli oggetti metallici che potrebbero provocare l'esclusione dei contatti.** Un eventuale corto circuito fra i contatti della batteria potrebbe causare ustioni o incendi.
- **Non aprire la batteria.** Vi è rischio di cortocircuito.



Proteggere la batteria dal calore, ad esempio anche da irradiazione solare continua, fuoco, sporcizia, acqua ed umidità. Sussiste il pericolo di esplosioni e cortocircuito.

- **Caricare le batterie esclusivamente con caricabatterie consigliati dal produttore.** Se un dispositivo di ricarica adatto per un determinato tipo di batterie viene impiegato con batterie differenti, vi è rischio d'incendio.
- **Utilizzare la batteria solo con articoli del produttore.** Soltanto in questo modo la batteria verrà protetta da pericolosi sovraccarichi.

Descrizione del prodotto e dei servizi forniti

Osservare le figure nella parte anteriore delle istruzioni per l'uso.

Utilizzo conforme

La torcia è concepita per un'illuminazione portatile, limitata nel tempo e nello spazio, in ambienti interni e non è adatta per un'illuminazione generale dell'ambiente.

Componenti illustrati

La numerazione dei componenti illustrati si riferisce alla torcia raffigurata nella pagina di rappresentazione grafica.

(1) Impugnatura per il trasporto
(2) Testa della torcia
(3) Attacco USB Type-C®
(4) Allaccio corrente
(5) Attacco treppiede da 5/8"
(6) Attacco treppiede GLT 300-40
(7) Gancio di sospensione
(8) Area di fissaggio dispositivo di protezione anticaduta
(9) Batteria[a)]
(10) Attacco della batteria
(11) Tasto di sbloccaggio della batteria[a)]
(12) Interruttore di avvio/arresto
(13) Tasto campo di illuminazione

a) **Questo accessorio non è compreso nella fornitura standard.**

Dati tecnici

Lampada		GLA 18VH-7500
Codice prodotto		**3 601 DA5 0..**
Potenza assorbita nominale max., funzionamento con la rete	W	100
Potenza assorbita nominale max., funzionamento con la batteria	W	100
Indice di resa cromatica		>80
Tipo di connessione USB		USB Type-C®[A)]
– Tensione di uscita	V=	5,0-9,0
– Corrente di uscita	A	1,67-3,0
Flusso luminoso totale[B)]		
– Primo livello	lm	2500
– Secondo livello	lm	5000
– Terzo livello	lm	7500
Classe di protezione		⧈/II
Funzionamento con la batteria		
Autonomia, circa[B)C)]	min/Ah	12
Temperatura ambiente consigliata in fase di ricarica	°C	0 … +35
Temperatura ambiente consentita durante il funzionamento[D)] e per lo stoccaggio	°C	–20 … +40
Batterie compatibili		GBA18V... GBA 18V... ProCORE18V... EXPERT18V... EXBA18V... CORE18V...
Caricabatteria consigliati		GAL18... GAL 18... GAL 36... GAL12V/18... GAL 12V/18... GAX 18... EXAL18...

A) USB Type-C® e USB-C® sono marchi registrati di USB Implementers Forum.

B) Misurazione a 20–25 °C con batteria **ProCORE18V 4.0Ah**

C) a massima luminosità, incl. autonomia residua in modalità attenuata

D) Prestazioni limitate con temperature < 0 °C

I valori possono variare a seconda del prodotto ed essere soggetti a condizioni di impiego e ambientali. Per maggiori informazioni, consultare il sito www.bosch-professional.com/wac.

La riproduzione a colori degli oggetti illuminati può subire alterazioni.

Il prodotto dispone di una sorgente luminosa che rispetta la classe di efficienza energetica E.

Alimentazione

La torcia può essere alimentata tramite batteria al litio **(9) Bosch** da 18V o tramite allacciamento di una spina IEC al collegamento elettrico **(4)**.

Funzionamento con la rete

- ▶ **Non utilizzare la torcia con un cavo danneggiato.** Sostituire il cavo danneggiato con un cavo IEC adatto. **Bosch** offre cavi di alimentazione adatti.
- ▶ **La torcia è alimentata tramite rete elettrica quando si collega un cavo IEC, indipendentemente dal fatto che la batteria sia inserita o meno.**

Aprire il coperchio del collegamento elettrico **(4)**. Inserire la spina IEC nella presa del collegamento **(4)**. Allacciare il cavo IEC alla rete elettrica. Ora è possibile utilizzare la torcia. Qualora si rimuova il cavo IEC, richiudere il coperchio del collegamento **(4)** per proteggerlo da contaminazioni.

Batteria

Bosch commercializza torce anche senza batteria. Per sapere se nella dotazione della torcia è compresa una batteria, leggere quanto riportato sulla confezione.

Ricarica della batteria

- ▶ **Utilizzare esclusivamente i caricabatteria indicati nei dati tecnici.** Soltanto tali tipi di caricabatteria sono adatti alle batterie al litio utilizzate nella torcia.

Avvertenza: a causa delle norme internazionali per il trasporto, le batterie al litio vengono fornite parzialmente cariche. Per assicurare la piena potenza della batteria, ricaricarla completamente prima dell'impiego iniziale.

Introduzione della batteria

Spingere la batteria carica nell'apposito alloggiamento, sino a farlo scattare udibilmente in posizione.

Rimozione della batteria

Per rimuovere la batteria, premere il tasto di sbloccaggio ed estrarla. **Durante tale operazione, non esercitare forza.**

La batteria è dotata di 2 livelli di bloccaggio, preposti ad impedire che la batteria stessa cada all'esterno, qualora il tasto di sbloccaggio batteria venga premuto inavvertitamente. Sino a quando la batteria è inserita nell'elettroutensile, essa viene mantenuta in posizione da un'apposita molla.

Indicatore del livello di carica della batteria

Avvertenza: non tutti i tipi di batteria dispongono di un indicatore del livello di carica.

I LED verdi dell'apposito indicatore indicano il livello di carica della batteria. Per ragioni di sicurezza, il livello di carica si può verificare esclusivamente ad elettroutensile fermo.

Per visualizzare il livello di carica, premere il tasto dell'indicatore livello di carica della batteria On o . Ciò sarà possibile anche a batteria rimossa.

Se premuto il tasto dell'indicatore livello di carica della batteria non si illumina alcun LED, ciò significa che la batteria è difettosa e che deve essere sostituita.

Tipo di batteria GBA 18V... | GBA18V...



LED	Capacità
Luce fissa, 3 LED verdi	60–100%
Luce fissa, 2 LED verdi	30–60%
Luce fissa, 1 LED verde	5–30%
Luce lampeggiante, 1 LED verde	0–5%

Tipo di batteria ProCORE18V... | EXPERT18V... | EXBA18V... | CORE18V...



LED	Capacità
Luce fissa, 5 LED verdi	80–100%
Luce fissa, 4 LED verdi	60–80%
Luce fissa, 3 LED verdi	40–60%
Luce fissa, 2 LED verdi	20–40%
Luce fissa, 1 LED verde	5–20%
Luce lampeggiante, 1 LED verde	0–5%

Indicatore del livello di carica della batteria (torcia)

Se la torcia funziona in modalità a batteria, i cinque LED dell'indicatore del livello di carica della batteria mostrano il livello di carica della batteria.

Nel funzionamento con la rete elettrica, il livello di carica della batteria non verrà mostrato.

Rilevamento di guasti della batteria

EXPERT18V... | EXBA18V...

I LED degli indicatori del livello di carica della batteria, oltre al livello di carica della batteria, possono anche indicarne il rischio di guasto.

Per attivare questa funzione, tenere premuto per 3 secondo il tasto dell'indicatore del livello di carica della batteria . Il processo di analisi della batteria viene segnalato da una sequenza lampeggiante dell'indicatore del livello di carica della batteria. Il risultato verrà visualizzato sull'indicatore del livello di carica della batteria.

 **1 LED:** la batteria corre un elevato rischio di guasto. Potenza e autonomia potrebbero già essere state ridotte. Si consiglia di sostituire la batteria.

 **5 LED**: la batteria è in buone condizioni, con un rischio di guasto basso.

Attenzione: la valutazione del rischio di guasto della batteria funziona a due livelli e offre una valutazione semplificata. La batteria viene valutata come in buone condizioni oppure presenta un rischio di guasto elevato. Non viene visualizzata alcuna percentuale delle condizioni della batteria.

Avvertenze per l'impiego ottimale della batteria

Proteggere la batteria ricaricabile da umidità ed acqua.

Conservare la batteria esclusivamente nel campo di temperatura fra –20 °C e 50 °C. Non lasciare la batteria all'interno dell'auto, ad es. nel periodo estivo.

Pulire di tanto in tanto le fessure di ventilazione della batteria ricaricabile con un pennello morbido, pulito ed asciutto.

Una sensibile riduzione della durata del funzionamento dopo l'operazione di ricarica sta ad indicare che la batteria ricaricabile dovrà essere sostituita.

Attenersi alle indicazioni relative allo smaltimento.

Utilizzo

Sistemazione

Sistemare la torcia su un fondo piano e stabile. Accertarsi che il posizionamento sia sicuro.

Accensione, spegnimento e regolazione della luminosità

Interruttore di avvio/arresto	Funzione
1× pressione	Accensione torcia, luminosità ridotta
2× pressioni	Accensione torcia, luminosità media
3× pressioni	Accensione torcia, luminosità massima
4× pressioni	Spegnimento torcia

Se la torcia è rimasta accesa per circa 5 minuti, verrà immediatamente spenta alla prossima pressione sui tasti.

Impostazione del campo di illuminazione

Con il tasto del campo di illuminazione **(13)** è possibile impostare il campo di illuminazione su 360° o 180°.

Protezione contro il sovraccarico in funzione della temperatura

Se si supera la temperatura di esercizio consentita, la luminosità verrà dapprima ridotta e successivamente la torcia potrebbe spegnesi, a scopo di protezione. Far raffreddare la torcia e quindi riaccenderla.

Ricarica di dispositivi USB esterni

Tramite il collegamento USB è possibile prolungare l'autonomia di diversi dispositivi USB a batteria, ad es. telefoni cellulari, lettori MP3 o PC-tablet.

- ▶ **Accertarsi che il proprio dispositivo USB esterno sia caricabile attraverso l'attacco USB. A tale riguardo attenersi alle indicazioni riportate nella sezione «Dati tecnici».**
- – Inserire il cavo di ricarica del dispositivo USB nell'apposita presa **(3)**.
- – Premere il tasto di avvio per l'attivazione.

Per risparmiare energia, l'attacco USB verrà disattivato automaticamente 2 ore dopo il termine del processo di ricarica o la rimozione del cavo di ricarica.

Indicazioni operative

Se la batteria è scarica, la torcia lampeggerà per 3 volte poco prima di spegnersi e la luminosità verrà ridotta.

Gancio di sospensione

Il gancio di sospensione **(7)** consente di appendere la torcia.

- ▶ **Non utilizzare il gancio di sospensione per tirare oggetti.** Il gancio di sospensione o la torcia potrebbe rompersi.

Fissaggio sul treppiede (BT 160/BT 170 HD/BT 300 HD)

L'attacco treppiede **(5)** consente di avvitare la torcia su un treppiede.

Collegare saldamente la torcia al treppiede. Accertarsi che la torcia non possa allentarsi e/o cadere.

Accertarsi che il treppiede sia posizionato in modo sicuro.

Fissaggio sul treppiede (GLT 300-40)

L'attacco rapido treppiede **(6)** consente di installare la torcia su un treppiede.

Inserire la torcia sul treppiede.

Accertarsi che il treppiede sia posizionato in modo sicuro.

Fissaggio del dispositivo di protezione anticaduta

Avvertenza: per evitare che la torcia cada a terra, andrà utilizzato un dispositivo di protezione anticaduta adatto al peso del sistema. La lunghezza massima consentita per il dispositivo di protezione anticaduta è di 0,5 m.

Come dispositivo di protezione anticaduta utilizzare preferibilmente un laccio di nastro fissato ad una tavola di ancoraggio sull'impugnatura o un dispositivo di protezione anticaduta con ammortizzatore per cadute.

Nel fissare il dispositivo di protezione anticaduta, prestare molta attenzione alle relative istruzioni per l'uso.

- ▶ **Scegliere il punto fisso di ancoraggio in modo tale che la torcia, in caso di caduta, possa cadere liberamente nel dispositivo di protezione anticaduta senza pericoli per l'utilizzatore.Fissare assolutamente il lato opposto del dispositivo di protezione anticaduta su una struttura stabile (ad es. edificio o intelaiatura).**
  Il dispositivo di protezione anticaduta deve potersi muovere liberamente è dovrà essere fissato esclusivamente nell'apposita area di fissaggio **(8)** della torcia.

Manutenzione ed assistenza

Manutenzione e pulizia

- ▶ **Prima di qualsiasi intervento sulla torcia (ad es. interventi di montaggio, manutenzione ecc.), prelevare la batteria, come anche nel caso in cui occorra trasportare o conservare la torcia stessa.** Qualora l'interruttore di avvio/arresto venga premuto inavvertitamente, vi è rischio di lesioni.

La torcia è esente da manutenzione e non contiene parti da sostituire o sottoporre a manutenzione.

Per evitare danneggiamenti, pulire l'inserto in plastica della torcia esclusivamente con un panno morbido e asciutto. Non utilizzare prodotti detergenti né solventi.

Servizio di assistenza e consulenza tecnica

Italia

Tel.: (02) 3696 2314

Il link ai nostri indirizzi di assistenza e alle condizioni di garanzia è riportato all'ultima pagina.

In caso di richieste o di ordinazione di pezzi di ricambio, comunicare sempre il codice prodotto a 10 cifre riportato sulla targhetta di fabbricazione dell'elettroutensile.

Smaltimento

Torce, batterie, accessori e imballaggi andranno riciclati nel rispetto dell'ambiente.



Non gettare le torce né le batterie/pile tra i rifiuti domestici!

Solo per i Paesi UE:

I dispositivi elettrici ed elettronici o le batterie/pile usate non più utilizzabili devono essere sottoposti/e a raccolta differenziata e smaltiti nel rispetto dell'ambiente. Utilizzare gli appositi sistemi di raccolta. A causa delle sostanze pericolose eventualmente contenute al loro interno, uno smaltimento non appropriato rischia di provocare danni all'ambiente e alla salute.

Nederlands

Veiligheidsaanwijzingen

Veiligheidsaanwijzingen voor lampen



Lees alle veiligheidsaanwijzingen en instructies. Het niet naleven van de veiligheidsaanwijzingen en instructies kan elektrische schokken, brand en/of zware verwondingen veroorzaken.

Bewaar alle veiligheidsaanwijzingen en instructies voor toekomstig gebruik.

- Lees alle veiligheidsaanwijzingen en instructies die bij de accu of het elektrische gereedschap waarmee de accu werd geleverd, zijn gevoegd goed door, en neem hier goed nota van.
- **Ga zorgvuldig met de lamp om.** De lamp produceert een sterke hitte die tot een verhoogd brand- en explosiegevaar leidt.
- **Werk met de lamp niet in een omgeving waar ontploffingsgevaar heerst.**
- **Druk na het automatisch uitschakelen van de lamp niet meer op de aan/uitschakelaar.** De accu kan anders beschadigd worden. Zorg ervoor dat de accu geladen en de lamp afgekoeld is, voordat u de lamp weer inschakelt.
- **De lichtbron in de lamp mag uitsluitend worden vervangen door de fabrikant of gekwalificeerd geschoold personeel.**



Houd tussen de lamp en alle verlichte oppervlakken en voorwerpen de minimumafstand aan. Als deze afstand kleiner wordt, dan kunnen de verlichte voorwerpen oververhit raken.

- **Dek de lampkop niet af, terwijl de lamp in gebruik is.** De lampkop wordt tijdens gebruik warm en kan brandwonden veroorzaken, wanneer deze hitte wordt opgestuwd.
- **Neem bij het vervoeren en opbergen de accu uit de lamp of trek de stekker uit het stopcontact.** De lamp kan warm worden.
- **Gebruik een aardlekschakelaar als u de lamp in een vochtige omgeving op netstroom gebruikt.** Het gebruik van een aardlekschakelaar vermindert het risico van een elektrische schok.
- **Zeker de lamp bij gebruik op grotere hoogte voldoende met valbeveiligingsmiddelen.** Zo kunnen materiële schade en persoonlijk letsel bij per ongeluk omlaagvallen van de lamp worden vermeden.
- **Bevestig de acculamp niet aan elektrische leidingen of andere onveilige objecten.** Er bestaat brand- en verwondingsgevaar.
- **Als de lamp met een ophanghaak is bevestigd, belast deze dan niet met extra gewicht en controleer of deze goed vastzit.** Ophanghaken zijn uitsluitend ontworpen voor het dragen van de lamp inclusief geplaatste accu. Bij extra gewicht zou de lamp kunnen breken of vallen.
- **Als de acculamp met de magneet of de ophanghaak is bevestigd, beweeg dan noch de acculamp noch het object waaraan deze is bevestigd.** De acculamp zou kunnen vallen.
- **Gebruik de lamp niet als zitgelegenheid of als opstapje.** U kunt de lamp beschadigen.
- **Vermijd ophoping van stof op de werkplek.** Stof kan gemakkelijk ontbranden.
- **Bij beschadiging en verkeerd gebruik van de accu kunnen er dampen vrijkomen. De accu kan branden of exploderen.** Zorg voor de aanvoer van frisse lucht en zoek bij klachten een arts op. De dampen kunnen de luchtwegen irriteren.
- **Bij verkeerd gebruik of een beschadigde accu kan brandbare vloeistof uit de accu lekken. Voorkom contact daarmee. Spoel bij onvoorzien contact met water af. Wanneer de vloeistof in de ogen komt, dient u bovendien een arts te raadplegen.** Gelekte accuvloeistof kan tot huidirritaties of verbrandingen leiden.
- **Door spitse voorwerpen, zoals bijv. spijkers of schroevendraaiers, of door krachtinwerking van buitenaf kan de accu beschadigd worden.** Er kan een interne kortsluiting ontstaan en de accu doen branden, roken, exploderen of oververhitten.
- **Houd de niet-gebruikte accu uit de buurt van paperclips, munten, sleutels, spijkers, schroeven of andere kleine metalen voorwerpen die overbrugging van de contacten zouden kunnen veroorzaken.** Kortsluiting tussen de accucontacten kan brandwonden of brand tot gevolg hebben.
- **Open de accu niet.** Er bestaat gevaar voor kortsluiting.



Bescherm de accu tegen hitte, bijvoorbeeld ook tegen voortdurend zonlicht, vuur, vuil, water en vocht. Er bestaat gevaar voor explosie en kortsluiting.

- **Laad de accu's alleen op met oplaadapparaten die door de fabrikant aangeraden worden.** Door een oplaadapparaat dat voor een bepaald type accu geschikt is, bestaat bij gebruik met andere accu's brandgevaar.
- **Gebruik de accu alleen in producten van de fabrikant.** Alleen zo wordt de accu tegen gevaarlijke overbelasting beschermd.

Beschrijving van product en werking

Neem de afbeeldingen in het voorste gedeelte van de gebruiksaanwijzing in acht.

Beoogd gebruik

De acculamp is bestemd voor het mobiel, ruimtelijk en tijdelijk verlichten binnenshuis en is niet geschikt voor de algemene ruimteverlichting.

Afgebeelde componenten

De componenten zijn genummerd zoals in de afbeelding van de lamp op de pagina met afbeeldingen.

(1) Draaggreep
(2) Lampkop
(3) USB Type-C®-aansluiting
(4) Stroomaansluiting
(5) Statiefopname 5/8"
(6) Statiefopname GLT 300-40
(7) Ophanghaak
(8) Bevestigingszone valbeveiligingsmiddel
(9) Accu[a)]
(10) Accuhouder
(11) Accu-ontgrendelingstoets[a)]
(12) Aan/uit-schakelaar
(13) Lichtbereikknop

a) **Dit toebehoren wordt niet standaard meegeleverd.**

Technische gegevens

Lamp		GLA 18VH-7500
Productnummer		**3 601 DA5 0..**
Max. nominaal opgenomen vermogen bij werking op elektriciteitsnet	W	100
Max. nominaal opgenomen vermogen bij werking op accu	W	100
Kleurweergave-index		> 80
Type USB-aansluiting		USB Type-C®[A)]
– Uitgangsspanning	V=	5,0-9,0
– Uitgangsstroom	A	1,67-3,0
Totale lichtstroom[B)]		
– stand 1	lm	2500
– stand 2	lm	5000
– stand 3	lm	7500
Isolatieklasse		⧈/II
Werking op accu		
Brandduur, ca.[B)C)]	min/Ah	12
Aanbevolen omgevingstemperatuur bij het opladen	°C	0 … +35
Aanbevolen omgevingstemperatuur tijdens werking[D)] en bij opslag	°C	–20 … +40
Compatibele accu's		GBA18V... GBA 18V... ProCORE18V... EXPERT18V... EXBA18V... CORE18V...
Aanbevolen opladers		GAL18... GAL 18... GAL 36... GAL12V/18... GAL 12V/18... GAX 18... EXAL18...

A) USB Type-C® en USB-C® zijn handelsmerken van het USB Implementers Forum.
B) Gemeten bij 20–25 °C met accu **ProCORE18V 4.0Ah**
C) bij maximale helderheid incl. resterende looptijd in gedimde modus
D) beperkt vermogen bij temperaturen < 0 °C

Waarden kunnen afhankelijk van product variëren en onderhevig zijn aan toepassings- en omgevingsvoorwaarden. Meer informatie vindt u op www.bosch-professional.com/wac.

De kleurweergave van de verlichte objecten kan vervalst worden.

Het product beschikt over een lichtbron van energie-efficiëntieklasse E.

Energievoorziening

De energievoorziening van de lamp kan plaatsvinden via een **Bosch** 18V Li-Ion-accu **(9)** of via een IEC-stekker via de stroomaansluiting **(4)**.

Werking op netstroom

- ▶ **Gebruik de lamp niet met een beschadigde kabel.** Vervang een beschadigde kabel door een geschikte IEC-kabel. **Bosch** biedt geschikte kabels aan.
- ▶ **De energievoorziening van de lamp vindt plaats via het elektriciteitsnet zodra een IEC-kabel wordt aangesloten, ongeacht of er een accu is geplaatst.**

Open de afdekking van de stroomaansluiting **(4)**. Steek de IEC-kabel in de bus van de stroomaansluiting **(4)**. Sluit de IEC-kabel op het elektriciteitsnet aan. De lamp kan nu worden gebruikt.

Sluit ter bescherming tegen vuil de afdekking van de stroomaansluiting **(4)** weer, wanneer u de IEC-kabel verwijdert.

Accu

Bosch verkoopt lampen ook zonder accu. Of bij de levering van uw lamp een accu inbegrepen is, kunt u zien op de verpakking.

Accu opladen

- ▶ **Gebruik alleen de in de technische gegevens vermelde oplaadapparaten.** Alleen deze oplaadapparaten zijn afgestemd op de bij uw acculamp gebruikte Li-Ion-accu.

Aanwijzing: lithium-ion-accu's worden vanwege internationale transportvoorschriften gedeeltelijk geladen geleverd. Om het volledige vermogen van de accu te waarborgen, laadt u vóór het eerste gebruik de accu volledig op.

Accu plaatsen

Schuif de geladen accu in de accuhouder tot deze is vastgeklikt.

Accu verwijderen

Voor het verwijderen van de accu drukt u op de accu-ontgrendelingstoets en trekt u de accu uit het elektrische gereedschap. **Gebruik daarbij geen geweld.**

De accu beschikt over 2 vergrendelingsstanden die moeten voorkomen dat de accu bij onbedoeld indrukken van de accu-ontgrendelingstoets uit het elektrische gereedschap valt. Zolang de accu in het elektrische gereedschap is geplaatst, wordt deze door een veer op de juiste plaats gehouden.

Accu-oplaadaanduiding

Aanwijzing: Niet elk accutype beschikt over een oplaadaanduiding.

De groene LED's van de accu-oplaadaanduiding geven de laadtoestand van de accu aan. Uit veiligheidsoverwegingen is het opvragen van de laadtoestand alleen bij stilstaand elektrisch gereedschap mogelijk.

Druk op de toets voor de oplaadaanduiding of , om de laadtoestand aan te geven. Dit is ook mogelijk, wanneer de accu is weggenomen.

Als er na het drukken op de toets voor de oplaadaanduiding geen LED brandt, dan is de accu defect en moet vervangen worden.

Accutype GBA 18V... | GBA18V...



LED	Capaciteit
Permanent licht 3 × groen	60–100 %
Permanent licht 2 × groen	30–60 %
Permanent licht 1 × groen	5–30 %
Knipperlicht 1 × groen	0–5 %

Accutype ProCORE18V... | EXPERT18V... | EXBA18V... | CORE18V...



LED	Capaciteit
Permanent licht 5 × groen	80–100 %
Permanent licht 4 × groen	60–80 %
Permanent licht 3 × groen	40–60 %
Permanent licht 2 × groen	20–40 %
Permanent licht 1 × groen	5–20 %
Knipperlicht 1 × groen	0–5 %

Accu-oplaadaanduiding (lamp)

Bij ingeschakelde lamp bij werking op accu geven de vijf LED's van de accu-oplaadaanduiding de laadtoestand van de accu aan.

Bij werking op net wordt de laadtoestand van de accu niet aangegeven.

Risicoherkenning accudefect

EXPERT18V... | EXBA18V...

De LED's van de accu-oplaadaanduidingen kunnen naast de laadtoestand van de accu het risico voor een accudefect aangeven.

Om de functie te activeren houdt u de toets voor de oplaadaanduiding 3 seconden lang ingedrukt. De analyse van de accu wordt aangegeven door een looplicht van de accu-oplaadaanduiding. Het resultaat wordt aangegeven op de accu-oplaadaanduiding.

1 LED: de accu heeft een hoog defectrisico. Vermogen en looptijd kunnen al verminderd zijn. Er wordt aangeraden de accu te vervangen.

5 LED's: de accu bevindt zich in goede staat met een gering defectrisico.

Let op: de inschatting van een accudefect werkt in twee trappen en biedt een vereenvoudigde beoordeling van de toestand. De accu wordt ofwel beoordeeld als zijnde in goede staat of vertoont een verhoogd defectrisico. Er wordt geen percentage van de accutoestand aangegeven.

Aanwijzingen voor de optimale omgang met de accu

Bescherm de accu tegen vocht en water.

Bewaar de accu alleen bij een temperatuur tussen –20 °C en 50 °C. Laat de accu bijvoorbeeld in de zomer niet in de auto liggen.

Reinig de ventilatieopeningen van de accu af en toe met een zachte, schone en droge doek.

Een duidelijk kortere gebruiksduur na het opladen duidt erop dat de accu versleten is en moet worden vervangen.

Neem de aanwijzingen met betrekking tot afvalverwijdering in acht.

Gebruik

Plaatsen

Plaats de lamp op een stabiele, vlakke ondergrond. Zorg dat de lamp stevig staat.

In-/uitschakelen en helderheid instellen

Aan/uit-schakelaar	Functie
1× drukken	Lamp inschakelen, lage helderheid
2× drukken	Lamp inschakelen, gemiddelde helderheid
3× drukken	Lamp inschakelen, volledige helderheid
4× drukken	Lamp uitschakelen

Als de lamp ca. 5 minuten was ingeschakeld, dan wordt deze onmiddellijk uitgeschakeld als de knop opnieuw wordt ingedrukt.

Lichtbereik instellen

Met de lichtbereikknop **(13)** stelt u het lichtbereik op 360° of 180° in.

Temperatuurafhankelijke beveiliging tegen overbelasting

Bij overschrijden van de toegestane gebruikstemperatuur wordt eerst de helderheid gereduceerd, voordat de lamp ter bescherming eventueel uitschakelt. Laat de lamp afkoelen en schakel de lamp weer in.

Externe USB-apparaten opladen

Met behulp van de USB-aansluiting kunt u de acculooptijd van verschillende op accu werkende USB-apparaten, zoals bijv. mobiele telefoon, MP3-speler of tablet, verlengen.

- ▶ **Zorg ervoor dat uw externe USB-apparaat met de USB-aansluiting opgeladen kan worden. Neem hiervoor goed nota van de informatie in „Technische gegevens“.**
- – Steek de laadkabel van uw USB-apparaat in de USB-bus **(3)**.
- – Druk op de Aan-toets om te activeren.

Om energie te sparen, wordt de USB-aansluiting 2 uur na beëindiging van het opladen of loskoppelen van de laadkabel automatisch gedeactiveerd.

Aanwijzingen voor werkzaamheden

Kort voordat de lamp vanwege een lege accu uitschakelt, knippert deze drie keer en brandt deze met verlaagde helderheid.

Ophanghaak

Met de ophanghaak **(7)** kunt u de lamp ophangen.

- ▶ **Gebruik de ophanghaak niet om objecten dichterbij te halen.** De ophanghaak of de lamp zou kunnen breken.

Bevestigen op het statief (BT 160/BT 170 HD/BT 300 HD)

Met de statiefopname **(5)** kunt u de acculamp op een statief schroeven.

Verbind de acculamp stevig met het statief. Zorg ervoor dat de acculamp niet kan losraken en/of omlaag kan vallen.

Zorg dat het statief stabiel staat.

Bevestigen op het statief (GLT 300-40)

Met de statiefsnelopname **(6)** kunt u de lamp op een statief monteren.

Steek de lamp op het statief.

Zorg dat het statief stabiel staat.

Valbeveiligingsmiddel bevestigen

Aanwijzing: Om de lamp tegen vallen te beveiligen, moet een voor het systeemgewicht geschikt valbeveiligingsmiddel worden gebruikt. De maximaal toegestane lengte van het valbeveiligingsmiddel bedraagt 0,5 m.

Gebruik als valbeveiligingsmiddel bij voorkeur een met de ankersteekknoop aan de handgreep bevestigde bandlus of een valbeveiligingsmiddel met valdemper.

Neem bij het bevestigen van het valbeveiligingsmiddel absoluut goed nota van de gebruiksaanwijzing ervan.

- ▶ **Kies het vaste aanslagpunt zodanig dat de lamp bij een val vrij in de valbeveiliging kan vallen, zonder daarbij de gebruiker in gevaar te brengen.Bevestig de andere kant van het valbeveiligingsmiddel absoluut aan een stabiele structuur (bijv. gebouw of steiger).** Het valbeveiligingsmiddel moet vrij bewegend zijn en mag uitsluitend in de toegestane bevestigingszone **(8)** aan de lamp bevestigd zijn.

Onderhoud en service

Onderhoud en reiniging

- ▶ **Neem de accu vóór alle werkzaamheden aan de lamp (bijv. montage, onderhoud enz.) en vóór het vervoeren en opbergen uit de lamp.** Bij per ongeluk bedienen van de aan/uit-schakelaar bestaat gevaar voor letsel.

De lamp is onderhoudsvrij en bevat geen onderdelen die vervangen of onderhouden moeten worden.

Reinig het kunststof venster van de lamp alleen met een droge, zachte doek, om beschadigingen te voorkomen. Gebruik geen reinigings- of oplosmiddelen.

Klantenservice en gebruiksadvies

Nederland
Tel.: (076) 579 54 54

De link naar onze serviceadressen en naar de garantievoorwaarden is te vinden op de laatste pagina.

Vermeld bij vragen en bestellingen van vervangingsonderdelen altijd het uit tien cijfers bestaande productnummer volgens het typeplaatje van het product.

Afvalverwijdering

Lampen, accu’s, accessoires en verpakkingen moeten op een voor het milieu verantwoorde wijze gerecycled worden.



Gooi lampen en accu's/batterijen niet bij het huisvuil!

Alleen voor landen van de EU:

Afgedankte elektrische en elektronische apparaten of verbruikte accu's/batterijen moeten apart ingezameld en op een voor het milieu verantwoorde wijze afgevoerd worden. Maak gebruik van de hiervoor bestemde inzamelingssystemen. Een verkeerde afvoer kan vanwege mogelijk aanwezige gevaarlijke stoffen schadelijk voor het milieu en de gezondheid zijn.

Dansk

Sikkerhedsinstrukser

Sikkerhedsforskrifter til lamper



Læs alle sikkerhedsinstrukser og anvisninger. Overholdes sikkerhedsinstrukserne og anvisningerne ikke, er der risiko for elektrisk stød, brand og/eller alvorlige kvæstelser.

Opbevar alle advarselshenvisninger og instrukser til senere brug.

- Læs og overhold alle sikkerhedsinstrukser og anvisninger, der er vedlagt akkuen eller el-værktøjet, som akkuen blev leveret med.
- **Håndter lampen forsigtigt.** Lampen frembringer en kraftig varme, der medfører øget brand- og eksplosionsfare.
- **Arbejd ikke med lampen i eksplosionsfarlige omgivelser.**
- **Tryk ikke mere på tænd/sluk-knappen efter automatisk slukning af lampen.** Akkuen kan blive beskadiget. Sørg for, at akkuen er opladet, og at lampen er afkølet, før du tænder den igen.
- **Lyskilden i lampen må kun udskiftes af producenten eller en kvalificeret fagperson.**



Overhold minimumsafstanden fra lampen til alle oplyste overflader og genstande. Hvis minimumsafstanden ikke overholdes, kan de oplyste genstande blive overophedede.

- **Tildæk ikke lampehovedet, mens lampen er i brug.** Lampehovedet opvarmes under brugen og kan forårsage forbrændinger, hvis denne varme ophobes.
- **Under transport og opbevaring skal du tage akkuen ud af lampen eller trække netstikket ud.** Lampen kan blive varm.
- **Hvis lampen sluttes til lysnettet i et fugtigt miljø, skal der anvendes et HFI-relæ.** Brug af et HFI-relæ reducerer risikoen for at få elektrisk stød.
- **Hvis lampen bruges ved arbejde i højden, skal du sikre den tilstrækkeligt med faldsikringsudstyr.** På den måde kan du undgå kvæstelser og tingsskade, hvis lampen tabes.
- **Fastgør ikke akku-lampen til elektriske ledninger eller andre usikre genstande.** Der er risiko for brand og kvæstelser.
- **Hvis lampen er fastgjort med en magnet eller ophængskrog, må du ikke belaste den med yderligere vægt, og du skal kontrollere, at den sidder godt fast.** Ophængskrogen er udelukkende beregnet til at bære akku-lampen med isat akku. Hvis der påføres yderligere vægt, kan lampen gå i stykker eller falde ned.
- **Hvis akku-lampen er fastgjort med magnet eller ophængskrog, må du ikke bevæge hverken akku-lampen eller den genstand, som den er fastgjort til.** Akku-lampen kan falde ned.
- **Brug ikke lampen som siddemøbel eller trin.** Det kan beskadige lampen.
- **Undgå at der samler sig støv på arbejdspladsen.** Støv kan let antænde sig selv.
- **Beskadiges akkuen, eller bruges den forkert, kan der sive dampe ud. Akkuen kan antændes eller eksplodere.** Tilfør frisk luft, og søg læge, hvis du føler dig utilpas. Dampene kan irritere luftvejene.
- **Hvis akkuen anvendes forkert, eller den er beskadiget, kan der slippe brændbar væske ud af akkuen. Undgå at komme i kontakt med denne væske. Hvis det alligevel skulle ske, skal du skylle med vand. Søg læge, hvis du får væsken i øjnene.** Akku-væske kan give hudirritation eller forbrændinger.
- **Akkuen kan blive beskadiget af spidse genstande som f.eks. søm eller skruetrækkere eller ydre kraftpåvirkning.** Der kan opstå indvendig kortslutning, så akkuen kan antændes, ryge, eksplodere eller overophedes.
- **Ikke-benyttede akkuer må ikke komme i berøring med kontorclips, mønter, nøgler, søm, skruer eller andre små metalgenstande, da disse kan kortslutte kontakterne.** En kortslutning mellem batteri-kontakterne øger risikoen for personskader i form af forbrændinger.
- **Åbn ikke akkuen.** Fare for kortslutning.



Beskyt akkuen mod varme (f.eks. også mod varige solstråler, brand, snavs, vand og fugtighed). Der er risiko for eksplosion og kortslutning.

- **Oplad kun akkuerne med ladere, der er anbefalet af fabrikanten.** En lader, der er egnet til en bestemt type akkuer, må ikke benyttes med andre akkuer – brandfare.
- **Brug kun akkuen i produkter fra producenten.** Kun på denne måde beskyttes batteriet mod farlig overbelastning.

Produkt- og ydelsesbeskrivelse

Vær opmærksom på billederne i starten af brugsanvisningen.

Beregnet anvendelse

Akku-lampen er beregnet til mobil, rumligt og tidsmæssigt begrænset oplysning i indendørsområder og er uegnet til brug som generel rumbelysning.

Viste komponenter

Nummereringen af de viste komponenter henviser til illustrationen af lampen på illustrationssiden.

(1) Bæregreb

(2) Lampehoved

(3) USB Type-C®-tilslutning

(4) Strømtilslutning

(5) Stativholder 5/8"

(6) Stativholder GLT 300-40

(7) Ophængskrog
(8) Fastgørelsesområde til faldsikring
(9) Akku[a)]
(10) Akku-holder
(11) Akku-oplåsningsknap[a)]
(12) Tænd/sluk-knap
(13) Lysområdeknap

a) **Dette tilbehør hører ikke til standard-leveringen.**

Tekniske data

Lampe		GLA 18VH-7500
Varenummer		**3 601 DA5 0..**
Maks. nominel effekt ved netdrift	W	100
Maks. nominel effekt ved batteridrift	W	100
Farvegengivelsesindeks		>80
USB-tilslutningstype		USB Type-C®[A)]
– Udgangsspænding	V=	5,0-9,0
– Udgangsstrøm	A	1,67-3,0
Samlet lysstrøm[B)]		
– 1. trin	lm	2500
– 2. trin	lm	5000
– 3. trin	lm	7500
Beskyttelsesklasse		⧈/II
Batteridrift		
Lystid, ca.[B)C)]	min/Ah	12
Anbefalet omgivelsestemperatur ved opladning	°C	0 … +35
Tilladt omgivelsestemperatur under drift[D)] og opbevaring	°C	-20 … +40
Kompatible akkuer		GBA18V... GBA 18V... ProCORE18V... EXPERT18V... EXBA18V... CORE18V...
Anbefalede ladere		GAL18... GAL 18... GAL 36... GAL12V/18... GAL 12V/18... GAX 18... EXAL18...

A) USB Type-C® og USB-C® er varemærker tilhørende USB Implementers Forum.
B) Målt ved 20–25 °C med akku **ProCORE18V 4.0Ah**
C) ved maksimal lysstyrke inkl. restdriftstid i dæmpet tilstand
D) begrænset ydelse ved temperaturer < 0 °C

Værdierne kan varierer afhængigt af produktet samt anvendelses- og miljøbetingelserne. Du kan finde flere oplysninger under www.bosch-professional.com/wac.

Farvegengivelsen af de belyste genstande kan være forvrænget.

Produktet har en lyskilde i energiklasse E.

Energiforsyning

Lampen kan drives af et **Bosch** 18V Lithium-ion-batteri **(9)** eller via et IEC-stik på strømtilslutningen **(4)**.

Netdrift

- ▶ **Lampen må ikke benyttes, hvis ledningen er beskadiget.** Udskift et beskadiget kabel med et passende strømkabel.**Bosch** tilbyder passende kabler.
- ▶ **Lampen forsynes med strøm via lysnettet, så snart et IEC-kabel er tilsluttet, uanset om der er sat en akku i.**

Åbn dækslet til strømtilslutningen **(4)**. Sæt strømstikket i stikkontakten på strømtilslutningen. **(4)**. Tilslut strømkablet til strømforsyningen.Lampen kan nu betjenes.

Luk dækslet til strømtilslutningen **(4)** igen, så snart du har fjernet strømkablet, så den beskyttes mod snavs.

Akku

Bosch sælger også lamper uden akku. Du kan se på emballagen, om der medfølger en akku til din lampe.

Opladning af akku

- ▶ **Brug kun de ladere, der fremgår af de tekniske data.** Kun disse ladere er afstemt efter den lithium-ion-akku, der bruges i akku-lampen.

Bemærk! Lithium-ion-akkuer udleveres delvis opladet på grund af internationale transportforskrifter. For at sikre at akkuen fungerer 100 %, skal du oplade akkuen helt i opladeren før første ibrugtagning.

Isætning af akku

Skub den opladede akku ind i akkuholderen, så den går hørbart i indgreb.

Udtagning af akku

Akkuen tages ud ved at trykke på akku-oplåsningsknappen og trække akkuen ud af el-værktøjet. **Undgå brug af vold.**

Akkuen har to låsetrin, der forhindrer, at den falder ud, hvis du skulle komme til at trykke på akku-udløserknappen ved et uheld. Så længe akkuen sidder i el-værktøjet, holdes den i position af en fjeder.

Akku-ladetilstandsindikator

Bemærk! Ikke alle akku-typer er udstyret med ladetilstandsindikator.

De grønne lysdioder på akku-ladetilstandsindikatoren viser akkuens ladetilstand. Af sikkerhedsgrunde er det kun muligt at forespørge om ladetilstanden, når el-værktøjet er standset.

Tryk på tasten til ladetilstandsindikatoren eller for at få vist ladetilstanden. Dette er også muligt, når akkuen er taget ud.

Hvis ingen lysdioder lyser efter tryk på tasten til ladetilstandsindikatoren, er akkuen defekt og skal udskiftes.

Akku-type GBA 18V... | GBA18V...



LED	Kapacitet
Konstant lys 3 × grøn	60–100 %
Konstant lys 2 × grøn	30–60 %
Konstant lys 1 × grøn	5–30 %
Blinkende lys 1 × grøn	0–5 %

Akku-type ProCORE18V... | EXPERT18V... | EXBA18V... | CORE18V...



LED	Kapacitet
Konstant lys 5 × grøn	80–100 %
Konstant lys 4 × grøn	60–80 %
Konstant lys 3 × grøn	40–60 %
Konstant lys 2 × grøn	20–40 %
Konstant lys 1 × grøn	5–20 %
Blinkende lys 1 × grøn	0–5 %

Akku-ladetilstandsindikator (lampe)

Når lampen er tændt i akku-drift, viser akku-ladetilstandsindikatorens fem LED'er akkuens ladetilstand.

Under drift via lysnettet vises akkuens ladetilstand ikke.

Konstatering af akku-defektrisiko

EXPERT18V... | EXBA18V...

Akku-ladeindikatorernes LED'er kan ud over akkuens ladetilstand også vise, at der er risiko for akku-defekt.

Denne funktion aktiveres ved at holde ladeindikatorknappen inde i 3 sekunder. Akku-ladeindikatoren markerer med skiftende lys, at akkuen bliver analyseret. Akku-ladeindikatoren viser herefter resultatet af analysen.



1 LED: Akkuen har høj risiko for defekt. Effekt og batteritid kan allerede være reduceret. Det anbefales at udskifte akkuen.



5 LED'er: Akkuen er i god stand med lav risiko for defekt.

Bemærk: Vurderingen af risikoen for akku-defekt har en totrins funktion og giver en forenklet tilstandsvurdering. Akkuen vurderes enten som værende i god stand eller som havende øget defektrisiko. Der vises ingen procentsats, der angiver batteritilstanden.

Henvisninger til optimal håndtering af akkuen

Beskyt akkuen mod fugtighed og vand.

Opbevar kun akkuen i et temperaturområde fra −20 °C til 50 °C. Opbevar ikke akkuen i bilen f.eks. om sommeren.

Rengør akkuens ventilationsåbninger en gang imellem med en blød, ren og tør pensel.

Når driftstiden pr. opladning forkortes væsentligt, er det tegn på, at akkuerne er slidt op og skal udskiftes.

Læs og overhold henvisningerne mht. bortskaffelse.

Brug

Opstilling

Stil lampen på et stabilt, plant underlag. Sørg for, at den står sikkert.

Tænd/sluk og indstilling af lysstyrke

Tænd/sluk-knap	Funktion
Tryk 1×	Lampen tændes, lav lysstyrke
Tryk 2×	Lampen tændes, middel lysstyrke
Tryk 3×	Lampen tændes, fuld lysstyrke
Tryk 4×	Lampen slukkes

Når lampen har været tændt i ca. 5 minutter, slukkes den med det samme ved næste tryk.

Indstilling af lysområde

Du indstiller lysområdet på 360° eller 180° med lysområdeknappen **(13)**.

Temperaturafhængig overbelastningsbeskyttelse

Hvis den tilladte driftstemperatur overskrides, reduceres lysstyrken, før lampen om nødvendigt slukkes for at beskytte den. Lad lampen køle af, og tænd den igen.

Opladning af eksterne USB-enheder

Du kan bruge USB-tilslutningen til at forlænge akku-levetiden på forskellige akku-drevne USB-enheder, f.eks. mobiltelefon, MP3-afspiller eller tablet-pc.

- ▶ **Kontrollér, at din eksterne USB-enhed kan oplades via USB-tilslutningen.Se i den forbindelse angivelserne under „Tekniske data“.**
- – Sæt din USB-enheds ladekabel i USB-hunstikket **(3)**.
- – Tryk på tænd-knappen for at aktivere.

For at spare energi deaktiveres USB-tilslutningen automatisk 2 timer efter, at opladningen er afsluttet, eller ladekablet er frakoblet.

Arbejdsvejledning

Kort før lampen slukkes på grund af en tom akku, blinker den 3× og lyser med reduceret lysstyrke.

Ophængskrog

Du kan hænge lampen op ophængskrogen **(7)**.

- ▶ **Brug ikke ophængskrogen til at trække genstande hen til dig.** Ophængskrogen eller lampen kan gå i stykker.

Fastgørelse på stativet (BT 160/BT 170 HD/BT 300 HD)

Med stativholderen **(5)** kan du skrue akku-lampen fast på et stativ.

Forbind akku-lampen fast til stativet. Sørg for, at akku-lampen ikke kan løsne sig og/eller falde ned.

Sørg for, at stativet står sikkert.

Fastgørelse på stativet (GLT 300-40)

Du kan montere lampen på et stativ med hurtigstativholderen **(6)**.

Sæt lampen på stativet.

Sørg for, at stativet står sikkert.

Fastgørelse af faldsikring

Bemærk: For at sikre lampen mod at falde ned skal der anvendes en faldsikring, som egner sig til systemvægten. Faldsikringens maksimalt tilladte længde er 0,5 m.

Brug helst en strop, der er fastgjort til håndtaget med et slyngestik, eller en faldsikring med falddæmper.

Følg altid den medfølgende brugsanvisning, når du fastgør faldsikringen.

- ▶ **Vælg det faste fastgørelsespunkt således, at lampen i tilfælde af et fald kan falde frit i faldsikringen uden at være til fare for brugeren.Fastgør altid den anden ende af faldsikringen til en stabil struktur (f.eks. en bygning eller et stillads).**
  Faldsikringen skal være frit bevægelig og må kun være fastgjort på lampen i det tilladte fastgørelsesområde **(8)**.

Vedligeholdelse og service

Vedligeholdelse og rengøring

- ▶ **Tag altid akkuen ud af akku-lampen før arbejde på lampen (f.eks. montering, vedligeholdelse osv.) samt ved transport og opbevaring af denne.** Utilsigtet aktivering af tænd/sluk-knappen er forbundet med kvæstelsesfare.

Lampen er vedligeholdelsesfri og indeholder ingen dele, der skal udskiftes eller vedligeholdes.

Rengør kun lampens plastglas med en tør, blød klud, så du undgår beskadigelser. Brug ikke rengørings- eller opløsningsmiddel.

Kundeservice og anvendelsesrådgivning

Dansk

Tlf. Service Center: 44898855

Du finder linket til vores servicecentre og garantibetingelser på sidste side.

Produktets 10-cifrede typenummer (se typeskilt) skal altid angives ved forespørgsler og bestilling af reservedele.

Bortskaffelse

Lamper, akkuer, tilbehør og emballage skal afleveres til miljøvenlig genbrug.



Smid ikke lamper og akkuer/batterier i husholdningsaffaldet!

Gælder kun i EU-lande:

Elektriske og elektroniske apparater eller brugte batterier, der ikke længere er brugbare, skal indsamles separat og bortskaffes på en miljøvenlig måde. Brug de angivne indsamlingssystemer. Forkert bortskaffelse kan være skadeligt for miljø og sundhed på grund af de indeholdte farlige stoffer.

Svensk

Säkerhetsanvisningar

Säkerhetsanvisningar för lampor



Läs igenom alla säkerhetsanvisningar och instruktioner. Fel som uppstår till följd av att säkerhetsinstruktionerna och anvisningarna inte följts kan orsaka elstöt, brand och/eller allvarliga personskador.

Förvara alla varningar och anvisningar för framtida bruk.

- ▶ Läs och beakta alla säkerhetsanvisningar och anvisningar som är bifogade till batteriet eller elverktyget med vilket batteriet levererades.
- ▶ **Hantera lampan försiktigt.** Lampan genererar kraftig värme, som leder till ökad brand- och explosionsfara.
- ▶ **Arbeta inte med lampan i explosionsfarliga miljöer.**
- ▶ **Undvik att trycka på på-/av-knappen efter en automatisk avstängning av lampan.** Batteriet kan skadas. Säkerställ att batteriet är laddat och att lampan har svalnat innan du tänder den igen.
- ▶ **Ljuskällan i lampan får endast bytas ut av tillverkaren eller kvalificerad fackpersonal.**



Håll lampan minst på minsta avstånd från alla upplysta ytor och föremål. Om avståndet underskrids kan de upplysta föremålen överhettas.

- ▶ **Täck inte över lamphuvudet medan lampan är tänd.** Lamphuvudet blir varmt under drift och kan förorsaka brännskador om värmen ansamlas.
- ▶ **Ta ut batteriet ur lampan resp. dra ut kontakten vid transport och förvaring.** Lampan kan värmas upp.

- ▶ **Använd jordfelsbrytare vid drift av lampan i fuktig omgivning.** Användning av en jordfelsbrytare minskar risken för elstöt.
- ▶ **Säkra lampan med fallsäkringar vid användning på hög höjd.** På detta sätt undviker du personskador och materiella skador om lampan faller ner.
- ▶ **Fäst inte den sladdlösa lampan i elektriska ledningar eller andra osäkra föremål.** Brand- och skaderisk föreligger.
- ▶ **Om den sladdlösa lampan hängs upp med en upphängningskrok ska den inte belastas med ytterligare vikt och du måste kontrollera att den sitter ordentligt fast.** Upphängningskrokar är endast avsedda för att hålla lampan inklusive isatt batteri. Vid ytterligare belastning kan lampan gå sönder eller falla ner.
- ▶ **Om den sladdlösa lampan är upphängd med magnet eller upphängningskrok, flytta varken den sladdlösa lampan eller det föremål som den hänger på.** Den sladdlösa lampan kan falla ner.
- ▶ **Använd inte lampan för att sitta eller stå på.** Det kan skada lampan.
- ▶ **Undvik dammanhopning på arbetsplatsen.** Damm kan lätt självantändas.
- ▶ **Vid skador och felaktig användning av batteriet kan ångor träda ut. Batteriet kan börja brinna eller explodera.** Tillför friskluft och kontakta läkare vid besvär. Ångorna kan leda till irritation i andningsvägarna.
- ▶ **Om batteriet används på fel sätt, eller är skadat, finns det risk för att brännbar vätska rinner ur batteriet. Undvik kontakt med vätskan. Vid oavsiktlig kontakt spola med vatten. Om vätska kommer i kontakt med ögonen, uppsök dessutom läkare.** Batterivätskan kan medföra hudirritation och brännskada.
- ▶ **Batteriet kan skadas av vassa föremål som t.ex. spikar eller skruvmejslar eller på grund av yttre påverkan.** En intern kortslutning kan uppstå och rök, explosion eller överhettning kan förekomma hos batteriet.
- ▶ **Håll gem, mynt, nycklar, spikar, skruvar och andra små metallföremål på avstånd från det ej använda batteriet för att undvika en bygling av kontakterna.** En kortslutning av batteriets kontakter kan leda till brännskador eller brand.
- ▶ **Öppna inte batteriet.** Detta kan leda till kortslutning.



Skydda batteriet mot hög värme som t. ex. längre solbestrålning, eld, smuts, vatten och fukt. Explosions- och kortslutningsrisk.

- ▶ **Ladda batterierna endast i de laddare som tillverkaren rekommenderat.** Om en laddare som är avsedd för en viss typ av batterier används för andra batterityper finns risk för brand.
- ▶ **Använd endast batteriet i produkter från tillverkaren.** Detta skyddar batteriet mot farlig överbelastning.

Produkt- och prestandabeskrivning

Observera bilderna i början av instruktionsboken.

Ändamålsenlig användning

Den sladdlösa lampan är avsedd för mobil, rumsligt och tidsmässigt begränsad belysning av utrymmen inomhus och är inte lämplig för allmän belysning i ett rum.

Avbildade komponenter

De avbildade komponenternas nummer hänvisar till bilden på lampan på grafiksidan.

(1) Bärhandtag
(2) Lamphuvud
(3) USB Type-C®-anslutning
(4) Strömanslutning
(5) Stativfäste 5/8"
(6) Stativfäste GLT 300-40
(7) Upphängningskrok
(8) Fastsättningsområde fallskyddsanordning
(9) Batteri[a)]
(10) Batterihållare
(11) Batteriupplåsningsknapp[a)]
(12) På-/av-strömbrytare
(13) Knapp för belysningsområde

a) **Dessa tillbehör ingår inte i standard leveransen.**

Tekniska data

Lampa		**GLA 18VH-7500**
Artikelnummer		**3 601 DA5 0..**
Max. nominell ineffekt nätdrift	W	100
Max. nominell ineffekt batteridrift	W	100
Färgåtergivningsindex		>80
USB-anslutningstyp		USB Type-C®[A)]
– Utspänning	V=	5,0-9,0
– Utgångsström	A	1,67-3,0
Totalt ljusflöde[B)]		
– 1:a nivån	lm	2500
– 2:a nivån	lm	5000
– 3:e nivån	lm	7500
Skyddsklass		⧈/II
Batteridrift		
Lystid, ca[B)C)]	min/Ah	12
Rekommenderad omgivningstemperatur vid laddning	°C	0 … +35

Lampa		GLA 18VH-7500
Tillåten omgivningstemperatur vid drift[D] och vid förvaring	°C	–20 ... +40
Kompatibla batterier		GBA18V... GBA 18V... ProCORE18V... EXPERT18V... EXBA18V... CORE18V...
Rekommenderade laddare		GAL18... GAL 18... GAL 36... GAL12V/18... GAL 12V/18... GAX 18... EXAL18...

A) USB Type-C® och USB-C® är varumärken tillhörande USB Implementers Forum.

B) uppmätt vid 20–25 °C med batteri **ProCORE18V 4.0Ah**

C) vid maximal ljusstyrka inkl. återstående gångtid i dimmat läge

D) begränsad effekt vid temperaturer < 0 °C

Värdena kan variera beroende på produkt och är beroende av användnings- och omgivningsvillkor. Mer information finns på www.bosch-professional.com/wac.

Färgåtergivningen av belysta objekt kan bli felaktig.

Produkten har en lampa i energieffektivitetsklass E.

Energiförsörjning

Lampan kan drivas med ett **Bosch** 18V litiumjonbatteri **(9)** eller via en IEC-kontakt på strömanslutningen **(4)**.

Kabelanslutning

- ▶ **Lampan får inte användas med defekt sladd.** Byt ut en skadad sladd mot en lämplig strömkabel.**Bosch** erbjuder lämpliga strömkablar.
- ▶ **Lampan försörjs med ström via elnätet så snart en IEC-kabel är ansluten, oavsett om ett uppladdningsbart batteri är isatt eller inte.**

Öppna kåpan till strömanslutningen **(4)**. Sätt i IEC-kontakten i uttaget på strömanslutningen **(4)**. Anslut strömkabeln till strömnätet. Lampan kan nu användas.

För att skydda mot smuts ska du stänga kåpan till strömanslutningen **(4)**, när du drar ut strömkabeln.

Batteri

Bosch säljer även lampor utan batteri. Om ett batteri ingår i leveransen av lampan framgår av förpackningen.

Ladda batteriet

- ▶ **Använd endast de laddare som anges i tekniska data.** Endast dessa laddare är anpassade till det litium-jonbatteri som används i din sladdlösa lampa.

Observera: litiumjonbatterier levereras delvis laddade enligt internationella transportföreskrifter. För full effekt ska batteriet laddas helt innan första användningen.

Sätta in batteriet

Skjut in det laddade batteriet i batterihållaren tills det sitter fast.

Borttagning av batteri

För att ta ut batteriet, tryck på upplåsningsknappen och dra ut batteriet. **Bruka inte våld.**

Batteriet är försedd med två låssteg som hindrar ackumulatorn från att falla ut om dess upplåsningsknapp faller ut. När batteriet är insatt i elverktyget hålls det med en fjäder i rätt läge.

Indikering batteristatus

Observera: Inte varje batterityp har en laddningsindikation.

De tre gröna LED-lamporna på indikeringen för batteristatus visar batteriets laddningsnivå. Av säkerhetsskäl kan man endast kontrollera batteristatus när elverktyget är stilla.

Tryck på knappen för indikering av batteristatus On eller , för att visa batteriets laddningsnivå. Detta är möjligt även då batteriet är uttaget.

Om ingen LED-lampa lyser efter ett tryck på knappen för batteristatus är batteriet defekt och måste bytas ut.

Batterityp GBA 18V... | GBA18V...



LED	Kapacitet
Fast ljus 3 × grönt	60–100 %
Fast ljus 2 × grönt	30–60 %
Fast ljus 1 × grönt	5–30 %
Blinkande ljus 1 × grönt	0–5 %

Batterityp ProCORE18V... | EXPERT18V... | EXBA18V... | CORE18V...



LED	Kapacitet
Fast ljus 5 × grönt	80–100 %
Fast ljus 4 × grönt	60–80 %
Fast ljus 3 × grönt	40–60 %
Fast ljus 2 × grönt	20–40 %
Fast ljus 1 × grönt	5–20 %
Blinkande ljus 1 × grönt	0–5 %

Batteriladdningsindikering (lampa)

När lampan är påslagen i batteridrift visas batteriets laddningsstatus via de fyra lysdioderna i batteriladdningsindikeringen.

Vid nätdrift visas inte batteriets laddningsstatus.

Detektering av risk för defekt batteri

EXPERT18V... | EXBA18V...
LED-lamporna i batteriets laddningsstatusindikatorer kan utöver batteriets laddningsstatus indikera risken för ett defekt batteri.

För att aktivera funktionen, håll knappen för laddningsstatusindikator intryckt i tre sekunder. Analysen av batteriet signaleras med ett löpande ljus på batteriets laddningsnivåindikator. Resultatet visas på indikatorn för batteriets laddningsnivå.

1 LED: Batteriet har en hög risk för defekt. Prestanda och drifttid kan redan ha minskat. Vi rekommenderar att du byter ut batteriet.

5 LED:er: Batteriet är i gott skick med låg risk för defekter.

Observera: Bedömningen av risk för defekt batteri sker i två steg och ger en förenklad bedömning av skicket. Batteriet bedöms antingen vara i gott skick eller har en ökad risk för defekter. Ingen procentandel av batteristatusen visas.

Anvisningar för korrekt hantering av batterimodulen

Skydda batterimodulen mot fukt och vatten.

Batteriet får endast lagras inom ett temperaturområde mellan −20 °C till 50 °C. Låt därför inte batterimodulen t. ex. på sommaren ligga kvar i bilen.

Rengör vid tillfälle batterimodulens ventilationsöppningar med en mjuk, ren och torr pensel.

Är brukstiden efter uppladdning onormalt kort tyder det på att batterierna är förbrukade och måste bytas mot nya.

Beakta anvisningarna för avfallshantering.

Drift

Uppställning

Säkerställ att lampan står på ett stabilt och jämnt underlag. Se till att lampan står säkert.

Till-/frånslag och inställning av ljusstyrka

På-/av-strömbrytare	Funktion
1 tryck	Ställ in lampan, låg ljusstyrka
2 tryck	Ställ in lampan, medelhög ljusstyrka
3 tryck	Ställ in lampan, full ljusstyrka
4 tryck	Stäng av lampan

Om lampan har varit påslagen i cirka 5 minuter stängs den omedelbart av vid nästa knapptryckning.

Ställ in belysningsområde

Med knappen för belysningsområde **(13)** ställs belysningsområdet in på 360° eller 180°.

Temperaturberoende överbelastningsskydd

Om tillåten drifttemperatur överskrids minskas först ljusstyrkan innan lampan stängs av automatiskt som skydd. Låt lampan svalna och slå på lampan igen.

Ladda externa USB-enheter

Med USB-anslutningen kan batteriets drifttid förlängas för olika batteridrivna USB-enheter som mobiltelefoner, MP3-spelare eller surfplattor.

- ▶ **Säkerställ att den externa USB-enheten kan laddas med USB-anslutningen. Beakta uppgifterna i ”Teknisk information”.**
- – Anslut USB-enhetens laddningskabel till USB-uttaget **(3)**.
- – Tryck på Till-knappen för aktivering.

För att spara energi avaktiveras USB-anslutningen automatiskt 2 timmar efter slutförd laddning eller efter borttagning av laddningskabeln.

Arbetsanvisningar

En kort stund innan lampan stängs av på grund av tomt batteri blinkar den 3 gånger och lyser med minskad ljusstyrka.

Upphängningskrok

Upphängningskroken **(7)** kan användas för att hänga upp lampan.

- ▶ **Använd inte upphängningskroken för att dra föremål.** Upphängningskroken eller lampan kan gå sönder.

Fastsättning på stativet (BT 160/BT 170 HD/BT 300 HD)

Med stativfästet **(5)** kan du skruva den sladdlösa lampan på ett stativ.

Sätt fast den sladdlösa lampan på stativet. Se till att den sladdlösa lampan inte kan lossna och/eller falla ner.

Se till att stativet står säkert.

Fastsättning på stativet (GLT 300-40)

Med stativets snabbfäste **(6)** kan lampan monteras på ett stativ.

Sätt fast lampan på stativet.

Se till att stativet står säkert.

Sätt fast fallskyddsanordningen

Anmärkning: För att fallskyddssäkra lampan ska en lämplig fallskyddsanordning som passar för systemet vikt användas. Maximalt tillåten längd för fallskyddsanordningen är 0,5 m.

Använd som fallskyddsanordning helst en bandslinga som sätts fast i handtaget med en lärkhuvudknop eller en fallskyddsanordning med stötdämpare.

Observera bruksanvisningen för fallsäkringsanordningen när du fäster den.

- ▶ **Välj fast fästpunkt så att lampan i händelse av fall kan falla fritt i fallskyddsanordningen utan att utsätta användare för fara.Sätt fast alltid fast fallskyddsanordningens motsatta sida i en stabil konstruktion (t.ex. byggnad eller ställning).** Fallskyddsanordningen måste kunna röra sig fritt och får endast vara fastsatt i tillåtet fastsättningsområde **(8)** på lampan.

Underhåll och service

Underhåll och rengöring

- **Ta ut batteriet innan alla arbeten på lampan (t.ex. montering, underhåll etc.) och vid transport och förvaring av den sladdlösa lampan.** Om på-/av-strömbrytaren oavsiktligt påverkas finns risk för personskada.

Lampan är underhållsfri och innehåller inga delar som måste bytas eller underhållas.

Rengör plastskivan endast med en torr, mjuk duk för att förhindra skador. Använd inga rengörings- eller lösningsmedel.

Kundtjänst och applikationsrådgivning

Svenska
Tel.: (08) 7501820

Du hittar länken till våra servicecenter och garantivillkor på sista sidan.

Ange alltid vid förfrågningar och reservdelsbeställningar det 10-siffriga produktnumret som finns på produktens typskylt.

Avfallshantering

Lampor, batterier, tillbehör och förpackningar ska återvinnas på ett miljövänligt sätt.



Kasta inte lampor och batterier i hushållssoporna!

Endast för EU-länder:

Elektriska och elektroniska apparater eller förbrukade uppladdningsbara batterier/batterier som inte längre är användbara måste samlas in separat och kasseras på ett miljövänligt sätt. Lämna in på en återvinningsstation. Felaktig avfallshantering kan vara skadlig för miljön och hälsan på grund av de farliga ämnen som den kan innehålla.

Norsk

Sikkerhetsanvisninger

Sikkerhetsanvisninger for lamper



Les alle sikkerhetsanvisningene og instruksene. Hvis ikke sikkerhetsanvisningene og instruksene tas til følge, kan det oppstå elektrisk støt, brann og/eller alvorlige personskader.

Ta godt vare på alle advarslene og informasjonen.

- Les alle sikkerhetsanvisningene og øvrige anvisninger som fulgte med batteriet eller elektroverktøyet som batteriet ble levert sammen med.
- **Håndter lampen med forsiktighet.** Lampen genererer sterk varme, noe som medfører økt brann- og eksplosjonsfare.
- **Ikke bruk lampen i eksplosjonsfarlige omgivelser.**
- **Ikke fortsett å trykke på av/på-bryteren etter at lampen har blitt slått av automatisk.** Batteriet kan bli skadet. Forviss deg om at batteriet er ladet og lampen er avkjølt før du slår den på igjen.
- **Lyskilden i lampen må kun skiftes av produsenten eller kvalifiserte fagpersoner.**



Overhold minimumsavstanden fra lampen til alle belyste overflater og gjenstander. Hvis ikke denne avstanden overholdes, kan de belyste gjenstandene overopphetes.

- **Ikke dekk til lampehodet mens lampen er i bruk.** Lampehodet varmes opp under bruk og kan forårsake brannskader når denne varmen hopes opp.
- **Ta batteriet ut av lampen eller trekk ut nettstøpselet før transport og lagring.** Lampen kan bli varm.
- **Bruk en feilstrømvernebryter når du bruker lampen med ledningsdrift i fuktige omgivelser.** Bruk av en feilstrømvernebryter reduserer risikoen for elektrisk støt.
- **Under arbeid i høyden må du sikre lampen tilstrekkelig med fallsikringsmidler.** På den måten kan du unngå personskader og materielle skader hvis lampen utilsiktet skulle falle ned.
- **Du må ikke feste den batteridrevne lampen på elektriske ledninger eller andre usikre objekter.** Det medfører fare for brann og personskader.
- **Hvis lampen er festet med en opphengskrok, må du ikke belaste den med ytterligere vekt, og du må kontrollere at den er godt festet.** Opphengskroker er utelukkende beregnet for å bære vekten på lampen inkludert batteriet. Ved ytterligere vekt kan lampen brekke eller falle ned.
- **Hvis den batteridrevne lampen er festet med magneten eller opphengskroken, må du ikke bevege på den batteridrevne lampen eller objektet den er festet på.** Den batteridrevne lampen kan falle ned.
- **Du må ikke sitte eller stå på denne lampen.** Du kan skade lampen.
- **Unngå støv på arbeidsplassen.** Støv kan lett antennes.
- **Det kan slippe ut damp ved skader på og ikke-forskriftsmessig bruk av batteriet. Batteriet kan brenne eller eksplodere.** Sørg for forsyning av friskluft, og oppsøk lege hvis du får besvær. Dampene kan irritere åndedrettsorganene.
- **Ved feil bruk eller skadet batteri kan brennbar væske lekke ut av batteriet. Unngå kontakt med væsken. Ved tilfeldig kontakt må det skylles med vann. Hvis det kommer væske i øynene, må du i tillegg oppsøke en lege.** Batterivæske som renner ut kan føre til irritasjoner på huden eller forbrenninger.
- **Batteriet kan bli skadet av spisse gjenstander som spikre eller skrutrekkere eller på grunn av ytre**

påvirkning. Resultat kan bli intern kortslutning, og det kan da komme røyk fra batteriet, eller batteriet kan ta fyr, eksplodere eller bli overopphetet.

- ▶ **Når batteriet ikke er i bruk, må det oppbevares i god avstand fra binders, mynter, nøkler, spikre, skruer eller andre mindre metallgjenstander, som kan lage en forbindelse mellom kontaktene.** En kortslutning mellom batterikontaktene kan føre til forbrenninger eller brann.
- ▶ **Batteriet må ikke åpnes.** Det er fare for kortslutning.



Beskytt batteriet mot varme, f.eks. også mot langvarig sollys og ild, skitt, vann og fuktighet. Det er fare for eksplosjon og kortslutning.

- ▶ **Lad batteriene bare med ladere som anbefales av produsenten.** Det medfører brannfare hvis en lader som er egnet for en bestemt type batterier, brukes med andre batterier.
- ▶ **Bruk batteriet bare i produkter fra produsenten.** Kun slik beskyttes batteriet mot farlig overbelastning.

Produktbeskrivelse og ytelsesspesifikasjoner

Vær oppmerksom på illustrasjonene i den fremre delen av driftsinstruksen.

Forskriftsmessig bruk

Den batteridrevne lampen er beregnet for midlertidig belysning i forskjellige rom innendørs. Den egner seg ikke som generell rombelysning.

Illustrerte komponenter

Nummereringen av de avbildede komponentene viser til fremstillingen av lampen på grafikksiden.

(1) Bærehåndtak
(2) Lampehode
(3) USB type-C®-tilkobling
(4) Strømtilkobling
(5) Stativfeste 5/8"
(6) Stativfeste GLT 300-40
(7) Opphengskrok
(8) Festeområde fallsikring
(9) Batteri[a)]
(10) Batteriholder
(11) Batteri-opplåsningstast[a)]
(12) Av/på-bryter
(13) Lysområdetaster

a) **Dette tilbehøret inngår ikke i standard-leveransen.**

Tekniske data

Lampe		GLA 18VH-7500
Artikkelnummer		**3 601 DA5 0..**
Maks. nominell effekt ved nettdrift	W	100
Maks. nominell effekt ved batteridrift	W	100
Fargegjengivelsesindeks		>80
USB-tilkoblingstype		USB Type-C®[A)]
– Utgangsspenning	V=	5,0-9,0
– Utgangsstrøm	A	1,67-3,0
Total lysstrøm[B)]		
– 1. trinn	lm	2500
– 2. trinn	lm	5000
– 3. trinn	lm	7500
Beskyttelsesklasse		⧈/II
Batteridrift		
Lystid, ca[B)C)]	min/Ah	12
Aanbefalt omgivelsestemperatur under lading	°C	0 … +35
Tillatt omgivelsestemperatur ved drift[D)] og ved lagring	°C	–20 … +40
Kompatible batterier		GBA18V... GBA 18V... ProCORE18V... EXPERT18V... EXBA18V... CORE18V...
Anbefalte ladere		GAL18... GAL 18... GAL 36... GAL12V/18... GAL 12V/18... GAX 18... EXAL18...

A) USB Type-C® og USB-C® er varemerker som tilhører USB Implementers Forum.

B) Målt ved 20–25 °C med batteri **ProCORE18V 4.0Ah**

C) ved maksimal lysstyrke inkl. gjenværende brukstid i dimmet modus

D) begrenset ytelse ved temperaturer < 0 °C

Verdiene kan variere avhengig av produktet, bruksområdet og miljøforholdene. Du finner mer informasjon på www.bosch-professional.com/wac.

Det kan hende at gjengivelsen av fargen på de belyste objektene ikke blir helt riktig.

Produktet er utstyrt med en lyskilde i energiklasse E.

Energiforsyning

Lampen kan drives av et **Bosch** 18V litiumionbatteri **(9)** eller via en stikkontakt på strømtilkoblingen **(4)**.

Ledningsdrift

- ▶ **Bruk aldri lampen med skadet ledning.** Bytt ut en skadet ledning med en egnet kabel.**Bosch** har egnete kabler.
- ▶ **Lampen forsynes med strøm via strømnettet så snart en IEC-kabel er koblet til, uavhengig av om det er satt inn et batteri eller ikke.**

Åpne dekselet til strømtilkoblingen **(4)**. Sett støpselet inn i stikkontakten til strømtilkoblingen **(4)**. Koble kabelen til strømnettet. Lampen kan nå brukes.

Lukk dekselet til strømtilkoblingen **(4)** igjen når du fjerner kabelen, slik at det beskyttes mot smuss.

Batteri

Bosch selger lamper også uten batteri. Det står på emballasjen om lampen leveres med batteri.

Lade batteriet

- ▶ **Bruk bare laderne som er oppført i de tekniske spesifikasjonene.** Kun disse laderne er tilpasset til li-ion-batteriet som er brukt i din batteridrevne lampe.

Merknad: I samsvar med internasjonale transportforskrifter blir litium-ion-batterier levert delvis ladet. For å sikre full effekt fra batteriet må du lade det helt opp før første gangs bruk.

Sette inn batteriet

Skyv det oppladede batteriet inn i batteriholderen til det låses ordentlig.

Ta ut batteriet

For å ta ut batteriet trykker du på utløserknappen og trekker batteriet ut. **Ikke bruk makt.**

Batteriet har to låsetrinn som skal hindre at batteriet faller ut hvis batteriutløserknappen trykkes inn utilsiktet. Så lenge batteriet er satt inn i elektroverktøyet, holdes det i posisjon av en fjær.

Indikator for batteriladenivå

Merknad: Ikke alle batterityper er utstyrt med ladenivåindikator.

De grønne lysdiodene i batteriets ladenivåindikator viser batteriets ladenivå. Av sikkerhetsgrunner er det bare mulig å få vist ladenivået når elektroverktøyet er stoppet.

Trykk på knappen for indikatoren for batteriets ladenivå On eller for å se ladenivået. Dette er mulig også når batteriet er tatt ut.

Hvis ingen lysdiode lyser etter at knappen for indikatoren for batteriets ladenivå er trykt inn, er batteriet defekt og må skiftes ut.

Batteritype GBA 18V... | GBA18V...



Lysdiode	Kapasitet
Lyser kontinuerlig 3 × grønt	60–100 %
Lyser kontinuerlig 2 × grønt	30–60 %
Lyser kontinuerlig 1 × grønt	5–30 %
Blinker 1 × grønt	0–5 %

Batteritype ProCORE18V... | EXPERT18V... | EXBA18V... | CORE18V...



Lysdiode	Kapasitet
Lyser kontinuerlig 5 × grønt	80–100 %
Lyser kontinuerlig 4 × grønt	60–80 %
Lyser kontinuerlig 3 × grønt	40–60 %
Lyser kontinuerlig 2 × grønt	20–40 %
Lyser kontinuerlig 1 × grønt	5–20 %
Blinker 1 × grønt	0–5 %

Indikator for batteriladenivå (lampe)

Når lampen er slått på i batteridrift, viser de fem LED-ene til batteriladenivåindikatoren batteriets ladenivå.

Ved nettdrift vises ikke batteriets ladenivå.

Oppdagelse av risiko for batteridefekter

EXPERT18V... | EXBA18V...

LED-ene til batteriets ladestatusindikatorer kan indikere risikoen for en batteridefekt i tillegg til batteriets ladestatus.

For å aktivere funksjonen trykker du på og holder inne knappen for ladestatusindikator i 3 sekunder. Analysen av batteriet signaliseres ved hjelp av en indikatorlampe på batteriets ladenivå. Resultatet vises på indikatoren for batteriets ladenivå.



1 LED-lys: Batteriet har høy risiko for defekt. Ytelse og driftstid allerede være redusert. Det anbefales å bytte ut batteriet.



5 LED-lys: Batteriet er i god stand med lav risiko for defekt.

Merk: Risikovurderingen av batteridefekt fungerer i to trinn og gir en forenklet tilstandsvurdering. Batteriet blir enten vurdert til å være i god stand eller å ha en økt risiko for defekter. Det vises ingen prosentandel av batteristatusen.

Regler for optimal bruk av oppladbare batterier

Beskytt batteriet mot fuktighet og vann.

Batteriet må oppbevares ved temperatur fra −20 °C til 50 °C. Du må for eksempel ikke la det ligge i bilen om sommeren.

Rengjør ventilasjonsslissene på batteriet regelmessig med en myk, ren og tørr pensel.

En vesentlig kortere driftstid etter oppladingen er et tegn på at batteriet er oppbrukt og må skiftes ut.

Følg anvisningene om kassering.

Bruk

Sette opp

Sett lampen på et stabilt, jevnt underlag. Pass på at den står stødig.

Slå på/av og justere lysstyrken

Av/på-bryter	Funksjon
Trykk 1 ×	Slå på lampen, lav lysstyrke
Trykk 2 ×	Slå på lampen, middels lysstyrke
Trykk 3 ×	Slå på lampen, full lysstyrke
Trykk 4 ×	Slå av lampen

Hvis lampen har vært slått på i ca. 5 minutter, slås den av umiddelbart med neste tastetrykk.

Stille inn lysområde

Med lysområdetastene **(13)** stiller du inn lysområdet på 360° eller 180°.

Temperaturavhengig overbelastningsvern

Ved overskridelse av den tillatte driftstemperaturen reduseres først lysstyrken, før lampen eventuelt slås helt av som sikkerhetstiltak. La lampen avkjøles før du slår den på igjen.

Lade eksterne USB-enheter

Med USB-tilkoblingen kan du forlenge batteridriftstiden til forskjellige batteridrevne USB-enheter, som f.eks. mobiltelefon, MP3-spiller eller nettbrett.

- ▶ **Forsikre deg om at ditt eksterne USB-apparat kan lades via USB-tilkoblingen. Se anvisningene i Tekniske data.**
- – Sett ladekabelen til USB-apparatet inn i USB-kontakten **(3)**.
- – Trykk på på-tasten for å aktivere.

For å spare energi deaktiveres USB-tilkoblingen automatisk 2 timer etter at ladeprosessen er fullført eller ladekabelen er koblet fra.

Arbeidshenvisninger

Kort tid før lampen slår seg av på grunn av tomt batteri, blinker den 3 × og lyser med redusert lysstyrke.

Opphengskrok

Med opphengskroken **(7)** kan du henge opp lampen.

- ▶ **Bruk ikke opphengskroken til å trekke objekter.** Opphengskroken eller lampen kan knekke.

Feste på stativet (BT 160/BT 170 HD/BT 300 HD)

Med stativfestet **(5)** kan den batteridrevne lampen skrus fast på et stativ.

Fest den batteridrevne lampen på stativet. Forviss deg om at den batteridrevne lampen ikke kan løsne og/eller falle ned.

Kontroller at stativet står sikkert.

Feste på stativet (GLT 300-40)

Med stativhurtigfestet **(6)** kan lampen monteres på et stativ.

Sett lampen på stativet.

Kontroller at stativet står sikkert.

Feste fallsikring

Merk: Bruk en fallsikring som er egnet for systemvekten for å sikre lampen mot å falle. Maksimalt tillatt lengde på fallsikringen er 0,5 m.

Bruk fortrinnsvis en festestropp som festes til bærehåndtaket med børedrag som fallsikring, eller en fallsikringstype med falldemping.

Det er svært viktig å følge bruksanvisningen for fallsikringen når denne festes.

- ▶ **Velg festepunktet slik, at lampen i tilfelle fall faller fritt i fallsikringen, uten å utgjøre en fare for brukeren.Fest den andre enden av fallsikringen i en stabil struktur (f.eks. bygg eller stillas).** Fallsikringen må kunne bevege seg fritt og skal utelukkende festes til lampen i tillatt festeområde **(8)**.

Service og vedlikehold

Vedlikehold og rengjøring

- ▶ **Ta alltid ut batteriet før arbeid på lampen (f.eks. montering eller vedlikehold) og før transport og oppbevaring av lampen.** Hvis av/på-bryteren trykkes utilsiktet, medfører det fare for personskader.

Lampen er vedlikeholdsfri og inneholder ingen deler som må byttes eller vedlikeholdes.

Plastskiven til lampen må kun rengjøres med en tørr, myk klut slik at den ikke blir skadet.Bruk ikke rengjørings- eller løsemidler.

Kundeservice og kundeveiledning

Norsk

Tel.: 64 87 89 50

Du finner lenken til våre serviceadresser og garantibetingelser på den siste siden.

Ved alle forespørsler og reservedelsbestillinger må du oppgi det 10-sifrede produktnummeret som er angitt på produktets typeskilt.

Deponering

Lamper, batterier, tilbehør og emballasje leveres til miljøvennlig gjenvinning.



Ikke kast lamper og batterier i restavfall!

Bare for land i EU:

Elektriske og elektroniske apparater eller brukte batterier som ikke lenger er brukbare, må samles inn separat og kasseres på en miljøvennlig måte. Bruk de anviste innsamlingssystemene. Feil avfallshåndtering kan være

skadelig for miljø og helse på grunn av de farlige stoffene som avfallet kan inneholde.

Suomi

Turvallisuusohjeet

Valaisimien turvallisuusohjeet



Lue kaikki turvallisuus- ja käyttöohjeet. Turvallisuus- ja käyttöohjeiden noudattamatta jättäminen voi johtaa sähköiskuun, tulipaloon ja/tai vakavaan loukkaantumiseen.

Säilytä kaikki turvallisuusohjeet ja ohjetiedot tulevaa käyttöä varten.

- Lue kaikki akun sisältävän sähkötyökalun tai akun mukana toimitetut turvallisuus- ja käyttöohjeet ja noudata niissä annettuja ohjeita.
- **Käsittele valaisinta huolellisesti ohjeiden mukaan.** Valaisin kuumenee voimakkaasti käytön yhteydessä, mikä suurentaa palo- ja räjähdysvaaraa.
- **Älä työskentele valaisimen kanssa räjähdysvaarallisessa ympäristössä.**
- **Älä paina enää käynnistyskytkintä valaisimen toiminnan automaattisen katkaisun jälkeen.** Akku saattaa vahingoittua. Varmista, että akku on ladattu ja valaisin on jäähtynyt, ennen kuin sytytät valaisimen uudelleen.
- **Valaisimen polttimon saa vaihtaa vain valmistaja tai valtuutettu ammattihenkilö.**



Noudata vähimmäisetäisyyttä valaisimen ja kaikkien valaistujen pintojen ja esineiden välillä. Jos väli on liian pieni, valaistut esineet voivat kuumeta liikaa.

- **Älä peitä valaisimen päätä valaisimen ollessa päällä.** Valaisimen pää kuumenee käytössä ja voi aiheuttaa palovammoja.
- **Irrota akku valaisimesta tai vedä pistotulppa irti pistorasiasta kuljetuksen tai säilytyksen ajaksi.** Valaisin voi kuumentua.
- **Jos käytät valaisinta verkkovirralla kosteassa ympäristössä, käytä vikavirtasuojakytkintä.** Vikavirtasuojakytkimen käyttö vähentää sähköiskuvaaraa.
- **Kun käytät valaisinta korkealla paikalla, varmista se asianmukaisesti putoamissuojainten avulla.** Siten saat vältettyä esine- ja henkilövahingot, jos valaisin pääsee vahingossa putoamaan.
- **Älä kiinnitä akkuvalaisinta sähköjohtoihin tai muihin vaarallisiin esineisiin.** Tulipalo- ja loukkaantumisvaara.
- **Jos valaisin on kiinnitetty kiinnityskoukulla, älä kuormita sitä ylimääräisellä painolla. Tarkista kunnollinen kiinnitys.** Kiinnityskoukku on suunniteltu kannattamaan vain valaisimen ja siihen asennetun akun painoa. Lisäpainolla kuormitettu valaisin saattaa murtua tai pudota.
- **Jos akkuvalaisin on kiinnitetty magneetilla tai kiinnityskoukulla, älä liikuta akkuvalaisinta tai esinettä, johon se on kiinnitetty.** Akkuvalaisin saattaa pudota.
- **Älä käytä valaisinta penkkinä tai seisomakorokkeena.** Muuten valaisin voi vaurioitua.
- **Estä pölyn kertyminen työpisteeseen.** Pöly saattaa olla herkästi syttyvää.
- **Akusta saattaa purkautua höyryä, jos akku vioittuu tai jos akkua käytetään epäasianmukaisesti. Akku saattaa syttyä palamaan tai räjähtää.** Järjestä tehokas ilmanvaihto ja käänny lääkärin puoleen, jos havaitset ärsytystä. Höyry voi ärsyttää hengitysteitä.
- **Virheellisen käytön tai vaurioituneen akun yhteydessä akusta saattaa vuotaa herkästi syttyvää nestettä. Vältä koskettamasta nestettä. Jos nestettä pääsee vahingossa iholle, huuhtele kosketuskohta vedellä. Jos nestettä pääsee silmiin, käänny lisäksi lääkärin puoleen.** Akusta vuotava neste saattaa aiheuttaa ihon ärsytystä ja palovammoja.
- **Terävät esineet (esimerkiksi naulat ja ruuvitaltat) tai kuoreen kohdistuvat iskut saattavat vaurioittaa akkua.** Tämä voi johtaa akun oikosulkuun, tulipaloon, savuamiseen, räjähtämiseen tai ylikuumenemiseen.
- **Varmista, ettei laitteesta irrotettu akku kosketa paperinliittimiä, kolikoita, avaimia, nauloja, ruuveja tai muita pieniä metalliesineitä, koska ne voivat oikosulkea akun koskettimet.** Akkukoskettimien välinen oikosulku saattaa johtaa palovammoihin ja tulipaloon.
- **Älä avaa akkua.** Oikosulkuvaara.



Suojaa akkua kuumuudelta, esimerkiksi pitkäaikaiselta auringonpaisteelta, tulelta, lialta, vedeltä ja kosteudelta. Räjähdys- ja oikosulkuvaara.

- **Lataa akut vain valmistajan suosittelemilla latauslaitteilla.** Latauslaite, joka soveltuu määrätyntyyppiselle akulle, saattaa muodostaa tulipalovaaran erilaista akkua ladattaessa.
- **Käytä akkua vain sen valmistajan tuotteissa.** Vain tällä tavalla saat estettyä akun vaarallisen ylikuormituksen.

Tuotteen ja ominaisuuksien kuvaus

Ota huomioon kuvat käyttöohjeen alussa.

Määräyksenmukainen käyttö

Valaisin on siirreltävä valaisin, joka on tarkoitettu sisätilojen työkohteiden ajallisesti rajoitettuun valaisemiseen, eikä se sovellu huonetilan tavanomaiseksi valaisimeksi.

Kuvatut osat

Kuvattujen osien numerointi viittaa kuvasivulla olevaan valaisimen kuvaan.

(1) Kantokahva

(2) Valaisinpää

(3) USB Type-C® -liitäntä

(4) Virtaliitäntä
(5) Jalustakiinnitin 5/8"
(6) Jalustakiinnitin GLT 300-40
(7) Ripustuskoukku
(8) Putoamissuojaimen kiinnitysalue
(9) Akku[a)]
(10) Akun kiinnityskohta
(11) Akun lukituksen avauspainike[a)]
(12) Käynnistyskytkin
(13) Valaisualueen painike

a) **Nämä lisätarvikkeet eivät kuulu Tavanomainen toimitukseen.**

Tekniset tiedot

Valaisin		GLA 18VH-7500
Tuotenumero		**3 601 DA5 0..**
Suurin nimellisottoteho verkkovirtakäytöllä	W	100
Suurin nimellisottoteho akkukäytöllä	W	100
Värintoistoindeksi		>80
USB-liitännän tyyppi		USB Type-C®[A)]
– Lähtöjännite	V=	5,0-9,0
– Lähtövirta	A	1,67-3,0
Kokonaisvalovirta[B)]		
– 1. porras	lm	2 500
– 2. porras	lm	5 000
– 3. porras	lm	7 500
Suojausluokka		⧈/II
Akkukäyttö		
Valaisuaika, n.[B)C)]	min/Ah	12
Suositeltu ympäristön lämpötila latauksen aikana	°C	0...+35
Sallittu ympäristön lämpötila käytössä[D)] ja säilytyksessä	°C	–20...+40
Yhteensopivat akut		GBA18V... GBA 18V... ProCORE18V... EXPERT18V... EXBA18V... CORE18V...
Suositellut latauslaitteet		GAL18... GAL 18... GAL 36... GAL12V/18... GAL 12V/18...
		GAX 18... EXAL18...

A) USB Type-C® ja USB-C® ovat USB Implementers Forumin rekisteröityjä tavaramerkkejä.
B) Mitattu 20–25 °C:n lämpötilassa akun **ProCORE18V 4.0Ah** kanssa
C) Maksimikirkkaudella ml. lopussa himmennetty toiminta-aika
D) rajoitettu teho, kun lämpötila < 0 °C

Arvot voivat vaihdella tuotteen mukaan ja riippuvat käyttö- ja ympäristöolosuhteista. Lisätietoja saat verkko-osoitteesta www.bosch-professional.com/wac.

Valaistujen esineiden värit saattavat näkyä vääristyneinä.

Tuotteen polttimon energiatehokkuusluokka on E.

Virtalähde

Valaisimelle voi syöttää virtaa **Bosch** 18V -litiumioniakulla **(9)** tai sähköliitäntään **(4)** kytketyllä kylmälaitejohdolla.

Verkkovirtakäyttö

- ▶ **Älä missään tapauksessa käytä valaisinta, jos sen sähköjohto on vioittunut.** Korvaa vaurioitunut sähköjohto sopivalla kylmälaitejohdolla. **Bosch** tarjoaa sopivia sähköjohtoja.
- ▶ **Valaisin ottaa virran sähköverkosta, kun kytket kylmälaitejohdon siihen, riippumatta siitä, onko akku paikallaan.**

Avaa sähköliitännän **(4)** suojus. Kytke kylmälaitepistoke sähköliitännän **(4)** porttiin. Kytke kylmälaitejohto sähköverkkoon. Sitten valaisinta voi käyttää.

Sulje sähköliitännän **(4)** suojus kylmälaitejohdon irrotuksen jälkeen, jotta sähköliitäntä ei likaannu.

Akku

Bosch myy valaisimia myös ilman akkua. Pakkauksesta näet, sisältyykö akku valaisimen toimitukseen.

Akun lataminen

- ▶ **Käytä vain teknisissä tiedoissa ilmoitettuja latauslaitteita.** Vain nämä latauslaitteet soveltuvat valaisimessasi käytettävälle litiumioniakulle.

Huomautus: kansainvälisten kuljetusmääräysten mukaisesti Li-ion-akut toimitetaan osittain ladattuina. Akun täyden suorituskyvyn varmistamiseksi akku tulee ladata täyteen ennen ensikäyttöä.

Akun asentaminen

Työnnä ladattu akku akun kiinnityskohtaan niin, että se lukittuu paikalleen.

Akun irrottaminen

Kun haluat ottaa akun pois, paina akun vapautuspainiketta ja vedä akku irti. **Älä irrota akkua väkisin.**

Akussa on 2 lukitusvaihetta, millä estetään akun irtoaminen, jos painat tahattomasti akun vapautuspainiketta. Sähkötyökalussa oleva akku pysyy paikallaan jousen avulla.

Akun lataustilan näyttö

Huomautus: lataustilan näyttöä ei ole kaikissa akkutyypeissä.

Akun lataustilan näytön vihreät LED-valot ilmoittavat akun lataustilan. Turvallisuussyistä lataustilan tarkistaminen on mahdollista vain sähkötyökalun ollessa pysähdyksissä.

Kun haluat nähdä lataustilan, paina lataustilan näytön painiketta tai . Tämä on mahdollista myös akun ollessa irrotettuna.

Jos lataustilan näytön painikkeen painaminen ei sytytä yhtään LED-valoa, akku on viallinen ja täytyy vaihtaa.

Akkutyyppi GBA 18V... | GBA18V...



LED-valo	Kapasiteetti
3 vihreää LED-valoa palaa jatkuvasti	60–100 %
2 vihreää LED-valoa palaa jatkuvasti	30–60 %
1 vihreä LED-valo palaa jatkuvasti	5–30 %
1 vihreä LED-valo vilkkuu	0–5 %

Akkutyyppi ProCORE18V... | EXPERT18V... | EXBA18V... | CORE18V...



LED-valo	Kapasiteetti
5 vihreää LED-valoa palaa jatkuvasti	80–100 %
4 vihreää LED-valoa palaa jatkuvasti	60–80 %
3 vihreää LED-valoa palaa jatkuvasti	40–60 %
2 vihreää LED-valoa palaa jatkuvasti	20–40 %
1 vihreä LED-valo palaa jatkuvasti	5–20 %
1 vihreä LED-valo vilkkuu	0–5 %

Akun lataustilan näyttö (valaisin)

Kun valaisinta käytetään akulla, akun lataustilan näytön viisi LED-valoa ilmaisevat akun lataustilan.

Verkkovirtakäytössä akun lataustilaa ei näytetä.

Akun vikavaaran havaitseminen

EXPERT18V... | EXBA18V...

Akun lataustilan LED-merkkivalot voivat ilmaista akun lataustilan lisäksi akun vikavaaraa.

Aktivoi toiminto painamalla lataustilan näytön painiketta kolmen sekunnin ajan. Akun analysoinnista ilmoitetaan akun lataustilan näytön juoksevalla merkkivalolla. Analysoinnin tulos näkyy akun lataustilan näytössä.



1 LED-valo: akussa on suuri vikavaara. Tämä on jo saattanut pienentää tehoa ja käyttöaikaa. Suosittelemme vaihtamaan akun.



5 LED-valoa: akku on hyvässä kunnossa ja sen vikavaara on pieni.

Huomaa: akun vikavaaran arviointi tapahtuu kaksivaiheisesti ja mahdollistaa akun kunnon yksinkertaistetun analysoinnin. Akku katsotaan joko hyväkuntoiseksi tai vikaherkäksi. Analyysi ei ilmoita akun kuntoa prosentteina.

Ohjeita akun optimaaliseen käsittelyyn

Suojaa akku kosteudelta ja vedeltä.

Säilytä akkua vain –20 … 50 °C lämpötilassa. Älä jätä akkua esimerkiksi kuumana kesäpäivänä pitkäksi ajaksi autoon.

Puhdista akun tuuletusaukot säännöllisin väliajoin pehmeällä, puhtaalla ja kuivalla siveltimellä.

Huomattavasti lyhentynyt käyntiaika latauksen jälkeen osoittaa, että akku on elinikänsä lopussa ja täytyy vaihtaa uuteen.

Huomioi hävitysohjeet.

Käyttö

Tasaiselle pinnalle asetus

Aseta valaisin tukevalle, tasaiselle alustalle. Varmista tukeva asento.

Sytytys/sammutus ja kirkkauden säätäminen

Käynnistyskytkin	Toiminto
1 painallus	Valaisin syttyy alhaisella kirkkaudella
2 painallusta	Valaisin syttyy keskisuurella kirkkaudella
3 painallusta	Valaisin syttyy täydellä kirkkaudella
4 painallusta	Valaisin sammuu

Jos valaisin on ollut noin viiden minuutin ajan päällä, seuraava painallus sammuttaa sen välittömästi.

Valaisualueen säätäminen

Valaisualueen painikkeella **(13)** voit säätää valaisualueeksi joko 360° tai 180°.

Lämpötilasta riippuva ylikuormitussuoja

Jos suurin sallittu käyttölämpötila ylittyy, ensin kirkkaus vähenee ja sen jälkeen valaisin sammuu tarvittaessa vioittumisen estämiseksi. Anna valasimen jäähtyä, minkä jälkeen voit kytkeä sen uudelleen päälle.

Ulkoisten USB-laitteiden lataaminen

USB-liitäntöjen kautta voit pidentää erilaisten akkukäyttöisten USB-laitteiden, kuten matkapuhelimen, MP3-soittimen tai kannettavan tietokoneen käyttöaikaa.

- ▶ **Varmista, että ulkoisen USB-laitteesi voi ladata USB-liitännän kautta. Huomioi tähän liittyvät lisätiedot teknisissä tiedoissa.**
- – Liitä USB-laitteesi latausjohto USB-porttiin **(3)**.
- – Paina ON-painiketta.

Energian säästämiseksi USB-liitäntä deaktivoidaan automaattisesti kahden tunnin kuluttua latauksen päättymisestä tai latausjohdon irrottamisesta.

Työskentelyohjeita

Hieman ennen kuin valaisin sammuu tyhjän akun takia, se antaa kolme vilkkumerkkiä ja palaa vähennetyllä kirkkaudella.

Kiinnityskoukku

Voit ripustaa valaisimen kiinnityskoukulla **(7)**.

- ▶ **Älä käytä kiinnityskoukkua esineiden vetämiseen.** Kiinnityskoukku tai valaisin voivat rikkoutua.

Kiinnittäminen jalustaan (BT 160/BT 170 HD/BT 300 HD)

Jalustakiinnittimen **(5)** avulla voit ruuvata valaisimen kiinni jalustaan.

Kiinnitä valaisin tukevasti jalustaan. Varmista, ettei valaisin voi irrota ja/tai pudota.

Varmista jalustan tukeva asento.

Kiinnittäminen jalustaan (GLT 300-40)

Jalustan pikakiinnittimen **(6)** avulla voit ruuvata valaisimen kiinni jalustaan.

Aseta valaisin jalustaan.

Varmista jalustan tukeva asento.

Putoamissuojaimen kiinnittäminen

Huomautus: valaisimen putoamisen estämiseksi pitää käyttää järjestelmän painolle soveltuvaa putoamissuojainta. Putoamissuojaimen suurin sallittu pituus on 0,5 m.

Käytä putoamissuojaimena mieluiten kahvaan kiinnitettyä ankkuriompeleella vahvistettua hihnasilmukkaa tai putoamisen vaimentimella varustettua putoamissuojainta.

Noudata putoamissuojaimen kiinnityksessä ehdottomasti suojaimen käyttöohjeita.

- ▶ **Valitse kiinteä kiinnityspiste niin, että valaisin pääsee putoamistapauksessa putoamaan vapaasti putoamissuojaimen varaan vaarantamatta käyttäjää.Varmista, että putoamissuojaimen vastakkainen puoli on kiinnitetty tukevaan rakenteeseen (esim. rakennukseen seinään tai telineisiin).**

  Putoamissuojaimen pitää olla esteettömästi liikkuva ja sen saa kiinnittää valaisimeen vain sallitun kiinnitysalueen **(8)** rajoissa.

Hoito ja huolto

Huolto ja puhdistus

- ▶ **Ota akku pois valaisimesta kuljetuksen ja säilytyksen ajaksi tai jos teet valaisimeen liittyviä töitä (esim. asennus, huolto, jne.).** Käynnistyskytkimen tahaton painallus aiheuttaa loukkaantumisvaaran.

Valaisin ei tarvitse huoltoa eikä siinä ole vaihdettavia tai huollettavia osia.

Puhdista valaisimen muovilevy vain kuivalla, pehmeällä liinalla vaurioiden välttämiseksi. Älä käytä puhdistusaineita tai liuottimia.

Asiakaspalvelu ja käyttöneuvonta

Suomi

Puh.: 0800 98044

Linkki huolto-osoitteisiin ja takuuehtoihin löytyy viimeiseltä sivulta.

Ilmoita kaikissa kyselyissä ja varaosatilauksissa 10-numeroinen tuotenumero, joka on ilmoitettu tuotteen mallikilvessä.

Hävitys

Valaisimet, akut, lisätarvikkeet ja pakkaukset tulee kierrättää ympäristöystävällisesti.



Älä hävitä valaisimia tai akkuja/paristoja talousjätteiden mukana!

Koskee vain EU-maita:

Sähkö- ja elektroniikkalaitteet sekä käytöstä poistetut akut/paristot, jotka eivät ole enää käyttökelpoisia, on kerättävä erikseen ja hävitettävä ympäristöystävällisellä tavalla. Toimita ne ohjeen mukaisiin keräyspisteisiin. Virheellinen hävittäminen voi olla haitallista ympäristölle ja terveydelle jätteiden mahdollisesti sisältämien vaarallisten aineiden vuoksi.

Ελληνικά

Υποδείξεις ασφαλείας

Υποδείξεις ασφαλείας για φακούς



Διαβάστε όλες τις υποδείξεις ασφαλείας και τις οδηγίες. Η μη τήρηση των υποδείξεων ασφαλείας και των οδηγιών μπορεί να προκαλέσει ηλεκτροπληξία, πυρκαγιά και/ή σοβαρούς τραυματισμούς.

Φυλάξτε όλες τις προειδοποιητικές υποδείξεις και οδηγίες για κάθε μελλοντική χρήση.

- ▶ Διαβάστε παρακαλώ και προσέξτε όλες τις υποδείξεις ασφαλείας και τις οδηγίες, που συνοδεύουν την μπαταρία ή το ηλεκτρικό εργαλείο, με το οποίο παραδόθηκε η μπαταρία.
- ▶ **Χειριστείτε προσεκτικά τον φακό.** Ο φακός δημιουργεί ισχυρή θερμότητα, η οποία οδηγεί σε αυξημένο κίνδυνο πυρκαγιάς και έκρηξης.
- ▶ **Μην εργάζεστε με τον φακό σε επικίνδυνο για έκρηξη περιβάλλον.**
- ▶ **Μετά την αυτόματη απενεργοποίηση του φακού μην πατήσετε άλλο τον διακόπτη On/Off.** Η μπαταρία μπορεί να υποστεί ζημιά. Βεβαιωθείτε, ότι η μπαταρία είναι φορτισμένη και ο φακός έχει κρυώσει, προτού χρησιμοποιήσετε ξανά τον φακό.
- ▶ **Η φωτεινή πηγή που περιέχεται στο φακό επιτρέπεται να αντικατασταθεί μόνο από τον κατασκευαστή ή από εξειδικευμένο τεχνικό προσωπικό.**



Διατηρείτε την ελάχιστη απόσταση του φακού από όλες τις φωτιζόμενες επιφάνειες και αντικείμενα. Σε περίπτωση μικρότερης απόστασης μπορεί να υπερθερμανθούν τα φωτιζόμενα αντικείμενα.

- ▶ **Μην καλύπτετε την κεφαλή του φακού, κατά τη διάρκεια που ο φακός βρίσκεται σε λειτουργία.** Η κεφαλή του φακού θερμαίνεται κατά τη λειτουργία και μπορεί να προκαλέσει εγκαύματα, όταν η θερμότητα συσσωρεύεται.
- ▶ **Στη μεταφορά και αποθήκευση αφαιρέστε την μπαταρία από τον φακό ή τραβήξτε το φις.** Ο φακός μπορεί να θερμανθεί.
- ▶ **Στη λειτουργία δικτύου του φακού σε υγρό περιβάλλον χρησιμοποιείτε έναν διακόπτη προστασίας (διακόπτης FI).** Η χρήση ενός μικροαυτόματου διακόπτη προστασίας ελαττώνει τον κίνδυνο ηλεκτροπληξίας.
- ▶ **Ασφαλίστε επαρκώς τον φακό σε περίπτωση χρήσης σε υπερυψωμένη θέση με εξοπλισμό προστασίας από πτώση.** Έτσι μπορείτε να αποφύγετε υλικές ζημιές και τραυματισμούς ατόμων σε περίπτωση ακούσιας πτώσης του φακού.
- ▶ **Μη στερεώσετε το φακό μπαταρίας σε ηλεκτρικούς αγωγούς ή σε άλλα μη ασφαλή αντικείμενα.** Υπάρχει κίνδυνος πυρκαγιάς τραυματισμού.
- ▶ **Όταν ο φακός είναι στερεωμένος με ένα άγκιστρο ανάρτησης, τότε μην τον φορτώνετε με πρόσθετο βάρος και ελέγξτε την ασφαλή στήριξη.** Τα άγκιστρα ανάρτησης προβλέπονται αποκλειστικά για τη στερέωση του φακού συμπεριλαμβανομένης και της χρησιμοποιούμενης μπαταρίας. Σε περίπτωση πρόσθετου βάρους ο φακός μπορεί να σπάσει ή να πέσει κάτω.
- ▶ **Όταν ο φακός μπαταρίας είναι στερεωμένος με μαγνήτη ή άγκιστρο ανάρτησης, τότε μη μετακινήσετε ούτε τον φακό μπαταρίας ούτε το αντικείμενο, στο οποίο είναι στερεωμένος.** Ο φακός μπαταρίας θα μπορούσε να πέσει κάτω.
- ▶ **Μη χρησιμοποιείτε τον φοκό ως κάθισμα ή σκαλοπάτι.** Μπορεί να προξενήσετε ζημιά στον φακό.
- ▶ **Αποφεύγετε τη δημιουργία συσσώρευσης σκόνης στο χώρο που εργάζεστε.** Οι σκόνες αναφλέγονται εύκολα.
- ▶ **Σε περίπτωση βλάβης ή/και αντικανονικής χρήσης της μπαταρίας μπορεί να εξέλθουν αναθυμιάσεις από την μπαταρία. Η μπαταρία μπορεί να αναφλεγεί ή να εκραγεί.**Αφήστε να μπει φρέσκος αέρας και επισκεφτείτε έναν γιατρό σε περίπτωση που έχετε ενοχλήσεις. Οι αναθυμιάσεις μπορεί να ερεθίσουν τις αναπνευστικές οδούς.
- ▶ **Σε περίπτωση λάθους χρήσης ή χαλασμένης μπαταρίας μπορεί να διαρρεύσει εύφλεκτο υγρό από την μπαταρία. Αποφεύγετε κάθε επαφή μ' αυτό. Σε περίπτωση τυχαίας επαφής ξεπλυθείτε με νερό. Σε περίπτωση που τα υγρά έρθουν σε επαφή με τα μάτια, πρέπει να ζητήσετε επίσης και ιατρική βοήθεια.** Τα διαρρέοντα υγρά μπαταρίας μπορεί να οδηγήσουν σε ερεθισμούς του δέρματος ή σε εγκαύματα.
- ▶ **Από αιχμηρά αντικείμενα, όπως π.χ. καρφιά ή κατσαβίδια ή από εξωτερική άσκηση δύναμης μπορεί να υποστεί ζημιά η μπαταρία.** Μπορεί να προκληθεί ένα εσωτερικό βραχυκύκλωμα με αποτέλεσμα την ανάφλεξη, την εμφάνιση καπνού, την έκρηξη ή την υπερθέρμανση της μπαταρίας.
- ▶ **Κρατάτε τις μπαταρίες που δε χρησιμοποιείτε μακριά από συνδετήρες χαρτιών, νομίσματα, κλειδιά, καρφιά, βίδες κι άλλα μικρά μεταλλικά αντικείμενα που μπορούν να βραχυκυκλώσουν τις επαφές της μπαταρίας.** Ένα βραχυκύκλωμα των επαφών της μπαταρίας μπορεί να προκαλέσει τραυματισμούς ή φωτιά.
- ▶ **Μην ανοίγετε την μπαταρία.** Υπάρχει κίνδυνος βραχυκυκλώματος.



Προστατεύετε την μπαταρία από υπερβολικές θερμοκρασίες, π. χ. ακόμη και από συνεχή ηλιακή ακτινοβολία, φωτιά, ρύπανση, νερό και υγρασία. Υπάρχει κίνδυνος έκρηξης και βραχυκυκλώματος.

- ▶ **Φορτίζετε τις μπαταρίες μόνο με φορτιστές, που προτείνονται από τον κατασκευαστή.** Όταν ένας φορτιστής, που προορίζεται μόνο για ένα συγκεκριμένο είδος μπαταριών, χρησιμοποιηθεί για τη φόρτιση άλλων μπαταριών μπορεί να προκαλέσει πυρκαγιά.
- ▶ **Χρησιμοποιείτε την μπαταρία μόνο σε προϊόντα του κατασκευαστή.** Μόνο έτσι προστατεύεται η μπαταρία από μια επικίνδυνη υπερφόρτιση.

Περιγραφή προϊόντος και ισχύος

Λάβετε υπόψη σας τις εικόνες στο εμπρόσθιο μέρος της οδηγίας λειτουργίας.

Χρήση σύμφωνα με τον προορισμό

Ο φακός προορίζεται για τον κινητό, τοπικά και χρονικά περιορισμένο φωτισμό σε εσωτερικό και εξωτερικό χώρο και δεν είναι κατάλληλος για γενικό φωτισμό χώρου.

Απεικονιζόμενα στοιχεία

Η απαρίθμηση των απεικονιζόμενων στοιχείων αναφέρεται στην απεικόνιση του φακού στη σελίδα γραφικών.

(1) Λαβή μεταφοράς
(2) Κεφαλή φακού
(3) Σύνδεση USB Type-C®
(4) Σύνδεση στο ρεύμα
(5) Υποδοχή τρίποδα 5/8"
(6) Υποδοχή τρίποδα GLT 300-40
(7) Άγκιστρο ανάρτησης
(8) Περιοχή στερέωσης του εξοπλισμού προστασίας από πτώση
(9) Μπαταρία[a)]
(10) Υποδοχή μπαταρίας
(11) Πλήκτρο απασφάλισης της μπαταρίας[a)]
(12) Διακόπτης On/Off
(13) Πλήκτρο περιοχής φωτισμού

a) **Αυτό το προαιρετικό εξάρτημα δεν περιλαμβάνεται στο κανονικό περιεχόμενο παράδοσης.**

Τεχνικά στοιχεία

Φακός		GLA 18VH-7500
Κωδικός αριθμός		**3 601 DA5 0..**
Μέγ. ονομαστική απορροφούμενη ισχύς στη λειτουργία δικτύου	W	100
Μέγ. ονομαστική απορροφούμενη ισχύς στη λειτουργία μπαταρίας	W	100
Δείκτης χρωματικής απόδοσης		> 80
Τύπος σύνδεσης USB		USB Type-C®[A)]
– Τάση εξόδου	V=	5,0-9,0
– Ρεύμα εξόδου	A	1,67-3,0
Συνολική φωτεινή ροή[B)]		
– 1η βαθμίδα	lm	2.500
– 2η βαθμίδα	lm	5.000
– 3η βαθμίδα	lm	7.500
Κατηγορία προστασίας		⧈/II
Λειτουργία μπαταρίας		
Διάρκεια φωτεινότητας, περίπου[B)C)]	min/Ah	12
Συνιστώμενη θερμοκρασία περιβάλλοντος κατά τη φόρτιση	°C	0 … +35
Επιτρεπόμενη θερμοκρασία περιβάλλοντος κατά τη λειτουργία[D)] και σε περίπτωση αποθήκευσης	°C	–20 … +40
Συμβατές μπαταρίες		GBA18V... GBA 18V... ProCORE18V... EXPERT18V... EXBA18V... CORE18V...
Συνιστώμενοι φορτιστές		GAL18... GAL 18... GAL 36... GAL12V/18... GAL 12V/18... GAX 18... EXAL18...

A) USB Type-C® και USB-C® είναι εμπορικά σήματα του USB Implementers Forum.

B) Μετρημένος στους 20–25 °C με μπαταρία **ProCORE18V 4.0Ah**

C) σε περίπτωση μέγιστης φωτεινότητας συμπεριλαμβανομένου του υπόλοιπου χρόνου λειτουργίας στη λειτουργία μειωμένης έντασης φωτισμού

D) περιορισμένη απόδοση στις θερμοκρασίες < 0 °C

Οι τιμές μπορεί να διαφέρουν ανάλογα με το προϊόν και υπόκεινται σε συνθήκες εφαρμογής καθώς και περιβάλλοντος. Περισσότερες πληροφορίες κάτω από www.bosch-professional.com/wac.

Η απόδοση των χρωμάτων των φωτιζόμενων αντικειμένων μπορεί να αλλοιωθεί.

Το προϊόν διαθέτει μια φωτεινή πηγή της κατηγορίας ενεργειακής απόδοσης E.

Παροχή ενέργειας

Η παροχή ενέργειας του φωτιστικού μπορεί να πραγματοποιηθεί μέσω μιας **Bosch** μπαταρίας ιόντων λιθίου 18V **(9)** ή μέσω ενός φις κρύας συσκευής (IEC) στη σύνδεση στο ρεύμα **(4)**.

Λειτουργία δικτύου

- ▶ **Μη χρησιμοποιήσετε το φωτιστικό με χαλασμένο καλώδιο.** Αντικαταστήστε ένα χαλασμένο καλώδιο με ένα κατάλληλο καλώδιο ψυχρής συσκευής (IEC). **Bosch** προσφέρει κατάλληλα καλώδια.
- ▶ **Η παροχή ενέργειας του φωτιστικού πραγματοποιείται μέσω του δικτύου ρεύματος, μόλις συνδεθεί ένα καλώδιο ψυχρής συσκευής (IEC), ανεξάρτητα από την τοποθέτηση μιας μπαταρίας.**

Ανοίξτε το κάλυμμα του σύνδεσης στο ρεύμα **(4)**. Τοποθετήστε το φις κρύας συσκευής (IEC) στην υποδοχή σύνδεσης στο ρεύμα **(4)**. Συνδέστε το καλώδιο ψυχρής συσκευής (IEC) στο δίκτυο του ρεύματος. Το φωτιστικό μπορεί τώρα να λειτουργήσει.

Για την προστασία από τη ρύπανση κλείστε το κάλυμμα της σύνδεσης στο ρεύμα **(4)**, όταν απομακρύνετε το καλώδιο ψυχρής συσκευής (IEC).

Μπαταρία

Η εταιρεία **Bosch**πωλεί φακούς επίσης και χωρίς μπαταρία. Εάν στα υλικά παράδοσης του φακού σας περιλαμβάνεται μια μπαταρία, μπορείτε να το βρείτε στη συσκευασία.

Φόρτιση μπαταρίας

- ▶ **Χρησιμοποιείτε μόνο τους φορτιστές που αναφέρονται στα Τεχνικά στοιχεία.** Μόνο αυτοί οι φορτιστές είναι εναρμονισμένοι με την μπαταρία ιόντων λιθίου που χρησιμοποιείται στον φακό σας.

Υπόδειξη: Οι μπαταρίες ιόντων λιθίου λόγω διεθνών κανονισμών μεταφοράς παραδίδονται μερικώς φορτισμένες. Για την εξασφάλιση της πλήρους ισχύος της μπαταρίας, φορτίστε την μπαταρία πλήρως πριν την πρώτη χρήση.

Τοποθέτηση της μπαταρίας

Τοποθετήστε τη φορτισμένη μπαταρία στην υποδοχή της μπαταρίας, μέχρι να ασφαλίσει.

Αφαίρεση της μπαταρίας

Για να αφαιρέσετε την μπαταρία πατήστε το πλήκτρο απασφάλισης της μπαταρίας και τραβήξτε την μπαταρία έξω. **Μην εφαρμόσετε εδώ καμία βία.**

Η μπαταρία διαθέτει 2 βαθμίδες ασφάλισης, οι οποίες πρέπει να εμποδίζουν την πτώση της μπαταρίας, όταν πατηθεί κατά λάθος το πλήκτρο απασφάλισης της μπαταρίας. Όταν η μπαταρία είναι τοποθετημένη μέσα στο ηλεκτρικό εργαλείο, παραμένει στη σωστή θέση χάρη στην πίεση ενός ελατηρίου.

Ένδειξη της κατάστασης φόρτισης της μπαταρίας

Υπόδειξη: Κάθε τύπος μπαταρίας δε διαθέτει μια ένδειξη της κατάστασης φόρτισης.

Οι πράσινες φωτοδίοδοι (LED) της ένδειξης της κατάστασης φόρτισης της μπαταρίας δείχνουν την κατάσταση φόρτισης της μπαταρίας . Για λόγους ασφαλείας η εξακρίβωση της κατάστασης φόρτισης είναι δυνατή μόνο σε περίπτωση ακινητοποίησης του ηλεκτρικού εργαλείου.

Πατήστε το πλήκτρο για την ένδειξη της κατάστασης φόρτισης ⏻ ή , για να εμφανίσετε την κατάσταση φόρτισης. Αυτό είναι επίσης δυνατό σε περίπτωση που έχει αφαιρεθεί η μπαταρία.

Όταν μετά το πάτημα του πλήκτρου για την ένδειξη της κατάστασης φόρτισης δεν ανάβει καμία φωτοδίοδος (LED), η μπαταρία είναι ελαττωματική και πρέπει να αντικατασταθεί.

Τύπος μπαταρίας GBA 18V... | GBA18V...



Φωτοδίοδος (LED)	Χωρητικότητα
Διαρκές φως 3 × πράσινο	60–100 %
Διαρκές φως 2 × πράσινο	30–60 %
Διαρκές φως 1 × πράσινο	5–30 %
Αναβοσβήνον φως 1 × πράσινο	0–5 %

Τύπος μπαταρίας ProCORE18V... | EXPERT18V... | EXBA18V... | CORE18V...



Φωτοδίοδος (LED)	Χωρητικότητα
Διαρκές φως 5 × πράσινο	80–100 %
Διαρκές φως 4 × πράσινο	60–80 %
Διαρκές φως 3 × πράσινο	40–60 %
Διαρκές φως 2 × πράσινο	20–40 %
Διαρκές φως 1 × πράσινο	5–20 %
Αναβοσβήνον φως 1 × πράσινο	0–5 %

Ένδειξη της κατάστασης φόρτισης της μπαταρίας (φακός)

Σε περίπτωση ενεργοποιημένου φακού στη λειτουργία μπαταρίας τα πέντε LED της ένδειξης της κατάστασης φόρτισης της μπαταρίας δείχνουν την κατάσταση φόρτισης της μπαταρίας.

Σε περίπτωση λειτουργίας δικτύου η κατάσταση φόρτισης της μπαταρίας δεν εμφανίζεται.

Αναγνώριση κινδύνου ελαττώματος μπαταρίας

EXPERT18V... | EXBA18V...

Τα LED της ένδειξη της κατάστασης φόρτισης της μπαταρίας εκτός από την κατάσταση φόρτισης της μπαταρίας μπορούν να δείχνουν τον κίνδυνο ενός ελαττώματος της μπαταρίας.

Για την ενεργοποίηση της λειτουργίας, κρατήστε το πλήκτρο για την ένδειξη της κατάστασης φόρτισης για 3 δευτερόλεπτα πατημένο. Η ανάλυση της μπαταρίας σηματοδοτείται από ένα κυλιόμενο φως της ένδειξης της κατάστασης φόρτισης της μπαταρίας. Το αποτέλεσμα εμφανίζεται στην ένδειξη της κατάστασης φόρτισης της μπαταρίας.

 **1 LED:** Η μπαταρία έχει έναν υψηλό κίνδυνο ελαττώματος. Η ισχύς και χρόνος λειτουργίας ενδέχεται να έχουν ήδη μειωθεί. Συνίσταται η αντικατάσταση της μπαταρίας.

 **5 LED**: Η μπαταρία είναι σε καλή κατάσταση με μικρό κίνδυνο ελαττώματος.

Προσέξτε: Η αξιολόγηση του κινδύνου ελαττώματος της μπαταρίας λειτουργεί σε δύο βαθμίδες και προσφέρει μια απλοποιημένη αξιολόγηση της κατάστασης. Η μπαταρία αξιολογείται είτε σε μια καλή κατάσταση ή εμφανίζει έναν αυξημένο κίνδυνο ελαττώματος. Δεν εμφανίζεται κανένα ποσοστό αναφορικά με την κατάσταση της μπαταρίας.

Υποδείξεις για τον άριστο χειρισμό της μπαταρίας

Προστατεύετε την μπαταρία από υγρασία και νερό.

Αποθηκεύετε την μπαταρία μόνο σε μια περιοχή θερμοκρασίας από −20 °C έως 50 °C. Μην αφήνετε για παράδειγμα την μπαταρία το καλοκαίρι μέσα στο αυτοκίνητο.

Καθαρίζετε κάπου-κάπου τις σχισμές αερισμού της μπαταρίας με ένα μαλακό, καθαρό και στεγνό πινέλο.

Ένας σημαντικά μειωμένος χρόνος λειτουργίας μετά τη φόρτιση σημαίνει ότι η μπαταρία εξαντλήθηκε και πρέπει να αντικατασταθεί.

Προσέξτε στις υποδείξεις απόσυρσης.

Λειτουργία

Τοποθέτηση

Τοποθετήστε τον φακό πάνω σε μια σταθερή, επίπεδη επιφάνεια. Προσέξτε την ασφαλή στήριξη.

Ενεργοποίηση/απενεργοποίηση και ρύθμιση της φωτεινότητας

Διακόπτης On/Off	Λειτουργία
Πάτημα 1 φορά	Ενεργοποίηση του φακού, χαμηλή φωτεινότητα

Διακόπτης On/ Off	Λειτουργία
Πάτημα 2 φορές	Ενεργοποίηση του φακού, μεσαία φωτεινότητα
Πάτημα 3 φορές	Ενεργοποίηση του φακού, πλήρης φωτεινότητα
Πάτημα 4 φορές	Απενεργοποίηση του φακού

Εάν ο φακός ήταν ενεργοποιημένος περίπου 5 λεπτά, τότε με το επόμενο πάτημα απενεργοποιείται αμέσως.

Ρύθμιση της περιοχής φωτισμού

Με το πλήκτρο περιοχής φωτισμού **(13)** ρυθμίστε την περιοχή φωτισμού στις 360° ή 180°.

Προστασία από υπερφόρτωση σε εξάρτηση από τη θερμοκρασία

Σε περίπτωση υπέρβασης της επιτρεπόμενης θερμοκρασίας λειτουργίας μειώνεται πρώτα η φωτεινότητα, προτού ενδεχομένως απενεργοποιηθεί ο φακός για προστασία. Αφήστε τον φακό να κρυώσει και μετά ενεργοποιήστε ξανά τον φακό.

Φόρτιση εξωτερικών συσκευών USB

Με τη βοήθεια της σύνδεσης USB μπορείτε να αυξήσετε το χρόνο λειτουργίας της μπαταρίας διαφόρων συσκευών USB μπαταρίας, όπως π.χ. κινητού τηλεφώνου ή MP3-Player ή H/Y tablet.

- ▶ **Βεβαιωθείτε, ότι η εξωτερική σας συσκευή USB μπορεί να φορτιστεί με τη σύνδεση USB. Προσέξτε εδώ τις τιμές στα «Τεχνικά στοιχεία».**
- – Συνδέστε το καλώδιο φόρτισης της συσκευής σας USB με την υποδοχή USB **(3)**.
- – Πατήστε το πλήκτρο On για την ενεργοποίηση.

Για την εξοικονόμηση ενέργειας, η σύνδεση USB απενεργοποιείται αυτόματα 2 ώρες μετά τον τερματισμό της διαδικασίας φόρτισης ή της αποσύνδεσης του καλωδίου φόρτισης.

Υποδείξεις εργασίας

Λίγο πριν απενεργοποιηθεί ο φακός λόγω άδειας μπαταρίας, αναβοσβήνει 3 φορές και φωτίζει με μειωμένη φωτεινότητα.

Άγκιστρο ανάρτησης

Με το άγκιστρο ανάρτησης **(7)** μπορείτε να αναρτήσετε τον φακό.

- ▶ **Μη χρησιμοποιείτε το άγκιστρο ανάρτησης, για να τραβήξετε κοντά αντικείμενα.** Το άγκιστρο ανάρτησης ή ο φακός μπορεί να σπάσουν.

Στερέωση πάνω στον τρίποδα (BT 160/BT 170 HD/BT 300 HD)

Με την υποδοχή τρίποδα **(5)** μπορείτε να βιδώσετε τον φακό πάνω σε έναν τρίποδα.

Συνδέστε τον φακό σταθερά με τον τρίποδα. Βεβαιωθείτε, ότι ο φακός δεν μπορεί να λυθεί και/ή να πέσει κάτω.

Προσέξτε την ασφαλή στήριξη του τρίποδα.

Στερέωση πάνω στον τρίποδα (GLT 300-40)

Με τη γρήγορη υποδοχή τρίποδα **(6)** μπορείτε να συναρμολογήσετε τον φακό πάνω σε έναν τρίποδα.

Τοποθετήστε τον φακό πάνω στον τρίποδα.

Προσέξτε την ασφαλή στήριξη του τρίποδα.

Στερέωση του εξοπλισμού προστασίας από πτώση

Υπόδειξη: Για την ασφάλιση του φακού από πτώση πρέπει να χρησιμοποιηθεί ένας κατάλληλος για το βάρος του συστήματος εξοπλισμός προστασίας από πτώση. Το μέγιστο επιτρεπόμενο μήκος του εξοπλισμού προστασίας από πτώση ανέρχεται στα 0,5 m.

Χρησιμοποιείτε ως εξοπλισμό προστασίας από πτώση κατά προτίμηση έναν ιμάντα πρόσδεσης στερεωμένο στη λαβή με έναν κατάλληλο κόμβο ή έναν εξοπλισμό προστασίας από πτώση με απόσβεση προστασίας.

Προσέξτε κατά τη στερέωση του εξοπλισμού προστασίας από πτώση οπωσδήποτε οδηγίες χειρισμού του.

- ▶ **Επιλέξτε το σταθερό σημείο πρόσδεσης έτσι, ώστε ο φακός σε περίπτωση μιας πτώση να μπορεί να πέσει ελεύθερα στο σύστημα προστασίας, να θέσει σε κίνδυνο τον χρήστη. Στερεώστε την αντίθετη πλευρά του εξοπλισμού προστασίας από πτώση οπωσδήποτε σε μια σταθερή δομή (π.χ. κτίριο ή σκαλωσιά).**
  Ο εξοπλισμός προστασίας από πτώση πρέπει να μπορεί να κινείται ελεύθερα και επιτρέπεται να είναι στερεωμένος στον φακό αποκλειστικά στην επιτρεπόμενη περιοχή στερέωσης **(8)**.

Συντήρηση και σέρβις

Συντήρηση και καθαρισμός

- ▶ **Αφαιρέστε την μπαταρία πριν από κάθε εργασία στον φακό (π.χ. συναρμολόγηση, συντήρηση κλπ.) καθώς και σε περίπτωση μεταφοράς και φύλαξης του φακού.**
  Σε περίπτωση αθέλητης ενεργοποίησης του διακόπτη On/ Off υπάρχει κίνδυνος τραυματισμού.

Ο φακός δε χρειάζεται συντήρηση και δεν περιέχει εξαρτήματα που θα πρέπει να αντικαθίστανται ή να συντηρούνται.

Να καθαρίζετε τον πλαστικό δίσκο του φακού μόνο με ένα στεγνό, μαλακό πανί για να αποφύγετε τυχόν ζημιές. Μη χρησιμοποιήσετε κανένα υγρό καθαρισμού ή διαλύτη.

Εξυπηρέτηση πελατών και συμβουλές εφαρμογής

Ελλάδα
Τηλ.: 210 5701258

Θα βρείτε τον σύνδεσμο (link) των διευθύνσεων σέρβις και τους όρους της εγγύησης στην τελευταία σελίδα.

Δώστε σε όλες τις ερωτήσεις και παραγγελίες ανταλλακτικών οπωσδήποτε το 10ψήφιο κωδικό αριθμό σύμφωνα με την πινακίδα τύπου του προϊόντος.

Απόσυρση

Οι φακοί, οι μπαταρίες, τα εξάρτημα και οι συσκευασίες πρέπει να ανακυκλώνονται με τρόπο φιλικό προς το περιβάλλον.



Μην πετάτε τους φακούς και τις επαναφορτιζόμενες μπαταρίες/μπαταρίες στα οικιακά απορρίμματα!

Μόνο για χώρες της ΕΕ:

Τα ηλεκτρικά και ηλεκτρονικά εργαλεία ή οι μεταχειρισμένες επαναφορτιζόμενες μπαταρίες/μπαταρίες που δε χρησιμοποιούνται πλέον, πρέπει να συλλέγονται ξεχωριστά και να απορρίπτονται με τρόπο φιλικό στο περιβάλλον. Χρησιμοποιείτε τα καθορισμένα συστήματα συλλογής. Η λανθασμένη απόρριψη μπορεί να είναι επιβλαβής για το περιβάλλον και την υγεία λόγω των επικίνδυνων ουσιών που ενδεχομένως περιέχει.

Türkçe

Güvenlik talimatı

Aydınlatmalar için güvenlik uyarıları



Bütün güvenlik talimatını ve uyarıları okuyun. Güvenlik talimatlarına ve uyarılara uyulmadığı takdirde elektrik çarpmasına, yangına ve/veya ciddi yaralanmalara neden olunabilir.

Bütün uyarıları ve talimat hükümlerini ileride kullanmak üzere saklayın.

- Akü veya elektrikli el aleti ekinde teslim edilen bütün uyarıları ve talimat hükümlerini okuyun ve bunlara uyun.
- **Aydınlatmayı özenli kullanın.** Bu aydınlatma yangın veya patlama tehlikesi yaratan yüksek ısı oluşturur.
- **Aydınlatma ile patlama tehlikesi olan ortamlarda çalışmayın.**
- **Aydınlatma otomatik olarak kapandıktan sonra açma/kapama şalterine basmaya devam etmeyin.** Aksi takdirde akü hasar görebilir. Aydınlatmayı tekrar açmadan önce, akünün dolu olduğundan ve aydınlatmanın soğuduğundan emin olun.
- **Aydınlatma içindeki ışık kaynağı sadece üretici veya kalifiye uzman personel tarafından değiştirilebilir.**



Aydınlatma ile aydınlatılan yüzey ve nesneler arasındaki minimum mesafeyi her zaman koruyun. Bu minimum mesafenin altına düşüldüğünde aydınlatılan nesneler aşırı ölçüde ısınabilir.

- **Aydınlatma çalışırken aydınlatma kafasını örtmeyin.** Aydınlatma kafası çalışma esnasında ısınır ve ısının birikmesi durumunda yangınlara neden olabilir.
- **Taşıma ve depolama sırasında aküyü aydınlatmadan çıkarın veya şebeke fişini çekin.** Aydınlatma ısınabilir.
- **Aydınlatma nemli bir ortamda şebeke bağlantısında çalıştırılıyorsa, bir kaçak akım koruma şalteri kullanın.** Kaçak akım koruma şalterinin kullanılması, elektrik çarpma riskini azaltır.
- **Aydınlatmayı yüksek bir konumda kullanırken, düşmeye karşı koruma ekipmanı ile yeterli şekilde sabitleyin.** Bu şekilde, aydınlatmanın yanlışlıkla düşmesi durumunda maddi hasar ve kişisel yaralanmalardan kaçınabilirsiniz.
- **Akülü feneri elektrik kablolarına veya diğer güvenli olmayan nesnelere takmayın.** Yangın ve yaralanma riski vardır.
- **Aydınlatma bir asma kancasıyla sabitlenmişse, üzerine ek olarak ağırlık koymayın ve yerine tam olarak oturup oturmadığını kontrol edin.** Asma kancaları, takılı akü de dahil olmak üzere aydınlatmayı taşımak için özel olarak tasarlanmıştır. Ek ağırlık durumunda, aydınlatma kırılabilir veya aşağı düşebilir.
- **Akülü fener bir mıknatıs veya asma kancası ile tutturulmuşsa akülü feneri veya tutturulduğu nesneyi hareket ettirmeyin.** Akülü fener düşebilir.
- **Lambayı koltuk veya basamak olarak kullanmayın.** Lambanın hasarlanmasına neden olabilirsiniz.
- **Çalıştığınız yerde toz birikmemesine dikkat edin.** Tozlar kolayca alevlenebilir.
- **Akü hasar görürse veya usulüne aykırı kullanılırsa dışarı buhar sızabilir. Akü yanabilir veya patlayabilir.** Çalıştığınız yeri havalandırın ve şikayet olursa hekime başvurun. Akülerden çıkan buharlar nefes yollarını tahriş edebilir.
- **Yanlış kullanım veya hasarlı akü, yanıcı sıvının aküden dışarı sızmasına neden olabilir. Bu sıvı ile temas etmekten kaçının. Yanlışlıkla temas ederseniz temas eden yeri su ile yıkayın. Sıvı gözlerinize gelecek olursa hekime başvurun.** Dışarı sızan akü sıvısı cilt tahrişlerine ve yanmalara neden olabilir.
- **Çivi veya tornavida gibi sivri nesneler veya dışarıdan kuvvet uygulama aküde hasara neden olabilir.** Akü içinde bir kısa devre oluşabilir ve akü yanabilir, duman çıkarabilir, patlayabilir veya aşırı ölçüde ısınabilir.
- **Kullanım dışındaki aküyü, kontaklar arasında köprüleme yapabilecek büro ataçları, madeni paralar, anahtarlar, çiviler, vidalar veya başka küçük metal nesnelerden uzak tutun.** Akü kontakları arasındaki bir kısa devre yanmalara veya yangınlara neden olabilir.
- **Aküyü açmayın.** Kısa devre tehlikesi vardır.



Aküyü sıcaktan, sürekli gelen güneş ışınından, ateşten, kirden, sudan ve nemden koruyun. Patlama ve kısa devre tehlikesi vardır.

- **Aküleri sadece üretici tarafından tavsiye edilen şarj cihazlarında şarj edin.** Bir akünün şarjına uygun olarak üretilmiş şarj cihazı başka bir akünün şarjı için kullanılırsa yangın tehlikesi ortaya çıkar.
- **Aküyü yalnızca üreticinin ürünlerinde kullanın.** Ancak bu yolla akü tehlikeli zorlanmalara karşı korunur.

Ürün ve performans açıklaması

Lütfen kullanım kılavuzunun ön kısmındaki resimlere dikkat edin.

Usulüne uygun kullanım

Bu fener, kapalı alanların mekansal ve zamansal açıdan sınırlı ve taşınabilir olarak aydınlatılması için tasarlanmış olup, genel mekan aydınlatmasına uygun değildir.

Gösterilen bileşenler

Şekli gösterilen bileşenlerin numaraları grafik sayfasında bulunan fener resmindeki numaralarla aynıdır.

(1) Taşıma kulbu
(2) Fener başı
(3) USB Type-C®-Bağlantı
(4) Elektrik Bağlantısı
(5) Tripod girişi 5/8"
(6) Tripod girişi GLT 300-40
(7) Asma kancası
(8) Düşmeye karşı koruma ekipmanının montaj alanı
(9) Akü[a)]
(10) Akü yuvası
(11) Akü çıkarma tuşu[a)]
(12) Açma/kapama şalteri
(13) Aydınlatma alanı tuşu

a) **Bu aksesuarlar standart teslimat kapsamına dahil değildir.**

Teknik veriler

Lamba		GLA 18VH-7500
Sipariş numarası		**3 601 DA5 0..**
maks. şebeke bağlantısı giriş gücü	W	100
maks. akü işletimi giriş gücü	W	100
Renk oluşturma indeksi		>80
USB bağlantı türü		USB Type-C®[A)]
– Çıkış gerilimi	V=	5,0-9,0
– Çıkış akımı	A	1,67-3,0
Toplam ışık akımı[B)]		
– 1. kademe	lm	2500
– 2. kademe	lm	5000
– 3. kademe	lm	7500
Koruma sınıfı		⧈/II
Akü işletimi		
Aydınlatma süresi, yakl.[B)C)]	dak/Ah	12
Şarj sırasında önerilen ortam sıcaklığı	°C	0 … +35
Çalışma[D)] ve depolama sırasında izin verilen ortam sıcaklığı	°C	–20 … +40
Uyumlu aküler		GBA18V... GBA 18V... ProCORE18V... EXPERT18V... EXBA18V... CORE18V...
Tavsiye edilen şarj cihazları		GAL18... GAL 18... GAL 36... GAL12V/18... GAL 12V/18... GAX 18... EXAL18...

A) USB Type-C® ve USB-C®, USB Implementers Forum'un ticari markalarıdır.

B) 20–25 °C'de akü **ProCORE18V 4.0Ah** ile ölçülmüştür

C) Sönük moddaki süre dahil maksimum parlaklıkta

D) < 0 °C sıcaklıklarda sınırlandırılmış performans

Değerler ürüne bağlı olarak değişebilir ve uygulama ve çevre koşullarına tabidir. Daha fazla bilgi için: www.bosch-professional.com/wac.

Aydınlatılan nesnelerin renkleri bozulmuş olarak görünebilir.

Bu ürün, E sınıfı enerji verimliliğine sahip bir ışık kaynağı ile donatılmıştır.

Enerji kaynağı

Işık, **Bosch** 18V Lityum İyon akü **(9)** ile veya elektrik bağlantısındaki **(4)** güç fişi aracılığıyla enerji kaynağı ile beslenebilir.

Şebeke bağlantısı

▶ **Kablo hasarlıysa ışığı kullanmayın.** Hasarlı bir kabloyu uygun bir güç kablosuyla değiştirin. **Bosch** bu işlere uygun kablo sunar.

▶ **Akünün takılı olup olmadığına bakılmaksızın, güç kablosu bağlandığı anda ışığa enerji kaynağı üzerinden enerji sağlanır.**

Elektrik bağlantısının **(4)** kapağını açın. Güç fişini elektrik bağlantısının **(4)** soketine takın. Güç kablosunu güç kaynağına bağlayın. Işık artık çalıştırılabilir.

Kire karşı korumak için, güç kablosunu çıkardığınızda elektrik bağlantısının **(4)** kapağını kapatın.

Akü

Bosch aküsüz fenerler de satmaktadır. Fenerinizin teslimat kapsamına şarj edilebilir bir akünün dahil olup olmadığını ambalajından görebilirsiniz.

Akünün şarj edilmesi

▶ **Sadece teknik veriler bölümünde belirtilen şarj cihazlarını kullanın.** Sadece bu şarj cihazları, lambanızda kullanılan Lityum İyon akü ile uyumludur.

Not: Lityum İyon aküler, uluslararası nakliye kurallarına uygun olarak kısmi şarjlı olarak teslim edilmektedir. Aküden tam performansı elde edebilmek için ilk kullanımdan önce aküyü tam olarak şarj edin.

Akünün yerleştirilmesi

Şarj edilmiş aküyü hissedilir biçimde kavrama yapıncaya kadar akü yuvasının içine doğru itin.

Akünün çıkarılması

Aküyü çıkarmak için kilit açma tuşuna basın ve aküyü çekerek çıkartın. **Bunu yaparken güç kullanmayın.**

Aküde 2 kilitleme kademesi mevcuttur, bunlar ilgili akü kilit açma tuşuna yanlışlıkla basıldığında akünün düşmesini önler. Akü elektrikli el aleti içinde bulunduğu sürece bir yay yardımıyla bu pozisyonda tutulur.

Akü şarj durumu göstergesi

Not: Her akü tipinin şarj seviyesi göstergesi yoktur.

Akü şarj durumu göstergesinin yeşil LED'leri akünün şarj durumunu gösterir. Güvenlik nedenleriyle şarj durumu sadece elektrikli el aleti dururken sorgulanabilir.

Şarj durumunu görmek için şarj durumu göstergesi tuşları On ya da ▭ üzerine basın. Bu, akü çıkarılmış durumda da mümkündür.

Şarj durumu göstergesi tuşuna basıldıktan sonra hiçbir LED yanmazsa, akü arızalı demektir ve değiştirilmesi gerekir.

Akü tipi GBA 18V... | GBA18V...



LED	Kapasite
Sürekli ışık 3 × yeşil	%60–100
Sürekli ışık 2 × yeşil	%30–60
Sürekli ışık 1 × yeşil	%5–30
Yanıp sönen ışık 1 × yeşil	%0–5

Akü tipi ProCORE18V... | EXPERT18V... | EXBA18V... | CORE18V...



LED	Kapasite
Sürekli ışık 5 × yeşil	%80–100
Sürekli ışık 4 × yeşil	%60–80
Sürekli ışık 3 × yeşil	%40–60
Sürekli ışık 2 × yeşil	%20–40
Sürekli ışık 1 × yeşil	%5–20
Yanıp sönen ışık 1 × yeşil	%0–5

Akü şarj durumu göstergesi (Fener)

Fener akü ile çalışıyorken, akü şarj durumu göstergesindeki beş adet LED akünün şarj seviyesini gösterir.

Şebeke bağlantısı ile çalışmada akülerin şarj seviyesi gösterilmez.

Akü arızası risk tespiti

EXPERT18V... | EXBA18V...

Akü şarj durumuna ek olarak, akü şarj durumu göstergelerindeki LED'ler de bir akü arızası riskini gösterebilir.

Fonksiyonu etkinleştirmek için ▭ şarj seviyesi gösterge düğmesine 3 saniye boyunca basılı tutun. Akünün analizi, akü şarj durumu göstergesinde yanan bir ışıkla belirtilir. Sonuç, akü şarj durumu göstergesinde gösterilir.


1 LED: Akünün arızalanma riski yüksektir. Performans ve çalışma süresi zaten azalmış olabilir. Akünün değiştirilmesi tavsiye edilir.


5 LED: Akü iyi durumda ve arızalanma riski düşük.

Lütfen dikkat edin: Akü arızası risk değerlendirmesi iki aşamalı olarak çalışır ve basit bir durum değerlendirmesi sağlar. Akü ya iyi durumdadır ya da arızalanma riski yüksektir. Akü durumunun hiçbir yüzdesi görüntülenmez.

Akünün optimum verimle kullanılmasına ilişkin açıklamalar

Aküyü nemden ve sudan koruyun.

Aküyü sadece –20 °C ile 50 °C arasındaki bir sıcaklıkta saklayın. Örneğin yaz aylarında aküyü otomobil içerisinde bırakmayın.

Akünün havalandırma aralıklarını düzenli olarak yumuşak, temiz ve kuru bir fırça ile temizleyin.

Şarj işleminden sonra çok kısa süre çalışılabiliyorsa akü ömrünü tamamlamış ve değiştirilmesi gerekiyor demektir.

Tasfiye konusundaki talimat hükümlerine uyun.

İşletim

Kurulum

Feneri sağlam, düz bir yüzeye yerleştirin. Fenerin güvenli durmasına dikkat edin.

Açma/kapama ve parlaklık ayarı

Açma/kapama şalteri	Fonksiyon
1× tıklama	Feneri açar, düşük parlaklık
2× tıklama	Feneri açar, orta parlaklık
3× tıklama	Feneri açar, tam parlaklık
4× tıklama	Feneri kapatır

Enerjiden tasarruf etmek için akülü feneri sadece kullanırken açın.

Fener yaklaşık 5 dakika açık kalırsa, bir sonraki basmada hemen kapanır.

Aydınlatma alanını ayarlama

Aydınlatma alanı tuşu **(13)** ile aydınlatma alanını 360° veya 180° olmak üzere ayarlayabilirsiniz.

Sıcaklığa bağlı aşırı zorlanma emniyeti

İzin verilen işletme sıcaklığı aşıldığında, fener korunmak üzere kapanmadan önce parlaklık azaltılır. Bu gibi durumlarda fenerin soğumasını bekleyin ve sonra feneri tekrar açın.

Harici USB cihazlarının şarjı

USB bağlantılarının yardımı ile örneğin cep telefonu, MP3 çalar veya tablet PC gibi akü ile çalışan çeşitli USB cihazlarındaki akü ömrünü uzatabilirsiniz.

- ▶ **Harici USB cihazınızın USB bağlantısı ile şarj edilebileceğinden emin olun. Bu konuda „Teknik veriler“ bölümünde belirtilenlere uyun.**
- – USB cihazınızın şarj kablosunu USB girişine **(3)** takın.
- – Etkinleştirmek için açma tuşuna basın.

USB bağlantısı, enerjiden tasarruf etmek amacıyla, şarj etme sürecinin bitmesinden veya kablonun çıkarılmasından 2 saat sonra otomatik olarak devre dışı bırakılır.

Çalışırken dikkat edilecek hususlar

Boş akü nedeniyle fener kapanmadan kısa süre önce üç kez yanıp söner ve düşük parlaklıkla yanar.

Asma kancası

Feneri asma kancası ile **(7)** asabilirsiniz.

- ▶ **Asma kancasını nesneleri kendinize doğru çekmek için kullanmayın.** Asma kancası veya fener kırılabilir.

(BT 160/BT 170 HD/BT 300 HD) tripodda sabitleme

Tripod girişi **(5)** ile feneri bir tripoda vidalayabilirsiniz.

Feneri bir tripoda bağlayın. Fenerin çözülemeyeceğinden ve/veya düşemeyeceğinden emin olun.

Tripodun güvenli durmasına dikkat edin.

(GLT 300-40) tripodda sabitleme

Hızlı tripod girişi **(6)** ile feneri bir tripoda vidalayabilirsiniz.

Feneri tripoda takın.

Tripodun güvenli durmasına dikkat edin.

Düşmeyi önleme ekipmanının sabitlenmesi

Uyarı: Feneri düşmeye karşı korumak için sistem ağırlığına uygun düşmeye karşı koruma ekipmanı kullanılmalıdır. Düşmeye karşı koruma ekipmanının izin verilen maksimum uzunluğu 0,5 m'dir.

Düşmeye karşı koruma ekipmanı olarak tercihen ankraj tezgahı ile sapta sabitlenen bant düğümü ya da düşme yavaşlatıcılı düşmeye karşı koruma ekipmanı kullanın.

Düşmeyi önleyici ekipmanı sabitlerken daima ekipmanın kullanım kılavuzunu dikkate alın.

- ▶ **Bir düşme durumunda fenerin düşmeye karşı koruma ekipmanının içine düşebileceği ve bu sırada kullanıcıya zarar vermeyeceği sabit bir ankraj noktası seçin. Düşme önleyici ekipmanın karşı yüzünü kuvvetli bir şekilde stabil bir yapıya sabitleyin (örn. binalar veya iskeletler).**
  Düşmeye karşı koruma ekipmanı serbestçe hareket ettirilebilir olmalı ve sadece izin verilen sabitleme montaj alanında **(8)** fenere sabitlenmiş olabilir.

Bakım ve servis

Bakım ve temizlik

- ▶ **Aydınlatma üzerinde herhangi bir çalışma yapmadan önce (örn. montaj, bakım vb.) ve aydınlatmanın taşınması ve muhafaza edilmesi sırasında, aküyü aydınlatmadan çıkarın.** Açma/kapama şalterine yanlışlıkla basıldığında, yaralanma tehlikesi söz konusudur.

Fener, herhangi bir bakım gerektirmez ve değiştirilecek veya bakım yapılacak herhangi bir parçaya sahip değildir.

Fenerin plastik diskini, hasarlardan kaçınmak için sadece kuru ve yumuşak bir bezle temizleyin. Deterjan veya çözücü madde kullanmayın.

Müşteri servisi ve uygulama danışmanlığı

Türkiye

Marmara Elektrikli El Aletleri Servis Hizmetleri Sanayi ve Ticaret Ltd. Şti.
Tersane cd. Zencefil Sok.No:6 Karaköy
Beyoğlu / İstanbul
Tel.: +90 212 2974320
Fax: +90 212 2507200
E-mail: info@marmarabps.com

Bağrıaçıklar Oto Elektrik
Motorlu Sanayi Çarşısı Doğruer Sk. No:9
Selçuklu / Konya
Tel.: +90 332 2354576
Tel.: +90 332 2331952
Fax: +90 332 2363492
E-mail: bagriaciklarotoelektrik@gmail.com

Akgül Motor Bobinaj San. Ve Tİc. Ltd. Şti
Alaaddinbey Mahallesi 637. Sokak No:48/C
Nilüfer / Bursa
Tel.: +90 224 443 54 24
Fax: +90 224 271 00 86
E-mail: info@akgulbobinaj.com

Ankaralı Elektrik
Eski Sanayi Bölgesi 3. Cad. No: 43
Kocasinan / KAYSERİ
Tel.: +90 352 3364216
Tel.: +90 352 3206241
Fax: +90 352 3206242
E-mail: gunay@ankarali.com.tr

Asal Bobinaj
Eski Sanayi Sitesi Barbaros Cad. No: 24/C
Canik / Samsun
Tel.: +90 362 2289090
Fax: +90 362 2289090
E-mail: bpsasalbobinaj@hotmail.com

Aygem Elektrik Makine Sanayi ve Tic. Ltd. Şti.
10021 Sok. No: 11 AOSB
Çiğli / İzmir
Tel.: +90 232 3768074

Fax: +90 232 3768075
E-mail: boschservis@aygem.com.tr

Bakırcıoğlu Elektrik Makine Hırdavat İnşaat Nakliyat Sanayi ve Ticaret Ltd. Şti.
Karaağaç Mah. Sümerbank Cad. No:18/4
Merkez / Erzincan
Tel.: +90 446 2230959
Fax: +90 446 2240132
E-mail: bilgi@korfezelektrik.com.tr

Bosch Sanayi ve Ticaret A.Ş.
Elektrikli El Aletleri
Aydınevler Mah. İnönü Cad. No: 20
Küçükyalı Ofis Park A Blok
34854 Maltepe-İstanbul
Tel.: 444 80 10
Fax: +90 216 432 00 82
E-mail: iletisim@bosch.com.tr
www.bosch.com.tr

Bulsan Elektrik
İstanbul Cad. Devrez Sok. İstanbul Çarşısı
No: 48/29 İskitler
Ulus / Ankara
Tel.: +90 312 3415142
Tel.: +90 312 3410302
Fax: +90 312 3410203
E-mail: bulsanbobinaj@gmail.com

Çözüm Bobinaj
Küsget San.Sit.A Blok 11Nolu Cd.No:49/A
Şehitkamil/Gaziantep
Tel.: +90 342 2351507
Fax: +90 342 2351508
E-mail: cozumbobinaj2@hotmail.com

Onarım Bobinaj
Raif Paşa Caddesi Çay Mahallesi No:67
İskenderun / HATAY
Tel.: +90 326 613 75 46
E-mail: onarim_bobinaj31@mynet.com

Faz Makine Bobinaj
Cumhuriyet Mah. Sanayi Sitesi Motor
İşleri Bölümü 663 Sk. No:18
Murat Paşa / Antalya
Tel.: +90 242 3465876
Tel.: +90 242 3462885
Fax: +90 242 3341980
E-mail: info@fazmakina.com.tr

Günşah Otomotiv Elektrik Endüstriyel Yapı Malzemeleri San ve Tic. Ltd. Şti
Beylikdüzü Sanayi Sit. No: 210
Beylikdüzü / İstanbul
Tel.: +90 212 8720066
Fax: +90 212 8724111
E-mail: gunsahelektrik@ttmail.com

Sezmen Bobinaj Elektrikli El Aletleri İmalatı San ve Tic. Ltd. Şti.
Ege İş Merkezi 1201/4 Sok. No: 4/B
Yenişehir / İzmir
Tel.: +90 232 4571465
Tel.: +90 232 4584480
Fax: +90 232 4573719
E-mail: info@sezmenbobinaj.com.tr

Üstündağ Bobinaj ve Soğutma Sanayi
Nusretiye Mah. Boyacılar Aralığı No: 9
Çorlu / Tekirdağ
Tel.: +90 282 6512884
Fax: +90 282 6521966
E-mail: info@ustundagsogutma.com

IŞIKLAR ELEKTRİK BOBİNAJ
Karasoku Mahallesi 28028. Sokak No:20/A
Merkez / ADANA
Tel.: +90 322 359 97 10 - 352 13 79
Fax: +90 322 359 13 23
E-mail: isiklar@isiklarelektrik.com

Servis adreslerimize ve garanti koşullarımıza ait linke son sayfadan ulaşabilirsiniz.

Bütün başvuru ve yedek parça siparişlerinizde ürünün tip etiketi üzerindeki 10 haneli malzeme numarasını mutlaka belirtin.

İmha

Fenerler, aküler, aksesuar ve ambalaj malzemeleri çevre dostu geri dönüşüm amacıyla bir geri dönüşüm merkezine yollanmalıdır.



Feneri ve aküleri/pilleri evdeki çöplere atmayın!

Sadece AB ülkeleri için:

Kullanılamaz hale gelen elektrikli ve elektronik aletler ile kullanılmış aküler/piller ayrı toplanmalı ve çevreye zarar vermeyecek şekilde bertaraf edilmelidir. Belirtilen toplama sistemlerini kullanın. İçerdiği tehlikeli maddeler nedeniyle yanlış bertaraf edilmesi çevreye ve sağlığa zararlı olabilir.

Polski

Wskazówki bezpieczeństwa

Wskazówki dotyczące bezpieczeństwa pracy z lampami



Należy przeczytać wszystkie wskazówki dotyczące bezpieczeństwa i zalecenia. Nieprzestrzeganie wskazówek dotyczących bezpieczeństwa i zaleceń może doprowadzić do porażenia prądem elektrycznym, pożaru i/lub poważnych obrażeń ciała.

Należy starannie przechowywać wszystkie wskazówki dotyczące bezpieczeństwa i zalecenia dla dalszego zastosowania.

- ▶ Proszę przeczytać wszystkie wskazówki bezpieczeństwa oraz zalecenia dołączone do akumulatora lub do elektro-

narzędzia, z którym akumulator został dostarczony i dokładnie ich przestrzegać.

- ▶ **Z lampą należy obchodzić się ostrożnie.** Lampa nagrzewa się do wysokich temperatur, co powoduje podwyższenie ryzyka pożaru lub wybuchu.
- ▶ **Nie należy używać lampy w otoczeniu zagrożonym wybuchem.**
- ▶ **Po automatycznym wyłączeniu lampy nie należy naciskać ponownie na włącznik/wyłącznik.** Akumulator może ulec uszkodzeniu. Przed ponownym włączeniem lampy należy upewnić się, że akumulator jest naładowany, a lampa chłodna.
- ▶ **Wymiany źródła światła umieszczonego w lampie może dokonywać wyłącznie producent lub odpowiednio wykwalifikowany personel.**



Należy zachować minimalną odległość lampy od oświetlanych powierzchni i przedmiotów. Przy zbyt bliskiej odległości oświetlane obiekty mogą ulec przegrzaniu.

- ▶ **Nie wolno przykrywać głowicy lampy w czasie jej użytkowania.** Głowica lampy nagrzewa się podczas pracy i skumulowane ciepło może spowodować poparzenia.
- ▶ **Na czas transportu i przechowywania należy wyjąć akumulator z lampy, ew. wyjąć wtyczkę z gniazda.** Lampa może się nagrzewać.
- ▶ **W przypadku zasilania sieciowego lampy w wilgotnym otoczeniu należy korzystać z wyłącznika ochronnego różnicowo-prądowego.** Zastosowanie wyłącznika ochronnego różnicowo-prądowego zmniejsza ryzyko porażenia prądem elektrycznym.
- ▶ **W przypadku pracy na wysokości należy w odpowiedni sposób zabezpieczyć lampę przy użyciu osprzętu asekuracyjnego.** Pozwala to zapobiec szkodom materialnym i obrażeniom w razie niezamierzonego upuszczenia lampy.
- ▶ **Nie wolno mocować lampy akumulatorowej na przewodach elektrycznych ani innych niestabilnych obiektach.** Istnieje niebezpieczeństwo pożaru oraz doznania obrażeń.
- ▶ **Jeżeli lampa jest zamocowana za pomocą haka do zawieszenia, nie wolno dodatkowo jej obciążać i należy sprawdzić, czy jest utrzymywana w stabilnej pozycji.** Hak do zawieszenia są zaprojektowane w sposób umożliwiający utrzymanie wyłącznie lampy wraz z włożonym akumulatorem. Przy dodatkowym obciążeniu lampa mogłaby pęknąć lub spaść.
- ▶ **Po zamocowaniu lampy akumulatorowej za pomocą magnesu lub haka do zawieszenia nie wolno poruszać lampy akumulatorowej ani obiektu, na którym jest zamocowania.** Lampa akumulatorowa mogłaby spaść.
- ▶ **Nie wolno siadać ani stawać na lampie.** Może to spowodować uszkodzenie lampy.
- ▶ **Należy unikać gromadzenia się pyłu na stanowisku pracy.** Pyły mogą się z łatwością zapalić.
- ▶ **W razie uszkodzenia akumulatora lub stosowania go niezgodnie z przeznaczeniem może dojść do wystąpienia oparów. Akumulator może się zapalić lub wybuchnąć.** Należy zadbać o dopływ świeżego powietrza, a w przypadku wystąpienia dolegliwości skontaktować się z lekarzem. Opary mogą podrażnić drogi oddechowe.
- ▶ **W przypadku nieprawidłowej obsługi lub uszkodzenia akumulatora może dojść do wycieku palnego elektrolitu z akumulatora. Należy unikać kontaktu z nim, a w przypadku niezamierzonego zetknięcia się z elektrolitem, należy umyć dane miejsce wodą. Jeżeli ciecz dostała się do oczu, należy dodatkowo skonsultować się z lekarzem.** Elektrolit może doprowadzić do podrażnienia skóry lub oparzeń.
- ▶ **Ostre przedmioty, takie jak gwoździe lub śrubokręt, a także działanie sił zewnętrznych mogą spowodować uszkodzenie akumulatora.** Może wówczas dojść do zwarcia wewnętrznego akumulatora i do jego przepalenia, eksplozji lub przegrzania.
- ▶ **Nieużywany akumulator należy trzymać z dala od spinaczy, monet, kluczy, gwoździ, śrub lub innych małych przedmiotów metalowych, które mogłyby spowodować zmostkowanie styków.** Zwarcie pomiędzy stykami akumulatora może spowodować oparzenia lub pożar.
- ▶ **Nie otwierać akumulatora.** Istnieje niebezpieczeństwo zwarcia.



Akumulator należy chronić przed wysokimi temperaturami, np. przed stałym nasłonecznieniem, przed ogniem, zanieczyszczeniami, wodą i wilgocią. Istnieje zagrożenie zwarcia i wybuchu.

- ▶ **Akumulatory należy ładować wyłącznie w ładowarkach zalecanych przez producenta.** Ładowanie akumulatorów innych, niż te, które zostały dla danej ładowarki przewidziane, może spowodować zagrożenie pożarowe.
- ▶ **Akumulator należy stosować wyłącznie w urządzeniach producenta.** Tylko w ten sposób można ochronić akumulator przed niebezpiecznym dla niego przeciążeniem.

Opis produktu i jego zastosowania

Należy kierować się rysunkami umieszczonymi w przedniej części instrukcji eksploatacji.

Użycie zgodne z przeznaczeniem

Przenośna lampa jest przeznaczona do pracy w suchych warunkach w pomieszczeniach zamkniętych; służy do oświetlania ograniczonych fragmentów przestrzeni w ograniczonym czasie i nie nadaje się do użytku jako ogólne oświetlanie pomieszczeń.

Przedstawione graficznie komponenty

Numeracja przedstawionych graficznie komponentów odnosi się do schematu lampy, znajdującego się na stronie graficznej.

(1) Uchwyt transportowy

(2) Głowica lampy

(3) Złącze USB Type-C®
(4) Gniazdo zasilania
(5) Przyłącze statywu 5/8"
(6) Przyłącze statywu GLT 300-40
(7) Hak do zawieszenia
(8) Strefa mocowania systemu asekuracyjnego
(9) Akumulator[a)]
(10) Uchwyt akumulatora
(11) Przycisk odblokowujący akumulator[a)]
(12) Włącznik/wyłącznik
(13) Przycisk do ustawiania zakresu świecenia

a) **Nie wchodzi w skład wyposażenia standardowego.**

Dane techniczne

Lampa		GLA 18VH-7500
Numer katalogowy		**3 601 DA5 0..**
Maks. moc nominalna przy zasilaniu sieciowym	W	100
Maks. moc nominalna przy zasilaniu akumulatorowym	W	100
Wskaźnik oddawania barw		>80
Typ złącza USB		USB Type-C®[A)]
– napięcie wyjściowe	V=	5,0–9,0
– prąd wyjściowy	A	1,67–3,0
Całkowity strumień świetlny[B)]		
– 1. stopień	lm	2500
– 2. stopień	lm	5000
– 3. stopień	lm	7500
Klasa ochrony		⧈/II
Zasilanie akumulatorowe		
Czas świecenia, ok.[B)C)]	min/Ah	12
Zalecana temperatura otoczenia podczas ładowania	°C	0 … +35
Dopuszczalna temperatura otoczenia podczas pracy[D)] i podczas przechowywania	°C	–20 … +40
Kompatybilne akumulatory		GBA18V... GBA 18V... ProCORE18V... EXPERT18V... EXBA18V... CORE18V...
Zalecane ładowarki		GAL18... GAL 18... GAL 36... GAL12V/18... GAL 12V/18...
Lampa		GLA 18VH-7500
		GAX 18... EXAL18...

A) USB Type-C® i USB-C® są znakami towarowymi USB Implementers Forum.

B) Pomiar wykonany przy temperaturze 20–25 °C z akumulatorem **ProCORE18V 4.0Ah**

C) przy maksymalnej jasności wraz z końcowym czasem pracy w trybie ściemnienia

D) ograniczona wydajność w przypadku temperatur < 0 °C

Wartości mogą różnić się w zależności od produktu, zastosowania i warunków otoczenia. Więcej informacji na stronie: www.bosch-professional.com/wac.

Możliwe jest zafałszowanie odwzorowania kolorów oświetlanych obiektów.

Produkt jest wyposażony w źródło światła klasy efektywności energetycznej E.

Zasilanie

Lampa może być zasilana przez **Bosch** akumulator litowo-jonowy 18V **(9)** lub przez wtyczkę typu cold-device podłączoną do gniazda zasilania **(4)**.

Sieć

- ▶ **Nie wolno używać lampy z uszkodzonym przewodem.** Wymienić uszkodzony przewód na odpowiedni przewód typu cold-device. **Bosch** oferuje odpowiednie przewody.
- ▶ **Lampa będzie zasilana z sieci po podłączeniu odpowiedniego przewodu typu cold-device, niezależnie od tego, czy jest włożony akumulator.**

Otworzyć pokrywę gniazda zasilania **(4)**. Włożyć wtyczkę typu cold-device w gniazdo zasilania **(4)**. Podłączyć przewód typu cold-device do sieci. Można teraz używać lampy.

Dla ochrony przed zanieczyszczeniami należy zamknąć pokrywę gniazda zasilania **(4)** po odłączeniu przewodu typu cold-device.

Akumulator

Bosch sprzedaje lampy także w wersji bez akumulatora. Informacja o tym, czy w zakres dostawy lampy wchodzi akumulator, znajduje się na opakowaniu.

Ładowanie akumulatora

- ▶ **Należy stosować wyłącznie ładowarki wyszczególnione w danych technicznych.** Tylko te ładowarki są odpowiednie do ładowania akumulatora litowo-jonowego zastosowanego w lampie.

Wskazówka: Ze względu na międzynarodowe przepisy transportowe w momencie dostawy akumulatory litowo-jonowe są częściowo naładowane. Aby zagwarantować wykorzystanie najwyższej wydajności akumulatora, należy przed pierwszym użyciem całkowicie naładować akumulator.

Wkładanie akumulatora

Wsunąć naładowany akumulator w uchwyt akumulatora aż do wyczuwalnego zablokowania.

Wyjmowanie akumulatora

W celu wyjęcia akumulatora nacisnąć przycisk odblokowujący i wyjąć akumulator. **Nie należy przy tym używać siły.**

Akumulator posiada 2 stopnie blokady, zapobiegające jego wypadnięciu w przypadku niezamierzonego naciśnięcia przycisku odblokowującego akumulator. Akumulator, umieszczony w elektronarzędziu, przytrzymywany jest na miejscu za pomocą sprężyny.

Wskaźnik stanu naładowania akumulatora

Wskazówka: Nie każdy typ akumulatora jest wyposażony we wskaźnik stanu naładowania.

Zielone diody LED wskaźnika stanu naładowania akumulatora pokazują stan naładowania akumulatora. Ze względów bezpieczeństwa stan naładowania akumulatora można skontrolować tylko przy wyłączonym elektronarzędziu.

Nacisnąć przycisk wskaźnika stanu naładowania On lub , aby pojawiło się wskazanie stanu naładowania. Można to zrobić także po wyjęciu akumulatora.

Jeżeli po naciśnięciu przycisku wskaźnika stanu naładowania nie świeci się żadna dioda LED, oznacza to, że akumulator jest uszkodzony i należy go wymienić.

Typ akumulatora GBA 18V... | GBA18V...



Dioda LED	Pojemność
Światło ciągłe, 3 zielone diody	60–100%
Światło ciągłe, 2 zielone diody	30–60%
Światło ciągłe, 1 zielona dioda	5–30%
Światło migające, 1 zielona dioda	0–5%

Typ akumulatora ProCORE18V... | EXPERT18V... | EXBA18V... | CORE18V...



Dioda LED	Pojemność
Światło ciągłe, 5 zielonych diod	80–100%
Światło ciągłe, 4 zielone diody	60–80%
Światło ciągłe, 3 zielone diody	40–60%
Światło ciągłe, 2 zielone diody	20–40%
Światło ciągłe, 1 zielona dioda	5–20%
Światło migające, 1 zielona dioda	0–5%

Wskaźnik stanu naładowania akumulatora (lampa)

Przy włączonej lampie zasilanej z akumulatora pięć zielonych diod LED wskaźnika stanu naładowania akumulatora pokazuje stan naładowania akumulatora.

W przypadku zasilania sieciowego stan naładowania akumulatora nie jest pokazywany.

Wykrywanie ryzyka awarii akumulatora

EXPERT18V... | EXBA18V...

Diody LED wskaźnika stanu naładowania akumulatora mogą oprócz stanu naładowania akumulatora wskazywać także ryzyko awarii akumulatora.

Aby aktywować funkcję należy nacisnąć i przytrzymać przycisk wskaźnika stanu akumulatora przez 3 sekundy. Trwająca analiza akumulatora jest sygnalizowana światłem dynamicznym. Wynik jest pokazywany na wskaźniku stanu akumulatora.


1 dioda LED: Akumulator wykazuje wysokie ryzyko awarii. Moc i czas pracy mogą być już obniżone. Zalecana jest wymiana akumulatora.


5 diod LED: Akumulator jest w dobrym stanie i wykazuje niskie ryzyko awarii.

Uwaga: Ocena ryzyka awarii akumulatora przebiega dwustopniowo i oferuje uproszczoną ocenę stanu. Stan akumulatora jest oceniany albo jako dobry, albo wskazywane jest podwyższone ryzyko awarii akumulatora. Stan akumulatora nie jest podawany w procentach.

Wskazówki dotyczące właściwego postępowania z akumulatorem

Akumulator należy chronić przed wilgocią i wodą.

Akumulator należy przechowywać wyłącznie w temperaturze od −20 °C do 50 °C. Nie wolno pozostawiać akumulatora, np. latem, w samochodzie.

Otwory wentylacyjne należy regularnie czyścić za pomocą miękkiego, czystego i suchego pędzelka.

Zdecydowanie krótszy czas pracy po ładowaniu wskazuje na zużycie akumulatora i konieczność wymiany na nowy.

Przestrzegać wskazówek dotyczących utylizacji odpadów.

Praca

Ustawianie lampy

Ustawić lampę na stabilnej, równej powierzchni. Należy zwrócić uwagę na bezpieczną pozycję.

Włączanie/wyłączanie oraz ustawianie jasności

Włącznik/wyłącznik	Funkcja
Nacisnąć 1×	Włączenie lampy, niska jasność
Nacisnąć 2×	Włączenie lampy, średnia jasność
Nacisnąć 3×	Włączenie lampy, najwyższa jasność
Nacisnąć 4×	Wyłączenie lampy

Jeżeli lampa była włączona przez ok. 5 minut, kolejne naciśnięcie spowoduje jej wyłączenie.

Ustawić zakres światła

Za pomocą przycisku do ustawiania zakresu świecenia **(13)** można ustawić zakres świecenia na 360° lub 180°.

Termiczny wyłącznik przeciążeniowy

W przypadku przekroczenia dopuszczalnej temperatury roboczej, najpierw zostanie zredukowana jasność, zanim lampa sama się wyłączy. Należy zaczekać, aż lampa schłodzi się, a następnie ponownie włączyć lampę.

Ładowanie zewnętrznych urządzeń USB

Za pomocą złącza USB można przedłużyć czas działania różnych urządzeń akumulatorowych wyposażonych w USB, np. telefonu komórkowego, odtwarzacza MP3 lub tabletu.

- ▶ **Upewnić się, że zewnętrzne urządzenie USB może być ładowane przez złącze USB. Należy przy tym kierować się danymi zawartymi w rozdziale „Dane techniczne”.**
- – Podłączyć przewód ładowania urządzenia USB do gniazda USB **(3)**.
- – Nacisnąć włącznik w celu aktywacji.

W celu oszczędzania energii złącze USB jest automatycznie dezaktywowane po ok. 2 godzinach od zakończenia procesu ładowania lub po odłączeniu przewodu ładowania.

Wskazówki dotyczące pracy

Na krótko przed tym, zanim lampa wyłączy się z powodu rozładowanego akumulatora, zamiga 3× i przełączy się na niższy stopień jasności.

Hak do zawieszenia

Za pomocą haka do zawieszenia **(7)** można zawiesić lampę.

- ▶ **Nie wolno używać haka do zawieszenia w celu przyciągania innych obiektów.** Hak do zwieszenia lub lampa mogłyby w ten sposób ulec pęknięciu.

Mocowanie na statywie (BT 160/BT 170 HD/BT 300 HD)

Za pomocą przyłącza statywu **(5)** można zamocować lampę na statywie.

Należy mocno przykręcić lampę do statywu. Upewnić się, że lampa nie odłączy się i/lub nie spadnie.

Należy zwrócić uwagę, aby statyw znajdował się w stabilnej pozycji.

Mocowanie na statywie (GLT 300-40)

Za pomocą przyłącza statywu **(6)** można zamocować lampę na statywie.

Założyć lampę na statyw.

Należy zwrócić uwagę, aby statyw znajdował się w stabilnej pozycji.

Mocowanie systemu asekuracyjnego

Wskazówka: W celu zabezpieczenia lampy przed upadkiem należy użyć systemu asekuracyjnego dopasowanego do wagi urządzenia z osprzętem. Maksymalna dopuszczalna długość systemu asekuracyjnego wynosi 0,5 m.

Jako systemu asekuracyjnego najlepiej jest użyć taśmy asekuracyjnej zamocowanej węzłem typu główka skowronka do rękojeści lub systemu asekuracyjnego z absorberem energii.

Podczas mocowania systemu asekuracyjnego należy bezwzględnie przestrzegać dołączonej do niego instrukcji obsługi.

- ▶ **Punkt stanowiskowy należy wybrać w taki sposób, aby lampa w razie upadku mogła swobodnie spadać, nie zagrażając przy tym użytkownikowi.Drugi koniec systemu asekuracyjnego należy bezwzględnie zamocować do stabilnej konstrukcji (np. budynku lub rusztowania).**
  System asekuracyjny musi się swobodnie poruszać i może być zamocowany wyłącznie do punktu stanowiskowego oraz w dopuszczalnej strefie mocowania **(8)** na lampie.

Konserwacja i serwis

Konserwacja i czyszczenie

- ▶ **Przed przystąpieniem do wykonywania wszelkich czynności obsługowych przy lampie (np. montażu, konserwacji itp.), jak również przed transportem lub przechowywaniem, z lampy należy wyjąć akumulator.**
  W przypadku niezamierzonego naciśnięcia włącznika/wyłącznika istnieje niebezpieczeństwo doznania obrażeń.

Lampa jest bezobsługowa i nie zawiera części, które wymagają wymiany lub konserwacji.

Plastikową szybkę lampy należy czyścić za pomocą miękkiej i suchej ściereczki, aby zapobiec uszkodzeniom. Nie stosować żadnych środków czyszczących ani rozpuszczalników.

Obsługa klienta oraz doradztwo dotyczące użytkowania

Polska

Tel.: 22 7154450

Link do danych adresowych naszych serwisów oraz waunków gwarancji znajduje się na ostatniej stronie.

Przy wszystkich zgłoszeniach oraz zamówieniach części zamiennych konieczne jest podanie 10-cyfrowego numeru katalogowego, znajdującego się na tabliczce znamionowej produktu.

Utylizacja odpadów

Lampy, akumulatory, osprzęt i opakowania należy doprowadzić do ponownego przetworzenia zgodnie z obowiązującymi przepisami ochrony środowiska.



Nie wolno wyrzucać lamp i akumulatorów/baterii razem z odpadami z gospodarstwa domowego!

Tylko dla krajów UE:

Niezdatne do użytku urządzenia elektryczne i elektroniczne lub zużyte akumulatory/baterie należy zbierać osobno i utylizować zgodnie z obowiązującymi przepisami ochrony środowiska. Należy korzystać z przewidzianych przepisami systemów zbiórki. Ze względu na zawartość substancji niebezpiecznych nieprawidłowa utylizacja może stanowić zagrożenie dla zdrowia i środowiska.

Čeština

Bezpečnostní upozornění

Bezpečnostní upozornění pro svítilny



Přečtěte si všechna bezpečnostní upozornění a všechny pokyny. Nedodržování bezpečnostních upozornění a pokynů může mít za následek úraz elektrickým proudem, požár a/nebo těžká poranění.

Všechna bezpečnostní upozornění a pokyny do budoucna uschovejte.

- Přečtěte si a dodržujte všechna bezpečnostní upozornění a všechny pokyny, které jsou přiložené k akumulátoru nebo elektronářadí, se kterým byl akumulátor dodán.
- **Se svítilnou zacházejte opatrně.** Svítilna vytváří velké teplo, které představuje zvýšené nebezpečí požáru a výbuchu.
- **Nepracujte se svítilnou v prostředí s nebezpečím výbuchu.**
- **Po automatickém vypnutí svítilny už nestiskávejte vypínač.** Akumulátor se může poškodit. Než svítilnu znovu zapnete, zajistěte, aby byl nabitý akumulátor a svítilna vychladla.
- **Světelný zdroj ve svítilně smí vyměňovat pouze výrobce nebo kvalifikovaní odborní pracovníci.**



Dodržujte minimální vzdálenost svítilny od všech osvětlovaných povrchů a předmětů. Při nedodržení této vzdálenosti se mohou osvětlené předměty přehřívat.

- **Když je svítilna v provozu, nezakrývejte hlavu svítilny.** Hlava svítilny se za provozu zahřívá a může způsobit popáleniny, když se toto horko kumuluje.
- **Při přepravě a skladování vyjměte ze svítilny akumulátor, resp. odpojte síťovou zástrčku.** Svítilna se může zahřívat.
- **Při napájení svítilny ze sítě ve vlhkém prostředí používejte proudový chránič.** Použití proudového chrániče snižuje riziko úrazu elektrickým proudem.
- **Při používání svítilny ve vyšší poloze ji dostatečně zajistěte ochrannými prostředky proti pádu.** Zabráníte tak škodám na majetku a zranění osob při náhodném pádu svítilny.
- **Akumulátorovou svítilnu neupevňujte na elektrická vedení nebo jiné nejisté objekty.** Hrozí nebezpečí požáru a poranění.
- **Když je svítilna upevněná pomocí závěsného háku, nezatěžujte ji další hmotností a zkontrolujte, zda pevně drží.** Závěsné háky jsou dimenzované výhradně tak, aby udržely svítilnu včetně nasazeného akumulátoru. V případě dalšího zatížení by svítilna mohla prasknout nebo spadnout.
- **Když je akumulátorová svítilna upevněná pomocí magnetu nebo závěsného háku, nepohybujte akumulátorovou svítilnou ani objektem, na kterém je upevněná.** Akumulátorová svítilna by mohla spadnout.
- **Na světlo si nesedejte ani nestoupejte.** Můžete světlo poškodit.
- **Zabraňte hromadění prachu na pracovišti.** Prach se může lehce vznítit.
- **Při poškození a nesprávném použití akumulátoru mohou unikat výpary. Akumulátor může začít hořet nebo může vybouchnout.** Zajistěte přívod čerstvého vzduchu a při potížích vyhledejte lékaře. Výpary mohou dráždit dýchací cesty.
- **Při nesprávném použití nebo poškozeném akumulátoru může z akumulátoru vytéct hořlavá kapalina. Zabraňte kontaktu s ní. Při náhodném kontaktu opláchněte místo vodou. Pokud se kapalina dostane do očí, vyhledejte navíc lékaře.** Vytékající akumulátorová kapalina může způsobit podráždění pokožky nebo popáleniny.
- **Špičatými předměty, jako např. hřebíky nebo šroubováky, nebo působením vnější síly může dojít k poškození akumulátoru.** Uvnitř může dojít ke zkratu a akumulátor může začít hořet, může z něj unikat kouř, může vybouchnout nebo se přehřát.
- **Nepoužívaný akumulátor uchovávejte mimo kancelářské sponky, mince, klíče, hřebíky, šrouby nebo jiné drobné kovové předměty, které mohou způsobit přemostění kontaktů.** Zkrat mezi kontakty akumulátoru může mít za následek popáleniny nebo požár.
- **Neotvírejte akumulátor.** Hrozí nebezpečí zkratu.



Chraňte akumulátor před horkem, např. i před trvalým slunečním zářením, ohněm, nečistotami, vodou a vlhkostí. Hrozí nebezpečí výbuchu a zkratu.

- **Akumulátory nabíjejte pouze pomocí nabíječek, které jsou doporučené výrobcem.** U nabíječky, která je vhodná pro určitý druh akumulátorů, existuje nebezpečí požáru, pokud se bude používat s jinými akumulátory.
- **Akumulátor používejte pouze v produktech výrobce.** Jen tak bude akumulátor chráněný před nebezpečným přetížením.

Popis výrobku a výkonu

Dbejte prosím vyobrazení v přední části návodu k použití.

Použití v souladu s určeným účelem

Svítilna je určená pro mobilní, prostorově a časově omezené osvětlení ve vnitřních venkovních prostorech a není vhodná pro běžné osvětlení místnosti.

Zobrazené součásti

Číslování vyobrazených součástí se vztahuje k vyobrazení svítilny na straně s obrázky.

(1) Držadlo pro přenášení

(2) Hlava svítilny
(3) Přípojka USB Type-C®
(4) Elektrická přípojka
(5) Stativový závit 5/8"
(6) Stativové upínání GLT 300-40
(7) Závěsný hák
(8) Místo pro upevnění zajištění proti pádu
(9) Akumulátor[a)]
(10) Uchycení akumulátoru
(11) Odjišťovací tlačítko akumulátoru[a)]
(12) Vypínač
(13) Tlačítko pro nastavení oblasti svícení

a) **Toto příslušenství nepatří do standardního obsahu dodávky.**

Technické údaje

Svítilna		GLA 18VH-7500
Číslo výrobku		**3 601 DA5 0..**
Max. jmenovitý příkon, síťový provoz	W	100
Max. jmenovitý příkon, akumulátorový provoz	W	100
Index podání barev		> 80
Druh přípojky USB		USB Type-C®[A)]
– Výstupní napětí	V=	5,0-9,0
– Výstupní proud	A	1,67-3,0
Celkový světelný tok[B)]		
– 1. stupeň	lm	2 500
– 2. stupeň	lm	5 000
– 3. stupeň	lm	7 500
Třída ochrany		⧈/II
Akumulátorový provoz		
Doba svícení , ca.[B)C)]	min/Ah	12
Doporučená teplota prostředí při nabíjení	°C	0 až +35
Dovolená teplota prostředí při provozu[D)] a při skladování	°C	–20 až +40
Kompatibilní akumulátory		GBA18V... GBA 18V... ProCORE18V... EXPERT18V... EXBA18V... CORE18V...
Doporučené nabíječky		GAL18... GAL 18... GAL 36... GAL12V/18... GAL 12V/18... GAX 18... EXAL18...

A) USB Type-C® a USB-C® jsou chráněné značky organizace USB Implementers Forum.
B) Měřeno při 20–25 °C s akumulátorem **ProCORE18V 4.0Ah**
C) Při maximálním jasu vč. zbývající doby chodu ve ztlumeném režimu
D) Omezený výkon při teplotách < 0 °C

Hodnoty se mohou podle výrobku lišit a mají na ně vliv podmínky použití a prostředí. Další informace najdete na www.bosch-professional.com/wac.

Barvy osvětlených objektů mohou být zkreslené.

Výrobek je vybavený světelným zdrojem energetické třídy E.

Napájení

Elektrické napájení svítilny může nyní probíhat prostřednictvím 18V lithium-iontového akumulátoru **(9) Bosch** nebo prostřednictvím třípólového konektoru zapojeného do elektrické přípojky **(4)**.

Napájení ze sítě

- ▶ **Nepoužívejte svítilnu s poškozeným kabelem.** Poškozený kabel vyměňte za vhodný napájecí kabel s třípólovým konektorem. **Bosch** nabízí vhodné kabely.
- ▶ **Elektrické napájení svítilny probíhá z elektrické sítě, jakmile je připojený napájecí kabel, bez ohledu na to, zda je nasazený akumulátor.**

Otevřete kryt elektrické přípojky **(4)**. Zapojte třípólový konektor do zdířky elektrické přípojky **(4)**. Připojte napájecí kabel k elektrické síti. Svítilnu lze nyní používat.

Po odpojení napájecího kabelu kvůli ochraně před znečištěním uzavřete kryt elektrické přípojky **(4)**.

Akumulátor

Bosch prodává svítilny i bez akumulátoru. Na obale je uvedeno, zda je součástí dodávky svítilny akumulátor.

Nabíjení akumulátoru

- ▶ **Používejte pouze nabíječky uvedené v technických údajích.** Jen tyto nabíječky jsou přizpůsobené pro lithium-iontový akumulátor používaný s vaší svítilnou.

Upozornění: Lithium-iontové akumulátory se na základě mezinárodních dopravních předpisů dodávají částečně nabité. Aby byl zaručen plný výkon akumulátoru, před prvním použitím akumulátor úplně nabijte.

Nasazení akumulátoru

Vložte nabitý akumulátor do uchycení akumulátoru tak, aby citelně zaskočil.

Vyjmutí akumulátoru

Pro vyjmutí akumulátoru stiskněte odjišťovací tlačítko a vytáhněte akumulátor. **Nepoužívejte přitom násilí.**

Akumulátor je opatřený 2 stupni zajištění, které mají zabránit vypadnutí akumulátoru při neúmyslném stisknutí odjišťovacího tlačítka. Pokud je akumulátor nasazený do elektrického nářadí, drží ho v příslušné poloze pružina.

Ukazatel stavu nabití akumulátoru

Upozornění: Ne každý typ akumulátoru má ukazatel stavu nabití.

Zelené LED ukazatele stavu nabití akumulátoru indikují stav nabití akumulátoru. Z bezpečnostních důvodů je zjištění stavu nabití možné pouze při vypnutém elektronářadí.

Pro zobrazení stavu nabití stiskněte tlačítko ukazatele stavu nabití On nebo . Je to možné také při vyjmutém akumulátoru.

Pokud po stisknutí tlačítka ukazatele stavu nabití nesvítí žádná LED, je akumulátor vadný a musí se vyměnit.

Typ akumulátoru GBA 18V... | GBA18V...



LED	Kapacita
Trvale svítí 3 zelené	60–100 %
Trvale svítí 2 zelené	30–60 %
Trvale svítí 1 zelená	5–30 %
Bliká 1 zelená	0–5 %

Typ akumulátoru ProCORE18V... | EXPERT18V... | EXBA18V... | CORE18V...



LED	Kapacita
Trvale svítí 5 zelených	80–100 %
Trvale svítí 4 zelené	60–80 %
Trvale svítí 3 zelené	40–60 %
Trvale svítí 2 zelené	20–40 %
Trvale svítí 1 zelená	5–20 %
Bliká 1 zelená	0–5 %

Ukazatel stavu nabití akumulátoru (svítilna)

Když je svítilna zapnutá v akumulátorovém provozu, indikuje pět LED ukazatele stavu nabití akumulátoru stav nabití akumulátoru .

Při síťovém provozu se stav nabití akumulátoru nezobrazuje.

Rozpoznávání nebezpečí vadného akumulátoru

EXPERT18V... | EXBA18V...

LED ukazatelů stavu nabití akumulátoru mohou kromě stavu nabití akumulátoru signalizovat nebezpečí vadného akumulátoru.

Pro aktivaci této funkce podržte 3 sekundy stisknuté tlačítko ukazatele stavu akumulátoru . Analýza akumulátoru je signalizovaná probíhajícím světlem ukazatele stavu nabití akumulátoru. Výsledek se zobrazí na ukazateli stavu nabití akumulátoru.

 **1 LED:** Akumulátor vykazuje vysoké nebezpečí závady. Výkon a doba chodu mohou být již snížené. Doporučujeme akumulátor vyměnit.

 **5 LED:** Akumulátor je v dobrém stavu s malým nebezpečím závady.

Upozornění: Vyhodnocení nebezpečí vadného akumulátoru funguje dvoustupňově a představuje zjednodušené posouzení stavu. Akumulátor je vyhodnocen buď jako v dobrém stavu, nebo ve stavu zvýšeného nebezpečí závady. Nezobrazuje se procentuální míra stavu akumulátoru.

Upozornění pro optimální zacházení s akumulátorem

Akumulátor chraňte před vlhkostí a vodou.

Akumulátor skladujte pouze v teplotním rozmezí od –20 °C do 50 °C. Nenechávejte akumulátor ležet např. v létě v autě.

Příležitostně vyčistěte větrací otvory akumulátoru měkkým, čistým a suchým štětcem.

Výrazně kratší doba chodu po nabití ukazuje, že je akumulátor opotřebovaný a musí se vyměnit.

Dodržujte pokyny pro likvidaci.

Provoz

Instalace

Postavte svítilnu na stabilní, rovný podklad. Dbejte na bezpečné postavení.

Zapnutí/vypnutí a nastavení jasu

Vypínač	Funkce
1 stisknutí	Zapnutí svítilny, nízký jas
2 stisknutí	Zapnutí svítilny, střední jas
3 stisknutí	Zapnutí svítilny, plný jas
4 stisknutí	Vypnutí svítilny

Je-li svítilna zapnutá cca 5 minut, při příštím stisknutí se okamžitě vypne.

Nastavení oblasti svícení

Pomocí tlačítka pro nastavení oblasti svícení **(13)** nastavte oblast svícení na 360° nebo 180°.

Ochrana proti přetížení závislá na teplotě

Při překročení přípustné provozní teploty se nejprve sníží jas, než se svítilna pro ochranu vypne. Nechte svítilnu vychladnout a poté ji opět zapněte.

Nabíjení externích USB zařízení

Pomocí USB přípojky můžete prodloužit dobu provozu různých akumulátorových USB zařízení, jako např. mobilního telefonu, MP3 přehrávače nebo tabletu.

- ▶ **Zkontrolujte, zda lze vaše externí USB zařízení nabíjet přes USB přípojku.Řiďte se údaji v části „Technické údaje“.**
- – Zapojte nabíjecí kabel USB zařízení do USB zdířky **(3)**.
- – Pro aktivaci stiskněte tlačítko zapnutí.

Pro úsporu energie se USB přípojka 2 hodiny po ukončení nabíjení nebo odpojení nabíjecího kabelu automaticky deaktivuje.

Pracovní pokyny

Krátce předtím než se svítilna vypne kvůli vybitému akumulátoru, třikrát zabliká a svítí s polovičním jasem.

Závěsný hák

Pomocí závěsného háku **(7)** můžete zavěsit svítilnu.

- ▶ **Nepoužívejte závěsný hák pro přitahování předmětů.** Závěsný hák nebo svítilna by mohly prasknout.

Upevnění na stativ (BT 160/BT 170 HD/BT 300 HD)

Pomocí stativového závitu **(5)** můžete svítilnu našroubovat na stativ.

Spojte svítilnu pevně se stativem. Zajistěte, aby se svítilna nemohla uvolnit a/nebo nemohla spadnout.

Dbejte na bezpečné postavení stativu.

Upevnění na stativ (GLT 300-40)

Pomocí stativového rychloupínání **(6)** můžete svítilnu namontovat na stativ.

Nasaďte svítilnu na stativ.

Dbejte na bezpečné postavení stativu.

Upevnění zajištění proti pádu

Upozornění: Pro zajištění svítilny proti pádu je třeba použít zajištění proti pádu, které je vhodné pro hmotnost systému. Maximální přípustná délka zjištění proti pádu činí 0,5 m.

Jako zajištění proti pádu používejte přednostně popruh upevněný pomocí kotevní smyčky k držadlu nebo zajištění proti pádu s tlumičem pádu.

Při upevňování zajištění proti pádu se bezpodmínečně řiďte tímto návodem k obsluze.

- ▶ **Pevný vázací bod zvolte tak, aby svítilna mohla být v případě pádu volně zachycena zajištěním proti pádu, aniž by přitom došlo k ohrožení uživatele.Opačnou stranu zajištění proti pádu bezpodmínečně upevněte k stabilní struktuře (např. budově nebo lešení).** Zajištění proti pádu musí být volně pohyblivé a smí být upevněno k svítilně výhradně na přípustném místě pro upevnění **(8)**.

Údržba a servis

Údržba a čištění

- ▶ **Před prováděním veškerých prací na svítilně (např. před montáží, údržbou) a před přepravou a uložením vyjměte z akumulátorové svítilny akumulátor.** Při neúmyslném stisknutí vypínače hrozí nebezpečí poranění.

Svítilna je bezúdržbová a neobsahuje žádné součásti, které by bylo třeba měnit, nebo by vyžadovaly údržbu.

Plastové sklo svítilny čistěte pouze suchým, měkkým hadříkem, aby se zamezilo poškozením. Nepoužívejte čisticí prostředky nebo rozpouštědla.

Zákaznická služba a poradenství ohledně použití

Czech Republic
Tel.: +420 519 305700

Odkaz na adresy našich servisů a na záruční podmínky najdete na poslední straně.

V případě veškerých otázek a objednávek náhradních dílů bezpodmínečně uveďte 10místné věcné číslo podle typového štítku výrobku.

Likvidace

Svítilny nářadí, akumulátory, příslušenství a obaly se musí odevzdat k ekologické recyklaci.



Svítilny a akumulátory/baterie nevyhazujte do domovního odpadu!

Pouze pro země EU:

Elektrická a elektronická zařízení nebo použité akumulátory/baterie, které už nejsou dále použitelné, se musí shromažďovat odděleně od ostatního odpadu a ekologicky zlikvidovat. Použijte určená sběrná místa. Nesprávná likvidace může být kvůli případně obsaženým nebezpečným látkám škodlivá pro životní prostředí a zdraví.

Slovenčina

Bezpečnostné upozornenia

Bezpečnostné upozornenia pre používanie svietidiel



Prečítajte si všetky bezpečnostné upozornenia a pokyny. Nedodržiavanie bezpečnostných upozornení a pokynov môže zapríčiniť úraz elektrickým prúdom, požiar a/alebo ťažké poranenia.

Všetky bezpečnostné upozornenia a pokyny starostlivo uschovajte na budúce použitie.

- ▶ Prečítajte si a dodržiavajte všetky bezpečnostné upozornenia a pokyny priložené k akumulátoru alebo elektrickému náradiu, s ktorým bol akumulátor dodaný.
- ▶ **So svietidlom zaobchádzajte starostlivo.** Svietidlo vyvíja teplo, ktoré vedie k zvýšenému nebezpečenstvu požiaru a výbuchu.
- ▶ **So svietidlom nepracujte v prostredí s nebezpečenstvom výbuchu.**
- ▶ **Po automatickom vypnutí svietidla už nestláčajte zapínač/vypínač.** Akumulátor sa môže poškodiť. Skôr ako svietidlo znova zapnete, zaistite, aby bol akumulátor nabitý a svietidlo vychladlo.
- ▶ **Svetelný zdroj vo svietidle smie vymieňať len výrobca alebo kvalifikovaný odborný personál.**



Dodržiavajte minimálnu vzdialenosť svietidla od všetkých osvetľovaných povrchov a predmetov. Pri nedodržaní tejto vzdialenosti sa môžu osvetlené predmety prehrievať.

- **Počas prevádzky svietidla nezakrývajte hlavu svietidla.** Hlava svietidla sa počas prevádzky zahrieva a môže zapríčiniť vznik popálenín, ak sa toto teplo nahromadí.
- **Pri preprave a skladovaní akumulátor vyberte zo svietidla alebo vytiahnite zástrčku.** Svietidlo sa môže zahriať.
- **Pri prevádzke svietidla s napájaním zo siete vo vlhkom prostredí používajte prúdový chránič.** Použitie prúdového chrániča znižuje riziko zásahu elektrickým prúdom.
- **Pri použití svietidla vo vyvýšenej polohe ho primerane zabezpečte zaisťovacími pomôckami proti pádu.** Tým sa zabráni poškodeniu majetku a zraneniu osôb v prípade náhodného pádu svietidla.
- **Neupevňujte akumulátorové svietidlo na elektrické vedenia alebo iné nestabilné predmety.** Hrozí riziko požiaru a poranenia.
- **Ak je svietidlo pripevnené pomocou závesného háku, neumiestňujte naň žiadnu ďalšiu záťaž a skontrolujte, či je bezpečne uchytené.** Závesné háky sú dimenzované výlučne na to, aby udržali svietidlo vrátane vloženého akumulátora. Pri ďalšej záťaži by sa mohlo svietidlo zlomiť alebo spadnúť.
- **Ak je akumulátorové svietidlo upevnené pomocou magnetu alebo závesného háku, nepohybujte akumulátorovým svietidlom ani predmetom, na ktorom je upevnené.** Akumulátorové svietidlo by mohlo spadnúť.
- **Nepoužívajte svetlo ako sedadlo alebo ako schodík.** Svetlo môžete poškodiť.
- **Zabráňte usadzovaniu a hromadeniu prachu na pracovisku.** Prach sa môže ľahko zapáliť.
- **Po poškodení akumulátora alebo v prípade neodborného používania môžu z akumulátora vystupovať škodlivé výpary. Akumulátor môže horieť alebo vybuchnúť.** Zabezpečte prívod čerstvého vzduchu a v prípade ťažkostí vyhľadajte lekára. Tieto výpary môžu podráždiť dýchacie cesty.
- **Pri nesprávnom používaní alebo poškodení akumulátora môže z neho vytekať kvapalina. Vyhýbajte sa kontaktu s touto kvapalinou. Po náhodnom kontakte miesto opláchnite vodou. Ak sa dostane kvapalina z akumulátora do kontaktu s očami, po výplachu očí vyhľadajte lekára.** Unikajúca kvapalina z akumulátora môže mať za následok podráždenie pokožky alebo popáleniny.
- **Špicatými predmetmi, ako napr. klince alebo skrutkovače alebo pôsobením vonkajšej sily môže dôjsť k poškodeniu akumulátora.** Vo vnútri môže dôjsť ku skratu a akumulátor môže začať horieť, môže z neho unikať dym, môže vybuchnúť alebo sa prehriať.
- **Nepoužívaný akumulátor neskladujte tak, aby mohol prísť do styku s kancelárskymi sponkami, mincami, kľúčmi, klincami, skrutkami alebo s inými drobnými kovovými predmetmi, ktoré by mohli spôsobiť premostenie kontaktov.** Skrat medzi kontaktmi akumulátora môže mať za následok popálenie alebo vznik požiaru.
- **Akumulátor neotvárajte.** Hrozí nebezpečenstvo skratu.



Chráňte akumulátor pred teplom, napr. aj pred trvalým slnečným žiarením, pred ohňom, špinou, vodou a vlhkosťou. Hrozí nebezpečenstvo výbuchu a skratu.

- **Akumulátory nabíjajte len nabíjačkami odporúčanými výrobcom.** Ak sa používa nabíjačka určená na nabíjanie určitého druhu akumulátorov na nabíjanie iných akumulátorov, hrozí nebezpečenstvo požiaru.
- **Akumulátor používajte iba vo výrobkoch výrobcu.** Len tak bude akumulátor chránený pred nebezpečným preťažením.

Opis výrobku a výkonu

Preštudujte si, prosím, aj obrázky v prednej časti návodu na používanie.

Používanie v súlade s určením

Svietidlo je určené na prenosné, priestorovo a časovo obmedzené osvetlenie vo vnútornom priestore a nie je vhodné na všeobecné osvetlenie miestnosti.

Vyobrazené komponenty

Číslovanie vyobrazených komponentov sa vzťahuje na vyobrazenie svietidla na strane s obrázkami.

(1) Rukoväť na prenášanie
(2) Hlava svietidla
(3) Prípojka USB Type-C®
(4) Elektrická prípojka
(5) Uchytenie statívu 5/8"
(6) Uchytenie statívu GLT 300-40
(7) Závesný hák
(8) Upevňovacia oblasť zaisťovacej pomôcky proti pádu
(9) Akumulátor[a)]
(10) Uchytenie akumulátora
(11) Tlačidlo na odistenie akumulátora[a)]
(12) Tlačidlo zapnutia/vypnutia
(13) Tlačidlo rozsahu osvetlenia

a) **Toto príslušenstvo nepatrí do štandardného rozsahu dodávky.**

Technické údaje

Svietidlo		GLA 18VH-7500
Vecné číslo		**3 601 DA5 0..**
Max. príkon pri napájaní zo siete	W	100
Max. príkon pri napájaní akumulátorom	W	100
Index podanie farieb		>80
Typ USB pripojenia		USB Type-C®[A)]
– Výstupné napätie	V=	5,0-9,0

Svietidlo		GLA 18VH-7500
– Výstupný prúd	A	1,67-3,0
Celkový svetelný tok[B)]		
– 1. stupeň	lm	2500
– 2. stupeň	lm	5000
– 3. stupeň	lm	7500
Trieda ochrany		⧈/II
Napájanie akumulátorom		
Doba svietenia cca[B)C)]	min/Ah	12
Odporúčaná teplota okolitého prostredia pri nabíjaní	°C	0 ... +35
Povolená teplota okolitého prostredia pri prevádzke[D)] a pri skladovaní	°C	–20 ... +40
Kompatibilné akumulátory		GBA18V... GBA 18V... ProCORE18V... EXPERT18V... EXBA18V... CORE18V...
Odporúčané nabíjačky		GAL18... GAL 18... GAL 36... GAL12V/18... GAL 12V/18... GAX 18... EXAL18...

A) USB Type-C® a USB-C® sú ochranné známky USB Implementers Forum.

B) Merané pri 20–25 °C s akumulátorom **ProCORE18V 4.0Ah**

C) pri maximálnom jase vrátane zvyšného času chodu v stlmenom režime

D) obmedzený výkon pri teplotách < 0 °C

Hodnoty sa môžu líšiť podľa výrobku a závisia od podmienok použitia a prostredia. Ďalšie informácie na adrese www.bosch-professional.com/wac.

Farby osvetlených objektov môžu byť skreslené.

Výrobok obsahuje svetelný zdroj s triedou energetickej účinnosti E.

Elektrické napájanie

Svietidlo môže byť napájané 18V lítiovo-iónovým akumulátorom **Bosch (9)** alebo cez konektor odnímateľného kábla zasunutý v elektrickej prípojke **(4)**.

Sieťová prevádzka

- ▶ **Svietidlo s poškodeným káblom nepoužívajte.** Poškodený kábel vymeňte za vhodný odnímateľný kábel. **Bosch** ponúka vhodný kábel.
- ▶ **Svietidlo je napájané z elektrickej siete hneď po pripojení odnímateľného kábla bez ohľadu na to, či je vložený akumulátor.**

Otvorte kryt elektrickej prípojky **(4)**. Zasuňte konektor odnímateľného kábla do zásuvky elektrickej prípojky **(4)**. Odnímateľný kábel pripojte do elektrickej siete. Svietidlo možno teraz prevádzkovať.

Keď odnímateľný kábel odoberiete, kryt elektrickej prípojky **(4)** zatvorte, kvôli ochrane pred znečistením.

Akumulátor

Bosch predáva svietidlá bez akumulátora. Informáciu, či je súčasťou dodávky vášho svietidla akumulátor, nájdete na obale.

Nabíjanie akumulátora

- ▶ **Používajte len nabíjačky uvedené v technických údajoch.** Len tieto nabíjačky sú prispôsobené lítiovo-iónovému akumulátoru používanému vo vašom svietidle.

Upozornenie: Lítiovo-iónové akumulátory sa na základe medzinárodných dopravných predpisov dodávajú čiastočne nabité. Aby ste zaručili plný výkon akumulátora, pred prvým použitím ho úplne nabite.

Vkladanie akumulátora

Zasuňte nabitý akumulátor do uchytenia akumulátora tak, aby zaskočil.

Vyberanie akumulátora

Na vybratie akumulátora stlačte odisťovacie tlačidlo akumulátora a akumulátor vytiahnite von. **Nepoužívajte pritom neprimeranú silu.**

Akumulátor je vybavený 2 blokovacími stupňami, ktoré majú zabrániť tomu, aby pri neúmyselnom stlačení odisťovacieho tlačidla akumulátor nevypadol. Kým sa akumulátor nachádza v elektrickom náradí, je pridržiavaný v správnej polohe pomocou pružiny.

Indikácia stavu nabitia akumulátora

Upozornenie: Nie každý typ akumulátora má indikáciu stavu nabitia.

Zelené LED kontrolky indikácie stavu nabitia akumulátora zobrazujú stav nabitia akumulátora. Z bezpečnostných dôvodov je zisťovanie stavu nabitia možné len vtedy, keď je elektrické náradie zastavené.

Stlačte tlačidlo pre indikáciu stavu nabitia On alebo ▭, aby sa zobrazil stav nabitia. Je to možné aj vtedy, keď je akumulátor vybratý.

Ak po stlačení tlačidla pre indikáciu stavu nabitia nesvieti žiadna LED kontrolka, akumulátor je chybný a musí sa vymeniť.

Typ akumulátora GBA 18V... | GBA18V...



LED	Kapacita
Trvalé svietenie 3× zelená	60–100 %
Trvalé svietenie 2× zelená	30–60 %
Trvalé svietenie 1× zelená	5–30 %
Blikanie 1× zelená	0–5 %

Akumulátor typu ProCORE18V... | EXPERT18V... | EXBA18V... | CORE18V...



LED	Kapacita
Trvalé svietenie 5× zelená	80–100 %
Trvalé svietenie 4× zelená	60–80 %
Trvalé svietenie 3× zelená	40–60 %
Trvalé svietenie 2× zelená	20–40 %
Trvalé svietenie 1× zelená	5–20 %
Blikanie 1× zelená	0–5 %

Indikácia stavu nabitia akumulátora (svietidlo)

Na zapnutom svietidle zobrazuje, pri akumulátorovej prevádzke, päť zelených LED kontroliek indikácie stavu nabitia akumulátora stav nabitia akumulátora.

Pri prevádzke s káblom sa stav nabitia akumulátora nezobrazuje.

Zisťovanie rizika poruchy akumulátora

EXPERT18V... | EXBA18V...

LED diódy indikácie stavu nabitia akumulátora môžu okrem stavu nabitia akumulátora indikovať riziko poruchy akumulátora.

Na aktiváciu funkcie podržte tlačidlo pre indikáciu stavu nabitia 3 sekundy stlačené. Analýza akumulátora je signalizovaná priebehovým svietením indikácie stavu nabitia akumulátora. Výsledok sa zobrazí na indikácii stavu nabitia akumulátora.

 **1 LED dióda:** Vysoké riziko poruchy akumulátora. Výkon a doba chodu môžu už byť obmedzené. Odporúčame akumulátor vymeniť.

 **5 LED diód**: Akumulátor je v dobrom stave s nízkym rizikom poruchy.

Upozornenie: Hodnotenie rizika poruchy akumulátora funguje v dvoch stupňoch a ponúka zjednodušené hodnotenie stavu. Akumulátor je buď v dobrom stave, alebo má zvýšené riziko porúch. Nezobrazuje sa žiadne percento stavu batérie.

Pokyny na optimálne zaobchádzanie s akumulátorom

Chráňte akumulátor pred vlhkosťou a vodou.

Akumulátor skladujte iba pri teplote v rozsahu od –20 °C do 50 °C. Nenechávajte akumulátor napríklad v lete položený v automobile.

Príležitostne vyčistite vetracie štrbiny akumulátora čistým, mäkkým a suchým štetcom.

Výrazne skrátená doba prevádzky akumulátora po nabití signalizuje, že akumulátor je opotrebovaný a treba ho vymeniť za nový.

Dodržiavajte upozornenia týkajúce sa likvidácie.

Prevádzka

Inštalácia

Svietidlo postavte na stabilný a rovný podklad. Dbajte na bezpečnú polohu.

Zapínanie/vypínanie a nastavenie jasu

Tlačidlo zapnutia/vypnutia	Funkcia
1× stlačenie	Zapnutie svietidla, nízky jas
2× stlačenie	Zapnutie svietidla, stredný jas
3× stlačenie	Zapnutie svietidla, plný jas
4× stlačenie	Vypnutie svietidla

Ak bolo svietidlo zapnuté cca 5 minút, ďalším stlačením sa okamžite vypne.

Nastavenie rozsahu osvetlenia

Pomocou tlačidla rozsahu osvetlenia **(13)** nastavte rozsah osvetlenia na 360° alebo 180°.

Tepelne závislá poistka proti preťaženiu

Pri prekročení prípustnej prevádzkovej teploty svietidlo najprv zníži jas, potom sa v prípade potreby z dôvodu ochrany vypne. Nechajte svietidlo vychladnúť a opäť ho zapnite.

Nabíjanie externých USB zariadení

Pomocou USB prípojky môžete predĺžiť výdrž akumulátorov rôznych akumulátorových USB zariadení, ako napr. mobilný telefón, MP3 prehrávač alebo PC tablet.

- ▶ **Skontrolujte, či možno vaše USB zariadenie nabíjať pomocou USB prípojky. Venujte pritom pozornosť údajom uvedeným v časti Technické údaje.**
- – Zasuňte nabíjací kábel vášho USB zariadenia do USB zásuvky **(3)**.
- – Pre aktiváciu stlačte tlačidlo zapnutia.

Kvôli šetreniu energie sa USB prípojka 2 hodiny po ukončení nabíjania alebo po odpojení nabíjacieho kábla automaticky deaktivuje.

Upozornenia týkajúce sa prác

Krátko predtým, ako sa svietidlo vypne z dôvodu vybitia akumulátora, 3× zabliká a začne svietiť so zníženým jasom.

Závesný hák

Pomocou závesného háka **(7)** môžete svietidlo zavesiť.

- ▶ **Závesný hák nepoužívajte na pritiahnutie predmetov.** Závesný hák alebo svietidlo sa môžu zlomiť.

Upevnenie na statíve (BT 160/BT 170 HD/BT 300 HD)

Pomocou statívového uchytenia **(5)** môžete svietidlo naskrutkovať na statív.

Svietidlo pevne spojte so statívom. Zabezpečte, aby sa svietidlo neuvoľnilo a/alebo nespadlo.

Dbajte na bezpečné státie statívu.

Upevnenie na statíve (GLT 300-40)

Pomocou rýchlouchytenia statívu **(6)** môžete svietidlo namontovať na statív.

Zasuňte svietidlo na statív.

Dbajte na bezpečné státie statívu.

Upevnenie zaisťovacej pomôcky proti pádu

Upozornenie: Na zaistenie svietidla proti pádu je nutné použiť zaisťovaciu pomôcku proti pádu, ktorá je pre danú hmotnosť systému vhodná. Maximálna povolená dĺžka zaisťovacej pomôcky proti pádu je 0,5 m.

Ako zaisťovaciu pomôcku proti pádu používajte prednostne plochú slučku upevnenú kotvovým uzlom na rukoväti alebo zaisťovaciu pomôcku proti pádu s tlmičom pádu.

Pri upevňovaní zaisťovacej pomôcky proti pádu bezpodmienečne dodržujte jej návod na používanie.

- ▶ **Pevný upevňovací bod zvoľte tak, aby svietidlo mohlo v prípade pádu spadnúť voľne do zaisťovacej pomôcky proti pádu bez toho, aby ohrozilo používateľa.Proti-ľahlú stranu zaisťovacej pomôcky proti pádu upevnite bezpodmienečne o stabilnú konštrukciu (napr. budova alebo lešenie).**
  Zaisťovacia pomôcka proti pádu musí byť voľne pohyblivá a smie sa upevňovať na svietidle výlučne na povolenú upevňovaciu oblasť **(8)**.

Údržba a servis

Údržba a čistenie

- ▶ **Pred každou prácou na svietidle (napr. montáž, údržba atď.) a pri jeho preprave a uskladnení vyberte zo svietidla akumulátor.** V prípade neúmyselného stlačenia zapínača/vypínača hrozí nebezpečenstvo poranenia.

Svietidlo je bezúdržbové a neobsahuje žiadne diely, ktoré by bolo potrebné vymieňať alebo udržiavať.

Aby ste sa vyhli poškodeniu, čistite plastové sklo svietidla iba suchou mäkkou handričkou. Nepoužívajte žiadne čistiace prostriedky či rozpúšťadlá.

Zákaznícka služba a poradenstvo ohľadom použitia

Slovakia

Tel.: +421 2 48 703 800

Odkaz na adresy našich servisov a na záručné podmienky nájdete na poslednej strane.

V prípade akýchkoľvek otázok a objednávok náhradných dielov uvádzajte bezpodmienečne 10-miestne vecné číslo uvedené na typovom štítku výrobku.

Likvidácia

Svietidlá, akumulátory, príslušenstvo a obaly odovzdajte na recykláciu zodpovedajúcu ochrane životného prostredia.



Svietidlá ani akumulátory/batérie neodhadzujte do zmesového komunálneho odpadu!

Len pre krajiny EÚ:

Elektrické a elektronické zariadenia alebo opotrebované akumulátory/batérie, ktoré už nie sú použiteľné, sa musia zbierať oddelene a ekologicky zlikvidovať. Využívajte na to určené zberné systémy. Nesprávna likvidácia môže byť kvôli možnej prítomnosti nebezpečných látok škodlivá pre životné prostredie a zdravie.

Magyar

Biztonsági tájékoztató

Biztonsági utasítások a lámpákhoz



Olvassa el az összes biztonsági figyelmeztetést és előírást. A biztonsági előírások és utasítások betartásának elmulasztása áramütéshez, tűzhöz és/vagy súlyos sérülésekhez vezethet.

Kérjük a későbbi használatra gondosan őrizze meg ezeket az előírásokat.

- ▶ Kérjük olvassa el és tartsa be valamennyi biztonsági előírást és utasítást, amelyet az akkumulátor, vagy az akkumulátorral szállított elektromos kéziszerszám mellékleteként megkapott.
- ▶ **Óvatosan kezelje a lámpát.** A lámpa hőt termel, amely megnövelt tűz- és robbanásveszélyhez vezet.
- ▶ **Ne dolgozzon a lámpával robbanásveszélyes környezetben.**
- ▶ **A lámpa automatikus kikapcsolása után ne nyomja tovább a be-/kikapcsolót.** Ez károsíthatja az akkumulátort. Gondoskodjon róla, hogy az akkumulátor fel legyen töltve és hogy a lámpa lehűljön, mielőtt ismét bekapcsolná azt.
- ▶ **A lámpában lévő fényforrást csak a gyártó vagy képzett szakember cserélheti ki.**



Tartsa be a lámpa és az összes megvilágított felület és tárgy között előírt minimális távolságot. A minimális távolság be nem tartása esetén a megvilágított tárgyak túlhevülhetnek.

- ▶ **Ne takarja le a lámpafejet, amíg a lámpa üzemben van.** A lámpafej üzem közben felmelegszik és égési sérüléseket okozhat, ha a hőt nem lehet elvezetni.
- ▶ **Szállítás és tárolás közben vegye ki az akkumulátort a lámpából, ill. húzza ki a hálózati csatlakozót.** A lámpa felmelegedhet.
- ▶ **Használjon hibaáram-védőkapcsolót, ha a lámpát nedves környezetben üzemelteti hálózatról.** A hibaáram-védőkapcsoló használata csökkenti az áramütés kockázatát.

- **Ha a lámpát magasan lévő helyzetben használja, megfelelően rögzítse leesés elleni védőfelszereléssel.** Így megakadályozhatja az anyagi károkat és a személyi sérüléseket, ha a lámpa véletlenül leesik.
- **Ne rögzítse az akkumulátoros lámpát elektromos vezetékeken vagy más nem biztonságos tárgyakon.** Különben égés- és sérülésveszély áll fenn.
- **Ha a lámpa akasztóhoroggal van rögzítve, ne terhelje további súllyal és ellenőrizze a biztos tartást.** Az akasztóhorog kizárólag a lámpa megtartására szolgál, beleértve a behelyezett akkumulátort is. További súllyal való terhelés esetén a lámpa eltörhet vagy leeshet.
- **Ha az akkumulátoros lámpa mágnessel vagy akasztóhoroggal van rögzítve, ne mozgassa az akkumulátoros lámpát vagy azt a tárgyat, amelyre rögzítve van.** Az akkumulátoros lámpa leeshet.
- **Ne használja ülőalkalmatosságként vagy lépcsőként a lámpát.** Ez károsíthatja a lámpát.
- **Gondoskodjon arról, hogy a munkahelyén ne gyűlhessen össze por.** A porok könnyen meggyulladhatnak.
- **Az akkumulátorok megrongálódása vagy szakszerűtlen kezelése esetén abból gőzök léphetnek ki. Az akkumulátor kigyulladhat vagy felrobbanhat.** Azonnal juttasson friss levegőt a helyiségbe, és ha panaszai vannak, keressen fel egy orvost. A gőzök ingerelhetik a légutakat.
- **Hibás alkalmazás vagy megrongálódott akkumulátor esetén az akkumulátorból gyúlékony folyadék léphet ki. Kerülje el az érintkezést a folyadékkal. Ha véletlenül mégis érintkezésbe került az akkumulátorfolyadékkal, azonnal öblítse le vízzel az érintett felületet. Ha a folyadék a szemébe jutott, keressen fel ezen kívül egy orvost.** A kilépő akkumulátorfolyadék irritációkat vagy égéses bőrsérüléseket okozhat.
- **Az akkumulátort hegyes tárgyak, például tűk vagy csavarhúzók, vagy külső erőbehatások megrongálhatják.** Belső rövidzárlat léphet fel és az akkumulátor kigyulladhat, füstöt bocsáthat ki, felrobbanhat, vagy túlhevülhet.
- **Tartsa távol a használaton kívüli akkumulátort bármely fémtárgytól, mint például irodai kapcsoktól, pénzérméktől, kulcsoktól, szögektől, csavaroktól és más kisméretű fémtárgyaktól, amelyek áthidalhatják az érintkezőket.** Az akkumulátor érintkezői közötti rövidzárlat égési sérüléseket vagy tüzet okozhat.
- **Ne nyissa fel az akkumulátort.** Ekkor fennáll egy rövidzárlat veszélye.



Óvja meg az elektromos kéziszerszámot a forróságtól, például a tartós napsugárzástól, a tűztől, a szennyezésektől, a víztől és a nedvességtől. Robbanásveszély és rövidzárlat veszélye áll fenn.

- **Az akkumulátort csak a gyártó által ajánlott töltőkészülékekkel töltse fel.** Ha egy bizonyos akkumulátortípus feltöltésére szolgáló töltőkészülékben egy másik akkumulátort próbál feltölteni, tűz keletkezhet.
- **Az akkumulátort csak a gyártó termékeiben használja.** Az akkumulátort csak így lehet megvédeni a veszélyes túlterheléstől.

A termék és a teljesítmény leírása

Kérjük, vegye figyelembe a használati utasítás első részében található ábrákat.

Rendeltetésszerű használat

A lámpa változó helyeken, belső helyiségekben, térben és időben korlátozott világításra szolgál és egy helyiség általános megvilágítására nem használható.

Az ábrákon szereplő komponensek

Az ábrázolt alkatrészek sorszámozása megfelel a lámpa ábrájának az ábrákat tartalmazó oldalon.

(1) Fogantyú
(2) Lámpafej
(3) USB Type-C® csatlakozó
(4) Tápcsatlakozás
(5) 5/8"-os állványmenet
(6) GLT 300-40 állványmenet
(7) Akasztóhorog
(8) A leesés elleni védőeszköz rögzítési területe
(9) Akkumulátor[a)]
(10) Akkumulátor befogó egység
(11) Akkumulátorreteszelés-feloldó gomb[a)]
(12) Be-/kikapcsoló
(13) A világítási területet szabályozó gomb

a) **Ez a tartozék nem tartozik a standard szállítmányhoz.**

Műszaki adatok

Lámpa		**GLA 18VH-7500**
Cikkszám		**3 601 DA5 0..**
Hálózati üzem max. névleges felvett teljesítmény	W	100
Akkumulátoros üzem max. névleges felvett teljesítmény	W	100
Színvisszaadási index		>80
USB csatlakozó típusa		USB Type-C®[A)]
– Kimeneti feszültség	V=	5,0-9,0
– Kimeneti áram	A	1,67-3,0
Teljes fényáram[B)]		
– 1. fokozat	lm	2500
– 2. fokozat	lm	5000
– 3. fokozat	lm	7500
Érintésvédelmi osztály		⧈/II
Akkumulátoros üzem		
Világítási időtartam, kb.[B)C)]	perc/Ah	12

Lámpa		GLA 18VH-7500
Javasolt környezeti hőmérséklet a töltés során	°C	0…+35
Megengedett környezeti hőmérséklet az üzemelés[D)] és a tárolás során	°C	−20…+40
Kompatibilis akkumulátorok		GBA18V… GBA 18V… ProCORE18V… EXPERT18V… EXBA18V… CORE18V…
Javasolt töltőkészülékek		GAL18… GAL 18… GAL 36… GAL12V/18… GAL 12V/18… GAX 18… EXAL18…

A) USB Type-C® és USB-C® az USB Implementers Forum áruvédjegyei.

B) 20–25 °C hőmérsékleten a **ProCORE18V 4.0Ah** akkumulátorral mérve

C) maximális fényerő mellett, beleértve a csökkentett fényerős maradékidő üzemmódot

D) < 0 °C hőmérsékletek mellett korlátozott teljesítmény

Az értékek termékenként változhatnak és függnek az alkalmazási, valamint környezeti feltételektől is. További információk a www.bosch-professional.com/wac címen találhatók.

A megvilágított tárgyak színvisszadása hamis lehet.

A termék E energiahatékonysági osztályú fényforrással rendelkezik.

Energiaellátás

A lámpa **Bosch** 18V Li-ion akkumulátorról **(9)** vagy villamos hálózatra kötött tápkábelen **(4)** keresztül üzemeltethető.

Hálózatról történő működtetés

- ▶ **Soha ne használja a lámpát, ha a kábel megrongálódott.** Cserélje ki a sérült kábelt megfelelő tápkábellel. A **Bosch** kínál erre alkalmas kábelt.
- ▶ **A lámpa a hálózatról kap áramot, amikor csatlakoztat egy tápkábelt, függetlenül attól, hogy van-e benne akkumulátor.**

Nyissa ki a hálózati csatlakozó fedelét **(4)**. Helyezze be a csatlakozódugót a hálózati csatlakozó aljzatába **(4)**. Csatlakoztassa a tápkábelt a villamos hálózathoz. A lámpa most már működtethető.

A szennyeződés elleni védelem érdekében zárja le a hálózati csatlakozó fedelét **(4)**, ha eltávolítja a tápkábelt.

Akkumulátor

A **Bosch** akkumulátor nélküli lámpákat is forgalmaz. Azt, hogy az Ön lámpájának szállítási terjedelme egy akkumulátort is magában foglal-e, a csomagolásról lehet leolvasni.

Az akkumulátor feltöltése

- ▶ **Csak a műszaki adatoknál megadott töltőkészülékeket használja.** Csak ezek a töltőkészülékek alkalmasak az Ön lámpájával használt lítium-ion akkumulátorok töltésére.

Figyelem: A lítium-ion-akkumulátorok a nemzetközi szállítási előírásoknak megfelelően csak részben feltöltve kerülnek kiszállításra. Az akkumulátor teljes teljesítményének biztosítására az első alkalmazás előtt töltse fel teljesen az akkumulátort.

Az akkumulátor beszerelése

Tolja be a feltöltött akkumulátort az akkumulátor fogadó egységbe, amíg az érezhetően bepattan.

Az akkumulátor kivétele

Az akkumulátor eltávolításához nyomja meg az akkumulátor reteszelésfeloldó gombot és húzza ki az akkumulátort. **Ne erőltesse a kihúzást.**

Az akkumulátor 2 reteszelővállal van ellátva, amelyek meggátolják, hogy az akkumulátor az akkumulátor reteszelésfeloldó gomb akaratlan megnyomásakor kiessen. Amíg az akkumulátor be van helyezve az elektromos kéziszerszámba, azt egy rugó a helyén tartja.

Akkumulátor töltöttségi szint kijelző

Megjegyzés: Nem minden akkumulátortípus rendelkezik töltésiállapot-kijelzővel.

Az akkumulátor töltési szint kijelző display zöld LED-jei az akkumulátor töltési szintjét mutatják. A töltöttségi szintet biztonsági okokból csak használaton kívüli elektromos kéziszerszám esetén lehet lekérdezni.

Nyomja meg a ⏻ vagy a ▭ feltöltési szint kijelző gombot, hogy kijelezze a töltési szintet. Erre kivett akkumulátor esetén is van lehetőség.

Ha az akkumulátor feltöltési szint kijelző gomb megnyomása után egy LED sem világít, az akkumulátor meghibásodott és ki kell cserélni.

Akkumulátortípus: GBA 18V… | GBA18V…



LED	Kapacitás
Tartós fény, 3 × zöld	60–100 %
Tartós fény, 2 × zöld	30–60 %
Tartós fény, 1 × zöld	5–30 %
Villogó fény, 1 × zöld	0–5 %

Akkumulátortípus: ProCORE18V… | EXPERT18V… | EXBA18V… | CORE18V…



LED	Kapacitás
Tartós fény, 5 × zöld	80–100 %
Tartós fény, 4 × zöld	60–80 %

LED	Kapacitás
Tartós fény, 3 × zöld	40–60 %
Tartós fény, 2 × zöld	20–40 %
Tartós fény, 1 × zöld	5–20 %
Villogó fény, 1 × zöld	0–5 %

Akkumulátortöltöttségi kijelző (lámpa)

Amikor a lámpa akkumulátoros üzemben bekapcsol, az akkumulátor töltöttségi állapotjelző öt LED-je az akkumulátor töltöttségi állapotát mutatja.

Az akkumulátor töltöttségi állapota hálózati üzem közben nem jelenik meg.

Az akkumulátormeghibásodási kockázat észlelése

EXPERT18V... | EXBA18V...

Az akkumulátortöltöttségi kijelzők LED-jei az akkumulátor töltöttségi állapotán kívül az akkumulátor meghibásodásának kockázatát is képesek jelezni.

A funkció aktiválásához tartsa nyomva 3 másodpercig a töltöttségiállapot-kijelző gombját . Az akkumulátor vizsgálatát az akkumulátortöltöttségi kijelző futófénye jelzi. Az eredményt az akkumulátortöltöttségi kijelző mutatja.

1 LED: Az akkumulátor meghibásodásának kockázata magas. A teljesítmény és az üzemidő már csökkenhet. Javasoljuk az akkumulátor cseréjét.

5 LED: Az akkumulátor jó állapotban van, alacsony meghibásodási kockázattal.

Kérjük, vegye figyelembe: Az akkumulátorok meghibásodásának kockázatértékelése két lépcsőben működik, és egyszerűsített állapotfelmérést kínál. Az akkumulátort vagy jó állapotúnak vagy fokozott meghibásodási kockázatúnak értékeli. Nem kerül megjelenítésre az akkumulátor állapotának százalékos értéke.

Tájékoztató az akkumulátor optimális kezeléséhez

Óvja meg az akkumulátort a nedvességtől és a víztől.

Az akkumulátort csak a –20 °C ... 50 °C hőmérséklet tartományban szabad tárolni. Ne hagyja például az akkumulátort nyáron egy gépjárműben.

Időnként tisztítsa meg az akkumulátor szellőzőrését egy puha, tiszta és száraz ecsettel.

Ha az akkumulátor feltöltése után a készülék már csak lényegesen rövidebb ideig üzemeltethető, akkor az akkumulátor elhasználódott és ki kell cserélni.

Vegye figyelembe a hulladékba való eltávolítással kapcsolatos előírásokat.

Üzemeltetés

Felállítás

Helyezze a lámpát stabil, vízszintes felületre. Ügyeljen arra, hogy a lámpa biztosan álljon.

Be- és kikapcsolás és a fényerő beállítása

Be-/kikapcsoló	Funkció
1× megnyomás	A lámpa bekapcsolása, alacsony fényerő
2× megnyomás	A lámpa bekapcsolása, közepes fényerő
3× megnyomás	A lámpa bekapcsolása, teljes fényerő
4× megnyomás	A lámpa kikapcsolása

Ha a lámpa kb. 5 percig be volt bekapcsolva, akkor a gomb legközelebbi megnyomásakor azonnal kikapcsolásra kerül.

A világítási terület beállítása

A világítási területet szabályozó gombbal **(13)** beállíthatja a világítási területet 360°-ra vagy 180°-ra.

Hőmérsékletfüggő túlterhelés elleni védelem

A megengedett üzemi hőmérséklet túllépése esetén a lámpa először csak csökkentett fényerővel kezd világítani, mielőtt a lámpa a túlzott felmelegedés elleni védelemre esetleg kikapcsol. Hagyja kihűlni a lámpát, és kapcsolja be újra.

Külső USB-készülékek töltése

Az USB-csatlakozóval meghosszabbíthatja a különböző akkumulátorral működő USB-eszközök, például mobiltelefonok, MP3-lejátszók vagy táblagépek akkumulátorának élettartamát.

- ▶ **Győződjön meg róla, hogy a külső USB-eszköz az USB-porton keresztül tölthető. Ehhez ellenőrizze a „Műszaki adatoknál” található adatokat.**
- – Csatlakoztassa az USB-eszköz töltőkábelét az USB-aljzathoz **(3)**.
- – Nyomja meg a BE-gombot a bekapcsoláshoz.

Az energiatakarékosság érdekében az USB-csatlakozó a töltés befejezése vagy a töltőkábel kihúzása után 2 órával automatikusan kikapcsol.

Munkavégzési tanácsok

Röviddel azelőtt, hogy a lámpa az akkumulátor lemerülése miatt kikapcsolna, 3× villog, és csökkentett fényerővel világít.

Akasztóhorog

Az akasztóhoroggal **(7)** felakaszthatja a lámpát.

- ▶ **Ne használja az akasztóhorgot tárgyak felemelésére.** Az akasztóhorog vagy a lámpa eltörhet.

Az állványra való rögzítés (BT 160/BT 170 HD/BT 300 HD)

Az állványmenettel **(5)** a lámpa egy állványra csavarozható.

A lámpát fixen rögzítse az állványhoz. Gondoskodjon róla, hogy a lámpa ne lazulhasson ki és/vagy eshessen le.

Ügyeljen arra, hogy az állvány stabilan álljon.

Az állványra való rögzítés (GLT 300-40)

Az állvány-gyorsbefogóval **(6)** a lámpát felszerelheti az állványra.

Helyezze a lámpát az állványra.

Ügyeljen arra, hogy az állvány stabilan álljon.

A leesés elleni védőeszköz rögzítése

Megjegyzés: A lámpa leesés elleni biztosítására a rendszer súlyának megfelelő leesés elleni védőeszközt kell használni. A leesés elleni védőeszköz legnagyobb megengedett hossza 0,5 m.

Leesés elleni védőeszközként lehetőleg a fogantyúnál egy horgonycsomóval rögzített hevederhurkot vagy egy zuhanáscsillapítóval ellátott leesés elleni védőeszközt használjon.

A leesés elleni védőeszköz rögzítéséhez okvetlenül vegye figyelembe a hozzávaló használati utasítást.

- ▶ **Válassza ki a stabil rögzítési pontot úgy, hogy a lámpa esés esetén szabadon bele tudjon esni a leesés elleni védőeszközbe anélkül, hogy a felhasználó veszélybe kerülne.A leesés elleni védőeszköz ellenkező oldalát mindig egy stabil szerkezethez (pl. épülethez vagy állványzathoz) rögzítse).**
  A leesés elleni védőeszköznek szabadon kell tudnia mozogni, és azt csak a megengedett rögzítési területen **(8)** szabad a lámpára rögzíteni.

Karbantartás és szerviz

Karbantartás és tisztítás

- ▶ **A lámpán végzett bármely munka (például szerelés, karbantartás stb.) megkezdése előtt, valamint annak szállításához és tárolásához vegye ki az akkumulátort a lámpából.** Ellenkező esetben a be-/kikapcsoló véletlen megérintésekor bekapcsolódó készülék sérüléseket okozhat.

A lámpának nincs szüksége karbantartásra és nem tartalmaz kicserélhető vagy karbantartást igényló alkatrészeket.

A lámpa műanyag üvegét csak egy száraz, puha kendővel tisztítsa meg, hogy elkerülje a megrongálódásokat. Tisztító- vagy oldószereket ne használjon.

Vevőszolgálat és alkalmazási tanácsadás

Magyarország

Tel.: +36 1 879 8502

A szervizcímekre és a garanciális feltételekre mutató hivatkozást az utolsó oldalon találja.

Ha kérdései vannak vagy pótalkatrészeket szeretne rendelni, okvetlenül adja meg a termék típustábláján található 10-jegyű cikkszámot.

Eltávolítás

A lámpákat, az akkumulátorokat, a tartozékokat és a csomagolást a környezetvédelmi szempontoknak megfelelően kell újrafelhasználásra előkészíteni.



Ne dobja ki a lámpát és az akkumulátorokat/elemeket a háztartási szemétbe!

Csak az EU-tagországok számára:

A már nem használható elektromos és elektronikus készülékeket és a használt akkumulátorokat/elemeket külön kell gyűjteni és környezetbarát módon kell ártalmatlanítani. Használja az erre szolgáló gyűjtőrendszereket. A helytelen ártalmatlanítás káros lehet a környezetre és az egészségre a benne lévő veszélyes anyagok miatt.

Русский

Только для стран Евразийского экономического союза (Таможенного союза)

В состав эксплуатационных документов, предусмотренных изготовителем для продукции, могут входить настоящее руководство по эксплуатации, а также приложения.

Информация о подтверждении соответствия содержится в приложении.

Информация о стране происхождения указана на корпусе изделия и в приложении.

Дата изготовления указана на корпусе изделия.

Контактная информация относительно импортера содержится на упаковке.

Срок службы изделия

Срок службы изделия составляет 7 лет. Не рекомендуется к эксплуатации по истечении 5 лет хранения с даты изготовления без предварительной проверки (дату изготовления см. на этикетке).

Перечень критических отказов и ошибочные действия персонала или пользователя

- не использовать с поврежденной рукояткой или поврежденным защитным кожухом
- не использовать при появлении дыма непосредственно из корпуса изделия
- не использовать с перебитым или оголенным электрическим кабелем
- не использовать на открытом пространстве во время дождя (в распыляемой воде)
- не включать при попадании воды в корпус
- не использовать при сильном искрении
- не использовать при появлении сильной вибрации

Критерии предельных состояний

- перетёрт или повреждён электрический кабель
- поврежден корпус изделия

Тип и периодичность технического обслуживания

Рекомендуется очистить инструмент от пыли после каждого использования.

Хранение

- необходимо хранить в сухом месте
- необходимо хранить вдали от источников повышенных температур и воздействия солнечных лучей
- при хранении необходимо избегать резкого перепада температур

– хранение без упаковки не допускается
– подробные требования к условиям хранения смотрите в ГОСТ 15150-69 (Условие 1)

Транспортировка
– категорически не допускается падение и любые механические воздействия на упаковку при транспортировке
– при разгрузке/погрузке не допускается использование любого вида техники, работающей по принципу зажима упаковки
– подробные требования к условиям транспортировки смотрите в ГОСТ 15150-69 (Условие 5)

Указания по технике безопасности

Указания по технике безопасности для фонарей



Прочтите все указания и инструкции по технике безопасности. Несоблюдение указаний по технике безопасности и инструкций может привести к поражению электрическим током, пожару и/или тяжелым травмам.

Сохраняйте эти инструкции и указания для будущего использования.

- ▶ Пожалуйста, прочитайте и соблюдайте все указания по технике безопасности и инструкции, приложенные к аккумуляторной батарее или к электроинструменту, с которым поставлена аккумуляторная батарея.
- ▶ **Осторожно обращайтесь с фонарем.** Фонарь сильно нагревается, что приводит к повышенной опасности пожара и взрыва.
- ▶ **Не работайте с фонарем во взрывоопасной среде.**
- ▶ **После автоматического выключения фонаря не нажимайте больше на выключатель.** Может быть поврежден аккумулятор.Прежде чем снова включать фонарь, убедитесь, что аккумулятор и фонарь остыли.
- ▶ **Замена находящегося в фонаре источника света может выполняться только производителем или квалифицированными специалистами.**



Выдерживайте минимальное расстояние между фонарем и освещаемыми поверхностями и предметами. При меньшем расстоянии возможно возгорание освещаемых предметов.

- ▶ **Не накрывайте головку фонаря, когда фонарь работает.** Во время работы головка фонаря нагревается, накапливание этого тепла может привести к горению.
- ▶ **При транспортировке и хранении извлекайте из фонаря аккумулятор или отсоединяйте сетевой штекер.** Фонарь может нагреваться.
- ▶ **При эксплуатации фонаря от сети во влажной среде используйте устройство защитного отключения.** Использование устройства защитного отключения снижает риск удара электрическим током.
- ▶ **При использовании фонаря на высоте обеспечьте его достаточную защиту с помощью страховочных средств.** Это позволит предотвратить травмирование и материальный ущерб при случайном падении фонаря.
- ▶ **Не крепите аккумуляторный фонарь к электрическим проводам или другим опасным объектам.** Существует опасность получения ожогов и травм.
- ▶ **Если аккумуляторный фонарь закреплен на крючке для подвешивания, не утяжеляйте его дополнительно и проверьте, надежно ли он держится.** Крючки для подвешивания предназначены только для переноски фонаря с установленным аккумулятором. При дополнительной нагрузке фонарь может сломаться или упасть.
- ▶ **Если аккумуляторный фонарь прикреплен с помощью магнита или крючка для подвешивания, не перемещайте аккумуляторный фонарь или объект, к которому он прикреплен.** Аккумуляторный фонарь может упасть.
- ▶ **Не садитесь и не вставайте на фонарь.** Это может его повредить.
- ▶ **Избегайте скопления пыли на рабочем месте.** Пыль может легко воспламеняться.
- ▶ **При повреждении и ненадлежащем использовании аккумулятора может выделиться газ. Аккумулятор может возгораться или взрываться.**Обеспечьте приток свежего воздуха и при возникновении жалоб обратитесь к врачу. Газы могут вызвать раздражение дыхательных путей.
- ▶ **При неправильном использовании из аккумулятора может потечь жидкость. Избегайте соприкосновения с ней. При случайном контакте промойте соответствующее место водой. Если эта жидкость попадет в глаза, то дополнительно обратитесь за помощью к врачу.** Вытекающая аккумуляторная жидкость может привести к раздражению кожи или к ожогам.
- ▶ **Острыми предметами, как напр., гвоздем или отверткой, а также внешним силовым воздействием можно повредить аккумуляторную батарею.** Это может привести к внутреннему короткому замыканию, возгоранию с задымлением, взрыву или перегреву аккумуляторной батареи.
- ▶ **Защищайте неиспользуемый аккумулятор от канцелярских скрепок, монет, ключей, гвоздей, винтов и других маленьких металлических предметов, которые могут закоротить полюса.** Короткое замыкание полюсов аккумулятора может привести к ожогам или пожару.
- ▶ **Не вскрывайте аккумулятор.** При этом возникает опасность короткого замыкания.



Защищайте аккумуляторную батарею от высоких температур, напр., от длительного нагревания на солнце, от огня, грязи,

воды и влаги. Существует опасность взрыва и короткого замыкания.

- ▶ **Заряжайте аккумуляторные батареи только с помощью зарядных устройств, рекомендованных изготовителем.** Зарядное устройство, предусмотренное для определенного вида аккумуляторов, может привести к пожарной опасности при использовании его с другими аккумуляторами.
- ▶ **Используйте аккумулятор только в изделиях изготовителя.** Только так аккумулятор защищен от опасной перегрузки.

Описание продукта и услуг

Пожалуйста, следуйте указаниям рисунков в начале руководства по эксплуатации.

Применение по назначению

Фонарь предназначен для использования в качестве ограниченной в пространстве и по времени переносной подсветки внутри помещений, он непригоден для постоянного освещения помещений.

Изображенные компоненты

Нумерация изображенных компонентов выполнена по представлению фонаря на странице с иллюстрациями.

(1) Ручка для переноски
(2) Головка фонаря
(3) Разъем USB Type-C®
(4) Разъем питания
(5) Резьба штатива 5/8"
(6) Резьба штатива GLT 300-40
(7) Крючок для подвешивания
(8) Область крепления средства для защиты от падения
(9) Аккумулятор[a)]
(10) Крепление аккумулятора
(11) Кнопка разблокировки аккумулятора[a)]
(12) Выключатель
(13) Кнопка переключения диапазона освещения

a) **Эти принадлежности не входят в стандартный комплект поставки.**

Технические данные

Светильник		GLA 18VH-7500
Товарный номер		**3 601 DA5 0..**
Макс. номинальная потребляемая мощность в режиме питания от сети	Вт	100
Макс. номинальная потребляемая мощность в режиме питания от аккумулятора	Вт	100
Индекс цветопередачи		>80
Тип разъема USB		USB Type-C®[A)]
– Выходное напряжение	B=	5,0-9,0
– Выходной ток	A	1,67-3,0
Общий световой поток[B)]		
– Ступень 1	лм	2500
– Ступень 2	лм	5000
– Ступень 3	лм	7500
Класс защиты		⧈/II
Режим питания от аккумулятора		
Время работы, ок.[B)C)]	мин/А·ч	12
Рекомендуемая температура окружающей среды при зарядке	°C	0 … +35
Допустимая температура окружающей среды при эксплуатации[D)] и хранении	°C	–20 … +40
Совместимые аккумуляторы		GBA18V... GBA 18V... ProCORE18V... EXPERT18V... EXBA18V... CORE18V...
Рекомендуемые зарядные устройства		GAL18... GAL 18... GAL 36... GAL12V/18... GAL 12V/18... GAX 18... EXAL18...

A) USB Type-C® и USB-C® являются торговыми марками организации «USB Implementers Forum».

B) Измерения при 20–25 °C с аккумулятором **ProCORE18V 4.0Ah**

C) при максимальной яркости, вкл. оставшееся время работы в приглушенном режиме

D) ограниченная мощность при температуре < 0 °C

Значения могут варьироваться в зависимости от инструмента, способа применения и условий окружающей среды. Более подробная информация представлена на сайте www.bosch-professional.com/wac.

Воспроизведение цвета подсвечиваемых объектов может быть искажено.

Изделие имеет источник света класса энергоэффективности E.

Электропитание

Электропитание фонаря может осуществляться от литий-ионного аккумулятора **Bosch** 18В **(9)** или по кабелю IEC через разъем питания **(4)**.

Работа от сети

- ▶ **Не используйте фонарь с поврежденным кабелем.** Замените поврежденный кабель подходящим кабелем стандарта IEC. **Bosch** предлагает подходящие кабели.
- ▶ **При подключении кабеля IEC фонарь сразу начинает работать от сети, независимо от того, вставлен аккумулятор или нет.**

Откройте крышку разъема питания **(4)**. Вставьте штекер IEC в разъем питания **(4)**. Подключите кабель IEC к электросети.Теперь фонарь можно использовать.

Для предотвращения загрязнения закрывайте крышку разъема питания **(4)** после отсоединения кабеля IEC.

Аккумулятор

Bosch продает фонари в том числе без аккумулятора. На упаковке указано, входит ли аккумулятор в комплект поставки вашего фонаря.

Зарядка аккумулятора

- ▶ **Пользуйтесь только зарядными устройствами, указанными в технических характеристиках.** Только эти зарядные устройства пригодны для литий-ионной аккумуляторной батареи вашего аккумуляторного фонаря.

Указание: В соответствии с международными правилами перевозки литий-ионные аккумуляторы поставляются частично заряженными. Для обеспечения максимальной мощности аккумулятора зарядите его полностью перед первым применением.

Установка аккумулятора

Вставьте заряженный аккумулятор в гнездо для аккумулятора до щелчка.

Извлечение аккумулятора

Чтобы извлечь аккумуляторную батарею, нажмите на кнопку разблокировки аккумулятора и извлеките его. **Не применяйте при этом силы.**

Аккумулятор оснащен 2 ступенями фиксирования, призванными предотвращать выпадение аккумулятора при непреднамеренном нажатии на кнопку разблокировки. Пока аккумулятор находится в электроинструменте, пружина держит его в соответствующем положении.

Индикатор заряженности аккумуляторной батареи

Примечание: Не каждый тип аккумулятора оснащен индикатором заряда.

Зеленые светодиоды на индикаторе заряженности аккумулятора показывают уровень его заряда. По причинам безопасности индикатор заряженности активен только в состоянии покоя электроинструмента.

Нажмите кнопку индикатора заряженности аккумуляторной батареи или , чтобы отобразить степень заряженности аккумуляторной батареи. Это возможно также и при извлеченной аккумуляторной батарее.

Если после нажатия на кнопку индикатора заряженности аккумуляторной батареи не загорается ни один светодиодный индикатор, аккумулятор неисправен и должен быть заменен.

Тип аккумулятора GBA 18V... | GBA18V...



Светодиод	Емкость
Непрерывный свет 3 зеленых светодиодов	60–100 %
Непрерывный свет 2 зеленых светодиодов	30–60 %
Непрерывный свет 1 зеленого светодиода	5–30 %
Мигающий свет 1 зеленого светодиода	0–5 %

Тип аккумулятора ProCORE18V... | EXPERT18V... | EXBA18V... | CORE18V...



Светодиод	Емкость
Непрерывный свет 5 зеленых светодиодов	80–100 %
Непрерывный свет 4 зеленых светодиодов	60–80 %
Непрерывный свет 3 зеленых светодиодов	40–60 %
Непрерывный свет 2 зеленых светодиодов	20–40 %
Непрерывный свет 1 зеленого светодиода	5–20 %
Мигающий свет 1 зеленого светодиода	0–5 %

Индикатор заряда аккумулятора (фонарь)

Когда фонарь находится в режиме питания от аккумулятора, пять светодиодов на индикаторе заряда аккумулятора показывают степень заряженности аккумулятора.

В режиме питания от сети степень заряженности аккумулятора не показывается.

Распознавание риска неисправности аккумулятора

EXPERT18V... | EXBA18V...

Помимо уровня заряда аккумулятора, светодиодные индикаторы уровня заряда аккумулятора также могут показывать риск неисправности аккумулятора.

Чтобы активировать функцию, нажмите и удерживайте кнопку индикатора уровня заряда в течение 3 секунд. Об анализе состояния аккумулятора сигнализирует «бегущий» свет на индикаторе уровня заряда аккумулятора. Результат отображается на индикаторе уровня заряда аккумулятора.



1 светодиод: Аккумулятор имеет высокий риск неисправности. Мощность и продолжи-

тельность работы уже могут быть снижены. Рекомендуется заменить аккумулятор.

 **5 светодиодов**: Аккумулятор находится в хорошем состоянии с низким риском ненарановски.

Обратите внимание: Оценка риска неисправности аккумулятора имеет только две ступени и предлагает упрощенную оценку состояния. Аккумулятор или находится в хорошем состоянии, или имеет повышенный риск возникновения неисправности. Состояние аккумулятора не отображается в процентах.

Указания по оптимальному обращению с аккумулятором

Защищайте аккумулятор от влаги и воды.

Храните аккумулятор только в диапазоне температур от −20 °C до 50 °C. Не оставляйте аккумулятор летом в автомобиле.

Время от времени прочищайте вентиляционные прорези аккумулятора мягкой, сухой и чистой кисточкой.

Значительное сокращение продолжительности работы после заряда свидетельствует о старении аккумулятора и указывает на необходимость его замены.

Учитывайте указания по утилизации.

Работа с инструментом

Установка

Поставьте фонарь на прочную, ровную поверхность. Следите за надежностью положения.

Включение/выключение и настройка яркости

Выключатель	Функция
Нажмите 1 раз	Включение фонаря, низкая яркость
Нажмите 2 раза	Включение фонаря, средняя яркость
Нажмите 3 раза	Включение фонаря, полная яркость
Нажмите 4 раза	Выключение фонаря

Если фонарь проработал ок. 5 минут, при следующем нажатии он сразу выключается.

Переключение диапазона освещения

С помощью кнопки переключения диапазона освещения **(13)** выберите диапазон освещения 360° или 180°.

Термическая защита от перегрузки

При превышении допустимой рабочей температуры, прежде чем произойдет защитное отключение, сначала снижается яркость. Дайте фонарю остыть и снова включите.

Зарядка внешних устройств с разъемом USB

Разъемы USB позволяют продлить время работы различных мобильных устройств с разъемом USB, например мобильного телефона, MP3-плеера или планшета.

▶ **Убедитесь, что внешнее USB-устройство можно заряжать через разъем USB. Примите во внимание информацию, представленную в «Технических данных».**

– Подключите зарядный кабель USB-устройства в разъем USB **(3)**.

– Нажмите кнопку включения для активации.

В целях экономии электроэнергии разъем USB автоматически отключается через 2 часа после завершения процесса зарядки или отсоединения зарядного кабеля.

Указания по применению

При разряженном аккумуляторе, незадолго до выключения, фонарь мигнет 3 раза и будет светить со сниженной яркостью.

Крючок для подвеса

Используйте крючок для подвешивания **(7)** для подвешивания фонаря.

▶ **Не используйте крючок для подвешивания для перемещения объектов.** Крючок для подвешивания или сам фонарь могут сломаться.

Крепление на штативе (BT 160/BT 170 HD/BT 300 HD)

При помощи резьбы штатива **(5)** фонарь можно закрепить на штативе.

Прочно прикрепите фонарь к штативу. Убедитесь, что фонарь не может отсоединиться и/или упасть.

Проследите за тем, чтобы штатив стоял устойчиво.

Крепление на штативе (GLT 300-40)

При помощи быстрозажимного крепления **(6)** фонарь можно установить на штативе.

Установите фонарь на штатив.

Проследите за тем, чтобы штатив стоял устойчиво.

Крепление средства для защиты от падения

Указание: чтобы защитить фонарь от падения, следует использовать средство для защиты от падения, соответствующее весу системы. Максимально допустимая длина средства для защиты от падения составляет 0,5 м.

В качестве средства для защиты от падения предпочтительно использовать закрепленную на рукоятке стропу с анкерным сцепным устройством или средство для защиты от падения с амортизатором.

При креплении средства для защиты от падения обязательно учитывайте данные, приведенные в этом руководстве по эксплуатации.

▶ **Выберите неподвижную точку крепления , чтобы фонарь мог свободно упасть на средстве для защиты от падения, не подвергая опасности пользователя.Всегда крепите противоположную сторону средства для защиты от падения к прочной конструкции (например, зданию или лесам).**
Средство для защиты от падения должно свободно перемещаться и может крепиться на фонаре только в допустимой области крепления **(8)**.

Техобслуживание и сервис

Техобслуживание и очистка

- **Извлекайте аккумулятор перед выполнением любых манипуляций с фонарем (например, монтажные работы, техническое обслуживание и т. п.), а также при транспортировке и хранении фонаря.** При случайном нажатии выключателя существует опасность травмирования.

Фонарь не требует технического обслуживания и не содержит деталей, которые бы требовали замены или технического обслуживания.

Чтобы не допустить повреждений, очищайте пластмассовое стекло аккумуляторного фонаря только сухой и мягкой тряпкой. Не используйте какие-либо чистящие средства или растворители.

Сервис и консультирование по вопросам применения

Казахстан

Центр консультирования потребителей и приема претензий:

ТОО «Роберт Бош» (Robert Bosch)
050012, г. Алматы,
Республика Казахстан
ул. Муратбаева, д. 180
БЦ «Гермес», 7й этаж
Тел.: +7 (727) 331 86 00
Тел.: 8 8000 700 270

Ссылку на адреса наших сервисных центров и условия гарантии можно найти на последней странице.

Пожалуйста, во всех запросах и заказах запчастей обязательно указывайте 10-значный товарный номер по заводской табличке изделия.

Утилизация

Фонари, аккумуляторы, принадлежности и упаковки необходимо сдавать в соответствующие пункты приема для их экологически безопасной переработки.



Не выбрасывайте фонари и аккумуляторы/элементы питания вместе с бытовым мусором!

Только для стран-членов ЕС:

Электрические и электронные приборы или использованные аккумуляторы/батарейки, непригодные для дальнейшего использования, необходимо собирать отдельно и утилизировать экологически безопасным способом. Используйте предусмотренные системы сбора мусора. Из-за возможного содержания опасных веществ при неправильной утилизации может быть нанесен вред окружающей среде и здоровью.

Українська

Вказівки з техніки безпеки

Вказівки з техніки безпеки для ліхтарів



Прочитайте всі застереження і вказівки. Невиконання вказівок з техніки безпеки та інструкцій може призвести до ураження електричним струмом, пожежі та/або важких серйозних травм.

Добре зберігайте на майбутнє ці попередження і вказівки.

- Будь ласка, прочитайте і дотримуйтеся всіх вказівок з техніки безпеки і інструкцій, доданих до акумуляторної батареї або до електроінструмента, з яким поставлена акумуляторна батарея..
- **Поводьтеся з ліхтарем обережно.** Ліхтар генерує багато тепла, що може призвести до підвищеного ризику пожежі та вибуху.
- **Не працюйте з ліхтарем у вибухонебезпечних середовищах.**
- **Після автоматичного вимикання ліхтаря більше не натискайте на вимикач.** Це може пошкодити акумуляторну батарею. Впевніться, що акумулятор і акумуляторний ліхтар охололи, перш ніж знову вмикати ліхтар.
- **Джерело світла, що міститься в ліхтарі, дозволяється міняти лише виробнику ліхтаря або кваліфікованому персоналу.**



Слід дотримуватися дистанції між ліхтарем і освітлюваними поверхнями та об'єктами. Недотримання дистанції може призводити до займання предметів.

- **Не накривайте головку ліхтаря, коли ліхтар увімкнений.** Під час роботи головка лампи нагрівається і може спричинити опіки, якщо це тепло не відводитиметься.
- **Під час транспортування та зберігання вийміть батарею з ліхтаря або витягніть мережеву вилку з розетки.** Ліхтар може нагріватися.
- **Використовуйте автоматичний вимикач залишкового струму при експлуатації ліхтаря у вологому середовищі.** Використання пристрою захисного відключення знижує ризик ураження електричним струмом.
- **Якщо ви використовуєте ліхтар на висоті, закріпіть його належним чином за допомогою засобів захисту від падіння.** Це запобігає пошкодженню обладнання та травмуванню людей у разі випадкового падіння ліхтаря.
- **Не кріпіть акумуляторний ліхтар до електричних проводів або інших незакріплених об'єктів.** Існує небезпека пожежі та отримання травм.

- ▶ **Якщо ліхтар кріпиться за допомогою підвісного гачка, не навантажуйте його додатково і перевірте, чи надійно він тримається.** Гачки для підвішування розраховані виключно на те, щоб утримувати ліхтар із встановленим акумулятором. Додаткова вага може призвести до пошкодження або падіння ліхтаря.
- ▶ **Якщо акумуляторний ліхтар прикріплено магнітом або гачками для підвішування, не рухайте акумуляторний ліхтар і об'єкт, на якому його закріплено.** Акумуляторний ліхтар може впасти.
- ▶ **Не сідайте та не ставайте на ліхтар.** Це може призвести до пошкодження ліхтаря.
- ▶ **Уникайте накопичення пилу на робочому місці.** Пил може легко займатися.
- ▶ **При пошкодженні або неправильній експлуатації акумуляторної батареї може виходити пар. Акумуляторна батарея може займатись або вибухати.** Впустіть свіже повітря і – у разі скарг – зверніться до лікаря. Пар може подразнювати дихальні шляхи.
- ▶ **При неправильному використанні з акумуляторної батареї може потекти рідина. Уникайте контакту з нею. При випадковому контакті промийте відповідне місце водою. Якщо рідина потрапила в очі, додатково зверніться до лікаря.** Акумуляторна рідина може спричиняти подразнення шкіри або опіки.
- ▶ **Гострими предметами, напр., гвіздками або викрутками, або прикладанням зовнішньої сили можна пошкодити акумуляторну батарею.** Можливе внутрішнє коротке замикання, загоряння, утворення диму, вибух або перегрів акумуляторної батареї.
- ▶ **Не зберігайте акумуляторну батарею, якою Ви саме не користуєтесь, поряд із канцелярськими скріпками, ключами, гвіздками, гвинтами та іншими невеликими металевими предметами, які можуть спричинити перемикання контактів.** Коротке замикання між контактами акумуляторної батареї може спричиняти опіки або пожежу.
- ▶ **Не відкривайте акумуляторну батарею.** Існує небезпека короткого замикання.



Захищайте акумуляторну батарею від тепла, зокрема, напр., від сонячних променів, вогню, бруду, води та вологи. Існує небезпека вибуху і короткого замикання.

- ▶ **Заряджайте акумуляторні батареї лише в зарядних пристроях, рекомендованих виробником.** Використання заряджувального пристрою для акумуляторних батарей, для яких він не передбачений, може призводити до пожежі.
- ▶ **Використовуйте акумуляторну батарею тільки в продуктах виробника.** Лише за таких умов акумулятор буде захищений від небезпечного перевантаження.

Опис продукту і послуг

Будь ласка, дотримуйтеся малюнків, розташованих на початку інструкції з експлуатації.

Призначення приладу

Ліхтар призначений для обмеженого в місці і часі переносного освітлення в приміщеннях, він непридатний для загального освітлення приміщень.

Зображені компоненти

Нумерація зображених компонентів посилається на зображення ліхтаря на сторінці з малюнком.

(1) Переносна рукоятка
(2) Головка ліхтаря
(3) Підключення USB Type-C®
(4) Підключення до джерела живлення
(5) Гніздо під штатив 5/8"
(6) Гніздо під штатив GLT 300-40
(7) Гачок для підвішування
(8) Область кріплення обладнання для захисту від падіння
(9) Акумуляторна батарея[a)]
(10) Гніздо для акумуляторної батареї
(11) Кнопка розблокування акумуляторної батареї[a)]
(12) Вимикач
(13) Кнопка з підсвіткою

a) **Це приладдя не входить до стандартного комплекту поставки.**

Технічні дані

Підсвічування		GLA 18VH-7500
Товарний номер		**3 601 DA5 0..**
Макс. номінальна споживана потужність при роботі від мережі	Вт	100
Макс. номінальна споживана потужність при роботі від акумулятора	Вт	100
Індекс кольоропередачі		>80
Тип USB-порту		USB Type-C®[A)]
– Вихідна напруга	V=	5,0-9,0
– Вихідний струм	A	1,67-3,0
Сукупний світловий потік[B)]		
– Ступінь 1	лм	2500
– Ступінь 2	лм	5000
– Ступінь 3	лм	7500
Клас захисту		⧈/II
Живлення від акумуляторів		

Підсвічування		GLA 18VH-7500
Тривалість горіння, бл.[B)C)]	хв./ А·год	12
Рекомендована температура навколишнього середовища при заряджанні	°C	0 … +35
Допустима температура навколишнього середовища при експлуатації[D)] і при зберіганні	°C	–20 … +40
Сумісні акумулятори		GBA18V... GBA 18V... ProCORE18V... EXPERT18V... EXBA18V... CORE18V...
Рекомендовані зарядні пристрої		GAL18... GAL 18... GAL 36... GAL12V/18... GAL 12V/18... GAX 18... EXAL18...

A) USB Type-C® і USB-C® є торговими марками організації «USB Implementers Forum».

B) Виміряно за температури 20–25 °C з акумулятором **ProCORE18V 4.0Ah**

C) за максимальної яскравості, вкл. залишок часу у приглушеному режимі

D) обмежена потужність за температури < 0 °C

Значення можуть відрізнятися залежно від виробу, умов застосування та довкілля. Детальнішу інформацію див. на www.bosch-professional.com/wac.

Відтворення кольорів освітлених об'єктів може бути спотворене.

Виріб має джерело світла класу енергоефективності E.

Живлення

Ліхтар можна живити від літій-іонного акумулятора на **Bosch** 18В **(9)** або через штекер IEC на роз'ємі живлення **(4)**.

Робота від електромережі

- ▶ **Не користуйтеся ліхтарем з пошкодженим кабелем.** Замініть пошкоджений кабель на аналогічний кабель живлення. **Bosch** пропонує відповідні кабелі.
- ▶ **Щойно кабель IEC буде підключено до електромережі, ліхтар починає працювати від мережі, незалежно від того, чи вставлено акумуляторну батарею.**

Відкрийте кришку роз'єму живлення **(4)**. Вставте штекер IEC в гніздо для підключення до електромережі **(4)**.

Підключіть кабель приладу охолодження до джерела живлення. Тепер ліхтарем можна керувати.

Для захисту від бруду закривайте кришку роз'єму живлення **(4)**, від'єднавши кабель живлення.

Акумуляторна батарея

Bosch також продає ліхтарі без акумуляторів. На упаковці зазначено, чи входить акумулятор в комплект поставки вашого ліхтаря.

Заряджання акумуляторної батареї

- ▶ **Використовуйте лише зарядні пристрої, зазначені в технічних даних.** Лише на ці зарядні пристрої розрахований літій-іонний акумулятор, що використовується в акумуляторному ліхтарі.

Вказівка: літій-іонні акумулятори постачаються частково зарядженими відповідно до міжнародних правил транспортування. Щоб акумулятор міг реалізувати свою повну ємність, перед тим, як перший раз працювати з приладом, акумулятор треба повністю зарядити.

Вставляння акумуляторної батареї

Посуньте заряджену акумуляторну батарею в гніздо для акумуляторної батареї, щоб вона відчутно увійшла у зачеплення.

Виймання акумуляторної батареї

Щоб витягти акумуляторну батарею, натисніть на кнопку розблокування і витягніть акумуляторну батарею. **Не застосовуйте при цьому силу.**

В акумуляторі передбачено 2 ступені блокування, щоб запобігти випадінню акумулятора при ненавмисному натисканні на кнопку розблокування акумулятора. Встромлений в електроінструмент акумулятор тримається у положенні завдяки пружині.

Індикатор зарядженості акумуляторної батареї

Примітка: Не всі типи акумуляторних батарей мають індикатор рівня заряду.

Зелені світлодіоди індикатора зарядженості акумуляторної батареї показують ступінь зарядженості акумулятора. З міркувань техніки безпеки опитувати стан зарядженості акумулятора можна лише при зупиненому електроінструменті.

Натисніть кнопку індикатора зарядженості акумуляторної батареї On або , щоб відобразити ступінь зарядженості. Це можна зробити і тоді, коли акумуляторна батарея витягнута з електроінструмента.

Якщо після натискання на кнопку індикатора зарядженості акумуляторної батареї жоден світлодіод не загоряється, акумулятор вийшов з ладу і його треба замінити.

Тип акумулятора GBA 18V... | GBA18V...



Світлодіод	Ємність
Свічення 3-х зелених	60–100 %

Світлодіод	Ємність
Свічення 2-х зелених	30–60 %
Свічення 1-го зеленого	5–30 %
Блимання 1-го зеленого	0–5 %

Тип акумуляторів ProCORE18V... | EXPERT18V... | EXBA18V... | CORE18V...



Світлодіод	Ємність
Свічення 5-и зелених	80–100 %
Свічення 4-х зелених	60–80 %
Свічення 3-х зелених	40–60 %
Свічення 2-х зелених	20–40 %
Свічення 1-го зеленого	5–20 %
Блимання 1-го зеленого	0–5 %

Індикація зарядженості акумуляторної батареї (ліхтарі)

Коли ліхтар увімкнено в режимі роботи від акумулятора, п'ять світлодіодів індикатора стану заряду акумулятора показують стан заряду акумулятора.

Під час роботи від мережі стан заряду акумулятора не відображається.

Виявлення ризику дефекту акумулятора

EXPERT18V... | EXBA18V...

Крім стану заряду акумулятора, світлодіоди на індикаторах стану заряду акумулятора можуть також вказувати на ризик несправності акумулятора.

Щоб активувати функцію, натисніть і утримуйте кнопку індикатора рівня заряду протягом 3 секунд. Аналіз заряду акумулятора сигналізується світловим індикатором на індикаторі рівня заряду акумулятора. Результат відображається на індикаторі рівня заряду батареї.

 **1 світлодіод:** високий ризик виходу з ладу акумулятора. Продуктивність і час виконання вже можуть бути знижені. Рекомендується замінити батарею.

 **5 світлодіодів**: стан акумулятора задовільний з низьким ризиком виходу з ладу.

Зверніть увагу: Оцінка ризику несправності акумулятора виконується у два етапи і пропонує спрощену оцінку його стану. Акумулятор або оцінюється як такий, що відповідає експлуатаційним характеристикам, або має підвищений ризик наявності ознак пошкодження. Відсоток заряду батареї не відображається.

Вказівки щодо оптимального поводження з акумулятором

Захищайте акумулятор від вологи і води.

Зберігайте акумулятор лише за температури від –20 °C до 50 °C. Зокрема, не залишайте акумулятор влітку в машині.

Час від часу прочищайте вентиляційні отвори акумулятора м'яким, чистим і сухим пензликом.

Занадто коротка тривалість роботи після заряджання свідчить про те, що акумулятор вичерпав себе і його треба поміняти.

Зважайте на вказівки щодо видалення.

Робота

Встановлення

Встановіть ліхтар на стійку, рівну поверхню. Слідкуйте за стійкістю положення.

Увімкнення/вимкнення і налаштування яскравості

Вимикач	Функція
1 натискання	Ліхтар увімкнений, низька яскравість
2 натискання	Ліхтар увімкнений, середня яскравість
3 натискання	Ліхтар увімкнений, яскравість повна
4 натискання	Ліхтар вимкнений

Якщо ліхтар працює протягом прибл. 5 хвилин, наступне натискання одразу вимикає ліхтар.

Налаштування зони освітлення

За допомогою перемикача діапазону освітлення **(13)** ви можете встановити діапазон освітлення 360° або 180°.

Термічний захист від перевантаження

У разі перевищення допустимої робочої температури спочатку зменшується яскравість, а потім світло вимикається для захисту, якщо це необхідно. Дайте ліхтарю охолонути і знову увімкніть його.

Заряджання зовнішніх USB-пристроїв

Ви можете використовувати USB-з'єднання для подовження часу автономної роботи різних USB-пристроїв, що працюють від акумулятора, таких як мобільні телефони, MP3-плеєри або планшетні комп'ютери.

- ▶ **Переконайтеся, що ваш зовнішній USB-пристрій можна заряджати через порт USB. Візьміть до уваги дані, що містяться у розділі «Технічні дані».**
- – Вставте зарядний кабель пристрою до USB-роз'єму **(3)** на адаптері акумулятора.
- – Натисніть кнопку увімкнення для активації.

Для економії енергії порт USB автоматично вимикається через 2 години після завершення заряджання або від'єднання зарядного кабелю.

Вказівки щодо роботи

Невдовзі перед тим, як ліхтар вимкнеться через низький заряд акумуляторної батареї, він блимне тричі і стане світити зі зниженою яскравістю.

Гачок для підвішування

За допомогою гачків для підвішування **(7)** ліхтар можна підвісити.

- ▶ **Не використовуйте для перетягування предметів гачки для підвішування.** Підвісний гачок або ліхтар можуть зламатися.

Кріплення на штативі (BT 160/BT 170 HD/BT 300 HD)

За допомогою гнізда під штатив **(5)** ліхтар можна приєднати до штатива.

Міцно прикріпіть ліхтар до штатива. Переконайтеся, що ліхтар не зможе від'єднатися і/або впасти.

Слідкуйте за тим, щоб штатив стояв надійно.

Кріплення на штативі (GLT 300-40)

За допомогою гнізда швидкого кріплення під штатив **(6)** ліхтар можна приєднати до штатива.

Встановіть ліхтар на штатив.

Слідкуйте за тим, щоб штатив стояв надійно.

Кріплення обладнання для захисту від падіння

Вказівка: для захисту ліхтаря від падіння слід використовувати обладнання для захисту від падіння, що відповідає вазі системи. Максимально допустима довжина пристрою захисту від падіння становить 0,5 м.

В якості обладнання для захисту від падіння бажано використовувати глуху петлю, закріплену за допомогою анкерного кріплення на ручці, або обладнання для захисту від падіння з амортизатором падіння.

При кріпленні обладнання для захисту від падіння обов'язково дотримуйтеся вимог інструкції з експлуатації.

- ▶ **Виберіть фіксовану точку кріплення таким чином, щоб у разі падіння ліхтаря він міг безперешкодно впасти в систему захисту від падіння, не наражаючи користувача на небезпеку**. **Важливо, щоб протилежна сторона системи захисту від падіння була прикріплена до міцної конструкції (наприклад, будівлі або риштування).** Обладнання для захисту від падіння має вільно переміщуватися і може бути прикріплене лише до нерухомої точки **(8)** кріплення на світильнику.

Технічне обслуговування і сервіс

Технічне обслуговування і очищення

- ▶ **Виймайте акумуляторну батарею перед виконанням будь-яких маніпуляцій з ліхтарем (напр., монтажних робіт, робіт з технічного обслуговування тощо), а також для транспортування та зберігання ліхтаря.** При випадковому увімкненні вимикача існує небезпека поранення.

Ліхтар не вимагає технічного обслуговування і не містить деталей, які б потребували заміни або технічного обслуговування.

Прочищайте пластмасове скло ліхтаря лише сухою, м'якою ганчіркою, щоб не пошкодити його. Не використовуйте жодних мийних засобів або розчинників.

Сервіс і консультації з питань застосування

Україна

Тел.: +380 800 503 888

Посилання на наші сервісні адреси та умови гарантії можна знайти на останній сторінці.

При всіх додаткових запитаннях та замовленні запчастин, будь ласка, зазначайте 10-значний номер для замовлення, що стоїть на паспортній табличці продукту.

Утилізація

Ліхтарі, акумуляторні батареї, приладдя і упаковку слід здавати на екологічно чисту повторну переробку.



Не викидайте ліхтарі та акумулятори/батарейки в побутові відходи!

Лише для країн ЄС:

Електричні та електронні пристрої або використані акумулятори/батареї, які більше не використовуються, повинні збиратися окремо та утилізуватися екологічно безпечним способом. Скористайтеся призначеними для цього системами збору. Неправильна утилізація може завдати шкоди навколишньому середовищу та здоров'ю через небезпечні речовини, що містяться у відходах.

Қазақ

Еуразия экономикалық одағына (Кеден одағына) мүше мемлекеттер аумағында қолданылады

Өндірушінің өнім үшін қарастырған пайдалану құжаттарының құрамында пайдалану жөніндегі осы нұсқаулық, сонымен бірге қосымшалар да болуы мүмкін.

Сәйкестікті растау жайлы ақпарат қосымшада бар.

Өнімді өндірген мемлекет туралы ақпарат өнімнің корпусында және қосымшада көрсетілген.

Өндірілген мерзімі бұйым корпусында көрсетілген.

Импортерге қатысты байланыс ақпарат өнім қаптамасында көрсетілген.

Өнімді пайдалану мерзімі

Өнімнің қызмет ету мерзімі 7 жыл. Өндірілген мерзімнен бастап (өндіру күні зауыт тақтайшасында жазылған)

істетпей 5 жыл сақтағаннан соң, өнімді тексерусіз (сервистік тексеру) пайдалану ұсынылмайды.

Қызметкер немесе пайдаланушының қателіктері мен істен шығу себептерінің тізімі
- тұтқасы мен корпусы бұзылған болса, өнімді пайдаланбаңыз
- өнім корпусынан тікелей түтін шықса, пайдаланбаңыз
- тоқ сымы бұзылған немесе оқшаулаусыз болса, пайдаланбаңыз
- жауын –шашын кезінде сыртта (далада) пайдаланбаңыз
- корпус ішіне су кірсе құрылғыны қосушы болмаңыз
- қөп үшқын шықса, пайдаланбаңыз
- қатты діріл кезінде пайдаланбаңыз

Шекті күй белгілері
- тоқ сымының тозуы немесе зақымдануы
- өнім корпусының зақымдалуы

Қызмет көрсету түрі мен жиілігі
Әр пайдаланудан соң өнімді тазалау ұсынылады.

Сақтау
- құрғақ жерде сақтау керек
- жоғары температура көзінен және күн сәулелерінің әсерінен алыс сақтау керек
- сақтау кезінде температураның кенет ауытқуынан қорғау керек
- орамасыз сақтау мүмкін емес
- сақтау шарттары туралы қосымша ақпарат алу үшін МЕМСТ 15150-69 (шарт 1) құжатын қараңыз

Тасымалдау
- тасымалдау кезінде өнімді құлатуға және кез келген механикалық ықпал етуге қатаң тыйым салынады
- босату/жүктеу кезінде пакетті қысатын машиналарды пайдалануға рұқсат берілмейді.
- тасымалдау шарттары талаптарын МЕМСТ 15150-69 (5 шарт) құжатын оқыңыз.

Қауіпсіздік нұсқаулары

Шамдарға арналған қауіпсіздік техникасының нұсқаулары



Барлық қауіпсіздік нұсқаулықтарын және ескертпелерді оқыңыз. Техникалық қауіпсіздік нұсқаулықтарын және ескертпелерді сақтамау тоқтың соғуына, өрт және/немесе ауыр жарақаттануларға алып келуі мүмкін.

Болашақ жұмыстар үшін қауіпсіздік нұсқаулықтары мен ескертпелерді сақтап қойыңыз.

- Аккумуляторомен немесе электр құралмен бірге берілетін бүкіл ескертулерді және нұсқаулықтарды оқып шығыңыз және орындаңыз.
- **Шамды ұқыпты пайдаланыңыз.** Шам өрт және жарылыс қаупін арттыратын қатты жылу шығарады.
- **Шаммен жарылыс қаупі бар ортада жұмыс істемеңіз.**
- **Шам автоматты түрде өшкеннен кейін, ажыратқышты қайтадан баспаңыз.** Аккумулятор зақымдалуы мүмкін. Шамды қайта қоспас бұрын аккумулятордың зарядталғанына және шамның суығанына көз жеткізіңіз.
- **Шамдағы жарық көзін тек өндірушіге немесе білікті маманға алмастыруға рұқсат етіледі.**



Шамның және барлық жанып тұрған беттер мен заттар арасындағы минималды аралықты сақтаңыз. Аралық жеткіліксіз болса, жанып тұрған заттар қызып кетуі мүмкін.

- **Шамды пайдалану кезінде шамның жарық бастиегін жаппаңыз.** Пайдалану кезінде шамның жарық бастиегі қызып кетеді және ол әбден қызса, күйіп қалуға әкелуі мүмкін.
- **Тасымалдау және сақтау кезінде аккумуляторды шамнан шығарып алыңыз немесе желілік ашаны суырып алыңыз.** Шам қызып кетуі мүмкін.
- **Шамды ылғалды ортада желіден пайдаланған кезде автоматты сақтандырғыш ажыратқышты пайдаланыңыз.** Автоматты сақтандырғыш ажыратқышты пайдалану ток соғу қаупін азайтады.
- **Биік жерде жұмыс істеген жағдайда шамды құлаудан қорғайтын құралдармен жеткілікті бекітіңіз.** Осылайша шам кенет құлаған жағдайда, мүлікке залал келтірудің және адамдарға жарақат тигізудің алдын алуға болады.
- **Аккумуляторлық шамды электр сымдарына немесе басқа тұрақсыз заттарға бекітпеңіз.** Өрт және жарақат алу қаупі бар.
- **Шам ілгектер арқылы бекітілген болса, онда оған қосымша жүк түсірмеңіз және оның берік бекітілгенін тексеріңіз.** Ілгектер аккумуляторы салынған шамды тасымалдауға ғана арналған. Қосымша жүк түсіру салдарынан шам сынуы немесе құлауы мүмкін.
- **Аккумуляторлық шам магнит немесе ілгек арқылы бекітілген болса, не аккумуляторлық шамды, не оны бекітіп тұрған затты жылжытпаңыз.** Аккумуляторлық шам құлауы мүмкін.
- **Шамды орындық немесе саты ретінде пайдаланбаңыз.** Шамды зақымдап алуыңыз мүмкін.
- **Жұмыс орнында шаңның жиналмауын қадағалаңыз.** Шаң оңай тұтануы мүмкін.
- **Аккумулятор зақымдалған немесе дұрыс пайдаланылмаған жағдайда, одан бу шығуы мүмкін. Аккумулятор жанып немесе жарылып қалуы мүмкін.** Таза ауа ішке тартыңыз және шағымдар болса, дәрігердің көмегіне жүгініңіз. Бу тыныс алу жолдарын тітіркендіруі мүмкін.
- **Аккумулятор дұрыс пайдаланылмаған немесе зақымдалған жағдайда, аккумулятордан сұйықтық ағуы мүмкін. Оған тимеңіз. Кездейсоқ теріге**

тигенде, сол жерді сумен шайыңыз. Сұйықтық көзге тисе, медициналық көмек алыңыз. Аккумулятордағы сұйықтық теріні тітіркендіруі немесе күйдіруі мүмкін.

- ▶ **Шеге немесе бұрауыш сияқты ұшты заттар немесе сыртқы әсер арқылы аккумулулятор зақымдануы мүмкін.** Бұл қысқа тұйықталуға алып келіп, аккумулятор жануы, түтін шығаруы, жарылуы немесе қызып кетуі мүмкін.
- ▶ **Пайдаланылмайтын аккумуляторды түйіспелерді тұйықтауы мүмкін қыстырғыштардан, тиындардан, кілттерден, шегелерден, винттерден және басқа ұсақ темір заттардан сақтаңыз.** Аккумулятор түйіспелерінің арасындағы қысқа тұйықталу күйіктерге немесе өртке әкелуі мүмкін.
- ▶ **Аккумуляторды ашпаңыз.** Қысқа тұйықталу қауіпі бар.





Аккумуляторды, жылудан, сондай-ақ, мысалы, үздіксіз күн жарығынан, оттан, кірден, судан және ылғалдан қорғаңыз. Жарылыс және қысқа тұйықталу қаупі туындайды.

- ▶ **Аккумуляторлық батареяны тек өндіруші көрсеткен зарядтау құрылғысымен зарядтаңыз.** Зарядтау құрылғысы белгілі бір аккумуляторлар түріне арналған, оны басқа аккумуляторларды зарядтау үшін пайдалану өрт қаупін тудырады.
- ▶ **Аккумуляторды тек өндіруші өнімдері үшін пайдаланыңыз.** Сол арқылы аккумуляторды қауіпті, артық жүктеуден сақтайсыз.

Өнім және қуат сипаттамасы

Пайдалану нұсқаулығының алдыңғы бөлшегінде берілген суреттерге назар аударыңыз.

Тағайындалу бойынша қолдану

Шам ішкі үй-жайларда тасымалы түрде, кеңістік пен уақыт шектеулерімен жарықтандыруға арналған және бөлмені жалпы жарықтандыру үшін жарамайды.

Көрсетілген құрамдас бөлшектер

Көрсетілген құрамдас бөлшектердің нөмірлері шамның графикалық беттегі көрсетіліміне негізделген.

(1) Тасымалдау тұтқасы
(2) Шам бастиегі
(3) USB Type-C® жалғағышы
(4) Ток жалғағышы
(5) Штатив бекіткіші, 5/8 дюйм
(6) GLT 300-40 штатив бекіткіші
(7) Ілгек
(8) Құлаудан сақтандыру құралының бекіту аймағы
(9) Аккумулятор[a)]
(10) Аккумулятор бекіткіші
(11) Аккумуляторды босату түймесі[a)]
(12) Ажыратқыш
(13) Жарық аймағының түймесі

a) **Бейнеленген құрамдас бөлшектер стандарттық жеткізу көлеміне кірмейді.**

Техникалық мәліметтер

Шам		**GLA 18VH-7500**
Өнім нөмірі		**3 601 DA5 0..**
Желі режиміндегі макс. номиналды тұтынылатын қуат	Вт	100
Аккумулятор режиміндегі макс. номиналды тұтынылатын қуат	Вт	100
Түс жіберу индексі		>80
USB портының түрі		USB Type-C®[A)]
– Шығыс кернеу	V=	5,0-9,0
– Шығыс ток	A	1,67-3,0
Жалпы жарық ағыны[B)]		
– 1-деңгей	лм	2500
– 2-деңгей	лм	5000
– 3-деңгей	лм	7500
Қорғаныс дәрежесі		⧈/II
Аккумулятор режимі		
Жарықтандыру ұзақтығы, шам.[B)C)]	мин/А-сағ	12
Зарядтау кезінде ұсынылатын қоршаған орта температурасы	°C	0 … +35
Жұмыс істеу[D)] және зарядтау кезінде рұқсат етілетін қоршаған орта температурасы	°C	–20 … +40
Үйлесімді аккумуляторлар		GBA18V… GBA 18V… ProCORE18V… EXPERT18V… EXBA18V… CORE18V…
Ұсынылатын зарядтағыш құрылғылар		GAL18… GAL 18… GAL 36… GAL12V/18… GAL 12V/18…

Шам	GLA 18VH-7500
	GAX 18... EXAL18...

A) USB Type-C® және USB-C® – USB Implementers Forum ұйымының сауда белгілері.

B) 20–25 °C температурасында **ProCORE18V 4.0Ah** аккумуляторымен өлшенеді

C) максималдық жарықтық және бәсеңдетілген режимде қалған жұмыс уақыты

D) температура < 0 °C болғанда жұмыс күші шектелген көлемде болады

Мәндер өнімге байланысты өзгешеленуі мүмкін, сондай-ақ пайдалану және қоршаған орта шарттарына бағынуы мүмкін. Қосымша ақпаратты мына мекенжай бойынша қараңыз: www.bosch-professional.com/wac.

Жарықтандырылған нысандардың түстері басқаша болуы мүмкін.

Өнім энергия тиімділігінің E класындағы жарық көзіне ие.

Қуатпен жабдықтау

Шамды қуатпен жабдықтау процесін **Bosch** 18В литий-иондық аккумуляторы **(9)** немесе ток жалғағышындағы **(4)** IEC стандартындағы кабельдің ашасы арқылы жүзеге асыруға болады.

Желі режимі

- ▶ **Шамды зақымдалған кабельмен пайдаланбаңыз.** Зақымдалған кабельді IEC стандартындағы жарамды кабельмен алмастырыңыз. **Bosch** арнайы кабельді ұсынады.
- ▶ **IEC стандартындағы кабель жалғанған болса, шамды қуатпен жабдықтау процесі аккумулятордың салынған-салынбағанына қарамастан электр желісі арқылы жүзеге асырылады.**

Ток жалғағышының **(4)** қақпағын ашыңыз. IEC стандартындағы кабельдің ашасын ток жалғағышының **(4)** ұясына салыңыз. IEC стандартындағы кабельді электр желісіне жалғаңыз. Енді шамды пайдалануға болады.

Ластанудан қорғау үшін ток жалғағышының **(4)** қақпағын, IEC стандартындағы кабельді шығарғанда, қайтадан жауып қойыңыз.

Аккумулятор

Bosch компаниясы шамдарды аккумуляторсыз да сатады. Шамыңыздың жеткізілім жиынтығында аккумулятордың бар-жоғын қаптамасынан біліп алуға болады.

Аккумуляторды зарядтау

- ▶ **Тек техникалық деректерде жазылған зарядтағыш құрылғыларды пайдаланыңыз.** Тек мұндай зарядтағыш құрылғылар шамда пайдаланылатын литий-иондық аккумулятормен үйлесімді.

Ескертпе: Литий-ионды батареялар халықаралық тасымалдау ережелеріне сәйкес ішінара зарядталған күйде жеткізіледі.Аккумулятордың толық қуатын пайдалану үшін оны алғаш рет пайдаланудан бұрын толық зарядтаңыз.

Аккумуляторды енгізу

Зарядталған аккумуляторды аккумулятор бекіткішіне тірелгенше енгізіңіз.

Аккумуляторды шығару

Аккумуляторды шығару үшін аккумуляторды босату түймесін басыңыз және аккумуляторды электр құралынан тартып шығарыңыз. **Бұл ретте күш салмаңыз.**

Аккумуляторда, аккумуляторды босату түймесі байқаусызда басылып кеткенде, оның түсіп кетуінен қорғайтын 2 құлыптау деңгейі бар. Аккумулятор электр құралына орнатулы болса, оны өз орнында серіппе ұстап тұрады.

Аккумулятор заряды деңгейінің индикаторы

Нұсқау: әр аккумулятор түрінде заряд деңгейінің индикаторы болмайды.

Аккумулятор заряды деңгейінің индикаторындағы жасыл түсті жарық диодтары аккумулятордың заряд деңгейін көрсетеді. Қауіпсіздік тұрғысынан заряд деңгейін электр құралының жұмыссыз күйінде ғана шақыруға болады.

Заряд деңгейін көрсету үшін заряд деңгейінің индикаторына арналған немесе түймесін басыңыз. Мұны аккумулятор шығарылғанда да орындауға болады.

Заряд деңгейінің индикаторына арналған түймені басқаннан кейін ешқандай жарық диоды жанбаса, бұл аккумулятордың ақаулы және оны ауыстыру керек екендігін білдіреді.

Аккумулятор түрі GBA 18V... | GBA18V...



Жарық диоды	Қуаты
Үздіксіз жарық 3× жасыл	60–100%
Үздіксіз жарық 2× жасыл	30–60%
Үздіксіз жарық 1× жасыл	5–30%
Жыпылықтайтын жарық 1× жасыл	0–5%

Аккумулятор түрі ProCORE18V... | EXPERT18V... | EXBA18V... | CORE18V...



Жарық диоды	Қуаты
Үздіксіз жарық 5× жасыл	80–100%
Үздіксіз жарық 4× жасыл	60–80%
Үздіксіз жарық 3× жасыл	40–60%
Үздіксіз жарық 2× жасыл	20–40%
Үздіксіз жарық 1× жасыл	5–20%
Жыпылықтайтын жарық 1× жасыл	0–5%

Аккумулятор заряды деңгейінің индикаторы (шам)

Шам аккумулятор режимінде қосылған кезде, аккумулятор заряды деңгейінің индикаторындағы бес жарық диоды аккумулятордың заряд деңгейін көрсетеді.

Желі режимінде аккумулятордың заряд деңгейі көрсетілмейді.

Аккумулятордың бұзылу қаупін анықтау

EXPERT18V... | EXBA18V...

Аккумулятор заряды деңгейі индикаторының жарық диодтары аккумулятордың заряд деңгейіне қоса аккумулятордың бұзылу қаупін де көрсете алады.

Функцияны іске қосу үшін заряд деңгейінің индикаторына арналған түймені 3 секунд басып тұрыңыз. Аккумуляторды талдау процесі туралы аккумулятор заряды деңгейі индикаторының жылжымалы жарығы сигнал береді. Нәтиже аккумулятор заряды деңгейінің индикаторында көрсетіледі.

1 жарық диоды: аккумулятордың бұзылу қаупі жоғары. Қуат пен жұмыс істеу уақыты айтарлықтай азаюы мүмкін. Аккумуляторды алмастыруға кеңес беріледі.

5 жарық диоды: аккумулятор жақсы күйде және бұзылу қаупі төмен.

Назар аударыңыз: аккумулятордың бұзылу қаупін бағалау әрекеті екі кезең бойынша орындалады және аккумулятор күйін бағалаудың жеңілдетілген әдісін ұсынады. Аккумулятор не жақсы күйде болып бағаланады, не қатты бұзылу қаупіне ие болады. Батарея заряды деңгейінің пайызы көрсетілмейді.

Аккумуляторды оңтайлы пайдалану туралы нұсқаулар

Аккумуляторды сұйықтықтардан және ылғалдан қорғаңыз.

Аккумуляторды тек –20 °C ... 50 °C температура ауқымында сақтаңыз. Аккумуляторды жазда көлікте қалдырмаңыз.

Аккумулятордың желдету тесігін жұмсақ, таза және құрғақ қылшақпен мұқият тазалаңыз.

Пайдалану мерзімінің айтарлықтай қысқаруы аккумулятордың ескіргенін және ауыстыру керектігін білдіреді.

Қоқыстарды қайта өңдеу туралы нұсқауларды орындаңыз.

Пайдалану

Орнату

Шамды тұрақты, тегіс бетке қойыңыз. Берік орнатылғанына көз жеткізіңіз.

Қосу/өшіруді және жарықтығын орнату

Ажыратқыш	Функция
1× басу	Шамды қосу, төмен жарықтық
2× басу	Шамды қосу, орташа жарықтық
3× басу	Шамды қосу, толық жарықтық
4× басу	Шамды өшіру

Егер шам 5 минуттай қосылған болса, келесі рет басқан кезде, ол бірден өшіп қалады.

Жарық диапазонын реттеу

Жарық диапазоны түймесінің **(13)** көмегімен жарық диапазонын 360° немесе 180° шамасына орнатуға болады.

Артық жүктемеден жылу қорғанышы

Рұқсат етілген жұмыс температурасынан асырсаңыз, алдымен жарықтық азайтылып, сонан соң шам қорғаныс мақсатымен өшірілуі мүмкін. Шамды суытып, қайта қосыңыз.

Сыртқы USB құрылғыларын зарядтау

USB жалғағышының көмегімен мобильді телефон, MP3 плеері немесе планшет сияқты әртүрлі аккумуляторлық USB құрылғыларының аккумулятордан жұмыс істеу уақытын ұзартуға болады.

- ▶ **Сыртқы USB құрылғыңыздың USB жалғағышы арқылы зарядтау мүмкіндігінің бар болғанына көз жеткізіңіз. "Техникалық мәліметтер" тарауындағы деректерді ескеріңіз.**
- – USB құрылғыңыздың зарядтау кабелін USB портына **(3)** салыңыз.
- – Белсендіру үшін қосу түймесін басыңыз.

Энергияны үнемдеу үшін, зарядтау процесі аяқталғаннан немесе зарядтау кабелі суырып алынғаннан кейін, USB жалғағышы 2 сағат ішінде автоматты түрде ажыратылады.

Пайдалану нұсқаулары

Аккумулятор заряды таусылған шам өшпес бұрын, ол 3 рет жыпылықтап, азайтылған жарықтықпен жанады.

Ілгек

Ілгек **(7)** шамды ілуге мүмкіндік береді.

- ▶ **Ілгекті нысандарды тарту үшін пайдаланбаңыз.** Ілгек немесе шам сынуы мүмкін.

Штативке бекіту (BT 160/BT 170 HD/BT 300 HD)

Штатив бекіткішінің **(5)** көмегімен шамды штативке бұрап бекітуге болады.

Шамды штативке мықтап бекітіңіз. Шамның босап және/немесе құлап кетпейтініне көз жеткізіңіз.

Штативтің берік орнатылғанына көз жеткізіңіз.

Штативке бекіту (GLT 300-40)

Штатив жылдам бекіткішінің **(6)** көмегімен шамды штативке орнатуға болады.

Шамды штативке салыңыз.

Штативтің берік орнатылғанына көз жеткізіңіз.

Құлаудан сақтандыру құралын бекіту

Нұсқау: шамды құлаудан сақтандыру үшін жүйенің салмағына жарамды құлаудан сақтандыру құралын пайдалану қажет. Құлаудан сақтандыру құралының максималды рұқсат етілген ұзындығы 0,5 м құрайды.

Құлаудан сақтандыру құралы ретінде теңіз түйінімен тұтқаға бекітілген құтқару ілмегін немесе құлау амортизаторы бар құлаудан сақтандыру құралын пайдаланыңыз.

Құлаудан сақтандыру құралын бекіткен кезде міндетті түрде оның пайдалану бойынша нұсқаулығына назар аударыңыз.

- ▶ **Берік тіреу нүктесін , шам құлаған жағдайда құлаудан сақтандыру құралының ішіне еркін құлайтындай және пайдаланушыға қауіп төндірмейтіндей таңдаңыз.Құлаудан сақтандыру құралының қарама-қарсы жағын міндетті түрде тұрақты құрылымға (мысалы, ғимарат немесе тұғыр) бекітіңіз.**
  Құлаудан сақтандыру құралы еркін қозғалуы керек және оны тек рұқсат етілген бекіту аймағында **(8)** шамға бекітуге рұқсат етіледі.

Техникалық күтім және қызмет

Қызмет көрсету және тазалау

- ▶ **Шаммен кез келген жұмыстарды (мысалы, монтаждау, техникалық қызмет көрсету және т.б.) бастамай тұрып, сондай-ақ шамды тасымалдау және сақтау кезінде аккумуляторды шығарып алыңыз.** Ажыратқышты кездейсоқ басқан жағдайда, жарақат алу қаупі туындайды.

Шамға техникалық қызмет көрсету қажет емес және оның құрамында алмастыру немесе жөндеу керек бөлшектер жоқ.

Зақымдарды болдырмау үшін шамның пластик дискісін құрғақ әрі жұмсақ шүберекпен ғана тазалаңыз. Жуғыш заттарды немесе еріткіштерді пайдаланбаңыз.

Тұтынушыға қызмет көрсету және пайдалану кеңестері

Қазақстан

Тұтынушыларға кеңес беру және шағымдарды қабылдау орталығы:

Роберт Бош (Robert Bosch) ЖШС
050012 Алматы қ.,
Қазақстан Республикасы
Мұратбаев к-сі, 180
"Гермес" БО, 7 қабат
Тел.: +7 (727) 331 86 00
Тел.: 8 8000 700 270

Біздің сервистік мекенжайларымызға және кепілдік шарттарына сілтеме соңғы бетте берілген.

Сұрақтар қою және қосалқы бөлшектерге тапсырыс беру кезінде міндетті түрде өнімнің фирмалық тақтайшасындағы 10 таңбалы өнім нөмірін беріңіз.

Кәдеге жарату

Шамдарды, аккумуляторларды, керек-жарақтар мен қаптамаларды қоршаған орта үшін қауіпсіз жолмен кәдеге жарату орнына жіберу қажет.



Шамдар мен аккумуляторларды/батареяларды тұрмыстық қоқысқа тастамаңыз!

Тек қана ЕО елдері үшін:

Пайдалануға әрі қарай жарамайтын электрлік және электрондық құрылғыларды немесе пайдаланылған аккумуляторларды/батареяларды бөлек жинау және қоршаған орта үшін қауіпсіз жолмен кәдеге жарату керек. Белгіленген қоқыс жинау жүйелерін пайдаланыңыз. Қате жолмен кәдеге жарату құрылғы құрамындағы қауіпті болуы мүмкін заттектерге байланысты қоршаған орта мен денсаулық үшін қауіпті болуы мүмкін.

Română

Instrucțiuni de siguranță

Instrucțiuni privind siguranța pentru lămpi



Citiți toate indicațiile și instrucțiunile de siguranță. Nerespectarea instrucțiunilor și indicațiilor de siguranță poate provoca electrocutare, incendiu și/sau răniri grave.

Păstrați toate instrucțiunile și indicațiile de siguranță în vederea utilizărilor viitoare.

- ▶ Vă rugăm să citiți și să respectați toate instrucțiunile și indicațiile privind siguranța, care însoțesc acumulatorul sau scula electrică împreună cu care a fost livrat acumulatorul.
- ▶ **Manevrează cu atenție lampa.** Lampa generează o căldură puternică, ceea ce duce la un pericol crescut de incendiu și explozie.
- ▶ **Nu lucra cu lampa în medii cu pericol de explozie.**
- ▶ **După deconectarea automată a lămpii, nu mai apăsa butonul de pornire/oprire.** Acumulatorul s-ar putea deteriora. Înainte de a conecta din nou lampa, asigură-te că acumulatorul este încărcat și că lampa s-a răcit.
- ▶ **Sursa de lumină din lampă poate fi înlocuită numai de către producător sau de către personal de specialitate calificat corespunzător.**



Menține distanța minimă necesară între lampă și toate suprafețele și obiectele iluminate de aceasta. În cazul micșorării distanței sub acest nivel, obiectele iluminate se pot supraîncălzi.

- ▶ **Nu acoperi capul lămpii în timpul funcționării lămpii.** Capul lămpii se încălzește în timpul funcționării și poate provoca arsuri în cazul acumulării de căldură.

- ▶ **Pentru transport şi depozitare, scoate acumulatorul din lampă, respectiv trage fişa de reţea.** Lampa se poate încălzi.
- ▶ **Dacă. în regimul de funcţionare în reţea .lampa este utilizată într-un mediu umed, foloseşte un întrerupător automat de protecţie împotriva tensiunilor periculoase.** Utilizarea unui întrerupător automat de protecţie împotriva tensiunilor periculoase reduce riscul de electrocutare.
- ▶ **În cazul lucrărilor efectuate la înălţime, asigură lampa cu dispozitive corespunzătoare de protecţie împotriva căderii.** Astfel, pot fi evitate prejudiciile materiale şi vătămarea în cazul unei căderi accidentale a lămpii.
- ▶ **Nu fixa lampa cu acumulator pe conductori electrici sau pe alte obiecte instabile.** Există pericolul de incendiu şi de rănire.
- ▶ **Dacă lampa este fixată cu ajutorul unui cârlig de suspendare, nu o îngreuna cu o greutate suplimentară şi verifică dacă aceasta este fixată în siguranţă.** Cârligele de suspendare sunt proiectate exclusiv pentru susţinerea lămpii, inclusiv cu acumulatorul montat. Dacă este aşezată o greutate suplimentară, lampa s-ar putea rupe sau ar putea să cadă.
- ▶ **Dacă lampa cu acumulator este fixată cu ajutorul unui magnet sau al unui cârlig de suspendare, nu mişca nici lampa cu acumulator, nici obiectul pe care aceasta este fixată.** Lampa cu acumulator ar putea să cadă.
- ▶ **Nu te aşeza pe lampă şi nu păşi pe aceasta.** În caz contrar, lampa ar putea suferi deteriorări.
- ▶ **Evitaţi acumulările de praf la locul de muncă.** Pulberile se pot aprinde cu uşurinţă.
- ▶ **În cazul deteriorării sau utilizării necorespunzătoare a acumulatorului, se pot degaja vapori. Acumulatorul poate arde sau exploda.** Aerisiţi bine încăperea şi solicitaţi asistenţă medicală dacă starea dumneavoastră de sănătate se înrăutăţeşte. Vaporii pot irita căile respiratorii.
- ▶ **În cazul utilizării necorespunzătoare sau al unui acumulator deteriorat, din acumulator se poate scurge lichid inflamabil. Evitaţi contactul cu acesta. În cazul contactului accidental, clătiţi bine cu apă. Dacă lichidul vă intră în ochi, consultaţi de asemenea un medic.** Lichidul scurs din acumulator poate cauza iritaţii ale pielii sau arsuri.
- ▶ **În urma contactului cu obiecte ascuţite ca de exemplu cuie sau şurubelniţe sau prin acţiunea unor forţe exterioare asupra sa, acumulatorul se poate deteriora.** Se poate produce un scurtcircuit intern în urma căruia acumulatorul să se aprindă, să scoată fum, să explodeze sau să se supraîncălzească.
- ▶ **Feriţi acumulatorii nefolosiţi de agrafele de birou, monede, chei, cuie, şuruburi sau alte obiecte metalice mici, care ar putea provoca şuntarea contactelor.** Un scurtcircuit între contactele acumulatorului poate duce la arsuri sau incendiu.
- ▶ **Nu deschideţi acumulatorul.** Există pericol de scurtcircuit.



Feriţi acumulatorul de căldură, de asemenea, de exemplu, de radiaţii solare continue, foc, murdărie, apă şi umezeală. În caz contrar, există pericolul de explozie şi scurtcircuit.

- ▶ **Încărcaţi acumulatorii numai cu încărcătoare recomandate de către producător.** Un încărcător recomandat pentru acumulatori de un anumit tip poate lua foc atunci când este folosit pentru încărcarea altor acumulatori decât cei prevăzuţi pentru acesta.
- ▶ **Utilizează acumulatorul numai la produsele producătorului.** Numai astfel acumulatorul va fi protejat împotriva unei suprasolicitări periculoase.

Descrierea produsului şi a performanţelor acestuia

Vă rugăm să ţineţi seama de imaginile din partea din faţă a instrucţiunilor de folosire.

Utilizare conform destinaţiei

Lampa este destinată iluminării mobile, limitate în timp şi spaţiu, a spaţiilor interioare, şi nu este adecvată pentru iluminatul interior general.

Componentele ilustrate

Numerotarea componentelor ilustrate se referă la schiţa lămpii de pe pagina grafică.

(1) Mâner de transport
(2) Capul lămpii
(3) Port USB Type-C®
(4) Racord de curent
(5) Orificiu de 5/8" de prindere pe stativ
(6) Filet de prindere pe stativ GLT 300-40
(7) Cârlig de suspendare
(8) Zona de fixare a dispozitivului de protecţie împotriva căderii
(9) Acumulator[a)]
(10) Adaptor pentru acumulator
(11) Buton de deblocare a acumulatorului[a)]
(12) Buton de pornire/oprire
(13) Buton pentru zona iluminată

a) **Acest accesoriu nu este inclus în setul de livrare standard.**

Date tehnice

Lampă		GLA 18VH-7500
Cod de identificare		**3 601 DA5 0..**
Putere nominală maximă în regimul de funcţionare cu conectare la reţea	W	100

Lampă		GLA 18VH-7500
Putere nominală maximă în regimul de funcționare cu acumulator	W	100
Indice de redare a culorii		> 80
Tip de racord USB		USB Type-C®[A)]
– Tensiune de ieşire	V=	5,0-9,0
– Curent de ieşire	A	1,67-3,0
Flux luminos total[B)]		
– Treapta 1	lm	2500
– Treapta 2	lm	5000
– Treapta 3	lm	7500
Clasă de protecție		⧈/II
Regim de funcționare cu acumulator		
Durată aproximativă de iluminare[B)C)]	min/Ah	12
Temperatură ambientală recomandată în timpul încărcării	°C	0 ... +35
Temperatură ambientală admisă în timpul funcționării[D)] şi pe perioada depozitării	°C	–20 ... +40
Acumulatori compatibili		GBA18V... GBA 18V... ProCORE18V... EXPERT18V... EXBA18V... CORE18V...
Încărcătoare recomandate		GAL18... GAL 18... GAL 36... GAL12V/18... GAL 12V/18... GAX 18... EXAL18...

A) USB Type-C® şi USB-C® sunt mărci comerciale ale USB Implementers Forum.

B) Măsurat la 20–25 °C cu acumulatorul **ProCORE18V 4.0Ah**

C) pentru luminozitate maximă inclusiv timp de funcționare rămas în modul cu luminozitate diminuată

D) performanțe limitate la temperaturi < 0 °C

Valorile pot varia în funcție de produs şi sunt supuse condițiilor de utilizare, precum şi condițiilor de mediu. Pentru informații suplimentare, accesează www.bosch-professional.com/wac.

Redarea culorilor obiectelor iluminate poate fi falsificată.

Produsul este dotat cu o sursă de lumină din clasa de eficiență energetică E.

Alimentare cu energie electrică

Alimentarea cu energie electrică a lămpii poate fi realizată prin intermediul unui acumulator litiu-ion de 18V **Bosch (9)** sau al unei fişe de alimentare racordate la racordul de curent **(4)**.

Regimul de funcționare în rețea

- ▶ **Nu folosi lampa dacă are cablul deteriorat.** Dacă cablul este deteriorat, înlocuieşte-l cu un cablu de alimentare adecvat. **Bosch** oferă cabluri adecvate.
- ▶ **Lampa este alimentată cu energie electrică de la rețea imediat ce cablul de alimentare este racordat, indiferent dacă este introdus sau nu un acumulator.**

Deschide capacul racordului de curent **(4)**. Introdu fişa de alimentare în bucşa racordului de curent **(4)**. Racordează cablul electric la rețeaua de alimentare cu energie electrică. Acum lampa poate fi utilizată.

Pentru a asigura protecția împotriva murdăriei, închide capacul racordului de curent **(4)** în cazul în care scoți cablul de alimentare.

Acumulator

Lămpile **Bosch** sunt disponibile pentru achiziționare şi fără acumulator. Dacă în pachetul de livrare al lămpii este inclus un acumulator, acesta poate fi scos din ambalaj.

Încărcarea acumulatorului

- ▶ **Foloseşte numai încărcătoarele specificate în datele tehnice.** Numai aceste încărcătoare sunt adecvate pentru acumulatorul litiu-ion montat la lampa ta.

Observație: Acumulatorii litiu-ion sunt livrați în stare parțial încărcată, conform reglementărilor internaționale privind transportul. Pentru a asigura funcționarea la capacitate maximă a acumulatorului, încarcă complet acumulatorul înainte de prima utilizare.

Introducerea acumulatorului

Introdu acumulatorul încărcat în adaptorul pentru acumulator până când acesta se fixează.

Extragerea acumulatorului

Pentru extragerea acumulatorului, apasă tasta de deblocare şi extrage acumulatorul. **Nu forța.**

Acumulatorul este prevăzut cu 2 trepte de blocare, care au rolul de a preveni căderea acumulatorului din scula electrică în cazul apăsării involuntare a tastei de deblocare a acumulatorului. Atât timp cât acumulatorul se află în interiorul sculei electrice, acesta este menținut în poziție prin forța elastică a unui arc.

Indicatorul stării de încărcare a acumulatorului

Observație: Nu orice tip de acumulator dispune de un indicator al nivelului de încărcare.

LED-urile verzi ale indicatorului stării de încărcare a acumulatorului indică starea de încărcare a acumulatorului. Din considerente legate de siguranță, verificarea stării de încărcare este posibilă numai cu scula electrică oprită.

Pentru indicarea stării de încărcare, apasă tasta On sau . Acest lucru este posibil şi când acumulatorul nu este montat pe scula electrică.

Dacă, după apăsarea tastei pentru indicarea stării de încărcare, nu se aprinde niciun LED, înseamnă că acumulatorul este defect şi trebuie înlocuit.

Tip de acumulator GBA 18V... | GBA18V...



LED	Capacitate
Aprindere continuă de 3 ori în verde	60–100%
Aprindere continuă de 2 ori în verde	30–60%
Aprindere continuă o dată în verde	5–30%
Aprindere intermitentă o dată în verde	0–5%

Tip de acumulator ProCORE18V... | EXPERT18V... | EXBA18V... | CORE18V...



LED	Capacitate
Aprindere continuă de 5 ori în verde	80–100%
Aprindere continuă de 4 ori în verde	60–80%
Aprindere continuă de 3 ori în verde	40–60%
Aprindere continuă de 2 ori în verde	20–40%
Aprindere continuă o dată în verde	5–20%
Aprindere intermitentă o dată în verde	0–5%

Indicator de încărcare a acumulatorului (lampă)

Când lampa este conectată în regimul de funcționare cu acumulator, cele cinci LED-uri ale indicatorului de încărcare a acumulatorului indică nivelul de încărcare a acumulatorului.

În regimul de funcționare în rețea nu este afișat nivelul de încărcare a acumulatorului.

Detectarea riscului de defectare a acumulatorului

EXPERT18V... | EXBA18V...

LED-urile indicatorului de încărcare a acumulatorului pot indica, pe lângă nivelul de încărcare al acumulatorului, și riscul de defectare a acumulatorului.

Pentru a activa funcția, menține apăsată, timp de 3 secunde, tasta pentru indicarea nivelului de încărcare. Procesul de analiză a acumulatorului este semnalat prin aprinderea indicatorului de încărcare a acumulatorului. Rezultatul este indicat de indicatorul de încărcare a acumulatorului.



1 LED: Acumulatorul comportă un risc înalt de defectare. Puterea și durata de funcționare ar putea fi deja reduse. Este recomandat să înlocuiești acumulatorul.



5 LED-uri: Acumulatorul are o stare optimă și comportă un risc redus de defectare.

Atenție: Evaluarea riscului de defectare a acumulatorului funcționează în două etape și oferă o evaluare simplificată a stării acumulatorului. Conform evaluării efectuate, acumulatorul are o stare optimă sau există un risc mare de defectare a acestuia. Starea de funcționare a acumulatorului nu este afișată în procente.

Indicații privind manevrarea optimă a acumulatorului

Protejați acumulatorul împotriva umezelii și apei.

Depozitați acumulatorul numai la temperaturi cuprinse între −20 °C și 50 °C. Nu lăsați acumulatorul în autovehicul, de exemplu, pe timpul verii.

Ocazional curățați fantele de ventilație ale acumulatorului utilizând o pensulă moale, curată și uscată.

Un timp de funcționare considerabil redus după încărcare indică faptul că acumulatorul s-a uzat și trebuie înlocuit.

Respectați instrucțiunile privind eliminarea.

Funcționarea

Instalarea

Poziționează lampa pe o suprafață plană și stabilă. Asigură-te că aceasta este așezată stabil și în siguranță.

Setarea de pornire/oprire și a luminozității

Buton de pornire/oprire	Funcție
Apăsare o dată	Aprinderea lămpii, luminozitate redusă
Apăsare de 2 ori	Aprinderea lămpii, luminozitate medie
Apăsare de 3 ori	Aprinderea lămpii, luminozitate maximă
Apăsare de 4 ori	Deconectarea lămpii

Dacă lămpile au fost conectate timp de aproximativ 5 minute, la următoarea apăsare acestea sunt deconectate imediat.

Reglarea zonei iluminate

Cu butonul pentru zona iluminată **(13)** poți regla zona iluminată la 360° sau 180°.

Protecție la suprasarcină dependentă de temperatură

În cazul depășirii temperaturii de funcționare admise, mai întâi se va reduce luminozitatea, după care lampa se va deconecta din rațiuni de siguranță. Lasă lampa să se răcească, iar apoi conecteaz-o din nou.

Încărcarea dispozitivelor USB externe

Prin intermediul portului USB poți prelungi durata de funcționare a acumulatorilor aferenți diferitelor dispozitive USB, de exemplu, telefon mobil, MP3 player sau tabletă.

- ▶ **Asigură-te că dispozitivul tău USB extern poate fi încărcat prin intermediul portului USB. Pentru aceasta, țineți cont de specificațiile din secțiunea „date tehnice”.**
- – Introdu cablul de încărcare al dispozitivului USB în portul USB **(3)**.
- – Pentru activare, apasă tasta de pornire.

Pentru a economisi energie, portul USB se dezactivează automat după 2 ore de la încheierea procesului de încărcare sau de la deconectarea cablului de încărcare.

Instrucțiuni de lucru

Cu puțin timp înainte ca lampa să se deconecteze din cauza descărcării acumulatorului, aceasta se va aprinde intermitent de 3 ori şi va lumina cu o intensitate redusă.

Cârlig de suspendare

Cu ajutorul cârligului de suspendare **(7)** poți suspenda lampa.

- ▶ **Nu utiliza cârligul de suspendare pentru a trage obiecte.** Cârligul de suspendare sau lampa s-ar putea rupe.

Fixarea pe stativ (BT 160/BT 170 HD/BT 300 HD)

Lampa poate fi înşurubată pe un stativ cu ajutorul filetului de prindere pe stativ **(5)**.

Fixează bine lampa pe stativ. Asigură-te ca lampa nu se poate desprinde şi/sau nu poate cădea.

Asigură-te că stativul este stabil.

Fixarea pe stativ (GLT 300-40)

Lampa poate fi montată pe un stativ cu ajutorul sistemului de prindere rapidă pe stativ **(6)**.

Montează lampa pe stativ.

Asigură-te că stativul este stabil.

Fixarea dispozitivului de protecție împotriva căderii

Observație: Pentru asigurarea lămpii împotriva căderii, trebuie utilizat un dispozitiv de protecție împotriva căderii adecvat pentru greutatea sistemului. Lungimea maximă admisă a dispozitivului de protecție împotriva căderii este de 0,5 m.

Ca echipament de protecție împotriva căderii, utilizează, de preferință, o bandă cu buclă fixată pe mâner cu un nod de ancorare sau un dispozitiv de protecție împotriva căderii cu amortizor de cădere.

La fixarea dispozitivului de protecție împotriva căderii respectă în mod obligatoriu instrucțiunile de utilizare a acestuia.

- ▶ **Alege punctul fix de cuplare astfel încât, în cazul unei prăbuşiri, lampa să poată cădea liber în echipamentul de protecție anti-cădere fără să pună în pericol utilizatorul.Fixează în mod obligatoriu partea opusă a dispozitivului de protecție împotriva căderii pe o structură stabilă (de exemplu, clădire sau schelă).** Dispozitivul de protecție împotriva căderii trebuie să se poată deplasa liber şi poate fi fixat exclusiv în zona de fixare admisă **(8)** a lămpii.

Întreținere şi service

Întreținere şi curățare

- ▶ **Înainte de efectuarea oricăror lucrări la lampă (de exemplu, montare, întreținere etc.), precum şi în timpul transportului şi depozitării, scoate acumulatorul din lampă.** În cazul acționării involuntare a comutatorului de pornire/oprire, există pericolul de rănire.

Lampa nu necesită întreținere şi nu conține piese care trebuie înlocuite sau întreținute.

Curăță lentila din plastic a lămpii numai cu o lavetă uscată, moale, pentru a evita deteriorările. Nu utiliza detergenți sau solvenți.

Serviciu de asistență tehnică post-vânzări şi consultanță clienți

România

Tel.: +40 21 405 7541

Linkul către adresele centrelor noastre de service şi către condițiile de garanție se găseşte pe ultima pagină.

În caz de reclamații şi comenzi de piese de schimb, te rugăm să specifici neapărat numărul de identificare compus din 10 cifre, indicat pe plăcuța cu date tehnice a produsului.

Eliminarea ecologică

Lămpile, acumulatorii, accesoriile şi ambalajele trebuie să fie predate la un centru de reciclare ecologică.



Nu elimina lămpile şi acumulatorii/bateriile împreună cu deşeurile menajere!

Numai pentru țările UE:

Aparatele electrice şi electronice sau acumulatorii uzați/bateriile uzate care nu mai pot utilizați/utilizate trebuie colectați/colectate separat şi eliminați/eliminate în mod ecologic. Utilizează sistemele de colectare desemnate. Eliminarea incorectă poate fi nocivă pentru mediu şi sănătate din cauza eliminării de substanțe periculoase.

Български

Указания за сигурност

Указания за безопасност за лампи



Прочетете внимателно всички указания и инструкции за безопасност. Пропуски при спазването на инструкциите за безопасност и указанията за работа могат да имат за последствие токов удар, пожар и/или тежки травми.

Съхранявайте тези указания на сигурно място.

- ▶ Моля, прочетете и спазвайте всички указания за безопасност и инструкции, които са приложени към акумулаторната батерия или електроинструмента, с който е доставена акумулаторната батерия.
- ▶ **Внимателно боравете с лампата.** Лампата генерира силна топлина, която води до увеличена опасност от пожар и експлозия.
- ▶ **Не ползвайте лампата в среда с повишена опасност от експлозия.**

- **След автоматичното изключване на лампата не натискайте повече пусковия прекъсвач.** Акумулаторната батерия може да бъде повредена. Уверете се, че акумулаторната батерия е заредена и лампата се е охладила, преди да включвате отново лампата.
- **Допуска се източникът на светлина в лампата да бъде заменян само от производителя или от квалифициран експертен персонал.**



Спазвайте минимално допустимото разстояние на лампата до всички осветявани повърхности и предмети. При по-малко разстояние осветяваните предмети могат да се прегреят.

- **Не покривайте главата на лампата, докато лампата е включена.** По време на работа главата на лампата се нагрява и, ако топлината не се отделя, може да предизвика изгаряния.
- **При транспорт и складиране изваждайте акумулаторната батерия от лампата, респ. изтегляйте щепсела от контакта.** Лампата може да се нагрее.
- **При използване в мрежата на лампата във влажна среда използвайте автоматичен предпазен изключвател.** Използването на автоматичен предпазен изключвател намалява опасността от възникване на токов удар.
- **Обезопасявайте достатъчно добре лампата при използване на висока позиция със средство за обезопасяване срещу падане.** Така можете да избегнете материални щети и персонални наранявания при неволно падане на лампата.
- **Не закрепвайте акумулаторната лампа върху електрически проводници или други несигурни обекти.** Има опасност от пожар и нараняване.
- **Ако лампата е закрепена с магнит или кука за окачване, не я натоварвайте с допълнително тегло и проверявайте сигурното закрепване.** Куките за окачване са предназначени изключително и само за поемане на лампата с използваната акумулаторна батерия. При допълнително тегло лампата може да се счупи или да падне.
- **Ако акумулаторната лампа е закрепена с магнит или кука за окачване, тогава не местете нито акумулаторната лампа, нито предмета, на който е закрепена.** Акумулаторната лампа може да падне.
- **Не сядайте и не стъпвайте върху лампата.** Можете да повредите лампата.
- **Избягвайте натрупване на прах на работното място.** Прахът може лесно да се самовъзпламени.
- **При повреждане и неправилна експлоатация от акумулаторната батерия могат да се отделят пари. Акумулаторната батерия може да се запали или да експлодира.** Погрижете се за добро проветряване и при оплаквания се обърнете към лекар. Парите могат да раздразнят дихателните пътища.
- **При неправилно използване или повредена акумулаторна батерия от нея може да изтече електролит. Избягвайте контакта с него. Ако въпреки това на кожата Ви попадне електролит, изплакнете мястото обилно с вода. Ако електролит попадне в очите Ви, незабавно се обърнете за помощ към очен лекар.** Електролитът може да предизвика изгаряния на кожата.
- **Акумулаторната батерия може да бъде повредена от остри предмети, напр. пирони или отвертки, или от силни удари.** Може да бъде предизвикано вътрешно късо съединение и акумулаторната батерия може да се запали, да запуши, да експлодира или да се прегрее.
- **Предпазвайте неизползваните акумулаторни батерии от контакт с големи или малки метални предмети, напр. кламери, монети, ключове, пирони, винтове и др.п., тъй като те могат да предизвикат късо съединение.** Последствията от късото съединение могат да бъдат изгаряния или пожар.
- **Не отваряйте акумулаторната батерия.** Съществува опасност от възникване на късо съединение.





Предпазвайте акумулаторната батерия от високи температури, напр. вследствие на продължително излагане на директна слънчева светлина, огън, мръсотия, вода и овлажняване. Има опасност от експлозия и късо съединение.

- **Зареждайте акумулаторните батерии само със зарядните устройства, които се препоръчват от производителя.** Когато използвате зарядни устройства за зареждане на неподходящи акумулаторни батерии, съществува опасност от възникване на пожар.
- **Използвайте акумулаторната батерия само в продукти на производителя.** Само така тя е предпазена от опасно за нея претоварване.

Описание на продукта и дейността

Моля, вземете под внимание фигурите в началото на ръководството за експлоатация.

Предназначение на инструмента

Лампата е предназначена за временно осветяване на различни ограничени пространства в затворени помещения и не е подходяща за общо постоянно осветяване на стаи и помещения.

Изобразени елементи

Номерирането на изобразените компоненти се отнася до представянето на лампата на графичната страница.

(1) Ръкохватка за пренасяне
(2) Светлинна глава
(3) USB Type-C® свързване
(4) Свързване за ток
(5) Поставка за статив 5/8"
(6) Поставка за статив GLT 300-40
(7) Кука за окачване

(8) Област на закрепване на средството за обезопасяване срещу падане

(9) Акумулаторна батерия[a)]

(10) Акумулаторна поставка

(11) Бутон за отключване на акумулаторната батерия[a)]

(12) Пусков прекъсвач

(13) Бутон за зона на осветяване

a) **Тази принадлежност не е включена в стандартната окомплектовка на доставката.**

Технически данни

Лампа		GLA 18VH-7500
Каталожен номер		**3 601 DA5 0..**
макс. номинална консумирана мощност мрежова работа	W	100
макс. номинална консумирана мощност акумулаторна работа	W	100
Индекс на цветово възпроизвеждане		>80
USB свързване		USB Type-C®[A)]
– Изходящо напрежение	V=	5,0-9,0
– Изходящ ток	A	1,67-3,0
Пълен светлинен поток[B)]		
– 1. степен	lm	2500
– 2. степен	lm	5000
– 3. степен	lm	7500
Клас на защита		⧈/II
Акумулаторна работа		
Време на светене, ок.[B)C)]	min/Ah	12
препоръчителна температура на околната среда при зареждане	°C	0 … +35
Разрешена температура на околната среда при работа[D)] и при съхранение	°C	–20 … +40
Съвместими акумулаторни батерии		GBA18V... GBA 18V... ProCORE18V... EXPERT18V... EXBA18V... CORE18V...
Препоръчителни зарядни устройства		GAL18... GAL 18... GAL 36... GAL12V/18... GAL 12V/18... GAX 18... EXAL18...

A) USB Type-C® и USB-C® са пазарни наименования на USB Implementers Forum.

B) Измерено при 20–25 °C с акумулаторна батерия **ProCORE18V 4.0Ah**

C) при максимална яркост вкл. остатъчно време на работа в затъмнен режим

D) ограничена производителност при температури под < 0 °C

Стойностите могат да варират според продукта и да зависят от условията на употреба и на околната среда. Допълнителна информация на www.bosch-professional.com/wac.

Цветовете на осветените обекти могат да изглеждат различни от истинските.

Продуктът разполага със светлинен източник с клас на енергийна ефективност E.

Електрическо захранване

Захранването на осветителното тяло с енергия може да се извършва от **Bosch** 18V литиево-йонен акумулатор **(9)** или през IEC щепсел за студени уреди от електрическия съединител **(4)**.

Работа от мрежата

- ▶ **Не използвайте осветителното тяло с повреден кабел.** Сменете повредения кабел с подходящ IEC кабел за студени уреди. **Bosch** предлага подходящи кабели.
- ▶ **Захранването на осветителното тяло с енергия се извършва през електрическата мрежа веднага след свързване на IEC кабел за студени уреди независимо от това, дали има поставен акумулатор.**

Отворете капака на електрическия съединител **(4)**. Поставете IEC щепсела за студени уреди в гнездото на електрическия съединител **(4)**. Присъединете IEC кабела за студени уреди към електрическата мрежа. Осветителното тяло вече може да се употребява.

За предпазване от замърсяване затворете капака на електрическия съединител **(4)**, когато изваждате IEC кабела за студени уреди.

Акумулаторна батерия

Bosch продава лампи и без акумулаторна батерия. Дали в обема на доставката на Вашата лампа се съдържа акумулаторна батерия, можете да научите от опаковката.

Зареждане на акумулаторната батерия

- ▶ **Използвайте само посочените в раздела Технически данни зарядни устройства.** Само тези зарядни устройства са подходящи за използваната във Вашия фенер литиево-йонна акумулаторна батерия.

Указание: Литиево-йонните акумулаторни батерии се доставят частично заредени поради международните предписания за транспорт. За да се гарантира пълната мощност на акумулаторната батерия, заредете я напълно преди първата употреба.

Поставяне на акумулаторната батерия

Вкарайте заредената акумулаторна батерия в гнездото за акумулаторна батерия докато усетите прещракване.

Изваждане на акумулаторната батерия

За изваждане на акумулаторната батерия натиснете бутона за освобождаване и издърпайте акумулаторната батерия. **При това не прилагайте сила.**

Акумулаторната батерия разполага с 2 степени на застопоряване, с което се предотвратява изпадането ѝ при натискане по невнимание на деблокиращия бутон. Когато акумулаторната батерия е поставена в електроинструмента, се придържа в нужната позиция от пружина.

Индикатор за акумулаторната батерия

Указание: Не всеки тип акумулаторна батерия разполага с индикатор за състоянието на зареждане.

Зелените светодиоди на индикатора за акумулаторната батерия показват степента на зареденост на акумулаторната батерия. Поради съображения за сигурност проверката на степента на зареденост е възможна само когато електроинструментът е в покой.

За да видите степента на зареденост на батерията, натиснете бутона за индикация On или . Това е възможно също и при извадена акумулаторна батерия.

Ако след натискане на бутона за индикация не свети нито един светодиод, акумулаторната батерия е повредена и трябва да бъде заменена.

Акумулаторна батерия модел GBA 18V... | GBA18V...



Светодиод	Капацитет
Непрекъснато светене 3 × зелено	60–100 %
Непрекъснато светене 2 × зелено	30–60 %
Непрекъснато светене 1 × зелено	5–30 %
Мигаща светлина 1 × зелено	0–5 %

Тип акумулаторна батерия ProCORE18V... | EXPERT18V... | EXBA18V... | CORE18V...



Светодиод	Капацитет
Непрекъснато светене 5 × зелено	80–100 %
Непрекъснато светене 4 × зелено	60–80 %
Непрекъснато светене 3 × зелено	40–60 %
Непрекъснато светене 2 × зелено	20–40 %
Непрекъснато светене 1 × зелено	5–20 %
Мигаща светлина 1 × зелено	0–5 %

Индикатор за акумулаторната батерия (лампа)

При включена лампа в акумулаторен режим петте светодиода на индикатора за състоянието на акумулаторната батерия показват състоянието на зареждане на акумулаторната батерия .

При мрежови режим състоянието на зареждане на акумулаторната батерия не се показва.

Разпознаване на риск от дефект на акумулаторната батерия

EXPERT18V... | EXBA18V...

Светодиодите на индикатора за акумулаторната батерия могат да показват наред със състоянието на зареждане на акумулаторната батерия и риск от дефект на акумулаторната батерия.

За да активирате функцията, задръжте бутона за индикатора за състоянието на зареждане за 3 секунди. Анализът на акумулаторната батерия се сигнализира от светлина на индикатора за акумулаторната батерия. Резултатът се показва на индикатора за акумулаторната батерия.



1 LED: Акумулаторната батерия има висок риск от дефект. Мощността и срокът на работа вече са намалени. Препоръчва се смяната ѝ.



5 LED: Акумулаторната батерия е в добро състояние с нисък риск от дефект.

Моля, имайте предвид: Оценката на риска от дефект на акумулаторната батерия функционира двустепенно и предлага опростена оценка на състоянието. Акумулаторната батерия се оценява или в добро състояние или показва увеличен дефект от риск. Няма процентно съотношение на състоянието на батерията.

Указания за оптимална работа с акумулаторната батерия

Предпазвайте акумулаторната батерия от влага и вода.

Съхранявайте акумулаторната батерия само в температурния диапазон от –20 °C до 50 °C. Напр. не оставяйте акумулаторната батерия през лятото в автомобил на слънце.

Периодично почиствайте вентилационните отвори на акумулаторната батерия с мека чиста и суха четка.

Съществено съкратено време за работа след зареждане показва, че акумулаторната батерия е изхабена и трябва да бъде заменена.

Спазвайте указанията за бракуване.

Работа

Поставяне

Поставете лампата върху стабилна, равна повърхност. Внимавайте за сигурно положение.

Включване/изключване и настройване на яркостта

Пусков прекъсвач	Функция
1× натискане	Включване на лампата, ниска яркост
2× натискане	Включване на лампата, средна яркост
3× натискане	Включване на лампата, пълна яркост

Пусков прекъсвач	Функция
4× натискане	Изключване на лампата

Ако лампата е била включена за ок. 5 минути, със следващото натискане веднага се изключва.

Настройване на зоната на осветяване

С бутона за зона на осветяване **(13)** настройвате зоната на осветяване на 360° или 180°.

Температурна защита срещу претоварване

При превишаване на допустимата работна температура първо се намалява яркостта, преди лампата да се изключи за защита. Оставете лампата да се охлади и отново я включете.

Зареждане на външни USB устройства

С помощта на USB свързването можете да удължите времето за работа на батерия на различни захранвани от батерия USB устройства, напр. мобилни телефони, MP3-плейъри или таблети.

- ▶ **Уверете се, че Вашето външно USB устройство може да се зарежда с USB свързването. За целта вижте данните в раздела Технически данни.**
- – Пъхнете кабела за зареждане на Вашето USB устройство в USB буксата **(3)**.
- – Натиснете пусковия прекъсвач за активиране.

За да се пести енергия, 2 часа след края на процеса на зареждане или разкачането на кабела за зареждане USB свързването се деактивира автоматично.

Указания за работа

Малко преди лампата да се изключи поради празна акумулаторна батерия, тя премигва три пъти и светва с намалена яркост.

Кука за окачване

С куката за окачване **(7)** можете да окачвате лампата.

- ▶ **Не използвайте куката за окачване, за да притегляте предмети.** Куката за окачване или лампата могат да се счупят.

Закрепване върху статив (BT 160/BT 170 HD/BT 300 HD)

С поставката за статив **(5)** можете да монтирате лампата към статив.

Свържете стабилно със статива лампата. Уверете се, че лампата не може да се разхлаби и/или да падне.

Внимавайте за сигурното поставяне на статива.

Закрепване върху статив (GLT 300-40)

С бързата поставка за статив **(6)** можете да монтирате лампата върху статив.

Пъхнете лампата върху статива.

Внимавайте за сигурното поставяне на статива.

Закрепване на средство за обезопасяване срещу падане

Указание: За обезопасяване на лампата срещу падане трябва да се използва подходящо за системното тегло средство за обезопасяване срещу падане. Максимално допустимата дължина на средството за обезопасяване срещу падане възлиза на 0,5 m.

Използвайте като средство за обезопасяване срещу падане за предпочитане закрепен с глух възел клуп върху ръкохватката или средство за обезопасяване срещу падане с амортисьор.

При закрепване на средството за обезопасяване срещу падане непременно използвайте неговото ръководство за обслужване.

- ▶ **Изберете фиксираната анкерна точка така, че лампата в случай на падане да може да падне свободно в средството за обезопасяване срещу падане, без при това да застрашава потребителя.Закрепете обратната страна на средството за обезопасяване срещу падане задължително върху стабилна структура (напр. сграда или скеле).**
  Средството за обезопасяване срещу падане трябва да е свободно подвижно и трябва само в допустимата област на закрепване **(8) да е закрепено към лампата.**

Поддържане и сервиз

Поддържане и почистване

- ▶ **Преди всякакви дейности по лампата (напр. монтаж, поддръжка и др.), както и при транспорт и съхранение изваждайте акумулаторната батерия от лампата.** Съществува опасност от нараняване при задействане на пусковия прекъсвач по невнимание.

Лампата не изисква поддръжка и не съдържа части, които трябва да се сменят или поддържат.

Почиствайте пластмасовия диск на лампата само със суха мека кърпа, за да предотвратите повреди. Не използвайте почистващи препарати или разтворители.

Клиентска служба и консултация относно употребата

България
Тел.: +359(0)700 13 667

Линкът към нашите сервизни адреси и гаранционни условия ще откриете на последната страница.

Моля, при въпроси и при поръчване на резервни части винаги посочвайте 10-цифрения каталожен номер, изписан на табелката на уреда.

Бракуване

С оглед опазване на природата лампите, акумулаторните батерии, принадлежностите и опаковките трябва да се предават за оползотворяване на съдържащите се в тях суровини.



Не изхвърляйте лампите и акумулаторните батерии/батериите при битовите отпадъци!

Само за страни от ЕС:

Електрическите и електронни уреди или използваните акумулаторни/обикновени батерии, които вече не могат да се използват, трябва да се събират разделно и да се изхвърлят по екологичносъобразен начин. Използвайте обозначените системи за събиране. Грешното изхвърляне може да е вредно за околната среда и за здравето поради възможно съдържащите се опасни вещества.

Македонски

Безбедносни напомени

Безбедносни напомени за светилки



Прочитајте ги сите безбедносни напомени и упатства. Грешките настанати како резултат од непридржување до безбедносните напомени и упатства може да предизвикаат електричен удар, пожар и/или тешки повреди.

Чувајте ги безбедносните напомени и упатства за користење и за во иднина.

- Ве молиме прочитајте ги и внимавајте на безбедносните напомени и упатства, што се приложени на батеријата или електричниот алат.
- **Ракувајте внимателно со светилката.** Светилката создава јака топлина, која може да доведе до зголемена опасност од пожар или експлозија.
- **Со светилката не работете во околина каде има опасност од експлозија.**
- **По автоматското исклучување на светилката не притискајте на прекинувачот за вклучување/исклучување.** Батеријата може да се оштети. Проверете дали батеријата е наполнета и дали светилката е изладена пред повторно да ја вклучите.
- **Содржаниот извор на светлина во светилката смее да се замени само од производителот или од квалификуван стручен персонал.**



Одржувајте минимално растојание на светилката до сите осветлени површини и предмети. Ако нема доволно растојание, осветлените предмети може да се прегреат.

- **Не покривајте ја главата на светилката, доколку светилката работи.** Главата на светилката се затоплува со текот на работата и може да предизвика изгореници, доколку се акумулира топлина.
- **При транспорт и складирање, извадете ја батеријата од светилката или извлечете го струјниот приклучок.** Светилката може да се загрее.
- **Користете заштитен уред со диференцијална струја кога работите со светилката во влажна средина.** Употребата на заштитен прекинувач за диференцијална струја го намалува ризикот од струен удар.
- **Кога ја користите светилката во подигната положба, прицврстете ја соодветно со опрема за заштита од паѓање.** Ова спречува материјални штети и лична повреда ако светилката случајно падне.
- **Не прикачувајте го батериската светилка на електрични кабли или други небезбедни предмети.** Постои опасност од пожар и повреда.
- **Ако светилката е прикачена со кука за закачување, не оптоварувајте ја со дополнителна тежина и проверете дали е добро прицврстена.** Куката за закачување се дизајнирани исклучиво за носење на светилката вклучувајќи ја и вметнатата батерија. Со дополнителна тежина, светилката може да се расипе или да падне.
- **Ако батериската светилка е прикачена со магнет или кука за закачување, не поместувајте ја батериската светилка или предметот на кој е прикачена.** Батериската светилка може да падне.
- **Не користете го светлото за како предмет седење или скала.** Може да го оштетите светлото.
- **Избегнувајте собирање прав на работното место.** Правта лесно може да се запали.
- **При оштетување и непрописна употреба на батеријата може да излезе пареа. Батеријата може да се запали или да експлодира.** Внесете свеж воздух и доколку има повредени однесете ги на лекар. Пареата може да ги надразни дишните патишта.
- **При погрешно користење или при оштетена батерија може да истече запалива течност од батеријата. Избегнувајте контакт со неа. Доколку случајно дојдете во контакт со течноста, исплакнете со вода. Доколку течноста дојде во контакт со очите, побарајте лекарска помош.** Истечената течност од батеријата може да предизвика кожни иритации или изгореници.
- **Батеријата може да се оштети од острите предмети како на пр. клинци или одвртувач или со надворешно влијание.** Може да дојде до внатрешен краток спој и батеријата може да се запали, да пушти чад, да експлодира или да се прегрее.
- **Неупотребената батерија држете ја подалеку од канцелариски спојувалки, клучеви, железни пари, клинци, завртки или други мали метални предмети, што може да предизвикаат премостување на контактите.** Краток спој меѓу контактите на батеријата може да предизвика изгореници или пожар.
- **Не ја отворајте батеријата.** Постои опасност од краток спој.



Заштитете ја батеријата од топлина, на пр. од долготрајно изложување на сончеви зраци, оган, нечистотии, вода и влага. Инаку, постои опасност од експлозија и краток спој.

- ▶ **Батериите полнете ги со полначи што се препорачани исклучиво од производителот.** Доколку полначот за кој се наменети одреден вид на батерии, се користи со други батерии, постои опасност од пожар.
- ▶ **Користете ја батеријата само во производи на производителот.** Само на тој начин батеријата ќе се заштити од опасно преоптоварување.

Опис на производот и перформансите

Видете ги илустрациите во предниот дел од упатството за работа.

Наменета употреба

Светилката е наменета за преносливо, просторно и временски ограничено осветлување во внатрешниот простор и не е погодна за вообичаено осветлување на простории.

Илустрација на компоненти

Нумерирањето на насликаните компоненти се однесува на приказот на светилката на графичката страница.

(1) Рачка за носење
(2) Глава на светилката
(3) USB Type-C®-приклучок
(4) Напојување
(5) Прифат на стативот 5/8"
(6) Прифат на стативот GLT 300-40
(7) Куки за закачување
(8) Точка на прицврстување на делот за заштита од пад
(9) Батерија[a)]
(10) Прифат за батерија
(11) Копче за отклучување на батерија[a)]
(12) Прекинувач за вклучување/исклучување
(13) Осветлено копче

a) **Опишаната опрема прикажана на сликите не е дел од стандардниот обем на испорака.**

Технички податоци

Светилка		GLA 18VH-7500
Број на дел		**3 601 DA5 0..**
макс. номинална потрошувачка на енергија при режим на електрична мрежа	W	100
макс. номинална потрошувачка на енергија при режим на батерии	W	100
Индекс на репродукција на бои		>80
USB-тип на приклучок		USB Type-C®[A)]
– Излезен напон	V=	5,0-9,0
– Излезна струја	A	1,67-3,0
Вкупен светлосен флукс[B)]		
– 1. степен	lm	2500
– 2. степен	lm	5000
– 3. степен	lm	7500
Класа на заштита		⧈/II
Режим на батерии		
Времетраење на светлото, околу[B)C)]	min/Ah	12
препорачана околна температура при полнење	°C	0 … +35
дозволена околна температура при работа[D)] и при складирање	°C	–20 … +40
компатибилни акумулаторски батерии		GBA18V... GBA 18V... ProCORE18V... EXPERT18V... EXBA18V... CORE18V...
препорачани полначи		GAL18... GAL 18... GAL 36... GAL12V/18... GAL 12V/18... GAX 18... EXAL18...

A) USB Type-C® и USB-C® се трговски ознаки за USB Implementers Forum.

B) Мерено при 20–25 °C со батерија **ProCORE18V 4.0Ah**

C) при максимална осветленост вкл. преостанато време во режим на затемнување

D) ограничена моќност на температури < 0 °C

Вредностите може да варираат во зависност од производот и зависат од примената и условите на животната средина. Повеќе информации може да најдете на www.bosch-professional.com/wac.

Одблесокот на осветлените објекти може да биде со лажна боја.

Производот има извор на светлина од класа E за енергетска ефикасност.

Напојување со енергија

Снабдувањето со енергија на светилката може да се врши преку **Bosch** 18V литиум-јонска батерија **(9)** или преку конектор на приклучокот за напојување **(4)**.

Работа на струја

- ▶ **Не користете ја светилката ако кабелот е оштетен.** Заменете го оштетениот кабел со друг, соодветен кабел. **Bosch** ги нуди соодветните кабли.
- ▶ **Светилката се напојува со струја преку електричната мрежа веднаш штом ќе се приклучи кабелот за напојување, без разлика дали е ставена батерија.**

Отворете го капакот на приклучокот за напојување **(4)**. Вметнете го конекторот во приклучокот за напојување **(4)**. Приклучете го кабелот на струјната мрежа. Светилката сега може да работи.

Заради заштита од нечистотии повторно затворете го капакот на приклучокот за напојување **(4)** ако го отстранувате кабелот на уредот.

Батерија

Bosch продава светилки дури и без батерии. Од пакувањето можете да видите дали акумулаторската батеријата е вклучена во опсегот на испорака на вашата светилка.

Полнење на батеријата

- ▶ **Користете ги само полначите коишто се наведени во техничките податоци.** Само овие полначи се погодни за литиум-јонската батерија што се користи за вашата светилка.

Напомена: Литиум-јонските батерии се испорачуваат делумно наполнети порани меѓународните прописи за транспорт. За да се загарантира целосната јачина на батеријата, пред првата употреба целосно наполнете ја.

Ставање на батеријата

Вметнете ја наполнетата акумулаторска батерија во прифатот за батерија, додека не се вклопи.

Вадење на батеријата

За да ја извадите акумулаторската батеријата, притиснете на копчето за отворање и извлечете ја батеријата. **Притоа не употребувајте сила.**

Акумулаторската батерија има 2 степена на блокирање, што спречуваат да испадне батеријата при невнимателно притискање на копчето за отклучување на батеријата. Сè додека е вметната батеријата во електричниот алат, таа се држи во позиција со помош на пружина.

Приказ за наполнетост на батеријата

Напомена: Не секој тип на батерија има приказ за нивото на наполнетост.

Трите зелени LED-светилки на приказот за наполнетост на батеријата ја покажуваат состојбата на наполнетост на батеријата. Од безбедносни причини, состојбата на наполнетост на батеријата може да ја проверите само доколку електричниот алат е во мирување.

Притиснете го копчето на приказот за наполнетост на батеријата, On или , за да се прикаже наполнетоста. Ова исто така е возможно и со извадена батерија.

Доколку по притискањето на копчето на приказот за наполнетост на батеријата не свети LED светилка, батеријата е дефектна и мора да се замени.

Тип на батерија GBA 18V... | GBA18V...



LED-светилки	Капацитет
Трајно светло 3 × зелено	60–100 %
Трајно светло 2 × зелено	30–60 %
Трајно светло 1 × зелено	5–30 %
Трепкаво светло 1 × зелено	0–5 %

Вид батерија ProCORE18V... | EXPERT18V... | EXBA18V... | CORE18V...



LED-светилки	Капацитет
Трајно светло 5 × зелено	80–100 %
Трајно светло 4 × зелено	60–80 %
Трајно светло 3 × зелено	40–60 %
Трајно светло 2 × зелено	20–40 %
Трајно светло 1 × зелено	5–20 %
Трепкаво светло 1 × зелено	0–5 %

Приказ за наполнетост на батеријата (светилка)

Кога светилката е вклучена во режим на батерија, петте зелени LED-светилки на приказот за наполнетоста на батеријата ја покажуваат состојбата на наполнетост на батеријата.

Статусот на наполнетоста на батеријата не се прикажува за време на режимот на струја.

Откривање ризик од дефект на батеријата

EXPERT18V... | EXBA18V...

LED-светилките на приказите за наполнетост на батеријата, покрај статусот на наполнетост на батеријата, може да укажат и на ризик од дефект на батеријата.

За да ја активирате функцијата, притиснете и задржете го копчето за приказот за наполнетост 3 секунди. Анализата на батеријата се сигнализира со вклучено светло на приказот за наполнетост на батеријата. Резултатот се прикажува на приказот за наполнетост на батеријата.

1 LED-светилка: батеријата има висок ризик од дефекти. Перформансите и времето на траење можеби веќе се намалени. Се препорачува да се замени батеријата.

5 LED-светилки: Батеријата е во добра состојба со низок ризик од дефекти.

Напомена: проценката на ризикот од дефект на батеријата работи во две фази и нуди поедноставена проценка на состојбата. Батеријата или е оценета во

добра состојба или има зголемен ризик од дефекти. Не се прикажува процентот на здравјето на батеријата.

Напомени за оптимално користење на батериите

Заштитете ја батеријата од влага и вода.

Складирајте ја батеријата во опсег на температура од −20 °C до 50 °C. Не ја оставајте батеријата на пр. во автомобилот во лето.

Повремено чистете ги отворите за проветрување на батеријата со мека, чиста и сува четка.

Скратеното време на работа по полнењето покажува, дека батеријата е потрошена и мора да се замени.

Внимавајте на напомените за отстранување.

Употреба

Поставување

Поставете ја светилката на стабилна рамна површина. Внимавајте да биде безбедно поставена.

Вклучување/исклучување и поставување го бројот на вртежи

Прекинувач за вклучување/исклучување	Функција
1× притискање	Вклучување на светилката, ниско ниво на осветленост
2× притискања	Вклучување на светилка, средно ниво на осветленост
3× притискања	Вклучување на светилка, целосно осветлено
4× притискања	Вклучување на светилка

Ако светилката била вклучена околу 5 минути, таа веднаш се исклучува со следното притискање.

Поставување на светилката

Со осветленото копче **(13)** поставете го опсегот на осветлување на 360° или на 180°.

Заштита од преоптоварување во зависност од температурата

При надминување на дозволената оперативна температура прво се намалува осветленоста, пред евентуално да се исклучи светилката заради заштита. Оставете ја светилката да се излади и вклучете ја повторно.

Полнење на USB-надворешни уреди

Со помош на USB-приклучокот, може да го продолжите на времетраењето на батеријата на различните USB-уреди што користат батерии на пр. мобилни телефони, MP3-плеер или таблети.

► **Проверете дали може да се полни надворешниот USB-уред со USB-приклучок. Притоа внимавајте на информациите дадени во „Технички податоци“.**

– Приклучете го кабелот за полнење на вашиот USB-уред во USB-приклучокот **(3)**.
– Притиснете го копчето за вклучување за да се активира.

За да се заштеди енергија, USB-приклучокот се деактивира автоматски по 2 часа по завршување на полнење или откако ќе се исклучи кабелот за полнење.

Совети при работењето

Кратко пред да се исклучи светилката поради празна батерија, таа трепнува 3× и светне со намалена осветленост.

Куки за закачување

Со куката за закачување **(7)** може да ја закачите светилката.

► **Не користете ја куката за закачување за да влечете предмети кон себе.** Куката за закачување или светилката може да се скршат.

Монтирање на стативот (BT 160/BT 170 HD/BT 300 HD)

Со прифатот за статив **(5)** може да ја завртите светилката на статив.

Поврзете ја светилката цврсто со стативот. Осигурете се дека светилката не може да се откачи и/или да падне.

Внимавајте стативот да биде безбедно поставен.

Монтирање на стативот (GLT 300-40)

Со брзиот прифат на статив **(6)** може да ја монтирате светилката на стативот.

Ставете ја светилката на стативот.

Внимавајте стативот да биде безбедно поставен.

Прицврстување на делот за заштита од паѓање

Напомена: за да се осигурате дека светилката нема да падне, за тежината на системот треба да користите соодветен додаток за заштита од паѓање. Максималната дозволена должина на уредот за заштита од паѓање изнесува 0,5 m.

За да го заштитите уредот од паѓање користете врвка со анкер на рачката или користете го делот за заштита од паѓање со амортизација на пад.

При прицврстувањето на делот за заштита од паѓање почитувајте го соодветното упатство за работа.

► **Изберете ја фиксната точка на прицврстување така што светилката може слободно да падне во додатокот за заштита од паѓање во случај на пад без да го загрози корисникот.Секогаш прикачувајте ја спротивната страна на додатокот за заштита од паѓање на стабилна структура (на пр. зграда или скеле).**
Уредот за заштита од паѓање мора да може слободно да се движи и може да се прикачи само на **(8)** дозволената област за прицврстување на светилката.

Одржување и сервис

Одржување и чистење

- **Пред каква било интервенција на светилката (на пр. монтажа, одржување итн.) како и при транспорт и складирање, извадете ја батеријата од светилката.** При невнимателно притискање на прекинувачот за вклучување/исклучување постои опасност од повреди.

Светилката не мора да се одржува и не содржи делови, што треба да се менуваат или одржуваат.

Исчистете го пластичното стакло на светилката со сува, мека крпа, за да избегнете оштетувања. Не користете средства за чистење или раствори.

Сервисна служба и совети при користење

Северна Македонија
Тел.: 02/ 246 76 10

Линкот до нашите адреси за сервис и гарантни услови може да ги најдете на последната страница.

За сите прашања и нарачки на резервни делови, Ве молиме наведете го 10-цифрениот број од спецификационата плочка на производот.

Отстранување

Светилките, батериите, опремата и амбалажите треба да се отстранат на еколошки прифатлив начин.



Не фрлајте ги светилката и акумулаторските батерии/батериите во домашната канта за отпадоци!

Само за земјите од ЕУ:

Електричната и електронската опрема или искористените батерии што веќе не се употребливи мора да се собира посебно и да се фрла на еколошки начин. Користете ги соодветните системи за собирање. Неправилното фрлање може да биде штетно за животната средина и здравјето на луѓето поради можното присуство на опасни материи.

Shqip

Udhëzime sigurie

Udhëzime sigurie për llambat



Lexoni të gjitha këshillat e sigurisë dhe udhëzimet. Mosrespektimi i këshillave të sigurisë dhe i udhëzimeve mund të shkaktojnë goditje elektrike, zjarr dhe/ose lëndime të rënda.

Ruajini të gjitha këshillat e sigurisë dhe udhëzimet për të ardhmen.

- Ju lutemi lexoni dhe ndiqni të gjitha paralajmërimet dhe udhëzimet e sigurisë të përfshira me baterinë ose me veglën elektrike me të cilin është furnizuar bateria.
- **Trajtojeni me kujdes llambën.** Llamba gjeneron nxehtësi të madhe, e cila rrit rrezikun e zjarrit dhe shpërthimit.
- **Mos punoni me llambën në mjedise shpërthyese.**
- **Pasi llamba të fiket automatikisht, mos vazhdoni të shtypni çelësin e ndezjes/fikjes.** Bateria mund të dëmtohet. Sigurohuni që bateria të jetë e karikuar dhe llamba të jetë ftohur përpara se ta ndizni sërish llambën.
- **Burimi i dritës që gjendet në llambë mund të zëvendësohet vetëm nga prodhuesi ose personeli i kualifikuar i specializuar.**



Mbani distancën minimale midis llambës dhe të gjitha sipërfaqeve dhe objekteve të ndriçuara. Nëse distanca tejkalohet, objektet e ndriçuara mund të mbinxehen.

- **Mos e mbuloni kokën e llambës kur llamba është në përdorim.** Koka e llambës nxehet gjatë funksionimit dhe mund të shkaktojë djegie nëse rritet kjo nxehtësi.
- **Gjatë transportit dhe ruajtjes, hiqni baterinë nga llamba ose tërhiqeni spinën.** Llamba mund të nxehet.
- **Nëse llamba përdoret nga rrjeti elektrik në një mjedis të lagësht, përdorni një ndërprerës të rrymës së mbetur.** Përdorimi i një ndërprerësi të rrjedhjes së tokëzimit zvogëlon rrezikun e një goditjeje elektrike.
- **Kur e përdorni dritën në një pozicion të ngritur, sigurojeni atë në mënyrë adekuate me pajisje mbrojtëse nga rënia.** Në këtë mënyrë ju mund të shmangni dëmtimin e pronës dhe lëndimet personale nëse drita bie aksidentalisht.
- **Mos e lidhni llambën në tela elektrikë ose objekte të tjera të pasigurta.** Ekziston rreziku i zjarrit dhe lëndimit.
- **Nëse llamba është e lidhur me një grep të varur, mos vendosni ndonjë peshë shtesë mbi të dhe kontrolloni nëse është e sigurt.** Grepat e varur janë projektuar ekskluzivisht për të mbajtur llambën duke përfshirë baterinë e futur.Çdo peshë shtesë mund të shkaktojë thyerjen ose rënien e llambës.
- **Nëse llamba është e lidhur me një grep të varur, mos e lëvizni llambën ose objektin në të cilin është ngjitur.** Llamba mund të bjerë.
- **Mos e përdorni llambën si ndenjëse ose shkallë.** Ju mund të dëmtoni llambën.
- **Shmangni grumbullimin e pluhurit në vendin e punës.** Pluhuri mund të ndizet lehtësisht.
- **Nëse bateria është dëmtuar ose përdoret në mënyrë jo të duhur, mund të dalin avuj. Bateria mund të digjet ose të shpërthejë.** Dilni në ajër të freskët dhe flisni me një mjek në rast se keni shqetësime. Avujt mund të irritojnë sistemin e frymëmarrjes.
- **Në rastin e përdorimit të gabuar ose kur bateria është e dëmtuar nga bateria mund të rrjedhë lëng i**

djegshëm. Shmangni kontaktin me të. Në rast kontakti aksidental, shpëlajeni me ujë. Nëse lëngu futet në sy, merrni gjithashtu edhe ndihmën e mjekut. Rrjedhja e lëngut të baterisë mund të shkaktojë acarim ose djegie të lëkurës.

- ▶ **Bateria mund të dëmtohet nga objekte të mprehta të tilla si gozhdë ose kaçavida ose nga forca të jashtme.** Mund të ndodhë një qark i shkurtër i brendshëm dhe bateria mund të digjet, të nxjerë tym, të shpërthejë ose të mbinxehet.
- ▶ **Mbajeni baterinë e papërdorur larg kapëseve, monedhave, çelësave, gozhdëve, vidave ose objekteve të tjera të vogla metalike, të cilat mund të shkaktojnë urë të kontakteve.** Një qark i shkurtër ndërmjet terminaleve të baterisë mund të shkaktojë djegie ose zjarr.
- ▶ **Mos e hapni baterinë.** Ekziston rreziku i një qarku të shkurtër.



Mbroni baterinë nga nxehtësia, p.sh. nga ekspozimi i vazhdueshëm në diell, zjarri, papastërtia, uji dhe lagështia. Ekziston rreziku i shpërthimit dhe i qarkut të shkurtër.

- ▶ **Karikoni baterinë vetëm me karikues të rekomanduar nga prodhuesi.** Një karikues i projektuar për një lloj baterie paraqet rrezik zjarri kur përdoret me bateri të tjera.
- ▶ **Përdorni baterinë vetëm në produktet e prodhuesit.** Vetëm kështu mund të mbroni baterinë nga mbingarkesat e rrezikshme.

Përshkrimi i produktit dhe shërbimit

Ju lutemi vini re ilustrimet në pjesën e përparme të udhëzimeve të përdorimit.

Përdorimi në përputhje me qëllimin e duhur

Ndriçuesi është i destinuar për ndriçim të brendshëm portativ, të kufizuar në hapësirë dhe në kohë dhe nuk është i përshtatshëm për ndriçimin e përgjithshëm të dhomës.

Komponentët e shfaqur

Numri i komponentëve të paraqitur i referohet paraqitjes së ndriçuesit në faqen grafike.

(1) Dorezë mbajtëse
(2) Kokë ndriçuesi
(3) Portë USB Type-C®
(4) Lidhje e energjisë
(5) Montimi i trekëmbëshit 5/8"
(6) Montimi i trekëmbëshit GLT 300-40
(7) Grep varje
(8) Zona e fiksimit për pajisjet mbrojtëse nga rënia
(9) Bateria[a)]
(10) Mbajtëse baterish
(11) Butoni i lirimit të baterisë[a)]
(12) Çelësi i ndezjes/fikjes
(13) Butoni i zonës së ndriçuar

a) **Këto pajisje shtesë nuk janë pjesë e dorëzimeve standarde.**

Të dhënat teknike

Drita		GLA 18VH-7500
Numri i artikullit		**3 601 DA5 0..**
Fuqia maks. nominale hyrëse e funksionimit me rrymë	W	100
Futja maks. e fuqisë së vlerësuar, funksionimi i baterisë	W	100
Indeksi i paraqitjes së ngjyrave		>80
Lloji i lidhjes USB		USB Type-C®[A)]
– Tensioni i daljes	V=	5,0-9,0
– Rryma e daljes	A	1,67-3,0
Fluksi total i ndriçimit[B)]		
– Faza 1	lm	2500
– Faza 2	lm	5000
– Faza 3	lm	7500
Klasa e mbrojtjes		⧈/II
Funksionimi i baterisë		
Koha e ndriçimit, përafërsisht.[B)C)]	min/Ah	12
Temperatura e rekomanduar e ambientit gjatë karikimit	°C	0 … +35
temperatura e lejuar e ambientit gjatë funksionimit[D)] dhe gjatë ruajtjes	°C	−20 … +40
Bateritë e përputhshme		GBA18V... GBA 18V... ProCORE18V... EXPERT18V... EXBA18V... CORE18V...
Karikuesit e rekomanduar		GAL18... GAL 18... GAL 36... GAL12V/18... GAL 12V/18...

Drita	GLA 18VH-7500
	GAX 18... EXAL18...

A) USB Type-C® dhe USB-C® janë marka tregtare të USB Implementers Forum.

B) Matur në 20–25 °C me bateri **ProCORE18V 4.0Ah**

C) Në ndriçimin maksimal duke përfshirë kohën e mbetur të funksionimit në modalitetin e zbehtë

D) Performancë e kufizuar në temperatura < 0 °C

Vlerat mund të ndryshojnë sipas produktit dhe i nënshtrohen kushteve të aplikimit dhe mjedisit. Informacione të mëtejshme në www.bosch-professional.com/wac.

Paraqitja e ngjyrave të objekteve të ndriçuara mund të shtrembërohet.

Produkti ka një burim drite me klasën e efikasitetit të energjisë E.

Furnizimi me energji

Furnizimi me energji i llambës mund të bëhet duke përdorur një bateri **Bosch** Li-jon 18V **(9)** ose nëpërmjet një spine të pajisjes së ftohtë në lidhjen e energjisë **(4)**.

Funksionimi i rrjetit

- ▶ **Mos e përdorni llambën me një kabllo të dëmtuar.** Zëvendësoni një kabllo të dëmtuar me një kabllo të përshtatshme pajisjeje të ftohtë.**Bosch** ofron kabllo të përshtatshme.
- ▶ **Llamba furnizohet me energji nëpërmjet rrjetit të energjisë sapo të lidhet kablloja e energjisë, pavarësisht nëse është futur një bateri.**

Hapni kapakun e lidhësit të energjisë **(4)**. Fusni spinën e pajisjes së ftohtë në prizën e lidhjes së energjisë **(4)**. Lidheni kabllon e pajisjes së ftohtë me furnizimin me energji elektrike.Tani mund të përdoret llamba.

Për t'u mbrojtur nga ndotja, mbyllni kapakun e lidhësit të rrymës **(4)**, kur hiqni kordonin e rrymës.

Bateria

Bosch shet edhe ndriçues pa bateri.Ju mund të zbuloni nga paketimi nëse një bateri është përfshirë me ndriçuesin tuaj.

Karikoni baterinë

- ▶ **Përdorni vetëm karikuesit e listuar në të dhënat teknike.** Vetëm këta karikues janë përshtatur për baterinë Li-jon të përdorur në ndriçuesin tuaj.

Shënim: Bateritë Li-jon dorëzohen pjesërisht të karikuara për shkak të rregulloreve ndërkombëtare të transportit.Për të siguruar funksionimin e plotë të baterisë, karikoni plotësisht baterinë përpara përdorimit të parë.

Vendosni baterinë

Rrëshqisni baterinë e karikuar në mbajtësen e baterisë derisa të klikojë në vend.

Hiqni baterinë

Për të hequr baterinë, shtypni butonin e lirimit të baterisë dhe tërhiqeni baterinë.**Mos përdorni forcë.**

Bateria ka 2 nivele kyçjeje për të parandaluar që bateria të bjerë jashtë kur shtypet aksidentalisht butoni i lëshimit të baterisë.Për sa kohë që bateria është futur në veglën elektrike, ajo mbahet në pozicionin e saj nga një butoni.

Treguesi i nivelit të karikimit të baterisë

Shënim: Jo çdo lloj baterie ka një tregues të nivelit të karikimit.

LED-et jeshile të treguesit të statusit të karikimit të baterisë tregojnë statusin e karikimit të baterisë.Për arsye sigurie, pyetja për statusin e karikimit është e mundur vetëm kur vegla elektrike nuk është në gjendje pune.

Shtypni butonin e treguesit të statusit të karikimit On ose , për të shfaqur statusin e karikimit. Kjo është e mundur edhe nëse hiqni baterinë.

Nëse asnjë LED nuk ndizet pas shtypjes së butonit të treguesit të statusit të karikimit, bateria është me defekt dhe duhet të zëvendësohet.

Lloji i baterisë GBA 18V... | GBA18V...



LED	Kapaciteti
Dritë e vazhdueshme 3 × e gjelbër	60–100 %
Dritë e vazhdueshme 2 × e gjelbër	30–60 %
Dritë e vazhdueshme 1 × e gjelbër	5–30 %
Dritë pulsuese 1 × e gjelbër	0–5 %

Lloji i baterisë ProCORE18V... | EXPERT18V... | EXBA18V... | CORE18V...



LED	Kapaciteti
Dritë e vazhdueshme 5 × e gjelbër	80–100 %
Dritë e vazhdueshme 4 × e gjelbër	60–80 %
Dritë e vazhdueshme 3 × e gjelbër	40–60 %
Dritë e vazhdueshme 2 × e gjelbër	20–40 %
Dritë e vazhdueshme 1 × e gjelbër	5–20 %
Dritë pulsuese 1 × e gjelbër	0–5 %

Treguesi i nivelit të karikimit të baterisë (ndriçues)

Kur drita ndizet në modalitetin e baterisë, pesë LED të ekranit të statusit të karikimit të baterisë tregojnë nivelin e karikimit të baterisë.

Kur punoni me rrymë, nuk shfaqet niveli i karikimit të baterisë.

Zbulimi i rrezikut të defektit të baterisë

EXPERT18V... | EXBA18V...

LED-et e treguesve të statusit të karikimit të baterisë mund të tregojnë rrezikun e një defekti të baterisë përveç statusit të karikimit të baterisë.

Për të aktivizuar funksionin, shtypni dhe mbani shtypur butonin e treguesit të statusit të karikimit për 3 sekonda. Analiza e baterisë sinjalizohet nga një dritë ndezëse në

ekranin e statusit të karikimit të baterisë. Rezultati shfaqet në ekranin e statusit të karikimit të baterisë.



1 LED: Bateria ka një rrezik të lartë për defekt. Performanca dhe koha e funksionimit tashmë mund të reduktohen. Rekomandohet të zëvendësoni baterinë.



5 LED: Bateria është në gjendje të mirë me rrezik të ulët defekti.

Ju lutemi vini re: Vlerësimi i rrezikut të defektit të baterisë funksionon në dy faza dhe ofron një vlerësim të thjeshtuar të gjendjes. Bateria ose është vlerësuar në gjendje të mirë ose ka një rrezik të shtuar të defekteve. Nuk shfaqet asnjë përqindje e gjendjes së baterisë.

Udhëzime për trajtimin optimal të baterisë

Mbroni baterinë nga lagështia dhe uji.

Ruani baterinë vetëm në një interval temperaturash nga −20 °C deri në 50 °C. Për shembull, mos e lini baterinë në makinë gjatë verës.

Herë pas here pastrojini hapjet e baterisë me një furçë të butë, të pastër dhe të thatë.

Një kohë tepër e reduktuar pune pas karikimit tregon që bateria është konsumuar dhe ajo duhet të zëvendësohet.

Ndiqni udhëzimet e asgjësimit.

Funksionimi

Konfiguro

Vendoseni ndriçuesin në një sipërfaqe të qëndrueshme dhe të sheshtë.Sigurohuni që të keni një bazë të sigurt.

Ndizni/fikni dhe rregulloni ndriçimin

Çelësi i ndezjes/fikjes	Funksioni
Shtypni 1×	Ndizni dritën, ndriçimi i ulët
Shtypni 2×	Ndizni dritën, ndriçimi mesatar
Shtypni 3×	Ndizni dritën, ndriçimi i plotë
Shtypni 4×	Fikeni dritën

Nëse drita ka qenë e ndezur për rreth 5 minuta, herën tjetër që ta shtypni, ajo do të fiket menjëherë.

Përcaktoni zonën e ndriçimit

Përdorni butonin e zonës së ndriçimit **(13)** për të vendosur zonën e ndriçimit në 360° ose 180°.

Mbrojtje nga mbingarkesa e varur nga temperatura

Nëse tejkalohet temperatura e lejuar e funksionimit, ndriçimi fillimisht zvogëlohet përpara se drita të fiket për mbrojtje nëse është e nevojshme.Lëreni dritën të ftohet dhe më pas ndizeni përsëri.

Karikoni pajisjet e jashtme USB

Me ndihmën e portës USB mund të zgjasni jetëgjatësinë e baterisë së pajisjeve të ndryshme USB që funksionojnë me bateri, si telefonat celularë, MP3-Player ose tabletët.

- ▶ **Sigurohuni që pajisja juaj e jashtme USB të mund të karikohet duke përdorur portën USB.Ju lutemi vini re informacionin tek "Të dhënat teknike".**
- – Fusni kabllon e karikimit të pajisjes suaj USB në portën USB **(3)**.
- – Shtypni butonin Ndez për të aktivizuar.

Për të kursyer energji, porta USB çaktivizohet automatikisht 2 orë pas përfundimit të karikimit ose shkëputjes së kabllos së karikimit.

Këshilla pune

Pak para se drita të fiket për shkak të një baterie të zbrazët, ajo pulson 3 herë dhe ndizet me ndriçim të reduktuar.

Grep varje

Me grepin e varjes **(7)** ju mund të varni ndriçuesin.

- ▶ **Mos përdorni grepin e varjes për të tërhequr objekte.** Grepat e varjes ose ndriçuesit mund të thyhen.

Fiksoni në trekëmbësh (BT 160/BT 170 HD/BT 300 HD)

Me montimin e trekëmbëshit **(5)** mund ta vidhosni ndriçuesin në një trekëmbësh.

Lidheni fort dritën me trekëmbëshin.Sigurohuni që ndriçuesi të mos lirohet dhe/ose të mos bjerë.

Sigurohuni që trekëmbëshi të jetë i vendosur mirë.

Fiksimi në trekëmbësh (GLT 300-40)

Me montimin e shpejtë të trekëmbëshit **(6)** mund ta montoni ndriçuesin në një trekëmbësh.

Vendoseni ndriçuesin në trekëmbësh.

Sigurohuni që trekëmbëshi të jetë i vendosur mirë.

Bashkangjisni pajisjen e mbrojtjes nga rënia

Shënim: Për të siguruar ndriçuesin kundër rënies, duhet të përdoret një pajisje mbrojtëse nga rënia e përshtatshme për peshën e sistemit.Gjatësia maksimale e lejuar e pajisjes mbrojtëse nga rënia është 0,5 m.

Preferohet të përdoret si pajisje mbrojtëse nga rënia një hobe rrip i lidhur me dorezë me një thurje spirancë ose një pajisje mbrojtëse nga rënia me një amortizues.

Kur lidhni pajisjen mbrojtëse nga rënia , sigurohuni që të ndiqni udhëzimet e saj të përdorimit.

- ▶ **Zgjidhni pikën fikse të ankorimit në mënyrë që në rast rënieje, drita të mund të bjerë lirshëm në mbrojtjen kundër rënies pa rrezikuar përdoruesin.Sigurohuni që të lidhni anën e kundërt të pajisjes mbrojtëse nga rënia në një strukturë të qëndrueshme (p.sh. ndërtesa ose skela).**
  Pajisjet e mbrojtjes nga rënia duhet të jenë të lëvizshme lirisht dhe mund të jenë vetëm në zonën e lejuar të fiksimit **(8)** të fiksuar tek ndriçuesi.

Mirëmbajtja dhe servisi

Mirëmbajtja dhe pastrimi

- ▶ **Hiqeni baterinë nga llamba përpara se të kryeni ndonjë punë në llambë (p.sh. montim, mirëmbajtje, etj.), si dhe kur e transportoni dhe ruani atë.** Ekziston rreziku i lëndimit nëse çelësi i ndezjes/fikjes shtypet pa dashje.

Llamba nuk kërkon mirëmbajtje dhe nuk përmban pjesë që duhet të ndryshohen ose mirëmbahen.

Pastroni xhamin plastik të ndriçuesit vetëm me një leckë të thatë dhe të butë për të shmangur dëmtimin.Mos përdorni agjentë pastrimi ose tretës.

Shërbimi i klientit dhe këshilla për përdorim

Severna Makedonija
Tel.: 02/ 246 76 10

Linkun e adresave tona të servisit dhe kushtet e garancisë mund ti gjeni në faqen e fundit.

Ju lutemi jepni te të gjitha pyetjet dhe porositë e pjesëve të këmbimit me patjetër numrin 10-shifror të artikullit sipas tabelës së tipit.

Asgjësimi

Ndriçuesit, bateritë, aksesorët dhe paketimi duhet të riciklohen në një mënyrë miqësore me mjedisin.



Mos i hidhni ndriçuesit dhe bateritë/bateritë e rikarikueshme në mbeturinat shtëpiake!

Vetëm për vendet e BE-së:

Pajisjet elektrike dhe elektronike ose bateritë e përdorura që nuk janë më të përdorshme duhet të grumbullohen veçmas dhe të hidhen në një mënyrë miqësore me mjedisin. Përdorni sistemet e parashikuara të grumbullimit. Asgjësimi i gabuar mund të jetë i dëmshëm për mjedisin dhe shëndetin për shkak të substancave potencialisht të rrezikshme.

Srpski

Bezbednosne napomene

Sigurnosne napomene za lampe



Pročitajte sva upozorenja i uputstva. Propusti u poštovanju napomena za sigurnost i uputstava mogu da prouzrokuju električni udar, požar i/ili teške povrede.

Čuvajte sva upozorenja i uputstva za budućnost.

- ▶ Pročitajte sve sigurnosne napomene i uputstva, koja su priložena uz bateriju ili električni alat uz koji je baterija isporučena.
- ▶ **Oprezno rukujte lampom.** Lampa razvija veliku toplotu, što uzrokuje povećanu opasnost od požara i eksplozija.
- ▶ **Lampu nemojte koristiti u potencijalno eksplozivnom okruženju.**
- ▶ **Nakon automatskog isključenja lampe ne pritiskajte dalje prekidač za uključivanje/isključivanje.** Akumulator se može oštetiti. Uverite se da je akumulator napunjen i da se lampa ohladila pre nego što je ponovo uključite.
- ▶ **Zamenu izvora svetlosti u lampi sme da vrši isključivo proizvođač ili kvalifikovano lice.**



Poštujte minimalno rastojanje između lampe i svih osvetljenih površina i predmeta. Ako se ne ispoštuje ovo minimalno rastojanje, osvetljeni predmeti mogu da se pregreju.

- ▶ **Nemojte prekrivati glavu lampe dok lampa radi.** Tokom rada glava lampe se zagreva i može da izazove opekotine ako se isuviše zagreje.
- ▶ **Za transport i skladištenje izvadite akumulator iz lampe odn. izvucite mrežni utikač.** Lampa može da se zagreje.
- ▶ **Za mrežni rad lampe u vlažnom okruženju koristite zaštitni uređaj diferencijalne struje.** Upotreba zaštitnog uređaja diferencijalne struje pri kvaru smanjuje rizik od električnog udara.
- ▶ **Za rad u višem položaju osigurajte lampu zaštitom od pada.** Tako ćete sprečiti materijalnu štetu i povrede osoba, ako lampa nehotice padne.
- ▶ **Baterijsku lampu nemojte pričvršćivati na električnim vodovima ili drugim nebezbednim objektima.** Postoji opasnost od požara i povrede.
- ▶ **Ako je lampa pričvršćena pomoću kuke za vešanje, onda je nemojte opterećivati dodatnom težinom i proverite čvrst položaj.** Kuka za vešanje je isključivo konstruisana za nošenje lampe uključujući postavljeni akumulator. Ukoliko postoji dodatna težina, lampa bi se mogla slomiti ili pasti.
- ▶ **Ako je baterijska lampa pričvršćena pomoću magneta ili kuke za vešanje, onda nemojte pomerati baterijsku lampu niti objekat na kom je pričvršćena.** Baterijska lampa bi mogla pasti.
- ▶ **Lampu ne koristite za sedenje ili kao stepenice.** Mogli biste oštetiti lampu.
- ▶ **Izbegavajte sakupljanje prašine na radnom mestu.** Prašine se mogu lako zapaliti.
- ▶ **Kod oštećenja i nestručne upotrebe akumulatora može doći do isparavanja. Akumulator može da izgori ili da eksplodira.** Uzmite svež vazduh i potražite lekara ako dođe do tegoba. Para može nadražiti disajne puteve.
- ▶ **Kod pogrešne primene ili oštećenja akumulatora može doći do curenja zapaljive tečnosti iz akumulatora. Izbegavajte kontakt sa njom. Kod slučajnog kontakta isperite vodom. Ako tečnost dospe u oči, dodatno potražite i lekarsku pomoć.** Tečnost koja curi iz akumulatora može da izazove nadražaje kože ili opekotine.

- ▶ **Baterija može da se ošteti oštrim predmetima, kao npr. ekserima ili odvijačima zavrtnjeva ili usled dejstva neke spoljne sile.** Može da dođe do internog kratkog spoja i akumulatorska baterija može da izgori, dimi, eksplodira ili da se pregreje.
- ▶ **Držite nekorišćeni bateriju dalje od kancelarijskih spajalica, novčića, ključeva, eksera, zavrtanja ili drugih malih metalnih predmeta, koji mogu prouzrokovati premošćavanje kontakata.** Kratak spoj između kontakata baterije može imati za posledicu opekotine ili vatru.
- ▶ **Ne otvarajte bateriju.** Postoji opasnost od kratkog spoja.



Zaštitite akumulator od izvora toplote, npr. i od trajnog sunčevog zračenja, vatre, prljavštine, vode i vlage. Postoji opasnost od eksplozije i kratkog spoja.

- ▶ **Punite akumulatore samo punjačima koje preporučuje proizvođač.** Ukoliko punjač koji je prikladan za jedan tip akumulatora, koristite sa akumulatorima drugog tipa, postoji opasnost od požara.
- ▶ **Akumulator koristite samo u proizvodima proizvođača.** Samo tako se akumulator štiti od opasnog preopterećenja.

Opis proizvoda i rada

Molimo pogledajte slike na prednjem delu uputstva za upotrebu.

Predviđena upotreba

Lampa je namenjena za po mestu promenljivo, prostorno i vremenski ograničeno osvetljavanje u unutrašnjim zonama i nije namenjena za opšte osvetljenje prostorija.

Prikazane komponente

Numeracija prikazanih komponenti se odnosi na prikaz lampe na grafičkoj stranici.

(1) Ručka za nošenje
(2) Glava lampe
(3) Priključak USB Type-C®
(4) Priključak za napajanje
(5) Prijemnica za stativ 5/8"
(6) Prijemnica za stativ GLT 300-40
(7) Kuka za vešanje
(8) Oblast pričvršćivanja zaštite od pada
(9) Akumulator[a)]
(10) Prihvat akumulatora
(11) Taster za otključavanje akumulatora[a)]
(12) Prekidač za uključivanje/isključivanje
(13) Taster za oblast osvetljavanja

a) **Ovaj pribor ne spada u standardni obim isporuke.**

Tehnički podaci

Lampa		GLA 18VH-7500
Broj artikla		**3 601 DA5 0..**
Maks. nominalna ulazna snaga kod umreženog režima	W	100
Maks. nominalna ulazna snaga kod akumulatorskog režima	W	100
Indeks prikazivanja boja		>80
Vrsta USB priključka		USB Type-C®[A)]
– Izlazni napon	V=	5,0-9,0
– Izlazna struja	A	1,67-3,0
Ukupni svetlosni fluks[B)]		
– 1. stepen	lm	2500
– 2. stepen	lm	5000
– 3. stepen	lm	7500
Klasa zaštite		⧈/II
Akumulatorski režim		
Trajanje osvetljenja, otpr.[B)C)]	min/Ah	12
Preporučena temperatura okruženja prilikom punjenja	°C	0 … +35
Dozvoljena temperatura okruženja u radu[D)] i prilikom skladištenja	°C	–20 … +40
Kompatibilni akumulatori		GBA18V... GBA 18V... ProCORE18V... EXPERT18V... EXBA18V... CORE18V...
Preporučeni punjači		GAL18... GAL 18... GAL 36... GAL12V/18... GAL 12V/18... GAX 18... EXAL18...

A) USB Type-C® i USB-C® su robne marke kompanije USB Implementers Forum.

B) Mereno na 20–25 °C sa akumulatorom **ProCORE18V 4.0Ah**

C) pri maksimalnoj osvetljenosti uklj. preostalo vreme rada u dimovanom načinu rada

D) ograničeni učinak na temperaturama < 0 °C

Vrednosti mogu da se razlikuju u zavisnosti od proizvoda i zavise od uslova upotrebe i uslova iz okoline. Dodatne informacije možete pogledati na adresi www.bosch-professional.com/wac.

Reprodukcija boje osvetljenih objekata može da bude pogrešna.

Proizvod koristi izvor svetlosti klase energetske efikasnosti E.

Snabdevanje energijom

Snabdevanje lampe energijom može da se vrši pomoću **Bosch** 18V litijum-jonskog akumulatora **(9)** ili utikača za hladne uređaje na priključku za struju **(4)**.

Mrežni režim

- ▶ **Nemojte koristiti lampu sa oštećenim kablom.** Oštećeni kabl zamenite odgovarajućim kablom za hladne uređaje. **Bosch** nudi odgovarajuće kablove.
- ▶ **Kada priključite kabl za hladne uređaje, snabdevanje lampe energijom se vrši preko strujne mreže, nezavisno od toga da li je umetnut akumulator.**

Otvorite poklopac priključka za struju **(4)**. Utaknite kabl za hladne uređaje u priključak za struju **(4)**. Priključite kabl za hladne uređaje na strujnu mrežu. Lampa sada može da radi.

Radi zaštite od nečistoće, kada uklonite kabl za hladne uređaje, zatvorite poklopac priključka za struju **(4)**.

Akumulator

Bosch prodaje lampe i bez akumulatora. Na pakovanju možete pogledati da li se u obimu isporuke vaše lampe nalazi i akumulator.

Punjenje akumulatora

- ▶ **Koristite samo punjače koji su navedeni u tehničkim podacima.** Samo ovi punjači su usklađeni sa litijum-jonskim akumulatorom koji koristi vaša lampa.

Napomena: Litijum-jonski akumulatori se zbog međunarodnih transportnih propisa isporučuju delimično napunjeni. Da biste osigurali punu snagu akumulatora, pre prve upotrebe ga potpuno napunite.

Ubacivanje akumulatora

Ubacite napunjeni akumulator u prihvat akumulatora tako da nalegne na mesto.

Vađenje akumulatora

Za vađenje akumulatora pritisnite taster za deblokadu akumulatora i izvucite akumulator. **Ne koristite pritom silu.**

Akumulator raspolaže sa 2 stepena blokade, koji treba da spreče da akumulator ispadne usled nenamernog pritiskanja tastera za deblokadu akumulatora. Dokle god se akumulator nalazi u električnom alatu, opruga ga drži na mestu.

Prikaz statusa napunjenosti akumulatora

Napomena: Nema svaki tip akumulatora na raspolaganju prikaz statusa napunjenosti.

Zeleni LED indikatori prikaza napunjenosti akumulatora prikazuju status napunjenosti akumulatora. Iz sigurnosnih razloga, provera stanja napunjenosti je moguća samo kada je električni alat u stanju mirovanja.

Pritisnite taster za prikaz statusa napunjenosti On ili ▭ da bi bio prikazan status napunjenosti. To je moguće i kada je demontiran akumulator.

Ukoliko nakon pritiskanja tastera za prikaz statusa napunjenosti ne svetli nijedan LED indikator, znači da je akumulator neispravan i da mora biti zamenjen.

Tip akumulatora GBA 18V... | GBA18V...



LED	Kapacitet
Trajno svetlo 3 × zeleno	60–100%
Trajno svetlo 2 × zeleno	30–60%
Trajno svetlo 1 × zeleno	5–30%
Trepćuće svetlo 1 × zeleno	0–5%

Tip akumulatora ProCORE18V... | EXPERT18V... | EXBA18V... | CORE18V...



LED	Kapacitet
Trajno svetlo 5 × zeleno	80–100%
Trajno svetlo 4 × zeleno	60–80%
Trajno svetlo 3 × zeleno	40–60%
Trajno svetlo 2 × zeleno	20–40%
Trajno svetlo 1 × zeleno	5–20%
Trepćuće svetlo 1 × zeleno	0–5%

Prikaz statusa napunjenosti akumulatora (lampa)

Kada je lampa uključena u akumulatorskom režimu, pet LED indikatora prikaza statusa napunjenosti akumulatora prikazuje status napunjenosti akumulatora.

U mrežnom režimu se ne prikazuje status napunjenosti akumulatora.

Prepoznavanje rizika od kvara akumulatora

EXPERT18V... | EXBA18V...

LED lampice prikaza statusa napunjenosti akumulatora pored nivoa napunjenosti akumulatora mogu da prikazuju i rizik oa kvara akumulatora.

Da biste aktivirali ovu funkciju, držite taster za prikaz statusa napunjenosti ▭ 3 sekunde. Svetlosni niz prikaza statusa napunjenosti akumulatora pokazuje analizu akumulatora. Rezultat se prikazuje na prikazu statusa napunjenosti akumulatora.



1 LED lampica: Akumulator ima veliki rizik od kvara. Snaga i vreme rada mogu već da budu umanjeni. Preporučujemo zamenu akumulatora.



5 LED lampica: Akumulator je u dobrom stanju sa malim rizikom od kvara.

Vodite računa: Procena rizika od kvara akumulatora funkcioniše u dve faze i pruža jednostavnu ocenu stanja. Ocenjuje se da je akumulator u dobrom stanju ili da ima povećan rizik od kvara. Stanje baterije se ne prikazuje u procentima.

Uputstva za optimalno ophodjenje sa akumulatorom

Zaštitite akumulator od vlade i vode.

Lagerujte akumulator samo u području temperature od −20 °C do 50 °C. Ne ostavljajte akumulator leti npr. u autu.

Čistite povremeno proreze za ventilaciju akumulatora sa mekom, čistom i suvom četkicom.

Bitno skraćeno vreme rada posle punjenja pokazuje da je akumulator istrošen i da se mora zameniti.

Obratite pažnju na uputstva za uklanjanje otpada.

Režim rada

Postavljanje

Stavite lampu na stabilnu, ravnu podlogu. Vodite računa da postolje bude stabilno.

Uključivanje/isključivanje i podešavanje osvetljenosti

Prekidač za uključivanje/ isključivanje	Funkcija
Pritisnuti 1×	Uključivanje lampe, mala osvetljenost
Pritisnuti 2×	Uključivanje lampe, srednja osvetljenost
Pritisnuti 3×	Uključivanje lampe, maksimalna osvetljenost
Pritisnuti 4×	Isključivanje lampe

Ukoliko je lampa bila uključena 5 minuta, narednim pritiskom se odmah isključuje.

Podesite oblast osvetljavanja lampe

Pomoću tastera za oblast osvetljavanja lampe **(13)** podesite oblast osvetljavanja na 360° ili 180°.

Zaštita od preopterećenja zavisna od temperature

Ako se prekorači dozvoljena radna temperatura, prvo se smanjuje osvetljenost, pre nego što se lampa radi zaštite eventualno isključi. Sačekajte da se lampa ohladi i potom je ponovo uključite.

Punjenje eksternih USB uređaja

Pomoću USB priključaka možete da produžite vreme rada akumulatora različitih USB uređaja koji se puštaju u rad preko akumulatora, kao što su npr. mobilni telefon, MP3 plejer ili tablet.

- ▶ **Uverite se da eksterni USB uređaj možete da napunite pomoću USB priključka. Za to obratite pažnju na podatke u odeljku „Tehnički podaci“.**
- – Kabl za punjenje USB uređaja povežite sa USB utičnicom **(3)**.
- – Pritisnite taster za uključivanje za aktiviranje.

Radi uštede energije, USB priključak će se automatski isključiti 2 sata nakon što se završi postupak punjenja ili isključi kabl za punjenje.

Uputstva za rad

Kratko pre nego što se lampa isključi zbog ispražnjenosti baterije, ona treperi 3 puta i svetli sa smanjenom osvetljenosti.

Kuka za vešanje

Pomoću kuke za vešanje **(7)** možete da okačite lampu.

- ▶ **Kuku za vešanje nemojte koristiti za privlačenje objekata.** Kuka za vešanje ili lampa bi mogli pući.

Pričvršćivanje na stativ (BT 160/BT 170 HD/BT 300 HD)

Pomoću prijemnice za stativ **(5)** možete da zavrnete lampu na stativ.

Lampu pričvrstite na stativ. Uverite se da se lampa ne može odvojiti i/ili pasti.

Vodite računa da postolje stativa bude stabilno.

Pričvršćivanje na stativ (GLT 300-40)

Pomoću brze prijemnice za stativ **(6)** možete da montirate lampu na stativ.

Postavite lampu na stativ.

Vodite računa da postolje stativa bude stabilno.

Pričvršćivanje zaštite od pada

Napomena: Za obezbeđivanje lampe od pada treba da se koristi zaštita od pada koja odgovara težini sistema. Maksimalna dozvoljena dužina zaštite od pada je 0,5 m.

Kao zaštitu od pada koristite prevashodno trakastu omču koja je pričvršćena na ručku sidrenim čvorom ili zaštitu od pada sa amortizerom za pad.

Prilikom pričvršćivanja zaštite od pada obavezno vodite računa o njegovom uputstvu za upotrebu.

- ▶ **Izaberite fiksiranu tačku za pričvršćivanje tako da lampa u slučaju pada padne slobodno u zaštitu od pada, a da pri tom ne ugrozi korisnika.Kontrastranu zaštite od pada obavezno pričvrstite na stabilnu strukturu (npr. zgradu ili skelu).**
  Zaštita od pada mora da bude pokretna i sme da se pričvrsti na lampu isključivo u dozvoljenoj oblasti pričvršćivanja **(8)**.

Održavanje i servis

Održavanje i čišćenje

- ▶ **Izvadite akumulator pre svih radova na lampi (npr. montaža, održavanje), kao i prilikom njenog transporta i skladištenja.** Kod slučajnog aktiviranja prekidača za uključivanje/isključivanje postoji opasnost od povrede.

Lampa ne zahteva održavanje i ne sadrži delove koji se moraju menjati ili održavati.

Čistite plastično okno lampe samo suvom, mekom krpom, da bi izbegli oštećenja. Nemojte koristiti sredstva za čišćenje ili rastvarače.

Servis i saveti za upotrebu

Srpski
Tel.: +381 11 644 8546

Link ka našim servisnim adresama i uslovima garancije možete da pronađete na poslednjoj strani.

Molimo da kod svih pitanja i naručivanja rezervnih delova neizostavno navedete broj artikla sa 10 brojčanih mesta prema tipskoj pločici proizvoda.

Odlaganje na otpad

Lampe, akumulatore, pribor i ambalažu treba reciklirati na ekološki prihvatljiv način.



Lampe i akumulatore/baterije nemojte bacati u kućni otpad!

Samo za EU-zemlje:

Električni i elektronski uređaji ili istrošeni akumulatori i baterije koji više ne mogu da se koriste moraju da se skupljaju zasebno i odlože u otpad u skladu sa ekološkim propisima. Koristite naznačene sisteme za sakupljanje. Zbog mogućih opasnih materija koji se nalaze u uređaju, nepravilno odlaganje u otpad može da bude opasno za okolinu i zdravlje.

Slovenščina

Varnostna opozorila

Varnostna opozorila za svetilke



Preberite vsa varnostna opozorila in navodila. Neupoštevanje varnostnih napotkov in navodil lahko povzroči električni udar, požar in/ali hude poškodbe.

Vsa opozorila in napotke shranite za prihodnjo uporabo.

- Preberite in upoštevajte vsa varnostna opozorila in navodila, ki so priložena akumulatorski bateriji oz. električnemu orodju s priloženo akumulatorsko baterijo.
- **S svetilko ravnajte previdno.** Svetilka ustvarja toploto, ki poveča nevarnost požara in eksplozije.
- **S svetilkami ne delajte v okoljih, v katerih obstaja nevarnost eksplozije.**
- **Po samodejnem izklopu svetilke ne pritiskajte stikala za vklop/izklop.** S tem lahko poškodujete akumulatorsko baterijo. Pred ponovnim vklopom svetilke se prepričajte, da je akumulatorska baterija napolnjena in da je svetilka ohlajena.
- **Svetlobni vir v svetilki lahko zamenja samo proizvajalec ali usposobljen strokovnjak.**



Vedno poskrbite za minimalno razdaljo med svetilko in površinami/predmeti, ki jih obsevate. Če razdalja ni dovolj velika, se lahko osvetljeni predmeti pregrejejo.

- **Ko je svetilka vklopljena, ne prekrijte glave svetilke.** Glava svetilke se med uporabo segreje in lahko povzroči opekline, če se ta vročina zbere na enem mestu.
- **Pred prevozom in skladiščenjem odstranite akumulatorsko baterijo iz svetilke oziroma izvlecite omrežni vtič.** Svetilka se lahko segreje.
- **Pri delovanju svetilke z napajanjem iz električnega omrežja v vlažnem okolju uporabite zaščitno stikalo na diferenčni tok.** Uporaba zaščitnega stikala na diferenčni tok zmanjšuje tveganje električnega udara.
- **Če svetilko uporabljate na višini, jo ustrezno zavarujte s sredstvom za zaščito pred padcem.** S tem lahko preprečite materialno škodo in telesne poškodbe, če svetilka nepričakovano pade.
- **Akumulatorske svetilke ne pritrjujte na električne napeljave ali druge nevarne predmete.** Obstaja nevarnost požara in telesnih poškodb.
- **Če je svetilka pritrjena s kavljem za obešanje, je ne obtežujte in preverite, ali je res trdno pritrjena.** Kavelj za obešanje je zasnovan izključno za težo svetilke, vključno z vstavljeno akumulatorsko baterijo. Zaradi dodatne obtežitve se lahko svetilka odlomi ali pade na tla.
- **Če je akumulatorska svetilka pritrjena z magnetom ali kavljem za obešanje, ne premikajte akumulatorske svetilke in predmeta, na katerega je pritrjena.** Akumulatorska svetilka lahko pade na tla.
- **Ne sedajte ali stopajte na svetilko.** Svetilko lahko s tem poškodujete.
- **Preprečite nabiranje prahu na delovnem mestu.** Prah se lahko hitro vname.
- **Če je akumulatorska baterija poškodovana ali če jo nepravilno uporabljate, lahko iz nje uhajajo pare. Akumulatorska baterija se lahko vname ali eksplodira.** Poskrbite za dovod svežega zraka in se v primeru težav obrnite na zdravnika. Pare lahko povzročijo draženje dihalnih poti.
- **V primeru napačne uporabe ali poškodovane akumulatorske baterije lahko iz akumulatorske baterije izteče tekočina. Izogibajte se stiku z njo. Pri naključnem stiku prizadeto mesto izperite z vodo. Če pride tekočina v oko, poleg tega poiščite tudi zdravniško pomoč.** Iztekajoča akumulatorska tekočina lahko povzroči draženje kože ali opekline.
- **Koničasti predmeti, kot so na primer žeblji ali izvijači, in zunanji vplivi lahko poškodujejo akumulatorsko baterijo.** Pojavi se lahko kratek stik, zaradi katerega lahko akumulatorska baterija zgori, se osmodi, pregreje ali eksplodira.
- **Akumulatorska baterija, ki je ne uporabljate, ne sme priti v stik s pisarniškimi sponkami, kovanci, ključi, žeblji, vijaki in drugimi manjšimi kovinskimi predmeti, ki bi lahko povzročili premostitev kontaktov.** Kratek stik med akumulatorskimi kontakti lahko povzroči opekline ali požar.

- ▶ **Akumulatorske baterije ne odpirajte.** Nevarnost kratkega stika.



Akumulatorsko baterijo zaščitite pred vročino, npr. tudi pred neposredno sončno svetlobo, ognjem, umazanijo, vodo in vlago. Obstaja nevarnost eksplozije in kratkega stika.

- ▶ **Akumulatorske baterije polnite samo s polnilniki, ki jih priporoča proizvajalec.** Polnilnik, ki je namenjen določeni vrsti akumulatorskih baterij, se lahko vname, če ga uporabljate za polnjenje drugačnih akumulatorskih baterij.
- ▶ **Uporabljajte akumulatorsko baterijo samo v proizvajalčevih izdelkih.** Le tako je akumulatorska baterija zaščitena pred nevarno preobremenitvijo.

Opis izdelka in njegovega delovanja

Prosimo upoštevajte slike na sprednjem delu navodila za obratovanje.

Namenska uporaba

Svetilka je primerna za prenosno, prostorsko in časovno omejeno osvetljevanje notranjih območij ter ni primerna za splošno razsvetljavo prostorov.

Komponente na sliki

Oštevilčenje komponent, ki so prikazane na sliki, se nanaša na prikaz svetilke na strani z grafikami.

(1) Nosilni ročaj
(2) Glava svetilke
(3) Priključek USB Type-C®
(4) Električni priključek
(5) Navoj za stojalo 5/8"
(6) Navoj za stojalo GLT 300-40
(7) Kavelj za obešanje
(8) Območje za pritrditev sredstva za zaščito pred padcem
(9) Akumulatorska baterija[a)]
(10) Ležišče akumulatorske baterije
(11) Tipka za sprostitev akumulatorske baterije[a)]
(12) Stikalo za vklop/izklop
(13) Gumb za nastavitev območja osvetlitve

a) **Ta pribor ne spada v standardni obseg dobave.**

Tehnični podatki

Svetilka		GLA 18VH-7500
Kataloška številka		**3 601 DA5 0..**
Najv. nazivna moč pri delovanju z napajanjem iz električnega omrežja	W	100
Najv. nazivna moč pri delovanju z napajanjem z akumulatorsko baterijo	W	100
Indeks barvnega videza		> 80
Vrsta priključka USB		USB Type-C®[A)]
– Izhodna napetost	V=	5,0-9,0
– Izhodni tok	A	1,67-3,0
Skupni svetlobni tok[B)]		
– 1. stopnja	lm	2500
– 2. stopnja	lm	5000
– 3. stopnja	lm	7500
Razred zaščite		⧈/II
Delovanje z napajanjem z akumulatorsko baterijo		
Trajanje osvetlitve, pribl.[B)C)]	min/Ah	12
Priporočena zunanja temperatura med polnjenjem	°C	0 … +35
Dovoljena zunanja temperatura med delovanjem[D)] in med skladiščenjem	°C	–20 … +40
Združljive akumulatorske baterije		GBA18V... GBA 18V... ProCORE18V... EXPERT18V... EXBA18V... CORE18V...
Priporočeni polnilniki		GAL18... GAL 18... GAL 36... GAL12V/18... GAL 12V/18... GAX 18... EXAL18...

A) USB Type-C® in USB-C® sta blagovni znamki USB Implementers Forum.

B) Izmerjeno pri 20–25 °C z akumulatorsko baterijo **ProCORE18V 4.0Ah**

C) Pri največji svetilnosti, tudi pri delovanju v zatemnjenem načinu

D) omejena zmogljivost pri temperaturah < 0 °C

Vrednosti se lahko razlikujejo glede na izdelek in so odvisne od pogojev uporabe in okoljskih pogojev. Več informacij je na voljo na spletni strani www.bosch-professional.com/wac.

Barva osvetljenih predmetov je lahko popačena.

Izdelek je opremljen s svetlobnim virom razreda energijske učinkovitosti E.

Napajanje

Svetilka se lahko napaja z 18-voltno litij-ionsko akumulatorsko baterijo **Bosch (9)** ali prek lastnega hladnega vtiča v električnem priključku **(4)**.

Napajanje prek električnega omrežja

- ▶ **Svetilke ne uporabljajte, če je poškodovan njen kabel.** Poškodovan kabel zamenjajte s primernim hladnim kablom. **Bosch** ponuja primerne kable.
- ▶ **Svetilka se začne napajati prek električnega omrežja takoj, ko priklopite hladni kabel, ne glede na to, ali je vanj vstavljena akumulatorska baterija.**

Odprite pokrov električnega priključka **(4)**. Hladni vtič vstavite v vtičnico električnega priključka **(4)**. Hladni kabel priključite na električno omrežje. Svetilko lahko zdaj začnete uporabljati.

Ko odstranite hladni kabel, za zaščito pred umazanijo znova zaprite pokrov električnega priključka **(4)**.

Akumulatorska baterija

Bosch ponuja svetilke tudi brez akumulatorske baterije. Podatek o tem, ali je v obseg dobave svetilke vključena tudi akumulatorska baterija, je naveden na embalaži.

Polnjenje akumulatorske baterije

- ▶ **Uporabljajte samo polnilnike, ki so navedeni v tehničnih podatkih.** Samo ti polnilniki so združljivi z litij-ionsko akumulatorsko baterijo v vaši svetilki.

Opomba: litij-ionske akumulatorske baterije se zaradi mednarodnih transportnih predpisov dobavljajo delno napolnjene. Da zagotovite polno zmogljivost akumulatorske baterije, jo pred prvo uporabo popolnoma napolnite.

Namestitev akumulatorske baterije

Napolnjeno akumulatorsko baterijo vstavite v ležišče za akumulatorsko baterijo, da se zaskoči.

Odstranitev akumulatorske baterije

Akumulatorsko baterijo odstranite tako, da pritisnete tipko za sprostitev akumulatorske baterije in izvlečete akumulatorsko baterijo. **Pri tem ne uporabljajte sile.**

Akumulatorska baterija ima 2 ravni zapore, ki preprečujeta, da bi akumulatorska baterija ob nenamernem pritisku tipke za sprostitev akumulatorske baterije izpadla. Ko je akumulatorska baterija vstavljena v električno orodje, jo varuje vzmet.

Prikaz stanja napolnjenosti akumulatorske baterije

Opomba: nekatere vrste akumulatorskih baterij morda niso opremljene s prikazom stanja napolnjenosti.

Tri zelene LED-lučke prikaza stanja napolnjenosti akumulatorske baterije prikazujejo stanje napolnjenosti akumulatorske baterije. Iz varnostnih razlogov je stanje napolnjenosti mogoče prikazati le, ko je električno orodje izklopljeno.

Za prikaz stanja napolnjenosti pritisnite tipko ⏻ ali ▭ na prikazu stanja napolnjenosti. To je mogoče tudi takrat, ko akumulatorska baterija ni vstavljena.

Če po pritisku tipke za prikaz stanja napolnjenosti LED-diode ne zasvetijo, je akumulatorska baterija okvarjena in jo je treba zamenjati.

Vrsta akumulatorske baterije GBA 18V... | GBA18V...



LED-dioda	Napolnjenost
3 zelene LED-diode neprekinjeno svetijo	60–100 %
2 zeleni LED-diodi neprekinjeno svetita	30–60 %
1 zelena LED-dioda neprekinjeno sveti	5–30 %
1 zelena LED-dioda utripa	0–5 %

Tip akumulatorske baterije ProCORE18V... | EXPERT18V... | EXBA18V... | CORE18V...



LED-dioda	Napolnjenost
5 zelenih LED-diod neprekinjeno sveti	80–100 %
4 zelene LED-diode neprekinjeno svetijo	60–80 %
3 zelene LED-diode neprekinjeno svetijo	40–60 %
2 zeleni LED-diodi neprekinjeno svetita	20–40 %
1 zelena LED-dioda neprekinjeno sveti	5–20 %
1 zelena LED-dioda utripa	0–5 %

Prikaz stanja napolnjenosti akumulatorske baterije (svetilka)

Če se vklopljena svetilka napaja z akumulatorsko baterijo, pet LED-diod prikaza stanja napolnjenosti akumulatorske baterije prikazuje stanje napolnjenosti akumulatorske baterije.

V primeru delovanja z napajanjem iz električnega omrežja se stanje napolnjenosti akumulatorske baterije ne prikaže.

Zaznavanje nevarnosti za okvaro akumulatorske baterije

EXPERT18V... | EXBA18V...

LED-diode prikazov stanja napolnjenosti akumulatorske baterije lahko poleg stanja napolnjenosti akumulatorske baterije prikažejo tudi nevarnost za okvaro akumulatorske baterije.

Za aktivacijo funkcije pritisnite tipko za prikaz stanja napolnjenosti ▭ in jo pridržite za 3 sekunde. Ko poteka analiza akumulatorske baterije, se diode na prikazu stanja napolnjenosti akumulatorske baterije zaporedoma prižigajo in ugašajo. Rezultat se prikaže na prikazu stanja napolnjenosti akumulatorske baterije.



1 LED-dioda: akumulatorska baterija je izpostavljena veliki nevarnosti za okvaro. Mogoče je, da sta zmogljivost in čas delovanja že zdaj manjši. Priporočamo, da akumulatorsko baterijo zamenjate.



5 LED-diod: akumulatorska baterija je v dobrem stanju in je izpostavljena majhni nevarnosti za okvaro.

Upoštevajte: ocena nevarnosti za okvaro akumulatorske baterije prikaže le dve stanji in predstavlja poenostavljeno oceno stanja. Lahko oceni le, da je akumulatorska baterija v dobrem stanju ali da je izpostavljena veliki nevarnosti za

okvaro. Stanje akumulatorske baterije ni prikazano v odstotkih.

Navodila za optimalno uporabo akumulatorske baterije

Akumulatorsko baterijo zavarujte pred vlago in vodo.

Akumulatorsko baterijo skladiščite samo v temperaturnem območju od –20 °C do 50 °C. Poleti ne dovolite, da bi akumulatorska baterija obležala v avtomobilu.

Prezračevalne reže akumulatorske baterije občasno očistite z mehkim, čistim in suhim čopičem.

Bistveno krajši čas delovanja po polnjenju pomeni, da je akumulatorska baterija izrabljena in da jo je treba zamenjati.

Upoštevajte navodila za odstranjevanje.

Delovanje

Postavitev

Svetilko postavite na stabilno in ravno podlago. Poskrbite, da bo stabilno nameščena.

Vklop/izklop in nastavitev svetlosti

Stikalo za vklop/izklop	Funkcija
1 pritisk	Vklop svetilke, majhna svetlost
2 pritiska	Vklop svetilke, srednja svetlost
3 pritiski	Vklop svetilke, polna svetlost
4 pritiski	Izklop svetilke

Če je bila svetilka pribl. 5 minut vklopljena, se z naslednjim pritiskom takoj izklopi.

Nastavitev območja osvetlitve

Z gumbom za nastavitev območja osvetlitve **(13)** lahko območje osvetlitve nastavite na 360° ali 180°.

Preobremenitvena zaščita deluje glede na trenutno temperaturo

Pri prekoračitvi največje dopustne delovne temperature se najprej zmanjša svetlost, nato se svetilka iz varnostnih razlogov izklopi. Počakajte, da se svetilka ohladi, nato jo ponovno vklopite.

Polnjenje zunanjih naprav USB

S pomočjo priključka USB lahko podaljšate čas delovanja različnih naprav USB z akumulatorskimi baterijami, kot so npr. mobilni telefoni, MP3-predvajalniki in tablični računalniki.

- ▶ **Preverite, ali se vaša zunanja naprava USB lahko polni prek priključka USB. V zvezi s tem upoštevajte tudi poglavje „Tehnični podatki“.**
- – Polnilni kabel vaše naprave USB priklopite na vhod USB **(3)**.
- – Pritisnite tipko za vklop.

Priključek USB se zaradi varčevanja z energijo samodejno izklopi po 2 urah po zaključku polnjenja ali odklopu polnilnega kabla.

Navodila za delo

Malo pred izklopom svetilke zaradi izpraznjene akumulatorske baterije svetilka trikrat utripne in sveti z zmanjšano svetlostjo.

Kavelj za obešanje

S kavljem za obešanje **(7)** lahko svetilko obesite.

- ▶ **Kavlja za obešanje ne uporabljajte za vlečenje predmetov.** Kavelj za obešanje ali svetilka se lahko odlomi.

Pritrditev na stojalo (BT 160/BT 170 HD/BT 300 HD)

Z navojem za stojalo **(5)** lahko svetilko privijete na stojalo.

Svetilko trdno pritrdite na stojalo. Poskrbite, da se svetilka ne more sneti in/ali pasti.

Stojalo mora biti stabilno postavljeno.

Pritrditev na stojalo (GLT 300-40)

S hitrovpenjalnim navojem za stojalo **(6)** lahko svetilko namestite na stojalo.

Svetilko nataknite na stojalo.

Stojalo mora biti stabilno postavljeno.

Pritrditev sredstva za zaščito pred padcem

Opomba: za zaščito svetilke pred padcem uporabite primerno sredstvo za zaščito pred padcem, primerno za težo sistema. Največja dovoljena dolžina sredstva za zaščito pred padcem znaša 0,5 m.

Kot sredstvo za zaščito pred padcem vedno uporabite zanko na ročaju, pritrjeno s kavbojskim vozlom, ali sredstvo za zaščito pred padcem s sredstvom za blaženje udarcev ob padcu.

Pri pritrjevanju sredstva za zaščito pred padcem upoštevajte navodila za uporabo.

- ▶ **Izberite fiksno pritrdilno točko tako, da lahko svetilka v primeru padca neovirano pade v zaščito pred padcem, ne da bi ogrozila uporabnika.Nasprotno stran sredstva za zaščito pred padcem obvezno pritrdite na stabilno strukturo (npr. stavbo ali ogrodje).** Sredstvo za zaščito pred padcem mora biti prosto premično in se lahko pritrdi na svetilko zgolj v dovoljenem območju za pritrditev **(8)**.

Vzdrževanje in servisiranje

Vzdrževanje in čiščenje

- ▶ **Pred izvajanjem kakršnih koli del na svetilki (npr. pred namestitvijo, vzdrževanjem itd.), transportom ali skladiščenjem svetilke, iz nje odstranite akumulatorsko baterijo.** Pri nenamernem pritisku stikala za vklop/izklop obstaja nevarnost poškodb.

Svetilka ne potrebuje vzdrževanja in ni opremljena z deli, ki bi jih bilo treba zamenjati ali servisirati.

Da bi preprečili poškodbe, plastično steklo svetilke čistite le s suho, mehko krpo. Ne uporabljajte čistilnih sredstev ali topil.

Servisna služba in svetovanje uporabnikom

Slovensko
Tel.: +00 803931

Povezava z naslovi naših serviserjev in garancijskimi pogoji je navedena za zadnji strani.

Ob vseh vprašanjih in naročilih rezervnih delov nujno sporočite 10-mestno številko na tipski ploščici izdelka.

Zaščita okolja

Svetilke, akumulatorske baterije, pribor in embalažo reciklirajte na okolju prijazen način.



Svetilke in akumulatorskih/navadnih baterij ne smete odvreči med gospodinjske odpadke!

Zgolj za države Evropske unije:

Električno in elektronsko opremo, ki ni več uporabna, ter izrabljene baterije in akumulatorske baterije je treba zbirati ločeno in odstraniti na okolju prijazen način. Uporabite za to določene sisteme za zbiranje odpadkov. Zaradi nevarnih snovi, ki jih lahko vsebuje odpadni material, lahko nepravilno ravnanje z odpadnim materialom škoduje okolju in zdravju.

Hrvatski

Sigurnosne napomene

Sigurnosne napomene za svjetiljke



Treba pročitati sve sigurnosne napomene i upute. Propusti do kojih može doći uslijed nepridržavanja sigurnosnih napomena i uputa mogu uzrokovati električni udar, požar i/ili teške ozljede.

Sačuvajte sve sigurnosne napomene i upute za buduću primjenu.

- ▶ Pročitajte i pridržavajte se svih sigurnosnih napomena i uputa koje su isporučene s aku-baterijom ili električnim alatom.
- ▶ **Pažljivo postupajte sa svjetiljkom.** Svjetiljka proizvodi veliku toplinu koja dovodi do povećane opasnosti od požara i eksplozije.
- ▶ **Ne radite sa svjetiljkom u okolini ugroženoj eksplozijom.**
- ▶ **Nakon automatskog isključivanja svjetiljke ne pritišćite dalje prekidač za uključivanje/isključivanje.** Aku-baterija bi se mogla oštetiti. Provjerite je li aku-baterija napunjena, a svjetiljka hladna prije ponovnog uključivanja svjetiljke.
- ▶ **Izvor svjetlosti u svjetiljki smije zamijeniti samo proizvođač ili kvalificirano stručno osoblje.**



Pridržavajte se minimalnog razmaka svjetiljke od obasjanih površina i predmeta. Ako je razmak manji, osvijetljeni predmeti mogli bi se pregrijati.

- ▶ **Ne prekrivajte glavu svjetiljke za vrijeme rada svjetiljke.** Glava svjetiljke se zagrijava za vrijeme rada i može prouzročiti opekline kada se ta vrućina nakupi.
- ▶ **Kod transporta i skladištenja izvadite aku-bateriju iz svjetiljke ili izvucite mrežni utikač.** Svjetiljka se može zagrijati.
- ▶ **Pri mrežnom radu svjetiljke u vlažnoj okolini upotrebljavajte zaštitnu strujnu sklopku.** Primjenom zaštitne strujne sklopke smanjuje se opasnost od električnog udara.
- ▶ **Kada radite na povišenom položaju, dovoljno osigurajte svjetiljku sredstvima za osiguranje od pada.** Na taj način možete izbjeći materijalne štete i ozljede ako svjetiljka nenamjerno padne.
- ▶ **Ne pričvršćujte akumulatorsku svjetiljku na električne vodove ili druge nesigurne predmete.** Postoji opasnost od požara i ozljede.
- ▶ **Ako je svjetiljka pričvršćena kukom za vješanje, onda je nemojte opteretiti dodatnom težinom i provjerite stabilan položaj.** Kuke za vješanje su konstruirane samo za nošenje svjetiljke s umetnutom aku-baterijom. U slučaju dodatne težine svjetiljka bi mogla puknuti ili pasti.
- ▶ **Ako je akumulatorska baterija pričvršćena magnetom ili kukom za vješanje, onda nemojte pomicati akumulatorsku svjetiljku niti predmet na koji je pričvršćena.** Akumulatorska svjetiljka mogla bi pasti.
- ▶ **Svjetiljku ne koristite za sjedenje ili penjanje.** Možete oštetiti svjetiljku.
- ▶ **Izbjegavajte nakupljanje prašine na radnom mjestu.** Prašina se može lako zapaliti.
- ▶ **U slučaju oštećenja i nestručne uporabe aku-baterije mogu se pojaviti pare. Aku-baterija može izgorjeti ili eksplodirati.** Dovedite svježi zrak i u slučaju potrebe zatražite liječničku pomoć. Pare mogu nadražiti dišne puteve.
- ▶ **Kod pogrešne primjene ili oštećene aku-baterije iz aku-baterije može isteći tekućina. Izbjegavajte kontakt s ovom tekućinom. Kod slučajnog kontakta ugroženo mjesto treba isprati vodom. Ako bi ova tekućina dospjela u oči, zatražite pomoć liječnika.** Istekla tekućina iz aku-baterije može dovesti do nadražaja kože ili opeklina.
- ▶ **Oštrim predmetima kao što su npr. čavli, odvijači ili djelovanjem vanjske sile aku-baterija se može oštetiti.** Može doći do unutrašnjeg kratkog spoja i aku-baterija može izgorjeti, razviti dim, eksplodirati ili se pregrijati.
- ▶ **Nekorištene aku-baterije držite dalje od uredskih spajalica, kovanica, ključeva, čavala, vijaka ili drugih sitnih metalnih predmeta koji bi mogli uzrokovati premošćenje kontakata.** Kratki spoj između kontakata aku-baterije može imati za posljedicu opekline ili požar.

- ▶ **Ne otvarajte aku-bateriju.** Postoji opasnost od kratkog spoja.



Zaštitite aku-bateriju od vrućine, npr. također od stalnog sunčevog zračenja, vatre, prljavštine, vode i vlage. Postoji opasnost od eksplozije i kratkog spoja.

- ▶ **Aku-baterije punite samo u punjačima koje preporučuje proizvođač.** Za punjač prikladan za određenu vrstu aku-baterije postoji opasnost od požara ako se koristi s nekom drugom aku-baterijom.
- ▶ **Aku-bateriju koristite samo u proizvodima proizvođača.** Samo na ovaj način je aku-baterija zaštićena od opasnog preopterećenja.

Opis proizvoda i radova

Molimo pogledajte slike na prednjem dijelu priručnika za uporabu.

Namjenska uporaba

Svjetiljka je namijenjena za ručno, prostorno i vremenski ograničeno osvjetljavanje u unutarnjim prostorima i nije prikladna za opće osvjetljavanje prostora.

Prikazani dijelovi alata

Numeriranje prikazanih dijelova odnosi se na prikaz svjetiljke na stranici sa slikama.

(1) Ručka za nošenje
(2) Glava svjetiljke
(3) USB Type-C® priključak
(4) Strujni priključak
(5) Prihvat stativa 5/8"
(6) Prihvat stativa GLT 300-40
(7) Kuka za vješanje
(8) Područje pričvršćivanja sredstva za osiguranje od pada
(9) Aku-baterija[a)]
(10) Prihvat aku-baterije
(11) Tipka za deblokadu aku-baterije[a)]
(12) Prekidač za uključivanje/isključivanje
(13) Rasvjetna sklopka

a) **Ovaj pribor ne spada u standardni opseg isporuke.**

Tehnički podaci

Svjetiljka		GLA 18VH-7500
Kataloški broj		**3 601 DA5 0..**
Maks. nazivna primljena snaga pri mrežnom radu	W	100
Maks. nazivna primljena snaga pri radu s aku-baterijom	W	100
Indeks prikaza u boji		> 80
Vrsta USB priključka		USB Type-C®[A)]
– Izlazni napon	V=	5,0-9,0
– Izlazna struja	A	1,67-3,0
Ukupni svjetlosni tok[B)]		
– 1. stupanj	lm	2500
– 2. stupanj	lm	5000
– 3. stupanj	lm	7500
Klasa zaštite		⧈/II
Rad s aku-baterijom		
Vrijeme rada cca.[B)C)]	min/Ah	12
Preporučena temperatura okoline kod punjenja	°C	0 … +35
Dopuštena temperatura okoline pri radu[D)] i kod skladištenja	°C	–20 … +40
Kompatibilne aku-baterije		GBA18V… GBA 18V… ProCORE18V… EXPERT18V… EXBA18V… CORE18V…
Preporučeni punjači		GAL18… GAL 18… GAL 36… GAL12V/18… GAL 12V/18… GAX 18… EXAL18…

A) USB Type-C® i USB-C® su trgovačke marke USB Implementers Forum.

B) Izmjereno na 20–25 °C s aku-baterijom **ProCORE18V 4.0Ah**

C) pri maksimalnoj jačini svjetlosti uklj. preostalo vrijeme rada u zatamnjenom načinu rada

D) ograničeni učinak pri temperaturama < 0 °C

Vrijednosti se mogu razlikovati ovisno o proizvodu i ovise o uvjetima primjene i okoline. Dodatne informacije na www.bosch-professional.com/wac.

Prikaz boja osvijetljenih objekata može biti pogrešan.

Proizvod ima izvor svjetlosti razreda energetske učinkovitosti E.

Napajanje

Električno napajanje svjetiljke moguće je pomoću **Bosch** 18V litij-ionske aku-baterije **(9)** ili utikača hladnog alata na strujnom priključku **(4)**.

Mrežni rad

- ▶ **Svjetiljku ne koristite s oštećenim kabelom.** Oštećeni kabel zamijenite odgovarajućim kabelom hladnog alata. **Bosch** ima u ponudi prikladne kabele.
- ▶ **Svjetiljka se napaja preko električne mreže kada priključite kabel hladnog alata bez obzira je li aku-baterija umetnuta.**

Otvorite poklopac strujnog priključka **(4)**. Utaknite utikač hladnog alata u utičnicu strujnog priključka **(4)**. Priključite kabel hladnog alata na električnu mrežu. Svjetiljka sada može raditi.

Za zaštitu od prljavštine zatvorite poklopac strujnog priključka **(4)** nakon vađenja kabela hladnog alata.

Aku-baterija

Bosch prodaje svjetiljke i bez aku-baterije. Ako je aku-baterija sadržana u opsegu isporuke vaše svjetiljke, možete je izvaditi iz ambalaže.

Punjenje aku-baterije

▶ **Koristite samo punjače navedene u tehničkim podacima.** Samo su ovi punjači prilagođeni litij-ionskoj aku-bateriji koja se koristi u vašoj svjetiljci.

Napomena: Litij-ionske aku-baterije isporučuju se djelomično napunjene zbog međunarodnih propisa o prijevozu. Kako bi se zajamčio puni učinak aku-baterije, prije prve uporabe aku-bateriju napunite do kraja.

Umetanje aku-baterije

Umetnite napunjenu aku-bateriju u prihvat aku-baterije sve dok se ne uglavi.

Vađenje aku-baterije

Za vađenje aku-baterije pritisnite tipku za deblokadu aku-baterije i izvucite aku-bateriju. **Pritom ne primjenjujte silu.**

Aku-baterija ima 2 stupnja blokiranja koji trebaju spriječiti da aku-baterija ispadne kod nehotičnog pritiska na tipku za deblokadu aku-baterije. Čim se aku-baterija stavi u električni alat, ona će se pomoću opruge zadržati u određenom položaju.

Pokazivač stanja napunjenosti aku-baterije

Napomena: Svaki tip aku-baterije nema pokazivač stanja napunjenosti.

Tri zelena LED pokazivača stanja napunjenosti aku-baterije pokazuju stanje napunjenosti aku-baterije. Upit o stanju napunjenosti iz sigurnosnih razloga moguć je samo u stanju mirovanja električnog alata.

Pritisnite tipku za prikaz stanja napunjenosti On ili za prikaz stanja napunjenosti. To je također moguće i kod izvađene aku-baterije.

Ako nakon pritiska na tipku za prikaz stanja napunjenosti ne svijetli LED, aku-baterija je neispravna i mora se zamijeniti.

Tip aku-baterije GBA 18V... | GBA18V...



LED	Kapacitet
Stalno svijetli 3 × zelena	60–100 %
Stalno svijetli 2 × zelena	30–60 %
Stalno svijetli 1 × zelena	5–30 %
Treperi 1 × zelena	0–5 %

Tip aku baterije ProCORE18V... | EXPERT18V... | EXBA18V... | CORE18V...



LED	Kapacitet
Stalno svijetli 5 × zelena	80–100 %
Stalno svijetli 4 × zelena	60–80 %
Stalno svijetli 3 × zelena	40–60 %
Stalno svijetli 2 × zelena	20–40 %
Stalno svijetli 1 × zelena	5–20 %
Treperi 1 × zelena	0–5 %

Pokazivač stanja napunjenosti aku-baterije (svjetiljka)

Kada je uključena svjetiljka tijekom rada aku-baterije pet LED pokazivača stanja napunjenosti aku-baterije pokazuju stanje napunjenosti aku-baterije.

Pri mrežnom radu ne prikazuje se stanje napunjenosti aku-baterije.

Detekcija rizika od kvara aku-baterije

EXPERT18V... | EXBA18V...

LED diode pokazivača stanja napunjenosti aku-baterije mogu osim stanja napunjenosti aku-baterije pokazati rizik od kvara aku-baterije.

Za aktiviranje funkcije pritisnite i držite pritisnutu tipku za prikaz stanja napunjenosti 3 sekunde. Treperenje pokazivača stanja napunjenosti aku-baterije signalizira analizu aku-baterije. Rezultat će se pokazati na pokazivaču stanja napunjenosti aku-baterije.

1 LED: Aku-baterija ima veliki rizik od kvara. Snaga i vrijeme rada mogu biti već smanjeni. Preporučuje se zamjena aku-baterije.

5 LED: Aku-baterija je u dobrom stanju s malim rizikom od kvara.

Vodite računa o sljedećem: Procjena rizika od kvara aku-baterije funkcionira u dvije faze i nudi pojednostavljenu procjenu stanja. Aku-baterija je ocijenjena u dobrom stanju ili ima povećan rizik od kvara. Ne prikazuje se postotak stanja aku-baterije.

Napomene za optimalno rukovanje aku-baterijom

Zaštitite aku-bateriju od vlage i vode.

Aku-bateriju čuvajte samo u prostoriji u kojoj je raspon temperature od −20 °C do 50 °C. Npr. aku-bateriju ljeti na ostavljajte u automobilu.

Otvore za hlađenje aku-baterije redovito čistite mekim, čistim i suhim kistom.

Bitno skraćenje vremena rada nakon punjenja pokazuje da je aku-baterija istrošena i da je treba zamijeniti.

Pridržavajte se uputa za zbrinjavanje u otpad.

Rad

Postavljanje

Stavite svjetiljku na stabilnu, ravnu podlogu. Pazite na sigurno stajanje.

Uključivanje/isključivanje i namještanje jačine svjetlosti

Prekidač za uključivanje/ isključivanje	Funkcija
1 pritisak	Uključivanje svjetiljke, mala jačina svjetlosti
2 pritiska	Uključivanje svjetiljke, srednja jačina svjetlosti
3 pritiska	Uključivanje svjetiljke, maksimalna jačina svjetlosti
4 pritiska	Isključivanje svjetiljke

Ako je svjetiljka bila uključena oko 5 minuta, sljedećim pritiskom će se odmah isključiti.

Namještanje područja osvjetljenja

Rasvjetnom sklopkom **(13)** namjestite područje osvjetljenja na 360° ili 180°.

Zaštita od preopterećenja ovisna o temperaturi

U slučaju prekoračenja dopuštene radne temperature najprije se smanjuje jačina svjetlosti prije eventualnog isključivanja svjetiljke radi zaštite. Svjetiljku ostavite da se ohladi i nakon toga je ponovno uključite.

Punjenje eksternih USB uređaja

Uz pomoć USB priključka možete produljiti vrijeme rada aku-baterije različitih USB uređaja na pogon aku-baterija kao npr. mobilnih telefona, MP3 playera ili tableta.

- ▶ **Provjerite može li se puniti vaš eksterni USB uređaj s USB priključkom. Pritom se pridržavajte podataka u odlomku „Tehnički podaci“.**
- – Utaknite kabel za punjenje svojeg USB uređaja u USB utičnicu **(3)**.
- – Pritisnite tipku za uključivanje radi aktiviranja.

Radi uštede energije USB priključak se automatski deaktivira 2 sata po završetku punjenja ili odvajanja kabela za punjenje.

Upute za rad

Prije nego što se svjetiljka isključi zbog prazne aku-baterije, zatreperit će tri puta i slabije svijetliti.

Kuka za vješanje

Pomoću kuke za vješanje **(7)** možete objesiti svjetiljku.

- ▶ **Kuku za vješanje ne upotrebljavajte za privlačenje predmeta.** Kuka za vješanje ili svjetiljka mogla bi puknuti.

Pričvršćivanje na stativ (BT 160/BT 170 HD/BT 300 HD)

S prihvatom stativa **(5)** svjetiljku možete vijcima pričvrstiti na stativ.

Čvrsto spojite svjetiljku sa stativom. Provjerite da se svjetiljka ne može odvojiti i/ili pasti.

Pazite na sigurno stajanje stativa.

Pričvršćivanje na stativ (GLT 300-40)

S prihvatom stativa **(6)** svjetiljku možete montirati na stativ.

Nataknite svjetiljku na stativ.

Pazite na sigurno stajanje stativa.

Pričvršćivanje sredstva za osiguranje od pada

Napomena: Da biste osigurali svjetiljku od pada, trebate upotrebljavati sredstvo za osiguranje od pada prikladno za težinu sustava. Maksimalno dopuštena duljina sredstva za osiguranje od pada iznosi 0,5 m.

Kao sredstvo za osiguranje od pada prvenstveno upotrebljavajte okrugli remen na ručki pričvršćen čvorom ili sredstvo za osiguranje od pada s amortizerom pada.

Pri pričvršćivanju sredstva za osiguranje od pada obavezno se pridržavajte njegovih uputa za uporabu.

- ▶ **Odaberite fiksnu graničnu točku tako da u slučaju pada svjetiljka može slobodno pasti u osigurač od pada, a da pritom ne ugrozi korisnika.Obavezno pričvrstite suprotnu stranu sredstva za osiguranje od pada na stabilnu strukturu (npr. zgradu ili skelu).** Sredstvo za osiguranje od pada mora se slobodno pomicati i smije biti pričvršćeno na svjetiljci isključivo u dopuštenom području pričvršćivanja **(8)**.

Održavanje i servisiranje

Održavanje i čišćenje

- ▶ **Prije svih radova na svjetiljci (npr. montaža, održavanje itd.) kao i prilikom njezinog transporta i spremanja izvadite aku-bateriju iz svjetiljke.** Kod nehotičnog aktiviranja prekidača za uključivanje/ isključivanje postoji opasnost od ozljeda.

Svjetiljka ne zahtjeva održavanje i ne sadrži dijelove koji se moraju zamijeniti ili održavati.

Plastičnu ploču svjetiljke čistite samo suhom mekom krpom kako bi se izbjegla oštećenja. Ne upotrebljavajte sredstva za čišćenje ili otapala.

Servisna služba i savjeti o uporabi

Hrvatski
Tel.: +385 12 958 051

Poveznicu na naše adrese servisa i uvjete jamstva možete pronaći na zadnjoj stranici.

U slučaju upita ili naručivanja rezervnih dijelova, molimo vas obavezno navedite 10-znamenkasti kataloški broj s tipske pločice proizvoda.

Zbrinjavanje

Svjetiljke, aku-baterije, pribor i ambalažu treba dovesti na ekološki prihvatljivo recikliranje.



Svjetiljke i aku-baterije/baterije ne bacajte u kućni otpad!

Samo za zemlje EU:

Električni i elektronski uređaji ili iskorišteni akumulatori/baterije koji više nisu uporabivi, moraju se odvojene sakupljati i zbrinuti na ekološko prihvatljiv način. Koristite predviđene sustave prikupljanja otpada. Nepravilno zbrinjavanje može biti štetno za okoliš i zdravlje zbog opasnih tvari koje može sadržavati.

Eesti

Ohutusnõuded

Lampide ohutusjuhised



Lugege läbi kõik ohutusnõuded ja juhised. Ohutusnõuete ja juhiste eiramine võib kaasa tuua elektrilöögi, tulekahju ja/või raskeid vigastusi.

Hoidke kõik ohutusnõuded ja juhised edasiseks kasutamiseks hoolikalt alles.

- Lugege läbi kõik ohutusnõuded ja juhised, mis on aku või elektrilise tööriistaga kaasas, ning järgige neid.
- **Olge lambi käsitsemisel hoolikas.** Lamp tekitab suurt kuumust, mis toob kaasa suurenenud tulekahju- ja plahvatusohu.
- **Lampi ei tohi kasutada plahvatusohtlikus keskkonnas.**
- **Pärast lambi automaatset väljalülitumist ärge vajutage enam sisse-/väljalülitit.** Akut võib kahjustada saada. Enne kui lambi uuesti sisse lülitate, veenduge, et aku on laetud ja lamp jahtunud.
- **Lambis sisalduvat valgusallikat tohib välja vahetada ainult tootja esindaja või asjaomase kvalifikatsiooniga isik.**



Hoidke lampi valgustatavast pinnast ja valgustatavatest esemetest ettenähtud kaugusel. Kui vahekaugus on väiksem kui ette nähtud, võivad valgustatavad esemed üle kuumeneda.

- **Lambi kasutamise ajal ei tohi lambipead kinni katta.** Lambipea soojeneb töö ajal ja kogunev kuumus võib põhjustada põletusi.
- **Eemaldage transpordiks ja hoiustamiseks aku lambist või tõmmake võrgupistik välja.** Lamp võib soojeneda.
- **Lambi võrgutoite korral niiskes keskkonnas kasutage rikkevoolukaitselülitit.** Rikkevoolukaitselüliti kasutamine vähendab elektrilöögi riski.
- **Kindlustage lamp kõrgustes kasutamisel piisavalt kukkumiskaitsevahenditega.** Nii võite vältida lambi kogemata allakukkumisel materiaalset kahju ja inimvigastusi.
- **Ärge kinnitage akuvalgustit elektrijuhtmetele ega muudele ebaturvalistele objektidele.** On tulekahju- ja vigastumisoht.
- **Kui lamp on kinnitatud riputuskonksuga, siis ärge koormake seda täiendava raskusega ja kontrollige, et see oleks kindlalt kinnitatud.** Riputuskonks on ette nähtud ainult lambi ja sissepandud aku kandmiseks. Lisaraskuse korral võib lamp puruneda või alla kukkuda.
- **Kui akuvalgusti on kinnitatud magneti või riputuskonksu abil, ärge liigutage akuvalgustit ega objekti, millele see on kinnitatud.** Akuvalgusti võib alla kukkuda.
- **Ärge kasutage lampi istmena või astmena.** Võite lampi kahjustada.
- **Vältige tolmu kogunemist töökohta.** Tolm võib kergesti süttida.
- **Aku vigastamise ja ebaõige käsitsemise korral võib akust eralduda aure. Aku võib põlema süttida või plahvatada.** Õhutage ruumi, halva enesetunde korral pöörduge arsti poole. Aurud võivad ärritada hingamisteid.
- **Väärkasutuse või kahjustatud aku korral võib süttiv vedelik välja voolata. Vältige sellega kokkupuudet. Juhusliku kokkupuute korral loputage veega. Kui vedelik satub silma, pöörduge ka arsti poole.** Väljavoolav akuvedelik võib põhjustada nahaärritusi või põletusi.
- **Teravad esemed, näiteks naelad või kruvikeerajad, samuti löögid, põrutused jmt võivad akut kahjustada.** Akukontaktide vahel võib tekkida lühis ja aku võib süttida, suitsema hakata, plahvatada või üle kuumeneda.
- **Kasutusvälisel ajal hoidke akud eemal kirjaklambritest, müntidest, võtmetest, naeltest, kruvidest või teistest väikestest metallesemetest, mis võivad kontaktid omavahel ühendada.** Akukontaktide vahel tekkiva lühise tagajärjeks võivad olla põletused või tulekahju.
- **Ärge avage akut.** Esineb lühise oht.



Kaitske akut kuumuse, sealhulgas pideva päikesekiirguse eest, samuti tule, mustuse, vee ja niiskuse eest. Plahvatus- ja lühiseoht.

- **Laadige akusid ainult tootja soovitatud laadimisseadmetega.** Laadimisseade, mis sobib teatud tüüpi akudele, muutub tuleohtlikuks, kui seda kasutatakse teiste akudega.
- **Kasutage akut ainult valmistaja toodetes.** Ainult sellisel juhul on aku kaitstud ohtliku ülekoormuse eest.

Toote kirjeldus ja kasutusjuhend

Järgige kasutusjuhendi eesmises osas toodud jooniseid.

Nõuetekohane kasutamine

Valgusti on ette nähtud siseruumide ruumiliselt ja ajaliselt piiratud kohamuutlikuks valgustamiseks ning ei sobi tavaliseks ruumi valgustamiseks.

Kujutatud komponendid

Kujutatud komponentide numeratsiooni aluseks on jooniste leheküljel lambi kujutisel näidatud numbrid.

(1) Kandepide
(2) Lambipea
(3) USB Type-C®-ühendus
(4) Toiteühendus
(5) Statiivi kinnituskoht 5/8"
(6) Statiivi kinnituskoht GLT 300-40
(7) Riputuskonks
(8) Kukkumiskaitsevahendi kinnituspiirkond
(9) Aku[a)]
(10) Akupesa
(11) Aku lukustuse vabastusnupp[a)]
(12) Sisse-/väljalüliti
(13) Valgustatud ala nupp

a) **See tarvik ei kuulu standard-tarnekomplekti.**

Tehnilised andmed

Lamp		GLA 18VH-7500
Tootenumber		**3 601 DA5 0..**
Max nimisisendvõimsus võrgutoitel	W	100
Max nimisisendvõimsus akutoitel	W	100
Värviesitusindeks		>80
USB-ühenduse liik		USB Type-C®[A)]
– Väljundpinge	V=	5,0–9,0
– Väljundvool	A	1,67–3,0
Koguvalgusvoog[B)]		
– 1. aste	lm	2500
– 2. aste	lm	5000
– 3. aste	lm	7500
Kaitseklass		⧈/II
Akutoide		
Põlemisaeg u[B)C)]	min/Ah	12
Soovitatav keskkonnatemperatuur laadimisel	°C	0 … +35
Lubatud keskkonnatemperatuur töötamisel[D)] ja ladustamisel	°C	–20 … +40
Ühilduvad akud		GBA18V… GBA 18V…
Soovitatavad laadimisseadmed		ProCORE18V… EXPERT18V… EXBA18V… CORE18V… GAL18… GAL 18… GAL 36… GAL12V/18… GAL 12V/18… GAX 18… EXAL18…

A) USB Type-C® ja USB-C® on USB Implementers Forumi margitähised.

B) Mõõdetud 20–25 °C juures akuga **ProCORE18V 4.0Ah**

C) maksimaalsel heledusastmel, sh järelejäänud põlemisaeg timmitud režiimil

D) piiratud jõudlus temperatuuridel < 0 °C

Väärtused võivad olenevalt tootest varieeruda ja oleneda kasutus- ning keskkonnatingimustest. Täiendav teave veebisaidil www.bosch-professional.com/wac.

Valgustatud objektide värve võidakse tajuda moonutatult.

Tootel on energiatõhususklassi E valgusallikas.

Energiavarustus

Valgustit saab varustada 18V liitium-ioonakuga **Bosch (9)** või vooluühenduse külmseadme pistiku kaudu **(4)** .

Võrgutoide

▶ **Ärge kasutage kahjustatud kaabliga valgustit.** Asendage kahjustatud kaabel sobiva külmseadme kaabliga. **Bosch** pakub sobivaid kaableid.

▶ **Valgusti saab voolu vooluvõrgust kohe, kui külmseadme kaabel on ühendatud, olenemata sellest, kas aku on sisestatud.**

Avage vooluühenduse kate **(4)**. Sisestage külmseadme pistik vooluühenduse pistikupessa **(4)**. Ühendage külmseadme kaabel vooluvõrguga. Valgustit saab nüüd kasutada.

Kaitseks mustuse eest sulgege ühenduspesa **(4)** kaitsekate pärast külmseadme kaabli eemaldamist uuesti.

Aku

Bosch müüb lampe ka ilma akuta. Pakendilt näete, kas aku kuulub teie lambi tarnekomplekti.

Aku laadimine

▶ **Kasutage ainult tehnilistes andmetes toodud laadijaid.** Ainult need laadimisseadmed sobivad teie valgustis kasutatud liitiumioonakudele.

Juhis: liitiumioonakud tarnitakse tehasest rahvusvaheliste transpordieeskirjade põhjal osaliselt laetutena. Selleks et aku täielikku võimsust tagada, laadige aku enne esimest kasutamist täielikult täis.

Aku paigaldamine

Lükake laetud aku akuhoidikusse nii, et see tuntavalt fikseeruks.

Aku eemaldamine

Aku eemaldamiseks vajutage lukustuse vabastamise nuppe ja tõmmake aku välja. **Ärge rakendage seejuures jõudu.**

Akul on kaks lukustusastet, mis takistavad aku väljakukkumist aku lukustuse vabastamisnupu kogemata vajutamisel. Elektritööriista paigaldatud akut hoiab õiges asendis vedru.

Aku laetuse taseme näidik

Märkus: kõikidel akutüüpidel ei ole laetuse taseme indikaatorit.

Rohelised LEDid aku laetuse taseme näidikul näitavad aku laetuse taset. Ohutuse huvides saab aku laetuse taset vaadata ainult väljalülitatud elektrilisel tööriistal.

Laetuse taseme vaatamiseks vajutage laetuse taseme näidiku nuppu ⏻ või 🔋. See on võimalik ka väljavõetud aku korral.

Kui laetuse taseme näidiku nupu vajutamisel ei sütti ükski LED, on aku defektne ja tuleb välja vahetada.

Aku tüüp GBA 18V... | GBA18V...



LED	Mahtuvus
Pidev tuli 3 × roheline	60–100%
Pidev tuli 2 × roheline	30–60%
Pidev tuli 1 × roheline	5–30%
Vilkuv tuli 1 × roheline	0–5%

Aku tüüp ProCORE18V... | EXPERT18V... | EXBA18V... | CORE18V...



LED	Mahtuvus
Pidev tuli 5 × roheline	80–100%
Pidev tuli 4 × roheline	60–80%
Pidev tuli 3 × roheline	40–60%
Pidev tuli 2 × roheline	20–40%
Pidev tuli 1 × roheline	5–20%
Vilkuv tuli 1 × roheline	0–5%

Aku laetuse taseme näit (lamp)

Akutoitel sisselülitatud lambi korral näitavad aku laetuse taseme näidiku viis LEDi aku laetuse taset.

Võrgutoitel aku laetuse taset ei kuvata.

Aku defekti riski tuvastus

EXPERT18V... | EXBA18V...

Aku laetuse taseme näidikute LEDid võivad kuvada lisaks aku laetuse tasemele aku defekti riski.

Funktsiooni aktiveerimiseks hoidke laetuse taseme näidiku nuppu 🔋 3 sekundit vajutatult. Aku analüüsist annavad märku aku laetuse taseme näidiku liikuvad tuled. Tulemust kuvatakse aku laetuse taseme näidikul.

 **1 LED:** akul on kõrge defekti risk. Võimsus ja kasutusaeg võivad olla juba vähenenud. Soovitatav on aku välja vahetada.

 **5 LEDi**: aku on heas seisukorras madala defekti riskiga.

Palun arvestage: aku defekti riski analüüs toimib kaheastmeliselt ja pakub lihtsustatud seisundihindamist. Akut hinnatakse kas heas seisundis või sellel on suurenenud defekti risk. Aku seisundi protsendimäära ei kuvata.

Juhised aku käsitsemiseks

Kaitske akut niiskuse ja vee eest.

Hoidke aku temperatuuril –20 °C kuni 50 °C. Ärge jätke akut suvel autosse.

Puhastage aku ventilatsiooniavasid pehme, puhta ja kuiva pintsliga.

Oluliselt lühenenud kasutusaeg pärast laadimist näitab, et aku on muutunud kasutuskõlbmatuks ja tuleb välja vahetada.

Järgige ringlussevõtu juhiseid.

Kasutamine

Ülesseadmine

Asetage lamp stabiilsele tasasele pinnale. Veenduge, et see on stabiilses asendis.

Sisse-/väljalülitamine ja heleduse reguleerimine

Sisse-/väljalüliti	Funktsioon
1× vajutada	Lambi sisselülitamine, madal heledus
2× vajutada	Lambi sisselülitamine, keskmine heledus
3× vajutada	Lambi sisselülitamine, maksimaalne heledus
4× vajutada	Lambi väljalülitamine

Kui lamp on olnud u 5 minutit sisse lülitatud, lülitatakse see järgmise vajutusega kohe välja.

Valgustatud ala seadmine

Valgustatud ala nupuga **(13)** saate seada valgustatud ala 360° või 180°.

Temperatuurist sõltuv ülekoormuskaitse

Lubatud töötemperatuuri ületamisel väheneb esmalt heledus, enne kui lamp kaitse tagamiseks vajaduse korral välja lülitub. Laske lambil jahtuda ja lülitage lamp uuesti sisse.

Väliste USB-seadmete laadimine

USB-ühendusega saate mitmesuguste akutoitega USB-seadmete (nt mobiiltelefon, MP3-mängija, tahvelarvuti) aku tööaega pikendada.

- ▶ **Veenduge, et teie välist USB-seadet saab USB-ühendusega laadida. Pöörake seejuures tähelepanu punktis „Tehnilised andmed“ toodud teabele.**
- – Ühendage USB-seadme laadimiskaabel USB-pesaga **(3)**.
- – Vajutage aktiveerimiseks sisselülitusnuppu.

Energia säästmiseks inaktiveeritakse USB-ühendus 2 tundi pärast laadimise lõppu või laadimiskaabli lahutamist automaatselt.

Tööjuhised

Veidi enne seda, kui lamp tühja aku tõttu välja lülitub, vilgub see 3× ja põleb vähendatud heledusega.

Riputuskonks

Riputuskonksuga **(7)** saate lambi üles riputada.

- ▶ **Ärge kasutage riputuskonksu objektide nihutamiseks.** Riputuskonks või lamp võib puruneda.

Statiivile kinnitamine (BT 160/BT 170 HD/BT 300 HD)

Statiivi kinnituskoha **(5)** abil saate kruvida lambi statiivile.

Ühendage lamp tugevalt statiiviga. Kontrollige, et lamp ei saaks lahti pääseda ja/või alla kukkuda.

Veenduge, et statiiv on stabiilses asendis.

Statiivile kinnitamine (GLT 300-40)

Statiivi kiirkinnitusega **(6)** saate monteerida lambi statiivile.

Pange lamp statiivile.

Veenduge, et statiiv on stabiilses asendis.

Kukkumiskaitsevahendi kinnitamine

Juhis: lambi kukkumise vastu kindlustamiseks tuleb kasutada süsteemkaaluga sobivat kukkumiskaitsevahendit. Kukkumiskaitsevahendi maksimumpikkus on 0,5 m.

Eelistatult kasutage kukkumiskaitsevahendina käepidemel oleva ankrusõlmega kinnitatud lintsilmust või kukkumistõukeleevendiga kukkumiskaitsevahendit.

Kukkumiskaitsevahendi kinnitamisel järgige tingimata selle kasutusjuhendit.

- ▶ **Valige fikseeritud tugipunkt nii, et lamp saaks kukkumise korral vabalt kukkumiskaitsevahendisse kukkuda, ilma seejuures kasutajat ohustamata.Hädavajalik on kinnitada kukkumiskaitsevahendi vastasots stabiilse struktuuri (nt hoone või telling) külge.** Kukkumiskaitsevahend peab olema vabalt liikuv ja võib olla kinnitatud üksnes lubatud kinnituspiirkonnale **(8)** lambil.

Hooldus ja korrashoid

Hooldus ja puhastus

- ▶ **Enne mis tahes tööde tegemist lambi kallal (montaaž, hooldus jne) ning lambi transportimisel ja hoiulepanekul eemaldage lambist aku.** Sisse-/väljalüliti ettevaatamatu käsitsemise korral on vigastusoht.

Lamp ei vaja hooldust ega sisalda osi, mida tuleb vahetada või hooldada.

Kahjustuste vältimiseks puhastage lambi plastist klaasi üksnes kuiva pehme lapiga. Ärge kasutage puhastusvahendeid ega lahusteid.

Klienditeenindus ja kasutusalane nõustamine

Eesti Vabariik
Tel.: (+372) 6549 575

Meie teenindusaadresside ja garantiitingimuste lingi leiate viimaselt lehelt.

Päringute esitamisel ja varuosade tellimisel teatage meile kindlasti toote tüübisildil olev 10-kohaline tootenumber.

Jäätmekäitlus

Lambid, akud, lisavarustus ja pakendid tuleb keskkonnasäästlikult ringlusse võtta.



Ärge visake lampe ega akusid/patareisid olmejäätmete hulka!

Üksnes EL liikmesriikidele:

Elektri- ja elektroonikaseadmed või kasutatud akud/patareid, mis enam kasutuskõlblikud pole, peab eraldi kokku koguma ning keskkonnasõbralikul viisil kasutusest kõrvaldama. Kasutage selleks ettenähtud kogumissüsteeme. Vale jäätmekäitlus võib nendes sisalduvate võimalike ohtlike ainete tõttu keskkonda ja tervist kahjustav olla.

Latviešu

Drošības noteikumi

Drošības noteikumi lampām



Izlasiet drošības noteikumus un norādījumus lietošanai. Drošības noteikumu un norādījumu neievērošana var izraisīt aizdegšanos un būt par cēloni elektriskajam triecienam vai nopietnam savainojumam.

Pēc izlasīšanas uzglabājiet šos noteikumus turpmākai izmantošanai.

- ▶ Lūdzam izlasīt un ievērot visus piegādātajam akumulatoram vai elektroinstrumentam ar akumulatoru pievienotos drošības noteikumus un norādījumus.
- ▶ **Apejieties rūpīgi ar lampu.** Lampa stipri sakarst, kas rada paaugstinātu aizdegšanas un sprādziena bīstamību.
- ▶ **Nestrādājiet ar lampu vietās, kur pastāv paaugstināta sprādziena bīstamība.**
- ▶ **Pēc lampas automātiskas izslēgšanās nemēģiniet no jauna nospiest ieslēdzēju/izslēdzēju.** Var tikt bojāts akumulators. Pirms lampas atkārtotas ieslēgšanas pārliecinieties, ka akumulators ir uzlādēts un lampa ir atdzisusi.
- ▶ **Lampā izmantojamo gaismas avotu drīkst nomainīt tikai ražotājs vai kvalificēts speciālists.**



Ievērojiet minimālo attālumu no lampas līdz visām lampas apstarotajām virsmām un

priekšmetiem. Ja šis attālums ir pārāk mazs, apgaismojamie priekšmeti var pārkarst.

- ▶ **Lampas darbības laikā nenosedziet tās apgaismojošo galvu.** Darbojoties lampai, tās apgaismojošā galva sasilst un, siltumam uzkrājoties, var izraisīt apdegumus.
- ▶ **Transportēšanas un uzglabāšanas vajadzībām izņemiet akumulatoru no lampas vai izvelciet kontaktdakšu.** Lampa var sasilt.
- ▶ **Ja lampu tīkla barošanas režīmā nākas lietot vietās ar paaugstinātu mitrumu, lietojiet noplūdes strāvas aizsargreleju.** Lietojot noplūdes strāvas aizsargreleju, samazinās elektriskā trieciena saņemšanas risks.
- ▶ **Izmantojot lampas augstākā pozīcija, tās ir pietiekami jānodrošina ar kritiena aizsardzības sistēmas līdzekļiem.** Tādējādi, nejauši nokrītot lampai, jūs varat izvairīties no savainojumiem un materiāliem zaudējumiem.
- ▶ **Nepiestipriniet akumulatora apgaismojošo lampu pie elektrības vadiem vai citiem nedrošiem priekšmetiem.** Pastāv ugunsgrēka un savainojumu risks.
- ▶ **Ja lampa ir nostiprināta ar piekarināšanas āķi, tad nepievienojiet tai priekšmetus, kas rada papildu svaru un pārbaudiet, vai tā ir droši nostiprināta.** Piekarināšanas āķi ir konstruēti tā, lai tie spētu noturēt tikai lampu kopā ar ievietotu akumulatoru. Papildu svara gadījumā lampa var salūzt vai nokrist.
- ▶ **Ja akumulatora apgaismojošā galva ir piestiprināta ar magnētu vai piekarināšanas āķiem, tad nekustiniet akumulatora apgaismojošo lampu vai priekšmetu, pie kura tā ir piestiprināta.** Akumulatora apgaismojošā lampa var nokrist.
- ▶ **Nelietojiet lukturi kā sēdekli vai pakāpienu.** Jūs varat sabojāt lukturi.
- ▶ **Nepieļaujiet putekļu uzkrāšanos darba vietā.** Putekļi var viegli aizdegties.
- ▶ **Bojājuma vai nepareizas lietošanas rezultātā akumulators var izdalīt kaitīgus izgarojumus. Akumulators var aizdegties vai sprāgt.** ielaidiet telpā svaigu gaisu un smagākos gadījumos meklējiet ārsta palīdzību. Izgarojumi var izraisīt elpošanas ceļu kairinājumu.
- ▶ **Ja akumulators ir bojāts vai tiek nepareizi lietots, no tā var izplūst šķidrais elektrolīts. Nepieļaujiet elektrolīta nonākšanu saskarē ar ādu. Ja tas tomēr ir nejauši noticis, noskalojiet elektrolītu ar ūdeni. Ja elektrolīts nonāk acīs, nekavējoties griezieties pēc palīdzības pie ārsta.** No akumulatora izplūdušais elektrolīts var izraisīt ādas iekaisumu vai pat apdegumu.
- ▶ **Iedarbojoties uz akumulatoru ar smailu priekšmetu, piemēram, ar naglu vai skrūvgriezi, kā arī ārēja spēka iedarbības rezultātā akumulators var tikt bojāts.** Tas var radīt iekšēju īsslēgumu, kā rezultātā akumulators var aizdegties, dūmot, eksplodēt vai pārkarst.
- ▶ **Laikā, kad akumulators netiek lietots, nepieļaujiet tā kontaktu saskaršanos ar saspraudēm, monētām, atslēgām, naglām, skrūvēm vai citiem nelieliem metāla priekšmetiem, kas varētu izraisīt īsslēgumu.** Īsslēgums starp akumulatora kontaktiem var radīt apdegumus un būt par cēloni ugunsgrēkam.
- ▶ **Neatveriet akumulatoru.** Tas var radīt īsslēgumu.





Sargājiet akumulatoru no karstuma, piemēram, no ilgstošas atrašanās saules staros, kā arī no uguns, netīrumiem, ūdens un mitruma. Tas var radīt sprādziena un īsslēguma briesmas.

- ▶ **Uzlādējiet akumulatorus vienīgi ar uzlādes ierīcēm, ko šim nolūkam ir ieteicis ražotājs.** Katra uzlādes ierīce ir paredzēta tikai noteikta tipa akumulatoram, un mēģinājums to lietot cita tipa akumulatoru uzlādei var novest pie aizdegšanās.
- ▶ **Lietojiet akumulatoru vienīgi ražotāja izstrādājumos.** Tikai tā akumulators tiek pasargāts no bīstamām pārslodzēm.

Izstrādājuma un tā funkciju apraksts

Lūdzam ņemt vērā lietošanas instrukcijas beigās redzamos attēlus.

Pielietojums

Apgaismošanas lampa ir paredzēta portatīva, telpā un laikā ierobežota apgaismojuma nodrošināšanai iekštelpās, taču tā nav piemērota vispārējai telpu apgaismošanai.

Attēlotie komponenti

Attēloto sastāvdaļu numerācija atbilst nosūkšanas lapas attēlojumam grafiskajā lappusē.

(1) Pārnēsāšanas rokturis
(2) Luktura galva
(3) USB Type-C® pieslēgums
(4) Strāvas pieslēgums
(5) Statīva stiprinājums 5/8"
(6) Statīva stiprinājums GLT 300-40
(7) Piekarināšanas āķis
(8) Kritienu novēršanas aizsardzības sistēmas piestiprināšanas zona
(9) Akumulators[a)]
(10) Akumulatora stiprinājums
(11) Akumulatora atbloķēšanas taustiņš[a)]
(12) Ieslēdzējs/izslēdzējs
(13) Gaismas diapazona taustiņš

a) **Šie piederumi neietilpst standarta piegādes komplektā.**

Tehniskie parametri

Lampiņa		GLA 18VH-7500
Izstrādājuma numurs		**3 601 DA5 0..**
Maks. nominālā ieejas jauda, tīkla režīms	W	100

Lampiņa		GLA 18VH-7500
Maks. nominālā ieejas jauda, akumulatora režīms	W	100
Krāsu rādīšanas indekss		> 80
USB pieslēguma veids		USB Type-C®[A]
– Izejas spriegums	V=	5,0-9,0
– Izejas strāva	A	1,67-3,0
Kopējā gaismas plūsma[B]		
– 1. pakāpe	lm	2500
– 2. pakāpe	lm	5000
– 3. pakāpe	lm	7500
Aizsardzības klase		⧈/II
Akumulatora režīms		
Apgaismošanas ilgums, apt.[B][C]	min/Ah	12
ieteicamā apkārtējā gaisa temperatūra uzlādes laikā	°C	0 … +35
pieļaujamā apkārtējā gaisa temperatūra darbības laikā[D] un glabāšanas laikā	°C	–20 … +40
Saderīgie akumulatori		GBA18V… GBA 18V… ProCORE18V… EXPERT18V… EXBA18V… CORE18V…
Ieteicamās uzlādes ierīces		GAL18… GAL 18… GAL 36… GAL12V/18… GAL 12V/18… GAX 18… EXAL18…

A) USB Type-C® un USB-C® ir firmas USB Implementers Forum tirdzniecības zīmes.

B) Mērījums 20–25 °C temperatūrā ar akumulatoru **ProCORE18V 4.0Ah**

C) pie maksimālā spožuma, ieskaitot atlikušo laiku pietumšošanas režīmā

D) ierobežota jauda pie temperatūras vērtībām < 0 °C

Vērtības var atšķirties atkarībā no konkrētā izstrādājuma un izmantošanas vai apkārtējās vides apstākļiem. Plašāku informāciju skatiet vietnē www.bosch-professional.com/wac.

Apgaismojamo objektu krāsu atdeve var būt izmainīta.

Izstrādājumam ir energoefektivitātes klases E gaismas avots.

Elektrobarošana

Lampas elektrobarošanu var nodrošināt ar **Bosch** 18V litija-jonu akumulatoru **(9)** vai ar elektrobarošanas kabeli, kas pievienots elektroapgādes tīklam **(4)**.

Tīkla režīms

- ▶ **Nelietojiet lampu, ja tās kabelis ir bojāts.** Nomainiet bojāto kabeli ar piemērotu barošanas kabeli. **Bosch** piedāvā piemērotu kabeli.
- ▶ **Lampas elektrobarošanu nodrošina elektrotīkls, līdzko ir pieslēgts barošanas kabelis, neatkarīgi no tā, vai ir ievietots akumulators.**

Atveriet elektroapgādes pārsegu **(4)**. Iespraudiet barošanas kabeli elektroapgādes ligzdā **(4)**. Pievienojiet barošanas kabeļa spraudni pie elektrotīkla. Lampu tagad var izmantot.

Atvienojot elektrobarošanas kabeli, aizveriet elektroapgādes pārsegu **(4)**, lai pasargātu to no netīrumiem.

Akumulators

Bosch pārdod lampas bez akumulatora. Tas, vai jūsu lampas piegādes komplektācijā ir iekļauts akumulators, ir norādīts uz iepakojuma.

Akumulatora uzlāde

- ▶ **Izmantojiet tikai tehniskajos datos norādītās uzlādes ierīces.** Tikai šīs uzlādes ierīces ir piemērotas jūsu ar darba gaismu izmantotajiem litija jonu akumulatoriem.

Norāde: atbilstoši starptautiskajiem kravu pārvadāšanas noteikumiem litija jonu akumulatori tiek piegādāti daļēji uzlādētā stāvoklī. Lai nodrošinātu pilnu akumulatora jaudu, pirms pirmās lietošanas reizes pilnībā uzlādējiet akumulatoru.

Akumulatora ielikšana

Ievietojiet uzlādēto akumulatoru akumulatora stiprinājumā, līdz tas tiek nofiksēts.

Akumulatora izņemšana

Lai izņemtu akumulatoru, nospiediet akumulatora atbrīvošanas taustiņu un izvelciet akumulatoru.
Nedarbojieties ar spēku.

Akumulatoram 2 ir divpakāpju fiksators, kas neļauj tam izkrist, kad nejauši nospiež akumulatora atbrīvošanas pogu. Kamēr akumulators ir ielikts elektroinstrumentā, to notur atspere.

Akumulatora uzlādes pakāpes indikators

Piezīme: ne visiem akumulatoru tipiem ir uzlādes līmeņa indikators.

Akumulatora uzlādes pakāpes indikatora zaļās LEDs diodes parāda akumulatora uzlādes pakāpi. Vadoties no drošības apsvērumiem, uzlādes pakāpe ir nolasāma tikai tad, ja elektroinstruments atrodas miera stāvoklī.

Lai nolasītu akumulatora uzlādes pakāpi, nospiediet akumulatora uzlādes pakāpes nolasīšanas taustiņu ⓜ vai ▭. Tas iespējams arī tad, ja akumulators ir izņemts no elektroinstrumenta.

Ja pēc akumulatora uzlādes pakāpes nolasīšanas taustiņa nospiešanas neiedegas neviena no uzlādes pakāpes indikatora LED diodēm, tas nozīmē, ka akumulators ir bojāts un to nepieciešams nomainīt.

Akumulatora tips GBA 18V... | GBA18V...



LED	Uzlādes līmenis
Pastāvīgi deg 3 zaļas LED diodes	60–100%
Pastāvīgi deg 2 zaļas LED diodes	30–60%
Pastāvīgi deg 1 zaļa LED diode	5–30%
Mirgo 1 zaļa LED diode	0–5%

Akumulatora veids ProCORE18V... | EXPERT18V... | EXBA18V... | CORE18V...



LED	Uzlādes līmenis
Pastāvīgi deg 5 zaļas LED diodes	80–100%
Pastāvīgi deg 4 zaļas LED diodes	60–80%
Pastāvīgi deg 3 zaļas LED diodes	40–60%
Pastāvīgi deg 2 zaļas LED diodes	20–40%
Pastāvīgi deg 1 zaļa LED diode	5–20%
Mirgo 1 zaļa LED diode	0–5%

Akumulatora uzlādes pakāpes indikators (lampa)

Ja lampa ir ieslēgta akumulatora režīmā, akumulatora uzlādes pakāpes indikatora piecas LED diodes parāda akumulatora uzlādes pakāpi.

Tīkla režīmā akumulatora uzlādes pakāpe netiek rādīta.

Akumulatora bojājumu riska atpazīšana

EXPERT18V... | EXBA18V...

Akumulatora LED indikatori līdztekus akumulatora uzlādes stāvoklim var uzrādīt arī akumulatora bojājuma risku.

Lai aktivizētu šo funkciju, nospiediet uzlādes pakāpes indikatora taustiņu un turiet to nospiestu 3 sekundes. Par veikto analīzi signalizē akumulatora uzlādes pakāpes indikatora skrejošās gaismas. Rezultāts tiek attēlots akumulatora uzlādes pakāpes indikatorā.

 **1 LED:** akumulatoram ir augsts bojājuma risks. Veiktspēja un izpildlaiks jau var būt samazināti. Ieteicams nomainīt akumulatoru.

 **5 LED**: akumulatora stāvoklis ir labs; pastāv niecīgs bojājumu risks.

Lūdzam ņemt vērā: akumulatora bojājumu riska novērtēšanas procesam ir divas pakāpes, un tas sniedz vienkāršotu stāvokļa novērtējumu. Akumulators stāvoklis tiek novērtēts vai nu kā labs, vai arī norāda paaugstinātu bojājumu risku. Akumulatora uzlādes stāvoklis netiek attēlots ar procentuālu vērtību.

Pareiza apiešanās ar akumulatoru

Sargājiet akumulatoru no mitruma un ūdens.

Uzglabājiet akumulatoru pie temperatūras no −20 °C līdz 50 °C. Neatstājiet akumulatoru karstumā, piemēram, vasaras laikā neatstājiet to automašīnā.

Laiku pa laikam iztīriet akumulatora ventilācijas atvērumus ar mīkstu, tīru un sausu otu.

Ja manāmi samazinās instrumenta darbības laiks starp akumulatora uzlādēm, tas norāda, ka akumulators ir nolietojies un to nepieciešams nomainīt.

Ievērojiet norādījumus par atbrīvošanos no nolietotajiem izstrādājumiem.

Lietošana

Uzstādīšana

Novietojiet lampu uz stabilas, līdzenas pamatnes. Raugieties, lai novietojums būtu stabils.

Ieslēgšana/izslēgšana un spilgtuma regulēšana

Ieslēdzējs/ izslēdzējs	Funkcija
1× nospiežot	Lampas ieslēgšana, mazs spilgtums
2× nospiežot	Lampas ieslēgšana, vidējs spilgtums
3× nospiežot	Lampas ieslēgšana, maksimāls spilgtums
4× nospiežot	Lampas izslēgšana

Ja lampa apm. 5 minūtes bija ieslēgta, nospiež atkārtoti, tā uzreiz tiek izslēgta.

Apgaismojuma zonas iestatīšana

Ar apgaismojuma zonas pogu **(13)** iestatiet apgaismojuma zonu uz 360° vai 180°.

Termoatkarīga aizsardzība pret pārslodzi

Ja tiek pārsniegta pieļaujamā lietošanas temperatūra, vispirms samazinās spilgtums, un pēc tam, ja nepieciešams, lampa aizsardzības nolūkā izslēdzas. Nogaidiet, līdz lampa atdziest, un tad to no jauna ieslēdziet.

Uzlāde no ārējās USB ierīces

Izmantojot USB pieslēgumu, var pagarināt dažādu ar akumulatoru darbināmu USB ierīču, piemēram, mobilo tālruņu, MP3 atskaņotāju vai planšetdatoru, akumulatora darbības laiku.

▶ **Pārliecinieties, ka jūsu ārējo USB ierīci var uzlādēt ar USB pieslēgumu. Ņemiet vērā sadaļā „Tehniskie dati“ norādītās parametru vērtības.**

– Iespraudiet jūsu USB ierīces uzlādes kabeli USB ligzdā **(3)**.

– Nospiediet ieslēgšanas taustiņu, lai aktivizētu.

Lai taupītu enerģiju, USB pieslēgums tiek deaktivizēts apmēram 2 stundas pēc uzlādes procesa pabeigšanas vai uzlādes kabeļa atvienošanas.

Norādījumi par darbu

Īsi pirms lampas izslēgšanās izlādēta akumulatora dēļ lampa 3× nomirgo un tad deg ar samazinātu spilgtumu.

Piekarināšanas āķi

Ar piekarināšanas āķi **(7)** ir iespējams piekarināt lampu.

▶ **Neizmantojiet piekarināšanas āķi, lai pievilktu tuvāk priekšmetus.** Piekarināšanas āķis vai lampa var salūzt.

Nostiprināšana uz statīva (BT 160/BT 170 HD/BT 300 HD)

Izmantojot vītni nostiprināšanai uz statīva **(5)**, apgaismošanas lampu var pieskrūvēt pie statīva.

Cieši savienojiet lampu ar statīvu. Pārliecinieties, ka lampas savienojums nekļūst vaļīgs un tā nevar atdalīties no statīva un/vai nokrist.

Raugiet, lai statīvs būtu stabili novietots.

Nostiprināšana uz statīva (GLT 300-40)

Izmantojot statīva ātro stiprinājumu **(6)**, lampu var montēt pie statīva.

Uzspraudiet lampu uz statīva.

Raugiet, lai statīvs būtu stabili novietots.

Kritienu novēršanas aizsardzības sistēmas piestiprināšana

Norāde: lai aizsargātu lampu pret kritieniem, jāizmanto sistēmas svaram atbilstoša kritienu novēršanas aizsardzības sistēma. Maksimālais pieļaujamais kritienu novēršanas aizsardzības sistēmas garums ir 0,5 m.

Izmantojiet pie roktura piestiprinātu siksnas cilpu vai kritienu novēršanas aizsardzības sistēmu ar trieciena amortizētāju kā kritienu novēršanas aizsardzības sistēmu.

Piestiprinot kritienu novēršanas aizsardzības sistēmu, obligāti ievērojiet tās lietošanas instrukciju.

▶ **Izvēlieties fiksēto enkurpunktu tā, lai kritiena gadījumā lampa brīvi kristu kritienu novēršanas aizsardzības sistēmā, neapdraudot lietotāju.Obligāti piestipriniet otru kritienu novēršanas aizsardzības sistēmas pretējo pusi pie stabilas konstrukcijas (piemēram, ēkas vai sastatnes).**
Kritienu novēršanas aizsardzības sistēmai jābūt brīvi kustīgai, un to drīkst stiprināt pie lampas tikai atļautajā stiprināšanas zonā **(8).**

Apkalpošana un apkope

Apkalpošana un tīrīšana

▶ **Pirms jebkuras darbības ar lampu (piemēram, pirms montāžas, apkopes u.c.), kā arī pirms lampas transportēšanas un novietošanas uzglabāšanai izņemiet no tās akumulatoru.** Nejauši nospiežot ieslēdzēju/izslēdzēju, pastāv savainojumu risks.

Lampai nav nepieciešama apkope, un tā nesatur daļas, kam būtu vajadzīga apkope vai nomaiņa.

Lai izvairītos no bojājumiem, tīriet lampas plastikas stiklu tikai ar sausu, mīkstu audumu. Nelietojiet moduļa apkopei tīrīšanas līdzekļus vai šķidinātājus.

Klientu apkalpošanas dienests un konsultācijas par lietošanu

Latvijas Republika
Tālr.: 67146262

Saite uz mūsu servisu adresēm un garantijas nosacījumiem ir pieejama pēdējā lapā.

Pieprasot konsultācijas un pasūtot rezerves daļas, noteikti paziņojiet 10 zīmju izstrādājuma numuru, kas norādīts uz izstrādājuma marķējuma plāksnītes.

Atbrīvošanās no nolietotajiem izstrādājumiem

Lampas, akumulatori, piederumi un iesaiņojuma materiāli jānodod otrreizējai pārstrādei apkārtējai videi nekaitīgā veidā.



Neizmetiet lampas un akumulatorus/baterijas sadzīves atkritumu tvertnē!

Tikai EK valstīm.

Nolietotas elektriskās un elektroniskās ierīces, vai nolietoti akumulatori/baterijas ir jāsavāc atsevišķi un jāutilizē videi drošā veidā. Izmantojiet šiem nolūkiem paredzētās savākšanas sistēmas. Nepareiza utilizācija iespējama bīstamo vielu satura dēļ var izraisīt vides un veselības apdraudējumu.

Lietuvių k.

Saugos nuorodos

Saugos nuorodos naudojantiems prožektorius



Perskaitykite visas šias saugos nuorodas ir reikalavimus. Nesilaikant saugos nuorodų ir reikalavimų gali trenkti elektros smūgis, kilti gaisras, galima smarkiai susižaloti ir sužaloti kitus asmenis.

Išsaugokite šias saugos nuorodas ir reikalavimus, kad ir ateityje galėtumėte jais pasinaudoti.

▶ Prašome perskaityti visas saugos nuorodas ir taisykles, kurios buvo pridėtos prie akumuliatoriaus arba elektrinio įrankio, su kuriuo buvo pristatytas akumuliatorius, ir jų laikytis.

▶ **Su prožektoriumi elkitės atsargiai.** Prožektorius skleidžia didelį karštį, todėl padidėja gaisro ir sprogimo pavojus.

▶ **Nedirbkite su prožektoriumi sprogioje aplinkoje.**

▶ **Prožektoriui išsijungus automatiškai, įjungimo-išjungimo jungiklio nebespauskite.** Gali būti pažeistas akumuliatorius. Prieš vėl įjungdami prožektorių įsitikinkite, kad akumuliatorius yra įkrautas, o prožektorius atvėsęs.

▶ **Prožektoriuje esantį šviesos šaltinį leidžiama keisti tik gamintojui arba kvalifikuotam personalui.**

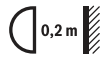

Nuo prožektoriaus iki visų apšviečiamų paviršių ir daiktų išlaikykite minimalų atstumą. Jei atstumas sumažinamas, apšviečiami daiktai gali perkaisti.

- ▶ **Neuždenkite prožektoriaus galvutės, kai prožektorius veikia.** Prožektoriui veikiant jo galvutė įkaista, todėl, jei karštis kaupiasi, gali nudeginti.
- ▶ **Norėdami transportuoti ir sandėliuoti, iš prožektoriaus išimkite akumuliatorių arba ištraukite tinklo kištuką.** Prožektorius gali įkaisti.
- ▶ **Jei prie maitinimo tinklo prijungtą prožektorių eksploatuojate drėgnoje aplinkoje, naudokite nuotėkio srovės jungiklį.** Dirbant su nuotėkio srovės saugikliu sumažėja elektros smūgio pavojus.
- ▶ **Jei prožektorių naudojate aukštesnėje padėtyje, tinkamai pritvirtinkite jį apsaugos nuo kritimo įranga.** Tokiu atveju, netikėtai nukritus prožektoriui išvengsite materialinės žalos ir asmenų sužalojimo.
- ▶ **Netvirtinkite akumuliatorinio prožektoriaus prie elektros laidų ir kitokių nesaugių objektų.** Iškyla gaisro ir sužalojimo.
- ▶ **Jei prožektorius yra pritvirtintas kabliu įrankiui pakabinti, neapkraukite jo jokiu papildomu svoriu ir patikrinkite, ar tvirtai laikosi.** Kablys įrankiui pakabinti yra skirti tik prožektoriui su įstatytu akumuliatoriumi išlaikyti. Apkrovus papildomu svoriu, prožektorius gali lūžti arba nukristi.
- ▶ **Jei akumuliatorinis prožektorius yra pritvirtintas magnetu arba kabliu įrankiui pakabinti, tai nejudinkite nei akumuliatorinio prožektoriaus, nei objekto, prie kurio jis pritvirtintas.** Akumuliatorinis prožektorius gali nukristi.
- ▶ **Ant lempos nesėdėkite ir ant jos nelipkite.** Lempą galite pažeisti.
- ▶ **Saugokite, kad darbo vietoje nesusikauptų dulkių.** Dulkės lengvai užsidega.
- ▶ **Pažeidus akumuliatorių ar netinkamai jį naudojant, gali išsiveržti garų. Akumuliatorius gali užsidegti arba sprogti.** Išvėdinkite patalpą ir, jei nukentėjote, kreipkitės į gydytoją. Šie garai gali sudirginti kvėpavimo takus.
- ▶ **Netinkamai naudojant akumuliatorių arba jei akumuliatorius pažeistas, iš jo gali ištekėti degaus skysčio. Venkite kontakto su šiuo skysčiu. Jei skysčio pateko ant odos, nuplaukite jį vandeniu. Jei skysčio pateko į akis kreipkitės į gydytoją.** Akumuliatoriaus skystis gali sudirginti ar nudeginti odą.
- ▶ **Aštrūs daiktai, pvz., vinys ar atsuktuvai, arba išorinė jėga gali pažeisti akumuliatorių.** Dėl to gali įvykti vidinis trumpasis jungimas ir akumuliatorius gali sudegti, pradėti rūkti, sprogti ar perkaisti.
- ▶ **Nelaikykite sąvaržėlių, monetų, raktų, vinių, varžtų ar kitokių metalinių daiktų arti iš prietaiso ištraukto akumuliatoriaus kontaktų.** Užtrumpinus akumuliatoriaus kontaktus galima nusideginti ar sukelti gaisrą.
- ▶ **Neardykite akumuliatoriaus.** Galimas trumpojo sujungimo pavojus.



Saugokite akumuliatorių nuo karščio, pvz., taip pat ir nuo ilgalaikio saulės spindulių poveikio, ugnies, nešvarumų, vandens ir drėgmės. Iškyla sprogimo ir trumpojo jungimo pavojus.

- ▶ **Akumuliatoriui įkrauti naudokite tik gamintojo nurodytą kroviklį.** Naudojant kitokio tipo akumuliatoriams skirtą įkroviklį, iškyla gaisro pavojus.
- ▶ **Akumuliatorių naudokite tik gamintojo gaminiuose.** Tik taip apsaugosite akumuliatorių nuo pavojingos per didelės apkrovos.

Gaminio ir savybių aprašas

Vadovaukitės paveikslėliais, esančiais priekinėje naudojimo instrukcijos dalyje.

Naudojimas pagal paskirtį

Prožektorius yra skirtas nestacionariam patalpų apšvietimui, jis apšviečia tam tikrą ribotą plotą ir veikia ribotą laiką, todėl nėra skirtas bendrajam patalpų apšvietimui.

Pavaizduoti komponentai

Numeriais pažymėtus prožektoriaus elementus rasite šios instrukcijos puslapiuose pateiktuose paveikslėliuose.

(1) Rankena prietaisui nešti
(2) Prožektoriaus galvutė
(3) „USB Type-C®“ jungtis
(4) Prijungimo prie elektros tinklo jungtis
(5) Jungtis tvirtinti prie stovo 5/8"
(6) Jungtis tvirtinti prie stovo GLT 300-40
(7) Kablys įrankiui pakabinti
(8) Apsaugos nuo nukritimo priemonės tvirtinimo sritis
(9) Akumuliatorius[a)]
(10) Akumuliatoriaus laikiklis
(11) Akumuliatoriaus atblokavimo klavišas[a)]
(12) Įjungimo-išjungimo jungiklis
(13) Apšvietimo srities nustatymo mygtukas

a) **Šio priedo standartiniame tiekiamame komplekte nėra.**

Techniniai duomenys

Žibintas		**GLA 18VH-7500**
Gaminio numeris		**3 601 DA5 0..**
Maks. nominali naudojamoji galia, kai eksploatuojama prijungus prie elektros tinklo	W	100
Maks. nominali naudojamoji galia, kai eksploatuojama prijungus prie akumuliatoriaus	W	100
Spalvų atkūrimo indeksas		>80
USB jungties tipas		„USB Type-C®“ [A)]
– Išeinamoji įtampa	V=	5,0-9,0

Žibintas		GLA 18VH-7500
– Išeinamoji srovė	A	1,67-3,0
Suminis šviesos srautas[B]		
– 1 pakopa	lm	2500
– 2 pakopa	lm	5000
– 3 pakopa	lm	7500
Apsaugos klasė		⧈/II
Eksploatuojama prijungus prie akumuliatoriaus		
Švietimo trukmė apie[B][C]	min/Ah	12
Rekomenduojama aplinkos temperatūra įkraunant	°C	0 … +35
Leidžiamoji aplinkos temperatūra veikiant[D] ir sandėliuojant	°C	–20 … +40
Suderinami akumuliatoriai		GBA18V... GBA 18V... ProCORE18V... EXPERT18V... EXBA18V... CORE18V...
Rekomenduojami krovikliai		GAL18... GAL 18... GAL 36... GAL12V/18... GAL 12V/18... GAX 18... EXAL18...

A) „USB Type-C®“ ir „USB-C®“ yra „USB Implementers Forum“ prekių ženklai.

B) Išmatuota 20–25 °C temperatūroje su akumuliatoriumi **ProCORE18V 4.0Ah**

C) šviečiant maksimaliu intensyvumu, įsk. likusį veikimo laiką mažo intensyvumo režimu

D) ribota galia, esant temperatūrai < 0 °C

Vertės gali skirtis priklausomai nuo gaminio, jos taip pat priklauso nuo naudojimo ir aplinkos sąlygų. Daugiau informacijos rasite www.bosch-professional.com/wac.

Apšviestų objektų spalvos gali pakisti.

Gaminys yra su E energijos efektyvumo klasės šviesos šaltiniu.

Elektros energijos tiekimas

Elektros energija į prožektorių gali būti tiekiama **Bosch** 18V ličio jonų akumuliatoriumi **(9)** arba per atskirą šalto įrenginio kištuką elektros jungčių skyrelyje **(4)**.

Maitinimo iš tinklo

- ▶ **Niekuomet nedirbkite su prožektoriumi, jeigu maitinimo laidas yra pažeistas.** Pažeistą laidą pakeiskite tinkamu šalto įrenginio kabeliu. **Bosch** siūlo specialius laidus.
- ▶ **Elektros energija į prožektorių tiekiama iš elektros tinklo, kai tik prijungiamas šalto įrenginio kabelis, nepriklausomai nuo to, ar yra įstatytas akumuliatorius.**

Atidenkite elektros jungčių skyrelio **(4)** dangtelį. Šalto įrenginio kištuką įstatykite į elektros jungčių skyrelio **(4)** įvorę. Šalto įrenginio kabelį prijunkite prie elektros tinklo. Prožektorių dabar galima naudoti.

Kai ištraukiate šalto įrenginio kabelį, apsaugai nuo nešvarumų užtikrinti vėl uždenkite elektros jungčių skyrelio **(4)** dangtelį.

Akumuliatorius

Bosch parduoda prožektorius ir be akumuliatoriaus. Ar į jūsų prožektorius tiekiamą komplektą įeina akumuliatorius, galite pažiūrėti ant pakuotės.

Akumuliatoriaus įkrovimas

- ▶ **Naudokite tik techninių duomenų skyriuje nurodytus kroviklius.** Tik šie krovikliai yra priderinti prie Jūsų prožektoriuje naudojamo ličio jonų akumuliatoriaus.

Nuoroda: laikantis tarptautinių transportavimo teisės aktų, ličio jonų akumuliatoriai tiekiami dalinai įkrauti. Kad akumuliatorius veiktų visa galia, prieš pirmąjį naudojimą akumuliatorių visiškai įkraukite.

Akumuliatoriaus įdėjimas

Įkrautą akumuliatorių stumkite į akumuliatoriaus laikiklį, kol pajusite, kad užsifiksavo.

Akumuliatoriaus išėmimas

Norėdami išimti akumuliatorių, paspauskite akumuliatoriaus atblokavimo klavišus ir išimkite akumuliatorių. **Traukdami nenaudokite jėgos.**

Akumuliatoriuje yra 2 fiksavimo pakopos, kurios saugo, kad netikėtai paspaudus akumuliatoriaus atblokavimo klavišą, akumuliatorius neiškristų. Į elektrinį prietaisą įstatytą akumuliatorių tinkamoje padėtyje palaiko spyruoklė.

Akumuliatoriaus įkrovos būklės indikatorius

Nuoroda: ne visų tipų akumuliatoriai yra su įkrovos būklės indikatoriumi.

Žali akumuliatoriaus įkrovos būklės indikatoriai rodo akumuliatoriaus įkrovos būklę. Dėl saugumo, įkrovos būklę galima pažiūrėti tik tada, kai elektrinis įrankis neveikia.

Jei norite, kad būtų parodyta įkrovos būklė, paspauskite įkrovos būklės mygtuką On arba . Tai galima ir tada, kai akumuliatorius yra išimtas.

Jei paspaudus mygtuką nešviečia nei vienas šviesadiodis indikatorius, vadinasi akumuliatorius yra pažeistas ir jį reikia pakeisti.

Akumuliatoriaus tipas GBA 18V... | GBA18V...



Šviesos diodas	Talpa
Šviečia nuolat 3× žali	60–100 %
Šviečia nuolat 2× žali	30–60 %
Šviečia nuolat 1× žalias	5–30 %
Mirksi 1× žalias	0–5 %

Akumuliatoriaus tipas ProCORE18V... | EXPERT18V... | EXBA18V... | CORE18V...



Šviesos diodas	Talpa
Šviečia nuolat 5× žali	80–100 %
Šviečia nuolat 4× žali	60–80 %
Šviečia nuolat 3× žali	40–60 %
Šviečia nuolat 2× žali	20–40 %
Šviečia nuolat 1× žalias	5–20 %
Mirksi 1× žalias	0–5 %

Akumuliatoriaus įkrovos būklės indikatorius (prožektorius)

Prožektoriui esant įjungtam akumuliatoriniu režimu, penki žali akumuliatoriaus įkrovos būklės indikatoriai rodo akumuliatoriaus įkrovos būklę.

Kai prožektorius naudojamas prijungus prie elektros tinklo, akumuliatoriaus įkrovos būklė nerodoma.

Akumuliatorių pažeidimo rizikos atpažinimas

EXPERT18V... | EXBA18V...

Akumuliatoriaus įkrovos būklės indikatorių šviesos diodai gali rodyti ne tik akumuliatoriaus įkrovos būklę, bet ir akumuliatoriaus pažeidimo riziką.

Norėdami suaktyvinti funkciją, 3 sekundes laikykite paspaustą įkrovos būklės indikatoriaus mygtuką. Apie akumuliatoriaus analizę praneša bėgančios šviesos juostos principu įsižiebiantys akumuliatoriaus įkrovos būklės indikatoriaus šviesos diodai. Rezultatas rodomas akumuliatoriaus įkrovos būklės indikatoriuje.

 **1 šviesos diodas:** didelė akumuliatoriaus pažeidimo rizika. Galia ir veikimo laikas gali būti sumažėję. Akumuliatorių rekomenduojama pakeisti.

 **5 šviesos diodai**: akumuliatoriaus būklė gera, pažeidimo rizika maža.

Prašome atkreipti dėmesį: akumuliatoriaus pažeidimo rizikos įvertinimas vyksta dviem pakopomis ir pateikia supaprastintą būsenos įvertinimą. Akumuliatorius įvertinamas kaip geros būsenos arba kaip turintis padidintą pažeidimų riziką. Baterijų būsena procentine dalimi neišreiškiama.

Nuorodos, kaip optimaliai elgtis su akumuliatoriumi

Saugokite akumuliatorių nuo drėgmės ir vandens.

Akumuliatorių sandėliuokite tik nuo −20 °C iki 50 °C temperatūroje. Pvz., nepalikite akumuliatoriaus vasarą automobilyje.

Akumuliatoriaus ventiliacines angas valykite minkštu, švariu ir sausu teptuku.

Pastebimas įkrauto akumuliatoriaus veikimo laiko sutrumpėjimas rodo, kad akumuliatorius susidėvėjo ir jį reikia pakeisti.

Laikykitės pateiktų šalinimo nurodymų.

Naudojimas

Pastatymas

Prožektorių pastatykite ant stabilaus, lygaus pagrindo. Užtikrinkite saugų stovėjimą.

Įjungimas, išjungimas ir švietimo intensyvumo nustatymas

Įjungimo-išjungimo jungiklis	Funkcija
1× paspaudimas	Prožektorių įjungti, mažas švietimo intensyvumas
2× paspaudimas	Prožektorių įjungti, vidutinis švietimo intensyvumas
3× paspaudimas	Prožektorių įjungti, maksimalus švietimo intensyvumas
4× paspaudimas	Prožektorių išjungti

Jei prožektorius buvo įjungtas apie 5 minutes, dar kartą paspaudus mygtuką, jis iškart išjungiamas.

Apšvietimo srities nustatymas

Apšvietimo srities nustatymo mygtuku **(13)** nustatykite apšvietimo sritį 360° arba 180°.

Su temperatūros pokyčiu susijusi apsauga nuo perkrovos

Viršijus leidžiamąją darbinę temperatūrą, pirmiausia yra sumažinamas švietimo intensyvumas, o vėliau – kad būtų apsaugotas – išsijungia prožektorius. Palaukite, kol prožektorius atvės ir tada prožektorių vėl įjunkite.

Išorinių USB prietaisų įkrovimas

Naudodamiesi USB jungtimis, galite pailginti įvairių akumuliatorinių USB prietaisų, pvz., mobiliojo telefono arba MP3 grotuvo ar planšetės, akumuliatorių veikimo laiką.

- ▶ **Įsitikinkite, kad jūsų išorinį USB prietaisą galima įkrauti, naudojant USB jungtį. Laikykitės skyriuje „Techniniai duomenys“ pateiktų duomenų.**
- – Savo USB prietaiso įkrovimo laidą įstatykite į USB lizdą **(3)**.
- – Kad suaktyvintumėte, paspauskite įjungimo mygtuką.

Kad būtų tausojama energija, praėjus 2 val. po įkrovimo proceso pabaigos arba atjungus įkrovimo kabelį, USB jungtis automatiškai deaktyvinama.

Darbo patarimai

Išsikrovus akumuliatoriui, prožektorius prieš išsijungdamas 3 kartus sumirksi ir pradeda šviesti mažesniu intensyvumu.

Kablys įrankiui pakabinti

Naudodamiesi kabliu įrankiui pakabinti **(7)**, galite pakabinti prožektorių.

- ▶ **Nenaudokite kablio įrankiui pakabinti, norėdami ištraukti daiktus.** Kablys įrankiui pakabinti arba prožektorius gali lūžti.

Tvirtinimas prie stovo (BT 160/BT 170 HD/BT 300 HD)

Naudodamiesi sriegiu prietaisui prie stovo tvirtinti **(5)**, prožektorių galite prisukti prie stovo.

Prožektorių pritvirtinkite prie stovo. Įsitikinkite, kad prožektorius neatsilaisvins ir/arba nenukris.

Užtikrinkite stabilų stovo stovėjimą.

Tvirtinimas prie stovo (GLT 300-40)

Naudodamiesi sriegiu prietaisui prie stovo greitai tvirtinti **(6)**, prožektorių galite prisukti prie stovo.

Įstatykite prožektorių į stovą.

Užtikrinkite stabilų stovo stovėjimą.

Apsaugos nuo nukritimo priemonės tvirtinimas

Nuoroda: prožektoriui nuo nukritimo apsaugoti turi būti naudojama pagal sistemos svorį pritaikyta apsaugos nuo nukritimo priemonė. Apsaugos nuo nukritimo priemonės maksimalus leidžiamasis ilgis yra 0,5 m.

Kaip apsaugos nuo nukritimo priemonę rekomenduojama rinktis pirmiausia inkarais prie rankenos pritvirtintą juostą arba apsaugos nuo nukritimo priemonę su kritimo amortizatoriumi.

Tvirtindami apsaugos nuo nukritimo priemonę, būtinai laikykitės jos naudojimo instrukcijos.

- ▶ **Parinkite fiksuotą tvirtinimo tašką taip, kad prožektorius, jei kristų, tai galėtų laisvai nukristi į apsaugą nuo nukritimo.Apsaugos nuo nukritimo priemonės kitą galą būtinai pritvirtinkite prie stabilios struktūros (pvz., pastato arba pastolių).**
  Apsaugos nuo nukritimo priemonė turi galėti laisvai judėti, ją leidžiama tvirtinti tik leidžiamoje tvirtinimo srityje **(8)** ant prožektoriaus.

Priežiūra ir servisas

Priežiūra ir valymas

- ▶ **Prieš pradėdami bet kokius prožektoriaus remonto darbus (pvz., montavimo, techninės priežiūros ir kt.), o taip pat norėdami transportuoti ar sandėliuoti, iš prožektoriaus išimkite akumuliatorių.** Priešingu atveju, netyčia nuspaudus įjungimo-išjungimo jungiklį, iškyla sužalojimo pavojus.

Prožektoriui techninės priežiūros nereikia, jame nėra dalių, kurias reiktų keisti ar kurioms reiktų atlikti techninę priežiūrą.

Prožektoriaus plastiko stiklą, kad jo nepažeistumėte, valykite sausu, minkštu skudurėliu. Nenaudokite valymo priemonių ir tirpiklių.

Klientų aptarnavimo skyrius ir konsultavimo tarnyba

Lietuva

Informacijos tarnyba: (037) 713350

Mūsų techninės priežiūros adresų ir garantijos sąlygų nuorodą rasite paskutiniame puslapyje.

Ieškant informacijos ir užsakant atsargines dalis prašome būtinai nurodyti dešimtženklį gaminio numerį, esantį firminėje lentelėje.

Šalinimas

Prožektoriai, akumuliatoriai, papildoma įranga ir pakuotės turi būti perdirbami aplinkai nekenksmingu būdu.



Prožektorių, akumuliatorių bei baterijų nemeskite į buitinių atliekų konteinerius!

Tik ES šalims:

Nebetinkami naudoti elektriniai ir elektroniniai prietaisai arba akumuliatoriai / baterijos turi būti surenkami atskirai ir šalinami aplinkai nekenksmingu būdu. Naudokitės nustatytomis surinkimo sistemomis. Dėl sudėtyje esančių pavojingų medžiagų netinkamas šalinimas gali būti kenksmingas aplinkai ir sveikatai.

中文

安全规章

照明灯安全规章



请阅读所有的安全规章和指示。不遵照以下警告和说明会导致电击、着火和 / 或严重伤害。

应将所有安全规章和指示保存到将来。

- ▶ 阅读并遵守充电电池或随电池一同发货的电动工具随附的所有安全规章和指示。
- ▶ **应小心谨慎地操作照明灯。**照明灯会剧烈发热，增加火灾和爆炸危险。
- ▶ **不得在易爆环境下使用照明灯工作。**
- ▶ **自动关闭照明灯后，切勿继续按住起停开关。**否则可能会损坏充电电池。在重新打开照明灯之前，请确认充电电池已充满电且照明灯已冷却。
- ▶ **照明灯内含的光源只允许由制造商或有相关资质的专业人员更换。**



请注意照明灯与其所照射表面或物体之间的距离不得小于最小距离。如果小于最小距离，可能导致被照射的物体过热。

- ▶ **照明灯运行时，切勿遮盖灯头。**开灯后灯头会变热，如果热气被堵塞了可能会起火燃烧。
- ▶ **运输和存放时请将充电电池从照明灯中取出或拔下电源插头。**照明灯可能会发热。
- ▶ **在潮湿环境中运行照明灯时使用故障电流保护开关。**使用故障电流保护开关可降低触电的风险。
- ▶ **在较高的位置上使用时请通过防坠落安全设施牢牢固定住照明灯。**由此可在照明灯意外掉落时避免造成工作伤害和财物损失。

- ▶ **不要将充电式照明灯固定在电线或其他不稳定的物体上。**有火灾和受伤的危险。
- ▶ **如果已用挂钩固定了照明灯，则不要对其施加附加重量并检查其是否牢固固定。**挂钩仅设计用于支撑照明灯以及所装入的充电电池。施加附加重量可能导致照明灯断裂或掉落。
- ▶ **如果已用磁铁或挂钩固定了充电式照明灯，则不要移动充电式照明灯以及用于固定该灯的物体。**充电式照明灯可能会掉落。
- ▶ **不要将照明灯作为坐具或踏板使用。**这样会损坏照明灯。
- ▶ **避免让工作场所堆积过多的尘垢。**尘埃容易被点燃。
- ▶ **如果充电电池损坏或者未按照规定使用，充电电池中会散发出有毒蒸汽。充电电池可能会燃烧或爆炸。**工作场所必须保持空气流通，如果身体有任何不适必须马上就医。蒸汽会刺激呼吸道。
- ▶ **如果充电电池使用不当或者损坏，可能会有易燃的电解液从充电电池中流出。避免与之接触。 如果意外碰到，用水冲洗。 如果电解液碰到眼睛，还要寻求医疗帮助。** 从充电电池流出的液体会刺激或灼伤皮肤。
- ▶ **钉子、螺丝刀等尖锐物品或外力作用可能会损坏充电电池。** 有可能出现内部短路、蓄电池燃烧、发出烟雾、爆炸或过热。
- ▶ **当电池盒不用时，将它远离其他金属物体，例如回形针、硬币、钥匙、钉子、螺钉或其他小金属物体，以防一端与另一端连接。**电池端部短路会引起燃烧或火灾。
- ▶ **切勿打开充电电池。**可能造成短路。



保护充电电池免受高温（例如长期阳光照射）、火焰、脏污、水和湿气的侵害。有爆炸和短路的危险。

- ▶ **请只用制造商推荐的充电器充电。**不可以使用针对某些特定蓄电池的充电器，为其它的蓄电池充电，可能引起火灾。
- ▶ **仅在制造商的产品中使用充电电池。** 这样才能确保充电电池不会过载。

产品和性能说明

请注意本使用说明书开头部分的图示。

按照规定使用

照明灯设计用于在室内进行空间和时间上有限的局部照明，并不适用于一般房屋照明。

插图上的机件

图示组件的编号与照明灯详解图上的编号一致。

(1) 提手
(2) 灯头
(3) USB Type-C®接口
(4) 电源接口
(5) 5/8"三脚架接头
(6) GLT 300-40三脚架接头
(7) 挂钩
(8) 防坠落装置固定区域
(9) 充电电池[a)]
(10) 充电电池固定座
(11) 充电电池的解锁按钮[a)]
(12) 起停开关
(13) 照明范围按键

a) **该附件并不包含在基本的供货范围中。**

技术数据

灯		GLA 18VH-7500
物品号		**3 601 DA5 0..**
电源模式最大额定输入功率	瓦	100
电池模式最大额定输入功率	瓦	100
显色指数		>80
USB接口类型		USB Type-C®[A)]
– 输出电压	伏特=	5.0-9.0
– 输出电流	安培	1.67-3.0
总光通量[B)]		
– 1档	流明	2500
– 2档	流明	5000
– 3档	流明	7500
保护等级		⧈/II
电池模式		
照明时长，约[B)C)]	分钟/安培小时	12
充电时建议的环境温度	摄氏度	0至+35
工作时和存放时允许的环境温度[D)]	摄氏度	−20至+40
兼容的充电电池		GBA18V... GBA 18V... ProCORE18V... EXPERT18V... EXBA18V... CORE18V...
推荐的充电器		GAL18... GAL 18... GAL 36... GAL12V/18... GAL 12V/18...

灯	GLA 18VH-7500
	GAX 18... EXAL18...

A) USB Type-C®和USB-C®是USB Implementers Forum的商标。

B) 在20–25摄氏度的条件下带充电电池**ProCORE18V 4.0Ah**测得

C) 最大亮度下，包括调光模式下的剩余时间

D) 温度<0摄氏度时功率受限

数值可能因不同产品而异，并且受到应用和环境条件影响。更多信息请参见www.bosch-professional.com/wac。

被照明物体的颜色重现可能会失真。

本产品的光源符合能效等级E。

供电

可以通过 **Bosch**18V锂离子充电电池 **(9)**或电源连接 **(4)**上的冷设备插头对照明灯供电。

电源驱动

- ▶ **勿使用电线已经损坏的照明灯。**用合适的冷设备电线替换损坏的电线。**Bosch**提供合适的电线。
- ▶ **一旦连接冷设备电线，则通过电源对照明灯供电，无论是否使用充电电池。**

打开电源连接 **(4)**的盖板。将冷设备插头插入电源连接 **(4)**的插口。将冷设备电线连接到电源上。现在可以运行照明灯。

取下冷设备电线后，要关闭电源连接 **(4)**的盖板以防脏污。

充电电池

Bosch也销售不含充电电池的照明灯。您可以在包装上查看照明灯的供货范围内是否包含充电电池。

为充电电池充电

- ▶ **请只使用在技术参数中列出的充电器。**只有这些充电器才适用于本照明灯上使用的锂离子电池。

提示：鉴于国际运输规定，锂离子充电电池在交货时只完成部分充电。首度使用电动工具之前，必须先充足充电电池的电以确保充电电池的功率。

安装充电电池

将充好电的充电电池推入电池座，直到嵌入。

取出充电电池

如需取下充电电池，则请按压解锁按钮，然后拔出充电电池。**在此过程中请勿过度用力。**

充电电池具备双重锁定功能，即使不小心触动了充电电池的解锁按钮，充电电池也不会从机器中掉落下来。只要充电电池安装在电动工具中，就会被弹簧固定在其位置上。

充电电池电量指示灯

提示：并非每种充电电池型号均具备电量指示灯。

充电电池电量指示灯的绿色LED灯显示充电电池的电量。基于安全原因，只能在电动工具静止时检查充电电池的电量。

按压充电电量指示灯按键或，来显示充电电量。也可以在充电电池取下时操作。

如果按压充电电量指示灯按键后没有LED灯亮起，则说明充电电池损坏，必须进行更换。

充电电池型号GBA 18V... | GBA18V...



LED	电量
3个绿灯长亮	60–100 %
2个绿灯长亮	30–60 %
1个绿灯长亮	5–30 %
1个绿灯闪烁	0–5 %

充电电池类型 ProCORE18V... | EXPERT18V... | EXBA18V... | CORE18V...



LED	电量
5个绿灯长亮	80–100 %
4个绿灯长亮	60–80 %
3个绿灯长亮	40–60 %
2个绿灯长亮	20–40 %
1个绿灯长亮	5–20 %
1个绿灯闪烁	0–5 %

充电电池电量指示灯（照明灯）

接通电池模式下的照明灯后，充电电池电量指示灯的五个LED灯显示充电电池的电量。

电源模式下不显示充电电池的电量。

充电电池损坏风险识别

EXPERT18V... | EXBA18V...

充电电池电量指示灯的LED除了可以显示充电电池电量之外，还可以显示充电电池损坏的风险。

如需激活该功能，按住电量指示灯按钮3秒钟。充电电池的分析通过充电电池电量指示灯顺序发光来显示。结果以充电电池电量指示灯显示。



1个LED：充电电池的损坏风险较高。功率和运行时间可能已经降低。建议更换充电电池。



5个LED：充电电池处于良好状态，损坏风险较低。

请注意：充电电池损坏风险评估功能分两档运行，提供简单的状态评价。充电电池要么被评价为状态良好，要么就是具有较高的损坏风险。不显示电池状态的百分比。

如何正确地使用充电电池

保护充电电池，避免湿气和水分渗入。

充电电池必须储存在–20 °C至50 °C的环境中。夏天不得将充电电池搁置在汽车中。

不定时地使用柔软，清洁而且乾燥的毛刷清洁充电电池的通气孔。

充电后如果充电电池的使用时间明显缩短，代表充电电池已经损坏，必须更换新的充电电池。

请注意有关作废处理的规定。

运行

安装

将照明灯放到平稳的平面上。注意要稳固放置。

接通/关闭和亮度调整

起停开关	功能
按压1次	接通照明灯，最小亮度
按压2次	接通照明灯，中等亮度
按压3次	接通照明灯，最大亮度
按压4次	关闭照明灯

照明灯接通约5分钟后，再次按压即可立即关闭。

调节照明范围

通过照明范围按键**(13)**将照明范围调至360°或180°。

温控型过载保护装置

超出允许的工作温度时，在照明灯关闭进行保护前会首先降低亮度。请让照明灯冷却，然后再次接通照明灯。

给外部USB设备充电

利用USB接口可以延长各种电池驱动的USB设备的电池运行时间，比如移动电话或MP3播放器或平板电脑。

- ▶ **确保您的外部USB设备可以使用USB接口进行充电。为此请注意“技术参数”说明。**
- – 将USB设备的充电电缆插到USB插口**(3)**。
- – 按压起动开关以激活。

为了节省能量，结束充电过程或断开充电电缆2小时后USB接口自动停用。

工作提示

在照明灯因充电电池电量耗尽快要关闭前，照明灯会闪烁3次且亮度降低。

挂钩

通过挂钩**(7)**可以将照明灯挂起。

- ▶ **不要使用挂钩拉近物体。**挂钩或照明灯可能断裂。

固定在三脚架上（BT 160/BT 170 HD/BT 300 HD）

通过三脚架接头**(5)**可以将照明灯拧到三脚架上。

将照明灯与三脚架牢固连接。确保照明灯不松脱和/或掉落。

注意三脚架要稳固放置。

固定在三脚架上（GLT 300-40）

通过三脚架快速接头**(6)**可以将照明灯安装到三脚架上。

将照明灯插到三脚架上。

注意三脚架要稳固放置。

固定防坠落装置

提示：应使用与系统重量匹配的防坠落装置，以防照明灯坠落。防坠落装置的最大允许长度为0.5米。

优先将用锚结固定在手柄上的绳带用作防坠落装置或使用配备坠落缓冲器的防坠落装置。

在固定防坠落装置时请务必注意相关操作说明。

- ▶ **选择固定的锚定点，直至照明灯发生坠落时自由落入防坠落装置，同时不对用户构成威胁。必须将防坠落装置的另一端固定在稳定的结构上（例如建筑物或脚手架）。**

  防坠落装置必须能够自由移动，只允许将其 固定在照明灯上 允许的固定区域**(8)**。

维修和服务

维护和清洁

- ▶ **对照明灯执行任何作业（例如安装、维护等）以及在运输和仓储照明灯之前，都应将充电电池从灯内取出。**意外操作起停开关可能会造成伤害。

本照明灯无须保养，所以没有必须更换或保养的零件。

只能使用干燥柔软的布清洁照明灯上的塑料片，以避免刮损塑料片。切勿使用任何清洁剂或溶剂。

客户服务和应用咨询

中国大陆
电话： 400 826 8484-3-2

制造商地址：
Robert Bosch Power Tools GmbH
罗伯特·博世电动工具有限公司
70538 Stuttgart / GERMANY
70538 斯图加特 / 德国

关于服务地址和保修条件的链接请查看最后一页。

询问和订购备件时，务必提供机器铭牌上标示的10位数物品代码。

处理废弃物

照明灯、充电电池、附件和包装必须按照环保法规的要求进行回收。



不要将照明灯和充电电池/电池丢入生活垃圾中！

产品中有害物质的名称及含有的信息表										
部件名称	有害物质									
	铅 (Pb)	汞 (Hg)	镉 (Cd)	六价铬 (Cr(VI))	多溴联苯 (PBBs)	多溴二苯醚 (PBDEs)	邻苯二甲酸二正丁酯 (DBP)	邻苯二甲酸二异丁酯 (DIBP)	邻苯二甲酸丁苄酯 (BBP)	邻苯二甲酸二(2-乙基)己酯 (DEHP)
外壳的金属部分	O	O	O	O	O	O	O	O	O	O
外壳的非金属部分	O	O	O	O	O	O	O	O	O	O
机械传动机构	O	O	O	O	O	O	O	O	O	O
电机组件	O	O	O	O	O	O	O	O	O	O
控制组件	O	O	O	O	O	O	O	O	O	O
附件	O	O	O	O	O	O	O	O	O	O
配件	O	O	O	O	O	O	O	O	O	O
连接件	O	O	O	O	O	O	O	O	O	O
电源线①	X	O	O	O	O	O	O	O	O	O
电池系统②	O	O	O	O	O	O	O	O	O	O

注1:
o: 表示该有害物质在该部件所有均质材料中的含量均不超出电器电子产品有害物质限制使用国家标准要求。
x: 表示该有害物质至少在该部件的某一均质材料中的含量超出电器电子产品有害物质限制使用国家标准要求。

注2:
以上未列出的部件，表明其有害物质含量均不超出电器电子产品有害物质限制使用国家标准要求。

①适用于采用电源线连接供电的产品。

②适用于采用充电电池供电的产品。

产品环保使用期限内的使用条件参见产品说明书。

繁體中文

安全注意事項

照明燈的安全注意事項



請詳讀所有安全注意事項和指示。如未遵守安全注意事項與指示，可能導致火災、人員遭受電擊及 / 或重傷。

請妥善保存所有安全注意事項與指示，以供日後查閱之用。

- 請詳讀並遵循充電電池或隨附充電電池之電動工具的所有安全注意事項和指示。
- **請您謹慎對待照明燈。**照明燈所散發出來的熱度極高，進一步提高了著火及爆炸的危險性。
- **請勿在具有爆炸危險的環境中使用照明燈。**
- **照明燈自動關機後，請勿再按壓電源開關。**否則充電電池可能會損壞。充電式照明燈重新開機之前，請確認充電電池已充好電而且照明燈已冷卻。
- **照明燈中內含的發光源部件僅可交由原廠或合格的專業技師進行更換。**



請讓照明燈與所有欲打光之表面和物件相隔一段適當距離。如果太過靠近，可能導致該物件過熱。

- **使用照明燈的期間，不得有任何物品遮住燈頭。**開燈後燈頭會變熱，如果熱氣被堵塞了可能會起火燃燒。
- **在搬運和存放過程中，請取下照明燈上的充電電池或拔起電源插頭。**照明燈可能會發熱。
- **在潮濕環境中使用照明燈時，請使用漏電斷路器。**安裝漏電斷路器可避免觸電風險。
- **在高處使用照明燈時，應使用防墜設備充分固定**這樣可以防止照明燈意外掉落造成財物損失和人身傷害。
- **請勿將充電式照明燈以電線連接或連接至其他不安全的物品上。**有火災和受傷之虞。
- **如果照明燈使用掛鉤固定，請勿在其上放置任何額外重量並檢查是否牢固。**掛鉤僅設計用於照明燈以及裝入的充電電池。若重量增加，照明燈可能會破裂或掉落。

- ▶ **如果充電式照明燈使用磁鐵或掛鉤加以固定，請勿移動充電式照明燈或與之相連的物品。** 充電式照明燈可能會掉落。
- ▶ **請勿將照明燈當做座椅或登高踏墊使用。** 您可能會損壞照明燈。
- ▶ **避免讓工作場所堆積過多的塵垢。**塵埃容易被點燃。
- ▶ **如果充電電池損壞了，或者未按照規定使用充電電池，充電電池中會散發出有毒蒸氣。充電電池可能起火或爆炸。**工作場所必須保持空氣流通，如果身體有任何不適必須馬上就醫。充電電池散發的蒸氣會刺激呼吸道。
- ▶ **不當使用或充電電池受損時，充電電池可能會流出可燃液體。請避免接觸。意外沾到時，請用水徹底沖洗。如果液體跑進眼睛裡，請進一步就醫。**從電池中滲出的液體可能造成腐蝕或起火。
- ▶ **尖銳物品（例如釘子或螺絲起子）或是外力皆有可能造成充電電池損壞。**進而導致內部短路而發生電池起火、冒煙、爆炸或過熱等事故。
- ▶ **充電電池不使用時，請讓它遠離迴紋針、硬幣、鑰匙、釘子、螺釘或其他小金屬物體，以免造成兩極相接。**電池端點短路會引起燃燒或火災。
- ▶ **切勿拆開充電電池。**可能造成短路。



保護充電電池免受高溫（例如長期日照）、火焰、污垢、水液和濕氣的侵害。有爆炸及短路之虞。

- ▶ **僅能使用製造商規定的充電器進行充電。**將適用於某特定電池盒的充電器用於其他電池盒時，可能會造成起火燃燒。
- ▶ **僅可在製造商的產品中使用充電電池。** 如此才可提供過載保護。

產品和規格

請留意操作說明書中最前面的圖示。

依規定使用機器

此照明燈的設計是可同時用於室內區域，可在一定時間內機動照明固定範圍的空間，它並不適用於居家照明。

插圖上的機件

機件的編號和照明燈詳解圖上的編號一致。

(1) 提把
(2) 燈頭
(3) USB Type-C® 接孔
(4) 電源連接
(5) 5/8" 三腳架固定座
(6) 三腳架固定座 GLT 300-40
(7) 掛鉤
(8) 防墜設備的固定區域
(9) 充電電池[a)]
(10) 電池固定座
(11) 充電電池解鎖按鈕[a)]
(12) 起停開關
(13) 照明區域按鈕

a) **所述之配件並不包含在基本的供貨範圍中。**

技術性數據

照明燈		GLA 18VH-7500
產品機號		**3 601 DA5 0..**
通電模式時的最大額定輸入功率	W	100
電池模式時的最大額定輸入功率	W	100
顯色指數		> 80
USB 連接埠類型		USB Type-C®[A)]
– 輸出電壓	V=	5.0-9.0
– 輸出電流	A	1.67-3.0
總光通量[B)]		
– 第 1 段	lm	2500
– 第 2 段	lm	5000
– 第 3 段	lm	7500
防護等級		⧈/II
電池模式		
全亮持續時間，約略值[B)C)]	min/Ah	12
充電狀態下的建議環境溫度	°C	0 ... +35
操作狀態下的容許環境溫度[D)]以及存放狀態下	°C	–20 ... +40
相容的充電電池		GBA18V... GBA 18V... ProCORE18V... EXPERT18V... EXBA18V... CORE18V...
建議使用的充電器		GAL18... GAL 18... GAL 36... GAL12V/18... GAL 12V/18... GAX 18... EXAL18...

A) USB Type-C® 和 USB-C® 商標為 USB Implementers Forum 所有。

B) 於 20–25 °C 配備充電電池 **ProCORE18V 4.0Ah** 時測得。

C) 全程使用最大亮度，包含最後轉為弱光的尾聲階段

D) 溫度 <0 °C 時，性能受限

數值可能因產品而異，並受使用條件以及環境條件影響。進一步資訊請見www.bosch-professional.com/wac。

物體受到本產品燈光照射後所呈現的顏色可能會有色差。

本產品的光源能源效率等級為 E。

電源供應

燈具的電源可以透過 **Bosch** 18V 鋰離子充電電池 **(9)** 或透過電源插座上的冷插頭供電 **(4)**。

通電運轉

- ▶ **切勿使用電線已經損壞的燈具。**請使用合適的冷插頭電纜更換損壞的電源線。**Bosch** 可為您提供合適的電線。
- ▶ **燈具的電源透過電源供應，只要連接冷插頭電纜，無論是否裝入電池，均可供電。**

打開電源接頭 **(4)** 的蓋子。將冷插頭插入電源插座 **(4)**。將冷插頭電纜連接到電源。燈具現在可以使用了。

移除冷插頭電纜時，請關上電源連接的蓋子 **(4)** 以防止污垢進入。

充電電池

Bosch 銷售不含充電電池的照明燈。可以從外包裝看出照明燈的供貨範圍是否包括電池。

為充電電池進行充電

- ▶ **只能選用技術性數據裡所列出的充電器。**僅有這些充電器適用於該照明燈所使用的鋰離子充電電池。

提示：由於國際運輸規定，出貨時鋰離子充電電池已部分充電。初次使用電動工具之前，請先將充電電池充飽電以確保充電電池蓄滿電力。

安裝充電電池

將已充飽電的充電電池推至充電電池固定座內，直到卡緊。

取出充電電池

若要取出充電電池，請按解鎖鈕，然後將充電電池抽出。**不可以強行拉出充電電池。**

本充電電池具備了雙重鎖定功能，即使不小心按壓了充電電池解鎖按鈕，充電電池也不會從機器中掉落出來。固定彈簧會把充電電池夾緊在機器中。

充電電池的電量指示器

提示：並非所有的充電電池類型都有電量指示器。

充電電池的電量指示器透過綠色 LED 燈告知充電電池的目前電量。基於安全顧慮，務必在電動工具完全靜止時才能檢查充電電池的電量。

按一下電量指示器按鈕 On 或 ，即可顯示目前的電量。即使已取出充電電池，此項功能仍可正常運作。

按壓電量顯示按鈕後，LED 燈若未亮起，即表示充電電池故障，必須予以更換。

充電電池型號 GBA 18V... | GBA18V...



LED	容量
3 顆綠燈持續亮起	60–100 %
2 顆綠燈持續亮起	30–60 %
1 顆綠燈持續亮起	5–30 %
1 顆綠燈呈閃爍狀態	0–5 %

充電電池型號 ProCORE18V... | EXPERT18V... | EXBA18V... | CORE18V...



LED	容量
5 顆綠燈持續亮起	80–100 %
4 顆綠燈持續亮起	60–80 %
3 顆綠燈持續亮起	40–60 %
2 顆綠燈持續亮起	20–40 %
1 顆綠燈持續亮起	5–20 %
1 顆綠燈呈閃爍狀態	0–5 %

電池電量指示器（照明燈）

在電池模式下開燈時，電池電量指示器的五顆 LED 會顯示電池的充電狀態。

通電模式時，不會顯示電池充電狀態。

電池缺陷風險檢測

EXPERT18V... | EXBA18V...

電池電量指示器的 LED 燈除了顯示電池的充電狀態外，還可顯示電池缺陷的風險。

要啟用此功能，請按住電量指示器按鈕 3 秒鐘。電池電量指示器上的跑動燈號會顯示電池的分析結果。結果會顯示在電池電量指示器上。



1 個 LED 燈：電池有很高的缺陷風險。效能和運作時間可能已經降低。建議更換電池。



5 個 LED 燈：充電電池狀況良好，故障風險低。

請注意：電池缺陷風險評估分為兩個階段，並提供簡化的狀況評估。電池會被評估為狀況良好或缺陷風險增加。不會顯示電池狀況的百分比。

如何正確地使用充電電池

妥善保護充電電池，避免濕氣和水分滲入。

充電電池必須儲存在 −20 °C 至 50 °C 的環境中。夏天不可以把充電電池擱置在汽車中。

偶爾用柔軟、乾淨且乾燥的毛刷清潔充電電池的通氣孔。

充電後如果充電電池的使用時間明顯縮短，代表充電電池已經損壞，必須更換新的充電電池。

請您遵照廢棄物處理相關指示。

操作

架設方式

請將照明燈放置在穩固的平坦表面上。請注意，支點必須穩固。

開關方式與亮度設定

起停開關	功能
按 1 次	啟動照明燈，低亮度
按 2 次	啟動照明燈，中亮度
按 3 次	啟動照明燈，全亮度
按 4 次	關閉照明燈

當照明燈啟動約 5 分鐘後，再按一下即可將它關閉。

設定照明區域

使用照明區域按鈕 **(13)** 將照明區域設定為 360° 或 180°。

溫控的過載保護裝置

當操作溫度已超出允許範圍時，會先調降亮度，必要時才會關閉電源以保護照明燈。請讓照明燈冷卻後再重新開啟照明燈。

為外接式 USB 裝置充電

您可利用 USB 連接埠，為使用各種不同規格充電電池的 USB 裝置（例如行動電話、MP3 播放器或平板電腦），延長其充電電池的運作時間。

▶ **請確定您的外接式 USB 裝置可以使用 USB 連接埠充電。請注意「技術性數據」中的數據。**

– 請將 USB 裝置的充電導線插入 USB 插孔 **(3)**。

– 按下啟動鈕啟用。

為了節省能源，USB 連接埠會在充電完成或充電線中斷 2 小時後自動停用。

作業注意事項

照明燈會在因充電電池的電力耗盡而即將熄滅前，先閃爍 3 次並將其燈光改為較低亮度。

掛鉤

您可以使用掛鉤 **(7)** 懸掛照明燈。

▶ **請勿使用掛鉤將物件拉向您的方向。**掛鉤或照明燈可能會破裂。

固定於三腳架上（BT 160/BT 170 HD/BT 300 HD）

此照明燈設有三腳架固定座 **(5)**，透過它即可將此燈鎖在三腳架上。

請將照明燈牢牢固定在三腳架上。請確認照明燈不會鬆脫或掉落。

請注意，三腳架必須穩固站立。

固定於三腳架上（GLT 300-40）

此照明燈設有快速三腳架固定座 **(6)**，透過它即可將此燈安裝在三腳架上。

請將照明燈放置在三腳架上。

請注意，三腳架必須穩固站立。

固定防墜設備

提示：為防止照明燈掉落，應使用適用於系統重量的防墜設備 。防墜設備的最大允許長度為 0.5 m。

最好使用附有錨定縫線的織帶吊索固定在把手上，或使用附有減震器防墜設備作為防墜設備。

固定防墜設備時，務必遵守其操作說明書。

▶ **選擇錨定點，以便電動工具在墜落時可以自由落入防墜裝置，而不會危及使用者。請務必將防墜設備的另一側固定到穩固的結構（例如建築物或鷹架）上。**
自由墜落保護裝置必須能活動自如，並且只能 **(8)** 連接到照明燈上允許的固定區域。

維修和服務

維修和清潔

▶ **對照明燈進行任何作業（例如安裝、保養等等）以及搬運、收納充電式照明燈之前，必須先將充電電池從照明燈中取出。**若是不小心觸動起停開關，可能造成人員受傷。

本照明燈無須保養，且沒有必須更換或保養的零件。

為避免刮損塑膠板，僅可使用柔軟乾布清潔照明燈上的塑膠板。切勿使用清潔劑或溶液。

顧客服務處和顧客咨詢中心

台灣進口商
電話: (02) 7734 2588

製造商地址:
Robert Bosch Power Tools GmbH
羅伯特· 博世電動工具有限公司
70538 Stuttgart / GERMANY
70538 斯圖加特/ 德國

我們的服務地址和保固條件連結可在最後一頁找到。

當您需要諮詢或訂購備用零件時，請務必提供本產品型號銘牌上 10 位數的產品機號。

廢棄物處理

照明燈、電池、所有配件及包裝均應以符合環保之方式回收利用。



請勿將照明燈及充電電池 / 拋棄式電池作為一般垃圾丟棄!

限用物質及其化學符號						
單元	鉛 (Pb)	汞 (Hg)	鎘 (Cd)	六價鉻 (Cr^{+6})	多溴聯苯 (PBB)	多溴二苯醚 (PBDE)
電源開關	O	O	O	O	O	O
外殼金屬部件	O	O	O	O	O	O

限用物質及其化學符號						
單元	鉛 (Pb)	汞 (Hg)	鎘 (Cd)	六價鉻 (Cr^{+6})	多溴聯苯 (PBB)	多溴二苯醚 (PBDE)
外殼非金屬部件	O	O	O	O	O	O
印刷電路板	O	O	O	O	O	O
連接件	O	O	O	O	O	O
電源線	超出 0.1 wt %	O	O	O	O	O
電池系統	超出 0.1 wt %	O	O	O	O	O

備考 1. "超出 0.1 wt %" 及 "超出 0.01 wt %" 係指限用物質之百分比含量超出百分比含量基準值。

備考 2. "O" 係指該項限用物質之百分比含量未超出百分比含量基準值。

備考 3. "–" 係指該項限用物質為排除項目。

한국어

안전 수칙

랜턴 관련 안전 수칙



모든 안전 수칙과 지침을 숙지하십시오. 다음의 안전 수칙과 지침을 준수하지 않으면 화재 위험이 있으며 감전 혹은 중상을 입을 수 있습니다.

안전 수칙과 지침서는 계속 보관하시기 바랍니다.

- ▶ 배터리 또는 배터리와 함께 공급되는 전동공구에 동봉된 안전 수칙 및 관련 지침을 숙지하십시오.
- ▶ **랜턴을 조심스럽게 다루십시오.** 랜턴에서 과도한 열이 생성되어 화재 및 폭발을 초래할 수 있습니다.
- ▶ **랜턴을 폭발 위험이 있는 환경에서 작동하지 마십시오.**
- ▶ **랜턴이 자동으로 꺼진 뒤에는 전원 스위치를 누르지 마십시오.** 배터리가 손상될 수 있습니다. 다시 랜턴의 전원을 켜기 전에 배터리가 충전되고 랜턴의 열이 식었는지 확인하십시오.
- ▶ **랜턴에 포함되어 있는 광원은 제조회사 또는 자격을 갖춘 전문 인력을 통해서만 교체할 수 있습니다.**



랜턴과 조명 받는 표면 및 대상 사이의 최소 간격을 준수하십시오. 이 간격에 못 미치면 조명 받는 대상이 과열될 수 있습니다.

- ▶ **랜턴이 작동되는 동안 램프 헤드를 가리지 마십시오.** 램프 헤드가 작동되는 동안 온도가 높아져 이 열기가 모여 화재를 유발할 수 있습니다.
- ▶ **운반 및 보관 시에는 랜턴에서 배터리를 분리하거나 전원 플러그를 당겨 빼내십시오.** 랜턴이 점점 뜨거워질 수 있습니다.
- ▶ **습한 환경에서 전원에 연결하여 랜턴을 작동할 경우 누전 차단기를 사용하십시오.** 누전 차단기의 사용으로 감전 위험을 줄일 수 있습니다.
- ▶ **높은 위치에서 랜턴 사용 시 추락방지장치를 이용해 충분히 고정하십시오.** 이렇게 하여 실수로 랜턴이 떨어질 경우 재산 피해 및 신체 부상을 방지할 수 있습니다.
- ▶ **충전 랜턴을 전선 또는 안전하지 않은 다른 물건에 고정하지 마십시오.** 화상 및 부상을 입을 수 있습니다.
- ▶ **랜턴을 공구 걸이 고리를 이용해 고정한 경우, 랜턴에 추가적인 무게를 가하지 말고 안전하게 고정되었는지 확인하십시오.** 공구 걸이 고리는 배터리가 삽입된 랜턴을 지지하는 용도로만 설계되었습니다. 추가적인 무게를 가하면 랜턴이 파손되거나 아래로 떨어질 수 있습니다.
- ▶ **충전 랜턴을 자석 또는 공구 걸이 고리를 이용해 고정한 경우, 충전 랜턴 및 충전 랜턴을 고정시킨 물건을 움직이지 마십시오.** 충전 랜턴이 아래로 떨어질 수 있습니다.
- ▶ **랜턴 위에 앉거나 발판으로 사용하지 마십시오.** 랜턴이 손상될 수 있습니다.
- ▶ **작업장에 분진이 쌓이지 않도록 하십시오.** 분진이 쉽게 발화할 수 있습니다.
- ▶ **배터리가 손상되었거나 잘못 사용될 경우 증기가 발생할 수 있습니다. 배터리에서 화재가 발생하거나 폭발할 수 있습니다.** 작업장을 환기시키고, 필요한 경우 의사와 상담하십시오. 증기로 인해 호흡기가 자극될 수 있습니다.
- ▶ **배터리를 잘못 사용거나 배터리가 손상된 경우, 배터리에서 가연성 유체가 흘러나올 수 있습니다. 누수가 생긴 배터리에 닿지 않도록 하십시오. 피부에 접하게 되었을 경우 즉시 물로 씻으십시오. 유체가 눈에 닿았을 경우 바로 의사와 상담하십시오.** 배터리에서 나오는 유체는 피부에 자극을 주거나 화상을 입힐 수 있습니다.
- ▶ **못이나 스크류 드라이버 같은 뾰족한 물체 또는 외부에서 오는 충격 등으로 인해 축전지가 손상될 수 있습니다.** 내부 단락이 발생하여 배터리가 타거나 연기가 발생하고, 폭발 또는 과열될 수 있습니다.

- ▶ **배터리를 사용하지 않을 때는 각 극 사이에 브리징 상태가 생길 수 있으므로 페이퍼 클립, 동전, 열쇠, 못, 나사 등 유사한 금속성 물체와 멀리하여 보관하십시오.** 배터리 극 사이에 쇼트가 일어나 화상을 입거나 화재를 야기할 수 있습니다.
- ▶ **배터리를 분해하지 마십시오.** 단락이 발생할 위험이 있습니다.



배터리를 태양 광선 등 고열에 장시간 노출되지 않도록 하고 불과 오염물질, 물, 수분이 있는 곳에 두지 마십시오. 폭발 및 단락의 위험이 있습니다.

- ▶ **배터리는 제조사에서 권장하는 충전기에만 충전하십시오.** 특정 제품의 배터리를 위하여 제조된 충전기에 적합하지 않은 다른 배터리를 충전할 경우 화재 위험이 있습니다.
- ▶ **본 배터리는 제조사 제품에만 사용하십시오.** 그래야만 배터리 과부하의 위험을 방지할 수 있습니다.

제품 및 성능 설명

사용 설명서 앞 부분에 제시된 그림을 확인하십시오.

규정에 따른 사용

본 랜턴은 휴대용으로 점등하기 위한 용도로 개발되었으며, 일반 공간 조명에는 적합하지 않습니다.

제품의 주요 명칭

제품의 주요 명칭에 표기되어 있는 번호는 랜턴 그림이 나와있는 면을 참고하십시오.

(1) 운반용 손잡이
(2) 랜턴 헤드
(3) USB Type-C® 단자
(4) 전원 연결부
(5) 삼각대 연결 부위 5/8"
(6) 삼각대 연결 부위 GLT 300-40
(7) 공구 걸이 고리
(8) 추락방지장치 고정 부위
(9) 배터리[a)]
(10) 배터리 홀더
(11) 배터리 해제 버튼[a)]
(12) 전원 스위치
(13) 조명 범위 버튼

a) **본 액세서리는 기본 공급 사양에 포함되어 있지 않습니다.**

제품 사양

랜턴		GLA 18VH-7500
제품 번호		**3 601 DA5 0..**
전원 작동 시 최대 정격 전력	W	100
연색 지수		>80
USB 단자 유형		USB Type-C®[A)]
– 출력 전압	V=	5.0-9.0
– 출력 전류	A	1.67-3.0
총 광속[B)]		
– 1단	lm	2,500
– 2단	lm	5,000
– 3단	lm	7,500
보호 등급		⧈/II
배터리 작동 시		
조명 지속 시간, 약[B)C)]	min/Ah	12
충전 시 권장하는 주변 온도	°C	0 ... +35
작동[D)] 및 보관 시 허용되는 주변 온도	°C	–20 ... +40
호환 가능한 배터리		GBA18V... GBA 18V... ProCORE18V... EXPERT18V... EXBA18V... CORE18V...
권장하는 충전기		GAL18... GAL 18... GAL 36... GAL12V/18... GAL 12V/18... GAX 18... EXAL18...

A) USB Type-C® 및 USB-C®는 USB Implementers Forum의 상표입니다.

B) 배터리 **ProCORE18V 4.0Ah** 장착 시 20–25 °C에서 측정됨

C) 감광 모드일 때 잔여 작동 시간을 포함한 최대 밝기에서

D) 온도 < 0 °C일 때 출력 제한

값은 제품별로 편차가 있을 수 있으며, 진행하는 작업 및 환경 조건에 따라 달라질 수 있습니다. 보다 자세한 정보는 www.bosch-professional.com/wac에서 확인할 수 있습니다.

조명을 받은 개체는 컬러가 다르게 보일 수 있습니다.

본 제품은 에너지 효율 등급 E의 광원이 포함되어 있습니다.

전원 공급

램프의 전원 공급은 **Bosch** 18V 리튬 이온 배터리 **(9)** 또는 전원 단자에 연결된 전원 플러그 **(4)**를 통해 이루어집니다.

전원 작동

- ▶ **케이블이 손상된 램프를 사용하지 마십시오.** 손상된 케이블은 적합한 전원 케이블로 교체하십시오. **Bosch**는 적합한 케이블을 제공합니다.

▶ **램프의 전원은 배터리 삽입 여부와 관계 없이 전원 케이블이 연결되는 즉시 전력망을 통해 공급됩니다.**

전원 단자 **(4)** 의 커버를 여십시오. 전원 플러그를 전원 단자 **(4)** 의 부싱에 끼우십시오. 전원 케이블을 전력망에 연결하십시오. 이제 램프를 작동할 수 있습니다.

전원 케이블을 제거한 경우에는 먼지가 쌓이지 않도록 전원 단자 **(4)** 의 커버를 닫아 두십시오.

배터리

Bosch 랜턴은 배터리 없이 판매됩니다. 랜턴의 공급 사양에 배터리가 포함되어 있는지 여부는 포장에서 확인할 수 있습니다.

배터리 충전하기

▶ **기술자료에 기재되어 있는 충전기만 사용하십시오.** 해당 랜턴에 사용된 리튬이온 배터리에는 제시된 충전기만 사용할 수 있습니다.

지침: 리튬 이온 배터리는 국제 운송 규정에 따라 일부만 충전되어 출고됩니다. 배터리의 성능을 완전하게 보장하기 위해서는 처음 사용하기 전에 배터리를 완전히 충전하십시오.

배터리 장착하기

충전한 배터리는 배터리가 맞물려 고정될 때까지 배터리 홀더 쪽으로 미십시오.

배터리 탈착하기

배터리를 분리하려면 배터리 해제 버튼을 누른 상태에서 배터리를 당겨 빼내십시오. **무리하게 힘을 가하지 마십시오.**

배터리는 배터리 해제 버튼이 실수로 눌려져 배터리가 빠지는 것을 방지하기 위해 잠금장치가 이중으로 되어 있습니다. 전동공구에 배터리가 끼워져 있는 동안 배터리는 스프링으로 제 위치에 고정됩니다.

배터리 충전상태 표시기

지침: 모든 배터리 유형에 충전상태 표시기가 있는 것은 아닙니다.

배터리 충전상태 표시기에 있는 녹색 LED는 배터리의 충전 상태를 나타냅니다. 안전상의 이유로 전동공구가 멈춰 있는 경우에만 잔량상태 확인이 가능합니다.

충전상태 표시기 버튼 ⏻ 또는 ▭을 누르면, 충전 상태가 표시됩니다. 배터리가 분리된 상태에서도 표시 가능합니다.

충전상태 표시기 버튼을 눌렀는데도 LED가 켜지지 않으면 배터리가 손상된 것이므로 교환해 주어야 합니다.

배터리 유형 GBA 18V... | GBA18V...



LED	용량
연속등 3× 녹색	60–100 %
연속등 2× 녹색	30–60 %
연속등 1× 녹색	5–30 %
점멸등 1× 녹색	0–5 %

배터리 유형 ProCORE18V... | EXPERT18V... | EXBA18V... | CORE18V...



LED	용량
연속등 5 × 녹색	80–100 %
연속등 4 × 녹색	60–80 %
연속등 3 × 녹색	40–60 %
연속등 2 × 녹색	20–40 %
연속등 1 × 녹색	5–20 %
점멸등 1 × 녹색	0–5 %

배터리 충전상태 표시기(랜턴)

배터리 작동 시 랜턴의 전원이 켜진 상태에서 배터리 충전 상태 표시기에 있는 다섯 개의 LED는 배터리의 충전 상태를 나타냅니다.

전원 작동 시 배터리의 충전 상태는 표시되지 않습니다.

배터리 결함 위험 감지

EXPERT18V... | EXBA18V...

충전상태 표시기 LED는 배터리의 충전상태 외에도 배터리 결함에 대한 위험 상태를 보여줍니다.

해당 기능을 활성화하려면, 충전상태 표시기 버튼 ▭을 3초 간 누른 상태를 유지하십시오. 배터리 분석 내용은 배터리 충전상태 표시기의 작동 램프를 통해 표시됩니다. 배터리 충전상태 표시기에 결과가 표시됩니다.

 **1개 LED:** 배터리 결함 위험이 높습니다. 출력 및 작동 시간이 이미 줄어들었을 수 있습니다. 배터리 교체를 권장합니다.

 **5개 LED**: 배터리가 양호한 상태에 있으며, 결함 위험이 낮습니다.

유의사항: 배터리 결함 위험 예측은 2단계로 진행되며, 간략한 상태 평가를 제공합니다. 배터리는 양호한 상태로 평가되거나 결함 위험이 높은 것으로 안내됩니다. 배터리 상태는 퍼센트 단위로 표시되지 않습니다.

올바른 배터리의 취급 방법

배터리를 습기나 물이 있는 곳에 두지 마십시오.

배터리를 –20 °C 에서 50 °C 온도 범위에서만 저장하십시오. 예를 들면 배터리를 여름에 자동차 안에 두지 마십시오.

가끔 배터리의 통풍구를 부드럽고 깨끗한 마른 솔로 청소하십시오.

충전 후 작동 시간이 현저하게 짧아지면 배터리의 수명이 다한 것이므로 배터리를 교환해야 합니다.

폐기처리에 관련된 지시 사항을 준수하십시오.

작동

설치하기

랜턴을 평평하고 단단한 바닥에 세우십시오. 안전하게 세워졌는지 확인하십시오.

전원 스위치 및 밝기 설정하기

전원 스위치	기능
1회 누름	랜턴 전원 켜기, 최소 밝기
2회 누름	랜턴 전원 켜기, 중간 밝기
3회 누름	랜턴 전원 켜기, 최대 밝기
4회 누름	랜턴 전원 끄기

랜턴이 약 5분 간 켜져 있을 때 한 번 더 누르면 즉시 전원이 꺼집니다.

조명 범위 설정하기

조명 범위 버튼 **(13)** 을 눌러 조명 범위를 360° 또는 180°로 설정하십시오.

온도에 따른 과부하 방지 기능

허용되는 작동 온도 범위를 초과하면, 경우에 따라 보호를 위해 충전 랜턴의 전원이 꺼지기 전에 먼저 밝기가 줄어듭니다. 랜턴의 온도가 내려간 후 다시 전원을 켜십시오.

외부 USB 장치 충전하기

USB 연결부를 이용하면 휴대폰이나 MP3 플레이어 또는 태블릿 PC와 같이 배터리로 작동되는 다양한 USB 장치들의 배터리 작동 시간을 연장할 수 있습니다.

▶ **외부 USB 장치를 배터리 어댑터의 USB 단자에 연결하여 충전할 수 있는지 확인하십시오. 이와 관련하여 "기술자료"에 나온 내용을 참고하십시오.**

– USB 장치의 충전 케이블을 USB 포트 **(3)** 에 끼우십시오.

– ON 버튼을 누르십시오.

에너지 절약을 위해 충전 과정 종료 후 또는 충전 케이블 분리 후 약 2초 후에 USB 연결이 자동으로 비활성화됩니다.

사용방법

배터리가 방전되어 랜턴이 꺼질 경우, 꺼지기 직전에 3회 조명이 깜박이며 밝기가 줄어든 상태로 조명됩니다.

공구 걸이 고리

공구 걸이 고리 **(7)** 는 랜턴을 거는 용도로 사용할 수 있습니다.

▶ **공구 걸이 고리를 물건을 끌어 당기는 용도로 사용하지 마십시오.** 공구 걸이 고리 또는 랜턴이 파손될 수 있습니다.

삼각대에 고정하기(BT 160/BT 170 HD/BT 300 HD)

삼각대 연결 부위 **(5)** 를 이용하여 랜턴을 삼각대에 체결하십시오.

랜턴이 삼각대에 확실하게 고정되도록 하십시오. 랜턴이 풀리지 않았는지 그리고/또는 아래로 떨어질 위험이 없는지 확인하십시오.

삼각대가 안전하게 세워졌는지 확인하십시오.

삼각대에 고정하기(GLT 300-40)

삼각대 신속 연결 부위 **(6)** 를 이용하여 랜턴을 삼각대에 조립하십시오.

랜턴을 삼각대에 끼우십시오.

삼각대가 안전하게 세워졌는지 확인하십시오.

추락방지장치 고정하기

지침: 랜턴이 떨어지지 않도록 고정하려면, 시스템 무게에 맞는 추락방지장치를 사용해야 합니다. 추락방지장치에 허용되는 최대 길이는 0.5 m입니다.

추락방지장치로는 손잡이에 소 매듭으로 고정된 밴드 또는 댐퍼를 갖춘 추락방지장치를 사용하십시오.

추락방지장치 고정 시 반드시 해당 사용 설명서 내용을 확인하십시오.

▶ **랜턴이 추락할 경우 사용자에게 위협을 가하지 않고 추락방지장치에 떨어질 수 있도록 고정점을 선택하십시오.추락방지장치의 반대쪽은 반드시 견고한 구조물(예: 건물 또는 비계)에 고정하십시오.**
추락방지장치는 자유롭게 움직일 수 있어야 하며, 랜턴의 허용된 고정 범위 **(8)** 내에서만 고정해야 합니다.

보수 정비 및 서비스

보수 정비 및 유지

▶ **랜턴에서 작업(예: 조립, 유지보수 등)을 시작하기 전이나 랜턴을 운반 및 보관하는 경우 배터리를 랜턴에서 분리하십시오.** 실수로 전원 스위치가 작동하게 되면 부상을 입을 위험이 있습니다.

랜턴은 유지 보수가 필요하지 않으며 교체나 보수가 필요한 부품이 포함되어있지 않습니다.

랜턴의 플라스틱창은 손상되지 않도록 부드러운 마른 천으로만 닦아주십시오. 세척제 또는 용제를 사용하지 마십시오.

AS 센터 및 사용 문의

콜센터
080-955-0909

당사의 서비스 센터 주소 및 보증 조건 관련 링크는 마지막 페이지에서 확인할 수 있습니다.

문의나 대체 부품 주문 시에는 반드시 제품 네임 플레이트에 있는 10자리의 부품번호를 알려 주십시오.

처리

랜턴, 배터리, 액세서리 및 포장은 환경 친화적인 방법으로 재생할 수 있도록 분류하십시오.



랜턴 및 충전용 배터리/배터리를 가정용 쓰레기로 처리하지 마십시오!

ไทย

คำเตือนเพื่อความปลอดภัย

คำแนะนำด้านความปลอดภัยสำหรับไฟฉาย



อ่านคำเตือนเพื่อความปลอดภัยและคำแนะนำทั้งหมด การไม่ปฏิบัติตามคำเตือนและคำสั่งอาจเป็นสาเหตุให้ถูกไฟฟ้าดูด เกิดไฟไหม้ และ/หรือได้รับบาดเจ็บอย่างร้ายแรง

เก็บรักษาคำเตือนเพื่อความปลอดภัยและคำสั่งทั้งหมดสำหรับเปิดอ่านในภายหลัง

- กรุณาอ่านและปฏิบัติตามคำเตือนเพื่อความปลอดภัยและคำแนะนำทั้งหมดที่แนบมากับแบตเตอรี่หรือเครื่องมือไฟฟ้าที่มาพร้อมกับแบตเตอรี่
- **ใช้งานไฟฉายด้วยความระมัดระวัง** ไฟฉายก่อให้เกิดความร้อนสูง ซึ่งอาจทำให้เสี่ยงต่ออันตรายจากเปลวไฟและการระเบิดมากขึ้น
- **อย่าใช้ไฟฉายในสภาพแวดล้อมที่เสี่ยงต่อการระเบิด**
- **อย่ากดสวิตช์เปิด/ปิดต่อไปอีกหลังจากไฟฉายปิดลงด้วยระบบปิดการทำงานอัตโนมัติ** แบตเตอรี่อาจชำรุดได้ ตรวจสอบให้แน่ใจว่าแบตเตอรี่ถูกชาร์จและไฟฉายได้เย็นลงแล้วก่อนเปิดไฟฉายอีกครั้ง
- **แหล่งกำเนิดแสงที่ประกอบอยู่ในไฟฉายต้องได้รับการเปลี่ยนทดแทนโดยบริษัทผู้ผลิตหรือผู้เชี่ยวชาญเฉพาะทางเท่านั้น**



เว้นระยะระหว่างไฟฉายกับพื้นผิวและวัตถุทั้งหมดที่รับแสงสว่างโดยคำนึงถึงระยะทางที่น้อยที่สุด หากมีระยะห่างน้อยเกิน อาจทำให้วัตถุที่รับแสงสว่างร้อนเกินไป

- **อย่าปิดคลุมหัวโคมไฟในระหว่างที่ไฟฉายเปิดอยู่** หัวโคมไฟจะร้อนขึ้นในระหว่างการใช้งานและอาจทำให้เกิดการไหม้ได้หากมีความร้อนสะสม
- **สำหรับการขนย้ายและการจัดเก็บ ให้นำแบตเตอรี่แบบชาร์จได้ออกจากไฟฉายหรือถึงปลั๊กไฟออก** เนื่องจากไฟฉายอาจมีความร้อนเพิ่มขึ้นได้
- **เมื่อใช้งานไฟฉายกับระบบจ่ายไฟหลักในบริเวณที่เปียกชื้น ให้ใช้สวิตช์ตัดวงจรกระแสไฟรั่ว** การใช้สวิตช์ตัดวงจรเมื่อมีกระแสไฟฟ้ารั่วลงดินช่วยลดความเสี่ยงจากการถูกไฟฟ้าดูด
- **เมื่อใช้งานในตำแหน่งพื้นที่สูงขึ้น ให้ใช้อุปกรณ์ป้องกันการตกหล่นเพื่อให้การยึดตรึงไฟฉายอย่างเพียงพอ** วิธีนี้จะช่วยป้องกันความเสียหายต่อบุคคลและทรัพย์สินเมื่อเกิดการตกหล่นของอุปกรณ์โดยไม่ตั้งใจ
- **ห้ามยึดไฟแบตเตอรี่ไว้กับสายไฟหรือวัตถุอื่นๆ ที่ไม่ปลอดภัย** ระวังอันตรายจากการเกิดไฟไหม้หรือการได้รับบาดเจ็บ
- **หากไฟฉายถูกยึดไว้ด้วยตะขอแขวน ห้ามให้ตัวไฟฉายรับน้ำหนักเพิ่มเติมอีก และให้ตรวจสอบว่ามีการแขวนยึดที่ปลอดภัย** ตะขอแขวนออกแบบมาเพื่อรองรับไฟฉายและแบตเตอรี่ที่ใส่อยู่ในตัวเครื่องเท่านั้น หากมีการรองน้ำหนักเพิ่มเติม ไฟฉายอาจแตกหักหรือหลนลงมาได้
- **หากไฟแบตเตอรี่ถูกยึดไว้ด้วยแม่เหล็กหรือตะขอแขวน ห้ามขยับไฟแบตเตอรี่หรือวัตถุที่ใช้ยึดไฟ** ไฟแบตเตอรี่อาจตกลงมาได้
- **ห้ามใช้งานไฟฉายเป็นที่นั่งหรือที่เหยียบ** เนื่องจากอาจทำให้ไฟฉายชำรุดเสียหายได้
- **ป้องกันการสะสมของฝุ่นในสถานที่ทำงาน** ฝุ่นสามารถลุกไหม้อย่างง่ายดาย
- **เมื่อแบตเตอรี่ชำรุดและนำไปใช้งานอย่างไม่ถูกต้องอาจมีไอระเหยออกมาได้ แบตเตอรี่อาจเผาไหม้หรือระเบิดได้** ให้สูดอากาศบริสุทธิ์และไปพบแพทย์ในกรณีเจ็บปวดไอระเหยอาจทำให้ระบบหายใจระคายเคือง
- **หากใช้อย่างไม่ถูกต้องหรือหากแบตเตอรี่ชำรุด ของเหลวไวไฟอาจไหลออกมาจากแบตเตอรี่ได้ หลีกเลี่ยงการสัมผัสของเหลว ในกรณีที่สัมผัสโดยไม่ตั้งใจ ให้ล้างออกด้วยน้ำ หากของเหลวเข้าตา ให้ไปพบแพทย์ด้วย** ของเหลวที่ไหลออกมาจากแบตเตอรี่อาจทำให้เกิดอาการคันหรือแสบผิวหนังได้
- **วัตถุที่แหลมคม ต. ย. เช่น ตะปูหรือไขควง หรือแรงกระทำภายนอก อาจทำให้แบตเตอรี่เสียหายได้** สิ่งเหล่านี้อาจทำให้เกิดการลัดวงจรภายในและแบตเตอรี่ไหม้ มีควัน ระเบิด หรือร้อนเกินไป
- **นำแบตเตอรี่ที่ไม่ได้ใช้งานออกห่างจากคลิปหนีบกระดาษ เหรียญ กุญแจ ตะปู สกรู หรือวัตถุโลหะขนาดเล็กอื่นๆ ที่สามารถเชื่อมต่อขั้วหนึ่งไปยังอีกขั้วหนึ่งได้** การลัดวงจรของขั้วแบตเตอรี่อาจทำให้เกิดการไหม้หรือไฟลุกได้
- **อย่าเปิดแบตเตอรี่** อันตรายจากการลัดวงจร



ปกป้องแบตเตอรี่จากความร้อน รวมทั้ง ต. ย. เช่น จากการถูกแสงแดดส่องต่อเนื่อง จากไฟ สิ่งสกปรก น้ำ และความชื้น อันตรายจากการระเบิดและการลัดวงจร

- **ชาร์จแบตเตอรี่แพ็คด้วยเครื่องชาร์จที่บริษัทผู้ผลิตแนะนำเท่านั้น** เครื่องชาร์จที่เหมาะสำหรับชาร์จแบตเตอรี่ประเภทหนึ่ง หากนำไปชาร์จแบตเตอรี่ประเภทอื่น อาจเกิดไฟไหม้ได้
- **ใช้เฉพาะแบตเตอรี่จากผลิตภัณฑ์ของผู้ผลิต** ในลักษณะนี้ แบตเตอรี่แพ็คจะได้รับการปกป้องจากการใช้งานเกินกำลังซึ่งเป็นอันตราย

รายละเอียดผลิตภัณฑ์และข้อมูลจำเพาะ

กรุณาดูภาพประกอบในส่วนหน้าของคู่มือการใช้งาน

ประโยชน์การใช้งาน

ไฟฉายออกแบบมาเพื่อการส่องสว่างแบบจำกัดภายในบริเวณอาคาร โดยปรับเปลี่ยนไปตามสถานที่ พื้นที่ และเวลาที่แตกต่างกัน และไม่เหมาะสำหรับส่องสว่างในห้องทั่วไป

ส่วนประกอบที่แสดงในภาพ

ลำดับเลขของส่วนประกอบที่แสดงในภาพอ้างอิงถึงไฟฉายที่แสดงในหน้าภาพประกอบ

(1) ด้ามถือ
(2) หัวโคมไฟ
(3) พอร์ต USB Type-C®
(4) แหล่งเชื่อมต่อกระแสไฟ
(5) ช่องประกอบของขาตั้งแบบสามขาขนาด 5/8"
(6) ตัวยึดขาตั้ง GLT 300-40
(7) ตะขอแขวน
(8) พื้นที่ติดตั้งอุปกรณ์ป้องกันการตกหล่น
(9) แบตเตอรี่แบบชาร์จได้[a)]
(10) ตัวยึดแบตเตอรี่แบบชาร์จได้
(11) แป้นปลดล็อคแบตเตอรี่แบบชาร์จได้[a)]
(12) สวิทช์เปิด-ปิด
(13) ปุ่มบริเวณส่องสว่าง

a) **อุปกรณ์เสริมนี้ไม่อยู่ในรายการอุปกรณ์มาตรฐานที่จัดส่ง**

ข้อมูลทางเทคนิค

ไฟส่องสว่างพื้นที่		GLA 18VH-7500
หมายเลขสินค้า		**3 601 DA5 0..**
กำลังไฟพิกัดสูงสุดเมื่อใช้งานในโหมดระบบจ่ายไฟหลัก	วัตต์	100
กำลังไฟพิกัดสูงสุดเมื่อใช้งานในโหมดแบตเตอรี่แบบชาร์จได้	วัตต์	100
ดัชนีความถูกต้องของสี		>80
ชนิดพอร์ต USB		USB Type-C®[A)]
– แรงดันไฟเอาต์พุต	V=	5.0-9.0
– กระแสไฟเอาต์พุต	แอมป์	1.67-3.0
ฟลักซ์ส่องสว่างรวม[B)]		
– ระดับ 1	ลูเมน	2500
– ระดับ 2	ลูเมน	5000
– ระดับ 3	ลูเมน	7500
ระดับความปลอดภัย		⧈/II
โหมดแบตเตอรี่		
ระยะเวลาส่องสว่าง[B)C)] (โดยประมาณ)	นาที/Ah	12

ไฟส่องสว่างพื้นที่		GLA 18VH-7500
อุณหภูมิโดยรอบที่แนะนำเมื่อชาร์จ	°C	0 ... +35
อุณหภูมิโดยรอบที่อนุญาตเมื่อใช้งาน[D)] และเมื่อจัดเก็บ	°C	–20 ... +40
แบตเตอรี่ที่ใช้งานร่วมกันได้		GBA18V... GBA 18V... ProCORE18V... EXPERT18V... EXBA18V... CORE18V...
เครื่องชาร์จที่แนะนำ		GAL18... GAL 18... GAL 36... GAL12V/18... GAL 12V/18... GAX 18... EXAL18...

A) USB Type-C® และ USB-C® เป็นเครื่องหมายการค้าของ USB Implementers Forum

B) ดำเนินการวัด ณ อุณหภูมิ 20–25 °C พร้อมแบตเตอรี่ **ProCORE18V 4.0Ah**

C) ที่ความสว่างสูงสุดรวมถึงเวลาที่เหลืออยู่ในโหมดหรี่แสง

D) สมรรถภาพจะน้อยลงที่อุณหภูมิ < 0 °C

ค่าอาจแตกต่างกันไปตามผลิตภัณฑ์และขึ้นอยู่กับเงื่อนไขด้านการใช้งานและสภาพแวดล้อม โปรดดูข้อมูลเพิ่มเติมที่เว็บไซต์ www.bosch-professional.com/wac

ความถูกต้องของสีวัตถุเมื่อถูกส่องด้วยแสงจากหลอดไฟอาจเพี้ยนไปได้

ผลิตภัณฑ์นี้มาพร้อมแหล่งกำเนิดแสงที่มีประสิทธิภาพการใช้พลังงานระดับ E

การจ่ายพลังงาน

การจ่ายพลังงานของไฟฉายจะเกิดขึ้นผ่านชุดแบตเตอรี่ลิเธียม-ไอออนระบบ 18V จาก **Bosch (9)** หรือผ่านปลั๊กอุปกรณ์ที่ความร้อนไม่มากที่จุดต่อกระแสไฟ **(4)**

ระบบจ่ายไฟหลัก

- ▶ **ห้ามใช้ไฟฉายกับสายไฟที่ชำรุดเสียหาย** เปลี่ยนสายที่ชำรุดด้วยสายไฟสำหรับอุปกรณ์แบบความร้อนไม่มากที่เหมาะสม **Bosch**มีสายไฟที่เหมาะกับการใช้งานในลักษณะดังกล่าว
- ▶ **การจ่ายพลังงานของไฟฉายจะเกิดขึ้นผ่านแหล่งจ่ายไฟทันทีที่มีการเชื่อมต่อสายไฟอุปกรณ์ ไม่ว่าจะใส่แบตเตอรี่อยู่หรือไม่**

เปิดฝาครอบจุดต่อกระแสไฟ **(4)** เสียบปลั๊กสำหรับอุปกรณ์ที่ความร้อนไม่มากเข้าในซ็อกเก็ตของจุดต่อกระแสไฟ **(4)** เชื่อมต่อสายไฟสำหรับอุปกรณ์ที่ความร้อนไม่มากเข้ากับแหล่งจ่ายไฟหลัก ไฟฉายจะสามารถใช้งานได้แล้วในตอนนี้

ปิดฝาครอบจุดต่อกระแสไฟ **(4)** เพื่อป้องกันสิ่งสกปรกเมื่อถอดสายไฟออก

แบตเตอรี่

Bosch มีไฟฉายรุ่นที่ไม่ได้มาพร้อมแบตเตอรี่แบบชาร์จได้วางจำหน่ายด้วยเช่นกัน คุณสามารถตรวจสอบได้จากบรรจุภัณฑ์ว่ามีแบตเตอรี่แบบชาร์จได้รวมอยู่ในขอบเขตการจัดส่งไฟฉายหรือไม่

การชาร์จแบตเตอรี่

- ▶ **ใช้เฉพาะเครื่องชาร์จแบตเตอรี่ที่ระบุในข้อมูลทางเทคนิคเท่านั้น** เฉพาะเครื่องชาร์จเหล่านี้เท่านั้นที่ออกแบบมาสำหรับแบตเตอรี่ลิเธียมไอออนแบบชาร์จได้ที่ใช้ในไฟฉายของคุณ

หมายเหตุ: แบตเตอรี่ลิเธียมไอออนถูกจัดส่งโดยมีการชาร์จไฟบางส่วนตามระเบียบข้อบังคับด้านการขนส่งระหว่างประเทศ เพื่อให้แน่ใจว่าแบตเตอรี่จะทำงานได้อย่างสมบูรณ์แบบ ก่อนใช้งานครั้งแรกให้ชาร์จแบตเตอรี่จนเต็ม

การใส่แบตเตอรี่

ใส่แบตเตอรี่ที่ชาร์จแล้วเข้าในด้ามจับจนรู้สึกเข้าล็อค

การถอดแบตเตอรี่

เมื่อต้องการถอดแบตเตอรี่แพ็คออก ให้กดแป้นปลดล็อคแบตเตอรี่และดึงแบตเตอรี่แพ็คออกจากเครื่องมือไฟฟ้า

อย่าใช้กำลังดึง

แบตเตอรี่แพ็คมีการล็อก 2 ระดับเพื่อป้องกันไม่ให้แบตเตอรี่แพ็คร่วงหลุดออกมาหากกดแป้นปลดล็อกแบตเตอรี่โดยไม่ตั้งใจ เมื่อแบตเตอรี่ถูกบรรจุอยู่ในเครื่องมือไฟฟ้า สปริงจะยึดแบตเตอรี่ให้เข้าตำแหน่ง

ไฟแสดงสถานะการชาร์จแบตเตอรี่

หมายเหตุ: ไม่ใช่แบตเตอรี่ทุกประเภทที่จะมีไฟแสดงระดับการชาร์จ

ไฟ LED สีเขียวของการแสดงสถานะการชาร์จแบตเตอรี่แสดงสถานะการชาร์จของแบตเตอรี่ ด้วยเหตุผลด้านความปลอดภัยท่านสามารถตรวจสอบสถานะการชาร์จเฉพาะเมื่อเครื่องมือไฟฟ้าหยุดสนิทเท่านั้น

กดปุ่มสำหรับไฟแสดงสถานะการชาร์จแบตเตอรี่ หรือ เพื่อแสดงสถานะการชาร์จ ท่านสามารถกดได้แม้เมื่อได้ถอดแบตเตอรี่ออกแล้ว

หลังจากกดปุ่มสำหรับไฟแสดงสถานะการชาร์จแบตเตอรี่แล้ว ไฟ LED ไม่ติดขึ้น แสดงว่าแบตเตอรี่บกพร่องและต้องเปลี่ยนใหม่

แบตเตอรี่แบบชาร์จได้รุ่น GBA 18V... | GBA18V...



LED	ความจุ
ไฟส่องสว่างต่อเนื่อง 3× สีเขียว	60–100 %
ไฟส่องสว่างต่อเนื่อง 2× สีเขียว	30–60 %
ไฟส่องสว่างต่อเนื่อง 1× สีเขียว	5–30 %
ไฟกะพริบ 1× สีเขียว	0–5 %

แบตเตอรี่แบบชาร์จได้ระบบ ProCORE18V... | EXPERT18V... | EXBA18V... | CORE18V...



LED	ความจุ
ไฟส่องสว่างต่อเนื่อง 5× สีเขียว	80–100 %
ไฟส่องสว่างต่อเนื่อง 4× สีเขียว	60–80 %
ไฟส่องสว่างต่อเนื่อง 3× สีเขียว	40–60 %
ไฟส่องสว่างต่อเนื่อง 2× สีเขียว	20–40 %
ไฟส่องสว่างต่อเนื่อง 1× สีเขียว	5–20 %
ไฟกะพริบ 1× สีเขียว	0–5 %

ไฟแสดงสถานะการชาร์จแบตเตอรี่แบบชาร์จได้ (ไฟฉาย)

หากเปิดใช้งานไฟฉายในโหมดแบตเตอรี่แบบชาร์จได้ ไฟ LED ห้าดวงของไฟแสดงสถานะการชาร์จแบตเตอรี่จะแสดงสถานะการชาร์จของแบตเตอรี่แบบชาร์จได้

ในโหมดระบบจ่ายไฟหลัก สถานะการชาร์จแบตเตอรี่แบบชาร์จได้จะไม่ปรากฏขึ้น

การตรวจหาความเสี่ยงต่อการเกิดข้อบกพร่องของแบตเตอรี่

EXPERT18V... | EXBA18V...

นอกเหนือจากการแสดงสถานะการชาร์จแบตเตอรี่แล้ว ไฟ LED ส่วนแสดงสถานะการชาร์จแบตเตอรี่ยังสามารถแสดงความเสี่ยงต่อการเกิดข้อบกพร่องของแบตเตอรี่ได้

เมื่อต้องการเปิดใช้งานฟังก์ชันนี้ ให้กดปุ่มแสดงสถานะการชาร์จแบตเตอรี่ ค้างไว้ 3 วินาที ระบบจะวิเคราะห์แบตเตอรี่และแสดงสัญญาณการทำงานผ่านลักษณะของไฟที่ส่วนแสดงสถานะการชาร์จ จากนั้นจะแสดงผลลัพธ์ที่ส่วนแสดงสถานะการชาร์จแบตเตอรี่



ไฟ LED 1 ดวง: แบตเตอรี่มีความเสี่ยงสูงต่อการเกิดข้อบกพร่อง ประสิทธิภาพและเวลาการทำงานอาจลดลง ขอแนะนำให้เปลี่ยนแบตเตอรี่



ไฟ LED 5 ดวง: แบตเตอรี่อยู่ในสภาพดีและมีความเสี่ยงน้อยต่อการเกิดข้อบกพร่อง

ข้อควรทราบ: ฟังก์ชันประเมินความเสี่ยงต่อการเกิดข้อบกพร่องของแบตเตอรี่มีการทำงานสองระดับและให้การประเมินสถานะที่ไม่ซับซ้อน แบตเตอรี่อาจได้รับการประเมินว่าอยู่ในสภาพดีหรืออยู่ในสถานะที่มีความเสี่ยงสูงต่อการเกิดข้อบกพร่อง โดยไม่ได้มีการแสดงสถานะของแบตเตอรี่เป็นค่าเปอร์เซ็นต์

ข้อแนะนำในการปฏิบัติต่อแบตเตอรี่อย่างเหมาะสมที่สุด

ปกป้องแบตเตอรี่จากความชื้นและน้ำ

เก็บรักษาแบตเตอรี่แพ็คในช่วงอุณหภูมิ −20 °C ถึง 50 °C เท่านั้น อย่าปล่อยวางแบตเตอรี่แพ็คไว้ในรถยนต์ในช่วงฤดูร้อน

ทำความสะอาดช่องระบายอากาศเป็นครั้งคราวโดยใช้แปรงขนอ่อนที่แห้งและสะอาด

หลังจากชาร์จแบตเตอรี่แล้ว หากแบตเตอรี่แพ็คมีช่วงเวลาทำงานสั้นมาก แสดงว่าแบตเตอรี่แพ็คเสื่อมและต้องเปลี่ยนใหม่

อ่านและปฏิบัติตามข้อสังเกตสำหรับการกำจัดขยะ

การปฏิบัติงาน

การตั้ง

วางไฟฉายบนพื้นที่มั่นคงและราบเสมอกัน ตรวจสอบให้แน่ใจว่าไฟฉายได้ตั้งอยู่อย่างมั่นคง

การเปิด-ปิดสวิทช์และการปรับความสว่าง

สวิทช์เปิด-ปิด	การทำงาน
กด 1 ครั้ง	เปิดใช้งานไฟฉายที่ความสว่างต่ำ
กด 2 ครั้ง	เปิดใช้งานไฟฉายที่ความสว่างปานกลาง
กด 3 ครั้ง	เปิดใช้งานไฟฉายที่ความสว่างสูงสุด
กด 4 ครั้ง	ปิดใช้งานไฟฉาย

หากเปิดใช้งานไฟฉายเป็นเวลาประมาณ 5 นาทีแล้ว ไฟฉายจะปิดการทำงานทันทีเมื่อกดปุ่มครั้งถัดไป

การปรับบริเวณส่องสว่าง

คุณสามารถปรับบริเวณส่องสว่างเป็น 360° หรือ 180° ได้โดยใช้ปุ่มบริเวณส่องสว่าง **(13)**

การป้องกันการใช้งานเกินกำลังโดยอาศัยอุณหภูมิ

เมื่ออุณหภูมิในการทำงานสูงเกินระดับที่อนุญาต ในขั้นแรกความสว่างจะลดลงก่อนที่ไฟฉายจะปิดการทำงานเพื่อเป็นการป้องกัน ปล่อยให้ไฟฉายเย็นลง แล้วจึงเปิดใช้งานไฟฉายอีกครั้ง

การชาร์จอุปกรณ์ USB ภายนอก

เมื่อใช้งานพอร์ต USB คุณจะสามารถยืดเวลาในการทำงานของแบตเตอรี่แบบชาร์จได้ในอุปกรณ์ USB ต่างๆ ที่ทำงานโดยอาศัยแบตเตอรี่แบบชาร์จได้ เช่น โทรศัพท์มือถือ, เครื่องเล่น MP3 หรือแท็บเล็ตพีซี

- ▶ **ตรวจสอบให้แน่ใจว่าอุปกรณ์ USB ภายนอกสามารถชาร์จด้วยพอร์ต USB ได้ ดูข้อมูลใน "ข้อมูลทางเทคนิค"**
- – เสียบสายชาร์จของอุปกรณ์ USB เข้ากับซ็อกเก็ต USB **(3)**
- – กดปุ่มเปิดเพื่อเปิดการทำงาน

เพื่อประหยัดพลังงาน พอร์ต USB จะปิดการทำงานโดยอัตโนมัติหลังจากสิ้นสุดกระบวนการชาร์จหรือตัดการเชื่อมต่อสายชาร์จไปแล้ว 2 ชั่วโมง

ข้อแนะนำในการทำงาน

ไม่นานก่อนที่ไฟฉายจะปิดการทำงานเนื่องจากแบตเตอรี่หมด ไฟฉายจะกะพริบ 3 ครั้งและจะติดสว่างด้วยความสว่างที่ลดลง

ตะขอแขวน

คุณสามารถแขวนไฟฉายได้โดยใช้ตะขอแขวน **(7)**

- ▶ **ห้ามใช้ตะขอแขวนในการดึงวัตถุใดๆ** เนื่องจากตะขอแขวนหรือไฟฉายอาจแตกหักได้

การยึดไว้บนขาตั้ง (BT 160/BT 170 HD/BT 300 HD)

คุณสามารถขันไฟฉายไว้บนขาตั้งได้โดยใช้ตัวยึดขาตั้ง **(5)** เชื่อมต่อไฟฉายเข้ากับขาตั้งให้แน่น ตรวจสอบให้แน่ใจว่าไฟฉายจะไม่หลุดและ/หรือหล่นลงมา
ตรวจสอบให้แน่ใจว่าขาตั้งสามารถตั้งอยู่อย่างมั่นคง

การยึดไว้บนขาตั้ง (GLT 300-40)

คุณสามารถประกอบไฟฉายไว้บนขาตั้งได้โดยใช้ตัวยึดขาตั้งแบบรวดเร็ว **(6)**
เสียบไฟฉายไว้บนขาตั้ง
ตรวจสอบให้แน่ใจว่าขาตั้งสามารถตั้งอยู่อย่างมั่นคง

การยึดอุปกรณ์ป้องกันการตกหล่น

หมายเหตุ: เพื่อป้องกันไม่ให้ไฟฉายล้มลงมา ควรใช้อุปกรณ์ป้องกันการตกหล่นที่เหมาะสมกับน้ำหนักของระบบ โดยความยาวสูงสุดที่อนุญาตของอุปกรณ์ป้องกันการตกหล่นคือ 0.5 เมตร
ควรใช้อุปกรณ์ป้องกันการตกหล่นที่เป็นแถบเชือกสลิงยึดแบบผูกคล้องที่ด้ามจับ หรืออุปกรณ์ป้องกันการตกหล่นที่มีแดมเปอร์ป้องกันการตกหล่น
ปฏิบัติตามคำแนะนำในการยึดอุปกรณ์ป้องกันการตกหล่นตามคู่มือการใช้งานนี้อย่างเคร่งครัด

- ▶ **เลือกจุดยึดแบบตายตัว ในลักษณะที่ไฟฉายจะหล่นลงในระบบป้องกันการตกหล่นได้อย่างอิสระในกรณีที่เกิดการพลิกหล่นลงมาโดยไม่เป็นอันตรายต่อผู้ใช้ ยึดด้านตรงข้ามของอุปกรณ์ป้องกันการตกหล่นเข้ากับโครงสร้างที่มั่นคง (เช่น อาคารหรือนั่งร้าน)**
  อุปกรณ์ป้องกันการตกหล่นต้องสามารถยับยั้งได้อย่างอิสระและยึดบนไฟฉายในพื้นที่ติดตั้งที่อนุญาต **(8)** เท่านั้น

การบำรุงรักษาและการบริการ

การบำรุงรักษาและการทำความสะอาด

- ▶ **ถอดแบตเตอรี่แบบชาร์จได้ออกจากไฟฉายก่อนทำการปรับแต่งใดๆ ที่ตัวไฟฉาย (เช่น การติดตั้ง การบำรุงรักษา เป็นต้น) รวมทั้งเมื่อขนย้ายและจัดเก็บ** เนื่องจากการสั่งงานสวิตช์เปิด/ปิดโดยไม่ตั้งใจขณะทำงานดังกล่าวอาจก่อให้เกิดความเสี่ยงต่อการบาดเจ็บได้

ไฟฉายนี้ไม่จำเป็นต้องได้รับการบำรุงรักษา รวมถึงไม่มีชิ้นส่วนใดๆ ที่ต้องเปลี่ยนหรือซ่อมบำรุง
ทำความสะอาดแผ่นพลาสติกของไฟฉายโดยใช้ผ้าแห้งนุ่มเท่านั้นเพื่อป้องกันไม่ให้เกิดความเสียหาย ห้ามใช้สารทำความสะอาดหรือตัวทำละลาย

การบริการหลังการขายและการให้คำปรึกษาการใช้งาน

ไทย
โทร: +66 2012 8888
คุณสามารถดูลิงก์ไปยังที่อยู่ฝ่ายบริการและเงื่อนไขการรับประกันได้ในหน้าสุดท้ายของเอกสาร
เมื่อต้องการสอบถามและสั่งซื้ออะไหล่ กรุณาแจ้งหมายเลขสินค้า 10 หลักบนแผ่นป้ายรุ่นของผลิตภัณฑ์ทุกครั้ง

การกำจัดขยะ

ไฟฉาย แบตเตอรี่แบบชาร์จได้ อุปกรณ์เสริม และบรรจุภัณฑ์ควรผ่านกระบวนการรีไซเคิลเพื่อนำกลับมาใช้ใหม่โดยไม่ทำลายสภาพแวดล้อม



ห้ามทิ้งไฟฉายและแบตเตอรี่/แบตเตอรี่แบบชาร์จได้ลงในถังขยะครัวเรือน!

Bahasa Indonesia

Petunjuk Keselamatan

Petunjuk keselamatan untuk lampu



Bacalah semua petunjuk keselamatan dan petunjuk penggunaan. Kesalahan dalam menjalankan petunjuk keselamatan dan petunjuk penggunaan dapat mengakibatkan kontak listrik, kebakaran dan/atau luka-luka yang berat.

Simpan semua peringatan dan petunjuk kerja untuk keperluan di waktu yang akan datang.

- Silakan baca dan perhatikan semua petunjuk keselamatan dan petunjuk penggunaan yang tertempel pada baterai atau perkakas listrik yang telah disertakan dengan baterai.
- **Pegang lampu dengan hati-hati.** Lampu menghasilkan panas yang intens, sehingga meningkatkan risiko kebakaran dan ledakan.
- **Jangan bekerja dengan lampu di lingkungan yang mudah terjadi ledakan.**
- **Setelah lampu mati secara otomatis, jangan terus menekan tombol on/off.** Baterai dapat rusak. Pastikan baterai sudah terisi daya dan lampu sudah mendingin sebelum lampu dinyalakan kembali.
- **Sumber cahaya yang terdapat di dalam lampu hanya boleh diganti oleh produsen atau teknisi ahli yang berkualifikasi.**



Jaga jarak minimal antara lampu dengan semua permukaan dan benda yang diterangi. Jarak yang terlalu dekat dapat membuat benda yang terkena cahaya lampu menjadi terlalu panas.

- **Jangan tutup kepala lampu saat lampu sedang dioperasikan.** Kepala lampu akan menjadi panas selama pengoperasian dan dapat menyebabkan luka bakar jika panas terakumulasi.
- **Selama pengangkutan dan penyimpanan, keluarkan baterai dari lampu atau lepas steker.** Lampu dapat menjadi panas.
- **Jika lampu dioperasikan dari listrik di lingkungan yang lembap, gunakan pemutus arus sisa.** Penggunaan pemutus arus sisa akan mengurangi risiko sengatan listrik.
- **Saat menggunakan lampu pada posisi tinggi, amankan lampu dengan alat pelindung jatuh.** Dengan demikian, kerusakan properti dan cedera saat lampu jatuh secara tidak sengaja dapat dihindari.
- **Jangan memasang lampu berdaya baterai ke kabel listrik atau benda yang tidak aman lainnya.** Terdapat risiko kebakaran dan cedera.
- **Jika lampu dipasang dengan kait penggantung, jangan menambah beban lampu dengan benda lain dan pastikan sudah terpasang dengan aman.** Kait penggantung dirancang khusus untuk menahan lampu termasuk baterai yang terpasang. Beban tambahan lain dapat menyebabkan lampu pecah atau jatuh.
- **Jika lampu berdaya baterai dipasang dengan magnet atau kait untuk menggantung, jangan gerakkan lampu berdaya baterai atau benda yang dipasangkan.** Lampu berdaya baterai dapat jatuh.
- **Jangan gunakan lampu sebagai tempat duduk atau pijakan.** Hal tersebut dapat merusak lampu.
- **Hindari debu yang banyak terkumpul di tempat kerja.** Debu dapat tersulut dengan mudah.
- **Asap dapat keluar apabila terjadi kerusakan atau penggunaan yang tidak tepat pada baterai. Baterai dapat terbakar atau meledak.** Biarkan udara segar mengalir masuk dan kunjungi dokter apabila mengalami gangguan kesehatan. Asap tersebut dapat mengganggu saluran pernafasan.
- **Penggunaan yang salah pada baterai atau baterai yang rusak dapat menyebabkan keluarnya cairan yang mudah terbakar dari baterai. Hindari terkena cairan ini. Jika tanpa sengaja terkena cairan ini, segera bilas dengan air. Jika cairan tersebut terkena mata, segara hubungi dokter untuk pertolongan lebih lanjut.** Cairan yang keluar dari baterai dapat menyebabkan iritasi pada kulit atau luka bakar.
- **Baterai dapat rusak akibat benda-benda lancip, seperti jarum, obeng, atau tekanan keras dari luar.** Hal ini dapat menyebabkan terjading hubungan singkat internal dan baterai dapat terbakar, berasap, meledak, atau mengalami panas berlebih.
- **Jika baterai tidak digunakan, jauhkan baterai dari klip kertas, uang logam, kunci, paku, sekrup, atau benda-benda kecil dari logam lainnya, yang dapat menjembatani kontak-kontak.** Korsleting antara kontak-kontak baterai dapat mengakibatkan kebakaran atau api.
- **Jangan membuka baterai.** Ada bahaya terjadinya korsleting.



Lindungi baterai dari panas, misalnya juga dari paparan sinar matahari dalam waktu yang lama, api, kotoran, air dan kelembapan. Terdapat risiko ledakan dan korsleting.

- **Hanya isi ulang daya baterai menggunakan alat pengisi daya yang dianjurkan oleh produsen.** Alat

pengisi daya baterai yang khusus untuk mengisi daya baterai tertentu dapat mengakibatkan kebakaran jika digunakan untuk mengisi daya baterai yang tidak cocok.

- ▶ **Hanya gunakan baterai pada produk dari produsen.** Hanya dengan cara ini, baterai dapat terlindung dari kelebihan muatan.

Spesifikasi produk dan performa

Perhatikan ilustrasi yang terdapat pada bagian depan panduan pengoperasian.

Tujuan penggunaan

Lampu dirancang untuk penerangan portabel yang terbatas secara spasial dan temporal di dalam ruangan dan tidak cocok untuk penerangan umum pada ruangan.

Ilustrasi komponen

Penomoran ilustrasi komponen mengacu pada gambar lampu pada halaman grafis.

(1) Gagang angkat
(2) Kepala lampu
(3) Port USB Type-C®
(4) Sambungan daya
(5) Dudukan tripod 5/8"
(6) Dudukan tripod GLT 300-40
(7) Kait untuk menggantung
(8) Area pemasangan alat pelindung jatuh
(9) Baterai[a)]
(10) Dudukan baterai
(11) Tombol pelepas baterai[a)]
(12) Tombol on/off
(13) Tombol area pencahayaan

a) **Aksesori ini tidak termasuk dalam lingkup pengiriman standar.**

Data teknis

Lampu		GLA 18VH-7500
Nomor barang		**3 601 DA5 0..**
maks. input daya nominal saat pengoperasian dengan listrik	W	100
maks. input daya nominal saat pengoperasian dengan baterai	W	100
Indeks rendering warna		>80
Jenis sambungan USB		USB Type-C®[A)]
– Tegangan output	V=	5,0-9,0
– Arus output	A	1,67-3,0
Total fluks bercahaya[B)]		
– Level 1	lm	2500
– Level 2	lm	5000
– Level 3	lm	7500
Kelas perlindungan		⧈/II
Pengoperasian dengan baterai		
Durasi pencahayaan, sekitar[B)C)]	min/Ah	12
Rekomendasi suhu sekitar saat pengisian daya	°C	0 … +35
Rekomendasi suhu sekitar saat pengoperasian[D)] dan saat penyimpanan	°C	–20 … +40
Baterai yang kompatibel		GBA18V… GBA 18V… ProCORE18V… EXPERT18V… EXBA18V… CORE18V…
Perangkat pengisi daya yang direkomendasikan		GAL18… GAL 18… GAL 36… GAL12V/18… GAL 12V/18… GAX 18… EXAL18…

A) USB Type-C® dan USB-C® merupakan merek dagang dari USB Implementers Forum.

B) diukur pada suhu 20–25 °C dengan baterai **ProCORE18V 4.0Ah**

C) pada tingkat kecerahan maksimum termasuk waktu yang tersisa dalam mode redup

D) daya terbatas pada suhu < 0 °C

Nilai dapat berbeda-beda bergantung pada produk dan mungkin tunduk pada kondisi lingkungan serta penggunaan. Informasi lebih lanjut pada www.bosch-professional.com/wac.

Pemutaran warna dari objek yang diterangi dapat terdistorsi.

Produk dilengkapi sumber cahaya dengan kelas efisiensi energi E.

Suplai daya

Lampu dapat disuplai daya melalui baterai li-ion 18V **(9)** dari **Bosch** atau melalui steker perangkat dingin pada sambungan listrik **(4)**.

Pengoperasian suplai daya

- ▶ **Jangan gunakan lampu dengan kabel yang rusak.** Ganti kabel yang rusak dengan kabel perangkat dingin yang sesuai. **Bosch** menyediakan kabel yang sesuai.
- ▶ **Lampu disuplai daya melalui jaringan listrik begitu kabel perangkat dingin tersambung terlepas dari apakah baterai terpasang atau tidak.**

Buka penutup sambungan daya **(4)**. Masukkan steker perangkat dingin ke dalam soket sambungan daya **(4)**. Hubungkan kabel perangkat dingin ke suplai daya. Kini lampu sudah dapat dioperasikan.

Untuk melindungi dari kontaminasi, tutup penutup sambungan daya **(4)** saat melepaskan kabel perangkat dingin.

Baterai

Bosch juga menjual lampu tanpa baterai. Anda dapat mengetahui apakah lampu disertakan dengan baterai melalui kemasannya.

Mengisi daya baterai

- ▶ **Hanya gunakan perangkat pengisi daya yang tercantum pada data teknis.** Hanya perangkat pengisi daya ini yang sesuai dengan baterai Li-ion yang digunakan pada lampu.

Catatan: Baterai lithium-ion dikirim dalam keadaan terisi daya sebagian berdasarkan peraturan transportasi internasional. Untuk menjamin daya penuh dari baterai, isi daya baterai hingga penuh sebelum menggunakannya untuk pertama kali.

Memasang baterai

Masukkan baterai yang telah terisi daya ke dalam dudukan baterai hingga baterai terkunci.

Melepas baterai

Untuk melepas baterai, tekan tombol pelepas baterai dan keluarkan baterai. **Jangan melepas baterai dengan paksa.**

Baterai memiliki 2 level penguncian untuk mencegah baterai terlepas saat tombol pelepas baterai ditekan secara tidak sengaja. Selama baterai terpasang di dalam perkakas listrik, baterai ditahan posisinya menggunakan pegas.

Indikator level pengisian daya baterai

Catatan: Tidak semua jenis baterai memiliki indikator level pengisian daya.

LED berwarna hijau dari indikator level pengisian daya baterai menampilkan level pengisian daya baterai. Atas dasar keselamatan, permintaan level pengisian daya baterai hanya dapat dilakukan saat perkakas listrik dalam keadaan berhenti.

Tekan tombol indikator level pengisian daya baterai On atau untuk menampilkan level pengisian baterai. Hal ini juga dapat dilakukan saat baterai dilepas.

Apabila LED tidak menyala setelah menekan tombol indikator level pengisian daya, terdapat kerusakan pada baterai dan baterai harus diganti.

Tipe baterai GBA 18V... | GBA18V...



LED	Kapasitas
Lampu permanen hijau 3×	60–100%
Lampu permanen hijau 2×	30–60%
Lampu permanen hijau 1×	5–30%
Lampu berkedip hijau 1×	0–5%

Tipe baterai ProCORE18V... | EXPERT18V... | EXBA18V... | CORE18V...



LED	Kapasitas
Lampu permanen hijau 5×	80–100%
Lampu permanen hijau 4×	60–80%
Lampu permanen hijau 3×	40–60%
Lampu permanen hijau 2×	20–40%
Lampu permanen hijau 1×	5–20%
Lampu berkedip hijau 1×	0–5%

Indikator level pengisian daya baterai (lampu)

Saat lampu dinyalakan dalam mode baterai, lima LED pada indikator level pengisian daya baterai menampilkan level pengisian daya baterai.

Level pengisian daya baterai tidak ditampilkan selama mode listrik.

Deteksi risiko kerusakan baterai

EXPERT18V... | EXBA18V...

Selain menampilkan level pengisian daya baterai, LED pada indikator level pengisian daya baterai dapat menunjukkan risiko kerusakan baterai.

Untuk mengaktifkan fungsi ini, tekan dan tahan tombol indikator level pengisian daya selama 3 detik. Analisis baterai ditandai dengan lampu yang menyala pada indikator level pengisian daya baterai. Hasil analisis ditampilkan pada indikator level pengisian daya baterai.

1 LED: Baterai memiliki risiko kerusakan yang tinggi. Performa dan waktu pengoperasian mungkin sudah berkurang. Direkomendasikan untuk mengganti baterai.

5 LED: Baterai dalam kondisi baik dengan risiko kerusakan yang rendah.

Harap perhatikan: Penilaian risiko kerusakan baterai bekerja dalam dua tahap dan memberikan penilaian kondisi yang disederhanakan. Baterai dinilai apakah memiliki kondisi baik atau mengalami peningkatan risiko kerusakan. Tidak ada persentase kondisi baterai yang ditampilkan.

Petunjuk untuk penanganan baterai yang optimal

Lindungilah baterai dari kelembapan dan air.

Simpan baterai hanya pada rentang suhu antara −20 °C hingga 50 °C. Janganlah meletakkan baterai di dalam mobil, misalnya pada musim panas.

Bersihkanlah lubang ventilasi baterai dengan kuas yang lunak, bersih dan kering secara berkala.

Waktu pengoperasian yang berkurang secara signifikan setelah pengisian daya menunjukkan bahwa baterai telah habis dan perlu diganti.

Perhatikan petunjuk untuk membuang.

Pengoperasian

Penyetelan

Letakkan lampu pada permukaan yang stabil dan rata. Pastikan posisinya stabil.

Menghidupkan/mematikan dan mengatur kecerahan

Tombol on/off	Fungsi
1× tekan	Menyalakan lampu, kecerahan rendah
2× tekan	Menyalakan lampu, kecerahan sedang
3× tekan	Menyalakan lampu, kecerahan penuh
4× tekan	Mematikan lampu

Jika lampu menyala selama sekitar 5 menit, lampu akan langsung mati saat tombol ditekan lagi.

Mengatur area pencahayaan

Gunakan tombol area pencahayaan **(13)** untuk mengatur area pencahayaan ke 360° atau 180°.

Perlindungan kelebihan beban yang tergantung suhu

Saat suhu pengoperasian yang diperbolehkan terlampaui, kecerahan akan dikurangi terlebih dulu sebelum lampu dimatikan untuk keamanan, jika perlu. Biarkan lampu menjadi dingin lalu nyalakan kembali lampu.

Mengisi daya perangkat USB eksternal

Dengan bantuan port USB, masa pakai baterai pada berbagai perangkat USB yang dioperasikan menggunakan baterai, seperti misalnya ponsel, MP3 player, atau tablet PC dapat diperpanjang.

- ▶ **Pastikan perangkat USB eksternal dapat diisi daya menggunakan port USB. Untuk itu, perhatikan informasi pada "Data teknis".**
- – Pasang kabel pengisi daya perangkat USB ke dalam soket USB **(3)**.
- – Tekan tombol on untuk mengaktifkan.

Untuk menghemat energi, port USB dinonaktifkan secara otomatis 2 jam setelah pengisian daya berakhir atau kabel pengisi daya dicabut.

Petunjuk pengoperasian

Sesaat sebelum lampu mati karena daya baterai habis, lampu berkedip 3× dan menyala dengan kecerahan yang dikurangi.

Kait untuk menggantung

Lampu dapat digantungkan menggunakan kait untuk menggantung **(7)**.

- ▶ **Jangan gunakan kait untuk menggantung untuk menarik benda.** Kait untuk menggantung atau lampu dapat patah.

Memasang pada tripod (BT 160/BT 170 HD/BT 300 HD)

Lampu dapat dipasang pada tripod menggunakan dudukan tripod **(5)**.

Hubungkan lampu ke tripod dengan kuat. Pastikan lampu tidak longgar dan/atau jatuh.

Pastikan posisi tripod stabil.

Memasang pada tripod (GLT 300-40)

Lampu dapat dipasang pada tripod menggunakan dudukan cepat tripod **(6)**.

Letakkan lampu pada tripod.

Pastikan posisi tripod stabil.

Memasang alat pelindung jatuh

Catatan: Sebaiknya gunakan alat pelindung jatuh yang sesuai dengan berat sistem untuk mengamankan lampu agar tidak terjatuh. Panjang alat pelindung jatuh maksimal yang diperbolehkan adalah 0,5 m.

Sebaiknya gunakan loop perekat yang dikencangkan dengan simpul jangkar pada gagang atau alat pelindung jatuh dengan peredam camber sebagai alat pelindung jatuh.

Perhatikan panduan pengoperasian dengan saksama saat memasang alat pelindung jatuh.

- ▶ **Pilih titik acuan tetap sehingga jika lampu terjatuh, lampu dapat langsung jatuh ke alat pelindung jatuh tanpa membahayakan pengguna.Pastikan untuk memasang sisi belakang alat pelindung jatuh ke struktur yang stabil (misalnya bangunan atau perancah).**
  Alat pelindung jatuh harus dapat bebas digerakkan dan hanya boleh dipasang pada lampu di area pemasangan **(8)** yang diperbolehkan.

Perawatan dan servis

Perawatan dan pembersihan

- ▶ **Lepaskan baterai dari lampu sebelum melakukan pekerjaan apa pun pada lampu (misalnya pemasangan, pemeliharaan, dll.) serta saat mengangkut dan menyimpannya.** Terdapat risiko cedera jika tombol on/off ditekan secara tidak sengaja.

Lampu tidak memerlukan perawatan dan tidak memiliki komponen yang harus diganti atau diberikan perawatan.

Bersihkan cakram plastik pada lampu hanya dengan kain lembut yang kering untuk mencegah kerusakan. Jangan menggunakan bahan pembersih atau pelarut.

Layanan pelanggan dan konsultasi penggunaan

Indonesia
Tel.: (021) 3005 5800

Tautan ke alamat web layanan dan informasi ketentuan garansi kami dapat ditemukan di halaman terakhir.

Jika Anda hendak menanyakan sesuatu atau memesan suku cadang, selalu sebutkan nomor model yang terdiri dari 10 angka dan tercantum pada label tipe produk.

Pembuangan

Lampu, baterai, aksesori, dan kemasan harus ramah lingkungan dan dapat didaur ulang.



Jangan membuang lampu dan baterai bersama dengan sampah rumah tangga!

Tiếng Việt

Hướng dẫn an toàn

Các hướng dẫn an toàn cho đèn



Đọc kỹ mọi cảnh báo an toàn và mọi hướng dẫn. Không tuân thủ mọi cảnh báo và hướng dẫn được liệt kê dưới đây có thể bị điện giật, gây cháy và / hay bị thương tật nghiêm trọng.

Hãy giữ tất cả tài liệu về cảnh báo và hướng dẫn để tham khảo về sau.

- Vui lòng đọc và tuân thủ tất cả hướng dẫn an toàn và các chỉ dẫn đính kèm pin hoặc dụng cụ điện, mà có pin giao kèm.
- **Sử dụng đèn cẩn thận.** Đèn tạo ra sức nóng mạnh, mà có thể dẫn đến nguy cơ cháy và nổ.
- **Không làm việc với đèn trong môi trường dễ nổ.**
- **Không tiếp tục ấn lên công tắc bật/tắt sau khi tắt đèn tự động.** Pin có thể bị hỏng. Hãy đảm bảo rằng pin được sạc và đèn nguội, trước khi bạn bật lại đèn.
- **Nguồn sáng trong đèn chỉ được thay thế bởi nhà sản xuất hoặc nhân viên kỹ thuật có trình độ.**



Giữ một khoảng cách tối thiểu giữa đèn với tất cả các bề mặt và vật thể được chiếu sáng. Nếu khoảng cách không đạt, các vật thể được chiếu sáng có thể bị quá nhiệt.

- **Không che đầu đèn trong khi đèn đang vận hành.** Đầu đèn nóng dẫn lên trong thời gian hoạt động và có thể gây cháy khi có sự tích tụ nhiệt.
- **Khi vận chuyển và bảo quản hãy tháo pin ra khỏi đèn hoặc rút phích cắm điện.** Đèn có thể nóng lên.
- **Nếu đèn được vận hành bằng lưới điện trong môi trường ẩm ướt, hãy sử dụng bộ ngắt dòng điện bị lỗi.** Việc sử dụng bộ ngắt dòng điện sự cố sẽ làm giảm nguy cơ điện giật.
- **Cố định đèn khi sử dụng trong vị trí cao bằng thiết bị chống rơi là đủ.** Bằng cách này, bạn có thể tránh được thiệt hại về tài sản và thương tích cá nhân nếu đèn vô tình rơi xuống.
- **Không gắn đèn pin vào dây điện hoặc các đồ vật không chắc chắn khác.** Việc này sẽ có nguy cơ thương tích và hỏa hoạn.
- **Nếu đèn được gắn bằng móc treo, không được tải thêm trọng lượng bổ sung và kiểm tra độ giữ chắc.** Các móc treo chỉ được thiết kế để đỡ đèn gồm pin đã lắp. Khi có trọng lượng bổ sung, đèn có thể gãy hoặc rơi xuống.
- **Nếu đèn pin được gắn bằng nam châm hoặc móc treo, không được di chuyển đèn pin hay đồ vật dùng để gắn đèn.** Đèn pin có thể rơi xuống.
- **Không được sử dụng đèn làm ghế ngồi hoặc bậc.** Bạn có thể gây hỏng đèn.
- **Tránh không để rác tích tụ tại nơi làm việc.** Rác có thể dễ dàng bắt lửa.
- **Trong trường hợp pin bị hỏng hay sử dụng sai cách, hơi nước có thể bốc ra. Pin có thể cháy hoặc nổ.** Hãy làm cho thông thoáng khí và trong trường hợp bị đau phải nhờ y tế chữa trị. Hơi nước có thể gây ngứa hệ hô hấp.
- **Khi sử dụng sai hoặc khi pin hỏng, dung dịch dễ cháy từ pin có thể tứa ra. Nếu vô tình chạm phải, hãy xối nước để rửa. Nếu dung dịch vào mắt, cần thêm sự hỗ trợ của y tế. Nếu chất lỏng dính vào mắt, yêu cầu ngay sự giúp đỡ của bác sĩ.** Dung dịch tiết ra từ pin có thể gây ngứa hay bỏng.
- **Pin có thể bị hư hại bởi các vật dụng nhọn như đinh hay tuốc-nơ-vít hoặc bởi các tác động lực từ bên ngoài.** Nó có thể dẫn tới đoản mạch nội bộ và làm pin bị cháy, bốc khói, phát nổ hoặc quá nóng.
- **Khi không sử dụng pin, để cách xa các vật bằng kim loại như kẹp giấy, tiền xu, chìa khoá, đinh, ốc vít hay các đồ vật kim loại nhỏ khác, thứ có thể tạo sự nối tiếp từ một đầu cực với một đầu cực khác.** Sự chập mạch của các đầu cực với nhau có thể gây bỏng hay cháy.
- **Không được tháo pin ra.** Nguy cơ bị chập mạch.



Bảo vệ pin không để bị làm nóng, ví dụ, chống để lâu dài dưới ánh nắng gay gắt, lửa, chất bẩn, nước, và sự ẩm ướt. Có nguy cơ nổ và chập mạch.

- **Chỉ được sạc pin lại với bộ nạp điện do nhà sản suất chỉ định.** Một bộ nạp điện thích hợp cho một bộ pin nguồn có thể gây nguy cơ cháy khi sử dụng để nạp điện cho một bộ pin nguồn khác.
- **Chỉ sử dụng pin trong các sản phẩm của nhà sản xuất.** Chỉ bằng cách này, pin sẽ được bảo vệ tránh nguy cơ quá tải.

Mô Tả Sản Phẩm và Đặc Tính Kỹ Thuật

Xin lưu ý các hình minh hoạt trong phần trước của hướng dẫn vận hành.

Sử dụng đúng cách

Đèn được thiết kế để chiếu sáng khi chuyển động, trong không gian cố định cũng như có giới hạn thời gian bên trong nhà, và không thích hợp cho chiếu sáng ở khu vực rộng.

Các bộ phận được minh họa

Sự đánh số các đặc trưng của sản phẩm là để tham khảo hình ảnh minh họa đèn trên trang hình ảnh.

(1) Tay Xách
(2) Đầu đèn
(3) Đầu nối USB Type-C®
(4) Bộ nối nguồn
(5) Điểm nhận giá đỡ ba chân 5/8"
(6) Điểm nhận giá đỡ ba chân GLT 300-40
(7) Các móc treo
(8) Vùng gắn thiết bị chống rơi
(9) Pin[a)]
(10) Bộ pin
(11) Nút tháo pin[a)]
(12) Công tắc bật/tắt
(13) Nút vùng chiếu sáng

a) **Phụ kiện này không thuộc phạm vi giao hàng tiêu chuẩn.**

Thông số kỹ thuật

Đèn		GLA 18VH-7500
Mã số máy		**3 601 DA5 0..**
Công suất vào danh định tối đa ở chế độ điện	W	100
Công suất vào danh định tối đa ở chế độ pin	W	100
Chỉ số hoàn màu		>80
Loại cổng USB		USB Type-C®[A)]
– Điện áp ra	V=	5,0-9,0
– Dòng điện ra	A	1,67-3,0
Quang thông tổng[B)]		
– Cấp độ 1	Trong	2500
– Cấp độ 2	Trong	5000
– Cấp độ 3	Trong	7500
Cấp độ bảo vệ		⧈/II
Chế độ pin		
Thời gian chiếu sáng, khoảng.[B)C)]	min/Ah	12
Nhiệt độ môi trường được khuyến nghị khi sạc	°C	0 ... +35
Nhiệt độ môi trường cho phép trong quá trình vận hành[D)] và trong quá trình lưu trữ	°C	−20 ... +40
Pin tương thích		GBA18V... GBA 18V... ProCORE18V... EXPERT18V... EXBA18V... CORE18V...
Thiết bị sạc được giới thiệu		GAL18... GAL 18... GAL 36... GAL12V/18... GAL 12V/18... GAX 18... EXAL18...

A) USB Type-C® và USB-C® là các thương hiệu của "USB Implementers Forum".

B) được đo ở 20–25 °C với pin **ProCORE18V 4.0Ah**

C) khi độ sáng tối đa gồm thời gian chạy còn lại trong chế độ mờ

D) hiệu suất giới hạn ở nhiệt độ < 0 °C

Các giá trị có thể khác nhau tùy thuộc vào sản phẩm và tùy thuộc vào ứng dụng và điều kiện môi trường. Xem thêm thông tin chi tiết trên trang www.bosch-professional.com/wac.

Độ hoàn màu của các vật thể được chiếu sáng có thể bị sai lệch.

Sản phẩm có nguồn sáng với hiệu quả năng lượng loại E.

Nguồn cấp năng lượng

Đèn có thể được cung cấp năng lượng qua **Bosch** pin 18V Li-Ion **(9)** hoặc một phích cắm thiết bị làm mát trên đầu nối điện **(4)**.

Vận hành lưới điện

- ▶ **Không bao giờ được sử dụng đèn có dây cáp bị hỏng.** Thay thế cáp bị hỏng bằng cáp thiết bị làm mát phù hợp. **Bosch** cung cấp cáp phù hợp.
- ▶ **Đèn được cung cấp năng lượng qua lưới điện ngay khi cáp thiết bị làm mát được kết nối, bất kể có lắp pin hay không.**

Mở nắp đậy của đầu nối điện **(4)**. Cắm phích cắm thiết bị làm mát vào ổ cắm của đầu nối điện **(4)**. Kết nối cáp thiết bị làm mát với nguồn điện chính. Đèn có thể được vận hành bây giờ.

Đóng nắp của đầu nối điện **(4)** để chống bẩn, nếu bạn tháo phích cắm thiết bị làm mát.

Pin

Bosch mua đèn không có pin. Dù pin được bao gồm trong phạm vi giao hàng của đèn, bạn có thể tháo bao bì.

Sạc pin

- ▶ **Chỉ sử dụng bộ sạc được để cập trong dữ liệu kỹ thuật.** Chỉ những bộ sạc này phù hợp cho đèn của bạn có sử dụng pin Li-Ion.

Hướng dẫn: Pin Lithium-ion được giao một phần do các quy định vận tải quốc tế. Để bảo đảm đầy đủ điện dung, nạp điện hoàn toàn lại cho pin trước khi sử dụng cho lần đầu tiên.

Lắp pin

Hãy đẩy pin đã sạc vào giá gắn pin cho đến khi nó vào khớp.

Tháo pin ra

Để tháo pin bạn hãy ấn nút mở khóa pin và kéo pin ra. **Không dùng sức.**

Pin có 2 mức khóa, có nhiệm vụ ngăn ngừa pin bị rơi ra do vô ý bấm phải nút tháo pin. Cứ khi nào pin còn được lắp trong dụng cụ điện, nó vẫn được giữ nguyên vị trí nhờ vào một lò xo.

Đèn báo trạng thái nạp pin

Lưu ý: Không phải mọi loại pin đều có một hiển thị mức sạc.

Các đèn LED màu xanh của màn hình hiển thị tình trạng sạc pin chỉ ra tình trạng sạc của pin. Vì lý do an toàn, ta chỉ có thể kiểm tra trạng thái của tình trạng nạp điện khi máy đã ngừng hoạt động hoàn toàn.

Để hiển thị tình trạng nạp, bạn hãy nhấn nút để hiển thị mức sạc ⏻ hoặc 🔋. Điều này cũng có thể thực hiện khi ắc quy được tháo ra.

Đèn LED không sáng sau khi nhấn nút để hiển thị mức sạc có nghĩa là pin bị hỏng và phải được thay thế.

Loại pin GBA 18V... | GBA18V...



LED	Điện dung
Đèn sáng liên tục 3× màu xanh lá	60–100 %
Đèn sáng liên tục 2× màu xanh lá	30–60 %
Đèn sáng liên tục 1× màu xanh lá	5–30 %
Đèn nhấp nháy 1× màu xanh lá	0–5 %

Loại pin ProCORE18V… | EXPERT18V… | EXBA18V… | CORE18V…



LED	Điện dung
Đèn sáng liên tục 5× màu xanh lá	80–100 %
Đèn sáng liên tục 4× màu xanh lá	60–80 %
Đèn sáng liên tục 3× màu xanh lá	40–60 %
Đèn sáng liên tục 2× màu xanh lá	20–40 %
Đèn sáng liên tục 1× màu xanh lá	5–20 %
Đèn nhấp nháy 1× màu xanh lá	0–5 %

Đèn báo trạng thái nạp pin (Đèn)

Khi đèn bật trong chế độ pin, năm đèn LED của màn hình hiển thị tình trạng sạc pin chỉ ra tình trạng sạc của pin.

Ở chế độ điện, tình trạng sạc của pin không được hiển thị.

Nhận biết nguy cơ hỏng pin

EXPERT18V… | EXBA18V…

Ngoài trạng thái sạc của pin, đèn LED của hiển thị trạng thái sạc pin có thể cho biết nguy cơ pin bị hỏng.

Để kích hoạt chức năng, nhấn và giữ nút của hiển thị trạng thái sạc 🔋 trong 3 giây. Phân tích pin được báo hiệu bằng đèn chạy của hiển thị trạng thái sạc pin. Kết quả được hiển thị trên hiển thị trạng thái sạc pin.

 **1 LED:** Pin có nguy cơ hỏng cao. Công suất và thời gian hoạt động có thể đã bị rút ngắn. Khuyến cáo cần thay pin.

 **5 LED**: Pin ở tình trạng tốt và ít có nguy cơ bị hỏng.

Vui lòng chú ý: Đánh giá rủi ro hỏng pin sẽ hoạt động theo hai giai đoạn và đưa ra đánh giá tình trạng đơn giản. Pin được đánh giá ở tình trạng tốt hoặc có nguy cơ bị hỏng cao hơn. Không có hiển thị phần trăm mức sạc pin.

Các Khuyến Nghị về Cách Bảo Dưỡng Tốt Nhất cho Pin

Bảo vệ pin hợp khối tránh sự ẩm ướt và nước.

Chỉ bảo quản pin trong tầm nhiệt độ nằm giữa –20 °C và 50 °C. Không để pin trong ô tô vào mùa hè.

Thỉnh thoảng làm sạch các khe thông gió của pin bằng cách dùng một cái cọ khô, mềm và sạch.

Sự giảm sút đáng kể thời gian hoạt động sau khi nạp điện chỉ rõ rằng pin hợp khối đã hết công dụng và phải được thay.

Qui trình hoạt động được chia ra làm hai giai đoạn.

Vận Hành

Lắp

Đặt đèn trên bề mặt phẳng, chắc chắn. Lưu ý tư thế an toàn.

Bật/tắt và thiết lập độ sáng

Công tắc bật/tắt	Chức năng
1× Nhấn	Bật đèn, độ sáng thấp
2× Nhấn	Bật đèn, độ sáng trung bình
3× Nhấn	Bật đèn, độ sáng tối đa
4× Nhấn	Tắt đèn

Nếu đèn được bật khoảng 5 phút, nó sẽ được tắt ngay lập tức với lần nhấn tiếp theo.

Điều chỉnh vùng chiếu sáng

Sử dụng nút vùng chiếu sáng **(13)** để đặt vùng chiếu sáng thành 360° hoặc 180°.

Bảo Vệ Chống Quá Tải Dựa Trên Nhiệt Độ

Nếu vượt quá nhiệt độ hoạt động cho phép, độ sáng sẽ giảm, trước khi đèn có thể tắt để bảo vệ nếu cần. Hãy để nguội đèn rồi mới bật lại.

Sạc thiết bị USB ngoài

Nhờ cổng nối USB bạn có thể kéo dài thời gian chạy pin của nhiều thiết bị USB khác nhau được vận hành bằng pin, như điện thoại di động, máy nghie nhạc MP3 hoặc Máy tính bảng.

- ▶ **Hãy đảm bảo rằng thiết bị USB ngoài của bạn có thể được sạc bằng cổng nối USB. Hãy lưu ý các thông số trong „Dữ liệu kỹ thuật“.**
- – Hãy cắm cáp sạc của thiết bị USB vào ổ cắm USBe **(3)**.
- – Nhấn nút bật để kích hoạt.

Để tiết kiệm năng lượng, cổng nối USB sẽ tự động bị bỏ kích hoạt 2 giờ sau khi kết thúc quá trình sạc hoặc ngắt kết nối cáp sạc.

Hướng Dẫn Sử Dụng

Ngay trước khi đèn tắt do cạn pin, nó sẽ nhấp nháy 3 lần và chiếu sáng mờ dần.

Các móc treo

Bằng móc treo **(7)** bạn có thể treo đèn.

- ▶ **Không sử dụng các móc treo để kéo đồ vật.** Các móc treo hoặc đèn có thể gãy.

Cố định lên giá ba chân (BT 160/BT 170 HD/BT 300 HD)

Nhờ khớp nối giá ba chân **(5)** bạn có thể vặn đèn lên một giá ba chân.

Kết nối đèn thật chắc với giá đỡ ba chân. Đảm bảo đèn không bị lỏng và/hoặc có thể rơi.

Lưu ý tư thế an toàn.

Cố định lên giá ba chân (GLT 300-40)

Nhờ khớp nối nhanh giá ba chân **(6)** bạn có thể lắp đèn lên một giá ba chân.

Gắn đèn lên giá ba chân.

Lưu ý tư thế an toàn.

Gắn thiết bị chống rơi

Hướng dẫn: Để cố định đèn khỏi bị rơi, nên sử dụng thiết bị chống rơi phù hợp với trọng lượng của hệ thống. Chiều dài tối đa cho phép của thiết bị chống rơi là 0,5 m.

Tốt nhất nên sử dụng vòng đai được gắn bằng nút neo trên tay nắm để làm thiết bị chống rơi hoặc dùng thiết bị chống rơi với đệm.

Cần lưu ý hướng dẫn điều khiển khi gắn thiết bị chống rơi.

- ▶ **Chọn một điểm gắn cố định sao cho đèn có thể rơi tự do vào khóa chống rơi nếu rơi ngã, mà không gây nguy hiểm cho người dùng.Cần gắn mặt đối diện của thiết bị chống rơi vào một cấu trúc ổn định (ví dụ tòa nhà hoặc giàn giáo).**
  Thiết bị chống rơi phải di chuyển tự do và chỉ được phép gắn trên đèn trong vùng gắn được phép **(8)**.

Bảo Dưỡng và Bảo Quản

Bảo Dưỡng Và Làm Sạch

- ▶ **Trước khi tiến hành bất cứ công việc gì với đèn (vd., bảo dưỡng, lắp đặt v.v..) cũng như khi vận chuyển hay lưu kho, tháo pin ra khỏi đèn.** Có nguy cơ gây thương tích khi vô tình làm kích hoạt công tắc Bật/Tắt.

Đèn không cần sự bảo dưỡng và không một bộ phận nào cần phải được thay hay bảo dưỡng.

Để tránh làm hư hỏng, chỉ được lau sạch tròng nhựa của đèn bằng một mảnh mềm và khô. Không được sử dụng chất tẩy rửa.

Dịch vụ hỗ trợ khách hàng và tư vấn sử dụng

Việt Nam

Hotline: 1900 9988 50

Bạn có thể tìm liên kết đến địa chỉ dịch vụ và điều kiện bảo hành của chúng tôi ở trang cuối.

Trong tất cả các phản hồi và đơn đặt phụ tùng, xin vui lòng luôn luôn nhập số hàng hóa 10 chữ số theo nhãn của hàng hóa.

Sự thải bỏ

Đèn, pin, phụ kiện và bao bì cần được tái sử dụng theo quy định về môi trường.



Không vứt đèn và pin/ắc quy cùng trong rác thải của gia đình!

عربي

إرشادات الأمان

إرشادات الأمان الخاصة بالمصابيح



اقرأ جميع إرشادات الأمان والتعليمات. إن ارتكاب الأخطاء عند تطبيق إرشادات الأمان والتعليمات قد يؤدي إلى حدوث صدمات الكهربائية، و إلى نشوب الحرائق و/أو الإصابة بجروح خطيرة.
احتفظ بجميع الملاحظات التحذيرية والتعليمات للمستقبل.

- يرجى قراءة واتباع كافة إرشادات الأمان والتوجيهات المرفقة بالمركم أو العدة الكهربائية المرفق معها المركم.
- **تعامل بحرص مع المصباح.** تتولد حرارة شديدة من المصباح مما يزيد خطر حدوث حريق أو انفجار.
- **لا تعمل بالمصباح في الأماكن المعرضة للانفجار.**
- **لا تتابع الضغط على مفتاح التشغيل والإطفاء بعد الفصل الأوتوماتيكي للمصباح.** فقد يتعرض المركم لأضرار. تأكد أن المركم مشحون وأن المصباح قد برد قبل أن تقوم بإعادة تشغيله.
- **لا يجوز تغيير مصدر الضوء الموجود داخل المصباح إلى عن طريق الجهة الصانعة أو الفنيين المتخصصين المؤهلين.**



حافظ على الحد الأدنى للمسافة بين المصباح وجميع الأسطح والأشياء الموجه إليها. في حالة الانخفاض عن هذه المسافة قد تتعرض الأشياء المضاءة لسخونة مفرطة.

- **لا تقم بتغطية رأس المصباح أثناء تشغيله.** تتعرض رأس المصباح للسخونة أثناء التشغيل وقد تتسبب في حدوث حروق في حالة احتباس الحرارة.
- **عند النقل والتخزين أخرج المركم من المصباح أو انزع القابس الكهربائي.** قد يسخن المصباح.
- **استخدم قاطع دائرة التيار المتبقي عند تشغيل المصباح من التيار الكهربائي للشبكة في بيئة رطبة.** استخدام قاطع تيار يقلل من خطر الصدمة الكهربائية.
- **عند استخدام المصباح في وضع مرتفع، قم بتأمينه بشكل مناسب باستخدام معدات الحماية من السقوط.** وبهذه الطريقة يمكنك تجنب الأضرار المادية والإصابات إذا سقط المصباح عن طريق الخطأ.
- **لا تقم بتثبيت المصباح العامل بمركم بوصلات كهربائية أو أجسام أخرى غير ثابتة.** خطر نشوب حريق والتعرض لإصابات.
- **في حالة تثبيت المصباح عن طريق خطاف تعليق فلا تقم بتحميله بوزن إضافي وتأكد من تثبيته بشكل جيد.** خطاف التعليق مصمم لتحمل المصباح العامل بمركم شاملاً المركم المركب فيه فقط. في حالة الوزن الإضافي فقد يتعرض المصباح للكسر أو السقوط.
- **في حالة تثبيت المصباح العامل بمركم من خلال مغناطيس أو خطاف تعليق فلا تحرك المصباح العامل بمركم ولا الجسم المثبت فيه.** فقد يتعرض المصباح العامل بمركم للسقوط.
- **لا تستخدم المصباح كمقعد أو كدرجة صعود.** قد يتسبب ذلك في أضرار للمصباح.
- **تجنب تراكم الغبار بمكان العمل.** يجوز أن تشتعل الأغبرة بسهولة.
- **قد تنطلق أبخرة عند تلف المركم واستخدامه بطريقة غير ملائمة. يمكن أن يحترق المركم أو يتعرض للانفجار.** أمن توفر الهواء النقي وراجع الطبيب إن شعرت بشكوى. قد تهيج هذه الأبخرة المجاري التنفسية.
- **في حالة سوء الاستعمال أو تلف المركم فقد يتسرب السائل القابل للاشتعال من المركم. تجنب ملامسته. اشطفه بالماء في حال ملامسته بشكل غير مقصود. في حالة وصول السائل إلى العينين، فراجع الطبيب إضافة إلى ذلك.** قد يؤدي سائل المركم المتسرب إلى تهيج البشرة أو إلى الاحتراق.
- **يمكن أن يتعرض المركم لأضرار من خلال الأشياء المدببة مثل المسامير والمفكات أو من خلال تأثير القوى الخارجية.** وقد يؤدي هذا إلى تقصير الدائرة الكهربائية الداخلية واحتراق المركم أوخروج الأدخنة منه أو انفجاره وتعرضه لسخونة مفرطة.
- **حافظ على إبعاد المركم الذي لا يتم استعماله عن مشابك الورق وقطع النقود المعدنية والمفاتيح والمسامير واللوالب و غيرها من الأغراض المعدنية الصغيرة التي قد تقوم بتوصيل الملامسين ببعضهما البعض.** قد يؤدي تقصير الدارة الكهربائية بين ملامسي المركم إلى الاحتراق أو إلى اندلاع النار.
- **لا تفتح المركم.** يتشكل خطر تقصير الدائرة الكهربائية.



احرص على حماية المركم من الحرارة، بما ذلك التعرض لأشعة الشمس باستمرار ومن النار والاتساخ والماء والرطوبة. حيث ينشأ خطر الانفجار وخطر حدوث دائرة قصر.

- **اشحن المراكم فقط عبر أجهزة الشحن التي يُنصح باستخدامها من طرف المنتج.** ينشأ خطر اندلاع حريق عند استخدام الشواحن المخصصة لنوع معيّن من المراكم مع نوع آخر من المراكم.
- **اقتصر على استخدام المركم في منتجات الجهة الصانعة.** يتم حماية المركم من فرط التحميل الخطير بهذه الطريقة فقط دون غيرها.

وصف المنتج والأداء

انتبه للصور في الجزء الأمامي لتعليمات التشغيل.

الاستعمال المخصص

المصباح مخصص لإضاءة النطاقات الداخلية، عن طريق إضاءة متحركة ولفترة زمنية ومسافة محدودة، وهو غير مناسب للاستخدامات العامة في إضاءة الغرف.

الأجزاء المصورة

يستند ترقيم الأجزاء المصورة إلى رسوم المصباح في صفحة الرسوم التخطيطية.

(1) مقبض حمل
(2) رأس المصباح
(3) وصلة USB Type-C®
(4) وصلة الكهرباء
(5) حاضن الحامل ثلاثي القوائم 5/8 بوصة
(6) الحامل ثلاثي القوائم GLT 300-40
(7) خطاف التعليق
(8) نطاق تثبيت وسيلة التأمين ضد السقوط
(9) المركم[a]
(10) حاضن المركم
(11) زر فك إقفال المركم[a]
(12) مفتاح التشغيل والإطفاء
(13) زر نطاق الإضاءة

a) **إن هذه التوابع ليست محتواة ضمن إطار التوريد الاعتيادي.**

البيانات الفنية

المصباح		GLA 18VH-7500
رقم الصنف		**3 601 DA5 0..**
القدرة الاسمية القصوى عند التشغيل على الشبكة الكهربائية	واط	100
القدرة الاسمية القصوى عند التشغيل بالمركم	واط	100
مؤشر دقة الألوان		>80
نوع وصلة USB		USB Type-C®[A]
– جهد الشبكة	فلط~	5,0-9,0
– تيار الخرج	أمبير	1,67-3,0
إجمالي التدفق الضوئي[B]		
– المستوى الأول	لومن	2500
– المستوى الثاني	لومن	5000
– المستوى الثالث	لومن	7500
فئة الحماية		II/□
التشغيل بالمركم		
مدة الإضاءة، حوالي [B][C]	دقيقة/أمبير ساعة	12
درجة الحرارة المحيطة الموصى بها عند الشحن	°م	0 ... +35
درجة الحرارة المحيطة المسموح بها عند التشغيل[D] والتخزين	°م	–20 ... +40
المراكم المتوافقة		GBA18V... GBA 18V... ProCORE18V... EXPERT18V...
		EXBA18V... CORE18V...
أجهزة الشحن الموصى بها		GAL18... GAL 18... GAL 36... GAL12V/18... GAL 12V/18... GAX 18... EXAL18...

A) USB Type-C® و USB-C® هي علامات تجارية لهيئة USB Implementers Forum.

B) مقاسة عند درجة حرارة 20–25 °م مع مركم **ProCORE18V 4.0Ah**

C) عند أقصى شدة إضاءة شاملا الوقت المتبقي في الوضع المنخفض

D) قدرة محدودة في درجات الحرارة < 0 °م

قد تختلف القيم حسب المنتج وظروف الاستخدام والبيئة. المزيد من المعلومات على موقع الإنترنت www.bosch-professional.com/wac.

قد يختلف الانعكاس اللوني للأجسام المضاءة.

يحتوي المنتج على مصدر إضاءة من فئة كفاءة الطاقة E.

الإمداد بالطاقة

يمكن إمداد المصباح بالكهرباء عن طريق مركم **Bosch** أيونات الليثيوم 18 فلط **(9)** أو عن طريق قابس كهرباء بارد بوصلة التيار الكهربائي **(4)**.

التشغيل بتيار الشبكة

◀ **لا تستعمل المصباح إذا كان الكابل الكهربائي تالفًا.** استبدل الكابل الكهربائي التالف بكابل كهرباء بارد مناسب. توفر **Bosch** كابلات كهربائية مناسبة.

◀ **يتم إمداد المصباح بالكهرباء عن طريق الشبكة الكهربائية بمجرد توصيل الكابل الكهربائي البارد بغض النظر عن تركيب المركم.**

افتح غطاء وصلة التيار الكهربائي **(4)**. أدخل قابس الكهرباء في مقبس وصلة التيار الكهربائي **(4)**. قم بتوصيل كابل الكهرباء البارد بالشبكة الكهربائية. عندئذ يمكن تشغيل المصباح.

أغلق غطاء الوصلة الكهربائية **(4)**، للحماية من الاتساخات عند خلع كابل الكهرباء البارد.

مركم

تقوم **Bosch** أيضًا ببيع مصابيح دون مراكم. يمكنك أن تعرف من العبوة ما إذا كان المركم موجود ضمن مجموعة التجهيزات الموردة مع المصباح الخاص بك.

شحن المركم

◀ **اقتصر على استخدام أجهزة الشحن المذكورة في المواصفات الفنية.** أجهزة الشحن هذه دون غيرها متوائمة مع مركم أيونات الليثيوم المستخدم في مصباحك.

ملحوظة: يتم تسليم مراكم أيونات الليثيوم مشحونة جزئيًا وفقًا للوائح النقل الدولية. لضمان قدرة أداء

المركم الكاملة، يتوجب شحن المركم بشكل كامل قبل الاستعمال لأول مرة.

تركيب المركم

أدخل المركم المشحون في موضع تثبيت المركم إلى أن يثبت بشكل ملموس.

نزع المركم

لخلع المركم اضغط على زر تحرير المركم وأخرج المركم. **لا تستخدم القوة أثناء ذلك.**

يمتاز المركم بدرجتي إقفال اثنتين، تمنعان سقوط المركم للخارج في حال ضغط زر فك إقفال المركم بشكل غير مقصود. يتم تثبيت المركم بواسطة نابض ما دام مركبًا في العدة الكهربائية.

مبين حالة شحن المركم

ملحوظة: ليست كل أنواع المراكم تحتوي على مبين حالة شحن.

تشير مصابيح الدايود الخضراء الخاصة بمبين حالة شحن المركم لحالة شحن المركم. لأسباب تتعلق بالسلامة فإنه لا يمكن الاستعلام عن حالة الشحن إلا والعدة الكهربائية متوقفة.

اضغط على زر مبين حالة الشحن أو لعرض حالة الشحن. يمكن هذا أيضا والمركم مخرج.

إذا لم يضئ أي مصباح دايود بعد الضغط على زر مبين حالة الشحن، فهذا يعني أن المركم تالف ويجب تغييره.

نوع المركم GBA 18V... | GBA18V...



لمبة LED	السعة
ضوء مستمر 3× أخضر	60–100 %
ضوء مستمر 2× أخضر	30–60 %
ضوء مستمر 1× أخضر	5–30 %
ضوء وماض 1× أخضر	0–5 %

نوع المركم | EXPERT18V... | ProCORE18V... EXBA18V... | CORE18V...



لمبة LED	السعة
ضوء مستمر 5× أخضر	80–100 %
ضوء مستمر 4× أخضر	60–80 %
ضوء مستمر 3× أخضر	40–60 %
ضوء مستمر 1× أخضر	20–40 %
ضوء مستمر 1× أخضر	5–20 %
ضوء وماض 1× أخضر	0–5 %

مبين حالة شحن المركم (المصباح)

عندما يكون المصباح مشغلا في طريقة التشغيل بمركم تشير لمبات الدايود الخمس بمبين حالة شحن المركم إلى حالة شحن المركم.

في حالة التشغيل بالشبكة الكهربائية لن يتم إظهار حالة شحن المركم.

اكتشاف خطر تلف المركم

EXPERT18V... | EXBA18V...

يمكن لمؤشرات الدايود الخاصة بمبينات حالة شحن المركم أن تبين بالإضافة إلى حالة المركم خطر تلف المركم.

لتفعيل الوظيفة احتفظ بزر مبين حالة الشحن مضغوطًا لمد 3 ثوان. تتم الإشارة إلى تحليل المركم عن طريق ضوء متحرك بمبين حالة شحن المركم. يتم عرض النتيجة على مبين حالة شحن المركم.

مؤشر دايود: المركم معرض لخطر التلف بشكل كبير. قد تنخفض القدرة ووقت لتشغيل بالفعل. يوصى بتغيير المركم.

5 مؤشرات دايود: المركم بحالة جيدة وخطر التلف منخفض.

يرجى مراعاةأن: تقييم مخاطر تلف المركم يعمل على مرحلتين ويقدم تقييمًا مبسطًا للحالة. إما أن يتم تقييم المركم على أنه في حالة جيدة أو به خطر تلف متزايد. لا يتم عرض نسبة مئوية لحالة البطارية.

ملاحظات للتعامل مع المركم بطريقة مثالية

قم بحماية المركم من الرطوبة والماء.

لا تقم بتخزين المركم إلا في نطاق درجة حرارة يقع بين –20 °م وحتى 50 °م. لا تترك المركم في السيارة في فصل الصيف مثلا.

نظف فتحات التهوية بالمركم من فترة لأخرى، بواسطة فرشاة طرية ونظيفة وجافة.

إذا انخفضت فترة التشغيل بعد الشحن بدرجة كبيرة فهذا يعني أن المركم قد استهلك وأنه يجب استبداله.

تراعى الإرشادات عند التخلص من العدد.

التشغيل

النصب

ضع المصباح على أرضية ثابتة ومستوية. احرص على ثبات المصباح.

التشغيل/الإطفاء وضبط شدة الإضاءة

مفتاح التشغيل والإطفاء	الوظيفة
الضغط مرة واحدة	تشغيل المصباح، شدة الإضاءة المنخفضة
الضغط مرتين	تشغيل المصباح، شدة الإضاءة المتوسطة
الضغط ثلاث مرات	تشغيل المصباح، شدة الإضاءة الكاملة
الضغط أربع مرات	إطفاء المصباح

في حالة تشغيل المصباح لمدة 5 دقائق تقريبا يتم إطفاؤه عند الضغطة التالية على الفور.

ضبط نطاق الإضاءة

باستخدام زر نطاق الإضاءة **(13)** يمكنك ضبط نطاق الإضاءة على زاوية 360° أو 180°.

وسيلة الحماية من التحميل الزائد المرتبطة بدرجة الحرارة

إذا تم تجاوز درجة حرارة التشغيل المسموح بها، فسيتم تخفيض شدة الإضاءة أولاً، بعدها قد يتم إطفاء المصباح لحمايته عند الضرورة. اترك المصباح يبرد، ثم أعد تشغيله.

شحن أجهزة USB الخارجية

يمكن باستخدام وصلة USB زيادة فترة تشغيل مراكم أجهزة USB متنوعة عاملة بالمركم، مثل الهاتف الجوال أو مشغل MP3 أو الكمبيوتر اللوحي.

◀ **تأكد أن جهازك الخارجي USB يمكن شحنه عن طريق وصلة USB. تراعى البيانات الموجودة في «المواصفات الفنية».**

– قم بتوصيل كابل الشحن الخاص بجهازك USB في مقبس USB **(3)**.

– للتفعيل اضغط على زر التشغيل.

لتوفير استهلاك الطاقة يتم إيقاف تفعيل وصلة USB أوتوماتيكيًا بعد ساعتين من إنهاء عملية الشحن أو فصل كابل الشحن.

إرشادات العمل

قبل انطفاء المصباح نتيجة فراغ شحنة المركم بمدة قصيرة، يومض المصباح ثلاث مرات، ويضيء بشدة إضاءة منخفضة.

خطاف التعليق

يمكنك باستخدام خطاف التعليق **(7)** تعليق المصباح.

◀ **لا تستخدم خطاف التعليق لسحب الأشياء.** قد ينكسر خطاف التعليق أو المصباح.

التثبيت على حامل ثلاثي القوائم (BT 160/BT 170 HD/BT 300 HD)

يمكن بواسطة حاضن الحامل ثلاثي القوائم **(5)** ربط المصباح في الحامل ثلاثي القوائم.

أحكم ربط المصباح بالحامل ثلاثي القوائم. تأكد أن المصباح لا يمكن أن ينفك و/أو يقع لأسفل.

تأكد من ثبات الحامل ثلاثي القوائم بشكل آمن.

التثبيت على حامل ثلاثي القوائم (GLT 300-40)

يمكن بواسطة الحاضن السريع للحامل ثلاثي القوائم **(6)** تركيب المصباح في الحامل ثلاثي القوائم.

أدخل المصباح في الحامل ثلاثي القوائم.

تأكد من ثبات الحامل ثلاثي القوائم بشكل آمن.

تثبيت وسيلة التأمين ضد السقوط

إرشاد: لتأمين المصباح ضد السقوط ينبغي استخدام وسيلة تأمين ضد السقوط مناسبة لوزن النظام. يبلغ أقصى طول مسموح به لوسيلة التأمين ضد السقوط 0,5 متر.

كوسيلة تأمين ضد السقوط يُفضل استخدام شريط حمل مزود بعقدة منزلقة بالمقبض أو وسيلة تأمين ضد السقوط مزودة بمخمد سقوط.

يلزم مراعاة تعليمات دليل استخدام وسيلة التأمين ضد السقوط عند تثبيتها.

◀ **اختر نقطة ارتكاز ثابتة بحيث يمكن للمصباح في حالة السقوط أن يسقط بشكل حر في وسيلة التأمين ضد السقوط، دون أن يعرض المستخدم للخطر.يلزم تثبيت الجانب الآخر لوسيلة التأمين ضد السقوط في هيكل ثابت (على سبيل المثال، مبنى أو سقالة).**

يجب أن تكون وسيلة التأمين ضد السقوط حرة الحركة ولا يجوز **تثبيتها** إلا في نطاق التثبيت المسموح **(8)** **بالمصباح.**

الصيانة والخدمة

الصيانة والتنظيف

◀ **قم بخلع المركم قبل إجراء أي عمل على المصباح (مثل التركيب، الصيانة، وما شابه) وكذلك أيضا عند نقله وتخزينه.** هناك خطر إصابة بجروح في حالة الضغط على مفتاح التشغيل والإطفاء بشكل غير مقصود.

لا يحتاج المصباح إلى صيانة، ولا يشتمل على أجزاء يلزم تغييرها أو صيانتها.

لا تنظف القرص البلاستيكي الخاص بالمصباح إلا بواسطة قطعة قماش جافة وطرية لتتجنب وقوع أضرار. لا تستخدم مواد تنظيف أو مواد مذيبة.

خدمة العملاء واستشارات الاستخدام

المغرب

الهاتف: 27 43 31 29 5 212+

تجد الرابط إلى عناوين مراكز الخدمة الخاصة بنا وشروط الضمان في الصفحة الأخيرة.

يلزم ذكر رقم الصنف ذو الخانات العشر وفقا للوحة صنع المنتج عند إرسال أية استفسارات أو طلبيات قطع غيار.

التخلص من العدة الكهربائية

يجب التخلص من المصابيح والمراكم والتوابع ومواد التغليف بطريقة محافظة على البيئة عن طريق تسليمها لمراكز النفايات القابلة لإعادة التصنيع.



لا تلق بالمصابيح والمراكم/البطاريات ضمن النفايات المنزلية!

فارسی

دستورات ایمنی

نکات ایمنی برای چراغ قوه ها



همه دستورات ایمنی و راهنمائیها را بخوانید. اشتباهات ناشی از عدم رعایت این دستورات ایمنی ممکن است باعث برقگرفتگی، سوختگی و یا سایر جراحت های شدید شود.

همه هشدارهای ایمنی و راهنمائیها را برای آینده خوب نگهداری کنید.

- لطفاً کلیه نکات ایمنی و راهنمایی هایی که همراه با ابزار برقی یا باتری ارسال می شوند را بخوانید.
- **با چراغ قوه با احتیاط کار کنید.** چراغ قوه گرمای زیادی تولید می کند که می تواند خطر آتشسوزی یا انفجار شدید را به همراه داشته باشد.
- **با چراغ قوه در محیط دارای خطر انفجار کار نکنید.**
- **پس از خاموش شدن اتوماتیک چراغ قوه، کلید روشن/خاموش را دیگر فشار ندهید.** باتری قابل شارژ می تواند آسیب ببیند. قبل از اینکه چراغ قوه را دوباره روشن کنید، از شارژ داشتن باتری قابل شارژ و خنک بودن چراغ قوه اطمینان حاصل کنید.
- **منبع نور (لامپ) موجود در چراغ قوه را باید نزد متخصصین در نمایندگیهای مجاز تعویض کرد.**



حداقل فاصله بین چراغ قوه و تمام سطوح و اشیاء روشن را رعایت کنید. در صورت کمتر بودن فاصله ممکن است اشیاء، با نور زیاد بیش از اندازه داغ شوند.

- **سر چراغ قوه را در حین کار آن نپوشانید.** سر چراغ هنگام کار داغ می شود و می تواند در صورت انباشته شدن حرارت منجر به سوختگی شود.
- **هنگام حمل و نقل و نگهداری در انبار، باتری قابل شارژ را از چراغ قوه خارج کنید یا دوشاخه برق را بیرون بکشید.** چراغ قوه می تواند گرم شود.
- **هنگام کار چراغ قوه با برق در محیط مرطوب، از کلید محافظ جان استفاده کنید.** استفاده از کلید محافظ جان، خطر برق گرفتگی را کاهش می دهد.
- **هنگام استفاده از چراغ قوه در موقعیت های مرتفع، آن را با تجهیزات حفاظت در برابر سقوط، ایمن کنید.** به این ترتیب می توانید در صورت افتادن ناخواسته چراغ قوه، از آسیب اموال و آسیب شخصی جلوگیری کنید.
- **چراغ قوه شارژی را به سیم های برق یا سایر اجسام نا امن وصل نکنید.** خطر سوختگی و جراحت وجود دارد.
- **اگر چراغ قوه به قلاب آویز وصل شده است، وزن اضافی روی آن وارد نکنید و قرارگیری ایمن آن را بررسی کنید.** قلاب های آویز فقط برای حمل چراغ قوه به اضافه باتری قابل شارژ موجود در آن، طراحی شده است. اِعمال وزن اضافی ممکن است باعث شکستن یا افتادن چراغ قوه شود.
- **اگر چراغ قوه شارژی به آهنربا یا قلاب آویز وصل شده است، چراغ قوه شارژی یا جسمی را که به آن وصل شده است را تکان ندهید.** ممکن است چراغ قوه شارژی سقوط کند.
- **از چراغ قوه برای نشستن یا به عنوان چهارپایه استفاده نکنید.** ممکن است به چراغ قوه آسیب بزنید.
- **از تجمع گرد و غبار در محل کار جلوگیری کنید.** گرد و غبار می توانند به آسانی مشتعل شوند.
- **در صورتیکه باتری آسیب دیده باشد و یا از آن بطور بی رویه استفاده شود، ممکن است از باتری بخارهایی بلند شود. باتری ممکن است آتش بگیرد یا منفجر شود.** در این حالت هوای محیط را تازه کنید؛ اگر احساس ناراحتی کردید، به پزشک مراجعه نمائید. استنشاق این بخارها ممکن است به مجاری تنفسی شما آسیب برساند.
- **کاربری اشتباه باتری میتواند باعث خروج مایعات از آن شود. از هرگونه تماس با این مایعات خودداری کنید. در صورت تماس اتفاقی با آن، دست خود و یا محل تماس را با آب بشوئید. در صورت آلوده شدن چشم با این مایع، باید به پزشک مراجعه کنید.** مایع خارج شده از باتری میتواند باعث التهاب پوست و سوختگی شود.
- **بوسیله ی اشیاء تیز مانند میخ یا پیچگوشتی یا تأثیر نیروی خارجی ممکن است باتری آسیب ببیند.** ممکن است اتصالی داخلی رخ دهد و باتری آتش گیرد، دود کند، منفجر شود یا بیش از حد داغ گردد.
- **در صورت عدم استفاده از باتری باید آنرا از گیره های فلزی، سکه، کلید، میخ، پیچ و دیگر وسائل کوچک فلزی دور نگه دارید، زیرا این وسائل ممکن است باعث ایجاد اتصالی شوند.** ایجاد اتصالی بین دو قطب باتری (ترمینالهای باتری) میتواند باعث سوختگی و ایجاد حریق شود.
- **باتری را باز نکنید.** خطر اتصال کوتاه وجود دارد.



باتری را در برابر حرارت، از جمله در برابر تابش مداوم خورشید و همچنین در برابر آتش، آلودگی، آب و رطوبت محفوظ بدارید. خطر اتصالی و انفجار وجود دارد.

- **باتری را تنها توسط دستگاههای شارژ توصیه شده از طرف تولید کننده استفاده کنید.** چنانچه از شارژری که برای نوع خاصی از باتری ها در نظر گرفته شده است، جهت شارژ باتریهای دیگر استفاده شود، خطر آتشسوزی وجود دارد.

◀ **از باتری قابل شارژ فقط در محصولات سازنده استفاده کنید.** فقط در این صورت از باتری در برابر بار اضافی خطرناک محافظت می شود.

توضیحات محصول و کارکرد

به تصاویر مربوط در ابتدای بخش دفترچه راهنما توجه کنید.

موارد استفاده از دستگاه

این چراغ قوه مخصوص روشنایی داخلی، قابل حرکت و با محدودیت زمانی و مکانی است و برای روشنایی عمومی مناسب نمی باشد.

تصاویر اجزاء دستگاه

شماره گذاری تصاویر اجزاء دستگاه بر اساس شکل چراغ قوه در صفحه تصاویر است.

(1) دسته حمل و نقل
(2) سر چراغ
(3) اتصال USB Type-C®
(4) اتصال به برق
(5) محل اتصال سه پایه "5/8
(6) محل اتصال سه پایه GLT 300-40
(7) قلاب آویز
(8) محدوده تثبیت تجهیزات حفاظت در برابر سقوط روی ابزار برقی
(9) باتری قابل شارژ[a]
(10) نگهدارنده باتری
(11) دکمه آزادسازی باتری قابل شارژ[a]
(12) کلید روشن/خاموش
(13) دکمه محدوده چراغ قوه

a) **این قسمت از متعلقات، بطور معمول همراه دستگاه ارائه نمی شود.**

مشخصات فنی

چراغ قوه		GLA 18VH-7500
شماره فنی		**3 601 DA5 0..**
حداکثر توان ورودی نامی	W	100
حداکثر توان ورودی نامی در عملکرد باتری قابل شارژ	W	100
شاخص پخش رنگ		>80
نوع اتصال USB		USB Type-C®[A]
– ولتاژ خروجی	V=	5,0-9,0
– جریان خروجی	A	1,67-3,0
جریان کامل نور[B]		
– درجه 1	lm	2500
– درجه 2	lm	5000
– درجه 3	lm	7500
کلاس ایمنی		II/▣

چراغ قوه		GLA 18VH-7500
عملکرد باتری قابل شارژ		
مدت زمان روشنایی، حدود[B][C]	min/Ah	12
دمای توصیه شده محیط هنگام شارژ	°C	0 ... +35
دمای مجاز محیط هنگام کار[D] و هنگام انبار کردن	°C	−20 ... +40
باتری های قابل شارژ سازگار		GBA18V... GBA 18V... ProCORE18V... EXPERT18V... EXBA18V... CORE18V...
شارژرهای توصیه شده		GAL18... GAL 18... GAL 36... GAL12V/18... GAL 12V/18... GAX 18... EXAL18...

A) USB Type-C® و USB-C® علامت های تجاری USB Implementers Forum هستند.

B) اندازه گیری شده در دمای 25 °C–20 با باتری قابل شارژ **ProCORE18V 4.0Ah**

C) با بیشترین روشنایی همراه با زمان باقیمانده در حالت کم نور

D) توان محدود برای دمای 0 °C >

مقادیر ممکن است بسته به محصول متفاوت باشند و بستگی به شرایط استفاده و محیطی دارند. اطلاعات بیشتر را در سایت www.bosch-professional.com/wac مشاهده نمایید.

رنگ شیئ منعکس شده توسط چراغ ممکن است اشتباه باشد.

این محصول دارای منبع نور با کلاس بهره وری انرژی E است.

منبع تأمین انرژی

منبع تأمین انرژی چراغ قوه را می توان از طریق **Bosch** باتری قابل شارژ لیتیوم یون **(9)** 18V یا از طریق اتصال دوشاخه دستگاه به شبکه برق **(4)** ایجاد کرد.

عملکرد با شبکه برق

◀ **درصورت آسیب دیدن کابل چراغ قوه، از آن استفاده نکنید.** کابل آسیب دیده را با کابل مناسب دستگاه تعویض کنید. **Bosch** کابل مناسب را ارائه می دهد.

◀ **به محض اتصال کابل دستگاه به شبکه برق، منبع تأمین انرژی چراغ قوه تامین می شود، صرف نظر از اینکه باتری وارد شده باشد یا خیر.**

درپوش اتصال برق **(4)** را باز کنید. دوشاخه دستگاه را در سوکت اتصال برق **(4)** وارد کنید. کابل دستگاه را به شبکه برق وصل کنید. اکنون می توان از چراغ قوه استفاده کرد.

اگر کابل دستگاه را جدا می کنید، برای جلوگیری از کثیف شدن، درپوش اتصال به برق **(4)** را ببندید.

باتری قابل شارژ

Bosch چراغ قوه را بدون باتری قابل شارژ هم به فروش می رساند. در بسته بندی می توانید دریابید که آیا باتری قابل شارژ در محتویات ارسالی چراغ قوه شارژی شما وجود دارد یا خیر.

شارژ کردن باتری قابل شارژ

◀ **فقط از شارژرهای ذکر شده در مشخصات فنی استفاده کنید.** فقط این شارژرها با باتری های قابل شارژ لیتیوم یون موجود در چراغ شما مطابقت دارند.

نکته: باتری های قابل شارژ لیتیوم یونی به دلیل قوانین حمل و نقل بین المللی به صورت نیمه شارژ تحویل داده می شوند. برای دست یافتن به توان کامل باتری قابل شارژ، قبل از به کارگیری آن برای اولین بار، باتری را به طور کامل شارژ کنید.

نحوه قرار دادن باتری قابل شارژ

باتری شارژ شده را به داخل محفظه باتری قابل شارژ برانید تا جا بیفتد.

نحوه برداشتن باتری قابل شارژ

برای برداشتن باتری قابل شارژ، دکمه های آزادسازی باتری را فشار دهید و آن را خارج کنید.
هنگام انجام این کار از اِعمال فشار خودداری کنید.

باتری قابل شارژ دارای 2 مرحله قفل می باشد که مانع از بیرون افتادن باتری قابل شارژ در اثر فشار ناخواسته روی دکمه آزادسازی باتری می شود. تا زمانی که باتری قابل شارژ داخل ابزار برقی قرار داشته باشد، توسط یک فنر در موقعیت خود نگه داشته می شود.

نشانگر وضعیت شارژ باتری

نکته: هر نوع باتری قابل شارژ دارای نشانگر میزان شارژ نیست.

چراغهای سبز LED نشانگر وضعیت شارژ باتری، وضعیت شارژ باتری را نشان میدهند. به دلایل ایمنی، فراخوانی وضعیت شارژ باتری تنها در حالت توقف ابزار برقی ممکن است.

دکمه را جهت پدیدار شدن نشانگر وضعیت شارژ ⏻ یا ▭ وضعیت شارژ فشار دهید. این کار هنگامی که باتری برداشته شده باشد نیز ممکن است.

چنانچه پس از فشردن دکمه نشانگر وضعیت شارژ هیچ LED روشن نشود، باتری خراب است و باید تعویض گردد.

نوع باتری قابل شارژ GBA 18V... | GBA18V...



LED	ظرفیت
3 عدد چراغ سبز ممتد	100–60 %
2 عدد چراغ سبز ممتد	60–30 %
1 عدد چراغ سبز ممتد	30–5 %
1 عدد چراغ سبز چشمک زن	5–0 %

نوع باتری قابل شارژ ProCORE18V... | EXPERT18V... | EXBA18V... | CORE18V...



LED	ظرفیت
5 عدد چراغ سبز ممتد	100–80 %
4 عدد چراغ سبز ممتد	80–60 %
3 عدد چراغ سبز ممتد	60–40 %
2 عدد چراغ سبز ممتد	40–20 %
1 عدد چراغ سبز ممتد	20–5 %
1 عدد چراغ سبز چشمک زن	5–0 %

نشانگر وضعیت شارژ باتری (چراغ قوه)

هنگامی که چراغ قوه روشن باشد، پنج LED نشانگر وضعیت شارژ باتری، موقعیت شارژ باتری را نشان می دهند.

وضعیت شارژ باتری در حین کار با برق نمایش داده نمی شود.

تشخیص خطر نقص در باتری قابل شارژ

EXPERT18V... | EXBA18V...

چراغ های LED در نشانگرهای وضعیت شارژ باتری قابل شارژ می توانند در کنار وضعیت شارژ باتری، خطر وجود نقص در باتری قابل شارژ را هم نمایش دهند.

برای فعال کردن این عملکرد، دکمه نشانگر وضعیت شارژ ▭ را برای 3 ثانیه فشار داده و نگه دارید. تجزیه و تحلیل باتری قابل شارژ توسط یک چراغ روشن روی نشانگر وضعیت شارژ باتری نشان داده می شود. نتیجه آن روی نشانگر وضعیت شارژ باتری نمایش داده می شود.

LED 1: باتری قابل شارژ خطر نقص بالایی دارد. ممکن است توان و زمان اجرا در حال حاضر کاهش پیدا کند. توصیه می شود که باتری قابل شارژ را تعویض کنید.

LED 5: باتری قابل شارژ در وضعیت خوبی با کمترین خطر نقص قرار دارد.

لطفاً توجه کنید: ارزیابی خطر وجود نقص در باتری در دو مرحله کار می کند و یک ارزیابی وضعیت ساده را ارائه می دهد. باتری قابل شارژ یا وضعیت خوبی دارد یا خطر نقص آن افزایش می یابد. هیچ درصدی از وضعیت سلامت باتری نمایش داده نمی شود.

توضیحات و تذکراتی برای نحوه بهینه کار با باتری

باتری را در برابر رطوبت و آب حفظ کنید.

باتری را منحصراً در دمای بین –20 تا 50 درجه نگهداری کنید. بطور مثال باتری را در تابستان داخل اتومبیل نگذارید.

گاهبهگاه شیارهای تهویه باتری را بوسیله یک قلم موی یا برس کوچک نرم و خشک تمیز کنید.

افت قابل توجه مدت زمان کارکرد باتری که تازه شارژ شده است، نمایانگر آن است که باتری فرسوده و مستعمل شده و باید تعویض شود.

به نکات مربوط به نحوه از رده خارج کردن باتری توجه کنید.

طرز کار با دستگاه

بر پا کردن

اطمینان حاصل کنید که چراغ قوه روی سطح ثابت و صاف قرار گیرد. از ایمن بودن وضعیت اطمینان حاصل کنید.

تنظیم خاموش و روشن و روشنایی

کلید روشن/ خاموش	عملکرد
1 بار فشار دهید	چراغ قوه روشن می شود، روشنایی کم است
2 بار فشار دهید	چراغ قوه روشن می شود، روشنایی متوسط است
3 بار فشار دهید	چراغ قوه روشن می شود، روشنایی کامل است
4 بار فشار دهید	چراغ قوه خاموش می شود

چنانچه چراغ قوه 5 دقیقه روشن باشد، با فشرده شدن بعدی سریع خاموش می شود.

تنظیم محدوده چراغ قوه

با دکمه محدوده چراغ قوه **(13)** محدوده چراغ قوه را روی °360 یا °180 تنظیم کنید.

کلاچ ایمنی وابسته به دما

در صورت تجاوز از دمای کاری مجاز، ابتدا روشنایی، قبل از اینکه چراغ قوه به دلیل حفاظتی خاموش شود، کاهش می یابد. بگذارید چراغ قوه خنک شود و دوباره آن را روشن کنید.

نحوه شارژ کردن دستگاه های USB خارجی

به کمک اتصال USB می توانید عمر باتری دستگاه های مختلف USB برای مثال گوشی همراه، پخش کننده MP3 یا تبلت کامپیوتر شخصی را افزایش دهید.

◀ **مطمئن شوید که دستگاه USB خارجی شما توسط اتصال USB شارژ می شود. بدین منظور به مندرجات در بخش "مشخصات فنی" توجه کنید.**

– کابل شارژ دستگاه USB خود را به سوکت USB **(3)** متصل کنید.

– برای فعال سازی، دکمه روشن کردن را فشار دهید.

جهت صرفه جویی در مصرف انرژی، اتصال USB پس از 2 ساعت بعد از اتمام فرآیند شارژ یا جدا شدن کابل شارژ به طور اتوماتیک غیرفعال می شود.

راهنمائیهای عملی

کمی قبل از اینکه چراغ قوه به دلیل خالی بودن باتری خاموش شود، 3 بار چشمک میزند و نور آن کم می شود.

قلاب آویز

می توانید چراغ قوه را به کمک قلاب های آویز **(7)** آویزان کنید.

◀ **از قلاب های آویز برای کشیدن اجسام استفاده نکنید.** امکان شکستن قلاب های آویز یا چراغ قوه وجود دارد.

تثبیت کردن روی سه پایه (BT 160/BT 170 HD/ BT 300 HD)

با محل اتصال سه پایه **(5)** می توانید چراغ قوه را روی یک سه پایه نصب کنید.

چراغ قوه را به سه پایه محکم وصل کنید. اطمینان حاصل نمایید که چراغ قوه شل نشود و/یا پایین نیافتد.

از ایمن بودن وضعیت سه پایه اطمینان حاصل کنید.

تثبیت کردن روی سه پایه (GLT 300-40)

با محل اتصال سه پایه **(6)** می توانید چراغ قوه را روی یک سه پایه نصب کنید.

چراغ قوه را روی سه پایه قرار دهید.

از ایمن بودن وضعیت سه پایه اطمینان حاصل کنید.

اتصال تجهیزات حفاظت در برابر سقوط

نکته: برای محافظت چراغ قوه در برابر سقوط، باید از تجهیزات حفاظت در برابر سقوط متناسب با وزن سیستم استفاده کرد. حداکثر طول مجاز تجهیزات حفاظت در برابر سقوط 0,5 m است.

ترجیحاً از یک تسمه محکم شده با گره قلابی شکل یا تجهیزات حفاظت در برابر سقوط دارای ضربه گیر، به عنوان تجهیزات حفاظت در برابر سقوط استفاده کنید.

هنگام نصب تجهیزات حفاظت در برابر سقوط حتماً به دستورالعمل آن توجه کنید.

◀ **پایه ثابت تجهیزات حفاظت در برابر سقوط را طوری انتخاب کنید که در صورت افتادن چراغ، بتواند آزادانه در محافظ سقوط بیافتد، بدون اینکه برای کاربر خطری ایجاد کند.طرف دیگر تجهیزات حفاظت در برابر سقوط را به یک سازه ثابت (برای مثال ساختمان یا داربست) محکم کنید.**

تجهیزات حفاظت در برابر سقوط باید بتواند آزادانه حرکت کند و باید فقط در محدوده مجاز تثبیت **(8)** به **چراغ قوه محکم شود.**

مراقبت و سرویس

مراقبت، تعمیر و تمیز کردن دستگاه

◀ **قبل از انجام هر گونه کاری با چراغ قوه (مانند نصب، سرویس و غیره) و همچنین به هنگام حمل و نقل و یا در انبار نگهداری کردن، باتری قابل شارژ را از داخل چراغ قوه خارج کنید.** در صورت فشرده شدن اتفاقی کلید روشن/خاموش، خطر آسیب دیدگی وجود دارد.

چراغ قوه نیازی به سرویس ندارد و حاوی قسمت های قابل تعویض یا سرویس نیست.

برای جلوگیری از صدمه به صفحه پلاستیکی محافظ سر چراغ قوه، باید آن را فقط بوسیله یک دستمال خشک و نرم تمیز کنید. از به کار بردن مواد شوینده و حلال خودداری کنید.

خدمات و مشاوره با مشتریان

ایران

تلفن: 86092057 -9821+

لینک آدرس های خدمات و شرایط گارانتی ما را در صفحه آخر مشاهده نمایید.

برای هرگونه سؤال و یا سفارش قطعات یدکی، حتماً شماره فنی 10 رقمی کالا را مطابق برچسب روی ابزار برقی اطلاع دهید.

از رده خارج کردن دستگاه

چراغ قوه ها، باتری ها، متعلقات و بسته بندی ها، باید طبق مقررات حفظ محیط زیست از رده خارج و بازیافت شوند.



چراغ قوه ها و باتری های قابل شارژ/ باتری های معمولی را درون سطل زباله خانگی نیاندازید!

Legal Information and Licenses

Apache 2.0

CMSIS_5, v5.9.0

Copyright 2009-2020 Arm Limited. All rights reserved.

Licensed under the Apache License, Version 2.0 (the "License"); you may not use this file except in compliance with the License.

You may obtain a copy of the License at

http://www.apache.org/licenses/LICENSE-2.0

Unless required by applicable law or agreed to in writing, software distributed under the License is distributed on an "AS IS" BASIS, WITHOUT WARRANTIES OR CONDITIONS OF ANY KIND, either express or implied. See the License for the specific language governing permissions and limitations under the License.

Apache 2.0 License

Version 2.0, January 2004

http://www.apache.org/licenses/

TERMS AND CONDITIONS FOR USE, REPRODUCTION, AND DISTRIBUTION

1. Definitions.

"License" shall mean the terms and conditions for use, reproduction, and distribution as defined by Sections 1 through 9 of this document.

"Licensor" shall mean the copyright owner or entity authorized by the copyright owner that is granting the License.

"Legal Entity" shall mean the union of the acting entity and all other entities that control, are controlled by, or are under common control with that entity. For the purposes of this definition, **"control"** means (i) the power, direct or indirect, to cause the direction or management of such entity, whether by contract or otherwise, or (ii) ownership of fifty percent (50%) or more of the outstanding shares, or (iii) beneficial ownership of such entity.

"You" (or **"Your"**) shall mean an individual or Legal Entity exercising permissions granted by this License.

"Source" form shall mean the preferred form for making modifications, including but not limited to software source code, documentation source, and configuration files.

"Object" form shall mean any form resulting from mechanical transformation or translation of a Source form, including but not limited to compiled object code, generated documentation, and conversions to other media types.

"Work" shall mean the work of authorship, whether in Source or Object form, made available under the License, as indicated by a copyright notice that is included in or attached to the work (an example is provided in the Appendix below).

"Derivative Works" shall mean any work, whether in Source or Object form, that is based on (or derived from) the Work and for which the editorial revisions, annotations, elaborations, or other modifications represent, as a whole, an original work of authorship. For the purposes of this License, Derivative Works shall not include works that remain separable from, or merely link (or bind by name) to the interfaces of, the Work and Derivative Works thereof.

"Contribution" shall mean any work of authorship, including the original version of the Work and any modifications or additions to that Work or Derivative Works thereof, that is intentionally submitted to Licensor for inclusion in the Work by the copyright owner or by an individual or Legal Entity authorized to submit on behalf of the copyright owner. For the purposes of this definition, **"submitted"** means any form of electronic, verbal, or written communication sent to the Licensor or its representatives, including but not limited to communication on electronic mailing lists, source code control systems, and issue tracking systems that are managed by, or on behalf of, the Licensor for the purpose of discussing and improving the Work, but excluding communication that is conspicuously marked or otherwise designated in writing by the copyright owner as **"Not a Contribution."**

"Contributor" shall mean Licensor and any individual or Legal Entity on behalf of whom a Contribution has been received by Licensor and subsequently incorporated within the Work.

2. Grant of Copyright License. Subject to the terms and conditions of this License, each Contributor hereby grants to You a perpetual, worldwide, non-exclusive, no-charge, royalty-free, irrevocable copyright license to reproduce, prepare Derivative Works of, publicly display, publicly perform, sublicense, and distribute the Work and such Derivative Works in Source or Object form.

3. Grant of Patent License. Subject to the terms and conditions of this License, each Contributor hereby grants to You a perpetual, worldwide, non-exclusive, no-charge, royalty-free, irrevocable (except as stated in this section) patent license to make, have made, use, offer to sell, sell, import, and otherwise transfer the Work, where such license applies only to those patent claims licensable by such Contributor that are necessarily infringed by their Contribution(s) alone or by combination of their Contribution(s) with the Work to which such Contribution(s) was submitted. If You institute patent litigation against any entity (including a cross-claim or counterclaim in a lawsuit) alleging that the Work or a Contribution incorporated within the Work constitutes direct or contributory patent infringement, then any patent licenses granted to You under this License for that Work shall terminate as of the date such litigation is filed.

4. Redistribution. You may reproduce and distribute copies of the Work or Derivative Works thereof in any medium, with or without modifications, and in Source or Object form, provided that You meet the following conditions:

- You must give any other recipients of the Work or Derivative Works a copy of this License; and
- You must cause any modified files to carry prominent notices stating that You changed the files; and
- You must retain, in the Source form of any Derivative Works that You distribute, all copyright, patent, trademark, and attribution notices from the Source form of the Work, excluding those notices that do not pertain to any part of the Derivative Works; and
- If the Work includes a **"NOTICE"** text file as part of its distribution, then any Derivative Works that You distribute must include a readable copy of the attribution notices contained within such NOTICE file, excluding those notices that do not pertain to any part of the Derivative Works, in at least one of the following places: within a NOTICE text file distributed as part of the Derivative Works; within the Source form or documentation, if provided along with the Derivative Works; or, within a display generated by the Derivative Works, if and wherever such third-party notices normally appear. The contents of the NOTICE file are for informational purposes only and do not modify the License. You may add Your own attribution notices within Derivative Works that You distribute, alongside or as an addendum to the NOTICE text from the Work, provided that such additional attribution notices cannot be construed as modifying the License. You may add Your own copyright statement to Your modifications and may provide additional or different license terms and conditions for use, reproduction, or distribution of Your modifications, or for any such Derivative Works as a whole, provided Your use, reproduction, and distribution of the Work otherwise complies with the conditions stated in this License.

5. Submission of Contributions. Unless You explicitly state otherwise, any Contribution intentionally submitted for inclusion in the Work by You to the Licensor shall be under the terms and conditions of this License, without any additional terms or conditions. Notwithstanding the above, nothing herein shall supersede or modify the terms of any separate license agreement you may have executed with Licensor regarding such Contributions.

6. Trademarks. This License does not grant permission to use the trade names, trademarks, service marks, or product names of the Licensor,

except as required for reasonable and customary use in describing the origin of the Work and reproducing the content of the NOTICE file.

7. Disclaimer of Warranty. Unless required by applicable law or agreed to in writing, Licensor provides the Work (and each Contributor provides its Contributions) on an "AS IS" BASIS, WITHOUT WARRANTIES OR CONDITIONS OF ANY KIND, either express or implied, including, without limitation, any warranties or conditions of TITLE, NON-INFRINGEMENT, MERCHANTABILITY, or FITNESS FOR A PARTICULAR PURPOSE. You are solely responsible for determining the appropriateness of using or redistributing the Work and assume any risks associated with Your exercise of permissions under this License.

8. Limitation of Liability. In no event and under no legal theory, whether in tort (including negligence), contract, or otherwise, unless required by applicable law (such as deliberate and grossly negligent acts) or agreed to in writing, shall any Contributor be liable to You for damages, including any direct, indirect, special, incidental, or consequential damages of any character arising as a result of this License or out of the use or inability to use the Work (including but not limited to damages for loss of goodwill, work stoppage, computer failure or malfunction, or any and all other commercial damages or losses), even if such Contributor has been advised of the possibility of such damages.

9. Accepting Warranty or Additional Liability. While redistributing the Work or Derivative Works thereof, You may choose to offer, and charge a fee for, acceptance of support, warranty, indemnity, or other liability obligations and/or rights consistent with this License. However, in accepting such obligations, You may act only on Your own behalf and on Your sole responsibility, not on behalf of any other Contributor, and only if You agree to indemnify, defend, and hold each Contributor harmless for any liability incurred by, or claims asserted against, such Contributor by reason of your accepting any such warranty or additional liability.

END OF TERMS AND CONDITIONS

startup_ARMCM0plus.s , V1.01

CMSIS Core Device Startup File for ARMCM0plus Device Series

Copyright (c) 2012 ARM LIMITED

All rights reserved.

Redistribution and use in source and binary forms, with or without modification, are permitted provided that the following conditions are met:

- Redistributions of source code must retain the above copyright notice, this list of conditions and the following disclaimer.
- Redistributions in binary form must reproduce the above copyright notice, this list of conditions and the following disclaimer in the documentation and/or other materials provided with the distribution.
- Neither the name of ARM nor the names of its contributors may be used to endorse or promote products derived from this software without specific prior written permission.

THIS SOFTWARE IS PROVIDED BY THE COPYRIGHT HOLDERS AND CONTRIBUTORS "AS IS" AND ANY EXPRESS OR IMPLIED WARRANTIES, INCLUDING, BUT NOT LIMITED TO, THE IMPLIED WARRANTIES OF MERCHANTABILITY AND FITNESS FOR A PARTICULAR PURPOSE ARE DISCLAIMED. IN NO EVENT SHALL COPYRIGHT HOLDERS AND CONTRIBUTORS BE LIABLE FOR ANY DIRECT, INDIRECT, INCIDENTAL, SPECIAL, EXEMPLARY, OR CONSEQUENTIAL DAMAGES (INCLUDING, BUT NOT LIMITED TO, PROCUREMENT OF SUBSTITUTE GOODS OR SERVICES; LOSS OF USE, DATA, OR PROFITS; OR BUSINESS INTERRUPTION) HOWEVER CAUSED AND ON ANY THEORY OF LIABILITY, WHETHER IN CONTRACT, STRICT LIABILITY, OR TORT (INCLUDING NEGLIGENCE OR OTHERWISE) ARISING IN ANY WAY OUT OF THE USE OF THIS SOFTWARE, EVEN IF ADVISED OF THE POSSIBILITY OF SUCH DAMAGE.

Warranty Disclaimer

This product contains Open Source Software components which underly Open Source Software Licenses. Please note that Open Source Licenses contain disclaimer clauses. The text of the Open Source Licenses that apply are included in this manual under "Legal Information and Licenses".

Servicekontakte
Service Contacts
Contacts de Service
Contactos de Servicio

https://www.bosch-pt.com/serviceaddresses

Garantiebedingungen
Guarantee Conditions
Conditions de Garantie
Condiciones de Garantía

https://www.bosch-pt.com/guarantee/202601