BOSCH

PRO

GLI18V-5000

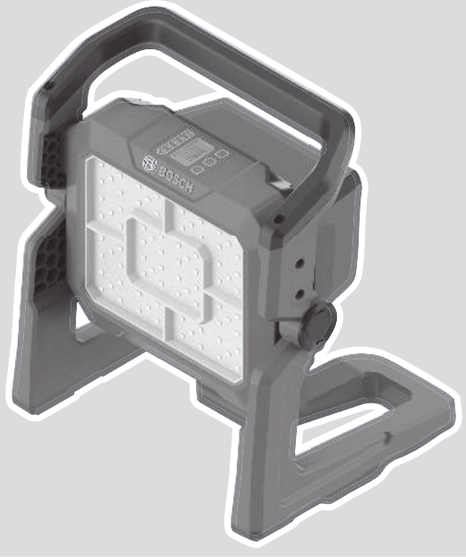

Robert Bosch Power Tools GmbH
70538 Stuttgart
GERMANY

www.bosch-pt.com

1 609 92A C6W (2025.07) T / 159

1 609 92A C6W

de Originalbetriebsanleitung
en Original instructions
fr Notice originale
es Manual original
pt Manual original
it Istruzioni originali
nl Oorspronkelijke gebruiksaanwijzing
da Original brugsanvisning
sv Bruksanvisning i original
no Original driftsinstruks
fi Alkuperäiset ohjeet
el Πρωτότυπο οδηγιών χρήσης
tr Orijinal işletme talimatı
pl Instrukcja oryginalna
cs Původní návod k používání
sk Pôvodný návod na použitie
hu Eredeti használati utasítás
ru Оригинальное руководство по эксплуатации
uk Оригінальна інструкція з експлуатації
kk Пайдалану нұсқаулығының түпнұсқасы
ro Instrucțiuni originale
bg Оригинална инструкция
mk Оригинално упатство за работа
sr Originalno uputstvo za rad
sl Izvirna navodila
hr Originalne upute za rad
et Algupärane kasutusjuhend
lv Instrukcijas oriģinālvalodā
lt Originali instrukcija
zh 正本使用说明书
zh 原始使用說明書
ko 사용 설명서 원본
th หนังสือคู่มือการใช้งานฉบับต้นแบบ
id Petunjuk-Petunjuk untuk Penggunaan Orisinal
vi Bản gốc hướng dẫn sử dụng
ar دليل التشغيل الأصلي
fa دفترچه راهنمای اصلی

Deutsch ..... Seite 5
English ..... Page 9
Français ..... Page 13
Español ..... Página 18
Português ..... Página 22
Italiano ..... Pagina 26
Nederlands ..... Pagina 30
Dansk ..... Side 34
Svensk ..... Sidan 38
Norsk ..... Side 42
Suomi ..... Sivu 45
Ελληνικά ..... Σελίδα 49
Türkçe ..... Sayfa 53
Polski ..... Strona 58
Čeština ..... Stránka 62
Slovenčina ..... Stránka 66
Magyar ..... Oldal 70
Русский ..... Страница 74
Українська ..... Сторінка 79
Қазақ ..... Бет 84
Română ..... Pagina 88
Български ..... Страница 93
Македонски ..... Страница 97
Srpski ..... Strana 101
Slovenščina ..... Stran 105
Hrvatski ..... Stranica 109
Eesti ..... Lehekülg 113
Latviešu ..... Lappuse 117
Lietuvių k. ..... Puslapis 121
中文 ..... 页 125
繁體中文 ..... 頁 129
한국어 ..... 페이지 133
ไทย ..... หน้า 137
Bahasa Indonesia ..... Halaman 141
Tiếng Việt ..... Trang 145
عربی ..... الصفحة 150
فارسی ..... صفحه 154

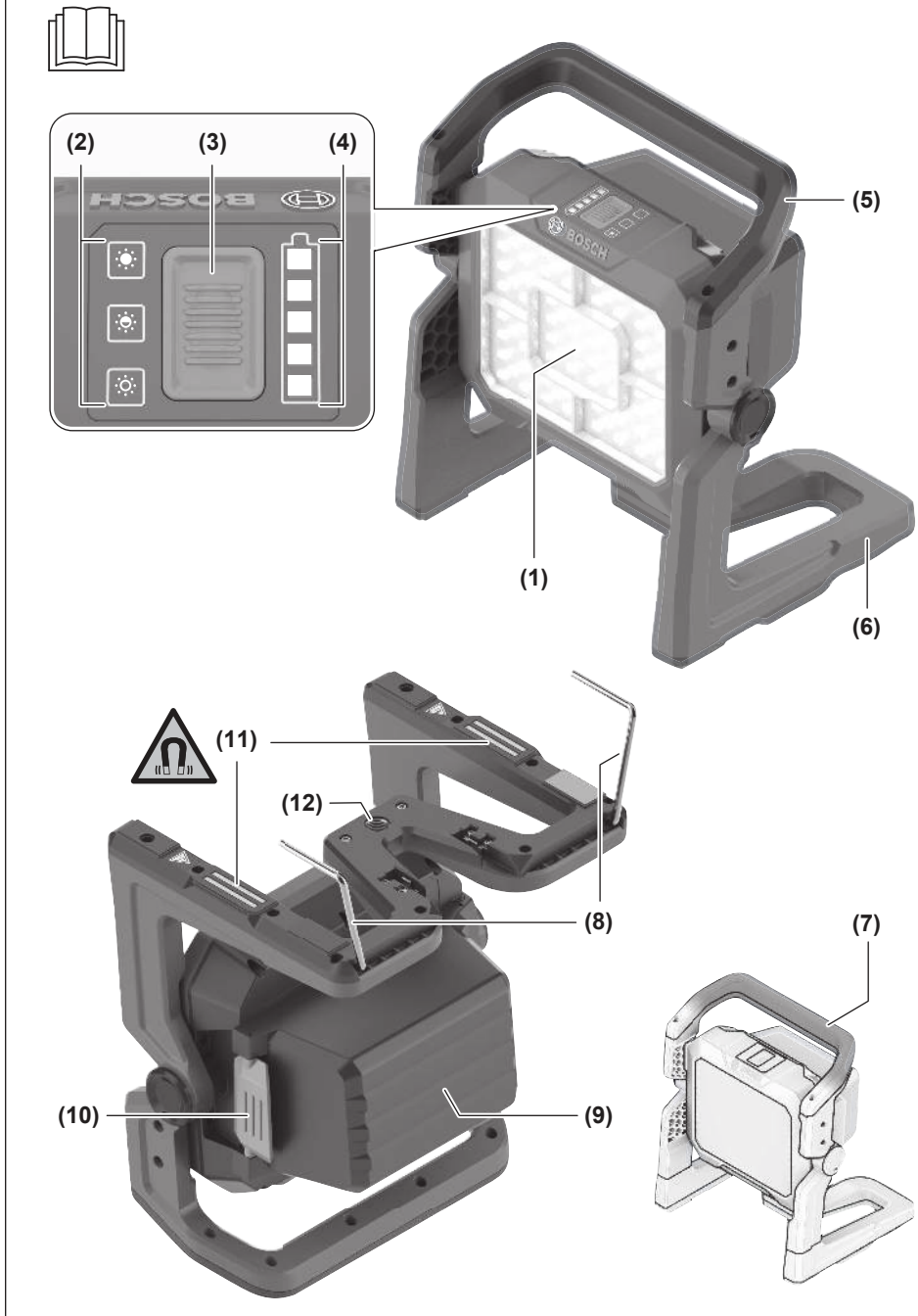
(2)
(3)
(4)
(5)
(1)
(6)
(11)
(12)
(8)
(7)
(10)
(9)

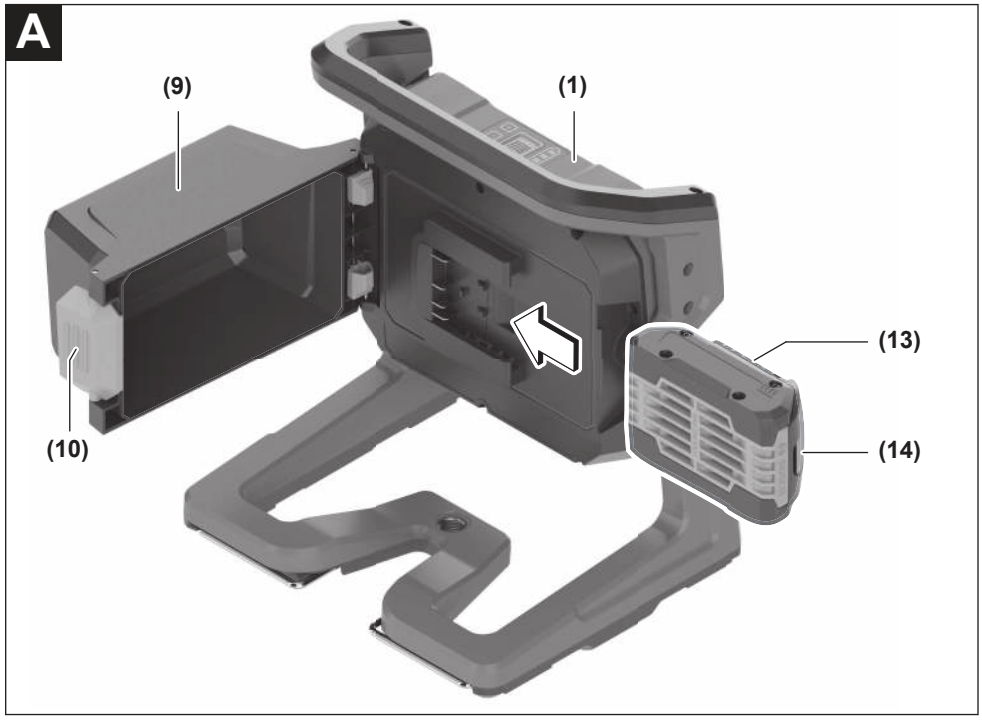
A
(9)
(1)
(13)
(10)
(14)

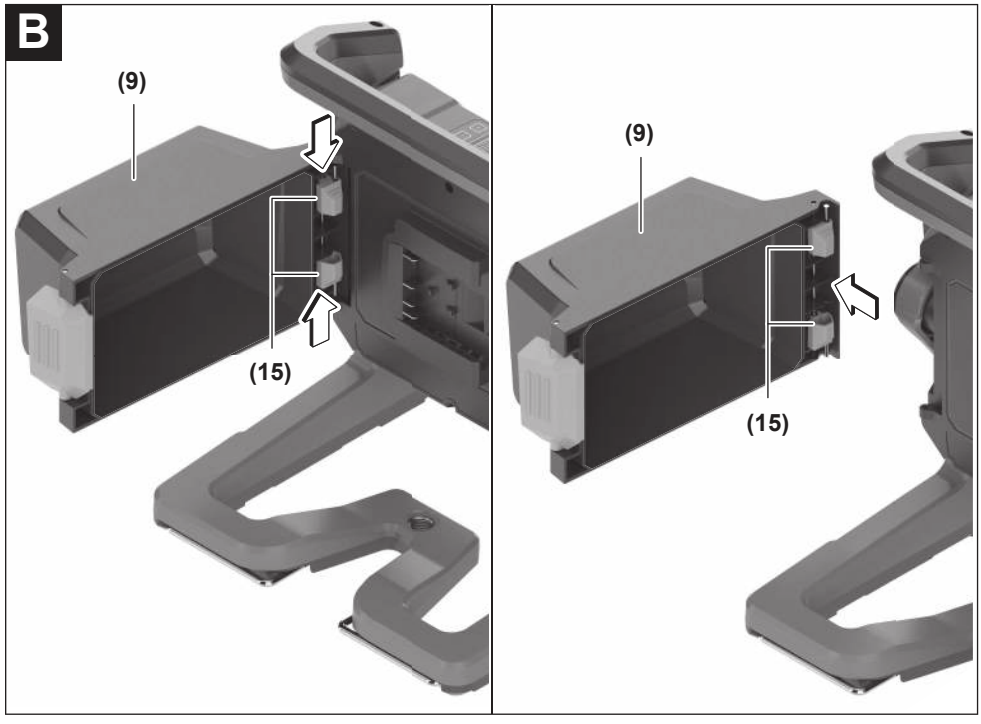
B
(9)
(15)
(9)
(15)

Deutsch

Sicherheitshinweise für Leuchten



Lesen Sie alle Sicherheitshinweise und Anweisungen. Versäumnisse bei der Einhaltung der Sicherheitshinweise und Anweisungen können elektrischen Schlag, Brand und/oder schwere Verletzungen verursachen.

Bewahren Sie alle Sicherheitshinweise und Anweisungen für die Zukunft auf.

- Bitte lesen und beachten Sie alle Sicherheitshinweise und Anweisungen, die dem Akku oder dem Elektrowerkzeug, mit dem der Akku geliefert wurde, beigelegt sind.
- **Gehen Sie sorgsam mit der Leuchte um.** Die Leuchte erzeugt starke Hitze, die zu erhöhter Brand- und Explosionsgefahr führt.
- **Arbeiten Sie mit der Leuchte nicht in explosionsgefährdeter Umgebung.**
- **Drücken Sie nach dem automatischen Abschalten der Leuchte nicht weiter auf den Ein-/Ausschalter.** Der Akku kann beschädigt werden. Stellen Sie sicher, dass der Akku geladen und die Leuchte abgekühlt ist, bevor Sie die Leuchte wieder einschalten.
- **Verwenden Sie nur original Bosch-Zubehör.**
- **Die Lichtquelle kann nicht ersetzt werden.** Wenn die Lichtquelle defekt ist, muss die gesamte Leuchte ersetzt werden.
- **Verwenden Sie die Leuchte nicht im Straßenverkehr.** Die Leuchte ist nicht zur Beleuchtung im Straßenverkehr zugelassen.



Halten Sie den Mindestabstand der Leuchte zu allen angestrahlten Oberflächen und Gegenständen ein. Bei Unterschreitung des Abstandes können die beleuchteten Gegenstände überhitzen.



ACHTUNG! Blicken Sie nicht längere Zeit in den Lichtstrahl. Die optische Strahlung kann für Ihre Augen schädlich sein.

- **Decken Sie den Leuchtenkopf nicht ab, während die Leuchte in Betrieb ist.** Der Leuchtenkopf erwärmt sich im Betrieb und kann Verbrennungen verursachen, wenn sich diese Hitze staut.



Verwenden Sie die Leuchte nur in Innenräumen.

- **Vermeiden Sie Staubansammlungen am Arbeitsplatz.** Stäube können sich leicht entzünden.
- **Bei Beschädigung und unsachgemäßem Gebrauch des Akkus können Dämpfe austreten. Der Akku kann brennen oder explodieren.** Führen Sie Frischluft zu und suchen Sie bei Beschwerden einen Arzt auf. Die Dämpfe können die Atemwege reizen.
- **Bei falscher Anwendung oder beschädigtem Akku kann brennbare Flüssigkeit aus dem Akku austreten. Vermeiden Sie den Kontakt damit. Bei zufälligem Kontakt mit Wasser abspülen. Wenn die Flüssigkeit in die Augen kommt, nehmen Sie zusätzlich ärztliche Hilfe in Anspruch.** Austretende Akkuflüssigkeit kann zu Hautreizungen oder Verbrennungen führen.
- **Durch spitze Gegenstände wie z. B. Nagel oder Schraubenzieher oder durch äußere Krafteinwirkung kann der Akku beschädigt werden.** Es kann zu einem internen Kurzschluss kommen und der Akku brennen, rauchen, explodieren oder überhitzen.
- **Halten Sie den nicht benutzten Akku fern von Büroklammern, Münzen, Schlüsseln, Nägeln, Schrauben oder anderen kleinen Metallgegenständen, die eine Überbrückung der Kontakte verursachen könnten.** Ein Kurzschluss zwischen den Akkukontakten kann Verbrennungen oder Feuer zur Folge haben.



Schützen Sie den Akku vor Hitze, z. B. auch vor dauernder Sonneneinstrahlung, Feuer, Schmutz, Wasser und Feuchtigkeit. Es besteht Explosions- und Kurzschlussgefahr.

- **Laden Sie die Akkus nur mit Ladegeräten auf, die vom Hersteller empfohlen werden.** Durch ein Ladegerät, das für eine bestimmte Art von Akkus geeignet ist, besteht Brandgefahr, wenn es mit anderen Akkus verwendet wird.
- **Verwenden Sie den Akku nur in Produkten des Herstellers.** Nur so wird der Akku vor gefährlicher Überlastung geschützt.
- **Ändern und öffnen Sie den Akku nicht.** Es besteht die Gefahr eines Kurzschlusses.



Bringen Sie die Leuchte nicht in die Nähe von Implantaten und sonstigen medizinischen Geräten, wie z.B. Herzschrittmacher oder Insulinpumpe. Durch den Magnet der Leuchte wird ein Feld erzeugt, das die Funktion von Implantaten und medizinischen Geräten beeinträchtigen kann.

- **Halten Sie die Leuchte fern von magnetischen Datenträgern und magnetisch empfindlichen Geräten.** Durch die Wirkung des Magnets kann es zu irreversiblen Datenverlusten kommen.
- **Bringen Sie die Leuchte mit Hilfe des Befestigungsmagneten nicht über Kopf an.** Beim Herunterfallen besteht Verletzungsgefahr.
- **Prüfen Sie, ob der Befestigungsmagnet die Leuchte dauerhaft tragen kann.** Beim Herunterfallen besteht Verletzungsgefahr.
- **Befestigen Sie die Leuchte nicht an elektrischen Leitungen oder anderen unsicheren Objekten.** Es besteht Brand- und Verletzungsgefahr.
- **Ist die Leuchte mit Magnet oder Aufhängehaken befestigt, dann belasten Sie sie nicht mit zusätzlichem Gewicht und prüfen Sie den sicheren Halt.** Magnet und Aufhängehaken sind ausschließlich dafür ausgelegt, die Leuchte inklusive eingesetztem Akku zu tragen. Bei zu-

sätzlichem Gewicht könnte die Leuchte brechen oder herunterfallen.

- ▶ **Ist die Leuchte mit Magnet oder Aufhängehaken befestigt, dann bewegen Sie weder die Leuchte noch das Objekt, an dem sie befestigt ist.** Die Leuchte könnte herunterfallen.
- ▶ **Sichern Sie die Leuchte bei Verwendung in erhöhter Position ausreichend mit Absturzsicherungsmitteln.** So können Sie Sach- und Personenschäden beim unbeabsichtigten Herabfallen der Leuchte vermeiden.

Produkt- und Leistungsbeschreibung

Bitte beachten Sie die Abbildungen im vorderen Teil der Betriebsanleitung.

Bestimmungsgemäßer Gebrauch

Die Leuchte ist bestimmt für das ortsveränderliche, räumlich und zeitlich begrenzte Ausleuchten im Innenbereich und ist nicht geeignet zur allgemeinen Raumbeleuchtung.

Abgebildete Komponenten

Die Nummerierung der abgebildeten Komponenten bezieht sich auf die Darstellung der Leuchte auf der Grafikseite.

(1) Leuchtenkopf
(2) Anzeige Leuchtstufe
(3) Ein-/Aus-Taste
(4) Akku-Ladezustandsanzeige
(5) Tragegriff
(6) Standfuß
(7) Befestigungsbereich Absturzsicherungsmittel
(8) Aufhängehaken
(9) Akku-Abdeckung
(10) Arretierung der Akku-Abdeckung
(11) Magnete
(12) Stativaufnahme 5/8"
(13) Akku[a)]
(14) Akku-Entriegelungstaste[a)]
(15) Scharniere

a) **Dieses Zubehör gehört nicht zum Standard-Lieferumfang.**

Technische Daten

Leuchte		GLI18V-5000
Sachnummer		**3 601 JP5 1..**
Nennspannung	V=	18
max. Nennaufnahmeleistung	W	43
Leuchtdauer, ca.[A)B)]	min/Ah	25
Gesamtlichtstrom[B)]		
– 1. Stufe	lm	1000
– 2. Stufe	lm	2500
– 3. Stufe	lm	5000
empfohlene Umgebungstemperatur beim Laden	°C	0 … +35
erlaubte Umgebungstemperatur beim Betrieb[C)] und bei Lagerung	°C	–20 … +40
kompatible Akkus (≤ 8 Ah)		GBA18V… GBA 18V… ProCORE18V… EXPERT18V… EXBA18V… CORE18V…
empfohlene Ladegeräte		GAL18… GAL 18… GAL 36… GAL12V/18… GAL 12V/18… GAX 18… EXAL18…
Schutzklasse		⧈/III
Schutzart		IP54[D)]

A) bei voller Helligkeit (ohne Restlaufzeit im gedimmten Modus)

B) gemessen bei 20–25 °C mit Akku **ProCORE18V 8.0Ah**

C) eingeschränkte Leistung bei Temperaturen < 0 °C

D) nur zutreffend bei geschlossener und arretierter Akku-Abdeckung

Werte können je nach Produkt variieren und Anwendungs- sowie Umweltbedingungen unterliegen. Weitere Informationen unter www.bosch-professional.com/wac.

Die Farbwiedergabe der beleuchteten Objekte kann verfälscht werden.

Akku

Bosch verkauft Leuchten auch ohne Akku. Ob im Lieferumfang Ihrer Leuchte ein Akku enthalten ist, können Sie der Verpackung entnehmen.

Akku laden

- ▶ **Benutzen Sie nur die in den technischen Daten aufgeführten Ladegeräte.** Nur diese Ladegeräte sind auf den bei Ihrer Leuchte verwendeten Li-Ionen-Akku abgestimmt.

Hinweis: Li-Ionen-Akkus werden aufgrund internationaler Transportvorschriften teilgeladen ausgeliefert. Um die volle Leistung des Akkus zu gewährleisten, laden Sie vor dem ersten Einsatz den Akku vollständig auf.

Akku einsetzen und entnehmen (siehe Bild A)

Lösen Sie die Arretierung **(10)** der Akku-Abdeckung **(9)** und klappen Sie die Akku-Abdeckung auf.

Setzen Sie den geladenen Akku **(13)** in den Leuchtenkopf **(1)** ein, bis dieser spürbar einrastet und bündig am Leuchtenkopf anliegt.

Zur Entnahme des Akkus drücken Sie die Akku-Entriegelungstaste und ziehen den Akku heraus. **Wenden Sie dabei keine Gewalt an.**

Der Akku verfügt über 2 Verriegelungsstufen, die verhindern sollen, dass der Akku beim unbeabsichtigten Drücken der Akku-Entriegelungstaste herausfällt. Solange der Akku in die Leuchte eingesetzt ist, wird er durch eine Feder in Position gehalten.

Schließen Sie die Akku-Abdeckung.

- ▶ **Achten Sie beim Schließen der Akku-Abdeckung auf den korrekten Sitz der Gummilippe.** Andernfalls ist der Schutz vor Staub und Spritzwasser nicht gewährleistet.

Akku-Ladezustandsanzeige

Bei eingesetztem Akku können Sie den Ladezustand des Akkus an der Ladezustandsanzeige **(4)** der Leuchte erkennen.

Wird der Akku aus der Leuchte entnommen, können Sie den Ladezustand auch am Akku anzeigen lassen.

Akku-Ladezustandsanzeige an der Leuchte

Bei eingeschalteter Leuchte zeigen die fünf LEDs der Akku-Ladezustandsanzeige **(4)** den Ladezustand des Akkus an.

Akku-Ladezustandsanzeige am Akku 18 V

Hinweis: Nicht jeder Akku-Typ verfügt über eine Ladezustandsanzeige.

Die grünen LEDs der Akku-Ladezustandsanzeige zeigen den Ladezustand des Akkus an. Aus Sicherheitsgründen ist die Abfrage des Ladezustands nur bei ausgeschalteter Leuchte möglich.

Drücken Sie die Taste für die Ladezustandsanzeige On oder , um den Ladezustand anzuzeigen. Dies ist auch bei abgenommenem Akku möglich.

Leuchtet nach dem Drücken der Taste für die Ladezustandsanzeige keine LED, ist der Akku defekt und muss ausgetauscht werden.

Akku-Typ GBA 18V... | GBA18V...



LED	Kapazität
Dauerlicht 3× grün	60–100 %
Dauerlicht 2× grün	30–60 %
Dauerlicht 1× grün	5–30 %
Blinklicht 1× grün	0–5 %

Akku-Typ ProCORE18V... | EXPERT18V... | EXBA18V... | CORE18V...



LED	Kapazität
Dauerlicht 5× grün	80–100 %
Dauerlicht 4× grün	60–80 %
Dauerlicht 3× grün	40–60 %
Dauerlicht 2× grün	20–40 %
Dauerlicht 1× grün	5–20 %
Blinklicht 1× grün	0–5 %

Akku-Defektrisikoerkennung

EXPERT18V... | EXBA18V...

Die LEDs der Akku-Ladezustandsanzeigen können neben dem Ladezustand des Akkus das Risiko für einen Akku-Defekt anzeigen.

Um die Funktion zu aktivieren, halten Sie die Taste für die Ladezustandsanzeige für 3 Sekunden gedrückt. Die Analyse des Akkus wird durch ein Lauflicht der Akku-Ladezustandsanzeige signalisiert. Das Ergebnis wird auf der Akku-Ladezustandsanzeige angezeigt.

 **1 LED:** Der Akku hat ein hohes Defektrisiko. Leistung und Laufzeit können bereits vermindert sein. Es wird empfohlen, den Akku auszutauschen.

 **5 LEDs**: Der Akku ist in einem guten Zustand mit geringem Defektrisiko.

Bitte beachten: Die Akku-Defektrisikoabschätzung funktioniert zweistufig und bietet eine vereinfachte Zustandsbewertung. Der Akku wird entweder in einem guten Zustand bewertet oder weist ein erhöhtes Defektrisiko auf. Es wird kein Prozentsatz des Batteriezustandes angezeigt.

Hinweise für den optimalen Umgang mit dem Akku

Schützen Sie den Akku vor Feuchtigkeit und Wasser.

Lagern Sie den Akku nur im Temperaturbereich von −20 °C bis 50 °C. Lassen Sie den Akku z.B. im Sommer nicht im Auto liegen.

Reinigen Sie gelegentlich die Lüftungsschlitze des Akkus mit einem weichen, sauberen und trockenen Pinsel.

Eine wesentlich verkürzte Betriebszeit nach der Aufladung zeigt an, dass der Akku verbraucht ist und ersetzt werden muss.

Beachten Sie die Hinweise zur Entsorgung.

Betrieb

Inbetriebnahme

Akku-Abdeckung abnehmen (siehe Bild B)

Ein sehr großer Akku verhindert, dass die Akku-Abdeckung **(9)** geschlossen werden kann. In diesem Fall kann die Akku-Abdeckung abgenommen werden.

Schieben Sie die 2 Scharniere **(15)** gegen die Federkraft nach innen. Nehmen Sie die Akku-Abdeckung ab. **Ohne Akku-Abdeckung besteht kein IP-Schutz!**

Um die Akku-Abdeckung **(9)** wieder anzubringen, schieben Sie die 2 Scharniere **(15)** gegen die Federkraft nach innen. Platzieren Sie die Akku-Abdeckung am Gehäuse. Lassen Sie die 2 Scharnierstifte in die Öffnungen im Gehäuse einrasten.

Aufstellen

Stellen Sie die Leuchte auf einen stabilen, ebenen Untergrund. Achten Sie auf einen sicheren Stand.

Ein-/Ausschalten und Helligkeit einstellen

Ein-/Aus-Taste (3)	Funktion
1× drücken	Leuchte einschalten, niedrige Helligkeit (1. Stufe)
2× drücken	Leuchte einschalten, mittlere Helligkeit (2. Stufe)
3× drücken	Leuchte einschalten, volle Helligkeit (3. Stufe)
4× drücken	Leuchte ausschalten

War die Leuchte gedimmt ca. 5 Minuten eingeschaltet, wird sie mit dem nächsten Drücken sofort ausgeschaltet.

Temperaturabhängiger Überlastschutz

Bei Überschreiten der zulässigen Betriebstemperatur schaltet die Leuchte ab. Lassen Sie die Leuchte abkühlen und schalten Sie die Leuchte wieder ein.

Arbeitshinweise

Kurz bevor sich die Leuchte wegen eines leeren Akkus abschaltet, blinkt sie 3× und leuchtet mit reduzierter Helligkeit.

Leuchtenkopf kippen

Sie können den Leuchtenkopf **(1)** in 7 Stufen um maximal 135° kippen.

Aufhängehaken

Mit den Aufhängehaken **(8)** können Sie die Leuchte aufhängen.

- ▶ **Benutzen Sie die Aufhängehaken nicht, um Objekte heranzuziehen.** Die Aufhängehaken oder die Leuchte könnten brechen.
- ▶ **Benutzen Sie immer beide Aufhängehaken zum Aufhängen der Leuchte.**

Magnetbefestigung

Mit den Magneten **(11)** können Sie die Leuchte an ferromagnetischen Oberflächen befestigen.

Achten Sie bei der Befestigung darauf, dass immer alle Magnete auf der ferromagnetischen Oberfläche aufliegen.

- ▶ **Halten Sie die Finger von der Rückseite des Standfußes fern, wenn Sie die Leuchte an Oberflächen befestigen.** Durch die starke Zugkraft der Magnete können Ihre Finger eingeklemmt werden.

Achten Sie bei der Befestigung darauf, Kratzer auf empfindlichen Oberflächen zu vermeiden.

Befestigen auf dem Stativ

Mit der Stativaufnahme **(12)** können Sie die Leuchte auf ein Stativ befestigen.

Ziehen Sie die 5/8"-Schaube fest an. Achten Sie auf einen sicheren Stand des Stativs.

Leuchte gegen Absturz sichern

Hinweis: Zur Sicherung der Leuchte gegen Absturz soll ein für das Systemgewicht geeignetes Absturzsicherungsmittel verwendet werden. Die maximal zulässige Länge des Absturzsicherungsmittels beträgt 0,5 m.

Verwenden Sie als Absturzsicherungsmittel vorzugsweise eine mit Ankerstich am Handgriff befestigte Bandschlinge oder ein Absturzsicherungsmittel mit Sturzdämpfer.

Beachten Sie beim Befestigen des Absturzsicherungsmittels unbedingt dessen Bedienungsanleitung.

- ▶ **Wählen Sie den fixen Anschlagpunkt so, dass die Leuchte im Falle eines Sturzes frei in die Absturzsicherung fallen kann, ohne dabei den Benutzer zu gefährden. Befestigen Sie die Gegenseite des Absturzsicherungsmittels zwingend an einer stabilen Struktur (z.B. Gebäude oder Gerüst).** Das Absturzsicherungsmittel muss frei beweglich sein und darf ausschließlich im zulässigen Befestigungsbereich **(7)** an der Leuchte befestigt sein.

Wartung und Service

Wartung und Reinigung

- ▶ **Nehmen Sie den Akku vor allen Arbeiten an der Leuchte (z.B. Montage, Wartung etc.) sowie bei deren Transport und Aufbewahrung aus der Leuchte.** Bei unbeabsichtigtem Betätigen des Ein-/Ausschalters besteht Verletzungsgefahr.

Die Leuchte ist wartungsfrei und enthält keine Teile, die gewechselt oder gewartet werden müssen.

Reinigen Sie die Kunststoffscheibe der Leuchte nur mit einem trockenen, weichen Tuch, um Beschädigungen zu vermeiden. Verwenden Sie keine Reinigungs- oder Lösemittel.

Die Lichtquelle kann nicht ersetzt werden. Wenn die Lichtquelle defekt ist, muss die gesamte Leuchte ersetzt werden.

Kundendienst und Anwendungsberatung

Deutschland
Tel.: +49 711 400 40 460

Österreich
Tel.: (01) 797222010

Schweiz
Tel.: (044) 8471511

Unsere Serviceadressen und Links zu Reparaturservice und Ersatzteilbestellung finden Sie unter: www.bosch-pt.com/serviceaddresses

Geben Sie bei allen Rückfragen und Ersatzteilbestellungen bitte unbedingt die 10-stellige Sachnummer laut Typenschild des Produkts an.

Entsorgung

Leuchten, Akkus, Zubehör und Verpackungen sollen einer umweltgerechten Wiederverwertung zugeführt werden.



Werfen Sie Leuchten und Akkus/Batterien nicht in den Hausmüll!

Nur für EU-Länder:

Elektrische und elektronische Geräte oder gebrauchte Akkus/Batterien, die nicht mehr brauchbar sind, müssen separat gesammelt und auf umweltgerechte Weise entsorgt werden. Nutzen Sie die ausgewiesenen Sammelsysteme. Falsche Entsorgung kann aufgrund von möglicherweise enthaltenen gefährlichen Stoffen umwelt- und gesundheitsschädlich sein.

Nur für Deutschland:

Informationen zur Rücknahme von Elektro-Altgeräten für private Haushalte

Wie im Folgenden näher beschrieben, sind bestimmte Vertreiber zur unentgeltlichen Rücknahme von Altgeräten verpflichtet.

Vertreiber mit einer Verkaufsfläche für Elektro- und Elektronikgeräte von mindestens 400 m² sowie Vertreiber von Lebensmitteln mit einer Gesamtverkaufsfläche von mindestens 800 m², die mehrmals im Kalenderjahr oder dauerhaft Elektro- und Elektronikgeräte anbieten und auf dem Markt bereitstellen, sind verpflichtet,

1. bei der Abgabe eines neuen Elektro- oder Elektronikgeräts an einen Endnutzer ein Altgerät des Endnutzers der gleichen Geräteart, das im Wesentlichen die gleichen Funktionen wie das neue Gerät erfüllt, am Ort der Abgabe oder in unmittelbarer Nähe hierzu unentgeltlich zurückzunehmen; Ort der Abgabe ist auch der private Haushalt, sofern dort durch Auslieferung die Abgabe erfolgt: In diesem Fall ist die Abholung des Altgeräts für den Endnutzer unentgeltlich; und
2. auf Verlangen des Endnutzers Altgeräte, die in keiner äußeren Abmessung größer als 25 cm sind, im Einzelhandelsgeschäft oder in unmittelbarer Nähe hierzu unentgeltlich zurückzunehmen; die Rücknahme darf nicht an den Kauf eines Elektro- oder Elektronikgerätes geknüpft werden und ist auf drei Altgeräte pro Geräteart beschränkt.

Der Vertreiber hat beim Abschluss des Kaufvertrags für das neue Elektro- oder Elektronikgerät den Endnutzer über die Möglichkeit zur unentgeltlichen Rückgabe bzw. Abholung des Altgeräts zu informieren und den Endnutzer nach seiner Absicht zu befragen, ob bei der Auslieferung des neuen Geräts ein Altgerät zurückgegeben wird.

Dies gilt auch bei Vertrieb unter Verwendung von Fernkommunikationsmitteln, wenn die Lager- und Versandflächen für Elektro- und Elektronikgeräte mindestens 400 m² betragen oder die gesamten Lager- und Versandflächen mindestens 800 m² betragen, wobei die unentgeltliche Abholung auf Elektro- und Elektronikgeräte der Kategorien 1 (Wärmeübertäger), 2 (Bildschirmgeräte) und 4 (Großgeräte mit mindestens einer äußeren Abmessung über 50 cm) beschränkt ist. Für alle übrigen Elektro- und Elektronikgeräte muss der Vertreiber geeignete Rückgabemöglichkeiten in zumutbarer Entfernung zum jeweiligen Endnutzer gewährleisten; das gilt auch für Altgeräte, die in keiner äußeren Abmessung größer als 25 cm sind, die der Endnutzer zurückgeben will, ohne ein neues Gerät zu kaufen.

English

Safety Instructions for Worklights



Read all the safety information and instructions. Failure to observe the safety information and follow instructions may result in electric shock, fire and/or serious injury.

Save all warnings and instructions for future reference.

- Please read and observe all safety and general instructions included with the battery or with the power tool supplied with the battery.
- **Handle the worklight with care.** The worklight generates a lot of heat, which can lead to an increased risk of fire and explosion.
- **Do not use the worklight in potentially explosive atmospheres.**
- **Do not press the on/off switch again after the worklight has switched off automatically.** This can damage the rechargeable battery. Ensure that the rechargeable battery is charged and that the worklight has cooled down before switching the worklight on again.
- **Use only original Bosch accessories.**
- **The light source cannot be replaced.** If the light source is defective, the entire worklight has to be replaced.
- **Do not use the worklight in road traffic.** The worklight is not permitted for lighting in road traffic.



Maintain the minimum distance between the worklight and all illuminated surfaces and objects. Illuminated objects may overheat if this distance is not maintained.



NOTE: Do not look into the light beam for prolonged periods. The optical radiation may harm your eyes.

- **Do not cover the worklight head while the light is in operation.** The worklight head warms up during operation and can cause burns if this heat accumulates.



Only use the worklight in indoor areas.

- **Avoid dust accumulation at the workplace.** Dust can easily ignite.
- **In case of damage and improper use of the battery, vapours may be emitted. The battery can set alight or explode.** Ensure the area is well ventilated and seek medical attention should you experience any adverse effects. The vapours may irritate the respiratory system.

- **If used incorrectly or if the battery is damaged, flammable liquid may be ejected from the battery. Contact with this liquid should be avoided. If contact accidentally occurs, rinse off with water. If the liquid comes into contact with your eyes, seek additional medical attention.** Liquid ejected from the battery may cause irritation or burns.
- **The battery can be damaged by pointed objects such as nails or screwdrivers or by force applied externally.** An internal short circuit may occur, causing the battery to burn, smoke, explode or overheat.
- **When the battery is not in use, keep it away from paper clips, coins, keys, nails, screws or other small metal objects that could make a connection from one terminal to another.** A short circuit between the battery terminals may cause burns or a fire.



Protect the rechargeable battery against heat, e.g. including prolonged sun exposure, fire, water, and moisture. There is a risk of explosion and short circuit.

- **Only charge the batteries using chargers recommended by the manufacturer.** A charger that is suitable for one type of battery may pose a fire risk when used with a different battery.
- **Only use the battery in the manufacturer's products.** This is the only way in which you can protect the battery against dangerous overload.
- **Do not modify or open the battery.** There is a risk of short-circuiting.



Do not place the worklight near implants or other medical devices such as pacemakers or insulin pumps. The magnet on the worklight generates a field that can impair the function of implants and medical devices.

- **Keep the worklight away from magnetic data carriers and magnetically sensitive devices.** The effect of the magnet can lead to irreversible data loss.
- **Do not mount the worklight overhead using the mounting magnet.** There is a risk of injury if it falls down.
- **Check whether the mounting magnet can support the worklight permanently.** There is a risk of injury if it falls down.
- **Do not secure the worklight to electrical cables or other non-secure objects.** There is a risk of fire and injury.
- **If the worklight is secured with a magnet or utility hook, do not strain it with additional weight and check that the hold is secure.** The magnet and utility hook are designed to solely bear the weight of the worklight and an inserted rechargeable battery. If there is additional weight, the worklight could break or fall down.
- **If the worklight is secured with a magnet or utility hook, do not move the worklight or the object to which it is secured.** The worklight could fall down.
- **When using the worklight in an elevated position, secure it adequately with a fall protection system.** This will enable you to avoid material damage and personal injury if you inadvertently drop the worklight.

Product Description and Specifications

Please observe the illustrations at the beginning of this operating manual.

Intended Use

The worklight is intended for mobile illumination of indoor areas in a limited space and for a limited time and is not suitable for general room lighting.

Product Features

The numbering of the product features refers to the diagram of the worklight on the graphics page.

(1) Lamp head
(2) Brightness indicator
(3) On/off button
(4) Battery charge indicator
(5) Carrying handle
(6) Stand
(7) Attachment area for fall protection system
(8) Utility hooks
(9) Battery cover
(10) Locking mechanism of the battery cover
(11) Magnets
(12) 5/8" tripod mount
(13) Rechargeable battery[a)]
(14) Battery release button[a)]
(15) Hinges

a) **This accessory is not part of the standard scope of delivery.**

Technical Data

Light		GLI18V-5000
Article number		**3 601 JP5 1..**
Rated voltage	V=	18
Max. rated power input	W	43
Lighting duration, approx.[A)B)]	min/Ah	25
Total luminous flux[B)]		
– Level 1	lm	1000
– Level 2	lm	2500
– Level 3	lm	5000
Recommended ambient temperature during charging	°C	0 to +35

Light		GLI18V-5000
Permitted ambient temperature during operation[C] and during storage	°C	−20 to +40
Compatible rechargeable batteries (≤ 8 Ah)		GBA18V... GBA 18V... ProCORE18V... EXPERT18V... EXBA18V... CORE18V...
Recommended battery chargers		GAL18... GAL 18... GAL 36... GAL12V/18... GAL 12V/18... GAX 18... EXAL18...
Protection class		/III
Protection rating		IP54[D]

A) At full brightness (excluding remaining operating time in dimmed mode)

B) Measured at 20–25 °C with rechargeable battery **ProCORE18V 8.0Ah**

C) Limited performance at temperatures < 0 °C

D) Applies only when battery cover is closed and locked

Values can vary depending on the product, scope of application and environmental conditions. To find out more, visit www.bosch-professional.com/wac.

The colour rendition of illuminated objects can be distorted.

Rechargeable battery

Bosch also sells worklights without a rechargeable battery. You can tell whether a rechargeable battery is included with the worklight by looking at the packaging.

Charging the battery

- ▶ **Use only the chargers listed in the technical data.** Only these chargers are matched to the lithium-ion battery of the worklight.

Note: Lithium-ion rechargeable batteries are supplied partially charged according to international transport regulations. To ensure full rechargeable battery capacity, fully charge the rechargeable battery before using your tool for the first time.

Inserting and Removing the Rechargeable Battery (see figure A)

Unlock the locking mechanism **(10)** of the battery cover **(9)** and fold back the battery cover.

Insert the charged battery **(13)** into lamp head **(1)** until it can be felt to engage and faces flush against the lamp head.

To remove the rechargeable battery, press the battery release button and pull the battery out. **Do not use force to do this.**

The rechargeable battery has two locking levels to prevent the battery from falling out if the battery release button is pressed unintentionally. The rechargeable battery is held in place by a spring when inserted in the worklight.

Close the battery cover.

- ▶ **Make sure that the rubber lip is seated correctly when closing the battery cover.** Otherwise protection against dust and splash water will not be ensured.

Battery charge indicator

When the rechargeable battery is inserted, you can see the state of charge of the battery on the battery charge indicator **(4)** of the worklight.

If the 18 V rechargeable battery is removed from the worklight, you can also have the state of charge indicated on the battery.

Battery Charge Indicator on the Worklight

The five LEDs on the battery charge indicator **(4)** indicate the state of charge of the rechargeable battery when the worklight is switched on.

Battery Charge Indicator on the 18 V Rechargeable Battery

Note: Not all battery types have a battery charge indicator.

The green LEDs on the battery charge indicator indicate the state of charge of the rechargeable battery. For reasons of safety, it is only possible to check the state of charge when the worklight is switched off.

Press the button for the battery charge indicator On or to show the state of charge. This is also possible when the rechargeable battery is removed.

If no LED lights up after pressing the button for the battery charge indicator, the rechargeable battery is defective and must be replaced.

Rechargeable battery type GBA 18V... | GBA18V...



LED	Capacity
3× continuous green light	60–100 %
2× continuous green light	30–60 %
1× continuous green light	5–30 %
1× flashing green light	0–5 %

Battery model ProCORE18V... | EXPERT18V... | EXBA18V... | CORE18V...



LED	Capacity
5 × continuous green light	80–100 %
4 × continuous green light	60–80 %
3 × continuous green light	40–60 %
2 × continuous green light	20–40 %
1 × continuous green light	5–20 %

LED	Capacity
1 × flashing green light	0–5 %

Battery defect risk detection

EXPERT18V... | EXBA18V...

In addition to the state of charge of the rechargeable battery, the LEDs on the battery charge indicator can also indicate the risk of a battery defect.

To activate the function, press and hold the button for the battery charge indicator for 3 seconds. The analysis of the battery is signalled by a moving light on the battery charge indicator. The result of is shown on the battery charge indicator.

1 LED: The rechargeable battery has a high defect risk. Performance and runtime may already be reduced. Replacing the rechargeable battery is recommended.

5 LEDs: The rechargeable battery is in good condition and has a low defect risk.

Please note: The rechargeable battery defect risk assessment works in a binary manner and offers a simplified status assessment, indicating either that the rechargeable battery is in good condition or that the rechargeable battery has an increased defect risk. A percentage of the battery status is not shown.

Recommendations for Optimal Handling of the Battery

Protect the battery against moisture and water.

Only store the battery within a temperature range of −20 to 50 °C. Do not leave the battery in your car in the summer, for example.

Occasionally clean the ventilation slots on the battery using a soft brush that is clean and dry.

A significantly reduced operating time after charging indicates that the battery has deteriorated and must be replaced.

Follow the instructions on correct disposal.

Operation

Starting Operation

Remove the battery cover (see figure B)

A very large rechargeable battery will prevent the battery cover **(9)** from closing. In this case, the battery cover can be removed.

Push the two hinges **(15)** inwards against the spring force. Remove the battery cover. **There is no IP protection whilst the battery cover is not in place!**

To refit the battery cover **(9)**, push the two hinges **(15)** inwards against the spring force again. Place the battery cover on the housing. Allow the two hinge pins to engage in the openings on the housing.

Setting up

Place the worklight on a stable, level surface. Make sure it is secure.

Switching on/off and adjusting the brightness

On/off button (3)	Function
Press 1×	Switch on the light, low brightness (1st level)
Press 2×	Switch on the light, medium brightness (2nd level)
Press 3×	Switch on the light, full brightness (3rd level)
Press 4×	Switches off the worklight

If the worklight has been dimmed for approx. 5 minutes, it is switched off immediately with the next press.

Temperature Dependent Overload Protection

If the permissible operating temperature is exceeded, the worklight switches off. Allow the worklight to cool down and switch the worklight on again.

Practical Advice

The worklight will flash three times and light up with reduced brightness just before it is about to switch off due to an empty battery.

Tilting the Lamp Head

You can tilt the lamp head **(1)** by up to a maximum of 135° in seven settings.

Utility hook

You can use the utility hooks **(8)** to hang up the worklight.

- ▶ **Do not use the utility hooks to pull objects.** The utility hooks or the worklight could break.
- ▶ **Always use both utility hooks to hang up the worklight.**

Magnetic attachment

You can use the magnets **(11)** to attach the worklight to ferromagnetic surfaces.

When attaching, make sure that all magnets are always in contact with the ferromagnetic surface.

- ▶ **Keep your fingers away from the back of the stand when attaching the worklight to surfaces.** The strong pulling force of the magnet may trap your fingers.

When attaching the cordless worklight, take care not to leave scratches on delicate surfaces.

Fastening to the tripod

You can use the tripod mount **(12)** to attach the worklight to a tripod.

Tighten the 5/8" screw. Ensure that the tripod has a firm footing.

Securing the Worklight Against Falling

Note: A fall protection system that is suitable for the weight of the entire system should be used to prevent the worklight

from falling. The maximum permitted length of the fall protection system is 0.5 m.

It is best to use the fall protection system with a tape loop secured by an anchor knot on the handle or a fall protection system with fall damper.

Please always refer to the operating instructions when attaching the fall protection system .

- ▶ **Select the fixed anchorage point such that the worklight can fall freely into the fall protection system without putting the user at risk of harm in the event of a fall. You must secure the opposite side of the fall protection system to a stable structure (e.g. a building or scaffolding).** The fall protection system must be able to move freely and may only be attached to the light in the permitted attachment area **(7)**.

Maintenance and Service

Maintenance and Cleaning

- ▶ **Remove the rechargeable battery from the worklight before carrying out any work on the worklight (e.g. installation, maintenance, etc.) and during transport and storage.** There is risk of injury from unintentionally pressing the on/off switch.

The worklight is maintenance-free and contains no parts that need to be replaced or serviced.

Only clean the plastic pane of the worklight with a dry, soft cloth to avoid damage. Do not use any detergents or solvents.

The light source cannot be replaced. If the light source is defective, the entire worklight has to be replaced.

After-Sales Service and Application Service

Great Britain
Tel. Service: (0344) 7360109

Malaysia
Tel.: (03) 79663194

You can find our service addresses and links to the repair service and spare parts ordering at www.bosch-pt.com/serviceaddresses

In all correspondence and spare parts orders, please always include the 10-digit article number given on the nameplate of the product.

Disposal

The worklights, batteries, accessories and packaging should be recycled in an environmentally friendly manner.



Do not dispose of worklights and rechargeable batteries/batteries in the household waste.

Only for EU countries and United Kingdom:

Electrical and electronic equipment or used batteries that are no longer suitable for use must be collected separately and disposed of in an environmentally friendly manner. Use the designated collection systems. Incorrect disposal may cause harmful effects on the environment and human health, due to the potential presence of hazardous substances.

Français

Consignes de sécurité pour les lampes



Lisez attentivement toutes les instructions et consignes de sécurité. Le non-respect des instructions et consignes de sécurité peut provoquer un choc électrique, un incendie et/ou entraîner de graves blessures.

Conservez tous les avertissements et toutes les instructions pour pouvoir s'y reporter ultérieurement.

- ▶ Lisez attentivement toutes les consignes de sécurité et toutes les instructions qui ont été fournies avec l'accu ou l'outil électroportatif qui l'accompagne.
- ▶ **Manipulez la lampe avec précaution.** La lampe génère une forte chaleur susceptible de provoquer un incendie ou une explosion.
- ▶ **N'utilisez pas la lampe dans un environnement explosif.**
- ▶ **Après une désactivation automatique de la lampe, n'essayez pas de la rallumer en actionnant l'interrupteur Marche/Arrêt.** Cela pourrait endommager la batterie. Assurez-vous que la batterie est chargée et que la lampe a suffisamment refroidi avant de la remettre en marche.
- ▶ **N'utilisez que des accessoires Bosch d'origine.**
- ▶ **La source lumineuse ne peut pas être remplacée.** Quand la source lumineuse est défectueuse, il faut remplacer toute la lampe.
- ▶ **N'utilisez pas la lampe pour la circulation routière.** La lampe n'est pas homologuée comme source d'éclairage pour la circulation routière.



Respectez la distance minimale préconisée entre la lampe et les surfaces ou objets éclairés. Si la distance n'est pas respectée, les objets éclairés risquent de devenir anormalement chauds.



ATTENTION ! Ne regardez pas directement le faisceau lumineux pendant une durée prolongée. Le rayonnement lumineux risquerait de blesser vos yeux.

- ▶ **Ne recouvrez pas la tête de la lampe pendant son utilisation.** La tête de lampe s'échauffe fortement en cours

d'utilisation et risque de causer des brûlures si la chaleur ne peut pas se dissiper.



N'utilisez la lampe que dans des lieux fermés.

- **Évitez toute accumulation de poussières sur le lieu de travail.** Les poussières peuvent facilement s'enflammer.
- **Si l'accu est endommagé ou utilisé de manière non conforme, des vapeurs peuvent s'échapper. L'accu peut brûler ou exploser.** Ventilez le local et consultez un médecin en cas de malaise. Les vapeurs peuvent entraîner des irritations des voies respiratoires.
- **En cas d'utilisation inappropriée ou de défectuosité de l'accu, du liquide inflammable peut suinter de l'accu. Évitez tout contact avec ce liquide. En cas de contact accidentel, rincez abondamment à l'eau. Si le liquide entre en contact avec les yeux, consultez en plus un médecin dans les meilleurs délais.** Le liquide qui s'échappe de l'accu peut causer des irritations ou des brûlures.
- **Les objets pointus comme un clou ou un tournevis et le fait d'exercer une force extérieure sur le boîtier risque d'endommager l'accu.** Il peut en résulter un court-circuit interne et l'accu risque de s'enflammer, de dégager des fumées, d'exploser ou de surchauffer.
- **Lorsque l'accu n'est pas utilisé, le tenir à l'écart de tout objet métallique (trombones, pièces de monnaie, clés, clous, vis ou autres objets de petite taille) susceptible de créer un court-circuit entre les contacts.** Le court-circuitage des contacts d'un accu peut causer des brûlures ou causer un incendie.



Protégez la batterie de la chaleur (ne pas l'exposer p. ex. directement au soleil pendant une durée prolongée), du feu, des saletés, de l'eau et de l'humidité. Il y a sinon un risque d'explosion et de courts-circuits.

- **Ne chargez les accus qu'avec des chargeurs recommandés par le fabricant.** Un chargeur conçu pour un type d'accu bien spécifique peut provoquer un incendie lorsqu'il est utilisé pour charger d'autres accus.
- **N'utilisez l'accu que sur les produits du fabricant.** Tout risque de surcharge dangereuse sera alors exclu.
- **N'apportez aucune modification à la batterie et ne l'ouvrez pas.** Risque de court-circuit.



N'approchez pas la lampe de personnes porteuses d'implants chirurgicaux ou d'autres dispositifs médicaux (stimulateurs cardiaques, pompe à insuline, etc.). L'aimant de la lampe génère un champ magnétique susceptible d'altérer le fonctionnement des implants chirurgicaux et dispositifs médicaux.

- **N'approchez pas la lampe de supports de données magnétiques ou d'appareils sensibles aux champs magnétiques.** Son aimant peut provoquer une perte de données irréversible.
- **Ne fixez pas la lampe au-dessus de votre tête à l'aide de l'aimant.** Elle risquerait de causer des blessures en tombant.
- **Vérifiez si l'aimant de fixation est capable de supporter durablement le poids de la lampe.** Elle risquerait de causer des blessures en tombant.
- **Ne fixez pas la lampe à des câbles électriques ou à des objets instables.** Il y a risque d'incendie et de blessure.
- **Quand la lampe est fixée au moyen d'un aimant ou d'un crochet, n'exercez aucun poids supplémentaire sur la lampe et assurez-vous de son bon maintien.** L'aimant et les crochets ne sont conçus que pour supporter le poids de la lampe avec sa batterie. Lorsqu'un poids supplémentaire est exercé, la lampe risque de se casser ou de tomber.
- **Quand la lampe est fixée au moyen de son aimant ou son crochet de suspension, ne bougez ni la lampe ni l'objet auquel elle est fixée.** La lampe risquerait de tomber.
- **Lors de travaux en hauteur, sécurisez correctement la lampe avec une sécurité antichute.** Cela permet d'éviter tout risque de blessures de personnes et tout endommagement de la lampe au cas où elle viendrait à tomber par inadvertance.

Description des prestations et du produit

Veuillez tenir compte des illustrations dans la partie avant de la notice d'utilisation.

Utilisation conforme

La lampe est conçue pour l'éclairage mobile, localisé et limité dans le temps de zones bien délimitées à l'intérieur de locaux et pas pour l'éclairage complet de toute une pièce.

Éléments constitutifs

La numérotation des pièces et éléments constitutifs se réfère à la représentation de la lampe sur la page graphique.

(1) Tête de la lampe
(2) Affichage niveau de luminosité
(3) Touche Marche/Arrêt
(4) Indicateur d'état de charge de la batterie
(5) Poignée de transport
(6) Pied
(7) Zone de fixation de la sécurité antichute
(8) Crochet de suspension
(9) Couvre-batterie
(10) Bouton de verrouillage du couvre-batterie
(11) Aimants
(12) Raccord de trépied 5/8"
(13) Batterie[a)]
(14) Bouton de déverrouillage de la batterie[a)]

(15) Charnière

a) **Ces accessoires ne sont pas compris dans la fourniture.**

Caractéristiques techniques

Lampe		GLI18V-5000
Référence		**3 601 JP5 1..**
Tension nominale	V=	18
Puissance absorbée nominale max.	W	43
Durée d'éclairage approx.[A)B)]	min/Ah	25
Flux lumineux total[B)]		
– 1ère position	lm	1 000
– 2ème position	lm	2 500
– 3ème position	lm	5 000
Températures ambiantes recommandées pour la charge	°C	0 ... +35
Températures ambiantes autorisées pendant l'utilisation[C)] et pour le stockage	°C	–20 ... +40
Batteries compatibles (≤ 8 Ah)		GBA18V... GBA 18V... ProCORE18V... EXPERT18V... EXBA18V... CORE18V...
Chargeurs recommandés		GAL18... GAL 18... GAL 36... GAL12V/18... GAL 12V/18... GAX 18... EXAL18...
Classe de protection		⟨III⟩ / III
Indice de protection		IP54[D)]

A) à la luminosité maximale (sans autonomie restante en mode gradation)

B) Mesuré à 20–25 °C avec accu **ProCORE18V 8.0Ah**

C) performances réduites à des températures < 0 °C

D) Seulement valable quand le couvre-accu est fermé et verrouillé

Les valeurs peuvent varier selon le produit, les conditions d'utilisation et les conditions ambiantes. Pour plus d'informations, rendez-vous sur www.bosch-professional.com/wac.

La couleur de l'objet éclairé peut varier de la couleur d'origine.

Accu

Bosch commercialise aussi des lampes sans batterie. Il est indiqué sur l'emballage si une batterie est fournie ou non avec la lampe.

Recharge de l'accu

▶ **N'utilisez que les chargeurs indiqués dans les Caractéristiques techniques.** Ils sont les seuls à être conçus pour l'accu Lithium-Ion de votre lampe.

Remarque : Les dispositions internationales en vigueur pour le transport de marchandises obligent à livrer les accus Lithium-Ion partiellement chargés. Pour que les accus soient pleinement performants, chargez-les complètement avant leur première utilisation.

Mise en place et retrait de la batterie (voir figure A)

Ouvrez le bouton de verrouillage **(10)** du couvre-batterie **(9)** et rabattez le couvre-batterie vers l'arrière.

Insérez l'accu chargé **(13)** dans la tête de lampe **(1)** jusqu'à ce qu'il s'encliquette de façon perceptible et affleure avec la tête de lampe.

Pour retirer l'accu, appuyez sur le bouton de déverrouillage de l'accu et sortez l'accu de l'outil électroportatif. **Ne forcez pas.**

La batterie dispose d'un double verrouillage permettant d'éviter qu'elle tombe si vous appuyez par mégarde sur la touche de déverrouillage de la batterie. Tant que la batterie est logée dans la lampe, un ressort la maintient en position.

Fermez le couvre-batterie.

▶ **Veillez lors de la fermeture du couvre-accu au positionnement correct de la lèvre d'étanchéité.** Si elle est mal positionnée, la protection contre les poussières et les projections d'eau n'est pas assurée.

Indicateur de niveau de charge de l'accu

Quand une batterie est insérée, vous pouvez voir le niveau de charge de la batterie sur l'indicateur d'état de charge **(4)** de la lampe.

La batterie possède elle-même un indicateur d'état de charge permettant de vérifier son niveau de charge après l'après avoir extraite de la lampe.

Indicateur d'état de charge sur la lampe

Quand la lampe est allumée, les cinq LED de l'indicateur d'état de charge **(4)** indiquent le niveau de charge de la batterie .

Indicateur d'état de charge de la batterie 18 V

Remarque : Tous les types d'accu ne possèdent pas d'indicateur d'état de charge.

Les LED vertes de l'indicateur d'état de charge indiquent le niveau de charge de la batterie. Pour des raisons de sécurité, il n'est possible d'interroger l'état de charge que quand la lampe est éteinte.

Pour voir le niveau de charge, appuyez sur le bouton de l'indicateur d'état de charge ⓞⓝ ou ▭. L'affichage du niveau de charge est également possible après retrait de la batterie.

Si aucune LED ne s'allume après avoir appuyé sur le bouton de l'indicateur d'état de charge, c'est que la batterie est défectueuse et doit être remplacée.

Batterie du type GBA 18V... | GBA18V...



LED	Capacité
Allumage permanent en vert de 3 LED	60–100 %
Allumage permanent en vert de 2 LED	30–60 %
Allumage permanent en vert de 1 LED	5–30 %
Clignotement en vert de 1 LED	0–5 %

Type de batterie ProCORE18V... | EXPERT18V... | EXBA18V... | CORE18V...



LED	Capacité
Allumage permanent en vert de 5 LED	80–100 %
Allumage permanent en vert de 4 LED	60–80 %
Allumage permanent en vert de 3 LED	40–60 %
Allumage permanent en vert de 2 LED	20–40 %
Allumage permanent en vert de 1 LED	5–20 %
Clignotement en vert de 1 LED	0–5 %

Détection du risque de défectuosité des batteries

EXPERT18V... | EXBA18V...

Les LED des indicateurs d'état de charge ne font pas que renseigner sur le niveau de charge de la batterie, elles servent aussi à signaler une éventuelle défectuosité de la batterie.

Pour activer la fonction, maintenez la touche de l'indicateur d'état de charge enfoncée pendant 3 secondes. L'analyse de la batterie est signalée par l'allumage successif des LED de l'indicateur d'état de charge. Le résultat est visible sur l'indicateur d'état de charge.



1 LED : La batterie a une forte probabilité d'être endommagé. Il se peut que ses performances et son autonomie soient déjà réduites. Il est recommandé de remplacer la batterie.



5 LED : La batterie est en bon état et présente une faible probabilité d'être endommagée.

À noter : La détection de risque de défectuosité ne connaît que deux états. Elle ne permet qu'une estimation simplifiée de l'état de la batterie. La batterie est dans un bon état ou bien elle présente une forte probabilité d'être endommagé. L'état de la batterie n'est pas indiqué en %.

Indications pour une utilisation optimale de la batterie

Protégez l'accu de l'humidité et de l'eau.

Ne stockez l'accu que dans la plage de températures de –20 à 50 °C. Ne laissez par ex. pas l'accu dans une voiture en plein été.

Nettoyez de temps en temps les orifices de ventilation de l'accu à l'aide d'un pinceau doux, propre et sec.

Une baisse notable de l'autonomie de l'accu au fil des recharges effectuées indique que l'accu est arrivé en fin de vie et qu'il doit être remplacé.

Respectez les indications concernant l'élimination.

Utilisation

Mise en marche

Retrait du couvre-accu (voir figure B)

En cas d'utilisation d'une batterie de grandes dimensions, il n'est pas possible de fermer le couvre-batterie **(9)**. Il est possible, en pareil cas, de retirer le couvre-batterie.

Glissez les 2 charnières **(15)** vers l'intérieur en surmontant la force du ressort. Retirez le couvre-batterie. **En l'absence de couvre-batterie, l'indice de protection IP n'est pas respecté !**

Pour remettre en place le couvre-batterie **(9)**, glissez les 2 charnières **(15)** vers l'intérieur en surmontant la force du ressort. Positionnez le couvre-batterie contre le corps de lampe. Faites en sorte que les 2 charnières s'enclenchent dans les ouvertures.

Installation en position debout

Posez la lampe sur une surface stable et plane. Veillez à une bonne stabilité.

Mise en marche/arrêt et réglage de la luminosité

Bouton Marche/Arrêt (3)	Fonction
1 appui	Allumage de la lampe, luminosité minimale (1ère position)
2 appuis	Allumage de la lampe, luminosité moyenne (2ème position)
3 appuis	Allumage de la lampe, luminosité maximale (3ème position)
4 appuis	Arrêt de la lampe

Si la lampe est restée allumée pendant env. 5 minutes en mode luminosité réduite, elle s'éteint automatiquement lors du prochain appui de la touche.

Protection contre les surcharges en fonction de la température

Dès que la température de fonctionnement maximale admissible est dépassée, la lampe s'éteint. Laissez-la alors refroidir puis remettez-la en marche.

Instructions d'utilisation

Avant de s'éteindre pour cause de batterie vide, la lampe se met à clignoter 3 fois et elle éclaire avec une luminosité réduite.

Basculement de la tête de la lampe

La tête de la lampe **(1)** peut être basculée dans 7 positions jusqu'à un angle de 135°.

Étrier de suspension

Le crochet **(8)** permet de suspendre la lampe.

- ▶ **N'utilisez pas le crochet de suspension pour tirer des objets vers vous.** Le crochet ou la lampe risquerait de se casser.
- ▶ **Utilisez toujours les deux crochets pour suspendre la lampe.**

Fixation par aimants

Les aimants **(11)** permettent de fixer la lampe à des surfaces ferromagnétiques.

Assurez-vous toujours lors de la fixation de la lampe que les deux aimants se trouvent sur des surfaces ferromagnétiques.

- ▶ **Lorsque vous fixez la lampe, veillez à ce pas placer vos doigts sous le pied de lampe.** Vous risqueriez de pincer vos doigts du fait de la force d'attraction élevée des aimants.

Veillez lors de la fixation de la lampe à ne pas rayer les surfaces fragiles.

Fixation sur le trépied

Le raccord de trépied **(12)** permet de visser la lampe sur un trépied.

Serrez la vis 5/8". Veillez à une bonne stabilité du trépied.

Protection de la lampe contre les chutes

Remarque : Pour éviter tout risque de chute de la lampe, utilisez une sécurité antichute appropriée. La longueur maximale admissible de la sécurité antichute est de 0,5 m.

Utilisez de préférence comme sécurité antichute une sangle ou longe fixée avec un anneau à la poignée ou bien une sécurité antichute avec absorbeur d'énergie.

Lisez à tout prix la notice d'utilisation de la sécurité antichute avant de procéder à sa fixation.

- ▶ **Choisissez le point de fixation fixe de façon à ce qu'en cas de chute la lampe ne risque pas de vous blesser.Fixez l'autre extrémité de la sécurité antichute à une structure stable (p. ex. bâtiment ou échafaudage). Fixez l'autre extrémité de la sécurité antichute à une structure stable (p. ex. bâtiment ou échafaudage).** La sécurité antichute doit pouvoir se mouvoir librement et être seulement positionnée dans la zone de fixation admissible **(7)** de la lampe.

Entretien et Service après-vente

Nettoyage et entretien

- ▶ **Retirez la batterie avant toute intervention sur la lampe (montage, entretien, etc.) ainsi que lors de son transport et rangement.** Il y a sinon risque de blessure si vous appuyez par mégarde sur l'interrupteur Marche/Arrêt.

La lampe est sans entretien et ne contient pas de pièces qui doivent être remplacées ou qui nécessitent un entretien.

Ne nettoyez le disque en plastique de la lampe qu'avec un chiffon doux et sec afin d'éviter tout endommagement. N'utilisez pas de détergents ou de solvants.

La source lumineuse ne peut pas être remplacée. Quand la source lumineuse est défectueuse, il faut remplacer toute la lampe.

Service après-vente et conseil utilisateurs

France

Tel. : 09 70 82 12 26 (Numéro non surtaxé au prix d'un appel local)

Maroc

Tel. : +212 5 29 31 43 27

Vous trouverez nos adresses de service et des liens vers le service de réparation et la commande de pièces de rechange sur :
www.bosch-pt.com/serviceaddresses

Pour toute demande de renseignement ou toute commande de pièces de rechange, précisez impérativement la référence à 10 chiffres figurant sur l'étiquette signalétique du produit.

Élimination des déchets

Les lampes, les batteries ainsi que leurs accessoires et emballages doivent être rapportés dans un centre de recyclage respectueux de l'environnement.



Ne jetez pas les lampes et les piles/batteries avec des ordures ménagères !

Seulement pour les pays de l'UE :

Les appareils ou outils électriques et électroniques devenus hors d'usage ou les batteries/piles usagées doivent être mis de côté séparément et éliminés de façon respectueuse pour l'environnement. Utilisez les systèmes de collecte indiqués. Une mise au rebut incorrecte peut être néfaste pour l'environnement et la santé en raison des substances dangereuses pouvant être présentes dans les déchets d'équipements électriques et électroniques.

Valable uniquement pour la France :



Español

Indicaciones de seguridad para lámparas



Lea íntegramente estas indicaciones de seguridad e instrucciones. Las faltas de observación de las indicaciones de seguridad y de las instrucciones pueden causar descargas eléctricas, incendios y/o lesiones graves.

Guardar todas las advertencias de peligro e instrucciones para futuras consultas.

- Por favor, lea y observe todas las indicaciones de seguridad e instrucciones ajuntas al acumulador o a la herramienta eléctrica, con la cual se ha suministrado el acumulador.
- **Trate con cuidado la lámpara.** La lámpara genera fuerte calor, lo que aumenta el peligro de incendio y explosión.
- **No trabaje con la lámpara en entornos con peligro de explosión.**
- **En caso de una desconexión automática de la lámpara, no mantenga accionado el interruptor de conexión/desconexión.** El acumulador podría dañarse. Asegúrese de que el acumulador esté cargado y que la lámpara se haya enfriado, antes de volver a encender la lámpara.
- **Utilice solamente los accesorios originales de Bosch.**
- **La fuente de luz no se puede sustituir.** Si la fuente de luz está averiada, debe sustituirse la lámpara completa.
- **No utilice la lámpara en el tráfico rodado.** La lámpara no está autorizada para el alumbrado en el tráfico rodado.



Observe la distancia mínima de la lámpara hacia todas las superficies y los objetos iluminados. En el caso de quedar por debajo de la distancia, se pueden sobrecalentar los objetos iluminados.



¡ATENCIÓN! No mire al rayo de luz durante mucho tiempo. La radiación óptica puede ser dañina para sus ojos.

- **No cubra el cabezal de la lámpara, mientras la lámpara se encuentra en servicio.** El cabezal de la lámpara se calienta durante el servicio y puede causar quemaduras, si se retiene este calor.



Utilice la lámpara únicamente en interiores.

- **Evite acumulaciones de polvo en el puesto de trabajo.** Los materiales en polvo se pueden inflamar fácilmente.
- **En caso de daño y uso inapropiado del acumulador pueden emanar vapores. El acumulador se puede quemar o explotar.** En tal caso, busque un entorno con aire fresco y acuda a un médico si nota molestias. Los vapores pueden llegar a irritar las vías respiratorias.
- **En el caso de una aplicación incorrecta o con un acumulador dañado puede salir líquido inflamable del acumulador. Evite el contacto con él. En caso de un contacto accidental enjuagar con abundante agua. En caso de un contacto del líquido con los ojos recurra además inmediatamente a un médico.** El líquido del acumulador puede irritar la piel o producir quemaduras.
- **Mediante objetos puntiagudos, como p. ej. clavos o destornilladores, o por influjo de fuerza exterior se puede dañar el acumulador.** Se puede generar un cortocircuito interno y el acumulador puede arder, humear, explotar o sobrecalentarse.
- **Si no utiliza el acumulador, guárdelo separado de clips, monedas, llaves, clavos, tornillos o demás objetos metálicos que pudieran puentear sus contactos.** El cortocircuito de los contactos del acumulador puede causar quemaduras o un incendio.



Proteja el acumulador del calor excesivo, además de, p. ej., una exposición prolongada al sol, el fuego, la suciedad, el agua o la humedad. Existe riesgo de explosión y cortocircuito.

- **Cargue los acumuladores sólo con cargadores recomendados por el fabricante.** Existe el riesgo de incendio al intentar cargar acumuladores de un tipo diferente al previsto para el cargador.
- **Utilice el acumulador sólo en productos del fabricante.** Solamente así queda protegido el acumulador contra una sobrecarga peligrosa.
- **No modifique ni abra el acumulador.** Podría provocar un cortocircuito.



No coloque la lámpara cerca de implantes y otros dispositivos médicos, como p. ej. marcapasos o bomba de insulina. El imán de la lámpara genera un campo, que puede afectar el funcionamiento de los implantes o de los dispositivos médicos.

- **Mantenga la lámpara alejada de soportes de datos magnéticos y aparatos sensibles al magnetismo.** Por el efecto del imán pueden generarse pérdidas de datos irreversibles.
- **No coloque la lámpara con la ayuda de los imanes de sujeción sobre la cabeza.** Al caer existe peligro de lesión.
- **Compruebe, si el imán de sujeción puede soportar permanentemente la lámpara.** Al caer existe peligro de lesión.
- **No fije la lámpara a cables eléctricos u otros objetos inseguros.** Existe riesgo de incendio y peligro de lesiones.
- **Si la lámpara está sujetada con un imán o un gancho de suspensión, no la cargue con peso adicional y compruebe su firme sujeción.** El imán y el gancho de suspensión están diseñados para cargar exclusivamente con

la lámpara y la batería insertada. Con peso adicional, la lámpara podría romperse o caerse.

- ▶ **Si la lámpara está sujeta con un imán o un gancho de suspensión, no mueva la lámpara ni el objeto al que está sujeta.** La lámpara podría caerse.
- ▶ **Cuando utilice la lámpara en una posición elevada, asegúrela adecuadamente con un equipo de protección contra caídas.** Así puede evitar daños materiales y personales si la lámpara se cae accidentalmente.

Descripción del producto y servicio

Tenga en cuenta las figuras que aparecen en la parte delantera de las instrucciones de uso.

Utilización reglamentaria

La lámpara está determinada para la iluminación variable del lugar, limitada en el espacio y en el tiempo, en zonas interiores, y no es adecuada para la iluminación general del espacio.

Componentes representados

La numeración de los componentes representados se refiere a la imagen de la lámpara que se muestra en la página ilustrada.

(1) Foco
(2) Indicador del nivel de luminosidad
(3) Tecla de conexión/desconexión
(4) Indicador del estado de carga del acumulador
(5) Asa de transporte
(6) Base
(7) Zona de fijación del equipamiento anticaídas
(8) Gancho de suspensión
(9) Cubierta del acumulador
(10) Retención de la cubierta del acumulador
(11) Imanes
(12) Alojamiento de trípode de 5/8"
(13) Acumulador[a)]
(14) Tecla de desenclavamiento del acumulador[a)]
(15) Bisagras

a) **Estos accesorios no corresponden al material que se adjunta de serie.**

Datos técnicos

Lámpara		GLI18V-5000
Número de artículo		**3 601 JP5 1..**
Tensión nominal	V=	18
máx. potencia nominal de entrada	W	43
Duración de la luz , aprox.[A)B)]	min/Ah	25
Flujo luminoso total[B)]		
– 1.er nivel	lm	1000
– 2.º nivel	lm	2500
– 3.er nivel	lm	5000
Temperatura ambiente recomendada durante la carga	°C	0 … +35
Temperatura ambiente permitida durante el funcionamiento[C)] y en el almacenamiento	°C	–20 … +40
Acumuladores compatibles (≤ 8 Ah)		GBA18V… GBA 18V… ProCORE18V… EXPERT18V… EXBA18V… CORE18V…
Cargadores recomendados		GAL18… GAL 18… GAL 36… GAL12V/18… GAL 12V/18… GAX 18… EXAL18…
Clase de protección		/III
Grado de protección		IP54[D)]

A) con la máxima luminosidad (sin el tiempo restante en modo atenuado)

B) Medido a 20–25 °C con acumulador **ProCORE18V 8.0Ah**

C) potencia limitada a temperaturas < 0 °C

D) sólo corresponde con cubierta del acumulador cerrada y bloqueada

Los valores pueden variar dependiendo del producto y están sujetos a la aplicación y a las condiciones medioambientales. Más información en www.bosch-professional.com/wac.

La reproducción de color del objeto iluminado puede alterarse.

Acumulador

Bosch vende también lámparas sin batería. En el embalaje puede comprobar si una batería está incluida en el volumen de suministro de su lámpara.

Carga del acumulador

- ▶ **Utilice únicamente los cargadores que se enumeran en los datos técnicos.** Solamente estos cargadores han sido adaptados a los acumuladores de iones de litio empleados en su lámpara.

Indicación: Los acumuladores de iones de litio se entregan parcialmente cargados debido a la normativa de transporte internacional. Con el fin de obtener la plena potencia del acumulador, cargue completamente el acumulador antes de su primer uso.

Colocar y retirar el acumulador (ver figura A)

Suelte la retención **(10)** de la cubierta del acumulador **(9)** y abra la cubierta del acumulador.

Inserte el acumulador **(13)** cargado en el cabezal de la lámpara **(1)**, hasta que encastre perceptiblemente y quede enrasado en el cabezal de la lámpara.

Para la extracción del acumulador, presione la tecla de desenclavamiento y retire el acumulador. **No proceda con brusquedad.**

La batería dispone de 2 fases de bloqueo para evitar que se salga en caso de un accionamiento accidental de la tecla de desbloqueo de la batería. Mientras la batería está instalada en la lámpara, permanece en su posición mediante un resorte.

Cierre la cubierta del acumulador.

- ▶ **Al cerrar la cubierta del acumulador, preste atención al correcto asiento del labio de goma.** En caso contrario, no está garantizada la protección contra polvo y salpicaduras de agua.

Indicador del estado de carga del acumulador

Con el acumulador colocado, puede ver el estado de carga del acumulador en el indicador de estado de carga **(4)** de la lámpara.

Si se extrae el acumulador de la lámpara, el estado de carga también se puede visualizar en el acumulador.

Indicador del estado de carga de la batería en la lámpara

Con la lámpara conectada, las cinco luces LED verdes del indicador del estado de carga de la batería **(4)** muestran el estado de carga de la batería .

Indicador del estado de carga del acumulador en el acumulador de 18 V

Indicación: No cada tipo de acumulador dispone de un indicador de estado de carga.

Las luces LED verdes del indicador del estado de carga de la batería indican el estado de carga de la batería. Por motivos de seguridad, la consulta del estado de carga solo es posible con la lámpara desconectada.

Presione la tecla del indicador de estado de carga On o para indicar el estado de carga. Esto también es posible con la batería desmontada.

Si tras presionar la tecla del indicador de estado de carga no se enciende ninguna luz LED, significa que la batería está defectuosa y debe sustituirse.

Tipo de acumulador GBA 18V... | GBA18V...



Diodo luminoso (LED)	Capacidad
Luz permanente 3 × verde	60–100 %
Luz permanente 2 × verde	30–60 %
Luz permanente 1 × verde	5–30 %
Luz intermitente 1 × verde	0–5 %

Tipo de batería ProCORE18V... | EXPERT18V... | EXBA18V... | CORE18V...



Diodo luminoso (LED)	Capacidad
Luz permanente 5 × verde	80–100 %
Luz permanente 4 × verde	60–80 %
Luz permanente 3 × verde	40–60 %
Luz permanente 2 × verde	20–40 %
Luz permanente 1 × verde	5–20 %
Luz intermitente 1 × verde	0–5 %

Detección del riesgo de defectos en los acumuladores

EXPERT18V... | EXBA18V...

Los LEDs de los indicadores del estado de carga del acumulador pueden indicar el riesgo de un defecto del acumulador además del estado de carga del acumulador.

Para activar la función, mantenga pulsada la tecla del indicador del estado de carga durante 3 segundos. El análisis del acumulador se señala mediante una luz en movimiento en el indicador del estado de carga del acumulador. El resultado se muestra en el indicador del estado de carga del acumulador.



1 LED: El acumulador tiene un alto riesgo de fallo. El rendimiento y la vida útil ya pueden verse reducidos. Se recomienda sustituir el acumulador.



5 LEDs: El acumulador está en buen estado, con un bajo riesgo de defectos.

Por favor, observe: La evaluación del riesgo de defectos del acumulador funciona en dos niveles y ofrece una evaluación simplificada del estado. El acumulador se encuentra en buen estado o presenta un mayor riesgo de defectos. No se indica ningún porcentaje del estado del acumulador.

Indicaciones para el trato óptimo del acumulador

Proteja el acumulador de la humedad y del agua.

Únicamente almacene el acumulador en el margen de temperatura desde −20 °C hasta 50 °C. P.ej., no deje el acumulador en el coche en verano.

Limpie de vez en cuando las rejillas de refrigeración del acumulador con un pincel suave, limpio y seco.

Si después de una recarga, el tiempo de funcionamiento del acumulador fuese muy reducido, ello es señal de que éste está agotado y deberá sustituirse.

Observe las indicaciones referentes a la eliminación.

Operación

Puesta en marcha

Quitar la cubierta del acumulador (ver figura B)

Un acumulador demasiado grande evita que se pueda cerrar la cubierta del acumulador **(9)**. En este caso se puede quitar la cubierta del acumulador.

Deslice las 2 bisagras **(15)** hacia adentro contra la fuerza del resorte. Retire la cubierta del acumulador. **¡Sin la cubierta del acumulador no hay protección IP!**

Para colocar la cubierta del acumulador **(9)** deslice las 2 bisagras **(15)** hacia adentro contra la fuerza del resorte. Coloque la cubierta del acumulador en la carcasa. Deje encastrar las 2 espigas de bisagra en las aberturas en la carcasa.

Instalación

Coloque la lámpara sobre una superficie estable y nivelada. Preste atención a un emplazamiento seguro.

Conexión/desconexión y ajuste de la luminosidad

Tecla de conexión/desconexión (3)	Función
Presionando 1 vez	Encendido de la lámpara, brillo bajo (1.er nivel)
Presionando 2 veces	Encendido de la lámpara, brillo medio (2.º nivel)
Presionando 3 veces	Encendido de la lámpara, brillo máximo (3.er nivel)
Presionando 4 veces	Apagado de la lámpara

Si la lámpara se enciende y atenúa aprox. 5 minutos, se desconecta inmediatamente con la siguiente pulsación.

Protección contra sobrecarga térmica

Si se supera la temperatura de servicio admisible, la lámpara se desconecta. Antes de volver a conectar la lámpara, espere hasta que esta se haya enfriado.

Instrucciones para la operación

Poco antes de que la lámpara se apague debido a una batería agotada, parpadea 3 veces e ilumina con un brillo reducido.

Inclinar el cabezal de la lámpara

Puede girar el cabezal de la lámpara **(1)** en 7 niveles un máximo de 135°.

Gancho de suspensión

Con los ganchos de suspensión **(8)** puede colgar la lámpara.

- ▶ **No utilice los ganchos de suspensión para acercar objetos.** Los ganchos de suspensión o la lámpara podrían romperse.
- ▶ **Utilice siempre los dos ganchos de suspensión para colgar la lámpara.**

Fijación magnética

Con los imanes **(11)** puede fijar la lámpara en superficies ferromagnéticas.

Al fijarlos, asegúrese de que todos los imanes estén siempre en contacto con la superficie ferromagnética.

- ▶ **Mantenga los dedos alejados de la parte posterior de la pata de apoyo cuando fije la lámpara a superficies.** Por la fuerte fuerza de tracción que ejercen los imanes, los dedos pueden quedar atrapados.

En la fijación, tenga cuidado de no rayar las superficies delicadas.

Fijación sobre el trípode

Con la fijación para trípode **(12)** puede fijar la lámpara sobre un trípode.

Apriete firmemente el tornillo de 5/8". Preste atención a un montaje seguro del trípode.

Asegurar la lámpara contra caídas

Nota: para asegurar la lámpara contra la caída, debe utilizarse un equipamiento anticaídas adecuado al peso del sistema. La longitud máxima permitida del equipamiento anticaídas es de 0,5 m.

Utilice preferentemente una eslinga plana fijada con un punto de anclaje en el asidero o un equipamiento anticaídas con un amortiguador como equipamiento anticaídas.

Al fijar el equipamiento anticaídas, observe imprescindiblemente las instrucciones de servicio del mismo.

- ▶ **Seleccione el punto de anclaje fijo de modo que la lámpara pueda caer libremente en el sistema anticaídas en caso de caída sin poner en peligro al usuario. Fije el lado opuesto del equipamiento anticaídas imprescindiblemente a una estructura estable (p. ej. edificio o andamio).** El equipamiento anticaídas debe poder moverse libremente y sólo debe fijarse en la zona de fijación admisible **(7)** en la lámpara.

Mantenimiento y servicio

Mantenimiento y limpieza

- ▶ **Antes de realizar cualquier trabajo en la lámpara (p. ej.montaje, mantenimiento, etc.) así como para su transporte y conservación, retire el acumulador de la lámpara.** En caso contrario podría accidentarse al accionar fortuitamente el interruptor de conexión/desconexión.

La lámpara es una herramienta sin mantenimiento y no contiene piezas que deban ser sustituidas ni sometidas a mantenimiento.

Limpie el disco de plástico de la lámpara con un paño seco y suave para evitar que se dañe. No utilice ningún detergente o disolvente.

La fuente de luz no se puede sustituir. Si la fuente de luz está averiada, debe sustituirse la lámpara completa.

Servicio técnico y atención al cliente

México

Robert Bosch, S. de R.L. de C.V.
Calle Robert Bosch No. 405
C.P. 50071 Zona Industrial,

Toluca – México, RFC: RBO910102QJ9
Tel.: (52) 55 528430-62
Tel.: 800 6271286

España
Tel. Asesoramiento al cliente: 902 531 553

Nuestras direcciones de servicio y enlaces para el servicio de reparación y pedido de repuestos se encuentran en:
www.bosch-pt.com/serviceaddresses

Para cualquier consulta o pedido de piezas de repuesto es imprescindible indicar el nº de artículo de 10 dígitos que figura en la placa de características del producto.

Eliminación

Las lámparas, acumuladores, accesorios y embalajes deberán someterse a un proceso de recuperación que respete el medio ambiente.



¡No elimine las lámparas ni los acumuladores/las pilas con la basura doméstica!

Sólo para los países de la UE:

Los aparatos eléctricos y electrónicos o pilas/baterías usadas que ya no se puedan utilizar deben recogerse por separado y eliminarse de forma respetuosa con el medio ambiente. Utilice los sistemas de recogida indicados. Una eliminación incorrecta puede ser perjudicial para el medio ambiente y la salud debido a las sustancias peligrosas que puedan contener.

NOM

El símbolo es solamente válido, si también se encuentra sobre la placa de características del producto/fabricado.

Português

Instruções de segurança para lanternas



Leia todas as instruções de segurança e instruções. A inobservância das instruções de segurança e das instruções pode causar choque elétrico, incêndio e/ou ferimentos graves.

Guarde bem todas as advertências e instruções para futura referência.

- Leia e respeite todas as instruções de segurança e instruções fornecidas juntamente com a bateria ou a ferramenta elétrica que foi fornecida com a bateria.
- **Manuseie a lanterna com cuidado.** A lanterna produz muito calor, o que pode originar um elevado perigo de incêndio e explosão.
- **Não trabalhe com a lanterna em ambientes onde há risco de explosão.**
- **Não continue a premir o interruptor de ligar/desligar da lanterna após o desligamento automático.** A bateria pode ficar danificada. Certifique-se de que a bateria está carregada e a lanterna está fria, antes de voltar a ligar a lanterna.
- **Utilize apenas acessórios originais Bosch.**
- **A fonte de luz não pode ser substituída.** Se a fonte de luz estiver com defeito, é necessário substituir toda a lanterna.
- **Não utilize a lanterna no trânsito rodoviário.** A lanterna não é permitida para iluminar no trânsito rodoviário.



Mantenha a distância mínima da lanterna em relação a todas as superfícies e objetos iluminados. Se não manter essa distância, os objetos iluminados podem sobreaquecer.



ATENÇÃO! Não olhe demoradamente para o feixe luminoso. O raio ótico pode danificar os seus olhos.

- **Não tape a cabeça da lanterna, enquanto a lanterna estiver a funcionar.** A cabeça da lanterna aquece durante o funcionamento e pode causar queimaduras, quando este calor se acumula.



Utilize a lâmpada apenas no interior.

- **Evite a acumulação de pó no local de trabalho.** Pós podem entrar levemente em ignição.
- **Em caso de danos e de utilização incorreta da bateria, podem escapar vapores. A bateria pode incendiar-se ou explodir.** Areje o espaço e procure assistência médica no caso de apresentar queixas. É possível que os vapores irritem as vias respiratórias.
- **No caso de utilização incorreta ou bateria danificada pode vazar líquido inflamável da bateria. Evitar o contacto. No caso de um contacto acidental, deverá enxaguar com água. Se o líquido entrar em contacto com os olhos, também deverá consultar um médico.** Líquido que sai da bateria pode levar a irritações da pele ou a queimaduras.
- **Os objetos afiados como, p. ex., pregos ou chaves de fendas, assim como o efeito de forças externas podem danificar o acumulador.** Podem causar um curto-circuito interno e o acumulador pode ficar queimado, deitar fumo, explodir ou sobreaquecer.
- **Manter o acumulador que não está sendo utilizado afastado de clipes, moedas, chaves, parafusos ou outros pequenos objetos metálicos que possam causar um curto-circuito dos contactos.** Um curto-circuito entre os contactos do acumulador pode ter como consequência queimaduras ou fogo.



Proteja a bateria contra calor, p. ex. também contra uma permanente radiação solar, fogo, sujidade, água e humidade. Há risco de explosão ou de um curto-circuito.

- ▶ **Só carregar baterias em carregadores recomendados pelo fabricante.** Há perigo de incêndio se um carregador, apropriado para um determinado tipo de baterias, for utilizado para carregar baterias de outros tipos.
- ▶ **Utilize a bateria apenas em produtos do fabricante.** Só assim é que a bateria é protegida contra sobrecarga perigosa.
- ▶ **Não altere nem abra o acumulador.** Há perigo de haver um curto-circuito.



Não coloque a lanterna perto de implantes e outros dispositivos médicos, como p. ex. pacemaker ou bomba de insulina. O íman da lanterna cria um campo que pode influenciar o funcionamento de implantes e dispositivos médicos.

- ▶ **Mantenha a lanterna afastada de suportes de dados magnéticos e de aparelhos magneticamente sensíveis.** O efeito do íman pode causar perdas de dados irreversíveis.
- ▶ **Não coloque a lanterna com a ajuda do íman de fixação por cima da cabeça.** Existe perigo de ferimentos se a lanterna cair.
- ▶ **Certifique-se de que o íman de fixação segura a lanterna de forma permanente.** Existe perigo de ferimentos se a lanterna cair.
- ▶ **Não fixe a lanterna a cabos elétricos ou outros objetos não seguros.** Existe perigo de incêndio e ferimentos.
- ▶ **Se a lanterna estiver fixada por íman ou gancho para pendurar, não sobrecarregue a mesma com peso adicional e verifique se está bem fixa.** O íman e o gancho para pendurar destinam-se exclusivamente ao suporte da lanterna com a bateria inserida. Em caso de peso adicional, a lanterna pode partir-se ou cair.
- ▶ **Se a lanterna estiver fixada por íman ou gancho para pendurar, então não mexa na lanterna, nem no objeto ao qual está fixada.** A lanterna pode cair.
- ▶ **Ao usar a lanterna numa posição elevada, fixe-a adequadamente com dispositivos de proteção contra queda.** Assim pode evitar danos pessoais e materiais no caso de queda inadvertida da lanterna.

Descrição do produto e do serviço

Favor observar as ilustrações na parte dianteira deste manual de instruções.

Utilização adequada

A lanterna destina-se à iluminação limitada, em termos de espaço e tempo, em diferentes locais, no interior e não é indicada para a iluminação geral de uma divisão.

Componentes ilustrados

A numeração dos componentes ilustrados refere-se à apresentação da lanterna na página de esquemas.

(1) Cabeça da lanterna
(2) Indicação do nível de luz
(3) Tecla de ligar/desligar
(4) Indicador do nível de carga da bateria
(5) Pega de transporte
(6) Pé
(7) Área de fixação do equipamento de proteção contra queda
(8) Gancho para pendurar
(9) Cobertura da bateria
(10) Travamento da cobertura da bateria
(11) Ímanes
(12) Suporte de tripé 5/8"
(13) Bateria[a)]
(14) Tecla de desbloqueio da bateria[a)]
(15) Dobradiças

a) **Este acessório não pertence ao volume de fornecimento.**

Dados técnicos

Lanterna		GLI18V-5000
Número de produto		**3 601 JP5 1..**
Tensão nominal	V=	18
Potência nominal absorvida máx.	W	43
Tempo de iluminação, aprox.[A)B)]	min/Ah	25
Fluxo luminoso total[B)]		
– 1.º nível	lm	1000
– 2.º nível	lm	2500
– 3.º nível	lm	5000
Temperatura ambiente recomendada durante o carregamento	°C	0 ... +35
Temperatura ambiente admissível em funcionamento[C)] e durante o armazenamento	°C	–20 ... +40
Baterias compatíveis (≤ 8 Ah)		GBA18V... GBA 18V... ProCORE18V... EXPERT18V... EXBA18V... CORE18V...
Carregadores recomendados		GAL18... GAL 18... GAL 36... GAL12V/18... GAL 12V/18...

Lanterna	GLI18V-5000
	GAX 18… EXAL18…
Classe de proteção	/III
Tipo de proteção	IP54[D]

A) com luminosidade total (incl. tempo restante no modo de luminosidade reduzida)

B) Medido a 20–25 °C com bateria **ProCORE18V 8.0Ah**

C) potência limitada perante temperaturas < 0 °C

D) aplicável apenas com cobertura da bateria fechada e travada

Os valores podem variar em função do produto e estar sujeitos a condições de aplicação e do meio ambiente. Para mais informações consulte www.bosch-professional.com/wac.

A reprodução das cores dos objetos iluminados pode não corresponder à cor real.

Bateria

Bosch vende lanternas também sem bateria. Pode consultar na embalagem se está incluída uma bateria no volume de fornecimento da sua lanterna.

Carregar a bateria

▶ **Utilize apenas os carregadores listados nos dados técnicos.** Só estes carregadores são apropriados para as baterias de lítio utilizadas na sua lanterna a bateria.

Nota: devido a normas de transporte internacionais, as baterias de lítio são fornecidas parcialmente carregadas. Para assegurar a completa potência da bateria, a bateria deverá ser carregada completamente antes da primeira utilização.

Colocar e retirar a bateria (ver figura A)

Solte o travamento **(10)** da cobertura da bateria **(9)** e abra a cobertura da bateria.

Coloque a bateria **(13)** carregada na cabeça da lanterna **(1)** até esta engatar de forma percetível e ficar à face com a cabeça da lanterna.

Para retirar a bateria, pressione a respetiva tecla de desbloqueio e puxe a bateria para fora. **Não empregue força.**

A bateria possui 2 níveis de travamento, que devem evitar, que a bateria caia, caso a tecla de desbloqueio da bateria seja premida por acaso. Enquanto a bateria estiver dentro da lanterna sem fio, ela é mantida em posição por uma mola.

Feche a cobertura da bateria.

▶ **Ao fechar a cobertura da bateria tenha atenção ao assento correto da tira de borracha.** Caso contrário, não é garantida a proteção contra o pó e a projeção de água.

Indicador do nível de carga da bateria

Com a bateria colocada pode visualizar o nível de carga da bateria no indicador do nível de carga **(4)** da lanterna.

Se a bateria for removida da lanterna, também pode visualizar o nível de carga na bateria.

Indicador do nível de carga da bateria na lanterna

Com a lanterna ligada, os cinco LEDs do indicador do nível de carga da bateria **(4)** indicam o nível de carga da bateria .

Indicador do nível de carga da bateria na bateria de 18 V

Nota: Nem todos os tipos de bateria dispõem de um indicador do nível de carga de bateria.

Os LEDs verdes do indicador do nível de carga da bateria indicam o nível de carga da bateria. Por motivos de segurança, a consulta do nível de carga só é possível com a lanterna desligada.

Prima a tecla para o indicador do nível de carga da bateria On ou para visualizar o nível de carga. Isto também é possível com a bateria removida.

Se, depois de premir a tecla para o indicador do nível de carga da bateria, não se acender qualquer LED, a bateria tem defeito e tem de ser substituída.

Tipo de bateria GBA 18V… | GBA18V…



LED	Capacidade
Luz permanente 3 × verde	60–100 %
Luz permanente 2 × verde	30–60 %
Luz permanente 1 × verde	5–30 %
Luz intermitente 1 × verde	0–5 %

Tipo de bateria ProCORE18V… | EXPERT18V… | EXBA18V… | CORE18V…



LED	Capacidade
Luz permanente 5 × verde	80–100 %
Luz permanente 4 × verde	60–80 %
Luz permanente 3 × verde	40–60 %
Luz permanente 2 × verde	20–40 %
Luz permanente 1 × verde	5–20 %
Luz intermitente 1 × verde	0–5 %

Deteção de risco de defeito na bateria

EXPERT18V… | EXBA18V…

Os LEDs dos indicadores do nível de carga da bateria podem indicar o risco para um defeito na bateria, para além do nível de carga da bateria.

Para ativar a função, mantenha a tecla para o indicador do nível de carga premida durante 3 segundos. A análise da bateria é sinalizada por uma luz contínua do indicador do nível de carga da bateria. O resultado é exibido no indicador do nível de carga da bateria.

1 LED: a bateria tem um elevado risco de defeito. A potência e a autonomia podem ser logo minimizadas. É recomendado substituir a bateria.

5 LEDs: a bateria está em bom estado com um risco baixo de defeito.

Ter em atenção: a estimativa do risco de defeito na bateria funciona em dois níveis e oferece uma avaliação simplificada do estado. A bateria é avaliada como estando em bom estado ou apresenta um elevado risco de defeito. Não é indicada nenhuma percentagem do estado da bateria.

Indicações sobre o manuseio ideal da bateria

Proteger a bateria contra humidade e água.

Armazene a bateria apenas na faixa de temperatura de −20 °C a 50 °C. Por exemplo, não deixe a bateria dentro do automóvel no verão.

Limpar de vez em quando as aberturas de ventilação da bateria com um pincel macio, limpo e seco.

Um tempo de funcionamento reduzido após o carregamento indica que a bateria está gasta e que deve ser substituída.

Observe as indicações sobre a eliminação de forma ecológica.

Funcionamento

Colocação em funcionamento

Retirar a tampa da bateria (ver imagem B)

Uma bateria muito grande impede que a cobertura da bateria **(9)** possa ser fechada. Neste caso, a cobertura da bateria pode ser retirada.

Empurre as 2 dobradiças **(15)** para dentro contra a força da mola. Retire a cobertura da bateria. **Sem cobertura da bateria não existe proteção IP!**

Para recolocar a cobertura da bateria **(9)**, empurre as 2 dobradiças **(15)** para dentro contra a força da mola. Posicione a cobertura da bateria na caixa. Deixe os 2 pinos das dobradiças engatarem nas aberturas da caixa.

Instalar

Coloque a lanterna sobre uma base estável e plana. Assegure-se de um apoio seguro.

Ligar/desligar e ajustar a luminosidade

Tecla de ligar/ desligar (3)	Função
Premir 1×	Ligar a lanterna, luminosidade baixa (1.º nível)
Premir 2×	Ligar a lanterna, luminosidade média (2.º nível)
Premir 3×	Ligar a lanterna, luminosidade total (3.º nível)
Premir 4×	Desligar a lanterna

Caso a lanterna tenha estado ligada durante aprox. 5 minutos com intensidade reduzida, esta é desligada imediatamente com a próxima pressão.

Indicador da proteção contra sobrecarga

A lanterna desliga-se, se a temperatura de serviço máxima permitida for excedida. Deixe a lanterna arrefecer e volte a ligar a mesma.

Instruções de trabalho

Pouco antes de a lanterna se apagar devido a bateria descarregada, ela pisca 3× e acende com luminosidade reduzida.

Inclinar a cabeça da lanterna

Pode inclinar a cabeça da lanterna **(1)** em 7 níveis em no máximo 135°.

Gancho para pendurar

Com o gancho para pendurar **(8)** pode pendurar a lanterna.

- ▶ **Não use o gancho para pendurar para puxar objetos.** O gancho para pendurar ou a lanterna podem partir-se.
- ▶ **Utilize sempre os dois ganchos para pendurar para pendurar a lanterna.**

Fixação magnética

Com os ímanes **(11)** pode fixar a lanterna em superfícies ferromagnéticas.

Durante a fixação, assegure que todos os ímanes têm contacto com a superfície ferromagnética.

- ▶ **Mantenha os dedos afastados da parte de trás do pé, quando fixa a lanterna a superfícies.** Devido à forte força de tração dos ímanes os dedos podem ficar entalados.

Tenha atenção para evitar riscos em superfícies sensíveis durante a fixação.

Fixação no tripé

Com o encaixe do tripé **(12)** pode fixar a lanterna num tripé.

Aperte o parafuso de 5/8". Assegure-se de um apoio seguro do tripé.

Proteger a lanterna contra queda

Nota: para proteger a lanterna contra queda deve ser utilizado um equipamento de proteção contra queda adequado ao peso do sistema. O comprimento máximo permitido do equipamento de proteção contra queda é de 0,5 m.

Como equipamento de proteção contra queda, utilize de preferência uma linga fixa no punho com nó de ancoragem ou um equipamento de proteção contra queda com amortecedor de choques.

Para a fixação do dispositivo de proteção contra queda respeite impreterivelmente as respetivas instruções de utilização.

- ▶ **Selecione o ponto de ancoragem fixo, de modo a que a lanterna possa cair livremente na proteção contra queda em caso de queda, sem colocar o utilizador em perigo. Fixe obrigatoriamente o lado oposto do equipamento de proteção contra queda a uma estrutura estável (p. ex. edifício ou armação).** O equipamento de proteção contra queda tem de se mover

livremente e tem de ser fixo exclusivamente na área de fixação permitida **(7)** na lanterna.

Manutenção e assistência técnica

Manutenção e limpeza

- **A bateria deverá ser retirada antes de todos os trabalhos na lanterna (p. ex. montagem, manutenção, etc.) e antes de transportar ou de armazenar a mesma.** Há perigo de ferimentos se o interruptor de ligar/desligar for acionado involuntariamente.

A lanterna é isenta de manutenção e não contém peças que necessitam de substituição ou manutenção.

Para evitar danos, o vidro de plástico da lanterna só deve ser limpo com um pano macio e seco. Não utilize detergentes ou solventes.

A fonte de luz não pode ser substituída. Se a fonte de luz estiver com defeito, é necessário substituir toda a lanterna.

Serviço pós-venda e aconselhamento

Brasil
Robert Bosch Ltda. – Divisão de Ferramentas Elétricas
Rodovia Anhanguera, Km 98 – Parque Via Norte
13065-900, CP 1195
Campinas, São Paulo
Tel.: 0800 7045 446
www.bosch.com.br/contato

Portugal
Tel.: 21 8500000

Você pode encontrar nossos endereços de serviço e links para serviço de reparo e pedido de peças de reposição em:
www.bosch-pt.com/serviceaddresses

Indique para todas as questões e encomendas de peças sobressalentes a referência de 10 dígitos de acordo com a placa de caraterísticas do produto.

Eliminação

As lanternas, as baterias, os acessórios e as embalagens devem ser reciclados de forma ambientalmente correta.



Não deite a lanterna nem as baterias/pilhas no lixo doméstico!

Apenas para países da UE:

Os equipamentos elétricos e eletrónicos ou baterias/pilhas que já não são utilizáveis devem ser recolhidos separadamente e eliminados de forma ecologicamente correta. Utilize os sistemas de recolha designados para o efeito. Uma eliminação incorreta pode ser prejudicial ao meio ambiente e à saúde devido às substâncias potencialmente perigosas que contém.

Italiano

Avvertenze di sicurezza per torce



Leggere tutte le avvertenze e disposizioni di sicurezza. La mancata osservanza delle istruzioni e delle avvertenze di sicurezza può essere causa di scosse elettriche, incendi e/o lesioni di grave entità.

Conservare tutte le avvertenze di pericolo e le istruzioni operative per ogni esigenza futura.

- Leggere e conservare tutte le avvertenze e disposizioni di sicurezza accluse alla batteria o all'elettroutensile fornito assieme alla batteria.
- **Utilizzare la torcia con cautela.** La torcia genera un calore intenso, che aumenta il rischio di incendio e di esplosione.
- **Non utilizzare la torcia in ambienti a rischio esplosione.**
- **Dopo la disattivazione automatica, non continuare a premere l'interruttore di avvio/arresto.** La batteria potrebbe subire danni. Prima di riaccendere la torcia, accertarsi che la batteria sia carica e che la torcia si sia raffreddata.
- **Utilizzare esclusivamente accessori Bosch originali.**
- **La sorgente luminosa non può essere sostituita.** Se la sorgente luminosa è guasta, è necessario sostituire l'intera torcia.
- **Non utilizzare la torcia nel traffico stradale.** La torcia non è omologata per l'illuminazione nel traffico stradale.



Mantenere la distanza minima fra la torcia e tutte le superfici e gli oggetti illuminati. Se la distanza è inferiore al valore minimo, gli oggetti illuminati potrebbero surriscaldarsi.



ATTENZIONE! Non dirigere lo sguardo a lungo all'interno del raggio luminoso. La radiazione ottica può essere dannosa per gli occhi.

- **Non coprire la testa della torcia quando la torcia è in funzione.** Durante il funzionamento, la testa della torcia si riscalda e può causare ustioni se il calore non si dissipa.



Utilizzare la lampada solo in ambienti chiusi.

- **Evitare accumuli di polvere nella postazione di lavoro.** Le polveri si possono incendiare facilmente.
- **In caso di danni o di utilizzo improprio della batteria, vi è rischio di fuoriuscita di vapori. La batteria può incendiarsi o esplodere.** Far entrare aria fresca nell'ambiente e contattare un medico in caso di malessere. I vapori possono irritare le vie respiratorie.
- **In caso d'impiego errato o di batteria danneggiata, vi è rischio di fuoriuscita di liquido infiammabile dalla batteria. Evitare il contatto con il liquido. In caso di contatto accidentale, risciacquare accuratamente con ac-**

qua. Rivolgersi immediatamente ad un medico, qualora il liquido entri in contatto con gli occhi. Il liquido fuoriuscito dalla batteria potrebbe causare irritazioni cutanee o ustioni.

- ▶ **Qualora si utilizzino oggetti appuntiti, come ad es. chiodi o cacciaviti, oppure se si esercita forza dall'esterno, la batteria potrebbe danneggiarsi.** Potrebbe verificarsi un cortocircuito interno e la batteria potrebbe incendiarsi, emettere fumo, esplodere o surriscaldarsi.
- ▶ **Non avvicinare batterie non utilizzate a fermagli, monete, chiavi, chiodi, viti, né ad altri piccoli oggetti metallici che potrebbero provocare l'esclusione dei contatti.** Un eventuale corto circuito fra i contatti della batteria potrebbe causare ustioni o incendi.



Proteggere la batteria dal calore, ad esempio anche da irradiazione solare continua, fuoco, sporcizia, acqua e umidità. Sussiste il pericolo di esplosioni e cortocircuito.

- ▶ **Caricare le batterie esclusivamente con caricabatterie consigliati dal produttore.** Se un dispositivo di ricarica adatto per un determinato tipo di batterie viene impiegato con batterie differenti, vi è rischio d'incendio.
- ▶ **Utilizzare la batteria solo con articoli del produttore.** Soltanto in questo modo la batteria verrà protetta da pericolosi sovraccarichi.
- ▶ **Non modificare né aprire la batteria.** Vi è il rischio di cortocircuito.



Non portare la torcia in prossimità di impianti ed altri dispositivi medicali, come ad esempio pacemaker o microinfusori. Il magnete della torcia genera un campo che può pregiudicare il funzionamento di impianti e dispositivi medicali.

- ▶ **Mantenere la torcia a distanza da supporti dati magnetici e da apparecchi sensibili ai campi magnetici.** Il campo generato dal magnete può comportare perdite irreversibili di dati.
- ▶ **Non applicare sopra testa la torcia mediante il magnete di fissaggio.** In caso di caduta vi è rischio di lesioni.
- ▶ **Verificare che il magnete di fissaggio possa sostenere saldamente la torcia.** In caso di caduta vi è rischio di lesioni.
- ▶ **Non fissare la torcia a cavi elettrici o ad altri oggetti non sicuri.** Sussiste il pericolo di incendio e lesioni.
- ▶ **Se la torcia è fissata per mezzo del magnete o del gancio di sospensione, non caricarla di peso aggiuntivo e verificare che sia tenuta saldamente.** Il magnete e i ganci di sospensione sono concepiti esclusivamente per sostenere la torcia con la batteria inserita. In caso di sovraccarico, la torcia potrebbe rompersi o cadere a terra.
- ▶ **Se la torcia è fissata per mezzo del magnete o del gancio di sospensione, non spostare né la torcia né l'oggetto a cui è fissata.** La torcia potrebbe cadere a terra.
- ▶ **Quando si utilizza la torcia in posizione rialzata, fissarla bene utilizzando dispositivi anticaduta.** In questo modo, si eviteranno danni a persone e cose in caso di caduta accidentale della torcia.

Descrizione del prodotto e dei servizi forniti

Osservare le figure nella parte anteriore delle istruzioni per l'uso.

Utilizzo conforme

La torcia è concepita per un'illuminazione portatile, limitata nel tempo e nello spazio, in ambienti interni e non è adatta per un'illuminazione generale dell'ambiente.

Componenti illustrati

La numerazione dei componenti illustrati si riferisce alla lampada raffigurata nella pagina di rappresentazione grafica.

(1) Testa della lampada
(2) Indicatore del livello di luminosità
(3) Tasto ON/OFF
(4) Indicatore del livello di carica della batteria
(5) Impugnatura per il trasporto
(6) Piedino d'appoggio
(7) Area di fissaggio dispositivo di protezione anticaduta
(8) Gancio di sospensione
(9) Copertura della batteria
(10) Fissaggio della copertura della batteria
(11) Magneti
(12) Attacco treppiede da 5/8"
(13) Batteria[a)]
(14) Tasto di sbloccaggio della batteria[a)]
(15) Cerniere

a) **Questo accessorio non è compreso nella fornitura standard.**

Dati tecnici

Lampada		GLI18V-5000
Codice prodotto		**3 601 JP5 1..**
Tensione nominale	V=	18
Potenza assorbita nominale, max.	W	43
Autonomia, circa[A)B)]	min/Ah	25
Flusso luminoso totale[B)]		
– Primo livello	lm	1000
– Secondo livello	lm	2500
– Terzo livello	lm	5000
Temperatura ambiente consigliata in fase di ricarica	°C	0 ... +35

Lampada		GLI18V-5000
Temperatura ambiente consentita durante il funzionamento[C] e per lo stoccaggio	°C	−20 … +40
Batterie compatibili (≤ 8 Ah)		GBA18V... GBA 18V... ProCORE18V... EXPERT18V... EXBA18V... CORE18V...
Caricabatteria consigliati		GAL18... GAL 18... GAL 36... GAL12V/18... GAL 12V/18... GAX 18... EXAL18...
Classe di protezione		/III
Grado di protezione		IP54[D]

A) a piena luminosità (senza autonomia residua in modalità attenuata)

B) Misurazione a 20–25 °C con batteria **ProCORE18V 8.0Ah**

C) Prestazioni limitate con temperature < 0 °C

D) Vale esclusivamente a coperchio vano batteria chiuso e bloccato

I valori possono variare a seconda del prodotto ed essere soggetti a condizioni di impiego e ambientali. Per maggiori informazioni, consultare il sito www.bosch-professional.com/wac.

La riproduzione a colori degli oggetti illuminati può subire alterazioni.

Batteria

Bosch commercializza torce anche senza batteria. Per sapere se nella dotazione della lampada è compresa una batteria, leggere quanto riportato sulla confezione.

Ricarica della batteria

- ▶ **Utilizzare esclusivamente i caricabatteria indicati nei dati tecnici.** Soltanto tali tipi di caricabatteria sono adatti alle batterie al litio utilizzate nella torcia.

Avvertenza: a causa delle norme internazionali per il trasporto, le batterie al litio vengono fornite parzialmente cariche. Per assicurare la piena potenza della batteria, ricaricarla completamente prima dell'impiego iniziale.

Introduzione e rimozione della batteria (vedere fig. A)

Allentare il fissaggio **(10)** della copertura della batteria **(9)** e aprirla.

Inserire la batteria carica **(13)** nella testa della torcia **(1)** fino a farla scattare udibilmente in sede e portarla a filo della testa stessa.

Per rimuovere la batteria, premere il tasto di sbloccaggio ed estrarla. **Durante tale operazione, non esercitare forza.**

La batteria dispone di 2 livelli di bloccaggio per evitarne la caduta in caso di pressione accidentale del tasto di sbloccaggio. Finché la batteria è inserita nella lampada, verrà tenuta in posizione da una molla.

Chiudere la copertura della batteria.

- ▶ **Nel chiudere il coperchio vano batteria, accertarsi che il labbro in gomma sia correttamente inserito in sede.** In caso contrario, la protezione da polvere ed acqua non sarebbe garantita.

Indicatore del livello di carica della batteria

A batteria inserita, è possibile rilevarne il livello di carica dall'apposito indicatore **(4)** della lampada.

Il livello di carica può essere visualizzato anche se si estrae la batteria dalla lampada.

Indicatore del livello di carica della lampada

Quando la lampada è accesa, i cinque LED del livello di carica della batteria **(4)** indicano il livello di carica .

Indicatore del livello di carica sulla batteria da 18 V

Avvertenza: non tutti i tipi di batteria dispongono di un indicatore del livello di carica.

I LED verdi dell'apposito indicatore indicano il livello di carica della batteria. Per ragioni di sicurezza, il livello di carica è verificabile esclusivamente quando la lampada è spenta.

Per visualizzare il livello di carica, premere il tasto On oppure dell'apposito indicatore. Ciò sarà possibile anche a batteria rimossa.

Se premendo il tasto dell'indicatore del livello di carica non si accende alcun LED, significa che la batteria è difettosa e andrà sostituita.

Tipo di batteria GBA 18V... | GBA18V...



LED	Capacità
Luce fissa, 3 LED verdi	60–100%
Luce fissa, 2 LED verdi	30–60%
Luce fissa, 1 LED verde	5–30%
Luce lampeggiante, 1 LED verde	0–5%

Tipo di batteria ProCORE18V... | EXPERT18V... | EXBA18V... | CORE18V...



LED	Capacità
Luce fissa, 5 LED verdi	80–100%
Luce fissa, 4 LED verdi	60–80%
Luce fissa, 3 LED verdi	40–60%
Luce fissa, 2 LED verdi	20–40%
Luce fissa, 1 LED verde	5–20%
Luce lampeggiante, 1 LED verde	0–5%

Rilevamento di guasti della batteria

EXPERT18V... | EXBA18V...

I LED degli indicatori del livello di carica della batteria, oltre al livello di carica della batteria, possono anche indicarne il rischio di guasto.

Per attivare questa funzione, tenere premuto per 3 secondo il tasto dell'indicatore del livello di carica della batteria. Il processo di analisi della batteria viene segnalato da una sequenza lampeggiante dell'indicatore del livello di carica della batteria. Il risultato verrà visualizzato sull'indicatore del livello di carica della batteria.

1 LED: la batteria corre un elevato rischio di guasto. Potenza e autonomia potrebbero già essere state ridotte. Si consiglia di sostituire la batteria.

5 LED: la batteria è in buone condizioni, con un rischio di guasto basso.

Attenzione: la valutazione del rischio di guasto della batteria funziona a due livelli e offre una valutazione semplificata. La batteria viene valutata come in buone condizioni oppure presenta un rischio di guasto elevato. Non viene visualizzata alcuna percentuale delle condizioni della batteria.

Avvertenze per l'impiego ottimale della batteria

Proteggere la batteria ricaricabile da umidità ed acqua.

Conservare la batteria esclusivamente nel campo di temperatura fra −20 °C e 50 °C. Non lasciare la batteria all'interno dell'auto, ad es. nel periodo estivo.

Pulire di tanto in tanto le fessure di ventilazione della batteria ricaricabile con un pennello morbido, pulito ed asciutto.

Una sensibile riduzione della durata del funzionamento dopo l'operazione di ricarica sta ad indicare che la batteria ricaricabile dovrà essere sostituita.

Attenersi alle indicazioni relative allo smaltimento.

Utilizzo

Messa in funzione

Rimozione della copertura della batteria (vedere fig. B)

Una batteria di dimensioni molto grandi impedisce alla relativa copertura di chiudersi **(9)**. In questo caso, è possibile rimuovere la copertura della batteria.

Spingere le due cerniere **(15)** verso l'interno, contrastando la forza delle molle. Rimuovere la copertura della batteria. **Senza copertura della batteria non c'è alcuna protezione IP!**

Per rimontare la copertura della batteria **(9)**, spingere le 2 cerniere **(15)** verso l'interno, contrastando la forza delle molle. Posizionare la copertura della batteria sulla carcassa. Far innestare i due perni delle cerniere nelle aperture della carcassa.

Sistemazione

Sistemare la torcia su un fondo piano e stabile. Accertarsi che il posizionamento sia sicuro.

Accensione, spegnimento e regolazione della luminosità

Tasto ON/OFF (3)	Funzione
1× pressione	Accensione lampada, luminosità ridotta (1° livello)
2× pressioni	Accensione lampada, luminosità media (2° livello)
3× pressioni	Accensione lampada, luminosità elevata (3° livello)
4× pressioni	Spegnimento della lampada

Se la lampada è rimasta accesa per 5 minuti a luminosità attenuata, verrà immediatamente spenta alla prossima pressione.

Protezione contro il sovraccarico in funzione della temperatura

La lampada si spegne in caso di superamento della temperatura di esercizio consentita. Far raffreddare la lampada e quindi riaccenderla.

Indicazioni operative

Se la batteria è scarica, la lampada lampeggerà per 3 volte poco prima di spegnersi e la luminosità verrà ridotta.

Inclinazione della testa della lampada

È possibile inclinare la testa della lampada **(1)** di un massimo di 135° in 7 scatti.

Gancio di sospensione

I ganci di sospensione **(8)** consentono di appendere la lampada.

- ▶ **Non utilizzare i ganci di sospensione per tirare oggetti.** Ciò potrebbe causare la rottura dei ganci stessi o della lampada.
- ▶ **Utilizzare sempre entrambi i ganci di sospensione per appendere la lampada.**

Fissaggio magnetico

I magneti **(11)** consentono di fissare la lampada su superfici ferromagnetiche.

In fase di fissaggio, accertarsi che sulla superficie ferromagnetica siano sempre presenti tutti i magneti.

- ▶ **Quando si fissa la lampada su una superficie, tenere le dita lontane dal lato posteriore del piedino d'appoggio.** A causa dell'elevata forza di attrazione dei magneti, le dita potrebbero restare intrappolate.

Durante il fissaggio, fare attenzione a non graffiare le superfici delicate.

Fissaggio sul treppiede

L'attacco treppiede **(12)** consente di avvitare la lampada su un treppiede.

Serrare la vite da 5/8". Accertarsi che il treppiede sia posizionato in modo sicuro.

Messa in sicurezza della lampada contro le cadute

Avvertenza: per evitare che la lampada cada a terra, andrà utilizzato un dispositivo di protezione anticaduta adatto al

peso del sistema. La lunghezza massima consentita per il dispositivo di protezione anticaduta è di 0,5 m.

Come dispositivo di protezione anticaduta utilizzare preferibilmente un laccio di nastro fissato ad una tavola di ancoraggio sull'impugnatura o un dispositivo di protezione anticaduta con ammortizzatore per cadute.

Nel fissare il dispositivo di protezione anticaduta, prestare molta attenzione alle relative istruzioni per l'uso.

- ▶ **Scegliere il punto fisso di ancoraggio in modo tale che la lampada, in caso di caduta, possa cadere liberamente nel dispositivo di protezione anticaduta senza pericoli per l'utilizzatore. Fissare assolutamente il lato opposto del dispositivo di protezione anticaduta su una struttura stabile (ad es. edificio o intelaiatura).** Il dispositivo di protezione anticaduta deve potersi muovere liberamente è dovrà essere fissato esclusivamente nell'apposita area di fissaggio **(7)** della lampada.

Manutenzione ed assistenza

Manutenzione e pulizia

- ▶ **Prima di qualsiasi intervento sulla torcia (ad es. interventi di montaggio, manutenzione ecc.), prelevare la batteria, come anche nel caso in cui occorra trasportare o conservare la torcia stessa.** Qualora l'interruttore di avvio/arresto venga premuto inavvertitamente, vi è rischio di lesioni.

La torcia è esente da manutenzione e non contiene parti da sostituire o sottoporre a manutenzione.

Per evitare danneggiamenti, pulire l'inserto in plastica della torcia esclusivamente con un panno morbido e asciutto. Non utilizzare prodotti detergenti né solventi.

La sorgente luminosa non può essere sostituita. Se la sorgente luminosa è guasta, è necessario sostituire l'intera torcia.

Servizio di assistenza e consulenza tecnica

Italia
Tel.: (02) 3696 2314

I nostri indirizzi di servizio e i collegamenti per il servizio di riparazione e l'ordinazione di pezzi di ricambio si trovano su:
www.bosch-pt.com/serviceaddresses

In caso di richieste o di ordinazione di pezzi di ricambio, comunicare sempre il codice prodotto a 10 cifre riportato sulla targhetta di fabbricazione dell'elettroutensile.

Smaltimento

Torce, batterie, accessori e imballaggi andranno riciclati nel rispetto dell'ambiente.

Non gettare le torce né le batterie/pile tra i rifiuti domestici!

Solo per i Paesi UE:

I dispositivi elettrici ed elettronici o le batterie/pile usate non più utilizzabili devono essere sottoposti/e a raccolta differenziata e smaltiti nel rispetto dell'ambiente. Utilizzare gli appositi sistemi di raccolta. A causa delle sostanze pericolose eventualmente contenute al loro interno, uno smaltimento non appropriato rischia di provocare danni all'ambiente e alla salute.

Nederlands

Veiligheidsaanwijzingen voor lampen

Lees alle veiligheidsaanwijzingen en instructies. Het niet naleven van de veiligheidsaanwijzingen en instructies kan elektrische schokken, brand en/of zware verwondingen veroorzaken.

Bewaar alle veiligheidsaanwijzingen en instructies voor toekomstig gebruik.

- ▶ Lees alle veiligheidsaanwijzingen en instructies die bij de accu of het elektrische gereedschap waarmee de accu werd geleverd, zijn gevoegd goed door, en neem hier goed nota van.
- ▶ **Ga zorgvuldig met de lamp om.** De lamp produceert een sterke hitte die tot een verhoogd brand- en explosiegevaar leidt.
- ▶ **Werk met de lamp niet in een omgeving waar ontploffingsgevaar heerst.**
- ▶ **Druk na het automatisch uitschakelen van de lamp niet meer op de aan/uitschakelaar.** De accu kan anders beschadigd worden. Zorg ervoor dat de accu geladen en de lamp afgekoeld is, voordat u de lamp weer inschakelt.
- ▶ **Gebruik uitsluitend originele Bosch accessoires.**
- ▶ **De lichtbron kan niet worden vervangen.** Als de lichtbron defect is, moet de complete lamp worden vervangen.
- ▶ **Gebruik de lamp niet in het verkeer.** De lamp is niet toegelaten voor verlichting in het verkeer.

0,2 m **Houd tussen de lamp en alle verlichte oppervlakken en voorwerpen de minimumafstand aan.** Als deze afstand kleiner wordt, dan kunnen de verlichte voorwerpen oververhit raken.

LET OP! Kijk niet langere tijd in de lichtstraal. De optische stralen kunnen schadelijk voor uw ogen zijn.

- ▶ **Dek de lampkop niet af, terwijl de lamp in gebruik is.** De lampkop wordt tijdens gebruik warm en kan brandwonden veroorzaken, wanneer deze hitte wordt opgestuwd.



Gebruik de lamp alleen binnenshuis.

- **Vermijd ophoping van stof op de werkplek.** Stof kan gemakkelijk ontbranden.
- **Bij beschadiging en verkeerd gebruik van de accu kunnen er dampen vrijkomen. De accu kan branden of exploderen.** Zorg voor de aanvoer van frisse lucht en zoek bij klachten een arts op. De dampen kunnen de luchtwegen irriteren.
- **Bij verkeerd gebruik of een beschadigde accu kan brandbare vloeistof uit de accu lekken. Voorkom contact daarmee. Spoel bij onvoorzien contact met water af. Wanneer de vloeistof in de ogen komt, dient u bovendien een arts te raadplegen.** Gelekte accuvloeistof kan tot huidirritaties of verbrandingen leiden.
- **Door spitse voorwerpen, zoals bijv. spijkers of schroevendraaiers, of door krachtinwerking van buitenaf kan de accu beschadigd worden.** Er kan een interne kortsluiting ontstaan en de accu doen branden, roken, exploderen of oververhitten.
- **Houd de niet-gebruikte accu uit de buurt van paperclips, munten, sleutels, spijkers, schroeven of andere kleine metalen voorwerpen die overbrugging van de contacten zouden kunnen veroorzaken.** Kortsluiting tussen de accucontacten kan brandwonden of brand tot gevolg hebben.



Bescherm de accu tegen hitte, bijvoorbeeld ook tegen voortdurend zonlicht, vuur, vuil, water en vocht. Er bestaat gevaar voor explosie en kortsluiting.

- **Laad de accu's alleen op met oplaadapparaten die door de fabrikant aangeraden worden.** Door een oplaadapparaat dat voor een bepaald type accu geschikt is, bestaat bij gebruik met andere accu's brandgevaar.
- **Gebruik de accu alleen in producten van de fabrikant.** Alleen zo wordt de accu tegen gevaarlijke overbelasting beschermd.
- **Verander en open de accu niet.** Er bestaat gevaar voor kortsluiting.



Houd de lamp uit de buurt van implantaten en andere medische apparaten, zoals pacemakers en insulinepompen. Door de magneet van de lamp wordt een veld opgewekt dat de werking van implantaten en medische apparaten kan verstoren.

- **Houd de lamp uit de buurt van magnetische gegevensdragers en magnetisch gevoelige toestellen.** Door de werking van de magneet kan het tot onherstelbaar gegevensverlies komen.
- **Breng de lamp met behulp van de bevestigingsmagneet niet hoog boven het hoofd aan.** Bij het vallen bestaat verwondingsgevaar.
- **Controleer of de bevestigingsmagneet de lamp permanent kan dragen.** Bij het vallen bestaat verwondingsgevaar.
- **Bevestig de lamp niet aan elektrische leidingen of andere onveilige objecten.** Er bestaat brand- en verwondingsgevaar.
- **Als de lamp met een magneet of ophanghaak is bevestigd, belast deze dan niet met extra gewicht en controleer of deze goed vastzit.** Magneten en ophanghaken zijn uitsluitend ontworpen voor het dragen van de lamp inclusief geplaatste accu. Bij extra gewicht zou de lamp kunnen breken of vallen.
- **Als de acculamp met de magneet of de ophanghaak is bevestigd, beweeg dan noch de lamp noch het object waaraan deze is bevestigd.** De lamp zou kunnen vallen.
- **Zeker de lamp bij gebruik op grotere hoogte voldoende met valbeveiligingsmiddelen.** Zo kunnen materiële schade en persoonlijk letsel bij per ongeluk omlaagvallen van de lamp worden vermeden.

Beschrijving van product en werking

Neem de afbeeldingen in het voorste gedeelte van de gebruiksaanwijzing in acht.

Beoogd gebruik

De acculamp is bestemd voor het mobiel, ruimtelijk en tijdelijk verlichten binnenshuis en is niet geschikt voor de algemene ruimteverlichting.

Afgebeelde componenten

De componenten zijn genummerd zoals in de afbeelding van de lamp op de pagina met afbeeldingen.

(1) Lampkop
(2) Aanduiding verlichtingsstand
(3) Aan/uit-toets
(4) Accu-oplaadaanduiding
(5) Draaggreep
(6) Standvoet
(7) Bevestigingszone valbeveiligingsmiddel
(8) Ophanghaak
(9) Accu-afdekking
(10) Vergrendeling van de accu-afdekking
(11) Magneten
(12) Statiefopname 5/8"
(13) Accu[a)]
(14) Accu-ontgrendelingstoets[a)]
(15) Scharnieren

a) **Dit toebehoren wordt niet standaard meegeleverd.**

Technische gegevens

Lamp	GLI18V-5000
Productnummer	3 601 JP5 1..

Lamp		GLI18V-5000
Nominale spanning	V=	18
Max. nominaal opgenomen vermogen	W	43
Brandduur, ca.[A)B)]	min/Ah	25
Totale lichtstroom[B)]		
– Stand 1	lm	1000
– Stand 2	lm	2500
– Stand 3	lm	5000
Aanbevolen omgevingstemperatuur bij het opladen	°C	0 … +35
Toegestane omgevingstemperatuur tijdens gebruik[C)] en bij opslag	°C	–20 … +40
Compatibele accu's (≤ 8 Ah)		GBA18V… GBA 18V… ProCORE18V… EXPERT18V… EXBA18V… CORE18V…
Aanbevolen opladers		GAL18… GAL 18… GAL 36… GAL12V/18… GAL 12V/18… GAX 18… EXAL18…
Isolatieklasse		/ III
Beschermklasse		IP54[D)]

A) bij volledige helderheid (zonder resterende looptijd in gedimde modus)

B) Gemeten bij 20–25 °C met accu **ProCORE18V 8.0Ah**

C) beperkt vermogen bij temperaturen < 0 °C

D) alleen van toepassing bij gesloten en vergrendelde accu-afdekking

Waarden kunnen afhankelijk van product variëren en onderhevig zijn aan toepassings- en omgevingsvoorwaarden. Meer informatie vindt u op www.bosch-professional.com/wac.

De kleurweergave van de verlichte objecten kan vervalst worden.

Accu

Bosch verkoopt lampen ook zonder accu. Of bij de levering van uw lamp een accu inbegrepen is, kunt u zien op de verpakking.

Accu opladen

- **Gebruik alleen de in de technische gegevens vermelde oplaadapparaten.** Alleen deze oplaadapparaten zijn afgestemd op de bij uw acculamp gebruikte Li-Ion-accu.

Aanwijzing: lithium-ion-accu's worden vanwege internationale transportvoorschriften gedeeltelijk geladen geleverd. Om het volledige vermogen van de accu te waarborgen, laadt u vóór het eerste gebruik de accu volledig op.

Accu plaatsen en verwijderen (zie afbeelding A)

Maak de vergrendeling **(10)** van de accu-afdekking **(9)** los en klap de accu-afdekking open.

Plaats de geladen accu **(13)** in de lampkop **(1)** tot deze voelbaar vastklikt en vlak tegen de lampkop ligt.

Voor het verwijderen van de accu drukt u op de accu-ontgrendelingstoets en trekt u de accu uit het elektrische gereedschap. **Gebruik daarbij geen geweld.**

De accu beschikt over 2 vergrendelingsstanden die moeten voorkomen dat de accu bij onbedoeld indrukken van de accu-ontgrendelingsknop uit het toestel valt. Zolang de accu in de lamp is geplaatst, wordt deze door een veer op de juiste plaats gehouden.

Sluit de accu-afdekking.

- **Let er bij het sluiten van de accu-afdekking op dat de rubberen lip goed zit.** Anders is de bescherming tegen stof en spatwater niet gegarandeerd.

Accu-oplaadaanduiding

Bij geplaatste accu kunt u de laadtoestand van de accu aan de oplaadaanduiding **(4)** van de lamp zien.

Als de accu uit de lamp wordt genomen, kunt u de laadtoestand ook op de accu laten weergeven.

Accu-oplaadaanduiding op de lamp

Bij ingeschakelde lamp geven de vijf leds van de accu-oplaadaanduiding **(4)** de laadtoestand van de accu aan.

Accu-oplaadaanduiding op de accu 18 V

Aanwijzing: Niet elk accutype beschikt over een oplaadaanduiding.

De groene leds van de accu-oplaadaanduiding geven de laadtoestand van de accu aan. Uit veiligheidsoverwegingen is het opvragen van de laadtoestand alleen bij uitgeschakelde lamp mogelijk.

Druk op de toets voor de oplaadaanduiding On of , om de laadtoestand aan te geven. Dit is ook mogelijk, wanneer de accu is weggenomen.

Als er na het drukken op de toets voor de oplaadaanduiding geen led brandt, dan is de accu defect en moet vervangen worden.

Accutype GBA 18V… | GBA18V…



LED	Capaciteit
Permanent licht 3 × groen	60–100 %
Permanent licht 2 × groen	30–60 %
Permanent licht 1 × groen	5–30 %
Knipperlicht 1 × groen	0–5 %

Accutype ProCORE18V... | EXPERT18V... | EXBA18V... | CORE18V...



LED	Capaciteit
Permanent licht 5 × groen	80–100 %
Permanent licht 4 × groen	60–80 %
Permanent licht 3 × groen	40–60 %
Permanent licht 2 × groen	20–40 %
Permanent licht 1 × groen	5–20 %
Knipperlicht 1 × groen	0–5 %

Risicoherkenning accudefect

EXPERT18V... | EXBA18V...

De LED's van de accu-oplaadaanduidingen kunnen naast de laadtoestand van de accu het risico voor een accudefect aangeven.

Om de functie te activeren houdt u de toets voor de oplaadaanduiding 3 seconden lang ingedrukt. De analyse van de accu wordt aangegeven door een looplicht van de accu-oplaadaanduiding. Het resultaat wordt aangegeven op de accu-oplaadaanduiding.



1 LED: de accu heeft een hoog defectrisico. Vermogen en looptijd kunnen al verminderd zijn. Er wordt aangeraden de accu te vervangen.



5 LED's: de accu bevindt zich in goede staat met een gering defectrisico.

Let op: de inschatting van een accudefect werkt in twee trappen en biedt een vereenvoudigde beoordeling van de toestand. De accu wordt ofwel beoordeeld als zijnde in goede staat of vertoont een verhoogd defectrisico. Er wordt geen percentage van de accutoestand aangegeven.

Aanwijzingen voor de optimale omgang met de accu

Bescherm de accu tegen vocht en water.

Bewaar de accu alleen bij een temperatuur tussen −20 °C en 50 °C. Laat de accu bijvoorbeeld in de zomer niet in de auto liggen.

Reinig de ventilatieopeningen van de accu af en toe met een zachte, schone en droge doek.

Een duidelijk kortere gebruiksduur na het opladen duidt erop dat de accu versleten is en moet worden vervangen.

Neem de aanwijzingen met betrekking tot afvalverwijdering in acht.

Gebruik

Ingebruikname

Accu-afdekking verwijderen (zie afbeelding B)

In geval van een zeer grote accu kan de accu-afdekking **(9)** niet worden gesloten. In dit geval kan de accu-afdekking worden verwijderd.

Schuif de 2 scharnieren **(15)** tegen de veerkracht naar binnen. Verwijder de accu-afdekking. **Zonder accu-afdekking is er geen IP-bescherming aanwezig!**

Om de accu-afdekking **(9)** weer aan te brengen schuift u de 2 scharnieren **(15)** tegen de veerkracht naar binnen. Plaats de accu-afdekking op de behuizing. Laat de 2 scharnierpennen in de openingen in de behuizing vastklikken.

Plaatsen

Plaats de lamp op een stabiele, vlakke ondergrond. Zorg dat de lamp stevig staat.

In-/uitschakelen en helderheid instellen

Aan/uit-toets (3)	Functie
1× drukken	Lamp inschakelen, lage helderheid (stand 1)
2× drukken	Lamp inschakelen, gemiddelde helderheid (stand 2)
3× drukken	Lamp inschakelen, volledige helderheid (stand 3)
4× drukken	Lamp uitschakelen

Als de lamp ca. 5 minuten was ingeschakeld, dan wordt deze onmiddellijk uitgeschakeld als de knop opnieuw wordt ingedrukt.

Temperatuurafhankelijke overbelastingsbeveiliging

Bij overschrijding van de toegestane gebruikstemperatuur wordt de lamp uitgeschakeld. Laat de lamp afkoelen en schakel de lamp weer in.

Aanwijzingen voor werkzaamheden

Kort voordat de lamp vanwege een lege accu uitschakelt, knippert deze drie keer en brandt deze met verlaagde helderheid.

Lampkop kantelen

U kunt de lampkop **(1)** in 7 standen maximaal 135° kantelen.

Ophanghaak

Met de ophanghaken **(8)** kunt u de lamp ophangen.

- ▶ **Gebruik de ophanghaken niet om objecten dichterbij te halen.** De ophanghaken of de lamp zou kunnen breken.
- ▶ **Gebruik altijd beide ophanghanken voor het ophangen van de lamp.**

Magneetbevestiging

Met de magneten **(11)** kunt u de lamp op ferromagnetische oppervlakken bevestigen.

Let er bij de bevestiging op dat altijd alle magneten op het ferromagnetische oppervlak liggen.

- ▶ **Houd uw vingers uit de buurt van de achterkant van de standvoet, wanneer u de lamp op oppervlakken bevestigt.** Door de sterke aantrekkingskracht van de magneten kunnen uw vingers bekneld raken.

Let er bij de bevestiging op krassen op kwetsbare oppervlakken te vermijden.

Op het statief bevestigen

Met de statiefopname **(12)** kunt u de lamp op een statief schroeven.

Draai de 5/8"-schroef stevig vast. Zorg dat het statief stabiel staat.

Lamp beveiligen tegen vallen

Aanwijzing: Om de lamp tegen vallen te beveiligen, moet een voor het systeemgewicht geschikt valbeveiligingsmiddel worden gebruikt. De maximaal toegestane lengte van het valbeveiligingsmiddel bedraagt 0,5 m.

Gebruik als valbeveiligingsmiddel bij voorkeur een met de ankersteekknoop aan de handgreep bevestigde bandlus of een valbeveiligingsmiddel met valdemper.

Neem bij het bevestigen van het valbeveiligingsmiddel absoluut goed nota van de gebruiksaanwijzing ervan.

- ▶ **Kies het vaste aanslagpunt zodanig dat de lamp bij een val vrij in de valbeveiliging kan vallen, zonder daarbij de gebruiker in gevaar te brengen. Bevestig de andere kant van het valbeveiligingsmiddel absoluut aan een stabiele structuur (bijv. gebouw of steiger).** Het valbeveiligingsmiddel moet vrij bewegend zijn en mag uitsluitend in de toegestane bevestigingszone **(7)** aan de lamp bevestigd zijn.

Onderhoud en service

Onderhoud en reiniging

- ▶ **Neem de accu vóór alle werkzaamheden aan de lamp (bijv. montage, onderhoud enz.) en vóór het vervoeren en opbergen uit de lamp.** Bij per ongeluk bedienen van de aan/uit-schakelaar bestaat gevaar voor letsel.

De lamp is onderhoudsvrij en bevat geen onderdelen die vervangen of onderhouden moeten worden.

Reinig het kunststof venster van de lamp alleen met een droge, zachte doek, om beschadigingen te voorkomen. Gebruik geen reinigings- of oplosmiddelen.

De lichtbron kan niet worden vervangen. Als de lichtbron defect is, moet de complete lamp worden vervangen.

Klantenservice en gebruiksadvies

Nederland

Tel.: (076) 579 54 54

U kunt onze serviceadressen en links naar reparatieservice en reserveonderdelen vinden op: www.bosch-pt.com/serviceaddresses

Vermeld bij vragen en bestellingen van vervangingsonderdelen altijd het uit tien cijfers bestaande productnummer volgens het typeplaatje van het product.

Afvalverwijdering

Lampen, accu's, accessoires en verpakkingen moeten op een voor het milieu verantwoorde wijze gerecycled worden.

Gooi lampen en accu's/batterijen niet bij het huisvuil!

Alleen voor landen van de EU:

Afgedankte elektrische en elektronische apparaten of verbruikte accu's/batterijen moeten apart ingezameld en op een voor het milieu verantwoorde wijze afgevoerd worden. Maak gebruik van de hiervoor bestemde inzamelingssystemen. Een verkeerde afvoer kan vanwege mogelijk aanwezige gevaarlijke stoffen schadelijk voor het milieu en de gezondheid zijn.

Dansk

Sikkerhedsforskrifter til lamper

Læs alle sikkerhedsinstrukser og anvisninger. Overholdes sikkerhedsinstrukserne og anvisningerne ikke, er der risiko for elektrisk stød, brand og/eller alvorlige kvæstelser.

Opbevar alle advarselshenvisninger og instrukser til senere brug.

- ▶ Læs og overhold alle sikkerhedsinstrukser og anvisninger, der er vedlagt akkuen eller el-værktøjet, som akkuen blev leveret med.
- ▶ **Håndter lampen forsigtigt.** Lampen frembringer en kraftig varme, der medfører øget brand- og eksplosionsfare.
- ▶ **Arbejd ikke med lampen i eksplosionsfarlige omgivelser.**
- ▶ **Tryk ikke mere på tænd/sluk-knappen efter automatisk slukning af lampen.** Akkuen kan blive beskadiget. Sørg for, at akkuen er opladet, og at lampen er afkølet, før du tænder den igen.
- ▶ **Brug kun originalt Bosch-tilbehør.**
- ▶ **Lyskilden kan ikke udskiftes.** Hvis lyskilden er defekt, skal hele lampen udskiftes.
- ▶ **Brug ikke lampen i trafikken.** Lampen er ikke godkendt som belysning i trafikken.



Overhold minimumsafstanden fra lampen til alle oplyste overflader og genstande. Hvis minimumsafstanden ikke overholdes, kan de oplyste genstande blive overophedede.



BEMÆRK! Se ikke ind i lysstrålen i længere tid. Den optiske stråling kan være skadelig for dine øjne.

- ▶ **Tildæk ikke lampehovedet, mens lampen er i brug.** Lampehovedet opvarmes under brugen og kan forårsage forbrændinger, hvis denne varme ophobes.



Brug kun lampen indendørs.

- **Undgå at der samler sig støv på arbejdspladsen.** Støv kan let antænde sig selv.
- **Beskadiges akkuen, eller bruges den forkert, kan der sive dampe ud. Akkuen kan antændes eller eksplodere.** Tilfør frisk luft, og søg læge, hvis du føler dig utilpas. Dampene kan irritere luftvejene.
- **Hvis akkuen anvendes forkert, eller den er beskadiget, kan der slippe brændbar væske ud af akkuen. Undgå at komme i kontakt med denne væske. Hvis det alligevel skulle ske, skal du skylle med vand. Søg læge, hvis du får væsken i øjnene.** Akku-væske kan give hudirritation eller forbrændinger.
- **Akkuen kan blive beskadiget af spidse genstande som f.eks. søm eller skruetrækkere eller ydre kraftpåvirkning.** Der kan opstå indvendig kortslutning, så akkuen kan antændes, ryge, eksplodere eller overophedes.
- **Ikke-benyttede akkuer må ikke komme i berøring med kontorclips, mønter, nøgler, søm, skruer eller andre små metalgenstande, da disse kan kortslutte kontakterne.** En kortslutning mellem batteri-kontakterne øger risikoen for personskader i form af forbrændinger.



Beskyt akkuen mod varme (f.eks. også mod varige solstråler, brand, snavs, vand og fugtighed). Der er risiko for eksplosion og kortslutning.

- **Oplad kun akkuerne med ladere, der er anbefalet af fabrikanten.** En lader, der er egnet til en bestemt type akkuer, må ikke benyttes med andre akkuer – brandfare.
- **Brug kun akkuen i produkter fra producenten.** Kun på denne måde beskyttes batteriet mod farlig overbelastning.
- **Akkuen må ikke ændres eller åbnes.** Fare for kortslutning.



Lampen må ikke komme i nærheden af implantater og andet medicinsk udstyr som f.eks. pacemakere eller insulinpumper. Magneten i den lampen danner et magnetfelt, som kan påvirke implantaternes eller det medicinske udstyrs funktion negativt.

- **Hold lampen på afstand af magnetiske datamedier og magnetisk følsomt udstyr.** Magneten kan forårsage uopretteligt datatab.
- **Anbring ikke lampen og fastgørelsesmagneten over hovedhøjde.** Hvis den falder ned, kan der ske personskade.
- **Kontrollér, om fastgørelsesmagneten kan holde lampen sikkert fast.** Hvis den falder ned, kan der ske personskade.
- **Fastgør ikke lampen til elektriske ledninger eller andre usikre genstande.** Der er risiko for brand og kvæstelser.
- **Hvis lampen er fastgjort med en magnet eller ophængskrog, må du ikke belaste den med yderligere vægt, og du skal kontrollere, at den sidder godt fast.** Magneten og ophængskrogen er udelukkende beregnet til at bære lampen med isat akku. Hvis der påføres yderligere vægt, kan lampen gå i stykker eller falde ned.
- **Hvis lampen er fastgjort med magnet eller ophængskrog, må du ikke bevæge hverken lampen eller den genstand, som den er fastgjort til.** Lampen kan falde ned.
- **Hvis lampen bruges ved arbejde i højden, skal du sikre den tilstrækkeligt med faldsikringsudstyr.** På den måde kan du undgå kvæstelser og tingsskade, hvis lampen tabes.

Produkt- og ydelsesbeskrivelse

Vær opmærksom på billederne i starten af brugsanvisningen.

Beregnet anvendelse

Akku-lampen er beregnet til mobil, rumligt og tidsmæssigt begrænset oplysning i indendørsområder og er uegnet til brug som generel rumbelysning.

Illustrerede komponenter

Nummereringen af de viste komponenter henviser til illustrationen af lampen på illustrationssiden.

(1) Lampehoved
(2) Visning af lystrin
(3) Tænd/sluk-knap
(4) Akku-ladetilstandsindikator
(5) Bæregreb
(6) Fod
(7) Fastgørelsesområde til faldsikring
(8) Ophængskrog
(9) Akku-afdækning
(10) Låsning af akku-afdækningen
(11) Magneter
(12) Stativholder 5/8"
(13) Akku[a)]
(14) Akku-oplåsningsknap[a)]
(15) Beslag

a) **Dette tilbehør hører ikke til standard-leveringen.**

Tekniske data

Lampe		GLI18V-5000
Varenummer		**3 601 JP5 1..**
Nominel spænding	V=	18
Maks. nominel optagen effekt	W	43
Lystid, ca.[A)B)]	min/Ah	25
Samlet lysstrøm[B)]		

Lampe		GLI18V-5000
– 1. trin	lm	1000
– 2. trin	lm	2500
– 3. trin	lm	5000
Anbefalet omgivelsestemperatur ved opladning	°C	0 … +35
Tilladt omgivelsestemperatur ved drift[C] og ved opbevaring	°C	–20 … +40
kompatible akkuer (≤ 8 Ah)		GBA18V... GBA 18V... ProCORE18V... EXPERT18V... EXBA18V... CORE18V...
Anbefalede ladere		GAL18... GAL 18... GAL 36... GAL12V/18... GAL 12V/18... GAX 18... EXAL18...
Beskyttelsesklasse		⧈/III
Kapslingsklasse		IP54[D]

A) ved fuld lysstyrke (uden restdriftstid i dæmpet tilstand)

B) Målt ved 20–25 °C med akku **ProCORE18V 8.0Ah**

C) begrænset ydelse ved temperaturer < 0 °C

D) kun gældende ved lukket og låst akku-afdækning

Værdierne kan varierer afhængigt af produktet samt anvendelses- og miljøbetingelserne. Du kan finde flere oplysninger under www.bosch-professional.com/wac.

Farvegengivelsen af de belyste genstande kan være forvrænget.

Akku

Bosch sælger også lamper uden akku. Du kan se på emballagen, om der medfølger en akku til din lampe.

Opladning af akku

▶ **Brug kun de ladere, der fremgår af de tekniske data.** Kun disse ladere er afstemt efter den lithium-ion-akku, der bruges i akku-lampen.

Bemærk! Lithium-ion-akkuer udleveres delvis opladet på grund af internationale transportforskrifter. For at sikre at akkuen fungerer 100 %, skal du oplade akkuen helt i opladeren før første ibrugtagning.

Isætning og udtagning af akku (se billede A)

Løsn låsen til akku-afdækningen **(10)**, og vip akku-afdækningen **(9)** op.

Sæt den opladede akku **(13)** ind i lampehovedet **(1)**, indtil den går hørbart i indgreb og flugter med lampehovedet.

Akkuen tages ud ved at trykke på akku-oplåsningsknappen og trække akkuen ud af el-værktøjet. **Undgå brug af vold.**

Akkuen har 2 låsetrin, der skal forhindre, at akkuen falder ud, hvis man utilsigtet trykker på akkuens oplåsningsknap. Så længe akkuen sidder i lampen, holdes den fast af en fjeder.

Luk akku-afdækningen.

▶ **Når du lukker akku-afdækningen, skal du sørge for, at gummilæben sidder korrekt.** I modsat fald kan der ikke garanteres beskyttelse mod støv og stænkvand.

Akku-ladetilstandsindikator

Når akkuen er isat, kan du se akkuens ladeniveau på statusindikatoren **(4)**.

Hvis du tager akkuen ud af lampen, kan du også se ladeniveauet på selve akkuen.

Akku-ladetilstandsindikator på lampen

Når lampen er tændt, viser de fem LED'er i akku-ladetilstandsindikatoren **(4)** akkuens ladetilstand.

Akkuladeniveauindikator på akkuen 18 V

Bemærk! Ikke alle akku-typer er udstyret med ladetilstandsindikator.

De grønne lysdioder på akku-ladetilstandsindikatoren viser akkuens ladetilstand. Af sikkerhedsmæssige årsager er det kun muligt at se ladetilstanden, når lampen er slukket.

Tryk på knappen til ladetilstandsindikatoren On eller for at få vist ladetilstanden. Dette er også muligt, når akkuen er taget ud.

Hvis der ikke er nogen lysdioder, der lyser, efter at du har trykket på knappen til ladetilstandsindikatoren, er akkuen defekt og skal udskiftes.

Akku-type GBA 18V... | GBA18V...



LED	Kapacitet
Konstant lys 3 × grøn	60–100 %
Konstant lys 2 × grøn	30–60 %
Konstant lys 1 × grøn	5–30 %
Blinkende lys 1 × grøn	0–5 %

Akku-type ProCORE18V... | EXPERT18V... | EXBA18V... | CORE18V...



LED	Kapacitet
Konstant lys 5 × grøn	80–100 %
Konstant lys 4 × grøn	60–80 %
Konstant lys 3 × grøn	40–60 %
Konstant lys 2 × grøn	20–40 %
Konstant lys 1 × grøn	5–20 %
Blinkende lys 1 × grøn	0–5 %

Konstatering af akku-defektrisiko

EXPERT18V... | EXBA18V...

Akku-ladeindikatorernes LED'er kan ud over akkuens ladetilstand også vise, at der er risiko for akku-defekt.

Denne funktion aktiveres ved at holde ladeindikatorknappen inde i 3 sekunder. Akku-ladeindikatoren markerer med skiftende lys, at akkuen bliver analyseret. Akku-ladeindikatoren viser herefter resultatet af analysen.

1 LED: Akkuen har høj risiko for defekt. Effekt og batteritid kan allerede være reduceret. Det anbefales at udskifte akkuen.

5 LED'er: Akkuen er i god stand med lav risiko for defekt.

Bemærk: Vurderingen af risikoen for akku-defekt har en totrins funktion og giver en forenklet tilstandsvurdering. Akkuen vurderes enten som værende i god stand eller som havende øget defektrisiko. Der vises ingen procentsats, der angiver batteritilstanden.

Henvisninger til optimal håndtering af akkuen

Beskyt akkuen mod fugtighed og vand.

Opbevar kun akkuen i et temperaturområde fra −20 °C til 50 °C. Opbevar ikke akkuen i bilen f.eks. om sommeren.

Rengør akkuens ventilationsåbninger en gang imellem med en blød, ren og tør pensel.

Når driftstiden pr. opladning forkortes væsentligt, er det tegn på, at akkuerne er slidt op og skal udskiftes.

Læs og overhold henvisningerne mht. bortskaffelse.

Brug

Ibrugtagning

Afmontering af akku-dæksel (se billede B)

En meget stor akku forhindrer, at akku-afdækningen **(9)** kan lukkes. I så fald kan akku-afdækningen tages af.

Skub de 2 hængsler **(15)** indad mod fjederkraften. Tag akku-afdækningen af. **Uden akku-afdækningen er der ikke IP-beskyttelse!**

Skub de 2 hængsler **(15)** indad mod fjederkraften for at anbringe akku-afdækningen **(9)** igen. Placer akku-afdækningen ved huset. Lad de 2 hængselstifter gå i indgreb i åbningerne i huset.

Opstilling

Stil lampen på et stabilt, plant underlag. Sørg for, at den står sikkert.

Tænd/sluk og indstilling af lysstyrke

Tænd/sluk-knap (3)	Funktion
Tryk 1×	Lampen tændes, lav lysstyrke (1. trin)
Tryk 2×	Lampen tændes, mellemste lysstyrke (2. trin)
Tryk 3×	Lampen tændes, fuld lysstyrke (3. trin)
Tryk 4×	Lampen slukkes

Når lampens lys har været dæmpet i ca. 5 minutter, slukkes den med det samme ved næste tryk.

Temperaturafhængig overbelastningsbeskyttelse

Overskrides den tilladte driftstemperatur, slukkes lampen. Lad lampen køle af, og tænd den igen.

Arbejdsvejledning

Kort før lampen slukkes på grund af en tom akku, blinker den 3× og lyser med reduceret lysstyrke.

Indstilling af lampehovedets hældning

Du kan ændre lampehovedets **(1)** hældning med maks. 135° i 7 trin.

Ophængskrog

Du kan hænge lampen op ophængskrogene **(8)**.

- ▶ **Brug ikke ophængskrogene til at trække genstande hen til dig.** Ophængskrogene eller lampen kan gå i stykker.
- ▶ **Brug altid begge ophængskroge til at hænge lampen op med.**

Magnetfastgørelse

Med magneterne **(11)** kan du fastgøre akku-lampen til ferromagnetisk overflade.

Ved fastgørelse er det vigtigt at kontrollere, at alle magneterne altid er i kontakt med den ferromagnetiske overflade.

- ▶ **Hold fingrene væk fra bagsiden af foden, når du fastgør lampen på overflader.** På grund af magneternes store trækkraft kan du få fingrene i klemme.

Sørg ved fastgørelsen for at undgå ridser på sarte overflader.

Fastgørelse på stativet

Med stativholderen **(12)** kan du fastgøre akku-lampen på et stativ.

Spænd 5/8"-skruen. Sørg for, at stativet står sikkert.

Sikring af lampen mod at falde ned

Bemærk: For at sikre lampen mod at falde ned skal der anvendes en faldsikring, som egner sig til systemvægten. Faldsikringens maksimalt tilladte længde er 0,5 m.

Brug helst en strop, der er fastgjort til håndtaget med et slyngestik, eller en faldsikring med falddæmper.

Følg altid den medfølgende brugsanvisning, når du fastgør faldsikringen.

- ▶ **Vælg det faste fastgørelsespunkt , så lampen i tilfælde af et fald kan falde frit i faldsikringen uden at være til fare for brugeren. Fastgør altid den anden ende af faldsikringen til en stabil struktur (f.eks. en bygning eller et stillads).** Faldsikringen skal være frit bevægelig og må kun være fastgjort på lampen i det tilladte fastgørelsesområde **(7)**.

Vedligeholdelse og service

Vedligeholdelse og rengøring

- ▶ **Tag altid akkuen ud af akku-lampen før arbejde på lampen (f.eks. montering, vedligeholdelse osv.) samt ved transport og opbevaring af denne.** Utilsigtet aktivering af tænd/sluk-knappen er forbundet med kvæstelsesfare.

Lampen er vedligeholdelsesfri og indeholder ingen dele, der skal udskiftes eller vedligeholdes.

Rengør kun lampens plastglas med en tør, blød klud, så du undgår beskadigelser. Brug ikke rengørings- eller opløsningsmiddel.

Lyskilden kan ikke udskiftes. Hvis lyskilden er defekt, skal hele lampen udskiftes.

Kundeservice og anvendelsesrådgivning

Dansk
Tlf. Service Center: 44898855

Du kan finde vores serviceadresser og links til reparationsservice og bestilling af reservedele på: www.bosch-pt.com/serviceaddresses

Produktets 10-cifrede typenummer (se typeskilt) skal altid angives ved forespørgsler og bestilling af reservedele.

Bortskaffelse

Lamper, akkuer, tilbehør og emballage skal afleveres til miljøvenlig genbrug.

Smid ikke lamper og akkuer/batterier i husholdningsaffaldet!

Gælder kun i EU-lande:

Elektriske og elektroniske apparater eller brugte batterier, der ikke længere er brugbare, skal indsamles separat og bortskaffes på en miljøvenlig måde. Brug de angivne indsamlingssystemer. Forkert bortskaffelse kan være skadeligt for miljø og sundhed på grund af de indeholdte farlige stoffer.

Svensk

Säkerhetsanvisningar för lampor

Läs igenom alla säkerhetsanvisningar och instruktioner. Fel som uppstår till följd av att säkerhetsinstruktionerna och anvisningarna inte följts kan orsaka elstöt, brand och/eller allvarliga personskador.

Förvara alla varningar och anvisningar för framtida bruk.

- ▶ Läs och beakta alla säkerhetsanvisningar och anvisningar som är bifogade till batteriet eller elverktyget med vilket batteriet levererades.
- ▶ **Hantera lampan försiktigt.** Lampan genererar kraftig värme, som leder till ökad brand- och explosionsfara.
- ▶ **Arbeta inte med lampan i explosionsfarliga miljöer.**
- ▶ **Undvik att trycka på på-/av-knappen efter en automatisk avstängning av lampan.** Batteriet kan skadas. Säkerställ att batteriet är laddat och att lampan har svalnat innan du tänder den igen.
- ▶ **Använd endast original Bosch-tillbehör.**
- ▶ **Ljuskällan kan inte bytas ut.** Om ljuskällan är defekt måste hela lampan bytas ut.
- ▶ **Använd inte lampan i trafiken.** Lampan är inte avsedd för belysning i trafiken.



Håll lampan minst på minsta avstånd från alla upplysta ytor och föremål. Om avståndet underskrids kan de upplysta föremålen överhettas.



OBSERVERA! Titta inte in i ljusstrålen under längre tid. Den optiska strålningen kan skada dina ögon.

- ▶ **Täck inte över lamphuvudet medan lampan är tänd.** Lamphuvudet blir varmt under drift och kan förorsaka brännskador om värmen ansamlas.



Använd endast lampan inomhus.

- ▶ **Undvik dammanhopning på arbetsplatsen.** Damm kan lätt självantändas.
- ▶ **Vid skador och felaktig användning av batteriet kan ångor träda ut. Batteriet kan börja brinna eller explodera.** Tillför friskluft och kontakta läkare vid besvär. Ångorna kan leda till irritation i andningsvägarna.
- ▶ **Om batteriet används på fel sätt, eller är skadat, finns det risk för att brännbar vätska rinner ur batteriet. Undvik kontakt med vätskan. Vid oavsiktlig kontakt spola med vatten. Om vätska kommer i kontakt med ögonen, uppsök dessutom läkare.** Batterivätskan kan medföra hudirritation och brännskada.
- ▶ **Batteriet kan skadas av vassa föremål som t.ex. spikar eller skruvmejslar eller på grund av yttre påverkan.** En intern kortslutning kan uppstå och rök, explosion eller överhettning kan förekomma hos batteriet.
- ▶ **Håll gem, mynt, nycklar, spikar, skruvar och andra små metallföremål på avstånd från det ej använda batteriet för att undvika en bygling av kontakterna.** En kortslutning av batteriets kontakter kan leda till brännskador eller brand.



Skydda batteriet mot hög värme som t. ex. längre solbestrålning, eld, smuts, vatten och fukt. Explosions- och kortslutningsrisk.

- ▶ **Ladda batterierna endast i de laddare som tillverkaren rekommenderat.** Om en laddare som är avsedd för en viss typ av batterier används för andra batterityper finns risk för brand.
- ▶ **Använd endast batteriet i produkter från tillverkaren.** Detta skyddar batteriet mot farlig överbelastning.
- ▶ **Batteriet får inte öppnas eller ändras.** Detta kan leda till kortslutning.



Placera inte den lampan i närheten av implantat och andra medicinska apparater, som t.ex. pacemakers eller insulinpumpar. Magneten i den lampan skapar ett fält som kan påverka funktionen hos implantat och medicinska apparater.

- ▶ **Håll den lampan på avstånd från magnetiska dataenheter och magnetiskt känsliga apparater.** På grund av magnetens påverkan kan oåterkalleliga dataförluster inträffa.
- ▶ **Sätt inte den lampan över huvudhöjd med hjälp av fästmagneten.** Risk för skador om den faller ner.
- ▶ **Kontrollera om fästmagneten kan bära den lampan permanent.** Risk för skador om den faller ner.
- ▶ **Fäst inte lampan i elektriska ledningar eller andra osäkra föremål.** Brand- och skaderisk föreligger.
- ▶ **Om den sladdlösa lampan hängs upp med en magnet eller upphängningskrok ska den inte belastas med ytterligare vikt och du måste kontrollera att den sitter ordentligt fast.** Magneter och upphängningskrokar är endast avsedda för att hålla lampan inklusive isatt batteri. Vid ytterligare belastning kan lampan gå sönder eller falla ner.
- ▶ **Om lampan är upphängd med magnet eller upphängningskrok, flytta varken den sladdlösa lampan eller det föremål som den hänger på.** Lampan kan falla ner.
- ▶ **Säkra lampan med fallsäkringar vid användning på hög höjd.** På detta sätt undviker du personskador och materiella skador om lampan faller ner.

Produkt- och prestandabeskrivning

Observera bilderna i början av instruktionsboken.

Ändamålsenlig användning

Den sladdlösa lampan är avsedd för mobil, rumsligt och tidsmässigt begränsad belysning av utrymmen inomhus och är inte lämplig för allmän belysning i ett rum.

Komponenter på bilden

De avbildade komponenternas nummer hänvisar till bilden på lampan på grafiksidan.

(1) Lamphuvud
(2) Indikering ljusstyrka
(3) På/Av-knapp
(4) Indikator för batteriets laddningsstatus
(5) Bärhandtag
(6) Fot
(7) Fastsättningsområde fallskyddsanordning
(8) Upphängningskrok
(9) Batterilock
(10) Låsa batterilocket
(11) Magneter
(12) Stativfäste 5/8"
(13) Batteri[a)]
(14) Frigöringsknapp för batteriet[a)]
(15) Gångjärn

a) **Dessa tillbehör ingår inte i standard leveransen.**

Tekniska data

Lampa		GLI18V-5000
Artikelnummer		**3 601 JP5 1..**
Märkspänning	V=	18
max. märkeffekt	W	43
Belysningstid, ca.[A)B)]	min/Ah	25
Ljusflöde[B)]		
– Nivå 1	lm	1000
– Nivå 2	lm	2500
– Nivå 3	lm	5000
Rekommenderad omgivnings-temperatur vid laddning	°C	0 … +35
Tillåten omgivningstemperatur vid drift[C)] och förvaring	°C	−20 … +40
Kompatibla batterier (≤ 8 Ah)		GBA18V… GBA 18V… ProCORE18V… EXPERT18V… EXBA18V… CORE18V…
Rekommenderade laddare		GAL18… GAL 18… GAL 36… GAL12V/18… GAL 12V/18… GAX 18… EXAL18…
Skyddsklass		/III
Kapslingsklass		IP54[D)]

A) Vid max. ljusstyrka (utan återstående drifttid i dimmat läge)
B) uppmätt vid 20–25 °C med batteri **ProCORE18V 8.0Ah**
C) begränsad effekt vid temperaturer < 0 °C
D) gäller endast stängd och låst batterilock

Värdena kan variera beroende på produkt och är beroende av användnings- och omgivningsvillkor. Mer information finns på www.bosch-professional.com/wac.

Färgåtergivningen av belysta objekt kan bli felaktig.

Batteri

Bosch säljer även lampor utan batteri. Om ett batteri ingår i leveransen av lampan framgår av förpackningen.

Ladda batteriet

- ▶ **Använd endast de laddare som anges i tekniska data.** Endast dessa laddare är anpassade till det litium-jonbatteri som används i din sladdlösa lampa.

Observera: litiumjonbatterier levereras delvis laddade enligt internationella transportföreskrifter. För full effekt ska batteriet laddas helt innan första användningen.

Sätta in och ta ut batteriet (se bild A)

Lossa låset **(10)** på batterilocket **(9)** och fäll upp batterilocket .

Sätt in det laddade batteriet **(13)** i lamphuvudet **(1)** så att det hakar i märkbart och ligger an mot lamphuvudet.

För att ta ut batteriet, tryck på upplåsningsknappen och dra ut batteriet. **Bruka inte våld.**

Batteriet har 2 låssteg för att förhindra att batteriet faller ut om batteriets frigöringsknapp trycks in oavsiktligt. När batteriet är insatt i lampan hålls det i rätt läge med en fjäder.

Stäng batterikåpan.

- ▶ **Se till att gummipackningen sitter korrekt när du stänger batterilocket.** I annat fall kan dammskydd och stänkskydd inte garanteras.

Indikering batteristatus

När batteriet är isatt kan du se batteriets laddningsstatus på lampans statusindikering **(4)**.

Om batteriet tas ut ur lampan kan du även se laddningsnivån på batteriet.

Batteriladdningsindikering på lampan

När lampan är på visar de fem LED-lamporna på indikeringen för batteristatus **(4)** batteriets laddningsnivå .

Indikering för batteristatus på batteriet 18 V

Observera: Inte varje batterityp har en laddningsindikation.

De tre gröna LED-lamporna på indikeringen för batteristatus visar batteriets laddningsnivå. Av säkerhetsskäl kan laddningstillståndet visas endast när lampan är släckt.

Tryck på knappen för indikering av batteristatus On eller för att visa batteriets laddningsnivå. Detta är möjligt även då batteriet är uttaget.

Om ingen LED-lampa lyser efter ett tryck på knappen för batteristatus är batteriet defekt och måste bytas ut.

Batterityp GBA 18V... | GBA18V...



LED	Kapacitet
Fast ljus 3 × grönt	60–100 %
Fast ljus 2 × grönt	30–60 %
Fast ljus 1 × grönt	5–30 %
Blinkande ljus 1 × grönt	0–5 %

Batterityp ProCORE18V... | EXPERT18V... | EXBA18V... | CORE18V...



LED	Kapacitet
Fast ljus 5 × grönt	80–100 %
Fast ljus 4 × grönt	60–80 %
Fast ljus 3 × grönt	40–60 %
Fast ljus 2 × grönt	20–40 %
Fast ljus 1 × grönt	5–20 %
Blinkande ljus 1 × grönt	0–5 %

Detektering av risk för defekt batteri

EXPERT18V... | EXBA18V...

LED-lamporna i batteriets laddningsstatusindikatorer kan utöver batteriets laddningsstatus indikera risken för ett defekt batteri.

För att aktivera funktionen, håll knappen för laddningsstatusindikator intryckt i tre sekunder. Analysen av batteriet signaleras med ett löpande ljus på batteriets laddningsnivåindikator. Resultatet visas på indikatorn för batteriets laddningsnivå.



1 LED: Batteriet har en hög risk för defekt. Prestanda och drifttid kan redan ha minskat. Vi rekommenderar att du byter ut batteriet.



5 LED:er: Batteriet är i gott skick med låg risk för defekter.

Observera: Bedömningen av risk för defekt batteri sker i två steg och ger en förenklad bedömning av skicket. Batteriet bedöms antingen vara i gott skick eller har en ökad risk för defekter. Ingen procentandel av batteristatusen visas.

Anvisningar för korrekt hantering av batterimodulen

Skydda batterimodulen mot fukt och vatten.

Batteriet får endast lagras inom ett temperaturområde mellan –20 °C till 50 °C. Låt därför inte batterimodulen t. ex. på sommaren ligga kvar i bilen.

Rengör vid tillfälle batterimodulens ventilationsöppningar med en mjuk, ren och torr pensel.

Är brukstiden efter uppladdning onormalt kort tyder det på att batterierna är förbrukade och måste bytas mot nya.

Beakta anvisningarna för avfallshantering.

Drift

Driftstart

Ta av batterifackets lock (se bild B)

Ett mycket stort batteri förhindrar att batterikåpan **(9)** går att stänga. I detta fall kan batterikåpan tas av.

Skjut de båda gångjärnen **(15)** inåt mot fjädringskraften. Ta av batteriet. **Utan batterikåpa föreligger inget IP-klassat skydd!**

För att sätta dit batterikåpan **(9)** igen skjuter du de båda gångjärnen **(15)** inåt mot fjädringskraften. Placera batterikåpan på kapslingen. Låt de båda gångjärnsstiften haka i öppningarna i kapslingen.

Uppställning

Säkerställ att lampan står på ett stabilt och jämnt underlag. Se till att lampan står säkert.

Till-/frånslag och inställning av ljusstyrka

På-/Av-knapp (3)	Funktion
1 tryck	Tända lampan, låg ljusstyrka (nivå 1)
2 tryck	Tända lampan, medelhög ljusstyrka (nivå 2)
3 tryck	Tända lampan, full ljusstyrka (nivå 3)
4 tryck	Stäng av lampan

Om det dimmade ljuset har varit påslaget i ca 5 minuter stängs det av omedelbart med nästa tryckning.

Temperaturberoende överbelastningsskydd

Om tillåten drifttemperatur överskrids slår lampan av sig själv. Låt lampan svalna och slå på lampan igen.

Arbetsanvisningar

En kort stund innan lampan stängs av på grund av tomt batteri blinkar den 3 gånger och lyser med minskad ljusstyrka.

Vinkla lamphuvudet

Du kan vinkla lamphuvudet **(1)** i 7 steg upp till max. 135°.

Upphängningskrok

Med upphängningskroken **(8)** kan du hänga upp lampan.

- ▶ **Använd inte upphängningskroken för att dra föremål.** Upphängningskroken eller lampan kan gå sönder.
- ▶ **Använd alltid båda upphängningskrokarna för att hänga upp lampan.**

Magnetfäste

Med magneten **(11)** kan du fästa lampan på ferromagnetiska ytor.

Vid fastsättning måste samtliga magneter alltid ligga an mot den ferromagnetiska ytan.

- ▶ **Håll fingrarna borta från stativets baksida när du fäster lampan på ett underlag.** Fingrarna kan fastna på grund av magneternas starka dragkraft.

Undvik repor på känsliga ställen när du monterar lampan.

Fäst lampan på stativet

Med stativfästet **(12)** kan du fästa den sladdlösa lampan på ett stativ.

Dra åt 5/8"-skruven. Se till att stativet står säkert.

Säkra lampan mot att falla

Anmärkning: För att fallskyddssäkra lampan ska en lämplig fallskyddsanordning som passar för systemet vikt användas. Maximalt tillåten längd för fallskyddsanordningen är 0,5 m.

Använd som fallskyddsanordning helst en bandslinga som sätts fast i handtaget med en lärkhuvudknop eller en fallskyddsanordning med stötdämpare.

Observera bruksanvisningen för fallsäkringsanordningen när du fäster den.

- ▶ **Välj den fasta fästpunkten så att lampan fritt kan falla ner i fallskyddet utan fara för användaren. Fallsäkringsanordningens andra sida måste förankras i en stabil struktur (t.ex. i byggnaden eller i en byggnadsställning).** Fallskyddsanordningen måste kunna röra sig fritt och får endast vara fastsatt i tillåtet fastsättningsområde **(7)** på lampan.

Underhåll och service

Underhåll och rengöring

- ▶ **Ta ut batteriet innan alla arbeten på lampan (t.ex. montering, underhåll etc.) och vid transport och förvaring av den sladdlösa lampan.** Om på-/av-strömbrytaren oavsiktligt påverkas finns risk för personskada.

Lampan är underhållsfri och innehåller inga delar som måste bytas eller underhållas.

Rengör plastskivan endast med en torr, mjuk duk för att förhindra skador. Använd inga rengörings- eller lösningsmedel.

Ljuskällan kan inte bytas ut. Om ljuskällan är defekt måste hela lampan bytas ut.

Kundtjänst och applikationsrådgivning

Svenska

Tel.: (08) 7501820

Du hittar våra serviceadresser och länkar till reparatörstjänster och beställning av reservdelar på:
www.bosch-pt.com/serviceaddresses

Ange alltid vid förfrågningar och reservdelsbeställningar det 10-siffriga produktnumret som finns på produktens typskylt.

Avfallshantering

Lampor, batterier, tillbehör och förpackningar ska återvinnas på ett miljövänligt sätt.

Kasta inte lampor och batterier i hushållssoporna!

Endast för EU-länder:

Elektriska och elektroniska apparater eller förbrukade uppladdningsbara batterier/batterier som inte längre är användbara måste samlas in separat och kasseras på ett miljövänligt sätt. Lämna in på en återvinningsstation. Felaktig avfallshantering kan vara skadlig för miljön och hälsan på grund av de farliga ämnen som den kan innehålla.

Norsk

Sikkerhetsanvisninger for lamper



Les alle sikkerhetsanvisningene og instruksene. Hvis ikke sikkerhetsanvisningene og instruksene tas til følge, kan det oppstå elektrisk støt, brann og/eller alvorlige personskader.

Ta godt vare på alle advarslene og informasjonen.

- Les alle sikkerhetsanvisningene og øvrige anvisninger som fulgte med batteriet eller elektroverktøyet som batteriet ble levert sammen med.
- **Håndter lampen med forsiktighet.** Lampen genererer sterk varme, noe som medfører økt brann- og eksplosjonsfare.
- **Ikke bruk lampen i eksplosjonsfarlige omgivelser.**
- **Ikke fortsett å trykke på av/på-bryteren etter at lampen har blitt slått av automatisk.** Batteriet kan bli skadet. Forviss deg om at batteriet er ladet og lampen er avkjølt før du slår den på igjen.
- **Bruk bare originalt Bosch-tilbehør.**
- **Lyskilden kan ikke skiftes.** Hvis lyskilden er defekt, må hele lampen skiftes ut.
- **Bruk ikke lampen i veitrafikk.** Lampen er ikke godkjent for belysning i veitrafikk.



Overhold minimumsavstanden fra lampen til alle belyste overflater og gjenstander. Hvis ikke denne avstanden overholdes, kan de belyste gjenstandene overopphetes.



OBS! Ikke se inn i lysstrålen i lang tid. Den optiske strålingen kan skade øynene dine.

- **Ikke dekk til lampehodet mens lampen er i bruk.** Lampehodet varmes opp under bruk og kan forårsake brannskader når denne varmen hopes opp.



Bruk lampen kun innendørs.

- **Unngå støv på arbeidsplassen.** Støv kan lett antennes.
- **Det kan slippe ut damp ved skader på og ikke-forskriftsmessig bruk av batteriet. Batteriet kan brenne eller eksplodere.** Sørg for forsyning av friskluft, og oppsøk lege hvis du får besvær. Dampene kan irritere åndedrettsorganene.
- **Ved feil bruk eller skadet batteri kan brennbar væske lekke ut av batteriet. Unngå kontakt med væsken. Ved tilfeldig kontakt må det skylles med vann. Hvis det kommer væske i øynene, må du i tillegg oppsøke en lege.** Batterivæske som renner ut kan føre til irritasjoner på huden eller forbrenninger.
- **Batteriet kan bli skadet av spisse gjenstander som spikre eller skrutrekkere eller på grunn av ytre påvirkning.** Resultat kan bli intern kortslutning, og det kan da komme røyk fra batteriet, eller batteriet kan ta fyr, eksplodere eller bli overopphetet.
- **Når batteriet ikke er i bruk, må det oppbevares i god avstand fra binders, mynter, nøkler, spikre, skruer eller andre mindre metallgjenstander, som kan lage en forbindelse mellom kontaktene.** En kortslutning mellom batterikontaktene kan føre til forbrenninger eller brann.



Beskytt batteriet mot sterk varme, for eksempel også langvarig sollys, ild, skitt, vann og fuktighet. Det er fare for eksplosjon og kortslutning.

- **Lad batteriene bare med ladere som anbefales av produsenten.** Det medfører brannfare hvis en lader som er egnet for en bestemt type batterier, brukes med andre batterier.
- **Bruk batteriet bare i produkter fra produsenten.** Kun slik beskyttes batteriet mot farlig overbelastning.
- **Du må ikke endre og ikke åpne batteriet.** Det er fare for kortslutning.



Den lampen må ikke komme i nærheten av implantater og annet medisinsk utstyr som for eksempel pacemakere eller insulinpumper. Magneten til den lampen genererer et felt som kan påvirke funksjonen til implantater og medisinsk utstyr.

- **Den lampen må holdes i avstand fra magnetiske datalagringsmedier og magnetisk følsomt utstyr.** Virkningen til magneten kan føre til permanente tap av data.
- **Hold ikke den lampen over hodet ved hjelp av festemagneten.** Det kan oppstå personskader hvis den faller ned.
- **Kontroller om festemagneten kan holde fast den lampen permanent.** Det kan oppstå personskader hvis den faller ned.
- **Du må ikke feste lampen på elektriske ledninger eller andre usikre objekter.** Det medfører fare for brann og personskader.
- **Hvis lampen er festet med magnet eller opphengskrok, må du ikke belaste den med ytterligere vekt og du må kontrollere at den er godt festet.** Magneten og opphengskroken er utelukkende

beregnet for å bære vekten på lampen inkludert batteriet. Ved ytterligere vekt kan lampen brekke eller falle ned.

- ▶ **Hvis lampen er festet med magneten eller opphengskroken, må du ikke bevege på lampen eller objektet den er festet på.** Lampen kan falle ned.
- ▶ **Under arbeid i høyden må du sikre lampen tilstrekkelig med fallsikringsmidler.** På den måten kan du unngå personskader og materielle skader hvis lampen utilsiktet skulle falle ned.

Produktbeskrivelse og ytelsesspesifikasjoner

Vær oppmerksom på illustrasjonene i den fremre delen av driftsinstruksen.

Forskriftsmessig bruk

Den batteridrevne lampen er beregnet for midlertidig belysning i forskjellige rom innendørs. Den egner seg ikke som generell rombelysning.

Illustrerte komponenter

Nummereringen av de avbildede komponentene viser til fremstillingen av lampen på grafikksiden.

(1) Lampehode
(2) Visning av lysnivå
(3) Av/på-knapp
(4) Indikator for batterinivå
(5) Bærehåndtak
(6) Fot
(7) Festeområde fallsikring
(8) Opphengskrok
(9) Batterideksel
(10) Låse batteridekselet
(11) Magneter
(12) Stativfeste 5/8"
(13) Batteri[a)]
(14) Utløsertast for batteri[a)]
(15) Hengsler

a) **Dette tilbehøret inngår ikke i standard-leveransen.**

Tekniske data

Lampe		GLI18V-5000
Artikkelnummer		**3 601 JP5 1..**
Nominell spenning	V=	18
Maks nominell opptatt effekt	W	43
Lysvarighet, ca.[A)B)]	min/Ah	25
Total lysstrøm[B)]		
– Nivå 1	lm	1000
– Nivå 2	lm	2500
– Nivå 3	lm	5000
Anbefalt omgivelsestemperatur ved lading	°C	0 … +35
Tillatt omgivelsestemperatur under drift[C)] og ved lagring	°C	-20 … +40
kompatible batterier (≤ 8 Ah)		GBA18V… GBA 18V… ProCORE18V… EXPERT18V… EXBA18V… CORE18V…
Anbefalte ladere		GAL18… GAL 18… GAL 36… GAL12V/18… GAL 12V/18… GAX 18… EXAL18…
Kapslingsgrad		⧈/III
Kapslingsgrad		IP54[D)]

A) Ved full lysstyrke (uten gjenværende brukstid i dimmet modus)
B) Målt ved 20–25 °C med batteri **ProCORE18V 8.0Ah**
C) begrenset ytelse ved temperaturer < 0 °C
D) gjelder bare ved lukket og låst batteridekselet

Verdiene kan variere avhengig av produktet, bruksområdet og miljøforholdene. Du finner mer informasjon på www.bosch-professional.com/wac.

Det kan hende at gjengivelsen av fargen på de belyste objektene ikke blir helt riktig.

Batteri

Bosch selger lamper også uten batteri. Det står på emballasjen om lampen leveres med batteri.

Lade batteriet

- ▶ **Bruk bare laderne som er oppført i de tekniske spesifikasjonene.** Kun disse laderne er tilpasset til li-ion-batteriet som er brukt i din batteridrevne lampe.

Merknad: I samsvar med internasjonale transportforskrifter blir litium-ion-batterier levert delvis ladet. For å sikre full effekt fra batteriet må du lade det helt opp før første gangs bruk.

Sette inn og ta ut batteriet (se bilde A)

Åpne låsen **(10)** til batteridekselet **(9)**, og vipp opp batteridekselet.

Sett det oppladede batteriet **(13)** i lampehodet **(1)** til det låses hørbart og ligger helt inntil lampehodet.

For å ta ut batteriet trykker du på utløserknappen og trekker batteriet ut. **Ikke bruk makt.**

Batteriet har to låsetrinn som skal hindre at batteriet faller ut hvis batteriutløserknappen trykkes inn utilsiktet. Når batteriet er satt inn i lampen, holdes det på plass av en fjær.

Lukk batteridekselet.

▶ **Når du lukker batteridekselet, må du passe på at gummileppen sitter riktig.** Ellers er beskyttelsen mot støv og vannsprut ikke garantert.

Indikator for batteriladenivå

Når batteriet er satt inn, kan du se batteriets ladenivå på ladestatusindikatoren **(4)** på lampen.

Hvis batteriet tas ut av lampen, kan du også se ladenivået på batteriet.

Ladenivåindikator på lampen

De fem grønne lysdiodene i batteriets ladenivåindikator **(4)** viser batteriets ladenivå når lampen er slått på.

Ladenivåindikator på batteriet 18 V

Merknad: Ikke alle batterityper er utstyrt med ladenivåindikator.

De grønne lysdiodene i batteriets ladenivåindikator viser batteriets ladenivå. Av sikkerhetsgrunner er det bare mulig å få vist ladenivået når lampen er slått av.

Trykk på knappen for ladenivåindikatoren eller for å se ladenivået. Dette er mulig også når batteriet er tatt ut.

Hvis ingen lysdiode lyser etter at knappen for indikatoren for batteriets ladenivå er trykt inn, er batteriet defekt og må skiftes ut.

Batteritype GBA 18V... | GBA18V...



Lysdiode	Kapasitet
Lyser kontinuerlig 3 × grønt	60–100 %
Lyser kontinuerlig 2 × grønt	30–60 %
Lyser kontinuerlig 1 × grønt	5–30 %
Blinker 1 × grønt	0–5 %

Batteritype ProCORE18V... | EXPERT18V... | EXBA18V... | CORE18V...



Lysdiode	Kapasitet
Lyser kontinuerlig 5 × grønt	80–100 %
Lyser kontinuerlig 4 × grønt	60–80 %
Lyser kontinuerlig 3 × grønt	40–60 %
Lyser kontinuerlig 2 × grønt	20–40 %
Lyser kontinuerlig 1 × grønt	5–20 %
Blinker 1 × grønt	0–5 %

Oppdagelse av risiko for batteridefekter

EXPERT18V... | EXBA18V...

LED-ene til batteriets ladestatusindikatorer kan indikere risikoen for en batteridefekt i tillegg til batteriets ladestatus.

For å aktivere funksjonen trykker du på og holder inne knappen for ladestatusindikator i 3 sekunder. Analysen av batteriet signaliseres ved hjelp av en indikatorlampe på batteriets ladenivå. Resultatet vises på indikatoren for batteriets ladenivå.



1 LED-lys: Batteriet har høy risiko for defekt. Ytelse og driftstid allerede være redusert. Det anbefales å bytte ut batteriet.



5 LED-lys: Batteriet er i god stand med lav risiko for defekt.

Merk: Risikovurderingen av batteridefekt fungerer i to trinn og gir en forenklet tilstandsvurdering. Batteriet blir enten vurdert til å være i god stand eller å ha en økt risiko for defekter. Det vises ingen prosentandel av batteristatusen.

Regler for optimal bruk av oppladbare batterier

Beskytt batteriet mot fuktighet og vann.

Batteriet må oppbevares ved temperatur fra −20 °C til 50 °C. Du må for eksempel ikke la det ligge i bilen om sommeren.

Rengjør ventilasjonsslissene på batteriet regelmessig med en myk, ren og tørr pensel.

En vesentlig kortere driftstid etter oppladingen er et tegn på at batteriet er oppbrukt og må skiftes ut.

Følg anvisningene om kassering.

Bruk

Igangsetting

Ta av batteridekselet (se bildet B)

Et svært stort batteri hindrer at batteridekselet **(9)** kan lukkes. I slike tilfeller kan batteridekselet tas av.

Skyv de to hengslene **(15)** innover mot fjærkraften. Ta av batteridekselet. **Ingen IP-beskyttelse uten batterideksel!**

For å sette på batteridekselet **(9)** igjen skyver du de to hengslene **(15)** innover mot fjærkraften. Plasser batteridekselet på huset. La de to hengselstiftene gå i lås i åpningene i huset.

Sette opp

Sett lampen på et stabilt, jevnt underlag. Pass på at den står stødig.

Slå på/av og justere lysstyrken

Av/på-knapp (3)	Funksjon
Trykk 1 ×	Slå på lampen, lav lysstyrke (1. trinn)
Trykk 2 ×	Slå på lampen, middels lysstyrke (2. trinn)
Trykk 3 ×	Slå på lampen, full lysstyrke (3. trinn)
Trykk 4 ×	Slå av lampen

Hvis lampen har vært på dempet belysning i ca. 5 minutter, slås den av umiddelbart med neste tastetrykk.

Temperaturavhengig overbelastningsvern

Lampen slås av hvis tillatt driftstemperatur overskrides. La lampen avkjøles før du slår den på igjen.

Arbeidshenvisninger

Kort tid før lampen slår seg av på grunn av tomt batteri, blinker den 3× og lyser med redusert lysstyrke.

Vippe lampehodet

Du kan vippe lampehodet **(1)** maksimalt 135° i 7 trinn.

Opphengskrok

Med opphengskroken **(8)** kan du henge opp lampen.

- ▶ **Bruk ikke opphengskroken til å trekke objekter.** Opphengskroken eller lampen kan knekke.
- ▶ **Bruk alltid begge opphengskrokene til å henge opp lyset.**

Magnetfeste

Med magnetene **(11)** kan du feste den batteridrevne lampen på ferromagnetiske overflater.

Sørg for at alle magnetene alltid er i kontakt med den ferromagnetiske overflaten når du fester dem.

- ▶ **Hold fingrene borte fra baksiden av sokkelen når du fester lampen på overflater.** På grunn av den sterke trekkraften til magnetene kan fingrene dine bli klemt.

Pass på å unngå riper på ømfintlige overflater når du fester lampen.

Feste lampen på stativet

Med stativfestet **(12)** kan den batteridrevne lampen festes på et stativ.

Stram 5/8"-skruen. Kontroller at stativet står sikkert.

Sikre lampen mot fall

Merk: Bruk en fallsikring som er egnet for systemvekten for å sikre lampen mot å falle. Maksimalt tillatt lengde på fallsikringen er 0,5 m.

Bruk fortrinnsvis en festestropp som festes til bærehåndtaket med børedrag som fallsikring, eller en fallsikringstype med falldemping.

Det er svært viktig å følge bruksanvisningen for fallsikringen når denne festes.

- ▶ **Velg et fast anslagspunkt som gjør at lampen kan falle fritt i fallsikringen ved et eventuelt fall, uten å utsette brukeren for fare.Det er obligatorisk å feste den motsatte siden av fallsikringen på en stabil konstruksjon (f.eks. bygning eller stillas).** Fallsikringen må kunne bevege seg fritt og skal utelukkende festes til lampen i tillatt festeområde **(7)**.

Service og vedlikehold

Vedlikehold og rengjøring

- ▶ **Ta alltid ut batteriet før arbeid på lampen (f.eks. montering eller vedlikehold) og før transport og oppbevaring av lampen.** Hvis av/på-bryteren trykkes utilsiktet, medfører det fare for personskader.

Lampen er vedlikeholdsfri og inneholder ingen deler som må byttes eller vedlikeholdes.

Plastskiven til lampen må kun rengjøres med en tørr, myk klut slik at den ikke blir skadet.Bruk ikke rengjørings- eller løsemidler.

Lyskilden kan ikke skiftes. Hvis lyskilden er defekt, må hele lampen skiftes ut.

Kundeservice og kundeveiledning

Norsk

Tel.: 64 87 89 50

Du kan finne våre serviceadresser og lenker til reparasjonstjeneste og bestilling av reservedeler på:
www.bosch-pt.com/serviceaddresses

Ved alle forespørsler og reservedelsbestillinger må du oppgi det 10-sifrede produktnummeret som er angitt på produktets typeskilt.

Deponering

Lamper, batterier, tilbehør og emballasje leveres til miljøvennlig gjenvinning.



Ikke kast lamper og batterier i restavfall!

Bare for land i EU:

Elektriske og elektroniske apparater eller brukte batterier som ikke lenger er brukbare, må samles inn separat og kasseres på en miljøvennlig måte. Bruk de anviste innsamlingssystemene. Feil avfallshåndtering kan være skadelig for miljø og helse på grunn av de farlige stoffene som avfallet kan inneholde.

Suomi

Valaisimien turvallisuusohjeet



Lue kaikki turvallisuus- ja käyttöohjeet. Turvallisuus- ja käyttöohjeiden noudattamatta jättäminen voi johtaa sähköiskuun, tulipaloon ja/tai vakavaan loukkaantumiseen.

Säilytä kaikki turvallisuusohjeet ja ohjetiedot tulevaa käyttöä varten.

- ▶ Lue kaikki akun sisältävän sähkötyökalun tai akun mukana toimitetut turvallisuus- ja käyttöohjeet ja noudata niissä annettuja ohjeita.
- ▶ **Käsittele valaisinta huolellisesti ohjeiden mukaan.** Valaisin kuumenee voimakkaasti käytön yhteydessä, mikä suurentaa palo- ja räjähdysvaaraa.
- ▶ **Älä työskentele valaisimen kanssa räjähdysvaarallisessa ympäristössä.**
- ▶ **Älä paina enää käynnistyskytkintä valaisimen toiminnan automaattisen katkaisun jälkeen.** Akku saattaa va-

hingoittua. Varmista, että akku on ladattu ja valaisin on jäähtynyt, ennen kuin sytytät valaisimen uudelleen.

- ▶ **Käytä vain alkuperäisiä Bosch-tarvikkeita.**
- ▶ **Polttimoa ei voi vaihtaa.** Jos polttimo on viallinen, koko valaisin täytyy vaihtaa.
- ▶ **Älä käytä valaisinta tieliikenteessä.** Valaisinta ei ole hyväksytty tieliikenteessä käyttöön.



Noudata vähimmäisetäisyyttä valaisimen ja kaikkien valaistujen pintojen ja esineiden välillä. Jos väli on liian pieni, valaistut esineet voivat kuumeta liikaa.



HUOMIO! Älä katso pitkäaikaisesti valonsäteeseen. Optinen säteily voi olla haitallista silmillesi.

- ▶ **Älä peitä valaisimen päätä valaisimen ollessa päällä.** Valaisimen pää kuumenee käytössä ja voi aiheuttaa palovammoja.



Käytä valaisinta vain sisätiloissa.

- ▶ **Estä pölyn kertyminen työpisteeseen.** Pöly saattaa olla herkästi syttyvää.
- ▶ **Akusta saattaa purkautua höyryä, jos akku vioittuu tai jos akkua käytetään epäasianmukaisesti. Akku saattaa syttyä palamaan tai räjähtää.** Järjestä tehokas ilmanvaihto ja käänny lääkärin puoleen, jos havaitset ärsytystä. Höyry voi ärsyttää hengitysteitä.
- ▶ **Virheellisen käytön tai vaurioituneen akun yhteydessä akusta saattaa vuotaa herkästi syttyvää nestettä. Vältä koskettamasta nestettä. Jos nestettä pääsee vahingossa iholle, huuhtele kosketuskohta vedellä. Jos nestettä pääsee silmiin, käänny lisäksi lääkärin puoleen.** Akusta vuotava neste saattaa aiheuttaa ihon ärsytystä ja palovammoja.
- ▶ **Terävät esineet (esimerkiksi naulat ja ruuvitaltat) tai kuoreen kohdistuvat iskut saattavat vaurioittaa akkua.** Tämä voi johtaa akun oikosulkuun, tulipaloon, savuamiseen, räjähtämiseen tai ylikuumenemiseen.
- ▶ **Varmista, ettei laitteesta irrotettu akku kosketa paperinliittimiä, kolikoita, avaimia, nauloja, ruuveja tai muita pieniä metalliesineitä, koska ne voivat oikosulkea akun koskettimet.** Akkukoskettimien välinen oikosulku saattaa johtaa palovammoihin ja tulipaloon.



Suojaa akku kuumuudelta, esimerkiksi pitkäaikaiselta auringonpaisteelta, tulelta, lialta, vedeltä ja kosteudelta. Räjähdys- ja oikosulkuvaara.

- ▶ **Lataa akut vain valmistajan suosittelemilla latauslaitteilla.** Latauslaite, joka soveltuu määrätyntyyppiselle akulle, saattaa muodostaa tulipalovaaran erilaista akkua ladattaessa.
- ▶ **Käytä akkua vain sen valmistajan tuotteissa.** Vain tällä tavalla saat estettyä akun vaarallisen ylikuormituksen.
- ▶ **Älä avaa akkua äläkä tee siihen mitään muutoksia.** Oikosulkuvaara.



Älä pidä valaisinta implanttien tai muiden lääketieteellisten laitteiden (esimerkiksi sydämentahdistimen tai insuliinipumpun) lähellä. Valaisimen magneetti muodostaa kentän, joka voi haitata implanttien ja lääketieteellisten laitteiden toimintaa.

- ▶ **Pidä valaisin etäällä magneettisista tietovälineistä ja magneettisesti herkistä laitteista.** Magneetin vaikutus voi aiheuttaa tietojen pysyvän häviämisen.
- ▶ **Älä kiinnitä valaisinta kiinnitysmagneetilla pään yläpuolelle.** Putoaminen aiheuttaa loukkaantumisvaaran.
- ▶ **Tarkasta, pystyykö kiinnitysmagneetti kiinnittämään valaisimen luotettavasti.** Putoaminen aiheuttaa loukkaantumisvaaran.
- ▶ **Älä kiinnitä valaisinta sähköjohtoihin tai muihin vaarallisiin esineisiin.** Tulipalo- ja loukkaantumisvaara.
- ▶ **Jos valaisin on kiinnitetty magneetilla tai kiinnityskoukulla, älä kuormita sitä ylimääräisellä painolla. Tarkista kunnollinen kiinnitys.** Magneetti ja kiinnityskoukku on suunniteltu kannattamaan vain valaisimen ja siihen asennetun akun painoa. Lisäpainolla kuormitettu valaisin saattaa murtua tai pudota.
- ▶ **Jos valaisin on kiinnitetty magneetilla tai kiinnityskoukulla, älä liikuta valaisinta tai esinettä, johon se on kiinnitetty.** Valaisin saattaa pudota.
- ▶ **Kun käytät valaisinta korkealla paikalla, varmista se asianmukaisesti putoamissuojainten avulla.** Siten saat vältettyä esine- ja henkilövahingot, jos valaisin pääsee vahingossa putoamaan.

Tuotteen ja ominaisuuksien kuvaus

Ota huomioon kuvat käyttöohjeen alussa.

Määräyksenmukainen käyttö

Valaisin on siirreltävä valaisin, joka on tarkoitettu sisätilojen työkohteiden ajallisesti rajoitettuun valaisemiseen, eikä se sovellu huonetilan tavanomaiseksi valaisimeksi.

Kuvatut osat

Kuvattujen osien numerointi viittaa kuvasivulla olevaan valaisimen kuvaan.

(1) Valaisimen pää
(2) Valotehon näyttö
(3) Käynnistyspainike
(4) Akun lataustilan näyttö
(5) Kantokahva
(6) Tuki
(7) Putoamissuojaimen kiinnitysalue
(8) Ripustuskoukku
(9) Akkusuojus
(10) Akkusuojuksen lukitus

(11) Magneetit

(12) Jalustakiinnitin 5/8"

(13) Akku[a)]

(14) Akun lukituksen avauspainike[a)]

(15) Sarana

a) **Nämä lisätarvikkeet eivät kuulu Tavanomainen toimitukseen.**

Tekniset tiedot

Valaisin		GLI18V-5000
Tuotenumero		**3 601 JP5 1..**
Nimellisjännite	V=	18
Suurin nimellisottoteho	W	43
Valaisuaika, n.[A)B)]	min/Ah	25
Kokonaisvalovirta[B)]		
– 1. kirkkausporras	lm	1 000
– 2. kirkkausporras	lm	2 500
– 3. kirkkausporras	lm	5 000
Suositeltu ympäristön lämpötila latauksen aikana	°C	0…+35
Sallittu ympäristön lämpötila käytössä[C)] ja säilytyksessä	°C	–20…+40
Yhteensopivat akut (≤ 8 Ah)		GBA18V… GBA 18V… ProCORE18V… EXPERT18V… EXBA18V… CORE18V…
Suositellut latauslaitteet		GAL18… GAL 18… GAL 36… GAL12V/18… GAL 12V/18… GAX 18… EXAL18…
Suojausluokka		/III
Kotelointiluokka		IP54[D)]

A) Täydellä kirkkaudella (ilman lopussa himmennettyä toiminta-aikaa)

B) Mitattu 20–25 °C:n lämpötilassa akun **ProCORE18V 8.0Ah** kanssa

C) rajoitettu teho, kun lämpötila < 0 °C

D) vain kun akkusuojus on kiinni ja lukittu

Arvot voivat vaihdella tuotteen mukaan ja riippuvat käyttö- ja ympäristöolosuhteista. Lisätietoja saat verkko-osoitteesta www.bosch-professional.com/wac.

Valaistujen esineiden värit saattavat näkyä vääristyneinä.

Akku

Bosch myy valaisimia myös ilman akkua. Pakkauksesta näet, sisältyykö akku valaisimen toimitukseen.

Akun lataaminen

▶ **Käytä vain teknisissä tiedoissa ilmoitettuja latauslaitteita.** Vain nämä latauslaitteet soveltuvat valaisimessasi käytettävälle litiumioniakulle.

Huomautus: kansainvälisten kuljetusmääräysten mukaisesti Li-ion-akut toimitetaan osittain ladattuina. Akun täyden suorituskyvyn varmistamiseksi akku tulee ladata täyteen ennen ensikäyttöä.

Akun asennus ja irrotus (katso kuva A)

Avaa akkusuojuksen lukitus **(10)** ja käännä akkusuojus **(9)** auki.

Asenna ladattu akku **(13)** valaisimen päähän **(1)** niin, että se lukittuu kunnolla paikalleen valaisimen pään tasalle.

Kun haluat ottaa akun pois, paina akun vapautuspainiketta ja vedä akku irti. **Älä irrota akkua väkisin.**

Akussa on kaksi lukitusvaihetta, joilla estetään akun irtoaminen, jos painat tahattomasti akun vapautuspainiketta. Valaisimessa oleva akku pysyy paikallaan jousen avulla.

Sulje akkusuojus.

▶ **Varmista akkusuojuksen suljennan yhteydessä, että kumitiiviste on kunnolla paikallaan.** Muuten pöly- ja roiskevesisuojaus voi olla puutteellinen.

Akun lataustilan näyttö

Kun akku on asennettu paikalleen, näet akun lataustason valaisimen lataustilan näytöstä **(4)**.

Kun irrotat akun valaisimesta, voit katsoa akun lataustilan myös akun näytöstä.

Akun lataustilan näyttö valaisimessa

Kun valaisin on päällä, akun lataustilan näytön **(4)** viisi LED-merkkivaloa ilmoittavat akun lataustilan.

Akun lataustilan näyttö 18 V:n akussa

Huomautus: lataustilan näyttöä ei ole kaikissa akkutyypeissä.

Akun lataustilan näytön vihreät LED-valot ilmoittavat akun lataustilan. Turvallisuussyistä lataustilan tarkastaminen on mahdollista vain valaisimen ollessa kytkettynä pois päältä.

Kun haluat nähdä lataustilan, paina lataustilan näytön painiketta tai . Tämä on mahdollista myös akun ollessa irrotettuna.

Jos lataustilan näytön painikkeen painaminen ei sytytä yhtään LED-valoa, akku on viallinen ja pitää vaihtaa.

Akkutyyppi GBA 18V… | GBA18V…



LED-valo	Kapasiteetti
3 vihreää LED-valoa palaa jatkuvasti	60–100 %
2 vihreää LED-valoa palaa jatkuvasti	30–60 %
1 vihreä LED-valo palaa jatkuvasti	5–30 %
1 vihreä LED-valo vilkkuu	0–5 %

Akkutyyppi ProCORE18V... | EXPERT18V... | EXBA18V... | CORE18V...



LED-valo	Kapasiteetti
5 vihreää LED-valoa palaa jatkuvasti	80–100 %
4 vihreää LED-valoa palaa jatkuvasti	60–80 %
3 vihreää LED-valoa palaa jatkuvasti	40–60 %
2 vihreää LED-valoa palaa jatkuvasti	20–40 %
1 vihreä LED-valo palaa jatkuvasti	5–20 %
1 vihreä LED-valo vilkkuu	0–5 %

Akun vikavaaran havaitseminen

EXPERT18V... | EXBA18V...

Akun lataustilan LED-merkkivalot voivat ilmaista akun lataustilan lisäksi akun vikavaaraa.

Aktivoi toiminto painamalla lataustilan näytön painiketta kolmen sekunnin ajan. Akun analysoinnista ilmoitetaan akun lataustilan näytön juoksevalla merkkivalolla. Analysoinnin tulos näkyy akun lataustilan näytössä.

 **1 LED-valo:** akussa on suuri vikavaara. Tämä on jo saattanut pienentää tehoa ja käyttöaikaa. Suosittelemme vaihtamaan akun.

 **5 LED-valoa**: akku on hyvässä kunnossa ja sen vikavaara on pieni.

Huomaa: akun vikavaaran arviointi tapahtuu kaksivaiheisesti ja mahdollistaa akun kunnon yksinkertaistetun analysoinnin. Akku katsotaan joko hyväkuntoiseksi tai vikaherkäksi. Analyysi ei ilmoita akun kuntoa prosentteina.

Ohjeita akun optimaaliseen käsittelyyn

Suojaa akku kosteudelta ja vedeltä.

Säilytä akkua vain –20 … 50 °C lämpötilassa. Älä jätä akkua esimerkiksi kuumana kesäpäivänä pitkäksi ajaksi autoon.

Puhdista akun tuuletusaukot säännöllisin väliajoin pehmeällä, puhtaalla ja kuivalla siveltimellä.

Huomattavasti lyhentynyt käyntiaika latauksen jälkeen osoittaa, että akku on elinikänsä lopussa ja täytyy vaihtaa uuteen.

Huomioi hävitysohjeet.

Käyttö

Käyttöönotto

Akkusuojuksen irrottaminen (katso kuva B)

Erittäin iso akku estää akkusuojuksen **(9)** sulkemisen. Tässä tapauksessa akkusuojuksen voi ottaa pois.

Työnnä kahta saranaa **(15)** sisäänpäin jousivoimaa vastaan. Ota akkusuojus pois. **IP-suojausta ei ole ilman akkusuojusta!**

Kun haluat asentaa akkusuojuksen **(9)** takaisin paikalleen, työnnä kahta saranaa **(15)** sisäänpäin jousivoimaa vastaan.

Sijoita akkusuojus koteloon. Anna kahden saranatapin lukittua kotelon reikiin.

Tasaiselle pinnalle asetus

Aseta valaisin tukevalle, tasaiselle alustalle. Varmista tukeva asento.

Sytytys/sammutus ja kirkkauden säätäminen

Käynnistys-painike (3)	Toiminta
1 painallus	Valaisin syttyy alhaisella kirkkaudella (1. porras)
2 painallusta	Valaisin syttyy keskikorkealla kirkkaudella (2. porras)
3 painallusta	Valaisin syttyy enimmäiskirkkaudella (3. porras)
4 painallusta	Valaisin sammuu

Jos valaisin on ollut päällä himmennettynä noin viiden minuutin ajan, seuraava painallus sammuttaa sen välittömästi.

Lämpötilaan reagoiva ylikuormitussuoja

Jos sallittu lämpötila ylittyy, valaisin sammuu. Anna valaisimen jäähtyä, minkä jälkeen voit kytkeä sen uudelleen päälle.

Työskentelyohjeita

Hieman ennen kuin valaisin sammuu tyhjän akun takia, sen merkkivalo vilkkuu kolme kertaa ja se palaa vähennetyllä kirkkaudella.

Valaisimen pään kallistaminen

Voit kallistaa valaisimen päätä **(1)** 7-portaisesti enintään 135 astetta.

Kiinnityskoukku

Voit ripustaa valaisimen ripustuskoukuilla **(8)**.

- ▶ **Älä käytä ripustuskoukkuja esineiden vetämiseen.** Ripustuskoukut tai valaisin saattavat rikkoutua.
- ▶ **Käytä aina molempia ripustuskoukkuja valaisimen ripustamiseen.**

Magneettikiinnitys

Magneetilla **(11)** voit kiinnittää valaisimen ferromagneettisille pinnoille.

Varmista kiinnityksessä, että aina kaikki magneetit ovat ferromagneettisella pinnalla.

- ▶ **Pidä sormet poissa tuen taustapuolesta, kun kiinnität valaisimen pintoihin.** Sormesi voivat jäädä loukkuun magneettien voimakkaan vetovoiman takia.

Varo naarmuttamasta herkkiä pintoja, kun teet kiinnityksen.

Jalustaan kiinnitys

Jalustakiinnittimen **(12)** avulla voit asentaa valaisimen jalustaan.

Kiristä 5/8":n ruuvi. Varmista jalustan tukeva asento.

Varmista valaisin putoamisen estämiseksi

Huomautus: valaisimen putoamisen estämiseksi pitää käyttää järjestelmän painolle soveltuvaa putoamissuojainta. Putoamissuojaimen suurin sallittu pituus on 0,5 m.

Käytä putoamissuojaimena mieluiten kahvaan kiinnitettyä ankkuriompeleella vahvistettua hihnasilmukkaa tai putoamisen vaimentimella varustettua putoamissuojainta.

Noudata putoamissuojaimen kiinnityksessä ehdottomasti suojaimen käyttöohjeita.

- **Valitse kiinnityspiste niin, että valaisin voi putoamistapauksessa pudota putoamissuojaimen varaan vaarantamatta käyttäjää. Varmista, että putoamissuojaimen vastakkainen puoli on kiinnitetty tukevaan rakenteeseen (esim. rakennuksen seinään tai telineeseen).** Putoamissuojaimen pitää olla esteettömästi liikkuva ja sen saa kiinnittää valaisimeen vain sallitun kiinnitysalueen **(7)** rajoissa.

Hoito ja huolto

Huolto ja puhdistus

- **Ota akku pois valaisimesta kuljetuksen ja säilytyksen ajaksi tai jos teet valaisimeen liittyviä töitä (esim. asennus, huolto, jne.).** Käynnistyskytkimen tahaton painallus aiheuttaa loukkaantumisvaaran.

Valaisin ei tarvitse huoltoa eikä siinä ole vaihdettavia tai huollettavia osia.

Puhdista valaisimen muovilevy vain kuivalla, pehmeällä liinalla vaurioiden välttämiseksi. Älä käytä puhdistusaineita tai liuottimia.

Polttimoa ei voi vaihtaa. Jos polttimo on viallinen, koko valaisin täytyy vaihtaa.

Asiakaspalvelu ja käyttöneuvonta

Suomi

Puh.: 0800 98044

Palveluosoitteemme ja linkit korjauspalveluun ja varaosien tilaamiseen löydät osoitteesta: www.bosch-pt.com/serviceaddresses

Ilmoita kaikissa kyselyissä ja varaosatilauksissa 10-numeroinen tuotenumero, joka on ilmoitettu tuotteen mallikilvessä.

Hävitys

Valaisimet, akut, lisätarvikkeet ja pakkaukset tulee kierrättää ympäristöystävällisesti.

Älä hävitä valaisimia tai akkuja/paristoja talousjätteiden mukana!

Koskee vain EU-maita:

Sähkö- ja elektroniikkalaitteet sekä käytöstä poistetut akut/paristot, jotka eivät ole enää käyttökelpoisia, on kerättävä erikseen ja hävitettävä ympäristöystävällisellä tavalla. Toimita ne ohjeen mukaisiin keräyspisteisiin. Virheellinen hävittäminen voi olla haitallista ympäristölle ja terveydelle jätteiden mahdollisesti sisältämien vaarallisten aineiden vuoksi.

Ελληνικά

Υποδείξεις ασφαλείας για φακούς

Διαβάστε όλες τις υποδείξεις ασφαλείας και τις οδηγίες. Η μη τήρηση των υποδείξεων ασφαλείας και των οδηγιών μπορεί να προκαλέσει ηλεκτροπληξία, πυρκαγιά και/ή σοβαρούς τραυματισμούς.

Φυλάξτε όλες τις προειδοποιητικές υποδείξεις και οδηγίες για κάθε μελλοντική χρήση.

- Διαβάστε παρακαλώ και προσέξτε όλες τις υποδείξεις ασφαλείας και τις οδηγίες, που συνοδεύουν την μπαταρία ή το ηλεκτρικό εργαλείο, με το οποίο παραδόθηκε η μπαταρία.
- **Χειριστείτε προσεκτικά τον φακό.** Ο φακός δημιουργεί ισχυρή θερμότητα, η οποία οδηγεί σε αυξημένο κίνδυνο πυρκαγιάς και έκρηξης.
- **Μην εργάζεστε με τον φακό σε επικίνδυνο για έκρηξη περιβάλλον.**
- **Μετά την αυτόματη απενεργοποίηση του φακού μην πατήσετε άλλο τον διακόπτη On/Off.** Η μπαταρία μπορεί να υποστεί ζημιά. Βεβαιωθείτε, ότι η μπαταρία είναι φορτισμένη και ο φακός έχει κρυώσει, προτού χρησιμοποιήσετε ξανά τον φακό.
- **Χρησιμοποιείτε μόνο τα γνήσια εξαρτήματα Bosch.**
- **Η φωτεινή πηγή δεν μπορεί να αντικατασταθεί.** Εάν η φωτεινή πηγή είναι ελαττωματική, πρέπει να αντικατασταθεί όλος ο φακός.
- **Μη χρησιμοποιείτε τον φακό στην οδική κυκλοφορία.** Ο φακός δεν είναι εγκεκριμένος για τον φωτισμό στην οδική κυκλοφορία.

0,2 m

Διατηρείτε την ελάχιστη απόσταση του φακού από όλες τις φωτιζόμενες επιφάνειες και αντικείμενα. Σε περίπτωση μικρότερης απόστασης μπορεί να υπερθερμανθούν τα φωτιζόμενα αντικείμενα.

ΠΡΟΣΟΧΗ! Μην κοιτάτε τη φωτεινή ακτίνα για μεγάλο χρονικό διάστημα. Η οπτική ακτινοβολία μπορεί να βλάψει τα μάτια σας.

- **Μην καλύπτετε την κεφαλή του φακού, κατά τη διάρκεια που ο φακός βρίσκεται σε λειτουργία.** Η κεφαλή του φακού θερμαίνεται κατά τη λειτουργία και μπορεί να προκαλέσει εγκαύματα, όταν η θερμότητα συσσωρεύεται.

Χρησιμοποιείτε το φως μόνο σε εσωτερικούς χώρους.

- **Αποφεύγετε τη δημιουργία συσσώρευσης σκόνης στο χώρο που εργάζεστε.** Οι σκόνες αναφλέγονται εύκολα.
- **Σε περίπτωση βλάβης ή/και αντικανονικής χρήσης της μπαταρίας μπορεί να εξέλθουν αναθυμιάσεις από την μπαταρία. Η μπαταρία μπορεί να αναφλεγεί ή να εκραγεί.** Αφήστε να μπει φρέσκος αέρας και επισκεφτείτε έναν γιατρό σε περίπτωση που έχετε ενοχλήσεις. Οι αναθυμιάσεις μπορεί να ερεθίσουν τις αναπνευστικές οδούς.

- **Σε περίπτωση λάθους χρήσης ή χαλασμένης μπαταρίας μπορεί να διαρρεύσει εύφλεκτο υγρό από την μπαταρία. Αποφεύγετε κάθε επαφή μ' αυτό. Σε περίπτωση τυχαίας επαφής ξεπλυθείτε με νερό. Σε περίπτωση που τα υγρά έρθουν σε επαφή με τα μάτια, πρέπει να ζητήσετε επίσης και ιατρική βοήθεια.** Τα διαρρέοντα υγρά μπαταρίας μπορεί να οδηγήσουν σε ερεθισμούς του δέρματος ή σε εγκαύματα.
- **Από αιχμηρά αντικείμενα, όπως π.χ. καρφιά ή κατσαβίδια ή από εξωτερική άσκηση δύναμης μπορεί να υποστεί ζημιά η μπαταρία.** Μπορεί να προκληθεί ένα εσωτερικό βραχυκύκλωμα με αποτέλεσμα την ανάφλεξη, την εμφάνιση καπνού, την έκρηξη ή την υπερθέρμανση της μπαταρίας.
- **Κρατάτε τις μπαταρίες που δε χρησιμοποιείτε μακριά από συνδετήρες χαρτιών, νομίσματα, κλειδιά, καρφιά, βίδες κι άλλα μικρά μεταλλικά αντικείμενα που μπορούν να βραχυκυκλώσουν τις επαφές της μπαταρίας.** Ένα βραχυκύκλωμα των επαφών της μπαταρίας μπορεί να προκαλέσει τραυματισμούς ή φωτιά.



Προστατεύετε την μπαταρία από τη θερμότητα, π.χ. ακόμη και από συνεχή ηλιακή ακτινοβολία, φωτιά, ρύπανση, νερό και υγρασία. Υπάρχει κίνδυνος έκρηξης και βραχυκυκλώματος.

- **Φορτίζετε τις μπαταρίες μόνο με φορτιστές, που προτείνονται από τον κατασκευαστή.** Όταν ένας φορτιστής, που προορίζεται μόνο για ένα συγκεκριμένο είδος μπαταριών, χρησιμοποιηθεί για τη φόρτιση άλλων μπαταριών μπορεί να προκαλέσει πυρκαγιά.
- **Χρησιμοποιείτε την μπαταρία μόνο σε προϊόντα του κατασκευαστή.** Μόνο έτσι προστατεύεται η μπαταρία από μια επικίνδυνη υπερφόρτιση.
- **Μην τροποποιήσετε και μην ανοίξετε την μπαταρία.** Υπάρχει κίνδυνος βραχυκυκλώματος.



Μη φέρετε τον φακό κοντά σε εμφυτεύματα και άλλες ιατρικές συσκευές, όπως π.χ. βηματοδότης καρδιάς ή αντλία ινσουλίνης. Από τον μαγνήτη του φακού δημιουργείται ένα πεδίο, το οποίο μπορεί να θέσει σε κίνδυνο τη λειτουργία των εμφυτευμάτων και των ιατρικών συσκευών.

- **Κρατήστε τον φακό μακριά από μαγνητικούς φορείς δεδομένων και μαγνητικές ευαίσθητες συσκευές.** Από τη δράση του μαγνήτη μπορεί να προκύψει μη αναστρέψιμη απώλεια δεδομένων.
- **Μην τοποθετήσετε τον φακό με τη βοήθεια του μαγνήτη στερέωσης πάνω από το κεφάλι.** Σε περίπτωση που πέσει κάτω υπάρχει κίνδυνος τραυματισμού.
- **Ελέγξτε, εάν ο μαγνήτης στερέωσης του φακού μπορεί να συγκρατεί συνεχώς.** Σε περίπτωση που πέσει κάτω υπάρχει κίνδυνος τραυματισμού.
- **Μη στερεώσετε τον φακό σε ηλεκτρικούς αγωγούς ή σε άλλα μη ασφαλή αντικείμενα.** Υπάρχει κίνδυνος πυρκαγιάς τραυματισμού.
- **Όταν ο φακός είναι στερεωμένος με μαγνήτη ή με άγκιστρο ανάρτησης, τότε μην τον φορτώνετε με πρόσθετο βάρος και ελέγξτε την ασφαλή στήριξη.** Ο μαγνήτης και το άγκιστρο ανάρτησης προβλέπονται αποκλειστικά για τη στερέωση του φακού συμπεριλαμβανομένης και της χρησιμοποιούμενης μπαταρίας. Σε περίπτωση πρόσθετου βάρους ο φακός μπορεί να σπάσει ή να πέσει κάτω.
- **Όταν ο φακός είναι στερεωμένος με μαγνήτη ή με άγκιστρο ανάρτησης, τότε μη μετακινήσετε ούτε τον φακό ούτε το αντικείμενο, στο οποίο είναι στερεωμένος.** Ο φακός θα μπορούσε να πέσει κάτω.
- **Ασφαλίστε επαρκώς τον φακό σε περίπτωση χρήσης σε υπερυψωμένη θέση με εξοπλισμό προστασίας από πτώση.** Έτσι μπορείτε να αποφύγετε υλικές ζημιές και τραυματισμούς ατόμων σε περίπτωση ακούσιας πτώσης του φακού.

Περιγραφή προϊόντος και ισχύος

Λάβετε υπόψη σας τις εικόνες στο εμπρόσθιο μέρος της οδηγίας λειτουργίας.

Χρήση σύμφωνα με τον προορισμό

Ο φακός προορίζεται για τον κινητό, τοπικά και χρονικά περιορισμένο φωτισμό σε εσωτερικό και εξωτερικό χώρο και δεν είναι κατάλληλος για γενικό φωτισμό χώρου.

Απεικονιζόμενα στοιχεία

Η απαρίθμηση των απεικονιζόμενων στοιχείων αναφέρεται στην απεικόνιση του φακού στη σελίδα γραφικών.

(1) Κεφαλή φακού
(2) Ένδειξη βαθμίδας φωτός
(3) Πλήκτρο On/Off
(4) Ένδειξη της κατάστασης φόρτισης της μπαταρίας
(5) Λαβή μεταφοράς
(6) Πέλμα
(7) Περιοχή στερέωσης του εξοπλισμού προστασίας από πτώση
(8) Άγκιστρο ανάρτησης
(9) Κάλυμμα μπαταρίας
(10) Ασφάλιση του καλύμματος της μπαταρίας
(11) Μαγνήτες
(12) Υποδοχή τρίποδα 5/8"
(13) Μπαταρία[a)]
(14) Πλήκτρο απασφάλισης της μπαταρίας[a)]
(15) Μεντεσέδες

a) **Αυτό το προαιρετικό εξάρτημα δεν περιλαμβάνεται στο κανονικό περιεχόμενο παράδοσης.**

Τεχνικά στοιχεία

Φακός		**GLI18V-5000**
Κωδικός αριθμός		**3 601 JP5 1..**
Ονομαστική τάση	V =	18

Φακός		GLI18V-5000
Μέγ. ονομαστική απορροφούμενη ισχύς	W	43
Διάρκεια φωτεινότητας, περίπου[A)B)]	min/Ah	25
Συνολική φωτεινή ροή[B)]		
– 1η βαθμίδα	lm	1.000
– 2η βαθμίδα	lm	2.500
– 3η βαθμίδα	lm	5.000
Συνιστώμενη θερμοκρασία περιβάλλοντος κατά τη φόρτιση	°C	0 … +35
Επιτρεπόμενη θερμοκρασία περιβάλλοντος κατά τη λειτουργία[C)] και σε περίπτωση αποθήκευσης	°C	–20 … +40
Συμβατές μπαταρίες (≤ 8 Ah)		GBA18V… GBA 18V… ProCORE18V… EXPERT18V… EXBA18V… CORE18V…
Συνιστώμενοι φορτιστές		GAL18… GAL 18… GAL 36… GAL12V/18… GAL 12V/18… GAX 18… EXAL18…
Κατηγορία προστασίας		/III
Βαθμός προστασίας		IP54[D)]

A) σε περίπτωση πλήρους φωτεινότητας (χωρίς υπόλοιπο χρόνο λειτουργίας στη λειτουργία μειωμένης έντασης φωτισμού)

B) Μετρημένος στους 20–25 °C με μπαταρία **ProCORE18V 8.0Ah**

C) περιορισμένη απόδοση στις θερμοκρασίες < 0 °C

D) Ισχύει μόνο σε περίπτωση κλειστού και ασφαλισμένου καλύμματος της μπαταρίας

Οι τιμές μπορεί να διαφέρουν ανάλογα με το προϊόν και υπόκεινται σε συνθήκες εφαρμογής καθώς και περιβάλλοντος. Περισσότερες πληροφορίες κάτω από www.bosch-professional.com/wac.

Η απόδοση των χρωμάτων των φωτιζόμενων αντικειμένων μπορεί να αλλοιωθεί.

Μπαταρία

Η εταιρεία **Bosch** πωλεί φακούς επίσης και χωρίς μπαταρία. Εάν στα υλικά παράδοσης του φακού σας περιλαμβάνεται ή όχι μια μπαταρία, μπορείτε να το βρείτε πάνω στη συσκευασία.

Φόρτιση μπαταρίας

► **Χρησιμοποιείτε μόνο τους φορτιστές που αναφέρονται στα Τεχνικά στοιχεία.** Μόνο αυτοί οι φορτιστές είναι εναρμονισμένοι με την μπαταρία ιόντων λιθίου που χρησιμοποιείται στον φακό σας.

Υπόδειξη: Οι μπαταρίες ιόντων λιθίου λόγω διεθνών κανονισμών μεταφοράς παραδίδονται μερικώς φορτισμένες. Για την εξασφάλιση της πλήρους ισχύος της μπαταρίας, φορτίστε την μπαταρία πλήρως πριν την πρώτη χρήση.

Τοποθέτηση και αφαίρεση της μπαταρίας (βλέπε εικόνα A)

Απασφαλίστε **(10)** το κάλυμμα της μπαταρίας **(9)** και ανοίξτε το κάλυμμα της μπαταρίας.

Τοποθετήστε τη φορτισμένη μπαταρία **(13)** στην κεφαλή του φακού **(1)**, μέχρι να ασφαλίσει αισθητά και να ακουμπά ισόπεδα στην κεφαλή του φακού.

Για να αφαιρέσετε την μπαταρία πατήστε το πλήκτρο απασφάλισης της μπαταρίας και τραβήξτε την μπαταρία έξω. **Μην εφαρμόσετε εδώ καμία βία.**

Η μπαταρία διαθέτει 2 βαθμίδες ασφάλισης, οι οποίες εμποδίζουν την πτώση της μπαταρίας, όταν πατηθεί κατά λάθος το πλήκτρο απασφάλισης της μπαταρίας. Όσο η μπαταρία είναι τοποθετημένη στον φακό, παραμένει στη σωστή θέση χάρη στην πίεση ενός ελατηρίου.

Κλείστε το κάλυμμα της μπαταρίας.

► **Προσέξτε κατά το κλείσιμο του καλύμματος της μπαταρίας τη σωστή προσαρμογή του λαστιχένιου χείλους.** Διαφορετικά δεν εξασφαλίζεται προστασία από τη σκόνη και το ψεκαζόμενο νερό.

Ένδειξη της κατάστασης φόρτισης της μπαταρίας

Σε περίπτωση τοποθετημένης μπαταρίας μπορείτε να αναγνωρίσετε την κατάσταση φόρτισης της μπαταρίας στην ένδειξη κατάστασης φόρτισης **(4)** του φακού.

Όταν αφαιρεθεί η μπαταρία από τον φακό, μπορείτε να εμφανίσετε την κατάσταση φόρτισης επίσης και στην μπαταρία.

Ένδειξη της κατάστασης φόρτισης της μπαταρίας στον φακό

Σε περίπτωση ενεργοποιημένου φακού, τα πέντε LED της ένδειξης της κατάστασης φόρτισης της μπαταρίας **(4)** δείχνουν την κατάσταση φόρτισης της μπαταρίας .

Ένδειξη της κατάστασης φόρτισης της μπαταρίας στην μπαταρία 18 V

Υπόδειξη: Κάθε τύπος μπαταρίας δε διαθέτει μια ένδειξη της κατάστασης φόρτισης.

Τα πράσινα LED της ένδειξης της κατάστασης φόρτισης της μπαταρίας δείχνουν την κατάσταση φόρτισης της μπαταρίας. Για λόγους ασφαλείας, η εξακρίβωση της κατάστασης φόρτισης είναι δυνατή μόνο σε περίπτωση απενεργοποιημένου φακού.

Πατήστε το πλήκτρο για την ένδειξη της κατάστασης φόρτισης On ή , για να εμφανίσετε την κατάσταση φόρτισης. Αυτό είναι επίσης δυνατό σε περίπτωση που έχει αφαιρεθεί η μπαταρία.

Όταν μετά το πάτημα του πλήκτρου για την ένδειξη της κατάστασης φόρτισης δεν ανάβει κανένα LED, είναι η μπαταρία ελαττωματική και πρέπει να αντικατασταθεί.

Τύπος μπαταρίας GBA 18V… | GBA18V…



Φωτοδίοδος (LED)	Χωρητικότητα
Διαρκές φως 3 × πράσινο	60–100 %

Φωτοδίοδος (LED)	Χωρητικότητα
Διαρκές φως 2 × πράσινο	30–60 %
Διαρκές φως 1 × πράσινο	5–30 %
Αναβοσβήνον φως 1 × πράσινο	0–5 %

Τύπος μπαταρίας ProCORE18V... | EXPERT18V... | EXBA18V... | CORE18V...



Φωτοδίοδος (LED)	Χωρητικότητα
Διαρκές φως 5 × πράσινο	80–100 %
Διαρκές φως 4 × πράσινο	60–80 %
Διαρκές φως 3 × πράσινο	40–60 %
Διαρκές φως 2 × πράσινο	20–40 %
Διαρκές φως 1 × πράσινο	5–20 %
Αναβοσβήνον φως 1 × πράσινο	0–5 %

Αναγνώριση κινδύνου ελαττώματος μπαταρίας

EXPERT18V... | EXBA18V...

Τα LED της ένδειξη της κατάστασης φόρτισης της μπαταρίας εκτός από την κατάσταση φόρτισης της μπαταρίας μπορούν να δείχνουν τον κίνδυνο ενός ελαττώματος της μπαταρίας.

Για την ενεργοποίηση της λειτουργίας, κρατήστε το πλήκτρο για την ένδειξη της κατάστασης φόρτισης για 3 δευτερόλεπτα πατημένο. Η ανάλυση της μπαταρίας σηματοδοτείται από ένα κυλιόμενο φως της ένδειξης της κατάστασης φόρτισης της μπαταρίας. Το αποτέλεσμα εμφανίζεται στην ένδειξη της κατάστασης φόρτισης της μπαταρίας.



1 LED: Η μπαταρία έχει έναν υψηλό κίνδυνο ελαττώματος. Η ισχύς και χρόνος λειτουργίας ενδέχεται να έχουν ήδη μειωθεί. Συνίσταται η αντικατάσταση της μπαταρίας.



5 LED: Η μπαταρία είναι σε καλή κατάσταση με μικρό κίνδυνο ελαττώματος.

Προσέξτε: Η αξιολόγηση του κινδύνου ελαττώματος της μπαταρίας λειτουργεί σε δύο βαθμίδες και προσφέρει μια απλοποιημένη αξιολόγηση της κατάστασης. Η μπαταρία αξιολογείται είτε σε μια καλή κατάσταση ή εμφανίζει έναν αυξημένο κίνδυνο ελαττώματος. Δεν εμφανίζεται κανένα ποσοστό αναφορικά με την κατάσταση της μπαταρίας.

Υποδείξεις για τον άριστο χειρισμό της μπαταρίας

Προστατεύετε την μπαταρία από υγρασία και νερό.

Αποθηκεύετε την μπαταρία μόνο σε μια περιοχή θερμοκρασίας από −20 °C έως 50 °C. Μην αφήνετε για παράδειγμα την μπαταρία το καλοκαίρι μέσα στο αυτοκίνητο.

Καθαρίζετε κάπου-κάπου τις σχισμές αερισμού της μπαταρίας με ένα μαλακό, καθαρό και στεγνό πινέλο.

Ένας σημαντικά μειωμένος χρόνος λειτουργίας μετά τη φόρτιση σημαίνει ότι η μπαταρία εξαντλήθηκε και πρέπει να αντικατασταθεί.

Προσέξτε στις υποδείξεις απόσυρσης.

Λειτουργία

Θέση σε λειτουργία

Αφαίρεση του καλύμματος της μπαταρίας (βλέπε εικόνα B)

Μια πολύ μεγάλη μπαταρία εμποδίζει το κλείσιμο του καλύμματος της μπαταρίας **(9)**. Σε αυτή την περίπτωση μπορεί να αφαιρεθεί το κάλυμμα της μπαταρίας.

Σπρώξτε τους 2 μεντεσέδες **(15)** ενάντια στη δύναμη του ελατηρίου προς τα μέσα. Αφαιρέστε το κάλυμμα της μπαταρίας.

Χωρίς το κάλυμμα της μπαταρίας δεν υπάρχει καμία προστασία IP!

Για να τοποθετήσετε ξανά το κάλυμμα της μπαταρίας **(9)**, σπρώξτε τους 2 μεντεσέδες **(15)** ενάντια στη δύναμη του ελατηρίου προς τα μέσα. Τοποθετήστε το κάλυμμα της μπαταρίας στο περίβλημα. Αφήστε τους 2 πείρους των μεντεσέδων να ασφαλίσουν στα ανοίγματα στο περίβλημα.

Τοποθέτηση

Τοποθετήστε τον φακό πάνω σε μια σταθερή, επίπεδη επιφάνεια. Προσέξτε την ασφαλή στήριξη.

Ενεργοποίηση/απενεργοποίηση και ρύθμιση της φωτεινότητας

Πλήκτρο On/Off (3)	Λειτουργία
Πάτημα 1 φορά	Ενεργοποίηση του φακού, χαμηλή φωτεινότητα (1η βαθμίδα)
Πάτημα 2 φορές	Ενεργοποίηση του φακού, μεσαία φωτεινότητα (2η βαθμίδα)
Πάτημα 3 φορές	Ενεργοποίηση του φακού, πλήρης φωτεινότητα (3η βαθμίδα)
Πάτημα 4 φορές	Απενεργοποίηση του φακού

Εάν ο φακός ήταν ενεργοποιημένος για περίπου 5 λεπτά με μειωμένη ένταση φωτισμού, τότε με το επόμενο πάτημα απενεργοποιείται αμέσως.

Προστασία από υπερφόρτωση σε εξάρτηση από τη θερμοκρασία

Σε περίπτωση υπέρβασης της επιτρεπόμενης θερμοκρασίας λειτουργίας απενεργοποιείται ο φακός. Αφήστε τον φακό να κρυώσει και μετά ενεργοποιήστε ξανά τον φακό.

Υποδείξεις εργασίας

Λίγο πριν απενεργοποιηθεί ο φακός λόγω άδειας μπαταρίας, αναβοσβήνει 3 φορές και φωτίζει με μειωμένη φωτεινότητα.

Ρύθμιση της κεφαλής του φακού

Μπορείτε να ρυθμίσετε την κεφαλή του φακού **(1)** σε 7 βαθμίδες κατά το μέγιστο 135°.

Άγκιστρο ανάρτησης

Με τα άγκιστρα ανάρτησης **(8)** μπορείτε να αναρτήσετε τον φακό.

- ▶ **Μη χρησιμοποιείτε τα άγκιστρα ανάρτησης, για να τραβήξετε κοντά αντικείμενα.** Τα άγκιστρα ανάρτησης ή ο φακός μπορεί να σπάσουν.

- ▶ **Χρησιμοποιείτε πάντοτε και τα δύο άγκιστρα ανάρτησης για την ανάρτηση του φακού.**

Μαγνητική στερέωση

Με τον μαγνήτη **(11)** μπορείτε να στερεώσετε τον φακό σε σιδηρομαγνητικές επιφάνειες.

Προσέχετε κατά τη στερέωση, να ακουμπούν πάντοτε όλοι οι μαγνήτες πάνω στη σιδηρομαγνητική επιφάνεια.

- ▶ **Κρατάτε τα δάκτυλα μακριά από την πίσω πλευρά του ποδιού στήριξης, όταν στερεώνετε τον φακό πάνω σε επιφάνειες.** Λόγω της ισχυρής δύναμης έλξης των μαγνητών μπορούν να μαγκωθούν τα δάκτυλά σας.

Κατά τη στερέωση προσέξτε, να αποφύγετε τις γρατσουνιές πάνω στις ευαίσθητες επιφάνειες.

Στερέωση πάνω στον τρίποδα

Με την υποδοχή τρίποδα **(12)** μπορείτε να στερεώσετε τον φακό πάνω σε έναν τρίποδα.

Σφίξτε τη βίδα 5/8" σταθερά. Προσέξτε την ασφαλή στήριξη του τρίποδα.

Ασφάλιση του φακού από πτώση

Υπόδειξη: Για την ασφάλιση του φακού από πτώση πρέπει να χρησιμοποιηθεί ένας κατάλληλος για το βάρος του συστήματος εξοπλισμός προστασίας από πτώση. Το μέγιστο επιτρεπόμενο μήκος του εξοπλισμού προστασίας από πτώση ανέρχεται στα 0,5 m.

Χρησιμοποιείτε ως εξοπλισμό προστασίας από πτώση κατά προτίμηση έναν ιμάντα πρόσδεσης στερεωμένο στη λαβή με έναν κατάλληλο κόμβο ή έναν εξοπλισμό προστασίας από πτώση με απόσβεση προστασίας.

Προσέξτε κατά τη στερέωση του εξοπλισμού προστασίας από πτώση οπωσδήποτε οδηγίες χειρισμού του.

- ▶ **Επιλέξτε το σταθερό σημείο πρόσδεσης έτσι, ώστε ο φακός σε περίπτωση μιας πτώση να μπορεί να πέσει ελεύθερα στο σύστημα προστασίας από πτώση, χωρίς να θέσει σε κίνδυνο τον χρήστη. Στερεώστε την αντίθετη πλευρά του εξοπλισμού προστασίας από πτώση οπωσδήποτε σε μια σταθερή δομή (π.χ. κτίριο ή σκαλωσιά).** Ο εξοπλισμός προστασίας από πτώση πρέπει να μπορεί να κινείται ελεύθερα και επιτρέπεται να είναι στερεωμένος στον φακό αποκλειστικά στην επιτρεπόμενη περιοχή στερέωσης **(7)**.

Συντήρηση και σέρβις

Συντήρηση και καθαρισμός

- ▶ **Αφαιρέστε την μπαταρία πριν από κάθε εργασία στον φακό (π.χ. συναρμολόγηση, συντήρηση κλπ.) καθώς και σε περίπτωση μεταφοράς και φύλαξης του φακού.** Σε περίπτωση αθέλητης ενεργοποίησης του διακόπτη On/Off υπάρχει κίνδυνος τραυματισμού.

Ο φακός δε χρειάζεται συντήρηση και δεν περιέχει εξαρτήματα που θα πρέπει να αντικαθίστανται ή να συντηρούνται.

Να καθαρίζετε τον πλαστικό δίσκο του φακού μόνο με ένα στεγνό, μαλακό πανί για να αποφύγετε τυχόν ζημιές. Μη χρησιμοποιήσετε κανένα υγρό καθαρισμού ή διαλύτη.

Η φωτεινή πηγή δεν μπορεί να αντικατασταθεί. Εάν η φωτεινή πηγή είναι ελαττωματική, πρέπει να αντικατασταθεί όλος ο φακός.

Εξυπηρέτηση πελατών και συμβουλές εφαρμογής

Ελλάδα

Τηλ.: 210 5701258

Τις διευθύνσεις των υπηρεσιών μας και τους συνδέσμους για την επισκευή και την παραγγελία ανταλλακτικών μπορείτε να βρείτε στη διεύθυνση: www.bosch-pt.com/serviceaddresses

Δώστε σε όλες τις ερωτήσεις και παραγγελίες ανταλλακτικών οπωσδήποτε το 10ψήφιο κωδικό αριθμό σύμφωνα με την πινακίδα τύπου του προϊόντος.

Απόσυρση

Οι φακοί, οι μπαταρίες, τα εξάρτημα και οι συσκευασίες πρέπει να ανακυκλώνονται με τρόπο φιλικό προς το περιβάλλον.

Μην πετάτε τους φακούς και τις επαναφορτιζόμενες μπαταρίες/μπαταρίες στα οικιακά απορρίμματα!

Μόνο για χώρες της ΕΕ:

Τα ηλεκτρικά και ηλεκτρονικά εργαλεία ή οι μεταχειρισμένες επαναφορτιζόμενες μπαταρίες/μπαταρίες που δε χρησιμοποιούνται πλέον, πρέπει να συλλέγονται ξεχωριστά και να απορρίπτονται με τρόπο φιλικό στο περιβάλλον. Χρησιμοποιείτε τα καθορισμένα συστήματα συλλογής. Η λανθασμένη απόσυρση μπορεί να είναι επιβλαβής για το περιβάλλον και την υγεία λόγω των επικίνδυνων ουσιών που ενδεχομένως περιέχει.

Türkçe

Aydınlatmalar için güvenlik uyarıları

Bütün güvenlik talimatını ve uyarıları okuyun. Güvenlik talimatlarına ve uyarılara uyulmadığı takdirde elektrik çarpmasına, yangına ve/veya ciddi yaralanmalara neden olunabilir.

Bütün uyarıları ve talimat hükümlerini ileride kullanmak üzere saklayın.

- ▶ Akü veya elektrikli el aleti ekinde teslim edilen bütün uyarıları ve talimat hükümlerini okuyun ve bunlara uyun.
- ▶ **Aydınlatmayı özenli kullanın.** Bu aydınlatma yangın veya patlama tehlikesi yaratan yüksek ısı oluşturur.
- ▶ **Aydınlatma ile patlama tehlikesi olan ortamlarda çalışmayın.**
- ▶ **Aydınlatma otomatik olarak kapandıktan sonra açma/kapama şalterine basmaya devam etmeyin.** Aksi takdirde akü hasar görebilir. Aydınlatmayı tekrar açmadan önce, akünün dolu olduğundan ve aydınlatmanın soğuduğundan emin olun.

- ▶ **Sadece orijinal Bosch aksesuar kullanın.**
- ▶ **Işık kaynağı değiştirilemez.** Işık kaynağı arıza yaptığında, aydınlatma komple değiştirilmelidir.
- ▶ **Aydınlatmayı trafikte kullanmayın.** Bu aydınlatmanın trafikte kullanılmasına izin verilmez.



Aydınlatma ile aydınlatılan yüzey ve nesneler arasındaki minimum mesafeyi her zaman koruyun. Bu minimum mesafenin altına düşüldüğünde aydınlatılan nesneler aşırı ölçüde ısınabilir.



DİKKAT! Işık hüzmesine uzun süre bakmayın. Optik ışın gözlerinize zarar verebilir.

- ▶ **Aydınlatma çalışırken aydınlatma kafasını örtmeyin.** Aydınlatma kafası çalışma esnasında ısınır ve ısının birikmesi durumunda yangınlara neden olabilir.



Lambayı sadece iç mekanlarda kullanın.

- ▶ **Çalıştığınız yerde toz birikmemesine dikkat edin.** Tozlar kolayca alevlenebilir.
- ▶ **Akü hasar görürse veya usulüne aykırı kullanılırsa dışarı buhar sızabilir. Akü yanabilir veya patlayabilir.** Çalıştığınız yeri havalandırın ve şikayet olursa hekime başvurun. Akülerden çıkan buharlar nefes yollarını tahriş edebilir.
- ▶ **Yanlış kullanım veya hasarlı akü, yanıcı sıvının aküden dışarı sızmasına neden olabilir. Bu sıvı ile temas etmekten kaçının. Yanlışlıkla temas ederseniz temas eden yeri su ile yıkayın. Sıvı gözlerinize gelecek olursa hekime başvurun.** Dışarı sızan akü sıvısı cilt tahrişlerine ve yanmalara neden olabilir.
- ▶ **Çivi veya tornavida gibi sivri nesneler veya dışarıdan kuvvet uygulama aküde hasara neden olabilir.** Akü içinde bir kısa devre oluşabilir ve akü yanabilir, duman çıkarabilir, patlayabilir veya aşırı ölçüde ısınabilir.
- ▶ **Kullanım dışındaki aküyü, kontaklar arasında köprüleme yapabilecek büro ataçları, madeni paralar, anahtarlar, çiviler, vidalar veya başka küçük metal nesnelerden uzak tutun.** Akü kontakları arasındaki bir kısa devre yanmalara veya yangınlara neden olabilir.



Aküyü sıcaktan, sürekli gelen güneş ışınından, ateşten, kirden, sudan ve nemden koruyun. Patlama ve kısa devre tehlikesi vardır.

- ▶ **Aküleri sadece üretici tarafından tavsiye edilen şarj cihazlarında şarj edin.** Bir akünün şarjına uygun olarak üretilmiş şarj cihazı başka bir akünün şarjı için kullanılırsa yangın tehlikesi ortaya çıkar.
- ▶ **Aküyü yalnızca üreticinin ürünlerinde kullanın.** Ancak bu yolla akü tehlikeli zorlanmalara karşı korunur.
- ▶ **Aküyü değiştirmeyin veya açmayın.** Kısa devre tehlikesi vardır.



Feneri, implantlara ve kalp pili veya insülin pompası gibi özel tıbbi cihazlara yaklaştırmayın. Fenerin mıknatısı, implantların ve tıbbi cihazların fonksiyonlarını olumsuz yönde etkileyebilecek bir alan oluşturur.

- ▶ **Feneri manyetik veri taşıyıcılarından ve manyetik açıdan hassas aletlerden uzak tutun.** Mıknatısın etkisi geri alınamayan veri kayıplarına neden olabilir.
- ▶ **Feneri tespit mıknatısları yardımı ile başınızın üzerine sabitlemeyin.** Düşme durumunda yaralanma tehlikesi vardır.
- ▶ **Tespit mıknatısının feneri sürekli olarak taşıyıp taşıyamayacağını kontrol edin.** Düşme durumunda yaralanma tehlikesi vardır.
- ▶ **Feneri elektrik kablolarına veya diğer güvenli olmayan nesnelere takmayın.** Yangın ve yaralanma riski vardır.
- ▶ **Aydınlatma bir mıknatısla veya asma kancasıyla sabitlenmişse, üzerine ek olarak ağırlık koymayın ve yerine tam olarak oturup oturmadığını kontrol edin.** Mıknatıs ve asma kancası, takılı akü dahil olmak üzere feneri taşımak için özel olarak tasarlanmıştır. Ek ağırlık durumunda, aydınlatma kırılabilir veya aşağı düşebilir.
- ▶ **Fener bir mıknatıs veya asma kancası ile tutturulmuşsa feneri veya tutturulduğu nesneyi hareket ettirmeyin.** Fener düşebilir.
- ▶ **Aydınlatmayı yüksek bir konumda kullanırken, düşmeye karşı koruma ekipmanı ile yeterli şekilde sabitleyin.** Bu şekilde, aydınlatmanın yanlışlıkla düşmesi durumunda maddi hasar ve kişisel yaralanmalardan kaçınabilirsiniz.

Ürün ve performans açıklaması

Lütfen kullanım kılavuzunun ön kısmındaki resimlere dikkat edin.

Usulüne uygun kullanım

Bu fener, kapalı alanların mekansal ve zamansal açıdan sınırlı ve taşınabilir olarak aydınlatılması için tasarlanmış olup, genel mekan aydınlatmasına uygun değildir.

Şekli gösterilen elemanlar

Şekli gösterilen bileşenlerin numaraları grafik sayfasında bulunan fener resmindeki numaralarla aynıdır.

(1) Lamba başlığı
(2) Işık kademesi göstergesi
(3) Açma/kapama tuşu
(4) Akü şarj durumu göstergesi
(5) Taşıma sapı
(6) Yerleştirme ayağı
(7) Düşmeye karşı koruma ekipmanının montaj alanı
(8) Asma kancası
(9) Akü kapağı
(10) Akü kapağı kilidi

(11) Mıknatıslar

(12) Tripod girişi 5/8"

(13) Akü[a)]

(14) Akü çıkarma tuşu[a)]

(15) Menteşeler

a) **Bu aksesuarlar standart teslimat kapsamına dahil değildir.**

Teknik veriler

Fener		GLI18V-5000
Malzeme numarası		**3 601 JP5 1..**
Anma gerilimi	V=	18
Maks. nominal giriş gücü	W	43
Aydınlatma süresi, yak.[A)B)]	dak/Ah	25
Toplam ışık akısı[B)]		
– 1. kademe	lm	1000
– 2. kademe	lm	2500
– 3. kademe	lm	5000
Şarj sırasında önerilen ortam sıcaklığı	°C	0 … +35
Çalışma[C)] ve depolama sırasında izin verilen ortam sıcaklığı	°C	–20 … +40
Uyumlu aküler (≤ 8 Ah)		GBA18V… GBA 18V… ProCORE18V… EXPERT18V… EXBA18V… CORE18V…
Tavsiye edilen şarj cihazları		GAL18… GAL 18… GAL 36… GAL12V/18… GAL 12V/18… GAX 18… EXAL18…
Koruma sınıfı		⧈/III
Koruma türü		IP54[D)]

A) Tam parlaklıkta (karartılmış modda kalan çalışma süresi olmadan)

B) 20–25 °C'de akü **ProCORE18V 8.0Ah** ile ölçülmüştür

C) < 0 °C sıcaklıklarda sınırlandırılmış performans

D) Sadece akü kapağı kapalı ve kilitli durumda

Değerler ürüne bağlı olarak değişebilir ve uygulama ve çevre koşullarına tabidir. Daha fazla bilgi için: www.bosch-professional.com/wac.

Aydınlatılan nesnelerin renkleri bozulmuş olarak görünebilir.

Akü

Bosch aküsüz ışıklar da satmaktadır. Işığınızın teslimat kapsamına şarj edilebilir bir akünün dahil olup olmadığını ambalajından görebilirsiniz.

Akünün şarj edilmesi

► **Sadece teknik veriler bölümünde belirtilen şarj cihazlarını kullanın.** Sadece bu şarj cihazları, lambanızda kullanılan Lityum İyon akü ile uyumludur.

Not: Lityum İyon aküler, uluslararası nakliye kurallarına uygun olarak kısmi şarjlı olarak teslim edilmektedir. Aküden tam performansı elde edebilmek için ilk kullanımdan önce aküyü tam olarak şarj edin.

Akünün takılması ve çıkarılması (bkz. resim A)

Kilidi **(10)** akü kapağından **(9)** gevşetin ve akü kapağını açın.

Şarj edilmiş aküyü **(13)** fener başına **(1)** hissedilir biçimde kavrama yapıncaya ve fener başı ile aynı hizaya gelinceye kadar yerleştirin.

Aküyü çıkarmak için kilit açma tuşuna basın ve aküyü çekerek çıkartın. **Bunu yaparken güç kullanmayın.**

Aküde 2 kilitleme kademesi mevcuttur, bunlar ilgili akü kilit açma tuşuna yanlışlıkla basıldığında akünün düşmesini önler. Akü lambada olduğu sürece bir yay tarafından yerinde tutulur.

Akü kapağını kapatın.

► **Akü kapağını kapatırken lastik ucun yerine doğru biçimde oturmasına dikkat edin.** Aksi takdirde toza ve püskürme suyuna karşı korunma sağlanamaz.

Akü şarj durumu göstergesi

Akü takıldığında, lambadaki şarj durumu göstergesinden **(4)** akünün şarj durumunu görebilirsiniz.

Akü lambadan çıkarıldığında, ilgili şarj durumunu akünün üzerinden de görebilirsiniz.

Lambadaki akü şarj durumu göstergesi

Lamba açıkken, akü şarj durumu göstergesinin **(4)** beş LED'i ilgili akünün şarj durumunu gösterir.

18 V aküde akü şarj durumu göstergesi

Not: Her akü tipinin şarj seviyesi göstergesi yoktur.

Akü şarj durumu göstergesinin yeşil LED'leri akünün şarj durumunu gösterir. Güvenlik nedeniyle, şarj durumu yalnızca lamba kapalıyken sorgulanabilir.

Şarj durumunu görmek için şarj durumu göstergesi tuşları On ya da ⚠ üzerine basın. Bu, akü çıkarılmış durumda da mümkündür.

Şarj durumu göstergesi tuşuna basıldıktan sonra hiçbir LED yanmazsa, akü arızalı demektir ve değiştirilmesi gerekir.

Akü tipi GBA 18V… | GBA18V…



LED	Kapasite
Sürekli ışık 3 × yeşil	%60–100
Sürekli ışık 2 × yeşil	%30–60
Sürekli ışık 1 × yeşil	%5–30
Yanıp sönen ışık 1 × yeşil	%0–5

Akü tipi ProCORE18V... | EXPERT18V... | EXBA18V... | CORE18V...



LED	Kapasite
Sürekli ışık 5 × yeşil	%80–100
Sürekli ışık 4 × yeşil	%60–80
Sürekli ışık 3 × yeşil	%40–60
Sürekli ışık 2 × yeşil	%20–40
Sürekli ışık 1 × yeşil	%5–20
Yanıp sönen ışık 1 × yeşil	%0–5

Akü arızası risk tespiti

EXPERT18V... | EXBA18V...
Akü şarj durumuna ek olarak, akü şarj durumu göstergelerindeki LED'ler de bir akü arızası riskini gösterebilir.

Fonksiyonu etkinleştirmek için şarj seviyesi gösterge düğmesine 3 saniye boyunca basılı tutun. Akünün analizi, akü şarj durumu göstergesinde yanan bir ışıkla belirtilir. Sonuç, akü şarj durumu göstergesinde gösterilir.

 **1 LED:** Akünün arızalanma riski yüksektir. Performans ve çalışma süresi zaten azalmış olabilir. Akünün değiştirilmesi tavsiye edilir.

 **5 LED**: Akü iyi durumda ve arızalanma riski düşük.

Lütfen dikkat edin: Akü arızası risk değerlendirmesi iki aşamalı olarak çalışır ve basit bir durum değerlendirmesi sağlar. Akü ya iyi durumdadır ya da arızalanma riski yüksektir. Akü durumunun hiçbir yüzdesi görüntülenmez.

Akünün optimum verimle kullanılmasına ilişkin açıklamalar

Aküyü nemden ve sudan koruyun.

Aküyü sadece –20 °C ile 50 °C arasındaki bir sıcaklıkta saklayın. Örneğin yaz aylarında aküyü otomobil içerisinde bırakmayın.

Akünün havalandırma aralıklarını düzenli olarak yumuşak, temiz ve kuru bir fırça ile temizleyin.

Şarj işleminden sonra çok kısa süre çalışılabiliyorsa akü ömrünü tamamlamış ve değiştirilmesi gerekiyor demektir.

Tasfiye konusundaki talimat hükümlerine uyun.

İşletim

Çalıştırma

Akü kapağının çıkarılması (Bakınız: Resim B)
Çok büyük bir akü, akü kapağının **(9)** kapanmasını engeller. Bu gibi durumlarda akü kapağı çıkarılabilir.

2 menteşeyi **(15)** yay kuvvetine karşı içeriye doğru itin. Akü kapağını çıkarın. **Akü kapağı olmadan IP koruması bulunmaz!**

Akü kapağını **(9)** tekrar takmak için, 2 menteşeyi **(15)** yay kuvvetine karşı içeriye doğru itin. Akü kapağını gövdeye yerleştirin. 2 menteşe pimini gövdedeki deliklere oturtun.

Kurulum
Feneri sağlam, düz bir yüzeye yerleştirin. Fenerin güvenli durmasına dikkat edin.

Açma/kapama ve parlaklık ayarı

Açma/kapama tuşu (3)	Fonksiyon
1× tıklama	Lambayı açar, düşük parlaklık (1. kademe)
2× tıklama	Lambayı açar, orta parlaklık (2. kademe)
3× tıklama	Lambayı açar, tam parlaklık (3. kademe)
4× tıklama	Lambayı kapatır

Parlaklığı kısılmış lamba yaklaşık 5 dakika boyunca açık kaldıysa, bir sonraki basışta hemen kapanır.

Enerjiden tasarruf etmek için akülü feneri sadece kullanırken açın.

Sıcaklığa bağlı aşırı zorlanma emniyeti
İzin verilen çalışma sıcaklığı aşıldığında lamba kapanır. Bu gibi durumlarda ışığın soğumasını bekleyin ve sonra ışığı tekrar açın.

Çalışırken dikkat edilecek hususlar

Boş akü nedeniyle ışık kapanmadan kısa süre önce üç kez yanıp söner ve düşük parlaklıkla yanar.

Lamba başlığının eğilmesi
Lamba başlığını **(1)** 7 kademede maksimum 135° eğebilirsiniz.

Asma kancası
Asma kancalarını **(8)** kullanarak lambayı asabilirsiniz.

- ▶ **Nesneleri çekmek için asma kancalarını kullanmayın.** Asma kancaları veya lamba kırılabilir.
- ▶ **Lambayı asmak için her zaman iki asma kancasını da kullanın.**

Manyetik sabitleme
Lambayı ferromanyetik yüzeylere sabitlemek için mıknatısları **(11)** kullanabilirsiniz.

Sabitleme sırasında tüm mıknatısların daima ferromanyetik yüzey üzerinde durduğundan emin olun.

- ▶ **Lambayı yüzeylere sabitlerken, ayaklığın arka kısmına parmaklarınızı değdirmeyin.** Mıknatısların güçlü çekimi parmaklarınızı sıkıştırabilir.

Sabitleme sırasında hassas yüzeylerin çizilmemesine dikkat edin.

Sehpaya sabitleme
Tripod girişi **(12)** ile lambayı bir tripoda sabitleyebilirsiniz.

5/8" vidayı sıkın. Tripodun güvenli durmasına dikkat edin.

Lambanın düşmeye karşı emniyete alınması
Uyarı: Feneri düşmeye karşı korumak için sistem ağırlığına uygun düşmeye karşı koruma ekipmanı kullanılmalıdır.

Düşmeye karşı koruma ekipmanının izin verilen maksimum uzunluğu 0,5 m'dir.

Düşmeye karşı koruma ekipmanı olarak tercihen ankraj tezgahı ile sapta sabitlenen bant düğümü ya da düşme yavaşlatıcılı düşmeye karşı koruma ekipmanı kullanın.

Düşmeyi önleyici ekipmanı sabitlerken daima ekipmanın kullanım kılavuzunu dikkate alın.

- ▶ **Sabit ankraj noktasını, düşme durumunda lamba ilgili düşme korumasına serbestçe düşebilecek ve kullanıcıyı tehlikeye atmayacak şekilde seçin. Düşmeye karşı koruma ekipmanının karşı tarafını mutlaka sağlam bir yapıya (örneğin bina veya iskele) sabitleyin.** Düşmeye karşı koruma ekipmanı serbestçe hareket ettirilebilir olmalı ve sadece izin verilen sabitleme montaj alanında **(7)** fenere sabitlenmiş olabilir.

Bakım ve servis

Bakım ve temizlik

- ▶ **Aydınlatma üzerinde herhangi bir çalışma yapmadan önce (örn. montaj, bakım vb.) ve aydınlatmanın taşınması ve muhafaza edilmesi sırasında, aküyü aydınlatmadan çıkarın.** Açma/kapama şalterine yanlışlıkla basıldığında, yaralanma tehlikesi söz konusudur.

Fener, herhangi bir bakım gerektirmez ve değiştirilecek veya bakım yapılacak herhangi bir parçaya sahip değildir.

Fenerin plastik diskini, hasarlardan kaçınmak için sadece kuru ve yumuşak bir bezle temizleyin. Deterjan veya çözücü madde kullanmayın.

Işık kaynağı değiştirilemez. Işık kaynağı arıza yaptığında, aydınlatma komple değiştirilmelidir.

Müşteri servisi ve uygulama danışmanlığı

Türkiye

Marmara Elektrikli El Aletleri Servis Hizmetleri Sanayi ve Ticaret Ltd. Şti.
Tersane cd. Zencefil Sok.No:6 Karaköy
Beyoğlu / İstanbul
Tel.: +90 212 2974320
Fax: +90 212 2507200
E-mail: info@marmarabps.com

Bağrıaçıklar Oto Elektrik
Motorlu Sanayi Çarşısı Doğruer Sk. No:9
Selçuklu / Konya
Tel.: +90 332 2354576
Tel.: +90 332 2331952
Fax: +90 332 2363492
E-mail: bagriaciklarotoelektrik@gmail.com

Akgül Motor Bobinaj San. Ve Tİc. Ltd. Şti
Alaaddinbey Mahallesi 637. Sokak No:48/C
Nilüfer / Bursa
Tel.: +90 224 443 54 24
Fax: +90 224 271 00 86
E-mail: info@akgulbobinaj.com

Ankaralı Elektrik
Eski Sanayi Bölgesi 3. Cad. No: 43
Kocasinan / KAYSERİ
Tel.: +90 352 3364216
Tel.: +90 352 3206241
Fax: +90 352 3206242
E-mail: gunay@ankarali.com.tr

Asal Bobinaj
Eski Sanayi Sitesi Barbaros Cad. No: 24/C
Canik / Samsun
Tel.: +90 362 2289090
Fax: +90 362 2289090
E-mail: bpsasalbobinaj@hotmail.com

Aygem Elektrik Makine Sanayi ve Tic. Ltd. Şti.
10021 Sok. No: 11 AOSB
Çiğli / İzmir
Tel.: +90 232 3768074
Fax: +90 232 3768075
E-mail: boschservis@aygem.com.tr

Bakırcıoğlu Elektrik Makine Hırdavat İnşaat Nakliyat Sanayi ve Ticaret Ltd. Şti.
Karaağaç Mah. Sümerbank Cad. No:18/4
Merkez / Erzincan
Tel.: +90 446 2230959
Fax: +90 446 2240132
E-mail: bilgi@korfezelektrik.com.tr

Bosch Sanayi ve Ticaret A.Ş.
Elektrikli El Aletleri
Aydınevler Mah. İnönü Cad. No: 20
Küçükyalı Ofis Park A Blok
34854 Maltepe-İstanbul
Tel.: 444 80 10
Fax: +90 216 432 00 82
E-mail: iletisim@bosch.com.tr
www.bosch.com.tr

Bulsan Elektrik
İstanbul Cad. Devrez Sok. İstanbul Çarşısı No: 48/29 İskitler
Ulus / Ankara
Tel.: +90 312 3415142
Tel.: +90 312 3410302
Fax: +90 312 3410203
E-mail: bulsanbobinaj@gmail.com

Çözüm Bobinaj
Küsget San.Sit.A Blok 11Nolu Cd.No:49/A
Şehitkamil/Gaziantep
Tel.: +90 342 2351507
Fax: +90 342 2351508
E-mail: cozumbobinaj2@hotmail.com

Onarım Bobinaj
Raif Paşa Caddesi Çay Mahallesi No:67
İskenderun / HATAY
Tel.: +90 326 613 75 46
E-mail: onarim_bobinaj31@mynet.com

Faz Makine Bobinaj
Cumhuriyet Mah. Sanayi Sitesi Motor İşleri Bölümü 663 Sk. No:18
Murat Paşa / Antalya

Tel.: +90 242 3465876
Tel.: +90 242 3462885
Fax: +90 242 3341980
E-mail: info@fazmakina.com.tr

Günşah Otomotiv Elektrik Endüstriyel Yapı Malzemeleri San ve Tic. Ltd. Şti
Beylikdüzü Sanayi Sit. No: 210
Beylikdüzü / İstanbul
Tel.: +90 212 8720066
Fax: +90 212 8724111
E-mail: gunsahelektrik@ttmail.com

Sezmen Bobinaj Elektrikli El Aletleri İmalatı San ve Tic. Ltd. Şti.
Ege İş Merkezi 1201/4 Sok. No: 4/B
Yenişehir / İzmir
Tel.: +90 232 4571465
Tel.: +90 232 4584480
Fax: +90 232 4573719
E-mail: info@sezmenbobinaj.com.tr

Üstündağ Bobinaj ve Soğutma Sanayi
Nusretiye Mah. Boyacılar Aralığı No: 9
Çorlu / Tekirdağ
Tel.: +90 282 6512884
Fax: +90 282 6521966
E-mail: info@ustundagsogutma.com

IŞIKLAR ELEKTRİK BOBİNAJ
Karasoku Mahallesi 28028. Sokak No:20/A
Merkez / ADANA
Tel.: +90 322 359 97 10 - 352 13 79
Fax: +90 322 359 13 23
E-mail: isiklar@isiklarelektrik.com

Servis adreslerimiz ve tamir servisi ile yedek parça siparişi bağlantılarımızı www.bosch-pt.com/serviceaddresses adresinde bulabilirsiniz.

Bütün başvuru ve yedek parça siparişlerinizde ürünün tip etiketi üzerindeki 10 haneli malzeme numarasını mutlaka belirtin.

İmha

Fenerler, aküler, aksesuar ve ambalaj malzemeleri çevre dostu geri dönüşüm amacıyla bir geri dönüşüm merkezine yollanmalıdır.

Feneri ve aküleri/pilleri evdeki çöplere atmayın!

Sadece AB ülkeleri için:

Kullanılamaz hale gelen elektrikli ve elektronik aletler ile kullanılmış aküler/piller ayrı toplanmalı ve çevreye zarar vermeyecek şekilde bertaraf edilmelidir. Belirtilen toplama sistemlerini kullanın. İçerdiği tehlikeli maddeler nedeniyle yanlış bertaraf edilmesi çevreye ve sağlığa zararlı olabilir.

Polski

Wskazówki dotyczące bezpieczeństwa pracy z lampami

Należy przeczytać wszystkie wskazówki dotyczące bezpieczeństwa i zalecenia. Nieprzestrzeganie wskazówek dotyczących bezpieczeństwa i zaleceń może doprowadzić do porażenia prądem elektrycznym, pożaru i/lub poważnych obrażeń ciała.

Należy starannie przechowywać wszystkie wskazówki dotyczące bezpieczeństwa i zalecenia dla dalszego zastosowania.

- Proszę przeczytać wszystkie wskazówki bezpieczeństwa oraz zalecenia dołączone do akumulatora lub do elektronarzędzia, z którym akumulator został dostarczony i dokładnie ich przestrzegać.
- **Z lampą należy obchodzić się ostrożnie.** Lampa nagrzewa się do wysokich temperatur, co powoduje podwyższenie ryzyka pożaru lub wybuchu.
- **Nie należy używać lampy w otoczeniu zagrożonym wybuchem.**
- **Po automatycznym wyłączeniu lampy nie należy naciskać ponownie na włącznik/wyłącznik.** Akumulator może ulec uszkodzeniu. Przed ponownym włączeniem lampy należy upewnić się, że akumulator jest naładowany, a lampa chłodna.
- **Należy stosować wyłącznie oryginalny osprzęt firmy Bosch.**
- **Nie można wymienić samego źródła światła.** W przypadku uszkodzenia źródła światła należy wymienić całą lampę.
- **Nie wolno używać lampy w ruchu drogowym.** Lampa nie posiada atestu pozwalającego na użytkowanie jej w ruchu drogowym.



Należy zachować minimalną odległość lampy od oświetlanych powierzchni i przedmiotów. Przy zbyt bliskiej odległości oświetlane obiekty mogą ulec przegrzaniu.

UWAGA! Nie należy spoglądać przez dłuższy czas w strumień światła. Promieniowanie optyczne może być szkodliwe dla wzroku.

- **Nie wolno przykrywać głowicy lampy w czasie jej użytkowania.** Głowica lampy nagrzewa się podczas pracy i skumulowane ciepło może spowodować poparzenia.

Lampę należy użytkować tylko w pomieszczeniach zamkniętych.

- **Należy unikać gromadzenia się pyłu na stanowisku pracy.** Pyły mogą się z łatwością zapalić.
- **W razie uszkodzenia akumulatora lub stosowania go niezgodnie z przeznaczeniem może dojść do wystąpie-**

nia oparów. Akumulator może się zapalić lub wybuchnąć. Należy zadbać o dopływ świeżego powietrza, a w przypadku wystąpienia dolegliwości skontaktować się z lekarzem. Opary mogą podrażnić drogi oddechowe.

- ▶ **W przypadku nieprawidłowej obsługi lub uszkodzenia akumulatora może dojść do wycieku palnego elektrolitu z akumulatora. Należy unikać kontaktu z nim, a w przypadku niezamierzonego zetknięcia się z elektrolitem, należy umyć dane miejsce wodą. Jeżeli ciecz dostała się do oczu, należy dodatkowo skonsultować się z lekarzem.** Elektrolit może doprowadzić do podrażnienia skóry lub oparzeń.
- ▶ **Ostre przedmioty, takie jak gwoździe lub śrubokręt, a także działanie sił zewnętrznych mogą spowodować uszkodzenie akumulatora.** Może wówczas dojść do zwarcia wewnętrznego akumulatora i do jego przepalenia, eksplozji lub przegrzania.
- ▶ **Nieużywany akumulator należy trzymać z dala od spinaczy, monet, kluczy, gwoździ, śrub lub innych małych przedmiotów metalowych, które mogłyby spowodować zmostkowanie styków.** Zwarcie pomiędzy stykami akumulatora może spowodować oparzenia lub pożar.



Akumulator należy chronić przed wysokimi temperaturami, np. przed stałym nasłonecznieniem, przed ogniem, zanieczyszczeniami, wodą i wilgocią. Istnieje zagrożenie zwarcia i wybuchu.

- ▶ **Akumulatory należy ładować wyłącznie w ładowarkach zalecanych przez producenta.** Ładowanie akumulatorów innych, niż te, które zostały dla danej ładowarki przewidziane, może spowodować zagrożenie pożarowe.
- ▶ **Akumulator należy stosować wyłącznie w urządzeniach producenta.** Tylko w ten sposób można ochronić akumulator przed niebezpiecznym dla niego przeciążeniem.
- ▶ **Nie modyfikować ani nie otwierać akumulatora.** Istnieje niebezpieczeństwo zwarcia.



Nie należy umieszczać lampy w pobliżu implantów oraz innych urządzeń medycznych, np. rozrusznika serca lub pompy insulinowej. Magnes lampy wytwarza pole, które może zakłócić działanie implantów i urządzeń medycznych.

- ▶ **Lampę należy przechowywać z dala od magnetycznych nośników danych oraz urządzeń wrażliwych magnetycznie.** Pod wpływem działania magnesu może dojść do nieodwracalnej utraty danych.
- ▶ **Nie wolno mocować lampy za pomocą magnesów w pozycji odwróconej („do góry nogami").** Spadając, urządzenie może spowodować obrażenia.
- ▶ **Należy skontrolować, czy magnes trzyma lampę w sposób wystarczający i trwały.** Spadając, urządzenie może spowodować obrażenia.
- ▶ **Nie wolno mocować lampy na przewodach elektrycznych ani innych niestabilnych obiektach.** Istnieje niebezpieczeństwo pożaru oraz doznania obrażeń.
- ▶ **Jeżeli lampa jest zamocowana za pomocą magnesu haka do zawieszenia, nie wolno dodatkowo jej obciążać i należy sprawdzić, czy jest utrzymywana w stabilnej pozycji.** Magnes i hak do zawieszenia są zaprojektowane w sposób umożliwiający utrzymanie wyłącznie lampy wraz z włożonym akumulatorem. Przy dodatkowym obciążeniu lampa mogłaby pęknąć lub spaść.
- ▶ **Po zamocowaniu lampy za pomocą magnesu lub haka do zawieszenia nie wolno poruszać lampy ani obiektu, na którym jest zamocowania.** Lampa mogłaby spaść.
- ▶ **W przypadku pracy na wysokości należy w odpowiedni sposób zabezpieczyć lampę przy użyciu osprzętu asekuracyjnego.** Pozwala to zapobiec szkodom materialnym i obrażeniom w razie niezamierzonego upuszczenia lampy.

Opis produktu i jego zastosowania

Należy kierować się rysunkami umieszczonymi w przedniej części instrukcji eksploatacji.

Użycie zgodne z przeznaczeniem

Przenośna lampa jest przeznaczona do pracy w suchych warunkach w pomieszczeniach zamkniętych; służy do oświetlania ograniczonych fragmentów przestrzeni w ograniczonym czasie i nie nadaje się do użytku jako ogólne oświetlanie pomieszczeń.

Przedstawione graficznie komponenty

Numeracja przedstawionych graficznie komponentów odnosi się do schematu lampy, znajdującego się na stronie graficznej.

(1) Głowica lampy
(2) Wskaźnik poziomu jasności
(3) Włącznik/wyłącznik
(4) Wskaźnik stanu naładowania akumulatora
(5) Uchwyt transportowy
(6) Stopka
(7) Strefa mocowania systemu asekuracyjnego
(8) Hak do zawieszenia
(9) Pokrywa akumulatora
(10) Blokada pokrywy akumulatora
(11) Magnesy
(12) Przyłącze statywu 5/8"
(13) Akumulator[a)]
(14) Przycisk odblokowujący akumulator[a)]
(15) Zawiasy

a) **Nie wchodzi w skład wyposażenia standardowego.**

Dane techniczne

Lampa		GLI18V-5000
Numer katalogowy		**3 601 JP5 1..**
Napięcie znamionowe	V=	18

Lampa		GLI18V-5000
Maks. moc nominalna	W	43
Czas świecenia, ok.[A)B)]	min/Ah	25
Całkowity strumień świetlny[B)]		
– 1. stopień	lm	1000
– 2. stopień	lm	2500
– 3. stopień	lm	5000
Zalecana temperatura otoczenia podczas ładowania	°C	0 … +35
Dopuszczalna temperatura otoczenia podczas pracy[C)] i podczas przechowywania	°C	–20 … +40
Kompatybilne akumulatory (≤8 Ah)		GBA18V... GBA 18V... ProCORE18V... EXPERT18V... EXBA18V... CORE18V...
Zalecane ładowarki		GAL18... GAL 18... GAL 36... GAL12V/18... GAL 12V/18... GAX 18... EXAL18...
Klasa ochrony		/III
Stopień ochrony		IP54[D)]

A) przy najwyższej jasności (bez końcowego czasu pracy w trybie ściemnienia)

B) Pomiar wykonany przy temperaturze 20–25 °C z akumulatorem **ProCORE18V 8.0Ah**

C) ograniczona wydajność w przypadku temperatur < 0 °C

D) tylko przy zamkniętej i zablokowanej pokrywie akumulatora

Wartości mogą różnić się w zależności od produktu, zastosowania i warunków otoczenia. Więcej informacji na stronie: www.bosch-professional.com/wac.

Możliwe jest zafałszowanie odwzorowania kolorów oświetlanych obiektów.

Akumulator

Bosch sprzedaje lampy także w wersji bez akumulatora. Informacja o tym, czy w zakres dostawy lampy wchodzi akumulator, znajduje się na opakowaniu.

Ładowanie akumulatora

- ▶ **Należy stosować wyłącznie ładowarki wyszczególnione w danych technicznych.** Tylko te ładowarki są odpowiednie do ładowania akumulatora litowo-jonowego zastosowanego w lampie.

Wskazówka: Ze względu na międzynarodowe przepisy transportowe w momencie dostawy akumulatory litowo-jonowe są częściowo naładowane. Aby zagwarantować wykorzystanie najwyższej wydajności akumulatora, należy przed pierwszym użyciem całkowicie naładować akumulator.

Wkładanie i wyjmowanie akumulatora (zob. rys. A)

Zwolnić blokadę **(10)** pokrywy akumulatora **(9)** i otworzyć pokrywę akumulatora.

Włożyć naładowany akumulator **(13)** w głowicę lampy **(1)**, tak aby w sposób wyczuwalny zaskoczył w zapadce i przylegał ściśle do głowicy.

W celu wyjęcia akumulatora nacisnąć przycisk odblokowujący i wyjąć akumulator. **Nie należy przy tym używać siły.**

Akumulator posiada 2 stopnie blokady, zapobiegające jego wypadnięciu w przypadku niezamierzonego naciśnięcia przycisku odblokowującego akumulator. Umieszczony w lampie akumulator przytrzymywany jest na miejscu za pomocą sprężyny.

Zamknąć pokrywę akumulatora.

- ▶ **Podczas zamykania pokrywy akumulatora należy zwrócić uwagę na prawidłowe ułożenie uszczelki.** W przeciwnym wypadku ochrona przed wnikaniem pyłu oraz kroplami wody nie jest zagwarantowana.

Wskaźnik stanu naładowania akumulatora

Przy włożonym akumulatorze stan naładowania akumulatora można sprawdzić na wskaźniku stanu naładowania akumulatora **(4)** znajdującym się na lampie.

Po wyjęciu akumulatora z lampy stan naładowania można sprawdzić także na akumulatorze.

Wskaźnik stanu naładowania akumulatora znajdujący się na lampie

Przy włączonej lampie pięć zielonych diod LED wskaźnika stanu naładowania akumulatora **(4)** pokazuje stan naładowania akumulatora .

Wskaźnik stanu naładowania akumulatora znajdujący się na akumulatorze 18 V

Wskazówka: Nie każdy typ akumulatora jest wyposażony we wskaźnik stanu naładowania.

Zielone diody LED wskaźnika stanu naładowania akumulatora pokazują stan naładowania akumulatora. Ze względów bezpieczeństwa stan naładowania akumulatora można skontrolować tylko przy wyłączonej lampie.

Nacisnąć przycisk wskaźnika stanu naładowania On lub , aby pojawiło się wskazanie stanu naładowania. Można to zrobić także po wyjęciu akumulatora.

Jeżeli po naciśnięciu przycisku wskaźnika stanu naładowania nie świeci się żadna dioda LED, oznacza to, że akumulator jest uszkodzony i należy go wymienić.

Typ akumulatora GBA 18V... | GBA18V...



Dioda LED	Pojemność
Światło ciągłe, 3 zielone diody	60–100%
Światło ciągłe, 2 zielone diody	30–60%
Światło ciągłe, 1 zielona dioda	5–30%
Światło migające, 1 zielona dioda	0–5%

Typ akumulatora ProCORE18V... | EXPERT18V... | EXBA18V... | CORE18V...



Dioda LED	Pojemność
Światło ciągłe, 5 zielonych diod	80–100%
Światło ciągłe, 4 zielone diody	60–80%
Światło ciągłe, 3 zielone diody	40–60%
Światło ciągłe, 2 zielone diody	20–40%
Światło ciągłe, 1 zielona dioda	5–20%
Światło migające, 1 zielona dioda	0–5%

Wykrywanie ryzyka awarii akumulatora

EXPERT18V... | EXBA18V...

Diody LED wskaźnika stanu naładowania akumulatora mogą oprócz stanu naładowania akumulatora wskazywać także ryzyko awarii akumulatora.

Aby aktywować funkcję należy nacisnąć i przytrzymać przycisk wskaźnika stanu akumulatora przez 3 sekundy. Trwająca analiza akumulatora jest sygnalizowana światłem dynamicznym. Wynik jest pokazywany na wskaźniku stanu akumulatora.

 **1 dioda LED:** Akumulator wykazuje wysokie ryzyko awarii. Moc i czas pracy mogą być już obniżone. Zalecana jest wymiana akumulatora.

 **5 diod LED:** Akumulator jest w dobrym stanie i wykazuje niskie ryzyko awarii.

Uwaga: Ocena ryzyka awarii akumulatora przebiega dwustopniowo i oferuje uproszczoną ocenę stanu. Stan akumulatora jest oceniany albo jako dobry, albo wskazywane jest podwyższone ryzyko awarii akumulatora. Stan akumulatora nie jest podawany w procentach.

Wskazówki dotyczące właściwego postępowania z akumulatorem

Akumulator należy chronić przed wilgocią i wodą.

Akumulator należy przechowywać wyłącznie w temperaturze od −20 °C do 50 °C. Nie wolno pozostawiać akumulatora, np. latem, w samochodzie.

Otwory wentylacyjne należy regularnie czyścić za pomocą miękkiego, czystego i suchego pędzelka.

Zdecydowanie krótszy czas pracy po ładowaniu wskazuje na zużycie akumulatora i konieczność wymiany na nowy.

Przestrzegać wskazówek dotyczących utylizacji odpadów.

Praca

Uruchamianie

Zdejmowanie pokrywy akumulatora (zob. rys. B)

Zbyt duży akumulator uniemożliwi zamknięcie pokrywy akumulatora **(9)**. W takim przypadku pokrywę akumulatora można zdjąć.

Wsunąć 2 zawiasy **(15)** do środka, pokonując opór sprężyny. Zdjąć pokrywę akumulatora. **Bez prawidłowo założonej pokrywy akumulatora urządzenie nie posiada ochrony IP!**

Aby ponownie zamocować pokrywę akumulatora **(9)**, należy wsunąć 2 zawiasy **(15)** do środka, pokonując opór sprężyny. Umieścić pokrywę akumulatora na obudowie. 2 trzpienie zawiasów powinny zaskoczyć w otworach w obudowie.

Ustawianie lampy

Ustawić lampę na stabilnej, równej powierzchni. Należy zwrócić uwagę na bezpieczną pozycję.

Włączanie/wyłączanie oraz ustawianie jasności

Włącznik/wyłącznik (3)	Funkcja
Nacisnąć 1×	Włączenie lampy, niska jasność (1. stopień)
Nacisnąć 2×	Włączenie lampy, średnia jasność (2. stopień)
Nacisnąć 3×	Włączenie lampy, maksymalna jasność (3. stopień)
Nacisnąć 4×	Wyłączenie lampy

Jeżeli lampa była włączona przez ok. 5 minut przy stłumionym świetle, kolejne naciśnięcie spowoduje jej wyłączenie.

Termiczny wyłącznik przeciążeniowy

W przypadku przekroczenia dopuszczalnej temperatury pracy lampa wyłącza się. Należy zaczekać, aż lampa schłodzi się, a następnie ponownie włączyć lampę.

Wskazówki dotyczące pracy

Na krótko przed tym, zanim lampa wyłączy się z powodu rozładowanego akumulatora, zamiga 3× i przełączy się na niższy stopień jasności.

Regulacja pozycji głowicy lampy

Głowicę lampy **(1)** można ustawić w 7 stopniach, przechylając ją o maks. 135°.

Hak do zawieszenia

Za pomocą haków do zawieszenia **(8)** można zawiesić lampę.

- ▶ **Nie wolno używać haków do zawieszenia w celu przyciągania innych obiektów.** Haki do zwieszenia lub lampa mogłyby przez to ulec pęknięciu.
- ▶ **Do zawieszenia lampy należy zawsze używać obu haków.**

Montaż na magnes

Za pomocą magnesów **(11)** można zamocować lampę na powierzchniach ferromagnetycznych.

Podczas mocowania należy zwrócić uwagę, aby wszystkie magnesy zawsze przylegały do powierzchni ferromagnetycznych.

- ▶ **Podczas mocowania lampy do powierzchni należy trzymać palce z dala od tylnej części stopki.** Duża siła przyciągania magnesów może spowodować zakleszczenie palców.

Podczas mocowania należy zwrócić uwagę na to, aby nie zarysować delikatnych powierzchni.

Montaż na statywie

Za pomocą przyłącza statywu **(12)** można przykręcić lampę do statywu.

Mocno dokręcić śrubę 5/8". Należy zwrócić uwagę, aby statyw znajdował się w stabilnej pozycji.

Zabezpieczenie lampy przed upadkiem

Wskazówka: W celu zabezpieczenia lampy przed upadkiem należy użyć systemu asekuracyjnego dopasowanego do wagi urządzenia z osprzętem. Maksymalna dopuszczalna długość systemu asekuracyjnego wynosi 0,5 m.

Jako systemu asekuracyjnego najlepiej jest użyć taśmy asekuracyjnej zamocowanej węzłem typu główka skowronka do rękojeści lub systemu asekuracyjnego z absorberem energii.

Podczas mocowania systemu asekuracyjnego należy bezwzględnie przestrzegać dołączonej do niego instrukcji obsługi.

- ▶ **Punkt stanowiskowy należy wybrać w taki sposób, aby lampa w razie upadku mogła swobodnie spadać, nie zagrażając przy tym użytkownikowi. Drugi koniec systemu asekuracyjnego należy bezwzględnie zamocować do stabilnej konstrukcji (np. budynku lub rusztowania).** System asekuracyjny musi się swobodnie poruszać i może być zamocowany wyłącznie do punktu stanowiskowego oraz w dopuszczalnej strefie mocowania **(7)** na lampie.

Konserwacja i serwis

Konserwacja i czyszczenie

- ▶ **Przed przystąpieniem do wykonywania wszelkich czynności obsługowych przy lampie (np. montażu, konserwacji itp.), jak również przed transportem lub przechowywaniem, z lampy należy wyjąć akumulator.** W przypadku niezamierzonego naciśnięcia włącznika/wyłącznika istnieje niebezpieczeństwo doznania obrażeń.

Lampa jest bezobsługowa i nie zawiera części, które wymagają wymiany lub konserwacji.

Plastikową szybkę lampy należy czyścić za pomocą miękkiej i suchej ściereczki, aby zapobiec uszkodzeniom. Nie stosować żadnych środków czyszczących ani rozpuszczalników.

Nie można wymienić samego źródła światła. W przypadku uszkodzenia źródła światła należy wymienić całą lampę.

Obsługa klienta oraz doradztwo dotyczące użytkowania

Polska
Tel.: 22 7154450

Nasze adresy serwisowe oraz linki do usług naprawczych i zamówień części zamiennych znajdziesz na stronie:
www.bosch-pt.com/serviceaddresses

Przy wszystkich zgłoszeniach oraz zamówieniach części zamiennych konieczne jest podanie 10-cyfrowego numeru katalogowego, znajdującego się na tabliczce znamionowej produktu.

Utylizacja odpadów

Lampy, akumulatory, osprzęt i opakowania należy doprowadzić do ponownego przetworzenia zgodnie z obowiązującymi przepisami ochrony środowiska.



Nie wolno wyrzucać lamp i akumulatorów/baterii razem z odpadami z gospodarstwa domowego!

Tylko dla krajów UE:

Niezdatne do użytku urządzenia elektryczne i elektroniczne lub zużyte akumulatory/baterie należy zbierać osobno i utylizować zgodnie z obowiązującymi przepisami ochrony środowiska. Należy korzystać z przewidzianych przepisami systemów zbiórki. Ze względu na zawartość substancji niebezpiecznych nieprawidłowa utylizacja może stanowić zagrożenie dla zdrowia i środowiska.

Čeština

Bezpečnostní upozornění pro svítilny



Přečtěte si všechna bezpečnostní upozornění a všechny pokyny. Nedodržování bezpečnostních upozornění a pokynů může mít za následek úraz elektrickým proudem, požár a/nebo těžká poranění.

Všechna bezpečnostní upozornění a pokyny do budoucna uschovejte.

- ▶ Přečtěte si a dodržujte všechna bezpečnostní upozornění a všechny pokyny, které jsou přiložené k akumulátoru nebo elektronářadí, se kterým byl akumulátor dodán.
- ▶ **Se svítilnou zacházejte opatrně.** Svítilna vytváří velké teplo, které představuje zvýšené nebezpečí požáru a výbuchu.
- ▶ **Nepracujte se svítilnou v prostředí s nebezpečím výbuchu.**
- ▶ **Po automatickém vypnutí svítilny už nestiskávejte vypínač.** Akumulátor se může poškodit. Než svítilnu

znovu zapnete, zajistěte, aby byl nabitý akumulátor a svítilna vychladla.

- ▶ **Používejte pouze originální příslušenství Bosch.**
- ▶ **Zdroj světla nelze vyměnit.** Je-li zdroj světla vadný, je třeba vyměnit celou svítilnu.
- ▶ **Svítilnu nepoužívejte v silničním provozu.** Svítilna není schválená pro osvětlení v silničním provozu.



Dodržujte minimální vzdálenost svítilny od všech osvětlovaných povrchů a předmětů. Při nedodržení této vzdálenosti se mohou osvětlené předměty přehřívat.



POZOR! Nedívejte se delší dobu do světelného paprsku. Optické záření může být škodlivé pro oči.

- ▶ **Když je svítilna v provozu, nezakrývejte hlavu svítilny.** Hlava svítilny se za provozu zahřívá a může způsobit popáleniny, když se toto horko kumuluje.



Svítilnu používejte pouze ve vnitřních prostorech.

- ▶ **Zabraňte hromadění prachu na pracovišti.** Prach se může lehce vznítit.
- ▶ **Při poškození a nesprávném použití akumulátoru mohou unikat výpary. Akumulátor může začít hořet nebo může vybouchnout.** Zajistěte přívod čerstvého vzduchu a při potížích vyhledejte lékaře. Výpary mohou dráždit dýchací cesty.
- ▶ **Při nesprávném použití nebo poškozeném akumulátoru může z akumulátoru vytéct hořlavá kapalina. Zabraňte kontaktu s ní. Při náhodném kontaktu opláchněte místo vodou. Pokud se kapalina dostane do očí, vyhledejte navíc lékaře.** Vytékající akumulátorová kapalina může způsobit podráždění pokožky nebo popáleniny.
- ▶ **Špičatými předměty, jako např. hřebíky nebo šroubováky, nebo působením vnější síly může dojít k poškození akumulátoru.** Uvnitř může dojít ke zkratu a akumulátor může začít hořet, může z něj unikat kouř, může vybouchnout nebo se přehřát.
- ▶ **Nepoužívaný akumulátor uchovávejte mimo kancelářské sponky, mince, klíče, hřebíky, šrouby nebo jiné drobné kovové předměty, které mohou způsobit přemostění kontaktů.** Zkrat mezi kontakty akumulátoru může mít za následek popáleniny nebo požár.



Chraňte akumulátor před horkem, např. i před trvalým slunečním zářením, ohněm, nečistotami, vodou a vlhkostí. Hrozí nebezpečí výbuchu a zkratu.

- ▶ **Akumulátory nabíjejte pouze pomocí nabíječek, které jsou doporučené výrobcem.** U nabíječky, která je vhodná pro určitý druh akumulátorů, existuje nebezpečí požáru, pokud se bude používat s jinými akumulátory.
- ▶ **Akumulátor používejte pouze v produktech výrobce.** Jen tak bude akumulátor chráněný před nebezpečným přetížením.
- ▶ **Neupravujte a neotvírejte akumulátor.** Hrozí nebezpečí zkratu.



Nedávejte svítilnu do blízkosti implantátů a jiných lékařských přístrojů, např. kardiostimulátoru nebo inzulinové pumpy. Magnet svítilny vytváří pole, které může negativně ovlivnit funkci implantátů a lékařských přístrojů.

- ▶ **Nedávejte svítilnu do blízkosti magnetických datových nosičů a magneticky citlivých zařízení.** Působením magnetu může dojít k nevratným ztrátám dat.
- ▶ **Neupevňujte svítilnu pomocí upevňovacího magnetu nad hlavou.** Kdyby spadla, hrozí nebezpečí poranění.
- ▶ **Zkontrolujte, zda je upevňovací magnet schopný svítilnu trvale udržet.** Kdyby spadla, hrozí nebezpečí poranění.
- ▶ **Svítilnu neupevňujte na elektrická vedení nebo jiné nejisté objekty.** Hrozí nebezpečí požáru a poranění.
- ▶ **Když je svítilna upevněná pomocí magnetu nebo závěsného háku, nezatěžujte ji další hmotností a zkontrolujte, zda pevně drží.** Magnet a závěsné háky jsou dimenzované výhradně tak, aby udržely svítilnu včetně nasazeného akumulátoru. V případě dalšího zatížení by svítilna mohla prasknout nebo spadnout.
- ▶ **Když je svítilna upevněná pomocí magnetu nebo závěsného háku, nepohybujte svítilnou ani objektem, na kterém je upevněná.** Svítilna by mohla spadnout.
- ▶ **Při používání svítilny ve vyšší poloze ji dostatečně zajistěte ochrannými prostředky proti pádu.** Zabráníte tak škodám na majetku a zranění osob při náhodném pádu svítilny.

Popis výrobku a výkonu

Dbejte prosím vyobrazení v přední části návodu k použití.

Použití v souladu s určeným účelem

Svítilna je určená pro mobilní, prostorově a časově omezené osvětlení ve vnitřních venkovních prostorech a není vhodná pro běžné osvětlení místnosti.

Zobrazené součásti

Číslování vyobrazených součástí se vztahuje k vyobrazení svítilny na straně s obrázky.

(1) Hlava svítilny
(2) Ukazatel stupně svícení
(3) Tlačítko zapnutí/vypnutí
(4) Ukazatel stavu nabití akumulátoru
(5) Držadlo pro přenášení
(6) Patka
(7) Místo pro upevnění zajištění proti pádu
(8) Závěsný hák

(9) Kryt akumulátoru
(10) Aretace krytu akumulátoru
(11) Magnety
(12) Stativový závit 5/8"
(13) Akumulátor[a)]
(14) Odjišťovací tlačítko akumulátoru[a)]
(15) Závěsy

a) **Toto příslušenství nepatří do standardního obsahu dodávky.**

Technické údaje

Svítilna		GLI18V-5000
Číslo zboží		**3 601 JP5 1..**
Jmenovité napětí	V=	18
Max. jmenovitý příkon	W	43
Doba svícení, cca[A)B)]	min/Ah	25
Celkový světelný tok[B)]		
– 1. stupeň	lm	1 000
– 2. stupeň	lm	2 500
– 3. stupeň	lm	5 000
Doporučená teplota prostředí při nabíjení	°C	0 až +35
Dovolená teplota prostředí při provozu[C)] a při skladování	°C	–20 až +40
Kompatibilní akumulátory (≤ 8 Ah)		GBA18V... GBA 18V... ProCORE18V... EXPERT18V... EXBA18V... CORE18V...
Doporučené nabíječky		GAL18... GAL 18... GAL 36... GAL12V/18... GAL 12V/18... GAX 18... EXAL18...
Třída ochrany		/III
Stupeň krytí		IP54[D)]

A) Při plném jasu (bez zbývající doby chodu ve ztlumeném režimu)
B) Měřeno při 20–25 °C s akumulátorem **ProCORE18V 8.0Ah**
C) Omezený výkon při teplotách < 0 °C
D) Platí jen při uzavřeném a zaaretovaném krytu akumulátoru

Hodnoty se mohou podle výrobku lišit a mají na ně vliv podmínky použití a prostředí. Další informace najdete na www.bosch-professional.com/wac.

Barvy osvětlených objektů mohou být zkreslené.

Akumulátor

Bosch prodává svítilny i bez akumulátoru. Na obale je uvedeno, zda je součástí dodávky svítilny akumulátor.

Nabíjení akumulátoru

▶ **Používejte pouze nabíječky uvedené v technických údajích.** Jen tyto nabíječky jsou přizpůsobené pro lithium-iontový akumulátor používaný s vaší svítilnou.

Upozornění: Lithium-iontové akumulátory se na základě mezinárodních dopravních předpisů dodávají částečně nabité. Aby byl zaručen plný výkon akumulátoru, před prvním použitím akumulátor úplně nabijte.

Nasazení a vyjmutí akumulátoru (viz obrázek A)

Povolte aretaci **(10)** krytu akumulátoru **(9)** a odklopte kryt akumulátoru.

Nasaďte nabitý akumulátor **(13)** do hlavy svítilny **(1)** tak, aby citelně zaskočil a byl zarovnaný s hlavou svítilny.

Pro vyjmutí akumulátoru stiskněte odjišťovací tlačítko a vytáhněte akumulátor. **Nepoužívejte přitom násilí.**

Akumulátor je opatřený 2 stupni zajištění, které mají zabránit vypadnutí akumulátoru při neúmyslném stisknutí odjišťovacího tlačítka. Pokud je akumulátor nasazený ve svítilně, drží ho v příslušné poloze pružina.

Zavřete kryt akumulátoru.

▶ **Při zavírání krytu akumulátoru dbejte na správnou polohu gumové manžety.** V opačném případě není zaručena ochrana proti prachu a stříkající vodě.

Ukazatel stavu nabití akumulátoru

Po vloženém akumulátoru můžete zjistit stav nabití akumulátoru na ukazateli stavu nabití **(4)** svítilny.

Při vyjmutí akumulátoru ze svítilny si můžete stav nabití zobrazit také na akumulátoru.

Ukazatel stavu nabití akumulátoru na svítilně

Když je akumulátorová svítilna zapnutá, indikuje pět LED ukazatele stavu nabití akumulátoru **(4)** stav nabití akumulátoru.

Ukazatel stavu nabití akumulátoru na akumulátoru 18 V

Upozornění: Ne každý typ akumulátoru má ukazatel stavu nabití.

Zelené LED ukazatele stavu nabití akumulátoru indikují stav nabití akumulátoru. Z bezpečnostních důvodů je zjištění stavu nabití možné pouze při vypnuté svítilně.

Pro zobrazení stavu nabití stiskněte tlačítko ukazatele stavu nabití On nebo . Je to možné také při vyjmutém akumulátoru.

Pokud po stisknutí tlačítka ukazatele stavu nabití nesvítí žádná LED, je akumulátor vadný a musí se vyměnit.

Typ akumulátoru GBA 18V... | GBA18V...



LED	Kapacita
Trvale svítí 3 zelené	60–100 %
Trvale svítí 2 zelené	30–60 %
Trvale svítí 1 zelená	5–30 %

LED	Kapacita
Bliká 1 zelená	0–5 %

Typ akumulátoru ProCORE18V... | EXPERT18V... | EXBA18V... | CORE18V...



LED	Kapacita
Trvale svítí 5 zelených	80–100 %
Trvale svítí 4 zelené	60–80 %
Trvale svítí 3 zelené	40–60 %
Trvale svítí 2 zelené	20–40 %
Trvale svítí 1 zelená	5–20 %
Bliká 1 zelená	0–5 %

Rozpoznávání nebezpečí vadného akumulátoru

EXPERT18V... | EXBA18V...

LED ukazatelů stavu nabití akumulátoru mohou kromě stavu nabití akumulátoru signalizovat nebezpečí vadného akumulátoru.

Pro aktivaci této funkce podržte 3 sekundy stisknuté tlačítko ukazatele stavu akumulátoru. Analýza akumulátoru je signalizovaná probíhajícím světlem ukazatele stavu nabití akumulátoru. Výsledek se zobrazí na ukazateli stavu nabití akumulátoru.

 **1 LED:** Akumulátor vykazuje vysoké nebezpečí závady. Výkon a doba chodu mohou být již snížené. Doporučujeme akumulátor vyměnit.

 **5 LED:** Akumulátor je v dobrém stavu s malým nebezpečím závady.

Upozornění: Vyhodnocení nebezpečí vadného akumulátoru funguje dvoustupňově a představuje zjednodušené posouzení stavu. Akumulátor je vyhodnocen buď jako v dobrém stavu, nebo ve stavu zvýšeného nebezpečí závady. Nezobrazuje se procentuální míra stavu akumulátoru.

Upozornění pro optimální zacházení s akumulátorem

Akumulátor chraňte před vlhkostí a vodou.

Akumulátor skladujte pouze v teplotním rozmezí od –20 °C do 50 °C. Nenechávejte akumulátor ležet např. v létě v autě.

Příležitostně vyčistěte větrací otvory akumulátoru měkkým, čistým a suchým štětcem.

Výrazně kratší doba chodu po nabití ukazuje, že je akumulátor opotřebovaný a musí se vyměnit.

Dodržujte pokyny pro likvidaci.

Provoz

Uvedení do provozu

Sejmutí krytu akumulátoru (viz obrázek B)

Příliš velký akumulátor zabraňuje uzavření krytu akumulátoru **(9)**. V tomto případě lze kryt akumulátoru sejmout.

Posuňte 2 závěsy **(15)** proti síle pružiny dovnitř. Sejměte kryt akumulátoru. **Bez krytu akumulátoru není zabezpečené krytí IP!**

Chcete-li kryt akumulátoru **(9)** opět nasadit, posuňte 2 závěsy **(15)** proti síle pružiny dovnitř. Umístěte kryt akumulátoru na plášť. 2 kolíky závěsu nechte zapadnout do otvorů v plášti.

Instalace

Postavte svítilnu na stabilní, rovný podklad. Dbejte na bezpečné postavení.

Zapnutí/vypnutí a nastavení jasu

Tlačítko zapnutí/vypnutí (3)	Funkce
1 stisknutí	Zapnutí svítilny, nízký jas (1. stupeň)
2 stisknutí	Zapnutí svítilny, střední jas (2. stupeň)
3 stisknutí	Zapnutí svítilny, plný jas (3. stupeň)
4 stisknutí	Vypnutí svítilny

Je-li svítilna cca 5 minut ztlumená, při příštím stisknutí se okamžitě vypne.

Ochrana proti přetížení závislá na teplotě

Při překročení přípustné provozní teploty se svítilna vypne. Nechte svítilnu vychladnout a poté ji opět zapněte.

Pracovní pokyny

Krátce předtím než se svítilna vypne kvůli vybitému akumulátoru, třikrát zabliká a svítí s polovičním jasem.

Naklonění hlavy svítilny

Hlavu svítilny **(1)** můžete otočit v 7 stupních maximálně o 135°.

Závěsný hák

Pomocí závěsných háků **(8)** můžete zavěsit svítilnu.

- ▶ **Nepoužívejte závěsné háky pro přitahování předmětů.** Závěsné háky nebo svítilna by mohly prasknout.
- ▶ **Pro zavěšení svítilny používejte vždy oba závěsné háky.**

Upevnění pomocí magnetů

Pomocí magnetů **(11)** můžete svítilnu upevnit na feromagnetické povrchy.

Při upevňování dbejte na to, aby vždycky všechny magnety přiléhaly k feromagnetickému povrchu.

- ▶ **Když upevňujete svítilnu na povrchy, nedávejte prsty do blízkosti zadní strany patky.** Silnou přitažlivou silou magnetů byste si mohli prsty přiskřípnout.

Při upevňování dbejte na to, abyste zabránili poškození choulostivých povrchů.

Upevnění na stativ

Pomocí stativového závitu **(12)** můžete svítilnu upevnit na stativ.

Pevně utáhněte 5/8" šroub. Dbejte na bezpečné postavení stativu.

Zajištění svítilny proti pádu

Upozornění: Pro zajištění svítilny proti pádu je třeba použít zajištění proti pádu, které je vhodné pro hmotnost systému. Maximální přípustná délka zjištění proti pádu činí 0,5 m.

Jako zajištění proti pádu používejte přednostně popruh upevněný pomocí kotevní smyčky k držadlu nebo zajištění proti pádu s tlumičem pádu.

Při upevňování zajištění proti pádu se bezpodmínečně řiďte tímto návodem k obsluze.

- ▶ **Pevný vázací bod zvolte tak, aby svítilna mohla být v případě pádu volně zachycena zajištěním proti pádu, aniž by přitom došlo k ohrožení uživatele. Opačnou stranu zajištění proti pádu bezpodmínečně upevněte k stabilní konstrukci (např. budově nebo lešení).** Zajištění proti pádu musí být volně pohyblivé a smí být upevněno k svítilně výhradně na přípustném místě pro upevnění **(7)**.

Údržba a servis

Údržba a čištění

- ▶ **Před prováděním veškerých prací na svítilně (např. před montáží, údržbou) a před přepravou a uložením vyjměte z akumulátorové svítilny akumulátor.** Při neúmyslném stisknutí vypínače hrozí nebezpečí poranění.

Svítilna je bezúdržbová a neobsahuje žádné součásti, které by bylo třeba měnit, nebo by vyžadovaly údržbu.

Plastové sklo svítilny čistěte pouze suchým, měkkým hadříkem, aby se zamezilo poškozením. Nepoužívejte čisticí prostředky nebo rozpouštědla.

Zdroj světla nelze vyměnit. Je-li zdroj světla vadný, je třeba vyměnit celou svítilnu.

Zákaznická služba a poradenství ohledně použití

Czech Republic
Tel.: +420 519 305700

Naše servisní adresy a odkazy na servisní služby a objednávku náhradních dílů naleznete na: www.bosch-pt.com/serviceaddresses

V případě veškerých otázek a objednávek náhradních dílů bezpodmínečně uveďte 10místné věcné číslo podle typového štítku výrobku.

Likvidace

Svítilny nářadí, akumulátory, příslušenství a obaly se musí odevzdat k ekologické recyklaci.

Svítilny a akumulátory/baterie nevyhazujte do domovního odpadu!

Pouze pro země EU:

Elektrická a elektronická zařízení nebo použité akumulátory/baterie, které už nejsou dále použitelné, se musí shromažďovat odděleně od ostatního odpadu a ekologicky zlikvidovat. Použijte určená sběrná místa. Nesprávná likvidace může být kvůli případně obsaženým nebezpečným látkám škodlivá pro životní prostředí a zdraví.

Slovenčina

Bezpečnostné upozornenia pre používanie svietidiel

Prečítajte si všetky bezpečnostné upozornenia a pokyny. Nedodržiavanie bezpečnostných upozornení a pokynov môže zapríčiniť úraz elektrickým prúdom, požiar a/alebo ťažké poranenia.

Všetky bezpečnostné upozornenia a pokyny starostlivo uschovajte na budúce použitie.

- ▶ Prečítajte si a dodržiavajte všetky bezpečnostné upozornenia a pokyny priložené k akumulátoru alebo elektrickému náradiu, s ktorým bol akumulátor dodaný.
- ▶ **So svietidlom zaobchádzajte starostlivo.** Svietidlo vyvíja teplo, ktoré vedie k zvýšenému nebezpečenstvu požiaru a výbuchu.
- ▶ **So svietidlom nepracujte v prostredí s nebezpečenstvom výbuchu.**
- ▶ **Po automatickom vypnutí svietidla už nestláčajte zapínač/vypínač.** Akumulátor sa môže poškodiť. Skôr ako svietidlo znova zapnete, zaistite, aby bol akumulátor nabitý a svietidlo vychladlo.
- ▶ **Používajte iba originálne príslušenstvo Bosch.**
- ▶ **Svetelný zdroj sa nedá vymeniť.** Keď je svetelný zdroj chybný, musí sa vymeniť celé svietidlo.
- ▶ **Svietidlo nepoužívajte v cestnej premávke.** Svietidlo nie je schválené na osvetľovanie v cestnej premávke.



Dodržiavajte minimálnu vzdialenosť svietidla od všetkých osvetľovaných povrchov a predmetov. Pri nedodržaní tejto vzdialenosti sa môžu osvetlené predmety prehrievať.



POZOR! Nepozerajte dlhší čas do svetelného lúča. Optické žiarenie by mohlo spôsobiť poškodenie zraku.

- ▶ **Počas prevádzky svietidla nezakrývajte hlavu svietidla.** Hlava svietidla sa počas prevádzky zahrieva a môže zapríčiniť vznik popálenín, ak sa toto teplo nahromadí.



Svietidlo používajte iba vo vnútorných priestoroch.

- **Zabráňte usadzovaniu a hromadeniu prachu na pracovisku.** Prach sa môže ľahko zapáliť.
- **Po poškodení akumulátora alebo v prípade neodborného používania môžu z akumulátora vystupovať škodlivé výpary. Akumulátor môže horieť alebo vybuchnúť.** Zabezpečte prívod čerstvého vzduchu a v prípade ťažkostí vyhľadajte lekára. Tieto výpary môžu podráždiť dýchacie cesty.
- **Pri nesprávnom používaní alebo poškodení akumulátora môže z neho vytekať kvapalina. Vyhýbajte sa kontaktu s touto kvapalinou. Po náhodnom kontakte miesto opláchnite vodou. Ak sa dostane kvapalina z akumulátora do kontaktu s očami, po výplachu očí vyhľadajte lekára.** Unikajúca kvapalina z akumulátora môže mať za následok podráždenie pokožky alebo popáleniny.
- **Špicatými predmetmi, ako napr. klince alebo skrutkovače alebo pôsobením vonkajšej sily môže dôjsť k poškodeniu akumulátora.** Vo vnútri môže dôjsť ku skratu a akumulátor môže začať horieť, môže z neho unikať dym, môže vybuchnúť alebo sa prehriať.
- **Nepoužívaný akumulátor neskladujte tak, aby mohol prísť do styku s kancelárskymi sponkami, mincami, kľúčmi, klincami, skrutkami alebo s inými drobnými kovovými predmetmi, ktoré by mohli spôsobiť premostenie kontaktov.** Skrat medzi kontaktmi akumulátora môže mať za následok popálenie alebo vznik požiaru.



Chráňte akumulátor pred teplom, napr. aj pred trvalým slnečným žiarením, ohňom, nečistotou, vodou a vlhkosťou. Hrozí nebezpečenstvo výbuchu a skratu.

- **Akumulátory nabíjajte len nabíjačkami odporúčanými výrobcom.** Ak sa používa nabíjačka určená na nabíjanie určitého druhu akumulátorov na nabíjanie iných akumulátorov, hrozí nebezpečenstvo požiaru.
- **Akumulátor používajte iba vo výrobkoch výrobcu.** Len tak bude akumulátor chránený pred nebezpečným preťažením.
- **Akumulátor neupravujte ani ho neotvárajte.** Hrozí nebezpečenstvo skratu.



Svietidlo neumiestňujte do blízkosti implantátov a iných zdravotníckych pomôcok, ako sú kardiostimulátory alebo inzulínové pumpy. Magnet svietidla vytvára magnetické pole, ktoré môže ovplyvniť funkciu implantátov a zdravotníckych pomôcok.

- **Svietidlo nepribližujte k magnetickým dátovým nosičom a magneticky citlivým zariadeniam.** Pôsobením magnetu môže dôjsť k nenávratnej strate údajov.
- **Svietidlo neupevňujte nad hlavu pomocou upevňovacieho magnetu.** Pri spadnutí hrozí riziko poranenia.
- **Skontrolujte, či upevňovací magnet dokáže svietidlo pevne udržať.** Pri spadnutí hrozí riziko poranenia.
- **Svietidlo neupevňujte na elektrické vedenia alebo iné nestabilné predmety.** Hrozí riziko požiaru a poranenia.
- **Ak je svetlo pripevnené pomocou magnetu alebo závesného háku, neumiestňujte naň žiadnu ďalšiu záťaž a skontrolujte, či je bezpečne uchytené.** Magnet a závesné háky sú dimenzované výlučne na to, aby udržali svietidlo vrátane vloženého akumulátora. Pri ďalšej záťaži by sa mohlo svietidlo zlomiť alebo spadnúť.
- **Ak je svietidlo pripevnené pomocou magnetu alebo závesného háku, nehýbte svietidlom ani predmetom, na ktorom je pripevnené.** Svietidlo by mohlo spadnúť.
- **Pri použití svietidla vo vyvýšenej polohe ho primerane zabezpečte zaisťovacími pomôckami proti pádu.** Tým sa zabráni poškodeniu majetku a zraneniu osôb v prípade náhodného pádu svietidla.

Opis výrobku a výkonu

Preštudujte si, prosím, aj obrázky v prednej časti návodu na používanie.

Používanie v súlade s určením

Svietidlo je určené na prenosné, priestorovo a časovo obmedzené osvetlenie vo vnútornom priestore a nie je vhodné na všeobecné osvetlenie miestnosti.

Vyobrazené komponenty

Číslovanie vyobrazených komponentov sa vzťahuje na vyobrazenie svietidla na strane s obrázkami.

(1) Hlava svietidla
(2) Indikácia stupňa osvetlenia
(3) Tlačidlo zapnutia/vypnutia
(4) Indikácia stavu nabitia akumulátora
(5) Rukoväť na prenášanie
(6) Podstavec
(7) Upevňovacia oblasť zaisťovacej pomôcky proti pádu
(8) Závesný hák
(9) Kryt akumulátora
(10) Aretácia krytu akumulátora
(11) Magnety
(12) Uchytenie statívu 5/8"
(13) Akumulátor[a)]
(14) Tlačidlo na odistenie akumulátora[a)]
(15) Závesy

a) **Toto príslušenstvo nepatrí do štandardného rozsahu dodávky.**

Technické údaje

Svietidlo	GLI18V-5000
Číslo položky	3 601 JP5 1..

Svietidlo		GLI18V-5000
Menovité napätie	V=	18
Max. menovitý príkon	W	43
Doba svietenia, cca[A)B)]	min/Ah	25
Celkový svetelný tok[B)]		
– 1. stupeň	lm	1 000
– 2. stupeň	lm	2 500
– 3. stupeň	lm	5 000
Odporúčaná teplota okolia pri nabíjaní	°C	0 … +35
Povolená teplota okolia pri prevádzke[C)] a pri skladovaní	°C	–20 … +40
Kompatibilné akumulátory (≤ 8 Ah)		GBA18V… GBA 18V… ProCORE18V… EXPERT18V… EXBA18V… CORE18V…
Odporúčané nabíjačky		GAL18… GAL 18… GAL 36… GAL12V/18… GAL 12V/18… GAX 18… EXAL18…
Trieda ochrany		/III
Stupeň ochrany		IP54[D)]

A) Pri plnom jase (bez zvyšného času chodu v stlmenom režime)

B) Merané pri 20–25 °C s akumulátorom **ProCORE18V 8.0Ah**

C) obmedzený výkon pri teplotách < 0 °C

D) týka sa to len situácie, keď je zatvorený a zaaretovaný kryt akumulátora

Hodnoty sa môžu líšiť podľa výrobku a závisia od podmienok použitia a prostredia. Ďalšie informácie na adrese www.bosch-professional.com/wac.

Farby osvetlených objektov môžu byť skreslené.

Akumulátor

Bosch predáva svietidlá bez akumulátora. Informáciu, či je súčasťou dodávky vášho svietidla akumulátor, nájdete na obale.

Nabíjanie akumulátora

▶ **Používajte len nabíjačky uvedené v technických údajoch.** Len tieto nabíjačky sú prispôsobené lítiovo-iónovému akumulátoru používanému vo vašom svietidle.

Upozornenie: Lítiovo-iónové akumulátory sa na základe medzinárodných dopravných predpisov dodávajú čiastočne nabité. Aby ste zaručili plný výkon akumulátora, pred prvým použitím ho úplne nabite.

Nasadenie a odobratie akumulátora (pozrite obrázok A)

Uvoľnite aretáciu **(10)** krytu akumulátora **(9)** a vyklopte kryt akumulátora.

Vložte nabitý akumulátor **(13)** do hlavy svietidla **(1)** tak, aby citeľne zapadol a presne dosadal k hlave svietidla.

Na vybratie akumulátora stlačte odisťovacie tlačidlo akumulátora a akumulátor vytiahnite von. **Nepoužívajte pritom neprimeranú silu.**

Akumulátor je vybavený 2 blokovacími stupňami, ktoré majú zabrániť tomu, aby pri neúmyselnom stlačení odisťovacieho tlačidla akumulátor vypadol. Keď je akumulátor vložený v svietidle, v správnej polohe ho drží pružina.

Zatvorte kryt akumulátora.

▶ **Pri zatváraní krytu akumulátora dávajte pozor, aby bola gumená manžeta správne umiestnená.** Ináč nebude zaistená ochrana pred prachom a striekajúcou vodou.

Indikácia stavu nabitia akumulátora

Pri založenom akumulátore môžete stav nabitia akumulátora zistiť na indikácii stavu nabitia **(4)** svietidla.

Ak je akumulátor vybratý, stav nabitia môžete indikovať aj na akumulátore.

Indikácia stavu nabitia akumulátora na svietidle

Na zapnutom svietidle zobrazuje päť zelených LED diód indikácie stavu nabitia akumulátora **(4)** stav nabitia akumulátora.

Indikácia stavu nabitia akumulátora na 18 V akumulátore

Upozornenie: Nie každý typ akumulátora má indikáciu stavu nabitia.

Zelené LED diódy indikácie stavu nabitia akumulátora zobrazujú stav nabitia akumulátora. Z bezpečnostných dôvodov je zisťovanie stavu nabitia možné len vtedy, keď je svietidlo vypnuté.

Stlačte tlačidlo pre indikáciu stavu nabitia alebo , aby sa zobrazil stav nabitia. Je to možné aj vtedy, keď je akumulátor vybratý.

Ak po stlačení tlačidla indikácie stavu nabitia nesvieti žiadna LED dióda, akumulátor je chybný a musí sa vymeniť.

Typ akumulátora GBA 18V… | GBA18V…



LED	Kapacita
Trvalé svietenie 3× zelená	60–100 %
Trvalé svietenie 2× zelená	30–60 %
Trvalé svietenie 1× zelená	5–30 %
Blikanie 1× zelená	0–5 %

Akumulátor typu ProCORE18V... | EXPERT18V... | EXBA18V... | CORE18V...



LED	Kapacita
Trvalé svietenie 5× zelená	80–100 %
Trvalé svietenie 4× zelená	60–80 %
Trvalé svietenie 3× zelená	40–60 %
Trvalé svietenie 2× zelená	20–40 %
Trvalé svietenie 1× zelená	5–20 %
Blikanie 1× zelená	0–5 %

Zisťovanie rizika poruchy akumulátora

EXPERT18V... | EXBA18V...

LED diódy indikácie stavu nabitia akumulátora môžu okrem stavu nabitia akumulátora indikovať riziko poruchy akumulátora.

Na aktiváciu funkcie podržte tlačidlo pre indikáciu stavu nabitia 3 sekundy stlačené. Analýza akumulátora je signalizovaná priebehovým svietením indikácie stavu nabitia akumulátora. Výsledok sa zobrazí na indikácii stavu nabitia akumulátora.

 **1 LED dióda:** Vysoké riziko poruchy akumulátora. Výkon a doba chodu môžu už byť obmedzené. Odporúčame akumulátor vymeniť.

 **5 LED diód**: Akumulátor je v dobrom stave s nízkym rizikom poruchy.

Upozornenie: Hodnotenie rizika poruchy akumulátora funguje v dvoch stupňoch a ponúka zjednodušené hodnotenie stavu. Akumulátor je buď v dobrom stave, alebo má zvýšené riziko porúch. Nezobrazuje sa žiadne percento stavu batérie.

Pokyny na optimálne zaobchádzanie s akumulátorom

Chráňte akumulátor pred vlhkosťou a vodou.

Akumulátor skladujte iba pri teplote v rozsahu od –20 °C do 50 °C. Nenechávajte akumulátor napríklad v lete položený v automobile.

Príležitostne vyčistite vetracie štrbiny akumulátora čistým, mäkkým a suchým štetcom.

Výrazne skrátená doba prevádzky akumulátora po nabití signalizuje, že akumulátor je opotrebovaný a treba ho vymeniť za nový.

Dodržiavajte upozornenia týkajúce sa likvidácie.

Prevádzka

Uvedenie do prevádzky

Odobratie krytu akumulátora (pozri obrázok B)

Veľmi veľký akumulátor bráni zatvoreniu krytu akumulátora **(9)**. V takomto prípade sa môže kryt akumulátora odobrať.

Posuňte 2 závesy **(15)** proti pruženiu pružiny dovnútra. Odoberte kryt akumulátora. **Bez krytu akumulátora nie je k dispozícii žiadna IP ochrana!**

Pri opätovnom upevnení krytu akumulátora **(9)** posuňte 2 závesy **(15)** proti sile pružiny dovnútra. Umiestnite kryt akumulátora na teleso. 2 kolíky závesov nechajte zapadnúť do otvorov na telese.

Inštalácia

Svietidlo postavte na stabilný a rovný podklad. Dbajte na bezpečnú polohu.

Zapínanie/vypínanie a nastavenie jasu

Tlačidlo zapnutia/vypnutia (3)	Funkcia
1× stlačenie	Zapnutie svietidla, nízky jas (1. stupeň)
2× stlačenie	Zapnutie svietidla, stredný jas (2. stupeň)
3× stlačenie	Zapnutie svietidla, plný jas (3. stupeň)
4× stlačenie	Vypnutie svietidla

Ak bolo svietidlo zapnuté cca 5 minút ako stlmené, ďalším stlačením sa okamžite vypne.

Tepelná ochrana proti preťaženiu

Pri prekročení prípustnej prevádzkovej teploty sa svietidlo vypne. Nechajte svietidlo vychladnúť a opäť ho zapnite.

Upozornenia týkajúce sa prác

Krátko predtým, ako sa svietidlo vypne z dôvodu vybitia akumulátora, 3× zabliká a začne svietiť so zníženým jasom.

Vyklopenie hlavy svietidla

Hlavu svietidla **(1)** možno vyklopiť v 7 stupňoch o maximálne 135°.

Závesný hák

Pomocou závesných hákov **(8)** môžete svietidlo zavesiť.

- ▶ **Závesné háky nepoužívajte na pritiahnutie predmetov.** Závesné háky alebo svietidlo sa môžu zlomiť.
- ▶ **Na zavesenie svietidla vždy používajte obidva závesné háky.**

Magnetické upevnenie

Pomocou magnetov **(11)** môžete akumulátorové svietidlo upevniť na feromagnetické povrchy.

Pri upevňovaní dávajte pozor na to, aby vždy všetky magnety ležali na feromagnetickom povrchu.

- ▶ **Keď upevňujete svietidlo na takéto povrchy, nedávajte prsty na zadnú stranu podstavca.** Veľká príťažlivá sila magnetov vám môže privrieť prsty.

Pri upevňovaní dávajte pozor na to, aby ste nepoškriabali chúlostivé povrchy.

Upevnenie na statíve

Pomocou statívového uchytenia **(12)** môžete svietidlo upevniť na statív.

Utiahnite 5/8" skrutku. Dbajte na bezpečné státie statívu.

Zabezpečenie svietidla proti pádu

Upozornenie: Na zaistenie svietidla proti pádu je nutné použiť zaisťovaciu pomôcku proti pádu, ktorá je pre danú hmotnosť systému vhodná. Maximálna povolená dĺžka zaisťovacej pomôcky proti pádu je 0,5 m.

Ako zaisťovaciu pomôcku proti pádu používajte prednostne plochú slučku upevnenú kotvovým uzlom na rukoväti alebo zaisťovaciu pomôcku proti pádu s tlmičom pádu.

Pri upevňovaní zaisťovacej pomôcky proti pádu bezpodmienečne dodržujte jej návod na používanie.

- ▶ **Pevný upevňovací bod zvoľte tak, aby svietidlo mohlo v prípade pádu spadnúť voľne do zaisťovacej pomôcky proti pádu bez toho, aby ohrozilo používateľa. Protiľahlú stranu zaisťovacej pomôcky proti pádu upevnite bezpodmienečne o stabilnú konštrukciu (napr. budova alebo lešenie).** Zaisťovacia pomôcka proti pádu musí byť voľne pohyblivá a smie sa upevňovať na svietidle výlučne na povolenú upevňovaciu oblasť **(7)**.

Údržba a servis

Údržba a čistenie

- ▶ **Pred každou prácou na svietidle (napr. montáž, údržba atď.) a pri jeho preprave a uskladnení vyberte zo svietidla akumulátor.** V prípade neúmyselného stlačenia zapínača/vypínača hrozí nebezpečenstvo poranenia.

Svietidlo je bezúdržbové a neobsahuje žiadne diely, ktoré by bolo potrebné vymieňať alebo udržiavať.

Aby ste sa vyhli poškodeniu, čistite plastové sklo svietidla iba suchou mäkkou handričkou. Nepoužívajte žiadne čistiace prostriedky či rozpúšťadlá.

Svetelný zdroj sa nedá vymeniť. Keď je svetelný zdroj chybný, musí sa vymeniť celé svietidlo.

Zákaznícka služba a poradenstvo ohľadom použitia

Slovakia

Tel.: +421 2 48 703 800

Naše servisné adresy a odkazy na servisné služby a objednávku náhradných dielov nájdete na: www.bosch-pt.com/serviceaddresses

V prípade akýchkoľvek otázok a objednávok náhradných dielov uvádzajte bezpodmienečne 10-miestne vecné číslo uvedené na typovom štítku výrobku.

Likvidácia

Svietidlá, akumulátory, príslušenstvo a obaly odovzdajte na recykláciu zodpovedajúcu ochrane životného prostredia.



Svietidlá ani akumulátory/batérie neodhadzujte do zmesového komunálneho odpadu!

Len pre krajiny EÚ:

Elektrické a elektronické zariadenia alebo opotrebované akumulátory/batérie, ktoré už nie sú použiteľné, sa musia zbierať oddelene a ekologicky zlikvidovať. Využívajte na to určené zberné systémy. Nesprávna likvidácia môže byť kvôli možnej prítomnosti nebezpečných látok škodlivá pre životné prostredie a zdravie.

Magyar

Biztonsági utasítások a lámpákhoz



Olvassa el az összes biztonsági figyelmeztetést és előírást. A biztonsági előírások és utasítások betartásának elmulasztása áramütéshez, tűzhöz és/vagy súlyos sérülésekhez vezethet.

Kérjük a későbbi használatra gondosan őrizze meg ezeket az előírásokat.

- ▶ Kérjük olvassa el és tartsa be valamennyi biztonsági előírást és utasítást, amelyet az akkumulátor, vagy az akkumulátorral szállított elektromos kéziszerszám mellékleteként megkapott.
- ▶ **Óvatosan kezelje a lámpát.** A lámpa hőt termel, amely megnövelt tűz- és robbanásveszélyhez vezet.
- ▶ **Ne dolgozzon a lámpával robbanásveszélyes környezetben.**
- ▶ **A lámpa automatikus kikapcsolása után ne nyomja tovább a be-/kikapcsolót.** Ez károsíthatja az akkumulátort. Gondoskodjon róla, hogy az akkumulátor fel legyen töltve és hogy a lámpa lehűljön, mielőtt ismét bekapcsolná azt.
- ▶ **Csak eredeti Bosch gyártmányú tartozékokat használjon.**
- ▶ **A fényforrást nem lehet kicserélni.** Ha a fényforrás elromlott, az egész lámpát ki kell cserélni.
- ▶ **A közúti közlekedésben ne használja a lámpát.** A lámpa használata a közúti közlekedésben való világításra nincs engedélyezve.



Tartsa be a lámpa és az összes megvilágított felület és tárgy között előírt minimális távolságot. A minimális távolság be nem tartása esetén a megvilágított tárgyak túlhevülhetnek.



FIGYELEM! Ne nézzen bele hosszabb ideig a fénysugárba. Az optikai sugárzás káros lehet a szemekre.

- ▶ **Ne takarja le a lámpafejet, amíg a lámpa üzemben van.** A lámpafej üzem közben felmelegszik és égési sérüléseket okozhat, ha a hőt nem lehet elvezetni.



Csak beltérben használja a lámpát.

- **Gondoskodjon arról, hogy a munkahelyén ne gyűlhessen össze por.** A porok könnyen meggyulladhatnak.
- **Az akkumulátorok megrongálódása vagy szakszerűtlen kezelése esetén abból gőzök léphetnek ki. Az akkumulátor kigyulladhat vagy felrobbanhat.** Azonnal juttasson friss levegőt a helyiségbe, és ha panaszai vannak, keressen fel egy orvost. A gőzök ingerelhetik a légutakat.
- **Hibás alkalmazás vagy megrongálódott akkumulátor esetén az akkumulátorból gyúlékony folyadék léphet ki. Kerülje el az érintkezést a folyadékkal. Ha véletlenül mégis érintkezésbe került az akkumulátorfolyadékkal, azonnal öblítse le vízzel az érintett felületet. Ha a folyadék a szemébe jutott, keressen fel ezen kívül egy orvost.** A kilépő akkumulátorfolyadék irritációkat vagy égéses bőrsérüléseket okozhat.
- **Az akkumulátort hegyes tárgyak, például tűk vagy csavarhúzók, vagy külső erőbehatások megrongálhatják.** Belső rövidzárlat léphet fel és az akkumulátor kigyulladhat, füstöt bocsáthat ki, felrobbanhat, vagy túlhevülhet.
- **Tartsa távol a használaton kívüli akkumulátort bármely fémtárgytól, mint például irodai kapcsoktól, pénzérméktől, kulcsoktól, szögektől, csavaroktól és más kisméretű fémtárgyaktól, amelyek áthidalhatják az érintkezőket.** Az akkumulátor érintkezői közötti rövidzárlat égési sérüléseket vagy tüzet okozhat.



Óvja az akkumulátort a forróságtól, például a tartós napsugárzástól, a tűztől, a szennyezésektől, a víztől és a nedvességtől. Robbanásveszély és rövidzárlat veszélye áll fenn.

- **Az akkumulátort csak a gyártó által ajánlott töltőkészülékekkel töltse fel.** Ha egy bizonyos akkumulátortípus feltöltésére szolgáló töltőkészülékben egy másik akkumulátort próbál feltölteni, tűz keletkezhet.
- **Az akkumulátort csak a gyártó termékeiben használja.** Az akkumulátort csak így lehet megvédeni a veszélyes túlterheléstől.
- **Ne módosítsa és nyissa fel az akkumulátort.** Ekkor fennáll a rövidzárlat veszélye.



Ne vigye a lámpákat implantátumok és egyéb orvosi készülékek, például pacemakerek vagy inzulinpumpák közelébe. A lámpa mágnese egy olyan mezőt hoz létre, amely negatív befolyással lehet az implantátumok és orvosi készülékek működésére.

- **Tartsa távol a lámpát a mágneses adathordozóktól és a mágneses mezőre érzékeny berendezésektől.** A mágnes hatása visszafordíthatatlan adatveszteségekhez vezethet.
- **Ne rögzítse a lámpát a rögzítő mágnesek segítségével a feje fölött.** Leesés esetén sérülésveszély áll fenn.
- **Ellenőrizze, hogy a rögzítő mágnes a lámpát tartósan meg tudja-e tartani.** Leesés esetén sérülésveszély áll fenn.
- **Ne rögzítse a lámpát elektromos vezetékeken vagy más nem biztonságos tárgyakon.** Különben égés- és sérülésveszély áll fenn.
- **Ha a lámpa mágnessel vagy akasztóhoroggal van rögzítve, ne terhelje további súllyal és ellenőrizze a biztos tartást.** A mágnes és az akasztóhorog kizárólag a lámpa megtartására szolgál, beleértve a behelyezett akkumulátort is. További súllyal való terhelés esetén a lámpa eltörhet vagy leeshet.
- **Ha a lámpa mágnessel vagy akasztóhoroggal van rögzítve, ne mozgassa az akkumulátoros lámpát vagy azt a tárgyat, amelyre rögzítve van.** A lámpa leeshet.
- **Ha a lámpát magasan lévő helyzetben használja, megfelelően rögzítse leesés elleni védőfelszereléssel.** Így megakadályozhatja az anyagi károkat és a személyi sérüléseket, ha a lámpa véletlenül leesik.

A termék és a teljesítmény leírása

Kérjük, vegye figyelembe a használati utasítás első részében található ábrákat.

Rendeltetésszerű használat

A lámpa változó helyeken, belső helyiségekben, térben és időben korlátozott világításra szolgál és egy helyiség általános megvilágítására nem használható.

Az ábrázolásra kerülő komponensek

Az ábrázolt alkatrészek sorszámozása megfelel a lámpa ábrájának az ábrákat tartalmazó oldalon.

(1) Lámpafej
(2) Világítási fokozat kijelzése
(3) Be/ki gomb
(4) Akkumulátortöltöttségi kijelző
(5) Hordozófogantyú
(6) Lábazat
(7) A leesés elleni védőeszköz rögzítési területe
(8) Akasztóhorog
(9) Akkumulátorfedél
(10) Az akkumulátorfedél reteszelése
(11) Mágnesek
(12) 5/8"-os állványmenet
(13) Akkumulátor[a)]
(14) Akkumulátor reteszelésfeloldó gomb[a)]
(15) Sarokvasak

a) **Ez a tartozék nem tartozik a standard szállítmányhoz.**

Műszaki adatok

Lámpa		GLI18V-5000
Rendelési szám		**3 601 JP5 1..**
Névleges feszültség	V=	18

Lámpa		GLI18V-5000
Max. névleges felvett teljesítmény	W	43
Világítási időtartam, kb.[A)B)]	perc/Ah	25
Teljes fényáram[B)]		
– 1. fokozat	lm	1000
– 2. fokozat	lm	2500
– 3. fokozat	lm	5000
Javasolt környezeti hőmérséklet a töltés során	°C	0 … +35
Megengedett környezeti hőmérséklet az üzemelés[C)] és a tárolás során	°C	–20 … +40
Kompatibilis akkumulátorok (≤ 8 Ah)		GBA18V… GBA 18V… ProCORE18V… EXPERT18V… EXBA18V… CORE18V…
Javasolt töltőkészülékek		GAL18… GAL 18… GAL 36… GAL12V/18… GAL 12V/18… GAX 18… EXAL18…
Érintésvédelmi osztály		/ III
Védettség		IP54[D)]

A) maximális fényerő mellett (a csökkentett fényerős maradékidő üzemmód nélkül)

B) 20–25 °C hőmérsékleten a **ProCORE18V 8.0Ah** akkumulátorral mérve

C) < 0 °C hőmérsékletek mellett korlátozott teljesítmény

D) csak zárt és reteszelt akkumulátor-fedél esetén érvényes

Az értékek termékenként változhatnak és függnek az alkalmazási, valamint környezeti feltételektől is. További információk a www.bosch-professional.com/wac címen találhatók.

A megvilágított tárgyak színvisszadása hamis lehet.

Akkumulátor

A **Bosch** akkumulátor nélküli lámpákat is forgalmaz. Azt, hogy az Ön lámpájának szállítási terjedelme egy akkumulátort is magában foglal-e, a csomagolásról lehet leolvasni.

Az akkumulátor feltöltése

▶ **Csak a műszaki adatoknál megadott töltőkészülékeket használja.** Csak ezek a töltőkészülékek alkalmasak az Ön lámpájával használt lítium-ion akkumulátorok töltésére.

Figyelem: A lítium-ion-akkumulátorok a nemzetközi szállítási előírásoknak megfelelően csak részben feltöltve kerülnek kiszállításra. Az akkumulátor teljes teljesítményének biztosítására az első alkalmazás előtt töltse fel teljesen az akkumulátort.

Az akkumulátor behelyezése és kivétele (lásd A ábra)

Oldja ki az akkumulátorfedél **(10)** reteszelését és hajtsa fel a akkumulátorfedelet **(9)**.

Helyezze be a feltöltött **(13)** akkumulátort a **(1)** lámpafejbe, amíg az érezhetően bepattan a helyére és egy síkban felfekszik a lámpafejre.

Az akkumulátor eltávolításához nyomja meg az akkumulátor reteszelésfeloldó gombot és húzza ki az akkumulátort. **Ne erőltesse a kihúzást.**

Az akkumulátor 2 reteszelőfokozattal van ellátva, amelyek meggátolják, hogy az akkumulátor az akkumulátor reteszelésfeloldó gombjának akaratlan megnyomásakor kiessen. Amíg az akkumulátor be van helyezve a lámpába, azt egy rugó a helyén tartja.

Zárja be az akkumulátorfedelet.

▶ **Az akkumulátor-fedél lezárásakor ügyeljen a gumiperem helyes illeszkedésére.** A por és a fröccsenő víz elleni védettség ellenkező esetben nem biztosított.

Akkumulátor töltöttségi szint kijelző

Behelyezett akkumulátor esetén az akkumulátor töltöttségi állapota a lámpa állapotkijelzőjén **(4)** látható.

Az akku lámpából való kivétele esetén a töltöttségi állapot az akkumulátorról is leolvasható.

Akkumulátortöltöttségi kijelző a lámpán

Az akkumulátortöltöttségi kijelző **(4)** öt LED-je bekapcsolt lámpa esetén mutatja az akkumulátor töltöttségi állapotát.

Akkumulátortöltöttségi kijelző a 18 V-os akkun

Megjegyzés: Nem minden akkumulátortípus rendelkezik töltésiállapot-kijelzővel.

Az akkumulátor töltési szint kijelző display zöld LED-jei az akkumulátor töltési szintjét mutatják. A töltöttségi állapotot biztonsági okokból csak használaton kívüli lámpa esetén lehet lekérdezni.

Nyomja meg a vagy a feltöltési szint kijelző gombot, hogy kijelezze a töltési szintet. Erre kivett akkumulátor esetén is van lehetőség.

Ha a töltöttségiszint-kijelző gomb megnyomása után egy LED sem világít, akkor az akkumulátor meghibásodott és ki kell cserélni.

Akkumulátortípus: GBA 18V | GBA18V…



LED	Kapacitás
Tartós fény, 3 × zöld	60–100 %
Tartós fény, 2 × zöld	30–60 %
Tartós fény, 1 × zöld	5–30 %
Villogó fény, 1 × zöld	0–5 %

Akkumulátortípus: ProCORE18V... | EXPERT18V... | EXBA18V... | CORE18V...



LED	Kapacitás
Tartós fény, 5 × zöld	80–100 %
Tartós fény, 4 × zöld	60–80 %
Tartós fény, 3 × zöld	40–60 %
Tartós fény, 2 × zöld	20–40 %
Tartós fény, 1 × zöld	5–20 %
Villogó fény, 1 × zöld	0–5 %

Az akkumulátormeghibásodási kockázat észlelése

EXPERT18V... | EXBA18V...

Az akkumulátortöltöttségi kijelzők LED-jei az akkumulátor töltöttségi állapotán kívül az akkumulátor meghibásodásának kockázatát is képesek jelezni.

A funkció aktiválásához tartsa nyomva 3 másodpercig a töltöttségiállapot-kijelző gombját . Az akkumulátor vizsgálatát az akkumulátortöltöttségi kijelző futófénye jelzi. Az eredményt az akkumulátortöltöttségi kijelző mutatja.

 **1 LED:** Az akkumulátor meghibásodásának kockázata magas. A teljesítmény és az üzemidő már csökkenhet. Javasoljuk az akkumulátor cseréjét.

 **5 LED**: Az akkumulátor jó állapotban van, alacsony meghibásodási kockázattal.

Kérjük, vegye figyelembe: Az akkumulátorok meghibásodásának kockázatértékelése két lépcsőben működik, és egyszerűsített állapotfelmérést kínál. Az akkumulátort vagy jó állapotúnak vagy fokozott meghibásodási kockázatúnak értékeli. Nem kerül megjelenítésre az akkumulátor állapotának százalékos értéke.

Tájékoztató az akkumulátor optimális kezeléséhez

Óvja meg az akkumulátort a nedvességtől és a víztől.

Az akkumulátort csak a –20 °C ... 50 °C hőmérséklet tartományban szabad tárolni. Ne hagyja például az akkumulátort nyáron egy gépjárműben.

Időnként tisztítsa meg az akkumulátor szellőzőrését egy puha, tiszta és száraz ecsettel.

Ha az akkumulátor feltöltése után a készülék már csak lényegesen rövidebb ideig üzemeltethető, akkor az akkumulátor elhasználódott és ki kell cserélni.

Vegye figyelembe a hulladékba való eltávolítással kapcsolatos előírásokat.

Üzemeltetés

Üzembe helyezés

Az akkumulátor-fedél levétele (lásd a B ábrát)

Egy nagyméretű akkumulátor meggátolja, hogy az akkumulátorfedelet **(9)** le lehessen zárni. Ebben az esetben az akkumulátorfedelet le lehet venni.

Tolja a 2 sarokvasat **(15)** a rugóerővel szemben befelé. Vegye le az akkumulátorfedelet. **Az akkumulátorfedél nélkül nincs IP-védelem!**

Ha ismét fel akarja szerelni az akkumulátorfedelet **(9)**, tolja a 2 sarokvasat **(15)** a rugóerővel szemben befelé. Helyezze az akkumulátorfedelet a házra. Pattintsa be a 2 sarokvascsapot a ház megfelelő nyílásaiba.

Felállítás

Helyezze a lámpát stabil, vízszintes felületre. Ügyeljen arra, hogy a lámpa biztosan álljon.

Be- és kikapcsolás és a fényerő beállítása

Be-/ki-gomb (3)	Funkció
1× megnyomás	A lámpa bekapcsolása, alacsony fényerő (1. fokozat)
2× megnyomás	A lámpa bekapcsolása, közepes fényerő (2. fokozat)
3× megnyomás	A lámpa bekapcsolása, teljes fényerő (3. fokozat)
4× megnyomás	A lámpa kikapcsolása

Ha a lámpa kb. 5 percig csökkentett fényerővel volt bekapcsolva, akkor a gomb legközelebbi megnyomásakor azonnal kikapcsolásra kerül.

Hőmérsékletfüggő túlterhelés elleni védelem

A megengedett üzemi hőmérséklet túllépése esetén a lámpa kikapcsol. Hagyja kihűlni a lámpát, és kapcsolja be újra.

Munkavégzési tanácsok

Röviddel azelőtt, hogy a lámpa az akkumulátor lemerülése miatt kikapcsolna, 3× villog, és csökkentett fényerővel világít.

Lámpafej döntése

A lámpafejet **(1)** 7 lépésben legfeljebb 135°-ra el lehet fordítani.

Akasztóhorog

Az akasztóhorgokkal **(8)** felakaszthatja a lámpát.

- ▶ **Ne használja az akasztóhorgokat tárgyak felemelésére.** Az akasztóhorgok vagy a lámpa eltörhetnek.
- ▶ **A lámpa felfüggesztéséhez mindig használja mindkét akasztóhorgot.**

Mágneses rögzítés

Az lámpát a **(11)** mágnesekkel egy ferromágneses felületre lehet erősíteni.

A rögzítéskor ügyeljen arra, hogy minden mágnes mindig érintkezzen a ferromágneses felülettel.

- ▶ **Tartsa távol az ujjait a kitámasztóláb hátuljától, ha a lámpát felületekre rögzíti.** A mágnesek erős húzóereje miatt becsípődhetnek az ujjai.

A rögzítésnél ügyeljen rá, hogy elkerülje az érzékeny felületek összekarcolását!

Rögzítés az állványra

Az állványmenettel **(12)** a lámpa egy állványra rögzíthető.

Húzza meg szorosra az 5/8"-os csavart. Ügyeljen arra, hogy az állvány stabilan álljon.

A lámpa biztosítása leesés ellen

Megjegyzés: A lámpa leesés elleni biztosítására a rendszer súlyának megfelelő leesés elleni védőeszközt kell használni. A leesés elleni védőeszköz legnagyobb megengedett hossza 0,5 m.

Leesés elleni védőeszközként lehetőleg a fogantyúnál egy horgonycsomóval rögzített hevederhurkot vagy egy zuhanáscsillapítóval ellátott leesés elleni védőeszközt használjon.

A leesés elleni védőeszköz rögzítéséhez okvetlenül vegye figyelembe a hozzávaló használati utasítást.

- ▶ **A rögzített rögzítési pontot úgy válassza ki, hogy a lámpa leesés esetén szabadon bele tudjon esni a leesés elleni védőeszközbe anélkül, hogy a felhasználó veszélybe kerülne. A leesés elleni védőeszköz másik oldalát mindig egy stabil szerkezethez (pl. épülethez vagy állványzathoz) rögzítse.** A leesés elleni védőeszköznek szabadon kell tudnia mozogni, és azt csak a megengedett rögzítési területen **(7)** szabad a lámpára rögzíteni.

Karbantartás és szerviz

Karbantartás és tisztítás

- ▶ **A lámpán végzett bármely munka (például szerelés, karbantartás stb.) megkezdése előtt, valamint annak szállításához és tárolásához vegye ki az akkumulátort a lámpából.** Ellenkező esetben a be-/kikapcsoló véletlen megérintésekor bekapcsolódó készülék sérüléseket okozhat.

A lámpának nincs szüksége karbantartásra és nem tartalmaz kicserélhető vagy karbantartást igényló alkatrészeket.

A lámpa műanyag üvegét csak egy száraz, puha kendővel tisztítsa meg, hogy elkerülje a megrongálódásokat. Tisztító- vagy oldószereket ne használjon.

A fényforrást nem lehet kicserélni. Ha a fényforrás elromlott, az egész lámpát ki kell cserélni.

Vevőszolgálat és alkalmazási tanácsadás

Magyarország

Tel.: +36 1 879 8502

Szervizcímeinket és a javítási szolgáltatásokhoz való linkeket, valamint az alkatrészrendeléseket a www.bosch-pt.com/serviceaddresses oldalon találja.

Ha kérdései vannak vagy pótalkatrészeket szeretne rendelni, okvetlenül adja meg a termék típustábláján található 10-jegyű cikkszámot.

Eltávolítás

A lámpákat, az akkumulátorokat, a tartozékokat és a csomagolást a környezetvédelmi szempontoknak megfelelően kell újrafelhasználásra előkészíteni.



Ne dobja ki a lámpát és az akkumulátorokat/elemeket a háztartási szemétbe!

Csak az EU-tagországok számára:

A már nem használható elektromos és elektronikus készülékeket és a használt akkumulátorokat/elemeket külön kell gyűjteni és környezetbarát módon kell ártalmatlanítani. Használja az erre szolgáló gyűjtőrendszereket. A helytelen ártalmatlanítás káros lehet a környezetre és az egészségre a benne lévő veszélyes anyagok miatt.

Русский

Только для стран Евразийского экономического союза (Таможенного союза)

В состав эксплуатационных документов, предусмотренных изготовителем для продукции, могут входить настоящее руководство по эксплуатации, а также приложения.

Информация о подтверждении соответствия содержится в приложении.

Информация о стране происхождения указана на корпусе изделия и в приложении.

Дата изготовления указана на корпусе изделия.

Контактная информация относительно импортера содержится на упаковке.

Срок службы изделия

Срок службы изделия составляет 7 лет. Не рекомендуется к эксплуатации по истечении 5 лет хранения с даты изготовления без предварительной проверки (дату изготовления см. на этикетке).

Перечень критических отказов и ошибочные действия персонала или пользователя

- – не использовать с поврежденной рукояткой или поврежденным защитным кожухом
- – не использовать при появлении дыма непосредственно из корпуса изделия
- – не использовать с перебитым или оголенным электрическим кабелем
- – не использовать на открытом пространстве во время дождя (в распыляемой воде)

– не включать при попадании воды в корпус
– не использовать при сильном искрении
– не использовать при появлении сильной вибрации

Критерии предельных состояний
– перетёрт или повреждён электрический кабель
– поврежден корпус изделия

Тип и периодичность технического обслуживания
Рекомендуется очистить инструмент от пыли после каждого использования.

Хранение
– необходимо хранить в сухом месте
– необходимо хранить вдали от источников повышенных температур и воздействия солнечных лучей
– при хранении необходимо избегать резкого перепада температур
– хранение без упаковки не допускается
– подробные требования к условиям хранения смотрите в ГОСТ 15150-69 (Условие 1)

Транспортировка
– категорически не допускается падение и любые механические воздействия на упаковку при транспортировке
– при разгрузке/погрузке не допускается использование любого вида техники, работающей по принципу зажима упаковки
– подробные требования к условиям транспортировки смотрите в ГОСТ 15150-69 (Условие 5)

Указания по технике безопасности для фонарей



Прочтите все указания и инструкции по технике безопасности. Несоблюдение указаний по технике безопасности и инструкций может привести к поражению электрическим током, пожару и/или тяжелым травмам.

Сохраняйте эти инструкции и указания для будущего использования.

- Пожалуйста, прочитайте и соблюдайте все указания по технике безопасности и инструкции, приложенные к аккумуляторной батарее или к электроинструменту, с которым поставлена аккумуляторная батарея.
- **Осторожно обращайтесь с фонарем.** Фонарь сильно нагревается, что приводит к повышенной опасности пожара и взрыва.
- **Не работайте с фонарем во взрывоопасной среде.**
- **После автоматического выключения фонаря не нажимайте больше на выключатель.** Может быть поврежден аккумулятор.Прежде чем снова включать фонарь, убедитесь, что аккумулятор и фонарь остыли.
- **Используйте только оригинальные Boschпринадлежности.**
- **Источник света не заменяется.** При неисправности источника света нужно заменять весь фонарь.
- **Не используйте фонарь в дорожном движении.** Фонарь не предназначен для освещения в дорожном движении.



Выдерживайте минимальное расстояние между фонарем и освещаемыми поверхностями и предметами. При меньшем расстоянии возможно возгорание освещаемых предметов.



ВНИМАНИЕ! Не смотрите долго на световой луч. Оптическое излучение может повредить глаза.

- **Не накрывайте головку фонаря, когда фонарь работает.** Во время работы головка фонаря нагревается, накапливание этого тепла может привести к горению.



Используйте фонарь только в помещении.

- **Избегайте скопления пыли на рабочем месте.** Пыль может легко воспламеняться.
- **При повреждении и ненадлежащем использовании аккумулятора может выделиться газ. Аккумулятор может возгораться или взрываться.**Обеспечьте приток свежего воздуха и при возникновении жалоб обратитесь к врачу. Газы могут вызвать раздражение дыхательных путей.
- **При неправильном использовании из аккумулятора может потечь жидкость. Избегайте соприкосновения с ней. При случайном контакте промойте соответствующее место водой. Если эта жидкость попадет в глаза, то дополнительно обратитесь за помощью к врачу.** Вытекающая аккумуляторная жидкость может привести к раздражению кожи или к ожогам.
- **Острыми предметами, как напр., гвоздем или отверткой, а также внешним силовым воздействием можно повредить аккумуляторную батарею.** Это может привести к внутреннему короткому замыканию, возгоранию с задымлением, взрыву или перегреву аккумуляторной батареи.
- **Защищайте неиспользуемый аккумулятор от канцелярских скрепок, монет, ключей, гвоздей, винтов и других маленьких металлических предметов, которые могут закоротить полюса.** Короткое замыкание полюсов аккумулятора может привести к ожогам или пожару.



Защищайте аккумулятор от высоких температур, например, от длительного нагревания на солнце, от огня, грязи, воды и влаги. Существует опасность взрыва и короткого замыкания.

- **Заряжайте аккумуляторные батареи только с помощью зарядных устройств, рекомендованных изготовителем.** Зарядное устройство, предусмотренное для определенного вида аккумуляторов, может приве-

сти к пожарной опасности при использовании его с другими аккумуляторами.

- ▶ **Используйте аккумулятор только в изделиях изготовителя.** Только так аккумулятор защищен от опасной перегрузки.
- ▶ **Не вносите конструктивных изменений в аккумулятор и не открывайте его.** При этом возникает опасность короткого замыкания.



Не устанавливайте фонарь вблизи имплантантов и прочих медицинских аппаратов, напр., кардиостимуляторов и инсулиновых насосов. Магнит фонаря создает поле, которое может воздействовать на работу имплантантов и медицинских аппаратов.

- ▶ **Держите фонарь вдали от магнитных носителей данных и от приборов, чувствительных к магнитному полю.** Действие магнитов может приводить к невосполнимой потере данных.
- ▶ **Не закрепляйте фонарь с помощью крепежных магнитов выше головы.** Падение чревато травмами.
- ▶ **Проверьте, насколько крепежный магнит в состоянии длительное время выдерживать фонарь.** Падение чревато травмами.
- ▶ **Не крепите фонарь к электрическим проводам или другим опасным объектам.** Существует опасность получения ожогов и травм.
- ▶ **Если фонарь закреплен с помощью магнита или крючка для подвешивания, не утяжеляйте его дополнительно и проверьте, надежно ли он держится.** Магнит и крючок для подвешивания предназначены только для переноски фонаря с установленным аккумулятором. При дополнительной нагрузке фонарь может сломаться или упасть.
- ▶ **Если фонарь прикреплен с помощью магнита или крючка для подвешивания, не перемещайте фонарь или объект, к которому он прикреплен.** Фонарь может упасть.
- ▶ **При использовании фонаря на высоте обеспечьте его достаточную защиту с помощью страховочных средств.** Это позволит предотвратить травмирование и материальный ущерб при случайном падении фонаря.

Описание продукта и услуг

Пожалуйста, следуйте указаниям рисунков в начале руководства по эксплуатации.

Применение по назначению

Фонарь предназначен для использования в качестве ограниченной в пространстве и по времени переносной подсветки внутри помещений, он непригоден для постоянного освещения помещений.

Изображенные компоненты

Нумерация изображенных компонентов выполнена по представлению фонаря на странице с иллюстрациями.

(1) Головка фонаря
(2) Индикатор степени яркости
(3) Выключатель
(4) Индикатор уровня заряда аккумулятора
(5) Ручка для переноски
(6) Подставка
(7) Область крепления страховочного троса
(8) Крючки для подвешивания
(9) Крышка аккумулятора
(10) Фиксатор крышки аккумулятора
(11) Магниты
(12) Гнездо под штатив 5/8"
(13) Аккумулятор[a)]
(14) Кнопка разблокировки аккумулятора[a)]
(15) Шарниры

a) **Эти принадлежности не входят в стандартный комплект поставки.**

Технические данные

Фонарь		**GLI18V-5000**
Товарный номер		**3 601 JP5 1..**
Номинальное напряжение	В=	18
Макс. ном. потребляемая мощность	Вт	43
Время работы, ок.[A)B)]	мин/ А·ч	25
Общий световой поток[B)]		
– Ступень 1	лм	1000
– Ступень 2	лм	2500
– Ступень 3	лм	5000
Рекомендуемая температура окружающей среды при зарядке	°C	0 ... +35
Допустимая температура окружающей среды при эксплуатации[C)] и хранении	°C	–20 ... +40
Совместимые аккумуляторы (≤ 8 А·ч)		GBA18V... GBA 18V... ProCORE18V... EXPERT18V... EXBA18V... CORE18V...
Рекомендуемые зарядные устройства		GAL18... GAL 18... GAL 36... GAL12V/18... GAL 12V/18...

Фонарь	GLI18V-5000
	GAX 18… EXAL18…
Класс защиты	⧈ / III
Степень защиты	IP54[D]

A) при полной яркости (без учета оставшегося времени работы после выключения в приглушенном режиме)

B) Измерения при 20–25 °C с аккумулятором **ProCORE18V 8.0Ah**

C) ограниченная мощность при температуре < 0 °C

D) касается только случаев, когда крышка аккумулятора закрыта и зафиксирована

Значения могут варьироваться в зависимости от инструмента, способа применения и условий окружающей среды. Более подробная информация представлена на сайте www.bosch-professional.com/wac.

Воспроизведение цвета подсвечиваемых объектов может быть искажено.

Аккумулятор

Bosch продает фонари в том числе без аккумулятора. На упаковке указано, входит ли аккумулятор в комплект поставки вашего фонаря.

Зарядка аккумулятора

► **Пользуйтесь только зарядными устройствами, указанными в технических характеристиках.** Только эти зарядные устройства пригодны для литий-ионной аккумуляторной батареи вашего аккумуляторного фонаря.

Указание: В соответствии с международными правилами перевозки литий-ионные аккумуляторы поставляются частично заряженными. Для обеспечения максимальной мощности аккумулятора зарядите его полностью перед первым применением.

Установка и снятие аккумулятора (см. рис. A)

Разблокируйте фиксатор **(10)** крышки аккумулятора **(9)** и откиньте крышку аккумулятора.

Вставьте заряженную аккумуляторную батарею **(13)** в головку фонаря **(1)**, чтобы она ощутимо вошла в зацепление и не выступала из головки фонаря.

Чтобы извлечь аккумуляторную батарею, нажмите на кнопку разблокировки аккумулятора и извлеките его. **Не применяйте при этом силы.**

Аккумулятор оснащен 2 ступенями фиксации, призванными предотвращать выпадение аккумулятора при непреднамеренном нажатии на кнопку разблокировки аккумулятора. Когда аккумулятор находится в фонаре, он удерживается пружиной.

Закройте крышку аккумулятора.

► **Закрывая крышку аккумулятора, следите за правильным положением резиновой кромки.** В противном случае защита от пыли и водяных брызг не гарантируется.

Индикатор заряженности аккумуляторной батареи

При установленном аккумуляторе уровень заряда аккумулятора можно определить по индикатору уровня заряда **(4)** на фонаре.

Если аккумулятор вынут из фонаря, уровень заряда можно посмотреть на самом аккумуляторе.

Индикатор уровня заряда аккумулятора на фонаре

При включенном фонаре уровень заряда аккумулятора показывается с помощью пяти светодиодов на индикаторе уровне заряда аккумулятора **(4)**.

Индикатор заряда аккумулятора на аккумуляторе 18 В

Примечание: Не каждый тип аккумулятора оснащен индикатором заряда.

Уровень заряда показывается зелеными светодиодами индикатора уровня заряда аккумулятора. Из соображений безопасности проверка уровня заряда возможна только при выключенном фонаре.

Нажмите кнопку индикатора уровня заряда On или ▭, чтобы посмотреть уровень заряда. Это также возможно при снятом аккумуляторе.

Если после нажатия кнопки индикатора уровня заряда не загорается ни один светодиод, значит аккумулятор неисправен и подлежит замене.

Тип аккумулятора GBA 18V… | GBA18V…



Светодиод	Емкость
Непрерывный свет 3 зеленых светодиодов	60–100 %
Непрерывный свет 2 зеленых светодиодов	30–60 %
Непрерывный свет 1 зеленого светодиода	5–30 %
Мигающий свет 1 зеленого светодиода	0–5 %

Тип аккумулятора ProCORE18V… | EXPERT18V… | EXBA18V… | CORE18V…



Светодиод	Емкость
Непрерывный свет 5 зеленых светодиодов	80–100 %
Непрерывный свет 4 зеленых светодиодов	60–80 %
Непрерывный свет 3 зеленых светодиодов	40–60 %
Непрерывный свет 2 зеленых светодиодов	20–40 %

Светодиод	Емкость
Непрерывный свет 1 зеленого светодиода	5–20 %
Мигающий свет 1 зеленого светодиода	0–5 %

Распознавание риска неисправности аккумулятора

EXPERT18V... | EXBA18V...

Помимо уровня заряда аккумулятора, светодиодные индикаторы уровня заряда аккумулятора также могут показывать риск неисправности аккумулятора.

Чтобы активировать функцию, нажмите и удерживайте кнопку индикатора уровня заряда в течение 3 секунд. Об анализе состояния аккумулятора сигнализирует «бегущий» свет на индикаторе уровня заряда аккумулятора. Результат отображается на индикаторе уровня заряда аккумулятора.

1 светодиод: Аккумулятор имеет высокий риск неисправности. Мощность и продолжительность работы уже могут быть снижены. Рекомендуется заменить аккумулятор.

5 светодиодов: Аккумулятор находится в хорошем состоянии с низким риском неисправности.

Обратите внимание: Оценка риска неисправности аккумулятора имеет только две ступени и предлагает упрощенную оценку состояния. Аккумулятор или находится в хорошем состоянии, или имеет повышенный риск возникновения неисправности. Состояние аккумулятора не отображается в процентах.

Указания по оптимальному обращению с аккумулятором

Защищайте аккумулятор от влаги и воды.

Храните аккумулятор только в диапазоне температур от −20 °C до 50 °C. Не оставляйте аккумулятор летом в автомобиле.

Время от времени прочищайте вентиляционные прорези аккумулятора мягкой, сухой и чистой кисточкой.

Значительное сокращение продолжительности работы после заряда свидетельствует о старении аккумулятора и указывает на необходимость его замены.

Учитывайте указания по утилизации.

Работа с инструментом

Включение инструмента

Снятие крышки аккумулятора (см. рис. B)

Слишком большой аккумулятор не дает закрыться крышке аккумулятора **(9)**. В этом случае крышку аккумулятора можно снять.

Сдвиньте два шарнира **(15)** против усилия пружины внутрь. Снимите крышку аккумулятора. **Без крышки аккумулятора степень защиты IP не гарантируется!**

Чтобы снова надеть крышку **(9)** сдвиньте два шарнира **(15)** против усилия пружины внутрь. Разместите крышку аккумулятора на корпусе. Дайте двум шарнирным штифтам войти в зацепление в отверстиях корпуса.

Установка

Поставьте фонарь на прочную, ровную поверхность. Следите за надежностью положения.

Включение/выключение и настройка яркости

Выключатель (3)	Функция
Нажмите 1 раз	Включение фонаря, низкая яркость (1-я ступень)
Нажмите 2 раза	Включение фонаря, средняя яркость (2-я ступень)
Нажмите 3 раза	Включение фонаря, полная яркость (3-я ступень)
Нажмите 4 раза	Выключение фонаря

Если фонарь в течение примерно 5 минут работал с приглушенной яркостью, то при следующем нажатии он сразу выключается.

Термическая защита от перегрузки

При превышении допустимой рабочей температуры фонарь выключается. Дайте фонарю остыть и снова включите.

Указания по применению

При разряженном аккумуляторе, незадолго до выключения, фонарь мигнет 3 раза и будет светить со сниженной яркостью.

Наклон головки фонаря

Головка фонаря **(1)** имеет 7 ступеней наклона в диапазоне 135°.

Крючок для подвеса

С помощью крючков для подвешивания **(8)** фонарь можно подвесить.

- ▶ **Не используйте крючки для подвешивания для перемещения объектов.** Крючки для подвешивания или сам фонарь могут сломаться.
- ▶ **При подвешивании фонаря всегда используйте оба крючка для подвешивания.**

Магнитное крепление

Магниты **(11)** позволяют крепить фонарь на ферромагнитных поверхностях.

При креплении всегда проверяйте, что все магниты прилегают к ферромагнитной поверхности.

- ▶ **При креплении фонаря к поверхностям держите пальцы подальше от задней стороны подставки.** В результате сильного магнитного притяжения может произойти защемление пальцев.

При креплении соблюдайте осторожность, чтобы не поцарапать деликатные поверхности.

Закрепление на штативе

С помощью гнезда под штатив **(12)** фонарь можно закрепить на штативе.

Туго затяните винт 5/8". Следите за устойчивым положением штатива.

Защита фонаря от падения

Указание: Для защиты фонаря от падения следует использовать страховочный трос, подходящий под вес системы. Максимально допустимая длина страховочного троса составляет 0,5 м.

В качестве страховочного троса предпочтительно использовать закрепленную на рукоятке стропу с анкерным сцепным устройством или трос с амортизатором.

При креплении страховочного троса обязательно соблюдайте указания его руководства по эксплуатации.

- ▶ **Выберите неподвижную точку крепления, чтобы фонарь мог свободно упасть на страховочном тросе, не подвергая опасности пользователя. Всегда крепите противоположную сторону страховочного троса к прочной конструкции (например, зданию или лесам).** Страховочный трос должен свободно перемещаться и может крепиться на фонаре только в допустимой области крепления **(7)**.

Техобслуживание и сервис

Техобслуживание и очистка

- ▶ **Извлекайте аккумулятор перед выполнением любых манипуляций с фонарем (например, монтажные работы, техническое обслуживание и т. п.), а также при транспортировке и хранении фонаря.** При случайном нажатии выключателя существует опасность травмирования.

Фонарь не требует технического обслуживания и не содержит деталей, которые бы требовали замены или технического обслуживания.

Чтобы не допустить повреждений, очищайте пластмассовое стекло аккумуляторного фонаря только сухой и мягкой тряпкой. Не используйте какие-либо чистящие средства или растворители.

Источник света не заменяется. При неисправности источника света нужно заменять весь фонарь.

Сервис и консультирование по вопросам применения

Наши адреса сервисных центров и ссылки на услуги по ремонту и заказ запасных частей можно найти на:
www.bosch-pt.com/serviceaddresses

Пожалуйста, во всех запросах и заказах запчастей обязательно указывайте 10-значный товарный номер по заводской табличке изделия.

Утилизация

Фонари, аккумуляторы, принадлежности и упаковки необходимо сдавать в соответствующие пункты приема для их экологически безопасной переработки.



Не выбрасывайте фонари и аккумуляторы/элементы питания вместе с бытовым мусором!

Только для стран-членов ЕС:

Электрические и электронные приборы или использованные аккумуляторы/батарейки, непригодные для дальнейшего использования, необходимо собирать отдельно и утилизировать экологически безопасным способом. Используйте предусмотренные системы сбора мусора. Из-за возможного содержания опасных веществ при неправильной утилизации может быть нанесен вред окружающей среде и здоровью.

Українська

Вказівки з техніки безпеки для ліхтарів



Прочитайте всі застереження і вказівки. Невиконання вказівок з техніки безпеки та інструкцій може призвести до ураження електричним струмом, пожежі та/або важких серйозних травм.

Добре зберігайте на майбутнє ці попередження і вказівки.

- ▶ Будь ласка, прочитайте і дотримуйтеся всіх вказівок з техніки безпеки і інструкцій, доданих до акумуляторної батареї або до електроінструмента, з яким поставлена акумуляторна батарея..
- ▶ **Поводьтеся з ліхтарем обережно.** Ліхтар генерує багато тепла, що може призвести до підвищеного ризику пожежі та вибуху.
- ▶ **Не працюйте з ліхтарем у вибухонебезпечних середовищах.**
- ▶ **Після автоматичного вимикання ліхтаря більше не натискайте на вимикач.** Це може пошкодити акумуляторну батарею. Впевніться, що акумулятор і акумуляторний ліхтар охололи, перш ніж знову вмикати ліхтар.
- ▶ **Використовуйте лише оригінальне Boschприладдя.**
- ▶ **Джерело світла не замінюється.** Якщо джерело світла є дефектним, замінювати потрібно весь ліхтар.
- ▶ **Не використовуйте ліхтар в дорожньому русі.** Ліхтар не допущений для освітлювання в дорожньому русі.



Слід дотримуватися дистанції між ліхтарем і освітлюваними поверхнями та

об'єктами. Недотримання дистанції може призводити до займання предметів.



УВАГА! Не дивіться довго на світловий промінь. Оптичне випромінювання може бути шкідливим для очей.

- **Не накривайте головку ліхтаря, коли ліхтар увімкнений.** Під час роботи головка лампи нагрівається і може спричинити опіки, якщо це тепло не відводитиметься.



Використовуйте світло лише в приміщенні.

- **Уникайте накопичення пилу на робочому місці.** Пил може легко займатися.
- **При пошкодженні або неправильній експлуатації акумуляторної батареї може виходити пар. Акумуляторна батарея може займатись або вибухати.** Впустіть свіже повітря і – у разі скарг – зверніться до лікаря. Пар може подразнювати дихальні шляхи.
- **При неправильному використанні з акумуляторної батареї може потекти рідина. Уникайте контакту з нею. При випадковому контакті промийте відповідне місце водою. Якщо рідина потрапила в очі, додатково зверніться до лікаря.** Акумуляторна рідина може спричиняти подразнення шкіри або опіки.
- **Гострими предметами, напр., гвіздками або викрутками, або прикладанням зовнішньої сили можна пошкодити акумуляторну батарею.** Можливе внутрішнє коротке замикання, загоряння, утворення диму, вибух або перегрів акумуляторної батареї.
- **Не зберігайте акумуляторну батарею, якою Ви саме не користуєтесь, поряд із канцелярськими скріпками, ключами, гвіздками, гвинтами та іншими невеликими металевими предметами, які можуть спричинити перемикання контактів.** Коротке замикання між контактами акумуляторної батареї може спричиняти опіки або пожежу.



Захищайте акумулятор від тепла, напр., від сонячних променів, вогню, бруду, води та вологи. Існує небезпека вибуху і короткого замикання.

- **Заряджайте акумуляторні батареї лише в зарядних пристроях, рекомендованих виробником.** Використання заряджувального пристрою для акумуляторних батарей, для яких він не передбачений, може призводити до пожежі.
- **Використовуйте акумуляторну батарею тільки в продуктах виробника.** Лише за таких умов акумулятор буде захищений від небезпечного перевантаження.
- **Не вносьте конструктивних змін в акумуляторну батарею та не відкривайте її.** Існує небезпека короткого замикання.



Не встановлюйте ліхтар поблизу імплантантів і інших медичних апаратів, напр., кардіостимуляторів і інсулінових помп. Магніт ліхтаря створює поле, що може негативно впливати на функціональну здатність імплантантів і інсулінових помп.

- **Тримайте ліхтар на відстані від магнітних носіїв даних і чутливих до магнітних полів приладів.** Магніт своєю дією може призвести до необоротної втрати даних.
- **Не закріплюйте ліхтар за допомогою кріпильних магнітів над головою.** При падінні існує небезпека травм.
- **Перевірте, чи може кріпильний магніт протягом тривалого часу витримувати ліхтар.** При падінні існує небезпека травм.
- **Не прикріплюйте ліхтар до електричних кабелів або інших небезпечних предметів.** Існує небезпека пожежі та отримання травм.
- **Якщо ліхтар кріпиться за допомогою магніту або гачка для підвішування, не навантажуйте його додатковою вагою і перевірте, чи надійно він тримається.** Магніт і гачок для підвішування призначені виключно для перенесення ліхтаря разом із встановленою батареєю. Додаткова вага може призвести до пошкодження або падіння ліхтаря.
- **Якщо ліхтар кріпиться за допомогою магніту або підвісного гачка, не рухайте ліхтар або об'єкт, до якого він прикріплений.** Ліхтар може впасти.
- **Якщо ви використовуєте ліхтар на висоті, закріпіть його належним чином за допомогою засобів захисту від падіння.** Це запобігає пошкодженню обладнання та травмуванню людей у разі випадкового падіння ліхтаря.

Опис продукту і послуг

Будь ласка, дотримуйтеся малюнків, розташованих на початку інструкції з експлуатації.

Призначення приладу

Ліхтар призначений для обмеженого в місці і часі переносного освітлення в приміщеннях, він непридатний для загального освітлення приміщень.

Зображені компоненти

Нумерація зображених компонентів посилається на зображення ліхтаря на сторінці з малюнком.

(1) Головка ліхтаря

(2) Індикатор рівня світіння

(3) Кнопка увімкнення/вимкнення

(4) Індикатор зарядженості акумуляторної батареї

(5) Ручка для перенесення

(6) Ніжка

(7) Область кріплення обладнання для захисту від падіння

(8) Гачок для підвішування

(9) Кришка акумуляторної батареї

(10) Фіксатор кришки акумуляторної батареї

(11) Магніти

(12) Гніздо під штатив 5/8"

(13) Акумуляторна батарея[a)]

(14) Кнопка розблокування акумуляторної батареї[a)]

(15) Шарніри

a) **Це приладдя не входить до стандартного комплекту поставки.**

Технічні дані

Підсвічування		GLI18V-5000
Товарний номер		**3 601 JP5 1..**
Номінальна напруга	В=	18
Макс. номінальна споживана потужність	Вт	43
Тривалість світіння , бл.[A)B)]	хв/ А·год	25
Сукупний світловий потік[B)]		
– Ступінь 1	лм	1000
– Ступінь 2	лм	2500
– Ступінь 3	лм	5000
Рекомендована температура навколишнього середовища при заряджанні	°C	0 … +35
Допустима температура навколишнього середовища при експлуатації[C)] і при зберіганні	°C	–20 … +40
Сумісні акумулятори (≤ 8 А·год)		GBA18V... GBA 18V... ProCORE18V... EXPERT18V... EXBA18V... CORE18V...
Рекомендовані зарядні пристрої		GAL18... GAL 18... GAL 36... GAL12V/18... GAL 12V/18... GAX 18... EXAL18...
Клас захисту		/III
Підсвічування		GLI18V-5000
Ступінь захисту		IP54[D)]

A) за повної яскравості (без урахування залишкового часу роботи в режимі затемнення)

B) Виміряно за температури 20–25 °C з акумулятором **ProCORE18V 8.0Ah**

C) обмежена потужність за температури < 0 °C

D) стосується лише випадків, коли кришка акумуляторної батареї закрита і зафіксована

Значення можуть відрізнятися залежно від виробу, умов застосування та довкілля. Детальнішу інформацію див. на www.bosch-professional.com/wac.

Відтворення кольорів освітлених об'єктів може бути спотворене.

Акумуляторна батарея

Bosch також продає ліхтарі без акумуляторів. На упаковці зазначено, чи входить акумулятор в комплект поставки вашого ліхтаря.

Заряджання акумуляторної батареї

► **Використовуйте лише зарядні пристрої, зазначені в технічних даних.** Лише на ці зарядні пристрої розрахований літій-іонний акумулятор, що використовується в акумуляторному ліхтарі.

Вказівка: літій-іонні акумулятори постачаються частково зарядженими відповідно до міжнародних правил транспортування. Щоб акумулятор міг реалізувати свою повну ємність, перед тим, як перший раз працювати з приладом, акумулятор треба повністю зарядити.

Встромляння і виймання акумуляторної батареї (див. мал. A)

Відпустіть фіксатор **(10)** кришки акумуляторної батареї **(9)** і відкрийте кришку акумуляторної батареї.

Встроміть заряджену акумуляторну батарею **(13)** в головку ліхтаря **(1)**, щоб вона відчутно зайшла у зачеплення та не виступала за головку ліхтаря.

Щоб витягти акумуляторну батарею, натисніть на кнопку розблокування і витягніть акумуляторну батарею. **Не застосовуйте при цьому силу.**

В акумуляторі передбачено 2 ступені блокування, щоб запобігти випаданню акумулятора при ненавмисному натисканні на кнопку розблокування акумулятора. Встановлений у ліхтар акумулятор утримується пружиною.

Закрийте кришку акумуляторної батареї.

► **Закриваючи кришку акумуляторної батареї, слідкуйте за правильним положенням гумової окрайки.** Інакше захист від пилу і водяних бризок не гарантується.

Індикатор зарядженості акумуляторної батареї

Коли акумуляторну батарею вставлено, можна бачити стан заряду акумуляторної батареї на індикаторі стану **(4)** ліхтаря.

Якщо акумуляторну батарею вийняти з ліхтаря, також можна переглянути стан заряду на акумуляторній батареї.

Індикатор рівня заряду акумуляторної батареї на ліхтарі

Коли ліхтар увімкнений, п'ять світлодіодів індикатора зарядженості акумуляторної батареї **(4)** відображають стан заряду акумуляторної батареї .

Індикатор рівня заряду на акумуляторній батареї 18 В

Примітка: Не всі типи акумуляторних батарей мають індикатор рівня заряду.

Зелені світлодіоди індикатора зарядженості акумуляторної батареї показують ступінь зарядженості акумулятора. З міркувань техніки безпеки опитувати стан зарядженості акумулятора можна лише на вимкненому ліхтарі.

Натисніть кнопку індикатора зарядженості акумуляторної батареї або , щоб відобразити ступінь зарядженості. Це можна зробити і тоді, коли акумуляторна батарея витягнута з електроінструмента.

Якщо після натискання на кнопку індикатора зарядженості акумуляторної батареї жоден світлодіод не загоряється, акумулятор вийшов з ладу і його треба замінити.

Тип акумулятора GBA 18V... | GBA18V...



Світлодіод	Ємність
Свічення 3-х зелених	60–100 %
Свічення 2-х зелених	30–60 %
Свічення 1-го зеленого	5–30 %
Блимання 1-го зеленого	0–5 %

Тип акумуляторів ProCORE18V... | EXPERT18V... | EXBA18V... | CORE18V...



Світлодіод	Ємність
Свічення 5-и зелених	80–100 %
Свічення 4-х зелених	60–80 %
Свічення 3-х зелених	40–60 %
Свічення 2-х зелених	20–40 %
Свічення 1-го зеленого	5–20 %
Блимання 1-го зеленого	0–5 %

Виявлення ризику дефекту акумулятора

EXPERT18V... | EXBA18V...

Крім стану заряду акумулятора, світлодіоди на індикаторах стану заряду акумулятора можуть також вказувати на ризик несправності акумулятора.

Щоб активувати функцію, натисніть і утримуйте кнопку індикатора рівня заряду протягом 3 секунд. Аналіз заряду акумулятора сигналізується світловим індикатором на індикаторі рівня заряду акумулятора. Результат відображається на індикаторі рівня заряду батареї.

1 світлодіод: високий ризик виходу з ладу акумулятора. Продуктивність і час виконання вже можуть бути знижені. Рекомендується замінити батарею.

5 світлодіодів: стан акумулятора задовільний з низьким ризиком виходу з ладу.

Зверніть увагу: Оцінка ризику несправності акумулятора виконується у два етапи і пропонує спрощену оцінку його стану. Акумулятор або оцінюється як такий, що відповідає експлуатаційним характеристикам, або має підвищений ризик наявності ознак пошкодження. Відсоток заряду батареї не відображається.

Вказівки щодо оптимального поводження з акумулятором

Захищайте акумулятор від вологи і води.

Зберігайте акумулятор лише за температури від –20 °C до 50 °C. Зокрема, не залишайте акумулятор влітку в машині.

Час від часу прочищайте вентиляційні отвори акумулятора м'яким, чистим і сухим пензликом.

Занадто коротка тривалість роботи після заряджання свідчить про те, що акумулятор вичерпав себе і його треба поміняти.

Зважайте на вказівки щодо видалення.

Робота

Початок роботи

Знімання кришки акумуляторної батареї (див. мал. B)

Дуже велика акумуляторна батарея не дає кришці акумуляторної батареї **(9)** закритись. У такому разі можна зняти кришку акумуляторної батареї.

Утисніть 2 шарніри **(15)** проти дії пружини всередину. Зніміть кришку акумуляторної батареї. **Без кришки акумуляторної батареї відсутній захист IP!**

Щоб знову встановити кришку акумуляторної батареї **(9)**, утисніть 2 шарніри **(15)** проти дії пружини всередину. Розташуйте кришку акумуляторної батареї на корпусі. Дайте 2 шарнірним штифтам увійти у зачеплення в отворах на корпусі.

Встановлення

Встановіть ліхтар на стійку, рівну поверхню. Слідкуйте за стійкістю положення.

Увімкнення/вимкнення і налаштування яскравості

Вимикач (3)	Функція
1 натискання	Ліхтар увімкнений, низька яскравість (ступінь 1)
2 натискання	Ліхтар увімкнений, середня яскравість (ступінь 2)
3 натискання	Ліхтар увімкнений, яскравість повна (ступінь 3)
4 натискання	Ліхтар вимкнений

Якщо ліхтар буде приглушений прибл. 5 хвилин, наступне натискання одразу вимикає ліхтар.

Термічний захист від перевантаження

У разі перевищення допустимої робочої температури ліхтар вимикається. Дайте ліхтарю охолонути і знову увімкніть його.

Вказівки щодо роботи

Невдовзі перед тим, як ліхтар вимкнеться через низький заряд акумуляторної батареї, він блимне тричі і стане світити зі зниженою яскравістю.

Нахил головки ліхтаря

Головку **(1)** ліхтаря можна нахилити за 7 кроків максимум на 135°.

Гачок для підвішування

За допомогою гачків для підвішування **(8)** ліхтар можна підвісити.

- ▶ **Не використовуйте для перетягування предметів гачки для підвішування.** Гачки для підвішування або ліхтар можуть зламатися.
- ▶ **Для підвішування ліхтаря використовуйте завжди обидва гачки для підвішування.**

Магнітне кріплення

Можна використовувати магніти **(11)**, щоб прикріплювати ліхтар до феромагнітних поверхонь.

Коли прикріплюєте, слідкуйте за тим, щоб завжди всі магніти знаходилися на феромагнітній поверхні.

- ▶ **Прикріплюючи ліхтар до поверхонь, тримайте пальці подалі від задньої частини ніжки.** Ваші пальці можуть защемитися внаслідок сильного притягування магнітів.

При кріпленні будьте обережні, щоб уникнути пошкоджень делікатних поверхонь.

Закріплення на штативі

За допомогою гнізда **(12)** під штатив ліхтар можна кріпити до штатива.

Міцно затягніть гвинт 5/8". Слідкуйте за тим, щоб штатив стояв надійно.

Захист ліхтаря від падіння

Вказівка: для захисту ліхтаря від падіння слід використовувати обладнання для захисту від падіння, що відповідає вазі системи. Максимально допустима довжина пристрою захисту від падіння становить 0,5 м.

В якості обладнання для захисту від падіння бажано використовувати глуху петлю, закріплену за допомогою анкерного кріплення на ручці, або обладнання для захисту від падіння з амортизатором падіння.

При кріпленні обладнання для захисту від падіння обов'язково дотримуйтеся вимог інструкції з експлуатації.

- ▶ **Виберіть фіксовану точку кріплення таким чином, щоб у разі падіння ліхтаря він міг безперешкодно впасти в систему захисту від падіння, не наражаючи користувача на небезпеку. Важливо, щоб протилежна сторона системи захисту від падіння була прикріплена до міцної конструкції (наприклад, будівлі або риштування).** Обладнання для захисту від падіння має вільно переміщуватися і може бути прикріплене лише до нерухомої точки **(7)** кріплення на світильнику.

Технічне обслуговування і сервіс

Технічне обслуговування і очищення

- ▶ **Виймайте акумуляторну батарею перед виконанням будь-яких маніпуляцій з ліхтарем (напр., монтажних робіт, робіт з технічного обслуговування тощо), а також для транспортування та зберігання ліхтаря.** При випадковому увімкненні вимикача існує небезпека поранення.

Ліхтар не вимагає технічного обслуговування і не містить деталей, які б потребували заміни або технічного обслуговування.

Прочищайте пластмасове скло ліхтаря лише сухою, м'якою ганчіркою, щоб не пошкодити його. Не використовуйте жодних мийних засобів або розчинників.

Джерело світла не замінюється. Якщо джерело світла є дефектним, замінювати потрібно весь ліхтар.

Сервіс і консультації з питань застосування

Україна

Тел.: +380 800 503 888

Наші адреси сервісних центрів та посилання на послуги з ремонту та замовлення запасних частин можна знайти за адресою: www.bosch-pt.com/serviceaddresses

При всіх додаткових запитаннях та замовленні запчастин, будь ласка, зазначайте 10-значний номер для замовлення, що стоїть на паспортній табличці продукту.

Утилізація

Ліхтарі, акумуляторні батареї, приладдя і упаковку слід здавати на екологічно чисту повторну переробку.

Не викидайте ліхтарі та акумулятори/батарейки в побутові відходи!

Лише для країн ЄС:

Електричні та електронні пристрої або використані акумулятори/батареї, які більше не використовуються, повинні збиратися окремо та утилізуватися екологічно безпечним способом. Скористайтеся призначеними для цього системами збору. Неправильна утилізація може завдати шкоди навколишньому середовищу та здоров'ю через небезпечні речовини, що містяться у відходах.

Қазақ

Еуразия экономикалық одағына (Кеден одағына) мүше мемлекеттер аумағында қолданылады

Өндірушінің өнім үшін қарастырған пайдалану құжаттарының құрамында пайдалану жөніндегі осы нұсқаулық, сонымен бірге қосымшалар да болуы мүмкін.

Сәйкестікті растау жайлы ақпарат қосымшада бар.

Өнімді өндірген мемлекет туралы ақпарат өнімнің корпусында және қосымшада көрсетілген.

Өндірілген мерзімі бұйым корпусында көрсетілген.

Импортерге қатысты байланыс ақпарат өнім қаптамасында көрсетілген.

Өнімді пайдалану мерзімі

Өнімнің қызмет ету мерзімі 7 жыл. Өндірілген мерзімнен бастап (өндіру күні зауыт тақтайшасында жазылған) істетпей 5 жыл сақтағаннан соң, өнімді тексерусіз (сервистік тексеру) пайдалану ұсынылмайды.

Қызметкер немесе пайдаланушының қателіктері мен істен шығу себептерінің тізімі

- тұтқасы мен корпусы бұзылған болса, өнімді пайдаланбаңыз
- өнім корпусынан тікелей түтін шықса, пайдаланбаңыз
- тоқ сымы бұзылған немесе оқшаулаусыз болса, пайдаланбаңыз
- жауын –шашын кезінде сыртта (далада) пайдаланбаңыз
- корпус ішіне су кірсе құрылғыны қосушы болмаңыз
- көп үшқын шықса, пайдаланбаңыз
- қатты діріл кезінде пайдаланбаңыз

Шекті күй белгілері

- тоқ сымының тозуы немесе зақымдануы
- өнім корпусының зақымдалуы

Қызмет көрсету түрі мен жиілігі

Әр пайдаланудан соң өнімді тазалау ұсынылады.

Сақтау

- құрғақ жерде сақтау керек
- жоғары температура көзінен және күн сәулелерінің әсерінен алыс сақтау керек
- сақтау кезінде температураның кенет ауытқуынан қорғау керек
- орамасыз сақтау мүмкін емес
- сақтау шарттары туралы қосымша ақпарат алу үшін МЕМСТ 15150-69 (шарт 1) құжатын қараңыз

Тасымалдау

- тасымалдау кезінде өнімді құлатуға және кез келген механикалық ықпал етуге қатаң тыйым салынады
- босату/жүктеу кезінде пакетті қысатын машиналарды пайдалануға рұқсат берілмейді.
- тасымалдау шарттары талаптарын МЕМСТ 15150-69 (5 шарт) құжатын оқыңыз.

Шамдарға арналған қауіпсіздік техникасының нұсқаулары



Барлық қауіпсіздік нұсқаулықтарын және ескертпелерді оқыңыз. Техникалық қауіпсіздік нұсқаулықтарын және ескертпелерді сақтамау тоқтың соғуына, өрт және/немесе ауыр жарақаттануларға алып келуі мүмкін.

Болашақ жұмыстар үшін қауіпсіздік нұсқаулықтары мен ескертпелерді сақтап қойыңыз.

- ▶ Аккумулятормен немесе электр құралмен бірге берілетін бүкіл ескертулерді және нұсқаулықтарды оқып шығыңыз және орындаңыз.
- ▶ **Шамды ұқыпты пайдаланыңыз.** Шам өрт және жарылыс қаупін арттыратын қатты жылу шығарады.
- ▶ **Шаммен жарылыс қаупі бар ортада жұмыс істемеңіз.**
- ▶ **Шам автоматты түрде өшкеннен кейін, ажыратқышты қайтадан баспаңыз.** Аккумулятор зақымдалуы мүмкін. Шамды қайта қоспас бұрын аккумулятордың зарядталғанына және шамның суығанына көз жеткізіңіз.
- ▶ **Тек түпнұсқа Bosch керек-жарақтарын пайдаланыңыз.**
- ▶ **Жарықтық көзін алмастыру мүмкін емес.** Егер жарық көзі ақаулы болса, шамды толықтай алмастыру керек.
- ▶ **Шамды жол қозғалысы кезінде пайдаланбаңыз.** Шамды жол қозғалысында жарықтандыру үшін пайдалануға рұқсат етілмейді.



Шамның және барлық жанып тұрған беттер мен заттар арасындағы минималды аралықты сақтаңыз. Аралық жеткіліксіз болса, жанып тұрған заттар қызып кетуі мүмкін.



НАЗАР АУДАРЫҢЫЗ! Шам сәулесіне ұзақ уақыт бойы қарамаңыз. Оптикалық сәулелену көзге зиян тигізуі мүмкін.

- ▶ **Шамды пайдалану кезінде шамның жарық бастиегін жаппаңыз.** Пайдалану кезінде шамның

жарық бастиегі қызып кетеді және ол әбден қызса, күйіп қалуға әкелуі мүмкін.



Шамды тек ішкі кеңістікте пайдаланыңыз.

- **Жұмыс орнында шаңның жиналмауын қадағалаңыз.** Шаң оңай тұтануы мүмкін.
- **Аккумулятор зақымдалған немесе дұрыс пайдаланылмаған жағдайда, одан бу шығуы мүмкін. Аккумулятор жанып немесе жарылып қалуы мүмкін.** Таза ауа ішке тартыңыз және шағымдар болса, дәрігердің көмегіне жүгініңіз. Бу тыныс алу жолдарын тітіркендіруі мүмкін.
- **Аккумулятор дұрыс пайдаланылмаған немесе зақымдалған жағдайда, аккумулятордан сұйықтық ағуы мүмкін. Оған тимеңіз. Кездейсоқ теріге тигенде, сол жерді сумен шайыңыз. Сұйықтық көзге тисе, медициналық көмек алыңыз.** Аккумулятордағы сұйықтық теріні тітіркендіруі немесе күйдіруі мүмкін.
- **Шеге немесе бұрауыш сияқты ұшты заттар немесе сыртқы әсер арқылы аккумулулятор зақымдануы мүмкін.** Бұл қысқа тұйықталуға алып келіп, аккумулятор жануы, түтін шығаруы, жарылуы немесе қызып кетуі мүмкін.
- **Пайдаланылмайтын аккумуляторды түйіспелерді тұйықтауы мүмкін қыстырғыштардан, тиындардан, кілттерден, шегелерден, винттерден және басқа ұсақ темір заттардан сақтаңыз.** Аккумулятор түйіспелерінің арасындағы қысқа тұйықталу күйіктерге немесе өртке әкелуі мүмкін.



Аккумуляторды жылудан, сондай-ақ, мысалы, үздіксіз күн жарығынан, оттан, кірден, судан және ылғалдан қорғаңыз. Жарылыс және қысқа тұйықталу қаупі туындайды.

- **Аккумуляторлық батареяны тек өндіруші көрсеткен зарядтау құрылғысымен зарядтаңыз.** Зарядтау құрылғысы белгілі бір аккумуляторлар түріне арналған, оны басқа аккумуляторларды зарядтау үшін пайдалану өрт қаупін тудырады.
- **Аккумуляторды тек өндіруші өнімдері үшін пайдаланыңыз.** Сол арқылы аккумуляторды қауіпті, артық жүктеуден сақтайсыз.
- **Аккумуляторды өзгертпеңіз және ашпаңыз.** Қысқа тұйықталу қаупі бар.



Шамды имплантаттардың және кардиостимулятор немесе инсулин сорғысы сияқты басқа да медициналық құрылғылардың жанына қоймаңыз. Шамның магниті имплантаттардың және медициналық құрылғылардың жұмысына әсер ететін өріс тудырады.

- **Шамды магниттік дерек тасығыштар мен магнитке сезімтал құрылғылардан алшақ ұстаңыз.** Магнит әсері деректердің біржолата жойылуына әкелуі мүмкін.
- **Шамды бекіткіш магниттердің көмегімен бастан жоғары көтермеңіз.** Құрылғыны түсіргенде, жарақаттану қаупі туындайды.
- **Бекіткіш магнит шамды үздіксіз көтере алатындығын тексеріңіз.** Құрылғыны түсіргенде, жарақаттану қаупі туындайды.
- **Шамды электр сымдарына немесе басқа қауіпті заттарға бекітпеңіз.** Өрт және жарақат алу қаупі бар.
- **Шам магнит немесе ілгектер арқылы бекітілген болса, онда оған қосымша жүк түсірмеңіз және оның берік бекітілгенін тексеріңіз.** Магнит және ілгектер аккумуляторы салынған шамды тасымалдауға ғана арналған. Қосымша жүк түсіру салдарынан шам сынуы немесе құлауы мүмкін.
- **Шам магнит немесе ілгек арқылы бекітілген болса, не шамды, не оны бекітіп тұрған затты жылжытпаңыз.** Шам құлауы мүмкін.
- **Биік жерде жұмыс істеген жағдайда шамды құлаудан қорғайтын құралдармен жеткілікті бекітіңіз.** Осылайша шам кенет құлаған жағдайда, мүлікке залал келтірудің және адамдарға жарақат тигізудің алдын алуға болады.

Өнім және қуат сипаттамасы

Пайдалану нұсқаулығының алдыңғы бөлшегінде берілген суреттерге назар аударыңыз.

Тағайындалу бойынша қолдану

Шам ішкі үй-жайларда тасымалы түрде, кеңістік пен уақыт шектеулерімен жарықтандыруға арналған және бөлмені жалпы жарықтандыру үшін жарамайды.

Көрсетілген құрамдас бөлшектер

Көрсетілген құрамдас бөлшектердің нөмірлері шамның графикалық беттегі көрсетіліміне негізделген.

(1) Шам бастиегі
(2) Жарық деңгейінің индикаторы
(3) Қосу/өшіру түймесі
(4) Аккумулятор заряды деңгейінің индикаторы
(5) Тасымалдау тұтқасы
(6) Тіреуіш аяқ
(7) Құлаудан сақтандыру құралының бекіту аймағы
(8) Ілгек
(9) Аккумулятор қақпағы
(10) Аккумулятор қақпағының бекіткіші
(11) Магниттер
(12) Штатив бекіткіші, 5/8 дюйм
(13) Аккумулятор[a)]
(14) Аккумуляторды босату түймесі[a)]

(15) Шарнирлер

a) **Бейнеленген құрамдас бөлшектер стандарттық жеткізу көлеміне кірмейді.**

Техникалық мәліметтер

Шам		GLI18V-5000
Өнім нөмірі		**3 601 JP5 1..**
Номиналды кернеу	В=	18
Макс. номиналды тұтынылатын қуат	Вт	43
Жарықтандыру ұзақтығы, шам.[A)B)]	мин/ А-сағ	25
Жалпы жарық ағыны[B)]		
– 1-деңгей	лм	1000
– 2-деңгей	лм	2500
– 3-деңгей	лм	5000
Зарядтау кезіндегі ұсынылатын қоршаған орта температурасы	°C	0 … +35
Жұмыс кезіндегі[C)] және сақтау кезіндегі рұқсат етілген қоршаған орта температурасы	°C	–20 … +40
Үйлесімді аккумуляторлар (≤ 8 А-сағ)		GBA18V... GBA 18V... ProCORE18V... EXPERT18V... EXBA18V... CORE18V...
Ұсынылатын зарядтағыш құрылғылар		GAL18... GAL 18... GAL 36... GAL12V/18... GAL 12V/18... GAX 18... EXAL18...
Қорғаныс класы		⧈/III
Қорғаныс дәрежесі		IP54[D)]

A) толық жарықтықта (бәсеңдетілген режимде қалған жұмыс уақытынсыз)

B) 20–25 °C температурасында **ProCORE18V 8.0Ah** аккумуляторымен өлшенеді

C) температура < 0 °C болғанда жұмыс күші шектелген көлемде болады

D) тек аккумуляторлық қақпақ жабық және бұғатталған болғанда

Мәндер өнімге байланысты өзгешеленуі мүмкін, сондай-ақ пайдалану және қоршаған орта шарттарына бағынуы мүмкін. Қосымша ақпаратты мына мекенжай бойынша қараңыз: www.bosch-professional.com/wac.

Жарықтандырылған нысандардың түстері басқаша болуы мүмкін.

Аккумулятор

Bosch компаниясы шамдарды аккумуляторсыз да сатады. Шамыңыздың жеткізілім жиынтығында аккумулятордың бар-жоғын қаптамасынан біліп алуға болады.

Аккумуляторды зарядтау

▶ **Тек техникалық деректерде жазылған зарядтағыш құрылғыларды пайдаланыңыз.** Тек мұндай зарядтағыш құрылғылар шамда пайдаланылатын литий-иондық аккумулятормен үйлесімді.

Ескертпе: Литий-ионды батареялар халықаралық тасымалдау ережелеріне сәйкес ішінара зарядталған күйде жеткізіледі.Аккумулятордың толық қуатын пайдалану үшін оны алғаш рет пайдаланудан бұрын толық зарядтаңыз.

Аккумуляторды енгізу және шығару (А суретін қараңыз)

Аккумулятор қақпағының **(9)** бекіткішін **(10)** босатып, аккумулятор қақпағын ашыңыз.

Зарядталған аккумуляторды **(13)** жарық бастиегіне **(1)**, ол сезілетіндей бекітілгенше және жарық бастиегімен берік жанасқанша, енгізіңіз.

Аккумуляторды шығару үшін аккумуляторды босату түймесін басыңыз және аккумуляторды электр құралынан тартып шығарыңыз. **Бұл ретте күш салмаңыз.**

Аккумуляторда, аккумуляторды босату түймесі байқаусызда басылып кеткенде, оның түсіп кетуінен қорғайтын 2 құлыптау деңгейі бар. Аккумулятор шамға салынған кезде, оны өз орнында серіппе ұстап тұрады.

Аккумулятор қақпағын жабыңыз.

▶ **Аккумулятор қақпағын жапқан кезде резеңке шеті дұрыс орналасқанына көз жеткізіңіз.** Әйтпесе шаң мен шашыраған судан қорғау қамтамасыз етілмейді.

Аккумулятор заряды деңгейінің индикаторы

Аккумулятор салынған кезде, аккумулятордың заряд деңгейін шамның заряд деңгейінің индикаторынан **(4)** анықтауға болады.

Аккумулятор шамнан шығарылған болса, заряд деңгейін аккумулятордан да қарап шығуға болады.

Шамдағы аккумулятор заряды деңгейінің индикаторы

Шам қосылған кезде, аккумулятор заряды деңгейінің индикаторындағы **(4)** бес жарық диоды аккумулятордың заряд деңгейін көрсетеді.

18 В аккумулятордағы аккумулятор заряды деңгейінің индикаторы

Нұсқау: әр аккумулятор түрінде заряд деңгейінің индикаторы болмайды.

Аккумулятор заряды деңгейінің индикаторындағы жасыл түсті жарық диодтары аккумулятордың заряд деңгейін көрсетеді. Қауіпсіздік тұрғысынан заряд деңгейін, шам өшірулі кезде ғана тексеруге болады.

Заряд деңгейін көрсету үшін заряд деңгейінің индикаторына арналған немесе түймесін басыңыз. Мұны аккумулятор шығарылғанда да орындауға болады.

Заряд деңгейінің индикаторына арналған түймені басқаннан кейін, ешқандай жарық диоды жанбаса, бұл аккумулятордың ақаулы және оны ауыстыру керек екендігін білдіреді.

Аккумулятор түрі GBA 18V... | GBA18V...



Жарық диоды	Қуаты
Үздіксіз жарық 3× жасыл	60–100%
Үздіксіз жарық 2× жасыл	30–60%
Үздіксіз жарық 1× жасыл	5–30%
Жыпылықтайтын жарық 1× жасыл	0–5%

Аккумулятор түрі ProCORE18V... | EXPERT18V... | EXBA18V... | CORE18V...



Жарық диоды	Қуаты
Үздіксіз жарық 5× жасыл	80–100%
Үздіксіз жарық 4× жасыл	60–80%
Үздіксіз жарық 3× жасыл	40–60%
Үздіксіз жарық 2× жасыл	20–40%
Үздіксіз жарық 1× жасыл	5–20%
Жыпылықтайтын жарық 1× жасыл	0–5%

Аккумулятордың бұзылу қаупін анықтау

EXPERT18V... | EXBA18V...

Аккумулятор заряды деңгейі индикаторының жарық диодтары аккумулятордың заряд деңгейіне қоса аккумулятордың бұзылу қаупін де көрсете алады.

Функцияны іске қосу үшін заряд деңгейінің индикаторына арналған түймені 3 секунд басып тұрыңыз. Аккумуляторды талдау процесі туралы аккумулятор заряды деңгейі индикаторының жылжымалы жарығы сигнал береді. Нәтиже аккумулятор заряды деңгейінің индикаторында көрсетіледі.



1 жарық диоды: аккумулятордың бұзылу қаупі жоғары. Қуат пен жұмыс істеу уақыты айтарлықтай азаюы мүмкін. Аккумуляторды алмастыруға кеңес беріледі.



5 жарық диоды: аккумулятор жақсы күйде және бұзылу қаупі төмен.

Назар аударыңыз: аккумулятордың бұзылу қаупін бағалау әрекеті екі кезең бойынша орындалады және аккумулятор күйін бағалаудың жеңілдетілген әдісін ұсынады. Аккумулятор не жақсы күйде болып бағаланады, не қатты бұзылу қаупіне ие болады. Батарея заряды деңгейінің пайызы көрсетілмейді.

Аккумуляторды оңтайлы пайдалану туралы нұсқаулар

Аккумуляторды сұйықтықтардан және ылғалдан қорғаңыз.

Аккумуляторды тек –20 °C ... 50 °C температура ауқымында сақтаңыз. Аккумуляторды жазда көлікте қалдырмаңыз.

Аккумулятордың желдету тесігін жұмсақ, таза және құрғақ қылшақпен мұқият тазалаңыз.

Пайдалану мерзімінің айтарлықтай қысқаруы аккумулятордың ескіргенін және ауыстыру керектігін білдіреді.

Қоқыстарды қайта өңдеу туралы нұсқауларды орындаңыз.

Пайдалану

Іске қосу

Аккумулятор қақпағын алыңыз (B суретін қараңыз)

Өте үлкен аккумулятор аккумулятордың қақпағына **(9)** жабылуға жол бермейді. Бұл жағдайда аккумулятор қақпағын алып тастауға болады.

2 шарнирді **(15)** серіппе күшіне қарсы ішке жылжытыңыз. Аккумулятор қақпағын алып тастаңыз.

Аккумулятор қақпағынсыз IP қорғанысы қамтамасыз етілмейді!

Аккумулятор қақпағын **(9)** қайтадан орнату үшін 2 шарнирді **(15)** серіппе күшіне қарсы ішке жылжытыңыз. Аккумулятор қақпағын корпуста орналастырыңыз. 2 шарнир штифтін корпустағы саңылауларға тірелгенше кіргізіңіз.

Орнату

Шамды тұрақты, тегіс бетке қойыңыз. Берік орнатылғанына көз жеткізіңіз.

Қосу/өшіруді және жарықтығын орнату

Қосу/өшіру түймесі (3)	Функция
1× басу	Шамды қосу, төмен жарықтық (1-деңгей)
2× басу	Шамды қосу, орташа жарықтық (2-деңгей)
3× басу	Шамды қосу, толық жарықтық (3-деңгей)
4× басу	Шамды өшіру

Егер шам 5 минуттай күңгірт жарықпен қосылған болса, келесі рет басқан кезде, ол бірден өшіп қалады.

Температураға тәуелді артық жүктемеден қорғаныс

Егер жұмыс температурасы рұқсат етілген шамадан асып кетсе, шам өшіп қалады. Шамды суытып, қайта қосыңыз.

Пайдалану нұсқаулары

Аккумулятор заряды таусылған шам өшпес бұрын, ол 3 рет жыпылықтап, азайтылған жарықтықпен жанады.

Шам бастиегін аудару

Шам бастиегін **(1)** 7 қадам бойынша ең көбі 135° шамасына аударуға болады.

Ілгек

Ілгектер **(8)** шамды ілуге мүмкіндік береді.

- ▶ **Ілгектерді заттарды тарту үшін пайдаланбаңыз.** Ілгектер немесе шам сынуы мүмкін.
- ▶ **Әрдайым шамды ілу үшін ілгектердің екеуін де пайдаланыңыз.**

Магниттік бекіткіш

Магниттердің **(11)** көмегімен шамды ферромагнитті беттерге бекітуге болады.

Бекіту кезінде барлық магниттер ферромагнитті бетке жайылғанына көз жеткізіңіз.

- ▶ **Шамды үстіңгі беттерге бекіткен кезде саусағыңызды тіреуіш аяқтың артқы жағынан алшақ ұстаңыз.** Магниттің қатты тарту күшінің салдарынан саусағыңыз қысылып қалуы мүмкін.

Бекіту кезінде сезімтал беттерде сызаттардың пайда болуына жол бермеңіз.

Штативте бекіту

Штатив бекіткішінің **(12)** көмегімен шамды штативке бекітуге болады.

5/8" бұрандаларды берік қатайтыңыз. Штативтің берік орнатылғанына көз жеткізіңіз.

Шамды құлаудан бекіту

Нұсқау: шамды құлаудан сақтандыру үшін жүйенің салмағына жарамды құлаудан сақтандыру құралын пайдалану қажет. Құлаудан сақтандыру құралының максималды рұқсат етілген ұзындығы 0,5 м құрайды.

Құлаудан сақтандыру құралы ретінде теңіз түйінімен тұтқаға бекітілген құтқару илегін немесе құлау амортизаторы бар құлаудан сақтандыру құралын пайдаланыңыз.

Құлаудан сақтандыру құралын бекіткен кезде міндетті түрде оның пайдалану бойынша нұсқауларына назар аударыңыз.

- ▶ **Берік тіреу нүктесін, шам құлаған жағдайда құлаудан сақтандыру құралының ішіне еркін құлайтындай және пайдаланушыға қауіп төндірмейтіндей таңдаңыз. Құлаудан сақтандыру құралының қарама-қарсы жағын міндетті түрде тұрақты құрылымға (мысалы, ғимарат немесе тұғыр) бекітіңіз.** Құлаудан сақтандыру құралы еркін қозғалуы керек және оны тек рұқсат етілген бекіту аймағында **(7)** шамға бекітуге рұқсат етіледі.

Техникалық күтім және қызмет

Қызмет көрсету және тазалау

- ▶ **Шаммен кез келген жұмыстарды (мысалы, монтаждау, техникалық қызмет көрсету және т.б.) бастамай тұрып, сондай-ақ шамды тасымалдау және сақтау кезінде аккумуляторды шығарып алыңыз.** Ажыратқышты кездейсоқ басқан жағдайда, жарақат алу қаупі туындайды.

Шамға техникалық қызмет көрсету қажет емес және оның құрамында алмастыру немесе жөндеу керек бөлшектер жоқ.

Зақымдарды болдырмау үшін шамның пластик дискісін құрғақ әрі жұмсақ шүберекпен ғана тазалаңыз. Жуғыш заттарды немесе еріткіштерді пайдаланбаңыз.

Жарықтық көзін алмастыру мүмкін емес. Егер жарық көзі ақаулы болса, шамды толықтай алмастыру керек.

Тұтынушыға қызмет көрсету және пайдалану кеңестері

Қазақстан

Тел.: +7 (727) 331 86 00

Біздің қызмет мекенжайлары және жөндеу қызметі мен ерітінділерді тапсырыс беру үшін www.bosch-pt.com/serviceaddresses мекенжайында таба аласыз.

Сұрақтар қою және қосалқы бөлшектерге тапсырыс беру кезінде міндетті түрде өнімнің фирмалық тақтайшасындағы 10 таңбалы өнім нөмірін беріңіз.

Кәдеге жарату

Шамдарды, аккумуляторларды, керек-жарақтар мен қаптамаларды қоршаған орта үшін қауіпсіз жолмен кәдеге жарату орнына жіберу қажет.

Шамдар мен аккумуляторларды/батареяларды тұрмыстық қоқысқа тастамаңыз!

Тек қана ЕО елдері үшін:

Пайдалануға әрі қарай жарамайтын электрлік және электрондық құрылғыларды немесе пайдаланылған аккумуляторларды/батареяларды бөлек жинау және қоршаған орта үшін қауіпсіз жолмен кәдеге жарату керек. Белгіленген қоқыс жинау жүйелерін пайдаланыңыз. Қате жолмен кәдеге жарату құрылғы құрамындағы қауіпті болуы мүмкін заттектерге байланысты қоршаған орта мен денсаулық үшін қауіпті болуы мүмкін.

Română

Instrucțiuni privind siguranța pentru lămpi

Citiți toate indicațiile și instrucțiunile de siguranță. Nerespectarea instrucțiunilor și indicațiilor de siguranță poate provoca electrocutare, incendiu și/sau răniri grave.

Păstrați toate instrucțiunile și indicațiile de siguranță în vederea utilizărilor viitoare.

- Vă rugăm să citiți și să respectați toate instrucțiunile și indicațiile privind siguranța, care însoțesc acumulatorul sau scula electrică împreună cu care a fost livrat acumulatorul.
- **Manevrează cu atenție lampa.** Lampa generează o căldură puternică, ceea ce duce la un pericol crescut de incendiu și explozie.
- **Nu lucra cu lampa în medii cu pericol de explozie.**
- **După deconectarea automată a lămpii, nu mai apăsa butonul de pornire/oprire.** Acumulatorul s-ar putea deteriora. Înainte de a conecta din nou lampa, asigură-te că acumulatorul este încărcat și că lampa s-a răcit.
- **Utilizează numai accesorii Bosch originale.**
- **Becul nu poate fi înlocuit.** Dacă sursa de lumină se defectează, lampa trebuie înlocuită complet.
- **Nu utiliza lampa în traficul rutier.** Lampa nu este destinată iluminării în traficul rutier.



Menține distanța minimă necesară între lampă și toate suprafețele și obiectele iluminate de aceasta. În cazul micșorării distanței sub acest nivel, obiectele iluminate se pot supraîncălzi.



ATENȚIE! Nu privi pentru timp îndelungat spre fasciculul luminos. Radiația optică poate fi nocivă pentru ochi.

- **Nu acoperi capul lămpii în timpul funcționării lămpii.** Capul lămpii se încălzește în timpul funcționării și poate provoca arsuri în cazul acumulării de căldură.



Utilizează lampa numai în spații interioare.

- **Evitați acumulările de praf la locul de muncă.** Pulberile se pot aprinde cu ușurință.
- **În cazul deteriorării sau utilizării necorespunzătoare a acumulatorului, se pot degaja vapori. Acumulatorul poate arde sau exploda.** Aerisiți bine încăperea și solicitați asistență medicală dacă starea dumneavoastră de sănătate se înrăutățește. Vaporii pot irita căile respiratorii.
- **În cazul utilizării necorespunzătoare sau al unui acumulator deteriorat, din acumulator se poate scurge lichid inflamabil. Evitați contactul cu acesta. În cazul contactului accidental, clătiți bine cu apă. Dacă lichidul vă intră în ochi, consultați de asemenea un medic.** Lichidul scurs din acumulator poate cauza iritații ale pielii sau arsuri.
- **În urma contactului cu obiecte ascuțite ca de exemplu cuie sau șurubelnițe sau prin acțiunea unor forțe exterioare asupra sa, acumulatorul se poate deteriora.** Se poate produce un scurtcircuit intern în urma căruia acumulatorul să se aprindă, să scoată fum, să explodeze sau să se supraîncălzească.
- **Feriți acumulatorii nefolosiți de agrafele de birou, monede, chei, cuie, șuruburi sau alte obiecte metalice mici, care ar putea provoca șuntarea contactelor.** Un scurtcircuit între contactele acumulatorului poate duce la arsuri sau incendiu.



Protejează acumulatorul împotriva căldurii, de exemplu, împotriva expunerii la radiații solare continue sau flăcări, precum și împotriva murdăriei, apei și umezelii. În caz contrar, există pericolul de explozie Și scurtcircuit.

- **Încărcați acumulatorii numai cu încărcătoare recomandate de către producător.** Un încărcător recomandat pentru acumulatori de un anumit tip poate lua foc atunci când este folosit pentru încărcarea altor acumulatori decât cei prevăzuți pentru acesta.
- **Utilizează acumulatorul numai la produsele producătorului.** Numai astfel acumulatorul va fi protejat împotriva unei suprasolicitări periculoase.
- **Nu modifica și nu deschide acumulatorul.** Există pericolul de scurtcircuit.



Nu aduce lampa în apropierea implanturilor și altor aparate medicale cum ar fi, de exemplu, stimulatoarele cardiace sau pompele de insulină. Câmpul generat de magnetul lămpii poate perturba funcționarea implanturilor și aparatelor medicale.

- **Ține lampa la distanță față de suporturile magnetice de date și aparatele sensibile la câmpurile magnetice.** Prin efectul magnetului se poate ajunge la pierderi ireversibile de date.
- **Nu fixa deasupra capului lampa cu magneții de fixare.** În caz de cădere, există pericolul de rănire.
- **Verifică dacă magnetul de fixare poate susține permanent lampa.** În caz de cădere, există pericolul de rănire.
- **Nu fixa lampa pe conductoare electrice sau pe alte obiecte instabile.** În caz contrar, va exista pericolul de incendiu și rănire.
- **Dacă lampa este fixată cu ajutorul unui magnet sau al unui cârlig de suspendare, nu o îngreuna cu o greutate suplimentară și verifică dacă aceasta este fixată în siguranță.** Magnetul și cârligul de suspendare sunt proiectate exclusiv pentru susținerea lămpii, inclusiv cu acumulatorul montat. Dacă este așezată o greutate suplimentară, lampa s-ar putea rupe sau ar putea să cadă.
- **Dacă lampa este fixată cu ajutorul unui magnet sau al unui cârlig de suspendare, nu mișca nici lampa, nici obiectul pe care aceasta este fixată.** În caz contrar, lampa ar putea să cadă.
- **În cazul lucrărilor efectuate la înălțime, asigură lampa cu dispozitive corespunzătoare de protecție împotriva căderii.** Astfel, pot fi evitate prejudiciile materiale și vătămarea în cazul unei căderi accidentale a lămpii.

Descrierea produsului şi a performanţelor acestuia

Vă rugăm să ţineţi seama de imaginile din partea din faţă a instrucţiunilor de folosire.

Utilizare conform destinaţiei

Lampa este destinată iluminării mobile, limitate în timp şi spaţiu, a spaţiilor interioare, şi nu este adecvată pentru iluminatul interior general.

Componentele ilustrate

Numerotarea componentelor ilustrate se referă la schiţa lămpii de pe pagina grafică.

(1) Capul lămpii
(2) Indicator treaptă lumină
(3) Buton de pornire/oprire
(4) Indicator de încărcare a acumulatorului
(5) Mâner de transport
(6) Picior de fixare
(7) Zona de fixare a dispozitivului de protecţie împotriva căderii
(8) Cârlig de suspendare
(9) Capacul acumulatorului
(10) Dispozitiv de blocare a capacului acumulatorului
(11) Magneţi
(12) Filet de 5/8" de prindere pe stativ
(13) Acumulator[a)]
(14) Buton de deblocare a acumulatorului[a)]
(15) Şarniere

a) **Acest accesoriu nu este inclus în setul de livrare standard.**

Date tehnice

Lampă		GLI18V-5000
Cod de identificare		**3 601 JP5 1..**
Tensiune nominală	V=	18
Putere nominală maximă	W	43
Durată aproximativă de iluminare[A)B)]	min/Ah	25
Flux luminos total[B)]		
– Treapta 1	lm	1000
– Treapta 2	lm	2500
– Treapta 3	lm	5000
Temperatură ambientală recomandată în timpul încărcării	°C	0 ... +35
Temperatură ambientală admisă în timpul funcţionării[C)] şi pe perioada depozitării	°C	–20 ... +40
Acumulatori compatibili (≤ 8 Ah)		GBA18V... GBA 18V...
Încărcătoare recomandate		GAL18... GAL 18... GAL 36... GAL12V/18... GAL 12V/18... GAX 18... EXAL18... ProCORE18V... EXPERT18V... EXBA18V... CORE18V...
Clasă de protecţie		⧈/III
Tip de protecţie		IP54[D)]

A) pentru luminozitate maximă (fără timp de funcţionare rămas în modul cu luminozitate redusă)
B) Măsurat la 20–25 °C cu acumulatorul **ProCORE18V 8.0Ah**
C) performanţe limitate la temperaturi < 0 °C
D) numai pentru situaţiile în care capacul acumulatorului este închis şi blocat

Valorile pot varia în funcţie de produs şi sunt supuse condiţiilor de utilizare, precum şi condiţiilor de mediu. Pentru informaţii suplimentare, accesează www.bosch-professional.com/wac.

Redarea culorilor obiectelor iluminate poate fi falsificată.

Acumulator

Lămpile **Bosch** sunt disponibile pentru achiziţionare şi fără acumulator. Dacă în pachetul de livrare al lămpii este inclus un acumulator, acesta poate fi scos din ambalaj.

Încărcarea acumulatorului

▶ **Foloseşte numai încărcătoarele specificate în datele tehnice.** Numai aceste încărcătoare sunt adecvate pentru acumulatorul litiu-ion montat la lampa ta.

Observaţie: Acumulatorii litiu-ion sunt livraţi în stare parţial încărcată, conform reglementărilor internaţionale privind transportul. Pentru a asigura funcţionarea la capacitate maximă a acumulatorului, încarcă complet acumulatorul înainte de prima utilizare.

Montarea şi demontarea acumulatorului (consultă imaginea A)

Desfă dispozitivul de blocare **(10)** al capacului acumulatorului **(9)** şi deschide capacul acumulatorului.

Introdu acumulatorul încărcat **(13)** în capul lămpii **(1)** până când se fixează sonor şi este coplanar cu capul lămpii.

Pentru extragerea acumulatorului, apasă tasta de deblocare şi extrage acumulatorul. **Nu forţa.**

Acumulatorul este prevăzut cu 2 trepte de blocare, care au rolul de a preveni căderea acumulatorului din scula electrică în cazul apăsării involuntare a butonului de deblocare a acumulatorului. Atât timp cât acumulatorul se află în interiorul lămpii, acesta este menţinut în poziţie prin forţa elastică a unui arc.

Închide capacul acumulatorului.

▶ **La închiderea capacului acumulatorului aveți grijă ca garnitura din cauciuc să fie fixată corect.** În caz contrar nu este asigurată protecția împotriva prafului și a stropilor de apă.

Indicatorul stării de încărcare a acumulatorului

Cu acumulatorul introdus, poți verifica nivelul de încărcare al acestuia de pe indicatorul nivelului de încărcare **(4)** al lămpii.

Dacă acumulatorul este extras din lampă, nivelul de încărcare poate fi verificat și direct pe acumulator.

Indicatorul de pe lampă privind nivelul de încărcare al acumulatorului

Când lampa este activă, cele cinci LED-urile indicatorului de încărcare a acumulatorului **(4)** indică nivelul de încărcare a acumulatorului.

Indicatorul de încărcare a acumulatorului de 18 V

Observație: Nu orice tip de acumulator dispune de un indicator al nivelului de încărcare.

LED-urile verzi ale indicatorului stării de încărcare a acumulatorului indică starea de încărcare a acumulatorului. Din considerente legate de siguranță, verificarea stării de încărcare este posibilă numai cu lampa dezactivată.

Pentru indicarea nivelului de încărcare, apasă tasta On sau . Acest lucru este posibil și când acumulatorul nu este montat pe scula electrică.

Dacă, după apăsarea tastei pentru indicarea nivelului de încărcare, nu se aprinde niciun LED, înseamnă că acumulatorul este defect și trebuie înlocuit.

Tip de acumulator GBA 18V... | GBA18V...



LED	Capacitate
Aprindere continuă de 3 ori în verde	60–100%
Aprindere continuă de 2 ori în verde	30–60%
Aprindere continuă o dată în verde	5–30%
Aprindere intermitentă o dată în verde	0–5%

Tip de acumulator ProCORE18V... | EXPERT18V... | EXBA18V... | CORE18V...



LED	Capacitate
Aprindere continuă de 5 ori în verde	80–100%
Aprindere continuă de 4 ori în verde	60–80%
Aprindere continuă de 3 ori în verde	40–60%
Aprindere continuă de 2 ori în verde	20–40%
Aprindere continuă o dată în verde	5–20%
Aprindere intermitentă o dată în verde	0–5%

Detectarea riscului de defectare a acumulatorului

EXPERT18V... | EXBA18V...

LED-urile indicatorului de încărcare a acumulatorului pot indica, pe lângă nivelul de încărcare al acumulatorului, și riscul de defectare a acumulatorului.

Pentru a activa funcția, menține apăsată, timp de 3 secunde, tasta pentru indicarea nivelului de încărcare . Procesul de analiză a acumulatorului este semnalat prin aprinderea indicatorului de încărcare a acumulatorului. Rezultatul este indicat de indicatorul de încărcare a acumulatorului.



1 LED: Acumulatorul comportă un risc înalt de defectare. Puterea și durata de funcționare ar putea fi deja reduse. Este recomandat să înlocuiești acumulatorul.



5 LED-uri: Acumulatorul are o stare optimă și comportă un risc redus de defectare.

Atenție: Evaluarea riscului de defectare a acumulatorului funcționează în două etape și oferă o evaluare simplificată a stării acumulatorului. Conform evaluării efectuate, acumulatorul are o stare optimă sau există un risc mare de defectare a acestuia. Starea de funcționare a acumulatorului nu este afișată în procente.

Indicații privind manevrarea optimă a acumulatorului

Protejați acumulatorul împotriva umezelii și apei.

Depozitați acumulatorul numai la temperaturi cuprinse între −20 °C și 50 °C. Nu lăsați acumulatorul în autovehicul, de exemplu, pe timpul verii.

Ocazional curățați fantele de ventilație ale acumulatorului utilizând o pensulă moale, curată și uscată.

Un timp de funcționare considerabil redus după încărcare indică faptul că acumulatorul s-a uzat și trebuie înlocuit.

Respectați instrucțiunile privind eliminarea.

Funcționarea

Punerea în funcțiune

Scoaterea capacului acumulatorului (consultă imaginea B)

Un acumulator foarte mare împiedică închiderea capacului acumulatorului **(9)**. În acest caz, capacul acumulatorului poate fi detașat.

Glisează cele 2 șarniere **(15)** contra forței elastice, spre interior. Detașează capacul acumulatorului. **Fără capacul acumulatorului nu există protecție IP!**

Pentru a atașa la loc capacul acumulatorului **(9)**, glisează cele 2 șarniere **(15)** contra forței elastice, spre interior. Așază capacul acumulatorului pe carcasă. Lasă cele 2 știfturi de șarniere să se fixeze în poziție în orificiile din carcasă.

Instalarea

Poziționează lampa pe o suprafață plană și stabilă. Asigură-te că aceasta este așezată stabil și în siguranță.

Setarea de pornire/oprire şi a luminozităţii

Buton de pornire/ oprire (3)	Funcţie
Apăsare o dată	Aprinderea lămpii, luminozitate redusă (treapta 1)
Apăsare de 2 ori	Aprinderea lămpii, luminozitate medie (treapta 2)
Apăsare de 3 ori	Aprinderea lămpii, luminozitate maximă (treapta 3)
Apăsare de 4 ori	Deconectarea lămpii

Dacă lampa a fost activată la o luminozitate redusă timp de aproximativ 5 minute, la următoarea apăsare aceasta este dezactivată imediat.

Protecţia la suprasarcină în funcţie de temperatură

La depăşirea temperaturii de funcţionare admise, lampa se dezactivează. Lasă lampa să se răcească, iar apoi conecteaz-o din nou.

Instrucţiuni de lucru

Cu puţin timp înainte ca lampa să se deconecteze din cauza descărcării acumulatorului, aceasta se va aprinde intermitent de 3 ori şi va lumina cu o intensitate redusă.

Bascularea capului lămpii

Poţi bascula capul lămpii **(1)** în 7 trepte, până la maximum 135°.

Cârlig de suspendare

Poţi agăţa lampa cu ajutorul cârligului de suspendare **(8)**.

- ▶ **Nu utiliza cârligul de suspendare pentru a trage obiecte.** În caz contrar, cârligul de suspendare sau lampa s-ar putea rupe.
- ▶ **Utilizează întotdeauna ambele cârlige de suspendare pentru a agăţa lampa.**

Fixarea magnetică

Cu ajutorul magneţilor **(11)** poţi fixa lampa pe suprafeţe feromagnetice.

La fixare, ai întotdeauna grijă ca magneţii să fie aşezaţi pe suprafaţa feromagnetică.

- ▶ **Ţine degetele la distanţă de partea posterioară a piciorului de fixare atunci când fixezi lampa pe o suprafaţă.** În caz contrar, degetele pot fi strivite din cauza forţei de tracţiune a magnetului.

În timpul fixării, ai grijă să eviţi zgârierea suprafeţelor delicate.

Fixare pe stativ

Lampa poate fi fixată pe un stativ cu ajutorul filetului de prindere pe stativ **(12)**.

Strânge ferm şurubul de 5/8". Asigură-te că stativul este stabil.

Asigurarea lămpii împotriva căderii

Observaţie: Pentru asigurarea lămpii împotriva căderii, trebuie utilizat un dispozitiv de protecţie împotriva căderii adecvat pentru greutatea sistemului. Lungimea maximă admisă a dispozitivului de protecţie împotriva căderii este de 0,5 m.

Ca echipament de protecţie împotriva căderii, utilizează, de preferinţă, o bandă cu buclă fixată pe mâner cu un nod de ancorare sau un dispozitiv de protecţie împotriva căderii cu amortizor de cădere.

La fixarea dispozitivului de protecţie împotriva căderii, respectă în mod obligatoriu instrucţiunile de utilizare a acestuia.

- ▶ **Alege punctul fix de cuplare astfel încât, în cazul unei prăbuşiri, lampa să poată cădea liber în echipamentul de protecţie anti-cădere, fără să pună în pericol utilizatorul. Fixează în mod obligatoriu partea opusă a dispozitivului de protecţie împotriva căderii pe o structură stabilă (de exemplu, clădire sau schelă).** Dispozitivul de protecţie împotriva căderii trebuie să se poată deplasa liber şi poate fi fixat exclusiv în zona de fixare admisă **(7)** a lămpii.

Întreţinere şi service

Întreţinere şi curăţare

- ▶ **Înainte de efectuarea oricăror lucrări la lampă (de exemplu, montare, întreţinere etc.), precum şi în timpul transportului şi depozitării, scoate acumulatorul din lampă.** În cazul acţionării involuntare a comutatorului de pornire/oprire, există pericolul de rănire.

Lampa nu necesită întreţinere şi nu conţine piese care trebuie înlocuite sau întreţinute.

Curăţă lentila din plastic a lămpii numai cu o lavetă uscată, moale, pentru a evita deteriorările. Nu utiliza detergenţi sau solvenţi.

Becul nu poate fi înlocuit. Dacă sursa de lumină se defectează, lampa trebuie înlocuită complet.

Serviciu de asistenţă tehnică post-vânzări şi consultanţă clienţi

România

Tel.: +40 21 405 7541

Adresele noastre de service şi linkurile către serviciul de reparaţii şi comanda de piese de schimb le găsiţi la:
www.bosch-pt.com/serviceaddresses

În caz de reclamaţii şi comenzi de piese de schimb, te rugăm să specifici neapărat numărul de identificare compus din 10 cifre, indicat pe plăcuţa cu date tehnice a produsului.

Eliminarea ecologică

Lămpile, acumulatorii, accesoriile şi ambalajele trebuie să fie predate la un centru de reciclare ecologică.

Nu elimina lămpile şi acumulatorii/bateriile împreună cu deşeurile menajere!

Numai pentru țările UE:

Aparatele electrice şi electronice sau acumulatorii uzaţi/bateriile uzate care nu mai pot utilizaţi/utilizate trebuie colectaţi/colectate separat şi eliminaţi/eliminate în mod ecologic. Utilizează sistemele de colectare desemnate. Eliminarea incorectă poate fi nocivă pentru mediu şi sănătate din cauza eliminării de substanţe periculoase.

Български

Указания за безопасност за лампи



Прочетете внимателно всички указания и инструкции за безопасност. Пропуски при спазването на инструкциите за безопасност и указанията за работа могат да имат за последствие токов удар, пожар и/или тежки травми.

Съхранявайте тези указания на сигурно място.

- Моля, прочетете и спазвайте всички указания за безопасност и инструкции, които са приложени към акумулаторната батерия или електроинструмента, с който е доставена акумулаторната батерия.
- **Внимателно боравете с лампата.** Лампата генерира силна топлина, която води до увеличена опасност от пожар и експлозия.
- **Не ползвайте лампата в среда с повишена опасност от експлозия.**
- **След автоматичното изключване на лампата не натискайте повече пусковия прекъсвач.** Акумулаторната батерия може да бъде повредена. Уверете се, че акумулаторната батерия е заредена и лампата се е охладила, преди да включвате отново лампата.
- **Използвайте само оригинални Bosch принадлежности.**
- **Източникът на светлина не може да бъде заменен.** Ако източникът на светлина се повреди, трябва да бъде заменена цялата лампа.
- **Не използвайте лампата в уличното движение.** Лампата не е предназначена за осветяване на уличното движение.



Спазвайте минимално допустимото разстояние на лампата до всички осветявани повърхности и предмети. При по-малко разстояние осветяваните предмети могат да се прегреят.



ВНИМАНИЕ! Не гледайте продължително време в светлинния лъч. Оптичните лъчи могат да увредят очите Ви.

- **Не покривайте главата на лампата, докато лампата е включена.** По време на работа главата на лампата се нагрява и, ако топлината не се отделя, може да предизвика изгаряния.



Използвайте светлината само в затворени помещения.

- **Избягвайте натрупване на прах на работното място.** Прахът може лесно да се самовъзпламени.
- **При повреждане и неправилна експлоатация от акумулаторната батерия могат да се отделят пари. Акумулаторната батерия може да се запали или да експлодира.** Погрижете се за добро проветряване и при оплаквания се обърнете към лекар. Парите могат да раздразнят дихателните пътища.
- **При неправилно използване или повредена акумулаторна батерия от нея може да изтече електролит. Избягвайте контакта с него. Ако въпреки това на кожата Ви попадне електролит, изплакнете мястото обилно с вода. Ако електролит попадне в очите Ви, незабавно се обърнете за помощ към очен лекар.** Електролитът може да предизвика изгаряния на кожата.
- **Акумулаторната батерия може да бъде повредена от остри предмети, напр. пирони или отвертки, или от силни удари.** Може да бъде предизвикано вътрешно късо съединение и акумулаторната батерия може да се запали, да запуши, да експлодира или да се прегрее.
- **Предпазвайте неизползваните акумулаторни батерии от контакт с големи или малки метални предмети, напр. кламери, монети, ключове, пирони, винтове и др.п., тъй като те могат да предизвикат късо съединение.** Последствията от късото съединение могат да бъдат изгаряния или пожар.



Предпазвайте акумулаторната батерия от топлина, напр. вследствие на продължително излагане на директна слънчева светлина, огън, мръсотия, вода и влага. Има опасност от експлозия и късо съединение.

- **Зареждайте акумулаторните батерии само със зарядните устройства, които се препоръчват от производителя.** Когато използвате зарядни устройства за зареждане на неподходящи акумулаторни батерии, съществува опасност от възникване на пожар.
- **Използвайте акумулаторната батерия само в продукти на производителя.** Само така тя е предпазена от опасно за нея претоварване.
- **Не променяйте и не отваряйте акумулаторната батерия.** Съществува опасност от възникване на късо съединение.



Не поставяйте лампата в близост до импланти и други медицински уреди, като напр. пейсмейкъри или инсулинови помпи. Вследствие на намиращия се в лампата магнит се генерира поле, което може да наруши функционирането на имплантите или медицинските уреди.

- ▶ **Дръжте лампата на разстояние от магнитни носители на информация и чувствителна към магнитни полета апаратура.** Вследствие на въздействието на магнитите може да се стигне до невъзвратима загуба на информация.
- ▶ **Не поставяйте лампата над главата с помощта на крепежния магнит.** Съществува опасност от нараняване, ако лампата падне.
- ▶ **Уверявайте се, че крепежният магнит може да задържи лампата стабилна продължително време.** Съществува опасност от нараняване, ако лампата падне.
- ▶ **Не закрепвайте акумулаторната лампа върху електрически проводници или други несигурни обекти.** Има опасност от пожар и нараняване.
- ▶ **Ако лампата е закрепена с магнит или кука за окачване, не я натоварвайте с допълнително тегло и проверявайте сигурното закрепване.** Магнита и куките за окачване са предназначени изключително и само за поемане на лампата с използваната акумулаторна батерия. При допълнително тегло лампата може да се счупи или да падне.
- ▶ **Ако акумулаторната лампа е закрепена с магнит или кука за окачване, тогава не местете нито акумулаторната лампа, нито предмета, на който е закрепена.** Лампата може да падне.
- ▶ **Обезопасявайте достатъчно добре лампата при използване на висока позиция със средство за обезопасяване срещу падане.** Така можете да избегнете материални щети и персонални наранявания при неволно падане на лампата.

Описание на продукта и дейността

Моля, вземете под внимание фигурите в началото на ръководството за експлоатация.

Предназначение на инструмента

Лампата е предназначена за временно осветяване на различни ограничени пространства в затворени помещения и не е подходяща за общо постоянно осветяване на стаи и помещения.

Изобразени елементи

Номерирането на изобразените компоненти се отнася до представянето на лампата на графичната страница.

(1) Светлинна глава

(2) Индикация степен на светене

(3) Пусков прекъсвач

(4) Индикатор за акумулаторната батерия

(5) Ръкохватка за пренасяне

(6) Опорен крак

(7) Област на закрепване на средството за обезопасяване срещу падане

(8) Кука за окачване

(9) Капак на акумулаторната лампа

(10) Заключване на капака на акумулаторната лампа

(11) Магнити

(12) Поставка за статив 5/8"

(13) Акумулаторна батерия[a)]

(14) Бутон за отключване на акумулаторната батерия[a)]

(15) Шарнири

a) **Тази принадлежност не е включена в стандартната окомплектовка на доставката.**

Технически данни

Лампа		GLI18V-5000
Каталожен номер		**3 601 JP5 1..**
Номинално напрежение	V=	18
Макс. номинална мощност	W	43
Продължителност на светене, прибл.[A)B)]	min/Ah	25
Пълен светлинен поток[B)]		
– 1. степен	lm	1000
– 2. степен	lm	2500
– 3. степен	lm	5000
препоръчителна температура на околната среда при зареждане	°C	0 ... +35
разрешена температура на околната среда при работа[C)] и при складиране	°C	–20 ... +40
съвместими акумулаторни батерии (≥ 8 Ah)		GBA18V... GBA 18V... ProCORE18V... EXPERT18V... EXBA18V... CORE18V...
препоръчителни зарядни устройства		GAL18... GAL 18... GAL 36... GAL12V/18... GAL 12V/18... GAX 18... EXAL18...
Клас на защита		⧫ / III
Вид защита		IP54[D)]

A) при пълна яркост (без остатъчно време на работа в затъмнен режим)

B) Измерено при 20–25 °C с акумулаторна батерия **ProCORE18V 8.0Ah**

C) ограничена производителност при температури под < 0 °C

D) валидно само при затворен и заключен капак на акумулаторната лампа

Стойностите могат да варират според продукта и да зависят от условията на употреба и на околната среда. Допълнителна информация на www.bosch-professional.com/wac.

Цветовете на осветените обекти могат да изглеждат различни от истинските.

Акумулаторна батерия

Bosch продава лампи и без акумулаторна батерия. Дали в обема на доставката на Вашата лампа се съдържа акумулаторна батерия, можете да научите от опаковката.

Зареждане на акумулаторната батерия

- ▶ **Използвайте само посочените в раздела Технически данни зарядни устройства.** Само тези зарядни устройства са подходящи за използваната във Вашия фенер литиево-йонна акумулаторна батерия.

Указание: Литиево-йонните акумулаторни батерии се доставят частично заредени поради международните предписания за транспорт. За да се гарантира пълната мощност на акумулаторната батерия, заредете я напълно преди първата употреба.

Поставяне и сваляне на акумулаторна батерия (вж. фиг. A)

Освободете застопоряването **(10)** на капака на акумулаторната батерия **(9)** и отворете капака .

Поставете заредената акумулаторна батерия **(13)** в главата на лампата **(1)** докато не се фиксира отчетливо и не се подравни спрямо главата на лампата.

За изваждане на акумулаторната батерия натиснете бутона за освобождаване и издърпайте акумулаторната батерия. **При това не прилагайте сила.**

Акумулаторната батерия разполага с 2 степени на застопоряване, с което се предотвратява изпадането ѝ при натискане по невнимание на деблокиращия бутон. Когато акумулаторната батерия е поставена в акумулаторната лампа, тя се придържа на позиция от пружина.

Затворете капака на акумулаторната батерия.

- ▶ **При затваряне на капака внимавайте за правилното лягане на гуменото уплътнение.** В противен случай няма защита срещу проникване на прах и вода.

Индикатор за акумулаторната батерия

При поставена акумулаторна батерия можете да разпознаете състоянието на зареждане на акумулаторната батерия върху индикатора за състоянието на зареждане **(4)** на лампата.

Ако акумулаторната батерия се извади от лампата, състоянието на зареждане може да се покаже и върху акумулаторната батерия.

Индикатор за акумулаторната батерия върху лампата

При включена акумулаторна лампа петте светодиода на индикатора за състоянието на акумулаторната батерия **(4)** показват състоянието на зареждане на акумулаторната батерия .

Индикатор за акумулаторната батерия върху акумулаторната батерия 18 V

Указание: Не всеки тип акумулаторна батерия разполага с индикатор за състоянието на зареждане.

Зелените светодиоди на индикатора за състоянието на акумулаторната батерия показват степента на зареденост на акумулаторната батерия. Поради съображения за сигурност проверката на състоянието на зареждане е възможна само при изключена акумулаторна светлина.

За да видите степента на зареденост на батерията, натиснете бутона за индикация ⏻ или . Това може да се извърши и при извадена акумулаторна батерия.

Ако след натискане на бутона за индикация не свети нито един светодиод, акумулаторната батерия е повредена и трябва да бъде заменена.

Акумулаторна батерия модел GBA 18V... | GBA18V...



Светодиод	Капацитет
Непрекъснато светене 3 × зелено	60–100 %
Непрекъснато светене 2 × зелено	30–60 %
Непрекъснато светене 1 × зелено	5–30 %
Мигаща светлина 1 × зелено	0–5 %

Тип акумулаторна батерия ProCORE18V... | EXPERT18V... | EXBA18V... | CORE18V...



Светодиод	Капацитет
Непрекъснато светене 5 × зелено	80–100 %
Непрекъснато светене 4 × зелено	60–80 %
Непрекъснато светене 3 × зелено	40–60 %
Непрекъснато светене 2 × зелено	20–40 %
Непрекъснато светене 1 × зелено	5–20 %
Мигаща светлина 1 × зелено	0–5 %

Разпознаване на риск от дефект на акумулаторната батерия

EXPERT18V... | EXBA18V...

Светодиодите на индикатора за акумулаторната батерия могат да показват наред със състоянието на зареждане на акумулаторната батерия и риск от дефект на акумулаторната батерия.

За да активирате функцията, задръжте бутона за индикатора за състоянието на зареждане за 3 секунди. Анализът на акумулаторната батерия се сигнализира от светлина на индикатора за акумулаторната батерия. Резултатът се показва на индикатора за акумулаторната батерия.



1 LED: Акумулаторната батерия има висок риск от дефект. Мощността и срокът на работа вече са намалени. Препоръчва се смяната ѝ.



5 LED: Акумулаторната батерия е в добро състояние с нисък риск от дефект.

Моля, имайте предвид: Оценката на риска от дефект на акумулаторната батерия функционира двустепенно и предлага опростена оценка на състоянието. Акумулаторната батерия се оценява или в добро състояние или по-

казва увеличен дефект от риск. Няма процентно съотношение на състоянието на батерията.

Указания за оптимална работа с акумулаторната батерия

Предпазвайте акумулаторната батерия от влага и вода.

Съхранявайте акумулаторната батерия само в температурния диапазон от –20 °C до 50 °C. Напр. не оставяйте акумулаторната батерия през лятото в автомобил на слънце.

Периодично почиствайте вентилационните отвори на акумулаторната батерия с мека чиста и суха четка.

Съществено съкратено време за работа след зареждане показва, че акумулаторната батерия е изхабена и трябва да бъде заменена.

Спазвайте указанията за бракуване.

Работа

Пускане в експлоатация

Свалете капака на акумулаторната батерия (вж. фиг. B)

Твърде голямата акумулаторна батерия пречи на затварянето на капака на акумулаторната батерия **(9)**. В този случай капакът на акумулаторната батерия може да се свали.

Избутайте 2-та шарнира **(15)** срещу пружинната сила навътре. Свалете капака на акумулаторната батерия. **Без капак на акумулаторната батерия няма IP защита!**

За да поставите обратно капака на акумулаторната батерия **(9)**, избутайте 2-та шарнира **(15)** срещу пружинната сила навътре. Поставете капака на акумулаторната батерия в корпуса. Фиксирайте 2-та шарнирни щифта в отворите в корпуса.

Поставяне

Поставете лампата върху стабилна, равна повърхност. Внимавайте за сигурно положение.

Включване/изключване и настройване на яркостта

Пусков прекъсвач (3)	Функция
1× натискане	Включване на лампата, ниска яркост (1-ва степен)
2× натискане	Включване на лампата, ниска яркост (2-ра степен)
3× натискане	Включване на лампата, пълна яркост (3-та степен)
4× натискане	Изключване на лампата

Ако лампата е била димирано включена за ок. 5 минути, със следващото натискане веднага се изключва.

Температурна защита срещу претоварване

При превишаване на допустимата работна температура акумулаторната лампа се изключва. Оставете лампата да се охлади и отново я включете.

Указания за работа

Малко преди лампата да се изключи поради празна акумулаторна батерия, тя премигва три пъти и светва с намалена яркост.

Накланяне на главата на лампата

Можете да накланяте главата на лампата **(1)** в 7 степени на максимум 135°.

Кука за окачване

С куката за окачване **(8)** можете да окачвате лампата.

- ▶ **Не използвайте куката за окачване, за да притегляте предмети.** Куката за окачване или лампата могат да се счупят.
- ▶ **Използвайте винаги двете куки за окачване на лампата.**

Магнитно закрепване

С магнитите **(11)** можете да закрепите лампата към феромагнитни повърхности.

Внимавайте при закрепването за това, винаги всички магнити да са легнали върху феромагнитната повърхност.

- ▶ **Пазете пръстите си далеч от задната страна на опорното краче при закрепване на лампата към повърхности.** Чрез силната притегляща сила на магнитите пръстите Ви могат да се прищипят.

При закрепването внимавайте за избягване на надраскания по чувствителни повърхности.

Захващане към статив

С поставката за статив **(12)** можете да закрепите лампата върху статив.

Затегнете добре винта с резба 5/8". Внимавайте за сигурното поставяне на статива.

Обезопасете лампата срещу падане

Указание: За обезопасяване на лампата срещу падане трябва да се използва подходящо за системното тегло средство за обезопасяване срещу падане. Максимално допустимата дължина на средството за обезопасяване срещу падане възлиза на 0,5 m.

Използвайте като средство за обезопасяване срещу падане за предпочитане закрепен с глух възел клуп върху ръкохватката или средство за обезопасяване срещу падане с амортисьор.

При закрепване на средството за обезопасяване срещу падане непременно използвайте неговото ръководство за обслужване.

- ▶ **Изберете фиксираната анкерна точка така, че лампата в случай на падане да може да падне свободно в средството за обезопасяване срещу падане, без при това да застрашава потребителя. Закрепете обратната страна на средството за обезопасяване срещу падане задължително върху стабилна структура (напр. сграда или скеле).** Средството за обезопасяване срещу падане трябва да е свободно подвижно и трябва само в допустимата област на закрепване **(7)** да е закрепено към лампата.

Поддържане и сервиз

Поддържане и почистване

- ▶ **Преди всякакви дейности по лампата (напр. монтаж, поддръжка и др.), както и при транспорт и съхранение изваждайте акумулаторната батерия от лампата.** Съществува опасност от нараняване при задействане на пусковия прекъсвач по невнимание.

Лампата не изисква поддръжка и не съдържа части, които трябва да се сменят или поддържат.

Почиствайте пластмасовия диск на лампата само със суха мека кърпа, за да предотвратите повреди. Не използвайте почистващи препарати или разтворители.

Източникът на светлина не може да бъде заменен. Ако източникът на светлина се повреди, трябва да бъде заменена цялата лампа.

Клиентска служба и консултация относно употребата

България
Тел.: +359(0)700 13 667

Нашите адреси за обслужване и връзки към услуги за ремонт и поръчка на резервни части може да намерите на:
www.bosch-pt.com/serviceaddresses

Моля, при въпроси и при поръчване на резервни части винаги посочвайте 10-цифрения каталожен номер, изписан на табелката на уреда.

Бракуване

С оглед опазване на природата лампите, акумулаторните батерии, принадлежностите и опаковките трябва да се предават за оползотворяване на съдържащите се в тях суровини.

Не изхвърляйте лампите и акумулаторните батерии/батериите при битовите отпадъци!

Само за страни от ЕС:

Електрическите и електронни уреди или използваните акумулаторни/обикновени батерии, които вече не могат да се използват, трябва да се събират разделно и да се изхвърлят по екологичносъобразен начин. Използвайте обозначените системи за събиране. Грешното изхвърляне може да е вредно за околната среда и за здравето поради възможно съдържащите се опасни вещества.

Македонски

Безбедносни напомени за светилки

Прочитајте ги сите безбедносни напомени и упатства. Грешките настанати како резултат од непридржување до безбедносните напомени и упатства може да предизвикаат електричен удар, пожар и/или тешки повреди.

Чувајте ги безбедносните напомени и упатства за користење и за во иднина.

- ▶ Ве молиме прочитајте ги и внимавајте на безбедносните напомени и упатства, што се приложени на батеријата или електричниот алат.
- ▶ **Ракувајте внимателно со светилката.** Светилката создава јака топлина, која може да доведе до зголемена опасност од пожар или експлозија.
- ▶ **Со светилката не работете во околина каде има опасност од експлозија.**
- ▶ **По автоматското исклучување на светилката не притискајте на прекинувачот за вклучување/исклучување.** Батеријата може да се оштети. Проверете дали батеријата е наполнета и дали светилката е изладена пред повторно да ја вклучите.
- ▶ **Користете само оригинална Bosch-опрема.**
- ▶ **Изворот на светлина не може да се замени.** Ако изворот на светлина е дефектен, мора да се замени целата светилка.
- ▶ **Не користете ги светилките во сообраќајот.** Светилките не се дозволени за осветлување во сообраќајот.

0,2 m

Одржувајте минимално растојание на светилката до сите осветлени површини и предмети. Ако нема доволно растојание, осветлените предмети може да се пregреат.

ВНИМАНИЕ! Не гледајте долго во зракот светлина. Оптичкото зрачење може да им наштети на очите.

- ▶ **Не покривајте ја главата на светилката, доколку светилката работи.** Главата на светилката се затоплува со текот на работата и може да предизвика изгореници, доколку се акумулира топлина.

Користете ја светилката само во затворен простор.

- ▶ **Избегнувајте собирање прав на работното место.** Правта лесно може да се запали.
- ▶ **При оштетување и непрописна употреба на батеријата може да излезе пареа. Батеријата може да се запали или да експлодира.** Внесете свеж

воздух и доколку има повредени однесете ги на лекар. Пареата може да ги надразни дишните патишта.

- ▶ **При погрешно користење или при оштетена батерија може да истече запалива течност од батеријата. Избегнувајте контакт со неа. Доколку случајно дојдете во контакт со течноста, исплакнете со вода. Доколку течноста дојде во контакт со очите, побарајте лекарска помош.** Истечената течност од батеријата може да предизвика кожни иритации или изгореници.
- ▶ **Батеријата може да се оштети од острите предмети како на пр. клинци или одвртувач или со надворешно влијание.** Може да дојде до внатрешен краток спој и батеријата може да се запали, да пушти чад, да експлодира или да се прегрее.
- ▶ **Неупотребената батерија држете ја подалеку од канцелариски спојувалки, клучеви, железни пари, клинци, завртки или други мали метални предмети, што може да предизвикаат премостување на контактите.** Краток спој меѓу контактите на батеријата може да предизвика изгореници или пожар.



Заштитете ги батериите од топлина, на пр. од долготрајно изложување на сончеви зраци, оган, нечистотии, вода и влага. Инаку, постои опасност од експлозија и краток спој.

- ▶ **Батериите полнете ги со полначи што се препорачани исклучиво од производителот.** Доколку полначот за кој се наменети одреден вид на батерии, се користи со други батерии, постои опасност од пожар.
- ▶ **Користете ја батеријата само во производи на производителот.** Само на тој начин батеријата ќе се заштити од опасно преоптоварување.
- ▶ **Не модифицирајте и отворајте ја батеријата.** Постои опасност од краток спој.



Не принесувајте ја светилката во близина на импланти или други медицински уреди, на пр. пејсмејкери или инсулинска пумпа. Магнетот на светилката создава поле, кое може да ја наруши функцијата на имплантите и медицинските уреди.

- ▶ **Светилката држете ја подалеку од магнетски носачи на податоци и уреди осетливи на магнет.** Поради влијанието на магнетот, може да дојде до неповратно губење на податоците.
- ▶ **Не поставувајте ја светилката на плафон со помош на магнетите за прицврстување.** Доколку падне, постои опасност од повреда.
- ▶ **Проверете дали магнетот за прицврстување може стабилно да ја држи светилката.** Доколку падне, постои опасност од повреда.
- ▶ **Не прикачувајте ја светилката на електрични кабли или други небезбедни предмети.** Постои опасност од пожар и повреда.
- ▶ **Ако светилката е прикачена со магнет или кука за закачување, не оптоварувајте ја со дополнителна тежина и проверете дали е добро прицврстена.** Магнетот и куката за закачување се дизајнирани исклучиво за носење на светилката вклучувајќи ја и вметнатата батерија. Со дополнителна тежина, светилката може да се расипе или да падне.
- ▶ **Ако светилката е прикачена со магнет или кука за закачување, не поместувајте ја светилката или предметот на кој е прикачена.** Светилката може да падне.
- ▶ **Кога ја користите светилката во подигната положба, прицврстете ја соодветно со опрема за заштита од паѓање.** Ова спречува материјални штети и лична повреда ако светилката случајно падне.

Опис на производот и перформансите

Видете ги илустрациите во предниот дел од упатството за работа.

Наменета употреба

Светилката е наменета за преносливо, просторно и временски ограничено осветлување во внатрешниот простор и не е погодна за вообичаено осветлување на простории.

Илустрација на компоненти

Нумерирањето на насликаните компоненти се однесува на приказот на светилката на графичката страница.

(1) Глава на светилката
(2) Приказ за степенот на осветлување
(3) Копче за вклучување/исклучување
(4) Приказ за наполнетост на батеријата
(5) Рачка за носење
(6) Ногарка за стоење
(7) Точка на прицврстување на делот за заштита од пад
(8) Куки за закачување
(9) Капак на батеријата
(10) Блокирање на капакот на батеријата
(11) Магнети
(12) Прифат на стативот 5/8"
(13) Батерија[a)]
(14) Копче за отклучување на батерија[a)]
(15) Шарки

a) **Опишаната опрема прикажана на сликите не е дел од стандардниот обем на испорака.**

Технички податоци

Светилка	GLI18V-5000
Број на дел	3 601 JP5 1..

Светилка		GLI18V-5000
Номинален напон	V=	18
Макс. номинална јачина	W	43
Времетраење на светлината, околу[A)B)]	min/Ah	25
Вкупен светлосен флукс[B)]		
– 1. степен	lm	1000
– 2. степен	lm	2500
– 3. степен	lm	5000
препорачана околна температура при полнење	°C	0 … +35
дозволена околна температура при работење[C)] и при складирање	°C	–20 … +40
компатибилни батерии (≤ 8 Ah)		GBA18V… GBA 18V… ProCORE18V… EXPERT18V… EXBA18V… CORE18V…
препорачани полначи		GAL18… GAL 18… GAL 36… GAL12V/18… GAL 12V/18… GAX 18… EXAL18…
Класа на заштита		/ III
Вид на заштита		IP54[D)]

A) при целосна осветленост (без преостанатото време на работа во режим на затемнување)

B) Мерено при 20–25 °C со батерија **ProCORE18V 8.0Ah**

C) ограничена моќност на температури < 0 °C

D) важи само при затворен и блокиран капак за батерија

Вредностите може да варираат во зависност од производот и зависат од примената и условите на животната средина. Повеќе информации може да најдете на www.bosch-professional.com/wac.

Одблесокот на осветлените објекти може да биде со лажна боја.

Батерија

Bosch продава светилки дури и без батерии. Од пакувањето можете да видите дали акумулаторската батеријата е вклучена во опсегот на испорака на вашата светилка.

Полнење на батеријата

- **Користете ги само полначите коишто се наведени во техничките податоци.** Само овие полначи се погодни за литиум-јонската батерија што се користи за вашата светилка.

Напомена: Литиум-јонските батерии се испорачуваат делумно наполнети порани меѓународните прописи за транспорт. За да се загарантира целосната јачина на батеријата, пред првата употреба целосно наполнете ја.

Ставање и вадење на батеријата (види слика A)

Ослободете ја блокадата **(10)** на капакот на батеријата **(9)** и отворете го капакот.

Ставете ја наполнетата батерија **(13)** во главата на светилката **(1)**, додека не се вклопи и не налегне на главата на светилката.

За да ја извадите акумулаторската батеријата, притиснете на копчето за отворање и извлечете ја батеријата. **Притоа не употребувајте сила.**

Акумулаторската батерија има 2 степена на блокирање, што спречуваат да испадне батеријата при невнимателно притискање на копчето за отклучување на батеријата. Сè додека е вметната батеријата во светилката, таа се држи во позиција со помош на пружина.

Затворете го капакот на батеријата.

- **При затворање на капакот на батеријата внимавајте на правилно поставување на гумената трака.** Инаку нема да се загарантира заштитата од прав и прскање.

Приказ за наполнетост на батеријата

При вметната акумулаторска батерија, може да ја видите состојбата на наполнетост на батериите на приказот за состојба на наполнетост на батеријата **(4)** на светлото.

Ако батеријата се извади од светлото, може да ја прикажете и состојбата на наполнетост на батеријата.

Приказ за наполнетост на батеријата на светлото

Кога е вклучена светилката, петте зелени LED-светилки на приказот за наполнетоста на батеријата **(4)** ја покажуваат состојбата на наполнетост на батеријата .

Приказ за наполнетост на акумулаторската батерија на акумулаторската батерија од 18 V

Напомена: Не секој тип на батерија има приказ за нивото на наполнетост.

Трите зелени LED-светилки на приказот за наполнетост на батеријата ја покажуваат состојбата на наполнетост на батеријата. Од безбедносни причини, состојбата на наполнетост на батеријата може да ја проверите само ако светилката е исклучена.

Притиснете го копчето на приказот за наполнетост на батеријата, On или , за да се прикаже наполнетоста. Ова исто така е возможно и со извадена батерија.

Доколку по притискањето на копчето на приказот за наполнетост на батеријата не свети LED светилка, батеријата е дефектна и мора да се замени.

Тип на батерија GBA 18V… | GBA18V…



LED-светилки	Капацитет
Трајно светло 3 × зелено	60–100 %

LED-светилки	Капацитет
Трајно светло 2 × зелено	30–60 %
Трајно светло 1 × зелено	5–30 %
Трепкаво светло 1 × зелено	0–5 %

Вид батерија ProCORE18V... | EXPERT18V... | EXBA18V... | CORE18V...



LED-светилки	Капацитет
Трајно светло 5 × зелено	80–100 %
Трајно светло 4 × зелено	60–80 %
Трајно светло 3 × зелено	40–60 %
Трајно светло 2 × зелено	20–40 %
Трајно светло 1 × зелено	5–20 %
Трепкаво светло 1 × зелено	0–5 %

Откривање ризик од дефект на батеријата

EXPERT18V... | EXBA18V...

LED-светилките на приказите за наполнетост на батеријата, покрај статусот на наполнетост на батеријата, може да укажат и на ризик од дефект на батеријата.

За да ја активирате функцијата, притиснете и задржете го копчето за приказот за наполнетост 3 секунди. Анализата на батеријата се сигнализира со вклучено светло на приказот за наполнетост на батеријата. Резултатот се прикажува на приказот за наполнетост на батеријата.



1 LED-светилка: батеријата има висок ризик од дефекти. Перформансите и времето на траење можеби веќе се намалени. Се препорачува да се замени батеријата.



5 LED-светилки: Батеријата е во добра состојба со низок ризик од дефекти.

Напомена: проценката на ризикот од дефект на батеријата работи во две фази и нуди поедноставена проценка на состојбата. Батеријата или е оценета во добра состојба или има зголемен ризик од дефекти. Не се прикажува процентот на здравјето на батеријата.

Напомени за оптимално користење на батериите

Заштитете ја батеријата од влага и вода.

Складирајте ја батеријата во опсег на температура од −20 °C до 50 °C. Не ја оставајте батеријата на пр. во автомобилот во лето.

Повремено чистете ги отворите за проветрување на батеријата со мека, чиста и сува четка.

Скратеното време на работа по полнењето покажува, дека батеријата е потрошена и мора да се замени.

Внимавајте на напомените за отстранување.

Употреба

Ставање во употреба

Извадете го капакот на батеријата (види слика B)

Мошне голема батерија спречува затворање на капакот на батеријата **(9)**. Во овој случај може да се извади капакот на батеријата.

Вметнете ги 2-те шарки **(15)** навнатре спроти силата на пружината. Извадете го капакот на батеријата. **Без капак на батеријата нема IP заштита!**

За повторно да го ставите капакот на батеријата **(9)** вметнете ги 2-те шарки **(15)** навнатре спроти силата на пружината. Поставете го капакот на батеријата на куќиштето. 2-те игли на шарките вклопете ги во отворите на куќиштето.

Поставување

Поставете ја светилката на стабилна рамна површина. Внимавајте да биде безбедно поставена.

Вклучување/исклучување и поставување го бројот на вртежи

Копче за вклучување/исклучување (3)	Функција
1× притискање	Вклучување на светилката, ниско ниво на осветленост (1. степен)
2× притискања	Вклучување на светилката, средно ниво на осветленост (2. степен)
3× притискања	Вклучување на светилката, целосно осветлено (3. степен)
4× притискања	Вклучување на светилка

Ако светилката е затемнета околу 5 минути, таа веднаш се исклучува со следното притискање.

Заштита од преоптоварување во зависност од температурата

При пречекорување на дозволената оперативна температура, светилката се исклучува. Оставете ја светилката да се излади и вклучете ја повторно.

Совети при работењето

Кратко пред да се исклучи светилката поради празна батерија, таа трепнува 3× и светне со намалена осветленост.

Навалување на главата на светлото

Може да ја навалите главата на светлото **(1)** во 7 нивоа за максимум 135°.

Куки за закачување

Со куката за закачување **(8)** може да го закачите светлото.

- ▶ **Не користете ја куката за закачување за да влечете предмети кон себе.** Куката за закачување или светлото може да се скршат.

▶ **Секогаш користете ги двете куки за закачување за да го закачите светлото.**

Магнетно прицврстување

Со магнетите **(11)** може да го прицврстите светлото на феромагнетни површини.

При прицврстување, осигурајте се дека сите магнети секогаш се во контакт со феромагнетната површина.

▶ **Држете ги прстите подалеку од задниот дел на држачот кога го прикачувате светлото на површини.** Силното влечење на магнетите може да ви ги свитка прстите.

При фиксирање, внимавајте да избегнете гребнатини на чувствителните површини.

Прицврстување на статив

Со прифатот за статив **(12)** може да го прицврстите светлото на статив.

Цврсто затегнете ги завртките 5/8". Внимавајте стативот да биде безбедно поставен.

Прицврстување на светлото за да не падне

Напомена: за да се осигурате дека светилката нема да падне, за тежината на системот треба да користите соодветен додаток за заштита од паѓање. Максималната дозволена должина на уредот за заштита од паѓање изнесува 0,5 m.

За да го заштитите уредот од паѓање користете врвка со анкер на рачката или користете го делот за заштита од паѓање со амортизација на пад.

При прицврстувањето на делот за заштита од паѓање почитувајте го соодветното упатство за работа.

▶ **Изберете ја фиксната точка на прицврстување така што светлото ќе може слободно да падне во системот за заштита од паѓање во случај на пад без да го загрози корисникот. Секогаш прикачувајте ја спротивната страна на додатокот за заштита од паѓање на стабилна структура (на пр. зграда или скеле).** Уредот за заштита од паѓање мора да може слободно да се движи и може да се прикачи само на **(7)** дозволената област за прицврстување на светилката.

Одржување и сервис

Одржување и чистење

▶ **Пред каква било интервенција на светилката (на пр. монтажа, одржување итн.) како и при транспорт и складирање, извадете ја батеријата од светилката.** При невнимателно притискање на прекинувачот за вклучување/исклучување постои опасност од повреди.

Светилката не мора да се одржува и не содржи делови, што треба да се менуваат или одржуваат.

Исчистете го пластичното стакло на светилката со сува, мека крпа, за да избегнете оштетувања. Не користете средства за чистење или раствори.

Изворот на светлина не може да се замени. Ако изворот на светлина е дефектен, мора да се замени целата светилка.

Сервисна служба и совети при користење

Северна Македонија
Тел.: 02/ 246 76 10

Нашиот сервисен адреси и линкови за услуги на поправка и нарачка на резервни делови можете да ги најдете на:
www.bosch-pt.com/serviceaddresses

За сите прашања и нарачки на резервни делови, Ве молиме наведете го 10-цифрениот број од спецификационата плочка на производот.

Отстранување

Светилките, батериите, опремата и амбалажите треба да се отстранат на еколошки прифатлив начин.

Не фрлајте ги светилката и акумулаторските батерии/батериите во домашната канта за отпадоци!

Само за земјите од ЕУ:

Електричната и електронската опрема или искористените батерии што веќе не се употребливи мора да се собира посебно и да се фрла на еколошки начин. Користете ги соодветните системи за собирање. Неправилното фрлање може да биде штетно за животната средина и здравјето на луѓето поради можното присуство на опасни материи.

Srpski

Sigurnosne napomene za lampe

Pročitajte sva upozorenja i uputstva. Propusti u poštovanju napomena za sigurnost i uputstava mogu da prouzrokuju električni udar, požar i/ili teške povrede.

Čuvajte sva upozorenja i uputstva za budućnost.

▶ Pročitajte sve sigurnosne napomene i uputstva, koja su priložena uz bateriju ili električni alat uz koji je baterija isporučena.

▶ **Oprezno rukujte lampom.** Lampa razvija veliku toplotu, što uzrokuje povećanu opasnost od požara i eksplozija.

▶ **Lampu nemojte koristiti u potencijalno eksplozivnom okruženju.**

▶ **Nakon automatskog isključenja lampe ne pritiskajte dalje prekidač za uključivanje/isključivanje.** Akumulator se može oštetiti. Uverite se da je akumulator napunjen i da se lampa ohladila pre nego što je ponovo uključite.

- ▶ **Koristite samo originalni Bosch pribor.**
- ▶ **Izvor svetlosti ne može da se zameni.** Ukoliko je izvor svetlosti neispravan, mora se zameniti kompletna lampa.
- ▶ **Lampu nemojte koristiti u saobraćaju.** Lampa nije odobrena da se koristi kao osvetljenje u saobraćaju.



Poštujte minimalno rastojanje između lampe i svih osvetljenih površina i predmeta. Ako se ne ispoštuje ovo minimalno rastojanje, osvetljeni predmeti mogu da se pregreju.



PAŽNJA! Nemojte dugo gledati u svetlosni snop. Optičko zračenje može biti štetno za vaše oči.

- ▶ **Nemojte prekrivati glavu lampe dok lampa radi.** Tokom rada glava lampe se zagreva i može da izazove opekotine ako se isuviše zagreje.



Koristite lampu samo u unutrašnjim prostorima.

- ▶ **Izbegavajte sakupljanje prašine na radnom mestu.** Prašine se mogu lako zapaliti.
- ▶ **Kod oštećenja i nestručne upotrebe akumulatora može doći do isparavanja. Akumulator može da izgori ili da eksplodira.** Uzmite svež vazduh i potražite lekara ako dođe do tegoba. Para može nadražiti disajne puteve.
- ▶ **Kod pogrešne primene ili oštećenja akumulatora može doći do curenja zapaljive tečnosti iz akumulatora. Izbegavajte kontakt sa njom. Kod slučajnog kontakta isperite vodom. Ako tečnost dospe u oči, dodatno potražite i lekarsku pomoć.** Tečnost koja curi iz akumulatora može da izazove nadražaje kože ili opekotine.
- ▶ **Baterija može da se ošteti oštrim predmetima, kao npr. ekserima ili odvijačima zavrtnjeva ili usled dejstva neke spoljne sile.** Može da dođe do internog kratkog spoja i akumulatorska baterija može da izgori, dimi, eksplodira ili da se pregreje.
- ▶ **Držite nekorišćeni bateriju dalje od kancelarijskih spajalica, novčića, ključeva, eksera, zavrtanja ili drugih malih metalnih predmeta, koji mogu prouzrokovati premošćavanje kontakata.** Kratak spoj između kontakata baterije može imati za posledicu opekotine ili vatru.



Zaštitite akumulatore od izvora toplote, npr. od trajnog sunčevog zračenja, vatre, prljavštine, vode i vlage. Postoji opasnost od eksplozije i kratkog spoja.

- ▶ **Punite akumulatore samo punjačima koje preporučuje proizvođač.** Ukoliko punjač koji je prikladan za jedan tip akumulatora, koristite sa akumulatorima drugog tipa, postoji opasnost od požara.
- ▶ **Akumulator koristite samo u proizvodima proizvođača.** Samo tako se akumulator štiti od opasnog preopterećenja.
- ▶ **Nemojte menjati i otvarati akumulator.** Postoji opasnost od kratkog spoja.



Lampu ne približavajte implantatima i drugim medicinskim uređajima, kao što su pejsmejkeri ili insulinske pumpe. Zbog magneta u akumulatorskoj lampi obrazuje se polje, koje može da ugrozi funkciju implantata i medicinskih uređaja.

- ▶ **Lampu držite daleko od magnetnih nosača podataka i magnetno osetljivih uređaja.** Zbog dejstva magneta može da dođe do ireverzibilnog gubitka podataka.
- ▶ **Lampu pomoću magneta za pričvršćivanje nemojte da podižete iznad glave.** U slučaju pada postoji opasnost od povrede.
- ▶ **Proverite da li magnet za pričvršćivanje može konstantno da nosi lampu.** U slučaju pada postoji opasnost od povrede.
- ▶ **Lampu nemojte pričvršćivati na električnim vodovima ili drugim nesigurnim objektima.** Postoji opasnost od požara i povrede.
- ▶ **Ako je lampa pričvršćena pomoću magneta ili kuke za vešanje, onda je nemojte opterećivati dodatnom težinom i proverite čvrst položaj.** Magnet i kuka za vešanje su isključivo konstruisani za nošenje lampe uključujući postavljeni akumulator. Ukoliko postoji dodatna težina, lampa bi se mogla slomiti ili pasti.
- ▶ **Ako je lampa pričvršćena pomoću magneta ili kuke za vešanje, onda nemojte pomerati lampu niti objekat na kom je pričvršćena.** Lampa bi mogla pasti.
- ▶ **Za rad u višem položaju osigurajte lampu zaštitom od pada.** Tako ćete sprečiti materijalnu štetu i povrede osoba, ako lampa nehotice padne.

Opis proizvoda i rada

Molimo pogledajte slike na prednjem delu uputstva za upotrebu.

Predviđena upotreba

Lampa je namenjena za po mestu promenljivo, prostorno i vremenski ograničeno osvetljavanje u unutrašnjim zonama i nije namenjena za opšte osvetljenje prostorija.

Prikazane komponente

Numeracija prikazanih komponenata se odnosi na prikaz lampe na grafičkoj stranici.

- **(1)** Glava lampe
- **(2)** Prikaz stepena osvetljenja
- **(3)** Taster za uključivanje/isključivanje
- **(4)** Prikaz statusa napunjenosti akumulatora
- **(5)** Ručka za nošenje
- **(6)** Postolje
- **(7)** Oblast pričvršćivanja zaštite od pada
- **(8)** Kuka za vešanje

(9) Poklopac baterije
(10) Zaključavanje poklopca baterije
(11) Magneti
(12) Prijemnica za stativ 5/8"
(13) Akumulator[a)]
(14) Taster za otključavanje akumulatora[a)]
(15) Šarke

a) **Ovaj pribor ne spada u standardni obim isporuke.**

Tehnički podaci

Svetlo		GLI18V-5000
Broj artikla		**3 601 JP5 1..**
Nominalni napon	V=	18
Maks. nominalna ulazna snaga	W	43
Trajanje gorenja, otpr.[A)B)]	min/Ah	25
Ukupni svetlosni fluks[B)]		
– 1. stepen	lm	1000
– 2. stepen	lm	2500
– 3. stepen	lm	5000
Preporučena temperatura okruženja prilikom punjenja	°C	0 … +35
Dozvoljena temperatura okruženja u radu[C)] i prilikom skladištenja	°C	–20 … +40
Kompatibilni akumulatori (≤ 8 Ah)		GBA18V… GBA 18V… ProCORE18V… EXPERT18V… EXBA18V… CORE18V…
Preporučeni punjači		GAL18… GAL 18… GAL 36… GAL12V/18… GAL 12V/18… GAX 18… EXAL18…
Klasa zaštite		/III
Vrsta zaštite		IP54[D)]

A) pri punoj osvetljenosti (bez preostalog vremena rada u dimovanom načinu rada)
B) Mereno na 20–25 °C sa akumulatorom **ProCORE18V 8.0Ah**
C) ograničeni učinak na temperaturama < 0 °C
D) relevantno samo ako je poklopac baterije zatvoren i zaključan

Vrednosti mogu da se razlikuju u zavisnosti od proizvoda i zavise od uslova upotrebe i uslova iz okoline. Dodatne informacije možete pogledati na adresi www.bosch-professional.com/wac.

Reprodukcija boje osvetljenih objekata može da bude pogrešna.

Akumulator

Bosch prodaje lampe i bez akumulatora. Na pakovanju možete pogledati da li se u obimu isporuke vaše lampe nalazi i akumulator.

Punjenje akumulatora

▶ **Koristite samo punjače koji su navedeni u tehničkim podacima.** Samo ovi punjači su usklađeni sa litijum-jonskim akumulatorom koji koristi vaša lampa.

Napomena: Litijum-jonski akumulatori se zbog međunarodnih transportnih propisa isporučuju delimično napunjeni. Da biste osigurali punu snagu akumulatora, pre prve upotrebe ga potpuno napunite.

Ubacivanje i vađenje akumulatora (videti sliku A)

Otključajte bravu **(10)** poklopca akumulatora **(9)** i otvorite ga.

Napunjeni akumulator **(13)** ubacite u glavu lampe **(1)** dok osetno ne ulegne i ne nalegne u ravan sa glavom lampe.

Za vađenje akumulatora pritisnite taster za deblokadu akumulatora i izvucite akumulator. **Ne koristite pritom silu.**

Akumulator raspolaže sa 2 stepena blokade, koji treba da spreče da akumulator ispadne usled nenamernog pritiskanja tastera za deblokadu akumulatora. Dokle god se akumulator nalazi u lampi, opruga ga drži na mestu.

Zatvorite poklopac akumulatora.

▶ **Prilikom zatvaranja poklopca baterije obratite pažnju na pravilno nasedanje gumene zaptivke.** U suprotnom neće biti moguća zaštita od prašine i vode.

Prikaz statusa napunjenosti akumulatora

Kada je akumulator postavljen, stanje napunjenosti akumulatora, na prikazu statusa napunjenosti **(4)** možete da prepoznate svetko.

Ako akumulator izvadite iz svetla, status napunjenosti možete pogledati i na akumulatoru.

Prikaz statusa napunjenosti akumulatora na lampi

Kada je lampa uključena, pet LED indikatora prikaza statusa napunjenosti akumulatora **(4)** prikazuje status napunjenosti akumulatora .

Prikaz statusa napunjenosti akumulatora na akumulatoru od 18 V

Napomena: Nema svaki tip akumulatora na raspolaganju prikaz statusa napunjenosti.

Zeleni LED indikatori prikaza napunjenosti akumulatora prikazuju status napunjenosti akumulatora. Iz sigurnosnih razloga, provera stanja napunjenosti je moguća samo kada je lampa isključena.

Pritisnite taster za prikaz statusa napunjenosti ili , da biste prikazali status napunjenosti. To je moguće i kada je akumulator skinut.

Ukoliko nakon pritiskanja tastera za prikaz statusa napunjenosti ne svetli nijedan LED indikator, znači da je akumulator neispravan i da mora biti zamenjen.

Tip akumulatora GBA 18V... | GBA18V...



LED	Kapacitet
Trajno svetlo 3 × zeleno	60–100%
Trajno svetlo 2 × zeleno	30–60%
Trajno svetlo 1 × zeleno	5–30%
Trepćuće svetlo 1 × zeleno	0–5%

Tip akumulatora ProCORE18V... | EXPERT18V... | EXBA18V... | CORE18V...



LED	Kapacitet
Trajno svetlo 5 × zeleno	80–100%
Trajno svetlo 4 × zeleno	60–80%
Trajno svetlo 3 × zeleno	40–60%
Trajno svetlo 2 × zeleno	20–40%
Trajno svetlo 1 × zeleno	5–20%
Trepćuće svetlo 1 × zeleno	0–5%

Prepoznavanje rizika od kvara akumulatora

EXPERT18V... | EXBA18V...

LED lampice prikaza statusa napunjenosti akumulatora pored nivoa napunjenosti akumulatora mogu da prikazuju i rizik oa kvara akumulatora.

Da biste aktivirali ovu funkciju, držite taster za prikaz statusa napunjenosti 3 sekunde. Svetlosni niz prikaza statusa napunjenosti akumulatora pokazuje analizu akumulatora. Rezultat se prikazuje na prikazu statusa napunjenosti akumulatora.

 **1 LED lampica:** Akumulator ima veliki rizik od kvara. Snaga i vreme rada mogu već da budu umanjeni. Preporučujemo zamenu akumulatora.

 **5 LED lampica**: Akumulator je u dobrom stanju sa malim rizikom od kvara.

Vodite računa: Procena rizika od kvara akumulatora funkcioniše u dve faze i pruža jednostavnu ocenu stanja. Ocenjuje se da je akumulator u dobrom stanju ili da ima povećan rizik od kvara. Stanje baterije se ne prikazuje u procentima.

Uputstva za optimalno ophodjenje sa akumulatorom

Zaštitite akumulator od vlade i vode.

Lagerujte akumulator samo u području temperature od −20 °C do 50 °C. Ne ostavljajte akumulator leti npr. u autu.

Čistite povremeno proreze za ventilaciju akumulatora sa mekom, čistom i suvom četkicom.

Bitno skraćeno vreme rada posle punjenja pokazuje da je akumulator istrošen i da se mora zameniti.

Obratite pažnju na uputstva za uklanjanje otpada.

Režim rada

Puštanje u rad

Skidanje poklopca akumulatora (videti sliku B)

Preveliki akumulator onemogućuje zatvaranje poklopca akumulatora **(9)**. U tom slučaju može se skinuti poklopac akumulatora.

Gurnite 2 šarke **(15)** nasuprot sili opruge ka unutra. Skinite poklopac akumulatora. **Bez poklopca akumulatora ne postoji IP zaštita!**

Da biste poklopac akumulatora **(9)** opet namontirali, gurnite 2 šarke **(15)**nasuprot sili opruge ka unutra. Postavite poklopac akumulatora na kućište. Neka 2 zavrtna klina ulegnu u otvore na kućištu.

Postavljanje

Stavite lampu na stabilnu, ravnu podlogu. Vodite računa da postolje bude stabilno.

Uključivanje/isključivanje i podešavanje osvetljenosti

Taster za uključivanje/ isključivanje (3)	Funkcija
Pritisnuti 1×	Uključivanje lampe, mala osvetljenost (1. stepen)
Pritisnuti 2×	Uključivanje lampe, srednja osvetljenost (2. stepen)
Pritisnuti 3×	Uključivanje lampe, puno osvetljenje (3. stepen)
Pritisnuti 4×	Isključivanje lampe

Ukoliko je lampa bila prigušena 5 minuta, narednim pritiskom se odmah isključuje.

Zaštita od preopterećenja zavisna od temperature

U slučaju prekoračenja dozvoljene radne temperature, lampa se isključuje. Sačekajte da se lampa ohladi i potom je ponovo uključite.

Uputstva za rad

Kratko pre nego što se lampa isključi zbog ispražnjenosti baterije, ona treperi 3 puta i svetli sa smanjenom osvetljenosti.

Nagnuti glavu svetiljke

Glavu svetljike **(1)** u 7 stepeni možete da zaokrenete maksimalno za 135°.

Kuka za vešanje

Pomoću kuke za vešanje **(8)** možete da okačite lampu.

▶ **Kuku za vešanje nemojte koristiti za privlačenje objekata.** Kuka za vešanje ili lampa bi mogli pući.

▶ **Uvek koristite obe kuke za vešanje prilikom kačenja lampe.**

Magnetno pričvršćivanje

Pomoću magneta **(11)** možete da pričvrstite baterijsku lampu na feromagnetne površine.

Vodite računa da prilikom pričvršćivanja svi magneti uvek naležu na feromagnetnu površinu.

▶ **Kada pričvršćujete lampu na površini, držite prste dalje od zadnje strane postolja.** Usled jake sile privlačenja magneta može doći do prignječenja prstiju.

Prilikom pričvršćivanja pazite da ne izgrebete osetljive površine.

Pričvršćivanje na stativ

Pomoću prijemnice za stativ **(12)** možete da pričvrstite lampu na stativ.

Pritegnite zavrtanj od 5/8". Vodite računa da postolje stativa bude stabilno.

Zaštitite svetiljke od pada

Napomena: Za obezbeđivanje lampe od pada treba da se koristi zaštita od pada koja odgovara težini sistema. Maksimalna dozvoljena dužina zaštite od pada je 0,5 m.

Kao zaštitu od pada koristite prevashodno trakastu omču koja je pričvršćena na ručku sidrenim čvorom ili zaštitu od pada sa amortizerom za pad.

Prilikom pričvršćivanja zaštite od pada obavezno vodite računa o njegovom uputstvu za upotrebu.

▶ **Izaberite fiksiranu tačku za pričvršćivanje tako da lampa u slučaju pada padne slobodno u zaštitu od pada, a da pri tom ne ugrozi korisnika. Kontrastranu zaštite od pada obavezno pričvrstite na stabilnu strukturu (npr. zgradu ili skelu).** Zaštita od pada mora da bude pokretna i sme da se pričvrsti na lampu isključivo u dozvoljenoj oblasti pričvršćivanja **(7)**.

Održavanje i servis

Održavanje i čišćenje

▶ **Izvadite akumulator pre svih radova na lampi (npr. montaža, održavanje), kao i prilikom njenog transporta i skladištenja.** Kod slučajnog aktiviranja prekidača za uključivanje/isključivanje postoji opasnost od povrede.

Lampa ne zahteva održavanje i ne sadrži delove koji se moraju menjati ili održavati.

Čistite plastično okno lampe samo suvom, mekom krpom, da bi izbegli oštećenja. Nemojte koristiti sredstva za čišćenje ili rastvarače.

Izvor svetlosti ne može da se zameni. Ukoliko je izvor svetlosti neispravan, mora se zameniti kompletna lampa.

Servis i saveti za upotrebu

Srpski
Tel.: +381 11 644 8546

Наши сервисне адресе и линкови за услуге поправке и наруџбу резервних делова можете пронаћи на:
www.bosch-pt.com/serviceaddresses

Molimo da kod svih pitanja i naručivanja rezervnih delova neizostavno navedete broj artikla sa 10 brojčanih mesta prema tipskoj pločici proizvoda.

Odlaganje na otpad

Lampe, akumulatore, pribor i ambalažu treba reciklirati na ekološki prihvatljiv način.



Lampe i akumulatore/baterije nemojte bacati u kućni otpad!

Samo za EU-zemlje:

Električni i elektronski uređaji ili istrošeni akumulatori i baterije koji više ne mogu da se koriste moraju da se skupljaju zasebno i odlože u otpad u skladu sa ekološkim propisima. Koristite naznačene sisteme za sakupljanje. Zbog mogućih opasnih materija koji se nalaze u uređaju, nepravilno odlaganje u otpad može da bude opasno za okolinu i zdravlje.

Slovenščina

Varnostna opozorila za svetilke



Preberite vsa varnostna opozorila in navodila. Neupoštevanje varnostnih napotkov in navodil lahko povzroči električni udar, požar in/ali hude poškodbe.

Vsa opozorila in napotke shranite za prihodnjo uporabo.

- ▶ Preberite in upoštevajte vsa varnostna opozorila in navodila, ki so priložena akumulatorski bateriji oz. električnemu orodju s priloženo akumulatorsko baterijo.
- ▶ **S svetilko ravnajte previdno.** Svetilka ustvarja toploto, ki poveča nevarnost požara in eksplozije.
- ▶ **S svetilkami ne delajte v okoljih, v katerih obstaja nevarnost eksplozije.**
- ▶ **Po samodejnem izklopu svetilke ne pritiskajte stikala za vklop/izklop.** S tem lahko poškodujete akumulatorsko baterijo. Pred ponovnim vklopom svetilke se prepričajte, da je akumulatorska baterija napolnjena in da je svetilka ohlajena.
- ▶ **Uporabljajte le originalni pribor Bosch.**
- ▶ **Vira svetlobe ni mogoče zamenjati.** Če je vir svetlobe poškodovan, je treba zamenjati celotno svetilko.
- ▶ **Svetilke ne uporabljajte v cestnem prometu.** Osvetljevanje s svetilkami v cestnem prometu ni dovoljeno.



Vedno poskrbite za minimalno razdaljo med svetilko in površinami/predmeti, ki jih obsevate. Če razdalja ni dovolj velika, se lahko osvetljeni predmeti pregrejejo.



POZOR! Ne glejte dalj časa v svetlobni žarek. Optični žarek lahko škoduje vašim očem.

- **Ko je svetilka vklopljena, ne prekrijte glave svetilke.** Glava svetilke se med uporabo segreje in lahko povzroči opekline, če se ta vročina zbere na enem mestu.



Svetilko uporabljajte le v zaprtih prostorih.

- **Preprečite nabiranje prahu na delovnem mestu.** Prah se lahko hitro vname.
- **Če je akumulatorska baterija poškodovana ali če jo nepravilno uporabljate, lahko iz nje uhajajo pare. Akumulatorska baterija se lahko vname ali eksplodira.** Poskrbite za dovod svežega zraka in se v primeru težav obrnite na zdravnika. Pare lahko povzročijo draženje dihalnih poti.
- **V primeru napačne uporabe ali poškodovane akumulatorske baterije lahko iz akumulatorske baterije izteče tekočina. Izogibajte se stiku z njo. Pri naključnem stiku prizadeto mesto izperite z vodo. Če pride tekočina v oko, poleg tega poiščite tudi zdravniško pomoč.** Iztekajoča akumulatorska tekočina lahko povzroči draženje kože ali opekline.
- **Koničasti predmeti, kot so na primer žeblji ali izvijači, in zunanji vplivi lahko poškodujejo akumulatorsko baterijo.** Pojavi se lahko kratek stik, zaradi katerega lahko akumulatorska baterija zgori, se osmodi, pregreje ali eksplodira.
- **Akumulatorska baterija, ki je ne uporabljate, ne sme priti v stik s pisarniškimi sponkami, kovanci, ključi, žeblji, vijaki in drugimi manjšimi kovinskimi predmeti, ki bi lahko povzročili premostitev kontaktov.** Kratek stik med akumulatorskimi kontakti lahko povzroči opekline ali požar.



Akumulatorsko baterijo zaščitite pred vročino, npr. tudi pred neposredno sončno svetlobo, ognjem, umazanijo, vodo in vlago. Obstaja nevarnost eksplozije in kratkega stika.

- **Akumulatorske baterije polnite samo s polnilniki, ki jih priporoča proizvajalec.** Polnilnik, ki je namenjen določeni vrsti akumulatorskih baterij, se lahko vname, če ga uporabljate za polnjenje drugačnih akumulatorskih baterij.
- **Uporabljajte akumulatorsko baterijo samo v proizvajalčevih izdelkih.** Le tako je akumulatorska baterija zaščitena pred nevarno preobremenitvijo.
- **Akumulatorske baterije ne spreminjajte in ne odpirajte.** Obstaja nevarnost kratkega stika.



Svetilke ne približujte vsadkom in drugim zdravstvenim napravam, npr. srčnim spodbujevalnikom ali inzulinskim črpalkam. Magnet svetilke ustvari magnetno polje, ki lahko vpliva na delovanje vsadkov ali zdravstvenih naprav.

- **Svetilko hranite stran od magnetnih nosilcev podatkov in magnetno občutljivih naprav.** Delovanje magneta lahko povzroči nepopravljivo izgubo podatkov.
- **Če svetilko pritrjujete s pritrdilnim magnetom, je ne nameščajte nad glavo.** V primeru padca obstaja nevarnost poškodb.
- **Preverite, ali lahko s pritrdilnim magnetom svetilko trajno pritrdite.** V primeru padca obstaja nevarnost poškodb.
- **Svetilke ne pritrjujte na električne napeljave ali druge nevarne predmete.** Obstaja nevarnost požara in telesnih poškodb.
- **Če je svetilka pritrjena z magnetom ali s kavljem za obešanje, je ne obtežujte in preverite, ali je res trdno pritrjena.** Magnet in kavelj za obešanje sta zasnovana izključno za težo svetilke, vključno z vstavljeno akumulatorsko baterijo. Zaradi dodatne obtežitve se lahko svetilka odlomi ali pade na tla.
- **Če je svetilka pritrjena z magnetom ali kavljem za obešanje, ne premikajte svetilke in predmeta, na katerega je pritrjena.** Svetilka lahko pade na tla.
- **Če svetilko uporabljate na višini, jo ustrezno zavarujte s sredstvom za zaščito pred padcem.** S tem lahko preprečite materialno škodo in telesne poškodbe, če svetilka nepričakovano pade.

Opis izdelka in njegovega delovanja

Prosimo upoštevajte slike na sprednjem delu navodila za obratovanje.

Namenska uporaba

Svetilka je primerna za prenosno, prostorsko in časovno omejeno osvetljevanje notranjih območij ter ni primerna za splošno razsvetljavo prostorov.

Komponente na sliki

Oštevilčenje komponent, ki so prikazane na sliki, se nanaša na prikaz svetilke na strani z grafikami.

(1) Glava svetilke
(2) Prikaz svetilne stopnje
(3) Tipka za vklop/izklop
(4) Prikaz stanja napolnjenosti akumulatorske baterije
(5) Nosilni ročaj
(6) Podstavek
(7) Območje za pritrditev sredstva za zaščito pred padcem
(8) Kavelj za obešanje
(9) Pokrov akumulatorske baterije

(10) Zaklep pokrova akumulatorske baterije

(11) Magneti

(12) Navoj za stojalo 5/8"

(13) Akumulatorska baterija[a)]

(14) Tipka za sprostitev akumulatorske baterije[a)]

(15) Tečaji

a) **Ta pribor ne spada v standardni obseg dobave.**

Tehnični podatki

Svetilka		GLI18V-5000
Kataloška številka		**3 601 JP5 1..**
Nazivna napetost	V=	18
Najv. nazivna moč	W	43
Trajanje osvetlitve, pribl.[A)B)]	min/Ah	25
Skupni svetlobni tok[B)]		
– 1. stopnja	lm	1000
– 2. stopnja	lm	2500
– 3. stopnja	lm	5000
Priporočena zunanja temperatura med polnjenjem	°C	0 … +35
dovoljena zunanja temperatura med delovanjem[C)] in med skladiščenjem	°C	–20 … +40
Združljive akumulatorske baterije (≤ 8 Ah)		GBA18V… GBA 18V… ProCORE18V… EXPERT18V… EXBA18V… CORE18V…
Priporočeni polnilniki		GAL18… GAL 18… GAL 36… GAL12V/18… GAL 12V/18… GAX 18… EXAL18…
Razred zaščite		/ III
Vrsta zaščite		IP54[D)]

A) Pri največji svetlosti (brez delovanja v zatemnjenem načinu)

B) Izmerjeno pri 20–25 °C z akumulatorsko baterijo **ProCORE18V 8.0Ah**

C) omejena zmogljivost pri temperaturah < 0 °C

D) Velja samo, kadar je pokrov za akumulatorsko baterijo zaprt in zapahnjen.

Vrednosti se lahko razlikujejo glede na izdelek in so odvisne od pogojev uporabe in okoljskih pogojev. Več informacij je na voljo na spletni strani www.bosch-professional.com/wac.

Barva osvetljenih predmetov je lahko popačena.

Akumulatorska baterija

Bosch ponuja svetilke tudi brez akumulatorske baterije. Podatek o tem, ali je v obseg dobave svetilke vključena tudi akumulatorska baterija, je naveden na embalaži.

Polnjenje akumulatorske baterije

▶ **Uporabljajte samo polnilnike, ki so navedeni v tehničnih podatkih.** Samo ti polnilniki so združljivi z litij-ionsko akumulatorsko baterijo v vaši svetilki.

Opomba: litij-ionske akumulatorske baterije se zaradi mednarodnih transportnih predpisov dobavljajo delno napolnjene. Da zagotovite polno zmogljivost akumulatorske baterije, jo pred prvo uporabo popolnoma napolnite.

Namestitev in odstranitev akumulatorske baterije (glejte sliko A)

Odpahnite zaklep **(10)** pokrova akumulatorske baterije **(9)** in odprite pokrov.

Napolnjeno akumulatorsko baterijo **(13)** v glavo svetilke **(1)** vstavite tako, da se zaskoči. Poravnana mora biti z glavo svetilke.

Akumulatorsko baterijo odstranite tako, da pritisnete tipko za sprostitev akumulatorske baterije in izvlečete akumulatorsko baterijo. **Pri tem ne uporabljajte sile.**

Akumulatorska baterija ima 2 zaklepni stopnji, ki preprečujeta, da bi akumulatorska baterija ob nenamernem pritisku tipke za sprostitev akumulatorske baterije padla iz reže. Dokler je akumulatorska baterija vstavljena v svetilko, jo vzmet drži na mestu.

Zaprite pokrov akumulatorske baterije.

▶ **Pri zapiranju pokrova akumulatorske baterije pazite na to, da bo gumijasta obroba pravilno nameščena v ležišču.** V nasprotnem primeru zaščita pred prahom in škropljenjem vode ni zagotovljena.

Prikaz stanja napolnjenosti akumulatorske baterije

Ko je akumulatorska baterija vstavljena, je na prikazu stanja napolnjenosti **(4)** prikazano stanje napolnjenosti svetilke.

Če akumulatorsko baterijo odstranite iz stevilke, si lahko stanje napolnjenosti ogledate tudi na akumulatorski bateriji.

Prikaz stanja napolnjenosti akumulatorske baterije na svetilki

Če je svetilka vklopljena, pet LED-diod za prikaz stanja napolnjenosti akumulatorske baterije **(4)** prikazuje stanje napolnjenosti akumulatorske baterije.

Prikaz stanja napolnjenosti akumulatorske baterije na 18-voltni akumulatorski bateriji

Opomba: nekatere vrste akumulatorskih baterij morda niso opremljene s prikazom stanja napolnjenosti.

Tri zelene LED-diode za prikaz stanja napolnjenosti akumulatorske baterije prikazujejo stanje napolnjenosti akumulatorske baterije. Zaradi varnostnih razlogov si je

mogoče stanje napolnjenosti ogledati le, ko je svetilka izklopljena.

Za prikaz stanja napolnjenosti pritisnite tipko ⏻ ali ▭ na prikazu stanja napolnjenosti. To je mogoče tudi takrat, ko akumulatorska baterija ni vstavljena.

Če po pritisku tipke za prikaz stanja napolnjenosti LED-diode ne zasvetijo, je akumulatorska baterija okvarjena in jo je treba zamenjati.

Vrsta akumulatorske baterije GBA 18V... | GBA18V...



LED-dioda	Napolnjenost
3 zelene LED-diode neprekinjeno svetijo	60–100 %
2 zeleni LED-diodi neprekinjeno svetita	30–60 %
1 zelena LED-dioda neprekinjeno sveti	5–30 %
1 zelena LED-dioda utripa	0–5 %

Tip akumulatorske baterije ProCORE18V... | EXPERT18V... | EXBA18V... | CORE18V...



LED-dioda	Napolnjenost
5 zelenih LED-diod neprekinjeno sveti	80–100 %
4 zelene LED-diode neprekinjeno svetijo	60–80 %
3 zelene LED-diode neprekinjeno svetijo	40–60 %
2 zeleni LED-diodi neprekinjeno svetita	20–40 %
1 zelena LED-dioda neprekinjeno sveti	5–20 %
1 zelena LED-dioda utripa	0–5 %

Zaznavanje nevarnosti za okvaro akumulatorske baterije

EXPERT18V... | EXBA18V...

LED-diode prikazov stanja napolnjenosti akumulatorske baterije lahko poleg stanja napolnjenosti akumulatorske baterije prikažejo tudi nevarnost za okvaro akumulatorske baterije.

Za aktivacijo funkcije pritisnite tipko za prikaz stanja napolnjenosti ▭ in jo pridržite za 3 sekunde. Ko poteka analiza akumulatorske baterije, se diode na prikazu stanja napolnjenosti akumulatorske baterije zaporedoma prižigajo in ugašajo. Rezultat se prikaže na prikazu stanja napolnjenosti akumulatorske baterije.



1 LED-dioda: akumulatorska baterija je izpostavljena veliki nevarnosti za okvaro. Mogoče je, da sta zmogljivost in čas delovanja že zdaj manjši. Priporočamo, da akumulatorsko baterijo zamenjate.



5 LED-diod: akumulatorska baterija je v dobrem stanju in je izpostavljena majhni nevarnosti za okvaro.

Upoštevajte: ocena nevarnosti za okvaro akumulatorske baterije prikaže le dve stanji in predstavlja poenostavljeno oceno stanja. Lahko oceni le, da je akumulatorska baterija v dobrem stanju ali da je izpostavljena veliki nevarnosti za okvaro. Stanje akumulatorske baterije ni prikazano v odstotkih.

Navodila za optimalno uporabo akumulatorske baterije

Akumulatorsko baterijo zavarujte pred vlago in vodo.

Akumulatorsko baterijo skladiščite samo v temperaturnem območju od −20 °C do 50 °C. Poleti ne dovolite, da bi akumulatorska baterija obležala v avtomobilu.

Prezračevalne reže akumulatorske baterije občasno očistite z mehkim, čistim in suhim čopičem.

Bistveno krajši čas delovanja po polnjenju pomeni, da je akumulatorska baterija izrabljena in da jo je treba zamenjati.

Upoštevajte navodila za odstranjevanje.

Delovanje

Uporaba

Odstranjevanje pokrova akumulatorske baterije (glejte sliko B)

Velika akumulatorska baterija preprečuje zapiranje pokrova akumulatorske baterije **(9)**. V tem primeru lahko odstranite pokrov akumulatorske baterije.

Oba tečaja **(15)** potisnite navznoter. Odstranite pokrov akumulatorske baterije. **Zaščita razreda IP ni zagotovljena brez nameščenega pokrova akumulatorske baterije!**

Za ponovno namestitev pokrova akumulatorske baterije **(9)** tečaja **(15)** potisnite navznoter. Pokrov akumulatorske baterije namestite na ohišje. Zatiča tečajev naj se zaskočita v odprtini na ohišju.

Postavitev

Svetilko postavite na stabilno in ravno podlago. Poskrbite, da bo stabilno nameščena.

Vklop/izklop in nastavitev svetlosti

Tipka za vklop/izklop (3)	Funkcija
1 pritisk	Vklop svetilke, majhna svetlost (1. stopnja)
2 pritiska	Vklop svetilke, srednja svetlost (2. stopnja)
3 pritiski	Vklop svetilke, največja svetlost (3. stopnja)
4 pritiski	Izklop svetilke

Če je bila svetilka pribl. 5 minut vklopljena z zmanjšano svetlostjo, se z naslednjim pritiskom takoj izklopi.

Zaščita pred preobremenitvijo, ki deluje glede na temperaturo

Pri prekoračitvi dovoljene delovne temperature se svetilka izklopi. Počakajte, da se svetilka ohladi, nato jo ponovno vklopite.

Navodila za delo

Malo pred izklopom svetilke zaradi izpraznjene akumulatorske baterije svetilka trikrat utripne in sveti z zmanjšano svetlostjo.

Nagibanje glave svetilke

Glavo svetilke **(1)** lahko nagnete v 7 položajev za največ 135°.

Kavelj za obešanje

S kavljem za obešanje **(8)** lahko svetilko obesite.

- ▶ **Kavlja za obešanje ne uporabljajte za vlečenje predmetov.** Kavelj za obešanje ali svetilka se lahko odlomi.
- ▶ **Za obešanje svetilke vednjo uporabite oba kavlja za obešanje.**

Pritrditev z magnetom

Akumulatorsko svetilko lahko pritrdite na feromagnetne površine z magneti **(11)**.

Pri pritrjevanju pazite, da se feromagnetne površine dotikajo vsi magneti.

- ▶ **Pri pritrjevanju svetilke na površine pazite, da se s prsti ne dotikate hrbtne strani podstavka.** Zaradi moči magnetov lahko pride do ukleščenja prstov.

Pri pritrjevanju pazite, da ne opraskate občutljivih površin.

Pritrditev na stojalo

Z navojem za stojalo **(12)** lahko svetilko pritrdite na stojalo.

Zategnite vijak dimenzije 5/8". Stojalo mora biti stabilno postavljeno.

Zavarovanje svetilke pred padcem

Opomba: za zaščito svetilke pred padcem uporabite primerno sredstvo za zaščito pred padcem, primerno za težo sistema. Največja dovoljena dolžina sredstva za zaščito pred padcem znaša 0,5 m.

Kot sredstvo za zaščito pred padcem vedno uporabite zanko na ročaju, pritrjeno s kavbojskim vozlom, ali sredstvo za zaščito pred padcem s sredstvom za blaženje udarcev ob padcu.

Pri pritrjevanju sredstva za zaščito pred padcem upoštevajte navodila za uporabo.

- ▶ **Izberite fiksno pritrdilno točko tako, da bo lahko svetilka v primeru padca padla v zaščito pred padcem, ne da bi ogrozila uporabnika. Nasprotno stran sredstva za zaščito pred padcem vedno pritrdite na stabilno strukturo (npr. zgradbo ali ogrodje).** Sredstvo za zaščito pred padcem mora biti prosto premično in se lahko pritrdi na svetilko zgolj v dovoljenem območju za pritrditev **(7)**.

Vzdrževanje in servisiranje

Vzdrževanje in čiščenje

- ▶ **Pred izvajanjem kakršnih koli del na svetilki (npr. pred namestitvijo, vzdrževanjem itd.), transportom ali skladiščenjem svetilke, iz nje odstranite akumulatorsko baterijo.** Pri nenamernem pritisku stikala za vklop/izklop obstaja nevarnost poškodb.

Svetilka ne potrebuje vzdrževanja in ni opremljena z deli, ki bi jih bilo treba zamenjati ali servisirati.

Da bi preprečili poškodbe, plastično steklo svetilke čistite le s suho, mehko krpo. Ne uporabljajte čistilnih sredstev ali topil.

Svetlobnega vira ni mogoče zamenjati. Če je svetlobni vir poškodovan, je treba zamenjati celotno svetilko.

Servisna služba in svetovanje uporabnikom

Slovensko
Tel.: +00 803931

Naše servisne naslove in povezave do servisnih storitev ter naročila rezervnih delov najdete na: www.bosch-pt.com/serviceaddresses

Ob vseh vprašanjih in naročilih rezervnih delov nujno sporočite 10-mestno številko na tipski ploščici izdelka.

Zaščita okolja

Svetilke, akumulatorske baterije, pribor in embalažo reciklirajte na okolju prijazen način.



Svetilke in akumulatorskih/navadnih baterij ne smete odvreči med gospodinjske odpadke!

Zgolj za države Evropske unije:

Električno in elektronsko opremo, ki ni več uporabna, ter izrabljene baterije in akumulatorske baterije je treba zbirati ločeno in odstraniti na okolju prijazen način. Uporabite za to določene sisteme za zbiranje odpadkov. Zaradi nevarnih snovi, ki jih lahko vsebuje odpadni material, lahko nepravilno ravnanje z odpadnim materialom škoduje okolju in zdravju.

Hrvatski

Sigurnosne napomene za svjetiljke



Treba pročitati sve sigurnosne napomene i upute. Propusti do kojih može doći uslijed nepridržavanja sigurnosnih napomena i uputa mogu uzrokovati električni udar, požar i/ili teške ozljede.

Sačuvajte sve sigurnosne napomene i upute za buduću primjenu.

- ▶ Pročitajte i pridržavajte se svih sigurnosnih napomena i uputa koje su isporučene s aku-baterijom ili električnim alatom.
- ▶ **Pažljivo postupajte sa svjetiljkom.** Svjetiljka proizvodi veliku toplinu koja dovodi do povećane opasnosti od požara i eksplozije.

- **Ne radite sa svjetiljkom u okolini ugroženoj eksplozijom.**
- **Nakon automatskog isključivanja svjetiljke ne pritišćite dalje prekidač za uključivanje/isključivanje.** Aku-baterija bi se mogla oštetiti. Provjerite je li aku-baterija napunjena, a svjetiljka hladna prije ponovnog uključivanja svjetiljke.
- **Koristite samo originalan Bosch pribor.**
- **Izvor svjetlosti ne može se zamijeniti.** Ako je izvor svjetlosti neispravan, treba zamijeniti cijelu svjetiljku.
- **Svjetiljku ne upotrebljavajte u cestovnom prometu.** Svjetiljka nije dozvoljena za rasvjetu u cestovnom prometu.



Pridržavajte se minimalnog razmaka svjetiljke od obasjanih površina i predmeta. Ako je razmak manji, osvijetljeni predmeti mogli bi se pregrijati.



PAŽNJA! Ne gledajte u svjetlosnu zraku duže vrijeme. Optičko zračenje može biti štetno za oči.

- **Ne prekrivajte glavu svjetiljke za vrijeme rada svjetiljke.** Glava svjetiljke se zagrijava za vrijeme rada i može prouzročiti opekline kada se ta vrućina nakupi.



Svjetiljku upotrebljavajte samo u zatvorenim prostorima.

- **Izbjegavajte nakupljanje prašine na radnom mjestu.** Prašina se može lako zapaliti.
- **U slučaju oštećenja i nestručne uporabe aku-baterije mogu se pojaviti pare. Aku-baterija može izgorjeti ili eksplodirati.** Dovedite svježi zrak i u slučaju potrebe zatražite liječničku pomoć. Pare mogu nadražiti dišne puteve.
- **Kod pogrešne primjene ili oštećene aku-baterije iz aku-baterije može isteći tekućina. Izbjegavajte kontakt s ovom tekućinom. Kod slučajnog kontakta ugroženo mjesto treba isprati vodom. Ako bi ova tekućina dospjela u oči, zatražite pomoć liječnika.** Istekla tekućina iz aku-baterije može dovesti do nadražaja kože ili opeklina.
- **Oštrim predmetima kao što su npr. čavli, odvijači ili djelovanjem vanjske sile aku-baterija se može oštetiti.** Može doći do unutrašnjeg kratkog spoja i aku-baterija može izgorjeti, razviti dim, eksplodirati ili se pregrijati.
- **Nekorištene aku-baterije držite dalje od uredskih spajalica, kovanica, ključeva, čavala, vijaka ili drugih sitnih metalnih predmeta koji bi mogli uzrokovati premošćenje kontakata.** Kratki spoj između kontakata aku-baterije može imati za posljedicu opekline ili požar.



Zaštitite aku-bateriju od vrućine, npr. također od stalnog sunčevog zračenja, vatre, prljavštine, vode i vlage. Postoji opasnost od eksplozije i kratkog spoja.

- **Aku-baterije punite samo u punjačima koje preporučuje proizvođač.** Za punjač prikladan za određenu vrstu aku-baterije postoji opasnost od požara ako se koristi s nekom drugom aku-baterijom.
- **Aku-bateriju koristite samo u proizvodima proizvođača.** Samo na ovaj način je aku-baterija zaštićena od opasnog preopterećenja.
- **Ne mijenjajte i ne otvarajte aku-bateriju.** Postoji opasnost od kratkog spoja.



Svjetiljku ne stavljajte u blizini implantata i drugih medicinskih uređaja npr. srčanog stimulatora ili inzulinske pumpe. Zbog magneta svjetiljke se stvara polje koje može negativno utjecati na rad implantata i medicinskih uređaja.

- **Svjetiljku držite podalje od magnetskih nosača podataka i magnetski osjetljivih uređaja.** Uslijed djelovanja magneta može doći do nepovratnog gubitka podataka.
- **Ne postavljajte svjetiljku uz pomoć pričvrsnih magneta iznad glave.** U slučaju pada postoji opasnost od ozljeda.
- **Provjerite može li pričvrsni magnet trajno držati svjetiljku.** U slučaju pada postoji opasnost od ozljeda.
- **Ne pričvršćujte svjetiljku na električne vodove ili druge nesigurne predmete.** Postoji opasnost od požara i ozljede.
- **Ako je svjetiljka pričvršćena magnetom ili kukom za vješanje, onda je nemojte opteretiti dodatnom težinom i provjerite stabilan položaj.** Magnet i kuka za vješanje su konstruirani samo za nošenje svjetiljke s umetnutom aku-baterijom. U slučaju dodatne težine svjetiljka bi mogla puknuti ili pasti.
- **Ako je baterija pričvršćena magnetom ili kukom za vješanje, onda nemojte pomicati svjetiljku niti predmet na koji je pričvršćena.** Svjetiljka bi mogla pasti.
- **Kada radite na povišenom položaju, dovoljno osigurajte svjetiljku sredstvima za osiguranje od pada.** Na taj način možete izbjeći materijalne štete i ozljede ako svjetiljka nenamjerno padne.

Opis proizvoda i radova

Molimo pogledajte slike na prednjem dijelu priručnika za uporabu.

Namjenska uporaba

Svjetiljka je namijenjena za ručno, prostorno i vremenski ograničeno osvjetljavanje u unutarnjim prostorima i nije prikladna za opće osvjetljavanje prostora.

Prikazani dijelovi alata

Numeriranje prikazanih dijelova odnosi se na prikaz svjetiljke na stranici sa slikama.

(1) Glava svjetiljke

(2) Pokazivač razine svjetline

(3) Tipka za uključivanje/isključivanje
(4) Pokazivač stanja napunjenosti aku-baterije
(5) Ručka za nošenje
(6) Postolje
(7) Područje pričvršćivanja sredstva za osiguranje od pada
(8) Kuka za vješanje
(9) Poklopac aku-baterije
(10) Blokada poklopca aku-baterije
(11) Magneti
(12) Prihvat stativa 5/8"
(13) Aku-baterija[a)]
(14) Tipka za deblokadu aku-baterije[a)]
(15) Šarke

a) **Ovaj pribor ne spada u standardni opseg isporuke.**

Tehnički podaci

Svjetiljka		GLI18V-5000
Kataloški broj		**3 601 JP5 1..**
Nazivni napon	V=	18
Maks. nazivna primljena snaga	W	43
Vrijeme rada cca.[A)B)]	min/Ah	25
Ukupni svjetlosni tok[B)]		
– 1. stupanj	lm	1000
– 2. stupanj	lm	2500
– 3. stupanj	lm	5000
Preporučena temperatura okoline kod punjenja	°C	0 … +35
Dopuštena temperatura okoline pri radu[C)] i kod skladištenja	°C	–20 … +40
Kompatibilne aku-baterije (≤ 8 Ah)		GBA18V… GBA 18V… ProCORE18V… EXPERT18V… EXBA18V… CORE18V…
Preporučeni punjači		GAL18… GAL 18… GAL 36… GAL12V/18… GAL 12V/18… GAX 18… EXAL18…
Klasa zaštite		/III
Vrsta zaštite		IP54[D)]

A) pri punoj jačini svjetlosti (bez preostalog vremena rada u zatamnjenom načinu rada)
B) Izmjereno na 20–25 °C s aku-baterijom **ProCORE18V 8.0Ah**
C) ograničeni učinak pri temperaturama < 0 °C
D) samo kada je zatvoren i blokiran poklopac aku-baterije

Vrijednosti se mogu razlikovati ovisno o proizvodu i ovise o uvjetima primjene i okoline. Dodatne informacije na www.bosch-professional.com/wac.

Prikaz boja osvijetljenih objekata može biti pogrešan.

Aku-baterija

Bosch prodaje svjetiljke i bez aku-baterije. Ako je aku-baterija sadržana u opsegu isporuke vaše svjetiljke, možete je izvaditi iz ambalaže.

Punjenje aku-baterije

▶ **Koristite samo punjače navedene u tehničkim podacima.** Samo su ovi punjači prilagođeni litij-ionskoj aku-bateriji koja se koristi u vašoj svjetiljci.

Napomena: Litij-ionske aku-baterije isporučuju se djelomično napunjene zbog međunarodnih propisa o prijevozu. Kako bi se zajamčio puni učinak aku-baterije, prije prve uporabe aku-bateriju napunite do kraja.

Stavljanje i vađenje aku-baterije (vidjeti sliku A)

Otpustite blokadu **(10)** poklopca aku-baterije **(9)** i otklopite poklopac aku-baterije.

Umetnite napunjenu aku-bateriju **(13)** u glavu svjetiljke **(1)** sve dok se osjetno ne uglavi i dok ne bude u ravnini s glavom svjetiljke.

Za vađenje aku-baterije pritisnite tipku za deblokadu aku-baterije i izvucite aku-bateriju. **Pritom ne primjenjujte silu.**

Aku-baterija ima 2 stupnja blokiranja koji trebaju spriječiti da aku-baterija ispadne kod nehotičnog pritiska na tipku za deblokadu aku-baterije. Čim se aku-baterija stavi u usisavač, ona će se pomoću opruge zadržati u određenom položaju.

Zatvorite poklopac aku-baterije.

▶ **Kod zatvaranja poklopca aku-baterije pazite na pravilan dosjed gumene trake.** U suprotnom nije zajamčena zaštita od prašine i prskanja vode.

Pokazivač stanja napunjenosti aku-baterije

Kada je umetnuta aku-baterija, možete vidjeti stanje napunjenosti aku-baterije na pokazivaču stanja napunjenosti **(4)** svjetiljke.

Ako izvadite aku-bateriju iz svjetiljke, stanje napunjenosti može se prikazati i na aku-bateriji.

Pokazivač stanja napunjenosti aku-baterije na svjetiljci

Kada je uključena svjetiljka, pet LED pokazivača stanja napunjenosti aku-baterije **(4)** pokazuju stanje napunjenosti aku-baterije.

Pokazivač stanja napunjenosti aku-baterije na aku-bateriji 18 V

Napomena: Svaki tip aku-baterije nema pokazivač stanja napunjenosti.

Tri zelena LED pokazivača stanja napunjenosti aku-baterije pokazuju stanje napunjenosti aku-baterije. Upit o stanju napunjenosti iz sigurnosnih razloga moguć je samo kada je isključena svjetiljka.

Pritisnite tipku za prikaz stanja napunjenosti On ili za prikaz stanja napunjenosti. To je također moguće i kod izvađene aku-baterije.

Ako nakon pritiska na tipku za prikaz stanja napunjenosti ne svijetli LED, aku-baterija je neispravna i mora se zamijeniti.

Tip aku-baterije GBA 18V... | GBA18V...



LED	Kapacitet
Stalno svijetli 3 × zelena	60–100 %
Stalno svijetli 2 × zelena	30–60 %
Stalno svijetli 1 × zelena	5–30 %
Treperi 1 × zelena	0–5 %

Tip aku baterije ProCORE18V... | EXPERT18V... | EXBA18V... | CORE18V...



LED	Kapacitet
Stalno svijetli 5 × zelena	80–100 %
Stalno svijetli 4 × zelena	60–80 %
Stalno svijetli 3 × zelena	40–60 %
Stalno svijetli 2 × zelena	20–40 %
Stalno svijetli 1 × zelena	5–20 %
Treperi 1 × zelena	0–5 %

Detekcija rizika od kvara aku-baterije

EXPERT18V... | EXBA18V...

LED diode pokazivača stanja napunjenosti aku-baterije mogu osim stanja napunjenosti aku-baterije pokazati rizik od kvara aku-baterije.

Za aktiviranje funkcije pritisnite i držite pritisnutu tipku za prikaz stanja napunjenosti 3 sekunde. Treperenje pokazivača stanja napunjenosti aku-baterije signalizira analizu aku-baterije. Rezultat će se pokazati na pokazivaču stanja napunjenosti aku-baterije.



1 LED: Aku-baterija ima veliki rizik od kvara. Snaga i vrijeme rada mogu biti već smanjeni. Preporučuje se zamjena aku-baterije.



5 LED: Aku-baterija je u dobrom stanju s malim rizikom od kvara.

Vodite računa o sljedećem: Procjena rizika od kvara aku-baterije funkcionira u dvije faze i nudi pojednostavljenu procjenu stanja. Aku-baterija je ocijenjena u dobrom stanju ili ima povećan rizik od kvara. Ne prikazuje se postotak stanja aku-baterije.

Napomene za optimalno rukovanje aku-baterijom

Zaštitite aku-bateriju od vlage i vode.

Aku-bateriju čuvajte samo u prostoriji u kojoj je raspon temperature od −20 °C do 50 °C. Npr. aku-bateriju ljeti na ostavljajte u automobilu.

Otvore za hlađenje aku-baterije redovito čistite mekim, čistim i suhim kistom.

Bitno skraćenje vremena rada nakon punjenja pokazuje da je aku-baterija istrošena i da je treba zamijeniti.

Pridržavajte se uputa za zbrinjavanje u otpad.

Rad

Puštanje u rad

Skidanje poklopca aku-baterije (vidjeti sliku B)

Jako velika aku-baterija sprječava zatvaranje poklopca aku-baterije **(9)**. U tom slučaju možete skinuti poklopac aku-baterije.

Gurnite 2 šarke **(15)** prema unutra prema sili opruge. Skinite poklopac aku-baterije. **Bez poklopca aku-baterije nema IP zaštite!**

Kako biste ponovno stavili poklopac aku-baterije **(9)**, gurnite 2 šarke **(15)** prema unutra prema sili opruge. Stavite poklopac aku-baterije na kućište. Pustite 2 zatika šarke da se uglave u otvore u kućištu.

Postavljanje

Stavite svjetiljku na stabilnu, ravnu podlogu. Pazite na sigurno stajanje.

Uključivanje/isključivanje i namještanje jačine svjetlosti

Tipka za uključivanje/isključivanje (3)	Funkcija
1 pritisak	Uključivanje svjetiljke, mala jačina svjetlosti (1. stupanj)
2 pritiska	Uključivanje svjetiljke, srednja jačina svjetlosti (2. stupanj)
3 pritiska	Uključivanje svjetiljke, maksimalna jačina svjetlosti (3. stupanj)
4 pritiska	Isključivanje svjetiljke

Ako je svjetiljka bila uključena zatamnjena oko 5 minuta, sljedećim pritiskom će se odmah isključiti.

Zaštita od preopterećenja ovisna o temperaturi

U slučaju prekoračenja dopuštene radne temperature svjetiljka se isključuje. Svjetiljku ostavite da se ohladi i nakon toga je ponovno uključite.

Upute za rad

Prije nego što se svjetiljka isključi zbog prazne aku-baterije, zatreperit će tri puta i slabije svijetliti.

Naginjanje glave svjetiljke

Glavu svjetiljke **(1)** možete nagnuti u 7 stupnjeva za maksimalno 135°.

Kuka za vješanje

Pomoću kuka za vješanje **(8)** možete objesiti svjetiljku.

- ▶ **Kuke za vješanje ne upotrebljavajte za privlačenje predmeta.** Kuke za vješanje ili svjetiljka mogla bi puknuti.
- ▶ **Uvijek upotrebljavajte obje kuke za vješanje svjetiljke.**

Magnetno pričvršćenje

Pomoću magneta **(11)** svjetiljku možete pričvrstiti na feromagnetske površine.

Pri pričvršćivanju pazite da svi magneti uvijek naliježu na feromagnetsku površinu.

- ▶ **Držite prste dalje od stražnje strane postolja kada pričvršćujete svjetiljku na površine.** Zbog jake vlačne sile magneta mogu se zaglaviti vaši prsti.

Pri pričvršćivanju pazite da izbjegnete ogrebotine na osjetljivim površinama.

Pričvršćivanje na stativ

S prihvatom stativa **(12)** svjetiljku možete pričvrstiti na stativ.

Stegnite vijak s navojem 5/8". Pazite na sigurno stajanje stativa.

Osiguranje svjetiljke od pada

Napomena: Da biste osigurali svjetiljku od pada, trebate upotrebljavati sredstvo za osiguranje od pada prikladno za težinu sustava. Maksimalno dopuštena duljina sredstva za osiguranje od pada iznosi 0,5 m.

Kao sredstvo za osiguranje od pada prvenstveno upotrebljavajte okrugli remen na ručki pričvršćen čvorom ili sredstvo za osiguranje od pada s amortizerom pada.

Pri pričvršćivanju sredstva za osiguranje od pada obavezno se pridržavajte njegovih uputa za uporabu.

- ▶ **Odaberite fiksnu graničnu točku tako da u slučaju pada svjetiljka može slobodno pasti u osigurač od pada, a da pritom ne ugrozi korisnika. Obavezno pričvrstite suprotnu stranu sredstva za osiguranje od pada na stabilnu strukturu (npr. zgradu ili skelu).** Sredstvo za osiguranje od pada mora se slobodno pomicati i smije biti pričvršćeno na svjetiljci isključivo u dopuštenom području pričvršćivanja **(7)**.

Održavanje i servisiranje

Održavanje i čišćenje

- ▶ **Prije svih radova na svjetiljci (npr. montaža, održavanje itd.) kao i prilikom njezinog transporta i spremanja izvadite aku-bateriju iz svjetiljke.** Kod nehotičnog aktiviranja prekidača za uključivanje/isključivanje postoji opasnost od ozljeda.

Svjetiljka ne zahtjeva održavanje i ne sadrži dijelove koji se moraju zamijeniti ili održavati.

Plastičnu ploču svjetiljke čistite samo suhom mekom krpom kako bi se izbjegla oštećenja. Ne upotrebljavajte sredstva za čišćenje ili otapala.

Izvor svjetlosti ne može se zamijeniti. Ako je izvor svjetlosti neispravan, treba zamijeniti cijelu svjetiljku.

Servisna služba i savjeti o uporabi

Hrvatski

Tel.: +385 12 958 051

Naši servisni adrese i poveznice za uslugu popravka i narudžbu rezervnih dijelova možete pronaći na:
www.bosch-pt.com/serviceaddresses

U slučaju upita ili naručivanja rezervnih dijelova, molimo vas obavezno navedite 10-znamenkasti kataloški broj s tipske pločice proizvoda.

Zbrinjavanje

Svjetiljke, aku-baterije, pribor i ambalažu treba dovesti na ekološki prihvatljivo recikliranje.



Svjetiljke i aku-baterije/baterije ne bacajte u kućni otpad!

Samo za zemlje EU:

Električni i elektronski uređaji ili iskorišteni akumulatori/baterije koji više nisu uporabivi, moraju se odvojene sakupljati i zbrinuti na ekološko prihvatljiv način. Koristite predviđene sustave prikupljanja otpada. Nepravilno zbrinjavanje može biti štetno za okoliš i zdravlje zbog opasnih tvari koje može sadržavati.

Eesti

Lampide ohutusjuhised



Lugege läbi kõik ohutusnõuded ja juhised. Ohutusnõuete ja juhiste eiramine võib kaasa tuua elektrilöögi, tulekahju ja/või raskeid vigastusi.

Hoidke kõik ohutusnõuded ja juhised edasiseks kasutamiseks hoolikalt alles.

- ▶ Lugege läbi kõik ohutusnõuded ja juhised, mis on aku või elektrilise tööriistaga kaasas, ning järgige neid.
- ▶ **Olge lambi käsitsemisel hoolikas.** Lamp tekitab suurt kuumust, mis toob kaasa suurenenud tulekahju- ja plahvatusohu.
- ▶ **Lampi ei tohi kasutada plahvatusohtlikus keskkonnas.**
- ▶ **Pärast lambi automaatset väljalülitumist ärge vajutage enam sisse-/väljalülitit.** Akut võib kahjustada saada. Enne kui lambi uuesti sisse lülitate, veenduge, et aku on laetud ja lamp jahtunud.

- ▶ **Kasutage ainult Boschoriginaallisavarustust.**
- ▶ **Valgusallikat ei saa vahetada.** Kui valgusallikas on defektne, tuleb kogu lamp välja vahetada.
- ▶ **Ärge kasutage lampi tänavaliikluses.** Lambi kasutamine valgustina tänavaliikluses ei ole lubatud.



Hoidke lampi valgustatavast pinnast ja valgustatavatest esemetest ettenähtud kaugusel. Kui vahekaugus on väiksem kui ette nähtud, võivad valgustatavad esemed üle kuumeneda.



TÄHELEPANU! Valguskiirde ei tohi pikalt vaadata. Optiline kiirgus võib silmi kahjustada.

- ▶ **Lambi kasutamise ajal ei tohi lambipead kinni katta.** Lambipea soojeneb töö ajal ja kogunev kuumus võib põhjustada põletusi.



Kasutage lampi ainult siseruumides.

- ▶ **Vältige tolmu kogunemist töökohta.** Tolm võib kergesti süttida.
- ▶ **Aku vigastamise ja ebaõige käsitsemise korral võib akust eralduda aure. Aku võib põlema süttida või plahvatada.** Õhutage ruumi, halva enesetunde korral pöörduge arsti poole. Aurud võivad ärritada hingamisteid.
- ▶ **Väärkasutuse või kahjustatud aku korral võib süttiv vedelik välja voolata. Vältige sellega kokkupuudet. Juhusliku kokkupuute korral loputage veega. Kui vedelik satub silma, pöörduge ka arsti poole.** Väljavoolav akuvedelik võib põhjustada nahaärritusi või põletusi.
- ▶ **Teravad esemed, näiteks naelad või kruvikeerajad, samuti löögid, põrutused jmt võivad akut kahjustada.** Akukontaktide vahel võib tekkida lühis ja aku võib süttida, suitsema hakata, plahvatada või üle kuumeneda.
- ▶ **Kasutusvälisel ajal hoidke akud eemal kirjaklambritest, müntidest, võtmetest, naeltest, kruvidest või teistest väikestest metallesemetest, mis võivad kontaktid omavahel ühendada.** Akukontaktide vahel tekkiva lühise tagajärjeks võivad olla põletused või tulekahju.



Kaitske akut kuumuse, nt ka kestva päikesekiirguse, tule, mustuse, vee ja niiskuse eest. Tekib plahvatuse ja lühise oht.

- ▶ **Laadige akusid ainult tootja soovitatud laadimisseadmetega.** Laadimisseade, mis sobib teatud tüüpi akudele, muutub tuleohtlikuks, kui seda kasutatakse teiste akudega.
- ▶ **Kasutage akut ainult valmistaja toodetes.** Ainult sellisel juhul on aku kaitstud ohtliku ülekoormuse eest.
- ▶ **Ärge muutke ega avage akut.** On lühiseoht.



Ärge paigutage valgustit implantaatide ja muude meditsiiniseadmete, nt südamerütmurite või insuliinipumpade lähedusse. Valgusti magnet tekitab välja, mis võib pärssida implantaatide ja meditsiiniseadmete talitlust.

- ▶ **Hoidke valgustit eemal magnetilistest andmekandjatest ja magnetiliselt tundlikest seadmetest.** Magneti toimel võivad andmed pöördumatult hävida.
- ▶ **Ärge paigaldage valgustit kinnitusmagneti abil pea kohale.** Allakukkumisel esineb vigastuste oht.
- ▶ **Kontrollige, kas kinnitusmagnet kannab valgustit püsivalt.** Allakukkumisel esineb vigastuste oht.
- ▶ **Ärge kinnitage lampi elektrijuhtmetele ega muudele ebaturvalistele objektidele.** On tulekahju- ja vigastumisoht.
- ▶ **Kui lamp on kinnitatud magneti või riputuskonksuga, siis ärge koormake seda täiendava raskusega ja kontrollige, et see oleks kindlalt kinnitatud.** Magnet ja riputuskonks on ette nähtud ainult lambi ja sissepandud aku kandmiseks. Lisaraskuse korral võib lamp puruneda või alla kukkuda.
- ▶ **Kui lamp on kinnitatud magneti või riputuskonksu abil, ärge liigutage lampi ega objekti, millele see on kinnitatud.** Lamp võib alla kukkuda.
- ▶ **Kindlustage lamp kõrgustes kasutamisel piisavalt kukkumiskaitsevahenditega.** Nii võite vältida lambi kogemata allakukkumisel materiaalset kahju ja inimvigastusi.

Toote kirjeldus ja kasutusjuhend

Järgige kasutusjuhendi eesmises osas toodud jooniseid.

Nõuetekohane kasutamine

Valgusti on ette nähtud siseruumide ruumiliselt ja ajaliselt piiratud kohamuutlikuks valgustamiseks ning ei sobi tavaliseks ruumi valgustamiseks.

Kujutatud komponendid

Kujutatud komponentide numeratsiooni aluseks on jooniste leheküljel lambi kujutisel näidatud numbrid.

(1) Lambipea
(2) Valgustusastmete näidik
(3) Sisse-/välja-nupp
(4) Aku laetuse taseme näidik
(5) Kandepide
(6) Tugijalg
(7) Kukkumiskaitsevahendi kinnituspiirkond
(8) Riputuskonks
(9) Aku kate
(10) Aku katte fiksaator
(11) Magnetid
(12) Statiivi kinnituskoht 5/8"
(13) Aku[a)]
(14) Aku lukustuse vabastusnupp[a)]

(15) Liigend

a) **See tarvik ei kuulu standard-tarnekomplekti.**

Tehnilised andmed

Lamp		GLI18V-5000
Tootenumber		**3 601 JP5 1..**
Nimipinge	V=	18
Max nimisisendvõimsus	W	43
Põlemisaeg u[A)B)]	min/Ah	25
Koguvalgusvoog[B)]		
– 1. aste	lm	1000
– 2. aste	lm	2500
– 3. aste	lm	5000
Soovitatav keskkonnatemperatuur laadimisel	°C	0 … +35
Lubatud keskkonnatemperatuur töötamisel[C)] ja hoiustamisel	°C	–20 … +40
Ühilduvad akud (≤ 8 Ah)		GBA18V... GBA 18V... ProCORE18V... EXPERT18V... EXBA18V... CORE18V...
Soovitatavad laadimisseadmed		GAL18... GAL 18... GAL 36... GAL12V/18... GAL 12V/18... GAX 18... EXAL18...
Kaitseklass		/ III
Kaitseaste		IP54[D)]

A) täisheleduse korral (ilma hämardatud laadis jääkvalgustusajata)

B) Mõõdetud 20–25 °C juures akuga **ProCORE18V 8.0Ah**

C) piiratud jõudlus temperatuuridel < 0 °C

D) kehtib vaid suletud ja lukustatud akukatte korral

Väärtused võivad olenevalt tootest varieeruda ja oleneda kasutus-ning keskkonnatingimustest.Täiendav teave veebisaidil www.bosch-professional.com/wac.

Valgustatud objektide värve võidakse tajuda moonutatult.

Aku

Bosch müüb lampe ka ilma akuta. Pakendilt näete, kas aku kuulub teie lambi tarnekomplekti.

Aku laadimine

▶ **Kasutage ainult tehnilistes andmetes toodud laadijaid.** Ainult need laadimisseadmed sobivad teie valgustis kasutatud liitiumioonakudele.

Juhis: liitiumioonakud tarnitakse tehasest rahvusvaheliste transpordieeskirjade põhjal osaliselt laetutena. Selleks et aku täielikku võimsust tagada, laadige aku enne esimest kasutamist täielikult täis.

Aku paigaldamine ja eemaldamine (vt jn A)

Vabastage akukatte **(9)** sulgur **(10)** ja tõmmake akukate lahti.

Asetage laetud aku **(13)** lambipea **(1)** sisse, nii et see tuntavalt fikseerub ja on lambipeaga ühetasa.

Aku eemaldamiseks vajutage lukustuse vabastamise nuppe ja tõmmake aku välja. **Ärge rakendage seejuures jõudu.**

Akul on 2 lukustusastet, mis takistavad aku väljakukkumist aku lukustuse vabastamisnupu kogemata vajutamisel. Kuni aku on lambis, hoitakse seda vedru abil paigal.

Sulgege akukate.

▶ **Akukatte sulgemisel veenduge, et kummitihend on õiges asendis.** Vastasel korral ei ole tagatud kaitse tolmu ja veepritsmete eest.

Aku laetuse taseme näidik

Sisestatud aku korral näete aku laetuse taset lambi laetuse taseme näidikul **(4)**.

Kui aku võetakse lambist välja, saate laetuse taset kuvada ka akul.

Aku laetuse taseme näidik lambil

Sisselülitatud lambi korral näitavad aku laetuse taseme näidiku **(4)** viis LEDi aku laetuse taset.

Aku laetuse taseme näidik 18 V akul

Märkus: kõikidel akutüüpidel ei ole laetuse taseme indikaatorit.

Aku laetuse taseme näidiku rohelised LEDid näitavad aku laetuse taset. Ohutuspõhjustel on laetuse taseme vaatamine võimalik ainult väljalülitatud lambi korral.

Laetuse taseme vaatamiseks vajutage laetuse taseme näidiku nuppu või . See on võimalik ka väljavõetud aku korral.

Kui laetuse taseme näidiku nupu vajutamisel ei sütti ükski LED, on aku defektne ja tuleb välja vahetada.

Aku tüüp GBA 18V... | GBA18V...



LED	Mahtuvus
Pidev tuli 3 × roheline	60–100%
Pidev tuli 2 × roheline	30–60%
Pidev tuli 1 × roheline	5–30%
Vilkuv tuli 1 × roheline	0–5%

Aku tüüp ProCORE18V... | EXPERT18V... | EXBA18V... | CORE18V...



LED	Mahtuvus
Pidev tuli 5 × roheline	80–100%
Pidev tuli 4 × roheline	60–80%
Pidev tuli 3 × roheline	40–60%
Pidev tuli 2 × roheline	20–40%
Pidev tuli 1 × roheline	5–20%
Vilkuv tuli 1 × roheline	0–5%

Aku defekti riski tuvastus

EXPERT18V... | EXBA18V...

Aku laetuse taseme näidikute LEDid võivad kuvada lisaks aku laetuse tasemele aku defekti riski.

Funktsiooni aktiveerimiseks hoidke laetuse taseme näidiku nuppu 3 sekundit vajutatult. Aku analüüsist annavad märku aku laetuse taseme näidiku liikuvad tuled. Tulemust kuvatakse aku laetuse taseme näidikul.

1 LED: akul on kõrge defekti risk. Võimsus ja kasutusaeg võivad olla juba vähenenud. Soovitatav on aku välja vahetada.

5 LEDi: aku on heas seisukorras madala defekti riskiga.

Palun arvestage: aku defekti riski analüüs toimib kaheastmeliselt ja pakub lihtsustatud seisundihindamist. Akut hinnatakse kas heas seisundis või sellel on suurenenud defekti risk. Aku seisundi protsendimäära ei kuvata.

Juhised aku käsitsemiseks

Kaitske akut niiskuse ja vee eest.

Hoidke aku temperatuuril –20 °C kuni 50 °C. Ärge jätke akut suvel autosse.

Puhastage aku ventilatsiooniavasid pehme, puhta ja kuiva pintsliga.

Oluliselt lühenenud kasutusaeg pärast laadimist näitab, et aku on muutunud kasutuskõlbmatuks ja tuleb välja vahetada.

Järgige ringlussevõtu juhiseid.

Kasutamine

Kasutuselevõtt

Aku katte mahavõtmine (vaata joonis B)

Väga suure aku korral ei saa aku katet **(9)** sulgeda. Sellisel juhul saab aku katte eemaldada.

Lükake 2 liigendit **(15)** vastu vedrusurvet sisse. Eemaldage aku kate. **Ilma aku katteta IP-kaitse ei kehti!**

Selleks et aku katet **(9)** uuesti peale panna, lükake 2 liigendit **(15)** vastu vedrusurvet sisse. Asetage aku kate korpusele. Laske kahel liigendipoldil korpuse avades fikseeruda.

Ülesseadmine

Asetage lamp stabiilsele tasasele pinnale. Veenduge, et see on stabiilses asendis.

Sisse-/väljalülitamine ja heleduse reguleerimine

Sisse-/välja-nupp (3)	Funktsioon
1× vajutada	Lambi sisselülitamine, madal heledus (1. aste)
2× vajutada	Lambi sisselülitamine, keskmine heledus (2. aste)
3× vajutada	Lambi sisselülitamine, maksimaalne heledus (3. aste)
4× vajutada	Lambi väljalülitamine

Kui lamp on olnud u 5 minutit vähendatud heledusega sisse lülitatud, lülitatakse see järgmise vajutusega kohe välja.

Temperatuurist sõltuv ülekoormuskaitse

Lubatud töötemperatuuri ületamisel lülitub lamp välja. Laske lambil jahtuda ja lülitage lamp uuesti sisse.

Tööjuhised

Veidi enne seda, kui lamp tühja aku tõttu välja lülitub, vilgub see 3× ja põleb vähendatud heledusega.

Lambipea kallutamine

Saate lambipead **(1)** 7 astmes maksimaalselt 135° kallutada.

Riputuskonks

Riputuskonksudega **(8)** saate lambi üles riputada.

- ▶ **Ärge kasutage riputuskonkse objektide nihutamiseks.** Riputuskonksud või lamp võivad puruneda.
- ▶ **Kasutage lambi riputamiseks alati mõlemat riputuskonksu.**

Magnetkinnitus

Magnetitega **(11)** saate kinnitada lambi ferromagnetilistele pindadele.

Jälgige kinnitamisel, et kõik magnetid asetseksid alati ferromagnetilisel pinnal.

- ▶ **Hoidke lambi kinnitamisel pindadele sõrmed tugijala tagaküljest eemal.** Magnetite tugev tõmbejõud võib teie sõrmed kinni kiiluda.

Jälgige kinnitamisel, et tundlikke pindu ei kriimustataks.

Statiivile kinnitamine

Statiivi kinnituskoha **(12)** abil saate kinnitada lambi statiivile.

Pingutage 5/8"-kruvi tugevalt. Veenduge, et statiiv on stabiilses asendis.

Lambi kindlustamine allakukkumise vastu

Juhis: lambi kukkumise vastu kindlustamiseks tuleb kasutada süsteemkaaluga sobivat kukkumiskaitsevahendit. Kukkumiskaitsevahendi maksimumpikkus on 0,5 m.

Eelistatult kasutage kukkumiskaitsevahendina käepidemel oleva ankrusõlmega kinnitatud lintsilmust või kukkumistõukeleevendiga kukkumiskaitsevahendit.

Kukkumiskaitsevahendi kinnitamisel järgige tingimata selle kasutusjuhendit.

- ▶ **Valige fikseeritud tugipunkt nii, et lamp saaks kukkumise korral vabalt kukkumiskaitsevahendisse kukkuda, ilma seejuures kasutajat ohustamata. Hädavajalik on kinnitada kukkumiskaitsevahendi vastasots stabiilse struktuuri (nt hoone või telling) külge.** Kukkumiskaitsevahend peab olema vabalt liikuv ja võib olla kinnitatud üksnes lubatud kinnituspiirkonnale **(7)** lambil.

Hooldus ja korrashoid

Hooldus ja puhastus

- ▶ **Enne mis tahes tööde tegemist lambi kallal (montaaž, hooldus jne) ning lambi transportimisel ja hoiulepanekul eemaldage lambist aku.** Sisse-/väljalüliti ettevaatamatu käsitsemise korral on vigastusoht.

Lamp ei vaja hooldust ega sisalda osi, mida tuleb vahetada või hooldada.

Kahjustuste vältimiseks puhastage lambi plastist klaasi üksnes kuiva pehme lapiga. Ärge kasutage puhastusvahendeid ega lahusteid.

Valgusallikat ei saa vahetada. Kui valgusallikas on defektne, tuleb kogu lamp välja vahetada.

Klienditeenindus ja kasutusalane nõustamine

Eesti Vabariik
Tel.: (+372) 6549 575

Meie teenindusadressid ja lingid remonditeenusele ning varuosade tellimisele leiate aadressilt:
www.bosch-pt.com/serviceaddresses

Päringute esitamisel ja varuosade tellimisel teatage meile kindlasti toote tüübisildil olev 10-kohaline tootenumber.

Jäätmekäitlus

Lambid, akud, lisavarustus ja pakendid tuleb keskkonnasäästlikult ringlusse võtta.

Ärge visake lampe ega akusid/patareisid olmejäätmete hulka!

Üksnes EL liikmesriikidele:

Elektri- ja elektroonikaseadmed või kasutatud akud/patareid, mis enam kasutuskõlblikud pole, peab eraldi kokku koguma ning keskkonnasõbralikul viisil kasutusest kõrvaldama. Kasutage selleks ettenähtud kogumissüsteeme. Vale jäätmekäitlus võib nendes sisalduvate võimalike ohtlike ainete tõttu keskkonda ja tervist kahjustav olla.

Latviešu

Drošības noteikumi lampām

Izlasiet drošības noteikumus un norādījumus lietošanai. Drošības noteikumu un norādījumu neievērošana var izraisīt aizdegšanos un būt par cēloni elektriskajam triecienam vai nopietnam savainojumam.

Pēc izlasīšanas uzglabājiet šos noteikumus turpmākai izmantošanai.

- ▶ Lūdzam izlasīt un ievērot visus piegādātajam akumulatoram vai elektroinstrumentam ar akumulatoru pievienotos drošības noteikumus un norādījumus.
- ▶ **Apejieties rūpīgi ar lampu.** Lampa stipri sakarst, kas rada paaugstinātu aizdegšanas un sprādziena bīstamību.
- ▶ **Nestrādājiet ar lampu vietās, kur pastāv paaugstināta sprādziena bīstamība.**
- ▶ **Pēc lampas automātiskas izslēgšanās nemēģiniet no jauna nospiest ieslēdzēju/izslēdzēju.** Var tikt bojāts akumulators. Pirms lampas atkārtotas ieslēgšanas pārliecinieties, ka akumulators ir uzlādēts un lampa ir atdzisusi.
- ▶ **Izmantojiet tikai oriģinālos Bosch piederumus.**
- ▶ **Gaismas avotu nevar nomainīt.** Ja gaismas avots ir bojāts, lampa ir jānomaina pilnībā.
- ▶ **Neizmantojiet lampu, lai pārvietotos ceļu satiksmē.** Lampu nav atļauts izmantot ceļu satiksmes apgaismošanas nolūkos.

0,2 m **Ievērojiet minimālo attālumu no lampas līdz visām lampas apstarotajām virsmām un priekšmetiem.** Ja šis attālums ir pārāk mazs, apgaismojamie priekšmeti var pārkarst.

UZMANĪBU! Ilgstoši neraugieties gaismas starā. Optiskais starojums var būt kaitīgs acīm.

- ▶ **Lampas darbības laikā nenosedziet tās apgaismojošo galvu.** Darbojoties lampai, tās apgaismojošā galva sasilst un, siltumam uzkrājoties, var izraisīt apdegumus.

Izmantojiet lampu tikai iekštelpās.

- ▶ **Nepieļaujiet putekļu uzkrāšanos darba vietā.** Putekļi var viegli aizdegties.
- ▶ **Bojājuma vai nepareizas lietošanas rezultātā akumulators var izdalīt kaitīgus izgarojumus. Akumulators var aizdegties vai sprāgt.** ielaidiet telpā svaigu gaisu un smagākos gadījumos meklējiet ārsta palīdzību. Izgarojumi var izraisīt elpošanas ceļu kairinājumu.
- ▶ **Ja akumulators ir bojāts vai tiek nepareizi lietots, no tā var izplūst šķidrais elektrolīts. Nepieļaujiet elektrolīta nonākšanu saskarē ar ādu. Ja tas tomēr ir nejauši noticis, noskalojiet elektrolītu ar ūdeni. Ja**

elektrolīts nonāk acīs, nekavējoties griezieties pēc palīdzības pie ārsta. No akumulatora izplūdušais elektrolīts var izraisīt ādas iekaisumu vai pat apdegumu.

- **Iedarbojoties uz akumulatoru ar smailu priekšmetu, piemēram, ar naglu vai skrūvgriezi, kā arī ārēja spēka iedarbības rezultātā akumulators var tikt bojāts.** Tas var radīt iekšēju īsslēgumu, kā rezultātā akumulators var aizdegties, dūmot, eksplodēt vai pārkarst.
- **Laikā, kad akumulators netiek lietots, nepieļaujiet tā kontaktu saskaršanos ar saspraudēm, monētām, atslēgām, naglām, skrūvēm vai citiem nelieliem metāla priekšmetiem, kas varētu izraisīt īsslēgumu.** Īsslēgums starp akumulatora kontaktiem var radīt apdegumus un būt par cēloni ugunsgrēkam.



Sargājiet akumulatorus no karstuma, piemēram, no ilgstošas saules staru iedarbības, kā arī no uguns, netīrumiem, ūdens un mitruma. Pastāv sprādziena un īsslēguma risks.

- **Uzlādējiet akumulatorus vienīgi ar uzlādes ierīcēm, ko šim nolūkam ir ieteicis ražotājs.** Katra uzlādes ierīce ir paredzēta tikai noteikta tipa akumulatoram, un mēģinājums to lietot cita tipa akumulatoru uzlādei var novest pie aizdegšanās.
- **Lietojiet akumulatoru vienīgi ražotāja izstrādājumos.** Tikai tā akumulators tiek pasargāts no bīstamām pārslodzēm.
- **Neatveriet akumulatoru un neveiciet tam nekādas modifikācijas.** Pastāv īsslēguma risks.



Nenovietojiet lampas implantu un cita medicīniska aprīkojuma tuvumā, piemēram, elektrokardiostimulatora vai insulīna pumpja tuvumā. Lampas magnēts rada lauku, kas var ietekmēt implantu un medicīnisko ierīču darbību.

- **Netuviniet lampu magnētiskajiem datu nesējiem un ierīcēm, kuru darbību ietekmē magnētiskais lauks.** Magnētiskā lauka iedarbība var izraisīt neatgriezenisku datu zudumu.
- **Neizmantojiet stiprinošos magnētus lampas nostiprināšanai virs galvas.** Lampai krītot, tā var radīt savainojumus.
- **Pārbaudiet, vai stiprinošie magnēti spēj ilgstoši noturēt lampu.** Lampai krītot, tā var radīt savainojumus.
- **Nepiestipriniet apgaismojošo lampu pie elektrības vadiem vai citiem nedrošiem priekšmetiem.** Pastāv ugunsgrēka un savainojumu risks.
- **Ja lampa ir nostiprināta ar magnētu vai piekarināšanas āķiem, tad nepievienojiet tai priekšmetus, kas rada papildu svaru un pārbaudiet, vai tā ir droši nostiprināta.** Magnēts un piekarināšanas āķi ir konstruēti tā, lai tie spētu noturēt tikai lampu kopā ar ievietotu akumulatoru. Papildu svara gadījumā lampa var salūzt vai nokrist.
- **Ja lampa ir piestiprināta ar magnētu vai piekarināšanas āķiem, tad nekustiniet lampu vai priekšmetu, pie kura tā ir piestiprināta.** Lampa var nokrist.
- **Izmantojot lampas augstākā pozīcija, tās ir pietiekami jānodrošina ar kritiena aizsardzības sistēmas līdzekļiem.** Tādējādi, nejauši nokrītot lampai, jūs varat izvairīties no savainojumiem un materiāliem zaudējumiem.

Izstrādājuma un tā funkciju apraksts

Lūdzam ņemt vērā lietošanas instrukcijas beigās redzamos attēlus.

Pielietojums

Apgaismošanas lampa ir paredzēta portatīva, telpā un laikā ierobežota apgaismojuma nodrošināšanai iekštelpās, taču tā nav piemērota vispārējai telpu apgaismošanai.

Attēlotās sastāvdaļas

Attēloto sastāvdaļu numerācija atbilst lampas attēlojumam grafiskajā lappusē.

(1) Luktura galva
(2) Apgaismojuma pakāpes indikators
(3) Ieslēgšanas/izslēgšanas poga
(4) Akumulatora uzlādes līmeņa indikators
(5) Rokturis pārnešanai
(6) Balsts
(7) Kritienu novēršanas aizsardzības sistēmas piestiprināšanas zona
(8) Piekarināšanas āķis
(9) Akumulatora vāks
(10) Akumulatora vāka fiksators
(11) Magnēti
(12) 5/8" vītne nostiprināšanai uz statīva
(13) Akumulators[a)]
(14) Akumulatora atbrīvošanas poga[a)]
(15) Šarnīri

a) **Šie piederumi neietilpst standarta piegādes komplektā.**

Tehniskie parametri

Lampa		GLI18V-5000
Izstrādājuma numurs		**3 601 JP5 1..**
Nominālais spriegums	V=	18
Maks. nominālā ieejas jauda	W	43
Apgaismošanas ilgums, apt.[A)B)]	min./Ah	25
Kopējā gaismas plūsma[B)]		
– 1. pakāpe	lm	1000
– 2. pakāpe	lm	2500
– 3. pakāpe	lm	5000
Ieteicamā apkārtējā gaisa temperatūra uzlādes laikā	°C	no 0 līdz +35

Lampa		GLI18V-5000
Pieļaujamā apkārtējā gaisa temperatūra darbības laikā[C] un uzglabāšanas laikā	°C	no −20 līdz +40
Saderīgie akumulatori (≥ 8 Ah)		GBA18V... GBA 18V... ProCORE18V... EXPERT18V... EXBA18V... CORE18V...
Ieteicamās uzlādes ierīces		GAL18... GAL 18... GAL 36... GAL12V/18... GAL 12V/18... GAX 18... EXAL18...
Elektroaizsardzības klase		⧈/III
Aizsardzības tips		IP54[D]

A) pie maksimālā spožuma (bez atlikušā laika pietumšošanas režīmā)

B) Mērījums 20–25 °C temperatūrā ar akumulatoru **ProCORE18V 8.0Ah**

C) ierobežota jauda pie temperatūras vērtībām < 0 °C

D) tikai pie aizvērta un nostiprināta akumulatora pārsega

Vērtības var atšķirties atkarībā no konkrētā izstrādājuma un izmantošanas vai apkārtējās vides apstākļiem. Plašāku informāciju skatiet vietnē www.bosch-professional.com/wac.

Apgaismojamo objektu krāsu atdeve var būt izmainīta.

Akumulators

Bosch pārdod lampas bez akumulatora. Tas, vai jūsu lampas piegādes komplektācijā ir iekļauts akumulators, ir norādīts uz iepakojuma.

Akumulatora uzlāde

▶ **Izmantojiet tikai tehniskajos datos norādītās uzlādes ierīces.** Tikai šīs uzlādes ierīces ir piemērotas jūsu ar darba gaismu izmantotajiem litija jonu akumulatoriem.

Norāde: atbilstoši starptautiskajiem kravu pārvadāšanas noteikumiem litija jonu akumulatori tiek piegādāti daļēji uzlādētā stāvoklī. Lai nodrošinātu pilnu akumulatora jaudu, pirms pirmās lietošanas reizes pilnībā uzlādējiet akumulatoru.

Akumulatora ievietošana un izņemšana (skatīt attēlu A)

Atbrīvojiet akumulatora vāka fiksatoru **(10)** un atveriet akumulatora vāku **(9)**.

Ievietojiet uzlādētu akumulatoru **(13)** luktura galvā **(1)**, līdz tas tiek nofiksēts un cieši pieguļ luktura galvai.

Lai izņemtu akumulatoru, nospiediet akumulatora atbrīvošanas taustiņu un izvelciet akumulatoru.
Nedarbojieties ar spēku.

Akumulatoram ir divpakāpju fiksators, kas neļauj tam izkrist, ja nejauši tiek nospiesta akumulatora atbloķēšanas poga. Kamēr lampā ir ievietots akumulators, to savā vietā notur atspere.

Aizveriet akumulatora vāku.

▶ **Aizverot akumulatora pārsegu, sekojiet, lai pareizi novietotos gumijas apmale.** Pretējā gadījumā netiek nodrošināta aizsardzība pret putekļiem un līstošu ūdeni.

Akumulatora uzlādes pakāpes indikators

Ievietota akumulatora gadījumā akumulatora uzlādes līmeni varat skatīt lampas akumulatora uzlādes idnikatorā **(4)**.

Ja akumulators tiek izņemts no lampas, uzlādes līmeni var skatīt arī uz akumulatora.

Lampas akumulatora uzlādes līmeņa indikators

Ja lampa ir ieslēgta, akumulatora uzlādes līmeņa indikatora **(4)** piecas LED lampiņas parāda akumulatora uzlādes līmeni.

Uzlādes līmeņa indikators uz 18 V akumulatora

Piezīme: ne visiem akumulatoru tipiem ir uzlādes līmeņa indikators.

Akumulatora uzlādes pakāpes indikatora zaļās LED diodes parāda akumulatora uzlādes pakāpi. Vadoties no drošības apsvērumiem, uzlādes pakāpe ir nolasāma tikai tad, ja lampa ir izslēgta.

Lai nolasītu akumulatora uzlādes pakāpi, nospiediet akumulatora uzlādes pakāpes indikatora On taustiņu vai ▭. To var izdarīt arī tad, ja akumulators ir izņemts no elektroinstrumenta.

Ja pēc akumulatora uzlādes pakāpes indikatora taustiņa nospiešanas neiedegas neviena no uzlādes pakāpes indikatora LED diodēm, tas nozīmē, ka akumulators ir bojāts un to nepieciešams nomainīt.

Akumulatora tips GBA 18V... | GBA18V...



LED	Uzlādes līmenis
Pastāvīgi deg 3 zaļas LED diodes	60–100%
Pastāvīgi deg 2 zaļas LED diodes	30–60%
Pastāvīgi deg 1 zaļa LED diode	5–30%
Mirgo 1 zaļa LED diode	0–5%

Akumulatora veids ProCORE18V... | EXPERT18V... | EXBA18V... | CORE18V...



LED	Uzlādes līmenis
Pastāvīgi deg 5 zaļas LED diodes	80–100%
Pastāvīgi deg 4 zaļas LED diodes	60–80%
Pastāvīgi deg 3 zaļas LED diodes	40–60%
Pastāvīgi deg 2 zaļas LED diodes	20–40%

LED	Uzlādes līmenis
Pastāvīgi deg 1 zaļa LED diode	5–20%
Mirgo 1 zaļa LED diode	0–5%

Akumulatora bojājumu riska atpazīšana

EXPERT18V... | EXBA18V...

Akumulatora LED indikatori līdztekus akumulatora uzlādes stāvoklim var uzrādīt arī akumulatora bojājuma risku.

Lai aktivizētu šo funkciju, nospiediet uzlādes pakāpes indikatora taustiņu un turiet to nospiestu 3 sekundes. Par veikto analīzi signalizē akumulatora uzlādes pakāpes indikatora skrejošās gaismas. Rezultāts tiek attēlots akumulatora uzlādes pakāpes indikatorā.

1 LED: akumulatoram ir augsts bojājuma risks. Veiktspēja un izpildlaiks jau var būt samazināti. Ieteicams nomainīt akumulatoru.

5 LED: akumulatora stāvoklis ir labs; pastāv niecīgs bojājumu risks.

Lūdzam ņemt vērā: akumulatora bojājumu riska novērtēšanas procesam ir divas pakāpes, un tas sniedz vienkāršotu stāvokļa novērtējumu. Akumulators stāvoklis tiek novērtēts vai nu kā labs, vai arī norāda paaugstinātu bojājumu risku. Akumulatora uzlādes stāvoklis netiek attēlots ar procentuālu vērtību.

Pareiza apiešanās ar akumulatoru

Sargājiet akumulatoru no mitruma un ūdens.

Uzglabājiet akumulatoru pie temperatūras no −20 °C līdz 50 °C. Neatstājiet akumulatoru karstumā, piemēram, vasaras laikā neatstājiet to automašīnā.

Laiku pa laikam iztīriet akumulatora ventilācijas atvērumus ar mīkstu, tīru un sausu otu.

Ja manāmi samazinās instrumenta darbības laiks starp akumulatora uzlādēm, tas norāda, ka akumulators ir nolietojies un to nepieciešams nomainīt.

Ievērojiet norādījumus par atbrīvošanos no nolietotajiem izstrādājumiem.

Lietošana

Uzsākot lietošanu

Akumulatora nodalījuma vāka noņemšana (skat. attēlu B)

Ja akumulators ir ļoti liels, tas var traucēt aizvērt akumulatora vāku **(9)**. Tad akumulatora vāku var noņemt.

Bīdiet 2 šarnīrus **(15)** uz iekšpusi pret atsperes spēku. Noņemiet akumulatora vāku. **Bez akumulatora vāka nav nodrošināta IP aizsardzība!**

Lai uzliktu atpakaļ akumulatora vāku **(9)**, bīdiet 2 šarnīrus **(15)** uz iekšpusi pret atsperes spēku. Novietojiet akumulatora vāku pie korpusa. Divām šarnīrtapām ir jāfiksējas korpusa atverēs.

Uzstādīšana

Novietojiet lampu uz stabilas, līdzenas pamatnes. Raugieties, lai novietojums būtu stabils.

Ieslēgšana/izslēgšana un spilgtuma regulēšana

Ieslēgšanas/ izslēgšanas taustiņš (3)	Funkcija
1× nospiežot	Lampas ieslēgšana, mazs spilgtums (1. pakāpe)
2× nospiežot	Lampas ieslēgšana, vidējs spilgtums (2. pakāpe)
3× nospiežot	Lampas ieslēgšana, maksimāls spilgtums (3. pakāpe)
4× nospiežot	Lampas izslēgšana

Ja lampa apm. 5 minūtes bija ieslēgta ar zemāku spilgtuma pakāpi, nospiež atkārtoti, tā uzreiz tiek izslēgta.

Termoatkarīga aizsardzība pret pārslodzi

Ja atļautā darba temperatūra paaugstinās virs pieļaujamās vērtības, lampa izslēdzas. Nogaidiet, līdz lampa atdziest, un tad to no jauna ieslēdziet.

Norādījumi par darbu

Ja akumulators ir izlādējies, īsi pirms lampas izslēgšanās lampa 3× nomirgo un tad deg ar samazinātu spilgtumu.

Luktura galvas saliekšana

Luktura galvu **(1)** varat saliekt 7 pakāpēs un pagriezt maks. 135°.

Piekarināšanas āķi

Izmantojot piekarināšanas āķi **(8)**, varat lampu iekārt.

- ▶ **Neizmantojiet piekarināšanas āķi, lai pievilktu tuvāk priekšmetus.** Piekarināšanas āķis vai lampa var salūzt.
- ▶ **Lampas iekāršanai vienmēr izmantojiet abus piekarināšanas āķus.**

Magnēta piestiprināšana

Izmantojot magnētus **(11)**, jūs varat piestiprināt lampu pie feromagnētiskām virsmām.

Piestiprināšanas laikā raugiet, lai visi magnēti visu laiku saskartos ar feromagnētisko virsmu.

- ▶ **Piestiprinot lampu uz virsmām, nenovietojiet pirkstus statīva kājas aizmugurē**. Spēcīgā magnētu pievilkšanas spēka dēļ jūsu pirksti var tikt iespiesti.

Uzmanieties, lai nesaskrāpetu jutīgas virsmas.

Nostiprināšana statīva

Izmantojot vītni nostiprināšanai uz statīva **(12)**, lampu varat piestiprināt pie statīva.

Pievelciet 5/8" skrūvi. Raugieties, lai statīvs būtu stabili novietots.

Lampas nodrošināšana pret nokrišanu

Norāde: lai aizsargātu lampu pret kritieniem, jāizmanto sistēmas svaram atbilstoša kritienu novēršanas aizsardzības sistēma. Maksimālais pieļaujamais kritienu novēršanas aizsardzības sistēmas garums ir 0,5 m.

Izmantojiet pie roktura piestiprinātu siksnas cilpu vai kritienu novēršanas aizsardzības sistēmu ar trieciena amortizētāju kā kritienu novēršanas aizsardzības sistēmu.

Piestiprinot kritienu novēršanas aizsardzības sistēmu, obligāti ievērojiet tās lietošanas pamācību.

- ▶ **Izvēlieties fiksēto enkurpunktu tā, lai kritiena gadījumā lampa brīvi kristu kritienu novēršanas aizsardzības ierīcē, neaizķerot vai neapdraudot lietotāju. Obligāti piestipriniet otru kritienu novēršanas aizsardzības sistēmas pusi pie stabilas konstrukcijas (ēkas vai sastatnes).** Kritienu novēršanas aizsardzības sistēmai jābūt brīvi kustīgai, un to drīkst stiprināt pie lampas tikai atļautajā stiprināšanas zonā **(7)**.

Apkalpošana un apkope

Apkalpošana un tīrīšana

- ▶ **Pirms jebkuras darbības ar lampu (piemēram, pirms montāžas, apkopes u.c.), kā arī pirms lampas transportēšanas un novietošanas uzglabāšanai izņemiet no tās akumulatoru.** Nejauši nospiežot ieslēdzēju/izslēdzēju, pastāv savainojumu risks.

Lampai nav nepieciešama apkope, un tā nesatur daļas, kam būtu vajadzīga apkope vai nomaiņa.

Lai izvairītos no bojājumiem, tīriet lampas plastikas stiklu tikai ar sausu, mīkstu audumu. Nelietojiet moduļa apkopei tīrīšanas līdzekļus vai šķīdinātājus.

Gaismas avotu nevar nomainīt. Ja gaismas avots ir bojāts, lampa ir jānomaina pilnībā.

Klientu apkalpošanas dienests un konsultācijas par lietošanu

Latvijas Republika
Tālr.: 67146262

Mūsu servisa adreses un saites uz remonta pakalpojumiem un rezerves daļu pasūtīšanu var atrast vietnē:
www.bosch-pt.com/serviceaddresses

Pieprasot konsultācijas un pasūtot rezerves daļas, noteikti paziņojiet 10 zīmju izstrādājuma numuru, kas norādīts uz izstrādājuma marķējuma plāksnītes.

Atbrīvošanās no nolietotajiem izstrādājumiem

Lampas, akumulatori, piederumi un iesaiņojuma materiāli jānodod otrreizējai pārstrādei apkārtējai videi nekaitīgā veidā.



Neizmetiet lampas un akumulatorus/baterijas sadzīves atkritumu tvertnē!

Tikai EK valstīm.

Nolietotas elektriskās un elektroniskās ierīces, vai nolietoti akumulatori/baterijas ir jāsavāc atsevišķi un jāutilizē videi drošā veidā. Izmantojiet šiem nolūkiem paredzētās savākšanas sistēmas. Nepareiza utilizācija iespējama bīstamo vielu satura dēļ var izraisīt vides un veselības apdraudējumu.

Lietuvių k.

Saugos nuorodos naudojantiems prožektorius



Perskaitykite visas šias saugos nuorodas ir reikalavimus. Nesilaikant saugos nuorodų ir reikalavimų gali trenkti elektros smūgis, kilti gaisras, galima smarkiai susižaloti ir sužaloti kitus asmenis.

Išsaugokite šias saugos nuorodas ir reikalavimus, kad ir ateityje galėtumėte jais pasinaudoti.

- ▶ Prašome perskaityti visas saugos nuorodas ir taisykles, kurios buvo pridėtos prie akumuliatoriaus arba elektrinio įrankio, su kuriuo buvo pristatytas akumuliatorius, ir jų laikytis.
- ▶ **Su prožektoriumi elkitės atsargiai.** Prožektorius skleidžia didelį karštį, todėl padidėja gaisro ir sprogimo pavojus.
- ▶ **Nedirbkite su prožektoriumi sprogioje aplinkoje.**
- ▶ **Prožektoriui išsijungus automatiškai, įjungimo-išjungimo jungiklio nebespauskite.** Gali būti pažeistas akumuliatorius. Prieš vėl įjungdami prožektorių įsitikinkite, kad akumuliatorius yra įkrautas, o prožektorius atvėsęs.
- ▶ **Naudokite tik originalią Bosch papildomą įrangą.**
- ▶ **Šviesos šaltinio pakeisti negalima.** Jei šviesos šaltinis yra pažeistas, reikia pakeisti visą prožektorių.
- ▶ **Prožektoriaus nenaudokite kelių eisme.** Prožektorius nėra aprobuotas apšvietimui kelių eisme.



Nuo prožektoriaus iki visų apšviečiamų paviršių ir daiktų išlaikykite minimalų atstumą. Jei atstumas sumažinamas, apšviečiami daiktai gali perkaisti.



DĖMESIO! Nežiūrėkite ilgai į šviesos spindulį. Optinis spinduliavimas gali pakenkti jūsų akims.

- ▶ **Neuždenkite prožektoriaus galvutės, kai prožektorius veikia.** Prožektoriui veikiant jo galvutė įkaista, todėl, jei karštis kaupiasi, gali nudeginti.



Prožektorių naudokite tik patalpose.

- ▶ **Saugokite, kad darbo vietoje nesusikauptų dulkių.** Dulkės lengvai užsidega.
- ▶ **Pažeidus akumuliatorių ar netinkamai jį naudojant, gali išsiveržti garų. Akumuliatorius gali užsidegti arba sprogti.** Išvėdinkite patalpą ir, jei nukentėjote, kreipkitės į gydytoją. Šie garai gali sudirginti kvėpavimo takus.

- **Netinkamai naudojant akumuliatorių arba jei akumuliatorius pažeistas, iš jo gali ištekėti degaus skysčio. Venkite kontakto su šiuo skysčiu. Jei skysčio pateko ant odos, nuplaukite jį vandeniu. Jei skysčio pateko į akis kreipkitės į gydytoją.** Akumuliatoriaus skystis gali sudirginti ar nudeginti odą.
- **Aštrūs daiktai, pvz., vinys ar atsuktuvai, arba išorinė jėga gali pažeisti akumuliatorių.** Dėl to gali įvykti vidinis trumpasis jungimas ir akumuliatorius gali sudegti, pradėti rūkti, sprogti ar perkaisti.
- **Nelaikykite sąvaržėlių, monetų, raktų, vinių, varžtų ar kitokių metalinių daiktų arti iš prietaiso ištraukto akumuliatoriaus kontaktų.** Užtrumpinus akumuliatoriaus kontaktus galima nusideginti ar sukelti gaisrą.



Saugokite akumuliatorių nuo karščio, taip pat ir nuo ilgalaikio saulės spindulių poveikio, ugnies, nešvarumų, vandens ir drėgmės. Iškyla sprogimo ir trumpojo jungimo pavojus.

- **Akumuliatoriui įkrauti naudokite tik gamintojo nurodytą kroviklį.** Naudojant kitokio tipo akumuliatoriams skirtą įkroviklį, iškyla gaisro pavojus.
- **Akumuliatorių naudokite tik gamintojo gaminiuose.** Tik taip apsaugosite akumuliatorių nuo pavojingos per didelės apkrovos.
- **Neatidarykite akumuliatoriaus ir nedarykite jokių jo pakeitimų.** Galimas trumpojo sujungimo pavojus.



Prožektoriaus nelaikykite arti implantų ir kitokių medicinos prietaisų, pvz., širdies stimuliatorių arba insulino pompų. Prožektoriaus magnetas sukuria lauką, kuris gali pakenkti implantų ir medicinos prietaisų veikimui.

- **Prožektorių laikykite toliau nuo magnetinių laikmenų ir magneto poveikiui jautrių prietaisų.** Dėl magneto poveikio duomenys gali negrįžtamai dingti.
- **Netvirtinkite prožektoriaus tvirtinimo magnetais virš galvos.** Krentant iškyla sužalojimo pavojus.
- **Patikrinkite, ar tvirtinimo magnetas ilgai gali išlaikyti prožektorių.** Krentant iškyla sužalojimo pavojus.
- **Netvirtinkite prožektoriaus prie elektros laidų ir kitokių nesaugių objektų.** Iškyla gaisro ir sužalojimo.
- **Jei prožektorius yra pritvirtintas magnetu arba kabliu įrankiui pakabinti, neapkraukite jo jokiu papildomu svoriu ir patikrinkite, ar tvirtai laikosi.** Magnetas ir kablys įrankiui pakabinti yra skirti tik prožektoriui su įstatytu akumuliatoriumi išlaikyti. Apkrovus papildomu svoriu, prožektorius gali lūžti arba nukristi.
- **Jei prožektorius yra pritvirtintas magnetu arba kabliu įrankiui pakabinti, tai nejudinkite nei prožektoriaus, nei objekto, prie kurio jis pritvirtintas.** Prožektorius gali nukristi.
- **Jei prožektorių naudojate aukštesnėje padėtyje, tinkamai pritvirtinkite jį apsaugos nuo kritimo įranga.** Tokiu atveju, netikėtai nukritus prožektoriui išvengsite materialinės žalos ir asmenų sužalojimo.

Gaminio ir savybių aprašas

Vadovaukitės paveikslėliais, esančiais priekinėje naudojimo instrukcijos dalyje.

Naudojimas pagal paskirtį

Prožektorius yra skirtas nestacionariam patalpų apšvietimui, jis apšviečia tam tikrą ribotą plotą ir veikia ribotą laiką, todėl nėra skirtas bendrajam patalpų apšvietimui.

Pavaizduoti komponentai

Numeriais pažymėtus prožektoriaus elementus rasite šios instrukcijos puslapiuose pateiktuose paveikslėliuose.

(1) Prožektoriaus galvutė
(2) Švietimo intensyvumo pakopos indikatorius
(3) Įjungimo-išjungimo mygtukas
(4) Akumuliatoriaus įkrovos būklės indikatorius
(5) Rankena prietaisui nešti
(6) Atramine kojelė
(7) Apsaugos nuo nukritimo priemonės tvirtinimo sritis
(8) Kablys įrankiui pakabinti
(9) Akumuliatoriaus gaubtas
(10) Akumuliatoriaus gaubto fiksatorius
(11) Magnetai
(12) Jungtis tvirtinti prie stovo 5/8"
(13) Akumuliatorius[a)]
(14) Akumuliatoriaus atblokavimo klavišas[a)]
(15) Lankstai

a) **Šio priedo standartiniame tiekiamame komplekte nėra.**

Techniniai duomenys

Prožektorius		GLI18V-5000
Gaminio numeris		**3 601 JP5 1..**
Nominalioji įtampa	V=	18
Maks. nominali naudojamoji galia	W	43
Švietimo trukmė apie[A)B)]	min/Ah	25
Suminis šviesos srautas[B)]		
– 1 pakopa	lm	1000
– 2 pakopa	lm	2500
– 3 pakopa	lm	5000
Rekomenduojama aplinkos temperatūra įkraunant	°C	0 … +35
Leidžiamoji aplinkos temperatūra veikiant[C)] ir sandėliuojant	°C	−20 … +40
Suderinami akumuliatoriai (≤ 8 Ah)		GBA18V... GBA 18V... ProCORE18V... EXPERT18V... EXBA18V... CORE18V...

Prožektorius	GLI18V-5000
Rekomenduojami krovikliai	GAL18… GAL 18… GAL 36… GAL12V/18… GAL 12V/18… GAX 18… EXAL18…
Apsaugos klasė	/III
Apsaugos tipas	IP54[D]

A) Šviečiant maksimaliu intensyvumu (be likusio veikimo laiko mažo intensyvumo režimu)

B) Išmatuota 20–25 °C temperatūroje su akumuliatoriumi **ProCORE18V 8.0Ah**

C) ribota galia, esant temperatūrai < 0 °C

D) galioja tik esant uždarytam ir užfiksuotam akumuliatoriaus gaubtui

Vertės gali skirtis priklausomai nuo gaminio, jos taip pat priklauso nuo naudojimo ir aplinkos sąlygų. Daugiau informacijos rasite www.bosch-professional.com/wac.

Apšviestų objektų spalvos gali pakisti.

Akumuliatorius

Bosch parduoda prožektorius ir be akumuliatoriaus. Ar į jūsų prožektorius tiekiamą komplektą įeina akumuliatorius, galite pažiūrėti ant pakuotės.

Akumuliatoriaus įkrovimas

▶ **Naudokite tik techninių duomenų skyriuje nurodytus kroviklius.** Tik šie krovikliai yra priderinti prie Jūsų prožektoriuje naudojamo ličio jonų akumuliatoriaus.

Nuoroda: laikantis tarptautinių transportavimo teisės aktų, ličio jonų akumuliatoriai tiekiami dalinai įkrauti. Kad akumuliatorius veiktų visa galia, prieš pirmąjį naudojimą akumuliatorių visiškai įkraukite.

Akumuliatoriaus įdėjimas ir išėmimas (žr. A pav.)

Atfiksuokite akumuliatoriaus gaubto **(9)** fiksatorių **(10)** ir atidenkite akumuliatoriaus gaubtą.

Įkrautą akumuliatorių **(13)** stumkite į prožektoriaus galvutę **(1)**, kol pajusite, kad jis užsifiksavo ir prigludo prie prožektoriaus galvutės.

Norėdami išimti akumuliatorių, paspauskite akumuliatoriaus atblokavimo klavišus ir išimkite akumuliatorių. **Traukdami nenaudokite jėgos.**

Akumuliatoriuje yra 2 fiksavimo pakopos, kurios saugo, kad netikėtai paspaudus akumuliatoriaus atblokavimo klavišą, akumuliatorius neiškristų. Į prožektorių įstatytą akumuliatorių tinkamoje padėtyje palaiko spyruoklė.

Uždenkite akumuliatoriaus gaubtą.

▶ **Uždarydami akumuliatoriaus gaubtą stebėkite, ar tinkamoje padėtyje yra guminė juostelė.** Priešingu atveju nebus užtikrinta apsauga nuo dulkių ir tyškančio vandens.

Akumuliatoriaus įkrovos būklės indikatorius

Esant įstatytam akumuliatoriui, akumuliatoriaus įkrovos būklę rodo ant prožektoriaus esantis įkrovos būsenos indikatorius **(4)**.

Jei akumuliatorius išimamas iš prožektoriaus, įkrovos būklę galite pažiūrėti ir ant akumuliatoriaus.

Ant prožektoriaus esantis akumuliatoriaus įkrovos būklės indikatorius

Esant įjungtam prožektoriui, penki žali akumuliatoriaus įkrovos būklės indikatoriai **(4)** rodo akumuliatoriaus įkrovos būklę.

Akumuliatoriaus įkrovos būklės indikatorius ant 18 V akumuliatoriaus

Nuoroda: ne visų tipų akumuliatoriai yra su įkrovos būklės indikatoriumi.

Žali akumuliatoriaus įkrovos būklės indikatoriai rodo akumuliatoriaus įkrovos būklę. Dėl saugumo, įkrovos būklę galima pažiūrėti tik tada, kai prožektorius išjungtas.

Jei norite, kad būtų parodyta įkrovos būklė, paspauskite įkrovos būklės mygtuką arba . Tai galima ir tada, kai akumuliatorius yra išimtas.

Jei paspaudus mygtuką nešviečia nei vienas šviesadiodis indikatorius, vadinasi akumuliatorius yra pažeistas ir jį reikia pakeisti.

Akumuliatoriaus tipas GBA 18V… | GBA18V…



Šviesos diodas	Talpa
Šviečia nuolat 3× žali	60–100 %
Šviečia nuolat 2× žali	30–60 %
Šviečia nuolat 1× žalias	5–30 %
Mirksi 1× žalias	0–5 %

Akumuliatoriaus tipas ProCORE18V… | EXPERT18V… | EXBA18V… | CORE18V…



Šviesos diodas	Talpa
Šviečia nuolat 5× žali	80–100 %
Šviečia nuolat 4× žali	60–80 %
Šviečia nuolat 3× žali	40–60 %
Šviečia nuolat 2× žali	20–40 %
Šviečia nuolat 1× žalias	5–20 %
Mirksi 1× žalias	0–5 %

Akumuliatorių pažeidimo rizikos atpažinimas

EXPERT18V… | EXBA18V…

Akumuliatoriaus įkrovos būklės indikatorių šviesos diodai gali rodyti ne tik akumuliatoriaus įkrovos būklę, bet ir akumuliatoriaus pažeidimo riziką.

Norėdami suaktyvinti funkciją, 3 sekundes laikykite paspaustą įkrovos būklės indikatoriaus mygtuką. Apie akumuliatoriaus analizę praneša bėgančios šviesos juostos principu įsižiebiantys akumuliatoriaus įkrovos būklės indikatoriaus šviesos diodai. Rezultatas rodomas akumuliatoriaus įkrovos būklės indikatoriuje.

1 šviesos diodas: didelė akumuliatoriaus pažeidimo rizika. Galia ir veikimo laikas gali būti sumažėję. Akumuliatorių rekomenduojama pakeisti.

5 šviesos diodai: akumuliatoriaus būklė gera, pažeidimo rizika maža.

Prašome atkreipti dėmesį: akumuliatoriaus pažeidimo rizikos įvertinimas vyksta dviem pakopomis ir pateikia supaprastintą būsenos įvertinimą. Akumuliatorius įvertinamas kaip geros būsenos arba kaip turintis padidintą pažeidimų riziką. Baterijų būsena procentine dalimi neišreiškiama.

Nuorodos, kaip optimaliai elgtis su akumuliatoriumi

Saugokite akumuliatorių nuo drėgmės ir vandens.

Akumuliatorių sandėliuokite tik nuo −20 °C iki 50 °C temperatūroje. Pvz., nepalikite akumuliatoriaus vasarą automobilyje.

Akumuliatoriaus ventiliacines angas valykite minkštu, švariu ir sausu teptuku.

Pastebimas įkrauto akumuliatoriaus veikimo laiko sutrumpėjimas rodo, kad akumuliatorius susidėvėjo ir jį reikia pakeisti.

Laikykitės pateiktų šalinimo nurodymų.

Naudojimas

Paruošimas naudoti

Akumuliatoriaus gaubto nuėmimas (žr. B pav.)

Jei akumuliatorius labai didelis, negalima uždaryti akumuliatoriaus gaubto **(9)**. Tokiu atveju akumuliatoriaus gaubtą galima nuimti.

Pasipriešindami spyruoklės jėgai, stumkite 2 lankstus **(15)** į vidų. Nuimkite akumuliatoriaus dangtį. **Be akumuliatoriaus dangčio IP apsaugos nėra!**

Norėdami vėl uždėti akumuliatoriaus dangtį **(9)**, pasipriešindami spyruoklės jėgai, stumkite 2 lankstus **(15)** į vidų. Akumuliatoriaus dangtį uždėkite ant korpuso. 2 lankstų kaiščiai turi įsistatyti korpuso angose.

Pastatymas

Prožektorių pastatykite ant stabilaus, lygaus pagrindo. Užtikrinkite saugų stovėjimą.

Įjungimas, išjungimas ir švietimo intensyvumo nustatymas

Įjungimo-išjungimo mygtukas (3)	Funkcija
1× paspaudimas	Prožektorių įjungti, mažas švietimo intensyvumas (1 pakopa)
2× paspaudimas	Prožektorių įjungti, vidutinis švietimo intensyvumas (2 pakopa)
3× paspaudimas	Prožektorių įjungti, maksimalus švietimo intensyvumas (3 pakopa)
4× paspaudimas	Prožektorių išjungti

Jei prožektorius apie 5 minutes buvo įjungtas sumažintu švietimo intensyvumu, dar kartą paspaudus mygtuką, jis iškart išjungiamas.

Su temperatūros pokyčiu susijusi apsauga nuo perkrovos

Jei viršijama leidžiamoji darbinė temperatūra, prožektorius išsijungia. Palaukite, kol prožektorius atvės ir tada prožektorių vėl įjunkite.

Darbo patarimai

Išsikrovus akumuliatoriui, prožektorius prieš išsijungdamas 3 kartus sumirksi ir pradeda šviesti mažesniu intensyvumu.

Prožektoriaus galvutės palenkimas

Prožektoriaus galvutę **(1)** 7 žingsniais galite palenkti maks. 135°.

Kablys įrankiui pakabinti

Naudodamiesi kabliais įrankiui pakabinti **(8)**, galite pakabinti prožektorių.

- ▶ **Nenaudokite kablių įrankiui pakabinti, norėdami ištraukti daiktus.** Kabliai įrankiui pakabinti arba prožektorius gali lūžti.
- ▶ **Prožektoriui pakabinti visada naudokite abu kablius.**

Tvirtinimas magnetais

Naudodamiesi magnetais **(11)**, akumuliatorinį prožektorių galite pritvirtinti prie feromagnetinio paviršiaus.

Pritvirtindami atkreipkite dėmesį į tai, kad prie feromagnetinio paviršiaus priglustų visi magnetai.

- ▶ **Kai prožektorių tvirtinate prie paviršiaus, laikykite pirštus toliau nuo atraminės kojos užpakalinės pusės.** Dėl didelės magnetų traukimo jėgos, jūsų pirštai gali būti prispausti.

Tvirtindami stenkitės nesubraižyti jautrių paviršių.

Tvirtinimas prie stovo

Naudodamiesi sriegiu prietaisui prie stovo tvirtinti **(12)**, prožektorių galite pritvirtinti prie stovo.

Tvirtai užveržkite 5/8" varžtą. Užtikrinkite stabilų stovo stovėjimą.

Prožektoriaus apsauga nuo kritimo

Nuoroda: prožektoriui nuo nukritimo apsaugoti turi būti naudojama pagal sistemos svorį pritaikyta apsaugos nuo nukritimo priemonė. Apsaugos nuo nukritimo priemonės maksimalus leidžiamasis ilgis yra 0,5 m.

Kaip apsaugos nuo nukritimo priemonę rekomenduojama rinktis pirmiausia inkarais prie rankenos pritvirtintą juostą arba apsaugos nuo nukritimo priemonę su kritimo amortizatoriumi.

Tvirtindami apsaugos nuo nukritimo priemonę, būtinai laikykitės jos naudojimo instrukcijos.

- ▶ **Parinkite tokį fiksuotą tvirtinimo tašką, kad prožektorius, jei kristų, tai galėtų laisvai nukristi į apsaugą nuo nukritimo, nesukeldamas pavojaus naudotojui. Apsaugos nuo nukritimo priemonės kitą galą būtinai pritvirtinkite prie stabilios struktūros (pvz., pastato arba pastolių).** Apsaugos nuo nukritimo priemonė turi galėti laisvai judėti, ją leidžiama tvirtinti tik leidžiamoje tvirtinimo srityje **(7)** ant prožektoriaus.

Priežiūra ir servisas

Priežiūra ir valymas

- ▶ **Prieš pradėdami bet kokius prožektoriaus remonto darbus (pvz., montavimo, techninės priežiūros ir kt.), o taip pat norėdami transportuoti ar sandėliuoti, iš prožektoriaus išimkite akumuliatorių.** Priešingu atveju, netyčia nuspaudus įjungimo-išjungimo jungiklį, iškyla sužalojimo pavojus.

Prožektoriui techninės priežiūros nereikia, jame nėra dalių, kurias reiktų keisti ar kurioms reiktų atlikti techninę priežiūrą.

Prožektoriaus plastiko stiklą, kad jo nepažeistumėte, valykite sausu, minkštu skudurėliu. Nenaudokite valymo priemonių ir tirpiklių.

Šviesos šaltinio pakeisti negalima. Jei šviesos šaltinis yra pažeistas, reikia pakeisti visą prožektorių.

Klientų aptarnavimo skyrius ir konsultavimo tarnyba

Lietuva

Informacijos tarnyba: (037) 713350

Mūsų paslaugų adresai ir nuorodos į remonto paslaugą bei atsarginių dalių užsakymą yra adresu: www.bosch-pt.com/serviceaddresses

Ieškant informacijos ir užsakant atsargines dalis prašome būtinai nurodyti dešimtženklį gaminio numerį, esantį firminėje lentelėje.

Šalinimas

Prožektoriai, akumuliatoriai, papildoma įranga ir pakuotės turi būti perdirbami aplinkai nekenksmingu būdu.



Prožektorių, akumuliatorių bei baterijų nemeskite į buitinių atliekų konteinerius!

Tik ES šalims:

Nebetinkami naudoti elektriniai ir elektroniniai prietaisai arba akumuliatoriai / baterijos turi būti surenkami atskirai ir šalinami aplinkai nekenksmingu būdu. Naudokitės nustatytomis surinkimo sistemomis. Dėl sudėtyje esančių pavojingų medžiagų netinkamas šalinimas gali būti kenksmingas aplinkai ir sveikatai.

中文

照明灯安全规章



请阅读所有的安全规章和指示。不遵照以下警告和说明会导致电击、着火和 / 或严重伤害。

应将所有安全规章和指示保存到将来。

- ▶ 阅读并遵守充电电池或随电池一同发货的电动工具随附的所有安全规章和指示。
- ▶ **应小心谨慎地操作照明灯。**照明灯会剧烈发热，增加火灾和爆炸危险。
- ▶ **不得在易爆环境下使用照明灯工作。**
- ▶ **自动关闭照明灯后，切勿继续按住起停开关。**否则可能会损坏充电电池。在重新打开照明灯之前，请确认充电电池已充满电且照明灯已冷却。
- ▶ **请只使用原厂Bosch附件。**
- ▶ **无法更换光源。**如光源损坏，必须更换整个照明灯。
- ▶ **不得在道路交通中使用照明灯。**照明灯不允许用于道路交通的照明。



请注意照明灯与其所照射表面或物体之间的距离不得小于最小距离。如果小于最小距离，可能导致被照射的物体过热。



注意！ 切勿长时间注视光束。工作灯的光束可能会伤害您的眼睛。

- ▶ **照明灯运行时，切勿遮盖灯头。**开灯后灯头会变热，如果热气被堵塞了可能会起火燃烧。



只能在室内使用照明灯。

- ▶ **避免让工作场所堆积过多的尘垢。**尘埃容易被点燃。
- ▶ **如果充电电池损坏或者未按照规定使用，充电电池中会散发出有毒蒸汽。充电电池可能会燃烧或爆炸。**工作场所必须保持空气流通，如果身体有任何不适必须马上就医。蒸汽会刺激呼吸道。
- ▶ **如果充电电池使用不当或者损坏，可能会有易燃的电解液从充电电池中流出。避免与之接触。 如果意外碰到，用水冲洗。 如果电解液碰到眼睛，还要寻求医疗帮助。** 从充电电池流出的液体会刺激或灼伤皮肤。
- ▶ **钉子、螺丝刀等尖锐物品或外力作用可能会损坏充电电池。** 有可能出现内部短路、蓄电池燃烧、发出烟雾、爆炸或过热。
- ▶ **当电池盒不用时，将它远离其他金属物体，例如回形针、硬币、钥匙、钉子、螺钉或其他小金属物体，以防一端与另一端连接。**电池端部短路会引起燃烧或火灾。



保护充电电池免受高温（例如长期阳光照射）、火焰、脏污、水和湿气的侵害。有爆炸和短路的危险。

- ▶ **请只用制造商推荐的充电器充电。**不可以使用针对某些特定蓄电池的充电器，为其它的蓄电池充电，可能引起火灾。
- ▶ **仅在制造商的产品中使用充电电池。** 这样才能确保充电电池不会过载。
- ▶ **切勿改装并打开充电电池。**可能造成短路。



不要将照明灯靠近植入物和其他医疗设备，例如心脏起搏器或胰岛素泵。照明灯的磁性会产生磁场，这可能对植入物和医疗设备的功能产生不利影响。

- ▶ **让照明灯远离磁性数据载体和对磁性敏感的设备。**磁铁所造成的干扰可能会导致不可逆转的数据损失。
- ▶ **不要借助固定磁铁将照明灯置于头部以上。**掉落时存在受伤危险。
- ▶ **检查固定磁铁能否长时间固定住照明灯。**掉落时存在受伤危险。
- ▶ **不要将照明灯固定在电线或其他不稳定的物体上。**有火灾和受伤的危险。
- ▶ **如果已用磁铁或挂钩固定了照明灯，则不要对其施加附加重量并检查其是否牢固固定。**磁铁和挂钩仅设计用于支撑照明灯以及所装入的充电电池。施加附加重量可能导致照明灯断裂或掉落。
- ▶ **如果已用磁铁或挂钩固定了照明灯，则不要移动照明灯以及用于固定该灯的物体。**照明灯可能会掉落。
- ▶ **在较高的位置上使用时请通过防坠落安全设施牢牢固定住照明灯。**由此可在照明灯意外掉落时避免造成工作伤害和财物损失。

产品和性能说明

请注意本使用说明书开头部分的图示。

按照规定使用

照明灯设计用于在室内进行空间和时间上有限的局部照明，并不适用于一般房屋照明。

插图上的机件

图示组件的编号与照明灯详解图上的编号一致。

(1) 灯头
(2) 照明档位指示灯
(3) 电源开关
(4) 充电电池电量指示灯
(5) 提手
(6) 支撑脚
(7) 防坠落装置固定区域
(8) 挂钩
(9) 充电电池盖
(10) 充电电池盖止动件
(11) 磁铁
(12) 5/8"三脚架接头
(13) 充电电池[a)]
(14) 充电电池的解锁按钮[a)]
(15) 铰链

a) **该附件并不包含在基本的供货范围中。**

技术数据

灯		GLI18V-5000
物品代码		**3 601 JP5 1..**
额定电压	伏特=	18
最大额定输入功率	瓦	43
照明时长，约[A)B)]	分钟/安培小时	25
总光通量[B)]		
– 1档	流明	1000
– 2档	流明	2500
– 3档	流明	5000
充电时建议的环境温度	摄氏度	0至+35
工作时和存放时允许的环境温度[C)]	摄氏度	-20至+40
兼容的充电电池（≤ 8安培小时）		GBA18V... GBA 18V... ProCORE18V... EXPERT18V... EXBA18V... CORE18V...
推荐的充电器		GAL18... GAL 18... GAL 36... GAL12V/18... GAL 12V/18... GAX 18... EXAL18...
保护等级		/III
防护类型		IP54[D)]

A) 最大亮度下（不含调光模式下的剩余时间）
B) 在20–25摄氏度的条件下带充电电池**ProCORE18V 8.0Ah**测得
C) 温度<0摄氏度时功率受限
D) 仅在充电电池盖关闭且固定的情况下适用

数值可能因不同产品而异，并且受到应用和环境条件影响。更多信息请参见www.bosch-professional.com/wac。

被照明物体的颜色重现可能会失真。

充电电池

Bosch也销售不含充电电池的照明灯。您可以在包装上查看照明灯的供货范围内是否包含充电电池。

为充电电池充电

- ▶ **请只使用在技术参数中列出的充电器。**只有这些充电器才适用于本照明灯上使用的锂离子电池。

提示：鉴于国际运输规定，锂离子充电电池在交货时只完成部分充电。首度使用电动工具之前，必须先充足充电电池的电以确保充电电池的功率。

装入和取出充电电池（参见插图A）

松开充电电池盖**(9)**的止动件**(10)**，翻开充电电池盖。

将已充好电的充电电池**(13)**装入灯头**(1)**，直至感觉到其卡入且与灯头平齐。

如需取下充电电池，则请按压解锁按钮，然后拔出充电电池。**在此过程中请勿过度用力。**

充电电池具备双重锁定功能，即使不小心触动了充电电池的解锁按钮，充电电池也不会从机器中掉落下来。只要充电电池安装在照明灯中，就会被弹簧固定在其位置上。

关闭充电电池盖。

▶ **关闭充电电池盖时，注意橡胶唇的位置是否正确。**否则无法确保防尘和防水溅。

充电电池电量指示灯

装入充电电池后，可从照明灯的电量指示灯**(4)**上识别充电电池的电量。

从照明灯中取出充电电池后，也可以在充电电池上显示电量。

照明灯上的充电电池电量指示灯

照明灯接通后充电电池电量指示灯**(4)**的五个LED灯显示充电电池的电量。

18伏特充电电池上的充电电池电量指示灯

提示：并非每种充电电池型号均具备电量指示灯。

充电电池电量指示灯的绿色LED灯显示充电电池的电量。基于安全原因，只能在照明灯关闭时检查电量。

按压充电电量指示灯按键或，来显示充电电量。也可以在充电电池取下时操作。

如果按压充电电量指示灯按键后没有LED灯亮起，则说明充电电池损坏，必须进行更换。

充电电池型号GBA 18V... | GBA18V...



LED	电量
3个绿灯长亮	60–100 %
2个绿灯长亮	30–60 %
1个绿灯长亮	5–30 %
1个绿灯闪烁	0–5 %

充电电池类型 ProCORE18V... | EXPERT18V... | EXBA18V... | CORE18V...



LED	电量
5个绿灯长亮	80–100 %
4个绿灯长亮	60–80 %
3个绿灯长亮	40–60 %
2个绿灯长亮	20–40 %
1个绿灯长亮	5–20 %
1个绿灯闪烁	0–5 %

充电电池损坏风险识别

EXPERT18V... | EXBA18V...

充电电池电量指示灯的LED除了可以显示充电电池电量之外，还可以显示充电电池损坏的风险。

如需激活该功能，按住电量指示灯按钮3秒钟。充电电池的分析通过充电电池电量指示灯顺序发光来显示。结果以充电电池电量指示灯显示。



1个LED：充电电池的损坏风险较高。功率和运行时间可能已经降低。建议更换充电电池。



5个LED：充电电池处于良好状态，损坏风险较低。

请注意：充电电池损坏风险评估功能分两档运行，提供简单的状态评价。充电电池要么被评价为状态良好，要么就是具有较高的损坏风险。不显示电池状态的百分比。

如何正确地使用充电电池

保护充电电池，避免湿气和水分渗入。

充电电池必须储存在–20 °C至50 °C的环境中。夏天不得将充电电池搁置在汽车中。

不定时地使用柔软，清洁而且乾燥的毛刷清洁充电电池的通气孔。

充电后如果充电电池的使用时间明显缩短，代表充电电池已经损坏，必须更换新的充电电池。

请注意有关作废处理的规定。

运行

投入使用

取下充电电池盖（参见插图B）

充电电池非常大时会阻碍充电电池盖**(9)**的关闭。在这种情况下可以取下充电电池盖。

顶住弹簧力向内推动2个铰链**(15)**。取下充电电池盖。**没有充电电池盖就没有IP保护!**

再次安装充电电池盖**(9)**时，请顶住弹簧力向内推动2个铰链**(15)**。将充电电池盖放到外壳上。将2根铰链销卡入外壳的开孔中。

安装

将照明灯放到平稳的平面上。注意要稳固放置。

接通/关闭和亮度调整

电源开关 (3)	功能
按压1次	接通照明灯，最小亮度（1档）
按压2次	接通照明灯，中等亮度（2档）

电源开关 (3)	功能
按压3次	接通照明灯，最大亮度（3档）
按压4次	关闭照明灯

照明灯在暗下状态下接通约5分钟后，再次按压即可立即关闭。

温感式过载保护装置

如果超过了允许的运行温度，照明灯会关闭。请让照明灯冷却，然后再次接通照明灯。

工作提示

在照明灯因充电电池电量耗尽快要关闭前，照明灯会闪烁3次且亮度降低。

倾斜灯头

您可以分7档将灯头**(1)**倾斜至最大135度。

挂钩

通过挂钩**(8)**可以将照明灯挂起。

- ▶ **不要使用挂钩拉近物体。**挂钩或照明灯可能断裂。
- ▶ **务必使用两个挂钩来悬挂照明灯。**

磁铁固定

通过磁铁**(11)**可以将照明灯固定在铁磁表面。

固定时请确保所有磁铁均已紧贴在铁磁表面上。

- ▶ **如果固定住照明灯的上表面，要让手指远离支撑脚的背面。**磁贴巨大的吸力可能会夹住手指。

固定时注意不要刮花敏感表面。

固定在三脚架上

通过三脚架接头**(12)**可以将照明灯固定到三脚架上。

拧紧5/8"螺栓。注意三脚架要稳固放置。

固定照明灯以防坠落

提示：应使用与系统重量匹配的防坠落装置，以防照明灯坠落。防坠落装置的最大允许长度为0.5米。

优先将用锚结固定在手柄上的绳带用作防坠落装置或使用配备坠落缓冲器的防坠落装置。

在固定防坠落装置时请务必注意相关操作说明。

- ▶ **选择固定的锚定点，直至照明灯发生坠落时自由落入防坠落装置，同时不对用户构成威胁。必须将防坠落装置的另一端固定在稳定的结构上（例如建筑物或脚手架）。**防坠落装置必须能够自由移动，只允许将其固定在照明灯上允许的固定区域**(7)**。

维修和服务

维护和清洁

- ▶ **对照明灯执行任何作业（例如安装、维护等）以及在运输和仓储照明灯之前，都应将充电电池从灯内取出。**意外操作起停开关可能会造成伤害。

本照明灯无须保养，所以没有必须更换或保养的零件。

只能使用干燥柔软的布清洁照明灯上的塑料片，以避免刮损塑料片。切勿使用任何清洁剂或溶剂。

无法更换光源。如光源损坏，必须更换整个照明灯。

客户服务和应用咨询

中国大陆

电话： 400 826 8484-3-2

制造商地址：

Robert Bosch Power Tools GmbH
罗伯特·博世电动工具有限公司
70538 Stuttgart / GERMANY
70538 斯图加特 / 德国

我们的服务地址和维修服务以及备件订购链接，请访问：
www.bosch-pt.com/serviceaddresses

询问和订购备件时，务必提供机器铭牌上标示的10位数物品代码。

处理废弃物

照明灯、充电电池、附件和包装必须按照环保法规的要求进行回收。

不要将照明灯和充电电池/电池丢入生活垃圾中！

产品中有害物质的名称及含有的信息表

部件名称	有害物质									
	铅 (Pb)	汞 (Hg)	镉 (Cd)	六价铬 (Cr(VI))	多溴联苯 (PBBs)	多溴二苯醚 (PBDEs)	邻苯二甲酸二正丁酯 (DBP)	邻苯二甲酸二异丁酯 (DIBP)	邻苯二甲酸丁苄酯 (BBP)	邻苯二甲酸二(2-乙基)己酯 (DEHP)
外壳的金属部分	O	O	O	O	O	O	O	O	O	O
外壳的非金属部分	O	O	O	O	O	O	O	O	O	O
机械传动机构	O	O	O	O	O	O	O	O	O	O

产品中有害物质的名称及含有的信息表										
部件名称	有害物质									
	铅 (Pb)	汞 (Hg)	镉 (Cd)	六价铬 (Cr(VI))	多溴联苯 (PBBs)	多溴二苯醚 (PBDEs)	邻苯二甲酸二正丁酯 (DBP)	邻苯二甲酸二异丁酯 (DIBP)	邻苯二甲酸丁苄酯 (BBP)	邻苯二甲酸二(2-乙基)己酯 (DEHP)
电机组件	O	O	O	O	O	O	O	O	O	O
控制组件	O	O	O	O	O	O	O	O	O	O
附件	O	O	O	O	O	O	O	O	O	O
配件	O	O	O	O	O	O	O	O	O	O
连接件	O	O	O	O	O	O	O	O	O	O
电源线①	O	O	O	O	O	O	O	O	O	O
电池系统②	X	O	O	O	O	O	O	O	O	O

注1:
o: 表示该有害物质在该部件所有均质材料中的含量均不超出电器电子产品有害物质限制使用国家标准要求。
x: 表示该有害物质至少在该部件的某一均质材料中的含量超出电器电子产品有害物质限制使用国家标准要求。

注2:
以上未列出的部件，表明其有害物质含量均不超出电器电子产品有害物质限制使用国家标准要求。

①适用于采用电源线连接供电的产品。

②适用于采用充电电池供电的产品。

产品环保使用期限内的使用条件参见产品说明书。

繁體中文

照明燈的安全注意事項

請詳讀所有安全注意事項和指示。如未遵守安全注意事項與指示，可能導致火災、人員遭受電擊及 / 或重傷。

請妥善保存所有安全注意事項與指示，以供日後查閱之用。

- 請詳讀並遵循充電電池或隨附充電電池之電動工具的所有安全注意事項和指示。
- **請您謹慎對待照明燈。**照明燈所散發出來的熱度極高，進一步提高了著火及爆炸的危險性。
- **請勿在具有爆炸危險的環境中使用照明燈。**
- **照明燈自動關機後，請勿再按壓電源開關。**否則充電電池可能會損壞。充電式照明燈重新開機之前，請確認充電電池已充好電而且照明燈已冷卻。
- **僅可使用 Bosch原廠配件。**
- **發光源部件無法進行更換。**如果照明燈發生故障，則須更換整組頭燈。
- **請勿在道路上行進間使用照明燈。**照明燈禁止用於道路交通照明。



請讓照明燈與所有欲打光之表面和物件相隔一段適當距離。如果太過靠近，可能導致該物件過熱。



注意！ 請勿長時間直視光束。 照明燈的光束可能會傷害您的眼睛。

- **使用照明燈的期間，不得有任何物品遮住燈頭。**開燈後燈頭會變熱，如果熱氣被堵塞了可能會起火燃燒。



僅可在室內使用照明燈。

- **避免讓工作場所堆積過多的塵垢。**塵埃容易被點燃。
- **如果充電電池損壞了，或者未按照規定使用充電電池，充電電池中會散發出有毒蒸氣。充電電池可能起火或爆炸。**工作場所必須保持空氣流通，如果身體有任何不適必須馬上就醫。充電電池散發的蒸氣會刺激呼吸道。
- **不當使用或充電電池受損時，充電電池可能會流出可燃液體。請避免接觸。意外沾到時，請用水徹底沖洗。如果液體跑進眼睛裡，請進一步就醫。**從電池中滲出的液體可能造成腐蝕或起火。
- **尖銳物品（例如釘子或螺絲起子）或是外力皆有可能造成充電電池損壞。**進而導致內部短路而發生電池起火、冒煙、爆炸或過熱等事故。
- **充電電池不使用時，請讓它遠離迴紋針、硬幣、鑰匙、釘子、螺釘或其他小金屬物體，以免造成兩極相接。**電池端點短路會引起燃燒或火災。



保護充電電池免受高溫（例如長期日照）、火焰、污垢、水液和濕氣的侵害。有爆炸及短路之虞。

- ▶ **僅能使用製造商規定的充電器進行充電。**將適用於某特定電池盒的充電器用於其他電池盒時，可能會造成起火燃燒。
- ▶ **僅可在製造商的產品中使用充電電池。** 如此才可提供過載保護。
- ▶ **切勿改裝拆開充電電池。**可能造成短路。



照明燈不得接近植入裝置以及諸如心律調節器或胰島素幫浦等其他醫療器材。照明燈之磁鐵所形成的磁場可能干擾植入裝置及醫療器材運作。

- ▶ **請讓照明燈遠離磁性資料儲存裝置和易受磁場干擾的高靈敏器材。**磁鐵所形成的磁場可能造成無法挽救的資料遺失。
- ▶ **請勿使用固定磁鐵將照明燈固定在頭部上方。** 如掉落可能造成人員受傷。
- ▶ **請檢查固定磁鐵是否能持續吸附照明燈。** 如掉落可能造成人員受傷。
- ▶ **請勿將照明燈以電線連接或連接至其他不安全的物品上。**有火災和受傷之虞。
- ▶ **如果照明燈使用磁鐵或掛鉤固定，請勿在其上放置任何額外重量並檢查是否牢固。**磁鐵或掛鉤僅設計用於照明燈以及裝入的充電電池。若重量增加，照明燈可能會破裂或掉落。
- ▶ **如果照明燈使用磁鐵或掛鉤加以固定，請勿移動照明燈或與之相連的物品。**照明燈可能會掉落。
- ▶ **在高處使用照明燈時，應使用防墜設備充分固定**這樣可以防止照明燈意外掉落造成財物損失和人身傷害。

產品和規格

請留意操作說明書中最前面的圖示。

依規定使用機器

此照明燈的設計是可同時用於室內區域，可在一定時間內機動照明固定範圍的空間，它並不適用於居家照明。

插圖上的機件

機件的編號和照明燈詳解圖上的編號一致。

(1) 燈頭
(2) 照明等級顯示
(3) 電源按鈕
(4) 電池電量指示燈
(5) 提把
(6) 支撐腳架
(7) 防墜設備的固定區域
(8) 掛鉤
(9) 充電電池護蓋
(10) 充電電池護蓋鎖扣
(11) 磁鐵
(12) 5/8" 三腳架固定座
(13) 充電電池[a)]
(14) 充電電池解鎖按鈕[a)]
(15) 鉸鏈

a) **所述之配件並不包含在基本的供貨範圍中。**

技術性數據

照明燈		GLI18V-5000
產品機號		**3 601 JP5 1..**
額定電壓	V=	18
最大額定輸入功率	W	43
全亮持續時間，約略值[A)B)]	min/Ah	25
總光通量[B)]		
– 第 1 段	lm	1000
– 第 2 段	lm	2500
– 第 3 段	lm	5000
充電狀態下的建議環境溫度	°C	0 ... +35
操作狀態下的容許環境溫度[C)]以及存放狀態下	°C	–20 ... +40
相容的充電電池 (≤ 8 Ah)		GBA18V... GBA 18V... ProCORE18V... EXPERT18V... EXBA18V... CORE18V...
建議使用的充電器		GAL18... GAL 18... GAL 36... GAL12V/18... GAL 12V/18... GAX 18... EXAL18...
絕緣等級		/III
防護等級		IP54[D)]

A) 在全亮度下（不含調光模式下的剩餘運行時間）
B) 於 20–25 °C 配備充電電池 **ProCORE18V 8.0Ah** 時測得。
C) 溫度 <0 °C 時，性能受限
D) 僅在充電電池護蓋關上並卡好的狀況下

數值可能因產品而異，並受使用條件以及環境條件影響。進一步資訊請見www.bosch-professional.com/wac。

物體受到本產品燈光照射後所呈現的顏色可能會有色差。

充電電池

Bosch 銷售不含充電電池的照明燈。可以從外包裝看出照明燈的供貨範圍是否包括電池。

為充電電池進行充電

▶ **只能選用技術性數據裡所列出的充電器。**僅有這些充電器適用於該照明燈所使用的鋰離子充電電池。

提示：由於國際運輸規定，出貨時鋰離子充電電池已部分充電。初次使用電動工具之前，請先將充電電池充飽電以確保充電電池蓄滿電力。

裝入與取出充電電池（請參考圖 A）

請解開充電電池護蓋鎖扣 **(10)** 並將充電電池護蓋 **(9)** 翻開。

將已充飽電的充電電池 **(13)** 裝入燈頭 **(1)** 內，直到感覺到它卡上並與燈頭 貼齊。

若要取出充電電池，請按解鎖鈕，然後將充電電池抽出。**不可以強行拉出充電電池。**

本充電電池具備了雙重鎖定功能，即使不小心按壓了充電電池解鎖按鈕，充電電池也不會從機器中掉落出來。固定彈簧會把充電電池夾緊在照明燈中。

請闔上充電電池護蓋。

▶ **闔上充電電池護蓋時請留意唇形橡膠密封條是否位於正確位置上。**否則將無法確保此裝置防塵防潑濺。

充電電池的電量指示器

充電電池裝入時，可在照明燈的電池電量指示器 **(4)** 上看到電池電量。

若充電電池已從照明燈取下，則亦可在電池上看到。

照明燈上的充電狀態指示器

照明燈啟動時，充電電池的電量指示器 **(4)** 的五顆 LED 燈顯示充電電池目前的電量。

18 V 充電電池上的電池電量指示器

提示：並非所有的充電電池類型都有電量指示器。

充電電池的電量指示器透過綠色 LED 燈告知充電電池的目前電量。基於安全考量，僅可於照明燈關閉時才能檢查電量。

按一下電量指示器按鈕 或 ，即可顯示目前的電量。即使已取出充電電池，此項功能仍可正常運作。

按壓電量顯示按鈕後，LED 燈若未亮起，即表示充電電池故障，必須予以更換。

充電電池型號 GBA 18V... | GBA18V...



LED	容量
3 顆綠燈持續亮起	60–100 %
2 顆綠燈持續亮起	30–60 %
1 顆綠燈持續亮起	5–30 %
1 顆綠燈呈閃爍狀態	0–5 %

充電電池型號 ProCORE18V... | EXPERT18V... | EXBA18V... | CORE18V...



LED	容量
5 顆綠燈持續亮起	80–100 %
4 顆綠燈持續亮起	60–80 %
3 顆綠燈持續亮起	40–60 %
2 顆綠燈持續亮起	20–40 %
1 顆綠燈持續亮起	5–20 %
1 顆綠燈呈閃爍狀態	0–5 %

電池缺陷風險檢測

EXPERT18V... | EXBA18V...

電池電量指示器的 LED 燈除了顯示電池的充電狀態外，還可顯示電池缺陷的風險。

要啟用此功能，請按住電量指示器按鈕 3 秒鐘。電池電量指示器上的跑動燈號會顯示電池的分析結果。結果會顯示在電池電量指示器上。



1 個 LED 燈：電池有很高的缺陷風險。效能和運作時間可能已經降低。建議更換電池。



5 個 LED 燈：充電電池狀況良好，故障風險低。

請注意：電池缺陷風險評估分為兩個階段，並提供簡化的狀況評估。電池會被評估為狀況良好或缺陷風險增加。不會顯示電池狀況的百分比。

如何正確地使用充電電池

妥善保護充電電池，避免濕氣和水分滲入。

充電電池必須儲存在 −20 °C 至 50 °C 的環境中。夏天不可以把充電電池擱置在汽車中。

偶爾用柔軟、乾淨且乾燥的毛刷清潔充電電池的通氣孔。

充電後如果充電電池的使用時間明顯縮短，代表充電電池已經損壞，必須更換新的充電電池。

請您遵照廢棄物處理相關指示。

操作

操作機器

取下充電電池護蓋（請參考圖 B）

充電電池若尺寸過大，將無法闔上充電電池護蓋 **(9)**。出現這種情況時，可取下充電電池護蓋。

以大於彈簧阻力的力道將 2 個鉸鏈 **(15)** 往內推。取下充電電池護蓋。**無充電電池護蓋則不具備 IP 防護!**

若要重新裝上充電電池護蓋 **(9)**，請克服彈簧力道將 2 個鉸鏈 **(15)** 往內推。將充電電池護蓋放置到機殼上。讓 2 支鉸鏈插銷扣入機殼上的開孔。

架設方式

請將照明燈放置在穩固的平坦表面上。請注意，支點必須穩固。

開關方式與亮度設定

電源按鈕 (3)	功能
按 1 次	啟動照明燈，低亮度（第 1 段）
按 2 次	啟動照明燈，中亮度（第 2 段）
按 3 次	啟動照明燈，全亮度（第 3 段）
按 4 次	關閉照明燈

當照明燈啟動調暗功能約 5 分鐘後，再按一下即可將它關閉。

溫控的過載保護裝置

如果超過允許的工作溫度，照明燈會關閉。請讓照明燈冷卻後再重新開啟照明燈。

作業注意事項

照明燈會在因充電電池的電力耗盡而即將熄滅前，先閃爍 3 次並將其燈光改為較低亮度。

傾斜燈頭

您能以 7 個分段最大轉動燈頭 **(1)** 135°。

掛鉤

您可以使用掛鉤 **(8)** 懸掛照明燈。

- ▶ **請勿使用掛鉤將物件拉向您的方向。**掛鉤或照明燈可能會破裂。
- ▶ **請務必使用兩個掛鉤來吊掛照明燈。**

磁鐵固定

您可以使用磁鐵 **(11)** 將照明燈吸附在磁性表面上。

在固定時，請確保所有磁鐵務必緊貼於磁性表面上。

- ▶ **將照明燈固定至表面時，請保持手指遠離支撐腳架的背面。**磁鐵強大的拉力可能會夾住手指。

進行固定時，請小心避免刮傷脆弱的表面。

固定於三腳架上

此照明燈設有三腳架固定座 **(12)**，透過它即可將此燈固定在三腳架上。

請用 5/8" 螺栓旋緊固定。請注意，三腳架必須穩固站立。

固定照明燈以防掉落

提示：為防止照明燈掉落，應使用適用於系統重量的防墜設備。防墜設備的最大允許長度為 0.5 m。

最好使用附有錨定縫線的織帶吊索固定在把手上，或使用附有減震器防墜設備作為防墜設備。

固定防墜設備時，務必遵守其操作說明書。

- ▶ **選擇錨定點，以便照明燈在墜落時可以自由落入防墜裝置，而不會危及使用者。 請務必將防墜設備的另一側固定到穩固的結構（例如建築物或鷹架）上。** 自由墜落保護裝置必須能活動自如，並且只能 **(7)** 連接到照明燈上允許的固定區域。

維修和服務

維修和清潔

- ▶ **對照明燈進行任何作業（例如安裝、保養等等）以及搬運、收納充電式照明燈之前，必須先將充電電池從照明燈中取出。**若是不小心觸動起停開關，可能造成人員受傷。

本照明燈無須保養，且沒有必須更換或保養的零件。

為避免刮損塑膠板，僅可使用柔軟乾布清潔照明燈上的塑膠板。切勿使用清潔劑或溶液。

發光源部件無法進行更換。如果照明燈發生故障，則須更換整組頭燈。

顧客服務處和顧客咨詢中心

台灣進口商

電話: (02) 7734 2588

製造商地址:

Robert Bosch Power Tools GmbH
羅伯特· 博世電動工具有限公司
70538 Stuttgart / GERMANY
70538 斯圖加特/ 德國

御覽 www.bosch-pt.com/serviceaddresses 即可查詢我們的服務地址和維修服務以及零件訂購連結。

當您需要諮詢或訂購備用零件時，請務必提供本產品型號銘牌上 10 位數的產品機號。

廢棄物處理

照明燈、電池、所有配件及包裝均應以符合環保之方式回收利用。



請勿將照明燈及充電電池 / 拋棄式電池作為一般垃圾丟棄!

限用物質及其化學符號						
單元	鉛 (Pb)	汞 (Hg)	鎘 (Cd)	六價鉻 (Cr^{+6})	多溴聯苯 (PBB)	多溴二苯醚 (PBDE)
電源開關	O	O	O	O	O	O
外殼金屬部件	O	O	O	O	O	O
外殼非金屬部件	O	O	O	O	O	O

限用物質及其化學符號						
單元	鉛 (Pb)	汞 (Hg)	鎘 (Cd)	六價鉻 (Cr^{+6})	多溴聯苯 (PBB)	多溴二苯醚 (PBDE)
印刷電路板	O	O	O	O	O	O
連接件	O	O	O	O	O	O
電池系統	超出 0.1 wt %	O	O	O	O	O

備考 1. "超出 0.1 wt %" 及 "超出 0.01 wt %" 係指限用物質之百分比含量超出百分比含量基準值。

備考 2. "O" 係指該項限用物質之百分比含量未超出百分比含量基準值。

備考 3. "–" 係指該項限用物質為排除項目。

한국어

랜턴 관련 안전 수칙



모든 안전 수칙과 지침을 숙지하십시오. 다음의 안전 수칙과 지침을 준수하지 않으면 화재 위험이 있으며 감전 혹은 중상을 입을 수 있습니다.

안전 수칙과 지침서는 계속 보관하시기 바랍니다.

- ▶ 배터리 또는 배터리와 함께 공급되는 전동공구에 동봉된 안전 수칙 및 관련 지침을 숙지하십시오.
- ▶ **랜턴을 조심스럽게 다루십시오.** 랜턴에서 과도한 열이 생성되어 화재 및 폭발을 초래할 수 있습니다.
- ▶ **랜턴을 폭발 위험이 있는 환경에서 작동하지 마십시오.**
- ▶ **랜턴이 자동으로 꺼진 뒤에는 전원 스위치를 누르지 마십시오.** 배터리가 손상될 수 있습니다. 다시 랜턴의 전원을 켜기 전에 배터리가 충전되고 랜턴의 열이 식었는지 확인하십시오.
- ▶ **순정 Bosch 액세서리만 사용하십시오.**
- ▶ **광원을 교체할 수 없습니다.** 광원에 결함이 있는 경우, 랜턴 전체를 교체해야 합니다.
- ▶ **일반 도로에서 랜턴을 사용하지 마십시오.** 랜턴은 일반 도로에서 조명 용도로 허용되지 않습니다.



랜턴과 조명 받는 표면 및 대상 사이의 최소 간격을 준수하십시오. 이 간격에 못 미치면 조명 받는 대상이 과열될 수 있습니다.



주의! 장시간 동안 광선을 바라보지 마십시오. 광선으로 인해 눈이 손상될 수 있습니다.

- ▶ **랜턴이 작동되는 동안 램프 헤드를 가리지 마십시오.** 램프 헤드가 작동되는 동안 온도가 높아져 이 열기가 모여 화재를 유발할 수 있습니다.



해당 랜턴은 실내에서만 사용하십시오.

- ▶ **작업장에 분진이 쌓이지 않도록 하십시오.** 분진이 쉽게 발화할 수 있습니다.
- ▶ **배터리가 손상되었거나 잘못 사용될 경우 증기가 발생할 수 있습니다. 배터리에서 화재가 발생하거나 폭발할 수 있습니다.** 작업장을 환기시키고, 필요한 경우 의사와 상담하십시오. 증기로 인해 호흡기가 자극될 수 있습니다.
- ▶ **배터리를 잘못 사용거나 배터리가 손상된 경우, 배터리에서 가연성 유체가 흘러나올 수 있습니다. 누수가 생긴 배터리에 닿지 않도록 하십시오. 피부에 접하게 되었을 경우 즉시 물로 씻으십시오. 유체가 눈에 닿았을 경우 바로 의사와 상담하십시오.** 배터리에서 나오는 유체는 피부에 자극을 주거나 화상을 입힐 수 있습니다.
- ▶ **못이나 스크류 드라이버 같은 뾰족한 물체 또는 외부에서 오는 충격 등으로 인해 축전지가 손상될 수 있습니다.** 내부 단락이 발생하여 배터리가 타거나 연기가 발생하고, 폭발 또는 과열될 수 있습니다.
- ▶ **배터리를 사용하지 않을 때는 각 극 사이에 브리징 상태가 생길 수 있으므로 페이퍼 클립, 동전, 열쇠, 못, 나사 등 유사한 금속성 물체와 멀리하여 보관하십시오.** 배터리 극 사이에 쇼트가 일어나 화상을 입거나 화재를 야기할 수 있습니다.



배터리를 태양 광선 등 고열에 장시간 노출되지 않도록 하고, 화기, 오염물질, 물기, 습기가 있는 곳에 두지 마십시오. 폭발 및 단락의 위험이 있습니다.

- ▶ **배터리는 제조사에서 권장하는 충전기에만 충전하십시오.** 특정 제품의 배터리를 위하여 제조된 충전기에 적합하지 않은 다른 배터리를 충전할 경우 화재 위험이 있습니다.
- ▶ **본 배터리는 제조사 제품에만 사용하십시오.** 그래야만 배터리 과부하의 위험을 방지할 수 있습니다.
- ▶ **배터리를 개조하거나 분해하지 마십시오.** 단락이 발생할 위험이 있습니다.



랜턴을 심장 박동 조절장치 또는 인슐린 펌프와 같은 삽입물 및 기타 의학 기기 근처로 가져오지 마십시오. 랜턴의 자석

으로 인해 삽입물 및 의학 기기의 기능에 영향을 미칠 수 있는 영역이 생깁니다.

- ▶ **랜턴을 자성 매체 및 자성에 민감하게 반응하는 장치 가까이에 두지 마십시오.** 자석의 영향으로 인해 데이터가 손실되어 복구 불가능할 수 있습니다.
- ▶ **고정 자석을 이용하여 머리 위쪽에 랜턴을 설치하지 마십시오.** 떨어지면 부상을 입을 수 있습니다.
- ▶ **고정 자석이 랜턴을 지속적으로 지탱할 수 있는지 점검하십시오.** 떨어지면 부상을 입을 수 있습니다.
- ▶ **랜턴을 전선 또는 안전하지 않은 다른 물건에 고정하지 마십시오.** 화상 및 부상을 입을 수 있습니다.
- ▶ **랜턴을 자석 또는 공구 걸이 고리를 이용해 고정한 경우, 랜턴에 추가적인 무게를 가하지 말고 안전하게 고정되었는지 확인하십시오.** 자석 및 공구 걸이 고리는 배터리가 삽입된 랜턴을 지지하는 용도로만 설계되었습니다. 추가적인 무게를 가하면 랜턴이 파손되거나 아래로 떨어질 수 있습니다.
- ▶ **랜턴을 자석 또는 공구 걸이 고리를 이용해 고정한 경우, 랜턴 및 랜턴을 고정시킨 물건을 움직이지 마십시오.** 랜턴이 아래로 떨어질 수 있습니다.
- ▶ **높은 위치에서 랜턴 사용 시 추락방지장치를 이용해 충분히 고정하십시오.** 이렇게 하여 실수로 랜턴이 떨어질 경우 재산 피해 및 신체 부상을 방지할 수 있습니다.

제품 및 성능 설명

사용 설명서 앞 부분에 제시된 그림을 확인하십시오.

규정에 따른 사용

본 랜턴은 휴대용으로 점등하기 위한 용도로 개발되었으며, 일반 공간 조명에는 적합하지 않습니다.

제품의 주요 명칭

제품의 주요 명칭에 표기되어 있는 번호는 랜턴 그림이 나와있는 면을 참고하십시오.

(1) 랜턴 헤드
(2) 램프 단계 표시기
(3) 전원 버튼
(4) 배터리 충전상태 표시기
(5) 운반용 손잡이
(6) 받침판
(7) 추락방지장치 고정 부위
(8) 공구 걸이 고리
(9) 배터리 커버
(10) 배터리 커버 잠금장치
(11) 자석
(12) 삼각대 연결 부위 5/8"
(13) 배터리[a)]
(14) 배터리 탈착 버튼[a)]
(15) 힌지

a) **본 액세서리는 기본 공급 사양에 포함되어 있지 않습니다.**

제품 사양

랜턴		GLI18V-5000
제품 번호		**3 601 JP5 1..**
정격 전압	V=	18
최대 정격 소비 전력	W	43
조명 시간, 약[A)B)]	min/Ah	25
총광속[B)]		
– 1단계	lm	1,000
– 2단계	lm	2,500
– 3단계	lm	5,000
충전 시 권장되는 주변 온도	°C	0 ... +35
작동 시[C)] 및 보관 시 허용되는 주변 온도	°C	–20 ... +40
호환되는 배터리 (≤ 8 Ah)		GBA18V... GBA 18V... ProCORE18V... EXPERT18V... EXBA18V... CORE18V...
권장하는 충전기		GAL18... GAL 18... GAL 36... GAL12V/18... GAL 12V/18... GAX 18... EXAL18...
보호 등급		/III
IP 보호 등급		IP54[D)]

A) 최대 밝기에서(감광 모드일 때 잔여 작동 시간 미포함)
B) 배터리 **ProCORE18V 8.0Ah** 장착 시 20–25 °C에서 측정됨
C) 온도 < 0 °C일 때 출력 제한
D) 배터리 커버가 잠겨 있는 경우만 해당

값은 제품별로 편차가 있을 수 있으며, 진행하는 작업 및 환경 조건에 따라 달라질 수 있습니다. 보다 자세한 정보는 www.bosch-professional.com/wac에서 확인할 수 있습니다.

조명을 받은 개체는 컬러가 다르게 보일 수 있습니다.

배터리

Bosch 랜턴은 배터리 없이 판매됩니다. 랜턴의 공급 사양에 배터리가 포함되어 있는지 여부는 포장에서 확인할 수 있습니다.

배터리 충전하기

▶ **기술자료에 기재되어 있는 충전기만 사용하십시오.** 해당 랜턴에 사용된 리튬이온 배터리에는 제시된 충전기만 사용할 수 있습니다.

지침: 리튬 이온 배터리는 국제 운송 규정에 따라 일부만 충전되어 출고됩니다. 배터리의 성능을 완전하게 보장하기 위해서는 처음 사용하기 전에 배터리를 완전히 충전하십시오.

배터리 삽입 및 분리하기(그림 A 참조)

배터리 커버 **(9)** 의 잠금장치 **(10)** 를 풀고 배터리 커버를 여십시오.

충전한 배터리 **(13)** 는 배터리가 맞물려 고정되는 것이 느껴지고 랜턴 헤드에 나란히 밀착될 때까지 랜턴 헤드 **(1)** 쪽으로 미십시오.

배터리를 분리하려면 배터리 해제 버튼을 누른 상태에서 배터리를 당겨 빼내십시오. **무리하게 힘을 가하지 마십시오.**

충전용 배터리는 충전용 배터리 탈착 버튼이 실수로 눌려져 충전용 배터리가 빠지는 것을 방지하기 위해 잠금장치가 이중으로 되어 있습니다. 충전용 배터리는 랜턴에 삽입되어 있는 동안 스프링을 통해 제자리에 고정됩니다.

배터리 커버를 닫으십시오.

▶ **배터리 커버를 닫을 때 고무 테두리의 위치가 올바른지 확인하십시오.** 그렇지 않을 경우 먼지 및 비산수가 들어갈 수 있습니다.

배터리 충전상태 표시기

배터리가 삽입된 상태에서는 배터리의 충전상태를 랜턴의 충전상태 표시기 **(4)** 에서 확인할 수 있습니다.

랜턴에서 배터리를 제거하면 배터리에서도 충전상태가 표시되게 할 수 있습니다.

랜턴의 배터리 충전상태 표시기

랜턴의 전원이 켜진 상태에서 배터리 충전상태 표시기 **(4)** 에 있는 다섯 개의 LED는 배터리 의 충전상태를 나타냅니다.

18 V 충전용 배터리의 배터리 충전상태 표시기

지침: 모든 배터리 유형에 충전상태 표시기가 있는 것은 아닙니다.

배터리 충전상태 표시기에 있는 녹색 LED는 배터리의 충전상태를 나타냅니다. 안전상의 이유로 랜턴의 전원이 꺼져 있는 경우에만 충전상태 확인이 가능합니다.

충전상태 표시기 On 또는 버튼을 누르면, 충전상태가 표시됩니다. 배터리가 분리된 상태에서도 표시 가능합니다.

충전상태 표시기 버튼을 눌렀는데도 LED가 켜지지 않으면 배터리가 손상된 것이므로 교환해 주어야 합니다.

배터리 유형 GBA 18V... | GBA18V...



LED	용량
연속등 3× 녹색	60–100 %
연속등 2× 녹색	30–60 %
연속등 1× 녹색	5–30 %
점멸등 1× 녹색	0–5 %

배터리 유형 ProCORE18V... | EXPERT18V... | EXBA18V... | CORE18V...



LED	용량
연속등 5 × 녹색	80–100 %
연속등 4 × 녹색	60–80 %
연속등 3 × 녹색	40–60 %
연속등 2 × 녹색	20–40 %
연속등 1 × 녹색	5–20 %
점멸등 1 × 녹색	0–5 %

배터리 결함 위험 감지

EXPERT18V... | EXBA18V...

충전상태 표시기 LED는 배터리의 충전상태 외에도 배터리 결함에 대한 위험 상태를 보여줍니다.

해당 기능을 활성화하려면, 충전상태 표시기 버튼 을 3초 간 누른 상태를 유지하십시오. 배터리 분석 내용은 배터리 충전상태 표시기의 작동 램프를 통해 표시됩니다. 배터리 충전상태 표시기에 결과가 표시됩니다.

 **1개 LED:** 배터리 결함 위험이 높습니다. 출력 및 작동 시간이 이미 줄어들었을 수 있습니다. 배터리 교체를 권장합니다.

 **5개 LED**: 배터리가 양호한 상태에 있으며, 결함 위험이 낮습니다.

유의사항: 배터리 결함 위험 예측은 2단계로 진행되며, 간략한 상태 평가를 제공합니다. 배터리는 양호한 상태로 평가되거나 결함 위험이 높은 것으로 안내됩니다. 배터리 상태는 퍼센트 단위로 표시되지 않습니다.

올바른 배터리의 취급 방법

배터리를 습기나 물이 있는 곳에 두지 마십시오.

배터리를 –20 °C 에서 50 °C 온도 범위에서만 저장하십시오. 예를 들면 배터리를 여름에 자동차 안에 두지 마십시오.

가끔 배터리의 통풍구를 부드럽고 깨끗한 마른 솔로 청소하십시오.

충전 후 작동 시간이 현저하게 짧아지면 배터리의 수명이 다한 것이므로 배터리를 교환해야 합니다.

폐기처리에 관련된 지시 사항을 준수하십시오.

작동

기계 시동

배터리 커버 분리하기(그림 B 참조)

배터리 크기가 너무 크면, 배터리 커버 **(9)** 가 제대로 닫히지 않을 수 있습니다. 이러한 경우 배터리 커버를 분리할 수 있습니다.

스프링 반동을 이용하여 힌지 **(15)** 2개를 안쪽으로 미십시오. 배터리 커버를 분리하십시오. **배터리 커버 없이는 IP 보호 기능이 제공되지 않습니다!**

배터리 커버 **(9)** 를 다시 설치하려면, 스프링 반동을 이용하여 힌지 **(15)** 2개를 안쪽으로 미십시오. 하우징에 배터리 커버를 가져오십시오. 2개의 힌지 핀을 하우징 구멍에 맞물려 끼우십시오.

설치하기

랜턴을 평평하고 단단한 바닥에 세우십시오. 안전하게 세워졌는지 확인하십시오.

전원 스위치 및 밝기 설정하기

전원 버튼 (3)	기능
1회 누름	랜턴 전원 켜기, 최소 밝기(1단계)
2회 누름	랜턴 전원 켜기, 중간 밝기(2단계)
3회 누름	랜턴 전원 켜기, 최대 밝기(3단계)
4회 누름	랜턴 전원 끄기

랜턴이 희미하게 약 5분 간 켜져 있을 때 한 번 더 누르면 즉시 전원이 꺼집니다.

온도에 따른 과부하 방지 기능

허용되는 작동 온도를 넘어가면 랜턴이 꺼집니다. 랜턴의 온도가 내려간 후 다시 전원을 켜십시오.

사용방법

배터리가 방전되어 랜턴이 꺼질 경우, 꺼지기 직전에 3회 조명이 깜박이며 밝기가 줄어든 상태로 조명됩니다.

랜턴 헤드 기울이기

랜턴 헤드 **(1)** 는 7 단계로 최대 135°까지 젖힐 수 있습니다.

공구 걸이 고리

공구 걸이 고리 **(8)** 는 랜턴을 거는 용도로 사용할 수 있습니다.

- ▶ **공구 걸이 고리를 물건을 끌어 당기는 용도로 사용하지 마십시오.** 공구 걸이 고리 또는 랜턴이 파손될 수 있습니다.
- ▶ **랜턴을 걸 때에는 항상 양쪽 공구 걸이 고리를 사용하십시오.**

자석 고정

자석 **(11)** 을 이용해 충전 랜턴을 강자성 표면에 고정시키십시오.

고정 시에는 항상 모든 자석이 강자성 표면에 밀착되어 있는지 확인하십시오.

- ▶ **랜턴을 표면에 고정시키는 경우 받침판의 뒷면에 손가락을 가까이 두지 마십시오.** 자석의 당기는 힘이 강력하여 손가락이 끼일 수 있습니다.

고정할 때 민감한 표면이 긁히지 않도록 유의하십시오.

삼각대에 고정하기

삼각대 연결 부위 **(12)** 를 이용하여 랜턴을 삼각대에 고정하십시오.

5/8" 볼트를 단단하게 조이십시오. 삼각대가 안전하게 세워졌는지 확인하십시오.

랜턴이 추락하지 않도록 고정하기

지침: 랜턴이 떨어지지 않도록 고정하려면, 시스템 무게에 맞는 추락방지장치를 사용해야 합니다. 추락방지장치에 허용되는 최대 길이는 0.5 m입니다.

추락방지장치로는 손잡이에 소 매듭으로 고정된 밴드 또는 댐퍼를 갖춘 추락방지장치를 사용하십시오.

추락방지장치 고정 시 반드시 해당 사용 설명서 내용을 확인하십시오.

- ▶ **랜턴이 추락할 경우 사용자에게 위험을 끼치지 않고 문제 없이 추락방지장치에 떨어질 수 있도록 고정 지점을 선택하십시오. 추락방지장치의 반대편은 반드시 안정적인 구조물(예: 건물 또는 비계)에 고정하도록 하십시오.** 추락방지장치는 자유롭게 움직일 수 있어야 하며, 랜턴의 허용된 고정 범위 **(7)** 내에서만 고정해야 합니다.

보수 정비 및 서비스

보수 정비 및 유지

- ▶ **랜턴에서 작업(예: 조립, 유지보수 등)을 시작하기 전이나 랜턴을 운반 및 보관하는 경우 배터리를 랜턴에서 분리하십시오.** 실수로 전원 스위치가 작동하게 되면 부상을 입을 위험이 있습니다.

랜턴은 유지 보수가 필요하지 않으며 교체나 보수가 필요한 부품이 포함되어있지 않습니다.

랜턴의 플라스틱창은 손상되지 않도록 부드러운 마른 천으로만 닦아주십시오. 세척제 또는 용제를 사용하지 마십시오.

광원을 교체할 수 없습니다. 광원에 결함이 있는 경우, 랜턴 전체를 교체해야 합니다.

AS 센터 및 사용 문의

콜센터
080-955-0909

저희의 서비스 주소 및 수리 서비스 및 부품 주문 링크는 다음 주소에서 확인하실 수 있습니다:
www.bosch-pt.com/serviceaddresses

문의나 대체 부품 주문 시에는 반드시 제품 네임 플레이트에 있는 10자리의 부품번호를 알려 주십시오.

처리

랜턴, 배터리, 액세서리 및 포장은 환경 친화적인 방법으로 재생할 수 있도록 분류하십시오.



랜턴 및 충전용 배터리/배터리를 가정용 쓰레기로 처리하지 마십시오!

ไทย

คำแนะนำด้านความปลอดภัยสำหรับไฟฉาย



อ่านคำเตือนเพื่อความปลอดภัยและคำแนะนำทั้งหมด การไม่ปฏิบัติตามคำเตือนและคำสั่งอาจเป็นสาเหตุให้ถูกไฟฟ้าดูด เกิดไฟไหม้ และ/หรือได้รับบาดเจ็บอย่างร้ายแรง

เก็บรักษาคำเตือนเพื่อความปลอดภัยและคำสั่งทั้งหมดสำหรับเปิดอ่านในภายหลัง

- กรุณาอ่านและปฏิบัติตามคำเตือนเพื่อความปลอดภัยและคำแนะนำทั้งหมดที่แนบมากับแบตเตอรี่หรือเครื่องมือไฟฟ้าที่มาพร้อมกับแบตเตอรี่
- **ใช้งานไฟฉายด้วยความระมัดระวัง** ไฟฉายก่อให้เกิดความร้อนสูง ซึ่งอาจทำให้เสี่ยงต่ออันตรายจากเปลวไฟและการระเบิดมากขึ้น
- **อย่าใช้ไฟฉายในสภาพแวดล้อมที่เสี่ยงต่อการระเบิด**
- **อย่ากดสวิตช์เปิด/ปิดต่อไปอีกหลังจากไฟฉายปิดลงด้วยระบบปิดการทำงานอัตโนมัติ** แบตเตอรี่อาจชำรุดได้ ตรวจสอบให้แน่ใจว่าแบตเตอรี่ถูกชาร์จและไฟฉายได้เย็นลงแล้วก่อนเปิดไฟฉายอีกครั้ง
- **โปรดใช้เฉพาะอุปกรณ์เสริมของแท้จาก Bosch เท่านั้น**
- **ไม่สามารถเปลี่ยนแหล่งกำเนิดแสงได้** เมื่อแหล่งกำเนิดแสงชำรุด จำเป็นต้องเปลี่ยนไฟฉายทั้งหมด
- **อย่าใช้ไฟฉายในการจราจรบนถนน** ไฟฉายไม่ได้รับอนุญาตให้ใช้สำหรับส่องสว่างการจราจรบนถนน



เว้นระยะระหว่างไฟฉายกับพื้นผิวและวัตถุทั้งหมดที่รับแสงสว่างโดยคำนึงถึงระยะทางที่น้อยที่สุด หากมีระยะห่างน้อยเกิน อาจทำให้วัตถุที่รับแสงสว่างร้อนเกินไป



โปรดระวัง! อย่าจ้องมองเข้าในลำแสงไฟเป็นเวลานาน รังสีแสงอาจเป็นอันตรายต่อดวงตาของท่าน

- **อย่าปิดคลุมหัวโคมไฟในระหว่างที่ไฟฉายเปิดอยู่** หัวโคมไฟจะร้อนขึ้นในระหว่างการใช้งานและอาจทำให้เกิดการไหม้ได้หากมีความร้อนสะสม



โปรดใช้ไฟฉายในบริเวณภายในอาคารเท่านั้น

- **ป้องกันการสะสมของฝุ่นในสถานที่ทำงาน** ฝุ่นสามารถลุกไหม้อย่างง่ายดาย
- **เมื่อแบตเตอรี่ชำรุดและนำไปใช้งานอย่างไม่ถูกต้องอาจมีไอระเหยออกมาได้ แบตเตอรี่อาจเผาไหม้หรือระเบิดได้** ให้สูดอากาศบริสุทธิ์และไปพบแพทย์ในกรณีเจ็บปวดไอระเหยอาจทำให้ระบบหายใจระคายเคือง
- **หากใช้อย่างไม่ถูกต้องหรือหากแบตเตอรี่ชำรุด ของเหลวไวไฟอาจไหลออกมาจากแบตเตอรี่ได้ หลีกเลี่ยงการสัมผัสของเหลว ในกรณีที่สัมผัสโดยไม่ตั้งใจ ให้ล้างออกด้วยน้ำ หากของเหลวเข้าตา ให้ไปพบแพทย์ด้วย** ของเหลวที่ไหลออกมาจากแบตเตอรี่อาจทำให้เกิดอาการคันหรือแสบผิวหนังได้
- **วัตถุที่แหลมคม ต. ย. เช่น ตะปูหรือไขควง หรือแรงกระทำภายนอก อาจทำให้แบตเตอรี่เสียหายได้** สิ่งเหล่านี้อาจทำให้เกิดการลัดวงจรภายในและแบตเตอรี่ไหม้ มีควัน ระเบิด หรือร้อนเกินไป
- **นำแบตเตอรี่ที่ไม่ได้ใช้งานออกห่างจากคลิปหนีบกระดาษ เหรียญ กุญแจ ตะปู สกรู หรือวัตถุโลหะขนาดเล็กอื่นๆ ที่สามารถเชื่อมต่อขั้วหนึ่งไปยังอีกขั้วหนึ่งได้** การลัดวงจรของขั้วแบตเตอรี่อาจทำให้เกิดการไหม้หรือไฟลุกได้



ปกป้องแบตเตอรี่จากความร้อน รวมทั้งจากการถูกแสงแดดส่องต่อเนื่อง จากไฟ สิ่งสกปรก น้ำ และความชื้น ระวังอันตรายจากการระเบิดและการลัดวงจร

- **ชาร์จแบตเตอรี่แพ็คด้วยเครื่องชาร์จที่บริษัทผู้ผลิตแนะนำเท่านั้น** เครื่องชาร์จที่เหมาะสำหรับชาร์จแบตเตอรี่ประเภทหนึ่ง หากนำไปชาร์จแบตเตอรี่ประเภทอื่น อาจเกิดไฟไหม้ได้
- **ใช้เฉพาะแบตเตอรี่จากผลิตภัณฑ์ของผู้ผลิต** ในลักษณะนี้ แบตเตอรี่แพ็คจะได้รับการปกป้องจากการใช้งานเกินกำลังซึ่งเป็นอันตราย
- **ห้ามเปลี่ยนแปลงและเปิดแบตเตอรี่แบบชาร์จได้** อันตรายจากการลัดวงจร



ห้ามจัดวางไฟส่องสว่างไว้ใกล้กับอวัยวะเทียมและอุปกรณ์ทางการแพทย์อื่นๆ เช่น เครื่องกระตุ้นหัวใจหรือปั๊มอินซูลิน เนื่องจากแม่เหล็กของไฟส่องสว่างจะทำให้เกิดสนามแม่เหล็ก ซึ่งอาจส่งผลต่อประสิทธิภาพการทำงานของอวัยวะเทียมและอุปกรณ์ทางการแพทย์ได้

- **จัดวางไฟส่องสว่างให้อยู่ห่างจากอุปกรณ์จัดเก็บข้อมูลที่มีคุณสมบัติแม่เหล็กและอุปกรณ์ที่ไวต่อแรงดึงดูดแม่เหล็ก** แม่เหล็กอาจทำให้ข้อมูลสูญหายโดยไม่สามารถเรียกกลับคืนได้
- **ห้ามติดตั้งไฟส่องสว่างแบบห้อยลงโดยใช้แม่เหล็กยึด** อาจเสี่ยงต่อการบาดเจ็บหากตกหล่น
- **ตรวจสอบว่าแม่เหล็กยึดสามารถรับน้ำหนักของไฟส่องสว่างได้อย่างถาวรหรือไม่** อาจเสี่ยงต่อการบาดเจ็บหากตกหล่น
- **ห้ามยึดไฟฉายไว้กับสายไฟหรือวัตถุอื่นๆ ที่ไม่มั่นคง** ระวังอันตรายจากการเกิดไฟไหม้หรือการได้รับบาดเจ็บ

- ▶ **หากไฟฉายถูกยึดไว้ด้วยแม่เหล็กหรือตะขอแขวน ห้ามให้ตัวไฟฉายรับน้ำหนักเพิ่มเติมอีก และให้ตรวจสอบว่ามีการแขวนยึดที่ปลอดภัย** แม่เหล็กและตะขอแขวนออกแบบมาเพื่อรองรับไฟฉายและแบตเตอรี่ที่ใส่อยู่ในตัวเครื่องเท่านั้น หากมีการลงน้ำหนักเพิ่มเติม ไฟฉายอาจแตกหักหรือหล่นลงมาได้
- ▶ **หากไฟฉายถูกยึดไว้ด้วยแม่เหล็กหรือตะขอแขวน ไม่ควรขยับทั้งตัวไฟฉายและวัตถุที่ใช้ยึดไฟฉายอยู่** เนื่องจากไฟฉายอาจหล่นลงมาได้
- ▶ **เมื่อใช้งานในตำแหน่งพื้นที่สูงขึ้น ให้ใช้อุปกรณ์ป้องกันการตกหล่นเพื่อให้การยึดตรึงไฟฉายอย่างเพียงพอ** วิธีนี้จะช่วยป้องกันความเสียหายต่อบุคคลและทรัพย์สินเมื่อเกิดการตกหล่นของอุปกรณ์โดยไม่ตั้งใจ

รายละเอียดผลิตภัณฑ์และข้อมูลจำเพาะ

กรุณาดูภาพประกอบในส่วนหน้าของคู่มือการใช้งาน

ประโยชน์การใช้งาน

ไฟฉายออกแบบมาเพื่อการส่องสว่างแบบจำกัดภายในบริเวณอาคาร โดยปรับเปลี่ยนไปตามสถานที่ พื้นที่ และเวลาที่แตกต่างกัน และไม่เหมาะสำหรับส่องสว่างในห้องทั่วไป

ส่วนประกอบที่แสดงภาพ

ลำดับเลขของส่วนประกอบที่แสดงในภาพอ้างอิงถึงไฟฉายที่แสดงในหน้าภาพประกอบ

(1) หัวโคมไฟ
(2) ตัวแสดงผลระดับไฟส่องสว่าง
(3) ปุ่มเปิด/ปิด
(4) ไฟแสดงสถานะการชาร์จแบตเตอรี่
(5) ด้ามถือ
(6) ขาตั้ง
(7) พื้นที่ติดตั้งอุปกรณ์ป้องกันการตกหล่น
(8) ตะขอแขวน
(9) ฝาครอบแบตเตอรี่แพ็ค
(10) ล็อคฝาครอบแบตเตอรี่แพ็ค
(11) แม่เหล็ก
(12) ช่องประกอบของขาตั้งแบบสามขาขนาด 5/8"
(13) แบตเตอรี่แบบชาร์จได้[a)]
(14) แป้นปลดล็อคแบตเตอรี่แบบชาร์จได้[a)]
(15) บานพับ

a) **อุปกรณ์เสริมนี้ไม่อยู่ในรายการอุปกรณ์มาตรฐานที่จัดส่ง**

ข้อมูลทางเทคนิค

ไฟฉาย		GLI18V-5000
หมายเลขสินค้า		**3 601 JP5 1..**
แรงดันไฟฟ้าพิกัด	V=	18

ไฟฉาย		GLI18V-5000
กำลังไฟพิกัดสูงสุด	วัตต์	43
ระยะเวลาส่องสว่างโดยประมาณ[A)B)]	นาที/Ah	25
ฟลักซ์ส่องสว่างรวม[B)]		
– ระดับ 1	ลูเมน	1000
– ระดับ 2	ลูเมน	2500
– ระดับ 3	ลูเมน	5000
อุณหภูมิโดยรอบที่แนะนำเมื่อชาร์จ	°C	0 ... +35
อุณหภูมิโดยรอบที่อนุญาตเมื่อใช้งาน[C)] และเมื่อจัดเก็บ	°C	–20 ... +40
แบตเตอรี่ที่ใช้งานร่วมกันได้ (≤ 8 Ah)		GBA18V... GBA 18V... ProCORE18V... EXPERT18V... EXBA18V... CORE18V...
เครื่องชาร์จที่แนะนำ		GAL18... GAL 18... GAL 36... GAL12V/18... GAL 12V/18... GAX 18... EXAL18...
ระดับความปลอดภัย		⧫/III
ระดับการป้องกัน		IP54[D)]

A) ที่ความสว่างสูงสุด (ไม่รวมเวลาในการทำงานที่เหลือในโหมดหรี่แสง)

B) ดำเนินการวัด ณ อุณหภูมิ 20–25 °C พร้อมแบตเตอรี่ **ProCORE18V 8.0Ah**

C) สมรรถภาพจะน้อยลงที่อุณหภูมิ < 0 °C

D) เฉพาะเมื่อฝาครอบแบตเตอรี่แพ็คปิดและล็อคอยู่เท่านั้น

ค่าอาจแตกต่างกันไปตามผลิตภัณฑ์และขึ้นอยู่กับเงื่อนไขด้านการใช้งานและสภาพแวดล้อม โปรดดูข้อมูลเพิ่มเติมที่เว็บไซต์ www.bosch-professional.com/wac

ความถูกต้องของสีวัตถุเมื่อถูกส่องด้วยแสงจากหลอดไฟอาจเพี้ยนไปได้

แบตเตอรี่

Bosch จัดจำหน่ายไฟฉายรุ่นที่ไม่ได้มาพร้อมแบตเตอรี่แบบชาร์จได้ด้วยเช่นกัน คุณสามารถตรวจสอบได้จากบรรจุภัณฑ์ว่าไฟฉายมาพร้อมกับแบตเตอรี่แบบชาร์จได้หรือไม่

การชาร์จแบตเตอรี่

- ▶ **ใช้เฉพาะเครื่องชาร์จแบตเตอรี่ที่ระบุในข้อมูลทางเทคนิคเท่านั้น** เฉพาะเครื่องชาร์จเหล่านี้เท่านั้นที่ออกแบบมาสำหรับแบตเตอรี่ลิเธียมไอออนแบบชาร์จได้ที่ใช้ในไฟฉายของคุณ

หมายเหตุ: แบตเตอรี่ลิเธียมไอออนถูกจัดส่งโดยมีการชาร์จไฟบางส่วนตามระเบียบข้อบังคับด้านการขนส่งระหว่างประเทศ เพื่อให้แน่ใจว่าแบตเตอรี่จะทำงานได้อย่างสมบูรณ์แบบ ก่อนใช้งานครั้งแรกให้ชาร์จแบตเตอรี่จนเต็ม

การใส่และการถอดแบตเตอรี่ (ดูภาพประกอบ A)

ปลดตัวล็อค **(10)** ของฝาครอบแบตเตอรี่ **(9)** และเปิดฝาครอบแบตเตอรี่ออก

ใส่แบตเตอรี่แพ็คที่ชาร์จแล้ว **(13)** ลงในหัวโคมไฟ **(1)** จนขบเข้าที่อย่างรู้สึกได้และวางราบกับหัวโคมไฟ

เมื่อต้องการถอดแบตเตอรี่แพ็คออก ให้กดแป้นปลดล็อคแบตเตอรี่และดึงแบตเตอรี่แพ็คออกจากเครื่องมือไฟฟ้า

อย่าใช้กำลังดึง

แบตเตอรี่มีการล็อก 2 ระดับเพื่อป้องกันไม่ให้แบตเตอรี่ร่วงหลุดออกมาหากกดแป้นปลดล็อกแบตเตอรี่โดยไม่ตั้งใจ แบตเตอรี่จะถูกยึดอยู่ในตำแหน่งด้วยสปริงตลอดเวลาที่มีการใส่แบตเตอรี่ไว้ในไฟฉาย

ปิดฝาครอบแบตเตอรี่

- ▶ **ระมัดระวังให้ลิ้นยางเข้าตำแหน่งอย่างถูกต้องขณะปิดฝาครอบแบตเตอรี่แพ็ค** มิฉะนั้นจะป้องกันฝุ่นและละอองน้ำไม่ได้

ไฟแสดงสถานะการชาร์จแบตเตอรี่

เมื่อใส่แบตเตอรี่ไว้ คุณสามารถดูระดับประจุชาร์จของแบตเตอรี่ได้จากไฟแสดงสถานะการชาร์จ **(4)** ของไฟฉาย

หากถอดแบตเตอรี่ออกจากไฟฉาย คุณสามารถดูระดับประจุชาร์จได้ที่แบตเตอรี่

ไฟแสดงสถานะการชาร์จแบตเตอรี่ที่ไฟฉาย

เมื่อไฟฉายเปิดอยู่ ไฟ LED แสดงสถานะการชาร์จแบตเตอรี่ 5 ดวง **(4)** จะแสดงสถานะการชาร์จของแบตเตอรี่

ไฟแสดงสถานะการชาร์จแบตเตอรี่ที่แบตเตอรี่แบบชาร์จได้ระบบ 18 V

หมายเหตุ: ไม่ใช่แบตเตอรี่ทุกประเภทที่จะมีไฟแสดงระดับการชาร์จ

ไฟ LED สีเขียวของไฟแสดงสถานะการชาร์จแบตเตอรี่แสดงสถานะการชาร์จของแบตเตอรี่แบบชาร์จได้ ทั้งนี้ คุณสามารถสอบถามสถานะการชาร์จได้ต่อเมื่อไฟฉายปิดการทำงานเท่านั้นเนื่องด้วยเหตุผลด้านความปลอดภัย

กดปุ่มสำหรับไฟแสดงสถานะการชาร์จแบตเตอรี่ หรือ เพื่อให้แสดงสถานะการชาร์จ ทั้งนี้สามารถกดได้แม้ว่าจะถอดแบตเตอรี่แบบชาร์จได้ออกแล้วก็ตาม

หากไฟ LED ไม่ติดสว่างหลังจากกดปุ่มสำหรับไฟแสดงสถานะการชาร์จแบตเตอรี่ แสดงว่าแบตเตอรี่ชำรุดและจำเป็นต้องเปลี่ยนใหม่

แบตเตอรี่แบบชาร์จได้รุ่น GBA 18V... | GBA18V...



LED	ความจุ
ไฟส่องสว่างต่อเนื่อง 3× สีเขียว	60–100 %
ไฟส่องสว่างต่อเนื่อง 2× สีเขียว	30–60 %
ไฟส่องสว่างต่อเนื่อง 1× สีเขียว	5–30 %
ไฟกะพริบ 1× สีเขียว	0–5 %

แบตเตอรี่แบบชาร์จได้ระบบ ProCORE18V... | EXPERT18V... | EXBA18V... | CORE18V...



LED	ความจุ
ไฟส่องสว่างต่อเนื่อง 5× สีเขียว	80–100 %
ไฟส่องสว่างต่อเนื่อง 4× สีเขียว	60–80 %
ไฟส่องสว่างต่อเนื่อง 3× สีเขียว	40–60 %
ไฟส่องสว่างต่อเนื่อง 2× สีเขียว	20–40 %
ไฟส่องสว่างต่อเนื่อง 1× สีเขียว	5–20 %
ไฟกะพริบ 1× สีเขียว	0–5 %

การตรวจหาความเสี่ยงต่อการเกิดข้อบกพร่องของแบตเตอรี่

EXPERT18V... | EXBA18V...

นอกเหนือจากการแสดงสถานะการชาร์จแบตเตอรี่แล้ว ไฟ LED ส่วนแสดงสถานะการชาร์จแบตเตอรี่ยังสามารถแสดงความเสี่ยงต่อการเกิดข้อบกพร่องของแบตเตอรี่ได้

เมื่อต้องการเปิดใช้งานฟังก์ชันนี้ ให้กดปุ่มแสดงสถานะการชาร์จแบตเตอรี่ ค้างไว้ 3 วินาที ระบบจะวิเคราะห์แบตเตอรี่และแสดงสัญญาณการทำงานผ่านลักษณะของไฟที่ส่วนแสดงสถานะการชาร์จ จากนั้นจะแสดงผลลัพธ์ที่ส่วนแสดงสถานะการชาร์จแบตเตอรี่



ไฟ LED 1 ดวง: แบตเตอรี่มีความเสี่ยงสูงต่อการเกิดข้อบกพร่อง ประสิทธิภาพและเวลาการทำงานอาจลดลง ขอแนะนำให้เปลี่ยนแบตเตอรี่



ไฟ LED 5 ดวง: แบตเตอรี่อยู่ในสภาพดีและมีความเสี่ยงน้อยต่อการเกิดข้อบกพร่อง

ข้อควรทราบ: ฟังก์ชันประเมินความเสี่ยงต่อการเกิดข้อบกพร่องของแบตเตอรี่มีการทำงานสองระดับและให้การประเมินสถานะที่ไม่ซับซ้อน แบตเตอรี่อาจได้รับการประเมินว่าอยู่ในสภาพดีหรืออยู่ในสถานะที่มีความเสี่ยงสูงต่อการเกิดข้อบกพร่อง โดยไม่ได้มีการแสดงสถานะของแบตเตอรี่เป็นค่าเปอร์เซ็นต์

ข้อแนะนำในการปฏิบัติต่อแบตเตอรี่อย่างเหมาะสมที่สุด

ปกป้องแบตเตอรี่จากความชื้นและน้ำ

เก็บรักษาแบตเตอรี่แพ็คในช่วงอุณหภูมิ −20 °C ถึง 50 °C เท่านั้น อย่าปล่อยวางแบตเตอรี่แพ็คไว้ในรถยนต์ในช่วงฤดูร้อน

ทำความสะอาดช่องระบายอากาศเป็นครั้งคราวโดยใช้แปรงขนอ่อนที่แห้งและสะอาด

หลังจากชาร์จแบตเตอรี่แล้ว หากแบตเตอรี่แพ็คมีช่วงเวลาทำงานสั้นมาก แสดงว่าแบตเตอรี่แพ็คเสื่อมและต้องเปลี่ยนใหม่

อ่านและปฏิบัติตามข้อสังเกตสำหรับการกำจัดขยะ

การปฏิบัติงาน

การเริ่มต้นปฏิบัติงาน

การถอดฝาครอบแบตเตอรี่ (ดูภาพประกอบ B)

แบตเตอรี่แพ็คที่มีขนาดใหญ่มากจะขัดขวางการปิดฝาครอบแบตเตอรี่แพ็ค **(9)** ในกรณีนี้ท่านสามารถถอดฝาครอบแบตเตอรี่แพ็คออกได้

เลื่อนบานพับ 2 ตัว **(15)** ด้านแรงสปริงเข้าไปด้านใน ถอดฝาครอบแบตเตอรี่แพ็คออก **แบตเตอรี่ที่ไม่มีฝาครอบจะไม่สามารถให้การป้องกันได้ตามระดับ IP!**

หากต้องการติดตั้งฝาครอบแบตเตอรี่ **(9)** กลับเข้าที่ ให้เลื่อนบานพับ 2 ตัว **(15)** ด้านแรงสปริงเข้าไปด้านใน จัดวางฝาครอบแบตเตอรี่แพ็คที่ตัวเรือน ปล่อยให้หมุดบานพับ 2 ตัวเข้าล็อคในช่องที่ตัวเรือน

การตั้ง

วางไฟฉายบนพื้นที่มั่นคงและราบเสมอกัน ตรวจสอบให้แน่ใจว่าไฟฉายได้ตั้งอยู่อย่างมั่นคง

การเปิด-ปิดสวิทช์และการปรับความสว่าง

ปุ่มเปิด-ปิด (3)	การทำงาน
กด 1 ครั้ง	เปิดใช้งานไฟฉายที่ความสว่างน้อย (ระดับ 1)
กด 2 ครั้ง	เปิดใช้งานไฟฉายที่ความสว่างปานกลาง (ระดับ 2)
กด 3 ครั้ง	เปิดใช้งานไฟฉายที่ความสว่างมาก (ระดับ 3)
กด 4 ครั้ง	ปิดใช้งานไฟฉาย

หากเปิดใช้งานไฟฉายแบบหรี่เป็นเวลาประมาณ 5 นาทีแล้ว ไฟฉายจะปิดการทำงานทันทีเมื่อกดปุ่มครั้งถัดไป

การป้องกันโอเวอร์โหลดที่ขึ้นอยู่กับอุณหภูมิ

เมื่ออุณหภูมิในการทำงานสูงเกินระดับที่อนุญาต ไฟฉายจะปิดการทำงาน ปล่อยให้ไฟฉายเย็นลง แล้วจึงเปิดใช้งานไฟฉายอีกครั้ง

ข้อแนะนำในการทำงาน

ไม่นานก่อนที่ไฟฉายจะปิดการทำงานเนื่องจากแบตเตอรี่หมด ไฟฉายจะกะพริบ 3 ครั้งและติดสว่างด้วยความสว่างที่ลดลง

การเอียงหัวโคมไฟ

คุณสามารถยกเอียงหัวโคมไฟ **(1)** ได้ 7 ระดับและสูงสุด 135°

ตะขอแขวน

คุณสามารถแขวนไฟฉายได้โดยใช้ตะขอแขวน **(8)**

- ▶ **ห้ามใช้ตะขอแขวนในการดึงวัตถุใดๆ ลงมา** เนื่องจากตะขอแขวนหรือไฟฉายอาจแตกหักได้
- ▶ **โปรดใช้ตะขอแขวนทั้งสองข้างเสมอในการแขวนยึดไฟฉาย**

ตัวยึดแม่เหล็ก

คุณสามารถใช้แม่เหล็ก **(11)** ในการยึดไฟฉายบนพื้นผิวที่มีความไวต่อแม่เหล็กสูง

โปรดตรวจดูเสมอว่าแม่เหล็กทั้งหมดติดอยู่กับพื้นผิวที่มีความไวต่อแม่เหล็กสูงในการยึดเครื่องมือดังกล่าว

- ▶ **วางนิ้วมือให้อยู่ห่างจากด้านหลังฐานรองรับเมื่อยึดไฟฉายบนพื้นผิว** นิ้วมือของคุณอาจถูกหนีบจากแรงดึงอย่างรุนแรงของแม่เหล็กได้

โปรดระมัดระวังไม่ให้เกิดรอยขีดข่วนบนพื้นผิวที่บอบบางขณะทำการยึด

การยึดบนขาตั้งแบบสามขา

คุณสามารถยึดไฟฉายไว้บนขาตั้งได้โดยใช้ตัวยึดขาตั้ง **(12)** ขันสกรู 5/8" เข้าให้แน่น ตรวจสอบให้แน่ใจว่าขาตั้งสามารถตั้งอยู่อย่างมั่นคง

การยึดไฟฉายไม่ให้หล่นลง

หมายเหตุ: เพื่อป้องกันไม่ให้ไฟฉายล้มลงมา ควรใช้อุปกรณ์ป้องกันการตกหล่นที่เหมาะสมกับน้ำหนักของระบบ โดยความยาวสูงสุดที่อนุญาตของอุปกรณ์ป้องกันการตกหล่นคือ 0.5 เมตร

ควรใช้อุปกรณ์ป้องกันการตกหล่นที่เป็นแถบเชือกสลิงยึดแบบผูกคล้องที่ด้ามจับ หรืออุปกรณ์ป้องกันการตกหล่นที่มีแดมเปอร์ป้องกันการตกหล่น

ปฏิบัติตามคำแนะนำในการยึดอุปกรณ์ป้องกันการตกหล่นตามคู่มือการใช้งานนี้อย่างเคร่งครัด

- ▶ **เลือกจุดยึดแบบตายตัวในลักษณะที่ไฟฉายจะหล่นลงในระบบป้องกันการตกหล่นได้อย่างอิสระโดยไม่เป็นอันตรายต่อผู้ใช้ในกรณีที่เกิดการพลิกหล่นลงมา ยึดด้านตรงข้ามของอุปกรณ์ป้องกันการตกหล่นเข้ากับโครงสร้างที่มั่นคง (เช่น อาคารหรือนั่งร้าน)** อุปกรณ์ป้องกันการตกหล่นต้องสามารถขยับได้อย่างอิสระและยึดบนไฟฉายในพื้นที่ติดตั้งที่อนุญาต **(7)** เท่านั้น

การบำรุงรักษาและการบริการ

การบำรุงรักษาและการทำความสะอาด

- ▶ **ถอดแบตเตอรี่แบบชาร์จได้ออกจากไฟฉายก่อนทำการปรับแต่งใดๆ ที่ตัวไฟฉาย (เช่น การติดตั้ง การบำรุงรักษา เป็นต้น) รวมทั้งเมื่อขนย้ายและจัดเก็บ** เนื่องจากการสั่งงานสวิตช์เปิด/ปิดโดยไม่ตั้งใจขณะทำงานดังกล่าวอาจก่อให้เกิดความเสี่ยงต่อการบาดเจ็บได้

ไฟฉายนี้ไม่จำเป็นต้องได้รับการบำรุงรักษา รวมถึงไม่มีชิ้นส่วนใดๆ ที่ต้องเปลี่ยนหรือซ่อมบำรุง

ทำความสะอาดแผ่นพลาสติกของไฟฉายโดยใช้ผ้าแห้งนุ่มเท่านั้นเพื่อป้องกันไม่ให้เกิดความเสียหาย ห้ามใช้สารทำความสะอาดหรือตัวทำละลาย

ไม่สามารถเปลี่ยนแหล่งกำเนิดแสงได้ เมื่อแหล่งกำเนิดแสงชำรุด จำเป็นต้องเปลี่ยนไฟฉายทั้งหมด

การบริการหลังการขายและการให้คำปรึกษาการใช้งาน

ไทย

โทร: +66 2012 8888

คุณสามารถค้นหาที่อยู่บริการของเราและลิงก์สำหรับบริการซ่อมและการสั่งซื้ออะไหล่ได้ที่:
www.bosch-pt.com/serviceaddresses
เมื่อต้องการสอบถามและสั่งซื้ออะไหล่ กรุณาแจ้งหมายเลขสินค้า 10 หลักบนแผ่นป้ายรุ่นของผลิตภัณฑ์ทุกครั้ง

การกำจัดขยะ

ไฟฉาย แบตเตอรี่แบบชาร์จได้ อุปกรณ์เสริม และบรรจุภัณฑ์ควรผ่านกระบวนการรีไซเคิลเพื่อนำกลับมาใช้ใหม่โดยไม่ทำลายสภาพแวดล้อม



ห้ามทิ้งไฟฉายและแบตเตอรี่/แบตเตอรี่แบบชาร์จได้ลงในถังขยะครัวเรือน!

Bahasa Indonesia

Petunjuk keselamatan untuk lampu



Bacalah semua petunjuk keselamatan dan petunjuk penggunaan. Kesalahan dalam menjalankan petunjuk keselamatan dan petunjuk penggunaan dapat mengakibatkan kontak listrik, kebakaran dan/atau luka-luka yang berat.

Simpan semua peringatan dan petunjuk kerja untuk keperluan di waktu yang akan datang.

- Silakan baca dan perhatikan semua petunjuk keselamatan dan petunjuk penggunaan yang tertempel pada baterai atau perkakas listrik yang telah disertakan dengan baterai.
- **Pegang lampu dengan hati-hati.** Lampu menghasilkan panas yang intens, sehingga meningkatkan risiko kebakaran dan ledakan.
- **Jangan bekerja dengan lampu di lingkungan yang mudah terjadi ledakan.**
- **Setelah lampu mati secara otomatis, jangan terus menekan tombol on/off.** Baterai dapat rusak. Pastikan baterai sudah terisi daya dan lampu sudah mendingin sebelum lampu dinyalakan kembali.
- **Hanya gunakan aksesori Bosch yang asli.**
- **Sumber cahaya tidak dapat diganti.** Jika sumber cahaya rusak, seluruh lampu harus diganti.
- **Jangan gunakan lampu di lalu lintas.** Lampu tidak dirancang untuk menerangi lalu lintas jalan raya.



Jaga jarak minimal antara lampu dengan semua permukaan dan benda yang diterangi. Jarak yang terlalu dekat dapat membuat benda yang terkena cahaya lampu menjadi terlalu panas.



PERHATIAN! Jangan melihat sinar lampu dalam waktu yang lama. Radiasi optik dapat berbahaya bagi kesehatan mata.

- **Jangan tutup kepala lampu saat lampu sedang dioperasikan.** Kepala lampu akan menjadi panas selama pengoperasian dan dapat menyebabkan luka bakar jika panas terakumulasi.



Gunakan lampu hanya di dalam ruangan.

- **Hindari debu yang banyak terkumpul di tempat kerja.** Debu dapat tersulut dengan mudah.
- **Asap dapat keluar apabila terjadi kerusakan atau penggunaan yang tidak tepat pada baterai. Baterai dapat terbakar atau meledak.** Biarkan udara segar mengalir masuk dan kunjungi dokter apabila mengalami gangguan kesehatan. Asap tersebut dapat mengganggu saluran pernafasan.
- **Penggunaan yang salah pada baterai atau baterai yang rusak dapat menyebabkan keluarnya cairan yang mudah terbakar dari baterai. Hindari terkena cairan ini. Jika tanpa sengaja terkena cairan ini, segera bilas dengan air. Jika cairan tersebut terkena mata, segara hubungi dokter untuk pertolongan lebih lanjut.** Cairan yang keluar dari baterai dapat menyebabkan iritasi pada kulit atau luka bakar.
- **Baterai dapat rusak akibat benda-benda lancip, seperti jarum, obeng, atau tekanan keras dari luar.** Hal ini dapat menyebabkan terjading hubungan singkat internal dan baterai dapat terbakar, berasap, meledak, atau mengalami panas berlebih.
- **Jika baterai tidak digunakan, jauhkan baterai dari klip kertas, uang logam, kunci, paku, sekrup, atau benda-benda kecil dari logam lainnya, yang dapat menjembatani kontak-kontak.** Korsleting antara kontak-kontak baterai dapat mengakibatkan kebakaran atau api.



Lindungi baterai dari panas, misalnya dari paparan sinar matahari dalam waktu yang lama, api, kotoran, air, dan kelembapan. Terdapat risiko ledakan dan korsleting.

- **Hanya isi ulang daya baterai menggunakan alat pengisi daya yang dianjurkan oleh produsen.** Alat pengisi daya baterai yang khusus untuk mengisi daya baterai tertentu dapat mengakibatkan kebakaran jika digunakan untuk mengisi daya baterai yang tidak cocok.
- **Hanya gunakan baterai pada produk dari produsen.** Hanya dengan cara ini, baterai dapat terlindung dari kelebihan muatan.
- **Jangan memodifikasi dan membuka baterai.** Terdapat risiko korsleting.



Jauhkan lampu dari alat implan dan perangkat medis lainnya, seperti misalnya alat pacu jantung atau pompa insulin.

Magnet lampu menciptakan medan yang dapat memengaruhi fungsi alat implan dan peralatan medis.

- ▶ **Jauhkan lampu dari pembawa data magnetis dan perangkat yang sensitif terhadap magnet.** Daya magnet dapat mengakibatkan data-hilang dan tidak dapat dikembalikan.
- ▶ **Jangan memasang lampu di atas kepala menggunakan magnet pemasangan.** Terdapat risiko cedera jika lampu jatuh.
- ▶ **Pastikan magnet pemasangan dapat menahan lampu secara permanen.** Terdapat risiko cedera jika lampu jatuh.
- ▶ **Jangan pasang lampu pada kabel listrik atau benda yang tidak aman lainnya.** Terdapat risiko kebakaran dan cedera.
- ▶ **Jika lampu dipasang dengan magnet atau kait penggantung, jangan beri beban tambahan lain dan pastikan magnet atau kait penggantung sudah terpasang dengan kencang.** Magnet dan kait penggantung dirancang khusus untuk menahan lampu termasuk baterai yang terpasang. Beban tambahan lain dapat menyebabkan lampu pecah atau terlepas dan jatuh.
- ▶ **Jika lampu terpasang dengan magnet atau kait penggantung, jangan menggoyang-goyangkan lampu atau benda yang terpasang pada magnet atau kait penggantung.** Lampu dapat terlepas dan jatuh.
- ▶ **Saat menggunakan lampu pada posisi tinggi, amankan lampu dengan alat pelindung jatuh.** Dengan demikian, kerusakan properti dan cedera saat lampu jatuh secara tidak sengaja dapat dihindari.

Spesifikasi produk dan performa

Perhatikan ilustrasi yang terdapat pada bagian depan panduan pengoperasian.

Tujuan penggunaan

Lampu dirancang untuk penerangan portabel yang terbatas secara spasial dan temporal di dalam ruangan dan tidak cocok untuk penerangan umum pada ruangan.

Ilustrasi komponen

Penomoran ilustrasi komponen mengacu pada gambar lampu pada halaman grafis.

(1) Kepala lampu
(2) Indikator level pencahayaan
(3) Tombol on/off
(4) Indikator level pengisian daya baterai
(5) Gagang angkat
(6) Kaki tumpuan
(7) Area pemasangan alat pelindung saat berada di ketinggian
(8) Kait penggantung
(9) Penutup baterai
(10) Pengunci penutup baterai
(11) Magnet
(12) Dudukan tripod 5/8"
(13) Baterai[a)]
(14) Tombol pelepas baterai[a)]
(15) Engsel

a) **Aksesori ini tidak termasuk dalam lingkup pengiriman standar.**

Data teknis

Lampu		GLI18V-5000
Nomor seri		**3 601 JP5 1..**
Tegangan nominal	V=	18
Nilai daya input maks.	W	43
Durasi pencahayaan, sekitar[A)B)]	min/Ah	25
Arus lampu total[B)]		
– Level pertama	lm	1000
– Level kedua	lm	2500
– Level ketiga	lm	5000
Suhu sekitar yang direkomendasikan saat pengisian daya	°C	0 ... +35
Suhu sekitar yang diizinkan saat pengoperasian[C)] dan saat penyimpanan	°C	–20 ... +40
Baterai yang kompatibel (≤ 8 Ah)		GBA18V... GBA 18V... ProCORE18V... EXPERT18V... EXBA18V... CORE18V...
Perangkat pengisi daya yang direkomendasikan		GAL18... GAL 18... GAL 36... GAL12V/18... GAL 12V/18... GAX 18... EXAL18...
Tingkat perlindungan		⧫/III
Jenis perlindungan		IP54[D)]

A) Pada kecerahan penuh (tanpa waktu yang tersisa dalam mode redup)

B) diukur pada suhu 20–25 °C dengan baterai **ProCORE18V 8.0Ah**

C) daya terbatas pada suhu < 0 °C

D) hanya berlaku pada penutup baterai yang tertutup dan terkunci

Nilai dapat berbeda-beda bergantung pada produk dan mungkin tunduk pada kondisi lingkungan serta penggunaan. Informasi lebih lanjut pada www.bosch-professional.com/wac.

Pemutaran warna dari objek yang diterangi dapat terdistorsi.

Baterai

Bosch juga menjual lampu tanpa baterai. Anda dapat mengetahui apakah lampu disertakan dengan baterai melalui kemasannya.

Mengisi daya baterai

- ▶ **Hanya gunakan perangkat pengisi daya yang tercantum pada data teknis.** Hanya perangkat pengisi daya ini yang sesuai dengan baterai Li-ion yang digunakan pada lampu.

Catatan: Baterai lithium-ion dikirim dalam keadaan terisi daya sebagian berdasarkan peraturan transportasi internasional. Untuk menjamin daya penuh dari baterai, isi daya baterai hingga penuh sebelum menggunakannya untuk pertama kali.

Memasang dan melepas baterai (lihat gambar A)

Buka pengunci **(10)** pada penutup baterai **(9)** lalu buka penutup baterai.

Masukkan baterai yang telah terisi daya **(13)** ke dalam kepala lampu **(1)** hingga terasa mengunci dan terpasang rata pada kepala lampu.

Untuk melepas baterai, tekan tombol pelepas baterai dan keluarkan baterai. **Jangan melepas baterai dengan paksa.**

Baterai memiliki 2 level penguncian untuk mencegah baterai terlepas saat tombol pelepas baterai ditekan secara tidak sengaja. Selama baterai terpasang di dalam lampu, baterai ditahan posisinya menggunakan pegas.

Tutup penutup baterai.

- ▶ **Pastikan penutup baterai terpasang dengan benar di tepi karet saat menutup.** Jika tidak, penutup tidak akan mampu melindungi dari debu dan percikan air.

Indikator level pengisian daya baterai

Saat baterai terpasang, level daya baterai dapat dilihat pada indikator level pengisian daya baterai **(4)** milik lampu.

Jika baterai dilepas dari lampu, level daya baterai juga dapat ditampilkan pada baterai.

Indikator level pengisian daya baterai pada lampu

Ketika lampu dinyalakan, kelima LED pada indikator level pengisian daya baterai **(4)** menampilkan level pengisian daya baterai.

Indikator level pengisian daya baterai pada baterai 18 V

Catatan: Tidak semua jenis baterai memiliki indikator level pengisian daya.

LED berwarna hijau dari indikator level pengisian daya baterai menampilkan level pengisian daya baterai. Untuk alasan keamanan, permintaan level pengisian daya hanya dapat dilakukan saat lampu dimatikan.

Tekan tombol untuk indikator level pengisian daya baterai On atau untuk menampilkan level pengisian daya baterai. Hal ini juga dapat dilakukan saat baterai dilepas.

Apabila LED tidak menyala setelah tombol indikator level pengisian daya ditekan, terdapat kerusakan pada baterai dan baterai harus diganti.

Tipe baterai GBA 18V... | GBA18V...



LED	Kapasitas
Lampu permanen hijau 3×	60–100%
Lampu permanen hijau 2×	30–60%
Lampu permanen hijau 1×	5–30%
Lampu berkedip hijau 1×	0–5%

Tipe baterai ProCORE18V... | EXPERT18V... | EXBA18V... | CORE18V...



LED	Kapasitas
Lampu permanen hijau 5×	80–100%
Lampu permanen hijau 4×	60–80%
Lampu permanen hijau 3×	40–60%
Lampu permanen hijau 2×	20–40%
Lampu permanen hijau 1×	5–20%
Lampu berkedip hijau 1×	0–5%

Deteksi risiko kerusakan baterai

EXPERT18V... | EXBA18V...

Selain menampilkan level pengisian daya baterai, LED pada indikator level pengisian daya baterai dapat menunjukkan risiko kerusakan baterai.

Untuk mengaktifkan fungsi ini, tekan dan tahan tombol indikator level pengisian daya selama 3 detik. Analisis baterai ditandai dengan lampu yang menyala pada indikator level pengisian daya baterai. Hasil analisis ditampilkan pada indikator level pengisian daya baterai.

1 LED: Baterai memiliki risiko kerusakan yang tinggi. Performa dan waktu pengoperasian mungkin sudah berkurang. Direkomendasikan untuk mengganti baterai.

5 LED: Baterai dalam kondisi baik dengan risiko kerusakan yang rendah.

Harap perhatikan: Penilaian risiko kerusakan baterai bekerja dalam dua tahap dan memberikan penilaian kondisi yang disederhanakan. Baterai dinilai apakah memiliki kondisi baik atau mengalami peningkatan risiko kerusakan. Tidak ada persentase kondisi baterai yang ditampilkan.

Petunjuk untuk penanganan baterai yang optimal

Lindungilah baterai dari kelembapan dan air.

Simpan baterai hanya pada rentang suhu antara −20 °C hingga 50 °C. Janganlah meletakkan baterai di dalam mobil, misalnya pada musim panas.

Bersihkanlah lubang ventilasi baterai dengan kuas yang lunak, bersih dan kering secara berkala.

Waktu pengoperasian yang berkurang secara signifikan setelah pengisian daya menunjukkan bahwa baterai telah habis dan perlu diganti.

Perhatikan petunjuk untuk membuang.

Pengoperasian

Pengoperasian awal

Melepas penutup baterai (lihat gambar B)

Baterai yang sangat besar menyebabkan penutup baterai **(9)** tidak dapat ditutup. Dalam kasus ini, penutup baterai dapat dilepas.

Geser kedua engsel **(15)** ke arah dalam berlawanan gaya pegas. Lepaskan penutup baterai. **Tidak ada perlindungan IP jika tanpa penutup baterai!**

Untuk memasang kembali penutup baterai **(9)**, geser kedua engsel **(15)** ke arah dalam berlawanan gaya pegas. Tempatkan penutup baterai pada selungkup. Kunci kedua pin engsel ke dalam lubang dalam housing.

Penyetelan

Letakkan lampu pada permukaan yang stabil dan rata. Pastikan posisinya stabil.

Menghidupkan/mematikan dan mengatur kecerahan

Tombol on/off (3)	Fungsi
1× tekan	Menyalakan lampu, kecerahan rendah (level pertama)
2× tekan	Menyalakan lampu, kecerahan sedang (level kedua)
3× tekan	Menyalakan lampu, kecerahan penuh (level ketiga)
4× tekan	Mematikan lampu

Jika lampu diredupkan dan dinyalakan selama sekitar 5 menit, lampu akan langsung mati saat tombol ditekan lagi.

Pelindung beban berlebih yang bergantung suhu

Jika suhu pengoperasian yang diizinkan terlampaui, lampu akan mati. Biarkan lampu menjadi dingin lalu nyalakan kembali lampu.

Petunjuk pengoperasian

Sesaat sebelum lampu mati karena daya baterai habis, lampu berkedip 3× dan menyala dengan kecerahan yang dikurangi.

Melipat kepala lampu

Kepala lampu **(1)** dapat dilipat dalam 7 tahap maksimal sebesar 135°.

Kait untuk menggantung

Lampu dapat digantungkan menggunakan kait untuk menggantung **(8)**.

- ▶ **Jangan gunakan kait penggantung untuk menarik benda.** Kait penggantung atau lampu dapat patah.
- ▶ **Selalu gunakan kedua kait penggantung untuk menggantung lampu.**

Pemasangan magnet

Magnet **(11)** dapat digunakan untuk memasang lampu ke permukaan feromagnetik.

Saat mengencangkan, pastikan semua magnet berada di atas permukaan feromagnetik.

- ▶ **Jauhkan jari dari bagian belakang kaki tumpuan saat memasang lampu ke permukaan.** Jari dapat terjepit akibat gaya tarik magnet yang kuat.

Saat pemasangan, berhati-hatilah agar tidak menggores permukaan yang sensitif.

Mengencangkan alat pada tripod

Gunakan dudukan tripod **(12)** untuk memasang lampu ke tripod.

Kencangkan baut 5/8” dengan aman. Pastikan posisi tripod stabil.

Mencegah lampu agar tidak terjatuh

Catatan: Sebaiknya gunakan alat pelindung jatuh yang sesuai dengan berat sistem untuk mengamankan lampu agar tidak terjatuh. Panjang alat pelindung jatuh maksimal yang diperbolehkan adalah 0,5 m.

Sebaiknya gunakan loop perekat yang dikencangkan dengan simpul jangkar pada gagang atau alat pelindung jatuh dengan peredam camber sebagai alat pelindung jatuh.

Perhatikan panduan pengoperasian dengan saksama saat memasang alat pelindung jatuh.

- ▶ **Pilih titik acuan tetap sedemikian rupa sehingga lampu dapat terjatuh dengan bebas dalam alat pelindung saat di ketinggian tanpa harus membahayakan pengguna. Pastikan untuk mengencangkan sisi berlawanan dari alat pelindung saat di ketinggian (misalnya bangunan atau perancah).** Alat pelindung jatuh harus dapat bebas digerakkan dan hanya boleh dipasang pada lampu di area pemasangan **(7)** yang diperbolehkan.

Perawatan dan servis

Perawatan dan pembersihan

- ▶ **Lepaskan baterai dari lampu sebelum melakukan pekerjaan apa pun pada lampu (misalnya pemasangan, pemeliharaan, dll.) serta saat mengangkut dan menyimpannya.** Terdapat risiko cedera jika tombol on/off ditekan secara tidak sengaja.

Lampu tidak memerlukan perawatan dan tidak memiliki komponen yang harus diganti atau diberikan perawatan.

Bersihkan cakram plastik pada lampu hanya dengan kain lembut yang kering untuk mencegah kerusakan. Jangan menggunakan bahan pembersih atau pelarut.

Sumber cahaya tidak dapat diganti. Jika sumber cahaya rusak, seluruh lampu harus diganti.

Layanan pelanggan dan konsultasi penggunaan

Indonesia
Tel.: (021) 3005 5800

Anda dapat menemukan alamat layanan kami dan tautan untuk layanan perbaikan dan pemesanan suku cadang di:
www.bosch-pt.com/serviceaddresses

Jika Anda hendak menanyakan sesuatu atau memesan suku cadang, selalu sebutkan nomor model yang terdiri dari 10 angka dan tercantum pada label tipe produk.

Pembuangan

Lampu, baterai, aksesori, dan kemasan harus ramah lingkungan dan dapat didaur ulang.



Jangan membuang lampu dan baterai bersama dengan sampah rumah tangga!

Tiếng Việt

Các hướng dẫn an toàn cho đèn



Đọc kỹ mọi cảnh báo an toàn và mọi hướng dẫn. Không tuân thủ mọi cảnh báo và hướng dẫn được liệt kê dưới đây có thể bị điện giật, gây cháy và / hay bị thương tật nghiêm trọng.

Hãy giữ tất cả tài liệu về cảnh báo và hướng dẫn để tham khảo về sau.

- Vui lòng đọc và tuân thủ tất cả hướng dẫn an toàn và các chỉ dẫn đính kèm pin hoặc dụng cụ điện, mà có pin giao kèm.
- **Sử dụng đèn cẩn thận.** Đèn tạo ra sức nóng mạnh, mà có thể dẫn đến nguy cơ cháy và nổ.
- **Không làm việc với đèn trong môi trường dễ nổ.**
- **Không tiếp tục ấn lên công tắc bật/tắt sau khi tắt đèn tự động.** Pin có thể bị hỏng. Hãy đảm bảo rằng pin được sạc và đèn nguội, trước khi bạn bật lại đèn.
- **Chỉ sử dụng phụ kiện Bosch chính hãng.**
- **Không thể thay thế nguồn sáng.** Khi nguồn sáng bị hỏng, phải thay thế toàn bộ đèn.
- **Không sử dụng đèn trong giao thông đường phố.** Đèn không được cho phép dùng để chiếu sáng giao thông đường phố.



Giữ một khoảng cách tối thiểu giữa đèn với tất cả các bề mặt và vật thể được chiếu sáng. Nếu khoảng cách không đạt, các vật thể được chiếu sáng có thể bị quá nhiệt.



LƯU Ý! Không nhìn lâu vào luồng sáng. Bức xạ quang học có thể gây hại cho đôi mắt của bạn.

- **Không che đầu đèn trong khi đèn đang vận hành.** Đầu đèn nóng dần lên trong thời gian hoạt động và có thể gây cháy khi có sự tích tụ nhiệt.



Chỉ sử dụng đèn ở không gian bên trong.

- **Tránh không để rác tích tụ tại nơi làm việc.** Rác có thể dễ dàng bắt lửa.
- **Trong trường hợp pin bị hỏng hay sử dụng sai cách, hơi nước có thể bốc ra. Pin có thể cháy hoặc nổ.** Hãy làm cho thông thoáng khí và trong trường hợp bị đau phải nhờ y tế chữa trị. Hơi nước có thể gây ngứa hệ hô hấp.
- **Khi sử dụng sai hoặc khi pin hỏng, dung dịch dễ cháy từ pin có thể tứa ra. Nếu vô tình chạm phải, hãy xối nước để rửa. Nếu dung dịch vào mắt, cần thêm sự hỗ trợ của y tế. Nếu chất lỏng dính vào mắt, yêu cầu ngay sự giúp đỡ của bác sĩ.** Dung dịch tiết ra từ pin có thể gây ngứa hay bỏng.
- **Pin có thể bị hư hại bởi các vật dụng nhọn như đinh hay tuốc-nơ-vít hoặc bởi các tác động lực từ bên ngoài.** Nó có thể dẫn tới đoản mạch nội bộ và làm pin bị cháy, bốc khói, phát nổ hoặc quá nóng.
- **Khi không sử dụng pin, để cách xa các vật bằng kim loại như kẹp giấy, tiền xu, chìa khoá, đinh, ốc vít hay các đồ vật kim loại nhỏ khác, thứ có thể tạo sự nối tiếp từ một đầu cực với một đầu cực khác.** Sự chập mạch của các đầu cực với nhau có thể gây bỏng hay cháy.



Bảo vệ pin không để bị làm nóng, ví dụ, chống để lâu dài dưới ánh nắng gay gắt, lửa, chất bẩn, nước, và sự ẩm ướt. Có nguy cơ nổ và chập mạch.

- **Chỉ được sạc pin lại với bộ nạp điện do nhà sản suất chỉ định.** Một bộ nạp điện thích hợp cho một bộ pin nguồn có thể gây nguy cơ cháy khi sử dụng để nạp điện cho một bộ pin nguồn khác.
- **Chỉ sử dụng pin trong các sản phẩm của nhà sản xuất.** Chỉ bằng cách này, pin sẽ được bảo vệ tránh nguy cơ quá tải.
- **Không thay đổi và mở pin.** Nguy cơ bị chập mạch.



Không để đèn ở gần mô cấy và các thiết bị y tế khác, ví dụ như máy trợ tim hoặc bơm insulin. Từ tính của đèn

có thể tạo ra một trường ảnh hưởng xấu đến chức năng của mô cấy và các thiết bị y tế.

- ▶ **Để đèn tránh xa các phương tiện nhớ từ tính và các thiết bị nhạy từ.** Sự tác động của từ tính có thể làm mất dữ liệu và không thể phục hồi được.
- ▶ **Không gắn đèn trên cao bằng các nam châm gắn tường.** Nếu rơi xuống, nó sẽ gây nguy cơ thương tích.
- ▶ **Hãy kiểm tra xem nam châm gắn tường có thể mang đỡ lâu dài đèn không.** Nếu rơi xuống, nó sẽ gây nguy cơ thương tích.
- ▶ **Không gắn đèn vào dây điện hoặc các đồ vật không chắc chắn khác.** Việc này sẽ có nguy cơ thương tích và hỏa hoạn.
- ▶ **Nếu đèn được gắn bằng nam châm hoặc móc treo, không được tải thêm trọng lượng bổ sung và kiểm tra độ giữ chắc.** Các móc treo và nam châm chỉ được thiết kế để đỡ đèn gồm pin đã lắp. Khi có trọng lượng bổ sung, đèn có thể gãy hoặc rơi xuống.
- ▶ **Nếu đèn được gắn bằng nam châm hoặc móc treo, không được di chuyển đèn hay đồ vật dùng để gắn đèn.** Đèn có thể rơi xuống.
- ▶ **Cố định đèn khi sử dụng trong vị trí cao bằng thiết bị chống rơi là đủ.** Bằng cách này, bạn có thể tránh được thiệt hại về tài sản và thương tích cá nhân nếu đèn vô tình rơi xuống.

Mô Tả Sản Phẩm và Đặc Tính Kỹ Thuật

Xin lưu ý các hình minh hoạt trong phần trước của hướng dẫn vận hành.

Sử dụng đúng cách

Đèn được thiết kế để chiếu sáng khi chuyển động, trong không gian cố định cũng như có giới hạn thời gian bên trong nhà, và không thích hợp cho chiếu sáng ở khu vực rộng.

Các bộ phận được minh họa

Sự đánh số các đặc trưng của sản phẩm là để tham khảo hình ảnh minh họa đèn trên trang hình ảnh.

(1) Đầu đèn
(2) Hiển thị cấp độ chiếu sáng
(3) Nút Bật/tắt
(4) Đèn báo trạng thái nạp pin
(5) Tay Xách
(6) Chân đế
(7) Vùng gắn thiết bị chống rơi
(8) Các móc treo
(9) Nắp pin
(10) Cơ cấu khóa của nắp pin
(11) Nam châm
(12) Điểm nhận giá đỡ ba chân 5/8"
(13) Pin[a)]
(14) Nút tháo pin[a)]
(15) Bản lề

a) **Phụ kiện này không thuộc phạm vi giao hàng tiêu chuẩn.**

Thông số kỹ thuật

Đèn		GLI18V-5000
Mã số máy		**3 601 JP5 1..**
Điện thế danh định	V=	18
Công suất vào danh định tối đa	W	43
Thời gian chiếu sáng, khoảng.[A)B)]	min/Ah	25
Tổng thời lượng ánh sáng[B)]		
– 1. Cấp độ	lm	1000
– 2. Cấp độ	lm	2500
– 3. Cấp độ	lm	5000
Nhiệt độ môi trường được khuyến nghị khi sạc	°C	0 ... +35
Nhiệt độ môi trường cho phép trong quá trình vận hành[C)] và trong quá trình lưu trữ	°C	–20 ... +40
pin tương thích (≤ 8 Ah)		GBA18V... GBA 18V... ProCORE18V... EXPERT18V... EXBA18V... CORE18V...
Thiết bị nạp được giới thiệu		GAL18... GAL 18... GAL 36... GAL12V/18... GAL 12V/18... GAX 18... EXAL18...
Cấp độ bảo vệ		⧈/III
Mức độ bảo vệ		IP54[D)]

A) Khi độ sáng tối đa (không có thời gian chạy còn lại trong chế độ mờ)

B) được đo ở 20–25 °C với pin **ProCORE18V 8.0Ah**

C) hiệu suất giới hạn ở nhiệt độ < 0 °C

D) chỉ phù hợp với nắp pin kín và được khóa

Các giá trị có thể khác nhau tùy thuộc vào sản phẩm và tùy thuộc vào ứng dụng và điều kiện môi trường. Xem thêm thông tin chi tiết trên trang www.bosch-professional.com/wac.

Độ hoàn màu của các vật thể được chiếu sáng có thể bị sai lệch.

Pin

Bosch mua đèn không có pin. Dù pin được bao gồm trong phạm vi giao hàng của đèn, bạn có thể tháo bao bì.

Sạc pin

- ▶ **Chỉ sử dụng bộ sạc được đề cập trong dữ liệu kỹ thuật.** Chỉ những bộ sạc này phù hợp cho đèn của bạn có sử dụng pin Li-Ion.

Hướng dẫn: Pin Lithium-ion được giao một phần do các quy định vận tải quốc tế. Để bảo đảm đầy đủ điện dung, nạp điện hoàn toàn lại cho pin trước khi sử dụng cho lần đầu tiên.

Lắp và tháo pin (xem hình A)

Nới lỏng khóa của nắp pin **(10)** và mở nắp pin **(9)** ra.

Hãy lắp pin đã sạc **(13)** vào đầu đèn **(1)**, đến khi nó được gài vào khớp và nằm chính xác trên đầu đèn.

Để tháo pin bạn hãy ấn nút mở khóa pin và kéo pin ra. **Không dùng sức.**

Pin có 2 mức khóa, có nhiệm vụ ngăn ngừa pin bị rơi ra do vô ý bấm phải nút tháo pin. Khi pin còn được lắp trong đèn, nó vẫn được giữ nguyên vị trí nhờ vào một lò xo.

Đóng nắp pin.

- ▶ **Lưu ý khớp chính xác mép cao su khi đóng nắp pin.** Nếu không chức năng chống bụi và nước không được đảm bảo.

Đèn báo trạng thái nạp pin

Khi pin được lắp, bạn có thể nhận biết mức sạc của pin trên hiển thị mức sạc pin **(4)** của đèn.

Nếu tháo pin ra khỏi đèn, bạn cũng có thể hiển thị mức sạc trên pin.

Hiển thị mức sạc pin trên đèn

Khi đèn bật, năm đèn LED của màn hình hiển thị tình trạng sạc pin **(4)** chỉ ra tình trạng sạc của pin.

Hiển thị mức sạc pin trên pin 18 V

Lưu ý: Không phải mọi loại pin đều có một hiển thị mức sạc.

Các đèn LED màu xanh của màn hình hiển thị tình trạng sạc pin chỉ ra tình trạng sạc của pin. Vì lý do an toàn, ta chỉ có thể kiểm tra trạng thái của tình trạng nạp điện khi đèn đã tắt.

Để hiển thị tình trạng nạp, bạn hãy nhấn nút để hiển thị mức sạc On hoặc . Điều này cũng có thể thực hiện khi ắc quy được tháo ra.

Đèn LED không sáng sau khi nhấn nút để hiển thị mức sạc có nghĩa là pin bị hỏng và phải được thay thế.

Loại pin GBA 18V... | GBA18V...



LED	Điện dung
Đèn sáng liên tục 3× màu xanh lá	60–100 %
Đèn sáng liên tục 2× màu xanh lá	30–60 %
Đèn sáng liên tục 1× màu xanh lá	5–30 %
Đèn nhấp nháy 1× màu xanh lá	0–5 %

Loại pin ProCORE18V... | EXPERT18V... | EXBA18V... | CORE18V...



LED	Điện dung
Đèn sáng liên tục 5× màu xanh lá	80–100 %
Đèn sáng liên tục 4× màu xanh lá	60–80 %
Đèn sáng liên tục 3× màu xanh lá	40–60 %
Đèn sáng liên tục 2× màu xanh lá	20–40 %
Đèn sáng liên tục 1× màu xanh lá	5–20 %
Đèn nhấp nháy 1× màu xanh lá	0–5 %

Nhận biết nguy cơ hỏng pin

EXPERT18V... | EXBA18V...

Ngoài trạng thái sạc của pin, đèn LED của hiển thị trạng thái sạc pin có thể cho biết nguy cơ pin bị hỏng.

Để kích hoạt chức năng, nhấn và giữ nút của hiển thị trạng thái sạc trong 3 giây. Phân tích pin được báo hiệu bằng đèn chạy của hiển thị trạng thái sạc pin. Kết quả được hiển thị trên hiển thị trạng thái sạc pin.



1 LED: Pin có nguy cơ hỏng cao. Công suất và thời gian hoạt động có thể đã bị rút ngắn. Khuyến cáo cần thay pin.



5 LED: Pin ở tình trạng tốt và ít có nguy cơ bị hỏng.

Vui lòng chú ý: Đánh giá rủi ro hỏng pin sẽ hoạt động theo hai giai đoạn và đưa ra đánh giá tình trạng đơn giản. Pin được đánh giá ở tình trạng tốt hoặc có nguy cơ bị hỏng cao hơn. Không có hiển thị phần trăm mức sạc pin.

Các Khuyến Nghị về Cách Bảo Dưỡng Tốt Nhất cho Pin

Bảo vệ pin hợp khối tránh sự ẩm ướt và nước.

Chỉ bảo quản pin trong tầm nhiệt độ nằm giữa –20 °C và 50 °C. Không để pin trong ô tô vào mùa hè.

Thỉnh thoảng làm sạch các khe thông gió của pin bằng cách dùng một cái cọ khô, mềm và sạch.

Sự giảm sút đáng kể thời gian hoạt động sau khi nạp điện chỉ rõ rằng pin hợp khối đã hết công dụng và phải được thay.

Qui trình hoạt động được chia ra làm hai giai đoạn.

Vận Hành

Bắt Đầu Vận Hành

Tháo nắp pin (xem hình B)

Một pin quá lớn sẽ ngăn nắp pin **(9)** đóng lại. Trong trường hợp này, nắp pin có thể được tháo ra.

Hãy trượt 2 bản lề **(15)** ngược hướng với lực lò xo vào bên trong. Tháo nắp pin ra. **Nếu không có nắp pin thì sẽ không có mức bảo vệ IP!**

Để lắp nắp pin lại **(9)**, hãy trượt 2 bản lề **(15)** ngược hướng với lực lò xo vào bên trong. Đặt nắp pin lên vỏ. Khớp 2 chốt bản lề vào các rãnh của vỏ.

Lắp

Đặt đèn trên bề mặt phẳng, chắc chắn. Lưu ý tư thế an toàn.

Bật/tắt và thiết lập độ sáng

Nút Bật/tắt (3)	Chức năng
1× Nhấn	Bật đèn, độ sáng thấp (Cấp độ 1)
2× Nhấn	Bật đèn, độ sáng trung bình (Cấp độ 2)
3× Nhấn	Bật đèn, độ sáng tối đa (Cấp độ 3)
4× Nhấn	Tắt đèn

Nếu đèn được bật mờ khoảng 5 phút, nó sẽ được tắt ngay lập tức với lần nhấn tiếp theo.

Bảo vệ chống quá tải dựa trên nhiệt độ

Khi vượt quá nhiệt độ vận hành cho phép, đèn sẽ tắt. Hãy để nguội đèn rồi mới bật lại.

Hướng Dẫn Sử Dụng

Ngay trước khi đèn tắt do cạn pin, nó sẽ nhấp nháy 3 lần và chiếu sáng mờ dần.

Nghiêng đầu đèn

Bạn sẽ có thể xoay đầu đèn **(1)** theo 7 cấp độ và nghiêng tối đa 135°.

Các móc treo

Bằng móc treo **(8)** bạn có thể treo đèn.

- ▶ **Không sử dụng các móc treo để kéo đồ vật.** Các móc treo hoặc đèn có thể gãy.
- ▶ **Luôn sử dụng cả hai móc treo để treo đèn.**

Chi tiết gắn từ tính

Bạn có thể sử dụng các nam châm **(11)** để gắn đèn vào các bề mặt sắt từ.

Khi gắn, hãy đảm bảo tất cả nam châm luôn nằm trên bề mặt sắt từ.

- ▶ **Hãy giữ ngón tay cách xa mặt sau của chân đế, nếu bạn gắn đèn trên bề mặt.** Do lực kéo mạnh của nam châm ngón tay của bạn có thể bị kẹt.

Khi gắn, hãy cẩn thận để tránh trầy xước trên các bề mặt nhạy cảm.

Cố định lên giá ba chân

Nhờ khớp nối giá ba chân **(12)** bạn có thể gắn đèn lên một giá ba chân.

Siết chặt vít 5/8". Lưu ý tư thế an toàn.

Cố định đèn để chống lật

Hướng dẫn: Để cố định đèn khỏi bị rơi, nên sử dụng thiết bị chống rơi phù hợp với trọng lượng của hệ thống. Chiều dài tối đa cho phép của thiết bị chống rơi là 0,5 m.

Tốt nhất nên sử dụng vòng đai được gắn bằng nút neo trên tay nắm để làm thiết bị chống rơi hoặc dùng thiết bị chống rơi với đệm.

Cần lưu ý hướng dẫn điều khiển khi gắn thiết bị chống rơi.

- ▶ **Chọn một điểm gắn cố định sao cho đèn có thể rơi tự do vào khóa chống rơi nếu rơi ngã, mà không gây nguy hiểm cho người dùng. Cần gắn mặt đối diện của thiết bị chống rơi vào một cấu trúc ổn định (ví dụ tòa nhà hoặc giàn giáo).** Thiết bị chống rơi phải di chuyển tự do và chỉ được phép gắn trên đèn trong vùng gắn được phép **(7)**.

Bảo Dưỡng và Bảo Quản

Bảo Dưỡng Và Làm Sạch

- ▶ **Trước khi tiến hành bất cứ công việc gì với đèn (vd., bảo dưỡng, lắp đặt v.v..) cũng như khi vận chuyển hay lưu kho, tháo pin ra khỏi đèn.** Có nguy cơ gây thương tích khi vô tình làm kích hoạt công tắc Bật/Tắt.

Đèn không cần sự bảo dưỡng và không một bộ phận nào cần phải được thay hay bảo dưỡng.

Để tránh làm hư hỏng, chỉ được lau sạch tròng nhựa của đèn bằng một mảnh mềm và khô. Không được sử dụng chất tẩy rửa.

Không thể thay thế nguồn sáng. Khi nguồn sáng bị hỏng, phải thay thế toàn bộ đèn.

Dịch vụ hỗ trợ khách hàng và tư vấn sử dụng

Việt Nam

Hotline: 1900 9988 50

Địa chỉ dịch vụ và liên kết đến dịch vụ sửa chữa và đặt hàng linh kiện thay thế của chúng tôi có thể được tìm thấy tại: www.bosch-pt.com/serviceaddresses

Trong tất cả các phản hồi và đơn đặt phụ tùng, xin vui lòng luôn luôn nhập số hàng hóa 10 chữ số theo nhãn của hàng hóa.

Sự thải bỏ

Đèn, pin, phụ kiện và bao bì cần được tái sử dụng theo quy định về môi trường.



Không vứt đèn và pin/ắc quy cùng trong rác thải của gia đình!

عربي

إرشادات الأمان الخاصة بالمصابيح



اقرأ جميع إرشادات الأمان والتعليمات. إن ارتكاب الأخطاء عند تطبيق إرشادات الأمان والتعليمات قد يؤدي إلى حدوث صدمات الكهربائية، و إلى نشوب الحرائق و/أو الإصابة بجروح خطيرة.

احتفظ بجميع الملاحظات التحذيرية والتعليمات للمستقبل.

- يرجى قراءة واتباع كافة إرشادات الأمان والتوجيهات المرفقة بالمركم أو العدة الكهربائية المرفق معها المركم.
- **تعامل بحرص مع المصباح.** تتولد حرارة شديدة من المصباح مما يزيد خطر حدوث حريق أو انفجار.
- **لا تعمل بالمصباح في الأماكن المعرضة للانفجار.**
- **لا تتابع الضغط على مفتاح التشغيل والإطفاء بعد الفصل الأوتوماتيكي للمصباح.** فقد يتعرض المركم لأضرار. تأكد أن المركم مشحون وأن المصباح قد برد قبل أن تقوم بإعادة تشغيله.
- **اقتصر على استخدام توابع Bosch الأصلية.**
- **لا يمكن تغيير مصدر الضوء.** في حالة تلف اللمبة، يجب تغيير المصباح بشكل كامل.
- **لا تستخدم المصباح داخل حركة المرور.** فالمصباح غير مسموح به للإضاءة أثناء الحركة المرورية.



حافظ على الحد الأدنى للمسافة بين المصباح وجميع الأسطح والأشياء الموجه إليها. في حالة الانخفاض عن هذه المسافة قد تتعرض الأشياء المضاءة لسخونة مفرطة.



تنبيه! لا تقم بتوجيه نظرك إلى شعاع الليزر لمدة طويلة. قد يسبب الإشعاع المرئي أضرارا لعينيك.

- **لا تقم بتغطية رأس المصباح أثناء تشغيله.** تتعرض رأس المصباح للسخونة أثناء التشغيل وقد تتسبب في حدوث حروق في حالة احتباس الحرارة.



استخدم المصباح في الأماكن الداخلية فقط.

- **تجنب تراكم الغبار بمكان العمل.** يجوز أن تشتعل الأغبرة بسهولة.
- **قد تنطلق أبخرة عند تلف المركم واستخدامه بطريقة غير ملائمة. يمكن أن يحترق المركم أو يتعرض للانفجار.** أمن توفر الهواء النقي وراجع الطبيب إن شعرت بشكوى. قد تهيج هذه الأبخرة المجاري التنفسية.
- **في حالة سوء الاستعمال أو تلف المركم فقد يتسرب السائل القابل للاشتعال من المركم. تجنب ملامسته. اشطفه بالماء في حال ملامسته بشكل غير مقصود. في حالة وصول السائل إلى العينين، فراجع الطبيب إضافة إلى ذلك.** قد يؤدي سائل المركم المتسرب إلى تهيج البشرة أو إلى الاحتراق.
- **يمكن أن يتعرض المركم لأضرار من خلال الأشياء المدببة مثل المسامير والمفكات أو من خلال تأثير القوى الخارجية.** وقد يؤدي هذا إلى تقصير الدائرة الكهربائية الداخلية واحتراق المركم أوخروج الأدخنة منه أو انفجاره وتعرضه لسخونة مفرطة.
- **حافظ على إبعاد المركم الذي لا يتم استعماله عن مشابك الورق وقطع النقود المعدنية والمفاتيح والمسامير واللوالب و غيرها من الأغراض المعدنية الصغيرة التي قد تقوم بتوصيل الملامسين ببعضهما البعض.** قد يؤدي تقصير الدارة الكهربائية بين ملامسي المركم إلى الاحتراق أو إلى اندلاع النار.



احرص على حماية المركم من السخونة، بما ذلك التعرض لأشعة الشمس المستمرة ومن النار والاتساخ والماء والرطوبة. حيث ينشأ خطر الانفجار وخطر حدوث دائرة قصر.

- **اشحن المراكم فقط عبر أجهزة الشحن التي يُنصح باستخدامها من طرف المنتج.** ينشأ خطر اندلاع حريق عند استخدام الشواحن المخصصة لنوع معيّن من المراكم مع نوع آخر من المراكم.
- **اقتصر على استخدام المركم في منتجات الجهة الصانعة.** يتم حماية المركم من فرط التحميل الخطير بهذه الطريقة فقط دون غيرها.
- **لا تقم بتعديل المركم أو فتحه.** يتشكل خطر حدوث قفلة كهربائية.



لا تقم بتقريب المصباح من الأجهزة الطبية المزروعة والأجهزة الطبية الأخرى، مثل منظم ضربات القلب أو مضخة الأنسولين. حيث ينشأ مجال مغناطيسي من خلال مغناطيس المصباح، مما قد يؤثر سلبا على وظيفة الأجهزة الطبية المزروعة والأجهزة الطبية الأخرى.

- **أبعد المصباح عن وسائط البيانات المغناطيسية والأجهزة الحساسة للمغناطيس.** فمن خلال تأثير المغناطيس يمكن أن يحدث فقدان للبيانات بحيث يتعذر استعادتها.
- **لا تقم بتثبيت المصباح المزود بمركم فوق مستوى الرأس باستخدام عناصر التثبيت المغناطيسية.** ففي حالة السقوط يكون هناك خطر إصابة.
- **تأكد أن عناصر التثبيت المغناطيسية قادرة على حمل المصباح باستمرار.** ففي حالة السقوط يكون هناك خطر إصابة.
- **لا تقم بتثبيت المصباح بوصلات كهربائية أو أجسام أخرى غير ثابتة.** خطر نشوب حريق والتعرض لإصابات.
- **في حالة تثبيت المصباح عن طريق مغناطيس أو خطاف تعليق فلا تقم بتحميله بوزن إضافي وتأكد من تثبيته بشكل جيد.** المغناطيس وخطاف التعليق مصمم لتحمل المصباح العامل

بمركم شاملاً المركم المركب فيه فقط. في حالة الوزن الإضافي فقد يتعرض المصباح للكسر أو السقوط.

- ◀ **في حالة تثبيت المصباح من خلال مغناطيس أو خطاف تعليق فلا تحرك المصباح العامل بمركم ولا الجسم المثبت فيه.** فقد يتعرض المصباح للسقوط.
- ◀ **عند استخدام المصباح في وضع مرتفع، قم بتأمينه بشكل مناسب باستخدام معدات الحماية من السقوط.** وبهذه الطريقة يمكنك تجنب الأضرار المادية والإصابات إذا سقط المصباح عن طريق الخطأ.

وصف المنتج والأداء

انتبه للصور في الجزء الأمامي لتعليمات التشغيل.

الاستعمال المخصص

المصباح مخصص لإضاءة النطاقات الداخلية، عن طريق إضاءة متحركة ولفترة زمنية ومسافة محدودة، وهو غير مناسب للاستخدامات العامة في إضاءة الغرف.

الأجزاء المصورة

يستند ترقيم الأجزاء المصورة إلى رسوم المصباح في صفحة الرسوم التخطيطية.

(1) رأس المصباح
(2) مبين درجة الإضاءة
(3) زر التشغيل والإطفاء
(4) مبين حالة شحن المركم
(5) مقبض حمل
(6) قدم الارتكاز
(7) نطاق تثبيت وسيلة التأمين ضد السقوط
(8) خطاف التعليق
(9) غطاء المركم
(10) قفل غطاء المركم
(11) مغناطيسات
(12) حاضن الحامل ثلاثي القوائم 5/8 بوصة
(13) المركم[a]
(14) زر فك إقفال المركم[a]
(15) المفصلات

a) **إن هذه التوابع ليست محتواة ضمن إطار التوريد الاعتيادي.**

البيانات الفنية

مصباح		GLI18V-5000
رقم الصنف		3 601 JP5 1..
الجهد الاسمي	فلط=	18
أقصى قدرة دخل اسمية	واط	43
مدة الإضاءة التقريبية[A][B]	دقيقة/أمبير ساعة	25
إجمالي تدفق الضوء[B]		
– الدرجة الأولى	لومن	1000
– الدرجة الثانية	لومن	2500
– الدرجة الثالثة	لومن	5000
درجة الحرارة المحيطة الموصى بها عند الشحن	°م	0 ... +35
درجة الحرارة الخارجية المسموح بها عند التشغيل[C] وعند التخزين	°م	-20 ... +40
المراكم المتوافقة (≥ 8 أمبير ساعة)		GBA18V... GBA 18V... ProCORE18V... EXPERT18V... EXBA18V... CORE18V...
أجهزة الشحن الموصى بها		GAL18... GAL 18... GAL 36... GAL12V/18... GAL 12V/18... GAX 18... EXAL18...
فئة الحماية		III/
نوع الحماية		IP54[D]

A) عند شدة الإضاءة الكاملة (دون الوقت المتبقي في الوضع المنخفض)
B) مقاسة عند درجة حرارة 20–25 °م مع مركم **ProCORE18V 8.0Ah**
C) قدرة محدودة في درجات الحرارة < 0 °م
D) يسري فقط في حالة غلق غطاء المركم وتأمين قفله

قد تختلف القيم حسب المنتج وظروف الاستخدام والبيئة. المزيد من المعلومات على موقع الإنترنت www.bosch-professional.com/wac.

قد يختلف الانعكاس اللوني للأجسام المضاءة.

مركم

تقوم **Bosch** أيضًا ببيع مصابيح دون مراكم. يمكنك أن تعرف من العبوة ما إذا كان المركم موجود ضمن مجموعة التجهيزات الموردة مع المصباح الخاص بك.

شحن المركم

- ◀ **اقتصر على استخدام أجهزة الشحن المذكورة في المواصفات الفنية.** أجهزة الشحن هذه دون غيرها متوائمة مع مركم أيونات الليثيوم المستخدم في مصباحك.

ملحوظة: يتم تسليم مراكم أيونات الليثيوم مشحونة جزئيًا وفقًا للوائح النقل الدولية. لضمان قدرة أداء المركم الكاملة، يتوجب شحن المركم بشكل كامل قبل الاستعمال لأول مرة.

تركيب المركم وإخراجه (انظر الصورة A)

قم بفك القفل **(10)** الخاص بغطاء المركم **(9)** وفتح غطاء المركم.

قم بتركيب المركم المشحون **(13)** في رأس المصباح **(1)**، إلى أن يثبت بشكل ملموس ويتساطح مع رأس المصباح.

لخلع المركم اضغط على زر تحرير المركم وأخرج المركم. **لا تستخدم القوة أثناء ذلك.**

يمتاز المركم بدرجتي إقفال اثنتين، تمنعان سقوط المركم للخارج في حال ضغط زر فك إقفال المركم بشكل غير مقصود. طالما تم تركيب المركم في المصباح يتم تثبيته في موضعه من خلال نابض.

أغلق غطاء المركم.

◀ **احرص أثناء غلق غطاء المركم على الوضع الصحيح للشفة المطاطية.** وإلا فإن الحماية من الأتربة ورذاذ الماء قد تصبح غير مضمونة.

مبين حالة شحن المركم

في حالة تركيب المركم يمكنك التعرف على حالة شحن المركم عن طريق مبين حالة الشحن **(4)** في المصباح.

في حالة إخراج المركم من المصباح يمكن عرض حالة الشحن بالمركم أيضًا.

مبين حالة شحن المركم بالمصباح

عندما يكون المصباح مشغلا تشير لمبات الدايود الخمس بمبين حالة شحن المركم **(4)** إلى حالة شحن المركم.

مبين حالة شحن المركم بالمركم 18 فلط

ملحوظة: ليست كل أنواع المراكم تحتوي على مبين حالة شحن.

تشير مصابيح الدايود الخضراء الخاصة بمبين حالة شحن المركم إلى حالة شحن المركم. لأسباب تتعلق بالسلامة فإنه لا يمكن الاستعلام عن حالة الشحن إلا والمصباح مطفأ.

اضغط على زر مبين حالة الشحن أو لعرض حالة الشحن. يمكن هذا أيضا والمركم مخرج.

إذا لم يضئ أي مصباح دايود بعد الضغط على زر مبين حالة الشحن، فهذا يعني أن المركم تالف ويجب تغييره.

نوع المركم GBA 18V... | GBA18V...



لمبة LED	السعة
ضوء مستمر 3× أخضر	100–60 %
ضوء مستمر 2× أخضر	60–30 %
ضوء مستمر 1× أخضر	30–5 %
ضوء وماض 1× أخضر	5–0 %

نوع المركم | EXPERT18V... | ProCORE18V... EXBA18V... | CORE18V...



لمبة LED	السعة
ضوء مستمر 5× أخضر	100–80 %
ضوء مستمر 4× أخضر	80–60 %
ضوء مستمر 3× أخضر	60–40 %
ضوء مستمر 2× أخضر	40–20 %
ضوء مستمر 1× أخضر	20–5 %
ضوء وماض 1× أخضر	5–0 %

اكتشاف خطر تلف المركم

EXPERT18V... | EXBA18V...

يمكن لمؤشرات الدايود الخاصة بمبينات حالة شحن المركم أن تبين بالإضافة إلى حالة المركم خطر تلف المركم.

لتفعيل الوظيفة احتفظ بزر مبين حالة الشحن مضغوطًا لمد 3 ثوان. تتم الإشارة إلى تحليل المركم عن طريق ضوء متحرك بمبين حالة شحن المركم. يتم عرض النتيجة على مبين حالة شحن المركم.

مؤشر دايود: المركم معرض لخطر التلف بشكل كبير. قد تنخفض القدرة ووقت لتشغيل بالفعل. يوصى بتغيير المركم.

5 مؤشرات دايود: المركم بحالة جيدة وخطر التلف منخفض.

يرجى مراعاةأن: تقييم مخاطر تلف المركم يعمل على مرحلتين ويقدم تقييمًا مبسطًا للحالة. إما أن يتم تقييم المركم على أنه في حالة جيدة أو به خطر تلف متزايد. لا يتم عرض نسبة مئوية لحالة البطارية.

ملاحظات للتعامل مع المركم بطريقة مثالية

قم بحماية المركم من الرطوبة والماء.

لا تقم بتخزين المركم إلا في نطاق درجة حرارة يقع بين –20 °م وحتى 50 °م. لا تترك المركم في السيارة في فصل الصيف مثلا.

نظف فتحات التهوية بالمركم من فترة لأخرى، بواسطة فرشاة طرية ونظيفة وجافة.

إذا انخفضت فترة التشغيل بعد الشحن بدرجة كبيرة فهذا يعني أن المركم قد استهلك وأنه يجب استبداله.

تراعى الإرشادات عند التخلص من العدد.

التشغيل

بدء التشغيل

خلع غطاء المركم (انظر الصورة B)

يمنع المركم الكبير للغاية إمكانية غلق غطاء المركم **(9)**. في هذه الحالة يمكن خلع غطاء المركم.

حرك المفصلتين **(15)** عكس القوة النابضية نحو الداخل. اخلع غطاء المركم. **دون غطاء المركم لا توجد حماية من الفئة IP!**

لتركيب غطاء المركم **(9)** مرة أخرى حرك المفصلتين **(15)** عكس القوة النابضية نحو الداخل. ضع غطاء المركم على جسم العدة الكهربائية. دع خابوري المفصلتين يثبتان في فتحات جسم العدة الكهربائية.

النصب

ضع المصباح على أرضية ثابتة ومستوية. احرص على ثبات المصباح.

التشغيل/الإطفاء وضبط شدة الإضاءة

زر التشغيل والإطفاء (3)	الوظيفة
الضغط مرة واحدة	تشغيل المصباح، شدة الإضاءة المنخفضة (الدرجة الأولى)
الضغط مرتين	تشغيل المصباح، شدة الإضاءة المتوسطة (الدرجة الثانية)
الضغط ثلاث مرات	تشغيل المصباح العامل بمركم، شدة إضاءة كاملة (الدرجة الثالثة)
الضغط أربع مرات	إطفاء المصباح

في حالة تعتيم المصباح لمدة 5 دقائق تقريبًا، يتم إطفاؤه عند الضغطة التالية على الفور.

وسيلة الحماية من التحميل الزائد المرتبطة بدرجة الحرارة

في حالة تجاوز درجة حرارة التشغيل المسموح بها يتم إطفاء المصباح. اترك المصباح يبرد، ثم أعد تشغيله.

إرشادات العمل

قبل انطفاء المصباح نتيجة فراغ شحنة المركم بمدة قصيرة، يومض المصباح ثلاث مرات، ويضيء بشدة إضاءة منخفضة.

إمالة رأس المصباح

يمكنك إمالة رأس المصباح **(1)** على 7 درجات بزاوية 135° كحد أقصى.

خطاف التعليق

يمكنك تعليق المصباح باستخدام خطاطيف التعليق **(8)**.

- **لا تستخدم خطاطيف التعليق لسحب الأشياء.** قد تنكسر خطاطيف التعليق أو المصباح.
- **احرص دائمًا على استخدام خطافي التعليق لتعليق المصباح.**

التثبيت المغناطيسي

يمكنك باستخدام المغناطيسات **(11)** تثبيت المصباح على الأسطح ذات المغناطيسية الحديدية.

احرص عند التثبيت على أن تكون جميع المغناطيسات ملامسة دائمًا للسطح الحديدي المغناطيسي.

- **احتفظ بأصابعك بعيدًا عن الجزء الخلفي من قدم الارتكاز عند تثبيت المصباح على الأسطح.** فقد تتعرض الأصابع للانحصار من جراء قوة جذب المغناطيس.

احرص عند التثبيت على تجنب حدوث خدوش على الأسطح الحساسة.

التثبيت على حامل ثلاثي القوائم

يمكن بواسطة حاضن الحامل ثلاثي القوائم **(12)** تثبيت المصباح في الحامل ثلاثي القوائم.

أحكم ربط اللولب 5/8 بوصة. تأكد من ثبات الحامل ثلاثي القوائم بشكل آمن.

قم بتأمين المصباح ضد السقوط

إرشاد: لتأمين المصباح ضد السقوط ينبغي استخدام وسيلة تأمين ضد السقوط مناسبة لوزن النظام. يبلغ أقصى طول مسموح به لوسيلة التأمين ضد السقوط 0,5 متر.

كوسيلة تأمين ضد السقوط يُفضل استخدام شريط حمل مزود بعقدة منزلقة بالمقبض أو وسيلة تأمين ضد السقوط مزودة بمخمد سقوط.

يلزم مراعاة تعليمات دليل استخدام وسيلة التأمين ضد السقوط عند تثبيتها.

- **اختر نقطة ارتكاز ثابتة بحيث يمكن للمصباح في حالة السقوط أن يسقط بشكل حر في وسيلة التأمين ضد السقوط، دون أن يعرض المستخدم للخطر. يلزم تثبيت الجانب الآخر لوسيلة التأمين ضد السقوط في هيكل ثابت (على سبيل المثال، مبنى أو سقالة).** يجب أن تكون وسيلة التأمين ضد السقوط حرة الحركة ولا يجوز تثبيتها إلا في نطاق التثبيت المسموح **(7)** بالمصباح.

الصيانة والخدمة

الصيانة والتنظيف

- **قم بخلع المركم قبل إجراء أي عمل على المصباح (مثل التركيب، الصيانة، وما شابه) وكذلك أيضا عند نقله وتخزينه.** هناك خطر إصابة بجروح في حالة الضغط على مفتاح التشغيل والإطفاء بشكل غير مقصود.

لا يحتاج المصباح إلى صيانة، ولا يشتمل على أجزاء يلزم تغييرها أو صيانتها.

لا تنظف القرص البلاستيكي الخاص بالمصباح إلا بواسطة قطعة قماش جافة وطرية لتتجنب وقوع أضرار. لا تستخدم مواد تنظيف أو مواد مذيبة.

لا يمكن تغيير مصدر الضوء. في حالة تلف اللمبة، يجب تغيير المصباح بشكل كامل.

خدمة العملاء واستشارات الاستخدام

المغرب

الهاتف: 27 43 31 29 5 212+

ستجد عناوين خدمتنا وروابط خدمة الإصلاح وطلب قطع الغيار على:
www.bosch-pt.com/serviceaddresses

يلزم ذكر رقم الصنف ذو الخانات العشر وفقا للوحة صنع المنتج عند إرسال أية استفسارات أو طلبيات قطع غيار.

التخلص من العدة الكهربائية

يجب التخلص من المصابيح والمراكم والتوابع ومواد التغليف بطريقة محافظة على البيئة عن طريق تسليمها لمراكز النفايات القابلة لإعادة التصنيع.

لا تلق بالمصابيح والمراكم/البطاريات ضمن النفايات المنزلية!

فارسی

نکات ایمنی برای چراغ قوه ها



همه دستورات ایمنی و راهنمائیها را بخوانید. اشتباهات ناشی از عدم رعایت این دستورات ایمنی ممکن است باعث برقگرفتگی، سوختگی و یا سایر جراحت های شدید شود.

همه هشدارهای ایمنی و راهنمائیها را برای آینده خوب نگهداری کنید.

- لطفاً کلیه نکات ایمنی و راهنمایی هایی که همراه با ابزار برقی یا باتری ارسال می شوند را بخوانید.
- **با چراغ قوه با احتیاط کار کنید.** چراغ قوه گرمای زیادی تولید می کند که می تواند خطر آتشسوزی یا انفجار شدید را به همراه داشته باشد.
- **با چراغ قوه در محیط دارای خطر انفجار کار نکنید.**
- **پس از خاموش شدن اتوماتیک چراغ قوه، کلید روشن/خاموش را دیگر فشار ندهید.** باتری قابل شارژ می تواند آسیب ببیند. قبل از اینکه چراغ قوه را دوباره روشن کنید، از شارژ داشتن باتری قابل شارژ و خنک بودن چراغ قوه اطمینان حاصل کنید.
- **فقط از متعلقات اصل Bosch استفاده کنید.**
- **منبع نور (لامپ) را نمی توان تعویض کرد.** در صورت خراب بودن منبع نور (لامپ) باید کل چراغ قوه را تعویض نمود.
- **از چراغ قوه در خیابان استفاده نکنید.** چراغ قوه برای روشنایی در خیابان مجاز نیست.



حداقل فاصله بین چراغ قوه و تمام سطوح و اشیاء روشن را رعایت کنید. در صورت کمتر بودن فاصله ممکن است اشیاء، با نور زیاد بیش از اندازه داغ شوند.



توجه! برای زمان طولانی به پرتوی نور نگاه نکنید. این نور می تواند برای چشم های شما مضر باشد.

- **سر چراغ قوه را در حین کار آن نپوشانید.** سر چراغ هنگام کار داغ می شود و می تواند در صورت انباشته شدن حرارت منجر به سوختگی شود.



از این چراغ فقط در فضاهای داخلی استفاده کنید.

- **از تجمع گرد و غبار در محل کار جلوگیری کنید.** گرد و غبار می توانند به آسانی مشتعل شوند.
- **در صورتیکه باتری آسیب دیده باشد و یا از آن بطور بی رویه استفاده شود، ممکن است از باتری بخارهایی بلند شود. باتری ممکن است آتش بگیرد یا منفجر شود.** در این حالت هوای محیط را تازه کنید؛ اگر احساس ناراحتی کردید، به پزشک مراجعه نمائید. استنشاق این بخارها ممکن است به مجاری تنفسی شما آسیب برساند.
- **کاربری اشتباه باتری میتواند باعث خروج مایعات از آن شود. از هرگونه تماس با این مایعات خودداری کنید. در صورت تماس اتفاقی با آن، دست خود و یا محل تماس را با آب بشوئید. در صورت آلوده شدن چشم با این مایع، باید به پزشک مراجعه کنید.** مایع خارج شده از باتری میتواند باعث التهاب پوست و سوختگی شود.
- **بوسیله ی اشیاء تیز مانند میخ یا پیچگوشتی یا تأثیر نیروی خارجی ممکن است باتری آسیب ببیند.** ممکن است اتصالی داخلی رخ دهد و باتری آتش گیرد، دود کند، منفجر شود یا بیش از حد داغ گردد.
- **در صورت عدم استفاده از باتری باید آنرا از گیره های فلزی، سکه، کلید، میخ، پیچ و دیگر وسائل کوچک فلزی دور نگه دارید، زیرا این وسائل ممکن است باعث ایجاد اتصالی شوند.** ایجاد اتصالی بین دو قطب باتری (ترمینالهای باتری) میتواند باعث سوختگی و ایجاد حریق شود.



از باتری قابل شارژ، در برابر حرارت، برای مثال در برابر تابش مداوم خورشید و همچنین در برابر آتش، آلودگی، آب و رطوبت محافظت کنید. خطر اتصال کوتاه و انفجار وجود دارد.

- **باتری را تنها توسط دستگاههای شارژ توصیه شده از طرف تولید کننده استفاده کنید.** چنانچه از شارژری که برای نوع خاصی از باتری ها در نظر گرفته شده است، جهت شارژ باتریهای دیگر استفاده شود، خطر آتشسوزی وجود دارد.
- **از باتری قابل شارژ فقط در محصولات سازنده استفاده کنید.** فقط در این صورت از باتری در برابر بار اضافی خطرناک محافظت می شود.
- **باتری قابل شارژ را تغییر و باز نکنید.** خطر اتصال کوتاه وجود دارد.



چراغ قوه را در نزدیکی ایمپلنتها و سایر دستگاه های پزشکی برای مثال باتری قلب یا پمپ انسولین قرار ندهید. در اثر آهنربای موجود در چراغ قوه، میدانی به وجود می آید که ممکن است عملکرد ایمپلنتها و دستگاه های پزشکی را تحت تأثیر قرار دهد.

- **چراغ قوه را از رسانه های ذخیره ساز مغناطیسی و دستگاه های حساس به مغناطیس دور نگه دارید.** در اثر آهنربا امکان از بین رفتن غیرقابل بازگشت اطلاعات وجود دارد.
- **چراغ قوه را به کمک آهنربای نگهدارنده بالای سر نصب نکنید.** در صورت افتادن، خطر جراحت وجود دارد.
- **کنترل کنید که آهنربای نگهدارنده، چراغ قوه را برای مدت طولانی حفظ کند.** در صورت افتادن، خطر جراحت وجود دارد.
- **چراغ قوه را به سیم های برق یا سایر اجسام نا امن وصل نکنید.** خطر سوختگی و جراحت وجود دارد.

- **اگر چراغ قوه به آهنربا یا قلاب آویز وصل شده است، وزن اضافی روی آن وارد نکنید و قرارگیری ایمن آن را بررسی کنید.** آهنربا و قلاب های آویز فقط برای حمل چراغ قوه به اضافه باتری قابل شارژ موجود در آن، طراحی شده است. اِعمال وزن اضافی ممکن است باعث شکستن یا افتادن چراغ قوه شود.
- **اگر چراغ قوه به آهنربا یا قلاب آویز وصل شده است، چراغ قوه یا جسمی را که به آن وصل شده است را تکان ندهید.** ممکن است چراغ قوه سقوط کند.
- **هنگام استفاده از چراغ قوه در موقعیت های مرتفع، آن را با تجهیزات حفاظت در برابر سقوط، ایمن کنید.** به این ترتیب می توانید در صورت افتادن ناخواسته چراغ قوه، از آسیب اموال و آسیب شخصی جلوگیری کنید.

توضیحات محصول و کارکرد

به تصاویر مربوط در ابتدای بخش دفترچه راهنما توجه کنید.

موارد استفاده از دستگاه

این چراغ قوه مخصوص روشنایی داخلی، قابل حرکت و با محدودیت زمانی و مکانی است و برای روشنایی عمومی مناسب نمی باشد.

تصاویر اجزاء دستگاه

شماره گذاری تصاویر اجزاء دستگاه بر اساس شکل چراغ قوه در صفحه تصاویر است.

(1) سر لامپ
(2) میزان روشنایی نشانگر
(3) دکمه روشن/خاموش
(4) نشانگر وضعیت شارژ باتری
(5) دسته حمل و نقل
(6) پایه
(7) محدوده تثبیت تجهیزات حفاظت در برابر سقوط روی ابزار برقی
(8) قلاب آویز
(9) درپوش باتری قابل شارژ
(10) قفل درپوش باتری قابل شارژ
(11) آهنربا
(12) محل اتصال سه پایه 5/8"
(13) باتری قابل شارژ[a]
(14) دکمه آزادسازی باتری قابل شارژ[a]
(15) لولا

a) **این قسمت از متعلقات، بطور معمول همراه دستگاه ارائه نمی شود.**

مشخصات فنی

چراغ قوه		GLI18V-5000
شماره فنی		**3 601 JP5 1..**
ولتاژ نامی	V=	18
حداکثر توان ورودی نامی	W	43
مدت زمان روشنایی، حدود[A][B]	min/Ah	25
جریان کامل نور[B]		
– درجه 1	lm	1000
– درجه 2	lm	2500
– درجه 3	lm	5000
دمای توصیه شده محیط هنگام شارژ	°C	0 ... +35
دمای مجاز محیط هنگام کار[C] و هنگام انبار کردن	°C	-20 ... +40
باتری های قابل شارژ سازگار (≤ 8 Ah)		GBA18V... GBA 18V... ProCORE18V... EXPERT18V... EXBA18V... CORE18V...
شارژرهای توصیه شده		GAL18... GAL 18... GAL 36... GAL12V/18... GAL 12V/18... GAX 18... EXAL18...
کلاس ایمنی		III/
نوع حفاظت		IP54[D]

A) در روشنایی کامل (بدون مدت باقیمانده در حالت کم نور)
B) اندازه گیری شده در دمای 25– 20 °C با باتری قابل شارژ **ProCORE18V 8.0Ah**
C) توان محدود برای دمای 0 °C >
D) تنها هنگام بسته و قفل بودن درپوش باتری شارژی

مقادیر ممکن است بسته به محصول متفاوت باشند و بستگی به شرایط استفاده و محیطی دارند. اطلاعات بیشتر را در سایت www.bosch-professional.com/wac مشاهده نمایید.

رنگ شیئ منعکس شده توسط چراغ ممکن است اشتباه باشد.

باتری قابل شارژ

Bosch چراغ قوه را بدون باتری قابل شارژ هم به فروش می رساند. در بسته بندی می توانید دریابید که آیا باتری قابل شارژ در محتویات ارسالی چراغ قوه شارژی شما وجود دارد یا خیر.

شارژ کردن باتری قابل شارژ

- **فقط از شارژرهای ذکر شده در مشخصات فنی استفاده کنید.** فقط این شارژرها با باتری های قابل شارژ لیتیوم یون موجود در چراغ شما مطابقت دارند.

نکته: باتری های قابل شارژ لیتیوم یونی به دلیل قوانین حمل و نقل بین المللی به صورت نیمه شارژ تحویل داده می شوند. برای دست یافتن به توان

کامل باتری قابل شارژ، قبل از به کارگیری آن برای اولین بار، باتری را به طور کامل شارژ کنید.

نحوه قرار دادن و برداشتن باتری قابل شارژ (رجوع کنید به تصویر A)

قفل **(10)** درپوش باتری قابل شارژ **(9)** را آزاد کنید و درپوش باتری را باز کنید.

باتری شارژ شده **(13)** را در سر چراغ **(1)** قرار دهید تا بطور محسوس جا بیفتد و هم سطح با سر چراغ قرار گیرد.

برای برداشتن باتری قابل شارژ، دکمه های آزادسازی باتری را فشار دهید و آن را خارج کنید. **هنگام انجام این کار از اِعمال فشار خودداری کنید.**

باتری قابل شارژ دارای 2 مرحله قفل می باشد که مانع از بیرون افتادن باتری قابل شارژ در اثر فشار ناخواسته روی دکمه آزادسازی باتری می شود. تا زمانی که باتری قابل شارژ داخل چراغ قوه شارژی قرار داشته باشد، توسط یک فنر در موقعیت خود نگه داشته می شود.

درپوش باتری شارژ را ببندید.

◀ **هنگام بستن درپوش باتری شارژی به صحیح نشستن لبه لاستیکی دقت کنید.** در غیر اینصورت مصونیت در برابر گرد و غبار و پاشش آب ضمانت نمی شود.

نشانگر وضعیت شارژ باتری

هنگام قرار دادن باتری قابل شارژ، می توانید وضعیت شارژ باتری را در نشانگر وضعیت **(4)** چراغ قوه تشخیص دهید.

در صورت خارج کردن باتری قابل شارژ، می توانید وضعیت شارژ باتری را نیز روی باتری نمایش دهید.

نشانگر وضعیت شارژ باتری روی چراغ قوه

هنگامی که چراغ قوه روشن شود، وضعیت شارژ باتری توسط پنج LED نشانگر وضعیت شارژ باتری **(4)** نمایش داده می شود.

نشانگر وضعیت شارژ باتری قابل شارژ در باتری قابل شارژ 18 V

نکته: هر نوع باتری قابل شارژ دارای نشانگر میزان شارژ نیست.

چراغ های سبز LED نشانگر وضعیت شارژ باتری، وضعیت شارژ باتری را نشان می دهند. به دلایل ایمنی، استعلام وضعیت شارژ تنها زمانی که چراغ قوه خاموش باشد، امکان پذیر است.

جهت به نمایش در آمدن وضعیت شارژ، دکمه نشانگر وضعیت شارژ ⓞⓝ یا ▭ را فشار دهید. این کار هنگامی که باتری قابل شارژ برداشته شده باشد، نیز ممکن است.

چنانچه پس از فشردن دکمه نشانگر وضعیت شارژ هیچ چراغ LED روشن نشود، باتری شارژی خراب است و باید تعویض گردد.

نوع باتری قابل شارژ GBA 18V... | GBA18V...



LED	ظرفیت
3 عدد چراغ سبز ممتد	% 100–60
2 عدد چراغ سبز ممتد	% 60–30
1 عدد چراغ سبز ممتد	% 30–5
1 عدد چراغ سبز چشمک زن	% 5–0

نوع باتری قابل شارژ | ProCORE18V... EXPERT18V... | EXBA18V... | CORE18V...



LED	ظرفیت
5 عدد چراغ سبز ممتد	% 100–80
4 عدد چراغ سبز ممتد	% 80–60
3 عدد چراغ سبز ممتد	% 60–40
2 عدد چراغ سبز ممتد	% 40–20
1 عدد چراغ سبز ممتد	% 20–5
1 عدد چراغ سبز چشمک زن	% 5–0

تشخیص خطر نقص در باتری قابل شارژ

EXPERT18V... | EXBA18V...

چراغ های LED در نشانگرهای وضعیت شارژ باتری قابل شارژ می توانند در کنار وضعیت شارژ باتری، خطر وجود نقص در باتری قابل شارژ را هم نمایش دهند.

برای فعال کردن این عملکرد، دکمه نشانگر وضعیت شارژ ▭ را برای 3 ثانیه فشار داده و نگه دارید. تجزیه و تحلیل باتری قابل شارژ توسط یک چراغ روشن روی نشانگر وضعیت شارژ باتری نشان داده می شود. نتیجه آن روی نشانگر وضعیت شارژ باتری نمایش داده می شود.

LED 1: باتری قابل شارژ خطر نقص بالایی دارد. ممکن است توان و زمان اجرا در حال حاضر کاهش پیدا کند. توصیه می شود که باتری قابل شارژ را تعویض کنید.

LED 5: باتری قابل شارژ در وضعیت خوبی با کمترین خطر نقص قرار دارد.

لطفاً توجه کنید: ارزیابی خطر وجود نقص در باتری در دو مرحله کار می کند و یک ارزیابی وضعیت ساده را ارائه می دهد. باتری قابل شارژ یا وضعیت خوبی دارد یا خطر نقص آن افزایش می یابد. هیچ درصدی از وضعیت سلامت باتری نمایش داده نمی شود.

توضیحات و تذکراتی برای نحوه بهینه کار با باتری

باتری را در برابر رطوبت و آب حفظ کنید.

باتری را منحصراً در دمای بین –20 تا 50 درجه نگهداری کنید. بطور مثال باتری را در تابستان داخل اتومبیل نگذارید.

گاهبهگاه شیارهای تهویه باتری را بوسیله یک قلم موی یا برس کوچک نرم و خشک تمیز کنید.
افت قابل توجه مدت زمان کارکرد باتری که تازه شارژ شده است، نمایانگر آن است که باتری فرسوده و مستعمل شده و باید تعویض شود.
به نکات مربوط به نحوه از رده خارج کردن باتری توجه کنید.

طرز کار با دستگاه

راه اندازی

برداشتن قاب باتری (رجوع کنید به تصویر B
باتری بسیار بزرگ مانع بسته شدن درپوش باتری **(9)** می شود. در این صورت می توان درپوش باتری را برداشت.
هر 2 لولا **(15)** را در خلاف جهت نیروی فنر به داخل هدایت کنید. درپوش باتری را بردارید. **بدون درپوش باتری، هیچ محافظتی از IP وجود ندارد!**
جهت نصب مجدد درپوش باتری **(9)**، هر 2 لولا **(15)** را در خلاف جهت نیروی فنر به داخل هدایت کنید. درپوش باتری را روی بدنه قرار دهید. بگذارید هر 2 پین لولا در سوراخ های بدنه جا بیافتند.

بر پا کردن
اطمینان حاصل کنید که چراغ قوه روی سطح ثابت و صاف قرار گیرد. از ایمن بودن وضعیت اطمینان حاصل کنید.

تنظیم خاموش و روشن و روشنایی

دکمه روشن/ عملکرد خاموش (3)	
1 بار فشار دهید	چراغ قوه روشن می شود، روشنایی کم است (درجه 1)
2 بار فشار دهید	چراغ قوه روشن می شود، روشنایی متوسط است (درجه 2)
3 بار فشار دهید	چراغ قوه روشن می شود، روشنایی کامل است (درجه 3)
4 بار فشار دهید	چراغ قوه خاموش می شود

اگر نور چراغ قوه کم شود و حدود 5 دقیقه روشن باشد، با فشار دادن مجدد، سریع خاموش می شود.

محافظ بار اضافی وابسته به دما
هنگامی که دمای مجاز کاری از حد مجاز بیشتر شود، چراغ قوه خاموش می گردد. بگذارید چراغ قوه خنک شود و دوباره آن را روشن کنید.

راهنمائیهای عملی

کمی قبل از اینکه چراغ قوه به دلیل خالی بودن باتری خاموش شود، 3 بار چشمک میزند و نور آن کاهش می یابد.

کج کردن سر لامپ
شما می توانید سر لامپ **(1)** را در 7 مرحله تا حداکثر 135° حرکت دهید.

قلاب آویز
چراغ قوه را می توانید به کمک قلاب آویز **(8)** آویزان کنید.

- **از قلاب های آویز برای کشیدن اجسام استفاده نکنید.** امکان شکستن قلاب های آویز یا چراغ قوه وجود دارد.
- **همواره از هر دو قلاب آویز برای آویختن چراغ قوه استفاده کنید.**

نحوه محکم کردن با آهنربا
چراغ قوه را می توانید توسط آهنربا **(11)** به یک سطح فرامغناطیسی وصل کنید.
هنگام اتصال، مطمئن شوید که همه آهنرباها همیشه روی سطح فرامغناطیسی قرار بگیرند.

- **هنگام اتصال چراغ قوه به سطوح، انگشتان خود را از پشت پایه دور نگه دارید.** به دلیل نیروی کششی شدید آهنربا، ممکن است انگشت شما گیر کند.

هنگام محکم کردن، مراقب باشید که روی سطوح حساس خراش ایجاد نشود.

نصب روی سهپایه
با محل اتصال سه پایه **(12)** می توانید چراغ قوه را روی یک سه پایه نصب کنید.
پیچ "5/8 را سفت کنید. از ایمن بودن وضعیت سه پایه اطمینان حاصل کنید.

ایمن کردن چراغ قوه در برابر سقوط
نکته: برای محافظت چراغ قوه در برابر سقوط، باید از تجهیزات حفاظت در برابر سقوط متناسب با وزن سیستم استفاده کرد. حداکثر طول مجاز تجهیزات حفاظت در برابر سقوط 0,5 m است.
ترجیحاً از یک تسمه محکم شده با گره قلابی شکل یا تجهیزات حفاظت در برابر سقوط دارای ضربه گیر، به عنوان تجهیزات حفاظت در برابر سقوط استفاده کنید.
هنگام نصب تجهیزات حفاظت در برابر سقوط حتماً به دستورالعمل آن توجه کنید.

- **پایه ثابت تجهیزات حفاظت در برابر سقوط را طوری انتخاب کنید که در صورت افتادن چراغ قوه، بتواند آزادانه در محافظ سقوط بیافتد، بدون اینکه برای کاربر خطری ایجاد کند. طرف دیگر تجهیزات حفاظت در برابر سقوط را به یک سازه ثابت (برای مثال ساختمان یا داربست محکم کنید).** تجهیزات حفاظت در برابر سقوط باید بتواند آزادانه حرکت کند و باید فقط در محدوده مجاز تثبیت **(7)** به چراغ قوه محکم شود.

مراقبت و سرویس

مراقبت، تعمیر و تمیز کردن دستگاه

- **قبل از انجام هر گونه کاری با چراغ قوه (مانند نصب، سرویس و غیره) و همچنین به هنگام حمل و نقل و یا در انبار نگهداری کردن، باتری قابل شارژ را از داخل چراغ قوه خارج کنید.** در صورت فشرده شدن اتفاقی کلید روشن/خاموش، خطر آسیب دیدگی وجود دارد.

چراغ قوه نیازی به سرویس ندارد و حاوی قسمت های قابل تعویض یا سرویس نیست.

برای جلوگیری از صدمه به صفحه پلاستیکی محافظ سر چراغ قوه، باید آن را فقط بوسیله یک دستمال خشک و نرم تمیز کنید. از به کار بردن مواد شوینده و حلال خودداری کنید.

منبع نور (لامپ) را نمی توان تعویض کرد. در صورت خراب بودن منبع نور (لامپ) باید کل چراغ قوه را تعویض نمود.

خدمات و مشاوره با مشتریان

ایران

تلفن: 86092057 -9821+

شما میتوانید آدرسهای خدمات ما و پیوندهای خدمات تعمیر و سفارش قطعات یدکی را در آدرس زیر پیدا کنید:
www.bosch-pt.com/serviceaddresses

برای هرگونه سؤال و یا سفارش قطعات یدکی، حتماً شماره فنی 10 رقمی کالا را مطابق برچسب روی ابزار برقی اطلاع دهید.

از رده خارج کردن دستگاه

چراغ قوه ها، باتری ها، متعلقات و بسته بندی ها، باید طبق مقررات حفظ محیط زیست از رده خارج و بازیافت شوند.

چراغ قوه ها و باتری های قابل شارژ/ باتری های معمولی را درون سطل زباله خانگی نیاندازید!

Servicekontakte
Service Contacts
Contacts de Service
Contactos de Servicio

https://www.bosch-pt.com/serviceaddresses

Garantiebedingungen
Guarantee Conditions
Conditions de Garantie
Condiciones de Garantía

https://www.bosch-pt.com/guarantee/202507