Professional

GDE 125 EA-S | GDE 125 EA-T

1 609 92A E1Z (2025.09) PS / 2

1 609 92A E1Z

Robert Bosch Power Tools GmbH
70538 Stuttgart
GERMANY

www.bosch-pt.com

BOSCH

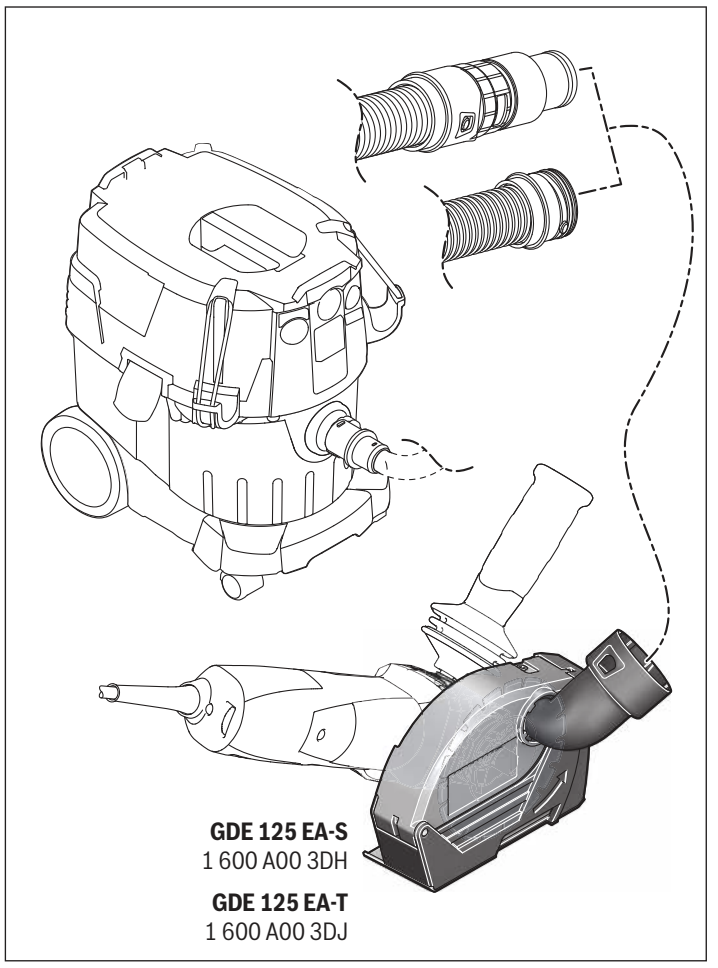

		GDE 125 EA-S	GDE 125 EA-T
⌀	mm	125	125
max.	mm	25	25
		1 619 P06 548	1 605 510 365
	kg	0,3	0,3

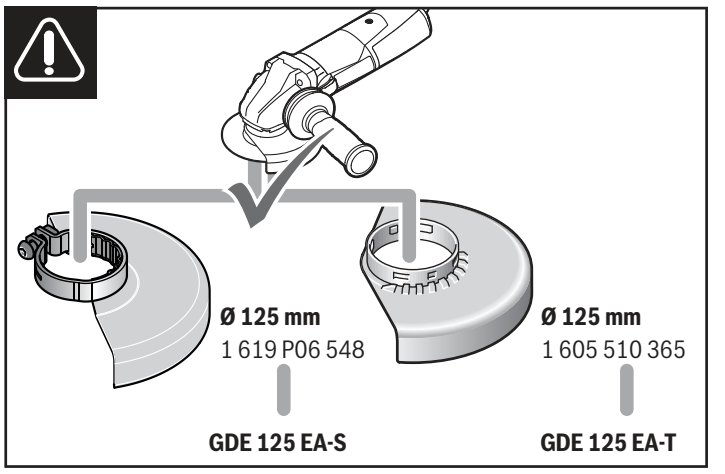

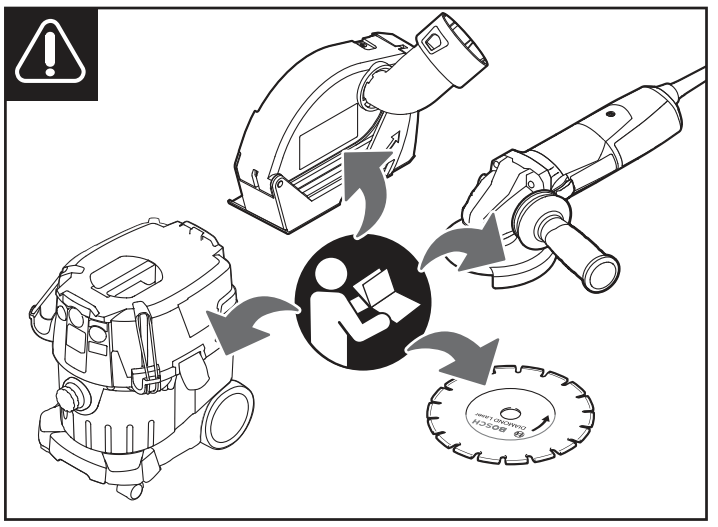

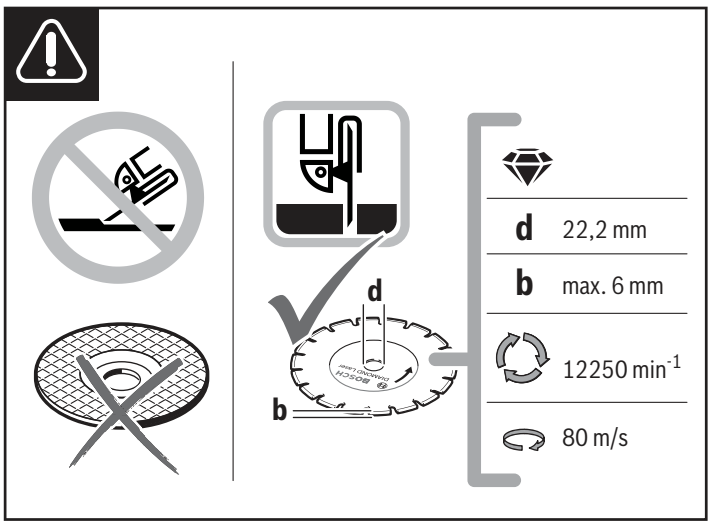



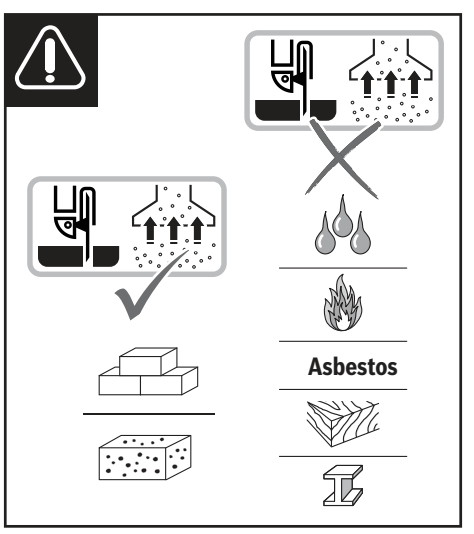

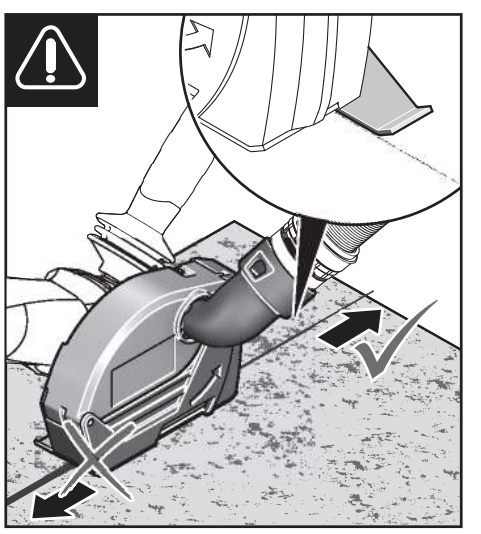

1

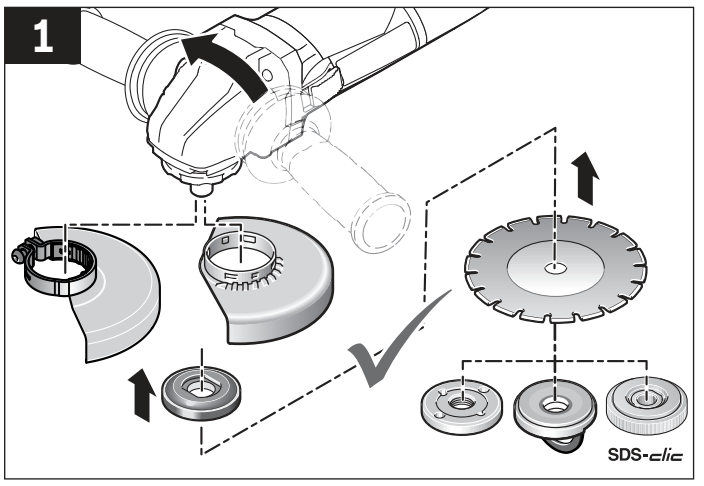

2

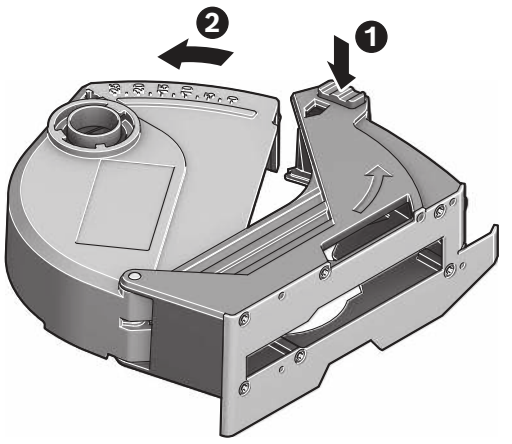

3

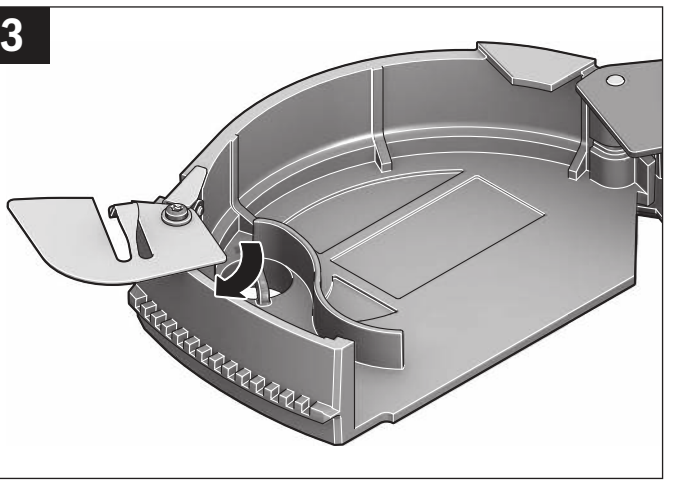

4

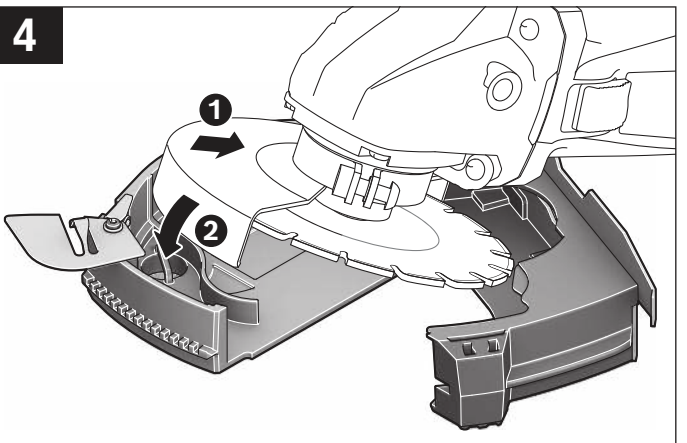

5

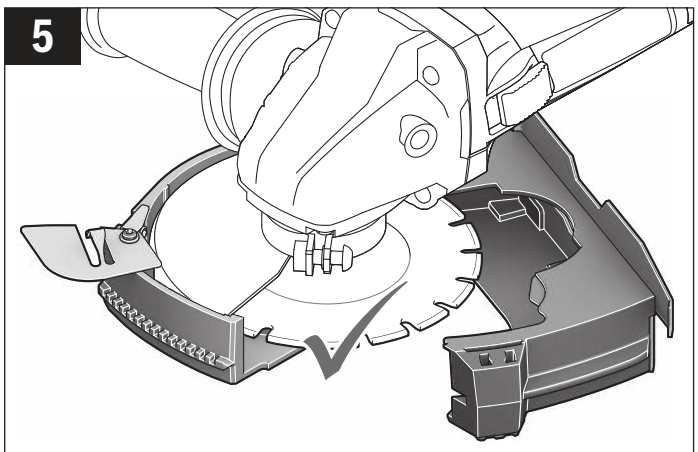

6

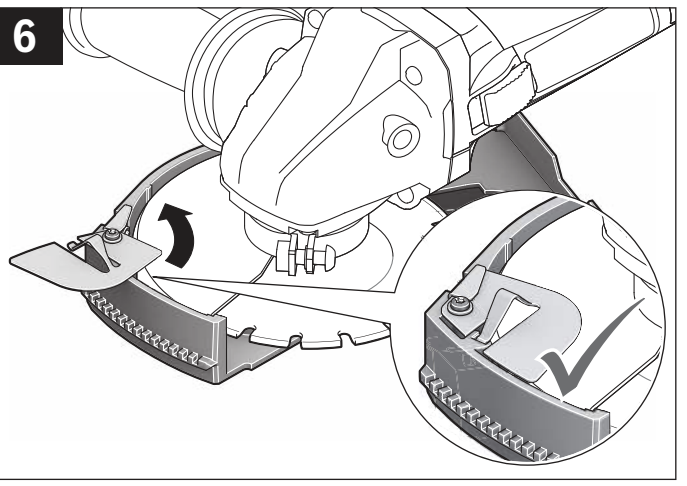

7

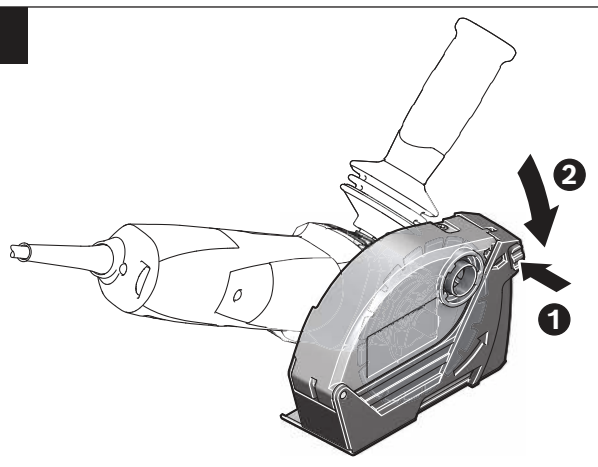

8

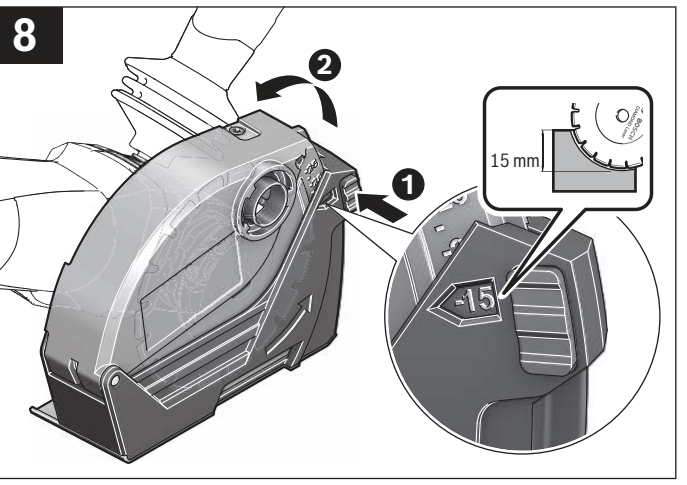

9

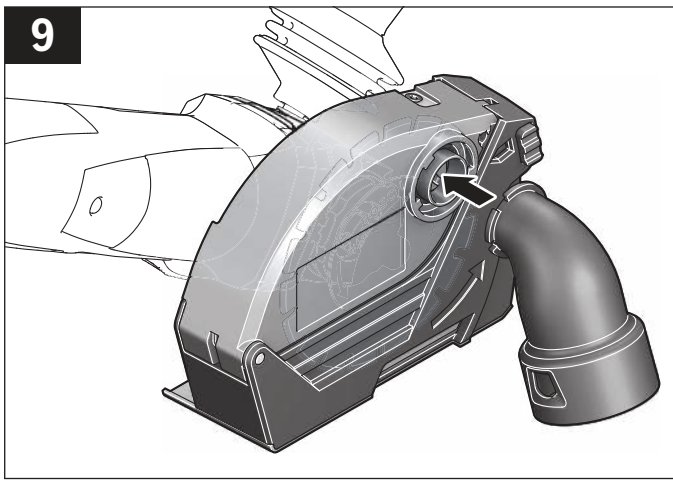

10

