Robert Bosch Power Tools GmbH
70538 Stuttgart
GERMANY

www.bosch-pt.com

F 016 L94 783 (2024.06) O / 9

F 016 L94 783

BOSCH

UniversalHedgePole 18

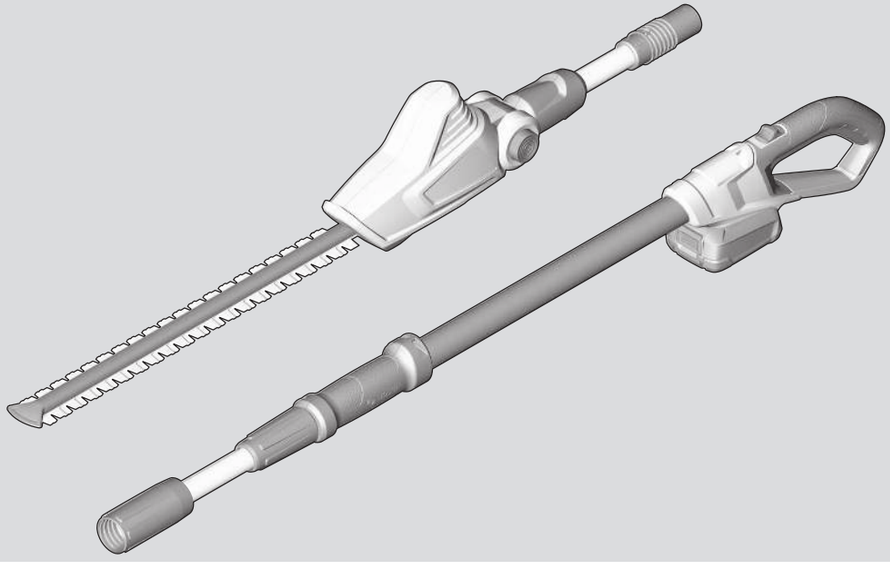

2/2

de Originalbetriebsanleitung
en Original instructions
fr Notice originale
es Manual original
pt Manual original
it Istruzioni originali
nl Oorspronkelijke gebruiksaanwijzing
da Original brugsanvisning
sv Bruksanvisning i original
no Original driftsinstruks
fi Alkuperäiset ohjeet
el Πρωτότυπο οδηγιών χρήσης
tr Orijinal işletme talimatı
pl Instrukcja oryginalna
cs Původní návod k používání
sk Pôvodný návod na použitie
hu Eredeti használati utasítás
ru Оригинальное руководство по эксплуатации
uk Оригінальна інструкція з експлуатації
kk Пайдалану нұсқаулығының түпнұсқасы
ro Instrucţiuni originale
bg Оригинална инструкция
mk Оригинално упатство за работа
sr Originalno uputstvo za rad
sl Izvirna navodila
hr Originalne upute za rad
et Algupärane kasutusjuhend
lv Instrukcijas oriģinālvalodā
lt Originali instrukcija
ar دليل التشغيل الأصلي
fa دفترچه راهنمای اصلی

CE I

de	**EU-Konformitätserklärung**		Wir erklären in alleiniger Verantwortung, dass die genannten Produkte allen einschlägigen Bestimmungen der nachfolgend aufgeführten Richtlinien und Verordnungen entsprechen und mit folgenden Normen übereinstimmen.
	Akku-Teleskop-Heckenschere	Sachnummer	
en	**EU Declaration of Conformity**		We declare under our sole responsibility that the stated products comply with all applicable provisions of the directives and regulations listed below and are in conformity with the following standards.
	Cordless pole hedge trimmer	Article number	
fr	**Déclaration de conformité UE**		Nous déclarons sous notre propre responsabilité que les produits décrits sont en conformité avec les directives, règlements normatifs et normes énumérés ci-dessous.
	Taille-haie télescopique sans fil	N° d'article	
es	**Declaración de conformidad UE**		Declaramos bajo nuestra exclusiva responsabilidad, que los productos nombrados cumplen con todas las disposiciones correspondientes de las Directivas y los Reglamentos mencionados a continuación y están en conformidad con las siguientes normas.
	Tijera cortasetos telescópica ACCU	Nº de artículo	
pt	**Declaração de Conformidade UE**		Declaramos sob nossa exclusiva responsabilidade que os produtos mencionados cumprem todas as disposições e os regulamentos indicados e estão em conformidade com as seguintes normas.
	Tesoura de sebes telescópica sem fio	N.° do produto	
it	**Dichiarazione di conformità UE**		Dichiariamo sotto la nostra piena responsabilità che i prodotti indicati sono conformi a tutte le disposizioni pertinenti delle Direttive e dei Regolamenti elencati di seguito, nonché alle seguenti Normative.
	Tagliasiepi telescopico a batteria ricaricabile	Codice prodotto	
nl	**EU-conformiteitsverklaring**		Wij verklaren op eigen verantwoordelijkheid dat de genoemde producten voldoen aan alle desbetreffende bepalingen van de hierna genoemde richtlijnen en verordeningen en overeenstemmen met de volgende normen.
	Telescopische accuheggenschaar	Productnummer	
da	**EU-overensstemmelseserklæring**		Vi erklærer som eneansvarlige, at det beskrevne produkt er i overensstemmelse med alle gældende bestemmelser i følgende direktiver og forordninger og opfylder følgende standarder.
	Akku-telekop-hækkeklipper	Typenummer	
sv	**EU-konformitetsförklaring**		Vi förklarar under eget ansvar att de nämnda produkterna uppfyller kraven i alla gällande bestämmelser i de nedan angivna direktiven och förordningarnas och att de stämmer överens med följande normer.
	Sladdlös teleskophäcksax	Produktnummer	
no	**EU-samsvarserklæring**		Vi erklærer under eneansvar at de nevnte produktene er i overensstemmelse med alle relevante bestemmelser i direktivene og forordningene nedenfor og med følgende standarder.
	Batteridrevet teleskophekksaks	Produktnummer	
fi	**EU-vaatimustenmukaisuusvakuutus**		Vakuutamme täten, että mainitut tuotteet vastaavat kaikkia seuraavien direktiivien ja asetusten asiaankuuluvia vaatimuksia ja ovat seuraavien standardien vaatimusten mukaisia.
	Akkukäyttöinen teleskooppipensaslei kkuri	Tuotenumero	
el	**Δήλωση πιστότητας ΕΕ**		Δηλώνουμε με αποκλειστική μας ευθύνη, ότι τα αναφερόμενα προϊόντα αντιστοιχούν σε όλες τις σχετικές διατάξεις των πιο κάτω αναφερόμενων οδηγιών και κανονισμών και ταυτίζονται με τα ακόλουθα πρότυπα.
	Τηλεσκοπικός θαμνοκόπτης μπαταρίας	Αριθμός ευρετηρίου	
tr	**AB Uygunluk beyanı**		Tek sorumlu olarak, tanımlanan ürünün aşağıdaki yönetmelik ve direktiflerin geçerli bütün hükümlerine ve aşağıdaki standartlara uygun olduğunu beyan ederiz.
	Akülü teleskop çit kesme makinesi	Ürün kodu	
pl	**Deklaracja zgodności UE**		Oświadczamy z pełną odpowiedzialnością, że niniejsze produkty odpowiadają wszystkim wymaganiom poniżej wyszczególnionych dyrektyw i rozporządzeń, oraz że są zgodne z następującymi normami.
	Akumulatorowy sekator do nożyc z uchwytem teleskopowym	Numer katalogowy	

cs	**EU prohlášení oshodě**		Prohlašujeme na výhradní zodpovědnost, že uvedený výrobek splňuje všechna příslušná ustanovení níže uvedených směrnic anařízení aje vsouladu snásledujícími normami:*
	Akumulátorové teleskopické nůžky na živý plot	Objednací číslo	
sk	**EÚ vyhlásenie ozhode**		Vyhlasujeme na výhradnú zodpovednosť, že uvedený výrobok spĺňa všetky príslušné ustanovenia nižšie uvedených smerníc anariadení aje vsúlade snasledujúcimi normami:
	Akumulátorové teleskopické nožnice na živý plot	Vecné číslo	
hu	**EU konformitási nyilatkozat**		Egyedüli felelőséggel kijelentjük, hogy a megnevezett termékek megfelelnek az alábbiakban felsorolásra kerülő irányelvek és rendeletek valamennyi idevágó előírásainak és megfelelnek a következő szabványoknak.
	Akkumulátoros teleszkópos sövényvágó olló	Cikkszám	
ru	**Заявление о соответствии ЕС**		Мы заявляем под нашу единоличную ответственность, что названные продукты соответствуют всем действующим предписаниям нижеуказанных директив и распоряжений, а также нижеуказанных норм.
	Аккумуляторный телескопический кусторез	Товарный №	
uk	**Заява про відповідність ЄС**		Мизаявляємо під нашу одноособову відповідальність, що названі вироби відповідають усім чинним положенням нищеозначених директив і розпоряджень, а також нижчеозначеним нормам.
	ААкумуляторний телескопічний кущоріз	Товарний номер	
kk	**ЕО сәйкестік мағлұмдамасы**		Өз жауапкершілікпен біз аталған өнімдер төменде жзылған директикалар мен жарлықтардың тиісті қағидаларына сәйкестігін және төмендегі нормаларға сай екенін білдіреміз.
	Телескоптық бұтақ кескіштің аккумуляторы	Өнім нөмірі	
ro	**Declarație de conformitate UE**		Declarăm pe proprie răspundere că produsele menționate corespund tuturor dispozițiilor relevante ale directivelor şi reglementărilor enumerate în cele ce urmează şi sunt în conformitate cu următoarele standarde.
	Foarfece telescopic de tăiat gard viu cu acumulator	Număr de identificare	
bg	**ЕС декларация за съответствие**		С пълна отговорност ние декларираме, че посочените продукти отговарят на всички валидни изисквания на директивите и разпоредбите по-долу и съответства на следните стандарти.
	Телескопична акумулаторна ножица за храсти	Каталожен номер	
mk	**EU-Изјава за сообразност**		Со целосна одговорност изјавуваме, дека опишаните производи се во согласност со сите релевантни одредби на следните регулативи и прописи и се во согласност со следните норми.
	Безжичен телескопски тример за жива ограда	Број на дел/артикл	
sr	**EU-izjava o usaglašenosti**		Na sopstvenu odgovornost izjavljujemo, da navedeni proizvodi odgovaraju svim dotičnim odredbama naknadno navedenih smernica u uredaba i da su u skladu sa sledećim standardima.
	Teleskopske makaze za živu ogradu sa akumulatorom	Broj predmeta	
sl	**Izjava o skladnosti EU**		Izjavljamo pod izključno odgovornostjo, da je omenjen izdelek v skladu z vsemi relevantnimi določili direktiv in uredb ter ustreza naslednjim standardom.
	Akumulatorske teleskopske škarje za živo mejo	Številka artikla	
hr	**EU izjava o sukladnosti**		Pod punom odgovornošću izjavljujemo da navedeni proizvodi odgovaraju svim relevantnim odredbama direktiva i propisima navedenima u nastavku i da su sukladni sa sljedećim normama.
	Akumulatorske teleskopske škare za živicu	Kataloški br.	

et	**EL-vastavusdeklaratsioon**		Kinnitame ainuvastutajatena, et nimetatud tooted vastavad järgnevalt loetletud direktiivide ja määruste kõikidele asjaomastele nõuetele ja on kooskõlas järgmiste normidega.
	Akuga teleskoop-hekikäärid	Tootenumber	
lv	**Deklarācija par atbilstību ES standartiem**		Mēs ar pilnu atbildību paziņojam, ka šeit aplūkotie izstrādājumi atbilst visiem tālāk minētajās direktīvās un rīkojumos ietvertajām saistošajām nostādnēm, kā arī sekojošiem standartiem.
	Akumulatora dzīvžoga šķēres ar teleskopisku rokturi	Izstrādājuma numurs	
lt	**ES atitikties deklaracija**		Atsakingai pareiškiame, kad išvardyti gaminiai atitinka visus privalomus žemiau nurodytų direktyvų ir reglamentų reikalavimus ir šiuos standartus.
	Akumuliatorinės teleskopinės gyvatvorių žirklės	Gaminio numeris	

	UniversalHedgePole 18	**3 600 HB3 001**	2006/42/EC 2014/30/EU 2011/65/EU 2000/14/EC	EN 62841-1:2015+A11:2022 EN 62841-4-2:2019+A1:2022+A11:2022 EN IEC 55014-1:2021 EN IEC 55014-2:2021 EN IEC 63000:2018

IV	CE
de	2000/14/EG: Gemessener Schallleistungspegel **84** dB(A), garantierter Schallleistungspegel **90** dB(A) Bewertungsverfahren der Konformität gemäß Anhang **V**. Produktkategorie: **25** Technische Unterlagen bei: *
en	2000/14/EC: Measured sound power level **84** dB(A), guaranteed sound power level **90** dB(A) Conformity assessment procedure in accordance with annex **V**. Product category: **25** Technical file at: *
fr	2000/14/CE : niveau de puissance acoustique mesuré **84** dB(A), niveau de puissance acoustique garanti **90** dB(A) Procédure d'évaluation de conformité selon l'annexe **V**. Catégorie de produit : **25** Dossier technique auprès de : *
es	2000/14/CE: nivel medido de la potencia acústica **84** dB(A), nivel garantizado de la potencia acústica **90** dB(A) Método de evaluación de la conformidad según anexo **V**. Categoría de producto: **25** Documentos técnicos de: *
pt	2000/14/CE: Nível de potência acústica medido **84** dB(A), nível de potência acústica garantido **90** dB(A) Processo de avaliação da conformidade de acordo com o anexo **V**. Categoria de produto: **25** Documentação técnica pertencente à: *
it	2000/14/CE: livello di potenza sonora misurato **84** dB(A), livello di potenza sonora garantito **90** dB(A) Procedimento di valutazione della conformità secondo l'Allegato **V**. Categoria prodotto: **25** Documentazione Tecnica presso: *
nl	2000/14/EG: gemeten geluidsvermogensniveau **84** dB(A), gegarandeerd geluidsvermogensniveau **90** dB(A) Beoordelingsmethode van de overeenstemming volgens bijlage **V**. Productcategorie: **25** Technisch dossier bij: *
da	2000/14/EF: Målt lydeffektniveau **84** dB(A), garanteret lydeffektniveau **90** dB(A) Overensstemmelsesvurderingsprocedure som omhandlet i bilag **V**. Produktkategori: **25** Tekniske bilag ved: *
sv	2000/14/EG: Uppmätt bullernivå **84** dB(A), garanterad bullernivå **90** dB(A) Konformitetens bedömningsmetod enligt bilaga **V**. Produktkategori: **25** Teknisk dokumentation: *
no	2000/14/EC: Målt lydeffektnivå **84** dB(A), garantert lydeffektnivå **90** dB(A) Samsvarsvurderingsmetode i henhold til vedlegg **V**. Produktkategori: **25** Teknisk dokumentasjon hos: *
fi	2000/14/EY: mitattu äänitehotaso **84** dB(A), taattu äänitehotaso **90** dB(A) Vaatimustenmukaisuuden arviointimenetelmä liitteen **V** mukaisesti. Tuotekategoria: **25** Tekniset asiakirjat saatavana: *
el	2000/14/ΕΚ: Μετρημένη στάθμη ηχητικής ισχύος **84** dB(A), εγγυημένη στάθμη ηχητικής ισχύος **90** dB(A). Διαδικασία αξιολόγησης της πιστότητας σύμφωνα με το παράρτημα **V**. Κατηγορία προϊόντος: **25** Τεχνικά έγγραφα στη:
tr	2000/14/EC: Ölçülen ses gücü seviyesi **84** dB(A), tolerans K = **3,0** dB, garanti edilen ses gücü seviyesi **90** dB(A) Uygunluk değerlendirme yöntemi ek **V** uyarınca. Ürün kategorisi: **25** Teknik belgelerin bulunduğu yer:
pl	2000/14/WE: pomierzony poziom mocy akustycznej **84** dB(A), gwarantowany poziom mocy akustycznej **90** dB(A) Procedura oceny zgodności zgodnie z załącznikiem **V**. Kategoria produktów: **25** Dokumentacja techniczna: *
cs	2000/14/ES: změřená hladina akustického výkonu **84** dB(A), zaručená hladina akustického výkonu **90** dB(A) Metoda posouzení shody podle dodatku **V**. Kategorie výrobku: **25** Technické podklady u: *
sk	2000/14/ES: odmeraná hladina akustického výkonu **84** dB(A), zaručená hladina akustického výkonu **90** dB(A)

CE V

	Metóda posúdenia zhody podľa dodatku **V**. Kategória výrobku: **25** Technické podklady má spoločnosť: *
hu	2000/14/EK: Mért hangteljesítmény-szint **84** dB(A), garantált hangteljesítmény-szint **90** dB(A) A konformitás kiértékelési eljárást lásd a **V** Függelékben. Termékkategória: **25** Műszaki dokumentumok megőrzési pontja: *
ru	2000/14/EC: Измеренный уровень звуковой мощности **84** дБ(А), гарантированный уровень звуковой мощности **90** дБ(А) Процедура оценки соответствия согласно приложения **V**. Категория продукта: **25** Техническая документация хранится у: *
uk	2000/14/EC: виміряна звукова потужність **84** дБ(А), гарантована звукова потужність **90** дБ(А) Процедура оцінки відповідності відповідно до додатку **V**. Категорія продукту: **25** Технічна документація зберігається у: *
kk	2000/14/EC: Өлшелген дыбыс қаттылығы **84** дБ(А), кепілденген дыбыс қаттылығы **90** дБ(А) Сәйкестікті анықтау әдісі **V** тіркелгісі бойынша. Өнім санаты: **25** Техникалық құжаттар: *
ro	2000/14/CE: Nivel măsurat al puterii sonore **84** dB(A), nivel garantat al puterii sonore **90** dB(A) Procedură de evaluare a conformității potrivit Anexei **V**. Categorie produse: **25** Documentație tehnică la: *
bg	2000/14/ЕО: измерено ниво на звуковата мощност **84** dB(A), гарантирано ниво на мощността на звука **90** dB(A) Метод за оценка на съответствието съгласно приложение **V**. Категория продукт: **25** Техническа документация при: *
mk	2000/14/EC: Измерено ниво на звучна јачина **84** dB(A), загарантирано ниво на звучна јачина **90** dB(A) Постапка за процена на сообразноста според прилог **V**. Категорија на производ: **25** Техничка документација кај: *
sr	2000/14/EC: izmereni nivo ostvarene buke **84** dB(A), garantovani nivo ostvarene buke **90** dB(A) Postupak ocenjivanja usaglašenosti prema prilogu **V**. Kategorija proizvoda: **25** Tehnička dokumentacija kod: *
sl	2000/14/ES: Izmerjena raven zvočne moči **84** dB(A), zagotovljena raven zvočne moči **90** dB(A) Postopek za presojo skladnosti v skladu s prilogo **V**. Kategorija izdelka: **25** Tehnična dokumentacija pri: *
hr	2000/14/EZ: Izmjerena razina učinka buke **84** dB(A), zajamčena razina učinka buke **90** dB(A) Postupak ocjenjivanja sukladnosti prema dodatku **V**. Kategorija proizvoda: **25** Tehnička dokumentacija se može dobiti kod: *
et	2000/14/EÜ: Mõõdetud helivõimsustase **84** dB(A), garanteeritud helivõimsustase **90** dB(A) Vastavuse hindamise meetod vastavalt lisale **V**. Tootekategooria: **25** Tehnilised dokumendid saadaval: *
lv	2000/14/EK: izmērītais trokšņa jaudas līmenis ir **84** dB(A), garantētais trokšņa jaudas līmenis ir **90** dB(A) Atbilstības novērtēšana ir veikta saskaņā ar pielikumu **V**. Izstrādājuma kategorija: **25** Tehniskā dokumentācija no: *
lt	2000/14/EB: išmatuotas garso galios lygis **84** dB(A), garantuotas garso galios lygis **90** dB(A) Atitikties vertinimas atliktas pagal priedą **V**. Gaminio kategorija: **25** Techninė dokumentacija saugoma: *

BOSCH

* Robert Bosch Power Tools GmbH, PT/ECS,
70538 Stuttgart, GERMANY

Thomas Donato Chairman of the Management Board	Helmut Heinzelmann Head of Product Certification

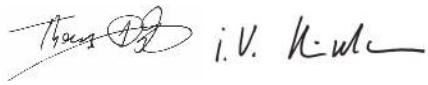

Robert Bosch Power Tools GmbH, 70538 Stuttgart, GERMANY
Stuttgart, **01.06.2024**

Declaration of Conformity

Cordless pole hedge trimmer	Article number
UniversalHedgePole 18	**3 600 HB3 001**

We declare under our sole responsibility that the stated products comply with all applicable provisions of the regulations listed below and are in conformity with the following standards.

Technical file at: Robert Bosch Ltd. (PT/SOP-GB), Broadwater Park, North Orbital Road, Uxbridge UB9 5HJ, United Kingdom

The Supply of Machinery (Safety) Regulations 2008
The Electromagnetic Compatibility Regulations 2016
The Restriction of the Use of Certain Hazardous Substances in Electrical and Electronic Equipment Regulations 2012
The Noise Emission in the Environment by Equipment for use Outdoors Regulations 2001

EN 62841-1:2015+A11:2022
EN 62841-4-2:2019+A1:2022+A11:2022
EN IEC 55014-1:2021
EN IEC 55014-2:2021
EN IEC 63000:2018

The Noise Emission in the Environment by Equipment for use Outdoors Regulations 2001:
Measured sound power level **84** dB(A), guaranteed sound power level **90** dB(A)
Conformity assessment procedure in accordance with schedule **8**. Product category: **25**

BOSCH

Robert Bosch Power Tools GmbH, 70538 Stuttgart, Germany
represented (in terms of the above regulations) by
Robert Bosch Limited, Broadwater Park, North Orbital Road,
Uxbridge UB9 5HJ, United Kingdom

Vonjy Rajakoba
Managing Director - Bosch UK

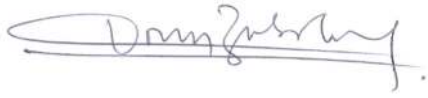

Martin Sibley
Business Operations and Aftersales Director

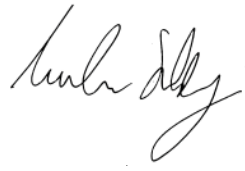

Robert Bosch Ltd. Broadwater Park, North Orbital Road, Uxbridge UB9 5HJ, United Kingdom, as authorised representative acting on behalf of Robert Bosch Power Tools GmbH, 70538 Stuttgart, Germany

Place of issue: Uxbridge

Date of issue: 01/06/2024