Robert Bosch Power Tools GmbH
70538 Stuttgart
GERMANY

www.bosch-pt.com

1 609 92A G72 (2026.02) PS / 105

1 609 92A G72

BOSCH

Professional

GTA 2600



de Originalbetriebsanleitung
en Original instructions
fr Notice originale
es Manual original
pt Manual original
it Istruzioni originali
nl Oorspronkelijke gebruiksaanwijzing
da Original brugsanvisning
sv Bruksanvisning i original
no Original driftsinstruks
fi Alkuperäiset ohjeet
el Πρωτότυπο οδηγιών χρήσης
tr Orijinal işletme talimatı
pl Instrukcja oryginalna
cs Původní návod k používání
sk Pôvodný návod na použitie
hu Eredeti használati utasítás
ru Оригинальное руководство по эксплуатации
uk Оригінальна інструкція з експлуатації
kk Пайдалану нұсқаулығының түпнұсқасы
ro Instrucțiuni originale
bg Оригинална инструкция
mk Оригинално упатство за работа
sq Manuali origjinal i përdorimit
sr Originalno uputstvo za rad
sl Izvirna navodila
hr Originalne upute za rad
et Algupärane kasutusjuhend
lv Instrukcijas oriģinālvalodā
lt Originali instrukcija
ko 사용 설명서 원본
ar دليل التشغيل الأصلي

Deutsch ..... Seite 8
English ..... Page 11
Français ..... Page 14
Español ..... Página 17
Português ..... Página 20
Italiano ..... Pagina 23
Nederlands ..... Pagina 26
Dansk ..... Side 29
Svensk ..... Sidan 31
Norsk ..... Side 34
Suomi ..... Sivu 37
Ελληνικά ..... Σελίδα 40
Türkçe ..... Sayfa 43
Polski ..... Strona 47
Čeština ..... Stránka 50
Slovenčina ..... Stránka 52
Magyar ..... Oldal 55
Русский ..... Страница 58
Українська ..... Сторінка 62
Қазақ ..... Бет 65
Română ..... Pagina 68
Български ..... Страница 71
Македонски ..... Страница 74
Shqip ..... Faqe 77
Srpski ..... Strana 80
Slovenščina ..... Stran 83
Hrvatski ..... Stranica 86
Eesti ..... Lehekülg 89
Latviešu ..... Lappuse 91
Lietuvių k. ..... Puslapis 94
한국어 ..... 페이지 97
عربي ..... الصفحة 101

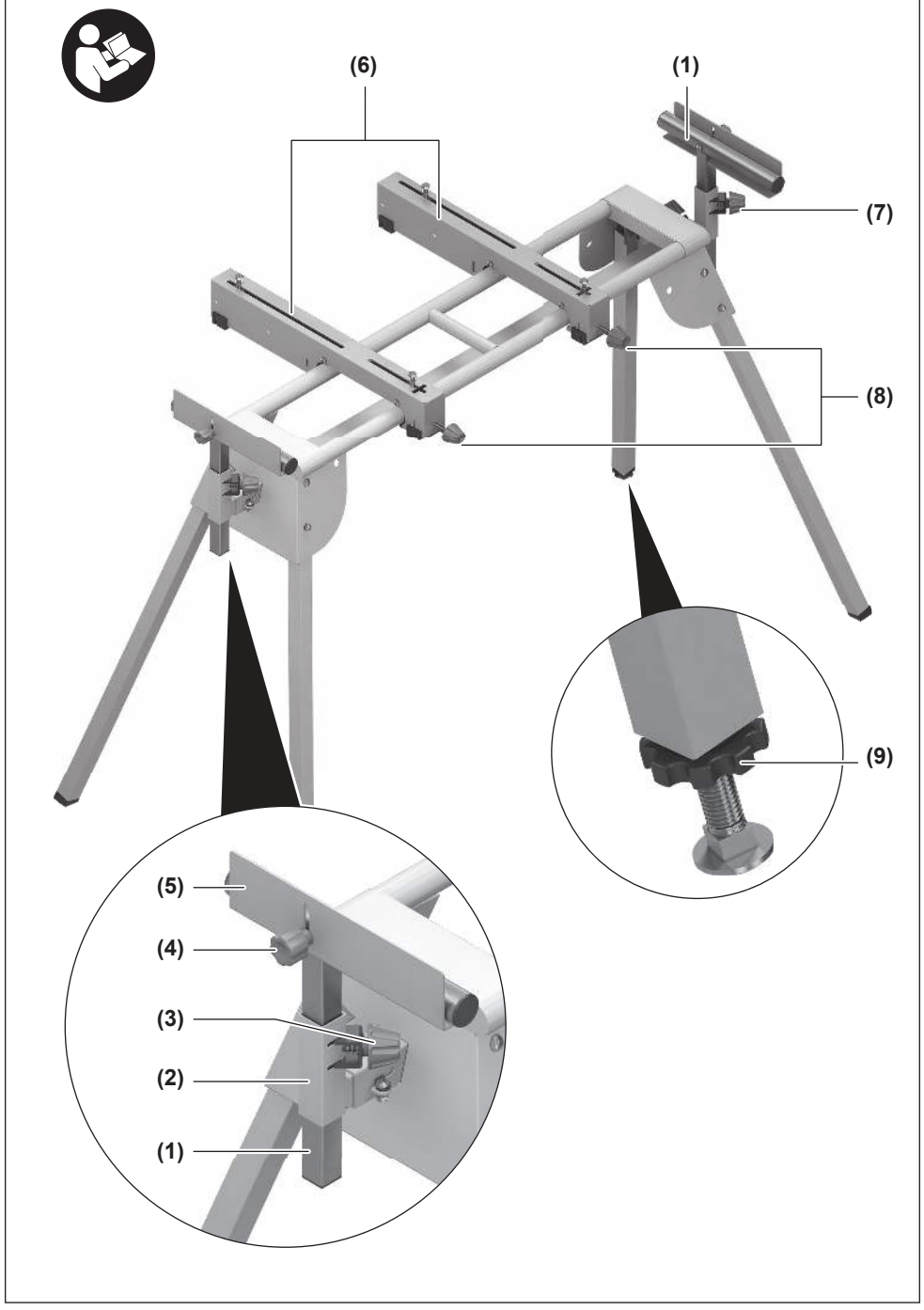
(6)
(1)
(7)
(8)
(9)
(5)
(4)
(3)
(2)
(1)

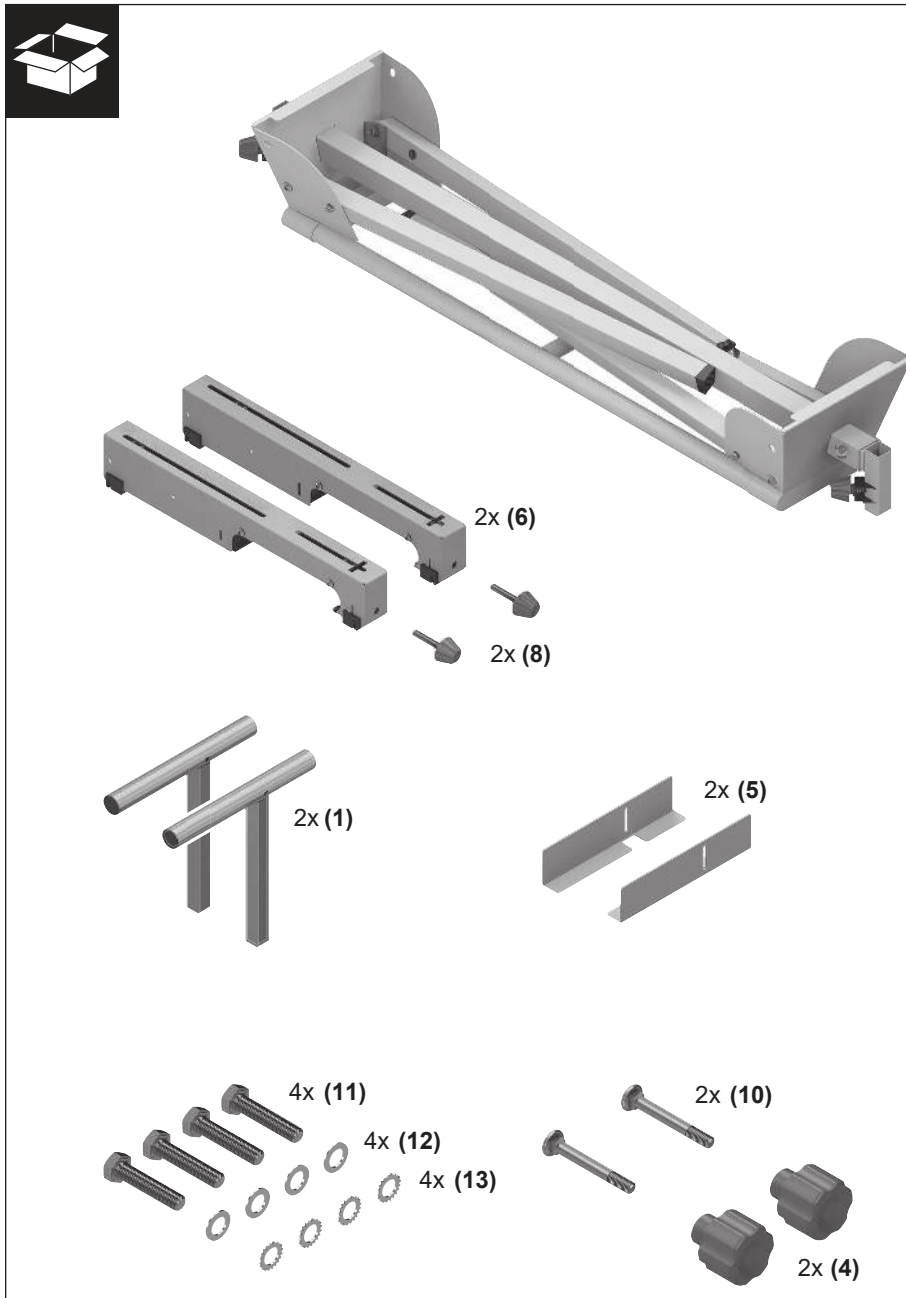
2x (6)
2x (8)
2x (1)
2x (5)
4x (11)
4x (12)
4x (13)
2x (10)
2x (4)

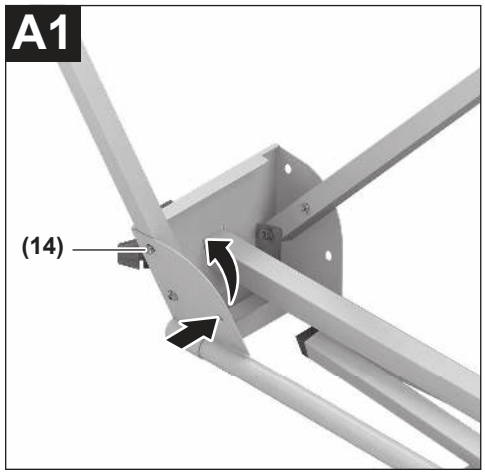
A1
(14)

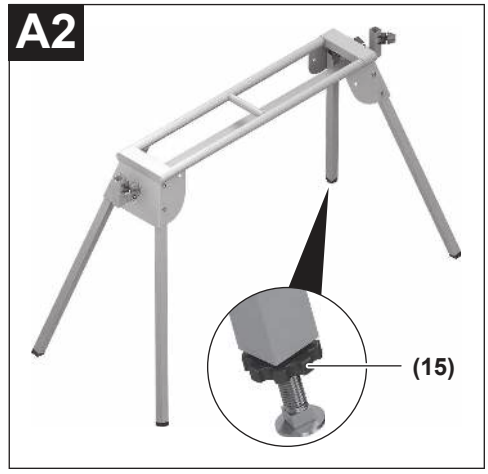
A2
(15)

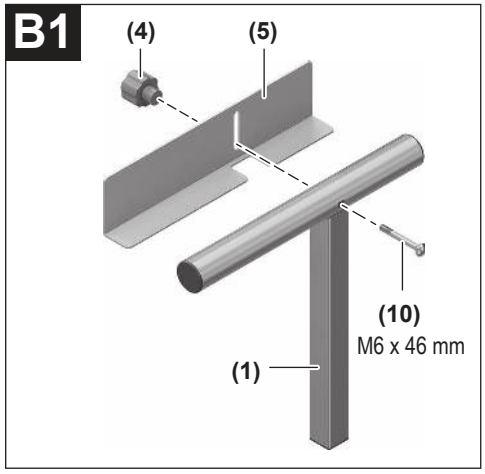
B1
(4)
(5)
(10)
M6 x 46 mm
(1)

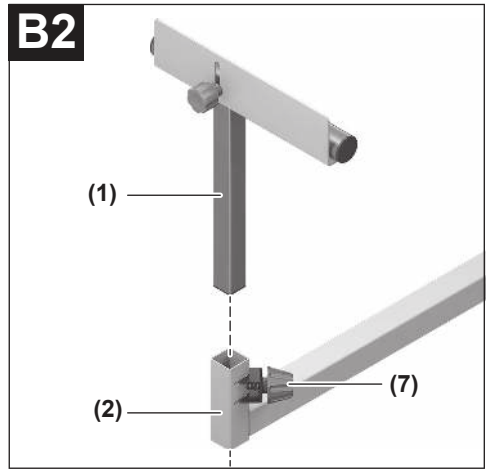
B2
(1)
(7)
(2)

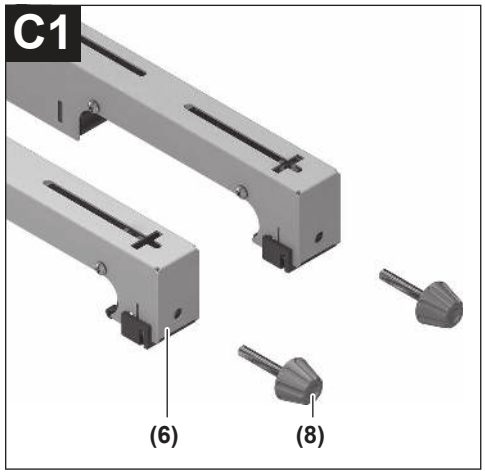
C1
(6)
(8)

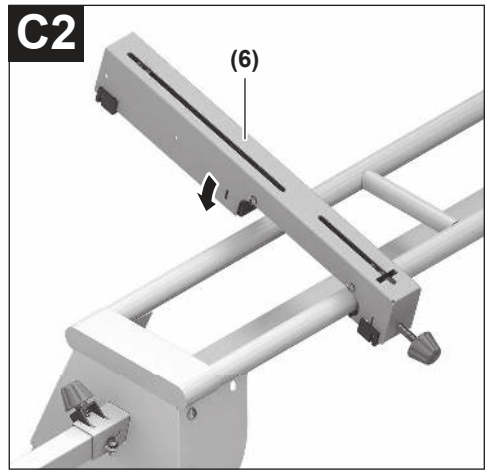
C2
(6)

C3

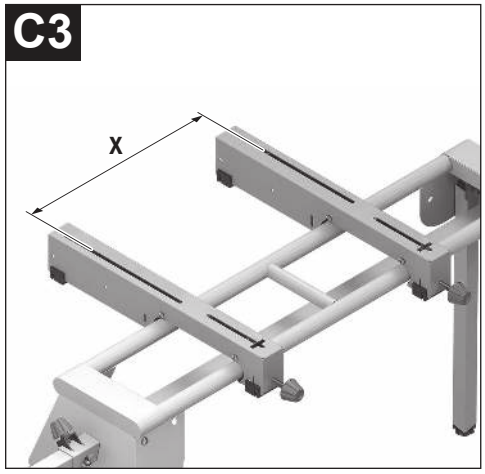

C4

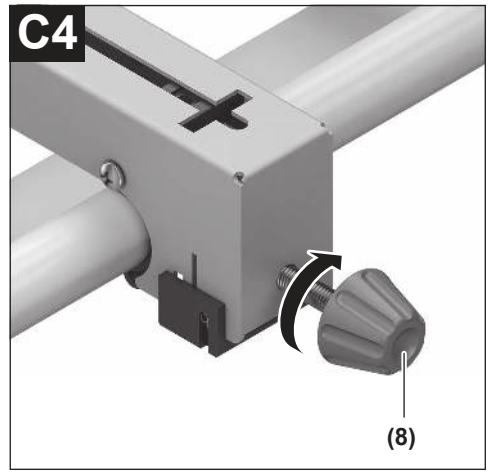

D

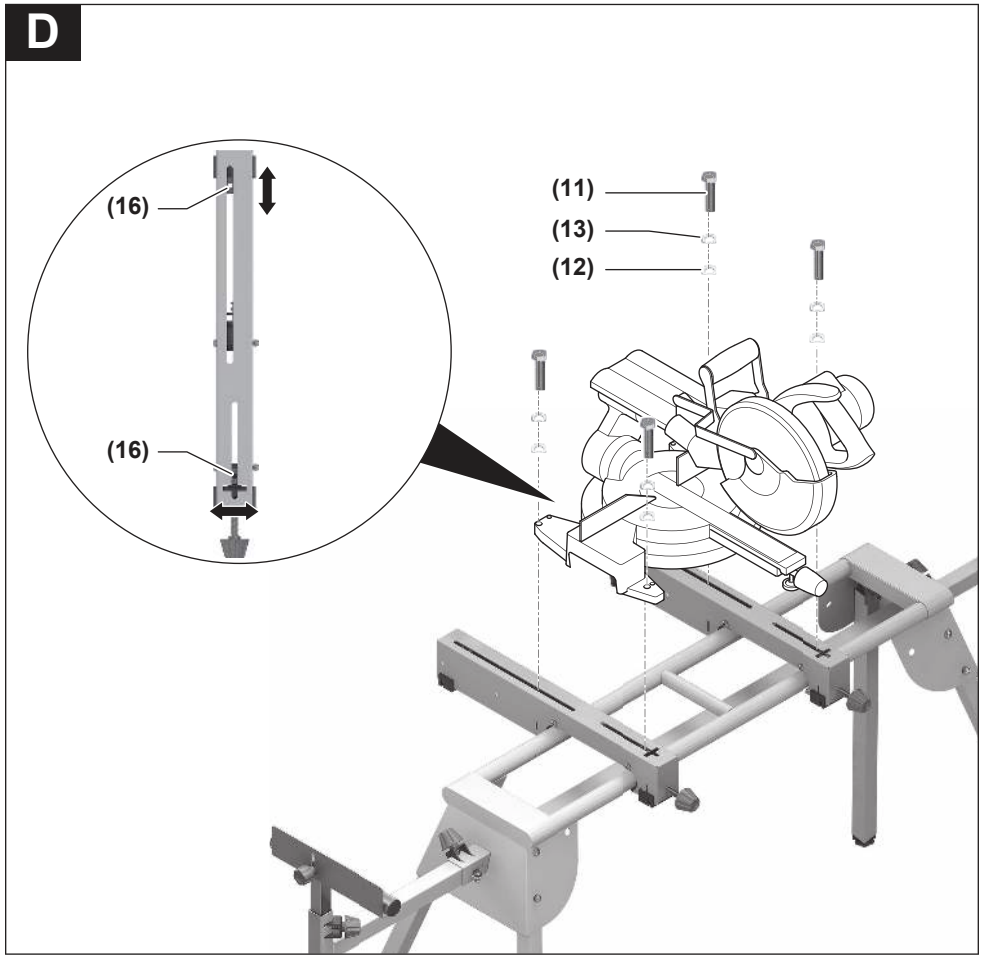

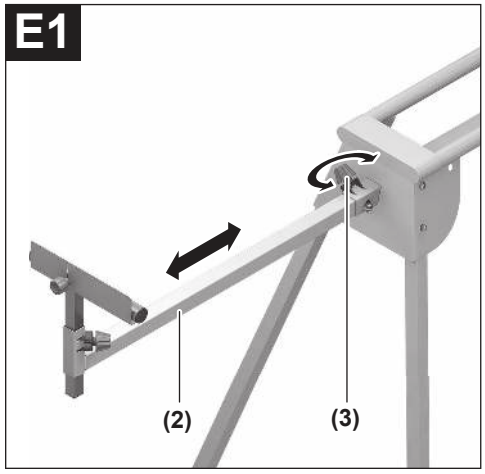
E1
(2)
(3)

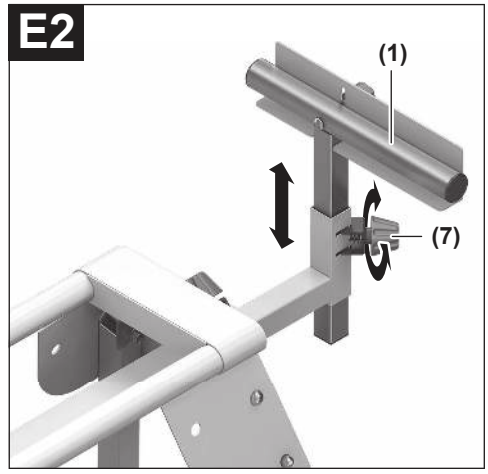
E2
(1)
(7)

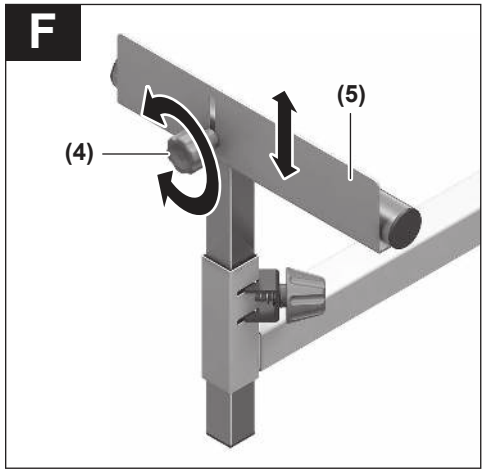
F
(4)
(5)

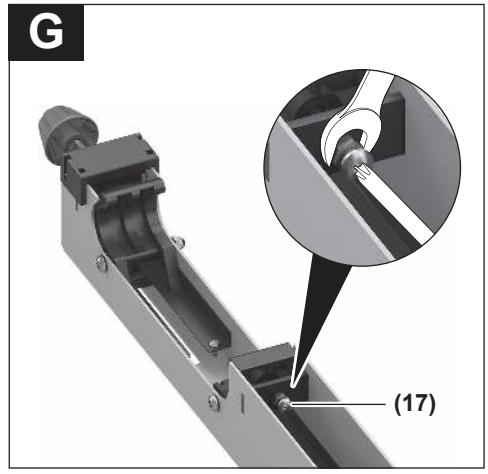
G
(17)

Deutsch

Sicherheitshinweise

Allgemeine Sicherheitshinweise



Lesen Sie alle dem Arbeitstisch oder dem zu montierenden Elektrowerkzeug beigefügten Warnhinweise und Anweisungen. Versäumnisse bei der Einhaltung der Sicherheitshinweise und Anweisungen können elektrischen Schlag, Brand und/oder schwere Verletzungen verursachen.

Sicherheitshinweise für Arbeitstische

- **Ziehen Sie den Stecker aus der Steckdose und/oder entnehmen Sie den Akku vom Elektrowerkzeug, bevor Sie Geräteeinstellungen vornehmen oder Zubehörteile wechseln.** Unbeabsichtigter Start von Elektrowerkzeugen ist die Ursache einiger Unfälle.
- **Bauen Sie den Arbeitstisch korrekt auf, bevor Sie das Elektrowerkzeug montieren.** Ein einwandfreier Aufbau ist wichtig, um das Risiko eines Zusammenbruchs zu verhindern.
- **Befestigen Sie das Elektrowerkzeug sicher auf dem Arbeitstisch, bevor Sie es benutzen.** Ein Verrutschen des Elektrowerkzeugs auf dem Arbeitstisch kann zum Verlust der Kontrolle führen.
- **Stellen Sie den Arbeitstisch auf eine feste, ebene und waagerechte Fläche.** Wenn der Arbeitstisch verrutschen oder wackeln kann, kann das Werkstück nicht gleichmäßig und sicher geführt werden.
- **Überlasten Sie den Arbeitstisch nicht und verwenden Sie diesen nicht als Leiter oder Gerüst.** Überlastung oder Stehen auf dem Arbeitstisch kann dazu führen, dass sich der Schwerpunkt des Arbeitstischs nach oben verlagert und dieser umkippt.
- **Achten Sie darauf, dass beim Transport und beim Arbeiten sämtliche Schrauben und Verbindungselemente fest angezogen sind. Die Aufnahme-Sets für das Elektrowerkzeug müssen immer fest arretiert sein.** Lockere Verbindungen können zu Instabilitäten und ungenauen Sägevorgängen führen.
- **Montieren und demontieren Sie das Elektrowerkzeug nur, wenn es in Transportstellung ist (Hinweise zur Transportstellung siehe auch Betriebsanleitung des jeweiligen Elektrowerkzeugs).** Das Elektrowerkzeug kann sonst einen so ungünstigen Schwerpunkt haben, dass Sie es nicht sicher halten können.
- **Betreiben Sie das auf dem Aufnahme-Set befestigte Elektrowerkzeug ausschließlich auf dem Arbeitstisch.** Ohne den Arbeitstisch steht das Aufnahme-Set mit dem Elektrowerkzeug nicht sicher und kann kippen.
- **Stellen Sie sicher, dass lange und schwere Werkstücke den Arbeitstisch nicht aus dem Gleichgewicht bringen.** Lange und schwere Werkstücke müssen am freien Ende unterlegt oder abgestützt werden.
- **Bringen Sie beim Zusammenschieben oder Auseinanderziehen des Arbeitstisches Ihre Finger nicht in die Nähe der Gelenkpunkte.** Die Finger könnten eingequetscht werden.

Symbole

Die nachfolgenden Symbole können für den Gebrauch Ihres Arbeitstisches von Bedeutung sein. Prägen Sie sich bitte die Symbole und ihre Bedeutung ein. Die richtige Interpretation der Symbole hilft Ihnen, den Arbeitstisch besser und sicherer zu gebrauchen.

Symbole und ihre Bedeutung	
	Die maximale Tragfähigkeit (Elektrowerkzeug + Werkstück) des Arbeitstisches beträgt **160** kg.

Produkt- und Leistungsbeschreibung

Bestimmungsgemäßer Gebrauch

Der Arbeitstisch ist bestimmt, folgende Stationärsägen von Bosch aufzunehmen (Stand **2026.01**):

- EXCM341-305GD (3 601 M23 8..)

- GCM 8 S (3 601 L16 0..)
- GCM 8 SJ (3 601 L16 2..)
- GCM 800 S (3 601 L16 1..)
- GCM 80 SJ (3 601 M19 0..)
- GCM 800 SJ (3 601 M19 0..)
- GCM 8 SJL (3 601 M19 1..)
- GCM 8 SDE (3 601 M19 2..)

- GCM 10 (0 601 B20 0..)
- GCM 10 J/GCM 10 M (3 601 M20 2..)
- GCM 10 S (0 601 B20 5..)
- GCM 10 SD (0 601 B22 5..)
- GCM 10 GDJ (3 601 M27 0..)

- GCM 12 (0 601 B21 0..)
- GCM 12 SD (0 601 B23 5..)
- GCM 12 SDE (3 601 M23 1..)
- GCM 12 GDL (3 601 M23 6..)

- GCM 350-216 (3 601 M49 0..)
- GCM 350-254 (3 601 M22 6..)

- GCM 18V-216 D (3 601 M51 0..)
- GCM 18V-216 DC (3 601 M47 0..)
- GCM 18V-254 D (3 601 M51 1..)

– GCM 18V-305 GDC (3 601 M43 0..)

– GTM 12 (3 601 M15 0..)
– GTM 12 JL (3 601 M15 0..)

Zusammen mit dem Elektrowerkzeug ist der Arbeitstisch bestimmt zum Ablängen von Brettern und Profilen.

Abgebildete Komponenten

Die Nummerierung der abgebildeten Komponenten bezieht sich auf die Darstellungen auf den Grafikseiten zu Beginn der Anleitung.

(1) Werkstückauflage
(2) Tischverlängerung
(3) Feststellknauf der Tischverlängerung
(4) Feststellknauf des Längenanschlags
(5) Längenanschlag
(6) Aufnahme-Set
(7) Feststellknauf der Werkstückauflage
(8) Feststellknauf des Aufnahme-Sets
(9) Höhenverstellbarer Fuß
(10) Schlossschraube M6 × 46
(11) Sechskantschraube M8 × 38 (Befestigung Elektrowerkzeug)
(12) Unterlegscheibe
(13) Sicherungsscheibe
(14) Sicherungsstift
(15) Kontermutter
(16) Verschiebbare Mutter
(17) Einstellschraube des Aufnahme-Sets

Technische Daten

Arbeitstisch		GTA 2600
Sachnummer		**3 601 M12 3..**
Länge Arbeitstisch ohne Tischverlängerung	mm	1265
Länge Arbeitstisch mit Tischverlängerung	mm	2615
Höhe Arbeitstisch	mm	855
max. Tragfähigkeit (Elektrowerkzeug + Werkstück)		
ohne Tischverlängerung		
– Aufnahme-Sets	kg	**160**
mit Tischverlängerung		
– Aufnahme-Sets	kg	110
– je Tischverlängerung	kg	25
Gewicht	kg	18,7

Montage

Lieferumfang



Beachten Sie dazu die Darstellung des Lieferumfangs am Anfang der Betriebsanleitung.

Prüfen Sie vor der Montage des Arbeitstisches, ob alle unten aufgeführten Teile mitgeliefert wurden:

Nr.	Bezeichnung	Anzahl
	Arbeitstisch GTA 2600	1
(6)	Aufnahme-Set	2
(8)	Feststellknauf des Aufnahme-Sets	2
(1)	Werkstückauflage	2
(5)	Längenanschlag	2
Befestigungsset bestehend aus:		
(10)	Schlossschraube M6 × 46	2
(11)	Sechskantschraube M8 × 38	4
(12)	Unterlegscheibe	4
(13)	Sicherungsscheibe	4
(4)	Feststellknauf des Längenanschlags	2

Zusätzlich zum Lieferumfang benötigte Werkzeuge:

– Kreuzschlitzschraubendreher
– Schraubenschlüssel, verstellbar

Arbeitstisch montieren

Entnehmen Sie alle mitgelieferten Teile vorsichtig aus ihrer Verpackung.
Entfernen Sie sämtliches Packmaterial.

Arbeitstisch aufstellen (siehe Bilder A1–A2)

– Legen Sie den Arbeitstisch mit den Beinen nach oben auf den Boden.
– Drücken Sie den Sicherungsstift **(14)** nach innen und schwenken Sie das Bein nach oben, bis der Sicherungsstift wieder hörbar einrastet.
Wiederholen Sie diesen Arbeitsschritt mit den anderen drei Beinen.
– Drehen Sie den Arbeitstisch um in die Arbeitsposition.
Vergewissern Sie sich, dass der Arbeitstisch stabil ist und alle Sicherungsstifte eingerastet sind.

Ein höhenverstellbarer Fuß **(9)** hilft Ihnen dabei, den Arbeitstisch auszurichten.

– Lösen Sie die Kontermutter **(15)** und schrauben Sie den Fuß so lange ein oder aus, bis der Arbeitstisch eben ausgerichtet ist und alle vier Beine auf dem Boden stehen.

Längenanschlag und Werkstückauflage montieren (siehe Bilder B1–B2)

– Verschrauben Sie den Längenanschlag **(5)** mithilfe der Schraube **(10)** und des Feststellknaufs **(4)** mit der Werkstückauflage **(1)**.

– Stecken Sie die Werkstückauflage **(1)** in die Tischverlängerung **(2)**.
– Ziehen Sie zum Arretieren der Werkstückauflage den Feststellknauf **(7)** an.
– Wiederholen Sie diese Arbeitsschritte mit der zweiten Werkstückauflage.

Arbeitstisch vorbereiten

Aufnahme-Sets vorbereiten (siehe Bilder C1–C4)

– Schrauben Sie den Feststellknauf **(8)** in die entsprechende Bohrung des Aufnahme-Sets **(6)**.
– Messen Sie den Abstand **x** zwischen den Montage-Bohrungen an Ihrem Elektrowerkzeug.
– Positionieren Sie die Aufnahme-Sets **(6)** mittig auf dem Arbeitstisch und im passenden Abstand **x** zueinander.
– Ziehen Sie die Feststellknäufe **(8)** an. Damit sind die Aufnahme-Sets auf dem Arbeitstisch fest positioniert.

Elektrowerkzeug auf den Aufnahme-Sets befestigen (siehe Bild D)

– Bringen Sie das Elektrowerkzeug in die Transportstellung. Hinweise zur Transportstellung finden Sie in der Betriebsanleitung des jeweiligen Elektrowerkzeugs.
– Positionieren Sie die verschiebbaren Muttern **(16)** in den Aufnahme-Sets passend zu den Montage-Bohrungen des Elektrowerkzeugs.
Hinweis: Durch den Querschlitz im Aufnahme-Set **(6)** können auch Elektrowerkzeuge mit versetzten Montagebohrungen befestigt werden.
– Verschrauben Sie Aufnahme-Set **(6)** und Elektrowerkzeug mit den Sechskantschrauben **(11)**, Sicherungsscheiben **(13)** und Unterlegscheiben **(12)** aus dem Befestigungsset.

Betrieb

Arbeitshinweise

Halten Sie das Werkstück immer gut fest, besonders den längeren, schwereren Abschnitt. Nach dem Durchtrennen des Werkstücks kann sich der Schwerpunkt so ungünstig verlagern, dass der Arbeitstisch kippt.

Überlasten Sie den Arbeitstisch nicht. Beachten Sie immer die maximale Tragfähigkeit des Arbeitstischs.

Werkstückauflage vorbereiten

Lange Werkstücke müssen am freien Ende unterlegt oder abgestützt werden.

Arbeitstisch verlängern (siehe Bilder E1–E2)

Der Arbeitstisch kann an beiden Seiten verlängert werden.

– Legen Sie Ihr langes Werkstück auf den Sägetisch des Elektrowerkzeugs.
– Lösen Sie den Feststellknauf **(3)** und ziehen Sie die Tischverlängerung **(2)** bis zum gewünschten Abstand nach außen.
– Ziehen Sie den Feststellknauf **(3)** wieder an.
– Lösen Sie den Feststellknauf **(7)** und passen Sie die Höhe der Werkstückauflage **(1)** so an, dass Ihr Werkstück gerade aufliegt.
– Ziehen Sie den Feststellknauf **(7)** wieder an.

Gleich lange Werkstücke sägen (siehe Bild F)

Zum einfachen Sägen von gleich langen Werkstücken können Sie den Längenanschlag **(5)** verwenden.

– Lösen Sie den Feststellknauf **(4)** und positionieren Sie den Längenanschlag **(5)** im gewünschten Abstand zum Sägeblatt des Elektrowerkzeugs.
– Ziehen Sie den Feststellknauf **(4)** wieder an.

Grundeinstellungen prüfen und einstellen

– Entfernen Sie das Elektrowerkzeug von den Aufnahme-Sets.

Zur Gewährleistung einer sicheren Funktion müssen Sie nach intensivem Gebrauch die Grundeinstellungen des Arbeitstisches überprüfen und gegebenenfalls einstellen. Dazu benötigen Sie Erfahrung und entsprechendes Spezialwerkzeug.

Klammer des Aufnahme-Sets einstellen (siehe Bild G)

Die Klammer, die das Aufnahme-Set **(6)** mithilfe des Feststellknaufs **(8)** auf dem Arbeitstisch arretiert, müssen Sie nach intensivem Gebrauch des Arbeitstisches gegebenenfalls einstellen.

– Drehen Sie das Aufnahme-Set **(6)** um.
– Drehen Sie die Einstellschraube **(17) im Uhrzeigersinn**, wenn das Aufnahme-Set trotz festem Anziehen des Feststellknaufs **(8)** auf dem Arbeitstisch nicht arretiert werden kann.
Drehen Sie die Einstellschraube **(17) gegen den Uhrzeigersinn**, wenn das Aufnahme-Set nicht gleichzeitig auf beide Schienen (vorn und hinten) des Arbeitstisches passt.
– Überprüfen Sie den festen und korrekten Sitz des Aufnahme-Sets und wiederholen Sie gegebenenfalls die Einstellung.
– Wiederholen Sie die Arbeitsschritte mit dem zweiten Aufnahme-Set.

Wartung und Service

Kundendienst und Anwendungsberatung

Deutschland
Tel.: +49 711 400 40 460

Österreich
Tel.: (01) 797222010

Schweiz
Tel.: (044) 8471511

Den Link zu unseren Serviceadressen und zu den Garantiebedingungen finden Sie auf der letzten Seite.

Geben Sie bei allen Rückfragen und Ersatzteilbestellungen bitte unbedingt die 10-stellige Sachnummer laut Typenschild des Produkts an.

Entsorgung

Arbeitstische, Zubehör und Verpackungen sollen einer umweltgerechten Wiederverwertung zugeführt werden.

English

Safety Instructions

General Safety Instructions



Read all the warnings and instructions included with the saw stand or the power tool you intend to mount on it. Failure to observe the safety and general instructions may result in electric shock, fire and/or serious injury.

Safety Instructions for Saw Stands

- **Disconnect the plug from the power source and/or remove the battery from the power tool before making any adjustments to the power tool or changing accessories.** Accidents can occur when power tools are started unintentionally.
- **Assemble the saw stand properly before mounting the power tool.** Correct assembly is important to prevent the risk of collapsing.
- **Firmly secure the power tool to the saw stand before using it.** You may lose control of the power tool if it slips on the saw stand.
- **Place the saw stand on a firm, flat, horizontal surface.** If there is a chance that the saw stand will slip or wobble, the safe and steady machining of the workpiece cannot be guaranteed.
- **Do not overload the saw stand or climb or stand on it.** Overloading or standing on the saw stand can raise its centre of gravity, causing it to tip over.
- **Ensure that all screws and connecting pieces are tightly fastened during transport and when carrying out work. The holder sets for the power tool must always be securely locked.** Loose connections can cause instability and inaccurate sawing.
- **Only install and remove the power tool when it is in the transport position (for information on the transport position, also refer to the operating instructions for the relevant power tool).** Otherwise the power tool may have an such unfavourable centre of gravity that you will not be able to hold onto it securely.
- **Operate the power tool fastened to the holder set only on the saw stand.** Without the saw stand, the holder set with the power tool is not secure and can tilt.
- **Ensure that long and heavy workpieces do not unbalance the saw stand.** The free end of long and heavy workpieces must have something placed underneath it or be supported.
- **When pushing together or pulling apart the saw stand, do not put your fingers near the points of articulation.** There is a risk of fingers being crushed.

Symbols

The following symbols may provide you with important information about the use of your saw stand. Please take note of these symbols and their meaning. Knowing what these symbols mean will help you to use your saw stand more effectively and more safely.

Symbols and their meaning	
	The maximum load bearing capacity (power tool + workpiece) of the saw stand is **160** kg.

Product description and specifications

Intended Use

The saw stand is intended for holding the following Bosch benchtop saws (stand **2026.01**):

- EXCM341-305GD (3 601 M23 8..)

- GCM 8 S (3 601 L16 0..)
- GCM 8 SJ (3 601 L16 2..)
- GCM 800 S (3 601 L16 1..)
- GCM 80 SJ (3 601 M19 0..)
- GCM 800 SJ (3 601 M19 0..)
- GCM 8 SJL (3 601 M19 1..)
- GCM 8 SDE (3 601 M19 2..)

- GCM 10 (0 601 B20 0..)
- GCM 10 J/GCM 10 M (3 601 M20 2..)
- GCM 10 S (0 601 B20 5..)
- GCM 10 SD (0 601 B22 5..)
- GCM 10 GDJ (3 601 M27 0..)

- GCM 12 (0 601 B21 0..)
- GCM 12 SD (0 601 B23 5..)
- GCM 12 SDE (3 601 M23 1..)
- GCM 12 GDL (3 601 M23 6..)

- GCM 350-216 (3 601 M49 0..)
- GCM 350-254 (3 601 M22 6..)

- GCM 18V-216 D (3 601 M51 0..)
- GCM 18V-216 DC (3 601 M47 0..)
- GCM 18V-254 D (3 601 M51 1..)
- GCM 18V-305 GDC (3 601 M43 0..)

– GTM 12 (3 601 M15 0..)
– GTM 12 JL (3 601 M15 0..)

The saw stand and power tool are intended for cutting boards and profiles.

Product Features

The numbering of the components shown refers to the illustrations on the graphics pages at the beginning of the manual.

(1) Workpiece support
(2) Table extension
(3) Table extension locking knob
(4) Locking knob for length stop
(5) Length stop
(6) Holder set
(7) Workpiece support locking knob
(8) Holder set locking knob
(9) Height-adjustable foot
(10) Carriage bolt M6 × 46
(11) Hexagon screw M8 × 38 (fastening of power tool)
(12) Washer
(13) Lock washer
(14) Locking pin
(15) Lock nut
(16) Movable nut
(17) Holder set adjustment screw

Technical Data

Saw stand		GTA 2600
Article number		**3 601 M12 3..**
Length of saw stand without table extension	mm	1265
Length of saw stand with table extension	mm	2615
Saw stand height	mm	855
Max. load bearing capacity (power tool + workpiece)		
without table extension		
– Holder sets	kg	**160**
with table extension		
– Holder sets	kg	110
– Per table extension	kg	25
Weight	kg	18.7

Assembly

Items included



See the list of items included at the start of the operating manual.

Check to ensure that all the parts listed below have been supplied before assembling the saw stand:

No.	Designation	Quantity
	GTA 2600 saw stand	1
(6)	Holder set	2
(8)	Holder set locking knob	2
(1)	Workpiece support	2
(5)	Length stop	2
Fastening set consisting of:		
(10)	Carriage bolt M6 × 46	2
(11)	Hexagon screw M8 × 38	4
(12)	Washer	4
(13)	Lock washer	4
(4)	Locking knob for length stop	2

Extra tools required (not included in the delivery):
– Cross-headed screwdriver
– Wrench, adjustable

Assembling the Saw Stand

Carefully remove all parts included in the delivery from their packaging.
Remove all packing material.

Setting Up the Saw Stand (see figures A1–A2)
– Place the saw stand on the floor with legs up.
– Press the locking pin **(14)** in and swivel the leg up until the locking pin audibly engages again.
Repeat this work step with the other three legs.
– Rotate the saw stand into the working position.
Make sure that the saw stand is stable and all locking pins have engaged.

A height-adjustable foot **(9)** helps you to align the saw stand.
– Undo the lock nut **(15)** and screw the foot in or out until the saw stand is level and all four legs are on the ground.

Fitting the Length Stop and Workpiece Support (see figures B1–B2)
– Screw together the length stop **(5)** and the workpiece support **(1)** with the bolt **(10)** and the locking knob **(4)**.
– Insert the workpiece support **(1)** into the table extension **(2)**.
– Pull the locking knob **(7)** to lock the workpiece support.
– Repeat these steps with the second workpiece support.

Preparing the Saw Stand

Preparing holder sets (see figures C1–C4)

– Screw the locking knob **(8)** into the corresponding hole of the holder set **(6)**.
– Measure the distance **x** between the assembly holes on your power tool.
– Position the holder sets **(6)** in the centre of the saw stand and at the appropriate distance **x** from each other.
– Tighten the locking knobs **(8)**. This allows the holder sets to be firmly positioned on the saw stand.

Fastening the Power Tool on the Holder Sets (see figure D)

– Bring the power tool into the transport position. Information about the transport position can be found in the operating instructions for the corresponding power tool.
– Position the movable nuts **(16)** in the holder sets so that they match the assembly holes on the power tool.
Note: The cross slot in the holder set **(6)** also allows power tools with offset mounting holes to be secured.
– Screw the holder set **(6)** and power tool together using the hexagon screws **(11)**, lock washers **(13)** and washers **(12)** from the fastening set.

Operation

Working Advice

Always hold the workpiece firmly in place, especially long, heavy pieces. Once the workpiece has been cut, the centre of gravity may be displaced, causing the saw stand to tip over.

Do not overload the saw stand. Always observe the maximum load bearing capacity of the saw stand.

Preparing the workpiece support

The free end of long workpieces must have something placed underneath it or be supported.

Extending the Saw Stand (see figures E1–E2)

The saw stand can be extended on both sides.

– Place your long workpiece on the saw table for the power tool.
– Undo the locking knob **(3)** and pull the table extension **(2)** outwards until it reaches the required length.
– Retighten the locking knob **(3)**.
– Undo the locking knob **(7)** and adjust the height of the workpiece support **(1)** so that your workpiece lies flat.
– Retighten the locking knob **(7)**.

Sawing workpieces of the same length (see figure F)

The length stop **(5)** can be used for easily sawing workpieces to the same length.

– Undo the locking knob **(4)** and position the length stop **(5)** at the required distance from the saw blade of the power tool.
– Retighten the locking knob **(4)**.

Checking and adjusting the basic settings

– Remove the power tool from the holder sets.

To ensure safe use, the basic settings of the saw stand must be checked and adjusted as necessary after intensive use. Experience and suitable special tools are required for this.

Adjusting the Bracket of the Holder Set (see figure G)

After making intensive use of the saw stand, you may need to adjust the bracket that locks the holder set **(6)** on the saw stand using the locking knob **(8)**.

– Turn the holder set **(6)** around.
– If it is not possible to lock the holder set on the work bench despite firmly tightening the locking knob **(8)**, turn the adjustment screw **(17) clockwise**.
If the holder set does not fit on both rails (front and back) of the saw table at the same time, turn the adjustment screw **(17) anticlockwise**.
– Check that the holder set is sitting firmly and correctly and repeat the adjustment if necessary.
– Repeat the steps with the second holder set.

Maintenance and Service

After-Sales Service and Application Service

Great Britain
Tel. Service: (0344) 7360109

GB Importer:
Robert Bosch Ltd.
Broadwater Park
North Orbital Road
Uxbridge
UB9 5HJ

You can find the link to our service addresses and warranty conditions on the last page.

In all correspondence and spare parts orders, please always include the 10-digit article number given on the nameplate of the product.

Disposal

Saw stands, accessories and packaging should be recycled in an environmentally responsible manner.

Français

Consignes de sécurité

Consignes de sécurité générales



Lisez tous les avertissements et instructions joints au support de travail ou à l'outil électroportatif à monter. Le non-respect des instructions et consignes de sécurité peut provoquer un choc électrique, un incendie et/ou entraîner de graves blessures.

Consignes de sécurité pour supports de travail

- **Débranchez l'outil électroportatif de la prise secteur et/ou retirez l'accu avant de procéder à des réglages et à des changements d'accessoires.** La mise en route intempestive des outils électroportatifs est une cause fréquente d'accident.
- **Installez correctement le support de travail avant de fixer l'outil électroportatif.** Un montage correct est primordial pour disposer d'une bonne stabilité et exclure tout effondrement du support.
- **Fixez l'outil électroportatif de manière stable et sûre sur le support de travail avant de l'utiliser.** Un outil électroportatif qui glisse sur le support de travail peut entraîner une perte de contrôle.
- **Placez le support de travail sur un sol ferme, plan et horizontal.** Si le support de travail risque de se déplacer ou de basculer, il n'est pas possible de scier en toute sécurité et de bien guide la pièce.
- **Ne surchargez pas le support de travail et ne l'utilisez pas en tant que marche-pied ou escabeau.** Si vous surchargez le support de travail ou montez dessus, il risque de se renverser du fait que son centre de gravité se déplace alors vers le haut.
- **Veillez à ce que toutes les vis et tous les éléments d'assemblage soient bien serrés lors du transport et de l'utilisation de l'outil électroportatif. Les sets de fixation de l'outil électroportatif doivent toujours être bien serrés.** Un serrage insuffisant des éléments d'assemblage est source d'instabilité et d'imprécision lors des sciages.
- **N'installez et ne retirez l'outil électroportatif que lorsqu'il se trouve en position de transport (référez-vous pour cela à la notice d'utilisation de l'outil électroportatif en question).** Le centre de gravité de l'outil électroportatif risque sinon d'être mal placé, ce qui le rend instable et difficile à tenir.
- **N'utilisez l'outil électroportatif fixé sur le set de fixation que sur le support de travail.** Sans le support de travail, le set de fixation avec l'outil électroportatif n'est pas stable et peut basculer.
- **Assurez-vous que les pièces longues et lourdes ne déséquilibrent pas le support de travail.** Les pièces longues et lourdes doivent être soutenues par des cales ou autre au niveau de leur extrémité libre.
- **N'approchez pas vos doigts des points d'articulation lorsque vous pliez ou dépliez le support de travail.** Vous pourriez vous coincer les doigts.

Symboles

Les symboles suivants peuvent être importants pour l'utilisation de votre support de travail. Veuillez mémoriser les symboles et leur signification. L'interprétation correcte des symboles vous aidera à mieux utiliser votre support de travail et en toute sécurité.

Symboles et leur signification	
	La capacité de charge maximale (outil électroportatif + pièce) du support de travail est de **160** kg.

Description des prestations et du produit

Utilisation conforme

Le support de travail est conçu pour supporter les scies stationnaires Bosch suivantes (état : **2026.01**) :

- EXCM341-305GD (3 601 M23 8..)

- GCM 8 S (3 601 L16 0..)
- GCM 8 SJ (3 601 L16 2..)
- GCM 800 S (3 601 L16 1..)
- GCM 80 SJ (3 601 M19 0..)
- GCM 800 SJ (3 601 M19 0..)
- GCM 8 SJL (3 601 M19 1..)
- GCM 8 SDE (3 601 M19 2..)

- GCM 10 (0 601 B20 0..)
- GCM 10 J/GCM 10 M (3 601 M20 2..)
- GCM 10 S (0 601 B20 5..)
- GCM 10 SD (0 601 B22 5..)
- GCM 10 GDJ (3 601 M27 0..)

- GCM 12 (0 601 B21 0..)
- GCM 12 SD (0 601 B23 5..)
- GCM 12 SDE (3 601 M23 1..)
- GCM 12 GDL (3 601 M23 6..)

- GCM 350-216 (3 601 M49 0..)
- GCM 350-254 (3 601 M22 6..)

- GCM 18V-216 D (3 601 M51 0..)
- GCM 18V-216 DC (3 601 M47 0..)
- GCM 18V-254 D (3 601 M51 1..)

– GCM 18V-305 GDC (3 601 M43 0..)

– GTM 12 (3 601 M15 0..)
– GTM 12 JL (3 601 M15 0..)

Le support de travail est conçu pour sectionner des planches et des profilés en combinaison avec l'outil électroportatif.

Éléments constitutifs

La numérotation des éléments se réfère aux représentations sur les pages graphiques situées en début de notice.

(1) Tablette d'appui
(2) Rallonge de table
(3) Bouton de blocage de la rallonge
(4) Bouton de blocage de la butée de longueur
(5) Butée de longueur
(6) Set de fixation
(7) Bouton de blocage de la tablette d'appui
(8) Bouton de blocage du set de fixation
(9) Pied réglable en hauteur
(10) Vis à tête bombée à collet carré M6 × 46
(11) Vis hexagonale M8 × 38 (fixation outil électroportatif)
(12) Rondelle
(13) Rondelle crantée
(14) Tige de blocage
(15) Contre-écrou
(16) Écrou coulissant
(17) Vis de réglage du set de fixation

Caractéristiques techniques

Support de travail		GTA 2600
Référence		**3 601 M12 3..**
Longueur du support de travail sans rallonge	mm	1265
Longueur du support de travail avec rallonge	mm	2615
Hauteur du support de travail	mm	855
Capacité de charge maxi (outil électroportatif + pièce)		
Sans rallonge		
– Sets de fixation	kg	**160**
Avec rallonge		
– Sets de fixation	kg	110
– Pour chaque rallonge	kg	25
Poids	kg	18,7

Montage

Accessoires fournis



Référez-vous pour cela à la représentation du contenu, dans les pages graphiques qui se trouvent au début de la notice d'utilisation.

Avant de monter le support de travail, vérifiez qu'aucune des pièces indiquées ci-dessous ne manque :

N°	Désignation	Nombre
	Support de travail GTA 2600	1
(6)	Set de fixation	2
(8)	Bouton de blocage du set de fixation	2
(1)	Tablette d'appui	2
(5)	Butée de longueur	2
Jeu de fixation comprenant :		
(10)	Vis à tête bombée à collet carré M6 × 46	2
(11)	Vis hexagonale M8 × 38	4
(12)	Rondelle	4
(13)	Rondelle crantée	4
(4)	Bouton de blocage de la butée de longueur	2

D'autres outils nécessaires, pas fournis avec l'outil :
– Tournevis cruciforme
– Clé à molette

Montage du support de travail

Sortez avec précaution de l'emballage toutes les pièces fournies.
Enlevez tout le matériel d'emballage.

Installation du support de travail (voir figures A1–A2)
– Posez le support de travail sur le sol avec les pieds tournés vers le haut.
– Enfoncez la tige de blocage **(14)** et basculez le pied vers le haut jusqu'à ce que la tige de blocage s'enclenche de manière audible.
Répétez l'opération pour les trois autres pieds.
– Retournez le support de travail et placez-le dans la position de travail.
Assurez-vous que le support de travail est stable et que toutes les tiges de blocage sont enclenchées.

Le pied réglable en hauteur **(9)** facilite la stabilisation du support.
– Desserrez le contre-écrou **(15)** et vissez ou dévissez le pied jusqu'à ce que le support de travail soit bien à l'horizontale avec les 4 pieds en contact avec le sol.

Montage de la butée de longueur et des appuis de pièce (voir figures B1–B2)
– Fixez la butée de longueur **(5)** sur l'appui de pièce **(1)** à l'aide de la vis **(10)** et du bouton de blocage **(4)**.

– Insérez l'appui de pièce **(1)** dans la rallonge **(2)**.
– Pour bloquer l'appui de pièce, serrez le bouton de blocage **(7)**.
– Répétez l'opération pour le second appui de pièce.

Préparation du support de travail

Préparation des sets de fixation (voir figures C1–C4)

– Vissez le bouton de blocage **(8)** dans l'orifice prévu à cet effet du set de fixation **(6)**.
– Mesurez la distance **x** entre les orifices de montage sur votre outil électroportatif.
– Positionnez les sets de fixation **(6)** au centre du support de travail et à la distance **x** l'un de l'autre.
– Serrez les boutons de blocage **(8)**. Les sets de fixation sont alors solidement fixés au support de travail.

Fixation de l'outil électroportatif sur les sets de fixation (voir figure D)

– Placez l'outil électroportatif dans la position de transport. Vous trouverez des indications sur la position de transport dans la notice d'utilisation de l'outil électroportatif.
– Positionnez les écrous coulissants **(16)** dans chacun des deux supports en les faisant coïncider avec les orifices de montage de l'outil électroportatif.
Remarque : La fente transversale du set de fixation **(6)** permet également de fixer les outils électroportatifs avec des orifices de montage décalés.
– Vissez le set de fixation **(6)** et l'outil électroportatif avec les vis hexagonales **(11)**, les rondelles crantées **(13)** et les rondelles **(12)** contenues dans le jeu de fixation.

Utilisation

Instructions d'utilisation

Tenez toujours fermement la pièce, surtout la partie plus longue qui est la plus lourde. Après avoir sectionné la pièce, le support de travail risque de basculer du fait d'un déplacement défavorable du centre de gravité.

Ne surchargez pas le support de travail. Respectez toujours la capacité de charge maximale du support de travail.

Préparation de la tablette d'appui

Les pièces longues doivent être soutenues par des cales ou autre au niveau de leur extrémité libre.

Allongement du support de travail (voir figures E1–E2)

Le support de travail peut être rallongé des deux côtés.

– Posez votre pièce longue sur le support de travail.
– Desserrez le bouton de blocage **(3)** et tirez la rallonge **(2)** vers l'extérieur jusqu'à la longueur souhaitée.
– Resserrez le bouton de blocage **(3)**.
– Desserrez le bouton de blocage **(7)** et réglez la hauteur de l'appui de pièce **(1)** de manière à ce que la pièce soit bien à l'horizontale.
– Resserrez le bouton de blocage **(7)**.

Sciage de pièces à la même longueur (voir figure F)

Pour scier facilement des pièces à la même longueur, il est recommandé d'utiliser la butée de longueur **(5)**.

– Desserrez le bouton de blocage **(4)** et positionnez la butée de longueur **(5)** à la distance voulue de la lame de l'outil électroportatif.
– Resserrez le bouton de blocage **(4)**.

Contrôle et correction des réglages de base

– Retirez l'outil électroportatif des sets de fixation.

Pour garantir un fonctionnement sûr, vous devez vérifier les réglages de base du support de travail après une utilisation intensive et les ajuster si nécessaire. Cette opération nécessite de l'expérience et des outils spéciaux.

Réglage de la patte du set de fixation (voir figure G)

Après une utilisation intensive du support de travail, il peut s'avérer nécessaire de corriger le réglage de la patte qui bloque le set de fixation **(6)** sur le support de travail par le biais du bouton de blocage **(8)**.

– Retournez pour cela le set de fixation **(6)**.
– Si le set de fixation ne peut pas être fixé sans jeu au support de travail même en serrant fermement le bouton de blocage **(8)**, tournez la vis de réglage **(17) dans le sens horaire**.
Si le set de fixation n'appuie pas correctement sur les deux rails (avant et arrière) en même temps, tournez la vis de réglage **(17) dans le sens antihoraire**.
– Vérifiez le serrage du set de fixation et son positionnement sur les rails et corrigez le réglage si nécessaire.
– Répétez ces opérations pour le second set de fixation.

Entretien et Service après-vente

Service après-vente et conseil utilisateurs

France
Tel. : 09 70 82 12 26 (Numéro non surtaxé au prix d'un appel local)

Vous trouverez le lien vers les conditions de garantie et les adresses du service après-vente à la dernière page.

Pour toute demande de renseignement ou toute commande de pièces de rechange, précisez impérativement la référence à 10 chiffres figurant sur l'étiquette signalétique du produit.

Élimination des déchets

Prière de rapporter les supports de travail, accessoires et emballages dans un Centre de recyclage respectueux de l'environnement.

Valable uniquement pour la France :



Points de collecte sur www.quefairedemesdechets.fr

Español

Indicaciones de seguridad

Indicaciones de seguridad generales



Lea todas las indicaciones de advertencia e instrucciones de la mesa de trabajo o incluidas en la herramienta eléctrica que va a montar. Las faltas de observación de las indicaciones de seguridad y de las instrucciones pueden causar descargas eléctricas, incendios y/o lesiones graves.

Indicaciones de seguridad para mesas de trabajo

- ▶ **Retire el conector de la toma de corriente y/o extraiga la batería de la herramienta eléctrica antes de realizar ajustes en el aparato o sustituir accesorios.** La puesta en marcha accidental de la herramienta eléctrica puede provocar accidentes.
- ▶ **Ensamble correctamente la mesa de trabajo antes de montar la herramienta eléctrica.** Un montaje adecuado es importante para evitar el riesgo de derrumbe.
- ▶ **Fije la herramienta eléctrica de forma segura sobre la mesa de trabajo antes de utilizarla.** Podría perder el control sobre la herramienta eléctrica si ésta no va correctamente sujeta a la mesa de trabajo.
- ▶ **Fije la mesa de trabajo a una superficie firme, lisa y horizontal.** Si la mesa de trabajo se desplaza sobre la base o tambalea, no es posible guiar uniformemente ni de forma segura la pieza.
- ▶ **No sobrecargue la mesa de trabajo y no la utilice como escalera o andamio.** Al sobrecargar o subirse a la mesa de trabajo puede ocurrir que ésta vuelque.
- ▶ **Asegúrese de que todos los tornillos y elementos de unión están bien apretados durante el transporte y en los trabajos. Los juegos de alojamiento de la herramienta eléctrica deben estar siempre firmemente bloqueados.** Una sujeción deficiente puede provocar una inestabilidad y un serrado inexacto.
- ▶ **Monte y desmonte la herramienta eléctrica sólo cuando esté en la posición de transporte (para las indicaciones sobre la posición de transporte vea también las instrucciones de servicio de la respectiva herramienta eléctrica).** De lo contrario, la herramienta eléctrica puede tener un centro de gravedad tan desfavorable que no la pueda sostener con seguridad.
- ▶ **Opere la herramienta eléctrica montada en el juego de alojamiento sólo en la mesa de trabajo.** Sin la mesa de trabajo, el juego de alojamiento con la herramienta eléctrica no están asegurados y pueden volcarse.
- ▶ **Asegúrese de que las piezas de trabajo largas y pesadas no perturben el equilibrio de la mesa de trabajo.** En las piezas de trabajo largas y pesadas, su extremo libre deberá sostenerse convenientemente.
- ▶ **Cuando empuje o separe la mesa de trabajo, no acerque los dedos a los puntos de articulación.** Sus dedos podrían ser magullados.

Símbolos

Los símbolos mostrados a continuación pueden ser de importancia en el uso de la mesa de trabajo. Es importante que retenga en su memoria estos símbolos y su significado. La interpretación correcta de estos símbolos le ayudará a manejar mejor, y de forma más segura, la mesa de trabajo.

Simbología y su significado	
	La capacidad de carga máxima (herramienta eléctrica + pieza de trabajo) de la mesa de trabajo es de **160** kg.

Descripción del producto y servicio

Utilización reglamentaria

La mesa de trabajo ha sido concebida para alojar las siguientes sierras estacionarias de Bosch (última actualización **2026.01**):

- EXCM341-305GD (3 601 M23 8..)

- GCM 8 S (3 601 L16 0..)
- GCM 8 SJ (3 601 L16 2..)
- GCM 800 S (3 601 L16 1..)
- GCM 80 SJ (3 601 M19 0..)
- GCM 800 SJ (3 601 M19 0..)
- GCM 8 SJL (3 601 M19 1..)
- GCM 8 SDE (3 601 M19 2..)

- GCM 10 (0 601 B20 0..)
- GCM 10 J/GCM 10 M (3 601 M20 2..)
- GCM 10 S (0 601 B20 5..)
- GCM 10 SD (0 601 B22 5..)
- GCM 10 GDJ (3 601 M27 0..)

- GCM 12 (0 601 B21 0..)
- GCM 12 SD (0 601 B23 5..)
- GCM 12 SDE (3 601 M23 1..)
- GCM 12 GDL (3 601 M23 6..)

- GCM 350-216 (3 601 M49 0..)
- GCM 350-254 (3 601 M22 6..)

- GCM 18V-216 D (3 601 M51 0..)
- GCM 18V-216 DC (3 601 M47 0..)
- GCM 18V-254 D (3 601 M51 1..)
- GCM 18V-305 GDC (3 601 M43 0..)

– GTM 12 (3 601 M15 0..)
– GTM 12 JL (3 601 M15 0..)

La mesa de trabajo, en combinación con la herramienta eléctrica, ha sido concebida para cortar a longitud tablas y perfiles.

Componentes principales

La numeración de los componentes representados hace referencia a las figuras de las páginas de gráficos que aparecen al inicio de las instrucciones.

(1) Soporte de la pieza de trabajo
(2) Prolongación de la mesa
(3) Pomo de fijación de la prolongación de la mesa
(4) Pomo de fijación del tope longitudinal
(5) Tope longitudinal
(6) Juego de alojamiento
(7) Pomo de fijación del soporte de la pieza de trabajo
(8) Pomo de fijación del juego de alojamiento
(9) Pie ajustable en altura
(10) Tornillo de cerradura M6 × 46
(11) Tornillo de cabeza hexagonal para sujeción M8 × 38 (fijación de la herramienta eléctrica)
(12) Arandela
(13) Arandela de seguridad
(14) Pasador de seguridad
(15) Contratuerca
(16) Tuerca desplazable
(17) Tornillo de ajuste del juego de alojamiento

Datos técnicos

Mesa de trabajo		GTA 2600
Número de artículo		**3 601 M12 3..**
Longitud de la mesa de trabajo sin la prolongación de la mesa	mm	1265
Longitud de la mesa de trabajo con la prolongación de la mesa	mm	2615
Altura de la mesa de trabajo	mm	855
Capacidad de carga máx. (herramienta eléctrica + pieza de trabajo)		
sin prolongación de la mesa		
– Juegos de alojamiento	kg	**160**
con prolongación de la mesa		
– juegos de alojamiento	kg	110
– por prolongación de mesa	kg	25
Peso	kg	18,7

Montaje

Suministro de serie



Observe al respecto la representación del volumen de suministro al principio de las instrucciones de servicio.

Antes de montar la mesa de trabajo compruebe si se han suministrado todas las partes que a continuación se detallan:

Núm.	Descripción	Cantidad
	Mesa de trabajo GTA 2600	1
(6)	Juego de alojamiento	2
(8)	Pomo de fijación del juego de alojamiento	2
(1)	Soporte de la pieza de trabajo	2
(5)	Tope longitudinal	2
Juego de piezas de sujeción integrado por:		
(10)	Tornillo de cerradura M6 × 46	2
(11)	Tornillo de cabeza hexagonal para sujeción M8 × 38	4
(12)	Arandela	4
(13)	Arandela de seguridad	4
(4)	Pomo de fijación del tope longitudinal	2

Herramientas necesarias que no se suministran con el aparato:

– Destornillador de estrella
– Llave para tuercas, ajustable

Montaje de la mesa de trabajo

Saque cuidadosamente del embalaje todas las partes suministradas.
Desembale las piezas completamente.

Montaje de la mesa de trabajo (ver figuras A1–A2)

– Coloque la mesa de trabajo en el suelo con las patas hacia arriba.
– Presione el pasador de seguridad **(14)** hacia dentro y gire la pata hacia arriba, hasta que el pasador de seguridad vuelva a encastrar de forma audible.
Repita este paso de trabajo con las otras tres patas.
– Voltee la mesa de trabajo a la posición de trabajo.
Asegúrese de que la mesa de trabajo se encuentra estable y que todos los pasadores de seguridad están encastrados.

Un pie ajustable en altura **(9)** le ayuda en alinear la mesa de trabajo.

– Suelte la contratuerca **(15)** y atornille el pie hacia dentro o hacia fuera, hasta que la mesa de trabajo esté nivelada y las cuatro patas descansen en el suelo.

Montaje del tope longitudinal y del soporte de la pieza de trabajo (ver figuras B1–B2)

- Atornille el tope longitudinal **(5)** con la ayuda del tornillo **(10)** y del pomo de fijación **(4)** con el soporte de la pieza de trabajo **(1)**.
- Coloque el soporte de la pieza de trabajo **(1)** en la prolongación de la mesa **(2)**.
- Para bloquear el soporte de la pieza de trabajo, apriete el pomo de fijación **(7)**.
- Repita estos pasos con el segundo soporte de la pieza de trabajo.

Preparación de la mesa de trabajo

Preparación de juegos de alojamiento (ver figuras C1–C4)

- Atornille el pomo de fijación **(8)** en el correspondiente orificio del juego de alojamiento **(6)**.
- Mida la distancia **x** entre los orificios de montaje de su herramienta eléctrica.
- Posicione los juegos de alojamiento **(6)** en el centro de la mesa de trabajo y a la distancia adecuada **x** entre ellos.
- Apriete firmemente los pomos de fijación **(8)**. De este modo, los juegos de alojamiento quedan firmemente posicionado en la mesa de trabajo.

Fijación de la herramienta eléctrica sobre los juegos de alojamiento (ver figura D)

- Ponga la herramienta eléctrica en la posición de transporte. Indicaciones respecto a la posición de transporte se encuentran en las instrucciones de servicio de la respectiva herramienta eléctrica.
- Posicione las tuercas desplazables **(16)** en los juegos de alojamiento para que coincidan con los orificios de montaje de la herramienta eléctrica.
  Nota: Gracias a la ranura transversal del juego de fijación **(6)** también se pueden fijar herramientas eléctricas con orificios de montaje desplazados.
- Atornille el juego de fijación **(6)** y la herramienta eléctrica con los tornillos de cabeza hexagonal **(11)**, las arandelas de seguridad **(13)** y las arandelas **(12)** del juego de fijación.

Operación

Instrucciones para la operación

En todo momento sujete con firmeza la pieza de trabajo, especialmente el tramo que sea más largo y pesado. Una vez dividida la pieza, el centro de gravedad puede modificarse en tal medida que la mesa de trabajo llegue a volcar.

No sobrecargue la mesa de trabajo. Siempre tenga en cuenta la capacidad de carga máxima de la mesa de trabajo.

Preparación del soporte de la pieza de trabajo

En las piezas de trabajo largas deberá apoyarse correspondientemente su extremo libre.

Prolongar la mesa de trabajo (ver figuras E1–E2)

La mesa de trabajo puede prolongarse por ambos lados.

- Coloque su pieza de trabajo larga en la mesa de aserrar de la herramienta eléctrica.
- Suelte el pomo de fijación **(3)** y tire de la prolongación de la mesa **(2)** hacia fuera hasta la distancia deseada.
- Apriete de nuevo el pomo de fijación **(3)**.
- Afloje el pomo de fijación **(7)** y ajuste la altura del soporte de la pieza de trabajo **(1)** de tal modo, que su pieza de trabajo quede recta.
- Apriete de nuevo el pomo de fijación **(7)**.

Serrado de piezas de trabajo de igual longitud (ver figura F)

Para un corte fácil de piezas de trabajo de igual longitud, puede usar el tope longitudinal **(5)** (accesorio).

- Suelte el pomo de fijación **(4)** y posicione el tope longitudinal **(5)** a la distancia deseada de la hoja de sierra de la herramienta eléctrica.
- Apriete de nuevo el pomo de fijación **(4)**.

Comprobación y reajuste del ajuste básico

- Retire la herramienta eléctrica de los juegos de alojamiento.

Si la mesa de trabajo ha estado sometida a un uso intenso, deberá verificarse y reajustarse, dado el caso, el ajuste básico para garantizar un funcionamiento seguro. Para ello se requiere cierta experiencia y la correspondiente herramienta especial.

Ajuste del soporte del juego de alojamiento (ver figura G)

El soporte, que fija el juego de alojamiento **(6)** con la ayuda del pomo de fijación **(8)** en la mesa de trabajo, eventualmente se debe ajustar después de un uso intensivo de la mesa de trabajo.

- Gire el juego de alojamiento **(6)**.
- Gire el tornillo de ajuste **(17) en sentido horario**, si el juego de alojamiento no se puede fijar en la mesa de trabajo a pesar de haber apretado firmemente el pomo de fijación **(8)**.
  Gire el tornillo de ajuste **(17) contra el sentido horario**, si el juego de alojamiento no calza al mismo tiempo en ambos carriles (delantero y trasero) de la mesa de trabajo.
- Compruebe el correcto asiento del juego de alojamiento y repita el ajuste si es necesario.
- Repita los pasos de trabajo con el segundo juego de alojamiento.

Mantenimiento y servicio

Servicio técnico y atención al cliente

México
Robert Bosch, S. de R.L. de C.V.
Calle Robert Bosch No. 405

C.P. 50071 Zona Industrial,
Toluca – México, RFC: RBO910102QJ9
Tel.: (52) 55 528430-62
Tel.: 800 6271286

España
Tel. Asesoramiento al cliente: 902 531 553

El enlace a nuestras direcciones de servicio y condiciones de garantía se encuentra en la última página.

Para cualquier consulta o pedido de piezas de repuesto es imprescindible indicar el nº de artículo de 10 dígitos que figura en la placa de características del producto.

Eliminación

Las mesas de trabajo, los accesorios y los embalajes deberán someterse a un proceso de reciclaje respetuoso con el medioambiente.

Português

Instruções de segurança

Advertências gerais de segurança



Leia todas as indicações de aviso e instruções fornecidas com a mesa de trabalho ou da ferramenta elétrica a montar. A inobservância das instruções de segurança e das instruções pode causar choque elétrico, incêndio e/ou ferimentos graves.

Instruções de segurança para mesas de trabalho

- **Retire a ficha da tomada e/ou retire a bateria da ferramenta elétrica antes de efetuar ajustes no aparelho ou trocar acessórios.** Um arranque involuntário de ferramentas elétricas é a causa de alguns acidentes.
- **Montar corretamente a mesa de trabalho, antes de montar a ferramenta elétrica.** Uma montagem perfeita é importante para evitar o risco de desmoronamento.
- **Fixe a ferramenta elétrica de forma segura na mesa de trabalho, antes de a usar.** Um deslize da ferramenta elétrica na mesa de trabalho pode causar perda de controlo.
- **Coloque a mesa de trabalho sobre uma superfície fixa, plana e horizontal.** Se a mesa de trabalho puder se deslocar ou balançar, a peça a ser trabalhada não poderá ser conduzida uniformemente.
- **Não sobrecarregue a mesa de trabalho, nem a use como escadote ou armação.** Se sobrecarregar ou se subir na mesa de trabalho, poderá ser que o centro de gravidade se desloque para cima e que a mesa tombe.
- **Ao transportar e ao trabalhar, certifique-se de que todos os parafusos e elementos de união estão bem apertados. Os conjuntos de encaixe da ferramenta elétrica têm de estar sempre bem fixos.** Uniões soltas podem levar a instabilidades e a processos de corte imprecisos.
- **Monte e desmonte a ferramenta elétrica apenas quando esta estiver na posição de transporte (para as indicações sobre a posição de transporte ver também o manual de instruções da respetiva ferramenta elétrica).** Caso contrário, a ferramenta elétrica pode ter um centro de gravidade tão desfavorável que não a consegue segurar de forma segura.
- **Opere a ferramenta elétrica fixa no conjunto de encaixe exclusivamente na mesa de trabalho.** Sem a mesa de trabalho, o conjunto de encaixe com a ferramenta elétrica não fica seguro e pode tombar.
- **Assegure-se de que peças compridas e pesadas não desequilibram a mesa de trabalho.** Apoie ou escore as extremidades de peças compridas e pesadas.
- **Não coloque os dedos próximos dos pontos de articulação ao abrir e fechar a mesa de trabalho.** Os dedos poderiam ser esmagados.

Símbolos

Os seguintes símbolos podem ser importantes para a utilização da sua mesa de trabalho. Os símbolos e os seus significados devem ser memorizados. A correta interpretação dos símbolos ajuda-o a utilizar a mesa de trabalho melhor e com mais segurança.

Símbolos e seus significados	
	A capacidade máx. de carga (ferramenta elétrica + peça) da mesa de trabalho é de **160** kg.

Descrição do produto e do serviço

Utilização adequada

A mesa de trabalho destina-se a suportar as seguintes serras estacionárias da Bosch (versão **2026.01**):

– EXCM341-305GD (3 601 M23 8..)

– GCM 8 S (3 601 L16 0..)
– GCM 8 SJ (3 601 L16 2..)
– GCM 800 S (3 601 L16 1..)
– GCM 80 SJ (3 601 M19 0..)
– GCM 800 SJ (3 601 M19 0..)
– GCM 8 SJL (3 601 M19 1..)
– GCM 8 SDE (3 601 M19 2..)

– GCM 10 (0 601 B20 0..)
– GCM 10 J/GCM 10 M (3 601 M20 2..)
– GCM 10 S (0 601 B20 5..)

- GCM 10 SD (0 601 B22 5..)
- GCM 10 GDJ (3 601 M27 0..)

- GCM 12 (0 601 B21 0..)
- GCM 12 SD (0 601 B23 5..)
- GCM 12 SDE (3 601 M23 1..)
- GCM 12 GDL (3 601 M23 6..)

- GCM 350-216 (3 601 M49 0..)
- GCM 350-254 (3 601 M22 6..)

- GCM 18V-216 D (3 601 M51 0..)
- GCM 18V-216 DC (3 601 M47 0..)
- GCM 18V-254 D (3 601 M51 1..)
- GCM 18V-305 GDC (3 601 M43 0..)

- GTM 12 (3 601 M15 0..)
- GTM 12 JL (3 601 M15 0..)

Combinada com a ferramenta elétrica, a mesa de trabalho destina-se a cortar no comprimento certo tábuas e perfis.

Componentes ilustrados

A numeração dos componentes exibidos diz respeito às representações existentes nas páginas dos gráficos no início do manual.

(1) Apoio para as peças
(2) Extensão da mesa
(3) Manípulo de fixação da extensão da mesa
(4) Manípulo de fixação do batente longitudinal
(5) Batente longitudinal
(6) Conjunto de encaixe
(7) Manípulo de fixação para apoio para as peças
(8) Manípulo de fixação do conjunto de encaixe
(9) Pé regulável na vertical
(10) Parafuso francês M6 × 46
(11) Parafuso sextavado M8 × 38 (fixação ferramenta elétrica)
(12) Anilha plana
(13) Anilha de segurança
(14) Pino de segurança
(15) Contraporca
(16) Porca deslizante
(17) Parafuso de regulação do conjunto de encaixe

Dados técnicos

Mesa de trabalho		GTA 2600
Número de produto		**3 601 M12 3..**
Comprimento da mesa de trabalho sem extensão da mesa	mm	1265
Comprimento da mesa de trabalho com extensão da mesa	mm	2615
Altura da mesa de trabalho	mm	855
Capacidade máx. de carga (ferramenta elétrica + peça)		
Sem extensão da mesa		
– Conjuntos de encaixe	kg	**160**
Com extensão da mesa		
– Conjuntos de encaixe	kg	110
– Por extensão da mesa	kg	25
Peso	kg	18,7

Montagem

Volume de fornecimento



Observe para o efeito a representação do volume de fornecimento no início do manual de instruções.

Antes de montar a mesa de trabalho, deverá verificar se todas as peças especificadas abaixo foram fornecidas:

N.º	Designação	Número
	Mesa de trabalho GTA 2600	1
(6)	Conjunto de encaixe	2
(8)	Manípulo de fixação do conjunto de encaixe	2
(1)	Apoio para as peças	2
(5)	Batente longitudinal	2
Conjunto de fixação composto por:		
(10)	Parafuso francês M6 × 46	2
(11)	Parafuso sextavado M8 × 38	4
(12)	Anilha plana	4
(13)	Anilha de segurança	4
(4)	Manípulo de fixação do batente longitudinal	2

Ferramentas necessárias além das fornecidas:

- Chave de estrela
- Chave de parafusos, ajustável

Montar mesa de trabalho

Retire todas as peças fornecidas cuidadosamente das respetivas embalagens.
Remova todo o material de embalagem.

Instalar a mesa de trabalho (ver figuras A1–A2)

- Coloque a mesa de trabalho no chão com as pernas viradas para cima.
- Pressione o pino de segurança **(14)** para dentro e oscile a perna para cima, até que o pino de segurança volte a engatar de forma audível.
  Repita este passo de trabalho com as outras três pernas.

– Rode a mesa de trabalho para a posição de trabalho. Certifique-se de que a mesa de trabalho está estável e que todos os pinos de segurança estão encaixados.

O pé de altura ajustável **(9)** ajuda-o a alinhar a mesa de trabalho.

– Solte a contraporca **(15)** e aparafuse ou desaparafuse o pé até que a mesa de trabalho fica nivelada e as quatro pernas assentem no chão.

Montar o batente longitudinal e o apoio para as peças (ver figuras B1–B2)

– Aparafuse o batente longitudinal **(5)** com a ajuda do parafuso **(10)** e do manípulo de fixação **(4)** ao apoio para as peças **(1)**.
– Insira o apoio para as peças **(1)** na extensão da mesa **(2)**.
– Para travar o apoio para as peças, aperte o manípulo de fixação **(7)**.
– Repita estes passos de trabalho com o segundo apoio para as peças.

Preparar a mesa de trabalho

Preparar conjuntos de encaixe (ver figuras C1–C4)

– Aparafuse o manípulo de fixação **(8)** no respetivo orifício do conjunto de encaixe **(6)**.
– Meça a distância **x** entre os orifícios de montagem na sua ferramenta elétrica.
– Posicione os conjuntos de encaixe **(6)** centrados na mesa de trabalho e na distância adequada **x** entre eles.
– Apertar os manípulos de fixação **(8)**. Assim, os conjuntos de encaixe estão posicionados de forma fixa na mesa de trabalho.

Fixar a ferramenta elétrica nos conjuntos de encaixe (ver figura D)

– Coloque a ferramenta elétrica na posição de transporte. Para indicações sobre a posição de transporte, consulte o manual de instruções da respetiva ferramenta elétrica.
– Posicione as porcas deslizantes **(16)** nos conjuntos de encaixe de forma correspondente aos furos de montagem da ferramenta elétrica.
Nota: através da ranhura em cruz no conjunto de encaixe **(6)** também podem ser fixadas ferramentas elétricas com furos de montagem deslocados.
– Aparafuse o conjunto de encaixe **(6)** e a ferramenta elétrica com os parafusos sextavados **(11)**, anilhas de segurança **(13)** e anilhas **(12)** do conjunto de fixação.

Funcionamento

Instruções de trabalho

Segure sempre firmemente a peça a ser trabalhada, especialmente o pedaço mais longo e mais pesado. Após cortar a peça a ser trabalhada é possível que o centro de gravidade se desloque desfavoravelmente, de modo que a mesa de trabalho tombe.

Não sobrecarregue a mesa de trabalho. Observe sempre a capacidade portante máxima da mesa de trabalho.

Preparar o apoio para as peças

Apoie ou escore as extremidades de peças compridas.

Prolongar a mesa de trabalho (ver figuras E1–E2)

A mesa de trabalho pode ser prolongada em ambos os lados.

– Coloque a sua peça comprida sobre a mesa de serra da ferramenta elétrica.
– Solte o manípulo de fixação **(3)** e puxe a extensão da mesa **(2)** para fora até à distância desejada.
– Aperte novamente o manípulo de fixação **(3)**.
– Solte o manípulo de fixação **(7)** e ajuste a altura do apoio para as peças **(1)** de forma a que a peça assente a direito.
– Aperte novamente o manípulo de fixação **(7)**.

Serrar peças com o mesmo comprimento (ver figura F)

Para serrar facilmente peças com o mesmo comprimento, é possível utilizar o batente longitudinal **(5)**.

– Solte o manípulo de fixação **(4)** e posicione o batente longitudinal **(5)** à distância desejada relativamente à lâmina de serra da ferramenta elétrica.
– Aperte novamente o manípulo de fixação **(4)**.

Verificar e realizar os ajustes básicos

– Retire a ferramenta elétrica do conjunto de encaixe.

Após uso intensivo, deverá verificar, e se necessário corrigir, os ajustes básicos da mesa de trabalho para assegurar uma função segura. Para tal são necessárias experiência e ferramentas especiais.

Ajustar o grampo do conjunto de encaixe (ver figura G)

O grampo que fixa o conjunto de encaixe **(6)** com a ajuda do manípulo de fixação **(8)** na mesa de trabalho tem de ser eventualmente ajustado após uma utilização intensiva da mesa de trabalho.

– Vire o conjunto de encaixe **(6)**.
– Rode o parafuso de regulação **(17) para a direita**, se não for possível fixar o conjunto de fixação na mesa de trabalho apesar de o manípulo de fixação **(8)** estar bem apertado.
Rode o parafuso de regulação **(17) para a esquerda**, se o conjunto de encaixe não couber simultaneamente nas duas guias (à frente e atrás) da mesa de trabalho.
– Verifique o assento fixo e correto do conjunto de encaixe e, se necessário, repita o ajuste.
– Repita os passos de trabalho com o segundo conjunto de encaixe.

Manutenção e assistência técnica

Serviço pós-venda e aconselhamento

Brasil
Robert Bosch Ltda. – Divisão de Ferramentas Elétricas
Rodovia Anhanguera, Km 98 – Parque Via Norte
13065-900, CP 1195

Campinas, São Paulo
Tel.: 0800 7045 446
www.bosch.com.br/contato

Portugal
Tel.: 21 8500000

Na última página encontra o link para os nossos endereços de assistência técnica e para as condições da garantia.

Indique para todas as questões e encomendas de peças sobressalentes a referência de 10 dígitos de acordo com a placa de caraterísticas do produto.

Eliminação

As mesas de trabalho, acessórios e embalagens devem ser enviados a uma reciclagem ecológica de matéria-prima.

Italiano

Avvertenze di sicurezza

Avvertenze di sicurezza generali



Leggere tutte le avvertenze di pericolo e le istruzioni operative accluse al banco da lavoro o all'elettroutensile da montare. La mancata osservanza delle avvertenze di sicurezza e delle istruzioni può causare folgorazioni, incendi e/o lesioni gravi.

Avvertenze di sicurezza per banchi da lavoro

- **Estrarre la spina dalla presa di corrente e/o rimuovere la batteria dall'elettroutensile prima di effettuare regolazioni sull'utensile o di sostituire elementi accessori.** L'accensione involontaria di elettroutensili è causa di possibili incidenti.
- **Prima di applicarvi l'elettroutensile, montare correttamente il banco da lavoro.** Un montaggio corretto è indispensabile per impedire il rischio di un crollo.
- **Prima dell'utilizzo, fissare saldamente l'elettroutensile al banco da lavoro.** Se l'elettroutensile scivola sul banco da lavoro si può avere una pericolosa perdita del controllo.
- **Posizionare il banco da lavoro su una superficie solida, piana e orizzontale.** Se il banco da lavoro scivola o vibra non è possibile condurre in modo uniforme e sicuro il pezzo in lavorazione.
- **Non sovraccaricare il banco da lavoro e non usarlo come scala o impalcatura.** Il sovraccarico o la salita sul banco da lavoro può comportare lo spostamento verso l'alto del baricentro del banco da lavoro con conseguente ribaltamento dello stesso.
- **Accertarsi che durante la lavorazione e il trasporto tutte le viti e gli elementi di giunzione siano serrati correttamente. I kit di attacco per l'elettroutensile devono essere sempre saldamente bloccati.** Eventuali collegamenti allentati possono causare instabilità e operazioni di taglio imprecise.
- **Montare e smontare l'elettroutensile esclusivamente quando si trovi in posizione di trasporto (per le avvertenze sulla posizione di trasporto, vedere anche istruzioni d'uso del relativo elettroutensile).** In caso contrario, il baricentro dell'elettroutensile potrebbe trovarsi in posizione così sfavorevole da non consentire di trattenerlo in sicurezza.
- **Quando l'elettroutensile è fissato sul kit di attacco, utilizzarlo esclusivamente sul banco portatroncatrice.** In assenza del banco portatroncatrice, il kit di attacco abbinato all'elettroutensile non si trova in posizione sicura e può ribaltarsi.
- **Assicurarsi che i pezzi in lavorazione lunghi e pesanti non sbilancino il banco da lavoro.** I pezzi in lavorazione lunghi e pesanti devono essere supportati oppure appoggiati all'estremità libera.
- **Non avvicinare le dita ai punti di articolazione quando si chiude o si apre il banco portatroncatrice.** Sussiste pericolo di schiacciamento per le dita.

Simboli

I seguenti simboli sono molto importanti per l'utilizzo del banco da lavoro. È importante conoscere bene i simboli e il rispettivo significato. Un'interpretazione corretta dei simboli contribuisce ad utilizzare meglio e in modo più sicuro il banco da lavoro.

Simboli e relativi significati	
	La portata massima (elettroutensile + pezzo in lavorazione) del banco da lavoro è di **160** kg.

Descrizione del prodotto e dei servizi forniti

Utilizzo conforme

Il banco da lavoro è destinato ad alloggiare i seguenti utensili per uso stazionario di Bosch (aggiornato a **2026.01**):

- EXCM341-305GD (3 601 M23 8..)

- GCM 8 S (3 601 L16 0..)
- GCM 8 SJ (3 601 L16 2..)
- GCM 800 S (3 601 L16 1..)
- GCM 80 SJ (3 601 M19 0..)
- GCM 800 SJ (3 601 M19 0..)
- GCM 8 SJL (3 601 M19 1..)
- GCM 8 SDE (3 601 M19 2..)

- GCM 10 (0 601 B20 0..)

– GCM 10 J/GCM 10 M (3 601 M20 2..)
– GCM 10 S (0 601 B20 5..)
– GCM 10 SD (0 601 B22 5..)
– GCM 10 GDJ (3 601 M27 0..)

– GCM 12 (0 601 B21 0..)
– GCM 12 SD (0 601 B23 5..)
– GCM 12 SDE (3 601 M23 1..)
– GCM 12 GDL (3 601 M23 6..)

– GCM 350-216 (3 601 M49 0..)
– GCM 350-254 (3 601 M22 6..)

– GCM 18V-216 D (3 601 M51 0..)
– GCM 18V-216 DC (3 601 M47 0..)
– GCM 18V-254 D (3 601 M51 1..)
– GCM 18V-305 GDC (3 601 M43 0..)

– GTM 12 (3 601 M15 0..)
– GTM 12 JL (3 601 M15 0..)

In combinazione con l'elettroutensile, il banco da lavoro è destinato al taglio su misura di tavole e profilati.

Componenti illustrati

La numerazione dei componenti illustrati nelle figure è riferita alle rappresentazioni sulle pagine con rappresentazione grafica all'inizio delle istruzioni.

(1) Supporto per i pezzi in lavorazione
(2) Prolunga per banco
(3) Pomello di fissaggio della prolunga per banco
(4) Pomello di fissaggio della guida longitudinale
(5) Guida longitudinale
(6) Kit di attacco
(7) Pomello di fissaggio del supporto per i pezzi in lavorazione
(8) Pomello di fissaggio del kit di attacco
(9) Piedino regolabile in altezza
(10) Vite a testa quadra M6 × 46
(11) Vite a testa esagonale M8 × 38 (fissaggio elettroutensile)
(12) Rondella
(13) Disco di bloccaggio
(14) Spina di sicurezza
(15) Controdado
(16) Dadi scorrevoli
(17) Vite di regolazione del kit di attacco

Dati tecnici

Banco da lavoro		GTA 2600
Codice prodotto		**3 601 M12 3..**
Lunghezza del banco da lavoro senza prolunga per banco	mm	1265
Lunghezza del banco da lavoro con prolunga per banco	mm	2615
Altezza del banco da lavoro	mm	855
Portata max. (elettroutensile + pezzo in lavorazione)		
Senza prolunga per banco		
– Kit di attacco	kg	**160**
Con prolunga per banco		
– Kit di attacco	kg	110
– Per prolunga per banco	kg	25
Peso	kg	18,7

Montaggio

Volume di fornitura



Fare riferimento anche alla raffigurazione della fornitura all'inizio delle istruzioni per l'uso.

Prima di montare il banco da lavoro, accertarsi che siano effettivamente presenti tutte le parti riportate di seguito:

N.	Denominazione	Quantità
	Banco da lavoro GTA 2600	1
(6)	Kit di attacco	2
(8)	Pomello di fissaggio del kit di attacco	2
(1)	Supporto per i pezzi in lavorazione	2
(5)	Guida longitudinale	2
Kit di fissaggio, composto da:		
(10)	Vite a testa quadra M6 × 46	2
(11)	Vite a testa esagonale M8 × 38	4
(12)	Rondella	4
(13)	Disco di bloccaggio	4
(4)	Pomello di fissaggio della guida longitudinale	2

Utensili necessari non compresi nel volume di fornitura:

– Cacciavite a croce
– Chiave per viti, regolabile

Montaggio del banco da lavoro

Prelevare con cautela dai relativi imballaggi tutti gli elementi forniti in dotazione.
Rimuovere tutto il materiale d'imballaggio.

Montaggio del banco da lavoro (vedere figg. A1–A2)

– Appoggiare il banco da lavoro sul pavimento con le gambe rivolte verso l'alto.

– Premere la spina di sicurezza **(14)** verso l'interno ed orientare la gamba verso l'alto fino a quando la spina di sicurezza scatta udibilmente in posizione.
  Ripetere l'operazione con le altre tre gambe.
– Voltare il banco da lavoro nella posizione di lavoro. Assicurarsi che il banco da lavoro sia stabile e che tutte le spine di sicurezza siano scattate in posizione.

Un piedino regolabile in altezza **(9)** è d'aiuto per allineare il banco da lavoro.

– Allentare il controdado **(15)** e avvitare o svitare il piedino fino a quando il banco da lavoro è allineato in piano e tutte e quattro le gambe poggiano sul pavimento.

Montaggio della guida longitudinale e del supporto per i pezzi in lavorazione (vedere figg. B1–B2)

– Avvitare la guida longitudinale **(5)** per mezzo della vite **(10)** e del pomello di fissaggio **(4)** al supporto per i pezzi in lavorazione **(1)**.
– Inserire il supporto per i pezzi in lavorazione **(1)** nella prolunga per banco **(2)**.
– Per bloccare il supporto per i pezzi in lavorazione, serrare il pomello di fissaggio **(7)**.
– Ripetere queste operazioni con il secondo supporto per i pezzi in lavorazione.

Preparazione del banco da lavoro

Preparazione kit di attacco (vedere figg. C1–C4)

– Avvitare il pomello di fissaggio **(8)** nel foro corrispondente del kit di attacco **(6)**.
– Misurare la distanza **x** tra i fori di montaggio sull'elettroutensile.
– Posizionare i kit di attacco **(6)** centralmente sul banco portatroncatrice e ad una adeguata distanza **x** gli uni dagli altri.
– Serrare i pomelli di fissaggio **(8)**. In questo modo i kit di attacco sono saldamente posizionati sul banco portatroncatrice.

Fissaggio dell'elettroutensile ai kit di attacco (vedere fig. D)

– Portare l'elettroutensile in posizione di trasporto. Per le avvertenze sulla posizione di trasporto, consultare le istruzioni per l'uso del rispettivo elettroutensile.
– Posizionare i dadi scorrevoli **(16)** nei kit di attacco in base ai fori di montaggio dell'elettroutensile.
  Avvertenza: la fessura trasversale nel kit di attacco **(6)** consente di fissare anche elettroutensili con fori di montaggio sfalsati.
– Avvitare kit di attacco **(6)** ed elettroutensile con le viti a testa esagonale **(11)**, i dischi di bloccaggio **(13)** e le rondelle **(12)** del kit di fissaggio.

Utilizzo

Indicazioni operative

Tenere sempre in modo ben saldo il pezzo in lavorazione, in modo particolare pezzi lunghi e pesanti. Dopo il taglio del pezzo in lavorazione, il baricentro può spostarsi in modo sfavorevole, facendo ribaltare il banco da lavoro.

Non sovraccaricare il banco da lavoro. Osservare sempre la portata massima del banco da lavoro.

Preparazione del supporto per i pezzi in lavorazione

I pezzi in lavorazione lunghi andranno supportati o appoggiati all'estremità libera.

Estensione del banco da lavoro (vedere figg. E1–E2)

È possibile estendere il banco da lavoro da entrambi i lati.

– Appoggiare il pezzo in lavorazione lungo sul banco sega dell'elettroutensile.
– Allentare il pomello di fissaggio **(3)** e tirare la prolunga per banco **(2)** verso l'esterno fino alla distanza desiderata.
– Serrare nuovamente il pomello di fissaggio **(3)**.
– Allentare il pomello di fissaggio **(7)** e adattare l'altezza del supporto per i pezzi in lavorazione **(1)** in modo che il pezzo in lavorazione si trovi in posizione rettilinea.
– Serrare nuovamente il pomello di fissaggio **(7)**.

Taglio di pezzi in lavorazione della stessa lunghezza (vedere fig. F)

Per tagliare facilmente pezzi in lavorazione della stessa lunghezza, è possibile utilizzare la guida longitudinale **(5)**.

– Allentare il pomello di fissaggio **(4)** e posizionare la guida longitudinale **(5)** alla distanza desiderata dalla lama dell'elettroutensile.
– Serrare nuovamente il pomello di fissaggio **(4)**.

Verifica ed effettuazione delle regolazioni base

– Rimuovere l'elettroutensile dai kit di attacco.

Per garantire un funzionamento sicuro, dopo un impiego intensivo del banco da lavoro, verificarne le regolazioni base e, all'occorrenza, modificarle. Per eseguire tali operazioni, occorrono esperienza ed appositi attrezzi speciali.

Regolazione dei fermagli del kit di attacco (vedere fig. G)

I fermagli che bloccano il kit di attacco **(6)** sul banco da lavoro per mezzo del pomello di fissaggio **(8)** devono essere eventualmente regolati dopo un utilizzo intensivo del banco.

– Voltare il kit di attacco **(6)**.
– Ruotare la vite di regolazione **(17) in senso orario** se, nonostante il serraggio ben saldo del pomello di fissaggio **(8)**, non è possibile bloccare il kit di attacco sul banco da lavoro.
  Ruotare la vite di regolazione **(17) in senso antiorario** se il kit di attacco non si inserisce allo stesso tempo sui due binari (anteriore e posteriore) del banco da lavoro.

– Verificare che il kit di attacco sia fissato e in posizione corretta e ripetere eventualmente la regolazione.
– Ripetere le operazioni con il secondo kit di attacco.

Manutenzione ed assistenza

Servizio di assistenza e consulenza tecnica

Italia
Tel.: (02) 3696 2314
Il link ai nostri indirizzi di assistenza e alle condizioni di garanzia è riportato all'ultima pagina.
In caso di richieste o di ordinazione di pezzi di ricambio, comunicare sempre il codice prodotto a 10 cifre riportato sulla targhetta di fabbricazione dell'elettroutensile.

Smaltimento

Banchi da lavoro, accessori e confezioni devono essere avviati ad una valorizzazione rispettosa dell'ambiente.

Nederlands

Veiligheidsaanwijzingen

Algemene veiligheidsaanwijzingen



Lees alle bij de werktafel of het te monteren elektrische gereedschap gevoegde waarschuwingen en aanwijzingen. Het niet naleven van de veiligheidsaanwijzingen en instructies kan elektrische schokken, brand en/of zware verwondingen veroorzaken.

Veiligheidsaanwijzingen voor werktafels

- **Trek de stekker uit het stopcontact en/of neem de accu uit het elektrische gereedschap, voordat u het gereedschap instelt of accessoires wisselt.** Onbedoeld starten van elektrische gereedschappen is de oorzaak van sommige ongevallen.
- **Bouw de werktafel correct op, voordat u het elektrische gereedschap monteert.** Een correcte opbouw is belangrijk om het risico van ineenzakken te verhinderen.
- **Bevestig het elektrische gereedschap veilig op de werktafel, voordat u het gebruikt.** Wegglijden van het elektrische gereedschap op de werktafel kan resulteren in het verlies van de controle.
- **Plaats de werktafel op een stevige, vlakke en rechte ondergrond.** Als de werktafel kan wegglijden of wankel staat, kan het werkstuk niet gelijkmatig en veilig worden geleid.
- **Voorkom overbelasting van de werktafel en gebruik deze niet als ladder of steiger.** Overbelasting of staan op de werktafel kan ertoe leiden dat het zwaartepunt van de werktafel naar boven wordt verplaatst en de werktafel omvalt.
- **Let erop dat bij het vervoeren en bij het werken alle schroeven en verbindingselementen stevig vastgedraaid zijn. De opnameset voor het elektrische gereedschap moeten altijd stevig vergrendeld zijn.** Losse verbindingen kunnen tot instabiliteit en onnauwkeurige zaagwerkzaamheden leiden.
- **Monteer en demonteer het elektrische gereedschap alleen wanneer het zich in transportstand bevindt (raadpleeg voor aanwijzingen m.b.t. de transportstand ook de gebruiksaanwijzing van het desbetreffende elektrische gereedschap).** Het elektrische gereedschap kan anders een zodanig ongunstig zwaartepunt hebben dat u het niet veilig kunt vasthouden.
- **Gebruik het op de opnameset bevestigde elektrische gereedschap uitsluitend op de werktafel.** Zonder de werktafel staat de opnameset met het elektrische gereedschap niet stabiel en kan kantelen.
- **Zorg ervoor dat lange en zware werkstukken de werktafel niet uit balans brengen.** Ondersteun lange en zware werkstukken door er bij het vrije uiteinde iets onder te leggen.
- **Houd bij het inschuiven of uittrekken van de werktafel uw vingers uit de buurt van de scharnierpunten.** Uw vingers kunnen bekneld raken.

Symbolen

De volgende symbolen kunnen voor het gebruik van uw werktafel van belang zijn. Zorg ervoor dat u de symbolen en hun betekenis kent. Het juiste begrip van de symbolen helpt u de werktafel beter en veiliger te gebruiken.

Symbolen en hun betekenis	
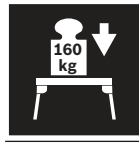	Het maximale draagvermogen (elektrisch gereedschap + werkstuk) van de werktafel bedraagt **160** kg.

Beschrijving van product en werking

Beoogd gebruik

De werktafel is bestemd voor het opnemen van de volgende stationaire zagen van Bosch (stand **2026.01**):
– EXCM341-305GD (3 601 M23 8..)

– GCM 8 S (3 601 L16 0..)
– GCM 8 SJ (3 601 L16 2..)
– GCM 800 S (3 601 L16 1..)
– GCM 80 SJ (3 601 M19 0..)
– GCM 800 SJ (3 601 M19 0..)
– GCM 8 SJL (3 601 M19 1..)
– GCM 8 SDE (3 601 M19 2..)

– GCM 10 (0 601 B20 0..)
– GCM 10 J/GCM 10 M (3 601 M20 2..)
– GCM 10 S (0 601 B20 5..)
– GCM 10 SD (0 601 B22 5..)
– GCM 10 GDJ (3 601 M27 0..)

– GCM 12 (0 601 B21 0..)
– GCM 12 SD (0 601 B23 5..)
– GCM 12 SDE (3 601 M23 1..)
– GCM 12 GDL (3 601 M23 6..)

– GCM 350-216 (3 601 M49 0..)
– GCM 350-254 (3 601 M22 6..)

– GCM 18V-216 D (3 601 M51 0..)
– GCM 18V-216 DC (3 601 M47 0..)
– GCM 18V-254 D (3 601 M51 1..)
– GCM 18V-305 GDC (3 601 M43 0..)

– GTM 12 (3 601 M15 0..)
– GTM 12 JL (3 601 M15 0..)

Samen met het elektrische gereedschap is de werktafel bestemd voor het afkorten van planken en profielen.

Afgebeelde componenten

De nummering van de afgebeelde componenten heeft betrekking op de weergaven op de pagina's met afbeeldingen aan het begin van de gebruiksaanwijzing.

(1) Werkstuksteun
(2) Tafelverlenging
(3) Vastzetknop van de tafelverlenging
(4) Vastzetknop van de lengte-aanslag
(5) Lengte-aanslag
(6) Opnameset
(7) Vastzetknop van de werkstuksteun
(8) Vastzetknop van de opnameset
(9) In hoogte verstelbare voet
(10) Slotschroef M6 × 46
(11) Zeskantschroef M8 × 38 (bevestiging elektrisch gereedschap)
(12) Onderlegring
(13) Borgring
(14) Borgpen
(15) Contramoer
(16) Verschuifbare moer
(17) Instelschroef van de opnameset

Technische gegevens

Werktafel		GTA 2600
Productnummer		**3 601 M12 3..**
Lengte werktafel zonder tafelverlenging	mm	1265
Lengte werktafel met tafelverlenging	mm	2615
Hoogte werktafel	mm	855
Max. draagvermogen (elektrisch gereedschap + werkstuk)		
zonder tafelverlenging		
– opnamesets	kg	**160**
met tafelverlenging		
– opnamesets	kg	110
– per tafelverlenging	kg	25
Gewicht	kg	18,7

Montage

Meegeleverd



Neem hiervoor goed nota van de afbeelding van de leveromvang aan het begin van de gebruiksaanwijzing.

Controleer vóór de montage van de werktafel of alle hierna vermelde onderdelen zijn meegeleverd:

Nr.	Beschrijving	Aantal
	Werktafel GTA 2600	1
(6)	Opnameset	2
(8)	Vastzetknop van de opnameset	2
(1)	Werkstuksteun	2
(5)	Lengte-aanslag	2
Bevestigingsset bestaande uit:		
(10)	Slotschroef M6 × 46	2
(11)	Zeskantschroef M8 × 38	4
(12)	Onderlegring	4
(13)	Borgring	4
(4)	Vastzetknop van de lengte-aanslag	2

Gereedschap dat naast de meegeleverde onderdelen benodigd is:

– Kruiskopschroevendraaier
– Moersleutel, verstelbaar

Werktafel monteren

Neem alle meegeleverde onderdelen voorzichtig uit de verpakking.
Verwijder alle verpakkingsmateriaal.

Werktafel opstellen (zie afbeeldingen A1–A2)

– Leg de werktafel met de poten omhoog op de grond.

– Duw de borgpen **(14)** naar binnen en draai de poot naar boven tot de borgpen weer hoorbaar vastklikt. Herhaal deze werkstap met de andere drie poten.
– Draai de werktafel om in de werkstand. Verzeker u ervan dat de werktafel stabiel staat en alle borgpennen vastgeklikt zijn.

Een in hoogte verstelbare voet **(9)** helpt bij het uitlijnen van de werktafel.

– Draai de contramoer **(15)** los en schroef de voet zolang in of uit tot de werktafel vlak uitgelijnd is en alle vier de poten op de grond staan.

Lengte-aanslag en werkstuksteun monteren (zie afbeeldingen B1–B2)

– Schroef de lengte-aanslag **(5)** met behulp van de schroef **(10)** en de vastzetknop **(4)** aan de werkstuksteun **(1)** vast.
– Steek de werkstuksteun **(1)** in de tafelverlenging **(2)**.
– Draai voor het vergrendelen van de werkstuksteun de vastzetknop **(7)** vast.
– Herhaal deze werkstappen bij de tweede werkstuksteun.

Werktafel voorbereiden

Opnamesets voorbereiden (zie afbeeldingen C1–C4)

– Schroef de vastzetknop **(8)** in het bijbehorende boorgat van de opnameset **(6)**.
– Meet de afstand **x** tussen de montage-openingen op uw elektrische gereedschap.
– Plaats de opnamesets **(6)** in het midden op de werktafel en op de juiste afstand **x** van elkaar.
– Draai de vastzetknoppen **(8)** vast. Op deze manier zijn de opnamesets stevig in de juiste positie op de werktafel vastgezet.

Elektrisch gereedschap op de opnamesets bevestigen (zie afbeelding D)

– Zet het elektrische gereedschap in transportstand. Aanwijzingen voor de transportstand vindt u in de gebruiksaanwijzing van het betreffende elektrische gereedschap.
– Zet de verschuifbare moeren **(16)** in de juiste positie in de opnamesets passend bij de montage-openingen van het elektrische gereedschap.
Aanwijzing: Door de dwarssleuf in de opnameset **(6)** kunnen ook elektrische gereedschappen met verplaatste montagegaten worden bevestigd.
– Schroef de opnameset **(6)** en het elektrische gereedschap met de zeskantschroeven **(11)**, borgringen **(13)** en onderlegringen **(12)** uit de bevestigingsset vast.

Gebruik

Aanwijzingen voor de werkzaamheden

Houd het werkstuk altijd goed vast, vooral het langere, zwaardere deel. Na het doorzagen van het werkstuk kan het zwaartepunt zo ongunstig verplaatst worden dat de werktafel kantelt.

Voorkom overbelasting van de werktafel. Neem altijd het maximaal toegestane draagvermogen van de werktafel in acht.

Werkstuksteun voorbereiden

Ondersteun het vrije uiteinde van een lang werkstuk, bijvoorbeeld door er iets onder te leggen.

Werktafel verlengen (zie afbeeldingen E1–E2)

De werktafel kan aan beide kanten worden verlengd.

– Leg uw lange werkstuk op de zaagtafel van het elektrische gereedschap.
– Draai de vastzetknop **(3)** los en trek de tafelverlenging **(2)** tot de gewenste afstand naar buiten.
– Draai de vastzetknop **(3)** weer vast.
– Draai de vastzetknop **(7)** los en pas de hoogte van de werkstuksteun **(1)** zodanig aan dat uw werkstuk er recht opligt.
– Draai de vastzetknop **(7)** weer vast.

Werkstukken van gelijke lengte zagen (zie afbeelding F)

Voor het eenvoudig zagen van werkstukken van gelijke lengte kunt u de lengte-aanslag **(5)** gebruiken.

– Draai de vastzetknop **(4)** los en plaats de lengte-aanslag **(5)** in de gewenste afstand tot het zaagblad van het elektrische gereedschap.
– Draai de vastzetknop **(4)** weer vast.

Basisinstellingen controleren en instellen

– Verwijder het elektrische gereedschap van de opnamesets.

Om veilig werken te garanderen, moet u na intensief gebruik de basisinstellingen van de werktafel controleren en indien nodig instellen. Daarvoor is ervaring en speciaal gereedschap vereist.

Klem van de opnamesets instellen (zie afbeelding G)

De klem die de opnameset **(6)** met behulp van de vastzetknop **(8)** op de werktafel vergrendelt, moet u na intensief gebruik van de werktafel eventueel instellen.

– Draai de opnameset **(6)** om.
– Draai de instelschroef **(17) rechtsom** wanneer de opnameset ondanks het stevig vastdraaien van de vastzetknop **(8)** op de werktafel niet kan worden vergrendeld.
Draai de instelschroef **(17) linksom** wanneer de opnameset niet tegelijkertijd op beide rails (voor en achter) van de werktafel past.
– Controleer of de opnameset stevig en goed vastzit en herhaal eventueel de instelling.
– Herhaal de werkstappen bij de tweede opnameset.

Onderhoud en service

Klantenservice en gebruiksadvies

Nederland
Tel.: (076) 579 54 54

De link naar onze serviceadressen en naar de garantievoorwaarden is te vinden op de laatste pagina.

Vermeld bij vragen een bestellingen van vervangingsonderdelen altijd het uit tien cijfers bestaande productnummer volgens het typeplaatje van het product.

Afvalverwijdering

Werktafels, accessoires en verpakkingen moeten milieuvriendelijk worden afgevoerd.

Dansk

Sikkerhedsinstrukser

Generelle sikkerhedsforskrifter



Læs alle de advarselshenvisninger og instrukser, der følger med arbejdsbordet eller det el-værktøj, der skal monteres. Hvis sikkerhedsinstrukserne og anvisningerne ikke overholdes, er der risiko for elektrisk stød, brand og/eller alvorlige kvæstelser.

Sikkerhedsforskrifter til arbejdsbord

- **Træk stikket ud af stikdåsen og/eller tag akkuen ud af el-værktøjet, før du foretager indstillinger på bordet eller skifter tilbehørsdele.** Utilsigtet start af el-værktøj er årsagen til nogle uheld.
- **Opstil arbejdsbordet korrekt, før du monterer el-værktøjet.** En korrekt opstilling er vigtig for at forhindre, at underlaget falder sammen.
- **Fastgør el-værktøjet sikkert på arbejdsbordet, før du tager det i brug.** Hvis el-værktøjet skrider på arbejdsbordet, kan man tabe kontrollen over værktøjet.
- **Stil arbejdsbordet på en fast, lige og vandret flade.** Kan arbejdsbordet skride eller vakle, kan emnet ikke føres jævnt og sikkert.
- **Overbelast ikke arbejdsbordet og brug det ikke som stige eller stillads.** Overbelastning eller ophold oven på arbejdsbordet kan medføre, at arbejdsbordets tyngdepunkt forskydes opad og at arbejdsbordet vipper.
- **Sørg for, at alle skruer og forbindelseselementer er spændt rigtigt fast under transport og arbejde. Holdesættene til el-værktøjet skal altid være fastlåst.** Løse forbindelser kan føre til instabilitet og unøjagtig saveproces.
- **Monter og afmonter kun el-værktøjet, hvis det er i transportstilling (du kan finde flere oplysninger om transportstilling i driftsvejledningen til det enkelte el-værktøj).** Ellers kan el-værktøjets tyngdepunkt blive forskudt, så du ikke længere kan holde det på en sikker måde.
- **Brug kun el-værktøjet, der er fastgjort på holdesættet, på arbejdsbordet.** Uden arbejdsbord står holdesættet med el-værktøjet ikke sikkert og kan vælte.
- **Sørg for, at lange og tunge emner ikke bringer arbejdsbordet ud af ligevægt.** Lange og tunge emner skal understøttes i den frie ende ved at lægge noget ind under dem eller støtte dem mod noget.
- **Sørg for at holde fingrene væk fra ledpunkterne, når arbejdsbordet skydes sammen eller trækkes ud.** Fingrene kan komme i klemme.

Symboler

De efterfølgende symboler kan være af betydning for dit arbejdsbord. Læg mærke til symbolerne og overhold deres betydning. En rigtig forståelse af symbolerne er med til at sikre en god og sikker brug af arbejdsbordet.

Symboler og deres betydning	
	Arbejdsbordet har en maks. bæreevne (el-værktøj + emne) på **160** kg.

Produkt- og ydelsesbeskrivelse

Beregnet anvendelse

Arbejdsbordet er beregnet til at kunne klare følgende stationære save fra Bosch (udgave **2026.01**):

- EXCM341-305GD (3 601 M23 8..)

- GCM 8 S (3 601 L16 0..)
- GCM 8 SJ (3 601 L16 2..)
- GCM 800 S (3 601 L16 1..)
- GCM 80 SJ (3 601 M19 0..)
- GCM 800 SJ (3 601 M19 0..)
- GCM 8 SJL (3 601 M19 1..)
- GCM 8 SDE (3 601 M19 2..)

- GCM 10 (0 601 B20 0..)
- GCM 10 J/GCM 10 M (3 601 M20 2..)
- GCM 10 S (0 601 B20 5..)
- GCM 10 SD (0 601 B22 5..)
- GCM 10 GDJ (3 601 M27 0..)

- GCM 12 (0 601 B21 0..)
- GCM 12 SD (0 601 B23 5..)
- GCM 12 SDE (3 601 M23 1..)
- GCM 12 GDL (3 601 M23 6..)

- GCM 350-216 (3 601 M49 0..)
- GCM 350-254 (3 601 M22 6..)

– GCM 18V-216 D (3 601 M51 0..)
– GCM 18V-216 DC (3 601 M47 0..)
– GCM 18V-254 D (3 601 M51 1..)
– GCM 18V-305 GDC (3 601 M43 0..)

– GTM 12 (3 601 M15 0..)
– GTM 12 JL (3 601 M15 0..)

Sammen med el-værktøjet er arbejdsbordet beregnet til at afkorte brædder og profiler.

Illustrerede komponenter

Nummereringen af de afbildede komponenter vedrører illustrationerne på grafiksiderne i begyndelsen af vejledningen.

(1) Emneunderlag
(2) Bordforlængelse
(3) Låseknap til bordforlængelse
(4) Låseknap til længdeanslag
(5) Længdeanslag
(6) Holdesæt
(7) Låseknap til emneunderlag
(8) Låseknap til holdesæt
(9) Højdejusterbar fod
(10) Låseskrue M6 × 46
(11) Sekskantskrue M8 × 38 (montering af el-værktøj)
(12) Underlægsskive
(13) Låseskive
(14) Låsestift
(15) Kontramøtrik
(16) Forskydningsbar møtrik
(17) Indstillingsskrue til holdesæt

Tekniske data

Arbejdsbord		GTA 2600
Varenummer		**3 601 M12 3..**
Længde af arbejdsbord uden bordforlængelse	mm	1265
Længde af arbejdsbord med bordforlængelse	mm	2615
Højde arbejdsbord	mm	855
Maks. bæreevne (el-værktøj + emne)		
Uden bordforlængelse		
– Holdesæt	kg	**160**
Med bordforlængelse		
– Holdesæt	kg	110
– Pr. bordforlængelse	kg	25
Vægt	kg	18,7

Montering

Leveringsomfang



Bemærk oversigten over leverancen i starten af brugsanvisningen.

Kontrollér, at alle dele, der nævnes i det følgende, følger med leveringen, før arbejdsbordet monteres:

Nr.	Betegnelse	Antal
	Arbejdsbord GTA 2600	1
(6)	Holdesæt	2
(8)	Låseknap til holdesæt	2
(1)	Emneunderlag	2
(5)	Længdeanslag	2
Monteringssæt bestående af:		
(10)	Låseskrue M6 × 46	2
(11)	Sekskantskrue M8 × 38	4
(12)	Underlægsskive	4
(13)	Låseskive	4
(4)	Låseknap til længdeanslag	2

Ekstra værktøj, der er brug for:
– Stjerneskruetrækker
– Skruenøgle, indstillelig

Montering af arbejdsbord

Tag alle medfølgende dele forsigtigt ud af emballagen. Fjern alt emballagemateriale.

Opstilling af arbejdsbord (se billede A1–A2)
– Læg arbejdsbordet på jorden med benene opad.
– Tryk låsestiften **(14)** indad, og sving benet opad, indtil låsestiften går hørbart i indgreb.
Gentag dette arbejdstrin med de andre tre ben.
– Vend arbejdsbordet om til arbejdsposition.
Sørg for, at arbejdsbordet er stabilt, og at alle låseskruer er gået i indgreb.

Den højdejusterbare fod **(9)** er en hjælp ved justeringen af arbejdsbordet.
– Løsn kontramøtrikken **(15)**, og skru den så langt ind eller ud, at arbejdsbordet er justeret jævnt, og alle fire ben står på jorden.

Montering af længdeanslag og emneunderlag (se billede B1–B2)
– Skru længdeanslaget **(5)** med skruen **(10)** og låseknappen **(4)** fast til emneunderlaget **(1)**.
– Sæt emneunderlaget **(1)** ind i bordforlængelsen **(2)**.
– Træk i låseknoppen **(7)** for at låse emneunderlaget.
– Gentag dette arbejdstrin med det andet emneunderlag.

Klargøring af arbejdsbord

Klargøring af holdesæt (se billede C1–C4)

– Skru låseknappen **(8)** ind i hullet i holdesættet **(6)**.
– Mål afstanden **x** mellem monteringsboringerne på dit el-værktøj.
– Anbring holdesættene **(6)** midt på arbejdsbordet og med en passende afstand **x** i forhold til hinanden.
– Spænd låseknapperne **(8)**. Dermed er holdesættene fastgjort til arbejdsbordet.

Fastgør el-værktøjet på holdesættet (se billede D)

– Anbring el-værktøjet i transportstilling. Du kan finde oplysninger om transportstilling i betjeningsvejledningen til el-værktøjet.
– Anbring de forskydningsbare møtrikker **(16)** i holdesættene, der passer til monteringsboringerne på el-værktøjet.
Bemærk! Takket være den tværgående slids i holdesættet **(6)** kan også el-værktøj med forskudte monteringshuller fastgøres.
– Skru holdesættet **(6)** og el-værktøjet fast med sekskantskruerne **(11)**, låseskiverne **(13)** og underlægsskiverne **(12)** fra monteringssættet.

Brug

Arbejdsvejledning

Hold altid godt fast i emnet, især i det lange, tunge afsnit. Når emnet er savet igennem, kan tyngdepunktet forskyde sig ufordelagtigt, hvorved arbejdsbordet kan vippe.

Overbelast ikke arbejdsbordet. Overhold altid arbejdsbordets maks. bæredygtighed.

Forberedelse af emneunderlag

Lange emner skal understøttes i den frie ende ved at lægge noget ind under dem eller støtte dem mod noget.

Forlængelse af arbejdsbord (se billede E1–E2)

Arbejdsbordet kan forlænges på begge sider.

– Læg det lange emne på el-værktøjets savbord.
– Løsn fingerskruen **(3)**, og træk bordforlængelsen **(2)** ud til den ønskede afstand.
– Spænd knoppen **(3)** igen.
– Løsn låseknoppen **(7)**, og tilpas højden af emneunderlaget **(1)**, så emnet liger lige.
– Spænd knoppen **(7)** igen.

Savning af lige lange emner (se billede F)

For lettere at kunne save lange, lige emner kan du benytte længdeanslaget **(5)**.

– Løsn låseknappen **(4)**, og placer længdeanslaget **(5)** i den ønskede afstand af el-værktøjet savklinge.
– Spænd knoppen **(4)** igen.

Kontrol og indstilling af grundindstillinger

– Fjern i den forbindelse el-værktøjet fra holdesættet.

For at sikre at saven altid er sikker at bruge, er det vigtigt at kontrollere el-værktøjets grundindstillinger og evt. indstille det efter intensiv brug . Dette kræver erfaring og tilsvarende specialværktøj.

Indstil klemmerne til holdesættet (se billede G)

Indstil klemmerne, der holder holdesættet **(6)** fast til arbejdsbordet ved hjælp af låseknappen **(8)**, efter intensiv brug af arbejdsbordet.

– Drej holdesættet **(6)**.
– Drej indstillingsskruen **(17) med uret**, hvis holdesættet ikke kan fastgøres til arbejdsbordet, selvom låseknappen **(8)** spændes.
Drej indstillingsskruen **(17) mod uret**, hvis holdesættet ikke passer samtidig på begge skinner (for og bag) på arbejdsbordet.
– Kontrollér, at holdesættet sidder godt og korrekt fast, og gentag om nødvendigt indstillingen..
– Gentag arbejdstrinnet med det andet holdesæt.

Vedligeholdelse og service

Kundeservice og anvendelsesrådgivning

Dansk

Tlf. Service Center: 44898855

Du finder linket til vores servicecentre og garantibetingelser på sidste side.

Produktets 10-cifrede typenummer (se typeskilt) skal altid angives ved forespørgsler og bestilling af reservedele.

Bortskaffelse

Arbejdsborde, tilbehør og emballage skal genbruges på en miljøvenlig måde.

Svensk

Säkerhetsanvisningar

Allmänna säkerhetsanvisningar



Läs alla de varningsanvisningar och säkerhetsinstruktioner som medföljer arbetsbordet eller elverktyget som ska användas. Fel som uppstår till följd av att säkerhetsinstruktionerna och anvisningarna inte följts kan orsaka elstöt, brand och/eller allvarliga personskador.

Säkerhetsanvisningar för arbetsbord

▶ **Dra stickproppen ur vägguttaget och/eller batteriet ur elverktyget innan inställningar utförs på verktyget eller tillbehörsdelar byts.** Oavsiktlig start av elverktyg förorsakar ofta olyckor.

- ▶ **Sätt ihop arbetsbordet korrekt innan elverktyget monteras.** En korrekt montering är viktig för att stödet inte ska braka ihop under arbetet.
- ▶ **Fäst elverktyget ordentligt på arbetsbordet innan det tas i bruk.** Om elverktyget slirar på arbetsbordet finns risk för att du förlorar kontrollen över verktyget.
- ▶ **Ställ upp arbetsbordet på en stadig, plan och vågrät yta.** Om arbetsbordet slirar eller vacklar kan arbetsstycket inte styras ordentligt och säkert.
- ▶ **Överbelasta inte arbetsbordet och använd det inte heller som stege eller ställ.** Om arbetsbordet överbelastas eller om man stiger upp på bordet kan det lätt hända att bordets tyngdpunkt förändras varefter det tippar.
- ▶ **Se till att alla skruvar och fästelement är ordentligt åtdragna vid transport och arbete. Fästsatserna för elverktyget måste alltid vara låsta.** Lösa förbindelser kan leda till instabilitet och inexakta sågningar.
- ▶ **Montera och demontera elverktyget endast då det befinner sig i transportställning (för information om transportställning, se bruksavisningen från tillverkaren av elverktyget).** Annars kan elverktygets tyngdpunkt vara placerat så att du inte kan hålla det på ett säkert sätt.
- ▶ **Det elverktyg som monterats på fästsatsen får endast användas på arbetsbordet.** Utan arbetsbord står fästsatsen och elverktyget inte säkert och kan välta.
- ▶ **Se till att långa och tunga arbetsstycken inte inkräktar på arbetsbordet jämvikt.** Fria ändan på långa och tunga arbetsstycken måste alltid pallas upp eller stödjas.
- ▶ **Håll inte fingrarna i närheten av ledpunkterna när du skjuter ihop eller drar isär arbetsbordet.** Risk finns för att fingrarna kommer i kläm.

Symboler

Beakta symbolerna nedan som kan vara viktiga för arbetsbordets användning. Lägg på minne symbolerna och deras betydelse. Korrekt tolkning av symbolerna hjälper till att bättre och säkrare använda arbetsbordet.

Symboler och deras betydelse	
	Arbetsbordets maximala bärförmåga (elverktyg + arbetsstycke) är **160** kg.

Produkt- och prestandabeskrivning

Ändamålsenlig användning

Arbetsbordet är avsett för montering av följande stationärsågar från Bosch (version **2026.01**):

- EXCM341-305GD (3 601 M23 8..)

- GCM 8 S (3 601 L16 0..)
- GCM 8 SJ (3 601 L16 2..)
- GCM 800 S (3 601 L16 1..)
- GCM 80 SJ (3 601 M19 0..)
- GCM 800 SJ (3 601 M19 0..)
- GCM 8 SJL (3 601 M19 1..)
- GCM 8 SDE (3 601 M19 2..)

- GCM 10 (0 601 B20 0..)
- GCM 10 J/GCM 10 M (3 601 M20 2..)
- GCM 10 S (0 601 B20 5..)
- GCM 10 SD (0 601 B22 5..)
- GCM 10 GDJ (3 601 M27 0..)

- GCM 12 (0 601 B21 0..)
- GCM 12 SD (0 601 B23 5..)
- GCM 12 SDE (3 601 M23 1..)
- GCM 12 GDL (3 601 M23 6..)

- GCM 350-216 (3 601 M49 0..)
- GCM 350-254 (3 601 M22 6..)

- GCM 18V-216 D (3 601 M51 0..)
- GCM 18V-216 DC (3 601 M47 0..)
- GCM 18V-254 D (3 601 M51 1..)
- GCM 18V-305 GDC (3 601 M43 0..)

- GTM 12 (3 601 M15 0..)
- GTM 12 JL (3 601 M15 0..)

Tillsammans med elverktyget är arbetsbordet avsett för kapning av bräden och profiler.

Illustrerade komponenter

Numreringen av de avbildade komponenterna refererar till bilderna i början av bruksanvisningen.

(1) Arbetsstyckesstöd
(2) Bordsförlängning
(3) Låsknapp bordsförlängning
(4) Låsknapp längdanslag
(5) Längdanslag
(6) Fästsats
(7) Låsknapp arbetsstyckessupport
(8) Låsknapp fästsats
(9) Höjdjusterbar fot
(10) Låsskruv M6 × 46
(11) Sexkantskruv M8 × 38 (fästning av elverktyg)
(12) Underläggsbricka
(13) Låsbricka
(14) Låsstift
(15) Kontramutter
(16) Förskjutningsbara muttrar
(17) Justeringsskruv fästsats

Tekniska data

Arbetsbord		GTA 2600
Artikelnummer		**3 601 M12 3..**
Längd arbetsbord utan bordsförlängning	mm	1265
Längd arbetsbord med bordsförlängning	mm	2615
Arbetsbordets höjd	mm	855
Max. bärförmåga (elverktyg + arbetsstycke)		
Utan bordsförlängning		
– Fästsatser	kg	**160**
Med bordsförlängning		
– Fästsatser	kg	110
– Per bordsförlängning	kg	25
Vikt	kg	18,7

Montage

Leveransen omfattar



Observera illustrationen av leveransomfattningen i början av bruksanvisningen.

Kontrollera innan arbetsbordet monteras att alla nedan angivna delar medlevererats:

Nr.	Beteckning	Antal
	Arbetsbord GTA 2600	1
(6)	Fästsats	2
(8)	Låsknapp fästsats	2
(1)	Arbetsstyckesstöd	2
(5)	Längdanslag	2
Monteringssats bestående av:		
(10)	Låsskruv M6 × 46	2
(11)	Sexkantskruv M8 × 38	4
(12)	Underläggsbricka	4
(13)	Låsbricka	4
(4)	Låsknapp längdanslag	2

Följande verktyg behövs i tillägg:

- Krysspårmejsel
- Skruvmejsel, justerbar

Montera arbetsbordet

Ta försiktigt ut alla medföljande delar ur förpackningen. Ta bort allt förpackningsmaterial.

Ställa upp arbetsbordet (se bild A1–A2)

- Lägg arbetsbordet med benen uppåt på golvet.
- Tryck låsstiftet **(14)** inåt och vrid benet uppåt tills låsstiftet hakar fast hörbart.
  Upprepa detta steg med de andra tre benen.
- Vrid arbetsbordet till arbetsposition.
  Kontrollera att arbetsbordet är stabilt och att alla låsstift sitter stadigt.

En höjdjusterbar fot **(9)** hjälper dig att rikta in arbetsbordet.

- Lossa kontramuttern **(15)** och skruva in eller ut foten tills arbetsbordet är jämnt inriktat och alla fyra ben står på golvet.

Montera längdanslag och arbetsstyckessupport (se bild B1–B2)

- Skruva fast längdanslaget **(5)** med hjälp av skruven **(10)** och låsknappen **(4)** i arbetsstyckessupporten **(1)**.
- Sätt in arbetsstyckessupporten **(1)** i bordsförlängningen **(2)**.
- För att låsa arbetsstyckesupporten drar du i låsknappen **(7)**.
- Upprepa dessa arbetsmoment med den andra arbetsstyckessupporten.

Förbereda arbetsbordet

Förbereda fästsatser (se bild C1–C4)

- Skruva in låsknappen **(8)** i motsvarande hål i fästsatsen **(6)**.
- Mät avståndet **x** mellan monteringsborrhålen på ditt elverktyg.
- Placera fästsatserna **(6)** i mitten av arbetsbordet och med passande avstånd **x** till varandra.
- Dra åt låsknapparna **(8)**. Därmed är fästsatserna fast placerade på arbetsbordet.

Fästa elverktyget på fästsatserna (se bild D)

- Försätt elverktyget i transportläge. Anvisningar för transportläge hittar du i bruksanvisningen för respektive elverktyg.
- Positionera de förskjutningsbara muttrarna **(16)** i fästsatsen som passar monteringshålen i elverktyget.
  Anmärkning: Tack vare den tvärgående slitsen i fästsatsen **(6)** kan även elverktyg med förskjutna monteringshål fästas.
- Skruva fast fästsatsen **(6)** och elverktyget med sexkantskruvarna **(11)**, låsbrickorna **(13)** och brickorna **(12)** från fästsatsen.

Drift

Arbetsanvisningar

Håll stadigt i arbetsstycket och speciellt då om det gäller längre och tunga stycken. Efter kapning av arbetsstycket kan tyngdpunkten förändras till den grad att arbetsbordet tippar.

Överbelasta inte arbetsbordet. Beakta arbetsbordets maximala bärförmåga.

Förbereda arbetsstyckesstödet

Den fria änden på långa arbetsstycken ska alltid pallas upp eller stöttas.

Förlänga arbetsbordet (se bild E1–E2)

Arbetsbordet kan förlängas i båda sidor.

– Lägg ditt långa arbetsstycke på elverktygets sågbord.
– Lossa låsknappen **(3)** och dra bordsförlängningen **(2)** utåt till önskat avstånd.
– Dra åt låsknappen **(3)** igen.
– Lossa låsknappen **(7)** och anpassa höjden på arbetsstyckesstödet **(1)** så att ditt arbetsstycke ligger rakt.
– Dra åt låsknappen **(7)** igen.

Sågning av arbetsstycken i lika längd (se bild F)

För bekväm sågning av arbetsstycken i identiska längder kan längdanslaget **(5)** användas.

– Lossa låsknappen **(4)** och positionera längdanslaget **(5)** med önskat avstånd till elverktygets sågklinga.
– Dra åt låsknappen **(4)** igen.

Kontrollera och justera grundinställningar

– Ta bort elverktyget från fästsatserna.

För att kunna garantera en säker funktion måste du kontrollera och vid behov justera arbetsbordets grundinställningar efter intensiv användning. För detta behövs erfarenhet och lämpliga specialverktyg.

Ställa in klämman på fästsatsen (se bild G)

Klämmorna som låser fästsatsen **(6)** med låsknappen **(8)** på arbetsbordet måste eventuellt ställas in efter intensiv användning av arbetsbordet.

– Vänd på fästsatsen **(6)**.
– Vrid justeringsskruven **(17) medsols** om fästsatsen inte kan låsas på arbetsbordet trots fast åtdragning av låsknappen **(8)**.
  Skruva justeringsskruven **(17) motsols** om fästsatsen inte passar samtidigt på båda skenor (framtill och baktill) på arbetsbordet.
– Kontrollera att fästsatsen sitter fast och korrekt och upprepa eventuellt inställningen.
– Upprepa arbetsmomenten med den andra fästsatsen.

Underhåll och service

Kundtjänst och applikationsrådgivning

Svenska
Tel.: (08) 7501820

Du hittar länken till våra servicecenter och garantivillkor på sista sidan.

Ange alltid vid förfrågningar och reservdelsbeställningar det 10-siffriga produktnumret som finns på produktens typskylt.

Avfallshantering

Arbetsbord, tillbehör och förpackningar ska omhändertas på miljövänligt sätt för återvinning.

Norsk

Sikkerhetsanvisninger

Generelle sikkerhetsanvisninger



Les alle vedlagte advarsler og instrukser for arbeidsbordet eller elektroverktøyet som skal monteres. Hvis ikke sikkerhetsanvisningene og instruksene tas til følge, kan det oppstå elektrisk støt, brann og/eller alvorlige personskader.

Sikkerhetsanvisninger for arbeidsbord

▶ **Trekk støpselet ut av stikkontakten og/eller ta batteriet ut av elektroverktøyet før du foretar maskininnstillinger eller skifter ut tilbehørsdeler.** En uvilkårlig starting av elektroverktøy er årsak til mange uhell.
▶ **Sett arbeidsbordet korrekt opp før du monterer elektroverktøyet.** For å unngå faren for at det faller sammen er det viktig at arbeidsbordet settes opp riktig.
▶ **Fest elektroverktøyet sikkert på arbeidsbordet før du bruker det.** Hvis elektroverktøyet glir på arbeidsbordet, kan du miste kontrollen.
▶ **Sett arbeidsbordet på et fast, jevnt og vannrett underlag.** Hvis arbeidsbordet kan gli eller vippe, kan ikke emnet føres jevnt og sikkert.
▶ **Du må ikke overbelaste arbeidsbordet og ikke bruke det som stige eller stillas.** Hvis du overbelaster eller står på arbeidsbordet, kan det føre til at tyngdepunktet endres og arbeidsbordet velter.
▶ **Kontroller at alle skruer og forbindelseselementer er strammet helt under transport og arbeid. Holdersettene for elektroverktøyet må alltid være låst helt fast.** Løse forbindelser kan føre til ustabilitet og unøyaktig saging.
▶ **Monter og demonter elektroverktøyet bare i transportstilling (se også informasjon om transportstilling i bruksanvisningen for det respektive elektroverktøyet).** Hvis ikke denne anvisningen tas til følge, kan elektroverktøyet ha et tyngdepunkt som er så ugunstig at det ikke er mulig for deg å holde det på en sikker måte.
▶ **Du må utelukkende bruke elektroverktøyet på arbeidsbordet når det er festet på holdersettet.** Uten arbeidsbordet står ikke holdersettet med elektroverktøyet stabilt, og det kan velte.

- ▶ **Pass på at ikke lange og tunge emner gjør arbeidsbordet ustabilt.** Lange og tunge emner må støttes eller noe må legges under på den frie enden.
- ▶ **Du må ikke holde fingrene i nærheten av leddpunktene når du skyver arbeidsbordet sammen eller trekker det fra hverandre.** Du kan klemme fingrene.

Symboler

De nedenstående symbolene kan være av betydning for bruk av arbeidsbordet. Legg merke til symbolene og deres betydning. En riktig tolkning av symbolene hjelper deg med å bruke arbeidsbordet på en bedre og sikrere måte.

Symboler og deres betydning	
	Den maksimale bæreevnen (elektroverktøy + emne) til arbeidsbordet er **160** kg.

Produktbeskrivelse og ytelsesspesifikasjoner

Forskriftsmessig bruk

Arbeidsbordet er beregnet for følgende stasjonære sager fra Bosch (per **2026.01**):

- EXCM341-305GD (3 601 M23 8..)

- GCM 8 S (3 601 L16 0..)
- GCM 8 SJ (3 601 L16 2..)
- GCM 800 S (3 601 L16 1..)
- GCM 80 SJ (3 601 M19 0..)
- GCM 800 SJ (3 601 M19 0..)
- GCM 8 SJL (3 601 M19 1..)
- GCM 8 SDE (3 601 M19 2..)

- GCM 10 (0 601 B20 0..)
- GCM 10 J/GCM 10 M (3 601 M20 2..)
- GCM 10 S (0 601 B20 5..)
- GCM 10 SD (0 601 B22 5..)
- GCM 10 GDJ (3 601 M27 0..)

- GCM 12 (0 601 B21 0..)
- GCM 12 SD (0 601 B23 5..)
- GCM 12 SDE (3 601 M23 1..)
- GCM 12 GDL (3 601 M23 6..)

- GCM 350-216 (3 601 M49 0..)
- GCM 350-254 (3 601 M22 6..)

- GCM 18V-216 D (3 601 M51 0..)
- GCM 18V-216 DC (3 601 M47 0..)
- GCM 18V-254 D (3 601 M51 1..)
- GCM 18V-305 GDC (3 601 M43 0..)

- GTM 12 (3 601 M15 0..)
- GTM 12 JL (3 601 M15 0..)

Sammen med elektroverktøyet er arbeidsbordet beregnet for kapping av bord og profiler.

Illustrerte komponenter

Nummereringen av de avbildede komponentene er basert på illustrasjonene på grafikksiden i begynnelsen av bruksanvisningen.

(1) Emneunderlag
(2) Bordforlengelse
(3) Låseknapp for bordforlengelse
(4) Låseknapp for lengdeanlegg
(5) Lengdeanlegg
(6) Holdersett
(7) Låseknapp for emneunderlag
(8) Låseknapp for holdersett
(9) Høydejusterbar fot
(10) Låseskrue M6 × 46
(11) Sekskantskrue M8 × 38 (feste elektroverktøy)
(12) Underlagsskive
(13) Låseskive
(14) Sikringsstift
(15) Kontramutter
(16) Flyttbar mutter
(17) Justeringsskrue for holdersett

Tekniske data

Arbeidsbord		GTA 2600
Artikkelnummer		**3 601 M12 3..**
Lengde på arbeidsbord uten bordforlengelse	mm	1265
Lengde på arbeidsbord med bordforlengelse	mm	2615
Høyde på arbeidsbord	mm	855
Maks. bæreevne (elektroverktøy + emne)		
Uten bordforlengelse		
– Holdersett	kg	**160**
Med bordforlengelse		
– Holdersett	kg	110
– Per bordforlengelse	kg	25
Vekt	kg	18,7

Montering

Leveransens innhold



Se illustrasjonen av leveransen i begynnelsen av bruksanvisningen.

Kontroller før montering av arbeidsbordet om alle delene nedenfor fulgte med ved levering:

Nr.	Betegnelse	Antall
	Arbeidsbord GTA 2600	1
(6)	Holdersett	2
(8)	Låseknapp for holdersett	2
(1)	Emneunderlag	2
(5)	Lengdeanlegg	2
Festesett som består av:		
(10)	Låseskrue M6 × 46	2
(11)	Sekskantskrue M8 × 38	4
(12)	Underlagsskive	4
(13)	Låseskive	4
(4)	Låseknapp for lengdeanlegg	2

Nødvendig verktøy i tillegg til det som inngår i leveransen:

- Stjerneskrutrekker
- Skrunøkkel, justerbar

Montere arbeidsbordet

Ta alle delene som fulgte med, forsiktig ut av emballasjen. Fjern all emballasjen.

Sette opp arbeidsbordet (se bilde A1–A2)

- Legg arbeidsbordet på gulvet, med stolbena opp.
- Trykk inn sikringsstiften **(14)**, og sving benet opp helt til sikringsstiften igjen låses hørbart.
  Gjenta dette på de tre øvrige bena.
- Snu arbeidsbordet til arbeidsstillingen.
  Kontroller at arbeidsbordet står stabilt og at alle sikringsstiftene er låst.

En fot med justerbar høyde **(9)** gjør det lettere å justere arbeidsbordet.

- Løsne kontramutteren **(15)**, og foten inn eller ut til arbeidsbordet er stilt inn jevnt og alle fire bena står på gulvet.

Montere lengdeanlegg og emneunderlag (se bilde B1–B2)

- Skru lengdeanlegget **(5)** sammen med emneunderlaget **(1)** ved hjelp av skruen **(10)** og låseknappen **(4)**.
- Sett emneunderlaget **(1)** i bordforlengelsen **(2)**.
- Stram låseknappen **(7)** for å låse emneunderlaget.
- Gjenta disse operasjonene på det andre emneunderlaget.

Forberede arbeidsbordet

Forberede holdersett (se bilder C1–C4)

- Skru låseknappen **(8)** i hullet for denne i holdersettet **(6)**.
- Mål avstanden **x** mellom monteringshullene på elektroverktøyet ditt.
- Plasser holdersettene **(6)** midt på arbeidsbordet og i passende avstand **x** fra hverandre.
- Stram festeknottene **(8)**. Da låses posisjonen til holdersettene på arbeidsbordet.

Feste elektroverktøy på holdersettene (se bilde D)

- Sett elektroverktøyet i transportstilling. Du finner informasjon om transportstillingen i bruksanvisningen for det gjeldende elektroverktøyet.
- Plasser de flyttbare mutterne **(16)** i holdersettene i samsvar med monteringshullene til elektroverktøyet.
  Merknad: Gjennom tverrslissen i holdersettet **(6)** kan også elektroverktøy med flyttede monteringshull festes.
- Skru fast holdersettet **(6)** og elektroverktøyet med sekskantskruer **(11)**, låseskiver **(13)** og underlagsskiver **(12)** fra festesettet.

Bruk

Arbeidshenvisninger

Hold emnet alltid godt fast, spesielt når det sages av lange, tunge deler. Etter kapping av emnet kan tyngdepunktet forskyves så ugunstig at arbeidsbordet vipper.

Arbeidsbordet må ikke overbelastes. Ta alltid hensyn til arbeidsbordets maksimale bæreevne.

Forberede emneunderlag

Lange emner må støttes opp under enden som stikker ut.

Forlenge arbeidsbordet (se bilde E1–E2)

Arbeidsbordet kan forlenges på begge sider.

- Legg det lange emnet på elektroverktøyets sagbord.
- Løsne låseknappen **(3)**, og trekk ut bordforlengelsen **(2)** til ønsket avstand.
- Stram låseknappen **(3)** igjen.
- Løse låseknappen **(7)**, og tilpass høyden på emneunderlaget **(1)** slik at emnet akkurat ligger oppå.
- Stram låseknappen **(7)** igjen.

Sage like lange emner (se bilde F)

Med lengdeanlegget **(5)** er det enkelt å sage like lange emner.

- Løsne låseknappen **(4)**, og plasser lengdeanlegget **(5)** i ønsket avstand fra elektroverktøyets sagblad.
- Stram låseknappen **(4)** igjen.

Kontrollere og justere de grunnleggende innstillingene

- Fjern elektroverktøyet fra holdersettene.

For å garantere sikker funksjon må du kontrollere og eventuelt justere de grunnleggende innstillingene til arbeidsbordet etter intensiv bruk. Da trenger du erfaring og tilsvarende spesialverktøy.

Stille inn klemmen til holdersettet (se bilde G)

Etter intensiv bruk må du eventuelt justere klemmen som ved hjelp av låseknappen **(8)** låser holdersettet **(6)** på arbeidsbordet.

– Snu holdersettet **(6)**.
– Drei justeringsskruen **(17) med urviseren** hvis holdersettet ikke kan låses på arbeidsbordet selv om låseknappen **(8)** er strammet helt.
Drei justeringsskruen **(17) mot urviseren** hvis holdersettet ikke passer på begge skinnene (foran og bak) samtidig.
– Kontroller at holdersettet sitter fast og riktig, og gjenta eventuelt justeringen.
– Gjenta disse operasjonene på det andre holdersettet.

Service og vedlikehold

Kundeservice og kundeveiledning

Norsk
Tel.: 64 87 89 50
Du finner lenken til våre serviceadresser og garantibetingelser på den siste siden.
Ved alle forespørsler og reservedelsbestillinger må du oppgi det 10-sifrede produktnummeret som er angitt på produktets typeskilt.

Deponering

Arbeidsbord, tilbehør og emballasje må leveres inn for miljøvennlig gjenvinning.

Suomi

Turvallisuusohjeet

Yleiset turvallisuusohjeet



Lue kaikki työpenkin tai asennettavan sähkötyökalun mukana toimitetut varoitukset ja käyttöohjeet. Turvallisuus- ja käyttöohjeiden noudattamatta jättäminen voi johtaa sähköiskuun, tulipaloon ja/tai vakavaan loukkaantumiseen.

Työpenkkien turvallisuusohjeet

▶ **Vedä pistotulppa irti pistorasiasta ja/tai irrota akku sähkötyökalusta, ennen kuin teet laiteasetuksia tai vaihdat käyttötarvikkeita.** Sähkötyökalujen tahaton käynnistyminen voi johtaa tapaturmiin.

▶ **Kokoa työpenkki oikein, ennen kuin asennat sähkötyökalun.** Kokoaminen on tehtävä kunnolla, niin ettei työpenkki voi missään tapauksessa romahtaa.

▶ **Kiinnitä sähkötyökalu kunnolla työpenkkiin, ennen kuin otat työpenkin käyttöön.** Sähkötyökalun siirtyminen paikaltaan työpenkissä saattaa johtaa hallinnan menettämiseen.

▶ **Aseta työpenkki tukevalla, tasaiselle ja vaakasuoralla pinnalle.** Työkappaletta ei voi ohjata tasaisesti ja turvallisesti, jos työpenkki voi siirtyä paikaltaan tai heilua.

▶ **Älä ylikuormita työpenkkiä äläkä käytä sitä portaana tai telineenä.** Ylikuorma tai työpenkin päällä seisominen saattaa siirtää työpenkin painopistettä ylöspäin ja kaataa työpenkin.

▶ **Varmista, että kaikki ruuvit ja liitososat ovat kunnolla kiinni kuljetuksen ja työskentelyn aikana. Sähkötyökalun kiinnitinsarjojen täytyy aina olla lukittuina.** Löysät liitokset saattavat horjuttaa työpenkin asentoa ja johtaa epätarkkoihin sahaustuloksiin.

▶ **Asenna ja irrota sähkötyökalu vain kuljetusasennossaan (kuljetusasentoa koskevia lisätietoja on myös kyseisen sähkötyökalun käyttöohjeessa).** Muuten sähkötyökalun painopiste voi olla epäedullisessa kohdassa, eikä työkalusta saa kunnollista otetta.

▶ **Käytä kiinnitinsarjaan asennettua sähkötyökalua vain työpenkillä.** Pelkästään kiinnitinsarjaan asennettu sähkötyökalu ei ole tukevassa asennossa ja saattaa kaatua, jos se ei ole työpenkin päällä.

▶ **Varmista, etteivät pitkät ja raskaat työkappaleet voi kaataa työpenkkiä.** Pitkät ja painavat työkappaleet tulee tukea vapaasta päästään.

▶ **Älä pidä sormia nivelpisteiden lähellä, kun taitat työpenkin kokoon tai auki.** Sormien puristumisvaara.

Symbolit

Seuraavat symbolit voivat olla hyödyksi työpenkin käytössä. Opettele symbolit ja niiden merkitys. Symbolien ymmärtäminen auttaa käyttämään työpenkkiä paremmin ja turvallisemmin.

Symbolit ja niiden merkitys	
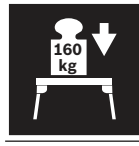	Työpenkin suurin kantavuus (sähkötyökalu + työkappale) on **160** kg.

Tuotteen ja ominaisuuksien kuvaus

Määräystenmukainen käyttö

Työpenkki on tarkoitettu seuraavien Bosch-pöytäsahojen työtasoksi (versio **2026.01**):

– EXCM341-305GD (3 601 M23 8..)

– GCM 8 S (3 601 L16 0..)

– GCM 8 SJ (3 601 L16 2..)
– GCM 800 S (3 601 L16 1..)
– GCM 80 SJ (3 601 M19 0..)
– GCM 800 SJ (3 601 M19 0..)
– GCM 8 SJL (3 601 M19 1..)
– GCM 8 SDE (3 601 M19 2..)

– GCM 10 (0 601 B20 0..)
– GCM 10 J/GCM 10 M (3 601 M20 2..)
– GCM 10 S (0 601 B20 5..)
– GCM 10 SD (0 601 B22 5..)
– GCM 10 GDJ (3 601 M27 0..)

– GCM 12 (0 601 B21 0..)
– GCM 12 SD (0 601 B23 5..)
– GCM 12 SDE (3 601 M23 1..)
– GCM 12 GDL (3 601 M23 6..)

– GCM 350-216 (3 601 M49 0..)
– GCM 350-254 (3 601 M22 6..)

– GCM 18V-216 D (3 601 M51 0..)
– GCM 18V-216 DC (3 601 M47 0..)
– GCM 18V-254 D (3 601 M51 1..)
– GCM 18V-305 GDC (3 601 M43 0..)

– GTM 12 (3 601 M15 0..)
– GTM 12 JL (3 601 M15 0..)

Työpenkki on tarkoitettu sähkötyökalun kanssa lautojen ja profiilien katkaisuun.

Kuvatut osat

Kuvattujen osien numerointi viittaa oppaan alussa oleviin kuvasivujen piirroksiin.

(1) Työkappaletuki
(2) Pöydän pidennysosa
(3) Pöydän pidennysosan lukitusnuppi
(4) Pituusohjaimen lukitusnuppi
(5) Pituusohjain
(6) Kiinnitinsarja
(7) Työkappaletuen lukitusnuppi
(8) Kiinnitinsarjan lukitusnuppi
(9) Korkeussäätöinen jalka
(10) Lukkoruuvi M6 × 46
(11) Kuusioruuvi M8 × 38 (sähkötyökalukiinnitys)
(12) Aluslevy
(13) Lukkolevy
(14) Lukitustappi
(15) Vastamutteri
(16) Siirrettävä mutteri
(17) Kiinnitinsarjan säätöruuvi

Tekniset tiedot

Työpenkki		GTA 2600
Tuotenumero		**3 601 M12 3..**
Työpenkin pituus ilman pöydän pidennysosaa	mm	1 265
Työpenkin pituus pöydän pidennysosan kanssa	mm	2 615
Työpenkin korkeus	mm	855
Suurin kantokyky (sähkötyökalu + työkappale)		
Ilman pöydän pidennysosaa		
– Kiinnitinsarjat	kg	**160**
Pöydän pidennysosan **kanssa**		
– Kiinnitinsarjat	kg	110
– Per pöydän pidennysosa	kg	25
Paino	kg	18,7

Asennus

Vakiovarustus



Huomioi lisäksi käyttöohjeiden alussa ilmoitettu toimituslaajuus.

Tarkista ennen työpenkin kokoamista, että olet saanut kaikki alla luetellut osat:

Nro	Nimike	Määrä
	Työpenkki GTA 2600	1
(6)	Kiinnitinsarja	2
(8)	Kiinnitinsarjan lukitusnuppi	2
(1)	Työkappaletuki	2
(5)	Pituusohjain	2
Kiinnityssarja, sisältö:		
(10)	Lukkoruuvi M6 × 46	2
(11)	Kuusioruuvi M8 × 38	4
(12)	Aluslevy	4
(13)	Lukkolevy	4
(4)	Pituusohjaimen lukitusnuppi	2

Työkalut, jotka tarvitaan toimitukseen kuuluvien lisäksi:
– Ristipääruuvitaltta
– Säädettävä ruuviavain

Työpenkin asentaminen

Ota kaikki toimitetut osat varovasti pois pakkauksistaan. Poista kaikki pakkausmateriaalit.

Työpenkin pystytys (katso kuvat A1–A2)
– Aseta työpenkki jalat ylöspäin lattialle.

– Paina lukitustappi **(14)** sisään ja käännä jalkaa ylöspäin, kunnes lukitustappi lukittuu kuuluvasti.
Toista tämä toimenpide kolmelle muulle jalalle.
– Käännä työpenkki ympäri käyttöasentoon.
Varmista, että työpenkki seisoo tukevasti ja kaikki lukitustapit ovat lukkiutuneet paikoilleen.

Korkeussäädettävä jalka **(9)** helpottaa työpenkin suuntaamista.

– Avaa vastamutteri **(15)** ja kierrä jalkaa sisään- tai ulospäin, kunnes työpenkki on suorassa ja kaikki neljä jalkaa ovat tukevasti lattiaa vasten.

Pituusohjaimen ja työkappaletuen asentaminen (katso kuvat B1–B2)

– Kiinnitä pituusohjain **(5)** ruuvin **(10)** ja lukitusnupin **(4)** avulla työkappaletukeen **(1)**.
– Asenna työkappaletuki **(1)** pöydän pidennysosaan **(2)**.
– Lukitse työkappaletuki kiristämällä lukitusnuppia **(7)**.
– Toista nämä toimenpiteet toisen työkappaletuen kanssa.

Työpenkin valmistelu

Kiinnitinsarjojen valmistelu (katso kuvat C1–C4)

– Ruuvaa lukitusnuppi **(8)** kiinnitinsarjan **(6)** asiaankuuluvaan reikään.
– Mittaa asennusreikien ja sähkötyökalun välinen etäisyys **x**.
– Kohdista kinnitinsarjat **(6)** työpenkin keskelle ja sopivalle etäisyydelle **x** toisiinsa nähden.
– Kiristä lukitusnupit **(8)**. Tämä kiinnittää kiinnitinsarjat kiinteästi paikoilleen työpenkkiin.

Sähkötyökalun kiinnittäminen kiinnitinsarjaan (katso kuva D)

– Aseta sähkötyökalu kuljetusasentoon. Kuljetusasentoa koskevat ohjeet löytyvät kyseesä olevan sähkötyökalun käyttöohjeesta.
– Aseta siirrettävät mutterit **(16)** kiinnitinsarjoihin niin, että se sopivat sähkötyökalun asennusreikiin.
Huomautus: Kiinnitinsarjan poikittaisraon ansiosta **(6)** myös sähkötyökalut, joissa on asennusreiät sivussa, voidaan kiinnittää.
– Kiinnitä kiinnitinsarja **(6)** ja sähkötyökalu kuusioruuvilla **(11)**, lukkolevyllä **(13)** ja aluslevyllä **(12)** kiinnityssarjasta.

Käyttö

Työskentelyohjeita

Pidä aina kunnolla kiinni työkappaleesta, varsinkin sen pidemmästä, painavammasta osasta. Työkappaleen katkettua painopiste saattaa siirtyä niin, että työpenkki kaatuu.

Älä ylikuormita työpenkkiä. Huomioi aina työpenkin suurin kantavuus.

Työkappaletuen valmistelu

Pitkät kappaleet tulee tukea vapaasta päästään.

Työpenkin pidentäminen (katso kuvat E1–E2)

Työpenkkiä voi pidentää kummaltakin puoleltaan.

– Aseta pitkä työkappale sähkötyökalun sahapöydän päälle.
– Avaa lukitusnuppi **(3)** ja vedä pöydän pidennysosaa **(2)** ulospäin halutulle etäisyydelle.
– Kiristä lukitusnuppi **(3)**.
– Avaa lukitusnuppi **(7)** ja säädä työkappaletuen **(1)** korkeutta niin, että työkappale on suorassa.
– Kiristä lukitusnuppi **(7)**.

Samanpituisten työkappaleiden sahaaminen (katso kuva F)

Samanpituisten työkappaleiden helppoon sahaukseen voit käyttää pituusohjainta **(5)**.

– Avaa lukitusnuppi **(4)** ja kohdista pituusohjain **(5)** halutulle etäisyydelle sähkötyökalun sahanterään nähden.
– Kiristä lukitusnuppi **(4)**.

Perusasetusten tarkistus ja säätö

– Irrota sähkötyökalu kiinnitinsarjoista.

Raskaan käytön jälkeen työpenkin perusasetukset täytyy tarkastaa ja tarvittaessa säätää turvallisen toiminnan varmistamiseksi. Siihen tarvitaan kokemusta ja asianmukaista erikoistyökalua.

Kiinnityssarjan puristimen säätäminen (katso kuva G)

Puristimet, joka lukitsevat kiinnitinsarjan **(6)** työpenkkiin lukitusnupin **(8)** avulla, saattavat tarvita säätöä työpenkin runsaan käytön jälkeen.

– Käännä kiinnitinsarja **(6)** ympäri.
– Kierrä säätöruuvia **(17) myötäpäivään**, jos kiinnitinsarjaa ei saada lukittua työpenkkiin, vaikka lukitusnuppi **(8)** kiristetään kunnolla.
Kierrä säätöruuvia **(17) vastapäivään**, jos kiinnitinsarja ei mahdu samanaikaisesti työpenkin molemmille kiskoille (etu- ja takakiskolle).
– Tarkista, että kiinnitinsarja on tukevasti ja oikein paikallaan ja toista säätö tarvittaessa.
– Toista toimenpiteet toisen kiinnitinsarjan kanssa.

Hoito ja huolto

Asiakaspalvelu ja käyttöneuvonta

Suomi
Puh.: 0800 98044
Linkki huolto-osoitteisiin ja takuuehtoihin löytyy viimeiseltä sivulta.
Ilmoita kaikissa kyselyissä ja varaosatilauksissa 10-numeroinen tuotenumero, joka on ilmoitettu tuotteen mallikilvessä.

Hävitys

Toimita käytöstä poistetut työpenkit, lisätarvikkeet ja pakkaukset ympäristöystävälliseen kierrätykseen.

Ελληνικά

Υποδείξεις ασφαλείας

Γενικές υποδείξεις ασφαλείας



Διαβάστε όλες τις προειδοποιητικές υποδείξεις και οδηγίες που συνοδεύουν το τραπέζι εργασίας ή το προς συναρμολόγηση ηλεκτρικό εργαλείο. Η μη τήρηση των υποδείξεων ασφαλείας και των οδηγιών μπορεί να προκαλέσει ηλεκτροπληξία, πυρκαγιά και/ή σοβαρούς τραυματισμούς.

Υποδείξεις ασφαλείας για τραπέζια εργασίας

- **Τραβήξτε το φις από την πρίζα και/ή αφαιρέστε την μπαταρία απο το ηλεκτρικό εργαλείο, προτού εκτελέσετε τυχόν ρυθμίσεις της συσκευής ή αλλάξετε κάποια εξαρτήματα.** Η ακούσια εκκίνηση ηλεκτρικών εργαλείων αποτελεί αιτία μερικών ατυχημάτων.
- **Στήστε σωστά το τραπέζι εργασίας πριν συναρμολογήσετε το ηλεκτρικό εργαλείο.** Το σωστό στήσιμο είναι σημαντικό, για να αποφευχθεί η κατάρρευση του τραπεζιού εργασίας.
- **Στερεώστε το ηλεκτρικό εργαλείο με ασφάλεια πάνω στο τραπέζι εργασίας, προτού το χρησιμοποιήσετε.** Τυχόν γλίστρημα του ηλεκτρικού εργαλείου επάνω στο τραπέζι εργασίας μπορεί να οδηγήσει στην απώλεια του ελέγχου.
- **Τοποθετήστε το τραπέζι εργασίας πάνω σε μια σταθερή, επίπεδη και οριζόντια επιφάνεια.** Όταν υπάρχει κίνδυνος, το τραπέζι να γλιστρήσει ή να κουνηθεί, τότε το επεξεργαζόμενο κομμάτι δεν μπορεί να οδηγηθεί ομοιόμορφα και ασφαλώς.
- **Μην υπερφορτώνετε το τραπέζι εργασίας και μην το χρησιμοποιείτε ως κλίμακα ή σκαλωσιά.** Όταν υπερφορτώνετε το τραπέζι εργασίας ή όταν ανεβαίνετε επάνω σ' αυτό τότε το κέντρο βάρους του μπορεί να μετατοπιστεί προς τα επάνω κι έτσι το τραπέζι εργασίας να ανατραπεί.
- **Προσέξτε, ώστε κατά τη μεταφορά και κατά την εργασία όλες οι βίδες και τα στοιχεία σύνδεσης να είναι σταθερά σφιγμένα. Τα σετ υποδοχής για το ηλεκτρικό εργαλείο πρέπει να είναι πάντοτε σταθερά ασφαλισμένα.** Χαλαρές συνδέσεις μπορεί να οδηγήσουν σε αστάθειες και σε ανακριβείς κοπές.
- **Συναρμολογήστε και αποσυναρμολογήστε το ηλεκτρικό εργαλείο μόνο, όταν είναι σε θέση μεταφοράς (για υποδείξεις για τη θέση μεταφοράς βλέπε επίσης στις οδηγίες λειτουργίας του εκάστοτε ηλεκτρικού εργαλείου).** Διαφορετικά το ηλεκτρικό εργαλείο μπορεί να έχει ένα τόσο δυσμενές κέντρο βάρους, ώστε να μην μπορείτε να το κρατήσετε με σιγουριά.
- **Λειτουργείτε το στερεωμένο πάνω στο σετ υποδοχής ηλεκτρικό εργαλείο αποκλειστικά πάνω στο τραπέζι εργασίας.** Χωρίς το τραπέζι εργασίας το σετ υποδοχής μαζί με το ηλεκτρικό εργαλείο δε στέκεται σταθερά και μπορεί να ανατραπεί.
- **Βεβαιωθείτε, ότι τα μακριά και τα βαριά επεξεργαζόμενα κομμάτια δεν ανατρέπουν το τραπέζι εργασίας.** Το ελεύθερο άκρο των μακριών και βαριών επεξεργαζόμενων κομματιών πρέπει να ακουμπάει κάπου ή να υποστηρίζεται.
- **Όταν κλείνετε ή ανοίγετε το τραπέζι εργασίας, μη βάζετε τα δάκτυλά σας κοντά στα σημεία άρθρωσης.** Τα δάχτυλά σας μπορεί να συμπιεστούν.

Σύμβολα

Τα σύμβολα που ακολουθούν μπορεί να έχουν σημασία για το χειρισμό του τραπεζιού εργασίας. Παρακαλούμε αποτυπώστε στη μνήμη σας τα σύμβολα και τη σημασία τους. Η σωστή ερμηνεία των συμβόλων συμβάλλει στον καλύτερο και ασφαλέστερο χειρισμό του τραπεζιού εργασίας.

Σύμβολα και η σημασία τους	
	Η μέγιστη ικανότητα στήριξης (ηλεκτρικό εργαλείο + επεξεργαζόμενο κομμάτι) του τραπεζιού εργασίας ανέρχεται στα **160** kg.

Περιγραφή προϊόντος και ισχύος

Χρήση σύμφωνα με τον προορισμό

Το τραπέζι εργασίας προορίζεται για την υποδοχή των ακόλουθων σταθερών προϊόντων της Bosch (Ενημέρωση **2026.01**):

- EXCM341-305GD (3 601 M23 8..)

- GCM 8 S (3 601 L16 0..)
- GCM 8 SJ (3 601 L16 2..)
- GCM 800 S (3 601 L16 1..)
- GCM 80 SJ (3 601 M19 0..)
- GCM 800 SJ (3 601 M19 0..)
- GCM 8 SJL (3 601 M19 1..)
- GCM 8 SDE (3 601 M19 2..)

- GCM 10 (0 601 B20 0..)
- GCM 10 J/GCM 10 M (3 601 M20 2..)
- GCM 10 S (0 601 B20 5..)
- GCM 10 SD (0 601 B22 5..)
- GCM 10 GDJ (3 601 M27 0..)

- GCM 12 (0 601 B21 0..)
- GCM 12 SD (0 601 B23 5..)
- GCM 12 SDE (3 601 M23 1..)
- GCM 12 GDL (3 601 M23 6..)

- GCM 350-216 (3 601 M49 0..)
- GCM 350-254 (3 601 M22 6..)

- GCM 18V-216 D (3 601 M51 0..)
- GCM 18V-216 DC (3 601 M47 0..)

– GCM 18V-254 D (3 601 M51 1..)
– GCM 18V-305 GDC (3 601 M43 0..)

– GTM 12 (3 601 M15 0..)
– GTM 12 JL (3 601 M15 0..)

Το τραπέζι εργασίας μαζί με το ηλεκτρικό εργαλείο προορίζεται για εγκάρσια κοπή σανίδων και προφίλ.

Απεικονιζόμενα στοιχεία

Η απαρίθμηση των εικονιζομένων εξαρτημάτων αναφέρεται στην παράσταση στις σελίδες γραφικών στην αρχή του εγχειριδίου οδηγιών.

(1) Βάση εναπόθεσης του επεξεργαζόμενου κομματιού
(2) Επέκταση τραπεζιού
(3) Λαβή ακινητοποίησης της επέκτασης τραπεζιού
(4) Λαβή ακινητοποίησης του οδηγού μήκους
(5) Οδηγός μήκους
(6) Σετ υποδοχής
(7) Λαβή ακινητοποίησης της βάσης εναπόθεσης του επεξεργαζόμενου κομματιού
(8) Λαβή ακινητοποίησης του σετ υποδοχής
(9) Ρυθμιζόμενο στο ύψος πόδι
(10) Καρόβιδα M6 × 46
(11) Βίδα εξαγωνικής κεφαλής M8 × 38 (στερέωση ηλεκτρικού εργαλείου)
(12) Ροδέλα
(13) Ροδέλα ασφάλισης
(14) Πείρος ασφάλισης
(15) Παξιμάδι ασφαλείας
(16) Μετακινούμενο παξιμάδι
(17) Βίδα ρύθμισης του σετ υποδοχής

Τεχνικά στοιχεία

Τραπέζι εργασίας		GTA 2600
Κωδικός αριθμός		**3 601 M12 3..**
Μήκος τραπεζιού εργασίας χωρίς επέκταση τραπεζιού	mm	1.265
Μήκος τραπεζιού εργασίας με επέκταση τραπεζιού	mm	2.615
Ύψος τραπεζιού εργασίας	mm	855
Μέγιστη ικανότητα στήριξης (ηλεκτρικό εργαλείο + επεξεργαζόμενο κομμάτι)		
Χωρίς επέκταση τραπεζιού		
– Σετ υποδοχής	kg	**160**
Με επέκταση τραπεζιού		
– Σετ υποδοχής	kg	110
– Ανά επέκταση τραπεζιού	kg	25
Βάρος	kg	18,7

Συναρμολόγηση

Υλικά παράδοσης



Προσέξτε γι' αυτό την παράσταση των υλικών παράδοσης στην αρχή των οδηγιών λειτουργίας.

Πριν συναρμολογήσετε το τραπέζι εργασίας, βεβαιωθείτε, ότι σας παραδόθηκαν όλα τα αναφερόμενα μέρη:

Αριθ.	Ονομασία	Ποσότητα
	Τραπέζι εργασίας GTA 2600	1
(6)	Σετ υποδοχής	2
(8)	Λαβή ακινητοποίησης του σετ υποδοχής	2
(1)	Βάση εναπόθεσης του επεξεργαζόμενου κομματιού	2
(5)	Οδηγός μήκους	2
Σετ εξαρτημάτων στερέωσης αποτελούμενο από:		
(10)	Καρόβιδα M6 × 46	2
(11)	Βίδα εξαγωνικής κεφαλής M8 × 38	4
(12)	Ροδέλα	4
(13)	Ροδέλα ασφάλισης	4
(4)	Λαβή ακινητοποίησης του οδηγού μήκους	2

Εκτός από υλικά παράδοσης χρειάζεστε και τα παρακάτω εργαλεία:

– Σταυροκατσάβιδο
– Κλειδί, ρυθμιζόμενο

Συναρμολόγηση του τραπεζιού εργασίας

Βγάλτε όλα τα εξαρτήματα από τη συσκευασία τους. Απομακρύνετε όλα τα υλικά συσκευασίας.

Τοποθέτηση του τραπεζιού εργασίας (βλέπε εικόνες A1–A2)

– Τοποθετήστε το τραπέζι εργασίας με τα πόδια προς τα πάνω στο δάπεδο.
– Πιέστε τον πείρο ασφάλισης **(14)** προς τα μέσα και στρέψτε το πόδι προς τα πάνω, μέχρι ο πείρος ασφάλισης να ασφαλίσει ξανά με τον χαρακτηριστικό ήχο.
Επαναλάβετε αυτό το βήμα εργασίας με τα άλλα τρία πόδια.
– Γυρίστε το τραπέζι εργασίας στη θέση εργασίας.
Βεβαιωθείτε, ότι το τραπέζι εργασίας είναι σταθερό και όλοι οι πείροι ασφάλισης είναι ασφαλισμένοι.

Ένα ρυθμιζόμενο στο ύψος πόδι **(9)** σας βοηθά, να ευθυγραμμίσετε το τραπέζι εργασίας.

– Λύστε το παξιμάδι ασφαλείας **(15)** και βιδώστε ή ξεβιδώστε το πόδι τόσο, μέχρι να ευθυγραμμιστεί το τραπέζι εργασίας οριζόντια και τα τέσσερα πόδια να ακουμπούν στο δάπεδο.

Συναρμολόγηση του οδηγού μήκους και της βάσης εναπόθεσης του επεξεργαζόμενου κομματιού (βλέπε εικόνες B1–B2)

– Βιδώστε τον οδηγό μήκους **(5)** με τη βοήθεια της βίδας **(10)** και της λαβής ακινητοποίησης **(4)** με τη βάση εναπόθεσης του επεξεργαζόμενου κομματιού **(1)**.
– Τοποθετήστε τη βάση εναπόθεσης του επεξεργαζόμενου κομματιού **(1)** στην επέκταση του τραπεζιού **(2)**.
– Για την ασφάλιση της βάσης εναπόθεσης του επεξεργαζόμενου κομματιού σφίξτε τη λαβή ακινητοποίησης **(7)**.
– Επαναλάβετε τα βήματα εργασίας με τη δεύτερη βάση εναπόθεσης του επεξεργαζόμενου κομματιού.

Προετοιμασία του τραπεζιού εργασίας

Προετοιμασία των σετ υποδοχής (βλέπε εικόνες C1–C4)

– Βιδώστε τη λαβή ακινητοποίησης **(8)** στην αντίστοιχη οπή του σετ υποδοχής **(6)**.
– Μετρήστε την απόσταση **x** ανάμεσα στις οπές συναρμολόγησης στο ηλεκτρικό εργαλείο σας.
– Τοποθετήστε τα σετ υποδοχής **(6)** κεντραρισμένα πάνω στο τραπέζι εργασίας και στην κατάλληλη απόσταση **x** μεταξύ τους.
– Σφίξτε τις λαβές ακινητοποίησης **(8)**. Έτσι τα σετ υποδοχής είναι σταθερά τοποθετημένα πάνω στο τραπέζι εργασίας.

Στερέωση του ηλεκτρικού εργαλείου πάνω στα σετ υποδοχής (βλέπε εικόνα D)

– Θέστε το ηλεκτρικό εργαλείο στη θέση μεταφοράς. Υποδείξεις για τη θέση μεταφοράς θα βρείτε στις οδηγίες λειτουργίας του εκάστοτε ηλεκτρικού εργαλείου.
– Τοποθετήστε τα μετακινούμενα παξιμάδια **(16)** στα σετ υποδοχής αντίστοιχα στις τρύπες συναρμολόγησης του ηλεκτρικού εργαλείου.
Υπόδειξη: Με την εγκάρσια εγκοπή στο σετ υποδοχής **(6)**, μπορούν να στερεωθούν επίσης ηλεκτρικά εργαλεία με μετατοπισμένες οπές συναρμολόγησης.
– Βιδώστε το σετ υποδοχής **(6)** και το ηλεκτρικό εργαλείο με τις βίδες εξαγωνικής κεφαλής **(11)**, ροδέλες ασφαλείας **(13)** και ροδέλες **(12)** από το σετ εξαρτημάτων στερέωσης.

Λειτουργία

Οδηγίες εργασίας

Να κρατάτε το επεξεργαζόμενο κομμάτι πάντοτε σταθερά, ιδιαίτερα όταν το απόκομμα είναι μακρύ ή/και βαρύ. Μετά την αποκοπή του επεξεργαζόμενου κομματιού το κέντρο βάρους μπορεί να μετατοπιστεί κατά τέτοιο τρόπο, ώστε να ανατραπεί το τραπέζι εργασίας.

Να μην παραφορτώνετε το τραπέζι εργασίας. Να λαμβάνετε πάντοτε υπόψη τη μέγιστη φέρουσα ικανότητα του τραπεζιού εργασίας.

Προετοιμασία της βάσης εναπόθεσης του επεξεργαζόμενου κομματιού

Το ελεύθερο άκρο μακριών επεξεργαζόμενων κομματιών πρέπει να ακουμπάει κάπου ή να υποστηρίζεται κατάλληλα.

Επέκταση του τραπεζιού εργασίας (βλέπε εικόνες E1–E2)

Το τραπέζι εργασίας μπορεί να επεκταθεί και στις δύο πλευρές.

– Τοποθετήστε το μακρύ επεξεργαζόμενο κομμάτι σας πάνω στο τραπέζι πριονίσματος του ηλεκτρικού εργαλείου.
– Λύστε τη λαβή ακινητοποίησης **(3)** και τραβήξτε την επέκταση του τραπεζιού **(2)** μέχρι την επιθυμητή απόσταση προς τα έξω.
– Σφίξτε ξανά τη λαβή ακινητοποίησης **(3)**.
– Λύστε τη λαβή ακινητοποίησης **(7)** και προσαρμόστε το ύψος της βάσης εναπόθεσης του επεξεργαζόμενου κομματιού **(1)** έτσι, ώστε το επεξεργαζόμενο κομμάτι σας να ακουμπά επίπεδα.
– Σφίξτε ξανά τη λαβή ακινητοποίησης **(7)**.

Κοπή επεξεργαζόμενων κομματιών ίδιου μήκους (βλέπε εικόνα F)

Για την απλή κοπή επεξεργαζόμενων κομματιών ίδιου μήκους μπορείτε να χρησιμοποιήσετε τον οδηγό μήκους **(5)**.

– Λύστε τη λαβή ακινητοποίησης **(4)** και τοποθετήστε τον οδηγό μήκους **(5)** στην επιθυμητή απόσταση από τον πριονόδισκο του ηλεκτρικού εργαλείου.
– Σφίξτε ξανά τη λαβή ακινητοποίησης **(4)**.

Έλεγχος και ρύθμιση των βασικών ρυθμίσεων

– Απομακρύνετε το ηλεκτρικό εργαλείο από τα σετ υποδοχής.

Για την εξασφάλιση μιας ασφαλούς λειτουργίας μετά από εντατική χρήση πρέπει να ελέγξετε τις βασικές ρυθμίσεις του τραπεζιού εργασίας και ενδεχομένως επαναρρυθμίσετε. Γι' αυτό χρειάζεστε πείρα και ειδικά εργαλεία.

Ρύθμιση του τον σφιγκτήρα του σετ υποδοχής (βλέπε εικόνα G)

Τον σφιγκτήρα, που ασφαλίζει το σετ υποδοχής **(6)** με τη βοήθεια της λαβής ακινητοποίησης **(8)** στο τραπέζι εργασίας, πρέπει ενδεχομένως να τον ρυθμίσετε μετά από εντατική χρήση του τραπεζιού εργασίας.

– Γυρίστε ανάποδα το σετ υποδοχής **(6)**.
– Γυρίστε τη βίδα ρύθμισης **(17) προς τη φορά των δεικτών του ρολογιού**, όταν το σετ υποδοχής παρά το δυνατό σφίξιμο της λαβής ακινητοποίησης **(8)** πάνω στο τραπέζι εργασίας δεν μπορεί να ασφαλιστεί.
Γυρίστε τη βίδα ρύθμισης **(17) αντίθετα στη φορά των δεικτών του ρολογιού**, όταν το σετ υποδοχής δεν προσαρμόζεται ταυτόχρονα και στις δύο ράγες (εμπρός και πίσω) του τραπεζιού εργασίας.
– Ελέγξτε τη σταθερή και σωστή προσαρμογή του σετ υποδοχής και επαναλάβετε ενδεχομένως τη ρύθμιση.
– Επαναλάβετε τα βήματα εργασίας με το δεύτερο σετ υποδοχής.

Συντήρηση και σέρβις

Εξυπηρέτηση πελατών και συμβουλές εφαρμογής

Ελλάδα
Τηλ.: 210 5701258

Θα βρείτε τον σύνδεσμο (link) των διευθύνσεων σέρβις και τους όρους της εγγύησης στην τελευταία σελίδα.

Δώστε σε όλες τις ερωτήσεις και παραγγελίες ανταλλακτικών οπωσδήποτε το 10ψήφιο κωδικό αριθμό σύμφωνα με την πινακίδα τύπου του προϊόντος.

Απόσυρση

Τα τραπέζια εργασίας, τα εξαρτήματα και οι συσκευασίες πρέπει να ανακυκλώνονται με τρόπο φιλικό προς το περιβάλλον.

Türkçe

Güvenlik uyarıları

Genel güvenlik uyarıları



Çalışma tezgahı veya monte edilecek elektrikli el aleti ile teslim edilen bütün uyarıları ve talimatları okuyun. Güvenlik uyarılarına ve talimatlara uyulmaması elektrik çarpmasına, yangına ve/veya ciddi yaralanmalara neden olabilir.

Çalışma tezgahları için güvenlik uyarıları

- ▶ **Aleti ayarlamadan veya aksesuar parçalarını değiştirmeden önce fişi prizden çekin ve/veya aküyü elektrikli el aletinden çıkarın.** Elektrikli el aletleri yanlışlıkla çalıştırıldığında kazalara neden olabilir.
- ▶ **Elektrikli el aletini takmadan önce çalışma tezgahını doğru biçimde monte edin.** Çökmenin önlenmesi açısından kusursuz montaj ve kurulum önemlidir.
- ▶ **Kullanmaya başlamadan önce elektrikli el aletini çalışma tezgahına iyi ve güvenli biçimde sabitleyin.** Elektrikli el aletinin çalışma tezgahı üzerinde kayması aletin kontrolünün kaybına neden olabilir.
- ▶ **Çalışma tezgahını sağlam, düz ve yatay bir yüzeye yerleştirin.** Çalışma tezgahı kayacak veya sallanacak olursa, iş parçası düzgün ve güvenli biçimde yönlendirilemez.
- ▶ **Çalışma tezgahına aşırı yük yüklemeyin ve onu merdiven veya iskele olarak kullanmayın.** Çalışma tezgahına aşırı yüklenme veya tezgahın üzerinde durma, çalışma tezgahının ağırlık noktasının yukarıya kalkmasına ve devrilmesine neden olabilir.
- ▶ **Taşırken ve çalışırken bütün vidaların ve bağlantı elemanlarının iyice sıkılmış olmasına dikkat edin. Elektrikli el aleti için yuva setleri daima sabit bir şekilde kilitlenmelidir.** Gevşek bağlantılar sallantılara ve hatalı kesmelere neden olabilir.
- ▶ **Elektrikli el aleti sadece taşıma konumunda (taşıma konumuna ilişkin uyarılar için bkz. ayrıca ilgili elektrikli el aletinin kullanım kılavuzu) ise monte edin ve sökün.** Aksi halde elektrikli el aleti ağırlık merkezi bunu güvenli bir şekilde tutabilmeniz için uygun olmaz.
- ▶ **Yuva setine sabitlenmiş elektrikli el aletini sadece çalışma tezgahında çalıştırın.** Çalışma tezgahı olmadan elektrikli el aletli yuva seti güvenli değildir ve devrilebilir.
- ▶ **Uzun ve ağır iş parçalarının çalışma tezgahının dengesini bozmamasına dikkat edin.** Uzun ve ağır iş parçalarının boştaki uçları beslenmeli veya desteklenmelidir.
- ▶ **Çalışma tezgahını katlarken veya açarken parmaklarınızı mafsal noktalarına yaklaştırmayın.** Parmaklarınız ezilebilir.

Semboller

Aşağıdaki semboller çalışma tezgahınızı kullanırken önemli olabilir. Lütfen sembolleri ve anlamlarını aklınızda tutun. Sembolleri doğru yorumlamanız, çalışma tezgahını daha iyi ve daha güvenli kullanmanıza yardımcı olur.

Semboller ve anlamları	
	Çalışma tezgahının maksimum taşıma kapasitesi (elektrikli el aleti + iş parçası) **160** kg'dır.

Ürün ve performans açıklaması

Usulüne uygun kullanım

Bu çalışma tezgahı aşağıdaki tezgah tipi testerelerin takılması için tasarlanmıştır (Tezgah **2026.01**):

- EXCM341-305GD (3 601 M23 8..)

- GCM 8 S (3 601 L16 0..)
- GCM 8 SJ (3 601 L16 2..)
- GCM 800 S (3 601 L16 1..)
- GCM 80 SJ (3 601 M19 0..)
- GCM 800 SJ (3 601 M19 0..)
- GCM 8 SJL (3 601 M19 1..)
- GCM 8 SDE (3 601 M19 2..)

- GCM 10 (0 601 B20 0..)
- GCM 10 J/GCM 10 M (3 601 M20 2..)
- GCM 10 S (0 601 B20 5..)
- GCM 10 SD (0 601 B22 5..)
- GCM 10 GDJ (3 601 M27 0..)

- GCM 12 (0 601 B21 0..)
- GCM 12 SD (0 601 B23 5..)

– GCM 12 SDE (3 601 M23 1..)
– GCM 12 GDL (3 601 M23 6..)

– GCM 350-216 (3 601 M49 0..)
– GCM 350-254 (3 601 M22 6..)

– GCM 18V-216 D (3 601 M51 0..)
– GCM 18V-216 DC (3 601 M47 0..)
– GCM 18V-254 D (3 601 M51 1..)
– GCM 18V-305 GDC (3 601 M43 0..)

– GTM 12 (3 601 M15 0..)
– GTM 12 JL (3 601 M15 0..)

Çalışma tezgahı elektrikli el aleti ile birlikte tahta ve profillerin kesilmesi için tasarlanmıştır.

Şekli gösterilen elemanlar

Şekli gösterilen elemanların numaraları ile bu kullanma kılavuzunun başındaki grafik sayfasındaki numaralar aynıdır.

(1) Çalışma parçası dayanağı
(2) Tezgah uzatması
(3) Tezgah uzatması sabitleme topuzu
(4) Boylamasına dayanak noktası sabitleme topuzu
(5) Boylamasına dayanak noktası
(6) Yuva seti
(7) İş parçası dayanağının sabitleme topuzu
(8) Yuva seti sabitleme topuzu
(9) Yüksekliği ayarlanabilir ayak
(10) Sabitleme vidası M6 × 46
(11) Altıgen vida M8 × 38 (elektrikli el aleti sabitlemesi)
(12) Besleme diski
(13) Emniyet diski
(14) Emniyet pimi
(15) Karşı somun
(16) Kaydırılabilen somun
(17) Yuva seti ayar vidası

Teknik veriler

Çalışma tezgahı		GTA 2600
Malzeme numarası		**3 601 M12 3..**
Tezgah uzantısı olmadan çalışma tezgahı uzunluğu	mm	1265
Tezgah uzantısı ile çalışma tezgahı uzunluğu	mm	2615
Çalışma tezgahı yüksekliği	mm	855
Maks. taşıma kapasitesi (Elektrikli el aleti + İş parçası)		
Çalışma tezgahı uzunluğu **olmadan** – Yuva setleri	kg	**160**
Çalışma tezgahı uzunluğu **ile**		
– Yuva setleri	kg	110
– Her tezgah uzantısı	kg	25
Ağırlık	kg	18,7

Montaj

Teslimat kapsamı



Bunun için teslimat kapsamındaki kullanma kılavuzunun başında yer alan gösterimi dikkate alın.

Çalışma tezgahını monte etmeden önce aşağıda belirtilen parçaların hepsinin teslim edilip edilmediğini kontrol edin:

No.	Tanım	Adet
	Çalışma tezgahı GTA 2600	1
(6)	Yuva seti	2
(8)	Yuva seti sabitleme topuzu	2
(1)	Çalışma parçası dayanağı	2
(5)	Boylamasına dayanak noktası	2
Sabitleme seti şunlardan oluşur:		
(10)	Sabitleme vidası M6 × 46	2
(11)	Altıgen vida M8 × 38	4
(12)	Besleme diski	4
(13)	Emniyet diski	4
(4)	Boylamasına dayanak noktası sabitleme topuzu	2

Teslimat kapsamı için gerekli olan ek aletler:

– Yıldız tornavida
– Vida anahtarı, ayarlanabilir

Çalışma tezgahının monte edilmesi

Aletle birlikte teslim edilen bütün parçaları ambalajdan dikkatli biçimde çıkarın.
Bütün ambalaj malzemesini kaldırın.

Çalışma tezgahının kurulması (bkz. resimler A1–A2)

– Çalışma tezgahını bacakları yukarı bakacak şekilde zemine yerleştirin.
– Emniyet pimini **(14)** içeri doğru bastırın ve bacağı emniyet pimi sesli bir şekilde yerine tekrar oturana kadar yukarı döndürün.
Bu çalışma adımının diğer üç bacakta tekrarlayın.
– Çalışma tezgahını çalışma pozisyonuna döndürün.
Çalışma tezgahının sağlam olmasını ve tüm emniyet pimlerinin yerine oturmasını sağlayın.

Yüksekliği ayarlanabilir ayak **(9)** çalışma tezgahını hizalamanıza yardımcı olur.

– Karşı somunu **(15)** çözün ve ayağı, çalışma tezgahı düz hizalanana ve her dört bacak zeminde durana kadar takın ve sökün.

Boylamasına dayanak noktasının ve iş parçası dayanağının monte edilmesi (bkz. resimler B1–B2)

– Boylamasına dayanak noktasını **(5)** vida **(10)** yardımı ile ve sabitleme topuzunu **(4)** iş parçası dayanağı **(1)** yardımı ile monte edin.
– İş parçası dayanağını **(1)** tezgah uzantısına **(2)** takın.
– İş parçası dayanağını kilitlemek için sabitleme topuzunu **(7)** sıkın.
– Bu iş adımlarını ikinci iş parçası dayanağının desteğiyle tekrarlayın.

Çalışma tezgahını hazırlama

Yuva setlerini hazırlama (bkz. resimler C1–C4)

– Sabitleme topuzunu **(8)** kolun yuva setindeki **(6)** ilgili deliğine vidalayın.
– Elektrikli el aletinizdeki montaj delikleri arasındaki mesafeyi **x** ölçün.
– Yuva setlerini **(6)** çalışma tezgahının ortasına konumlandırın ve mesafeleri **x** birbirine uyarlayın.
– Sabitleme topuzlarını **(8)** sıkın. Böylece yuva setleri çalışma tezgahına sabit bir şekilde konumlandırır.

Elektrikli el aletini yuva setlerine sabitleyin (bkz. resim D)

– Elektrikli el aletini nakliye konumuna getirin. Taşıma konumuna ilişkin uyarılar ilgili elektrikli el aletinin kullanım kılavuzundadır.
– Kaydırılabilen somunları **(16)** yuva setlerine elektrikli el aletinin montaj deliklerine uygun şekilde konumlandırın. **Not:** Yuva setindeki **(6)** çapraz yuva sayesinde, montaj delikleri kaymış elektrikli el aletleri de sabitlenebilir.
– Yuva setini **(6)** ve elektrikli el aletini, sabitleme setindeki altıgen vidalar **(11)**, emniyet diskleri **(13)** ve altlıklarla **(12)** vidalayın.

İşletim

Çalışırken dikkat edilecek hususlar

Özellikle uzun ve ağır kesme işlerinde iş parçasını her zaman sıkıca tutun. İş parçası kesilince ağırlık noktası öyle elverişsiz bir konuma gelebilir ki, çalışma tezgahı devrilebilir.

Çalışma tezgahı üzerine aşırı yük bindirmeyin. Çalışma tezgahının taşıma kapasitesini her zaman dikkate alın.

İş parçası destek yüzeyini hazırlama

Uzun iş parçalarının boşlukta kalan uçları alttan beslenmeli veya desteklenmelidir.

Çalışma tezgahının uzatılması (bkz. resimler E1–E2)

Çalışma tezgahı her iki tarafta uzatılabilir.

– Uzun iş parçanızı elektrikli el aletinin testere tezgahına koyun.
– Sabitleme topuzunu **(3)** çözün ve tezgah uzatmasını **(2)** istediğiniz mesafeye sürükleyin.
– Sabitleme topuzunu **(3)** tekrar sıkın.
– Sabitleme topuzunu **(7)** açın ve iş parçası destek yüzeyinin yüksekliğini **(1)** iş parçanız düz duracak şekilde ayarlayın.
– Sabitleme topuzunu **(7)** tekrar sıkın.

Aynı uzunluktaki iş parçalarının testerelenmesi (bkz. resim F)

Aynı uzunluktaki iş parçalarını basitçe testerelemek için boylamasına dayanak noktasını **(5)** kullanabilirsiniz.

– Sabitleme topuzunu **(4)** çözün ve boylamasına dayanak noktasını **(5)** elektrikli el aletinin testere bıçağından istenen mesafeye yerleştirin.
– Sabitleme topuzunu **(4)** tekrar sıkın.

Temel ayarların kontrolü ve ayarlanması

– Bunun için elektrikli el aletini yuva setlerinden çıkarın.

Güvenli fonksiyonun sağlanabilmesi için yoğun kullanımdan sonra çalışma tezgahının temel ayarlarını kontrol etmelisiniz ve gerekiyorsa ayarları yeniden yapmalısınız. Bunun için deneyime ve özel aletlere ihtiyacınız vardır.

Yuva setinin bağlama kancasının ayarlanması (bkz. resim G)

Çalışma tezgahını yoğun bir şekilde kullandıktan sonra sabitleme topuzunu **(8)** kullanarak yuva setini **(6)** çalışma tezgahına sabitleyen bağlama kancasını ayarlamanız gerekecektir.

– Yuva setini **(6)** döndürün.
– Sabitleme topuzunu **(8)** sıkmanıza rağmen yuva seti çalışma tezgahına kurulamıyorsa ayar vidasını **(17) saat yönünde** çevirin.
  Yuva seti çalışma tezgahının her iki rayına da (ön ve arka) aynı anda uymuyorsa, ayar vidasını **(17) saat yönünün tersine** çevirin.
– Yuva setinin sıkı ve doğru şekilde yerleştirildiğini kontrol edin ve gerekirse yeniden ayarlayın.
– İşlem adımlarını ikinci yuva seti ile tekrarlayın.

Bakım ve servis

Müşteri servisi ve uygulama danışmanlığı

Türkiye
Marmara Elektrikli El Aletleri Servis Hizmetleri Sanayi ve Ticaret Ltd. Şti.
Tersane cd. Zencefil Sok.No:6 Karaköy
Beyoğlu / İstanbul
Tel.: +90 212 2974320
Fax: +90 212 2507200
E-mail: info@marmarabps.com

Bağrıaçıklar Oto Elektrik
Motorlu Sanayi Çarşısı Doğruer Sk. No:9
Selçuklu / Konya
Tel.: +90 332 2354576
Tel.: +90 332 2331952
Fax: +90 332 2363492
E-mail: bagriaciklarotoelektrik@gmail.com

Akgül Motor Bobinaj San. Ve Tİc. Ltd. Şti
Alaaddinbey Mahallesi 637. Sokak No:48/C
Nilüfer / Bursa
Tel.: +90 224 443 54 24
Fax: +90 224 271 00 86
E-mail: info@akgulbobinaj.com

Ankaralı Elektrik
Eski Sanayi Bölgesi 3. Cad. No: 43
Kocasinan / KAYSERİ
Tel.: +90 352 3364216
Tel.: +90 352 3206241
Fax: +90 352 3206242
E-mail: gunay@ankarali.com.tr

Asal Bobinaj
Eski Sanayi Sitesi Barbaros Cad. No: 24/C
Canik / Samsun
Tel.: +90 362 2289090
Fax: +90 362 2289090
E-mail: bpsasalbobinaj@hotmail.com

Aygem Elektrik Makine Sanayi ve Tic. Ltd. Şti.
10021 Sok. No: 11 AOSB
Çiğli / İzmir
Tel.: +90 232 3768074
Fax: +90 232 3768075
E-mail: boschservis@aygem.com.tr

Bakırcıoğlu Elektrik Makine Hırdavat İnşaat Nakliyat Sanayi ve Ticaret Ltd. Şti.
Karaağaç Mah. Sümerbank Cad. No:18/4
Merkez / Erzincan
Tel.: +90 446 2230959
Fax: +90 446 2240132
E-mail: bilgi@korfezelektrik.com.tr

Bosch Sanayi ve Ticaret A.Ş.
Elektrikli El Aletleri
Aydınevler Mah. İnönü Cad. No: 20
Küçükyalı Ofis Park A Blok
34854 Maltepe-İstanbul
Tel.: 444 80 10
Fax: +90 216 432 00 82
E-mail: iletisim@bosch.com.tr
www.bosch.com.tr

Bulsan Elektrik
İstanbul Cad. Devrez Sok. İstanbul Çarşısı
No: 48/29 İskitler
Ulus / Ankara
Tel.: +90 312 3415142
Tel.: +90 312 3410302
Fax: +90 312 3410203
E-mail: bulsanbobinaj@gmail.com

Çözüm Bobinaj
Küsget San.Sit.A Blok 11Nolu Cd.No:49/A
Şehitkamil/Gaziantep
Tel.: +90 342 2351507
Fax: +90 342 2351508
E-mail: cozumbobinaj2@hotmail.com

Onarım Bobinaj
Raif Paşa Caddesi Çay Mahallesi No:67
İskenderun / HATAY
Tel.: +90 326 613 75 46
E-mail: onarim_bobinaj31@mynet.com

Faz Makine Bobinaj
Cumhuriyet Mah. Sanayi Sitesi Motor
İşleri Bölümü 663 Sk. No:18
Murat Paşa / Antalya
Tel.: +90 242 3465876
Tel.: +90 242 3462885
Fax: +90 242 3341980
E-mail: info@fazmakina.com.tr

Günşah Otomotiv Elektrik Endüstriyel Yapı Malzemeleri San ve Tic. Ltd. Şti
Beylikdüzü Sanayi Sit. No: 210
Beylikdüzü / İstanbul
Tel.: +90 212 8720066
Fax: +90 212 8724111
E-mail: gunsahelektrik@ttmail.com

Sezmen Bobinaj Elektrikli El Aletleri İmalatı San ve Tic. Ltd. Şti.
Ege İş Merkezi 1201/4 Sok. No: 4/B
Yenişehir / İzmir
Tel.: +90 232 4571465
Tel.: +90 232 4584480
Fax: +90 232 4573719
E-mail: info@sezmenbobinaj.com.tr

Üstündağ Bobinaj ve Soğutma Sanayi
Nusretiye Mah. Boyacılar Aralığı No: 9
Çorlu / Tekirdağ
Tel.: +90 282 6512884
Fax: +90 282 6521966
E-mail: info@ustundagsogutma.com

IŞIKLAR ELEKTRİK BOBİNAJ
Karasoku Mahallesi 28028. Sokak No:20/A
Merkez / ADANA
Tel.: +90 322 359 97 10 - 352 13 79
Fax: +90 322 359 13 23
E-mail: isiklar@isiklarelektrik.com

Servis adreslerimize ve garanti koşullarımıza ait linke son sayfadan ulaşabilirsiniz.

Bütün başvuru ve yedek parça siparişlerinizde ürünün tip etiketi üzerindeki 10 haneli malzeme numarasını mutlaka belirtin.

Tasfiye

Çalışma tezgahı, aksesuar ve ambalaj malzemesi çevre dostu yeniden kazanım merkezine yollanmalıdır.

Polski

Wskazówki dotyczące bezpieczeństwa

Ogólne wskazówki dotyczące bezpieczeństwa



Należy w całości przeczytać wskazówki bezpieczeństwa oraz instrukcje, które zostały dostarczone razem ze stołem roboczym lub elektronarzędziem, przeznaczonym do zamontowania na nim. Nieprzestrzeganie wskazówek dotyczących bezpieczeństwa i zaleceń może doprowadzić do porażenia prądem elektrycznym, pożaru i/lub poważnych obrażeń ciała.

Wskazówki dotyczące bezpieczeństwa pracy ze stołami roboczymi

- **Przed przystąpieniem do zmiany nastaw lub wymianą osprzętu należy wyjąć wtyczkę z gniazda sieciowego i/lub wyjąć akumulator z elektronarzędzia.** Przypadkowe uruchomienie elektronarzędzia stanowi przyczynę wielu wypadków.
- **Zmontować prawidłowo stół przed zamontowaniem do niego elektronarzędzia.** Prawidłowy montaż ma istotne znaczenie dla stabilności stołu i zapobiega jego awarii.
- **Przed rozpoczęciem użytkowania elektronarzędzia, należy je dobrze zamocować na stole roboczym.** Przesunięcie się elektronarzędzia na stole roboczym może spowodować utratę kontroli.
- **Stół roboczy należy ustawiać na stabilnej, równej i poziomej powierzchni.** Jeżeli stół roboczy daje się przesuwać lub chwieje się, nie ma możliwości równomiernego i bezpiecznego prowadzenia obrabianego elementu.
- **Nie należy przeciążać stołu roboczego, nie należy go też stosować w charakterze drabiny, pomostu lub rusztowania.** Przeciążanie stołu lub stawanie na nim może spowodować, że jego punkt ciężkości znajdzie się wyżej i stół się przewróci.
- **Przed transportem oraz przystąpieniem do pracy należy skontrolować, czy wszystkie śruby i elementy łączące są dostatecznie mocno dokręcone. Zestawy mocujące elektronarzędzie muszą być zawsze prawidłowo zablokowane.** Luźne połączenia mogą spowodować brak stabilności i prowadzić do niedokładnych cięć.
- **Montować i demontować elektronarzędzie tylko wtedy, gdy znajduje się ono w pozycji transportowej (wskazówki dotyczące pozycji transportowej zob. także instrukcja obsługi danego elektronarzędzia).** W przeciwnym razie środek ciężkości elektronarzędzia będzie umiejscowiony w tak niekorzystnym miejscu, że nie będzie możliwości bezpiecznego trzymania elektronarzędzia.
- **Elektronarzędzie zamontowane do zestawu mocującego można eksploatować wyłącznie na stole roboczym.** Bez stołu roboczego zestaw mocujący wraz z elektronarzędziem nie jest zabezpieczony i może się przewrócić.
- **Upewnić się, że długie i ciężkie elementy nie spowodują zachwiania równowagi stołu.** Wystające części długich i ciężkich elementów należy podeprzeć.
- **Podczas składania lub rozkładania stołu należy trzymać palce z dala od przegubów.** Istnieje niebezpieczeństwo zmiażdżenia palców.

Symbole

Następujące symbole mogą okazać się ważne dla pracy ze stołem roboczym. Proszę zapamiętać te symbole i ich znaczenia. Dzięki właściwej interpretacji symboli można lepiej i bezpieczniej użytkować stół roboczy.

Symbole i ich znaczenie	
	Maksymalne obciążenie (elektronarzędzie + obrabiany element) stołu roboczego wynosi **160** kg.

Opis urządzenia i jego zastosowania

Użycie zgodne z przeznaczeniem

Stół roboczy jest przeznaczony do pracy z następującymi piłami stacjonarnymi Bosch (stan: **2026.01**):

– EXCM341-305GD (3 601 M23 8..)

– GCM 8 S (3 601 L16 0..)
– GCM 8 SJ (3 601 L16 2..)
– GCM 800 S (3 601 L16 1..)
– GCM 80 SJ (3 601 M19 0..)
– GCM 800 SJ (3 601 M19 0..)
– GCM 8 SJL (3 601 M19 1..)
– GCM 8 SDE (3 601 M19 2..)

– GCM 10 (0 601 B20 0..)
– GCM 10 J/GCM 10 M (3 601 M20 2..)
– GCM 10 S (0 601 B20 5..)
– GCM 10 SD (0 601 B22 5..)
– GCM 10 GDJ (3 601 M27 0..)

– GCM 12 (0 601 B21 0..)
– GCM 12 SD (0 601 B23 5..)
– GCM 12 SDE (3 601 M23 1..)
– GCM 12 GDL (3 601 M23 6..)

– GCM 350-216 (3 601 M49 0..)
– GCM 350-254 (3 601 M22 6..)

– GCM 18V-216 D (3 601 M51 0..)
– GCM 18V-216 DC (3 601 M47 0..)

– GCM 18V-254 D (3 601 M51 1..)
– GCM 18V-305 GDC (3 601 M43 0..)

– GTM 12 (3 601 M15 0..)
– GTM 12 JL (3 601 M15 0..)

Stół roboczy wraz z elektronarzędziem jest przeznaczony do przycinania na długość desek i profili.

Przedstawione graficznie komponenty

Numeracja przedstawionych komponentów odnosi się do schematów, znajdujących się na stronach graficznych, umieszczonych na początku niniejszej instrukcji.

(1) Blat stołu
(2) Element przedłużający stół
(3) Gałka mocująca element przedłużający stół
(4) Gałka mocująca ogranicznik długości
(5) Ogranicznik długości
(6) Zestaw mocujący
(7) Gałka mocująca blat stołu
(8) Gałka mocująca zestaw mocujący
(9) Stopka z regulacją wysokości
(10) Śruba zamykająca M6 × 46
(11) Śruba sześciokątna M8 × 38 (mocowanie elektronarzędzia)
(12) Podkładka
(13) Tarcza zabezpieczająca
(14) Sztyft zabezpieczający
(15) Przeciwnakrętka
(16) Nakrętka przesuwna
(17) Śruba nastawcza do zestawu mocującego

Dane techniczne

Stół roboczy		**GTA 2600**
Numer katalogowy		**3 601 M12 3..**
Długość stołu roboczego bez elementu przedłużającego stół	mm	1265
Długość stołu roboczego z elementem przedłużającym stół	mm	2615
Wysokość stołu roboczego	mm	855
Maks. obciążenie (elektronarzędzie + obrabiany element)		
Bez elementu przedłużającego stół – Zestawy mocujące	kg	**160**
Z elementem przedłużającym stół – Zestawy mocujące – Na jeden element przedłużający stół	kg kg	110 25
Waga	kg	18,7

Montaż

Zakres dostawy



Należy zwrócić uwagę na rysunek przedstawiający zakres dostawy, umieszczony na początku instrukcji obsługi.

Przed przystąpieniem do montażu stołu roboczego należy skontrolować, czy dostarczone zostały wszystkie wymienione poniżej elementy:

Nr	**Oznaczenie**	**Ilość**
	Stół roboczy GTA 2600	1
(6)	Zestaw mocujący	2
(8)	Gałka mocująca zestaw mocujący	2
(1)	Blat stołu	2
(5)	Ogranicznik długości	2
Zestaw montażowy, zawartość:		
(10)	Śruba zamykająca M6 × 46	2
(11)	Śruba sześciokątna M8 × 38	4
(12)	Podkładka	4
(13)	Tarcza zabezpieczająca	4
(4)	Gałka mocująca ogranicznik długości	2

Narzędzia potrzebne do montażu, a niewchodzące w zakres dostawy:
– Wkrętak krzyżakowy
– Klucz maszynowy, przestawny

Montaż stołu roboczego

Ostrożnie rozpakować dostarczone elementy.
Usunąć wszystkie materiały pakunkowe.

Rozstawianie stołu roboczego (zob. rys. A1–A2)
– Ułożyć stół roboczy na podłodze nogami do góry.
– Wcisnąć sztyft zabezpieczający **(14)** do środka i rozłożyć nogę do góry aż do słyszalnego zablokowania sztyftu zabezpieczającego.
Powtórzyć tę czynność w przypadku pozostałych trzech nóg.
– Obrócić stół roboczy, ustawiając go we właściwej pozycji roboczej.
Upewnić się, że stół roboczy jest stabilny, a wszystkie sztyfty zabezpieczające zostały prawidłowo zablokowane.

Stopka z regulacją wysokości **(9)** pomaga w wypoziomowaniu stołu.
– Odkręcić przeciwnakrętkę **(15)** i wkręcać lub wykręcać stopkę tak długo, aż stół będzie równy, a wszystkie cztery nogi stołu będą opierały się na podłodze.

Montaż ogranicznika długości i blatu stołu (zob. rys. B1–B2)
– Skręcić ogranicznik długości **(5)** za pomocą śruby **(10)** i gałki mocującej **(4)** blatem stołu **(1)**.

– Włożyć blat stołu **(1)** w element przedłużający stół **(2)**.
– Aby zablokować blatu stołu, należy dokręcić gałkę mocującą **(7)**.
– Powtórzyć te same czynności w przypadku drugiego blatu stołu.

Przygotowanie stołu roboczego

Przygotowanie zestawów mocujących (zob. rys. C1–C4)

– Wkręcić gałkę mocującą **(8)** w odpowiedni otwór zestawu mocującego **(6)**.
– Zmierzyć odległość **x** pomiędzy otworami montażowymi elektronarzędzia.
– Umieścić zestawy mocujące **(6)** pośrodku stołu w odpowiedniej odległości **x** od siebie.
– Dokręcić gałki mocujące **(8)**. W ten sposób zestawy mocujące zostały prawidłowo zablokowane na stole roboczym.

Montaż elektronarzędzia w zestawach mocujących (zob. rys. D)

– Ustawić elektronarzędzie w pozycji transportowej. Wskazówki dotyczące pozycji transportowej można znaleźć w instrukcji obsługi elektronarzędzia.
– Nakrętki przesuwne **(16)** należy ustawić w zestawie mocującym tak, aby pasowały do otworów montażowych elektronarzędzia.
Wskazówka: Wykorzystując poprzeczną szczelinę w zestawie mocującym **(6)**, można także mocować elektronarzędzia z otworami montażowymi w innych miejscach.
– Skręcić zestaw mocujący **(6)** oraz elektronarzędzie, używając śrub sześciokątnych **(11)**, tarcz zabezpieczających **(13)** i podkładek **(12)** z zestawu elementów mocujących.

Praca

Wskazówki dotyczące pracy

Należy zawsze mocno przytrzymywać obrabiany element, a w szczególności jego dłuższą lub cięższą część. Po przecięciu obrabianego elementu, jego punkt ciężkości może się zmienić w niekorzystny sposób i spowodować przewrócenie stołu roboczego.

Nie należy przeciążać stołu roboczego. Należy przy tym zwrócić uwagę na maksymalne obciążenie stołu roboczego.

Przygotowanie blatu stołu

Długie elementy muszą być podparte na całej swej długości.

Wydłużenie stołu roboczego (zob. rys. E1–E2)

Długość stołu roboczego można zwiększyć po obu stronach.

– Ułożyć długi obrabiany element na stole pilarskim elektronarzędzia.
– Odkręcić gałkę mocującą **(3)** i wysunąć element przedłużający stół **(2)** na zewnątrz aż do osiągnięcia żądanej długości.
– Ponownie dokręcić gałkę mocującą **(3)**.
– Odkręcić gałkę mocującą **(7)** i dopasować wysokość blatu stołu **(1)** w taki sposób, aby obrabiany element leżał równo.
– Ponownie dokręcić gałkę mocującą **(7)**.

Cięcie elementów jednakowej długości (zob. rys. F)

W celu łatwiejszego cięcia elementów jednakowej długości można posłużyć się ogranicznikiem długości **(5)**.

– Odkręcić gałkę mocującą **(4)** i ustawić ogranicznik długości **(5)** w żądanej odległości od tarczy elektronarzędzia.
– Ponownie dokręcić gałkę mocującą **(4)**.

Kontrola i modyfikacja ustawień podstawowych

– W tym celu należy wyjąć elektronarzędzie z zestawów mocujących.

Aby zagwarantować bezpieczeństwo działania, należy po intensywnym użytkowaniu skontrolować i w razie potrzeby zmodyfikować ustawienia podstawowe stołu roboczego. Niezbędne jest do tego doświadczenie oraz odpowiednie specjalistyczne narzędzia.

Ustawianie klamry zestawu mocującego (zob. rys. G)

Klamra, która blokuje zestaw mocujący **(6)** za pomocą gałki mocującej **(8)** na stole roboczym może wymagać ponownego ustawienia po intensywnej eksploatacji.

– Obrócić zestaw mocujący **(6)**.
– Obracać śrubę nastawczą **(17) w kierunku zgodnym z ruchem wskazówek zegara**, jeśli pomimo mocnego dokręcenia gałki mocującej **(8)** zestawu mocującego nie można zablokować na stole roboczym.
Obracać śrubę nastawczą **(17) w kierunku przeciwnym do ruchu wskazówek zegara**, jeśli zestaw mocujący nie jest dopasowany do obu szyn (przedniej i tylnej) stołu roboczego równocześnie.
– Sprawdzić mocne i prawidłowe osadzenie zestawu mocującego i w razie potrzeby powtórzyć procedurę ustawiania.
– Powtórzyć te same czynności w przypadku drugiego zestawu mocującego.

Konserwacja i serwis

Obsługa klienta oraz doradztwo dotyczące użytkowania

Polska
Tel.: 22 7154450

Link do danych adresowych naszych serwisów oraz waunków gwarancji znajduje się na ostatniej stronie.

Przy wszystkich zgłoszeniach oraz zamówieniach części zamiennych konieczne jest podanie 10-cyfrowego numeru katalogowego, znajdującego się na tabliczce znamionowej produktu.

Utylizacja odpadów

Stoły robocze, osprzęt i opakowania należy doprowadzić do ponownego przetworzenia zgodnie z obowiązującymi przepisami ochrony środowiska.

Čeština

Bezpečnostní upozornění

Všeobecná bezpečnostní upozornění



Přečtěte si veškeré varovné pokyny a instrukce přiložené k pracovnímu stolu nebo namontovanému elektrickému nářadí. Nedodržování bezpečnostních upozornění a pokynů může mít za následek úraz elektrickým proudem, požár a/nebo těžká poranění.

Bezpečnostní upozornění pro pracovní stoly

- **Před nastavováním nářadí nebo výměnou příslušenství vytáhněte síťovou zástrčku ze zásuvky a/nebo vyjměte z elektronářadí akumulátor.** Neúmyslné spuštění elektronářadí může být příčinou úrazů.
- **Dříve než namontujete elektronářadí, smontujte správně pracovní stůl.** Bezchybné smontování je důležité, aby se zamezilo riziku zhroucení.
- **Upevněte elektronářadí bezpečně na pracovní stůl, než ho budete používat.** Sesmeknutí elektronářadí na pracovním stole může vést ke ztrátě kontroly.
- **Pracovní stůl postavte na pevnou, rovnou a vodorovnou plochu.** Pokud se může pracovní stůl sesmeknout nebo viklat, nelze obrobek rovnoměrně a spolehlivě vést.
- **Pracovní stůl nepřetěžujte a nepoužívejte ho jako žebřík nebo podstavec.** Přetížení nebo stání na pracovním stole může vést k tomu, že se těžiště pracovního stolu přesune nahoru a stůl se převrátí.
- **Dbejte na to, aby byly při přepravě a při práci veškeré šrouby a spojovací prvky pevně utažené. Upínací sady pro elektrické nářadí musí být vždy pevně zaaretované.** Uvolněné spoje mohou vést k nestabilitě a k nepřesnému řezání.
- **Elektrické nářadí montujte a demontujte pouze tehdy, když je v přepravní poloze (pokyny k přepravní poloze viz také návod k obsluze příslušného elektrického nářadí).** Elektrické nářadí může mít jinak tak nevhodné těžiště, že ho nedokážete bezpečně udržet.
- **Elektrické nářadí upevněné na upínací sadě používejte výhradně na pracovním stole.** Bez pracovního stolu nestojí upínací sada s elektrickým nářadím stabilně a může se převrhnout.
- **Zajistěte, aby dlouhé a těžké obrobky nenarušily rovnováhu pracovního stolu.** Dlouhé a těžké obrobky se musí na volném konci podložit nebo podepřít.
- **Při zasouvání nebo vysouvání pracovního stolu nedávejte prsty do blízkosti kloubů.** Mohlo by dojít k přiskřípnutí prstů.

Symboly

Následující symboly mohou mít význam pro používání pracovního stolu. Zapamatujte si prosím symboly a jejich význam. Správná interpretace symbolů vám pomůže pracovní stůl lépe a bezpečněji používat.

Symboly a jejich význam	
	Maximální nosnost (elektrické nářadí + obrobek) pracovního stolu činí **160** kg.

Popis výrobku a výkonu

Použití v souladu s určeným účelem

Pracovní stůl je určený pro upevnění následujících stacionárních pil Bosch (stav **2026.01**):

- EXCM341-305GD (3 601 M23 8..)

- GCM 8 S (3 601 L16 0..)
- GCM 8 SJ (3 601 L16 2..)
- GCM 800 S (3 601 L16 1..)
- GCM 80 SJ (3 601 M19 0..)
- GCM 800 SJ (3 601 M19 0..)
- GCM 8 SJL (3 601 M19 1..)
- GCM 8 SDE (3 601 M19 2..)

- GCM 10 (0 601 B20 0..)
- GCM 10 J/GCM 10 M (3 601 M20 2..)
- GCM 10 S (0 601 B20 5..)
- GCM 10 SD (0 601 B22 5..)
- GCM 10 GDJ (3 601 M27 0..)

- GCM 12 (0 601 B21 0..)
- GCM 12 SD (0 601 B23 5..)
- GCM 12 SDE (3 601 M23 1..)
- GCM 12 GDL (3 601 M23 6..)

- GCM 350-216 (3 601 M49 0..)
- GCM 350-254 (3 601 M22 6..)

- GCM 18V-216 D (3 601 M51 0..)
- GCM 18V-216 DC (3 601 M47 0..)
- GCM 18V-254 D (3 601 M51 1..)

– GCM 18V-305 GDC (3 601 M43 0..)

– GTM 12 (3 601 M15 0..)
– GTM 12 JL (3 601 M15 0..)

Společně s elektronářadím je pracovní stůl určený ke zkracování prken a profilů.

Zobrazené součásti

Číslování zobrazených komponent se vztahuje k vyobrazení na stranách s obrázky na začátku návodu.

(1) Podpěra obrobku
(2) Prodloužení stolu
(3) Zajišťovací knoflík prodloužení stolu
(4) Zajišťovací knoflík délkového dorazu
(5) Délkový doraz
(6) Upínací sada
(7) Zajišťovací knoflík podpěry obrobku
(8) Zajišťovací knoflík upínací sady
(9) Výškově nastavitelná nožička
(10) Šroub s plochou kulovou hlavou M6 × 46
(11) Šroub s šestihrannou hlavou M8 × 38 (upevnění elektrického nářadí)
(12) Podložka
(13) Pojistná podložka
(14) Pojistný kolík
(15) Pojistná matice
(16) Posuvná matice
(17) Nastavovací šroub upínací sady

Technické údaje

Pracovní stůl		GTA 2600
Číslo výrobku		**3 601 M12 3..**
Délka pracovního stolu bez prodloužení stolu	mm	1 265
Délka pracovního stolu s prodloužením stolu	mm	2 615
Výška pracovního stolu	mm	855
Max. nosnost (elektrické nářadí + obrobek)		
Bez prodloužení stolu		
– Upínací sada	kg	**160**
S prodloužením stolu		
– Upínací sada	kg	110
– Jedno prodloužení stolu	kg	25
Hmotnost	kg	18,7

Montáž

Obsah dodávky



Podívejte se na zobrazení obsahu dodávky na začátku návodu k obsluze.

Před montáží pracovního stolu zkontrolujte, zda jste obdrželi všechny níže uvedené díly:

Č.	Označení	Počet
	Pracovní stůl GTA 2600	1
(6)	Upínací sada	2
(8)	Zajišťovací knoflík upínací sady	2
(1)	Podpěra obrobku	2
(5)	Délkový doraz	2
Upevňovací sada obsahující:		
(10)	Šroub s plochou kulovou hlavou M6 × 46	2
(11)	Šroub s šestihrannou hlavou M8 × 38	4
(12)	Podložka	4
(13)	Pojistná podložka	4
(4)	Zajišťovací knoflík délkového dorazu	2

Nářadí, které je zapotřebí nad rámec dodávky:

– Křížový šroubovák
– Klíč na šrouby, nastavitelný

Montáž pracovního stolu

Vyjměte všechny dodané díly opatrně z obalu.
Odstraňte veškerý obalový materiál.

Postavení pracovního stolu (viz obrázky A1–A2)

– Položte pracovní stůl na zem nohami nahoru.
– Zatlačte pojistný kolík **(14)** dovnitř a vyklopte nohu nahoru tak, aby pojistný kolík opět slyšitelně zaskočil. Tento pracovní krok zopakujte s ostatními třemi nohami.
– Otočte pracovní stůl do pracovní polohy. Zkontrolujte, zda je pracovní stůl stabilní a všechny pojistné kolíky zaskočily.

Výškově nastavitelná noha **(9)** vám pomůže pracovní stůl vyrovnat.

– Povolte pojistnou matici **(15)** a nohu zašroubujte nebo vyšroubujte tak, aby byl pracovní stůl vyrovnaný a všechny čtyři nohy stály na zemi.

Montáž délkového dorazu a podpěry obrobku (viz obrázky B1–B2)

– Sešroubujte délkový doraz **(5)** pomocí šroubu **(10)** a zajišťovacího knoflíku **(4)** s podpěrou obrobku **(1)**.
– Nasaďte podpěru obrobku **(1)** do prodloužení stolu **(2)**.
– Pro zaaretování podpěry obrobku utáhněte zajišťovací knoflík **(7)**.
– Tyto kroky zopakujte u druhé podpěry obrobku.

Príprava pracovního stolu

Příprava upínacích sad (viz obrázky C1–C4)

– Našroubujte zajišťovací knoflík **(8)** do příslušného otvoru upínací sady **(6)**.
– Změřte vzdálenost **x** mezi montážními otvory na elektrickém nářadí.
– Umístěte upínací sady **(6)** doprostřed na pracovní stůl a ve vzdálenosti **x** od sebe.
– Utáhněte zajišťovací knoflíky **(8)**. Upínací sady jsou tak pevně nasazené na pracovním stole.

Upevnění elektrického nářadí na upínací sady (viz obrázek D)

– Uveďte elektrické nářadí do přepravní polohy. Informace k přepravní poloze najdete v návodu k obsluze příslušného elektrického nářadí.
– Nasaďte posuvné matice **(16)** do upínacích sad podle montážních otvorů elektrického nářadí.
Upozornění: Pomocí příčné drážky v upínací sadě **(6)** můžete upevnit také elektrická nářadí s přesazenými montážními otvory.
– Přišroubujte upínací sadu **(6)** a elektrické nářadí pomocí šroubů s šestihrannou hlavou **(11)**, pojistných podložek **(13)** a podložek **(12)** z upevňovací sady.

Provoz

Pracovní pokyny

Obrobek držte vždy dobře a pevně, zvláště dlouhé, těžké odřezky. Po prořízntutí obrobku se může těžiště tak nevýhodně přemístit, že se pracovní stůl převrhne.

Pracovní stůl nepřetěžujte. Vždy dbejte na maximální nosnost pracovního stolu.

Příprava podpěry obrobku

Dlouhé obrobky se musí na volném konci podložit nebo podepřít.

Prodloužení pracovního stolu (viz obrázky E1–E2)

Pracovní stůl lze na obou stranách prodloužit.

– Položte dlouhý obrobek na stůl elektrického nářadí.
– Povolte zajišťovací knoflík **(3)** a vytáhněte prodloužení stolu **(2)** do požadované vzdálenosti.
– Zajišťovací knoflík **(3)** opět utáhněte.
– Povolte zajišťovací knoflík **(7)** a nastavte výšku podpěry obrobku **(1)** tak, aby obrobek ležel rovně.
– Zajišťovací knoflík **(7)** opět utáhněte.

Řezání stejně dlouhých obrobků (viz obrázek F)

Pro jednoduché řezání stejně dlouhých obrobků můžete použít délkový doraz **(5)**.

– Povolte zajišťovací knoflík **(4)** a nastavte délkový doraz **(5)** do požadované vzdálenosti od pilového kotouče elektrického nářadí.
– Zajišťovací knoflík **(4)** opět utáhněte.

Kontrola a seřízení základních nastavení

– Odstraňte elektrické nářadí z upínacích sad.

Pro zajištění bezpečné funkce musíte po intenzivním použití zkontrolovat základní nastavení pracovního stolu a v případě potřeby znovu nastavit. K tomu potřebujete zkušenosti a příslušný speciální nástroj.

Nastavení svorky upínací sady (viz obrázek G)

Po intenzivním používání pracovního stolu může být nutné seřídit svorku, která zajišťuje upínací sadu **(6)** na pracovním stole, pomocí zajišťovacího knoflíku **(8)**.

– Otočte upínací sadu **(6)**.
– Otáčejte nastavovací šroub **(17) ve směru hodinových ručiček**, pokud nelze upínací sadu na pracovním stole zajistit i přes pevné utažení zajišťovacího knoflíku **(8)**. Otáčejte nastavovací šroub **(17) proti směru hodinových ručiček**, pokud upínací sada nedosedá na obě lišty (přední i zadní) pracovního stolu současně.
– Zkontrolujte, zda je upínací sada pevně a správně usazena, a v případě potřeby nastavení opakujte.
– Opakujte pracovní kroky s druhou upínací sadou.

Údržba a servis

Zákaznická služba a poradenství ohledně použití

Czech Republic
Tel.: +420 519 305700

Odkaz na adresy našich servisů a na záruční podmínky najdete na poslední straně.

V případě veškerých otázek a objednávek náhradních dílů bezpodmínečně uveďte 10místné věcné číslo podle typového štítku výrobku.

Likvidace

Pracovní stoly, příslušenství a obaly odevzdejte k ekologické recyklaci.

Slovenčina

Bezpečnostné pokyny

Všeobecné bezpečnostné upozornenia



Prečítajte si všetky varovné upozornenia a pokyny priložené k pracovnému stolu alebo montovanému elektrickému náradiu. Nedodržiavanie bezpečnostných upozornení a pokynov môže zapríčiniť úraz elektrickým prúdom, požiar a/alebo ťažké poranenia.

Bezpečnostné upozornenia pre pracovné stoly

▶ **Pred vykonávaním nastavení na náradí alebo výmenou príslušenstva vytiahnite zástrčku zo zásuvky a/alebo**

vyberte akumulátor z elektrického náradia. Neúmyselné spustenie elektrického náradia býva zdrojom viacerých druhov úrazov.

- ▶ **Prv než namontujete elektrické náradie, zostavte správne pracovný stôl.** Bezchybné zmontovanie je dôležité preto, aby sa zabránilo nebezpečenstvu zrútenia.
- ▶ **Pred použitím elektrické náradie bezpečne upevnite na pracovný stôl.** Zošmyknutie elektrického náradia na pracovnom stole môže zapríčiniť stratu kontroly nad náradím.
- ▶ **Pracovný stôl postavte na pevnú, rovnú a vodorovnú plochu.** Keby sa pracovný stôl šmýkal alebo kýval, obrobok by sa nedal rovnomerne a spoľahlivo viesť.
- ▶ **Nepreťažte pracovný stôl a nepoužívajte ho ako rebrík alebo lešenie.** Preťaženie pracovného stola alebo postavenie sa naň môže spôsobiť to, že sa ťažisko pracovného stola presunie smerom hore a stôl sa prevráti.
- ▶ **Dbajte na to, aby pri preprave a pri práci boli všetky skrutky a spájacie prvky pevne utiahnuté. Upínacia súprava pre elektrické náradie musí byť vždy pevne zaaretovaná.** Uvoľnené spoje môžu mať za následok nestabilitu a viesť k nepresným výsledkom rezania.
- ▶ **Elektrické náradie montujte a demontujte, iba keď je v prepravnej polohe (Upozornenia k prepravnej polohe si pozrite aj v návode na obsluhu daného elektrického náradia).** Elektrické náradie môže mať inak tak nevhodné ťažisko, že ho nebudete môcť bezpečne držať.
- ▶ **Elektrické náradie na upevňovacej súprave prevádzkujte výlučne na pracovnom stole.** Bez pracovného stola nestojí upevňovacia súprava s elektrickým náradím bezpečne a môže sa prevrátiť.
- ▶ **Zabezpečte, aby dlhé a ťažké obrobky nevyviedli pracovný stôl z rovnováhy.** Dlhé a ťažké obrobky musia byť na voľnom konci podložené alebo podopreté.
- ▶ **Keď pracovný stôl prisúvate k sebe alebo odťahujete od seba, nedávajte prsty do blízkosti kĺbov.** Mohli by vám pomliaždiť prsty.

Symboly

Nasledujúce symboly môžu byť pre používanie vášho pracovného stola dôležité. Zapamätajte si tieto symboly a ich významy. Správna interpretácia týchto symbolov vám bude pomáhať používať tento pracovný stôl lepšie a bezpečnejšie.

Symboly a ich význam	
	Maximálna nosnosť (elektrické náradie + obrobok) pracovného stola je **160** kg.

Opis výrobku a výkonu

Používanie v súlade s určením

Pracovný stôl je určený na to, aby sa naň namontovali nasledujúce stacionárne píly Bosch (stav **2026.01**):

- EXCM341-305GD (3 601 M23 8..)

- GCM 8 S (3 601 L16 0..)
- GCM 8 SJ (3 601 L16 2..)
- GCM 800 S (3 601 L16 1..)
- GCM 80 SJ (3 601 M19 0..)
- GCM 800 SJ (3 601 M19 0..)
- GCM 8 SJL (3 601 M19 1..)
- GCM 8 SDE (3 601 M19 2..)

- GCM 10 (0 601 B20 0..)
- GCM 10 J/GCM 10 M (3 601 M20 2..)
- GCM 10 S (0 601 B20 5..)
- GCM 10 SD (0 601 B22 5..)
- GCM 10 GDJ (3 601 M27 0..)

- GCM 12 (0 601 B21 0..)
- GCM 12 SD (0 601 B23 5..)
- GCM 12 SDE (3 601 M23 1..)
- GCM 12 GDL (3 601 M23 6..)

- GCM 350-216 (3 601 M49 0..)
- GCM 350-254 (3 601 M22 6..)

- GCM 18V-216 D (3 601 M51 0..)
- GCM 18V-216 DC (3 601 M47 0..)
- GCM 18V-254 D (3 601 M51 1..)
- GCM 18V-305 GDC (3 601 M43 0..)

- GTM 12 (3 601 M15 0..)
- GTM 12 JL (3 601 M15 0..)

Spolu s príslušným ručným elektrickým náradím je tento pracovný stôl určený na skracovanie dosák a profilového materiálu.

Vyobrazené komponenty

Číslovanie vyobrazených komponentov sa vzťahuje na vyobrazenia na grafických stranách na začiatku návodu.

(1) Podpera pre obrobok
(2) Predĺženie stola
(3) Aretačný gombík predĺženia stola
(4) Aretačný gombík dĺžkového dorazu
(5) Dĺžkový doraz
(6) Upínacia súprava
(7) Aretačný gombík podpery pre obrobok
(8) Aretačný gombík upínacej súpravy
(9) Výškovo nastaviteľná pätka

(10) Vratová skrutka M6 × 46
(11) Skrutka so šesťhrannou hlavou M8 × 38 (upevnenie elektrického náradia)
(12) Podložka
(13) Poistná podložka
(14) Poistný kolík
(15) Poistná matica
(16) Posuvná matica
(17) Nastavovacia skrutka upínacej súpravy

Technické údaje

Pracovný stôl		GTA 2600
Číslo položky		**3 601 M12 3..**
Dĺžka pracovného stola bez predĺženia stola	mm	1 265
Dĺžka pracovného stola s predĺžením stola	mm	2 615
Výška pracovného stola	mm	855
Max. nosnosť (elektrické náradie + obrobok)		
Bez predĺženia stola		
– Upínacie súpravy	kg	**160**
S predĺžením stola		
– Upínacie súpravy	kg	110
– na predĺženie stola	kg	25
Hmotnosť	kg	18,7

Montáž

Obsah dodávky (základná výbava)



Pozrite si na to znázornenie rozsahu dodávky na začiatku návodu na obsluhu.

Pred montážou pracovného stola prekontrolujte, či boli dodané všetky dole uvedené súčiastky:

Č.	Označenie	Počet
	Pracovný stôl GTA 2600	1
(6)	Upínacia súprava	2
(8)	Aretačný gombík upínacej súpravy	2
(1)	Podpera pre obrobok	2
(5)	Dĺžkový doraz	2
Upevňovacia súprava obsahujúca:		
(10)	Vratová skrutka M6 × 46	2
(11)	Skrutka so šesťhrannou hlavou M8 × 38	4
(12)	Podložka	4
(13)	Poistná podložka	4
(4)	Aretačný gombík dĺžkového dorazu	2

Dodatočné náradie potrebné k základnej výbave:
– Krížový skrutkovač
– Kľúč na skrutky, nastaviteľný

Montáž pracovného stola

Opatrne vyberte z obalu všetky dodané diely.
Odstráňte všetok obalový materiál.

Inštalovanie pracovného stola (pozri obrázky A1–A2)
– Pracovný stôl položte na podlahu nohami nahor.
– Zatlačte poistný kolík **(14)** dovnútra a nohu otočte dohora tak, aby poistný kolík znova počuteľne zapadol. Tento postup zopakujte na ostatných troch nohách.
– Otočte pracovný stôl do pracovnej polohy. Ubezpečte sa, že pracovný stôl je stabilný a že sú zaistené všetky poistné kolíky.

Výškovo nastaviteľná noha **(9)** vám pritom pomôže vyrovnať pracovný stôl.
– Uvoľnite poistnú maticu **(15)** a skrutkujte nohu dovnútra alebo von, kým sa pracovný stôl nevyrovná a všetky štyri nohy nebudú na podlahe.

Montáž dĺžkového dorazu a podpery pre obrobok (pozri obrázky B1–B2)
– Pomocou skrutky **(10)** a aretačného gombíka **(4)** priskrutkujte dĺžkový doraz **(5)** k podpere pre obrobok **(1)**.
– Podperu pre obrobok **(1)** zasuňte do predĺženia stola **(2)**.
– Na zaaretovanie podpery pre obrobok utiahnite aretačný gombík **(7)**.
– Tieto kroky zopakujte s druhou podperou pre obrobok.

Príprava pracovného stola

Príprava upínacích súprav (pozri obrázky C1–C4)
– Naskrutkujte aretačný gombík **(8)** do príslušného otvoru upínacej súpravy **(6)**.
– Odmerajte vzdialenosť **x** medzi montážnymi otvormi a vaším elektrickým náradím.
– Umiestnite upínaciu súpravu **(6)** do stredu pracovného stola a v navzájom vhodnej vzdialenosti **x**.
– Utiahnite aretačné gombíky **(8)**. Týmto je upínacia súprava pevne umiestnená na pracovnom stole.

Upevnenie elektrického náradia na upínacie súpravy (pozri obrázok D)
– Dajte elektrické náradie do prepravnej polohy. Informácie o prepravnej polohe nájdete v návode na obsluhu príslušného elektrického náradia.
– Umiestnite posuvné matice **(16)** do upínacích súprav tak, aby zodpovedali montážnym otvorom elektrického náradia.
Upozornenie: Pomocou priečnej drážky v upínacej súprave **(6)** možno upevniť aj elektrické náradie s posunutými montážnymi otvormi.
– Zoskrutkujte upínaciu súpravu **(6)** a elektrické náradie pomocou skrutiek so šesťhrannou hlavou **(11)**, poistných podložiek **(13)** a podložiek **(12)** z upevňovacej súpravy.

Prevádzka

Upozornenia týkajúce sa prác

Obrobok vždy dobre držte (upevnite), najmä na dlhších a ťažších koncoch. Po odrezaní obrobku sa môže ťažisko presunúť do takej nepriaznivej polohy, že sa pracovný stôl prevráti.

Pracovný stôl nepreťažujte. Majte vždy na pamäti maximálnu nosnosť pracovného stola.

Príprava podpery pre obrobok

Dlhé obrobky musia byť na voľnom konci podložené alebo podopreté.

Predĺženie pracovného stola (pozri obrázky E1–E2)

Pracovný stôl sa dá na obidvoch stranách predĺžiť.

– Položte dlhý obrobok na rezací stôl elektrického náradia.
– Uvoľnite aretačný gombík **(3)** a vyťahujte predĺženie stola **(2)** smerom von až na požadovanú dĺžku.
– Aretačný gombík **(3)** znovu utiahnite.
– Uvoľnite aretačný gombík **(7)** a prispôsobte výšku podpery pre obrobok **(1)** tak, aby váš obrobok dosadal rovno.
– Aretačný gombík **(7)** znovu utiahnite.

Rezanie rovnako dlhých obrobkov (pozri obrázok F)

Na jednoduché rezanie rovnako dlhých obrobkov môžete použiť dĺžkový doraz **(5)**.

– Uvoľnite aretačný gombík **(4)** a dĺžkový doraz **(5)** nastavte do požadovanej vzdialenosti od pílového kotúča elektrického náradia.
– Aretačný gombík **(4)** znovu utiahnite.

Kontrola základného nastavenia a nastavenie

– Elektrické náradie odstráňte z upínacích súprav.

Aby ste zaistili bezpečnú funkciu, po intenzívnom používaní musíte skontrolovať základné nastavenie pracovného stola a v prípade potreby ho nastaviť nanovo.. Na takúto prácu potrebujete mať skúsenosti a špeciálne nástroje.

Nastavenie svorky upínacej súpravy (pozri obrázok G)

Svorku, ktorá aretuje upínaciu súpravu **(6)** pomocou aretačného gombíka **(8)** na pracovnom stole, môže byť potrebné nastaviť.

– Upínaciu súpravu **(6)** otočte.
– Nastavovaciu skrutku **(17)** otočte **v smere pohybu hodinových ručičiek**, v prípade, že upevňovaciu súpravu na pracovnom stole nie je možné zaaretovať napriek pevnému utiahnutiu aretačného gombíka **(8)**.
  Nastavovaciu skrutku **(17)** otočte **proti smeru pohybu hodinových ručičiek**, v prípade, že upevňovacia súprava nedosadá súčasne na obe koľajničky (prednú a zadnú) pracovného stola.
– Skontrolujte pevné a správne usadenie upevňovacej súpravy a v prípade potreby nastavenie zopakujte.
– Tieto kroky zopakujte s druhou upínacou súpravou.

Údržba a servis

Zákaznícka služba a poradenstvo ohľadom použitia

Slovakia
Tel.: +421 2 48 703 800

Odkaz na adresy našich servisov a na záručné podmienky nájdete na poslednej strane.

V prípade akýchkoľvek otázok a objednávok náhradných dielov uvádzajte bezpodmienečne 10-miestne vecné číslo uvedené na typovom štítku výrobku.

Likvidácia

Pracovné stoly, príslušenstvo a obal treba odovzdať na recykláciu v súlade s ochranou životného prostredia.

Magyar

Biztonsági tájékoztató

Általános biztonsági előírások



Olvassa el a munkaasztalhoz vagy az arra felszerelésre kerülő elektromos kéziszerszámhoz mellékelt valamennyi figyelmeztető megjegyzést és előírást. A biztonsági előírások és utasítások betartásának elmulasztása áramütéshez, tűzhöz és/vagy súlyos sérülésekhez vezethet.

Biztonsági előírások a munkaasztalokhoz

▶ **Húzza ki a csatlakozó dugót a dugaszolóaljzatból, és/vagy vegye ki az akkumulátort az elektromos kéziszerszámból, mielőtt az elektromos kéziszerszámon beállítási munkákat végez, vagy tartozékokat cserél.** Az elektromos kéziszerszámok akaratlan elindítása baleseteket okozhat.
▶ **Szerelje teljesen és helyesen össze a munkaasztalt, mielőtt felszerelné rá az elektromos kéziszerszámot.** A helyes összeszerelés igen fontos, hogy elkerülje az összedőlési veszélyt.
▶ **Biztonságosan rögzítse az elektromos kéziszerszámot a munkaasztalra, mielőtt használatba venné.** Ha az elektromos kéziszerszám elcsúszik a munkaasztalon, ez ahhoz vezethet, hogy a kezelő elveszíti az uralmát az elektromos kéziszerszám felett.
▶ **A munkaasztalt egy szilárd, sík és vízszintes felületen rögzítse.** Ha a munkaasztal elcsúszhat, vagy billeghet, a munkadarabot nem lehet egyenletesen és biztonságosan vezetni.
▶ **Ne terhelje túl a munkaasztalt és ne használja azt sem létraként, sem állványként.** A munkaasztal túlterhelése, vagy a munkaasztalra való felállás ahhoz vezethet, hogy a

munkaasztal súlypontja magasabbra kerül és a munkaasztal felbillen.

- ▶ **Ügyeljen arra, hogy a szállítás és a munka során minden csavar és minden összekötő elem szorosan meg legyen húzva. Az elektromos kéziszerszám befogó egységeknek mindig szilárdan reteszelve kell lenniük.** Laza összeköttetések instabilitásokhoz és pontatlan fűrészelési folyamatokhoz vezethetnek.
- ▶ **Az elektromos kéziszerszámot csak akkor szerelje fel és szerelje le, ha az a szállítási helyzetben van (a szállítási helyzettel kapcsolatos tájékoztatót lásd a mindenkori elektromos kéziszerszám használati utasításában is).** Az elektromos kéziszerszám súlypontja ellenkező esetben olyan hátrányos helyzetben lehet, hogy az elektromos kéziszerszámot nem lehet biztonságosan tartani.
- ▶ **Az elektromos kéziszerszám befogó egységre rögzített elektromos kéziszerszámot kizárólag a munkaasztalon üzemeltesse.** A munkaasztal nélkül az elektromos kéziszerszám befogó egység az elektromos kéziszerszámmal nem áll stabilan és felbillenhet.
- ▶ **Gondoskodjon arról, hogy a hosszú vagy nehéz munkadarabok ne tudják kibillenteni a munkaasztalt az egyensúlyi helyzetéből.** A hosszú és nehéz munkadarabok szabad végét alá kell támasztani.
- ▶ **Ne tegye az ujjait a munkaasztal összetolásakor vagy széthúzásakor a csuklók közelébe.** Ellenkező esetben becsípheti az ujjait.

Jelképes ábrák

A következő szimbólumoknak komoly jelentőségük lehet az Ön munkaasztalának használata során. Jegyezze meg ezeket a szimbólumokat és jelentésüket. A szimbólumok helyes interpretálása segítségére lehet a munkaasztal jobb és biztonságosabb használatában.

Szimbólumok és magyarázatuk



A munkaasztal maximális teherbírása (elektromos szerszámgép + megmunkálásra kerülő munkadarab) **160** kg.

A termék és a teljesítmény leírása

Rendeltetésszerű használat

A munkaasztal a következő, Bosch gyártmányú, rögzített helyzetben üzemeltethető fűrészek felfogására szolgál (állapot: **2026.01**):

- EXCM341-305GD (3 601 M23 8..)

- GCM 8 S (3 601 L16 0..)
- GCM 8 SJ (3 601 L16 2..)
- GCM 800 S (3 601 L16 1..)
- GCM 80 SJ (3 601 M19 0..)
- GCM 800 SJ (3 601 M19 0..)
- GCM 8 SJL (3 601 M19 1..)
- GCM 8 SDE (3 601 M19 2..)

- GCM 10 (0 601 B20 0..)
- GCM 10 J/GCM 10 M (3 601 M20 2..)
- GCM 10 S (0 601 B20 5..)
- GCM 10 SD (0 601 B22 5..)
- GCM 10 GDJ (3 601 M27 0..)

- GCM 12 (0 601 B21 0..)
- GCM 12 SD (0 601 B23 5..)
- GCM 12 SDE (3 601 M23 1..)
- GCM 12 GDL (3 601 M23 6..)

- GCM 350-216 (3 601 M49 0..)
- GCM 350-254 (3 601 M22 6..)

- GCM 18V-216 D (3 601 M51 0..)
- GCM 18V-216 DC (3 601 M47 0..)
- GCM 18V-254 D (3 601 M51 1..)
- GCM 18V-305 GDC (3 601 M43 0..)

- GTM 12 (3 601 M15 0..)
- GTM 12 JL (3 601 M15 0..)

A munkaasztal az elektromos kéziszerszámmal együtt lapok és profilok hosszának lerövidítésére szolgál.

Az ábrázolásra kerülő komponensek

Az ábrázolt alkatrészek sorszámozása megfelel az ábráknak az Üzemeltetési utasítás elején lévő, ábrákat tartalmazó oldalon.

(1) Munkadarabtámasz
(2) Asztalhosszabbító
(3) Asztalhosszabbító rögzítőgombja
(4) Hosszütköző rögzítőgombja
(5) Hosszütköző
(6) Rögzítőkészlet
(7) Munkadarabtámasz rögzítőgombja
(8) Rögzítőkészlet rögzítőgombja
(9) Beállítható magasságú láb
(10) Kapupántcsavar, M6 × 46
(11) Hatlapfejű csavar, M8 × 38 (elektromos kéziszerszám rögzítése)
(12) Alátét
(13) Recézett alátét
(14) Biztosító csap
(15) Ellenanya
(16) Eltolható anya
(17) Rögzítőkészlet beállítócsavarja

Műszaki adatok

Munkaasztal		GTA 2600
Cikkszám		**3 601 M12 3..**
Munkaasztal hossza asztalhosszabbító nélkül	mm	1265
Munkaasztal hossza asztalhosszabbítóval	mm	2615
Munkaasztal magassága	mm	855
Max. teherbírás (elektromos szerszámgép + megmunkálásra kerülő munkadarab)		
Asztalhosszabbító **nélkül**		
– Rögzítőkészletek	kg	**160**
Asztalhosszabbító**val**		
– Rögzítőkészletek	kg	110
– Asztalhosszabbítónként	kg	25
Súly	kg	18,7

Összeszerelés

Szállítmány tartalma



Vegye figyelembe a szállítmány terjedelmének bemutatását a Kezelési Útmutató elején.

A munkaasztal összeszerelése előtt ellenőrizze, hogy az asztallal együtt az alábbiakban felsorolt valamennyi alkatrész is kiszállításra került-e:

Sz.	Megnevezés	Mennyiség
	GTA 2600 munkaasztal	1
(6)	Rögzítőkészlet	2
(8)	Rögzítőkészlet rögzítőgombja	2
(1)	Munkadarabtámasz	2
(5)	Hosszütköző	2
Rögzítőkészlet, a tartalma a következő:		
(10)	Kapupántcsavar, M6 × 46	2
(11)	Hatlapfejű csavar, M8 × 38	4
(12)	Alátét	4
(13)	Recézett alátét	4
(4)	Hosszütköző rögzítőgombja	2

A szállítmány tartalmán felül szükséges szerszámok:

– Kereszthornyú csavarhúzó
– Csavarkulcs, állítható

A munkaasztal összeszerelése

Óvatosan vegye ki a fűrésszel szállított valamennyi alkatrészt a csomagból.
Távolítsa el valamennyi csomagolóanyagot.

A munkaasztal felállítása (lásd: A1 – A2. ábra)

– Tegye le a munkaasztalt a lábaival felfelé a padlóra.
– Nyomja be a biztosító csapot **(14)** és hajtsa fel a lábat, amíg a biztosító csap ismét hallhatóan bepattan. Ismételje meg ezt a munkaműveletet a másik három lábnál is.
– Fordítsa fel a munkaasztalt a munkavégzési helyzetbe. Győződjön meg arról, hogy a munkaasztal stabilan áll, és valamennyi biztosító csap bepattant a megfelelő helyzetbe.

Az állítható magasságú láb **(9)** segítségével állítsa be a munkaasztal helyzetét.

– Lazítsa meg az ellenanyát **(15)**, majd csavarja annyira be vagy ki a lábat, hogy a munkaasztal sík helyzetbe kerüljön és mind a négy láb a padlón álljon.

A munkadarab-támasz felszerelése (lásd: B1–B2. ábra)

– Csavarozza fel a hosszütközőt **(5)** a kapupántcsavar **(10)** és a rögzítőgomb **(4)** segítségével a munkadarabtámaszra **(1)**.
– Dugja be a munkadarabtámaszt **(1)** az asztalhosszabbítóba **(2)**.
– A munkadarab támasz reteszeléséhez húzza meg szorosra a rögzítőgombot **(7)**.
– Ismételje meg a fenti lépéseket a második munkadarabtámasznál is.

A munkaasztal előkészítése

A rögzítőkészletek előkészítése (lásd a C1–C4 ábrákat)

– Csavarja be a rögzítőkészlet rögzítőgombját **(8)** a rögzítőkészlet **(6)** megfelelő furatába.
– Mérje meg az elektromos kéziszerszámán a szerelőfuratok közötti **x** távolságot.
– Állítsa be a munkaasztal közepére és egymástól a megfelelő **x** távolságra az elektromos kéziszerszám rögzítőkészleteit **(6)**.
– Húzza meg a rögzítőgombokat **(8)**. Ezzel a rögzítőkészletek szorosan rögzítve vannak a munkaasztalra.

Az elektromos kéziszerszám rögzítése az elektromos kéziszerszám rögzítőkészleteire (lásd a D ábrát)

– Hozza az elektromos kéziszerszámot a szállítási helyzetbe. A szállítási helyzettel kapcsolatos információk a mindenkori elektromos kéziszerszám használati utasításában találhatók.
– Állítsa be az eltolható anyákat **(16)** a rögzítőkészletekben úgy, hogy azok megfeleljenek az elektromos kéziszerszám szerelőfuratai helyzetének.
Megjegyzés: A rögzítőkészlet **(6)** keresztirányú rése segítségével eltérő helyen lévő rögzítőfurattal rendelkező elektromos kéziszerszámok is rögzíthetők.
– Csavarozza össze a rögzítőkészletet **(6)** és az elektromos kéziszerszámot a rögzítőkészletben található hatlapfejű csavarokkal **(11)**, biztosító alátétekkel **(13)** és alátétekkel **(12)**.

Üzemeltetés

Munkavégzési tanácsok

Mindig tartsa jól fogva a munkadarabot, főleg a hosszabb, nehezebb részt. A munkadarab átvágása után a súlypont annyira hátrányos módon is eltolódhat, hogy a munkaasztal felbillenhet.

Ne terhelje túl a munkaasztalt. Mindig vegye figyelembe a munkaasztal maximális teherbírását.

A munkadarab előtét előkészítése

A hosszú munkadarabok szabad végét alá kell támasztani.

A munkaasztal meghosszabbítása (lásd: E1–E2 ábra)

A munkaasztalt mindkét oldalon meg lehet hosszabbítani.

- Tegye fel a hosszú munkadarabot az elektromos szerszámgép fűrészasztalára.
- Lazítsa meg a rögzítőgombot **(3)**, majd húzza ki az asztalhosszabbítót **(2)** a kívánt távolságig kifelé.
- Húzza meg ismét szorosra a rögzítőgombot **(3)**.
- Oldja fel a rögzítőgombot **(7)** és állítsa be úgy a munkadarabtámaszt **(1)** úgy, hogy a munkadarab arra éppen hogy felfeküdjön.
- Húzza meg ismét szorosra a rögzítőgombot **(7)**.

Azonos hosszúságú munkadarabok fűrészelése (lásd a F ábrát)

Azonos hosszúságú munkadarabok vágásához használható a hosszütköző **(5)**.

- Lazítsa meg a rögzítőgombot **(4)** és pozicionálja a hosszütközőt **(5)** az elektromos szerszámgép fűrészlapjától a kívánt távolságba.
- Húzza meg ismét szorosra a rögzítőgombot **(4)**.

Az alapbeállítások ellenőrzése és beállítása

- Távolítsa el az elektromos szerszámgépet a rögzítőkészletből.

A biztos működés biztosítására a munkaasztal alapbeállításait intenzív használat után ellenőrizni kell és szükség esetén újra be kell állítani. Ehhez tapasztalatra és egy megfelelő célszerszámra van szükség.

A rögzítőkészlet befogópofájának beállítása (lásd G ábra)

A befogópofákat, amelyek a rögzítőkészleteteket **(6)** a rögzítőgomb **(8)** segítségével a munkaasztalra reteszelik, a munkaasztal intenzív használatát követően lehetséges, hogy be kell állítani.

- Fordítsa fejre a befogókészletet **(6)**.
- Forgassa el az állítócsavart **(17) az óra járásával egyező irányba**, ha a rögzítőkészlet a rögzítőgomb **(8)** erős meghúzásával sem reteszelhető a munkaasztalra.
  Forgassa az állítócsavart **(17) az óra járásával ellentétes irányba**, ha a befogókészlet nem illeszkedik egyszerre a munkaasztal mindkét sínére (elöl és hátul).
- Ellenőrizze a befogókészlet szoros és helyes illeszkedését, szükség esetén ismételje meg a beállítást.
- Ismételje meg a munkalépéseket a második rögzítőkészlettel.

Karbantartás és szerviz

Vevőszolgálat és alkalmazási tanácsadás

Magyarország

Tel.: +36 1 879 8502

A szervizcímekre és a garanciális feltételekre mutató hivatkozást az utolsó oldalon találja.

Ha kérdései vannak vagy pótalkatrészeket szeretne rendelni, okvetlenül adja meg a termék típustábláján található 10-jegyű cikkszámot.

Eltávolítás

A munkaasztalokat, a tartozékokat és a csomagolást a környezetvédelmi szempontoknak megfelelően kell újrafelhasználásra előkészíteni.

Русский

Только для стран Евразийского экономического союза (Таможенного союза)

Дата изготовления указана на последней странице обложки Руководства.

Контактная информация относительно импортера содержится на упаковке.

Транспортировка

- категорически не допускается падение и любые механические воздействия на упаковку при транспортировке
- при разгрузке/погрузке не допускается использование любого вида техники, работающей по принципу зажима упаковки
- подробные требования к условиям транспортировки смотрите в ГОСТ 15150-69 (Условие 5)

Хранение

- необходимо хранить в сухом месте
- необходимо хранить вдали от источников повышенных температур и воздействия солнечных лучей
- при хранении необходимо избегать резкого перепада температур
- подробные требования к условиям хранения смотрите в ГОСТ 15150 (Условие 1)

Указания по технике безопасности

Общие указания по технике безопасности



Прочитайте в документации, приложенной к верстаку и монтируемому на него электроинструменту, все инструкции и предупредительные указания. Несоблюдение указаний по технике безопасности и инструкций может привести к поражению электрическим током, пожару и/или тяжелым травмам.

Указания по технике безопасности для верстаков

- ▶ **Перед настройкой электроинструмента или замены его комплектующих деталей обязательно следует вынуть вилку питающего кабеля из сетевой розетки и/или извлечь аккумулятор из электроинструмента.** Случайный запуск электроинструмента является причиной многих несчастных случаев.
- ▶ **Правильно установите верстак перед монтажом электроинструмента.** Безупречная установка очень важна для предотвращения опасности его падения.
- ▶ **Надежно закрепите электроинструмент на верстаке, прежде чем начинать работать с ним.** Скольжение электроинструмента на верстаке может привести к потере контроля над ним.
- ▶ **Устанавливайте верстак на прочной и ровной горизонтальной поверхности.** При скольжении или шатании верстака невозможно равномерно и уверенно обрабатывать заготовку.
- ▶ **Не перегружайте верстак и не используйте его в качестве лестницы или подмостков.** Перегрузка или стояние на верстаке могут привести к тому, что его центр тяжести переместится вверх и верстак опрокинется.
- ▶ **Следите за тем, чтобы при транспортировке и во время работы все без исключения болты и соединительные элементы были крепко затянуты. Комплекты креплений для электроинструмента всегда должны быть надежно зафиксированы на месте.** Ослабленные соединения могут привести к неустойчивости и неточному распилу.
- ▶ **Монтируйте и демонтируйте электроинструмент только в транспортном положении (информацию о транспортном положении см. также в руководстве по эксплуатации соответствующего электроинструмента).** В противном случае центр тяжести электроинструмента может оказаться в несоответствующем месте, и вы не сможете надежно удерживать его.
- ▶ **Используйте электроинструмент, только закрепив с помощью комплекта креплений на верстаке.** Комплект креплений с электроинструментом может быть закреплен только на верстаке, в противном случае инструмент может опрокинуться.
- ▶ **Убедитесь в том, что длинные и тяжелые заготовки не приведут к нарушению равновесия верстака.** Длинные и тяжелые заготовки нужно подпереть или подложить что-нибудь под них.
- ▶ **При складывании и раскладывании верстака берегите не допускайте контакта пальцев с шарнирами.** Возможно защемление пальцев.

Символы

Следующие символы могут быть важны при эксплуатации верстака. Запомните, пожалуйста, эти символы и их значение. Правильная интерпретация символов поможет вам лучше и надежней использовать верстак.

Символы и их значение	
	Максимальная несущая способность рабочего стола (электроинструмент + заготовка) составляет **160** кг.

Описание продукта и услуг

Применение по назначению

Верстак предназначен для закрепления на нем следующих стационарных пил Bosch (по состоянию на **2026.01**):

- EXCM341-305GD (3 601 M23 8..)

- GCM 8 S (3 601 L16 0..)
- GCM 8 SJ (3 601 L16 2..)
- GCM 800 S (3 601 L16 1..)
- GCM 80 SJ (3 601 M19 0..)
- GCM 800 SJ (3 601 M19 0..)
- GCM 8 SJL (3 601 M19 1..)
- GCM 8 SDE (3 601 M19 2..)

- GCM 10 (0 601 B20 0..)
- GCM 10 J/GCM 10 M (3 601 M20 2..)
- GCM 10 S (0 601 B20 5..)
- GCM 10 SD (0 601 B22 5..)
- GCM 10 GDJ (3 601 M27 0..)

- GCM 12 (0 601 B21 0..)
- GCM 12 SD (0 601 B23 5..)
- GCM 12 SDE (3 601 M23 1..)
- GCM 12 GDL (3 601 M23 6..)

- GCM 350-216 (3 601 M49 0..)
- GCM 350-254 (3 601 M22 6..)

- GCM 18V-216 D (3 601 M51 0..)
- GCM 18V-216 DC (3 601 M47 0..)
- GCM 18V-254 D (3 601 M51 1..)

– GCM 18V-305 GDC (3 601 M43 0..)

– GTM 12 (3 601 M15 0..)
– GTM 12 JL (3 601 M15 0..)

Вместе с электроинструментом верстак предназначен для обрезки досок и профилей.

Изображенные составные части

Нумерация изображенных компонентов выполнена по рисункам на страницах с изображением в начале руководства.

(1) Опора для заготовки
(2) Удлинительный элемент стола
(3) Ручка-фиксатор удлинительного элемента стола
(4) Ручка-фиксатор продольного упора
(5) Продольный упор
(6) Комплект креплений
(7) Ручка-фиксатор опоры для заготовки
(8) Ручка-фиксатор для крепления
(9) Регулируемая по высоте ножка
(10) Мебельный болт M6 × 46
(11) Болт с шестигранной головкой M8 × 38 (крепление электроинструмента)
(12) Подкладная шайба
(13) Стопорная шайба
(14) Стопорный штифт
(15) Контргайка
(16) Скользящая гайка
(17) Регулировочный винт крепления

Технические данные

Рабочий стол		GTA 2600
Артикул		**3 601 M12 3..**
Длина рабочего стола без удлинительного элемента	мм	1265
Длина рабочего стола с удлинительным элементом	мм	2615
Высота рабочего стола	мм	855
Макс. нагрузочная способность (электроинструмент + заготовка)		
Без удлинительного элемента		
– Крепления	кг	**160**
С удлинительным элементом		
– Крепления	кг	110
– Удлинительный элемент стола	кг	25
Вес	кг	18,7

Сборка

Комплект поставки



Обратите внимание на описание комплекта поставки в начале руководства по эксплуатации.

Перед монтажом верстака проверьте, все ли детали, приведенные в списке, имеются в наличии:

№.	Обозначение	Количество
	Верстак GTA 2600	1
(6)	Комплект креплений	2
(8)	Ручка-фиксатор для крепления	2
(1)	Опора для заготовки	2
(5)	Продольный упор	2
Набор крепежных деталей состоит из:		
(10)	Мебельный болт M6 × 46	2
(11)	Болт с шестигранной головкой M8 × 38	4
(12)	Подкладная шайба	4
(13)	Стопорная шайба	4
(4)	Ручка-фиксатор продольного упора	2

Инструменты, необходимые дополнительно к комплекту поставки:

– Крестообразная отвертка
– Гаечный ключ, регулируемый

Сборка рабочего стола

Осторожно распакуйте все поставленные части. Удалите весь упаковочный материал.

Установка рабочего стола (см. рис. A1–A2)

– Положите рабочий стол на пол ножками вверх.
– Прижмите подпружинивающий штифт **(14)** внутрь и откиньте ножку вверх, чтобы подпружинивающий штифт снова встал на место.
Повторите эти действия с тремя другими ножками.
– Переверните рабочий стол в рабочее положение. Убедитесь, что рабочий стол стоит прочно и все подпружинивающие штифты закреплены.

Ножка с регулировкой по высоте **(9)** позволяет выровнять рабочий стол.

– Ослабьте контргайку **(15)** и вкрутите или выкрутите ножку, чтобы рабочий стол стоял ровно и все четыре ножки касались пола.

Установка продольного упора и опоры для заготовки (см. рис. B1–B2)

– Прикрутите продольный упор **(5)** с помощью винта **(10)** и ручки-фиксатора **(4)** с опорой для заготовки **(1)**.
– Вставьте опору для заготовки **(1)** в удлинительный элемент стола **(2)**.

– Для фиксации опоры для заготовки затяните ручку-фиксатор **(7)**.
– Повторите эти действия со второй опорой для заготовки.

Подготовка верстака

Подготовка комплектов креплений (см. рис. C1–C4)

– Вкрутите ручку-фиксатор **(8)** в соответствующее отверстие крепления **(6)**.
– Измерьте расстояние **x** между отверстиями для монтажа на электроинструменте.
– Разместите комплекты креплений **(6)** посередине верстака на соответствующем расстоянии **x** друг от друга.
– Затяните ручки-фиксаторы **(8)**. В результате комплекты креплений будут надежно зафиксированы.

Крепление электроинструмента на комплектах креплений (см. рис. D)

– Приведите электроинструмент в транспортное положение. Информацию о транспортном положении можно найти в руководстве по эксплуатации соответствующего электроинструмента.
– Установите скользящие гайки **(16)** в установочных комплектах в соответствии с монтажными отверстиями под электроинструмент.
Указание: Поперечный паз в комплекте креплений **(6)** позволяет крепить электроинструменты со смещенными монтажными отверстиями.
– Свинтите комплект креплений **(6)** и электроинструмент, используя болты с шестигранной головкой **(11)**, стопорные шайбы **(13)** и подкладные шайбы **(12)** из набора крепежных деталей.

Работа с инструментом

Указания по применению

Всегда хорошо придерживайте заготовку, особенно ее длинный, более тяжелый участок. После отрезания заготовки центр тяжести может сместиться настолько неудачно, что верстак может опрокинуться.

Не перегружайте верстак. Всегда учитывайте максимальную несущую способность верстака.

Подготовка опоры для заготовки

Свободный конец длинных заготовок должен лежать на опоре.

Удлинение рабочего стола (см. рис. E1–E2)

Рабочий стол можно удлинить в обе стороны.

– Положите свою длинную заготовку на пильный стол электроинструмента.
– Ослабьте ручку-фиксатор **(3)** и вытяните удлинительный элемент рабочего стола **(2)** на требуемое расстояние.
– Затяните ручку-фиксатор **(3)**.
– Ослабьте ручку-фиксатор **(7)** и отрегулируйте высоту опоры для заготовки **(1)**, чтобы заготовка прилегала прямо.
– Затяните ручку-фиксатор **(7)**.

Обрез заготовок одинаковой длины (см. рис. F)

Для простого отрезания заготовок с одинаковой длиной можно использовать продольный упор **(5)**.

– Ослабьте ручку-фиксатор **(4)** и разместите продольный упор **(5)** на требуемом расстоянии от пильного полотна электроинструмента.
– Затяните ручку-фиксатор **(4)**.

Основные настройки – контроль и настройка

– Снимите электроинструмент с креплений.

Для обеспечения надежного функционирования после интенсивной работы нужно проверить исходные установки рабочего стола и при необходимости изменить их. Для этого у вас должен быть опыт и специальный инструмент.

Регулировка скобы крепления (см. рис. G)

Скобу, которая фиксирует крепление **(6)** на рабочем столе с помощью ручки-фиксатора **(8)**, необходимо регулировать в зависимости от интенсивности использования верстака.

– Переверните крепление **(6)**.
– Вращайте регулировочный винт **(17) по часовой стрелке**, если крепление не фиксируется на рабочем столе при полной затяжке ручки-фиксатора **(8)**. Вращайте регулировочный винт **(17) против часовой стрелки**, если крепление не опирается на обе шины (переднюю и заднюю) рабочего стола.
– Проверьте прочность посадки и расположение крепления и при необходимости повторите регулировку.
– Повторите действия на втором креплении.

Техобслуживание и сервис

Сервис и консультирование по вопросам применения

Казахстан
Центр консультирования потребителей и приема претензий:
ТОО «Роберт Бош» (Robert Bosch)
050012, г. Алматы,
Республика Казахстан
ул. Муратбаева, д. 180
БЦ «Гермес», 7й этаж
Тел.: +7 (727) 331 86 00
Тел.: 8 8000 700 270

Ссылку на адреса наших сервисных центров и условия гарантии можно найти на последней странице.

Пожалуйста, во всех запросах и заказах запчастей обязательно указывайте 10-значный товарный номер по заводской табличке изделия.

Утилизация

Отслужившие свой срок верстаки, принадлежности и упаковку следует сдавать на экологически чистую рекуперацию отходов.

Українська

Вказівки з техніки безпеки

Загальні вказівки з техніки безпеки



Прочитайте всі попередження і вказівки, що додаються до верстака і до електроінструмента, що буде монтуватися на ньому. Невиконання вказівок з техніки безпеки та інструкцій може призвести до ураження електричним струмом, пожежі та/або важких серйозних травм.

Вказівки з техніки безпеки для верстаків

- **Перш, ніж настроювати електроінструмент або міняти приладдя, витягуйте штепсель з розетки та/або виймайте акумуляторну батарею.** Ненавмисне вмикання електроінструментів часто призводить до нещасних випадків.
- **Перш ніж монтувати електроінструмент, правильно зберіть верстак.** Бездоганний монтаж важливий для запобігання ризику обвалення верстака.
- **Перш ніж працювати з електроінструментом, надійно закріпіть його на верстаку.** Зсунення електроінструмента на верстаку може призвести до втрати контролю над електроінструментом.
- **Встановіть верстак на тверду та рівну горизонтальну поверхню.** Якщо верстак совається або хитається, неможливо рівномірно та впевнено вести заготовку.
- **Не перенавантажуйте верстак і не використовуйте його в якості драбини або риштування.** Якщо верстак буде перевантажений або Ви вилізете на нього, це може призвести до зміщення його центру ваги угору і перевертання.
- **Слідкуйте за тим, щоб під час транспортування та роботи усі гвинти і сполучні елементи були міцно затягнуті. Комплекти кріплень електроінструмента завжди повинні бути надійно зафіксовані.** Слабке з'єднання може призводити до нестабільності і неточного розпилювання.
- **Збирайте та розбирайте електроінструмент лише тоді, коли він знаходиться в транспортному положенні (інформацію про транспортне положення див. також в інструкції з експлуатації відповідного електроінструмента).** Інакше центр ваги електроінструмента може виявитися в невідповідному місці, і ви не зможете надійно утримувати його.
- **Використовуйте електроінструмент, тільки закріпивши його на комплекті кріплень на верстаку.** Без верстака комплект кріплень з електроінструментом закріплений ненадійно і може перекинутися.
- **Слідкуйте за тим, щоб довгі і важкі заготовки не призводили до дисбалансу верстака.** Довгі та важкі заготовки потрібно підперти або підкласти що-небудь під них.
- **При складанні або розкладанні верстака оберігайте пальці від контакту з шарнірами.** Пальці можуть бути затиснуті в шарнірах.

Символи

Нижчеподані символи можуть знадобиться під час користування верстаком. Будь ласка, запам'ятайте ці символи та їх значення. Правильне розуміння символів допоможе Вам правильно та небезпечно користуватися верстаком.

Символи та їхнє значення	
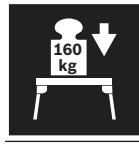	Максимальна несна здатність (електроінструмент + заготовка) верстака становить **160** кг.

Опис продукту і послуг

Використання за призначенням

Верстак призначений для монтажу на ньому таких стаціонарних пилок виробництва Bosch (станом на **2026.01**):

- EXCM341-305GD (3 601 M23 8..)

- GCM 8 S (3 601 L16 0..)
- GCM 8 SJ (3 601 L16 2..)
- GCM 800 S (3 601 L16 1..)
- GCM 80 SJ (3 601 M19 0..)
- GCM 800 SJ (3 601 M19 0..)
- GCM 8 SJL (3 601 M19 1..)
- GCM 8 SDE (3 601 M19 2..)

- GCM 10 (0 601 B20 0..)
- GCM 10 J/GCM 10 M (3 601 M20 2..)
- GCM 10 S (0 601 B20 5..)
- GCM 10 SD (0 601 B22 5..)
- GCM 10 GDJ (3 601 M27 0..)

- GCM 12 (0 601 B21 0..)
- GCM 12 SD (0 601 B23 5..)
- GCM 12 SDE (3 601 M23 1..)

– GCM 12 GDL (3 601 M23 6..)

– GCM 350-216 (3 601 M49 0..)
– GCM 350-254 (3 601 M22 6..)

– GCM 18V-216 D (3 601 M51 0..)
– GCM 18V-216 DC (3 601 M47 0..)
– GCM 18V-254 D (3 601 M51 1..)
– GCM 18V-305 GDC (3 601 M43 0..)

– GTM 12 (3 601 M15 0..)
– GTM 12 JL (3 601 M15 0..)

В комплекті з електроінструментом верстак призначений для розкрою дощок і профілів.

Зображені компоненти

Нумерація зображених компонентів посилається на зображення на сторінках з малюнком на початку інструкції.

(1) Опора заготовки
(2) Подовжувач столу
(3) Ручка фіксації подовжувача столу
(4) Ручка фіксації поздовжнього упору
(5) Поздовжній упор
(6) Комплект кріплень
(7) Ручка фіксації опори заготовки
(8) Ручка фіксації комплекту кріплення
(9) Регульована по висоті ніжка
(10) Гвинт каретки M6 x 46
(11) Гвинт з шестигранною головкою M8 × 38 (кріплення електроінструменту)
(12) Підкладна шайба
(13) Запобіжна шайба
(14) Стопорний штифт
(15) Контргайка
(16) Змінна гайка
(17) Регулювальний гвинт комплекту кріплення

Технічні дані

Верстак		GTA 2600
Товарний номер		**3 601 M12 3..**
Довжина верстака без подовжувача столу	мм	1265
Довжина верстака з подовжувачем столу	мм	2615
Висота верстака	мм	855
Макс. вантажопідйомність (електроінструмент + заготовка)		
Без подовжувача столу		
– Комплекти кріплень	кг	**160**
З подовжувачем столу		
– Комплекти кріплень	кг	110
– На подовжувач столу	кг	25
Вага	кг	18,7

Монтаж

Обсяг поставки



Див. ілюстрацію комплекту поставки на початку інструкції з експлуатації.

Перед монтажем верстака перевірте наявність всіх нижчезазначених деталей:

№	Маркування	Кількість
	Робочий стіл GTA 2600	1
(6)	Комплект кріплень	2
(8)	Ручка фіксації комплекту кріплення	2
(1)	Опора заготовки	2
(5)	Поздовжній упор	2
Монтажний комплект складається з:		
(10)	Гвинт каретки M6 x 46	2
(11)	Гвинт з шестигранною головкою M8 × 38	4
(12)	Підкладна шайба	4
(13)	Запобіжна шайба	4
(4)	Ручка фіксації поздовжнього упору	2

Інструменти, потрібні додатково до обсягу поставки:

– Хрестоподібна викрутка
– Гайковий ключ, регульований

Монтаж верстака

Обережно вийміть всі деталі з упаковки.
Зніміть всю упаковку.

Встановлення верстака (див. мал. A1–A2)

– Поставте верстак на підлогу, піднявши ніжки.
– Натисніть стопорний штифт **(14)** всередину і поверніть ніжку вгору, доки стопорний штифт знову чутно не зафіксується.
Повторіть цей крок з іншими трьома ніжками.
– Переверніть верстак у робоче положення.
Переконайтесь, що верстак стоїть стабільно, а всі стопорні штифти зафіксовані.

Регульована по висоті ніжка **(9)** допомагає вирівняти положення верстака.

– Ослабте контргайку **(15)** і вкручуйте або викручуйте ніжку, поки верстак не буде вирівняний і всі чотири ніжки не опиняться на підлозі.

Встановлення поздовжній упор та опори заготовки (див. мал. B1–B2)

– Прикрутіть поздовжній упор **(5)** до опори заготовки **(1)** за допомогою гвинта **(10)** та ручки фіксації **(4)** .
– Вставте опору заготовки **(1)** в подовжувач столу **(2)**.
– Для фіксації опори заготовки затягніть ручку фіксації **(7)**.
– Повторіть ці кроки з другою опорою для заготовки.

Підготовка верстака

Підготовка комплектів кріплень (див. мал. C1–C4)

– Вкрутіть ручку фіксації **(8)** у відповідний отвір над комплектом кріплень **(6)**.
– Виміряйте відстань **x** між монтажними отворами на електроінструменті.
– Розташуйте комплекти кріплень **(6)** посередині верстака і на відповідній відстані **x** один від одного.
– Затягніть ручки фіксації комплектів кріплень **(8)**. Це означає, що комплекти кріплень надійно розміщені на верстаку.

Закріплення електроінструмента на комплектах кріплень (див. мал. D)

– Встановіть електроінструмент в положення як для транспортування. Вказівки щодо транспортного положення можна знайти в керівництві з експлуатації відповідного електроінструмента.
– Встановіть пересувні гайки **(16)** в комплектах кріплень відповідно до монтажних отворів для електроінструмента.
Вказівка: Поперечний паз у комплекті кріплень **(6)** дозволяє використовувати електроінструменти зі зміщеними спеціальними отворами.
– Прикрутіть комплект кріплень **(6)** та електроінструмент до гвинтів із шестигранною головкою **(11)**, гвинтових замків **(13)** та підкладних шайб **(12)** із монтажного комплекту.

Робота

Вказівки щодо роботи

Завжди міцно притримуйте заготовку, особливо її довгу, більш важку частину. Після перепилювання заготовки центр ваги може зміститися настільки несприятливо, що верстак може перевернутися.

Не перевантажуйте верстак. Завжди звертайте увагу на макс. несну здатність верстака.

Підготовка опори для заготовки

При обробці довгих деталей під їх вільний кінець треба що-небудь підкласти або підперти його.

Розширення верстака (див. мал. E1–E2)

Верстак можна розширити з обох боків.

– Покладіть довгу заготовку на стіл електроінструмента.
– Відпустіть ручку фіксації **(3)** і витягніть подовжувач столу **(2)** назовні на потрібну відстань.
– Знову затягніть ручку фіксації **(3)**.
– Відпустіть ручку фіксації **(7)** і відрегулюйте висоту опори для заготовки **(1)**, щоб вона була вирівняна.
– Знову затягніть ручку фіксації **(7)**.

Розпилювання заготовок однакової довжини (див. мал. F)

Для простого розпилювання заготовок однакової довжини можна використовувати поздовжній упор **(5)**.

– Відпустіть ручку фіксації **(4)** та встановіть поздовжній упор **(5)** на потрібній відстані від пиляльного полотна електроінструменту.
– Знову затягніть ручку фіксації **(4)**.

Перевірка і настройка базових параметрів

– Для цього зніміть електроінструмент з комплектами кріплень.

Для забезпечення надійного функціонування після інтенсивної експлуатації електроінструмента треба перевірити його базові параметри та за потреби відкоригувати їх. Для цього потрібний досвід та відповідний спеціальний інструмент.

Налаштування кронштейна комплекту кріплень (див. мал. G)

Після інтенсивного використання верстака може знадобитися відрегулювати кронштейн, який фіксує комплект кріплень **(6)** на верстаку, за допомогою ручки фіксації **(8)**.

– Поверніть комплект кріплень **(6)** догори дном.
– Поверніть регулювальний гвинт **(17) за годинниковою стрілкою,** якщо комплект кріплень не вдається зафіксувати на верстаку, незважаючи на те, що ви затягли ручку фіксації **(8)**.
Поверніть регулювальний гвинт **(17) проти годинникової стрілки**, якщо комплект кріплень не поміщається на обох напрямних (передній і задній) верстаку одночасно.
– Переконайтеся, що комплект кріплень надійно і правильно встановлений, і за необхідності повторіть регулювання.
– Повторіть кроки з другим комплектом кріплень.

Технічне обслуговування і сервіс

Сервіс і консультації з питань застосування

Україна
Тел.: +380 800 503 888

Посилання на наші сервісні адреси та умови гарантії можна знайти на останній сторінці.

При всіх додаткових запитаннях та замовленні запчастин, будь ласка, зазначайте 10-значний номер для замовлення, що стоїть на паспортній табличці продукту.

Утилизація

Верстаки, приладдя і упаковку треба здавати на екологічно чисту повторну переробку.

Қазақ

Еуразия экономикалық одағына (Кеден одағына) мүше мемлекеттер аумағында қолданылады

Өндірілген мерзімі Нұсқаулық мұқабасының соңғы бетінде көрсетілген.

Импортерге қатысты байланыс ақпарат өнім қаптамасында көрсетілген.

Тасымалдау

- тасымалдау кезінде өнімді құлатуға және кез келген механикалық ықпал етуге қатаң тыйым салынады
- босату/жүктеу кезінде пакетті қысатын машиналарды пайдалануға рұқсат берілмейді.
- тасымалдау шарттары талаптарын МЕМСТ 15150-69 (5 шарт) құжатын оқыңыз.

Сақтау

- құрғақ жерде сақтау керек
- жоғары температура көзінен және күн сәулелерінің әсерінен алыс сақтау керек
- сақтау кезінде температураның кенет ауытқуынан қорғау керек
- сақтау шарттары туралы қосымша ақпарат алу үшін МЕМСТ 15150 (Шарт 1) құжатын қараңыз

Қауіпсіздік нұсқаулары

Қауіпсіздік техникасының жалпы нұсқаулары



Жұмыс үстеліне немесе орнатылатын электр құралына қоса берілетін ескертулер мен нұсқауларды оқып шығыңыз. Қауіпсіздік техникасының нұсқауларын және ескертпелерді сақтамау ток соғуға, өртке және/немесе ауыр жарақаттануға әкелуі мүмкін.

Жұмыс үстелдеріне арналған қауіпсіздік техникасының нұсқаулары

- **Құрылғыда реттеу жұмыстарын орындаудан немесе керек-жарақтарды алмастырудан бұрын ашаны розеткадан шығарыңыз және/немесе аккумуляторды электр құралынан шығарып алыңыз.** Электр құралының кездейсоқ іске қосылуы кебір сәтсіз оқиғалардың себебі болады.
- **Электр құралын орнатудан алдын жұмыс үстелін дұрыс құрыңыз.** Бұзылу қауіпін болдырмау үшін ақаусыз жинақтау маңызды болып табылады.
- **Электр құралын пайдаланудан бұрын жұмыс үстеліне берік бекітіңіз.** Электр құралының жұмыс үстелінде сырғып кетуі бақылауды жоғалтуға алып келуі мүмкін.
- **Жұмыс үстелін тұрақты, тегіс және көлденең бетке қойыңыз.** Егер жұмыс үстелі сырғитын немесе тербелетін болса, дайындаманы бір қалыпты және сенімді басқару мүмкін болмайды.
- **Жұмыс үстеліне қатты жүктеме түсірмеңіз және оны саты немесе тірек ретінде пайдалабаңыз.** Жұмыс үстеліне қатты жүктеме түсіру немесе үстінде тұру жұмыс үстелінің салмақ орталығы артып, аударылуына алып келуі мүмкін.
- **Тасымалдау және жұмыс істеу кезінде барлық бұрандалар мен қосылым элементтері мықтап тартылғанына көз жеткізіңіз. Электр құралына арналған фиксаторлар жинақтары әрдайым бұғатталып тұруы тиіс.** Босаған қосылымдар тұрақсыздықты және дәл емес аралау әрекеттерін тудыруы мүмкін.
- **Электр құралын тек тасымалдау күйінде болған кезде монтаждаңыз және бөлшектеңіз (тасымалдау күйі бойынша нұсқауларды тиісті электр құралының пайдалану бойынша нұсқаулығынан қараңыз).** Кері жағдайда электр құралын жарамсыз ауырлық орталығына байланысты берік ұстау мүмкін болмайды.
- **Фиксаторлар жинағына бекітілген электр құралын тек жұмыс үстелінде пайдаланыңыз.** Жұмыс үстелінсіз фиксаторлар жинағы электр құралымен бірге берік тұрмай, төңкерілуі мүмкін.
- **Ұзын және ауыр дайындамалардың жұмыс үстелін тең салмақтылықтан шығармағанына көз жеткізіңіз.** Ұзын және ауыр дайындамалар бос басында басылып тірелуі керек.
- **Жұмыс үстелін жинау немесе жаю кезінде саусағыңызды топсалардың жанына әкелмеңіз.** Саусақ жаншылуы мүмкін.

Белгілер

Төмендегі белгілер жұмыс үстелін пайдалануда маңызды болуы мүмкін. Белгілер мен олардың мағыналарын жаттап алыңыз. Белгілерді дұрыс түсіну сізге жұмыс үстелін дұрыс әрі сенімді пайдалануға көмектеседі.

Белгілер мен олардың мағынасы	
	Жұмыс үстелінің максималды жүккөтергіштігі (электр құралы + дайындама) **160** кг құрайды.

Өнім және қуат сипаттамасы

Мақсаты бойынша қолдану

Жұмыс үстелі төмендегі Bosch стационарлық араларын орнатуға арналған (тірек **2026.01**):

– EXCM341-305GD (3 601 M23 8..)

– GCM 8 S (3 601 L16 0..)
– GCM 8 SJ (3 601 L16 2..)
– GCM 800 S (3 601 L16 1..)
– GCM 80 SJ (3 601 M19 0..)
– GCM 800 SJ (3 601 M19 0..)
– GCM 8 SJL (3 601 M19 1..)
– GCM 8 SDE (3 601 M19 2..)

– GCM 10 (0 601 B20 0..)
– GCM 10 J/GCM 10 M (3 601 M20 2..)
– GCM 10 S (0 601 B20 5..)
– GCM 10 SD (0 601 B22 5..)
– GCM 10 GDJ (3 601 M27 0..)

– GCM 12 (0 601 B21 0..)
– GCM 12 SD (0 601 B23 5..)
– GCM 12 SDE (3 601 M23 1..)
– GCM 12 GDL (3 601 M23 6..)

– GCM 350-216 (3 601 M49 0..)
– GCM 350-254 (3 601 M22 6..)

– GCM 18V-216 D (3 601 M51 0..)
– GCM 18V-216 DC (3 601 M47 0..)
– GCM 18V-254 D (3 601 M51 1..)
– GCM 18V-305 GDC (3 601 M43 0..)

– GTM 12 (3 601 M15 0..)
– GTM 12 JL (3 601 M15 0..)

Электр құралымен бірге жұмыс үстелі тақталар мен профильдерді асуға арналған.

Көрсетілген құрамды бөлшектер

Суреттегі құрамдастар нөмірлері нұсқаулық басындағы графикалық беттердегі кескіндерге негізделген.

(1) Дайындама тіреуіші
(2) Үстел ұзартқышы
(3) Үстел ұзартқышының бекіткіш тетігі
(4) Ұзындық шектегішінің бекіткіш тетігі
(5) Бойлық тірек
(6) Бекіткіш жинағы
(7) Дайындама тіреуішінің бекіткіш тетігі
(8) Фиксаторлар жинағының бекіткіш тетігі
(9) Биіктігі реттелетін аяқ
(10) Бекіткіш бұранда M6 × 46
(11) Алтықырлы бастиекті бұранда M8 × 38 (Электр құралды бекіту)
(12) Астарлық шайба
(13) Бекіткіш шайба
(14) Бекіткіш штифт
(15) Контргайка
(16) Жылжымалы гайка
(17) Фиксаторлар жинағының реттегіш бұрандасы

Техникалық мәліметтер

Жұмыс үстелі		GTA 2600
Өнім нөмірі		**3 601 M12 3..**
Жұмыс үстелінің ұзартқышсыз ұзындығы	мм	1265
Жұмыс үстелінің ұзартқышпен ұзындығы	мм	2615
Жұмыс үстелінің биіктігі	мм	855
Макс. жүккөтергіштігі (электр құралы + дайындама)		
үстел **ұзартқышынсыз**		
– Фиксаторлар жинақтары	кг	**160**
үстел **ұзартқышымен**		
– Фиксаторлар жинақтары	кг	110
– әр үстел ұзартқышында	кг	25
Салмағы	кг	18,7

Монтаждау

Жеткізілім жиынтығы



Пайдалану нұсқаулығында берілген жеткізу көлемінің сипаттамасына назар аударыңыз.

Жұмыс үстелін монтаждаудан бұрын төменде келтірілген барлық бөліктердің жинақта болғанын тексеріңіз:

№	Атауы	Саны
	GTA 2600 жұмыс үстелі	1
(6)	Бекіткіш жинағы	2
(8)	Фиксаторлар жинағының бекіткіш тетігі	2
(1)	Дайындама тіреуіші	2
(5)	Бойлық тірек	2
Бекіткіш жинақ, құрамында:		
(10)	Бекіткіш бұранда M6 × 46	2
(11)	Алтықырлы бастиекті бұранда M8 × 38	4
(12)	Астарлық шайба	4
(13)	Бекіткіш шайба	4
(4)	Ұзындық шектегішінің бекіткіш тетігі	2

Жеткізілім жиынтығынан тыс қажетті құралдар:
- Крест ойықты бұрауыш
- Гайка кілті, реттелмелі

Жұмыс үстелін монтаждау

Жинақтағы барлық бөліктерді абайлап орауыштан шығарып алыңыз.
Барлық ораыш материалдарын алып тастаңыз.

Жұмыс үстелін орнату (A1–A2 суреттерін қараңыз)
- Жұмыс үстелін, аяқтарын жоғары қаратып, жерге қойыңыз.
- Бекіткіш штифтіні **(14)** ішке басып, аяқты, бекіткіш штифт шерту дыбысымен қайтадан тірелгенше, жоғары қайырыңыз.
  Бұл әрекетті басқа үш аяққа қайталап шығыңыз.
- Жұмыс үстелін жұмыс күйіне бұраңыз.
  Жұмыс үстелінің тұрақтылығына және барлық бекіткіш штифтілердің тіркелгеніне көз жеткізіңіз.

Биіктігі реттелетін аяқ **(9)** пайдаланушыға жұмыс үстелін туралауға көмектеседі.
- Контргайканы **(15)** босатып, аяқты, жұмыс үстелі тегіс тураланғанша және барлық аяқтар еденде тұрғанша бұрап кіргізіңіз немесе шығарыңыз.

Ұзындық шектегішін және дайындама тіреуішін монтаждау (B1–B2 суреттерін қараңыз)
- Ұзындық шектегішін **(5)** бұранданың **(10)** және бекіткіш тетіктің **(4)** көмегімен дайындама тіреуішіне **(1)** бұрап орнатыңыз.
- Дайындама тіреуішін **(1)** үстел ұзартқышына **(2)** салыңыз.
- Дайындама тіреуішін бұғаттау үшін бекіткіш тетікті **(7)** қатайтыңыз.
- Бұл жұмыс қадамдарын екінші дайындама тіреуішімен қайталаңыз.

Жұмыс үстелін дайындау

Бекіткіш жинағын дайындау (C1–C4 суреттерін қараңыз)
- Бекіткіш тетікті **(8)** фиксаторлар жинағының **(6)** тиісті саңылауына бұрап кіргізіңіз.
- Электр құралыңыздағы монтаждық саңылаулардың арасындағы **x** қашықтығын өлшеңіз.
- Фиксаторлар жинақтарын **(6)** жұмыс үстелінің ортасында және жарамды **x** арақашықтығында орналастырыңыз.
- Бекіткіш тұтқаларды **(8)** тартыңыз. Бұл ретте фиксаторлар жинақтары жұмыс үстеліне берік орналастырылады.

Электр құралды бекіткіш жинағына бекіту (D суретін қараңыз)
- Электр құралын тасымалдау күйіне келтіріңіз. Көлік күйі бойынша нұсқауларды тиісті электр құралдың пайдалану бойынша нұсқаулығынан табуға болады.
- Жылжымалы гайкаларды **(16)** электр құралдың монтаждық саңылауларына жарамды бекіткіш жинақтарына орналастырыңыз.
  Нұсқау: бекіткіш жинағындағы **(6)** көлденең кесік арқылы ығысқан монтаждық саңылаулары бар электр құралды бекітуге болады.
- Бекіткіш жинағы **(6)** мен электр құралды бекіткіш жинағындағы алтықырлы бастиекті бұрандалармен **(11)**, тоқтатқыш шайбалармен **(13)** және астарлық шайбалармен **(12)** бұрап бекітіңіз.

Пайдалану

Пайдалану нұсқаулары

Дайындаманы, оның ұзын, ауыр бөлігін әрдайым қатты ұстаңыз. Дайындаманы ажыратқан соң салмақ орталығы өзгеріп, жұмыс үстелі аударылуы мүмкін.
Жұмыс үстелін артық жүктемеңіз. Жұмыс үстелінің максималды жүк көтерімділігін ескеріңіз.

Дайындама таянышын дайындау

Ұзын дайындамаларды еркін ұшынан орналастырып тіреу керек.

Жұмыс үстелін ұзарту (E1–E2 суреттерін қараңыз)
Жұмыс үстелін екі жағынан да ұзартуға болады.
- Ұзын дайындаманы электр құралының аралау үстеліне қойыңыз.
- Бекіткіш тетікті **(3)** босатып, үстел ұзартқышын **(2)** қажетті аралыққа дейін сыртқа тартыңыз.
- Бекіткіш тетікті **(3)** қайтадан қатайтыңыз.
- Бекіткіш тетікті **(7)** босатып, дайындама тіреуішінің **(1)** биіктігін, дайындамаңыз тігінен жататындай реттеп шығыңыз.
- Бекіткіш тетікті **(7)** қайтадан қатайтыңыз.

Ұзындығы бірдей дайындамаларды аралау (F суретін қараңыз)
Ұзындығы бірдей дайындамаларды оңай аралау үшін ұзындық шектегішін **(5)** пайдалануға болады.
- Бекіткіш тетікті **(4)** босатып, ұзындық шектегішін **(5)** электр құралының ара төсемінен қажетті аралықта орналастырыңыз.
- Бекіткіш тетікті **(4)** қайтадан қатайтыңыз.

Негізгі реттеулерді тексеру және реттеу

- Электр құралын фиксаторлар жинақтарынан алып тастаңыз.

Қауіпсіз жұмыс істеуді қамтамасыз ету үшін қарқынды түрде пайдаланғаннан кейін жұмыс үстелінің негізгі реттеулерін тексеріп, қажетінше реттеу керек болады. Ол үшін тәжірибе мен тиісті арнайы құрал қажет болады.

Фиксаторлар жинағының қысқыштарын реттеу (G суретін қараңыз)
Фиксаторлар жинағын **(6)** бекіткіш тетіктің **(8)** көмегімен жұмыс үстеліне бекітіп тұратын қысқыштарды жұмыс

үстелін қарқынды түрде пайдаланғаннан кейін қажетінше реттеу керек.

– Фиксаторлар жинағын **(6)** айналдырыңыз.
– Фиксаторлар жинағын бекіткіш тетіктің **(8)** мықтап қатайтылғанына қарамастан жұмыс үстелінде бұғаттау мүмкін болмаса, реттегіш бұранданы **(17) сағат тілінің бағытымен** бұраңыз.
Фиксаторлар жинағы жұмыс үстелінің екі бағыттауышына (алдыңғы мен артқы) бір уақытта тура орнатылмаса, реттегіш бұранданы **(17) сағат тілінің бағытына қарсы** бұраңыз.
– Фиксаторлар жинақтарының берік әрі дұрыс орнатылғанын тексеріп, қажет болса, реттеуді түзетіңіз.
– Жұмыс қадамдарын екінші фиксаторлар жинағымен қайталаңыз.

Техникалық күтім және қызмет

Тұтынушыға қызмет көрсету және пайдалану кеңестері

Қазақстан
Тұтынушыларға кеңес беру және шағымдарды қабылдау орталығы:
Роберт Бош (Robert Bosch) ЖШС
050012 Алматы қ.,
Қазақстан Республикасы
Мұратбаев к-сі, 180
"Гермес" БО, 7 қабат
Тел.: +7 (727) 331 86 00
Тел.: 8 8000 700 270

Біздің сервистік мекенжайларымызға және кепілдік шарттарына сілтеме соңғы бетте берілген.

Сұрақтар қою және қосалқы бөлшектерге тапсырыс беру кезінде міндетті түрде өнімнің фирмалық тақтайшасындағы 10 таңбалы өнім нөмірін беріңіз.

Кәдеге жарату

Жұмыс үстелдерін, керек-жарақтар мен орауыштарды қоршаған орта үшін қауіпсіз жолмен кәдеге жарату орнына тапсыру қажет.

Română

Instrucțiuni privind siguranța

Instrucțiuni generale privind siguranța



Citește toate indicațiile de avertizare și instrucțiunile care însoțesc masa de lucru sau scula electrică care trebuie montată. Nerespectarea instrucțiunilor privind siguranța și a indicațiilor se poate solda cu electrocutări, incendiu și/sau răniri grave.

Instrucțiuni privind siguranța pentru masa de lucru

- ▶ **Scoateți ștecherul din priză și/sau extrageți acumulatorul din scula electrică înainte de a efectua reglajele aparatului sau de a înlocui accesoriile.** Pornirea accidentală a sculelor electrice se poate solda cu accidente.
- ▶ **Asamblați corect masa de lucru înainte de a monta scula electrică.** Asamblarea corectă este importantă pentru a preveni riscul de prăbușire.
- ▶ **Fixați scula electrică pe masa de lucru înainte de a o utiliza.** Alunecarea sculei electrice pe masa de lucru poate duce la pierderea controlului.
- ▶ **Așezați masa de lucru pe o suprafață fixă, plană și orizontală.** În cazul în care există riscul ca masa de lucru să alunece sau să se clatine, piesa de prelucrat nu va mai putea fi condusă uniform și sigur.
- ▶ **Nu supraîncărcați masa de lucru și nu o utilizați ca scară sau ca schelă.** Suprasolicitarea sau urcatul și staționarea pe masa de lucru poate duce la deplasarea în sus a centrului de greutate și răsturnarea acesteia.
- ▶ **Ai grijă ca în timpul transportului și în timpul lucrului toate șuruburile și elementele de îmbinare să fie strânse ferm. Seturile sistemelor de prindere pentru scula electrică trebuie să fie întotdeauna blocate.** Îmbinările slăbite pot duce la instabilitate și operații de debitare imprecise.
- ▶ **Montează și demontează scula electrică numai atunci când este în poziția de transport (pentru indicații privind poziția de transport, consultă și instrucțiunile de utilizare a sculei electrice respective).** În caz contrar, scula electrică poate avea un centru de greutate atât de nefavorabil, încât nu o poți ține în siguranță.
- ▶ **Folosește scula electrică fixată pe setul sistemului de prindere exclusiv pe masa de lucru.** Fără masa de lucru, setul sistemului de prindere cu scula electrică nu este poziționată în siguranță și se poate răsturna.
- ▶ **Asigurați-vă că piesele de prelucrat lungi și grele nu dezechilibrează masa de lucru.** Piesele de prelucrat lungi și grele trebuie proptite sau sprijinite la capătul liber.
- ▶ **Nu pune degetele în apropierea punctelor de articulație în timpul montării sau demontării mesei de lucru.** Ți le-ai putea strivi.

Simboluri

Următoarele simboluri ar putea fi importante pentru folosirea mesei dumneavoastră de lucru. Vă rugăm să rețineți simbolurile și semnificația acestora. Interpretarea corectă a simbolurilor vă va ajuta să utilizați mai bine și mai sigur masa de lucru.

Simbolurile şi semnificaţia acestora



Capacitatea portantă maximă (scula electrică + piesa de prelucrat) a mesei de lucru este de **160** kg.

Descrierea produsului şi a performanţelor sale

Utilizarea conform destinaţiei

Masa de lucru este destinată preluării următoarelor ferăstraie staţionare Bosch (stadiul **2026.01**):

- EXCM341-305GD (3 601 M23 8..)

- GCM 8 S (3 601 L16 0..)
- GCM 8 SJ (3 601 L16 2..)
- GCM 800 S (3 601 L16 1..)
- GCM 80 SJ (3 601 M19 0..)
- GCM 800 SJ (3 601 M19 0..)
- GCM 8 SJL (3 601 M19 1..)
- GCM 8 SDE (3 601 M19 2..)

- GCM 10 (0 601 B20 0..)
- GCM 10 J/GCM 10 M (3 601 M20 2..)
- GCM 10 S (0 601 B20 5..)
- GCM 10 SD (0 601 B22 5..)
- GCM 10 GDJ (3 601 M27 0..)

- GCM 12 (0 601 B21 0..)
- GCM 12 SD (0 601 B23 5..)
- GCM 12 SDE (3 601 M23 1..)
- GCM 12 GDL (3 601 M23 6..)

- GCM 350-216 (3 601 M49 0..)
- GCM 350-254 (3 601 M22 6..)

- GCM 18V-216 D (3 601 M51 0..)
- GCM 18V-216 DC (3 601 M47 0..)
- GCM 18V-254 D (3 601 M51 1..)
- GCM 18V-305 GDC (3 601 M43 0..)

- GTM 12 (3 601 M15 0..)
- GTM 12 JL (3 601 M15 0..)

Împreună cu scula electrică, masa de lucru este destinată debitării de scânduri şi profiluri.

Componentele ilustrate

Numerotarea componentelor ilustrate corespunde schiţelor de pe paginile grafice de la începutul acestor instrucţiuni.

(1) Suport pentru piesa de prelucrat
(2) Prelungire masă de lucru
(3) Manetă de fixare a prelungirii mesei de lucru
(4) Manetă de fixare a limitatorului de reglare a lungimii
(5) Limitator de reglare a lungimii
(6) Set sistem de prindere
(7) Manetă de fixare a suportului pentru piesa de prelucrat
(8) Manetă de fixare a seturilor de sisteme de prindere
(9) Picior reglabil pe înălţime
(10) Şurub de fixare M6 × 46
(11) Şurub cu cap hexagonal M8 × 38 (dispozitiv de fixare a sculei electrice)
(12) Şaibă-suport
(13) Şaibă de siguranţă
(14) Ştift de siguranţă
(15) Contrapiuliţă
(16) Piuliţă culisantă
(17) Şurub de reglare a seturilor de sisteme de prindere

Date tehnice

Masă de lucru		GTA 2600
Număr de identificare		**3 601 M12 3..**
Lungime masă de lucru fără prelungire	mm	1265
Lungime masă de lucru cu prelungire	mm	2615
Înălţime masă de lucru	mm	855
Capacitate portantă maximă (sculă electrică + piesă de prelucrat)		
Fără prelungirea mesei de lucru		
– Seturi sistem de prindere	kg	**160**
Cu prelungirea mesei de lucru		
– Seturi sistem de prindere	kg	110
– Per a prelungire mesei de lucru	kg	25
Greutate	kg	18,7

Montarea

Pachet de livrare



Pentru aceasta, respectă schiţa de la începutul manualului de utilizare inclus în pachetul de livrare.

Înainte de montarea mesei de lucru, verifică dacă toate piesele enumerate sunt incluse în pachetul de livrare:

Nr.	Denumire	Număr
	Masă de lucru GTA 2600	1
(6)	Set sistem de prindere	2

Nr.	Denumire	Număr
(8)	Manetă de fixare a seturilor de sisteme de prindere	2
(1)	Suport pentru piesa de prelucrat	2
(5)	Limitator de reglare a lungimii	2
Setul de fixare cuprinde:		
(10)	Şurub de fixare M6 × 46	2
(11)	Şurub cu cap hexagonal M8 × 38	4
(12)	Şaibă-suport	4
(13)	Şaibă de siguranţă	4
(4)	Manetă de fixare a limitatorului de reglare a lungimii	2

Sculele necesare în mod suplimentar faţă de cele incluse în pachetul de livrare:

– Şurubelniţă cu cap în cruce
– Cheie pentru şuruburi, reglabilă

Montarea mesei de lucru

Scoate cu atenţie piesele din pachetul de livrare. Îndepărtează întregul material de ambalare.

Montarea mesei de lucru (consultă imaginile A1–A2)

– Aşază masa de lucru cu picioarele în sus pe podea.
– Apasă spre interior ştiftul de siguranţă **(14)** şi roteşte piciorul în sus, până când ştiftul de siguranţă se fixează din nou sonor.
  Efectuează această etapă de lucru şi la celelalte trei picioare.
– Roteşte masa de lucru în poziţia de lucru.
  Asigură-te că masa de lucru este stabilă şi toate ştifturile de siguranţă sunt fixate.

Piciorul reglabil pe înălţime **(9)** te ajută să aliniezi masa de lucru.

– Desfiletează contrapiuliţa **(15)** şi înşurubează sau deşurubează piciorul până când masa de lucru este aliniată şi toate cele patru picioare se sprijină pe podea.

Montarea limitatorului de reglare a lungimii şi suportului pentru piesa de prelucrat (consultă imaginile B1–B2)

– Înşurubează limitatorul de reglare a lungimii **(5)** împreună cu suportul pentru piesa de prelucrat **(1)** cu ajutorul şurubului **(10)** şi al manetei de fixare **(4)**.
– Introdu suportul pentru piesa de prelucrat **(1)** în prelungirea mesei de lucru **(2)**.
– Pentru fixarea suportului pentru piesa de prelucrat, strânge maneta de fixare **(7)**.
– Repetă aceste etape de lucru şi la cel de-al doilea suport pentru piesa de prelucrat.

Pregătirea mesei de lucru

Pregătirea seturilor sistemului de prindere (consultă imaginile C1–C4)

– Înşurubează maneta de fixare **(8)** în gaura corespunzătoare a setului de sisteme de prindere **(6)**.
– Măsoară distanţa **x** dintre găurile de montare de pe scula electrică.
– Poziţionează seturile sistemului de prindere **(6)** central pe masa de lucru şi la o distanţă adecvată **x** una faţă de cealaltă.
– Strânge maneta de fixare **(8)**. Astfel, seturile sistemului de prindere sunt poziţionate ferm pe masa de lucru.

Fixarea sculei electrice pe seturile de sisteme de prindere (consultă imaginea D)

– Adu scula electrică în poziţia de transport. Pentru indicaţii privind poziţia de transport, consultă instrucţiunile de utilizare a sculei electrice respective.
– Poziţionează piuliţele culisante **(16)** în setul de sisteme de prindere corespunzător găurilor de montare ale sculei electrice.
  Observaţie: Datorită fantei transversale din setul de sisteme de prindere **(6)**, pot fi fixate inclusiv scule electrice cu găuri de montare decalate.
– Înşurubează setul de sisteme de prindere **(6)** şi scula electrică cu şurubul cu cap hexagonal **(11)**, şaibele de siguranţă **(13)** şi şaibele-suport **(12)** din setul de fixare.

Funcţionarea

Instrucţiuni de lucru

Fixaţi întotdeauna bine ferm piesa de prelucrat, în special în cazul tăierilor mai dificile, de mai lungă durată. După tăierea piesei de prelucrat, centrul de greutate se poate deplasa într-o poziţie nefavorabilă care să determine răsturnarea mesei de lucru.

Nu supraîncărcaţi masa de lucru. Respectaţi întotdeauna capacitatea portantă maximă a mesei de lucru.

Pregătirea suportului pentru piesa de prelucrat

Piesele de prelucrat lungi trebuie sprijinite sau proptite la capătul liber.

Extinderea mesei de lucru (consultă imaginile E1–E2)

Masa de lucru poate fi extinsă pe ambele părţi.

– Aşază piesa de prelucrat lungă pe masa de lucru pentru ferăstrău a sculei electrice.
– Detensionează maneta de fixare **(3)** şi trage spre exterior prelungirea mesei de lucru **(2)** până la distanţa dorită.
– Strânge la loc maneta de fixare **(3)**.
– Detensionează maneta de fixare **(7)** şi reglează înălţimea suportului pentru piesa de prelucrat **(1)**, astfel încât piesa de prelucrat să fie aşezată în poziţie dreaptă.
– Strânge la loc maneta de fixare **(7)**.

Debitarea la aceeaşi lungime a pieselor de prelucrat (consultă imaginea F)

Pentru debitarea uşoară la aceeaşi lungime a pieselor de prelucrat, poţi utiliza limitatorul de reglare a lungimii **(5)**.

– Detensionează maneta de fixare **(4)** şi poziţionează limitatorul de reglare a lungimii **(5)** la distanţa dorită faţă de pânza de ferăstrău a sculei electrice.

– Strânge la loc maneta de fixare **(4)**.

Verificarea şi restabilirea reglajelor de bază

– Scoate scula electrică din seturile de sisteme de prindere.

Pentru asigurarea unei funcţionări sigure, după o utilizare intensivă trebuie să verifici reglajele de bază ale mesei de lucru şi, dacă este necesar, să le restabileşti. În acest scop, ai nevoie de experienţă şi de o sculă specială corespunzătoare.

Reglarea clemei setului de sisteme de prindere (consultă imaginea G)

Dacă este necesar, clema care fixează setul de sisteme de prindere **(6)** pe masa de lucru cu ajutorul manetei de fixare **(8)** trebuie să fie reglată după utilizarea intensivă a mesei de lucru.

– Răsuceşte setul de sisteme de prindere **(6)**.
– Răsuceşte şurubul de reglare **(17) în sens orar** dacă setul de sisteme de prindere nu poate fi blocat pe masa de lucru, deşi maneta de fixare **(8)** a fost strânsă ferm. Răsuceşte şurubul de reglare **(17) în sens antiorar** dacă setul de sisteme de prindere nu se fixează simultan pe ambele şine (din faţă şi din spate) ale mesei de lucru.
– Verifică poziţia fermă şi corectă a setului de sisteme de prindere şi efectuează din nou reglarea, dacă este necesar.
– Repetă etapele de lucru şi la cel de-al doilea set de sisteme de prindere.

Întreţinere şi service

Serviciu de asistenţă tehnică post-vânzări şi consultanţă clienţi

România
Tel.: +40 21 405 7541

Linkul către adresele centrelor noastre de service şi către condiţiile de garanţie se găseşte pe ultima pagină.

În caz de reclamaţii şi comenzi de piese de schimb, te rugăm să specifici neapărat numărul de identificare compus din 10 cifre, indicat pe plăcuţa cu date tehnice a produsului.

Eliminare

Masa de lucru, accesoriile şi ambalajele trebuie să fie predate la un centru de reciclare.

Български

Указания за сигурност

Общи указания за безопасност



Прочетете всички предупреждения и указания както към стенда, така и към електроинструмента, който ще монтирате на стенда. Пропуски при спазването на инструкциите за безопасност и указанията за работа могат да имат за последствие токов удар, пожар и/или тежки травми.

Указания за безопасност за работни плотове

- ▶ **Преди да започнете да настройвате електроинструмента или да заменяте работния инструмент, изключвайте щепсела от контакта, респ. изваждайте акумулаторната батерия от електроинструмента.** Честа причина за трудови злополуки е включването на електоринструмента по невнимание.
- ▶ **Преди да монтирате електроинструмента, сглобете внимателно и правилно стенда.** Правилното сглобяване е важно за предотвратяване на опасността от падането му по време на работа.
- ▶ **Преди да започнете работа с електроинструмента, се уверявайте, че е закрепен към стенда здраво.** Приплъзването на електроинструмента в стенда може да предизвика загуба на контрол над него.
- ▶ **Поставете стенда на твърда, равна и хоризонтална повърхност.** Ако стендът се плъзга или се люлее, детайлът не може да бъде воден равномерно и сигурно.
- ▶ **Не претоварвайте стенда; не го използвайте за стълба или като скеле.** Претоварването или стъпването върху стенда може да предизвика изместване на центъра на тежестта му нагоре и настрани и обръщането му.
- ▶ **Внимавайте при транспорт и при работа всички винтове и свързващи елементи да са здраво затегнати. Комплектите поставки за електроинструмента трябва винаги да са здраво закрепени.** Разхлабени съединения могат да предизвикат нестабилност и неточност при рязането.
- ▶ **Монтирайте и демонтирайте електроинструмента само когато е в транспортно положение (за указания за транспортното положение вж. и ръководството за експлоатация на съответния електроинструмент).** Електроинструментът може в противен случай да има толкова недобре разположена точка на тежестта, че да не можете да го държите сигурно.
- ▶ **Използвайте закрепения върху комплекта поставки електроинструмент само върху работния плот.** Без работния плот комплектът поставки с електроинструмента не е сигурен и може да се наклони.
- ▶ **Уверявайте се предварително, че дълги и тежки детайли няма да изместят центъра на тежестта на**

стенда и да го преобърнат. Свободните краища на дълги и тежки детайли трябва да бъдат подпирани по подходящ начин.

▶ **При сгъване или разгъване на стенда не поставяйте пръстите си в близост до шарнирните съединения.** Съществува опасност да прищипете пръстите си.

Символи

Символите по-долу могат да бъдат важни за правилната работа с Вашия стенд. Моля, запомнете символите и значението им. Правилното интерпретиране на символите ще Ви помогне да използвате стенда по-ефективно и по-безопасно.

Символи и тяхното значение	
	Максималната товароносимост (електроинструмент + детайл) на работния плот възлиза на **160** kg.

Описание на продукта и дейността

Предназначение на електроинструмента

Стендът е предназначен за следните стационарни циркулярни машини на Bosch (версия **2026.01**):

- EXCM341-305GD (3 601 M23 8..)

- GCM 8 S (3 601 L16 0..)
- GCM 8 SJ (3 601 L16 2..)
- GCM 800 S (3 601 L16 1..)
- GCM 80 SJ (3 601 M19 0..)
- GCM 800 SJ (3 601 M19 0..)
- GCM 8 SJL (3 601 M19 1..)
- GCM 8 SDE (3 601 M19 2..)

- GCM 10 (0 601 B20 0..)
- GCM 10 J/GCM 10 M (3 601 M20 2..)
- GCM 10 S (0 601 B20 5..)
- GCM 10 SD (0 601 B22 5..)
- GCM 10 GDJ (3 601 M27 0..)

- GCM 12 (0 601 B21 0..)
- GCM 12 SD (0 601 B23 5..)
- GCM 12 SDE (3 601 M23 1..)
- GCM 12 GDL (3 601 M23 6..)

- GCM 350-216 (3 601 M49 0..)
- GCM 350-254 (3 601 M22 6..)

- GCM 18V-216 D (3 601 M51 0..)
- GCM 18V-216 DC (3 601 M47 0..)
- GCM 18V-254 D (3 601 M51 1..)
- GCM 18V-305 GDC (3 601 M43 0..)

- GTM 12 (3 601 M15 0..)
- GTM 12 JL (3 601 M15 0..)

Заедно с електроинструмент стендът е предназначен за напречно рязане на дъски и профили.

Изобразени елементи

Номерирането на изобразените компоненти се отнася до фигурите на страниците с изображенията в началото на указанието.

(1) Опора за обработвания детайл
(2) Удължение на маса
(3) Застопоряваща ръкохватка на удължението на маса
(4) Застопоряваща ръкохватка на надлъжния ограничител
(5) Надлъжен ограничител
(6) Комплект поставки
(7) Застопоряваща ръкохватка за подпората за обработвания детайл
(8) Застопоряваща ръкохватка на комплекта поставки
(9) Регулируем по височина крак
(10) Затварящ винт M6 × 46
(11) Шестостенен винт M8 × 38 (закрепване електроинструмент)
(12) Подложна шайба
(13) Обезопасителна шайба
(14) Предпазен щифт
(15) Контрагайка
(16) Изместваща се гайка
(17) Винт за регулиране на комплекта поставки

Технически данни

Работен плот		GTA 2600
Каталожен номер		**3 601 M12 3..**
Дълъг работен плот без удължение на маса	mm	1265
Дълъг работен плот с удължение на маса	mm	2615
Височина на работния плот	mm	855
макс. товароносимост (електроинструмент + обработван детайл)		
без удължение на маса		
– Комплекти поставки	kg	**160**
с удължение на маса		
– Комплекти поставки	kg	110
– на удължение на маса	kg	25
Тегло	kg	18,7

Монтиране

Окомплектовка



Моля, вижте изображението на окомплектовката в началото на ръководството за експлоатация.

Преди да започнете сглобяването на работния плот проверете дали всички изброени по-долу елементи са налични:

Ном.	Обозначение	Брой
	Работна маса GTA 2600	1
(6)	Комплект поставки	2
(8)	Застопоряваща ръкохватка на комплекта поставки	2
(1)	Опора за обработвания детайл	2
(5)	Надлъжен ограничител	2
Комплект за закрепване състоящ се от:		
(10)	Затварящ винт M6 × 46	2
(11)	Шестостенен винт M8 × 38	4
(12)	Подложна шайба	4
(13)	Обезопасителна шайба	4
(4)	Застопоряваща ръкохватка на надлъжния ограничител	2

Допълнителни инструменти, необходими за монтирането:

- Кръстата отвертка
- Винтов ключ, регулируем

Монтиране на работния плот

Извадете внимателно всички включени в окомплектовката детайли.
Отстранете всички опаковъчни материали.

Поставяне на работния плот (вж. фиг. A1–A2)

- Поставете работния плот върху земята с краката нагоре.
- Натиснете предпазния щифт **(14)** навътре и завъртете крака нагоре докато предпазният щифт не прищрака отново.
  Повторете тази стъпка с другите три крака.
- Завъртете работния плот в работна позиция.
  Уверете се, че работният плот е стабилен и всички предпазни щифтове са фиксирани.

Регулируем на височина крак **(9)** Ви помага да нивелирате работния плот.

- Развийте контрагайката **(15)** и завивайте или развивайте крака дотогава, докато работният плот се подравни и всичките четири крака са върху земята.

Монтиране на надлъжния ограничител и подпората за обработвания детайл (вж. фиг. B1–B2)

- Завийте надлъжния ограничител **(5)** с помощта на винта **(10)** и застопоряващата ръкохватка **(4)** с подпората за обработвания детайл **(1)**.
- Вкарайте подпората за обработвания детайл **(1)** в удължението на масата **(2)**.
- За застопоряване на подпората за обработвания детайл затегнете застопоряващата ръкохватка **(7)**.
- Повторете тези работни стъпки с втората подпора за обработвания детайл.

Подготовка на работния плот

Подготовка на комплекти поставки (вж. фиг. C1–C4)

- Завийте застопоряващата ръкохватка **(8)** в съответния отвор на комплекта поставки **(6)**.
- Измерете разстоянието **x** между монтажните отвори върху Вашия електроинструмент.
- Позиционирайте комплектите поставки **(6)** централно върху работния плот и на подходящо разстояние **x** един от друг.
- Затегнете застопоряващите ръкохватки **(8)**. Така комплектите поставки са здраво позиционирани върху работния плот.

Закрепване на електроинструмента върху комплекта поставки (вж. фиг. D)

- Поставете електроинструмента в транспортно положение. Указания за транспортното положение ще откриете в инструкцията за експлоатация на съответния електроинструмент.
- Позиционирайте изместващите се гайки **(16)** в комплектите поставки, подходящи за монтажните отвори на електроинструмента.
  Указание: Чрез напречния отвор в комплекта поставки **(6)** могат да се закрепват и електроинструменти с изместени монтажни отвори.
- Завийте комплекта поставки **(6)** и електроинструмента с шестостенни винтове **(11)**, обезопасителни шайби **(13)** и подложни шайби **(12)** от комплекта за закрепване.

Работа с електроинструмента

Указания за работа

Дръжте детайла винаги здраво, особено дългата и тежка част. След прерязването на детайла центърът на тежестта може да се измести така, че стендът да се преобърне.

Не претоварвайте стенда. Винаги се съобразявайте с максималната му товароносимост.

Подготовка на подпората за обработвания детайл

Дълги детайли трябва да бъдат подпирани в свободния им край.

Удължаване на работния плот (вж. фиг. E1–E2)

Работният плот може да се удължи от двете страни.

– Поставете Вашия дълъг обработван детайл върху масата на циркуляра на електроинструмента.
– Разхлабете застопоряващата ръкохватка **(3)** и изтеглете удължението на масата **(2)** до желаното разстояние навън.
– Отново затегнете застопоряващата ръкохватка **(3)**.
– Разхлабете застопоряващата ръкохватка **(7)** и адаптирайте височината на подпората за обработвания детайл **(1)** така, че Вашият обработван детайл да е легнал в права линия.
– Отново затегнете застопоряващата ръкохватка **(7)**.

Отрязване на еднакво дълги детайли (вж. фиг. F)

За лесното отрязване на еднакво дълги детайли можете да използвате надлъжния ограничител **(5)**.

– Разхлабете застопоряващата ръкохватка **(4)** и позиционирайте надлъжния ограничител **(5)** на желаното разстояние към циркулярния диск на електроинструмента.
– Отново затегнете застопоряващата ръкохватка **(4)**.

Проверка и настройка на основните параметри

– Отстранете електроинструмента от комплекта поставки.

За осигуряване на сигурната функция след интензивно използване трябва да проверявате основните параметри на работния плот и при необходимост да ги коригирате. За целта трябва да имате опит и съответните специализирани инструменти.

Настройка на скобите на комплекта поставки (вж. фиг. G)

Скобите, които застопоряват комплекта поставки **(6)** с помощта на застопоряващата ръкохватка **(8)** върху работния плот, трябва да се настройват след интензивна употреба на работния плот.

– Завъртете комплекта поставки **(6)**.
– Завъртете винта за регулиране **(17) по посока на часовника**, ако комплектът поставки въпреки здравото затягане на застопоряващата ръкохватка **(8)** не може да се фиксира върху работния плот.
Завъртете винта за регулиране **(17) обратно на часовниковата стрелка**, ако комплектът поставки не пасва едновременно върху двете шини (отпред и отзад) на работния плот.
– Проверете здравото и правилно поставяне на комплекта поставки и повторете при нужда настройката.
– Повторете работните стъпки с втория комплект поставки.

Поддържане и сервиз

Клиентска служба и консултация относно употребата

България
Тел.: +359(0)700 13 667

Линкът към нашите сервизни адреси и гаранционни условия ще откриете на последната страница.

Моля, при въпроси и при поръчване на резервни части винаги посочвайте 10-цифрения каталожен номер, изписан на табелката на уреда.

Бракуване

Работните маси, допълнителните приспособления и опаковките трябва да бъдат подложени на екологична преработка за усвояване на съдържащите се в тях суровини.

Македонски

Безбедносни напомени

Општи безбедносни напомени



Прочитајте ги сите напомени за предупредување и упатства што се приложени кон работната маса и електричниот алат што треба да се монтира. Грешките настанати како резултат од непридржување до безбедносните напомени и упатства може да предизвикаат електричен удар, пожар и/или тешки повреди.

Безбедносни напомени за работни маси

▶ **Извлечете го приклучокот од ѕидната приклучница и/или извадете ја батеријата од електричниот алат, пред да ги смените поставките на уредот или да ги замените деловите.** Невнимателниот старт на електричните алати може да предизвикаат несреќи.
▶ **Монтирајте ја правилно работната маса, пред да го монтирате електричниот алат.** Беспрекорната монтажа е важна за избегнување на ризик од нејзино распаѓање.
▶ **Пред да почнете да го користите, прицврстете го електричниот алат на работната маса.** Поместувањето на електричниот алат на работната маса може да доведе до губење на контролата.
▶ **Поставете ја работната маса на цврста, рамна и хоризонтална површина.** Доколку постои можност работната маса да се помести или ниша, делот што се обработува не може да се води рамномерно и безбедно.
▶ **Не ја преоптоварувајте работната маса и не ја користете како спроводник или скеле.**

Преоптоварувањето или стоењето на работната маса може да доведе до тоа, тежиштето на работната маса да се помести нагоре и таа да се преврти.

- ▶ **При транспортот и за време на работата внимавајте сите завртки и сврзни елементи да се цврсто затегнати. Сетовите за прифат за електричниот алат мора секогаш да бидат цврсто заклучени.** Олабавените врски може да доведат до нестабилност и непрецизни резови.
- ▶ **Монтирајте го и демонтирајте го електричниот алат само доколку е во позиција за транспортирање (упатствата за поставување во транспортна позиција видете ги во упатството за употреба на односниот електричен алат).** Инаку тежиштето на електричниот алат нема да биде стабилно и тој нема да може сигурно да се држи.
- ▶ **Електричниот алат, прицврстен на сетот за прифат, користете го исклучиво на работната маса.** Без работната маса, сетот за прифат со електричниот алат не може да стои безбедно и може да се преврти.
- ▶ **Проверете дали долгите и тешки делови за обработка нема да ја дебалансираат работната маса.** Долгите и тешки делови што се обработуваат мора да се потпрат на слободниот крај или да се прицврстат.
- ▶ **При склопување и расклопување на работната маса не ги ставајте прстите во близина на точките на свиткување.** Може да ги заглавите прстите.

Ознаки

Следните ознаки се од големо значење за користењето на Вашата работна маса. Запаметете ги ознаките и нивното значење. Вистинската интерпретација на ознаките Ви помага подобро и побезбедно да ја користите работната маса.

Ознаки и нивно значење	
	Максималната носивост (електричен алат + дел за обработка) на работната маса изнесува **160** kg.

Опис на производот и перформансите

Наменета употреба

Работната маса е наменета за следниве стационарни пили од Bosch (издание **2026.01**):

- EXCM341-305GD (3 601 M23 8..)

- GCM 8 S (3 601 L16 0..)
- GCM 8 SJ (3 601 L16 2..)
- GCM 800 S (3 601 L16 1..)
- GCM 80 SJ (3 601 M19 0..)
- GCM 800 SJ (3 601 M19 0..)
- GCM 8 SJL (3 601 M19 1..)
- GCM 8 SDE (3 601 M19 2..)

- GCM 10 (0 601 B20 0..)
- GCM 10 J/GCM 10 M (3 601 M20 2..)
- GCM 10 S (0 601 B20 5..)
- GCM 10 SD (0 601 B22 5..)
- GCM 10 GDJ (3 601 M27 0..)

- GCM 12 (0 601 B21 0..)
- GCM 12 SD (0 601 B23 5..)
- GCM 12 SDE (3 601 M23 1..)
- GCM 12 GDL (3 601 M23 6..)

- GCM 350-216 (3 601 M49 0..)
- GCM 350-254 (3 601 M22 6..)

- GCM 18V-216 D (3 601 M51 0..)
- GCM 18V-216 DC (3 601 M47 0..)
- GCM 18V-254 D (3 601 M51 1..)
- GCM 18V-305 GDC (3 601 M43 0..)

- GTM 12 (3 601 M15 0..)
- GTM 12 JL (3 601 M15 0..)

Работната маса заедно со електричниот алат е наменета за скратување на даски и профили.

Илустрација на компоненти

Нумерирањето на илустрираните компоненти се однесува на приказите на графичките страници на почетокот на упатството.

(1) Основа на предметот за обработка
(2) Продолжеток за маса
(3) Копче за фиксирање на продолжетокот за маса
(4) Копче за фиксирање на граничникот за должина
(5) Граничник за должина
(6) Сет за прифат
(7) Копче за фиксирање на основата на предметот за обработка
(8) Копче за фиксирање на сетот за прифат
(9) Ногарки што може да се подесуваат по висина
(10) Завртка за заклучување M6 × 46
(11) Завртка со шестаголна глава M8 × 38 (прицврстување на електричен алат)
(12) Подлошка
(13) Сигурносна подлошка
(14) Сигурносен клин
(15) Контра-навртка
(16) Лизгачка навртка

(17) Завртка за приспособување на сетот за прифат

Технички податоци

Работна маса		GTA 2600
Број на дел		**3 601 M12 3..**
Должина на работната маса без продолжетокот за маса	mm	1265
Должина на работната маса со продолжетокот за маса	mm	2615
Висина на работна маса	mm	855
Макс. носивост (електричен алат + дел што се обработува)		
Без продолжетокот за маса		
– Сетови за прифат	kg	**160**
Со продолжетокот за маса		
– Сетови за прифат	kg	110
– По продолжеток за маса	kg	25
Тежина	kg	18,7

Монтажа

Обем на испорака



За тоа внимавајте на приказот на обемот на испорака на почетокот на упатството за употреба.

Пред монтажата на работната маса, проверете дали се испорачани сите долу наведени делови:

Бр.	Ознака	Број
	Работна подлога GTA 2600	1
(6)	Сет за прифат	2
(8)	Копче за фиксирање на сетот за прифат	2
(1)	Основа на предметот за обработка	2
(5)	Граничник за должина	2
Сетот за прицврстување се состои од:		
(10)	Завртка за заклучување M6 × 46	2
(11)	Завртка со шестоаголна глава M8 × 38	4
(12)	Подлошка	4
(13)	Сигурносна подлошка	4
(4)	Копче за фиксирање на граничникот за должина	2

Дополнително потребни алати кон испорачаните материјали:

– Крстест одвртувач
– Подеслив клуч за навртување

Монтирање работна маса

Внимателно извадете ги сите испорачани делови од амбалажата.
Извадете ја целата амбалажа.

Поставување на работната маса (види слики A1–A2)

– Поставете ја работната маса со ногарките нагоре на подот.
– Притиснете го сигурносниот клин **(14)** навнатре и навалете ја ногарката нагоре додека слушнете вклопување на сигурносниот клин.
Повторите ги истите чекори и со другите три ногарки.
– Свртете ја работната маса во работна положба.
Осигурете се дека работната маса е стабилна и дека сите сигурносни клинови се вклопени.

Ногарка која е подеслива по висина **(9)** Ви помага да ја израмните работната маса.

– Олабавете ја сигурносната навртка **(15)** и вртете ја ногарката навнатре или нанадвор додека работната маса не се израмни и сите четири ногарки не стојат на подот.

Монтирање на граничникот за должина и основата на предметот за обработка (види слики B1–B2)

– Зашрафете го граничникот за должина **(5)** со завртка **(10)** и копче за фиксирање **(4)** на основата на предметот за обработка **(1)**.
– Ставете ја основата на делот за обработка **(1)** во продолжетокот за маса **(2)**.
– За фиксирање на основата на предметот за обработка затегнете го копчето за фиксирање **(7)**.
– Повторете ги овие чекори во втората основа на делот за обработка.

Подготовка на работната маса

Подготовка на сетовите за прифат (види слики C1–C4)

– Завртете го копчето за фиксирање **(8)** во соодветниот отвор на сетот за прифат **(6)**.
– Измерете го растојанието **x** меѓу отворите за монтажа на вашиот електричен алат.
– Позиционирајте ги сетовите за прифат **(6)** на средина на работната маса и на соодветното растојание **x** едни од други.
– Затегнете ги копчињата за фиксирање **(8)**. Со тоа се фиксираат сетовите за прифат на работната маса.

Прицврстување на електричниот алат на сетот за прифат (види слика D)

– Подесете го електричниот алат во транспортна позиција. Напомената за транспортна позиција ќе ја најдете во упатството за користење на соодветниот електричен алат.
– Позиционирајте ги лизгачките навртки **(16)** во сетовите за прифат соодветно на отворите за монтажа на електричниот алат.
Напомена: Преку попречниот засек во сетот за

прифат **(6)** може да се прицврстат и електрични алати со поместени монтажни отвори.
– Навртете го сетот за прифат **(6)** и електричниот алат со завртки со шестоаголна глава **(11)**, сигурносни подлошки **(13)** и подлошки **(12)** од сетот за прицврстување.

Употреба

Совети при работењето

Секогаш држете го добро делот што се обработува, особено долгите, тешки делови. Откако ќе го пресечете делот што го обработувате, тежиштето може да се помести во неповолна позиција и работната маса може да се преврти.

Не ја преоптоварувајте работната маса. Почитувајте ја максималната подносливост на работната маса.

Подготовка на подлогата на делот за обработка

Долгите делови што се обработуваат мора да се потпрат на слободниот крај или да се прицврстат.

Продолжување на работната маса (види слики E1–E2)

Работната маса може да се продолжи од двете страни.
– Поставете го подолгиот дел за обработка на масата за сечење на електричниот алат.
– Олабавете го копчето за фиксирање **(3)** и извлечете го продолжетокот за маса **(2)** нанадвор до саканото растојание.
– Повторно затегнете го копчето за фиксирање **(3)**.
– Олабавете го копчето за фиксирање **(7)** и приспособете ја висината на висината на подлогата **(1)** на тој начин што вашиот дел ќе налегне рамно.
– Повторно затегнете го копчето за фиксирање **(7)**.

Сечење делови со еднаква должина (види слика F)

За едноставно сечење на делови со еднаква должина може да го употребите граничникот за должина **(5)**.
– Олабавете го копчето за фиксирање **(4)** и позиционирајте го граничникот за должина **(5)** на саканото растојание од листот за сечење на електричниот алат.
– Повторно затегнете го копчето за фиксирање **(4)**.

Проверка и подесување на основните поставки

– Отстранете го електричниот алат од сетот за прифат.

За да обезбедите сигурна функција мора да ги проверите основните поставки по интензивно користење на работната маса и евентуално да ги подесите. За тоа ви е потребно искуство и соодветен специјален алат.

Приспособување на држачот на сетот за прифат (види слика G)

Можеби ќе треба да го приспособите држачот за прицврстување на сетот за прифат **(6)** на работната маса со копчето за фиксирање **(8)** по интензивна употреба на работната маса.
– Завртете го сетот за прифат **(6)**.
– Завртете ја завртката за приспособување **(17)** **надесно**, ако сетот за прифат не може да се заклучи на работната маса ни со прицврстување на копчето за фиксирање **(8)**.
Завртете ја завртката за приспособување **(17)** **налево**, ако сетот за прифат не се вклопува на двете шини (предна и задна) на работната маса истовремено.
– Проверете дали сетот за прифат е цврсто и правилно поставен и повторете го приспособувањето доколку е потребно.
– Повторете ги овие чекори со вториот сет за прифат.

Одржување и сервис

Сервисна служба и совети при користење

Северна Македонија
Тел.: 02/ 246 76 10

Линкот до нашите адреси за сервис и гарантни услови може да ги најдете на последната страница.

За сите прашања и нарачки на резервни делови, Ве молиме наведете го 10-цифреният број од спецификационата плочка на производот.

Отстранување

Работните маси, опремата и амбалажите треба да се отстранат на еколошки прифатлив начин.

Shqip

Udhëzime sigurie

Udhëzime të përgjithshme sigurie



Lexoni të gjitha paralajmërimet dhe udhëzimet e përfshira me tavolinën e punës ose veglën elektrike që montohet. Mosrespektimi i paralajmërimeve dhe udhëzimeve të sigurisë mund të rezultojë në goditje elektrike, zjarr dhe/ose lëndim serioz.

Udhëzime sigurie për tavolinat e punës

▶ **Nxirreni spinën nga priza dhe/ose hiqni baterinë nga vegla elektrike përpara se të bëni ndonjë rregullim në pajisje ose të ndërroni aksesorët.** Ndezja aksidentale e veglave elektrike është shkaku i disa aksidenteve.
▶ **Montoni saktë tavolinën e punës përpara se të montoni veglën elektrike.** Ndërtimi i duhur është i rëndësishëm për të parandaluar rrezikun e shembjes.

- ▶ **Lidheni mirë veglën elektrike në tryezën e punës përpara se ta përdorni.** Nëse vegla elektrike rrëshqet në tavolinën e punës, mund të çojë në humbjen e kontrollit.
- ▶ **Vendoseni tavolinën e punës në një sipërfaqe të fortë, të sheshtë dhe horizontale.** Nëse tavolina e punës mund të rrëshqasë ose lëkundet, pjesa e punës nuk mund të drejtohet në mënyrë të barabartë dhe të sigurt.
- ▶ **Mos e mbingarkoni tavolinën e punës dhe mos e përdorni si shkallë apo skele.** Mbingarkimi ose qëndrimi në tavolinën e punës mund të shkaktojë që qendra e gravitetit të tavolinës së punës të zhvendoset lart dhe të bëjë që ajo të përmbyset.
- ▶ **Sigurohuni që të gjitha vidat dhe elementët e fiksimit të jenë shtrënguar mirë gjatë transportit dhe punës. Setet e montimit për veglën elektrike duhet të jenë gjithmonë të fiksuara mirë.** Lidhjet e lirshme mund të çojnë në paqëndrueshmëri dhe sharrim të pasaktë.
- ▶ **Montojeni dhe çmontoni veglën elektrike vetëm kur është në pozicionin e transportit (për informacion mbi pozicionin e transportit, shihni edhe udhëzimet e përdorimit për veglën elektrike përkatëse).** Përndryshe, vegla elektrike mund të ketë një qendër graviteti kaq të pafavorshme sa nuk do të jeni në gjendje ta mbani atë të sigurt.
- ▶ **Përdorni vetëm veglën elektrike të bashkangjitur në setin e montimit në tavolinën e punës.** Pa tavolinën e punës, seti i montimit me veglën elektrike nuk janë sigurta dhe mund të përmbysen.
- ▶ **Sigurohuni që pjesët e gjata dhe të rënda të punës të mos çekuilibrojnë tryezën e punës.** Pjesët e gjata dhe të rënda të punës duhet të vendosen nën ose të mbështeten në skajin e lirë.
- ▶ **Kur shembet ose zgjerohet tavolina e punës, mos i vendosni gishtat pranë pikave të artikulimit.** Gishtat mund të shtypen.

Simbole

Simbolet e mëposhtme mund të jenë të rëndësishme për përdorimin e tryezës suaj të punës. Ju lutemi mbani mend simbolet dhe kuptimin e tyre. Interpretimi i saktë i simboleve do t'ju ndihmojë të përdorni më mirë dhe me siguri tryezën e punës.

Simbole dhe kuptimi i tyre



Kapaciteti maksimal i ngarkesës (vegël elektrik + pjesë e punës) e tavolinës së punës është **160** kg.

Përshkrimi i produktit dhe shërbimit

Përdorimi në përputhje me qëllimin e duhur

Tavolina e punës është projektuar për të akomoduar sharrat e mëposhtme të palëvizshme të Bosch (nga **2026.01**):

- EXCM341-305GD (3 601 M23 8..)

- GCM 8 S (3 601 L16 0..)
- GCM 8 SJ (3 601 L16 2..)
- GCM 800 S (3 601 L16 1..)
- GCM 80 SJ (3 601 M19 0..)
- GCM 800 SJ (3 601 M19 0..)
- GCM 8 SJL (3 601 M19 1..)
- GCM 8 SDE (3 601 M19 2..)

- GCM 10 (0 601 B20 0..)
- GCM 10 J/GCM 10 M (3 601 M20 2..)
- GCM 10 S (0 601 B20 5..)
- GCM 10 SD (0 601 B22 5..)
- GCM 10 GDJ (3 601 M27 0..)

- GCM 12 (0 601 B21 0..)
- GCM 12 SD (0 601 B23 5..)
- GCM 12 SDE (3 601 M23 1..)
- GCM 12 GDL (3 601 M23 6..)

- GCM 350-216 (3 601 M49 0..)
- GCM 350-254 (3 601 M22 6..)

- GCM 18V-216 D (3 601 M51 0..)
- GCM 18V-216 DC (3 601 M47 0..)
- GCM 18V-254 D (3 601 M51 1..)
- GCM 18V-305 GDC (3 601 M43 0..)

- GTM 12 (3 601 M15 0..)
- GTM 12 JL (3 601 M15 0..)

Së bashku me veglën elektrike, tavolina e punës është menduar për prerjen e dërrasave dhe profileve në gjatësi.

Komponentët e shfaqur

Numërimi i komponentëve të shfaqur i referohet ilustrimeve në faqet grafike në fillim të udhëzimeve.

(1) Mbështetëse për pjesën e punës
(2) Zgjatimi i tavolinës
(3) Dorezë fiksuese e zgjatimit të tavolinës
(4) Dorezë fiksuese e ndalesës së gjatësisë
(5) Ndalesë gjatësore
(6) Set montimi
(7) Dorezë fiksuese e mbështetëses për pjesën e punës
(8) Dorezë fiksuese e setit të montimit
(9) Këmbë me lartësi të rregullueshme
(10) Vidë bulon M6 × 46
(11) Vidë heksagonale M8 × 38 (për bashkimin e veglave elektrike)
(12) Rondelë
(13) Rondele sigurie

(14) Kunj sigurie
(15) Dado bllokimi
(16) Dado e rregullueshme
(17) Vidë rregulluese e setit të montimit

Të dhënat teknike

Tavolinë pune		GTA 2600
Numri i artikullit		**3 601 M12 3..**
Gjatësia e tavolinës së punës pa zgjatim tavoline	mm	1265
Gjatësia e tavolinës së punës me zgjatim tavoline	mm	2615
Lartësia e tavolinës së punës	mm	855
Kapaciteti maks. i ngarkesës (vegël elektrik + pjesë e punës)		
pa zgjatim tavoline		
– Sete montimi	kg	**160**
me zgjatim tavoline		
– Sete montimi	kg	110
– për zgjatimin e tavolinës	kg	25
Pesha	kg	18,7

Montimi

Fushëveprimi i dorëzimit



Ju lutemi vini re përshkrimin e fushëveprimit të dorëzimit në fillim të udhëzimeve të përdorimit.

Përpara se të montoni tavolinën e punës, kontrolloni që të gjitha pjesët e listuara më poshtë të jenë përfshirë:

Nr.	Emërtimi	Numër
	Tavolinë pune GTA 2600	1
(6)	Set montimi	2
(8)	Dorezë fiksuese e setit të montimit	2
(1)	Mbështetëse për pjesën e punës	2
(5)	Ndalesë gjatësore	2
Seti i montimit përbëhet nga:		
(10)	Vidë bulon M6 × 46	2
(11)	Vidë heksagonale M8 × 38	4
(12)	Rondelë	4
(13)	Rondele sigurie	4
(4)	Dorezë fiksuese e ndalesës së gjatësisë	2

Mjetet e kërkuara përveç atyre të përfshira në dorëzim:
– Kaçavidë kryq
– Çelës i rregullueshëm

Montoni tavolinën e punës

Hiqni me kujdes të gjitha pjesët e furnizuara nga paketimi i tyre.
Hiqni të gjithë materialin e paketimit.

Montoni tavolinën e punës (shih figurën A1–A2)
– Vendoseni tavolinën e punës në dysheme me këmbët lart.
– Shtyjeni kunjin e sigurisë **(14)** nga brenda dhe lëkundeni këmbën lart derisa kunji i sigurisë të klikojë përsëri dëgjueshëm në vend.
Përsëriteni këtë hap me tre këmbët e tjera.
– Rrotulloni tavolinën e punës në pozicionin e punës.
Sigurohuni që tavolina e punës të jetë e qëndrueshme dhe të gjitha kunjat e sigurisë janë të fiksuara.

Një këmbë me lartësi të rregullueshme **(9)** ju ndihmon të drejtoni tavolinën e punës.
– Lironi dadon e bllokimit **(15)** dhe vidhosni ose çmontoni këmbën derisa tavolina e punës të jetë në nivel dhe të katër këmbët të jenë në tokë.

Ndalesa gjatësore e montimit dhe mbështetja e pjesës së punës (shih figurat B1–B2)
– Vidhosni ndalesën gjatësore **(5)** me ndihmën e vidës **(10)** dhe dados së bllokimit **(4)** me mbështetësen e pjesës së punës **(1)**.
– Vendosni mbështetësen e pjesës së punës **(1)** në zgjatimin e tavolinës **(2)**.
– Për të bllokuar mbështetësen e pjesës së punës, tërhiqni dorezën fiksuese **(7)**.
– Përsëritni këto hapa me mbështetësen e dytë të pjesës së punës.

Përgatitni tavolinën e punës

Përgatitni setet e montimit (shih figurat C1–C4)
– Vidhosni dorezën fiksuese **(8)** në vrimën përkatëse të setit të montimit **(6)**.
– Matni distancën **x** midis vrimave të montimit në veglës tuaj elektrike.
– Pozicionojini setet e montimit **(6)** në qendër të tavolinës së punës dhe në distancën e duhur **x** nga njëra-tjetra.
– Shtrëngoni dorezën fiksuese **(8)**. Kjo siguron që setet e montimit të jenë të pozicionuara fort në tavolinën e punës.

Bashkëngjitni veglën elektrike në setet e montimit (shih figurën D)
– Vendosni veglën elektrike në pozicionin e transportit.
Udhëzimet për pozicionin e transportit mund të gjenden në udhëzimet e përdorimit të veglës përkatëse elektrike.
– Vendosni dadot rrëshqitëse **(16)** në setet e montimit në mënyrë që të përputhen me vrimat e montimit të veglës elektrike.
Shënim: Hapësira kryq në setin e montimit **(6)** lejon gjithashtu që të fiksohen vegla elektrike me vrima montimi të zhvendosura.
– Vidhosni setin e montimit **(6)** dhe mjetin elektrik së bashku duke përdorur vidat heksagonale **(11)**, rondelat e

sigurisë **(13)** dhe rondelat e sheshta **(12)** nga kompleti i fiksimit.

Funksionimi

Këshilla pune

Mbajeni gjithmonë fort pjesën e punës, veçanërisht pjesën më të gjatë dhe më të rëndë. Pas prerjes së pjesës së punës, qendra e gravitetit mund të zhvendoset në mënyrë kaq të pafavorshme sa tavolina e punës të kthehet.

Mos e mbingarkoni tryezën e punës. Gjithmonë i kushtoni vëmendje kapacitetit maksimal të ngarkesës së tavolinës së punës.

Përgatitni mbështetësen e pjesës së punës

Pjesët e gjata të punës duhet të vendosen nën ose të mbështeten në skajin e lirë.

Zgjasni tavolinën e punës (shih figurat E1–E2)

Tavolina e punës mund të zgjatet nga të dyja anët.

- Vendoseni pjesën tuaj të gjatë të punës mbi tavolinën e sharrës së veglës elektrike.
- Lëshoni dorezën fiksuese **(3)** dhe tërhiqni zgjatimin e tavolinës **(2)** jashtë deri në distancën e dëshiruar.
- Shtrëngoni përsëri çelësin e kyçjes **(3)**.
- Lironi dorezën fiksuese **(7)** dhe rregulloni lartësinë e mbështetëses së pjesës së punës **(1)** në mënyrë që pjesa e punës të qëndrojë e sheshtë.
- Shtrëngoni përsëri çelësin e kyçjes **(7)**.

Sharrimi i pjesëve të punës me të njëjtën gjatësi (shih figurën F)

Për prerje të lehtë të pjesëve të punës me të njëjtën gjatësi, mund të përdorni ndalesën e gjatësisë **(5)**.

- Lironi dorezën fiksuese **(4)** dhe poziciononi ndalesën gjatësore **(5)** në distancën e dëshiruar nga tehu i sharrës së veglës elektrike.
- Shtrëngoni përsëri çelësin e kyçjes **(4)**.

Kontrolloni dhe rregulloni cilësimet bazë

- Largoni veglën elektrike nga setet e montimit.

Për të siguruar funksionim të sigurt, duhet të kontrolloni dhe, nëse është e nevojshme, të rregulloni cilësimet bazë të tavolinës së punës pas përdorimit intensiv. Për ta bërë këtë, keni nevojë për përvojë dhe mjete speciale të përshtatshme.

Rregulloni kapësen e setit të montimit (shih figurën G)

Kapësja që siguron setin e montimit **(6)** me ndihmën e dorezës fiksuese **(8)** në tavolinën e punës mund të duhet të rregullohet pas përdorimit intensiv të tryezës së punës.

- Kthejeni setin e montimit **(6)** përmbys.
- Rrotullojeni vidën rregulluese **(17) në drejtim orar**, nëse seti i montimit nuk mund të fiksohet në tavolinën e punës pavarësisht shtrëngimit të fortë të dorezës fiksuese**(8)**. Rrotullojeni vidën rregulluese **(17) në drejtim antiorar**, nëse seti i montimit nuk përshtatet në të dyja shinat (përpara dhe prapa) të tavolinës së punës në të njëjtën kohë.
- Kontrolloni që seti i montimit të jetë pozicionuar në mënyrë të sigurt dhe të saktë dhe përsëriteni rregullimin nëse është e nevojshme.
- Përsëritni hapat me setin e dytë të montimit.

Mirëmbajtja dhe servisi

Shërbimi i klientit dhe këshilla për përdorim

Severna Makedonija
Tel.: 02/ 246 76 10
Linkun e adresave tona të servisit dhe kushtet e garancisë mund ti gjeni në faqen e fundit.
Ju lutemi jepni te të gjitha pyetjet dhe porositë e pjesëve të këmbimit me patjetër numrin 10-shifror të artikullit sipas tabelës së tipit.

Hedhja

Tavolinat e punës, aksesorët dhe paketimi duhet të riciklohen në mënyrë miqësore me mjedisin.

Srpski

Sigurnosne napomene

Opšte sigurnosne napomene



Pročitajte sva radnom stolu ili električnom alatu, koji treba da se montira, priložena upozorenja i uputstva. Nepridržavanje sigurnosnih napomena i uputstava može da prouzrokuje električni udar, požar i/ili teške povrede.

Sigurnosne napomene za radne stolove

- ▶ **Izvucite utikač iz utičnice i/ili izvadite akumulator iz električnog alata pre nego što preduzmete podešavanja uređaja ili zamenu delova pribora.** Slučajno pokretanje električnih alata je uzrok nekih nesreća.
- ▶ **Postavite radni sto propisno, pre nego što montirate električni alat.** Besprekorna montaža je važna da bi sprečio rizik od urušavanja.
- ▶ **Pre upotrebe dobro pričvrstite električni alat za radni sto.** Proklizavanje električnog alata na radnom stolu može da dovede do gubitka kontrole.
- ▶ **Postavite radni sto na stabilnu, ravnu i horizontalnu površinu.** Ako se radni sto može da se kliza ili klati, ne može se radni komad voditi ravnomerno i sigurno.
- ▶ **Nemojte da preopterećujete radni sto i nemojte da ga koristite kao merdevine ili skelu.** Preopterećenje ili

stajanje na radnom stolu mogu uticati na to, da se težište radnog stola pomeri nagore i on se prevrne.

- ▶ **Vodite računa o tome da su tokom transporta i rada svi zavrtnji i spojni elementi dobro pritegnuti. Kompleti prihvata za električni alat moraju uvek da budu fiksirani.** Opušteni spojevi mogu da dovedu do nestabilnosti i nepreciznih postupaka testere.
- ▶ **Montirajte i demontirajte električni alat samo kada se nalazi u položaju za transport (za napomene o položaju za transport videti i uputstvo za upotrebu tog električnog alata).** Ukoliko to nije slučaj, električni alat može da ima nepovoljno težište, zbog čega držanje nije bezbedno.
- ▶ **Električni alat koji je pričvršćen na kompletu prihvata koristite isključivo na radnom stolu.** Bez radnog stola, komplet prihvata sa električnim alatom nema stabilnost i može da se prevrne.
- ▶ **Uverite se da dugi i teški radni komadi neće da izbace radni sto iz ravnoteže.** Dugi i teški radni komadi moraju se na slobodnom kraju podupreti ili osloniti.
- ▶ **Kada radni sto sklapate ili rasklapate, udaljite prste od zglobnih tačaka.** Mogli biste prignječiti prste.

Simboli

Sledeći simboli mogu biti od značaja za upotrebu vašeg radnog stola. Molimo da zapamtite simbole i njihovo značenje. Pravilna interpretacija simbola će vam pomoći, da bolje i sigurnije koristite radni sto.

Simboli i njihovo značenje	
	Maksimalna nosivost (električni alat + radni komad) radnog stola iznosi **160** kg.

Opis proizvoda i primene

Namenska upotreba

Radni sto je predviđen za prijem sledećih Bosch stacionarnih testera (stanje **2026.01**):

- EXCM341-305GD (3 601 M23 8..)

- GCM 8 S (3 601 L16 0..)
- GCM 8 SJ (3 601 L16 2..)
- GCM 800 S (3 601 L16 1..)
- GCM 80 SJ (3 601 M19 0..)
- GCM 800 SJ (3 601 M19 0..)
- GCM 8 SJL (3 601 M19 1..)
- GCM 8 SDE (3 601 M19 2..)

- GCM 10 (0 601 B20 0..)
- GCM 10 J/GCM 10 M (3 601 M20 2..)
- GCM 10 S (0 601 B20 5..)
- GCM 10 SD (0 601 B22 5..)
- GCM 10 GDJ (3 601 M27 0..)

- GCM 12 (0 601 B21 0..)
- GCM 12 SD (0 601 B23 5..)
- GCM 12 SDE (3 601 M23 1..)
- GCM 12 GDL (3 601 M23 6..)

- GCM 350-216 (3 601 M49 0..)
- GCM 350-254 (3 601 M22 6..)

- GCM 18V-216 D (3 601 M51 0..)
- GCM 18V-216 DC (3 601 M47 0..)
- GCM 18V-254 D (3 601 M51 1..)
- GCM 18V-305 GDC (3 601 M43 0..)

- GTM 12 (3 601 M15 0..)
- GTM 12 JL (3 601 M15 0..)

Zajedno sa električnim alatom je radni sto zamišljen za presecanje po dužini dasaka i profila.

Prikazane komponente

Numerička oznaka komponenti sa slika odnosi se na prikaze na grafičkim stranama na početku uputstva.

- **(1)** Podloga radnog komada
- **(2)** Produžetak stola
- **(3)** Točkić za fiksiranje produžetka stola
- **(4)** Točkić za fiksiranje graničnika za dužinu
- **(5)** Graničnik za dužinu
- **(6)** Komplet prihvata
- **(7)** Točkić za fiksiranje podloge radnog komada
- **(8)** Točkić za fiksiranje kompleta prihvata
- **(9)** Stopica podesiva po visini
- **(10)** Noseći zavrtanj M6 × 46
- **(11)** Šestougaoni zavrtanj M8 × 38 (pričvršćivanje električnog alata)
- **(12)** Podloška
- **(13)** Sigurnosna podloška
- **(14)** Sigurnosna čivija
- **(15)** Kontra navrtka
- **(16)** Pokretna navrtka
- **(17)** Zavrtanj za podešavanje kompleta prihvata

Tehnički podaci

Radni sto		GTA 2600
Broj artikla		**3 601 M12 3..**
Dužina radnog stola bez produžetka stola	mm	1265
Dužina radnog stola sa produžetkom stola	mm	2615

Radni sto		GTA 2600
Visina radnog stola	mm	855
Maks. nosivost (električni alat + radni komad)		
Bez produžetka stola		
– Kompleti prihvata	kg	**160**
Sa produžetkom stola		
– Kompleti prihvata	kg	110
– Po produžetku stola	kg	25
Težina	kg	18,7

Montaža

Obim isporuke



Obratite pažnju na opis sadržaja isporuke na početku uputstva za upotrebu.

Pre montaže radnog stola proverite da li su svi dole navedeni delovi isporučeni:

Br.	Naziv	Broj
	Radni sto GTA 2600	1
(6)	Komplet prihvata	2
(8)	Točkić za fiksiranje kompleta prihvata	2
(1)	Podloga radnog komada	2
(5)	Graničnik za dužinu	2
Set za pričvršćivanje sadrži sledeće:		
(10)	Noseći zavrtanj M6 × 46	2
(11)	Šestougaoni zavrtanj M8 × 38	4
(12)	Podloška	4
(13)	Sigurnosna podloška	4
(4)	Točkić za fiksiranje graničnika za dužinu	2

Dodatni alat potreban uz obim isporuke:

– Krstasti odvrtač
– Ključ za zavrtnje, podesiv

Montaža radnog stola

Izvadite sve isporučene delove oprezno iz ambalaže. Uklonite sav materijal od pakovanja.

Postavljanje radnog stola (videti slike A1–A2)

– Postavite radni sto na pod tako da noge budu okrenute nagore.
– Pritisnite sigurnosnu čiviju **(14)** ka unutra i zakrenite nogu nagore tako da sigurnosna čivija ponovo zvučno nalegne. Ovaj korak ponovite za ostale tri noge.
– Okrenite radni sto u radni položaj.
Uverite se da je radni sto stabilan i da su sve sigurnosne čivije ulegle.

Stopica podesiva po visini **(9)** vam pomaže da poravnate radni sto.

– Otpustite kontra navrtku **(15)** i stopicu zavrćite ili odvrćite sve dok radni sto ne bude ravan, a sve četiri noge na podu.

Montaža graničnika za dužinu i podloge radnog komada (videti slike B1–B2)

– Zavrnite graničnik za dužinu **(5)** pomoću zavrtnja **(10)** i točkića za fiksiranje **(4)** sa podlogom radnog komada **(1)**.
– Utaknite podlogu radnog komada **(1)** u produžetak stola **(2)**.
– Za blokadu podloge radnog komada, zategnite točkić za fiksiranje **(7)**.
– Ponovite ove radne korake za drugu podlogu radnog komada.

Priprema radnog stola

Priprema kompleta prihvata (videti slike C1–C4)

– Uvrnite točkić za fiksiranje **(8)** u odgovarajući otvor kompleta prihvata **(6)**.
– Izmerite odstojanje **x** između otvora za montažu na električnom alatu.
– Komplete prihvata **(6)** pozicionirajte na sredini na radnom stolu i na odgovarajućem međusobnom rastojanju **x**.
– Zavrnite točkiće za fiksiranje **(8)**. Na taj način su kompleti prihvata čvrsto pozicionirani na radnom stolu.

Pričvršćivanje električnog alata na komplete prihvata (videti sliku D)

– Postavite električni alat u transportni položaj. Napomene o transportnom položaju možete da pogledate u uputstvu za upotrebu električnog alata.
– Pozicionirajte pokretne navrtke **(16)** u komplete prihvata u skladu sa otvorima za montažu električnog alata.
Napomena: Pomoću poprečnog ureza u prihvatnom sklopu **(6)** možete takođe da pričvrstite električni alat sa pomerenim otvorima za montažu.
– Pričvrstite prihvatni sklop **(6)** i električni alat pomoću šestougaonih zavrtanja **(11)**, sigurnosnih podloški **(13)** i podloški **(12)** iz seta za pričvršćivanje.

Režim rada

Napomene za rad

Držite radni komad uvek dobro i čvrsto, posebno dugački, teški odsečeni komad. Posle presecanja radnog komada težište se može tako nepovoljno premestiti, da se radni sto prevrne.

Ne preopterećujte radni sto. Uvek obratite pažnju na maksimalnu nosivost radnog stola.

Priprema podloge radnog komada

Dugi radni komadi se moraju na slobodnom kraju podložiti ili podupreti.

Produžetak radnog stola (videti slike E1–E2)

Radni sto se može produžiti sa obe strane.

– Dugački radni komad postavite na sto za testerisanje električnog alata.
– Otpustite točkić za fiksiranje **(3)** i pomerite produžetak stola **(2)** prema spolja do željenog odstojanja.
– Ponovo zavrnite točkić za fiksiranje **(3)**.
– Otpustite točkić za fiksiranje **(7)** i prilagodite visinu podloge radnog komada **(1)** tako da radni komad naleže ravno.
– Ponovo zavrnite točkić za fiksiranje **(7)**.

Testerisanje radnih komada iste dužine (videti sliku F)

Za jednostavno testerisanje radnih komada iste dužine možete da koristite graničnik za dužinu **(5)**.

– Otpustite točkić za fiksiranje **(4)** i pozicionirajte graničnik za dužinu **(5)** na željenom odstojanju od lista testere električnog alata.
– Ponovo zavrnite točkić za fiksiranje **(4)**.

Provera i podešavanje osnovnih podešavanja

– U tu svrhu uklonite električni alat sa kompleta prihvata.

Radi obezbeđivanja sigurnog funkcionisanja morate posle intenzivne upotrebe prekontrolisati osnovna podešavanja radnog stola i u datom slučaju podesiti. Za to vam je potrebno iskustvo i odgovarajući specijalni alat.

Podešavanje stezaljki kompleta prihvata (videti sliku G)

Stezaljke koje blokiraju komplet prihvata **(6)** pomoću točkića za fiksiranje **(8)** na radnom stolu se nakon intenzivne upotrebe eventualno podesiti.

– Okrenite komplet prihvata **(6)**.
– Okrenite zavrtanj za podešavanje **(17) u smeru kretanja kazaljki na satu**, ako se komplet prihvata uprkos zavrtanju točkića za fiksiranje **(8)** ne može blokirati na radnom stolu.
  Okrenite zavrtanj za podešavanje **(17) suprotno od smera kretanja kazaljke na satu**, ako komplet prihvata ne odgovara istovremeno na obe šine (napred i pozadi) na radnom stolu.
– Proverite čvrst i ispravan položaj kompleta prihvata i po potrebi ponovite podešavanje.
– Ponovite radne korake za drugi komplet prihvata.

Održavanje i servis

Servis i saveti za upotrebu

Srpski

Tel.: +381 11 644 8546

Link ka našim servisnim adresama i uslovima garancije možete da pronađete na poslednjoj strani.

Molimo da kod svih pitanja i naručivanja rezervnih delova neizostavno navedete broj artikla sa 10 brojčanih mesta prema tipskoj pločici proizvoda.

Uklanjanje đubreta

Radne stolove, pribor i ambalažu treba reciklirati na ekološki prihvatljiv način.

Slovenščina

Varnostna navodila

Splošna varnostna opozorila



Preberite vsa opozorila in navodila, priložena delovni mizi ali električnemu orodju, ki ga je nanjo mogoče namesti. Neupoštevanje varnostnih opozoril in navodil lahko povzroči električni udar, požar in/ali hude poškodbe.

Varnostna opozorila za delovne mize

▶ **Pred nastavitvijo orodja ali zamenjavo pribora vtič izvlecite iz vtičnice in/ali odstraniti akumulatorsko baterijo.** Nenameren zagon električnih orodij lahko povzroči nesreče.
▶ **Pred namestitvijo električnega orodja delovno mizo pravilno sestavite.** Pravilna postavitev je pomembna, saj tako preprečite tveganje, da bi se delovna miza porušila.
▶ **Električno orodje pred uporabo trdno pritrdite na delovno mizo.** Zdrs električnega orodja na delovni mizi lahko privede do izgube nadzora.
▶ **Delovno mizo postavite na trdno, ravno, vodoravno površino.** Če se delovna miza lahko premakne ali maje, obdelovanca ni mogoče več enakomerno in varno voditi.
▶ **Ne preobremenjujte delovne mize in je ne uporabljajte namesto lestve ali odra.** Preobremenitev ali postopanje po delovni mizi lahko povzroči, da se težišče delovne mize premakne navzgor in da se delovna miza prevrne.
▶ **Poskrbite za to, da so pri transportu in delu vsi vijaki in vsi spojni elementi trdno priviti. Komplet držal za električno orodje mora biti vedno trdno pritrjen.** Razrahljani spoji so lahko vzrok za nestabilnost in nenatančnost pri postopkih žaganja.
▶ **Montirajte in demontirajte električno orodje samo, če je v transportnem položaju (za navodila za transportni položaj glejte tudi navodila za uporabo električnega orodja).** V nasprotnem primeru ima električno orodje lahko tako neugodno težišče, da ga ne boste mogli varno držati.
▶ **Električno orodje, ki je pritrjeno na komplet držal, uporabljajte samo na delovni mizi.** Komplet držal z električnim orodjem brez delovne mize ni stabilen in se lahko prevrne.
▶ **Zagotovite, da dolgi in težki obdelovanci ne bodo povzročili neravnovesja mize.** Dolge in težke obdelovance je treba na prostem koncu podložiti ali podpreti.
▶ **Ko delovno mizo potiskate skupaj ali vlečete narazen, pazite, da s prsti ne sežete v bližino pregibnih delov.** Lahko si uklestite prste.

Simboli

Naslednji simboli so lahko pomembni za uporabo delovne mize. Simbole in njihov pomen si zapomnite. Pravilna interpretacija simbola vam pomaga, da lahko delovno mizo bolje in varneje uporabljate.

Simboli in njihov pomen	
	Največja nosilnost (električno orodje + obdelovanec) delovne mize znaša **160** kg.

Opis izdelka in storitev

Namenska uporaba

Delovna miza je namenjena namestitvi naslednjih Boschevih stacionarnih žag (veljavnost **2026.01**):

- EXCM341-305GD (3 601 M23 8..)

- GCM 8 S (3 601 L16 0..)
- GCM 8 SJ (3 601 L16 2..)
- GCM 800 S (3 601 L16 1..)
- GCM 80 SJ (3 601 M19 0..)
- GCM 800 SJ (3 601 M19 0..)
- GCM 8 SJL (3 601 M19 1..)
- GCM 8 SDE (3 601 M19 2..)

- GCM 10 (0 601 B20 0..)
- GCM 10 J/GCM 10 M (3 601 M20 2..)
- GCM 10 S (0 601 B20 5..)
- GCM 10 SD (0 601 B22 5..)
- GCM 10 GDJ (3 601 M27 0..)

- GCM 12 (0 601 B21 0..)
- GCM 12 SD (0 601 B23 5..)
- GCM 12 SDE (3 601 M23 1..)
- GCM 12 GDL (3 601 M23 6..)

- GCM 350-216 (3 601 M49 0..)
- GCM 350-254 (3 601 M22 6..)

- GCM 18V-216 D (3 601 M51 0..)
- GCM 18V-216 DC (3 601 M47 0..)
- GCM 18V-254 D (3 601 M51 1..)
- GCM 18V-305 GDC (3 601 M43 0..)

- GTM 12 (3 601 M15 0..)
- GTM 12 JL (3 601 M15 0..)

Delovna miza je skupaj z električnim orodjem namenjena žaganju desk in profilov.

Komponente na sliki

Oštevilčenje prikazanih komponent se nanaša na shematske prikaze na začetku navodil za uporabo.

(1) Podlaga za obdelovanec
(2) Podaljšek mize
(3) Pritrdilni zatič podaljška mize
(4) Pritrdilni zatič dolžinskega prislona
(5) Dolžinski prislon
(6) Komplet držal
(7) Pritrdilni zatič podlage za obdelovanec
(8) Pritrdilni zatič pritrdilnega kompleta
(9) Višinsko nastavljiva noga
(10) Vijak s polokroglo glavo M6 × 46
(11) Šestrobi vijak M8 × 38 (pritrditev električnega orodja)
(12) Podložka
(13) Varovalna podložka
(14) Varnostni zatič
(15) Protimatica
(16) Premična matica
(17) Nastavitveni vijak pritrdilnega kompleta

Tehnični podatki

Delovna miza		GTA 2600
Kataloška številka		**3 601 M12 3..**
Dolžina delovne mize brez podaljška mize	mm	1265
Dolžina delovne mize s podaljškom mize	mm	2615
Višina delovne mize	mm	855
Najv. nosilnost (električno orodje + obdelovanec)		
brez podaljška mize		
– pritrdilna kompleta	kg	**160**
s podaljškom mize		
– pritrdilna kompleta	kg	110
– na podaljšek mize	kg	25
Teža	kg	18,7

Namestitev

Obseg dobave



Upoštevajte opis obsega dobave na začetku navodil za uporabo.

Pred montažo delovne mize preverite, ali so pri dobavi priloženi vsi spodaj navedeni deli:

Št.	Opis	Število
	Delovna miza GTA 2600	1
(6)	Komplet držal	2
(8)	Pritrdilni zatič pritrdilnega kompleta	2
(1)	Podlaga za obdelovanec	2
(5)	Dolžinski prislon	2
Pritrdilni komplet je sestavljen iz:		
(10)	Vijak s polokroglo glavo M6 × 46	2
(11)	Šestrobi vijak M8 × 38	4
(12)	Podložka	4
(13)	Varovalna podložka	4
(4)	Pritrdilni zatič dolžinskega prislona	2

Orodja, ki so potrebna poleg tistih, ki so v obsegu dobave:

- Križni izvijač
- Vijačni ključ, nastavljiv

Namestitev delovne mize

Vse priložene dele previdno vzemite iz embalaže. Odstranite ves embalažni material.

Postavitev delovne mize (glejte slike A1–A2)

- Delovno mizo postavite na tla tako, da so noge obrnjene navzgor.
- Pritisnite varnostni zatič **(14)** in nogo razklopite navzgor, da se varnostni zatič znova slišno zaskoči. Ta korak ponovite še za preostale tri noge.
- Delovno mizo obrnite okoli v delovni položaj. Prepričajte se, da je delovna miza stabilna in da so se vsi varnostni zatiči pravilno zaskočili.

Višinsko nastavljiva noga **(9)** vam pomaga poravnati delovno mizo.

- Odvijte protimatico **(15)** in nogo tako dolgo privijajte ali odvijajte, da je delovna miza povsem poravnana in da se vse štiri noge dotikajo tal.

Namestitev dolžinskega prislona in podlage za obdelovanec (glejte slike B1–B2)

- Dolžinski prislon **(5)** z vijakom **(10)** in pritrdilnim zatičem **(4)** privijte na podlago za obdelovanec **(1)**.
- Podlago za obdelovanec **(1)** vstavite v podaljšek mize **(2)**.
- Za pritrditev podlage za obdelovanec privijte pritrdilni zatič **(7)**.
- Te delovne korake ponovite za drugo podlago za obdelovanec.

Priprava delovne mize

Priprava kompleta držal (glejte slike C1–C4)

- Pritrdilni zatič **(8)** privijte v ustrezno odprtino na pritrdilnem kompletu **(6)**.
- Izmerite razdaljo **x** med izvrtinami za namestitev na svojem električnem orodju.
- Komplet držal **(6)** namestite na sredino delovne mize v primernem razmiku **x**.
- Zategnite pritrdilni zatič **(8)**. S tem je komplet držal trdno nameščen na delovno mizo.

Pritrditev električnega orodja na pritrdilni komplet (glejte sliko D)

- Električno orodje namestite v transportni položaj. Opozorila za transportni položaj so v navodilih za uporabo za posamezno električno orodje.
- Namestite premične matice **(16)** v kompletih držal glede na izvrtine za montažo električnega orodja. **Opomba:** prečna reža v pritrdilnem kompletu **(6)** omogoča pritrditev električnega orodja z zamaknjenimi namestitvenimi luknjami.
- Pritrdilni komplet **(6)** in električno orodje privijte skupaj s šestrobimi vijaki **(11)**, varovalnimi podložkami **(13)** in podložkami **(12)** iz pritrdilnega kompleta.

Delovanje

Navodila za delo

Obdelovanec morate vedno trdno držati, še posebej daljši, težji konec. Po prerezu obdelovanca se lahko težišče tako neugodno premakne, da se delovna miza prevrže.

Ne preobremenjujte delovne mize. Vedno upoštevajte največjo nosilnost delovne mize.

Priprava podlage za obdelovanec

Dolge obdelovance je treba na prostem koncu podložiti ali podpreti.

Podaljšanje delovne mize (glejte slike E1–E2)

Delovna miza se lahko podaljša na obeh straneh.

- Položite svoj dolgi obdelovanec na rezalno mizo električnega orodja.
- Odvijte pritrdilni zatič **(3)** in podaljšek mize **(2)** izvlecite na želeno dolžino.
- Znova privijte pritrdilni zatič **(3)**.
- Odvijte pritrdilni zatič **(7)** in prilagodite višino podlage za obdelovanec **(1)** tako, da bo obdelovanec nameščen ravno.
- Znova privijte pritrdilni zatič **(7)**.

Žaganje obdelovancev enakih dolžin (glejte sliko F)

Za preprosto žaganje obdelovancev enakih dolžin lahko uporabite dolžinski prislon **(5)**.

- Odvijte pritrdilni zatič **(4)** in dolžinski prislon **(5)** pomaknite na želeno razdaljo glede na žagin list električnega orodja.
- Znova privijte pritrdilni zatič **(4)**.

Preverjanje in izvajanje osnovnih nastavitev

- Električno orodje odstranite s pritrdilnih kompletov.

Za zagotavljanje varnega delovanja morate po intenzivni uporabi preveriti osnovne nastavitve delovne mize in jih po

potrebi nastaviti. Za to potrebujete izkušnje in ustrezno orodje.

Nastavitev spone pritrdilnega kompleta (glejte sliko G)

Spono, s katero se pritrdilni komplet **(6)** s pomočjo pritrdilnega zatiča **(8)** pritrdi na delovno mizo, morate po intenzivni uporabi delovne mize po potrebi znova nastaviti.

- Pritrdilni komplet **(6)** obrnite na glavo.
- Nastavitveni vijak **(17)** zavrtite **v desno**, če pritrdilnega kompleta kljub privijanju pritrdilnega zatiča **(8)** ne morete pritrditi na delovno mizo.
  Nastavitveni vijak **(17)** zavrtite **v levo**, če pritrdilnega kompleta ne morete hkrati namestiti na obe tirnici delovne mize (sprednjo in zadnjo).
- Preverite, ali se pritrdilni komplet dobro in pravilno vpne, in po potrebi ponovite korake za nastavitev.
- Postopek ponovite tudi z drugim pritrdilnim kompletom.

Vzdrževanje in servisiranje

Servisna služba in svetovanje uporabnikom

Slovensko
Tel.: +00 803931
Povezava z naslovi naših serviserjev in garancijskimi pogoji je navedena za zadnji strani.
Ob vseh vprašanjih in naročilih rezervnih delov nujno sporočite 10-mestno številko na tipski ploščici izdelka.

Odlaganje

Delovne mize, pribor in embalažo oddajte v okolju prijazno recikliranje.

Hrvatski

Sigurnosne napomene

Opće sigurnosne napomene



Pročitajte sva upozorenja i upute priložene uz radni stol i električni alat koji treba montirati. Propusti do kojih može doći uslijed nepridržavanja sigurnosnih napomena i uputa mogu uzrokovati električni udar, požar i/ili teške ozljede.

Sigurnosne napomene za radne stolove

- ▶ **Izvucite utikač iz utičnice i/ili izvadite aku-bateriju iz električnog alata prije namještanja alata ili zamjene pribora.** Nehotično pokretanje električnih alata može prouzročiti nezgode.
- ▶ **Prije montaže električnog alata ispravno montirajte radni stol.** Besprijekorna montaža je važna kako bi se izbjegla opasnost od urušavanja.
- ▶ **Sigurno pričvrstite električni alat na radni stol prije uporabe.** Klizanje električnog alata po radnom stolu može dovesti do gubitka kontrole nad njim.
- ▶ **Radni stol stavite na čvrstu, ravnu i vodoravnu površinu.** Ako se radni stol može otklizati i klimati, ne možete ravnomjerno i sigurno voditi izradak.
- ▶ **Ne preopterećujte radni stol i ne koristite ga kao ljestve ili skelu.** Preopterećenje ili stajanje na radnom stolu može dovesti do toga da se težište radnog stola pomakne prema gore i on će se prevrnuti.
- ▶ **Pazite da su tijekom transporta i rada zategnuti svi vijci i spojni elementi. Kompleti prihvata električnog alata uvijek moraju biti fiksno blokirani.** Labavi spojevi mogu dovesti do nestabilnosti i nepreciznih postupaka piljenja.
- ▶ **Montirajte i demontirajte električni alat samo kada je u transportnom položaju (za napomene za transportni položaj pogledajte također upute za uporabu odgovarajućeg električnog alata).** Električni alat inače može imati tako nepovoljno težište da ga ne možete sigurno držati.
- ▶ **Radite s električnim alatom pričvršćenim na komplet prihvata isključivo na radnom stolu.** Bez radnog stola komplet prihvata s električnom alatom ne stoji sigurno i može se prevrnuti.
- ▶ **Pobrinite se da dugački i teški izradci ne izbace radni stol iz ravnoteže.** Dugački i teški izradci moraju biti podloženi ili poduprti na slobodnom kraju.
- ▶ **Kod uvlačenja ili razvlačenja radnog stola ne stavljajte prste blizu zglobova radnog stola.** Prsti bi se mogli prignječiti.

Simboli

Dolje navedeni simboli mogli bi biti od važnosti za uporabu vašeg radnog stola. Upamtite simbole i njihovo značenje. Ispravna interpretacija simbola pomoći će vam da bolje i sigurnije upotrebljavate radni stol.

Simboli i njihovo značenje	
	Maksimalna nosivost (električni alat + izradak) radnog stola iznosi **160** kg.

Opis proizvoda i radova

Namjenska uporaba

Radni stol je namijenjen za prihvat sljedećih Bosch stacionarnih pila (stanje **2026.01**):

- EXCM341-305GD (3 601 M23 8..)

- GCM 8 S (3 601 L16 0..)
- GCM 8 SJ (3 601 L16 2..)
- GCM 800 S (3 601 L16 1..)

– GCM 80 SJ (3 601 M19 0..)
– GCM 800 SJ (3 601 M19 0..)
– GCM 8 SJL (3 601 M19 1..)
– GCM 8 SDE (3 601 M19 2..)

– GCM 10 (0 601 B20 0..)
– GCM 10 J/GCM 10 M (3 601 M20 2..)
– GCM 10 S (0 601 B20 5..)
– GCM 10 SD (0 601 B22 5..)
– GCM 10 GDJ (3 601 M27 0..)

– GCM 12 (0 601 B21 0..)
– GCM 12 SD (0 601 B23 5..)
– GCM 12 SDE (3 601 M23 1..)
– GCM 12 GDL (3 601 M23 6..)

– GCM 350-216 (3 601 M49 0..)
– GCM 350-254 (3 601 M22 6..)

– GCM 18V-216 D (3 601 M51 0..)
– GCM 18V-216 DC (3 601 M47 0..)
– GCM 18V-254 D (3 601 M51 1..)
– GCM 18V-305 GDC (3 601 M43 0..)

– GTM 12 (3 601 M15 0..)
– GTM 12 JL (3 601 M15 0..)

Zajedno s električnim alatom, radni stol je namijenjen za skraćivanje dasaka i profila.

Prikazani dijelovi

Numeriranje prikazanih komponenti odnosi se na prikaze na stranicama sa slikama koje se nalaze na početku ove upute.

(1) Naslon izratka
(2) Produžetak stola
(3) Ručica za fiksiranje produžetka stola
(4) Ručica za fiksiranje graničnika dužine
(5) Graničnik dužine
(6) Komplet prihvata
(7) Ručica za fiksiranje naslona izratka
(8) Ručica za fiksiranje kompleta prihvata
(9) Noga podesiva po visini
(10) Nazubljeni vijak M6 × 46
(11) Šesterokutni vijak M8 × 38 (pričvršćivanje električnog alata)
(12) Podložna pločica
(13) Sigurnosna pločica
(14) Sigurnosni zatik
(15) Kontramatica
(16) Pomična matica
(17) Vijak za namještanje kompleta prihvata

Tehnički podaci

Radni stol		GTA 2600
Kataloški broj		**3 601 M12 3..**
Duljina radnog stola bez produžetka stola	mm	1265
Duljina radnog stola s produžetkom stola	mm	2615
Visina radnog stola	mm	855
Maks. nosivost (električni alat + izradak)		
Bez produžetka stola		
– kompleti prihvata	kg	**160**
S produžetkom stola		
– kompleti prihvata	kg	110
– po produžetku stola	kg	25
Težina	kg	18,7

Montaža

Opseg isporuke



Pridržavajte se prikaza opsega isporuke na početku uputa za uporabu.

Prije montaže radnog stola provjerite jesu li isporučeni svi dolje navedeni dijelovi:

Br.	Naziv	Količina
	Radni stol GTA 2600	1
(6)	Komplet prihvata	2
(8)	Ručica za fiksiranje kompleta prihvata	2
(1)	Naslon izratka	2
(5)	Graničnik dužine	2
Set za pričvršćivanje sastoji se od:		
(10)	Nazubljeni vijak M6 × 46	2
(11)	Šesterokutni vijak M8 × 38	4
(12)	Podložna pločica	4
(13)	Sigurnosna pločica	4
(4)	Ručica za fiksiranje graničnika dužine	2

Potreban alat dodatno uz opseg isporuke:
– križni odvijač
– ključ za vijke, podesiv

Montaža radnog stola

Sve isporučene dijelove oprezno izvadite iz njihove ambalaže.
Uklonite sav ambalažni materijal.

Postavljanje radnog stola (vidjeti slike A1–A2)
– Stavite radni stol s nogama prema gore na pod.

– Pritisnite sigurnosni zatik **(14)** prema unutra i zakrećite nogu prema gore sve dok se sigurnosni zatik ponovno čujno ne uglavi.
Ponovite ovaj radni korak s ostalim trima nogama.
– Okrenite radni stol u željeni položaj.
Provjerite je li radni stol stabilan i jesu li uglavljeni svi sigurnosni zatici.

Pritom će vam noga podesiva po visina **(9)** pomoći da izravnate radni stol.

– Otpustite kontramaticu **(15)** i uvrnite ili odvrnite nogu sve dok ne izravnate radni stol i sve dok sve četiri noge ne budu na podu.

Montaža graničnika dužine i naslona izratka (vidjeti slike B1–B2)

– Zavijte graničnik dužine **(5)** pomoću vijka **(10)** i ručice za fiksiranje **(4)** s naslonom izratka **(1)**.
– Utaknite naslon izratka **(1)** u produžetak stola **(2)**.
– Za blokiranje naslona izratka pritegnite ručicu za fiksiranje **(7)**.
– Ponovite ove radne korake s drugim naslonom izratka.

Priprema radnog stola

Priprema kompleta prihvata (vidjeti slike C1–C4)

– Uvrnite ručicu za fiksiranje **(8)** u odgovarajući provrt kompleta prihvata **(6)**.
– Izmjerite razmak **x** između provrta za montažu na svojem električnom alatu.
– Pozicionirajte komplete prihvata **(6)** na sredini radnog stola i na odgovarajućem razmaku **x** jedan od drugog.
– Pritegnite ručice za fiksiranje **(8)**. Time su kompleti prihvata fiksno pozicionirani na radnom stolu.

Pričvršćivanje električnog alata na komplete prihvata (vidjeti sliku D)

– Stavite električni alat u transportni položaj. Napomene za transportni položaj možete naći u uputama za uporabu odgovarajućeg električnog alata.
– Pozicionirajte pomične matice **(16)** u kompletima prihvata prema provrtima za montažu na električnom alatu.
Napomena: Kroz poprečni prorez u kompletu prihvata **(6)** možete pričvrstiti i električne alate s pomaknutim provrtima za montažu.
– Pričvrstite komplet prihvata **(6)** i električni alat šesterokutnim vijcima **(11)**, sigurnosnim pločicama **(13)** i podloškama **(12)** iz seta za pričvršćivanje.

Rad

Upute za rad

Izradak uvijek čvrsto držite, posebno pri dužim, težim rezovima. Nakon odrezivanja izratka težište se može toliko nepovoljno premjestiti da se radni stol može prevrnuti.

Ne preopterećujte radni stol. Pazite uvijek na maksimalnu nosivost radnog stola.

Priprema naslona izratka

Dugački izradci moraju biti podloženi ili poduprti na slobodnom kraju.

Produženje radnog stola (vidjeti slike E1–E2)

Radni stol može se produžiti na obje strane.

– Svoj dugački izradak stavite na stol za piljenje električnog alata.
– Otpustite ručicu za fiksiranje **(3)** i povucite produžetak stola **(2)** do željenog razmaka prema van.
– Ponovno pritegnite ručicu za fiksiranje **(3)**.
– Otpustite ručicu za fiksiranje **(7)** i prilagodite visinu naslona izratka **(1)** tako da vaš izradak ravno naliježe.
– Ponovno pritegnite ručicu za fiksiranje **(7)**.

Piljenje izradaka jednake dužine (vidjeti sliku F)

Za jednostavno piljenje izradaka jednake dužine možete koristiti graničnik dužine **(5)**.

– Otpustite ručicu za fiksiranje **(4)** i pozicionirajte graničnik dužine **(5)** na željenom razmaku od lista pile električnog alata.
– Ponovno pritegnite ručicu za fiksiranje **(4)**.

Provjera i namještanje osnovnih postavki

– Skinite električni alat s kompleta prihvata.

Kako bi se postigla sigurna funkcija, nakon intenzivne uporabe morate provjeriti osnovne postavke radnog stola i po potrebi ih namjestiti. Za to je potrebno iskustvo i odgovarajući specijalni alat.

Namještanje kopče kompleta prihvata (vidjeti sliku G)

Kopču koja blokira komplet prihvata **(6)** pomoću ručice za fiksiranje **(8)** na radnom stolu eventualno trebate namjestiti nakon intenzivne uporabe radnog stola.

– Zakrenite komplet prihvata **(6)**.
– Okrenite vijak za namještanje **(17) u smjeru kazaljke na satu** ako se komplet prihvata unatoč čvrstom pritezanju ručice za fiksiranje **(8)** ne može blokirati na radnom stolu. Okrenite vijak za namještanje **(17) u smjeru suprotnom od kazaljke na satu** ako komplet prihvata istovremeno na dosjeda na obje vodilice (sprijeda i straga) radnog stola.
– Provjerite čvrst i ispravan dosjed kompleta prihvata i eventualno ponovite namještanje.
– Ponovite radne korake s drugim kompletom prihvata.

Održavanje i servisiranje

Servisna služba i savjeti o uporabi

Hrvatski
Tel.: +385 12 958 051

Poveznicu na naše adrese servisa i uvjete jamstva možete pronaći na zadnjoj stranici.

U slučaju upita ili naručivanja rezervnih dijelova, molimo vas obavezno navedite 10-znamenkasti kataloški broj s tipske pločice proizvoda.

Zbrinjavanje

Radne stolove, pribor i ambalažu treba dovesti na ekološki prihvatljivo recikliranje.

Eesti

Ohutusjuhised

Üldised ohutusnõuded



Lugege kõiki töölauaga või paigaldatava elektrilise tööriistaga kaasas olevaid hoiatavaid suuniseid ja juhiseid. Ohutussuuniste ja juhiste eiramine võib kaasa tuua elektrilöögi, tulekahju ja/või rasked vigastused.

Tööpinkidega seotud ohutusnõuded

- **Enne seadme seadistamist või lisavarustusosade vahetamist tõmmake pistik pistikupesast ja/või võtke aku elektrilisest tööriistast välja.** Elektrilise tööriista soovitamatu käivitumine on sagedane õnnetuste põhjus.
- **Enne elektrilise tööriista paigaldamist seadke töölaud korralikult üles.** Laitmatu ülesseadmine on oluline kokkuvarisemisriski vältimiseks.
- **Kinnitage elektriline tööriist enne selle kasutamist kindlalt töölauale.** Elektrilise tööriista libisemine töölaual võib põhjustada kontrolli kaotuse.
- **Asetage töölaud tugevale, tasasele ja horisontaalsele pinnale.** Kui töölaud saab libiseda või kõikuda, ei saa töödeldavat detaili ühtlaselt ja kindlalt juhtida.
- **Ärge koormake töölauda üle ja ärge kasutage seda redeli või tellinguna.** Ülekoormamine või töölaual seismine võib põhjustada seda, et töölaua raskuskese nihkub kõrgemale ja töölaud kukub ümber.
- **Jälgige, et transportimisel ja töötamisel oleksid kõik kruvid ja ühenduselemendid kindlalt kinnitatud. Elektritööriista väljundkomplekt peab olema alati korralikult lukustatud.** Loksuvad ühendused võivad põhjustada ebastabiilsust ja ebatäpseid saagimistoiminguid.
- **Paigaldage ja eemaldage elektriline tööriist ainult siis, kui see on transpordiasendis (suuniseid transpordiasendi kohta vaadake ka vastava elektrilise tööriista kasutusjuhendist).** Vastasel juhul võib elektrilise tööriista raskuskese olla nii ebasoodus, et seda ei saa kindlalt kinni hoida.
- **Kasutage väljundkomplektile kinnitatud elektritööriista ainult tööpingil.** Ilma tööpingita ei püsi elektritööriistaga väljundkomplekt püsti ja võib ümber minna.
- **Kontrollige, et pikad ja rasked töödeldavad detailid töölauda tasakaalust välja ei vii.** Pikad ja rasked töödeldavad detailid tuleb vabast otsast toestada.
- **Ärge pange töölaua kokkulükkamisel ega teineteisest eemale nihutamisel sõrmi liigendite lähedusse.** Sõrmi võidakse muljuda.

Sümbolid

Järgnevad sümbolid võivad olla teie töölaua kasutamisel olulised. Pidage palun sümbolid ja nende tähendus meeles. Sümbolite õige tõlgendamine aitab teil töölauda efektiivsemalt ja ohutumalt kasutada.

Sümbolid ja nende tähendus	
	Tööpingi maksimaalne kandevõime (elektriline tööriist + toorik) on **160** kg.

Toote kirjeldus ja kasutusjuhend

Nõuetekohane kasutamine

Töölaud on ette nähtud järgmiste Boschi statsionaarsete saagide kinnitamiseks (seis **2026.01**):

- EXCM341-305GD (3 601 M23 8..)

- GCM 8 S (3 601 L16 0..)
- GCM 8 SJ (3 601 L16 2..)
- GCM 800 S (3 601 L16 1..)
- GCM 80 SJ (3 601 M19 0..)
- GCM 800 SJ (3 601 M19 0..)
- GCM 8 SJL (3 601 M19 1..)
- GCM 8 SDE (3 601 M19 2..)

- GCM 10 (0 601 B20 0..)
- GCM 10 J/GCM 10 M (3 601 M20 2..)
- GCM 10 S (0 601 B20 5..)
- GCM 10 SD (0 601 B22 5..)
- GCM 10 GDJ (3 601 M27 0..)

- GCM 12 (0 601 B21 0..)
- GCM 12 SD (0 601 B23 5..)
- GCM 12 SDE (3 601 M23 1..)
- GCM 12 GDL (3 601 M23 6..)

- GCM 350-216 (3 601 M49 0..)
- GCM 350-254 (3 601 M22 6..)

- GCM 18V-216 D (3 601 M51 0..)
- GCM 18V-216 DC (3 601 M47 0..)
- GCM 18V-254 D (3 601 M51 1..)

– GCM 18V-305 GDC (3 601 M43 0..)

– GTM 12 (3 601 M15 0..)
– GTM 12 JL (3 601 M15 0..)

Koos elektrilise tööriistaga on töölaud ette nähtud laudade ja profiilide järkamiseks.

Kujutatud komponendid

Seadme osade numeratsiooni aluseks on kasutusjuhendi alguses sisalduvatel jooniste lehekülgedel toodud numbrid.

(1) Toorikualus
(2) Pingipikendus
(3) Pingipikenduse lukustusnupp
(4) Pikkusepiiriku lukustusnupp
(5) Pikkusepiirik
(6) Aluskomplekt
(7) Toorikualuse lukustusnupp
(8) Aluskomplekti lukustusnupp
(9) Reguleeritava kõrgusega jalg
(10) Lukustuskruvi M6 × 46
(11) Kuuskantkruvi M8 × 38 (elektrilise tööriista kinnitus)
(12) Alusseib
(13) Lukustusseib
(14) Lukustustihvt
(15) Kontramutter
(16) Nihutatav mutter
(17) Aluskomplekti seadekruvi

Tehnilised andmed

Tööpink		GTA 2600
Tootenumber		**3 601 M12 3..**
Tööpingi pikkus ilma pingipikenduseta	mm	1265
Tööpingi pikkus koos pingipikendusega	mm	2615
Tööpingi kõrgus	mm	855
Max kandevõime (elektriline tööriist + toorik)		
Ilma pingipikenduseta		
– Aluskomplektid	kg	**160**
Koos pingipikendusega		
– Aluskomplektid	kg	110
– Pingipikenduse kohta	kg	25
Kaal	kg	18,7

Paigaldus

Tarnekomplekt



Võtke selleks arvesse käitamisjuhendi alguses olevat tarnekomplekti kirjeldust.

Enne tööpingi kokkupanekut kontrollige, kas tarnekomplekt sisaldab kõiki alljärgnevalt loetletud osi:

Nr	Nimetus	Arv
	Tööpink GTA 2600	1
(6)	Aluskomplekt	2
(8)	Aluskomplekti lukustusnupp	2
(1)	Toorikualus	2
(5)	Pikkusepiirik	2
Kinnitusdetailide komplekt, mis sisaldab:		
(10)	Lukustuskruvi M6 × 46	2
(11)	Kuuskantkruvi M8 × 38	4
(12)	Alusseib	4
(13)	Lukustusseib	4
(4)	Pikkusepiiriku lukustusnupp	2

Lisaks vajalikud tööriistad:

– Ristpeakruvikeeraja
– Mutrivõti, reguleeritav

Tööpingi monteerimine

Võtke tarnekomplekti kõik osad ettevaatlikult pakenditest välja.
Eemaldage kogu pakkematerjal.

Tööpingi ülesseadmine (vt jn A1–A2)

– Asetage tööpink, jalad ülespoole, põrandale.
– Suruge kinnitustihvt **(14)** sisse ja kallutage jalga üles, kuni kinnitustihvt uuesti kuuldavalt lukustub.
Korrake seda töösammu ülejäänud kolme jala puhul.
– Keerake tööpink ümber tööasendisse.
Veenduge, et tööpink on stabiilne ja kõik kinnitustihvtid on lukustunud.

Reguleeritava kõrgusega jalg **(9)** aitab teil tööpinki joondada.

– Vabastage kontramutter **(15)** ja keerake jalg nii pikalt sisse või välja, kuni tööpink on ühtlaselt tasakaalus ja kõik neli jalga on põrandaga kokkupuutes.

Pikkusepiiriku ja toorikualuse paigaldamine (vt jn B1–B2)

– Kruvige pikkusepiirik **(5)** kruvi **(10)** ja lukustusnupu **(4)** abil toorikualusega **(1)** kokku.
– Lükake toorikualus **(1)** pingipikendusse **(2)**.
– Keerake toorikualuse lukustamiseks lukustusnupp **(7)** kinni.
– Korrake neid töösamme teise toorikualuse puhul.

Tööpingi ettevalmistamine

Aluskomplektide ettevalmistamine (vt jooniseid C1–C4)

– Kruvige lukustusnupp **(8)** aluskomplekti **(6)** vastavasse avasse.
– Mõõtke ära oma elektrilise tööriista montaažiavade vaheline kaugus **x**.
– Paigutage aluskomplektid **(6)** tööpingi keskele ja sobiva vahemaaga **x** teineteisele vastamisi.
– Keerake lukustusnupud **(8)** kinni. Sellega on aluskomplektid kinnitatud tööpingil kindlasse asendisse.

Elektrilise tööriista kinnitamine aluskomplektidele (vt joonist D)

– Viige elektriline tööriist transpordiasendisse. Juhised transpordiasendi kohta leiate vastava elektrilise tööriista kasutusjuhendist.
– Seadke nihutatavad mutrid **(16)** aluskomplektides nii, et need sobiksid elektrilise tööriista montaažiavadega. **Juhis:** läbi aluskomplekti **(6)** ristpilu saab kinnitada ka nihutatud montaažiavadega elektrilisi tööriistu.
– Keerake aluskomplekt **(6)** ja elektriline tööriist kinnituskomplektis olevate kuuskantkruvide **(11)**, kinnitusseibide **(13)** ja alusseibidega **(12)** kinni.

Kasutamine

Töösuunised

Hoidke töödeldavat detaili, eriti selle pikemat ja raskemat osa, alati tugevasti kinni. Töödeldava detaili läbilõikamise järel võib raskuskese nii ebasoodsalt nihkuda, et töölaud kaadub.

Ärge koormake töölauda üle. Järgige alati töölaua maksimaalset kandevõimet.

Toorikualuse ettevalmistamine

Pikad töödeldavad detailid tuleb vabast otsast toestada.

Tööpingi pikendamine (vt jn E1–E2)

Tööpinki saab mõlemalt poolt pikendada.

– Asetage pikk toorik elektrilise tööriista saepingile.
– Keerake lahti lukustusnupp **(3)** ja tõmmake pingipikendus **(2)** soovitud kauguseni välja.
– Keerake lukustusnupp **(3)** uuesti kinni.
– Keerake lukustusnupp **(7)** lahti ja seadke toorikualuse **(1)** kõrgus selliseks, et toorik oleks loodis.
– Keerake lukustusnupp **(7)** uuesti kinni.

Ühepikkuste toorikute saagimine (vt jn F)

Ühepikkuste toorikute saagimise hõlbustamiseks võite kasutada pikkusepiirikut **(5)**.

– Keerake lukustusnupp **(4)** lahti ja seadke pikkusepiirik **(5)** elektrilise tööriista saelehest soovitud kaugusele.
– Keerake lukustusnupp **(4)** uuesti kinni.

Põhiseadistuste kontrollimine ja reguleerimine

– Eemaldage elektriline tööriist aluskomplektidelt.

Täpse funktsiooni tagamiseks tuleb tööpingi põhiseadistusi pärast intensiivset kasutust kontrollida ja vajadusel reguleerima. Selleks on vaja kogemusi ja vastavaid eritööriistu.

Seadista vastuvõtukomplektide klamber (vt pilti G)

Klambrit, mis lukustab aluskomplekti **(6)** lukustusnupu **(8)** abil tööpingi külge, tuleb pärast tööpingi intensiivset kasutamist vajaduse korral reguleerida.

– Keerake aluskomplekt **(6)** ümber.
– Keerake seadekruvi **(17) päripäeva**, kui aluskomplekti ei saa hoolimata kinnipingutatud lukustusnupust **(8)** tööpingil lukustada.
  Keerake seadekruvi **(17) vastupäeva**, kui aluskomplekt ei mahu korraga tööpingi mõlemale siinile (ette ja taha).
– Kontrollige aluskomplekti kindlat ja korrektset kinnitumist ja vajadusel korral reguleerige veelkord.
– Korrake töösamme teise aluskomplektiga.

Hooldus ja korrashoid

Klienditeenindus ja kasutusalane nõustamine

Eesti Vabariik
Tel.: (+372) 6549 575

Meie teenindusaadresside ja garantiitingimuste lingi leiate viimaselt lehelt.

Päringute esitamisel ja varuosade tellimisel teatage meile kindlasti toote tüübisildil olev 10-kohaline tootenumber.

Kasutuskõlbmatuks muutunud seadmete käitlus

Tööpingid, lisavarustus ja pakendid tuleb suunata keskkonnasäästlikult taaskasutusse.

Latviešu

Drošības noteikumi

Vispārējie drošības noteikumi



Izlasiet visus brīdinājumus un instrukcijas, kas pievienotas darbgaldam vai montējamajam elektroinstrumentam
Drošības norādījumu un norādījumu neievērošana var izraisīt elektriskās strāvas triecienu, ugunsgrēku un/vai nopietnus savainojumus.

Drošības norādījumi darba galdiem

▶ **Pirms iestatīšanas vai rezerves daļu nomaiņas, izvelciet elektroinstrumenta kontaktdakšu no elektrotīkla kontaktligzdas un/vai izņemiet no tā akumulatoru.** Elektroinstrumentu nejauša ieslēgšanās dažkārt kļūst par cēloni nelaimes gadījumam.

- ▶ **Pirms elektroinstrumenta nostiprināšanas pareizi samontējiet darba galdu.** Pareiza galda uzbūve ir svarīga, lai nepieļautu tā sabrukšanu.
- ▶ **Pirms elektroinstrumenta lietošanas droši nostipriniet to uz darba galda.** Elektroinstrumenta izslīdēšana uz darba galda var kļūt par cēloni kontroles zaudēšanai pār to.
- ▶ **Novietojiet darba galdu uz cietas, līdzenas un līmeniskas virsmas.** Ja darba galds izslīd vai sašķiebjas, apstrādājamo priekšmetu nav iespējams vienmērīgi un droši vadīt.
- ▶ **Nepārslogojiet darba galdu un nelietojiet to kā kāpnes vai sastatnes.** Darba galda pārslogošana vai stāvēšana uz tā var izraisīt darba galda smaguma centra pārvietošanos augšup un galda apgāšanos.
- ▶ **Sekojiet, lai transportēšanas un darba laikā būtu stingri pievilktas visas skrūves un savienojošie elementi. Elektroinstrumenta stiprinājumu komplektam vienmēr jābūt stingri nofiksētam.** Vaļīgi savienojumi var būt par cēloni nestabilitātei un samazināt zāģēšanas precizitāti.
- ▶ **Elektroinstrumentu montējiet un demontējiet tikai tad, ja tas atrodas transportēšanas stāvoklī (norādījumus par transportēšanas stāvokli skatīt arī attiecīgā elektroinstrumenta ekspluatācijas instrukcijā).** Citādi elektroinstrumentam var būt tik neizdevīgs smagumpunkts, ka to nevar droši noturēt.
- ▶ **Stiprinājumu komplektā nostiprināto elektroinstrumentu darbiniet tikai uz darba galda.** Bez darbgalda stiprinājumu komplekts ar elektroinstrumentu nestāv droši un var apgāzties.
- ▶ **Nodrošiniet, lai gari un smagi apstrādājamie priekšmeti neizraisītu darba galda līdzsvara zudumu.** Gari un smagi zāģējamie priekšmeti brīvajā galā jānogulda uz piemērotas virsmas vai jāatbalsta.
- ▶ **Sabīdot vai izbīdot darba galdu, nelieciet pirksts savienojuma punkta tuvumā.** Tas var izraisīt pirkstu saspiešanu.

Simboli

Šeit ir aplūkoti daži simboli, kuru nozīmi ir svarīgi zināt, lietojot darba galdu. Tāpēc lūdzam iegaumēt šos simbolus un to nozīmi. Simbolu pareiza interpretācija ļaus vieglāk un drošāk strādāt ar darba galdu.

Simboli un to nozīme	
	Darba galda maksimālā nestspēja (elektroinstruments + apstrādājamais priekšmets) ir **160** kg.

Izstrādājuma un tā funkciju apraksts

Paredzētais pielietojums

Darba galds ir paredzēts šādu Bosch stacionāro zāģu nostiprināšanai (stāvoklis uz **2026.01**):

- EXCM341-305GD (3 601 M23 8..)

- GCM 8 S (3 601 L16 0..)
- GCM 8 S (3 601 L16 2..)
- GCM 800 S (3 601 L16 1..)
- GCM 80 SJ (3 601 M19 0..)
- GCM 800 SJ (3 601 M19 0..)
- GCM 8 SJL (3 601 M19 1..)
- GCM 8 SDE (3 601 M19 2..)

- GCM 10 (0 601 B20 0..)
- GCM 10 J/GCM 10 M (3 601 M20 2..)
- GCM 10 S (0 601 B20 5..)
- GCM 10 SD (0 601 B22 5..)
- GCM 10 GDJ (3 601 M27 0..)

- GCM 12 (0 601 B21 0..)
- GCM 12 SD (0 601 B23 5..)
- GCM 12 SDE (3 601 M23 1..)
- GCM 12 GDL (3 601 M23 6..)

- GCM 350-216 (3 601 M49 0..)
- GCM 350-254 (3 601 M22 6..)

- GCM 18V-216 D (3 601 M51 0..)
- GCM 18V-216 DC (3 601 M47 0..)
- GCM 18V-254 D (3 601 M51 1..)
- GCM 18V-305 GDC (3 601 M43 0..)

- GTM 12 (3 601 M15 0..)
- GTM 12 JL (3 601 M15 0..)

Lietojot darba galdu kopā ar elektroinstrumentu, tas ir paredzēts dēļu un profilu sagarināšanai.

Attēlotās sastāvdaļas

Attēloto sastāvdaļu numerācija atbilst lietošanas pamācības sākumā esošajās grafikas lappusēs sniegtajiem attēliem.

(1) Apstrādājamā priekšmeta paliktnis
(2) Galda pagarinātājs
(3) Galda pagarinātāja fiksējošais rokturis
(4) Garuma atdures fiksējošais rokturis
(5) Garuma atdure
(6) Stiprinājumu komplekts
(7) Apstrādājamā priekšmeta paliktņa fiksējošais rokturis
(8) Stiprinājumu komplekta fiksējošais rokturis
(9) Kāja ar regulējamu garumu

(10) Noslēgskrūve M6 × 46
(11) Sešmalu skrūve M8 × 38 (elektroinstrumenta stiprināšana)
(12) Paplāksne
(13) Sprostpaplāksne
(14) Drošības tapa
(15) Kontruzgrieznis
(16) Pārbīdāms uzgrieznis
(17) Stiprinājumu komplekta regulēšanas skrūve

Tehniskie dati

Darbgalds		GTA 2600
Izstrādājuma numurs		**3 601 M12 3..**
Darbgalda garums bez galda pagarinātāja	mm	1265
Darbgalda garums ar galda pagarinātāju	mm	2615
Darbgalda augstums	mm	855
Maks. kravnesība (elektroinstruments + apstrādājamais priekšmets)		
Bez galda pagarinātāja		
– Stiprinājumu komplekti	kg	**160**
Ar galda pagarinātāju		
– Stiprinājumu komplekti	kg	110
– Vienam galda pagarinātājam	kg	25
Svars	kg	18,7

Montāža

Piegādes komplekts



Lūdzu, ievērojiet piegādes apjoma aprakstu lietošanas instrukcijas sākumā.

Pirms darba galda montāžas pārbaudiet, vai ir piegādātas visas zemāk minētās daļas.

Nr.	Apzīmējums	Skaits
	Darba galds GTA 2600	1
(6)	Stiprinājumu komplekts	2
(8)	Stiprinājumu komplekta fiksējošais rokturis	2
(1)	Apstrādājamā priekšmeta paliktnis	2
(5)	Garuma atdure	2
Stiprinošo elementu komplekts:		
(10)	Noslēgskrūve M6 × 46	2
(11)	Sešmalu skrūve M8 × 38	4
(12)	Paplāksne	4
(13)	Sprostpaplāksne	4
(4)	Garuma atdures fiksējošais rokturis	2

Papildus piegādes komplektam, darbam ir nepieciešami šādi rīki:
– Krustrievas skrūvgriezis
– Skrūvjatslēga, regulējama

Darbgalda montāža

Uzmanīgi izsaiņojiet visas piegādātās daļas.
Noņemiet visus iesaiņojuma materiālus.

Darbgalda uzstādīšana (skatīt attēlus A1–A2)
– Novietojiet darbgaldu uz grīdas ar kājām vērstām uz augšu.
– Iespiediet drošības tapu **(14)** uz iekšpusi un pagrieziet kāju uz augšu, līdz drošības tapa atkal dzirdami nofiksējas.
Atkārtojiet šīs darbības pārējām trim kājām.
– Apgrieziet darbgaldu darba pozīcijā.
Pārliecinieties, ka darbgalds ir stabils un visas drošības tapas ir nofiksētas.

Kāja ar regulējamu augstumu **(9)** palīdzēs jums izlīmeņot darbgaldu.
– Atskrūvējiet kontruzgriezni **(15)** un izskrūvējiet vai ieskrūvējiet kāju tādā garumā, lai darbgalds būtu nolīmeņots un visas četras kājas atrastos uz grīdas.

Garuma atdures un apstrādājamā priekšmeta paliktņa montāža (skatīt attēlus B1–B2)
– Saskrūvējiet garuma atduri **(5)**, izmantojot skrūvi **(10)** un fiksējošo rokturi **(4)**, ar apstrādājamā priekšmeta paliktni **(1)**.
– Ievietojiet apstrādājamā priekšmeta paliktni **(1)** galda pagarinājumā **(2)**.
– Lai nofiksētu apstrādājamā priekšmeta paliktni, pievelciet fiksējošo rokturi **(7)**.
– Atkārtojiet šīs darbības ar otru apstrādājamā priekšmeta paliktni.

Darba galda sagatavošana

Stiprinājumu komplektu sagatavošana (skatiet attēlus C1–C4)
– Ieskrūvējiet fiksējošo rokturi **(8)** šim nolūkam paredzētajā stiprinājumu komplekta atvērumā **(6)**.
– Izmēriet atstatumu **x** starp jūsu elektroinstrumenta montāžas urbumiem.
– Novietojiet stiprinājumu komplektus **(6)** darbgalda centrā un atbilstīgā attālumā **x** vienu no otra.
– Pievelciet fiksējošos rokturus **(8)**. Tādējādi stiprinājumu komplekti ir stingri nofiksēti uz darbgalda.

Elektroinstrumenta piestiprināšana pie stiprinājumu komplekta (skatīt attēlu D)
– Novietojiet elektroinstrumentu transportēšanas stāvoklī. Norādes par transportēšanas stāvokli ir pieejamas attiecīgā elektroinstrumenta lietošanas instrukcijā.

– Novietojiet pārbīdāmos uzgriežņus **(16)** stiprinājumu komplektā atbilstoši elektroinstrumenta montāžas urbumiem.
Ievērībai: caur stiprinājuma komplekta šķērsspraugu **(6)** var piestiprināt arī elektroinstrumentus ar nobīdītiem montāžas urbumiem.
– Saskrūvējiet stiprinājumu komplektu **(6)** un elektroinstrumentu ar sešmalu skrūvēm **(11)**, atsperpaplāksnēm **(13)** un paplāksnēm **(12)** no stiprinošo elementu komplekta.

Lietošana

Norādījumi darbam

Vienmēr stingri turiet apstrādājamo priekšmetu, īpaši tad, ja nākas apzāģēt garus, smagus priekšmetus. Pēc apstrādājamā priekšmeta pārzāģēšanas darba galda smaguma centrs var pēkšņi pārvietoties, izraisot tā apgāšanos.

Nepārslogojiet darba galdu. Nekad nepārsniedziet darba galda maksimālo nestspēju.

Apstrādājamā priekšmeta paliktņa sagatavošana

Gari apstrādājamie priekšmeti brīvajā galā jānogulda uz piemērotas virsmas vai jāatbalsta.

Darbgalda pagarināšana (skatīt attēlus E1–E2)

Darbgaldu abos sānos var pagarināt.

– Novietojiet garo apstrādājamo priekšmetu uz elektroinstrumenta zāģēšanas galda.
– Atbrīvojiet fiksējošo rokturi **(3)** un izvelciet galda pagarinājumu **(2)** uz āru nepieciešamajā garumā.
– No jauna stingri pievelciet fiksējošo rokturi **(3)**.
– Atbrīvojiet fiksējošo rokturi **(7)** un noregulējiet apstrādājamā priekšmeta paliktņa **(1)** augstumu tā, lai apstrādājamais priekšmets atrastos taisni.
– No jauna stingri pievelciet fiksējošo rokturi **(7)**.

Apstrādājamā priekšmeta sazāģēšana vienāda garuma daļās (skatīt attēlu F)

Apstrādājamā priekšmeta vienkāršai sazāģēšanai vienāda garuma daļās var izmantot garuma atduri **(5)**.

– Atbrīvojiet fiksējošo rokturi **(4)** un novietojiet garuma atduri **(5)** nepieciešamajā attālumā no elektroinstrumenta zāģa ripas.
– No jauna stingri pievelciet fiksējošo rokturi **(4)**.

Svarīgāko iestādījumu pārbaude un korekcija

– Noņemiet elektroinstrumentu no stiprinājumu komplekta.

Lai darbība būtu droša, pēc elektroinstrumenta intensīvas lietošanas nepieciešams pārbaudīt un vajadzības gadījumā koriģēt tā svarīgākos iestatījumus. Tam vajadzīga zināma pieredze un atbilstoši speciālie instrumenti.

Stiprinājumu komplekta skavu iestatīšana (skatīt attēlu G)

Skavas, kas notur stiprinājumu komplektu **(6)** ar fiksējošā roktura **(8)** palīdzību uz darbgalda, nepieciešamības gadījumā pēc intensīvas darbgalda lietošanas ir jānoregulē.

– Apgrieziet stiprinājumu komplektu **(6)** otrādi.
– Grieziet regulēšanas skrūvi **(17) pulksteņrādītāju virzienā**, ja stiprinājumu komplektu nevar nofiksēt uz darbgalda, neskatoties uz ciešu fiksējošā roktura pievilkšanu **(8)**.
Grieziet regulēšanas skrūvi **(17) pretēji pulksteņrādītāju virzienam**, ja stiprinājumu komplekts vienlaikus neatrodas uz abām darbgalda sliedēm (priekšpusē un aizmugurē).
– Pārbaudiet, vai stiprinājumu komplekts ir stingri un pareizi nofiksēts, un, ja nepieciešams, atkārtojiet regulēšanu.
– Atkārtojiet darbības ar otro stiprinājumu komplektu.

Apkalpošana un apkope

Klientu apkalpošanas dienests un konsultācijas par lietošanu

Latvijas Republika
Tālr.: 67146262

Saite uz mūsu servisu adresēm un garantijas nosacījumiem ir pieejama pēdējā lapā.

Pieprasot konsultācijas un pasūtot rezerves daļas, noteikti paziņojiet 10 zīmju izstrādājuma numuru, kas norādīts uz izstrādājuma marķējuma plāksnītes.

Atbrīvošanās no nolietotajiem izstrādājumiem

Nolietotie darba galdi, to piederumi un iesaiņojuma materiāli jāpakļauj otrreizējai pārstrādei apkārtējai videi nekaitīgā veidā.

Lietuvių k.

Saugos nuorodos

Bendrosios saugos nuorodos



Perskaitykite visas prie darbinio stalo ar montuojamo elektrinio įrankio pridedamas įspėjamąsias nuorodas ir reikalavimus. Nesilaikant saugos nuorodų ir reikalavimų gali trenkti elektros smūgis, kilti gaisras, galima smarkiai susižaloti ir sužaloti kitus asmenis.

Saugos nuorodos dirbantiems su darbiniu stalu

▶ **Prieš pradėdami prietaisą reguliuoti ar keisti atsarginės dalis, iš kištukinio lizdo ištraukite kištuką ir/arba iš elektrinio įrankio išimkite akumuliatorių.** Netikėtai

įsijungus elektriniam įrankiui gali įvykti nelaimingas atsitikimas.

- ▶ **Prieš pradėdami montuoti elektrinį įrankį, tinkamai surinkite darbinį stalą.** Kad atrama nesulūžtų, būtina nepriekaištingai sumontuoti.
- ▶ **Prieš pradėdami dirbti su elektriniu įrankiu, jį saugiai pritvirtinkite prie darbinio stalo.** Elektriniam įrankiui nuslydus ant darbinio stalo, galima prarasti kontrolę.
- ▶ **Darbinį stalą pastatykite ant tvirto, lygaus ir horizontalaus pagrindo.** Darbiniam stalui pasislinkus arba susvyravus, ruošinys gali būti stumiamas netolygiai ir nesaugiai.
- ▶ **Darbinio stalo neperkraukite ir nenaudokite jo kaip kopėčių arba pastolių.** Darbinį stalą apkrovus per didele apkrova arba ant jo stovint, darbinio stalo svorio centras gali pasislinkti į viršų ir stalas gali nuvirsti.
- ▶ **Transportuojant ar dirbant visi varžtai ir jungiamieji elementai turi būti tvirtai užveržti. Elektrinio įrankio tvirtinamieji laikikliai visada turi būti tvirtai užfiksuoti.** Jei yra atsilaisvinusių jungčių, pjaunant įranga gali stovėti netvirtai ir pjovimas gali būti netikslus.
- ▶ **Elektrinį įrankį montuokite ir išmontuokite tik tada, kai jis yra transportavimo padėtyje (nuorodas apie transportavimo padėtį skaitykite atitinkamo elektrinio įrankio naudojimo instrukcijoje).** Priešingu atveju elektrinio įrankio svorio centras gali būti nepalankioje vietoje ir jūs negalėsite jo tvirtai laikyti.
- ▶ **Tvirtinamajame laikiklyje pritvirtintą elektrinį įrankį naudokite tik ant darbinio stalo.** Tvirtinamajame laikiklyje pritvirtintas, bet ant darbinio stalo nepastatytas elektrinis įrankis stovi netvirtai ir gali apvirsti.
- ▶ **Patikrinkite, ar ilgi ir sunkūs ruošiniai nesutrikdys darbinio stalo pusiausvyros.** Ilgų ir sunkių ruošinių laisvus galus reikia atremti arba po jais ką nors padėti.
- ▶ **Sustumdami ar išskleisdami darbinį stalą nelaikykite pirštų netoli lankstų.** Priešingu atveju pirštus galite suspausti.

Simboliai

Žemiau pateikti simboliai gali būti svarbūs naudojant darbinį stalą. Prašome įsiminti simbolius ir jų reikšmes. Teisingai suprasdami simbolius galėsite geriau ir saugiau naudotis darbiniu stalu.

Simboliai ir jų reikšmės	
	Darbinio stalo maksimali leidžiamoji apkrova (elektrinis įrankis + ruošinys) yra **160** kg.

Gaminio ir savybių aprašas

Naudojimas pagal paskirtį

Ant darbinio stalo leidžiama tvirtinti šiuos Bosch stacionariuosius pjūklus (parengta **2026.01**):

- EXCM341-305GD (3 601 M23 8..)

- GCM 8 S (3 601 L16 0..)
- GCM 8 SJ (3 601 L16 2..)
- GCM 800 S (3 601 L16 1..)
- GCM 80 SJ (3 601 M19 0..)
- GCM 800 SJ (3 601 M19 0..)
- GCM 8 SJL (3 601 M19 1..)
- GCM 8 SDE (3 601 M19 2..)

- GCM 10 (0 601 B20 0..)
- GCM 10 J/GCM 10 M (3 601 M20 2..)
- GCM 10 S (0 601 B20 5..)
- GCM 10 SD (0 601 B22 5..)
- GCM 10 GDJ (3 601 M27 0..)

- GCM 12 (0 601 B21 0..)
- GCM 12 SD (0 601 B23 5..)
- GCM 12 SDE (3 601 M23 1..)
- GCM 12 GDL (3 601 M23 6..)

- GCM 350-216 (3 601 M49 0..)
- GCM 350-254 (3 601 M22 6..)

- GCM 18V-216 D (3 601 M51 0..)
- GCM 18V-216 DC (3 601 M47 0..)
- GCM 18V-254 D (3 601 M51 1..)
- GCM 18V-305 GDC (3 601 M43 0..)

- GTM 12 (3 601 M15 0..)
- GTM 12 JL (3 601 M15 0..)

Su elektriniu įrankiu naudojamas darbinis stalas yra skirtas lentoms ir profiliams pjaustyti.

Pavaizduoti prietaiso elementai

Pavaizduotų komponentų numeriai atitinka instrukcijos pradžioje pateiktos schemos numerius.

(1) Ruošinio atrama
(2) Stalo ilginamoji dalis
(3) Stalo ilginamosios dalies fiksuojamoji rankenėlė
(4) Vienodo ilgio ruošinių atramos fiksuojamoji rankenėlė
(5) Atrama vienodo ilgio ruošiniams
(6) Tvirtinamasis laikiklis
(7) Ruošinio atramos fiksuojamoji rankenėlė
(8) Tvirtinamųjų laikiklių fiksuojamoji rankenėlė
(9) Reguliuojamo aukščio kojelė
(10) Tvirtinamasis varžtas M6 x 46
(11) Šešiabriaunis varžtas M8 × 38 (elektrinio įrankio tvirtinimas)
(12) Poveržlė
(13) Fiksuojamoji poveržlė

(14) Apsauginis kaištis
(15) Antveržlė
(16) Pastumiamoji veržlė
(17) Tvirtinamųjų laikiklių reguliavimo varžtas

Techniniai duomenys

Darbinis stalas		**GTA 2600**
Gaminio numeris		**3 601 M12 3..**
Darbinio stalo be ilginamosios dalies ilgis	mm	1265
Darbinio stalo su ilginamąją dalimi ilgis	mm	2615
Darbinio stalo aukštis	mm	855
Maks. leidžiamoji apkrova(elektrinis įrankis + ruošinys)		
Be stalo ilginamosios dalies		
– Tvirtinamasis laikiklis	kg	**160**
Su stalo ilginamąja dalimi		
– Tvirtinamasis laikiklis	kg	110
– Kiekviena stalo ilginamoji dalis	kg	25
Svoris	kg	18,7

Montavimas

Tiekiamas komplektas



Atkreipkite dėmesį į eksploatavimo instrukcijos pradžioje pavaizduotą tiekiamą komplektą.

Prieš pradėdami darbinį stalą montuoti patikrinkite, ar pateiktos visos žemiau nurodytos dalys:

Nr.	**Pavadinimas**	**Kiekis**
	Darbinis stalas GTA 2600	1
(6)	Tvirtinamasis laikiklis	2
(8)	Tvirtinamųjų laikiklių fiksuojamoji rankenėlė	2
(1)	Ruošinio atrama	2
(5)	Atrama vienodo ilgio ruošiniams	2
Tvirtinamųjų dalių rinkinys, kurį sudaro:		
(10)	Tvirtinamasis varžtas M6 x 46	2
(11)	Šešiabriaunis varžtas M8 × 38	4
(12)	Poveržlė	4
(13)	Fiksuojamoji poveržlė	4
(4)	Vienodo ilgio ruošinių atramos fiksuojamoji rankenėlė	2

Papildomai be pateiktos įrangos reikalingi šie įrankiai:
– Kryžminis atsuktuvas
– Reguliuojamas veržliaraktis

Darbinio stalo montavimas

Tiekiamas dalis atsargiai išimkite iš pakuotės.
Nuimkite visas pakuotės medžiagas.

Darbinio stalo pastatymas (žr. A1–A2 pav.)

– Darbinį stalą kojomis į viršų padėkite ant grindų.
– Apsauginį kaištį **(14)** spauskite į vidų ir lenkite koją aukštyn, kol išgirsite, kad apsauginis kaištis vėl užsifiksavo. Šį darbo žingsnį pakartokite su kitomis trimis kojomis.
– Stalą atverskite į darbinę padėtį.
Įsitikinkite, kad darbinis stalas yra stabilus ir kad užsifiksavo visi apsauginiai kaiščiai.

Reguliuojamo aukščio koja **(9)** padės jums išlyginti darbinį stalą.

– Atlaisvinkite antveržlę **(15)** ir įsukite ar išsukite kojelę, kol darbinį stalą išlyginsite ir jis į grindis remsis visomis keturiomis kojomis.

Atramos vienodo ilgio ruošiniams ir ruošinio atramos montavimas (žr. B1–B2 pav.)

– Atramą vienodo ilgio ruošiniams **(5)** varžtu **(10)** ir fiksuojamąja rankenėle **(4)** prisukite prie ruošinio atramos **(1)**.
– Ruošinio atramą **(1)** įstatykite į stalo ilginamąją dalį **(2)**.
– Kad užfiksuotumėte ruošinio atramą, užveržkite fiksuojamąją rankenėlę **(7)**.
– Šiuos darbo žingsnius pakartokite su antrąja ruošinio atrama.

Darbo stalo paruošimas

Tvirtinamųjų laikiklių paruošimas (žr. C1–C4 pav.)

– Įsukite fiksuojamąją rankenėlę **(8)** į atitinkamą tvirtinamojo laikiklio **(6)** kiaurymę.
– Išmatuokite atstumą **x** tarp matavimo kiaurymių ir savo elektrinio įrankio.
– Tvirtinamuosius laikiklius **(6)** padėkite darbinio stalo viduryje, vienas nuo kito atitinkamu atstumu **x**.
– Užveržkite fiksuojamąsias rankenėles **(8)**. Tai atlikus, tvirtinamieji laikikliai yra tvirtai uždėti ant darbo stalo.

Elektrinio įrankio tvirtinimas ant tvirtinamųjų laikiklių (žr. D pav.)

– Elektrinį įrankį nustatykite į transportavimo padėtį. Nurodymus, kaip pastatyti į transportavimo padėtį, rasite atitinkamo elektrinio įrankio naudojimo instrukcijoje.
– Pastumiamąsias veržles **(16)** tvirtinamuosiuose laikikliuose nustatykite į atitinkamas padėtis pagal elektrinio įrankio montavimo kiaurymes.
Nuoroda: dėl skersinių išpjovų tvirtinamajame laikiklyje **(6)** taip pat galima tvirtinti elektrinius įrankius su paslinktomis montavimo kiaurymėmis.
– Tvirtinamąjį lakiklį **(6)** ir elektrinį įrankį susukite šešiabriauniais varžtais **(11)**, fiksuojamosiomis poveržlėmis **(13)** ir poveržlėmis **(12)** iš tvirtinimo rinkinio.

Naudojimas

Darbo patarimai

Visada tvirtai laikykite ruošinį, ypač atlikdami ilgus, sunkius pjūvius. Nupjovus ruošinį, pakinta svorio centro padėtis ir darbinis stalas net gali pradėti virsti.

Neapkraukite darbinio stalo per didele apkrova. Niekada neviršykite darbinio stalo leistinosios apkrovos.

Ruošinio atramos paruošimas

Ilgų ruošinių laisvus galus reikia atremti arba po jais ką nors padėti.

Darbinio stalo ilginimas (žr. E1–E2 pav.)

Darbinį stalą galima pailginti abejose pusėse.

- Padėkite ruošinį ant elektrinio įrankio pjovimo stalo.
- Atsukite fiksuojamąją rankenėlę **(3)** ir traukite stalo ilginamąją dalį **(2)** į išorę iki pageidaujamo atstumo.
- Fiksuojamąją rankenėlę **(3)** vėl užveržkite.
- Atlaisvinkite fiksuojamąją rankenėlę **(7)** ir priderinkite ruošinio atramos **(1)** aukštį taip, kad jūsų ruošinys gulėtų tiesiai.
- Fiksuojamąją rankenėlę **(7)** vėl užveržkite.

Vienodo ilgio ruošinių pjovimas (žr. F pav.)

Kad būtų lengva pjauti vienodo ilgio ruošinius, galite naudoti atramą vienodo ilgio ruošiniams **(5)**.

- Atlaisvinkite fiksuojamąją rankenėlę **(4)** ir nustatykite atramą vienodo ilgio ruošiniams **(5)** norimu atstumu iki elektrinio įrankio pjūklo disko.
- Fiksuojamąją rankenėlę **(4)** vėl užveržkite.

Pagrindinių nustatymų patikrinimas ir reguliavimas

- Tuo tikslu, nuimkite elektrinį įrankį su tvirtinamaisiais laikikliais.

Kad užtikrintumėte saugų veikimą, po intensyvaus naudojimo turite patikrinti pagrindinius darbinio stalo nustatymus ir, jei reikia, nustatyti iš naujo. Norint tai atlikti, reikia turėti patirties ir specialių įrankių.

Tvirtinamojo laikiklio spaustuvų nustatymas (žr. G pav.)

Spaustuvus, kurie tvirtinamąjį laikiklį **(6)** fiksuojamosiomis rankenėlėmis **(8)** fiksuoja prie darbinio stalo, po intensyvaus darbinio stalo naudojimo, jei reikia, turite nustatyti.

- Tvirtinamąjį laikiklį **(6)** apsukite.
- Reguliavimo varžtą **(17)** sukite **pagal laikrodžio rodyklę**, jei tvirtinamojo laikiklio nepavyksta užfiksuoti ant darbinio stalo, nors fiksuojamoji rankenėlė **(8)** tvirtai užveržta. Reguliavimo varžtą **(17)** sukite **prieš laikrodžio rodyklę**, jei tvirtinamųjų laikiklių tuo pačiu metu nepavyksta uždėti ant abiejų darbinio stalo bėgelių (priekyje ir gale).
- Patikrinkite, ar tvirtinamieji laikikliai tvirtai ir tinkamai uždėti ir, jei reikia, nustatymą pakartokite.
- Darbo žingsnius pakartokite su antru tvirtinamuoju laikikliu.

Priežiūra ir servisas

Klientų aptarnavimo skyrius ir konsultavimo tarnyba

Lietuva

Informacijos tarnyba: (037) 713350

Mūsų techninės priežiūros adresų ir garantijos sąlygų nuorodą rasite paskutiniame puslapyje.

Ieškant informacijos ir užsakant atsargines dalis prašome būtinai nurodyti dešimtženklį gaminio numerį, esantį firminėje lentelėje.

Šalinimas

Darbiniai stalai, papildoma įranga ir pakuotės turi būti surenkami ir perdirbami aplinkai nekenksmingu būdu.

한국어

안전 수칙

일반 안전 수칙



절단기 스탠드 또는 조립해야 할 전동공구에 첨부되어 있는 모든 경고 사항과 사용 설명서를 자세히 읽고 지켜야 합니다. 다음의 안전 수칙과 지침을 준수하지 않으면 화재 위험이 있으며 감전 혹은 중상을 입을 수 있습니다.

절단기 스탠드 관련 안전 수칙

- ▶ **기기에 세팅을 하거나 액세서리 부품을 교환하기 전에, 전원 콘센트에서 플러그를 빼고 그리고/혹은 전동공구에서 배터리를 빼놓으십시오.** 전동공구가 돌발적으로 작동하게 되면 사고가 발생할 수 있습니다.
- ▶ **전동공구를 조립하기 전에 절단기 스탠드를 제대로 세워야 합니다.** 절단기 스탠드를 올바르게 세워야 쓰러질 위험이 줄어듭니다.
- ▶ **전동공구를 사용하기 전에 절단기 스탠드에 안전하게 고정하십시오.** 전동공구가 절단기 스탠드에 제대로 고정되어 있지 않아 움직이면 통제가 어려워집니다.
- ▶ **절단기 스탠드를 단단하고 평평한 수평의 바닥에 세우십시오.** 절단기 스탠드가 미끄러지거나 흔들거리면 작업물을 일정하고 안전하게 지탱할 수 없습니다.
- ▶ **절단기 스탠드에 무리하게 과적하지 말고 스탠드를 사다리나 발판으로 사용하지 마십시오.** 절단기 스탠드에 과적하거나 그 위에 올라서면 절단기 스탠드의 중심이 위쪽으로 옮겨져 쓰러질 수 있습니다.
- ▶ **운반 및 작업 시 모든 나사와 연결 부품이 조여져 있는지는지 확인하십시오. 전동공구용 설치 세트**

는 항상 단단히 고정되어 있어야 합니다. 연결 부위가 느슨하면 절단작업이 불안정하며 정확하지 않을 수 있습니다.

- ▶ **전동공구가 운반 위치에 있는 경우에만 조립 및 분리하십시오(운반 위치 관련 지침은 해당 전동공구의 사용 설명서 내용 참조).** 그렇지 않을 경우 전동공구의 무게 중심이 부적절하여 잡을 때 안전하지 않을 수도 있습니다.
- ▶ **설치 세트에 고정된 전동공구는 절단기 스탠드 위에서만 작동하십시오.** 절단기 스탠드 없이 전동공구가 장착된 설치 세트는 안전하지 않고 기울어질 수 있습니다.
- ▶ **길고 무거운 작업물에 작업할 때 절단기 스탠드가 균형을 잃지 않도록 주의하십시오.** 길고 무거운 작업물에 작업할 경우, 과적되지 않은 끝부분의 아래쪽을 받쳐 주어야 합니다.
- ▶ **절단기 스탠드를 밀어 접거나 잡아 뺄 때 손가락이 이음매 부위에 가까이 있지 않도록 하십시오.** 손가락이 끼어 다칠 수 있습니다.

기호

다음에 나와있는 기호는 귀하의 절단기 스탠드를 사용하는 데 중요할 수 있습니다. 그러므로 기호와 그 의미를 잘 기억해 두십시오. 기호를 제대로 이해하면 절단기 스탠드를 더 쉽고 안전하게 사용할 수 있습니다.

기호와 의미	
	절단기 스탠드의 최대 과적 용량(전동공구 + 작업물)은 **160** kg입니다.

제품 및 성능 설명

규정에 따른 사용

본 절단기 스탠드는 보쉬의 고정식 톱 제품에 사용할 수 있습니다(현황 **2026.01**):

- EXCM341-305GD (3 601 M23 8..)

- GCM 8 S (3 601 L16 0..)
- GCM 8 SJ (3 601 L16 2..)
- GCM 800 S (3 601 L16 1..)
- GCM 80 SJ (3 601 M19 0..)
- GCM 800 SJ (3 601 M19 0..)
- GCM 8 SJL (3 601 M19 1..)
- GCM 8 SDE (3 601 M19 2..)

- GCM 10 (0 601 B20 0..)
- GCM 10 J/GCM 10 M (3 601 M20 2..)
- GCM 10 S (0 601 B20 5..)
- GCM 10 SD (0 601 B22 5..)
- GCM 10 GDJ (3 601 M27 0..)

- GCM 12 (0 601 B21 0..)
- GCM 12 SD (0 601 B23 5..)
- GCM 12 SDE (3 601 M23 1..)
- GCM 12 GDL (3 601 M23 6..)

- GCM 350-216 (3 601 M49 0..)
- GCM 350-254 (3 601 M22 6..)

- GCM 18V-216 D (3 601 M51 0..)
- GCM 18V-216 DC (3 601 M47 0..)
- GCM 18V-254 D (3 601 M51 1..)
- GCM 18V-305 GDC (3 601 M43 0..)

- GTM 12 (3 601 M15 0..)
- GTM 12 JL (3 601 M15 0..)

절단기 스탠드에 전동공구를 부착하여 판자와 프로파일의 길이를 자르는 데 적당합니다.

제품의 주요 명칭

그림에 도시된 각 구성요소에 부여된 번호는 본 설명서 처음에 있는 그림에서의 설명을 참조하십시오.

(1) 작업물 받침대
(2) 테이블 연장장치
(3) 테이블 연장장치 잠금 손잡이
(4) 길이 조절자 잠금 손잡이
(5) 길이 조절자
(6) 설치 세트
(7) 작업물 받침대 잠금 손잡이
(8) 설치 세트 잠금 손잡이
(9) 높이 조절이 가능한 발
(10) 캐리지 볼트 M6 × 46
(11) 육각 볼트 M8 × 38(전동공구 고정)
(12) 와셔
(13) 잠금 와셔
(14) 잠금 핀
(15) 잠금 너트
(16) 이동식 너트
(17) 설치 세트 조정 나사

제품 사양

절단기 스탠드		GTA 2600
제품 번호		**3 601 M12 3..**
절단기 스탠드 길이(테이블 연장장치 미포함)	mm	1265
절단기 스탠드 길이(테이블 연장장치 포함)	mm	2615
절단기 스탠드의 높이	mm	855
최대 과적 용량(전동공구 + 작업물)		

절단기 스탠드		GTA 2600
테이블 연장장치 **미포함**		
– 설치 세트	kg	**160**
테이블 연장장치 **포함**		
– 설치 세트	kg	110
– 테이블 연장장치 1개당	kg	25
중량	kg	18.7

조립

공급 내역



이를 위해 설명서 초반에 제시된 공급 내역의 그림에 유의하십시오.

절단기 스탠드를 조립하기 전에 아래에 열거된 부품이 모두 공급되었는지 확인해 보십시오:

번호	항목	개수
	절단기 스탠드 GTA 2600	1
(6)	설치 세트	2
(8)	설치 세트 잠금 손잡이	2
(1)	작업물 받침대	2
(5)	길이 조절자	2
고정 세트 구성:		
(10)	캐리지 볼트 M6 × 46	2
(11)	육각 볼트 M8 × 38	4
(12)	와셔	4
(13)	잠금 와셔	4
(4)	길이 조절자 잠금 손잡이	2

공급 부품 외에 추가로 필요한 공구:
- 십자형 스크류 드라이버
- 렌치, 조절식

절단기 스탠드 조립하기

모든 공급되는 부품을 조심스럽게 포장에서 꺼내십시오.
모든 포장재를 제거하십시오.

절단기 스탠드 설치하기(그림 A1–A2 참조)
- 다리가 위를 향하도록 절단기 스탠드를 바닥에 놓으십시오.
- 잠금 핀 **(14)** 을 안쪽으로 누르고 잠금 핀이 다시 맞물리는 소리가 날 때까지 다리를 위로 젖히십시오.
  다른 세 다리에도 이 단계를 반복하여 실행하십시오.
- 절단기 스탠드를 작업 위치로 돌리십시오.
  절단기 스탠드가 안정적이고 모든 잠금 핀이 체결되어 있는지 확인하십시오.

높이 조절이 가능한 발 **(9)** 을 이용하여 절단기 스탠드를 정렬할 수 있습니다.
- 잠금 너트 **(15)** 를 풀고 절단기 스탠드가 수평이 되거나 네 다리가 모두 바닥에 닿을 때까지 발을 조이거나 풀어주십시오.

길이 조절자 및 작업물 받침대 조립하기(그림 B1–B2 참조)
- 길이 조절자 **(5)** 를 나사 **(10)** 및 잠금 손잡이 **(4)** 를 이용하여 작업물 받침대 **(1)** 에 고정하십시오.
- 작업물 받침대 **(1)** 를 테이블 연장장치 **(2)** 에 끼우십시오.
- 작업물 받침대를 고정시키려면 잠금 손잡이 **(7)** 를 조이십시오.
- 두 번째 작업물 받침대의 경우에도 이 작업 절차를 반복하십시오.

절단기 스탠드 준비하기

설치 세트 준비하기(그림 C1–C4 참조)
- 잠금 손잡이 **(8)** 를 설치 세트 **(6)** 의 해당 구멍에 끼우십시오.
- 사용하고 있는 전동공구의 조립용 구멍 사이의 간격 **x**를 측정하십시오.
- 설치 세트 **(6)** 를 절단기 스탠드 중앙에 놓고 각 세트를 적당한 **x** 간격으로 배치하십시오.
- 잠금 손잡이 **(8)** 를 조이십시오. 이렇게 하면 설치 세트가 절단기 스탠드에 단단히 설치됩니다.

전동공구를 설치 세트에 고정하기(그림 D 참조)
- 전동공구를 운반 위치에 놓으십시오. 운반 위치 관련 지침은 해당 전동공구의 사용 설명서에서 확인할 수 있습니다.
- 이동식 너트 **(16)** 를 전동공구의 조립용 구멍에 맞춰 설치 세트에 위치시키십시오.
  참고 사항: 설치 세트 **(6)** 의 슬롯 홈을 통해 장착 구멍이 서로 어긋난 전동공구도 고정시킬 수 있습니다.
- 설치 세트 **(6)** 및 전동공구를 고정 세트 **(12)** 의 육각 볼트 **(11)**, 잠금 와셔 **(13)** 및 와셔를 이용해 체결하십시오.

작동

사용 방법

특히 작업물의 길고 무거운 부분을 항상 안전하게 고정하십시오. 작업물을 완전히 절단하고 나서 중심이 부적절하게 흔들리면 절단기 스탠드가 쓰러질 수 있습니다.

절단기 스탠드에 과적하지 마십시오. 절단기 스탠드의 최대 과적 용량에 유의하십시오.

작업물 받침대 준비하기

길쭉한 작업물의 경우 끝 부위를 받쳐 주어야 합니다.

절단기 스탠드 연장하기(그림 E1–E2 참조)

절단기 스탠드는 양쪽으로 연장할 수 있습니다.

– 길쭉한 작업물을 전동공구의 톱 테이블 위에 놓으십시오.
– 잠금 손잡이 **(3)** 를 풀고 원하는 간격이 될 때까지 테이블 연장장치 **(2)** 를 바깥쪽으로 당기십시오.
– 잠금 손잡이 **(3)** 를 다시 조이십시오.
– 잠금 손잡이 **(7)** 를 풀고 작업물 받침대 **(1)** 의 높이를 조정하여 작업물과 일직선에 놓이도록 하십시오.
– 잠금 손잡이 **(7)** 를 다시 조이십시오.

동일한 길이의 작업물 절단하기(그림 F 참조)

작업물의 길이가 동일하게 절단하려면 길이 조절자 **(5)** 를 사용할 수 있습니다.

– 잠금 손잡이 **(4)** 를 풀고 전동공구의 톱날과 원하는 간격이 될 때까지 길이 조절자 **(5)** 를 배치하십시오.
– 잠금 손잡이 **(4)** 를 다시 조이십시오.

기본 세팅 확인 및 조절하기

– 설치 세트에서 전동공구를 제거하십시오.

안전하게 작동하려면 절단기 스탠드를 집중적으로 사용하고 나서 그 기본 세팅 사항을 확인해 보고 필요에 따라 다시 설정해야 합니다. 이 경우 경험이 있어야 하고 해당하는 특수공구가 필요합니다.

설치 세트의 클램프 조절하기(그림 G 참조)

절단기 스탠드를 집중적으로 사용한 후에는 설치 세트 **(6)** 를 잠금 손잡이 **(8)** 를 이용하여 절단기 스탠드에 고정시키는 클램프를 조정해야 할 수도 있습니다.

– 설치 세트 **(6)** 를 뒤집어야 합니다.
– 잠금 손잡이 **(8)** 를 조였음에도 불구하고 설치 세트가 절단기 스탠드에 고정되지 않을 경우 조정 나사 **(17)** 를 **시계 방향으로** 돌리십시오.
  설치 세트가 절단기 스탠드 양쪽 레일(전면 및 후면)에 동시에 체결되지 않는 경우 조정 나사 **(17)** 를 **시계 반대 방향으로** 돌리십시오.
– 설치 세트가 단단하고 올바르게 장착되었는지 확인하고 필요한 경우 반복하여 조절하십시오.
– 두 번째 설치 세트의 경우에도 이 작업 절차를 반복하십시오.

보수 정비 및 서비스

AS 센터 및 사용 문의

콜센터
080-955-0909

당사의 서비스 센터 주소 및 보증 조건 관련 링크는 마지막 페이지에서 확인할 수 있습니다.

문의나 대체 부품 주문 시에는 반드시 제품 네임 플레이트에 있는 10자리의 부품번호를 알려 주십시오.

처리

절단기 스탠드와 액세서리 및 포장 등은 친환경적인 방법으로 재활용할 수 있도록 분류하십시오.

عربي

إرشادات الأمان

إرشادات أمان عامة



اقرأ جميع ملاحظات التحذير والتعليمات المرفقة بطاولة العمل أو بالعدة الكهربائية المراد تشغيلها. ارتكاب الأخطاء عند تطبيق إرشادات الأمان والتعليمات، قد يؤدي إلى حدوث صدمات كهربائية أو إلى نشوب الحرائق و/أو الإصابة بجروح خطيرة.

إرشادات الأمان الخاصة بطاولات العمل

- **افصل القابس عن المقبس و/أو أخرج المركم من العدة الكهربائية قبل تغيير أوضاع ضبط الجهاز أو الأجزاء الملحقة.** بدء تشغيل العدد الكهربائية بشكل غير مقصود هو سبب حدوث بعض الحوادث.
- **انصب طاولة العمل بالشكل الصحيح قبل تركيب العدة الكهربائية.** إن التركيب بشكل سليم هام جدا من أجل تجنب خطر التفكك.
- **قم بتثبيت العدة الكهربائية جيدا على طاولة العمل قبل استخدامها.** إن انزلاق العدة الكهربائية على طاولة العمل قد يؤدي إلى فقدان التحكم بها.
- **انصب طاولة العمل على سطح ثابت ومستو وأفقي.** إذا كان من الجائز أن تنزلق أو تهتز طاولة العمل، فلن تتمكن من توجيه العدة الكهربائية بشكل منتظم وآمن.
- **لا تقم بالتحميل الزائد على طاولة العمل ولا تستخدمها كسلم أو سقالة.** قد تؤدي زيادة التحميل أو الوقوف على طاولة العمل إلى انتقال مركز ثقل طاولة العمل إلى الأعلى مما يجعلها تقلب.
- **احرص على إحكام ربط كافة اللوالب وعناصر التوصيل أثناء النقل ومزاولة العمل. يجب أن تكون أطقم حضن العدة الكهربائية مثبتة.** عناصر الربط السائبة قد تتسبب في حدوث عدم اتزان وعمليات نشر غير دقيقة.
- **لا تقم بتركيب العدة الكهربائية أو فكها إلا إذا كانت في وضع النقل (للإرشادات الخاصة بوضع النقل، انظر دليل تشغيل العدة الكهربائية المعنية).** وإلا فسيكون مركز ثقل العدة الكهربائية غير مناسب، بحيث لا يمكنك إمساكها بأمان.
- **لا تقم بتشغيل العدة الكهربائية المثبتة على طقم حضن إلا على طاولة العمل.** دون طاولة العمل يصبح طقم الحضن والعدة الكهربائية غير ثابتين، حيث يمكن أن يتعرضا للانقلاب.
- **تأكد من عدم تسبب قطع الشغل الطويلة والثقيلة في فقدان طاولة العمل لتوازنها.** يجب أن تسند قطع الشغل الطويلة والثقيلة من طرف نهايتها السائبة أو أن تضع شيئا ما تحتها.
- **لا تقترب بأصابعك من النقاط المفصلية أثناء طي طاولة العمل لإغلاقها أو فردها لفتحها.** فقد تتعرض أصابعك للانحصار.

الرموز

قد تكون الرموز التالية ذات أهمية من أجل استعمال طاولة العمل. يرجى حفظ الرموز ومعناها. يساعدك تفسير الرموز بشكل صحيح على استعمال طاولة العمل بطريقة أفضل وأكثر أماناً.

الرموز ومعناها	
	تبلغ قدرة التحمل القصوى (العدة الكهربائية + قطعة الشغل) لطاولة العمل **160** كجم.

وصف المنتج والأداء

الاستعمال المطابق للتعليمات

طاولة العمل مخصصة لحضن مناشير بوش المركزية التالية (بتاريخ **2026.01**):

– EXCM341-305GD (3 601 M23 8..)

– GCM 8 S (3 601 L16 0..)
– GCM 8 SJ (3 601 L16 2..)
– GCM 800 S (3 601 L16 1..)
– GCM 80 SJ (3 601 M19 0..)
– GCM 800 SJ (3 601 M19 0..)
– GCM 8 SJL (3 601 M19 1..)
– GCM 8 SDE (3 601 M19 2..)

– GCM 10 (0 601 B20 0..)
– GCM 10 J/GCM 10 M (3 601 M20 2..)
– GCM 10 S (0 601 B20 5..)
– GCM 10 SD (0 601 B22 5..)
– GCM 10 GDJ (3 601 M27 0..)

– GCM 12 (0 601 B21 0..)
– GCM 12 SD (0 601 B23 5..)
– GCM 12 SDE (3 601 M23 1..)
– GCM 12 GDL (3 601 M23 6..)

– GCM 350-216 (3 601 M49 0..)
– GCM 350-254 (3 601 M22 6..)

– GCM 18V-216 D (3 601 M51 0..)
– GCM 18V-216 DC (3 601 M47 0..)
– GCM 18V-254 D (3 601 M51 1..)
– GCM 18V-305 GDC (3 601 M43 0..)

– GTM 12 (3 601 M15 0..)
– GTM 12 JL (3 601 M15 0..)

طاولة العمل مخصصة للاتصال مع العدة الكهربائية لتقصير الألواح والأضلاع المجسمة.

الأجزاء المصورة

يستند ترقيم الأجزاء المصورة إلى الرسوم الموجودة في صفحة الرسوم التخطيطية في بداية الدليل.

(1) مسند قطعة الشغل
(2) قطعة تمديد الطاولة
(3) مقبض تثبيت قطعة تمديد الطاولة
(4) مقبض تثبيت المصد الطولي
(5) المصادم الطولي
(6) طقم الحاضن
(7) مقبض تثبيت مسند قطعة الشغل
(8) مقبض تثبيت طقم الحاضن
(9) قدم قابلة لضبط الارتفاع
(10) لولب القفل 46 × M6
(11) لولب سداسي الرأس 38 × M8 (تثبيت العدة الكهربائية)
(12) فلكة
(13) وردة التأمين
(14) مسمار تأمين
(15) صامولة زنق
(16) صامولة متحركة
(17) لولب ضبط طقم الحاضن

البيانات الفنية

طاولة العمل		GTA 2600
رقم الصنف		**3 601 M12 3..**
طول طاولة العمل دون قطعة تمديد الطاولة	مم	1265
طول طاولة العمل مع قطعة تمديد الطاولة	مم	2615
ارتفاع طاولة العمل	مم	855
قدرة التحمل القصوى (العدة الكهربائية + قطعة الشغل)		
دون قطعة تمديد الطاولة		
– أطقم الحاضن	كجم	**160**
مع قطعة تمديد الطاولة		
– أطقم الحاضن	كجم	110
– لكل قطعة تمديد طاولة	كجم	25
الوزن	كجم	18,7

التركيب

مجموعة التجهيزات الموردة



راجع عرض مجموعة التجهيزات الموردة الوارد في بداية دليل التشغيل.

افحص قبل تركيب طاولة العمل عما إن كان قد تم توريد جميع الأجزاء المذكورة أسفله:

الرقم	المسمى	العدد
	طاولة عمل GTA 2600	1
(6)	طقم الحاضن	2
(8)	مقبض تثبيت طقم الحاضن	2
(1)	مسند قطعة الشغل	2
(5)	المصادم الطولي	2
	طقم تثبيت مكون من:	
(10)	لولب القفل 46 × M6	2
(11)	لولب سداسي الرأس 38 × M8	4
(12)	فلكة	4
(13)	وردة التأمين	4
(4)	مقبض تثبيت المصد الطولي	2

العدد الكهربائية المطلوبة إضافة عن العدد المرفقة بمجموعة التجهيزات الموردة:
– مفك براغي متصالبة الحز
– مفتاح ربط، قابل للضبط

تركيب طاولة العمل

أخرج جميع الأجزاء المرفقة من العبوة بحرص. انزع كل مواد التغليف.

نصب طاولة العمل (انظر الصور A1–A2)
– ضع طاولة العمل على الأرض بينما أرجلها متجهة إلى أعلى.
– اضغط مسمار التأمين **(14)** إلى الداخل، وحرك الساق إلى أعلى إلى أن يثبت مسمار التأمين بصوت مسموع مجددًا.
كرر خطوة العمل هذه مع الأرجل الثلاثة الأخرى.
– أدر طاولة العمل في موضع العمل.
تأكد أن طاولة العمل مستقرة وأن كافة مسامير التأمين مثبتة.
تساعدك القدم القابلة لضبط الارتفاع **(9)** على تسوية طاولة العمل.
– قم بحل صامولة الزنق **(15)** واستمر في ربط القدم أو فكها إلى أن يتم محاذاة طاولة العمل في وضع مستو، وترتكز الأقدام الأربعة بالكامل على الأرض.

تركيب المصد الطولي ومسند قطعة الشغل (انظر الصور B1–B2)
– اربط المصد الطولي **(5)** بالاستعانة باللولب **(10)** ومقبض التثبيت **(4)** مع مسند قطعة الشغل **(1)**.
– قم بتركيب مسند قطعة الشغل **(1)** في قطعة تمديد الطاولة **(2)**.
– لتثبيت مسند قطعة العمل قم بربط مقبض التثبيت **(7)**.
– كرر خطوات العمل هذه مع مسند قطعة الشغل الثاني.

تجهيز طاولة العمل

تجهيز أطقم الحاضن (انظر الصور C1–C4)

- اربط مقبض التثبيت **(8)** في الفتحة المعنية بطقم الحاضن **(6)**.
- قم بقياس المسافة **x** بين تجاويف التركيب والعدة الكهربائية.
- ضع أطقم الحضن **(6)** على طاولة العمل في المنتصف وعلى مسافة مناسبة **x** من بعضها البعض.
- أحكم ربط مقابض التثبيت **(8)**. وبذلك يتم وضع أطقم الحضن بثبات على طاولة العمل.

تثبيت العدة الكهربائية على أطقم الحاضن (انظر الصورة D)

- اضبط العدة الكهربائية على وضع النقل. تجد إرشادات حول وضع النقل في دليل تشغيل العدة الكهربائية المعنية.
- اضبط موضع الصواميل المتحركة **(16)** في أطقم الحضن بشكل مناسب لتجاويف تركيب العدة الكهربائية.
  ملحوظة: يفضل الشقّ العرضي في طقم الحضن **(6)** يمكن أيضًا تثبيت العدة الكهربائية ذات فتحات التثبيت غير المتوافقة.
- اربط طقم الحضن **(6)** والعدة الكهربائية باستخدام اللوالب سداسية الرأس **(11)**، وواردات التأمين **(13)** والفلكات **(12)** من طقم التثبيت.

التشغيل

إرشادات العمل

اقبض على قطعة الشغل بإحكام دائما ولا سيما المقطع الأطول والأثقل. قد يتغير مركز الثقل بشكل غير ملائم بعد قطع قطعة الشغل مما قد يؤدي إلى قلب طاولة العمل.

لا تزيد الحمل على طاولة العمل. تراعى دائما قدرة الحمل القصوى لطاولة العمل.

تجهيز مسند قاعدة الشغل

يجب أن ترتكز أو تستند قطع الشغل الطويلة بنهايتها السائبة على شيء ما.

تمديد طاولة العمل (انظر الصور E1–E2)

يمكن تمديد طاولة العمل من الجانبين.

- ضع قطعة الشغل الطويلة على قاعدة نشر العدة الكهربائية.
- قم بحل مقبض التثبيت **(3)** واسحب قطعة تمديد الطاولة **(2)** حتى المسافة المرغوبة إلى الخارج.
- اربط مقبض التثبيت **(3)** مرة أخرى.
- قم بفك مقبض الثبيت **(7)** واضبط ارتفاع مسند قطعة الشغل **(1)** إلى أن تستقر قطعة الشغل بشكل مستقيم.
- اربط مقبض التثبيت **(7)** مرة أخرى.

نشر قطع الشغل المتساوية الطول (انظر الصورة F)

لسهولة نشر قطع الشغل المتساوية الطول، يمكنك استخدام المصد الطولي **(5)**.

- قم بحل مقبض التثبيت **(4)** وضع المصد الطولي **(5)** على المسافة المرغوبة نحو شفرة المنشار الخاصة بالعدة الكهربائية.
- اربط مقبض التثبيت **(4)** مرة أخرى.

فحص أوضاع الضبط الأساسية وضبطها

- قم بإزالة العدة الكهربائية من أطقم الحاضن.

لضمان الأداء الوظيفي السليم بعد الاستعمال المكثف يجب فحص أوضاع الضبط الأساسية لمنضدة العمل وضبطها عند اللزوم. للقيام بذلك فأنت بحاجة إلى الخبرة وللعدد الخاصة الموافقة لتنفيذ ذلك.

ضبط مشبك طقم الحاضن (انظر الصورة G)

المشبك الذي يقوم بتثبيت طقم الحاضن **(6)** بالاستعانة بمقبض التثبيت **(8)** على طاولة العمل، يجب عليك ضبطه عند اللزوم بعد الاستخدام المكثف لطاولة العمل.

- قم بقلب طقم الحاضن **(6)**.
- أدر لولب الضبط **(17)** **في اتجاه عقارب الساعة**، إذا لم يتسنى تثبيت طقم الحاضن رغم إحكام ربط مقبض التثبيت **(8)** على طاولة العمل.
  أدر لولب الضبط **(17)** **عكس اتجاه عقارب الساعة**، إذا لم يستقر طقم الحاضن في وقت واحد على كلا قضيبي المجرى (الأمامي والخلفي) لطاولة العمل.
- تحقق من التركيب المحكم والصحيح لطقم الحاضن وكرر عملية الضبط عند اللزوم.
- كرر خطوات العمل مع طقم الحاضن الثاني.

الصيانة والخدمة

خدمة العملاء واستشارات الاستخدام

المغرب
الهاتف: 27 43 31 29 5 212+
تجد الرابط إلى عناوين مراكز الخدمة الخاصة بنا وشروط الضمان في الصفحة الأخيرة.
يلزم ذكر رقم الصنف ذو الخانات العشر وفقا للوحة صنع المنتج عند إرسال أية استفسارات أو طلبيات قطع غيار.

التخلص من العدة الكهربائية

يجب التخلص من طاولات العمل والتوابع والتغليف بطريقة محافظة على البيئة عن طريق تسليمها لمراكز النفايات القابلة لإعادة التصنيع.

Servicekontakte
Service Contacts
Contacts de Service
Contactos de Servicio

https://www.bosch-pt.com/serviceaddresses

Garantiebedingungen
Guarantee Conditions
Conditions de Garantie
Condiciones de Garantía

https://www.bosch-pt.com/guarantee/202601