OBJ_DOKU-27636-003.fm Page 1 Friday, June 24, 2016 9:17 AM

SDS-clic

1 603 340 031, 2 608 000 638

BOSCH

Robert Bosch Power Tools GmbH
70538 Stuttgart
GERMANY
www.bosch-pt.com

1 609 92A 38B (2016.03) O / 71

1 609 92A 38B

OBJ_BUCH-1537-003.book Page 2 Friday, June 24, 2016 9:11 AM

de Originalbetriebsanleitung
en Original instructions
fr Notice originale
es Manual original
pt Manual original
it Istruzioni originali
nl Oorspronkelijke gebruiksaanwijzing
da Original brugsanvisning
sv Bruksanvisning i original
no Original driftsinstruks
fi Alkuperäiset ohjeet
el Πρωτότυπο οδηγιών χρήσης
tr Orijinal işletme talimatı
pl Instrukcja oryginalna
cs Původní návod k používání
sk Pôvodný návod na použitie
hu Eredeti használati utasítás
ru Оригинальное руководство по эксплуатации
uk Оригінальна інструкція з експлуатації
kk Пайдалану нұсқаулығының түпнұсқасы
ro Instrucţiuni originale
bg Оригинална инструкция
mk Оригинално упатство за работа
sr Originalno uputstvo za rad
sl Izvirna navodila
hr Originalne upute za rad
et Algupärane kasutusjuhend
lv Instrukcijas oriģinālvalodā
lt Originali instrukcija
ar تعليمات التشغيل الأصلية
fa دفتزچه راهنمای اصلی

OBJ_BUCH-1537-003.book Page 3 Friday, June 24, 2016 9:11 AM

Deutsch ..... Seite 7
English .....Page 9
Français .....Page 10
Español ..... Página 13
Português..... Página 15
Italiano ..... Pagina 17
Nederlands..... Pagina 19
Dansk .....Side 21
Svenska .....Sida 22
Norsk .....Side 24
Suomi ..... Sivu 26
Ελληνικά ..... Σελίδα 27
Türkçe..... Sayfa 30
Polski ..... Strona 31
Česky ..... Strana 34
Slovensky..... Strana 35
Magyar ..... Oldal 37

OBJ_BUCH-1537-003.book Page 4 Friday, June 24, 2016 9:11 AM

Русский . . . . . Страница 40
Українська . . . . . Сторінка 43
Қазақша . . . . . Бет 45
Română . . . . . Pagina 48
Български . . . . . Страница 50
Македонски . . . . . Страна 52
Srpski . . . . . Strana 54
Slovensko . . . . . Stran 56
Hrvatski . . . . . Stranica 58
Eesti . . . . . Lehekülg 60
Latviešu . . . . . Lappuse 62
Lietuviškai . . . . . Puslapis 64
عربي . . . . . صفحة 68
فارسی . . . . . صفحه 70

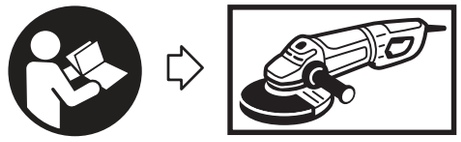

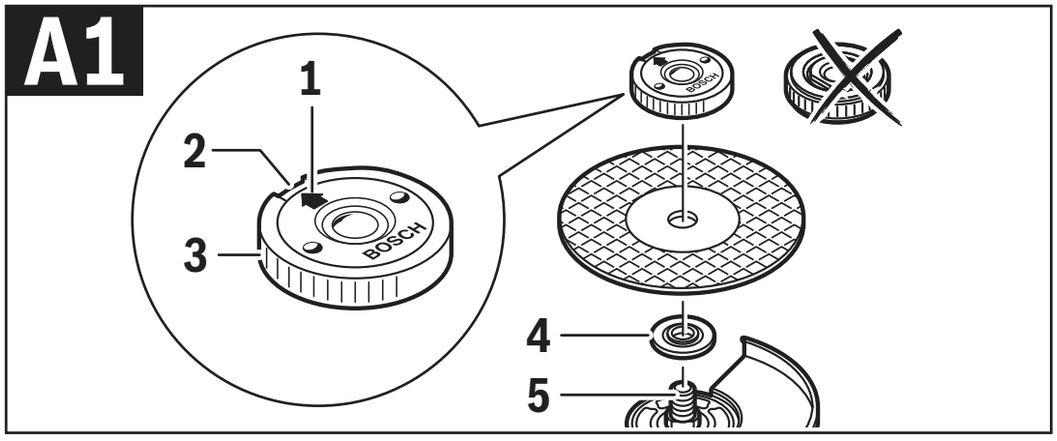
A1
1
2
3
4
5
BOSCH

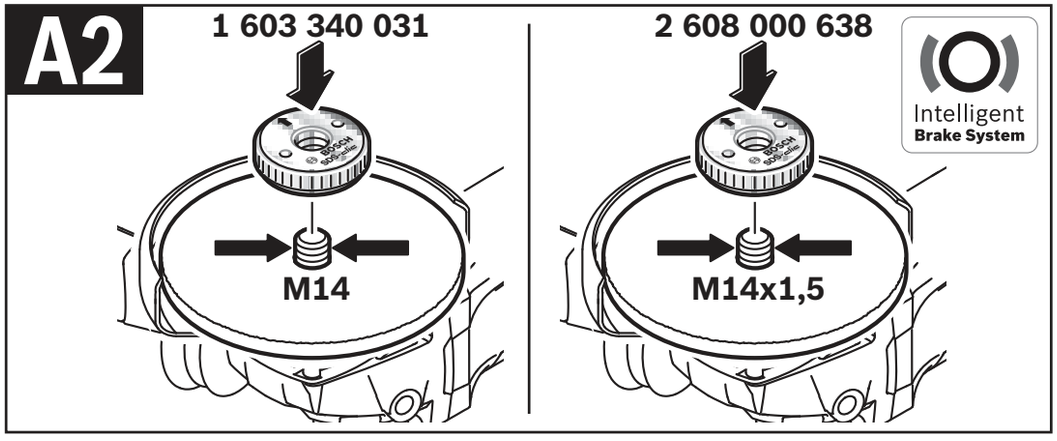
A2
1 603 340 031
2 608 000 638
M14
M14x1,5
Intelligent
Brake System

OBJ_BUCH-1537-003.book Page 6 Friday, June 24, 2016 9:11 AM

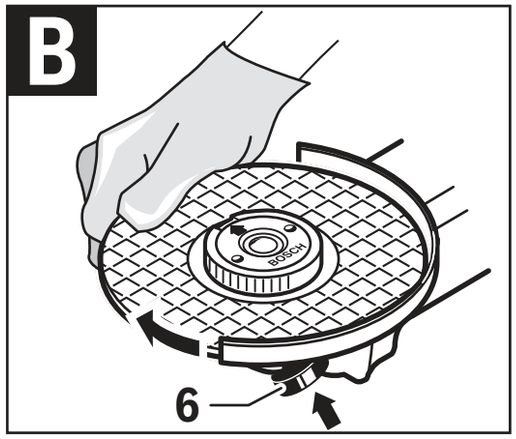

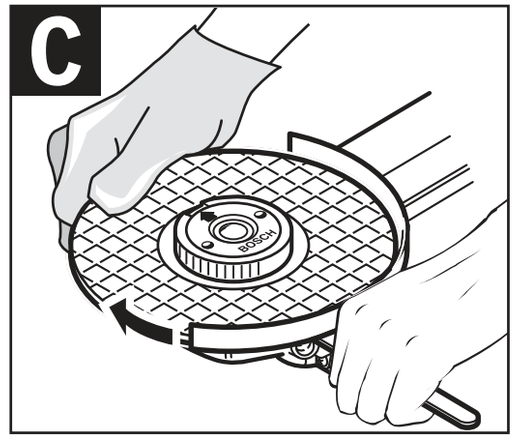

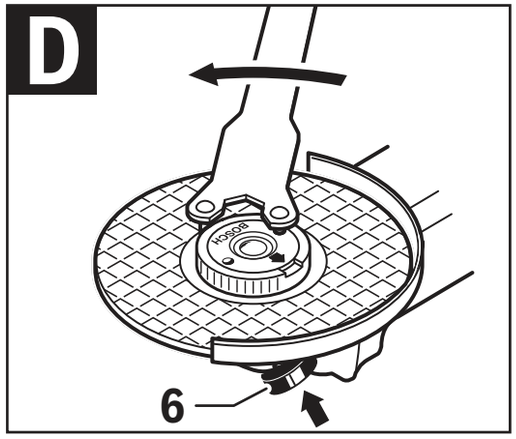

OBJ_BUCH-1537-003.book Page 7 Friday, June 24, 2016 9:11 AM

Schnellspannmutter SDS-*clic*

- ▶ **Beachten Sie die Sicherheitshinweise für das verwendete Elektrowerkzeug.**
- ▶ **Verwenden Sie die Schnellspannmutter 1 603 340 031 nur für gebundene Schrupp- und Trennscheiben sowie für Diamanttrennscheiben auf einem Winkelschleifer mit Schleifspindelgewinde M14 – siehe Bild A2.**
- ▶ **Verwenden Sie die Schnellspannmutter 2 608 000 638 für gebundene Schrupp- und Trennscheiben sowie für Diamanttrennscheiben, und zusätzlich für Hartmetalltopfscheiben nur auf einem Bosch Winkelschleifer mit magnetischer Bremsfunktion mit Schleifspindelgewinde M14x1,5 – siehe Bild A2.**
- ▶ **Verwenden Sie nur eine einwandfreie, unbeschädigte Schnellspannmutter 3.**

Reinigen Sie die Schleifspindel **5**, den Aufnahmeflansch **4** und die Schnellspannmutter **3**.

OBJ_BUCH-1537-003.book Page 8 Friday, June 24, 2016 9:11 AM

Achten Sie beim Aufschrauben darauf, dass die beschriftete Seite der Schnellspannmutter **3** nicht zur Schleifscheibe zeigt; der Pfeil muss auf die Indexmarke **2** zeigen – siehe Bild A1.

Wird die Schnellspannmutter **3** angezogen, ohne dass der Pfeil **1** sich innerhalb der Indexmarke **2** befindet, lässt sich die Schnellspannmutter **3** nicht mehr mit der Hand lösen. Verwenden Sie zum Lösen einen Zweilochschlüssel, **keinesfalls eine Rohrzange.**

Drücken Sie die Spindel-Arretiertaste **6** um die Schleifspindel **5** festzustellen (siehe Bild B) oder halten Sie die Schleifspindel **5** mit einem geeigneten Schlüssel (siehe Bild C). Um die Schnellspannmutter **3** festzuziehen, drehen Sie die Schleifscheibe kräftig im Uhrzeigersinn.

Eine ordnungsgemäß befestigte, unbeschädigte Schnellspannmutter können Sie durch Drehen des Rändelringes entgegen dem Uhrzeigersinn von Hand lösen.

Lösen Sie eine festsitzende Schnellspannmutter nie mit einer Zange, sondern verwenden Sie den Zweilochschlüssel. Setzen Sie den Zweilochschlüssel wie im Bild gezeigt an – siehe Bild D.

Änderungen vorbehalten.

OBJ_BUCH-1537-003.book Page 9 Friday, June 24, 2016 9:11 AM

Quick-clamping Nut SDS-*clic*

- ▶ **Observe the safety warnings for the power tool you are using.**
- ▶ **Use the quick-clamping nut 1 603 340 031 only for bonded grinding and cutting discs and for diamond cutting discs on an angle grinder with M14 grinder spindle thread – see figure A2.**
- ▶ **Use the quick-clamping nut 2 608 000 638 for bonded grinding and cutting discs, for diamond cutting discs and also for carbide cup wheels only on a Bosch angle grinder with magnetic brake function with M14x1.5 grinder spindle thread – see figure A2.**
- ▶ **Use only a flawless, undamaged quick-clamping nut 3.**

Clean the grinder spindle **5**, the mounting flange **4** and the quick-clamping nut **3**.

When screwing on, pay attention that the labelled side of the quick-clamping nut **3** does not face toward the grinding disc; the arrow must point toward the index mark **2** – see figure A1.

OBJ_BUCH-1537-003.book Page 10 Friday, June 24, 2016 9:11 AM

When the quick-clamping nut **3** is tightened without the arrow **1** being within the index mark **2**, the quick-clamping nut **3** can no longer be manually released. Use a two-pin spanner for releasing the quick-clamping nut; **do not use a pipe wrench or similar.**

Press the spindle lock button **6** to lock the grinder spindle **5** (see figure B) or hold the grinder spindle **5** in place using a suitable spanner (see figure C). To tighten the quick-clamping nut **3**, turn the grinding disc firmly in clockwise direction.

A properly fastened, undamaged quick-clamping nut can be manually loosened by turning the knurled ring in anticlockwise direction. **Never loosen a tight quick-clamping nut using pliers; always use the two-pin spanner.** Apply the two-pin spanner as shown in the figure – see figure D.

Subject to change without notice.

Ecrou de serrage rapide SDS-*clic*

- ▶ **Impérativement observer les consignes de sécurité relatives à l'outil électroportatif utilisé.**

OBJ_BUCH-1537-003.book Page 11 Friday, June 24, 2016 9:11 AM

- ▶ **N’utilisez l’écrou de serrage rapide 1 603 340 031 que pour des meules à ébarber, disques à tronçonner et disques à tronçonner diamant, sur une meuleuse angulaire avec filetage de broche M14 – voir figure A2.**
- ▶ **N’utilisez l’écrou de serrage rapide 2 608 000 638 pour meules à ébarber, disques à tronçonner, disques à tronçonner diamant et meules assiettes au carbure que sur une meuleuse angulaire Bosch à frein magnétique avec filetage de broche M14x1,5 – voir figure A2.**
- ▶ **N’utilisez qu’un écrou de serrage rapide 3 en parfait état.**

Nettoyez la broche d’entraînement **5**, le flasque de centrage **4** et l’écrou de serrage rapide **3**.

Lors du vissage veillez à ce que la face de l’écrou de serrage rapide **3** dotée d’un marquage ne soit pas dirigée vers la meule ; la flèche doit être dirigée vers la marque **2** – voir figure A1.

Si l’on serre l’écrou de serrage rapide **3** sans que la flèche **1** se trouve à l’intérieur de la marque **2**, l’écrou de serrage rapide **3** ne peut plus

OBJ_BUCH-1537-003.book Page 12 Friday, June 24, 2016 9:11 AM

être dévissé à la main. Pour desserrer, utilisez une clé à ergots, **jamais une pince multiprise.**

Appuyez sur la touche de blocage de broche **6** pour bloquer la broche d'entraînement **5** (voir figure B) ou maintenez la broche d'entraînement **5** à l'aide d'une clé appropriée (voir figure C). Afin de serrer l'écrou de serrage rapide **3**, tournez fortement la meule dans le sens des aiguilles d'une montre.

Un écrou de serrage rapide non endommagé qui a été correctement fixé peut être desserré à la main en tournant l'anneau périphérique extérieur strié dans le sens inverse des aiguilles d'une montre.
Ne desserrez jamais un écrou de serrage rapide bloqué au moyen d'une pince mais utilisez la clé à ergots. Placez la clé à ergots conformément aux indications sur la figure – voir figure D.

Sous réserve de modifications.



OBJ_BUCH-1537-003.book Page 13 Friday, June 24, 2016 9:11 AM

Tuerca de fijación rápida SDS-clic

- ▶ **Observe las indicaciones de seguridad para la herramienta eléctrica utilizada.**
- ▶ **Utilice la tuerca de fijación rápida 1 603 340 031 solamente para discos de desbaste y tronzadores ligados así como discos tronzadores diamantados en una amoladora angular con rosca de husillo amolador M14 – véase la figura A2.**
- ▶ **Utilice la tuerca de fijación rápida 2 608 000 638 para discos de desbaste y tronzadores ligados así como discos tronzadores diamantados, y adicionalmente para vasos de amolar de metal duro, solamente en una amoladora angular Bosch con función magnética de frenado con rosca de husillo amolador M14x1,5 – véase la figura A2.**
- ▶ **Solamente utilice tuercas de fijación rápida 3 sin dañar y en perfecto estado.**

Limpie el husillo **5**, la brida de apoyo **4** y la tuerca de fijación rápida **3**.

OBJ_BUCH-1537-003.book Page 14 Friday, June 24, 2016 9:11 AM

Al enroscarla, preste atención a que la cara grabada de la tuerca de fijación rápida **3** no quede orientada hacia el disco de amolar; la flecha deberá coincidir además con la marca índice **2** – ver figura A1.

Si la tuerca de fijación rápida **3** es apretada encontrándose la flecha **1** fuera de la marca índice **2** no es posible entonces aflojar a mano la tuerca de fijación rápida **3**. Para aflojarla, emplee una llave de dos pivotes, **jamás una tenaza para tubos.**

Accione el botón de bloqueo **6** para retener el husillo **5** (ver figura B), o bien, sujételo con una llave apropiada (ver figura C). Para apretar la tuerca de fijación rápida **3**, gire con firmeza el disco de amolar en el sentido de las agujas del reloj.

Una tuerca de fijación rápida, correctamente montada, puede aflojarse a mano girando el anillo moleteado en sentido contrario a las agujas del reloj.

Jamás intente aflojar una tuerca de fijación rápida agarrotada con unas tenazas; utilice para ello la llave de dos pivotes. Aplique la llave de dos pivotes según se muestra en la figura – ver figura D.

Reservado el derecho de modificación.

OBJ_BUCH-1537-003.book Page 15 Friday, June 24, 2016 9:11 AM

Porca de aperto rápido SDS-clic

- ▶ **Respeite as instruções de segurança para a ferramenta elétrica utilizada.**
- ▶ **Utilize a porca de aperto rápido 1 603 340 031 apenas para discos de corte e de rebarbar ligados, assim como para discos de corte de diamante numa rebarbadora com rosca do veio de trabalho M14 – ver figura A2.**
- ▶ **Utilize a porca de aperto rápido 2 608 000 638 para discos de corte e de rebarbar ligados assim como para discos de corte de diamante, e adicionalmente para mós tipo tacho de metal duro apenas numa rebarbadora Bosch com função de travagem magnética com rosca do veio de trabalho M14x1,5 – ver figura A2.**
- ▶ **Só utilizar uma porca de aperto 3 que esteja em perfeito estado e sem danos.**

Limpar o veio de retificação **5**, o flange de fixação **4** e a porca de aperto rápido **3**.

OBJ_BUCH-1537-003.book Page 16 Friday, June 24, 2016 9:11 AM

Ao atarraxar, observe que o lado da porca de aperto rápido, com a legenda **3**, não mostre para o disco abrasivo; a seta deve mostrar para a marca de índice **2** – veja figura A1.

Se a porca de aperto rápido **3** for premida, sem que a seta **1** se encontre dentro da marca de índice **2**, a porca de aperto rápido **3** não pode mais ser solta manualmente. Para soltar deve ser usada a chave de dois pinos, **de modo nenhum uma chave de tubos.**

Premir a tecla de travamento do veio **6** para fixar o veio de retificação **5** (veja figura B) ou fixar o veio de retificação **5** com uma chave apropriada (veja figura C). Para apertar a porca de aperto rápido **3**, é necessário girar o rebolo rapidamente no sentido dos ponteiros do relógio.

Uma porca de aperto rápido, atarraxada de forma correta, pode ser solta com a mão; basta girar o anel serrilhado no sentido contrário dos ponteiros do relógio.

Jamais soltar uma porca de aperto rápido com um alicate, mesmo se estiver presa, mas utilizar a chave de dois pinos. Aplicar a chave de dois pinos como indicado na figura – veja figura D.

Sob reserva de alterações.

OBJ_BUCH-1537-003.book Page 17 Friday, June 24, 2016 9:11 AM

Dado a serraggio rapido SDS-*clic*

- ▶ **Osservare le avvertenze di sicurezza dell'elettroutensile utilizzato.**
- ▶ **Utilizzare il dado di serraggio rapido 1 603 340 031 solo per mole da sbavo e da taglio rigide e per dischi diamantati montati su una smerigliatrice angolare con filettatura dell'alberino M14 – vedi figura A2.**
- ▶ **Utilizzare il dado di serraggio rapido 2 608 000 638 per mole da sbavo e da taglio e per dischi diamantati, inoltre per mole a tazza in metallo duro montate esclusivamente su una smerigliatrice angolare Bosch con funzione di frenatura magnetica con filettatura dell'alberino M14x1,5 – vedi figura A2.**
- ▶ **Utilizzare esclusivamente dadi di serraggio rapido 3 intatti ed in perfetto stato.**

Pulire l'alberino **5**, la flangia di alloggiamento **4** ed il dado di serraggio rapido **3**.

Avvitando accertarsi che il lato su cui si trovano le scritte del dado di serraggio rapido **3** non indichi verso la mola abrasiva; la freccia deve

OBJ_BUCH-1537-003.book Page 18 Friday, June 24, 2016 9:11 AM

indicare verso la marcatura di posizionamento **2** – vedi figura A1. Più precisamente è importante che le scritte incise sul dado stesso siano visibili all'utente.

In caso contrario, se il dado di serraggio rapido **3** fosse avvitato al contrario, ovvero senza che la freccia **1** si trovi entro la marcatura di posizionamento **2**, non è più possibile allentare il dado di serraggio rapido **3** manualmente. Per l'allentamento utilizzare una chiave a doppio foro, **in nessun caso una pinza per tubi.**

Premere il tasto di bloccaggio dell'alberino **6** per bloccare l'alberino **5** (vedi figura B) oppure tenere fermo l'alberino **5** con una chiave adatta (vedi figura C). Per serrare saldamente il dado di serraggio rapido **3**, ruotare con forza in senso orario la mola abrasiva.

È possibile allentare manualmente un dado di serraggio rapido fissato correttamente e non danneggiato ruotando in senso antiorario l'anello zigrinato.

Non allentare mai un dado di serraggio rapido bloccato con una pinza bensì utilizzare la chiave a doppio foro. Applicare la chiave a doppio foro come illustrato nella figura – vedi figura D.

Con ogni riserva di modifiche tecniche.

OBJ_BUCH-1537-003.book Page 19 Friday, June 24, 2016 9:11 AM

Snelspanmoer SDS-*clic*

- ▶ **Neem goed nota van de veiligheidsaanwijzingen voor het gebruikte elektrische gereedschap.**
- ▶ **Gebruik de snelspanmoer 1 603 340 031 alleen voor gebonden afbraam- en doorslijpschijven en voor diamantdoorslijpschijven op een haakse slijpmachine met schroefdraad uitgaande as M14 – zie afbeelding A2.**
- ▶ **Gebruik de snelspanmoer 2 608 000 638 voor gebonden afbraam- en doorslijpschijven en voor diamantdoorslijpschijven, en bovendien voor hardmetalen komschijven alleen op een Bosch haakse slijpmachine met magnetische remfunctie met schroefdraad uitgaande as M14x1,5 – zie afbeelding A2.**
- ▶ **Gebruik alleen een onbeschadigde snelspanmoer 3 die helemaal in orde is.**

Reinig de uitgaande as **5**, de opnameflens **4** en de snelspanmoer **3**.

OBJ_BUCH-1537-003.book Page 20 Friday, June 24, 2016 9:11 AM

Let er bij het vastschroeven op dat de zijde met het opschrift van de snelspanmoer **3** niet naar de slijpschijf wijst. De pijl moet naar de indexmarkering **2** wijzen – zie afbeelding A1.

Als de snelspanmoer **3** wordt vastgedraaid zonder dat de pijl **1** zich binnen de indexmarkering **2** bevindt, kan de snelspanmoer **3** niet meer met de hand worden losgedraaid. Gebruik voor het losdraaien een pensleutel, **in geen geval een pijptang.**

Druk op de asblokkeerknop **6** om de uitgaande as **5** vast te zetten (zie afbeelding B) of houd de uitgaande as vast **5** met een geschikte sleutel (zie afbeelding C). Om de snelspanmoer **3** vast te draaien, draait u de slijpschijf krachtig met de wijzers van de klok mee.

Een correct bevestigde, niet beschadigde snelspanmoer kunt u door het draaien van de kartelring tegen de wijzers van de klok met de hand losdraaien.

Draai een vastzittende snelspanmoer nooit met een tang los, maar gebruik de pensleutel. Plaats de pensleutel zoals op de afbeelding getoond – zie afbeelding D.

Wijzigingen voorbehouden.

OBJ_BUCH-1537-003.book Page 21 Friday, June 24, 2016 9:11 AM

Lynspændemøtrik SDS-*clic*

- ▶ **Overhold sikkerhedsanvisningerne for det anvendte el-værktøj.**
- ▶ **Brug kun den selvspændende borepatron 1 603 340 031 til bundne skrubbe- og skæreskiver samt til diamantskæreskiver på en vinkelsliber med slibespindelgevind M14 – se billedet A2.**
- ▶ **Brug kun den selvspændende borepatron 2 608 000 638 til bundne skrubbe- og skæreskiver samt diamantskæreskiver og hårdmetalskiver på en Bosch-vinkelsliber med magnetisk bremsefunktion med slibespindelgevind M14x1,5 – se billedet A2.**
- ▶ **Brug kun en korrekt, ubeskadiget lynspændemøtrik 3.**

Rengør slibespindlen **5**, holdeflangen **4** og lynspændemøtrikken **3**.

Sørg under påskruningen for, at tekstsiden på lynspændemøtrikken **3** ikke peger hen imod slibeskiven; pilen skal pege hen på indeksmærket **2** – se Fig. A1.

OBJ_BUCH-1537-003.book Page 22 Friday, June 24, 2016 9:11 AM

Spændes lynspændemøtrikken **3**, uden at pilen **1** befinder sig inden for indeksmærket **2**, kan lynspændemøtrikken **3** ikke mere løsnes med hånden. Løsn møtrikken med en tapnøgle, **under ingen omstændigheder med en rørtang.**

Tryk på spindel-låsetasten **6** for at stille slibespindlen **5** (se Fig. B) eller hold slibespindlen **5** med en egnet nøgle (se Fig. C). Lynspændemøtrikken **3** spændes ved at dreje slibeskiven kraftigt til højre.

En korrekt fastgjort, ubeskadiget lynspændemøtrik løsnes manuelt ved at dreje fingerringen til venstre.
Løsn aldrig en fastsiddende lynspændemøtrik med en tang, men derimod med tapnøglen. Anbring tapnøglen som vist på billedet – se Fig. D.

Ret til ændringer forbeholdes.

Snabbspännmutter SDS-*clic*

► **Beakta säkerhetsanvisningarna för elverktyget som används.**

OBJ_BUCH-1537-003.book Page 23 Friday, June 24, 2016 9:11 AM

- ▶ **Använd snabbmuttern 1 603 340 031 endast för bundna skrubb- och kaprondeller samt diamantkaprondell på en vinkelslip med slipspindelgänga M14 – se bild A2.**
- ▶ **Använd snabbmuttern 2 608 000 638 för bundna skrubb- och kaprondeller samt för diamantkaprondeller och dessutom för hårdmetallsliprondell, endast på en Bosch vinkelslip med magnetisk bromsfunktion slipspindelgänga M14x1,5 – se bild A2.**
- ▶ **Använd endast felfri, oskadad snabbspännmutter 3.**

Rengör slipspindeln **5**, stödflänsen **4** och snabbspännmuttern **3**.

Se vid påskruvning till att texten på snabbspännmuttern **3** inte ligger mot slipskivan; pilen måste vara riktad mot indexmärket **2** – se bilden A1.

Om snabbspännmuttern **3** dras åt när pilen **1** inte ligger inom indexmärket **2** kan snabbspännmuttern **3** inte längre lossas för hand. För lossning använd en flänsmutternyckel, **absolut inte en rörtång.**

Tryck spindelspärrknappen **6** för låsning av slipspindeln **5** (se bilden B) eller håll emot slipspindeln **5** med en lämplig nyckel (se bilden C). För åtdragning av snabbspännmuttern **3** vrid slipskivan kraftigt medurs.

OBJ_BUCH-1537-003.book Page 24 Friday, June 24, 2016 9:11 AM

En ordentligt fastspänd och oskadad snabbspännmutter kan för hand lossas när den räfflade ringen vrids moturs.

Lossa aldrig en hårtsittande snabbspännmutter med tång utan använd flänsmutternyckeln. Lägg an flänsmutternyckeln som bilden visar – se bilden D.

Ändringar förbehålles.

Hurtiglås SDS-*clic*

- ▶ **Følg sikkerhetsanvisningene for det benyttede elektroverktøyet.**
- ▶ **Bruk hurtigspennmutteren 1 603 340 031 bare til bundne skrubbe- og kappeskiver og til diamantkappeskiver på en vinkelsliper med slipespindelgjenger M14 – se bilde A2.**
- ▶ **Bruk hurtigspennmutteren 2 608 000 638 til bundne skrubbe- og kappeskiver, diamantkappeskiver og hardmetall-koppskiver bare på en Bosch vinkelsliper med magnetisk bremsefunksjon med slipespindelgjenger M14x1,5 – se bilde A2.**

OBJ_BUCH-1537-003.book Page 25 Friday, June 24, 2016 9:11 AM

► **Bruk kun en feilfri, uskadet hurtiglås 3.**

Rengjør slipespindelen **5**, festeflensen **4** og hurtiglåsen **3**.

Ved påskruing må du passe på at skriftsiden til hurtiglåsen **3** ikke peker mot slipeskiven; pilen må peke mot indeksmerket **2** – se bilde A1.

Hvis hurtiglåsen **3** trekkes fast uten at pilen **1** befinner seg innenfor indeksmerket **2**, kan hurtiglåsen **3** ikke løsnes manuelt. Til løsning må du bruke en hakenøkkel, **du må aldri bruke aldri en rørtange.**

Trykk på spindel-låsetasten **6** for å låse slipespindelen **5** (se bilde B) eller hold slipespindelen **5** med en egnet nøkkel (se bilde C). Til fasttrekking av hurtiglåsen **3** dreier du slipeskiven kraftig i urviserretning.

En feilfritt festet, uskadet hurtiglås kan løsnes ved å dreie den riflede ringen manuelt mot urviserne.

Du må aldri løsne en fastsittende hurtiglås med en tang, men bruk en hakenøkkel. Sett hakenøkkelen på som vist på bildet – se bilde D.

Rett til endringer forbeholdes.

OBJ_BUCH-1537-003.book Page 26 Friday, June 24, 2016 9:11 AM

Pikakiinnitysmutteri SDS-*clic*

- ▶ **Noudata käytettävän sähkötyökalun turvallisuusohjeita.**
- ▶ **Käytä pikakiinnitysmutteria 1 603 340 031 vain hioma- ja katkaisulaikkojen sekä timanttikatkaisulaikkojen kiinnittämiseen kulmahiomakoneeseen, jonka hiomakara on varustettu M14-kierteellä – katso kuva A2.**
- ▶ **Käytä pikakiinnitysmutteria 2 608 000 638 vain hioma- ja katkaisulaikkojen, timanttikatkaisulaikkojen sekä kovametallikuppilaikkojen kiinnittämiseen Bosch-kulmahiomakoneeseen, joka on varustettu magneettisella jarrutoiminnolla ja hiomakaran M14x1,5-kierteellä – katso kuva A2.**
- ▶ **Käytä yksinomaan virheetöntä, moitteettomassa kunnossa olevaa pikakiinnitysmutteria 3.**

Puhdista hiomakara **5**, kiinnityslaippa **4** ja pikakiinnitysmutteri **3**.

Varmista kiinnitettäessä, että pikakiinnitysmutterin **3** tekstipuoli ei ole hiomalaikkaan päin; nuolen tulee osoittaa indeksimerkkiä **2** – katso kuva A1.

OBJ_BUCH-1537-003.book Page 27 Friday, June 24, 2016 9:11 AM

Jos pikakiinnitysmutteri **3** kiristetään niin, että nuoli **1** ei ole indeksimerkin **2** alueella, ei pikakiinnitysmutteri **3** enää aukea käsivoimin. Käytä sakara-avainta avaamiseen, **älä missään tapauksessa käytä putkipihtejä.**

Paina karan lukituspainiketta **6** hiomakaran **5** lukitsemiseksi (katso kuva B) tai pidä hiomakaraa **5** paikallaan sopivalla avaimella (katso kuva C). Kiristä pikakiinnitysmutteri **3** kiertämällä hiomalaikkaa voimakkaasti myötäpäivään.

Asianmukaisesti kiinnitetyn, ehjän pikakiinnitysmutterin voit irrottaa käsin kiertämällä uurrettua rengasta vastapäivään.

Älä koskaan irrota kiinnijuuttunutta pikakiinnitysmutteria pihdeillä, vaan käytä sakara-avainta. Aseta sakara-avain kuvan osoittamalla tavalla – katso kuva D.

Oikeus teknisiin muutoksiin pidätetään.

Παξιμάδι ταχυσύσφιξης SDS-*clic*

► **Προσέξτε τις υποδείξεις ασφαλείας για το χρησιμοποιούμενο ηλεκτρικό εργαλείο.**

OBJ_BUCH-1537-003.book Page 28 Friday, June 24, 2016 9:11 AM

- **Χρησιμοποιείτε το παξιμάδι ταχυσύσφιγξης 1 603 340 031 μόνο για δεμένους δίσκους ξεχονδρίσματος και κοπής καθώς και για διαμαντόδισκους κοπής σε ένα γωνιακό λειαντήρα με σπείρωμα άξονα λείανσης M14 – βλέπε εικόνα A2.**
- **Χρησιμοποιείτε το παξιμάδι ταχυσύσφιγξης 2 608 000 638 για δεμένους δίσκους ξεχονδρίσματος και κοπής καθώς και για διαμαντόδισκους κοπής και επιπλέον για ποτηροειδείς δίσκους σκληρομετάλλου μόνο σε ένα γωνιακό λειαντήρα Bosch με μαγνητική λειτουργία πέδησης με σπείρωμα άξονα λείανσης M14x1,5 – βλέπε εικόνα A2.**
- **Να χρησιμοποιείτε πάντοτε άψογα και σώα παξιμάδια ταχυσύσφιξης 3.**

Να καθαρίζετε τον άξονα **5**, τη φλάντζα υποδοχής **4** και το παξιμάδι ταχυσύσφιξης **3**.

Κατά το βίδωμα να φροντίζετε, η πλευρά με τα γράμματα του παξιμαδιού ταχυσύσφιξης **3** να μη δείχνει προς το δίσκο λείανσης. Το βέλος πρέπει να δείχνει επάνω στο σημάδι **2** – βλέπε εικόνα A1.

OBJ_BUCH-1537-003.book Page 29 Friday, June 24, 2016 9:11 AM

Όταν σφίξετε το παξιμάδι ταχυσύσφιξης **3** χωρίς το βέλος **1** να βρίσκεται μέσα στο δείκτη **2** τότε δεν θα μπορέσετε να λύσετε πλέον το παξιμάδι ταχυσύσφιξης **3** με το χέρι. Για το λύσιμο μην χρησιμοποιήσετε ένα γαντζόκλειδο **και με κανέναν τρόπο ένα σωληνοκάβουρα.**

Πατήστε το πλήκτρο ακινητοποίησης άξονα **6** για να ακινητοποιήσετε τον άξονα **5** (βλέπε εικόνα B) ή συγκρατήστε τον άξονα **5** με ένα κατάλληλο κλειδί (βλέπε εικόνα C). Για να σφίξετε το παξιμάδι ταχυσύσφιξης **3** γυρίστε το δίσκο λείανσης δυνατά με ωρολογιακή φορά.

Ένα κανονικά στερεωμένο, ακέραιο παξιμάδι ταχυσύσφιξης λύνεται γυρίζοντας με το χέρι τον αυλακωτό δακτύλιο με φορά αντίθετη της ωρολογιακής.

Μην προσπαθήσετε ποτέ να λύσετε ένα σφηνωμένο παξιμάδι ταχυσύσφιξης με μια τανάλια ή πένσα αλλά χρησιμοποιήστε ένα γαντζόκλειδο. Εφαρμοστε το γαντζόκλειδο όπως φαίνεται στην εικόνα – βλέπε εικόνα D.

Τηρούμε το δικαίωμα αλλαγών.

OBJ_BUCH-1537-003.book Page 30 Friday, June 24, 2016 9:11 AM

Hızlı germe somunu SDS-*clic*

- ▶ **Kullanılan elektrikli el aletinin güvenlik talimatına uyun.**
- ▶ **Hızlı germe somununu (SDS-clic) 1 603 340 031 sadece bağlı kazıma ve kesme diskleri ve M14 taşlama mili dişli taşlama makinesinde elmas kesme diskleri için kullanın – Bakınız: Resim A2.**
- ▶ **Hızlı germe somununu (SDS-clic) 2 608 000 638 bağlı kazıma ve diskleri, elmas kesme diskleri ve bunlara ek olarak M14x1,5 taşlama mili dişli, manyetik fren fonksiyonlu Bosch taşlama makinesinde sert metal çanak diskler için kullanın – Bakınız: Resim A2.**
- ▶ **Sadece kusursuz, hasar görmemiş hızlı germe somunu 3 kullanın.**

Taşlama milini **5**, bağlama flanşını **4** ve hızlı germe somununu **3** temizleyin.

Vidalama yaparken hızlı germe somununun **3** yazılı tarafının taşlama milini göstermemesine dikkat edin; ok endeks işaretini **2** göstermelidir – Bakınız: Şekil A1.

OBJ_BUCH-1537-003.book Page 31 Friday, June 24, 2016 9:11 AM

Hızlı germe somunu **3** ok **1** endeks işareti **2** içinde bulunmadan sıkılacak olursa, hızlı germe somunu **3** artık elle gevşetilemez. Gevşetme için iki pimli anahtar kullanın, hiçbir zaman boru anahtarı kullanmayın.

Mil kilitleme düğmesine **6** basarak taşlama milini **5** kilitleyin (Bakınız: Şekil B) veya taşlama milini **5** uygun bir anahtarla (Bakınız: Şekil C) tutun. Hızlı germe somununu **3** sıkmak için kesme diskini kuvvetle saat hareket yönünde çevirin.

Usulüne uygun olarak takılmış, hasarsız hızlı germe somununu tırtıllı halkayı saat hareket yönünün tersine çevirmek suretiyle elinizle gevşetebilirsiniz.

Sıkışan hızlı germe somununu hiçbir zaman bir pense ile gevşetmeyin, iki pimli anahtarı kullanın. İki pimli anahtarı şekilde gösterildiği gibi yerleştirin – Bakınız: Şekil D.

Değişiklik haklarımız saklıdır.

Nakrętka szybkomocująca SDS-*clic*

► **Należy przestrzegać wskazówek bezpieczeństwa dotyczących zastosowanego elektronarzędzia.**

OBJ_BUCH-1537-003.book Page 32 Friday, June 24, 2016 9:11 AM

- ▶ **Szybkozaciskową nakrętkę mocującą 1 603 340 031 należy stosować wyłącznie wraz ze spojonymi tarczami tnącymi i ściernymi oraz z diamentowymi tarczami tnącymi osadzonymi na szlifierce kątowej z gwintem M14 – zob. rys. A2.**
- ▶ **Szybkozaciskową nakrętkę mocującą 2 608 000 638 należy stosować wyłącznie wraz ze spojonymi tarczami tnącymi i ściernymi, z diamentowymi tarczami tnącymi, oraz dodatkowo z tarczami garnkowymi z węglików spiekanych, osadzonymi na szlifierce kątowej marki Bosch z magnetyczną funkcją hamowania i gwintem wrzeciona M14x1,5 – zob. rys. A2.**
- ▶ **Stosowana nakrętka szybkomocująca 3 musi być w nienagannym stanie technicznym.**

Wrzeciono **5**, tuleję mocującą **4** i szybkozaciskową śrubę mocującą **3** należy czyścić.

Podczas mocowania należy zwrócić uwagę, aby ta strona szybkozaciskowej śruby mocującej **3**, na której znajduje się napis, nie była skierowana w stronę tarczy szlifierskiej; strzałka musi być skierowana w stronę wskaźnika **2** – zob. rys. A1.

OBJ_BUCH-1537-003.book Page 33 Friday, June 24, 2016 9:11 AM

Dociągnięcie szybkozaciskowej śruby mocującej **3** w taki sposób, że strzałka **1** nie znajduję się wewnątrz wskaźnika **2**, spowoduje, iż śruby mocującej **3** nie będzie można odkręcić ręcznie. Do odkręcania należy użyć klucza widełkowego, **w żadnym wypadku nie wolno stosować szczypiec do rur.**

Wcisnąć przycisk blokowania wrzeciona **6**, aby unieruchomić wrzeciono **5** (zob. rys. B) lub przytrzymać wrzeciono **5**, stosując odpowiedni klucz (zob. rys. C). Aby dociągnąć szybkozaciskową śrubę mocującą **3**, należy mocno przekręcić tarczę szlifierską w kierunku zgodnym z ruchem wskazówek zegara.

Prawidłowo zamocowaną, nieuszkodzoną szybkomocującą śrubę zaciskową można zwolnić ręcznie, obracając pierścień radełkowany w kierunku przeciwnym do ruchu wskazówek zegara.
Mocno dokręconej szybkozaciskowej śruby mocującej nie wolno nigdy zwalniać za pomocą szczypiec lub kombinerek. Stosować należy wyłącznie klucz widełkowy. Klucz widełkowy należy przyłożyć w sposób ukazany na rysunku – zob rys. D.

Zastrzega się prawo dokonywania zmian.

OBJ_BUCH-1537-003.book Page 34 Friday, June 24, 2016 9:11 AM

Rychloupínací matice SDS-*clic*

- ▶ **Dodržujte bezpečnostní pokyny pro používané elektrické nářadí.**
- ▶ **Rychloupínací matici 1 603 340 031 používejte pouze pro hrubovací a rozbrušovací kotouče s pojivem a dále pro diamantové rozbrušovací kotouče na úhlové brusce se závitem vřetena M14 – viz obrázek A2.**
- ▶ **Rychloupínací matici 2 608 000 638 používejte pro hrubovací a rozbrušovací kotouče s pojivem, dále pro diamantové rozbrušovací kotouče a navíc pro hrncové kotouče z tvrdokovu pouze na úhlové brusce Bosch s funkcí magnetické brzdy se závitem vřetena M14x1,5 – viz obrázek A2.**
- ▶ **Použijte pouze bezvadnou, nepoškozenou rychloupínací matici 3.**

Očistěte brusné vřeteno **5**, unášecí přírubu **4** a rychloupínací matici **3**. Při našroubování dbejte na to, aby popsaná strana rychloupínací matice **3** neukazovala k brusnému kotouči; šipka musí ukazovat na indexovou značku **2** – viz obrázek A1.

OBJ_BUCH-1537-003.book Page 35 Friday, June 24, 2016 9:11 AM

Bude-li rychloupínací matice **3** utažena, aniž by se šipka **1** nacházela uvnitř indexové značky **2**, nelze už rychloupínací matici **3** povolit rukou. Pro uvolnění použijte klíč se dvěma čepy, **v žádném případě hasák.**

Stlačte aretační tlačítko vřetene **6**, aby se brusné vřeteno **5** zaaretovalo (viz obrázek B) nebo podržte brusné vřeteno **5** vhodným klíčem (viz obrázek C). Pro pevné utažení rychloupínací matice **3** otočte brusný kotouč silou ve směru hodinových ručiček.

Řádně upevněnou, nepoškozenou rychloupínací matici můžete uvolnit rukou otáčením rýhovaného kroužku proti směru hodinových ručiček.

Pevně usazenou rychloupínací matici nikdy neuvolňujte pomocí kleští, nýbrž použijte klíč se dvěma čepy. Klíč se dvěma čepy nasaďte jak je zobrazeno na obrázku – viz obrázek D.

Změny vyhrazeny.

Rýchloupínacia matica SDS-*clic*

► **Dodržiavajte bezpečnostné pokyny pre používané elektrické náradie.**

OBJ_BUCH-1537-003.book Page 36 Friday, June 24, 2016 9:11 AM

- ▶ **Rýchloupínaciu maticu 1 603 340 031 používajte len pre hrubovacie a rozbrusovacie kotúče so spojivom a ďalej pre diamantové rozbrusovacie kotúče na uhlovej brúske so závitom vretena M14 – pozri obrázok A2.**
- ▶ **Rýchloupínaciu maticu 2 608 000 638 používajte pre hrubovacie a rozbrusovacie kotúče so spojivom, ďalej pre diamantové rozbrusovacie kotúče a navyše pre hrncové kotúče z tvrdokovu len na uhlovej brúske Bosch s funkciou magnetickej brzdy so závitom vretena M14x1,5 – pozri obrázok A2.**
- ▶ **Používajte len bezchybnú a nepoškodenú rýchloupínaciu maticu 3.**

Pravidelne čistite brúsne vreteno **5**, upínaciu prírubu **4** aj rýchloupínaciu maticu **3**.

Pri naskrutkovávaní dávajte pozor na to, aby popísaná strana rýchloupínacej matice **3** nebola otočená k brúsnemu kotúču; šípka musí ukazovať na indexovú značku **2** – pozri obrázok A1.

Keď sa rýchloupínacia matica **3** pritiahne bez toho, aby sa šípka **1** nachádzala vnútri indexovej značky **2**, potom sa už rýchloupínacia matica

OBJ_BUCH-1537-003.book Page 37 Friday, June 24, 2016 9:11 AM

3 nebude dať rukou uvoľniť. Na uvoľňovanie používajte výlučne kolíkový kľúč, **v žiadnom prípade nepoužívajte inštalatérske kliešte (hasák).**

Stlačte aretačné tlačidlo vretena **6** aby ste zaaretovali brúsne vreteno **5** (pozri obrázok B), alebo podržte brúsne vreteno **5** pomocou nejakého vhodného kľúča (pozri obrázok C). Na utiahnutie rýchloupínacej matice **3** otočte energicky brúsny kotúč v smere pohybu hodinových ručičiek.

Správne upevnená a nepoškodená rýchloupínacia matica sa dá uvoľniť rukou otočením ryhovaného prstenca proti smeru pohybu hodinových ručičiek.

Zablokovanú rýchloupínaciu maticu nikdy neuvoľňujte kliešťami, vždy použite na tento účel kolíkový kľúč. Kolíkový kľúč nasaďte podľa vyobrazenia – pozri obrázok D.

Zmeny vyhradené.

Gyorsbefogó anya SDS-*clic*

- ▶ **Tartsa be az alkalmazásra kerülő elektromos kéziszerszám biztonsági előírásait.**
- ▶ **A 1 603 340 031 gyorsbefogóanyát csak kötőanyagos nagyoló- és darabolótárcsákhoz, valamint gyémántbetétes darabo-**

OBJ_BUCH-1537-003.book Page 38 Friday, June 24, 2016 9:11 AM

lótárcsákhoz és csak olyan sarokcsiszolón használja, amely M14 – csiszolóorsómenettel van ellátva, lásd a A2. ábrát.

- ▶ **A 2 608 000 638 gyorsbefogóanyát csak kötőanyagos nagyoló- és darabolótárcsákhoz, gyémántbetétes darabolótárcsákhoz, valamint keményfém betétes csészealakú csiszolótárcsákhoz és csak egy olyan Bosch gyártmányú sarokcsiszolón használja, amely mágneses fékberendezéssel és egy M14x1,5 – csiszolóorsómenettel van ellátva, lásd a A2. ábrát.**
- ▶ **Csak hibátlan, kifogástalan 3 gyorsbefogó anyát használjon.**

Tisztítsa meg az **5** csiszolótengelyt, a **4** befogó karimát és a **3** gyorsbefogó anyát.

A felcsavaráskor ügyeljen arra, hogy a **3** gyorsbefogóanyának a felirattal ellátott oldala ne a csiszolótárcsa felé mutasson; a nyílnak a **2** indexjelre kell mutatnia – lásd a A1 ábrát.

Ha a **3** gyorsbefogó anyát úgy húzza meg, hogy a **1** nyíl nincs a **2** indexjelen belül, a **3** gyorsbefogó anyát nem lehet kézzel kioldani. A kioldáshoz egy kétkörmös kulcsot, **és semmi esetre sem egy csőkulcsot vagy fogót használjon.**

OBJ_BUCH-1537-003.book Page 39 Friday, June 24, 2016 9:11 AM

Az **5** csiszolótengely rögzítéséhez nyomja meg a **6** tengely-reteszelőgombot (lásd a B ábrán), vagy tartsa egy erre alkalmas kulccsal (lásd a C ábrát) fogva az **5** csiszolótengelyt. A **3** gyorsbefogó anya megszorításához forgassa el a csiszolótárcsát erőteljesen az óramutató járásával megegyező irányban.

Egy előírásszerűen rögzített hibátlan gyorsbefogó anyát a recézett gyűrűnek az óramutató járásával ellentétes irányba való elforgatásával kézzel ki lehet lazítani.

Ha egy gyorsbefogóanya beékelődött, és nem lehet kicsavarni, erre a célra sohase használjon fogót, hanem csak kizárólag körmöskulcsot. A körmöskulcsot az ábrán látható módon kell használni – lásd az D ábrát.

A változtatások joga fenntartva.

OBJ_BUCH-1537-003.book Page 40 Friday, June 24, 2016 9:11 AM

Дата изготовления указана на последней странице обложки Руководства.

Контактная информация относительно импортера содержится на упаковке.

Быстрозажимная гайка SDS-*clic*

- ▶ **Примите во внимание указания по технике безопасности для используемого электроинструмента.**
- ▶ **Используйте быстрозажимную гайку 1 603 340 031 только для шлифовальных и отрезных кругов из связанных абразивов, а также для алмазных отрезных кругов, установленных на угловую шлифмашину с резьбой шлифовального шпинделя M14, – см. рис. A2.**
- ▶ **Используйте быстрозажимную гайку 2 608 000 638 для шлифовальных и отрезных кругов из связанных абразивов и для алмазных отрезных кругов, а также для твердосплавных чашечных кругов с магнитным тормозом, с резьбой шлифовального шпинделя M14x1,5, – см. рис. A2.**

OBJ_BUCH-1537-003.book Page 41 Friday, June 24, 2016 9:11 AM

▶ **Применяйте только безупречную, не имеющую повреждений быстрозажимную гайку 3.**

Очистите шлифовальный шпиндель **5**, опорный фланец **4** и быстрозажимную гайку **3**.

При закручивании следите за тем, чтобы сторона быстрозажимной гайки **3** с маркировкой не смотрела на шлифовальный круг; стрелка должна смотреть на индексную метку **2** – см. рис. A1.

Если при затягивании быстрозажимной гайки **3** стрелка **1** не будет находиться в пределах индексной метки **2**, Вы не сможете больше открутить быстрозажимную гайку **3** вручную. Для откручивания используйте рожковый ключ под два отверстия, **а не трубный ключ.**

Нажмите кнопку фиксации шпинделя **6**, чтобы зафиксировать шлифовальный шпиндель **5** (см. рис. B), или придержите шлифовальный шпиндель **5** с помощью соответствующего ключа (см. рис. C). Для затягивания быстрозажимной гайки **3** с силой поверните шлифовальный круг по часовой стрелке.

OBJ_BUCH-1537-003.book Page 42 Friday, June 24, 2016 9:11 AM

Закрепленную надлежащим способом, неповрежденную быстрозажимную гайку можно открутить вручную, повернув кольцо с накаткой против часовой стрелки.

Никогда не откручивайте затянутую быстрозажимную гайку клещами, используйте рожковый ключ под два отверстия.

Приставьте рожковый ключ под два отверстия, как изображено на рисунке – см. рис. D.

Возможны изменения.

Хранение

– необходимо хранить в сухом месте
– необходимо хранить вдали от источников повышенных температур и воздействия солнечных лучей
– при хранении необходимо избегать резкого перепада температур
– подробные требования к условиям хранения смотрите в ГОСТ 15150 (Условие 1)

OBJ_BUCH-1537-003.book Page 43 Friday, June 24, 2016 9:11 AM

Транспортировка

– категорически не допускается падение и любые механические воздействия на упаковку при транспортировке
– при разгрузке/погрузке не допускается использование любого вида техники, работающей по принципу зажима упаковки
– подробные требования к условиям транспортировки смотрите в ГОСТ 15150 (Условие 5)

Швидкозатискна гайка SDS-*clic*

- ▶ **Зважайте на вказівки з техніки безпеки для використовуваного електроінструмента.**
- ▶ **Використовуйте швидкозатискну гайку 1 603 340 031 лише для обдирних та відрізних кругів із зв'язаного абразиву, а також для алмазних відрізних кругів кутової шліфмашини із шпинделем з різьбою M14, – див. мал. A2.**
- ▶ **Використовуйте швидкозатискну гайку 2 608 000 638 для обдирних та відрізних кругів із зв'язаного абразиву і для алмазних відрізних кругів, а також для твердосплавних**

OBJ_BUCH-1537-003.book Page 44 Friday, June 24, 2016 9:11 AM

чашкових кругів з магнітним гальмом, із шпинделем з різьбою M14x1,5, – див. мал. A2.

- **Використовуйте лише бездоганну, непошкоджену швидкозатискну гайку 3.**

Очистіть шліфувальний шпиндель **5**, опорний фланець **4** і швидкозатискну гайку **3**.

При закручуванні слідкуйте за тим, щоб маркірована сторона швидкозатискної гайки **3** не дивилася на шліфувальний круг; стрілка повинна дивитися на індексну позначку **2** – див. мал. A1.

Якщо при затягуванні швидкозатискної гайки **3** стрілка **1** не знаходиться в межах індексної позначки **2**, швидкозатискну гайку **3** не можна буде більше відкрутити вручну. Для відкручування користуйтеся ріжковим ключем під два отвори, **а не трубним ключем.**

Натисніть фіксатор шпинделя **6**, щоб зафіксувати шліфувальний шпиндель **5** (див. мал. B), або притримайте шліфувальний шпиндель **5** за допомогою відповідного ключа (див. мал. C). Для затягнення швидкозатискної гайки **3** з силою поверніть шліфувальній круг за стрілкою годинника.

OBJ_BUCH-1537-003.book Page 45 Friday, June 24, 2016 9:11 AM

Закріплену належним чином, непошкоджену швидкозатискну гайку можна відкрутити вручну, повернувши кільце з накаткою проти стрілки годинника.

Ніколи не відкручуйте швидкозатискну гайку, яка сидить дуже міцно, кліщами, використовуйте ріжковий ключ під два отвори. Приставте ріжковий ключ під два отвори, як зображено на малюнку – див. мал. D.

Можливі зміни.

Өндіру күні нұсқаулықтың соңғы, мұқаба бетінде көрсетілген. Импорттаушы контакттік мәліметін орамада табу мүмкін.

Тез қысқыш гайка SDS-*clic*

- ▶ **Пайдаланған электр құралы үшін қауіпсіздік нұсқауларын ескеріңіз.**
- ▶ **Жылдам қысатын сомынды 1 603 340 031 тек біріктірілген сыдыру мен кесу дискілері үшін және алмастық дискілер үшін ажарлау шпинделінің бұрандамасы M14 – болатын бұрыштық ажарлағышпен пайдаланыңыз A2 суретін қараңыз.**

OBJ_BUCH-1537-003.book Page 46 Friday, June 24, 2016 9:11 AM

- ▶ **Жылдам қысу сомынын 2 608 000 638 біріктірілген сыдыру мен кесу дискілері үшін және алмастық кесу дискілері үшін және қосымша қатты метал шынаяқтық дискілер үшін тек Bosch бұрыштық ажарлағышта магниттік тоқтату функциясымен және ажарлау шпинделінің бұрандамасы M14x1,5 – пайдаланыңыз A2 суретін қараңыз.**
- ▶ **Тек дұрыс, зақымдалмаған тез қысқыш гайканы 3 пайдаланыңыз.**

Ажарлау шпинделін **5**, қысқыш фланецті **4** және жылдам қысу сомынын **3** тазалаңыз.

Бұрап қоюда жылдам қысу сомынының жазылған жағы **3** ажарлау дискісіне көрсетпеуіне көз жеткізіңіз; бағыттама индекстік белгіге **2** көрсетуі тиіс – A1 суретін қараңыз.

Жылдам қысу сомыны **3** бағыттама **1** индекстік белгі **2** ішінде болмай тартылса жылдам қысу сомыны **3** қолмен босатылмайды. Босату үшін екі тесіктік кілтті, **газ кілтін пайдаланбаңыз.**

Шпиндельдік бұғаттау пернесін **6** ажарлау шпинделін **5** бекіту үшін (B суретін қараңыз) немесе ажарлау шпинделін **5** сай кілтпен

OBJ_BUCH-1537-003.book Page 47 Friday, June 24, 2016 9:11 AM

(C суретін қараңыз) ұстаңыз. Жылдам қысу сосынын **3** бекемдеу үшін тегістеу дискісін күш салып сағат тілімен бұрыңыз.

Дұрыс бекітілген, зақымдалмаған тез қысқыш гайканы сақинаны сағат тіліне кері бұру арқылы бұра алуға болады.

Ешқашан қатты бекемделген тез қысқыш гайканы тістеуікпен бұрап алмаңыз, екі бүйірлік тесігі бар гайка кілтін пайдаланыңыз. Сомын кілтін суретте көрсетілгендей екі бүйірлік тесігімен орнатыңыз – D суретін қараңыз.

Техникалық өзгерістер енгізу құқығы сақталады.

Сақтау

– құрғақ жерде сақтау керек
– жоғары температура көзінен және күн сәулелерінің әсерінен алыс сақтау керек
– сақтау кезінде температураның кенет ауытқуынан қорғау керек
– сақтау шарттары туралы қосымша ақпарат алу үшін МЕМСТ 15150 (Шарт 1) құжатын қараңыз

OBJ_BUCH-1537-003.book Page 48 Friday, June 24, 2016 9:11 AM

Тасымалдау

– тасымалдау кезінде өнімді құлатуға және кез келген механикалық ықпал етуге қатаң тыйым салынады
– босату/жүктеу кезінде пакетті қысатын машиналарды пайдалануға рұқсат берілмейді.
– тасымалдау шарттары талаптарын МЕМСТ 15150 (5 шарт) құжатын оқыңыз.

Piulița de strângere rapidă SDS-*clic*

- ▶ **Respectați instrucțiunie de siguranță pentru scula electrică utilizată.**
- ▶ **Folosiți piulița cu strângere rapidă 1 603 340 031 numai pentru discuri de degroşare şi de tăiere pe suport cât şi pentru discuri diamantate, pe un polizor unghiular cu filetul arborelui de şlefuit M14 – vezi figura A2.**
- ▶ **Folosiți piulița cu strângere rapidă 2 608 000 638 pentru discuri de degroşare şi de tăiere pe suport şi pentru discuri dia-**

OBJ_BUCH-1537-003.book Page 49 Friday, June 24, 2016 9:11 AM

mantate cât şi suplimentar pentru discuri oală cu carburi metalice, numai pe un polizor unghiular Bosch cu funcţie de frână magnetică şi filet arbore de şlefuit M14x1,5 – vezi figura A2.

- ▶ **Folosiţi numai o piuliţă de strângere rapidă 3 impecabilă, nedeteriorată.**

Curăţaţi arborele de polizat **5**, flanşa de prindere **4** şi piuliţa de strângere rapidă **3**.

La înşurubare aveţi grijă ca partea inscripţionată a piuliţei de strângere rapidă **3** să nu fie îndreptată spre discul diamantat; săgeata trebuie să arate spre marcajul indicator **2** – vezi figura A1.

Dacă fixaţi piuliţa de strângere rapidă **3**, fără ca săgeata **1** să se afle în interiorul marcajul indicator **2**, piuliţa de strângere rapidă **3** nu va mai putea fi slăbită manual. Pentru slăbirea piuliţei folosiţi o cheie pentru şplinturi **şi în niciun caz un cleşte pentru ţevi.**

Apăsaţi tasta de blocare ax **6** pentru a imobiliza arborele de polizat **5** (vezi figura B) sau fixaţi arborele de polizat **5** cu o cheie potrivită (vezi figura C). Pentru a fixa strâns piuliţa de strângere rapidă **3**, răsuciţi puternic discul de şlefuire în sensul mişcării acelor de ceasornic.

OBJ_BUCH-1537-003.book Page 50 Friday, June 24, 2016 9:11 AM

O piuliță de strângere rapidă nedeteriorată, fixată corect, poate fi slăbită manual prin rotirea inelului zimțat în sens contrar mişcării acelor de cesornic.

Nu slăbiți niciodată cu cleştele o piuliță înțepenită, ci folosiți cheia pentru şplinturi. Puneți cheia pentru şplinturi conform figurii – vezi figura D.

Sub rezerva modificărilor.

Гайка за бързо застопоряване SDS-*clic*

- ▶ **Съблюдавайте указанията за безопасна работа с ползвания електроинструмент.**
- ▶ **Използвайте затягащата гайка 1 603 340 031 само за монтиране на композитни дискове за шлифоване и рязане, както и за диамантени дискове за рязане към ъглошлайфи с присъединителна резба M14 – вижте фигура A2.**
- ▶ **Използвайте затягащата гайка 2 608 000 638 за монтиране на композитни дискове за шлифоване и рязане, както и за**

OBJ_BUCH-1537-003.book Page 51 Friday, June 24, 2016 9:11 AM

диамантени дискове за рязане и за твърдосплавни чашковидни дискове само към ъглошлайфи на Bosch с магнитна спирачка и присъединителна резба на вала M14x1,5 –, вижте фигура A2.

- ▶ **Използвайте само гайки за бързо застопоряване 3 в изрядно техническо състояние.**

Почистете вала на електроинструмента **5**, центроващия фланец **4** и гайката за бързо застопоряване **3**.

При навиване внимавайте надписаната страна на гайката за бързо застопоряване **3** не е обърната към шлифоващия диск; стрелката трябва да сочи към маркировката **2** – вижте фигура A1.

Ако гайката за бързо застопоряване **3** бъде затегната, докато стрелката **1** сочи извън маркировката **2**, след това гайката **3** не може да бъде развита на ръка. За развиването ѝ използвайте двущифтов ключ, **в никакъв случай тръбен ключ, клещи или др.п.**

Натиснете бутона **6**, за да блокирате вала **5** (вижте фигура B) или задръжте вала **5** с подходящ гаечен ключ (вижте фигура C). За да затегнете гайката за бързо затягане **3**, завъртете силно шлифоващия диск по посока на часовниковата стрелка.

OBJ_BUCH-1537-003.book Page 52 Friday, June 24, 2016 9:11 AM

Неповредена и правилно затегната гайка за бързо застопоряване може да бъде развита чрез завъртане на ръка на накатения пръстен обратно на часовниковата стрелка.

Ако гайката за бързо застопоряване не може да бъде развита на ръка, в никакъв случай не използвайте клещи, а двущифтовия ключ. Поставете двущифтовия ключ, както е показано на фигурата – вижте фигура D.

Правата за изменения запазени.

Брзозатезна навртка SDS-*clic*

- ▶ **Внимавајте на безбедносните напомени за употребуваниот електричен уред.**
- ▶ **Користете ја брзозатезната навртка 1 603 340 031 само за поврзани плочи за грубо брусење и дискови за сечење, како и за дијамантни дискови за сечење на аголна брусилка со навојно вретено за брусење M14 – види слика A2.**

OBJ_BUCH-1537-003.book Page 53 Friday, June 24, 2016 9:11 AM

- ▶ **Користете ја брзозатезната навртка 2 608 000 638 за поврзани плочи за грубо брусење и дискови за сечење, како и за дијамантни дискови за сечење и дополнително за лончеста плоча од тврд метал, само на аголна брусилка на Bosch со магнетна функција на стопирање со навојно вретено за брусење M14x1,5 – види слика A2.**
- ▶ **Користете само беспрекорни, неоштетени брзозатезни навртки 3.**

Исчистете ги вретеното за брусење **5**, приклучната прирабница **4** и брзозатезната навртка **3**.

При затегнување внимавајте на тоа, страната со натпис на брзозатезната навртка **3** да не покажува кон брусната плоча; туку стрелката мора да покажува на ознаката **2** – види слика A1.

Ако брзозатезната навртка **3** се затегне, без стрелката **1** да се наоѓа во ознаката **2**, брзозатезната навртка **3** не може да се олабави со рака. За олабавување користете клуч со два отвори, **во никој случај клуч за цевки.**

Притиснете на копчето за блокирање на вретеното **6** за да се фиксира вретеното за брусење **5** (види слика B) или држете го

OBJ_BUCH-1537-003.book Page 54 Friday, June 24, 2016 9:11 AM

вретеното за брусење **5** со соодветен клуч (види слика C). За да ја затегнете брзозатезната навртка **3**, силно завртете ја брусната плоча во правец на стрелките на часовникот.

Прописно прицврстената, неоштетена брзозатезна навртка може да ја олабавите со рака со вртење на нарецканиот прстен во правец спротивен на стрелките на часовникот.

Цврсто затегнатата брзозатезна навртка никогаш не ја одвртувајте со клешти, туку употребете клуч со два отвори. Поставете го клучот со два отвори како што е прикажано на сликата – види слика D.

Се задржува правото на промена.

Navrtka sa brzim zatezanjem SDS-clic

- ▶ **Obratite pažnju na sigurnosne napomene za upotrebljeni električni alat.**
- ▶ **Upotrebite navrtku za brzo zatezanje 1 603 340 031 samo za spojenu grubu brusnu ploču i ploču za rezanje kao i dijamantsku ploču za rezanje na ugaonoj brusilici sa navojem brusnog vretena M14 – videti sliku A2.**

OBJ_BUCH-1537-003.book Page 55 Friday, June 24, 2016 9:11 AM

- ▶ **Upotrebite navrtku za brzo zatezanje 2 608 000 638 za spojenu grubu brusnu ploču i ploču za rezanje kao i dijamantsku ploču za rezanje, i dodatno za lončastu ploču sa tvrdim metalom samo na Bosch ugaonoj brusilici sa magnetnom funkcijom kočenja sa navojem brusnog vretena M14x1,5 – videti sliku A2.**
- ▶ **Upotrebljavajte samo besprekorne, neoštećene navrtke sa brzim zatezanjem 3.**

Čistite brusno vreteno **5**, prirubnicu za prihvat **4** i brzo stežuću navrtku **3**.

Pazite kod navrtanja na to, da ispisana strana brzo stežuće navrtke **3** ne pokazuje na brusnu ploču, strelica mora pokazivati na indeks oznaku **2** – pogledajte sliku A1.

Ako se brza stezna navrtka **3** stegne, a da se strelica **1** ne nadje unutar indeks oznake **2**, ne može se više brzo stežuća navrtka **3** rukom odvrnuti. Upotrebljavajte za odvrtanje jedan ključ sa dva otvora, **nikako klešte za cevi.**

OBJ_BUCH-1537-003.book Page 56 Friday, June 24, 2016 9:11 AM

Pritisnite taster za blokadu vretena **6** da bi utvrdili brusno vreteno **5** (pogledajte sliku B) ili držite brusno vreteno **5** sa pogodnim ključem (pogledajte sliku C). Da bi stegli brzostezuću navrtku **3**, okrenite brusnu ploču snažno u pravcu kazaljke na satu.

Jedna po propisu učvršćena, neoštećena brzostezuća navrtka može se odvrnuti rukom ako okrećete nareckani prsten suprotno od kazaljke na satu.

Ne odvrćite dobro stegnutu brzostežuću navrtku nikada sa kleštama, već upotrebljavajte ključ sa dva otvora. Stavite ključ sa dva otvora kao što pokazuje slika – pogledajte sliku D.

Zadržavamo pravo na promene.

Hitrovpenjalna matica SDS-*clic*

- ▶ **Upoštevajte varnostna navodila za uporabljeno električno orodje.**
- ▶ **Hitrozatezno matico 1 603 340 031 uporabite zgolj za vezane rezalne plošče in plošče za grobo brušenje ter za diamantne re-**

OBJ_BUCH-1537-003.book Page 57 Friday, June 24, 2016 9:11 AM

zalne plošče na kotnem brusilniku z navojem brusilnega vretena M14 – glejte sliko A2.

- ▶ **Hitrozatezno matico 2 608 000 638 uporabite za vezane rezalne plošče in plošče za grobo brušenje ter za diamantne rezalne plošče in prav tako za lončaste brusilne plošče iz karbidne trdine na le enem Boschevem kotnem brusilniku z magnetno zavorno funkcijo in z navojem brusilnega vretena M14x1,5 – glejte sliko A2.**
- ▶ **Uporabljajte samo brezhibne, nepoškodovane hitrovpenjalne matice 3.**

Očistite brusilno vreteno **5**, prijemalno prirobnico **4** in hitrovpenjalno matico **3**.

Pri odvijanju pazite na to, da mesto za napisom na hitrovpenjalni matici **3** ne kaže v smeri brusilne plošče, puščica mora kazati na označbo z indeksom **2** – glejte sliko A1.

Če pripnite hitrovpenjalno matico **3**, brez da bi se puščica **1** nahajala znotraj oznake indeksa **2**, se hitrovpenjalna matica **3** ne more več sprostiti z roko. Za sprostitev uporabite ključ z dvema luknjama, **nikakor cevnih klešč.**

OBJ_BUCH-1537-003.book Page 58 Friday, June 24, 2016 9:11 AM

Pritisnite aretirno tipko vretena **6**, da bi fiksirali brusilno vreteno **5** (glejte sliko B) ali držite brusilno vreteno **5** s primernim ključem (glejte sliko C). Za privitje hitrovpenjalne matice **3** zavrtite brusilno ploščo močno v smeri urnega kazalca.

Pravilno pritrjeno, nepoškodovano hitrovpenjalno matico lahko z roko sprostite tako, da narebričeni obroč zavrtite v nasprotni smeri urnega kazalca.

Če se hitrovpenjalna matica zatakne, je nikoli ne sprostite s kleščami, ampak uporabite ključ z dvema luknjama. Nastavite ključ z dvema luknjama, kot je prikazano na sliki – glejte sliko D.

Pridržujemo si pravico do sprememb.

Brzostežuća matica SDS-*clic*

- ▶ **Pridržavajte se sigurnosnih napomena za korišteni električni alat.**
- ▶ **Koristite brzostežuću maticu 1 603 340 031 samo za ploče za grubu obradu i rezne ploče kao i za dijamantne rezne ploče pri-**

OBJ_BUCH-1537-003.book Page 59 Friday, June 24, 2016 9:11 AM

čvršćene na kutnoj brusilici pomoću navoja brusnog vretena M14 – vidjeti sliku A2.

- ▶ **Koristite brzostežuću maticu 2 608 000 638 samo za ploče za grubu obradu i rezne ploče kao i za dijamantne rezne ploče i dodatno za lončaste ploče od tvrdog metala pričvršćene samo na Bosch kutnoj brusilici s magnetskom funkcijom kočenja pomoću navoja brusnog vretena M14x1,5 – vidjeti sliku A2.**
- ▶ **Koristite samo besprijekornu, neoštećenu brzostežuću maticu 3.**

Očistite brusno vreteno **5**, steznu prirubnicu **4** i brzostežuću maticu **3**.

Pri stezanju pazite da strana brzostežuće matice **3** s natpisom ne bude okrenuta prema brusnoj ploči; strelica mora biti usmjerena prema indeksnoj oznaci **2** – vidjeti sliku A1.

Ako bi se brzostežuća matica **3** stegnula, bez da se strelica **1** nalazi unutar indeksne oznake **2**, brzostežuća matica **3** se više neće moći otpustiti rukom. Za otpuštanje koristite račvasti ključ, **ni u kojem slučaju cijevna kliješta.**

OBJ_BUCH-1537-003.book Page 60 Friday, June 24, 2016 9:11 AM

Za utvrđivanje brusnog vretena **5** pritisnite tipku **6** za blokiranje vretena (vidjeti sliku B) ili brusno vreteno **5** držite s prikladnim ključem (vidjeti sliku C). Za stezanje brzostežuće matice **3** brusnu ploču okrenite snažno u smjeru kazaljke na satu.

Propisno pričvršćenu, neoštećenu brzostežuću maticu možete otpustiti rukom okretanjem nareckanog prstena u smjeru suprotnom od kazaljke na satu.

Brzostežuću maticu koja čvrsto sjedi nikada ne otpuštajte kliještima, nego za to koristite račvasti ključ. Račvasti ključ stavite kako je prikazano na slici – vidjeti sliku D.

Zadržavamo pravo na promjene.

Kiirkinnitusmutter SDS-*clic*

- ▶ **Järgige kasutatava elektrilise tööriista kasutamisel kehtivaid ohutusnõudeid.**
- ▶ **Kiirkinnitusmutrit 1 603 340 031 kasutage üksnes seotud lihv- ja lõikeketaste ning teemantlõikeketastega nurklihvmasinal, mille lihvimisspindli keere on M14 – vt joonist A2.**

OBJ_BUCH-1537-003.book Page 61 Friday, June 24, 2016 9:11 AM

- ▶ **Kiirkinnitusmutrit 2 608 000 638 kasutage seotud lihv- ja lõikeketaste ning teemantlõikeketastega, ja lisaks kõvametallist kaussketastega vaid magnetlise pidurdusfunktsiooniga Boschi nurklihvmasinal, mille lihvimisspindli keere on M14x1,5 – vt joonist A2.**
- ▶ **Kasutage ainult laitmatus korras olevat kahjustamata kiirkinnitusmutrit 3.**

Puhastage lihvimisspindel **5**, flants **4** ja kiirkinnitusmutter **3**.

Pealekeeramisel veenduge, et kiirkinnitusmutri **3** kirjaga pool ei jää vastu lihvketast; nool peab olema suunatud indeksmärgile **2** – vt joonist A1.

Kui kiirkinnitusmutrit **3** pingutatakse, ilma et nool **1** jääks indeksmärgi **2** piiresse, ei saa kiirkinnitusmutrit **3** enam käega lahti keerata. Lahtikeeramiseks kasutage lehtvõtit, **mitte torutange.**

Vajutage spindlilukustusnupule **6**, et lihvimisspindlit **5** fikseerida (vt joonist B) või hoidke lihvimisspindlit **5** sobiva võtmega paigal (vt joonist C). Kiirkinnitusmutri **3** kinnipingutamiseks keerake lihvketast tugevasti päripäeva.

OBJ_BUCH-1537-003.book Page 62 Friday, June 24, 2016 9:11 AM

Nõuetekohaselt kinnitatud, kahjustamata kiirkinnitusmutri saate lahti, kui keerate rihveldatud rõngast käega vastupäeva.
Kõvasti kinnioleva kiirkinnitusmutri lahtikeeramiseks ei tohi kasutada tange, vaid ainult selleks ettenähtud lehtvõtit. Asetage lehtvõti kohale vastavalt joonisele – vt joonist D.

Tootja jätab endale õiguse muudatuste tegemiseks.

Rokas piespiedējuzgrieznis SDS-*clic*

- ▶ **Ievērojiet izmantojamā elektroinstrumenta drošības noteikumus.**
- ▶ **Lietojiet rokas piespiedējuzgriezni 1 603 340 031 tikai kompozīto rupjās slīpēšanas un griešanas disku iestiprināšanai leņķa slīpmašīnās ar darbvārpstas vītni M14 – (attēls A2).**
- ▶ **Lietojiet rokas piespiedējuzgriezni 2 608 000 638 tikai kompozīto rupjās slīpēšanas un griešanas disku, kā arī dimanta griešanas disku un cietmetāla kausveida disku iestiprināšanai**

OBJ_BUCH-1537-003.book Page 63 Friday, June 24, 2016 9:11 AM

Bosch leņķa slīpmašīnās ar magnētisko bremzēšanas funkciju un darbvārpstas vītni M14x1,5 – (attēls A2).

► **Lietojiet tikai nebojātu rokas piespiedējuzgriezni 3.**

Notīriet slīpmašīnas darbvārpstu **5**, balstpaplāksni **4** un rokas piespiedējuzgriezni **3**.

Uzskrūvējot rokas piespiedējuzgriezni **3**, sekojiet, lai tā marķētā puse nebūtu vērsta slīpēšanas diska virzienā, bet bulta atrastos pret marķējuma atzīmi **2** – (attēls A1).

Ja rokas piespiedējuzgrieznis **3** tiek pieskrūvēts laikā, kad tā bulta **1** neatrodas pret marķējuma atzīmi **2**, rokas piespiedējuzgriezni **3** vairs nevar ar roku atskrūvēt. Šādā gadījumā atskrūvēšanai lietojiet divizciļņu uzgriežņu atslēgu, bet **nekādā gadījumā ne cauruļatslēgu.**

Nospiediet darbvārpstas fiksēšanas taustiņu **6**, šādi fiksējot slīpmašīnas darbvārpstu **5** (attēls B), vai arī noturiet darbvārpstu **5** nekustīgi ar piemērotas uzgriežņu atslēgas palīdzību (attēls C). Lai pieskrūvētu rokas piespiedējuzgriezni **3**, spēcīgi pagrieziet slīpēšanas disku pulksteņa rādītāju kustības virzienā.

OBJ_BUCH-1537-003.book Page 64 Friday, June 24, 2016 9:11 AM

Pareizi pieskrūvētu, nebojātu rokas piespiedējuzgriezni var atskrūvēt ar roku, satverot tā rievoto apmali un griežot pretēji pulksteņa rādītāju kustības virzienam.

Ja rokas piespiedējuzgriežņa vītne ir iestrēgusi, nemēģiniet atskrūvēt piespiedējuzgriezni ar knaiblēm, bet lietojiet šim nolūkam divizciļņu uzgriežņu atslēgu. Novietojiet divizciļņu uzgriežņu atslēgu uz piespiedējuzgriežņa, kā parādīts attēlā – (skatīt attēlu D).

Tiesības uz izmaiņām tiek saglabātas.

Greitai fiksuojanti prispaudžiamoji veržlė SDS-*clic*

- ▶ **Laikykitės naudojamo elektrinio įrankio saugos nuorodų.**
- ▶ **Greitai fiksuojančią prispaudžiamąją veržlę 1 603 340 031 naudokite tik standiems rupiojo šlifavimo ir atpjovimo diskams bei deimantiniams atpjovimo diskams su kampinio šlifavimo mašina, kurios šlifavimo suklio sriegis M14 – žr. A2 pav.**

OBJ_BUCH-1537-003.book Page 65 Friday, June 24, 2016 9:11 AM

- ▶ **Greitai fiksuojančią prispaudžiamąją veržlę 2 608 000 638 naudokite standiems rupiojo šlifavimo ir atpjovimo diskams bei deimantiniams atpjovimo diskams, o taip pat kietlydinio šlifavimo puodeliams tik su Bosch kampinio šlifavimo mašina, kuri yra su magnetinio stabdymo funkcija ir kurios šlifavimo suklio sriegis M14x1,5 – žr. A2 pav.**
- ▶ **Naudokite tik nepriekaištingos būklės, nepažeistą greitai fiksuojančią prispaudžiamąją veržlę 3.**

Nuvalykite šlifavimo suklį **5**, tvirtinamąją jungę **4** ir greitai fiksuojančią prispaudžiamąją veržlę **3**.

Užsukdami greitai fiksuojančią prispaudžiamąją veržlę **3** atkreipkite dėmesį, kad jos pusė su užrašais nebūtų nukreipta į šlifavimo diską; rodyklė turi būti nukreipta į žymes **2** – žr. A1 pav.

Jei greitai fiksuojanti prispaudžiamoji veržlė **3** užveržiama nenukreipus rodyklės **1** į žymes **2**, tai greitai fiksuojančios prispaudžiamosios veržlės **3** atlaisvinti ranka nebebus galima. Veržlei atlaisvinti naudokite ragelinį raktą, **jokiu būdu nenaudokite vamzdžių replių.**

OBJ_BUCH-1537-003.book Page 66 Friday, June 24, 2016 9:11 AM

Norėdami užfiksuoti šlifavimo suklį **5**, paspauskite suklio fiksuojamąjį klavišą **6** (žr. B pav.) arba laikykite šlifavimo suklį **5** specialiu raktu (žr. C pav.). Kad užveržtumėte greitai fiksuojančią prispaudžiamąją veržlę **3**, stipriai pasukite šlifavimo diską pagal laikrodžio rodyklę.

Tinkamai užveržtą, nepažeistą greitai fiksuojančią prispaudžiamąją veržlę galite atlaisvinti sukdami ranka rantytą žiedą prieš laikrodžio rodyklę.

Labai tvirtai užveržtą greitai fiksuojančią prispaudžiamąją veržlę atlaisvinkite rageliniu raktu ir jokiu būdu nenaudokite replių. Uždėkite ragelinį raktą, kaip pavaizduota paveikslėlyje – žr. D pav.

Galimi pakeitimai.

إن تمّ شد الصامولة السريعة الشد **3** دون أن يتواجد السهم **1** ضمن العلامة الدليلية **2**، فإن الصامولة السريعة الشد **3** لن تعد تسمح بأن يتم فكها بواسطة اليد. استخدم لفكها مفتاح ربط ثنائي الثقب، **لا تستخدم أبدا كماشة أنابيب.**

اضغط زر تثبيت محور الدوران **6** من أجل تثبيت محور دوران الجلاخة **5** (راجع الصورة B) أو اقبض على محور دوران الجلاخة **5** بواسطة مفتاح ربط ملائم (راجع الصورة C). افتل قرص الجلخ بقوة مع اتجاه حركة عقارب الساعة من أجل إحكام شد الصامولة السريعة الشد **3**.

يمكنك أن تفك صامولة سريعة الشد سليمة ومثبتة بشكل نظامي من خلال فتل الحلقة المخرشة بواسطة اليد بعكس اتجاه حركة عقارب الساعة.

لا تحل صامولة سريعة الشد مستعصية عن الحركة بواسطة كماشة، بل استخدم مفتاح الربط الثنائي الثقب. ركز مفتاح الربط الثنائي الثقب كما تم توضيحه بالصورة – راجع الصورة D.

نحتفظ بحق إدخال التعديلات.

الصامولة السريعة الشدّ SDS-*clic*

- **تراعى إرشادات الأمان للعدة الكهربائية المستخدمة.**
- **استخدم صامولة شد 1 603 340 031 فقط لأقراص الكشط والقطع المرتبطة، وأيضا لأقراص القطع الماسية بالمجلخة الزاوية مع لولب محور دوران المجلخة M14 – انظر الصورة A2.**
- **استخدم الصامولة سريعة الشد 2 608 000 638 لأقراص الكشط والقطع المرتبطة وأيضا لأقراص القطع الماسية، وبشكل إضافي للأقراص القدحية من معدن صلب فقط بالمجلخة الزاوية Bosch المزودة بوظيفة كبح مغناطيسية مع لولب محور دوران المجلخة M14x1,5 – انظر الصورة A2.**
- **استخدم الصامولة السريعة الشدّ 3 فقط عندما تكون سليمة وغير تالفة.**

نظف محور دوران الجلاخة **5** وشفة الوصل **4** والصامولة السريعة الشد **3**.

انتبه أثناء التركيب على ألا يدل جانب الصامولة السريعة الشد **3** المزود بالكتابة إلى قرص القطع، ينبغي أن يشير السهم إلى العلامة الدليلية **2** – راجع الصورة A1.

چنانچه مهره مهار سریع **3** سفت شود بدون اینکه فلش **1** در محدوده علامت شاخص **2** قرار گیرد، مهره مهار سریع **3** را دیگر نمی توان با دست شل کرد. جهت شل کردن از یک آچار دو سوزنه استفاده کنید، **هرگز از آچار شلاقی.**

دکمه قفل محور **6** را فشار دهید تا محور دستگاه **5** را تنظیم کنید (رجوع کنید به تصویر B) یا محور دستگاه **5** را با یک آچار مناسب (رجوع کنید به تصویر C) نگهدارید. برای سفت کردن مهره مهار سریع **3** محور دستگاه را محکم در جهت عقربه های ساعت بچرخانید.

مهره مهار سریع سالم درست سفت شده را می توانید با چرخاندن رینگ کنگره دار در خلاف جهت عقربه های ساعت بچرخانید.

مهره مهار سریع محکم سفت شده را نه با یک انبر دست، بلکه بوسیله آچار دو سوزنه شل کنید. آچار دو سوزنه را مطابق شکل قرار دهید – رجوع کنید به تصویر D.

حق هر گونه تغییری محفوظ است.

مهره مهار سریع مجهز به SDS-*clic*

- **به دستورات ایمنی ابزار الکتریکی کاربردی توجه کنید.**
- **مهره مهار سریع 1 603 340 031 را فقط برای صفحات برش و سایش بسته شده و نیز برای صفحات برش الماسه روی سنگ فرز دارای رزوه محور M14 – رجوع کنید به تصویر A2 استفاده کنید.**
- **مهره مهار سریع 2 608 000 638 را فقط برای صفحات برش و سایش بسته شده، برای صفحات برش الماسه و نیز صفحات ساب کاسه ای برای فلز سخت فقط روی سنگ فرز Bosch با قابلیت ترمز مغناطیسی دارای رزوه محور M14x1,5 – رجوع کنید به تصویر A2 به کار برید.**
- **منحصراً از یك مهره SDS 3 سالم و بدون نقص استفاده کنید.**

محور دستگاه **5**، فلانژ نگهدارنده **4** و مهره مهار سریع **3** را تمیز کنید.

هنگام پیچکاری دقت کنید که قسمت دارای نوشته مهره مهار سریع **3** به طرف صفحه سنگ نباشد؛ فلش باید به طرف علامت شاخص **2** باشد – رجوع کنید به تصویر A1.