4903/4 Universal-Federspanner

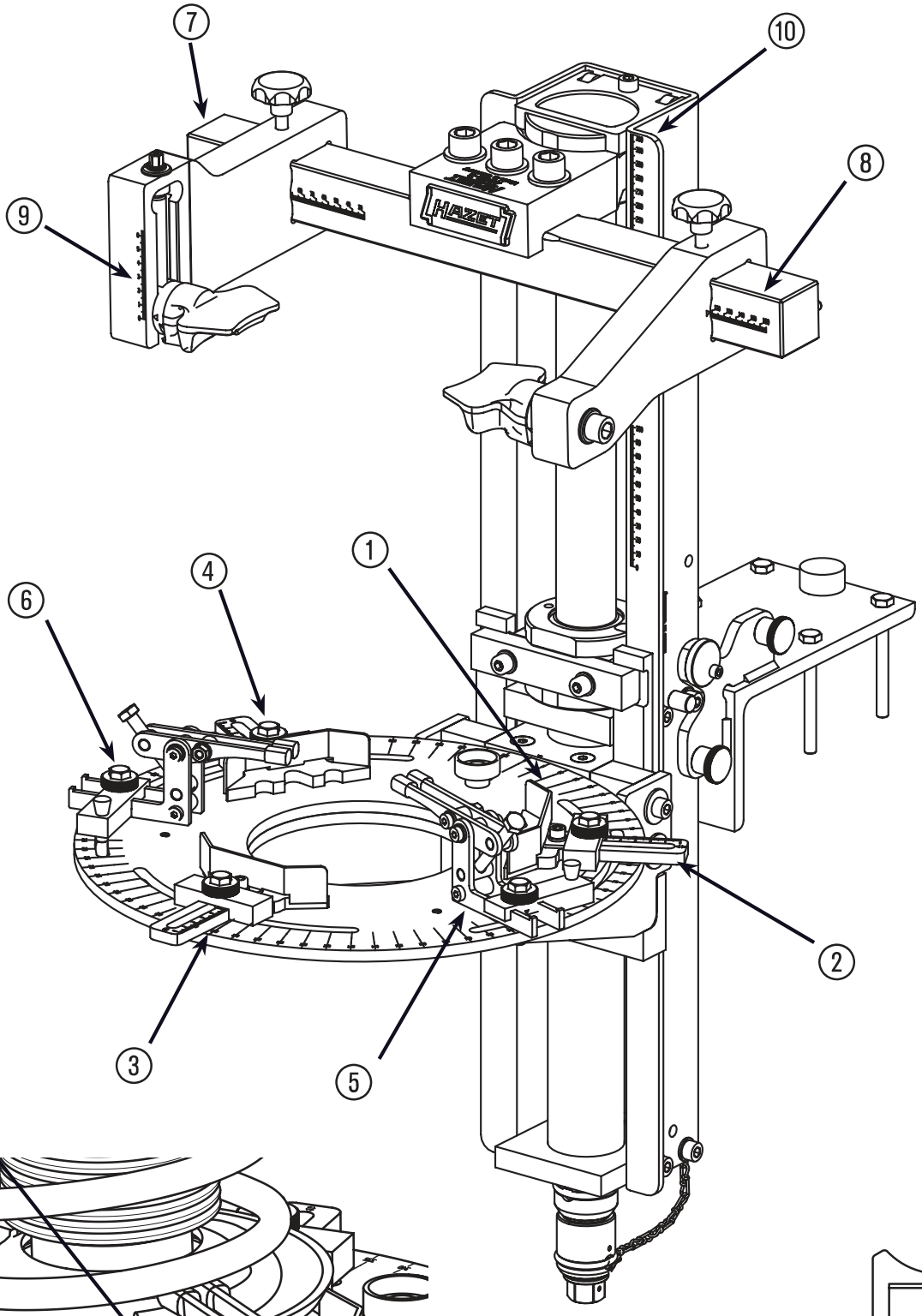

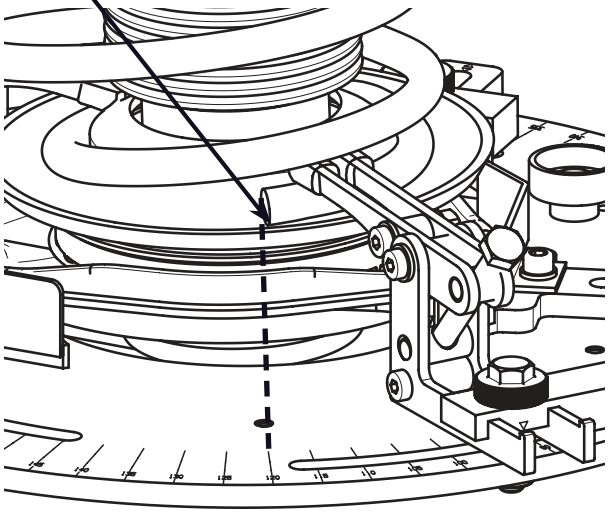

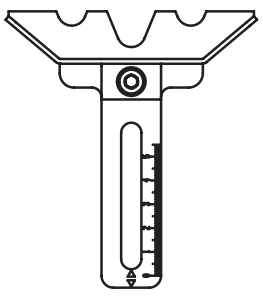

Greifer Form A

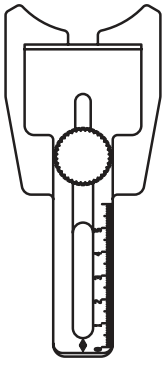

Greifer Form B

223637

Einstelldaten HAZET 4903/4 Universal-Federspanner

Aussteller: **Datum:**

					4903-2											4903-3			4903-1	
lfd. Nr.	Datum	Fahrzeug Typ	Baujahr	Achse	Spann-teller ①	Greifer Form	Greifer ②		Greifer ③		Greifer ④		Bremse ⑤	Bremse ⑥	Feder-ende ⑪	Universalspannplatte			Grundträger ⑩	
				VL / VR HL / HR	°	A / B	mm	°	mm	°	mm	°	°	°	°	Abstand links ⑦ mm	Abstand rechts ⑧ mm	Steigung ⑨ mm	Einführen mm	gespannt mm

223637 4903/4 Einstelldaten III cb/MC