Robert Bosch Power Tools GmbH
70538 Stuttgart
GERMANY

www.bosch-pt.com

1 609 92A F5B (2026.03) T / 215

1 609 92A F5B

BOSCH

Professional HEAVY DUTY

GAS 18V-10 L

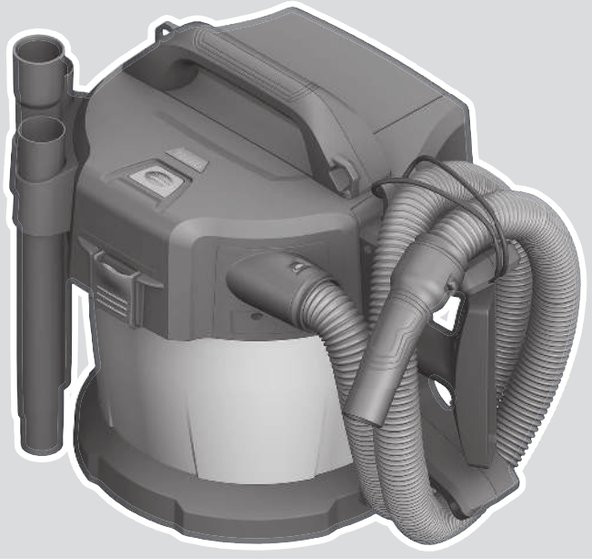

de Originalbetriebsanleitung
en Original instructions
fr Notice originale
es Manual original
pt Manual original
it Istruzioni originali
nl Oorspronkelijke gebruiksaanwijzing
da Original brugsanvisning
sv Bruksanvisning i original
no Original driftsinstruks
fi Alkuperäiset ohjeet
el Πρωτότυπο οδηγιών χρήσης
tr Orijinal işletme talimatı
pl Instrukcja oryginalna
cs Původní návod k používání
sk Pôvodný návod na použitie
hu Eredeti használati utasítás
ru Оригинальное руководство по эксплуатации
uk Оригінальна інструкція з експлуатації
kk Пайдалану нұсқаулығының түпнұсқасы
ro Instrucțiuni originale
bg Оригинална инструкция
mk Оригинално упатство за работа
sr Originalno uputstvo za rad
sl Izvirna navodila
hr Originalne upute za rad
et Algupärane kasutusjuhend
lv Instrukcijas oriģinālvalodā
lt Originali instrukcija
ko 사용 설명서 원본
ar دليل التشغيل الأصلي

Deutsch ..... Seite 8
English ..... Page 15
Français ..... Page 21
Español ..... Página 28
Português ..... Página 35
Italiano ..... Pagina 41
Nederlands ..... Pagina 48
Dansk ..... Side 55
Svensk ..... Sidan 61
Norsk ..... Side 66
Suomi ..... Sivu 72
Ελληνικά ..... Σελίδα 78
Türkçe ..... Sayfa 85
Polski ..... Strona 93
Čeština ..... Stránka 99
Slovenčina ..... Stránka 106
Magyar ..... Oldal 112
Русский ..... Страница 118
Українська ..... Сторінка 126
Қазақ ..... Бет 133
Română ..... Pagina 141
Български ..... Страница 147
Македонски ..... Страница 154
Srpski ..... Strana 161
Slovenščina ..... Stran 168
Hrvatski ..... Stranica 174
Eesti ..... Lehekülg 180
Latviešu ..... Lappuse 186
Lietuvių k. ..... Puslapis 193
한국어 ..... 페이지 199
عربى ..... الصفحة 206

CE
https://eu-doc.bosch.com/

UKCA
https://gb-doc.bosch.com/

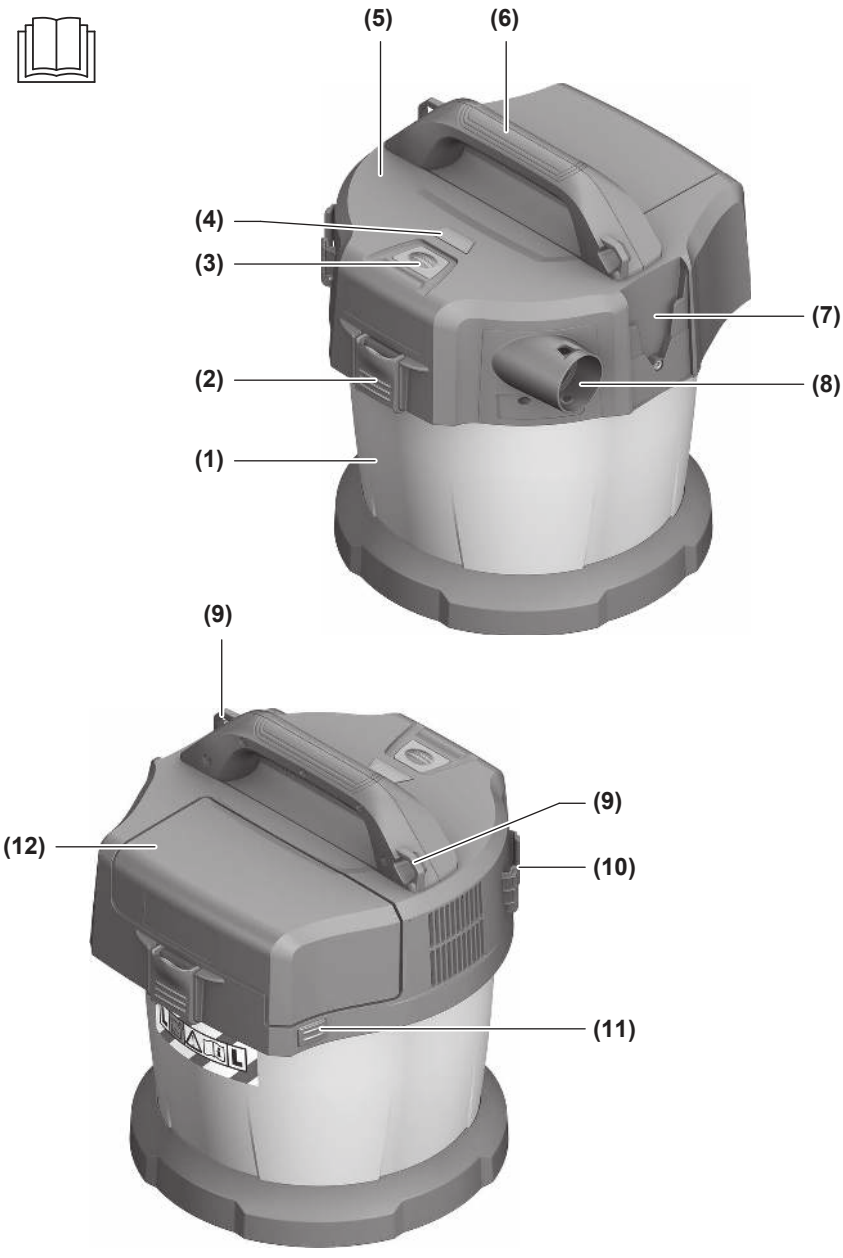
(5)
(6)
(4)
(3)
(7)
(2)
(8)
(1)
(9)
(12)
(9)
(10)
(11)

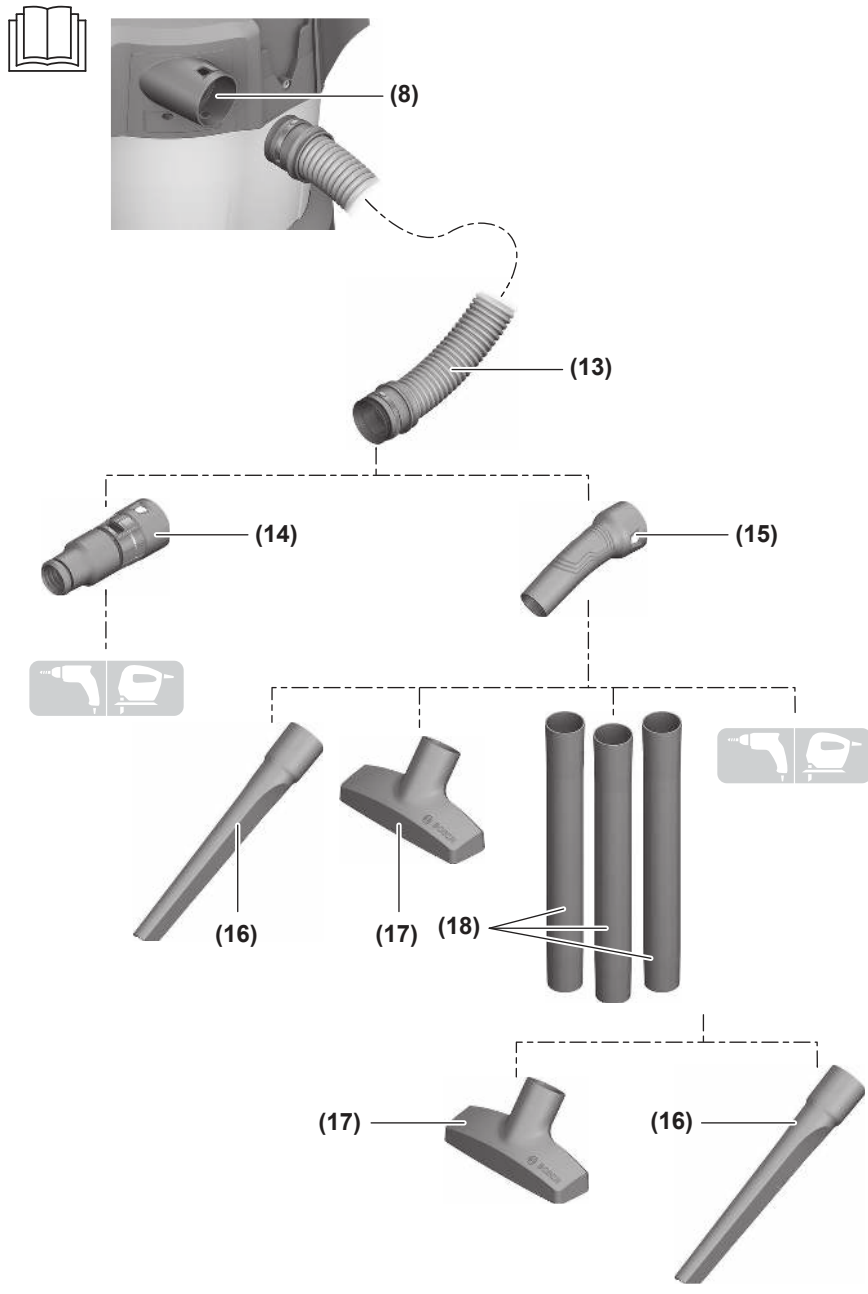
(8)
(13)
(14)
(15)
(16)
(17)
(18)
(17)
(16)

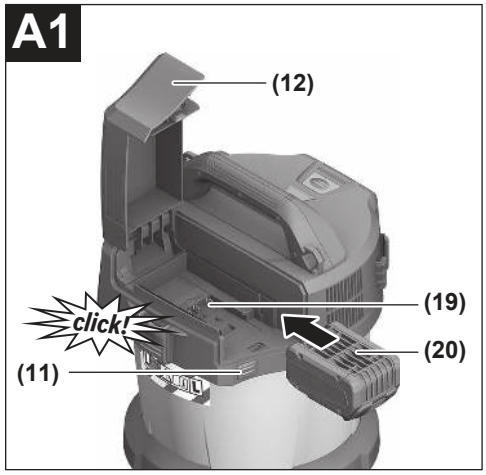
A1
(12)
click!
(19)
(20)
(11)

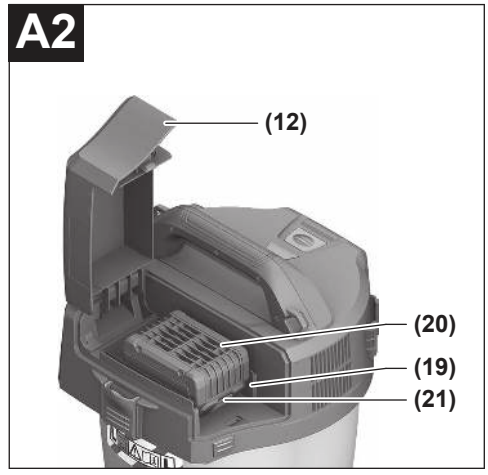
A2
(12)
(20)
(19)
(21)

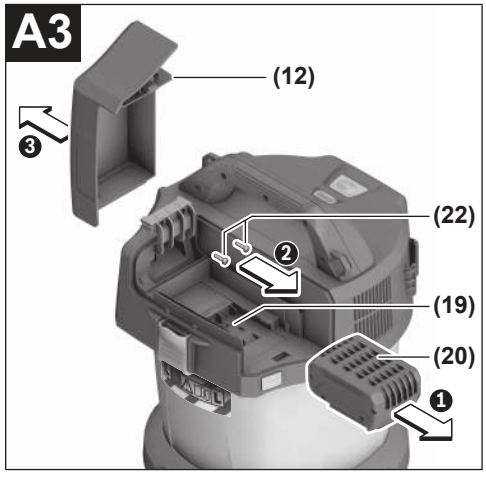
A3
(12)
3
(22)
2
(19)
(20)
1

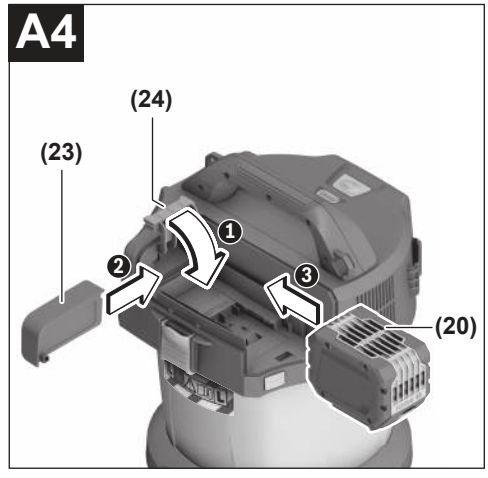
A4
(24)
(23)
1
2
3
(20)

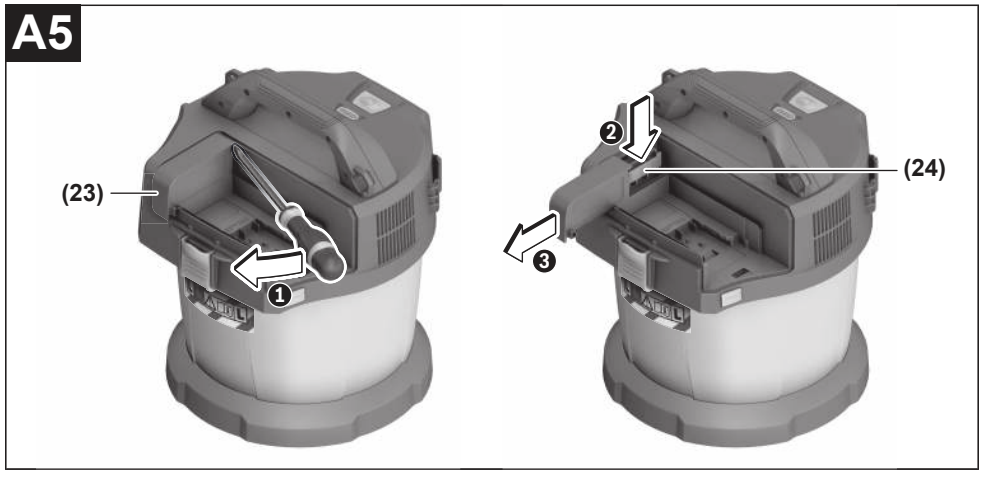
A5
(23)
1
2
(24)
3

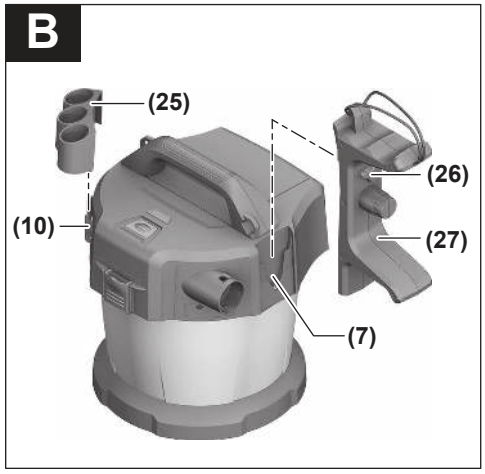
B
(25)
(26)
(10)
(27)
(7)

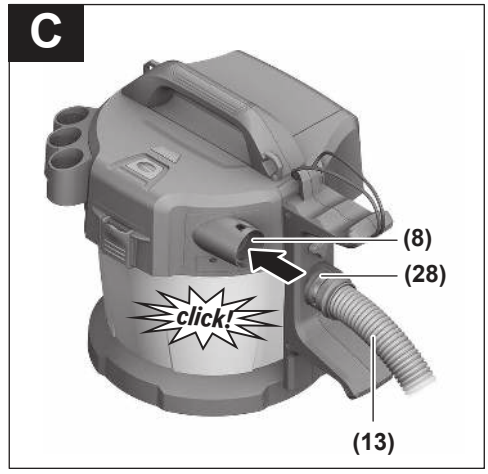
C
(8)
(28)
click!
(13)

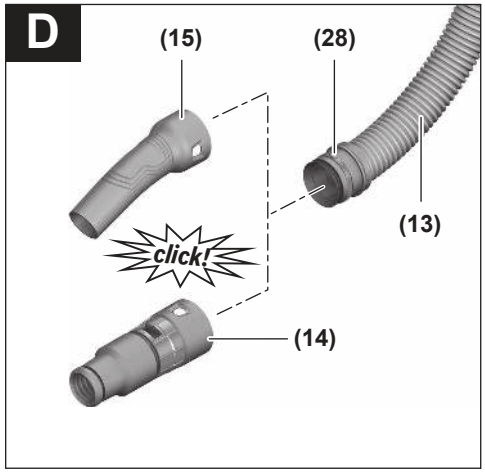
D
(15)
(28)
(13)
click!
(14)

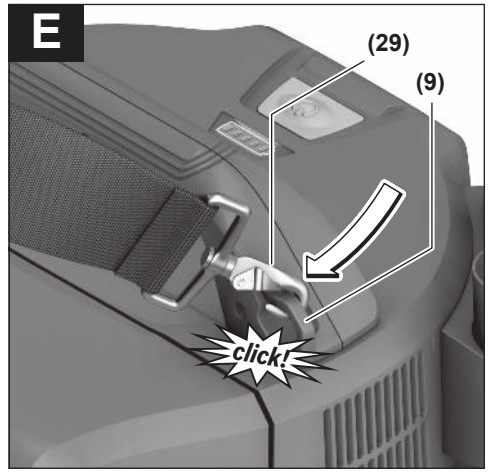
E
(29)
(9)
click!

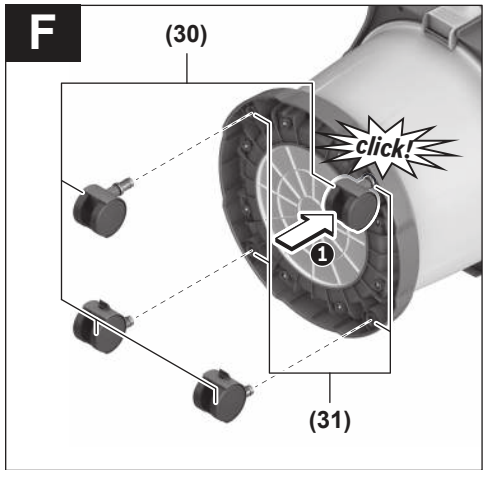
F
(30)
click!
1
(31)

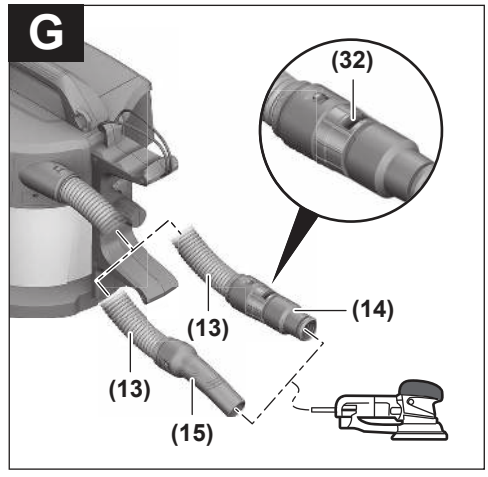
G
(32)
(14)
(13)
(13)
(15)

H1

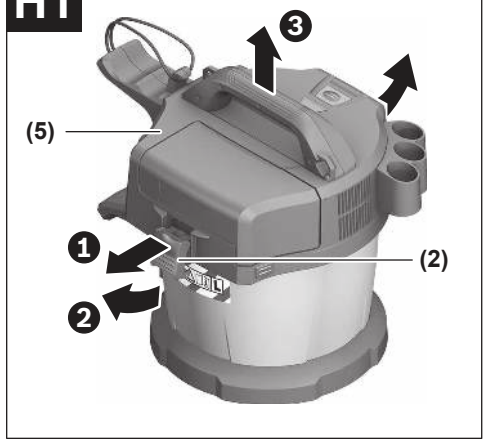

H2

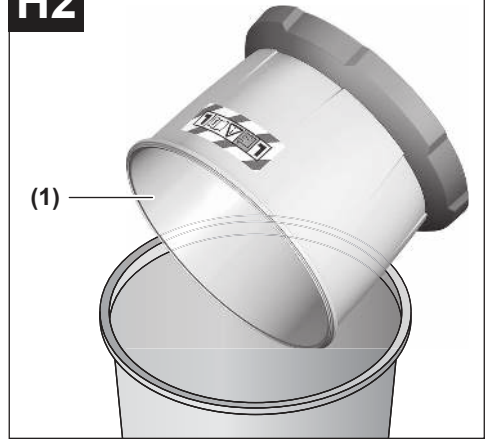

I1

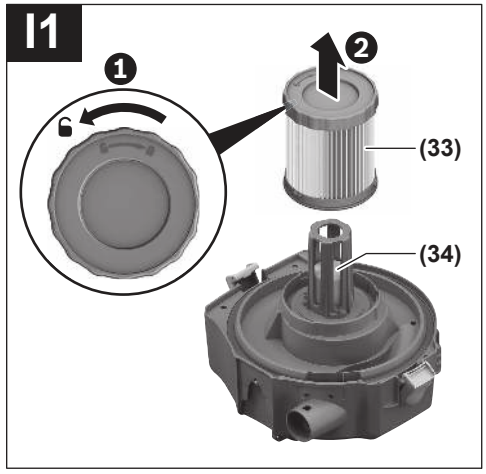

I2

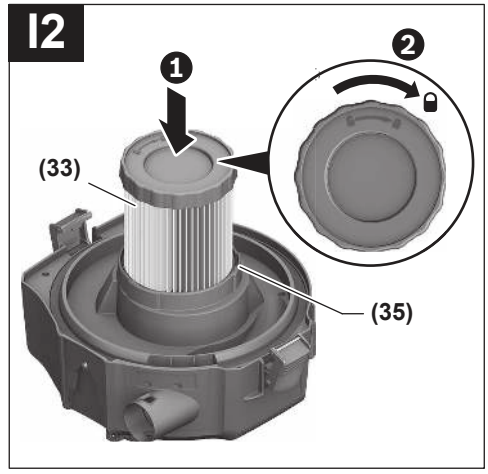

J

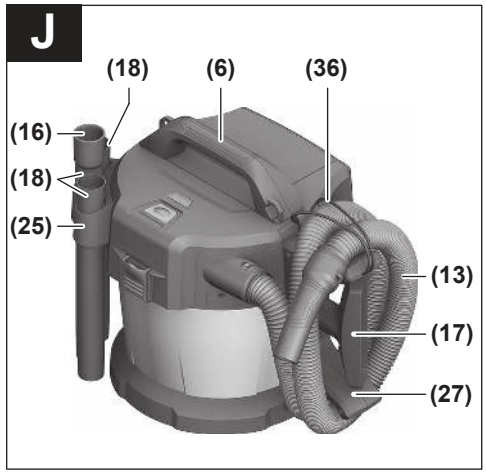

Deutsch

Sicherheitshinweise für Sauger



Lesen Sie alle Sicherheitshinweise und Anweisungen. Versäumnisse bei der Einhaltung der Sicherheitshinweise und Anweisungen können elektrischen Schlag, Brand und/oder schwere Verletzungen verursachen.

Bewahren Sie alle Sicherheitshinweise und Anweisungen für die Zukunft auf.

- ▶ **Dieser Sauger ist nicht vorgesehen für die Benutzung durch Kinder und Personen mit eingeschränkten physischen, sensorischen oder geistigen Fähigkeiten oder mangelnder Erfahrung und Wissen.** Andernfalls besteht die Gefahr von Fehlbedienung und Verletzungen.
- ▶ **Beaufsichtigen Sie Kinder.** Damit wird sichergestellt, dass Kinder nicht mit dem Sauger spielen.
- ▶ **Beachten Sie alle Sicherheitsvorschriften für die zu saugenden Stoffe.**
- ▶ **Saugen Sie nicht Buchenholz- oder Eichenholzstaub oder Asbest. Gesteinsstaub darf nur in Verbindung mit Absaugsystemen gesaugt werden, die explizit für die Verwendung mit GAS 18V-10 L von Bosch freigegeben sind.** Diese Stoffe gelten als krebserregend.
- ▶ **Saugen Sie Gesteinsstaub nur mit explizit ausgewiesenen Kombinationen aus Elektrowerkzeug und Absaugsystem, für die die Unterschreitung der gesetzlichen Grenzwerte nachgewiesen wurde.** Die Nachweise finden Sie auf www.bosch-professional.com/dust/.

⚠ WARNUNG **Benutzen Sie den Sauger nur, wenn Sie ausreichende Informationen für den Gebrauch des Saugers, die zu saugenden Stoffe und für deren sichere Beseitigung erhalten haben.** Eine sorgfältige Einweisung verringert Fehlbedienung und Verletzungen.

⚠ WARNUNG **Der Sauger ist geeignet zum Saugen von trockenen Stoffen und durch geeignete Maßnahmen auch zum Saugen von Flüssigkeiten.** Das Eindringen von Flüssigkeiten erhöht das Risiko eines elektrischen Schlages.

- ▶ **Saugen Sie mit dem Sauger keine brennbaren oder explosiven Flüssigkeiten, zum Beispiel Benzin, Öl, Alkohol, Lösemittel. Saugen Sie keine heißen, brennenden oder explosiven Stäube. Betreiben Sie den Sauger nicht in explosionsgefährdeten Räumen.** Die Stäube, Dämpfe oder Flüssigkeiten können sich entzünden oder explodieren.

⚠ WARNUNG **Schalten Sie den Sauger sofort aus, sobald Schaum oder Wasser austritt, und entleeren Sie den Behälter.** Der Sauger kann sonst beschädigt werden.

- ▶ **ACHTUNG! Der Sauger darf nur in Innenräumen gelagert werden.**
- ▶ **ACHTUNG! Reinigen Sie den Schwimmer regelmäßig und prüfen Sie, ob er beschädigt ist.** Die Funktion kann sonst beeinträchtigt sein.
- ▶ **Sorgen Sie für gute Belüftung am Arbeitsplatz.**
- ▶ **Lassen Sie den Sauger nur von qualifiziertem Fachpersonal mit Original-Ersatzteilen reparieren.** Damit wird sichergestellt, dass die Sicherheit des Saugers erhalten bleibt.

⚠ WARNUNG **Der Sauger enthält gesundheitsgefährdenden Staub. Lassen Sie Leerungs- und Wartungsvorgänge, einschließlich der Beseitigung der Staubsammelbehälter, nur von Fachleuten durchführen. Eine entsprechende Schutzausrüstung ist erforderlich. Betreiben Sie den Sauger nicht ohne das vollständige und sorgfältig eingesetzte Filtersystem.** Sie gefährden sonst Ihre Gesundheit.

- ▶ **Prüfen Sie vor der Inbetriebnahme den einwandfreien Zustand des Saugschlauchs. Lassen Sie dabei den Saugschlauch am Sauger montiert, damit nicht unbeabsichtigt Staub austritt.** Sie können sonst Staub einatmen.
- ▶ **Reinigen Sie den Sauger nicht mit direkt gerichtetem Wasserstrahl.** Das Eindringen von Wasser in das Saugeroberteil erhöht das Risiko eines elektrischen Schlages.
- ▶ **Ändern und öffnen Sie den Akku nicht.** Es besteht die Gefahr eines Kurzschlusses.
- ▶ **Bei Beschädigung und unsachgemäßem Gebrauch des Akkus können Dämpfe austreten. Der Akku kann brennen oder explodieren.** Führen Sie Frischluft zu und suchen Sie bei Beschwerden einen Arzt auf. Die Dämpfe können die Atemwege reizen.
- ▶ **Bei falscher Anwendung oder beschädigtem Akku kann brennbare Flüssigkeit aus dem Akku austreten. Vermeiden Sie den Kontakt damit. Bei zufälligem Kontakt mit Wasser abspülen. Wenn die Flüssigkeit in die Augen kommt, nehmen Sie zusätzlich ärztliche Hilfe in Anspruch.** Austretende Akkuflüssigkeit kann zu Hautreizungen oder Verbrennungen führen.
- ▶ **Durch spitze Gegenstände wie z. B. Nagel oder Schraubenzieher oder durch äußere Krafteinwirkung kann der Akku beschädigt werden.** Es kann zu einem internen Kurzschluss kommen und der Akku brennen, rauchen, explodieren oder überhitzen.
- ▶ **Halten Sie den nicht benutzten Akku fern von Büroklammern, Münzen, Schlüsseln, Nägeln, Schrauben oder anderen kleinen Metallgegenständen, die eine Überbrückung der Kontakte verursachen könnten.** Ein Kurzschluss zwischen den Akkukontakten kann Verbrennungen oder Feuer zur Folge haben.
- ▶ **Verwenden Sie den Akku nur in Produkten des Herstellers.** Nur so wird der Akku vor gefährlicher Überlastung geschützt.
- ▶ **Laden Sie die Akkus nur mit Ladegeräten auf, die vom Hersteller empfohlen werden.** Durch ein Ladegerät, das für eine bestimmte Art von Akkus geeignet ist, besteht

Brandgefahr, wenn es mit anderen Akkus verwendet wird.



Schützen Sie den Akku vor Hitze, z. B. auch vor dauernder Sonneneinstrahlung, Feuer, Schmutz, Wasser und Feuchtigkeit. Es besteht Explosions- und Kurzschlussgefahr.

- ▶ **Arbeiten Sie nicht mit dem Sauger, wenn Sie ihn mit dem Tragegurt tragen.** Sie könnten sich beim Saugen mit dem Tragegurt verfangen und stürzen.
- ▶ **Verwenden Sie den Tragegurt ausschließlich in Verbindung mit dem Sauger.**

Symbole

Die nachfolgenden Symbole können für den Gebrauch Ihres Saugers von Bedeutung sein. Prägen Sie sich bitte die Symbole und ihre Bedeutung ein. Die richtige Interpretation der Symbole hilft Ihnen, den Sauger besser und sicherer zu gebrauchen.

Symbole und ihre Bedeutung	
	**WARNUNG! Lesen Sie alle Sicherheitshinweise und Anweisungen.** Versäumnisse bei der Einhaltung der Sicherheitshinweise und Anweisungen können elektrischen Schlag, Brand und/oder schwere Verletzungen verursachen.
	Sauger der Staubklasse L nach IEC/EN 60335-2-69 zum **Trockensaugen** von gesundheitsgefährdenden Stäuben mit einem Expositions-Grenzwert > 1 mg/m³
	**WARNUNG! Der Sauger enthält gesundheitsgefährdenden Staub. Lassen Sie Leerungs- und Wartungsvorgänge, einschließlich der Beseitigung der Staubsammelbehälter, nur von Fachleuten durchführen. Eine entsprechende Schutzausrüstung ist erforderlich. Betreiben Sie den Sauger nicht ohne das vollständige und sorgfältig eingesetzte Filtersystem.** Sie gefährden sonst Ihre Gesundheit.

Produkt- und Leistungsbeschreibung

Bitte beachten Sie die Abbildungen im vorderen Teil der Betriebsanleitung.

Bestimmungsgemäßer Gebrauch

Der Sauger ist bestimmt zum Erfassen, Aufsaugen, Fördern und Abscheiden nicht brennbarer trockener Stäube, nicht brennbarer Flüssigkeiten und eines Wasser-Luft-Gemisches. Der Sauger ist staubtechnisch geprüft und entspricht der Staubklasse L. Er ist geeignet für die erhöhten Beanspruchungen bei gewerblicher Nutzung, z.B. in Handwerk, Industrie und Werkstätten.

Sauger der Staubklasse L nach IEC/EN 60335-2-69 dürfen nur für das Aufsaugen und Absaugen von gesundheitsgefährdenden Stäuben mit einem Expositions-Grenzwert > 1 mg/m³ eingesetzt werden.

Benutzen Sie den Sauger nur, wenn Sie alle Funktionen voll einschätzen und ohne Einschränkungen durchführen können oder entsprechende Anweisungen erhalten haben.

Rotational Airflow

Das beutellose Filtersystem erspart den Einsatz von Staubbeuteln. Der Schmutz wird an der Innenwand des Behälters gesammelt.

Abgebildete Komponenten

Die Nummerierung der abgebildeten Komponenten bezieht sich auf die Darstellung des Saugers auf den Grafikseiten.

(1) Behälter
(2) Verschluss für Saugeroberteil
(3) Ein-/Aus-Taste
(4) Akku-Ladezustandsanzeige
(5) Saugeroberteil
(6) Tragegriff
(7) Aufnahme für Saugschlauch-/Bodendüsen-Halterung
(8) Schlauchaufnahme
(9) Befestigungsösen
(10) Aufnahme für Saugrohr-/Fugendüsen-Halterung
(11) Entriegelungstaste Akkufachdeckel
(12) Akkufachdeckel
(13) Saugschlauch
(14) Absaugadapter
(15) gekrümmte Düse
(16) Fugendüse
(17) Bodendüse
(18) Saugrohr
(19) Akkuschacht
(20) Akku[a)]
(21) Akku-Entriegelungstaste[a)]
(22) Befestigungsschrauben
(23) Sichtblende
(24) Halterung Akkufachdeckel
(25) Halterung für Saugrohr und Fugendüse
(26) Fixierschraube für Halterung **(27)**
(27) Halterung für Saugschlauch und Bodendüse
(28) Druckknopf
(29) Tragegurt[a)]
(30) Laufrolle[a)]
(31) Laufrollenaufnahme

(32) Falschluftöffnung
(33) Filter
(34) Schwimmer
(35) Filterhalterung
(36) Halteschlaufe des Saugschlauchs

a) **Dieses Zubehör gehört nicht zum Standard-Lieferumfang.**

Technische Daten

Akku-Nass-/Trockensauger		GAS 18V-10 L
Sachnummer		**3 601 JC6 3..**
Spannung	V	18
Nennaufnahmeleistung	W	260
Behältervolumen (brutto)	l	10
Nettovolumen (Flüssigkeit)	l	6
Unterdruck[A)]		
– Sauger[B)]	hPa	90
– Turbine	hPa	115
Durchflussmenge[A)]		
– Sauger[B)]	l/s m^3/h	24 86
– Turbine	l/s m^3/h	34 122
Betriebsdauer pro Akkuladung	min/Ah	4
Staubklasse		L
Gewicht[C)]	kg	3,5
Schutzart		IPX4
empfohlene Umgebungstemperatur beim Laden	°C	0 … +35
erlaubte Umgebungstemperatur beim Betrieb[D)] und bei Lagerung	°C	–20 … +50
kompatible Akkus		GBA18V... GBA 18V... ProCORE18V... EXPERT18V... EXBA18V... CORE18V...
empfohlene Ladegeräte		GAL18... GAL 18... GAL 36... GAL12V/18... GAL 12V/18... GAX 18... EXAL18...

A) gemessen bei 20–25 °C mit Akku **GBA 18V 6.3Ah**

B) gemessen mit Saugschlauch **(13)** und gekrümmter Düse **(15)**

C) Ohne Akku (das Akku-Gewicht finden Sie unter www.bosch-professional.com)

D) eingeschränkte Leistung bei Temperaturen < 0 °C

Werte können je nach Produkt variieren und Anwendungs- sowie Umweltbedingungen unterliegen. Weitere Informationen unter www.bosch-professional.com/wac.

Geräusch-/Vibrationsinformation

Geräuschemissionswerte ermittelt entsprechend **EN 60335-2-69**.

Der A-bewertete Schalldruckpegel des Saugers beträgt typischerweise **79** dB(A). Unsicherheit K = **2** dB. Der Geräuschpegel beim Arbeiten kann die angegebenen Werte überschreiten. **Gehörschutz tragen!**

Schwingungswerte a_h (kontinuierliche Vibrationen), p_F (wiederholte Stoßvibrationen) und Unsicherheit K ermittelt entsprechend **EN 60335-2-69**:

a_h = **0,1** m/s^2 (K = **0,1** m/s^2), p_F = **2** m/s^2 (K = **1** m/s^2)

Akku

Bosch verkauft Akku-Sauger auch ohne Akku. Ob im Lieferumfang Ihres Saugers ein Akku enthalten ist, können Sie der Verpackung entnehmen.

Akku laden

▶ **Benutzen Sie nur die in den technischen Daten aufgeführten Ladegeräte.** Nur diese Ladegeräte sind auf den bei Ihrem Sauger verwendeten Li-Ionen-Akku abgestimmt.

Hinweis: Li-Ionen-Akkus werden aufgrund internationaler Transportvorschriften teilgeladen ausgeliefert. Um die volle Leistung des Akkus zu gewährleisten, laden Sie vor dem ersten Einsatz den Akku vollständig auf.

Akku einsetzen und entnehmen (siehe Bilder A1–A2)

▶ **Wenden Sie beim Einsetzen des Akkus keine Gewalt an.** Der Akku ist so konstruiert, dass er nur in der richtigen Position in das Produkt eingesteckt werden kann.

▶ Halten Sie das Akkufach und den Akkuschacht stets sauber und trocken, um gut und sicher zu arbeiten.

– Drücken Sie die Entriegelungstaste **(11)** zum Öffnen des Akkufachdeckels **(12)**.

– Schieben Sie den Akku **(20)** in den Akkuschacht **(19)**, bis er hörbar einrastet.

– Zum Entnehmen des Akkus **(20)** drücken Sie die Entriegelungstaste **(21)** am Akku und ziehen ihn aus dem Akkuschacht **(19)**.

– Schließen Sie den Akkufachdeckel **(12)**.

Akkufachdeckel tauschen (siehe Bilder A3–A5)

Wenn Sie einen Akku ProCORE18V 12Ah verwenden wollen, dann kann der Akkufachdeckel **(12)** nicht mehr geschlossen werden. Der Akkufachdeckel **(12)** kann hier durch eine für diesen Fall konzipierte Sichtblende **(23)** ersetzt werden.

In feuchter oder nasser Umgebung darf der Sauger nur mit geschlossenem Akkufachdeckel benutzt werden.

Akkufachdeckel demontieren (siehe Bild A3)

Entnehmen Sie den Akku **(20)** aus dem Akkuschacht **(19)**.

Entfernen Sie die beiden Befestigungsschrauben **(22)** (ST4×12) mit einem Kreuzschlitzschraubendreher PH1 und nehmen Sie den Akkufachdeckel **(12)** ab.

Sichtblende einsetzen (siehe Bild A4)

Drücken Sie die Halterung **(24)** des Akkufachdeckels nach unten und schieben Sie die Sichtblende **(23)** auf.

Sichtblende abnehmen (siehe Bild A5)

Setzen Sie einen Schlitzschraubendreher an, schieben Sie die Sichtblende **(23)** etwas nach hinten und ziehen Sie die Sichtblende ab. Drücken Sie dabei die Halterung **(24)** des Akkufachdeckels nach unten.

Akku-Ladezustandsanzeige

Bei eingesetztem Akku können Sie den Ladezustand an der Akku-Ladezustandsanzeige **(4)** des Saugers erkennen, bei entnommenem Akku am Akku selbst.

Akku-Ladezustandsanzeige am Sauger

Nach dem Einschalten des Saugers leuchten die 5 grünen LEDs der Akku-Ladezustandsanzeige **(4)** einzeln an- und absteigend auf. Anschließend zeigen die LEDs den Ladezustand des Akkus **(20)** an.

Akku-Ladezustandsanzeige am Akku

Wird der Akku aus dem Sauger entnommen, kann der Ladezustand durch die grünen LEDs der Ladezustandsanzeige am Akku angezeigt werden.

Drücken Sie die Taste für die Ladezustandsanzeige On oder , um den Ladezustand anzuzeigen.

Leuchtet nach dem Drücken der Taste für die Ladezustandsanzeige keine LED, ist der Akku defekt und muss ausgetauscht werden.

Hinweis: Nicht jeder Akku-Typ verfügt über eine Ladezustandsanzeige.

Akku-Typ GBA 18V... | GBA18V...



LED	Kapazität
Dauerlicht 3× grün	60–100 %
Dauerlicht 2× grün	30–60 %
Dauerlicht 1× grün	5–30 %
Blinklicht 1× grün	0–5 %

Akku-Typ ProCORE18V... | EXPERT18V... | EXBA18V... | CORE18V...



LED	Kapazität
Dauerlicht 5× grün	80–100 %
Dauerlicht 4× grün	60–80 %
Dauerlicht 3× grün	40–60 %
Dauerlicht 2× grün	20–40 %
Dauerlicht 1× grün	5–20 %
Blinklicht 1× grün	0–5 %

Akku-Defektrisikoerkennung

EXPERT18V... | EXBA18V...

Die LEDs der Akku-Ladezustandsanzeigen können neben dem Ladezustand des Akkus das Risiko für einen Akku-Defekt anzeigen.

Um die Funktion zu aktivieren, halten Sie die Taste für die Ladezustandsanzeige für 3 Sekunden gedrückt. Die Analyse des Akkus wird durch ein Lauflicht der Akku-Ladezustandsanzeige signalisiert. Das Ergebnis wird auf der Akku-Ladezustandsanzeige angezeigt.



1 LED: Der Akku hat ein hohes Defektrisiko. Leistung und Laufzeit können bereits vermindert sein. Es wird empfohlen, den Akku auszutauschen.



5 LEDs: Der Akku ist in einem guten Zustand mit geringem Defektrisiko.

Bitte beachten: Die Akku-Defektrisikoabschätzung funktioniert zweistufig und bietet eine vereinfachte Zustandsbewertung. Der Akku wird entweder in einem guten Zustand bewertet oder weist ein erhöhtes Defektrisiko auf. Es wird kein Prozentsatz des Batteriezustandes angezeigt.

Hinweise für den optimalen Umgang mit dem Akku

Schützen Sie den Akku vor Feuchtigkeit und Wasser.

Lagern Sie den Akku nur im Temperaturbereich von −20 °C bis 50 °C. Lassen Sie den Akku z.B. im Sommer nicht im Auto liegen.

Reinigen Sie gelegentlich die Lüftungsschlitze des Akkus mit einem weichen, sauberen und trockenen Pinsel.

Eine wesentlich verkürzte Betriebszeit nach der Aufladung zeigt an, dass der Akku verbraucht ist und ersetzt werden muss.

Beachten Sie die Hinweise zur Entsorgung.

Montage

- ▶ **Entfernen Sie den Akku, bevor Sie den Sauger warten oder reinigen, Geräteeinstellungen vornehmen, Zubehörteile wechseln oder den Sauger aufbewahren.** Diese Vorsichtsmaßnahme verhindert den unbeabsichtigten Start des Saugers.

Halterungen für Saugzubehör montieren (siehe Bild B)

- Schieben Sie die Halterung **(25)** für Saugrohr und Fugendüse fest von oben in die dafür vorgesehene Aufnahme **(10)**, bis diese einrastet.
- Schieben Sie die Halterung **(27)** für Saugschlauch und Bodendüse fest von oben in die dafür vorgesehene Aufnahme **(7)** und ziehen Sie die Fixierschraube **(26)** fest.

Saugschlauch montieren (siehe Bild C)

– Stecken Sie den Saugschlauch **(13)** in die Schlauchaufnahme **(8)**, bis die beiden Druckknöpfe **(28)** des Absaugschlauchs einrasten.

Hinweis: Beim Saugen entsteht durch die Reibung des Staubs im Saugschlauch und -zubehör eine elektrostatische Aufladung, die der Benutzer in Form von statischer Entladung spüren kann (abhängig von Umwelteinflüssen und körperlichem Empfinden).

Saugzubehör montieren

Der Saugschlauch **(13)** ist mit einem Clip-System ausgestattet, mit dem Saugzubehör (Absaugadapter **(14)**, gekrümmte Düse **(15)**) angeschlossen werden kann.

Absaugadapter oder gekrümmte Düse montieren (siehe Bild D)

Stecken Sie den Absaugadapter **(14)** oder die gekrümmte Düse **(15)** auf den Saugschlauch **(13)**, bis die beiden Druckknöpfe **(28)** des Saugschlauchs hörbar einrasten.

Zum Demontieren drücken Sie die Druckknöpfe **(28)** nach innen und ziehen die Bauteile auseinander.

Düsen und Rohre montieren

– Stecken Sie bei Bedarf die Saugrohre **(18)** fest ineinander und anschließend fest auf die gekrümmte Düse **(15)**.
– Stecken Sie die Bodendüse **(17)** oder die Fugendüse **(16)** fest auf das Saugrohr **(18)** oder die gekrümmte Düse **(15)**.

Tragegurt befestigen (siehe Bild E)

▶ **Der Tragegurt ist nur zum Tragen und zur Fixierung des Saugers geeignet!**

Klicken Sie die Karabinerhaken des Tragegurts **(29)** in die Befestigungsösen **(9)** des Saugers ein.

Laufrollen montieren (siehe Bild F)

Stecken Sie die **4** Befestigungsstifte der Laufrollen **(30)** in die Laufrollenaufnahmen **(31)**, bis sie hörbar einrasten.

Es können auch andere Laufrollen nach Norm EN 12529 (Durchmesser Befestigungsstift 11 mm) verwendet werden.

▶ **Überprüfen Sie die Funktionsfähigkeit der Rollenbremsen, bevor Sie den Sauger benutzen.**

Betrieb

▶ **Entfernen Sie den Akku, bevor Sie den Sauger warten oder reinigen, Geräteeinstellungen vornehmen, Zubehörteile wechseln oder den Sauger aufbewahren.** Diese Vorsichtsmaßnahme verhindert den unbeabsichtigten Start des Saugers.

▶ **Achten Sie wegen der Stolpergefahr auf einen sauberen und aufgeräumten Arbeitsbereich.**

Inbetriebnahme

▶ **Der Sauger darf nicht ohne Filter verwendet werden.**

▶ **Verwenden Sie nur einen unbeschädigten Filter (keine Risse, keine Löcher etc.). Wechseln Sie einen beschädigten Filter sofort aus.**

▶ **Stellen Sie vor dem Saugen sicher, dass die Filtereinheit fest montiert ist.**

▶ **Stellen Sie vor dem Saugen sicher, dass der Akkufachdeckel sicher geschlossen ist.**

▶ **Bitte informieren Sie sich über die gültigen Regelungen/Gesetze bezüglich des Umgangs mit gesundheitsgefährdenden Stäuben in Ihrem Land.**

▶ **Saugen Sie Gesteinsstaub nur mit explizit ausgewiesenen Kombinationen aus Elektrowerkzeug und Absaugsystem, für die die Unterschreitung der gesetzlichen Grenzwerte nachgewiesen wurde.** Die Nachweise finden Sie auf www.bosch-professional.com/dust/.

Der Sauger darf grundsätzlich nicht in explosionsgefährdeten Räumen eingesetzt werden.

Um eine optimale Saugleistung zu gewährleisten, müssen Sie den Saugschlauch **(13)** immer komplett von der Saugschlauch-Halterung **(27)** abwickeln.

Ein-/Ausschalten

Zum **Einschalten** des Saugers drücken Sie kurz die Ein-/Aus-Taste **(3)**.

Zum **Ausschalten** des Saugers drücken Sie erneut die Ein-/Aus-Taste **(3)**.

Aus Sicherheitsgründen schaltet sich der Sauger nicht ein, wenn die Ein-/Aus-Taste **(3)** länger als 5 s gedrückt wird.

Trockensaugen

Absaugen der anfallenden Stäube von laufenden Elektrowerkzeugen (siehe Bild G)

▶ **Es muss eine ausreichende Luftwechselrate in dem Raum vorhanden sein, wenn die Abluft in den Raum zurückgeht. Beachten Sie entsprechende nationale Vorschriften.**

– Montieren Sie den Absaugadapter **(14)** oder die gekrümmte Düse **(15)** (siehe „Absaugadapter oder gekrümmte Düse montieren (siehe Bild **D**)“, Seite 12).
– Stecken Sie den Absaugadapter **(14)** oder die gekrümmte Düse **(15)** in den Absaugstutzen des Elektrowerkzeugs.

Nur bei Verwendung des Absaugadapters **(14)**:

Hinweis: Beim Arbeiten mit Elektrowerkzeugen, deren Luftzufuhr in den Saugschlauch gering ist (z.B. Stichsägen, Schleifer etc.), muss die Falschluftöffnung **(32)** des Absaugadapters **(14)** geöffnet werden. Dadurch wird die Gesamtleistung des Saugers und des Elektrowerkzeugs verbessert. Drehen Sie dazu den Ring über der Falschluftöffnung **(32)**, bis eine maximale Öffnung entsteht.

Nasssaugen

▶ **Saugen Sie mit dem Sauger keine brennbaren oder explosiven Flüssigkeiten, zum Beispiel Benzin, Öl, Alkohol, Lösemittel. Saugen Sie keine heißen, brennenden oder explosiven Stäube. Betreiben Sie den Sauger**

nicht in explosionsgefährdeten Räumen. Die Stäube, Dämpfe oder Flüssigkeiten können sich entzünden oder explodieren.

Vor dem Nasssaugen

– Entleeren Sie den Behälter **(1)**.
– Reinigen Sie den Filter **(33)** und setzen Sie ihn wieder in den Sauger ein (siehe „Filter reinigen/wechseln (siehe Bilder **I1**–**I2**)“, Seite 13).

Der Sauger ist mit einem Schwimmer **(34)** ausgestattet. Ist die maximale Füllhöhe erreicht, wird das Saugen gestoppt.

Nach jedem Nasssaugen

– Entleeren Sie den Behälter **(1)**.
– Leeren Sie das Wasser aus dem Filter **(33)**.

Nach dem Nasssaugen zur Vermeidung von Schimmelbildung

– Nehmen Sie das Saugeroberteil **(5)** ab und lassen Sie es gut trocknen.
– Nehmen Sie den Filter **(33)** heraus und lassen Sie diesen ebenfalls gut trocknen (siehe „Filter reinigen/wechseln (siehe Bilder **I1**–**I2**)“, Seite 13).

Wartung und Service

Wartung und Reinigung

▶ **Entfernen Sie den Akku, bevor Sie den Sauger warten oder reinigen, Geräteeinstellungen vornehmen, Zubehörteile wechseln oder den Sauger aufbewahren.** Diese Vorsichtsmaßnahme verhindert den unbeabsichtigten Start des Saugers.

▶ **Halten Sie den Sauger und die Lüftungsschlitze sauber, um gut und sicher zu arbeiten.**

▶ **Tragen Sie bei der Wartung und Reinigung des Saugers eine Staubschutzmaske.**

Reinigen Sie das Gehäuse des Saugers von Zeit zu Zeit mit einem feuchten Tuch.

Reinigen Sie verschmutzte Ladekontakte mit einem trockenen Tuch.

▶ **Reinigen Sie den Sauger nicht mit Druckluft.** Der Filter oder andere Komponenten könnten beschädigt werden.

Mindestens einmal jährlich muss eine staubtechnische Überprüfung des Saugers durch den Hersteller oder eine unterwiesene Person durchgeführt werden (z.B. Filter auf Beschädigungen, Sauger auf Dichtheit und Kontrolleinrichtungen auf einwandfreie Funktion prüfen).

Reinigung und Wartung nach dem Saugen von gesundheitsgefährdenden Stoffen

– Betrachten Sie alle Teile, die mit den gesundheitsgefährdenden Stoffen in Kontakt gekommen sein können, als verunreinigt.
– Saugen, wischen bzw. dichten Sie das Äußere des Saugers gründlich ab, bevor Sie ihn aus einem Bereich mit gesundheitsgefährdenden Stoffen entnehmen.
– Reinigen, demontieren und warten Sie den Sauger nur, wenn es ohne Gefahr für Sie und andere Personen möglich ist. Tragen Sie bei der Wartung und Reinigung persönliche Schutzausrüstung. Führen Sie die Arbeiten in einem gut gelüfteten Raum durch.
– Reinigen Sie zuerst das Äußere des Saugers, bevor Sie ihn demontieren.
– Entsorgen Sie alle Teile des Saugers, die nicht zufriedenstellend gereinigt werden können, in undurchlässigen Beuteln. Beachten Sie dabei die gültigen Bestimmungen für die Entsorgung derartigen Abfalls.
– Reinigen Sie nach Abschluss der Arbeiten den Wartungsbereich.

Behälter reinigen (siehe Bilder H1–H2)

Reinigen Sie den Behälter **(1)** nach jedem Gebrauch, um die optimale Leistungsfähigkeit des Saugers zu erhalten.

– Öffnen Sie die Verschlüsse **(2)** und nehmen Sie das Saugeroberteil **(5)** ab.
– Schütteln Sie den Behälter **(1)** über einem geeigneten Abfallbehälter aus.
– Falls erforderlich, reinigen Sie den Behälter mit einem feuchten Tuch.
  Falls erforderlich, reinigen Sie den Filter (siehe „Filter reinigen/wechseln (siehe Bilder **I1**–**I2**)“, Seite 13).
– Setzen Sie das Saugeroberteil **(5)** wieder auf und schließen Sie die Verschlüsse **(2)**.

Filter reinigen/wechseln (siehe Bilder I1–I2)

Die Saugleistung ist abhängig vom Filterzustand. Reinigen Sie deshalb regelmäßig den Filter.

Tauschen Sie einen beschädigten Filter sofort aus.

– Öffnen Sie die Verschlüsse **(2)** und nehmen Sie das Saugeroberteil **(5)** ab.
– Drehen Sie den Filter **(33)** bis zum Anschlag in Drehrichtung 🔓 und nehmen Sie ihn von der Filterhalterung **(35)**.
– Filter trocken:
  Klopfen Sie den Filter **(33)** an einem geeigneten Abfallbehälter aus. Achten Sie darauf, die Lamellen des Filters nicht zu beschädigen.
  Um die maximale Saugkraft zu erhalten, bürsten Sie die Lamellen des Filters mit einer weichen Bürste ab.
  oder
  Filter nass:
  Spülen Sie den Filter **(33)** unter fließendem Wasser aus und lassen Sie ihn anschließend gut trocknen.
  oder
  Tauschen Sie einen beschädigten Filter **(33)** aus.
– Stecken Sie den Filter **(33)** über die Filterhalterung **(35)** und drehen Sie ihn bis zum Anschlag in Drehrichtung 🔒.
– Setzen Sie das Saugeroberteil **(5)** wieder auf und schließen Sie die Verschlüsse **(2)**.
  Stellen Sie sicher, dass die Verschlüsse sicher einrasten.

Störungen

Überprüfen Sie bei ungenügender Saugleistung:

– Ist der Behälter **(1)** voll?
  ▷ (siehe „Behälter reinigen (siehe Bilder **H1**–**H2**)“, Seite 13).
– Hat sich der Filter **(33)** mit Staub zugesetzt?
  ▷ (siehe „Filter reinigen/wechseln (siehe Bilder **I1**–**I2**)“, Seite 13).
– Ist die Kapazität des Akkus zu schwach?
  ▷ Laden Sie den Akku.

Regelmäßiges Entleeren des Behälters **(1)** und Reinigen des Filters **(33)** gewährleisten optimale Saugleistung.
Wird die Saugleistung danach nicht erreicht, dann wenden Sie sich an eine **Bosch**-Kundendienststelle.

Aufbewahrung (siehe Bild J)

– Stecken Sie die Saugrohre **(18)** in die Halterungen **(25)**.
– Stecken Sie die Fugendüse **(16)** in ein Saugrohr **(18)**.
– Stecken Sie die Bodendüse **(17)** in die Halterung **(27)**.
– Wickeln Sie den Saugschlauch **(13)** von unten um die Halterung **(27)** und befestigen Sie die Halteschlaufe **(36)**.
– Tragen Sie den Sauger nur am Tragegriff **(6)** oder am Tragegurt (falls vorhanden).
– Stellen Sie den Sauger in einem trockenen Raum ab und sichern Sie ihn vor unbefugter Benutzung.

Kundendienst und Anwendungsberatung

Deutschland
Tel.: +49 711 400 40 460

Österreich
Tel.: (01) 797222010

Schweiz
Tel.: (044) 8471511

Den Link zu unseren Serviceadressen und zu den Garantiebedingungen finden Sie auf der letzten Seite.

Geben Sie bei allen Rückfragen und Ersatzteilbestellungen bitte unbedingt die 10-stellige Sachnummer laut Typenschild des Produkts an.

Entsorgung

Sauger, Akkus, Zubehör und Verpackungen sollen einer umweltgerechten Wiederverwertung zugeführt werden.



Werfen Sie Sauger und Akkus/Batterien nicht in den Hausmüll!

Nur für EU-Länder:

Elektrische und elektronische Geräte oder gebrauchte Akkus/Batterien, die nicht mehr brauchbar sind, müssen separat gesammelt und auf umweltgerechte Weise entsorgt werden. Nutzen Sie die ausgewiesenen Sammelsysteme.
Falsche Entsorgung kann aufgrund von möglicherweise enthaltenen gefährlichen Stoffen umwelt- und gesundheitsschädlich sein.

Nur für Deutschland:

Informationen zur Rücknahme von Elektro-Altgeräten für private Haushalte
Wie im Folgenden näher beschrieben, sind bestimmte Vertreiber zur unentgeltlichen Rücknahme von Altgeräten verpflichtet.

Vertreiber mit einer Verkaufsfläche für Elektro- und Elektronikgeräte von mindestens 400 m² sowie Vertreiber von Lebensmitteln mit einer Gesamtverkaufsfläche von mindestens 800 m², die mehrmals im Kalenderjahr oder dauerhaft Elektro- und Elektronikgeräte anbieten und auf dem Markt bereitstellen, sind verpflichtet,

1. bei der Abgabe eines neuen Elektro- oder Elektronikgeräts an einen Endnutzer ein Altgerät des Endnutzers der gleichen Geräteart, das im Wesentlichen die gleichen Funktionen wie das neue Gerät erfüllt, am Ort der Abgabe oder in unmittelbarer Nähe hierzu unentgeltlich zurückzunehmen; Ort der Abgabe ist auch der private Haushalt, sofern dort durch Auslieferung die Abgabe erfolgt: In diesem Fall ist die Abholung des Altgeräts für den Endnutzer unentgeltlich; und
2. auf Verlangen des Endnutzers Altgeräte, die in keiner äußeren Abmessung größer als 25 cm sind, im Einzelhandelsgeschäft oder in unmittelbarer Nähe hierzu unentgeltlich zurückzunehmen; die Rücknahme darf nicht an den Kauf eines Elektro- oder Elektronikgerätes geknüpft werden und ist auf drei Altgeräte pro Geräteart beschränkt.

Der Vertreiber hat beim Abschluss des Kaufvertrags für das neue Elektro- oder Elektronikgerät den Endnutzer über die Möglichkeit zur unentgeltlichen Rückgabe bzw. Abholung des Altgeräts zu informieren und den Endnutzer nach seiner Absicht zu befragen, ob bei der Auslieferung des neuen Geräts ein Altgerät zurückgegeben wird.

Dies gilt auch bei Vertrieb unter Verwendung von Fernkommunikationsmitteln, wenn die Lager- und Versandflächen für Elektro- und Elektronikgeräte mindestens 400 m² betragen oder die gesamten Lager- und Versandflächen mindestens 800 m² betragen, wobei die unentgeltliche Abholung auf Elektro- und Elektronikgeräte der Kategorien 1 (Wärmeübertrager), 2 (Bildschirmgeräte) und 4 (Großgeräte mit mindestens einer äußeren Abmessung über 50 cm) beschränkt ist. Für alle übrigen Elektro- und Elektronikgeräte muss der Vertreiber geeignete Rückgabemöglichkeiten in zumutbarer Entfernung zum jeweiligen Endnutzer gewährleisten; das gilt auch für Altgeräte, die in keiner äußeren Abmessung größer als 25 cm sind, die der Endnutzer zurückgeben will, ohne ein neues Gerät zu kaufen.

English

Safety instructions for dust extractors



Read all the safety information and instructions. Failure to observe the safety information and follow instructions may result in electric shock, fire and/or serious injury.

Save all warnings and instructions for future reference.

- **This dust extractor is not intended for use by children or persons with physical, sensory or mental impairments. It should not be used by persons who have insufficient experience and knowledge.** Otherwise, there is a risk of operating errors and injuries.
- **Supervise children.** This will ensure that children do not play with the dust extractor.
- **Comply with all safety provisions for the substances being extracted.**
- **Do not vacuum beech or oak wood dust or asbestos. Only vacuum rock dust in conjunction with dust extraction systems, which have been explicitly approved for use with GAS 18V-10 L by Bosch.** These substances are classified as carcinogenic.
- **Only vacuum rock dust with the power tool and dust extraction system combination explicitly identified, for which it has been proven that the legal thresholds are not exceeded.** You can find the evidence at www.bosch-professional.com/dust/.

⚠ WARNING **Only use the dust extractor if you have been adequately informed about the use of the equipment, the substances to be vacuumed and how to dispose of these safely.** Thorough instruction on how to use the equipment prevents accidental misuse and injuries.

⚠ WARNING **The dust extractor is suitable for vacuuming dry substances, and can also be used to vacuum liquids when taking appropriate measures.** The penetration of liquids increases the risk of an electric shock.

- **Do not use the dust extractor to vacuum combustible or explosive liquids, such as petrol, oil, alcohol or solvents. Do not vacuum hot, burning or explosive dust. Do not operate the dust extractor in areas subject to explosion hazards.** Dust, vapours and liquids can ignite or explode.

⚠ WARNING **If you notice a foam or water leak, switch off the dust extractor immediately and empty the container.** Otherwise, the dust extractor can become damaged.

- **NOTE: The dust extractor must only be stored indoors.**
- **NOTE: Clean the float regularly and check whether it is damaged.** Otherwise, the equipment may not function properly.
- **Ensure that the workplace is well ventilated.**
- **The dust extractor should be repaired exclusively by a qualified professional using only genuine spare parts.** This will ensure that the safety of the dust extractor is maintained.

⚠ WARNING **The dust extractor contains dust particles that pose a risk to health. Emptying and maintenance procedures, including the disposal of dust containers, should only be carried out by professionals. Suitable protective equipment is required. Do not operate the dust extractor unless the complete filter system is correctly inserted.** Otherwise, you are putting your health at risk.

- **Before using the equipment for the first time, check that the vacuum hose is in perfect condition. Leave the vacuum hose fitted to the dust extractor while doing this so that no dust escapes accidentally.** Otherwise, you may end up inhaling dust particles.
- **Do not clean the dust extractor by spraying a jet of water directly at it.** Water entering the top of the dust extractor will increase the risk of electric shock.
- **Do not modify or open the battery.** There is a risk of short-circuiting.
- **In case of damage and improper use of the battery, vapours may be emitted. The battery can set alight or explode.** Ensure the area is well ventilated and seek medical attention should you experience any adverse effects. The vapours may irritate the respiratory system.
- **If used incorrectly or if the battery is damaged, flammable liquid may be ejected from the battery. Contact with this liquid should be avoided. If contact accidentally occurs, rinse off with water. If the liquid comes into contact with your eyes, seek additional medical attention.** Liquid ejected from the battery may cause irritation or burns.
- **The battery can be damaged by pointed objects such as nails or screwdrivers or by force applied externally.** An internal short circuit may occur, causing the battery to burn, smoke, explode or overheat.
- **When the battery is not in use, keep it away from paper clips, coins, keys, nails, screws or other small metal objects that could make a connection from one terminal to another.** A short circuit between the battery terminals may cause burns or a fire.
- **Only use the battery in the manufacturer's products.** This is the only way in which you can protect the battery against dangerous overload.
- **Only charge the batteries using chargers recommended by the manufacturer.** A charger that is suitable for one type of battery may pose a fire risk when used with a different battery.



Protect the rechargeable battery against heat, e.g. including prolonged sun exposure, fire, water, and moisture. There is a risk of explosion and short circuit.

- ▶ **Do not work with the dust extractor if you are carrying it by the strap.** You could get caught in the carrying strap and fall while vacuuming.
- ▶ **Use the carrying strap only in conjunction with the dust extractor.**

Symbols

The following symbols may provide you with important information pertaining to the use of your dust extractor. Please take note of these symbols and their meaning. Correctly interpreting the symbols will help you to operate the dust extractor more effectively and safely.

Symbols and their meaning	
	**WARNING! Read all the safety and general instructions.** Failure to observe the safety and general instructions may result in electric shock, fire and/or serious injury.
	Dust extractor from dust class L in accordance with IEC/EN 60335-2-69 for the **dry extraction** of harmful dusts with an exposure limit of > 1 mg/m³
	**WARNING! The dust extractor contains dust particles that pose a risk to health. Emptying and maintenance procedures, including the disposal of dust containers, should only be carried out by professionals. Suitable protective equipment is required. Do not operate the dust extractor unless the complete filter system is correctly inserted.** Otherwise, you are putting your health at risk.

Product Description and Specifications

Please observe the illustrations at the beginning of this operating manual.

Intended Use

The dust extractor is intended for collecting, vacuuming, conveying and separating non-flammable dry dusts, non-flammable liquids and a water-air mixture. The dust extraction capability of the dust extractor has been tested and corresponds to dust class L. It is suitable for the increased demands in professional use, e.g. in trade, industry and workshops.

Dust extractors from dust class L in accordance with IEC/EN 60335-2-69 may only be used to vacuum and extract harmful dust with an exposure limit of > 1 mg/m³.

Only use the dust extractor if you can fully evaluate all functions and carry them out without restrictions, or if you have received corresponding instructions.

Rotational Airflow

The bagless filter system removes the need to use dust bags. Dirt is collected on the inside wall of the container.

Product Features

The numbering of the product features refers to the representation of the dust extractor on the graphic pages.

(1) Container
(2) Catch for top part of dust extractor
(3) On/off button
(4) Battery charge indicator
(5) Top part of dust extractor
(6) Carrying handle
(7) Adapter for vacuum hose/floor nozzle bracket
(8) Hose adapter
(9) Fastening eyes
(10) Adapter for suction tube/crevice nozzle bracket
(11) Battery compartment cover release button
(12) Battery compartment cover
(13) Vacuum hose
(14) Dust extraction adapter
(15) Curved nozzle
(16) Crevice nozzle
(17) Floor nozzle
(18) Suction tube
(19) Battery bay
(20) Rechargeable battery[a)]
(21) Battery release button[a)]
(22) Fastening screws
(23) Screen
(24) Bracket for battery compartment cover
(25) Bracket for suction tube and crevice nozzle
(26) Fixing bolt for bracket **(27)**
(27) Bracket for vacuum hose and floor nozzle
(28) Snap fastener
(29) Carrying strap[a)]
(30) Castor[a)]
(31) Castor adapter
(32) False air intake
(33) Filter
(34) Float
(35) Filter holder
(36) Retaining strap of the vacuum hose

a) **This accessory is not part of the standard scope of delivery.**

Technical data

Cordless wet/dry dust extractor	GAS 18V-10 L
Article number	**3 601 JC6 3..**

Cordless wet/dry dust extractor		GAS 18V-10 L
Voltage	V	18
Rated power input	W	260
Container volume (gross)	l	10
Net volume (liquid)	l	6
Vacuum pressure[A)]		
– Dust extractor[B)]	hPa	90
– Turbine	hPa	115
Flow rate[A)]		
– Dust extractor[B)]	l/s m^3/h	24 86
– Turbine	l/s m^3/h	34 122
Operating time per battery charge	min/Ah	4
Dust class		L
Weight[C)]	kg	3.5
Protection rating		IPX4
Recommended ambient temperature during charging	°C	0 to +35
Permitted ambient temperature during operation[D)] and during storage	°C	–20 to +50
Compatible rechargeable batteries		GBA18V... GBA 18V... ProCORE18V... EXPERT18V... EXBA18V... CORE18V...
Recommended chargers		GAL18... GAL 18... GAL 36... GAL12V/18... GAL 12V/18... GAX 18... EXAL18...

A) Measured at 20–25 °C with rechargeable battery **GBA 18V 6.3Ah**

B) Measured with vacuum hose **(13)** and curved nozzle **(15)**

C) Without rechargeable battery (you can find the battery weight at www.bosch-professional.com)

D) Limited performance at temperatures < 0 °C

Values can vary depending on the product, scope of application and environmental conditions. To find out more, visit www.bosch-professional.com/wac.

Noise/Vibration Information

Noise emission values determined according to **EN 60335-2-69**.

Typically the A-weighted sound pressure level of the dust extractor is **79** dB(A). Uncertainty K = **2** dB. The noise level when working can exceed the volume stated. **Wear hearing protection!**

Vibration values a_h (continuous vibrations), p_F (repeated shock vibrations) and uncertainty K determined according to **EN 60335-2-69**:

a_h = **0.1** m/s² (K = **0.1** m/s²), p_F = **2** m/s² (K = **1** m/s²)

Rechargeable battery

Bosch sells some cordless dust extractors without a rechargeable battery. You can tell whether a rechargeable battery is included with the dust extractor by looking at the packaging.

Charging the battery

▶ **Use only the chargers listed in the technical data.** Only these chargers are matched to the lithium-ion battery of your dust extractor.

Note: Lithium-ion rechargeable batteries are supplied partially charged according to international transport regulations. To ensure full rechargeable battery capacity, fully charge the rechargeable battery before using your tool for the first time.

Inserting and Removing the Battery (see figures A1–A2)

▶ **Do not use force to insert the battery.** The battery is designed in such a way that it can only be inserted into the product when it is in the right position.

▶ Keep the battery compartment and the battery bay clean and dry at all times to ensure good, safe operation.

– Press the release button **(11)** to open the battery compartment cover **(12)**.

– Slide the battery **(20)** into the battery bay **(19)** until it audibly clicks into place.

– To remove the battery **(20)**, press the release button **(21)** on the battery and pull it out of the battery bay **(19)**.

– Close the battery compartment cover **(12)**.

Changing the Battery Compartment Cover (see figures A3–A5)

If you wish to use a ProCORE18V 12Ah battery, the battery compartment cover **(12)** can then no longer be closed. In this case, the battery compartment cover **(12)** can be replaced with a screen **(23)** designed for this purpose.

In damp or wet conditions, the dust extractor may only be used with the battery compartment cover closed.

Removing the Battery Compartment Cover (see figure A3)

Remove the battery **(20)** from the battery bay **(19)**.

Remove the two fastening screws **(22)** (ST4×12) with a cross-headed screwdriver PH1 and take off the battery compartment cover **(12)**.

Inserting the Screen (see figure A4)

Press the battery compartment cover bracket **(24)** downwards and slide on the screen **(23)**.

Removing the Screen (see figure A5)

Apply a slot screwdriver, push the screen **(23)** a little way towards the rear and remove the screen. When doing so, press the battery compartment cover bracket **(24)** downwards.

Battery Charge Indicator

When the rechargeable battery is inserted, you can see the state of charge of the battery on the battery charge indicator **(4)** on the dust extractor. When the rechargeable battery is removed, you can see this on the battery itself.

Battery Charge Indicator on the Dust Extractor

After the dust extractor is switched on, the five green LEDs of the battery charge indicator **(4)** will light up individually one after another in ascending and descending order. Then the LEDs will indicate the state of charge of the battery **(20)**.

Battery Charge Indicator on the Rechargeable Battery

If the rechargeable battery is removed from dust extractor, its state of charge may be indicated by the green LEDs of the battery charge indicator on the battery.

Press the button for the battery charge indicator On or to show the state of charge.

If no LED lights up after pressing the button for the battery charge indicator, then the battery is defective and must be replaced.

Note: Not all battery types have a battery charge indicator.

Rechargeable battery type GBA 18V... | GBA18V...



LED	Capacity
3× continuous green light	60–100 %
2× continuous green light	30–60 %
1× continuous green light	5–30 %
1× flashing green light	0–5 %

Battery model ProCORE18V... | EXPERT18V... | EXBA18V... | CORE18V...



LED	Capacity
5 × continuous green light	80–100 %
4 × continuous green light	60–80 %
3 × continuous green light	40–60 %
2 × continuous green light	20–40 %
1 × continuous green light	5–20 %
1 × flashing green light	0–5 %

Battery defect risk detection

EXPERT18V... | EXBA18V...

In addition to the state of charge of the rechargeable battery, the LEDs on the battery charge indicator can also indicate the risk of a battery defect.

To activate the function, press and hold the button for the battery charge indicator for 3 seconds. The analysis of the battery is signalled by a moving light on the battery charge indicator. The result of is shown on the battery charge indicator.

 **1 LED:** The rechargeable battery has a high defect risk. Performance and runtime may already be reduced. Replacing the rechargeable battery is recommended.

 **5 LEDs:** The rechargeable battery is in good condition and has a low defect risk.

Please note: The rechargeable battery defect risk assessment works in a binary manner and offers a simplified status assessment, indicating either that the rechargeable battery is in good condition or that the rechargeable battery has an increased defect risk. A percentage of the battery status is not shown.

Recommendations for Optimal Handling of the Battery

Protect the battery against moisture and water.

Only store the battery within a temperature range of −20 to 50 °C. Do not leave the battery in your car in the summer, for example.

Occasionally clean the ventilation slots on the battery using a soft brush that is clean and dry.

A significantly reduced operating time after charging indicates that the battery has deteriorated and must be replaced.

Follow the instructions on correct disposal.

Assembly

▶ **Remove the battery before cleaning or performing maintenance on the dust extractor, making tool adjustments, changing accessories or placing the dust extractor in storage.** This safety measure prevents the dust extractor from being started accidentally.

Fitting the Brackets for Extractor Accessories (see figure B)

– Slide the bracket **(25)** for the suction tube and crevice nozzle firmly into the adapter **(10)** provided for it from above until it clicks into place.

– Slide the bracket **(27)** for the vacuum hose and floor nozzle firmly into the adapter **(7)** provided for it from above and tighten the fixing bolts **(26)**.

Fitting the vacuum hose (see figure C)

– Insert the vacuum hose **(13)** into the hose adapter **(8)** until both snap fasteners **(28)** of the vacuum hose click into place.

Note: The friction generated by the dust in the vacuum hose and accessory during extraction causes an electrostatic charge that the user may experience as static discharge (depending on environmental factors and their physiological state).

Fitting the Vacuuming Accessories

The vacuum hose **(13)** is equipped with a clip system which can be used to connect vacuuming accessories (dust extraction adapter **(14)**, curved nozzle **(15)**).

Fitting the extraction adapter or curved nozzle (see figure D)

Fit the extraction adapter **(14)** or the curved nozzle **(15)** to the vacuum hose **(13)** until the two snap fasteners **(28)** on the vacuum hose audibly click into place.

To remove the adapter, press the snap fasteners **(28)** inwards and pull apart the components.

Fitting the Nozzles and Tubes

– If required, place the suction tubes **(18)** firmly inside one another and then attach them firmly to the curved nozzle **(15)**.
– Attach the floor nozzle **(17)** or the crevice nozzle **(16)** firmly to the suction tube **(18)** or the curved nozzle **(15)**.

Attaching the carrying strap (see figure E)

▶ **The carrying strap is only intended for carrying and attaching the dust extractor!**

Click the snap hooks of the carrying strap **(29)** into the fastening eyes **(9)** of the dust extractor.

Fitting the Rollers (see figure F)

Insert the **4** fastening pins on the rollers **(30)** into the roller adapters **(31)** until they audibly click into place.

Other rollers can also be used as per the EN 12529 standard (11 mm fastening pin diameter).

▶ **Check the functionality of the roller brakes before using the dust extractor.**

Operation

▶ **Remove the battery before cleaning or performing maintenance on the dust extractor, making tool adjustments, changing accessories or placing the dust extractor in storage.** This safety measure prevents the dust extractor from being started accidentally.
▶ **Ensure that the work area is clean and tidy to minimise the risk of tripping.**

Starting Operation

▶ **The dust extractor must not be used without a filter.**
▶ **Do not use damaged filters (e.g. no cracks, small holes, etc.). Replace any damaged filters immediately.**
▶ **Before extraction, ensure that the filter unit is securely fitted.**
▶ **Before extraction, ensure that the battery compartment cover is securely closed.**
▶ **Please inform yourself about the applicable regulations/laws on how to handle harmful types of dust in your country.**
▶ **Only vacuum rock dust with the power tool and dust extraction system combination explicitly identified, for which it has been proven that the legal thresholds are not exceeded.** You can find the evidence at www.bosch-professional.com/dust/.

The dust extractor must categorically not be used in potentially explosive areas.

To ensure optimum suction power, you must always fully unwind the vacuum hose **(13)** from the vacuum hose bracket **(27)**.

Switching On and Off

To **switch on** the dust extractor, briefly press the on/off button **(3)**.

To **switch off** the dust extractor, press the on/off button **(3)** again.

For safety reasons, the dust extractor does not switch on if the on/off button **(3)** is held down for longer than five seconds.

Dry Vacuuming

Extracting dust that accumulates from working power tools (see figure G)

▶ **There must be a sufficient air exchange rate in the room when the exhaust air comes back into the room. Be aware of the corresponding national regulations.**

– Fit the dust extraction adapter **(14)** or the curved nozzle **(15)** (see "Fitting the extraction adapter or curved nozzle (see figure **D**)", page 19).
– Insert the extraction adapter **(14)** or the curved nozzle **(15)** into the power tool's dust extraction outlet.

Only when using the dust extraction adapter **(14)**:

Note: When working with power tools that have a low air feed into the vacuum hose (e.g. jigsaws, sanders, etc.), the false air intake **(32)** of the dust extraction adapter **(14)** must be opened. This will improve the total output of the dust extractor and the power tool. To do this, turn the ring above the false air intake **(32)** until the opening is at its maximum size.

Wet Vacuuming

▶ **Do not use the dust extractor to vacuum combustible or explosive liquids, such as petrol, oil, alcohol or solvents. Do not vacuum hot, burning or explosive dust. Do not operate the dust extractor in areas subject to explosion hazards.** Dust, vapours and liquids can ignite or explode.

Before wet vacuuming:

– Empty the container **(1)**.

– Clean the filter **(33)** and fit it back into the dust extractor (see "Cleaning/replacing filters (see figures **I1**–**I2**)", page 20).

The dust extractor is equipped with a float **(34)**. Extraction is stopped when the maximum filling level is reached.

After wet vacuuming, always:

– Empty the container **(1)**.
– Empty the water from the filter **(33)**.

To prevent mould growth after wet vacuuming:

– Remove the dust extractor lid **(5)** and leave it to dry thoroughly.
– Remove the filter **(33)** and also leave this to dry thoroughly (see "Cleaning/replacing filters (see figures **I1**–**I2**)", page 20).

Maintenance and Servicing

Maintenance and Cleaning

▶ **Remove the battery before cleaning or performing maintenance on the dust extractor, making tool adjustments, changing accessories or placing the dust extractor in storage.** This safety measure prevents the dust extractor from being started accidentally.

▶ **To ensure safe and efficient operation, always keep the dust extractor and the ventilation slots clean.**

▶ **Wear a dust mask when servicing and cleaning the dust extractor.**

Clean the housing of the dust extractor occasionally with a damp cloth.

Clean dirty charging pins using a dry cloth.

▶ **Do not use compressed air to clean the dust extractor.** The filter or other components may become damaged.

At least once a year a technical inspection of the dust extractor must be carried out by the manufacturer or someone who has been trained (e.g. to check for filter damage, to check that the dust extractor is tight and that the control unit is in perfect working order).

Cleaning and maintenance after extracting hazardous substances

– All parts that may have come into contact with the hazardous substances must be considered contaminated.
– Vacuum, wipe down and seal the outside of the dust extractor thoroughly before removing it from the area containing the hazardous substances.
– Only clean, dismantle and perform maintenance on the dust extractor if this can be done without endangering yourself or other persons. Wear personal protective equipment for cleaning and maintenance tasks. Undertake the work in a well ventilated room.
– First clean the outside of the dust extractor before dismantling it.
– All parts of the dust extractor that cannot be adequately cleaned must be disposed of in impermeable bags. Please observe the applicable regulations for the disposal of such waste.
– Clean the maintenance area after completing the work.

Cleaning the container (see figures H1–H2)

Clean the container **(1)** after each use in order to ensure that the dust extractor continues to perform optimally.

– Open the catches **(2)** and remove the dust extractor lid **(5)**.
– Shake out the container **(1)** over a suitable waste bin.
– If necessary, clean the container with a damp cloth. Clean the filter if required (see "Cleaning/replacing filters (see figures **I1**–**I2**)", page 20).
– Replace the dust extractor lid **(5)** and close the catches **(2)**.

Cleaning/replacing filters (see figures I1–I2)

Suction power is dependent on the condition of the filter. Therefore, the filter should be cleaned regularly.

Replace any damaged filters immediately.

– Open the catches **(2)** and remove the dust extractor lid **(5)**.
– Turn the filter **(33)** as far as it will go in the direction of rotation 6 and remove it from the filter bracket **(35)**.
– If the filter is dry:
  Tap the filter **(33)** on the side of a suitable waste bin. When doing so, ensure that you do not damage the flaps on the filter.
  To achieve maximum suction power, brush down the flaps of the filter using a soft brush.
  or
  If the filter is wet:
  Rinse the filter **(33)** under running water and then leave it to dry thoroughly.
  or
  Replace the filter **(33)** if it is damaged.
– Position the filter **(33)** over the filter bracket **(35)** and turn it as far as it will go in the direction of rotation 8.
– Replace the dust extractor lid **(5)** and close the catches **(2)**.
  Make sure that the catches engage firmly.

Faults

If the suction power is insufficient, check:

– Is the container **(1)** full?
  ▷(see "Cleaning the container (see figures **H1**–**H2**)", page 20).
– Is the filter **(33)** clogged with dust?
  ▷(see "Cleaning/replacing filters (see figures **I1**–**I2**)", page 20).
– Is the battery capacity too weak?
  ▷ Charge the rechargeable battery.

Regularly emptying the container **(1)** and cleaning the filter **(33)** will ensure optimum suction power.

If sufficient suction power is not achieved after following these steps, please contact a **Bosch**-after-sales service centre.

Storage (see figure J)

- Insert the suction tubes **(18)** into the brackets **(25)**.
- Insert the crevice nozzle **(16)** into a suction tube **(18)**.
- Insert the floor nozzle **(17)** into the bracket **(27)**.
- Wind the vacuum hose **(13)** around the bracket **(27)** from below and fasten the retaining strap **(36)**.
- Only ever carry the dust extractor by the carrying handle **(6)** or by the carrying strap (if present).
- Store the dust extractor in a dry room and secure it so that it cannot be used by unauthorised persons.

After-Sales Service and Application Service

Great Britain
Tel. Service: (0344) 7360109

GB Importer:
Robert Bosch Ltd.
Broadwater Park
North Orbital Road
Uxbridge
UB9 5HJ

You can find the link to our service addresses and warranty conditions on the last page.

In all correspondence and spare parts orders, please always include the 10-digit article number given on the nameplate of the product.

Disposal

Dust extractors, batteries, accessories and packaging should be sorted for environmentally friendly recycling.



Do not dispose of dust extractors or battery packs/batteries with household waste.

Only for EU countries and United Kingdom:

Electrical and electronic equipment or used batteries that are no longer suitable for use must be collected separately and disposed of in an environmentally friendly manner. Use the designated collection systems. Incorrect disposal may cause harmful effects on the environment and human health, due to the potential presence of hazardous substances.

Français

Consignes de sécurité pour les aspirateurs



Lisez attentivement toutes les instructions et consignes de sécurité. Le non-respect des instructions et consignes de sécurité peut provoquer un choc électrique, un incendie et/ou entraîner de graves blessures.

Conservez tous les avertissements et toutes les instructions pour pouvoir s'y reporter ultérieurement.

- ▶ **Cet aspirateur n'est pas conçu pour être utilisé par des enfants ni par des personnes souffrant d'un handicap physique, sensoriel ou mental ou manquant d'expérience ou de connaissances.** Il y a sinon risque de blessures et d'utilisation inappropriée.
- ▶ **Ne laissez pas les enfants sans surveillance.** Faites en sorte que les enfants ne jouent pas avec l'aspirateur.
- ▶ **Observez toutes les consignes de sécurité relatives aux matières à aspirer.**
- ▶ **N'aspirez pas des poussières de hêtre ou de chêne ou de l'amiante. N'aspirez des poussières minérales qu'en utilisant un dispositif d'aspiration spécialement conçu pour une utilisation avec l'outil GAS 18V-10 L de Bosch.** Ces matières sont considérées comme cancérogènes.
- ▶ **N'aspirez des poussières minérales qu'au moyen d'un ensemble outil électroportatif et système d'aspiration reconnu comme permettant de respecter les seuils limites d'exposition en vigueur.** Pour plus de détails, rendez-vous sur www.bosch-professional.com/dust/.

⚠ AVERTISSEMENT **Ne mettez en marche l'aspirateur qu'après vous être suffisamment informé sur son utilisation, sur la nature des matières à aspirer et sur la façon de les éliminer en toute sécurité.** Une initiation approfondie sur son utilisation réduit le risque de mauvaise manipulation et de blessure.

⚠ AVERTISSEMENT **L'aspirateur est conçu pour l'aspiration de matières sèches et aussi de liquides, moyennant certaines mesures.** La pénétration de liquides dans l'appareil ou tout contact avec des liquides augmente le risque de choc électrique.

- ▶ **N'utilisez pas cet aspirateur pour aspirer des liquides inflammables ou explosifs, tels que essence, huiles, alcool, solvants. N'aspirez pas de poussières très chaudes, incandescentes ou explosives. N'utilisez pas l'aspirateur dans des locaux à atmosphère explosive.** Les poussières, vapeurs ou liquides risquent de s'enflammer ou d'exploser.

⚠ AVERTISSEMENT **Arrêtez immédiatement l'aspirateur dès que de la mousse ou de l'eau en ressort et videz la cuve.** L'aspirateur risque sinon d'être endommagé.

- ▶ **ATTENTION ! Ne rangez l'aspirateur qu'en intérieur.**
- ▶ **ATTENTION ! Nettoyez régulièrement le flotteur et vérifiez alors qu'il n'est pas endommagé.** Il y a sinon risque de dysfonctionnement.
- ▶ **Veillez à bien aérer la zone de travail.**
- ▶ **Ne confiez la réparation de l'aspirateur qu'à un professionnel qualifié utilisant seulement des pièces de rechange d'origine.** Ceci est indispensable pour préserver la sécurité de fonctionnement de l'aspirateur.

⚠ AVERTISSEMENT **L'aspirateur contient des poussières nuisibles à la santé. Confiez son vidage, son entretien et le retrait du bac collecteur de poussière à un professionnel qualifié. Le port d'équipements de protection appropriés est obligatoire. N'utilisez l'aspirateur qu'avec le système de filtration complet et bien en place.** Vous mettriez sinon votre santé en danger.

- **Avant de mettre en marche l'aspirateur, assurez-vous du bon état du tuyau d'aspiration. Laissez alors le tuyau d'aspiration raccordé à l'aspirateur pour éviter que de la poussière ne sorte involontairement.** Vous risqueriez sinon d'aspirer de la poussière.
- **Ne dirigez jamais un jet d'eau directement sur l'aspirateur pour le nettoyer.** Toute pénétration d'eau à l'intérieur de la partie supérieure de l'aspirateur augmente le risque de choc électrique.
- **N'apportez aucune modification à la batterie et ne l'ouvrez pas.** Risque de court-circuit.
- **Si l'accu est endommagé ou utilisé de manière non conforme, des vapeurs peuvent s'échapper. L'accu peut brûler ou exploser.** Ventilez le local et consultez un médecin en cas de malaise. Les vapeurs peuvent entraîner des irritations des voies respiratoires.
- **En cas d'utilisation inappropriée ou de défectuosité de l'accu, du liquide inflammable peut suinter de l'accu. Évitez tout contact avec ce liquide. En cas de contact accidentel, rincez abondamment à l'eau. Si le liquide entre en contact avec les yeux, consultez en plus un médecin dans les meilleurs délais.** Le liquide qui s'échappe de l'accu peut causer des irritations ou des brûlures.
- **Les objets pointus comme un clou ou un tournevis et le fait d'exercer une force extérieure sur le boîtier risque d'endommager l'accu.** Il peut en résulter un court-circuit interne et l'accu risque de s'enflammer, de dégager des fumées, d'exploser ou de surchauffer.
- **Lorsque l'accu n'est pas utilisé, le tenir à l'écart de tout objet métallique (trombones, pièces de monnaie, clés, clous, vis ou autres objets de petite taille) susceptible de créer un court-circuit entre les contacts.** Le court-circuitage des contacts d'un accu peut causer des brûlures ou causer un incendie.
- **N'utilisez l'accu que sur les produits du fabricant.** Tout risque de surcharge dangereuse sera alors exclu.
- **Ne chargez les accus qu'avec des chargeurs recommandés par le fabricant.** Un chargeur conçu pour un type d'accu bien spécifique peut provoquer un incendie lorsqu'il est utilisé pour charger d'autres accus.



Protégez la batterie de la chaleur (ne pas l'exposer p. ex. directement au soleil pendant une durée prolongée), du feu, des saletés, de l'eau et de l'humidité. Il y a sinon un risque d'explosion et de courts-circuits.

- **N'utilisez pas l'aspirateur en le portant en bandoulière.** Vous pourriez rester accroché quelque part et chuter.
- **N'utilisez la sangle de transport qu'avec l'aspirateur.**

Symboles

Les symboles suivants peuvent être importants pour l'utilisation de votre aspirateur. Veuillez mémoriser les symboles et leur signification. L'interprétation correcte des symboles vous permettra de mieux utiliser votre aspirateur et en toute sécurité.

Symboles et leur signification
 **AVERTISSEMENT ! Lisez attentivement toutes les instructions et consignes de sécurité.** Le non-respect des instructions et consignes de sécurité peut provoquer un choc électrique, un incendie et/ou entraîner de graves blessures.
 Aspirateur conforme à la classe de filtration L selon CEI/EN 60335-2-69 conçu pour **l'aspiration à sec** de poussières nuisibles à la santé avec une valeur limite d'exposition > 1 mg/m³
 **AVERTISSEMENT ! L'aspirateur peut contenir des poussières nuisibles à la santé. Confiez son vidage, son entretien et le retrait du bac collecteur de poussière à un professionnel qualifié. Le port d'équipements de protection appropriés est obligatoire. N'utilisez l'aspirateur qu'avec le système de filtration complet et bien en place.** Vous mettriez sinon votre santé en danger.

Description du produit et des prestations

Veuillez tenir compte des illustrations dans la partie avant de la notice d'utilisation.

Utilisation conforme

L'aspirateur est conçu pour l'aspiration, le soufflage et la séparation de poussières sèches ininflammables, de liquides ininflammables et de mélanges eau-air. L'aspirateur a été testé et reconnu conforme à la classe de filtration L. Il est destiné aux applications professionnelles exigeantes, sur les chantiers, dans l'industrie et dans les ateliers.

Les aspirateurs conformes à la classe de filtration L selon CEI/EN 60335-2-69 ne doivent être utilisés que pour l'aspiration à sec de poussières nuisibles à la santé avec une valeur limite d'exposition > 1 mg/m³.

N'utilisez l'aspirateur qu'après vous être familiarisé avec toutes ses fonctions ou après avoir été initié à son utilisation.

Rotational Airflow

Le système de filtrage sans sac évite d'avoir à utiliser des sac à poussière. Les saletés sont collectées au niveau de la paroi intérieure du réservoir.

Éléments constitutifs

La numérotation des éléments se réfère à la représentation de l'aspirateur dans les pages graphiques.

(1) Cuve
(2) Attache de fermeture de la partie supérieure de l'aspirateur
(3) Touche Marche/Arrêt
(4) Indicateur d'état de charge de l'accu
(5) Partie supérieure de l'aspirateur
(6) Poignée de transport
(7) Logement pour fixation du flexible d'aspiration / du suceur pour sols
(8) Raccord pour flexible d'aspiration
(9) Œillets de fixation
(10) Logement pour fixation du tube d'aspiration / du suceur droit
(11) Touche de déverrouillage du couvercle du compartiment d'accu
(12) Couvercle du compartiment d'accu
(13) Flexible d'aspiration
(14) Adaptateur d'aspiration
(15) Suceur coudé
(16) Suceur droit
(17) Suceur pour sols
(18) Tube d'aspiration
(19) Compartiment d'accu
(20) Accu[a)]
(21) Bouton de déverrouillage d'accu[a)]
(22) Vis de fixation
(23) Cache transparent
(24) Support de fixation du couvercle du compartiment à accu
(25) Support de fixation pour tube d'aspiration et suceur droit
(26) Vis de blocage du support de fixation **(27)**
(27) Support de fixation pour flexible d'aspiration et suceur pour sols
(28) Bouton poussoir
(29) Bandoulière[a)]
(30) Roulette[a)]
(31) Logement de roulette
(32) Orifice d'air secondaire
(33) Filtre
(34) Flotteur
(35) Support de filtre
(36) Boucle de maintien du flexible d'aspiration

a) **Ces accessoires ne sont pas compris dans la fourniture.**

Caractéristiques techniques

Aspirateur eau et poussière sans-fil		GAS 18V-10 L
Référence		**3 601 JC6 3..**
Tension	V	18
Puissance absorbée nominale	W	260
Volume du réservoir (brut)	l	10
Contenance nette (liquides)	l	6
Dépression[A)]		
– Aspirateur[B)]	hPa	90
– Turbine	hPa	115
Débit[A)]		
– Aspirateur[B)]	l/s m^3/h	24 86
– Turbine	l/s m^3/h	34 122
Autonomie par charge de batterie	min/Ah	4
Classe de poussière		L
Poids[C)]	kg	3,5
Indice de protection		IPX4
Températures ambiantes recommandées pour la charge	°C	0 … +35
Températures ambiantes autorisées pendant l'utilisation[D)] et pour le stockage	°C	–20 … +50
Batteries compatibles		GBA18V… GBA 18V… ProCORE18V… EXPERT18V… EXBA18V… CORE18V…
Chargeurs recommandés		GAL18… GAL 18… GAL 36… GAL12V/18… GAL 12V/18… GAX 18… EXAL18…

A) Mesuré à 20–25 °C avec accu **GBA 18V 6.3Ah**
B) Mesurée avec le flexible d'aspiration **(13)** et le suceur coudé **(15)**
C) Sans batterie (vous trouverez le poids des batteries sous www.bosch-professional.com)
D) performances réduites à des températures < 0 °C

Les valeurs peuvent varier selon le produit, les conditions d'utilisation et les conditions ambiantes. Pour plus d'informations, rendez-vous sur www.bosch-professional.com/wac.

Informations sur le niveau sonore/les vibrations

Valeurs d'émissions sonores déterminées conformément à **EN 60335-2-69**.

Le niveau de pression acoustique en dB(A) typique de l'aspirateur est de **79** dB(A). Incertitude K = **2** dB. Le niveau sonore peut dépasser les valeurs indiquées pendant l'utilisation de l'outil. **Portez un casque antibruit !**

Taux de vibration a_h (vibrations continues), p_F (vibrations saccadées répétées) et incertitude K déterminés selon **EN 60335-2-69** :

a_h = **0,1** m/s^2 (K = **0,1** m/s^2), p_F = **2** m/s^2 (K = **1** m/s^2)

Accu

Bosch propose l'aspirateur sans fil aussi sans accu. Il est indiqué sur l'emballage si votre aspirateur est fourni ou non avec un accu.

Recharge de l'accu

- ▶ **N'utilisez que les chargeurs indiqués dans les Caractéristiques techniques.** Seuls ces chargeurs sont adaptés à l'accu Lithium-Ion utilisé dans votre aspirateur.

Remarque : Les dispositions internationales en vigueur pour le transport de marchandises obligent à livrer les accus Lithium-Ion partiellement chargés. Pour que les accus soient pleinement performants, chargez-les complètement avant leur première utilisation.

Insertion et retrait de l'accu (voir figures A1–A2)

- ▶ **Ne pas forcer pour monter la batterie.** La batterie est conçue de façon à ne pouvoir être introduite dans le produit que dans la position correcte.
- ▶ Il est important, pour travailler dans de bonnes conditions et en toute sécurité, que le compartiment de l'accu reste propre et sec.
- – Actionnez la touche de déverrouillage **(11)** pour ouvrir le couvercle du compartiment à accu **(12)**.
- – Insérez l'accu **(20)** dans le compartiment d'accu **(19)**, jusqu'à ce qu'il s'enclenche de manière audible.
- – Pour retirer l'accu **(20)**, appuyez sur la touche de déverrouillage **(21)** de l'accu et retirez ce dernier du compartiment **(19)**.
- – Fermez le couvercle **(12)** du compartiment à accu.

Remplacement du couvercle du compartiment à accu (voir figures A3–A5)

En cas d'utilisation d'un accu ProCORE18V 12 Ah, le couvercle du compartiment à accu **(12)** ne peut plus être refermé. Il faut alors remplacer le couvercle du compartiment à accu **(12)** par un cache transparent **(23)** spécialement conçu à cet effet.

Dans les environnements humides ou mouillés, il est interdit d'utiliser l'aspirateur quand le couvercle du compartiment à accu n'est pas fermé.

Démontage du couvercle du compartiment à accu (voir figure A3)

Retirez l'accu **(20)** du compartiment à accu **(19)**.

Dévissez les deux vis de fixation **(22)** (ST4×12) à l'aide d'un tournevis cruciforme PH1 et retirez le couvercle du compartiment à accu **(12)**.

Mise en place du cache transparent (voir figure A4)

Poussez le support de fixation **(24)** du couvercle du compartiment d'accu vers le bas et mettez en place le cache transparent **(23)**.

Retrait du cache transparent (voir figure A5)

Insérez un tournevis plat, faites glisser légèrement le cache transparent **(23)** vers l'arrière et retirez-le. Poussez ce faisant le support de fixation **(24)** du couvercle du compartiment d'accu vers le bas.

Indicateur d'état de charge de l'accu

Le niveau de charge est visible soit au niveau de l'indicateur d'état de charge **(4)** de l'aspirateur quand l'accu se trouve dans le logement, soit sur l'accu proprement dit quand l'accu n'est pas dans le logement.

Indicateur d'état de charge sur l'aspirateur

À la mise en marche de l'aspirateur, les 5 LED vertes de l'indicateur d'état de charge **(4)** s'allument successivement dans un sens puis dans l'autre. Les LED indiquent ensuite le niveau de charge de l'accu **(20)**.

Indicateur d'état de charge sur l'accu

Les LED vertes de l'indicateur d'état de charge de l'accu permettent de connaître le niveau de charge de l'accu après l'avoir extrait de l'aspirateur.

Pour voir le niveau de charge, appuyez sur le bouton de l'indicateur d'état de charge ⏻ ou 🔋.

Si aucune LED ne s'allume après avoir appuyé sur le bouton de l'indicateur d'état de charge, l'accu est défectueux et doit être remplacé.

Remarque : Tous les types d'accu ne possèdent pas d'indicateur d'état de charge.

Batterie du type GBA 18V... | GBA18V...



LED	Capacité
Allumage permanent en vert de 3 LED	60–100 %
Allumage permanent en vert de 2 LED	30–60 %
Allumage permanent en vert de 1 LED	5–30 %
Clignotement en vert de 1 LED	0–5 %

Type de batterie ProCORE18V... | EXPERT18V... | EXBA18V... | CORE18V...



LED	Capacité
Allumage permanent en vert de 5 LED	80–100 %
Allumage permanent en vert de 4 LED	60–80 %
Allumage permanent en vert de 3 LED	40–60 %
Allumage permanent en vert de 2 LED	20–40 %
Allumage permanent en vert de 1 LED	5–20 %
Clignotement en vert de 1 LED	0–5 %

Détection du risque de défectuosité des batteries

EXPERT18V... | EXBA18V...

Les LED des indicateurs d'état de charge ne font pas que renseigner sur le niveau de charge de la batterie, elles servent aussi à signaler une éventuelle défectuosité de la batterie.

Pour activer la fonction, maintenez la touche de l'indicateur d'état de charge enfoncée pendant 3 secondes. L'analyse de la batterie est signalée par l'allumage successif des LED de l'indicateur d'état de charge. Le résultat est visible sur l'indicateur d'état de charge.

 **1 LED :** La batterie a une forte probabilité d'être endommagé. Il se peut que ses performances et son autonomie soient déjà réduites. Il est recommandé de remplacer la batterie.

 **5 LED :** La batterie est en bon état et présente une faible probabilité d'être endommagée.

À noter : La détection de risque de défectuosité ne connaît que deux états. Elle ne permet qu'une estimation simplifiée de l'état de la batterie. La batterie est dans un bon état ou bien elle présente une forte probabilité d'être endommagé. L'état de la batterie n'est pas indiqué en %.

Indications pour une utilisation optimale de la batterie

Protégez l'accu de l'humidité et de l'eau.

Ne stockez l'accu que dans la plage de températures de –20 à 50 °C. Ne laissez par ex. pas l'accu dans une voiture en plein été.

Nettoyez de temps en temps les orifices de ventilation de l'accu à l'aide d'un pinceau doux, propre et sec.

Une baisse notable de l'autonomie de l'accu au fil des recharges effectuées indique que l'accu est arrivé en fin de vie et qu'il doit être remplacé.

Respectez les indications concernant l'élimination.

Montage

▶ **Retirez l'accu avant de nettoyer l'aspirateur, d'effectuer des réglages, de changer d'accessoire ou de ranger l'aspirateur.** Cette mesure de précaution prévient toute mise en marche intempestive de l'aspirateur.

Montage des supports de fixation des accessoires (voir figure B)

– Insérez par le haut le support de fixation **(25)** pour la fixation du tube d'aspiration / de la buse suceur dans le logement **(10)** prévu à cet effet, jusqu'à ce qu'il s'enclenche.
– Insérez par le haut le support **(27)** pour la fixation du tuyau flexible d'aspiration / de la buse de sol dans le logement **(7)** prévu à cet effet et serrez la vis **(26)**.

Montage du tuyau d'aspiration (voir figure C)

– Emboîtez le tuyau d'aspiration **(13)** dans le raccord **(8)** jusqu'à ce que les deux boutons-poussoirs **(28)** du tuyau d'aspiration s'enclenchent.

Remarque : Lors de l'aspiration, le frottement de la poussière contre les parois du tuyau d'aspiration et de l'accessoire génère des charges électrostatiques pouvant donner lieu à des décharges électrostatiques plus ou moins gênantes pour l'utilisateur (dépend des conditions environnantes et de la sensibilité corporelle de chacun).

Montage des accessoires d'aspiration

Le tuyau d'aspiration **(13)** est pourvu d'un système de clipsage permettant le raccordement des accessoires d'aspiration (adaptateur d'aspiration **(14)**, coude d'aspiration **(15)**).

Montage de l'adaptateur d'aspiration ou du coude d'aspiration (voir figure D)

Emboîtez l'adaptateur d'aspiration **(14)** ou le coude d'aspiration **(15)** sur le tuyau d'aspiration **(13)**, jusqu'à ce que les deux boutons pression **(28)** du tuyau d'aspiration s'enclenchent de manière audible.

Pour retirer l'accessoire, appuyez sur les boutons-pressions **(28)** vers l'intérieur et tirez.

Montage des suceurs et des tubes

– Emboîtez en cas de besoin les tubes d'aspiration **(18)** l'un dans l'autre puis dans le coude d'aspiration **(15)**.
– Emboîtez le suceur pour sols **(17)** ou le suceur droit **(16)** dans le tube d'aspiration **(18)** ou dans le coude d'aspiration **(15)**.

Fixation de la bandoulière (voir figure E)

▶ **La bandoulière n'est conçue que pour transporter l'aspirateur et le fixer à un objet horizontal !**

Clipsez les mousquetons de la bandoulière **(29)** dans les œillets de fixation **(9)** de l'aspirateur.

Montage des roulettes (voir figure F)

Insérez les **4** tiges des roulettes **(30)** dans les logements de roulette **(31)** jusqu'à ce qu'elles s'enclenchent de manière audible.

Il est également possible d'utiliser d'autres roulettes conformes à la norme EN 12529 (diamètre de tige de fixation : 11 mm).

▶ **Vérifiez le bon fonctionnement des freins de roulettes avant d'utiliser l'aspirateur.**

Mise en marche

▶ **Retirez l'accu avant de nettoyer l'aspirateur, d'effectuer des réglages, de changer d'accessoire ou de ranger l'aspirateur.** Cette mesure de précaution prévient toute mise en marche intempestive de l'aspirateur.

▶ **Veillez à bien ranger l'espace de travail avant d'utiliser l'aspirateur afin de ne pas trébucher.**

Mise en marche

▶ **L'aspirateur ne doit pas être utilisé sans filtre.**

▶ **Assurez-vous que le filtre est en parfait état (sans fissures, petits trous, etc.). Remplacez aussitôt le filtre s'il est endommagé.**

▶ **Avant d'aspirer, assurez-vous que l'unité de filtrage est correctement montée.**

▶ **Avant d'utiliser l'aspirateur, assurez-vous que le couvercle du compartiment d'accu est correctement fermé.**

▶ **Informez-vous sur les directives/lois en vigueur dans votre pays concernant l'exposition aux poussières nocives à la santé.**

▶ **N'aspirez des poussières minérales qu'au moyen d'un ensemble outil électroportatif et système d'aspiration reconnu comme permettant de respecter les seuils limites d'exposition en vigueur.** Pour plus de détails, rendez-vous sur www.bosch-professional.com/dust/.

N'utilisez jamais l'aspirateur dans des pièces ou locaux présentant des risques d'explosion.

Pour que la capacité d'aspiration soit maximale, le flexible d'aspiration **(13)** doit être déroulé complètement de son support de fixation **(27)**.

Mise en marche/arrêt

Pour **mettre en marche** l'aspirateur, actionnez brièvement la touche Marche/Arrêt **(3)**.

Pour **arrêter** l'aspirateur, actionnez à nouveau la touche Marche/Arrêt **(3)**.

Pour des raisons de sécurité, l'aspirateur ne se met pas en marche quand la touche Marche/Arrêt **(3)** est actionnée pendant plus de 5 s.

Aspiration à sec

Aspiration des poussières produites par les outils électroportatifs pendant leur utilisation (voir figure G)

▶ **Au cas où l'air sortant de l'appareil est directement rejeté dans la pièce, il est impératif de veiller à un taux de renouvellement d'air suffisant dans la pièce. Respectez les réglementations nationales en vigueur.**

– Montez l'adaptateur d'aspiration **(14)** ou le coude d'aspiration **(15)** (voir « Montage de l'adaptateur d'aspiration ou du coude d'aspiration (voir figure **D**) », Page 25).

– Reliez l'adaptateur d'aspiration **(14)** ou le coude d'aspiration **(15)** au raccord d'aspiration de l'outil électroportatif.

Uniquement en cas d'utilisation de l'adaptateur d'aspiration **(14)** :

Remarque : Lors d'une utilisation avec des outils électroportatifs caractérisés par une faible arrivée d'air dans le tuyau d'aspiration (scies sauteuses, ponceuses, etc.), il convient d'ouvrir l'orifice d'air parasite **(32)** de l'adaptateur d'aspiration **(14)**. Cela améliore les performances d'aspiration de l'aspirateur et de l'outil électroportatif. Pour cela, tournez la bague recouvrant l'orifice d'air parasite **(32)**, jusqu'à obtenir l'ouverture maximale.

Aspiration de liquides

▶ **N'utilisez pas cet aspirateur pour aspirer des liquides inflammables ou explosifs, tels que essence, huiles, alcool, solvants. N'aspirez pas de poussières très chaudes, incandescentes ou explosives. N'utilisez pas l'aspirateur dans des locaux à atmosphère explosive.** Les poussières, vapeurs ou liquides risquent de s'enflammer ou d'exploser.

Avant l'aspiration de liquides

– Videz la cuve **(1)**.

– Nettoyez le filtre **(33)** et insérez-le à nouveau dans l'aspirateur (voir « Nettoyage/remplacement du filtre (voir figures **I1**–**I2**) », Page 27).

L'aspirateur est doté d'un flotteur **(34)**. L'aspirateur s'arrête dès que la hauteur de remplissage maximale est atteinte.

Après l'aspiration de liquides

– Videz le réservoir **(1)**.

– Retirez l'eau présente dans le filtre **(33)**.

Après l'aspiration de liquides pour éviter l'apparition de moisissures

– Retirez la partie supérieure de l'aspirateur **(5)** et faites-la bien sécher.

– Retirez le filtre **(33)** et laissez-le aussi bien sécher (voir « Nettoyage/remplacement du filtre (voir figures **I1**–**I2**) », Page 27).

Entretien et Service après-vente

Maintenance et nettoyage

▶ **Retirez l'accu avant de nettoyer l'aspirateur, d'effectuer des réglages, de changer d'accessoire ou de ranger l'aspirateur.** Cette mesure de précaution prévient toute mise en marche intempestive de l'aspirateur.

▶ **Toujours tenir propres l'outil électroportatif ainsi que les fentes de ventilation afin d'obtenir un travail impeccable et sûr.**

▶ **Portez un masque anti-poussières lors de la maintenance et du nettoyage de l'aspirateur.**

Nettoyez de temps en temps le carter de l'aspirateur avec un chiffon humide.

Nettoyez avec un chiffon sec les contacts de charge quand ils sont sales.

▶ **Ne nettoyez pas l'aspirateur à l'air comprimé.** Le filtre ou d'autres composants pourraient être endommagés.

Faites effectuer au moins une fois par an un contrôle technique du système d'aspiration (incluant notamment un contrôle de l'état du filtre, de l'étanchéité de l'aspirateur et du fonctionnement correct du dispositif de contrôle) par le fabricant ou par une personne qualifiée.

Maintenance et nettoyage après l'aspiration de matières nocives pour la santé

- Toutes les pièces qui sont entrées en contact avec des matières nocives pour la santé doivent être considérées comme étant contaminées.
- Aspirez, essuyez ou étanchez soigneusement l'extérieur de l'aspirateur avant de quitter un espace ou local contenant des matières nocives pour la santé.
- Ne procédez au nettoyage, au démontage et à la maintenance de l'aspirateur que si cela est sans danger pour vous et d'autres personnes. Portez des équipements de protection individuelle lors de tous les travaux de nettoyage et de maintenance. Effectuez les travaux dans un local bien aéré.
- Nettoyez l'extérieur de l'aspirateur avant de le démonter.
- Mettez au rebut (dans des sacs hermétiques) toutes les pièces de l'aspirateur impossibles à nettoyer correctement. Observez ce faisant la législation en vigueur concernant l'élimination de ce type de déchets.
- Nettoyez pour finir le poste de travail.

Nettoyage du réservoir (voir figures H1–H2)

Pour que l'aspirateur conserve sa capacité d'aspiration maximale, nettoyez le réservoir **(1)** après chaque utilisation.

- Ouvrez les deux fermetures **(2)** et relevez la partie supérieure de l'aspirateur **(5)**.
- Secouez le réservoir **(1)** au-dessus d'un conteneur à déchets approprié.
- Si nécessaire, nettoyez le réservoir avec un chiffon humide.
  Si nécessaire, nettoyez le filtre (voir « Nettoyage/remplacement du filtre (voir figures **I1**–**I2**) », Page 27).
- Remettez en place la partie supérieure de l'aspirateur **(5)** et fermez les fermetures **(2)**.

Nettoyage/remplacement du filtre (voir figures I1–I2)

Le pouvoir aspirant dépend l'état du filtre. Il est donc important de nettoyer régulièrement le filtre.

Remplacez le filtre dès qu'il est endommagé.

- Ouvrez les deux fermetures **(2)** et relevez la partie supérieure de l'aspirateur **(5)**.
- Tournez le filtre **(33)** jusqu'en butée dans le sens 🔓 et retirez-le de son support **(35)**.
- Séchage du filtre :
  Tapotez le filtre **(33)** contre le bord d'un conteneur à déchets approprié. Veillez à ne pas endommager les lamelles du filtre pendant cette opération.
  Pour conserver le pouvoir aspirant maximal, brossez les lamelles du filtre avec une brosse souple.
  ou
  Filtre à liquides :
  Rincez le filtre **(33)** sous l'eau courante et laissez-le bien sécher.
  ou
  Remplacez le filtre **(33)** s'il est endommagé.
- Positionnez le filtre **(33)** sur son support **(35)** et tournez-le jusqu'en butée dans le sens 🔒.
- Remettez en place la partie supérieure de l'aspirateur **(5)** et fermez les fermetures **(2)**.
  Assurez-vous que les fermetures s'enclenchent correctement.

Dérangements

Au cas où le pouvoir aspirant est insuffisant, contrôlez les points suivants :

- La cuve **(1)** est-elle pleine ?
  ▷(voir « Nettoyage du réservoir (voir figures **H1**–**H2**) », Page 27).
- Le filtre **(33)** est-il encrassé ?
  ▷(voir « Nettoyage/remplacement du filtre (voir figures **I1**–**I2**) », Page 27).
- La batterie est-elle trop faible ?
  ▷Rechargez la batterie.

Un vidage régulier de la cuve **(1)** et un nettoyage régulier du filtre **(33)** permettent de toujours disposer de la puissance d'aspiration maximale.
Si la puissance d'aspiration est ensuite encore anormalement faible, adressez-vous au service après-vente **Bosch**.

Rangement (voir figure J)

- Insérez les tubes d'aspiration **(18)** dans les fixations **(25)**.
- Emboîtez le suceur droit **(16)** dans un tube d'aspiration **(18)**.
- Logez le suceur pour sols **(17)** dans la fixation **(27)**.
- Enroulez en commençant par le bas le tuyau d'aspiration **(13)** autour du support de fixation **(27)** et fixez la boucle de maintien **(36)**.
- Ne portez l'aspirateur que par la poignée **(6)** ou au niveau de la sangle de transport (pas fournie).
- Rangez l'aspirateur dans un local sec et assurez-vous qu'il ne puisse pas être utilisé par une personne non autorisée.

Service après-vente et conseil utilisateurs

France

Tel. : 09 70 82 12 26 (Numéro non surtaxé au prix d'un appel local)

Vous trouverez le lien vers les conditions de garantie et les adresses du service après-vente à la dernière page.

Pour toute demande de renseignement ou toute commande de pièces de rechange, précisez impérativement la référence à 10 chiffres figurant sur l'étiquette signalétique du produit.

Élimination des déchets

Prière de rapporter l'aspirateur, les accus et les emballages dans un Centre de recyclage respectueux de l'environnement.



Ne jetez pas l'aspirateur ou les accus/piles avec les ordures ménagères !

Seulement pour les pays de l'UE :

Les appareils ou outils électriques et électroniques devenus hors d'usage ou les batteries/piles usagées doivent être mis de côté séparément et éliminés de façon respectueuse pour l'environnement. Utilisez les systèmes de collecte indiqués. Une mise au rebut incorrecte peut être néfaste pour l'environnement et la santé en raison des substances dangereuses pouvant être présentes dans les déchets d'équipements électriques et électroniques.

Valable uniquement pour la France :



Points de collecte sur www.quefairedemesdechets.fr

Español

Indicaciones de seguridad para aspiradores



Lea íntegramente estas indicaciones de seguridad e instrucciones. Las faltas de observación de las indicaciones de seguridad y de las instrucciones pueden causar descargas eléctricas, incendios y/o lesiones graves.

Guardar todas las advertencias de peligro e instrucciones para futuras consultas.

- **Este aspirador no está previsto para la utilización por niños y personas con limitadas capacidades físicas, sensoriales o intelectuales o con falta de experiencia y conocimientos.** En caso contrario, existe el peligro de un manejo erróneo y lesiones.
- **Vigile los niños.** Así se asegura, que los niños no jueguen con el aspirador.
- **Observe todas las normas de seguridad relativas a los materiales que se van a aspirar.**
- **No aspire polvo de madera de haya o roble o asbesto. El polvo de piedra sólo debe aspirarse en combinación con sistemas de aspiración que estén explícitamente aprobados para su uso con GAS 18V-10 L por Bosch.** Estas sustancias son cancerígenas.
- **Solamente aspire el polvo de piedra con combinaciones explícitamente indicadas de herramienta eléctrica y sistema de aspiración, para las cuales se ha comprobado que no se exceden los valores límite legales.** Las comprobaciones se encuentran en www.bosch-professional.com/dust/.

⚠ ADVERTENCIA **Utilice el aspirador solamente si ha recibido suficiente información para el uso del aspirador, sobre las sustancias que deben ser absorbidas y para su eliminación segura.** Una instrucción exhaustiva reduce el riesgo de un manejo incorrecto y lesión.

⚠ ADVERTENCIA **El aspirador es adecuado para aspirar sustancias secas y con medidas adecuadas también para aspirar líquidos.** La penetración de líquidos aumenta el riesgo de una descarga eléctrica.

- **No utilice la aspiradora para aspirar líquidos inflamables o explosivos, como gasolina, aceite, alcohol o disolventes. No aspire polvos calientes, ardientes o explosivos. No opere la aspiradora en ámbitos con riesgo de explosión.** El material en polvo, los vapores o los líquidos pueden incendiarse o explotar.

⚠ ADVERTENCIA **Apague inmediatamente el aspirador, tan pronto como se escape la espuma o el agua y vacíe el recipiente.** En caso contrario podría dañarse el aspirador.

- **¡ATENCIÓN! El aspirador solo debe guardarse en espacios interiores.**
- **¡ATENCIÓN! Limpie el flotador periódicamente y verifique si está dañado.** De lo contrario, la función puede verse afectada.
- **Observe que esté bien ventilado el puesto de trabajo.**
- **Sólo deje reparar el aspirador por personal técnico calificado y sólo con repuestos originales.** Con ello se mantiene la seguridad del aspirador.

⚠ ADVERTENCIA **El aspirador contiene polvo nocivo. Deje que las operaciones de vaciado y mantenimiento, incluida la extracción de los colectores de polvo, se lleven a cabo sólo por personal calificado. Se requiere un equipo de protección apropiado. No opere el aspirador sin el sistema de filtro completo y correctamente colocado.** De lo contrario ello podría afectar a su salud.

- **Antes de la puesta en servicio, verifique el perfecto estado de la manguera de aspiración. Al hacerlo, deje montada la manguera de aspiración en el aspirador para que el polvo no se escape involuntariamente.** En caso contrario podría llegar Ud. a inspirar polvo.
- **No limpie el aspirador con un chorro de agua directo.** Puede exponerse a una descarga eléctrica si penetra agua en la parte superior del aspirador.
- **No modifique ni abra el acumulador.** Podría provocar un cortocircuito.
- **En caso de daño y uso inapropiado del acumulador pueden emanar vapores. El acumulador se puede que-**

mar o explotar. En tal caso, busque un entorno con aire fresco y acuda a un médico si nota molestias. Los vapores pueden llegar a irritar las vías respiratorias.

- ▶ **En el caso de una aplicación incorrecta o con un acumulador dañado puede salir líquido inflamable del acumulador. Evite el contacto con él. En caso de un contacto accidental enjuagar con abundante agua. En caso de un contacto del líquido con los ojos recurra además inmediatamente a un médico.** El líquido del acumulador puede irritar la piel o producir quemaduras.
- ▶ **Mediante objetos puntiagudos, como p. ej. clavos o destornilladores, o por influjo de fuerza exterior se puede dañar el acumulador.** Se puede generar un cortocircuito interno y el acumulador puede arder, humear, explotar o sobrecalentarse.
- ▶ **Si no utiliza el acumulador, guárdelo separado de clips, monedas, llaves, clavos, tornillos o demás objetos metálicos que pudieran puentear sus contactos.** El cortocircuito de los contactos del acumulador puede causar quemaduras o un incendio.
- ▶ **Utilice el acumulador sólo en productos del fabricante.** Solamente así queda protegido el acumulador contra una sobrecarga peligrosa.
- ▶ **Cargue los acumuladores sólo con cargadores recomendados por el fabricante.** Existe el riesgo de incendio al intentar cargar acumuladores de un tipo diferente al previsto para el cargador.



Proteja el acumulador del calor excesivo, además de, p. ej., una exposición prolongada al sol, el fuego, la suciedad, el agua o la humedad. Existe riesgo de explosión y cortocircuito.

- ▶ **No trabaje con el aspirador cuando lo transporte con la correa.** Al aspirar, puede quedar atrapado con la correa de transporte y caer.
- ▶ **Utilice únicamente la correa de transporte junto con el aspirador.**

Símbolos

Los símbolos mostrados a continuación pueden ser de importancia en el uso del aspirador. Es importante que retenga en su memoria estos símbolos y su significado. La interpretación correcta de estos símbolos le ayudará a manejar mejor, y de forma más segura, el aspirador.

Simbología y su significado
 **¡ADVERTENCIA! Lea íntegramente estas indicaciones de seguridad e instrucciones.** Las faltas de observación de las indicaciones de seguridad y de las instrucciones pueden causar descargas eléctricas, incendios y/o lesiones graves.
 Aspirador de polvo clase L según IEC/EN 60335-2-69 para **aspirar en seco** polvos nocivos con un valor límite de exposición de > 1 mg/m³
 **¡ADVERTENCIA! El aspirador contiene polvo nocivo. Deje que las operaciones de vaciado y mantenimiento, incluida la extracción de los colectores de polvo, se lleven a cabo sólo por personal calificado. Se requiere un equipo de protección apropiado. No opere el aspirador sin el sistema de filtro completo y correctamente colocado.** De lo contrario ello podría afectar a su salud.

Descripción del producto y servicio

Tenga en cuenta las figuras que aparecen en la parte delantera de las instrucciones de uso.

Utilización reglamentaria

El aspirador está determinado para captar, aspirar, impulsar y separar polvos secos no inflamables, líquidos no inflamables y una mezcla de agua y aire. El aspirador ha sido ensayado en cuanto a sus propiedades técnicas para la aspiración de polvo, y corresponde a la categoría de polvo L. El aspirador es apropiado para las elevadas solicitaciones en el uso industrial, p. ej. en la artesanía, la industria y en los talleres.

Aspiradores de polvo clase L según IEC/EN 60335-2-69 sólo se pueden utilizar para la absorción y aspiración de polvos nocivos con un valor límite de exposición de > 1 mg/m³.

Únicamente utilice el aspirador si conoce y domina por completo todas sus funciones, o si ha sido instruido al respecto.

Rotational Airflow (flujo de aire rotacional)

El sistema de filtro sin bolsa ahorra la utilización de bolsas para polvos. La suciedad se recoge en la pared interior del depósito.

Componentes representados

La numeración de los componentes está referida a la representación del aspirador en las páginas ilustradas.

(1) Depósito
(2) Cierre de la parte superior del aspirador
(3) Tecla de conexión/desconexión
(4) Indicador del estado de carga del acumulador
(5) Parte superior del aspirador
(6) Asa de transporte
(7) Alojamiento para el soporte de la manguera de aspiración / boquilla para suelo
(8) Boquilla de conexión
(9) Ojete de fijación
(10) Alojamiento para soporte de tubo de aspiración / boquilla para ranuras
(11) Tecla de desenclavamiento de la tapa del compartimiento del acumulador

(12) Tapa del compartimiento del acumulador
(13) Manguera de aspiración
(14) Adaptador de aspiración
(15) Boquilla encorvada
(16) Boquilla para ranuras
(17) Boquilla para suelo
(18) Tubo de aspiración
(19) Alojamiento del acumulador
(20) Acumulador[a)]
(21) Tecla de desenclavamiento del acumulador[a)]
(22) Tornillos de sujeción
(23) Moldura óptica
(24) Soporte de la tapa del compartimiento del acumulador
(25) Soporte para tubo de aspiración y boquilla para ranuras
(26) Tornillo de fijación para soporte **(27)**
(27) Soporte para manguera de aspiración y boquilla para suelo
(28) Pulsador
(29) Correa de transporte[a)]
(30) Rodillo de deslizamiento[a)]
(31) Soporte de rodillo de deslizamiento
(32) Abertura de aire
(33) Filtro
(34) Flotador
(35) Soporte del filtro
(36) Asidero de la manguera de aspiración

a) **Estos accesorios no corresponden al material que se adjunta de serie.**

Datos técnicos

Acumulador del aspirador en húmedo y seco		**GAS 18V-10 L**
Número de artículo		**3 601 JC6 3..**
Tensión	V	18
Potencia absorbida nominal	W	260
Volumen del depósito (bruto)	l	10
Volumen neto (líquido)	l	6
Depresión[A)]		
– Aspirador[B)]	hPa	90
– Turbina	hPa	115
Caudal[A)]		
– Aspirador[B)]	l/s m^3/h	24 86
– Turbina	l/s m^3/h	34 122
Duración del servicio por carga del acumulador	min/Ah	4
Clase de polvo		L
Peso[C)]	kg	3,5
Grado de protección		IPX4
Temperatura ambiente recomendada durante la carga	°C	0 … +35
Temperatura ambiente permitida durante el funcionamiento[D)] y en el almacenamiento	°C	–20 … +50
Acumuladores compatibles		GBA18V... GBA 18V... ProCORE18V... EXPERT18V... EXBA18V... CORE18V...
Cargadores recomendados		GAL18... GAL 18... GAL 36... GAL12V/18... GAL 12V/18... GAX 18... EXAL18...

A) Medido a 20–25 °C con acumulador **GBA 18V 6.3Ah**
B) medido con manguera de aspiración **(13)** y boquilla encorvada **(15)**
C) Sin batería (puede consultar el peso de la batería en www.bosch-professional.com.)
D) potencia limitada a temperaturas < 0 °C

Los valores pueden variar dependiendo del producto y están sujetos a la aplicación y a las condiciones medioambientales. Más información en www.bosch-professional.com/wac.

Información sobre ruidos y vibraciones

Valores de emisión de ruidos determinados según **EN 60335-2-69**.

El nivel de presión acústica valorado con A del aspirador asciende típicamente a menos de **79** dB(A).
Inseguridad K = **2** dB. El nivel de ruidos durante el trabajo puede sobrepasar los valores indicados. **¡Utilice protección para los oídos!**

Los valores de oscilación a_h (vibraciones continuas), p_F (vibraciones de impacto repetidas) e incertidumbre K se determinan según **EN 60335-2-69**:

a_h = **0,1** m/s^2 (K = **0,1** m/s^2), p_F = **2** m/s^2 (K = **1** m/s^2)

Acumulador

Bosch también vende aspiradores sin acumulador. En el embalaje puede ver si se incluye un acumulador en el volumen de suministro de su aspirador.

Carga del acumulador

▶ **Utilice únicamente los cargadores que se enumeran en los datos técnicos.** Solamente estos cargadores han sido especialmente adaptados a los acumuladores de iones de litio empleados en su aspirador.

Indicación: Los acumuladores de iones de litio se entregan parcialmente cargados debido a la normativa de transporte internacional. Con el fin de obtener la plena potencia del acumulador, cargue completamente el acumulador antes de su primer uso.

Montaje y desmontaje del acumulador (ver figuras A1–A2)

▶ **No proceda con brusquedad al insertar el acumulador.** El acumulador ha sido diseñado de manera que solo se pueda montar en el producto en la posición correcta.

▶ Mantenga siempre limpio y seco el alojamiento y el compartimiento del acumulador para trabajar con eficacia y seguridad.

– Presione la tecla de desenclavamiento **(11)** para abrir la tapa del compartimiento del acumulador **(12)**.

– Desplace el acumulador **(20)** en el alojamiento del acumulador **(19)**, hasta que encastre de forma audible.

– Para extraer el acumulador **(20)** presione la tecla de desenclavamiento **(21)** en el acumulador y retírelo del alojamiento **(19)**.

– Cierre la tapa del compartimiento del acumulador **(12)**.

Sustitución de la tapa del compartimiento del acumulador (ver figuras A3–A5)

Si desea utilizar un acumulador ProCORE18V 12Ah, entonces la tapa del compartimiento del acumulador **(12)** ya no se puede cerrar. La tapa del compartimiento del acumulador **(12)** puede ser reemplazada por una moldura óptica **(23)** diseñada para este caso.

En ambientes húmedos o mojados, el aspirador sólo se debe utilizar con la tapa del compartimento del acumulador cerrada.

Desmontaje de la tapa del compartimiento del acumulador (ver figura A3)

Retire el acumulador **(20)** del alojamiento del acumulador **(19)**.

Retire los dos tornillos de fijación **(22)** (ST4×12) con un destornillador de estrella PH1 y desmonte la tapa del compartimiento del acumulador **(12)**.

Montaje de la moldura óptica (ver figura A4)

Presione el soporte **(24)** de la tapa del compartimiento del acumulador hacia abajo e inserte la moldura óptica **(23)**.

Desmontaje de la moldura óptica (ver figura A5)

Aplique un destornillador para tornillos ranurados, empuje la moldura óptica **(23)** ligeramente hacia atrás y retire la moldura óptica. En ello, presione el soporte **(24)** de la tapa del compartimiento del acumulador hacia abajo.

Indicador del estado de carga del acumulador

Con el acumulador colocado, el estado de carga lo puede ver en el indicador de estado de carga del acumulador **(4)** y, con el acumulador desmontado, lo puede ver en el propio acumulador.

Indicador del estado de carga del acumulador en el aspirador

Después de conectar el aspirador, los 5 LEDs verdes en el indicador de estado de carga del acumulador **(4)** se encienden un por uno de modo ascendente y descendente. A continuación, los LEDs muestran el estado de carga del acumulador **(20)**.

Indicador del estado de carga del acumulador en el acumulador

Si se retira el acumulador del aspirador, se puede ver el estado de carga a través de los LEDs verdes del indicador del estado de carga del acumulador.

Presione la tecla del indicador de estado de carga On o , para indicar el estado de carga.

Si tras presionar la tecla del indicador de estado de carga no se enciende ningún LED, significa que el acumulador está defectuoso y debe sustituirse.

Indicación: No cada tipo de acumulador dispone de un indicador de estado de carga.

Tipo de acumulador GBA 18V... | GBA18V...



Diodo luminoso (LED)	Capacidad
Luz permanente 3 × verde	60–100 %
Luz permanente 2 × verde	30–60 %
Luz permanente 1 × verde	5–30 %
Luz intermitente 1 × verde	0–5 %

Tipo de batería ProCORE18V... | EXPERT18V... | EXBA18V... | CORE18V...



Diodo luminoso (LED)	Capacidad
Luz permanente 5 × verde	80–100 %
Luz permanente 4 × verde	60–80 %
Luz permanente 3 × verde	40–60 %
Luz permanente 2 × verde	20–40 %
Luz permanente 1 × verde	5–20 %
Luz intermitente 1 × verde	0–5 %

Detección del riesgo de defectos en los acumuladores

EXPERT18V... | EXBA18V...

Los LEDs de los indicadores del estado de carga del acumulador pueden indicar el riesgo de un defecto del acumulador además del estado de carga del acumulador.

Para activar la función, mantenga pulsada la tecla del indicador del estado de carga durante 3 segundos. El análisis del acumulador se señala mediante una luz en movimiento en el indicador del estado de carga del acumulador. El resultado se muestra en el indicador del estado de carga del acumulador.

1 LED: El acumulador tiene un alto riesgo de fallo. El rendimiento y la vida útil ya pueden verse reducidos. Se recomienda sustituir el acumulador.

5 LEDs: El acumulador está en buen estado, con un bajo riesgo de defectos.

Por favor, observe: La evaluación del riesgo de defectos del acumulador funciona en dos niveles y ofrece una evaluación simplificada del estado. El acumulador se encuentra en buen estado o presenta un mayor riesgo de defectos. No se indica ningún porcentaje del estado del acumulador.

Indicaciones para el trato óptimo del acumulador

Proteja el acumulador de la humedad y del agua.

Únicamente almacene el acumulador en el margen de temperatura desde −20 °C hasta 50 °C. P.ej., no deje el acumulador en el coche en verano.

Limpie de vez en cuando las rejillas de refrigeración del acumulador con un pincel suave, limpio y seco.

Si después de una recarga, el tiempo de funcionamiento del acumulador fuese muy reducido, ello es señal de que éste está agotado y deberá sustituirse.

Observe las indicaciones referentes a la eliminación.

Montaje

▶ **Retire el acumulador antes de realizar tareas de mantenimiento o limpieza en el aspirador, ajustes del aparato, cambiar accesorios o guardar el aspirador.** Esta medida preventiva reduce el riesgo de conectar accidentalmente el aspirador.

Montar los soportes para los accesorios de aspiración (ver figura B)

– Asegure el soporte **(25)** para el tubo de aspiración y la boquilla para ranuras desplazándolo desde arriba en el alojamiento previsto para ello **(10)**, hasta que encastre.
– Asegure el soporte **(27)** para la manguera de aspiración y la boquilla para suelo desplazándolo desde arriba en el alojamiento previsto para ello **(7)** y apriete firmemente el tornillo de fijación **(26)**.

Montar la manguera de aspiración (ver figura C)

– Coloque la manguera de aspiración **(13)** en el alojamiento de la manguera **(8)**, hasta que encastren los dos botones **(28)** de la manguera de aspiración.

Indicación: Durante la aspiración se genera una carga electrostática por la fricción del polvo en la manguera y en los accesorios de aspiración, la cual la puede sentir el usuario en forma de una descarga estática (en función de las influencias del medio ambiente y la sensibilidad física).

Montar los accesorios de aspiración

La manguera de aspiración **(13)** está equipada con un sistema de clip, con el cual se pueden empalmar los accesorios de aspiración (adaptador para aspiración **(14)**, boquilla encorvada **(15)**).

Montar el adaptador para aspiración o la boquilla encorvada (ver figura D)

Coloque el adaptador para aspiración **(14)** o la boquilla encorvada **(15)** sobre la manguera de aspiración **(13)**, hasta que encastren perceptiblemente los dos botones de presión **(28)** de la manguera de aspiración.

Para el desmontaje, oprima los botones de presión **(28)** hacia el interior y separe los componentes.

Montar las boquillas y los tubos

– En caso de necesidad, inserte los tubos de aspiración **(18)** firmemente uno dentro del otro y luego también firmemente sobre la boquilla encorvada **(15)**.
– Coloque la boquilla para suelo **(17)** o la boquilla para ranuras **(16)** firmemente sobre el tubo de aspiración **(18)** o la boquilla encorvada **(15)**.

Fijar la correa de transporte (ver figura E)

▶ **¡La correa de transporte sólo sirve para transportar y fijar el aspirador!**

Inserte los ganchos de mosquetón de la correa de transporte **(29)** en los ojales de fijación **(9)** del aspirador.

Montar los rodillos de deslizamiento (ver figura F)

Inserte los **4** pasadores de fijación de los rodillos de deslizamiento **(30)** en los alojamientos correspondientes **(31)**, hasta que encastren de forma audible.

Se pueden utilizar también otros rodillos de deslizamiento según norma EN 12529 (diámetro de pasador de fijación 11 mm).

▶ **Compruebe la capacidad de funcionamiento de los frenos de rodillo antes de utilizar el aspirador.**

Operación

▶ **Retire el acumulador antes de realizar tareas de mantenimiento o limpieza en el aspirador, ajustes del aparato, cambiar accesorios o guardar el aspirador.** Esta

medida preventiva reduce el riesgo de conectar accidentalmente el aspirador.

- ▶ **Preste atención a una zona de trabajo limpia y ordenada respecto al peligro de tropezón.**

Puesta en marcha

- ▶ **El aspirador no se debe utilizar sin filtro.**
- ▶ **Use sólo un filtro sin daños (sin fisuras, sin agujeros pequeños, etc.). Cambie inmediatamente un filtro dañado.**
- ▶ **Antes de comenzar con la aspiración, asegúrese que la unidad de filtro esté correctamente montada.**
- ▶ **Asegúrese antes de realizar la aspiración, que la tapa del compartimiento del acumulador esté correctamente cerrada.**
- ▶ **Infórmese sobre las regulaciones/legislación vigentes en su país relativas a la manipulación de materiales en polvo nocivos para la salud.**
- ▶ **Solamente aspire el polvo de piedra con combinaciones explícitamente indicadas de herramienta eléctrica y sistema de aspiración, para las cuales se ha comprobado que no se exceden los valores límite legales.** Las comprobaciones se encuentran en www.bosch-professional.com/dust/.

En ningún caso deberá utilizarse el aspirador en recintos con peligro de explosión.

A fin de garantizar una potencia óptima de aspiración, la manguera de aspiración **(13)** debe desenrollarse siempre completamente del soporte de la manguera de aspiración **(27)**.

Conexión/desconexión

Para **conectar** el aspirador presione brevemente la tecla de conexión/desconexión **(3)**.

Para **desconectar** el aspirador presione de nuevo la tecla de conexión/desconexión **(3)**.

El aspirador no se conecta, si se oprime la tecla de conexión/desconexión **(3)** durante más de 5 segundos por motivos de seguridad.

Aspiración en seco

Aspiración de los polvos generados por herramientas eléctricas en funcionamiento (ver figura G)

- ▶ **La tasa de renovación de aire en el cuarto deberá ser suficiente, si el aire de salida es expulsado en el cuarto. Observe las prescripciones legales nacionales al respecto.**

– Monte el adaptador para aspiración **(14)** o la boquilla encorvada **(15)** (ver "Montar el adaptador para aspiración o la boquilla encorvada (ver figura **D**)", Página 32).
– Coloque el adaptador de aspiración **(14)** o la boquilla encorvada **(15)** en el racor de aspiración de la herramienta eléctrica.

Solamente en el caso de la utilización del adaptador de aspiración **(14)**:

Indicación: Al trabajar con herramientas eléctricas, cuya entrada de aire hacia la manguera de aspiración es pequeña (p.ej. sierra de calar, amoladoras, etc.), se debe abrir la abertura para aire infiltrado **(32)** del adaptador de aspiración **(14)**. Así se mejora el rendimiento total del aspirador y de la herramienta eléctrica. Gire para ello el anillo sobre la abertura para aire infiltrado **(32)**, hasta que se obtenga una abertura máxima.

Aspiración en húmedo

- ▶ **No utilice la aspiradora para aspirar líquidos inflamables o explosivos, como gasolina, aceite, alcohol o disolventes. No aspire polvos calientes, ardientes o explosivos. No opere la aspiradora en ámbitos con riesgo de explosión.** El material en polvo, los vapores o los líquidos pueden incendiarse o explotar.

Antes de la aspiración en húmedo

– Vacíe el depósito **(1)**.
– Limpie el filtro **(33)** y vuelva a colocarlo en el aspirador (ver "Limpiar/cambiar el filtro (ver figuras **I1**–**I2**)", Página 34).

El aspirador está equipado con un flotador **(34)**. Si se alcanza la máxima altura de llenado, se detiene la aspiración.

Tras cada aspiración en húmedo

– Descargue el depósito **(1)**.
– Vacíe el agua del filtro **(33)**.

Tras la aspiración en húmedo para la prevención de crecimiento de moho

– Desmonte la parte superior del aspirador **(5)** y déjela secar bien.
– Saque el filtro **(33)** y también déjelo secar bien (ver "Limpiar/cambiar el filtro (ver figuras **I1**–**I2**)", Página 34).

Mantenimiento y servicio

Mantenimiento y limpieza

- ▶ **Retire el acumulador antes de realizar tareas de mantenimiento o limpieza en el aspirador, ajustes del aparato, cambiar accesorios o guardar el aspirador.** Esta medida preventiva reduce el riesgo de conectar accidentalmente el aspirador.
- ▶ **Siempre mantenga limpio el aspirador y las rejillas de ventilación para trabajar con eficacia y seguridad.**
- ▶ **Lleve una máscara protectora contra polvo en el mantenimiento y la limpieza del aspirador.**

Limpie la carcasa del aspirador de vez en cuando con un paño húmedo.

Limpie los contactos de carga sucios con un paño seco.

- ▶ **No limpie el aspirador con aire comprimido.** El filtro u otros componentes podrían resultar dañados.

Al menos una vez al año, el fabricante o una persona instruida debe realizar una inspección técnica del aspirador (p ej., comprobar que los filtros no estén dañados, que no haya fu-

gas en el aspirador y que los dispositivos de control funcionen correctamente).

Limpieza y mantenimiento después de aspirar sustancias perjudiciales para la salud

- Considere contaminadas todas las piezas que puedan haber estado en contacto con sustancias perjudiciales para la salud.
- Aspire, limpie o selle minuciosamente el exterior del aspirador antes de sacarlo de la zona con sustancias perjudiciales para la salud.
- Limpie, desmonte y realice el mantenimiento del aspirador sólo si puede hacerlo sin poner en peligro su vida o la de otras personas. Utilice un equipo de protección personal en los trabajos de mantenimiento y limpieza. Realice el trabajo en un espacio bien ventilado.
- Limpie primero el exterior del aspirador antes de desmontarlo.
- Elimine todas las piezas del aspirador que no puedan limpiarse satisfactoriamente en bolsas impermeables. Respete en ello las disposiciones vigentes para la eliminación de estos residuos.
- Limpie la zona de mantenimiento después de terminar el trabajo.

Limpiar el depósito (ver figuras H1–H2)

Limpie el depósito **(1)** tras cada uso, para mantener la capacidad de rendimiento óptima del aspirador.

- Abra los cierres **(2)** y retire la parte superior del aspirador **(5)**.
- Sacuda el depósito **(1)** sobre un recipiente para desperdicios adecuado.
- En caso necesario, limpie el depósito con un paño húmedo.
  En caso necesario, limpie el filtro (ver "Limpiar/cambiar el filtro (ver figuras **I1**–**I2**)", Página 34).
- Coloque de nuevo la parte superior del aspirador **(5)** y asegure los cierres **(2)**.

Limpiar/cambiar el filtro (ver figuras I1–I2)

La potencia de aspiración depende del estado del filtro. Por lo tanto, limpie con regularidad el filtro.

Cambie inmediatamente un filtro dañado.

- Abra los cierres **(2)** y retire la parte superior del aspirador **(5)**.
- Gire el filtro **(33)** hasta el tope en sentido de giro y quítelo del soporte del filtro **(35)**.
- Filtro seco:
  sacuda el filtro **(33)** en un recipiente para desperdicios adecuado. Preste atención a que no se dañen las aletas del filtro.
  Para conservar la máxima fuerza de aspiración, cepille las aletas del filtro con un cepillo blando.
  o
  filtro húmedo:
  enjuague el filtro **(33)** bajo agua corriente y luego déjelo secar bien.
  o
  sustituya un filtro **(33)** dañado.
- Coloque el filtro **(33)** sobre el soporte del filtro **(35)** y gírelo hasta el tope en sentido de giro .
- Coloque de nuevo la parte superior del aspirador **(5)** y asegure los cierres **(2)**.
  Asegúrese, que los cierres encastren correctamente.

Fallos

Si la reducción de la potencia de aspiración fuese notable:

- ¿Está lleno el depósito **(1)**?
  ▷(ver "Limpiar el depósito (ver figuras **H1**–**H2**)", Página 34).
- ¿Está el filtro **(33)** lleno de polvo?
  ▷(ver "Limpiar/cambiar el filtro (ver figuras **I1**–**I2**)", Página 34).
- ¿Es insuficiente la capacidad del acumulador?
  ▷ Cargue el acumulador.

El vaciado del depósito **(1)** y la limpieza del filtro **(33)** con regularidad, garantizan una potencia óptima de aspiración. Si luego no se logra el rendimiento de aspiración, recurra al servicio postventa **Bosch**.

Almacenaje (ver figura J)

- Inserte los tubos de aspiración **(18)** en los soportes **(25)**.
- Coloque la boquilla para ranuras **(16)** en un tubo de aspiración **(18)**.
- Coloque la boquilla para suelo **(17)** en el soporte **(27)**.
- Enrolle la manguera de aspiración **(13)** desde abajo alrededor del soporte **(27)** y fije el lazo de sujeción **(36)**.
- Transporte el aspirador solamente por el asa **(6)** o la correa para transporte (si existe).
- Guarde el aspirador en una habitación seca y asegúralo contra el uso no autorizado.

Servicio técnico y atención al cliente

México
Robert Bosch, S. de R.L. de C.V.
Calle Robert Bosch No. 405
C.P. 50071 Zona Industrial,
Toluca – México, RFC: RBO910102QJ9
Tel.: (52) 55 528430-62
Tel.: 800 6271286

España
Tel. Asesoramiento al cliente: 902 531 553

El enlace a nuestras direcciones de servicio y condiciones de garantía se encuentra en la última página.

Para cualquier consulta o pedido de piezas de repuesto es imprescindible indicar el nº de artículo de 10 dígitos que figura en la placa de características del producto.

Eliminación

El aspirador, los acumuladores, los accesorios y los embalajes deberán someterse a un proceso de recuperación que respete el medio ambiente.



¡No arroje el aspirador, los acumuladores o las pilas a la basura!

Sólo para los países de la UE:

Los aparatos eléctricos y electrónicos o pilas/baterías usadas que ya no se puedan utilizar deben recogerse por separado y eliminarse de forma respetuosa con el medio ambiente. Utilice los sistemas de recogida indicados. Una eliminación incorrecta puede ser perjudicial para el medio ambiente y la salud debido a las sustancias peligrosas que puedan contener.

NOM

El símbolo es solamente válido, si también se encuentra sobre la placa de características del producto/fabricado.

Português

Instruções de segurança para aspiradores



Leia todas as instruções de segurança e instruções. A inobservância das instruções de segurança e das instruções pode causar choque elétrico, incêndio e/ou ferimentos graves.

Guarde bem todas as advertências e instruções para futura referência.

- ▶ **Este aspirador não se destina a ser utilizado por crianças e pessoas com capacidades físicas, sensoriais ou mentais reduzidas ou com experiência e conhecimentos insuficientes.** Caso contrário há perigo de operação errada e ferimentos.
- ▶ **Vigie as crianças.** Desta forma garante que nenhuma criança brinca com o aspirador.
- ▶ **Respeite todas as normas de segurança para as substâncias a aspirar.**
- ▶ **Não aspire pó de madeira de faia ou de carvalho ou asbesto. O pó de pedra só pode ser aspirado juntamente com sistemas de aspiração que estejam explicitamente aprovados para a utilização com GAS 18V-10 L da Bosch.** Estas substâncias são consideradas cancerígenas.
- ▶ **Aspire o pó de pedra apenas com combinações explicitamente designadas de ferramenta elétrica e sistema de aspiração, para as quais foi provado que os valores limite legais não foram atingidos.** Pode encontrar os comprovativos em www.bosch-professional.com/dust/.

⚠ AVISO **Use o aspirador apenas se tiver recebido informações suficientes para o uso, para os materiais a aspirar e para a eliminação segura dos mesmos.** Uma instrução cuidadosa reduz as operações erradas e lesões.

⚠ AVISO **O aspirador é apropriado para aspirar substâncias secas e, através de medidas apropriadas, também para aspirar líquidos.** A entrada de líquidos aumenta o risco de choque elétrico.

- ▶ **Com o aspirador não devem ser aspirados líquidos inflamáveis ou explosivos, como por exemplo gasolina, óleo, álcool, solventes. Não aspire pós quentes, ardentes ou explosivos. Não opere o aspirador em áreas com risco de explosão.** Os pós, os vapores ou os líquidos podem inflamar ou explodir.

⚠ AVISO **Desligue imediatamente o aspirador assim que sair espuma ou água e esvazie o recipiente.** Caso contrário, é possível que o aspirador seja danificado.

- ▶ **ATENÇÃO! O aspirador só deve ser armazenado em recintos fechados.**
- ▶ **ATENÇÃO! Limpe regularmente o flutuador e verifique se apresenta danos.** Caso contrário a função pode ser prejudicada.
- ▶ **Assegurar uma boa ventilação no local de trabalho.**
- ▶ **Mande reparar o aspirador por pessoas qualificadas com peças de substituição originais.** Desta forma é assegurada a segurança do aspirador.

⚠ AVISO **O aspirador contém pó prejudicial para a saúde. Mande executar os processos de esvaziamento e manutenção, incluindo a eliminação do recipiente coletor do pó, exclusivamente por técnicos especializados. É necessário um equipamento de proteção adequado. Não use o aspirador sem o sistema de filtro completo e bem colocado.** Caso contrário estará a pôr em risco a sua saúde.

- ▶ **Antes da colocação em funcionamento, controle o estado impecável da mangueira de aspiração. Deixe a mangueira de aspiração montada no aspirador para não sair inadvertidamente pó.** Caso contrário, poderá inalar o pó.
- ▶ **Não limpe o aspirador com um jato de água direto.** A infiltração de água na parte superior do aspirador aumenta o risco de um choque elétrico.
- ▶ **Não altere nem abra o acumulador.** Há perigo de haver um curto-circuito.
- ▶ **Em caso de danos e de utilização incorreta da bateria, podem escapar vapores. A bateria pode incendiar-se ou explodir.** Areje o espaço e procure assistência médica no caso de apresentar queixas. É possível que os vapores irritem as vias respiratórias.
- ▶ **No caso de utilização incorreta ou bateria danificada pode vazar líquido inflamável da bateria. Evitar o contacto. No caso de um contacto acidental, deverá enxaguar com água. Se o líquido entrar em contacto**

com os olhos, também deverá consultar um médico. Líquido que sai da bateria pode levar a irritações da pele ou a queimaduras.

- ▶ **Os objetos afiados como, p. ex., pregos ou chaves de fendas, assim como o efeito de forças externas podem danificar o acumulador.** Podem causar um curto-circuito interno e o acumulador pode ficar queimado, deitar fumo, explodir ou sobreaquecer.
- ▶ **Manter o acumulador que não está sendo utilizado afastado de clipes, moedas, chaves, parafusos ou outros pequenos objetos metálicos que possam causar um curto-circuito dos contactos.** Um curto-circuito entre os contactos do acumulador pode ter como consequência queimaduras ou fogo.
- ▶ **Utilize a bateria apenas em produtos do fabricante.** Só assim é que a bateria é protegida contra sobrecarga perigosa.
- ▶ **Só carregar baterias em carregadores recomendados pelo fabricante.** Há perigo de incêndio se um carregador, apropriado para um determinado tipo de baterias, for utilizado para carregar baterias de outros tipos.



Proteja a bateria contra calor, p. ex. também contra uma permanente radiação solar, fogo, sujidade, água e humidade. Há risco de explosão ou de um curto-circuito.

- ▶ **Não trabalhe com o aspirador, se o estiver a usar com o cinto de transporte.** Pode ficar enrolado no cinto de transporte durante a aspiração e cair.
- ▶ **Utilize o cinto de transporte exclusivamente em combinação com o aspirador.**

Símbolos

Os seguintes símbolos podem ser importantes para a utilização do seu aspirador. Os símbolos e os seus significados devem ser memorizados. A correta interpretação dos símbolos ajuda-o a utilizar o aspirador melhor e com mais segurança.

Símbolos e seus significados	
	**AVISO! Leia todas as instruções de segurança e instruções.** A inobservância das instruções de segurança e das instruções pode causar choque elétrico, incêndio e/ou ferimentos graves.
	Aspirador da classe de pó L segundo IEC/EN 60335-2-69 para **aspirar a seco** pós prejudiciais para a saúde com valor limite de exposição > 1 mg/m³

Símbolos e seus significados	
	**AVISO! O aspirador contém pó prejudicial para a saúde. Mande executar os processos de esvaziamento e manutenção, incluindo a eliminação do recipiente coletor do pó, exclusivamente por técnicos especializados. É necessário um equipamento de proteção adequado. Não use o aspirador sem o sistema de filtro completo e bem colocado.** Caso contrário estará a pôr em risco a sua saúde.

Descrição do produto e do serviço

Favor observar as ilustrações na parte dianteira deste manual de instruções.

Utilização adequada

O aspirador destina-se a detetar, aspirar, transportar e separar pó seco não inflamável, líquidos não inflamáveis e uma mistura de água e ar. O aspirador foi testado contra pó e corresponde à classe de pó L. É adequado para as elevadas exigências na utilização profissional, p. ex. nas artes e ofícios, na indústria e nas oficinas.

Os aspiradores da classe de pó L segundo IEC/EN 60335-2-69 destinam-se apenas a aspirar pós não prejudiciais para a saúde com um valor-limite de exposição > 1 mg/m³.

Use o aspirador carregador apenas se souber avaliar e usar todas as funções sem limitações e se tiver recebido instruções suficientes sobre as mesmas.

Rotational Airflow

O sistema de filtro sem saco economiza a utilização de sacos do pó. A sujidade é recolhida na parede interior do recipiente.

Componentes ilustrados

A numeração dos componentes ilustrados refere-se à apresentação do aspirador na página de esquemas.

- **(1)** Depósito
- **(2)** Fecho para o lado superior do aspirador
- **(3)** Tecla de ligar/desligar
- **(4)** Indicador do nível de carga da bateria
- **(5)** Parte superior do aspirador
- **(6)** Pega de transporte
- **(7)** Encaixe para suporte da mangueira de aspiração/bocal para chão
- **(8)** Fixação da mangueira
- **(9)** Olhais de fixação
- **(10)** Encaixe para o suporte do tubo de aspiração/bocal para juntas

(11) Tecla de desbloqueio da tampa do compartimento da bateria
(12) Tampa do compartimento para da bateria
(13) Mangueira de aspiração
(14) Adaptador de aspiração
(15) Bico dobrado
(16) Bocal para juntas
(17) Bocal para chão
(18) Tubo de aspiração
(19) Compartimento para a bateria
(20) Bateria[a)]
(21) Tecla de desbloqueio da bateria[a)]
(22) Parafusos de fixação
(23) Painel de proteção visual
(24) Suporte da tampa do compartimento da bateria
(25) Suporte para tubo de aspiração e bocal para juntas
(26) Parafuso de fixação para suporte **(27)**
(27) Suporte para mangueira de aspiração e bocal para chão
(28) Botão de pressão
(29) Cinto de transporte[a)]
(30) Rolo[a)]
(31) Encaixe do rolo
(32) Saída de ar complementar
(33) Filtro
(34) Flutuador
(35) Suporte do filtro
(36) Laço de suporte da mangueira de aspiração

a) **Este acessório não pertence ao volume de fornecimento.**

Dados técnicos

Aspirador universal sem fio		GAS 18V-10 L
Número de produto		**3 601 JC6 3..**
Tensão	V	18
Potência nominal absorvida	W	260
Capacidade do depósito (bruto)	l	10
Volume líquido (líquido)	l	6
Vácuo[A)]		
– Aspirador[B)]	hPa	90
– Turbina	hPa	115
Fluxo[A)]		
– Aspirador[B)]	l/s m^3/h	24 86
– Turbina	l/s m^3/h	34 122
Duração de funcionamento por carga da bateria	min/Ah	4
Classe de pó		L
Peso[C)]	kg	3,5
Tipo de proteção		IPX4
Temperatura ambiente recomendada durante o carregamento	°C	0 … +35
Temperatura ambiente admissível em funcionamento[D)] e durante o armazenamento	°C	–20 … +50
Baterias compatíveis		GBA18V... GBA 18V... ProCORE18V... EXPERT18V... EXBA18V... CORE18V...
Carregadores recomendados		GAL18... GAL 18... GAL 36... GAL12V/18... GAL 12V/18... GAX 18... EXAL18...

A) Medido a 20–25 °C com bateria **GBA 18V 6.3Ah**
B) medido com mangueira de aspiração **(13)** e bico curvo **(15)**
C) Sem bateria (encontra o peso da bateria em www.bosch-professional.com)
D) potência limitada perante temperaturas < 0 °C

Os valores podem variar em função do produto e estar sujeitos a condições de aplicação e do meio ambiente. Para mais informações consulte www.bosch-professional.com/wac.

Informação sobre ruídos/vibrações

Os valores de emissão de ruído foram determinados de acordo com **EN 60335-2-69**.

O nível de pressão sonora avaliado como A do aspirador é normalmente **79** dB(A). Incerteza K = **2** dB. O nível sonoro durante os trabalhos pode ultrapassar os valores indicados. **Utilizar proteção auditiva!**

Valores de vibração a_h (vibrações contínuas), p_F (vibrações repetidas de impacto) e incerteza K apurados conforme **EN 60335-2-69**:

a_h = **0,1** m/s^2 (K = **0,1** m/s^2), p_F = **2** m/s^2 (K = **1** m/s^2)

Bateria

Bosch vende aspiradores sem fio também sem bateria. Pode consultar na embalagem se está incluída uma bateria no volume de fornecimento do seu aspirador.

Carregar a bateria

- ▶ **Utilize apenas os carregadores listados nos dados técnicos.** Só estes carregadores são apropriados para as baterias de iões de lítio utilizadas para o seu aspirador.

Nota: devido a normas de transporte internacionais, as baterias de lítio são fornecidas parcialmente carregadas. Para assegurar a completa potência da bateria, a bateria

deverá ser carregada completamente antes da primeira utilização.

Colocação/remoção da bateria (ver figuras A1–A2)

- ▶ **Não exercer força ao inserir o acumulador.** O acumulador foi construído de forma a só poder ser encaixado no produto na posição correta.
- ▶ Mantenha o compartimento da bateria e o alojamento da bateria sempre limpos e secos para trabalhar de forma segura.
- – Pressione a tecla de desbloqueio **(11)** para abrir a tampa do compartimento da bateria **(12)**.
- – Coloque a bateria **(20)** no respetivo alojamento **(19)**, ela tem de encaixar de forma audível (clic).
- – Para retirar a bateria **(20)** pressione a tecla de desbloqueio **(21)** puxe pela bateria e retire-a do alojamento **(19)**.
- – Feche a tampa do compartimento da bateria **(12)**.

Substituir a tampa do compartimento da bateria (ver figuras A3–A5)

Se desejar utilizar uma bateria ProCORE18V 12Ah, a tampa do compartimento da bateria **(12)** já não pode ser fechada. A tampa do compartimento da bateria **(12)** pode ser substituída por um painel de proteção visual **(23)** concebido para este caso.

Em ambiente húmido ou molhado, o aspirador só pode ser utilizado com a tampa do compartimento da bateria fechada.

Desmontar a tampa do compartimento da bateria (ver figura A3)

Retire a bateria **(20)** do respetivo alojamento **(19)**.

Retire os dois parafusos de fixação **(22)** (ST4×12) com uma chave de fenda em cruz PH1 e remova a tampa do compartimento da bateria **(12)**.

Colocar o painel de proteção visual (ver figura A4)

Empurre o suporte **(24)** da tampa do compartimento da bateria para baixo e insira o painel de proteção visual **(23)**.

Retirar o painel de proteção visual (ver figura A5)

Coloque uma chave de fenda em cruz, desloque o painel de proteção visual **(23)** um pouco para trás e retire o painel de proteção visual. Ao fazê-lo, pressione o suporte **(24)** da tampa do compartimento da bateria para baixo.

Indicador do nível de carga da bateria

Com a bateria colocada pode visualizar o nível de carga no indicador do nível de carga da bateria **(4)** do aspirador, com a bateria retirada visualiza na própria bateria.

Indicador do nível de carga da bateria no aspirador

Depois de ligar o aspirador, acendem-se 5 LED verdes do indicador do nível de carga da bateria **(4)** individualmente de forma ascendente e descendente. A seguir os LEDs indicam o nível de carga da bateria **(20)**.

Indicador do nível de carga da bateria na bateria

Se a bateria for retirada do aspirador, é possível visualizar o nível de carga através dos LEDs verdes no indicador do nível de carga da bateria.

Prima a tecla para o indicador do nível de carga da bateria On ou para visualizar o nível de carga.

Se, depois de premir a tecla para o indicador do nível de carga da bateria, não se acender qualquer LED, a bateria tem defeito e tem de ser substituída.

Nota: Nem todos os tipos de bateria dispõem de um indicador do nível de carga de bateria.

Tipo de bateria GBA 18V... | GBA18V...



LED	Capacidade
Luz permanente 3 × verde	60–100 %
Luz permanente 2 × verde	30–60 %
Luz permanente 1 × verde	5–30 %
Luz intermitente 1 × verde	0–5 %

Tipo de bateria ProCORE18V... | EXPERT18V... | EXBA18V... | CORE18V...



LED	Capacidade
Luz permanente 5 × verde	80–100 %
Luz permanente 4 × verde	60–80 %
Luz permanente 3 × verde	40–60 %
Luz permanente 2 × verde	20–40 %
Luz permanente 1 × verde	5–20 %
Luz intermitente 1 × verde	0–5 %

Deteção de risco de defeito na bateria

EXPERT18V... | EXBA18V...

Os LEDs dos indicadores do nível de carga da bateria podem indicar o risco para um defeito na bateria, para além do nível de carga da bateria.

Para ativar a função, mantenha a tecla para o indicador do nível de carga premida durante 3 segundos. A análise da bateria é sinalizada por uma luz contínua do indicador do nível de carga da bateria. O resultado é exibido no indicador do nível de carga da bateria.

 **1 LED:** a bateria tem um elevado risco de defeito. A potência e a autonomia podem ser logo minimizadas. É recomendado substituir a bateria.

 **5 LEDs**: a bateria está em bom estado com um risco baixo de defeito.

Ter em atenção: a estimativa do risco de defeito na bateria funciona em dois níveis e oferece uma avaliação simplificada do estado. A bateria é avaliada como estando em bom

estado ou apresenta um elevado risco de defeito. Não é indicada nenhuma percentagem do estado da bateria.

Indicações sobre o manuseio ideal da bateria

Proteger a bateria contra humidade e água.

Armazene a bateria apenas na faixa de temperatura de −20 °C a 50 °C. Por exemplo, não deixe a bateria dentro do automóvel no verão.

Limpar de vez em quando as aberturas de ventilação da bateria com um pincel macio, limpo e seco.

Um tempo de funcionamento reduzido após o carregamento indica que a bateria está gasta e que deve ser substituída.

Observe as indicações sobre a eliminação de forma ecológica.

Montagem

▶ **Retire o acumulador antes de efetuar trabalhos de limpeza ou manutenção, ajustes no aparelho, troca de acessórios ou de armazenar o aspirador.** Esta medida de prevenção evita um arranque inadvertido do aspirador.

Montar os suportes para os acessórios de aspiração (ver figura B)

– Coloque o suporte **(25)** para o tubo de aspiração e o bocal para juntas a partir de cima no encaixe previsto **(10)**, até ficar engatado.
– Coloque o suporte **(27)** para a mangueira de aspiração e o bocal para chão a partir de cima no encaixe previsto **(7)** e aperte o parafuso de fixação **(26)**.

Montar a mangueira de aspiração (ver figura C)

– Insira a mangueira de aspiração **(13)** no encaixe de mangueiras **(8)**, até os dois botões de pressão **(28)** da mangueira de aspiração engatarem.

Nota: Ao aspirar, forma-se carga eletrostática, através da fricção do pó na mangueira e nos acessórios de aspiração, que é percetível ao utilizador na forma de descarga estática (dependente das influências ambientais e da sensibilidade do corpo).

Montar acessórios de aspiração

A mangueira de aspiração **(13)** está equipada com um sistema de clipe, com o qual podem ser conectados acessórios de aspiração (adaptador de aspiração **(14)**, bico dobrado **(15)**).

Montar adaptador de aspiração ou bico dobrado (ver figura D)

Insira o adaptador de aspiração **(14)** ou o bico dobrado **(15)** na mangueira de aspiração **(13)**, até os dois botões de pressão **(28)** da mangueira de aspiração engatarem de forma audível.

Para desmontar, pressione os botões de pressão **(28)** para dentro e separe os componentes.

Montar bocais e tubos

– Insira os tubos de aspiração **(18)** bem um no outro e depois no bico curvo **(15)**.
– Insira o bocal para chão **(17)** ou o bocal para juntas **(16)** no tubo de aspiração **(18)** ou no bico curvo **(15)**.

Fixar o cinto de transporte (ver figura E)

▶ **O cinto de transporte só é indicado para o transporte e fixação do aspirador!**

Encaixe o mosquetão do cinto de transporte **(29)** nos Olhais de fixação **(9)** do aspirador.

Montar os rolos (ver figura F)

Encaixe os pinos de fixação **4** dos rolos **(30)** nos encaixes do rolos **(31)**, até engatarem de forma audível.

Também podem ser utilizados outros rolos segundo a norma EN 12529 (diâmetro do pino de fixação 11 mm).

▶ **Verifique se os travões dos rolos estão funcionais, antes de utilizar o aspirador.**

Funcionamento

▶ **Retire o acumulador antes de efetuar trabalhos de limpeza ou manutenção, ajustes no aparelho, troca de acessórios ou de armazenar o aspirador.** Esta medida de prevenção evita um arranque inadvertido do aspirador.

▶ **Mantenha o raio de ação limpo e arrumado para evitar o perigo de tropeçar.**

Colocação em funcionamento

▶ **O aspirador não pode ser usado sem filtro.**

▶ **Utilize apenas filtros não danificados (sem fissuras, sem furos etc.). Substitua imediatamente um filtro danificado.**

▶ **Antes de aspirar, certifique-se de que a unidade de filtragem está bem montada.**

▶ **Antes de aspirar, certifique-se de que a tampa do compartimento de baterias está bem fechada.**

▶ **Por favor informe-se a respeito das regras/leis vigentes no seu país, para o manuseio de pós nocivos à saúde.**

▶ **Aspire o pó de pedra apenas com combinações explicitamente designadas de ferramenta elétrica e sistema de aspiração, para as quais foi provado que os valores limite legais não foram atingidos.** Pode encontrar os comprovativos em www.bosch-professional.com/dust/.

O aspirador não deve ser utilizado em recintos com perigo de explosão.

Para garantir um poder de aspiração ideal, tem de desenrolar por completo a mangueira de aspiração **(13)** do respetivo suporte **(27)**.

Ligar/desligar

Para **ligar** o aspirador, prima a tecla de ligar/desligar **(3)**.

Para **desligar** o aspirador, prima novamente a tecla de ligar/desligar **(3)**.

Por motivos de segurança, o aspirador não se liga se a tecla de ligar/desligar **(3)** for premida durante mais de 5 s.

Aspirar a seco

Aspiração do pó que se forma de ferramentas elétricas em funcionamento (ver figura G)

- ▶ **Deve haver uma taxa de permuta de ar suficiente no recinto, quando o ar de descarga retorna ao recinto. Observe as respetivas diretivas nacionais.**
- – Monte o adaptador de aspiração **(14)** ou o bico curvo **(15)** (ver "Montar adaptador de aspiração ou bico dobrado (ver figura **D**)", Página 39).
- – Insira o adaptador de aspiração **(14)** ou o bico curvo **(15)** no bocal de aspiração da ferramenta elétrica.

Somente na utilização do adaptador de aspiração **(14)**:

Nota: Ao trabalhar com ferramentas elétricas, cuja alimentação de ar na mangueira de aspiração seja reduzida (p. ex. serras verticais, lixadeiras, etc.), tem de ser aberta a abertura de ar complementar **(32)** do adaptador de aspiração **(14)**. Desta forma é melhorado o rendimento total do aspirador e da ferramenta elétrica. Para tal, rode o anel sobre a saída de ar complementar **(32)**, até obter a abertura máxima.

Aspirar em molhado

- ▶ **Com o aspirador não devem ser aspirados líquidos inflamáveis ou explosivos, como por exemplo gasolina, óleo, álcool, solventes. Não aspire pós quentes, ardentes ou explosivos. Não opere o aspirador em áreas com risco de explosão.** Os pós, os vapores ou os líquidos podem inflamar ou explodir.

Antes de aspirar em molhado

- – Esvazie o recipiente **(1)**.
- – Limpe o filtro **(33)** e volte a colocá-lo no aspirador (ver "Limpar/substituir filtro (ver figuras **I1**–**I2**)", Página 41).

O aspirador está equipado com um flutuador **(34)**. Se for atingida a altura de enchimento máxima, a aspiração para.

Após de cada aspiração em molhado

- – Esvazie o recipiente **(1)**.
- – Esvazie a água do filtro **(33)**.

Depois de aspirar em molhado para evitar a formação de bolor

- – Retire a parte de cima do aspirador **(5)** e deixe secar bem.
- – Retire o filtro **(33)** e deixe secar bem também (ver "Limpar/substituir filtro (ver figuras **I1**–**I2**)", Página 41).

Manutenção e assistência técnica

Manutenção e limpeza

- ▶ **Retire o acumulador antes de efetuar trabalhos de limpeza ou manutenção, ajustes no aparelho, troca de acessórios ou de armazenar o aspirador.** Esta medida de prevenção evita um arranque inadvertido do aspirador.
- ▶ **Manter o aspirador e as aberturas de ventilação sempre limpas, para trabalhar bem e de forma segura.**
- ▶ **Use uma máscara de proteção durante a manutenção e limpeza do aspirador.**

De tempos a tempos, limpe a carcaça do aspirador com um pano húmido.

Limpe os contactos de carga sujos com um pano seco.

- ▶ **Não limpe o aspirador com ar comprimido.** O filtro ou outros componentes podem ficar danificados.

No mínimo uma vez por ano deve ser realizado um controlo técnico de pó, pelo fabricante ou por uma pessoa devidamente instruída (p. ex. verificar se há danos no filtro, controlar a estanqueidade do aspirador e o bom funcionamento dos dispositivos de controlo).

Limpeza e manutenção após a aspiração de substâncias prejudiciais à saúde

- – Considere todas as peças que possam ter entrado em contacto com substâncias prejudiciais à saúde como contaminadas.
- – Aspire, limpe ou vede minuciosamente o exterior do aspirador antes de o retirar da área com substâncias prejudiciais à saúde.
- – Limpe, desmonte e faça a manutenção do aspirador apenas se não representar perigo para si e para outras pessoas. Use equipamento de proteção individual durante a manutenção e limpeza. Efetue os trabalhos num espaço bem ventilado.
- – Limpe primeiro o exterior do aspirador antes de o desmontar.
- – Elimine todas as peças do aspirador que não possam ser limpas satisfatoriamente em sacos impermeáveis. No processo, observe os regulamentos aplicáveis para a eliminação desses resíduos.
- – Limpe a área de manutenção após a conclusão dos trabalhos.

Limpar recipiente (ver figuras H1–H2)

Limpe o recipiente **(1)** após cada utilização, para atingir a capacidade ideal do aspirador.

- – Abra os fechos **(2)** e retire a parte superior do aspirador **(5)**.
- – Agite o recipiente **(1)** sobre um caixote de lixo apropriado.
- – Se necessário, limpe o recipiente de pó com um pano húmido.
  Se necessário, limpe o filtro (ver "Limpar/substituir filtro (ver figuras **I1**–**I2**)", Página 41).

– Coloque novamente a parte superior do filtro **(5)** e feche os fechos **(2)**.

Limpar/substituir filtro (ver figuras I1–I2)

O poder de aspiração depende do estado do filtro. Por isso, limpe-o com regularidade.

Substitua imediatamente um filtro danificado.

– Abra os fechos **(2)** e retire a parte superior do aspirador **(5)**.
– Rode o filtro **(33)** até ao batente no sentido de rotação e retire-o do suporte do filtro **(35)**.
– Secar filtro:
  Sacuda o filtro **(33)** sobre um caixote de lixo apropriado. Tenha atenção para não danificar as lamelas do filtro. Para obter o máximo poder de aspiração, escove as lamelas do filtro com uma escova macia.
  ou
  Filtro molhado:
  Lave o filtro **(33)** sob água corrente e depois deixe-o secar bem.
  ou
  Substitua o filtro **(33)** danificado.
– Coloque o filtro **(33)** sobre o respetivo suporte **(35)** e rode-o até ao batente no sentido de rotação.
– Coloque novamente a parte superior do filtro **(5)** e feche os fechos **(2)**.
  Certifique-se de que os fechos engatam corretamente.

Avarias

Se a potência de aspiração for insuficiente deverá controlar:

– O recipiente **(1)** está cheio?
  ▷(ver "Limpar recipiente (ver figuras **H1**–**H2**)", Página 40).
– O filtro **(33)** ficou tapado com pó?
  ▷(ver "Limpar/substituir filtro (ver figuras **I1**–**I2**)", Página 41).
– A capacidade da bateria está muito fraca?
  ▷ Carregue a bateria.

Esvaziar regularmente o recipiente **(1)** e limpar o filtro **(33)** garantem um poder de aspiração ideal.
Se a seguir não é atingido o poder de aspiração, dirija-se a um posto de assistência técnica **Bosch**.

Armazenamento (ver figura J)

– Insira os tubos de aspiração **(18)** nos suportes **(25)**.
– Insira o bocal para juntas **(16)** num tubo de aspiração **(18)**.
– Insira o bocal para chão **(17)** no suporte **(27)**.
– Enrole a mangueira de aspiração **(13)** a partir de baixo à volta do suporte **(27)** e fixe o laço de suporte **(36)**.
– Transporte o aspirador apenas pela pega de transporte **(6)** ou pelo cinto de transporte (se existente).
– Deposite o aspirador num recinto seco e proteja-o contra utilização não autorizada.

Serviço pós-venda e aconselhamento

Brasil
Robert Bosch Ltda. – Divisão de Ferramentas Elétricas
Rodovia Anhanguera, Km 98 – Parque Via Norte
13065-900, CP 1195
Campinas, São Paulo
Tel.: 0800 7045 446
www.bosch.com.br/contato

Portugal
Tel.: 21 8500000

Na última página encontra o link para os nossos endereços de assistência técnica e para as condições da garantia.

Indique para todas as questões e encomendas de peças sobressalentes a referência de 10 dígitos de acordo com a placa de caraterísticas do produto.

Eliminação

O aspirador, as baterias, os acessórios e as embalagens devem ser enviados a uma reciclagem ecológica de matéria-prima.



Não deite o aspirador e as baterias/pilhas no lixo doméstico!

Apenas para países da UE:

Os equipamentos elétricos e eletrónicos ou baterias/pilhas que já não são utilizáveis devem ser recolhidos separadamente e eliminados de forma ecologicamente correta. Utilize os sistemas de recolha designados para o efeito. Uma eliminação incorreta pode ser prejudicial ao meio ambiente e à saúde devido às substâncias potencialmente perigosas que contém.

Italiano

Avvertenze di sicurezza per aspiratori



Leggere tutte le avvertenze e disposizioni di sicurezza. La mancata osservanza delle istruzioni e delle avvertenze di sicurezza può essere causa di scosse elettriche, incendi e/o lesioni di grave entità.

Conservare tutte le avvertenze di pericolo e le istruzioni operative per ogni esigenza futura.

- ▶ **Questo aspiratore non è concepito per l'utilizzo da parte di bambini e persone con ridotte capacità fisiche, sensoriali o intellettuali né con scarsa esperienza o conoscenza del prodotto.** In caso contrario sussiste il pericolo di un impiego errato e di infortuni.
- ▶ **Sorvegliare i bambini.** In questo modo è possibile evitare che i bambini giochino con l'aspiratore.

- ▶ **Osservare tutte le norme di sicurezza relative ai materiali da aspirare.**
- ▶ **Non aspirare polvere di legno di faggio o di quercia, né amianto. Polvere di pietra andrà aspirata esclusivamente in combinazione con sistemi di aspirazione espressamente omologati per l'utilizzo con GAS 18V-10 L di Bosch.** Tali sostanze sono considerate cancerogene.
- ▶ **Per aspirare polveri di pietra, utilizzare esclusivamente combinazioni di elettroutensile e sistema di aspirazione per le quali sia attestato il rispetto dei valori limiti di legge.** Gli attestati del caso sono riportati all'indirizzo www.bosch-professional.com/dust/.

⚠ ATTENZIONE **Utilizzare l'aspiratore solamente se sono state fornite sufficienti informazioni in merito all'impiego dello stesso, alle sostanze da aspirare e al sicuro smaltimento di queste ultime.** Istruzioni accurate riducono la possibilità di un utilizzo errato e di infortuni.

⚠ ATTENZIONE **L'aspiratore è adatto per l'aspirazione di sostanze asciutte e, previa attuazione di misure adeguate, anche per l'aspirazione di fluidi.** L'infiltrazione di fluidi aumenta il rischio di folgorazione.

- ▶ **Non utilizzare l'aspiratore per aspirare liquidi infiammabili o esplosivi quali, ad esempio, benzina, olio, alcool, solventi. Non aspirare polveri calde, incandescenti o esplosive. Non utilizzare l'aspiratore in locali esposti al rischio di esplosioni.** Le polveri, i vapori oppure i liquidi possono infiammarsi o esplodere.

⚠ ATTENZIONE **Spegnere immediatamente l'aspiratore in caso di fuoriuscita di schiuma o acqua e svuotare il recipiente.** In caso contrario, l'aspiratore potrebbe venire danneggiato.

- ▶ **ATTENZIONE! L'aspiratore può essere riposto esclusivamente in ambienti interni.**
- ▶ **ATTENZIONE! Pulire il galleggiante regolarmente ed accertarsi che non sia danneggiato.** In caso contrario il funzionamento potrebbe risultare compromesso.
- ▶ **Provvedere ad una buona aerazione del posto di lavoro.**
- ▶ **Far riparare l'aspiratore esclusivamente da personale tecnico qualificato ed utilizzando ricambi originali.** In tale maniera potrà essere salvaguardata la sicurezza dell'aspirapolvere.

⚠ ATTENZIONE **L'aspiratore contiene polvere nociva per la salute. Affidare l'esecuzione di interventi di manutenzione e svuotamento dell'utensile, incluso lo smaltimento del contenitore per la raccolta polvere, solamente a personale tecnico. È necessario un apposito equipaggiamento di protezione. Non mettere in funzione l'aspiratore senza il relativo sistema di filtraggio completo e accuratamente inserito.** In caso contrario, la salute verrebbe messa a rischio.

- ▶ **Prima della messa in funzione, verificare che il tubo flessibile di aspirazione si trovi in perfette condizioni. Lasciare il tubo di aspirazione montato sull'aspiratore, in modo da evitare che inavvertitamente fuoriesca della polvere.** In caso contrario è possibile inalare polvere.
- ▶ **Non pulire l'aspiratore utilizzando un getto d'acqua diretto.** La penetrazione di acqua nella parte superiore dell'aspiratore aumenta il rischio di una scossa elettrica.
- ▶ **Non modificare né aprire la batteria.** Vi è il rischio di cortocircuito.
- ▶ **In caso di danni o di utilizzo improprio della batteria, vi è rischio di fuoriuscita di vapori. La batteria può incendiarsi o esplodere.** Far entrare aria fresca nell'ambiente e contattare un medico in caso di malessere. I vapori possono irritare le vie respiratorie.
- ▶ **In caso d'impiego errato o di batteria danneggiata, vi è rischio di fuoriuscita di liquido infiammabile dalla batteria. Evitare il contatto con il liquido. In caso di contatto accidentale, risciacquare accuratamente con acqua. Rivolgersi immediatamente ad un medico, qualora il liquido entri in contatto con gli occhi.** Il liquido fuoriuscito dalla batteria potrebbe causare irritazioni cutanee o ustioni.
- ▶ **Qualora si utilizzino oggetti appuntiti, come ad es. chiodi o cacciaviti, oppure se si esercita forza dall'esterno, la batteria potrebbe danneggiarsi.** Potrebbe verificarsi un cortocircuito interno e la batteria potrebbe incendiarsi, emettere fumo, esplodere o surriscaldarsi.
- ▶ **Non avvicinare batterie non utilizzate a fermagli, monete, chiavi, chiodi, viti, né ad altri piccoli oggetti metallici che potrebbero provocare l'esclusione dei contatti.** Un eventuale corto circuito fra i contatti della batteria potrebbe causare ustioni o incendi.
- ▶ **Utilizzare la batteria solo con articoli del produttore.** Soltanto in questo modo la batteria verrà protetta da pericolosi sovraccarichi.
- ▶ **Caricare le batterie esclusivamente con caricabatterie consigliati dal produttore.** Se un dispositivo di ricarica adatto per un determinato tipo di batterie viene impiegato con batterie differenti, vi è rischio d'incendio.



Proteggere la batteria dal calore, ad esempio anche da irradiazione solare continua, fuoco, sporcizia, acqua e umidità. Sussiste il pericolo di esplosioni e cortocircuito.

- ▶ **Non azionare l'aspiratore quando lo si trasporta con la cinghia di trasporto.** Durante l'aspirazione si potrebbe rimanere impigliati con la cinghia di trasporto e cadere.
- ▶ **Utilizzare la cinghia di trasporto esclusivamente in combinazione con l'aspiratore.**

Simboli

I seguenti simboli sono molto importanti per l'utilizzo dell'aspiratore. È importante imprimersi bene nella mente i simboli ed il rispettivo significato. Un'interpretazione corret-

ta dei simboli contribuisce ad utilizzare meglio ed in modo più sicuro l'aspiratore.

Simboli e relativi significati



ATTENZIONE! Leggere tutte le avvertenze di sicurezza e le istruzioni. La mancata osservanza delle avvertenze di sicurezza e delle istruzioni può causare folgorazioni, incendi e/o lesioni gravi.



Aspiratore della classe di polveri L secondo IEC/EN 60335-2-69, per **aspirazione a secco** di polveri nocive per la salute con valore limite di esposizione > 1 mg/m³



ATTENZIONE! L'aspiratore contiene polvere nociva per la salute. Affidare gli interventi di manutenzione e svuotamento dell'aspiratore, inclusa la rimozione del serbatoio per la raccolta polvere, esclusivamente a tecnici specializzati. È necessario un apposito equipaggiamento di protezione. Non mettere in funzione l'aspiratore senza il relativo sistema di filtraggio completo e accuratamente inserito. In caso contrario, la salute verrebbe messa a rischio.

Descrizione del prodotto e caratteristiche

Osservare le figure nella parte anteriore delle istruzioni per l'uso.

Utilizzo conforme

L'aspiratore è destinato alla raccolta, all'aspirazione, al convogliamento e alla separazione di polveri asciutte non infiammabili, di liquidi non infiammabili e di miscele acqua-aria. L'aspiratore è stato controllato sotto il profilo della tecnica di aspirazione polveri e corrisponde alla classe di polveri L. L'apparecchio è idoneo agli impieghi più gravosi in ambito professionale, ad es. nell'artigianato, nell'industria e nelle officine.

Gli aspiratori della classe di polveri L secondo IEC/EN 60335-2-69 devono essere impiegati esclusivamente per la raccolta e l'aspirazione di polveri nocive per la salute con valore limite di esposizione > 1 mg/m³.

Utilizzare l'aspiratore esclusivamente se sono state completamente valutate tutte le funzioni e possono essere effettuate senza limitazioni oppure sono state mantenute le relative istruzioni.

Rotational Airflow

Il sistema di filtraggio senza sacchetto rende superflui i sacchetti raccoglipolvere. Le impurità vengono infatti raccolte sulle pareti interne del contenitore.

Componenti illustrati

La numerazione dei componenti illustrati si riferisce alla rappresentazione dell'aspiratore sulle pagine con rappresentazione grafica.

(1) Serbatoio
(2) Chiusura per la parte superiore dell'aspiratore
(3) Tasto di accensione/spegnimento
(4) Indicatore del livello di carica della batteria
(5) Parte superiore dell'aspiratore
(6) Impugnatura di trasporto
(7) Attacco per supporto tubo flessibile di aspirazione/bocchetta per pavimento
(8) Attacco per tubo flessibile
(9) Occhielli di fissaggio
(10) Attacco per supporto tubo di aspirazione/bocchetta a fessura lunga
(11) Tasto di sbloccaggio coperchio scomparto batteria
(12) Coperchio scomparto batteria
(13) Tubo flessibile di aspirazione
(14) Adattatore di aspirazione
(15) Bocchetta curva
(16) Bocchetta a fessura lunga
(17) Bocchetta per pavimento
(18) Tubo di aspirazione
(19) Vano batteria
(20) Batteria[a)]
(21) Tasto di sbloccaggio della batteria[a)]
(22) Viti di fissaggio
(23) Mascherina
(24) Supporto coperchio scomparto batteria
(25) Supporto per tubo di aspirazione e bocchetta a fessura lunga
(26) Vite di fissaggio per supporto **(27)**
(27) Supporto per tubo flessibile di aspirazione e bocchetta per pavimento
(28) Pulsante
(29) Cinghia di trasporto[a)]
(30) Rotelle[a)]
(31) Alloggiamento rotelle
(32) Apertura aria di scarico
(33) Filtro
(34) Galleggiante
(35) Portafiltro
(36) Occhiello di fermo del tubo flessibile di aspirazione

a) **Questo accessorio non è compreso nella fornitura standard.**

Dati tecnici

Aspiratore a umido/a secco a batteria		GAS 18V-10 L
Codice prodotto		**3 601 JC6 3..**
Tensione	V	18
Potenza assorbita nominale	W	260
Capacità del serbatoio (lorda)	l	10
Capacità netta (liquido)	l	6
Depressione[A)]		
– Aspiratore[B)]	hPa	90
– Turbina	hPa	115
Portata[A)]		
– Aspiratore[B)]	l/s m^3/h	24 86
– Turbina	l/s m^3/h	34 122
Autonomia per ciascuna carica della batteria	min/Ah	4
Classe di polveri		L
Peso[C)]	kg	3,5
Grado di protezione		IPX4
Temperatura ambiente consigliata in fase di ricarica	°C	0 … +35
Temperatura ambiente consentita durante il funzionamento[D)] e per lo stoccaggio	°C	–20 … +50
Batterie compatibili		GBA18V... GBA 18V... ProCORE18V... EXPERT18V... EXBA18V... CORE18V...
Caricabatteria consigliati		GAL18... GAL 18... GAL 36... GAL12V/18... GAL 12V/18... GAX 18... EXAL18...

A) Misurazione a 20–25 °C con batteria **GBA 18V 6.3Ah**

B) Valori misurati con tubo flessibile di aspirazione **(13)** e bocchetta curva **(15)**

C) Senza batteria (per informazioni sul peso della batteria, consultare il sito www.bosch-professional.com)

D) Prestazioni limitate con temperature < 0 °C

I valori possono variare a seconda del prodotto ed essere soggetti a condizioni di impiego e ambientali. Per maggiori informazioni, consultare il sito www.bosch-professional.com/wac.

Informazioni su rumorosità e vibrazioni

Valori di emissione acustica rilevati conformemente a **EN 60335-2-69**.

Il livello di pressione acustica ponderato A dell'aspiratore è tipicamente di **79** dB(A). Grado d'incertezza K = **2** dB. Il livello di rumorosità durante il lavoro può superare i valori indicati. **Indossare protezioni acustiche!**

Valori di oscillazione a_h (vibrazioni continue), p_F (vibrazioni ripetute da colpo) e grado d'incertezza K rilevati conformemente a **EN 60335-2-69**:

a_h = **0,1** m/s^2 (K = **0,1** m/s^2), p_F = **2** m/s^2 (K = **1** m/s^2)

Batteria

Bosch vende aspiratori a batteria anche senza batteria. Per sapere se nella dotazione dell'aspiratore è compresa una batteria, leggere quanto riportato sulla confezione.

Ricarica della batteria

▶ **Utilizzare esclusivamente i caricabatterie indicati nei dati tecnici.** Soltanto tali tipi di caricabatterie sono adatti alle batterie al litio utilizzate nell'aspiratore.

Avvertenza: a causa delle norme internazionali per il trasporto, le batterie al litio vengono fornite parzialmente cariche. Per assicurare la piena potenza della batteria, ricaricarla completamente prima dell'impiego iniziale.

Inserimento e rimozione della batteria (vedi figure A1–A2)

▶ **Non forzare l'inserimento della batteria.** La batteria è realizzata in modo tale da poter essere inserita nel prodotto solo se posizionata correttamente.

▶ Per poter lavorare a regola d'arte e in sicurezza, mantenere sempre asciutti e puliti lo scomparto batteria e il vano batteria.

– Premere il tasto di sbloccaggio **(11)** per aprire il coperchio scomparto batteria **(12)**.

– Introdurre la batteria **(20)** spingendola nel relativo vano **(19)** sino a farla scattare udibilmente in posizione.

– Per prelevare la batteria **(20)**, premere il tasto di sbloccaggio **(21)** sulla batteria stessa ed estrarla dal relativo vano **(19)**.

– Richiudere il coperchio scomparto batteria **(12)**.

Sostituzione del coperchio scomparto batteria (vedi figure A3–A5)

Qualora s'intenda utilizzare una batteria ProCORE18V 12Ah, il coperchio scomparto batteria **(12)** non si potrà più chiudere. In tale caso, il coperchio scomparto batteria **(12)** si potrà sostituire con un altro tipo di finestra d'ispezione **(23)**, appositamente concepito.

In ambienti umidi, l'aspiratore si potrà utilizzare esclusivamente a coperchio scomparto batteria chiuso.

Smontaggio del coperchio scomparto batteria (vedere Fig. A3)

Prelevare la batteria **(20)** dal relativo vano **(19)**.

Rimuovere le due viti di fissaggio **(22)** (ST4×12) mediante un cacciavite con intaglio a croce PH1 e prelevare il coperchio scomparto batteria **(12)**.

Inserimento della mascherina (vedere fig. A4)

Premere verso il basso il supporto **(24)** del coperchio scomparto batteria e applicare la mascherina **(23)**.

Rimozione della mascherina (vedere fig. A5)

Applicare un cacciavite ad intaglio, spingere leggermente all'indietro la mascherina **(23)** ed estrarla. Durante l'operazione, premere verso il basso il supporto **(24)** del coperchio scomparto batteria.

Indicatore del livello di carica della batteria

Con la batteria inserita, il livello di carica è visibile sull'indicatore del livello di carica della batteria **(4)** dell'aspiratore; con la batteria rimossa, sulla batteria stessa.

Indicatore del livello di carica della batteria sull'aspiratore

Una volta acceso l'aspiratore, i 5 LED verdi dell'indicatore del livello di carica della batteria **(4)** si accenderanno singolarmente, secondo uno schema crescente e decrescente, dopodiché indicheranno il livello di carica della batteria **(20)**.

Indicatore del livello di carica della batteria sulla batteria

Quando la batteria viene rimossa dall'aspiratore, è possibile visualizzare il livello di carica mediante i LED verdi dell'apposito indicatore sulla batteria stessa.

Per visualizzare il livello di carica, premere il tasto On oppure dell'apposito indicatore.

Se, premendo il tasto dell'indicatore livello di carica della batteria, non si accende alcun LED, la batteria è difettosa e deve essere sostituita.

Avvertenza: non tutti i tipi di batteria dispongono di un indicatore del livello di carica.

Tipo di batteria GBA 18V... | GBA18V...



LED	Capacità
Luce fissa, 3 LED verdi	60–100%
Luce fissa, 2 LED verdi	30–60%
Luce fissa, 1 LED verde	5–30%
Luce lampeggiante, 1 LED verde	0–5%

Tipo di batteria ProCORE18V... | EXPERT18V... | EXBA18V... | CORE18V...



LED	Capacità
Luce fissa, 5 LED verdi	80–100%
Luce fissa, 4 LED verdi	60–80%
Luce fissa, 3 LED verdi	40–60%
Luce fissa, 2 LED verdi	20–40%
Luce fissa, 1 LED verde	5–20%
Luce lampeggiante, 1 LED verde	0–5%

Rilevamento di guasti della batteria

EXPERT18V... | EXBA18V...

I LED degli indicatori del livello di carica della batteria, oltre al livello di carica della batteria, possono anche indicarne il rischio di guasto.

Per attivare questa funzione, tenere premuto per 3 secondo il tasto dell'indicatore del livello di carica della batteria . Il processo di analisi della batteria viene segnalato da una sequenza lampeggiante dell'indicatore del livello di carica della batteria. Il risultato verrà visualizzato sull'indicatore del livello di carica della batteria.

1 LED: la batteria corre un elevato rischio di guasto. Potenza e autonomia potrebbero già essere state ridotte. Si consiglia di sostituire la batteria.

5 LED: la batteria è in buone condizioni, con un rischio di guasto basso.

Attenzione: la valutazione del rischio di guasto della batteria funziona a due livelli e offre una valutazione semplificata. La batteria viene valutata come in buone condizioni oppure presenta un rischio di guasto elevato. Non viene visualizzata alcuna percentuale delle condizioni della batteria.

Avvertenze per l'impiego ottimale della batteria

Proteggere la batteria ricaricabile da umidità ed acqua.

Conservare la batteria esclusivamente nel campo di temperatura fra –20 °C e 50 °C. Non lasciare la batteria all'interno dell'auto, ad es. nel periodo estivo.

Pulire di tanto in tanto le fessure di ventilazione della batteria ricaricabile con un pennello morbido, pulito ed asciutto.

Una sensibile riduzione della durata del funzionamento dopo l'operazione di ricarica sta ad indicare che la batteria ricaricabile dovrà essere sostituita.

Attenersi alle indicazioni relative allo smaltimento.

Montaggio

- ▶ **Rimuovere la batteria prima di effettuare interventi di manutenzione o di pulizia sull'aspiratore, di effettuare regolazioni sull'utensile, di sostituire elementi accessori o prima di riporre l'aspiratore.** Con tale precauzione, si eviterà che l'aspiratore possa avviarsi accidentalmente.

Montaggio dei supporti per accessori di aspirazione (vedi figura B)

– Introdurre il supporto **(25)** per tubo di aspirazione e bocchetta a fessura lunga spingendolo saldamente dall'alto nell'apposito attacco **(10)**, sino a farlo scattare in posizione.

– Introdurre il supporto **(27)** per tubo flessibile di aspirazione ed accessorio a spazzola spingendolo saldamente dall'alto nell'apposito attacco **(7)** e serrare la vite di fissaggio **(26)**.

Montaggio del tubo flessibile di aspirazione (vedi figura C)

– Innestare il tubo flessibile di aspirazione **(13)** nel relativo attacco **(8)** sino a far scattare i due pulsanti **(28)** del tubo stesso.

Avvertenza: Durante l'aspirazione, l'attrito della polvere all'interno del tubo flessibile di aspirazione e del relativo accessorio genera una carica elettrostatica, che l'utilizzatore potrà avvertire in forma di scarica elettrostatica (in base agli influssi ambientali e alla sensibilità fisica).

Montaggio dell'accessorio di aspirazione

Il tubo flessibile di aspirazione **(13)** è dotato di un sistema a fermaglio, che consente di collegare l'accessorio di aspirazione (adattatore di aspirazione **(14)**, bocchetta curva **(15)**).

Montaggio dell'adattatore di aspirazione o della bocchetta curva (vedere fig. D)

Innestare l'adattatore di aspirazione **(14)**, oppure la bocchetta curva **(15)**, sul tubo flessibile di aspirazione **(13)**, sino a far scattare udibilmente in posizione i due pulsanti **(28)** del tubo flessibile di aspirazione.

Per eseguire lo smontaggio, premere i pulsanti **(28)** verso l'interno e separare i componenti.

Montaggio delle bocchette e dei tubi

– All'occorrenza, innestare saldamente i tubi di aspirazione **(18)** l'uno all'interno dell'altro e quindi innestarli saldamente sulla bocchetta curva **(15)**.
– Innestare saldamente l'accessorio a spazzola **(17)**, oppure la bocchetta a fessura lunga **(16)**, sul tubo di aspirazione **(18)**, oppure sulla bocchetta curva **(15)**.

Fissaggio della cinghia di trasporto (vedere fig. E)

▶ **La cinghia di trasporto è idonea esclusivamente per il trasporto e il fissaggio dell'aspiratore!**

Innestare i ganci a moschettone della cinghia di trasporto **(29)** negli occhielli di fissaggio **(9)** dell'aspiratore.

Montaggio delle rotelle di scorrimento (vedere Fig. F)

Innestare le **4** spine di fissaggio delle rotelle di scorrimento **(30)** negli alloggiamenti delle rotelle **(31)** sino a farle scattare udibilmente.

Sarà possibile utilizzare anche altri tipi di rotelle di scorrimento, conformi alla Normativa EN 12529 (diametro spina di fissaggio 11 mm).

▶ **Verificare la funzionalità dei freni alle rotelle, prima di utilizzare l'aspiratore.**

Uso

▶ **Rimuovere la batteria prima di effettuare interventi di manutenzione o di pulizia sull'aspiratore, di effettuare regolazioni sull'utensile, di sostituire elementi accessori o prima di riporre l'aspiratore.** Con tale precauzione, si eviterà che l'aspiratore possa avviarsi accidentalmente.

▶ **Per evitare rischi d'inciampo, mantenere pulita e sgombra l'area di lavoro.**

Messa in funzione

▶ **L'aspiratore non andrà utilizzato senza filtro.**

▶ **Utilizzare esclusivamente un filtro integro (privo di screpolature, di fori ecc.). Sostituire immediatamente il filtro, qualora sia danneggiato.**

▶ **Prima di procedere all'aspirazione, accertarsi che l'unità filtrante sia montata saldamente.**

▶ **Prima di procedere all'aspirazione, accertarsi che il coperchio scomparto batteria sia saldamente chiuso.**

▶ **Vi preghiamo di informar Vi relativamente alle norme/leggi in vigore nel Vostro paese riguardanti il trattamento di polveri nocive per la salute.**

▶ **Per aspirare polveri di pietra, utilizzare esclusivamente combinazioni di elettroutensile e sistema di aspirazione per le quali sia attestato il rispetto dei valori limiti di legge.** Gli attestati del caso sono riportati all'indirizzo www.bosch-professional.com/dust/.

In linea generale, l'aspiratore non deve essere impiegato in ambienti a rischio di esplosione.

Per garantire una potenza di aspirazione ottimale, il tubo flessibile di aspirazione **(13)** andrà sempre srotolato completamente dal relativo supporto **(27)**.

Accensione/spegnimento

Per **accendere** l'aspiratore, premere brevemente il tasto di accensione/spegnimento **(3)**.

Per **spegnere** l'aspiratore, premere nuovamente il tasto di accensione/spegnimento **(3)**.

Per ragioni di sicurezza, l'aspiratore non si accende se il tasto di accensione/spegnimento **(3)** viene premuto per più di 5 s.

Aspirazione a secco

Aspirazione delle polveri sollevate da elettroutensili in funzione (vedi figura G)

▶ **Se l'aria di scarico ritorna nell'ambiente, occorre assicurare un sufficiente indice di ricambio aria nell'ambiente stesso. Attenersi alle prescrizioni nazionali al riguardo.**

– Montare l'adattatore di aspirazione **(14)**, oppure la bocchetta curva **(15)** (vedi «Montaggio dell'adattatore di aspirazione o della bocchetta curva (vedere fig. **D**)», Pagina 46).
– Innestare l'adattatore di aspirazione **(14)**, oppure la bocchetta curva **(15)**, nel bocchettone di aspirazione dell'elettroutensile.

Solo per l'utilizzo dell'adattatore di aspirazione **(14)**:

Avvertenza: Qualora vengano impiegati elettroutensili dal ridotto afflusso d'aria nel tubo flessibile di aspirazione (ad es.

seghetti alternativi, levigatrici, ecc.), l'apertura aria di scarico **(32)** dell'adattatore di aspirazione **(14)** andrà aperta. In tale modo, le prestazioni complessive dell'aspiratore e dell'elettroutensile risulteranno migliori. A tale scopo, ruotare l'anello sopra l'apertura aria di scarico **(32)** sino a raggiungere l'apertura massima.

Aspirazione a umido

▶ **Non utilizzare l'aspiratore per aspirare liquidi infiammabili o esplosivi quali, ad esempio, benzina, olio, alcool, solventi. Non aspirare polveri calde, incandescenti o esplosive. Non utilizzare l'aspiratore in locali esposti al rischio di esplosioni.** Le polveri, i vapori oppure i liquidi possono infiammarsi o esplodere.

Prima dell'aspirazione a umido

– Svuotare il serbatoio **(1)**.
– Pulire il filtro **(33)** e reintrodurlo nell'aspiratore (vedi «Pulizia/sostituzione del filtro (vedi figure **I1**–**I2**)», Pagina 47).

L'aspiratore è dotato di un galleggiante **(34)**. Raggiunta l'altezza di riempimento massima, l'aspirazione si arresta.

Dopo ogni aspirazione a umido

– Svuotare il contenitore **(1)**.
– Scaricare l'acqua dal filtro **(33)**.

Dopo l'aspirazione a umido, per evitare la formazione di muffe

– Prelevare la parte superiore dell'aspiratore **(5)** e lasciarla asciugare accuratamente.
– Estrarre il filtro **(33)** e lasciarlo asciugare accuratamente a sua volta (vedi «Pulizia/sostituzione del filtro (vedi figure **I1**–**I2**)», Pagina 47).

Manutenzione ed assistenza

Manutenzione e pulizia

▶ **Rimuovere la batteria prima di effettuare interventi di manutenzione o di pulizia sull'aspiratore, di effettuare regolazioni sull'utensile, di sostituire elementi accessori o prima di riporre l'aspiratore.** Con tale precauzione, si eviterà che l'aspiratore possa avviarsi accidentalmente.

▶ **Per lavorare bene ed in modo sicuro mantenere l'aspiratore e le fessure di aerazione pulite.**

▶ **Durante gli interventi di manutenzione e pulizia dell'aspiratore, indossare una mascherina antipolvere.**

Pulire occasionalmente il corpo dell'aspiratore con un panno inumidito.

Qualora sui contatti di carica vi sia sporcizia, pulirli con un panno asciutto.

▶ **Non pulire l'aspiratore con aria compressa.** Il filtro o altri componenti potrebbero venire danneggiati.

Almeno una volta all'anno, l'aspiratore deve essere sottoposto a un controllo tecnico da parte del costruttore o di un tecnico specializzato (ad esempio, verificare che il filtro non sia danneggiato, che l'aspiratore non presenti perdite e che i dispositivi di controllo funzionino perfettamente).

Pulizia e manutenzione dopo l'aspirazione di sostanze nocive

– Le parti che potrebbero essere entrate a contatto con le sostanze nocive vanno considerate tutte come contaminate.
– Aspirare, pulire o sigillare accuratamente l'esterno dell'aspiratore prima di rimuoverlo da un'area contenente sostanze nocive.
– Pulire, smontare e sottoporre a manutenzione l'aspiratore solo se possono essere esclusi pericoli per sé e per gli altri. Durante la manutenzione e la pulizia, indossare i dispositivi di protezione individuale. Eseguire gli interventi in un locale ben areato.
– Pulire innanzitutto l'esterno dell'aspiratore, prima di smontarlo.
– Smaltire tutte le parti dell'aspiratore che non possono essere pulite in maniera sufficiente in sacchetti impermeabili. A tale riguardo, attenersi alle disposizioni vigenti per lo smaltimento di questo tipo di rifiuti.
– Una volta conclusi gli interventi, pulire l'area di manutenzione.

Pulizia del contenitore (vedi figure H1–H2)

Pulire il contenitore **(1)** dopo ogni utilizzo, per mantenere ottimale l'efficienza dell'aspiratore.

– Aprire le chiusure **(2)** e prelevare la parte superiore dell'aspiratore **(5)**.
– Scuotere il contenitore **(1)** sopra un recipiente per rifiuti di tipo idoneo.
– Se necessario, pulire il contenitore con un panno inumidito.
  Se necessario, pulire il filtro (vedi «Pulizia/sostituzione del filtro (vedi figure **I1**–**I2**)», Pagina 47).
– Riapplicare la parte superiore dell'aspiratore **(5)** e richiudere le chiusure **(2)**.

Pulizia/sostituzione del filtro (vedi figure I1–I2)

La potenza di aspirazione dipende dalle condizioni del filtro. Per tale ragione, il filtro andrà pulito con regolarità.

Sostituire immediatamente il filtro, qualora sia danneggiato.

– Aprire le chiusure **(2)** e prelevare la parte superiore dell'aspiratore **(5)**.
– Ruotare il filtro **(33)** fino a battuta nel senso di rotazione 6 e prelevarlo dal relativo supporto **(35)**.
– Se il filtro è di tipo a secco:
  Battere il filtro **(33)** sopra un recipiente per rifiuti di tipo idoneo. Prestare attenzione a non danneggiare le lamelle del filtro.
  Per ottenere la massima potenza di aspirazione, pulire le lamelle del filtro con una spazzola morbida.
  Oppure
  Se il filtro è di tipo a umido:
  Risciacquare il filtro **(33)** sotto acqua corrente, quindi lasciarlo asciugare accuratamente.

Oppure
Sostituire il filtro **(33)**, qualora sia danneggiato.

– Innestare il filtro **(33)** sul relativo supporto **(35)** e ruotarlo fino a battuta nel senso di rotazione.
– Riapplicare la parte superiore dell'aspiratore **(5)** e richiudere le chiusure **(2)**.
Accertarsi che le chiusure scattino saldamente in posizione.

Anomalie

In caso di insufficiente potenza di aspirazione, verificare quanto segue:

– Il contenitore **(1)** è pieno?
▷(vedi «Pulizia del contenitore (vedi figure **H1**–**H2**)», Pagina 47).
– Il filtro **(33)** è intasato di polvere?
▷(vedi «Pulizia/sostituzione del filtro (vedi figure **I1**–**I2**)», Pagina 47).
– La capacità della batteria è insufficiente?
▷Ricaricare la batteria.

Svuotare il contenitore **(1)** e pulire il filtro **(33)** con regolarità, per garantire una potenza di aspirazione ottimale.
Se la potenza di aspirazione non viene raggiunta, rivolgersi a un Centro Assistenza Clienti **Bosch**.

Stivaggio (vedi figura J)

– Innestare i tubi di aspirazione **(18)** nei supporti **(25)**.
– Innestare la bocchetta a fessura lunga **(16)** in un tubo di aspirazione **(18)**.
– Innestare l'accessorio a spazzola **(17)** nel supporto **(27)**.
– Avvolgere il tubo flessibile di aspirazione **(13)**, iniziando dal basso, attorno al supporto **(27)** e fissare l'occhiello di fermo **(36)**.
– Trasportare l'aspiratore esclusivamente tramite l'apposita impugnatura **(6)**, o tramite la cinghia di trasporto (se presente).
– Deporre l'aspiratore in un ambiente asciutto e protetto da utilizzi non autorizzati.

Servizio di assistenza e consulenza tecnica

Italia
Tel.: (02) 3696 2314
Il link ai nostri indirizzi di assistenza e alle condizioni di garanzia è riportato all'ultima pagina.
In caso di richieste o di ordinazione di pezzi di ricambio, comunicare sempre il codice prodotto a 10 cifre riportato sulla targhetta di fabbricazione dell'elettroutensile.

Smaltimento

Aspiratori, batterie, accessori ed imballaggi andranno avviati ad una valorizzazione rispettosa dell'ambiente.



Non gettare l'aspiratore, né le batterie o le pile, nei rifiuti domestici.

Solo per i Paesi UE:

I dispositivi elettrici ed elettronici o le batterie/pile usate non più utilizzabili devono essere sottoposti/e a raccolta differenziata e smaltiti nel rispetto dell'ambiente. Utilizzare gli appositi sistemi di raccolta. A causa delle sostanze pericolose eventualmente contenute al loro interno, uno smaltimento non appropriato rischia di provocare danni all'ambiente e alla salute.

Nederlands

Veiligheidsaanwijzingen voor zuigers



Lees alle veiligheidsaanwijzingen en instructies. Het niet naleven van de veiligheidsaanwijzingen en instructies kan elektrische schokken, brand en/of zware verwondingen veroorzaken.

Bewaar alle veiligheidsaanwijzingen en instructies voor toekomstig gebruik.

- ▶ **Deze zuiger is niet bestemd voor gebruik door kinderen en personen met beperkte fysieke, sensorische of geestelijke capaciteiten of gebrekkige ervaring en kennis.** Anders bestaat er gevaar voor foute bediening en verwondingen.
- ▶ **Houd toezicht op kinderen.** Hierdoor wordt gegarandeerd dat kinderen niet met de zuiger spelen.
- ▶ **Neem goed nota van alle veiligheidsvoorschriften voor het stof dat moet worden afgezogen.**
- ▶ **Zuig geen beuken- of eikenhoutstof of asbest op. Steenstof mag alleen in combinatie met afzuigsystemen worden opgezogen die uitdrukkelijk voor het gebruik met GAS 18V-10 L van Bosch zijn goedgekeurd.** Deze stoffen gelden als kankerverwekkend.
- ▶ **Zuig steenstof uitsluitend met expliciet bewezen combinaties van elektrisch gereedschap en afzuigsysteem waarvoor werd aangetoond dat deze onder de wettelijke grenswaarden komen.** De bewijzen vindt u op www.bosch-professional.com/dust/.

⚠ WAARSCHUWING **Gebruik de zuiger alleen, wanneer u voldoende informatie voor het gebruik van de zuiger, de op te zuigen stoffen en het veilig verwijderen van deze heeft gekregen.** Een zorgvuldige instructie vermindert de kans op verkeerde bediening en letsel.

⚠ WAARSCHUWING **De zuiger is geschikt voor het opzuigen van droge stoffen en door geschikte maatregelen ook voor het opzuigen van vloeistoffen.** Het binnendringen van vloeistoffen vergroot het risico van een elektrische schok.

- ▶ **Zuig met de zuiger geen brandbare of explosieve vloeistoffen, zoals benzine, olie, alcohol, oplosmiddelen. Zuig geen heet, brandend of explosief stof. Ge-**

bruik de zuiger niet in vertrekken waar ontploffingsgevaar heerst. Het stof, de dampen of de vloeistoffen kunnen ontbranden of exploderen.

⚠ WAARSCHUWING **Schakel de zuiger onmiddellijk uit, zodra er schuim of water naar buiten komt en maak het reservoir leeg.** De zuiger kan anders beschadigd worden.

- ▶ **LET OP! De zuiger mag alleen binnenshuis opgeborgen worden.**
- ▶ **LET OP! Maak de vlotter regelmatig schoon en controleer of deze beschadigd is.** De werking kan anders belemmerd zijn.
- ▶ **Zorg voor een goede ventilatie op de werkplek.**
- ▶ **Laat de zuiger uitsluitend door gekwalificeerd personeel met originele vervangingsonderdelen repareren.** Daarmee wordt gewaarborgd dat de veiligheid van de zuiger in stand blijft.

⚠ WAARSCHUWING **De zuiger bevat stof dat schadelijk is voor de gezondheid. Laat het leegmaken en onderhouden, inclusief het verwijderen van het stofopvangreservoir, uitsluitend door een vakman uitvoeren. Dienovereenkomstige beschermingsmiddelen zijn noodzakelijk. Gebruik de zuiger niet zonder het complete en zorgvuldig geplaatste filtersysteem.** Anders brengt u uw gezondheid in gevaar.

- ▶ **Controleer vóór de ingebruikname of de zuigslang in correcte staat verkeert. Laat daarbij de zuigslang op de zuiger gemonteerd, zodat niet per ongeluk stof naar buiten komt.** Anders kunt u stof inademen.
- ▶ **Maak de zuiger niet schoon met een direct gerichte waterstraal.** Het binnendringen van water in het bovenste deel van de zuiger vergroot het risico van een elektrische schok.
- ▶ **Verander en open de accu niet.** Er bestaat gevaar voor kortsluiting.
- ▶ **Bij beschadiging en verkeerd gebruik van de accu kunnen er dampen vrijkomen. De accu kan branden of exploderen.** Zorg voor de aanvoer van frisse lucht en zoek bij klachten een arts op. De dampen kunnen de luchtwegen irriteren.
- ▶ **Bij verkeerd gebruik of een beschadigde accu kan brandbare vloeistof uit de accu lekken. Voorkom contact daarmee. Spoel bij onvoorzien contact met water af. Wanneer de vloeistof in de ogen komt, dient u bovendien een arts te raadplegen.** Gelekte accuvloeistof kan tot huidirritaties of verbrandingen leiden.
- ▶ **Door spitse voorwerpen, zoals bijv. spijkers of schroevendraaiers, of door krachtinwerking van buitenaf kan de accu beschadigd worden.** Er kan een interne kortsluiting ontstaan en de accu doen branden, roken, exploderen of oververhitten.
- ▶ **Houd de niet-gebruikte accu uit de buurt van paperclips, munten, sleutels, spijkers, schroeven of andere kleine metalen voorwerpen die overbrugging van de contacten zouden kunnen veroorzaken.** Kortsluiting tussen de accucontacten kan brandwonden of brand tot gevolg hebben.
- ▶ **Gebruik de accu alleen in producten van de fabrikant.** Alleen zo wordt de accu tegen gevaarlijke overbelasting beschermd.
- ▶ **Laad de accu's alleen op met oplaadapparaten die door de fabrikant aangeraden worden.** Door een oplaadapparaat dat voor een bepaald type accu geschikt is, bestaat bij gebruik met andere accu's brandgevaar.



Bescherm de accu tegen hitte, bijvoorbeeld ook tegen voortdurend zonlicht, vuur, vuil, water en vocht. Er bestaat gevaar voor explosie en kortsluiting.

- ▶ **Werk niet met de zuiger, wanneer u deze met de draagriem draagt.** U zou bij het zuigen verstrikt kunnen raken in de draagriem en kunnen vallen.
- ▶ **Gebruik de draagriem uitsluitend in combinatie met de zuiger.**

Symbolen

De volgende symbolen kunnen voor het gebruik van de zuiger van belang zijn. Zorg ervoor dat u de symbolen en hun betekenis herkent. Het juiste begrip van de symbolen helpt u de zuiger goed en veilig te gebruiken.

Symbolen en hun betekenis	
	**WAARSCHUWING! Lees alle veiligheidsaanwijzingen en instructies.** Het niet naleven van de veiligheidsaanwijzingen en instructies kan elektrische schokken, brand en/of zware verwondingen veroorzaken.
	Zuiger van stofklasse L conform IEC/EN 60335-2-69 voor het **droog opzuigen** van voor de gezondheid schadelijk stof met een expositiegrenswaarde > 1 mg/m³
	**WAARSCHUWING! De zuiger bevat stof dat schadelijk is voor de gezondheid. Laat het leegmaken en onderhouden, inclusief het verwijderen van het stofopvangreservoir, uitsluitend door een vakman uitvoeren. Dienovereenkomstige beschermingsmiddelen zijn noodzakelijk. Gebruik de zuiger niet zonder het complete en zorgvuldig geplaatste filtersysteem.** Anders brengt u uw gezondheid in gevaar.

Beschrijving van product en werking

Neem de afbeeldingen in het voorste gedeelte van de gebruiksaanwijzing in acht.

Beoogd gebruik

De zuiger is bestemd voor het opnemen, opzuigen, transporteren en afscheiden van niet-brandbaar droog stof, niet-brandbare vloeistoffen en een water-lucht-mengsel. De zuiger is stoftechnisch gekeurd en behoort tot stofklasse L. Deze is geschikt voor de verhoogde belastingen bij industrieel gebruik, bijv. in de bouw, industrie en werkplaatsen.

Zuigers van stofklasse L volgens IEC/EN 60335-2-69 mogen uitsluitend worden gebruikt voor het opzuigen en afzuigen van voor de gezondheid schadelijk stof met een expositiegrenswaarde > 1 mg/m³.

Gebruik de zuiger alleen, wanneer u alle functies volledig kunt inschatten en zonder beperkingen kunt gebruiken of daarvoor bestemde instructies heeft ontvangen.

Rotational Airflow

Het stofzakloze filtersysteem bespaart het gebruik van stofzakken. Het vuil wordt bij de binnenwand van het reservoir verzameld.

Afgebeelde componenten

De componenten zijn genummerd zoals op de afbeeldingen van de zuiger op de pagina's met afbeeldingen.

(1) Reservoir
(2) Sluiting voor bovenstuk van zuiger
(3) Aan/uit-toets
(4) Accu-oplaadaanduiding
(5) Bovenstuk van zuiger
(6) Draaggreep
(7) Opname voor zuigslang-/vloerzuigmond-houder
(8) Slangopname
(9) Bevestigingsogen
(10) Opname voor zuigbuis-/spleetzuigmond-houder
(11) Ontgrendelingstoets accuvakdeksel
(12) Accuvakdeksel
(13) Zuigslang
(14) Afzuigadapter
(15) Gebogen zuigmond
(16) Spleetzuigmond
(17) Vloerzuigmond
(18) Zuigbuis
(19) Accuschacht
(20) Accu[a)]
(21) Accu-ontgrendelingstoets[a)]
(22) Bevestigingsschroeven
(23) Zichtscherm
(24) Houder accuvakdeksel
(25) Houder voor zuigbuis en spleetzuigmond
(26) Vastzetschroef voor houder **(27)**
(27) Houder voor zuigslang en vloerzuigmond
(28) Drukknop
(29) Draagriem[a)]
(30) Loopwiel[a)]
(31) Loopwielopname
(32) Valse-luchtopening
(33) Filter
(34) Vlotter
(35) Filterhouder
(36) Vasthoudlus van zuigslang

a) **Dit toebehoren wordt niet standaard meegeleverd.**

Technische gegevens

Accu-alleszuiger		GAS 18V-10 L
Productnummer		**3 601 JC6 3..**
Spanning	V	18
Nominaal opgenomen vermogen	W	260
Inhoud reservoir (bruto)	l	10
Nettovolume (vloeistof)	l	6
Onderdruk[A)]		
– Zuiger[B)]	hPa	90
– Turbine	hPa	115
Doorstroming[A)]		
– Zuiger[B)]	l/s m³/h	24 86
– Turbine	l/s m³/h	34 122
Gebruiksduur per acculading	min/Ah	4
Stofklasse		L
Gewicht[C)]	kg	3,5
Beschermklasse		IPX4
Aanbevolen omgevingstemperatuur bij het opladen	°C	0 … +35
Toegestane omgevingstemperatuur tijdens gebruik[D)] en bij opslag	°C	–20 … +50
Compatibele accu's		GBA18V... GBA 18V... ProCORE18V... EXPERT18V... EXBA18V... CORE18V...
Aanbevolen oplaadapparaten		GAL18... GAL 18... GAL 36... GAL12V/18... GAL 12V/18...

Accu-alleszuiger	GAS 18V-10 L
	GAX 18… EXAL18…

A) Gemeten bij 20–25 °C met accu **GBA 18V 6.3Ah**

B) gemeten met zuigslang **(13)** en gebogen zuigmond **(15)**

C) Zonder accu (het gewicht van de accu is te vinden op www.bosch-professional.com)

D) beperkt vermogen bij temperaturen < 0 °C

Waarden kunnen afhankelijk van product variëren en onderhevig zijn aan toepassings- en omgevingsvoorwaarden. Meer informatie vindt u op www.bosch-professional.com/wac.

Informatie over geluid en trillingen

Geluidsemissiewaarden bepaald volgens **EN 60335-2-69**.

Het A-gewogen geluidsdrukniveau van de zuiger bedraagt typisch **79** dB(A). Onzekerheid K = **2** dB. Het geluidsniveau bij het werken kan de aangegeven waarden overschrijden. **Draag gehoorbescherming!**

Trillingswaarden a_h (continue trillingen), p_F (herhaalde schoktrillingen) en onzekerheid K bepaald conform **EN 60335-2-69**:

a_h = **0,1** m/s^2 (K = **0,1** m/s^2), p_F = **2** m/s^2 (K = **1** m/s^2)

Accu

Bosch verkoopt accustofzuigers ook zonder accu. Of bij de levering van uw stofzuiger een accu inbegrepen is, kunt u zien op de verpakking.

Accu opladen

▶ **Gebruik alleen de in de technische gegevens vermelde oplaadapparaten.** Alleen deze oplaadapparaten zijn afgestemd op de bij uw zuiger gebruikte Li-Ion-accu.

Aanwijzing: lithium-ion-accu's worden vanwege internationale transportvoorschriften gedeeltelijk geladen geleverd. Om het volledige vermogen van de accu te waarborgen, laadt u vóór het eerste gebruik de accu volledig op.

Accu plaatsen of verwijderen (zie afbeeldingen A1–A2)

▶ **Gebruik bij het inzetten van de accu geen geweld.** De accu is zo geconstrueerd dat deze alleen in de juiste positie in het product kan worden gestoken.

▶ Houd het accuvak en de accuschacht altijd schoon en droog, om goed en veilig te werken.

– Druk op de ontgrendelingstoets **(11)** om het accuvakdeksel **(12)** te openen.

– Schuif de accu **(20)** in de accuschacht **(19)** tot deze hoorbaar vastklikt.

– Voor het verwijderen van de accu **(20)** drukt u op de ontgrendelingstoets **(21)** op de accu en trekt u deze uit de accuschacht **(19)**.

– Sluit het accuvakdeksel **(12)**.

Accuvakdeksel verwisselen (zie afbeeldingen A3–A5)

Wanneer u een accu ProCORE18V 12Ah wilt gebruiken, dan kan het accuvakdeksel **(12)** niet meer worden gesloten. Het accuvakdeksel **(12)** kan hier worden vervangen door een voor dit geval ontworpen zichtscherm **(23)**.

In een vochtige of natte omgeving mag de zuiger alleen met gesloten accuvakdeksel worden gebruikt.

Accuvakdeksel demonteren (zie afbeelding A3)

Verwijder de accu **(20)** uit de accuschacht **(19)**.

Verwijder de beide bevestigingsschroeven **(22)** (ST4×12) met een kruiskopschroevendraaier PH1 en verwijder het accuvakdeksel **(12)**.

Zichtscherm bevestigen (zie afbeelding A4)

Duw de houder **(24)** van het accuvakdeksel omlaag en schuif het zichtscherm **(23)** erop.

Zichtscherm verwijderen (zie afbeelding A5)

Zet er een platte schroevendraaier tegen, schuif het zichtscherm **(23)** iets naar achter en trek het zichtscherm eraf. Duw daarbij de houder **(24)** van het accuvakdeksel omlaag.

Accu-oplaadaanduiding

Bij geplaatste accu kunt u de laadtoestand op de accu-oplaadaanduiding **(4)** van de zuiger zien, bij weggenomen accu op de accu zelf.

Accu-oplaadaanduiding op de zuiger

Na het inschakelen van de zuiger lichten de 5 groene LED's van de accu-oplaadaanduiding **(4)** afzonderlijk op- en aflopend op. Vervolgens geven de LED's de laadtoestand van de accu **(20)** aan.

Accu-oplaadaanduiding op de accu

Als de accu uit de zuiger wordt genomen, kan de laadtoestand door de groene LED's van de oplaadaanduiding op de accu worden aangegeven.

Druk op de toets voor de oplaadaanduiding On of , om de laadtoestand aan te geven.

Als er na het drukken op de toets voor de oplaadaanduiding geen LED brandt, dan is de accu defect en moet vervangen worden.

Aanwijzing: Niet elk accutype beschikt over een oplaadaanduiding.

Accutype GBA 18V… | GBA18V…



LED	Capaciteit
Permanent licht 3 × groen	60–100 %
Permanent licht 2 × groen	30–60 %
Permanent licht 1 × groen	5–30 %
Knipperlicht 1 × groen	0–5 %

Accutype ProCORE18V... | EXPERT18V... | EXBA18V... | CORE18V...



LED	Capaciteit
Permanent licht 5 × groen	80–100 %
Permanent licht 4 × groen	60–80 %
Permanent licht 3 × groen	40–60 %
Permanent licht 2 × groen	20–40 %
Permanent licht 1 × groen	5–20 %
Knipperlicht 1 × groen	0–5 %

Risicoherkenning accudefect

EXPERT18V... | EXBA18V...

De LED's van de accu-oplaadaanduidingen kunnen naast de laadtoestand van de accu het risico voor een accudefect aangeven.

Om de functie te activeren houdt u de toets voor de oplaadaanduiding 3 seconden lang ingedrukt. De analyse van de accu wordt aangegeven door een looplicht van de accu-oplaadaanduiding. Het resultaat wordt aangegeven op de accu-oplaadaanduiding.



1 LED: de accu heeft een hoog defectrisico. Vermogen en looptijd kunnen al verminderd zijn. Er wordt aangeraden de accu te vervangen.



5 LED's: de accu bevindt zich in goede staat met een gering defectrisico.

Let op: de inschatting van een accudefect werkt in twee trappen en biedt een vereenvoudigde beoordeling van de toestand. De accu wordt ofwel beoordeeld als zijnde in goede staat of vertoont een verhoogd defectrisico. Er wordt geen percentage van de accutoestand aangegeven.

Aanwijzingen voor de optimale omgang met de accu

Bescherm de accu tegen vocht en water.

Bewaar de accu alleen bij een temperatuur tussen −20 °C en 50 °C. Laat de accu bijvoorbeeld in de zomer niet in de auto liggen.

Reinig de ventilatieopeningen van de accu af en toe met een zachte, schone en droge doek.

Een duidelijk kortere gebruiksduur na het opladen duidt erop dat de accu versleten is en moet worden vervangen.

Neem de aanwijzingen met betrekking tot afvalverwijdering in acht.

Montage

▶ **Verwijder de accu, voordat u de zuiger onderhoudt of reinigt, apparaatinstellingen uitvoert, accessoires verwisselt of de zuiger opbergt.** Deze voorzorgsmaatregel voorkomt onbedoeld starten van de zuiger.

Houders voor zuigaccessoires monteren (zie afbeelding B)

– Schuif de houder **(25)** voor zuigbuis en spleetzuigmond stevig van bovenaf in de daarvoor bestemde opname **(10)** tot deze vastklikt.
– Schuif de houder **(27)** voor zuigslang en vloerzuigmond stevig van bovenaf in de daarvoor bestemde opname **(7)** en draai de vastzetschroef **(26)** vast.

Zuigslang monteren (zie afbeelding C)

– Steek de zuigslang **(13)** in de slangopname **(8)** tot de beide drukknoppen **(28)** van de afzuigslang vastklikken.

Aanwijzing: Bij het zuigen ontstaat door de wrijving van het stof in de zuigslang en -accessoires een elektrostatische oplading die de gebruiker in de vorm van statische ontlading kan voelen (afhankelijk van invloeden van buitenaf en lichamelijke gesteldheid).

Zuigaccessoires monteren

De zuigslang **(13)** is voorzien van een clipsysteem waarmee zuigaccessoires (afzuigadapter **(14)**, gebogen zuigmond **(15)**) kunnen worden aangesloten.

Afzuigadapter of gebogen zuigmond monteren (zie afbeelding D)

Steek de afzuigadapter **(14)** of de gebogen zuigmond **(15)** op de zuigslang **(13)** tot de beide drukknoppen **(28)** van de zuigslang hoorbaar vastklikken.

Voor demonteren drukt u de drukknoppen **(28)** naar binnen en trekt u de onderdelen uit elkaar.

Zuigmonden en buizen monteren

– Steek indien nodig de zuigbuizen **(18)** stevig in elkaar en vervolgens stevig op de gebogen zuigmond **(15)**.
– Steek de vloerzuigmond **(17)** of de spleetzuigmond **(16)** stevig op de zuigbuis **(18)** of de gebogen zuigmond **(15)**.

Draagriem bevestigen (zie afbeelding E)

▶ **De draagriem is uitsluitend geschikt voor het dragen en vastzetten van de zuiger!**

Klik de karabijnhaak van de draagriem **(29)** in de bevestigingsogen **(9)** van de zuiger.

Loopwielen monteren (zie afbeelding F)

Steek de **4** bevestigingspennen van de loopwielen **(30)** in de loopwielopnamen **(31)** tot deze hoorbaar vastklikken.

Er kunnen ook andere loopwielen conform Norm EN 12529 (diameter bevestigingspen 11 mm) worden gebruikt.

▶ **Controleer of de wielremmen correct werken, voordat u de zuiger gebruikt.**

Gebruik

▶ **Verwijder de accu, voordat u de zuiger onderhoudt of reinigt, apparaatinstellingen uitvoert, accessoires**

verwisselt of de zuiger opbergt. Deze voorzorgsmaatregel voorkomt onbedoeld starten van de zuiger.

- ▶ **Let vanwege struikelgevaar op een schone en opgeruimde werkomgeving.**

Ingebruikname

- ▶ **De zuiger mag niet zonder filter worden gebruikt.**
- ▶ **Gebruik uitsluitend een onbeschadigd filter (geen scheuren, geen gaatjes enz.). Vervang een beschadigd filter onmiddellijk.**
- ▶ **Zorg er vóór het zuigen voor dat de filtereenheid stevig gemonteerd is.**
- ▶ **Zorg er vóór het zuigen voor dat het accuvakdeksel goed is gesloten.**
- ▶ **Stel u op de hoogte van de in uw land geldende regels en wetten ten aanzien van de omgang met stof dat schadelijk voor de gezondheid is.**
- ▶ **Zuig steenstof uitsluitend met expliciet bewezen combinaties van elektrisch gereedschap en afzuigsysteem waarvoor werd aangetoond dat deze onder de wettelijke grenswaarden komen.** De bewijzen vindt u op www.bosch-professional.com/dust/.

De zuiger mag nooit worden gebruikt in vertrekken waar ontploffingsgevaar heerst.

Om een optimale zuigcapaciteit te waarborgen, moet u de zuigslang **(13)** altijd helemaal van de zuigslanghouder **(27)** afrollen.

In-/uitschakelen

Om de zuiger **in te schakelen** drukt u kort op de aan/uit-toets **(3)**.

Om de zuiger **uit te schakelen** drukt u opnieuw op de aan/uit-toets **(3)**.

Uit veiligheidsoverwegingen wordt de zuiger niet ingeschakeld, wanneer langer dan 5 seconden op de aan/uit-toets **(3)** wordt gedrukt.

Droog zuigen

Vrijkomend stof van lopende elektrische gereedschappen afzuigen (zie afbeelding G)

- ▶ **Wanneer de afvoerlucht naar de ruimte wordt teruggeleid, moet de luchtverversing van de ruimte voldoende zijn. Neem de in uw land geldende voorschriften in acht.**

– Monteer de afzuigadapter **(14)** of de gebogen zuigmond **(15)** (zie „Afzuigadapter of gebogen zuigmond monteren (zie afbeelding **D**)“, Pagina 52).
– Steek de afzuigadapter **(14)** of de gebogen zuigmond **(15)** in de afzuigaansluiting van het elektrische gereedschap.

Alleen bij gebruik van de afzuigadapter **(14)**:

Aanwijzing: Bij het werken met elektrische gereedschappen waarvan de luchttoevoer in de zuigslang gering is (bijv. decoupeerzagen, schuurmachines enz.), moet de valse-luchtopening **(32)** van de afzuigadapter **(14)** geopend worden. Daardoor wordt het totale vermogen van de zuiger en van het elektrische gereedschap verbeterd. Draai hiervoor de ring over de valse-luchtopening **(32)** tot een maximale opening ontstaat.

Nat zuigen

- ▶ **Zuig met de zuiger geen brandbare of explosieve vloeistoffen, zoals benzine, olie, alcohol, oplosmiddelen. Zuig geen heet, brandend of explosief stof. Gebruik de zuiger niet in vertrekken waar ontploffingsgevaar heerst.** Het stof, de dampen of de vloeistoffen kunnen ontbranden of exploderen.

Vóór het nat zuigen

– Maak het reservoir **(1)** leeg.
– Reinig de filter **(33)** en plaats deze weer in de zuiger (zie „Filter reinigen/verwisselen (zie afbeeldingen **I1**–**I2**)“, Pagina 54).

De zuiger is uitgerust met een vlotter **(34)**. Als het maximale niveau is bereikt, wordt het zuigen gestopt.

Telkens na het nat zuigen

– Maak het reservoir **(1)** leeg.
– Verwijder het water uit de filter **(33)**.

Na het nat zuigen ter voorkoming van schimmelvorming

– Pak het bovenstuk van de zuiger **(5)** af en laat het goed drogen.
– Neem de filter **(33)** eruit en laat deze ook goed drogen (zie „Filter reinigen/verwisselen (zie afbeeldingen **I1**–**I2**)“, Pagina 54).

Onderhoud en service

Onderhoud en reiniging

- ▶ **Verwijder de accu, voordat u de zuiger onderhoudt of reinigt, apparaatinstellingen uitvoert, accessoires verwisselt of de zuiger opbergt.** Deze voorzorgsmaatregel voorkomt onbedoeld starten van de zuiger.
- ▶ **Houd de zuiger en de ventilatieopeningen schoon om goed en veilig te werken.**
- ▶ **Draag bij onderhoud en reiniging van de zuiger een stofmasker.**

Reinig de behuizing van de zuiger af te toe met een vochtige doek.

Reinig vervuilde laadcontacten met een droge doek.

- ▶ **Reinig de zuiger niet met perslucht.** De filter of andere componenten zouden beschadigd kunnen raken.

Ten minste één keer per jaar moet een stoftechnische controle van de zuiger door de fabrikant of een geïnstrueerde persoon worden uitgevoerd (bijv. filter op beschadigingen, stofzuiger op dichtheid en controlevoorzieningen op correct functioneren controleren).

Reiniging en onderhoud na het opzuigen van stof dat schadelijk is voor de gezondheid

- Beschouw alle onderdelen die met schadelijk stof in aanraking kunnen zijn gekomen, als verontreinigd.
- Zuig, wis of dicht de buitenkant van de zuiger grondig af, voordat u deze uit een zone met schadelijk stof wegpakt.
- Reinig, demonteer en onderhoud de zuiger alleen wanneer dit zonder risico voor u en andere personen mogelijk is. Draag tijdens het onderhoud en de reiniging persoonlijke beschermingsmiddelen. Voer de werkzaamheden in een goed geventileerde ruimte uit.
- Reinig eerst de buitenkant van de zuiger voordat u deze demonteert.
- Alle onderdelen van de zuiger die niet naar tevredenheid kunnen worden gereinigd, dienen in ondoorlatende zakken te worden afgevoerd. Neem daarbij goed nota van de geldende voorschriften voor het afvoeren van dergelijk afval.
- Reinig na voltooiing van de werkzaamheden het gebied waar het onderhoud werd uitgevoerd.

Reservoir reinigen (zie afbeeldingen H1–H2)

Reinig het reservoir **(1)** na elk gebruik om de optimale prestaties van de zuiger te behouden.

- Open de sluitingen **(2)** en pak het bovenstuk van de zuiger **(5)** af.
- Schud het reservoir **(1)** boven een geschikte afvalbak uit.
- Indien nodig reinigt u het reservoir met een vochtige doek.
  Indien nodig, reinigt u de filter (zie „Filter reinigen/verwisselen (zie afbeeldingen **I1**–**I2**)“, Pagina 54).
- Breng het bovenstuk van de zuiger **(5)** weer aan en sluit de sluitingen **(2)**.

Filter reinigen/verwisselen (zie afbeeldingen I1–I2)

De zuigcapaciteit is afhankelijk van de filtertoestand. Reinig daarom de filter regelmatig.

Verwissel een beschadigde filter direct.

- Open de sluitingen **(2)** en verwijder het bovenstuk van de zuiger **(5)**.
- Draai de filter **(33)** tot aan de aanslag in draairichting en neem deze van de filterhouder **(35)**.
- Filter droog:
  Klop de filter **(33)** bij een geschikte afvalbak uit. Let erop dat u de lamellen van de filter niet beschadigt.
  Om de maximale zuigkracht te behouden, borstelt u de lamellen van de filter met een zachte borstel af.
  of
  Filter nat:
  Spoel de filter **(33)** onder stromend water uit en laat deze daarna goed drogen.
  of
  Verwissel een beschadigde filter **(33)**.
- Steek de filter **(33)** over de filterhouder **(35)** en draai deze tot aan de aanslag in draairichting.
- Breng het bovenstuk van de zuiger **(5)** weer aan en sluit de sluitingen **(2)**.
  Zorg ervoor dat de sluitingen goed vastklikken.

Storingen

Controleer bij onvoldoende zuigcapaciteit:

- Is het reservoir **(1)** vol?
  ▷(zie „Reservoir reinigen (zie afbeeldingen **H1**–**H2**)“, Pagina 54).
- Is de filter **(33)** met stof dichtgeslibt?
  ▷(zie „Filter reinigen/verwisselen (zie afbeeldingen **I1**–**I2**)“, Pagina 54).
- Is de capaciteit van de accu te zwak?
  ▷ Laad de accu op.

Regelmatig leegmaken van het reservoir **(1)** en reinigen van de filter **(33)** garanderen een optimale zuigcapaciteit. Worden de zuigprestaties daarna niet bereikt, neem dan contact op met de **Bosch**-klantenservice.

Opbergen (zie afbeelding J)

- Steek de zuigbuizen **(18)** in de houders **(25)**.
- Steek de spleetzuigmond **(16)** in een zuigbuis **(18)**.
- Steek de vloerzuigmond **(17)** in de houder **(27)**.
- Rol de zuigslang **(13)** van onderaf om de houder **(27)** en bevestig de vasthoudlus **(36)**.
- Draag de zuiger alleen aan de draaggreep **(6)** of aan de draagriem (indien beschikbaar).
- Zet de zuiger in een droge ruimte en beveilig deze tegen gebruik door onbevoegden.

Klantenservice en gebruiksadvies

Nederland

Tel.: (076) 579 54 54

De link naar onze serviceadressen en naar de garantievoorwaarden is te vinden op de laatste pagina.

Vermeld bij vragen en bestellingen van vervangingsonderdelen altijd het uit tien cijfers bestaande productnummer volgens het typeplaatje van het product.

Afvalverwijdering

Zuiger, accu's, accessoires en verpakkingen moeten op een voor het milieu verantwoorde wijze gerecycled worden.



Gooi zuiger en accu's/batterijen niet bij het huisvuil!

Alleen voor landen van de EU:

Afgedankte elektrische en elektronische apparaten of verbruikte accu's/batterijen moeten apart ingezameld en op een voor het milieu verantwoorde wijze afgevoerd worden. Maak gebruik van de hiervoor bestemde inzamelingssystemen. Een verkeerde afvoer kan vanwege mogelijk aanwezige gevaarlijke stoffen schadelijk voor het milieu en de gezondheid zijn.

Dansk

Sikkerhedsanvisninger til støvsuger



Læs alle sikkerhedsinstrukser og anvisninger. Overholdes sikkerhedsinstrukserne og anvisningerne ikke, er der risiko for elektrisk stød, brand og/eller alvorlige kvæstelser.

Opbevar alle advarselshenvisninger og instrukser til senere brug.

- **Denne støvsuger er ikke beregnet til at blive betjent af børn eller personer med begrænsede fysiske, sensoriske eller mentale evner eller manglende erfaring og viden.** I modsats fald er der risiko for fejlbetjening og personskader.
- **Hold børn under opsyn.** Derved sikres det, at børn ikke bruger støvsugeren som legetøj.
- **Følg sikkerhedsforskrifterne for de stoffer, der skal suges op.**
- **Opsug aldrig bøgetræs- eller egetræsstøv eller asbest. Stenstøv må kun opsuges ved hjælp af opsugningssystemer, som er godkendt specifikt til brug med GAS 18V-10 L fra Bosch.** Disse stoffer betragtes som kræftfremkaldende.
- **Stenstøv må kun opsuges med den godkendte kombination af el-værktøj og opsugningssystem, der beviseligt underskrider lovens grænseværdier.** Dokumentationen findes på www.bosch-professional.com/dust/.

⚠ ADVARSEL **Benyt kun støvsugeren, hvis du har modtaget tilstrækkelig information om brugen af støvsugeren, om stofferne der skal opsuges og om sikker bortskaffelse af dem.** En omhyggelig instruktion minimerer fejlbetjening og kvæstelser.

⚠ ADVARSEL **Støvsugeren er kun egnet til opsugning af tørre stoffer og, ved egnede foranstaltninger, også til opsugning af væsker.** Hvis der trænger væsker ind i blæseren, øges risikoen for elektrisk stød.

- **Opsug ikke brændbare eller eksplosive væsker med støvsugeren, f.eks. benzin, olie, alkohol, opløsningsmidler. Opsug ikke varmt, brændende eller eksplosivt støv. Brug ikke støvsugeren i eksplosionsfarlige rum.** Støv, damp eller væsker kan antændes eller eksplodere.

⚠ ADVARSEL **Sluk straks støvsugeren, så snart der kommer skum eller vand ud, og tøm beholderen.** I modsat fald kan støvsugeren blive beskadiget.

- **BEMÆRK! Støvsugeren må kun opbevares inden døre.**
- **BEMÆRK! Rengør svømmeren regelmæssigt og kontrollér, om den er beskadiget.** I modsat fald kan funktionen være forringet.
- **Sørg for god udluftning på arbejdspladsen.**
- **Sørg for, at reparationer på støvsugeren kun udføres af kvalificerede fagfolk, og at der kun benyttes originale reservedele.** Dermed sikres størst mulig sikkerhed i forbindelse med støvsugeren.

⚠ ADVARSEL **Støvsugeren indeholder sundhedsfarligt støv. Sørg for, at tømnings- og vedligeholdelsesforløb, herunder bortskaffelse af støvbeholderen, kun udføres af fagfolk. Egnet beskyttelsesudstyr er nødvendigt. Brug ikke støvsugeren uden fuldstændigt og korrekt isat filtersystem.** I modsat fald udsætter du dig for sundhedsrisici.

- **Kontrollér før ibrugtagning, at sugeslangen er i orden. Lad herunder sugeslangen være monteret på støvsugeren, så der ikke sker utilsigtet udslip af støv.** I modsat fald er der risiko for indånding af støv.
- **Rengør ikke støvsugeren med en direkte vandstråle.** Indtrængning af vand i et støvsugerens overdel øger risikoen for elektrisk stød.
- **Akkuen må ikke ændres eller åbnes.** Fare for kortslutning.
- **Beskadiges akkuen, eller bruges den forkert, kan der sive dampe ud. Akkuen kan antændes eller eksplodere.** Tilfør frisk luft, og søg læge, hvis du føler dig utilpas. Dampene kan irritere luftvejene.
- **Hvis akkuen anvendes forkert, eller den er beskadiget, kan der slippe brændbar væske ud af akkuen. Undgå at komme i kontakt med denne væske. Hvis det alligevel skulle ske, skal du skylle med vand. Søg læge, hvis du får væsken i øjnene.** Akku-væske kan give hudirritation eller forbrændinger.
- **Akkuen kan blive beskadiget af spidse genstande som f.eks. søm eller skruetrækkere eller ydre kraftpåvirkning.** Der kan opstå indvendig kortslutning, så akkuen kan antændes, ryge, eksplodere eller overophedes.
- **Ikke-benyttede akkuer må ikke komme i berøring med kontorclips, mønter, nøgler, søm, skruer eller andre små metalgenstande, da disse kan kortslutte kontakterne.** En kortslutning mellem batteri-kontakterne øger risikoen for personskader i form af forbrændinger.
- **Brug kun akkuen i produkter fra producenten.** Kun på denne måde beskyttes batteriet mod farlig overbelastning.
- **Oplad kun akkuerne med ladere, der er anbefalet af fabrikanten.** En lader, der er egnet til en bestemt type akkuer, må ikke benyttes med andre akkuer – brandfare.



Beskyt akkuen mod varme (f.eks. også mod varige solstråler, brand, snavs, vand og fugtighed). Der er risiko for eksplosion og kortslutning.

- **Arbejd ikke med støvsugeren, mens du bærer den i bæreremmen.** Du kan blive fanget af bæreremmen ved støvsugning og falde.
- **Brug kun bæreremmen sammen med støvsugeren.**

Symboler

De efterfølgende symboler kan have betydning for brugen af din støvsuger. Læg mærke til symbolerne og overhold deres betydning. En rigtig forståelse af symbolerne er med til at sikre en god og sikker brug af støvsugeren.

Symboler og deres betydning
 **ADVARSEL! Læs alle sikkerhedsinstrukser og anvisninger.** Hvis sikkerhedsinstrukserne og anvisningerne ikke overholdes, er der risiko for elektrisk stød, brand og/eller alvorlige kvæstelser.
 Støvsuger i støvklasse L iht. IEC/EN 60335-2-69 til **tørsugning** af sundhedsfarligt støv med en eksponeringsgrænseværdi > 1 mg/m³
 **ADVARSEL! Støvsugeren indeholder sundhedsfarligt støv. Sørg for, at tømnings- og vedligeholdelsesforløb, herunder bortskaffelse af støvbeholderen, kun udføres af fagfolk. Egnet beskyttelsesudstyr er nødvendigt. Brug ikke støvsugeren uden fuldstændigt og korrekt isat filtersystem.** I modsat fald udsætter du dig for sundhedsrisici.

Produkt- og ydelsesbeskrivelse

Vær opmærksom på billederne i starten af brugsanvisningen.

Beregnet anvendelse

Støvsugeren er beregnet til opfangning, opsugning, transport og udskilning af ikke-brændbart tørt støv, ikke-brændbare væsker og vand-luft-blandinger. Støvsugeren er støvteknisk kontrolleret og opfylder kravene i støvklasse L. Den er egnet til de større belastninger ved erhvervsmæssig anvendelse, f.eks. inden for håndværk, industri og værksteder.

Støvsugere i støvklasse L iht. IEC/EN 60335-2-69 må kun benyttes til opsugning og bortsugning af sundhedsfarlig støv med en eksponeringsgrænseværdi > 1 mg/m³.

Brug kun støvsugeren, hvis du har fuldt overblik over alle funktioner og uden begrænsninger kan gennemføre dem, eller du har modtaget relevante anvisninger.

Rotational Airflow

Det poseløse filtersystem gør anvendelsen af støvposer overflødig. Snavset opsamles på beholderens indervægge.

Illustrerede komponenter

Nummereringen af de illustrerede komponenter refererer til gengivelsen af støvsugeren på illustrationssiderne.

(1) Beholder
(2) Lukkemekanisme til støvsugeroverdel
(3) Tænd/sluk-knap
(4) Akku-ladetilstandsindikator
(5) Støvsugeroverdel
(6) Bæregreb
(7) Holder til sugeslange/posedyse-holder
(8) Slangeholder
(9) Monteringsøskner
(10) Holder til sugerør/fugedyse-holder
(11) Oplåsningsknap til akku-dæksel
(12) Akku-rum
(13) Sugeslange
(14) Udsugningsadapter
(15) krumt mundstykke
(16) Fugemundstykke
(17) Gulvmundstykke
(18) Sugerør
(19) Akku-skakt
(20) Akku[a)]
(21) Akku-udløserknap[a)]
(22) Monteringsskruer
(23) Blænde
(24) Holder til akku-dæksel
(25) Holder til sugerør og fugedyse
(26) Låseskrue til holder **(27)**
(27) Holder til sugeslange og gulvdyse
(28) Trykknap
(29) Bærerem[a)]
(30) Hjul[a)]
(31) Hjulholder
(32) Åbning til forkert luft
(33) Filter
(34) Svømmer
(35) Filterholder
(36) Holdeløkke til sugeslange

a) **Dette tilbehør hører ikke til standard-leveringen.**

Tekniske data

Akku-våd-/tørsuger		GAS 18V-10 L
Varenummer		**3 601 JC6 3..**
Spænding	V	18
Nominel optagen effekt	W	260
Beholdervolumen (brutto)	l	10
Nettovolumen (væske)	l	6
Undertryk[A)]		
– Støvsuger[B)]	hPa	90
– Turbine	hPa	115
Gennemstrømningsmængde[A)]		

Akku-våd-/tørsuger		GAS 18V-10 L
– Støvsuger[B]	l/s m³/t	24 86
– Turbine	l/s m³/t	34 122
Driftsvarighed per akku-opladning	min/Ah	4
Støvklasse		L
Vægt[C]	kg	3,5
Kapslingsklasse		IPX4
Anbefalet omgivelsestemperatur ved opladning	°C	0 … +35
Tilladt omgivelsestemperatur ved drift[D] og ved opbevaring	°C	-20 … +50
Kompatible akkuer		GBA18V... GBA 18V... ProCORE18V... EXPERT18V... EXBA18V... CORE18V...
Anbefalede ladere		GAL18... GAL 18... GAL 36... GAL12V/18... GAL 12V/18... GAX 18... EXAL18...

A) Målt ved 20–25 °C med akku **GBA 18V 6.3Ah**

B) målt med sugeslange **(13)** og krum dyse **(15)**

C) Uden akku (akkuens vægt fremgår af www.bosch-professional.com)

D) begrænset ydelse ved temperaturer < 0 °C

Værdierne kan varierer afhængigt af produktet samt anvendelses- og miljøbetingelserne. Du kan finde flere oplysninger under www.bosch-professional.com/wac.

Støj-/vibrationsinformation

Støjemissionsværdier fundet iht. **EN 60335-2-69**.

Støvsugerens A-vægtede lydtryksniveau er typisk **79** dB(A). Usikkerhed K = **2** dB. Støjniveauet ved arbejde kan overskride de angivne værdier. **Brug høreværn!**

Vibrationsværdier a_h (kontinuerlige vibrationer), p_F (gentagne stødvibrationer) og usikkerhed K bestemt i henhold til **EN 60335-2-69**:

a_h = **0,1** m/s² (K = **0,1** m/s²), p_F = **2** m/s² (K = **1** m/s²)

Akku

Bosch sælger også akku-støvsugere uden akku. Om der følger en akku med din støvsuger fremgår af emballagen.

Opladning af akku

- ▶ **Brug kun de ladeaggregater, der fremgår af de tekniske data.** Kun disse ladeaggregater er afstemt i forhold til den lithium-ion-akku, der bruges i støvsugeren.

Bemærk! Lithium-ion-akkuer udleveres delvis opladet på grund af internationale transportforskrifter. For at sikre at akkuen fungerer 100 %, skal du oplade akkuen helt i opladeren før første ibrugtagning.

Isætning og udtagning af batteri (se billede A1–A2)

- ▶ **Brug ikke vold, når du isætter akkuen.** Akkuen er konstrueret på en sådan måde, at den kun kan sættes i produktet på en bestemt måde.
- ▶ Hold altid akkurummet og akkuskakten rene og tørre for at sikre et godt og sikkert arbejde.
- – Tryk på oplåsningsknappen **(11)** for at åbne batterirumsdækslet **(12)**.
- – Skub batteriet **(20)** ind i batteriskakten **(19)**, indtil det går hørbart i indgreb.
- – Hvis du vil tage batteriet **(20)** ud, skal du trykke på oplåsningsknappen **(21)** og trække batteriet ud af batteriskakten **(19)**.
- – Luk batterirumsdækslet **(12)**.

Udskiftning af batterirumsdæksel (se billede A3–A5)

Hvis du ønsker at anvende den ProCORE18V 12Ah-akku, kan du ikke længere lukke akku-dækslet **(12)**. Akku-dækslet **(12)** kan i så fald udskiftes med et specialfremstillet blænde **(23)**.

I fugtige eller våde miljøer må støvsugeren kun anvendes med lukket akku-dæksel.

Afmontering af batterirumsdæksel (se billede A3)

Tag batteriet **(20)** ud af batteriskakten **(19)**.

Fjern de to monteringsskruer **(22)** (ST4×12) med en krydskærvsskruetrækker PH1, og tag batterirumsdækslet **(12)** af.

Isætning af blænde (se billede A4)

Tryk holderen **(24)** til akku-dækslet ned, og skub blændet **(23)** på.

Aftagning af blænde (se billede A5)

Sæt krydskærvsskruetrækkeren an, skub blændet **(23)** lidt bagud, og træk blændet af. Tryk i den forbindelse holderen **(24)** til akku-dækslet nedad.

Akku-ladetilstandsindikator

Når akkuen er isat, kan du se akkuens ladetilstand på akku-ladetilstandsindikatoren **(4)** til støvsugeren. Når akkuen er taget ud, kan du se ladetilstanden på selve akkuen.

Akku-ladetilstandsindikator på støvsugeren

Når støvsugeren er tændt, lyser de fem grønne LED'er på Akku-ladetilstandsindikatoren 5 **(4)** enkeltvis stigende og faldende. Efterfølgende viser LED'erne ladetilstanden for batteriet **(20)**.

Akku-ladetilstandsindikator på akkuen

Hvis akkuen tages ud af støvsugeren, kan ladetilstanden vises ved hjælp af ladetilstandsindikatorens grønne LED'er på akkuen.

Tryk på knappen til ladetilstandsindikatoren eller for at få vist ladetilstanden.

Hvis der ikke er nogen lysdioder, der lyser, efter at du har trykket på knappen til ladetilstandsindikatoren, er akkuen defekt og skal udskiftes.

Bemærk! Ikke alle akku-typer er udstyret med ladetilstandsindikator.

Akku-type GBA 18V... | GBA18V...



LED	Kapacitet
Konstant lys 3 × grøn	60–100 %
Konstant lys 2 × grøn	30–60 %
Konstant lys 1 × grøn	5–30 %
Blinkende lys 1 × grøn	0–5 %

Akku-type ProCORE18V... | EXPERT18V... | EXBA18V... | CORE18V...



LED	Kapacitet
Konstant lys 5 × grøn	80–100 %
Konstant lys 4 × grøn	60–80 %
Konstant lys 3 × grøn	40–60 %
Konstant lys 2 × grøn	20–40 %
Konstant lys 1 × grøn	5–20 %
Blinkende lys 1 × grøn	0–5 %

Konstatering af akku-defektrisiko

EXPERT18V... | EXBA18V...

Akku-ladeindikatorernes LED'er kan ud over akkuens ladetilstand også vise, at der er risiko for akku-defekt.

Denne funktion aktiveres ved at holde ladeindikatorknappen inde i 3 sekunder. Akku-ladeindikatoren markerer med skiftende lys, at akkuen bliver analyseret. Akku-ladeindikatoren viser herefter resultatet af analysen.



1 LED: Akkuen har høj risiko for defekt. Effekt og batteritid kan allerede være reduceret. Det anbefales at udskifte akkuen.



5 LED'er: Akkuen er i god stand med lav risiko for defekt.

Bemærk: Vurderingen af risikoen for akku-defekt har en totrins funktion og giver en forenklet tilstandsvurdering. Akkuen vurderes enten som værende i god stand eller som havende øget defektrisiko. Der vises ingen procentsats, der angiver batteritilstanden.

Henvisninger til optimal håndtering af akkuen

Beskyt akkuen mod fugtighed og vand.

Opbevar kun akkuen i et temperaturområde fra −20 °C til 50 °C. Opbevar ikke akkuen i bilen f.eks. om sommeren.

Rengør akkuens ventilationsåbninger en gang imellem med en blød, ren og tør pensel.

Når driftstiden pr. opladning forkortes væsentligt, er det tegn på, at akkuerne er slidt op og skal udskiftes.

Læs og overhold henvisningerne mht. bortskaffelse.

Montering

▶ **Fjern akkuen, før du vedligeholder eller rengør støvsugeren, foretager indstillinger af maskinen, skifter tilbehørsdele, eller stiller støvsugeren til opbevaring.** Disse sikkerhedsforanstaltninger forhindrer utilsigtet start af støvsugeren.

Montering af holdere til sugetilbehør (se billede B)

– Skub holderen **(25)** til sugerøret og fugedysen hårdt ind i den korrekte holder **(10)** fra oven, indtil den går hørbart i indgreb.
– Skub holderen **(27)** til sugeslangen og gulvdysen hårdt ind i den korrekte holder **(7)** fra oven, og spænd låseskruen **(26)**.

Montering af sugeslange (se billede C)

– Stik sugeslangen **(13)** ind i slangeholderen **(8)**, indtil de to trykknapper **(28)** på udsugningsslangen går i indgreb.

Bemærk: Ved sugning opstår der på grund af støvets friktion i sugeslange og -tilbehør en elektrostatisk opladning, som brugeren kan mærke som statisk afladning (afhængigt af miljøpåvirkninger og brugerens følsomhed).

Montering af sugetilbehør

Sugeslangen **(13)** er udstyret med et klipssystem, hvormed sugetilbehøret (udsugningsadapter **(14)**, krumt mundstykke **(15)**) kan tilsluttes.

Montering af udsugningsadapter eller krumt mundstykke (se billede D)

Sæt udsugningsadapteren **(14)** eller det krumme mundstykke **(15)** på sugeslangen **(13)**, til sugeslangens to trykknapper **(28)** går hørbart i indgreb.

For afmontering skal du trykke de to trykknapper **(28)** indad og trække delene fra hinanden.

Montering af dyser og rør

– Stik om nødvendigt sugerørene **(18)** fast ind i hinanden, og sæt dem derefter fast på den krumme dyse **(15)**.
– Stik gulvdysen **(17)** eller fugedysen **(16)** fast på sugerøret **(18)** eller den krumme dyse **(15)**.

Montering af bærerem (se billede E)

- ▶ **Bæreremmen må kun bruges til at bære og fastgøre støvsugeren med!**

Klik karabinhagen fra bæreremmen **(29)** ind i monteringsøsknerne **(9)** på støvsugeren.

Montering af hjul (se billede F)

Sæt **4** monteringsstifterne til hjulene **(30)** ind i hjulholderen **(31)**, indtil de går hørbart i indgreb.

Der kan også monteres andre hjul iht. standarden EN 12529 (diameter på monteringsstift 11 mm).

- ▶ **Kontrollér, at hjulbremserne virker, før du tager støvsugeren i brug.**

Brug

- ▶ **Fjern akkuen, før du vedligeholder eller rengør støvsugeren, foretager indstillinger af maskinen, skifter tilbehørsdele, eller stiller støvsugeren til opbevaring.** Disse sikkerhedsforanstaltninger forhindrer utilsigtet start af støvsugeren.
- ▶ **Sørg for, at arbejdsområdet er rent og opryddet, så der ikke er risiko for at falde.**

Ibrugtagning

- ▶ **Sugeren må ikke anvendes uden filter.**
- ▶ **Brug kun ubeskadigede filtre (ingen revner, huller etc.). Udskift straks filteret, hvis det er beskadiget.**
- ▶ **Kontrollér, at filterenheden er korrekt monteret, før du anvender støvsugeren.**
- ▶ **Sørg for, at dækslet til akkurummet er sikkert lukket, før du påbegynder sugningen.**
- ▶ **Informer dig om de gældende regler/love vedrørende håndtering af sundhedsskadeligt støv i dit land.**
- ▶ **Stenstøv må kun opsuges med den godkendte kombination af el-værktøj og opsugningssystem, der beviseligt underskrider lovens grænseværdier.** Dokumentationen findes på www.bosch-professional.com/dust/.

Støvsugeren må principielt ikke bruges i rum med eksplosionsfare.

For at sikre en optimal sugeydelse skal sugeslangen **(13)** altid vikles helt af sugeslangeholderen **(27)**.

Tænd/sluk

Når du skal **tænde** støvsugeren, skal du trykke på tænd/sluk-knappen **(3)**.

Når du skal **slukke** støvsugeren, skal du trykke på tænd/sluk-knappen **(3)** igen.

Af sikkerhedsgrunde tændes støvsugeren ikke, hvis tænd/sluk-knappen **(3)** holdes inde i længere tid end 5 sekunder.

Tørsugning

Bortsugning af opstået støv fra kørende el-værktøj (se billede G)

- ▶ **Der skal være et tilstrækkeligt luftskifte i rummet, hvis afgangsluften føres tilbage til rummet. Overhold de relevante nationale bestemmelser.**
- – Monter udsugningsadapteren **(14)** eller den krumme dyse **(15)** (se "Montering af udsugningsadapter eller krumt mundstykke (se billede **D**)", Side 58).
- – Sæt udsugningsadapteren **(14)** eller den krumme dyse **(15)** ind i el-værktøjets udsugningsstuds.

Kun ved brug af udsugningsadapteren **(14)**:

Bemærk: Hvis du arbejder med el-værktøj, hvis lufttilførsel i sugeslangen er lav (f.eks. stiksave, slibemaskiner osv.), skal du åbne åbningen til forkert luft **(32)** på udsugningsadapteren **(14)**. Derved forbedres støvsugerens og el-værktøjets samlede ydelse. Drej i den forbindelse ringen over åbningen til forkert luft **(32)**, til der opstår en maksimal åbning.

Vådsugning

- ▶ **Opsug ikke brændbare eller eksplosive væsker med støvsugeren, f.eks. benzin, olie, alkohol, opløsningsmidler. Opsug ikke varmt, brændende eller eksplosivt støv. Brug ikke støvsugeren i eksplosionsfarlige rum.** Støv, damp eller væsker kan antændes eller eksplodere.

Før vådsugning

- – Tøm beholderen **(1)**.
- – Rengør filteret **(33)**, og sæt det i støvsugeren igen (se "Rengøring/skift af filter (se billeder **I1**–**I2**)", Side 60).

Støvsugeren er udstyret med en svømmer **(34)**. Når det maksimale niveau er nået, standses sugningen.

Efter hver vådsugning

- – Tøm beholderen **(1)**.
- – Tøm vandet ud af filteret **(33)**.

Efter vådsugning til forebyggelse af skimmeldannelse

- – Tag støvsugerens overdel **(5)** af, og lad den tørre godt.
- – Tag filteret **(33)** ud, og lad også det tørre godt (se "Rengøring/skift af filter (se billeder **I1**–**I2**)", Side 60).

Vedligeholdelse og service

Vedligeholdelse og rengøring

- ▶ **Fjern akkuen, før du vedligeholder eller rengør støvsugeren, foretager indstillinger af maskinen, skifter tilbehørsdele, eller stiller støvsugeren til opbevaring.** Disse sikkerhedsforanstaltninger forhindrer utilsigtet start af støvsugeren.
- ▶ **Støvsugeren og ventilationsåbningerne skal altid holdes rene for at sikre et godt og sikkert arbejde.**
- ▶ **Bær altid støvmaske i forbindelse med vedligeholdelse og rengøring af støvsugeren.**

Rengør støvsugerkabinettet en gang imellem med en fugtig klud.

Rengør snavsede ladekontakter med en tør klud.

▶ **Rengør ikke støvsugeren med trykluft.** Filteret eller andre komponenter kan blive beskadiget.

Producenten eller en instrueret person skal foretage en støvkontrol af støvsugeren mindst én gang om året (f.eks. kontrollere filtre for skader, støvsugeren for lækager og kontrolanordninger for korrekt funktion).

Rengøring og vedligeholdelse efter opsugning af sundhedsskadelige stoffer

- Betragt alle dele, der kan have været i kontakt med de sundhedsskadelige stoffer, som forurenede.
- Sug, tør eller vask det udvendige af støvsugeren grundigt af, før du fjerner den fra området med sundhedsskadelige stoffer.
- Rengør, afmonter og vedligehold kun støvsugeren, hvis det kan gøres uden fare for dig selv eller andre. Brug personlige værnemidler under vedligeholdelsen og rengøringen. Sørg for god ventilation, når du udfører arbejdet.
- Rengør først støvsugeren udvendigt, før du adskiller den.
- Kom alle de dele af støvsugeren, som ikke kan rengøres på en tilfredsstillende måde, i tætsluttende poser, og bortskaf dem. Overhold i den forbindelse de gældende bestemmelser for bortskaffelse af den pågældende affaldstype.
- Rengør vedligeholdelsesområdet efter afslutning af arbejdet.

Rengøring af beholder (se billeder H1–H2)

Rengør beholderen **(1)** efter hver brug for at sikre, at støvsugeren fungerer optimalt.

- Åbn låsene **(2)** og tag sugeroverdelen **(5)** af.
- Ryst beholderen **(1)** ud over en egnet affaldsbeholder.
- Rengør om nødvendigt beholderen med en fugtig klud. Rengør om nødvendigt filteret (se "Rengøring/skift af filter (se billeder **I1**–**I2**)", Side 60).
- Sæt sugeroverdelen **(5)** på igen, og luk låsene **(2)**.

Rengøring/skift af filter (se billeder I1–I2)

Sugeydelsen er afhængig af filtertilstanden. Rengør derfor filteret regelmæssigt.

Udskift straks et beskadiget filter.

- Åbn låsene **(2)** og tag støvsugeroverdelen **(5)** af.
- Drej filteret **(33)** i drejeretningen 🔓 til anslag, og tag det af filterholderen **(35)**.
- Tørring af filter:
  Bank filteret **(33)** ud mod en egnet affaldsbeholder. Pas på, at lamellerne i filteret ikke bliver ødelagt.
  Børst filterets lameller med en blød børste for at bevare den maksimale sugekraft.
  eller
  Filter vådt:
  Skyl filteret **(33)** under rindende vand, og lad det derefter tørre grundigt.
  eller
  Udskift et beskadiget filter **(33)**.
- Sæt filteret **(33)** over filterholderen **(35)**, og drej det i drejeretningen 🔒 til anslag.
- Sæt støvsugeroverdelen **(5)** på igen, og luk låsene **(2)**. Sørg for, at låsene går sikkert i indgreb.

Fejl

Kontrollér ved utilstrækkelig sugeeffekt:

- Er beholderen **(1)** fyldt?
  ▷(se "Rengøring af beholder (se billeder **H1**–**H2**)", Side 60).
- Ef filteret **(33)** tilstoppet med støv?
  ▷(se "Rengøring/skift af filter (se billeder **I1**–**I2**)", Side 60).
- Er batteriets kapacitet for lav?
  ▷ Oplad akkuen.

Regelmæssig tømning af beholderen **(1)** og rengøring af filteret **(33)** sikrer en optimal sugeydelse.
Hvis sugeeffekten ikke opnås efter dette, skal du kontakte **Bosch**-kundeservice.

Opbevaring (se billede J)

- Stik sugerørene **(18)** i holderne **(25)**.
- Sæt fugedysen **(16)** ind i et sugerør **(18)**.
- Stik gulvmundstykket **(17)** ind i holderen **(27)**.
- Rul sugeslangen **(13)** om holderen nedefra **(27)**, og fastgør holdesløjfen **(36)**.
- Brug altid bæregrebet **(6)** eller bæreremmen (hvis monteret), når du bærer støvsugeren.
- Stil støvsugeren i et tørt rum, og sørg for, at den ikke kan benyttes af uvedkommende.

Kundeservice og anvendelsesrådgivning

Dansk
Tlf. Service Center: 44898855

Du finder linket til vores servicecentre og garantibetingelser på sidste side.

Produktets 10-cifrede typenummer (se typeskilt) skal altid angives ved forespørgsler og bestilling af reservedele.

Bortskaffelse

Støvsuger, akkuer, tilbehør og emballage skal bortskaffes miljømæssigt korrekt, så de kan genvindes.



Smid ikke støvsuger og akkuer/batterier ud sammen med det almindelige husholdningsaffald!

Gælder kun i EU-lande:

Elektriske og elektroniske apparater eller brugte batterier, der ikke længere er brugbare, skal indsamles separat og bortskaffes på en miljøvenlig måde. Brug de angivne indsamlingssystemer. Forkert bortskaffelse kan være skadeligt for miljø og sundhed på grund af de indeholdte farlige stoffer.

Svensk

Säkerhetsanvisning för sugare



Läs igenom alla säkerhetsanvisningar och instruktioner. Fel som uppstår till följd av att säkerhetsinstruktionerna och anvisningarna inte följts kan orsaka elstöt, brand och/eller allvarliga personskador.

Förvara alla varningar och anvisningar för framtida bruk.

- ▶ **Denna sugare är inte avsedd för användning av barn eller personer med begränsad fysisk, sensorisk eller mental förmåga eller med bristande kunskap och erfarenhet.** I annat fall föreligger fara för felanvändning och skador.
- ▶ **Håll barn under uppsikt.** På så sätt säkerställs att barn inte leker med dammsugaren.
- ▶ **Beakta alla säkerhetsföreskrifter för det damm som ska sugas upp.**
- ▶ **Sug inte upp bok- eller ekträstoft eller asbest. Stendamm får endast sugas upp i utsugsanordningar som uttryckligen är godkända för användning med GAS 18V-10 L av Bosch.** Dessa ämnen räknas som cancerframkallande.
- ▶ **Sug endast upp stendamm med uttryckligen godkänd kombination av elverktyg och utsugssystem, där lagstadgade gränsvärden har bevisats.** Intygen hittar du på www.bosch-professional.com/dust/.

⚠ VARNING **Använd endast sugen om du har fått tillräckliga informationer om användningen av sugen, de ämnen som skall sugas och hur du avfallshanterar dem på ett säkert sätt.** En noggrann instruktion reducerar felaktig hantering och skador.

⚠ VARNING **Sugen är lämplig för att suga torra ämnen och, efter att lämpliga åtgärder har vidtagits, kan den även användas för att suga vätskor.** Inträngande vätskor ökar risken för en elektrisk stöt.

- ▶ **Sug inga brännbara eller explosiva vätskor, såsom till exempel bensin, olja, alkohol, lösningsmedel. Sug inget hett, brinnande eller explosivt damm. Använd inte sugen i explosionsfarliga lokaler.** Stoft, ångor eller vätskor kan antändas eller explodera.

⚠ VARNING **Stäng omedelbart av sugen så snart skum eller vatten tränger ut och töm behållaren.** Sugen kan annars skadas.

- ▶ **OBSERVERA! Sugen får endast förvaras inomhus.**
- ▶ **OBSERVERA! Rengör flottören regelbundet och kontrollera om den är skadad.** Funktionen kan annars påverkas.
- ▶ **Se till att det finns god ventilation på arbetsplatsen.**
- ▶ **Låt endast kvalificerad fackpersonal reparera den och endast med originalreservdelar.** Detta garanterar att sugens säkerhet bibehålls.

⚠ VARNING **Dammsugaren innehåller hälsovådligt stoft. Låt endast fackfolk tömma och underhålla dammsugaren, inklusive hantera stoftbehållarna. En lämplig skyddsutrustning krävs. Använd inte dammsugaren utan komplett och korrekt monterat filtersystem.** I annat fall sätter du din hälsa i fara.

- ▶ **Kontrollera innan idrifttagningen att sugslangen är i ett felfritt skick. Lämna i det sammanhanget sugslangen monterad i sugen så att det inte oavsiktligt tränger ut stoft.** I annat fall kan du andas in stoft.
- ▶ **Rengör inte sugen med en direkt riktad vattenstråle.** Inträngande vatten i sugens överdel ökar risken för en elektrisk stöt.
- ▶ **Batteriet får inte öppnas eller ändras.** Detta kan leda till kortslutning.
- ▶ **Vid skador och felaktig användning av batteriet kan ångor träda ut. Batteriet kan börja brinna eller explodera.** Tillför friskluft och kontakta läkare vid besvär. Ångorna kan leda till irritation i andningsvägarna.
- ▶ **Om batteriet används på fel sätt, eller är skadat, finns det risk för att brännbar vätska rinner ur batteriet. Undvik kontakt med vätskan. Vid oavsiktlig kontakt spola med vatten. Om vätska kommer i kontakt med ögonen, uppsök dessutom läkare.** Batterivätskan kan medföra hudirritation och brännskada.
- ▶ **Batteriet kan skadas av vassa föremål som t.ex. spikar eller skruvmejslar eller på grund av yttre påverkan.** En intern kortslutning kan uppstå och rök, explosion eller överhettning kan förekomma hos batteriet.
- ▶ **Håll gem, mynt, nycklar, spikar, skruvar och andra små metallföremål på avstånd från det ej använda batteriet för att undvika en bygling av kontakterna.** En kortslutning av batteriets kontakter kan leda till brännskador eller brand.
- ▶ **Använd endast batteriet i produkter från tillverkaren.** Detta skyddar batteriet mot farlig överbelastning.
- ▶ **Ladda batterierna endast i de laddare som tillverkaren rekommenderat.** Om en laddare som är avsedd för en viss typ av batterier används för andra batterityper finns risk för brand.



Skydda batteriet mot hög värme som t. ex. längre solbestrålning, eld, smuts, vatten och fukt. Explosions- och kortslutningsrisk.

- ▶ **Arbeta inte med dammsugaren medan du bär den med bärremmen.** Du kan fastna i bärremmen och falla.
- ▶ **Använd endast bärremmen tillsammans med dammsugaren.**

Symboler

Nedanstående symboler kan vara av betydelse för användningen av din sug. Lägg på minne symbolerna och

deras betydelse. Rätt tolkning av symbolerna hjälper dig att använda sugen bättre och säkrare.

Symboler och deras betydelse



VARNING! Läs igenom alla säkerhetsanvisningar och instruktioner. Fel som uppstår till följd av att säkerhetsinstruktionerna och anvisningarna inte följts kan orsaka elstöt, brand och/eller allvarliga personskador.



Dammsugare i dammklass L enligt IEC/EN 60335-2-69 för **torrdammsugning** av hälsovådligt damm med ett exponeringsgränsvärde på > 1 mg/m³



VARNING! Dammsugaren innehåller hälsovådligt damm. Låt endast fackfolk tömma och underhålla dammsugaren, inklusive hantera dammbehållarna. Lämplig skyddsutrustning krävs. Använd inte dammsugaren utan komplett och korrekt monterat filtersystem. I annat fall sätter du din hälsa i fara.

Produkt- och prestandabeskrivning

Observera bilderna i början av instruktionsboken.

Ändamålsenlig användning

Dammsugaren är avsedd för att fatta tag i, suga upp, transportera och frånskilja ej brännbart torrt damm, ej brännbara vätskor och vatten luft-blandning. Dammsugaren är dammtekniskt testad och uppfyller dammklass L. Den uppfyller de högre krav som ställs för yrkesmässig användning inom t.ex. hantverk, industri och verkstäder.

Dammsugare i dammklass L enligt IEC/EN 60335-2-69 får endast användas för utsug av hälsovådligt damm med ett exponeringsgränsvärde på > 1 mg/m³.

Använd endast sugen om du kan bedöma och genomföra alla funktioner eller om du fått motsvarande anvisningar.

Rotational Airflow

Det påslösa filtersystemet gör att man slipper använda dammpåsar. Smutsen samlas på behållarens innervägg.

Illustrerade komponenter

Numreringen av komponenterna hänvisar till illustrationen av dammsugaren på grafiksidan.

- **(1)** Behållare
- **(2)** Förslutning för dammsugarens överdel
- **(3)** På-/av-knapp
- **(4)** Batteristatusindikator
- **(5)** Dammsugarens överdel
- **(6)** Bärhandtag
- **(7)** Fäste för sugslang-/golvmunstycke-hållare
- **(8)** Slangfäste
- **(9)** Fästöglor
- **(10)** Fäste för rör-/fogmunstycke-hållare
- **(11)** Upplåsningsknapp batterifack
- **(12)** Batterifackets lock
- **(13)** Sugslang
- **(14)** Utsugsadapter
- **(15)** Böjt munstycke
- **(16)** Fogmunstycke
- **(17)** Golvmunstycke
- **(18)** Dammsugarrör
- **(19)** Batterischakt
- **(20)** Batteri[a)]
- **(21)** Batteri-upplåsningsknapp[a)]
- **(22)** Fästskruvar
- **(23)** Avskärmning
- **(24)** Fäste för batterifackets lock
- **(25)** Hållare för rör och fogmunstycke
- **(26)** Fästskruv för hållare **(27)**
- **(27)** Hållare för dammsugarslang och golvmunstycke
- **(28)** Tryckknapp
- **(29)** Bärrem[a)]
- **(30)** Hjul[a)]
- **(31)** Hjulfäste
- **(32)** Falskluftöppning
- **(33)** Filter
- **(34)** Flottör
- **(35)** Filterhållare
- **(36)** Sugslangens hållarögla

a) **Dessa tillbehör ingår inte i standard leveransen.**

Tekniska data

Sladdlös våt-/torrsug		GAS 18V-10 L
Artikelnummer		**3 601 JC6 3..**
Spänning	V	18
Nominell ineffekt	W	260
Behållarvolym (brutto)	l	10
Nettovolym (vätska)	l	6
Undertryck[A)]		
– Dammsugare[B)]	hPa	90
– Turbin	hPa	115
Genomströmningsmängd[A)]		
– Dammsugare[B)]	l/s m³/h	24 86
– Turbin	l/s m³/h	34 122
Drifttid per batteriladdning	min/Ah	4

Sladdlös våt-/torrsug		GAS 18V-10 L
Dammklass		L
Vikt[C)]	kg	3,5
Kapslingsklass		IPX4
Rekommenderad omgivningstemperatur vid laddning	°C	0 … +35
Tillåten omgivningstemperatur vid drift[D)] och vid lagring	°C	–20 … +50
Kompatibla batterier		GBA18V… GBA 18V… ProCORE18V… EXPERT18V… EXBA18V… CORE18V…
Rekommenderade laddare		GAL18… GAL 18… GAL 36… GAL12V/18… GAL 12V/18… GAX 18… EXAL18…

A) uppmätt vid 20–25 °C med batteri **GBA 18V 6.3Ah**

B) Uppmätt med sugslang **(13)** och böjt munstycke **(15)**

C) Utan batteri (du hittar batteriets vikt under www.bosch-professional.com)

D) begränsad effekt vid temperaturer < 0 °C

Värdena kan variera beroende på produkt och är beroende av användnings- och omgivningsvillkor. Mer information finns på www.bosch-professional.com/wac.

Buller-/vibrationsdata

Bullernivåvärde beräknat enligt **EN 60335-2-69**.

Den A-viktade bullernivån för dammsugaren är typiskt **79** dB(A). Osäkerhet K = **2** dB. Bullernivån vid arbetet kan överskrida angivna värden. **Bär hörselskydd!**

Vibrationsvärde a_h (kontinuerliga vibrationer), p_F (upprepade chockvibrationer) och osäkerhet K beräknad enligt **EN 60335-2-69**:

a_h = **0,1** m/s² (K = **0,1** m/s²), p_F = **2** m/s² (K = **1** m/s²)

Batteri

Bosch säljer också sladdlösa dammsugare utan batteri. Du kan se på förpackningen om ett batteri ingår i leveransomfattningen för din dammsugare.

Ladda batteriet

▶ **Använd endast de laddare som anges i tekniska data.** Endast dessa laddare är anpassade till det lithiumjon-batteri som används på din sug.

Observera: litiumjonbatterier levereras delvis laddade enligt internationella transportföreskrifter. För full effekt ska batteriet laddas helt innan första användningen.

Sätta in och ta ut batteriet (se bild A1–A2)

▶ **Använd inte våld när du sätter in batteriet.** Batteriet är konstruerat så att det bara kan sättas in i produkten i korrekt position.

▶ Håll batterifacket och batterischaktet rena och torra för bra och säkert arbete.

– Tryck på upplåsningsknappen **(11)** för att öppna batterifackets lock **(12)**.

– Skjut in batteriet **(20)** i batterischaktet **(19)** tills det klickar fast hörbart.

– För att ta ut batteriet **(20)**, tryck på upplåsningsknappen **(21)** på batteriet och dra ut det ur batterischaktet **(19)**.

– Stäng batterirackets lock **(12)**.

Byta ut batterifackets lock (se bild A3–A5)

Om du vill använda ett ProCORE18V 12Ah-batteri kan batterifackets lock **(12)** inte längre stängas. Batterifackets lock **(12)** kan ersättas av en särskild avskärmning **(23)**.

I fuktig eller våt omgivning får dammsugaren endast användas med stängt lock på batterifacket.

Demontera batterifackets lock (se bild A3)

Ta ut batteriet **(20)** ur batterischaktet **(19)**.

Ta bort de båda fästskruvarna **(22)** (ST4×12) med en krysspårmejsel PH1 och ta av batterifackets lock **(12)**.

Sätta in avskärmningen (se bild A4)

Tryck fästet **(24)** för batterifackets lock neråt och skjut på avskärmningen **(23)**.

Ta av avskärmningen (se bild A5)

Sätt an en flat skruvmejsel, skjut avskärmningen **(23)** något bakåt och dra av avskärmningen. Tryck fästet **(24)** för batterifackets lock neråt.

Batteristatusindikator

När batteriet är isatt kan du se batteriets laddningsnivå på batteristatusindikatorn **(4)** på dammsugaren, när batteriet tagits ut kan du se det på själva batteriet.

Batteristatusindikator på dammsugaren

Efter att dammsugaren satts på tänds fem gröna LED-lampor på batteristatusindikatorn **(4)** enskilt stigande och fallande. Därefter visar LED:erna batteriets **(20)** laddningsstatus.

Batteristatusindikator på batteriet

Om batteriet tas ut ur dammsugaren kan laddningsnivån visas via de gröna LED-lamporna på batteriet.

Tryck på knappen för indikering av batteristatus ⓞ eller ▭ för att visa batteriets laddningsnivå.

Om ingen LED-lampa lyser efter ett tryck på knappen för batteristatus är batteriet defekt och måste bytas ut.

Observera: Inte varje batterityp har en laddningsindikation.

Batterityp GBA 18V... | GBA18V...



LED	Kapacitet
Fast ljus 3 × grönt	60–100 %
Fast ljus 2 × grönt	30–60 %
Fast ljus 1 × grönt	5–30 %
Blinkande ljus 1 × grönt	0–5 %

Batterityp ProCORE18V... | EXPERT18V... | EXBA18V... | CORE18V...



LED	Kapacitet
Fast ljus 5 × grönt	80–100 %
Fast ljus 4 × grönt	60–80 %
Fast ljus 3 × grönt	40–60 %
Fast ljus 2 × grönt	20–40 %
Fast ljus 1 × grönt	5–20 %
Blinkande ljus 1 × grönt	0–5 %

Detektering av risk för defekt batteri

EXPERT18V... | EXBA18V...

LED-lamporna i batteriets laddningsstatusindikatorer kan utöver batteriets laddningsstatus indikera risken för ett defekt batteri.

För att aktivera funktionen, håll knappen för laddningsstatusindikator intryckt i tre sekunder. Analysen av batteriet signaleras med ett löpande ljus på batteriets laddningsnivåindikator. Resultatet visas på indikatorn för batteriets laddningsnivå.



1 LED: Batteriet har en hög risk för defekt. Prestanda och drifttid kan redan ha minskat. Vi rekommenderar att du byter ut batteriet.



5 LED:er: Batteriet är i gott skick med låg risk för defekter.

Observera: Bedömningen av risk för defekt batteri sker i två steg och ger en förenklad bedömning av skicket. Batteriet bedöms antingen vara i gott skick eller har en ökad risk för defekter. Ingen procentandel av batteristatusen visas.

Anvisningar för korrekt hantering av batterimodulen

Skydda batterimodulen mot fukt och vatten.

Batteriet får endast lagras inom ett temperaturområde mellan −20 °C till 50 °C. Låt därför inte batterimodulen t. ex. på sommaren ligga kvar i bilen.

Rengör vid tillfälle batterimodulens ventilationsöppningar med en mjuk, ren och torr pensel.

Är brukstiden efter uppladdning onormalt kort tyder det på att batterierna är förbrukade och måste bytas mot nya.

Beakta anvisningarna för avfallshantering.

Montage

▶ **Ta bort batteriet innan du utför underhåll på sugen eller rengör den, utför inställningar, byter tillbehör eller förvarar den.** Denna skyddsåtgärd förhindrar oavsiktlig start av dammsugaren.

Montera hållare för sugtillbehör (se bild B)

– Skjut hållaren **(25)** för sugrör och fogmunstycke med kraft uppifrån i avsedd hållare **(10)**, tills den klickar fast.
– Skjut hållaren **(27)** för sugslangen och golvmunstycket uppifrån i avsedd hållare **(7)** och dra åt fästskruven **(26)**.

Montera sugslang (se bild C)

– Sätt in sugslangen **(13)** i slanghållaren **(8)**tills de båda tryckknapparna **(28)** på sugslangen snäpper fast.

Anmärkning: Vid dammsugning uppstår en elektrisk laddning genom friktion hos dammet i sugslangen och -tillbehöret, som användaren kan känna av i form av statisk urladdning (beroende på omgivningens påverkan och kroppslig uppfattning).

Montera sugtillbehör

Sugslangen **(13)** är utrustad med ett klämsystem med vilket sugtillbehöret (utsugsadapter **(14)**, det böjda munstycket **(15)**) kan anslutas.

Montera utsugsadaptern eller det böjda munstycket (se bild D)

Sätt utsugsadaptern **(14)** eller det böjda munstycket **(15)** på utsugsslangen **(13)**, tills de båda knapparna **(28)** på utsugsslangen klickar fast hörbart.

För att demontera trycker du tryckknapparna **(28)** inåt och drar komponenterna åt sidan.

Montera munstycken och rör

– Sätt vid behov in sugrören **(18)** i varandra och därefter fast på det böjda munstycket **(15)**.
– Sätt in golvmunstycket **(17)** eller fogmunstycket **(16)** i sugröret **(18)** eller det böjda munstycket **(15)**.

Fästa bärremmen (se bild E)

▶ **Bärremmen är endast lämplig för att bära och fixera dammsugaren!**

Klicka fast bärremmens karbinhake **(29)** i fästöglorna **(9)** på dammsugaren.

Montera rullar (se bild F)

Sätt de **4** fäststiften för rullarna **(30)** i rullarnas fästen **(31)** så att de snäpper fast hörbart.

Även andra rullar kan användas enligt standard EN 12529 (diameter fäststift 11 mm).

▶ **Kontrollera rullbromsarnas funktionsduglighet innan du använder dammsugaren.**

Drift

- ▶ **Ta bort batteriet innan du utför underhåll på sugen eller rengör den, utför inställningar, byter tillbehör eller förvarar den.** Denna skyddsåtgärd förhindrar oavsiktlig start av dammsugaren.
- ▶ **Se till att arbetsområdet är rent och prydligt på grund av snubbelrisk.**

Driftstart

- ▶ **Dammsugaren får inte användas utan filter.**
- ▶ **Använd endast ett oskadat filter (inga revor, små hål etc.). Byt ut skadade filter omedelbart.**
- ▶ **Kontrollera innan sugningen att filtret är fast monterat.**
- ▶ **Innan dammsugning, se till att batterifackets lock är stängt.**
- ▶ **Informera dig om de gällande bestämmelserna/lagarna beträffande hanteringen av hälsovådligt stoft i ditt land.**
- ▶ **Sug endast upp stendamm med uttryckligen godkänd kombination av elverktyg och utsugssystem, där lagstadgade gränsvärden har bevisats.** Intygen hittar du på www.bosch-professional.com/dust/.

Sugen får generellt inte användas i utrymmen där det finns risk för explosioner.

För att garantera en optimal sugeffekt måste du alltid ta av dammsugarslangen **(13)** helt och hållet från hållaren **(27)**.

Slå på och stänga av

För att **slå på** dammsugaren, tryck kort på på-/av-knappen **(3)**.

För att **stänga av** dammsugaren, tryck på på-/av-knappen **(3)** igen.

Av säkerhetsskäl slås dammsugaren inte på om på-/av-knappen **(3)** trycks in längre än 5 sek.

Torrsugning

Bortsugning av uppkommande damm från arbetande elverktyg (se bild G)

- ▶ **Det skall finnas ett tillräckligt luftväxlingsförhållande i rummet när frånluften går tillbaka in i rummet. Beakta nationella föreskrifter.**

– Montera utsugsadaptern **(14)** eller det böjda munstycket **(15)** (se „Montera utsugsadaptern eller det böjda munstycket (se bild **D**)“, Sidan 64).

– Sätt in utsugsadaptern **(14)** eller det böjda munstycket **(15)** i elverktygets utsugsstuts.

Endast vid användning av utsugsadapter **(14)**:

Anmärkning: Vid arbete med elverktyg vars lufttillförsel i sugslangen är låg (t.ex. sticksågar, slipar osv.) måste falskluftöppningen **(32)** på utsugsadaptern **(14)** öppnas. Därigenom förbättras utsugets och elverktygets totala effekt. För att göra detta vrids ringen ovanför falskluftöppningen **(32)**, tills en maximal öppning uppstår.

Våtsugning

- ▶ **Sug inga brännbara eller explosiva vätskor, såsom till exempel bensin, olja, alkohol, lösningsmedel. Sug inget hett, brinnande eller explosivt damm. Använd inte sugen i explosionsfarliga lokaler.** Stoft, ångor eller vätskor kan antändas eller explodera.

Innan våtsugning

– Töm behållaren **(1)**.

– Rengör filtret **(33)** och sätt in det i dammsugaren igen (se „Rengör/byt filter (se bilder **I1**–**I2**)“, Sidan 66).

Dammsugaren är utrustad med en flottör **(34)**. När den maximala nivån har uppnåtts stoppas dammsugningen.

Efter varje våtsugning

– Töm behållaren **(1)**.

– Töm ut vattnet ur filtret **(33)**.

Efter våtsugningen får att undvika mögelbildning

– Ta av sugöverdelen **(5)** och låt den torka väl.

– Ta ut filtret **(33)** och låt även detta torka väl (se „Rengör/byt filter (se bilder **I1**–**I2**)“, Sidan 66).

Underhåll och service

Underhåll och rengöring

- ▶ **Ta bort batteriet innan du utför underhåll på sugen eller rengör den, utför inställningar, byter tillbehör eller förvarar den.** Denna skyddsåtgärd förhindrar oavsiktlig start av dammsugaren.
- ▶ **Håll elverktyget och dess ventilationsöppningar rena för bra och säkert arbete.**
- ▶ **Bär dammskyddsmask vid underhåll och rengöring av sugen.**

Rengör dammsugarens kåpa då och då med en fuktig trasa.

Rengör smutsiga laddkontakter med en torr trasa.

- ▶ **Rengör inte dammsugaren med tryckluft.** Filtret eller andra komponenter kan skadas.

Minst en gång om året måste en dammteknisk kontroll av dammsugaren utföras av tillverkaren eller en instruerad person (t.ex. filter med avseende på skador, dammsugare med avseende på täthet och kontrollanordningar med avseende på felfri funktion).

Rengöring och underhåll efter uppsugning av hälsovådliga ämnen

– Alla delar som kan ha kommit i kontakt med hälsovådliga ämnen ska betraktas som förorenade.

– Dammsug, torka av eller täta dammsugarens utsida noga innan du ta ut den från ett område med hälsovådliga ämnen.

– Rengör, demontera och underhåll dammsugaren endast då det kan utföras riskfritt för dig och andra personer. Bär personlig skyddsutrustning vid underhåll och rengöring. Utför arbetet i ett välventilerat utrymme.

– Rengör dammsugarens utsida innan du demonterar den.

– Kassera alla delar av dammsugaren som inte kan rengöras tillräckligt i täta avfallspåsar. Beakta gällande föreskrifter för sådant avfall.
– Rengör arbetsområdet när arbetet är avslutat.

Rengör behållaren (se bilder H1–H2)

Rengör behållaren **(1)** efter varje användning för att uppnå optimal effekt hos sugen.

– Öppna förslutningarna **(2)** och ta av sugöverdelen **(5)**.
– Skaka behållaren **(1)** över lämplig avfallsbehållare.
– Rengör behållaren med en fuktig trasa vid behov. Rengör filtret vid behov (se „Rengör/byt filter (se bilder **I1**–**I2**)“, Sidan 66).
– Sätt på sugöverdelen **(5)** igen och stäng förslutningarna **(2)**.

Rengör/byt filter (se bilder I1–I2)

Sugeffekten beror på filtrets skick. Rengör därför filtret regelbundet.

Byt ut ett skadat filter omedelbart.

– Öppna förslutningarna **(2)** och ta av sugöverdelen **(5)**.
– Vrid filtret **(33)** till anslag i vridriktningen 6 och ta av det från filterhållaren **(35)**.
– Torrt filter:
  Knacka ur filtret **(33)** över en lämplig avfallsbehållare. Var försiktig så att du inte skadar lamellerna på filtret.
  För att få maximal sugkraft borstar du av filtrets lameller med en mjuk borste.
  eller
  Vått filter:
  Spola ur filtret **(33)** under rinnande vatten låt det sedan torka väl.
  eller
  Byt ut ett skadat filter **(33)**.
– Sätt in filtret **(33)** över filterhållaren **(35)** och vrid det till anslag i rotationsriktning 6.
– Sätt på sugöverdelen **(5)** igen och stäng förslutningarna **(2)**.
  Se till att låsen hakar fast.

Störningar

Kontrollera följande vid otillräcklig sugeffekt:

– Är behållaren **(1)** full?
  ▷(se „Rengör behållaren (se bilder **H1**–**H2**)“, Sidan 66).
– Är filtret **(33)** igensatt med damm?
  ▷(se „Rengör/byt filter (se bilder **I1**–**I2**)“, Sidan 66).
– Är batteriets kapacitet för svag?
  ▷ Ladda batteriet.

Regelbunden tömning av behållaren **(1)** och rengöring av filtret **(33)** garanterar optimal sugeffekt.
Om sugeffekten fortfarande inte uppnås, kontakta **Bosch** kundtjänst.

Förvaring (se bild J)

– Sätt in sugrören **(18)** i hållarna **(25)**.
– Sätt in fogmunstycket **(16)** i ett sugrör **(18)**.
– Sätt in golvmunstycket **(17)** i hållaren **(27)**.
– Linda sugslangen **(13)** underifrån runt hållaren **(27)** och fäst fliken **(36)**.
– Bär endast dammsugaren i handtaget **(6)** eller i bärremmen (om sådan finns).
– Förvara dammsugaren i ett torrt rum och säkerställ att den inte kan användas av obefogade personer.

Kundtjänst och applikationsrådgivning

Svenska
Tel.: (08) 7501820

Du hittar länken till våra servicecenter och garantivillkor på sista sidan.

Ange alltid vid förfrågningar och reservdelsbeställningar det 10-siffriga produktnumret som finns på produktens typskylt.

Avfallshantering

Dammsugare, batteri, tillbehör och förpackningar ska omhändertas på miljövänligt sätt för återvinning.



Släng inte dammsugaren eller batterierna i hushållsavfallet!

Endast för EU-länder:

Elektriska och elektroniska apparater eller förbrukade uppladdningsbara batterier/batterier som inte längre är användbara måste samlas in separat och kasseras på ett miljövänligt sätt. Lämna in på en återvinningsstation. Felaktig avfallshantering kan vara skadlig för miljön och hälsan på grund av de farliga ämnen som den kan innehålla.

Norsk

Sikkerhetsanvisninger for sugere



Les alle sikkerhetsanvisningene og instruksene. Hvis ikke sikkerhetsanvisningene og instruksene tas til følge, kan det oppstå elektrisk støt, brann og/eller alvorlige personskader.

Ta godt vare på alle advarslene og informasjonen.

- ▶ **Sugeren er ikke beregnet brukt av barn og personer med reduserte fysiske eller sansemessige evner eller med manglende erfaring og kunnskap.** Ellers er det fare for feilbetjening og personskader.
- ▶ **Må plasseres utilgjengelig for barn.** På den måten unngår du at barn leker med sugeren.
- ▶ **Les alle sikkerhetsforskriftene for stoffene som skal suges opp.**
- ▶ **Ikke sug opp støv fra bøketrær, eiketrær eller asbest. Steinstøv må kun suges opp ved bruk av avsugssystemer som eksplisitt er godkjent for bruk**

med GAS 18V-10 L av Bosch. Disse stoffene betraktes som kreftfremkallende.

- **Steinstøv må bare suges opp med spesialkombinasjoner av elektroverktøy og avsugssustem for dette formålet, med dokumentert underskridelse av de lovbestemte grenseverdiene.** Du finner dokumentasjonen på www.bosch-professional.com/dust/.

⚠ ADVARSEL **Bruk bare sugeren når du har fått tilstrekkelig informasjon om bruken av sugeren, om stoffene som skal suges opp og om trygg kassering av disse stoffene.** Grundig instruksjon reduserer feilbetjening og personskader.

⚠ ADVARSEL **Sugeren egner seg til oppsuging av tørre stoffer og gjennom egnede forholdsregler også til oppsuging av væsker.** Inntrenging av væsker øker faren for elektrisk støt.

- **Ikke bruk sugeren til oppsuging av brennbare eller eksplosive stoffer, for eksempel bensin, olje, alkohol, løsemiddel. Ikke sug opp varmt, brennende eller eksplosivt støv. Ikke bruk sugeren i eksplosjonsfarlige rom.** Støv, damp eller væsker kan antennes eller eksplodere.

⚠ ADVARSEL **Slå straks av sugeren hvis det kommer ut skum eller vann, og tøm beholderen.** Ellers kan sugeren bli skadet.

- **OBS! Sugeren må oppbevares innendørs.**
- **OBS! Rengjør flottøren regelmessig og kontroller om den er skadet.** Ellers kan sugeren fungere mindre effektivt.
- **Sørg for god ventilasjon på arbeidsplassen.**
- **Reparasjoner av sugeren må kun utføres av kvalifisert fagpersonale og kun med originale reservedeler.** På den måten opprettholdes sugerens sikkerhet.

⚠ ADVARSEL **Støvsugeren inneholder helsefarlig støv. Overlat tømme- og vedlikeholdsprosedyrer, inkludert fjerning av støvbeholderen, til fagfolk. Det er påkrevd med egnet verneutstyr. Ikke bruk støvsugeren uten at filtersystemet er komplett og satt inn på riktig måte.** Det kan være helsefarlig.

- **Kontroller før igangsetting av sugeslangen er i feilfri stand. La sugeslangen stå montert på sugeren slik at det ikke utilsiktet slippes ut støv.** Ellers kan du puste inn støv.
- **Ikke rengjør sugeren med direkte vannstråler.** Dersom det kommer vann inn i sugeroverdelen, øker faren for elektrisk støt.
- **Du må ikke endre og ikke åpne batteriet.** Det er fare for kortslutning.
- **Det kan slippe ut damp ved skader på og ikke-forskriftsmessig bruk av batteriet. Batteriet kan brenne eller eksplodere.** Sørg for forsyning av friskluft, og oppsøk lege hvis du får besvær. Dampene kan irritere åndedrettsorganene.
- **Ved feil bruk eller skadet batteri kan brennbar væske lekke ut av batteriet. Unngå kontakt med væsken. Ved tilfeldig kontakt må det skylles med vann. Hvis det kommer væske i øynene, må du i tillegg oppsøke en lege.** Batterivæske som renner ut kan føre til irritasjoner på huden eller forbrenninger.
- **Batteriet kan bli skadet av spisse gjenstander som spikre eller skrutrekkere eller på grunn av ytre påvirkning.** Resultat kan bli intern kortslutning, og det kan da komme røyk fra batteriet, eller batteriet kan ta fyr, eksplodere eller bli overopphetet.
- **Når batteriet ikke er i bruk, må det oppbevares i god avstand fra binders, mynter, nøkler, spikre, skruer eller andre mindre metallgjenstander, som kan lage en forbindelse mellom kontaktene.** En kortslutning mellom batterikontaktene kan føre til forbrenninger eller brann.
- **Bruk batteriet bare i produkter fra produsenten.** Kun slik beskyttes batteriet mot farlig overbelastning.
- **Lad batteriene bare med ladere som anbefales av produsenten.** Det medfører brannfare hvis en lader som er egnet for en bestemt type batterier, brukes med andre batterier.



Beskytt batteriet mot sterk varme, for eksempel også langvarig sollys, ild, skitt, vann og fuktighet. Det er fare for eksplosjon og kortslutning.

- **Arbeid ikke med sugeren mens du bærer den med bæreselen.** Bæreselen kan gjøre at du setter deg fast i noe og faller.
- **Bruk bæreselen utelukkende i kombinasjon med støvsugeren.**

Symboler

Symbolene nedenfor kan være av betydning for bruk av elektroverktøyet. Legg merke til symbolene og deres betydning. Riktig tolkning av symbolene hjelper deg å bruke sugereren på en bedre og sikrere måte.

Symboler og deres betydning	
	**ADVARSEL! Les sikkerhetsanvisningene og instruksene.** Hvis ikke sikkerhetsanvisningene og instruksene tas til følge, kan det oppstå elektrisk støt, brann og/eller alvorlige personskader.
	Sugere i støvklasse L ifølge IEC/EN 60335-2-69 for **tørrsuging** av helseskadelig støv med grenseverdi for eksponering på > 1 mg/m³
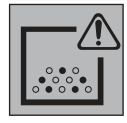	**ADVARSEL! Sugeren inneholder helsefarlig støv. Overlat tømme- og vedlikeholdsprosedyrer, inkludert fjerning av støvbeholderen, til fagfolk. Det er påkrevd med egnet verneutstyr.**

Symboler og deres betydning	
	Ikke bruk sugeren uten at filtersystemet er komplett og satt inn på riktig måte. Det kan være helsefarlig.

Produktbeskrivelse og ytelsesspesifikasjoner

Vær oppmerksom på illustrasjonene i den fremre delen av driftsinstruksen.

Forskriftsmessig bruk

Sugeren er beregnet for oppsamling, oppsuging, fjerning og utskillelse av ikke-brennbart tørt støv, ikke-brennbare væsker og vann/luft-blanding. Støvsugeren er kontrollert støvteknisk og er i samsvar med støvklasse L. Den er egnet for stor belastning ved kommersiell bruk, for eksempel i håndverk, industri og verksteder.

Sugere i støvklasse L i henhold til IEC/EN 60335-2-69 får kun brukes til suging av helseskadelig støv med grenseverdi for eksponering på > 1 mg/m³.

Bruk sugeren bare hvis du skjønner og kan bruke alle funksjonene eller har fått nødvendige anvisninger.

Rotational Airflow

Med det poseløse filtersystemet trengs ikke støvposer. Skitten samles opp på innsiden av beholderen.

Illustrerte komponenter

Nummereringen av de illustrerte komponentene gjelder for bildet av sugeren på illustrasjonssidene.

(1) Beholder
(2) Lås for sugeroverdel
(3) Av/på-knapp
(4) Indikator for batterinivå
(5) Sugeroverdel
(6) Bærehåndtak
(7) Feste for holder for sugeslange/gulvmunnstykke
(8) Slangeholder
(9) Festeringer
(10) Feste for holder for sugerrør/fugemunnstykke
(11) Knapp for åpning av batterirom
(12) Deksel for batterirom
(13) Sugeslange
(14) Avsugsadapter
(15) Bøyd munnstykke
(16) Fugemunnstykke
(17) Gulvmunnstykke
(18) Sugerrør
(19) Batterirom
(20) Batteri[a)]
(21) Utløserknapp for batteri[a)]
(22) Festeskruer
(23) Spesialdeksel
(24) Holder til deksel for batterirom
(25) Holder for sugerrør og fugemunnstykke
(26) Festeskrue for holder **(27)**
(27) Holder for sugeslange og gulvmunnstykke
(28) Trykknapp
(29) Bæresele[a)]
(30) Hjul[a)]
(31) Hjulholder
(32) Falskluftåpning
(33) Filter
(34) Flottør
(35) Filterholder
(36) Holdestropp for sugeslange

a) **Dette tilbehøret inngår ikke i standard-leveransen.**

Tekniske data

Batteridrevet våt-/tørrsuger		GAS 18V-10 L
Artikkelnummer		**3 601 JC6 3..**
Spenning	V	18
Opptatt effekt	W	260
Beholdervolum (brutto)	l	10
Nettovolum (væske)	l	6
Undertrykk[A)]		
– Støvsuger[B)]	hPa	90
– Turbin	hPa	115
Gjennomstrømningsmengde[A)]		
– Støvsuger[B)]	l/s m³/t	24 86
– Turbin	l/s m³/t	34 122
Brukstid per batterilading	min/Ah	4
Støvklasse		L
Vekt[C)]	kg	3,5
Kapslingstype		IPX4
Anbefalt omgivelsestemperatur ved lading	°C	0 … +35
Tillatt omgivelsestemperatur under drift[D)] og ved lagring	°C	−20 … +50
Kompatible batterier		GBA18V... GBA 18V... ProCORE18V... EXPERT18V... EXBA18V... CORE18V...
Anbefalte ladere		GAL18... GAL 18... GAL 36...

Batteridrevet våt-/tørrsuger	GAS 18V-10 L
	GAL12V/18… GAL 12V/18… GAX 18… EXAL18…

A) Målt ved 20–25 °C med batteri **GBA 18V 6.3Ah**

B) Målt med sugeslange **(13)** og bøyd munnstykke **(15)**

C) Uten batteri (du finner batterivekten på www.bosch-professional.com)

D) begrenset ytelse ved temperaturer < 0 °C

Verdiene kan variere avhengig av produktet, bruksområdet og miljøforholdene. Du finner mer informasjon på www.bosch-professional.com/wac.

Støy-/vibrasjonsinformasjon

Støyemisjon målt i henhold til **EN 60335-2-69**.

Vanlig A-lydtrykknivå for støvsugeren er **79** dB(A). Usikkerhet K = **2** dB. Støynivået kan overskride de angitte verdiene under arbeidet. **Bruk hørselvern!**

Vibrasjonsverdier a_h (kontinuierlige vibrasjoner), p_F (gjentatte støtvibrasjoner) og usikkerhet K bestemt i henhold til **EN 60335-2-69**:

a_h = **0,1** m/s^2 (K = **0,1** m/s^2), p_F = **2** m/s^2 (K = **1** m/s^2)

Batteri

Bosch selger også batteridrevne sugere uten batteri. Det er angitt på emballasjen om et batteri følger med din suger eller ikke.

Lade batteriet

▶ **Bruk bare laderne som er oppført i de tekniske spesifikasjonene.** Kun disse laderne er tilpasset li-ion-batteriet som skal brukes i støvsugeren.

Merknad: I samsvar med internasjonale transportforskrifter blir litium-ion-batterier levert delvis ladet. For å sikre full effekt fra batteriet må du lade det helt opp før første gangs bruk.

Sette inn og ta ut batteriet (se bilde A1–A2)

▶ **Bruk ikke makt når du setter inn batteriet.** Batteriet er konstruert slik at det bare kan settes inn i produktet i riktig stilling.

▶ Pass på at det alltid er tørt og rent i batteriholderen og -rommet, slik at du kan jobbe effektivt og sikkert.

– Trykk på utløserknappen **(11)** for å åpne dekselet til batterirommet **(12)**.

– Skyv batteriet **(20)** inn i batterirommet **(19)** til det høres at det festes.

– For å ta ut batteriet **(20)** trykker du på utløserknappen **(21)** på batteriet og trekker det ut av batterirommet **(19)**.

– Lukk dekselet til batterirommet **(12)**.

Skifte ut dekselet til batterirommet (se bilde A3–A5)

Hvis du ønsker å bruke et batteri av typen ProCORE18V 12Ah, kan ikke dekselet til batterirommet **(12)** lukkes lenger. Dekselet til batterirommet **(12)** kan da skiftes ut med et spesialdeksel **(23)** som er konstruert for dette formålet.

I fuktige eller våte omgivelser må støvsugeren kun brukes med dekselet for batterirommet lukket.

Demontere dekselet til batterirommet (se bilde A3)

Ta batteriet **(20)** ut av batterirommet **(19)**.

Ta ut de to festeskruene **(22)** (ST4×12) med en stjerneskrutrekker PH1, og ta av dekselet til batterirommet **(12)**.

Sette inn spesialdekselet (se bilde A4)

Trykk ned holderen til dekselet for batterirommet **(24)**, og skyv på spesialdekselet **(23)**.

Ta av spesialdekselet (se bilde A5)

Sett en sporskrutrekker inntil, skyv spesialdekselet **(23)** litt bakover og trekk av spesialdekselet. Trykk samtidig holderen til dekselet for batterirommet **(24)** nedover.

Indikator for batterinivå

Når batteriet er satt inn, kan du se batteriets ladenivå **(4)** på indikatoren for batterinivå. Når det er tatt ut, ser du nivået på batteriet.

Indikator for batterinivå på sugeren

Etter at sugeren er slått på, lyser de fem grønne lysdiodene til indikatoren for batterinivå **(4)** etter tur, stigende og synkende. Deretter viser lysdiodene batteriets **(20)** ladenivå.

Ladenivåindikator på batteriet

Hvis batteriet tas ut av sugeren, kan ladenivået vises av de grønne lysdiodene til ladenivåindikatoren på batteriet.

Trykk på knappen for ladenivåindikatoren On eller for å se ladenivået.

Hvis ingen lysdiode lyser etter at knappen for ladenivåindikatoren er trykt inn, er batteriet defekt og må skiftes ut.

Merknad: Ikke alle batterityper er utstyrt med ladenivåindikator.

Batteritype GBA 18V… | GBA18V…



Lysdiode	Kapasitet
Lyser kontinuerlig 3 × grønt	60–100 %
Lyser kontinuerlig 2 × grønt	30–60 %
Lyser kontinuerlig 1 × grønt	5–30 %
Blinker 1 × grønt	0–5 %

Batteritype ProCORE18V... | EXPERT18V... | EXBA18V... | CORE18V...



Lysdiode	Kapasitet
Lyser kontinuerlig 5 × grønt	80–100 %
Lyser kontinuerlig 4 × grønt	60–80 %
Lyser kontinuerlig 3 × grønt	40–60 %
Lyser kontinuerlig 2 × grønt	20–40 %
Lyser kontinuerlig 1 × grønt	5–20 %
Blinker 1 × grønt	0–5 %

Oppdagelse av risiko for batteridefekter

EXPERT18V... | EXBA18V...
LED-ene til batteriets ladestatusindikatorer kan indikere risikoen for en batteridefekt i tillegg til batteriets ladestatus.

For å aktivere funksjonen trykker du på og holder inne knappen for ladestatusindikator i 3 sekunder. Analysen av batteriet signaliseres ved hjelp av en indikatorlampe på batteriets ladenivå. Resultatet vises på indikatoren for batteriets ladenivå.

 **1 LED-lys:** Batteriet har høy risiko for defekt. Ytelse og driftstid allerede være redusert. Det anbefales å bytte ut batteriet.

 **5 LED-lys**: Batteriet er i god stand med lav risiko for defekt.

Merk: Risikovurderingen av batteridefekt fungerer i to trinn og gir en forenklet tilstandsvurdering. Batteriet blir enten vurdert til å være i god stand eller å ha en økt risiko for defekter. Det vises ingen prosentandel av batteristatusen.

Regler for optimal bruk av oppladbare batterier

Beskytt batteriet mot fuktighet og vann.

Batteriet må oppbevares ved temperatur fra –20 °C til 50 °C. Du må for eksempel ikke la det ligge i bilen om sommeren.

Rengjør ventilasjonsslissene på batteriet regelmessig med en myk, ren og tørr pensel.

En vesentlig kortere driftstid etter oppladingen er et tegn på at batteriet er oppbrukt og må skiftes ut.

Følg anvisningene om kassering.

Montering

▶ **Ta ut batteriet før vedlikehold eller rengjøring av sugeren, før det skal foretas innstillinger på den, og før skifte av tilbehørsdeler og oppbevaring av sugeren.** Dermed hindrer du at sugeren kan startes utilsiktet.

Montere holdere for støvsugertilbehør (se bilde B)

– Skyv holderen **(25)** for støvsugerrør og fugemunnstykke i festet for denne ovenfra **(10)** til den låses fast.
– Skyv holderen **(27)** for sugeslange og gulvmunnstykke inn i festet for denne ovenfra **(7)**, og stram festeskruen **(26)**.

Monter sugeslangen (se bilde C)

– Trykk sugeslangen **(13)** inn i slangefestet **(8)** helt til de to trykknappene **(28)** til sugeslangen festes.

Merknad: Under suging oppstår det en elektrostatisk opplading på grunn av friksjonen til støvet i sugeslangen og -tilbehøret. Denne kan brukeren merke i form av statisk elektrisitet (avhenger av forhold i omgivelsene, og varierer fra person til person).

Montere sugetilbehør

Sugeslangen **(13)** er utstyrt med et klipssystem som støvsugertilbehøret (støvsugeradapter **(14)**, bøyd munnstykke **(15)**) kan festes med.

Montere støvsugeradapter eller bøyd munnstykke (se bilde D)

Sett støvsugeradapteren **(14)** eller det bøyde munnstykket **(15)** på sugeslangen **(13)** til det høres at de to trykknappene **(28)** til sugeslangen går i inngrep.

For å demontere trykker du inn de to trykknappene **(28)** og trekker delene fra hverandre.

Montere munnstykker og rør

– Sett støvsugerrørene **(18)** fast i hverandre og deretter fast på det bøyde **(15)** ved behov.
– Sett gulvmunnstykket **(17)** eller fugemunnstykket **(16)** fast på støvsugerrøret **(18)** eller det bøyde munnstykket **(15)**.

Feste bæreselen (se bilde E)

▶ **Bæreselen er bare egnet for transport og feste av støvsugeren!**

Fest karabinkrokene til bæreselen **(29)** med et klikk i festeringene **(9)** til sugeren.

Montere hjul (se bilde F)

Sett inn de **4** festestiftene til hjulene **(30)** i holderne til hjulene **(31)** til det høres at de låses på plass.

Det kan også brukes andre hjul i samsvar med standarden EN 12529 (diameter på festestift 11 mm).

▶ **Kontroller at hjulbremsene fungerer før du bruker støvsugeren.**

Bruk

▶ **Ta ut batteriet før vedlikehold eller rengjøring av sugeren, før det skal foretas innstillinger på den, og før skifte av tilbehørsdeler og oppbevaring av sugeren.** Dermed hindrer du at sugeren kan startes utilsiktet.

▶ **Hold arbeidsområdet rent og ryddig, slik at ingen risikerer å snuble.**

Igangsetting

- ▶ **Støvsugeren må ikke brukes uten filter.**
- ▶ **Bruk bare et uskadet filter (ingen sprekker, ingen hull osv.). Skift ut filteret med én gang hvis det er skadet.**
- ▶ **Kontroller at filterenheten er festet ordentlig før suging.**
- ▶ **Kontroller at dekselet til batterirommet er ordentlig lukket før du bruker sugeren.**
- ▶ **Gjør deg kjent med gjeldende forskrifter/lover for håndtering av helseskadelig støv i landet ditt.**
- ▶ **Steinstøv må bare suges opp med spesialkombinasjoner av elektroverktøy og avsugssustem for dette formålet, med dokumentert underskridelse av de lovbestemte grenseverdiene.** Du finner dokumentasjonen på www.bosch-professional.com/dust/.

Sugeren må ikke brukes i eksplosjonsfarlige rom.

For optimal sugeeffekt må du alltid rulle hele sugeslangen **(13)** ut av sugeslangeholderen **(27)**.

Slå på/av

For å **slå på** sugeren trykker du kort på av/på-knappen **(3)**.

For å **slå av** sugeren trykker du på av/på-knappen **(3)** igjen.

Av sikkerhetsgrunner slås ikke sugeren på hvis av/på-knappen **(3)** trykkes i mer enn 5 sekunder.

Tørrsuging

Oppsamling av støv fra elektroverktøy under drift (se bilde G)

- ▶ **Luftutskiftingshastigheten i rommet må være tilstrekkelig hvis utblåsingsluften føres tilbake til rommet. Følg gjeldende nasjonale forskrifter.**

– Monter støvsugeradapteren **(14)** eller det bøyde munnstykket **(15)** (se „Montere støvsugeradapter eller bøyd munnstykke (se bilde **D**)“, Side 70).
– Sett støvsugeradapteren **(14)** eller det bøyde munnstykket **(15)** i sugestussen til elektroverktøyet.

Bare hvis støvsugeradapteren **(14)** brukes:

Merk: Ved arbeid med elektroverktøy med liten lufttilførsel inn i sugeslangen (f.eks. stikksager, slipemaskiner osv.) må falskluftåpningen **(32)** til støvsugeradapteren **(14)** åpnes. Dermed forbedres ytelsen til både støvsugeren og elektroverktøyet. Drei ringen over falskluftåpningen **(32)** til maksimal åpning.

Våtsuging

- ▶ **Ikke bruk sugeren til oppsuging av brennbare eller eksplosive stoffer, for eksempel bensin, olje, alkohol, løsemiddel. Ikke sug opp varmt, brennende eller eksplosivt støv. Ikke bruk sugeren i eksplosjonsfarlige rom.** Støv, damp eller væsker kan antennes eller eksplodere.

Før våtsuging

– Tøm beholderen **(1)**.
– Rengjør filteret **(33)**, og sett det i sugeren igjen (se „Rengjøre/skifte filter (se bilde **I1**–**I2**)“, Side 72).

Sugeren er utstyrt med en flottør **(34)**. Sugingen stoppes når maksimal påfyllingshøyde er nådd.

Etter våtsuging

– Tøm beholderen **(1)**.
– Tøm vannet ut av filteret **(33)**.

Etter våtsuging, for å unngå muggdannelse

– Ta av sugeroverdelen **(5)**, og la den tørke godt.
– Ta ut filteret **(33)**, og la også dette tørke godt(se „Rengjøre/skifte filter (se bilde **I1**–**I2**)“, Side 72).

Service og vedlikehold

Vedlikehold og rengjøring

- ▶ **Ta ut batteriet før vedlikehold eller rengjøring av sugeren, før det skal foretas innstillinger på den, og før skifte av tilbehørsdeler og oppbevaring av sugeren.** Dermed hindrer du at sugeren kan startes utilsiktet.
- ▶ **Sørg for at sugeren og ventilasjonsslissen alltid er rene, slik at du kan jobbe sikkert og effektivt.**
- ▶ **Bruk støvmaske ved vedlikehold og rengjøring av sugeren.**

Rengjør huset til støvsugeren nå og da med en fuktig klut.

Rengjør skitne ladekontakter med en tørr klut.

- ▶ **Du må ikke rengjøre støvsugeren med trykkluft.** Filteret eller andre komponenter kan bli skadet.

Produsenten eller en person som har fått opplæring må foreta en støvteknisk kontroll minst en gang i året. Det må f.eks. kontrolleres om filteret er skadet, om støvsugeren er tett og om kontrollinnretningene fungerer.

Rengjøring og vedlikehold etter suging av helsefarlige stoffer

– Du må betrakte alle deler som kan ha vært i kontakt med helsefarlige stoffer, som forurenset.
– Støvsug, tørk av eller tett støvsugeren grundig utvendig før du tar den ut av et område med helsefarlige stoffer.
– Rengjør støvsugeren, ta den fra hverandre eller utfør vedlikehold på den bare når det er mulig uten å utsette deg selv og andre personer for fare. Bruk personlig verneutstyr under vedlikehold og rengjøring. Utfør arbeidet i et rom med god ventilasjon.
– Rengjør støvsugeren utvendig før du tar den fra hverandre.
– Kast alle støvsugerdelene som ikke kan rengjøres tilfredsstillende, i tette poser. Følg gjeldende bestemmelser for håndtering av slikt avfall.
– Rengjør vedlikeholdsområdet etter at arbeidet er avsluttet.

Rengjøre beholderen (se bilde H1–H2)

For å opprettholde optimal sugeeffekt må du alltid rengjøre beholderen **(1)** etter bruk.

– Åpne låseanordningene **(2)**, og ta av sugeroverdelen **(5)**.
– Rist beholderen **(1)** tom over en egnet avfallsbeholder.
– Rengjør beholderen med en fuktig klut hvis det er nødvendig.
Rengjør filteret om nødvendig (se „Rengjøre/skifte filter (se bilde **I1**–**I2**)“, Side 72).
– Sett på støvsugeroverdelen **(5)**igjen, og lukk låseanordningene **(2)**.

Rengjøre/skifte filter (se bilde I1–I2)

Sugeeffekten avhenger av filtertilstanden. Rengjør derfor filteret jevnlig.

Skift ut filteret umiddelbart hvis det er skadet.

– Åpne låseanordningene **(2)**, og ta av støvsugeroverdelen **(5)**.
– Drei filteret **(33)** i dreieretningen 🔓 til det stopper, og ta det fra filterholderen **(35)**.
– Tørt filter:
Bank filteret **(33)** rent over en egnet avfallsbeholder.
Pass på at ikke lamellene til filteret skades.
For å oppnå maksimal sugekraft rengjør du lamellene til filteret med en myk børste.
Eller
Vått filter:
Skyll filteret **(33)** under rennende vann, og la det tørke godt.
Eller
Skift ut filteret **(33)** hvis det er skadet.
– Sett filteret **(33)** over filterholderen **(35)**, og drei det i dreieretningen 🔒 til det stopper.
– Sett på støvsugeroverdelen **(5)** igjen, og lukk låseanordningene **(2)**.
Kontroller at låseanordningene låses.

Feil

Kontroller hvis sugeeffekten ikke er tilstrekkelig:

– Er beholderen **(1)** full?
▷(se „Rengjøre beholderen (se bilde **H1**–**H2**)“, Side 71).
– Er filteret **(33)** fullt av støv?
▷(se „Rengjøre/skifte filter (se bilde **I1**–**I2**)“, Side 72).
– Må batteriet lades?
▷ Lad batteriet.

Jevnlig tømming av beholderen **(1)** og rengjøring av filteret **(33)** sikrer optimal sugeeffekt.

Hvis sugeeffekten fremdeles ikke er tilstrekkelig, må du kontakte **Bosch**-kundesgervice.

Oppbevaring (se bilde J)

– Sett støvsugerrørene **(18)** i holderne **(25)**.
– Sett fugemunnstykket **(16)** i et støvsugerrør **(18)**.
– Sett gulvmunnstykket **(17)** i holderen **(27)**.
– Vikle sugeslangen **(13)** rundt holderen **(27)** fra undersiden, og fest holdestroppen **(36)**.
– Bær støvsugeren bare med håndtaket **(6)** eller bæreselen (hvis tilgjengelig).
– Sett støvsugeren i et tørt rom, og sørg for at den ikke kan brukes av uvedkommende.

Kundeservice og kundeveiledning

Norsk

Tel.: 64 87 89 50

Du finner lenken til våre serviceadresser og garantibetingelser på den siste siden.

Ved alle forespørsler og reservedelsbestillinger må du oppgi det 10-sifrede produktnummeret som er angitt på produktets typeskilt.

Deponering

Sugeren, batterier, tilbehør og emballasje må leveres inn til miljøvennlig gjenvinning.



Sugeren og batterier må ikke kastes som vanlig husholdningsavfall!

Bare for land i EU:

Elektriske og elektroniske apparater eller brukte batterier som ikke lenger er brukbare, må samles inn separat og kasseres på en miljøvennlig måte. Bruk de anviste innsamlingssystemene. Feil avfallshåndtering kan være skadelig for miljø og helse på grunn av de farlige stoffene som avfallet kan inneholde.

Suomi

Imuria koskevat turvallisuusohjeet



Lue kaikki turvallisuus- ja käyttöohjeet. Turvallisuus- ja käyttöohjeiden noudattamatta jättäminen voi johtaa sähköiskuun, tulipaloon ja/tai vakavaan loukkaantumiseen.

Säilytä kaikki turvallisuusohjeet ja ohjetiedot tulevaa käyttöä varten.

- ▶ **Tätä imuria ei ole tarkoitettu lasten eikä fyysisiltä, aistillisilta tai henkisiltä kyvyiltään rajoitteellisten tai puutteellisen kokemuksen tai tietämyksen omaavien henkilöiden käyttöön.** Muuten voi tapahtua käyttövirheitä ja tapaturmia.
- ▶ **Pidä lapsia silmällä.** Näin saat varmistettua, etteivät lapset leiki imurin kanssa.
- ▶ **Noudata kaikkia imuroitavia aineita koskevia turvallisuusmääräyksiä.**
- ▶ **Älä imuroi pyökki-, tammi- tai asbestipölyä. Kivipölyä saa imuroida vain sellaisilla pölynpoistojärjestelmillä, jotka on nimenomaisesti tarkoitettu käytettäväksi työkalussa GAS 18V-10 L, jota markkinoi Bosch.** Nämä aineet katsotaan syöpää aiheuttaviksi.
- ▶ **Imuroi kivipölyä vain sellaisella ohjeiden mukaisella sähkötyökalun ja pölynpoistojärjestelmän yhdistelmällä, jonka avulla lakimääräiset raja-arvot todistetta-**

vasti alitetaan. Todistukset ovat verkko-osoitteessa www.bosch-professional.com/dust/.

⚠ VAROITUS **Käytä imuria vain, kun olet saanut riittävän opastuksen imurin käytöstä, imuroitavista pölylaaduista ja jätteiden turvallisesta hävittämisestä.** Huolellinen käyttöopastus vähentää käyttövirheiden ja tapaturmien vaaraa.

⚠ VAROITUS **Imuri soveltuu kuivan pölyn imurointiin ja asiaankuuluvilla toimenpiteillä myös nesteiden imurointiin.** Nesteiden pääsy laitteeseen aiheuttaa sähköiskuvaaran.

- **Älä imuroi imurilla palonarkoja tai räjähdysherkkiä nesteitä (esimerkiksi bensiiniä, öljyä, spriitä tai liuottimia). Älä imuroi kuumaa, palavaa tai räjähdysaltista pölyä. Älä käytä imuria räjähdysvaarallisissa tiloissa.** Pöly, höyry tai nesteet saattavat syttyä palamaan tai räjähtää.

⚠ VAROITUS **Sammuta imuri välittömästi, jos siitä valuu vaahtoa tai vettä, ja tyhjennä säiliö.** Muuten imuri voi vaurioitua.

- **HUOMIO! Imuria saa säilyttää vain sisätiloissa.**
- **HUOMIO! Puhdista uimuri säännöllisin väliajoin ja tarkista se vaurioiden varalta.** Muuten voi ilmetä toimintahäiriöitä.
- **Huolehdi työkohteen hyvästä tuuletuksesta.**
- **Anna imurin korjaustyö vain valtuutetun ammattilaisen tehtäväksi, joka käyttää alkuperäisiä varaosia.** Näin varmistat, että imuri säilyy turvallisena.

⚠ VAROITUS **Imurissa on terveydelle vaarallista pölyä. Anna vain ammattilaisen suorittaa pölysäilön tyhjennys, huolto ja irrotus. Tähän tarvitaan asianmukainen suojavarustus. Älä käytä imuria ilman täydellistä ja huolellisesti asennettua suodatinjärjestelmää.** Muuten vaarannat oman terveytesi.

- **Tarkasta ennen käyttöönottoa imuletkun moitteeton kunto. Jätä imuletku kiinni imuriin, jotta pölyä ei pääse vahingossa leviämään ympäristöön.** Muutoin saatat hengittää pölyä.
- **Älä puhdista imuria vesisuihkulla.** Veden pääsy imurin yläosaan aiheuttaa sähköiskuvaaran.
- **Älä avaa akkua äläkä tee siihen mitään muutoksia.** Oikosulkuvaara.
- **Akusta saattaa purkautua höyryä, jos akku vioittuu tai jos akkua käytetään epäasianmukaisesti. Akku saattaa syttyä palamaan tai räjähtää.** Järjestä tehokas ilmanvaihto ja käänny lääkärin puoleen, jos havaitset ärsytystä. Höyry voi ärsyttää hengitysteitä.
- **Virheellisen käytön tai vaurioituneen akun yhteydessä akusta saattaa vuotaa herkästi syttyvää nestettä. Vältä koskettamasta nestettä. Jos nestettä pääsee vahingossa iholle, huuhtele kosketuskohta vedellä. Jos nestettä pääsee silmiin, käänny lisäksi lääkärin puoleen.** Akusta vuotava neste saattaa aiheuttaa ihon ärsytystä ja palovammoja.
- **Terävät esineet (esimerkiksi naulat ja ruuvitaltat) tai kuoreen kohdistuvat iskut saattavat vaurioittaa akkua.** Tämä voi johtaa akun oikosulkuun, tulipaloon, savuamiseen, räjähtämiseen tai ylikuumenemiseen.
- **Varmista, ettei laitteesta irrotettu akku kosketa paperinliittimiä, kolikoita, avaimia, nauloja, ruuveja tai muita pieniä metalliesineitä, koska ne voivat oikosulkea akun koskettimet.** Akkukoskettimien välinen oikosulku saattaa johtaa palovammoihin ja tulipaloon.
- **Käytä akkua vain sen valmistajan tuotteissa.** Vain tällä tavalla saat estettyä akun vaarallisen ylikuormituksen.
- **Lataa akut vain valmistajan suosittelemilla latauslaitteilla.** Latauslaite, joka soveltuu määrätyntyyppiselle akulle, saattaa muodostaa tulipalovaaran erilaista akkua ladattaessa.



Suojaa akku kuumuudelta, esimerkiksi pitkäaikaiselta auringonpaisteelta, tulelta, lialta, vedeltä ja kosteudelta. Räjähdys- ja oikosulkuvaara.

- **Älä käytä imuria, kun kannat sitä kantohihnan varassa.** Muuten saatat kaatua, jos kantohihna takertuu imuroinnin aikana johonkin esteeseen.
- **Käytä kantohihnaa vain imurin kanssa.**

Tunnusmerkit

Seuraavat tunnusmerkit voivat olla tärkeitä käyttäessäsi imuria. Opettele tunnusmerkit ja niiden merkitys. Tunnusmerkkien oikea tulkinta auttaa sinua käyttämään imuria paremmin ja turvallisemmin.

Symbolit ja niiden merkitys	
	**VAROITUS! Lue kaikki turvallisuus- ja käyttöohjeet.** Turvallisuus- ja käyttöohjeiden noudattamatta jättäminen voi johtaa sähköiskuun, tulipaloon ja/tai vakavaan loukkaantumiseen.
	Standardin IEC/EN 60335-2-69 mukaisen pölyluokan L pölynimuri, joka soveltuu sellaisten terveydelle vaarallisten pölylaatujen **kuivaimurointiin**, joiden työperäisen altistuksen raja-arvo on > 1 mg/m³
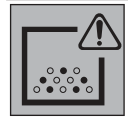	**VAROITUS! Imurissa on terveydelle vaarallista pölyä. Anna vain ammattilaisen suorittaa pölysäilön tyhjennys, huolto ja irrotus. Tähän tarvitaan asianmukainen suojavarustus. Älä käytä imuria ilman täydellistä ja huolellisesti asennettua suodatinjärjestelmää.** Muuten vaarannat oman terveytesi.

Tuotteen ja ominaisuuksien kuvaus

Ota huomioon kuvat käyttöohjeen alussa.

Määräyksenmukainen käyttö

Imuri on tarkoitettu palamattomien ja kuivien pölylaatujen, palamattomien nesteiden ja vesi-ilmaseosten imurointiin. Imuri on pölyteknisesti testattu ja se vastaa pölyluokkaa L. Se täyttää ammattikäytön asettamat korkeat vaatimukset (esimerkiksi rakennusalalla, teollisuudessa ja korjaamoissa).

Standardin IEC/EN 60335-2-69 mukaisen pölyluokan L imureita saa käyttää vain sellaisten terveydelle vaarallisten pölylaatujen imurointiin, joiden työperäisen altistuksen raja-arvo on > 1 mg/m³.

Käytä imuria vain, jos osaat käyttää sen kaikkia toimintoja oikein ja turvallisesti tai olet saanut sen käyttöön tarvittavan opastuksen.

Rotational Airflow

Tämä suodatinjärjestelmä ei tarvitse pölypusseja. Pöly kerääntyy säiliön sisäseinämään.

Kuvatut osat

Kuvattujen osien numerointi viittaa piirrossivuilla oleviin imurikuviin.

(1) Säiliö
(2) Imurin yläosan salpa
(3) Käynnistyspainike
(4) Akun lataustilan näyttö
(5) Imurin yläosa
(6) Kantokahva
(7) Imuletkun/lattiasuulakkeen pidikkeen kiinnitin
(8) Letkun kiinnityskohta
(9) Kiinnityskorvakkeet
(10) Imuputken/rakosuulakkeen pidikkeen kiinnitin
(11) Akkukotelon kannen vapautuspainike
(12) Akkukotelon kansi
(13) Imuletku
(14) Imuadapteri
(15) Käyräsuutin
(16) Rakosuulake
(17) Lattiasuulake
(18) Imuputki
(19) Akkuaukko
(20) Akku[a)]
(21) Akun lukituksen avauspainike[a)]
(22) Kiinnitysruuvit
(23) Peitelevy
(24) Akkukotelon kannen pidike
(25) Imuputken ja rakosuulakkeen pidike
(26) Pidikkeen **(27)** kiinnitysruuvi
(27) Imuletkun ja lattiasuulakkeen pidike
(28) Painike
(29) Kantohihna[a)]
(30) Pyörä[a)]
(31) Pyörän kiinnitin
(32) Lisäilma-aukko
(33) Suodatin
(34) Uimuri
(35) Suodattimen pidike
(36) Imuletkun pidinlenkki

a) **Nämä lisätarvikkeet eivät kuulu Tavanomainen toimitukseen.**

Tekniset tiedot

Akkukäyttöinen märkä-kuivaimuri		GAS 18V-10 L
Tuotenumero		**3 601 JC6 3..**
Jännite	V	18
Nimellisottoteho	W	260
Säiliön tilavuus (brutto)	l	10
Nettotilavuus (neste)	l	6
Alipaine[A)]		
– Imuri[B)]	hPa	90
– Turbiini	hPa	115
Virtausmäärä[A)]		
– Imuri[B)]	l/s m³/h	24 86
– Turbiini	l/s m³/h	34 122
Käyttöaika akun kertalatauksella	min/Ah	4
Pölyluokka		L
Paino[C)]	kg	3,5
Kotelointiluokka		IPX4
Suositeltu ympäristön lämpötila latauksen aikana	°C	0…+35
Sallittu ympäristön lämpötila käytössä[D)] ja säilytyksessä	°C	–20…+50
Yhteensopivat akut		GBA18V… GBA 18V… ProCORE18V… EXPERT18V… EXBA18V… CORE18V…
Suositellut latauslaitteet		GAL18… GAL 18… GAL 36… GAL12V/18… GAL 12V/18…

Akkukäyttöinen märkä-kuivaimuri	GAS 18V-10 L
	GAX 18… EXAL18…

A) Mitattu 20–25 °C:n lämpötilassa akun **GBA 18V 6.3Ah** kanssa

B) Mitattu imuletkun **(13)** ja käyräsuuttimen **(15)** kanssa

C) Ilman akkua (akun painon voit katsoa verkko-osoitteesta www.bosch-professional.com)

D) rajoitettu teho, kun lämpötila < 0 °C

Arvot voivat vaihdella tuotteen mukaan ja riippuvat käyttö- ja ympäristöolosuhteista. Lisätietoja saat verkko-osoitteesta www.bosch-professional.com/wac.

Melu-/tärinätiedot

Melupäästöarvot on määritetty standardin **EN 60335-2-69** mukaan.

Imurin tyypillinen A-painotettu äänenpainetaso on **79** dB(A). Epävarmuus K = **2** dB. Melutaso saattaa töiden aikana ylittää ilmoitetut arvot. **Käytä kuulosuojaimia!**

Tärinäarvot a_h (jatkuva tärinä), p_F (toistuva iskumainen tärinäkuormitus) ja epävarmuus K on määritetty standardin **EN 60335-2-69** mukaan:

a_h = **0,1** m/s² (K = **0,1** m/s²), p_F = **2** m/s² (K = **1** m/s²)

Akku

Bosch myy akkuimureita myös ilman akkua. Pakkauksesta näet, sisältyykö akku imurisi toimitukseen.

Akun lataminen

▶ **Käytä vain teknisissä tiedoissa ilmoitettuja latauslaitteita.** Vain nämä latauslaitteet soveltuvat imurissa käytettävälle litiumioniakulle.

Huomautus: kansainvälisten kuljetusmääräysten mukaisesti Li-ion-akut toimitetaan osittain ladattuina. Akun täyden suorituskyvyn varmistamiseksi akku tulee ladata täyteen ennen ensikäyttöä.

Akun asennus ja irrotus (katso kuvat A1–A2)

▶ **Älä käytä voimaa akun asettamiseen.** Akku on muotoiltu niin, että se sopii tuotteeseen vain oikeassa asennossa.

▶ Pidä akkukotelo ja akkuaukko aina puhtaina ja kuivina, jotta voit työskennellä kunnolla ja turvallisesti.

– Paina vapautuspainiketta **(11)**, kun haluat avata akkukotelon kannen **(12)**.

– Asenna akku **(20)** akkuaukkoon **(19)** niin, että se lukittuu kuuluvasti paikalleen.

– Kun haluat irrottaa akun **(20)**, paina vapautuspainiketta **(21)** ja vedä akku ulos akkuaukosta **(19)**.

– Sulje akkukotelon kansi **(12)**.

Akkukotelon kannen vaihtaminen (katso kuvat A3–A5)

Jos haluat käyttää ProCORE18V 12Ah -akkua, akkukotelon kantta **(12)** ei voi enää sulkea. Tällöin akkukotelon kannen **(12)** tilalle voi vaihtaa tähän tarkoitukseen suunnitellun peitelevyn **(23)**.

Imuria saa käyttää kosteassa tai märässä ympäristössä vain, kun akkukotelon kansi on kiinni.

Akkukotelon kannen irrottaminen (katso kuva A3)

Ota akku **(20)** pois akkuaukosta **(19)**.

Irrota kiinnitysruuvit **(22)** (ST4×12) ristipääruuvitaltalla PH1 ja ota akkukotelon kansi **(12)** pois.

Peitelevyn asentaminen (katso kuva A4)

Paina akkukotelon kannen pidikettä **(24)** alaspäin ja työnnä peitelevy **(23)** paikalleen.

Peitelevyn irrottaminen (katso kuva A5)

Työnnä uraruuvitaltta pintaa vasten, työnnä peitelevyä **(23)** hieman taaksepäin ja vedä peitelevy pois. Paina tässä yhteydessä akkukotelon kannen pidikettä **(24)** alaspäin.

Akun lataustilan näyttö

Kun akku on paikallaan, akun lataustilan voi katsoa imurissa olevasta akun lataustilan näytöstä **(4)**. Kun akku on irrotettu, lataustilan voi katsoa suoraan akusta.

Imurissa oleva akun lataustilan näyttö

Imurin käynnistyksen jälkeen akun lataustilan näytön **(4)** 5 vihreää LED-valoa syttyvät yksitellen edestakaisin. Tämän jälkeen LED-valot näyttävät akun **(20)** lataustilan.

Akun lataustilan näyttö akussa

Jos akku irrotetaan imurista, lataustilan voi tarkistaa akun lataustilan näytön vihreiden LED-valojen avulla.

Kun haluat nähdä lataustilan, paina lataustilan näytön painiketta On tai .

Jos lataustilan näytön painikkeen painaminen ei sytytä yhtään LED-valoa, akku on viallinen, ja se täytyy vaihtaa.

Huomautus: lataustilan näyttöä ei ole kaikissa akkutyypeissä.

Akkutyyppi GBA 18V… | GBA18V…



LED-valo	Kapasiteetti
3 vihreää LED-valoa palaa jatkuvasti	60–100 %
2 vihreää LED-valoa palaa jatkuvasti	30–60 %
1 vihreä LED-valo palaa jatkuvasti	5–30 %
1 vihreä LED-valo vilkkuu	0–5 %

Akkutyyppi ProCORE18V… | EXPERT18V… | EXBA18V… | CORE18V…



LED-valo	Kapasiteetti
5 vihreää LED-valoa palaa jatkuvasti	80–100 %
4 vihreää LED-valoa palaa jatkuvasti	60–80 %
3 vihreää LED-valoa palaa jatkuvasti	40–60 %

LED-valo	Kapasiteetti
2 vihreää LED-valoa palaa jatkuvasti	20–40 %
1 vihreä LED-valo palaa jatkuvasti	5–20 %
1 vihreä LED-valo vilkkuu	0–5 %

Akun vikavaaran havaitseminen

EXPERT18V... | EXBA18V...

Akun lataustilan LED-merkkivalot voivat ilmaista akun lataustilan lisäksi akun vikavaaraa.

Aktivoi toiminto painamalla lataustilan näytön painiketta kolmen sekunnin ajan. Akun analysoinnista ilmoitetaan akun lataustilan näytön juoksevalla merkkivalolla. Analysoinnin tulos näkyy akun lataustilan näytössä.



1 LED-valo: akussa on suuri vikavaara. Tämä on jo saattanut pienentää tehoa ja käyttöaikaa. Suosittelemme vaihtamaan akun.



5 LED-valoa: akku on hyvässä kunnossa ja sen vikavaara on pieni.

Huomaa: akun vikavaaran arviointi tapahtuu kaksivaiheisesti ja mahdollistaa akun kunnon yksinkertaistetun analysoinnin. Akku katsotaan joko hyväkuntoiseksi tai vikaherkäksi. Analyysi ei ilmoita akun kuntoa prosentteina.

Ohjeita akun optimaaliseen käsittelyyn

Suojaa akku kosteudelta ja vedeltä.

Säilytä akkua vain –20 … 50 °C lämpötilassa. Älä jätä akkua esimerkiksi kuumana kesäpäivänä pitkäksi ajaksi autoon.

Puhdista akun tuuletusaukot säännöllisin väliajoin pehmeällä, puhtaalla ja kuivalla siveltimellä.

Huomattavasti lyhentynyt käyntiaika latauksen jälkeen osoittaa, että akku on elinikänsä lopussa ja täytyy vaihtaa uuteen.

Huomioi hävitysohjeet.

Asennus

▶ **Irrota akku, ennen kuin alat tehdä imurin huolto- tai puhdistustöitä, suoritat laitesäätöjä, vaihdat tarvikeosia tai viet imurin säilytykseen.** Tämä varotoimenpide estää imurin tahattoman käynnistymisen.

Imutarvikkeiden pidikkeiden asentaminen (katso kuva B)

– Työnnä imuputken ja rakosuulakkeen pidike **(25)** yläkautta sopivaan kiinnittimeen **(10)** niin, että se lukittuu paikalleen.
– Työnnä imuletkun ja lattiasuulakkeen pidike **(27)** yläkautta sopivaan kiinnittimeen **(7)** ja kiristä kiinnitysruuvi **(26)**.

Imuletkun asennus (katso kuva C)

– Työnnä imuletku **(13)** letkun kiinnityskohtaan **(8)** niin, että imuletkun molemmat painonupit **(28)** lukittuvat paikoilleen.

Huomautus: Imuroinnin yhteydessä imuletkua ja -tarvikkeita vastaan hankautuva pöly varaa staattista sähköä, jonka purkautumisen voi tuntea lievinä sähköiskuina (riippuu ympäristöolosuhteista ja omasta herkkyydestä).

Imutarvikkeiden asentaminen

Imuletku **(13)** on varustettu kiinnitysjärjestelmällä, johon voi liittää imutarvikkeita (imuadapteri **(14)**, käyräsuutin **(15)**).

Imuadapterin tai käyräsuuttimen asentaminen (katso kuva D)

Asenna imuadapteri **(14)** tai käyräsuutin **(15)** imuletkuun **(13)** niin, että imuletkun molemmat lukitusnupit **(28)** lukittuvat kuuluvasti.

Paina irrotusta varten lukitusnuppeja **(28)** sisäänpäin ja vedä osat erilleen.

Suulakkeiden ja putkien asentaminen

– Yhdistä tarpeen mukaan imuputket **(18)** toisiinsa ja työnnä putki sen jälkeen tukevasti kiinni käyräsuuttimeen **(15)**.
– Kiinnitä lattiasuulake **(17)** tai rakosuulake **(16)** tukevasti imuputkeen **(18)** tai käyräsuuttimeen **(15)**.

Kantohihnan kiinnittäminen (katso kuva E)

▶ **Kantohihna soveltuu ainoastaan imurin kantamiseen ja kiinnittämiseen!**

Kiinnitä kantohihnan **(29)** jousihaat imurin kiinnityskorvakkeisiin **(9)**.

Pyörien asentaminen (katso kuva F)

Asenna pyörien **(30) 4** kiinnitystappia pyörien kiinnittimiin **(31)** niin, että ne lukittuvat kuuluvasti paikoilleen.

Imurissa voi käyttää myös muunlaisia standardin EN 12529 (kiinnitystapin halkaisija 11 mm) mukaisia pyöriä.

▶ **Tarkasta pyöräjarrujen toimivuus ennen imurin käyttöä.**

Käyttö

▶ **Irrota akku, ennen kuin alat tehdä imurin huolto- tai puhdistustöitä, suoritat laitesäätöjä, vaihdat tarvikeosia tai viet imurin säilytykseen.** Tämä varotoimenpide estää imurin tahattoman käynnistymisen.

▶ **Pidä työpiste siistinä ja hyvässä järjestyksessä kompastumisvaaran välttämiseksi.**

Käyttöönotto

▶ **Imuria ei saa käyttää ilman suodatinta.**

▶ **Käytä vain ehjää suodatinta (ei repeämiä, reikiä tai muita vaurioita). Vaihda vaurioitunut suodatin välittömästi.**

▶ **Varmista ennen imuroinnin aloittamista, että suodatinyksikkö on asennettu kunnolla paikalleen.**

▶ **Varmista ennen imurointia, että akkukotelon kansi on kiinni.**

- ▶ **Tutustu oman maasi voimassa oleviin määräyksiin/lakeihin, jotka koskevat terveydelle vaarallisen pölyn käsittelyä.**
- ▶ **Imuroi kivipölyä vain sellaisella ohjeiden mukaisella sähkötyökalun ja pölynpoistojärjestelmän yhdistelmällä, jonka avulla lakimääräiset raja-arvot todistettavasti alitetaan.** Todistukset ovat verkko-osoitteessa www.bosch-professional.com/dust/.

Imuria ei saa missään tapauksessa käyttää räjähdysvaarallisissa tiloissa.

Imutehon optimoimiseksi imuletku **(13)** täytyy aina kelata kokonaan auki imuletkun pidikkeestä **(27)**.

Käynnistys ja sammutus

Käynnistä imuri painamalla lyhyesti käynnistyspainiketta **(3)**.

Sammuta imuri painamalla uudelleen käynnistyspainiketta **(3)**.

Turvallisuussyistä imuri ei käynnisty, jos painat käynnistyspainiketta **(3)** yli 5 sekunnin ajan.

Kuivaimurointi

Suora imurointi toiminnassa olevalta sähkötyökalulta (katso kuva G)

- ▶ **Huoneessa on oltava riittävän tehokas ilmanvaihto, jos poistoilma johdetaan takaisin huoneeseen. Noudata vastaavia maakohtaisia määräyksiä.**
- – Asenna imuadapteri **(14)** tai käyräsuutin **(15)** (katso "Imuadapterin tai käyräsuuttimen asentaminen (katso kuva **D**)", Sivu 76).
- – Työnnä imuadapteri **(14)** tai käyräsuutin **(15)** sähkötyökalun pölynpoistoputkeen.

Vain käytettäessä imuadapteria **(14)**:

Huomautus: jos käytät sellaisia sähkötyökaluja, joiden ilmansyöttö imuletkuun on heikkoa (esimerkiksi pistosahat, hiomakoneet, jne.), täytyy imuadapterin **(14)** lisäilma-aukko **(32)** avata. Tämä parantaa imurin ja sähkötyökalun yhteistehoa. Käännä sitä varten lisäilma-aukon **(32)** päällä olevaa rengasta, kunnes aukko on mahdollisimman suuri.

Märkäimurointi

- ▶ **Älä imuroi imurilla palonarkoja tai räjähdysherkkiä nesteitä (esimerkiksi bensiiniä, öljyä, spriitä tai liuottimia). Älä imuroi kuumaa, palavaa tai räjähdysaltista pölyä. Älä käytä imuria räjähdysvaarallisissa tiloissa.** Pöly, höyry tai nesteet saattavat syttyä palamaan tai räjähtää.

Ennen märkäimurointia

- – Tyhjennä säiliö **(1)**.
- – Puhdista suodatin **(33)** ja asenna se takaisin imuriin (katso "Suodattimen puhdistaminen/vaihtaminen (katso kuvat **I1**–**I2**)", Sivu 78).

Imuri on varustettu uimurilla **(34)**. Kun suurin sallittu täyttöaste on saavutettu, imuri sammuu.

Jokaisen märkäimurointikerran jälkeen

- – Tyhjennä säiliö **(1)**.
- – Tyhjennä vesi suodattimesta **(33)**.

Märkäimuroinnin jälkeen homehtumisen välttämiseksi

- – Ota imurin yläosa **(5)** pois ja anna sen kuivua perusteellisesti.
- – Ota suodatin **(33)** pois ja anna myös sen kuivua perusteellisesti (katso "Suodattimen puhdistaminen/vaihtaminen (katso kuvat **I1**–**I2**)", Sivu 78).

Hoito ja huolto

Huolto ja puhdistus

- ▶ **Irrota akku, ennen kuin alat tehdä imurin huolto- tai puhdistustöitä, suoritat laitesäätöjä, vaihdat tarvikeosia tai viet imurin säilytykseen.** Tämä varotoimenpide estää imurin tahattoman käynnistymisen.
- ▶ **Pidä imuri ja tuuletusaukot puhtaina luotettavan ja turvallisen työskentelyn varmistamiseksi.**
- ▶ **Käytä imurin huollon ja tyhjennyksen yhteydessä hengityssuojainta.**

Puhdista imurin runko kostealla liinalla säännöllisin väliajoin.

Puhdista likaiset latauskoskettimet kuivalla liinalla.

- ▶ **Älä puhdista imuria paineilmalla.** Suodatin tai muut komponentit voivat vaurioitua.

Valmistajan tai asiaankuuluvan koulutuksen saaneen henkilön on tehtävä imurin pölytekninen tarkastus vähintään kerran vuodessa (esim. suodattimen tarkastus vaurioiden varalta, imurin tarkastus vuotojen varalta ja hallintalaitteiden moitteettoman toiminnan tarkastus).

Puhdistus ja huolto terveydelle vaarallisten aineiden imuroinnin jälkeen

- – Lähde siitä, että kaikki vaarallisten aineiden kanssa mahdollisesti kosketuksiin pääsevät osat ovat epäpuhtaita.
- – Puhdista imurin ulkopinta perusteellisesti imurilla tai liinalla tai pakkaa imuri tiiviiseen jätesäkkiin, ennen kuin tuot sen pois terveydelle vaarallisten aineiden saastuttamalta alueelta.
- – Puhdista, pura ja huolla pölynimuri vain, jos se on mahdollista aiheuttamatta vaaraa sinulle ja muille ihmisille. Käytä huollon ja puhdistuksen aikana suojavaatetusta. Suorita työt hyvin tuuletetussa tilassa.
- – Puhdista imurin ulkopinta ennen imurin osien irrotusta.
- – Pakkaa imurin kaikki sellaiset osat, joita ei voi puhdistaa tyydyttävästi, ilmatiivisiin pusseihin hävitystä varten. Noudata tällaisten jätteiden voimassa olevia hävitysmääräyksiä.
- – Puhdista huoltoalue töiden päätteeksi.

Säiliön puhdistaminen (katso kuvat H1–H2)

Puhdista säiliö **(1)** jokaisen käyttökerran jälkeen, jotta imurin suorituskyky pysyy optimaalisena.

- – Avaa salvat **(2)** ja ota imurin yläosa **(5)** pois.
- – Ravistele säiliötä **(1)** sopivan jäteastian päällä.

– Tarvittaessa puhdista säiliö kostealla liinalla. Tarvittaessa puhdista suodatin (katso "Suodattimen puhdistaminen/vaihtaminen (katso kuvat **I1**–**I2**)", Sivu 78).
– Asenna imurin yläosa **(5)** takaisin ja sulje salvat **(2)**.

Suodattimen puhdistaminen/vaihtaminen (katso kuvat I1–I2)

Imuteho riippuu suodattimen kunnosta ja sen takia suodatin tulee puhdistaa säännöllisin väliajoin.

Vaihda vaurioitunut suodatin välittömästi.

– Avaa salvat **(2)** ja ota imurin yläosa **(5)** pois.
– Käännä suodatinta **(33)** kiertosuunnassa 🔓 ääriasentoon ja ota se pois suodattimen pidikkeestä **(35)**.
– Kuiva suodatin:
koputtele suodatin **(33)** puhtaaksi sopivan jäteastian päällä. Älä vaurioita suodattimen lamelleja.
Jotta imuvoima pysyy tehokkaana, puhdista suodattimen lamellit pehmeällä harjalla.
tai
Märkä suodatin:
huuhtele suodatin **(33)** juoksevalla vedellä ja anna sen kuivua perusteellisesti.
tai
Vaihda vaurioitunut suodatin **(33)**.
– Asenna suodatin **(33)** suodattimen pidikkeen **(35)** päälle ja käännä sitä kiertosuunnassa 🔒 ääriasentoon.
– Asenna imurin yläosa **(5)** takaisin ja sulje salvat **(2)**. Varmista, että salvat lukittuvat kunnolla.

Häiriöt

Jos imuteho on riittämätön, tarkista:

– Onko säiliö **(1)** täynnä?
▷(katso "Säiliön puhdistaminen (katso kuvat **H1**–**H2**)", Sivu 77).
– Onko suodatin **(33)** tukossa?
▷(katso "Suodattimen puhdistaminen/vaihtaminen (katso kuvat **I1**–**I2**)", Sivu 78).
– Onko akun kapasiteetti liian heikko?
▷ Lataa akku.

Imuvoima pysyy jatkuvasti tehokkaana, kun teet säiliön **(1)** tyhjennyksen ja suodattimen **(33)** puhdistuksen säännöllisin väliajoin.

Jos imuteho ei vieläkään parane, käänny **Bosch**-huoltopisteen puoleen.

Säilytys (katso kuva J)

– Kiinnitä imuputket **(18)** pidikkeisiin **(25)**.
– Työnnä rakosuulake **(16)** imuputkeen **(18)**.
– Työnnä lattiasuulake **(17)** pidikkeeseen **(27)**.
– Kääri imuletku **(13)** alakautta pidikkeen **(27)** ympärille ja kiinnitä pidinlenkki **(36)**.
– Kanna imuria vain kantokahvan **(6)** tai kantohihnan (mikäli kuuluu varustukseen) varassa.
– Vie imuri kuivaan säilytystilaan ja suojaa se luvattomalta käytöltä.

Asiakaspalvelu ja käyttöneuvonta

Suomi
Puh.: 0800 98044

Linkki huolto-osoitteisiin ja takuuehtoihin löytyy viimeiseltä sivulta.

Ilmoita kaikissa kyselyissä ja varaosatilauksissa 10-numeroinen tuotenumero, joka on ilmoitettu tuotteen mallikilvessä.

Hävitys

Imuri, akut, lisätarvikkeet ja pakkaukset tulee toimittaa ympäristöystävälliseen uusiokäyttöön.



Älä heitä imuria tai akkuja/paristoja talousjätteisiin!

Koskee vain EU-maita:

Sähkö- ja elektroniikkalaitteet sekä käytöstä poistetut akut/paristot, jotka eivät ole enää käyttökelpoisia, on kerättävä erikseen ja hävitettävä ympäristöystävällisellä tavalla. Toimita ne ohjeen mukaisiin keräyspisteisiin. Virheellinen hävittäminen voi olla haitallista ympäristölle ja terveydelle jätteiden mahdollisesti sisältämien vaarallisten aineiden vuoksi.

Ελληνικά

Υποδείξεις ασφαλείας για απορροφητήρες



Διαβάστε όλες τις υποδείξεις ασφαλείας και τις οδηγίες. Η μη τήρηση των υποδείξεων ασφαλείας και των οδηγιών μπορεί να προκαλέσει ηλεκτροπληξία, πυρκαγιά και/ή σοβαρούς τραυματισμούς.

Φυλάξτε όλες τις προειδοποιητικές υποδείξεις και οδηγίες για κάθε μελλοντική χρήση.

- ▶ **Αυτός ο απορροφητήρας δεν προβλέπεται για χρήση από παιδιά και άτομα με περιορισμένες φυσικές, αισθητήριες ή διανοητικές ικανότητες ή με έλλειψη εμπειρίας και ανεπαρκείς γνώσεις.** Διαφορετικά υπάρχει κίνδυνος λανθασμένου χειρισμού και τραυματισμού.
- ▶ **Επιβλέπετε τα παιδιά.** Έτσι εξασφαλίζεται, ότι τα παιδιά δε θα παίξουν με τον απορροφητήρα.
- ▶ **Προσέξτε όλες τις διατάξεις ασφαλείας για τα προς αναρρόφηση υλικά.**
- ▶ **Μην αναρροφάτε σκόνη ξύλου οξιάς ή σκόνη ξύλου δρυός ή αμίαντο. Η σκόνη πέτρας επιτρέπεται να αναρροφηθεί μόνο σε συνδυασμό με συστήματα αναρρόφησης, που είναι εγκεκριμένα ειδικά για τη χρήση με GAS 18V-10 L της Bosch.** Αυτές οι ουσίες θεωρούνται καρκινογόνες.

- ▶ **Αναρροφάτε σκόνη πέτρας μόνο με ρητά αναφερόμενους συνδυασμούς από ηλεκτρικό εργαλείο και σύστημα αναρρόφησης, για τους οποίους έχει αποδειχθεί η μη υπέρβαση των προβλεπόμενων από τον νόμο οριακών τιμών.** Τα αποδεικτικά στοιχεία θα τα βρείτε στην ηλεκτρονική διεύθυνση www.bosch-professional.com/dust/.

⚠ΠΡΟΕΙΔΟΠΟΙΗΣΗ **Χρησιμοποιείτε τον απορροφητήρα μόνο, όταν έχετε λάβει επαρκείς πληροφορίες για τη χρήση του απορροφητήρα, για τα προς αναρρόφηση υλικά και για την ασφαλή διάθεσή τους.** Ένας επιμελής κατατοπισμός ελαττώνει τυχόν εσφαλμένους χειρισμούς και τραυματισμούς.

⚠ΠΡΟΕΙΔΟΠΟΙΗΣΗ **Ο απορροφητήρας είναι κατάλληλος μόνο για αναρρόφηση στεγνών υλικών και μέσω κατάλληλων μέτρων επίσης για την αναρρόφηση υγρών.** Η διείσδυση υγρών αυξάνει τον κίνδυνο ηλεκτροπληξίας.

- ▶ **Μην αναρροφάτε με τον απορροφητήρα εύφλεκτα ή εκρηκτικά υγρά, για παράδειγμα βενζίνη, πετρέλαιο, αλκοόλη, διαλύτες. Μην αναρροφάτε καυτές, φλεγόμενες ή εκρηκτικές σκόνες. Μη λειτουργείτε τον απορροφητήρα σε επικινδύνους για έκρηξη χώρους.** Οι σκόνες, οι αναθυμιάσεις ή τα υγρά μπορεί να αναφλεχθούν και να εκραγούν.

⚠ΠΡΟΕΙΔΟΠΟΙΗΣΗ **Απενεργοποιήστε αμέσως τον απορροφητήρα, μόλις εξέρχεται αφρός ή νερό και αδειάστε το δοχείο.** Διαφορετικά μπορεί ο απορροφητήρας να υποστεί ζημιά.

- ▶ **ΠΡΟΣΟΧΗ! Ο απορροφητήρας επιτρέπεται να αποθηκεύεται μόνο σε εσωτερικούς χώρους.**
- ▶ **ΠΡΟΣΟΧΗ! Καθαρίζετε τον πλωτήρα τακτικά και ελέγχετε, εάν είναι χαλασμένος.** Διαφορετικά μπορεί να μη λειτουργεί σωστά.
- ▶ **Να φροντίζετε να υπάρχει καλός αερισμός στον χώρο που εργάζεστε.**
- ▶ **Αναθέστε την επισκευή του απορροφητήρα μόνο σε ειδικευμένο τεχνικό προσωπικό με γνήσια ανταλλακτικά.** Έτσι εξασφαλίζεται η διατήρηση της ασφάλειας του απορροφητήρα.

⚠ΠΡΟΕΙΔΟΠΟΙΗΣΗ **Ο απορροφητήρας εμπεριέχει επιβλαβή στην υγεία σκόνη. Αναθέστε την εκτέλεση των εργασιών εκκένωσης και συντήρησης, συμπεριλαμβανομένης και της απόσυρσης των δοχείων συλλογής της σκόνης, μόνο σε εξειδικευμένα άτομα. Ένας αντίστοιχος εξοπλισμός προστασίας είναι απαραίτητος. Μη λειτουργείτε τον απορροφητήρα χωρίς το πλήρες και προσεκτικά τοποθετημένο σύστημα φίλτρου.** Διαφορετικά κινδυνεύει η υγεία σας.

- ▶ **Πριν τη θέση σε λειτουργία ελέγξτε την άψογη κατάσταση του εύκαμπτου σωλήνα αναρρόφησης. Αφήστε τον εύκαμπτο σωλήνα αναρρόφησης συναρμολογημένο στον απορροφητήρα, για να μην εξέλθει ακούσια σκόνη.** Διαφορετικά μπορεί να εισπνεύσετε σκόνη.
- ▶ **Μην καθαρίζετε τον απορροφητήρα με απευθείας κατευθυνόμενη ακτίνα νερού.** Η διείσδυση νερού στο άνω τμήμα του απορροφητήρα αυξάνει τον κίνδυνο ηλεκτροπληξίας.
- ▶ **Μην τροποποιήσετε και μην ανοίξετε την μπαταρία.** Υπάρχει κίνδυνος βραχυκυκλώματος.
- ▶ **Σε περίπτωση βλάβης ή/και αντικανονικής χρήσης της μπαταρίας μπορεί να εξέλθουν αναθυμιάσεις από την μπαταρία. Η μπαταρία μπορεί να αναφλεγεί ή να εκραγεί.** Αφήστε να μπει φρέσκος αέρας και επισκεφτείτε έναν γιατρό σε περίπτωση που έχετε ενοχλήσεις. Οι αναθυμιάσεις μπορεί να ερεθίσουν τις αναπνευστικές οδούς.
- ▶ **Σε περίπτωση λάθους χρήσης ή χαλασμένης μπαταρίας μπορεί να διαρρεύσει εύφλεκτο υγρό από την μπαταρία. Αποφεύγετε κάθε επαφή μ' αυτό. Σε περίπτωση τυχαίας επαφής ξεπλυθείτε με νερό. Σε περίπτωση που τα υγρά έρθουν σε επαφή με τα μάτια, πρέπει να ζητήσετε επίσης και ιατρική βοήθεια.** Τα διαρρέοντα υγρά μπαταρίας μπορεί να οδηγήσουν σε ερεθισμούς του δέρματος ή σε εγκαύματα.
- ▶ **Από αιχμηρά αντικείμενα, όπως π.χ. καρφιά ή κατσαβίδια ή από εξωτερική άσκηση δύναμης μπορεί να υποστεί ζημιά η μπαταρία.** Μπορεί να προκληθεί ένα εσωτερικό βραχυκύκλωμα με αποτέλεσμα την ανάφλεξη, την εμφάνιση καπνού, την έκρηξη ή την υπερθέρμανση της μπαταρίας.
- ▶ **Κρατάτε τις μπαταρίες που δε χρησιμοποιείτε μακριά από συνδετήρες χαρτιών, νομίσματα, κλειδιά, καρφιά, βίδες κι άλλα μικρά μεταλλικά αντικείμενα που μπορούν να βραχυκυκλώσουν τις επαφές της μπαταρίας.** Ένα βραχυκύκλωμα των επαφών της μπαταρίας μπορεί να προκαλέσει τραυματισμούς ή φωτιά.
- ▶ **Χρησιμοποιείτε την μπαταρία μόνο σε προϊόντα του κατασκευαστή.** Μόνο έτσι προστατεύεται η μπαταρία από μια επικίνδυνη υπερφόρτιση.
- ▶ **Φορτίζετε τις μπαταρίες μόνο με φορτιστές, που προτείνονται από τον κατασκευαστή.** Όταν ένας φορτιστής, που προορίζεται μόνο για ένα συγκεκριμένο είδος μπαταριών, χρησιμοποιηθεί για τη φόρτιση άλλων μπαταριών μπορεί να προκαλέσει πυρκαγιά.



Προστατεύετε την μπαταρία από τη θερμότητα, π.χ. ακόμη και από συνεχή ηλιακή ακτινοβολία, φωτιά, ρύπανση, νερό και υγρασία. Υπάρχει κίνδυνος έκρηξης και βραχυκυκλώματος.

- ▶ **Μην εργάζεστε με τον απορροφητήρα, όταν τον μεταφέρετε με τον ιμάντα μεταφοράς.** Κατά την αναρρόφηση θα μπορούσε να μπλεχτείτε στον ιμάντα μεταφοράς και να πέσετε.
- ▶ **Χρησιμοποιείτε τον ιμάντα μεταφοράς αποκλειστικά σε συνδυασμό με τον απορροφητήρα.**

Σύμβολα

Τα σύμβολα που ακολουθούν μπορεί να έχουν σημασία για τη χρήση του απορροφητήρα σας. Παρακαλούμε αποτυπώστε στη μνήμη σας τα σύμβολα και τη σημασία τους. Η σωστή ερμηνεία

των συμβόλων σας βοηθάει στην καλύτερη και ασφαλέστερη χρήση του απορροφητήρα.

Σύμβολα και η σημασία τους



ΠΡΟΕΙΔΟΠΟΙΗΣΗ! Διαβάστε όλες τις υποδείξεις ασφαλείας και τις οδηγίες. Η μη τήρηση των υποδείξεων ασφαλείας και των οδηγιών μπορεί να προκαλέσει ηλεκτροπληξία, πυρκαγιά και/ή σοβαρούς τραυματισμούς.



Απορροφητήρας της κατηγορίας σκόνης L κατά IEC/EN 60335-2-69 για **ξηρή αναρρόφηση** επιβλαβούς στην υγεία σκόνης με οριακή τιμή έκθεσης > 1 mg/m³



ΠΡΟΕΙΔΟΠΟΙΗΣΗ! Ο απορροφητήρας εμπεριέχει επιβλαβή στην υγεία σκόνη. Αναθέστε την εκτέλεση των εργασιών εκκένωσης και συντήρησης, συμπεριλαμβανομένης και της απόσυρσης των δοχείων συλλογής της σκόνης, μόνο σε εξειδικευμένα άτομα. Ένας αντίστοιχος εξοπλισμός προστασίας είναι απαραίτητος. Μη λειτουργείτε τον απορροφητήρα χωρίς το πλήρες και προσεκτικά τοποθετημένο σύστημα φίλτρου. Διαφορετικά κινδυνεύει η υγεία σας.

Περιγραφή προϊόντος και ισχύος

Λάβετε υπόψη σας τις εικόνες στο εμπρόσθιο μέρος της οδηγίας λειτουργίας.

Χρήση σύμφωνα με τον προορισμό

Ο απορροφητήρας προορίζεται για την ανίχνευση, αναρρόφηση, μεταφορά και διαχωρισμό μη εύφλεκτης ξηρής σκόνης, μη εύφλεκτων υγρών και ενός μείγματος νερού-αέρα. Ο απορροφητήρας ελέγχθηκε σύμφωνα με την τεχνολογία καταπολέμησης της σκόνης και ανταποκρίνεται στην κατηγορία L. Είναι κατάλληλος για τις αυξημένες καταπονήσεις σε περίπτωση επαγγελματικής χρήσης, π.χ. στη βιοτεχνία, στη βιομηχανία και στα συνεργεία.

Οι απορροφητήρες της κατηγορίας σκόνης L κατά IEC/EN 60335-2-69 επιτρέπεται να χρησιμοποιούνται μόνο για την απορρόφηση και αναρρόφηση επιβλαβούς στην υγεία σκόνης με οριακή τιμή έκθεσης > 1 mg/m³.

Χρησιμοποιείτε τον απορροφητήρα μόνο όταν είσαστε σε θέση να αξιολογήσετε σωστά και χωρίς περιορισμούς όλες του τις λειτουργίες ή όταν έχετε λάβει σχετικές οδηγίες.

Rotational Airflow

Το σύστημα φίλτρου χωρίς σακούλα δε χρησιμοποιεί σακούλες σκόνης. Η ρύπανση συγκεντρώνεται στο εσωτερικό τοίχωμα του δοχείου.

Απεικονιζόμενα στοιχεία

Η απαρίθμηση στα απεικονιζόμενα στοιχεία αναφέρεται στην παράσταση του απορροφητήρα στις σελίδες γραφικών.

(1) Δοχείο

(2) Κλείστρο για το επάνω μέρος του απορροφητήρα

(3) Πλήκτρο On/Off

(4) Ένδειξη της κατάστασης φόρτισης της μπαταρίας

(5) Επάνω μέρος του απορροφητήρα

(6) Λαβή μεταφοράς

(7) Υποδοχή για στήριγμα εύκαμπτου σωλήνα αναρρόφησης/πέλματος δαπέδου

(8) Υποδοχή του εύκαμπτου σωλήνα

(9) Κρίκοι στερέωσης

(10) Υποδοχή για στήριγμα σωλήνα αναρρόφησης/ακροφυσίου αναρρόφησης αρμών

(11) Πλήκτρο απασφάλισης του καλύμματος της θήκης μπαταρίας

(12) Κάλυμμα θήκης μπαταρίας

(13) Εύκαμπτος σωλήνας αναρρόφησης

(14) Προσαρμογέας αναρρόφησης

(15) Κυρτό ακροφύσιο

(16) Ακροφύσιο αναρρόφησης αρμών

(17) Πέλμα δαπέδου

(18) Σωλήνας αναρρόφησης

(19) Υποδοχή μπαταρίας

(20) Μπαταρία[a)]

(21) Πλήκτρο απασφάλισης της μπαταρίας[a)]

(22) Βίδες στερέωσης

(23) Διάφραγμα ορατότητας

(24) Στήριγμα καλύμματος θήκης μπαταρίας

(25) Στήριγμα του σωλήνα αναρρόφησης και του ακροφυσίου αναρρόφησης αρμών

(26) Βίδα σταθεροποίησης του στηρίγματος **(27)**

(27) Στήριγμα του εύκαμπτου σωλήνα αναρρόφησης και του πέλματος δαπέδου

(28) Κουμπί

(29) Ιμάντας μεταφοράς[a)]

(30) Τροχός κύλισης[a)]

(31) Υποδοχή τροχού κύλισης

(32) Άνοιγμα τυχαίας εισαγωγής αέρα

(33) Φίλτρο

(34) Πλωτήρας

(35) Στήριγμα φίλτρου

(36) Θηλιά συγκράτησης του εύκαμπτου σωλήνα αναρρόφησης

a) **Αυτό το προαιρετικό εξάρτημα δεν περιλαμβάνεται στο κανονικό περιεχόμενο παράδοσης.**

Τεχνικά στοιχεία

Απορροφητήρας υγρής/στεγνής αναρρόφησης μπαταρίας		**GAS 18V-10 L**
Κωδικός αριθμός		**3 601 JC6 3..**
Τάση	V	18

Απορροφητήρας υγρής/στεγνής αναρρόφησης μπαταρίας		GAS 18V-10 L
Ονομαστική ισχύς	W	260
Όγκος δοχείου (μικτός)	l	10
Καθαρός όγκος (υγρά)	l	6
Υποπίεση[A]		
– Απορροφητήρας[B]	hPa	90
– Στρόβιλος	hPa	115
Παροχή[A]		
– Απορροφητήρας[B]	l/s m³/h	24 86
– Στρόβιλος	l/s m³/h	34 122
Διάρκεια λειτουργίας ανά φόρτιση μπαταρίας	min/Ah	4
Κατηγορία σκόνης		L
Βάρος[C]	kg	3,5
Βαθμός προστασίας		IPX4
Συνιστώμενη θερμοκρασία περιβάλλοντος κατά τη φόρτιση	°C	0 … +35
Επιτρεπόμενη θερμοκρασία περιβάλλοντος κατά τη λειτουργία[D] και σε περίπτωση αποθήκευσης	°C	–20 … +50
Συμβατές μπαταρίες		GBA18V... GBA 18V... ProCORE18V... EXPERT18V... EXBA18V... CORE18V...
Συνιστώμενοι φορτιστές		GAL18... GAL 18... GAL 36... GAL12V/18... GAL 12V/18... GAX 18... EXAL18...

A) Μετρημένος στους 20–25 °C με μπαταρία **GBA 18V 6.3Ah**

B) Μετρημένη με εύκαμπτο σωλήνα αναρρόφησης **(13)** και κυρτό ακροφύσιο **(15)**

C) Χωρίς μπαταρία (το βάρος της μπαταρίας θα το βρείτε στην ηλεκτρονική διεύθυνση www.bosch-professional.com)

D) περιορισμένη απόδοση στις θερμοκρασίες < 0 °C

Οι τιμές μπορεί να διαφέρουν ανάλογα με το προϊόν και υπόκεινται σε συνθήκες εφαρμογής καθώς και περιβάλλοντος. Περισσότερες πληροφορίες κάτω από www.bosch-professional.com/wac.

Πληροφορίες για θόρυβο και δονήσεις

Τιμές εκπομπής θορύβου υπολογισμένες κατά **EN 60335-2-69**.

Η A-σταθμισμένη στάθμη ηχητικής πίεσης του απορροφητήρα ανέρχεται τυπικά στα **79** dB(A). Ανασφάλεια K = **2** dB. Η στάθμη θορύβου κατά την εργασία μπορεί να ξεπεράσει τις αναφερόμενες τιμές. **Φοράτε προστασία ακοής!**

Τιμές κραδασμών a_h (συνεχείς κραδασμοί), p_F (επανειλημμένοι κρουστικοί κραδασμοί) και ανασφάλεια K υπολογισμένες κατά **EN 60335-2-69**:

a_h = **0,1** m/s² (K = **0,1** m/s²), p_F = **2** m/s² (K = **1** m/s²)

Μπαταρία

Η εταιρεία **Bosch** πουλά απορροφητήρες μπαταρίας επίσης και χωρίς μπαταρία. Εάν στα υλικά παράδοσης του απορροφητήρας σας περιλαμβάνεται μια μπαταρία, μπορείτε να το βρείτε στη συσκευασία.

Φόρτιση μπαταρίας

▶ **Χρησιμοποιείτε μόνο τους φορτιστές που αναφέρονται στα Τεχνικά στοιχεία.** Μόνο αυτοί οι φορτιστές είναι εναρμονισμένοι με την μπαταρία ιόντων λιθίου που χρησιμοποιείται στον απορροφητήρα σας.

Υπόδειξη: Οι μπαταρίες ιόντων λιθίου λόγω διεθνών κανονισμών μεταφοράς παραδίδονται μερικώς φορτισμένες. Για την εξασφάλιση της πλήρους ισχύος της μπαταρίας, φορτίστε την μπαταρία πλήρως πριν την πρώτη χρήση.

Τοποθέτηση και αφαίρεση της μπαταρίας (βλέπε εικόνες A1–A2)

▶ **Κατά την τοποθέτηση της μπαταρίας μην εφαρμόσετε καθόλου βία.** Η μπαταρία είναι κατασκευασμένη έτσι, ώστε να μπορεί να τοποθετηθεί στο προϊόν μόνο στη σωστή θέση.

▶ Διατηρείτε τη θήκη της μπαταρίας και την υποδοχή της μπαταρίας πάντοτε καθαρή και στεγνή, για να μπορείτε να εργάζεσθε καλά και με ασφάλεια.

– Πατήστε το πλήκτρο απασφάλισης **(11)** για να ανοίξετε το κάλυμμα της θήκης της μπαταρίας **(12)**.

– Σπρώξτε την μπαταρία **(20)** μέσα στην υποδοχή της μπαταρίας **(19)** μέχρι να ασφαλίσει με τον χαρακτηριστικό ήχο.

– Για την αφαίρεση της μπαταρίας **(20)** πατήστε το πλήκτρο απασφάλισης **(21)** στην μπαταρία και τραβήξτε την έξω από την υποδοχή της μπαταρίας **(19)**.

– Κλείστε το κάλυμμα της θήκης της μπαταρίας **(12)**.

Αντικατάσταση καλύμματος θήκης μπαταρίας (βλέπε εικόνες A3–A5)

'Οταν θέλετε να χρησιμοποιήσετε μια μπαταρία ProCORE18V 12Ah, τότε το κάλυμμα της θήκης της μπαταρίας **(12)** δεν μπορεί πλέον να κλείσει. Το κάλυμμα της θήκης της μπαταρίας **(12)** μπορεί εδώ να αντικατασταθεί από ένα σχεδιασμένο για αυτή την περίπτωση διάφραγμα ορατότητας **(23)**.

Σε υγρό ή βρεγμένο περιβάλλον επιτρέπεται να χρησιμοποιηθεί ο απορροφητήρας μόνο με κλειστό το κάλυμμα της θήκης της μπαταρίας.

Αποσυναρμολόγηση καλύμματος θήκης μπαταρίας (βλέπε εικόνα A3)

Αφαιρέστε την μπαταρία **(20)** από την υποδοχή της μπαταρίας **(19)**.

Απομακρύνετε τις δύο βίδες στερέωσης **(22)** (ST4×12) με ένα σταυροκατσάβιδο PH1 και αφαιρέστε το κάλυμμα της θήκης της μπαταρίας **(12)**.

Τοποθέτηση του διαφράγματος ορατότητας (βλέπε εικόνα A4)

Πιέστε το στήριγμα **(24)** του καλύμματος της θήκης της μπαταρίας προς τα κάτω και σπρώξτε πάνω το διάφραγμα ορατότητας **(23)**.

Αφαίρεση του διαφράγματος ορατότητας (βλέπε εικόνα A5)

Τοποθετήστε ένα κατσαβίδι για βίδες απλής εγκοπής, σπρώξτε το διάφραγμα ορατότητας **(23)** λίγο προς τα πίσω και αφαιρέστε το διάφραγμα ορατότητας. Πιέστε εδώ το στήριγμα **(24)** του καλύμματος της θήκης της μπαταρίας προς τα κάτω.

Ένδειξη της κατάστασης φόρτισης της μπαταρίας

Με τοποθετημένη την μπαταρία μπορείτε να αναγνωρίσετε την κατάσταση φόρτισης στην ένδειξη της κατάστασης φόρτισης της μπαταρίας **(4)** του απορροφητήρα, σε περίπτωση απομακρυσμένης μπαταρίας στην ίδια την μπαταρία.

Ένδειξη της κατάστασης φόρτισης της μπαταρίας στον απορροφητήρα

Μετά την ενεργοποίηση του απορροφητήρα τα 5 πράσινα LED της ένδειξης της κατάστασης φόρτισης της μπαταρίας **(4)**ανάβουν ξεχωριστά σε ανιούσα και κατιούσα σειρά. Στη συνέχεια τα LED δείχνουν την κατάσταση φόρτισης της μπαταρίας **(20)**.

Ένδειξη της κατάστασης φόρτισης της μπαταρίας στην μπαταρία

Όταν αφαιρεθεί η μπαταρία από τον απορροφητήρα, η κατάσταση φόρτισης μπορεί να εμφανιστεί με τα πράσινα LED της ένδειξης της κατάστασης φόρτισης στην μπαταρία.

Πατήστε το πλήκτρο για την ένδειξη της κατάστασης φόρτισης On ή , για να εμφανίσετε την κατάσταση φόρτισης.

Όταν μετά το πάτημα του πλήκτρου για την ένδειξη της κατάστασης φόρτισης δεν ανάβει κανένα LED, η μπαταρία είναι ελαττωματική και πρέπει να αντικατασταθεί.

Υπόδειξη: Κάθε τύπος μπαταρίας δε διαθέτει μια ένδειξη της κατάστασης φόρτισης.

Τύπος μπαταρίας GBA 18V... | GBA18V...



Φωτοδίοδος (LED)	Χωρητικότητα
Διαρκές φως 3 × πράσινο	60–100 %
Διαρκές φως 2 × πράσινο	30–60 %
Διαρκές φως 1 × πράσινο	5–30 %
Αναβοσβήνον φως 1 × πράσινο	0–5 %

Τύπος μπαταρίας ProCORE18V... | EXPERT18V... | EXBA18V... | CORE18V...



Φωτοδίοδος (LED)	Χωρητικότητα
Διαρκές φως 5 × πράσινο	80–100 %
Διαρκές φως 4 × πράσινο	60–80 %
Διαρκές φως 3 × πράσινο	40–60 %
Διαρκές φως 2 × πράσινο	20–40 %
Διαρκές φως 1 × πράσινο	5–20 %
Αναβοσβήνον φως 1 × πράσινο	0–5 %

Αναγνώριση κινδύνου ελαττώματος μπαταρίας

EXPERT18V... | EXBA18V...

Τα LED της ένδειξη της κατάστασης φόρτισης της μπαταρίας εκτός από την κατάσταση φόρτισης της μπαταρίας μπορούν να δείχνουν τον κίνδυνο ενός ελαττώματος της μπαταρίας.

Για την ενεργοποίηση της λειτουργίας, κρατήστε το πλήκτρο για την ένδειξη της κατάστασης φόρτισης για 3 δευτερόλεπτα πατημένο. Η ανάλυση της μπαταρίας σηματοδοτείται από ένα κυλιόμενο φως της ένδειξης της κατάστασης φόρτισης της μπαταρίας. Το αποτέλεσμα εμφανίζεται στην ένδειξη της κατάστασης φόρτισης της μπαταρίας.



1 LED: Η μπαταρία έχει έναν υψηλό κίνδυνο ελαττώματος. Η ισχύς και χρόνος λειτουργίας ενδέχεται να έχουν ήδη μειωθεί. Συνίσταται η αντικατάσταση της μπαταρίας.



5 LED: Η μπαταρία είναι σε καλή κατάσταση με μικρό κίνδυνο ελαττώματος.

Προσέξτε: Η αξιολόγηση του κινδύνου ελαττώματος της μπαταρίας λειτουργεί σε δύο βαθμίδες και προσφέρει μια απλοποιημένη αξιολόγηση της κατάστασης. Η μπαταρία αξιολογείται είτε σε μια καλή κατάσταση ή εμφανίζει έναν αυξημένο κίνδυνο ελαττώματος. Δεν εμφανίζεται κανένα ποσοστό αναφορικά με την κατάσταση της μπαταρίας.

Υποδείξεις για τον άριστο χειρισμό της μπαταρίας

Προστατεύετε την μπαταρία από υγρασία και νερό.

Αποθηκεύετε την μπαταρία μόνο σε μια περιοχή θερμοκρασίας από −20 °C έως 50 °C. Μην αφήνετε για παράδειγμα την μπαταρία το καλοκαίρι μέσα στο αυτοκίνητο.

Καθαρίζετε κάπου-κάπου τις σχισμές αερισμού της μπαταρίας με ένα μαλακό, καθαρό και στεγνό πινέλο.

Ένας σημαντικά μειωμένος χρόνος λειτουργίας μετά τη φόρτιση σημαίνει ότι η μπαταρία εξαντλήθηκε και πρέπει να αντικατασταθεί.

Προσέξτε στις υποδείξεις απόσυρσης.

Συναρμολόγηση

- ▶ **Απομακρύνετε την μπαταρία, προτού συντηρήσετε ή καθαρίσετε τον απορροφητήρα, προτού κάνετε ρυθμίσεις στη συσκευή, αλλάξετε εξαρτήματα ή φυλάξετε τον απορροφητήρα.** Αυτά τα προληπτικά μέτρα ασφαλείας

μειώνουν τον κίνδυνο από τυχόν αθέλητη εκκίνηση του απορροφητήρα.

Συναρμολόγηση των στηριγμάτων για τα εξαρτήματα αναρρόφησης (βλέπε εικόνα B)

– Σπρώξτε το στήριγμα **(25)** για το σωλήνα αναρρόφησης και το ακροφύσιο αναρρόφησης αρμών δυνατά από επάνω στην προβλεπόμενη γι' αυτό υποδοχή **(10)**, μέχρι να ασφαλίσει.
– Σπρώξτε το στήριγμα **(27)** για τον εύκαμπτο σωλήνα αναρρόφησης και για το πέλμα δαπέδου δυνατά από επάνω στην προβλεπόμενη γι' αυτό υποδοχή **(7)** και σφίξτε καλά τη βίδα σταθεροποίησης **(26)**.

Συναρμολόγηση του σωλήνα αναρρόφησης (βλέπε εικόνα C)

– Τοποθετήστε τον εύκαμπτο σωλήνα αναρρόφησης **(13)** στην υποδοχή του εύκαμπτου σωλήνα **(8)**, μέχρι να ασφαλίσουν τα δύο κουμπιά **(28)** του εύκαμπτου σωλήνα αναρρόφησης.

Υπόδειξη: Κατά την αναρρόφηση με την τριβή της σκόνης στον εύκαμπτο σωλήνα αναρρόφησης και στα εξαρτήματα αναρρόφησης δημιουργείται ένα ηλεκτροστατικό φορτίο, το οποίο ο χρήστης μπορεί να αντιληφθεί στη μορφή στατικής εκφόρτισης (ανάλογα με τις συνθήκες του περιβάλλοντος και τη σωματική αίσθηση).

Συναρμολόγηση των εξαρτημάτων αναρρόφησης

Ο εύκαμπτος σωλήνας αναρρόφησης **(13)** είναι εξοπλισμένος με ένα σύστημα κλιπ, με το οποίο μπορεί να συνδεθούν τα εξαρτήματα αναρρόφησης (προσαρμογέας αναρρόφησης **(14)**, κυρτό ακροφύσιο **(15)**).

Συναρμολόγηση του προσαρμογέα αναρρόφησης ή του κυρτού ακροφυσίου (βλέπε εικόνα D)

Περάστε τον προσαρμογέα αναρρόφησης **(14)** ή το κυρτό ακροφύσιο **(15)** πάνω στον εύκαμπτο σωλήνα αναρρόφησης **(13)**, μέχρι τα δύο κουμπιά **(28)** του εύκαμπτου σωλήνα αναρρόφησης να ασφαλίσουν με τον χαρακτηριστικό ήχο.

Για την αποσυναρμολόγηση πατήστε τα κουμπιά **(28)** προς τα μέσα και τραβήξτε τα εξαρτήματα μεταξύ τους.

Συναρμολόγηση των ακροφυσίων και των σωλήνων

– Συνδέστε, όταν χρειάζεται, τους σωλήνες αναρρόφησης **(18)** καλά μεταξύ τους και στη συνέχεια περάστε τους σταθερά πάνω στο κυρτό ακροφύσιο **(15)**.
– Τοποθετήστε το πέλμα δαπέδου **(17)** ή το ακροφύσιο αναρρόφησης αρμών **(16)** σταθερά πάνω στο σωλήνα αναρρόφησης **(18)** ή στο κυρτό ακροφύσιο **(15)**.

Στερέωση του ιμάντα μεταφοράς (βλέπε εικόνα E)

▶ **Ο ιμάντας μεταφοράς είναι κατάλληλος μόνο για τη μεταφορά και τη σταθεροποίηση του απορροφητήρα!**

Περάστε τους αυτόματους κρίκους του ιμάντα μεταφοράς **(29)** στους κρίκους στερέωσης **(9)** του απορροφητήρα.

Συναρμολόγηση των τροχών κύλισης (βλέπε εικόνα F)

Τοποθετήστε τους **4** πείρους στερέωσης των τροχών κύλισης **(30)** στις υποδοχές των τροχών κύλισης **(31)**, μέχρι να ασφαλίσουν με τον χαρακτηριστικό ήχο.

Μπορούν να χρησιμοποιηθούν επίσης άλλοι τροχοί κύλισης σύμφωνα με το πρότυπο EN 12529 (διάμετρος πείρου στερέωσης 11 mm).

▶ **Ελέγξτε την ικανότητα λειτουργίας των φρένων των τροχών, προτού χρησιμοποιήσετε τον απορροφητήρα.**

Λειτουργία

▶ **Απομακρύνετε την μπαταρία, προτού συντηρήσετε ή καθαρίσετε τον απορροφητήρα, προτού κάνετε ρυθμίσεις στη συσκευή, αλλάξετε εξαρτήματα ή φυλάξετε τον απορροφητήρα.** Αυτά τα προληπτικά μέτρα ασφαλείας μειώνουν τον κίνδυνο από τυχόν αθέλητη εκκίνηση του απορροφητήρα.

▶ **Προσέχετε, λόγω του κινδύνου σκοντάματος, για μια καθαρή και τακτοποιημένη περιοχή εργασίας.**

Θέση σε λειτουργία

▶ **Ο απορροφητήρας δεν επιτρέπεται να χρησιμοποιηθεί χωρίς φίλτρο.**

▶ **Χρησιμοποιείτε μόνο ένα άψογο φίλτρο (χωρίς ρωγμές, χωρίς τρύπες κλπ.). Αλλάξτε αμέσως ένα χαλασμένο φίλτρο.**

▶ **Πριν την αναρρόφηση βεβαιωθείτε, ότι η μονάδα του φίλτρου είναι σταθερά συναρμολογημένη.**

▶ **Πριν την αναρρόφηση βεβαιωθείτε, ότι το κάλυμμα της θήκης της μπαταρίας είναι κλεισμένο καλά.**

▶ **Παρακαλούμε να ενημερωθείτε σχετικά με τους ισχύοντες κανονισμούς/νόμους της χώρας σας που αναφέρονται στον τρόπο αντιμετώπισης ανθυγιεινών σκονών.**

▶ **Αναρροφάτε σκόνη πέτρας μόνο με ρητά αναφερόμενους συνδυασμούς από ηλεκτρικό εργαλείο και σύστημα αναρρόφησης, για τους οποίους έχει αποδειχθεί η μη υπέρβαση των προβλεπόμενων από τον νόμο οριακών τιμών.** Τα αποδεικτικά στοιχεία θα τα βρείτε στην ηλεκτρονική διεύθυνση www.bosch-professional.com/dust/.

Κατά κανόνα, ο απορροφητήρας δεν επιτρέπεται να χρησιμοποιηθεί σε χώρους εκτεθειμένους σε κίνδυνο έκρηξης.

Για να εξασφαλίσετε μια ιδανική απορροφητική ικανότητα, πρέπει να ξετυλίξετε τον εύκαμπτο σωλήνα αναρρόφησης **(13)** πάντοτε εντελώς από το στήριγμα του εύκαμπτου σωλήνα αναρρόφησης **(27)**.

Ενεργοποίηση/απενεργοποίηση

Για την **ενεργοποίηση** του απορροφητήρα πατήστε σύντομα το πλήκτρο On/Off **(3)**.

Για την **απενεργοποίηση** του απορροφητήρα πατήστε εκ νέου το πλήκτρο On/Off **(3)**.

Για λόγους ασφαλείας δεν ενεργοποιείται ο απορροφητήρας, όταν το πλήκτρο On/Off **(3)** πατηθεί πάνω από 5 δευτερόλεπτα.

Ξηρή αναρρόφηση

Αναρρόφηση της δημιουργούμενης σκόνης από τα ευρισκόμενα σε λειτουργία ηλεκτρικά εργαλεία (βλέπε εικόνα G)

- ▶ **Όταν ο εξερχόμενος αέρας επιστρέφει στον χώρο, πρέπει να επικρατεί επαρκής ρυθμός ανανέωσης αέρα. Τηρείτε τις σχετικές εθνικές διατάξεις.**
- – Συναρμολογήστε τον προσαρμογέα αναρρόφησης **(14)** ή το κυρτό ακροφύσιο **(15)** (βλέπε «Συναρμολόγηση του προσαρμογέα αναρρόφησης ή του κυρτού ακροφυσίου (βλέπε εικόνα **D**)», Σελίδα 83).
- – Τοποθετήστε τον προσαρμογέα αναρρόφησης **(14)** ή το κυρτό ακροφύσιο **(15)** στο στόμιο αναρρόφησης του ηλεκτρικού εργαλείου.

Μόνο σε περίπτωση χρήσης του προσαρμογέα αναρρόφησης **(14)**:

Υπόδειξη: Κατά την εργασία με ηλεκτρικά εργαλεία, των οποίων η παροχή αέρα στον εύκαμπτο σωλήνα αναρρόφησης είναι μικρή (π.χ. σέγες, λειαντήρες κλπ.), πρέπει να ανοίξει το άνοιγμα τυχαίας εισαγωγής αέρα **(32)** του προσαρμογέα αναρρόφησης **(14)**. Έτσι βελτιώνεται η συνολική ισχύς του απορροφητήρα και του ηλεκτρικού εργαλείου. Γυρίστε γι' αυτό το δακτύλιο πάνω από το άνοιγμα τυχαίας εισαγωγής αέρα **(32)**, ώσπου να δημιουργηθεί το μέγιστο άνοιγμα.

Υγρή αναρρόφηση

- ▶ **Μην αναρροφάτε με τον απορροφητήρα εύφλεκτα ή εκρηκτικά υγρά, για παράδειγμα βενζίνη, πετρέλαιο, αλκοόλη, διαλύτες. Μην αναρροφάτε καυτές, φλεγόμενες ή εκρηκτικές σκόνες. Μη λειτουργείτε τον απορροφητήρα σε επικινδύνους για έκρηξη χώρους.** Οι σκόνες, οι αναθυμιάσεις ή τα υγρά μπορεί να αναφλεχθούν και να εκραγούν.

Πριν την υγρή αναρρόφηση

- – Αδειάστε το δοχείο **(1)**.
- – Καθαρίστε το φίλτρο **(33)**και τοποθετήστε το ξανά στον απορροφητήρα (βλέπε «Καθαρισμός/αλλαγή φίλτρου (βλέπε εικόνες **I1**–**I2**)», Σελίδα 85).

Ο απορροφητήρας είναι εξοπλισμένος με έναν πλωτήρα **(34)**. Όταν επιτευχθεί το μέγιστο ύψος πλήρωσης, σταματά η αναρρόφηση.

Μετά από κάθε υγρή αναρρόφηση

- – Αδειάστε το δοχείο **(1)**.
- – Αδειάστε το νερό από το φίλτρο **(33)**.

Μετά την υγρή αναρρόφηση για την αποφυγή δημιουργίας μούχλας

- – Αφαιρέστε το επάνω μέρος του απορροφητήρα **(5)** και αφήστε το να στεγνώσει καλά.
- – Βγάλτε έξω το φίλτρο **(33)** και αφήστε το επίσης να στεγνώσει καλά (βλέπε «Καθαρισμός/αλλαγή φίλτρου (βλέπε εικόνες **I1**–**I2**)», Σελίδα 85).

Συντήρηση και Service

Συντήρηση και καθαρισμός

- ▶ **Απομακρύνετε την μπαταρία, προτού συντηρήσετε ή καθαρίσετε τον απορροφητήρα, προτού κάνετε ρυθμίσεις στη συσκευή, αλλάξετε εξαρτήματα ή φυλάξετε τον απορροφητήρα.** Αυτά τα προληπτικά μέτρα ασφαλείας μειώνουν τον κίνδυνο από τυχόν αθέλητη εκκίνηση του απορροφητήρα.
- ▶ **Διατηρείτε τον απορροφητήρα και τις σχισμές αερισμού σε καθαρή κατάσταση να μπορείτε για να εργάζεστε καλά και ασφαλώς.**
- ▶ **Κατά τη συντήρηση και τον καθαρισμό του απορροφητήρα φοράτε μια προσωπίδα προστασίας από τη σκόνη.**

Καθαρίζετε το περίβλημα του απορροφητήρα κάπου-κάπου με ένα υγρό πανί.

Καθαρίζετε τις λερωμένες επαφές φόρτισης με ένα στεγνό πανί.

- ▶ **Μην καθαρίζετε τον απορροφητήρα με πεπιεσμένο αέρα.** Το φίλτρο ή άλλα εξαρτήματα μπορεί να υποστούν ζημιά.

Το λιγότερο μία φορά τον χρόνο πρέπει να διεξάγεται ένας τεχνικός έλεγχος του απορροφητήρα από τον κατασκευαστή ή από ένα κατάλληλα καταρτισμένο άτομο (π.χ. έλεγχος του φίλτρου για ζημιές, της στεγανότητας του απορροφητήρα και των διατάξεων ελέγχου για άψογη λειτουργία).

Καθαρισμός και συντήρηση μετά την αναρρόφηση επικινδύνων για την υγεία ουσιών

- – Θεωρήστε όλα τα μέρη, που μπορεί να έχουν έρθει σε επαφή με τις επικίνδυνες για την υγεία ουσίες, ως μολυσμένα.
- – Αναρροφήστε, σκουπίστε ή στεγανοποιήστε το εξωτερικό του απορροφητήρα καλά, προτού να τον απομακρύνεται από μια περιοχή με επικίνδυνες για την υγεία ουσίες.
- – Καθαρίστε, αποσυναρμολογήστε και συντηρήστε τον απορροφητήρας μόνο, όταν αυτό είναι δυνατόν χωρίς κίνδυνο για εσάς και για άλλα άτομα. Κατά τη συντήρηση και τον καθαρισμό φοράτε προσωπικό προστατευτικό εξοπλισμό. Εκτελέστε τις εργασίες σε έναν καλά αεριζόμενο χώρο.
- – Καθαρίστε πρώτα το εξωτερικό του απορροφητήρα, προτού τον αποσυναρμολογήσετε.
- – Αποσύρετε όλα τα μέρη του απορροφητήρα, που δεν μπορούν να καθαριστούν ικανοποιητικά, σε αδιαπέραστους σάκους. Προσέξτε εδώ τους ισχύοντες κανονισμούς για την απόσυρση παρόμοιων αποβλήτων.
- – Μετά την ολοκλήρωση των εργασιών καθαρίστε την περιοχή συντήρησης.

Καθαρισμός του δοχείου (βλέπε εικόνες H1–H2)

Καθαρίζετε το δοχείο **(1)** μετά από κάθε χρήση, για να διατηρήσετε την ιδανική ικανότητα απόδοσης του απορροφητήρα.

- – Ανοίξτε τα κλείστρα **(2)** και αφαιρέστε το επάνω μέρος του απορροφητήρα **(5)**.

– Τινάξτε το δοχείο **(1)** πάνω από ένα κατάλληλο δοχείο απορριμμάτων.
– Εάν είναι απαραίτητο, καθαρίστε το δοχείο με ένα υγρό πανί.
Εάν είναι απαραίτητο, καθαρίστε το φίλτρο (βλέπε «Καθαρισμός/αλλαγή φίλτρου (βλέπε εικόνες **I1**–**I2**)», Σελίδα 85).
– Τοποθετήστε το επάνω μέρος του απορροφητήρα **(5)** ξανά και κλείστε τα κλείστρα **(2)**.

Καθαρισμός/αλλαγή φίλτρου (βλέπε εικόνες I1–I2)

Η αναρροφητική ικανότητα εξαρτάται από την κατάσταση του φίλτρου. Καθαρίζετε γι' αυτό τακτικά το φίλτρο.

Αντικαταστήστε αμέσως ένα χαλασμένο φίλτρο.

– Ανοίξτε τα κλείστρα **(2)** και αφαιρέστε το επάνω μέρος του απορροφητήρα **(5)**.
– Γυρίστε το φίλτρο **(33)** μέχρι τέρμα στη φορά περιστροφής και αφαιρέστε το από το στήριγμα του φίλτρου **(35)**.
– Φίλτρο στεγνό:
Χτυπήστε το φίλτρο **(33)** σε ένα κατάλληλο δοχείο απορριμμάτων. Προσέξτε, να μην υποστούν ζημιά τα φυλλαράκια του φίλτρου.
Για να έχετε τη μέγιστη δύναμη αναρρόφησης, βουρτσίστε τα φυλλαράκια του φίλτρου με μια μαλακιά βούρτσα.
ή
Φίλτρο υγρό:
Ξεπλύνετε το φίλτρο **(33)** κάτω από τρεχούμενο νερό και αφήστε το στη συνέχεια να στεγνώσει καλά.
ή
Αντικαταστήστε ένα χαλασμένο φίλτρο **(33)**.
– Τοποθετήστε το φίλτρο **(33)** στο στήριγμα του φίλτρου **(35)** και γυρίστε το μέχρι τέρμα στη φορά περιστροφής .
– Τοποθετήστε το επάνω μέρος του απορροφητήρα **(5)** ξανά και κλείστε τα κλείστρα **(2)**.
Βεβαιωθείτε, ότι τα κλείστρα ασφαλίζουν σωστά.

Βλάβες

Όταν η ισχύς αναρρόφησης είναι ανεπαρκής, ελέγξτε:

– Είναι το δοχείο **(1)** γεμάτο;
▷(βλέπε «Καθαρισμός του δοχείου (βλέπε εικόνες **H1**–**H2**)», Σελίδα 84).
– Είναι το φίλτρο **(33)** μπουκωμένο με σκόνη;
▷(βλέπε «Καθαρισμός/αλλαγή φίλτρου (βλέπε εικόνες **I1**–**I2**)», Σελίδα 85).
– Είναι η χωρητικότητα της μπαταρίας πολύ ασθενής;
▷ Φορτίστε την μπαταρία.

Το τακτικό άδειασμα του δοχείου **(1)** και ο τακτικός καθαρισμός του φίλτρου **(33)** εξασφαλίζουν μια ιδανική απορροφητική ικανότητα.

Εάν μετά η ισχύς αναρρόφησης δεν επιτευχθεί, τότε απευθυνθείτε σε ένα κέντρο εξυπηρέτησης πελατών της **Bosch**.

Φύλαξη (βλέπε εικόνα J)

– Τοποθετήστε τους σωλήνες αναρρόφησης **(18)** στα στηρίγματα **(25)**.
– Τοποθετήστε το ακροφύσιο αναρρόφησης αρμών **(16)** σε έναν σωλήνα αναρρόφησης **(18)**.
– Τοποθετήστε το πέλμα δαπέδου **(17)** στο στήριγμα **(27)**.
– Τυλίξτε τον εύκαμπτο σωλήνα αναρρόφησης **(13)** από κάτω στο στήριγμα **(27)** και στερεώστε τη θηλιά συγκράτησης **(36)**.
– Μεταφέρετε τον απορροφητήρα μόνο από τη λαβή μεταφοράς **(6)** ή από τον ιμάντα μεταφοράς (εάν υπάρχει).
– Φυλάξτε τον απορροφητήρα σε έναν στεγνό χώρο και ασφαλίστε τον από τυχόν αναρμόδια χρήση.

Εξυπηρέτηση πελατών και συμβουλές εφαρμογής

Ελλάδα
Τηλ.: 210 5701258

Θα βρείτε τον σύνδεσμο (link) των διευθύνσεων σέρβις και τους όρους της εγγύησης στην τελευταία σελίδα.

Δώστε σε όλες τις ερωτήσεις και παραγγελίες ανταλλακτικών οπωσδήποτε το 10ψήφιο κωδικό αριθμό σύμφωνα με την πινακίδα τύπου του προϊόντος.

Απόσυρση

Ο απορροφητήρας, οι μπαταρίες, τα εξαρτήματα και οι συσκευασίες πρέπει να ανακυκλώνονται με τρόπο φιλικό προς το περιβάλλον.



Μη ρίχνετε τον απορροφητήρα και τις μπαταρίες στα οικιακά απορρίμματα!

Μόνο για χώρες της ΕΕ:

Τα ηλεκτρικά και ηλεκτρονικά εργαλεία ή οι μεταχειρισμένες επαναφορτιζόμενες μπαταρίες/μπαταρίες που δε χρησιμοποιούνται πλέον, πρέπει να συλλέγονται ξεχωριστά και να απορρίπτονται με τρόπο φιλικό στο περιβάλλον. Χρησιμοποιείτε τα καθορισμένα συστήματα συλλογής. Η λανθασμένη απόσυρση μπορεί να είναι επιβλαβής για το περιβάλλον και την υγεία λόγω των επικίνδυνων ουσιών που ενδεχομένως περιέχει.

Türkçe

Elektrikli süpürgeler için güvenlik talimatı



Bütün güvenlik talimatını ve uyarıları okuyun. Güvenlik talimatlarına ve uyarılara uyulmadığı takdirde elektrik çarpmasına, yangına ve/veya ciddi yaralanmalara neden olunabilir.

Bütün uyarıları ve talimat hükümlerini ileride kullanmak üzere saklayın.

▶ **Bu elektrikli süpürge çocukların ve fiziksel, duyusal veya zihinsel yetenekleri sınırlı veya yeterli deneyim ve bilgisi olmayan kişilerin kullanması için tasarlanmamıştır.** Aksi takdirde hatalı kullanım ve yaralanma tehlikesi vardır.

- ▶ **Çocuklara göz kulak olun.** Bu yolla çocukların elektrikli süpürge ile oynamasını önlersiniz.
- ▶ **Süpürülecek malzemelerle ilgili tüm güvenlik düzenlemelerine uyun.**
- ▶ **Kayın veya meşe ağacı tozlarını veya asbesti emdirmeyin. Taş tozlarını emme işlemi yalnızca GAS 18V-10 L / Bosch tarafından kullanılması onaylanan toz emme sistemleriyle gerçekleştirilebilir.** Bu maddeler kanserojen kabul edilir.
- ▶ **Kaya tozlarını sadece yasal sınır değerlerin altında kaldığı açıkça kanıtlanmış olan elektrikli el aletleri ve toz emme sistemleri kombinasyonları ile vakumlayın.** Kanıtları www.bosch-professional.com/dust/ adresinde bulabilirsiniz.

⚠UYARI **Elektrikli süpürgeyi ancak, elektrikli süpürgenin kullanımı, emilen malzeme ve tasfiye hakkında yeterli bilgiyi aldıktan sonra kullanın.** Aletin kullanımı hakkında dikkatli bilgi edinme hatalı kullanma ve yaralanma riskini azaltır.

⚠UYARI **Bu elektrikli süpürge kuru maddelerin ve uygun önlemlerle sıvıların emilmesine uygundur.** Aletin içine sıvı sızması elektrik çarpma tehlikesini artırır.

- ▶ **Bu elektrikli süpürge ile örneğin benzin, yağ, alkol, çözücü madde gibi yanıcı veya patlayıcı maddeleri emdirmeyin. Kızgın, yanıcı veya patlayıcı tozları emdirmeyin. Elektrikli süpürgeyi patlama olasılığı bulunan mekanlarda çalıştırmayın.** Tozlar, buharlar veya sıvılar tutuşabilir veya patlayabilir.

⚠UYARI **Köpük veya su dışarı çıkacak olursa elektrikli süpürgeyi hemen kapatın ve hazneyi boşaltın.** Aksi takdirde elektrikli süpürge hasar görebilir.

- ▶ **DİKKAT! Elektrikli süpürge sadece kapalı mekanlarda saklanabilir.**
- ▶ **DİKKAT! Şamandırayı düzenli aralıklarla temizleyin ve hasar olup olmadığını kontrol edin.** Aksi takdirde tam işlev sağlanamaz.
- ▶ **Çalışma yerinizin iyice havalandırılmasını sağlayın.**
- ▶ **Elektrikli süpürgenin sadece kalifiye uzman personel tarafından ve orijinal yedek parça kullanılarak onarılmasını sağlayın.** Bu şekilde elektrikli süpürgenin güvenliğini sağlarsınız.

⚠UYARI **Elektrikli süpürge sağlığa zararlı toz içerir. Boşaltma ve bakım işlerinin, toz haznesinin tasfiyesinin uzman personel tarafından yapılmasını sağlayın. Bu işler için uygun bir koruyucu donanım gereklidir. Filtre sistemi tam değilse ve dikkatlice takılmamışsa elektrikli süpürgeyi çalıştırmayın.** Aksi takdirde sağlığınızı riske atarsınız.

- ▶ **Çalışmaya başlamadan önce her defasında emme hortumunun düzgün işlev görüp görmediğini kontrol edin. Bu işlem esnasında dışarı toz sızmasını önlemek için emme hortumunu elektrikli süpürgeye takılı bırakın.** Aksi takdirde toz soluyabilirsiniz.
- ▶ **Elektrikli süpürgeyi doğrudan gelen su huzmesi ile temizlemeyin.** Elektrikli süpürgenin üst parçası içine su sızması elektrik çarpma riskini artırır.
- ▶ **Aküyü değiştirmeyin veya açmayın.** Kısa devre tehlikesi vardır.
- ▶ **Akü hasar görürse veya usulüne aykırı kullanılırsa dışarı buhar sızabilir. Akü yanabilir veya patlayabilir.** Çalıştığınız yeri havalandırın ve şikayet olursa hekime başvurun. Akülerden çıkan buharlar nefes yollarını tahriş edebilir.
- ▶ **Yanlış kullanım veya hasarlı akü, yanıcı sıvının aküden dışarı sızmasına neden olabilir. Bu sıvı ile temas etmekten kaçının. Yanlışlıkla temas ederseniz temas eden yeri su ile yıkayın. Sıvı gözlerinize gelecek olursa hekime başvurun.** Dışarı sızan akü sıvısı cilt tahrişlerine ve yanmalara neden olabilir.
- ▶ **Çivi veya tornavida gibi sivri nesneler veya dışarıdan kuvvet uygulama aküde hasara neden olabilir.** Akü içinde bir kısa devre oluşabilir ve akü yanabilir, duman çıkarabilir, patlayabilir veya aşırı ölçüde ısınabilir.
- ▶ **Kullanım dışındaki aküyü, kontaklar arasında köprüleme yapabilecek büro ataçları, madeni paralar, anahtarlar, çiviler, vidalar veya başka küçük metal nesnelerden uzak tutun.** Akü kontakları arasındaki bir kısa devre yanmalara veya yangınlara neden olabilir.
- ▶ **Aküyü yalnızca üreticinin ürünlerinde kullanın.** Ancak bu yolla akü tehlikeli zorlanmalara karşı korunur.
- ▶ **Aküleri sadece üretici tarafından tavsiye edilen şarj cihazlarında şarj edin.** Bir akünün şarjına uygun olarak üretilmiş şarj cihazı başka bir akünün şarjı için kullanılırsa yangın tehlikesi ortaya çıkar.



Aküyü sıcaktan, sürekli gelen güneş ışınından, ateşten, kirden, sudan ve nemden koruyun. Patlama ve kısa devre tehlikesi vardır.

- ▶ **Elektrikli süpürgeyi taşıma kayışı ile taşıyorsanız bununla çalışmayın.** Süpürme işlemi sırasında taşıma kayışına takılıp düşebilirsiniz.
- ▶ **Taşıma kayışını sadece elektrikli süpürge ile birlikte kullanın.**

Semboller

Aşağıdaki semboller elektrikli süpürgenizin kullanılmasında önemli olabilir. Lütfen sembolleri ve anlamlarını zihninize iyice yerleştirin. Sembollerin doğru yorumu elektrikli süpürgenizi daha iyi ve güvenli kullanmanıza yardımcı olur.

Semboller ve anlamları



UYARI! Bütün güvenlik uyarılarını ve talimatları okuyun. Güvenlik uyarılarına ve talimatlara uyulmaması elektrik çarpmasına, yangına ve/veya ciddi yaralanmalara neden olabilir.



IEC/EN 60335-2-69 uyarınca L sınıfı, > 1 mg/m³ patlama sınır değerli sağlığa

Semboller ve anlamları	
	zararlı tozların **kuru olarak emdirilmesi** için tasarlanmış elektrikli süpürge
	**UYARI! Elektrikli süpürge sağlığa zararlı toz içerir. Boşaltma ve bakım işlerinin, toz haznesinin tasfiyesinin uzman personel tarafından yapılmasını sağlayın. Bu işler için uygun bir koruyucu donanım gereklidir. Filtre sistemi tam değilse ve dikkatlice takılmamışsa elektrikli süpürgeyi çalıştırmayın.** Aksi takdirde sağlığınızı riske atarsınız.

Ürün ve performans açıklaması

Lütfen kullanım kılavuzunun ön kısmındaki resimlere dikkat edin.

Usulüne uygun kullanım

Bu elektrikli süpürge, yanıcı olmayan tozların, yanıcı olmayan sıvıların ve su-hava karışımının tutulması, emilmesi, taşınması ve ayrılması için tasarlanmıştır. Bu elektrikli süpürge toz tekniği açısından test edilmiştir ve L toz sınıfına uygundur. Bu alet örneğin küçük işletmelerdeki, sanayideki ve atölyelerdeki yüksek performans gerektiren profesyonel kullanıma uygundur.

IEC/EN 60335-2-69 uyarınca L toz sınıfına giren elektrikli süpürgeler sadece > 1 mg/m³ patlama sınır değerli sağlığa zararlı tozların emilmesinde kullanılabilir.

Elektrik süpürgesini ancak bütün fonksiyonları tam olarak biliyorsanız ve bunları kısıtlamasız olarak yürütebiliyorsanız veya ilgili talimat hakkında bilginiz varsa kullanın.

Rotational Airflow

Torbasız filtre sistemi toz torbalarının kullanılmasını gereksiz kılar. Emilen kirler haznenin iç duvarlarında (çeperlerinde) toplanır.

Şekli gösterilen elemanlar

Şekli gösterilen bileşenlerin numaraları grafik sayfasındaki elektrik süpürgesi resmindeki numaralarla aynıdır.

(1) Hazne
(2) Elektrikli süpürge üst parçası kilidi
(3) Açma/kapama tuşu
(4) Akü şarj durumu göstergesi
(5) Elektrikli süpürge üst parçası
(6) Taşıma tutamağı
(7) Emme hortumu/taban memesi tutucu düzeneği yuvası
(8) Hortum yuvası
(9) Sabitleme delikleri
(10) Emme borusu/derz ucu tutucu düzeneği yuvası
(11) Akü haznesi kapağı boşa alma tuşu
(12) Akü haznesi kapağı
(13) Emme hortumu
(14) Emme adaptörü
(15) kavisli meme
(16) Derz memesi
(17) Taban memesi
(18) Emme borusu
(19) Akü yuvası
(20) Akü[a)]
(21) Akü kilit açma tuşu[a)]
(22) Tespit vidaları
(23) Görüş paneli
(24) Akü haznesi kapağının tutucu düzeneği
(25) Emme borusu ve zemin ucu tutucu düzeneği
(26) Tutucu düzeneği sabitleme vidası **(27)**
(27) Emme hortumu ve taban memesi tutucu düzeneği
(28) Basmalı düğme
(29) Taşıma kayışı[a)]
(30) Kayış kasnağı[a)]
(31) Kayış kasnağının yuvası
(32) Ters hava deliği
(33) Filtre
(34) Şamandıra
(35) Fitre tutucu düzeneği
(36) Emme hortumu tutma halkası

a) **Bu aksesuarlar standart teslimat kapsamına dahil değildir.**

Teknik veriler

Akülü ıslak/kuru elektrikli süpürge		GAS 18V-10 L
Sipariş numarası		**3 601 JC6 3..**
Gerilim	V	18
Giriş gücü	W	260
Kap hacmi (brüt)	l	10
Net hacim (sıvı)	l	6
Alçak basınç[A)]		
– Elektrikli süpürge[B)]	hPa	90
– Türbin	hPa	115
Akış miktarı[A)]		
– Elektrikli süpürge[B)]	l/sn m³/sa	24 86
– Türbin	l/sn m³/sa	34 122
Amper başına çalışma süresi	dak/Ah	4
Toz sınıfı		L
Ağırlık[C)]	kg	3,5
Koruma türü		IPX4

Akülü ıslak/kuru elektrikli süpürge		GAS 18V-10 L
Şarj sırasında önerilen ortam sıcaklığı	°C	0 ... +35
Çalışma[D)] ve depolama sırasında izin verilen ortam sıcaklığı	°C	−20 ... +50
Uyumlu aküler		GBA18V... GBA 18V... ProCORE18V... EXPERT18V... EXBA18V... CORE18V...
Tavsiye edilen şarj cihazları		GAL18... GAL 18... GAL 36... GAL12V/18... GAL 12V/18... GAX 18... EXAL18...

A) 20–25 °C'de akü **GBA 18V 6.3Ah** ile ölçülmüştür

B) Emme hortumu **(13)** kavisli (açılı) meme **(15)** ile ölçülmüştür

C) Aküsüz (akü ağırlığını www.bosch-professional.com adresinde bulabilirsiniz)

D) < 0 °C sıcaklıklarda sınırlandırılmış performans

Değerler ürüne bağlı olarak değişebilir ve uygulama ve çevre koşullarına tabidir. Daha fazla bilgi için: www.bosch-professional.com/wac.

Gürültü/Titreşim bilgisi

Gürültü emisyon değerleri **EN 60335-2-69** uyarınca belirlenmektedir.

Elektrikli süpürgenin A ağırlıklı ses basıncı seviyesi tipik olarak **79** dB(A)'dır. Tolerans K = **2** dB. Gürültü seviyesi çalışma sırasında belirtilen değerleri aşabilir. **Kulak koruması kullanın!**

Titreşim değerleri a_h (sürekli titreşimler), p_F tekrarlanan şok titreşimleri) ve belirsizlik K buna göre **EN 60335-2-69**:

a_h = **0,1** m/sn^2 (K = **0,1** m/sn^2), p_F = **2** m/sn^2 (K = **1** m/sn^2)

Akü

Bosch akülü elektrikli süpürgeleri ayrıca aküsüz de satmaktadır. Elektrikli süpürgenizin teslimat kapsamında akünün olup olmadığını ambalajından öğrenebilirsiniz.

Akünün şarj edilmesi

- ▶ **Sadece teknik veriler bölümünde belirtilen şarj cihazlarını kullanın.** Sadece bu şarj cihazları elektrikli süpürgenizde kullanılan lityum iyon akülere uygundur.

Not: Lityum İyon aküler, uluslararası nakliye kurallarına uygun olarak kısmi şarjlı olarak teslim edilmektedir. Aküden tam performansı elde edebilmek için ilk kullanımdan önce aküyü tam olarak şarj edin.

Akünün takılması ve çıkarılması (Bakınız: Resimler A1–A2)

- ▶ **Aküyü takarken zor kullanmayın.** Akü, sadece doğru pozisyonda ürüne takılabilecek biçimde tasarlanmıştır.
- ▶ Verimli ve güvenli biçimde çalışabilmek için akü gözünü ve akü yuvasını her zaman tezim ve kuru tutun.
- – Boşa alma tuşuna **(11)** basarak akü haznesi kapağını **(12)** açın.
- – işitilir biçimde kilitleme yapıncaya kadar aküyü **(20)** akü yuvasına **(19)** itin.
- – Aküyü **(20)** çıkarmak için aküdeki boşa alma tuşuna **(21)** basın ve aküyü akü yuvasından **(19)** çekerek çıkarın.
- – Akü haznesi kapağını **(12)** kapatın.

Akü haznesi kapağının değiştirilmesi (Bakınız: Resimler A3–A5)

Bir ProCORE18V 12Ah akü kullanmak isterseniz akü haznesi kapağı **(12)** kapatılamaz. Akü haznesi kapağı **(12)** bu durum için tasarlanmış görüş paneliyle **(23)** değiştirilebilir.

Islak veya nemli ortamlarda, elektrikli süpürge yalnızca akü haznesi kapağı kapalıyken kullanılabilir.

Akü haznesi kapağının sökülmesi (bkz. Resim A3)

Aküyü **(20)** akü yuvasından **(19)** çıkarın.

Her iki sabitleme vidasını **(22)** (ST4×12) bir yıldız tornavida PH1 ile çıkarın ve akü haznesi kapağını **(12)** çıkarın.

Görüş panelinin takılması (bkz. Resim A4)

Akü haznesi kapağının tutucu düzeneğini **(24)** aşağı doğru bastırın ve görüş panelini **(23)** itin.

Görüş panelinin çıkarılması (bkz. Resim A5)

Düz tornavidayı yerleştirin, görüş panelini **(23)** biraz arkaya itin ve görüş panelini çekerek çıkarın. Bu sırada akü haznesi kapağının tutucu düzeneğini **(24)** aşağı bastırın.

Akü şarj durumu göstergesi

Akü takıldığında, elektrikli süpürgenin akü şarj durumu göstergesinde **(4)**, akü çıkarıldığı zaman ise akünün üzerinde görebilirsiniz.

Elektrikli süpürgedeki akü şarj durumu göstergesi

Elektrikli süpürge açıldıktan sonra akü şarj durumu göstergesinin **(4)** 5 yeşil LED'i teker teker ve artacak şekilde yanar. Daha sonra LED'ler akünün **(20)** şarj durumunu gösterir.

Aküdeki akü şarj durumu göstergesi

Akü elektrikli süpürgeden çıkarıldığında şarj durumu akünün şarj durumu göstergesinin yeşil LED'leriyle gösterilir.

Şarj durumunu görmek için şarj durumu göstergesi tuşları ya da üzerine basın.

Şarj durumu göstergesi tuşuna basıldıktan sonra hiçbir LED yanmazsa, akü arızalı demektir ve değiştirilmesi gerekir.

Not: Her akü tipinin şarj seviyesi göstergesi yoktur.

Akü tipi GBA 18V... | GBA18V...



LED	Kapasite
Sürekli ışık 3 × yeşil	%60–100
Sürekli ışık 2 × yeşil	%30–60
Sürekli ışık 1 × yeşil	%5–30
Yanıp sönen ışık 1 × yeşil	%0–5

Akü tipi ProCORE18V... | EXPERT18V... | EXBA18V... | CORE18V...



LED	Kapasite
Sürekli ışık 5 × yeşil	%80–100
Sürekli ışık 4 × yeşil	%60–80
Sürekli ışık 3 × yeşil	%40–60
Sürekli ışık 2 × yeşil	%20–40
Sürekli ışık 1 × yeşil	%5–20
Yanıp sönen ışık 1 × yeşil	%0–5

Akü arızası risk tespiti

EXPERT18V... | EXBA18V...

Akü şarj durumuna ek olarak, akü şarj durumu göstergelerindeki LED'ler de bir akü arızası riskini gösterebilir.

Fonksiyonu etkinleştirmek için şarj seviyesi gösterge düğmesine 3 saniye boyunca basılı tutun. Akünün analizi, akü şarj durumu göstergesinde yanan bir ışıkla belirtilir. Sonuç, akü şarj durumu göstergesinde gösterilir.

 **1 LED:** Akünün arızalanma riski yüksektir. Performans ve çalışma süresi zaten azalmış olabilir. Akünün değiştirilmesi tavsiye edilir.

 **5 LED**: Akü iyi durumda ve arızalanma riski düşük.

Lütfen dikkat edin: Akü arızası risk değerlendirmesi iki aşamalı olarak çalışır ve basit bir durum değerlendirmesi sağlar. Akü ya iyi durumdadır ya da arızalanma riski yüksektir. Akü durumunun hiçbir yüzdesi görüntülenmez.

Akünün optimum verimle kullanılmasına ilişkin açıklamalar

Aküyü nemden ve sudan koruyun.

Aküyü sadece –20 °C ile 50 °C arasındaki bir sıcaklıkta saklayın. Örneğin yaz aylarında aküyü otomobil içerisinde bırakmayın.

Akünün havalandırma aralıklarını düzenli olarak yumuşak, temiz ve kuru bir fırça ile temizleyin.

Şarj işleminden sonra çok kısa süre çalışılabiliyorsa akü ömrünü tamamlamış ve değiştirilmesi gerekiyor demektir.

Tasfiye konusundaki talimat hükümlerine uyun.

Montaj

- ▶ **Bakım ve temizlik çalışmalarına, alet ayarlarına, aksesuar değiştirmeye başlamadan veya elektrikli süpürgeyi saklamak üzere kaldırmadan önce aküyü çıkarın.** Bu önlem elektrikli süpürgenin yanlışlıkla ve istenmeden çalıştırılmasını önler.

Emme aksesuarı mesnetlerinin takılması (Bakınız: Resim B)

- – Emme borusu ve derz ucu mesnedini **(25)** yukarıdan kendisi için öngörülen yuvaya **(10)** kilitleme yapıncaya kadar itin.
- – Emme hortumu ve taban memesi mesnedini **(27)** yukarıdan kendisi için öngörülen yuvaya **(7)** itin ve sabitleme vidasını **(26)** sıkın.

Emme hortumunun takılması (Bakınız: Resim C)

- – Emme hortumunu **(13)** hortum yuvasına **(8)**, emme hortumunun her iki basmalı düğmesi **(28)** kavrama yapacak biçimde takın.

Not: Emme işlemi esnasında emme hortumu ve aksesuar içindeki tozun sürtünmesi nedeniyle elektro statik yüklenme olur ve bunu kullanıcı statik deşarj olarak algılayabilir (çevre koşullarına ve bedensel hassasiyete bağlı olarak).

Emme aksesuarının takılması

Emme hortumu **(13)** bir klips sistemi ile donatılmış olup, bununla emme aksesuarı (emme adaptörü **(14)**, kavisli meme (uç) **(15)**) bağlanabilir.

Emme adaptörü veya kavisli memenin takılması (bkz. resim D)

Emme adaptörünü **(14)** veya kavisli memeyi **(15)** emme hortumuna **(13)** emme hortumunun her iki basmalı düğmesi **(28)** işitilir biçimde kavrama yapıncaya kadar takın.

Sökmek için basmalı düğmeleri **(28)** içeri doğru bastırın ve parçayı sökün.

Memelerin ve boruların takılması

- – Gerektiğinde emme borularını **(18)** sıkıca birbirine ve sonra sıkıca kavisli memeye **(15)** takın.
- – Zemin memesini **(17)** veya derz memesini **(16)** sıkıca emme borusuna **(18)** veya kavisli (açılı) memeye **(15)** takın.

Taşıma kayışının sabitlenmesi (bkz. Resim E)

- ▶ **Taşıma kayışı sadece elektrikli süpürgenin taşınması ve sabitlenmesi için uygundur!**

Taşıma kayışının karabina kancasını **(29)** elektrikli süpürgenin sabitleme deliğine **(9)** takın.

Kayış kasnağının monte edilmesi (bkz. Resim F)

4 adet kayış kasnağı **(30)** sabitleme pimini, kayış kasnağı yuvalarında **(31)** sesli bir şekilde yerine oturana kadar itin.

EN 12529 (sabitleme pimi çapı 11 mm) normuna göre diğer kayış kasnakları da kullanılabilir.

▶ **Elektrikli süpürgeyi kullanmadan önce teker frenlerini işlevsellik bakımından kontrol edin.**

İşletim

▶ **Bakım ve temizlik çalışmalarına, alet ayarlarına, aksesuar değiştirmeye başlamadan veya elektrikli süpürgeyi saklamak üzere kaldırmadan önce aküyü çıkarın.** Bu önlem elektrikli süpürgenin yanlışlıkla ve istenmeden çalıştırılmasını önler.

▶ **Takılıp tökezleme tehlikesi nedeniyle çalışma alanınızı temiz ve düzenli tutun.**

Çalıştırma

▶ **Elektrikli süpürge filtresiz kullanılmamalıdır.**

▶ **Sadece hasarsız filtre kullanın (filtrede çatlak, delik ve benzerleri olmamalıdır). Hasarlı filtreyi hemen değiştirin.**

▶ **Emdirme işlemine başlamadan önce filtre ünitesinin sıkıca takılı olduğundan emin olun.**

▶ **Emdirme işlemine başlamadan önce akü gözü kapağının güvenli biçimde kapatılmış olduğundan emin olun.**

▶ **Lütfen ülkenizde geçerli olan sağlığa zararlı tozlarla çalışmaya yönelik düzenlemeler/yasal mevzuat hakkında bilgi alın.**

▶ **Kaya tozlarını sadece yasal sınır değerlerin altında kaldığı açıkça kanıtlanmış olan elektrikli el aletleri ve toz emme sistemleri kombinasyonları ile vakumlayın.** Kanıtları www.bosch-professional.com/dust/ adresinde bulabilirsiniz.

Bu elektrik süpürgesi prensip olarak patlama riski bulunan mekanlarda kullanılamaz.

Optimum emme performansını sağlayabilmeniz için emme hortumunu **(13)** daima emme hortumu tutucu düzeneğinden **(27)** bütünüyle açmanız gerekir.

Açma/kapama

Elektrikli süpürgeyi **açmak** için açma/kapama tuşuna **(3)** kısa süre basın.

Elektrikli süpürgeyi **kapatmak** için açma/kapama tuşuna **(3)** tekrar basın.

Güvenlik nedenleriyle açma/kapama tuşuna **(3)** 5 saniyeden daha uzun süre basıldığında elektrikli süpürge açılmaz.

Enerjiden tasarruf etmek için elektrik süpürgesini sadece kullanacağınız zaman açın.

Kuru emme

Çalışan elektrikli el aletlerinden çıkan tozun emilmesi (Bakınız: Resim G)

▶ **Aletten çıkan atık hava çalışılan mekana geri veriliyorsa, yeterli bir hava değişim oranının sağlanması gerekir. Bu konudaki ulusal yönetmeliklere uyun.**

– Emme adaptörünü **(14)** veya kavisli memeyi **(15)** takın (Bakınız „Emme adaptörü veya kavisli memenin takılması (bkz. resim **D**)“, Sayfa 89).

– Emme adaptörünü **(14)** veya açılı memeyi **(15)** elektrikli el aletinin emme rakoruna takın.

Sadece emme adaptörü kullanıldığında **(14)**:

Not: Emme hortumundaki hava beslemesi düşük olan elektrikli el aletleri ile çalışırken (örneğin dekupaj testereleri, taşlama/zımparalama makineleri vb.) ters hava deliği **(32)** emme adaptöründe **(14)** açılmalıdır. Bu yolla elektrikli süpürgenin ve elektrikli el aletinin tam performansı yükselir. Bu işlem için ters hava deliği **(32)** üzerindeki halkayı maksimum aralık oluşuncaya kadar çevirin.

Islak emme

▶ **Bu elektrikli süpürge ile örneğin benzin, yağ, alkol, çözücü madde gibi yanıcı veya patlayıcı maddeleri emdirmeyin. Kızgın, yanıcı veya patlayıcı tozları emdirmeyin. Elektrikli süpürgeyi patlama olasılığı bulunan mekanlarda çalıştırmayın.** Tozlar, buharlar veya sıvılar tutuşabilir veya patlayabilir.

Islak emmeden önce

– Hazneyi boşaltın **(1)**.

– Filtreyi **(33)** temizleyin ve tekrar elektrikli süpürgeye takın (Bakınız „Filtrenin temizlenmesi/değiştirilmesi (Bakınız: Resimler **I1**–**I2**)“, Sayfa 91).

Bu elektrikli süpürge bir şamandıra **(34)** ile donatılmıştır. Maksimum dolum yüksekliğine ulaşıldığında emme işlemi durdurulur.

Her ıslak emmeden sonra

– Hazneyi boşaltın **(1)**.

– Filtredeki **(33)** suyu boşaltın.

Islak emmeden sonra küf oluşumunu engellemek için

– Elektrikli süpürge üst parçasını **(5)** çıkarın ve iyice kurumasını bekleyin.

– Filtreyi **(33)** çıkarın onun da iyice kurumasını bekleyin (Bakınız „Filtrenin temizlenmesi/değiştirilmesi (Bakınız: Resimler **I1**–**I2**)“, Sayfa 91).

Bakım ve servis

Bakım ve temizlik

▶ **Bakım ve temizlik çalışmalarına, alet ayarlarına, aksesuar değiştirmeye başlamadan veya elektrikli süpürgeyi saklamak üzere kaldırmadan önce aküyü çıkarın.** Bu önlem elektrikli süpürgenin yanlışlıkla ve istenmeden çalıştırılmasını önler.

▶ **Verimli ve güvenli çalışabilmek için elektrikli süpürgeyi ve havalandırma aralıklarını temiz tutun.**

▶ **Elektrikli süpürgenin bakımını yaparken ve elektrikli süpürgeyi taşırken koruyucu toz maskesi kullanın.**

Elektrikli süpürgenin gövdesini zaman zaman nemli bir bezle temizleyin.

Kirlenen şarj kontaklarını kuru bir bezle temizleyin.

▶ **Elektrikli süpürgeyi basınçlı hava ile temizlemeyin.** Filtre veya diğer bileşenler hasar görebilir.

Elektrikli süpürgenin toz kontrolü yılda en az bir kez üretici veya yetkili bir kişi tarafından yapılmalıdır (örn. filtrelerde hasar olup olmadığı, elektrikli süpürgede sızıntı olup olmadığı ve kontrol cihazlarının düzgün çalışıp çalışmadığı kontrol edilmelidir).

Tehlikeli maddelerin vakumlanmasından sonra temizlik ve bakım

- Tehlikeli maddelerle temas etmiş olabilecek tüm parçaları kirlenmiş olarak kabul edin.
- Tehlikeli maddelerin bulunduğu bir bölgeden çıkarmadan önce elektrikli süpürgenin dışını iyice süpürün, silin veya kapatın.
- Elektrikli süpürgeyi sadece kendinizi veya başkalarını tehlikeye atmadan yapabiliyorsanız temizleyin, sökün ve bakımını yapın. Bakım ve temizlik sırasında kişisel koruyucu ekipman kullanın. Çalışmayı iyi havalandırılmış bir odada gerçekleştirin.
- Sökmeden önce elektrikli süpürgenin dışını temizleyin.
- Elektrikli süpürgenin yeterince temizlenemeyen tüm parçalarını geçirimsiz torbalara atın. Lütfen bu tür atıkların bertarafı için geçerli yönetmeliklere uyun.
- İşi tamamladıktan sonra bakım alanını temizleyin.

Haznenin temizlenmesi (Bakınız: Resimler H1–H2)

Elektrikli süpürgenin performansını optimum düzeyde tutabilmek için her kullanımdan sonra hazneyi **(1)** temizleyin.

- Kilitleri **(2)** açın ve elektrikli süpürgenin üst parçasını **(5)** çıkarın.
- Hazneyi **(1)** uygun bir atık kabı üzerinde silkeleyin.
- Eğer gerekli ise hazneyi nemli biz bezle temizleyin. Gerekiyorsa filtreyi temizleyin (Bakınız „Filtrenin temizlenmesi/değiştirilmesi (Bakınız: Resimler **I1–I2**)“, Sayfa 91).
- Elektrikli süpürgenin üst parçasını **(5)** tekrar takın ve kilitleri **(2)** kilitleyin.

Filtrenin temizlenmesi/değiştirilmesi (Bakınız: Resimler I1–I2)

Emme performansı filtrenin durumuna bağlıdır. Bu nedenle filtreyi düzenli aralıklarla temizleyin.

Hasar gören filtreyi hemen değiştirin.

- Kilitleri **(2)** açın ve elektrikli süpürgenin üst parçasını **(5)** çıkarın.
- Filtreyi **(33)** sonuna kadar dönme yönünde çevirin ve filtre mesnedini **(35)** çıkarın.
- Kuru filtre:
  Filtreyi **(33)** uygun bir atık haznesi üzerinde silkeleyerek temizleyin. Bunu yaparken filtrenin lamellerinin hasar görmemesine dikkat edin.
  Maksimum emme gücünü sağlayabilmek için filtrenin lamellerini yumuşak bir fırça ile fırçalayın.
  veya
  Islak filtre:
  Filtreyi **(33)** akar su altında yıkayın ve tam olarak kurumasını bekleyin.
  veya
  Hasar gören filtreyi **(33)** değiştirin.
- Filtreyi **(33)** filtre mesnedi **(35)** üzerinden takın ve dönme yönünde sonuna kadar çevirin.
- Elektrikli süpürgenin üst parçasını **(5)** tekrar takın ve kilitleri **(2)** kapatın.
  Kilitlerin iyice kavrama yaptığından emin olun.

Arızalar

Yeterli emme gücü yoksa şu kontrolleri yapın:

- Hazne **(1)** dolu mu?
  ▷(Bakınız „Haznenin temizlenmesi (Bakınız: Resimler **H1–H2**)“, Sayfa 91).
- Filtre **(33)** tozla tıkanmış mı?
  ▷(Bakınız „Filtrenin temizlenmesi/değiştirilmesi (Bakınız: Resimler **I1–I2**)“, Sayfa 91).
- Akü kapasitesi çok mu zayıf?
  ▷ Aküyü şarj edin.

Düzenli aralıklarla haznenin **(1)** boşaltılması ve filtrenin **(33)** temizlenmesi optimum emme performansını güvenceye alır. Bundan sonra emiş gücüne ulaşılmazsa bir **Bosch** yetkili servis merkezine başvurun.

Saklama (Bakınız: Resim J)

- Emme borularını **(18)** tutucu düzeneklerine **(25)** takın.
- Derz memesini **(16)** bir emme borusuna **(18)** takın.
- Taban memesini **(17)** tutucu düzeneğine **(27)** takın.
- Emme hortumunu **(13)** alt taraftan tutucu düzeneğine **(27)** sarın ve tutma halkasını **(36)** sabitleyin.
- Elektrikli süpürgeyi sadece taşıma tutamağından **(6)** veya taşıma kayışından (varsa) tutarak taşıyın.
- Elektrikli süpürgeyi kuru bir yerde saklayın ve yetkisiz kişilerin kullanmaması için gerekli önlemleri alın.

Müşteri servisi ve uygulama danışmanlığı

Türkiye

Marmara Elektrikli El Aletleri Servis Hizmetleri Sanayi ve Ticaret Ltd. Şti.
Tersane cd. Zencefil Sok.No:6 Karaköy
Beyoğlu / İstanbul
Tel.: +90 212 2974320
Fax: +90 212 2507200
E-mail: info@marmarabps.com

Bağrıaçıklar Oto Elektrik
Motorlu Sanayi Çarşısı Doğruer Sk. No:9
Selçuklu / Konya
Tel.: +90 332 2354576
Tel.: +90 332 2331952
Fax: +90 332 2363492
E-mail: bagriaciklarotoelektrik@gmail.com

Akgül Motor Bobinaj San. Ve Tİc. Ltd. Şti
Alaaddinbey Mahallesi 637. Sokak No:48/C
Nilüfer / Bursa
Tel.: +90 224 443 54 24
Fax: +90 224 271 00 86
E-mail: info@akgulbobinaj.com

Ankaralı Elektrik
Eski Sanayi Bölgesi 3. Cad. No: 43
Kocasinan / KAYSERİ
Tel.: +90 352 3364216
Tel.: +90 352 3206241
Fax: +90 352 3206242
E-mail: gunay@ankarali.com.tr

Asal Bobinaj
Eski Sanayi Sitesi Barbaros Cad. No: 24/C
Canik / Samsun
Tel.: +90 362 2289090
Fax: +90 362 2289090
E-mail: bpsasalbobinaj@hotmail.com

Aygem Elektrik Makine Sanayi ve Tic. Ltd. Şti.
10021 Sok. No: 11 AOSB
Çiğli / İzmir
Tel.: +90 232 3768074
Fax: +90 232 3768075
E-mail: boschservis@aygem.com.tr

Bakırcıoğlu Elektrik Makine Hırdavat İnşaat Nakliyat Sanayi ve Ticaret Ltd. Şti.
Karaağaç Mah. Sümerbank Cad. No:18/4
Merkez / Erzincan
Tel.: +90 446 2230959
Fax: +90 446 2240132
E-mail: bilgi@korfezelektrik.com.tr

Bosch Sanayi ve Ticaret A.Ş.
Elektrikli El Aletleri
Aydınevler Mah. İnönü Cad. No: 20
Küçükyalı Ofis Park A Blok
34854 Maltepe-İstanbul
Tel.: 444 80 10
Fax: +90 216 432 00 82
E-mail: iletisim@bosch.com.tr
www.bosch.com.tr

Bulsan Elektrik
İstanbul Cad. Devrez Sok. İstanbul Çarşısı
No: 48/29 İskitler
Ulus / Ankara
Tel.: +90 312 3415142
Tel.: +90 312 3410302
Fax: +90 312 3410203
E-mail: bulsanbobinaj@gmail.com

Çözüm Bobinaj
Küsget San.Sit.A Blok 11Nolu Cd.No:49/A
Şehitkamil/Gaziantep
Tel.: +90 342 2351507
Fax: +90 342 2351508
E-mail: cozumbobinaj2@hotmail.com

Onarım Bobinaj
Raif Paşa Caddesi Çay Mahallesi No:67
İskenderun / HATAY
Tel.: +90 326 613 75 46
E-mail: onarim_bobinaj31@mynet.com

Faz Makine Bobinaj
Cumhuriyet Mah. Sanayi Sitesi Motor
İşleri Bölümü 663 Sk. No:18
Murat Paşa / Antalya
Tel.: +90 242 3465876
Tel.: +90 242 3462885
Fax: +90 242 3341980
E-mail: info@fazmakina.com.tr

Günşah Otomotiv Elektrik Endüstriyel Yapı Malzemeleri San ve Tic. Ltd. Şti
Beylikdüzü Sanayi Sit. No: 210
Beylikdüzü / İstanbul
Tel.: +90 212 8720066
Fax: +90 212 8724111
E-mail: gunsahelektrik@ttmail.com

Sezmen Bobinaj Elektrikli El Aletleri İmalatı San ve Tic. Ltd. Şti.
Ege İş Merkezi 1201/4 Sok. No: 4/B
Yenişehir / İzmir
Tel.: +90 232 4571465
Tel.: +90 232 4584480
Fax: +90 232 4573719
E-mail: info@sezmenbobinaj.com.tr

Üstündağ Bobinaj ve Soğutma Sanayi
Nusretiye Mah. Boyacılar Aralığı No: 9
Çorlu / Tekirdağ
Tel.: +90 282 6512884
Fax: +90 282 6521966
E-mail: info@ustundagsogutma.com

IŞIKLAR ELEKTRİK BOBİNAJ
Karasoku Mahallesi 28028. Sokak No:20/A
Merkez / ADANA
Tel.: +90 322 359 97 10 - 352 13 79
Fax: +90 322 359 13 23
E-mail: isiklar@isiklarelektrik.com

Servis adreslerimize ve garanti koşullarımıza ait linke son sayfadan ulaşabilirsiniz.

Bütün başvuru ve yedek parça siparişlerinizde ürünün tip etiketi üzerindeki 10 haneli malzeme numarasını mutlaka belirtin.

İmha

Elektrik süpürgesi, aküler, aksesuar ve ambalaj malzemesi çevre dostu imha amacıyla bir geri dönüşüm merkezine yollanmalıdır.



Elektrik süpürgesini ve aküleri/bataryaları evsel atıkların içine atmayın!

Sadece AB ülkeleri için:

Kullanılamaz hale gelen elektrikli ve elektronik aletler ile kullanılmış aküler/piller ayrı toplanmalı ve çevreye zarar vermeyecek şekilde bertaraf edilmelidir. Belirtilen toplama sistemlerini kullanın. İçerdiği tehlikeli maddeler nedeniyle yanlış bertaraf edilmesi çevreye ve sağlığa zararlı olabilir.

Polski

Wskazówki dotyczące bezpieczeństwa pracy z odkurzaczami



Należy przeczytać wszystkie wskazówki dotyczące bezpieczeństwa i zalecenia. Nieprzestrzeganie wskazówek dotyczących bezpieczeństwa i zaleceń może doprowadzić do porażenia prądem elektrycznym, pożaru i/lub poważnych obrażeń ciała.

Należy starannie przechowywać wszystkie wskazówki dotyczące bezpieczeństwa i zalecenia dla dalszego zastosowania.

- **Odkurzacz nie jest przeznaczony do użytkowania przez dzieci oraz osoby o ograniczonych funkcjach fizycznych, sensorycznych lub umysłowych, ani przez osoby nieposiadające doświadczenia i/lub odpowiedniej wiedzy.** W przeciwnym wypadku istnieje niebezpieczeństwo niewłaściwej obsługi, a także ryzyko doznania urazów.
- **Dzieci powinny znajdować się pod nadzorem.** Tylko w ten sposób można zagwarantować, że dzieci nie będą się bawiły odkurzaczem.
- **Należy przestrzegać przepisów bezpieczeństwa dotyczących odsysanych materiałów.**
- **Nie wolno odsysać pyłów buczyny lub dębiny ani azbestu. Pył kamienny można odsysać tylko w połączeniu z systemami odsysania pyłu, które wolno stosować w GAS 18V-10 L firmy Bosch.** Substancje te uznawane są za rakotwórcze.
- **Pył kamienny należy odsysać wyłącznie za pomocą wyraźnie wskazanych zestawów składających się z elektronarzędzia i systemu odsysania pyłu, które posiadają zaświadczenie o spełnieniu ustawowych limitów emisji.** Zaświadczenia takie można znaleźć na stronie: www.bosch-professional.com/dust/.

⚠ OSTRZEŻENIE **Odkurzacza wolno użyć tylko po zapoznaniu się ze wszystkimi ważnymi informacjami dotyczącymi jego użytkowania, odsysanych materiałów oraz ich bezpiecznej utylizacji.** Właściwe przeszkolenie zmniejsza niebezpieczeństwo niewłaściwej obsługi, a także ryzyko doznania urazów.

⚠ OSTRZEŻENIE **Odkurzacz jest przeznaczony do odsysania suchych materiałów, a dzięki dodatkowemu osprzętowi, także do odsysania cieczy.** Przedostanie się cieczy do obudowy podwyższa ryzyko porażenia prądem.

- **Nie wolno odsysać za pomocą odkurzacza cieczy palnych ani wybuchowych, takich jak benzyna, olej, alkohol, rozpuszczalnik. Nie wolno odsysać pyłów gorących, tlących się ani wybuchowych. Nie wolno używać odkurzacza w pomieszczeniach zagrożonych wybuchem.** Pyły, opary lub ciecze mogą się zapalić lub wybuchnąć.

⚠ OSTRZEŻENIE **Po zauważeniu wycieku wody lub piany, odkurzacz należy natychmiast wyłączyć i opróżnić zbiornik.** W przeciwnym wypadku może dojść do uszkodzenia odkurzacza

- **UWAGA! Odkurzacz wolno przechowywać wyłącznie w pomieszczeniach zamkniętych.**
- **UWAGA! Pływak należy regularnie czyścić i sprawdzać, czy nie jest on uszkodzony.** W przeciwnym wypadku może dojść do zakłóceń jego działania.
- **Należy zawsze dbać o dobrą wentylację stanowiska pracy.**
- **Naprawę odkurzacza należy zlecać jedynie wykwalifikowanym fachowcom i wykonać ją tylko przy użyciu oryginalnych części zamiennych.** Tylko w ten sposób można zagwarantować zachowanie bezpieczeństwa odkurzacza.

⚠ OSTRZEŻENIE **Odkurzacz zawiera pył niebezpieczny dla zdrowia. Prace związane z opróżnianiem i konserwacją, w tym utylizację pojemników na pył, należy zlecać jedynie wykwalifikowanym fachowcom. Podczas pracy konieczne jest stosowanie odpowiednich środków ochrony. Nie wolno używać odkurzacza bez kompletnego i prawidłowo stosowanego systemu filtracji.** Użycie takie jest groźne dla zdrowia.

- **Przed uruchomieniem urządzenia należy skontrolować stan techniczny węża. Wąż należy przedtem zamocować do odkurzacza, aby nie nastąpiło niezamierzone wyrzucenie pyłu na zewnątrz.** Mogło by wówczas dojść do przedostania się pyłu do dróg oddechowych.
- **Odkurzacza nie wolno czyścić strumieniem wody skierowanym bezpośrednio na niego.** Przedostanie się wody do górnej części odkurzacza zwiększa ryzyko porażenia prądem elektrycznym.
- **Nie modyfikować ani nie otwierać akumulatora.** Istnieje niebezpieczeństwo zwarcia.
- **W razie uszkodzenia akumulatora lub stosowania go niezgodnie z przeznaczeniem może dojść do wystąpienia oparów. Akumulator może się zapalić lub wybuchnąć.** Należy zadbać o dopływ świeżego powietrza, a w przypadku wystąpienia dolegliwości skontaktować się z lekarzem. Opary mogą podrażnić drogi oddechowe.
- **W przypadku nieprawidłowej obsługi lub uszkodzenia akumulatora może dojść do wycieku palnego elektrolitu z akumulatora. Należy unikać kontaktu z nim, a w przypadku niezamierzonego zetknięcia się z elektrolitem, należy umyć dane miejsce wodą. Jeżeli ciecz dostała się do oczu, należy dodatkowo skonsultować się z lekarzem.** Elektrolit może doprowadzić do podrażnienia skóry lub oparzeń.
- **Ostre przedmioty, takie jak gwoździe lub śrubokręt, a także działanie sił zewnętrznych mogą spowodować uszkodzenie akumulatora.** Może wówczas dojść do zwarcia wewnętrznego akumulatora i do jego przepalenia, eksplozji lub przegrzania.

- ▶ **Nieużywany akumulator należy trzymać z dala od spinaczy, monet, kluczy, gwoździ, śrub lub innych małych przedmiotów metalowych, które mogłyby spowodować zmostkowanie styków.** Zwarcie pomiędzy stykami akumulatora może spowodować oparzenia lub pożar.
- ▶ **Akumulator należy stosować wyłącznie w urządzeniach producenta.** Tylko w ten sposób można ochronić akumulator przed niebezpiecznym dla niego przeciążeniem.
- ▶ **Akumulatory należy ładować wyłącznie w ładowarkach zalecanych przez producenta.** Ładowanie akumulatorów innych, niż te, które zostały dla danej ładowarki przewidziane, może spowodować zagrożenie pożarowe.



Akumulator należy chronić przed wysokimi temperaturami, np. przed stałym nasłonecznieniem, przed ogniem, zanieczyszczeniami, wodą i wilgocią. Istnieje zagrożenie zwarcia i wybuchu.

- ▶ **Nie należy pracować odkurzaczem przenoszonym za pomocą taśmy naramiennej.** Podczas odkurzania może dojść do zaplątania się w taśmę i upadku.
- ▶ **Taśmę naramienną należy stosować tylko w połączeniu z odkurzaczem.**

Symbole

Następujące symbole mogą mieć znaczenie podczas pracy z odkurzaczem. Proszę zapamiętać te symbole i ich znaczenia. Właściwa interpretacja symboli sprzyja lepszemu i bezpieczniejszemu użytkowaniu odkurzacza.

Symbole i ich znaczenie	
	**OSTRZEŻENIE! Należy przeczytać wszystkie wskazówki dotyczące bezpieczeństwa i zalecenia.** Nieprzestrzeganie wskazówek dotyczących bezpieczeństwa i zaleceń może doprowadzić do porażenia prądem elektrycznym, pożaru i/lub poważnych obrażeń ciała.
	Odkurzacz klasy ochrony przeciwpyłowej L, zgodnie z normą IEC/EN 60335-2-69, przeznaczony do **pracy na sucho** i usuwania niebezpiecznych dla zdrowia pyłów o wartości granicznej narażenia > 1 mg/m³
	**OSTRZEŻENIE! Odkurzacz zawiera pył niebezpieczny dla zdrowia. Prace związane z opróżnianiem i konserwacją, w tym utylizację pojemników na pył, należy zlecać jedynie wykwalifikowanym fachowcom. Podczas pracy konieczne jest stosowanie odpowiednich środków ochrony. Nie wolno używać odkurzacza bez kompletnego i prawidłowo stosowanego systemu filtracji.** Użycie takie jest groźne dla zdrowia.

Opis produktu i jego zastosowania

Należy kierować się rysunkami umieszczonymi w przedniej części instrukcji eksploatacji.

Użycie zgodne z przeznaczeniem

Odkurzacz jest przeznaczony do zasysania, pochłaniania, transportowania i oddzielania suchych niepalnych pyłów, niepalnych cieczy i mieszanek wodno-powietrznych. Odkurzacz jest certyfikowany i odpowiada klasie ochrony przeciwpyłowej L. Jest on dostosowany do podwyższonych wymagań podczas zastosowań profesjonalnych, np. w rzemiośle, przemyśle i w warsztatach.

Odkurzacze klasy ochrony przeciwpyłowej L, zgodnie z normą IEC/EN 60335-2-69, wolno stosować wyłącznie do pochłaniania i odsysania niebezpiecznych dla zdrowia pyłów o wartości granicznej narażenia > 1 mg/m³.

Odkurzacz wolno używać tylko wtedy, gdy się jest w stanie w pełni ocenić jego wszystkie funkcje, wykonać wszystkie działania bez ograniczeń lub po uzyskaniu odpowiednich instrukcji.

Rotational Airflow

Bezworkowy system filtracji umożliwia stosowanie odkurzacza bez worków na pył. Zanieczyszczenia gromadzą się na wewnętrznych ściankach zbiornika.

Przedstawione graficznie komponenty

Numeracja przedstawionych graficznie komponentów odnosi się do schematu odkurzacza na stronach graficznych.

- **(1)** Zbiornik
- **(2)** Zatrzask górnej części odkurzacza
- **(3)** Włącznik/wyłącznik
- **(4)** Wskaźnik stanu naładowania akumulatora
- **(5)** Górna część odkurzacza
- **(6)** Uchwyt transportowy
- **(7)** Zaczep do mocowania uchwytu węża odsysającego/dyszy do podłóg
- **(8)** Uchwyt węża odsysającego
- **(9)** Oczka mocujące
- **(10)** Zaczep do mocowania uchwytu rury/dyszy do fug
- **(11)** Przycisk odblokowujący pokrywki wnęki akumulatora
- **(12)** Pokrywka wnęki akumulatora
- **(13)** Wąż odsysający
- **(14)** Adapter do odsysania pyłu
- **(15)** Dysza wygięta
- **(16)** Dysza do fug
- **(17)** Dysza do podłóg
- **(18)** Rura
- **(19)** Wnęka akumulatora
- **(20)** Akumulator[a)]
- **(21)** Przycisk odblokowujący akumulator[a)]

(22) Śruby mocujące
(23) Przesłona
(24) Uchwyt pokrywki wnęki akumulatora
(25) Uchwyt rury i dyszy do fug
(26) Śruba mocująca uchwytu **(27)**
(27) Uchwyt węża odsysającego i dyszy do podłóg
(28) Przycisk
(29) Taśma naramienna[a)]
(30) Rolka bieżna[a)]
(31) Uchwyt mocujący rolek bieżnych
(32) Otwór odprowadzający nadmiar powietrza
(33) Filtr
(34) Pływak
(35) Uchwyt filtra
(36) Uchwyt do zawieszenia węża odsysającego

a) **Nie wchodzi w skład wyposażenia standardowego.**

Dane techniczne

Akumulatorowy odkurzacz do pracy na sucho i mokro		GAS 18V-10 L
Numer katalogowy		**3 601 JC6 3..**
Napięcie	V	18
Moc nominalna	W	260
Pojemność zbiornika (brutto)	l	10
Pojemność zbiornika netto (ciecz)	l	6
Podciśnienie[A)]		
– odkurzacz[B)]	hPa	90
– turbina	hPa	115
Przepływ powietrza[A)]		
– odkurzacz[B)]	l/s m^3/h	24 86
– turbina	l/s m^3/h	34 122
Czas pracy na jednym cyklu ładowania	min/Ah	4
Klasa ochrony przeciwpyłowej		L
Waga[C)]	kg	3,5
Stopień ochrony		IPX4
Zalecana temperatura otoczenia podczas ładowania	°C	0 … +35
Dopuszczalna temperatura otoczenia podczas pracy[D)] i podczas przechowywania	°C	–20 … +50
Kompatybilne akumulatory		GBA18V... GBA 18V... ProCORE18V... EXPERT18V...
Zalecane ładowarki		EXBA18V... CORE18V... GAL18... GAL 18... GAL 36... GAL12V/18... GAL 12V/18... GAX 18... EXAL18...

A) Pomiar wykonany przy temperaturze 20–25 °C z akumulatorem **GBA 18V 6.3Ah**
B) zmierzone przy użyciu węża **(13)** i dyszy wygiętej **(15)**
C) Bez akumulatora (wagę akumulatora można znaleźć na stronie: www.bosch-professional.com)
D) ograniczona wydajność w przypadku temperatur < 0 °C

Wartości mogą różnić się w zależności od produktu, zastosowania i warunków otoczenia. Więcej informacji na stronie: www.bosch-professional.com/wac.

Informacje o emisji hałasu i drgań

Wartości pomiarowe emisji hałasu zostały określone zgodnie z **EN 60335-2-69**.

Określony wg skali A typowy poziom ciśnienia akustycznego emitowanego przez odkurzacz wynosi **79** dB(A). Niepewność pomiaru K = **2** dB. Poziom hałasu podczas pracy może przekroczyć podane wartości. **Stosować środki ochrony słuchu!**

Wartości drgań a_h (drgania ciągłe), p_F (powtarzające się wstrząsy) i niepewność pomiaru K oznaczone zgodnie z **EN 60335-2-69**:

a_h = **0,1** m/s^2 (K = **0,1** m/s^2), p_F = **2** m/s^2 (K = **1** m/s^2)

Akumulator

Bosch sprzedaje odkurzacze akumulatorowe także w wersji bez akumulatora. Informacja o tym, czy w zakres dostawy odkurzacza wchodzi akumulator, znajduje się na opakowaniu.

Ładowanie akumulatora

► **Należy stosować wyłącznie ładowarki wyszczególnione w danych technicznych.** Tylko te ładowarki dostosowane są do ładowania akumulatora litowo-jonowego znajdującego się w wyposażeniu standardowym.

Wskazówka: Ze względu na międzynarodowe przepisy transportowe w momencie dostawy akumulatory litowo-jonowe są częściowo naładowane. Aby zagwarantować wykorzystanie najwyższej wydajności akumulatora, należy przed pierwszym użyciem całkowicie naładować akumulator.

Wkładanie i wyjmowanie akumulatora (zob. rys. A1–A2)

► **Wkładając akumulator nie należy stosować siły.** Akumulator został w taki sposób skonstruowany, że można go osadzić w niniejszym wyrobie tylko we właściwej pozycji.

- ▶ Komorę i wnękę akumulatora należy utrzymywać w czystości. Pomaga to zapewnić wydajność i bezpieczeństwo pracy.
- – Nacisnąć przycisk odblokowujący **(11)**, aby otworzyć pokrywę komory akumulatora **(12)**.
- – Wsunąć akumulator **(20)** we wnękę akumulatora **(19)** aż do wyraźnie słyszalnego kliknięcia sygnalizującego zablokowanie.
- – Aby wyjąć akumulator **(20)**, należy nacisnąć przycisk odblokowujący **(21)** na akumulatorze i wyjąć go z wnęki **(19)**.
- – Zamknąć pokrywę komory akumulatora **(12)**.

Wymiana pokrywy komory akumulatora (zob. rys. A3–A5)

W przypadku zastosowania akumulatora ProCORE18V 12Ah pokrywki wnęki akumulatora **(12)** nie będzie można zamknąć. Pokrywkę wnęki akumulatora **(12)** można w tym przypadku zastąpić specjalną przesłoną **(23)**.

W wilgotnym lub mokrym otoczeniu odkurzacz może być używany wyłącznie z zamkniętą pokrywką wnęki akumulatora.

Demontaż pokrywy komory akumulatora (zob. rys. A3)

Wyjąć akumulator **(20)** z wnęki akumulatora **(19)**.

Za pomocą śrubokręta krzyżakowego (PH1) wykręcić obie śruby mocujące **(22)** (ST4×12) i zdjąć pokrywę komory akumulatora **(12)**.

Montaż przesłony (zob. rys. A4)

Nacisnąć uchwyt **(24)** pokrywki wnęki akumulatora do dołu i nasunąć przesłonę **(23)**.

Demontaż przesłony (zob. rys. A5)

Za pomocą śrubokręta płaskiego przesunąć przesłonę **(23)** lekko do tyłu i zdjąć przesłonę. Nacisnąć przy tym uchwyt pokrywki wnęki akumulatora **(24)** do dołu.

Wskaźnik stanu naładowania akumulatora

Przy włożonym akumulatorze stan naładowania akumulatora można odczytać na wskaźniku stanu naładowania akumulatora **(4)** na odkurzaczu, a przy wyjętym akumulatorze na wskaźniku stanu naładowania bezpośrednio na akumulatorze.

Wskaźnik stanu naładowania na odkurzaczu

Po włączeniu odkurzacza zaświeci się 5 zielonych diod LED wskaźnika stanu naładowania akumulatora **(4)** – pojedynczo i w kolejności rosnącej oraz malejącej. Następnie diody LED wskażą stan naładowania akumulatora **(20)**.

Wskaźnik stanu naładowania na akumulatorze

Po wyjęciu akumulatora z odkurzacza stan naładowania wskazują zielone diody LED wskaźnika stanu naładowania na akumulatorze.

Nacisnąć przycisk wskaźnika stanu naładowania On lub , aby pojawiło się wskazanie stanu naładowania.

Jeżeli po naciśnięciu przycisku wskaźnika stanu naładowania nie świeci się żadna dioda LED, oznacza to, że akumulator jest uszkodzony i należy go wymienić.

Wskazówka: Nie każdy typ akumulatora jest wyposażony we wskaźnik stanu naładowania.

Typ akumulatora GBA 18V... | GBA18V...



Dioda LED	Pojemność
Światło ciągłe, 3 zielone diody	60–100%
Światło ciągłe, 2 zielone diody	30–60%
Światło ciągłe, 1 zielona dioda	5–30%
Światło migające, 1 zielona dioda	0–5%

Typ akumulatora ProCORE18V... | EXPERT18V... | EXBA18V... | CORE18V...



Dioda LED	Pojemność
Światło ciągłe, 5 zielonych diod	80–100%
Światło ciągłe, 4 zielone diody	60–80%
Światło ciągłe, 3 zielone diody	40–60%
Światło ciągłe, 2 zielone diody	20–40%
Światło ciągłe, 1 zielona dioda	5–20%
Światło migające, 1 zielona dioda	0–5%

Wykrywanie ryzyka awarii akumulatora

EXPERT18V... | EXBA18V...

Diody LED wskaźnika stanu naładowania akumulatora mogą oprócz stanu naładowania akumulatora wskazywać także ryzyko awarii akumulatora.

Aby aktywować funkcję należy nacisnąć i przytrzymać przycisk wskaźnika stanu akumulatora przez 3 sekundy. Trwająca analiza akumulatora jest sygnalizowana światłem dynamicznym. Wynik jest pokazywany na wskaźniku stanu akumulatora.



1 dioda LED: Akumulator wykazuje wysokie ryzyko awarii. Moc i czas pracy mogą być już obniżone. Zalecana jest wymiana akumulatora.



5 diod LED: Akumulator jest w dobrym stanie i wykazuje niskie ryzyko awarii.

Uwaga: Ocena ryzyka awarii akumulatora przebiega dwustopniowo i oferuje uproszczoną ocenę stanu. Stan akumulatora jest oceniany albo jako dobry, albo wskazywane jest podwyższone ryzyko awarii akumulatora. Stan akumulatora nie jest podawany w procentach.

Wskazówki dotyczące właściwego postępowania z akumulatorem

Akumulator należy chronić przed wilgocią i wodą.

Akumulator należy przechowywać wyłącznie w temperaturze od –20 °C do 50 °C. Nie wolno pozostawiać akumulatora, np. latem, w samochodzie.

Otwory wentylacyjne należy regularnie czyścić za pomocą miękkiego, czystego i suchego pędzelka.

Zdecydowanie krótszy czas pracy po ładowaniu wskazuje na zużycie akumulatora i konieczność wymiany na nowy.

Przestrzegać wskazówek dotyczących utylizacji odpadów.

Montaż

- ▶ **Przed przystąpieniem do konserwacji lub czyszczenia odkurzacza, do zmiany jego nastaw, przed wymianą osprzętu, a także przed magazynowaniem odkurzacza, należy wyjąć z niego akumulator.** Ten środek ostrożności zapobiega niezamierzonemu włączeniu się odkurzacza.

Montaż uchwytów na osprzęt odkurzacza (zob. rys. B)

- – Wsunąć uchwyt **(25)** rury i dyszy do fug od góry w przewidziany do tego celu zaczep **(10)** aż do jego zablokowania.
- – Wsunąć uchwyt **(27)** węża odsysającego i dyszy do podłóg od góry w przewidziany do tego celu zaczep **(7)** i przykręcić go śrubą mocującą **(26)**.

Montaż węża (zob. rys. C)

- – Włożyć wąż **(13)** w uchwyt **(8)** aż do wyraźnie słyszalnego zablokowania obydwu przycisków **(28)** węża.

Wskazówka: Podczas odkurzania, na skutek tarcia pyłu w rurze oraz elementach osprzętu dochodzi do powstania ładunków elektrostatycznych, które są przez użytkownika odczuwane w postaci wyładowań elektrostatycznych (zależnie od warunków środowiskowych i wrażliwości użytkownika).

Montaż osprzętu odkurzacza

Wąż odsysający **(13)** jest wyposażony w system Clip, który umożliwia podłączenie osprzętu (adaptera do odsysania pyłu **(14)**, dyszy wygiętej **(15)**).

Montaż adaptera do odsysania pyłu lub dyszy wygiętej (zob. rys. D)

Założyć adapter do odsysania pyłu **(14)** lub dyszę wygiętą **(15)** na wąż odsysający **(13)** aż do wyraźnie słyszalnego kliknięcia sygnalizującego zablokowanie obydwu przycisków **(28)** węża odsysającego.

W celu demontażu należy nacisnąć przyciski **(28)** do wewnątrz i zdemontować elementy.

Montaż dysz i rur

- – Należy połączyć ze sobą rury **(18)**, a następnie nasadzić na nie dyszę wygiętą **(15)**.
- – Dyszę do podłóg **(17)** lub dyszę do fug **(16)** należy nałożyć na rurę **(18)** lub dyszę wygiętą **(15)**.

Mocowanie taśmy naramiennej (zob. rys. E)

- ▶ **Taśma naramienna jest przeznaczona wyłącznie do przenoszenia i mocowania odkurzacza!**

Zamocować karabińczyki taśmy naramiennej **(29)** w oczkach mocujących **(9)** odkurzacza.

Montaż rolek bieżnych (zob. rys. F)

Włożyć **4** trzpienie mocujące rolek bieżnych **(30)** w uchwyty rolek bieżnych **(31)**, aż do wyraźnie słyszalnego kliknięcia sygnalizującego zablokowanie.

Można także użyć innych rolek bieżnych zgodnych z normą EN 12529 (średnica trzpienia mocującego 11 mm).

- ▶ **Przed przystąpieniem do eksploatacji odkurzacza należy sprawdzić działanie hamulców rolek.**

Praca

- ▶ **Przed przystąpieniem do konserwacji lub czyszczenia odkurzacza, do zmiany jego nastaw, przed wymianą osprzętu, a także przed magazynowaniem odkurzacza, należy wyjąć z niego akumulator.** Ten środek ostrożności zapobiega niezamierzonemu włączeniu się odkurzacza.
- ▶ **Z uwagi na ryzyko potknięcia się należy pamiętać o utrzymaniu porządku w miejscu pracy.**

Uruchamianie

- ▶ **Nie wolno używać odkurzacza bez zamontowanego filtra.**
- ▶ **Należy stosować wyłącznie nieuszkodzone filtry (bez pęknięć, dziur itp.). W razie stwierdzenia uszkodzeń filtr należy niezwłocznie wymienić.**
- ▶ **Przed rozpoczęciem odkurzania należy upewnić się, że filtr jest prawidłowo zamocowany.**
- ▶ **Przed odkurzaniem należy upewnić się, czy pokrywa komory akumulatora jest prawidłowo zamknięta.**
- ▶ **Użytkownik powinien zasięgnąć informacji na temat aktualnie obowiązujących w danym kraju ustaleń/przepisów regulujących zasady obchodzenia się z pyłami niebezpiecznymi dla zdrowia.**
- ▶ **Pył kamienny należy odsysać wyłącznie za pomocą wyraźnie wskazanych zestawów składających się z elektronarzędzia i systemu odsysania pyłu, które posiadają zaświadczenie o spełnieniu ustawowych limitów emisji.** Zaświadczenia takie można znaleźć na stronie: www.bosch-professional.com/dust/.

Z zasady nie wolno używać odkurzacza w pomieszczeniach zagrożonych wybuchem.

Aby zapewnić optymalną moc ssania, należy zdjąć z uchwytu **(27)** i całkowicie rozwinąć wąż odsysający **(13)**.

Włączanie/wyłączanie

Aby **włączyć** odkurzacz, należy krótko nacisnąć włącznik/wyłącznik **(3)**.

Aby **wyłączyć** odkurzacz, należy ponownie nacisnąć włącznik/wyłącznik **(3)**.

Ze względów bezpieczeństwa odkurzacz nie włączy się, jeśli włącznik/wyłącznik **(3)** zostanie naciśnięty i przytrzymany dłużej niż 5 s.

Odsysanie na sucho

Odsysanie pyłu podczas obróbki materiałów przy użyciu elektronarzędzi (zob. rys. G)

- ▶ **Jeżeli powietrze wylotowe wyprowadzane jest z powrotem do pomieszczenia, konieczne jest zapewnienie wystarczającego współczynnika wymiany powietrza w pomieszczeniu. Należy przestrzegać obowiązujących w danym kraju przepisów lokalnych.**
- – Zamontować adapter do odsysania pyłu **(14)** lub dyszę wygiętą **(15)** (zob. „Montaż adaptera do odsysania pyłu lub dyszy wygiętej (zob. rys. **D**)“, Strona 97).
- – Włożyć adapter do odsysania pyłu **(14)** lub dyszę wygiętą **(15)** w króciec odsysający elektronarzędzia.

Tylko przy zastosowaniu adaptera do odsysania pyłu **(14)**:

Wskazówka: Podczas pracy z elektronarzędziami, których dopływ powietrza w wężu odsysającym jest zbyt mały (np. wyrzynarki, szlifierki itp.), należy otworzyć otwór odprowadzający nadmiar powietrza **(32)** adaptera do odsysania pyłu **(14)**. Poprawi to ogólną wydajność pracy odkurzacza i elektronarzędzia. W tym celu należy obrócić pierścień umieszczony nad otworem **(32)** aż do całkowitego otwarcia.

Odsysanie na mokro

- ▶ **Nie wolno odsysać za pomocą odkurzacza cieczy palnych ani wybuchowych, takich jak benzyna, olej, alkohol, rozpuszczalnik. Nie wolno odsysać pyłów gorących, tlących się ani wybuchowych. Nie wolno używać odkurzacza w pomieszczeniach zagrożonych wybuchem.** Pyły, opary lub ciecze mogą się zapalić lub wybuchnąć.

Przed rozpoczęciem odsysania na mokro

- – Opróżnić zbiornik **(1)**.
- – Oczyścić filtr **(33)** i włożyć go ponownie do odkurzacza (zob. „Czyszczenie/wymiana filtra (zob. rys. **I1**–**I2**)“, Strona 99).

Odkurzacz jest wyposażony w pływak **(34)**. Po osiągnięciu maksymalnego poziomu napełnienia odsysanie jest przerywane.

Po zakończeniu odsysania na mokro

- – Opróżnić zbiornik **(1)**.
- – Wylać wodę z filtra **(33)**.

Po zakończeniu odsysania na mokro – zapobieganie rozwojowi pleśni

- – Zdjąć górną część obudowy odkurzacza **(5)** i dobrze osuszyć.
- – Wyjąć filtr **(33)** i pozostawić go do całkowitego wysuszenia (zob. „Czyszczenie/wymiana filtra (zob. rys. **I1**–**I2**)“, Strona 99).

Konserwacja i serwis

Konserwacja i czyszczenie

- ▶ **Przed przystąpieniem do konserwacji lub czyszczenia odkurzacza, do zmiany jego nastaw, przed wymianą osprzętu, a także przed magazynowaniem odkurzacza, należy wyjąć z niego akumulator.** Ten środek ostrożności zapobiega niezamierzonemu włączeniu się odkurzacza.
- ▶ **Aby móc efektywnie i bezpiecznie pracować, należy zawsze utrzymywać odkurzacz i jego otwory wentylacyjne w czystości.**
- ▶ **Podczas czynności konserwacyjnych oraz czyszczenia odkurzacza należy nosić maskę przeciwpyłową.**

Obudowę należy od czasu do czasu oczyścić wilgotną szmatką.

Zabrudzone styki ładowania należy czyścić za pomocą suchej szmatki.

- ▶ **Nie wolno czyścić odkurzacza przy pomocy sprężonego powietrza.** Filtr lub inne komponenty mogą w ten sposób ulec uszkodzeniu.

Co najmniej raz w roku producent lub wykwalifikowana osoba musi przeprowadzić kontrolę techniczną odkurzacza (np. sprawdzenie filtrów pod kątem uszkodzeń, sprawdzenie szczelności odkurzacza oraz sprawdzenie prawidłowego działania systemu sterowania).

Czyszczenie i konserwacja po odsysaniu substancji stwarzających zagrożenie dla zdrowia

- – Wszystkie części, które miały kontakt z substancjami stwarzającymi zagrożenie dla zdrowia, należy traktować jako zanieczyszczone.
- – Odkurzyć, wytrzeć lub zabezpieczyć zewnętrzne części odkurzacza przed wyniesieniem go ze strefy, w której znajdują się substancje stwarzające zagrożenie dla zdrowia.
- – Wykonać czyszczenie, demontaż i konserwację odkurzacza tylko wtedy, gdy przeprowadzenie tych czynności jest możliwe bez stwarzania zagrożenia dla użytkownika oraz innych osób. Podczas konserwacji i czyszczenia należy stosować środki ochrony indywidualnej. Prace należy wykonać w pomieszczeniu, w którym zapewniona jest dobra wentylacja.
- – Przed przystąpieniem do demontażu należy najpierw oczyścić zewnętrzne powierzchnie odkurzacza.
- – Wszystkie części odkurzacza, których nie można w zadowalającym stopniu oczyścić, należy zutylizować, wkładając je wcześniej do szczelnych worków. Należy przy tym przestrzegać obowiązujących przepisów dotyczących utylizacji tego rodzaju odpadów.
- – Po zakończeniu prac należy oczyścić miejsce, w którym prowadzona była konserwacja.

Czyszczenie zbiornika (zob. rys. H1–H2)

Zbiornik **(1)** należy czyścić po każdym użyciu, aby utrzymać stałą maksymalną wydajność odkurzacza.

– Otworzyć zatrzaski **(2)** i zdjąć górną część odkurzacza **(5)**.
– Wytrząsnąć zbiornik **(1)** nad odpowiednim pojemnikiem na odpady.
– W razie potrzeby oczyścić zbiornik za pomocą mokrej szmatki.
W razie potrzeby oczyścić filtr (zob. „Czyszczenie/wymiana filtra (zob. rys. **I1**–**I2**)“, Strona 99).
– Ponownie nałożyć górną część odkurzacza **(5)** i zamknąć zatrzaski **(2)**.

Czyszczenie/wymiana filtra (zob. rys. I1–I2)

Moc ssania jest zależna od stanu filtra. Dlatego należy regularnie czyścić filtr.

Natychmiast wymienić uszkodzony filtr.

– Otworzyć zatrzaski **(2)** i zdjąć górną część odkurzacza **(5)**.
– Obrócić filtr **(33)** do oporu w kierunku 🔓 i wyjąć go z uchwytu filtra **(35)**.
– Filtr suchy:
Wytrząsnąć filtr **(33)** nad odpowiednim pojemnikiem na odpady. Zwrócić uwagę na to, by nie uszkodzić lamelek filtra.
Aby zapewnić maksymalną wydajność ssania, oczyścić lamelki filtra miękką szczotką.
lub
Filtr mokry:
Wypłukać filtr **(33)** pod bieżącą wodą, a następnie dobrze go wysuszyć.
lub
Wymienić uszkodzony filtr **(33)**.
– Przełożyć filtr **(33)** przez uchwyt filtra **(35)** i obrócić go aż do oporu w kierunku 🔒.
– Ponownie nałożyć górną część odkurzacza **(5)** i zamknąć zatrzaski **(2)**.
Upewnić się, że zatrzaski zostały właściwie zamknięte.

Usterki

W przypadku znacznego spadku mocy ssania należy skontrolować:

– Czy zbiornik **(1)** nie jest pełny?
▷(zob. „Czyszczenie zbiornika (zob. rys. **H1**–**H2**)“, Strona 98).
– Czy filtr **(33)** nie jest zatkany pyłem/kurzem?
▷(zob. „Czyszczenie/wymiana filtra (zob. rys. **I1**–**I2**)“, Strona 99).
– Czy akumulator nie jest za słaby?
▷Naładować akumulator.

Systematyczne opróżnianie zbiornika **(1)** i czyszczenie filtra **(33)** gwarantuje optymalną moc ssania.
Jeżeli po wykonaniu tych czynności moc ssania nie wróci do normy, należy zwrócić się do serwisu **Bosch**.

Przechowywanie (zob. rys. J)

– Wsunąć rury odkurzacza **(18)** w uchwyty **(25)**.
– Włożyć dyszę do fug **(16)** w rurę **(18)**.
– Włożyć dyszę do podłóg **(17)** w uchwyt **(27)**.
– Owinąć wąż **(13)** od dołu wokół uchwytu **(27)** i zamocować go w uchwycie do zawieszenia węża **(36)**.
– Odkurzacz należy przenosić, trzymając go wyłącznie za uchwyt transportowy **(6)** lub na taśmie naramiennej (jeżeli jest dostępna).
– Odkurzacz należy ustawić w suchym pomieszczeniu i zabezpieczyć go przed nieuprawnionym użyciem.

Obsługa klienta oraz doradztwo dotyczące użytkowania

Polska
Tel.: 22 7154450

Link do danych adresowych naszych serwisów oraz waunków gwarancji znajduje się na ostatniej stronie.

Przy wszystkich zgłoszeniach oraz zamówieniach części zamiennych konieczne jest podanie 10-cyfrowego numeru katalogowego, znajdującego się na tabliczce znamionowej produktu.

Utylizacja odpadów

Odkurzacz, akumulatory, osprzęt i opakowanie należy oddać do powtórnego przetworzenia zgodnego z obowiązującymi przepisami w zakresie ochrony środowiska.



Nie wolno wyrzucać odkurzacza i akumulatorów/baterii razem z odpadami z gospodarstwa domowego!

Tylko dla krajów UE:

Niezdatne do użytku urządzenia elektryczne i elektroniczne lub zużyte akumulatory/baterie należy zbierać osobno i utylizować zgodnie z obowiązującymi przepisami ochrony środowiska. Należy korzystać z przewidzianych przepisami systemów zbiórki. Ze względu na zawartość substancji niebezpiecznych nieprawidłowa utylizacja może stanowić zagrożenie dla zdrowia i środowiska.

Čeština

Bezpečnostní upozornění pro vysavače



Přečtěte si všechna bezpečnostní upozornění a všechny pokyny. Nedodržování bezpečnostních upozornění a pokynů může mít za následek úraz elektrickým proudem, požár a/nebo těžká poranění.

Všechna bezpečnostní upozornění a pokyny do budoucna uschovejte.

▶ **Tento vysavač není určený k tomu, aby ho používaly děti a osoby s omezenými fyzickými, smyslovými či duševními schopnostmi nebo nedostatečnými**

zkušenostmi a vědomostmi. V opačném případě hrozí nebezpečí nesprávného zacházení a poranění.

- ▶ **Děti musí být pod dozorem.** Tak bude zajištěno, že si děti nebudou s vysavačem hrát.
- ▶ **Dodržujte bezpečnostní předpisy pro vysávané látky.**
- ▶ **Nevysávejte prach z bukového či dubového dřeva nebo azbest. Kamenný prach se smí vysávat pouze ve spojení s odsávacími systémy, které jsou výslovně schválené pro použití s GAS 18V-10 L od firmy Bosch.** Tyto látky jsou rakovinotvorné.
- ▶ **Kamenný prach vysávejte pouze s výslovně určenými kombinacemi elektrického nářadí a odsávacího systému, u kterých bylo doloženo, že nepřekračují zákonné limity.** Osvědčení najdete na http://www.bosch-professional.com/dust.

⚠ VÝSTRAHA **Vysavač používejte pouze tehdy, pokud jste obdrželi dostatečné informace o používání vysavače, vysávaných látkách a jejich bezpečné likvidaci.** Důkladná instruktáž snižuje riziko nesprávné obsluhy a poranění.

⚠ VÝSTRAHA **Vysavač je vhodný pro vysávání suchého materiálu a pomocí vhodných opatření také pro vysávání kapalin.** Při proniknutí kapalin se zvyšuje riziko úrazu elektrickým proudem.

- ▶ **S vysavačem nevysávejte hořlavé nebo výbušné kapaliny, například benzín, olej, alkohol, rozpouštědla. Nevysávejte horký, hořící nebo výbušný prach. Vysavač nepoužívejte v prostorech s nebezpečím výbuchu.** Takový prach, výpary nebo kapaliny se mohou vznítit nebo vybuchnout.

⚠ VÝSTRAHA **Pokud z vysavače uniká pěna nebo voda, vysavač ihned vypněte a vyprázdněte nádobu.** Vysavač se jinak může poškodit.

- ▶ **POZOR! Vysavač se smí skladovat pouze ve vnitřních prostorech.**
- ▶ **POZOR! Pravidelně čistěte plovák a kontrolujte, zda není poškozený.** Jinak může být negativně ovlivněna funkce.
- ▶ **Postarejte se o dobré větrání na pracovišti.**
- ▶ **Vysavač nechávejte opravovat pouze kvalifikovanými odbornými pracovníky pouze za použití originálních náhradních dílů.** Tím bude zaručeno, že zůstane zachovaná bezpečnost vysavače.

⚠ VÝSTRAHA **Vysavač obsahuje zdraví škodlivý prach. Vyprazdňování a údržbu, včetně odstraňování nádoby na prach, nechávejte provádět pouze odborníky. Je nutné odpovídající ochranné vybavení. Nepoužívejte vysavač bez kompletního a správně nasazeného filtračního systému.** Jinak ohrožujete své zdraví.

- ▶ **Před uvedením do provozu zkontrolujte sací hadici, zda je v bezvadném stavu. Sací hadici přitom nechte namontovanou na vysavači, aby nepozorovaně neunikal prach.** Jinak můžete prach vdechnout.
- ▶ **Vysavač nečistěte přímo namířeným proudem vody.** Vniknutí vody do horního dílu vysavače zvyšuje riziko úrazu elektrickým proudem.
- ▶ **Neupravujte a neotvírejte akumulátor.** Hrozí nebezpečí zkratu.
- ▶ **Při poškození a nesprávném použití akumulátoru mohou unikat výpary. Akumulátor může začít hořet nebo může vybouchnout.** Zajistěte přívod čerstvého vzduchu a při potížích vyhledejte lékaře. Výpary mohou dráždit dýchací cesty.
- ▶ **Při nesprávném použití nebo poškozeném akumulátoru může z akumulátoru vytéct hořlavá kapalina. Zabraňte kontaktu s ní. Při náhodném kontaktu opláchněte místo vodou. Pokud se kapalina dostane do očí, vyhledejte navíc lékaře.** Vytékající akumulátorová kapalina může způsobit podráždění pokožky nebo popáleniny.
- ▶ **Špičatými předměty, jako např. hřebíky nebo šroubováky, nebo působením vnější síly může dojít k poškození akumulátoru.** Uvnitř může dojít ke zkratu a akumulátor může začít hořet, může z něj unikat kouř, může vybouchnout nebo se přehřát.
- ▶ **Nepoužívaný akumulátor uchovávejte mimo kancelářské sponky, mince, klíče, hřebíky, šrouby nebo jiné drobné kovové předměty, které mohou způsobit přemostění kontaktů.** Zkrat mezi kontakty akumulátoru může mít za následek popáleniny nebo požár.
- ▶ **Akumulátor používejte pouze v produktech výrobce.** Jen tak bude akumulátor chráněný před nebezpečným přetížením.
- ▶ **Akumulátory nabíjejte pouze pomocí nabíječek, které jsou doporučené výrobcem.** U nabíječky, která je vhodná pro určitý druh akumulátorů, existuje nebezpečí požáru, pokud se bude používat s jinými akumulátory.



Chraňte akumulátor před horkem, např. i před trvalým slunečním zářením, ohněm, nečistotami, vodou a vlhkostí. Hrozí nebezpečí výbuchu a zkratu.

- ▶ **Nepracujte s vysavačem, když ho nesete za popruh.** Při vysávání byste se mohli popruhem o něco zachytit a upadnout.
- ▶ **Popruh používejte výhradně ve spojení s vysavačem.**

Symboly

Následující symboly mohou být důležité pro používání vašeho vysavače. Zapamatujte si prosím symboly a jejich význam. Správná interpretace symbolů vám pomůže vysavač lépe a bezpečněji používat.

Symboly a jejich význam



VAROVÁNÍ! Přečtěte si všechna bezpečnostní upozornění a všechny pokyny. Nedodržování bezpečnostních upozornění a pokynů může mít za

Symboly a jejich význam	
	následek úraz elektrickým proudem, požár a/nebo těžká poranění.
	Vysavač třídy prachu L podle IEC/EN 60335-2-69 pro **suché vysávání** zdraví škodlivého prachu s mezními hodnotami expozice > 1 mg/m³
	**VAROVÁNÍ! Vysavač obsahuje zdraví škodlivý prach. Vyprazdňování a údržbu, včetně odstraňování nádoby na prach, nechávejte provádět pouze odborníky. Je nutné odpovídající ochranné vybavení. Nepoužívejte vysavač bez kompletního a správně nasazeného filtračního systému.** Jinak ohrožujete své zdraví.

Popis výrobku a výkonu

Dbejte prosím vyobrazení v přední části návodu k použití.

Použití v souladu s určeným účelem

Vysavač je určený k zachycování, vysávání, transportu a filtrování nehořlavého suchého prachu, nehořlavých kapalin a směsi vody a vzduchu. Vysavač je technicky vyzkoušený z hlediska prachu a odpovídá třídě prachu L. Je vhodný pro zvýšené namáhání při profesionálním použití, např. v oblasti řemesel, průmyslu a v dílnách.

Vysavače třídy prachu L podle IEC/EN 60335-2-69 se smí používat pouze pro vysávání a odsávání zdraví škodlivého prachu s mezní hodnotou expozice > 1 mg/m³.

Vysavač používejte jen tehdy, když dokážete plně odhadnout a bez omezení provádět všechny funkce nebo jste obdrželi příslušné pokyny.

Rotational Airflow

Bezsáčkový filtrační systém vám ušetří používání sáčků na prach. Nečistoty se shromažďují na vnitřní stěně nádoby.

Zobrazené součásti

Číslování zobrazených součástí se vztahuje k vyobrazení vysavače na stránkách s obrázky.

(1) Nádoba
(2) Uzávěr pro horní díl vysavače
(3) Tlačítko zapnutí/vypnutí
(4) Ukazatel stavu nabití akumulátoru
(5) Horní díl vysavače
(6) Držadlo
(7) Uchycení pro držák sací hadice / podlahové hubice
(8) Otvor pro hadici
(9) Upevňovací oka
(10) Uchycení pro držák sací trubky / štěrbinové hubice
(11) Odjišťovací tlačítko krytu přihrádky pro akumulátor
(12) Kryt přihrádky pro akumulátor
(13) Sací hadice
(14) Odsávací adaptér
(15) Zahnutá hubice
(16) Štěrbinová hubice
(17) Podlahová hubice
(18) Sací trubka
(19) Otvor pro akumulátor
(20) Akumulátor[a)]
(21) Odjišťovací tlačítko akumulátoru[a)]
(22) Upevňovací šrouby
(23) Speciální kryt
(24) Držák krytu přihrádky pro akumulátor
(25) Držák pro sací trubku a štěrbinovou hubici
(26) Upevňovací šroub držáku **(27)**
(27) Držák pro sací hadici a podlahovou hubici
(28) Tlačítko
(29) Popruh[a)]
(30) Otočné kolečko[a)]
(31) Uchycení otočného kolečka
(32) Otvor falešného vzduchu
(33) Filtr
(34) Plovák
(35) Držák filtru
(36) Přídržné poutko na sací hadici

a) **Toto příslušenství nepatří do standardního obsahu dodávky.**

Technické údaje

Vysavač na mokré/suché sání		GAS 18V-10 L
Číslo zboží		**3 601 JC6 3..**
Napětí	V	18
Jmenovitý příkon	W	260
Objem nádoby (brutto)	l	10
Čistý objem (kapalina)	l	6
Podtlak[A)]		
– Vysavač[B)]	hPa	90
– Turbína	hPa	115
Průtok[A)]		
– Vysavač[B)]	l/s m³/h	24 86
– Turbína	l/s m³/h	34 122
Doba provozu na jedno nabití akumulátoru	min/Ah	4
Třída prachu		L
Hmotnost[C)]	kg	3,5
Stupeň krytí		IP X4

Vysavač na mokré/suché sání		GAS 18V-10 L
Doporučená teplota prostředí při nabíjení	°C	0 až +35
Dovolená teplota prostředí při provozu[D)] a při skladování	°C	−20 až +50
Kompatibilní akumulátory		GBA18V... GBA 18V... ProCORE18V... EXPERT18V... EXBA18V... CORE18V...
Doporučené nabíječky		GAL18... GAL 18... GAL 36... GAL12V/18... GAL 12V/18... GAX 18... EXAL18...

A) Měřeno při 20–25 °C s akumulátorem **GBA 18V 6.3Ah**

B) Měřeno se sací hadicí **(13)** a zahnutou hubicí **(15)**

C) Bez akumulátoru (hmotnost akumulátoru najdete na www.bosch-professional.com)

D) Omezený výkon při teplotách < 0 °C

Hodnoty se mohou podle výrobku lišit a mají na ně vliv podmínky použití a prostředí. Další informace najdete na www.bosch-professional.com/wac.

Informace o hluku a vibracích

Hodnoty hlučnosti zjištěné podle **EN 60335-2-69**.

Hladina akustického tlaku při použití váhového filtru A činí u tohoto vysavače typicky **79** dB(A). Nejistota K = **2** dB. Hladina hluku může při práci překročit uvedené hodnoty. **Noste chrániče sluchu!**

Hodnoty vibrací a_h (trvalé vibrace), p_F (opakované rázy) a nejistota K zjištěné podle **EN 60335-2-69**:

a_h = **0,1** m/s^2 (K = **0,1** m/s^2), p_F = **2** m/s^2 (K = **1** m/s^2)

Akumulátor

Bosch prodává akumulátorové vysavače i bez akumulátoru. Na obalu je uvedeno, zda je součástí dodávky vysavače akumulátor.

Nabíjení akumulátoru

► **Používejte pouze nabíječky uvedené v technických údajích.** Jen tyto nabíječky jsou přizpůsobené pro lithium-iontový akumulátor používaný s vaším vysavačem.

Upozornění: Lithium-iontové akumulátory se na základě mezinárodních dopravních předpisů dodávají částečně nabité. Aby byl zaručen plný výkon akumulátoru, před prvním použitím akumulátor úplně nabijte.

Nasazení a vyjmutí akumulátoru (viz obrázky A1–A2)

► **Při vkládání akumulátoru nepoužívejte sílu.** Akumulátor je konstruovaný tak, aby ho bylo možné vložit do výrobku pouze ve správné poloze.

► Postarejte se o to, aby byly přihrádka pro akumulátor a otvor pro akumulátor vždy čisté a suché, abyste pracovali dobře a bezpečně.

– Pro otevření krytu přihrádky pro akumulátor **(12)** stiskněte odjišťovací tlačítko **(11)**.

– Zasuňte akumulátor **(20)** do otvoru pro akumulátor **(19)** tak, aby slyšitelně zaskočil.

– Pro vyjmutí akumulátoru **(20)** stiskněte odjišťovací tlačítko **(21)** na akumulátoru a vytáhněte akumulátor z otvoru pro akumulátor **(19)**.

– Zavřete kryt přihrádky pro akumulátor **(12)**.

Výměna krytu přihrádky pro akumulátor (viz obrázky A3–A5)

Když chcete použít akumulátor ProCORE18V 12Ah, nelze zavřít kryt přihrádky pro akumulátor **(12)**. Kryt přihrádky pro akumulátor **(12)** pak lze nahradit speciálním krytem **(23)**, který je určený pro tento případ.

Ve vlhkém nebo mokrém prostředí se smí vysavač používat pouze se zavřeným krytem přihrádky pro akumulátor.

Demontáž krytu přihrádky pro akumulátor (viz obrázek A3)

Vyjměte akumulátor **(20)** z otvoru pro akumulátor **(19)**.

Odstraňte oba upevňovací šrouby **(22)** (ST4×12) křížovým šroubovákem PH1 a sejměte kryt přihrádky pro akumulátor **(12)**.

Nasazení speciálního krytu (viz obrázek A4)

Zatlačte držák **(24)** krytu přihrádky pro akumulátor dolů a nasaďte speciální kryt **(23)**.

Sejmutí speciálního krytu (viz obrázek A5)

Nasaďte plochý šroubovák, speciální kryt **(23)** posuňte mírně dozadu a sejměte ho. Držák **(24)** krytu přihrádky pro akumulátor přitom zatlačte dolů.

Ukazatel stavu nabití akumulátoru

Při nasazeném akumulátoru můžete zjistit stav nabití na ukazateli stavu nabití akumulátoru **(4)** vysavače, při vyjmutém akumulátoru na samotném akumulátoru.

Ukazatel stavu nabití akumulátoru na vysavači

Po zapnutí vysavače se jednotlivě vzestupně a sestupně rozsvítí pět zelených LED na ukazateli stavu nabití akumulátoru **(4)**. Poté LED zobrazí stav nabití akumulátoru **(20)**.

Ukazatel stavu nabití akumulátoru na akumulátoru

Při vyjmutí akumulátoru z vysavače si lze stav nabití zobrazit pomocí zelených LED ukazatele stavu nabití na akumulátoru.

Pro zobrazení stavu nabití stiskněte tlačítko ukazatele stavu nabití On nebo .

Pokud po stisknutí tlačítka ukazatele stavu nabití nesvítí žádná LED, je akumulátor vadný a musí se vyměnit.

Upozornění: Ne každý typ akumulátoru má ukazatel stavu nabití.

Typ akumulátoru GBA 18V... | GBA18V...



LED	Kapacita
Trvale svítí 3 zelené	60–100 %
Trvale svítí 2 zelené	30–60 %
Trvale svítí 1 zelená	5–30 %
Bliká 1 zelená	0–5 %

Typ akumulátoru ProCORE18V... | EXPERT18V... | EXBA18V... | CORE18V...



LED	Kapacita
Trvale svítí 5 zelených	80–100 %
Trvale svítí 4 zelené	60–80 %
Trvale svítí 3 zelené	40–60 %
Trvale svítí 2 zelené	20–40 %
Trvale svítí 1 zelená	5–20 %
Bliká 1 zelená	0–5 %

Rozpoznávání nebezpečí vadného akumulátoru

EXPERT18V... | EXBA18V...

LED ukazatelů stavu nabití akumulátoru mohou kromě stavu nabití akumulátoru signalizovat nebezpečí vadného akumulátoru.

Pro aktivaci této funkce podržte 3 sekundy stisknuté tlačítko ukazatele stavu akumulátoru. Analýza akumulátoru je signalizovaná probíhajícím světlem ukazatele stavu nabití akumulátoru. Výsledek se zobrazí na ukazateli stavu nabití akumulátoru.

 **1 LED:** Akumulátor vykazuje vysoké nebezpečí závady. Výkon a doba chodu mohou být již snížené. Doporučujeme akumulátor vyměnit.

 **5 LED:** Akumulátor je v dobrém stavu s malým nebezpečím závady.

Upozornění: Vyhodnocení nebezpečí vadného akumulátoru funguje dvoustupňově a představuje zjednodušené posouzení stavu. Akumulátor je vyhodnocen buď jako v dobrém stavu, nebo ve stavu zvýšeného nebezpečí závady. Nezobrazuje se procentuální míra stavu akumulátoru.

Upozornění pro optimální zacházení s akumulátorem

Akumulátor chraňte před vlhkostí a vodou.

Akumulátor skladujte pouze v teplotním rozmezí od −20 °C do 50 °C. Nenechávejte akumulátor ležet např. v létě v autě.

Příležitostně vyčistěte větrací otvory akumulátoru měkkým, čistým a suchým štětcem.

Výrazně kratší doba chodu po nabití ukazuje, že je akumulátor opotřebovaný a musí se vyměnit.

Dodržujte pokyny pro likvidaci.

Montáž

▶ **Před údržbou nebo čištěním vysavače, jeho nastavováním, výměnou příslušenství nebo uložením vysavače vyjměte akumulátor.** Toto preventivní opatření zabrání neúmyslnému zapnutí vysavače.

Montáž držáků pro sací příslušenství (viz obrázek B)

– Zasuňte držák **(25)** pro sací trubku a štěrbinovou hubici seshora pevně do určeného uchycení **(10)** tak, aby zaskočil.
– Zasuňte držák **(27)** pro sací hadici a podlahovou hubici seshora pevně do určeného uchycení **(7)** a utáhněte upevňovací šroub **(26)**.

Montáž sací hadice (viz obrázek C)

– Nasaďte sací hadici **(13)** do otvoru pro hadici **(8)** tak, aby obě tlačítka **(28)** sací hadice zaskočila.

Upozornění: Při vysávání vznikají třením prachu v sací hadici a příslušenství elektrostatické náboje, které může uživatel cítit formou elektrostatických výbojů (v závislosti na okolních vlivech a tělesném vnímání).

Montáž příslušenství pro vysávání

Sací hadice **(13)** je vybavená zacvakávacím systémem, pomocí kterého lze připojit příslušenství pro vysávání (odsávací adaptér **(14)**, zahnutou hubici **(15)**).

Montáž odsávacího adaptéru nebo zahnuté hubice (viz obrázek D)

Nasaďte odsávací adaptér **(14)** nebo zahnutou hubici **(15)** na sací hadici **(13)** tak, aby obě tlačítka **(28)** sací hadice slyšitelně zaskočila.

Pro demontáž stiskněte tlačítka **(28)** dovnitř a součásti ze sebe vytáhněte.

Montáž hubic a trubek

– V případě potřeby zasuňte sací trubky **(18)** pevně do sebe a poté na zahnutou hubici **(15)**.
– Nasaďte podlahovou hubici **(17)** nebo štěrbinovou hubici **(16)** pevně na sací trubku **(18)** nebo zahnutou hubici **(15)**.

Upevnění popruhu (viz obrázek E)

▶ **Popruh je vhodný pouze k nošení a zajištění vysavače!**

Zacvakněte karabiny popruhu **(29)** do upevňovacích ok **(9)** na vysavači.

Montáž otočných koleček (viz obrázek F)

Nasaďte **4** upevňovací kolíky otočných koleček **(30)** do uchycení otočných koleček **(31)** tak, aby slyšitelně zaskočily.

Lze použít i jiná otočná kolečka podle normy EN 12529 (průměr upevňovacího kolíku 11 mm).

▶ **Než budete vysavač používat, zkontrolujte funkčnost brzd koleček.**

Provoz

▶ **Před údržbou nebo čištěním vysavače, jeho nastavováním, výměnou příslušenství nebo uložením vysavače vyjměte akumulátor.** Toto preventivní opatření zabrání neúmyslnému zapnutí vysavače.

▶ **Abyste zabránili nebezpečí zakopnutí, dbejte na čisté a uklizené pracovní prostředí.**

Uvedení do provozu

▶ **Vysavač se nesmí používat bez filtru.**

▶ **Používejte pouze nepoškozený filtr (bez trhlin, děr atd.). Poškozený filtr ihned vyměňte.**

▶ **Před vysáváním zkontrolujte, zda je pevně namontovaná filtrační jednotka.**

▶ **Před vysáváním zkontrolujte, zda je kryt přihrádky pro akumulátor bezpečně uzavřený.**

▶ **Informujte se o platných předpisech/zákonech ohledně zacházení se zdraví škodlivým prachem ve vaší zemi.**

▶ **Kamenný prach vysávejte pouze s výslovně určenými kombinacemi elektrického nářadí a odsávacího systému, u kterých bylo doloženo, že nepřekračují zákonné limity.** Osvědčení najdete na http://www.bosch-professional.com/dust.

Vysavač se zásadně nesmí používat v prostředích s nebezpečím výbuchu.

Aby byl zajištěný optimální sací výkon, musíte vždy celou sací hadici **(13)** sejmout z držáku sací hadice **(27)**.

Zapnutí a vypnutí

Pro **zapnutí** vysavače krátce stiskněte tlačítko zapnutí/vypnutí **(3)**.

Pro **vypnutí** vysavače znovu stiskněte tlačítko zapnutí/vypnutí **(3)**.

Pokud je tlačítko zapnutí/vypnutí **(3)** stisknuté déle než 5 s, vysavač se z bezpečnostních důvodů nezapne.

Suché vysávání

Odsávání prachu, který vzniká u běžícího elektrického nářadí (viz obrázek G)

▶ **Pokud se výstupní vzduch vrací zpátky do místnosti, musí se v místnosti zajistit dostatečná míra výměny vzduchu. Dodržujte příslušné národní předpisy.**

– Namontujte odsávací adaptér **(14)** nebo zahnutou hubici **(15)** (viz „Montáž odsávacího adaptéru nebo zahnuté hubice (viz obrázek **D**)“, Stránka 103).

– Nasaďte odsávací adaptér **(14)** nebo zahnutou hubici **(15)** na odsávací hrdlo elektrického nářadí.

Pouze ve spojení s odsávacím adaptérem **(14)**:

Upozornění: Při práci s elektrickým nářadím, u něhož se do sací hadice přivádí malé množství vzduchu (např. kmitací pily, brusky), musí být otevřený otvor falešného vzduchu **(32)** na odsávacím adaptéru **(14)**. Díky tomu se zlepší celkový výkon vysavače a elektrického nářadí. Za tímto účelem otočte kroužek nad otvorem falešného vzduchu **(32)** tak, aby vznikl maximální otvor.

Mokré vysávání

▶ **S vysavačem nevysávejte hořlavé nebo výbušné kapaliny, například benzín, olej, alkohol, rozpouštědla. Nevysávejte horký, hořící nebo výbušný prach. Vysavač nepoužívejte v prostorech s nebezpečím výbuchu.** Takový prach, výpary nebo kapaliny se mohou vznítit nebo vybuchnout.

Před mokrým vysáváním

– Vyprázdněte nádobu **(1)**.

– Vyčistěte filtr **(33)** a znovu ho nasaďte do vysavače (viz „Čištění/výměna filtru (viz obrázky **I1**–**I2**)“, Stránka 105).

Vysavač je vybavený plovákem **(34)**. Jakmile je dosažena maximální výška naplnění, vysávání se zastaví.

Po každém mokrém vysávání

– Vyprázdněte nádobu **(1)**.

– Vylijte vodu z filtru **(33)**.

Po mokrém vysávání kvůli zabránění tvorbě plísně

– Sejměte horní díl vysavače **(5)** a nechte ho řádně vyschnout.

– Vyjměte filtr **(33)** a nechte ho také řádně vyschnout (viz „Čištění/výměna filtru (viz obrázky **I1**–**I2**)“, Stránka 105).

Údržba a servis

Údržba a čištění

▶ **Před údržbou nebo čištěním vysavače, jeho nastavováním, výměnou příslušenství nebo uložením vysavače vyjměte akumulátor.** Toto preventivní opatření zabrání neúmyslnému zapnutí vysavače.

▶ **Udržujte vysavač a větrací otvory čisté, abyste pracovali dobře a bezpečně.**

▶ **Při údržbě a čištění vysavače noste respirátor.**

Občas vyčistěte kryt vysavače vlhkým hadrem.

Znečištěné nabíjecí kontakty očistěte suchým hadrem.

▶ **Nečistěte vysavač stlačeným vzduchem.** Filtr nebo jiné součásti by se mohly poškodit.

Minimálně jednou ročně musí být výrobcem nebo zaškolenou osobou provedena technická zkouška vysavače z hlediska ochrany před prachem (např. poškození filtrů, kontrola těsnosti vysavače a bezchybné funkce kontrolních zařízení).

Čištění a údržba po vysávání zdraví škodlivého prachu

- Všechny části, které byly v kontaktu se zdraví škodlivými látkami, považujte za znečištěné.
- Důkladně vysajte, otřete nebo utěsněte vnější povrch vysavače, než ho přemístíte z oblasti se zdraví škodlivými látkami.
- Čištění, demontáž a údržbu vysavače provádějte pouze tehdy, pokud to není nebezpečné pro vás a jiné osoby. Během údržby a čištění noste osobní ochranné prostředky. Práce provádějte v dobře větrané místnosti.
- Před demontáží vysavače ho nejprve zvenku vyčistěte.
- Všechny části vysavače, které nelze uspokojivě vyčistit, zlikvidujte v nepropustných pytlích.Dodržujte přitom platné předpisy pro likvidaci odpadu tohoto druhu.
- Po dokončení prací vyčistěte prostor, ve kterém jste prováděli údržbu.

Čištění nádoby (viz obrázky H1–H2)

Nádobu **(1)** vyčistěte po každém použití, aby byla zachována optimální výkonnost vysavače.

- Otevřete uzávěry **(2)** a sejměte horní díl vysavače **(5)**.
- Vysypejte nádobu **(1)** do vhodné nádoby na odpad.
- V případě potřeby otřete nádobu vlhkým hadrem. V případě potřeby vyčistěte filtr (viz „Čištění/výměna filtru (viz obrázky **I1**–**I2**)“, Stránka 105).
- Znovu nasaďte horní díl vysavače **(5)** a uzavřete uzávěry **(2)**.

Čištění/výměna filtru (viz obrázky I1–I2)

Sací výkon závisí na stavu filtru. Proto filtr pravidelně čistěte.

Poškozený filtr ihned vyměňte.

- Otevřete uzávěry **(2)** a sejměte horní díl vysavače **(5)**.
- Otočte filtr **(33)** až nadoraz ve směru 6 a sejměte ho z držáku filtru **(35)**.
- Suchý filtr:
  Vyklepejte filtr **(33)** do vhodné nádoby na odpad. Dbejte na to, abyste nepoškodili lamely filtru.
  Abyste zachovali maximální sací sílu, vykartáčujte lamely filtru měkkým kartáčem.
  Nebo
  Mokrý filtr:
  Opláchněte filtr **(33)** pod tekoucí vodou a poté ho nechte důkladně uschnout.
  Nebo
  Poškozený filtr **(33)** vyměňte.
- Nasaďte filtr **(33)** na držák filtru **(35)** a otočte ho až nadoraz ve směru 6.
- Znovu nasaďte horní díl vysavače **(5)** a uzavřete uzávěry **(2)**.
  Zajistěte, aby uzávěry bezpečně zaskočily.

Poruchy

Při nedostatečném výkonu sání zkontrolujte:

- Není nádoba **(1)** plná?
  ▷(viz „Čištění nádoby (viz obrázky **H1**–**H2**)“, Stránka 105).
- Není filtr **(33)** zanesený prachem?
  ▷(viz „Čištění/výměna filtru (viz obrázky **I1**–**I2**)“, Stránka 105).
- Není kapacita akumulátoru příliš nízká?
  ▷Nabijte akumulátor.

Pravidelným vyprazdňováním nádoby **(1)** a čištěním filtru **(33)** zabezpečíte optimální sací výkon.
Pokud poté není dosaženo sacího výkonu, obraťte se na zákaznický servis **Bosch**.

Uložení (viz obrázek J)

- Sací trubky **(18)** nasaďte do držáků **(25)**.
- Nasaďte štěrbinovou hubici **(16)** do sací trubky **(18)**.
- Nasaďte podlahovou hubici **(17)** do držáku **(27)**.
- Sací hadici **(13)** naviňte zespodu okolo držáku **(27)** a upevněte přídržné poutko **(36)**.
- Vysavač přenášejte pouze za držadlo **(6)** nebo popruh (pokud je k dispozici).
- Vysavač skladujte v suchém prostoru a zajistěte ho proti neoprávněnému použití.

Zákaznická služba a poradenství ohledně použití

Czech Republic
Tel.: +420 519 305700
Odkaz na adresy našich servisů a na záruční podmínky najdete na poslední straně.
V případě veškerých otázek a objednávek náhradních dílů bezpodmínečně uveďte 10místné věcné číslo podle typového štítku výrobku.

Likvidace

Vysavač, akumulátory, příslušenství a obaly je třeba odevzdat k ekologické recyklaci.



Vysavač a akumulátory/baterie nevyhazujte do domovního odpadu!

Pouze pro země EU:

Elektrická a elektronická zařízení nebo použité akumulátory/baterie, které už nejsou dále použitelné, se musí shromažďovat odděleně od ostatního odpadu a ekologicky zlikvidovat. Použijte určená sběrná místa. Nesprávná likvidace může být kvůli případně obsaženým nebezpečným látkám škodlivá pro životní prostředí a zdraví.

Slovenčina

Bezpečnostné pokyny pre vysávač



Prečítajte si všetky bezpečnostné upozornenia a pokyny. Nedodržiavanie bezpečnostných upozornení a pokynov môže zapríčiniť úraz elektrickým prúdom, požiar a/alebo ťažké poranenia.

Všetky bezpečnostné upozornenia a pokyny starostlivo uschovajte na budúce použitie.

- **Tento vysávač nie je určený na to, aby ho používali deti a osoby s obmedzenými fyzickými, zmyslovými alebo duševnými schopnosťami alebo nedostatočnými skúsenosťami a znalosťami.** V opačnom prípade hrozí riziko chybnej obsluhy a vzniku poranení.
- **Dozerajte na deti.** Zaistí sa tým, že sa deti nebudú s vysávačom hrať.
- **Dodržiavajte všetky bezpečnostné predpisy pre vysávané materiály.**
- **Nevysávajte prach z bukového dreva, dubového dreva ani azbest. Kamenný prach sa smie vysávať iba odsávacími systémami, ktoré sú výslovne schválené na použitie s GAS 18V-10 L výrobcu Bosch.** Tieto látky môžu vyvolávať rakovinu.
- **Kamenný prach odsávajte iba výslovne uvedenými kombináciami elektrického náradia a odsávacieho systému, pri ktorých boli preukázané nižšie hodnoty, ako sú zákonom stanovené hraničné hodnoty.** Podklady nájdete na www.bosch-professional.com/dust/.

⚠ VÝSTRAHA **Vysávač používajte len vtedy, keď ste získali dostatok informácií o jeho používaní, látkach, vysávaných látkach a ich bezpečnom odstránení.** Starostlivé zaučenie znižuje možnosti nesprávnej obsluhy a prípadného poranenia.

⚠ VÝSTRAHA **Vysávač je vhodný na vysávanie suchých látok a vhodnými opatreniami aj na vysávanie kvapalín.** Vniknutie kvapalín zvyšuje riziko zásahu elektrickým prúdom.

- **Vysávačom nevysávajte horľavé alebo výbušné kvapaliny, napríklad benzín, olej, alkohol, rozpúšťadlá. Nevysávajte horúci, horiaci ani výbušný prach. Vysávač nepoužívajte v priestoroch s rizikom výbuchu.** Prach, výpary alebo kvapaliny by sa mohli vznietiť alebo explodovať.

⚠ VÝSTRAHA **Keď začne z vysávača vychádzať pena alebo voda, ihneď ho vypnite a vyprázdnite nádobu.** Inak sa môže vysávač poškodiť.

- **DÔLEŽITÉ UPOZORNENIE! Vysávač sa smie uskladňovať len v interiéroch.**
- **DÔLEŽITÉ UPOZORNENIE! Plavák pravidelne vyčistite a skontrolujte, či nie je poškodený.** Inak sa môže nepriaznivo ovplyvniť funkčnosť.
- **Postarajte sa o dobré vetranie svojho pracoviska.**
- **Vysávač dajte opraviť len kvalifikovanému odbornému personálu a len s použitím originálnych náhradných súčiastok.** Tým sa zabezpečí, že bezpečnosť elektrického prístroja zostane zachovaná.

⚠ VÝSTRAHA **Vysávač obsahuje prach ohrozujúci zdravie. Vyprázdňovanie a údržbu, vrátane odstránenia zbernej nádoby na prach, zverte len odborníkom. Je potrebná príslušná ochranná výbava. Vysávač nepoužívajte bez kompletného a dôkladne založeného filtračného systému.** V opačnom prípade ohrozujete svoje zdravie.

- **Pred uvedením vysávača do prevádzky skontrolujte saciu hadicu, či je v bezchybnom stave. Saciu hadicu pritom nechajte namontovanú na vysávači, aby neúmyselne neunikal prach.** Inak by ste mohli prach vdychovať.
- **Nečistite vysávač priamo nasmerovaným prúdom vody.** Vniknutie vody do hornej časti vysávača zvyšuje riziko možného zásahu elektrickým prúdom.
- **Akumulátor neupravujte ani ho neotvárajte.** Hrozí nebezpečenstvo skratu.
- **Po poškodení akumulátora alebo v prípade neodborného používania môžu z akumulátora vystupovať škodlivé výpary. Akumulátor môže horieť alebo vybuchnúť.** Zabezpečte prívod čerstvého vzduchu a v prípade ťažkostí vyhľadajte lekára. Tieto výpary môžu podráždiť dýchacie cesty.
- **Pri nesprávnom používaní alebo poškodení akumulátora môže z neho vytekať kvapalina. Vyhýbajte sa kontaktu s touto kvapalinou. Po náhodnom kontakte miesto opláchnite vodou. Ak sa dostane kvapalina z akumulátora do kontaktu s očami, po výplachu očí vyhľadajte lekára.** Unikajúca kvapalina z akumulátora môže mať za následok podráždenie pokožky alebo popáleniny.
- **Špicatými predmetmi, ako napr. klince alebo skrutkovače alebo pôsobením vonkajšej sily môže dôjsť k poškodeniu akumulátora.** Vo vnútri môže dôjsť ku skratu a akumulátor môže začať horieť, môže z neho unikať dym, môže vybuchnúť alebo sa prehriať.
- **Nepoužívaný akumulátor neskladujte tak, aby mohol prísť do styku s kancelárskymi sponkami, mincami, kľúčmi, klincami, skrutkami alebo s inými drobnými kovovými predmetmi, ktoré by mohli spôsobiť premostenie kontaktov.** Skrat medzi kontaktmi akumulátora môže mať za následok popálenie alebo vznik požiaru.
- **Akumulátor používajte iba vo výrobkoch výrobcu.** Len tak bude akumulátor chránený pred nebezpečným preťažením.
- **Akumulátory nabíjajte len nabíjačkami odporúčanými výrobcom.** Ak sa používa nabíjačka určená na nabíjanie určitého druhu akumulátorov na nabíjanie iných akumulátorov, hrozí nebezpečenstvo požiaru.



Chráňte akumulátor pred teplom, napr. aj pred trvalým slnečným žiarením, ohňom, nečistotou, vodou a vlhkosťou. Hrozí nebezpečenstvo výbuchu a skratu.

- ▶ **S vysávačom nepracujte, keď ho prenášate pomocou nosného popruhu.** Pri vysávaní sa môžete zachytiť o nosný popruh a spadnúť.
- ▶ **Nosný popruh používajte iba s vysávačom.**

Symboly

Nasledujúce symboly môžu mať veľký význam pre používanie vášho vysávača. Zapamätajte si, prosím, tieto symboly a ich významy. Správna interpretácia týchto symbolov vám bude pomáhať používať tento vysávač lepšie a bezpečnejšie.

Symboly a ich význam	
	**VÝSTRAHA! Prečítajte si všetky bezpečnostné upozornenia a pokyny.** Nedodržiavanie bezpečnostných upozornení a pokynov môže zapríčiniť úraz elektrickým prúdom, požiar a/alebo ťažké poranenia.
	Vysávač triedy prachu L podľa IEC/EN 60335-2-69 na **vysávanie nasucho** zdraviu škodlivého prachu s hraničnou hodnotou expozície > 1 mg/m³
	**VÝSTRAHA! Vysávač obsahuje prach ohrozujúci zdravie. Vyprázdňovanie a údržbu, vrátane odstránenia zbernej nádoby na prach, zverte len odborníkom. Sú potrebné príslušné ochranné pomôcky. Vysávač nepoužívajte bez kompletného a dôkladne založeného filtračného systému.** V opačnom prípade ohrozujete svoje zdravie.

Opis výrobku a výkonu

Preštudujte si, prosím, aj obrázky v prednej časti návodu na používanie.

Používanie v súlade s určením

Vysávač je určený na zachytávanie, nasávanie, čerpanie a odlučovanie nehorľavých, suchých druhov prachu, nehorľavých kvapalín a zmesi vody a vzduchu. Tento vysávač bol podrobený technickej prachovej kontrole a zodpovedá triede prachu L. Je vhodný na zvýšené nároky a namáhanie pri výrobnej činnosti, napríklad v remeselných dielňach, priemysle a výrobných závodoch.

Vysávače triedy prachu L podľa IEC/EN 60335-2-69 sa smú používať len na nasávanie a odsávanie zdraviu škodlivého prachu s hraničnou hodnotou expozície > 1 mg/m³.

Vysávač používajte len v takom prípade, ak viete kompletne posúdiť a bez obmedzenia uskutočniť všetky funkcie alebo ak ste dostali príslušné pokyny.

Rotational Airflow

S bezvreckovým filtračným systémom nie je potrebné používať vrecká na prach. Nečistoty sa zbierajú na vnútornej stene nádoby.

Vyobrazené komponenty

Číslovanie jednotlivých komponentov sa vzťahuje na vyobrazenie vysávača na grafickej strane.

(1) Nádoba vysávača
(2) Uzáver hornej časti vysávača
(3) Vypínacie tlačidlo
(4) Indikácia stavu nabitia akumulátora
(5) Horná časť vysávača
(6) Rukoväť na prenášanie
(7) Uchytenie pre držiak sacej hadice/podlahovej dýzy
(8) Uchytenie hadice
(9) Upevňovacie oká
(10) Uchytenie pre držiak sacej rúry/štrbinovej dýzy
(11) Odblokovacie tlačidlo veka priehradky na akumulátor
(12) Veko priehradky na akumulátor
(13) Sacia hadica
(14) Odsávací adaptér
(15) Ohnutá dýza
(16) Štrbinová dýza
(17) Podlahová dýza
(18) Sacia rúra
(19) Šachta na akumulátor
(20) Akumulátor[a)]
(21) Tlačidlo na odistenie akumulátora[a)]
(22) Upevňovacie skrutky
(23) Krycia clona
(24) Držiak veka priehradky na akumulátor
(25) Držiak na saciu rúru a štrbinovú dýzu
(26) Upevňovacia skrutka pre držiak **(27)**
(27) Držiak na saciu hadicu a podlahovú dýzu
(28) Stláčací gombík
(29) Nosný popruh[a)]
(30) Vodiaci valček[a)]
(31) Uchytenie vodiacich valčekov
(32) Otvor pre falošný vzduch
(33) Filter
(34) Plavák
(35) Držiak filtra
(36) Slučka na pridržiavanie sacej hadice

a) **Toto príslušenstvo nepatrí do štandardného rozsahu dodávky.**

Technické údaje

Akumulátorový vysávač na vysávanie namokro/nasucho		GAS 18V-10 L
Číslo položky		**3 601 JC6 3..**
Napätie	V	18
Menovitý príkon	W	260
Objem nádoby (brutto)	l	10
Netto objem (kvapalina)	l	6
Podtlak[A)]		
– Vysávač[B)]	hPa	90
– Turbína	hPa	115
Prietok[A)]		
– Vysávač[B)]	l/s m^3/h	24 86
– Turbína	l/s m^3/h	34 122
Doba prevádzky na jedno nabitie akumulátora	min/Ah	4
Trieda prachu		L
Hmotnosť[C)]	kg	3,5
Stupeň ochrany		IPX4
Odporúčaná teplota okolia pri nabíjaní	°C	0 … +35
Povolená teplota okolia pri prevádzke[D)] a pri skladovaní	°C	–20 … +50
Kompatibilné akumulátory		GBA18V... GBA 18V... ProCORE18V... EXPERT18V... EXBA18V... CORE18V...
Odporúčané nabíjačky		GAL18... GAL 18... GAL 36... GAL12V/18... GAL 12V/18... GAX 18... EXAL18...

A) Merané pri 20–25 °C s akumulátorom **GBA 18V 6.3Ah**

B) Merané so sacou hadicou **(13)** a ohnutou dýzou **(15)**

C) Bez akumulátora (hmotnosť akumulátora nájdete na stránke www.bosch-professional.com)

D) obmedzený výkon pri teplotách < 0 °C

Hodnoty sa môžu líšiť podľa výrobku a závisia od podmienok použitia a prostredia. Ďalšie informácie na adrese www.bosch-professional.com/wac.

Informácia o hlučnosti/vibráciách

Hodnoty emisií hluku zistené podľa **EN 60335-2-69**.

Hladina akustického tlaku vysávača pri použití váhového filtra A je typicky **79** dB(A). Neistota K = **2** dB. Úroveň hluku pri práci môže prekročiť uvedené hodnoty. **Noste prostriedky na ochranu sluchu!**

Hodnoty vibrácií a_h (nepretržité vibrácie), p_F (opakované rázové vibrácie) a neistota K zistená podľa **EN 60335-2-69**: a_h = **0,1** m/s^2 (K = **0,1** m/s^2), p_F = **2** m/s^2 (K = **1** m/s^2)

Akumulátor

Bosch predáva akumulátorové vysávače aj bez akumulátora. To, či je súčasťou dodávky vášho vysávača akumulátor, je uvedené na obale.

Nabíjanie akumulátora

▶ **Používajte len nabíjačky uvedené v technických údajoch.** Len tieto nabíjačky sú prispôsobené na lítiovo-iónový akumulátor používaný vo vašom vysávači.

Upozornenie: Lítiovo-iónové akumulátory sa na základe medzinárodných dopravných predpisov dodávajú čiastočne nabité. Aby ste zaručili plný výkon akumulátora, pred prvým použitím ho úplne nabite.

Vkladanie a vyberanie akumulátora (pozri obrázky A1–A2)

▶ **Pri vkladaní akumulátora nepoužívajte neprimeranú silu.** Akumulátor je skonštruovaný tak, aby sa dal vsunúť do produktu len v správnej polohe.

▶ Priehradku na akumulátor a šachtu na akumulátor udržiavajte vždy v čistote, aby ste mohli pracovať kvalitne a bezpečne.

– Stlačte odblokovacie tlačidlo **(11)** na otvorenie veka priehradky na akumulátor **(12)**.

– Zasúvajte akumulátor **(20)** do šachty na akumulátor **(19)**, kým sa počuteľne nezaistí.

– Na vybratie akumulátora **(20)** stlačte odblokovacie tlačidlo **(21)** na akumulátore a vyberte akumulátor zo šachty **(19)**.

– Zatvorte veko priehradky na akumulátor **(12)**.

Výmena veka priehradky na akumulátor (pozri obrázky A3–A5)

Ak chcete používať akumulátor ProCORE18V 12Ah, veko priehradky na akumulátor **(12)** nemožno zatvoriť. Veko priehradky na akumulátor **(12)** tu možno nahradiť krycou clonou **(23)**, ktorá je určená pre tento prípad.

Vo vlhkom alebo mokrom prostredí sa smie vysávač používať iba so zatvoreným vekom priehradky na akumulátor.

Demontáž veka priehradky na akumulátor (pozri obrázok A3)

Vyberte akumulátor **(20)** zo šachty akumulátora **(19)**.

Odoberte obidve upevňovacie skrutky **(22)** (ST4×12) pomocou krížového skrutkovača PH1 a odoberte veko priehradky na akumulátor **(12)**.

Vloženie krycej clony (pozri obrázok A4)

Stlačte držiak **(24)** veka priehradky na akumulátor smerom dole a nasuňte kryciu clonu **(23)**.

Odobratie krycej clony (pozri obrázok A5)

Priložte plochý skrutkovač, posuňte kryciu clonu **(23)** trochu dozadu a odoberte ju. Tlačte pritom držiak **(24)** veka priehradky na akumulátor smerom dole.

Indikácia stavu nabitia akumulátora

Pri vloženom akumulátore môžete stav nabitia zistiť na indikácii stavu nabitia akumulátora **(4)** vysávača. Ak je akumulátor vybratý, na samotnom akumulátore.

Indikácia stavu nabitia akumulátora na vysávači

Po zapnutí vysávača sa jednotlivo rozsvieti, stúpajúc a klesajúc, 5 zelených LED kontroliek indikácie stavu nabitia akumulátora **(4)**. Potom LED kontrolky zobrazujú stav nabitia akumulátora **(20)**.

Indikácia stavu nabitia akumulátora na akumulátore

Keď sa vyberie akumulátor z vysávača, stav nabitia sa môže zobraziť zelenými LED indikáciami stavu nabitia na akumulátore.

Stlačte tlačidlo pre indikáciu stavu nabitia alebo , aby sa zobrazil stav nabitia.

Ak po stlačení tlačidla indikácie stavu nabitia nesvieti žiadna LED kontrolka, akumulátor je chybný a musí sa vymeniť.

Upozornenie: Nie každý typ akumulátora má indikáciu stavu nabitia.

Typ akumulátora GBA 18V... | GBA18V...



LED	Kapacita
Trvalé svietenie 3× zelená	60–100 %
Trvalé svietenie 2× zelená	30–60 %
Trvalé svietenie 1× zelená	5–30 %
Blikanie 1× zelená	0–5 %

Akumulátor typu ProCORE18V... | EXPERT18V... | EXBA18V... | CORE18V...



LED	Kapacita
Trvalé svietenie 5× zelená	80–100 %
Trvalé svietenie 4× zelená	60–80 %
Trvalé svietenie 3× zelená	40–60 %
Trvalé svietenie 2× zelená	20–40 %
Trvalé svietenie 1× zelená	5–20 %
Blikanie 1× zelená	0–5 %

Zisťovanie rizika poruchy akumulátora

EXPERT18V... | EXBA18V...

LED diódy indikácie stavu nabitia akumulátora môžu okrem stavu nabitia akumulátora indikovať riziko poruchy akumulátora.

Na aktiváciu funkcie podržte tlačidlo pre indikáciu stavu nabitia 3 sekundy stlačené. Analýza akumulátora je signalizovaná priebehovým svietením indikácie stavu nabitia akumulátora. Výsledok sa zobrazí na indikácii stavu nabitia akumulátora.

 **1 LED dióda:** Vysoké riziko poruchy akumulátora. Výkon a doba chodu môžu už byť obmedzené. Odporúčame akumulátor vymeniť.

 **5 LED diód**: Akumulátor je v dobrom stave s nízkym rizikom poruchy.

Upozornenie: Hodnotenie rizika poruchy akumulátora funguje v dvoch stupňoch a ponúka zjednodušené hodnotenie stavu. Akumulátor je buď v dobrom stave, alebo má zvýšené riziko porúch. Nezobrazuje sa žiadne percento stavu batérie.

Pokyny na optimálne zaobchádzanie s akumulátorom

Chráňte akumulátor pred vlhkosťou a vodou.

Akumulátor skladujte iba pri teplote v rozsahu od –20 °C do 50 °C. Nenechávajte akumulátor napríklad v lete položený v automobile.

Príležitostne vyčistite vetracie štrbiny akumulátora čistým, mäkkým a suchým štetcom.

Výrazne skrátená doba prevádzky akumulátora po nabití signalizuje, že akumulátor je opotrebovaný a treba ho vymeniť za nový.

Dodržiavajte upozornenia týkajúce sa likvidácie.

Montáž

▶ **Odstráňte akumulátor predtým, než budete vysávač čistiť alebo vykonávať jeho údržbu, vykonávať nastavenia zariadenia, meniť časti príslušenstva alebo pred skladovaním vysávača.** Toto preventívne opatrenie zabraňuje neúmyselnému spusteniu vysávača.

Montáž držiaka sacieho príslušenstva (pozri obrázok B)

– Zasuňte držiak **(25)** pre saciu hadicu a štrbinovú dýzu zhora do určeného uchytenia **(10)** tak, aby zapadol.

– Zasuňte držiak **(27)** pre saciu hadicu a podlahovú dýzu zhora do určeného uchytenia **(7)** a utiahnite upevňovaciu skrutku **(26)**.

Montáž sacej hadice (pozri obrázok C)

– Vsuňte saciu hadicu **(13)** do uchytenia hadice **(8)** tak, aby obidva stláčacie gombíky **(28)** sacej hadice zapadli.

Upozornenie: Pri vysávaní vzniká trením prachu v sacej hadici a príslušenstve elektrostatický náboj, ktorý môže používateľ pocítiť vo forme statického výboja (v závislosti od vplyvov okolia a telesného vnímania).

Montáž príslušenstva pre vysávanie

Sacia hadica **(13)** je vybavená západkovým systémom, ktorým sa dá pripojiť príslušenstvo vysávača (odsávací adaptér **(14)**, ohnutá dýza **(15)**).

Montáž odsávacieho adaptéra alebo ohnutej dýzy (pozrite obrázok D)

Nasuňte odsávací adaptér **(14)** alebo ohnutú dýzu **(15)** na saciu hadicu **(13)** tak, aby obidva stláčacie gombíky **(28)** sacej hadice počuteľne zapadli.

Pri demontáži stlačte stláčacie gombíky **(28)** dovnútra a jednotlivé časti od seba odtiahnite.

Montáž dýz a rúr

– V prípade potreby zasuňte sacie rúry **(18)** pevne do seba a potom nasuňte na ohnutú dýzu **(15)**.
– Nasuňte podlahovú dýzu **(17)** alebo štrbinovú dýzu **(16)** pevne na saciu rúru **(18)** alebo ohnutú dýzu **(15)**.

Upevnenie nosného popruhu (pozri obrázok E)

▶ **Nosný popruh je vhodný len na nosenie a fixáciu vysávača!**

Zapnite karabíny nosného popruhu **(29)** do upevňovacích ôk **(9)** vysávača.

Montáž vodiacich valčekov (pozri obrázok F)

Zasúvajte **4** upevňovacie kolíky vodiacich valčekov **(30)** do uchytení vodiacich valčekov **(31)**, kým sa počuteľne nezaistia.

Môžete použiť aj iné vodiace valčeky podľa normy EN 12529 (priemer upevňovacieho kolíka 11 mm).

▶ **Pred použitím vysávača skontrolujte funkčnosť valčekových bŕzd.**

Prevádzka

▶ **Odstráňte akumulátor predtým, než budete vysávač čistiť alebo vykonávať jeho údržbu, vykonávať nastavenia zariadenia, meniť časti príslušenstva alebo pred skladovaním vysávača.** Toto preventívne opatrenie zabraňuje neúmyselnému spusteniu vysávača.

▶ **Aby ste zabránili nebezpečenstvu zakopnutia, dbajte vždy na to, aby bolo pracovné prostredie čisté a upratané.**

Uvedenie do prevádzky

▶ **Vysávač sa nesmie nikdy používať bez filtra.**

▶ **Používajte len nepoškodený filter (bez trhlín, dier a pod.). Poškodený filter okamžite vymeňte.**

▶ **Pred vysávaním sa uistite, že je filtračná jednotka pevne namontovaná.**

▶ **Pred vysávaním sa uistite, že je veko priehradky na akumulátor bezpečne zatvorené.**

▶ **Informujte sa o predpisoch/zákonoch platných vo Vašej krajine týkajúcich sa manipulácie s prachom, ktorý je zdraviu škodlivý.**

▶ **Kamenný prach odsávajte iba výslovne uvedenými kombináciami elektrického náradia a odsávacieho systému, pri ktorých boli preukázané nižšie hodnoty, ako sú zákonom stanovené hraničné hodnoty.** Podklady nájdete na www.bosch-professional.com/dust/.

Tento vysávač sa zásadne nesmie používať v priestoroch, v ktorých hrozí nebezpečenstvo výbuchu.

Aby sa zabezpečil optimálny sací výkon, sacia hadica **(13)** sa musí vždy kompletne odvinúť z držiaka sacej hadice **(27)**.

Zapnutie/vypnutie

Vysávač **zapnete** krátkym stlačením vypínacieho tlačidla **(3)**.

Vysávač **vypnete** opätovným stlačením vypínacieho tlačidla **(3)**.

Z bezpečnostných dôvodov sa vysávač nezapne, keď je vypínacie tlačidlo **(3)** stlačené dlhšie ako 5 s.

Vysávanie nasucho

Odsávanie vznikajúceho prachu z bežiaceho elektrického náradia (pozri obrázok G)

▶ **Ak sa odpadový vzduch vracia do miestnosti, musí byť v miestnosti zabezpečená dostatočne intenzívna výmena vzduchu. Dodržiavajte aj príslušné predpisy platné vo vašej krajine.**

– Namontujte odsávací adaptér **(14)** alebo ohnutú dýzu **(15)** (pozri „Montáž odsávacieho adaptéra alebo ohnutej dýzy (pozrite obrázok **D**)“, Stránka 110).
– Zasuňte saciu hadicu **(14)** alebo ohnutú dýzu **(15)** do odsávacieho nátrubku elektrického náradia.

Len pri použití odsávacieho adaptéra **(14)**:

Upozornenie: Pri práci s elektrickým náradím, ktorého prívod vzduchu do sacej hadice je nízky (napríklad priamočiare píly, brúsky a podobne), je potrebné otvoriť otvor pre falošný vzduch **(32)** odsávacieho adaptéra **(14)**. Tým sa zlepší celkový výkon vysávača a elektrického náradia. Otáčajte prstenec nad otvorom pre falošný vzduch **(32)**, až kým nevznikne maximálny otvor.

Vysávanie namokro

▶ **Vysávačom nevysávajte horľavé alebo výbušné kvapaliny, napríklad benzín, olej, alkohol, rozpúšťadlá. Nevysávajte horúci, horiaci ani výbušný prach. Vysávač nepoužívajte v priestoroch s rizikom výbuchu.** Prach, výpary alebo kvapaliny by sa mohli vznietiť alebo explodovať.

Pred vysávaním namokro

– Vyprázdnite nádobu vysávača **(1)**.
– Vyčistite filter **(33)** a znovu ho nasaďte do vysávača (pozri „Čistenie/výmena filtra (pozri obrázky **I1**–**I2**)“, Stránka 111).

Vysávač je vybavený plavákom **(34)**. Keď sa dosiahne maximálna výška hladiny, vysávanie sa zastaví.

Po každom vysávaní namokro

– Vyprázdnite nádobu vysávača **(1)**.
– Vylejte vodu z filtra **(33)**.

Po vysávaní namokro kvôli zabráneniu tvorbe plesní

– Odoberte hornú časť vysávača **(5)** a nechajte ho dobre vysušiť.

– Vyberte filter **(33)** a nechajte ho taktiež dobre vysušiť (pozri „Čistenie/výmena filtra (pozri obrázky **I1**–**I2**)“, Stránka 111).

Údržba a servis

Údržba a čistenie

- ▶ **Odstráňte akumulátor predtým, než budete vysávač čistiť alebo vykonávať jeho údržbu, vykonávať nastavenia zariadenia, meniť časti príslušenstva alebo pred skladovaním vysávača.** Toto preventívne opatrenie zabraňuje neúmyselnému spusteniu vysávača.
- ▶ **Vysávač a jeho vetracie štrbiny udržiavajte vždy v čistote, aby ste mohli pracovať kvalitne a bezpečne.**
- ▶ **Pri údržbe a čistení vysávača používajte ochrannú dýchaciu masku.**

Kryt vysávača občas vyčistite vlhkou handričkou.

Znečistené kontakty na nabíjanie vyčistite suchou handričkou.

- ▶ **Vysávač nečistite stlačeným vzduchom.** Filter a ostatné komponenty by sa mohli poškodiť.

Minimálne raz ročne musí výrobca alebo poučená osoba vykonať technickú prachovú kontrolu vysávača (napr. kontrola poškodenia filtra, tesnosti vysávača a kontrola bezchybnej činnosti kontrolných zariadení).

Čistenie a údržba po vysávaní zdraviu škodlivých látok

– Všetky časti, ktoré sa mohli dostať do kontaktu so zdraviu škodlivými látkami, považujte za znečistené.
– Pred odnesením vysávača z oblasti so zdraviu škodlivými látkami vysajte, utrite alebo utesnite jeho vonkajšie časti.
– Vysávač čistite, demontujte a udržiavajte, iba ak je to možné bez nebezpečenstva pre vás a iné osoby. Počas údržby a čistenia používajte primerané osobné ochranné prostriedky. Pracujte v dobre vetranej miestnosti.
– Vyčistite najprv vonkajšok vysávača, až potom ho rozmontujte.
– Zlikvidujte všetky časti vysávača, ktoré nemožno uspokojivo vyčistiť, v nepriepustných vreckách. Dodržujte pritom platné predpisy pre likvidáciu takéhoto odpadu.
– Po dokončení práce vyčistite miesto realizácie údržby.

Čistenie nádoby (pozri obrázky H1–H2)

Nádobu **(1)** vyčistite po každom použití, aby sa zachovala optimálna výkonnosť vysávača.

– Otvorte uzávery **(2)** a odoberte hornú časť vysávača **(5)**.
– Nádobu **(1)** vytraste nad vhodnou odpadovou nádobou.
– V prípade potreby vyčistite nádobu vlhkou handrou.
  V prípade potreby vyčistite filter (pozri „Čistenie/výmena filtra (pozri obrázky **I1**–**I2**)“, Stránka 111).
– Hornú časť vysávača **(5)** znova nasaďte a zatvorte uzávery **(2)**.

Čistenie/výmena filtra (pozri obrázky I1–I2)

Sací výkon závisí od stavu filtra. Preto pravidelne čistite filter.

Poškodený filter okamžite vymeňte.

– Otvorte uzávery **(2)** a odoberte hornú časť vysávača **(5)**.
– Otáčajte filter **(33)** až na doraz v smere otáčania 🔓 a vyberte ho z držiaka filtra **(35)**.
– Suchý filter:
  Filter **(33)** vyklepte nad vhodnou odpadovou nádobou. Dávajte pritom pozor na to, aby sa nepoškodili lamely filtra.
  Aby sa zachovala maximálna sacia sila, vykefujte lamely filtra mäkkou kefkou.
  alebo
  Mokrý filter:
  Opláchnite filter **(33)** pod tečúcou vodou a nechajte ho dobre vyschnúť.
  alebo
  Poškodený filter **(33)** vymeňte.
– Zasuňte filter **(33)** cez držiak filtra **(35)** a otáčajte ho až na doraz v smere otáčania 🔒.
– Hornú časť vysávača **(5)** znova nasaďte a zatvorte uzávery **(2)**.
  Uistite sa, že uzávery bezpečne zapadli.

Poruchy

Ak je sací výkon nedostatočný, skontrolujte:

– Je nádoba **(1)** plná?
  ▷(pozri „Čistenie nádoby (pozri obrázky **H1**–**H2**)“, Stránka 111).
– Neupchal sa filter **(33)** prachom?
  ▷(pozri „Čistenie/výmena filtra (pozri obrázky **I1**–**I2**)“, Stránka 111).
– Je kapacita akumulátora nízka?
  ▷Nabite akumulátor.

Pravidelné vyprázdňovanie nádoby **(1)** a čistenie filtra **(33)** zabezpečia optimálny sací výkon.
Ak sa ani potom nedosiahne sací výkon, kontaktujte zákaznícky servis **Bosch**.

Odkladanie (pozri obrázok J)

– Zasuňte saciu rúru **(18)** do držiakov **(25)**.
– Zasuňte štrbinovú dýzu **(16)** do sacej rúry **(18)**.
– Zasuňte podlahovú dýzu **(17)** do držiaka **(27)**.
– Oviňte saciu hadicu **(13)** zdola okolo držiaka **(27)** a upevnite slučku na pridržiavanie hadice **(36)**.
– Vysávač prenášajte iba za rukoväť na prenášanie **(6)** alebo za popruh na prenášanie (ak je k dispozícii).
– Vysávač odložte v suchej miestnosti a zaistite ho pred neoprávneným používaním.

Zákaznícka služba a poradenstvo ohľadom použitia

Slovakia
Tel.: +421 2 48 703 800

Odkaz na adresy našich servisov a na záručné podmienky nájdete na poslednej strane.

V prípade akýchkoľvek otázok a objednávok náhradných dielov uvádzajte bezpodmienečne 10-miestne vecné číslo uvedené na typovom štítku výrobku.

Likvidácia

Vysávač, akumulátory, príslušenstvo a obal odovzdajte na ekologickú recykláciu.



Neodhadzujte vysávač a akumulátory/batérie do komunálneho odpadu!

Len pre krajiny EÚ:

Elektrické a elektronické zariadenia alebo opotrebované akumulátory/batérie, ktoré už nie sú použiteľné, sa musia zbierať oddelene a ekologicky zlikvidovať. Využívajte na to určené zberné systémy. Nesprávna likvidácia môže byť kvôli možnej prítomnosti nebezpečných látok škodlivá pre životné prostredie a zdravie.

Magyar

Biztonsági előírások porszívók számára



Olvassa el az összes biztonsági figyelmeztetést és előírást. A biztonsági előírások és utasítások betartásának elmulasztása áramütéshez, tűzhöz és/vagy súlyos sérülésekhez vezethet.

Kérjük a későbbi használatra gondosan őrizze meg ezeket az előírásokat.

- **Ez a porszívó nincs arra előirányozva, hogy gyerekek és korlátozott fizikai, érzékelési vagy szellemi képességű, illetve kellő tapasztalattal és/vagy tudással nem rendelkező személyek használják.** Ellenkező esetben fennáll a hibás kezelés és a sérülés veszélye.
- **Ne hagyja felügyelet nélkül a gyermekeket.** Ez biztosítja, hogy gyerekek ne játsszanak a porszívóval.
- **Vegye figyelembe a porszívózandó anyagokra vonatkozó összes biztonsági előírást.**
- **Ne szívjon fel bükkfa- vagy tölgyfaport vagy azbesztet. Kőport csak olyan elszívó rendszerekkel összekapcsolva szabad felszívni, amelyek kifejezetten engedélyezve vannak a Bosch cég GAS 18V-10 L készülékével való használatra.** Ezek az anyagok rákkeltő hatásúnak számítanak.
- **Kőport csak olyan, egy elektromos kéziszerszámból és egy elszívó rendszerből álló kombinációval szívjon el, amelynél igazolt, hogy az nem lépi túl a törvényben meghatározott határértékeket.** Az igazolások a www.bosch-professional.com/dust/ címen találhatók.

⚠ FIGYELMEZTETÉS **Csak akkor használja a porszívót, ha kielégítő tájékoztatást kapott a porszívó használatára, a felszívásra kerülő anyagokra és azok ártalmatlanítására vonatkozólag** .Egy gondos kioktatás csökkenti a hibás kezelés és a sérülések valószínűségét.

⚠ FIGYELMEZTETÉS **A porszívó száraz anyagok és megfelelő intézkedések alkalmazásával folyadékok felszívására is alkalmas.** A folyadékok behatolása megnöveli az áramütés veszélyét.

- **Ne szívjon fel a porszívóval gyúlékony vagy robbanásveszélyes folyadékokat, például benzint, olajat, alkoholt vagy oldószereket. Ne szívjon fel forró, égő vagy robbanásveszélyes porokat. Ne üzemeltesse a porszívót robbanásveszélyes helyiségekben.** A porok, gőzök vagy folyadékok meggyulladhatnak vagy felrobbanhatnak.

⚠ FIGYELMEZTETÉS **Azonnal kapcsolja ki a porszívót, ha abból hab vagy víz lép ki és ürítse ki a tartályt.** A porszívó ellenkező esetben megrongálódhat.

- **FIGYELEM !A porszívót csak belső helyiségekben szabad tárolni.**
- **FIGYELEM !Rendszeresen tisztítsa meg az úszótestet és ellenőrizze, nincs-e megrongálódva.** Ellenkező esetben a működés nem megfelelő lehet.
- **Gondoskodjon a munkahely jó szellőztetéséről.**
- **A porszívót csak szakképzett személyzettel és csak eredeti pótalkatrészek felhasználásával javíttassa.** Ez biztosítja, hogy a porszívó biztonságos berendezés maradjon.

⚠ FIGYELMEZTETÉS **A porszívó egészségre káros hatású port tartalmaz. A kiürítési és karbantartási eljárásokat, beleértve a porgyűjtő tartályok ártalmatlanítását is, csak szakemberekkel hajtassa végre. Ehhez megfelelő védőfelszerelésre van szükség. Ne üzemeltesse a porszívót a teljes és gondosan behelyezett szűrőrendszer nélkül.** Ellenkező esetben veszélyezteti az egészségét.

- **Az üzembevétel előtt ellenőrizze a szívótömlő kifogástalan állapotát. Ehhez hagyja a szívótömlőt a porszívóra szerelve, nehogy a akaratlanul por lépjen ki.** Ellenkező esetben Ön belélegezheti a port.
- **Ne tisztítsa a porszívót közvetlenül ráirányított vízsugárral**. Ha víz hatol be a porszívó felső részébe, ez megnöveli az áramütés veszélyét.
- **Ne módosítsa és nyissa fel az akkumulátort.** Ekkor fennáll a rövidzárlat veszélye.
- **Az akkumulátorok megrongálódása vagy szakszerűtlen kezelése esetén abból gőzök léphetnek ki. Az akkumulátor kigyulladhat vagy felrobbanhat.** Azonnal juttasson friss levegőt a helyiségbe, és ha panaszai vannak, keressen fel egy orvost. A gőzök ingerelhetik a légutakat.
- **Hibás alkalmazás vagy megrongálódott akkumulátor esetén az akkumulátorból gyúlékony folyadék léphet ki. Kerülje el az érintkezést a folyadékkal. Ha véletlenül mégis érintkezésbe került az akkumulátorfolyadékkal, azonnal öblítse le vízzel az érintett felületet. Ha a folyadék a szemébe jutott, keressen fel ezen kí-**

vül egy orvost. A kilépő akkumulátorfolyadék irritációkat vagy égéses bőrsérüléseket okozhat.

- ▶ **Az akkumulátort hegyes tárgyak, például tűk vagy csavarhúzók, vagy külső erőbehatások megrongálhatják.** Belső rövidzárlat léphet fel és az akkumulátor kigyulladhat, füstöt bocsáthat ki, felrobbanhat, vagy túlhevülhet.
- ▶ **Tartsa távol a használaton kívüli akkumulátort bármely fémtárgytól, mint például irodai kapcsoktól, pénzérméktől, kulcsoktól, szögektől, csavaroktól és más kisméretű fémtárgyaktól, amelyek áthidalhatják az érintkezőket.** Az akkumulátor érintkezői közötti rövidzárlat égési sérüléseket vagy tüzet okozhat.
- ▶ **Az akkumulátort csak a gyártó termékeiben használja.** Az akkumulátort csak így lehet megvédeni a veszélyes túlterheléstől.
- ▶ **Az akkumulátort csak a gyártó által ajánlott töltőkészülékekkel töltse fel.** Ha egy bizonyos akkumulátortípus feltöltésére szolgáló töltőkészülékben egy másik akkumulátort próbál feltölteni, tűz keletkezhet.



Óvja az akkumulátort a forróságtól, például a tartós napsugárzástól, a tűztől, a szennyezésektől, a víztől és a nedvességtől. Robbanásveszély és rövidzárlat veszélye áll fenn.

- ▶ **Ne dolgozzon a porszívóval, ha azt a tartóhevedernél fogva tartja.** A porszívás közben belegabalyodhat a tartóhevederbe és eleshet.
- ▶ **A tartóhevedert kizárólag a porszívóhoz használja.**

Jelképes ábrák

A következő szimbólumoknak komoly jelentőségük lehet az Ön porszívójának használata során. Jegyezze meg ezeket a szimbólumokat és jelentésüket. A szimbólumok helyes interpretálása segítségére lehet a porszívó jobb és biztonságosabb használatában.

Szimbólumok és magyarázatuk	
	**FIGYELMEZTETÉS! Olvassa el az összes biztonsági figyelmeztetést és előírást.** A biztonsági előírások és utasítások betartásának elmulasztása áramütéshez, tűzhöz és/vagy súlyos sérülésekhez vezethet.
	L osztályú porszívó az IEC/EN 60335-2-69 szabvány szerint > 1 mg/m³-nél nagyobb expozíciós határértékű egészségre ártalmas porok **száraz porszívózására**
	**FIGYELMEZTETÉS! A porszívó egészségre káros hatású port tartalmaz. A kiürítési és karbantartási eljárásokat, beleértve a porgyűjtő tartályok ártalmatlanítását is, csak szakemberekkel hajtassa végre. Ehhez megfelelő védőfelszerelésre van szükség. Ne üzemeltesse a porszívót a teljes és gondosan behelyezett szűrőrendszer nélkül.** Ellenkező esetben veszélyezteti az egészségét.

A termék és a teljesítmény leírása

Kérjük, vegye figyelembe a használati utasítás első részében található ábrákat.

Rendeltetésszerű használat

A porszívó nem éghető száraz porok, nem éghető folyadékok és víz-levegő-keverék felszívására, továbbítására és szétválasztására szolgál. A porszívó portechnikai szempontból ellenőrzésre került és megfelel az L porosztálynak. A berendezés az ipari alkalmazás során, tehát például kisipari és ipari vállalatoknál vagy műhelyekben való alkalmazásra is alkalmas.

Az L osztályú porszívókat az IEC/EN 60335-2-69 szerint csak > 1 mg/m³-nél nagyobb expozíciós határértékű, egészségre ártalmas porok fel- vagy elszívására szabad használni.

Csak akkor használja a porszívót, ha teljes mértékben meg tudja becsülni és minden korlátozás nélkül végre tudja hajtani az összes funkciót vagy ha ehhez megfelelő utasításokat kapott.

Rotational Airflow

A zacskómentes szűrőrendszer feleslegessé teszi a porgyűjtő zacskók használatát. A szennyeződés a tartály belső falán kerül összegyűjtésre.

Az ábrázolásra kerülő komponensek

Az ábrázolt alkatrészek sorszámozása megfelel a porszívó ábrájának az ábrákat tartalmazó oldalon.

(1) Tartály
(2) A porszívó felsőrész zárja
(3) Be-/ki-gomb
(4) Akkumulátor töltési szint kijelző
(5) A porszívó felső része
(6) Fogantyú
(7) Felfogó az elszívócső/padlószívó fej tartó számára
(8) Tömlő felfogó egység
(9) Rögzítő szemek
(10) Felfogó a szívócső/résszívó fej tartó számára
(11) Akkumulátorfiók reteszelésfeloldó gomb
(12) Akkumulátorfiók fedél
(13) Szívótömlő
(14) Elszívó adapter
(15) Hajlított fúvóka
(16) Résszívó fej
(17) Padlószívó fej

(18) Szívócső
(19) Akkumulátor-kosár
(20) Akkumulátor[a)]
(21) Akkumulátor reteszelésfeloldó gomb[a)]
(22) Rögzítőcsavarok
(23) Fedőlemez
(24) Akkumulátorfiók fedél tartó
(25) Tartó a szívócső és a résszívó fej számára
(26) Rögzítőcsavar a **(27)** tartó számára
(27) Tartó a szívótömlő és a padlószívó fej számára
(28) Nyomógomb
(29) Tartóheveder[a)]
(30) Futógörgő[a)]
(31) Futógörgő rögzítő egység
(32) Hamislevegő nyílás
(33) Szűrő
(34) Úszótest
(35) Szűrőtartó
(36) Az elszívócső tartópántja

a) **Ez a tartozék nem tartozik a standard szállítmányhoz.**

Műszaki adatok

Akkumulátoros nedves/ száraz porszívó		GAS 18V-10 L
Rendelési szám		**3 601 JC6 3..**
Feszültség	V	18
Névleges felvett teljesítmény	W	260
Tartálytérfogat (bruttó)	l	10
Nettó térfogat (folyadék)	l	6
Vákuum[A)]		
– Porszívó[B)]	hPa	90
– Turbina	hPa	115
Levegőáramlás[A)]		
– Porszívó[B)]	l/s m^3/h	24 86
– Turbina	l/s m^3/h	34 122
Akkumulátor feltöltésenkénti üzemidő	perc/ Ah	4
Porosztály		L
Súly[C)]	kg	3,5
Védelmi osztály		IPX4
Javasolt környezeti hőmérséklet a töltés során	°C	0...+35
Megengedett környezeti hőmérséklet az üzemelés[D)] és a tárolás során	°C	–20...+50

Akkumulátoros nedves/ száraz porszívó	GAS 18V-10 L
Kompatibilis akkumulátorok	GBA18V... GBA 18V... ProCORE18V... EXPERT18V... EXBA18V... CORE18V...
Javasolt töltőkészülékek	GAL18... GAL 18... GAL 36... GAL12V/18... GAL 12V/18... GAX 18... EXAL18...

A) 20–25 °C hőmérsékleten a **GBA 18V 6.3Ah** akkumulátorral mérve

B) **(13)** szívótömlővel és görbe **(15)** fúvókával mérve

C) Akkumulátor nélkül (az akkumulátor súlya a www.bosch-professional.com oldalon található.)

D) < 0 °C hőmérsékletek mellett korlátozott teljesítmény

Az értékek termékenként változhatnak és függnek az alkalmazási, valamint környezeti feltételektől is. További információk a www.bosch-professional.com/wac címen találhatók.

Zaj és vibráció értékek

A zajkibocsátási értékek a **EN 60335-2-69** szabványnak megfelelően kerültek meghatározásra.

Az elektromos kéziszerszám A-besorolású hangnyomásszintje tipikus esetben **79** dB(A). K bizonytalansági tényező = **2** dB. A zajszint munka közben meghaladhatja a megadott értékeket. **Viseljen fülvédőt!**

Az a_h (folyamatos rezgések), p_F (ismétlődő lökésszerű rezgések) rezgési értékek és a K szórás a **EN 60335-2-69** szabvány szerint került meghatározásra:

a_h = **0,1** m/s^2 (K = **0,1** m/s^2), p_F = **2** m/s^2 (K = **1** m/s^2)

Akkumulátor

A **Bosch** az akkus porszívókat akkumulátorok nélkül is árusítja. Azt, hogy az Ön porszívójának szállítási terjedelme egy akkumulátort is magában foglal-e, a csomagolásról lehet leolvasni.

Az akkumulátor feltöltése

▶ **Csak a Műszaki Adatoknál megadott töltőkészülékeket használja.** Csak ezek a töltőkészülék vannak pontosan beállítva az Ön porszívójában alkalmazásra kerülő lithium-ionos-akkumulátorok töltésére.

Figyelem: A lítium-ion-akkumulátorok a nemzetközi szállítási előírásoknak megfelelően csak részben feltöltve kerülnek kiszállításra. Az akkumulátor teljes teljesítményének biztosítására az első alkalmazás előtt töltse fel teljesen az akkumulátort.

Az akkumulátor behelyezése és kivétele (lásd a A1–A2 ábrát)

▶ **Az akkumulátor behelyezésekor ne alkalmazzon erőszakot.** Az akkumulátornak olyan a konstrukciója, hogy azt csak a helyes helyzetben lehet a termékbe bedugni.

▶ Tartsa tisztán az akkumulátorfiókot és az akkumulátor-kosarat, hogy jól és biztonságosan dolgozhasson.

– Nyomja meg a **(11)** reteszelésfeloldó gombot, hogy kinyissa a **(12)** akkumulátorfiók fedelet.
– Tolja be a **(20)** akkumulátort a **(19)** akkumulátor-kosárba, amíg az hallhatóan beugrik a reteszelési helyzetbe.
– A **(20)** akkumulátor kivételéhez nyomja meg az akkumulátoron található **(21)** reteszelésfeloldó gombot és húzza ki az akkumulátort a **(19)** akkumulátor-kosárból.
– Zárja be a **(12)** akkumulátorfiók fedelet.

Az akkumulátorfiók fedél kicserélése (lásd a A3–A5 ábrát)

Ha egy ProCORE18V 12Ah akkumulátort akar használni, akkor a **(12)** akkumulátorfiók fedelet többé nem lehet bezárni. A **(12)** akkumulátorfiók fedelet ekkor a külön erre az esetre kialakított **(23)** fedőlemez fedélre lehet cserélni.

A porszívót nedves környezetben csak zárt akkumulátorfiók fedéllel szabad használni.

Az akkumulátorfiók fedél leszerelése (lásd a A3 ábrát)

Vegye ki a **(20)** akkumulátort a **(19)** akkumulátorkosárból.

Egy kereszthornyos PH1 csavarhúzóval távolítsa el mindkét **(22)** rögzítőcsavart (ST4×12) és vegye le a **(12)** akkumulátorfiók fedelet.

A fedőlemez behelyezése (lásd a A4 ábrát)

Nyomja lefelé az akkumulátorfiók fedél **(24)** tartóját és tolja fel a helyére a **(23)** fedőlemezt.

A fedőlemez levétele (lásd a A5 ábrát)

Fogjon egy lapos csavarhúzót, tolja kissé hátra és húzza le a **(23)** fedőlemezt. Eközben nyomja le az akkumulátorfiók fedél **(24)** tartóját.

Akkumulátor töltési szint kijelző

A készülékbe behelyezett akkumulátor esetén az akkumulátor feltöltési szintjét a porszívó **(4)** akkumulátor feltöltési szintjelzőjén lehet leolvasni, ha pedig az akkumulátor nincs benne a készülékben, akkor magán az akkumulátoron.

Akkumulátor feltöltési szintjelző a porszívón

A porszívó bekapcsolása után a **(4)** akkumulátor töltésszint kijelző 5 zöld LED-je egyenként fel- és lefelé haladva felvillan. A LED-ek ezután kijelzik a **(20)** akkumulátor feltöltési szintjét.

Akkumulátor feltöltési szintjelző az akkumulátoron

Ha az akkumulátort kiveszi a porszívóból, a töltési szintet az akkumulátoron elhelyezett feltöltési szintjelző display zöld LED-jein lehet leolvasni.

Nyomja meg a On vagy a feltöltési szint kijelző gombot, hogy kijelezze a töltési szintet.

Ha az akkumulátor feltöltési szint kijelző gomb megnyomása után egy LED sem világít, az akkumulátor meghibásodott és ki kell cserélni.

Megjegyzés: Nem minden akkumulátortípus rendelkezik töltésiállapot-kijelzővel.

Akkumulátortípus: GBA 18V... | GBA18V...



LED	Kapacitás
Tartós fény, 3 × zöld	60–100 %
Tartós fény, 2 × zöld	30–60 %
Tartós fény, 1 × zöld	5–30 %
Villogó fény, 1 × zöld	0–5 %

Akkumulátortípus: ProCORE18V... | EXPERT18V... | EXBA18V... | CORE18V...



LED	Kapacitás
Tartós fény, 5 × zöld	80–100 %
Tartós fény, 4 × zöld	60–80 %
Tartós fény, 3 × zöld	40–60 %
Tartós fény, 2 × zöld	20–40 %
Tartós fény, 1 × zöld	5–20 %
Villogó fény, 1 × zöld	0–5 %

Az akkumulátormeghibásodási kockázat észlelése

EXPERT18V... | EXBA18V...

Az akkumulátortöltöttségi kijelzők LED-jei az akkumulátor töltöttségi állapotán kívül az akkumulátor meghibásodásának kockázatát is képesek jelezni.

A funkció aktiválásához tartsa nyomva 3 másodpercig a töltöttségiállapot-kijelző gombját. Az akkumulátor vizsgálatát az akkumulátortöltöttségi kijelző futófénye jelzi. Az eredményt az akkumulátortöltöttségi kijelző mutatja.


1 LED: Az akkumulátor meghibásodásának kockázata magas. A teljesítmény és az üzemidő már csökkenhet. Javasoljuk az akkumulátor cseréjét.


5 LED: Az akkumulátor jó állapotban van, alacsony meghibásodási kockázattal.

Kérjük, vegye figyelembe: Az akkumulátorok meghibásodásának kockázatértékelése két lépcsőben működik, és egyszerűsített állapotfelmérést kínál. Az akkumulátort vagy jó állapotúnak vagy fokozott meghibásodási kockázatúnak értékeli. Nem kerül megjelenítésre az akkumulátor állapotának százalékos értéke.

Tájékoztató az akkumulátor optimális kezeléséhez

Óvja meg az akkumulátort a nedvességtől és a víztől.

Az akkumulátort csak a –20 °C … 50 °C hőmérséklet tartományban szabad tárolni. Ne hagyja például az akkumulátort nyáron egy gépjárműben.

Időnként tisztítsa meg az akkumulátor szellőzőrését egy puha, tiszta és száraz ecsettel.

Ha az akkumulátor feltöltése után a készülék már csak lényegesen rövidebb ideig üzemeltethető, akkor az akkumulátor elhasználódott és ki kell cserélni.

Vegye figyelembe a hulladékba való eltávolítással kapcsolatos előírásokat.

Összeszerelés

▶ **Távolítsa el az akkumulátort, mielőtt a porszívón karbantartási munkákat végez, vagy meg akarja tisztítani a porszívót, ha beállításokat végez, tartozékokat cserél, vagy a porszívót elraktározza.** Ez az elővigyázatossági intézkedés meggátolja a porszívó akaratlan üzembe helyezését.

A porszívó tartozékok tartóinak felszerelése (lásd a B ábrát)

– Tolja bele a **(25)** szívócső és résszívó fej tartót felülről erőteljesen az erre előirányzott **(10)** felfogóba, amíg az beugrik a reteszelési helyzetbe.
– Tolja bele a **(27)** elszívótömlő és padlószívó fej tartót felülről erőteljesen az erre előirányzott **(7)** felfogóba és húzza meg szorosra a **(26)** rögzítőcsavart.

Az elszívótömlő felszerelése (lásd a C ábrát)

– Tolja bele a **(13)** szívótömlőt a **(8)** tömlőcsatlakozóba, amíg az elszívó tömlő mindkét **(28)** nyomógombja bepattan a helyére.

Megjegyzés: A porszívás során a pornak a szívótömlőben és a tartozékokban fellépő súrlódása következtében elektrosztatikus feltöltődés jön létre, amelyet a kezelő statikus kisülésként (a környezet befolyásától és a kezelő érzékenységétől függően) megérezhet.

A porszívó tartozékok felszerelése

A **(13)** elszívótömlő egy Clip-rendszerrel van felszerelve, amellyel a porszívó tartozékait (**(14)** elszívó-adapter, **(15)** hajlított fúvóka) lehet csatlakoztatni.

Az elszívóadapter vagy a hajlított fúvóka felszerelése (lásd a D ábrát)

Tolja rá az elszívóadaptert **(14)** vagy a hajlított fúvókát **(15)** a szívótömlőre **(13)**, amíg a szívótömlő mindkét nyomógombja **(28)** hallhatóan bepattan.

A leszereléshez nyomja befelé mindkét nyomógombot **(28)** és húzza szét az alkatrészeket.

A fúvókák és csövek felszerelése

– Szükség esetén dugja erőteljesen egymásba a **(18)** szívócsöveket, majd ezeket tolja rá erőteljesen a **(15)** görbe fúvókára.
– Tolja rá a **(17)** padlószívó fejet vagy a **(16)** résszívó fejet erőteljesen a **(18)** szívócsőre vagy a **(15)** görbe fúvókára.

A tartóheveder rögzítése (lásd a E ábrát)

▶ **A tartóheveder csak a porszívó hordozásához és rögzítéséhez használható!**

Kattintsa be a **(29)** tartóheveder tengerészkapcsát a porszívó **(9)** rögzítőgyűrűjébe.

A futógörgők felszerelése (lásd a F ábrát)

Dugja be a **(30)** futógörgők **4** darab rögzítőcsapját a **(31)** futógörgő rögzítő egységekbe, amíg azok jól hallhatóan bepattannak.

Más, az EN 12529 (a rögzítőcsap átmérője 11 mm) szabványnak megfelelő futógörgőket is lehet használni.

▶ **Mielőtt használni kezdené a porszívót, ellenőrizze a görgőfékek működését.**

Üzemeltetés

▶ **Távolítsa el az akkumulátort, mielőtt a porszívón karbantartási munkákat végez, vagy meg akarja tisztítani a porszívót, ha beállításokat végez, tartozékokat cserél, vagy a porszívót elraktározza.** Ez az elővigyázatossági intézkedés meggátolja a porszívó akaratlan üzembe helyezését.

▶ **A megbotlási veszély miatt gondoskodjon arról, hogy a munkaterület tiszta legyen és minden fel legyen rakodva.**

Üzembe helyezés

▶ **A porszívót nem szabad szűrő nélkül használni.**

▶ **Csak megrongálatlan szűrőt (repedések nélkül, lyukak nélkül stb.) használjon. Ha egy szűrő megrongálódott, azonnal cserélje ki.**

▶ **A szívás előtt gondoskodjon arról, hogy a szűrőegység szorosan rögzítve fel legyen szerelve.**

▶ **A porszívás megkezdése előtt gondoskodjon arról, hogy az akkumulátorfiók fedele biztonságosan le legyen zárva.**

▶ **Kérjük, tájékozódjon az Ön országában egészségre ártalmas porok kezelésére vonatkozó előírásokról/törvényekről.**

▶ **Kőport csak olyan, egy elektromos kéziszerszámból és egy elszívó rendszerből álló kombinációval szívjon el, amelynél igazolt, hogy az nem lépi túl a törvényben meghatározott határértékeket.** Az igazolások a www.bosch-professional.com/dust/ címen találhatók.

A porszívót alapvetően nem szabad robbanásveszélyes helyiségekben használni.

Egy optimális elszívási teljesítmény biztosítására a **(13)** szívótömlőt mindig teljesen le kell tekerni a **(27)** szívótömlő tartóról.

Be- és kikapcsolás

A porszívó **bekapcsolásához** nyomja be rövid időre a **(3)** be-/kikapcsoló gombot.

A porszívó **kikapcsolásához** nyomja meg ismét a **(3)** be-/kikapcsoló gombot.

A porszívó biztonsági meggondolásokból nem kapcsolódik be, ha a **(3)** be-/kikapcsoló gombot 5 másodpercet meghaladó ideig benyomva tartják.

Száraz porszívás

Porelszívás működő elektromos kéziszerszámok előtt (lásd a G ábrát)

- ▶ **A helyiségben egy elegendő mértékű levegőcsere sebességet kell fenntartani, ha a porszívóból kilépő levegő a helyiségbe jut vissza. Tartsa be az adott országban érvényes előírásokat.**
- – Szerelje fel a **(14)** elszívó adaptert vagy a **(15)** görbe fúvókát (lásd „Az elszívóadapter vagy a hajlított fúvóka felszerelése (lásd a **D** ábrát)”, Oldal 116).
- – Tolja bele a **(14)** elszívó-adaptert vagy a **(15)** görbe fúvókát az elektromos kéziszerszám elszívó csőcsonkjába.

Csak a **(14)** elszívó-adapter alkalmazása esetén:

Figyelem: Olyan elektromos kéziszerszámmal végzett munkák esetén, amelyeknél a légbevezetés a szívótömlőbe alacsony (például szúrófűrészek, csiszolók stb.), a **(14)** elszívó adapter **(32)** hamislevegő nyílását ki kell nyitni. Ez megjavítja a porszívó és az elektromos kéziszerszám összteljesítményét. Ehhez fordítsa olyan helyzetbe a **(32)** hamislevegő nyílás feletti gyűrűt, hogy maximális nyílás jöjjön létre.

Nedves porszívás

- ▶ **Ne szívjon fel a porszívóval gyúlékony vagy robbanásveszélyes folyadékokat, például benzint, olajat, alkoholt vagy oldószereket. Ne szívjon fel forró, égő vagy robbanásveszélyes porokat. Ne üzemeltesse a porszívót robbanásveszélyes helyiségekben.** A porok, gőzök vagy folyadékok meggyulladhatnak vagy felrobbanhatnak.

A nedves porszívás előtt

- – Ürítse ki a **(1)** tartályt.
- – Tisztítsa meg a **(33)** szűrőt és ismét helyezze be azt a porszívóba (lásd „A szűrő megtisztítása/kicserélése (lásd a **I1**–**I2** ábrákat)”, Oldal 118)

A porszívó egy **(34)** úszótesttel van felszerelve. A maximális szint elérésekor a szívás leáll.

Minden egyes nedves porszívás után

- – Ürítse ki a **(1)** tartályt.
- – Ürítse ki a vizet a **(33)** szűrőből

A nedves porszívás után a penészképződés megelőzésére

- – Vegye le a porszívó **(5)** felső részét és alaposan szárítsa meg.
- – Vegye ki a **(33)** szűrőt és hagyja azt is alaposan megszáradni (lásd „A szűrő megtisztítása/kicserélése (lásd a **I1**–**I2** ábrákat)”, Oldal 118)

Karbantartás és szerviz

Karbantartás és tisztítás

- ▶ **Távolítsa el az akkumulátort, mielőtt a porszívón karbantartási munkákat végez, vagy meg akarja tisztítani a porszívót, ha beállításokat végez, tartozékokat cserél, vagy a porszívót elraktározza.** Ez az elővigyázatossági intézkedés meggátolja a porszívó akaratlan üzembe helyezését.
- ▶ **Tartsa mindig tisztán a porszívót és annak szellőzőnyílásait, hogy jól és biztonságosan dolgozhasson.**
- ▶ **A porszívó karbantartásához és tisztításához viseljen egy porvédő álarcot.**

Időről időre tisztítsa meg egy nedves kendővel a porszívó házát.

Az elszennyeződött töltőérintkezőket egy száraz kendővel tisztítsa meg.

- ▶ **Ne tisztítsa a porszívót sűrített levegővel.** A szűrő vagy más alkatrészek megsérülhetnek.

Legalább évente egyszer a gyártónak vagy egy szakembernek végre kell hajtani egy portechnikai ellenőrzést a porszívón (például a szűrő sérülését, a porszívó tömítettségét és a vezérlőberendezés működését is ellenőrizni kell).

Tisztítás és karbantartás veszélyes anyagok porszívózása után

- – Tekintsen szennyezettnek minden olyan alkatrészt, amely veszélyes anyagokkal érintkezhetett.
- – Porszívózza le, törölje át, illetve zárja le a porszívó külsejét alaposan, mielőtt eltávolítja az egészségre veszélyes anyagokat tartalmazó területről.
- – A porszívót csak akkor tisztítsa, szedje szét és tartsa karban, ha ez önmaga vagy más személyek veszélyeztetése nélkül elvégezhető. A karbantartási és tisztítási munkák közben viseljen személyi védőfelszerelést. A munkát jól szellőző helyiségben végezze.
- – Szétszerelés előtt először tisztítsa meg a porszívó külsejét.
- – A porszívó minden olyan részét, amelyet nem lehet kielégítően tisztítani, vízhatlan zacskókban ártalmatlanítsa. Kérjük, tartsa be az ilyen hulladékok ártalmatlanítására vonatkozó előírásokat.
- – A munka befejezése után tisztítsa meg a karbantartási területet.

Tisztítsa meg a tartályt (lásd a H1–H2 ábrákat)

Minden használat után tisztítsa meg a **(1)** tartályt, hogy megőrizze a porszívó optimális teljesítőképességét.

- – Nyissa ki a **(2)** zárakat és vegye le a porszívó **(5)** felső részét.
- – Rázza ki egy alkalmas hulladékgyűjtő tartály felett a **(1)** tartályt.
- – Szükség esetén tisztítsa meg egy nedves kendővel a tartályt.
  Szükség esetén tisztítsa meg a szűrőt (lásd „A szűrő megtisztítása/kicserélése (lásd a **I1**–**I2** ábrákat)”, Oldal 118).

– Tegye ismét fel a porszívó **(5)** felső részét és zárja le a **(2)** zárakat.

A szűrő megtisztítása/kicserélése (lásd a I1–I2 ábrákat)

A szívási teljesítmény a szűrő állapotától függ. Ezért rendszeresen tisztítsa meg a szűrőt.

Ha egy szűrő megrongálódott, azonnal cserélje ki.

– Nyissa ki a **(2)** zárakat és vegye le a porszívó **(5)** felső részét.
– Forgassa el a **(33)** szűrőt ütközésig a 🔓 forgásirányba és vegye ki a **(35)** szűrőtartóból.
– Száraz szűrő:
  Ütögesse ki egy megfelelő hulladékgyűjtő tartály felett a **(33)** szűrőt. Ügyeljen arra, hogy a szűrő lamellái ne sérüljenek meg.
  A maximális szívóerő fenntartására kefélje le egy puha kefével a szűrő lamelláit.
  vagy
  Nedves szűrő:
  Folyó víz alatt alaposan öblítse ki a **(33)** szűrőt majd hagyja jól megszáradni.
  vagy
  Ha a **(33)** szűrő megrongálódott, cserélje ki.
– Tolja rá a **(33)** szűrőt a **(35)** szűrőtartóra és forgassa el ütközésig a 🔒 forgásirányban.
– Tegye ismét fel a porszívó **(5)** felső részét és zárja le a **(2)** zárakat.
  Gondoskodjon arról, hogy a lezáró kapcsok biztonságosan bepattanjanak.

Üzemzavarok

Nem elegendő szívási teljesítmény esetén ellenőrizze a következőket:

– A **(1)** tartály megtelt?
  ▷(lásd „Tisztítsa meg a tartályt (lásd a **H1**–**H2** ábrákat)”, Oldal 117).
– A **(33)** szűrő porral van tele?
  ▷(lásd „A szűrő megtisztítása/kicserélése (lásd a **I1**–**I2** ábrákat)”, Oldal 118).
– Túl gyenge az akkumulátor kapacitása?
  ▷ Töltse fel az akkumulátort.

A **(1)** tartály rendszeres kiürítése és a **(33)** szűrő rendszeres tisztítása garantálja az optimális elszívási teljesítményt. Ha azután nem éri el az optimális szívásteljesítményt, forduljon egy **Bosch** ügyfélszolgálatához.

Tárolás (lásd a J ábrát)

– Dugaszolja be a **(18)** szívócsöveket a **(25)** tartókba.
– Dugja bele a **(16)** résszívó fejet egy **(18)** szívócsőbe.
– Dugja bele a **(17)** padlószívó fejet a **(27)** tartóba.
– Tekerje fel alulról a **(13)** elszívócsövet a **(27)** tartó köré és rögzítse a **(36)** tartóhurkot.
– A porszívót csak a **(6)** tartófogantyúnál vagy a tartóhevedernél (ha van) fogva vigye.
– Állítsa le a porszívót egy száraz helyiségben és biztosítsa be jogosulatlan használat ellen.

Vevőszolgálat és alkalmazási tanácsadás

Magyarország
Tel.: +36 1 879 8502

A szervizcímekre és a garanciális feltételekre mutató hivatkozást az utolsó oldalon találja.

Ha kérdései vannak vagy pótalkatrészeket szeretne rendelni, okvetlenül adja meg a termék típustábláján található 10-jegyű cikkszámot.

Eltávolítás

A porszívót, az akkumulátorokat, a tartozékokat és csomagolóanyagokat a környezetvédelmi szempontoknak megfelelően kell újrafelhasználásra leadni.



Sohase dobja ki a porszívót és az akkumulátorokat/elemeket a háztartási szemétbe!

Csak az EU-tagországok számára:

A már nem használható elektromos és elektronikus készülékeket és a használt akkumulátorokat/elemeket külön kell gyűjteni és környezetbarát módon kell ártalmatlanítani. Használja az erre szolgáló gyűjtőrendszereket. A helytelen ártalmatlanítás káros lehet a környezetre és az egészségre a benne lévő veszélyes anyagok miatt.

Русский

Только для стран Евразийского экономического союза (Таможенного союза)

В состав эксплуатационных документов, предусмотренных изготовителем для продукции, могут входить настоящее руководство по эксплуатации, а также приложения.

Информация о подтверждении соответствия содержится в приложении.

Информация о стране происхождения указана на корпусе изделия и в приложении.

Дата изготовления указана на корпусе изделия.

Контактная информация относительно импортера содержится на упаковке.

Срок службы изделия

Срок службы изделия составляет 7 лет. Не рекомендуется к эксплуатации по истечении 5 лет хранения с даты изготовления без предварительной проверки (дату изготовления см. на этикетке).

Перечень критических отказов и ошибочные действия персонала или пользователя

– не использовать с поврежденной рукояткой или поврежденным защитным кожухом

– не использовать при появлении дыма непосредственно из корпуса изделия
– не использовать с перебитым или оголенным электрическим кабелем
– не использовать на открытом пространстве во время дождя (в распыляемой воде)
– не включать при попадании воды в корпус
– не использовать при сильном искрении
– не использовать при появлении сильной вибрации

Критерии предельных состояний
– перетёрт или повреждён электрический кабель
– поврежден корпус изделия

Тип и периодичность технического обслуживания
Рекомендуется очистить инструмент от пыли после каждого использования.

Хранение
– необходимо хранить в сухом месте
– необходимо хранить вдали от источников повышенных температур и воздействия солнечных лучей
– при хранении необходимо избегать резкого перепада температур
– хранение без упаковки не допускается
– подробные требования к условиям хранения смотрите в ГОСТ 15150-69 (Условие 1)

Транспортировка
– категорически не допускается падение и любые механические воздействия на упаковку при транспортировке
– при разгрузке/погрузке не допускается использование любого вида техники, работающей по принципу зажима упаковки
– подробные требования к условиям транспортировки смотрите в ГОСТ 15150-69 (Условие 5)

Указания по технике безопасности для пылесосов



Прочтите все указания и инструкции по технике безопасности. Несоблюдение указаний по технике безопасности и инструкций может привести к поражению электрическим током, пожару и/или тяжелым травмам.

Сохраняйте эти инструкции и указания для будущего использования.

- ▶ **Этот пылесос не рассчитан на использование детьми или лицами с ограниченными физическими, сенсорными или умственными способностями или недостаточным опытом и знаниями.** Иначе существует опасность неправильного использования или получения травм.
- ▶ **Не оставляйте детей без присмотра.** Дети не должны играть с пылесосом.
- ▶ **Соблюдайте все правила безопасности при работе с веществами, которые всасываются пылесосом.**
- ▶ **Не собирайте пылесосом древесную пыль бука или дуба и асбест. Пыль горных пород можно убирать только с системой пылеудаления, которая разрешена для использования с GAS 18V-10 L от Bosch.** Эти материалы являются канцерогенными.
- ▶ **Собирайте пыль горных пород только специально предусмотренными для этого электроинструментами в комбинации с системами пылеудаления, которые обеспечивают соблюдение предусмотренных законом ограничений.** Документация представлена на сайте: www.bosch-professional.com/dust/.

⚠ ПРЕДУПРЕЖДЕНИЕ **Используйте пылесос только в том случае, если Вы получили достаточно информации о пылесосе, собираемых веществах и их безопасном удалении.** Тщательный инструктаж снижает риск неправильной эксплуатации и травм.

⚠ ПРЕДУПРЕЖДЕНИЕ **Пылесос предназначен для собирания сухих веществ, а при принятии соответствующих мер – также для собирания жидкостей.** Проникновение воды внутрь электроинструмента увеличивает риск поражения электротоком.

- ▶ **Не собирайте пылесосом горючие или взрывоопасные жидкости, например, бензин, масло, спирт, растворители. Не всасывайте горячую, горючую или взрывоопасную пыль. Не пользуйтесь пылесосом в помещениях с высокой взрывоопасностью.** Пыль, пары или жидкости могут загореться или взорваться.

⚠ ПРЕДУПРЕЖДЕНИЕ **При выходе пены или воды из пылесоса сразу выключайте пылесос и опорожняйте контейнер.** Иначе пылесос может быть поврежден.

- ▶ **ВНИМАНИЕ! Храните пылесос только внутри помещений.**
- ▶ **ВНИМАНИЕ! Регулярно очищайте поплавок и проверяйте его на предмет повреждений.** Они могут негативно сказаться на функциональной способности.
- ▶ **Обеспечивайте хорошую вентиляцию на рабочем месте!**
- ▶ **Ремонт пылесоса разрешается выполнять только квалифицированному персоналу и только с использованием оригинальных запчастей.** Этим обеспечивается безопасность пылесоса.

⚠ ПРЕДУПРЕЖДЕНИЕ **Пылесос содержит вредную для здоровья пыль. Процедуры опорожнения и техобслуживания, включая извлечение контейнера для пыли, разрешается проводить только силами специалистов. Необходимо соответствующее защитное снаряжение. Не эксплуатируйте пылесос без полной и качественно установленной фильтрующей системы.** Иначе Вы подвергнете опасности свое здоровье.

- ▶ **Перед эксплуатацией проверяйте безупречное состояние шланга отсасывания. Оставляйте при этом**

шланг отсасывания подключенным к пылесосу, чтобы пыль случайно не высыпалась. Иначе Вы можете вдохнуть пыль.

- ▶ **Не очищайте пылесос под прямой струей воды.** Проникновение воды в крышку пылесоса увеличивает риск удара электрическим током.
- ▶ **Не вносите конструктивных изменений в аккумулятор и не открывайте его.** При этом возникает опасность короткого замыкания.
- ▶ **При повреждении и ненадлежащем использовании аккумулятора может выделиться газ. Аккумулятор может возгораться или взрываться.**Обеспечьте приток свежего воздуха и при возникновении жалоб обратитесь к врачу. Газы могут вызвать раздражение дыхательных путей.
- ▶ **При неправильном использовании из аккумулятора может потечь жидкость. Избегайте соприкосновения с ней. При случайном контакте промойте соответствующее место водой. Если эта жидкость попадет в глаза, то дополнительно обратитесь за помощью к врачу.** Вытекающая аккумуляторная жидкость может привести к раздражению кожи или к ожогам.
- ▶ **Острыми предметами, как напр., гвоздем или отверткой, а также внешним силовым воздействием можно повредить аккумуляторную батарею.** Это может привести к внутреннему короткому замыканию, возгоранию с задымлением, взрыву или перегреву аккумуляторной батареи.
- ▶ **Защищайте неиспользуемый аккумулятор от канцелярских скрепок, монет, ключей, гвоздей, винтов и других маленьких металлических предметов, которые могут закоротить полюса.** Короткое замыкание полюсов аккумулятора может привести к ожогам или пожару.
- ▶ **Используйте аккумулятор только в изделиях изготовителя.** Только так аккумулятор защищен от опасной перегрузки.
- ▶ **Заряжайте аккумуляторные батареи только с помощью зарядных устройств, рекомендованных изготовителем.** Зарядное устройство, предусмотренное для определенного вида аккумуляторов, может привести к пожарной опасности при использовании его с другими аккумуляторами.



Защищайте аккумулятор от высоких температур, например, от длительного нагревания на солнце, от огня, грязи, воды и влаги. Существует опасность взрыва и короткого замыкания.

- ▶ **Не работайте с пылесосом во время ношения его на ремне.** Вы можете зацепиться пылесосом за ремень во время уборки и упасть.
- ▶ **Используйте ремень для переноски только с пылесосом.**

Символы

Следующие символы могут быть важны при эксплуатации Вашего пылесоса. Запомните, пожалуйста, эти символы и их значение. Правильное понимание символов поможет вам лучше и надежней использовать пылесос.

Символы и их значение



ПРЕДУПРЕЖДЕНИЕ! Прочтите все указания и инструкции по технике безопасности. Несоблюдение указаний по технике безопасности и инструкций может привести к поражению электрическим током, пожару и/или тяжелым травмам.



Пылесос класса L в соответствии с IEC/EN 60335-2-69 для **удаления сухой** вредной для здоровья пыли с пограничным значением экспозиционной дозы > 1 мг/м^3



ПРЕДУПРЕЖДЕНИЕ! Пылесос содержит вредную для здоровья пыль. Процедуры опорожнения и техобслуживания, включая извлечение контейнера для пыли, разрешается проводить только силами специалистов. Необходимо соответствующее защитное снаряжение. Не эксплуатируйте пылесос без полной и качественно установленной фильтрующей системы. Иначе вы подвергнете опасности свое здоровье.

Описание продукта и услуг

Пожалуйста, следуйте указаниям рисунков в начале руководства по эксплуатации.

Применение по назначению

Пылесос предназначен для сборки, всасывания, перемещения и отделения негорючей сухой пыли, негорючих жидкостей и водно-воздушной смеси. Пылесос прошел соответствующую проверку и соответствует классу пыли L. Он пригоден для повышенных нагрузок при промышленном использовании, напр., для ремесленных работ, при использовании в промышленности и в мастерских.

Пылесос для класса пыли L в соответствии с IEC/EN 60335-2-69 разрешается применять только для всасывания вредной для здоровья пыли с граничным значением экспозиционной дозы > 1 мг/м^3.

Используйте пылесос только в том случае, если Вы полностью ознакомились со всеми функциями и в состоянии пользоваться ими без каких-либо ограничений или получили соответствующие указания.

Rotational Airflow

Система фильтрации без мешка избавляет от необходимости применять мешки для пыли. Грязь собирается на внутренней стенке контейнера.

Изображенные составные части

Нумерация составных частей выполнена по изображению на странице с иллюстрациями.

(1) Контейнер
(2) Замок крышки пылесоса
(3) Выключатель
(4) Индикатор заряженности аккумуляторной батареи
(5) Крышка пылесоса
(6) Ручка для переноски
(7) Крепление для держателя шланга пылеудаления/напольных насадок
(8) Патрубок для шланга
(9) Крепежные петли
(10) Крепление для держателя всасывающей трубки/щелевых насадок
(11) Кнопка разблокировки крышки аккумуляторного отсека
(12) Крышка аккумуляторного отсека
(13) Шланг пылеудаления
(14) Адаптер пылеудаления
(15) Изогнутая насадка
(16) Щелевая насадка
(17) Напольная насадка
(18) Всасывающая трубка
(19) Аккумуляторный отсек
(20) Аккумулятор[a)]
(21) Кнопка разблокировки аккумулятора[a)]
(22) Крепежные винты
(23) Защитный экран
(24) Крепление крышки аккумуляторного отсека
(25) Держатель всасывающей трубки и щелевой насадки
(26) Стопорный винт для держателя **(27)**
(27) Держатель шланга пылеудаления и напольной насадки
(28) Нажимная кнопка
(29) Ремень[a)]
(30) Ходовой ролик[a)]
(31) Крепление ходового ролика
(32) Отверстие для воздуха с заглушкой
(33) Фильтр
(34) Поплавок
(35) Держатель фильтра
(36) Петля шланга пылеудаления

a) **Эти принадлежности не входят в стандартный комплект поставки.**

Технические данные

Аккумуляторный пылесос для влажной/сухой уборки		GAS 18V-10 L
Товарный номер		**3 601 JC6 3..**
Напряжение	В	18
Ном. потребляемая мощность	Вт	260
Объем контейнера (брутто)	л	10
Объем нетто (сбор жидкостей)	л	6
Разрежение[A)]		
– Пылесос[B)]	гПа	90
– Турбина	гПа	115
Пропускная способность[A)]		
– Пылесос[B)]	л/с м³/ч	24 86
– Турбина	л/с м³/ч	34 122
Продолжительность работы на одной зарядке аккумулятора	мин/ А·ч	4
Класс пыли		L
Вес[C)]	кг	3,5
Степень защиты		IPX4
Рекомендуемая температура внешней среды во время зарядки	°C	0 … +35
Допустимая температура внешней среды во время эксплуатации[D)] и во время хранения	°C	–20 … +50
Совместимые аккумуляторы		GBA18V... GBA 18V... ProCORE18V... EXPERT18V... EXBA18V... CORE18V...
Рекомендуемые зарядные устройства		GAL18... GAL 18... GAL 36... GAL12V/18... GAL 12V/18...

Аккумуляторный пылесос для влажной/сухой уборки	GAS 18V-10 L
	GAX 18… EXAL18…

A) Измерения при 20–25 °C с аккумулятором **GBA 18V 6.3Ah**

B) измерено со шлангом пылеудаления **(13)** и изогнутой насадкой **(15)**

C) Без аккумулятора (вес аккумулятора можно узнать на сайте www.bosch-professional.com)

D) ограниченная мощность при температуре < 0 °C

Значения могут варьироваться в зависимости от инструмента, способа применения и условий окружающей среды. Более подробная информация представлена на сайте www.bosch-professional.com/wac.

Данные по шуму и вибрации

Значения шумовой нагрузки определены в соответствии с **EN 60335-2-69**.

A-скорректированный уровень звукового давления пылесоса обычно составляет **79** дБ(A). Погрешность K = **2** дБ. Уровень шума во время выполнения работ может превышать указанные значения. **Используйте средства защиты органов слуха!**

Значения вибрации a_h (непрерывная вибрация), p_F (повторяющиеся ударные вибрации) и погрешность K определены в соответствии с **EN 60335-2-69**:

a_h = **0,1** м/с^2 (K = **0,1** м/с^2), p_F = **2** м/с^2 (K = **1** м/с^2)

Аккумулятор

Bosch также в продаже беспроводные пылесосы без аккумулятора. Входит ли аккумулятор в комплект поставки пылесоса указано на упаковке.

Зарядка аккумулятора

▶ **Пользуйтесь только зарядными устройствами, указанными в технических параметрах.** Только эти зарядные устройства пригодны для литий-ионного аккумулятора данного пылесоса.

Указание: В соответствии с международными правилами перевозки литий-ионные аккумуляторы поставляются частично заряженными. Для обеспечения максимальной мощности аккумулятора зарядите его полностью перед первым применением.

Установка и снятие аккумулятора (см. рис. A1–A2)

▶ **При установке аккумулятора не применяйте силу.** Аккумулятор сконструирован таким образом, что он может быть установлен в изделие только в правильном положении.

▶ Для обеспечения качественной и безопасной работы следует постоянно содержать аккумуляторный отсек в чистоте и сухости.

– Нажмите кнопку разблокировки **(11)**, чтобы открыть крышку аккумуляторного отсека **(12)**.

– Вставьте аккумулятор **(20)** в аккумуляторный отсек **(19)**, чтобы он отчетливо вошел в зацепление.

– Для извлечения аккумулятора **(20)** нажмите на кнопку разблокировки **(21)** на аккумуляторе и извлеките его из аккумуляторного отсека **(19)**.

– Закройте крышку аккумуляторного отсека **(12)**.

Замена крышки аккумуляторного отсека (см. рис. A3–A5)

При использовании аккумулятора ProCORE18V 12Ah крышка аккумуляторного отсека **(12)** не закрывается. Крышку аккумуляторного отсека **(12)** можно заменить на защитный экран **(23)**, рассчитанный для такого применения.

В условиях повышенной влажности и сырости пылесос можно использовать только с закрытой крышкой батарейного отсека.

Демонтаж крышки аккумуляторного отсека (см. рис. A3)

Извлеките аккумулятор **(20)** из аккумуляторного отсека **(19)**.

Извлеките оба крепежных винта **(22)** (ST4×12) при помощи крестообразной отвертки PH1 и снимите крышку аккумуляторного отсека **(12)**.

Установка защитного экрана (см. рис. A4)

Прижмите крепление крышки аккумуляторного отсека **(24)** вниз и выдвиньте защитный экран **(23)**.

Демонтаж защитного экрана (см. рис. A5)

Приставьте шлицевую отвертку, немного сдвиньте защитный экран **(23)** назад и снимите его. При этом прижимайте крепление крышки аккумуляторного отсека **(24)** вниз.

Индикатор заряженности аккумуляторной батареи

Когда батарея установлена, на индикаторе заряженности аккумуляторной батареи **(4)** отображаются данные о степени заряженности пылесоса, когда аккумулятор извлечен, эти данные отображаются на самом аккумуляторе.

Индикатор заряженности аккумуляторной батареи на пылесосе

После включения пылесоса 5 зеленых светодиодных индикаторов заряженности аккумуляторной батареи **(4)** один раз загораются и по нисходящей вспыхивают. Затем эти светодиоды показывают состояние аккумулятора **(20)**.

Индикатор заряженности аккумуляторной батареи на аккумуляторе

Если аккумулятор извлечен из пылесоса, уровень его заряда можно отобразить при помощи зеленых светодиодов индикатора заряженности на аккумуляторе.

Нажмите кнопку индикатора заряженности аккумуляторной батареи или , чтобы отобразить степень заряженности аккумуляторной батареи.

Если после нажатия на кнопку индикатора заряженности аккумуляторной батареи не загорается ни один светодиодный индикатор, аккумулятор неисправен и его следует заменить.

Примечание: Не каждый тип аккумулятора оснащен индикатором заряда.

Тип аккумулятора GBA 18V... | GBA18V...



Светодиод	Емкость
Непрерывный свет 3 зеленых светодиодов	60–100 %
Непрерывный свет 2 зеленых светодиодов	30–60 %
Непрерывный свет 1 зеленого светодиода	5–30 %
Мигающий свет 1 зеленого светодиода	0–5 %

Тип аккумулятора ProCORE18V... | EXPERT18V... | EXBA18V... | CORE18V...



Светодиод	Емкость
Непрерывный свет 5 зеленых светодиодов	80–100 %
Непрерывный свет 4 зеленых светодиодов	60–80 %
Непрерывный свет 3 зеленых светодиодов	40–60 %
Непрерывный свет 2 зеленых светодиодов	20–40 %
Непрерывный свет 1 зеленого светодиода	5–20 %
Мигающий свет 1 зеленого светодиода	0–5 %

Распознавание риска неисправности аккумулятора

EXPERT18V... | EXBA18V...

Помимо уровня заряда аккумулятора, светодиодные индикаторы уровня заряда аккумулятора также могут показывать риск неисправности аккумулятора.

Чтобы активировать функцию, нажмите и удерживайте кнопку индикатора уровня заряда в течение 3 секунд. Об анализе состояния аккумулятора сигнализирует «бегущий» свет на индикаторе уровня заряда аккумулятора. Результат отображается на индикаторе уровня заряда аккумулятора.



1 светодиод: Аккумулятор имеет высокий риск неисправности. Мощность и продолжительность работы уже могут быть снижены. Рекомендуется заменить аккумулятор.



5 светодиодов: Аккумулятор находится в хорошем состоянии с низким риском ненадлежащей работы.

Обратите внимание: Оценка риска неисправности аккумулятора имеет только две ступени и предлагает упрощенную оценку состояния. Аккумулятор или находится в хорошем состоянии, или имеет повышенный риск возникновения неисправности. Состояние аккумулятора не отображается в процентах.

Указания по оптимальному обращению с аккумулятором

Защищайте аккумулятор от влаги и воды.

Храните аккумулятор только в диапазоне температур от −20 °C до 50 °C. Не оставляйте аккумулятор летом в автомобиле.

Время от времени прочищайте вентиляционные прорези аккумулятора мягкой, сухой и чистой кисточкой.

Значительное сокращение продолжительности работы после заряда свидетельствует о старении аккумулятора и указывает на необходимость его замены.

Учитывайте указания по утилизации.

Сборка

▶ **Перед работами по техобслуживанию и очистке пылесоса, его настройкой, заменой принадлежностей или хранением извлекайте аккумуляторную батарею.** Эта мера предосторожности предотвращает непреднамеренное включение пылесоса.

Монтаж держателей для принадлежностей для всасывания (см. рис. B)

– Плотно вставьте держатель **(25)** всасывающей трубы и щелевой насадки сверху в предназначенное для него крепление **(10)**, чтобы он вошел в зацепление.
– Плотно вставьте держатель **(27)** шланга пылеудаления и щелевой насадки сверху в предназначенное для него крепление **(7)** и плотно затяните стопорный винт **(26)**.

Монтаж шланга всасывания (см. рис. C)

– Вставьте шланг всасывания **(13)** в патрубок всасывания **(8)**, чтобы обе нажимные кнопки **(28)** шланга всасывания вошли в зацепление.

Указание: Из-за трения пыли при всасывании на всасывающем шланге и принадлежностях образуется электростатический заряд, в результате чего пользователь может испытать статический разряд (в зависимости от условий окружающей среды и чувствительности тела).

Монтаж принадлежностей для всасывания

Шланг пылеудаления **(13)** оснащен зажимом, при помощи которого можно присоединять принадлежности для

пылеудаления (адаптер пылеудаления **(14)**, изогнутую насадку **(15)**).

Монтаж адаптера пылеотвода или изогнутой насадки (см. рис. D)

Наденьте адаптер пылеотвода **(14)** или изогнутую насадку **(15)** на всасывающий шланг **(13)** так, чтобы обе нажимные кнопки **(28)** на всасывающем шланге отчетливо вошли в зацепление.

Для снятия вдавите нажимные кнопки **(28)** внутрь и снимите элементы друг с друга.

Монтаж насадок и труб

– При необходимости плотно вставьте всасывающие трубы **(18)** друг в друга, а затем плотно вставьте их в изогнутую насадку **(15)**.
– Плотно наденьте напольную насадку **(17)** или щелевую насадку **(16)** на всасывающую трубу **(18)** или изогнутую насадку **(15)**.

Закрепление ремня (см. рис. E)

▶ **Ремень предусмотрен только для переноски и фиксации пылесоса!**

Защелкните карабины ремня **(29)** в крепежных петлях **(9)** пылесоса.

Монтаж ходовых роликов (см. рис. F)

Вставьте **4** соединительный штифт для ходовых роликов **(30)** в крепления ходовых роликов **(31)**, чтобы они отчетливо зашли в зацепление.

Для применения также пригодны другие ходовые ролики, соответствующие норме EN 12529 (диаметр соединительного штифта 11 мм).

▶ **Перед использованием пылесоса проверьте работоспособность тормозов роликов.**

Работа с инструментом

▶ **Перед работами по техобслуживанию и очистке пылесоса, его настройкой, заменой принадлежностей или хранением извлекайте аккумуляторную батарею.** Эта мера предосторожности предотвращает непреднамеренное включение пылесоса.

▶ **Чтобы не споткнуться, следите за чистотой и прибранностью рабочей зоны.**

Включение устройства

▶ **Пылесос нельзя использовать без фильтра.**

▶ **Используйте только фильтры, не имеющие повреждений (трещин, дырок и пр.). В случае повреждения немедленно замените фильтр.**

▶ **Перед работой с пылесосом убедитесь, что фильтр монтирован надежно.**

▶ **Перед каждым использованием пылесоса убедитесь, что крышка аккумуляторного отсека надежно закрыта.**

▶ **Пожалуйста, осведомьтесь о действующих в Вашей стране положениях/законах относительно обращения с вредной для здоровья пылью.**

▶ **Собирайте пыль горных пород только специально предусмотренными для этого электроинструментами в комбинации с системами пылеудаления, которые обеспечивают соблюдение предусмотренных законом ограничений.** Документация представлена на сайте: www.bosch-professional.com/dust/.

Не используйте пылесос во взрывоопасных помещениях.

Для обеспечения оптимальной мощности всасывания шланг пылеудаления **(13)** всегда должен быть полностью размотан с держателя шланга пылеудаления **(27)**.

Включение/выключение

Чтобы **включить** пылесос, коротко нажмите на выключатель **(3)**.

Чтобы **выключить** пылесос, еще раз нажмите на выключатель **(3)**.

Из соображений безопасности пылесос не включается, если выключатель **(3)** нажат дольше 5 с.

сухое отсасывание

Всасывание пыли от работающих электроинструментов (см. рис. G)

▶ **Если отработанный воздух отводится в помещение, в помещении должна быть обеспечена достаточная кратность воздухообмена. Обратите внимание на соответствующие предписания, действующие в Вашей стране.**

– Монтируйте адаптер всасывания **(14)** или изогнутую насадку **(15)** (см. „Монтаж адаптера пылеотвода или изогнутой насадки (см. рис. **D**)“, Страница 124).
– Вставьте адаптер пылеудаления **(14)** или изогнутую насадку **(15)** в патрубок пылеудаления электроинструмента.

Только при применении адаптера всасывания **(14)**:

Указание: При работе с электроинструментами, которые подают мало воздуха в шланг всасывания (напр., электролобзики, шлифмашины и т.д.), необходимо обязательно открывать отверстие для воздуха с заглушкой **(32)** на адаптере всасывания **(14)**. Это повысит общую эффективность пылесоса и электроинструмента. Для этого поворачивайте кольцо над отверстием для воздуха с заглушкой **(32)**, пока отверстие не достигнет максимального размера.

Всасывание жидкостей

▶ **Не собирайте пылесосом горючие или взрывоопасные жидкости, например, бензин, масло, спирт, растворители. Не всасывайте горячую, горючую или взрывоопасную пыль. Не пользуйтесь пылесосом в помещениях с высокой взрывоопасностью.** Пыль, пары или жидкости могут загореться или взорваться.

Перед всасыванием жидкостей

– Опорожните контейнер **(1)**.
– Очистите фильтр **(33)** и вставьте его на место в пылесос (см. „Очистка/замена фильтра (см. рис. **I1**–**I2**)“, Страница 125).

Пылесос оснащен поплавком **(34)**. По достижении максимальной высоты наполнения всасывание прекращается.

Каждый раз после всасывания жидкостей

– Опорожните контейнер **(1)**.
– Слейте воду из фильтра **(33)**.

После всасывания жидкостей для предотвращения образования плесени

– Снимите крышку пылесоса **(5)** и дайте ей как следует просохнуть.
– Извлеките фильтр **(33)** и тоже дайте ему как следует просохнуть (см. „Очистка/замена фильтра (см. рис. **I1**–**I2**)“, Страница 125).

Техобслуживание и сервис

Техобслуживание и очистка

▶ **Перед работами по техобслуживанию и очистке пылесоса, его настройкой, заменой принадлежностей или хранением извлекайте аккумуляторную батарею.** Эта мера предосторожности предотвращает непреднамеренное включение пылесоса.

▶ **Для обеспечения качественной и безопасной работы содержите пылесос и вентиляционные прорези в чистоте.**

▶ **При обслуживании и чистке пылесоса одевайте пылезащитную маску.**

Время от времени протирайте корпус пылесоса влажной тряпкой.

Протирайте загрязненные зарядные контакты сухой тряпкой.

▶ **Не очищайте пылесос сжатым воздухом.** Фильтр или другие компоненты могут получить повреждения.

Проверка пылесоса должна проводиться производителем или прошедшим инструктаж лицом не реже одного раза в год (например, проверка фильтров на наличие повреждений, герметичности пылесоса и надлежащего функционирования контрольных приборов).

Очистка и техническое обслуживание после уборки веществ, опасных для здоровья

– Считайте все детали, которые могли контактировать с опасными веществами, загрязненными.
– Пропылесосьте, протрите или загерметизируйте внешнюю поверхность пылесоса, прежде чем убирать его из зоны с веществами, опасными для здоровья.
– Очищайте, разбирайте и проводите обслуживание пылесоса только в том случае, если это не представляет опасности для вас или других людей. Во время технического обслуживания и очистки используйте средства индивидуальной защиты. Проводите работы в хорошо проветриваемом помещении.
– Прежде чем разбирать пылесос, сначала очистите его снаружи.
– Утилизируйте все части пылесоса, которые не поддаются надлежащей очистке, в непроницаемые пакеты. Пожалуйста, соблюдайте установленные правила по утилизации подобных отходов.
– Очистите зону технического обслуживания после завершения работ.

Очистка контейнера (см. рис. H1–H2)

Очищайте контейнер **(1)** после каждого пользования для поддержания оптимальной производительности пылесоса.

– Откройте замки **(2)** и снимите крышку пылесоса **(5)**.
– Вытряхните контейнер **(1)** над подходящим мусорным баком.
– При необходимости протрите контейнер влажной тряпкой.
  При необходимости очистите фильтр (см. „Очистка/замена фильтра (см. рис. **I1**–**I2**)“, Страница 125).
– Наденьте крышку пылесоса **(5)** на место и закройте замки **(2)**.

Очистка/замена фильтра (см. рис. I1–I2)

Производительность всасывания зависит от состояния фильтра. В связи с этим регулярно очищайте фильтр.

Немедленно заменяйте поврежденный фильтр.

– Откройте замки **(2)** и снимите крышку пылесоса **(5)**.
– Поверните фильтр **(33)** до упора по направлению вращения 🔓 и снимите его с держателя фильтра **(35)**.
– Фильтр сухой:
  Выбейте фильтр **(33)** над подходящим мусорным баком. Будьте осторожны, чтобы не повредить пластинки фильтра.
  Для достижения максимальной силы всасывания очистите пластинки фильтра мягкой щеткой.
  или
  Фильтр влажный:
  Промойте фильтр **(33)** проточной водой и дайте ему как следует высохнуть.
  или
  Замените поврежденный фильтр **(33)**.
– Наденьте фильтр **(33)** на держатель фильтра **(35)** и поверните его до упора по направлению вращения 🔒.
– Наденьте крышку пылесоса **(5)** на место и закройте замки **(2)**.
  Убедитесь, что замки надежно вошли в зацепление.

Неисправности

При недостаточной мощности всасывания проверьте:

– Контейнер **(1)** полон?
  ▷(см. „Очистка контейнера (см. рис. **H1**–**H2**)“, Страница 125).

– Засорился ли фильтр **(33)** пылью?
▷(см. „Очистка/замена фильтра (см. рис. **I1**–**I2**)“, Страница 125).
– Емкости аккумуляторной батареи не достаточно?
▷ Зарядите аккумуляторную батарею.

Регулярное опорожнение контейнера **(1)** и очистка фильтра **(33)** гарантируют оптимальную производительность всасывания.
Если после этого производительность всасывания не будет достигнута, обратитесь в **Bosch**-сервисный центр.

Хранение (см. рис. J)

– Вставьте всасывающие трубы **(18)** в держатели **(25)**.
– Вставьте щелевую насадку **(16)** во всасывающую трубу **(18)**.
– Вставьте напольную насадку **(17)** в крепление **(27)**.
– Оберните шланг отсоса **(13)** снизу вокруг держателя **(27)** и закрепите крепежную петлю **(36)**.
– Переносите пылесос только за ручку **(6)** или за лямку (при наличии).
– Убирайте пылесос на хранение в сухое помещение и защищайте его от несанкционированного использования.

Сервис и консультирование по вопросам применения

Казахстан
Центр консультирования потребителей и приема претензий:
ТОО «Роберт Бош» (Robert Bosch)
050012, г. Алматы,
Республика Казахстан
ул. Муратбаева, д. 180
БЦ «Гермес», 7й этаж
Тел.: +7 (727) 331 86 00
Тел.: 8 8000 700 270

Ссылку на адреса наших сервисных центров и условия гарантии можно найти на последней странице.

Пожалуйста, во всех запросах и заказах запчастей обязательно указывайте 10-значный товарный номер по заводской табличке изделия.

Утилизация

Пылесосы, аккумуляторные батареи, принадлежности и упаковку необходимо сдавать на экологически чистую утилизацию.



Не выбрасывайте пылесосы и аккумуляторные батареи/батарейки в бытовой мусор!

Только для стран-членов ЕС:

Электрические и электронные приборы или использованные аккумуляторы/батарейки, непригодные для дальнейшего использования, необходимо собирать отдельно и утилизировать экологически безопасным способом. Используйте предусмотренные системы сбора мусора. Из-за возможного содержания опасных веществ при неправильной утилизации может быть нанесен вред окружающей среде и здоровью.

Українська

Вказівки з техніки безпеки для відсмоктувачів



Прочитайте всі застереження і вказівки. Невиконання вказівок з техніки безпеки та інструкцій може призвести до ураження електричним струмом, пожежі та/або важких серйозних травм.

Добре зберігайте на майбутнє ці попередження і вказівки.

- **Цей пилосмок не розрахований на використання дітьми і особами з обмеженими фізичними, сенсорними або розумовими здібностями або недостатнім досвідом і знаннями.** Інакше можливе неправильне використання та небезпека одержання травм.
- **Дивіться за дітьми.** Діти не повинні гратися з пилосмоком.
- **Дотримуйтесь усіх правил безпеки при роботі з речовинами, що збираються пилососом.**
- **Не збирайте букову або дубову тирсу, а також азбест. Видалення породного пилу дозволяється лише разом з витяжними системами, які спеціально схвалені для використання з GAS 18V-10 L від Bosch .** Ці речовини вважаються канцерогенними.
- **Всмоктувати породній пил можна тільки спеціально призначеними комбінаціями електроінструментів і витяжних систем, для яких доведено, що допустимі граничні значення не перевищені.** Підтвердження див. на www.bosch-professional.com/dust/.

⚠ ПОПЕРЕДЖЕННЯ **Використовуйте пилосмок лише після отримання достатньої інформації стосовно використання пилосмока, матеріалів, що збираються, та їхнього безпечного видалення.** Ретельний інструктаж зменшує ризик неправильного користування інструментом та ризик травм.

⚠ ПОПЕРЕДЖЕННЯ **Пилосмок призначений для збирання сухих матеріалів, а при вживанні відповідних заходів – також для всмоктування рідин.** Потрапляння рідини в електроінструмент підвищує ризик ураження електричним струмом.

- **Не всмоктуйте пилосмоком горючі або вибухонебезпечні рідини, наприклад, бензин, оливу, спирт, розчинники. Не всмоктуйте гарячий**

пил, пил, що горить, та вибухонебезпечний пил. Не використовуйте пилосмок у приміщеннях, де існує небезпека вибуху. Пил, пари або рідини можуть загорятися або вибухати.

⚠ ПОПЕРЕДЖЕННЯ **Негайно вимкніть пилосмок при витіканні піни або води і спорожніть ємність.** Інакше пилосмок може пошкодитися.

- ▶ **УВАГА! Пилосмок дозволяється зберігати лише в приміщеннях.**
- ▶ **УВАГА! Регулярно очищайте поплавець та перевіряйте його на наявність пошкоджень.** Вони можуть негативно вплинути на функціональну здатність.
- ▶ **Слідкуйте за доброю вентиляцією на робочому місці.**
- ▶ **Ремонт пилосмока дозволяється виконувати лише кваліфікованому персоналу і лише з використанням оригінальних запчастин.** Цим забезпечується збереження пилосмоком його безпечних властивостей.

⚠ ПОПЕРЕДЖЕННЯ **Пилосмок містить шкідливий для здоров'я пил. Процедури спорожнення та технічного обслуговування, включаючи видалення ємності для пилу, можуть виконувати лише фахівці. Необхідне відповідне захисне спорядження. Не експлуатуйте пилосмок без повної та належно встановленої фільтрувальної системи.** Інакше ви наражатимете на небезпеку своє здоров'я.

- ▶ **Перед експлуатацією перевіряйте бездоганний стан відсмоктувального шланга. Не від'єднуйте при цьому відсмоктувальний шланг, щоб пил не міг ненавмисне висипатися.** Інакше Ви можете вдихнути пил.
- ▶ **Не очищайте пилосмок під прямим струменем води.** Потрапляння води в кришку пилосмока збільшує ризик ураження електричним струмом.
- ▶ **Не вносьте конструктивних змін в акумуляторну батарею та не відкривайте її.** Існує небезпека короткого замикання.
- ▶ **При пошкодженні або неправильній експлуатації акумуляторної батареї може виходити пар. Акумуляторна батарея може займатись або вибухати.** Впустіть свіже повітря і – у разі скарг – зверніться до лікаря. Пар може подразнювати дихальні шляхи.
- ▶ **При неправильному використанні з акумуляторної батареї може потекти рідина. Уникайте контакту з нею. При випадковому контакті промийте відповідне місце водою. Якщо рідина потрапила в очі, додатково зверніться до лікаря.** Акумуляторна рідина може спричиняти подразнення шкіри або опіки.
- ▶ **Гострими предметами, напр., гвіздками або викрутками, або прикладанням зовнішньої сили можна пошкодити акумуляторну батарею.** Можливе внутрішнє коротке замикання, загоряння, утворення диму, вибух або перегрів акумуляторної батареї.
- ▶ **Не зберігайте акумуляторну батарею, якою Ви саме не користуєтесь, поряд із канцелярськими скріпками, ключами, гвіздками, гвинтами та іншими невеликими металевими предметами, які можуть спричинити перемикання контактів.** Коротке замикання між контактами акумуляторної батареї може спричиняти опіки або пожежу.
- ▶ **Використовуйте акумуляторну батарею тільки в продуктах виробника.** Лише за таких умов акумулятор буде захищений від небезпечного перевантаження.
- ▶ **Заряджайте акумуляторні батареї лише в зарядних пристроях, рекомендованих виробником.** Використання заряджувального пристрою для акумуляторних батарей, для яких він не передбачений, може призводити до пожежі.



Захищайте акумулятор від тепла, напр., від сонячних променів, вогню, бруду, води та вологи. Існує небезпека вибуху і короткого замикання.

- ▶ **Не працюйте з пилосмоком, коли переносите його на ремені.** Ви можете зачепитися за ремінь під час прибирання пилосмоком і впасти.
- ▶ **Використовуйте ремінь виключно з пилосмоком.**

Символи

Нижчеподані символи можуть знадобиться Вам при користуванні відсмоктувачем. Будь ласка, запам'ятайте ці символи та їх значення. Правильне розуміння символів допоможе Вам правильно та небезпечно користуватися відсмоктувачем.

Символи та їхнє значення	
	**ПОПЕРЕДЖЕННЯ! Прочитайте всі вказівки з техніки безпеки та інструкції.** Невиконання вказівок з техніки безпеки та інструкцій може призвести до ураження електричним струмом, пожежі та/або важких серйозних травм.
	Пилосмок класу L згідно з IEC/ EN 60335-2-69 для **сухого відсмоктування** шкідливого для здоров'я пилу з граничним значенням експозиційної дози > 1 мг/м^3
	**ПОПЕРЕДЖЕННЯ! Пилосмок містить шкідливий для здоров'я пил. Процедури спорожнення та технічного обслуговування, включаючи видалення ємності для пилу, можуть виконувати лише фахівці. Необхідне відповідне**

Символи та їхнє значення

захисне спорядження. Не експлуатуйте пилосмок без повної та належно встановленої фільтрувальної системи. Інакше ви наражатимете на небезпеку своє здоров'я.

Опис продукту і послуг

Будь ласка, дотримуйтеся малюнків, розташованих на початку інструкції з експлуатації.

Призначення приладу

Пилосмок призначений для збирання, всмоктування, переміщення та відокремлення негорючого сухого пилу, негорючих рідин та водно-повітряної суміші. Пилосос пройшов перевірку на предмет збирання пилу і відповідає класу пилу L. Він придатний для підвищених навантажень при професійному використанні, напр., для ремісницьких робіт, промисловості і майстерень.

Пилосмок для пилу класу L згідно з IEC/EN 60335-2-69 дозволено використовувати лише для всмоктування і відсмоктування шкідливого для здоров'я пилу з граничним значенням експозиційної дози > 1 мг/м³.

Використовуйте відсмоктувач лише у тому випадку, якщо всі функції знаходяться у Вас повністю під контролем і Ви не вбачаєте обмежень в їх використанні або отримали відповідні вказівки.

Rotational Airflow

Система фільтра без мішка дозволяє позбутися від потреби використання мішків для пилу. Бруд збирається на внутрішній стінці контейнера.

Зображені компоненти

Нумерація зображених компонентів посилається на зображення пилосмока на сторінках з малюнками.

(1) Ємність
(2) Замок кришки пилосмока
(3) Вимикач
(4) Індикатор зарядженості акумуляторної батареї
(5) Кришка пилосмока
(6) Переносна рукоятка
(7) Кріплення для тримача відсмоктувального шланга/підлогових насадок
(8) Під'єднувач
(9) Кріпильні петлі
(10) Кріплення для тримача відсмоктувального шланга/щілинних насадок
(11) Кнопка розблокування кришки секції для акумуляторної батареї
(12) Кришка секції для акумуляторної батареї
(13) Відсмоктувальний шланг
(14) Відсмоктувальний адаптер
(15) Вигнута насадка
(16) Щілинна насадка
(17) Підлогова насадка
(18) Всмоктувальна труба
(19) Секція для акумуляторної батареї
(20) Акумуляторна батарея[a)]
(21) Кнопка розблокування акумуляторної батареї[a)]
(22) Кріпильні гвинти
(23) Екран
(24) Кріплення кришки секції для акумуляторної батареї
(25) Тримач всмоктувальної труби і щілинної насадки
(26) Стопорний гвинт для тримача **(27)**
(27) Тримач відсмоктувального шланга і підлогової насадки
(28) Натискна кнопка
(29) Ремінь[a)]
(30) Ходовий ролик[a)]
(31) Кріплення ходового ролика
(32) Отвір для повітря із заглушкою
(33) Фільтр
(34) Поплавець
(35) Тримач фільтра
(36) Петля для відсмоктувального шланга

a) **Це приладдя не входить до стандартного комплекту поставки.**

Технічні дані

Акумуляторний вологовідсмоктувач/пилосос		**GAS 18V-10 L**
Товарний номер		**3 601 JC6 3..**
Напруга	В	18
Номінальна споживана потужність	Вт	260
Об'єм ємності (брутто)	л	10
Об'єм нетто (рідина)	л	6
Розрідження[A)]		
– Пилосос[B)]	гПа	90
– Турбіна	гПа	115
Витрата[A)]		
– Пилосос[B)]	л/с м³/год	24 86
– Турбіна	л/с м³/год	34 122
Тривалість роботи з одним зарядженим акумулятором	хв./ А·год	4
Клас пилу		L

Акумуляторний вологовідсмоктувач/пилосос		GAS 18V-10 L
Вага[C]	кг	3,5
Ступінь захисту		IPX4
Рекомендована температура навколишнього середовища при заряджанні	°C	0 … +35
Допустима температура навколишнього середовища при експлуатації[D] і при зберіганні	°C	–20 … +50
Сумісні акумулятори		GBA18V... GBA 18V... ProCORE18V... EXPERT18V... EXBA18V... CORE18V...
Рекомендовані зарядні пристрої		GAL18... GAL 18... GAL 36... GAL12V/18... GAL 12V/18... GAX 18... EXAL18...

A) Виміряно за температури 20–25 °C з акумулятором **GBA 18V 6.3Ah**

B) вимірювання виконані з відсмоктувальним шлангом **(13)** і вигнутою насадкою **(15)**

C) Без акумуляторної батареї (вагу АКБ можна знайти за адресою www.bosch-professional.com)

D) обмежена потужність за температури < 0 °C

Значення можуть відрізнятися залежно від виробу, умов застосування та довкілля. Детальнішу інформацію див. на www.bosch-professional.com/wac.

Інформація щодо шуму і вібрації

Значення звукової емісії визначені відповідно до **EN 60335-2-69**.

А-зважений рівень звукового тиску від електроінструмента, як правило, становить **79** дБ(А). Похибка K = **2** дБ. Рівень шуму при роботі може перевищувати вказані значення. **Вдягайте навушники!**

Значення вібрації a_h (безперервна вібрація), p_F (повторна ударна вібрація) та коефіцієнт похибки K визначені відповідно **EN 60335-2-69**:

a_h = **0,1** м/с^2 (K = **0,1** м/с^2), p_F = **2** м/с^2 (K = **1** м/с^2)

Акумуляторна батарея

Bosch також пропонує акумуляторні пилосмоки без акумулятора. На упаковці зазначено, чи входить акумулятор в комплект поставки вашого пилосмока.

Заряджання акумуляторної батареї

▶ **Використовуйте лише зарядні пристрої, зазначені в технічних даних.** Лише на ці зарядні пристрої розрахований літій-іонний акумулятор, що використовується у пилосмоці.

Вказівка: літій-іонні акумулятори постачаються частково зарядженими відповідно до міжнародних правил транспортування. Щоб акумулятор міг реалізувати свою повну ємність, перед тим, як перший раз працювати з приладом, акумулятор треба повністю зарядити.

Встромляння і виймання акумуляторної батареї (див. мал. A1–A2)

▶ **При встромлянні акумуляторної батареї не застосовуйте силу.** Акумуляторна батарея сконструйована таким чином, що її можна встромити у виріб лише в правильному положенні.

▶ Щоб електроінструмент працював якісно і надійно, тримайте секцію для акумуляторної батареї в чистоті і сухості.

– Натисніть кнопку розблокування **(11)**, щоб відкрити кришку секції для акумуляторної батареї **(12)**.

– Устроміть акумуляторну батарею **(20)** в секцію для акумуляторної батареї **(19)** щоб вона відчутно увійшла у зачеплення.

– Щоб вийняти акумулятор **(20)**, натисніть на кнопку розблокування **(21)** на акумуляторі і вийміть його із секції для акумуляторної батареї **(19)**.

– Закрийте кришку секції для акумуляторної батареї **(12)**.

Заміна кришки секції для акумуляторної батареї (див. мал. A3–A5)

У разі використання акумуляторної батареї ProCORE18V 12Ah кришка секції для акумуляторної батареї **(12)** перестає закриватися. Кришку секції для акумуляторної батареї **(12)** можна замінити на екран **(23)**, розрахований на такий випадок.

Пилосмок можна використовувати тільки у вологому або мокрому середовищі з закритою кришкою секції для акумуляторної батареї.

Демонтаж кришки секції для акумуляторної батареї (див. мал. A3)

Вийміть акумуляторну батарею **(20)** із секції для акумуляторної батареї **(19)**.

Вийміть обидва кріпильні гвинти **(22)** (ST4×12) за допомогою хрестоподібної викрутки PH1 і зніміть кришку секції для акумуляторної батареї **(12)**.

Вставляння екрана (див. мал. A4)

Притисніть кріплення **(24)** кришки секції для акумуляторної батареї вниз і насуньте екран **(23)**.

Знімання екрана (див. мал. A5)

Приставте шліцьову викрутку, трохи посуньте екран **(23)** назад і зніміть його. При цьому притискайте кріплення **(24)** кришки секції для акумуляторної батареї донизу.

Індикатор зарядженості акумуляторної батареї

Коли акумулятор встановлений, на дисплеї відображається індикатор зарядженості акумуляторної батареї **(4)** пилосмока, якщо вийняти акумулятор, ці дані відображатимуться на самому акумуляторі.

Індикатор зарядженості акумуляторної батареї на пилосмоку

Після увімкнення пилосмока 5 зелених світлодіодів індикатора зарядженості акумуляторної батареї **(4)** один раз загоряються і у спадному порядку спалахують. Потім вони показують ступінь зарядженості акумулятора **(20)**.

Індикатор зарядженості акумуляторної батареї на акумуляторі

Якщо акумуляторна батарея вийнята з пилосмока, ступінь зарядженості акумулятора можна відобразити за допомогою зелених світлодіодів індикатора зарядженості на акумуляторній батареї.

Натисніть кнопку індикатора зарядженості акумуляторної батареї або , щоб відобразити ступінь зарядженості.

Якщо після натискання на кнопку індикатора зарядженості акумуляторної батареї жоден світлодіод не загоряється, акумулятор вийшов з ладу і його треба замінити.

Примітка: Не всі типи акумуляторних батарей мають індикатор рівня заряду.

Тип акумулятора GBA 18V... | GBA18V...



Світлодіод	Ємність
Свічення 3-х зелених	60–100 %
Свічення 2-х зелених	30–60 %
Свічення 1-го зеленого	5–30 %
Блимання 1-го зеленого	0–5 %

Тип акумуляторів ProCORE18V... | EXPERT18V... | EXBA18V... | CORE18V...



Світлодіод	Ємність
Свічення 5-и зелених	80–100 %
Свічення 4-х зелених	60–80 %
Свічення 3-х зелених	40–60 %
Свічення 2-х зелених	20–40 %
Свічення 1-го зеленого	5–20 %
Блимання 1-го зеленого	0–5 %

Виявлення ризику дефекту акумулятора

EXPERT18V... | EXBA18V...

Крім стану заряду акумулятора, світлодіоди на індикаторах стану заряду акумулятора можуть також вказувати на ризик несправності акумулятора.

Щоб активувати функцію, натисніть і утримуйте кнопку індикатора рівня заряду протягом 3 секунд. Аналіз заряду акумулятора сигналізується світловим індикатором на індикаторі рівня заряду акумулятора. Результат відображається на індикаторі рівня заряду батареї.

 **1 світлодіод:** високий ризик виходу з ладу акумулятора. Продуктивність і час виконання вже можуть бути знижені. Рекомендується замінити батарею.

 **5 світлодіодів**: стан акумулятора задовільний з низьким ризиком виходу з ладу.

Зверніть увагу: Оцінка ризику несправності акумулятора виконується у два етапи і пропонує спрощену оцінку його стану. Акумулятор або оцінюється як такий, що відповідає експлуатаційним характеристикам, або має підвищений ризик наявності ознак пошкодження. Відсоток заряду батареї не відображається.

Вказівки щодо оптимального поводження з акумулятором

Захищайте акумулятор від вологи і води.

Зберігайте акумулятор лише за температури від –20 °C до 50 °C. Зокрема, не залишайте акумулятор влітку в машині.

Час від часу прочищайте вентиляційні отвори акумулятора м'яким, чистим і сухим пензликом.

Занадто коротка тривалість роботи після заряджання свідчить про те, що акумулятор вичерпав себе і його треба поміняти.

Зважайте на вказівки щодо видалення.

Монтаж

- ▶ **Вийміть акумуляторну батарею, перш ніж виконувати роботи з технічного обслуговування або очищення, налаштовувати пилосмок, міняти приладдя або перш ніж відкласти пилосмок.** Ці попереджувальні заходи з техніки безпеки зменшують ризик випадкового запуску пилосмока.

Монтаж тримачів для відсмоктувального приладдя (див. мал. B)

- Щільно встроміть тримач **(25)** для всмоктувальної труби і щілинної насадки зверху у призначене для цього кріплення **(10)**, щоб він увійшов у зачеплення.
- Щільно встроміть тримач **(27)** для відсмоктувального шланга і підлогової насадки зверху у призначене для цього кріплення **(7)** і затягніть стопорний гвинт **(26)**.

Монтаж всмоктувального шланга (див. мал. C)

– Встроміть відсмоктувальний шланг **(13)** у відсмоктувальний патрубок **(8)** так, щоб обидві натискні кнопки **(28)** відсмоктувального шланга увійшли в зачеплення.

Вказівка: Через тертя пилу при відсмоктуванні на відсмоктувальному шланзі і приладді створюється електростатичний заряд, в результаті чого користувач може відчути статичний розряд (залежно від умов навколишнього середовища і чутливості тіла).

Монтаж приладдя для відсмоктування

Відсмоктувальний шланг **(13)** оснащений системою кріплення, за допомогою якої можна під'єднувати приладдя для відсмоктування (відсмоктувальний адаптер **(14)**, вигнуту насадку **(15)**).

Монтаж відсмоктувального адаптера або вигнутої насадки (див. мал. D)

Надіньте відсмоктувальний адаптер **(14)** або вигнуту насадку **(15)** на відсмоктувальний шланг **(13)** так, щоб обидві натискні кнопки **(28)** на відсмоктувальному шланзі відчутно увійшли в зачеплення.

Для зняття натисніть обидві натискні кнопки **(28)** всередину і зніміть елементи один з одного.

Монтаж насадок і труб

– За потреби міцно встроміть всмоктувальні труби **(18)** одна в одну, а потім у вигнуту насадку **(15)**.
– Міцно надіньте підлогову насадку **(17)** або щілинну насадку **(16)** на відсмоктувальну трубу **(18)** або вигнуту насадку **(15)**.

Закріплення ременя (див. мал. E)

▶ **Ремінь призначений лише для перенесення та фіксації пилососа!**

Застебніть карабіни ременя **(29)** у кріпильних петлях **(9)** пилосмока.

Монтаж ходових роликів (див. мал. F)

Встроміть **4** фіксуючі штифти ходових роликів **(30)** у кріплення ходових роликів **(31)**, щоб вони відчутно увійшли у зачеплення.

До використання придатні також інші ходові ролики, що відповідають нормі EN 12529 (діаметр фіксуючого штифта 11 мм).

▶ **Перед використанням пилосмока перевірте функціональну здатність гальм роликів.**

Робота

▶ **Вийміть акумуляторну батарею, перш ніж виконувати роботи з технічного обслуговування або очищення, налаштовувати пилосмок, міняти приладдя або перш ніж відкласти пилосмок.** Ці попереджувальні заходи з техніки безпеки зменшують ризик випадкового запуску пилосмока.

▶ **Щоб не перечепитися, слідкуйте за тим, щоб робоча зона була чиста та прибрана.**

Початок роботи

▶ **Пилосмок без фільтра використовувати не можна.**

▶ **Використовуйте лише непошкоджений фільтр (без тріщин, отворів тощо). У разі пошкоджень негайно змініть фільтр.**

▶ **Перед початком роботи з пилосмоком переконайтеся, що фільтр монтований надійно.**

▶ **Перед відсмоктуванням переконайтеся, що кришка секції для акумуляторної батареї надійно закрита.**

▶ **Будь ласка, довідайтесь про чинні положення/ закони стосовно поводження із шкідливим для здоров'я пилом, що діють у Вашій країні.**

▶ **Всмоктувати породній пил можна тільки спеціально призначеними комбінаціями електроінструментів і витяжних систем, для яких доведено, що допустимі граничні значення не перевищені.** Підтвердження див. на www.bosch-professional.com/dust/.

Не працюйте з відсмоктувачем в приміщеннях, де існує небезпека вибуху.

Для забезпечення максимальної потужності відсмоктування відсмоктувальний шланг **(13)** має бути завжди повністю розмотаний з тримача відсмоктувального шланга **(27)**.

Увімкнення/вимкнення

Щоб **увімкнути** пилосмок, коротко натисніть на вимикач **(3)**.

Щоб **вимкнути** пилосмок, ще раз натисніть на вимикач **(3)**.

З міркувань безпеки пилосмок не вмикається, якщо натискати вимикач **(3)** довше ніж 5 с.

Сухе відсмоктування

Відсмоктування пилу від працюючих електроінструментів (див. мал. G)

▶ **У приміщенні повинна бути забезпечена достатня кратність повітрообміну, якщо спрацьоване повітря відводиться у приміщення. Зважайте на відповідні приписи, що діють у Вашій країні.**

– Монтуйте відсмоктувальний адаптер **(14)** або вигнуту насадку **(15)** (див. „Монтаж відсмоктувального адаптера або вигнутої насадки (див. мал. **D**)“, Сторінка 131).
– Встроміть відсмоктувальний адаптер **(14)** або вигнуту насадку **(15)** у витяжний патрубок електроінструмента.

Лише у разі використання відсмоктувального адаптера **(14)**:

Вказівка: Під час роботи з електроінструментами з малою подачею повітря у відсмоктувальний шланг (напр., лобзики, шліфувальні машини тощо), необхідно відкривати отвір для повітря із заглушкою **(32)** на відсмоктувальному адаптері **(14)**. Це покращить загальну

потужність пилосмока й електроінструмента. Для цього повертайте кільце на отворі для повітря із заглушкою **(32)**, поки отвір не стане максимальним.

Вологе відсмоктування

▶ **Не всмоктуйте пилосмоком горючі або вибухонебезпечні рідини, наприклад, бензин, оливу, спирт, розчинники. Не всмоктуйте гарячий пил, пил, що горить, та вибухонебезпечний пил. Не використовуйте пилосмок у приміщеннях, де існує небезпека вибуху.** Пил, пари або рідини можуть загорятися або вибухати.

Перед вологим відсмоктуванням

– Спорожніть ємність **(1)**.
– Очистіть фільтр **(33)** і встроміть його на місце у пилосмок (див. „Очищення/заміна фільтра (див. мал. **I1**–**I2**)“, Сторінка 132).

Пилосмок обладнаний поплавцем **(34)**. При досягненні максимального рівня заповнення всмоктування зупиняється.

Після кожного вологого відсмоктування

– Спорожніть ємність **(1)**.
– Злийте воду з фільтра **(33)**.

Після вологого відсмоктування для запобігання утворенню плісняви

– Зніміть кришку відсмоктувача **(5)** і дайте їй добре просохнути.
– Вийміть фільтр **(33)** і дайте йому також добре просохнути(див. „Очищення/заміна фільтра (див. мал. **I1**–**I2**)“, Сторінка 132).

Технічне обслуговування і сервіс

Технічне обслуговування та очищення

▶ **Вийміть акумуляторну батарею, перш ніж виконувати роботи з технічного обслуговування або очищення, налаштовувати пилосмок, міняти приладдя або перш ніж відкласти пилосмок.** Ці попереджувальні заходи з техніки безпеки зменшують ризик випадкового запуску пилосмока.

▶ **Для якісної і безпечної роботи тримайте відсмоктувач і вентиляційні отвори в чистоті.**

▶ **Під час обслуговування та очищення пилосмока вдягайте пилозахисну маску.**

Час від часу протирайте корпус пилосмока вологою ганчіркою.

Протирайте забруднені зарядні контакти сухою ганчіркою.

▶ **Забороняється очищувати пилосос стисненим повітрям.** Фільтр або інші компоненти можуть бути пошкоджені.

Перевірка пилосмока повинна проводитися виробником або уповноваженою особою щонайменше раз на рік (наприклад, перевірка фільтрів на наявність пошкоджень, герметичності пилосмока та належного функціонування контрольних приладів).

Очищення та технічне обслуговування після прибирання речовин, небезпечних для здоров'я

– Вважайте забрудненими всі деталі, які могли контактувати з речовинами, небезпечними для здоров'я.
– Пропилососьте, протріть або загерметизуйте зовнішню поверхню пилосмока, перш ніж прибирати його із зони з речовинами, небезпечними для здоров'я.
– Очистіть, розбирайте та обслуговуйте пилосмок тільки в тому випадку, якщо це можна зробити без ризику для себе або інших людей. Під час технічного обслуговування та очищення використовуйте засоби індивідуального захисту. Проводьте роботи в добре провітрюваному приміщенні.
– Перш ніж розбирати пилосмок, спочатку очистіть його зовні.
– Утилізуйте всі частини пилосмока, які не піддаються належному очищенню, в непроникні пакети. Будь ласка, дотримуйтесь встановлених правил щодо утилізації подібних відходів.
– Очистіть зону технічного обслуговування після завершення робіт.

Очищення ємності (див. мал. H1–H2)

Очищуйте ємність **(1)** після кожного використання для отримання максимальної потужності всмоктування пилосмока.

– Відкрийте замки **(2)** і зніміть кришку пилосмока **(5)**.
– Витрусіть ємність **(1)** над сміттєвим баком.
– За потреби протріть ємність вологою ганчіркою. За потреби очистіть фільтр (див. „Очищення/заміна фільтра (див. мал. **I1**–**I2**)“, Сторінка 132).
– Надіньте кришку пилосмока **(5)** на місце і закрийте замки **(2)**.

Очищення/заміна фільтра (див. мал. I1–I2)

Потужність відсмоктування залежить від стану фільтра. Через те регулярно очищуйте фільтр.

Негайно замінюйте пошкоджений фільтр.

– Відкрийте замки **(2)** і зніміть кришку пилосмока **(5)**.
– Поверніть фільтр **(33)** до упору за напрямом обертання 🔓 і зніміть його з тримача фільтра **(35)**.
– Фільтр сухий:
  Вибийте фільтр **(33)** над сміттєвим баком. Будьте обережні, щоб не пошкодити пластини фільтра. Для досягнення максимальної сили всмоктування очистіть пластинки фільтра м'якою щіточкою.
  або
  Фільтр вологий:
  Промийте фільтр **(33)** під проточною водою і дайте йому добре просохнути.
  або
  Замініть пошкоджений фільтр **(33)**.

– Надіньте фільтр **(33)** на тримач фільтра **(35)** і поверніть його до упору за напрямом обертання.
– Надіньте кришку пилосмока **(5)** на місце і закрийте замки **(2)**.
Переконайтеся, що замки надійно увійшли в зачеплення.

Несправності

При недостатній потужності всмоктування перевірте:
– Ємність **(1)** заповнена?
▷(див. „Очищення ємності (див. мал. **H1**–**H2**)“, Сторінка 132).
– Чи засмічився фільтр **(33)**пилом?
▷(див. „Очищення/заміна фільтра (див. мал. **I1**–**I2**)“, Сторінка 132).
– Ємності акумуляторної батареї не достатньо?
▷ Зарядіть акумуляторну батарею.

Регулярне спорожнення ємності **(1)** й очищення фільтра **(33)** гарантують оптимальну потужність всмоктування. Якщо після цього потужність всмоктування не буде досягнута, зверніться до **Bosch** сервісного центру.

Зберігання (див. мал. J)

– Встроміть всмоктувальні трубки **(18)** в тримачі **(25)**.
– Встроміть щілинну насадку **(16)** у всмоктувальну трубу **(18)**.
– Встроміть підлогову насадку **(17)** у тримач **(27)**.
– Оберніть відсмоктувальний шланг **(13)** знизу навколо тримача **(27)** і закріпіть кріпильну петлю **(36)**.
– Переносьте пилосмок лише за ручку **(6)** або ремінь (за наявності).
– Прибирайте пилосмок для зберігання у сухе приміщення і захищайте його від несанкціонованого використання.

Сервіс і консультації з питань застосування

Україна

Тел.: +380 800 503 888

Посилання на наші сервісні адреси та умови гарантії можна знайти на останній сторінці.

При всіх додаткових запитаннях та замовленні запчастин, будь ласка, зазначайте 10-значний номер для замовлення, що стоїть на паспортній табличці продукту.

Утилізація

Пилосмоки, акумуляторні батареї, приладдя і упаковку треба здавати на екологічно чисту повторну переробку.



Не викидайте пилосмоки та акумуляторні батареї/батарейки в побутове сміття!!

Лише для країн ЄС:

Електричні та електронні пристрої або використані акумулятори/батареї, які більше не використовуються, повинні збиратися окремо та утилізуватися екологічно безпечним способом. Скористайтеся призначеними для цього системами збору. Неправильна утилізація може завдати шкоди навколишньому середовищу та здоров'ю через небезпечні речовини, що містяться у відходах.

Қазақ

Еуразия экономикалық одағына (Кеден одағына) мүше мемлекеттер аумағында қолданылады

Өндірушінің өнім үшін қарастырған пайдалану құжаттарының құрамында пайдалану жөніндегі осы нұсқаулық, сонымен бірге қосымшалар да болуы мүмкін.

Сәйкестікті растау жайлы ақпарат қосымшада бар.

Өнімді өндірген мемлекет туралы ақпарат өнімнің корпусында және қосымшада көрсетілген.

Өндірілген мерзімі бұйым корпусында көрсетілген.

Импортерге қатысты байланыс ақпарат өнім қаптамасында көрсетілген.

Өнімді пайдалану мерзімі

Өнімнің қызмет ету мерзімі 7 жыл. Өндірілген мерзімнен бастап (өндіру күні зауыт тақтайшасында жазылған) істетпей 5 жыл сақтағаннан соң, өнімді тексерусіз (сервистік тексеру) пайдалану ұсынылмайды.

Қызметкер немесе пайдаланушының қателіктері мен істен шығу себептерінің тізімі

– тұтқасы мен корпусы бұзылған болса, өнімді пайдаланбаңыз
– өнім корпусынан тікелей түтін шықса, пайдаланбаңыз
– тоқ сымы бұзылған немесе оқшаулаусыз болса, пайдаланбаңыз
– жауын –шашын кезінде сыртта (далада) пайдаланбаңыз
– корпус ішіне су кірсе құрылғыны қосушы болмаңыз
– қөп үшқын шықса, пайдаланбаңыз
– қатты діріл кезінде пайдаланбаңыз

Шекті күй белгілері

– тоқ сымының тозуы немесе зақымдануы
– өнім корпусының зақымдалуы

Қызмет көрсету түрі мен жилігі

Әр пайдаланудан соң өнімді тазалау ұсынылады.

Сақтау

– құрғақ жерде сақтау керек
– жоғары температура көзінен және күн сәулелерінің әсерінен алыс сақтау керек
– сақтау кезінде температураның кенет ауытқуынан қорғау керек
– орамасыз сақтау мүмкін емес

– сақтау шарттары туралы қосымша ақпарат алу үшін МЕМСТ 15150-69 (шарт 1) құжатын қараңыз

Тасымалдау

– тасымалдау кезінде өнімді құлатуға және кез келген механикалық ықпал етуге қатаң тыйым салынады
– босату/жүктеу кезінде пакетті қысатын машиналарды пайдалануға рұқсат берілмейді.
– тасымалдау шарттары талаптарын МЕМСТ 15150-69 (5 шарт) құжатын оқыңыз.

Сорғыш үшін қауіпсіздік нұсқаулары



Барлық қауіпсіздік нұсқаулықтарын және ескертпелерді оқыңыз. Техникалық қауіпсіздік нұсқаулықтарын және ескертпелерді сақтамау тоқтың соғуына, өрт және/немесе ауыр жарақаттануларға алып келуі мүмкін.

Болашақ жұмыстар үшін қауіпсіздік нұсқаулықтары мен ескертпелерді сақтап қойыңыз.

- ▶ **Бұл шаңсорғыш балалардың, дене немесе ой қабілеттері шектелген, тәжірибесі және білімі аз адамдардың пайдалануына арналмаған.** Кері жағдайда дұрыс пайдаланбау және жарақаттанулар қауіпі пайда болады.
- ▶ **Балаларға абай болыңыз.** Балалардың шаңсорғышпен ойнамауына көз жеткізіңіз.
- ▶ **Сорылатын заттек бойынша қауіпсіздік техникасының барлық ережелерін сақтаңыз.**
- ▶ **Шамшат/емен ағашының шаңын немесе асбесті сормаңыз. Тас шаңын тек GAS 18V-10 L бірге (Bosch ұсынған) пайдалануға мақұлданған сору жүйелерімен бірге соруға болады.** Бұл заттектер канцерогенді болып табылады.
- ▶ **Инертті шаңды заңды шектік мәндерге қол жеткізілмегені көрсетілген электр құралы мен сорғыш жүйеден тұратын шынайы белгіленген тіркесімдердің көмегімен ғана сорыңыз.** Дәлелдемелерді мына мекенжай бойынша қараңыз: www.bosch-professional.com/dust/.

⚠ ЕСКЕРТУ **Шаңсорғышты пайдалану, соратын заттектер мен оларды дұрыс жою туралы қажетті ақпаратты алғаннан соң ғана шаңсорғышты пайдаланыңыз.** Нұсқаулықтарды дәл орындау орынсыз пайдалану мен жарақаттануларды азайтады.

⚠ ЕСКЕРТУ **Шаңсорғыш құрғақ заттектерді және тиісті шаралар арқылы сұйықтықтарды да соруға арналған.** Сұйықтықтар тиюі тоқ соғу қаупін арттырады.

- ▶ **Шаңсорғышпен бензин, май, спирт, еріткіштер сияқты жанғыш немесе жарылғыш сұйықтықтарды соруға болмайды. Ыстық, жанып тұрған немесе жарылғыш шаңды соруға болмайды. Шаңсорғышты жарылу қаупі бар жайларда пайдалануға болмайды.** Шаң, бу немесе сұйықтықтар тұтануы немесе жарылуы мүмкін.

⚠ ЕСКЕРТУ **Көбік немесе су шыққа шаңсорғышты бірден өшіріп, контейнерін тазалаңыз.** Кері жағдайда шаңсорғыш зақымдануы мүмкін.

- ▶ **НАЗАР АУДАРЫҢЫЗ! Шаңсорғышты тек ішкі бөлмелерде сақтау қажет.**
- ▶ **НАЗАР АУДАРЫҢЫЗ! Қалтқыны жүйелі түрде тазалап, оның зақымдалмағанын тексеріңіз.** Кері жағдайда шаңсорғыш дұрыс істемеуі мүмкін.
- ▶ **Жұмыс орнының жақсы желдетілуіне көз жеткізіңіз.**
- ▶ **Шаңсорғышты тек білікті маманға және арнаулы бөлшектермен жөндетіңіз.** Сол арқылы шаңсорғыш қауіпсіздігін сақтайсыз.

⚠ ЕСКЕРТУ **Сорғыш денсаулыққа зиян келтіретін шаңды жұтады.**

Босату және техникалық қызмет көрсету әрекеттерін, соның ішінде шаң жинағыш контейнерді тазалау бойынша жұмыстарды мамандандырылған кәсіпорындарға орындауға тапсырыңыз. Тиісті қорғаныс жабдығы қажет болады. Сорғышты толық және мұқият енгізілген сүзгі жүйесінсіз пайдаланбаңыз. Кері жағдайда денсаулығыңызға зиян келуі мүмкін.

- ▶ **Пайдалану алдында сорғыш шлангтың ақаусыз болуына көз жеткізіңіз. Шаң таралмауы үшін сорғыш шлангы шаңсорғышқа қосулы тұрсын.** Шаңды жұтып жіберу мүмкін.
- ▶ **Шаңсорғышты тікелей бағыттылған су ағынымен тазаламаңыз.** Шаңсорғыш жоғарғы бөлігінің ішіне су кірсе, ол электр тоғының соғу қаупін арттырады.
- ▶ **Аккумуляторды өзгертпеңіз және ашпаңыз.** Қысқа тұйықталу қаупі бар.
- ▶ **Аккумулятор зақымдалған немесе дұрыс пайдаланылмаған жағдайда, одан бу шығуы мүмкін. Аккумулятор жанып немесе жарылып қалуы мүмкін.** Таза ауа ішке тартыңыз және шағымдар болса, дәрігердің көмегіне жүгініңіз. Бу тыныс алу жолдарын тітіркендіруі мүмкін.
- ▶ **Аккумулятор дұрыс пайдаланылмаған немесе зақымдалған жағдайда, аккумулятордан сұйықтық ағуы мүмкін. Оған тимеңіз. Кездейсоқ теріге тигенде, сол жерді сумен шайыңыз. Сұйықтық көзге тисе, медициналық көмек алыңыз.** Аккумулятордағы сұйықтық теріні тітіркендіруі немесе күйдіруі мүмкін.
- ▶ **Шеге немесе бұрауыш сияқты ұшты заттар немесе сыртқы әсер арқылы аккумулулятор зақымдануы мүмкін.** Бұл қысқа тұйықталуға алып келіп, аккумулятор жануы, түтін шығаруы, жарылуы немесе қызып кетуі мүмкін.
- ▶ **Пайдаланылмайтын аккумуляторды түйіспелерді тұйықтауы мүмкін қыстырғыштардан, тиындардан, кілттерден, шегелерден, винттерден**

және басқа ұсақ темір заттардан сақтаңыз. Аккумулятор түйіспелерінің арасындағы қысқа тұйықталу күйіктерге немесе өртке әкелуі мүмкін.

- ▶ **Аккумуляторды тек өндіруші өнімдері үшін пайдаланыңыз.** Сол арқылы аккумуляторды қауіпті, артық жүктеуден сақтайсыз.
- ▶ **Аккумуляторлық батареяны тек өндіруші көрсеткен зарядтау құрылғысымен зарядтаңыз.** Зарядтау құрылғысы белгілі бір аккумуляторлар түріне арналған, оны басқа аккумуляторларды зарядтау үшін пайдалану өрт қаупін тудырады.



Аккумуляторды жылудан, сондай-ақ, мысалы, үздіксіз күн жарығынан, оттан, кірден, судан және ылғалдан қорғаңыз. Жарылыс және қысқа тұйықталу қаупі туындайды.

- ▶ **Сорғышты иық белдігінен ұстаған кезде пайдаланбаңыз.** Сору кезінде иық белдігіне шырмалып қалып, құлауыңыз мүмкін.
- ▶ **Иық белдігін тек қана сорғышпен бірге пайдаланыңыз.**

Белгілер

Төмендегі белгілер шаңсорғышты пайдалануда маңызды болуы мүмкін. Белгілер менен олардың мағыналарын жаттап алыңыз. Белгілерді дұрыс түсіну сізге шаңсорғышты дұрыс әрі сенімді пайдалануға көмектеседі.

Белгілер мен олардың мағынасы	
	**ЕСКЕРТУ! Барлық қауіпсіздік техникасының нұсқауларын және ескертпелерді оқып шығыңыз.** Қауіпсіздік техникасының нұсқауларын және ескертпелерді сақтамау ток соғуға, өртке және/немесе ауыр жарақаттануға әкелуі мүмкін.
	IEC/EN 60335-2-69 бойынша L класындағы шектік мәні > 1 мг/м³ болған денсаулыққа зиянды шаңды **құрғақ соруға** арналған сорғыш
	**ЕСКЕРТУ! Сорғыш денсаулыққа зиян келтіретін шаңды жұтады. Босату және техникалық қызмет көрсету әрекеттерін, соның ішінде шаң жинағыш контейнерді тазалау бойынша жұмыстарды мамандандырылған кәсіпорындарға орындауға тапсырыңыз. Тиісті қорғаныс жабдығы қажет болады. Сорғышты толық және мұқият енгізілген сүзгі жүйесінсіз пайдаланбаңыз.** Кері жағдайда денсаулығыңызға зиян келуі мүмкін.

Өнім және қуат сипаттамасы

Пайдалану нұсқаулығының алдыңғы бөлшегінде берілген суреттерге назар аударыңыз.

Тағайындалу бойынша қолдану

Сорғыш тұтанбайтын құрғақ шаңды, тұтанбайтын сұйықтықтарды және су мен ауа қоспасын жинау, сору, тасымалдау және ажыратуға арналған. Сорғыштың шаң тудыру қабілеті тексеріліп, ол L шаң класына сәйкес келеді. Ол кәсіпорындарда, мысалы, шеберханада, өнеркәсіпте және зауыттарда пайдалануға қойылатын жоғары талаптарға сай келеді.

IEC/EN 60335-2-69 стандарты бойынша L шаң класындағы сорғыштарды тек жарылыстың шектік мәні > 1 мг/м³ болған жағдайда денсаулыққа зиянды шаңды сору үшін пайдалануға болады.

Шаңсорғышты тек барлық қызметтерді толық бағалап, шектеусіз орындай алатын болғанда немесе тиісті нұсқаулықтарды алғаннан соң пайдалану керек.

Rotational Airflow

Қапсыз сүзгі жүйесі шаң қаптарын пайдаланудан сақтайды. Лас контейнердің ішкі қабырғасында жиналады.

Көрсетілген құрамды бөлшектер

Көрсетілген құрамдас бөліктердің нөмірлері суреттері бар беттердегі шаңсорғыштың сипаттамасына негізделген.

(1) Контейнер
(2) Сорғыштың жоғарғы бөлігіне арналған құлып
(3) Қосу/өшіру түймесі
(4) Аккумулятор заряды деңгейінің индикаторы
(5) Сорғыштың жоғарғы бөлігі
(6) Тасымалдау тұтқасы
(7) Сорғыш шланг/еден қондырмасы ұстағышының бекіткіші
(8) Шланг бекіткіші
(9) Бекіткіш осьтер
(10) Сорғыш құбыр/саңылау қондырмасы ұстағышының бекіткіші
(11) Аккумулятор бөлімінің қақпағын құлыптан босату түймесі
(12) Аккумулятор бөлімінің қақпағы
(13) Сорғыш шланг
(14) Сору адаптері
(15) Қисайған қондырма
(16) Саңылау қондырмасы
(17) Еден қондырмасы
(18) Сорғыш құбыр
(19) Аккумулятор бөлімі
(20) Аккумулятор[a)]

(21) Аккумуляторды босату түймесі[a)]
(22) Бекіткіш бұрандалар
(23) Қалқа
(24) Аккумулятор бөлімі қақпағының ұстағышы
(25) Сорғыш құбыр мен саңылау қондырмасының ұстағышы
(26) Ұстағышқа **(27)** арналған бекіткіш бұранда
(27) Сорғыш шланг пен еден қондырмасының ұстағышы
(28) Батырма
(29) Иық белдігі[a)]
(30) Жылжымалы ролик[a)]
(31) Жылжымалы ролик бекіткіші
(32) Қосымша ауа саңылауы
(33) Сүзгі
(34) Қалтқы
(35) Сүзгі ұстағышы
(36) Сорғыш шлангінің ілмегі

a) **Бейнеленген құрамдас бөлшектер стандарттық жеткізу көлеміне кірмейді.**

Техникалық мәліметтер

Аккумуляторлық дымқыл/құрғақ әдіспен шаңсорғыш		GAS 18V-10 L
Өнім нөмірі		**3 601 JC6 3..**
Кернеу	В	18
Номиналды тұтынылатын қуат	Вт	260
Бак көлемі (брутто)	л	10
Таза көлемі (сұйықтық)	л	6
Вакуум[A)]		
– Шаңсорғыш[B)]	гПа	90
– Турбина	гПа	115
Өткізу көлемі[A)]		
– Шаңсорғыш[B)]	л/с м³/сағ	24 86
– Турбина	л/с м³/сағ	34 122
Әр аккумулятор заряды үшін жұмыс ұзақтығы	мин/А-сағ	4
Шаң класы		L
Салмағы[C)]	кг	3,5
Қорғаныс дәрежесі		IPX4
Зарядтау кезіндегі ұсынылатын қоршаған орта температурасы	°C	0 … +35
Жұмыс кезіндегі[D)] және сақтау кезіндегі рұқсат етілген қоршаған орта температурасы	°C	–20 … +50

Аккумуляторлық дымқыл/құрғақ әдіспен шаңсорғыш	GAS 18V-10 L
Үйлесімді аккумуляторлар	GBA18V... GBA 18V... ProCORE18V... EXPERT18V... EXBA18V... CORE18V...
Ұсынылатын зарядтағыш құрылғылар	GAL18... GAL 18... GAL 36... GAL12V/18... GAL 12V/18... GAX 18... EXAL18...

A) 20–25 °C температурасында **GBA 18V 6.3Ah** аккумуляторымен өлшенеді
B) сорғыш шлангімен **(13)** және қисайған қондырмамен **(15)** есептелген
C) Аккумуляторсыз (аккумулятор салмағын www.bosch-professional.com веб-сайтында қараңыз)
D) температура < 0 °C болғанда жұмыс күші шектелген көлемде болады

Мәндер өнімге байланысты өзгешеленуі мүмкін, сондай-ақ пайдалану және қоршаған орта шарттарына бағынуы мүмкін. Қосымша ақпаратты мына мекенжай бойынша қараңыз: www.bosch-professional.com/wac.

Шуыл және діріл туралы ақпарат

EN 60335-2-69 бойынша есептелген шуыл эмиссиясының көрсеткіштері.

Сорғыштың амплитуда бойынша есептелген дыбыстық қысым деңгейі әдетте **79** дБ(А) құрайды. K дәлсіздігі = **2** дБ. Шуыл деңгейі жұмыс барысында белгіленген шамадан асып кетуі мүмкін. **Құлақ қорғанысын тағыңыз!**

EN 60335-2-69 бойынша есептелген теңселу мәндері a_h (үздіксіз діріл), p_F (қайталанатын соққы діріл) және K дәлсіздігі:

a_h = **0,1** м/с² (K = **0,1** м/с²), p_F = **2** м/с² (K = **1** м/с²)

Аккумулятор

Bosch аккумуляторы жоқ сымсыз сорғышты да сатады. Сорғыштың жеткізілім жиынтығына аккумулятордың кіретінін қаптамадан анықтауға болады.

Аккумуляторды зарядтау

► **Тек техникалық мәліметтерде жазылған зарядтау құралдарын пайдаланыңыз.** Тек қана осы зарядтау құралдары сіздің сорғышыңыздың ішінде литий-иондық аккумулятормен сәйкес.

Ескертпе: Литий-иондық батареялар халықаралық тасымалдау ережелеріне сәйкес ішінара зарядталған күйде жеткізіледі.Аккумулятордың толық қуатын пайдалану үшін оны алғаш рет пайдаланудан бұрын толық зарядтаңыз.

Аккумуляторды орнату және шығару (A1–A2 суреттерін қараңыз)

- ▶ **Аккумуляторды енгізу барысында күш салмай әрекеттеніңіз.** Аккумулятор электр құралға тек дұрыс күйде енгізіле алынатындай қылып құрастырылған.
- ▶ Жақсы және сенімді істеу үшін аккумулятор бөлімшесі мен шахтасын әрдайым таза және құрғақ ұстаңыз.
- – Босату түймесін **(11)** басып, аккумулятор бөлімінің қақпағын **(12)** ашыңыз.
- – Аккумуляторды **(20)** аккумулятор науасына **(19)** шерту дыбысымен тірелгенше кіргізіңіз.
- – Аккумуляторды **(20)** шығарып алу үшін аккумулятордағы босату түймесін **(21)** басып, аккумуляторды науасынан **(19)** тартып шығарыңыз.
- – Аккумулятор бөлімінің қақпағын **(12)** жауып қойыңыз.

Аккумулятор бөлімінің қақпағын алмастыру (A3–A5 суреттерін қараңыз)

ProCORE18V 12Ah аккумуляторын пайдалану қажет болса, аккумулятор бөлімінің қақпағын **(12)** жабу қажет болмайды. Бұл жағдайда аккумулятор бөлімінің қақпағын **(12)** арнайы жобаланған қалқаға **(23)** ауыстыруға болады.

Ылғалды немесе сулы ортада сорғышты тек жабық аккумулятор бөлімінің қақпағымен пайдалануға болады.

Аккумулятор бөлімінің қақпағын бөлшектеу (A3 суретін қараңыз)

Аккумуляторды **(20)** аккумулятор науасынан **(19)** шығарыңыз.

Екі бекіткіш бұранданы **(22)** (ST4×12) PH1 крест ойықты бұрауышымен шығарып, аккумулятор бөлімінің қақпағын **(12)** алып тастаңыз.

Қалқаны енгізу (A4 суретін қараңыз)

Аккумулятор бөлімі қақпағының ұстағышын **(24)** төмен итеріп, қалқаны **(23)** жылжытыңыз.

Қалқаны шығару (A5 суретін қараңыз)

Крест ойықты бұрауышты орнатыңыз, қалқаны **(23)** сәл артқа қарай жылжытып, қалқаны тартып алыңыз. Аккумулятор бөлімі қақпағының ұстағышын **(24)** төмен қарай итеріңіз.

Аккумулятор заряды деңгейінің индикаторы

Аккумулятор енгізілген кезде, аккумулятор зарядын сорғыштың аккумулятор заряды деңгейінің индикаторында **(4)**, ал аккумулятор шығарылған кезде, аккумулятордың өзінен анықтауға болады.

Сорғыштағы аккумулятор заряды деңгейінің индикаторы

Сорғышты қосқаннан кейін, аккумулятор зарядының деңгейі индикаторының **(4)** 5 жасыл түсті жарық диоды жеке-жеке жанып сөнеді. Содан кейін жарық диодтары аккумулятордың **(20)** заряд деңгейін көрсетеді.

Аккумулятордағы аккумулятор заряды деңгейінің индикаторы

Аккумулятор сорғыштан шығарылса, заряд деңгейін аккумулятордағы заряд деңгейі индикаторының жасыл түсті жарық диодтары арқылы қарап шығуға болады.

Заряд деңгейін көрсету үшін заряд деңгейінің индикаторына арналған немесе түймесін басыңыз.

Заряд деңгейінің индикаторына арналған түймені басқаннан кейін, ешқандай жарық диоды жанбаса, бұл аккумулятордың ақаулы және оны ауыстыру керек екендігін білдіреді.

Нұсқау: әр аккумулятор түрінде заряд деңгейінің индикаторы болмайды.

Аккумулятор түрі GBA 18V... | GBA18V...



Жарық диоды	Қуаты
Үздіксіз жарық 3× жасыл	60–100%
Үздіксіз жарық 2× жасыл	30–60%
Үздіксіз жарық 1× жасыл	5–30%
Жыпылықтайтын жарық 1× жасыл	0–5%

Аккумулятор түрі ProCORE18V... | EXPERT18V... | EXBA18V... | CORE18V...



Жарық диоды	Қуаты
Үздіксіз жарық 5× жасыл	80–100%
Үздіксіз жарық 4× жасыл	60–80%
Үздіксіз жарық 3× жасыл	40–60%
Үздіксіз жарық 2× жасыл	20–40%
Үздіксіз жарық 1× жасыл	5–20%
Жыпылықтайтын жарық 1× жасыл	0–5%

Аккумулятордың бұзылу қаупін анықтау

EXPERT18V... | EXBA18V...

Аккумулятор заряды деңгейі индикаторының жарық диодтары аккумулятордың заряд деңгейіне қоса аккумулятордың бұзылу қаупін де көрсете алады.

Функцияны іске қосу үшін заряд деңгейінің индикаторына арналған түймені 3 секунд басып тұрыңыз. Аккумуляторды талдау процесі туралы аккумулятор заряды деңгейі индикаторының жылжымалы жарығы сигнал береді. Нәтиже аккумулятор заряды деңгейінің индикаторында көрсетіледі.

1 жарық диоды: аккумулятордың бұзылу қаупі жоғары. Қуат пен жұмыс істеу уақыты айтарлықтай азаюы мүмкін. Аккумуляторды алмастыруға кеңес беріледі.

5 жарық диоды: аккумулятор жақсы күйде және бұзылу қаупі төмен.

Назар аударыңыз: аккумулятордың бұзылу қаупін бағалау әрекеті екі кезең бойынша орындалады және аккумулятор күйін бағалаудың жеңілдетілген әдісін ұсынады. Аккумулятор не жақсы күйде болып бағаланады, не қатты бұзылу қаупіне ие болады. Батарея заряды деңгейінің пайызы көрсетілмейді.

Аккумуляторды оңтайлы пайдалану туралы нұсқаулар

Аккумуляторды сұйықтықтардан және ылғалдан қорғаңыз.

Аккумуляторды тек –20 °C ... 50 °C температура ауқымында сақтаңыз. Аккумуляторды жазда көлікте қалдырмаңыз.

Аккумулятордың желдету тесігін жұмсақ, таза және құрғақ қылшақпен мұқият тазалаңыз.

Пайдалану мерзімінің айтарлықтай қысқаруы аккумулятордың ескіргенін және ауыстыру керектігін білдіреді.

Қоқыстарды қайта өңдеу туралы нұсқауларды орындаңыз.

Монтаждау

- ▶ **Шаңсорғышқа қызмет көрсету немесе оны тазалаудан, құрылғыны ретегеннен, жабдықтарды алмастырудан немесе шаңсорғышты сақтауға қоюдан алдын аккумуляторды шығарып қойыңыз.** Осы сақтық шарасы шаңсорғыштың байқаусыз қосылуына жол бермейді.

Сору керек-жарақтары үшін ұстағыштарды орнату (B суретін қараңыз)

- – Сорғыш құбыр мен саңылау қондырмасының ұстағышын **(25)** жоғарыдан арнайы бекіткішке **(10)** тірелгенше кіргізіңіз.
- – Сорғыш шланг пен еден қондырмасының ұстағышын **(27)** жоғарыдан арнайы бекіткішке **(7)** кіргізіп, бекіткіш бұранданы **(26)** бұрап бекітіңіз.

Сору шлангын орнату (C суретін қараңыз)

- – Сору шлангын **(13)** шланг қысқышына **(8)** сору шлангының екі басу түймешесі **(28)** тірелгенше салыңыз.

Нұсқау: Соруда сору шлангында және жабдықтарында шаң үйкелісі арқылы электр заряд пайда болады, оны пайдаланушы статикалық ток ажыралуы арқылы сезуі мүмкін (қоршаған орта әсерлеріне және дене сезімдігіне байланысты).

Сору жабдықтарын орнату

Сорғыш шланг **(13)** қысқыш жүйесімен жабдықталған, оған сору керек-жарақтарын (сору адаптері **(14)**, қисайған қондырма **(15)**) жалғауға болады.

Сору адаптерін немесе қисайған қондырманы орнату (D суретін қараңыз)

Сору адаптерін **(14)** немесе қисайған қондырманы **(15)** сорғыш шлангіге **(13)** екі батырма **(28)** шерту дыбысымен тірелгенше енгізіңіз.

Бөлшектеу үшін батырмаларды **(28)** ішке басып, құрамдас бөліктерін ажыратыңыз.

Бүріккіштер мен құбырларды орнату

- – Керек болса, сору құбырларын **(18)** бір біріне қатты салып сосын қисайған орсункаға салыңыз **(15)**.
- – Еден қондырмасын **(17)** немесе ойықтық қондырманы **(16)** сору құбырына **(18)** немесе қисық қондырмаға **(15)** салыңыз.

Иық белдігін бекіту (E суретін қараңыз)

- ▶ **Тасымалдау белдігі сорғышты тасымалдау және бекіту үшін жарамды!**

Иық белдігінің **(29)** карабинін сорғыштың бекіткіш көздеріне **(9)** кіргізіңіз.

Жылжымалы роликтерді орнату (F суретін қараңыз)

Жылжымалы роликтердің **(30) 4** бекіткіш штифтін жылжымалы ролик бекіткіштеріне **(31)** шерту дыбысымен тірелгенше енгізіңіз.

EN 12529 стандарты бойынша басқа да жылжымалы роликтерді (бекіткіш штифтінің диаметрі 11 мм) пайдалануға болады.

- ▶ **Сорғышты пайдаланбас бұрын ролик тежегіштерінің жұмыс істеу қабілетін тексеріп шығыңыз.**

Пайдалану

- ▶ **Шаңсорғышқа қызмет көрсету немесе оны тазалаудан, құрылғыны ретегеннен, жабдықтарды алмастырудан немесе шаңсорғышты сақтауға қоюдан алдын аккумуляторды шығарып қойыңыз.** Осы сақтық шарасы шаңсорғыштың байқаусыз қосылуына жол бермейді.
- ▶ **Қағылу қауіпі себебінен жұмыс аймағы таза және жилаған болуына көз жеткізіңіз.**

Пайдалануға ендіру

- ▶ **Шаңсорғышты сүзгісі пайдалануға болмайды.**
- ▶ **Тек зақымдалмаған сүзгіні (сызатсыз, тесіксіз және т.б.) пайдаланыңыз. Зақымдалған сүзгіні дереу алмастырыңыз.**
- ▶ **Сорудан алдын сүзгі қатты орнатылғанын тексеріңіз.**
- ▶ **Сорудан алдын аккумуляторлық бөлімше қақпағы қатты жабылғанын қамтамасыз етіңіз.**
- ▶ **Еліңізде денсаулыққа зиянды шаңдар бойынша қолданылатын ереже/заңдар туралы мәлімет алыңыз.**

▶ **Инертті шаңды заңды шектік мәндерге қол жеткізілмегені көрсетілген электр құралы мен сорғыш жүйеден тұратын шынайы белгіленген тіркесімдердің көмегімен ғана сорыңыз.** Дәлелдемелерді мына мекенжай бойынша қараңыз: www.bosch-professional.com/dust/.

Шаңсорғышты ешқашан жарылу қаупі бар бөлмелерде пайдаланбаңыз.

Оңтайлы сору қуатын қамтамасыз ету үшін сорғыш шлангіні **(13)** әрдайым сорғыш шланг ұстағышынан **(27)** толығымен жазыңыз.

Қосу/өшіру

Сорғышты **қосу** үшін қосу/өшіру түймесін **(3)** басыңыз.

Сорғышты **өшіру** үшін қосу/өшіру түймесін **(3)** қайтадан басыңыз.

Қауіпсіздік тұрғысынан сорғыш қосу/өшіру түймесі **(3)** 5 секундтан ұзақ басылғанда қосылмайды.

Құрғақ сору

Жұмыс істеп тұрған электр құралдарынан шыққан шаңды сору (G суретін қараңыз)

▶ **Ауа бөлмеге қайтып оралса, бөлмеде жеткілікті ауа алмасу дәрежесі болуы керек. Тиісті заңдарға назар аударыңыз.**

– Сору адаптерін **(14)** немесе қисайған қондырманы **(15)** орнатыңыз (қараңыз „Сору адаптерін немесе қисайған қондырманы орнату (**D** суретін қараңыз)“, Бет 138).
– Сору адаптерін **(14)** немесе қисайған қондырманы **(15)** электр құралының аспирациялық келте құбырына енгізіңіз.

Тек **(14)** сору адаптері пайдаланылғанда:

Нұсқау: сорғыш шлангіге ауа кірісі аз болған электр құралдарымен жұмыс істегенде (мысалы, жұқа ара, ажарлағыш және т.б.), сору адаптеріндегі **(14)** қосымша ауа саңылауы **(32)** ашық болуы тиіс. Осылай сорғыштың және электр құралының жалпы қуаты жақсарады. Ол үшін сақинаны қосымша ауа саңылауы **(32)** арқылы саңылау барынша ашылғанша бұраңыз.

Ылғал шаңсору

▶ **Шаңсорғышпен бензин, май, спирт, еріткіштер сияқты жанғыш немесе жарылғыш сұйықтықтарды соруға болмайды. Ыстық, жанып тұрған немесе жарылғыш шаңды соруға болмайды. Шаңсорғышты жарылу қаупі бар жайларда пайдалануға болмайды.** Шаң, бу немесе сұйықтықтар тұтануы немесе жарылуы мүмкін.

Ылғал шаңсору алдында

– Контейнерді **(1)** босатыңыз.
– Сүзгіні **(33)** тазалап, сорғышқа қайтадан салыңыз (қараңыз „Сүзгіні тазалау/алмастыру (**I1**–**I2** суреттерін қараңыз)“, Бет 140).

Сорғыш қалтқымен **(34)** жабдықталған. Максималды толтыру биіктігіне жеткен кезде, сору тоқтатылады.

Әр ылғалды шаңсору алдында

– Контейнерді **(1)** босатыңыз.
– Суды сүзгіден **(33)** төгіңіз.

Ылғал шаңсорудан соң зең басудың алдын алу үшін

– Сорғыш жоғарғы бөлігін **(5)** шешіп жақсы құрғатыңыз.
– Сүзгіні **(33)** шешіп оны да әбден кептіріңіз (қараңыз „Сүзгіні тазалау/алмастыру (**I1**–**I2** суреттерін қараңыз)“, Бет 140).

Техникалық күтім және қызмет

Техникалық қызмет көрсету және тазалау

▶ **Шаңсорғышқа қызмет көрсету немесе оны тазалаудан, құрылғыны ретегеннен, жабдықтарды алмастырудан немесе шаңсорғышты сақтауға қоюдан алдын аккумуляторды шығарып қойыңыз.** Осы сақтық шарасы шаңсорғыштың байқаусыз қосылуына жол бермейді.

▶ **Дұрыс және сенімді істеуі үшін шаңсорғыш пен желдеткіш саңылауларын таза ұстаңыз.**

▶ **Шаңсорғышты күту немесе тазалауда шаңтұтқыш маскасын киіңіз.**

Сорғыштың корпусын мезгіл-мезгіл дымқыл шүберекпен тазалап тұрыңыз.

Ластанған зарядтау контактілерін құрғақ шүберекпен тазалаңыз.

▶ **Сорғышты сығылған ауамен тазаламаңыз.** Сүзгі немесе басқа да құрамдастар зақымдалуы мүмкін.

Жылына кем дегенде бір рет өндіруші немесе тапсырыс алған тұлға шаңға қатысты тексеру жұмыстарын орындауы қажет (мысалы, сүзгіде зақымдардың бар-жоғын, сорғыштың саңылаусыздығын және бақылау құрылғыларының ақаусыз жұмысын тексеру).

Денсаулыққа зиянды заттектерді сорғаннан кейін тазалау және техникалық қызмет көрсету

– Денсаулыққа зиянды заттектермен жанасқан болуы мүмкін барлық бөлшектерді ластанған деп есептеңіз.
– Сорғышты денсаулыққа зиянды заттектер бар аймақтан шығармас бұрын оның сыртын мұқият шаңсорғышпен тазалаңыз, сүртіңіз немесе саңылаусыз етіңіз.
– Өзіңіз бен басқа адамдар үшін қауіп төнбеген жағдайда ғана сорғышты тазалаңыз, бөлшектеңіз және оған техникалық қызмет көрсетіңіз. Техникалық қызмет көрсету және тазалау кезінде жеке қорғаныс жабдығын киіп жүріңіз. Жұмыстарды жақсы желдетілген жерде өткізіңіз.
– Сорғышты бөлшектемес бұрын алдымен оның сыртын тазалап шығыңыз.
– Шаңсорғыштың тиісінше тазалау мүмкін болмайтын кез келген бөлшектерін өткізбейтін қаптарға салып кәдеге жаратыңыз. Бұл ретте осындай қалдықтарды кәдеге жарату бойынша қолданыстағы ережелерді сақтаңыз.

– Жұмыстарды аяқтағаннан кейін техникалық қызмет көрсету аймағын тазалап шығыңыз.

Ыдысты тазалау (H1–H2 суреттерін қараңыз)

(1) контейнерін әр пайдаланудан соң тазалап оптималды шаңсорғыштың оптималды қуатына жетіңіз.

– Құлыптарды **(2)** ашып шаңсорғыштың жоғары бөлігін **(5)** ашыңыз.
– **(1)** контейнерін сай қоқы контейнерінің жоғарысында қағыңыз.
– Керек болса, контейнерді дымқыл шүберекпен тазалаңыз.
  Керек болса, сүзгіні тазалаңыз (қараңыз „Сүзгіні тазалау/алмастыру (**I1**–**I2** суреттерін қараңыз)“, Бет 140).
– Шаңсорғыштың жоғары бөлігін **(5)** орнатып құлыптарды **(2)** жабыңыз.

Сүзгіні тазалау/алмастыру (I1–I2 суреттерін қараңыз)

Сору қуаты сүзгі күйіне байланысты болады. Сүзгіні жүйелі түрде тазалап тұрыңыз.

Зақымдалған сүзгіні дереу алмастырыңыз.

– Құлыптарды **(2)** ашып, сорғыштың жоғарғы бөлігін **(5)** алып тастаңыз.
– Сүзгіні **(33)** айналу бағытымен тірелгенше бұрап, оны сүзгі ұстағышынан **(35)** шығарып алыңыз.
– Сүзгіні кептіру:
  Сүзгіні **(33)** жарамды қоқыс контейнеріне қағып алыңыз. Сүзгі пластиналарының зақымдалмағанына көз жеткізіңіз.
  Максималды сору күшіне қол жеткізу үшін сүзгі пластиналарын жұмсақ шүберекпен тазалап шығыңыз.
  немесе
  Дымқыл сүзгі:
  Сүзгіні **(33)** ағынды су астында шайып, содан кейін жақсылап кептіріңіз.
  немесе
  Зақымдалған сүзгіні **(33)** алмастырыңыз.
– Сүзгіні **(33)** сүзгі ұстағышы **(35)** арқылы енгізіп, оны айналу бағытымен тірелгенше бұраңыз.
– Сорғыштың жоғарғы бөлігін **(5)** қайта орнатып, құлыптарды **(2)** жауып қойыңыз.
  Құлыптардың берік бекітілгеніне көз жеткізіңіз.

Ақаулықтар

Сору қуаты жеткіліксіз болса, төмендегілерді тексеріңіз:

– Контейнер **(1)** толған ба?
  ▷(қараңыз „Ыдысты тазалау (**H1**–**H2** суреттерін қараңыз)“, Бет 140).
– Сүзгі **(33)** шаңмен бітелген бе?
  ▷(қараңыз „Сүзгіні тазалау/алмастыру (**I1**–**I2** суреттерін қараңыз)“, Бет 140).
– Аккумулятор қуаты тым аз ба?
  ▷ Аккумуляторды зарядтаңыз.

Контейнерді **(1)** жүйелі түрде босату және сүзгіні **(33)** тазалау арқылы оңтайлы сору қуаты қамтамасыз етіледі.

Сору өнімділігіне қол жеткізу мүмкін болмаса, **Bosch** қызмет көрсету орталығына жолығыңыз.

Сақтау (J суретін қараңыз)

– Сору құбырларын **(18)** ұстағыштарға **(25)** салыңыз.
– Саңылау қондырмасын **(16)** сору құбырына **(18)** салыңыз.
– Еден қондырмасын **(17)** ұстағышқа **(27)** салыңыз.
– Сорғыш шлангіні **(13)** астыңғы жақтан ұстағышқа **(27)** орап, ілмекті **(36)** бекітіңіз.
– Сорғышты тек тасымалдау тұтқасынан **(6)** немесе иық белдігінен (бар болса) ұстап тасыңыз.
– Сорғышты құрғақ бөлмеге қойыңыз және рұқсатсыз пайдаланудан қорғаңыз.

Тұтынушыға қызмет көрсету және пайдалану кеңестері

Қазақстан

Тұтынушыларға кеңес беру және шағымдарды қабылдау орталығы:

Роберт Бош (Robert Bosch) ЖШС
050012 Алматы қ.,
Қазақстан Республикасы
Мұратбаев к-сі, 180
"Гермес" БО, 7 қабат
Тел.: +7 (727) 331 86 00
Тел.: 8 8000 700 270

Біздің сервистік мекенжайларымызға және кепілдік шарттарына сілтеме соңғы бетте берілген.

Сұрақтар қою және қосалқы бөлшектерге тапсырыс беру кезінде міндетті түрде өнімнің фирмалық тақтайшасындағы 10 таңбалы өнім нөмірін беріңіз.

Кәдеге жарату

Шаңсорғыш, аккумуляторлар, жабдықтар мен орамалар қоршаған ортаны сақтайтын ретте кәдеге жаратуға апарылуы керек.



Аккумуляторлар/батареяларды үй қоқысына тастамаңыз!

Тек қана ЕО елдері үшін:

Пайдалануға әрі қарай жарамайтын электрлік және электрондық құрылғыларды немесе пайдаланылған аккумуляторларды/батареяларды бөлек жинау және қоршаған орта үшін қауіпсіз жолмен кәдеге жарату керек. Белгіленген қоқыс жинау жүйелерін пайдаланыңыз. Қате жолмен кәдеге жарату құрылғы құрамындағы қауіпті болуы мүмкін заттектерге байланысты қоршаған орта мен денсаулық үшін қауіпті болуы мүмкін.

Română

Instrucțiuni de siguranță pentru aspiratoare



Citiți toate indicațiile și instrucțiunile de siguranță. Nerespectarea instrucțiunilor și indicațiilor de siguranță poate provoca electrocutare, incendiu și/sau răniri grave.

Păstrați toate instrucțiunile și indicațiile de siguranță în vederea utilizărilor viitoare.

- **Acest aspirator nu este destinat utilizării de către copii și de către persoane cu capacități fizice, senzoriale sau intelectuale limitate sau lipsite de experiență și cunoștințe.** În caz contrar există pericol de manevrare greșită și răniri.
- **Supravegheați copiii.** Astfel veți avea siguranța că, copiii nu se joacă cu aspiratorul.
- **Respectă toate prescripțiile privind siguranța pentru materialele care urmează să fie aspirate.**
- **Nu aspira pulberi de lemn de fag sau stejar ori azbest. Pulberile de piatră trebuie aspirate numai în combinație cu un sistem de aspirare care este aprobat în mod explicit pentru utilizarea cu GAS 18V-10 L de către Bosch.** Aceste substanțe sunt considerate a fi cancerigene.
- **Aspiră pulberile de piatră numai cu o combinație dintre o sculă electrică și un sistem de aspirare special concepute în acest scop, ale căror valori limită sunt inferioare celor prevăzute în mod legal.** Demonstrațiile sunt disponibile pe www.bosch-professional.com/dust/.

⚠ AVERTISMENT **Folosiți aspiratorul numai dacă ați primit suficiente informații despre utilizarea acestuia, despre substanțele care urmează a fi aspirate și privitor la eliminarea lor sigură.** O instruire atentă diminuează posibilitatea manevrării greșite și riscul de rănire.

⚠ AVERTISMENT **Aspiratorul este adecvat pentru aspirarea de subtanțe uscate iar, prin adoptarea de măsuri corespunzătoare, și pentru aspirarea lichidelor.** Pătrunderea lichidelor mărește riscul de electrocutare.

- **Nu folosi aspiratorul pentru aspirarea lichidelor inflamabile sau explozive, de exemplu, benzină, ulei, alcool, solvenți. Nu aspira pulberi fierbinți, incandescente sau explozive. Nu folosi aspiratorul în spații cu pericol de explozie.** Pulberile, vaporii sau lichidele se pot aprinde sau exploda.

⚠ AVERTISMENT **Opriți imediat aspiratorul când din acesta se scurge spumă sau apă și goliți rezervorul.** În caz contrar aspiratorul se poate defecta.

- **ATENȚIE! Aspiratorul poate fi depozitat numai în incinte.**
- **ATENȚIE! Curățați regulat plutitorul și controlați dacă acesta nu prezintă semne de deteriorare.** În caz contrar funcționarea acestuia poate fi afectată.
- **Asigurați o bună ventilație la locul de muncă.**
- **Nu permiteți repararea acestora decât de către personal de specialitate, calificat în acest scop și numai cu piese de schimb originale.** Astfel este garantată menținerea siguranței de exploatare a aspiratorului.

⚠ AVERTISMENT **Aspiratorul conține pulberi nocive pentru sănătate. Operațiile de golire și lucrările de întreținere, inclusiv extragerea rezervorului de colectare a prafului, trebuie efectuate numai de către specialiști. Este necesară purtarea unui echipament de protecție corespunzător. Nu folosi aspiratorul dacă sistemul său de filtrare nu este complet și montat cu atenție.** În caz contrar, îți pui în pericol sănătatea.

- **Înaintea punerii în funcțiune, verificați dacă furtunul de aspirare este în perfectă stare. Pentru aceasta, nu lăsați furtunul de aspirare montat la aspirator pentru a nu permite evacuarea accidentală a prafului din acesta.** În caz contrar ați putea inhala acest praf.
- **Nu curățați aspiratorul punându-l direct sub jetul de apă.** Pătrunderea apei în partea superioară a aspiratorului mărește riscul de electrocutare.
- **Nu modifica și nu deschide acumulatorul.** Există pericolul de scurtcircuit.
- **În cazul deteriorării sau utilizării necorespunzătoare a acumulatorului, se pot degaja vapori. Acumulatorul poate arde sau exploda.** Aerisiți bine încăperea și solicitați asistență medicală dacă starea dumneavoastră de sănătate se înrăutățește. Vaporii pot irita căile respiratorii.
- **În cazul utilizării necorespunzătoare sau al unui acumulator deteriorat, din acumulator se poate scurge lichid inflamabil. Evitați contactul cu acesta. În cazul contactului accidental, clătiți bine cu apă. Dacă lichidul vă intră în ochi, consultați de asemenea un medic.** Lichidul scurs din acumulator poate cauza iritații ale pielii sau arsuri.
- **În urma contactului cu obiecte ascuțite ca de exemplu cuie sau șurubelnițe sau prin acțiunea unor forțe exterioare asupra sa, acumulatorul se poate deteriora.** Se poate produce un scurtcircuit intern în urma căruia acumulatorul să se aprindă, să scoată fum, să explodeze sau să se supraîncălzească.
- **Feriți acumulatorii nefolosiți de agrafele de birou, monede, chei, cuie, șuruburi sau alte obiecte metalice mici, care ar putea provoca șuntarea contactelor.** Un scurtcircuit între contactele acumulatorului poate duce la arsuri sau incendiu.
- **Utilizează acumulatorul numai la produsele producătorului.** Numai astfel acumulatorul va fi protejat împotriva unei suprasolicitări periculoase.

- ▶ **Încărcați acumulatorii numai cu încărcătoare recomandate de către producător.** Un încărcător recomandat pentru acumulatori de un anumit tip poate lua foc atunci când este folosit pentru încărcarea altor acumulatori decât cei prevăzuți pentru acesta.



Protejează acumulatorul împotriva căldurii, de exemplu, împotriva expunerii la radiații solare continue sau flăcări, precum și împotriva murdăriei, apei și umezelii. În caz contrar, există pericolul de explozie Și scurtcircuit.

- ▶ **Nu lucra cu aspiratorul dacă la acesta este atașată o curea de transport.** În timpul aspirării ai putea să te agăți în cureaua de transport și să cazi.
- ▶ **Utilizează cureaua de transport numai împreună cu aspiratorul.**

Simboluri

Următoarele simboluri ar putea fi semnificative pentru folosirea aspiratorului dumneavoastră. Vă rugăm să rețineți simbolurile și semnificația acestora. Interpretarea corectă a simbolurilor vă ajută să folosiți mai bine și mai sigur aspiratorul.

Simbolurile și semnificația acestora	
	**AVERTISMENT! Citește toate indicațiile și instrucțiunile privind siguranța.** Nerespectarea instrucțiunilor și indicațiilor privind siguranța se poate solda cu electrocutări, incendiu și/sau răniri grave.
	Aspirator din clasa de pulberi L conform IEC/EN 60335-2-69 pentru **aspirarea uscată** a pulberilor nocive pentru sănătate, cu o valoare limită de expunere > 1 mg/m³
	**AVERTISMENT! Aspiratorul conține pulberi nocive pentru sănătate. Executarea operațiilor de golire și a lucrărilor de întreținere, inclusiv îndepărtarea recipientului de colectare a prafului, trebuie efectuate numai de către specialiști. Este necesară purtarea unui echipament de protecție corespunzător. Nu folosi aspiratorul dacă sistemul său de filtrare nu este complet și nu este montat cu atenție.** În caz contrar, îți vei pune în pericol sănătatea.

Descrierea produsului și a performanțelor acestuia

Vă rugăm să țineți seama de imaginile din partea din față a instrucțiunilor de folosire.

Utilizare conform destinației

Aspiratorul este destinat colectării, aspirării, extragerii și eliminării puberilor uscate neinflamabile, lichidelor neinflamabile și amestecurilor de apă-aer. Aspiratorul este verificat din punct de vedere al tehnicii de filtrare a prafului și corespunde clasei de pulberi L. Acesta este adecvat pentru un grad ridicat de solicitare specific utilizării profesionale, de exemplu, în mica și marea industrie și în ateliere.

Aspiratoarele din clasa de pulberi L conform IEC/EN 60335-2-69 pot fi utilizate numai pentru aspirarea și absorbția pulberilor nocive pentru sănătate, cu o valoare limită de expunere > 1 mg/m³.

Folosiți aspiratorul numai dacă sunteți pe deplin conștienți de toate funcțiile acestuia și le puteți acționa fără limitări,sau dacă ați primit indicații corespunzătoare în acest sens.

Rotational Airflow

Sistemul de filtre fără sac elimină necesitatea folosirii sacilor pentru praf. Murdăria este colectată pe peretele interior al rezervorului.

Componentele ilustrate

Numerotarea componentelor ilustrate se referă la schițele aspiratorului de la paginile grafice.

(1) Rezervor
(2) Sistem de blocare pentru partea superioară a aspiratorului
(3) Tastă de pornire/oprire
(4) Indicator al nivelului de încărcare a acumulatorului
(5) Partea superioară a aspiratorului
(6) Mâner de transport
(7) Sistem de prindere pentru furtunul de aspirare/duza pentru pardoseală
(8) Sistem de prindere a furtunului
(9) Urechi de fixare
(10) Sistem de prindere pentru tubul de aspirare/duza pentru rosturi
(11) Tastă de deblocare a capacului compartimentului pentru acumulator
(12) Capac compartiment pentru acumulator
(13) Furtun de aspirare
(14) Adaptor de aspirare
(15) Duză îndoită
(16) Duză pentru rosturi
(17) Duză pentru pardoseală
(18) Tub de aspirare
(19) Compartiment pentru acumulator
(20) Acumulator[a)]
(21) Tastă de deblocare a acumulatorului[a)]
(22) Șuruburi de fixare
(23) Capac de protecție optică

(24) Suport capac compartiment pentru acumulator

(25) Suport pentru tubul de aspirare şi duza pentru rosturi

(26) Şurub de fixare pentru suport **(27)**

(27) Suport pentru furtunul de aspirare şi duza pentru pardoseală

(28) Buton

(29) Curea de transport[a)]

(30) Rolă de ghidare[a)]

(31) Suport pentru rola pentru ghidare

(32) Orificiu de admisie a aerului suplimentar

(33) Filtru

(34) Plutitor

(35) Suport de filtru

(36) Bridă de fixare a furtunului de aspirare

a) **Acest accesoriu nu este inclus în setul de livrare standard.**

Date tehnice

Aspirator universal cu acumulator		GAS 18V-10 L
Cod de identificare		**3 601 JC6 3..**
Tensiune	V	18
Putere nominală	W	260
Capacitate rezervor (brută)	l	10
Volum net (lichid)	l	6
Subpresiune[A)]		
– Aspirator[B)]	hPa	90
– Turbină	hPa	115
Debit volumic[A)]		
– Aspirator[B)]	l/s m^3/h	24 86
– Turbină	l/s m^3/h	34 122
Durată de funcţionare per încărcare a acumulatorului	min/Ah	4
Clasă de pulberi		L
Greutate[C)]	kg	3,5
Tip de protecţie		IPX4
Temperatură ambientală recomandată în timpul încărcării	°C	0 ... +35
Temperatură ambientală admisă în timpul funcţionării[D)] şi pe perioada depozitării	°C	–20 ... +50
Acumulatori compatibili		GBA18V... GBA 18V... ProCORE18V... EXPERT18V... EXBA18V... CORE18V...
Încărcătoare recomandate		GAL18... GAL 18... GAL 36... GAL12V/18... GAL 12V/18... GAX 18... EXAL18...

A) Măsurat la 20–25 °C cu acumulatorul **GBA 18V 6.3Ah**

B) măsurat cu furtunul de aspirare **(13)** şi duza îndoită **(15)**

C) Fără acumulator (pentru greutatea acumulatorului, accesează www.bosch-professional.com)

D) performanţe limitate la temperaturi < 0 °C

Valorile pot varia în funcţie de produs şi sunt supuse condiţiilor de utilizare, precum şi condiţiilor de mediu. Pentru informaţii suplimentare, accesează www.bosch-professional.com/wac.

Informaţii privind zgomotul/vibraţiile

Valorile zgomotului emis au fost determinate conform **EN 60335-2-69**.

Nivelul presiunii acustice evaluat după curba de filtrare A al aspiratorului este în mod normal de **79** dB(A). Incertitudinea K = **2** dB. Nivelul de zgomot în timpul lucrului poate depăşi valorile specificate. **Poartă căşti antifonice!**

Valorile vibraţiilor a_h (vibraţii continue), p_F (vibraţii de impact repetate) şi incertitudinea K au fost determinate conform **EN 60335-2-69**:

a_h = **0,1** m/s^2 (K = **0,1** m/s^2), p_F = **2** m/s^2 (K = **1** m/s^2)

Acumulator

Aspirator cu acumulator **Bosch**, disponibil pentru achiziţionare şi fără acumulator. Dacă în pachetul de livrare al aspiratorului este inclus un acumulator, îl poţi scoate din ambalaj.

Încărcarea acumulatorului

▶ **Folosiţi numai încărcătoarele menţionate în datele tehnice.** Numai aceste încărcătoare sunt adaptate la acumulatorul cu tehnologie litiu-ion montat la aspiratorul dumneavoastră.

Observaţie: Acumulatorii litiu-ion sunt livraţi în stare parţial încărcată, conform reglementărilor internaţionale privind transportul. Pentru a asigura funcţionarea la capacitate maximă a acumulatorului, încarcă complet acumulatorul înainte de prima utilizare.

Montarea şi demontarea acumulatorului (consultă imaginile A1–A2)

▶ **Nu exercitaţi forţă asupra acumulatorului în timpul montării acestuia.** Acumulatorul este astfel construit încât să nu poată fi introdus în produs decât în poziţia corectă.

▶ Pentru a lucra bine şi sigur, menţineţi întotdeauna curate şi uscate compartimentul şi carcasa pentru acumulator.

– Apasă tasta de deblocare **(11)** pentru a deschide capacul compartimentului pentru acumulator **(12)**.

– Împinge acumulatorul **(20)** în compartimentul pentru acumulator **(19)** până când se fixează sonor în poziție.
– Pentru extragerea acumulatorului **(20)**, apasă tasta de deblocare **(21)** de la acumulator şi scoate-l din compartimentul pentru acumulator **(19)**.
– Închide capacul compartimentului pentru acumulator **(12)**.

Înlocuirea capacului compartimentului pentru acumulator (consultă imaginile A3–A5)

Dacă doreşti să utilizezi un acumulator ProCORE18V 12Ah, capacul compartimentului pentru acumulator **(12)** nu se mai poate închide. În acest caz, capacul compartimentului pentru acumulator **(12)** poate fi înlocuit cu un capac de protecție optică special **(23)**.

În medii umede sau ude, aspiratorul trebuie utilizat numai cu capacul compartimentului pentru acumulator închis.

Demontarea capacului compartimentului pentru acumulator (consultă imaginea A3)

Extrage acumulatorul **(20)** din compartimentul pentru acumulator **(19)**.

Scoate ambele şuruburi de fixare **(22)** (ST4×12) cu ajutorul unei şurubelnițe cu cap în cruce PH1 şi scoate capacul compartimentului pentru acumulator **(12)**.

Montarea capacului de protecție optică (consultă imaginea A4)

Apasă în jos suportul **(24)** al capacului compartimentului pentru acumulator şi împinge în exterior capacul de protecție optică **(23)**.

Demontarea capacului de protecție optică (consultă imaginea A5)

Introdu o şurubelniță crestată, împinge puțin spre înapoi capacul de protecție optică **(23)** şi scoate-l. Apasă în jos suportul **(24)** al capacului compartimentului pentru acumulator.

Indicator al nivelului de încărcare a acumulatorului

Cu acumulatorul introdus, poți identifica nivelul de încărcare pe indicatorul nivelului de încărcare a acumulatorului **(4)** de la aspirator, iar cu acumulatorul extras acesta poate fi verificat chiar la acumulator.

Indicatorul nivelului de încărcare a acumulatorului de la aspirator

După pornirea aspiratorului, cele 5 LED-uri verzi ale indicatorului nivelului de încărcare a acumulatorului **(4)** se aprind pe rând, iar apoi se sting succesiv. Apoi LED-urile indică nivelul de încărcare a acumulatorului **(20)**.

Indicatorul de pe acumulator privind nivelul de încărcare a acumulatorului

Dacă acumulatorul este extras din aspirator, nivelul de încărcare poate fi indicat prin intermediul LED-urilor verzi ale indicatorului nivelului de încărcare de pe acumulator.

Pentru indicarea nivelului de încărcare, apasă tasta On sau .

Dacă, după apăsarea tastei pentru indicarea nivelului de încărcare, nu se aprinde niciun LED, înseamnă că acumulatorul este defect şi trebuie înlocuit.

Observație: Nu orice tip de acumulator dispune de un indicator al nivelului de încărcare.

Tip de acumulator GBA 18V... | GBA18V...



LED	Capacitate
Aprindere continuă de 3 ori în verde	60–100%
Aprindere continuă de 2 ori în verde	30–60%
Aprindere continuă o dată în verde	5–30%
Aprindere intermitentă o dată în verde	0–5%

Tip de acumulator ProCORE18V... | EXPERT18V... | EXBA18V... | CORE18V...



LED	Capacitate
Aprindere continuă de 5 ori în verde	80–100%
Aprindere continuă de 4 ori în verde	60–80%
Aprindere continuă de 3 ori în verde	40–60%
Aprindere continuă de 2 ori în verde	20–40%
Aprindere continuă o dată în verde	5–20%
Aprindere intermitentă o dată în verde	0–5%

Detectarea riscului de defectare a acumulatorului

EXPERT18V... | EXBA18V...

LED-urile indicatorului de încărcare a acumulatorului pot indica, pe lângă nivelul de încărcare al acumulatorului, şi riscul de defectare a acumulatorului.

Pentru a activa funcția, menține apăsată, timp de 3 secunde, tasta pentru indicarea nivelului de încărcare . Procesul de analiză a acumulatorului este semnalat prin aprinderea indicatorului de încărcare a acumulatorului. Rezultatul este indicat de indicatorul de încărcare a acumulatorului.

 **1 LED:** Acumulatorul comportă un risc înalt de defectare. Puterea şi durata de funcționare ar putea fi deja reduse. Este recomandat să înlocuieşti acumulatorul.

 **5 LED-uri**: Acumulatorul are o stare optimă şi comportă un risc redus de defectare.

Atenție: Evaluarea riscului de defectare a acumulatorului funcționează în două etape şi oferă o evaluare simplificată a stării acumulatorului. Conform evaluării efectuate, acumulatorul are o stare optimă sau există un risc mare de defectare a acestuia. Starea de funcționare a acumulatorului nu este afişată în procente.

Indicații privind manevrarea optimă a acumulatorului

Protejați acumulatorul împotriva umezelii şi apei.

Depozitați acumulatorul numai la temperaturi cuprinse între −20 °C şi 50 °C. Nu lăsați acumulatorul în autovehicul, de exemplu, pe timpul verii.

Ocazional curățați fantele de ventilație ale acumulatorului utilizând o pensulă moale, curată şi uscată.

Un timp de funcționare considerabil redus după încărcare indică faptul că acumulatorul s-a uzat şi trebuie înlocuit.

Respectați instrucțiunile privind eliminarea.

Montarea

▶ **Înainte de a întreține sau curăța aspiratorul, a efectua reglaje, a schimba accesorii sau de a depozita aspiratorul, scoateți acumulatorul din acesta.** Această măsură preventivă împiedică pornirea accidentală a aspiratorului.

Montarea suporturilor pentru accesoriile de aspirare (consultă imaginea B)

– Împinge ferm de sus în jos suportul **(25)** pentru tubul de aspirare şi duza pentru rosturi în sistemul de prindere **(10)** prevăzut în acest scop, până când se fixează.
– Împinge ferm de sus în jos suportul **(27)** pentru furtunul de aspirare şi duza pentru pardoseală în sistemul de prindere **(7)** prevăzut în acest scop şi strânge ferm şurubul de fixare **(26)**.

Montarea furtunului de aspirare (vezi figura C)

– Introduceți furtunul de aspirare **(13)** în prinderea pentru furtun **(8)** până când cel două butoane de apăsare **(28)** ale furtunului de aspirare se înclichetează.

Notă: din cauza frecării prafului în furtunul şi accesoriile de aspirare, în timpul aspirării se produce o încărcare electrostatică, pe care utilizatorul o poate simți sub forma unei descărcări statice (în funcție de influențele mediului şi de starea fizică).

Montarea accesoriilor de aspirare

Furtunul de aspirare **(13)** este prevăzut cu un sistem de prindere cu clips prin care se pot racorda accesoriile de aspirare (adaptorul de aspirare **(14)**, duza îndoită **(15)**).

Montarea adaptorului de aspirare sau a duzei îndoite (consultă imaginea D)

Cuplează adaptorul de aspirare **(14)** sau duza îndoită **(15)** la furtunul de aspirare **(13)**, până când cele două butoane **(28)** ale furtunului de aspirare se fixează sonor.

Pentru demontare, împinge spre interior butoanele **(28)** şi dezasamblează componentele.

Montarea duzelor şi tuburilor

– Dacă este necesar, asamblați strâns tuburile de aspirare **(18)** şi apoi montați-le strâns pe duza îndoită **(15)**.
– Montați strâns duza pentru podele **(17)** sau duza pentru rosturi **(16)** pe tubul de aspirare **(18)** sau duza îndoită **(15)**.

Fixarea curelei de transport (consultă imaginea E)

▶ **Cureaua de transport este adecvată numai pentru transportarea şi fixarea aspiratorului!**

Fixează cârligele cu carabină ale curelei de transport **(29)** în urechile de fixare **(9)** ale aspiratorului.

Montarea rolelor de ghidare (consultă imaginea F)

Introdu ştifturile de fixare **4** ale rolelor de ghidare **(30)** în suportul pentru rolele pentru ghidare **(31)** până când se fixează sonor.

Se pot utiliza şi alte role de ghidare conform standardului EN 12529 (cu ştifturi de fixare cu diametrul de 11 mm).

▶ **Verifică funcționalitatea frânelor rolelor înainte de a utiliza aspiratorul.**

Funcționare

▶ **Înainte de a întreține sau curăța aspiratorul, a efectua reglaje, a schimba accesorii sau de a depozita aspiratorul, scoateți acumulatorul din acesta.** Această măsură preventivă împiedică pornirea accidentală a aspiratorului.

▶ **Din cauza pericolului de împiedicare, aveți grijă să mențineți curățenia şi ordinea în sectorul de lucru.**

Punere în funcțiune

▶ **Nu este permisă utilizarea fără filtru a aspiratorului.**

▶ **Folosiți numai un filtru nedeteriorat (fără fisuri, găuri etc.). Înlocuiți imediat filtrele deteriorate.**

▶ **Înainte de aspirare asigurați-vă că filtrele sunt bine fixate.**

▶ **Înainte de aspirare, asigurați-vă că, capacul compartimentului pentru acumulator este închis în mod sigur.**

▶ **Vă rugăm să vă informați cu privire la reglementările/legile în vigoare referitoare la manipularea pulberilor nocive din țara dumneavoastră.**

▶ **Aspiră pulberile de piatră numai cu o combinație dintre o sculă electrică şi un sistem de aspirare special concepute în acest scop, ale căror valori limită sunt inferioare celor prevăzute în mod legal.** Demonstrațiile sunt disponibile pe www.bosch-professional.com/dust/.

În principiu, nu este permisă utilizarea aspiratorului în spații cu pericol de explozie.

Pentru a garanta o putere de aspirare optimă, trebuie să derulezi întotdeauna complet furtunul de aspirare **(13)** de pe suportul pentru furtunul de aspirare **(27)**.

Pornirea/Oprirea

Pentru **pornirea** aspiratorului, apasă scurt tasta de pornire/oprire **(3)**.

Pentru **oprirea** aspiratorului, apasă din nou tasta de pornire/oprire **(3)**.

Din considerente legate de siguranță, aspiratorul nu pornește în cazul în care tasta de pornire/oprire **(3)** este menținută apăsată timp de peste 5 secunde.

Aspirare uscată

Aspirarea prafului generat de sculele electrice în timpul funcționării (consultă imaginea G)

- ▶ **Încăperea trebuie să fie aerisită cu regularitate în cazul în care aerul uzat este recirculat în interiorul acesteia. Respectați reglementările naționale corespunzătoare.**
- – Montează adaptorul de aspirare **(14)** sau duza îndoită **(15)** (vezi „Montarea adaptorului de aspirare sau a duzei îndoite (consultă imaginea **D**)“, Pagina 145).
- – Introdu adaptorul de aspirare **(14)** sau duza îndoită **(15)** în racordul de aspirare al sculei electrice.

Numai în cazul utilizării adaptorului de aspirare **(14)**:

Notă: În cazul lucrului cu scule electrice care au un orificiu mic de admisie a aerului în furtunul de aspirare (de exemplu, ferăstraie verticale, șlefuitoare etc.), este necesar ca orificiul de admisie a aerului suplimentar **(32)** al adaptorului de aspirare **(14)** să fie deschis. Astfel se va îmbunătăți puterea totală a aspiratorului și a sculei electrice. În acest scop, rotește inelul de deasupra orificiului de admisie a aerului suplimentar **(32)** până când orificiul se deschide la maximum.

Aspirare umedă

- ▶ **Nu folosi aspiratorul pentru aspirarea lichidelor inflamabile sau explozive, de exemplu, benzină, ulei, alcool, solvenți. Nu aspira pulberi fierbinți, incandescente sau explozive. Nu folosi aspiratorul în spații cu pericol de explozie.** Pulberile, vaporii sau lichidele se pot aprinde sau exploda.

Înainte de aspirarea umedă

- – Golește rezervorul **(1)**.
- – Curăță filtrul **(33)** și montează-l din nou în aspirator (vezi „Curățarea/schimbarea filtrului (vezi figurile **I1**–**I2**)“, Pagina 147).

Aspiratorul este dotat cu un plutitor **(34)**. La atingerea nivelului maxim de umplere, aspirarea este oprită.

După fiecare aspirare umedă

- – Goliți rezervorul **(1)**.
- – Goliți apa din filtrul **(33)**.

După aspirarea umedă, pentru evitarea apariției mucegaiului

- – Demontați partea superioară a aspiratorului **(5)** și lăsați-o să se usuce bine.
- – Extrageți filtrul **(33)** și lăsați-l de asemeni să se usuce bine (vezi „Curățarea/schimbarea filtrului (vezi figurile **I1**–**I2**)“, Pagina 147).

Întreținere și service

Întreținerea și curățarea

- ▶ **Înainte de a întreține sau curăța aspiratorul, a efectua reglaje, a schimba accesorii sau de a depozita aspiratorul, scoateți acumulatorul din acesta.** Această măsură preventivă împiedică pornirea accidentală a aspiratorului.
- ▶ **Mențineți curat aspiratorul și fantele de ventilație, pentru a putea lucra bine și sigur.**
- ▶ **În timpul efectuării lucrărilor de întreținere și curățare a cutiei aspiratorului, purtați o mască de protecție împotriva prafului.**

Curăță din când în când cu o lavetă umedă carcasa aspiratorului.

Curăță cu o lavetă uscată contactele de încărcare murdare.

- ▶ **Nu curăța cu aer comprimat aspiratorul.** Filtrul sau alte componente se pot deteriora.

Cel puțin o dată pe an, producătorul sau o persoană instruită trebuie să efectueze o verificare tehnică a aspiratorului în privința prafului (de exemplu, verificarea filtrului în privința deteriorării, verificarea etanșeității aspiratorului și verificarea funcționării corespunzătoare a echipamentul de control).

Curățarea și întreținerea după aspirarea materialelor nocive pentru sănătate

- – Reține că toate piesele care ar fi putut intra în contact cu materialele nocive pentru sănătate ar putea fi contaminate.
- – Aspiră, șterge și etanșează temeinic partea exterioară a aspiratorului înainte de a-l scoate din zona cu materiale nocive pentru sănătate.
- – Curăță, demontează și efectuează întreținerea aspiratorului numai în măsura în care astfel de operații nu reprezintă un pericol pentru tine și pentru alte persoane. În timpul efectuării lucrărilor de întreținere și de curățare, poartă echipament individual de protecție. Efectuează lucrările într-o încăpere bine aerisită.
- – Înainte de a demonta aspiratorul, curăță mai întâi partea exterioară a acestuia.
- – Elimină în saci impermeabili toate piesele aspiratorului care nu pot fi curățate în mod corespunzător. Respectă dispozițiile aflate în vigoare privind eliminarea unor astfel de deșeuri.
- – După finalizarea lucrărilor, curăță zona în care au fost efectuate lucrările de întreținere.

Curățarea rezervorului (vezi figurile H1–H2)

Curățați rezervorul **(1)** după fiecare utilizare, pentru a menține optime performanțele aspiratorului.

- – Deschideți închizătoarele **(2)** și scoateți partea superioară a aspiratorului **(5)**.

– Turnați conținutul rezervorului **(1)** într-un recipient de gunoi adecvat.
– Dacă este necesar, curățați rezervorul cu o lavetă umedă. Dacă este necesar, curățați filtrul (vezi „Curățarea/schimbarea filtrului (vezi figurile **I1**–**I2**)“, Pagina 147).
– Puneți din nou la loc partea superioară a aspiratorului **(5)** și blocați închizătoarele **(2)**.

Curățarea/schimbarea filtrului (vezi figurile I1–I2)

Puterea de aspirare depinde de starea filtrului. De aceea, curăță cu regularitate filtrul.

Înlocuiește imediat filtrul dacă acestea este deteriorat.

– Deschide sistemele de blocare **(2)** și scoate partea superioară a aspiratorului **(5)**.
– Întoarce filtrul **(33)** până la opritor în direcția de rotație 🔓 și demontează-l de pe suportul de filtru **(35)**.
– Filtru uscat:
  Scutură prin batere filtrul **(33)** într-un recipient adecvat de colectare a deșeurilor. Ai grijă să nu deteriorezi lamelele filtrului.
  Pentru a menține capacitatea de aspirare maximă, periază lamelele filtrului utilizând o perie moale.
  sau
  Filtru umed:
  Clătește filtrul **(33)** sub jet de apă, iar apoi lasă-l să se usuce bine.
  sau
  Înlocuiește filtrul **(33)** dacă acesta este deteriorat.
– Montează filtrul **(33)** pe suportul de filtru **(35)** și întoarce-l până la opritor în direcția de rotație 🔒.
– Așază la loc partea superioară a aspiratorului **(5)** și cuplează sistemele de blocare **(2)**.
  Asigură-te că sistemele de blocare sunt cuplate în siguranță.

Deranjamente

În cazul unei puteri de aspirare insuficiente, verifică dacă:

– Rezervorul **(1)** este plin?
  ▷(vezi „Curățarea rezervorului (vezi figurile **H1**–**H2**)“, Pagina 146).
– Filtrul **(33)** prezintă depuneri de praf?
  ▷(vezi „Curățarea/schimbarea filtrului (vezi figurile **I1**–**I2**)“, Pagina 147).
– Capacitatea acumulatorului este prea scăzută?
  ▷ Încarcă acumulatorul.

Golirea rezervorului **(1)** și curățarea filtrului **(33)** în mod regulat asigură o putere de aspirare optimă.
Dacă ulterior nu se revine la puterea normală de aspirare, contactează centrul de service **Bosch**.

Depozitare (vezi figura J)

– Introdu tuburile de aspirare **(18)** în suporturile **(25)**.
– Introdu duza pentru rosturi **(16)** în tubul de aspirare **(18)**.
– Introdu duza pentru pardoseală **(17)** în suportul **(27)**.
– Înfășoară furtunul de aspirare **(13)** de jos în sus în jurul suportului **(27)** și fixează brida de fixare **(36)**.
– Ține aspiratorul numai de mânerul de transport **(6)** sau de cureaua de transport (dacă este disponibilă).
– Depozitează aspiratorul într-o încăpere uscată și asigură-l împotriva utilizării neautorizate.

Serviciu de asistență tehnică post-vânzări și consultanță clienți

România
Tel.: +40 21 405 7541
Linkul către adresele centrelor noastre de service și către condițiile de garanție se găsește pe ultima pagină.
În caz de reclamații și comenzi de piese de schimb, te rugăm să specifici neapărat numărul de identificare compus din 10 cifre, indicat pe plăcuța cu date tehnice a produsului.

Eliminarea ecologică

Aspiratorul, acumulatorii, accesoriile și ambalajele trebuie să fie predate unui centru de reciclare.



Nu eliminați aspiratorul și acumulatorii/bateriile împreună cu deșeurile menajere!

Numai pentru țările UE:

Aparatele electrice și electronice sau acumulatorii uzați/bateriile uzate care nu mai pot utilizați/utilizate trebuie colectați/colectate separat și eliminați/eliminate în mod ecologic. Utilizează sistemele de colectare desemnate. Eliminarea incorectă poate fi nocivă pentru mediu și sănătate din cauza eliminării de substanțe periculoase.

Български

Указания за безопасна работа с прахосмукачка



Прочетете внимателно всички указания и инструкции за безопасност. Пропуски при спазването на инструкциите за безопасност и указанията за работа могат да имат за последствие токов удар, пожар и/или тежки травми.

Съхранявайте тези указания на сигурно място.

▶ **Тази прахосмукачка не е предназначена за ползване от деца и лица с ограничени физически, сензорни или душевни способности или лица без достатъчно знания и опит.** В противен случай съществува опасност от неправилно ползване и трудови злополуки.

▶ **Контролирайте децата.** Така гарантирате, че деца няма да играят с прахосмукачката.

▶ **Спазвайте всички предписания за безопасност за изсмукваните вещества.**

- ▶ **Не засмуквайте прах от букова или дъбова дървесина или от азбест. Каменният прах може да се засмуква само в комбинация със системи за прахоулавяне, които изрично са одобрени за използване с GAS 18V-10 L на Bosch.** Праховете от тези материали са канцерогенни.
- ▶ **Измуквайте каменния прах само с изрично посочени комбинации от електроинструмент и прахоизмуквателна система, за които е доказано спазването на законово установените гранични стойности.** Доказателствата ще откриете на адрес www.bosch-professional.com/dust/.

⚠ ПРЕДУПРЕЖДЕНИЕ **Използвайте прахосмукачката само ако сте получили достатъчно информация за употребата на прахосмукачката, за материалите, които ще се измукват и за тяхното безопасно отстраняване.** Запознаването с функциите на прахосмукачката намалява грешките при ползването им, както и опасността от наранявания.

⚠ ПРЕДУПРЕЖДЕНИЕ **Прахосмукачката е подходяща за изсмукване само на сухи материали и чрез подходящи мерки и за изсмукване на течности.** Проникването на течност увеличава опасността от токов удар.

- ▶ **Не засмуквайте с прахосмукачката леснозапалими или взривоопасни течности, напр. бензин, масло, алкохол, разтворители. Не засмуквайте горещи, леснозапалими или експлозивни прахове. Не работете с прахосмукачката в помещения с повишена опасност от експлозии.** Праховете, парите или течностите могат да се възпламенят или да експлодират.

⚠ ПРЕДУПРЕЖДЕНИЕ **Ако започне да излиза пяна или вода, незабавно изключете прахосмукачката и изпразнете контейнера.** В противен случай прахосмукачката може да бъде повредена.

- ▶ **ВНИМАНИЕ! Складирането на прахосмукачката трябва да става само в закрити помещения.**
- ▶ **ВНИМАНИЕ! Почиствайте поплавъка редовно и проверявайте, дали не е повреден.** В противен случай функцията може да се увреди.
- ▶ **Осигурявайте добро проветрение на работното си място.**
- ▶ **Допускайте ремонтът на прахосмукачката да бъде извършван само от квалифициран персонал и с използване на оригинални резервни части.** С това се гарантира запазване на функциите, осигуряващи безопасността на електроинструмента.

⚠ ПРЕДУПРЕЖДЕНИЕ **Прахосмукачката съдържа вреден за здравето прах. Възлагайте дейностите по изпразване и поддръжка, вкл. отстраняването на събирателния контейнер за прах, само на специалисти. Необходимо е съответното защитно оборудване. Не използвайте прахосмукачката без цялостна и внимателно поставена филтърна система.** В противен случай застрашавате здравето си.

- ▶ **Преди включване се уверявайте, че шлангът е в изрядно състояние. При това не демонтирайте шланга от прахосмукачката, за да не изпадне неволно прах.** В противен случай съществува опасност от вдишване на прах.
- ▶ **Не почиствайте прахосмукачката с директна водна струя.** Проникването на вода в горната част на прахосмукачката увеличава опасността от токов удар.
- ▶ **Не променяйте и не отваряйте акумулаторната батерия.** Съществува опасност от възникване на късо съединение.
- ▶ **При повреждане и неправилна експлоатация от акумулаторната батерия могат да се отделят пари. Акумулаторната батерия може да се запали или да експлодира.** Погрижете се за добро проветряване и при оплаквания се обърнете към лекар. Парите могат да раздразнят дихателните пътища.
- ▶ **При неправилно използване или повредена акумулаторна батерия от нея може да изтече електролит. Избягвайте контакта с него. Ако въпреки това на кожата Ви попадне електролит, изплакнете мястото обилно с вода. Ако електролит попадне в очите Ви, незабавно се обърнете за помощ към очен лекар.** Електролитът може да предизвика изгаряния на кожата.
- ▶ **Акумулаторната батерия може да бъде повредена от остри предмети, напр. пирони или отвертки, или от силни удари.** Може да бъде предизвикано вътрешно късо съединение и акумулаторната батерия може да се запали, да запуши, да експлодира или да се прегрее.
- ▶ **Предпазвайте неизползваните акумулаторни батерии от контакт с големи или малки метални предмети, напр. кламери, монети, ключове, пирони, винтове и др.п., тъй като те могат да предизвикат късо съединение.** Последствията от късото съединение могат да бъдат изгаряния или пожар.
- ▶ **Използвайте акумулаторната батерия само в продукти на производителя.** Само така тя е предпазена от опасно за нея претоварване.
- ▶ **Зареждайте акумулаторните батерии само със зарядните устройства, които се препоръчват от производителя.** Когато използвате зарядни устройства за зареждане на неподходящи акумулаторни батерии, съществува опасност от възникване на пожар.



Предпазвайте акумулаторната батерия от топлина, напр. вследствие на продължително излагане на директна слънчева светлина, огън, мръсотия, вода и влага. Има опасност от експлозия и късо съединение.

- ▶ **Не работете с прахосмукачката, ако я носите с колана за носене.** Можете да се усучете при смученето с колана и да паднете.
- ▶ **Използвайте колана за носене изключително и само в комбинация с прахосмукачката.**

Символи

Символите по-долу могат да бъдат важни за правилната експлоатация на Вашата прахосмукачка. Моля, запомнете символите и значението им. Правилното интерпретиране на символите ще Ви помогне да ползвате прахосмукачката по-добре и по-сигурно.

Символи и тяхното значение	
	**ПРЕДУПРЕЖДЕНИЕ! Прочетете внимателно всички указания и инструкции за безопасност.** Пропуски при спазването на инструкциите за безопасност и указанията за работа могат да имат за последствие токов удар, пожар и/или тежки травми.
	Прахосмукачка от прахови клас L съгласно IEC/EN 60335-2-69 за **сухо засмукване** на опасни за здравето прахове с гранична стойност на експозиция > 1 mg/m³
	**ПРЕДУПРЕЖДЕНИЕ! Прахосмукачката съдържа вреден за здравето прах. Възлагайте дейностите по изпразване и поддръжка, вкл. отстраняването на събирателния контейнер за прах, само на специалисти. Необходимо е съответното защитно оборудване. Не използвайте прахосмукачката без цялостна и внимателно поставена филтърна система.** В противен случай застрашавате здравето си.

Описание на продукта и дейността

Моля, вземете под внимание фигурите в началото на ръководството за експлоатация.

Предназначение на електроинструмента

Прахосмукачката е предназначена за събиране, засмукване и изхвърляне на негорима суха прах, негорими течности и водно-въздушна смес. Прахосмукачката е изпитана и сертифицирана и съответства на противопрахов клас L. Тя е подходяща за повишените натоварвания при професионално ползване, напр. в занаятчийски и индустриални цехове и работилници.

Прахосмукачките от прахови клас L съгласно IEC/EN 60335-2-69 могат да се използват само за засмукване и изсмукване на опасни за здравето прахове с гранична стойност на експозиция > 1 mg/m³.

Използвайте прахосмукачката само след като сте се запознали и можете да използвате без ограничения всички-те ѝ функции или сте получили съответните указания за това.

Rotational Airflow (ротационна въздушна струя)

Специалната филтърна система прави излишно ползването на прахоуловителни торби. Отпадъците се отлагат по вътрешната страна на контейнера.

Изобразени елементи

Номерирането на изобразените компоненти се отнася до фигурите на прахосмукачката на графичните страници.

(1) Контейнер
(2) Скоби за захващане на капака на прахосмукачката
(3) Пусков прекъсвач
(4) Индикатор за състоянието на акумулаторната батерия
(5) Капак на прахосмукачката
(6) Ръкохватка за пренасяне
(7) Гнездо за скобата за шланга/дюзата за под
(8) Щуцер за шланга
(9) Крепежни халки
(10) Гнездо за скобата за тръбата/дюзата за тесни междини
(11) Бутон за освобождаване на капака на акумулаторната батерия
(12) Капак на гнездото за акумулаторна батерия
(13) Шланг на прахосмукачката
(14) Адаптер за прахоулавяне
(15) извита дюза
(16) Дюза за фуги
(17) Дюза за под
(18) Тръба за изсмукване
(19) Гнездо за акумулаторната батерия
(20) Акумулаторна батерия[a)]
(21) Бутон за отключване на акумулаторната батерия[a)]
(22) Застопоряващи винтове
(23) Преграда
(24) Държач на капака на отделението за акумулаторна батерия
(25) Скоба за тръбата и дюзата за тесни междини
(26) Застопоряващ винт за скобата **(27)**
(27) Скоба за шланга и дюзата за под
(28) Копче за натискане
(29) Колан за носене[a)]
(30) Ходова ролка[a)]
(31) Приставка за ходова ролка
(32) Отвор за грешен въздух
(33) Филтър
(34) Поплавък

(35) Държач за филтъра

(36) Скоби за захващане на шланга

a) **Тази принадлежност не е включена в стандартната окомплектовка на доставката.**

Технически данни

Акумулаторна прахосмукачка за сухо и мокро засмукване		GAS 18V-10 L
Каталожен номер		**3 601 JC6 3..**
Напрежение	V	18
Номинална консумирана мощност	W	260
Обем на контейнера (бруто)	l	10
Нетен обем (течност)	l	6
Вакуум[A)]		
– Прахосмукачка[B)]	hPa	90
– Турбина	hPa	115
Количество на протичане[A)]		
– Прахосмукачка[B)]	l/s m^3/h	24 86
– Турбина	l/s m^3/h	34 122
Време на работа на зареждане на акумулаторната батерия	min/Ah	4
Прахов клас		L
Тегло[C)]	kg	3,5
Вид защита		IPX4
препоръчителна температура на околната среда при зареждане	°C	0 … +35
разрешена температура на околната среда при работа[D)] и при складиране	°C	–20 … +50
съвместими акумулаторни батерии		GBA18V... GBA 18V... ProCORE18V... EXPERT18V... EXBA18V... CORE18V...
препоръчителни зарядни устройства		GAL18... GAL 18... GAL 36... GAL12V/18... GAL 12V/18...
GAX 18... EXAL18...		

A) Измерено при 20–25 °C с акумулаторна батерия **GBA 18V 6.3Ah**

B) измерено с шланга **(13)** и извитата дюза **(15)**

C) Без акумулаторна батерия (теглото на акумулаторната батерия ще откриете на адрес www.bosch-professional.com)

D) ограничена производителност при температури под < 0 °C

Стойностите могат да варират според продукта и да зависят от условията на употреба и на околната среда. Допълнителна информация на www.bosch-professional.com/wac.

Информация за излъчван шум и вибрации

Стойностите на емисии на шум са установени съгласно **EN 60335-2-69**.

Равнището A на звуковото налягане на шума, генериран от прахосмукачката, обикновено е **79** dB(A). Неопределеност K = **2** dB. Нивото на шум при работа може да превиши посочените стойности. **Работете с шумозаглушители!**

Стойностите на вибриране a_h (постоянни вибрации), p_F (повтарящи се ударни вибрации) и неопределеността K са установени съгласно **EN 60335-2-69**:

a_h = **0,1** m/s^2 (K = **0,1** m/s^2), p_F = **2** m/s^2 (K = **1** m/s^2)

Акумулаторна батерия

Bosch продава акумулаторни прахосмукачки и без акумулаторна батерия. Дали в обхвата на доставката на Вашата прахосмукачка е включена акумулаторна батерия можете да разберете от опаковката.

Зареждане на акумулаторната батерия

▶ **Използвайте само посочените в раздела Технически данни зарядни устройства.** Само тези зарядни устройства са подходящи за използваната във Вашата прахосмукачка литиево-йонна акумулаторна батерия.

Указание: Литиево-йонните акумулаторни батерии се доставят частично заредени поради международните предписания за транспорт. За да се гарантира пълната мощност на акумулаторната батерия, заредете я напълно преди първата употреба.

Поставяне и изваждане на акумулаторната батерия (вж. фиг. A1–A2)

▶ **При поставяне на акумулаторната батерия не прилагайте сила.** Акумулаторната батерия е конструирана така, че може да влезе в уреда само в правилната позиция.

▶ За да работите качествено и сигурно, поддържайте кутията и гнездото за акумулаторната батерия винаги чисти.

– Натиснете освобождаващия бутон **(11)** за отваряне на капака на гнездото за акумулаторната батерия **(12)**.

– Вкарайте акумулаторната батерия **(20)** в гнездото **(19)**, докато усетите отчетливо прещракване.
– За изваждане на акумулаторната батерия **(20)** натиснете освобождаващия бутон **(21)** на батерията и издърпайте акумулаторната батерия от гнездото **(19)**.
– Затворете капака на гнездото **(12)**.

Смяна на капака на отделението за акумулаторна батерия (вж. фиг. A3–A5)

Ако искате да използвате акумулаторна батерия ProCORE18V 12Ah, капакът на отделението за акумулаторна батерия **(12)** вече не може да се затвори. Капакът на отделението за акумулаторна батерия **(12)** тук може да се смени с разработена за този случай преграда **(23)**.

Във влажна или мокра среда прахосмукачката трябва да се използва само със затворен капак на отделението за акумулаторна батерия.

Демонтаж на капака на отделението за акумулаторна батерия (вж. фиг. A3)

Извадете акумулаторната батерия **(20)** от отвора за акумулаторна батерия **(19)**.

Свалете двата закрепващи болта **(22)** (ST4×12) с кръстата отвертка PH1 и свалете капака на отделението за акумулаторна батерия **(12)**.

Поставяне на преграда (вж. фиг. A4)

Натиснете стойката **(24)** на капака на отделението за акумулаторна батерия надолу и избутайте преградата **(23)**.

Сваляне на преграда (вж. фиг. A5)

Използвайте кръстата отвертка, избутайте преградата **(23)** малко назад и я свалете. При това натиснете стойката **(24)** на капака на отделението за акумулаторна батерия надолу.

Индикатор за състоянието на акумулаторната батерия

При поставена акумулаторна батерия можете да разпознаете състоянието на зареждане на батерията върху индикатора за акумулаторната батерия **(4)** на прахосмукачката, а при свалена акумулаторна батерия върху самата батерия.

Индикатор за акумулаторната батерия върху прахосмукачката

След включване на прахосмукачката 5-те зелени светодиода на индикатора за състоянието на акумулаторната батерия **(4)** поотделно светват нагоре и надолу. След това светодиодите показват състоянието на зареждане на акумулаторната **(20)**.

Индикатор за акумулаторната батерия върху батерията

Ако акумулаторната батерия се вади от прахосмукачката, състоянието на зареждане може да се показва чрез зелените светодиоди на индикатора за състоянието на зареждане върху акумулаторната батерия.

За да видите степента на зареденост на батерията, натиснете бутона за индикация или .

Ако след натискане на бутона за индикация не свети нито един светодиод, акумулаторната батерия е повредена и трябва да бъде заменена.

Указание: Не всеки тип акумулаторна батерия разполага с индикатор за състоянието на зареждане.

Акумулаторна батерия модел GBA 18V... | GBA18V...



Светодиод	Капацитет
Непрекъснато светене 3 × зелено	60–100 %
Непрекъснато светене 2 × зелено	30–60 %
Непрекъснато светене 1 × зелено	5–30 %
Мигаща светлина 1 × зелено	0–5 %

Тип акумулаторна батерия ProCORE18V... | EXPERT18V... | EXBA18V... | CORE18V...



Светодиод	Капацитет
Непрекъснато светене 5 × зелено	80–100 %
Непрекъснато светене 4 × зелено	60–80 %
Непрекъснато светене 3 × зелено	40–60 %
Непрекъснато светене 2 × зелено	20–40 %
Непрекъснато светене 1 × зелено	5–20 %
Мигаща светлина 1 × зелено	0–5 %

Разпознаване на риск от дефект на акумулаторната батерия

EXPERT18V... | EXBA18V...

Светодиодите на индикатора за акумулаторната батерия могат да показват наред със състоянието на зареждане на акумулаторната батерия и риск от дефект на акумулаторната батерия.

За да активирате функцията, задръжте бутона за индикатора за състоянието на зареждане за 3 секунди. Анализът на акумулаторната батерия се сигнализира от светлина на индикатора за акумулаторната батерия. Резултатът се показва на индикатора за акумулаторната батерия.


1 LED: Акумулаторната батерия има висок риск от дефект. Мощността и срокът на работа вече са намалени. Препоръчва се смяната ѝ.


5 LED: Акумулаторната батерия е в добро състояние с нисък риск от дефект.

Моля, имайте предвид: Оценката на риска от дефект на акумулаторната батерия функционира двустепенно и предлага опростена оценка на състоянието. Акумулаторната батерия се оценява или в добро състояние или показва увеличен дефект от риск. Няма процентно съотношение на състоянието на батерията.

Указания за оптимална работа с акумулаторната батерия

Предпазвайте акумулаторната батерия от влага и вода.

Съхранявайте акумулаторната батерия само в температурния диапазон от –20 °C до 50 °C. Напр. не оставяйте акумулаторната батерия през лятото в автомобил на слънце.

Периодично почиствайте вентилационните отвори на акумулаторната батерия с мека чиста и суха четка.

Съществено съкратено време за работа след зареждане показва, че акумулаторната батерия е изхабена и трябва да бъде заменена.

Спазвайте указанията за бракуване.

Монтиране

▶ **Преди да извършвате техническо обслужване или да почиствате прахосмукачката, изваждайте акумулаторната батерия.** Тази предпазна мярка предотвратява включването на прахосмукачката по невнимание.

Монтиране на скобите за принадлежности (вж. фиг. B)

– Вкарайте скобата **(25)** за тръбата и дюзата за тесни междини докрай отгоре в предвиденото за целта гнездо **(10)**, докато усетите прещракване.

– Вкарайте скобата **(27)** за шланга и дюзата за под докрай отгоре в предвиденото за целта гнездо **(7)** и затегнете винта **(26)**.

Монтиране на шланга (вж. фиг. C)

– Вкарайте шланга **(13)** в щуцера **(8)**, докато двата бутона **(28)** на шланга се захванат с прещракване.

Указание: Вследствие на триенето на праха в шланга и дюзите по време на работа се образува електростатичен заряд, който потребителят може да усети под формата на статичен разряд (в зависимост от условията в средата за работа и индивидуалната чувствителност).

Монтиране на принадлежности за смучене

Шлангът на прахосмукачката **(13)** е снабден с клипс система, с която принадлежностите (адаптер за прахоулавяне **(14)**, извита дюза **(15)**) могат да се свързват.

Монтиране на адаптера за прахоулавяне или извитата дюза (вж. фиг. D)

Вкарайте адаптера за прахоулавяне **(14)** или извитата дюза **(15)** на шланга **(13)**, докато двата бутона **(28)** на шланга се захванат с прещракване.

За демонтиране натиснете бутоните **(28)** навътре и изтеглете един от друг компонентите.

Монтиране на дюзи и тръби

– При необходимост вкарайте здраво тръбите **(18)** една в друга и след това в извитата дюза **(15)**.

– Вкарайте дюзата за под **(17)** или дюзата за тесни междини **(16)** здраво в тръбата **(18)** или извитата дюза **(15)**.

Закрепване на колана за носене (вж. фиг. E)

▶ **Коланът за носене е подходящ само за носене и за фиксиране на прахосмукачката!**

Прищракайте карабинерите на колана за носене **(29)** в отворите за закрепване **(9)** на прахосмукачката.

Монтиране на ходовите ролки (вж. фиг. F)

Пъхнете **4** крепежните щифтове на ходовите ролки **(30)** в приставките за ходови ролки **(31)** докато не прищракат.

Могат да се използват и други ходови ролки съгласно стандарт EN 12529 (диаметър на крепежния щифт 11 mm).

▶ **Проверете функционалността на ролковите спирачки преди да използвате прахосмукачката.**

Работа с електроинструмента

▶ **Преди да извършвате техническо обслужване или да почиствате прахосмукачката, изваждайте акумулаторната батерия.** Тази предпазна мярка предотвратява включването на прахосмукачката по невнимание.

▶ **Поради опасност от препъване внимавайте работната зона да е разчистена и свободна.**

Пускане в експлоатация

▶ **Не се допуска ползването на прахосмукачката без филтър.**

▶ **Използвайте само неповреден филтър (без разкъсвания, без отвори и др.). Незабавно заменяйте повредени филтри.**

▶ **Преди започване на засмукване се уверявайте, че филтрите са монтирани.**

▶ **Преди започване на работа се уверете, че капака на гнездото за батерията е затворен добре.**

▶ **Моля, запознайте се с валидните във Вашата страна нормативни документи/закони относно работа с опасни за здравето прахове.**

▶ **Изсмуквайте каменния прах само с изрично посочени комбинации от електроинструмент и прахоизсмуквателна система, за които е доказано спазването на законово установените гранични стойности.** Доказателствата ще откриете на адрес www.bosch-professional.com/dust/.

Не се допуска използването на прахосмукачката в помещения с повишена опасност от експлозии.

За да осигурите оптимална степен на засмукване, трябва винаги напълно да развивате шланга **(13)** от скобата **(27)**.

Включване и изключване

За **включване** на прахосмукачката натиснете за кратко пусковия прекъсвач **(3)**.

За **изключване** на прахосмукачката натиснете отново пусковия прекъсвач **(3)**.

Поради съображения за сигурност прахосмукачката не се включва, ако пусковият прекъсвач **(3)** бъде натиснат подълго от 5 s.

Сухо смучене

Изсмукване на прахове от работещи електроинструменти (вж. фиг. G)

- ▶ **Когато преминалият въздух попада обратно в помещението, трябва да бъде осигурено достатъчно интензивно обновяване на въздуха в него. Спазвайте валидните национални нормативни разпоредби.**
- – Монтирайте адаптера за прахоулавяне **(14)** или извитата дюза **(15)** (вж. „Монтиране на адаптера за прахоулавяне или извитата дюза (вж. фиг. **D**)“, Страница 152).
- – Вкарайте адаптера **(14)** или извитата дюза **(15)** в щуцера на електроинструмента.

Само при използване на адаптера **(14)**:

Указание: При работа с електроинструменти, при които дебитът на въздуха в шланга е малък (напр. прободни триони, шлифоващи машини и т.н.), трябва да бъде отворен капака на отвора **(32)** на адаптера **(14)**. Така се подобрява съвместната работа на прахосмукачката и електроинструмента. За целта завъртете гривната на отвора **(32)**, докато открие целия отвор.

Засмукване на течности

- ▶ **Не засмуквайте с прахосмукачката леснозапалими или взривоопасни течности, напр. бензин, масло, алкохол, разтворители. Не засмуквайте горещи, леснозапалими или експлозивни прахове. Не работете с прахосмукачката в помещения с повишена опасност от експлозии.** Праховете, парите или течностите могат да се възпламенят или да експлодират.

Преди мокро смучене

- – Изпразнете контейнера **(1)**.
- – Почистете филтъра **(33)** и го поставете обратно в прахосмукачката(вж. „Почистване/смяна на филтъра (вж. фиг. **I1**–**I2**)“, Страница 154).

Прахосмукачката е оборудвана с поплавък **(34)**. Когато бъде достигната максималната степен на запълване, прахосмукачката се изключва.

След всяко мокро смучене

- – Изпразнете контейнера **(1)**.
- – Изпразнете водата от филтъра **(33)**.

След мокро смучене за избягване на образуване на плесен

- – Демонтирайте горната част на прахосмукачката **(5)** и я оставате да изсъхне напълно.
- – Извадете филтъра **(33)** и също го оставете да изсъхне добре (вж. „Почистване/смяна на филтъра (вж. фиг. **I1**–**I2**)“, Страница 154).

Поддържане и сервиз

Поддържане и почистване

- ▶ **Преди да извършвате техническо обслужване или да почиствате прахосмукачката, изваждайте акумулаторната батерия.** Тази предпазна мярка предотвратява включването на прахосмукачката по невнимание.
- ▶ **За да работите качествено и безопасно, поддържайте прахосмукачката и вентилационните й отвори чисти.**
- ▶ **При техническо обслужване и почистване на прахосмукачката работете с дихателна маска.**

Периодично почиствайте корпуса на прахосмукачката с влажна кърпа.

Замърсени контактни клеми почиствайте със суха кърпа.

- ▶ **Не почиствайте прахосмукачката със сгъстен въздух.** Филтърът или други компоненти могат да се повредят.

Най-малко веднъж годишно трябва да се извършва техническа проверка на прахосмукачката от производителя или инструктирано лице (напр. проверка на филтър за повреди, прахосмукачка за уплътненост и контролни съоръжения за безупречна функция).

Почистване и поддръжка след смучене на опасни за здравето вещества

- – Разглеждайте всички части, които могат да са влезли в контакт с вредни за здравето вещества, като замърсени.
- – Изсмучете, избършете или уплътнете външната част на прахосмукачката основно, преди да я изваждате от зоната с опасни за здравето вещества.
- – Почиствайте, демонтирайте и ремонтирайте прахосмукачката само когато това е възможно без опасност за Вас и другите хора. Носете при поддръжката и почистването лично защитно оборудване. Извършвайте дейностите в добре проветрено помещение.
- – Почиствайте първо външната част на прахосмукачката, преди да я демонтирате.
- – Изхвърляйте всички части на прахосмукачката, които не могат да се почистят задоволително, в непропускливи торби. При това спазвайте валидните разпоредби за изхвърляне на подобни отпадъци.
- – Почиствайте след приключване на дейностите областта на поддръжка.

Почистване на контейнера (вж. фиг. H1–H2)

За да запазите оптимална производителност на прахосмукачката, почиствайте контейнера **(1)** след всяко ползване.

- – Отворете скобите **(2)** и извадете горната част на прахосмукачката **(5)**.

– Изтръскайте контейнера **(1)** над подходяща кофа за отпадъци.
– Ако е необходимо, го почистете с влажна кърпа.
Ако е нужно, почистете филтъра (вж. „Почистване/смяна на филтъра (вж. фиг. **I1**–**I2**)“, Страница 154).
– Поставете отново горната част на прахосмукачката **(5)** и затворете скобите **(2)**.

Почистване/смяна на филтъра (вж. фиг. I1–I2)

Мощността на засмукване зависи от състоянието на филтъра. Ето защо редовно почиствайте филтъра.

Заменяйте незабавно повреден филтър.

– Отворете скобите **(2)** и извадете горната част на прахосмукачката **(5)**.
– Завъртете филтъра **(33)** до упор в посоката 🔓 и го извадете от държача **(35)**.
– Сушене на филтъра:
Стръскайте филтъра **(33)** в подходяща кофа за отпадъци. При това внимавайте да не повредите ламелите на филтъра.
За да запазите максималната сила на изсмукване, изчеткайте ламелите на филтъра с мека четка.
или
Мокър филтър:
Изплакнете филтъра **(33)**под течаща вода и го оставете добре да изсъхне.
или
Сменете повредения филтър **(33)**.
– Поставете филтъра **(33)** на държача **(35)** и го завъртете до упор в посоката 🔒.
– Поставете отново горната част на прахосмукачката **(5)** и затворете скобите **(2)**.
Уверете се, че скобите са затворени сигурно.

Повреди

При недостатъчна мощност на смучене проверете:

– Запълнен ли е контейнерът **(1)**?
▷(вж. „Почистване на контейнера (вж. фиг. **H1**–**H2**)“, Страница 153).
– Зацапан ли е филтърът **(33)** с прах?
▷(вж. „Почистване/смяна на филтъра (вж. фиг. **I1**–**I2**)“, Страница 154).
– Изтощена ли е акумулаторната батерия?
▷Заредете акумулаторната батерия.

Редовното изпразване на контейнера **(1)** и почистване на филтъра **(33)** осигурява оптимална производителност на прахосмукачката.

Ако след това не се достигне мощността на изсмукване, обърнете се към клиентската служба на **Bosch**.

Съхраняване (вж. фиг. J)

– Вкарайте тръбите **(18)** в държачите **(25)**.
– Вкарайте дюзата за фуги **(16)** в една от тръбите **(18)**.
– Вкарайте дюзата за под **(17)** в държача **(27)**.
– Навийте шланга **(13)** отдолу около държача **(27)** и захванете халките **(36)**.
– Носете прахосмукачката само за ръкохватката **(6)** или за колана за носене (ако има).
– Поставете прахосмукачката в сухо помещения и я обезопасете срещу неоторизирана употреба.

Клиентска служба и консултация относно употребата

България
Тел.: +359(0)700 13 667
Линкът към нашите сервизни адреси и гаранционни условия ще откриете на последната страница.

Моля, при въпроси и при поръчване на резервни части винаги посочвайте 10-цифрения каталожен номер, изписан на табелката на уреда.

Бракуване

С оглед опазване на околната среда прахосмукачката, акумулаторните батерии, допълнителните приспособления и опаковките трябва да се предават за оползотворяване на съдържащите с е в тях суровини.



Не изхвърляйте прахосмукачки и обикновени или акумулаторни батерии при битовите отпадъци!

Само за страни от ЕС:

Електрическите и електронни уреди или използваните акумулаторни/обикновени батерии, които вече не могат да се използват, трябва да се събират разделно и да се изхвърлят по екологичносъобразен начин. Използвайте обозначените системи за събиране. Грешното изхвърляне може да е вредно за околната среда и за здравето поради възможно съдържащите се опасни вещества.

Македонски

Безбедносни напомени за всисувачи



Прочитајте ги сите безбедносни напомени и упатства. Грешките настанати како резултат од непридржување до безбедносните напомени и упатства може да предизвикаат електричен удар, пожар и/или тешки повреди.

Чувајте ги безбедносните напомени и упатства за користење и за во иднина.

▶ **Овој всисувач не е предвиден за користење од страна на деца и лица со намалени психички, физички или душевни способности или недоволно искуство и знаење.** Инаку постои опасност од погрешна употреба и повреди.

- ▶ **Не ги оставајте децата без надзор.** Така ќе се осигурате дека децата нема да си играат со всисувачот.
- ▶ **Почитувајте ги сите безбедносни прописи за материјалите што треба да се всисуваат.**
- ▶ **Не всисувајте прав настанат при обработка на буково или дабово дрво или азбест. Правта од камен може да се всисува само со системи за всисување, кои се исклучиво одобрени за употреба со GAS 18V-10 L од Bosch.** Овие супстанции важат за канцерогени.
- ▶ **Правта од камен всисувајте ја само со експлицитно наведена комбинација на електричен алат и систем за всисување, за што е докажано дека законските ограничувања се испочитувани.** Напомените ќе ги најдете на www.bosch-professional.com/dust/.

⚠ ПРЕДУПРЕДУВАЊЕ **Всисувачот користете го само доколку имате доволно информации за користењето, за материјалот што се всисува и за негово безбедно отстранување.** Детални инструкции ја намалуваат опасноста од погрешна употреба и повреди.

⚠ ПРЕДУПРЕДУВАЊЕ **Всисувачот е наменет за всисување на суви материи, а со соодветни дополнителни мерки и за всисување на течности.** Навлегувањето на течности го зголемува ризикот од електричен удар.

- ▶ **Со всисувачот не всисувајте запаливи или експлозивни течности, на пр. бензин, масло, алкохол, средства за растворање. Не всисувајте жешка, запалива или експлозивна прав. Не го користете всисувачот во простории каде постои опасност од експлозија.** Правта, пареата или течностите може да се запалат или да експлодираат.

⚠ ПРЕДУПРЕДУВАЊЕ **Веднаш исклучете го всисувачот, доколку почне да излегува пена или вода и испразнете го контејнерот.** Инаку всисувачот може да се оштети.

- ▶ **ВНИМАНИЕ! Всисувачот смее да се складира само во внатрешен простор.**
- ▶ **ВНИМАНИЕ! Редовно чистете ја пловката и проверете дали е оштетена.** Инаку функцијата може да се наруши.
- ▶ **Погрижете се за добра проветреност на работното место.**
- ▶ **Всисувачот смее да се поправа само од страна на квалификуван стручен персонал со оригинални резервни делови.** Само на тој начин ќе бидете сигурни во безбедноста на всисувачот.

⚠ ПРЕДУПРЕДУВАЊЕ **Всисувачот содржи прав што е опасна по здравјето. Празнењето и одржувањето, како и вадењето на контејнерот за собирање прав смее да се врши само од страна на стручен персонал. Потребна е соодветна заштитна опрема. Не го користете всисувачот без комплетниот и внимателно вметнат филтерски систем.** Инаку го загрозувате вашето здравје.

- ▶ **Пред користењето, проверете дали цревото за всисување е во беспрекорна состојба. При монтирањето на цревото на всисувачот, проверете да не излегува прав.** Инаку може да ја вдишете правта.
- ▶ **Не го чистете всисувачот со директно насочен млаз вода.** Навлегувањето на вода во горниот дел од всисувачот го зголемува ризикот од електричен удар.
- ▶ **Не модифицирајте и отворајте ја батеријата.** Постои опасност од краток спој.
- ▶ **При оштетување и непрописна употреба на батеријата може да излезе пареа. Батеријата може да се запали или да експлодира.** Внесете свеж воздух и доколку има повредени однесете ги на лекар. Пареата може да ги надразни дишните патишта.
- ▶ **При погрешно користење или при оштетена батерија може да истече запалива течност од батеријата. Избегнувајте контакт со неа. Доколку случајно дојдете во контакт со течноста, исплакнете со вода. Доколку течноста дојде во контакт со очите, побарајте лекарска помош.** Истечената течност од батеријата може да предизвика кожни иритации или изгореници.
- ▶ **Батеријата може да се оштети од острите предмети како на пр. клинци или одвртувач или со надворешно влијание.** Може да дојде до внатрешен краток спој и батеријата може да се запали, да пушти чад, да експлодира или да се прегрее.
- ▶ **Неупотребената батерија држете ја подалеку од канцелариски спојувалки, клучеви, железни пари, клинци, завртки или други мали метални предмети, што може да предизвикаат премостување на контактите.** Краток спој меѓу контактите на батеријата може да предизвика изгореници или пожар.
- ▶ **Користете ја батеријата само во производи на производителот.** Само на тој начин батеријата ќе се заштити од опасно преоптоварување.
- ▶ **Батериите полнете ги со полначи што се препорачани исклучиво од производителот.** Доколку полначот за кој се наменети одреден вид на батерии, се користи со други батерии, постои опасност од пожар.



Заштитете ги батериите од топлина, на пр. од долготрајно изложување на сончеви зраци, оган, нечистотии, вода и влага. Инаку, постои опасност од експлозија и краток спој.

- ▶ **Не работете со всисувачот кога го носите со ременот за носење.** При всисување можете да се сопнете и да паднете на ременот за носење.
- ▶ **Користете го ременот за носење исклучиво со всисувачот.**

Ознаки

Следните ознаки се од големо значење за користењето на Вашиот всисувач. Ве молиме запаметете ги ознаките и нивното значење. Вистинската интерпретација на ознаките Ви помага подобро и побезбедно да го користите всисувачот.

Ознаки и нивно значење	
	**ПРЕДУПРЕДУВАЊЕ! Прочитајте ги сите безбедносни напомени и упатства.** Грешките настанати како резултат од непридржување до безбедносните напомени и упатства може да предизвикаат електричен удар, пожар и/или тешки повреди.
	Всисувач од класата на всисување L според IEC/EN 60335-2-69 за **всисување на суви материи** од штетни прашини со гранична вредност на изложеност > 1 mg/m³
	**ПРЕДУПРЕДУВАЊЕ! Всисувачот содржи прав што е опасна по здравјето. Празнењето и одржувањето, како и вадењето на контејнерот за собирање прав смее да се врши само од страна на стручен персонал. Потребна е соодветна заштитна опрема. Не го користете всисувачот без комплетниот и внимателно вметнат филтерски систем.** Инаку го загрозувате вашето здравје.

Опис на производот и перформансите

Видете ги илустрациите во предниот дел од упатството за работа.

Употреба со соодветна намена

Всисувачот е наменет за собирање, всисување, пренос и одделување на незапаливи суви честички прав, незапаливи течности и мешавина од вода и воздух. Всисувачот е технички проверен за прав и одговара на класата на всисување L. Тој е прилагоден и на високите барања при негова комерцијална употреба на пр. во занаетчиството, индустријата и сервисните работилници.

Всисувач од класата на всисување L според IEC/EN 60335-2-69 смее да се користи само за всисување на материи што се штетни по здравјето со гранична вредност на изложеност > 1 mg/m³.

Користете го всисувачот само откако ќе ги проучите сите функции и може да ги примените истите без ограничувања или откако ќе ги добиете потребните упатства.

Rotational Airflow

Системот за филтрирање без ќеса заштедува употреба на ќеси за прав. Нечистотијата се собира на внатрешниот ѕид на садот.

Илустрација на компоненти

Нумерирањето на прикажаните компоненти се однесува на приказот на всисувачот на графичката страница.

(1) Сад
(2) Поклопец за горниот дел на всисувачот
(3) Копче за вклучување-исклучување
(4) Приказ за наполнетост на батеријата
(5) Горен дел на всисувачот
(6) Рачка за носење
(7) Прифат за држачот за цревото за всисување/подните млазници
(8) Прифат за цревото
(9) Окца за прицврстување
(10) Прифат за држачот за цевката всисување/подните млазници
(11) Копче за отклучување на капакот на преградата за батерија
(12) Поклопец на преградата за батерии
(13) Црево за всисување
(14) Адаптер за всисување
(15) свиткана млазница
(16) Млазница за фуги
(17) Подна млазница
(18) Цевка за всисување
(19) Преграда за батеријата
(20) Батерија[a)]
(21) Копче за отклучување на батерија[a)]
(22) Завртки за прицврстување
(23) Поклопец
(24) Држач за поклопецот на преградата за батерии
(25) Држач за цевката за всисување и млазниците за фуги
(26) Завртка за фиксирање за држачот **(27)**
(27) Држач за цревото за всисување и подните млазници
(28) Копче на притискање
(29) Ремен за носење[a)]
(30) Лизгачки валјак[a)]
(31) Прифат за лизгачкиот валјак
(32) Отвор за непотребен воздух
(33) Филтер
(34) Пловка
(35) Држач за филтерот

(36) Врвки за држење на цревото за вшмукување

a) **Опишаната опрема прикажана на сликите не е дел од стандардниот обем на испорака.**

Технички податоци

Батериски всисувач за влажно/суво всисување		GAS 18V-10 L
Број на дел		**3 601 JC6 3..**
Напон	V	18
Номинална јачина	W	260
Волумен на садот (бруто)	l	10
Нето волумен (течност)	l	6
Потпритисок[A)]		
– Всисувач[B)]	hPa	90
– Турбина	hPa	115
Брзина на проток[A)]		
– Всисувач[B)]	l/s m³/h	24 86
– Турбина	l/s m³/h	34 122
Времетраење на работењето по полнење на батеријата	min/Ah	4
Класа на прав		L
Тежина[C)]	kg	3,5
Вид на заштита		IPX4
препорачана околна температура при полнење	°C	0 … +35
дозволена околна температура при работење[D)] и при складирање	°C	–20 … +50
компатибилни батерии		GBA18V... GBA 18V... ProCORE18V... EXPERT18V... EXBA18V... CORE18V...
пепоračани полначи		GAL18... GAL 18... GAL 36... GAL12V/18... GAL 12V/18... GAX 18... EXAL18...

A) Мерено при 20–25 °C со батерија **GBA 18V 6.3Ah**

B) измерена со црево за всисување **(13)** и свиткана млазница **(15)**

C) Без батерија (тежината на батеријата може да ја видите во www.bosch-professional.com)

D) ограничена моќност на температури < 0 °C

Вредностите може да варираат во зависност од производот и зависат од примената и условите на животната средина. Повеќе информации може да најдете на www.bosch-professional.com/wac.

Информации за бучава/вибрации

Вредностите за емисија на бучава се одредуваат согласно **EN 60335-2-69**.

Нивото на звучниот притисок на всисувачот, оценето со A, вообичаено изнесува **79** dB(A). Несигурност K = **2** dB. Нивото на звук при работењето може да ги надмине наведените вредности. **Носете заштита за слухот!**

Вредности на вибрации a_h (континуирани вибрации), p_F (повторени ударни вибрации) и несигурност K утврдени според **EN 60335-2-69**:

a_h = **0,1** m/s² (K = **0,1** m/s²), p_F = **2** m/s² (K = **1** m/s²)

Батерија

Bosch продава батериски всисувачи и без акумулаторска батерија. Може да дознаете од пакувањето дали акумулаторската батерија е вклучена во опсегот на испорака на вашиот всисувач.

Полнење на батеријата

▶ **Користете ги само полначите коишто се наведени во техничките податоци.** Само овие уреди за полнење се погодни за литиум-јонската батерија што се користи за Вашиот всисувач.

Напомена: Литиум-јонските батерии се испорачуваат делумно наполнети порани меѓународните прописи за транспорт. За да се загарантира целосната јачина на батеријата, пред првата употреба целосно наполнете ја.

Ставање и вадење на батеријата (види слики A1–A2)

▶ **Не употребувајте сила при ставање на батеријата.** Батеријата е конструирана така да само во правилна позиција може да се вметне во производот.

▶ Секогаш одржувајте ги чисти и суви преградата и отворот за батерија, за да може добро и безбедно да работите.

– Притиснете на копчето за отклучување **(11)** за отворање на капакот на преградата за батерија **(12)**.

– Вметнете ја батеријата **(20)** во отворот за батерија **(19)**, додека не слушнете да се вклопи.

– За вадење на батеријата **(20)** притиснете го копчето за отклучување **(21)** на батеријата и извлечете ја од преградата за батерии **(19)**.

– Затворете го капакот на преградата за батерија **(12)**.

Замена на поклопецот на преградата за батерии (види слики A3–A5)

Доколку сакате да користите батерија ProCORE18V 12Ah, поклопецот на преградата за батерии **(12)** нема да може повеќе да се затвори. Поклопецот на преградата за батерии **(12)** може во овој случај **(23)** да се замени со дизајниран поклопец.

Во влажна или мокра околина всисувачот може да се користи само доколку е затворен поклопецот на преградата за батерии.

Демонтирање на поклопецот на преградата за батерии (види слики A3)

Извадете ја батеријата **(20)** од преградата за батерии **(19)**.

Извадете ги двете завртки за прицврстување **(22)** (ST4×12) со крстест одвртувач PH1 и тргнете го поклопецот на преградата за батерии **(12)**.

Вметнување на поклопец (види слика A4)

Притиснете го држачот **(24)** надолу на поклопецот на преградата за батерии и вметнете го поклопецот **(23)**.

Вадење на поклопец (види слика A5)

Поставете плоснат одвртувач, повлечете го поклопецот **(23)** малку кон назад и извлечете го. Притиснете го притоа држачот **(24)** надолу на поклопецот на преградата за батерии.

Приказ за наполнетост на батеријата

При вметната акумулаторска батерија, состојбата на наполнетост можете да ја видите на приказот за состојба на наполнетост на батеријата **(4)** на всисувачот, а при извадена батерија можете да ја видите на самата акумулаторска батерија.

Приказ за состојба на наполнетост на батеријата на всисувачот

По вклучувањето на всисувачот, одделно зголемено и намалено светнуваат петте зелени LED-светилки на приказот за состојбата на наполнетост на батеријата **(4)**. Потоа LED-светилките ја прикажуваат состојбата на наполнетост на батеријата **(20)**.

Приказ за состојба на наполнетост на батеријата на акумулаторската батерија

Ако ја извадите акумулаторската батерија од всисувачот, состојбата на наполнетост може да се прикаже со зелени LED-светилки на приказот за состојба на наполнетост на акумулаторската батерија.

Притиснете го копчето на приказот за наполнетост на батеријата, On или , за да се прикаже наполнетоста.

Доколку по притискањето на копчето на приказот за наполнетост на батеријата не свети LED светилка, батеријата е дефектна и мора да се замени.

Напомена: Не секој тип на батерија има приказ за нивото на наполнетост.

Тип на батерија GBA 18V... | GBA18V...



LED-светилки	Капацитет
Трајно светло 3 × зелено	60–100 %
Трајно светло 2 × зелено	30–60 %
Трајно светло 1 × зелено	5–30 %
Трепкаво светло 1 × зелено	0–5 %

Вид батерија ProCORE18V... | EXPERT18V... | EXBA18V... | CORE18V...



LED-светилки	Капацитет
Трајно светло 5 × зелено	80–100 %
Трајно светло 4 × зелено	60–80 %
Трајно светло 3 × зелено	40–60 %
Трајно светло 2 × зелено	20–40 %
Трајно светло 1 × зелено	5–20 %
Трепкаво светло 1 × зелено	0–5 %

Откривање ризик од дефект на батеријата

EXPERT18V... | EXBA18V...

LED-светилките на приказите за наполнетост на батеријата, покрај статусот на наполнетост на батеријата, може да укажат и на ризик од дефект на батеријата.

За да ја активирате функцијата, притиснете и задржете го копчето за приказот за наполнетост 3 секунди. Анализата на батеријата се сигнализира со вклучено светло на приказот за наполнетост на батеријата. Резултатот се прикажува на приказот за наполнетост на батеријата.

1 LED-светилка: батеријата има висок ризик од дефекти. Перформансите и времето на траење можеби веќе се намалени. Се препорачува да се замени батеријата.

5 LED-светилки: Батеријата е во добра состојба со низок ризик од дефекти.

Напомена: проценката на ризикот од дефект на батеријата работи во две фази и нуди поедноставена проценка на состојбата. Батеријата или е оценета во добра состојба или има зголемен ризик од дефекти. Не се прикажува процентот на здравјето на батеријата.

Напомени за оптимално користење на батериите

Заштитете ја батеријата од влага и вода.

Складирајте ја батеријата во опсег на температура од −20 °C до 50 °C. Не ја оставајте батеријата на пр. во автомобилот во лето.

Повремено чистете ги отворите за проветрување на батеријата со мека, чиста и сува четка.

Скратеното време на работа по полнењето покажува, дека батеријата е потрошена и мора да се замени.

Внимавајте на напомените за отстранување.

Монтажа

- ▶ **Извадете ја батеријата, пред одржувањето или чистењето на всисувачот, пред да направите на поставки на уредот, замена на деловите или тргање на всисувачот настрана.** Овие мерки за

предупредување го спречуваат невнимателниот старт на всисувачот.

Монтирање на држачите за опремата за всисување (види слика B)

– Цврсто вметнете го држачот **(25)** за цевка за всисување и млазницата за фуги од горе во предвидениот прифат **(10)**, додека не се вклопат.
– Цврсто вметнете го држачот **(27)** за црево за всисување и подната млазница од горе во предвидениот прифат **(7)** и затегнете ја завртката за фиксирање **(26)**.

Монтирање на црево за всисување (види слика C)

– Ставете го цревото за всисување **(13)** во прифатот за црево **(8)**, додека двете копчиња на притискање **(28)** не се вклопат во цревото за всисување.

Напомена: При всисувањето, поради триењето на правта во цревото и опремата за всисување настанува електростатичко полнење, што корисникот го чувствува во форма на статичко празнење (во зависност од влијанијата на околината и телесната чувствителност).

Монтирање на опремата за вшмукување

Цревото за всисување **(13)** е опремено со систем со стеги, со којшто може да се приклучи опремата за всисување (адаптер за всисување **(14)**, свиткана млазница **(15)**).

Монтирање на адаптерот за всисување или заобленатa млазница (види слика D)

Вметнете го адаптерот за всисување **(14)** или заобленатa млазница **(15)** на цревото за всисување **(13)**, додека не слушнете да се вклопат двете копчиња на притискање **(28)**.

За демонтирање, притиснете на двете копчиња на притискање **(28)** навнатре и извлечете ги деловите еден од друг.

Монтирање на млазниците и цевките

– По потреба цврсто вметнете ги цевките за всисување **(18)** една во друга и потоа на свитканата млазница **(15)**.
– Вметнете ја подната млазница **(17)** или млазницата за фуги **(16)** цврсто на цевката за всисување **(18)** или на свитканата млазница **(15)**.

Прицврстување на ременот за носење (види слика E)

▶ **Ремонот за носење е погоден само за носење и фиксирање на всисувачот!**

Дозволете карабинерите на ремонот за држење **(29)** да навлезат во окцата за прицврстување **(9)** на всисувачот.

Монтирање на лизагачки валјак (види слика F)

Вметнете ги **4** чивиите за прицврстување на лизгачките валјаци **(30)** во прифатот за лизгачки валјаци **(31)**, додека не слушнете да се вклопат.

Според нормата EN 12529 (дијаметар на чивијата за прицврстување 11 mm) може да се користат и други лизгачки валјаци.

▶ **Проверете ја функционалноста на сопирачката на тркалцето пред да започнете со користење на всисувачот.**

Употреба

▶ **Извадете ја батеријата, пред одржувањето или чистењето на всисувачот, пред да направите на поставки на уредот, замена на деловите или тргање на всисувачот настрана.** Овие мерки за предупредување го спречуваат невнимателниот старт на всисувачот.
▶ **Притоа внимавајте на чист и уреден работен простор поради опасност од сопнување.**

Ставање во употреба

▶ **Всисувачот не смее да се користи без филтер.**
▶ **Користете само неоштетен филтер (без пукнатини, дупчиња итн.). Веднаш заменете го оштетениот филтер.**
▶ **Пред всисувањето бидете сигурни дека единицата на филтерот е цврсто монтирана.**
▶ **Пред да всисувате проверете дали капакот на преградата за батерии е безбедно затворен.**
▶ **Ве молиме информирајте се за важечките одредби/закони во врска со постапувањето со честички прав што се штетни по здравјето.**
▶ **Правта од камен всисувајте ја само со експлицитно наведена комбинација на електричен алат и систем за всисување, за што е докажано дека законските ограничувања се испочитувани.** Напомените ќе ги најдете на www.bosch-professional.com/dust/.

Во основа, всисувачот не смее да се користи во простории каде постои опасност од експлозија.

За да се овозможи оптимален капацитет на всисување, мора секогаш целосно да го одвиткате цревото за всисување **(13)** од држачот на цревото за всисување **(27)**.

Вклучување/исклучување

За**вклучување** на всисувачот притиснете го копчето за вклучување-исклучување **(3)**.

За **исклучување** на всисувачот, одново притиснете го копчето за вклучување-исклучување **(3)**.

Поради безбедносни причини всисувачот не се вклучува, ако го држите притиснато копчето за вклучување-исклучување **(3)** подолго од 5 s.

Вшмукување на суви материјали

Всисување на правта што се создава додека работат електричните алати (види слика G)

- ▶ **Мора да постои доволен степен на проток на воздух во просторот, бидејќи издувниот воздух се враќа во просторијата. Внимавајте на односните прописи во земјата.**
- – Монтирајте го адаптерот за всисување **(14)** или свитканата млазница **(15)** (види „Монтирање на адаптерот за всисување или заобленa млазница (види слика **D**)“, Страница 159).
- – Вметнете го адаптерот за всисување **(14)** или свитканата млазница **(15)** во млазниците за всисување на електричниот алат.

Само со користење на адаптер за всисување **(14)**:

Напомена: При работење со електрични алати, чијшто довод на воздух до цревото за всисување е мал (на пр. убодни пили, брусилки итн.), мора да се отвори отворот за дополнителен **(32)** на адаптерот за всисување **(14)**. Со тоа се подобрува целокупниот капацитет на всисувачот и на електричниот алат. Притоа, свртете го прстенот над отворот за непотребен воздух **(32)**, додека не се појави максимален отвор.

Вшмукување на влажни материјали

- ▶ **Со всисувачот не всисувајте запаливи или експлозивни течности, на пр. бензин, масло, алкохол, средства за растворање. Не всисувајте жешка, запалива или експлозивна прав. Не го користете всисувачот во простории каде постои опасност од експлозија.** Правта, пареата или течностите може да се запалат или да експлодираат.

Пред всисување на влажни материи

- – Испразнете го садот **(1)**.
- – Исчистете го филтерот **(33)** и повторно вметнете го во всисувачот(види „Чистење/замена на филтерот (види слики **I1**–**I2**)“, Страница 161).

Всисувачот е опремен со пловка **(34)**. Откако ќе се постигне максималната висина на полнење, всисувањето ќе се прекине.

По секое всисување на влажни материи

- – Испразнете го садот **(1)**.
- – Испразнете ја водата од филтерот **(33)**.

По всисување на влажни материи за да се избегне создавање на мувла

- – Извадете го горниот дел на всисувачот **(5)** и оставете го добро да се исуши.
- – Извадете го филтерот **(33)** и него оставете го добро да се исуши (види „Чистење/замена на филтерот (види слики **I1**–**I2**)“, Страница 161).

Одржување и сервис

Одржување и чистење

- ▶ **Извадете ја батеријата, пред одржувањето или чистењето на всисувачот, пред да направите на поставки на уредот, замена на деловите или тргање на всисувачот настрана.** Овие мерки за предупредување го спречуваат невнимателниот старт на всисувачот.
- ▶ **Одржувајте ја чистотата на всисувачот и отворите за проветрување, за да може добро и безбедно да работите.**
- ▶ **При сервис и чистење на всисувачот користете маска за заштита од прав.**

Повремено исчистете го куќиштето на всисувачот со влажна крпа.

Исчистете ги извалканите контакти за полнење со сува крпа.

- ▶ **Не чистете го всисувачот со компримиран воздух.** Филтерот или другите компоненти може да се оштетат.

Проверка за прашина на правосмукалката мора да се врши најмалку еднаш годишно од страна на производителот или овластен сервисер (на пр. проверете ги филтрите за оштетување, правосмукалката за протекување и контролните уреди за правилно функционирање).

Чистење и одржување по всисување на опасни материи

- – Сметајте ги сите делови кои можеби дошле во контакт со опасни материи како контаминирани.
- – Темелно всисајте, избришете или запечатете ја надворешната страна на правосмукалката пред да ја отстраните од областа со опасни материи.
- – Исчистете ја, демонтирајте ја и одржувајте ја правосмукалката само ако тоа може да се направи без да се загрозите себеси или другите лица. За време на одржувањето и чистењето носете лична заштитна опрема. Извршете ја работата во добро проветрена просторија.
- – Прво исчистете ја надворешната страна на правосмукалката пред да ја демонтирате.
- – Фрлете ги сите делови од правосмукалката што не можат да се исчистат доволно, во непропустливи ќеси. Почитувајте ги важечките прописи за отстранување на таков отпад.
- – Исчистете го просторот за одржување по завршувањето на работата.

Чистење на садот (види слики H1–H2)

Исчистете го садот **(1)** по секоја употреба, за да го одржите оптималниот перформанс на всисувачот.

- – Отворете ги затворачите **(2)** и извадете го горниот дел на всисувачот **(5)**.
- – Истресете го садот **(1)** над соодветен сад за отпад.
- – Доколку е потребно, исчистете го садот со една влажна крпа.

Доколку е потребно, исчистете го филтерот (види „Чистење/замена на филтерот (види слики **I1**–**I2**)“, Страница 161).
– Повторно вметнете го горниот дел на всисувачот **(5)** и затворете ги затворачите **(2)**.

Чистење/замена на филтерот (види слики I1–I2)

Капацитетот на всисување зависи од состојбата на филтерот. Затоа редовно чистете го филтерот.

Веднаш заменете го оштетениот филтер.

– Отворете ги затворачите **(2)** и извадете го горниот дел на всисувачот **(5)**.
– Свртете го филтерот **(33)** до крај во правецот на вртење 🔓 и извадете го од држачот за филтер **(35)**.
– Сушење на филтерот:
  Потчукнете го филтерот **(33)** над соодветен сад за отпад. Внимавајте на тоа да не се оштетат ламелите на филтерот.
  За да добиете максимална сила на всисување, исчеткајте ги ламелите на филтерот со мека четка.
  или
  Филтерот е влажен:
  Исплакнете го филтерот **(33)** под млаз вода и потоа оставете го добро да се исуши.
  или
  Заменете го оштетениот филтер **(33)**.
– Ставете го филтерот **(33)** над држачот за филтер **(35)** и свртете го до крај во правецот на вртење 🔒.
– Повторно вметнете го горниот дел на всисувачот **(5)** и затворете ги затворачите **(2)**.
  Бидете сигурни дека затворачите безбедно ќе се вклопат.

Дефекти

Проверете при недоволна јачина на всисување:

– Дали е полн садот **(1)**?
  ▷(види „Чистење на садот (види слики **H1**–**H2**)“, Страница 160).
– Дали филтерот **(33)** е запушен со прав?
  ▷(види „Чистење/замена на филтерот (види слики **I1**–**I2**)“, Страница 161).
– Дали е преслаб капацитетот на батеријата?
  ▷Наполнете ја акумулаторската батерија.

Редовното празнење на садот **(1)** и чистењето на филтерот **(33)** гарантира оптимален капацитет на всисување.

Доколку и понатаму не може да се постигне јачината на всисување, контактирајте со сервисната служба на **Bosch**.

Чување (види слика J)

– Ставете ги цевките за всисување **(18)** во држачите **(25)**.
– Ставете ги млазниците за фуги **(16)** во цевка за всисување **(18)**.
– Ставете ги подните млазници **(17)** во држачот **(27)**.
– Свиткајте го цревото за всисување **(13)** од долу околу држачот **(27)** и прицврстете ги врвките за држење **(36)**.
– Носете го всисувачот само за рачката за носење **(6)** или за ременот за носење (доколку има).
– Складирајте го всисувачот во сува просторија и заштитете го од неовластено користење.

Сервисна служба и совети при користење

Северна Македонија
Тел.: 02/ 246 76 10

Линкот до нашите адреси за сервис и гарантни услови може да ги најдете на последната страница.

За сите прашања и нарачки на резервни делови, Ве молиме наведете го 10-цифрениот број од спецификационата плочка на производот.

Отстранување

Всисувачот, опремата и амбалажите треба да се отстранат на еколошки прифатлив начин.



Не го фрлајте всисувачот и батериите во домашната канта за ѓубре!

Само за земјите од ЕУ:

Електричната и електронската опрема или искористените батерии што веќе не се употребливи мора да се собира посебно и да се фрла на еколошки начин. Користете ги соодветните системи за собирање. Неправилното фрлање може да биде штетно за животната средина и здравјето на луѓето поради можното присуство на опасни материи.

Srpski

Sigurnosne napomene za usisivač



Pročitajte sva upozorenja i uputstva. Propusti u poštovanju napomena za sigurnost i uputstava mogu da prouzrokuju električni udar, požar i/ili teške povrede.

Čuvajte sva upozorenja i uputstva za budućnost.

- ▶ **Ovaj usisivač nije predviđen za to da ga koriste deca i lica sa ograničenim fizičkim, senzornim ili mentalnim sposobnostima ili nedostatkom iskustva i znanja.** U suprotnom postoji opasnost od pogrešnog rukovanja i povreda.
- ▶ **Nadzirite decu.** Na ovaj način će se osigurati, da se deca ne igraju usisivačem.
- ▶ **Pridržavajte se svih bezbednosnih propisa koje se tiču supstanci koje mogu da se usisavaju.**

- ▶ **Ne usisavajte prašinu bukovog ili hrastovog drveta ili azbest. Kamena prašina se sme usisavati samo u kombinaciji sa usisnim sistemima koji su izričito odobreni za upotrebu sa GAS 18V-10 L kompanije Bosch.** Ove materije važe za izazivače kancera.
- ▶ **Kamenu prašinu usisavajte samo pomoću jasno deklarisane kombinacije električnog alata i usisnog sistema, za koju je dokazano da ne prekoračuje zakonske granične vrednosti.** Reference možete pogledati na adresi www.bosch-professional.com/dust/.

⚠ UPOZORENJE **Usisivač koristite samo ako ste dobili dovoljno informacija o njegovoj upotrebi, materijalima koje usisavate i njihovom bezbednom uklanjanju.** Brižljivo upućivanje u rad smanjuje greške u radu i povrede.

⚠ UPOZORENJE **Usisivač je namenjen samo za usisavanje suvih materijala, a zahvaljujući prigodnim merama se može koristiti i za usisavanje tečnosti.** Prodiranje tečnosti povećava rizik od električnog udara.

- ▶ **Usisivačem ne usisavajte zapaljive ili eksplozivne tečnosti, na primer benzin, ulje, alkohol, rastvarače. Nemojte usisavati vruće, zapaljene ili eksplozivne čestice prašine. Usisivač nemojte koristiti u prostorijama u kojima postoji opasnost od eksplozije.** Prašina, isparenja ili tečnosti se mogu zapaliti ili eksplodirati.

⚠ UPOZORENJE **Usisivač odmah isključite čim iz njega ističe pena ili voda i ispraznite rezervoar.** Usisivač se u suprotnom može oštetiti.

- ▶ **PAŽNJA! Usisivač sme da se koristi samo u unutrašnjim prostorijama.**
- ▶ **PAŽNJA! Redovno čistite plovak i proveravajte da li je oštećen.** U suprotnom, funkcije mogu biti ugrožene.
- ▶ **Pobrinite se za dobro provetravanje radnog mesta.**
- ▶ **Vršenje popravke prepustite isključivo stručnom osoblju sa isključivo sa originalnim rezervnim delovima.** Time se obezbedjuje, da ostane sačuvana sigurnost usisivača.

⚠ UPOZORENJE **U usisivaču se nalazi prašina opasna po zdravlje. Pražnjenje i održavanje, uključujući i otklanjanje rezervoara za prašinu prepustite isključivo stručnom osoblju. Neophodna je odgovarajuća zaštitna oprema. Usisivač nemojte koristiti bez celokupnog i pravilno instaliranog sistema filtriranja.** Inače možete izložiti opasnosti vaše zdravlje.

- ▶ **Pre puštanja u rad proverite ispravnost usisnog creva. Pri tome usisno crevo ostavite na usisivaču, kako neželjena prašina ne bi ispala.** Inače biste mogli udisati prašinu.
- ▶ **Usisivač ne čistite direktno usmerenim mlazom vode.** Prodiranje vode u gornji deo usisivača povećava opasnost od električnog udara.
- ▶ **Nemojte menjati i otvarati akumulator.** Postoji opasnost od kratkog spoja.
- ▶ **Kod oštećenja i nestručne upotrebe akumulatora može doći do isparavanja. Akumulator može da izgori ili da eksplodira.** Uzmite svež vazduh i potražite lekara ako dođe do tegoba. Para može nadražiti disajne puteve.
- ▶ **Kod pogrešne primene ili oštećenja akumulatora može doći do curenja zapaljive tečnosti iz akumulatora. Izbegavajte kontakt sa njom. Kod slučajnog kontakta isperite vodom. Ako tečnost dospe u oči, dodatno potražite i lekarsku pomoć.** Tečnost koja curi iz akumulatora može da izazove nadražaje kože ili opekotine.
- ▶ **Baterija može da se ošteti oštrim predmetima, kao npr. ekserima ili odvijačima zavrtnjeva ili usled dejstva neke spoljne sile.** Može da dođe do internog kratkog spoja i akumulatorska baterija može da izgori, dimi, eksplodira ili da se pregreje.
- ▶ **Držite nekorišćeni bateriju dalje od kancelarijskih spajalica, novčića, ključeva, eksera, zavrtanja ili drugih malih metalnih predmeta, koji mogu prouzrokovati premošćavanje kontakata.** Kratak spoj između kontakata baterije može imati za posledicu opekotine ili vatru.
- ▶ **Akumulator koristite samo u proizvodima proizvođača.** Samo tako se akumulator štiti od opasnog preopterećenja.
- ▶ **Punite akumulatore samo punjačima koje preporučuje proizvođač.** Ukoliko punjač koji je prikladan za jedan tip akumulatora, koristite sa akumulatorima drugog tipa, postoji opasnost od požara.



Zaštitite akumulatore od izvora toplote, npr. od trajnog sunčevog zračenja, vatre, prljavštine, vode i vlage. Postoji opasnost od eksplozije i kratkog spoja.

- ▶ **Nemojte da koristite usisivač ako ga nosite pomoću pojasa za nošenje.** Prilikom usisavanja sa pojasom za nošenje možete da se zapetljate i padnete.
- ▶ **Pojas za nošenje koristite samo u kombinaciji sa usisivačem.**

Simboli

Sledeći simboli mogu biti od značaja za upotrebu Vašeg usisivača. Molimo da zapamtite simbole i njihovo značenje. Prava interpretacija simbola će Vam pomoći, da upotrebljavate usisivač bolje i sigurnije.

Simboli i njihovo značenje	
	**UPOZORENJE! Pročitajte sve bezbednosne napomene i uputstva.** Nepridržavanje sigurnosnih napomena i uputstava može da prouzrokuje električni udar, požar i/ili teške povrede.

Simboli i njihovo značenje	
	Usisivač klase usisavanja L prema IEC/EN 60335-2-69 za **suvo usisavanje** prašine opasne po zdravlje sa ekspozicionim graničnim vrednostima > 1 mg/m³
	**UPOZORENJE! U usisivaču se nalazi prašina opasna po zdravlje. Pražnjenje i održavanje, uključujući i otklanjanje rezervoara za prašinu prepustite isključivo stručnom osoblju. Neophodna je odgovarajuća zaštitna oprema. Usisivač nemojte koristiti bez celokupnog i pravilno instaliranog sistema filtriranja.** Inače možete izložiti opasnosti vaše zdravlje.

Opis proizvoda i specifikacija

Molimo pogledajte slike na prednjem delu uputstva za upotrebu.

Predviđena upotreba

Usisivač je namenjen za hvatanje, usisavanje, transportovanje i separaciju nezapaljive suve prašine, nezapaljivih tečnosti i smeše vode i vazduha. Usisivač je tehnički atestiran na prašinu i odgovara klasi usisavanja L. Namenjen je za povećane operativne zahteve prilikom komercijalnog korišćenja, npr. u zanatstvu, industriji i servisnim radionicama.

Usisivač klase usisavanja L prema IEC/EN 60335-2-69 sme da se koristi za usisavanje prašine opasne po zdravlje sa ekspozicionom graničnom vrednošću > 1 mg/m³.

Koristite usisivač samo ako ste u potpunosti procenili sve funkcije i kada ih možete koristiti bez ograničenja ili ste dobili odgovarajuća uputstva.

Rotational Airflow

Sistem filtera bez vreće štedi korišćenje vreća za prašinu. Prljavština se skuplja na unutrašnjem zidu rezervoara.

Prikazane komponente

Numerisanje komponenti sa slika odnosi se na prikaz usisivača na grafičkim stranama.

(1) Rezervoar
(2) Zatvarač gornjeg dela usisivača
(3) Taster za uključivanje/isključivanje
(4) Prikaz statusa napunjenosti akumulatora
(5) Gornji deo usisivača
(6) Ručka za nošenje
(7) Prihvat za držač usisnog creva i mlaznice za podove
(8) Prihvat za crevo
(9) Ušice za pričvršćivanje
(10) Prihvat za držač usisne cevi i mlaznice za fuge usisivača
(11) Taster za deblokadu poklopca pregrade za akumulator
(12) Poklopac pregrade za akumulator
(13) Usisno crevo
(14) Usisni adapter
(15) zakrivljena mlaznica
(16) Mlaznica za fuge
(17) Mlaznica za podove
(18) Usisna cev
(19) Pregrada za akumulator
(20) Akumulator[a)]
(21) Taster za otključavanje akumulatora[a)]
(22) Zavrtanj za pričvršćivanje
(23) Zaklon
(24) Držač poklopca pregrade za akumulator
(25) Držač za usisnu cev i mlaznicu za fuge usisivača
(26) Fiksirajući zavrtanj za držač **(27)**
(27) Držač za usisno crevo i mlaznicu za podove
(28) Pritisno dugme
(29) Pojas za nošenje[a)]
(30) Točak sa gusenicom[a)]
(31) Prihvat točka sa gusenicom
(32) Otvor za infiltriran vazduh
(33) Filter
(34) Plovak
(35) Držač filtera
(36) Kaiš za držanje usisnog creva

a) **Ovaj pribor ne spada u standardni obim isporuke.**

Tehnički podaci

Akumulatorski mokro-suvi usisivač		**GAS 18V-10 L**
Broj artikla		**3 601 JC6 3..**
Napon	V	18
Nominalna ulazna snaga	W	260
Zapremina rezervoara (bruto)	l	10
Neto zapremina (tečnost)	l	6
Potpritisak[A)]		
– Usisivač[B)]	hPa	90
– Turbina	hPa	115
Količina protoka[A)]		
– Usisivač[B)]	l/s m³/h	24 86
– Turbina	l/s m³/h	34 122
Trajanje rada sa jednim punjenjem akumulatora	min/Ah	4
Klasa prašine		L

Akumulatorski mokro-suvi usisivač		GAS 18V-10 L
Težina[C)]	kg	3,5
Vrsta zaštite		IPX4
Preporučena temperatura okruženja prilikom punjenja	°C	0 … +35
Dozvoljena temperatura okruženja tokom rada[D)] i prilikom skladištenja	°C	–20 … +50
Kompatibilni akumulatori		GBA18V… GBA 18V… ProCORE18V… EXPERT18V… EXBA18V… CORE18V…
Preporučeni punjači		GAL18… GAL 18… GAL 36… GAL12V/18… GAL 12V/18… GAX 18… EXAL18…

A) Mereno na 20–25 °C sa akumulatorom **GBA 18V 6.3Ah**

B) mereno sa usisnim crevom **(13)** i zakrivljenom mlaznicom **(15)**

C) Bez akumulatora (Težinu akumulatora možete pogledati na www.bosch-professional.com)

D) ograničeni učinak na temperaturama < 0 °C

Vrednosti mogu da se razlikuju u zavisnosti od proizvoda i zavise od uslova upotrebe i uslova iz okoline. Dodatne informacije možete pogledati na adresi www.bosch-professional.com/wac.

Informacije o buci/vibracijama

Vrednosti emisije buke utvrđene u skladu sa **EN 60335-2-69**.

Pod A klasifikovan nivo zvučnog pritiska usisivača tipično iznosi **79** dB(A). Nesigurnost K = **2** dB. Nivo buke prilikom rada može da prekorači navedene vrednosti. **Nosite zaštitu za sluh!**

Vrednosti vibracije a_h (kontinuirane vibracije), p_F (ponovljene udarne vibracije) i nesigurnost K utvrđeni u skladu sa **EN 60335-2-69**:

a_h = **0,1** m/s^2 (K = **0,1** m/s^2), p_F = **2** m/s^2 (K = **1** m/s^2)

Akumulator

Bosch prodaje baterijske usisivače i bez akumulatora. Na pakovanju možete pogledati da li se u sadržaju isporuke vašeg usisivača nalazi i akumulator.

Punjenje akumulatora

▶ **Koristite samo punjače koji su navedeni u tehničkim podacima.** Samo ovi punjači su usaglašeni sa litijum-jonskom akumulatorskom baterijom koja se koristi u Vašem usisivaču.

Napomena: Litijum-jonski akumulatori se zbog međunarodnih transportnih propisa isporučuju delimično napunjeni. Da biste osigurali punu snagu akumulatora, pre prve upotrebe ga potpuno napunite.

Ubacivanje i vađenje akumulatora (videti slike A1–A2)

▶ **Prilikom stavljanja akumulatora ne primenjujte silu.** Akumulator je konstruisan tako da ga se može utaknuti u proizvod samo u pravilnom položaju.

▶ Održavajte čistim kućište i odeljak akumulatorske baterije, da biste obezbedili pravilan i siguran rad.

– Pritisnite taster za deblokadu **(11)** da biste otvorili poklopac kućišta akumulatora **(12)**.

– Ubacite akumulator **(20)** u pregradu za akumulator **(19)**, dok zvučno ne ulegne.

– Za vađenje akumulatora **(20)** pritisnite taster za deblokadu **(21)** na akumulatoru i izvucite ga iz pregrade za akumulator **(19)**.

– Zatvorite poklopac pregrade za akumulator **(12)**.

Zamena poklopca pregrade za akumulator (videti slike A3–A5)

Ukoliko želite da koristite akumulator ProCORE18V 12Ah, poklopac pregrade za akumulator **(12)** se ne može zatvoriti. Poklopac pregrade za akumulator **(12)** se tada može zameniti zaklonom **(23)** koji je koncipiran specijalno za ovaj slučaj.

Usisivač se u vlažnom ili mokrom okruženju sme koristiti samo sa zatvorenim poklopcem pregrade za akumulator.

Demontiranje poklopca pregrade za akumulator (videti sliku A3)

Izvadite akumulator **(20)** iz pregrade za akumulator **(19)**.

Uklonite dva pričvrsna zavrtnja **(22)** (ST4×12) pomoću krstastog odvrtača PH1 i skinite poklopac pregrade za akumulator **(12)**.

Postavljanje zaklona (videti sliku A4)

Pritisnite držač **(24)** poklopca pregrade za akumulator nadole i navucite zaklon **(23)**.

Skidanje zaklona (videti sliku A5)

Postavite ravan odvrtač, zaklon **(23)** povucite malo unazad i skinite ga. Pri tome pritisnite držač **(24)** poklopca pregrade za akumulator nadole.

Prikaz statusa napunjenosti akumulatora

Ako je stavljen akumulator, stanje punjenja akumulatora možete da vidite na prikazu statusa napunjenosti akumulatora **(4)** na usisivaču, a kod izvađenog akumulatora na samom akumulatoru.

Prikaz statusa napunjenosti na usisivaču

Nakon uključivanja usisivača raste i opada osvetljenje 5 pojedinačnih zelenih LED lampica na prikazu stanja napunjenosti akumulatora **(4)**. Na kraju, LED lampice prikazuju stanje napunjenosti akumulatora **(20)**.

Prikaz statusa napunjenosti na akumulatoru

Ako se akumulator izvadi iz usisivača, stanje napunjenosti može da se prikaže zelenim LED lampicama u okviru prikaza statusa napunjenosti na akumulatoru.

Pritisnite taster za prikaz statusa napunjenosti ⏻ ili ▭ da biste prikazali status napunjenosti.

Ukoliko nakon pritiskanja tastera za prikaz statusa napunjenosti ne svetli nijedan LED indikator, znači da je akumulator neispravan i da mora biti zamenjen.

Napomena: Nema svaki tip akumulatora na raspolaganju prikaz statusa napunjenosti.

Tip akumulatora GBA 18V... | GBA18V...



LED	Kapacitet
Trajno svetlo 3 × zeleno	60–100%
Trajno svetlo 2 × zeleno	30–60%
Trajno svetlo 1 × zeleno	5–30%
Trepćuće svetlo 1 × zeleno	0–5%

Tip akumulatora ProCORE18V... | EXPERT18V... | EXBA18V... | CORE18V...



LED	Kapacitet
Trajno svetlo 5 × zeleno	80–100%
Trajno svetlo 4 × zeleno	60–80%
Trajno svetlo 3 × zeleno	40–60%
Trajno svetlo 2 × zeleno	20–40%
Trajno svetlo 1 × zeleno	5–20%
Trepćuće svetlo 1 × zeleno	0–5%

Prepoznavanje rizika od kvara akumulatora

EXPERT18V... | EXBA18V...

LED lampice prikaza statusa napunjenosti akumulatora pored nivoa napunjenosti akumulatora mogu da prikazuju i rizik oa kvara akumulatora.

Da biste aktivirali ovu funkciju, držite taster za prikaz statusa napunjenosti ▭ 3 sekunde. Svetlosni niz prikaza statusa napunjenosti akumulatora pokazuje analizu akumulatora. Rezultat se prikazuje na prikazu statusa napunjenosti akumulatora.

 **1 LED lampica:** Akumulator ima veliki rizik od kvara. Snaga i vreme rada mogu već da budu umanjeni. Preporučujemo zamenu akumulatora.

 **5 LED lampica**: Akumulator je u dobrom stanju sa malim rizikom od kvara.

Vodite računa: Procena rizika od kvara akumulatora funkcioniše u dve faze i pruža jednostavnu ocenu stanja. Ocenjuje se da je akumulator u dobrom stanju ili da ima povećan rizik od kvara. Stanje baterije se ne prikazuje u procentima.

Uputstva za optimalno ophodjenje sa akumulatorom

Zaštitite akumulator od vlade i vode.

Lagerujte akumulator samo u području temperature od −20 °C do 50 °C. Ne ostavljajte akumulator leti npr. u autu.

Čistite povremeno proreze za ventilaciju akumulatora sa mekom, čistom i suvom četkicom.

Bitno skraćeno vreme rada posle punjenja pokazuje da je akumulator istrošen i da se mora zameniti.

Obratite pažnju na uputstva za uklanjanje otpada.

Montaža

▶ **Uklonite akumulatorsku bateriju, pre nego što započnete održavanje ili čišćenje usisivača, vršite podešavanja uređaja, menjate pribor ili ostavljate usisivač.** Ova mera opreza sprečava nenameran start usisivača.

Montirajte držače za dodatni pribor za usisavanje (videti sliku B)

– Gurajte držač **(25)** za usisnu cev i mlaznicu za fuge čvrsto odozgo u za to predviđen prihvatnik **(10)**, sve dok se isti ne zaključa.

– Gurajte držač **(27)** za usisno crevo i mlaznicu za podove čvrsto odozgo u za to predviđen prihvatnik **(7)** i pritegnite fiksirajući zavrtanj **(26)**.

Montirajte usisno crevo (pogledajte sliku C)

– Usisno crevo **(13)** utaknite u prihvatnik za crevo **(8)**, sve dok ne ulegnu oba potisna dugmeta **(28)** usisnog creva.

Napomena: Prilikom usisavanja, usled trenja prašine u usisnom crevu i u dodatnom priboru nastaje elektrostatički naboj koji korisnik može da oseti u formi statičkog pražnjenja (u zavisnosti od uticaja životne sredine i telesnog doživljaja).

Montiranje pribora za usisavanje

Usisno crevo **(13)** je opremljeno Clip sistemom kojim se može priključiti pribor za usisavanje (usisni adapter **(14)**, zakrivljena mlaznica **(15)**).

Montaža usisnog adaptera ili zakrivljene mlaznice (videti sliku D)

Utaknite usisni adapter **(14)** ili zakrivljenu mlaznicu **(15)** na usisno crevo **(13)**, sve dok se oba pritisna dugmad **(28)** usisnog creva čujno ne uklope.

Za demontažu pritisnite tastere **(28)** ka unutra i međusobno razdvojite komponente.

Montiranje mlaznica i cevi

– Po potrebi utaknite usisne cevi **(18)** čvrsto jednu u drugu i na kraju pričvrstite za zakrivljenu mlaznicu **(15)**.

– Pričvrstite mlaznicu za podove **(17)** ili mlaznicu za fuge **(16)** na usisnu cev **(18)** ili na zakrivljenu mlaznicu **(15)**.

Pričvršćivanje pojasa za nošenje (videti sliku E)

▶ **Pojas za nošenje je predviđen isključivo za nošenje i fiksiranje usisivača!**

Pričvrstite karabinsku kuku pojasa za nošenje **(29)** u ušice za pričvršćivanje **(9)** usisivača.

Montiranje točka sa gusenicom (videti sliku F)

Umetnite **4** pričvrsne čivije točka sa gusenicom **(30)** u prihvate za točak sa gusenicom **(31)**, tako da ulegnu.

Mogu se koristiti i drugi točkovi sa gusenicom prema standardu EN 12529 (prečnik pričvrsne čivije 11 mm).

▶ **Pre upotrebe usisivača proverite funkcionalnost kočnica točkova.**

Rad

▶ **Uklonite akumulatorsku bateriju, pre nego što započnete održavanje ili čišćenje usisivača, vršite podešavanja uređaja, menjate pribor ili ostavljate usisivač.** Ova mera opreza sprečava nenameran start usisivača.

▶ **Zbog opasnosti od spoticanja povedite računa o čistom i uređenom području rada.**

Puštanje u rad

▶ **Usisivač ne sme da se koristi bez filtera.**

▶ **Koristite samo neoštećen filter (bez pukotina, bez rupa itd). Odmah zamenite oštećen filter.**

▶ **Pre usisavanja proverite da li je filterski element čvrsto montiran.**

▶ **Pre usisavanje se uverite da je poklopac akumulatorske baterije sigurno zatvoren.**

▶ **Molimo da se informišete o važećim pravilima/zakonima u vezi ophodjenja sa prašinom u Vašoj zemlji koja može ugroziti zdravlje.**

▶ **Kamenu prašinu usisavajte samo pomoću jasno deklarisane kombinacije električnog alata i usisnog sistema, za koju je dokazano da ne prekoračuje zakonske granične vrednosti.** Reference možete pogledati na adresi www.bosch-professional.com/dust/.

Usisivač se generalno ne sme koristiti u prostorijama u kojima postoji opasnost od eksplozije.

Da biste omogućili optimalnu usisnu snagu, usisno crevo **(13)** uvek morate kompletno da odmotate sa držača usisnog creva **(27)**.

Uključivanje/isključivanje

Za **uključivanje** usisivača kratko pritisnite taster za uključivanje/isključivanje **(3)**.

Za **isključivanje** usisivača iznova pritisnite taster za uključivanje/isključivanje **(3)**.

Iz sigurnosnih razloga, usisivač se ne uključuje ako se taster za uključivanje/isključivanje **(3)** pritisne duže od 5 s.

Suvo usisavanje

Usisavanje prašine koja može nastati usled rada električnih alata (videti sliku G)

▶ **Mora da postoji dovoljna brzina razmene vazduha u prostoriji kada se izduvni vazduh vraća u prostoriju. Molimo da poštujete odgovarajuće nacionalne propise.**

– Montirajte usisni adapter **(14)** ili zakrivljenu mlaznicu **(15)** (videti „Montaža usisnog adaptera ili zakrivljene mlaznice (videti sliku **D**)“, Strana 165).

– Utaknite usisni adapter **(14)** ili zakrivljenu mlaznicu **(15)** u usisne nastavke električnog alata.

Samo prilikom upotrebe usisnog adaptera **(14)**:

Napomena: prilikom radova sa električnim alatima, čiji je dotok vazduha u usisno crevo mali (npr. ugaone testere, brusilice itd), morate da otvorite otvor za infiltrirani vazduh **(32)** usisnog adaptera **(14)**. Time se poboljšava ukupna snaga usisivača i električnog alata. U tu svrhu okrećite prsten otvora za infiltriran vazduh **(32)**, sve dok ne nastane maksimalni otvor.

Mokro usisavanje

▶ **Usisivačem ne usisavajte zapaljive ili eksplozivne tečnosti, na primer benzin, ulje, alkohol, rastvarače. Nemojte usisavati vruće, zapaljene ili eksplozivne čestice prašine. Usisivač nemojte koristiti u prostorijama u kojima postoji opasnost od eksplozije.** Prašina, isparenja ili tečnosti se mogu zapaliti ili eksplodirati.

Pre mokrog usisavanja

– Ispraznite rezervoar **(1)**.

– Očistite filter **(33)** i vratite ga u usisivač(videti „Čišćenje/zamena filtera (videti slike **I1**–**I2**)“, Strana 167).

Usisivač je opremljen plovkom **(34)**. Ukoliko je postignut maksimalni nivo napunjenosti, usisavanje se zaustavlja.

Nakon svakog mokrog usisavanja

– Ispraznite rezervoar **(1)**.

– Ispraznite vodu iz filtera **(33)**.

Nakon mokrog usisavanja radi sprečavanja pojave buđi

– Skinite gornji deo usisivača **(5)** i ostavite ga da se dobro osuši.

– Izvadite filter **(33)** i ostavite ga da se dobro osuši (videti „Čišćenje/zamena filtera (videti slike **I1**–**I2**)“, Strana 167).

Održavanje i servis

Održavanje i čišćenje

▶ **Uklonite akumulatorsku bateriju, pre nego što započnete održavanje ili čišćenje usisivača, vršite podešavanja uređaja, menjate pribor ili ostavljate usisivač.** Ova mera opreza sprečava nenameran start usisivača.

- ▶ **Održavajte usisivač i prozere za ventilaciju čiste, da bi radili dobro i sigurno.**
- ▶ **Prilikom održavanja i čišćenja usisivača nosite masku za zaštitu od prašine.**

S vremena na vreme očistite kućište usisivača vlažnom krpom.

Zaprljane kontakte za punjenje očistite suvom krpom.

- ▶ **Nemojte koristiti komprimovani vazduh za čišćenje usisivača.** Filter ili druge komponente se mogu oštetiti.

Najmanje jednom godišnje proizvođač ili obučena osoba mora da izvrši tehničko ispitivanje usisivača na prašinu (npr. proveru oštećenja filtera, zaptivenosti usisivača i pravilne funkcije uređaja za kontrolu).

Čišćenje i održavanje nakon usisavanja opasnih materija

- Smatrajte da su svi delovi, koji mogu da budu u kontaktu sa opasnim materijama, prljavi.
- Temeljno usisajte, obrišite ili zaptijte spoljašnjost usisivača pre nego što ga uklonite iz područja sa opasnim materijama.
- Usisivač čistite, demontirajte i vršite održavanje usisivač samo ako je to moguće bez ugrožavanja sebe i drugih osoba. Nosite za vreme održavanja i čišćenja ličnu zaštitnu opremu. Radove vršite u dobro provetrenoj prostoriji.
- Pre nego što demontirate usisivač, pre toga očistite spoljašnjost usisivača.
- Sve delove usisivača koje ne možete očistiti na adekvatan način odložite u otpad u nepropusnim kesama. Pri tome vodite računa o važećim odredbama za uklanjanje takvog otpada.
- Nakon radova očistite radni prostor.

Čišćenje rezervoara (videti slike H1–H2)

Nakon svake upotrebe očistite rezervoar **(1)** kako biste dobili optimalnu učinkovitost usisivača.

- Otvorite zatvarače **(2)** i skinite gornji deo usisivača **(5)**.
- Istresite rezervoar **(1)** iznad odgovarajuće kante za otpad.
- Ako je neophodno, rezervoar očistite vlažnom krpom. Ukoliko je potrebno, očistite filter (videti „Čišćenje/zamena filtera (videti slike **I1**–**I2**)“, Strana 167).
- Ponovo postavite gornji deo usisivača **(5)** i zatvorite zatvarače **(2)**.

Čišćenje/zamena filtera (videti slike I1–I2)

Snaga usisavanja zavisi od stanja filtera. Zbog toga filter redovno čistite.

Odmah zamenite oštećen filter.

- Otvorite zatvarače **(2)** i skinite gornji deo usisivača **(5)**.
- Okrenite filter **(33)** do graničnika u pravcu okretanja 6 i skinite ga sa držača filtera **(35)**.
- Suv filter:
  Udarajte filter **(33)** iznad odgovarajućeg rezervoara za otpad. Vodite računa o tome da ne oštetite lamele filtera. Da biste postigli maksimalnu snagu usisavanja, očetkajte lamele filtera mekom četkom.
  ili
  Mokar filter:
  Isperite filter **(33)** tekućom vodom i potom ga ostavite da se dobro osuši.
  ili
  Zamenite oštećeni filter **(33)**.
- Navucite filter **(33)** preko držača filtera **(35)** i okrenite ga do graničnika u pravcu okretanja 6.
- Ponovo postavite gornji deo usisivača **(5)** i zatvorite zatvarače **(2)**.
  Proverite da li zatvarači sigurno naležu.

Kvarovi

Prekontrolišite pri nedovoljnoj snazi usisavanja:

- Da li je rezervoar **(1)** pun?
  ▷(videti „Čišćenje rezervoara (videti slike **H1**–**H2**)“, Strana 167).
- Da li je filter **(33)** prekriven prašinom?
  ▷(videti „Čišćenje/zamena filtera (videti slike **I1**–**I2**)“, Strana 167).
- Da li je kapacitet akumulatora preslab?
  ▷Napunite akumulator.

Redovno pražnjenje rezervoara **(1)** i čišćenje filtera **(33)** omogućavaju optimalnu snagu usisavanja.
Ako nakon toga nije ostvarena usisna snaga, obratite se **Bosch** korisničkom servisu.

Čuvanje (videti sliku J)

- Utaknite usisne cevi **(18)** u držače **(25)**.
- Utaknite mlaznicu za fuge **(16)** u usisnu cev **(18)**.
- Utaknite mlaznicu za podove **(17)** u držač **(27)**.
- Obmotajte usisno crevo **(13)** odozdo oko držača **(27)** i pričvrstite kaiš za držanje **(36)**.
- Usisivač nosite samo za ručku za nošenje **(6)** ili pojas za nošenje (ukoliko postoji).
- Usisivač odložite na suvo i zaštite ga od neovlašćenog korišćenja.

Servis i saveti za upotrebu

Srpski
Tel.: +381 11 644 8546

Link ka našim servisnim adresama i uslovima garancije možete da pronađete na poslednjoj strani.

Molimo da kod svih pitanja i naručivanja rezervnih delova neizostavno navedete broj artikla sa 10 brojčanih mesta prema tipskoj pločici proizvoda.

Odlaganje na otpad

Usisivače, akumulatore, pribor i ambalažu treba da predate na reciklažu u skladu sa zaštitom životne sredine.



Usisivače i akumulatore/baterije nemojte da bacate u kućno đubre!

Samo za EU-zemlje:
Električni i elektronski uređaji ili istrošeni akumulatori i baterije koji više ne mogu da se koriste moraju da se skupljaju zasebno i odlože u otpad u skladu sa ekološkim propisima. Koristite naznačene sisteme za sakupljanje. Zbog mogućih opasnih materija koji se nalaze u uređaju, nepravilno odlaganje u otpad može da bude opasno za okolinu i zdravlje.

Slovenščina

Varnostna opozorila za sesalnike



Preberite vsa varnostna opozorila in navodila. Neupoštevanje varnostnih napotkov in navodil lahko povzroči električni udar, požar in/ali hude poškodbe.

Vsa opozorila in napotke shranite za prihodnjo uporabo.

- ▶ **Tega sesalnika ne smejo uporabljati otroci in osebe z omejenimi telesnimi, čutnimi ali duševnimi sposobnostmi oz. pomanjkljivimi izkušnjami in pomanjkljivim znanjem.** V nasprotnem primeru obstaja nevarnost napačne uporabe in poškodb.
- ▶ **Nadzirajte otroke.** Poskrbite, da se otroci ne bodo igrali s sesalnikom.
- ▶ **Upoštevajte vse varnostne predpise v zvezi z materiali, ki jih sesate.**
- ▶ **Ne sesajte prahu bukovega ali hrastovega lesa in azbesta. Prah kamenin lahko sesate samo z odsesovalnimi sistemi, ki so izrecno odobreni za uporabo z GAS 18V-10 L podjetja Bosch.** Te snovi so rakotvorne.
- ▶ **Kameni prah odsesavajte samo z izrecno določenimi kombinacijami električnega orodja in odsesovalnega sistema, ki dokazano ustrezajo zakonsko določenim mejnim vrednostim.** Dokazila najdete na www.bosch-professional.com/dust/.

⚠ OPOZORILO **Sesalnik uporabljajte le, če ste prejeli vse potrebne informacije o uporabi sesalnika, o snoveh, ki jih boste sesali, in njihovem varnem odstranjevanju.** Skrbno uvajanje v delo zmanjša možnosti za napačno uporabo in poškodbe.

⚠ OPOZORILO **Sesalnik je primeren za sesanje suhih snovi, za sesanje tekočin ga je dovoljeno uporabljati le, če poskrbite za ustrezne ukrepe.** Vdor tekočin v orodje povečuje tveganje električnega udara.

- ▶ **S sesalnikom ne sesajte gorljivih ali eksplozivnih tekočin, npr. bencina, olja, alkohola ali topil. Ne sesajte vročega, gorečega ali eksplozivnega prahu. Sesalnika ne uporabljajte v prostorih, kjer obstaja nevarnost eksplozije.** Prah, pare ali tekočine se lahko vnamejo ali eksplodirajo.

⚠ OPOZORILO **Sesalnik izklopite takoj, ko izstopi pena ali voda, in izpraznite posodo.** V nasprotnem primeru bi lahko poškodovali sesalnik.

- ▶ **POZOR! Sesalnik je dovoljeno shranjevati samo v notranjih prostorih.**
- ▶ **POZOR! Plovec redno čistite in preverjajte, ali je morebiti poškodovan.** V nasprotnem primeru se lahko njegovo delovanje poslabša.
- ▶ **Poskrbite za dobro zračenje delovnega mesta.**
- ▶ **Sesalnik smejo popravljati samo usposobljeni strokovnjaki, ki pri svojem delu uporabljajo originalne nadomestne dele.** Tako bo ohranjena varnost sesalnika.

⚠ OPOZORILO **V sesalniku je zdravju škodljiv prah. Praznjenje in vzdrževanje sesalnika ter odstranjevanje zbiralnikov za prah naj opravijo strokovnjaki. Potrebna je ustrezna osebna zaščitna oprema. Sesalnika ne uporabljajte, če filtrirni sistem ni nameščen skrbno in v celoti.** V nasprotnem primeru lahko ogrozite svoje zdravje.

- ▶ **Pred zagonom preverite, ali je sesalna cev v brezhibnem stanju. Pri tem naj sesalna cev ostane nameščena na sesalniku, saj bi se lahko v nasprotnem primeru iz njega usul prah.** Posledično bi lahko ta prah vdihnili.
- ▶ **Sesalnika ne čistite tako, da vanj neposredno usmerite curek vode.** Vdor vode v zgornji del sesalnika poveča nevarnost električnega udara.
- ▶ **Akumulatorske baterije ne spreminjajte in ne odpirajte.** Obstaja nevarnost kratkega stika.
- ▶ **Če je akumulatorska baterija poškodovana ali če jo nepravilno uporabljate, lahko iz nje uhajajo pare. Akumulatorska baterija se lahko vname ali eksplodira.** Poskrbite za dovod svežega zraka in se v primeru težav obrnite na zdravnika. Pare lahko povzročijo draženje dihalnih poti.
- ▶ **V primeru napačne uporabe ali poškodovane akumulatorske baterije lahko iz akumulatorske baterije izteče tekočina. Izogibajte se stiku z njo. Pri naključnem stiku prizadeto mesto izperite z vodo. Če pride tekočina v oko, poleg tega poiščite tudi zdravniško pomoč.** Iztekajoča akumulatorska tekočina lahko povzroči draženje kože ali opekline.
- ▶ **Koničasti predmeti, kot so na primer žeblji ali izvijači, in zunanji vplivi lahko poškodujejo akumulatorsko baterijo.** Pojavi se lahko kratek stik, zaradi katerega lahko akumulatorska baterija zgori, se osmodi, pregreje ali eksplodira.
- ▶ **Akumulatorska baterija, ki je ne uporabljate, ne sme priti v stik s pisarniškimi sponkami, kovanci, ključi, žeblji, vijaki in drugimi manjšimi kovinskimi predmeti, ki bi lahko povzročili premostitev kontaktov.** Kratek stik med akumulatorskimi kontakti lahko povzroči opekline ali požar.

- ▶ **Uporabljajte akumulatorsko baterijo samo v proizvajalčevih izdelkih.** Le tako je akumulatorska baterija zaščitena pred nevarno preobremenitvijo.
- ▶ **Akumulatorske baterije polnite samo s polnilniki, ki jih priporoča proizvajalec.** Polnilnik, ki je namenjen določeni vrsti akumulatorskih baterij, se lahko vname, če ga uporabljate za polnjenje drugačnih akumulatorskih baterij.



Akumulatorsko baterijo zaščitite pred vročino, npr. tudi pred neposredno sončno svetlobo, ognjem, umazanijo, vodo in vlago. Obstaja nevarnost eksplozije in kratkega stika.

- ▶ **Ne izvajajte del s sesalnikom, ko je pritrjen na nosilni pas.** Med sesanjem se lahko ujamete v nosilni pas in padete.
- ▶ **Nosilni pas uporabljajte izključno v kombinaciji s sesalnikom.**

Simboli

Naslednji simboli so lahko pomembni za uporabo sesalnika. Simbole in njihov pomen si zapomnite. Pravilna interpretacija simbolov vam pomaga, da bolje in varneje uporabljate sesalnik.

Simboli in njihov pomen
 **OPOZORILO! Preberite vsa varnostna opozorila in navodila.** Neupoštevanje varnostnih opozoril in navodil lahko povzroči električni udar, požar in/ali hude poškodbe.
 Sesalnik razreda prahu L po IEC/EN 60335-2-69 za **suho sesanje** zdravju škodljivega prahu z mejno vrednostjo izpostavljenosti > 1 mg/m³
 **OPOZORILO! V sesalniku je zdravju škodljiv prah. Praznjenje in vzdrževanje sesalnika ter odstranjevanje zbiralnikov za prah naj opravijo strokovnjaki. Potrebna je ustrezna osebna zaščitna oprema. Sesalnika ne uporabljajte, če filtrirni sistem ni nameščen skrbno in v celoti.** V nasprotnem primeru lahko ogrozite svoje zdravje.

Opis izdelka in njegovega delovanja

Prosimo upoštevajte slike na sprednjem delu navodila za obratovanje.

Namenska uporaba

Sesalnik je namenjen zbiranju, odsesavanju, vsesavanju in odstranjevanju nevnetljivega suhega prahu, nevnetljivih tekočin ter mešanice vode in zraka. Sesalnik je prašnotehnično pregledan in ustreza razredu L. Primeren je za visoke obremenitve pri profesionalni uporabi, npr. v obrtništvu, industriji in delavnicah.

Sesalnike razreda L po IEC/EN 60335-2-69 je dovoljeno uporabljati samo za sesanje in odsesavanje zdravju škodljivega prahu z mejno vrednostjo izpostavljenosti > 1 mg/m³.

Sesalnik uporabljajte samo, če poznate vse njegove funkcije, če lahko funkcije uporabljate brez omejitev ali če ste prejeli ustrezna navodila za uporabo.

Rotational Airflow

Zahvaljujoč filtrirnemu sistemu brez vrečk vam ne bo treba uporabljati vrečk za prah. Umazanija se nabira na notranji steni zbiralnika.

Komponente na sliki

Oštevilčenje komponent na sliki se nanaša na predstavitev sesalnika na straneh z grafičnimi prikazi.

(1) Zbiralnik
(2) Zapiralo zgornjega dela sesalnika
(3) Tipka za vklop/izklop
(4) Prikaz stanja napolnjenosti akumulatorske baterije
(5) Zgornji del sesalnika
(6) Nosilni ročaj
(7) Vpetje za držalo gibke sesalne cevi/šobe za tla
(8) Vpetje gibke cevi
(9) Odprtine za pritrditev
(10) Vpetje za držalo sesalne cevi/šobe za fuge
(11) Gumb za sprostitev pokrova predala za akumulatorsko baterijo
(12) Pokrov predala za akumulatorsko baterijo
(13) Gibka sesalna cev
(14) Adapter za odsesavanje
(15) kolenasta šoba
(16) Šoba za fuge
(17) Šoba za tla
(18) Sesalna cev
(19) Reža za akumulatorsko baterijo
(20) Akumulatorska baterija[a)]
(21) Tipka za sprostitev akumulatorske baterije[a)]
(22) Pritrdilni vijaki
(23) Zaščita
(24) Držalo pokrova predala za akumulatorsko baterijo
(25) Držalo za sesalno cev in šobo za fuge
(26) Pritrdilni vijak za držalo **(27)**
(27) Držalo za gibko sesalno cev in šobo za tla
(28) Pritisni gumb
(29) Nosilni pas[a)]
(30) Kolesa[a)]
(31) Ležišče koles

(32) Odprtina za vdorni zrak
(33) Filter
(34) Plovec
(35) Držalo filtra
(36) Držalna zanka za gibko sesalno cev

a) **Ta pribor ne spada v standardni obseg dobave.**

Tehnični podatki

Akumulatorski sesalnik za mokro/suho sesanje		GAS 18V-10 L
Kataloška številka		**3 601 JC6 3..**
Napetost	V	18
Nazivna moč	W	260
Bruto prostornina posode	l	10
Neto prostornina (tekočina)	l	6
Podtlak[A)]		
– Sesalnik[B)]	hPa	90
– Turbina	hPa	115
Pretok[A)]		
– Sesalnik[B)]	l/s m³/h	24 86
– Turbina	l/s m³/h	34 122
Čas delovanja pri polni akumulatorski bateriji	min/Ah	4
Razred prahu		L
Teža[C)]	kg	3,5
Vrsta zaščite		IPX4
Priporočena zunanja temperatura med polnjenjem	°C	0 … +35
Dovoljena zunanja temperatura med delovanjem[D)] in med skladiščenjem	°C	–20 … +50
Združljive akumulatorske baterije		GBA18V... GBA 18V... ProCORE18V... EXPERT18V... EXBA18V... CORE18V...
Priporočeni polnilniki		GAL18... GAL 18... GAL 36... GAL12V/18... GAL 12V/18...
Akumulatorski sesalnik za mokro/suho sesanje		GAS 18V-10 L
		GAX 18... EXAL18...

A) Izmerjeno pri 20–25 °C z akumulatorsko baterijo **GBA 18V 6.3Ah**
B) merjeno z gibko sesalno cevjo **(13)** in kolenasto šobo **(15)**
C) Brez akumulatorske baterije (teža akumulatorske baterije je na voljo na spletni strani www.bosch-professional.com)
D) omejena zmogljivost pri temperaturah < 0 °C

Vrednosti se lahko razlikujejo glede na izdelek in so odvisne od pogojev uporabe in okoljskih pogojev. Več informacij je na voljo na spletni strani www.bosch-professional.com/wac.

Podatki o hrupu/tresljajih

Podatki o emisijah hrupa, pridobljeni v skladu s standardom **EN 60335-2-69**.

A-vrednotena raven zvočnega tlaka za sesalnike običajno znaša **79** dB(A). Negotovost K = **2** dB. Raven hrupa pri delu lahko preseže navedene vrednosti. **Uporabite zaščito za sluh!**

Vrednosti tresljajev a_h (neprekinjeni tresljaji), p_F (tresljaji zaradi ponavljajočih se udarcev) in negotovost K so določene v skladu s standardom **EN 60335-2-69**:
a_h = **0,1** m/s² (K = **0,1** m/s²), p_F = **2** m/s² (K = **1** m/s²)

Akumulatorska baterija

Podjetje **Bosch** prodaja akumulatorske sesalnike tudi brez priložene akumulatorske baterije. Ali je v obseg dobave sesalnika vključena tudi akumulatorska baterija, je navedeno na embalaži.

Polnjenje akumulatorske baterije

▶ **Uporabljajte samo polnilnike, ki so navedeni v tehničnih podatkih.** Samo ti polnilniki so usklajeni z litij-ionsko akumulatorsko baterijo v vašem sesalniku.

Opomba: litij-ionske akumulatorske baterije se zaradi mednarodnih transportnih predpisov dobavljajo delno napolnjene. Da zagotovite polno zmogljivost akumulatorske baterije, jo pred prvo uporabo popolnoma napolnite.

Vstavljanje in odstranjevanje akumulatorske baterije (glejte slike A1–A2)

▶ **Pri vstavljanju akumulatorske baterije ne uporabljajte sile.** Akumulatorska baterija je oblikovana tako, da jo je izključno v pravilni legi mogoče vtakniti v izdelek.
▶ Predal in odprtina za akumulatorsko baterijo naj bosta vedno čista in suha, da zagotovite varno in dobro delo.
– Pritisnite na sprostitveno tipko **(11)**, da odprete pokrov predala za akumulatorsko baterijo **(12)**.
– Akumulatorsko baterijo **(20)** potisnite v režo za akumulatorsko baterijo **(19)**, da se slišno zaskoči.
– Če želite akumulatorsko baterijo **(20)** odstraniti, pritisnite sprostitveno tipko **(21)** na akumulatorski bateriji in jo izvlecite iz reže za akumulatorsko baterijo **(19)**.

– Zaprite pokrov predala za akumulatorsko baterijo **(12)**.

Menjava pokrova predala za akumulatorsko baterijo (glejte slike A3–A5)

Če želite uporabiti akumulatorsko baterijo ProCORE18V 12Ah, pokrova predala za akumulatorsko baterijo **(12)** ne boste mogli več zapreti. Pokrov predala za akumulatorsko baterijo **(12)** lahko v tem primeru zamenjate s posebej za to izdelano zaščito **(23)**.

V vlažnem ali mokrem okolju lahko uporabljate samo sesalnik z zaprtim pokrovom predala za akumulatorsko baterijo.

Demontaža pokrova predala za akumulatorsko baterijo (glejte sliko A3)

Odstranite akumulatorsko baterijo **(20)** iz reže za akumulatorsko baterijo **(19)**.

Odstranite oba pritrdilna vijaka **(22)** (ST4×12) s križnim izvijačem PH1 in snemite pokrov predala za akumulatorsko baterijo **(12)**.

Vstavljanje zaščite (glejte sliko A4)

Pritisnite držalo pokrova predala za akumulatorsko baterijo **(24)** navzdol in namestite zaščito **(23)**.

Snemanje zaščite (glejte sliko A5)

Prislonite križni izvijač, potisnite zaščito **(23)** nekoliko nazaj in jo snemite. Pri tem potisnite držalo pokrova predala za akumulatorsko baterijo **(24)** navzdol.

Prikaz stanja napolnjenosti akumulatorske baterije

Pri vstavljeni akumulatorski bateriji lahko stanje napolnjenosti akumulatorske baterije odčitate na prikazu napolnjenosti akumulatorske baterije **(4)** sesalnika, če pa je ta odstranjena, pa na akumulatorski bateriji sami.

Prikaz stanja napolnjenosti akumulatorske baterije na sesalniku

Po vklopu sesalnika 5 zelenih LED-diod prikaza stanja napolnjenosti akumulatorske baterije **(4)** posamično zasveti navzgor in navzdol. LED-diode nato prikažejo stanje napolnjenosti akumulatorske baterije **(20)**.

Prikaz stanja napolnjenosti akumulatorske baterije na akumulatorski bateriji

Če boste akumulatorsko baterijo odstranili iz sesalnika, lahko stanje napolnjenosti preverite z zelenimi LED-diodami na prikazu stanja napolnjenosti akumulatorske baterije.

Za prikaz stanja napolnjenosti pritisnite tipko ⏻ ali ▭ na prikazu stanja napolnjenosti.

Če po pritisku tipke za prikaz stanja napolnjenosti LED-diode ne zasvetijo, je akumulatorska baterija okvarjena in jo je treba zamenjati.

Opomba: nekatere vrste akumulatorskih baterij morda niso opremljene s prikazom stanja napolnjenosti.

Vrsta akumulatorske baterije GBA 18V... | GBA18V...



LED-dioda	Napolnjenost
3 zelene LED-diode neprekinjeno svetijo	60–100 %
2 zeleni LED-diodi neprekinjeno svetita	30–60 %
1 zelena LED-dioda neprekinjeno sveti	5–30 %
1 zelena LED-dioda utripa	0–5 %

Tip akumulatorske baterije ProCORE18V... | EXPERT18V... | EXBA18V... | CORE18V...



LED-dioda	Napolnjenost
5 zelenih LED-diod neprekinjeno sveti	80–100 %
4 zelene LED-diode neprekinjeno svetijo	60–80 %
3 zelene LED-diode neprekinjeno svetijo	40–60 %
2 zeleni LED-diodi neprekinjeno svetita	20–40 %
1 zelena LED-dioda neprekinjeno sveti	5–20 %
1 zelena LED-dioda utripa	0–5 %

Zaznavanje nevarnosti za okvaro akumulatorske baterije

EXPERT18V... | EXBA18V...

LED-diode prikazov stanja napolnjenosti akumulatorske baterije lahko poleg stanja napolnjenosti akumulatorske baterije prikažejo tudi nevarnost za okvaro akumulatorske baterije.

Za aktivacijo funkcije pritisnite tipko za prikaz stanja napolnjenosti ▭ in jo pridržite za 3 sekunde. Ko poteka analiza akumulatorske baterije, se diode na prikazu stanja napolnjenosti akumulatorske baterije zaporedoma prižigajo in ugašajo. Rezultat se prikaže na prikazu stanja napolnjenosti akumulatorske baterije.



1 LED-dioda: akumulatorska baterija je izpostavljena veliki nevarnosti za okvaro. Mogoče je, da sta zmogljivost in čas delovanja že zdaj manjši. Priporočamo, da akumulatorsko baterijo zamenjate.



5 LED-diod: akumulatorska baterija je v dobrem stanju in je izpostavljena majhni nevarnosti za okvaro.

Upoštevajte: ocena nevarnosti za okvaro akumulatorske baterije prikaže le dve stanji in predstavlja poenostavljeno oceno stanja. Lahko oceni le, da je akumulatorska baterija v dobrem stanju ali da je izpostavljena veliki nevarnosti za okvaro. Stanje akumulatorske baterije ni prikazano v odstotkih.

Navodila za optimalno uporabo akumulatorske baterije

Akumulatorsko baterijo zavarujte pred vlago in vodo.

Akumulatorsko baterijo skladiščite samo v temperaturnem območju od –20 °C do 50 °C. Poleti ne dovolite, da bi akumulatorska baterija obležala v avtomobilu.

Prezračevalne reže akumulatorske baterije občasno očistite z mehkim, čistim in suhim čopičem.

Bistveno krajši čas delovanja po polnjenju pomeni, da je akumulatorska baterija izrabljena in da jo je treba zamenjati.

Upoštevajte navodila za odstranjevanje.

Namestitev

▶ **Pred vzdrževanjem, čiščenjem, spreminjanjem nastavitev, menjavo pribora ali shranjevanjem sesalnika odstranite akumulatorsko baterijo.** S tem previdnostnim ukrepom boste preprečili nenameren zagon sesalnika.

Namestitev držal za sesalne nastavke (glejte sliko B)

– Držalo **(25)** za sesalno cev in šobo za fuge močno potisnite od zgoraj v za to predvideno vpetje **(10)**, da se zaskoči.
– Držalo **(27)** za sesalno cev in šobo za tla močno potisnite od zgoraj v za to predvideno vpetje **(7)** in privijte pritrdilni vijak **(26)**.

Namestitev gibke sesalne cevi (glejte sliko C)

– Gibko sesalno cev **(13)** v vpetje za gibko sesalno cev **(8)** vstavite tako, da se pritisna gumba **(28)** cevi za odsesavanje zaskočita.

Opozorilo: pri sesanju zaradi trenja prahu v gibki sesalni cevi in priboru nastane elektrostatični naboj, ki ga lahko uporabnik občuti kot statično razelektritev (odvisno od okoljskih vplivov in občutljivosti telesa).

Namestitev sesalnega pribora

Gibka sesalna cev **(13)** je opremljena s sistemom sponke, s katerim lahko priključite sesalni pribor (sesalni adapter **(14)**, kolenasta šoba **(15)**).

Namestitev nastavka za odsesavanje ali kolenaste šobe (glejte sliko D)

Nastavek za odsesavanje **(14)** ali kolenasto šobo **(15)** na sesalno cev **(13)** namestite tako, da se pritisna gumba **(28)** sesalne cevi slišno zaskočita.

Za odstranitev pritisnite gumba **(28)** in sestavna dela povlecite narazen.

Namestitev šob in cevi

– Sesalne cevi **(18)** po potrebi čvrsto potisnite eno v drugo in nato na kolenasto šobo **(15)**.
– Šobo za tla **(17)** ali šobo za fuge **(16)** namestite na sesalno cev **(18)** ali na kolenasto šobo **(15)**.

Pritrditev nosilnega pasu (glejte sliko E)

▶ **Nosilni pas je namenjen le prenašanju in pritrditvi sesalnika!**

Namestite karabinsko sponko nosilnega pasu **(29)** v odprtine za pritrditev **(9)** na sesalniku.

Namestitev koles (glejte sliko F)

Vstavite **4** pritrdilne zatiče koles **(30)** v ležišča koles **(31)** tako, da se slišno zaskočijo.

Uporabite lahko tudi druga kolesa v skladu s standardom EN 12529 (premer pritrdilnega zatiča 11 mm).

▶ **Pred uporabo sesalnika preverite, ali zavore koles delujejo.**

Delovanje

▶ **Pred vzdrževanjem, čiščenjem, spreminjanjem nastavitev, menjavo pribora ali shranjevanjem sesalnika odstranite akumulatorsko baterijo.** S tem previdnostnim ukrepom boste preprečili nenameren zagon sesalnika.
▶ **Delavno območje naj bo čisto in pospravljeno, da preprečite nevarnost spotikanja.**

Uporaba

▶ **Sesalnika ni dovoljeno uporabljati brez filtra.**
▶ **Uporabljajte le nepoškodovane filtre (brez raztrganin, luknjic itd.). Poškodovan filter nemudoma zamenjajte.**
▶ **Pred sesanjem se prepričajte, da je filtrirna enota ustrezno nameščena.**
▶ **Pred sesanjem se prepričajte, da je pokrov predala za akumulatorsko baterijo ustrezno zaprt.**
▶ **Pozanimajte se o pravilnikih/zakonih glede ravnanja z zdravju škodljivim prahom, ki veljajo v vaši državi.**
▶ **Kameni prah odsesavajte samo z izrecno določenimi kombinacijami električnega orodja in odsesovalnega sistema, ki dokazano ustrezajo zakonsko določenim mejnim vrednostim.** Dokazila najdete na www.bosch-professional.com/dust/.

Sesalnika ne uporabljajte v prostorih, kjer obstaja nevarnost eksplozije.

Za zagotovitev optimalne sesalne moči gibko sesalno cev **(13)** vedno popolnoma odvijte z držala za gibko sesalno cev **(27)**.

Vklop/izklop

Za **vklop** sesalnika na kratko pritisnite tipko za vklop/izklop **(3)**.

Za **izklop** sesalnika ponovno pritisnite tipko za vklop/izklop **(3)**.

Iz varnostnih razlogov se sesalnik ne vklopi, če tipko za vklop/izklop **(3)** držite dlje od 5 sekund.

Suho sesanje

Sesanje prahu, ki nastane med uporabo električnih orodij (glejte sliko G)

▶ **Če se odpadni zrak vrača v prostor, mora biti v prostoru zagotovljeno ustrezno zračenje. Upoštevajte ustrezne nacionalne predpise.**

– Namestite nastavek za odsesavanje **(14)** ali kolenasto šobo **(15)** (glejte „Namestitev nastavka za odsesavanje ali kolenaste šobe (glejte sliko **D**)“, Stran 172).
– Adapter za odsesavanje **(14)** ali kolenasto šobo **(15)** namestite na nastavek za odsesavanje električnega orodja.

Samo pri uporabi nastavka za odsesavanje **(14)**:

Opozorilo: pri delu z električnimi orodji z majhnim dovodom zraka v gibko sesalno cev (npr. vbodne žage, brusilnik itd.) je treba odpreti odprtino za vdorni zrak **(32)** nastavka za odsesavanje **(14)**. Na ta način izboljšate skupno moč sesalnika in električnega orodja. Obroč pri odprtini za vdorni zrak **(32)** vrtite, dokler ni odprtina povsem odprta.

Mokro sesanje

▶ **S sesalnikom ne sesajte gorljivih ali eksplozivnih tekočin, npr. bencina, olja, alkohola ali topil. Ne sesajte vročega, gorečega ali eksplozivnega prahu. Sesalnika ne uporabljajte v prostorih, kjer obstaja nevarnost eksplozije.** Prah, pare ali tekočine se lahko vnamejo ali eksplodirajo.

Pred mokrim sesanjem

– Izpraznite zbiralnik **(1)**.
– Filter **(33)** očistite in ga ponovno namestite v sesalnik(glejte „Čiščenje/menjava filtra (glejte slike **I1**–**I2**)“, Stran 173).

Sesalnik je opremljen s plovcem **(34)**. Ko je dosežena najvišja raven napolnjenosti, se sesanje ustavi.

Po vsakem mokrem sesanju

– Izpraznite zbiralnik **(1)**.
– Iz filtra **(33)** odstranite vodo.

Za preprečevanje nastajanja plesni po mokrem sesanju

– Snemite zgornji del sesalnika **(5)** in pustite, da se dobro posuši.
– Odstranite filter **(33)** in pustite, da se dobro posuši (glejte „Čiščenje/menjava filtra (glejte slike **I1**–**I2**)“, Stran 173).

Vzdrževanje in servisiranje

Vzdrževanje in čiščenje

▶ **Pred vzdrževanjem, čiščenjem, spreminjanjem nastavitev, menjavo pribora ali shranjevanjem sesalnika odstranite akumulatorsko baterijo.** S tem previdnostnim ukrepom boste preprečili nenameren zagon sesalnika.
▶ **Za dobro in varno delo naj bodo sesalnik in prezračevalne reže vedno čisti.**
▶ **Pri čiščenju in vzdrževanju sesalnika si nadenite protiprašno masko.**

Ohišje sesalnika občasno očistite z vlažno krpo.

Umazane kontakte za polnjenje očistite s suho krpo.

▶ **Sesalnika ne čistite s stisnjenim zrakom.**. S tem lahko poškodujete filter ali druge komponente.

Najmanj enkrat letno mora proizvajalec ali usposobljena oseba izvesti prašnotehnični pregled (npr. ali je filter poškodovan, ali sesalnik tesni in ali nadzorni sistemi brezhibno delujejo).

Vzdrževanje in čiščenje po sesanju zdravju škodljivih snovi

– Vse dele, ki so morda prišli v stik z zdravju škodljivimi snovmi, obravnavajte kot oporečne.
– Preden sesalnik odstranite z območja z zdravju škodljivimi snovmi, zunanjost sesalnika temeljito posesajte, obrišite ali zatesnite.
– Sesalnik očistite, razstavite ali vzdržujte le, če to lahko storite, ne da bi s tem ogrozili sebe ali druge osebe. Med vzdrževanjem in čiščenjem nosite osebno zaščitno opremo. Dela izvajajte le v dobro prezračevanih prostorih.
– Preden razstavite sesalnik, očistite njegovo zunanjost.
– Vse dele sesalnika, ki jih ni mogoče ustrezno očistiti, zavrzite v neprepustnih vrečkah. Upoštevajte veljavne predpise o odstranjevanju tovrstnih odpadkov.
– Ko končate z vzdrževalnimi deli, očistite tudi območje, na katerem ste jih izvajali.

Čiščenje zbiralnika (glejte slike H1–H2)

Zbiralnik **(1)** očistite po vsaki uporabi, da ohranite optimalno zmogljivost sesalnika.

– Odprite zapirala **(2)** in odstranite zgornji del sesalnika **(5)**.
– Vsebino zbiralnika **(1)** iztresite v primeren koš za smeti.
– Zbiralnik po potrebi očistite z vlažno krpo.
  Po potrebi očistite filter (glejte „Čiščenje/menjava filtra (glejte slike **I1**–**I2**)“, Stran 173).
– Zgornji del sesalnika **(5)** ponovno namestite in zaprite zapirala **(2)**.

Čiščenje/menjava filtra (glejte slike I1–I2)

Moč sesanja je odvisna od stanja filtra. Filter zato redno čistite.

Poškodovan filter takoj zamenjajte.

– Odprite zapirala **(2)** in odstranite zgornji del sesalnika **(5)**.
– Filter **(33)** zavrtite v smeri vrtenja 6 do prislona in ga snemite z držala filtra **(35)**.
– Suho čiščenje filtra:
  Filter **(33)** potolcite po primernem košu za smeti. Pazite, da ne poškodujete lamel filtra.
  Za najboljšo moč sesanja očistite lamele filtra z mehko krtačko.
  ali
  Mokro čiščenje filtra:
  Filter **(33)** sperite pod tekočo vodo in nato počakajte, da se dobro posuši.
  ali
  Poškodovan filter **(33)** zamenjajte.

– Filter **(33)** poveznite preko držala za filter **(35)** in ga zavrtite v smeri vrtenja do prislona.
– Ponovno namestite zgornji del sesalnika **(5)** in zaprite zapirala **(2)**.
Zapirala se morajo močno zaskočiti.

Motnje

Če sesalnik ne sesa z zadostno močjo, preverite naslednje:
– Ali je zbiralnik **(1)** poln?
▷(glejte „Čiščenje zbiralnika (glejte slike **H1**–**H2**)“, Stran 173).
– Ali je filter **(33)** zamašen zaradi prahu?
▷(glejte „Čiščenje/menjava filtra (glejte slike **I1**–**I2**)“, Stran 173).
– Ali zmogljivost akumulatorske baterije ne zadostuje?
▷Napolnite akumulatorsko baterijo.

Redno praznjenje zbiralnika **(1)** in čiščenje filtra **(33)** zagotavljata optimalno moč sesanja.
Če tudi po tem ne dosežete želene sesalne moči, se obrnite na serviserja **Bosch**.

Shranjevanje (glejte sliko J)

– Sesalne cevi **(18)** namestite na držala **(25)**.
– Šobo za fuge **(16)** namestite na sesalno cev **(18)**.
– Šobo za tla **(17)** namestite na držalo **(27)**.
– Gibko sesalno cev **(13)** od spodaj navzgor navijte okrog držala **(27)** in jo pritrdite z držalno zanko **(36)**.
– Sesalnik nosite samo z nosilnim ročajem **(6)** ali za nosilni pas (če je na voljo).
– Sesalnik odložite v suhem prostoru in ga zavarujte pred nepooblaščeno uporabo.

Servisna služba in svetovanje uporabnikom

Slovensko
Tel.: +00 803931

Povezava z naslovi naših serviserjev in garancijskimi pogoji je navedena za zadnji strani.

Ob vseh vprašanjih in naročilih rezervnih delov nujno sporočite 10-mestno številko na tipski ploščici izdelka.

Zaščita okolja

Sesalnik, akumulatorske baterije, pribor in embalažo morate oddati v okolju prijazno recikliranje.



Sesalnika in akumulatorskih/navadnih baterij ne smete odvreči med gospodinjske odpadke!

Zgolj za države Evropske unije:

Električno in elektronsko opremo, ki ni več uporabna, ter izrabljene baterije in akumulatorske baterije je treba zbirati ločeno in odstraniti na okolju prijazen način. Uporabite za to določene sisteme za zbiranje odpadkov. Zaradi nevarnih snovi, ki jih lahko vsebuje odpadni material, lahko nepravilno ravnanje z odpadnim materialom škoduje okolju in zdravju.

Hrvatski

Sigurnosne napomene za usisavače



Treba pročitati sve sigurnosne napomene i upute. Propusti do kojih može doći uslijed nepridržavanja sigurnosnih napomena i uputa mogu uzrokovati električni udar, požar i/ili teške ozljede.

Sačuvajte sve sigurnosne napomene i upute za buduću primjenu.

- ▶ **Ovaj usisavač ne smiju koristiti djeca i osobe s ograničenim fizičkim, osjetilnim i mentalnim sposobnostima ili nedostatnim iskustvom i znanjem.** U suprotnom postoji opasnost od pogrešnog rukovanja i ozljeda.
- ▶ **Djeca moraju biti pod nadzorom.** Na taj način ćete osigurati da se djeca ne igraju s usisavačem.
- ▶ **Pridržavajte se svih sigurnosnih propisa za materijale koje treba usisati.**
- ▶ **Ne usisavajte prašinu bukovine ili hrastovine ili azbest. Prašina od kamenja smije se usisavati samo u kombinaciji sa sustavima za usisavanje koji su isključivo odobreni za uporabu s GAS 18V-10 L tvrtke Bosch.** Ovi materijali mogu prouzročiti nastanak raka.
- ▶ **Prašinu od kamenja smijete usisavati samo u isključivo dokazanoj kombinaciji električnog alata i sustava za usisavanje za koju je dokazano da nema prekoračenja zakonskih graničnih vrijednosti.** Dokaze možete pronaći na internetskoj stranici www.bosch-professional.com/dust/.

⚠ UPOZORENJE **Usisavač koristite samo ako ste dobili dovoljno informacija o uporabi usisavača, materijalima koje treba usisati i o njihovom sigurnom uklanjanju.** Brižljivim upućivanjem može se smanjiti opasnost od pogrešnog rukovanja i ozljeda.

⚠ UPOZORENJE **Usisavač je prikladan za usisavanje suhih materijala i odgovarajućim mjerama čak i za usisavanje tekućina.** Prodiranje tekućina povećava opasnost od električnog udara.

- ▶ **Usisavačem ne usisavajte zapaljive ili eksplozivne tekućine, npr. benzin, ulje, alkohol, otapalo. Ne usisavajte vruće, goruće ili eksplozivne prašine. Ne radite s usisavačem u prostorijama u kojima postoji opasnost od eksplozije.** Prašine, pare ili tekućine mogle bi se zapaliti ili eksplodirati.

⚠ UPOZORENJE **Odmah isključite usisavač kada izlazi pjena ili voda i ispraznite spremnik.** U suprotnom bi se usisavač mogao oštetiti.

- ▶ **PAŽNJA! Usisavač smijete skladištiti samo u zatvorenim prostorijama.**
- ▶ **PAŽNJA! Redovito čistite plovak i provjerite je li oštećen.** U suprotnom može utjecati na rad.
- ▶ **Pobrinite se za dobro prozračivanje radnoga mjesta.**

- ▶ **Popravak usisavača prepustite samo kvalificiranom stručnom osoblju s originalnim rezervnim dijelovima.** Time će se osigurati da ostane zadržana sigurnost usisavača.

⚠ UPOZORENJE **Usisavač sadrži prašinu opasnu po zdravlje. Pražnjenje i održavanje, uključujući vađenje spremnika za prašinu, prepustite stručnim osobama. Potrebna je odgovarajuća zaštitna oprema. Ne radite s usisavačem bez čitavog i pažljivo umetnutog filtarskog sustava.** Inače možete ugroziti svoje zdravlje.

- ▶ **Prije uporabe provjerite besprijekorno stanje usisnog crijeva. Pritom ostavite montirano usisno crijevo na usisavaču kako prašina ne bi nehotično izlazila.** Inače biste mogli udisati prašinu.
- ▶ **Usisavač ne čistite izravno usmjerenim mlazom vode.** Prodiranje vode u gornji dio usisavača povećava opasnost od električnog udara.
- ▶ **Ne mijenjajte i ne otvarajte aku-bateriju.** Postoji opasnost od kratkog spoja.
- ▶ **U slučaju oštećenja i nestručne uporabe aku-baterije mogu se pojaviti pare. Aku-baterija može izgorjeti ili eksplodirati.** Dovedite svježi zrak i u slučaju potrebe zatražite liječničku pomoć. Pare mogu nadražiti dišne puteve.
- ▶ **Kod pogrešne primjene ili oštećene aku-baterije iz aku-baterije može isteći tekućina. Izbjegavajte kontakt s ovom tekućinom. Kod slučajnog kontakta ugroženo mjesto treba isprati vodom. Ako bi ova tekućina dospjela u oči, zatražite pomoć liječnika.** Istekla tekućina iz aku-baterije može dovesti do nadražaja kože ili opeklina.
- ▶ **Oštrim predmetima kao što su npr. čavli, odvijači ili djelovanjem vanjske sile aku-baterija se može oštetiti.** Može doći do unutrašnjeg kratkog spoja i aku-baterija može izgorjeti, razviti dim, eksplodirati ili se pregrijati.
- ▶ **Nekorištene aku-baterije držite dalje od uredskih spajalica, kovanica, ključeva, čavala, vijaka ili drugih sitnih metalnih predmeta koji bi mogli uzrokovati premošćenje kontakata.** Kratki spoj između kontakata aku-baterije može imati za posljedicu opekline ili požar.
- ▶ **Aku-bateriju koristite samo u proizvodima proizvođača.** Samo na ovaj način je aku-baterija zaštićena od opasnog preopterećenja.
- ▶ **Aku-baterije punite samo u punjačima koje preporučuje proizvođač.** Za punjač prikladan za određenu vrstu aku-baterije postoji opasnost od požara ako se koristi s nekom drugom aku-baterijom.



Zaštitite aku-bateriju od vrućine, npr. također od stalnog sunčevog zračenja, vatre, prljavštine, vode i vlage. Postoji opasnost od eksplozije i kratkog spoja.

- ▶ **Ne radite s usisavačem ako ćete ga nositi na remenu za nošenje.** Mogli biste se zaplesti ili pasti tijekom usisavanja s remenom za nošenje.
- ▶ **Remen za nošenje koristite isključivo zajedno s usisavačem.**

Simboli

Sljedeći simboli mogli bi biti od važnosti za uporabu vašeg usisavača. Molimo zapamtite simbole i njihovo značenje. Ispravno tumačenje simbola pomoći će vam da usisavač bolje i sigurnije koristite.

Simboli i njihovo značenje	
	**UPOZORENJE! Treba pročitati sve sigurnosne napomene i upute.** Propusti do kojih može doći uslijed nepridržavanja sigurnosnih napomena i uputa mogu uzrokovati električni udar, požar i/ili teške ozljede.
	Usisavač klase prašine L prema IEC/EN 60335-2-69 za **suho usisavanje** prašina opasnih po zdravlje s graničnom vrijednosti ekspozicije > 1 mg/m³
	**UPOZORENJE! Usisavač sadrži prašinu opasnu po zdravlje. Pražnjenje i održavanje, uključujući vađenje spremnika za prašinu, prepustite stručnim osobama. Potrebna je odgovarajuća zaštitna oprema. Ne radite s usisavačem bez čitavog i pažljivo umetnutog filtarskog sustava.** Inače možete ugroziti svoje zdravlje.

Opis proizvoda i funkcija

Molimo pogledajte slike na prednjem dijelu priručnika za uporabu.

Namjenska uporaba

Usisavač je namijenjen za skupljanje, usisavanje, odvođenje i odvajanje nezapaljive suhe prašine, nezapaljivih tekućina i mješavine vode i zraka. Usisavač je ispitan na prašinu i odgovara klasi prašine L. Prikladan je za povećane zahtjeve npr. kod primjene u obrtu, industriji i u radionicama.

Usisavači klase prašine L prema IEC/EN 60335-2-69 smiju se upotrebljavati za usisavanje prašina opasnih po zdravlje s graničnom vrijednosti ekspozicije > 1 mg/m³.

S usisavačem radite tek kada ste potpuno ocijenili sve njegove funkcije i ako ih možete provesti bez ograničenja ili se pridržavati odgovarajućih uputa.

Rotational Airflow

Filtarski sustav bez vrećice smanjuje uporabu vrećica za prašinu. Prljavština se skuplja na unutarnjoj stijenci spremnika.

Prikazani dijelovi alata

Numeriranje prikazanih dijelova odnosi se na prikaz usisavača na stranicama sa slikama.

(1) Spremnik
(2) Zatvarač za gornji dio usisavača
(3) Tipka za uključivanje/isključivanje
(4) Pokazivač stanja napunjenosti aku-baterije
(5) Gornji dio usisavača
(6) Ručka za nošenje
(7) Prihvat držača usisnog crijeva/sapnice za podove
(8) Priključak crijeva
(9) Ušice za pričvršćivanje
(10) Prihvat držača usisne cijevi/sapnice za fuge
(11) Tipka za deblokadu poklopca pretinca za aku-bateriju
(12) Poklopac pretinca za aku-bateriju
(13) Usisno crijevo
(14) Usisni adapter
(15) savijena sapnica
(16) Sapnica za fuge
(17) Sapnica za podove
(18) Usisna cijev
(19) Otvor za aku-bateriju
(20) Aku-baterija[a)]
(21) Tipka za deblokadu aku-baterije[a)]
(22) Vijci za pričvršćivanje
(23) Proziran poklopac
(24) Držač poklopca pretinca za aku-bateriju
(25) Držač usisne cijevi i sapnice za fuge
(26) Vijak za pričvršćivanje **(27)**
(27) Držač usisnog crijeva i sapnice za podove
(28) Pritisni gumb
(29) Remen za nošenje[a)]
(30) Klizni valjčić[a)]
(31) Prihvat kliznog valjčića
(32) Otvor za zrak koji se usisava kroz propusna mjesta
(33) Filtar
(34) Plovak
(35) Držač filtra
(36) Obujmica usisnog crijeva

a) **Ovaj pribor ne spada u standardni opseg isporuke.**

Tehnički podaci

Akumulatorski usisavač za mokro/suho usisavanje		GAS 18V-10 L
Kataloški broj		**3 601 JC6 3..**
Napon	V	18
Nazivna primljena snaga	W	260
Zapremnina spremnika (bruto)	l	10
Neto zapremnina (tekućina)	l	6
Podtlak[A)]		
– usisavač[B)]	hPa	90
– turbina	hPa	115
Protočna količina[A)]		
– usisavač[B)]	l/s m^3/h	24 86
– turbina	l/s m^3/h	34 122
Trajanje rada po punjenju aku-baterije	min/Ah	4
Klasa prašine		L
Težina[C)]	kg	3,5
Vrsta zaštite		IPX4
Preporučena temperatura okoline kod punjenja	°C	0 … +35
Dopuštena temperatura okoline pri radu[D)] i kod skladištenja	°C	–20 … +50
Kompatibilne aku-baterije		GBA18V... GBA 18V... ProCORE18V... EXPERT18V... EXBA18V... CORE18V...
Preporučeni punjači		GAL18... GAL 18... GAL 36... GAL12V/18... GAL 12V/18... GAX 18... EXAL18...

A) Izmjereno na 20–25 °C s aku-baterijom **GBA 18V 6.3Ah**
B) izmjereno s usisnim crijevom **(13)** i savijenom sapnicom **(15)**
C) Bez aku-baterije (Težinu aku-baterije naći ćete na internetskoj stranici www.bosch-professional.com)
D) ograničeni učinak pri temperaturama < 0 °C

Vrijednosti se mogu razlikovati ovisno o proizvodu i ovise o uvjetima primjene i okoline. Dodatne informacije na www.bosch-professional.com/wac.

Informacije o buci i vibracijama

Emisijske vrijednosti buke utvrđene sukladno **EN 60335-2-69**.

Razina buke usisavača prema ocjeni A iznosi obično **79** dB(A). Nesigurnost K = **2** dB. Razina buke pri radu može prelaziti navedene vrijednosti. **Nosite zaštitu za uši!**

Vrijednosti vibracija a_h (kontinuirane vibracije), p_F (ponovljene udarne vibracije) i nesigurnost K utvrđene u skladu s normom **EN 60335-2-69**:

a_h = **0,1** m/s² (K = **0,1** m/s²), p_F = **2** m/s² (K = **1** m/s²)

Aku-baterija

Bosch prodaje akumulatorski usisavač i bez aku-baterije. Ako je aku-baterija sadržana u opsegu isporuke vašeg usisavača, možete je izvaditi iz ambalaže.

Punjenje aku-baterije

▶ **Koristite samo punjače navedene u tehničkim podacima.** Samo su ovi punjači prilagođeni litij-ionskoj aku-bateriji koja se koristi u vašem usisavaču.

Napomena: Litij-ionske aku-baterije isporučuju se djelomično napunjene zbog međunarodnih propisa o prijevozu. Kako bi se zajamčio puni učinak aku-baterije, prije prve uporabe aku-bateriju napunite do kraja.

Stavljanje i vađenje aku-baterije (vidjeti slike A1–A2)

▶ **Prilikom stavljanja akumulatora ne primjenjujte silu.** Akumulator je konstruiran tako da ga je moguće utaknuti u proizvod samo u ispravnom položaju.

▶ Pretinac za aku-bateriju i otvor za aku-bateriju održavajte čistim i suhim za dobar i siguran rad.

– Pritisnite tipku za deblokadu **(11)** za otvaranje poklopca pretinca za aku-bateriju **(12)**.

– Aku-bateriju **(20)** gurajte u otvor za aku-bateriju **(19)** sve dok čujno ne uskoči u ležište.

– Za vađenje aku-baterije **(20)** pritisnite tipku za deblokadu **(21)** na aku-bateriji i izvucite je iz otvora za aku-bateriju **(19)**.

– Zatvorite poklopac pretinca za aku-bateriju **(12)**.

Zamjena poklopca pretinca za aku-bateriju (vidjeti slike A3–A5)

Ako želite koristiti aku-bateriju ProCORE 18V 12Ah, onda više nećete moći zatvoriti poklopac pretinca za aku-bateriju **(12)**. Poklopac pretinca za aku-bateriju **(12)** možete zamijeniti prozirnim poklopcem **(23)** koncipiranog za taj slučaj.

Usisavač smijete koristiti samo sa zatvorenim poklopcem pretinca za aku-bateriju u vlažnom ili mokrom okruženju.

Demontaža poklopca pretinca za aku-bateriju (vidjeti sliku A3)

Izvadite aku-bateriju **(20)** iz otvora za aku-bateriju **(19)**.

Izvadite oba vijka za pričvršćivanje **(22)** (ST4×12) križnim odvijačem PH1 i skinite poklopac pretinca za aku-bateriju **(12)**.

Stavljanje prozirnog poklopca (vidjeti sliku A4)

Pritisnite držač **(24)** poklopca pretinca za aku-bateriju prema dolje i stavite proziran poklopac **(23)**.

Skidanje prozirnog poklopca (vidjeti sliku A5)

Stavite ravni odvijač, gurnite proziran poklopac **(23)** malo prema natrag i skinite proziran poklopac. Pritom pritisnite držač **(24)** poklopca pretinca za aku-bateriju prema dolje.

Pokazivač stanja napunjenosti aku-baterije

Kada je umetnuta aku-baterija, možete vidjeti stanje napunjenosti na pokazivaču stanja napunjenosti aku-baterije **(4)** na usisavaču, a kada je izvađena aku-baterija, onda možete vidjeti na samoj aku-bateriji.

Pokazivač stanja napunjenosti aku-baterije na usisavaču

Nakon uključivanja usisavača pojedinačno zasvijetli 5 zelenih LED pokazivača stanja napunjenosti aku-baterije **(4)**. Prikazuju stanje napunjenosti aku-baterije **(20)**.

Pokazivač stanja napunjenosti aku-baterije na aku-bateriji

Ako izvadite aku-bateriju iz usisavača, stanje napunjenosti može se prikazati pomoću zelenih LED pokazivača stanja napunjenosti na aku-bateriji.

Pritisnite tipku za prikaz stanja napunjenosti On ili za prikaz stanja napunjenosti.

Ako nakon pritiska na tipku za prikaz stanja napunjenosti ne svijetli LED, aku-baterija je neispravna i mora se zamijeniti.

Napomena: Svaki tip aku-baterije nema pokazivač stanja napunjenosti.

Tip aku-baterije GBA 18V... | GBA18V...



LED	Kapacitet
Stalno svijetli 3 × zelena	60–100 %
Stalno svijetli 2 × zelena	30–60 %
Stalno svijetli 1 × zelena	5–30 %
Treperi 1 × zelena	0–5 %

Tip aku baterije ProCORE18V... | EXPERT18V... | EXBA18V... | CORE18V...



LED	Kapacitet
Stalno svijetli 5 × zelena	80–100 %
Stalno svijetli 4 × zelena	60–80 %
Stalno svijetli 3 × zelena	40–60 %
Stalno svijetli 2 × zelena	20–40 %
Stalno svijetli 1 × zelena	5–20 %
Treperi 1 × zelena	0–5 %

Detekcija rizika od kvara aku-baterije

EXPERT18V... | EXBA18V...

LED diode pokazivača stanja napunjenosti aku-baterije mogu osim stanja napunjenosti aku-baterije pokazati rizik od kvara aku-baterije.

Za aktiviranje funkcije pritisnite i držite pritisnutu tipku za prikaz stanja napunjenosti 3 sekunde. Treperenje pokazivača stanja napunjenosti aku-baterije signalizira analizu aku-baterije. Rezultat će se pokazati na pokazivaču stanja napunjenosti aku-baterije.

1 LED: Aku-baterija ima veliki rizik od kvara. Snaga i vrijeme rada mogu biti već smanjeni. Preporučuje se zamjena aku-baterije.

5 LED: Aku-baterija je u dobrom stanju s malim rizikom od kvara.

Vodite računa o sljedećem: Procjena rizika od kvara aku-baterije funkcionira u dvije faze i nudi pojednostavljenu procjenu stanja. Aku-baterija je ocijenjena u dobrom stanju ili ima povećan rizik od kvara. Ne prikazuje se postotak stanja aku-baterije.

Napomene za optimalno rukovanje aku-baterijom

Zaštitite aku-bateriju od vlage i vode.

Aku-bateriju čuvajte samo u prostoriji u kojoj je raspon temperature od −20 °C do 50 °C. Npr. aku-bateriju ljeti na ostavljajte u automobilu.

Otvore za hlađenje aku-baterije redovito čistite mekim, čistim i suhim kistom.

Bitno skraćenje vremena rada nakon punjenja pokazuje da je aku-baterija istrošena i da je treba zamijeniti.

Pridržavajte se uputa za zbrinjavanje u otpad.

Montaža

▶ **Izvadite aku-bateriju prije održavanja ili čišćenja usisavača, namještanja uređaja, zamjene pribora ili odlaganja usisavača.** Ove mjere opreza sprječavaju nehotično pokretanje usisavača.

Montaža držača usisnog pribora (vidjeti sliku B)

– Gurajte držač **(25)** usisne cijevi i sapnice za fuge čvrsto odozgo u za to predviđeni prihvat **(10)** sve dok se ne uglavi.
– Gurajte držač **(27)** usisnog crijeva i sapnice za podove čvrsto odozgo u za to predviđeni prihvat **(7)** i stegnite vijak za pričvršćivanje **(26)**.

Montaža usisnog crijeva (vidjeti sliku C)

– Umetnite usisno crijevo **(13)** u priključak crijeva **(8)** sve dok se oba pritisna gumba **(28)** usisnog crijeva ne uglave.

Napomena: Prilikom usisavanja uslijed trenja prašine u usisnom crijevu i usisnom priboru dolazi do elektrostatskog naboja kojeg korisnik može osjetiti u obliku statičkog pražnjenja (ovisno o okolnim utjecajima i fizičkom osjetu).

Montaža usisnog pribora

Usisno crijevo **(13)** opremljeno je sustavom spojnica pomoću kojeg se može priključiti usisni pribor (usisni adapter **(14)**, savijena sapnica **(15)**).

Montaža usisnog adaptera ili savijene sapnice (vidjeti sliku D)

Nataknite usisni adapter **(14)** ili savijenu sapnicu **(15)** na usisno crijevo **(13)** sve dok se oba pritisna gumba **(28)** usisnog crijeva čujno ne uglave.

Za demontažu pritisnite pritisne gumbe **(28)** prema unutra i razdvojite sastavne dijelove.

Montaža sapnica i cijevi

– Po potrebi čvrsto utaknite usisne cijevi **(18)** jednu u drugu, a zatim nataknite na savijenu sapnicu **(15)**.
– Nataknite sapnicu za podove **(17)** ili sapnicu za fuge **(16)** na usisnu cijev **(18)** ili savijenu sapnicu **(15)**.

Pričvršćivanje remena za nošenje (vidjeti sliku E)

▶ **Remen za nošenje je namijenjen samo za nošenje i fiksiranje usisavača!**

Pričvrstite kuku s osiguračem na remenu za nošenje **(29)** u ušice za pričvršćivanje **(9)** usisavača.

Montaža kliznih valjčića (vidjeti sliku F)

Utaknite **4** pričvrsna zatika kliznih valjčića **(30)** u prihvate kliznog valjčića **(31)** sve dok se čujno se uglave.

Također možete koristiti druge klizne valjčiće u skladu s normom EN 12529 (promjer pričvrsnog zatika 11 mm).

▶ **Provjerite funkcionalnost kočnica valjčića prije uporabe usisavača.**

Rad

▶ **Izvadite aku-bateriju prije održavanja ili čišćenja usisavača, namještanja uređaja, zamjene pribora ili odlaganja usisavača.** Ove mjere opreza sprječavaju nehotično pokretanje usisavača.

▶ **Pazite na čisto i pospremljeno područje rada zbog opasnosti od spoticanja.**

Puštanje u rad

▶ **Usisavač ne smijete koristiti bez filtra.**

▶ **Koristite samo neoštećeni filtar (bez napuklina, bez rupica itd.). Odmah zamijenite oštećeni filtar.**

▶ **Prije usisavanja provjerite je li filtarska jedinica čvrsto montirana.**

▶ **Prije usisavanja provjerite je li poklopac pretinca za aku-bateriju sigurno zatvoren.**

▶ **Informirajte se o važećim propisima/zakonima u vašoj zemlji u pogledu rukovanja prašinama koje mogu ugroziti zdravlje.**

▶ **Prašinu od kamenja smijete usisavati samo u isključivo dokazanoj kombinaciji električnog alata i**

sustava za usisavanje za koju je dokazano da nema prekoračenja zakonskih graničnih vrijednosti. Dokaze možete pronaći na internetskoj stranici www.bosch-professional.com/dust/.

Usisavač se uglavnom ne smije koristiti u prostorijama u kojima postoji opasnost od eksplozije.

Kako bi se zajamčila optimalna usisna snaga, usisno crijevo **(13)** morate uvijek do kraja odmotati s držača usisnog crijeva **(27)**.

Uključivanje/isključivanje

Za **uključivanje** usisavača kratko pritisnite tipku za uključivanje/isključivanje **(3)**.

Za **isključivanje** usisavača ponovno pritisnite tipku za uključivanje/isključivanje **(3)**.

Usisavač se neće isključiti iz sigurnosnih razloga ako se tipka za uključivanje/isključivanje **(3)** drži pritisnuta dulje od 5 s.

Suho usisavanje

Usisavanje prašina koje nastaju pri radu električnih alata (vidjeti sliku G)

- ▶ **Ako se u prostoriju vraća odlazni zrak, u prostoriji se mora osigurati dovoljan broj izmjena zraka. Pridržavajte se odgovarajućih nacionalnih propisa.**
- – Montirajte usisni adapter **(14)** ili savijenu sapnicu **(15)** (vidi „Montaža usisnog adaptera ili savijene sapnice (vidjeti sliku **D**)“, Stranica 178).
- – Usisni adapter **(14)** ili savijenu sapnicu **(15)** utaknite u usisni nastavak električnog alata.

Samo prilikom uporabe usisnog adaptera **(14)**:

Napomena: Prilikom rada s električnim alatima kod kojih je dovod zraka u usisno crijevo neznatan (npr. ubodne pile, brusilice itd.), valja otvoriti otvor za zrak koji se usisava kroz propusna mjesta **(32)** na usisnom adapteru **(14)**. Time se poboljšava ukupna snaga usisavača i električnog alata. Okrećite prsten iznad otvora za zrak koji se usisava kroz propusna mjesta **(32)** do maksimalnog otvora.

Mokro usisavanje

- ▶ **Usisavačem ne usisavajte zapaljive ili eksplozivne tekućine, npr. benzin, ulje, alkohol, otapalo. Ne usisavajte vruće, goruće ili eksplozivne prašine. Ne radite s usisavačem u prostorijama u kojima postoji opasnost od eksplozije.** Prašine, pare ili tekućine mogle bi se zapaliti ili eksplodirati.

Prije mokrog usisavanja

- – Ispraznite spremnik **(1)**.
- – Očistite filtar **(33)** i ponovno ga umetnite u usisavač(vidi „Čišćenje/zamjena filtra (vidjeti slike **I1**–**I2**)“, Stranica 180).

Usisavač je opremljen plovkom **(34)**. Ako je dosegnuta maksimalna visina punjenja, usisavanje će se zaustaviti.

Nakon svakog mokrog usisavanja

- – Ispraznite spremnik **(1)**.
- – Izlijte vodu iz filtra **(33)**.

Nakon mokrog usisavanja radi sprječavanja nastajanja plijesni

- – Skinite gornji dio usisavača **(5)** i ostavite ga da se dobro osuši.
- – Izvadite filtar **(33)** i ostavite ga da se dobro osuši (vidi „Čišćenje/zamjena filtra (vidjeti slike **I1**–**I2**)“, Stranica 180).

Održavanje i servisiranje

Održavanje i čišćenje

- ▶ **Izvadite aku-bateriju prije održavanja ili čišćenja usisavača, namještanja uređaja, zamjene pribora ili odlaganja usisavača.** Ove mjere opreza sprječavaju nehotično pokretanje usisavača.
- ▶ **Usisavač i otvore za hlađenje održavajte čistima kako bi se moglo dobro i sigurno raditi.**
- ▶ **Prilikom održavanja i čišćenja usisavača nosite masku za zaštitu od prašine.**

Povremeno očistite kućište usisavača vlažnom krpom.

Zaprljane kontakte za punjenje očistite suhom krpom.

- ▶ **Usisavač ne čistite komprimiranim zrakom.** Filtar ili druge komponente mogle bi se oštetiti.

Najmanje jednom godišnje, proizvođač ili osposobljena osoba treba provesti tehničku provjeru usisavača na prašinu (npr. provjeriti oštećenje filtra, nepropusnost usisavača i besprijekornu funkciju kontrolnih uređaja).

Čišćenje i održavanje nakon usisavanja materijala opasnih po zdravlje

- – Sve dijelove koji su mogli doći u dodir s materijalima opasnim po zdravlje smatrajte onečišćenima.
- – Temeljito usišite, obrišite ili zabrtvite vanjski dio usisavača prije nego što ga uklonite iz područja s materijalima opasnim po zdravlje.
- – Očistite, demontirajte i održavajte usisavač samo ako ne postoji opasnost za vas i druge osobe. Tijekom održavanja i čišćenja nosite osobnu zaštitnu opremu. Izvodite radove u dobro provjetrenoj prostoriji.
- – Najprije očistite vanjski dio usisavača prije demontaže.
- – Zbrinite sve dijelove usisavača koji se ne mogu zadovoljavajuće očistiti u nepropusnim vrećicama. Pritom se pridržavajte važećih propisa za zbrinjavanje takvog otpada.
- – Po završetku radova očistite područje održavanja.

Čišćenje spremnika (vidjeti slike H1–H2)

Spremnik **(1)** očistite nakon svake uporabe kako biste postigli optimalan učinak usisavanja.

- – Otvorite zatvarače **(2)** i skinite gornji dio usisavača **(5)**.
- – Istresite spremnik **(1)** iznad prikladne kante za smeće.
- – Ako je potrebno, očistite spremnik vlažnom krpom. Ako je potrebno, očistite filtar (vidi „Čišćenje/zamjena filtra (vidjeti slike **I1**–**I2**)“, Stranica 180).
- – Ponovno stavite gornji dio usisavača **(5)** i zatvorite zatvarače **(2)**.

Čišćenje/zamjena filtra (vidjeti slike I1–I2)

Usisna snaga ovisi o stanju filtra. Stoga redovito očistite filtar.

Odmah zamijenite oštećeni filtar.

- Otvorite zatvarače **(2)** i skinite gornji dio usisavača **(5)**.
- Okrećite filtar **(33)** do graničnika u smjeru vrtnje i skinite ga s držača filtra **(35)**.
- Filtar za suho usisavanje:
  Protresite filtar **(33)** iznad prikladne kante za smeće.
  Pazite da se lamele filtra ne oštete.
  Kako biste postigli maksimalni učinak usisavanja, lamele filtra iščetkajte mekanom četkom.
  ili
  Filtar za mokro usisavanje:
  Filtar **(33)** isperite pod mlazom vode i zatim ga ostavite da se dobro osuši.
  ili
  Zamijenite oštećeni filtar **(33)**.
- Stavite filtar **(33)** iznad držača filtra **(35)** i okrećite ga do graničnika u smjeru vrtnje .
- Ponovno stavite gornji dio usisavača **(5)** i zatvorite zatvarače **(2)**.
  Uvjerite se da su zatvarači sigurno uglavljeni.

Smetnje u radu

Kod nedovoljnog učinka usisavanja provjerite sljedeće:

- Je li spremnik **(1)** pun?
  ▷(vidi „Čišćenje spremnika (vidjeti slike **H1**–**H2**)“, Stranica 179).
- Je li filtar **(33)** pun prašine?
  ▷(vidi „Čišćenje/zamjena filtra (vidjeti slike **I1**–**I2**)“, Stranica 180).
- Je li kapacitet aku-baterije preslab?
  ▷Napunite aku-bateriju.

Redovito pražnjenje spremnika **(1)** i čišćenje filtra **(33)** jamči optimalnu usisnu snagu.
Ako se i nakon toga ne može postići učinak usisavanja, onda se obratite **Bosch** servisu.

Spremanje (vidjeti sliku J)

- Utaknite usisne cijevi **(18)** u držače **(25)**.
- Utaknite sapnicu za fuge **(16)** u usisnu cijev **(18)**.
- Utaknite sapnicu za podove **(17)** u držač **(27)**.
- Omotajte usisno crijevo **(13)** odozdo oko držača **(27)** i pričvrstite obujmicu **(36)**.
- Usisavač nosite držeći za ručku za nošenje **(6)** ili remen za nošenje (ako postoji).
- Usisavač odložite u suhu prostoriju i zaštitite ga od neovlaštene uporabe.

Servisna služba i savjeti o uporabi

Hrvatski
Tel.: +385 12 958 051

Poveznicu na naše adrese servisa i uvjete jamstva možete pronaći na zadnjoj stranici.

U slučaju upita ili naručivanja rezervnih dijelova, molimo vas obavezno navedite 10-znamenkasti kataloški broj s tipske pločice proizvoda.

Zbrinjavanje

Električne alate, aku-baterije, pribor i ambalažu treba dovesti na ekološki prihvatljivo recikliranje.



Usisavač i aku-baterije/baterije ne bacajte u kućni otpad!

Samo za zemlje EU:

Električni i elektronski uređaji ili iskorišteni akumulatori/baterije koji više nisu uporabivi, moraju se odvojene sakupljati i zbrinuti na ekološko prihvatljiv način. Koristite predviđene sustave prikupljanja otpada. Nepravilno zbrinjavanje može biti štetno za okoliš i zdravlje zbog opasnih tvari koje može sadržavati.

Eesti

Ohutusnõuded tolmuimejate kasutamisel



Lugege läbi kõik ohutusnõuded ja juhised. Ohutusnõuete ja juhiste eiramine võib kaasa tuua elektrilöögi, tulekahju ja/või raskeid vigastusi.

Hoidke kõik ohutusnõuded ja juhised edasiseks kasutamiseks hoolikalt alles.

- ▶ **Tolmuimejat ei ole lubatud kasutada lastel ja isikutel, kelle füüsilised, vaimsed või tunnetuslikud võimed on piiratud või kellel puuduvad seadme kasutamiseks vajalikud teadmised ja kogemused.** Vastasel korral tekib valest käsitsemisest põhjustatud kehavigastuste ja varalise kahju oht.
- ▶ **Ärge jätke lapsi järelevalveta.** Sellega tagate, et lapsed ei hakka tolmuimejaga mängima.
- ▶ **Palun järgige kõiki imetava aine kohta kehtivaid ohutuseeskirju.**
- ▶ **Ärge imege pöögi- või tammetolmu ega asbesti. Kivitolmu tohib imeda ainult tolmueemaldussüsteemidega, mis on selgesõnaliselt lubatud kasutamiseks GAS 18V-10 L Bosch tolmuimejatega.** Nimetatud ained on kantserogeense toimega.
- ▶ **Imege kivitolmu ainult elektritööriista ja tolmueemaldussüsteemi ettenähtud kombinatsioonidega, mille puhul on tõestatud õigusaktides kehtestatud piirväärtustest madalamad väärtused.** Tõestatud väärtused leiate veebilehelt www.bosch-professional.com/dust/.

⚠ HOIATUS **Kasutage tolmuimejat vaid siis, kui olete saanud selle kasutamise, imetavate ainete ja nende ohutu käitlemise kohta piisavalt teavet.** Põhjalik juhendamine hoiab ära vale käsitsemise ja sellest põhjustatud vigastused.

⚠ HOIATUS **Tolmuimeja sobib tahkete ainete ning sobivate meetmete rakendamise korrral ka vedelike imemiseks.** Vedelike sissetungimine suurendab elektrilöögi ohtu.

- ▶ **Ärge imege tolmuimejaga tule- või plahvatusohtlikke vedelikke, näiteks bensiini, õli, alkoholi, lahusteid. Ärge imege kuuma, põlevat ega plahvatusohtlikku tolmu. Ärge kasutage tolmuimejat plahvatusohuga ruumides.** Tolm, aur ja vedelikud võivad süttida või plahvatada.

⚠ HOIATUS **Vahu või vee eraldumise korral lülitage tolmuimeja kohe välja ja tühjendage mahuti.** Vastasel korral võib tolmuimeja kahjustada saada.

- ▶ **TÄHELEPANU! Tolmuimejat tohib hoida vaid siseruumides.**
- ▶ **TÄHELEPANU! Puhastage ujukit regulaarselt ja kontrollige, ega see ei ole kahjustada saanud.** Vastasel korral võivad tekkida funktsioonihäired.
- ▶ **Tagage töökohas hea ventilatsioon.**
- ▶ **Laske tolmuimejat parandada ainult kvalifitseeritud tehnikutel, kes kasutavad originaalvaruosi.** Sellega on tagatud seadme tööohutus.

⚠ HOIATUS **Tolmuimeja sisaldab terviseohtlikku tolmu. Laske tolmuimejat tühjendada ja hooldada, sealhulgas tolmukogumisanumaid eemaldada ainult asjaomase kvalifikatsiooniga isikutel. Nõutav on vastav kaitsevarustus. Ärge kasutage puuduliku või valesti paigaldatud filtrisüsteemiga tolmuimejat.** Sellega seate ohtu oma tervise.

- ▶ **Enne töölerakendamist veenduge, et imivooliku seisund on veatu. Seejuures jätke imivoolik tolmuimeja külge, et tolmu kogemata välja ei tuleks.** Vastasel korral võite tolmu sisse hingata.
- ▶ **Ärge puhastage tolmuimejat vahetult tolmuimejale suunatud veejoaga.** Vee sissetungimine tolmuimeja ülaossa suurendab elektrilöögi ohtu.
- ▶ **Ärge muutke ega avage akut.** On lühiseoht.
- ▶ **Aku vigastamise ja ebaõige käsitsemise korral võib akust eralduda aure. Aku võib põlema süttida või plahvatada.** Õhutage ruumi, halva enesetunde korral pöörduge arsti poole. Aurud võivad ärritada hingamisteid.
- ▶ **Väärkasutuse või kahjustatud aku korral võib süttiv vedelik välja voolata. Vältige sellega kokkupuudet. Juhusliku kokkupuute korral loputage veega. Kui vedelik satub silma, pöörduge ka arsti poole.** Väljavoolav akuvedelik võib põhjustada nahaärritusi või põletusi.
- ▶ **Teravad esemed, näiteks naelad või kruvikeerajad, samuti löögid, põrutused jmt võivad akut kahjustada.** Akukontaktide vahel võib tekkida lühis ja aku võib süttida, suitsema hakata, plahvatada või üle kuumeneda.
- ▶ **Kasutusvälisel ajal hoidke akud eemal kirjaklambritest, müntidest, võtmetest, naeltest, kruvidest või teistest väikestest metallesemetest, mis võivad kontaktid omavahel ühendada.** Akukontaktide vahel tekkiva lühise tagajärjeks võivad olla põletused või tulekahju.
- ▶ **Kasutage akut ainult valmistaja toodetes.** Ainult sellisel juhul on aku kaitstud ohtliku ülekoormuse eest.
- ▶ **Laadige akusid ainult tootja soovitatud laadimisseadmetega.** Laadimisseade, mis sobib teatud tüüpi akudele, muutub tuleohtlikuks, kui seda kasutatakse teiste akudega.



Kaitske akut kuumuse, nt ka kestva päikesekiirguse, tule, mustuse, vee ja niiskuse eest. Tekib plahvatuse ja lühise oht.

- ▶ **Ärge töötage imuriga siis, kui te seda kanderihmaga kannate.** Te võite tolmuimemise ajal kanderihmaga takerduda ja kukkuda.
- ▶ **Kasutage kanderihma ainult koos tolmuimejaga.**

Sümbolid

Järgmised sümbolid võivad olla tolmuimeja kasutamisel olulised. Pidage palun sümbolid ja nende tähendus meeles. Sümbolite õige tõlgendus aitab Teil tolmuimejat efektiivsemalt ja ohutumalt käsitseda.

Sümbolid ja nende tähendus	
	**HOIATUS! Lugege läbi kõik ohutussuunised ja juhised.** Ohutussuuniste ja juhiste eiramine võib kaasa tuua elektrilöögi, tulekahju ja/või rasked vigastused.
	Standardi IEC/EN 60335-2-69 kohaselt tolmuklassi L kuuluv imur tervistkahjustava tolmu **kuivimemise** jaoks, mille kokkupuute piirväärtus on > 1 mg/m³
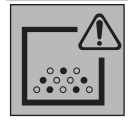	**HOIATUS! Tolmuimeja sisaldab terviseohtlikku tolmu. Laske tolmuimejat tühjendada ja hooldada, sealhulgas tolmukogumisanumaid eemaldada ainult asjaomase kvalifikatsiooniga isikutel. Nõutav on vastav kaitsevarustus. Ärge kasutage puuduliku või valesti paigaldatud filtrisüsteemiga tolmuimejat.** Sellega seate ohtu oma tervise.

Toote ja selle omaduste kirjeldus

Järgige kasutusjuhendi eesmises osas toodud jooniseid.

Nõuetekohane kasutamine

Imur on ette nähtud mittesüttiva kuiva tolmu, mittesüttivate vedelike ning vee ja õhu segu kogumiseks, imemiseks, teisaldamiseks ning separeerimiseks. Imur on läbinud tolmutehnilise kontrolli ja vastab tolmuklassile L. See sobib tööstuslikul kasutamisel, nt käsitööndus, tööstuses ja töökodades, tekkiva suurema koormuse jaoks.

Standardi IEC/EN 60335-2-69 kohaselt tolmuklassi L kuuluvaid imureid tohib kasutada ainult tervistkahjustava tolmu imemiseks ja äratõmbeks, mille kokkupuute piirväärtus on > 1 mg/m³.

Kasutage tolmuimejat üksnes siis, kui teil on täielik ülevaade selle kõikidest funktsioonidest ning suudate seda kasutada piiranguteta või kui olete saanud asjakohase väljaõppe.

Rotational Airflow

Kotita filtrisüsteem võimaldab loobuda tolmukottide kasutamisest. Tolm kogutakse mahuti siseseinale.

Kujutatud komponendid

Kujutatud komponentide numeratsiooni aluseks on jooniselehekülgedel toodud tolmuimeja kujutis.

(1) Mahuti
(2) Tolmuimeja ülaosa sulgur
(3) Sisse-/väljalülitusnupp
(4) Aku laetuse taseme näidik
(5) Tolmuimeja ülaosa
(6) Kandesang
(7) Imivooliku-/põrandaotsaku hoidik
(8) Voolikuühendus
(9) Kinnitusaasad
(10) Imitoru-/vuugiotsaku hoidik
(11) Akupesa kaane vabastusnupp
(12) Akupesa kaas
(13) Imivoolik
(14) Tolmueemaldusadapter
(15) Kõverdatud otsak
(16) Vuugiotsak
(17) Põrandaotsak
(18) Imitoru
(19) Akupesa
(20) Aku[a)]
(21) Aku lukustuse vabastusnupp[a)]
(22) Kinnituskruvid
(23) Kaitsekate
(24) Akupesa kaane hoidik
(25) Imitoru ja vuugiotsaku hoidik
(26) Hoidiku **(27)** fikseerimiskruvi
(27) Imivooliku ja põrandaotsaku hoidik
(28) Surunupp
(29) Kanderihm[a)]
(30) Veererull[a)]
(31) Veererulli kinnituskoht
(32) Lekkeõhuava
(33) Filter
(34) Ujuk
(35) Filtrihoidik
(36) Imivooliku kinnitusaas

a) **See tarvik ei kuulu standard-tarnekomplekti.**

Tehnilised andmed

Akuga märg-/kuivimur		GAS 18V-10 L
Tootenumber		**3 601 JC6 3..**
Pinge	V	18
Nimisisendvõimsus	W	260
Mahuti maht (bruto)	l	10
Netomaht (vedelik)	l	6
Alarõhk[A)]		
– Imur[B)]	hPa	90
– Turbiin	hPa	115
Läbivooluhulk[A)]		
– Imur[B)]	l/s m³/h	24 86
– Turbiin	l/s m³/h	34 122
Tööaeg aku ühekordse laadimise kohta	min/Ah	4
Tolmuklass		L
Kaal[C)]	kg	3,5
Kaitseaste		IPX4
Soovitatav keskkonnatemperatuur laadimisel	°C	0 … +35
Lubatud keskkonnatemperatuur töötamisel[D)] ja hoiustamisel	°C	–20 … +50
Ühilduvad akud		GBA18V... GBA 18V... ProCORE18V... EXPERT18V... EXBA18V... CORE18V...
Soovitatavad laadimisseadmed		GAL18... GAL 18... GAL 36... GAL12V/18... GAL 12V/18...

Akuga märg-/kuivimur	**GAS 18V-10 L**
	GAX 18… EXAL18…

A) Mõõdetud 20–25 °C juures akuga **GBA 18V 6.3Ah**

B) mõõdetud imivooliku **(13)** ja kõverdatud otsakuga **(15)**

C) Ilma akuta (aku kaalu kohta vt www.bosch-professional.com)

D) piiratud jõudlus temperatuuridel < 0 °C

Väärtused võivad olenevalt tootest varieeruda ja oleneda kasutus- ning keskkonnatingimustest.Täiendav teave veebisaidil www.bosch-professional.com/wac.

Andmed müra/vibratsiooni kohta

Mürapäästuväärtused on määratud vastavalt normile **EN 60335-2-69**.

Tolmuimeja A-korrektsiooniga helirõhutase on tavaliselt **79** dB(A). Mõõtemääramatus K = **2** dB. Töötamisel võib müratase nimetatud väärtusi ületada. **Kandke kuulmiskaitset!**

Vibratsiooni väärtused a_h (pidevad vibratsioonid), p_F (korduvad löögivibratsioonid) ja mõõtemääramatus K on kindlaks tehtud vastavalt standardile **EN 60335-2-69**:

a_h = **0,1** m/s^2 (K = **0,1** m/s^2), p_F = **2** m/s^2 (K = **1** m/s^2)

Aku

Bosch müüb ka juhtmeta tolmuimejaid ilma akuta. Pakendilt näete, kas aku kuulub teie tolmuimeja tarnekomplekti.

Aku laadimine

▶ **Kasutage üksnes tehnilistes andmetes loetletud laadimisseadmeid.** Vaid need laadimisseadmed on ette nähtud tolmuimejas kasutatud liitiumioon-aku laadimiseks.

Juhis: liitiumioonakud tarnitakse tehasest rahvusvaheliste transpordieeskirjade põhjal osaliselt laetutena. Selleks et aku täielikku võimsust tagada, laadige aku enne esimest kasutamist täielikult täis.

Aku paigaldamine ja eemaldamine (vt jn A1–A2)

▶ **Ärge kasutage aku paigaldamisel jõudu.** Aku on tehtud nii, et seda saab sisestada seadmesse ainult ühes õiges asendis.

▶ Veatu ja ohutu töö tagamiseks hoidke akukorpus ja akupesa alati kuiv ja puhas.

– Vajutage vabastamisnuppu **(11)**, et avada akusahtli kaas**(12)**.

– Lükake aku **(20)** akupessa **(19)** nii, et see kuuldavalt fikseerub.

– Aku **(20)** eemaldamiseks vajutage vabastamisnuppu **(21)** ja tõmmake aku akupesast **(19)** välja.

– Sulgege akusahtli kaas **(12)**.

Akusahtli kaane vahetamine (vt jn A3–A5)

Kui soovite kasutada akut ProCORE 18V 12Ah, ei saa akupesa kaant **(12)** enam sulgeda. Akupesa kaane **(12)** saab siin selleks puhuks disainitud kaitsekattega **(23)** asendada.

Niiskes või märjas keskkonnas tohib imurit kasutada ainult suletud akupesa kaanega.

Akusahtli kaane eemaldamine (vt jn A3)

Eemaldage aku **(20)** akupesast **(19)**.

Eemaldage mõlemad kinnituskruvid **(22)** (ST4×12) ristpeakruvikeerajaga PH1 ja võtke akusahtli kaas **(12)** ära.

Kaitsekatte paigaldamine (vt jn A4)

Vajutage akusahtli kaane hoidikut **(24)** allapoole ja lükake kaitsekate **(23)** peale.

Kaitsekatte eemaldamine (vt jn A5)

Suruge ristpeakruvikeeraja vastu, lükake kaitsekatet **(23)** veidi tahapoole ja tõmmake kaitsekate maha. Vajutage seejuures akusahtli kaane **(24)** hoidikut allapoole.

Aku laetuse taseme näidik

Kohalepandud aku puhul saate te laetuse taset näha imuril olevalt aku laetuse taseme näidikult **(4)**, äravõetud aku puhul aku enda pealt.

Aku laetuse taseme näidik imuril

Tolmuimeja sisselülitamisel süttivad aku laetuse taseme näidiku **(4)** 5 LEDi ühekaupa kasvavas ja kahanevas järjekorras. Seejärel näitavad LEDid aku **(20)** laetuse taset.

Aku laetuse taseme näidik akul

Kui aku imurist välja võetakse, siis saab laetuse taset näidata aku peal oleva laetuse taseme näidiku roheliste LED tulede kaudu.

Laetuse taseme vaatamiseks vajutage laetuse taseme näidiku nuppu ⏻ või 🔋.

Kui laetuse taseme näidiku nupu vajutamisel ei sütti ükski LED, on aku defektne ja tuleb välja vahetada.

Märkus: kõikidel akutüüpidel ei ole laetuse taseme indikaatorit.

Aku tüüp GBA 18V… | GBA18V…



LED	Mahtuvus
Pidev tuli 3 × roheline	60–100%
Pidev tuli 2 × roheline	30–60%
Pidev tuli 1 × roheline	5–30%
Vilkuv tuli 1 × roheline	0–5%

Aku tüüp ProCORE18V… | EXPERT18V… | EXBA18V… | CORE18V…



LED	Mahtuvus
Pidev tuli 5 × roheline	80–100%
Pidev tuli 4 × roheline	60–80%
Pidev tuli 3 × roheline	40–60%

LED	Mahtuvus
Pidev tuli 2 × roheline	20–40%
Pidev tuli 1 × roheline	5–20%
Vilkuv tuli 1 × roheline	0–5%

Aku defekti riski tuvastus

EXPERT18V... | EXBA18V...
Aku laetuse taseme näidikute LEDid võivad kuvada lisaks aku laetuse tasemele aku defekti riski.

Funktsiooni aktiveerimiseks hoidke laetuse taseme näidiku nuppu 3 sekundit vajutatult. Aku analüüsist annavad märku aku laetuse taseme näidiku liikuvad tuled. Tulemust kuvatakse aku laetuse taseme näidikul.

1 LED: akul on kõrge defekti risk. Võimsus ja kasutusaeg võivad olla juba vähenenud. Soovitatav on aku välja vahetada.

5 LEDi: aku on heas seisukorras madala defekti riskiga.

Palun arvestage: aku defekti riski analüüs toimib kaheastmeliselt ja pakub lihtsustatud seisundihindamist. Akut hinnatakse kas heas seisundis või sellel on suurenenud defekti risk. Aku seisundi protsendimäära ei kuvata.

Juhised aku käsitsemiseks

Kaitske akut niiskuse ja vee eest.

Hoidke aku temperatuuril –20 °C kuni 50 °C. Ärge jätke akut suvel autosse.

Puhastage aku ventilatsiooniavasid pehme, puhta ja kuiva pintsliga.

Oluliselt lühenenud kasutusaeg pärast laadimist näitab, et aku on muutunud kasutuskõlbmatuks ja tuleb välja vahetada.

Järgige ringlussevõtu juhiseid.

Paigaldus

- ▶ **Enne tolmuimeja hooldamist ja puhastamist, seadistamist, lisatarvikute vahetamist ja hoiulepanekut eemaldage tolmuimejast aku.** See ettevaatusabinõu hoiab ära tolmuimeja soovimatu käivitumise.

Imitarvikute jaoks ette nähtud hoidikute paigaldamine (vt joonis B)

- – Ühendage imitoru ja vuugiotsaku hoidik **(25)** ülalt selleks ette nähtud liitmikuga **(10)** ja laske fikseeruda.
- – Ühendage imivooliku ja põrandaotsaku hoidik **(27)** ülalt selleks ettenähtud liitmikuga **(7)** ja pingutage fikseerimiskruvi **(26)**.

Imivooliku paigaldamine (vt joonist C)

- – Ühendage imivoolik **(13)** voolikuliitmikuga **(8)**, nii et imivooliku mõlemad survenupud **(28)** kohale fikseeruvad.

Märkus: Tolmuimemisel tekib tolmu hõõrdumise tõttu imivoolikus ja -tarvikus elektrostaatiline laeng, mida võib kasutaja staatilise laengu kujul tunnetada (olenevalt keskkonnamõjust ja füüsilisest vastuvõtlikkusest).

Imitarvikute paigaldamine

Imivoolik **(13)** on varustatud klambrisüsteemiga, mille abil saab ühendada imitarvikuid (tolmuimemisadapter **(14)**, kõverdatud otsak **(15)**).

Imemisadapteri või kõvera düüsi paigaldamine (vaata joonist D)

Ühendage imemisadapter **(14)** või kõver düüs **(15)** imemisvoolikuga **(13)** nii, et imemisvooliku mõlemad surunupud **(28)** kuuldavalt fikseeruvad.

Eemaldamiseks vajutage surunupud **(28)** sisse ja tõmmake detailid üksteisest eemale.

Otsakute ja torude paigaldamine

- – Vajaduse korral ühendage imitorud **(18)** üksteisega ja seejärel kõverdatud otsakuga **(15)**.
- – Ühendage põrandaotsak **(17)** või vuugiotsak **(16)** imitoruga **(18)** või kõverdatud otsakuga **(15)**.

Kanderihma kinnitamine (vt jn E)

- ▶ **Kanderihm on ette nähtud ainult imuri kandmiseks ja fikseerimiseks!**

Klõpsake kanderihma **(29)** karabiinkonksud tolmuimeja kinnitusaasadesse **(9)**.

Veererullide paigaldamine (vt jn F)

Lükake **4** veererullide **(30)** kinnitustihvtid veererullide kinnituskohtadesse **(31)** nii, et tihvtid kuuldavalt fikseeruvad.

Kasutada võib ka muid normile EN 12529 (kinnitustihvti läbimõõt 11 mm) vastavaid veererulle.

- ▶ **Enne imuri kasutamist kontrollige rullipidurite talitlusvõimet.**

Kasutus

- ▶ **Enne tolmuimeja hooldamist ja puhastamist, seadistamist, lisatarvikute vahetamist ja hoiulepanekut eemaldage tolmuimejast aku.** See ettevaatusabinõu hoiab ära tolmuimeja soovimatu käivitumise.
- ▶ **Komistamise ohu vältimiseks hoidke tööpiirkond puhas ja korras.**

Seadme kasutuselevõtt

- ▶ **Tolmuimejat ei tohi kasutada ilma filtrita.**
- ▶ **Kasutage ainult vigastusteta (pragudeta, aukudeta jms) filtrit. Vigastatud filter asendage kohe uuega.**
- ▶ **Enne tolmuimemist veenduge, et filter on kindlalt paigas.**
- ▶ **Enne tolmuimemist veenduge, et akukorpuse kaas on korralikult suletud.**

- ▶ **Tutvuge terviseohtliku tolmu käsitsemise suhtes kehtivate siseriiklike nõuete/seadustega.**
- ▶ **Imege kivitolmu ainult elektritööriista ja tolmueemaldussüsteemi ettenähtud kombinatsioonidega, mille puhul on tõestatud õigusaktides kehtestatud piirväärtustest madalamad väärtused.** Tõestatud väärtused leiate veebilehelt www.bosch-professional.com/dust/.

Tolmuimejat ei tohi põhimõtteliselt kasutada plahvatusohtlikes ruumides.

Optimaalse imemisvõimsuse tagamiseks tuleb imivoolik **(13)** voolikuhoidikult **(27)** lahti kerida.

Sisse-/väljalülitamine

Tolmuimeja **sisselülitamiseks** vajutage lühidalt sisse-/väljalülitusnuppu **(3)**.

Tolmuimeja **väljalülitamiseks** vajutage uuesti sisse-/väljalülitusnuppu **(3)**.

Ohutuse tagamiseks ei lülitu tolmuimeja sisse, kui sisse-/väljalülitusnuppu **(3)** vajutatakse kauem kui 5 s.

Kuiva tolmu imemine

Töötavate elektriliste tööriistade tekitatava tolmu imemine (vt jn G)

- ▶ **Kui heitõhk juhitakse ruumi tagasi, peab ruumi õhuvahetuse määr olema piisav. Järgige vastavaid siseriiklikke eeskirju.**
- – Paigaldage tolmueemaldusadapter **(14)** või kõverdatud otsak **(15)** (vaadake „Imemisadapteri või kõvera düüsi paigaldamine (vaata joonist **D**)“, Lehekülg 184).
- – Ühendage tolmueemaldusadapter **(14)** või kõverdatud otsak **(15)** elektrilise tööriista tolmueemaldusotsakuga.

Ainult tolmueemaldusadapteri **(14)** kasutamise korral:

Märkus: Töötamisel elektriliste tööriistadega, mille õhu juurdevool imivoolikusse on väike (nt tikksaed, lihvmasinad jm), tuleb lekkeõhuava **(32)** tolmueemaldusadapteril **(14)** avada. See parandab tolmuimeja ja elektrilise tööriista jõudlust. Selleks keerake rõngast lekkeõhuava **(32)** kohal seni, kuni tekib maksimaalne ava.

Vedelike imemine

- ▶ **Ärge imege tolmuimejaga tule- või plahvatusohtlikke vedelikke, näiteks bensiini, õli, alkoholi, lahusteid. Ärge imege kuuma, põlevat ega plahvatusohtlikku tolmu. Ärge kasutage tolmuimejat plahvatusohuga ruumides.** Tolm, aur ja vedelikud võivad süttida või plahvatada.

Enne vedelike imemist

- – Tühjendage mahuti **(1)**.
- – Puhastage filter **(33)** ja pange see uuesti imuri sisse (vaadake „Filtri puhastamine/vahetamine (vt jooniseid **I1**–**I2**)“, Lehekülg 186).

Imur on varustatud ujukiga **(34)**. Kui maksimaalne täitekõrgus on saavutatud, siis imemine seiskub.

Iga kord pärast vedelike imemist

- – Tühjendage mahuti **(1)**.
- – Eemaldage vesi filtrist **(33)**.

Pärast vedelike imemist hallituse tekke vältimiseks

- – Võtke tolmuimeja ülemine osa **(5)** maha ja laske sellel korralikult kuivada.
- – Võtke filter **(33)** välja ja laske ka sellel korralikult kuivada (vaadake „Filtri puhastamine/vahetamine (vt jooniseid **I1**–**I2**)“, Lehekülg 186).

Hooldus ja teenindus

Hooldus ja puhastamine

- ▶ **Enne tolmuimeja hooldamist ja puhastamist, seadistamist, lisatarvikute vahetamist ja hoiulepanekut eemaldage tolmuimejast aku.** See ettevaatusabinõu hoiab ära tolmuimeja soovimatu käivitumise.
- ▶ **Veatu ja ohutu töö tagamiseks hoidke tolmuimeja ja selle ventilatsiooniavad puhtad.**
- ▶ **Kandke tolmuimeja hooldamisel ja puhastamisel tolmukaitsemaski.**

Puhastage tolmuimeja korpust aeg-ajalt niiske lapiga.

Määrdunud laadimiskontakte puhastage kuiva lapiga.

- ▶ **Ärge puhastage imurit suruõhuga.** Filtrit ja muid komponente võidakse vigastada.

Vähemalt kord aastas tuleb lasta tootjal või instrueeritud isikul kontrollida tolmuimejat tolmutehniliselt (nt filtril vigastuste puudumist, tolmuimejal lekete puudumist ja kontrollseadiste talitluse laitmatust).

Puhastamine ja hooldus pärast tervistkahjustavate ainete imemist

- – Käsitlege kõiki osi, mis võisid terviskahjustavate ainetega kokku puutuda, saastatutena.
- – Enne tervistkahjustavate ainetega piirkonnast eemaldamist imege, pühkige põhjalikult puhtaks või tihendage tolmuimeja väljastpoolt.
- – Puhastage, võtke tolmuimeja lahti ja hooldage seda ainult siis, kui seda on võimalik teie ja teiste isikute suhtes ohutult teha. Kandke hooldamise ja puhastamise ajal isiklikku kaitsevarustust. Tehke töid ainult hästi ventileeritud ruumides.
- – Puhastage tolmuimeja enne selle lahtivõtmist kõigepealt väljastpoolt.
- – Saatke kõik tolmuimeja osad, mida ei saa rahuldavalt puhastada, mitteläbilaskvates kottides jäätmekäitlusse. Järgige sealjuures kehtivaid selliste jäätmete jäätmekäitluseeskirju.
- – Puhastage tööde lõpetamise järel hooldamispiirkond.

Mahuti puhastamine (vt jooniseid H1–H2)

Puhastage mahutit **(1)** iga kord pärast kasutamist, et tagada tolmuimeja tõhus töö.

- – Avage lukud **(2)** ja võtke tolmuimeja ülaosa **(5)** maha.

– Raputage mahuti **(1)** sobiva prügikonteineri kohal tühjaks.
– Vajaduse korral puhastage mahutit niiske lapiga. Vajaduse korral puhastage filter (vaadake „Filtri puhastamine/vahetamine (vt jooniseid **I1**–**I2**)“, Lehekülg 186).
– Asetage tolmuimeja ülaosa **(5)** uuesti peale ja sulgege lukud **(2)**.

Filtri puhastamine/vahetamine (vt jooniseid I1–I2)

Imemisvõimsus sõltub filtri seisukorrast. Seepärast puhastage filtrit regulaarselt.

Kahjustada saanud filter vahetage kohe välja.

– Avage lukud **(2)** ja võtke tolmuimeja ülaosa **(5)** maha.
– Keerake filtrit **(33)** kuni toeni pööramissuunas 6 ja võtke filtri hoidikult **(35)** maha.
– Kuiv filter:
  Kloppige filtrit **(33)** sobiva jäätmenõu kohal. Veenduge, et filtri lamellid ei saa seejuures kahjustada.
  Maksimaalse imemisjõu säilitamiseks harjake filtri lamelle pehme harjaga.
  või
  Märg filter:
  Loputage filtrit **(33)** voolava vee all ja laske seejärel hästi kuivada.
  või
  Vahetage kahjustatud filter **(33)**.
– Asetage filter **(33)** filtri hoidikule**(35)** ja pöörake kuni toeni pööramissuunas 🔒.
– Asetage tolmuimeja ülaosa **(5)** uuesti peale ja sulgege lukud **(2)**.
  Veenduge, et lukud kindlalt fikseeruvad.

Tõrked

Ebapiisava imemisjõudluse korral kontrollige:

– Kas anum **(1)** on täis?
  ▷(vaadake „Mahuti puhastamine (vt jooniseid **H1**–**H2**)“, Lehekülg 185).
– Kas filter **(33)** on tolmuga ummistunud ?
  ▷(vaadake „Filtri puhastamine/vahetamine (vt jooniseid **I1**–**I2**)“, Lehekülg 186).
– Kas aku mahtuvus on liiga väike?
  ▷ Laadige akut.

Korrapärane anuma **(1)** tühjendamine ja filtri **(33)** puhastamine tagavad optimaalse imemisjõudluse. Kui imemisjõudlus ei ole ka seejärel piisav, võtke ühendust **Bosch** klienditeenindusega.

Hoidmine (vt joonist J)

– Lükake imitorud **(18)** hoidikutesse **(25)**.
– Ühendage vuugiotsak **(16)** imitoruga **(18)**.
– Asetage põrandaotsak **(17)** hoidikusse **(27)**.
– Kerige imivoolik **(13)** altpoolt hoidiku **(27)** ümber ja kinnitage kinnitusaas **(36)**.
– Hoidke imurit ainult kandesangast **(6)** või kanderihmast (kui on olemas).
– Hoidke tolmuimejat kuivas ruumis, kuhu ei pääse kõrvalised isikud.

Klienditeenindus ja kasutusalane nõustamine

Eesti Vabariik
Tel.: (+372) 6549 575

Meie teenindusaadresside ja garantiitingimuste lingi leiate viimaselt lehelt.

Päringute esitamisel ja varuosade tellimisel teatage meile kindlasti toote tüübisildil olev 10-kohaline tootenumber.

Jäätmekäitlus

Tolmuimeja, akud, lisatarvikud ja pakendid tuleb keskkonnasäästlikul viisil ringlusse võtta.



Ärge käidelge tolmuimejat ja akusid/patareisid koos olmejäätmetega!

Üksnes EL liikmesriikidele:

Elektri- ja elektroonikaseadmed või kasutatud akud/patareid, mis enam kasutuskõlblikud pole, peab eraldi kokku koguma ning keskkonnasõbralikul viisil kasutusest kõrvaldama. Kasutage selleks ettenähtud kogumissüsteeme. Vale jäätmekäitlus võib nendes sisalduvate võimalike ohtlike ainete tõttu keskkonda ja tervist kahjustav olla.

Latviešu

Drošības noteikumi vakuumsūcējiem



Izlasiet drošības noteikumus un norādījumus lietošanai. Drošības noteikumu un norādījumu neievērošana var izraisīt aizdegšanos un būt par cēloni elektriskajam triecienam vai nopietnam savainojumam.

Pēc izlasīšanas uzglabājiet šos noteikumus turpmākai izmantošanai.

▶ **Šis vakuumsūcējs nav paredzēts, lai to lietotu bērni un personas ar ierobežotām fiziskajām, sensorajām vai garīgajām spējām vai ar nepietiekošu pieredzi un zināšanām.** Pretējā gadījumā pastāv savainošanās briesmas izstrādājuma nepareizas lietošanas dēļ.

▶ **Uzraugiet bērnus.** Tas ļaus nodrošināt, lai bērni nerotaļātos ar vakuumsūcēju.

▶ **Ievērojiet visus drošības noteikumus, kas attiecas uz nosūcamajiem materiāliem.**

▶ **Nenosūciet skābarža koksnes un ozola koksnes putekļus vai azbestu. Akmens putekļus drīkst nosūkt tikai tad, ja lieto kopā ar nosūkšanas sistēmām, ko ir skaidri atļauts lietot ar GAS 18V-10 L no Bosch.** Šīs vielas uzskata par kancerogēnām.

- ▶ **Akmens putekļus nosūciet tikai ar skaidri norādītām elektroinstrumenta un nosūkšanas sistēmas kombinācijām, kurām pierādīts, ka tās nesasniedz likumā noteiktās robežvērtības.** Apliecinājumi atrodami www.bosch-professional.com/dust/.

⚠ BRĪDINĀJUMS **Lietojiet vakuumsūcēju tikai tad, ja Jūsu rīcībā ir pietiekoši daudz informācijas par tā lietošanu, par uzsūcamajām vielām un par šo vielu drošu utilizēšanu.** Rūpīgi iepazīstoties ar izstrādājumu, samazinās nepareizas apiešanās un savainošanās risks.

⚠ BRĪDINĀJUMS **Vakuumsūcējs ir paredzēts sausu vielu uzsūkšanai, taču, veicot vajadzīgus pasākumus, to var lietot arī šķidrumu uzsūkšanai.** Vakuumsūcējā iekļūstot šķidrumam, pieaug elektriskā trieciena saņemšanas risks.

- ▶ **Nelietojiet vakuumsūcēju, lai nosūktu uzliesmojošus vai sprādzienbīstamus šķidrumus, piemēram, benzīnu, eļļu, spirtu vai šķīdinātāju. Nelietojiet vakuumsūcēju, lai nosūktu karstus, degošus vai sprādzienbīstamus putekļus. Nedarbiniet vakuumsūcēju sprādzienbīstamās telpās.** Putekļi, izgarojumi vai šķidrumi var uzliesmot vai sprāgt.

⚠ BRĪDINĀJUMS **Nekavējoties izslēdziet vakuumsūcēju, ja no tā sāk izplūst putas vai ūdens, un tad iztukšojiet tvertni.** Pretējā gadījumā vakuumsūcējs var tikt bojāts.

- ▶ **UZMANĪBU! Vakuumsūcēju drīkst uzglabāt tikai telpās.**
- ▶ **UZMANĪBU! Regulāri tīriet pludiņu un pārbaudiet, vai tas nav bojāts.** Pretējā gadījumā var tikt nelabvēlīgi ietekmētas tā funkcijas.
- ▶ **Parūpējieties, lai darba telpa tiktu labi vēdināta.**
- ▶ **Nodrošiniet, lai vakuumsūcēju remontētu kvalificēts speciālists, nomaiņai lietojot vienīgi oriģinālās rezerves daļas.** Vienīgi tā ir iespējams panākt vakuumsūcēja ilgstošu un nevainojamu darbību bez atteikumiem.

⚠ BRĪDINĀJUMS **Vakuumsūcējs satur veselībai kaitīgus putekļus. Nodrošiniet, lai vakuumsūcēja iztukšošanu un apkopi, tai skaitā putekļu savācējtvertnes noņemšanu veiktu vienīgi kvalificēts personāls. Strādājot ar vakuumsūcēju, nepieciešams lietot atbilstošu aizsargaprīkojumu. Nedarbiniet vakuumsūcēju, ja tas nav pilnā apjomā aprīkots ar filtru sistēmu.** Tas var būt bīstami veselībai.

- ▶ **Pirms vakuumsūcēja iedarbināšanas pirmo reizi pārliecinieties, ka tā uzsūkšanas šļūtene ir nevainojamā stāvoklī. Pievienojiet uzsūkšanas šļūteni vakuumsūcējam, lai no tā nejauši neizbirtu iesūktie putekļi.** Izbirušie putekļi var tikt ieelpoti.
- ▶ **Nelietojiet vakuumsūcēja tīrīšanai tieši uz to virzītu ūdens strūklu.** Ūdenim iekļūstot vakuumsūcēja augšējā daļā, pieaug elektriskā trieciena saņemšanas risks.
- ▶ **Neatveriet akumulatoru un neveiciet tam nekādas modifikācijas.** Pastāv īsslēguma risks.
- ▶ **Bojājuma vai nepareizas lietošanas rezultātā akumulators var izdalīt kaitīgus izgarojumus. Akumulators var aizdegties vai sprāgt.** ielaidiet telpā svaigu gaisu un smagākos gadījumos meklējiet ārsta palīdzību. Izgarojumi var izraisīt elpošanas ceļu kairinājumu.
- ▶ **Ja akumulators ir bojāts vai tiek nepareizi lietots, no tā var izplūst šķidrais elektrolīts. Nepieļaujiet elektrolīta nonākšanu saskarē ar ādu. Ja tas tomēr ir nejauši noticis, noskalojiet elektrolītu ar ūdeni. Ja elektrolīts nonāk acīs, nekavējoties griezieties pēc palīdzības pie ārsta.** No akumulatora izplūdušais elektrolīts var izraisīt ādas iekaisumu vai pat apdegumu.
- ▶ **Iedarbojoties uz akumulatoru ar smailu priekšmetu, piemēram, ar naglu vai skrūvgriezi, kā arī ārēja spēka iedarbības rezultātā akumulators var tikt bojāts.** Tas var radīt iekšēju īsslēgumu, kā rezultātā akumulators var aizdegties, dūmot, eksplodēt vai pārkarst.
- ▶ **Laikā, kad akumulators netiek lietots, nepieļaujiet tā kontaktu saskaršanos ar saspraudēm, monētām, atslēgām, naglām, skrūvēm vai citiem nelieliem metāla priekšmetiem, kas varētu izraisīt īsslēgumu.** Īsslēgums starp akumulatora kontaktiem var radīt apdegumus un būt par cēloni ugunsgrēkam.
- ▶ **Lietojiet akumulatoru vienīgi ražotāja izstrādājumos.** Tikai tā akumulators tiek pasargāts no bīstamām pārslodzēm.
- ▶ **Uzlādējiet akumulatorus vienīgi ar uzlādes ierīcēm, ko šim nolūkam ir ieteicis ražotājs.** Katra uzlādes ierīce ir paredzēta tikai noteikta tipa akumulatoram, un mēģinājums to lietot cita tipa akumulatoru uzlādei var novest pie aizdegšanās.



Sargājiet akumulatorus no karstuma, piemēram, no ilgstošas saules staru iedarbības, kā arī no uguns, netīrumiem, ūdens un mitruma. Pastāv sprādziena un īsslēguma risks.

- ▶ **Nestrādājiet ar vakuumsūcēju, ja nesat to ar pārnešanas jostu.** Sūkšanas laikā varat sapīties pārnēsāšanas jostā un savainoties.
- ▶ **Lietojiet pārnešanas jostu tikai un vienīgi pievienošanai vakuumsūcējam.**

Simboli

Lietojot vakuumsūcēju, ir svarīgi zināt šeit aplūkoto simbolu nozīmi. Tāpēc lūdzam iegaumēt šos simbolus un to nozīmi. Simbolu pareiza interpretācija ļaus labāk un drošāk strādāt ar vakuumsūcēju.

Simboli un to nozīme



BRĪDINĀJUMS! Izlasiet visus drošības noteikumus un norādījumus. Ja neievēro drošības noteikumus un

Simboli un to nozīme	
	norādījumus, var izraisīt elektrotriecienu, ugunsgrēku un/vai nopietnus savainojumus.
	Vakuumsūcējs ir paredzēts standartam IEC/EN 60335-2-69 atbilstošu veselībai kaitīgu L klases putekļu **sausai** uzsūkšanai ar ekspozīcijas koncentrācijas vērtību > 1 mg/m³
	**BRĪDINĀJUMS! Vakuumsūcējs satur veselībai kaitīgus putekļus. Nodrošiniet, lai vakuumsūcēja iztukšošanu un apkopi, tai skaitā putekļu savācējtvertnes noņemšanu veiktu vienīgi kvalificēts personāls. Strādājot ar vakuumsūcēju, nepieciešams lietot atbilstošu aizsargaprīkojumu. Nedarbiniet vakuumsūcēju, ja tas nav pilnā apjomā aprīkots ar filtru sistēmu.** Tas var būt bīstami veselībai.

Izstrādājuma un tā funkciju apraksts

Lūdzam ņemt vērā lietošanas instrukcijas beigās redzamos attēlus.

Pareizs lietojums

Vakuumsūcējs ir paredzēts sausu un nedegošu putekļu, nedegošu šķidrumu un gaisa un ūdens maisījumu savākšanai, uzsūkšanai, aizvadīšanai un atdalīšanai. Vakuumsūcējs ir pārbaudīts un atzīts par piemērotu L klases putekļu uzsūkšanai. Tas atbilst visaugstākajām prasībām, kādas tiek uzstādītas amatniecībā, rūpniecībā un darbnīcās profesionāli izmantojamajiem vakuumsūcējiem.

L klases putekļu uzsūkšanai paredzēto vakuumsūcēju, kas atbilst standartam IEC/EN 60335-2-69, drīkst lietot vienīgi veselībai kaitīgu putekļu uzsūkšanai ar ekspozīcijas robežvērtību > 1 mg/m³.

Lietojiet vakuumsūcēju tikai tad, ja esat pilnībā iepazinies ar visām tā funkcijām un spējat tās bez ierobežojumiem pielietot vai arī esat saņēmis pienācīgu apmācību darbam ar to.

Rotational Airflow

Bezmaisiņa filtru sistēma ļauj ietaupīt putekļu maisiņus. Netīrumi tiek savākti uz tvertnes iekšējām sienām.

Attēlotās sastāvdaļas

Attēloto sastāvdaļu numerācija atbilst izstrādājuma attēliem, kas sniegti lietošanas pamācības grafiskajās lappusēs.

(1) Tvertne
(2) Vakuumsūcēja augšējās daļas aizdare
(3) Ieslēgšanas/izslēgšanas taustiņš
(4) Akumulatora uzlādes pakāpes indikators
(5) Vakuumsūcēja augšējā daļa
(6) Rokturis pārnešanai
(7) Stiprinājums uzsūkšanas šļūtenes/grīdas sprauslas turētājam
(8) Savienotājs šļūtenes pievienošanai
(9) Cilpas stiprināšanai
(10) Stiprinājums uzsūkšanas caurules/salaidumu sprauslas turētājam
(11) Akumulatora nodalījuma vāka atbrīvošanas taustiņš
(12) Akumulatora nodalījuma vāks
(13) Uzsūkšanas šļūtene
(14) Nosūkšanas adapters
(15) Liektā sprausla
(16) Šuvju sprausla
(17) Grīdas sprausla
(18) Iesūkšanas caurule
(19) Akumulatora šahta
(20) Akumulators[a)]
(21) Akumulatora atbrīvošanas taustiņš[a)]
(22) Stiprinošās skrūves
(23) Akumulatora nodalījuma mazais vāciņš
(24) Akumulatora nodalījuma vāciņa turētājs
(25) Turētājs uzsūkšanas caurulei/salaidumu sprauslai
(26) Fiksējošā skrūve turētājam **(27)**
(27) Turētājs uzsūkšanas šļūtenei/grīdas sprauslai
(28) Nospiežamā poga
(29) Pārnešanas josta[a)]
(30) Ritenītis[a)]
(31) Ritenīša stiprinājums
(32) Gaisa iesūkšanas lūka
(33) Filtrs
(34) Pludiņš
(35) Filtra stiprinājums
(36) Uzsūkšanas šļūtenes notursaite

a) **Šie piederumi neietilpst standarta piegādes komplektā.**

Tehniskie parametri

Akumulatora vakuumsūcējs mitrai un sausai sūkšanai		GAS 18V-10 L
Izstrādājuma numurs		**3 601 JC6 3..**
Spriegums	V	18
Nominālā ieejas jauda	W	260
Tvertnes tilpums (bruto)	l	10
Neto tilpums (šķidrums)	l	6
Vakuums[A)]		
– Vakuumsūcējam[B)]	hPa	90
– Turbīna	hPa	115
Caurplūdes daudzums[A)]		

Akumulatora vakuumsūcējs mitrai un sausai sūkšanai		GAS 18V-10 L
– Vakuumsūcējam[B]	l/s m³/h	24 86
– Turbīna	l/s m³/h	34 122
Darbības laiks no viena uzlādēta akumulatora	min/Ah	4
Putekļu klase		L
Svars[C]	kg	3,5
Aizsardzības klase		IPX4
Ieteicamā apkārtējās vides temperatūra uzlādes laikā	°C	0 … +35
Pieļaujamā apkārtējā gaisa temperatūra darbības laikā[D] un glabāšanas laikā	°C	–20 … +50
Saderīgie akumulatori		GBA18V… GBA 18V… ProCORE18V… EXPERT18V… EXBA18V… CORE18V…
Ieteicamās uzlādes ierīces		GAL18… GAL 18… GAL 36… GAL12V/18… GAL 12V/18… GAX 18… EXAL18…

A) Mērījums 20–25 °C temperatūrā ar akumulatoru **GBA 18V 6.3Ah**

B) izmērīts ar uzsūkšanas šļūteni **(13)** un liekto sprauslu **(15)**

C) Bez akumulatora (akumulatora svaru atradīsiet tīmekļa vietnē www.bosch-professional.com.)

D) ierobežota jauda pie temperatūras vērtībām < 0 °C

Vērtības var atšķirties atkarībā no konkrētā izstrādājuma un izmantošanas vai apkārtējās vides apstākļiem. Plašāku informāciju skatiet vietnē www.bosch-professional.com/wac.

Informācija par troksni un vibrāciju

Attiecīgi tiek noteiktas trokšņa emisijas vērtības **EN 60335-2-69**.

Putekļsūcēja A svērtais skaņas spiediena līmenis parasti ir šāds **79** dB(A). Nenoteiktība K = **2** dB. Darbības laikā trokšņa līmenis var pārsniegt norādītās vērtības. **Lietojiet dzirdes aizsardzības līdzekļus!**

Kopējā vibrācijas vērtība a_h (pastāvīga vibrācija), p_F (atkārtotas triecienvibrācijas) un mērījumu nenoteiktība K ir noteiktas atbilstīgi **EN 60335-2-69**:

a_h = **0,1** m/s² (K = **0,1** m/s²), p_F = **2** m/s² (K = **1** m/s²)

Akumulators

Bosch pārdod akumulatora vakuumsūcēju arī bez akumulatora. Informāciju par to, vai jūsu vakuumsūcēja piegādes komplektā ir iekļauts akumulators, atradīsiet uz iepakojuma.

Akumulatora uzlāde

▶ **Izmantojiet vienīgi tehniskajos datos norādītās uzlādes ierīces.** Tikai šīs uzlādes ierīces ir piemērotas vakuumsūcēja elektrobarošanai izmantojamā litija-jonu akumulatora uzlādei.

Norāde: atbilstoši starptautiskajiem kravu pārvadāšanas noteikumiem litija jonu akumulatori tiek piegādāti daļēji uzlādētā stāvoklī. Lai nodrošinātu pilnu akumulatora jaudu, pirms pirmās lietošanas reizes pilnībā uzlādējiet akumulatoru.

Akumulatora ievietošana un izņemšana (attēli A1–A2)

▶ **Ievietojot akumulatoru, nelietojiet pārāk lielu spēku.** Akumulators ir konstruēts tā, lai to varētu ievietot izstrādājumā tikai pareizā stāvoklī.

▶ Lai varētu droši un ražīgi strādāt, uzturiet tīru un sausu akumulatora nodalījumu un akumulatora šahtu.

– Nospiediet fiksatora taustiņu **(11)**, ja vēlaties atvērt akumulatora nodalījuma vāku **(12)**.

– Iebīdiet akumulatoru **(20)** akumulatora šahtā **(19)**, līdz tas tur fiksējas ar skaidri sadzirdamu troksni.

– Lai izņemtu akumulatoru **(20)**, nospiediet fiksatora taustiņu **(21)** uz akumulatora un izvelciet to no akumulatora šahtas **(19)**.

– Aizveriet akumulatora nodalījuma vāku **(12)**.

Akumulatora nodalījuma vāka nomaiņa (attēli A3–A5)

Izmantojot akumulatoru ProCORE18V 12Ah, akumulatora nodalījuma vāku **(12)** vairs nav iespējams aizvērt. Šādā gadījumā akumulatora nodalījuma vāks **(12)** jānomaina pret īpašas konstrukcijas akumulatora nodalījuma mazo vāciņu **(23)**.

Mitrā vai slapjā vidē putekļsūcēju drīkst darbināt tikai ar aizvērtu akumulatora nodalījuma vāku.

Akumulatora nodalījuma vāka noņemšana (attēls A3)

Izņemiet akumulatoru **(20)** no akumulatora šahtas **(19)**.

Ar PH1 tipa krustrievas skrūvgriezi izskrūvējiet abas stiprinošās skrūves **(22)** (ST4×12) un noņemiet akumulatora nodalījuma vāku **(12)**.

Akumulatora nodalījuma mazā vāciņa iestiprināšana (skatīt attēls A4)

Nospiediet lejup akumulatora nodalījuma vāka turētāju **(24)** un uzbīdiet akumulatora nodalījuma mazo vāciņu **(23)**.

Akumulatora nodalījuma mazā vāciņa noņemšana (skatīt attēls A5)

Ar piemērotu garenrievas skrūvgriezi pabīdiet akumulatora nodalījuma mazo vāciņu **(23)** nedaudz uz aizmuguri un tad novelciet akumulatora nodalījuma mazo vāciņu. Nospiediet lejup akumulatora nodalījuma vāka turētāju **(24)**.

Akumulatora uzlādes pakāpes indikators

Ja ievietots akumulators, uzlādes pakāpe ir redzama vakuumsūcēja akumulatora uzlādes pakāpes indikātorā **(4)**, taču izņemtam akumulatoram – uz paša akumulatora.

Vakuumsūcēja akumulatora uzlādes pakāpes indikators

Pēc vakuumsūcēja ieslēgšanas 5 zaļās akumulatora uzlādes pakāpes indikatora **(4)** LED diodes iedegas un pēc tam dilstošā secībā izdziest. Minētā procesa beigās LED diodes parāda akumulatora **(20)** uzlādes pakāpi.

Akumulatora uzlādes pakāpe akumulatorā

Ja akumulators tiek izņemts no vakuumsūcēja, akumulatora uzlādes pakāpi var redzēt ar zaļajām akumulatora uzlādes pakāpes LED diodēm.

Lai nolasītu akumulatora uzlādes pakāpi, nospiediet akumulatora uzlādes pakāpes nolasīšanas taustiņu vai .

Ja pēc akumulatora uzlādes pakāpes nolasīšanas taustiņa nospiešanas neiedegas neviena no uzlādes pakāpes indikatora LED diodēm, tas nozīmē, ka akumulators ir bojāts un to nepieciešams nomainīt.

Piezīme: ne visiem akumulatoru tipiem ir uzlādes līmeņa indikators.

Akumulatora tips GBA 18V... | GBA18V...



LED	Uzlādes līmenis
Pastāvīgi deg 3 zaļas LED diodes	60–100%
Pastāvīgi deg 2 zaļas LED diodes	30–60%
Pastāvīgi deg 1 zaļa LED diode	5–30%
Mirgo 1 zaļa LED diode	0–5%

Akumulatora veids ProCORE18V... | EXPERT18V... | EXBA18V... | CORE18V...



LED	Uzlādes līmenis
Pastāvīgi deg 5 zaļas LED diodes	80–100%
Pastāvīgi deg 4 zaļas LED diodes	60–80%
Pastāvīgi deg 3 zaļas LED diodes	40–60%
Pastāvīgi deg 2 zaļas LED diodes	20–40%
Pastāvīgi deg 1 zaļa LED diode	5–20%
Mirgo 1 zaļa LED diode	0–5%

Akumulatora bojājumu riska atpazīšana

EXPERT18V... | EXBA18V...

Akumulatora LED indikatori līdztekus akumulatora uzlādes stāvoklim var uzrādīt arī akumulatora bojājuma risku.

Lai aktivizētu šo funkciju, nospiediet uzlādes pakāpes indikatora taustiņu un turiet to nospiestu 3 sekundes. Par veikto analīzi signalizē akumulatora uzlādes pakāpes indikatora skrejošās gaismas. Rezultāts tiek attēlots akumulatora uzlādes pakāpes indikatorā.

1 LED: akumulatoram ir augsts bojājuma risks. Veiktspēja un izpildlaiks jau var būt samazināti. Ieteicams nomainīt akumulatoru.

5 LED: akumulatora stāvoklis ir labs; pastāv niecīgs bojājumu risks.

Lūdzam ņemt vērā: akumulatora bojājumu riska novērtēšanas procesam ir divas pakāpes, un tas sniedz vienkāršotu stāvokļa novērtējumu. Akumulators stāvoklis tiek novērtēts vai nu kā labs, vai arī norāda paaugstinātu bojājumu risku. Akumulatora uzlādes stāvoklis netiek attēlots ar procentuālu vērtību.

Pareiza apiešanās ar akumulatoru

Sargājiet akumulatoru no mitruma un ūdens.

Uzglabājiet akumulatoru pie temperatūras no −20 °C līdz 50 °C. Neatstājiet akumulatoru karstumā, piemēram, vasaras laikā neatstājiet to automašīnā.

Laiku pa laikam iztīriet akumulatora ventilācijas atvērumus ar mīkstu, tīru un sausu otu.

Ja manāmi samazinās instrumenta darbības laiks starp akumulatora uzlādēm, tas norāda, ka akumulators ir nolietojies un to nepieciešams nomainīt.

Ievērojiet norādījumus par atbrīvošanos no nolietotajiem izstrādājumiem.

Montāža

▶ **Pirms vakuumsūcēja apkalpošanas vai tīrīšanas, iestādījumu veikšanas, piederumu nomaiņas vai novietošanas uzglabāšanai izņemiet no tā akumulatoru.** Šāds piesardzības pasākums ļauj novērst vakuumsūcēja nejaušu ieslēgšanos.

Uzsūkšanas piederumu turētāju montāža (skatīt attēlu B)

– No augšas spēcīgi iebīdiet uzsūkšanas caurules un salaidumu sprauslas turētāju **(25)** šim nolūkam paredzētajā stiprinājumā **(10)**, līdz tas tur fiksējas.

– No augšas spēcīgi iebīdiet uzsūkšanas caurules un grīdu sprauslas turētāju **(27)** šim nolūkam paredzētajā stiprinājumā **(7)** un tad stingri pieskrūvējiet fiksējošo skrūvi **(26)**.

Uzsūkšanas šļūtenes montāža (skatīt attēlu C)

– Iebīdiet uzsūkšanas šļūteni **(13)** šļūtenes stiprinājumā **(8)**, līdz abas uzsūkšanas šļūtenes spiedpogas **(28)** fiksējas.

Piezīme. Uzsūkšanas laikā putekļu berzes dēļ šļūtenē veidojas elektriskais lādiņš, kas var skart lietotāju statiskās izlādes veidā (atkarībā no apkārtējā vides ietekmes un ķermeņa jūtīguma).

Uzsūkšanas piederumu montāža

Uzsūkšanas šļūtene **(13)** ir aprīkota ar fiksatoru sistēmu, kas ļauj tai pievienot uzsūkšanas piederumus (uzsūkšanas adapteri **(14)** vai liekto sprauslu **(15)**).

Uzsūkšanas adaptera vai liektās sprauslas montāža (skat. attēlu D)

Uzbīdiet uzsūkšanas adapteri **(14)** vai liekto sprauslu **(15)** uz uzsūkšanas šļūtenes **(13)**, līdz abas spiedpogas **(28)** fiksējas ar skaidri sadzirdamu troksni.

Lai demontētu, nospiediet spiedpogas **(28)** un vienu pēc otras novelciet daļas no šļūtenes.

Sprauslu un cauruļu montāža

- Vajadzības gadījumā stingri savienojiet uzsūkšanas caurules **(18)**, iebīdot tās vienu otrā, un pēc tam stingri uzbīdiet uz tām liekto sprauslu **(15)**.
- Stingri uzbīdiet grīdas sprauslu **(17)** vai salaidumu sprauslu **(16)** uz uzsūkšanas caurules **(18)** vai uz liektās sprauslas **(15)**.

Pārnešanas jostas pievienošana (skatīt attēls E)

▶ **Pārnešanas josta ir piemērota tikai vakuumsūcēja pārnēsāšanai un fiksēšanai!**

Ieāķējiet pārnešanas jostas **(29)** karabīnāķus vakuumsūcēja stiprināšanas cilpās **(9)**.

Ritenīšu montāža (attēls F)

Iebīdiet **4 (30)** ritenīšu stiprinājuma tapas stiprinājumos **(31)**, līdz tās dzirdami nofiksējas.

Var lietot arī citus ritenīšus, kas atbilst standartam EN 12529 (stiprinājuma tapas diametrs 11 mm).

▶ **Pirms putekļsūcēja lietošanas pārbaudiet, vai ritenīšu bremzes funkcionē.**

Lietošana

▶ **Pirms vakuumsūcēja apkalpošanas vai tīrīšanas, iestādījumu veikšanas, piederumu nomaiņas vai novietošanas uzglabāšanai izņemiet no tā akumulatoru.** Šāds piesardzības pasākums ļauj novērst vakuumsūcēja nejaušu ieslēgšanos.

▶ **Ņemiet vērā paklupšanas risku arī tad, ja strādājat tīrā un kārtīgā darba vietā.**

Uzsākot lietošanu

▶ **Vakuumsūcēju nedrīkst lietot bez filtra.**

▶ **Lietojiet tikai nebojātu filtru (bez plaisām, caurumiem u.c.). Nekavējoties nomainiet filtru, ja tas ir bojāts.**

▶ **Ik reizi pirms uzsūkšanas pārliecinieties, ka filtra bloks ir stingri iestiprināts.**

▶ **Pirms vakuumsūcēja lietošanas pārliecinieties, ka akumulatora nodalījuma vāks ir cieši noslēgts.**

▶ **Lūdzam iepazīties ar Jūsu valstī spēkā esošajiem noteikumiem un likumdošanas aktiem, kas attiecas uz apiešanos ar veselībai kaitīgiem putekļiem.**

▶ **Akmens putekļus nosūciet tikai ar skaidri norādītām elektroinstrumenta un nosūkšanas sistēmas kombinācijām, kurām pierādīts, ka tās nesasniedz likumā noteiktās robežvērtības.** Apliecinājumi atrodami www.bosch-professional.com/dust/.

Vakuumsūcēju principiāli nedrīkst izmantot telpās ar paaugstinātu sprādzienbīstamību.

Lai nodrošinātu optimālu uzsūkšanas jaudu, vienmēr pilnīgi notiniet uzsūkšanas šļūteni **(13)** no uzsūkšanas šļūtenes turētāja **(27)**.

Ieslēgšana/izslēgšana

Lai **ieslēgtu** vakuumsūcēju, īslaicīgi nospiediet ieslēdzēja taustiņu **(3)**.

Lai **izslēgtu** vakuumsūcēju, no jauna nospiediet ieslēdzēja taustiņu **(3)**.

Drošības apsvērumu dēļ vakuumsūcējs neieslēdzas, ja tā ieslēdzēja taustiņš **(3)** tiek turēts nospiests ilgāk, nekā 5 sekundes.

Sausā uzsūkšana

Putekļu uzsūkšana no darbināmajiem elektroinstrumentiem (attēls G)

▶ **Ja no vakuumsūcēja izplūstošais gaiss tiek izvadīts darba telpā, tajā jānodrošina pietiekošs gaisa apmaiņas līmenis. Ievērojiet attiecīgus nacionālos priekšrakstus.**

- Pievienojiet uzsūkšanas adapteri **(14)** vai liekto sprauslu **(15)** (skatīt „Uzsūkšanas adaptera vai liektās sprauslas montāža (skat. attēlu **D**)“, Lappuse 191).
- Iebīdiet uzsūkšanas adapteri **(14)** vai liekto sprauslu **(15)** elektroinstrumenta uzsūkšanas īscaurulē.

Tikai, izmantojot uzsūkšanas adapteri **(14)**:

Piezīme. Ja, strādājot ar elektroinstrumentiem, gaisa plūsma uzsūkšanas šļūtenē ir pārāk maza (tādi ir, piemēram, figūrzāģi, slīpmašīnas u.c.), tad jāatver gaisa iesūkšanas lūka **(32)** uz uzsūkšanas adaptera **(14)**. Tas ļaus uzlabot vakuumsūcēja un elektroinstrumenta kopējo veiktspēju. Šim nolūkam pagrieziet gredzenu virs gaisa iesūkšanas lūkas **(32)**, līdz tiek atsegts maksimāls lūkas atvērums.

Mitrā uzsūkšana

▶ **Nelietojiet vakuumsūcēju, lai nosūktu uzliesmojošus vai sprādzienbīstamus šķidrumus, piemēram, benzīnu, eļļu, spirtu vai šķīdinātāju. Nelietojiet vakuumsūcēju, lai nosūktu karstus, degošus vai sprādzienbīstamus putekļus. Nedarbiniet vakuumsūcēju sprādzienbīstamās telpās.** Putekļi, izgarojumi vai šķidrumi var uzliesmot vai sprāgt.

Pirms mitrās uzsūkšanas

- Iztukšojiet tvertni **(1)**.
- Iztīriet filtru **(33)** un ievietojiet to atpakaļ vakuumsūcējā (skatīt „Filtra tīrīšana vai nomaiņa (attēli **I1**–**I2**)“, Lappuse 192).

Vakuumsūcējs ir aprīkots ar pludiņu **(34)**. Ja tvertne ir piepildījusies līdz maksimālajam līmenim, uzsūkšana tiek pārtraukta.

Pēc mitrās uzsūkšanas

– Iztukšojiet tvertni **(1)**.
– Atbrīvojiet filtru no ūdens **(33)**.

Lai novērstu pelējuma veidošanos pēc mitrās uzsūkšanas

– Noņemiet vakuumsūcēja augšējo daļu **(5)** un ļaujiet tai labi izžūt.
– Izņemiet filtru **(33)** un ļaujiet tam labi izžūt (skatīt „Filtra tīrīšana vai nomaiņa (attēli **I1**–**I2**)“, Lappuse 192).

Apkalpošana un apkope

Apkope un tīrīšana

▶ **Pirms vakuumsūcēja apkalpošanas vai tīrīšanas, iestādījumu veikšanas, piederumu nomaiņas vai novietošanas uzglabāšanai izņemiet no tā akumulatoru.** Šāds piesardzības pasākums ļauj novērst vakuumsūcēja nejaušu ieslēgšanos.

▶ **Lai vakuumsūcējs droši un efektīvi darbotos, tas regulāri jātīra, īpašu uzmanību pievēršot ventilācijas atverēm.**

▶ **Veicot putekļu savācēja apkalpošanu un tīrīšanu, nēsājiet putekļu aizsargmasku.**

Laiku pa laikam notīriet vakuumsūcēja korpusu ar mitru audumu.

Ja uzlādes kontakti ir netīri, notīriet tos ar sausu audumu.

▶ **Netīriet vakuumsūcēju ar saspiestu gaisu.** Filtrs vai citi komponenti var tikt bojāti.

Vismaz reizi gadā ražotājam vai apmācītai personai jāveic vakuumsūcēja tehniskā pārbaude (piem., jāpārbauda, vai filtrs nav bojāts, vai vakuumsūcējs ir hermētisks un vai kontroles ierīces darbojas pareizi).

Tīrīšana un apkope pēc veselībai kaitīgu vielu sūkšanas

– Uzskatiet visas detaļas, kas var būt nonākušas saskarē ar veselībai kaitīgām vielām, par piesārņotām.
– Pirms vakuumsūcēja aiznešanas prom no vietas, kur atradās veselībai bīstamās vielas, rūpīgi nosūciet, noslaukiet vai izolējiet vakuumsūcēja ārējo virsmu.
– Tīriet, demontējiet un apkopiet vakuumsūcēju tikai tad, ja tas ir iespējams bez bīstamības jums un citām personām. Veicot apkopi un tīrīšanu, valkājiet individuālos aizsarglīdzekļus. Veiciet darbus labi vēdinātā telpā.
– Pirms izjaukšanas vispirms notīriet vakuumsūcēja ārējo virsmu.
– Visas vakuumsūcēja daļas, kuras nevar pienācīgi iztīrīt, izmetiet, pirms tam ievietojot necaurlaidīgos maisiņos. Ievērojiet spēkā esošos noteikumus par šādu atkritumu utilizāciju.
– Pēc darbu pabeigšanas notīriet apkopes zonu.

Tvertnes tīrīšana (attēls H1–H2)

Lai vakuumsūcējam nodrošinātu maksimālu uzsūkšanas spēju, ik reizi pēc tā lietošanas iztīriet tvertni **(1)**.

– Atveriet aizdares **(2)** un noņemiet vakuumsūcēja augšējo daļu **(5)**.
– Izkratiet tvertni **(1)** virs piemērotas atkritumu tvertnes.
– Vajadzības gadījumā izslaukiet tvertni ar mitru audumu. Ja nepieciešams, iztīriet filtru (skatīt „Filtra tīrīšana vai nomaiņa (attēli **I1**–**I2**)“, Lappuse 192).
– Novietojiet atpakaļ vakuumsūcēja augšējo daļu **(5)** un noslēdziet aizdares **(2)**.

Filtra tīrīšana vai nomaiņa (attēli I1–I2)

Vakuumsūcēja uzsūkšanas jauda ir atkarīga no filtra stāvokļa. Tāpēc regulāri tīriet filtru.

Ja filtrs ir bojāts, nekavējoties to nomainiet.

– Atveriet aizdares **(2)** un noņemiet vakuumsūcēja augšējo daļu **(5)**.
– Līdz galam pagrieziet filtru **(33)** virzienā 🔓 un noņemiet to filtra turētāja **(35)**.
– Sausam filtram:
  Izkratiet filtra **(33)** saturu piemērotā atkritumu tvertnē. Sekojiet, lai netiktu bojātas filtra ieloces.
  Lai nodrošinātu maksimālu uzsūkšanas jaudu, iztīriet filtra ieloces ar mīkstu suku.
  vai
  Mitram filtram:
  Izskalojiet filtru **(33)**: ar tekošu ūdeni un tad ļaujiet tam izžūt.
  vai
  Nomainiet bojāto filtru **(33)**.
– Novietojiet filtru **(33)** uz filtra turētāja **(35)** un līdz galam pagrieziet virzienā 🔒.
– Novietojiet atpakaļ vakuumsūcēja augšējo daļu **(5)** un noslēdziet aizdares **(2)**.
  Pārliecinieties, ka aizdares ir droši fiksējušās.

Kļūmes

Ja vakuumsūcējs nenodrošina pietiekamu uzsūkšanas jaudu, veiciet šādas pārbaudes:

– Vai tvertne **(1)** ir pilna?
  ▷(skatīt „Tvertnes tīrīšana (attēls **H1**–**H2**)“, Lappuse 192).
– Vai filtrs **(33)** ir piesārņots ar putekļiem?
  ▷(skatīt „Filtra tīrīšana vai nomaiņa (attēli **I1**–**I2**)“, Lappuse 192).
– Vai akumulatora uzlādes pakāpe ir pārāk maza?
  ▷ Uzlādējiet akumulatoru.

Lai nodrošinātu optimālu uzsūkšanas jaudu, regulāri iztukšojiet tvertni **(1)** un iztīriet filtru **(33)**.
Ja pēc tam nevar nodrošināt nosūkšanas veiktspēju, sazinieties ar **Bosch** klientu apkalpošanas dienestu.

Uzglabāšana (skatīt attēlu J)

– Ievietojiet uzsūkšanas caurules **(18)** turētājos **(25)**.
– Iebīdiet salaidumu sprauslu **(16)** vienā no uzsūkšanas caurulēm **(18)**.

– Ievietojiet grīdas sprauslu **(17)** turētājā **(27)**.
– No apakšas uztiniet uzsūkšanas šļūteni **(13)** uz turētāja **(27)** un nostipriniet ar notursaiti **(36)**.
– Putekļsūcēju pārnēsājiet tikai aiz roktura **(6)** vai siksnas (ja ir).
– Novietojiet vakuumsūcēju sausā telpā un nodrošiniet to pret nepilnvarotu lietošanu.

Klientu apkalpošanas dienests un konsultācijas par lietošanu

Latvijas Republika
Tālr.: 67146262

Saite uz mūsu servisu adresēm un garantijas nosacījumiem ir pieejama pēdējā lapā.

Pieprasot konsultācijas un pasūtot rezerves daļas, noteikti paziņojiet 10 zīmju izstrādājuma numuru, kas norādīts uz izstrādājuma marķējuma plāksnītes.

Atbrīvošanās no nolietotajiem izstrādājumiem

Nolietotais vakuumsūcējs, akumulatori, piederumi un iesaiņojuma materiāli jāpakļauj otrreizējai pārstrādei apkārtējai videi nekaitīgā veidā.



Neizmetiet vakuumsūcēju un akumulatorus vai baterijas sadzīves atkritumu tvertnē!

Tikai EK valstīm.

Nolietotas elektriskās un elektroniskās ierīces, vai nolietoti akumulatori/baterijas ir jāsavāc atsevišķi un jāutilizē videi drošā veidā. Izmantojiet šiem nolūkiem paredzētās savākšanas sistēmas. Nepareiza utilizācija iespējama bīstamo vielu satura dēļ var izraisīt vides un veselības apdraudējumu.

Lietuvių k.

Saugos nuorodos dirbantiems su siurbliais



Perskaitykite visas šias saugos nuorodas ir reikalavimus. Nesilaikant saugos nuorodų ir reikalavimų gali trenkti elektros smūgis, kilti gaisras, galima smarkiai susižaloti ir sužaloti kitus asmenis.

Išsaugokite šias saugos nuorodas ir reikalavimus, kad ir ateityje galėtumėte jais pasinaudoti.

- ▶ **Šis siurblys nėra skirtas, kad juo naudotųsi vaikai ar asmenys su fizinėmis, jutiminėmis ir dvasinėmis negaliomis arba asmenys, kuriems trūksta patirties arba žinių.** Priešingu atveju įrankis gali būti valdomas netinkamai ir kyla sužeidimų pavojus.
- ▶ **Prižiūrėkite vaikus.** Taip bus užtikrinta, kad vaikai su siurbliu nežaistų.
- ▶ **Laikykitės medžiagoms, kurias reikia susiurbti, keliamų saugos reikalavimų.**
- ▶ **Nesiurbkite buko, ąžuolo ir asbesto dulkių. Uolienų dulkes leidžiama siurbti tik su nusiurbimo sistemomis, kurias Bosch aprobavo naudoti su GAS 18V-10 L.** Šios medžiagos yra vėžį sukeliančios.
- ▶ **Uolienų dulkes siurbkite tik su tiksliai nurodytomis elektrinio įrankio ir nusiurbimo sistemos kombinacijomis, kurios yra patvirtintos, jog neviršija įstatymų numatytų ribinių verčių.** Patvirtinančius dokumentus rasite čia www.bosch-professional.com/dust/.

⚠ ĮSPĖJIMAS **Siurblį naudokite tik tada, jei gavote pakankamai informacijos apie siurblio naudojimą, apie medžiagas, kurias reikia susiurbti, ir kaip jas saugiai pašalinti.** Rūpestingai instruktavus, sumažėja netinkamo naudojimo ir sužalojimų tikimybė.

⚠ ĮSPĖJIMAS **Siurblys yra skirtas sausoms medžiagoms siurbti, o naudojant specialias priemones – taip pat ir skysčiams siurbti.** Patekęs skystis didina elektros smūgio riziką.

- ▶ **Nesiurbkite siurbliu degių ar sprogių skysčių, pavyzdžiui, benzino, alyvos, alkoholio, tirpiklių. Nesiurbkite karštų, degančių ar sprogių dulkių. Nenaudokite siurblio sprogioje aplinkoje.** Dulkės, garai ar skysčiai gali užsidegti ir sprogti.

⚠ ĮSPĖJIMAS **Jei iš siurblio pradeda tekėti putų ar vandens, siurblį nedelsdami išjunkite ir ištuštinkite rezervuarą.** Priešingu atveju siurblys gali būti pažeistas.

- ▶ **DĖMESIO! Siurblį leidžiama laikyti tik patalpose.**
- ▶ **DĖMESIO! Reguliariai valykite plūdurą ir tikrinkite, ar jis nepažeistas.** Priešingu atveju gali būti pažeistas jo veikimas.
- ▶ **Pasirūpinkite geru vėdinimu darbo vietoje.**
- ▶ **Siurblį leidžiama remontuoti tik kvalifikuotam specialistui, o remontuojant turi būti naudojamos tik originalios atsarginės dalys.** Taip galima garantuoti, jog siurblys išliks saugus naudoti.

⚠ ĮSPĖJIMAS **Siurblyje yra sveikatai kenksmingų dulkių. Ištuštinimo ir techninės priežiūros darbus, o tai pat dulkių surinkimo rezervuaro išėmimo darbus leidžiama atlikti tik kvalifikuotiems specialistams. Būtina naudoti specialią apsauginę įrangą. Nenaudokite siurblio, jei yra ne visos filtravimo sistemos dalys arba jei jos nėra rūpestingai įstatytos.** Priešingu atveju pakenksite savo sveikatai.

- ▶ **Prieš pradėdami naudoti patikrinkite, ar siurbimo žarna yra nepriekaištingos būklės. Tikrindami, siurbimo žarną palikite primontuotą prie siurblio, kad netikėtai neišeitų dulkių.** Priešingu atveju, galite įkvėpti dulkių.
- ▶ **Neplaukite siurblio tiesiai į jį nukreipta vandens srove.** Į siurblio viršutinę dalį patekęs vanduo padidina elektros smūgio riziką.

- ▶ **Neatidarykite akumuliatoriaus ir nedarykite jokių jo pakeitimų.** Galimas trumpojo sujungimo pavojus.
- ▶ **Pažeidus akumuliatorių ar netinkamai jį naudojant, gali išsiveržti garų. Akumuliatorius gali užsidegti arba sprogti.** Išvėdinkite patalpą ir, jei nukentėjote, kreipkitės į gydytoją. Šie garai gali sudirginti kvėpavimo takus.
- ▶ **Netinkamai naudojant akumuliatorių arba jei akumuliatorius pažeistas, iš jo gali ištekėti degaus skysčio. Venkite kontakto su šiuo skysčiu. Jei skysčio pateko ant odos, nuplaukite jį vandeniu. Jei skysčio pateko į akis kreipkitės į gydytoją.** Akumuliatoriaus skystis gali sudirginti ar nudeginti odą.
- ▶ **Aštrūs daiktai, pvz., vinys ar atsuktuvai, arba išorinė jėga gali pažeisti akumuliatorių.** Dėl to gali įvykti vidinis trumpasis jungimas ir akumuliatorius gali sudegti, pradėti rūkti, sprogti ar perkaisti.
- ▶ **Nelaikykite sąvaržėlių, monetų, raktų, vinių, varžtų ar kitokių metalinių daiktų arti iš prietaiso ištraukto akumuliatoriaus kontaktų.** Užtrumpinus akumuliatoriaus kontaktus galima nusideginti ar sukelti gaisrą.
- ▶ **Akumuliatorių naudokite tik gamintojo gaminiuose.** Tik taip apsaugosite akumuliatorių nuo pavojingos per didelės apkrovos.
- ▶ **Akumuliatoriui įkrauti naudokite tik gamintojo nurodytą kroviklį.** Naudojant kitokio tipo akumuliatoriams skirtą įkroviklį, iškyla gaisro pavojus.



Saugokite akumuliatorių nuo karščio, taip pat ir nuo ilgalaikio saulės spindulių poveikio, ugnies, nešvarumų, vandens ir drėgmės. Iškyla sprogimo ir trumpojo jungimo pavojus.

- ▶ **Nedirbkite su dulkių siurbliu, kai jį laikote už diržo.** Siurbdami galite įsipainioti į diržą ir pargriūti.
- ▶ **Diržą prietaisui nešti naudokite tik su siurbliu.**

Simboliai

Žemiau pateikti simboliai gali būti svarbūs naudojant siurblį. Prašome įsiminti simbolius ir jų reikšmes. Teisingai suprasdami simbolius galėsite geriau ir saugiau naudotis siurbliu.

Simboliai ir jų reikšmės
ĮSPĖJIMAS! Perskaitykite visas šias saugos nuorodas ir reikalavimus. Nesilaikant saugos nuorodų ir reikalavimų gali trenkti elektros smūgis, kilti gaisras, galima smarkiai susižaloti ir sužaloti kitus asmenis.
Pagal IEC/EN 60335-2-69 L dulkių klasės siurblys, skirtas sveikatai kenksmingoms dulkėms, kurių poveikio ribinė vertė > 1 mg/m³, **sausuoju būdu siurbti**

Simboliai ir jų reikšmės
ĮSPĖJIMAS! Siurblyje yra sveikatai kenksmingų dulkių. Ištuštinimo ir techninės priežiūros darbus, o tai pat dulkių surinkimo rezervuaro išėmimo darbus leidžiama atlikti tik kvalifikuotiems specialistams. Būtina naudoti specialią apsauginę įrangą. Nenaudokite siurblio, jei yra ne visos filtravimo sistemos dalys arba jei jos nėra rūpestingai įstatytos. Priešingu atveju pakenksite savo sveikatai.

Gaminio ir savybių aprašas

Vadovaukitės paveikslėliais, esančiais priekinėje naudojimo instrukcijos dalyje.

Naudojimas pagal paskirtį

Siurblys yra skirtas nedegioms sausoms dulkėms ir nedegiems skysčiams bei vandens ir oro mišiniui įtraukti, susiurbti, varyti ir atskirti. Siurblio techninės savybės, susijusios su dulkių surinkimu, yra patikrintos, jis atitinka L dulkių klasę. Jis skirtas naudoti sunkesnėmis sąlygomis verslo sektoriuje, pvz., pramonėje, meistrų dirbtuvėse ir cechuose.

L dulkių klasės siurblį pagal IEC/EN 60335-2-69 leidžiama naudoti tik sveikatai kenksmingoms dulkėms, kurių poveikio ribinė vertė > 1 mg/m³, susiurbti ir nusiurbti.

Siurblį naudokite tik tada, jei susipažinote su visomis jo funkcijomis ir esate jį visiškai įvaldę arba buvote atitinkamai instruktuoti.

Rotational Airflow

Filtravimo sistema yra be dulkių surinkimo maišelio, todėl nereikia jų naudoti. Nešvarumai susirenka ant konteinerio vidinės sienelės.

Pavaizduoti elementai

Pavaizduotų sudedamųjų dalių numeriai atitinka siurblio schemose nurodytus numerius.

(1) Rezervuaras
(2) Siurblio viršutinės dalies užraktas
(3) Įjungimo-išjungimo mygtukas
(4) Akumuliatoriaus įkrovos būklės indikatorius
(5) Siurblio viršutinė dalis
(6) Rankena prietaisui nešti
(7) Įtvaras siurbimo žarnos/grindų siurbimo antgalių laikikliui tvirtinti
(8) Žarnos tvirtinimo anga
(9) Tvirtinimo ąsos
(10) Įtvaras siurbimo vamzdžio/tarpų siurbimo antgalių laikikliui tvirtinti
(11) Akumuliatoriaus skyriaus dangtelio atblokavimo mygtukas
(12) Akumuliatoriaus skyriaus dangtelis

(13) Siurbiamoji žarna
(14) Nusiurbimo adapteris
(15) Lenktas antgalis
(16) Antgalis tarpams siurbti
(17) Grindų antgalis
(18) Siurbimo vamzdis
(19) Akumuliatoriaus skyrius
(20) Akumuliatorius[a)]
(21) Akumuliatoriaus atblokavimo klavišas[a)]
(22) Tvirtinamieji varžtai
(23) Specialus dangtelis
(24) Akumuliatoriaus skyriaus dangtelio laikiklis
(25) Laikiklis siurbimo vamzdžiui ir antgaliui tarpams siurbti
(26) Fiksuojamasis varžtas laikikliui **(27)**
(27) Laikiklis siurbimo žarnai ir antgaliui grindims siurbti
(28) Spaudžiamasis mygtukas
(29) Diržas prietaisui nešti[a)]
(30) Ratukas[a)]
(31) Ratuko įtvaras
(32) Papildoma oro anga
(33) Filtras
(34) Plūduras
(35) Filtro laikiklis
(36) Siurbimo žarnos laikymo kilpa

a) **Šio priedo standartiniame tiekiamame komplekte nėra.**

Techniniai duomenys

Akumuliatorinis skysčių ir sausų dulkių siurblys		**GAS 18V-10 L**
Gaminio numeris		**3 601 JC6 3..**
Įtampa	V	18
Nominali naudojamoji galia	W	260
Rezervuaro tūris (bendrasis)	l	10
Grynasis tūris (skystis)	l	6
Išretinimas[A)]		
– Siurblys[B)]	hPa	90
– Turbina	hPa	115
Srautas[A)]		
– Siurblys[B)]	l/s m^3/h	24 86
– Turbina	l/s m^3/h	34 122
Veikimo trukmė vieną kartą įkrovus akum.	min/Ah	4
Dulkių klasė		L
Svoris[C)]	kg	3,5
Apsaugos tipas		IPX4
Akumuliatorinis skysčių ir sausų dulkių siurblys		GAS 18V-10 L
Rekomenduojama aplinkos temperatūra įkraunant	°C	0 … +35
Leidžiamoji aplinkos temperatūra veikiant[D)] ir sandėliuojant	°C	–20 … +50
Suderinami akumuliatoriai		GBA18V... GBA 18V... ProCORE18V... EXPERT18V... EXBA18V... CORE18V...
Rekomenduojami krovikliai		GAL18... GAL 18... GAL 36... GAL12V/18... GAL 12V/18... GAX 18... EXAL18...

A) Išmatuota 20–25 °C temperatūroje su akumuliatoriumi **GBA 18V 6.3Ah**
B) išmatuota su siurbimo žarna **(13)** ir lenktu antgaliu **(15)**
C) Be akumuliatoriaus (akumuliatoriaus svorį rasite www.bosch-professional.com.)
D) ribota galia, esant temperatūrai < 0 °C

Vertės gali skirtis priklausomai nuo gaminio, jos taip pat priklauso nuo naudojimo ir aplinkos sąlygų. Daugiau informacijos rasite www.bosch-professional.com/wac.

Informacija apie triukšmą ir vibraciją

Triukšmo emisijos vertės nustatytos pagal **EN 60335-2-69**.

Pagal A skalę išmatuotas siurblio garso slėgio lygis tipiniu atveju yra **79** dB(A). Paklaida K = **2** dB. Triukšmo lygis darbo metu nurodytas vertes gali viršyti. **Dirbkite su klausos apsaugos priemonėmis!**

Vibracijos vertės a_h (nuolatinė vibracija), p_F (pakartotinė smūgio vibracija) ir paklaida K nustatyta pagal **EN 60335-2-69**:

a_h = **0,1** m/s^2 (K = **0,1** m/s^2), p_F = **2** m/s^2 (K = **1** m/s^2)

Akumuliatorius

Bosch akumuliatorinį siurblį parduoda ir be akumuliatoriaus. Ar į jūsų siurblio tiekiamą komplektą įeina akumuliatorius, galite matyti ant pakuotės.

Akumuliatoriaus įkrovimas

▶ **Naudokite tik techninių duomenų skyriuje nurodytus kroviklius.** Tik šie krovikliai yra priderinti prie Jūsų siurblyje naudojamo ličio jonų akumuliatoriaus.

Nuoroda: laikantis tarptautinių transportavimo teisės aktų, ličio jonų akumuliatoriai tiekiami dalinai įkrauti. Kad akumuliatorius veiktų visa galia, prieš pirmąjį naudojimą akumuliatorių visiškai įkraukite.

Akumuliatoriaus įdėjimas ir išėmimas (žr. A1–A2 pav.)

- ▶ **Įdėdami akumuliatorių nenaudokite jėgos.** Akumuliatorius sukonstruotas taip, kad į gaminį jį būtų galima įdėti tik tinkama padėtimi.
- ▶ Kad dirbtumėte gerai ir saugiai, akumuliatoriaus skyrių ir dėklą visada laikykite švarų.
- – Paspauskite atblokavimo mygtuką **(11)**, norėdami atidaryti akumuliatoriaus skyriaus dangtelį **(12)**.
- – Stumkite akumuliatorių **(20)** į akumuliatoriaus skyrių **(19)**, kol išgirsite, kad jis užsifiksavo.
- – Norėdami išimti akumuliatorių **(20)**, paspauskite ant akumuliatoriaus esantį atblokavimo mygtuką **(21)** ir ištraukite akumuliatorių iš akumuliatoriaus skyriaus **(19)**.
- – Uždarykite akumuliatoriaus skyriaus dangtelį **(12)**.

Akumuliatoriaus skyriaus dangtelio keitimas (žr. A3–A5 pav.)

Jei norite naudoti „ProCORE18V 12Ah“ akumuliatorių, tai akumuliatoriaus skyriaus dangtelio **(12)** nebebus galima uždaryti. Akumuliatoriaus skyriaus dangtelį **(12)** tokiu atveju galima pakeisti šiam atvejui sukurtu specialiu dangteliu **(23)**.

Drėgnoje ir šlapioje aplinkoje siurblį leidžiama naudoti tik uždengtu akumuliatoriaus skyriaus dangteliu.

Akumuliatoriaus skyriaus dangtelio išmontavimas (žr. A3 pav.)

Išimkite akumuliatorių **(20)** iš akumuliatoriaus skyriaus **(19)**.

Kryžminiu atsuktuvu PH1 išsukite abu tvirtinamuosius varžtus **(22)** (ST4×12) ir nuimkite akumuliatoriaus skyriaus dangtelį **(12)**.

Specialaus dangtelio uždėjimas (žr. A4 pav.)

Akumuliatoriaus skyriaus dangtelio laikiklį **(24)** paspauskite žemyn ir užstumkite specialų dangtelį **(23)**.

Specialaus dangtelio nuėmimas (žr. A5 pav.)

Uždėkite kryžminį atsuktuvą, šiek tiek atgal pastumkite specialų dangtelį **(23)** ir specialų dangtelį nuimkite. Tuo metu akumuliatoriaus skyriaus dangtelio laikiklį **(24)** paspauskite žemyn.

Akumuliatoriaus įkrovos būklės indikatorius

Kai akumuliatorius įstatytas, akumuliatoriaus įkrovos būklę rodo akumuliatoriaus įkrovos būklės indikatorius **(4)**, o kai akumuliatorius išimtas – įkrovos būklę rodo pats akumuliatorius.

Akumuliatoriaus įkrovos būklės indikatorius ant siurblio

Įjungus siurblį, po vieną aukštyn užsidega ir po vieną žemyn užgęsta 5 žali akumuliatoriaus įkrovos indikatoriai **(4)**. Po to indikatoriai rodo akumuliatoriaus **(20)** įkrovą.

Akumuliatoriaus įkrovos būklės rodmuo ant akumuliatoriaus

Jei akumuliatorius išimamas iš siurblio, įkrovos būklę gali rodyti ant akumuliatoriaus esantys žali šviesadiodžiai įkrovos būklės indikatoriai.

Jei norite, kad būtų parodyta įkrovos būklė, paspauskite įkrovos būklės mygtuką arba .

Jei paspaudus mygtuką nešviečia nei vienas šviesadiodis indikatorius, vadinasi akumuliatorius yra pažeistas ir jį reikia pakeisti.

Nuoroda: ne visų tipų akumuliatoriai yra su įkrovos būklės indikatoriumi.

Akumuliatoriaus tipas GBA 18V... | GBA18V...



Šviesos diodas	Talpa
Šviečia nuolat 3× žali	60–100 %
Šviečia nuolat 2× žali	30–60 %
Šviečia nuolat 1× žalias	5–30 %
Mirksi 1× žalias	0–5 %

Akumuliatoriaus tipas ProCORE18V... | EXPERT18V... | EXBA18V... | CORE18V...



Šviesos diodas	Talpa
Šviečia nuolat 5× žali	80–100 %
Šviečia nuolat 4× žali	60–80 %
Šviečia nuolat 3× žali	40–60 %
Šviečia nuolat 2× žali	20–40 %
Šviečia nuolat 1× žalias	5–20 %
Mirksi 1× žalias	0–5 %

Akumuliatorių pažeidimo rizikos atpažinimas

EXPERT18V... | EXBA18V...

Akumuliatoriaus įkrovos būklės indikatorių šviesos diodai gali rodyti ne tik akumuliatoriaus įkrovos būklę, bet ir akumuliatoriaus pažeidimo riziką.

Norėdami suaktyvinti funkciją, 3 sekundes laikykite paspaustą įkrovos būklės indikatoriaus mygtuką. Apie akumuliatoriaus analizę praneša bėgančios šviesos juostos principu įsižiebiantys akumuliatoriaus įkrovos būklės indikatoriaus šviesos diodai. Rezultatas rodomas akumuliatoriaus įkrovos būklės indikatoriuje.



1 šviesos diodas: didelė akumuliatoriaus pažeidimo rizika. Galia ir veikimo laikas gali būti sumažėję. Akumuliatorių rekomenduojama pakeisti.



5 šviesos diodai: akumuliatoriaus būklė gera, pažeidimo rizika maža.

Prašome atkreipti dėmesį: akumuliatoriaus pažeidimo rizikos įvertinimas vyksta dviem pakopomis ir pateikia supaprastintą būsenos įvertinimą. Akumuliatorius įvertinamas kaip geros būsenos arba kaip turintis padidintą pažeidimų riziką. Baterijų būsena procentine dalimi neišreiškiama.

Nuorodos, kaip optimaliai elgtis su akumuliatoriumi

Saugokite akumuliatorių nuo drėgmės ir vandens.

Akumuliatorių sandėliuokite tik nuo –20 °C iki 50 °C temperatūroje. Pvz., nepalikite akumuliatoriaus vasarą automobilyje.

Akumuliatoriaus ventiliacines angas valykite minkštu, švariu ir sausu teptuku.

Pastebimas įkrauto akumuliatoriaus veikimo laiko sutrumpėjimas rodo, kad akumuliatorius susidėvėjo ir jį reikia pakeisti.

Laikykitės pateiktų šalinimo nurodymų.

Montavimas

▶ **Prieš pradėdami siurblio techninės priežiūros, valymo ar reguliavimo darbus, keisdami papildomą įrangą arba norėdami siurblį sandėliuoti, išimkite akumuliatorių.** Ši atsargumo priemonė apsaugos jus nuo netikėto siurblio įsijungimo.

Laikiklių siurbimo priedams montavimas (žr. B pav.)

– Laikiklį siurbimo vamzdžiui ir antgaliui tarpams siurbti **(25)** iš viršaus tvirtai stumkite į specialiai tam skirtą įtvarą **(10)**, kol išgirsite, kad užsifiksavo.
– Laikiklį siurbimo žarnai ir antgaliui grindims siurbti **(27)** iš viršaus tvirtai stumkite į specialiai tam skirtą įtvarą **(7)** ir tvirtai užveržkite fiksuojamąjį varžtą **(26)**.

Siurbiamosios žarnos montavimas (žr. C pav.)

– Siurbimo žarną **(13)** stumkite į žarnos įtvarą **(8)**, kol užsifiksuos abu nusiurbimo žarnos mygtukai **(28)**.

Nuoroda: Dėl dulkių trinties siurbimo žarnoje ir papildomoje įrangoje siurbiant susidaro elektrostatinė įkrova, kurią naudotojas gali pajausti kaip statinę iškrovą (priklausomai nuo aplinkos įtakos ir kūno jautrumo).

Siurbimo priedų montavimas

Siurbimo žarna **(13)** yra su sąvaržų sistema, kuria galima prijungti siurbimo papildomą įrangą (nusiurbimo adapterį **(14)**, lenktą antgalį **(15)**).

Nusiurbimo adapterio arba lenkto antgalio montavimas (žr. D pav.)

Nusiurbimo adapterį **(14)** arba lenktą antgalį **(15)** įstatykite ant siurbimo žarnos **(13)** – turite išgirsti, kaip užsifiksavo abu siurbimo žarnos mygtukai **(28)**.

Norėdami išmontuoti, spauskite į vidų mygtukus **(28)** ir atskirkite konstrukcines dalis.

Antgalių ir vamzdžių montavimas

– Jei reikia, siurbimo vamzdžius **(18)** tvirtai įstatykite vieną į kitą, o tada – tvirtai į lenktą antgalį **(15)**.
– Antgalį grindims siurbti **(17)** arba antgalį tarpams siurbti **(16)** tvirtai įstatykite į siurbimo vamzdį **(18)** arba lenktą antgalį **(15)**.

Diržo prietaisui nešti tvirtinimas (žr. E pav.)

▶ **Diržas prietaisui nešti yra skirtas tik nešti ir siurbliui fiksuoti!**

Diržo prietaisui nešti **(29)** karabino kablį užkabinkite už siurblio tvirtinimo ąsos **(9)**.

Ratukų montavimas (žr. F pav.)

4 ratukų **(30)** tvirtinamuosius kaiščius įstatykite į ratukų įtvarus **(31)** – turite girdėti, kaip jie užsifiksavo.

Taip pat galima naudoti ir kitus, EN 12529 (tvirtinamojo kaiščio skersmuo 11 mm) standartą atitinkančius, ratukus.

▶ **Prieš pradėdami dirbti su siurbliu, patikrinkite, ar veikia ratukų stabdžiai.**

Naudojimas

▶ **Prieš pradėdami siurblio techninės priežiūros, valymo ar reguliavimo darbus, keisdami papildomą įrangą arba norėdami siurblį sandėliuoti, išimkite akumuliatorių.** Ši atsargumo priemonė apsaugos jus nuo netikėto siurblio įsijungimo.

▶ **Darbo vietą laikykite švarią ir sutvarkytą, nes iškyla užkliuvimo pavojus.**

Paruošimas naudoti

▶ **Siurblį be filtro naudoti draudžiama.**

▶ **Naudokite tik nepažeistus filtrus (be įtrūkių, skylių ir pan.). Pažeistą filtrą nedelsdami pakeiskite.**

▶ **Prieš pradėdami siurbti įsitikinkite, kad tvirtai sumontuotas filtravimo mazgas.**

▶ **Prieš pradėdami siurbti įsitikinkite, kad akumuliatoriaus skyriaus dangtelis saugiai uždarytas.**

▶ **Prašome išsiaiškinti apie jūsų šalyje galiojančias direktyvas ir įstatymus, reglamentuojančius, kaip elgtis su sveikatai kenksmingomis dulkėmis.**

▶ **Uolienų dulkes siurbkite tik su tiksliai nurodytomis elektrinio įrankio ir nusiurbimo sistemos kombinacijomis, kurios yra patvirtintos, jog neviršija įstatymų numatytų ribinių verčių.** Patvirtinančius dokumentus rasite čia www.bosch-professional.com/dust/.

Sprogioje aplinkoje siurblį naudoti draudžiama.

Kad užtikrintumėte optimalią siurbimo galią, nuo siurbimo žarnos laikiklio **(27)** visada nuvyniokite visą siurbimo žarną **(13)**.

Įjungimas ir išjungimas

Norėdami siurblį **įjungti**, paspauskite įjungimo-išjungimo mygtuką **(3)**.

Norėdami siurblį **išjungti**, dar kartą paspauskite įjungimo-išjungimo mygtuką **(3)**.

Dėl saugumo siurblys neįsijungia, jei įjungimo-išjungimo mygtukas **(3)** spaudžiamas ilgiau kaip 5 s.

Sausų dulkių siurbimas

Kylančių dulkių nusiurbimas nuo veikiančių elektrinių įrankių (žr. G pav.)

- ▶ **Jei panaudotas oras išleidžiamas atgal į patalpą, tai turi būti pakankama patalpos ventiliacijos norma. Laikykitės atitinkamų nacionalinių direktyvų.**
- – Sumontuokite nusiurbimo adapterį **(14)** arba lenktą antgalį **(15)** (žr. „Nusiurbimo adapterio arba lenkto antgalio montavimas (žr. **D** pav.)“, Puslapis 197).
- – Nusiurbimo adapterį **(14)** arba lenktą antgalį **(15)** įstatykite į elektrinio įrankio nusiurbimo atvamzdį.

Tik naudojant nusiurbimo adapterį **(14)**:

Nuoroda: dirbant su elektriniais įrankiais, kurių oro tiekimas į siurbimo žarną yra mažas (pvz., su siaurapjūkliais, šlifuokliais ir pan.), reikia atidaryti papildomą oro angą **(32)**, esančią ant nusiurbimo adapterio **(14)**. Tokiu būdu pagerinama siurblio ir elektrinio įrankio bendra galia. Tuo tikslu sukite žiedą, dengiantį papildomą oro angą **(32)**, kol anga pasidarys maksimali.

Skysčių siurbimas

- ▶ **Nesiurbkite siurbliu degių ar sprogių skysčių, pavyzdžiui, benzino, alyvos, alkoholio, tirpiklių. Nesiurbkite karštų, degančių ar sprogių dulkių. Nenaudokite siurblio sprogioje aplinkoje.** Dulkės, garai ar skysčiai gali užsidegti ir sprogti.

Prieš pradedant siurbti skysčius

- – Ištuštinkite konteinerį **(1)**.
- – Išvalykite pagrindinį filtrą **(33)** ir vėl įdėkite jį į siurblį (žr. „Filtro valymas/keitimas (žr. **I1**–**I2** pav.)“, Puslapis 198).

Siurblys yra su plūduru **(34)**. Kai pasiekiamas maksimalus pripildymo aukštis, siurbimas sustabdomas.

Po kiekvieno skysčių siurbimo

- – Ištuštinkite konteinerį **(1)**.
- – Iš filtro **(33)** išpilkite vandenį.

Siekiant išvengti pelėsių susidarymo po skysčių siurbimo

- – Nukelkite siurblio viršutinę dalį **(5)** ir palikite, kad gerai išdžiūtų.
- – Nuimkite filtrą **(33)** ir jį taip pat palikite, kad gerai išdžiūtų (žr. „Filtro valymas/keitimas (žr. **I1**–**I2** pav.)“, Puslapis 198).

Priežiūra ir servisas

Priežiūra ir valymas

- ▶ **Prieš pradėdami siurblio techninės priežiūros, valymo ar reguliavimo darbus, keisdami papildomą įrangą arba norėdami siurblį sandėliuoti, išimkite akumuliatorių.** Ši atsargumo priemonė apsaugos jus nuo netikėto siurblio įsijungimo.
- ▶ **Kad galėtumėte gerai ir saugiai dirbti, pasirūpinkite, kad ventiliacinės angos ir siurblys būtų švarūs.**
- ▶ **Atlikdami siurblio priežiūros ar valymo darbus, dėvėkite respiratorių.**

Retkarčiais nuvalykite siurblio korpusą drėgna šluoste.

Užterštus įkrovimo kontaktus nuvalykite sausa šluoste.

- ▶ **Nevalykite siurblio suslėgtuoju oru.** Gali būti pažeisti filtras ir kiti komponentai.

Bent kartą metuose gamintojas ar įgaliotas asmuo privalo atlikti siurblio techninių savybių, susijusių su dulkių surinkimu, patikrinimą (pvz., ar nepažeistas filtras, ar sandarus siurblys sandarus, ar nepriekaištingai veikia kontrolinis įtaisas).

Valymas ir techninė priežiūra po sveikatai kenksmingų medžiagų siurbimo

- – Visas dalis, kurios galėjo kontaktuoti su sveikatai kenksmingomis medžiagomis, laikykite užterštomis.
- – Prieš išnešdami siurblį iš zonos, kurioje yra sveikatai kenksmingų medžiagų, išsiurbkite, nuvalykite arba užsandarinkite jo išorę.
- – Siurblį valykite, išmontuokite ir atlikite jo techninę priežiūrą tik tada, jei tai nepavojinga nei jums, nei kitiems asmenims. Atlikdami techninės priežiūros ir valymo darbus dėvėkite asmenines apsaugines priemones. Darbus atlikite gerai vėdinamoje patalpoje.
- – Prieš siurblį išmontuodami, pirmiausia nuvalykite jo išorę.
- – Visas užterštas dalis, kurių nebegalima tinkamai išvalyti, šalinkite nepralaidžiuose maišeliuose. Būtina laikytis galiojančių tokio tipo atliekų šalinimo taisyklių.
- – Baigę darbus išvalykite techninės priežiūros zoną.

Rezervuaro valymas (žr. H1–H2 pav.)

Kad siurblio našumas išliktų optimalus, konteinerį **(1)** išvalykite po kiekvieno naudojimo.

- – Atspauskite užraktus **(2)** ir nuimkite siurblio viršutinę dalį **(5)**.
- – Konteinerį **(1)** iškratykite virš specialaus atliekų konteinerio.
- – Jei reikia, konteinerį išvalykite drėgna šluoste.
  Jei reikia, išvalykite filtrą (žr. „Filtro valymas/keitimas (žr. **I1**–**I2** pav.)“, Puslapis 198).
- – Vėl uždėkite siurblio viršutinę dalį **(5)** ir užspauskite užraktus **(2)**.

Filtro valymas/keitimas (žr. I1–I2 pav.)

Siurbimo galia priklauso nuo filtro būsenos. Todėl filtrą reguliariai valykite.

Pažeistą filtrą nedelsdami pakeiskite.

- – Atspauskite užraktus **(2)** ir nuimkite siurblio viršutinę dalį **(5)**.
- – Sukite filtrą **(33)** iki atramos 6 kryptimi ir nuimkite jį nuo filtro laikiklio **(35)**.
- – Filtras sausas:
  Kad nukratytumėte dulkes, filtrą **(33)** pastuksenkite į specialų atliekų konteinerį. Saugokite, kad nepažeistumėte filtro plokštelių.
  Norėdami išlaikyti maksimalią siurbimo jėgą, minkštu šepetėliu nuvalykite filtro plokšteles.
  arba

Filtras drėgnas:
Filtrą **(33)** išplaukite po tekančiu vandeniu ir tada gerai išdžiovinkite.
arba
Pažeistą filtrą **(33)** pakeiskite.

– Įstatykite filtrą **(33)** į filtro laikiklį **(35)** ir sukite iki atramos kryptimi.
– Vėl uždėkite siurblio viršutinę dalį **(5)** ir užspauskite užraktus **(2)**.
Įsitikinkite, kad gerai užsifiksavę visi užraktai.

Triktys

Jei siurbimo našumas nepakankamas, patikrinkite:

– Ar neprisipildė konteineris **(1)**?
▷(žr. „Rezervuaro valymas (žr. **H1**–**H2** pav.)“, Puslapis 198).
– Ar filtras **(33)** neužterštas dulkėmis?
▷(žr. „Filtro valymas/keitimas (žr. **I1**–**I2** pav.)“, Puslapis 198).
– Ar per mažai įkrautas akumuliatorius?
▷ Įkraukite akumuliatorių.

Reguliarus konteinerio **(1)** ištuštinimas ir filtro **(33)** valymas garantuoja optimalią siurbimo galią.
Jei siurbimo našumas vis tiek nepakankamas, siurblį pristatykite į **Bosch** klientų aptarnavimo skyrių.

Laikymas (žr. J pav.)

– Siurbimo vamzdžius **(18)** įstatykite į laikiklius **(25)**.
– Antgalį tarpams siurbti **(16)** įstatykite į siurbimo vamzdį **(18)**.
– Grindų antgalį **(17)** įstatykite į laikiklį **(27)**.
– Siurbimo žarną **(13)** iš apačios apvyniokite apie laikiklį **(27)** ir pritvirtinkite kilpą **(36)**.
– Siurblį neškite tik už rankenos **(6)** arba diržo prietaisui nešti (jei yra).
– Siurblį pastatykite sausoje patalpoje ir imkitės priemonių, kad juo nesinaudotų pašaliniai asmenys.

Klientų aptarnavimo skyrius ir konsultavimo tarnyba

Lietuva
Informacijos tarnyba: (037) 713350
Mūsų techninės priežiūros adresų ir garantijos sąlygų nuorodą rasite paskutiniame puslapyje.
Ieškant informacijos ir užsakant atsargines dalis prašome būtinai nurodyti dešimtženklį gaminio numerį, esantį firminėje lentelėje.

Šalinimas

Siurbliai, akumuliatoriai, papildoma įranga ir pakuotės turi būti ekologiškai utilizuojami.



Siurblių, akumuliatorių bei baterijų nemeskite į buitinių atliekų konteinerius!

Tik ES šalims:

Nebetinkami naudoti elektriniai ir elektroniniai prietaisai arba akumuliatoriai / baterijos turi būti surenkami atskirai ir šalinami aplinkai nekenksmingu būdu. Naudokitės nustatytomis surinkimo sistemomis. Dėl sudėtyje esančių pavojingų medžiagų netinkamas šalinimas gali būti kenksmingas aplinkai ir sveikatai.

한국어

진공청소기 관련 안전 수칙



모든 안전 수칙과 지침을 숙지하십시오. 다음의 안전 수칙과 지침을 준수하지 않으면 화재 위험이 있으며 감전 혹은 중상을 입을 수 있습니다.

안전 수칙과 지침서는 계속 보관하시기 바랍니다.

▶ **본 진공청소기는 어린이나 정신지체 및 신체 부자유자, 혹은 경험이나 지식이 부족한 사람이 사용하기에 적합하지 않습니다.** 이를 지키지 않을 경우, 오작동과 부상의 위험이 따릅니다.

▶ **어린이는 감독이 필요합니다.** 진공청소기를 가지고 장난치는 일이 없도록 해야 합니다.

▶ **흡입하는 물질에 대한 안전 규정을 준수하십시오.**

▶ **너도밤나무 분진 또는 물푸레나무 분진 또는 석면을 흡입하지 마십시오. 암석 분진은 Bosch 에서 명시적으로 GAS 18V-10 L 제품과 함께 사용할 수 있다고 승인한 집진 시스템으로만 흡입해야 합니다.** 이러한 소재의 분진은 암을 유발시킵니다.

▶ **암석 분진의 경우 법적으로 규정된 한계치에 미달한다는 사실에 증명되었다고 확실하게 명시된 전동공구와 집진 시스템을 결합하여 사용하는 경우에만 집진 작업하십시오.** 증명 내용은 www.bosch-professional.com/dust/에서 확인할 수 있습니다.

⚠ 경고 **진공청소기의 사용 방법, 흡입할 소재 및 이를 안전하게 제거할 수 있는 방법에 대한 정보를 충분히 숙지한 상태에서만 진공청소기를 사용하십시오.** 사용에 대한 상세한 지침을 통해 오작동 및 부상을 방지할 수 있습니다.

⚠ 경고 **건조 상태의 물질만 진공청소기로 흡입할 수 있으며, 액체를 흡입하려면 적절한 조치를 취해야 합니다.** 액체가 유입될 경우 감전의 위험이 높아집니다.

▶ **진공청소기를 통해 가솔린, 오일, 알코올, 용매 등 가연성 혹은 폭발성 액체를 흡입해서는 안 됩니다. 고온의 발화된 분진 혹은 폭발성 분진을 흡입해서도 안 됩니다. 진공청소기를 폭발 위험이 있는 환경에서 작동하지 마십시오.** 분진, 증기 및 액체로 인해 화재가 발생하거나 폭발할 수 있습니다.

⚠ 경고 **거품 또는 물이 배출되는 즉시 진공청소기의 전원을 끄고 용기를 비우십시오.** 진공청소기가 손상될 수 있습니다.

- ▶ **주의! 진공청소기는 실내에서만 보관해야 합니다.**
- ▶ **주의! 플로트를 정기적으로 깨끗이 닦고 손상되지 않았는지 확인하십시오.** 그렇지 않을 경우 센서 기능이 제대로 작동하지 않을 수 있습니다.
- ▶ **작업장에 환기가 잘 되도록 하십시오.**
- ▶ **진공청소기 수리는 자격있는 전문 인력에게 맡기고, 순정 대체 부품만 사용하십시오.** 이를 통해 진공청소기의 안전성을 오래 유지할 수 있습니다.

⚠ 경고 **진공청소기에는 건강에 유해한 분진이 포함되어 있습니다. 분진 수집 용기 제거를 비롯하여 비우는 작업 및 유지보수 작업 시에는 전문 기술자를 통해서만 진행하십시오. 해당 보호 장비를 착용해야 합니다. 필터 시스템을 조심스럽게 끼우지 않고 완벽하지 않은 상태에서 진공청소기를 작동시키지 마십시오.** 건강을 해칠 수 있습니다.

- ▶ **처음 가동하기 전에 진공청소기 호스에 아무런 이상이 없는지 점검하십시오. 이때 청소기에 흡입 호스를 설치하여 돌발적으로 먼지가 배출되는 일이 없게 하십시오.** 그렇지 않으면 분진을 호흡할 수 있습니다.
- ▶ **진공청소기에 직접 물을 분사하여 청소하지 마십시오.** 진공청소기 상부에 물이 들어갈 경우 감전의 위험이 높아집니다.
- ▶ **배터리를 개조하거나 분해하지 마십시오.** 단락이 발생할 위험이 있습니다.
- ▶ **배터리가 손상되었거나 잘못 사용될 경우 증기가 발생할 수 있습니다. 배터리에서 화재가 발생하거나 폭발할 수 있습니다.** 작업장을 환기시키고, 필요한 경우 의사와 상담하십시오. 증기로 인해 호흡기가 자극될 수 있습니다.
- ▶ **배터리를 잘못 사용거나 배터리가 손상된 경우, 배터리에서 가연성 유체가 흘러나올 수 있습니다. 누수가 생긴 배터리에 닿지 않도록 하십시오. 피부에 접하게 되었을 경우 즉시 물로 씻으십시오. 유체가 눈에 닿았을 경우 바로 의사와 상담하십시오.** 배터리에서 나오는 유체는 피부에 자극을 주거나 화상을 입힐 수 있습니다.
- ▶ **못이나 스크류 드라이버 같은 뾰족한 물체 또는 외부에서 오는 충격 등으로 인해 축전지가 손상될 수 있습니다.** 내부 단락이 발생하여 배터리가 타거나 연기가 발생하고, 폭발 또는 과열될 수 있습니다.
- ▶ **배터리를 사용하지 않을 때는 각 극 사이에 브리징 상태가 생길 수 있으므로 페이퍼 클립, 동전, 열쇠, 못, 나사 등 유사한 금속성 물체와 멀리하여 보관하십시오.** 배터리 극 사이에 쇼트가 일어나 화상을 입거나 화재를 야기할 수 있습니다.
- ▶ **본 배터리는 제조사 제품에만 사용하십시오.** 그래야만 배터리 과부하의 위험을 방지할 수 있습니다.
- ▶ **배터리는 제조사에서 권장하는 충전기에만 충전하십시오.** 특정 제품의 배터리를 위하여 제조된 충전기에 적합하지 않은 다른 배터리를 충전할 경우 화재 위험이 있습니다.



배터리를 태양 광선 등 고열에 장시간 노출되지 않도록 하고, 화기, 오염물질, 물기, 습기가 있는 곳에 두지 마십시오. 폭발 및 단락의 위험이 있습니다.

- ▶ **청소기를 운반끈을 이용해 운반할 때에는 청소기로 작업하지 마십시오.** 집진 작업 시 운반끈에 걸려 넘어질 수 있습니다.
- ▶ **진공청소기를 연결한 경우에만 운반끈을 사용하십시오.**

기호

다음 기호는 진공청소기 사용에 있어 중요한 의미를 갖습니다. 그러므로 기호와 그 의미를 잘 기억해 두십시오. 기호를 제대로 이해하면 진공청소기를 더욱 쉽고 안전하게 사용할 수 있습니다.

기호와 의미	
	**경고! 모든 안전 수칙과 지침을 숙지하십시오.** 다음의 안전 수칙과 지침을 준수하지 않으면 화재 위험이 있으며 감전 혹은 중상을 입을 수 있습니다.
	IEC/EN 60335-2-69에 따라 노출 한계값 > 1 mg/m³의 건강에 유해한 분진을 **건식 흡입**하기 위한 용도의 분진 등급 L의 청소기
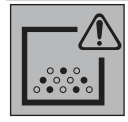	**경고! 청소기에는 건강에 유해한 분진이 포함되어 있습니다. 분진 수집 용기 제거를 비롯하여 비우는 작업 및 유지보수 작업 시에는 전문 기술자를 통해서만 진행하십시오. 해당 보호 장비를 착용해야 합니다. 필터 시스템을 조심스럽게 끼우지 않고 완벽하지 않은 상태에서 청소기를 작동시키지 마십시오.** 건강을 해칠 수 있습니다.

제품 및 성능 설명

사용 설명서 앞 부분에 제시된 그림을 확인하십시오.

규정에 따른 사용

본 청소기는 비가연성의 건조한 분진, 비가연성 액체 및 수분-공기 혼합물질을 수집, 흡입, 운반 및 저장하는 용도로 사용됩니다. 본 청소기는 분진 기술에 따라 테스트되었으며 분진 등급 L에 해당됩니다. 수공업계, 산업계 및 작업장 등에서 그 수요가 증가함에 따라 상업적 용도로 사용하기에 적합합니다.

분진 등급 L의 청소기는 IEC/EN 60335-2-69에 따라 노출 한계값 > 1 mg/m³의 건강에 유해한 분진을 흡인 및 배출하기 위한 용도로만 사용할 수 있습니다.

진공청소기의 모든 기능을 완전히 익혀 아무 문제 없이 사용이 가능하거나 적당한 지시를 받은 사람만이 기기를 사용해야 합니다.

Rotational Airflow

주머니가 없는 필터 시스템은 먼지백을 사용할 필요가 없습니다. 분진은 용기 내벽에 쌓이게 됩니다.

제품의 주요 명칭

그림의 부품에 매겨진 번호는 그래픽 페이지의 진공청소기 그림에 해당됩니다.

(1) 용기
(2) 청소기 뚜껑 잠금쇠
(3) 전원 버튼
(4) 배터리 충전상태 표시기
(5) 청소기 뚜껑
(6) 운반용 손잡이
(7) 흡입 호스/바닥 노즐 홀더 삽입부
(8) 호스 연결부위
(9) 고정 고리
(10) 흡입관/틈새 노즐 홀더 삽입부
(11) 배터리 케이스 덮개 해제버튼
(12) 배터리 케이스 덮개
(13) 흡입 호스
(14) 공구 연동 어댑터
(15) 곡선형 노즐
(16) 틈새 노즐
(17) 바닥 노즐
(18) 흡입관
(19) 배터리 슬롯
(20) 배터리[a)]
(21) 배터리 해제 버튼[a)]
(22) 고정 볼트
(23) 시야 차단 장치
(24) 배터리 케이스 덮개 홀더
(25) 흡입관/틈새 노즐 홀더
(26) 홀더 고정 볼트 **(27)**
(27) 흡입 호스/바닥 노즐 홀더
(28) 누름 버튼
(29) 운반끈[a)]
(30) 바퀴[a)]
(31) 바퀴 홀더
(32) 공기 통풍구
(33) 필터
(34) 플로트
(35) 필터 홀더
(36) 흡입 호스 고정고리

a) **본 액세서리는 기본 공급 사양에 포함되어 있지 않습니다.**

제품 사양

충전 건습식 청소기		GAS 18V-10 L
제품 번호		**3 601 JC6 3..**
전압	V	18
소비 전력	W	260
컨테이너 용량(전체)	l	10
순용량(습식)	l	6
진공도[A)]		
– 청소기[B)]	hPa	90
– 터빈	hPa	115
유량[A)]		
– 청소기[B)]	l/s m³/h	24 86
– 터빈	l/s m³/h	34 122
배터리 충전 단위당 작동시간	min/Ah	4
분진 등급		L
중량[C)]	kg	3.5
보호 등급		IPX4
충전 시 권장되는 주변 온도	°C	0 ... +35
작동[D)] 및 보관 시 허용되는 주변 온도	°C	−20 ... +50
호환 가능한 배터리		GBA18V... GBA 18V... ProCORE18V... EXPERT18V... EXBA18V... CORE18V...
권장하는 충전기		GAL18... GAL 18... GAL 36... GAL12V/18... GAL 12V/18... GAX 18... EXAL18...

A) 배터리 **GBA 18V 6.3Ah** 장착 시 20–25 °C에서 측정됨

B) 흡입 호스 **(13)** 및 곡선형 노즐 **(15)** 를 장착한 상태로 측정

C) 배터리 미포함(배터리 무게는 www.bosch-professional.com에서 확인할 수 있습니다.)

D) 온도 < 0 °C일 때 출력 제한

값은 제품별로 편차가 있을 수 있으며, 진행하는 작업 및 환경 조건에 따라 달라질 수 있습니다. 보다 자세한 정보는 www.bosch-professional.com/wac에서 확인할 수 있습니다.

배터리

Bosch 는 배터리 없이도 충전 청소기 제품을 판매합니다. 청소기의 공급 사양에 배터리가 포함되어 있는지 여부는 포장에서 확인할 수 있습니다.

배터리 충전하기

▶ **기술자료에 기재되어 있는 충전기만 사용하십시오.** 진공청소기에 사용된 리튬이온 배터리에는 이 충전기만 사용할 수 있습니다.

지침: 리튬 이온 배터리는 국제 운송 규정에 따라 일부만 충전되에 출고됩니다. 배터리의 성능을 완전하게 보장하기 위해서는 처음 사용하기 전에 배터리를 완전히 충전하십시오.

배터리 삽입 및 분리하기 (그림 A1–A2 참조)

▶ **배터리를 끼울 때 힘을 가하지 마십시오.** 배터리는 제품의 정확한 위치에 끼워지도록 설계되어 있습니다.

▶ 배터리 케이스 및 배터리 슬롯을 항상 깨끗하게 유지해야 작업을 제대로 안전하게 진행할 수 있습니다.

– 배터리 케이스 덮개 **(12)** 를 열려면 해제버튼 **(11)** 을 누릅니다.

– 배터리가 맞물려 고정되는 소리가 들릴 때까지 배터리 **(20)** 를 배터리 슬롯 **(19)** 으로 미십시오.

– 배터리 **(20)** 를 빼려면 배터리에 있는 해제버튼 **(21)** 을 누르고, 배터리 슬롯 **(19)** 에서 분리하십시오.

– 배터리 케이스 덮개 **(12)** 를 닫으십시오.

배터리 케이스 덮개 교체하기 (그림 A3–A5 참조)

배터리 ProCORE18V 12Ah를 사용하면, 배터리 케이스 덮개 **(12)** 가 닫히지 않습니다. 이러한 경우에 사용할 수 있도록 설계된 시야 차단 장치 **(23)** 로 배터리 케이스 덮개 **(12)** 를 교체해야 합니다.

습하거나 젖은 환경에서는 배터리 케이스 덮개를 닫은 상태로만 진공청소기를 사용할 수 있습니다.

배터리 케이스 덮개 분리하기(그림 A3 참조)

배터리 케이스 **(19)** 에서 배터리 **(20)** 를 분리하십시오.

양쪽 고정 볼트 **(22)** (ST4×12)를 십자 스크류 드라이버 PH1을 이용해 제거하고, 배터리 케이서 덮개 **(12)** 를 분리하십시오.

시야 차단 장치 장착하기(그림 A4 참조)

배터리 케이스 덮개의 홀더 **(24)** 를 아래쪽으로 누른 후 시야 차단 장치 **(23)** 를 밀어 여십시오.

시야 차단 장치 분리하기(그림 A5 참조)

일자 스크류 드라이버를 가져온 후 시야 차단 장치 **(23)** 를 약간 뒤쪽으로 민 후 시야 차단 장치를 당겨 빼내십시오. 이때 배터리 케이스 덮개의 홀더 **(24)** 를 아래쪽으로 미십시오.

배터리 충전상태 표시기

배터리를 끼운 상태에서는 청소기의 배터리 충전상태 표시기 **(4)** 에서 충전상태를 확인할 수 있으며, 배터리를 제거한 상태에서는 배터리 자체에서 확인할 수 있습니다.

청소기의 배터리 충전상태 표시기

청소기의 전원을 켜면 배터리 충전 상태 표시기 **(4)** 에 있는 5개의 LED가 상황에 따라 하나씩 녹색으로 점등되기 시작합니다. 이후 LED를 통해 배터리 **(20)** 의 충전상태를 나타냅니다.

배터리의 배터리 충전상태 표시기

청소기에서 배터리를 제거하면 배터리 충전상태 표시기의 녹색 LED로 충전상태를 표시할 수 있습니다.

충전상태 표시기 버튼 On 또는 을 누르면, 충전상태가 표시됩니다.

충전상태 표시기 버튼을 눌렀는데도 LED가 켜지지 않으면 배터리가 손상된 것이므로 교환해 주어야 합니다.

지침: 모든 배터리 유형에 충전상태 표시기가 있는 것은 아닙니다.

배터리 유형 GBA 18V... | GBA18V...



LED	용량
연속등 3× 녹색	60–100 %
연속등 2× 녹색	30–60 %
연속등 1× 녹색	5–30 %
점멸등 1× 녹색	0–5 %

배터리 유형 ProCORE18V... | EXPERT18V... | EXBA18V... | CORE18V...



LED	용량
연속등 5 × 녹색	80–100 %
연속등 4 × 녹색	60–80 %
연속등 3 × 녹색	40–60 %
연속등 2 × 녹색	20–40 %
연속등 1 × 녹색	5–20 %
점멸등 1 × 녹색	0–5 %

배터리 결함 위험 감지

EXPERT18V... | EXBA18V...

충전상태 표시기 LED는 배터리의 충전상태 외에도 배터리 결함에 대한 위험 상태를 보여줍니다.

해당 기능을 활성화하려면, 충전상태 표시기 버튼 을 3초 간 누른 상태를 유지하십시오. 배터리 분석 내용은 배터리 충전상태 표시기의 작동 램프를

통해 표시됩니다. 배터리 충전상태 표시기에 결과가 표시됩니다.

 **1개 LED:** 배터리 결함 위험이 높습니다. 출력 및 작동 시간이 이미 줄어들었을 수 있습니다. 배터리 교체를 권장합니다.

 **5개 LED**: 배터리가 양호한 상태에 있으며, 결함 위험이 낮습니다.

유의사항: 배터리 결함 위험 예측은 2단계로 진행되며, 간략한 상태 평가를 제공합니다. 배터리는 양호한 상태로 평가되거나 결함 위험이 높은 것으로 안내됩니다. 배터리 상태는 퍼센트 단위로 표시되지 않습니다.

올바른 배터리의 취급 방법

배터리를 습기나 물이 있는 곳에 두지 마십시오.

배터리를 –20 °C 에서 50 °C 온도 범위에서만 저장하십시오. 예를 들면 배터리를 여름에 자동차 안에 두지 마십시오.

가끔 배터리의 통풍구를 부드럽고 깨끗한 마른 솔로 청소하십시오.

충전 후 작동 시간이 현저하게 짧아지면 배터리의 수명이 다한 것이므로 배터리를 교환해야 합니다.

폐기처리에 관련된 지시 사항을 준수하십시오.

조립

▶ **청소기의 유지보수, 세척하기 전, 장치 설정, 액세서리 교환 또는 청소기 보관 전에 배터리를 제거하십시오.** 이는 청소기가 불필요하게 작동되거나 제품이 고장나는 것을 방지합니다.

흡입 액세서리 홀더 장착하기(그림 B 참조)

– 흡입관 및 틈새노즐의 홀더 **(25)** 를 위쪽에서 해당 연결부위 **(10)** 쪽으로 밀어 맞물려 고정되게 하십시오.

– 흡입 호스 및 바닥노즐의 홀더 **(27)** 를 위쪽에서 해당 연결부위 **(7)** 쪽으로 밀고 고정 볼트 **(26)** 를 조이십시오.

흡입 호스 조립하기(그림 C 참조)

– 흡입 호스 **(13)** 를 호스 연결부위 **(8)** 에 끼울 때, 흡입 호스의 양쪽 누름 버튼 **(28)** 이 맞물려 고정되는 소리가 들려야 합니다.

지침: 흡입 시 흡입 호스와 흡입 부속품 안의 먼지 마찰로 인해 정전기가 발생하는데, 작업자는 이에 유의해서 사용해야 합니다(환경적 영향과 신체 감각에 따라 달라짐).

흡입 액세서리 조립하기

흡입 호스 **(13)** 는 클립 시스템이 장착되어 있어서 흡입 액세서리(공구 연동 어댑터 **(14)**, 곡선형 노즐 **(15)**)에 연결할 수 있습니다.

공구 연동 어댑터 또는 곡선형 노즐 장착하기(그림 D 참조)

공구 연동 어댑터 **(14)** 또는 곡선형 노즐 **(15)** 을 흡입 호스 **(13)** 에 끼울 때, 흡입 호스의 양쪽 누름 버튼 **(28)** 이 맞물려 고정되는 소리가 들려야 합니다.

분리할 때는 누름 버튼 **(28)** 을 안쪽으로 눌러 부품들을 분리합니다.

노즐 및 관 장착하기

– 필요에 따라 흡입관 **(18)** 을 서로 단단히 끼운 후 곡선형 노즐 **(15)** 에 끼우십시오.

– 바닥 노즐 **(17)** 또는 틈새 노즐 **(16)** 을 흡입관 **(18)** 또는 곡선형 노즐 **(15)** 에 끼우십시오.

운반끈 고정하기(그림 E 참조)

▶ **운반끈은 청소기를 운반하고 고정하는 용도로만 적합합니다!**

운반끈 **(29)** 의 카라비너 후크를 청소기의 고정 고리 **(9)** 에 고정시키십시오.

바퀴 조립하기(그림 F 참조)

바퀴가 맞물려 고정되는 소리가 들릴 때까지 바퀴 **(30)** 의 고정핀 **4** 개를 바퀴 홀더 **(31)** 에 끼우십시오.

EN 12529 (고정핀 직경 11 mm) 규격에 해당되는 다른 바퀴도 사용할 수 있습니다.

▶ **진공청소기를 사용하기 전에 롤러 브레이크가 잘 작동되는지 점검하십시오.**

작동

▶ **청소기의 유지보수, 세척하기 전, 장치 설정, 액세서리 교환 또는 청소기 보관 전에 배터리를 제거하십시오.** 이는 청소기가 불필요하게 작동되거나 제품이 고장나는 것을 방지합니다.

▶ **걸려 넘어질 위험이 있으므로 작업 영역이 깨끗하게 정돈되도록 하십시오.**

기계 시동

▶ **진공청소기는 필터 없이 사용할 수 없습니다.**

▶ **작은 구멍이나 균열이 없는 온전한 필터를 사용하십시오. 파손된 필터는 즉각 교체하시기 바랍니다.**

▶ **흡입하기 전에 필터유닛들이 단단히 조립되어 있는지 확인하십시오.**

▶ **흡입하기 전에 배터리 케이스 덮개가 확실하게 닫혀 있는지 확인하십시오.**

▶ **인체에 유해한 분진 취급과 관련하여 당국의 해당 규정을 살펴 보시기 바랍니다.**

▶ **암석 분진의 경우 법적으로 규정된 한계치에 미달한다는 사실에 증명되었다고 확실하게 명시된 전동공구와 집진 시스템을 결합하여 사용하는 경우에만 집진 작업하십시오.** 증명 내용은 www.bosch-professional.com/dust/에서 확인할 수 있습니다.

진공청소기를 폭발 위험이 있는 곳에서 사용해서는 안 됩니다.

흡입력을 최적화하려면 흡입 호스 **(13)** 가 항상 흡입 호스 홀더 **(27)** 에서 완전히 풀려서 빠져 있어야 합니다.

전원 스위치 작동

청소기의 **전원을 켜려면** 전원 버튼 **(3)** 을 짧게 누릅니다.

청소기의 **전원을 끄려면** 다시 전원 버튼 **(3)** 을 누릅니다.

전원 버튼 **(3)** 을 5 초 이상 누르면, 안전상의 이유로 청소기의 전원이 켜지지 않습니다.

건식 흡입

작동하는 전동공구에서 발생하는 먼지 흡입하기 (그림 G 참조)

- ▶ **배기 공기가 다시 공간 내부로 들어갈 경우 공간 내에 공기 교환 비율이 충분히 높아야 합니다. 당국의 해당 규정에 유의하십시오.**

– 공구 연동 어댑터 **(14)** 또는 곡선형 노즐 **(15)** 을 설치하십시오 (참조 „공구 연동 어댑터 또는 곡선형 노즐 장착하기(그림 **D** 참조)“, 페이지 203).

– 공구 연동 어댑터 **(14)** 또는 곡선형 노즐 **(15)** 을 전동공구의 흡입노즐에 끼우십시오.

공구 연동 어댑터 **(14)** 를 사용할 경우만:

지침: 흡입 호스로의 공기 공급이 미미한 전동공구로 작업할 경우(예: 실톱, 연마기 등), 공구 연동 어댑터 **(14)** 의 공기 통풍구 **(32)** 가 열려 있어야 합니다. 이렇게 하면 진공청소기의 전체 출력이 향상됩니다. 구멍이 최대로 커질 때까지 공기 통풍구 **(32)** 위의 링을 돌려주십시오.

습식 흡입

- ▶ **진공청소기를 통해 가솔린, 오일, 알코올, 용매 등 가연성 혹은 폭발성 액체를 흡입해서는 안 됩니다. 고온의 발화된 분진 혹은 폭발성 분진을 흡입해서도 안 됩니다. 진공청소기를 폭발 위험이 있는 환경에서 작동하지 마십시오.** 분진, 증기 및 액체로 인해 화재가 발생하거나 폭발할 수 있습니다.

습식 흡입을 하기 전에

– 용기 **(1)** 를 비우십시오.

– 필터 **(33)** 를 청소한 후 다시 청소기에 설치하십시오 (참조 „필터 청소하기/교체하기(그림 **I1**–**I2** 참조)“, 페이지 204).

청소기에는 플로트 **(34)** 가 장착되어 있습니다. 최대 높이까지 채워지면 흡입이 멈춥니다.

습식 흡입 후 항상

– 용기 **(1)** 를 비우십시오.

– 필터 **(33)** 에 있는 물을 비우십시오.

습식 흡입 후 곰팡이 발생 방지를 위해

– 진공청소기 뚜껑 **(5)** 을 분리한 후 잘 말려줍니다.

– 필터 **(33)** 를 분리하여 마찬가지로 잘 건조시켜 줍니다(참조 „필터 청소하기/교체하기(그림 **I1**–**I2** 참조)“, 페이지 204).

보수 정비 및 서비스

보수 정비 및 유지

- ▶ **청소기의 유지보수, 세척하기 전, 장치 설정, 액세서리 교환 또는 청소기 보관 전에 배터리를 제거하십시오.** 이는 청소기가 불필요하게 작동되거나 제품이 고장나는 것을 방지합니다.
- ▶ **안전하고 올바른 작업을 위하여 진공청소기와 그 환기구를 항상 깨끗이 유지하십시오.**
- ▶ **진공청소기 손질 및 청소 시 먼지방지 마스크를 착용하십시오.**

가끔씩 젖은 천으로 청소기 케이스를 닦아줍니다.

접촉부가 지저분하면 이를 마른 천으로 닦아줍니다.

- ▶ **청소기는 압축 공기로 청소하지 마십시오.** 필터나 다른 구성 요소가 손상될 수 있습니다.

제조사 혹은 교육받은 직원을 통해 필터 손상 여부, 청소기 밀폐성 및 제어장치 기능 이상 여부 등 분진 기술적인 검사를 매년 1회 이상 실시해야 합니다.

유해 물질 흡입 후 유지보수 및 청소

– 건강에 유해한 물질에 접촉했을 가능성이 있는 모든 부품은 오염된 것으로 간주하십시오.

– 건강에 유해한 물질이 있는 영역에서 청소기를 가져오기 전에 청소기 외부를 깨끗이 닦고 밀봉시키십시오.

– 사용자 및 다른 사람에게 위험하지 않은 경우에만 청소기의 청소, 분리 및 유지보수 작업을 진행하십시오. 유지보수 및 청소 작업 시 개인별 안전 장비를 착용하십시오. 환기가 잘 되는 공간에서 작업을 진행하십시오.

– 청소기를 분리하기 전에 먼저 청소기의 외부를 닦으십시오.

– 충분하게 세척되지 않은 모든 청소기 부품은 봉투에 밀봉하여 폐기해야 합니다. 이와 유사한 폐기물 처리 시 현지에서 통용되는 규정에도 유의하십시오.

– 작업을 마친 후 유지보수 작업을 진행한 영역을 청소하십시오.

용기 청소하기(그림 H1–H2 참조)

진공청소기의 성능을 최상으로 유지하기 위해서는 사용할 때마다 용기 **(1)** 를 청소하는 것이 좋습니다.

– 잠금쇠 **(2)** 를 열고 청소기 뚜껑 **(5)** 를 분리하십시오.

– 용기 **(1)** 를 적합한 쓰레기통 위에서 털어줍니다.

– 필요한 경우, 용기를 젖은 천으로 닦아줍니다. 필요한 경우, 필터를 청소하십시오 (참조 „필터 청소하기/교체하기(그림 **I1**–**I2** 참조)“, 페이지 204).

– 청소기 뚜껑 **(5)** 을 다시 끼운 후 잠금쇠 **(2)** 를 닫으십시오.

필터 청소하기/교체하기(그림 I1–I2 참조)

흡입 출력은 필터 상태에 따라 달라지므로, 필터를 정기적으로 청소하십시오.

손상된 필터는 즉시 교체하십시오.
- 잠금쇠 **(2)** 를 열고 청소기 뚜껑 **(5)** 를 분리하십시오.
- 필터 **(33)** 를 스토퍼 위치까지 6 회전 방향으로 돌린 후 필터 홀더 **(35)** 에서 빼냅니다.
- 필터 건조:
  필터 **(33)** 를 적합한 쓰레기통 위에서 털어줍니다. 필터 판이 손상되지 않도록 유의하십시오.
  흡입력을 최대로 유지할 수 있도록, 필터의 다판을 부드러운 솔로 털어주십시오.
  또는
  습식 필터의 경우:
  필터 **(33)** 를 흐르는 물에서 헹궈낸 후 잘 말리십시오.
  또는
  손상된 필터 **(33)** 를 교체하십시오.
- 필터 **(33)** 를 필터 홀더 **(35)** 위쪽에 끼운 후 잠금 모양의 위치까지 회전 방향 6 으로 돌립니다 .
- 청소기 뚜껑 **(5)** 을 다시 끼운 후 잠금쇠 **(2)** 를 닫으십시오.
  잠금쇠가 안전하게 맞물려 고정되었는지 확인하십시오.

고장 시 확인 사항

흡입 출력이 부족한 경우 점검 사항:
- 용기 **(1)** 가 가득찼습니까?
  ▷(참조 „용기 청소하기(그림 **H1**–**H2** 참조)“, 페이지 204).
- 필터 **(33)** 가 먼지로 막혀있습니까?
  ▷(참조 „필터 청소하기/교체하기(그림 **I1**–**I2** 참조)“, 페이지 204).
- 배터리 용량이 충분하지 않습니까?
  ▷ 배터리를 충전하십시오.

주기적으로 용기 **(1)** 를 비우고 필터 **(33)** 를 청소해야 최적의 흡입력이 보장됩니다.
그래도 흡입 성능이 개선되지 않으면, **Bosch** 고객 서비스 센터에 문의해주십시오.

보관(그림 J 참조)

- 흡입관 **(18)** 을 홀더 **(25)** 에 끼우십시오.
- 틈새 노즐 **(16)** 을 흡입관 **(18)** 에 끼우십시오.
- 바닥 노즐 **(17)** 을 홀더 **(27)** 에 끼우십시오.
- 흡입 호스 **(13)** 를 아래쪽 홀더 **(27)** 둘레에 감싼 후 고정 고리 **(36)** 에 고정시키십시오.
- 운반용 손잡이 **(6)** 또는 고정끈(있는 경우에만)만 사용하여 진공청소기를 운반하십시오.
- 건조한 공간에 진공청소기를 보관하고 함부로 사용하는 일이 없도록 조치하십시오.

AS 센터 및 사용 문의

콜센터
080-955-0909
당사의 서비스 센터 주소 및 보증 조건 관련 링크는 마지막 페이지에서 확인할 수 있습니다.
문의나 대체 부품 주문 시에는 반드시 제품 네임 플레이트에 있는 10자리의 부품번호를 알려 주십시오.

처리

진공청소기, 배터리, 부속품 및 포장은 재활용을 위해 분리 배출합니다.



진공청소기와 배터리를 가정용 쓰레기에 버리지 마십시오!

عربي

إرشادات الأمان الخاصة بالشافطة



اقرأ جميع إرشادات الأمان والتعليمات. إن ارتكاب الأخطاء عند تطبيق إرشادات الأمان والتعليمات قد يؤدي إلى حدوث صدمات الكهربائية، و إلى نشوب الحرائق و/أو الإصابة بجروح خطيرة.

احتفظ بجميع الملاحظات التحذيرية والتعليمات للمستقبل.

- **هذه الشافطة غير مناسبة للاستعمال من قِبَل الأطفال والأشخاص الذين يعانون من نقص في القدرات البدنية أو الحسية أو العقلية أو الذين ليست لديهم الدراية والمعرفة.** وإلا فقد ينشأ خطر من الاستخدام الخاطئ أو وقوع إصابات.
- **قم بمراقبة الأطفال.** لضمان عدم عبث الأطفال بالشافطة.
- **احرص على مراعاة كافة لوائح الأمان الخاصة بالمواد المراد شفطها.**
- **لا تقم بشفط غبار خشب الزان أو خشب البلوط أو الأسبستوس. لا يجوز شفط غبار الحجارة إلا بالارتباط مع أنظمة الشفط المصرح بوضوح باستخدامها مع GAS 18V-10 L من Bosch .** حيث تعتبر هذه المواد من مسببات السرطان.
- **قم بشفط غبار الحجارة باستخدام المجموعة المجربة المكونة من العدة الكهربائية ونظام الشفط، والتي ثبُت جواز النزول عن القيم الحدية القانونية فيها.** تجد الإثباتات في الموقع الإلكتروني www.bosch-professional.com/dust/.

تحذير **لا تستخدم الشافطة إلا عند توافر معلومات كافية عن طريقة استخدامها والمواد التي يمكن شفطها وعن التخلص من هذه المواد بشكل آمن.** اتباع الإرشادات بعناية يحد من وقوع أخطاء تشغيل أو إصابات.

تحذير **الشافطة مناسبة لشفط المواد الجافة، ويمكن، عبر اتخاذ الإجراءات المناسبة، استخدامها أيضًا في شفط السوائل.** يزداد خطر التعرض لصدمة كهربائية في حالة تسرب السوائل.

- **لا تستخدم الشافطة في شفط السوائل القابلة للاشتعال أو الانفجار، مثل البنزين، الزيت، الكحول، المواد المذيبة. لا تقم بشفط غبار ساخن أو مشتعل أو انفجاري. لا تقم بتشغيل الشافطة في الأماكن المعرضة لخطر الانفجار.** من الممكن اشتعال أو انفجار الغبار، والأبخرة والسوائل.

تحذير **أوقف الشافطة على الفور في حالة خروج رغوة أو ماء، وقم بتفريغ الوعاء.** وإلا فقد تتعرض الشافطة للضرر.

- **انتبه! لا يجوز تخزين الشافطة في الأماكن المغلقة فقط.**
- **انتبه! قم بتنظيف العوامة بشكل منتظم، وتأكد من عدم وجود أضرار بها.** وإلا فقد يتأثر الأداء الوظيفي سلبيا.
- **قم بتوفير تهوية مناسبة في مكان العمل.**
- **احرص على إصلاح الشافطة لدى فنيين متخصصين مؤهلين فقط، واستخدم قطع الغيار الأصلية،** حيث يضمن هذا الحفاظ على سلامة الشافطة.

تحذير **تحتوي الشافطة على غبار يمثل خطورة على الصحة.** **احرص على أن تتم عمليات التفريغ والصيانة، بما في ذلك خلع وعاء تجميع الغبار، من قبل عمال متخصصين فقط. يجب استخدام تجهيزات الوقاية المناسبة. لا تقم بتشغيل الشافطة دون نظام الفلاتر الكامل الذي تم تركيبه بعناية.** وإلا فسيكون هناك خطر على صحتك.

- **تأكد قبل التشغيل أن خرطوم الشفط في حالة سليمة. عند القيام بذلك، اترك خرطوم الشفط مركب على الشافطة، حتى لا يخرج الغبار دون قصد.** وإلا فقد يتسبب ذلك في استنشاقك للغبار.
- **لا تقم بتنظيف الشافطة باستخدام تيار ماء موجه بشكل مباشر.** يزداد خطر التعرض للصدمات الكهربائية في حالة تسرب الماء إلى الجزء العلوي من الشافطة.
- **لا تقم بتعديل المركم أو فتحه.** يتشكل خطر حدوث قفلة كهربائية.
- **قد تنطلق أبخرة عند تلف المركم واستخدامه بطريقة غير ملائمة. يمكن أن يحترق المركم أو يتعرض للانفجار.** أمن توفر الهواء النقي وراجع الطبيب إن شعرت بشكوى. قد تهيج هذه الأبخرة المجاري التنفسية.
- **في حالة سوء الاستعمال أو تلف المركم فقد يتسرب السائل القابل للاشتعال من المركم. تجنب ملامسته. اشطفه بالماء في حال ملامسته بشكل غير مقصود. في حالة وصول السائل إلى العينين، فراجع الطبيب إضافة إلى ذلك.** قد يؤدي سائل المركم المتسرب إلى تهيج البشرة أو إلى الاحتراق.
- **يمكن أن يتعرض المركم لأضرار من خلال الأشياء المدببة مثل المسامير والمفكات أو من خلال تأثير القوى الخارجية.** وقد يؤدي هذا إلى تقصير الدائرة الكهربائية الداخلية واحتراق المركم أوخروج الأدخنة منه أو انفجاره وتعرضه لسخونة مفرطة.
- **حافظ على إبعاد المركم الذي لا يتمّ استعماله عن مشابك الورق وقطع النقود المعدنية والمفاتيح والمسامير واللوالب و غيرها من الأغراض المعدنية الصغيرة التي قد تقوم بتوصيل الملامسين ببعضهما البعض.** قد يؤدي تقصير الدارة الكهربائية بين ملامسي المركم إلى الاحتراق أو إلى اندلاع النار.
- **اقتصر على استخدام المركم في منتجات الجهة الصانعة.** يتم حماية المركم من فرط التحميل الخطير بهذه الطريقة فقط دون غيرها.

- **اشحن المراكم فقط عبر أجهزة الشحن التي يُنصح باستخدامها من طرف المنتج.** ينشأ خطر اندلاع حريق عند استخدام الشواحن المخصصة لنوع معيّن من المراكم مع نوع آخر من المراكم.
- **احرص على حماية المركم من السخونة، بما ذلك التعرض لأشعة الشمس المستمرة ومن النار والاتساخ والماء والرطوبة.** حيث ينشأ خطر الانفجار وخطر حدوث دائرة قصر.
- **لا تعمل بالشافطة في حالة حملها باستخدام حزام حمل.** فقد تعلق في شريط الحمل وتتعرض للسقوط.
- **اقتصر على استخدام حزام الحمل مع الشافطة فقط.**

الرموز

قد تكون الرموز التالية ذات أهمية من أجل استعمال الشافطة. يرجى حفظ الرموز ومعناها. يساعدك تفسير الرموز بشكل صحيح على استعمال الشافطة بطريقة أفضل وأكثر أمانا.

الرموز ومعناها	
	**تحذير! اقرأ جميع إرشادات الأمان والتعليمات.** ارتكاب الأخطاء عند تطبيق إرشادات الأمان والتعليمات، قد يؤدي إلى حدوث صدمات كهربائية أو إلى نشوب الحرائق و/أو الإصابة بجروح خطيرة.
	الشافطة من فئة الغبار L طبقا للمواصفة IEC/EN 60335-2-69 مخصصة **للشفط الجاف** للغبار المضر بالصحة ذي قيمة تعرض حدية > 1 مجم/متر^3
	**تحذير! تحتوي الشافطة على غبار يمثل خطورة على الصحة. احرص على أن تتم عمليات التفريغ والصيانة، بما في ذلك خلع وعاء تجميع الغبار، من قبل عمال متخصصين فقط. يجب استخدام تجهيزات الوقاية المناسبة. لا تقم بتشغيل الشافطة دون نظام الفلاتر الكامل الذي تم تركيبه بعناية.** وإلا فسيكون هناك خطر على صحتك.

وصف المنتج والأداء

انتبه للصور في الجزء الأمامي لتعليمات التشغيل.

الاستعمال المخصص

الشافطة مخصصة لتجميع أنواع الغبار الجافة غير القابلة للاشتعال والسوائل غير القابلة للاشتعال وخليط الماء والهواء وشفطها ونقلها وفصلها. تم اختبار الشافطة فنيًا بصدد الأغبرة وهي توافق فئة الغبار L. وهي مناسة لتلبية المتطلبات العالية في حالة الاستخدام المهني، مثلا في الأعمال الحرفية والصناعية والورش الفنية.

لا يجوز استخدام الشافطات من فئة الغبار L طبقا للمواصفة IEC/EN 60335-2-69 إلا في شفط وامتصاص للغبار المضر بالصحة ذات قيمة تعرض حدية > 1 مجم/متر^3.

استخدم الشافطة فقط إن كنت على دراية بجميع وظائفها بشكل كامل وقادر على تنفيذ هذه الوظائف دون تقييد أو إن كنت قد استلمت التعليمات الموافقة.

Rotational Airflow

يوفر عليك نظام الترشيح دون أكياس استخدام أكياس الغبار. يتم تجميع الاتساخات على الجدار الخارجي للوعاء.

الأجزاء المصورة

تستند أرقام الأجزاء المصورة إلى صور الشافطة على صفحات الرسوم التخطيطية.

(1) الوعاء
(2) قفل الجزء العلوي من الشافطة
(3) زر التشغيل والإطفاء
(4) مؤشر حالة شحن المركم
(5) الجزء العلوي من الشافطة
(6) مقبض حمل
(7) حاضن خرطوم الشفط/حامل فوهة الأرضيات
(8) حاضن الخرطوم
(9) حلقات تثبيت
(10) حاضن أنبوب الشفط/حامل فوهة الشقوق
(11) زر تحرير غطاء حيز المركم
(12) غطاء حجيرة المركم
(13) خرطوم الشفط
(14) مهايئ الشفط
(15) القطعة المنحنية
(16) فوهة الشقوق
(17) فوهة الأرضيات
(18) ماسورة الشفط
(19) حجيرة المركم
(20) المركم[a]
(21) زر تحرير المركم[a]
(22) لوالب التثبيت
(23) حاجب الرؤية
(24) حامل غطاء حجرة المركم
(25) حامل أنبوب الشفط وفوهة الشقوق
(26) لولب تثبيت الحامل **(27)**
(27) حامل خرطوم الشفط وفوهة الأرضيات
(28) زر انضغاطي
(29) حزام الحمل[a]
(30) عجلة تحريك[a]
(31) حاضن عجلة التحريك

(32) فوهة الهواء الزائف
(33) فلتر
(34) عوامة
(35) حامل الفلتر
(36) عروة تعليق خرطوم الشفط

a) **إن هذه التوابع ليست محتواة ضمن إطار التوريد الاعتيادي.**

البيانات الفنية

شافطة المواد الجافة/المبللة العاملة بمركم		GAS 18V-10 L
رقم الصنف		3 601 JC6 3..
الجهد	فلط	18
قدرة الدخل الاسمية	واط	260
سعة الوعاء (الإجمالية)	لتر	10
السعة الصافية (السائل)	لتر	6
ضغط التفريغ[A]		
– الشافطة[B]	هيكتوبا سكال	90
– التوربينة	هيكتوبا سكال	115
كمية التدفق[A]		
– الشافطة[B]	لتر/ث متر^3/ساعة	24 86
– التوربينة	لتر/ث متر^3/ساعة	34 122
مدة التشغيل بشحنة مركم واحدة	دقيقة/أمبير ساعة	4
فئة الغبار		L
الوزن[C]	كجم	3,5
نوع الحماية		IPX4
درجة الحرارة المحيطة الموصى بها عند الشحن	°م	0 ... +35
درجة الحرارة المحيطة المسموح به عند التشغيل[D] وعند التخزين	°م	−20 ... +50
المراكم المتوافقة		GBA18V... GBA 18V... ProCORE18V... EXPERT18V... EXBA18V... CORE18V...
أجهزة الشحن الموصى بها		GAL18... GAL 18... GAL 36... GAL12V/18... GAL 12V/18...
شافطة المواد الجافة/المبللة العاملة بمركم		GAS 18V-10 L
		GAX 18... EXAL18...

A) مقاسة عند درجة حرارة 20–25 °م مع مركم **GBA 18V 6.3Ah**

B) مقاسة في وجود خرطوم الشفط **(13)** والقطعة المنحنية **(15)**

C) دون مركم (تجد وزن المركم في موقع الإنترنت (www.bosch-professional.com

D) قدرة محدودة في درجات الحرارة < 0 °م

قد تختلف القيم حسب المنتج وظروف الاستخدام والبيئة. المزيد من المعلومات على موقع الإنترنت www.bosch-professional.com/wac.

مركم

تبيع شركة **Bosch** الشافطة العاملة بمركم دون مركم أيضًا. يمكنك أن تعرف من العبوة ما إذا كان المركم موجود ضمن مجموعة التجهيزات الموردة مع الشافطة الخاصة بك.

شحن المركم

◄ **اقتصر على استخدام أجهزة الشحن المذكورة في المواصفات الفنية.** أجهزة الشحن هذه دون غيرها هي المتوائمة مع مركم أيونات الليثيوم المستخدم في الشافطة الخاصة بك.

ملحوظة: يتم تسليم مراكم أيونات الليثيوم مشحونة جزئيًا وفقًا للوائح النقل الدولية. لضمان قدرة أداء المركم الكاملة، يتوجب شحن المركم بشكل كامل قبل الاستعمال لأول مرة.

تركيب المركم وخلعه (انظر الصور A1–A2)

◄ **لا تستخدم القوة عند تركيب المركم.** فالمركم مصمم بحيث لا يمكن وضعه إلا في الموضع الصحيح بالجهاز.

◄ حافظ دائما على حيز المركم وصندوق المركم، حتى يمكنك العمل بشكل جيد وآمن.

– اضغط على زر التحرير **(11)** لفتح غطاء حيز المركم **(12)**.

– أدخل المركم **(20)** في حجيرة المركم **(19)** إلى أن يثبت بصوت مسموع.

– لإخراج المركم **(20)** اضغط على زر التحرير **(21)** بالمركم وأخرجه من حجيرة المركم **(19)**.

– أغلق غطاء حيز المركم **(12)**.

تغيير غطاء حجيرة المركم (انظر الصور A3–A5)

إذا رغبت في استخدام المركم ProCORE18V 12Ah فلن يمكن غلق غطاء حجيرة المركم **(12)**. يمكن استبدال غطاء حجيرة المركم **(12)** بحاجب الرؤية مصمم لهذه الحالة **(23)**.

لا يجوز استخدام الشافطة بينما النطاق المحيط رطب أو مبلل إلا وغطاء حجيرة المركم مغلق.

فك غطاء حجيرة المركم (انظر الصورة A3)

أخرج المركم **(20)** من حجيرة المركم **(19)**.

قم بفك لولبي التثبيت **(22)** (ST4×12) باستخدام مفك براغي متصالبة PH1 واخلع غطاء حجيرة المركم **(12)**.

تركيب حاجب الرؤية (انظر الصورة A4)

اضغط الحامل **(24)** الخاص بغطاء حجيرة المركم إلى أسفل وحرك حاجب الرؤية **(23)** لفتحه.

خلع حاجب الرؤية (انظر الصورة A5)

ضع مفك البراغي المشقوبة وحرك غطاء حجيرة المركم **(23)** إلى الخلف بعض الشيء، واخلع غطاء حجيرة المركم. أثناء هذا اضغط على الحامل **(24)** الخاص بغطاء حجيرة المركم إلى أسفل.

مؤشر حالة شحن المركم

في حالة تركيب المركم يمكنك التعرف على حالة شحن المركم عن طريق مبين حالة شحن المركم **(4)** الخاص بالشافطة، ونفسه في حالة خلعه من المركم.

بيان حالة شحن المركم بالشافطة

بعد تشغيل الشافطة تضيء مصابيح الدايود الخمسة الخضراء الخاصة بمبين حالة شحن المركم **(4)** واحدة واحدة صعودا وهبوطا. بعدها تبين مصابيح الدايود حالة شحن المركم **(20)**.

بيان حالة شحن المركم بالمركم

في حالة إخراج المركم من الشافطة يمكن عرض حالة الشحن من خلال مصابيح الدايود بمبين حالة الشحن في المركم.

اضغط على زر مبين حالة الشحن ⏻ أو 🔋 لعرض حالة الشحن.

إذا لم يضئ أي مصباح دايود بعد الضغط على زر مبين حالة الشحن، فهذا يعني أن المركم تالف ويجب تغييره.

ملحوظة: ليست كل أنواع المراكم تحتوي على مبين حالة شحن.

نوع المركم GBA 18V... | GBA18V...



لمبة LED	السعة
ضوء مستمر 3× أخضر	100–60 %
ضوء مستمر 2× أخضر	60–30 %
ضوء مستمر 1× أخضر	30–5 %
ضوء وماض 1× أخضر	5–0 %

نوع المركم ProCORE18V... | EXPERT18V... | EXBA18V... | CORE18V...



لمبة LED	السعة
ضوء مستمر 5× أخضر	100–80 %
ضوء مستمر 4× أخضر	80–60 %
ضوء مستمر 3× أخضر	60–40 %
ضوء مستمر 2× أخضر	40–20 %
ضوء مستمر 1× أخضر	20–5 %
ضوء وماض 1× أخضر	5–0 %

اكتشاف خطر تلف المركم

EXPERT18V... | EXBA18V...

يمكن لمؤشرات الدايود الخاصة بمبينات حالة شحن المركم أن تبين بالإضافة إلى حالة المركم خطر تلف المركم.

لتفعيل الوظيفة احتفظ بزر مبين حالة الشحن 🔋 مضغوطًا لمد 3 ثوان. تتم الإشارة إلى تحليل المركم عن طريق ضوء متحرك بمبين حالة شحن المركم. يتم عرض النتيجة على مبين حالة شحن المركم.

مؤشر دايود: المركم معرض لخطر التلف بشكل كبير. قد تنخفض القدرة ووقت تشغيل بالفعل. يوصى بتغيير المركم.

5 مؤشرات دايود: المركم بحالة جيدة وخطر التلف منخفض.

يرجى مراعاةأن: تقييم مخاطر تلف المركم يعمل على مرحلتين ويقدم تقييمًا مبسطًا للحالة. إما أن يتم تقييم المركم على أنه في حالة جيدة أو به خطر تلف متزايد. لا يتم عرض نسبة مئوية لحالة البطارية.

ملاحظات للتعامل مع المركم بطريقة مثالية

قم بحماية المركم من الرطوبة والماء.

لا تقم بتخزين المركم إلا في نطاق درجة حرارة يقع بين –20 °م وحتى 50 °م. لا تترك المركم في السيارة في فصل الصيف مثلا.

نظف فتحات التهوية بالمركم من فترة لأخرى، بواسطة فرشاة طرية ونظيفة وجافة.

إذا انخفضت فترة التشغيل بعد الشحن بدرجة كبيرة فهذا يعني أن المركم قد استهلك وأنه يجب استبداله.

تراعى الإرشادات عند التخلص من العدد.

التركيب

◀ **أخرج المركم قبل صيانة الشافطة، أو تنظيفها، أو إجراء أوضاع الضبط أو تغيير قطع التوابع أو تخزين الشافطة.** تساهم هذه الإجراءات الاحتياطية في منع التشغيل غير المقصود للشافطة.

تركيب حوامل توابع الشافطة (انظر الصورة B)

– أدخل الحامل **(25)** الخاص بأنبوب الشفط وفوهة الشقوق من أعلى في الحاضن المخصص **(10)** إلى أن يثبت.

– أدخل الحامل **(27)** الخاص بخرطوم الشفط وفوهة الأرضيات من أعلى في الحاضن المخصص **(7)** واربط لولب التثبيت **(26)** بإحكام.

تركيب خرطوم الشفط (انظر الصورة C)

– أدخل خرطوم الشفط **(13)** في حاضن الخرطوم **(8)** إلى أن يثبت الزران الانضغاطيان **(28)** لخرطوم الشفط.

ملاحظة: أثناء الشفط ينشأ نتيجة احتكاك الغبار بخرطوم الشفط وبتوابع الشافطة شحنة كهروستاتيكية يمكن أن يحس بها المستخدم في شكل تفريغ إلكتروستاتيكي (تبعا للظروف المحيطة ودرجة حساسية جسم المستخدم).

تركيب توابع الشفط

خرطوم الشفط **(13)** مجهز بنظام تثبيت، يمكن عن طريقه توصيل تابع الشفط (مهايئ شفط **(14)**، القطعة المنحنية **(15)**).

تركيب مهايئ الشفط أو القطعة المنحنية (انظر الصورة D)

قم بتركيب مهايئ الشفط **(14)** أو القطعة المنحنية **(15)** في خرطوم الشفط **(13)** إلى أن يثبت الزران الانضغاطيان **(28)** لخرطوم الشفط بصوت مسموع.

لغرض الفك اضغط على الزر الانضغاطي **(28)** للداخل واخلع الأجزاء التركيبية من بعضها البعض.

تركيب الفوهات والأنابيب

– عند اللزوم أدخل أنابيب الشفط **(18)** في بعضها البعض بإحكام وثبتها في القطعة المنحنية **(15)** بإحكام.
– أدخل فوهة الأرضيات **(17)** أو فوهة الشقوق **(16)** بإحكام في أنبوب الشفط **(18)** أو القطعة المنحنية **(15)**.

تثبيت حزام الحمل (انظر الصورة E)

◀ **حزام الحمل مخصص فقط لحمل الشافطة وتثبيتها!**

قم بتركيب الخطاف الحلقي لحزام الحمل **(29)** في حلقة التثبيت **(9)** الخاصة بالشافطة.

تركيب عجلات التحريك (انظر الصورة F)

أدخل **4** خوابير تثبيت لعجلات التحريك **(30)** في حواضن عجلات التحريك **(31)** إلى أن تثبت بصوت مسموع.

يمكن أيضا استخدام عجلات تحريك أخرى وفقا للمواصفة EN 12529 (قطر خابور التثبيت 11 مم).

◀ **افحص الأداء الوظيفي لمكابح العجلات قبل استخدام الشافطة.**

التشغيل

◀ **أخرج المركم قبل صيانة الشافطة، أو تنظيفها، أو إجراء أوضاع الضبط أو تغيير قطع التوابع أو تخزين الشافطة.** تساهم هذه الإجراءات الاحتياطية في منع التشغيل غير المقصود للشافطة.

◀ **احرص على أن يكون نطاق العمل نظيفا ومنظما لتجنب خطر التعثر.**

بدء التشغيل

◀ **لا يجوز استخدام الشافطة دون فلتر.**

◀ **اقتصر على استخدام الفلاتر السليمة (التي لا تحتوي على شقوق أو ثقوب وما شابه). قم بتغيير الفلتر التالف على الفور.**

◀ **تأكد قبل الشفط من تركيب وحدة الفلتر بشكل ثابت.**

◀ **تأكد قبل الشفط من غلق غطاء حيز المركم.**

◀ **يرجى الاستعلام عن التشريعات/القوانين السارية في بلدك المتعلقة بالتعامل مع الأتربة التي تمثل خطورة على الصحة.**

◀ **قم بشفط غبار الحجارة باستخدام المجموعة المجربة المكونة من العدة الكهربائية ونظام الشفط، والتي ثبُت جواز النزول عن القيم الحدية القانونية فيها.** تجد الإثباتات في الموقع الإلكتروني www.bosch-professional.com/dust/.

لا يجوز أساسا استخدام الشافطة في الحجرات المعرضة لخطر الانفجار.

لضمان قدرة شفط مثالية يجب دائمًا فك خرطوم الشفط **(13)** بشكل كامل من حول حامل خرطوم الشفط **(27)**.

التشغيل والإطفاء

لغرض **تشغيل** الشافطة اضغط على زر التشغيل والإطفاء **(3)**.

لغرض **إطفاء** الشافطة اضغط مجددا على زر التشغيل والإطفاء **(3)**.

لأسباب تتعلق بالسلامة لا يتم تشغيل الشافطة إذا ظل زر التشغيل والإطفاء مضغوطًا **(3)** لمدة تزيد عن 5 ثواني.

الشفط الجاف

شفط الغبار المتساقط من العدة الكهربائية المشغلة (انظر الصورة G)

◀ **يجب أن يكون معدل تغيير الهواء كافيًا في الغرفة في حالة رجوع العادم إلى الغرفة. تراعى التعليمات المحلية المعنية.**

– قم بتركيب مهايئ الشفط **(14)** أو القطعة المنحنية **(15)** (انظر „تركيب مهايئ الشفط أو القطعة المنحنية (انظر الصورة **D**)“, الصفحة 210).
– أدخل مهايئ الشفط **(14)** أو القطعة المنحنية **(15)** في فوهة شفط العدة الكهربائية.

فقط عند استخدام مهايئ الشفط **(14)**:

ملاحظة: عند العمل باستخدام عدد كهربائية ذات دفق منخفض للهواء في خرطوم الشفط (مثلا مناشير الأركت والمجالخ وخلافه)، يجب أن يتم فتح فوهة الهواء الزائف **(32)** لخرطوم الشفط **(14)**. وبذلك يتم تحسين القدرة الإجمالية للشافطة والعدة الكهربائية. أدر لهذا الغرض الحلقة الموجودة فوق فوهة الهواء الزائف **(32)** حتى يتم الوصول إلى أقصى وضع فتح.

الشفط الرطب

◀ **لا تستخدم الشافطة في شفط السوائل القابلة للاشتعال أو الانفجار، مثل البنزين، الزيت، الكحول، المواد المذيبة. لا تقم بشفط**

غبار ساخن أو مشتعل أو انفجاري. لا تقم بتشغيل الشافطة في الأماكن المعرضة لخطر الانفجار. من الممكن أشتعال أو انفجار الغبار، والأبخرة والسوائل.

قبل الشفط الرطب

- قم بتفريغ الوعاء **(1)**.
- قم بتنظيف الفلتر **(33)** وقم بتركيبه مرة أخرى داخل الشافطة (انظر „تنظيف/تغيير الفلتر (انظر الصور **I2–I1**)“, الصفحة 211).

الشافطة مزودة بعوامة **(34)**. إذا تم الوصول إلى ارتفاع الملء الأقصى، تتوقف عملية الشفط.

بعد كل شفط رطب

- قم بتفريغ الوعاء **(1)**.
- قم بتفريغ المياه من الفلتر **(33)**.

بعد عمليات الشفط الرطب ولتجنب حدوث تعفن

- اخلع الجزء العلوي من الشافطة **(5)** واتركها تجف جيدا.
- أخرج الفلتر **(33)** واتركه كذلك ليجف جيدا (انظر „تنظيف/تغيير الفلتر (انظر الصور **I2–I1**)“, الصفحة 211).

الصيانة والخدمة

الصيانة والتنظيف

◀ **أخرج المركم قبل صيانة الشافطة، أو تنظيفها، أو إجراء أوضاع الضبط أو تغيير قطع التوابع أو تخزين الشافطة.** تساهم هذه الإجراءات الاحتياطية في منع التشغيل غير المقصود للشافطة.

◀ **حافظ على نظافة الشافطة وشقوق التهوية للعمل بشكل جيد وآمن.**

◀ **احرص على ارتداء قناع الحماية من الغبار أثناء إجراء أعمال الصيانة والتنظيف على الشافطة.** احرص على تنظيف جسم الشافطة من وقت إلى آخر باستخدام قطعة قماش مبللة.

قم بتنظيف ملامسات الشحن المتسخة باستخدام قطعة قماش جافة.

◀ **لا تقم بتنظيف الشافطة باستخدام الهواء المضغوط.** فقد يتعرض الفلتر والأجزاء الأخرى لأضرار.

ينبغي إجراء عملية فحص فنية للغبار من قبل الجهة الصانعة أو من قبل شخص مؤهل مرة واحدة في السنة على الأقل (على سبيل المثال، من حيث وجود أضرار بالفلتر، وإحكام الشافطة ضد التسريب و سلامة عمل تجهيزات التحكم).

التنظيف والصيانة بعد شفط المواد المضرة بالصحة

- اعتبر جميع الأجزاء التي ربما تكون قد لامست المواد المضرة بالصحة ملوثة.
- قم بشفط الاتساخات من السطح الخارجي للشافطة أو مسحها أو قم بتغليف السطح الخارجي قبل إخراجه من نطاق المواد المضرة بالصحة.
- لا تقم بتنظيف الشافطة وتفكيكها وصيانتها إلا إذا كان من الممكن القيام بذلك دون تعريض نفسك أو الآخرين للخطر. قم بارتداء معدات الحماية الشخصية أثناء الصيانة والتنظيف. قم بتنفيذ العمل في غرفة جيدة التهوية.
- قم أولاً بتنظيف الشافطة من الخارج قبل تفكيكها.
- تخلص من جميع أجزاء الشافطة التي لا يمكن تنظيفها بشكل مرض في أكياس غير منفذة. يرجى مراعاة الأحكام السارية بصدد التخلص من هذه النفايات.
- قم بتنظيف منطقة الصيانة بعد الانتهاء من العمل.

تنظيف الوعاء (انظر الصور H1–H2)

قم بتنظيف الوعاء **(1)** بعد كل استخدام للحفاظ على الكفاءة المثالية لأداء الشافطة.

- افتح الأقفال **(2)** واخلع الجزء العلوي للشافطة **(5)**.
- قم بنفض الوعاء **(1)** أعلى وعاء مهملات مناسب.
- عند اللزوم قم بتنظيف الوعاء باستخدام قطعة قماش مبللة.

عند اللزوم قم بتنظيف الفلتر (انظر „تنظيف/تغيير الفلتر (انظر الصور **I2–I1**)“, الصفحة 211).

- أعد تركيب الجزء العلوي للشافطة **(5)** وقم بتأمين الأقفال **(2)**.

تنظيف/تغيير الفلتر (انظر الصور I2–I1)

تتوقف قدرة الشفط على حالة الفلتر. لذلك يجب تنظيف الفلتر بصورة منتظمة.

استبدل الفلتر التالف أولا.

- افتح الأقفال **(2)** واخلع الجزء العلوي للشافطة **(5)**.
- أدر الفلتر **(33)** حتى النهاية في اتجاه الدوران 🔓 واخلعه من حامل الفلتر **(35)**.
- الفلتر جاف:

قم بالطرق على الفلتر **(33)** أعلى وعاء مهملات مناسب. احرص على عدم تعرض شرائح الفلتر للضرر.

للحصول على أقصى قدرة شفط ممكنة، قم بتنظيف شرائح الفلتر باستخدام فرشاة ناعمة.

أو

الفلتر رطب:

اغسل الفلتر **(33)**بماء صنبور واتركه يجف جيدا.

أو

استبدل الفلتر إن كان به تلف **(33)**.

- أدخل الفلتر **(33)** عبر حامل الفلتر **(35)** وأدره حتى النهاية في اتجاه الدوران 🔒.
- أعد تركيب الجزء العلوي للشافطة **(5)** وقم بتأمين الأقفال **(2)**.

تأكد من ثبات الأقفال جيدا.

الخلل

إن كانت قدرة الشفط غير كافية، يفحص ما يلي:

- هل الوعاء **(1)** ممتلئ؟
  - ◁ (انظر „تنظيف الوعاء (انظر الصور **H1–H2**)“, الصفحة 211).
- هل الفلتر **(33)** مسدود بالأتربة؟
  - ◁ (انظر „تنظيف/تغيير الفلتر (انظر الصور **I2–I1**)“, الصفحة 211).
- هل شحنة المركم ضعيفة للغاية؟
  - ◁ اشحن المركم.

يضمن تفريغ الوعاء **(1)** وتنظيف الفلتر **(33)** بشكل منتظم قدرة شفط مثالية.
إذا لم يتم بعد ذلك الوصول إلى قدرة الشفط فتوجه إلى أحد مراكز خدمة عملاء **Bosch**.

التخزين (انظر الصورة J)

- قم بتركيب أنبوب الشفط **(18)**في الماسكات **(25)**.
- أدخل فوهة الشقوق **(16)**في أنبوب شفط **(18)**.
- أدخل فوهة الأرضيات **(17)**في موضع التثبيت **(27)**.
- قم بلف خرطوم الشفط **(13)**من أسفل حول الحامل **(27)**وقم بتثبيت عروة المسك **(36)**.
- لا تحمل الشافطة إلا من مقبض الحمل **(6)**أو حزام الحمل (إن وجد).
- أوقف الشافطة في مكان جاف وقم بتأمينها ضد الاستخدام غير المسموح به.

خدمة العملاء واستشارات الاستخدام

المغرب
الهاتف: 27 43 31 29 5 212+
تجد الرابط إلى عناوين مراكز الخدمة الخاصة بنا وشروط الضمان في الصفحة الأخيرة.
يلزم ذكر رقم الصنف ذو الخانات العشر وفقا للوحة صنع المنتج عند إرسال أية استفسارات أو طلبيات قطع غيار.

التخلص من العدة الكهربائية

يجب التخلص من الشافطة والمركم والتوابع ومواد التغليف بطريقة محافظة على البيئة عن طريق تسليمها لمراكز النفايات القابلة لإعادة التصنيع.



لا ترم الشافطة والمراكم/البطاريات ضمن النفايات المنزلية.

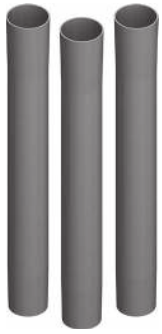

2 608 000 660



1 600 A01 U4W



1 600 A01 T49



2 608 000 585



2 608 000 659



2 608 000 661



2 608 000 707



2 608 000 662



2 608 000 663

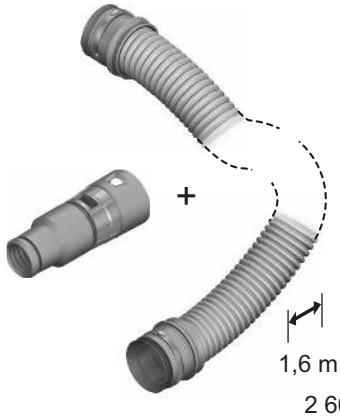

1,6 m ∅ 35 mm

2 608 000 658

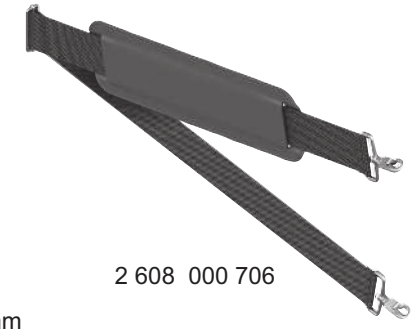

2 608 000 706

Servicekontakte
Service Contacts
Contacts de Service
Contactos de Servicio

https://www.bosch-pt.com/serviceaddresses

Garantiebedingungen
Guarantee Conditions
Conditions de Garantie
Condiciones de Garantía

https://www.bosch-pt.com/guarantee/202601