DREMEL® 670

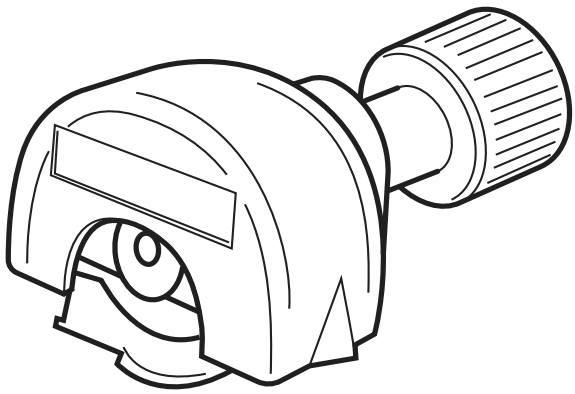

GB	Original instructions	4
DE	Übersetzung der originalbedienungsanleitung	16
FR	Traduction de la notice originale	31
IT	Traduzione delle istruzioni originali	45
NL	Vertaling van de originele gebruiksaanwijzing	59
DA	Oversættelse af betjeningsvejledning	73
SV	Översättning av originalinstruktioner	85
NO	Oversettelse av originalinstruksjonene	98
FI	Käännös alkuperäisistä ohjeista	111
ES	Traducción de las instrucciones originales	124
PT	Tradução das instruções originais	137
EL	Μεταφραση των πρωτοτυπων οδηγιων	151
TR	Orijinal yönergelerin çevirisi	166
CS	Překlad originálních pokynů	179
PL	Tłumaczenie oryginalnej instrukcji	192
BG	Превод на оригиналните инструкции	205
HU	Az eredeti előírások fordítása	220
RO	Traducere a instrucţiunilor originale	234
ET	Algsete juhiste tõlge	247
LT	Originalių instrukcijų vertimas	260
SL	Prevod originalnih navodil	273
LV	Oriģinālās lietošanas instrukcijas tulkojums	285
HR	Prijevod originalnih uputa	298
SR	Превод оригиналног упутства	311
MK	Употребени симболи	324
SK	Preklad pôvodných pokynov	339
RU	Перевод оригинальных инструкций	352
KZ	Түпнұсқа нұсқаулар аудармасы	367
UK	Переклад головних інструкцій	381
AR	ترجمة التعليمات الأصلية	396

EU

2610Z10528 08/2020

www.dremel.com

All Rights Reserved



6

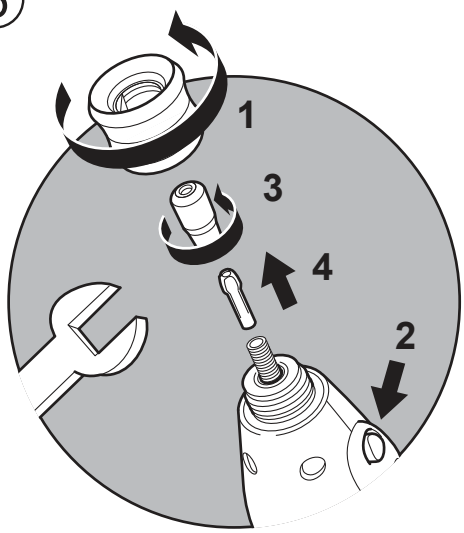

7

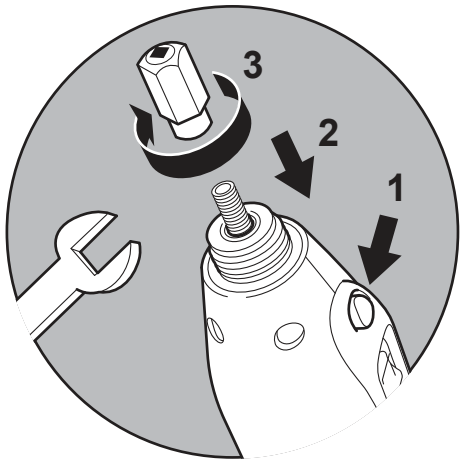

8

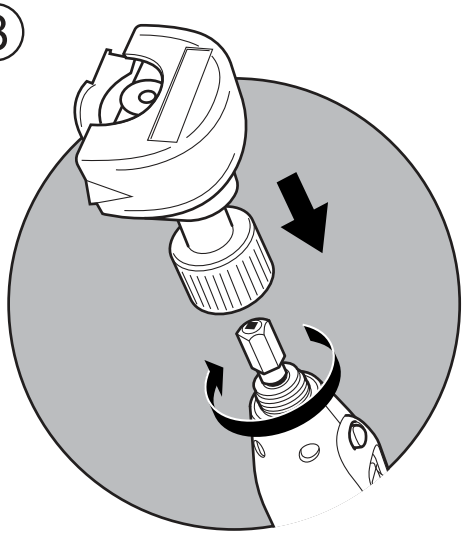

9

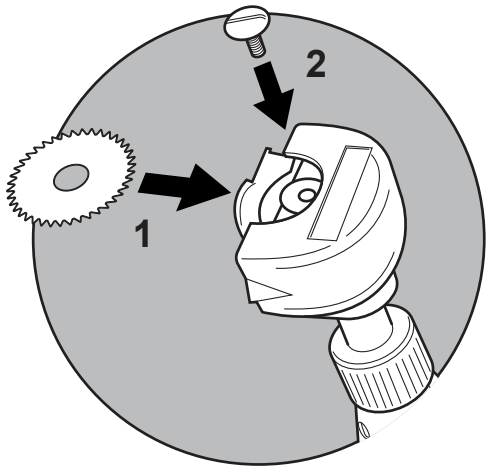

⑩

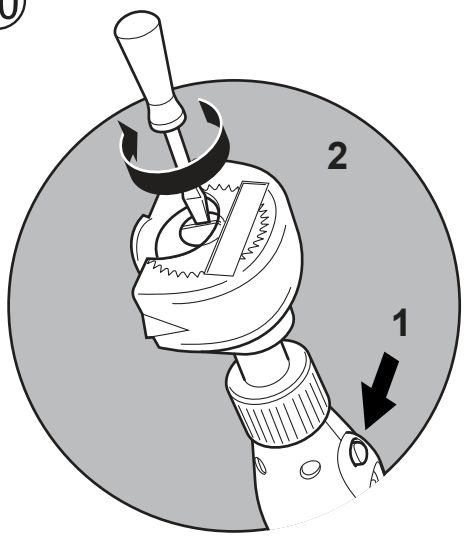

⑪

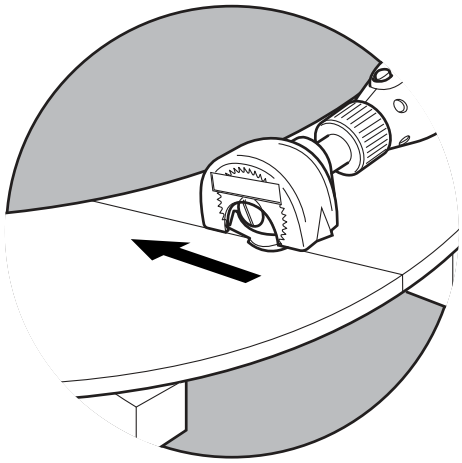

⑫

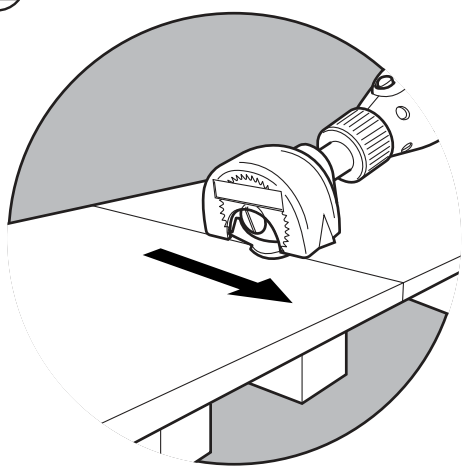

GB

USED SYMBOLS

① **READ THESE INSTRUCTIONS**

② **USE HEARING PROTECTION**

③ **USE EYE PROTECTION**

④ **USE A DUST MASK**

⑤ **DO NOT DISPOSE OF POWER TOOLS INTO HOUSEHOLD WASTE**

⚠ WARNING **READ ALL SAFETY WARNINGS AND ALL INSTRUCTIONS**

SAVE THESE INSTRUCTIONS

Please refer to the safety instructions of your Dremel rotary tool.

Instruction manuals and the latest update on compatibility can be found at www.dremeleurope.com under support

ATTACHMENT FOR USE WITH DREMEL ROTARY TOOL MODELS 3000, 4000, 4300, 8220, 8260.

For optimum performance, allow your new Mini Saw Attachment to run at high speed on your rotary tool for 2 minutes before initial use.

⚠ DISCONNECT THE PLUG FROM THE POWER SOURCE BEFORE MAKING ANY ADJUSTMENTS, CHANGING ACCESSORIES, OR STORING POWER TOOLS. SUCH PREVENTIVE SAFETY MEASURES REDUCE THE RISK OF STARTING THE POWER TOOL ACCIDENTALLY.

GENERAL POWER TOOL SAFETY WARNINGS

⚠ WARNING READ ALL SAFETY WARNINGS, INSTRUCTIONS, ILLUSTRATIONS AND SPECIFICATIONS PROVIDED WITH THIS POWER TOOL.

Failure to follow all instructions listed below may result in electric shock, fire and/or serious injury. ***Save all warnings and instructions for future reference.*** *The term "power tool" in the warnings refers to your mains-operated (corded) power tool or battery-operated (cordless) power tool.*

WORK AREA SAFETY

a. **Keep work area clean and well lit.** *Cluttered or dark areas invite accidents.*
b. **Do not operate power tools in explosive atmospheres, such as in the presence of flammable liquids, gases or dust.** *Power tools create sparks which may ignite the dust or fumes.*
c. **Keep children and bystanders away while operating a power tool.** *Distractions can cause you to lose control.*

ELECTRICAL SAFETY

a. **Power tool plugs must match the outlet. Never modify the plug in any way. Do not use any adapter plugs with earthed (grounded) power tools.** *Unmodified plugs and matching outlets will reduce risk of electric shock.*
b. **Avoid body contact with earthed or grounded surfaces, such as pipes, radiators, ranges and refrigerators.** *There is an increased risk of electric shock if your body is earthed or grounded.*
c. **Do not expose power tools to rain or wet conditions.** *Water entering a power tool will increase the risk of electric shock.*
d. **Do not abuse the cord. Never use the cord for carrying, pulling or unplugging the power tool. Keep cord away from heat, oil, sharp edges or moving parts.** *Damaged or entangled cords increase the risk of electric shock.*
e. **When operating a power tool outdoors, use an extension cord suitable for outdoor use.** *Use of a cord suitable for outdoor use reduces the risk of electric shock.*
f. **If operating a power tool in a damp location is unavoidable, use a residual current device (RCD) protected supply.** *Use of an RCD reduces the risk of electric shock.*

PERSONAL SAFETY

a. **Stay alert, watch what you are doing and use common sense when operating a power tool. Do not use a power tool while you are tired or under the influence of drugs, alcohol or medication.** *A moment of inattention while operating power tools may result in serious personal injury.*

b. **Use personal protective equipment. Always wear eye protection.** *Protective equipment such as a dust mask, non-skid safety shoes, hard hat, or hearing protection used for appropriate conditions will reduce personal injuries.*

c. **Prevent unintentional starting. Ensure the switch is in the off-position before connecting to power source and/or battery pack, picking up or carrying the tool.** *Carrying power tools with your finger on the switch or energising power tools that have the switch on invites accidents.*

d. **Remove any adjusting key or wrench before turning the power tool on.** *A wrench or a key left attached to a rotating part of the power tool may result in personal injury.*

e. **Do not overreach. Keep proper footing and balance at all times.** *This enables better control of the power tool in unexpected situations.*

f. **Dress properly. Do not wear loose clothing or jewellery. Keep your hair, clothing and gloves away from moving parts.** *Loose clothes, jewellery or long hair can be caught in moving parts.*

g. **If devices are provided for the connection of dust extraction and collection facilities, ensure these are connected and properly used.** *Use of dust collection can reduce dust-related hazards.*

h. **Do not let familiarity gained from frequent use of tools allow you to become complacent and ignore tool safety principles.** *A careless action can cause severe injury within a fraction of a second.*

POWER TOOL USE AND CARE

a. **Do not force the power tool. Use the correct power tool for your application.** *The correct power tool will do the job better and safer at the rate for which it was designed.*

b. **Do not use the power tool if the switch does not turn it on and off.** *Any power tool that cannot be controlled with the switch is dangerous and must be repaired.*

c. **Disconnect the plug from the power source and/or the battery pack from the power tool before making any adjustments, changing accessories, or storing power tools.** *Such preventive safety measures reduce the risk of starting the power tool accidentally.*

d. **Store idle power tools out of the reach of children and do not allow persons unfamiliar with the power tool or these instructions to operate the power tool.** *Power tools are dangerous in the hands of untrained users.*
e. **Maintain power tools and accessories. Check for misalignment or binding of moving parts, breakage of parts and any other condition that may affect the power tool's operation. If damaged, have the power tool repaired before use.** *Many accidents are caused by poorly maintained power tools.*
f. **Keep cutting tools sharp and clean.** *Properly maintained cutting tools with sharp cutting edges are less likely to bind and are easier to control.*
g. **Use the power tool, accessories and tool bits etc. in accordance with these instructions, taking into account the working conditions and the work to be performed.** *Use of the power tool for operations different from those intended could result in a hazardous situation.*
h. **Keep handles and grasping surfaces dry, clean and free from oil and grease.** *Slippery handles and grasping surfaces do not allow for safe handling and control of the tool in unexpected situations.*

SERVICE

a. **Have your power tool serviced by a qualified repair person using only identical replacement parts.** *This will ensure that the safety of the power tool is maintained.*

DO NOT WORK WITH MATERIALS CONTAINING ASBESTOS (asbestos is considered carcinogenic)

TAKE PROTECTIVE MEASURES WHEN DURING WORK DUST CAN DEVELOP THAT IS HARMFUL TO ONE'S HEALTH, COMBUSTIBLE OR EXPLOSIVE (some dusts are considered carcinogenic); wear a dust mask and work with dust/chip extraction when connectable

SAFETY INSTRUCTIONS FOR ALL SAWS

CUTTING PROCEDURES (I)

a. **DANGER: Keep hands away from cutting area and the blade. Keep your second a hand on auxiliary handle, or motor housing. If both hands are holding the saw, they cannot be cut by the blade.**

b. **Do not reach underneath the workpiece.** *The guard cannot protect you from the blade below the workpiece.*
c. **Adjust the cutting depth to the thickness of the workpiece.** *Less than a full tooth of the blade teeth should be visible below the workpiece.*
d. **Never hold the workpiece in your hands or across your leg while cutting.** *Secure the workpiece to a stable platform. It is important to support the work properly to minimise body exposure, blade binding, or loss of control.*
e. **Hold the power tool by insulated gripping surfaces, when performing an operation where the cutting tool may contact hidden wiring or its own cord.** *Contact with a "live" wire will also make exposed metal parts of the power tool "live" and could give the operator an electric shock.*
f. **When ripping, always use a rip fence or straight edge guide.** *This improves the accuracy of cut and reduces the chance of blade binding.*
g. **Always use blades with correct size and shape (diamond versus round) of arbour holes.** *Blades that do not match the mounting hardware of the saw will run off-centre, causing loss of control.*
h. **Never use damaged or incorrect blade washers or bolt.** *The blade washers and bolt were specially designed for your saw, for optimum performance and safety of operation.*

FURTHER SAFETY INSTRUCTIONS FOR ALL SAWS

KICKBACK CAUSES AND RELATED WARNINGS

- Kickback is a sudden reaction to a pinched, jammed or misaligned saw blade, causing an uncontrolled saw to lift up and out of the workpiece toward the operator.
- When the blade is pinched or jammed tightly by the kerf closing down, the blade stalls and the motor reaction drives the unit rapidly back toward the operator.
- If the blade becomes twisted or misaligned in the cut, the teeth at the back edge of the blade can dig into the top surface of the wood causing the blade to climb out of the kerf and jump back toward the operator.

Kickback is the result of saw misuse and/or incorrect operating procedures or conditions and can be avoided by taking proper precautions as given below.

a. **Maintain a firm grip with both hands on the saw and position your arms to resist kickback forces. Position your body to either side**

of the blade, but not in line with the blade. *Kickback could cause the saw to jump backwards, but kickback forces can be controlled by the operator, if proper precautions are taken.*

b. **When blade is binding, or when interrupting a cut for any reason, release the trigger (and hold the saw motionless in the material until the blade comes to a complete stop. Never attempt to remove the saw from the work or pull the saw backward while the blade is in motion or kickback may occur.** *Investigate and take corrective actions to eliminate the cause of blade binding.*

c. **When restarting a saw in the workpiece, centre the saw blade in the kerf so that the saw teeth are not engaged into the material.** *If a saw blade binds, it may walk up or kickback from the workpiece as the saw is restarted.*

d. **Support large panels to minimise the risk of blade pinching and kickback.** *Large panels tend to sag under their own weight. Supports must be placed under the panel on both sides, near the line of cut and near the edge of the panel.*

e. **Do not use dull or damaged blades.** *Unsharpened or improperly set blades produce narrow kerf causing excessive friction, blade binding and kickback.*

f. **Blade depth and bevel adjusting locking levers must be tight and secure before making the cut.** *If blade adjustment shifts while cutting, it may cause binding and kickback.*

g. **Use extra caution when sawing into existing walls or other blind areas.** *The protruding blade may cut objects that can cause kickback.*

SAFETY INSTRUCTIONS FOR SAWS WITH PENDULUM GUARD AND SAWS WITH TOW GUARD

LOWER GUARD FUNCTION

a. **Check the lower guard for proper closing before each use. Do not operate the saw if he lower guard does not move freely and close instantly. Never clamp or tie the lower guard into the open position. If the saw is accidentally dropped, the lower guard may be bent.** *Raise the lower guard with the retracting handle and make sure it moves freely and does not touch the blade or any other part, in all angles and depths of cut.*

b. **Check the operation of the lower guard spring. If the guard and the spring are not operating properly, they must be serviced before**

use. *Lower guard may operate sluggishly due to damaged parts, gummy deposits, or a build-up of debris.*

c. **The lower guard may be retracted manually only for special cuts such as "plunge cuts" and "compound cuts". Raise the lower guard by the retracting handle and as soon as the blade enters the material, the lower guard must be released.** *For all other sawing, the lower guard should operate automatically.*

d. **Always observe that the lower guard is covering the blade before placing the saw down on bench or floor. An unprotected, coasting blade will cause the saw to walk backwards, cutting whatever is in its path.** *Be aware of the time it takes for the blade to stop after switch is released.*

GENERAL

a. **Avoid damage that can be caused by screws, nails and other elements in your workpiece; remove them before you start working.**

b. **Secure the workpiece** *(a workpiece clamped with clamping devices or in a vice is held more securely than by hand).*

c. **When you put away the tool, switch off the motor and ensure that all moving parts have come to a complete standstill.**

d. **In case of jamming or electrical or mechanical malfunction, immediately switch off the tool and disconnect the plug.**

e. **This tool should not be used by people under the age of 16 years.**

f. **Always check that the supply voltage is the same as the voltage indicated on the nameplate of the tool** *(tools with a rating of 230V or 240V can also be connected to a 220V supply).*

g. **This tool is not suitable for wet cutting.**

h. **Do not work materials containing asbestos** *(asbestos is considered carcinogenic).*

i. **Dust from material such as paint containing lead, some wood species, minerals and metal may be harmful (contact with or inhalation of the dust may cause allergic reactions and/or respiratory diseases to the operator or bystanders);** *wear a dust mask and work with a dust extraction device when connectable.*

j. **Certain kinds of dust are classified as carcinogenic (such as oak and beech dust) especially in conjunction with additives for wood conditioning;** *wear a dust mask and work with a dust extraction device when connectable.*

k. Follow the dust-related national requirements for the materials you want to work with.
l. Do not attempt to cut extremely small workpieces.
m. Remove all obstacles on top of as well as underneath the cutting path before you start cutting.
n. Do not work overhead with the tool.
o. Always disconnect plug from power source before making any adjustment or changing any accessory.
p. Use hearing protection ②.
q. The replacement of the plug or the supply cord shall always be carried out by the manufacturer of the tool or his service organization.

APPLICATION ADVICE

a. Always face the good side of the workpiece down to ensure minimum splintering.
b. Use only saw blades recommended by the manufacturer, which conform to EN 847-1, if intended for wood and analogous materials.

ENVIRONMENT

DISPOSAL
The machine, accessories and packaging should be sorted for environmental-friendly recycling.

ONLY FOR EC COUNTRIES ⑤
Do not dispose of power tools into household waste! According the European Guideline 2002/96/EC for Waste Electrical and Electronic Equipment and its implementation into national right, power tools that are no longer usable must be collected separately and disposed of in an environmentally correct manner.

FUNCTIONAL DESCRIPTION AND SPECIFICATIONS

Figure A:
1 = Drive Adapter

2 = Coupling
3 = Rip Crosscut Blade
4 = Screw

Maximum Capacities:
Blade - 31.8 mm (1-1/4”)
Arbor Hole - 9.22 mm (.363”)
Depth at 90° - 6.35 mm (1/4”)

ASSEMBLY

MINI SAW ATTACHMENT INSTALLATION

It is extremely important to carefully read and follow the directions below to assemble the Mini Saw Attachment to your rotary tool and ensure the tool will function properly.
To properly attach the Mini Saw Attachment to the rotary tool, THREE items must be removed from the tool: the housing cap, collet nut and collet. ⑥

1. Press the shaft lock button, unscrew and remove the collet nut.
2. Remove the collet.
3. Unscrew the housing cap from the tool.

If the collet nut and collet are not removed from the motor shaft, the tool will not function properly.

4. Install the drive adapter on the motor shaft and tighten. ⑦

TO PREVENT DAMAGE TO TOOL, DO NOT OVER TIGHTEN DRIVE ADAPTER. TIGHTEN THE DRIVE ADAPTER FINGER TIGHT AND THEN TIGHTEN AN ADDITIONAL 1/3 TURN WITH THE WRENCH. (Wrench is included with your rotary tool kit.)

5. Screw the attachment onto your rotary tool until the coupling is tight against the housing. Hand tighten only. The attachment should be oriented on your rotary tool so that the speed control switch on the tool is easily accessible. ⑧

BLADE ASSEMBLY

ALWAYS USE DREMEL SAW BLADES. BLADES THAT DO NOT MATCH MOUNTING HARDWARE WILL RUN ECCENTRICALLY, CAUSING LOSS OF CONTROL.

1. Mount attachment onto your rotary tool. Be sure rotary tool is unplugged and the switch is in the OFF position.
2. Press the shaft lock button on your rotary tool. Unscrew the screw from the mandrel and remove. ⑨
3. Pushing the guard foot up on the attachment, place the blade onto the mandrel arbor, making sure the arrows on the blade are facing out and the blade is resting flat on the shoulder of the mandrel arbor.
   Make sure the blade teeth point in the same direction as arrows on upper guard.
   While retracting the lower guard, check operation and condition, including the spring.
4. Press the shaft lock button on your rotary tool. Replace the screw and tighten securely. ⑩

OPERATING INSTRUCTIONS

TYPES OF CUTS

The saw blade provided with your attachment is for both cross cuts and rip cuts. Ripping is cutting lengthwise, with the grain of the wood. Cross cutting is cutting against the grain.
Your rotary tool should be running at the set speed before starting the cut, and turned off only after completing the cut.
Primarily for use on wood or wood-like materials. Other materials may cause blade to wear out prematurely.
Not for use on metal or masonry.

DIRECTIONAL GUIDE

Feed direction for the rotary tool is right to left only.
For a straight 90° cut, use the directional guide on the left side of the guard to guide your cut. This guide also shows feed direction. Make sample cuts in scrap lumber to verify line of cut. For minimum splintering, place the good side of the material face down.
Maximum depth of cut is 6.35 mm (1/4”). Not for cutting radii, curves or bevels.

ALWAYS BE SURE THAT HANDS OR FINGERS DO NOT INTERFERE WITH THE FREE MOVEMENT OF THE LOWER GUARD.

Maintain a firm grip. Never force the rotary tool. Use light and continuous pressure.
When cutting across the grain, the fibers of the wood have a tendency to tear and lift. Advancing the saw slowly minimizes this effect.

CLEAN LOWER GUARD FREQUENTLY TO ASSURE A RAPID RETURN OF LOWER GUARD.

THIS ATTACHMENT IS NOT INTENDED FOR ABRASIVE CUT OFF WHEELS. STANDARD DREMEL WHEELS WILL NOT FIT ON MANDREL.

CUTTING LARGE SHEETS

Large sheets and long boards sag or bend, depending on support. If you attempt to cut without leveling and properly supporting the piece, the blade will tend to bind, causing KICKBACK and extra load on the rotary tool. ⑪ Support the panel or boards close to the cut, as shown in ⑫. Be sure that you cut through the sheet or board only and not the table or work bench. The two-by-fours used to raise and support the work should be positioned so that the broadest sides support the work and rest on the table or bench. Do not support the work with the narrow sides as this is an unsteady arrangement. If the sheet or board to be cut is too large for a table or work bench, use the supporting two-by-fours on the floor and secure.
When ripping always use a straight edge guide. This improves the accuracy of cut and reduces the chance of blade binding.

MAINTENANCE

TOOL LUBRICATION

Your saw attachment has been properly lubricated and is ready to use.

CLEANING

TO AVOID ACCIDENTS ALWAYS DISCONNECT THE TOOL FROM THE POWER SUPPLY BEFORE CLEANING OR PERFORMING ANY MAINTENANCE. The Mini Saw Attachment may be cleaned most effectively with a damp cotton swab or compressed dry air.

ALWAYS WEAR SAFETY GOGGLES WHEN CLEANING TOOLS WITH COMPRESSED AIR.

Ventilation openings and switch levers must be kept clean and free of foreign matter. Do not attempt to clean by inserting pointed objects through openings.

CERTAIN CLEANING AGENTS AND SOLVENTS DAMAGE PLASTIC PARTS. Some of these are: gasoline, carbon tetrachloride, chlorinated cleaning solvents, ammonia and household detergents that contain ammonia.

CARE OF BLADES

Blades become dull even from cutting regular lumber. If you find yourself forcing the rotary tool forward to cut instead of just guiding it through the cut, chances are the blade is dull or coated with wood pitch.
When cleaning gum and wood pitch from blade, unplug the rotary tool and remove the blade. Remember, blades are designed to cut, so handle carefully. Wipe the blade with kerosene or similar solvent to remove the gum and pitch.
A dull or damaged blade slows the speed of cutting and places a heavier load on your rotary tool, and can cause KICKBACK. Keep extra blades on hand so you always have sharp, efficient blades ready to replace a dull or damaged one.
Use only Dremel Saw Blades with your saw attachment.

SERVICE AND WARRANTY

This DREMEL product is guaranteed in accordance with statutory/country-specific regulations; damage due to normal wear and tear, overload or improper handling will be excluded from the guarantee.

In case of a complaint, send the tool *undismantled* together with proof of purchase to your dealer.

CONTACT DREMEL
For more information on the Dremel assortment, support and hotline, go to www.dremel.com

Bosch Power Tools B.V., Konijnenberg 60, 4825 BD Breda, The Netherlands

DE

VERWENDETE SYMBOLE

① **DIESE ANWEISUNGEN LESEN**

② **GEHÖRSCHUTZ TRAGEN**

③ **AUGENSCHUTZ TRAGEN**

④ **STAUBMASKE TRAGEN**

⑤ **ELEKTROGERÄTE NICHT MIT DEM HAUSMÜLL ENTSORGEN**

⚠ WARNUNG **LESEN SIE ALLE WARNHINWEISE UND ALLE ANWEISUNGEN**

BEWAHREN SIE DIESE ANLEITUNG AUF

Beachten Sie die Sicherheitshinweise für Ihr Dremel-Rotationswerkzeug.

Bedienungsanleitungen und die letzte Aktualisierung zur Kompatibilität finden Sie auf www.dremeleurope.com unter „Service“

AUFSATZGERÄT GEEIGNET FÜR DIE DREMEL-ROTATIONSWERKZEUGE 3000, 4000, 4300, 8220, 8260.

Lassen Sie Ihren neuen Minisägeaufsatz für eine optimale Leistung vor dem Erstgebrauch 2 Minuten lang bei hoher Geschwindigkeit auf Ihrem Rotationswerkzeug laufen.

ZIEHEN SIE DEN STECKER AUS DER STECKDOSE, BEVOR SIE EINSTELLUNGEN VORNEHMEN, ZUBEHÖRTEILE WECHSELN ODER ELEKTROWERKZEUGE LAGERN. DIESE VORSICHTSMASSNAHMEN VERHINDERN UNBEABSICHTIGTES ANLAUFEN DES GERÄTS.

ALLGEMEINE WARNHINWEISE FÜR ELEKTROWERKZEUGE

WARNUNG **BEACHTEN SIE ALLE WARNHINWEISE, ANWEISUNGEN, ABBILDUNGEN UND DATEN, DIE SIE MIT DEM ELEKTROWERKZEUG ERHALTEN.**

Fehler bei der Einhaltung der nachstehend aufgeführten Anweisungen können elektrischen Schlag, Brand und/oder schwere Verletzungen verursachen. ***Bewahren Sie alle Warnungen und Anweisungen als künftige Referenz auf.*** *Die Bezeichnung „Elektrowerkzeug“ in den Warnhinweisen bezieht sich sowohl auf Werkzeuge, die mit Netzspannung betrieben werden (Werkzeuge mit Netzkabel), als auch auf akkubetriebene Werkzeuge (Werkzeuge ohne Netzkabel).*

SICHERHEIT AM ARBEITSPLATZ

a. **Halten Sie Ihren Arbeitsbereich sauber und aufgeräumt.** *Unordnung und unbeleuchtete Arbeitsbereiche können zu Unfällen führen.*
b. **Arbeiten Sie mit dem Gerät nicht in explosionsgefährdeter Umgebung, in der sich brennbare Flüssigkeiten, Gase oder Stäube befinden.** *Elektrowerkzeuge erzeugen Funken, die den Staub oder die Dämpfe entzünden können.*
c. **Halten Sie Kinder und andere Personen während der Benutzung des Elektrowerkzeugs fern.** *Bei Ablenkung können Sie die Kontrolle über das Gerät verlieren.*

ELEKTRISCHE SICHERHEIT

a. **Der Anschlussstecker des Gerätes muss in die Steckdose passen. Der Stecker darf in keiner Weise verändert werden. Verwenden Sie keine Adapterstecker gemeinsam mit schutzgeerdeten Geräten.** *Unveränderte Stecker und passende Steckdosen verringern das Risiko eines elektrischen Schlages.*
b. **Vermeiden Sie Körperkontakt mit geerdeten Oberflächen wie**

Rohren, Heizungen, Kochplatten und Kühlschränken. *Es besteht ein erhöhtes Risiko durch elektrischen Schlag, wenn Ihr Körper geerdet ist.*

c. **Halten Sie Elektrowerkzeuge von Regen und Nässe fern.** *Das Eindringen von Wasser in ein Elektrogerät erhöht das Risiko eines elektrischen Schlages.*

d. **Nutzen Sie das Netzkabel ausschließlich für seinen bestimmungsgemäßen Zweck. Verwenden Sie das Netzkabel nicht, um das Elektrowerkzeug zu tragen oder zu ziehen. Ziehen Sie den Netzstecker nicht am Kabel aus der Steckdose. Halten Sie das Kabel fern von Hitze, Öl, scharfen Kanten und sich bewegenden Geräteteilen.** *Beschädigte oder verwickelte Kabel erhöhen das Risiko eines elektrischen Schlages.*

e. **Wenn Sie mit einem Elektrowerkzeug im Freien arbeiten, verwenden Sie nur Verlängerungskabel, die auch für den Außenbereich zugelassen sind.** *Die Anwendung eines für den Außenbereich geeigneten Verlängerungskabels verringert das Risiko eines elektrischen Schlages.*

f. **Falls sich der Einsatz eines Elektrowerkzeugs in einer feuchten Umgebung nicht vermeiden lässt, verwenden Sie einen Fehlerstrom-Schutzschalter.** *Die Verwendung eines Fehlerstrom-Schutzschalters verringert das Risiko eines elektrischen Schlages.*

PERSÖNLICHE SICHERHEIT

a. **Seien Sie aufmerksam, achten Sie darauf, was Sie tun, und gehen Sie mit Vernunft an die Arbeit mit einem Elektrowerkzeug. Benutzen Sie das Gerät nicht, wenn Sie müde sind oder unter dem Einfluss von Drogen, Alkohol oder Medikamenten stehen.** *Ein Moment der Unachtsamkeit beim Gebrauch des Gerätes kann zu ernsthaften Verletzungen führen.*

b. **Tragen Sie persönliche Schutzausrüstung. Tragen Sie stets einen Augenschutz.** *Das Tragen persönlicher Schutzausrüstung wie Staubmaske, rutschfeste Sicherheitsschuhe, Schutzhelm oder Gehörschutz, je nach Art und Einsatz des Elektrowerkzeuges, verringert das Risiko von Verletzungen.*

c. **Beugen Sie unbeabsichtigtem Einschalten des Geräts vor. Vergewissern Sie sich, dass der Netzschalter ausgeschaltet ist, bevor Sie das Gerät an die Stromquelle oder den Akku anschließen, das Gerät in die Hand nehmen oder transportieren.** *Wenn Sie beim Tragen des Gerätes den Finger am Schalter haben oder das Gerät eingeschaltet an die Stromversorgung anschließen, kann dies zu Unfällen führen.*

d. **Entfernen Sie Einstellwerkzeuge oder Schraubenschlüssel, bevor Sie das Elektrowerkzeug einschalten.** *Ein Werkzeug oder Schlüssel, der sich in einem drehenden Geräteteil befindet, kann zu Verletzungen führen.*
e. **Überschätzen Sie sich nicht. Sorgen Sie für einen sicheren Stand und halten Sie jederzeit das Gleichgewicht.** *Dadurch können Sie das Gerät in unerwarteten Situationen besser kontrollieren.*
f. **Tragen Sie geeignete Kleidung. Tragen Sie keine lockere Kleidung oder Schmuck. Halten Sie Haare, Kleidung und Handschuhe fern von sich bewegenden Teilen.** *Lockere Kleidung, Schmuck oder lange Haare können von sich bewegenden Teilen erfasst werden.*
g. **Wenn Staubabsaug- und -auffangeinrichtungen montiert werden können und sollen, vergewissern Sie sich, dass diese richtig angeschlossen und verwendet werden.** *Das Verwenden von Staubauffangeinrichtungen verringert die Gefährdungen durch Staub.*
h. **Wiegen Sie sich nicht in falscher Sicherheit und setzen Sie sich nicht über die Sicherheitsregeln für Elektrowerkzeuge hinweg, auch wenn Sie nach vielfachem Gebrauch mit dem Elektrowerkzeug vertraut sind.** *Eine unvorsichtige Handlung kann innerhalb von Sekundenbruchteilen zu schweren Verletzungen führen.*

GEBRAUCH UND PFLEGE VON ELEKTROWERKZEUGEN

a. **Überlasten Sie das Elektrowerkzeug nicht. Verwenden Sie für Ihre Arbeit das dafür bestimmte Elektrowerkzeug.** *Im dafür jeweils vorgesehenen Leistungsbereich arbeiten Sie mit dem passenden Elektrowerkzeug besser und sicherer.*
b. **Benutzen Sie kein Elektrowerkzeug, dessen Schalter defekt ist.** *Ein Elektrowerkzeug, das sich nicht mehr ein- oder ausschalten lässt, ist gefährlich und muss repariert werden.*
c. **Trennen Sie Elektrowerkzeuge von der Stromversorgung bzw. dem Akku, bevor Sie Einstellungen vornehmen, Zubehör wechseln oder die Geräte lagern.** *Diese Vorsichtsmaßnahmen verhindern unbeabsichtigtes Anlaufen des Geräts.*
d. **Bewahren Sie unbenutzte Elektrowerkzeuge außerhalb der Reichweite von Kindern auf. Lassen Sie Personen das Gerät nicht benutzen, die mit diesem nicht vertraut sind oder diese Anweisungen nicht gelesen haben.** *Elektrowerkzeuge sind gefährlich, wenn sie von unerfahrenen Personen benutzt werden.*
e. **Pflegen Sie Elektrowerkzeuge und Zubehöre. Kontrollieren Sie, ob bewegliche Geräteteile einwandfrei funktionieren und nicht klemmen, ob Teile gebrochen oder so beschädigt sind, dass**

die Funktion des Elektrowerks beeinträchtigt ist. Lassen Sie beschädigte Teile vor dem Einsatz des Gerätes reparieren. *Viele Unfälle resultieren aus schlecht gewarteten Elektrowerkzeugen.*

f. **Halten Sie Schneidwerkzeuge scharf und sauber.** *Sorgfältig gepflegte Schneidwerkzeuge mit scharfen Schneidkanten verklemmen sich weniger und sind leichter zu führen.*

g. **Verwenden Sie Elektrowerkzeug, Zubehör, Einsatzwerkzeuge usw. entsprechend diesen Anweisungen. Berücksichtigen Sie dabei die Arbeitsbedingungen und die auszuführende Tätigkeit.** *Der Gebrauch von Elektrowerkzeugen für andere als die vorgesehenen Anwendungen kann zu gefährlichen Situationen führen.*

h. **Halten Sie Griffe und Grifffläche trocken, sauber und frei von Öl und Fett.** *Rutschige Griffe und Grifffläche erlauben keine sichere Bedienung und Kontrolle des Elektrowerkzeuges in unvorhergesehenen Situationen.*

REPARATUREN

a. **Lassen Sie das Gerät nur von qualifiziertem Fachpersonal und nur mit Original-Ersatzteilen reparieren.** *Damit wird sichergestellt, dass die Sicherheit des Gerätes gewährleistet bleibt.*

BEARBEITEN SIE KEIN ASBESTHALTIGES MATERIAL (Asbest gilt als krebserregend).

TREFFEN SIE SCHUTZVORKEHRUNGEN, WENN BEIM ARBEITEN GESUNDHEITSSCHÄDLICHE, BRENNBARE ODER EXPLOSIVE STÄUBE ENTSTEHEN KÖNNEN (manche Stäube gelten als krebserregend). Tragen Sie eine Staubschutzmaske und verwenden Sie eine Staub-/Späneabsaugung, falls anschließbar.

SICHERHEITSANWEISUNGEN FÜR ALLE SÄGEN

SCHNEIDEVERFAHREN (I)

a. **GEFAHR: Hände vom Schnittbereich und dem Sägeblatt fernhalten. Die zweite Hand auf den Hilfsgriff oder auf das Motorgehäuse legen. Wenn beide Hände die Säge festhalten, können sie nicht vom Sägeblatt ergriffen werden.**

b. **Nicht unter das Werkstück greifen.** *Die Schutzvorrichtung schützt*

Sie nicht vor dem Sägeblatt, wenn sich die Hand unter dem Werkstück befindet.

c. **Passen Sie die Schnitttiefe der Dicke des Werkstücks an.** *Es sollte immer weniger als ein ganzer Zahn des Sägeblatts unterhalb des Werkstücks zu sehen sein.*

d. **Halten Sie beim Sägen niemals das Werkstück in Ihren Händen und legen Sie es niemals über Ihr Bein.** *Sichern Sie das Werkstück auf einer stabilen Plattform. Es ist wichtig, dass das Werkstück richtig festgehalten wird, um die Exposition des Körpers so gering wie möglich zu halten, damit das Sägeblatt nicht stecken bleibt oder die Kontrolle verliert.*

e. **Halten Sie das Werkzeug immer nur an isolierten Oberflächen fest, wenn Sie eine Arbeit durchführen, bei der das Schneidwerkzeug u.U. versteckte Kabel berühren kann.** *Wenn das Schneidwerkzeug mit einer spannungsführenden Leitung in Berührung kommt, können freigelegte Metallteile des Werkzeugs unter Spannung gesetzt werden und der Benutzer könnte einen elektrischen Schlag erleiden.*

f. **Beim Abtrennen immer einen Parallelanschlag oder eine Führungshilfe benutzen.** *Dadurch wird die Schnittpräzision verbessert und die Möglichkeit, dass das Sägeblatt stecken bleibt, verringert.*

g. **Immer nur Sägeblätter (Diamant gegenüber rund) der richtigen Größe und Form benutzen.** *Sägeblätter, die nicht auf die Montagehardware passen, laufen exzentrisch und führen zu Kontrollverlust.*

h. **Niemals beschädigte oder falsche Unterlegscheiben oder Schrauben für das Sägeblatt benutzen.** *Die Unterlegscheiben und Schrauben für das Sägeblatt wurden speziell für Ihre Säge entwickelt, damit sie optimal und sicher funktioniert.*

WEITERE SICHERHEITSANWEISUNGEN FÜR ALLE SÄGEN

GRÜNDE FÜR RÜCKSCHLAG UND ENTSPRECHENDE WARNHINWEISE

- Das Rückschlagen des Werkstücks ist eine plötzliche Reaktion eines beschädigten, eingeklemmten oder nicht richtig angesetzten Sägeblattes, das zum unkontrollierten Sägen und zum Anheben des Werkstücks in Richtung Bediener führt.
- Wenn das Sägeblatt stecken bleibt oder eingeklemmt wird, dann

blockiert das Sägeblatt und der Motor wird überlastet. Die Folge davon ist ein Zurückschlagen des Werkstücks zum Bediener.

- Wenn das Sägeblatt verbogen oder nicht richtig zum Schnitt angesetzt ist, dann können sich die Zähne an der hinteren Kante des Sägeblatts in die Oberfläche des Holzes eingraben, wodurch das Sägeblatt aus der Kerbe springt und zum Bediener zurückschlägt.

Ein Rückschlag ist die Folge eines falschen oder fehlerhaften Gebrauchs der Säge. Er kann durch geeignete Vorsichtsmaßnahmen, wie nachfolgend beschrieben, verhindert werden.

a. Die Säge mit beiden Händen gut fest halten und die Arme richtig positionieren, um solchen Rückschlagkräften entgegenzuwirken. Positionieren Sie Ihren Körper auf jeder Seite des Sägeblatts, aber nicht auf gleicher Höhe. *Der Rückschlag kann ein Zurückspringen der Säge verursachen, jedoch können Rückschlagkräfte vom Bediener kontrolliert werden, wenn die richtigen Maßnahmen ergriffen werden.*

b. Wenn das Sägeblatt stecken bleibt oder wenn der Schnitt aus einem anderen Grund unterbrochen wird, den Auslöser loslassen und die Säge bewegungslos im Werkstoff festhalten, bis sich die Säge löst. Versuchen Sie niemals, die Säge aus dem Werkstück zu ziehen oder die Säge zurückzuziehen, wenn sie sich noch in Bewegung befindet und ein Rückschlag hervorgerufen werden kann. *Stellen Sie den Grund für das Festfahren fest und sorgen Sie für Abhilfe.*

c. Wenn Sie die Säge im Werkstück neu starten, zentrieren Sie das Sägeblatt so in der Kerbe, dass sich die Sägezähne nicht im Material befinden. *Wenn das Sägeblatt blockiert, kann es sich nach oben bewegen oder vom Werkstück zurückgeschlagen werden, sobald die Säge erneut gestartet wird.*

d. Stützen Sie große Platten ab, um das Risiko eines Rückschlags durch ein klemmendes Sägeblatt zu vermindern. *Große Platten können sich unter ihrem Eigengewicht durchbiegen. Daher müssen Stützen auf beiden Seiten unter die Platte gelegt werden, sowohl in der Nähe der Schnittlinie als auch an der Plattenkante.*

e. Verwenden Sie keine stumpfen oder beschädigten Sägeblätter. *Unscharfe oder nicht richtig eingestellte Sägeblätter erzeugen schmale Kerben und rufen unnötige Reibung, Steckenbleiben des Sägeblatts und Rückschlag hervor.*

f. Sperrhebel für die Sägeblatttiefe und die Gehrung müssen richtig fest und sicher sitzen, bevor Sie mit dem Sägen beginnen. *Wenn sich die Einstellung des Sägeblatts während des Sägens verschiebt, kann dies zum Blockieren und Rückschlagen führen.*

g. **Gehen Sie besonders vorsichtig vor, wenn Sie in vorhandene Wände oder sonstige Blindflächen sägen.** *Das Sägeblatt kann auf Objekte treffen, die die Maschine ausschlagen lassen.*

SICHERHEITSHINWEISE FÜR SÄGEN MIT PENDELSCHUTZ UND SÄGEN MIT BEWEGLICHER UNTERER SCHUTZVORRICHTUNG

UNTERE SCHUTZVORRICHTUNG

a. **Vor jeder Benutzung, die Verriegelung der unteren Schutzvorrichtung prüfen. Die Säge nicht benutzen, wenn sich die untere Schutzvorrichtung nicht frei bewegen und sofort schließen lässt. Niemals die untere Schutzvorrichtung in die obere Position festklemmen oder festbinden. Wird die Säge versehentlich fallen gelassen, kann sich die untere Schutzvorrichtung verbiegen.** *Die untere Schutzvorrichtung mit dem Griff anheben und darauf achten, dass sie sich frei bewegen lässt und weder das Sägeblatt noch andere Teile in allen Winkeln und Schnitttiefen berührt.*

b. **Den einwandfreien Betrieb der Feder der unteren Schutzvorrichtung prüfen. Wenn die Schutzvorrichtung und die Feder nicht richtig funktionieren, dann müssen Sie vor dem Benutzen repariert werden.** *Die untere Schutzvorrichtung kann aufgrund beschädigter Teile, klebriger Ablagerungen oder Verschmutzungen nicht richtig funktionieren.*

c. **Der untere Schutz kann von Hand zurückgezogen werden, um spezielle Schnitte wie „Tauschschnitte“ und „Schifterschnitte“ vorzunehmen. Heben Sie den unteren Schutz mit dem Rückzugsgriff an und lassen Sie ihn los, sobald das Blatt das Material erfasst.** *Für alle anderen Sägearbeiten sollte die Schutzvorrichtung automatisch arbeiten.*

d. **Immer darauf achten, dass die untere Schutzvorrichtung die Säge abdeckt, bevor die Säge auf die Werkbank oder den Boden gelegt wird. Ein ungeschütztes, auslaufendes Sägeblatt kann plötzlich rückwärts laufen und alles zersägen, was auch immer sich in seinem Weg befindet.** *Denken Sie daran, dass das Blatt nach dem Loslassen des Schalters noch einige Zeit weiter läuft.*

ALLGEMEIN

a. **Vermeiden Sie eine Beschädigung durch Schrauben, Nägel oder andere Teile in Ihrem Werkstück; entfernen Sie sie, bevor Sie mit der Arbeit beginnen.**
b. **Befestigen Sie das Werkstück sicher** *(mit Spannvorrichtungen oder einem Schraubstock wird Ihr Werkstück sicherer gehalten als von Hand).*
c. **Wenn Sie das Werkzeug weglegen, schalten Sie den Motor ab und überzeugen Sie sich davon, dass alle sich bewegenden Teile zum Stillstand gekommen sind.**
d. **Im Falle von Blockieren oder einer elektrischen oder mechanischen Fehlfunktion, schalten Sie das Elektrowerkzeug sofort aus oder trennen Sie den Netzstecker.**
e. **Dieses Werkzeug sollte nicht von Personen unter 16 Jahren verwendet werden.**
f. **Vergewissern Sie sich stets, dass die Eingangsspannung mit der auf dem Typenschild des Werkzeugs angegebenen Spannung übereinstimmt** *(Werkzeug mit einer Angabe 230 V oder 240 V können auch an eine Spannungsquelle von 220 V angeschlossen werden).*
g. **Dieses Werkzeug ist nicht für Nassschnitt geeignet.**
h. **Bearbeiten Sie kein asbesthaltiges Material** *(Asbest gilt als krebserregend).*
i. **Staub von Materialien wie bleienthaltende Farbe, einige Holzarten, Mineralien und Metall kann schädlich sein (Kontakt mit oder Einatmen des Staubs kann beim Bediener oder Umstehenden allergische Reaktionen und/oder Atemwegserkrankungen hervorrufen).** *Tragen Sie eine Staubschutzmaske und verwenden Sie eine Staubabsaugung, falls anschließbar.*
j. **Bestimmte Formen von Staub sind als krebserregend klassifiziert (wie Eichen- und Buchenholzstäube), besonders in Verbindung mit Zusätzen in Holzschutzmitteln.** *Tragen Sie eine Staubschutzmaske und verwenden Sie eine Staubabsaugung, falls anschließbar.*
k. **Halten Sie sich bei den Materialien, mit denen Sie arbeiten möchten, an die nationalen Vorschriften, die sich auf Staub beziehen.**
l. **Versuchen Sie nicht, extrem kleine Werkstücke zu sägen.**
m. **Entfernen Sie alle Hindernisse sowohl auf als auch unter dem Schneidpfad, bevor Sie mit dem Sägen beginnen.**
n. **Arbeiten Sie mit dem Gerät nicht über Kopfhöhe.**
o. **Trennen Sie stets den Netzstecker von der Stromversorgung, bevor Sie Anpassungen oder Änderungen am Zubehör vornehmen.**
p. **Gehörschutz tragen ②.**

q. Der Austausch des Netzsteckers bzw. des Netzkabels immer vom Hersteller des Werkzeugs oder seiner Kundendienst-Organisation ausgeführt werden muss.

HINWEISE ZUR BENUTZUNG

a. Legen Sie das Werkstück mit der guten Seite stets nach unten, um für so wenig Splittern wie möglich zu sorgen.
b. Verwenden Sie nur Sägeblätter, die vom Hersteller empfohlen werden und die mit der Norm EN 847-1 übereinstimmen, wenn für sie für Holz und gleichartige Werkstoffe bestimmt sind.

UMWELTINFORMATIONEN

ENTSORGUNG

Elektrowerkzeuge, Zubehöre und Verpackungen müssen einer umweltgerechten Wiederverwertung zugeführt werden.

NUR FÜR EU-LÄNDER ⑤

Werfen Sie Elektrowerkzeuge nicht in den Hausmüll! Gemäß der Europäischen Richtlinie 2002/96/EG über Elektro- und Elektronik-Altgeräte und ihrer Umsetzung in nationales Recht müssen nicht mehr gebrauchsfähige Elektrowerkzeuge getrennt gesammelt und einer umweltgerechten Wiederverwertung zugeführt werden.

FUNKTIONSBESCHREIBUNG UND TECHNISCHE DATEN

Abbildung A:
1 = Antriebsadapter
2 = Kupplung
3 = Längsschnitt- und Kappsägeblatt
4 = Schraube

Maximale Kapazitäten:
Sägeblatt – 31,8 mm (1-1/4”)

Bohrungsdurchmesser – 9,22 - (0,363”)
Tiefe bei 90° – 6,35 mm (1/4”)

MONTAGE

MONTAGE DES MINISÄGEAUFSATZES

Es ist ausgesprochen wichtig, die nachstehenden Anweisungen bei der Montage des Minisägeaufsatzes auf Ihr Rotationswerkzeug sorgfältig zu lesen und diese einzuhalten, um zu gewährleisten, dass das Gerät einwandfrei funktioniert.
Um den Minisägeaufsatz ordnungsgemäß am Rotationswerkzeug zu befestigen, müssen DREI Gegenstände vom Werkzeug entfernt werden: die Schutzkappe, die Spannmutter und die Spannzange. ⑥

1. Drücken Sie auf den Spindelarretierungsknopf, lösen Sie die Spannmutter und entfernen sie.
2. Entfernen Sie die Spannzange.
3. Schrauben Sie die Schutzkappe vom Gerät ab.

Wenn Spannmutter und Spannzange nicht von der Motorwelle entfernt werden, funktioniert das Werkzeug nicht einwandfrei.

4. Montieren Sie den Antriebsadapter auf die Motorwelle und ziehen ihn fest. ⑦

UM SCHÄDEN AM WERKZEUG ZU VERHINDERN, ZIEHEN SIE DEN ANTRIEBSADAPTER NICHT ZU FEST AN. ZIEHEN SIE DEN ANTRIEBSADAPTER HANDFEST UND DANN MIT DEM SCHRAUBENSCHLÜSSEL ZUSÄTZLICH UM 1/3 UMDREHUNG AN. (Der Schraubenschlüssel gehört zum Lieferumfang Ihres Rotationswerkzeug-Satzes.)

5. Schrauben Sie den Aufsatz auf Ihr Rotationswerkzeug, bis die Kupplung eng am Gehäuse anliegt. Nur per Hand anziehen. Der Aufsatz sollte auf Ihr Rotationswerkzeug ausgerichtet sein, sodass sich der Drehzahlregelschalter am Werkzeug leicht erreichen lässt. ⑧

SÄGEBLATTMONTAGE

⚠ VERWENDEN SIE STETS DREMEL-SÄGEBLÄTTER. SÄGEBLÄTTER, DIE NICHT AUF DIE MONTAGEHARDWARE PASSEN, LAUFEN EXZENTRISCH UND MAN VERLIERT DIE KONTROLLE.

1. Montieren Sie den Aufsatz auf Ihr Rotationswerkzeug. Stellen Sie sicher, dass das Rotationswerkzeug ans Netz angeschlossen ist und der Schalter sich in der Position „Aus“ befindet.
2. Drücken Sie auf den Spindelarretierungsknopf auf Ihrem Rotationswerkzeug. Lösen Sie die Schraube vom Spanndorn und entfernen sie. ⑨
3. Während Sie den Schutzfuß auf den Aufsatz schieben, platzieren Sie das Sägeblatt auf dem Spanndorn, wobei die Pfeile auf dem Sägeblatt nach außen zeigen müssen und das Sägeblatt flach auf dem Bund des Spanndorns ruht.
   Vergewissern Sie sich, dass die Sägeblattzähne in dieselbe Richtung wie die Pfeile auf der oberen Schutzvorrichtung zeigen.
   Beim Zurückziehen der unteren Schutzvorrichtung überprüfen Sie Betrieb und Zustand, einschließlich der Feder.
4. Drücken Sie auf den Spindelarretierungsknopf auf Ihrem Rotationswerkzeug. Tauschen Sie die Schraube aus und ziehen Sie gut fest. ⑩

BEDIENUNGSHINWEISE

SCHNITTARTEN

Das im Lieferumfang des Aufsatzes enthaltene Sägeblatt ist für Kappschnitt und Längsschnitt geeignet. Längsschnitt bedeutet Längsschneiden, entlang der Holzmaserung. Kappschnitt bedeutet gegen die Holzmaserung zu sägen.
Ihr Rotationswerkzeug sollte vor Beginn des Schnitts mit der eingestellten Drehzahl laufen und erst nach Vollendung des Schnitts ausgeschaltet werden.
Vorrangig für den Einsatz auf Holz und holzartigen Materialien geeignet. Andere Materialien können dazu führen, dass das Sägeblatt vorzeitig verschleißt.
Nicht für den Einsatz auf Metall oder Mauerwerk geeignet.

RICHTUNGSFÜHRUNG

Die Vorschubrichtung des Rotationswerkzeugs geht von rechts nach links. Für einen geraden 90°-Schnitt verwenden Sie die Richtungsführung auf der linken Seite der Schutzvorrichtung, um Ihren Schnitt führen zu lassen. Diese Richtungsführung zeigt auch die Vorschubrichtung an. Nehmen Sie Probeschnitte in Holzabfällen vor, um sich mit der Schnittlinie vertraut zu machen. Um so wenig Splittern wie möglich zu verursachen, legen Sie das Werkstück mit der guten Seite stets nach unten.
Maximale Schnitttiefe beträgt 6,35 mm (1/4”). Nicht für den Schnitt von Radien, Kurven und Schrägen geeignet.

⚠ VERGEWISSERN SIE SICH STETS, DASS HÄNDE ODER FINGER NICHT DIE BEWEGUNGSFREIHEIT DER UNTEREN SCHUTZVORRICHTUNG BEEINTRÄCHTIGEN.

Behalten Sie einen festen Griff. Üben Sie keine übermäßige Kraft auf das Rotationswerkzeug aus. Arbeiten Sie mit leichtem, gleichmäßigem Druck. Wenn Sie quer zur Maserung schneiden, neigen die Holzfasern dazu, zu reißen und sich nach oben zu biegen. Die Säge langsam voranzubewegen kann diesen Effekt verringern.

⚠ REINIGEN SIE DIE UNTERE SCHUTZVORRICHTUNG REGELMÄSSIG, UM EINE RASCHE RÜCKFÜHRUNG DER UNTEREN SCHUTZVORRICHTUNG ZU GARANTIEREN.

⚠ DIESER AUFSATZ IST NICHT FÜR TRENNSCHLEIFSCHEIBEN GEEIGNET. STANDARD-DREMELSCHEIBEN PASSEN NICHT AUF DEN SPANNDORN.

GROSSE PLATTEN SCHNEIDEN

Großflächige Werkstücke und lange Bretter können durchhängen oder sich verbiegen, wenn sie nicht korrekt abgestützt werden. Wenn Sie versuchen, einen Schnitt auszuführen, ohne das Werkstück plan auszurichten und abzustützen, wird das Sägeblatt zum Verklemmen neigen, und es kann zu RÜCKSCHLAG und zu einer besonders hohen Belastung des Rotationswerkzeugs kommen. ⑪
Stützen Sie die Platte bzw. die Bretter in der Nähe des gewünschten Schnitts ab, wie in ⑫ gezeigt. Vergewissern Sie sich, dass ausschließlich die Platte oder das Brett zersägt wird, nicht der Tisch oder die Werkbank. Die Leisten, mit denen das Werkstück angehoben und gestützt wird, sollten

so angeordnet werden, dass die breiten Seiten das Werkstück stützen und auf dem Tisch bzw. der Werkbank aufliegen. Legen Sie das Werkstück nicht auf die schmalen Seiten, da eine solche Positionierung keine Stabilität bietet. Wenn die Platte oder das Brett, das Sie schneiden möchten, zu groß für den Tisch bzw. die Werkbank ist, setzen Sie die unterstützenden Leisten auf den Fußboden.
Verwenden Sie beim Längsschnitt immer eine Führungshilfe. Dadurch wird die Schnittpräzision verbessert und die Möglichkeit, dass das Sägeblatt stecken bleibt, verringert.

WARTUNG

WERKZEUGSCHMIERUNG

Ihr Sägeaufsatz wurde ordnungsgemäß geschmiert und ist betriebsbereit.

REINIGUNG

⚠ ZUR VERMEIDUNG VON UNFÄLLEN TRENNEN SIE VOR DER REINIGUNG ODER WARTUNGSARBEITEN IMMER DAS GERÄT VON DER STROMVERSORGUNG. Der Minisägeaufsatz kann am effektivsten mit einem feuchten Wattestäbchen oder Druckluft gereinigt werden.

⚠ TRAGEN SIE BEIM REINIGEN VON WERKZEUGEN MIT DRUCKLUFT STETS EINE SCHUTZBRILLE.

Lüftungsschlitze und Schalthebel müssen stets frei von Schmutz und Fremdkörpern sein. Führen Sie auch beim Reinigen keine spitzen Objekte durch Öffnungen.

⚠ EINIGE REINIGUNGS- UND LÖSUNGSMITTEL GREIFEN KUNSTSTOFFTEILE AN. Beispiele für solche Mittel: Benzin, Kohlenstoff-Tetrachlorid, chlorhaltige Reinigungsmittel, Ammoniak und Haushaltsreiniger mit Ammoniak.

PFLEGE DER SÄGEBLÄTTER

Sägeblätter werden auch durch das Schneiden herkömmlichen Holzes stumpf. Wenn Sie bemerken, dass Sie das Rotationswerkzeug zum

Schneiden mit Kraft nach vorne schieben, anstatt es nur durch den Schnitt zu führen, ist wahrscheinlich das Sägeblatt stumpf oder mit Baumharz überzogen.
Beim Entfernen von klebrigen Ablagerungen und Baumharz vom Sägeblatt, trennen Sie das Rotationswerkzeug vom Strom und entfernen Sie das Sägeblatt. Bedenken Sie, dass Sägeblätter zum Schneiden konstruiert werden, gehen Sie also vorsichtig damit um. Reiben Sie das Sägeblatt mit Kerosin oder einem ähnlichen Lösungsmittel ab, um klebrige Ablagerungen und Baumharz zu entfernen.
Ein stumpfes oder beschädigtes Sägeblatt verlangsamt die Schnittgeschwindigkeit und übt eine größere Last auf Ihr Rotationswerkzeug auf und kann RÜCKSCHLAG verursachen. Halten Sie Ersatz-Sägeblätter bereit, sodass Sie immer scharfe effiziente Sägeblätter bereithaben, um stumpfe oder beschädigte zu ersetzen.
Verwenden Sie nur Dremel-Sägeblätter mit Ihrem Sägeaufsatz.

REPARATUR UND GEWÄHRLEISTUNG

Die Garantie für dieses DREMEL Produkt entspricht den gesetzlichen/ länderspezifischen Vorschriften. Schäden durch normale Abnutzung und Verschleiß sowie Überlastung oder unsachgemäße Behandlung sind von der Garantie ausgeschlossen.

Im Falle einer Reklamation schicken Sie das Werkzeug im *zusammengebauten* Zustand mit einem entsprechenden Kaufnachweis an Ihren Händler.

DREMEL-KONTAKTINFORMATIONEN

Weitere Informationen zu unserem Sortiment, zum Support und zur Hotline von Dremel finden Sie unter www.dremel.com.

Bosch Power Tools B.V., Konijnenberg 60, 4825 BD Breda, Niederlande

FR

SYMBOLES UTILISÉS

① **LISEZ CES CONSIGNES**

② **UTILISEZ UN DISPOSITIF DE PROTECTION AUDITIVE**

③ **UTILISEZ UN ÉQUIPEMENT DE PROTECTION OCULAIRE**

④ **UTILISEZ UN MASQUE À POUSSIÈRE**

⑤ **NE JETEZ PAS VOTRE APPAREIL ÉLECTROPORTATIF AVEC LES ORDURES MÉNAGÈRES**

⚠ ATTENTION **LISEZ L'ENSEMBLE DES AVERTISSEMENTS DE SÉCURITÉ ET DES CONSIGNES**

CONSERVEZ CES CONSIGNES

Veuillez consulter les consignes de sécurité de votre outil électroportatif Dremel.

Les manuels d'utilisation et les dernières informations sur la compatibilité sont disponibles à l'adresse www.dremeleurope.com sous la rubrique Aide.

ACCESSOIRES POUR OUTILS ROTATIFS DREMEL MODÈLES 3000, 4000, 4300, 8220 et 8260.

Pour des performances optimales, faites fonctionner l'accessoire de mini-scie neuf à vitesse élevée sur votre outil portatif en position verticale pendant 2 minutes avant de l'utiliser.

⚠ DÉBRANCHEZ L'OUTIL DE LA PRISE ÉLECTRIQUE MURALE AVANT D'EFFECTUER UN RÉGLAGE, DE CHANGER D'ACCESSOIRE OU DE RANGER L'OUTIL. CES PRÉCAUTIONS RÉDUISENT LE RISQUE D'UN DÉMARRAGE ACCIDENTEL DE L'OUTIL.

AVERTISSEMENTS DE SÉCURITÉ GÉNÉRAUX CONCERNANT LES OUTILS ÉLECTROPORTATIFS

⚠ ATTENTION LISEZ ATTENTIVEMENT L'ENSEMBLE DES AVERTISSEMENTS, INSTRUCTIONS ET SPÉCIFICATIONS QUI SONT FOURNIS AVEC L'OUTIL ÉLECTROPORTATIF.

En cas de non-respect de toutes les instructions ci-dessous, une décharge électrique, un feu ou des blessures sérieuses peuvent en résulter. ***Conservez ces avertissements et ces consignes à des fins de référence future.*** *Le terme « outil électroportatif » des avertissements se rapporte à votre outil électroportatif fonctionnant sur secteur (à cordon) ou sur batterie (sans cordon).*

SÉCURITÉ DE LA ZONE DE TRAVAIL

a. **Faites en sorte que la zone de travail soit propre et bien éclairée.** *Les risques d'accident sont plus élevés quand on travaille dans un endroit encombré ou sombre.*
b. **Ne faites pas fonctionner des outils électroportatifs dans les atmosphères explosives, notamment en présence de liquides, gaz ou poussières inflammables.** *Les outils électroportatifs produisent des étincelles susceptibles d'enflammer les poussières ou fumées.*
c. **Tenez les enfants et spectateurs à distance pendant le fonctionnement d'un outil électroportatif.** *Toute distraction peut entraîner une perte de contrôle de l'outil.*

SÉCURITÉ ÉLECTRIQUE

a. **La fiche de l'outil électroportatif doit être appropriée à la prise de courant. Ne modifiez en aucune circonstance la fiche. N'employez pas d'adaptateur avec les outils électroportatifs et une fiche reliée à la terre.** *L'utilisation de fiches non modifiées et de prises appropriées réduira le risque de décharge électrique.*
b. **Évitez tout contact corporel avec des éléments reliés à la terre, tels que tuyauterie, radiateurs, cuisinières, réfrigérateurs.** *La mise à la terre du corps accroît le risque de décharge électrique.*
c. **Conservez les outils électroportatifs à l'abri de la pluie et de l'humidité.** *La pénétration d'eau dans un outil électroportatif accroît le risque de décharge électrique.*
d. **N'exercez aucune action dommageable sur le cordon**

d'alimentation. N'utilisez jamais le cordon d'alimentation pour transporter ou débrancher l'outil électroportatif. Éloignez le cordon d'alimentation de la chaleur, des huiles, des arêtes vives ou des pièces en mouvement. *Les cordons endommagés ou emmêlés accroissent le risque d'électrocution.*

e. **Lors de l'utilisation d'un outil électroportatif à l'extérieur, employez une rallonge appropriée.** *L'utilisation d'un cordon conçu pour l'extérieur réduit le risque de décharge électrique.*
f. **Si vous devez utiliser un outil électroportatif dans un endroit humide, utilisez une alimentation protégée par un disjoncteur différentiel.** *L'utilisation d'un tel dispositif réduit le risque de décharge électrique.*

SÉCURITÉ DES PERSONNES

a. **Restez vigilant, soyez attentif à ce que vous faites et faites preuve de bon sens lorsque vous utilisez un outil électroportatif. Ne vous servez pas de ce type d'outil lorsque vous êtes fatigué ou sous l'emprise d'une drogue quelconque, de l'alcool ou d'un médicament.** *Un instant d'inattention risque, dans ce cas, d'entraîner des blessures corporelles graves.*
b. **Portez des équipements de protection individuelle. Portez toujours un équipement de protection oculaire.** *Les équipements de protection, tels que masque antipoussière, chaussures de sécurité antidérapantes, casque ou protection auditive, employés dans les cas appropriés réduiront les blessures corporelles.*
c. **Évitez tout démarrage accidentel. Vérifiez que l'interrupteur est en position d'arrêt avant de raccorder l'outil à une source d'alimentation et/ou un pack de batteries, de le prendre ou de le porter.** *Le fait de transporter les outils électroportatifs en ayant le doigt sur l'interrupteur ou de brancher des outils avec l'interrupteur sur la position Marche constitue une situation propice aux accidents.*
d. **Retirez toute clé de réglage avant de mettre l'outil sous tension.** *Une clé laissée au contact d'un élément en rotation de l'outil électroportatif peut entraîner des blessures corporelles.*
e. **Ne travaillez pas dans une position instable. Conservez à tout moment un bon appui et un bon équilibre du corps.** *Vous serez ainsi plus en mesure de garder le contrôle de l'outil électroportatif dans les situations imprévues.*
f. **Portez une tenue appropriée. Ne portez pas de vêtements amples ni de bijoux. N'approchez jamais les cheveux, vêtements ou gants,**

de pièces en mouvement. *Des vêtements amples, bijoux ou cheveux longs peuvent être happés par des pièces en mouvement.*

g. **En présence de dispositifs d'aspiration et de collecte des poussières, vérifiez que ceux-ci sont branchés et correctement employés.** *L'aspiration peut réduire les risques liés à la poussière.*
h. **Exercez la plus grande vigilance et ne négligez pas les principes de sécurité sous prétexte que vous avez l'habitude d'utiliser des outils de ce type.** *Une fraction de seconde d'inattention peut provoquer une blessure grave.*

UTILISATION ET ENTRETIEN DE L'OUTIL ÉLECTROPORTATIF

a. **Ne forcez pas sur l'outil électroportatif. Employez l'outil correspondant à votre application.** *L'outil électroportatif approprié accomplira sa tâche plus efficacement et plus sûrement s'il est utilisé à la vitesse pour laquelle il a été conçu.*
b. **N'utilisez pas l'outil électroportatif si l'interrupteur ne fonctionne pas correctement.** *Un outil dont l'interrupteur est défectueux est dangereux et doit être réparé.*
c. **Débranchez la prise de la source d'alimentation et/ou le pack de batterie de l'outil électroportatif avant d'effectuer des réglages, changer d'accessoires ou ranger l'outil.** *Ces précautions réduisent le risque d'un démarrage accidentel de l'outil.*
d. **Les outils électroportatifs doivent être rangés hors de portée des enfants et ne pas être utilisés par des personnes ne connaissant pas leur fonctionnement ou les présentes instructions.** *Entre les mains d'utilisateurs inexpérimentés, les outils électroportatifs sont dangereux.*
e. **Assurez un entretien correct de l'outil électroportatif et des accessoires. Vérifiez la présence d'un défaut d'alignement ou grippage des pièces mobiles, de pièces cassées ou de toute autre condition pouvant altérer le fonctionnement des outils électroportatifs. Faites réparer un outil électroportatif endommagé avant de l'utiliser.** *Nombre d'accidents sont provoqués par des outils électroportatifs mal entretenus.*
f. **Les outils de coupe doivent être affûtés et propres.** *S'ils sont bien entretenus, les outils avec des arêtes de coupe affûtées sont moins susceptibles d'accrocher et sont plus faciles à contrôler.*
g. **Utilisez l'outil électroportatif, ses accessoires et embouts, etc. conformément aux présentes instructions, en particulier en tenant compte des conditions de travail et de la nature du travail à**

réaliser. *L'utilisation de l'outil électroportatif pour d'autres applications que celles prévues présente un risque.*

h. **Maintenez les poignées et les surfaces de préhension sèches, propres et exemptes d'huile et de graisse.** *Des poignées et des surfaces de préhension glissantes rendent impossibles la manipulation et le contrôle en toute sécurité de l'outil dans les situations inattendues.*

RÉPARATION

a. **Confiez la réparation de votre outil électroportatif à un réparateur qualifié qui utilise exclusivement des pièces de rechange identiques.** *Vous garantirez ainsi la fiabilité de l'outil électroportatif.*

⚠ NE TRAVAILLEZ PAS SUR DES MATÉRIAUX CONTENANT DE L'AMIANTE (ce matériau est considéré comme cancérigène).

⚠ PRENEZ DES MESURES DE PROTECTION LORSQUE DES POUSSIÈRES NUISIBLES À LA SANTÉ, INFLAMMABLES OU EXPLOSIVES PEUVENT ÊTRE GÉNÉRÉES LORS DU TRAVAIL (certaines poussières sont considérées comme cancérigènes) ; portez un masque anti-poussières et utilisez un dispositif d'aspiration de poussières/de copeaux s'il est possible de raccorder un tel dispositif.

CONSIGNES DE SÉCURITÉ POUR TOUTES LES SCIES

PROCÉDURES DE COUPE (I)

a. ⚠ **DANGER: N'approchez pas les mains de la zone de coupe et de la lame. Gardez la deuxième main sur la poignée auxiliaire ou sur le boîtier du moteur. Si les deux mains tiennent la scie, elles ne peuvent pas être coupées par la lame.**

b. **Ne passez aucune partie du corps sous la pièce à travailler.** *Le protecteur ne peut pas vous protéger de la lame sous la pièce.*

c. **Ajustez la profondeur de coupe à l'épaisseur de la pièce à travailler.** *Vous devez voir moins de la totalité d'une dent parmi toutes les dents de la lame sous la pièce.*

d. **Ne tenez jamais la pièce à travailler dans vos mains ou sur vos jambes pendant la coupe.** *Bloquez la pièce à travailler sur une plateforme stable. Il est important que la pièce soit soutenue convenablement, afin de minimiser l'exposition du corps, le grippage de la lame ou la perte de contrôle.*

e. **Tenez l'outil par ses surfaces de préhension isolantes lorsque vous effectuez une opération lors de laquelle l'accessoire de découpe est susceptible d'entrer en contact avec des fils électriques dissimulés ou son propre câble.** *Le contact avec des câbles sous tension a pour conséquence une mise sous tension des parties métalliques de l'outil et peut provoquer une décharge électrique.*
f. **Lors d'une coupe, utilisez toujours un guide parallèle ou un guide à bords droits.** *Cela améliore la précision de la coupe et réduit les risques de grippage de la lame.*
g. **Utilisez toujours des lames dont la taille et la forme (diamant et rond) des alésages centraux sont correctes.** *Les lames qui ne correspondent pas aux éléments de fixation de la scie se décentreront, provoquant une perte de contrôle.*
h. **N'utilisez jamais de rondelles ou de boulons de lames endommagés ou inadaptés.** *Les rondelles et les boulons de lames ont été spécialement conçus pour votre scie,afin de garantir une performance optimale et une sécurité de fonctionnement.*

AUTRES CONSIGNES DE SÉCURITÉ POUR TOUTES LES SCIES

CONTRECOUP ET AVERTISSEMENTS ASSOCIÉS

- Le contrecoup est une réaction soudaine observée sur une lame de scie pincée, bloquée ou mal alignée, faisant sortir la scie de la pièce à travailler de manière incontrôlée dans la direction de l'opérateur.
- Lorsque la lame est pincée ou bloquée fermement par le fond du trait de scie, la lame se bloque et le moteur fait retourner brutalement le bloc vers l'opérateur.
- Si la lame se tord ou est mal alignée lors de la coupe, les dents sur le bord arrière de la lame peuvent creuser la face supérieure du bois, ce qui fait que la lame sort du trait de scie et est projetée sur l'opérateur.

Un contrecoup est la suite d'une mauvaise utilisation ou une utilisation incorrecte de la scie et peut être évité en prenant les précautions suivantes.

a. **Maintenez fermement la scie avec les deux mains et positionnez vos bras afin de résister aux forces de recul. Positionnez votre corps d'un des côtés de la lame, mais pas dans son alignement.** *Le contrecoup peut faire revenir la scie en arrière, mais les forces de recul peuvent être maîtrisées par l'opérateur, si les précautions adéquates sont prises.*

b. **Lorsque la lame est grippée ou lorsqu'une coupe est interrompue pour quelque raison que ce soit, relâchez le bouton de commande et maintenez la scie immobile dans le matériau, jusqu'à ce que la lame arrête complètement de tourner. N'essayez jamais de retirer la scie de la pièce à travailler ou tirez la scie en arrière pendant que la lame est en mouvement ou que le recul peut se produire.** *Recherchez la cause du problème et prenez des mesures correctives afin d'empêcher que la lame ne se grippe.*
c. **Lorsque vous remettez en marche une scie dans la pièce à travailler, centrez la lame de scie dans le trait de scie, de sorte que les dents de la scie ne soient pas rentrées dans le matériau.** *Si la lame de scie est grippée, elle peut venir chevaucher la pièce à travailler ou en sortir lorsque la scie est remise en marche.*
d. **Placez des panneaux de grande taille sur un support afin de minimiser les risques de pincement de la lame et de contrecoup.** *Les grands panneaux ont tendance à fléchir sous leur propre poids. Les supports doivent être placés sous le panneau des deux côtés, près de la ligne de coupe et près du bord du panneau.*
e. **N'utilisez jamais de lames émoussées ou endommagées.** *Des lames non aiguisées ou mal fixées entraînent un trait de scie rétréci, provoquant trop de frottements, un grippage de la lame et un contrecoup.*
f. **La profondeur de la lame et les leviers de verrouillage et de réglage du biseau doivent être solides et stables avant de réaliser la coupe.** *Si l'ajustement de la lame dérive pendant la coupe, cela peut provoquer un grippage et un contrecoup.*
g. **Soyez d'autant plus prudent lorsque vous découpez des parois existantes ou d'autres zones sans visibilité.** *La lame saillante peut couper des objets qui peuvent entraîner un contrecoup.*

CONSIGNES DE SÉCURITÉ POUR LES SCIES ÉQUIPÉES DE CAPOT DE PROTECTION À MOUVEMENT PENDULAIRE ET DE DISPOSITIF DE PROTECTION

FONCTIONNEMENT AVEC LE PROTECTEUR INFÉRIEUR

a. **Vérifiez que le protecteur inférieur est bien fermé avant chaque utilisation. Ne mettez pas la scie en marche si le protecteur**

inférieur ne se déplace pas librement et ne se ferme pas instantanément. Ne serrez jamais ou n'attachez jamais le protecteur inférieur en position ouverte. Si la scie tombe accidentellement, le protecteur inférieur peut se déformer. *Soulevez le protecteur inférieur avec la poignée rétractive et assurez-vous qu'il bouge librement et n'est pas en contact avec la lame ou toute autre partie, à tous les angles et profondeurs de coupe.*

b. **Vérifiez le fonctionnement du ressort du protecteur inférieur. Si le protecteur et le ressort ne fonctionnent pas correctement, ils doivent être révisés avant utilisation.** *Le protecteur inférieur peut fonctionner lentement en raison d'éléments endommagés, de dépôts collants ou de l'accumulation de débris.*
c. **Le protecteur inférieur peut revenir se loger manuellement uniquement pour les coupes particulières telles que les « coupes plongeantes » et les « coupes complexes ». Soulevez le protecteur inférieur par la poignée rétractive et, dès que la lame entre dans le matériau, le protecteur inférieur doit être relâché.** *Pour toutes les autres découpes, veillez à ce que le protecteur inférieur fonctionne automatiquement.*
d. **Vérifiez toujours que le protecteur inférieur recouvre la lame avant de poser la scie sur un établi ou sur le sol. Une lame non protégée et continuant à fonctionner par inertie entraînera la scie en arrière, et coupera alors tout ce qui se trouve sur sa trajectoire.** *Tenez compte du temps nécessaire à la lame pour s'arrêter après le relâchement de l'interrupteur.*

GÉNÉRALITÉS

a. **Évitez tout dommage pouvant être causé par des vis, des clous ou d'autres éléments de votre pièce à travailler. Retirez ces éléments avant de commencer à travailler.**
b. **Immobilisez votre ouvrage** *(une pièce à travailler maintenue par un dispositif de serrage ou dans un étau est fixée de manière plus sûre que tenue dans les mains)***.**
c. **Lorsque vous rangez l'outil, arrêtez le moteur et assurez-vous que toutes les pièces mobiles sont complètement arrêtées.**
d. **En cas de blocage ou de dysfonctionnement électrique ou mécanique, éteignez immédiatement l'outil et débranchez la fiche d'alimentation.**
e. **Cet outil ne doit pas être utilisé par des personnes de moins de 16 ans.**

f. **Vérifiez systématiquement que la tension d'alimentation correspond à la tension indiquée sur la plaque signalétique de l'outil** *(les outils prévus pour une tension de 230 V ou 240 V peuvent aussi fonctionner sur du 220 V)*.
g. **Cet outil n'est pas adapté à la coupe humide.**
h. **Ne travaillez pas sur des matériaux contenant de l'amiante** *(l'amiante est considéré comme étant cancérigène)*.
i. **La poussière de matériaux tels que la peinture contenant du plomb, certaines essences de bois, les minéraux et le métal peut être nocive (le contact avec la poussière ou l'inhalation de celle-ci peut provoquer des réactions allergiques et/ou des maladies respiratoires chez l'utilisateur ou les personnes se trouvant à proximité) ;** *portez un masque anti-poussière et travaillez avec un dispositif d'aspiration de la poussière si vous pouvez le brancher.*
j. **Certains types de poussières sont classés comme cancérigènes (comme la poussière de chêne et de hêtre), en particulier lorsqu'elles sont associées à des additifs pour le traitement du bois ;** *portez un masque anti-poussière et travaillez avec un dispositif d'extraction de la poussière si vous pouvez le brancher.*
k. **Respectez les exigences nationales relatives à la poussière les matériaux avec lesquels vous voulez travailler.**
l. **N'essayez pas de couper des pièces extrêmement petites.**
m. **Enlevez tous les obstacles au-dessus et au-dessous de la trajectoire de coupe avant de commencer à scier.**
n. **Ne travaillez pas avec l'outil au-dessus de la tête.**
o. **Débranchez toujours la fiche de la source d'alimentation avant d'effectuer un réglage ou de changer un accessoire.**
p. **Utilisez un dispositif de protection auditive ②.**
q. **Le remplacement de la fiche ou du cordon d'alimentation doit être effectué impérativement par le fabricant de l'outil ou son service après-vente.**

CONSEILS PRATIQUES

a. **Orientez toujours le bon côté de la pièce vers le bas afin de réduire au minimum les risques d'éclatement.**
b. **Utilisez uniquement les lames de scie recommandées par le fabricant, qui sont conformes à la norme EN 847-1, si elles sont destinées au bois et aux matériaux analogues.**

ENVIRONNEMENT

MISE AU REBUT

La machine, les accessoires et les emballages doivent être triés pour un recyclage écologique.

SEULEMENT POUR LES PAYS DE L'UNION EUROPÉENNE ⑤

Ne jetez pas votre appareil électroportatif avec les ordures ménagères ! Conformément à la directive européenne 2002/96/CE relative à la mise au rebut des équipements électriques et électroniques, et à sa transposition dans le droit national, les outils électroportatifs inutilisables doivent faire l'objet d'une collecte distincte et être mis au rebut d'une manière respectueuse pour l'environnement.

DESCRIPTION FONCTIONNELLE ET SPÉCIFICATIONS

Figure A :
1 = Adaptateur d'entraînement
2 = Couplage
3 = Lame à tronçonner
4 = Vis

Capacités maximales :
Lame - 31,8 mm (1-1/4»)
Alésage d'arbre - 9,22 mm (0,363")
Profondeur à 90 ° - 6,35 mm (1/4»)

MONTAGE

INSTALLATION DE L'ACCESSOIRE DE MINI-SCIE

Il est extrêmement important de lire attentivement et de suivre les instructions ci-dessous pour assembler l'accessoire de mini-scie à votre outil rotatif et vous assurer que l'outil fonctionnera correctement.
Pour fixer correctement la fixation de l'accessoire de mini-scie à l'outil rotatif, TROIS éléments doivent être retirés de l'outil : le capuchon, l'écrou de blocage et la pince de blocage. ⑥

1. Pressez le bouton de blocage d'arbre, puis desserrez et enlevez l'écrou de blocage.
2. Retirez la pince.
3. Dévissez le capuchon de l'outil.

Si l'écrou de la pince et la pince ne sont pas retirés de l'arbre du moteur, l'outil ne fonctionnera pas correctement.

4. Installez l'adaptateur d'entraînement sur l'arbre du moteur et serrez-le. ⑦

⚠ POUR ÉVITER D'ENDOMMAGER L'OUTIL, NE SERREZ PAS TROP L'ADAPTATEUR D'ENTRAÎNEMENT. SERREZ L'ADAPTATEUR D'ENTRAÎNEMENT À LA MAIN, PUIS SERREZ UN TIERS DE TOUR SUPPLÉMENTAIRE AVEC LA CLÉ. La clé est fournie avec votre kit d'outils rotatifs.

5. Vissez l'accessoire sur votre outil rotatif jusqu'à ce que le couplage soit bien serré contre le boîtier. Serrez à la main uniquement. L'accessoire doit être orienté sur votre outil rotatif de manière à ce que le variateur de vitesse de l'outil soit facilement accessible. ⑧

MONTAGE DE LA LAME DE SCIE

⚠ N'UTILISEZ QUE DES LAMES DE SCIE DREMEL. LES LAMES QUI NE CORRESPONDENT PAS AUX ÉLÉMENTS DE FIXATION VONT TOURNER DE FAÇON DÉCENTRÉE, PROVOQUANT UNE PERTE DE CONTRÔLE.

1. Montez l'accessoire sur votre outil rotatif. Assurez-vous que l'outil rotatif est débranché et que l'interrupteur est en position OFF.
2. Appuyez sur le bouton de verrouillage de l'arbre de votre outil rotatif. Dévissez la vis du mandrin et retirez-la. ⑨
3. Poussez le protecteur inférieur vers le haut sur l'accessoire, placez la lame sur l'arbre du mandrin, en vous assurant que les flèches de la lame sont orientées vers l'extérieur et que la lame repose à plat sur l'épaulement de l'arbre du mandrin.
   Assurez-vous que les dents de la lame sont orientées dans la même direction que les flèches de du protecteur supérieur.
   Lors de la rétraction du protecteur inférieur, vérifiez son fonctionnement et son état, y compris le ressort.

4. Appuyez sur le bouton de verrouillage de l'arbre de votre outil rotatif. Replacez la vis et serrez bien. ⑩

CONSIGNES D'UTILISATION

TYPES DE DÉCOUPES

La lame de scie fournie avec votre équipement est destinée à la fois aux coupes transversales et aux tronçonnages. Le tronçonnage consiste à couper dans le sens de la longueur, avec le grain du bois. Une coupe transversale est une coupe perpendiculaire au fil du bois.
Votre outil rotatif doit fonctionner à la vitesse réglée avant de commencer la coupe, et ne doit être arrêté qu'une fois la coupe terminée.
Il est destiné principalement à être utilisé sur le bois ou les matériaux dérivés du bois. L'utilisation sur d'autres matériaux peut entraîner une usure prématurée de la lame.
N'utilisez pas l'outil pour scier du métal ou des matériaux de maçonnerie.

GUIDE DE COUPE

Le sens d'avance de l'outil rotatif est de droite à gauche uniquement.
Pour une coupe droite à 90 °, utilisez le guide de coupe situé sur le côté gauche du protecteur pour guider votre coupe. Ce guide indique également le sens de l'avance. Effectuez des essais de découpe dans des chutes de bois pour vérifier la ligne de découpe. Pour un minimum d'éclats, placez le bon côté du matériau face vers le bas.
La profondeur maximale de la coupe est de 6,35 mm (1/4»). L'outil n'est pas conçu pour des coupes en rayon, en courbe ou en biseau.

⚠ VEILLEZ TOUJOURS À CE QUE LES MAINS OU LES DOIGTS NE GÊNENT PAS LE LIBRE MOUVEMENT DU PROTECTEUR INFÉRIEUR.

Maintenez une prise ferme. Ne forcez jamais sur l'outil rotatif. Appliquez une pression légère et continue.
Lors de la coupe à travers le grain, les fibres du bois ont tendance à se déchirer et à se soulever. L'avance lente de la scie minimise cet effet.

⚠ NETTOYEZ FRÉQUEMMENT LE PROTECTEUR INFÉRIEUR POUR ASSURER UN RETOUR RAPIDE DE CELUI-CI.

CET ACCESSOIRE N'EST PAS DESTINÉ AUX DISQUES À TRONÇONNER ABRASIFS. LES MEULES DREMEL STANDARD NE PEUVENT PAS ÊTRE MONTÉES SUR UN MANDRIN.

DÉCOUPE DE GRANDES PLAQUES

Les plaques ou les planches de grande taille s'affaissent ou plient, en fonction du support. Si vous tentez de découper la pièce sans la mettre à niveau et la soutenir correctement, la lame aura tendance à se coincer, entraînant un CONTRECOUP et une surcharge de l'outil. ⑪
Placez des supports sous le panneau ou la planche à proximité de la découpe, comme indiqué dans ⑫. Veillez à découper la plaque ou la planche sans entailler la table ou l'établi. Les cales de bois utilisées pour soulever et soutenir la pièce à travailler doivent être positionnées de manière à ce que les côtés les plus larges soutiennent la pièce et que le reste repose sur la table ou l'établi. Ne placez jamais les cales sur leur côté le plus étroit sous la pièce à travailler pour des raisons de stabilité. Si la plaque ou la planche à découper est trop large pour une table ou un établi, placez et fixez les cales de soutien au sol.
Lors d'une coupe, utilisez toujours un guide à bords droits. Cela améliore la précision de la coupe et réduit les risques de grippage de la lame.

MAINTENANCE

LUBRIFICATION DE L'OUTIL

Votre accessoire de sciage a été correctement lubrifié et est prêt à être utilisé.

NETTOYAGE

POUR ÉVITER LES ACCIDENTS, DÉBRANCHEZ TOUJOURS L'OUTIL DE L'ALIMENTATION ÉLECTRIQUE AVANT DE LE NETTOYER OU D'EFFECTUER TOUTE OPÉRATION D'ENTRETIEN.
L'accessoire de mini-scie peut être nettoyé plus efficacement avec un coton-tige humide ou de l'air comprimé sec.

DANS CE CAS, PORTEZ SYSTÉMATIQUEMENT DES LUNETTES DE SÉCURITÉ.

Les orifices de ventilation et les curseurs des interrupteurs doivent être tenus propres et exempts de corps étrangers. Ne tentez pas de nettoyer l'outil en insérant des objets pointus à travers les orifices de ventilation.



CERTAINS DÉTERGENTS ET SOLVANTS ENDOMMAGENT LES PIÈCES EN PLASTIQUE. Il s'agit notamment des produits suivants : l'essence, le tétrachlorure de carbone, les solvants chlorés, l'ammoniaque et les détergents domestiques qui contiennent de l'ammoniaque.

ENTRETIEN DES LAMES

Les lames s'émoussent même lorsqu'on coupe du bois normal. Si vous forcez l'outil rotatif à couper au lieu de le guider dans la coupe, il y a de fortes chances que la lame s'émousse ou se recouvre de résine de bois. Lorsque vous nettoyez la gomme et la résine de bois de la lame, débranchez l'outil rotatif et retirez la lame. N'oubliez pas que les lames sont conçues pour couper, alors manipulez-les avec précaution. Nettoyez la lame avec du kérosène ou un solvant similaire pour enlever la gomme et la résine. Une lame émoussée ou endommagée ralentit la vitesse de coupe et impose une charge plus lourde à votre outil rotatif, ce qui peut provoquer un CONTRECOUP. Gardez des lames supplémentaires à portée de main afin d'avoir toujours des lames efficaces et bien affûtées prêtes à remplacer une lame émoussée ou endommagée.
N'utilisez que des lames de scie Dremel avec votre accessoire de sciage.

RÉPARATION ET GARANTIE

Ce produit DREMEL fait l'objet d'une garantie conforme aux réglementations légales en vigueur dans votre pays ; les dommages résultant de l'usure normale, d'une surcharge ou d'une utilisation inappropriée sont exclus de la garantie.

En cas de réclamation, envoyez l'outil *non démonté* avec le justificatif d'achat à votre revendeur.

CONTACTER DREMEL

Pour plus d'informations sur la gamme de produits, le support technique et l'assistance téléphonique de la société Dremel, visitez le site www.dremel.com

Bosch Power Tools B.V., Konijnenberg 60, 4825 BD Breda, Pays-Bas

IT

SIMBOLI USATI

① **LEGGERE LE PRESENTI ISTRUZIONI**

② **INDOSSARE LE PROTEZIONI ACUSTICHE**

③ **INDOSSARE LE PROTEZIONI PER GLI OCCHI**

④ **INDOSSARE UNA MASCHERA ANTIPOLVERE**

⑤ **NON GETTARE ELETTROUTENSILI DISMESSI TRA I RIFIUTI DOMESTICI**

⚠ ATTENZIONE **LEGGERE TUTTE LE AVVERTENZE E LE ISTRUZIONI DI SICUREZZA**

CONSERVARE QUESTE ISTRUZIONI

Consultare le istruzioni di sicurezza dell'utensile rotante Dremel.

I manuali di istruzioni e gli aggiornamenti sulla compatibilità sono riportati alla pagina www.dremeleurope.com nella sezione Supporto
COMPLEMENTO ADATTO PER L'USO CON UTENSILI ROTANTI DREMEL MODELLO 3000, 4000, 4300, 8220, 8260.

Per ottenere prestazioni ottimali, prima del primo utilizzo attendere che il nuovo complemento per la mini sega funzioni ad alta velocità sul multiutensile per 2 minuti.

⚠ TOGLIERE LA SPINA DALLA PRESA DI CORRENTE PRIMA DI INIZIARE A REGOLARE L'ELETTROUTENSILE, DI SOSTITUIRE PEZZI DI RICAMBIO O DI METTERE DA PARTE L'ELETTROUTENSILE. TALI MISURE DI SICUREZZA PREVENTIVE EVITERANNO CHE L'ELETTROUTENSILE POSSA ESSERE MESSO IN FUNZIONE INVOLONTARIAMENTE.

ISTRUZIONI GENERALI DI SICUREZZA PER ELETTROUTENSILI

⚠ ATTENZIONE ATTENERSI A TUTTE LE AVVERTENZE DI PERICOLO, ISTRUZIONI, RAPPRESENTAZIONI E DATI CHE SI RICEVONO INSIEME ALL'ELETTROUTENSILE.

In caso di mancata osservanza delle seguenti istruzioni vi è il pericolo di provocare una scossa elettrica, di sviluppare incendi e/o di provocare seri incidenti. ***Conservare tutte le avvertenze e le istruzioni per consultazioni future.*** *Il termine "elettroutensile" nelle avvertenze fa riferimento allo strumento azionato tramite corrente elettrica (dotato di cavo) o allo strumento azionato a batteria (senza cavo).*

SICUREZZA DELL'AREA DI LAVORO

a. **L'area di lavoro deve essere sempre pulita e ben illuminata.** *Le aree di lavoro in disordine e non illuminate favoriscono gli incidenti.*
b. **Evitare d'impiegare l'elettroutensile in ambienti soggetti al rischio di esplosioni e nei quali si trovino liquidi, gas o polveri infiammabili.** *Gli elettroutensili producono scintille che possono far infiammare la polvere o i gas.*
c. **Tenere lontani i bambini e terze persone durante l'impiego dell'elettroutensile.** *Eventuali distrazioni potranno comportare la perdita del controllo sull'elettroutensile.*

SICUREZZA ELETTRICA

a. **La spina per la presa di corrente dovrà essere adatta alla presa. Evitare assolutamente di apportare modifiche alla spina. Non impiegare spine adattatrici assieme ad elettroutensili con collegamento a terra.** *Le spine non modificate e le prese adatte riducono il rischio di scosse elettriche.*
b. **Evitare il contatto fisico con superfici collegate a terra, come tubi, radiatori, cucine elettriche e frigoriferi.** *Sussiste un maggior rischio di scosse elettriche nel momento in cui il corpo è messo a massa.*
c. **Custodire l'elettroutensile al riparo dalla pioggia o dall'umidità.** *L'eventuale infiltrazione di acqua in un elettroutensile aumenterà il rischio di scosse elettriche.*
d. **Non usare il cavo per scopi diversi da quelli previsti. Non usare mai il cavo per trasportare o trainare l'elettroutensile oppure per togliere la spina dalla presa di corrente. Non avvicinare il cavo a**

fonti di calore, olio, spigoli taglienti e parti mobili. *I cavi danneggiati o aggrovigliati aumentano il rischio di scosse elettriche.*

e. **Qualora si usi l'elettroutensile all'aperto, impiegare cavi di prolunga omologati per l'impiego all'esterno.** *L'uso di un cavo omologato per l'impiego all'esterno riduce il rischio di scosse elettriche.*
f. **Qualora si usi l'elettroutensile in un luogo umido, servirsi di un circuito protetto per il dispositivo di corrente residua (RCD).** *L'uso di un RCD riduce il rischio di scosse elettriche.*

SICUREZZA PERSONALE

a. **È indispensabile essere sempre vigili, concentrarsi su ciò che si sta facendo ed esercitare il buon senso quando si utilizza un elettroutensile. Non utilizzare l'utensile in caso di stanchezza o sotto l'effetto di droghe, alcolici e medicinali.** *Un attimo di distrazione durante l'uso dell'elettroutensile potrebbe causare lesioni personali gravi.*
b. **Indossare i dispositivi di protezione individuale. Indossare sempre gli occhiali protettivi.** *L'impiego, in condizioni appropriate, di dispositivi di protezione quali maschera antipolvere, scarpe antinfortunistiche antiscivolo, elmetto di protezione, protezioni acustiche, riduce il rischio di infortuni.*
c. **Evitare l'accensione involontaria dell'elettroutensile. Verificare che l'interruttore sia spento prima di collegare l'alimentazione e/o la batteria oppure prima di sollevare o trasportare l'utensile.** *Tenendo il dito sopra l'interruttore mentre si trasporta l'elettroutensile oppure collegandolo all'alimentazione di corrente con l'interruttore inserito, si vengono a creare situazioni pericolose in cui possono verificarsi incidenti.*
d. **Prima di accendere l'elettroutensile togliere qualsiasi attrezzo di regolazione o chiave.** *Un accessorio oppure una chiave che si trovi in una parte rotante della macchina può provocare seri incidenti.*
e. **Non assumere posizioni scomode. Mantenere sempre un punto d'appoggio ed un equilibrio adeguati.** *In questo modo è possibile controllare meglio l'elettroutensile in caso di situazioni inaspettate.*
f. **Indossare vestiti adeguati. Non indossare vestiti larghi, né oggetti di gioielleria/bigiotteria. Tenere i capelli, i vestiti ed i guanti lontani dalle parti mobili.** *Vestiti larghi, gioielli o capelli lunghi potrebbero impigliarsi nelle parti mobili.*
g. **Se sono previsti dispositivi per la connessione a impianti di estrazione e raccolta di polveri, verificare che siano collegati e**

utilizzati correttamente. *La raccolta della polvere contribuisce a ridurre i rischi correlati alla presenza di polvere.*

h. **Evitare che la confidenza derivante da un frequente uso degli utensili si trasformi in superficialità e vengano trascurate le principali norme di sicurezza.** *Una mancanza di attenzione può causare gravi lesioni in una frazione di secondo.*

TRATTAMENTO ED USO CORRETTO DEGLI ELETTROUTENSILI

a. **Non sforzare l'elettroutensile. Utilizzare l'elettroutensile adatto all'applicazione.** *L'elettroutensile realizzerà un lavoro migliore e più sicuro alla potenza per cui è previsto.*
b. **Non utilizzare l'elettroutensile se l'interruttore non determina l'attivazione e la disattivazione.** *Un elettroutensile non controllabile tramite interruttore è pericoloso e deve essere riparato.*
c. **Scollegare la spina dall'alimentazione e/o la batteria dall'elettroutensile prima di eseguire qualunque regolazione, sostituire gli accessori o riporre gli elettroutensili.** *Tali misure di sicurezza preventive eviteranno che l'elettroutensile possa essere messo in funzione involontariamente.*
d. **Quando gli elettroutensili non vengono utilizzati, conservarli fuori dalla portata dei bambini e non consentirne l'uso a persone che non conoscono l'elettroutensile e le presenti istruzioni per il suo funzionamento.** *Gli elettroutensili sono pericolosi se utilizzati da persone inesperte.*
e. **Eseguire la manutenzione degli elettroutensili e relativi accessori. Verificare l'assenza di disallineamenti o inceppamenti nelle parti mobili, l'assenza di rotture delle parti e qualsiasi altra condizione che possa pregiudicare il corretto funzionamento dell'elettroutensile. Se danneggiato, l'elettroutensile dovrà essere riparato prima dell'uso.** *Numerosi incidenti derivano dalla scadente manutenzione degli elettroutensili.*
f. **Mantenere gli utensili da taglio sempre affilati e puliti.** *Gli utensili da taglio sottoposti alla corretta manutenzione e con taglienti affilati presentano una minore probabilità di inceppamento e sono più facili da controllare.*
g. **Utilizzare l'elettroutensile, gli accessori, le punte, ecc. in conformità con le presenti istruzioni, tenendo presenti le condizioni di lavoro e le operazione da eseguire.** *L'impiego di elettroutensili per usi diversi da quelli consentiti potrà dar luogo a situazioni di pericolo.*
h. **Mantenere impugnature e superfici di presa asciutte, pulite e**

prive di olio e grasso. *Impugnature e superfici di presa scivolose non consentono di manipolare e controllare l'utensile in caso di situazioni inaspettate.*

ASSISTENZA

a. **Far riparare l'elettroutensile da personale specializzato e solo impiegando pezzi di ricambio identici.** *Tali accorgimenti consentiranno di salvaguardare la sicurezza dell'elettroutensile.*

NON LAVORARE MAI CON MATERIALI CONTENENTI AMIANTO (l'amianto è un materiale cancerogeno).

ADOTTARE PROVVEDIMENTI APPROPRIATI QUALORA DURANTE IL LAVORO DOVESSERO SVILUPPARSI POLVERI DANNOSE PER LA SALUTE, INFIAMMABILI OPPURE ESPLOSIVE (alcune polveri sono considerate cancerogene). Indossare una maschera di protezione contro la polvere ed utilizzare un sistema di aspirazione di polvere/trucioli, se collegabile.

ISTRUZIONI DI SICUREZZA PER TUTTE LE SEGHE

PROCEDURE DI TAGLIO (I)

a. **PERICOLO: Mantenere le mani a distanza dall'area di taglio e dalla lama. Mantenere l'altra mano sull'impugnatura supplementare, oppure sulla scocca del motore. Tenendo l'utensile da taglio con entrambe le mani, si eviterà il rischio di lesioni da parte della lama.**
b. **Non inserire le mani sotto al pezzo in lavorazione.** *La protezione non comprende la zona della lama sotto al pezzo in lavorazione.*
c. **Regolare la profondità di taglio in base allo spessore del pezzo in lavorazione.** *Nella zona sotto al pezzo in lavorazione dovrà essere visibile meno di un intero dente della lama.*
d. **Non tenere mai il pezzo in lavorazione fra le mani o sulle gambe durante il taglio.** *Assicurare il pezzo in lavorazione su una superficie stabile. È importante sostenere correttamente il pezzo in lavorazione, in modo da ridurre al minimo rischi per l'incolumità, inceppamenti della lama o perdite di controllo.*
e. **Afferrare e tenere l'elettroutensile esclusivamente sulle superfici isolate dell'impugnatura, qualora si eseguano operazioni in cui**

l'utensile da taglio potrebbe venire a contatto con cavi elettrici nascosti o con il cavo di alimentazione dell'elettroutensile stesso. *In caso di contatto con un cavo sotto tensione, la tensione potrebbe trasmettersi anche alle parti metalliche esposte dell'elettroutensile, provocando la folgorazione dell'operatore.*

f. **Quando si esegue un taglio longitudinale, utilizzare sempre una guida parallela o una guida per bordi rettilinei.** *In tale modo, il taglio risulterà più preciso e si ridurrà il rischio d'inceppamento della lama.*
g. **Utilizzare sempre lame con foro per il mandrino di forma e dimensioni corrette (forma quadrangolare o circolare).** *L'utilizzo di lame non coincidenti con il fissaggio della sega comporterebbe un funzionamento scentrato, con conseguente perdita di controllo.*
h. **Non utilizzare in alcun caso rondelle o bulloni per lame danneggiati o di tipo non corretto.** *Le rondelle e il bullone delle lame sono stati progettati espressamente per l'utensile da taglio, per garantirne un funzionamento sicuro e prestazioni ottimali.*

AVVERTENZE DI SICUREZZA SUPPLEMENTARI PER TUTTE LE SEGHE

CAUSE DEI CONTRACCOLPI E RELATIVE AVVERTENZE

- I contraccolpi sono reazioni improvvise derivati da intrappolamento, inceppamento o disallineamento di una lama, a causa dei quali la sega, fuori controllo, fuoriesce dal pezzo in lavorazione in direzione dell'operatore.
- Se la lama rimane intrappolata o fortemente inceppata nell'intaglio, essa si arresterà e la reazione del motore farà arretrare rapidamente l'unità in direzione dell'operatore.
- Se la lama si torce o si disallinea all'interno del taglio, i denti sul dorso della lama stessa potrebbero penetrare nella superficie del materiale, facendola improvvisamente risalire dall'intaglio e proiettandola all'indietro in direzione dell'operatore.

I contraccolpi sono causati da un impiego errato della sega e/o da procedure o condizioni d'impiego non conformi e/o errate e si possono evitare adottando le precauzioni indicate di seguito.

a. **Mantenere una salda presa sull'utensile da taglio con entrambe le mani e posizionare le braccia in modo da poter contrastare eventuali forze di contraccolpo. Posizionarsi sull'uno o sull'altro lato rispetto alla lama, evitando di collocarsi in linea con la**

lama stessa. *Un contraccolpo potrebbe proiettare l'utensile da taglio all'indietro; tuttavia, l'utilizzatore può controllare le forze di contraccolpo, adottando le opportune precauzioni.*

b. **Qualora la lama si inceppi, o se occorre interrompere il taglio per qualsiasi ragione, rilasciare l'interruttore e mantenere fermo l'utensile da taglio fino a quando la lama non si sia completamente arrestata. Non tentare in alcun caso di rimuovere l'utensile da taglio dal pezzo in lavorazione, né di estrarlo all'indietro, quando la lama sia ancora in rotazione o possano verificarsi contraccolpi.** *Ricercare la causa dell'inceppamento della lama e adottare gli opportuni provvedimenti.*

c. **Quando si riavvia la sega nel pezzo in lavorazione, centrare la lama nell'intaglio, affinché i denti non siano incastrati nel materiale.** *Se una lama è inceppata, essa potrebbe risalire dal pezzo in lavorazione o provocare contraccolpi al riavvio dell'utensile da taglio.*

d. **Sostenere i pannelli di grandi dimensioni, per ridurre al minimo gli inceppamenti e i contraccolpi della lama.** *I pannelli di grandi dimensioni tendono a flettersi sotto il loro peso. I supporti andranno posti sotto al pannello, su entrambi i lati, in prossimità della linea di taglio e del bordo del pannello stesso.*

e. **Non utilizzare lame che abbiano perso il filo, oppure danneggiate.** *Lame non affilate o con dentatura non appropriata creerebbero intagli troppo stretti, causando eccessivo attrito, inceppamenti della lama e contraccolpi.*

f. **Le leve di fissaggio, che regolano la profondità della lama e l'inclinazione del taglio, dovranno essere serrate e ben salde in posizione prima d'iniziare il taglio.** *Eventuali spostamenti della regolazione della lama durante il taglio potrebbero causare inceppamenti e contraccolpi.*

g. **Adottare particolare cautela nell'eseguire tagli su pareti preesistenti o su altri punti non visibili.** *La parte sporgente della lama potrebbe tagliare oggetti che causano contraccolpi.*

ISTRUZIONI DI SICUREZZA PER LE SEGHE CON CALOTTA DI PROTEZIONE A PENDOLO E A CUFFIA

FUNZIONE DELLA PROTEZIONE INFERIORE

a. **Prima di ogni utilizzo, controllare che la protezione inferiore sia chiusa correttamente. Non utilizzare la sega se la**

protezione inferiore non si sposta liberamente e non si chiude istantaneamente. Non fissare, né serrare in alcun caso la protezione inferiore in posizione aperta. In caso di caduta accidentale della sega, la protezione inferiore potrebbe piegarsi. *Sollevare la protezione inferiore con l'impugnatura retrattile ed accertarsi che la protezione si sposti liberamente e non entri in contatto con la lama, né con alcuna altra parte, a tutti gli angoli e a tutte le profondità di taglio.*

b. **Controllare la funzionalità della molla della protezione inferiore. Qualora la protezione o la molla non funzionino correttamente, prima di utilizzare l'utensile occorrerà sottoporle a manutenzione.** *La protezione inferiore potrebbe funzionare lentamente in caso di parti danneggiate, depositi di gomma o accumuli di frammenti.*
c. **La protezione inferiore può essere retratta manualmente soltanto per eseguire tagli speciali, quali ad esempio "tagli ad immersione" o "tagli misti". Sollevare la protezione inferiore agendo sull'impugnatura retrattile; la protezione inferiore andrà rilasciata non appena la lama penetra nel materiale.** *Per tutti gli altri tipi di taglio, la protezione inferiore deve funzionare automaticamente.*
d. **Accertarsi sempre che la protezione inferiore copra la lama, prima di sistemare la sega sul banco o sul pavimento. Una lama non protetta che ruoti per inerzia farà spostare all'indietro la sega, che taglierà qualunque cosa si trovi sul percorso.** *Tenere presente il tempo di arresto della lama successivamente al rilascio dell'interruttore.*

INDICAZIONI GENERICHE

a. **Evitare danni che possono essere causati da viti, chiodi e altri elementi presenti nel pezzo lavorato; rimuoverli prima di iniziare a lavorare.**
b. **Fissare il pezzo in lavorazione** *(un pezzo bloccato con un dispositivo di serraggio oppure una morsa da banco si mantiene fisso in modo più sicuro rispetto alla presa manuale).*
c. **Quando si ripone l'utensile, spegnere il motore e controllare che tutte le parti in movimento si arrestino completamente.**
d. **In caso di inceppamento o di guasto elettrico o meccanico, spegnere subito l'utensile e scollegare la spina.**
e. **Questo utensile non deve essere utilizzato da persone al di sotto di 16 anni di età.**
f. **Verificare sempre che la tensione di alimentazione corrisponda alla**

tensione indicata sulla targhetta utensile *(utensili operativi a 230V o 240V possono anche essere collegati ad alimentazioni di 220V).*

g. **L'utensile non è adatto per il taglio a umido.**
h. **Non lavorare mai materiali contenenti amianto** *(l'amianto è ritenuto un materiale cancerogeno).*
i. **Polveri e materiali come vernici contenenti piombo, alcuni tipi di legname, minerali e metalli possono essere dannosi per la salute. Il contatto oppure l'inalazione di polvere può causare reazioni allergiche e/o patologie respiratorie dell'operatore oppure delle persone che si trovano nelle vicinanze.** *Utilizzare una maschera antipolvere e un dispositivo per l'aspirazione della polvere, se collegabile.*
j. **Determinate polveri sono considerate cancerogene (ad esempio la polvere da legname di faggio o di quercia), in particolare in concomitanza con additivi per il trattamento del legno.** *Utilizzare una maschera antipolvere e un dispositivo per l'aspirazione della polvere, se collegabile.*
k. **Rispettare le norme sulla polvere in vigore nel vostro Paese per i materiali che si desidera lavorare.**
l. **Evitare di tagliare pezzi estremamente piccoli.**
m. **Rimuovere tutti gli ostacoli sopra e sotto il percorso di taglio prima di iniziare a tagliare.**
n. **Non lavorare con l'utensile con le braccia alzate sopra la testa.**
o. **Prima di apportare rettifiche o di sostituire gli accessori, scollegare la spina dall'alimentazione.**
p. **Usare le protezioni acustiche ②.**
q. **La sostituzione della spina o del cavo di alimentazione deve essere sempre eseguita dal produttore dell'utensile o dal suo centro di assistenza.**

CONSIGLI PER L'APPLICAZIONE

a. **Tenere il lato migliore del pezzo da lavorare rivolto verso il basso per ridurre le schegge al minimo.**
b. **Usare esclusivamente lame da taglio consigliate dal produttore conformi allo standard EN 847-1 destinate al legno e ai materiali analoghi.**

AMBIENTE

SMALTIMENTO

La macchina, gli accessori e l'imballaggio devono essere smaltiti e riciclati nel rispetto dell'ambiente.

SOLO PER I PAESI DELLA CE ⑤

Non gettare elettroutensili dismessi tra i rifiuti domestici. Conformemente alla direttiva europea 2002/96/CE sui rifiuti di apparecchiature elettriche ed elettroniche (RAEE) e alla legge attuativa nazionale, gli elettroutensili diventati inservibili devono essere raccolti separatamente e smaltiti in modo corretto dal punto di vista ambientale.

DESCRIZIONE DEL FUNZIONAMENTO E SPECIFICHE

Figura A:
1 = Adattatore di trasmissione
2 = Accoppiatore
3 = Lama par taglio longitudinale/trasversale
4 = Vite

Capacità massime:
Lama - 31,8 mm (1-1/4")
Foro centrale - 9,22 mm (.363")
Profondità a 90° - 6,35 mm (1/4")

MONTAGGIO

INSTALLAZIONE DEL COMPLEMENTO PER MINI SEGA

È estremamente importante leggere con attenzione e seguire scrupolosamente le seguenti indicazioni per fissare il complemento per mini sega all'utensile rotante e garantire il corretto funzionamento dell'utensile. Per fissare correttamente il complemento per mini sega all'utensile rotante, è necessario rimuovere dall'utensile TRE elementi: il cappuccio, la ghiera della pinza e la pinza. ⑥

1. Premere il pulsante di blocco dell'albero, svitare e smontare la ghiera della pinza.

2. Rimuovere la pinza.
3. Svitare il cappuccio dall'utensile.

Se la pinza e la ghiera della pinza non vengono rimossi dall'albero motore, l'utensile non funziona correttamente.

4. Installare l'adattatore di trasmissione sull'albero del motore e stringere. ⑦

NON SERRARE ECCESSIVAMENTE L'ADATTATORE, PER EVITARE DI DANNEGGIARE L'UTENSILE. SERRARE L'ADATTATORE DI TRASMISSIONE CON LE DITA E STRINGERE DI UN ALTRO TERZO DI GIRO CON LA CHIAVE DI SERRAGGIO. (La chiave di serraggio è inclusa nel kit dell'utensile rotante.)

5. Avvitare il complemento sull'utensile rotante finché l'accoppiatore non risulta ben fissato all'alloggiamento. Serrare soltanto manualmente. Il complemento va orientato sull'utensile rotante in modo che l'interruttore di controllo velocità sull'utensile risulti facilmente accessibile. ⑧

MONTAGGIO DELLA LAMA

USARE ESCLUSIVAMENTE LAME DREMEL PER IL TAGLIO. L'UTILIZZO DI LAME NON COINCIDENTI CON IL FISSAGGIO COMPORTEREBBE UN FUNZIONAMENTO SCENTRATO, CON CONSEGUENTE PERDITA DI CONTROLLO.

1. Montare il complemento sull'utensile rotante. Controllare che l'utensile rotante sia scollegato e che l'interruttore sia posizionato su OFF.
2. Premere il pulsante di blocco dell'albero sull'utensile rotante. Svitare la vite dal mandrino e rimuoverla. ⑨
3. Spingendo il piedino di protezione verso l'alto sul complemento, posizionare la lama nel foro del mandrino, accertandosi che le frecce sulla lama siano rivolte verso l'esterno e che la lama sia appoggiata in piano sulla spalla del perno del mandrino.
   Assicurarsi che i denti della lama siano rivolti nella stessa direzione delle frecce sulla protezione superiore.
   Mentre si ritrae la protezione inferiore, controllare il funzionamento e le condizioni, compresa la molla.
4. Premere il pulsante di blocco dell'albero sull'utensile rotante. Rimettere la vite e stringerla. ⑩

ISTRUZIONI PER L'USO

TIPI DI TAGLIO

La lama fornita con il complemento è adatta sia per tagli trasversali che per tagli longitudinali. Il taglio longitudinale segue la venatura del legno. Il taglio trasversale è perpendicolare alla venatura.
L'utensile rotante deve girare alla velocità prefissata prima di iniziare il taglio e va completamente spento dopo il taglio
Da usare principalmente per materiali legnosi o simili al legno. Gli altri materiali possono causare l'usura prematura della lama.
Non destinato all'uso su metallo o muratura.

GUIDA DIREZIONALE

La direzione di inserimento dell'utensile rotante è sempre da destra verso sinistra.
Per un taglio diritto di 90°, usare la guida direzionale a sinistra della protezione per guidare il taglio. La guida indica anche la direzione di inserimento. Eseguire tagli di prova su pezzi di legno per verificare la linea di taglio. Per ridurre le schegge, rivolgere verso il basso il lato migliore del materiale.
La profondità massima del taglio è di 6,35 mm (1/4"). Non adatto al taglio di raggi, curve o smussi.

EVITARE CHE LE MANI O LE DITA INTERFERISCANO CON IL MOVIMENTO LIBERO DELLA PROTEZIONE INFERIORE.

Mantenere un'impugnatura salda. Non forzare l'utensile rotante. Esercitare una pressione leggera e continua.
Quando il taglio è trasversale alla venatura, le fibre di legno tendono a usurarsi e a sollevarsi. L'effetto viene attenuato se si fa avanzare la sega.

PULIRE SPESSO LA PROTEZIONE INFERIORE PER GARANTIRE IL RAPIDO RITORNO DELLA PROTEZIONE INFERIORE.

IL COMPLEMENTO NON È DESTINATO A MOLE ABRASIVE DA TAGLIO. LE RUOTI DREMEL STANDARD NON POSSONO ESSERE APPLICATE A UN MANDRINO.

TAGLIO DI GRANDI LASTRE

Le lastre grandi o le assi lunghe si curvano o si piegano, a seconda del supporto. Se si tenta di tagliare senza livellarle e sostenerle adeguatamente, la lama tenderà a bloccarsi con rischio di CONTRACCOLPO e aumentando il carico sull'utensile rotante. ⑪

Sostenere il pannello o l'asse vicino al taglio, come mostrato in ⑫. Accertarsi di tagliare solamente la lastra o il pannello e non il tavolo o il banco da lavoro. I tipi di sostegno usati per sollevare e sostenere il pezzo in lavorazione devono essere posizionati in modo che i lati più larghi sostengano il lavoro e siano appoggiati sul banco di lavoro o sul tavolo. Non appoggiare il pezzo in lavorazione sui lati più stretti altrimenti il posizionamento non risulta stabile. Se la lastra o l'asse da tagliare è troppo grande rispetto al tavolo da lavoro, appoggiare i supporti sul pavimento in modo sicuro.

Quando si esegue un taglio longitudinale, utilizzare sempre una guida per bordi rettilinei. In tale modo, il taglio risulterà più preciso e si ridurrà il rischio d'inceppamento della lama.

MANUTENZIONE

LUBRIFICAZIONE DELL'UTENSILE

Il complemento della sega è stato lubrificato correttamente ed è pronto all'uso.

PULIZIA

PER EVITARE INFORTUNI, SCOLLEGARE L'UTENSILE DALL'ALIMENTATORE PRIMA DELLA PULIZIA O DELLA MANUTENZIONE. Per pulire il complemento della mini sega, conviene usare un cotton fioc umido o aria compressa.

QUANDO SI PULISCONO GLI UTENSILI CON ARIA COMPRESSA, INDOSSARE SEMPRE OCCHIALI DI SICUREZZA.

Le aperture di aerazione e le leve degli interruttori devono essere tenute pulite e libere da corpi estranei. Non cercare di pulire inserendo oggetti appuntiti attraverso le aperture.

ALCUNI DETERGENTI E SOLVENTI DANNEGGIANO LE PARTI IN PLASTICA. Rientrano in questa categoria: la benzina, il tetracloruro

di carbonio, i solventi per la pulizia clorurati, l'ammoniaca e i detergenti per uso domestico contenenti ammoniaca.

MANUTENZIONE DELLE LAME

Le lame diventano opache anche per il taglio del legname normale.
Se si forza l'utensile rotante in avanti per tagliare invece di guidarlo semplicemente attraverso il taglio, è probabile che la lama diventi opaca o rivestita di resina.
Per rimuovere gomma e resina dalla lama, staccare la spina dell'utensile rotante e rimuovere la lama. Ricordare che le lame sono progettate per il taglio, quindi maneggiarle con cura. Pulire la lama con cherosene o con un solvente simile per rimuovere gomma e resina.
Le lame opache o danneggiate rallentano la velocità del taglio e aumentano il carico sull'utensile rotante, con rischio di CONTRACCOLPO. Tenere a disposizione delle lame aggiuntive per sostituire le lame opache o danneggiate con lame taglienti ed efficienti.
Utilizzare esclusivamente lame da taglio Dremel per il complemento per la sega.

ASSISTENZA E GARANZIA

Questo prodotto DREMEL è garantito come da disposizioni normative/ nazionali; eventuali danni dovuti a normale usura, sovraccarico o utilizzo improprio non sono coperti da garanzia.

In caso di reclami, inviare al rivenditore l'utensile *non disassemblato* unitamente alla prova di acquisto.

CONTATTO DREMEL

Per ulteriori informazioni sulla gamma di prodotti Dremel, supporto e numero verde, visitare il sito www.dremel.com

Bosch Power Tools B.V., Konijnenberg 60, 4825 BD Breda, Paesi Bassi

NL

GEBRUIKTE SYMBOLEN

① **LEES DEZE INSTRUCTIES**

② **GEBRUIK GEHOORBESCHERMING**

③ **GEBRUIK OOGBESCHERMING**

④ **GEBRUIK EEN STOFMASKER**

⑤ **GOOI ELEKTRISCHE GEREEDSCHAPPEN NIET BIJ HET HUISVUIL**

⚠ LET OP **LEES ALLE VEILIGHEIDSWAARSCHUWINGEN EN ALLE INSTRUCTIES**

BEWAAR DEZE INSTRUCTIES GOED

Raadpleeg de veiligheidsinstructies van uw rotatiegereedschap van Dremel.

Handleidingen en de laatste update over compatibiliteit zijn te vinden op www.dremeleurope.com onder support

HULPSTUK VOOR GEBRUIK MET ROTATIEGEREEDSCHAP VAN DREMEL MODELLEN 3000, 4000, 4300, 8220, 8260.

Voor optimale prestaties laat u uw nieuwe mini-zaaghulpstuk vóór gebruik 2 minuten lang met hoge snelheid op uw multigereedschap draaien.

⚠ TREK DE STEKKER UIT HET STOPCONTACT VOORDAT U HET GEREEDSCHAP INSTELT, ACCESSOIRES WISSELT OF HET GEREEDSCHAP WEG LEGT. DEZE VOORZORGSMAATREGEL VOORKOMT ONBEDOELD STARTEN VAN HET GEREEDSCHAP.

GEREEDSCHAP - ALGEMENE VEILIGHEIDSWAARSCHUWINGEN

⚠ LET OP NEEM ALLE WAARSCHUWINGEN, AANWIJZINGEN, AFBEELDINGEN EN GEGEVENS DIE U BIJ HET ELEKTRISCHE GEREEDSCHAP ONTVANGT IN ACHT.

Als u de hierna volgende aanwijzingen niet in acht neemt, kunnen een elektrische schok, brand en/of ernstig letsel het gevolg zijn. ***Bewaar alle waarschuwingen en instructies als referentiemateriaal.*** *De term "elektrisch gereedschap" in alle onderstaande waarschuwingen duidt op een elektrisch apparaat dat door het net (met een snoer) of door een accu (snoerloos) wordt aangedreven.*

VEILIGHEID OP DE WERKPLEK

a. **Houd uw werkomgeving schoon en goed verlicht.** *Een rommelige of onverlichte werkomgeving kan tot ongevallen leiden.*
b. **Gebruik het gereedschap niet in een omgeving met explosiegevaar waarin zich brandbare vloeistoffen, brandbare gassen of brandbare stoffen bevinden.** *Elektrische gereedschappen veroorzaken vonken die stof of dampen tot ontsteking kunnen brengen.*
c. **Houd kinderen en andere personen tijdens het gebruik van het elektrische gereedschap uit de buurt.** *Indien u wordt afgeleid kunt u de controle over het gereedschap verliezen.*

ELEKTRISCHE VEILIGHEID

a. **De aansluitstekker van het gereedschap moet in het stopcontact passen. De stekker mag in geen geval worden veranderd. Gebruik geen adapterstekkers in combinatie met geaarde gereedschappen.** *Onveranderde stekkers en passende stopcontacten beperken het risico op een elektrische schok.*
b. **Voorkom aanraking van het lichaam met geaarde oppervlakken, zoals buizen, verwarmingen, fornuizen en koelkasten.** *Er bestaat een verhoogd risico op een elektrische schok wanneer uw lichaam geaard is.*
c. **Houd elektrisch gereedschap uit de buurt van regen en vocht.** *Het binnendringen van water in het elektrische gereedschap vergroot het risico op een elektrische schok.*
d. **Gebruik de kabel niet voor een verkeerd doel. Gebruik de kabel niet om het gereedschap te dragen of op te hangen of om de**

stekker uit het stopcontact te trekken. Houd de kabel uit de buurt van hitte, olie, scherpe randen en bewegende delen. *Beschadigde of in de war geraakte kabels vergroten het risico op een elektrische schok.*

e. **Wanneer u buitenshuis met elektrisch gereedschap werkt, dient u alleen verlengkabels te gebruiken die voor gebruik buitenshuis zijn goedgekeurd.** *Het gebruik van een voor buitenshuis geschikte verlengkabel beperkt het risico op een elektrische schok.*

f. **Als het gebruik van het apparaat in een vochtige omgeving onvermijdelijk is, dient u een aardlekschakelaar te gebruiken.** *Het gebruik van een aardlekschakelaar vermindert het risico op een elektrische schok.*

VEILIGHEID VAN PERSONEN

a. **Wees alert, let goed op wat u doet en ga met verstand te werk bij het gebruik van het elektrische gereedschap. Gebruik het gereedschap niet wanneer u moe bent of onder invloed staat van drugs, alcohol of medicijnen.** *Een moment van onoplettendheid bij het gebruik van het gereedschap kan tot ernstige verwondingen leiden.*

b. **Draag persoonlijke beschermende uitrusting. Draag altijd een veiligheidsbril.** *Het dragen van persoonlijke beschermende uitrusting zoals een stofmasker, slipvaste werkschoenen, een veiligheidshelm of gehoorbescherming, afhankelijk van de aard en het gebruik van het elektrische gereedschap, vermindert het risico op verwondingen.*

c. **Voorkom onbedoeld inschakelen van het gereedschap. Controleer dat het elektrische gereedschap uitgeschakeld is voordat u de stekker en/of de accu aansluit, het gereedschap optilt of verplaatst.** *Wanneer u bij het dragen van het gereedschap uw vinger aan de schakelaar hebt of wanneer u het gereedschap ingeschakeld op de stroomvoorziening aansluit, kan dit tot ongevallen leiden.*

d. **Verwijder instelgereedschappen of schroefsleutels voordat u het gereedschap inschakelt.** *Een instelgereedschap of sleutel in een draaiend deel van het gereedschap kan tot verwondingen leiden.*

e. **Overschat uzelf niet. Zorg ervoor dat u stevig staat en steeds in evenwicht blijft.** *Daardoor kunt u het gereedschap in onverwachte situaties beter onder controle houden.*

f. **Draag geschikte kleding. Draag geen loshangende kleding of sieraden. Houd haren, kleding en handschoenen uit de buurt van bewegende delen.** *Loshangende kleding, lange haren en sieraden kunnen door bewegende delen worden meegenomen.*

g. **Wanneer stofafzuigings- of stofopvangvoorzieningen kunnen worden gemonteerd, dient u zich ervan te verzekeren dat deze zijn**

aangesloten en juist worden gebruikt. *Het gebruik van stofopvang kan gevaarlijke situaties ten gevolge van stof verminderen.*

h. **Laat bekendheid met het gereedschap door veelvuldig gebruik u niet laks worden en de veiligheidsprincipes van het gereedschap negeren.** *Een onzorgvuldige handeling kan binnen een fractie van een seconde ernstig letsel veroorzaken.*

ZORGVULDIG GEBRUIK EN ONDERHOUD VAN ELEKTRISCHE GEREEDSCHAPPEN

a. **Overbelast het gereedschap niet. Gebruik voor uw werkzaamheden het daarvoor bestemde elektrische gereedschap.** *Met het passende elektrische gereedschap werkt u beter en veiliger binnen het aangegeven capaciteitsbereik.*

b. **Gebruik geen elektrisch gereedschap waarvan de schakelaar defect is.** *Elektrisch gereedschap dat niet meer kan worden in- of uitgeschakeld, is gevaarlijk en moet worden gerepareerd.*

c. **Trek de stekker uit het stopcontact en/of neem de accu uit het elektrische gereedschap voordat u het gereedschap instelt, accessoires verwisselt of het gereedschap opbergt.** *Deze voorzorgsmaatregel voorkomt onbedoeld starten van het gereedschap.*

d. **Bewaar niet-gebruikte elektrische gereedschappen buiten bereik van kinderen. Laat het gereedschap niet gebruiken door personen die er niet mee vertrouwd zijn en deze aanwijzingen niet hebben gelezen.** *Elektrische gereedschappen zijn gevaarlijk wanneer deze door onervaren personen worden gebruikt.*

e. **Zorg ervoor dat u elektrisch gereedschap en accessoires goed onderhoudt. Controleer of bewegende delen van het gereedschap correct functioneren en niet vastklemmen en of onderdelen zodanig gebroken of beschadigd zijn dat de werking van het gereedschap nadelig wordt beïnvloed. Laat deze beschadigde onderdelen voor het gebruik repareren.** *Veel ongevallen hebben hun oorzaak in slecht onderhouden van elektrische gereedschappen.*

f. **Houd snijdende accessoires scherp en schoon.** *Zorgvuldig onderhouden snijdende inzetgereedschappen met scherpe snijkanten klemmen minder snel vast en zijn gemakkelijker onder controle te houden.*

g. **Gebruik elektrisch gereedschap, toebehoren, inzetgereedschappen en dergelijke volgens deze aanwijzingen. Let daarbij op de arbeidsomstandigheden en de uit te voeren werkzaamheden.** *Het gebruik van elektrische gereedschappen voor andere dan de voorziene toepassingen kan tot gevaarlijke situaties leiden.*

h. Houd handgrepen en grijpvlakken droog, schoon en vrij van olie en vet. *Gladde handgrepen en grijpvlakken maken het onmogelijk om het gereedschap in onverwachte situaties veilig te hanteren en onder controle te houden.*

ONDERHOUD

a. Laat het gereedschap alleen repareren door gekwalificeerd en vakkundig personeel en alleen met originele vervangingsonderdelen. *Daarmee wordt gewaarborgd dat de veiligheid van het gereedschap in stand blijft.*

BEWERK GEEN ASBESTHOUDEND MATERIAAL (asbest geldt als kankerverwekkend).

TREF VEILIGHEIDSMAATREGELEN WANNEER ER BIJ WERKZAAMHEDEN STOFFEN KUNNEN ONTSTAAN DIE SCHADELIJK VOOR DE GEZONDHEID, BRANDBAAR OF EXPLOSIEF ZIJN (sommige soorten stof gelden als kankerverwekkend); draag een stofmasker en gebruik een afzuiging voor stof en spanen als deze kan worden aangesloten.

VEILIGHEIDSINSTRUCTIES VOOR ALLE ZAGEN

ZAAGPROCEDURES (I)

a. GEVAAR: Houd uw handen uit de buurt van het zaagvlak en het zaagblad. Pak met uw tweede hand de extra handgreep of de motorbehuizing vast. Als u met beide handen de zaag vasthoudt, kunnen ze niet in aanraking komen met het zaagblad.

b. Grijp niet onder het werkstuk. *De beschermkap kan u onder het werkstuk niet beschermen tegen het zaagblad.*

c. Stel de zaagdiepte overeenkomstig de dikte van het werkstuk in. *Er moet minder dan een volledige tand van de zaagbladtanden onder het werkstuk zichtbaar zijn.*

d. Houd het werkstuk nooit in uw handen of over uw been tijdens het zagen. *Zet het werkstuk vast op een stabiel platform. Het is belangrijk om het werkstuk goed te ondersteunen om blootstelling van het lichaam, vastklemmen van het zaagblad of verlies van controle tot een minimum te beperken.*

e. Houd het elektrische gereedschap vast aan de geïsoleerde

handgrepen, wanneer u werkzaamheden verricht waarbij het snijgereedschap in aanraking kan komen met verborgen bedrading of zijn eigen netsnoer. *Door aanraking met een spanningvoerende draad kunnen de metalen delen van het elektrische gereedschap onder spanning komen te staan en zou de gebruiker een elektrische schok kunnen krijgen.*

f. **Gebruik bij het schulpen (in vezelrichting zagen) altijd een trekgeleider of parallelgeleider.** *Dit verbetert de zaagnauwkeurigheid en vermindert het risico dat het zaagblad klem komt te zitten.*

g. **Gebruik altijd bladen met asgaten van de juiste grootte en vorm (diamant versus rond).** *Zaagbladen die niet overeenkomen met de bevestigingsmiddelen van de zaag kunnen uit balans raken en ervoor zorgen dat u de controle over het gereedschap verliest.*

h. **Gebruik nooit beschadigde of verkeerde onderlegringen of schroeven.** *De onderlegringen en schroeven werden speciaal voor uw zaag ontworpen, voor optimale prestaties en gebruiksveiligheid.*

VERDERE VEILIGHEIDSINSTRUCTIES VOOR ALLE ZAGEN

OORZAKEN VOOR TERUGSLAG EN BIJBEHORENDE WAARSCHUWINGEN

- Terugslag is een plotselinge reactie van een zaagblad, als dit bekneld raakt, vast blijft zitten of scheef zit, waardoor de zaag ongecontroleerd uit het werkstuk wordt getild in de richting van de gebruiker.
- Wanneer het zaagblad bekneld raakt of stevig vast blijft zitten doordat de zaagsnede zich sluit, blijft het zaagblad steken en de motorreactie duwt de eenheid snel terug in de richting van de gebruiker.
- Als het zaagblad verdraaid of scheef in de zaagsnede komt te zitten, kunnen de tanden op de achterste rand van het zaagblad in de bovenlaag van het hout grijpen, waardoor het zaagblad uit de zaagsnede klimt en terugspringt in de richting van de gebruiker.

Terugslag is het gevolg van verkeerd gebruik van de zaag en/of onjuiste gebruiksprocedures of -omstandigheden. Met de juiste maatregelen kan dit worden vermeden, zoals hieronder is beschreven.

a. **Houd de zaag stevig vast met beide handen en plaats uw armen zodanig dat u de krachten van de terugslag kunt opvangen. Plaats uw lichaam aan een van beide zijden van het zaagblad, maar niet in één lijn met het zaagblad.** *Een terugslag kan ertoe leiden dat de*

zaag achteruit springt, maar de gebruiker kan terugslagkrachten onder controle houden met de juiste voorzorgsmaatregelen.

b. **Wanneer het zaagblad klem komt te zitten of wanneer het zagen om een of andere reden wordt onderbroken, laat dan de schakelaar los en houd de zaag stil in het materiaal totdat het zaagblad helemaal tot stilstand is gekomen. Probeer nooit de zaag uit het werkstuk te halen of de zaag achteruit te trekken terwijl het zaagblad nog draait. Dit kan namelijk een terugslag veroorzaken.** *Onderzoek waarom het zaagblad klem is komen te zitten en tref maatregelen om het probleem te verhelpen.*

c. **Bij het opnieuw starten van de zaag in het werkstuk moet u het zaagblad in de zaagsnede centreren, zodat de zaagtanden niet in het materiaal grijpen.** *Als een zaagblad klem komt te zitten, kan het weglopen of terugslaan uit het werkstuk, zodra de zaag opnieuw wordt gestart.*

d. **Ondersteun grote panelen om het risico van vastklemmen en terugslaan van het zaagblad tot een minimum te beperken.** *Grote panelen kunnen onder hun eigen gewicht doorbuigen. Ondersteun het paneel aan beide kanten, in de buurt van de zaaglijn en dichtbij de rand van het paneel.*

e. **Gebruik geen botte of beschadigde zaagbladen.** *Ongeslepen of verkeerd geplaatste zaagbladen produceren een nauwe zaagsnede, waardoor overmatige wrijving, het klem komen te zitten van het zaagblad en terugslag ontstaat.*

f. **De vergrendelhendels voor het instellen van zaagdiepte en schuinte moeten stevig vastzitten, voordat er wordt begonnen met zagen.** *Als de instelling van het zaagblad verandert tijdens het zagen, kan het zaagblad klem komen te zitten en terugslaan.*

g. **Wees extra voorzichtig bij het zagen in bestaande muren of andere plaatsen zonder voldoende zicht.** *Het uitstekende zaagblad kan in voorwerpen zagen, wat een terugslag kan veroorzaken.*

VEILIGHEIDSINSTRUCTIES VOOR ZAGEN MET BLANCEERBESCHERMKAP EN ZAGEN MET TREKBESCHERMKAP

WERKING ONDERSTE BESCHERMKAP

a. **Controleer vóór elk gebruik of de onderste beschermkap correct**

is gesloten. Gebruik de zaag niet, als de onderste beschermkap niet vrij kan bewegen en niet onmiddellijk sluit. Klem of bind de onderste beschermkap nooit vast in geopende positie. Als u de zaag per ongeluk laat vallen, kan de onderste beschermkap worden verbogen. *Zet de onderste beschermkap omhoog met de terugtrekhendel en overtuig u ervan dat deze vrij beweegt en in alle hoeken en bij alle zaagdieptes niet in aanraking komt met het zaagblad of een ander deel van de zaag.*

b. **Controleer de werking van de veer van de onderste beschermkap. Als de beschermkap en de veer niet correct functioneren, dan moeten deze vóór gebruik worden gerepareerd.** *De onderste beschermkap kan traag functioneren door beschadigde onderdelen, kleverige afzettingen of een opeenhoping van vuil.*

c. **De onderste beschermkap mag alleen handmatig worden teruggetrokken voor speciale zaagwerkzaamheden, zoals "invallend zagen" en "gecombineerd zagen". Zet de onderste beschermkap omhoog met de terugtrekhendel en zodra het zaagblad in het materiaal grijpt, moet de onderste beschermkap worden losgelaten.** *Voor alle andere zaagwerkzaamheden moet u de onderste beschermkap automatisch zijn werk laten doen.*

d. **Let er altijd op dat de onderste beschermkap het zaagblad bedekt, voordat u de zaag op een werkbank of op de grond legt. Een onbeschermd, uitlopend zaagblad zorgt ervoor dat de zaag wegloopt en alles op zijn pad doorzaagt.** *Denk eraan dat het even duurt, voordat het zaagblad helemaal tot stilstand is gekomen na het loslaten van de schakelaar.*

ALGEMEEN

a. **Vermijd schade veroorzaakt door schroeven, spijkers en andere delen in de werkplaats; verwijder ze voordat u met het werk begint.**

b. **Zet het werkstuk vast** *(een met spanvoorzieningen of in een bankschroef vastgehouden werkstuk wordt beter vastgehouden dan u met uw hand kunt doen).*

c. **Als u het gereedschap opbergt, schakel dan de motor uit en zorg ervoor dat alle bewegende delen volledig tot stilstand zijn gekomen.**

d. **In geval van blokkering of een elektrische of mechanische storing, schakel het gereedschap onmiddellijk uit en haal de stekker uit het stopcontact.**

e. **Dit gereedschap mag niet door personen jonger dan 16 jaar worden gebruikt.**
f. **Controleer altijd of de spanningsvoorziening hetzelfde is als de spanning die staat vermeld op het typeplaatje van het gereedschap** *(gereedschappen met een vermelding van 230V of 240V kunnen ook worden aangesloten op een voeding van 220V).*
g. **Dit gereedschap is niet geschikt voor nat zagen.**
h. **Bewerk geen asbesthoudend materiaal** *(asbest geldt als kankerverwekkend).*
i. **Stof van materiaal zoals loodhoudende verf, sommige houtsoorten, mineralen en metaal kunnen schadelijk zijn (contact met of inademing van het stof kan allergische reacties en/of aandoeningen aan de luchtwegen veroorzaken bij de bediener of omstanders);** *draag een stofmasker en werk met een stofafzuiging wanneer deze kan worden aangesloten.*
j. **Bepaalde soorten stof zijn geclassificeerd als kankerverwekkend (zoals eiken- en beukenstof), vooral in combinatie met additieven voor het conditioneren van hout;** *draag een stofmasker en werk met een stofafzuiging wanneer deze kan worden aangesloten.*
k. **Houd u aan de nationale eisen met betrekking tot stof voor de materialen waarmee u wilt werken.**
l. **Probeer niet om hele kleine werkstukken te snijden.**
m. **Verwijder alle obstakels boven en onder het snijpad voordat u begint te snijden.**
n. **Werk niet boven uw hoofd met het gereedschap.**
o. **Trek altijd de stekker uit het stopcontact voordat u het gereedschap instelt of een accessoire verwisselt.**
p. **Draag gehoorbescherming ②.**
q. **De vervanging van de stekker of het netsnoer moet altijd worden uitgevoerd door de fabrikant van het gereedschap of zijn serviceorganisatie**

TOEPASSINGSADVIES

a. **Leg altijd de goed kant van het werkstuk naar onderen om splinteren tot een minimum te beperken.**
b. **Gebruik alleen door de fabrikant aanbevolen zaagbladen, die voldoen aan EN 847-1, als deze bedoeld zijn voor hout en soortgelijke materialen.**

MILIEU

AFVALVERWIJDERING

Het apparaat, de accessoires en verpakking moeten op een voor het milieu verantwoorde wijze worden gerecycled.

ALLEEN VOOR LANDEN IN DE EU ⑤

Dank elektrische gereedschappen niet af met het huisvuil! Volgens de Europese richtlijn 2002/96/EG over elektrische en elektronische oude apparaten en de omzetting van de richtlijn in nationaal recht moeten elektrische gereedschappen die niet meer bruikbaar zijn, apart worden ingezameld en op een voor het milieu verantwoorde wijze worden afgevoerd.

FUNCTIONELE BESCHRIJVING EN SPECIFICATIES

Figuur A:
1 = Aandrijfadapter
2 = Koppelstuk
3 = Dwars schulpblad
4 = Schroef

Maximale capaciteiten:
Blad - 31,8 mm (1-1/4”)
Asgat - 9,22 mm (.363”)
Diepte bij 90° - 6,35 mm (1/4”)

MONTAGE

INSTALLATIE MINI-ZAAGHULPSTUK

Het is uiterst belangrijk om de onderstaande aanwijzingen zorgvuldig te lezen en op te volgen om het mini-zaaghulpstuk aan uw rotatiegereedschap te monteren en ervoor te zorgen dat het gereedschap goed functioneert.
Om het mini-zaaghulpstuk goed aan het rotatiegereedschap te bevestigen, moeten er DRIE onderdelen van het gereedschap worden verwijderd: de afdekkap, spanmoer en spantang. ⑥

1. Druk op de as-blokkeringsknop, draai de spanmoer los en verwijder deze.

2. Verwijder de spantang.
3. Draai de afdekkap van het gereedschap los.

Als de spanmoer en de spantang niet van de motoras worden verwijderd, zal het gereedschap niet goed functioneren.

4. Monteer de aandrijfadapter op de motoras en draai deze vast. ⑦

OM BESCHADIGINGEN AAN HET GEREEDSCHAP TE VOORKOMEN, MAG U DE AANDRIJFADAPTER NIET TE STRAK AANDRAAIEN. DRAAI DE AANDRIJFADAPTER VINGERVAST EN DRAAI DAN NOG EENS 1/3 SLAG VAST MET DE SLEUTEL. (Sleutel is geïntegreerd in uw rotatieregeerdschapkit.)

5. Schroef het hulpstuk op uw rotatiegereedschap tot de koppeling vast tegen de behuizing zit. Draai alleen handvast. Het hulpstuk moet op zo uw rotatiegereedschap zijn geplaatst dat de schakelaar voor de toerentalregeling op het gereedschap gemakkelijk toegankelijk is. ⑧

BLADENEENHEID

GEBRUIK ALTIJD DREMEL ZAAGBLADEN. BLADEN DIE NIET OVEREENKOMEN MET BEVESTIGINGSMATERIAAL ZULLEN EXCENTRISCH LOPEN, WAARDOOR U DE MACHT OVER HET GEREEDSCHAP VERLIEST.

1. Bevestig het hulpstuk op uw rotatiegereedschap. Zorg ervoor dat het rotatiegereedschap is losgekoppeld en dat de schakelaar in de OFF-stand staat.
2. Druk op de as-blokkeringsknop op uw rotatiegereedschap. Draai de schroef van de opspandoorn los en verwijder deze. ⑨
3. Duw de beschermvoet omhoog op het hulpstuk, plaats het blad op de opspandoornas, zorg ervoor dat de pijlen op het blad naar buiten gericht zijn en dat het blad plat op de kraag van de opspandoornas ligt. Zorg ervoor dat de zaagbladtanden in dezelfde richting wijzen als de pijlen op de bovenste beschermkap.
   Controleer tijdens het intrekken van de onderste beschermkap de werking en de toestand, inclusief de veer.
4. Druk op de as-blokkeringsknop op uw rotatiegereedschap. Vervang de schroef en draai deze stevig vast. ⑩

BEDIENINGSINSTRUCTIES

SOORTEN INSNIJDINGEN

Het bijgeleverde zaagblad is voor zowel dwarse insnijdingen als schulpen. Schulpen is zagen in de lengte, met de nerf van het hout mee. Dwars zagen is zagen tegen de nerf in.
Uw rotatiegereedschap moet op het ingestelde toerental draaien voor het starten van de snede en pas na het voltooien van de snede worden uitgeschakeld.
Voornamelijk voor gebruik op hout of houtachtige materialen. Andere materialen kunnen leiden tot voortijdige slijtage van het blad.
Niet voor gebruik op metaal of metselwerk.

RICHTINGGELEIDER

De invoerrichting van het rotatiegereedschap is alleen van rechts naar links. Voor een rechte snede van 90° gebruikt u de richtinggeleider aan de linkerkant van de beschermer om uw snede te geleiden. Deze geleider laat ook de invoerrichting zien. Maak oefeninsnijdingen in een stuk los hout om de snijrichting te controleren. Voor een minimale versplintering moet de goede kant van het materiaal naar beneden worden geplaatst.
Maximale diepte van de snede is 6,35 mm (1/4”). Niet voor het snijden van radii, bochten of schuine kanten.



ZORG ER ALTIJD VOOR DAT HANDEN OF VINGERS DE VRIJE BEWEGING VAN DE ONDERSTE BESCHERMER NIET HINDEREN.

Houd een stevige greep. Overbelast het rotatiegereedschap nooit. Pas lichte en constante druk toe.
Bij het doorsnijden van de nerf hebben de vezels van het hout de neiging om te scheuren en omhoog te komen. Door de zaag langzaam naar voren te bewegen wordt dit effect geminimaliseerd.



REINIG DE ONDERSTE BESCHERMER REGELMATIG OM TE GARANDEREN DAT DE ONDERSTE BESCHERMER SNEL TERUGKOMT.



DIT HULPSTUK IS NIET BEDOELD VOOR SLIJPSCHIJVEN. STANDAARD DREMEL WIELEN PASSEN NIET OP DE OPSPANDOORN.

GROOT HOUT- OF PLAATMATERIAAL SNIJDEN

Afhankelijk van de mate van ondersteuning, hebben groot plaatmateriaal en lange planken de neiging door te zakken of te buigen. Als u probeert te snijden zonder het werkstuk goed recht te houden of te ondersteunen, zal de slijpschijf al snel vastgeklemd raken met TERUGSLAG en extra belasting op het rotatiegereedschap tot gevolg. ⑪

Ondersteun het paneel of de planken op korte afstand van de insnijding, zoals afgebeeld in ⑫. Zorg ervoor dat alleen door de plaat of plank snijdt en niet door de tafel of werkbank. De balkjes (2” x 4”) die u gebruikt om het werkstuk op de goede hoogte te houden en te ondersteunen, moeten zodanig worden geplaatst dat de breedste kanten het werkstuk ondersteunen en op de tafel of werkbank liggen. Gebruik nooit de smalle kanten om het werkstuk te ondersteunen aangezien dit te onstabiel is. Als de te snijden plaat of plank te groot is voor een tafel of werkbank, gebruikt u de ondersteunende balkjes op de vloer waarbij u deze vastzet.

Gebruik bij het schulpen altijd een rechte rand. Dit verbetert de zaagnauwkeurigheid en vermindert het risico dat het zaagblad klem komt te zitten.

ONDERHOUD

GEREEDSCHAP SMEREN

Uw zaaghulpstuk is goed gesmeerd en gereed voor gebruik.

REINIGEN

OM ONGELUKKEN TE VOORKOMEN MOET U HET GEREEDSCHAP VOOR HET REINIGEN OF ONDERHOUDEN ALTIJD LOSHALEN VAN DE VOEDINGSSPANNING. Het mini-zaaghulpstuk kan het meest effectief worden gereinigd met een vochtig wattenstaafje of droge perslucht.

DRAAG ALTIJD EEN VEILIGHEIDSBRIL ALS U PERSLUCHT GEBRUIKT BIJ HET REINIGEN.

Ventilatieopeningen en schakelaarhendels moeten schoon en vrij van vreemde voorwerpen gehouden worden. Probeer deze niet te reinigen door spitse voorwerpen door de openingen te steken.

SOMMIGE REINIGINGSMIDDELEN EN OPLOSMIDDELEN BESCHADIGEN KUNSTSTOF ONDERDELEN. Enkele van deze zijn: benzine, tetrachloorkoolstof, vloeibaar reinigingsmiddelen met chloor, ammonia en huishoudelijke reinigingsmiddelen met ammonia.

ONDERHOUD VAN BLADEN

Bladen worden zelfs bot door het snijden van gewoon timmerhout. Als u merkt dat u het rotatiegereedschap met kracht naar voren brengt om te zagen in plaats van het door de snede te geleiden, is de kans groot dat het blad bot is of bedekt is met een laagje hars.
Bij het reinigen van gom en hars van het blad, moet u de stekker van het rotatiegereedschap uit het stopcontact halen en het blad verwijderen. Denk eraan dat bladen zijn ontworpen om te snijden, dus ga er voorzichtig mee om. Veeg het blad af met kerosine of een vergelijkbaar oplosmiddel om gom en hars te verwijderen.
Een bot of beschadigd blad vertraagt de snelheid van het snijden en legt een zwaardere belasting op u rotatiegereedschap, en kan TERUGSLAG veroorzaken. Houd extra bladen bij de hand zodat uw altijd scherpe, efficiënte blad bij de hand hebt om een bot of beschadigd blad te vervangen. Gebruik uitsluitend Dremel zaagbladen voor uw zaaghulpstuk.

SERVICE EN GARANTIE

Op dit DREMEL-product wordt garantie verleend overeenkomstig de wettelijke/landspecifieke voorschriften; beschadiging naar aanleiding van normale slijtage, overbelasting of onjuiste bediening zijn uitgesloten van de garantie.

Stuur in geval van klachten het gereedschap *volledig intact* samen met het aankoopbewijs naar het punt van uw aankoop.

CONTACT OPNEMEN MET DREMEL

Ga voor meer informatie over het Dremel-assortiment, support en hotline naar www.dremel.com

Bosch Power Tools B.V., Konijnenberg 60, 4825 BD Breda

DA

ANVENDTE SYMBOLER

① **LÆS DISSE INSTRUKTIONER**

② **BENYT HØREVÆRN**

③ **BENYT BESKYTTELSESBRILLER**

④ **BENYT EN STØVMASKE**

⑤ **SMID IKKE EL-VÆRKTØJ UD SAMMEN MED DET ALMINDELIGE HUSHOLDNINGSAFFALD**

⚠ ADVARSEL **LÆS ALLE SIKKERHEDSADVARSLER OG ALLE INSTRUKTIONER**

DISSE INSTRUKSER BØR OPBEVARES TIL SENERE BRUG

Der henvises til sikkerhedsanvisningerne på dit Dremel-rotationsværktøj.

Instruktionsmanualer og den seneste opdatering om kompatibilitet kan findes på www.dremeleurope.com under support

TILBEHØR TIL BRUG SAMMEN MED DREMEL ROTATIONSVÆRKTØJ, MODELLERNE S 3000, 4000, 4300, 8220, 8260.

For at opnå den bedste ydelse skal du lade dit nye Mini Saw-tilbehør køre i 2 minutter ved høj hastighed på , før du bruger det.

⚠ FRAKOBL STIKKET FRA STRØMKILDEN, INDEN DER FORETAGES JUSTERINGER, SKIFTES TILBEHØR ELLER EL-VÆRKTØJET OPBEVARES. DETTE SIKRER, AT EL-VÆRKØJET IKKE KAN STARTES VED EN FEJLTAGELSE.

GENERELLE SIKKERHEDSADVARSLER I RELATION TIL EL-VÆRKTØJ

⚠ ADVARSEL LÆS OG OVERHOLD ALLE ADVARSLER, INSTRUKTIONER, ILLUSTRATIONER OG DATA, SOM DU MODTAGER I FORBINDELSE MED EL-VÆRKTØJET.

Overholder du ikke følgende instruktioner, kan du få elektrisk stød, der kan opstå brand og /eller du kan blive kvæstet alvorligt. ***Gem alle advarsler og instruktioner til fremtidig brug.*** *Betegnelsen "el-værktøj" i advarslerne henviser til dit nettilsluttede (kablede) el-værktøj eller batteridrevne (ledningsfri) el-værktøj.*

SIKKERHED PÅ ARBEJDSOMRÅDET

a. **Sørg for, at arbejdsområdet er rent og ryddeligt.** *Uorden og dårligt beslyste arbejdsområder øger faren for uheld.*
b. **Brug ikke elværktøj i eksplosive atmosfærer, såsom i nærheden af brændbare væsker, gasser eller støv.** *El-værktøj kan slå gnister, der kan antænde støv eller dampe.*
c. **Hold børn og omkringstående på afstand, mens der arbejdes med el-værktøjet.** *Hvis man distraheres, kan man miste kontrollen over maskinen.*

ELEKTRISK SIKKERHED

a. **Maskinens stik skal passe til kontakten. Stikket må under ingen omstændigheder ændres. Brug ikke adapterstik sammen med jordet (jordforbundet) elværktøj.** *Uændrede stik, der passer til kontakterne, nedsætter risikoen for elektrisk stød.*
b. **Undgå kropskontakt med jordforbundne overflader som f.eks. rør, radiatorer, komfurer og køleskabe.** *Hvis din krop er jordforbundet, øges risikoen for elektrisk stød.*
c. **Maskinen må ikke udsættes for regn eller fugt.** *Indtrængning af vand i maskinen øger risikoen for elektrisk stød.*
d. **Kablet må ikke misbruges. Kablet må ikke bruges til at bære, trække maskinen eller til at rykke stikket ud af kontakten. Beskyt kablet mod varme, olie, skarpe kanter eller maskindele, der er i bevægelse.** *Beskadigede eller indviklede kabler øger risikoen for elektrisk stød.*
e. **Hvis maskinen benyttes i det fri, må der kun benyttes en**

forlængerledning, der er godkendt til udendørs brug. *Brug af forlængerledning til udendørs brug nedsætter risikoen for elektrisk stød.*

f. **Hvis maskinen absolut skal benyttes i fugtige omgivelser, skal du bruge et fejlstrømsrelæ (HPFI) med beskyttet forsyning.** *Brug af et HPFI-relæ mindsker risikoen for elektrisk stød.*

PERSONLIG SIKKERHED

a. **Det er vigtigt at være opmærksom, se hvad man laver, og bruge maskinen fornuftigt. Man bør ikke bruge maskinen, hvis man er træt, har nydt alkohol eller er påvirket af medicin eller euforiserende stoffer.** *Få sekunders uopmærksomhed ved brug af maskinen kan føre til alvorlige personskader.*

b. **Brug personligt beskyttelsesudstyr. Bær altid beskyttelsesbriller.** *Brug af beskyttelsesudstyr som f.eks. en støvmaske, skridsikkert fodtøj, hjelm eller høreværn anvendt under passende betingelser reducerer risikoen for personskader.*

c. **Undgå utilsigtet igangsættelse. Sørg for, at kontakten er slået fra, før maskinen tilsluttes strømforsyningen og/eller batteriet, eller før maskinen håndteres eller bæres.** *Undgå at bære maskinen med fingeren på afbryderen og sørg for, at maskinen ikke er tændt, når den sluttes til elnettet, da dette øger risikoen for personskader.*

d. **Fjern indstillingsværktøj eller skruenøgle, inden maskinen tændes.** *Hvis et stykke værktøj eller en nøgle sidder i en roterende maskindel, er der risiko for personskader.*

e. **Benyt ikke maskinen i uhensigtsmæssige arbejdsstillinger. Sørg for at stå sikkert, mens der arbejdes, og kom ikke ud af balance.** *Det er derved nemmere at kontrollere maskinen, hvis der skulle opstå uventede situationer.*

f. **Brug egnet arbejdstøj. Undgå løse beklædningsgenstande eller smykker. Hold hår, tøj og handsker væk fra dele, der bevæger sig.** *Dele, der er i bevægelse, kan gribe fat i løstsiddende tøj, smykker eller langt hår.*

g. **Hvis støvudsugnings- og opsamlingsudstyr kan monteres, er det vigtigt, at dette tilsluttes og benyttes korrekt.** *Brug af støvopsamlingsudstyr nedsætter risikoen for personskader som følge af støv.*

h. **Lad ikke kendskab indhentet fra hyppig brug af værktøjer gøre, at du bliver for selvsikker og ignorerer værktøjets sikkerhedsprincipper.** *En uforsigtig handling kan forårsage alvorlig skade inden for en brøkdel af et sekund.*

OMHYGGELIG BRUG OG HÅNDTERING AF EL-VÆRKTØJ

a. **Overbelast ikke maskinen. Brug altid en maskine, der er beregnet til det stykke arbejde, der skal udføres.** *Med den rigtige maskine arbejder man bedst og mest sikkert inden for det angivne effektområde.*
b. **Brug ikke en maskine, hvis afbryder er defekt.** *En maskine, der ikke kan startes og stoppes, er farlig og skal repareres.*
c. **Tag maskinens stik ud af stikkontakten og/eller batteriet før du foretager justeringer, udskifter tilbehør eller stiller el-værktøj til opbevaring.** *Dette sikrer, at el-værkøjet ikke kan startes ved en fejltagelse.*
d. **Opbevar ubenyttet el-værktøj uden for børns rækkevidde. Lad aldrig personer, der ikke er fortrolige med maskinen eller ikke har gennemlæst disse instrukser, benytte maskinen.** *El-værktøj er farligt, hvis det benyttes af ukyndige personer.*
e. **Vedligehold elværktøj og tilbehør. Kontrollér om bevægelige dele fungerer korrekt og ikke sidder fast, og om delene er brækket eller beskadiget, således at maskinens funktion påvirkes. Få beskadigede dele repareret, inden maskinen tages i brug.** *Mange uheld skyldes dårligt vedligeholdte maskiner.*
f. **Hold skæreværktøjer skarpe og rene.** *Omhyggeligt vedligeholdte skæreværktøjer med skarpe skærekanter sætter sig ikke så hurtigt fast og er nemmere at føre.*
g. **Brug maskinen, tilbehør, indsatsværktøj osv. iht. disse instruktioner. Tag hensyn til arbejdsforholdene og det arbejde, der skal udføres.** *Hvis værktøjet anvendes til formål, som ligger uden for det fastsatte anvendelsesområde, kan der opstå farlige situationer.*
h. **Hold håndtag og gribeflader tørre, rene og fri for olie og fedt.** *Glatte håndtag og gribeflader tillader ikke sikker håndtering og kontrol af værktøjet i uforudsete situationer.*

SERVICE

a. **Sørg for, at maskinen kun repareres af kvalificerede fagfolk, og at der kun benyttes originale reservedele.** *Dermed sikres størst mulig maskinsikkerhed.*



ARBEJD IKKE MED ASBESTHOLDIGE MATERIALER (asbest kan fremkalde kræft)



DE NØDVENDIGE SIKKERHEDSFORANSTALTNINGER SKAL FØLGES, DA DER KAN FREMBRINGES STØV UNDER ARBEJDET, SOM KAN VÆRE SUNDHEDSSKADELIGT, BRANDFARLIGT

ELLER EKSPLOSIVT (visse typer støv kan være kræftfremkaldende). Brug en støvmaske og et støv/spånudkast, hvis dette kan kobles til

SIKKERHEDSINSTRUKTIONER FOR ALLE SAVE

SKÆREPROCEDURER (I)

a. ⚠ **FARE: Hold hænderne væk fra skæreområdet og klingen. Hold din anden hånd på hjælpehåndtaget eller motorens hus. Hvis begge hænder holder saven, kan de ikke snittes af klingen.**
b. **Ræk ikke ind under emnet.** *Værnet kan ikke beskytte mod klingen under emnet.*
c. **Justér skæredybden til emnets tykkelse.** *Mindre end en hel tand af klingens tænder skal være synlig under emnet.*
d. **Hold aldrig arbejdsemnet i hænderne eller på tværs af benet, mens der skæres.** *Fastgør arbejdsemnet til en stabil platform. Det er vigtigt at understøtte arbejdet korrekt for at minimere kropseksponering, klingebinding eller mistet kontrol.*
e. **Hold altid kun el-værktøjet i de isolerede gribeflader, når du udfører arbejde, hvor skæreværktøjet kan ramme skjulte strømledninger eller el-værktøjets eget kabel.** *Kontakt med en spændingsførende ledning sætter også metaldele under spænding, hvilket kan give brugeren et elektrisk stød.*
f. **Når der skæres på langs, brug altid en kantstøtte eller en ligekantsstyring.** *Dette forbedrer skæringens nøjagtighed og reducerer chancen for at klingen binder.*
g. **Brug altid klinger med den korrekte størrelse og form (diamant kontra rund) på centerhullerne.** *Klinger, der ikke passer til savens monteringshardware, løber ikke centreret og forårsager mistet kontrol.*
h. **Brug aldrig beskadigede eller forkerte klingeskiver eller bolt.** *Klingeskiverne og bolten er specielt designet til din sav for optimal ydelse og driftssikkerhed.*

YDERLIGERE SIKKERHEDSINSTRUKTIONER FOR ALLE SAVE

TILBAGESLAGSÅRSAGER OG TILSVARENDE ADVARSLER

- Tilbageslag er en pludselig reaktion på en fastkørt, fastklemt eller forkert

justeret savklinge, hvilket får en ukontrolleret sav til at løfte sig op og ud af arbejdsemnet hen mod operatøren.

- Når klingen er kørt fast eller fastklemmes tæt ved, at savsnittet lukker, blokerer klingen, og motorreaktionen driver enheden hurtigt tilbage mod operatøren.
- Hvis klingen bliver snoet eller forkert justeret i snittet, kan tænderne i bagkanten af bladet grave sig ind i træets øverste overflade, hvilket får klingen til at klatre ud af savsnittet og hoppe tilbage mod operatøren.

Et tilbageslag skyldes forkert eller fejlbehæftet brug af saven og kan forhindres ved at træffe egnede sikkerhedsforanstaltninger, der beskrives nedenfor.

a. Oprethold et fast greb med begge hænder på saven, og anbring armene så de kan modstå tilbageslagskræfter. Placér kroppen på hver side af klingen, men ikke på linje med klingen. *Tilbageslag kan forårsage, at saven hopper baglæns, men tilbageslagskraften kan styres af operatøren, hvis der træffes passende forholdsregler.*

b. Når klingen binder, eller når et snit afbrydes af en eller anden grund, frigør aftrækkeren (og hold saven ubevægelig i materialet, indtil klingen stopper fuldstændigt. Forsøg aldrig at fjerne saven fra arbejdet eller trække saven bagud, mens klingen er i bevægelse, ellers kan der forekomme tilbageslag. *Undersøg og tag korrigerende forholdsregler for at fjerne årsagen til at klingen binder.*

c. Når en sav genstartes i arbejdsemnet, skal savklingen centreres i savsnittet, så savtænderne ikke går i indgreb med materialet. *Hvis en savklinge binder, kan den gå op eller lave tilbageslag fra emnet, når saven genstartes.*

d. Støt store paneler for at minimere risikoen for at klingen kører fast og laver tilbageslag. *Store paneler kan bøje sig under deres egen vægt. Støtter skal placeres under panelet på begge sider, nær skærelinjen og nær kanten på panelet.*

e. Brug ikke sløve eller ødelagte klinger. *Uskarpe eller forkert indstillede klinger laver smalle savsnit, der forårsager overdreven friktion, klingebinding og tilbageslag.*

f. Klingedybde og geringsjusterende låsehåndtag skal være stramme og sikre, inden der skæres. *Hvis klingejusteringen skifter, mens der skæres, kan det forårsage binding og tilbageslag.*

g. Vær særligt forsigtig, når der saves i bestående vægge eller andre blinde områder. *Den fremspringende klinge kan skære i genstande, der kan forårsage tilbageslag.*

SIKKERHEDSINSTRUKTIONER FOR SAVE MED PENDULVÆRN OG SAVE MED TRÆKVÆRN

FUNKTION VED NEDERSTE VÆRN

a. **Kontrollér, om det nederste værn er korrekt lukket før hver brug. Brug ikke saven, hvis det nederste værn ikke bevæger sig frit og lukker øjeblikkeligt. Spænd eller bind aldrig det nederste værn, så det står i åbent. Hvis saven tabes ved et uheld, kan det nederste værn blive bøjet.** *Løft det nederste værn med tilbagetrækningshåndtaget, og sørg for, at det bevæger sig frit og ikke berører klingen eller andre dele, i alle snitvinkler og -dybder.*

b. **Kontrollér fjederfunktionen på nederste værn. Hvis værnet og fjederen ikke fungerer korrekt, skal de serviceres inden brug.** *Det nederste værn kan fungere langsomt på grund af beskadigede dele, gummiaflejringer eller ophobning af snavs.*

c. **Det nederste værn må kun trækkes tilbage manuelt ved specielle snit, som f.eks. "forsænkede skæringer" og "sammensatte skæringer". Løft det nederste værn med tilbagetrækningshåndtaget, og så snart klingen kommer ind i materialet, skal det nederste værn frigøres.** *Ved al anden savning skulle det nederste værn fungere automatisk.*

d. **Vær altid opmærksom på, at det nederste værn dækker klingen, inden saven lægges ned på en bænk eller et gulv. En ubeskyttet, løbende klinge vil få saven til at rende baglæns og skære i alt, der er i dens vej.** *Vær opmærksom på den tid det tager for klingen at stoppe, efter kontakten er sluppet.*

GENERELT

a. **Undgå skader, der kan opstå på grund af skruer, søm eller andre ting i arbejdsemnet; fjern disse, før arbejdet påbegyndes.**

b. **Få arbejdsemnet sikret** *(et arbejdsemne holdes bedre fast med en spændeanordning eller i en skruestik end med hånden).*

c. **Når værktøjet lægges væk, sluk for motoren og sørg for, at alle bevægelige dele er kommet til fuldstændig stilstand.**

d. **I tilfælde af fastklemning eller en elektrisk eller mekanisk funktionsfejl, sluk straks for værktøjet og tage stikket ud.**

e. **Dette værktøj bør ikke bruges af personer under 16 år.**

f. **Kontrollér altid, at forsyningsspændingen svarer til den spænding,**

der er angivet på værktøjets typeskilt *(værktøjer med en nominel spænding på 230 V eller 240 V kan også tilsluttes 220 V).*

g. **Dette værktøj er ikke egnet til vådskæring.**
h. **Arbejd ikke med asbestholdige materialer** *(asbest kan fremkalde kræft).*
i. **Støv fra materiale, såsom maling indeholdende bly, visse træsorter, mineraler og metal, kan være skadeligt (kontakt med eller indånding af støvet kan forårsage allergiske reaktioner og/eller luftvejssygdomme for operatøren eller tilskuere);** *bær en støvmaske og arbejd med en støvudsugningsenhed, hvis en sådan kan tilsluttes.*
j. **Visse typer støv klassificeres som kræftfremkaldende (såsom støv fra eg og bøg) især sammen med tilsætningsstoffer til træbehandling;** *bær en støvmaske og arbejd med en støvudsugningsenhed, hvis en sådan kan tilsluttes.*
k. **Følg støvrelaterede, nationale krav til de materialer, der skal arbejdes med.**
l. **Forsøg ikke på at skære ekstremt smalle arbejdsemner.**
m. **Fjern alle forhindringer oven på samt under skærebanen, inden skæring påbegyndes.**
n. **Arbejd ikke over hovedhøjde med værktøjet.**
o. **Frakobl altid stikket fra strømkilden, før der foretages justeringer eller skiftes tilbehør.**
p. **Benyt høreværn ②.**
q. **Udskiftning af stikket eller forsyningskablet altid skal udføres af værktøjsproducenten eller dennes serviceorganisation.**

RÅD OM ANVENDELSE

a. **Vend altid den gode side af arbejdsemnet nedad for at sikre mindst mulig splintring.**
b. **Brug kun savklinger, der anbefales af producenten, og som er i overensstemmelse med EN 847-1, hvis de er beregnet til træ og analoge materialer.**

MILJØ

BORTSKAFFELSE

El-værktøj, tilbehør og emballage skal genbruges på en miljørigtig måde.

GÆLDER KUN I EU-LANDE ⑤

Smid ikke el-værktøj ud sammen med det almindelige husholdningsaffald! Iht. det europæiske direktiv 2002/96/EF om affald af elektrisk og elektronisk udstyr skal kasseret elektrisk udstyr indsamles separat og genbruges iht. gældende miljøforskrifter.

FUNKTIONSBESKRIVELSE OG SPECIFIKATIONER

Figur A:
1 = Drevadapter
2 = Kobling
3 = Tvær-/krydsklinge
4 = Skrue

Maksimale kapaciteter:
Klinge - 31,8 mm (1-1/4”)
Centerhul - 9,22 mm (.363”)
Dynde ved 90° - 6,35 mm (1/4”)

MONTERING

INSTALLATION AF MINISAVTILBEHØR

Det er ekstremt vigtigt at læse og følge nedenstående retningslinjer omhyggeligt for at samle minisavtilbehøret på dit roterende værktøj og sikre, at værktøjet fungerer korrekt.
For at fastgøre minisavtilbehøret korrekt på det roterende værktøj skal TRE elementer fjernes fra værktøjet: dækslet på huset, spændepatronmøtrikken og spændepatronen. ⑥

1. Tryk på knappen til aksellåsen, løsn og fjern spændepatronmøtrikken.
2. Fjern spændepatronen.
3. Skru dækslet på huset af værktøjet.

Hvis spændepatronmøtrikken og spændepatronen ikke fjernes fra motorakslen, fungerer værktøjet ikke korrekt.

4. Montér drevadapteren på motorakslen, og tilspænd den. ⑦

FOR AT UNDGÅ SKADE PÅ VÆRKTØJET, TILSPÆND IKKE DREVADAPTEREN FOR MEGET. TILSPÆND DREVADAPTEREN FINGERSTRAMT, OG SPÆND DEN DEREFTER YDERLIGERE 1/3 OMDREJNING MED SKRUENØGLEN. (En skruenøgle følger med dit roterende værktøjssæt.)

5. Skru tilbehøret på dit roterende værktøj, indtil koblingen sidder stramt mod huset. Tilspænd kun med hånden. Tilbehøret skal rettes ind på dit roterende værktøj, så hastighedsreguleringskontakten på værktøjet er lettilgængelig. ⑧

MONTERING AF KLINGEN

BRUG ALTID DREMELS SAVKLINGER. KLINGER, DER IKKE PASSER TIL SAVENS MONTERINGSHARDWARE, LØBER IKKE CENTRERET, HVILKET FORÅRSAGER MISTET KONTROL.

1. Montér tilbehøret på dit roterende værktøj. Sørg for, at det roterende værktøj er koblet fra, og at kontakten står på stillingen OFF.
2. Tryk på aksellåsens knap på dit roterende værktøj. Løsn skruen fra dornen, og fjern den. ⑨
3. Tryk beskyttelsesfoden op på tilbehøret, anbring klingen på dornakslen, og sørg for, at pilene på klingen vender udad, og at klingen hviler fladt på dornakslens skulder.
   Sørg for at klingens tænder peger i samme retning som pilene på det øverste værn.
   Når det nederste værn trækkes tilbage, kontrollér betjening og tilstand, inklusive fjederen.
4. Tryk på aksellåsens knap på dit roterende værktøj. Udskift skruen, og tilspænd den sikkert. ⑩

BETJENINGSVEJLEDNING

TYPER AF SNIT

Det savblad, der følger med dit udstyr, er til både tværsnit og skæring på langs. Ved skæring på langs skæres der i længderetningen, hvor træets årer følges. Ved tværskæring skæres der på tværs af årerne.
Dit roterende værktøj skal køre ved den indstillede hastighed, før der startes på skæringen, og skal først slukkes, når skæringen er afsluttet.

Primært til brug på træ eller trælignende materialer. Andre materialer kan forårsage, at klingen slides før tiden.
Ikke til brug på metal eller murværk.

RETNINGSVEJLEDNING

Fremføringsretningen for det roterende værktøj er kun fra højre mod venstre.
Ved en lige skæring på 90° bruges retningsstyringen på venstre side af afskærmningen til at styre snittet. Dette styr viser også fremføringsretningen.
Udfør prøveskæringer i kasseret tømmer for at kontrollere skærelinjen. For et minimum af splinter, anbring materialets gode side med forsiden nedad.
Maksimal skæredybde er 6,35 mm (1/4 ”). Ikke til skæring af radier, kurver eller facetter.

⚠ SØRG ALTID FOR, AT HÆNDER ELLER FINGRE IKKE KOMMER I VEJEN FOR DET NEDERSTE VÆRNS FRIE BEVÆGELSE.

Opretholdet et fast greb. Tving aldrig det roterende værktøj. Brug et let og kontinuerligt tryk.
Når der skæres på tværs af årerne, har træets fibre en tendens til at rives og løfte sig. Langsom fremføring af saven minimerer denne effekt.

⚠ RENGØR DET NEDERSTE VÆRN OFTE FOR AT SIKRE, AT DET HURTIGT KAN VENDE TILBAGE.

⚠ DETTE TILBEHØR ER IKKE BEREGNET TIL SLIBENDE AFSKÆRINGSHJUL. DREMELS STANDARDHJUL PASSER IKKE PÅ DORNEN.

SKÆRING AF STORE PLADER

Store og lange plader synker eller bøjer afhængigt af graden af støtte. Hvis du forsøger at skære, uden at arbejdsemnet er nivelleret eller er støttet på korrekt vis, vil klingen normalt binde, hvilket forårsager TILBAGESLAG og ekstra belastning af det roterende værktøj. ⑪
Støt panelet eller pladen tæt på skæringen, som vist i ⑫. Sørg for, at du kun skærer igennem pladen og ikke bordet eller høvlebænken. Bjælkerne (2x4 tommer), der bruges til at hæve og støtte arbejdsemnet, skal ligge således, at de bredeste sider støtter arbejdsemnet og hviler på bordet eller bænken. Arbejdsemnet må ikke ligge på den smalle side, idet det gør opstillingen ustabil. Hvis pladen, der skal skæres, er for stor til et bord eller

bænk, skal den fastspændes på bjælker på gulvet.
Når der skæres på langs, brug altid en ligekantsstyring. Dette forbedrer skæringens nøjagtighed og reducerer chancen for at klingen binder.

VEDLIGEHOLDELSE

SMØRING AF VÆRKTØJET

Dit savtilbehør er smurt korrekt og er klar til brug.

RENGØRING

FOR AT UNDGÅ ULYKKER SKAL VÆRKTØJET ALTID FRAKOBLES STRØMFORSYNINGEN FØR RENGØRING ELLER VEDLIGEHOLDELSE. Minisavtilbehøret kan rengøres mest effektivt med en fugtig vatpind eller tør trykluft.

BÆR ALTID SIKKERHEDSBRILLER, NÅR DU RENGØR VÆRKTØJ MED TRYKLUFT.

Luftåbninger og kontakter skal holdes rene og fri for fremmedlegemer. Forsøg ikke at rengøre værktøjet ved at stikke spidse værktøjer ind gennem åbninger.

VISSE RENGØRINGS- OG OPLØSNINGSMIDLER ØDELÆGGER PLASTDELE. Disse omfatter bl.a.: benzin, tetraklorkulstof, kloreret rensemiddel, ammoniak og husholdningsrensemidler, der indeholder ammoniak.

PLEJE AF KLINGER

Klinger bliver sløve selv ved at skære i almindeligt træ. Hvis du skal tvinge det roterende værktøj fremad for at skære i stedet for bare at føre det gennem snittet, er der chance for, at klingen er sløv eller belagt med træsaft. Når der renses gummi og træsaft fra klingen, afbryd det roterende værktøj ud og fjern klingen. Husk, at klingerne er designet til at skære, så håndtér dem forsigtigt. Tør klingen af med petroleum eller et lignende opløsningsmiddel for at fjerne gummi og saft.
En sløv eller beskadiget klinge bremser skærehastigheden og lægger en tungere belastning på dit roterende værktøj og kan forårsage

TILBAGESLAG. Hav ekstraklinger til rådighed, så du altid har skarpe, effektive klinger klar til at udskifte en sløv eller beskadiget klinge.
Brug kun Dremel-savklinger på din savholder.

SERVICE OG GARANTI

Dette DREMEL produkt er dækket af garanti, som det er foreskrevet af de gældende lokale love og bestemmelser. Garantien dækker dog ikke skader som følge af normal slitage, overbelastning eller forkert håndtering af værktøjet.
I tilfælde af klagesager sendes værktøjet *i samlet tilstand* til forhandleren sammen med dokumentation for købet.

KONTAKT DREMEL

Du kan få mere information om Dremels udvalg, support og hotline på www.dremel.com.

Bosch Power Tools B.V., Konijnenberg 60, 4825 BD Breda, The Netherlands

SV

SYMBOLER SOM ANVÄNDS

① **LÄS DESSA ANVISNINGAR**

② **ANVÄND HÖRSELSKYDD**

③ **ANVÄND SKYDDSGLASÖGON**

④ **ANVÄND ANDNINGSSKYDD**

⑤ **SLÄNG INTE ELVERKTYG I HUSHÅLLSAVFALLET**

⚠ VARNING **LÄS ALLA SÄKERHETSVARNINGAR OCH INSTRUKTIONER**

SPARA DESSA ANVISNINGAR

Läs säkerhetsanvisningarna för det roterande Dremel-verktyget.

Instruktionsmanualer och den senaste uppdateringen av kompatibilitet finns på www.dremeleurope.com under Support

BILAGA FÖR ANVÄNDNING MED DREMEL ROTERANDE VERKTYG MODELL 3000, 4000, 4300, 8220, 8260.

Du erhåller optimal prestanda om du kör ditt nya minisågtillbehör med hög hastighet på ditt roterande verktyg i 2 minuter innan den första användningen.

⚠ DRA STICKPROPPEN UR VÄGGUTTAGET INNAN INSTÄLLNINGAR UTFÖRS, TILLBEHÖR BYTS UT ELLER ELVERKTYGET LAGRAS. DENNA SKYDDSÅTGÄRD FÖRHINDRAR OAVSIKTLIG START AV ELVERKTYGET.

ALLMÄNNA SÄKERHETSVARNINGAR FÖR ELVERKTYG

⚠ VARNING LÄS ALLA SÄKERHETSVARNINGAR, INSTRUKTIONER, ILLUSTRATIONER OCH SPECIFIKATIONER SOM MEDFÖLJER DETTA ELVERKTYG.

Underlåtenhet att följa alla anvisningar nedan kan leda till elektriska stötar, brand och/eller allvarlig personskada. ***Spara alla varningar och instruktioner för framtida referens.*** *Termen ”elverktyg” i varningarna avser ditt elnätverk (sladd) elverktyg eller batteridrivet (sladdlöst) elverktyg.*

SÄKERHET I ARBETSOMRÅDET

a. **Håll arbetsområdet rent och välbelyst.** *Oordning och dåligt belyst arbetsområde kan leda till olyckor.*
b. **Använd inte elverktyget i explosionsfarlig omgivning med brännbara vätskor, gaser eller damm.** *Elverktyg avger gnistor som kan antända damm eller gas.*
c. **Håll under arbetet med elverktyget barn och obehöriga personer på betryggande avstånd.** *Risken för olyckor ökar om du förlorar koncentrationen när du arbetar.*

ELEKTRISK SÄKERHET

a. **Elverktygets stickpropp måste passa till vägguttaget. Stickproppen**

får absolut inte ändras. Använd inte adapterkontakter tillsammans med skyddsjordade elverktyg. *Oförändrade stickproppar och passande vägguttag reducerar risken för elstöt.*

b. **Undvik kroppskontakt med jordade ytor som t.ex. rör, värmeelement, spisar och kylskåp.** *Det finns en större risk för elstöt om din kropp är jordad.*

c. **Skydda elverktyget mot regn och väta.** *Tränger vatten in i ett elverktyg ökar risken för elstöt.*

d. **Skada inte sladden. Använd den inte för att bära eller hänga upp elverktyget och inte heller för att dra stickproppen ur vägguttaget. Håll nätsladden borta från värme, olja, skarpa kanter och rörliga maskindelar.** *Skadade eller tilltrasslade kablar ökar risken för elstötar.*

e. **När du arbetar med ett elverktyg utomhus använd endast förlängningssladdar som är godkända för utomhusbruk.** *Om en lämplig förlängningssladd för utomhusbruk används minskar risken för elstöt.*

f. **Om det är nödvändigt att använda ett elverktyg på en fuktig plats ska en strömkälla med jordfelsbrytare (RCD) användas.** *Användning av en jordfelsbrytare (RCD) minskar risken för elstötar.*

PERSONSÄKERHET

a. **Var uppmärksam, kontrollera vad du gör och använd elverktyget med förnuft. Använd inte elverktyget när du är trött eller om du är påverkad av droger, alkohol eller mediciner.** *En ögonblicks ouppmärksamhet när du arbetar med elverktyg kan orsaka allvarliga personskador.*

b. **Använd personlig skyddsutrustning. Bär alltid skyddsglasögon.** *Skyddsutrustning som t.ex. en dammask, skyddsskor med halkskydd, skyddshjälm eller hörselskydd som används vid lämpliga förhållanden minskar personskador.*

c. **Förhindra oavsiktlig start. Kontrollera att strömbrytaren är i läge Av innan du ansluter strömkällan och/eller batteripacket, lyfter upp eller bär verktyget.** *Om du bär elverktyget med fingret på strömställaren eller ansluter påkopplat elverktyg till nätströmmen kan olycka uppstå.*

d. **Ta bort alla inställningsverktyg och skruvnycklar innan du kopplar på elverktyget.** *Ett verktyg eller en nyckel i en roterande komponent kan medföra kroppsskada.*

e. **Luta eller sträck dig inte när du arbetar. Se till att du står stadigt och håller balansen.** *Då kan du lättare kontrollera elverktyget i oväntade situationer.*

f. **Bär lämpliga arbetskläder. Bär inte löst hängande kläder eller smycken. Håll håret, kläderna och handskarna på avstånd från rörliga delar.** *Löst hängande kläder, långt hår och smycken kan dras in av roterande delar.*
g. **Vid elverktyg med dammutsugnings- och dammuppsamlingsutrustning, kontrollera att anordningarna är rätt monterade och att de används på korrekt sätt.** *Användning av dammsamling kan minska dammrelaterade faror.*
h. **Det är viktigt att inte känner sig så bekväm med verktyg man ofta använder att man ignorera verktygets säkerhetsprinciper.** *En slarvig handling kan orsaka allvarlig personskada inom en bråkdel av en sekund.*

KORREKT ANVÄNDNING OCH HANTERING AV ELVERKTYG

a. **Överbelasta inte elverktyget. Använd för aktuellt arbete avsett elverktyg.** *Med ett lämpligt elverktyg kan du arbeta bättre och säkrare inom angivet effektområde.*
b. **Ett elverktyg med defekt strömställare får inte längre användas.** *Ett elverktyg som inte kan kopplas in eller ur är farligt och måste repareras.*
c. **Koppla från stickkontakten från strömkällan och/eller batteripacket från elverktyget innan du gör justeringar, byter tillbehör eller förvarar elverktyg.** *Denna skyddsåtgärd förhindrar oavsiktlig start av elverktyget.*
d. **Förvara elverktygen oåtkomliga för barn. Låt inte elverktyget användas av personer som inte är förtrogna med dess användning eller inte läst denna anvisning.** *Elverktygen är farliga om de används av oerfarna personer.*
e. **Underhåll elverktyg och tillbehör. Kontrollera att rörliga komponenter fungerar felfritt och inte kärvar, att komponenter inte brustit eller skadats; orsaker som kan leda till att elverktygets funktioner påverkas menligt. Låt skadade delar repareras innan elverktyget tas i bruk.** *Många olyckor orsakas av dåligt skötta elverktyg.*
f. **Håll skärverktygen skarpa och rena.** *Omsorgsfullt skötta skärverktyg med skarpa eggar kommer inte så lätt i kläm och går lättare att styra.*
g. **Använd elverktyget, tillbehör, insatsverktyg osv. enligt dessa anvisningar. Ta hänsyn till arbetsvillkoren och arbetsmomenten.** *Används elverktyget på icke ändamålsenligt sätt kan farliga situationer uppstå.*
h. **Håll handtagen och greppytorna torra, rena och fria från olja och**

fett. *Det är svårt att hantera verktyg med hala handtag och greppytor säkert i oväntade situationer.*

SERVICE

a. **Låt en kvalificerad servicetekniker utföra service på elverktyget. Endast identiska reservdelar bör användas.** *Det säkerställer att elverktyget fortsätter att fungera säkert.*



ASBESTHALTIGT MATERIAL FÅR INTE BEARBETAS (asbest anses vara cancerframkallande)



VIDTA SKYDDSÅTGÄRDER NÄR DAMM SOM ÄR SKADLIGT FÖR HÄLSAN, BRÄNNBART ELLER EXPLOSIVT UPPSTÅR UNDER ARBETET (vissa typer av damm anses vara cancerframkallande). Bär en dammask och arbeta med damm-/spånutvinning när detta kan anslutas

SÄKERHETSINSTRUKTIONER FÖR ALLA SÅGAR

SKÄRNINGSFÖRFARANDEN (I)

a. **FARA: Håll händerna borta från skärområdet och bladet. Håll din andra hand på stödhandtaget eller motorhuset. Om båda händerna håller i sågen kan de inte skäras av bladet.**
b. **Sträck dig inte under arbetsstycket.** *Skyddet kan inte skydda dig från bladet under arbetsstycket.*
c. **Justera skärdjupet till arbetsstyckets tjocklek.** *Mindre än en hel tand på bladtänderna ska vara synlig under arbetsstycket.*
d. **Håll aldrig arbetsstycket i händerna eller tvärs över benet när du kapar.** *Fäst arbetsstycket på en stabil plattform. Det är viktigt att stödja arbetet på rätt sätt för att minimera kroppens exponering, knivbindning eller förlust av kontroll.*
e. **Håll elverktyget i isolerade gripytor när du utför en operation där skärverktyget kan komma i kontakt med dolda kablar eller sin egen sladd.** *Kontakt med en ”strömförande” ledning gör även elverktyget exponerade metalldelar ”strömförande” och kan ge operatören en elektrisk stöt.*
f. **Använd alltid ett klyvanhåll eller en guide för rak kant när du klyver.** *Detta förbättrar skärningens noggrannhet och minskar risken för knivbindning.*
g. **Använd alltid blad med korrekt storlek och borrhål med rätt**

form (diamant kontra runda). *Blad som inte passar sågens monteringshårdvara kommer att hamna ur centrum och göra så att du tappar kontrollen över det.*

h. **Använd aldrig skadade eller felaktiga bladbrickor eller bultar.** *Bladbrickorna och bultarna är speciellt designade för din såg, för optimal prestanda och driftsäkerhet.*

YTTERLIGARE SÄKERHETSINSTRUKTIONER FÖR ALLA SÅGAR

ORSAKER TILL KAST OCH RELATERADE VARNINGAR

- Kast är en plötslig reaktion på ett fastklämt, fastnat eller feljusterat sågblad, vilket gör att en okontrollerad såg lyfts upp och ut ur arbetsstycket mot operatören.
- När bladet kläms fast eller fastnar av att sågsnittet stängs, stoppas bladet och motorreaktionen driver enheten snabbt tillbaka mot operatören.
- Om bladet vrids eller hamnar fel i sågsnittet, kan tänderna på bladets bakkant gräva sig in i träets övre yta, vilket får bladet att klättra ut ur sågsnittet och hoppa tillbaka mot operatören.

Kast beror på felanvändning av sågen och/eller felaktiga förfaranden eller förhållanden, och det kan undvikas genom att vidta lämpliga försiktighetsåtgärder enligt nedanstående.

a. **Håll ett fast grepp om sågen med båda händerna och håll armarna så att du kan motstå krafterna från kast. Ställ dig om endera sidan av bladet, men inte i linje med bladet.** *Kast kan leda till att sågen hoppar bakåt, men krafterna från kast kan styras av operatören, om lämpliga försiktighetsåtgärder vidtas.*

b. **När bladet binds, eller när du oavsett anledning avbryter ett snitt, ska du släppa avtryckaren (och håll sågen stilla i materialet tills bladet har stoppat helt. Försök aldrig ta bort sågen från arbetsstycket eller dra tillbaka sågen medan bladet är i rörelse, annars är det risk för att kast uppstår.** *Undersök och vidtag korrigerande åtgärder för att eliminera orsaken till bladbindning.*

c. **När du startar sågen igen medan den sitter i arbetsstycket, ska du centrera sågbladet i sågsnittet så att sågtänderna inte sitter i materialet.** *Om ett sågblad binds kan det klättra upp ur sågsnittet eller kasta från arbetsstycket när sågen startas igen.*

d. **Stöd stora paneler för att minimera risken för fastklämning av blad och kast.** *Stora paneler tenderar att sjunka under sin egen vikt. Stöd*

måste placeras under panelen på båda sidor, nära skärlinjen och nära panelen.

e. **Använd inte trubbiga eller skadade blad.** *Blad som inte är skarpa eller som sitter fel ger ett smalt sågsnitt som orsakar överdriven friktion, knivbindning och kast.*

f. **Bladdjup och avfasningsjusterande låsspakar måste vara täta och säkrade innan skärningen.** *Om bladjusteringen flyttas under skärning kan det orsaka bindning och kast.*

g. **Var extra försiktig när du sågar in i befintliga väggar eller andra blinda områden.** *Det utskjutande bladet kan skära föremål som kan orsaka kast.*

SÄKERHETSINSTRUKTIONER FÖR SÅGAR MED PENDELSKYDD OCH SÅGAR MED DRAGSKYDD

LÄGRE SKYDDSFUNKTION

a. **Kontrollera det nedre skyddet för korrekt stängning före varje användning. Använd inte sågen om det nedre skyddet inte rör sig fritt och stängs direkt. Undvik att klämma fast eller knyta det undre skyddet i öppet läge. Om sågen av misstag tappas kan det nedre skyddet böjas.** *Lyft det nedre skyddet med det infällbara handtaget och se till att det rör sig fritt och inte kommer i kontakt med bladet eller någon annan del – i alla skärvinklar och djup.*

b. **Kontrollera den nedre skyddsfjäderns funktion. Om skyddet och fjädern inte fungerar ordentligt måste de underhållas före användning.** *Det nedre skyddet kan vara långsamt på grund av skadade delar, gummiavlagringar eller uppbyggnad av skräp.*

c. **Det undre skyddet kan dras tillbaka manuellt endast för speciella skärningar, som t.ex. ”genomstick” och ”profilsnitt”. Höj det undre skyddet med det infällbara handtaget och så snart bladet kommer in i materialet måste det undre skyddet lossas.** *För all annan sågning ska det undre skyddet fungera automatiskt.*

d. **Se alltid till att det nedre skyddet täcker bladet innan du sätter ned sågen på bänken eller golvet. Ett oskyddat, vandrade blad gör att sågen går bakåt och skär det som finns i dess bana.** *Var medveten om den tid det tar för bladet att stoppas efter att sågen har stängts av.*

ALLMÄNT

a. **Undvik skador som kan orsakas av skruvar, spikar och andra element i ditt arbetsstycke. Ta bort dem innan du börjar arbeta.**
b. **Säkra arbetsstycket** *(ett arbetsstycke som kläms fast med klämanordningar eller i ett städ sitter säkrare än om det hålls för hand).*
c. **När du tar bort verktyget ska du stänga av motorn och se till att alla rörliga delar har stannat helt.**
d. **Vid fastklämning eller elektriskt eller mekaniskt funktionsfel, ska du omedelbart stänga av verktyget och dra ur kontakten.**
e. **Det här verktyget ska inte användas av personer under 16 år.**
f. **Kontrollera alltid att matningsspänningen är densamma som den spänning som anges på verktygets typskylt** *(verktyg med en effekt på 230 V eller 240 V kan också anslutas till en kraftförsörjning på 220 V).*
g. **Detta verktyg är inte lämpligt för våtskärning.**
h. **Asbesthaltigt material får inte bearbetas** *(asbest anses vara cancerframkallande)***.**
i. **Damm från material som t.ex. färg som innehåller bly, vissa träslag, mineraler och metall kan vara skadligt (kontakt med eller inandning av dammet kan orsaka allergiska reaktioner och/ eller luftvägssjukdomar för operatören eller närvarande).** *Bär en dammask och arbeta med en dammutsugningsanordning när en sådan kan anslutas.*
j. **Vissa typer av damm klassificeras som cancerframkallande (t.ex. ek- och bokdamm), särskilt i samband med tillsatser för träbehandling.** *Bär en dammask och arbeta med en dammutsugningsanordning när en sådan kan anslutas.*
k. **Följ de dammrelaterade nationella kraven för materialen du vill arbeta med.**
l. **Försök inte skära extremt små arbetsstycken.**
m. **Avlägsna alla hinder ovanpå såväl som under skärbanan innan du börjar skära.**
n. **Arbeta inte över huvudet med verktyget.**
o. **Koppla alltid ur kontakten från strömkällan innan du gör justeringar eller byter tillbehör.**
p. **Använd hörselskydd ②.**
q. **Byte av stickkontakten eller nätsladden alltid ska utföras av tillverkaren av verktyget eller serviceorganisationen.**

ANVÄNDNINGSOMRÅDE

a. **Vänd alltid arbetsstyckets fina sida nedåt för att säkerställa minimal flisbildning.**
b. **Använd endast sågbladen som rekommenderas av tillverkaren, som uppfyller EN 847-1, om de är avsedda för trä och likvärdiga material.**

MILJÖ

AVFALLSHANTERING

Maskinen, tillbehören och förpackningen ska omhändertas på miljövänligt sätt för återvinning.

ENDAST FÖR EU-LÄNDER ⑤

Släng inte elverktyg i hushållsavfallet! Enligt det europeiska direktivet 2002/96/EG för kasserade elektriska och elektroniska apparater och dess modifiering till nationell rätt måste obrukbara elverktyg omhändertas separat och på miljövänligt sätt lämnas in för återvinning.

FUNKTIONSBESKRIVNING OCH SPECIFIKATIONER

Figur A:
1 = Drivadapter
2 = Koppling
3 = Klyv- och kapsågblad
4 = Skruv

Maximal kapacitet:
Blade – 31,8 mm (1-1/4”)
Borrhål – 9,22 mm (.363 ”)
Djup vid 90° – 6,35 mm (1/4”)

MONTERING

INSTALLATION AV MINISÅGTILLBEHÖR

Det är oerhört viktigt att noggrant läsa och följa anvisningarna nedan för att montera minisågtillbehöret på ditt roterande verktyg och se till att verktyget fungerar korrekt.
Du måste ta bort TRE delar från verktyget om du vill fästa minisågtillbehör i det roterande verktyget: höljet, hylsmuttern och spännhylsan. ⑥

1. Tryck på axelns låsknapp, skruva loss och ta bort spännmuttern.
2. Ta bort spännhylsan.
3. Skruva loss höljet från verktyget.

Verktyget fungerar inte ordentligt om spännmuttern och spännhylsan inte tas bort från motoraxeln.

4. Montera drivadaptern på motoraxeln och dra åt. ⑦

⚠ FÖRHINDRA SKADOR PÅ VERKTYGET GENOM ATT INTE DRA ÅT DRIVADAPTERN FÖR HÅRT. DRA ÅT DRIVADAPTERNS FINGER ORDENTLIGT OCH DRA ÅT YTTERLIGARE 1/3 VARV MED SKIFTNYCKELN. (Skiftnyckel ingår i satsen för ditt roterande verktyg.)

5. Skruva fast tillbehöret på ditt roterande verktyg tills kopplingen är tät mot höljet. Dra endast åt för hand. Tillbehöret ska vara orienterat på ditt roterande verktyg så att hastighetsreglaget på verktyget är lättillgängligt. ⑧

BLADMONTERING

⚠ ANVÄND ALLTID SÅGBLAD FRÅN DREMEL. BLAD SOM INTE MATCHAR MONTERINGSHÅRDVARA KOMMER ATT KÖRAS EXCENTRISKT, VILKET LEDER TILL FÖRLUST AV KONTROLL.

1. Montera tillbehöret på ditt roterande verktyg. Se till att det roterande verktyget är frånkopplat och att omkopplaren är avstängd.
2. Tryck på axellåsknappen på ditt roterande verktyg. Skruva loss skruven från dornet och ta bort den. ⑨
3. Skjut skyddsfoten upp på tillbehöret, placera bladet på fastspänningsdornet och se till att pilarna på bladet vetter utåt samt att bladet vilar plant på axelns fastspänningsdorn.

Se till att bladtänderna pekar i samma riktning som pilarna på det övre skyddet.
När du sänker det nedre skyddet ska du kontrollera dess och fjäderns funktion och skick.

4. Tryck på axellåsknappen på ditt roterande verktyg. Sätt tillbaka skruven och dra åt ordentligt. ⑩

BRUKSANVISNING

TYP AV SNITT

Det sågblad som medföljer tillbehöret är avsett för både klyv- och kapsågningar. Klyvsågningar skärs i träfibrernas längdriktning. Kapsågningar skärs mot träfibrernas längdriktning.
Ditt roterande verktyg ska köras med inställd hastighet innan du startar skärningen och stängs av först efter att du har slutfört snittet.
Främst för användning på trä eller träliknande material. Andra material kan leda till att bladet slits ut för tidigt.
Ej för användning på metall eller murverk.

RIKTNINGSGUIDE

Matningsriktningen för det roterande verktyget är endast från höger till vänster.
För ett rakt 90° snitt ska du använda riktlinjen på vänster sida av skyddet för att styra ditt snitt. Den här guiden visar också matningsriktningen.
Gör provskärningar i kasserat virke för att verifiera snittlinjen. Minimera flisbildning genom att placera materialets fina sida nedåt.
Maximalt skärdjup är 6,35 mm (1/4 tum). Ej avsett för skärande radier, kurvor eller avfasningar.

SE ALLTID TILL ATT HÄNDER ELLER FINGRAR INTE STÖR DET UNDRE SKYDDETS FRIA RÖRELSE.

Håll ett fast grepp. Forcera aldrig det roterande verktyget. Använd lätt och kontinuerligt tryck.
Vid skärning tvärsöver tenderar träets fibrer att flisas. Detta kan minimeras genom att flytta fram sågen långsamt.

RENGÖR DET NEDRE SKYDDET OFTA FÖR ATT SÄKERSTÄLLA EN SNABB ÅTERGÅNG AV DET UNDRE SKYDDET.

DET HÄR TILLBEHÖRET ÄR INTE AVSETT FÖR SLIPSKIVOR. DREMEL-STANDARDHJUL PASSAR INTE PÅ DORNET.

SKÄRNING AV STORA ARK

Stora och långa skivor böjs, beroende på hur de har stöttats. Om du försöker skära utan att plana ut och stöda stycket ordentligt tenderar bladet att bindas, vilket orsakar KAST och extra belastning på det roterande verktyget. ⑪

Stöd panelen eller skivorna nära skärningen, i enlighet med ⑫. Se till att du bara skär igenom arket eller skivan och inte bordet eller arbetsbänken. Stöttorna ska placeras så att de bredaste delar stöttar arbetsstycket och vilar på bordet eller bänken. Stötta inte arbetsstycket med de smala sidorna eftersom det blir instabilt. Om skivan är för stor för bordet eller arbetsbänken använder du stöttorna på golvet och fäster dem.

Använd alltid en guide för rak kant när du klyver. Detta förbättrar skärningens noggrannhet och minskar risken för knivbindning.

UNDERHÅLL

VERKTYGSMÖRJNING

Ditt sågtillbehör har smörjts ordentligt och är redo att användas.

RENGÖRING

UNDVIK OLYCKOR GENOM ATT ALLTID KOPPLA BORT VERKTYGET FRÅN STRÖMFÖRSÖRJNINGEN INNAN RENGÖRING ELLER UNDERHÅLL UTFÖRS. Minisågtillbehöret kan rengöras mest effektivt med en fuktig bomullspinne eller torr tryckluft.

ANVÄND ALLTID SKYDDSGLASÖGON NÄR DU GÖR RENT MED TRYCKLUFT.

Ventilationsöppningar och strömbrytare måste hållas rena och fria från skräp. Försök aldrig peta i öppningarna med ett vasst föremål.

VISSA RENGÖRINGSMEDEL OCH LÖSNINGSMEDEL SKADAR PLASTDELAR. Några av dessa är: bensin, koltetraklorid, klorerade rengöringslösningar, ammoniak och tvättmedel som innehåller ammoniak.

SKÖTSEL AV BLAD

Bladen blir trubbiga när de används för att skära vanligt virke. Om du forcerar det roterande verktyget framåt för att skära istället för att bara leda det genom snittet, är chansen stor att bladet blir trubbigt eller täckt med träbeck.
När du rengör gummi och träbeck från bladet, ska du koppla ur det roterande verktyget och avlägsna bladet. Kom ihåg att bladen är utformade för att skäras, så hantera dem varsamt. Torka av bladet med fotogen eller liknande lösningsmedel för att avlägsna gummi och beck.
Om ett blad är trubbigt eller skadat påverkar det skärhastigheten negativt, vilket i sin tur lägger en större belastning på det roterande verktyg och det kan orsaka KAST. Ha reservblad till hands så att du alltid har vassa, effektiva blad som kan ersätta ett trubbigt eller skadat blad.
Använd endast sågblad från Dremel med sågtillbehöret.

SERVICE OCH GARANTI

Denna DREMEL-produkt omfattas av garanti enligt lagstadgade/ landsspecifika regler. Skador orsakade av normalt slitage, överbelastning eller felaktig användning täcks inte av garantin.

Vid ett klagomål ska du skicka verktyget *nedmonterat* tillsammans med inköpsbevis till din återförsäljare.

KONTAKTA DREMEL

Mer information om Dremels sortiment, support och hotline finns på www.dremel.com

Bosch Power Tools B.V., Konijnenberg 60, 4825 BD Breda, Nederländerna

NO

BRUKTE SYMBOLER

① **LES DISSE INSTRUKSENE**

② **BRUK HØRSELVERN**

③ **BRUK VERNEBRILLER**

④ **BRUK STØVMASKE**

⑤ **IKKE AVHEND ELEKTROVERKTØY I HUSHOLDNINGSAVFALL**

⚠ ADVARSEL **LES GJENNOM ALLE SIKKERHETSADVARSLER OG INSTRUKSER**

TA GODT VARE PÅ DISSE INSTRUKSJONENE

Se sikkerhetsinstruksjonene til Dremel-rotasjonsverktøyet.

Instruksjonshåndbøker og den siste oppdateringen om kompatibilitet finner du på www.dremeleurope.com under støtte

TILBEHØR FOR BRUK MED DREMELS ROTERENDE VERKTØY, MODELLENE S 3000, 4000, 4300, 8220, 8260.

La en ny forsats til minisagen kjøre med høy hastighet på rotasjonsverktøyet i to minutter ved første bruk for å oppnå optimal ytelse.

⚠ TREKK STØPSELET UT AV STIKKONTAKTEN FØR DU UTFØRER INNSTILLINGER PÅ MASKINEN, SKIFTER TILBEHØRSDELER ELLER LEGGER MASKINEN BORT. DISSE TILTAKENE FORHINDRER UTILSIKTET START AV MASKINEN.

GENERELLE SIKKERHETSADVARSLER FOR ELEKTROVERKTØY

⚠ ADVARSEL FØLG ALLE ADVARSLER, ANVISNINGER, BILDER OG DATA SOM DU FÅR LEVERT SAMMEN MED ELEKTROVERKTØYET.

Hvis du ikke følger følgende anvisninger, kan det oppstå elektriske støt, brann og/eller alvorlige skader. ***Oppbevar alle advarsler og instrukser for fremtidig referanse.*** *Uttrykket "elektroverktøy" i advarslene henviser til elektroverktøy med strømledning eller batteridrevet (trådløst) elektroverktøy.*

SIKKERHET I ARBEIDSOMRÅDET

a. **Hold arbeidsområdet rent og godt opplyst.** *Rotete arbeidsområder eller arbeidsområder uten lys kan føre til ulykker.*
b. **Ikke arbeid med maskinen i eksplosive atmosfærer, slik som i nærheten av brennbare væsker, gass eller støv.** *Elektroverktøy lager gnister som kan antenne støv eller damper.*
c. **Hold barn og andre personer unna når elektroverktøyet brukes.** *Hvis du blir forstyrret under arbeidet, kan du miste kontrollen over maskinen.*

ELEKTRISK SIKKERHET

a. **Støpselet til elektroverktøyet må passe inn i stikkontakten. Støpselet må ikke forandres på noen som helst måte. Ikke bruk adapterstøpsler sammen med jordede maskiner.** *Bruk av støpsler som ikke er forandret på og passende stikkontakter reduserer risikoen for elektriske støt.*
b. **Unngå kroppskontakt med jordede overflater slik som rør, ovner, komfyrer og kjøleskap.** *Det er større fare for elektriske støt hvis kroppen din er jordet.*
c. **Hold maskinen unna regn eller fuktighet.** *Dersom det kommer vann i et elektroverktøy, øker risikoen for elektriske støt.*
d. **Ikke misbruk ledningen. Ikke bruk ledningen til andre formål, f. eks. til å bære elektroverktøyet, dra det eller trekke det ut av stikkontakten. Hold ledningen unna varme, olje, skarpe kanter og bevegelige deler.** *Skadde eller innviklede ledninger øker risikoen for elektriske støt.*
e. **Når du arbeider utendørs med et elektroverktøy, må du kun bruke en skjøteledning som er egnet for utendørs bruk.** *Når du bruker en*

skjøteledning som er egnet for utendørs bruk, reduseres risikoen for elektriske støt.

f. **Hvis bruk av et elektroverktøy på et fuktig sted er uunngåelig, bruk en strømforsyning beskyttet med en jordfeilbryter.** *Bruk av en jordfeilbryter reduserer risikoen for elektrisk støt.*

PERSONSIKKERHET

a. **Vær oppmerksom, pass på hva du gjør og gå fornuftig frem når du arbeider med et elektroverktøy. Ikke bruk et elektroverktøy når du er trett eller er påvirket av narkotika, alkohol eller medikamenter.** *Et øyeblikks uoppmerksomhet ved bruk av elektroverktøyet kan føre til alvorlige skader.*

b. **Bruk personlig verneutstyr. Bruk alltid vernebriller.** *Bruk av personlig verneutstyr som en støvmaske, sklifaste arbeidssko, hjelm eller hørselvern – avhengig av type og bruk av elektroverktøyet – reduserer risikoen for skader.*

c. **Hindre utilsiktet start. Påse at bryteren er i av-stilling før du kobler til strøm og/eller batteripakke, og før du løfter opp eller bærer verktøyet.** *Hvis du holder fingeren på bryteren når du bærer elektroverktøyet eller kobler det til strømmen med bryteren i på-stilling, kan dette føre til uhell.*

d. **Fjern eventuelt reguleringsnøkkel eller skrunøkkel før du slår på elektroverktøyet.** *En skrunøkkel eller verktøy som befinner seg i en roterende maskindel, kan føre til personskade.*

e. **Ikke overvurder deg selv. Sørg for å stå stødig og i balanse.** *Dermed kan du kontrollere elektroverktøyet bedre i uventede situasjoner.*

f. **Bruk egnede klær. Ikke bruk løstsittende klær eller smykker. Hold hår, tøy og hansker unna deler som beveger seg.** *Løstsittende klær, smykker eller langt hår kan bli viklet inn i deler som beveger seg.*

g. **Hvis det kan monteres støvavsug- og oppsamlingsinnretninger, må du forvisse deg om at disse er tilkoblet og brukes på korrekt måte.** *Bruk av støvoppsamling reduserer farer knyttet til støv.*

h. **Ikke la fortrolighet ved hyppig bruk av verktøy tillate deg å bli uforsiktig og ignorere prinsippene for verktøyets sikkerhet.** *En uforsiktig handling kan medføre alvorlig skade i en brøkdel av et sekund.*

BRUK OG VEDLIKEHOLD AV ELEKTROVERKTØYET

a. **Ikke overbelast elektroverktøyet. Bruk et elektroverktøy som er beregnet til den typen arbeid du vil utføre.** *Med et passende elektroverktøy arbeider du bedre og sikrere i det angitte effektområdet.*

b. **Ikke bruk et elektroverktøy med defekt av/på-bryter.** *Et elektroverktøy som ikke lenger kan slås av eller på, er farlig og må repareres.*
c. **Ta støpslet ut av strømforsyningen og/eller batteripakken fra elektroverktøyet før du foretar noen justeringer, endrer tilbehør eller oppbevarer elektroverktøy.** *Disse tiltakene forhindrer utilsiktet start av maskinen.*
d. **Elektroverktøy som ikke er i bruk, må oppbevares utilgjengelig for barn. Ikke la elektroverktøyet brukes av personer som ikke er kjent med det eller ikke har lest disse instruksene.** *Elektroverktøy er farlige når de brukes av uerfarne personer.*
e. **Vedlikehold av elektroverktøy og tilbehør. Kontroller om bevegelige verktøydeler fungerer feilfritt og ikke klemmes fast, og om deler er brukket eller skadet slik at dette innvirker på elektroverktøyets funksjon. Reparer disse skadede delene før bruk av elektroverktøyet.** *Dårlig vedlikeholdte elektroverktøy er årsaken til mange uhell.*
f. **Hold skjæreverktøyene skarpe og rene.** *Godt stelte skjæreverktøy med skarpe skjærekanter setter seg ikke så ofte fast og er lettere å føre.*
g. **Bruk elektroverktøy, innsatsverktøy, verktøydeler osv. i henhold til disse instruksene. Ta hensyn til arbeidsforholdene og arbeidet som skal utføres.** *Bruk av elektroverktøy til andre formål enn det som er angitt, kan føre til farlige situasjoner.*
h. **Hold håndtakene og gripeflatene tørre, rene og fri fra olje og fett.** *Glatte håndtak og gripeflater tillater ikke sikker håndtering og styring av verktøyet i uventede situasjoner.*

SERVICE

a. **Elektroverktøyet ditt skal alltid kun repareres av kvalifisert fagpersonell og kun med originale reservedeler.** *Slik opprettholdes elektroverktøyets sikkerhet.*



IKKE BEARBEID MATERIALE SOM INNEHOLDER ASBEST (asbest er kreftfremkallende)



TA NØDVENDIGE FORHOLDSREGLER DERSOM HELSESKADELIG, BRENNBART ELLER EKSPLOSIVT STØV KAN OPPSTÅ UNDER ARBEIDET (enkelte støvtyper er kreftfremkallende). Bruk en støvmaske samt et støv-/sponavsug, hvis dette kan kobles til

SIKKERHETSANVISNINGER FOR ALLE SAGER

FREMGANGSMÅTER FOR KUTTING (I)

a. ⚠ **FARE: Hold hendene borte fra skjæreområdet og bladet. Hold den andre hånden på ekstrahåndtaket eller motorhuset. Hvis begge hender holder sagen, kan de ikke kuttes av bladet.**

b. **Ikke ta tak under arbeidsstykket.** *Vernedekslet kan ikke beskytte deg mot bladet under arbeidsstykket.*

c. **Juster skjæredybden til arbeidsstykkets tykkelse.** *Mindre enn en hel tann på bladtennene skal være synlige under arbeidsstykket.*

d. **Hold aldri arbeidsstykket i hendene eller på tvers av benet ditt mens du skjærer.** *Sikre arbeidsstykket mot en stabil plattform. Det er viktig å støtte arbeidet korrekt for minst mulig eksponering, fastkjøring eller tap av kontroll.*

e. **Ta tak i elektroverktøyet på de isolerte gripeflatene hvis du utfører arbeid der skjæreverktøyet kan treffe på skjulte strømledninger eller dens egne strømledning.** *Kontakt med en spenningsførende ledning kan også sette elektroverktøyets metalldeler under spenning og føre til elektriske støt.*

f. **Bruk alltid et verktøysanslag eller langsgående føringsstag når du kløyver.** *Dette forbedrer nøyaktigheten på kuttet og reduserer sjansen for fastkjøring.*

g. **Bruk alltid sagblad av riktig størrelse og form (diamant kontra rundt) på slipespindelen.** *Blader som ikke samsvarer med sagens monteringsmaskinvare vil kjøre utenfor midten og forårsake tap av kontroll.*

h. **Bruk aldri skadede eller feil bladskriver eller bolter.** *Bladskivene og boltene er laget spesielt for sagen, for optimal ytelse og sikkerhet under bruk.*

YTTERLIGERE SIKKERHETSINSTRUKSJONER FOR ALLE SAGENE

ÅRSAKER FOR TILBAKESLAG OG RELATERTE VARSLER

- Tilbakeslag er en plutselig reaksjon til et roterende, fastkjørt eller feilinnrettet sagblad, og som kan føre til at den ukontrollerte sagen løftes opp og ut av arbeidsstykket mot brukeren.

- Når bladet har klemt eller kjørt seg fast i sagsnittet, vil bladet stoppe og motorreaksjonen vil kjøre enheten raskt tilbake mot brukeren.
- Hvis bladet blir vridd eller feiljustert i snittet, kan tennene på bakkanten av bladet grave seg inn i den øvre delen av treverket, slik at bladet beveger seg ut av snittet og hopper tilbake mot brukeren.

Et tilbakeslag er resultat av misbruk eller feilaktig bruk av sagen. Det kan unngås ved å følge egnede sikkerhetstiltak som beskrevet nedenfor.

a. Hold godt fast med begge hendene på sagen og ha armene i en stilling som kan ta imot tilbakeslagskrefter. Still kroppen din til en av sidene av bladet, men ikke på linje med bladet. *Tilbakeslag kan føre til at sagen hopper bakover, men tilbakeslagskrefter kan kontrolleres av brukeren ved å følge egnede sikkerhetstiltak.*

b. Hvis bladet blokkerer eller du avbryter arbeidet, slipp avtrekkeren (og hold sagen stille i materialet til bladet stopper fullstendig. Forsøk aldri å fjerne sagen ut av arbeidsstykket eller trekke sagen bakover mens bladet er i bevegelse, ellers kan det oppstå et tilbakeslag. *Finn og fjern årsaken til blokkeringen av bladet.*

c. Når du starter en sag på nytt i arbeidsstykket, må du innrette sagbladet i snittet slik at sagtennene ikke er engasjert i materialet. *Hvis et sagblad kjører seg fast, kan det gå opp eller slå tilbake fra arbeidsstykket når sagen startes på nytt.*

d. Støtt store plater for å redusere risikoen for blokkering eller tilbakeslag. *Store plater kan bøyes av sin egen vekt. Støtter må plasseres under panelet på begge sider, nær skjærelinjen og nær kanten av panelet.*

e. Ikke bruk sløve eller skadde blader. *Sløve eller feilinnstilte blader lager smale sagsnitt som forårsaker overdreven friksjon, fastkjøring og tilbakeslag.*

f. Dybden på bladet og skråjusterte låsespaker må være stramme og sikret før du begynner å skjære. *Hvis bladet forskyver seg mens du kutter, kan det føre til fastkjøring og tilbakeslag.*

g. Vær spesielt forsiktig når du sager i vegger eller andre uoversiktlige områder. *Det inntrengende bladet kan skjære gjenstander som kan forårsake tilbakeslag.*

SIKKERHETSANVISNINGER FOR SAGER MED HENGENDE VERNEDEKSEL OG SAGER MED SLEPEDEKSEL

BRUK AV NEDRE VERNEDEKSEL

a. **Kontroller at det nedre vernedekselet lukkes ordentlig før du bruker det. Ikke bruk sagen hvis det nedre vernedekselet ikke kan bevege seg fritt og lukkes umiddelbart. Klem eller knytt aldri det nedre vernedekselet i åpen stilling. Hvis sagen mistes i bakken ved et uhell, kan det nedre vernedekselet bøyes.** *Hev det nedre vernedekselet med trekkhåndtaket og sørg for at den beveger seg fritt og ikke berører bladet eller noen andre deler, i alle vinkler og dybder av snittet.*

b. **Kontroller driften av fjæren til det nedre vernedekselet. Hvis vernedekselet og fjæren ikke virker som de skal, må service utføres før du kan bruke det.** *Det nedre vernedekselet kan være tregt på grunn av skadede deler, klebrige avleiringer eller opphopning av rusk.*

c. **Det nedre vernedekselet kan kun trekkes tilbake manuelt for spesielle kutt som «stupekutt» og «sammensatte kutt». Hev det nedre vernedekselet ved å bruke trekkhåndtaket, og så snart bladet kommer inn i materialet, må det nedre vernedekselet frigjøres.** *For all annen saging skal det nedre vernedekselet fungere automatisk.*

d. **Sørg alltid for at det nedre vernedekselet dekker bladet før du legger sagen ned på en benk eller et gulv. Et ubeskyttet, roterende blad vil føre til at sagen går bakover og kutter alt det som er i veien.** *Vær oppmerksom på tiden det tar før bladet stopper etter at bryteren er sluppet.*

GENERELT

a. **Unngå skader fra skruer, spiker og andre elementer i arbeidsstykket. Fjern slike ting før du tar til med arbeidet.**

b. **Sikre arbeidsstykket** *(et arbeidsstykke som holdes fast med spenninnretninger eller en skruestikke, holdes sikrere enn med hånden).*

c. **Når du setter bort verktøyet, slå av motoren og sikre at alle bevegelige deler har kommet til en fullstendig stillstand.**

d. **Ved fastkjøring eller elektrisk eller mekanisk funksjonsfeil, må du øyeblikkelig slå av verktøyet og trekke ut ledningen fra støpselet.**

e. **Dette verktøyet bør ikke brukes av personer under 16 år.**

f. **Kontroller alltid at tilførselsspenningen er den samme som spenningen som er angitt på verktøyets merkeplate** *(verktøy med merkespenning på 230 V eller 240 V kan også kobles til 220 V-uttak).*
g. **Dette verktøyet er ikke egnet for kutting i våte materialer.**
h. **Ikke bearbeid materialer som inneholder asbest** *(asbest er kreftfremkallende).*
i. **Støv fra materiale som maling som inneholder bly, visse treslag, mineraler og metall kan være skadelig (kontakt med eller innånding av støvet kan forårsake allergiske reaksjoner og/eller luftveissykdommer for brukeren eller personer i nærheten);** *bruk en støvmaske samt et støv-/sponavsug når koblet til.*
j. **Visse typer støv er klassifisert som kreftfremkallende (for eksempel eik og bøkstøv), spesielt sammen med tilsetningsstoffer til trebehandling;** *bruk en støvmaske samt et støv-/sponavsug når koblet til.*
k. **Følg støvrelaterte nasjonale krav for de materialene du ønsker å arbeide med.**
l. **Ikke prøv å kutte ekstremt små arbeidsstykker.**
m. **Fjern alle hindringer på både toppen og under skjærebanen før du begynner å kutte.**
n. **Ikke arbeid med verktøyet plassert over hodet.**
o. **Koble alltid støpselet fra strømkilden før du foretar justeringer eller bytter tilbehør.**
p. **Bruk hørselvern ②.**
q. **Pluggen eller strømledningen alltid må erstattes av produsenten av verktøyet eller dens serviceorganisasjon.**

BRUKERRÅD

a. **Vend alltid mot den bra siden av arbeidsstykket for å sikre minimal spaltning.**
b. **Bruk kun sagblader som anbefales av produsenten, og som er i samsvar med EN 847-1 dersom tiltenkt å brukes på trestykker og analoge materialer.**

MILJØ

AVHENDING
Elektroverktøy, innsatsverktøy og emballasje må leveres inn til miljøvennlig gjenvinning.

KUN FOR EU-LAND ⑤
Ikke kast elektroverktøy sammen med husholdningsavfall! I henhold til det europeiske direktivet 2002/96/EF vedr. gamle elektriske og elektroniske apparater og tilpassingen til nasjonale lover, må et gammelt elektroverktøy som ikke lenger kan brukes, samles inn og avhendes på en miljøvennlig måte.

FUNKSJONSBESKRIVELSE OG SPESIFIKASJONER

Figur A:
1 = Drivadapter
2 = Kobling
3 = Sagklinge
4 = Skrue

Maksimale kapasiteter:
Blad - 31,8 mm (1-1 /4”)
Slipespindel - 9,22 mm (.363”)
Dybde ved 90° - 6,35 mm (1/4”)

MONTERING

INSTALLASJON AV MINISAG-FORSATS
Det er ekstremt viktig å lese nøye gjennom og følge instruksjonene for montering av minisag-forsatsen på rotasjonsverktøyet nedenfor, slik at verktøyet vil fungere som det skal.
For å feste minisag-forsatsen på rotasjonsverktøyet på riktig måte, må TRE elementer fjernes fra verktøyet: verktøykappen, spennhylsemutteren og spennhylsen. ⑥
1. Trykk på spindellåsknappen, løsne og ta ut spennhylsemutteren.
2. Fjern spennhylsen.

3. Skru av verktøykappen fra verktøyet.

Hvis spennhylsemutteren og spennhylsen ikke fjernes fra motorakselen, vil verktøyet ikke fungere som det skal.

4. Monter drivadapteren på motorakselen og stram til. ⑦

FOR Å UNNGÅ SKADE PÅ VERKTØYET, MÅ DU IKKE STRAMME DRIVADAPTEREN FOR MYE. STRAM TIL DRIVADAPTERENS FINGER GODT, OG STRAM DERETTER EN EKSTRA 1/3 OMDREINING MED SKIFTENØKKELEN. (Skiftenøkkel følger med rotasjonsverktøysettet.)

5. Skru forsatsen på rotasjonsverktøyet helt til koblingen sitter tett mot verktøyhuset. Stram til for hånden. Forsatsen må sette på rotasjonsverktøyet ditt slik at hastighetskontrollbryteren er lett tilgjengelig. ⑧

MONTERING AV BLADET

BRUK ALLTID DREMEL-SAGBLAD. BLADER SOM IKKE SAMSVARER MED MONTERINGSMASKINVAREN VIL KJØRE UTENFOR MIDTEN OG FORÅRSAKE TAP AV KONTROLL.

1. Monter forsatsen på rotasjonsverktøyet. Sørg for at du har tatt rotasjonsverktøyet ut av kontakten og at bryteren er i AV-stilling.
2. Trykk på spindellåsknappen på rotasjonsverktøyet. Skru løs skruen fra spindelen og fjern den. ⑨
3. Skyv beskyttelsesfoten opp på forsatsen, plasser bladet på spindelen, og pass på at pilene på bladet vender ut og at bladet hviler flatt på skulderen av spindelen.
   Sørg for at bladtennene peker i samme retning som pilene på det øvre vernedekselet.
   Når du trekker ned det nedre vernedekselet, må du kontrollere drift og tilstand, inkludert fjæren.
4. Trykk på spindellåsknappen på rotasjonsverktøyet. Bytt ut skruen og stram til godt. ⑩

BRUKSANVISNING

TYPER KUTT

Sagbladet som følger med forsatsen kan brukes til både tverrsnitt og kløyvskjæring. Kløyving skjærer i lengderetningen, i samme retning som treets fiber. Tverrskjæring skjærer mot fiberen.
Rotasjonsverktøyet ditt bør kjøre med innstilt hastighet før du starter kuttet, og slås av kun etter at du har fullført kuttet.
Primært for bruk på tre eller trelignende materialer. Andre materialer kan føre til at bladet slites ut for tidlig.
Ikke for bruk på metall eller murverk.

FØRINGSSTAG FOR RETNING

Matningsretningen for rotasjonsverktøyet går kun fra høyre til venstre.
For et rett 90° kutt, bruk føringsstagen på venstre side av føringsstagen for å lede kuttet ditt. Denne føringsstagen viser også materetning. Utfør prøveskjæringer på en trebit for å bekrefte skjærelinjen. For minimal splintring, plasser den bra siden av materialet med forsiden ned.
Maksimal skjæredybde er 6,35 mm (1/4”). Ikke beregnet på å kutte radier, kurver eller fasetter.

SØRG ALLTID FOR AT HENDER ELLER FINGRE IKKE FORHINDRER DEN FRIE BEVEGELSEN AV DET NEDRE VERNEDEKSELET.

Hold godt fast. Ikke bruk makt på rotasjonsverktøyet. Bruk et lett og kontinuerlig trykk.
Når du skjærer på tvers av fiber, har fibrene i trestykket en tendens til å rives og løftes. Langsom føring av sagen minimerer denne effekten.

RENGJØR NEDRE VERNEDEKSEL OFTE FOR Å SIKRE RASK TILBAKEFØRING AV NEDRE VERNEDEKSEL.

DENNE FORSATSEN ER IKKE BEREGNET FOR KAPPESKIVER. STANDARD DREMEL SKIVER VIL IKKE PASSE PÅ SPINDELEN.

SKJÆRE STORE PLATER

Store plater og lange planker henger og bøyer seg avhengig av støtten. Hvis du begynner å skjære uten å jevne ut og støtte arbeidsstykket

korrekt, har bladet en tendens til å sette seg fast, noe som forårsaker TILBAKESLAG og ekstra belastning på rotasjonsverktøyet. ⑪
Støtt panelet eller plankene nær skjæringen, som vist i ⑫. Påse at du kun skjærer gjennom platen eller planken, og ikke bordet eller arbeidsbenken. Støttebjelkene på to ganger fire tommer som brukes til å heve og støtte arbeidsstykket skal stilles slik at de bredeste sidene støtter arbeidsstykket og hviler på benken eller bordet. Ikke støtt arbeidsstykket med de smale sidene, da dette utgjør en ustabil støtte. Hvis platen eller planken som skal skjæres er for stor for et bord eller en arbeidsbenk, legg støttebjelkene på gulvet og fest arbeidsstykket til dem.
Bruk alltid en langsgående føringsstag når du kløyver. Dette forbedrer nøyaktigheten på kuttet og reduserer sjansen for fastkjøring.

VEDLIKEHOLD

SMØRING AV VERKTØY

Sag-forsatsen din er smurt ordentlig og er klart til bruk.

RENGJØRING

FOR Å UNNGÅ ULYKKER, KOBLE ALLTID VERKTØYET FRA STRØMFORSYNINGEN FØR RENGJØRING ELLER UTFØRING AV VEDLIKEHOLD. Minisag-forsatsen kan rengjøres mest effektivt med en fuktig bomullspinne eller komprimert tørr luft.

BRUK ALLTID VERNEBRILLER NÅR DU RENGJØR VERKTØY MED TRYKKLUFT.

Ventilasjonsåpninger og brytere må holdes rene og frie for fremmedlegemer. Ikke forsøk å foreta rengjøring ved å stikke spisse gjenstander inn gjennom åpningene.

NOEN RENGJØRINGSMIDLER OG LØSEMIDLER SKADER PLASTDELER. Noen av disse er bensin, karbontetraklorid, klorholdige rensemidler, ammoniakk og rengjøringsmidler som inneholder ammoniakk.

VEDLIKEHOLD AV BLADER

Bladene kan bli sløve fra å kutte vanlige trestykker. Hvis du føler at du må bruke makt når du håndterer rotasjonsverktøyet for å kutte istedenfor å kun lede den gjennom kuttet, er sjansen stor at bladet er sløvt eller belagt med flisrester.
Når du fjerner gummi og trerester fra bladet, må du trekke ut kontakten til rotasjonsverktøyet og fjerne bladet. Husk at bladene er designet for kutting, så vær forsiktig. Tørk bladet med parafin eller lignende løsemiddel for å fjerne gummi og smuss.
Et sløvt eller skadet blad reduserer skjærehastigheten og legger en tyngre belastning på rotasjonsverktøyet ditt, noe som kan forårsake TILBAKESLAG. Hold ekstra blader tilgjengelig, så du alltid har skarpe, effektive blader klare til å erstatte et sløvt eller skadet blad.
Bruk kun Dremel/sagblader med sagforsatsen din.

SERVICE OG GARANTI

Garantien for dette DREMEL-produktet gis i henhold til lovfestede/ landsspesifikke lover og forskrifter. Skader grunnet normal slitasje, overbelastning eller feil bruk dekkes ikke av garantien.
Dersom du ønsker å klage på produktet, tar du verktøyet i *montert stand* sammen med kjøpsbevis med til forhandleren.

KONTAKTE DREMEL

Hvis du ønsker flere opplysninger om Dremels produktutvalg, brukerstøtte og hotline, kan du gå inn på www.dremel.com

Bosch Power Tools B.V., Konijnenberg 60, 4825 BD Breda, Nederland

FI

KÄYTETYT SYMBOLIT

① **LUE NÄMÄ OHJEET**

② **KÄYTÄ KUULOSUOJAINTA**

③ **KÄYTÄ SUOJALASEJA**

④ **KÄYTÄ PÖLYSUOJAINTA**

⑤ **ÄLÄ HÄVITÄ SÄHKÖTYÖKALUJA TALOUSJÄTTEENÄ**

⚠ VAROITUS **LUE KAIKKI VAROITUKSET JA TURVALLISUUSOHJEET**

SÄILYTÄ NÄMÄ OHJEET

Lue Dremel-monitoimityökalun mukana toimitettavat turvaohjeet.

Käyttöoppaat ja viimeisimmät päivitykset yhteensopivuudesta ovat ladattavissa sivustolla www.dremeleurope.com kohdassa tuki

LISÄLAITE KÄYTETTÄVÄKSI DREMEL-YLEISTYÖKALUMALLIEN 3000, 4000, 4300, 8220 JA 8260 KANSSA.

Parhaan toiminnan varmistamiseksi uutta minisahaa kannattaa käyttää monitoimityökalussa suurella nopeudella kahden minuutin ajan ennen ensimmäistä käyttökertaa.

⚠ IRROTA PISTOTULPPA PISTORASIASTA ENNEN KUIN SUORITAT SÄÄTÖJÄ, VAIHDAT TARVIKKEITA TAI SIIRRÄT SÄHKÖTYÖKALUN VARASTOITAVAKSI. NÄMÄ TURVATOIMENPITEET PIENENTÄVÄT SÄHKÖTYÖKALUN TAHATTOMAN KÄYNNISTYKSEN RISKIÄ.

SÄHKÖTYÖKALUJA KOSKEVAT YLEISET TURVALLISUUSOHJEET

⚠ VAROITUS LUE KAIKKI TÄMÄN SÄHKÖTYÖKALUN KANSSA TOIMITETUT TURVALLISUUSOHJEET, KÄYTTÖOHJEET, KAAVIOT JA TEKNISET TIEDOT.

Jos alla olevia ohjeita ei noudateta, seurauksena saattaa olla sähköisku, tulipalo ja/tai vakava loukkaantuminen. ***Säilytä kaikki ohjeet ja varoitukset myöhempää käyttöä varten.*** *Termillä ”sähkötyökalu” tarkoitetaan sähkökäyttöistä (sähköjohdolla varustettua) työkalua tai akku- tai paristokäyttöistä (sähköjohdotonta) työkalua.*

TYÖTURVALLISUUS

a. **Pidä työskentelyalue puhtaana ja hyvin valaistuna.** *Työskentelyalueen epäjärjestys tai valaisemattomat alueet voivat johtaa tapaturmiin.*
b. **Älä työskentele sähkötyökaluilla räjähdysalttiissa ympäristössä, jossa on palavia nesteitä, kaasuja tai pölyä.** *Sähkötyökalut muodostavat kipinöitä, jotka saattavat sytyttää pölyn tai höyryt.*
c. **Pidä lapset ja sivulliset loitolla sähkötyökalua käyttäessäsi.** *Voit menettää työkalun hallinnan, jos huomiosi suuntautuu muualle.*

SÄHKÖTURVALLISUUS

a. **Sähkötyökalun pistotulpan tulee sopia pistorasiaan. Pistotulppaa ei saa muuttaa millään tavalla. Älä käytä pistorasia-adaptereita maadoitettujen sähkötyökalujen kanssa.** *Alkuperäisessä kunnossa olevat pistotulpat ja sopivat pistorasiat vähentävät sähköiskun vaaraa.*
b. **Vältä koskettamasta maadoitettuja pintoja, kuten putkia, pattereita, liesiä tai jääkaappeja.** *Sähköiskun vaara kasvaa, jos kehosi on maadoitettu.*
c. **Älä aseta sähkötyökalua alttiiksi sateelle tai kosteudelle.** *Veden tunkeutuminen sähkötyökalun sisään kasvattaa sähköiskun riskiä.*
d. **Älä käytä verkkojohtoa väärin. Älä käytä verkkojohtoa sähkötyökalun kantamiseen, vetämiseen tai pistotulpan irrottamiseen pistorasiasta. Pidä johto loitolla kuumuudesta, öljystä, terävistä reunoista ja liikkuvista osista.** *Vahingoittuneet tai sotkeutuneet johdot kasvattavat sähköiskun vaaraa.*
e. **Käyttäessäsi sähkötyökalua ulkona käytä ainoastaan ulkokäyttöön**

soveltuvaa jatkojohtoa. *Ulkokäyttöön soveltuvan jatkojohdon käyttö pienentää sähköiskun vaaraa.*

f. **Jos sähkötyökalua on käytettävä kosteissa olosuhteissa, käytä vikavirtasuojalla (RCD) suojattua virransyöttöä.** *Vikavirtasuojan käyttö pienentää sähköiskun vaaraa.*

HENKILÖTURVALLISUUS

a. **Ole valpas, kiinnitä huomiota työskentelyysi ja noudata tervettä järkeä sähkötyökalua käyttäessäsi. Älä käytä laitetta, jos olet väsynyt tai huumeiden, alkoholin tai lääkkeiden vaikutuksen alaisena.** *Hetken tarkkaamattomuus sähkötyökalua käytettäessä saattaa johtaa vakavaan loukkaantumiseen.*

b. **Käytä henkilökohtaisia suojavarusteita. Käytä aina suojalaseja.** *Loukkaantumisriskiä voidaan vähentää käyttämällä olosuhteita vastaavia henkilönsuojaimia, kuten hengityksensuojainta, luistamattomia turvakenkiä, suojakypärää tai kuulosuojaimia.*

c. **Estä vahingossa tapahtuva käynnistys. Varmista, että käynnistyskytkin on OFF-asennossa sekä ennen laitteen liittämistä virtalähteeseen ja/tai akkuyksikköön että ennen laitteen nostamista ja kantamista.** *Jos kannat sähkötyökalua sormi käynnistyskytkimellä tai kytket virran sähkötyökaluun käynnistyskytkimen ollessa käyntiasennossa, altistat itsesi onnettomuuksille.*

d. **Poista kaikki säätötyökalut ja ruuvitaltat, ennen kuin käynnistät sähkötyökalun.** *Työkalu tai avain, joka sijaitsee laitteen pyörivässä osassa, saattaa johtaa loukkaantumiseen.*

e. **Älä kurkottele. Huolehdi aina tukevasta seisoma-asennosta ja tasapainosta.** *Siten hallitset sähkötyökalun paremmin odottamattomissa tilanteissa.*

f. **Käytä tarkoitukseen soveltuvia vaatteita. Älä käytä löysiä työvaatteita tai koruja. Pidä hiukset, vaatteet ja käsineet loitolla liikkuvista osista.** *Väljät vaatteet, korut ja pitkät hiukset voivat takertua liikkuviin osiin.*

g. **Jos käytettävissä on pölynpoisto- ja keräysjärjestelmä, varmista, että sitä käytetään asianmukaisesti.** *Pölynkeräysjärjestelmän käyttö vähentää pölyn aiheuttamia vaaroja.*

h. **Vaikka olisitkin tottunut käyttämään työkaluja usein, muista silti aina noudattaa huolellisesti työkalujen käyttöön liittyviä turvallisuusohjeita.** *Huoleton toiminta voi aiheuttaa vakavan vamman sekunnin murto-osan sisällä.*

SÄHKÖTYÖKALUJEN KÄYTTÖ JA KÄSITTELY

a. **Älä ylikuormita laitetta. Käytä kyseiseen työhön tarkoitettua sähkötyökalua.** *Sopivaa sähkötyökalua käyttäen työskentelet paremmin ja varmemmin tehoalueella, jolle sähkötyökalu on tarkoitettu.*
b. **Älä käytä sähkötyökalua, jota ei voida käynnistää ja pysäyttää käynnistyskytkimestä.** *Sähkötyökalu, jota ei enää voida käynnistää ja pysäyttää käynnistyskytkimellä, on vaarallinen ja täytyy korjata.*
c. **Irrota pistoke virtalähteestä ja/tai akkuyksiköstä ennen kuin muutat asetuksia, vaihdat lisälaitteita tai varastoit sähkötyökaluja.** *Nämä turvatoimenpiteet pienentävät sähkötyökalun tahattoman käynnistyksen riskiä.*
d. **Säilytä sähkötyökalut poissa lasten ulottuvilta, kun niitä ei käytetä. Älä anna sellaisten henkilöiden käyttää sähkötyökalua, jotka eivät ole perehtyneet sen käyttöön tai jotka eivät ole lukeneet tätä käyttöohjetta.** *Sähkötyökalut ovat vaarallisia, jos niitä käyttävät kokemattomat henkilöt.*
e. **Huolehdi sähkötyökalujen ja tarvikkeiden kunnosta. Tarkista, että liikkuvat osat toimivat moitteettomasti ja etteivät ne jumitu kiinni. Varmista lisäksi, ettei niissä ole murtuneita tai vahingoittuneita osia, jotka saattaisivat vaikuttaa haitallisesti sähkötyökalun toimintaan. Korjauta vioittuneet osat ennen käyttöä.** *Monen tapaturman syyt löytyvät huonosti huolletuista laitteista.*
f. **Pidä leikkausterät terävinä ja puhtaina.** *Huolellisesti hoidetut leikkaustyökalut, joiden leikkausreunat ovat teräviä, eivät tartu helposti kiinni ja ovat helpommin hallittavissa.*
g. **Käytä sähkötyökaluja, tarvikkeita, vaihtotyökaluja jne. näiden ohjeiden mukaisesti. Ota tällöin huomioon työolosuhteet ja suoritettava toimenpide.** *Sähkötyökalun käyttö muuhun kuin sille määrättyyn käyttöön saattaa johtaa vaarallisiin tilanteisiin.*
h. **Pidä kahvat ja tartuntapinnat kuivina, puhtaina ja vapaina öljystä ja rasvasta.** *Liukkaat kahvat ja tartuntapinnat estävät työkalun turvallisen käsittelyn ja hallinnan odottamattomissa tilanteissa.*

HUOLTO

a. **Anna koulutettujen ammattihenkilöiden korjata sähkötyökalusi ja hyväksy korjauksiin vain alkuperäisiä varaosia.** *Täten varmistat, että sähkötyökalu säilyy turvallisena.*



ÄLÄ TYÖSTÄ ASBESTIA SISÄLTÄVIÄ MATERIAALEJA (asbesti on syöpävaarallinen materiaali)

NOUDATA ASIANMUKAISIA VAROTOIMENPITEITÄ, JOS TYÖN AIKANA VOI MUODOSTUA TERVEYDELLE VAARALLISTA, SYTTYVÄÄ TAI RÄJÄHTÄVÄÄ PÖLYÄ (jotkin pölytyypit voivat olla myös syöpävaarallisia); käytä pölysuojainta sekä pölynpoistoimuria, jos sellainen on käytettävissä

KAIKKIA SAHOJA KOSKEVAT TURVAOHJEET

SAHAUSTAVAT (I)

a. **VAARA: Pidä kädet poissa sahausalueen ja terän lähettyviltä. Tartu toisella kädellä lisäkahvaan tai moottorin koteloon. Jos pitelet sahaa molemmin käsin, terä ei voi vahingossa leikata niitä.**
b. **Älä pane käsiä työkappaleen alle.** *Suojus ei voi suojata käsiäsi terältä työkappaleen alapuolella.*
c. **Säädä sahaussyvyys työkappaleen paksuuden mukaan.** *Sahanterästä tulee näkyä työkappaleen alapuolella vähemmän kuin kokonaisen sahanterän mitta.*
d. **Älä koskaan pidä työkappaletta käsissäsi tai jalkojesi päällä sauhauksen aikana.** *Kiinnitä työkappale tukevalle alustalle. Tukemalla työkappaleen kunnolla minimoit loukkaantumisien, terän juuttumisen ja hallinnan menetyksen riskit.*
e. **Pidä sähkötyökalusta kiinni vain eristetyistä tartuntapinnoista, kun suoritat toimenpidettä, jossa leikkaustyökalu voi koskettaa piilossa olevaa sähköjohtoa tai työkalun omaa virtajohtoa.** *Kosketus jännitteiseen johtoon saattaa myös sähkötyökalun paljaat metalliosat jännitteisiksi ja voi aiheuttaa sähköiskun.*
f. **Käytä sahatessa aina sauhausohjainta.** *Se parantaa sahaustarkkuutta ja vähentää terän juuttumisen mahdollisuutta.*
g. **Käytä aina karakooltaan oikean kokoisia ja muotoisia teriä (timantti tai pyöreä).** *Jos käytät terää, joka ei vastaa sahan kiinnitysosaa, terä pyörii epäkeskosti ja aiheuttaa hallinnan menetyksen.*
h. **Älä koskaan käytä vaurioituneita tai vääriä terän aluslevyjä tai pultteja.** *Terän aluslevyt ja pultit on suunniteltu erityisesti sahaa varten optimaaliseen suorituskyvyn ja käyttöturvallisuuden takaamiseksi.*

LISÄÄ KAIKKIA SAHOJA KOSKEVIA TURVAOHJEITA

TAKAISKU JA VASTAAVAT VARO-OHJEET

- Takaisku on äkillinen reaktio, joka syntyy sahanterän joutuessa puristukseen, juuttuessa tai kohdistuessa väärin työkappaleeseen. Jos sahaa ei pidellä kunnolla kiinni, takaisku aiheuttaa sahan nousun työkappaleesta pois ja käyttäjää kohti.
- Kun terä on puristuksissa tai juuttunut työkappaleen sahausuraan, terä pysähtyy ja moottorin voima nostaa sahan nopeasti käyttäjää kohti.
- Jos terä vääntyy tai joutuu pois paikaltaan sahausurassa, terän takaosassa sijaitsevat hampaat voivat pureutua kiinni puukappaleen yläpintaan, jonka seurauksena terä nousee ulos sahausurasta ja ponnahtaa käyttäjää kohti.

Takaisku johtuu sahan väärinkäytöstä ja/tai käytöstä väärään tarkoitukseen. Sen vaara voidaan estää alla annettuja turvallisuusohjeita noudattamalla.

a. Pidä sahasta tiukasti kiinni molemmin käsin ja aseta kädet vastustamaan takaiskusta syntyvää voimaa. Asetu terän jommalle kummalle puolelle, mutta ei yhdensuuntaisesti terän kanssa. *Takaisku voi aiheuttaa sahan ponnahduksen käyttäjää kohti, mutta noudattamalla turvallisuusohjeita oikein käyttäjä voi hallita takaiskusta syntyvän voiman.*

b. Jos terä juuttuu työkappaleeseen tai sahaus keskeytyy mistä tahansa syystä, vapauta liipaisin (äläkä liikuta sahaa työkappaleessa ennen kuin sahanterä on pysähtynyt kokonaan). Älä koskaan yritä poistaa sahaa työkappaleesta tai vetää sahaa taaksepäin terän liikkuessa. Se saattaa aiheuttaa takaiskun. *Määrittele ja poista terän puristukseen joutumisen syy.*

c. Kun käynnistät sahan uudelleen työkappaleessa, keskitä sahanterä uraan siten, että sen hampaat eivät ole pureutuneet kiinni työstettävään materiaaliin. *Jos sahanterä on juuttunut kiinni, se voi liikkua eteenpäin tai ponnahtaa ylös työkappaleesta, kun saha käynnistetään uudelleen.*

d. Jos leikkaat suuria levyä, tue ne alapuolelta minimoidaksesi terän juuttumisen ja takaiskun riskit. *Suurilla levyillä on tapana taipua oman painonsa takia. Tuet on asetettava levyn molemmille reunoille lähelle leikkauslinjaa sekä levyn reunojen lähelle.*

e. Älä käytä tylsiä tai vahingoittuneita teriä. *Tylsillä tai väärin kohdistetuilla terillä sahattaessa leikkausurasta tulee kapea ja se aiheuttaa suuremman kitkan. Seurauksena on terän juuttuminen ja takaisku.*

f. **Terän syvyyden ja vinoleikkauksen säätöjen lukitusvivut on kiristettävä kunnolla ennen sahausta.** *Jos terän säädöt muuttuvat sahauksen aikana, terä voi joutua puristuksiin ja aiheuttaa takaiskun.*
g. **Ole erityisen varovainen sahatessasi seiniin tai muihin alueisiin, joiden taustaa tai rakennetta et pysty näkemään.** *Sahanterä voi osua materiaaleihin, jotka voivat aiheuttaa takaiskun.*

TURVALLISUUSOHJEET HEILURISUOJUKSELLA VARUSTETUILLE SAHOILLE JA VETOSUOJUKSELLA VARUSTETUILLE SAHOILLE

ALEMMAN SUOJUKSEN TOIMINTA

a. **Tarkista ennen jokaista käyttökertaa, että alempi suojus sulkeutuu kunnolla. Älä käytä sahaa, jos alempi suojus ei liiku vapaasti ja sulkeudu välittömästi. Älä koskaan kiristä tai sido alasuojusta avoimeen asentoon. Alasuojus voi vääntyä, jos saha pudotetaan vahingossa.** *Nosta alasuojus taaksepäin vedettävällä kahvalla ja varmista, että se liikkuu vapaasti eikä kosketa terää tai mitään muuta osaa kaikissa leikkauskulmissa ja -syvyyksissä.*
b. **Tarkista alasuojuksen jousen toiminta. Jos suojus ja jousi eivät toimi kunnolla, ne on huollettava ennen käyttöä.** *Alasuojus voi toimia hitaasti, jos sen osat ovat vaurioituneet tai niihin on kerääntynyt tahmaa ja/tai likaa.*
c. **Alasuojuksen saa vetää taakse manuaalisesti vain erityisiä sahaustarpeita varten (esim. urien leikkaus ja yhdistelmäleikkaus). Nosta alasuojus taaksepäin vedettävällä kahvalla heti, kun terä uppoaa materiaaliin; alasuojus on vapautettava.** *Alasuojus toimii automaattisesti kaikissa muissa sahaustilanteissa.*
d. **Varmista aina, että alasuojus peittää terän ennen kuin asetat sahan alas työpöydälle tai lattialle. Jos terää ei ole suojattu, saha liikkuu taaksepäin ja leikkaa kaiken tielleen osuvan.** *Tiedosta, kauanko sahan terän pysähtymiseen kuluu aikaa kytkimen vapauttamisesta.*

YLEISTÄ

a. **Vältä ruuvien, naulojen ja muiden työkappaleen elementtien aiheuttamia vaurioita; poista ne ennen työskentelyn aloittamista.**

b. **Kiinnitä työkappale** *(kiinnityslaitteilla tai ruuvipenkkiin kiinnitetty työkappale pysyy tukevammin paikoillaan kuin kädessä pidettynä).*
c. **Kun lopetat työkalun käytön, sammuta moottori ja varmista, että kaikki liikkuvat osat ovat täysin pysähtyneet.**
d. **Jos saha juuttuu tai siinä tapahtuu sähköinen tai mekaaninen toimintahäiriö, sammuta saha heti ja irrota pistoke.**
e. **Alle 16-vuotiaat henkilöt eivät saa käyttää tätä työkalua.**
f. **Tarkista aina, että syöttöjännite on sama kuin työkalun kilvessä mainittu jännite** *(230 tai 240 V:n työkalun voi liittää myös 220 V:n syöttöön).*
g. **Tämä työkalu ei sovellu märkäleikkaukseen.**
h. **Älä koskaan työstä asbestipitoisia materiaaleja** *(asbestia pidetään karsinogeenisena).*
i. **Joidenkin materiaalien, kuten lyijyä sisältävien maalien, eräiden puulajien, mineraalien ja metallin pöly voi olla haitallista (kosketus pölyn kanssa tai pölyn hengittäminen voi aiheuttaa allergisia reaktioita ja/tai hengityselinsairauksia käyttäjälle tai sivullisille);** *käytä pölysuojainta sekä pölynpoistoimuria, jos sellainen on käytettävissä.*
j. **Tietyt pölylajit luokitellaan syöpää aiheuttaviksi (esim. tammi- ja pyökkipöly) erityisesti puun käsittelyyn tarkoitettujen lisäaineiden yhteydessä;** *käytä pölysuojainta sekä pölynpoistoimuria, jos sellainen on käytettävissä.*
k. **Noudata työstettäviin materiaaleihin liittyviä, pölyä koskevia kansallisia vaatimuksia.**
l. **Älä yritä leikata erittäin pieniä työkappaleita.**
m. **Poista kaikki esteet leikkuureitin ylä- ja alapuolelta ennen leikkaamisen aloittamista.**
n. **Älä käytä työkalua pääsi yläpuolelle nostettuna.**
o. **Irrota pistoke aina virtalähteestä ennen säätöä tai lisävarusteiden vaihtamista.**
p. **Käytä kuulonsuojaimia ②.**
q. **Pistokkeen tai virtajohdon vaihtaminen on aina tehtävä työkalun valmistajan tai tämän nimeämän huoltopalvelun toimesta.**

KÄYTTÖ

a. **Minimoi repeämien määrä kohdistamalla aina työkappaleen julkisivu alaspäin.**
b. **Käytä vain valmistajan suosittelemia sahanteriä, jotka ovat EN**

847-1 -standardin vaatimukset, jos ne on tarkoitettu puulle ja vastaaville materiaaleille.

YMPÄRISTÖ

HÄVITYS
Sähkötyökalu, tarvikkeet ja pakkaukset tulee toimittaa ympäristöystävälliseen uusiokäyttöön.

VAIN EU:N JÄSENMAITA KOSKEVAT TIEDOT ⑤
Älä hävitä sähkötyökaluja talousjätteiden mukana! Eurooppalaisen vanhoja sähkö- ja elektroniikkalaitteita koskevan direktiivin 2002/96/EY ja sen kansallisten lakien muunnosten mukaan, tulee käyttökelvottomat sähkötyökalut kerätä erikseen ja toimittaa ympäristöystävälliseen uusiokäyttöön.

TOIMINNAN KUVAUS JA TEKNISET TIEDOT

Kuva A:
1 = käyttösovitin
2 = liitin
3 = sahaus/katkaisuterä
4 = ruuvi

Maksimikapasiteetit:
Terä - 31,8 mm (1-1/4”)
Karakoko - 9,22 mm (.363”)
Syvyys kulmassa 90° - 6,35 mm (1/4”)

KOKOAMINEN

MINISAHAN ASENNUS
On erittäin tärkeää, että luet ja seuraat huolellisesti alla olevia ohjeita kiinnittäessäsi minisaha-lisälaitteen monitoimityökaluun, jotta se toimii oikein. Minisahan oikea asennus edellyttää, että monitoimityökalusta poistetaan KOLME osaa: kärkikappale, istukkamutteri ja istukka. ⑥

1. Paina karalukkopainiketta, kierrä auki ja poista istukkamutteri.
2. Poista istukka.
3. Kierrä kärkikappale irti työkalusta.

Jos istukkamutteria ja istukkaa ei poisteta moottorin akselista, työkalu ei toimi oikein.

4. Asenna käyttösovitin moottorin akseliin ja kiristä se. ⑦

⚠ ÄLÄ KIRISTÄ SOVITINTA LIIAN KIREÄLLE, JOTTA TYÖKALU EI PÄÄSE VAURIOITUMAAN. KIRISTÄ KÄYTTÖSOVITIN ENSIN KÄSIN JA KIRISTÄ SEN JÄLKEEN VIELÄ 1/3 KIERROSTA LENKKIAVAIMELLA. (Lenkkiavain toimitetaan monitoimityökalun mukana).

5. Ruuvaa lisälaite monitoimityökaluun siten, että liitin on tiukasti työkalun runkoa vasten. Kiristä vain käsin. Asenna lisälaite monitoimityökaluun siten, että työkalun nopeudensäätökytkin on helposti käytettävissä. ⑧

TERÄN KOKOAMINEN

⚠ KÄYTÄ AINA DREMELIN SAHANTERIÄ. TERÄT, JOTKA EIVÄT VASTAA KIINNITYSOSAA, LIIKKUVAT EPÄKESKOSTI JA AIHEUTTAA HALLINNAN MENETYKSEN.

1. Kiinnitä lisälaite monitoimityökaluun. Varmista, että monitoimityökalu on irrotettu verkkovirrasta ja kytkin on OFF-asennossa.
2. Paina monitoimityökalun karalukkopainiketta. Ruuvaa karan ruuvi irti ja poista se. ⑨
3. Paina suojus lisäosaan, kohdista terä karan reikään varmistaen, että terän nuolet osoittavat ulospäin ja terä asettuu litteästi karan reiän reunaa vasten.
   Varmista, että terän hampaat osoittavat samaan suuntaan ylemmässä suojuksessa olevien nuolien kanssa.
   Vedä alempi suojus taakse ja tarkista sen toiminta ja kunto (jousi mukaan lukien).
4. Paina monitoimityökalun karalukkopainiketta. Laita ruuvi takaisin ja kiristä kunnolla. ⑩

KÄYTTÖOHJEET

LEIKKAUSTAVAT

Lisälaitteen mukana toimitetulla terällä voi sahata puuta syiden suuntaisesti sekä syiden poikki. Syysuuntaisella sahauksella tarkoitetaan puun kasvusyiden mukaista, pituussuunnassa tehtävää sahausta. Syiden poikki sahaamisella tarkoitetaan puun kasvusyiden poikittaista sahausta.
Monitoimityökalun tulee pyöriä asetetulla nopeudella ennen sahauksen aloittamista ja se tulee sammuttaa vasta sitten, kun sahaus on suoritettu loppuun.
Tarkoitettu ensisijaisesti puun tai puunkaltaisen materiaalin sahaukseen.
Muut materiaalit voivat aiheuttaa terän ennenaikaisen kulumisen.
Ei tarkoitettu käytettäväksi metalliin tai kiviseiniin.

SUUNNANOHJAIN

Monitoimityökalun käyttösuunta on vain oikealta vasemmalle.
Jos haluat sahata suoran 90° kulman, käytä suojuksen vasemmalla puolella olevaa suunnanohjainta. Ohjain näyttää myös käyttösuunnan. Varmista leikkauslinja tekemällä koeleikkauksia jätepuuhun. Minimoi työkappaleen halkeilu asettamalla sen julkisivu alaspäin.
Suurin leikkuusyvyys on 6,35 mm (1/4”). Ei sovellu kaarien, ympyröiden tai viistoleikkauksien sahaamiseen.

VARMISTA AINA, ETTÄ KÄDET TAI SORMET EIVÄT HÄIRITSE ALASUOJUKSEN VAPAATA LIIKKUMISTA.

Säilytä tukeva ote. Älä koskaan liikuta monitoimityökalua väkisin. Paina työkalua kevyesti ja tasaisesti.
Kun sahaat puun syiden poikki, niillä on tapana repeillä ja nousta ylös. Voit minimoida repeilyn liikuttamalla sahaa hitaasti.

PUHDISTA ALASUOJUS SÄÄNNÖLLISESTI, JOTTA SE PALAUTUU AINA NOPEASTI PAIKALLEEN.

TÄTÄ LISÄLAITETTA EI OLE TARKOITETTU KÄYTETTÄVÄKSI KATKAISULAIKKOJEN KANSSA. VAKIOMALLISET DREMELIN LAIKAT EIVÄT SOVI KARAAN.

SUURTEN LEVYJEN LEIKKAUS

Suuret levyt ja pitkät laudat notkuvat tai taipuvat käytetystä tuesta riippuen. Jos yrität leikata ilman työkappaleen vaaitusta ja asianmukaista tukea, terällä on tapana juuttua kiinni, mikä aiheuttaa TAKAISKUN ja kuormittaa monitoimityökalua ylimääräisesti. ⑪

Tue levyä tai lautaa läheltä leikkauskohtaa, katso kuva ⑫. Varmista, että leikkaat vain levyn tai laudan läpi etkä leikkaa pöytää tai työpenkkiä. Työkappaletta nostamaan ja tukemaan käytetyt kakkosneloset pitäisi asettaa siten, että leveimmät sivut tukevat työkappaletta tai lepäävät pöydällä tai työpenkillä. Älä tue työkappaletta kapeita sivuja käyttäen, sillä tällöin asetelma on epävakaa. Jos katkaistava levy tai lauta on liian suuri pöydälle tai työpenkille, käytä tukevia kakkosnelosia lattialla ja kiinnitä ne.

Käytä syyn suuntaisessa sahauksessa aina suorakulmaista sahausohjainta. Se parantaa sahaustarkkuutta ja vähentää terän juuttumisen mahdollisuutta.

KUNNOSSAPITO

TYÖKALUN VOITELU

Sahalaite on voideltu valmiiksi ja sitä voi käyttää heti.

PUHDISTUS

⚠ VÄLTÄ ONNETTOMUUDET IRROTTAMALLA TYÖKALU AINA PISTORASIASTA ENNEN PUHDISTAMISTA TAI HUOLTOA.
Minisahan puhdistus onnistuu parhaiten kostealla pumpulityynyllä tai kuivalla paineilmalla.

⚠ KÄYTÄ AINA SUOJALASEJA, KUN PUHDISTAT TYÖKALUJA PAINEILMALLA.

Ilmanvaihtoaukot ja kytkimen vivut täytyy pitää siisteinä ja puhtaina vieraista materiaaleista. Älä yritä puhdistaa aukkoja työntämällä niihin teräviä esineitä.

⚠ TIETYT PUHDISTUSAINEET JA LIUOTTIMET VAHINGOITTAVAT MUOVIOSIA. Näitä ovat muun muassa bensiini, hiilitetrakloridi, klooria sisältävät puhdistusliuotteet, ammoniakki sekä ammoniakkia sisältävät talouspuhdistusaineet.

TERIEN KUNNOSSAPITO

Terät tylstyvät myös tavallista puuta sahatessa. Jos joudut sahatessa työntämään monitoimityökalua eteenpäin sen sijaan, että antaisit sen vain sahata omalla painollaan, terä on todennäköisesti tylsä tai pihkan peitossa. Irrota monitoimityökalu pistorasiasta, irrota terä ja poista siitä pihka ja piki. Muista, että terät on suunniteltu sahaukseen ja ovat teräviä, käsittele niitä varovasti. Pyyhi terästä pihka ja piki käyttäen kerosiinia tai vastaavaa liuotinta.

Tylsä tai vaurioitunut terä hidastaa sahausta, kuormittaa monitoimityökalua enemmän ja voi aiheuttaa TAKAISKUN. Hanki vaihtoteriä varastoon, jotta käytettävissäsi on aina terävä ja tehokas sahanterä tylsän tai vaurioituneen tilalle.

Käytä vain Dremelin sahanteriä lisälaitteessa.

HUOLTO JA TAKUU

Tällä DREMEL-tuotteella on lakisääteinen/maakohtaisten säännösten mukainen takuu. Takuu ei kata vaurioita, jotka johtuvat normaalista kulumisesta, ylikuormituksesta ja väärästä käsittelystä.

Jos tuotteeseen tulee vikaa, lähetä *purkamaton* työkalu yhdessä ostokuitin kanssa jälleenmyyjälle.

DREMELIN YHTEYSTIEDOT

Lisätietoja Dremelin valikoimista, tuesta ja hotlinesta saat osoitteesta www.dremel.com

Bosch Power Tools B.V., Konijnenberg 60, 4825 BD Breda, Alankomaat

ES

SÍMBOLOS UTILIZADOS

① **LEA ESTAS INSTRUCCIONES**

② **UTILICE PROTECCIÓN AUDITIVA**

③ **UTILICE PROTECCIÓN OCULAR**

④ **UTILICE UNA MÁSCARA ANTIPOLVO**

⑤ **¡NO ARROJE LAS HERRAMIENTAS ELÉCTRICAS A LA BASURA!**

⚠ ATENCIÓN **LEA TODAS LAS ADVERTENCIAS DE SEGURIDAD Y TODAS LAS INSTRUCCIONES**

GUARDE ESTAS INSTRUCCIONES EN UN LUGAR SEGURO

Consulte las instrucciones de seguridad de la herramienta rotatoria Dremel.

Los manuales de instrucciones y la última actualización sobre compatibilidad se pueden encontrar en www.dremeleurope.com

COMPLEMENTO PARA USAR CON LOS MODELOS DE HERRAMIENTA rotatoria 3000, 4000, 4300, 8220 Y 8260 DE DREMEL.

Para lograr un rendimiento óptimo, deje funcionar su nuevo complemento de mini sierra a alta velocidad en su herramienta rotatoria durante 2 minutos antes de su uso.

⚠ SAQUE EL ENCHUFE DE LA RED ANTES DE REALIZAR UN AJUSTE EN EL APARATO, CAMBIAR DE ACCESORIO O AL GUARDAR EL APARATO. ESTAS MEDIDAS PREVENTIVAS DE SEGURIDAD REDUCEN EL RIESGO DE CONEXIÓN ACCIDENTAL DEL APARATO.

ADVERTENCIAS GENERALES DE SEGURIDAD RELATIVAS A LA HERRAMIENTA ELÉCTRICA

⚠ ATENCIÓN LEA TODAS LAS ADVERTENCIAS DE PELIGRO, INSTRUCCIONES, ILUSTRACIONES Y ESPECIFICACIONES TÉCNICAS QUE SE SUMINISTRAN CON LA HERRAMIENTA ELÉCTRICA.

En caso de no atenerse a las instrucciones siguientes, podría provocar una descarga eléctrica, un incendio y/o lesiones serias. ***Guarde todas las advertencias e instrucciones para su futura consulta.*** *El término "herramienta eléctrica" utilizado en las advertencias alude a la herramienta eléctrica, tanto la que se enchufa a la red eléctrica (con cable) como a la funciona con batería (sin cable).*

SEGURIDAD EN EL AREA DE TRABAJO

a. **Mantenga el área de trabajo limpia y bien iluminada.** *Las áreas de trabajo desordenadas u oscuras invitan a que ocurran accidentes.*
b. **No utilice la herramienta eléctrica en un entorno con peligro de explosión, en el que se encuentren líquidos, gases o polvo inflamables.** *Las herramientas eléctricas producen chispas que pueden llegar a prender las partículas de polvo o vapores inflamables.*
c. **Mantenga a los niños y los espectadores apartados mientras utilice una herramienta eléctrica.** *Las distracciones podrían hacerle perder el control sobre el aparato.*

SEGURIDAD ELÉCTRICA

a. **El enchufe de la herramienta eléctrica debe corresponder a la toma de corriente utilizada. No es admisible modificar el enchufe en forma alguna. No emplee adaptadores en aparatos dotados con una toma de tierra.** *Los enchufes sin modificar adecuados a las respectivas tomas de corriente reducen el riesgo de una descarga eléctrica.*
b. **Evite que su cuerpo toque superficies conectadas a tierra como tuberías, radiadores, cocinas y refrigeradores.** *El riesgo a quedar expuesto a una sacudida eléctrica es mayor si su cuerpo tiene contacto con tierra.*
c. **No exponga el aparato a la lluvia ni a la humedad.** *Existe el peligro de recibir una descarga eléctrica si penetran ciertos líquidos en el aparato eléctrico.*
d. **No maltrate el cable de alimentación. No utilice el cable de**

red para transportar o colgar el aparato, ni tire de él para sacar el enchufe de la toma de corriente. Mantenga el cable de alimentación alejado del calor, el aceite, los bordes afilados o las piezas móviles. *Los cables dañados o enredados aumentan el riesgo de una descarga eléctrica.*

e. **Al trabajar con la herramienta eléctrica en la intemperie utilice solamente cables de prolongación homologados para su uso en exteriores.** *La utilización de un cable de prolongación adecuado para su uso en exteriores reduce el riesgo de una descarga eléctrica.*
f. **Si no tuviese más remedio que usar una herramienta eléctrica en un lugar húmedo, utilice una fuente de alimentación protegida con un dispositivo diferencial residual (DDR).** *La utilización de un DDR reduce el riesgo de descarga eléctrica.*

SEGURIDAD DE PERSONAL

a. **Esté atento a lo que hace y emplee la herramienta eléctrica con sentido común. No utilice el aparato si está cansado o bajo la influencia del alcohol, drogas o medicamentos.** *El no estar atento durante el uso de un aparato puede provocar serias lesiones.*
b. **Utilice equipo de protección personal. Lleve siempre protección ocular.** *Los equipos de protección, como una mascarilla antipolvo, zapatos de seguridad con suela antideslizante, casco, o protectores auditivos, reducen las lesiones personales.*
c. **Evite que la herramienta se ponga en marcha accidentalmente. Asegúrese de que el interruptor esté en la posición de apagado antes de conectar la herramienta a la fuente de alimentación o a las pilas, recoger o transportar la herramienta eléctrica.** *Transportar el aparato sujetándolo por el interruptor de conexión/desconexión, o activar el aparato conectado, puede dar lugar a un accidente.*
d. **Retire las herramientas de ajuste o llaves fijas antes de conectar la herramienta eléctrica.** *Una herramienta o llave colocada en una pieza rotatoria puede provocar lesiones al ponerse en funcionamiento.*
e. **No fuerce el acceso a lugares difíciles de alcanzar. Trabaje sobre una base firme y mantenga el equilibrio en todo momento.** *Ello le permitirá controlar mejor el aparato en caso de presentarse una situación inesperada.*
f. **Vista adecuadamente. No utilice vestimenta holgada ni joyas. Mantenga el pelo, la ropa y los guantes alejados de las piezas móviles.** *La vestimenta holgada, el pelo largo y las joyas se pueden enganchar con las piezas en movimiento.*
g. **Siempre que sea posible utilizar equipos de aspiración o captación**

de polvo, asegúrese de que estos estén montados y se usen debidamente. *El empleo de equipos de captación de polvo reduce los riesgos derivados del polvo.*

h. **No permita que la familiaridad adquirida con el uso frecuente de herramientas le permita volverse complaciente e ignorar los principios de seguridad de las herramientas.** *Una acción descuidada puede causar lesiones graves en una fracción de segundo.*

USO Y MANTENIMIENTO DE LAS HERRAMIENTAS ELÉCTRICAS

a. **No sobrecargue el aparato. Use la herramienta prevista para el trabajo a realizar.** *Con la herramienta adecuada podrá trabajar mejor y más seguro dentro del margen de potencia indicado.*

b. **No utilice la herramienta con un interruptor defectuoso.** *Las herramientas que no puedan controlarse mediante el interruptor son peligrosas y deben repararse.*

c. **Desconecte el enchufe de la toma de corriente o la batería de la herramienta eléctrica antes de realizar en ella cualquier ajuste, cambio de accesorios o almacenamiento.** *Estas medidas preventivas de seguridad reducen el riesgo de conexión accidental del aparato.*

d. **Guarde las herramientas eléctricas fuera del alcance de los niños. No permita la utilización del aparato a aquellas personas que no estén familiarizadas con su uso o que no hayan leído estas instrucciones.** *Las herramientas eléctricas utilizadas por personas inexpertas son peligrosas.*

e. **Mantenimiento de herramientas eléctricas y accesorios. Controle si funcionan correctamente, sin atascarse, las partes móviles del aparato, y si existen piezas rotas o deterioradas que pudieran afectar al funcionamiento de la herramienta. Si están dañadas, haga reparar la herramienta eléctrica antes de utilizarla.** *Muchos de los accidentes se deben a aparatos con un mantenimiento deficiente.*

f. **Mantenga los accesorios limpios y afilados.** *Los accesorios mantenidos correctamente con bordes cortantes afilados tienen menos probabilidades de bloquearse y son más fáciles de controlar.*

g. **Utilice herramientas eléctricas, accesorios, etc. de acuerdo a estas instrucciones. Considere en ello las condiciones de trabajo y la tarea a realizar.** *El uso de herramientas eléctricas para trabajos diferentes de aquellos para los que han sido concebidas puede resultar peligroso.*

h. **Mantenga los mangos y las superficies de agarre secos, limpios y libres de aceite y grasa.** *Los mangos resbaladizos y las superficies de agarre no permiten un manejo y control seguros de la herramienta en situaciones inesperadas.*

SERVICIO

a. **Únicamente haga reparar su herramienta eléctrica por un profesional que emplee exclusivamente piezas de repuesto originales.** *Solamente así se velará por la seguridad del aparato.*



NO TRABAJE CON MATERIALES QUE CONTENGAN AMIANTO (el amianto es cancerígeno).



TOME MEDIDAS DE PROTECCIÓN ADECUADAS SI AL TRABAJAR PUDIERA GENERARSE POLVO INFLAMABLE, EXPLOSIVO, O NOCIVO PARA LA SALUD (ciertos tipos de polvo son cancerígenos); colóquese una mascarilla antipolvo y utilice además un equipo de extracción de polvo/astillas adecuado.

INSTRUCCIONES DE SEGURIDAD PARA TODOS LAS SIERRAS

PROCEDIMIENTOS DE CORTE (I)

a. ⚠ **PELIGRO: Mantenga las manos alejadas de la zona de corte y de la cuchilla. Coloque la otra mano en el mago auxiliar o en la carcasa del motor. Si la sierra se sujeta con ambas manos, no hay peligro.**

b. **No toque debajo de la pieza de trabajo.** *El protector no puede protegerle de la cuchilla debajo de la pieza de trabajo.*

c. **Ajuste la profundidad de corten función del grosor de la pieza de trabajo.** *Debe verse menos de un diente completo de los dientes de la cuchilla debajo de la pieza de trabajo.*

d. **Nunca sostenga la pieza de trabajo con las manos o sobre la pierna mientras corta.** *Asegure la pieza de trabajo a una plataforma estable. Es importante apoyar el trabajo adecuadamente para minimizar la exposición del cuerpo, la fijación de la cuchilla o la pérdida de control.*

e. **Sujete la herramienta eléctrica por las superficies de agarre aisladas cuando realice una operación en la que la herramienta de corte pueda entrar en contacto con cables ocultos o su propio cable.** *El contacto con conductores bajo tensión puede hacer que las partes metálicas de la herramienta eléctrica le provoquen una descarga eléctrica.*

f. **Al rasgar, use siempre una guía de corte al ras o una guía de borde recto.** *Esto mejora la precisión del corte y reduce la posibilidad de que la cuchilla se atasque.*

g. **Utilice siempre cuchillas con el tamaño y la forma correctos (diamante o redondo) de los agujeros del eje.** *Las hojas que no coinciden con el hardware de montaje de la sierra se desplazarán fuera del centro, causando pérdida de control.*
h. **Nunca use arandelas o tornillos dañados o incorrectos.** *Las arandelas y el perno de la hoja fueron diseñados especialmente para su sierra, para un rendimiento óptimo y seguridad de funcionamiento.*

INSTRUCCIONES DE SEGURIDAD ADICIONALES PARA TODAS LAS SIERRAS

CAUSAS DEL RECHAZO Y ADVERTENCIAS AL RESPECTO

- El retroceso es una reacción repentina a una hoja de sierra apretada, atascada o desalineada, que hace que una sierra no controlada se levante y salga de la pieza de trabajo hacia el operador.
- Cuando la cuchilla se pellizca o se atasca fuertemente por el corte de la ranura, la cuchilla se detiene y la reacción del motor impulsa la unidad rápidamente hacia el operador.
- Si la cuchilla se tuerce o se desalinea en el corte, los dientes en el borde posterior de la cuchilla pueden cavar en la superficie superior de la madera haciendo que la cuchilla salga de la ranura y salte hacia el operador.

El retroceso es ocasionado por el uso indebido o manejo incorrecto de la herramienta eléctrica. Es posible evitarlo ateniéndose a las medidas preventivas que a continuación se detallan.

a. **Mantenga un agarre firme con ambas manos en la sierra y coloque los brazos para resistir las fuerzas de retroceso. Colóquese en cualquier lado de la cuchilla, pero no en línea con la cuchilla.** *El retroceso puede hacer que la sierra salte hacia atrás, pero el operador puede controlar las fuerzas de retroceso si se toman las precauciones adecuadas.*
b. **Cuando la cuchilla está atascada, o cuando se interrumpe un corte por cualquier motivo, suelte el gatillo (y mantenga la sierra inmóvil en el material hasta que la cuchilla se detenga por completo. Nunca intente retirar la sierra del trabajo ni tirar de la sierra hacia atrás mientras la hoja está en movimiento o puede producirse un retroceso.** *Investigue y tome medidas correctivas para eliminar la causa del atascamiento de la cuchilla.*
c. **Al reiniciar una sierra en la pieza de trabajo, centre la hoja de**

la sierra en la ranura para que los dientes de la sierra no se enganchen en el material. *Si una hoja de sierra se atasca, puede subir o retroceder desde la pieza de trabajo cuando se reinicia la sierra.*

d. **Admite paneles grandes para minimizar el riesgo de pellizcos y contragolpes de la cuchilla.** *Los paneles grandes tienden a ceder bajo su propio peso. Los soportes deben colocarse debajo del panel en ambos lados, cerca de la línea de corte y cerca del borde del panel.*
e. **No utilice cuchillas desafiladas o dañadas.** *Las cuchillas sin afilar o mal ajustadas producen una ranura estrecha que causa fricción excesiva, atascamiento de la cuchilla y retroceso.*
f. **Las palancas de bloqueo de profundidad de la cuchilla y ajuste de bisel deben estar apretadas y seguras antes de realizar el corte.** *Si el ajuste de la cuchilla cambia durante el corte, puede causar atascamiento y retroceso.*
g. **Tenga especial cuidado al cortar en paredes existentes u otras áreas ciegas.** *La cuchilla sobresaliente puede cortar objetos que pueden causar retroceso.*

INSTRUCCIONES DE SEGURIDAD PARA SIERRAS CON PROTECTOR DE PÉNDULO Y SIERRAS CON PROTECTOR DE REMOLQUE

FUNCIÓN DEL PROTECTOR INFERIOR

a. **Compruebe que el protector inferior esté bien cerrado antes de cada uso. No opere la sierra si el protector inferior no se mueve libremente y se cierra instantáneamente. Nunca sujete ni ate la protección inferior en la posición abierta. Si la sierra se cae accidentalmente, la protección inferior puede doblarse.** *Levante la protección inferior con el mango retráctil y asegúrese de que se mueva libremente y que no toque la cuchilla ni ninguna otra parte, en todos los ángulos y profundidades de corte.*
b. **Verifique el funcionamiento del resorte del protector inferior. Si el protector y el resorte no funcionan correctamente, deben ser reparados antes de su uso.** *El protector inferior puede funcionar lentamente debido a piezas dañadas, depósitos gomosos o acumulación de escombros.*
c. **El protector inferior se puede retraer manualmente solo para cortes especiales como “cortes por inmersión” y “cortes**

compuestos". Levante el protector inferior por el mango retráctil y tan pronto como la cuchilla ingrese al material, se debe liberar el protector inferior. *Para todas las demás sierras, la protección inferior debe funcionar automáticamente.*

d. **Procure siempre que el protector inferior esté cubriendo la hoja antes de colocar la sierra en un banco o suelo. Una cuchilla desprotegida hará que la sierra camine hacia atrás, cortando todo lo que se encuentre en su trayectoria.** *Tenga en cuenta el tiempo que tarda la cuchilla en detenerse después de soltar el interruptor.*

GENERAL

a. **Evite daños que puedan ser causados por tornillos, clavos y otros elementos en su pieza de trabajo; quítelos antes de comenzar a trabajar.**
b. **Asegure la pieza de trabajo** *(una pieza de trabajo sujeta con dispositivos de sujeción o en un tornillo de banco se sujeta de manera más segura que con la mano).*
c. **Cuando guarde la herramienta, apague el motor y asegúrese de que todas las partes móviles se hayan detenido por completo.**
d. **En caso de atasco o mal funcionamiento eléctrico o mecánico, apague inmediatamente la herramienta y desconecte el enchufe.**
e. **Esta herramienta no debe ser utilizada por personas menores de 16 años.**
f. **Compruebe siempre que el voltaje de suministro sea el mismo que el voltaje indicado en la placa de identificación de la herramienta***(las herramientas con una clasificación de 230 V o 240 V también se pueden conectar a un suministro de 220 V).*
g. **Esta herramienta no se puede utilizar para cortar en mojado.**
h. **El polvo de materiales como la pintura que contiene plomo, algunas especies de madera, minerales y metales puede ser dañino que contengan amianto** *(el amianto es cancerígeno).*
i. **El polvo de materiales como la pintura que contiene plomo, algunas especies de madera, minerales y metales puede ser dañino (el contacto o la inhalación del polvo puede causar reacciones alérgicas y / o enfermedades respiratorias al operador o personas cercanas);** *use una máscara antipolvo y trabaje con un dispositivo de extracción de polvo cuando se pueda conectar..*
j. **Algunos tipos de polvo se consideran cancerígenos (como el polvo de roble y haya), especialmente en combinación con**

aditivos para el acondicionamiento de la madera; *use una máscara antipolvo y trabaje con un dispositivo de extracción de polvo cuando se pueda conectar.*

k. **Siga los requisitos nacionales relacionados con el polvo para los materiales con los que desea trabajar.**
l. **No intente cortar piezas extremadamente pequeñas.**
m. **Elimine todos los obstáculos tanto en la parte superior como debajo de la ruta de corte antes de comenzar a cortar.**
n. **Do not work overhead with the tool.**
o. **Siempre desconecte el enchufe de la fuente de alimentación antes de hacer cualquier ajuste o cambiar cualquier accesorio.**
p. **Utilice protección auditiva ②.**
q. **La sustitución del enchufe o del cable de alimentación siempre debe ser realizada por el fabricante de la herramienta o su empresa de servicio.**

CONSEJO SOBRE LAS APLICACIONES DE LA HERRAMIENTA

a. **Siempre mire hacia abajo de la pieza de trabajo para garantizar un mínimo de astillas.**
b. **Utilice únicamente hojas de sierra recomendadas por el fabricante, que cumplan con la norma EN 847-1, si están destinadas a madera y materiales análogos.**

MEDIO AMBIENTE

ELIMINACIÓN

Recomendamos que las herramientas eléctricas, accesorios y embalajes sean sometidos a un proceso de reciclaje respetuoso con el medio ambiente.

SOLO PARA LOS PAÍSES DE LA UE ⑤

¡No arroje las herramientas eléctricas a la basura! Conforme a la Directiva europea 2002/96/CE sobre residuos de aparatos eléctricos y electrónicos, tras su conversión en ley nacional, deberán acumularse por separado las herramientas eléctricas para ser sometidas a un reciclaje ecológico.

DESCRIPCIÓN FUNCIONAL Y ESPECIFICACIONES

Figura A
1 = Adaptador de unidad
2 = Acoplamiento
3 = Cuchilla de corte transversal
4 = Tornillo

Capacidades máximas:
Hoja - 31,8 mm (1-1 / 4 “)
Orificio del eje: 9,22 mm (.363 ”)
Profundidad a 90 ° - 6,35 mm (1/4 “)

MONTAJE

IINSTALACIÓN DE ACCESORIO DE MINI SIERRA

Es extremadamente importante leer atentamente y seguir las instrucciones a continuación para ensamblar el accesorio de mini sierra a su herramienta rotatoria y asegurarse de que la herramienta funcione correctamente.
Para acoplar correctamente el accesorio de la mini sierra a la herramienta rotatoria, se deben quitar TRES elementos de la herramienta: la tapa de la carcasa, la tuerca del collar y el collar. ⑥

1. Con el botón de bloqueo del eje pulsado, afloje y retire la tuerca de retención.
2. Retire la tuerca.
3. Desenrosque la tapa de la carcasa de la herramienta.

Si la tuerca y el collar no se quitan del eje del motor, la herramienta no funcionará correctamente.

4. Instale el adaptador de accionamiento en el eje del motor y apriételo. ⑦

⚠ PARA EVITAR DAÑOS A LA HERRAMIENTA, NO APRIETE DEMASIADO EL ADAPTADOR DE LA UNIDAD. APRIETE EL ADAPTADOR DE LA UNIDAD CON LOS DEDOS Y LUEGO APRIETE 1/3 DE VUELTA ADICIONAL CON LA LLAVE. (La llave se incluye con su kit de herramientas rotatorias).

5. Atornille el accesorio en su herramienta giratoria hasta que el

acoplamiento esté apretado contra la carcasa. Apriete solo a mano. El accesorio debe estar orientado en su herramienta rotatoria para que el interruptor de control de velocidad de la herramienta sea fácilmente accesible. ⑧

MONTAJE DE LA CUCHILLA

⚠ UTILICE SIEMPRE HOJAS DE SIERRA DREMEL. LAS CUCHILLAS QUE NO COINCIDEN CON EL HARDWARE DE MONTAJE FUNCIONARÁN EXCÉNTRICAMENTE, CAUSANDO PÉRDIDA DE CONTROL.

1. Monte el accesorio en su herramienta rotatoria. Asegúrese de que la herramienta rotatoria esté desenchufada y que el interruptor esté en la posición OFF.
2. Presione el botón de bloqueo del eje en su herramienta rotatoria. Desenrosque el tornillo del mandril y retírelo. ⑨
3. Empujando el pie protector hacia arriba sobre el accesorio, coloque la cuchilla en el mandril, asegurándose de que las flechas de la cuchilla estén hacia afuera y la cuchilla descanse plana sobre el hombro del mandril.
   Asegúrese de que los dientes de la cuchilla apunten en la misma dirección que las flechas del protector superior.
   Mientras retrae la protección inferior, verifique el funcionamiento y el estado, incluido el resorte.
4. Presione el botón de bloqueo del eje en su herramienta rotatoria. Vuelva a colocar el tornillo y apriete firmemente. ⑩

INSTRUCCIONES DE USO

TIPOS DE CORTE

La hoja de sierra provista con su accesorio es para cortes transversales y cortes al hilo. Rasgar es cortar longitudinalmente, con el grano de la madera. El corte transversal es cortar contra el grano.
Su herramienta rotatoria debe estar funcionando a la velocidad establecida antes de comenzar el corte, y apagarse solo después de completar el corte.
Principalmente para su uso en madera o materiales similares a la madera. Otros materiales pueden hacer que la cuchilla se desgaste prematuramente. No debe usarse en metal o mampostería.

GUÍA DIRECCIONAL

La dirección de avance de la herramienta giratoria es de derecha a izquierda solamente.
Para un corte recto de 90 °, use la guía direccional en el lado izquierdo del protector para guiar su corte. Esta guía también muestra la dirección de alimentación. Haga cortes de muestra en madera de desecho para verificar la línea de corte. Para astillas mínimas, coloque el lado bueno del material boca abajo.
La profundidad máxima de corte es de 6,35 mm (1/4 ”). No es para cortar radios, curvas o biseles.

⚠ ASEGÚRESE SIEMPRE DE QUE LAS MANOS O LOS DEDOS NO INTERFIERAN CON EL MOVIMIENTO LIBRE DE LA PROTECCIÓN INFERIOR.

Mantener un agarre firme. Nunca fuerce la herramienta giratoria. Use presión ligera y continua.
Cuando se corta el grano, las fibras de la madera tienden a rasgarse y levantarse. Avanzar la sierra lentamente minimiza este efecto.

⚠ LIMPIE LA PROTECCIÓN INFERIOR CON FRECUENCIA PARA ASEGURAR UN RETORNO RÁPIDO DE LA PROTECCIÓN INFERIOR.

⚠ ESTE ACCESORIO NO ESTÁ DISEÑADO PARA DISCOS DE CORTE ABRASIVOS. LAS RUEDAS DREMEL ESTÁNDAR NO ENCAJAN EN EL MANDRIL.

CORTE DE LÁMINAS GRANDES

Las láminas grandes y los tableros largos se comban o doblan según el soporte. Si intenta cortar sin nivelar y sin apoyar debidamente la pieza, el accesorio tenderá a doblarse, lo que provocará una INVERSIÓN DE GIRO y una carga adicional al motor. ⑪
Apoye el panel o tablero cerca del corte, según se ilustra en ⑫. Asegúrese de cortar solo la hoja o el tablero y no la mesa o el banco de trabajo. Las maderas industriales de dos por cuatro pulgadas utilizadas para elevar y apoyar el trabajo deben colocarse de manera que los lados más anchos sirvan de apoyo al trabajo y descansen sobre la mesa o el banco. No apoye el trabajo sobre los lados estrechos ya que no habría suficiente estabilidad. Si la lámina o el tablero que se desea cortar es demasiado

grande para una mesa o un banco de trabajo, utilice el soporte de madera de dos por cuatro pulgadas en el suelo, y fíjelo.
Cuando rasgue siempre use una guía de borde recto. Esto mejora la precisión del corte y reduce la posibilidad de que la cuchilla se atasque.

MANTENIMIENTO

LUBRICACIÓN DE HERRAMIENTAS

Su accesorio de sierra ha sido lubricado adecuadamente y está listo para usar.

LIMPIEZA

PARA EVITAR ACCIDENTES, SIEMPRE DESCONECTE LA HERRAMIENTA DE LA FUENTE DE ALIMENTACIÓN ANTES DE LIMPIAR O REALIZAR CUALQUIER MANTENIMIENTO. El accesorio de mini sierra se puede limpiar de manera más efectiva con un bastoncillo de algodón húmedo o aire seco comprimido.

UTILICE SIEMPRE GAFAS PROTECTORAS CUANDO LIMPIE HERRAMIENTAS CON AIRE COMPRIMIDO.

Los orificios de ventilación y los interruptores deben mantenerse limpios y libres de materia extraña. No intente limpiar la herramienta insertando objetos puntiagudos por las aberturas.

CIERTOS AGENTES LIMPIADORES Y DISOLVENTES DAÑARÁN LAS PIEZAS DE PLÁSTICO. Algunos de estos agentes son: gasolina, tetracloruro de carbono, disolventes de limpieza clorados, amoniaco y detergentes para el hogar a base de amoniaco.

MANTENIMIENTO DE LAS HOJAS

Las cuchillas se vuelven desafiladas incluso al cortar madera regular. Si se encuentra forzando la herramienta giratoria hacia adelante para cortar en lugar de simplemente guiarla a través del corte, es probable que la cuchilla esté desafilada o cubierta con un paso de madera.
Al limpiar la goma y el paso de madera de la cuchilla, desenchufe la herramienta giratoria y retire la cuchilla. Recuerde, las cuchillas están diseñadas para cortar, así que manipúlelas con cuidado. Limpie la cuchilla con

queroseno o un disolvente similar para eliminar la goma y el alquitrán.
Una cuchilla desafilada o dañada reduce la velocidad de corte y coloca una carga más pesada en su herramienta rotatoria, y puede causar RETROCESO.
Mantenga cuchillas adicionales a mano para que siempre tenga cuchillas afiladas y eficientes listas para reemplazar una desafilada o dañada.
Use solo hojas de sierra Dremel con su accesorio de sierra.

REPARACIÓN Y GARANTÍA

Este producto de DREMEL está garantizado de acuerdo con el reglamento estatutario o específico de cada país; cualquier problema debido al desgaste normal, a una sobrecarga de la herramienta o a un uso indebido quedará excluido de la garantía.

Si desea presentar una queja, envíe la herramienta *sin desmontar* junto con un justificante de compra al distribuidor que se la haya vendido.

DATOS DE CONTACTO DE DREMEL

Para obtener más información sobre la línea de productos, el soporte técnico o la línea de atención al cliente de Dremel, visite www.dremel.com

Bosch Power Tools B.V., Konijnenberg 60, 4825 BD Breda, Países Bajos

PT

SÍMBOLOS UTILIZADOS

① **LEIA ESTAS INSTRUÇÕES**
② **USE PROTEÇÃO AURICULAR**
③ **USE ÓCULOS DE PROTEÇÃO**
④ **USE MÁSCARA ANTIPOEIRAS**
⑤ **NÃO COLOQUE FERRAMENTAS ELÉTRICAS NO LIXO DOMÉSTICO**

⚠ ATENÇÃO **LEIA TODOS OS AVISOS DE SEGURANÇA E INSTRUÇÕES**

GUARDE ESTAS INSTRUÇÕES

Consulte as instruções de segurança da sua ferramenta rotativa Dremel.

Poderá encontrar manuais de instruções e a atualização mais recente sobre compatibilidade em www.dremeleurope.com, na secção Suporte

MULTIFIXAÇÃO PARA USO EXCLUSIVO COM AS FERRAMENTAS ROTATIVAS DREMEL MODELOS 3000, 4000, 4300, 8220 E 8260.

Para obter o melhor desempenho, deixe a sua nova Multifixação para Minisserra Circular a funcionar em alta velocidade com a ferramenta rotativa na vertical durante dois minutos, antes de a utilizar.

⚠ DESLIGUE A FICHA DA FONTE DE ALIMENTAÇÃO ANTES DE FAZER QUAISQUER AJUSTES, SUBSTITUIR ACESSÓRIOS OU GUARDAR FERRAMENTAS ELÉTRICAS. TAIS MEDIDAS PREVENTIVAS DE SEGURANÇA REDUZEM O RISCO DE LIGAÇÃO ACIDENTAL DA FERRAMENTA ELÉTRICA.

AVISOS GERAIS DE SEGURANÇA DA FERRAMENTA ELÉTRICA

⚠ ATENÇÃO LEIA TODOS OS AVISOS DE SEGURANÇA, INSTRUÇÕES, ILUSTRAÇÕES E ESPECIFICAÇÕES FORNECIDOS COM A FERRAMENTA ELÉTRICA.

O incumprimento de alguma das indicações aqui descritas poderá resultar em eletrocussão, incêndio e/ou lesões graves. ***Guarde todos os avisos e instruções para posteriores consultas.*** *O termo "ferramenta elétrica" nos avisos refere-se à sua ferramenta ligada à corrente elétrica (cabo) ou alimentada por pilhas/bateria (sem cabo).*

SEGURANÇA NA ÁREA DE TRABALHO

a. **Mantenha a sua área de trabalho sempre limpa e bem iluminada.** *Áreas desarrumadas ou pouco iluminadas podem causar acidentes.*
b. **Não manuseie ferramentas elétricas em ambientes com materiais explosivos como, por exemplo, líquidos, gases ou pós inflamáveis.**

As ferramentas elétricas produzem faíscas que podem inflamar poeiras ou vapores.

c. **Mantenha as crianças e outras pessoas afastadas da ferramenta elétrica durante a utilização.** *As distrações podem provocar perda de controlo da ferramenta.*

SEGURANÇA ELÉTRICA

a. **A ficha de ligação da ferramenta elétrica deve ser indicada para a tomada. Não tente modificar a ficha. Não utilize nenhum tipo de adaptador para a ficha em ferramentas elétricas com fio de terra (ligação à terra).** *As fichas não modificadas e tomadas apropriadas reduzem o risco de eletrocussão.*
b. **Evite tocar ou encostar-se a superfícies em contacto com o solo, tais como tubos, radiadores, fogões e frigoríficos.** *Há um risco elevado de eletrocussão se o corpo servir de canal para a corrente de terra.*
c. **Não deixe a ferramenta à chuva nem permita que a mesma se molhe.** *A infiltração de água numa ferramenta elétrica aumenta o risco de eletrocussão.*
d. **Não force o cabo. Nunca deve transportar, puxar ou desligar a ferramenta elétrica pelo cabo. Mantenha o cabo afastado de fontes de calor, óleo, arestas afiadas ou peças em movimento.** *Cabos danificados ou emaranhados aumentam o risco de eletrocussão.*
e. **Quando utilizar uma ferramenta elétrica no exterior, use uma extensão elétrica indicada para uso externo.** *A utilização de um cabo de extensão apropriado para áreas exteriores reduz o risco de eletrocussão.*
f. **Se tiver de operar uma ferramenta elétrica num local húmido, utilize uma fonte de alimentação protegida por um dispositivo diferencial residual (DDR).** *A utilização de um DDR reduz o risco de eletrocussão.*

PROTEÇÃO PESSOAL

a. **Esteja atento, tenha cuidado com o que está a fazer e seja prudente quando trabalhar com a ferramenta elétrica. Não utilize a ferramenta elétrica quando estiver fatigado ou sob influência de drogas, álcool ou medicamentos.** *Um momento de descuido ao utilizar ferramentas elétricas pode provocar lesões graves.*
b. **Utilize equipamento de proteção pessoal. Use sempre óculos de proteção.** *A utilização de equipamento de proteção, como máscara antipoeiras e sapatos antiderrapantes, capacete de segurança ou proteção auricular de acordo com o tipo e aplicação da ferramenta elétrica, reduz o risco de lesões.*
c. **Evite ligar a ferramenta de forma involuntária. Antes de introduzir**

a ficha na fonte de alimentação e/ou as pilhas, pegar ou transportar a ferramenta elétrica, assegure-se de que o interruptor está na posição de desligado. *Poderão ocorrer acidentes se tiver o dedo no interruptor ao transportar a ferramenta elétrica ou se esta for ligada à corrente pronta a funcionar com o botão ligado.*

d. **Retire ferramentas ou chaves de ajuste antes de ligar a ferramenta elétrica.** *Uma ferramenta ou chave deixada numa peça da ferramenta elétrica em movimento pode provocar lesões.*
e. **Não tente exceder os seus limites de alcance. Mantenha sempre uma posição firme e equilibrada.** *Desta forma, poderá controlar melhor a ferramenta elétrica em situações inesperadas.*
f. **Use roupa apropriada. Não use roupa larga nem joalharia. Mantenha o cabelo, vestuário e luvas afastados das peças em movimento.** *Joalharia, roupas largas ou cabelos longos podem ficar presos nas peças em movimento.*
g. **Se for possível montar dispositivos de recolha ou de aspiração de poeiras, assegure-se de que estão encaixados e são utilizados corretamente.** *A utilização de dispositivos de recolha de poeiras pode reduzir o perigo associado a poeiras.*
h. **Não deixe que a familiaridade resultante de uma utilização frequente de ferramentas permita que se torne complacente e ignore os princípios de segurança da ferramenta.** *Um descuido pode causar ferimentos graves numa fração de segundo.*

UTILIZAÇÃO E CUIDADOS A TER COM A FERRAMENTA ELÉTRICA

a. **Não force a ferramenta elétrica. Utilize a ferramenta elétrica mais adequada ao trabalho que vai executar.** *É melhor, e mais seguro, trabalhar com a ferramenta elétrica apropriada no regime de potência indicado.*
b. **Não utilize a ferramenta elétrica se o interruptor estiver defeituoso.** *Uma ferramenta elétrica que não pode ser controlada através do interruptor torna-se perigosa e deve ser reparada.*
c. **Desligue a ficha da fonte de alimentação e/ou as pilhas antes de executar ajustes na ferramenta elétrica, substituir acessórios ou guardar a ferramenta.** *Tais medidas preventivas de segurança reduzem o risco de ligação acidental da ferramenta elétrica.*
d. **Guarde as ferramentas elétricas desligadas fora do alcance das crianças e não permita que sejam manuseadas por pessoas não familiarizadas com a utilização das mesmas ou que não tenham lido estas instruções.** *As ferramentas elétricas tornam-se perigosas nas mãos de pessoas inexperientes.*

e. **Manutenção de ferramentas elétricas e acessórios. Verifique se existem peças móveis desalinhadas ou emperradas, peças fissuradas e outras condições que possam comprometer o funcionamento da ferramenta elétrica. Se estiver danificada, mande-a reparar antes de voltar a utilizá-la.** *Muitos acidentes surgem por falta de manutenção adequada das ferramentas elétricas.*
f. **Mantenha as ferramentas de corte afiadas e limpas.** *As ferramentas de corte bem cuidadas e com arestas de corte afiadas emperram com menos frequência e são mais fáceis de controlar.*
g. **Utilize a ferramenta elétrica, acessórios e ponteiras, entre outros, de acordo com estas instruções e tendo em conta as condições de trabalho e a tarefa a ser executada.** *A utilização de ferramentas elétricas para outras tarefas que não as previstas poderá originar situações perigosas.*
h. **Mantenha os punhos e as superfícies de agarrar secas, limpas e livres de óleo e massa consistente.** *Punhos e superfícies de agarrar escorregadias não permitem o manuseio e controle seguros da ferramenta em situações inesperadas.*

ASSISTÊNCIA TÉCNICA

a. **A sua ferramenta elétrica deve ser reparada por pessoal técnico qualificado que utilize apenas peças de substituição idênticas.** *Desta forma é assegurada a segurança da ferramenta elétrica.*

NÃO TRABALHE MATERIAIS QUE CONTENHAM AMIANTO (o amianto é considerado cancerígeno)

TOME MEDIDAS DE PROTEÇÃO SE, DURANTE O TRABALHO, HOUVER POSSIBILIDADE DE PRODUZIR PÓS NOCIVOS PARA A SAÚDE, INFLAMÁVEIS OU EXPLOSIVOS (alguns pós são considerados cancerígenos); use uma máscara antipoeiras e, se possível, monte um dispositivo de aspiração de poeiras/lascas

INSTRUÇÕES DE SEGURANÇA PARA TODAS AS SERRAS

PROCEDIMENTOS DE CORTE (I)

a. **PERIGO: Mantenha as mãos afastadas da zona de corte e do disco. Mantenha a segunda mão no punho auxiliar ou na carcaça**

do motor. Se usar ambas as mãos para segurar a serra, estas não poderão ser cortadas pelo disco.

b. **Não coloque as mãos por baixo da peça de trabalho.** *A proteção não o protege do disco por baixo da peça de trabalho.*
c. **Ajuste a profundidade de corte à espessura da peça de trabalho.** *Deverá estar visível menos de um dente completo dos dentes do disco por baixo da peça de trabalho.*
d. **Nunca apoie a peça nas suas mãos ou na perna enquanto efetua o corte.** *Fixe a peça numa plataforma estável. É importante apoiar a peça de trabalho de forma adequada para minimizar a exposição do corpo, o bloqueio do disco ou a perda de controlo.*
e. **Segure a ferramenta elétrica pelas superfícies de agarrar isoladas ao executar trabalhos em que a ferramenta de corte possa tocar em fios escondidos ou no próprio cabo.** *O contacto com um fio "sob tensão" também coloca peças de metal da ferramenta elétrica "sob tensão" e provoca um choque elétrico no operador.*
f. **Ao efetuar cortes longitudinais, utilize sempre uma guia de corte ou régua de cortador.** *Isto melhora a precisão de corte e reduz o risco de bloqueio do disco.*
g. **Utilize sempre discos com furos interiores com o tamanho e a forma (diamante** *versus* **redondo) corretos.** *Os discos que não cabem exatamente no veio da serra ficam descentrados, causando perda de controlo.*
h. **Nunca utilize anilhas ou parafusos danificados ou incorretos para fixar o disco.** *As anilhas e o parafuso do disco foram especialmente concebidos para a sua serra, para conseguir o melhor desempenho e uma utilização segura.*

OUTRAS INSTRUÇÕES DE SEGURANÇA PARA TODAS AS SERRAS

CAUSAS DE CONTRAGOLPE E RESPETIVOS AVISOS

- Contragolpe é uma reação súbita a um disco de serra entalado, bloqueado ou desalinhado, causando um levantamento descontrolado da serra e a sua saída da peça de trabalho em direção ao operador.
- Quando o disco é entalado ou bloqueado fortemente pelo fecho do corte, o disco para e a reação do motor faz deslocar a ferramenta rapidamente para trás, em direção ao operador.
- Se o disco ficar torcido ou desalinhado no corte, os dentes do chanfro

posterior do disco podem entrar na superfície superior da madeira fazendo com que o disco saia do corte e salte para trás, em direção ao operador.

Um contragolpe é a consequência de uma utilização incorreta e/ou indevida da ferramenta elétrica e pode ser evitado através de medidas de precaução apropriadas, conforme se descreve a seguir.

a. **Segure a serra com firmeza com as duas mãos e posicione os braços de forma a poder resistir a contragolpes. Posicione o seu corpo de qualquer lado do disco, mas não alinhado com este.** *O contragolpe pode fazer com que a serra salte para trás, mas as forças de contragolpe podem ser controladas pelo operador se forem tomadas as devidas precauções.*
b. **Quando o disco está bloqueado ou se interromper um corte por qualquer motivo, solte o botão (e mantenha a serra imóvel até que o disco pare por completo. Nunca tente retirar a serra da peça de trabalho ou puxar a serra para trás enquanto o disco estiver em movimento, caso contrário pode ocorrer um contragolpe.** *Investigue e tome as medidas necessárias para eliminar a causa do bloqueio do disco.*
c. **Quando reiniciar a serra com o disco na peça de trabalho, centre o disco de serra no corte para que os dentes desta não fiquem engatados no material.** *Se um disco de serra bloquear, poderá subir ou ressaltar da peça ao reiniciar a serra.*
d. **Apoie painéis grandes para reduzir o risco de entalamento do disco e contragolpe.** *Os painéis grandes tendem a vergar devido ao próprio peso. Coloque suportes sob o painel, de ambos os lados, junto à linha de corte e junto da extremidade do painel.*
e. **Não utilize discos rombos ou danificados.** *Os discos não afiados ou mal ajustados produzem um corte estreito, causando fricção excessiva, bloqueio do disco e contragolpes.*
f. **As alavancas de bloqueio do ajuste da profundidade do disco e do chanfro têm de estar apertadas e fixas antes de fazer o corte.** *Se o ajuste do disco se deslocar durante o corte, pode causar o bloqueio e um contragolpe.*
g. **Tenha especial cuidado ao fazer cortes em paredes existentes ou noutras áreas cegas.** *O disco protuberante poderá cortar objetos que podem provocar um contragolpe.*

INSTRUÇÕES DE SEGURANÇA PARA SERRAS COM PROTEÇÃO PENDULAR E SERRAS COM PROTEÇÃO BASCULANTE

FUNÇÃO DA PROTEÇÃO INFERIOR

a. **Verifique se a proteção inferior fecha bem antes de cada utilização. Não utilize a serra se a proteção inferior não se deslocar livremente e fechar de imediato. Nunca fixe ou prenda a proteção inferior na posição aberta. Se a serra cair acidentalmente, a proteção inferior pode ficar torcida.** *Levante a proteção inferior com o punho retrátil e certifique-se de que se desloca livremente e não toca no disco ou em qualquer outra parte, em todos os ângulos e profundidades de corte.*

b. **Verifique o funcionamento da mola da proteção inferior. Se a proteção e a mola não estiverem a funcionar corretamente, têm de ser reparadas antes da utilização.** *A proteção inferior pode funcionar lentamente devido a peças danificadas, depósitos pegajosos ou acumulação de resíduos.*

c. **A proteção inferior pode ser retraída manualmente apenas para cortes especiais, como "cortes de imersão" e "cortes compostos". Levante a proteção inferior pelo punho retrátil e assim que o disco entrar no material, a proteção inferior tem de ser solta.** *Para todos os outros cortes, a proteção inferior deve funcionar automaticamente.*

d. **Verifique sempre se a proteção inferior está a cobrir o disco antes de colocar a serra sobre a bancada ou no chão. Um disco desprotegido, a rodar livremente, irá fazer com que a serra se desloque para trás, cortando tudo o que estiver pelo caminho.** *Tenha atenção ao tempo que o disco leva a parar depois de soltar o botão.*

GERAL

a. **Evite danos que poderão ser causados por parafusos, pregos e outros elementos; retire-os antes de começar a trabalhar.**

b. **Fixe a peça a ser trabalhada** *(uma peça fixa com dispositivos de aperto ou num torno de bancada fica mais firme do que se a segurar com a mão).*

c. **Quando arrumar a ferramenta, desligue o motor e certifique-se de que todas as peças móveis estão completamente paradas.**

d. **Em caso de encravamento ou falha elétrica ou mecânica, desligue imediatamente a ferramenta e desligue a ficha.**
e. **Esta ferramenta não deve ser utilizada por indivíduos com menos de 16 anos de idade.**
f. **Verifique sempre se a tensão de alimentação é a mesma que a tensão indicada na placa de identificação da ferramenta** *(ferramentas com um regime de 230 V ou 240 V também podem ser ligadas a uma alimentação de 220 V).*
g. **Esta ferramenta não é indicada para cortes húmidos.**
h. **Não trabalhar com materiais que contenham amianto** *(o amianto é considerado cancerígeno).*
i. **As poeiras de certos materiais, como tinta que contém chumbo, algumas espécies de madeiras, minerais e metais, podem ser nocivos (o contacto ou a inalação das poeiras poderá causar reações alérgicas e/ou doenças respiratórias no operador e outras pessoas que estejam por perto);** *use uma máscara antipoeiras e trabalhe com um dispositivo de extração de poeiras, caso possa ser instalado.*
j. **Certos tipos de poeiras são classificadas como cancerígenas (como a serragem de carvalho e faia), especialmente quando misturadas com aditivos para tratamento da madeira;** *use uma máscara antipoeiras e trabalhe com um dispositivo de extração de poeiras, caso possa ser instalado.*
k. **Cumpra os requisitos relativos a poeiras adequados aos materiais com que pretende trabalhar.**
l. **Não tente serrar peças de trabalho extremamente pequenas.**
m. **Remova todos os obstáculos que se encontrem tanto por cima como por baixo da linha de corte antes de começar a serrar.**
n. **Não trabalhe com a ferramenta por cima da cabeça.**
o. **Desligue sempre a ficha da tomada elétrica antes de fazer qualquer ajuste ou trocar qualquer acessório.**
p. **Use proteção auricular ②.**
q. **A substituição da ficha ou do cabo de alimentação deverá ser sempre efetuada pelo fabricante da ferramenta ou pela respetiva organização de assistência técnica.**

CONSELHOS DE APLICAÇÃO

a. **Vire sempre o lado bom da peça de trabalho para baixo, para garantir o mínimo de lascas.**
b. **Use apenas discos recomendados pelo fabricante, conformes**

com a norma EN 847-1, caso se destinem a madeira e materiais análogos.

MEIO AMBIENTE

ELIMINAÇÃO
Máquina, acessórios e embalagens devem ser separados e enviados para a reciclagem adequada.

APENAS PARA PAÍSES DA CE ⑤
Não coloque ferramentas elétricas no lixo doméstico! De acordo com a Diretiva Europeia 2002/96/CE relativa aos Resíduos de Equipamentos Elétricos e Eletrónicos e as respetivas implementações nas leis nacionais, as ferramentas elétricas que perderam utilidade têm de ser separadas, recolhidas e eliminadas de forma ecológica.

DESCRIÇÃO FUNCIONAL E CARACTERÍSTICAS TÉCNICAS

Figura A:
1 = Adaptador de transmissão
2 = União
3 - Disco de corte transversal
4 = Parafuso

Capacidades máximas:
Disco - 31,8 mm (1-1/4”)
Orifício do mandril - 9,22 mm (0,363”)
Profundidade a 90° - 6,35 mm (1/4”)

MONTAGEM

INSTALAÇÃO DA MULTIFIXAÇÃO PARA MINISSERRA CIRCULAR
É extremamente importante ler e seguir cuidadosamente as instruções seguintes para montar a Multifixação para Minisserra Circular na sua

ferramenta rotativa e garantir o seu correto funcionamento.
Para montar corretamente a Multifixação para Minisserra Circular na ferramentas rotativa, têm de ser removidos TRÊS componentes da ferramenta: a tampa da carcaça, a porca de aperto e a pinça de aperto. ⑥

1. Prima o botão de bloqueio do veio, desaperte e retire a porca de aperto.
2. Retire a pinça de aperto.
3. Desaparafuse a tampa da carcaça.

Se a porca de aperto e a pinça de aperto não forem removidas do veio do motor, a ferramenta não funciona corretamente.

4. Instale o adaptador de transmissão no veio do motor e aperte. ⑦

⚠ PARA EVITAR DANIFICAR A FERRAMENTA, NÃO APERTE DEMASIADO O ADAPTADOR DE TRANSMISSÃO. APERTE O ADAPTADOR DE TRANSMISSÃO E DEPOIS MAIS 1/3 DE VOLTA COM A CHAVE DE APERTO. (A chave está incluída no conjunto da ferramenta rotativa.)

5. Aperte a multifixação na ferramenta rotativa até a união ficar encostada à carcaça. Aperte apenas à mão. A multifixação deverá ficar orientada na ferramenta rotativa de forma a que o interruptor de controlo de velocidade fique facilmente acessível. ⑧

MONTAGEM DO DISCO

⚠ USE SEMPRE DISCOS DE SERRA DREMEL. OS DISCOS QUE NÃO CABEM EXATAMENTE NO VEIO DA SERRA RODAM EXCENTRICAMENTE, CAUSANDO PERDA DE CONTROLO.

1. Monte a multifixação na ferramentas rotativa. Certifique-se de que a ferramenta rotativa está desligada da corrente e o interruptor está na posição de DESLIGADO.
2. Prima o botão de bloqueio do veio da ferramentas rotativa. Desaperte o parafuso do mandril e retire-o. ⑨
3. Com a multifixação virada para cima, empurre a proteção, coloque o disco no veio do mandril, certificando-se de que as setas do disco ficam viradas para fora e o disco bem apoiado no rebordo do veio do mandril.
   Certifique-se de que os dentes do disco estão a apontar na mesma

direção das setas da proteção superior.
Ao retrair a proteção inferior, verifique o funcionamento e o estado, incluindo a mola.

4. Prima o botão de bloqueio do veio da ferramentas rotativa. Volte a colocar o parafuso e aperte com firmeza. ⑩

INSTRUÇÕES DE FUNCIONAMENTO

TIPOS DE CORTES

O disco de serra fornecido com a sua multifixação serve para cortes transversais e longitudinais. Os cortes longitudinais são feitos no sentido do fio da madeira. Os cortes transversais são feitos contra o fio.
A ferramenta rotativa deve funcionar à velocidade definida antes de iniciar o corte e só deve ser desligada após concluir este.
Principalmente para uso em madeira ou materiais semelhantes. Outros materiais poderão causar o desgaste prematuro do disco.
Não deve ser utilizado em metal ou alvenaria.

GUIA DIRECIONAL

O sentido de avanço da ferramenta rotativa é apenas da direita para a esquerda.
Para fazer um corte reto a 90°, utilize a guia direcional do lado esquerdo da proteção para guiar o corte. Esta guia também mostra o sentido de avanço. Faça alguns cortes de teste num pedaço de madeira para verificar a linha de corte. Para minimizar as lascas, vire o lado bom do material para baixo. A profundidade de corte máxima é de 6,35 mm (1/4”). Não serve para cortar esferas, curvas ou biséis.

⚠ CERTIFIQUE-SE SEMPRE DE QUE AS MÃOS OU OS DEDOS NÃO INTERFEREM COM O LIVRE MOVIMENTO DA PROTEÇÃO INFERIOR.

Segure a ferramenta com firmeza. Nunca force a ferramenta rotativa. Exerça uma pressão ligeira e contínua.
Ao cortar ao longo do fio, as fibras da madeira tendem a rasgar e levantar. Fazer com que a serra avance lentamente minimiza esse efeito.

⚠ LIMPE FREQUENTEMENTE A PROTEÇÃO INFERIOR PARA GARANTIR O REGRESSO RÁPIDO DA MESMA.

ESTA MULTIFIXAÇÃO NÃO SE DESTINA A DISCOS DE CORTE ABRASIVOS. OS DISCOS DREMEL NORMAIS NÃO CABEM NO MANDRIL.

CORTAR CHAPAS GRANDES

Dependendo do apoio, as chapas grandes e placas compridas curvam ou dobram. Se tentar cortar sem nivelar e apoiar devidamente a peça, o disco tende a encravar, provocando um CONTRAGOLPE e carga suplementar na ferramentas rotativa. ⑪

Apoie o painel ou placa junto ao corte, conforme mostra a figura ⑫. Assegure-se de que corta apenas a chapa ou a placa e não a mesa ou bancada. Os quatro apoios utilizados para subir a peça devem ficar separados de forma a que os dois mais afastados suportem a peça e fiquem apoiados na mesa ou bancada. Não coloque apoios estreitos porque a peça pode ficar pouco estável. Se a chapa ou placa a ser cortada for muito grande para as dimensões da mesa ou bancada, utilize quatro apoios no chão bem fixos.

Ao efetuar cortes longitudinais, utilize sempre uma régua de cortador. Isto melhora a precisão de corte e reduz o risco de bloqueio do disco.

MANUTENÇÃO

LUBRIFICAÇÃO DA FERRAMENTA

A sua multifixação de serra circular foi devidamente lubrificada e está pronta a utilizar.

LIMPEZA

PARA EVITAR ACIDENTES, DESLIGUE SEMPRE A FERRAMENTA DA FONTE DE ALIMENTAÇÃO ANTES DE A LIMPAR OU PROCEDER A ALGUMA MANUTENÇÃO. A Multifixação para Minisserra Circula pode ser limpa com maior eficácia utilizando um cotonete húmido ou ar comprimido seco.

USE SEMPRE ÓCULOS DE PROTEÇÃO QUANDO LIMPAR FERRAMENTAS COM AR COMPRIMIDO.

As aberturas de ventilação e os interruptores devem permanecer limpos

e sem resíduos. Não tente fazer a limpeza inserindo objetos pontiagudos pelas aberturas.



DETERMINADOS AGENTES E SOLVENTES DANIFICAM OS PLÁSTICOS. Eis alguns deles: gasolina, tetracloreto de carbono, solventes de limpeza clorados, amónia e detergentes para o lar que contêm amónia.

CUIDADOS A TER COM OS DISCOS

Os discos ficam rombos, mesmo a cortar madeira normal. Se der por si a forçar o avanço da ferramenta rotativa para cortar, em vez de se limitar a guiá-la ao longo do corte, é possível que o disco esteja rombo ou coberto de resina da madeira.
Ao limpar a goma e a resina do disco, desligue a ferramenta rotativa e retire o disco. Lembre-se que os discos são concebidos para cortar, por isso, manuseie-os com cuidado. Limpe o disco com querosene ou um solvente semelhante para remover a goma e a resina.
Um disco rombo ou danificado reduz a velocidade de corte obriga a um esforço maior da ferramenta rotativa, podendo causar CONTRAGOLPES. Tenha discos extra à mão para ter sempre discos afiados e eficientes prontos para substituir um disco rombo ou danificado.
Utilize apenas Discos de Serra Dremel com a sua multifixação para serra circular.

ASSISTÊNCIA TÉCNICA E GARANTIA

A garantia deste produto DREMEL está assegurada de acordo com as normas estatutárias/específicas do país; as avarias devidas ao desgaste normal, sobrecarga ou utilização incorreta não estão abrangidas pela garantia.

Em caso de reclamação, envie a ferramenta *por desmontar*, juntamente com o comprovativo de compra, ao seu agente autorizado.

CONTACTAR A DREMEL

Para mais informações sobre a variedade, apoio e linha direta da Dremel, consulte o site www.dremel.com

Bosch Power Tools B.V., Konijnenberg 60, 4825 BD Breda, Holanda

EL

ΧΡΗΣΙΜΟΠΟΙΟΥΜΕΝΑ ΣΥΜΒΟΛΑ

① **ΔΙΑΒΑΣΤΕ ΑΥΤΕΣ ΤΙΣ ΟΔΗΓΙΕΣ**

② **ΧΡΗΣΙΜΟΠΟΙΗΣΤΕ ΠΡΟΣΤΑΤΕΥΤΙΚΑ ΑΚΟΗΣ**

③ **ΧΡΗΣΙΜΟΠΟΙΗΣΤΕ ΠΡΟΣΤΑΤΕΥΤΙΚΑ ΓΥΑΛΙΑ**

④ **ΧΡΗΣΙΜΟΠΟΙΗΣΤΕ ΜΑΣΚΑ ΠΡΟΣΤΑΣΙΑΣ ΑΠΟ ΤΗ ΣΚΟΝΗ**

⑤ **ΜΗΝ ΡΙΧΝΕΤΕ ΤΑ ΗΛΕΚΤΡΙΚΑ ΕΡΓΑΛΕΙΑ ΣΤΑ ΟΙΚΙΑΚΑ ΑΠΟΡΡΙΜΜΑΤΑ**

ΠΡΟΕΙΔΟΠΟΙΗΣΗ **ΔΙΑΒΑΣΤΕ ΟΛΕΣ ΤΙΣ ΠΡΟΕΙΔΟΠΟΙΗΣΕΙΣ ΑΣΦΑΛΕΙΑΣ ΚΑΙ ΟΛΕΣ ΤΙΣ ΟΔΗΓΙΕΣ**

ΦΥΛΑΞΤΕ ΑΥΤΕΣ ΤΙΣ ΟΔΗΓΙΕΣ

Ανατρέξτε στις οδηγίες ασφάλειας του περιστροφικού εργαλείου σας Dremel.

Εγχειρίδια οδηγιών και οι πιο πρόσφατες ενημερώσεις αναφορικά με τη συμβατότητα είναι διαθέσιμες στη διεύθυνση www.dremeleurope.com, στην ενότητα υποστήριξης

ΠΡΟΣΑΡΤΗΜΑ ΓΙΑ ΧΡΗΣΗ ΜΕ ΤΑ ΜΟΝΤΕΛΑ ΠΕΡΙΣΤΡΟΦΙΚΩΝ ΕΡΓΑΛΕΙΩΝ 3000, 4000, 4300, 8220, 8260.

Για βέλτιστη απόδοση, πριν από την πρώτη χρήση αφήστε το νέο σας Προσάρτημα Μίνι Δισκοπρίονου να λειτουργήσει για 2 λεπτά σε υψηλή ταχύτητα.

ΠΡΙΝ ΚΑΝΕΤΕ ΟΠΟΙΕΣΔΗΠΟΤΕ ΡΥΘΜΙΣΕΙΣ, ΑΛΛΑΞΕΤΕ ΕΞΑΡΤΗΜΑΤΑ Η ΑΠΟΘΗΚΕΥΣΕΤΕ ΕΝΑ ΗΛΕΚΤΡΙΚΟ ΕΡΓΑΛΕΙΟ, ΑΠΟΣΥΝΔΕΣΤΕ ΤΟ ΦΙΣ ΑΠΟ ΤΗΝ ΠΑΡΟΧΗ ΡΕΥΜΑΤΟΣ. ΤΑ ΠΡΟΛΗΠΤΙΚΑ ΜΕΤΡΑ ΑΣΦΑΛΕΙΑΣ ΜΕΙΩΝΟΥΝ ΤΟΝ ΚΙΝΔΥΝΟ ΤΗΣ ΕΚΚΙΝΗΣΗΣ ΤΟΥ ΗΛΕΚΤΡΙΚΟΥ ΕΡΓΑΛΕΙΟΥ ΚΑΤΑ ΛΑΘΟΣ.

ΓΕΝΙΚΕΣ ΠΡΟΕΙΔΟΠΟΙΗΣΕΙΣ ΑΣΦΑΛΕΙΑΣ ΓΙΑ ΗΛΕΚΤΡΙΚΑ ΕΡΓΑΛΕΙΑ

⚠ ΠΡΟΕΙΔΟΠΟΙΗΣΗ ΝΑ ΛΑΜΒΑΝΕΤΕ ΥΠΟΨΗ ΟΛΕΣ ΤΙΣ ΠΡΟΕΙΔΟΠΟΙΗΣΕΙΣ ΑΣΦΑΛΕΙΑΣ, ΤΙΣ ΟΔΗΓΙΕΣ, ΤΙΣ ΑΠΕΙΚΟΝΙΣΕΙΣ ΚΑΙ ΤΙΣ ΠΡΟΔΙΑΓΡΑΦΕΣ ΠΟΥ ΠΑΡΕΧΟΝΤΑΙ ΜΕ ΑΥΤΟ ΤΟ ΗΛΕΚΤΡΙΚΟ ΕΡΓΑΛΕΙΟ.

Η μη συμμόρφωση με τις πιο κάτω υποδείξεις μπορεί να οδηγήσει σε ηλεκτροπληξία, φωτιά και/ή σε σοβαρό τραυματισμό. ***Φυλάξτε όλες τις προειδοποιήσεις και τις οδηγίες για μελλοντική αναφορά.*** *Ο όρος «ηλεκτρικό εργαλείο» στις προειδοποιήσεις αναφέρεται σε ηλεκτρικά εργαλεία που τροφοδοτούνται με ρεύμα από το δίκτυο ρεύματος (ενσύρματα) ή σε ηλεκτρικά εργαλεία που τροφοδοτούνται με ρεύμα από μπαταρίες (ασύρματα).*

ΑΣΦΑΛΕΙΑ ΧΩΡΟΥ ΕΡΓΑΣΙΑΣ

a. **Διατηρείτε τον χώρο εργασίας καθαρό και καλά φωτισμένο.** *Η αταξία και οι σκοτεινές περιοχές προκαλούν ατυχήματα.*
b. **Μην χρησιμοποιείτε ηλεκτρικά εργαλεία σε χώρους με εκρηκτική ατμόσφαιρα, όπως π.χ. παρουσία εύφλεκτων υγρών, αερίων ή σκόνης.** *Τα ηλεκτρικά εργαλεία δημιουργούν σπινθήρες, οι οποίοι μπορούν να αναφλέξουν τη σκόνη ή τις αναθυμιάσεις.*
c. **Όταν χρησιμοποιείτε ένα ηλεκτρικό εργαλείο, να κρατάτε μακριά τα παιδιά και τα άλλα παρευρισκόμενα άτομα.** *Σε περίπτωση απόσπασης της προσοχής σας μπορεί να χάσετε τον έλεγχο του εργαλείου.*

ΗΛΕΚΤΡΙΚΗ ΑΣΦΑΛΕΙΑ

a. **Το φις του ηλεκτρικού εργαλείου πρέπει να ταιριάζει με την πρίζα ρεύματος. Σε καμία περίπτωση δεν επιτρέπεται η μετατροπή του φις. Μην χρησιμοποιείτε προσαρμογείς φις με γειωμένα ηλεκτρικά εργαλεία.** *Τα μη μεταποιημένα φις και οι κατάλληλες πρίζες μειώνουν τον κίνδυνο ηλεκτροπληξίας.*
b. **Αποφύγετε την επαφή του σώματός σας με γειωμένες επιφάνειες, όπως σωλήνες, θερμαντικά σώματα, εστίες και ψυγεία.** *Όταν το σώμα σας είναι γειωμένο, αυξάνεται ο κίνδυνος ηλεκτροπληξίας.*
c. **Μην εκθέτετε τα ηλεκτρικά εργαλεία στη βροχή ή στην υγρασία.** *Η διείσδυση νερού σε ένα ηλεκτρικό εργαλείο αυξάνει τον κίνδυνο ηλεκτροπληξίας.*

d. **Μην χρησιμοποιείτε το καλώδιο με λάθος τρόπους. Μην χρησιμοποιείτε το καλώδιο για να μεταφέρετε ή να τραβήξετε το ηλεκτρικό εργαλείο, ή για να βγάλετε το φις από την πρίζα. Προφυλάξτε το καλώδιο από θερμότητα, λάδια, κοφτερές ακμές ή κινούμενα αντικείμενα.** *Τα φθαρμένα ή μπερδεμένα καλώδια αυξάνουν τον κίνδυνο ηλεκτροπληξίας.*
e. **Όταν εργάζεστε με ένα ηλεκτρικό εργαλείο στην ύπαιθρο, να χρησιμοποιείτε καλώδιο επέκτασης (μπαλαντέζα) κατάλληλο για χρήση στην ύπαιθρο.** *Η χρήση ενός καλωδίου κατάλληλου για την ύπαιθρο μειώνει τον κίνδυνο ηλεκτροπληξίας.*
f. **Εάν πρέπει οπωσδήποτε να χρησιμοποιήσετε ένα ηλεκτρικό εργαλείο σε έναν υγρό χώρο, χρησιμοποιήστε παροχή ρεύματος που προστατεύεται με διάταξη προστασίας ρεύματος διαρροής (RCD).** *Η χρήση διάταξης RCD μειώνει τον κίνδυνο ηλεκτροπληξίας.*

ΠΡΟΣΩΠΙΚΗ ΑΣΦΑΛΕΙΑ

a. **Να είστε προσεκτικοί, να δίνετε προσοχή στην εργασία που κάνετε και να χειρίζεστε με περίσκεψη το ηλεκτρικό εργαλείο. Μην χρησιμοποιείτε ένα ηλεκτρικό εργαλείο όταν είστε κουρασμένοι ή υπό την επήρεια ναρκωτικών, οινοπνεύματος ή φαρμάκων.** *Μια στιγμή απροσεξίας κατά τον χειρισμό του ηλεκτρικού εργαλείου μπορεί να οδηγήσει σε σοβαρούς τραυματισμούς του χειριστή.*
b. **Να χρησιμοποιείτε προσωπικό εξοπλισμό προστασίας. Να χρησιμοποιείτε πάντοτε προστατευτικά γυαλιά.** *Η χρήση κατάλληλου προστατευτικού εξοπλισμού, όπως μάσκα προστασίας από τη σκόνη, αντιολισθητικά υποδήματα ασφαλείας, προστατευτικό κράνος ή ωτασπίδες, ανάλογα με τις εκάστοτε συνθήκες, μειώνει τον κίνδυνο τραυματισμών.*
c. **Αποφύγετε την αθέλητη εκκίνηση και λειτουργία. Βεβαιωθείτε ότι ο διακόπτης βρίσκεται στη θέση OFF πριν συνδέσετε το εργαλείο στο ρεύμα και/ή με τις μπαταρίες, καθώς και πριν σηκώσετε ή μεταφέρετε το εργαλείο.** *Όταν μεταφέρετε ηλεκτρικά εργαλεία με το δάκτυλό σας στο διακόπτη, ή όταν συνδέσετε ηλεκτρικά εργαλεία σε μια παροχή ρεύματος με το διακόπτη λειτουργίας στη θέση ON, υπάρχει κίνδυνος ατυχήματος.*
d. **Απομακρύνετε κάθε κλειδί ρύθμισης ή κλειδί τσοκ προτού θέσετε το ηλεκτρικό εργαλείο σε λειτουργία.** *Ένα κλειδί τσοκ ή ένα κλειδί ρύθμισης προσαρτημένο σ' ένα περιστρεφόμενο εξάρτημα του ηλεκτρικού εργαλείου μπορεί να οδηγήσει σε τραυματισμούς.*
e. **Μην υπερεκτιμάτε τον εαυτό σας. Να λαμβάνετε σωστή στάση και να κρατάτε πάντοτε την ισορροπία σας.** *Αυτό βοηθά στον καλύτερο*

έλεγχο του ηλεκτρικού εργαλείου σε περίπτωση απροσδόκητων καταστάσεων.

f. **Να φοράτε σωστή ενδυμασία. Μην φοράτε φαρδιά ρούχα ή κοσμήματα. Κρατάτε τα μαλλιά, τα ρούχα και τα γάντια σας μακριά από τα κινούμενα μέρη.** *Χαλαρά ρούχα, κοσμήματα ή μακριά μαλλιά μπορεί να εμπλακούν στα κινούμενα μέρη.*

g. **Όταν υπάρχουν διατάξεις για σύνδεση σε αναρρόφηση και συλλογή σκόνης, βεβαιωθείτε ότι είναι συνδεδεμένες και χρησιμοποιούνται σωστά.** *Η χρήση συστήματος συλλογής σκόνης μπορεί να μειώσει τους κινδύνους που προκαλούνται από τη σκόνη.*

h. **Μην εφησυχάζετε και μην αγνοείτε τους κανόνες ασφαλείας για τα εργαλεία, ακόμα και όταν μετά από συχνή χρήση είστε εξοικειωμένοι με το εργαλείο.** *Ο απρόσεκτος χειρισμός μπορεί μέσα σε κλάσματα του δευτερολέπτου να οδηγήσει σε σοβαρούς τραυματισμούς.*

ΧΡΗΣΗ ΚΑΙ ΦΡΟΝΤΙΔΑ ΗΛΕΚΤΡΙΚΩΝ ΕΡΓΑΛΕΙΩΝ

a. **Μην «ζορίζετε» το ηλεκτρικό εργαλείο. Να χρησιμοποιείτε το σωστό ηλεκτρικό εργαλείο για την εργασία σας.** *Το σωστό ηλεκτρικό εργαλείο καθιστά την εργασία σας καλύτερη και ασφαλέστερη όταν εργάζεται στην ταχύτητα για την οποία κατασκευάστηκε.*

b. **Μην χρησιμοποιείτε το ηλεκτρικό εργαλείο εάν ο διακόπτης δεν μπορεί να ενεργοποιηθεί και να απενεργοποιηθεί.** *Ένα ηλεκτρικό εργαλείο το οποίο δεν μπορεί να ελεγχθεί με το διακόπτη είναι επικίνδυνο και πρέπει να επισκευαστεί.*

c. **Πριν κάνετε οποιεσδήποτε ρυθμίσεις, αλλάξετε εξαρτήματα ή αποθηκεύσετε το ηλεκτρικό εργαλείο, αποσυνδέστε το φις από την πρίζα ρεύματος ή/και αποσυνδέστε τη συστοιχία μπαταριών από το ηλεκτρικό εργαλείο.** *Τα προληπτικά μέτρα ασφάλειας μειώνουν τον κίνδυνο της εκκίνησης του ηλεκτρικού εργαλείου κατά λάθος.*

d. **Να φυλάτε τα ηλεκτρικά εργαλεία που δε χρησιμοποιούνται μακριά από τα παιδιά και μην επιτρέψετε τη χρήση του ηλεκτρικού εργαλείου σε άτομα που δεν είναι εξοικειωμένα με αυτό το ηλεκτρικό εργαλείο ή με αυτές τις οδηγίες λειτουργίας του ηλεκτρικού εργαλείου.** *Τα ηλεκτρικά εργαλεία είναι επικίνδυνα όταν χρησιμοποιούνται από άπειρα άτομα.*

e. **Να συντηρείτε τα ηλεκτρικά εργαλεία και τα εξαρτήματα. Να ελέγχετε την ευθυγράμμιση και τις συνδέσεις των κινούμενων εξαρτημάτων, εάν έχουν φθορές, καθώς και οτιδήποτε άλλο μπορεί να επηρεάσει τη λειτουργία των ηλεκτρικών εργαλείων. Εάν υπάρχουν ζημιές, δώστε το ηλεκτρικό εργαλείο για επισκευή πριν**

το χρησιμοποιήσετε. *Η κακή συντήρηση των ηλεκτρικών εργαλείων αποτελεί αιτία πολλών ατυχημάτων.*

f. Διατηρείτε τα εργαλεία κοπής κοφτερά και καθαρά. *Τα σωστά συντηρημένα εργαλεία κοπής με κοφτερές ακμές κοπής μπλοκάρουν δυσκολότερα και ελέγχονται ευκολότερα.*

g. Να χρησιμοποιείτε το ηλεκτρικό εργαλείο και τα εξαρτήματά του σύμφωνα με αυτές τις οδηγίες, λαμβάνοντας υπόψη τις συνθήκες εργασίας και την εργασία που πρέπει να γίνει. *Η χρήση του ηλεκτρικού εργαλείου για εργασίες που δεν προβλέπονται για αυτό μπορεί να δημιουργήσει επικίνδυνες καταστάσεις.*

h. Διατηρείτε τις λαβές και τις επιφάνειες λαβής στεγνές, καθαρές και ελεύθερες από λάδι και γράσο. *Οι ολισθηρές λαβές και επιφάνειες λαβής δεν επιτρέπουν ασφαλή χειρισμό και έλεγχο του ηλεκτρικού εργαλείου σε απρόβλεπτες καταστάσεις.*

ΣΕΡΒΙΣ

a. Δώστε το ηλεκτρικό εργαλείο σας για σέρβις σ' ένα ειδικευμένο στις επισκευές άτομο, το οποίο χρησιμοποιεί μόνο γνήσια ανταλλακτικά εξαρτήματα. *Έτσι εξασφαλίζεται η διατήρηση της ασφάλειας του ηλεκτρικού εργαλείου.*

ΜΗΝ ΚΑΤΕΡΓΑΖΕΣΤΕ ΥΛΙΚΑ ΠΟΥ ΠΕΡΙΕΧΟΥΝ ΑΜΙΑΝΤΟ (ο αμίαντος θεωρείται καρκινογόνο υλικό)

ΝΑ ΛΑΜΒΑΝΕΤΕ ΠΡΟΣΤΑΤΕΥΤΙΚΑ ΜΕΤΡΑ ΟΤΑΝ ΚΑΤΑ ΤΗΝ ΕΡΓΑΣΙΑ ΣΑΣ ΕΝΔΕΧΕΤΑΙ ΝΑ ΔΗΜΙΟΥΡΓΗΘΕΙ ΕΠΙΒΛΑΒΗΣ, ΕΥΦΛΕΚΤΗ Η ΕΚΡΗΚΤΙΚΗ ΣΚΟΝΗ (ορισμένα είδη σκόνης θεωρούνται καρκινογόνα)· να φοράτε μάσκα προστασίας από τη σκόνη και να χρησιμοποιείτε διάταξη αναρρόφησης για τη σκόνη, τα ροκανίδια ή τα γρέζια, όπου είναι δυνατόν

ΟΔΗΓΙΕΣ ΑΣΦΑΛΕΙΑΣ ΓΙΑ ΟΛΑ ΤΑ ΠΡΙΟΝΙΑ

ΔΙΑΔΙΚΑΣΙΕΣ ΚΟΠΗΣ (I)

a. ΚΙΝΔΥΝΟΣ: Κρατήστε τα χέρια σας μακριά από την περιοχή κοπής και την πριονόλαμα. Κρατήστε με το άλλο χέρι σας την πρόσθετη λαβή ή το περίβλημα του κινητήρα. Όταν και τα δύο χέρια σας κρατούν το πριόνι, δεν μπορούν να κοπούν από την πριονόλαμα.

b. **Μην βάζετε τα χέρια σας κάτω από το αντικείμενο εργασίας.** *Ο προφυλακτήρας δεν μπορεί να σας προστατέψει από την πριονόλαμα κάτω από το αντικείμενο εργασίας.*
c. **Ρυθμίστε το βάθος κοπής ανάλογα με το πάχος του αντικειμένου εργασίας.** *Λιγότερο ένα ολόκληρο δόντι της πριονόλαμας πρέπει να είναι ορατό κάτω από το αντικείμενο εργασίας.*
d. **Ποτέ μην κρατάτε το αντικείμενο εργασίας στα χέρια σας ή πάνω στο πόδι σας κατά την κοπή.** *Ασφαλίστε το αντικείμενο εργασίας σε μια σταθερή επιφάνεια. Είναι σημαντικό να στηρίζεται σωστά το αντικείμενο εργασίας, για την ελαχιστοποίηση της έκθεσης του σώματος, της εμπλοκής της πριονόλαμας ή της απώλειας του ελέγχου.*
e. **Να πιάνετε το ηλεκτρικό εργαλείο από τις μονωμένες επιφάνειες λαβής όταν εκτελείτε εργασίες κατά τις οποίες το εργαλείο κοπής μπορεί να έρθει σε επαφή με κρυμμένους ηλεκτρικούς αγωγούς ή με το δικό του καλώδιο.** *Η επαφή με έναν ηλεκτροφόρο αγωγό μπορεί να θέσει τα εκτεθειμένα μεταλλικά μέρη του ηλεκτρικού εργαλείου υπό τάση και να προκαλέσει ηλεκτροπληξία στον χειριστή.*
f. **Στις διαμήκεις κοπές, να χρησιμοποιείτε πάντοτε έναν οδηγό παραλλήλων ή έναν οδηγό ευθείας ακμής.** *Αυτό βελτιώνει την ακρίβεια της κοπής και μειώνει την πιθανότητα εμπλοκής της πριονόλαμας.*
g. **Να χρησιμοποιείτε πάντα πριονόλαμες με σωστό μέγεθος και σχήμα οπών (ρομβοειδές σε αντίθεση με κυκλικό) για τον άξονα υποδοχής.** *Οι πριονόλαμες που δεν ταιριάζουν με τη διάταξη συγκράτησης του πριονιού θα περιστρέφονται έκκεντρα, προκαλώντας απώλεια του ελέγχου.*
h. **Μην χρησιμοποιείτε ποτέ χαλασμένες ή λάθος ροδέλες ή μπουλόνια για τις πριονόλαμες.** *Οι ροδέλες και τα μπουλόνια για τις πριονόλαμες έχουν σχεδιαστεί ειδικά για το πριόνι σας, για βέλτιστη απόδοση και ασφαλή εργασία.*

ΠΡΟΣΘΕΤΕΣ ΟΔΗΓΙΕΣ ΑΣΦΑΛΕΙΑΣ ΓΙΑ ΟΛΑ ΤΑ ΠΡΙΟΝΙΑ

ΑΙΤΙΕΣ ΑΝΑΚΡΟΥΣΗΣ ΚΑΙ ΣΧΕΤΙΚΕΣ ΠΡΟΕΙΔΟΠΟΙΗΣΕΙΣ

- Η ανάκρουση είναι η ξαφνική αντίδραση σε σφίξιμο, εμπλοκή ή μη ευθυγράμμιση της πριονόλαμας, η οποία προκαλεί μη ελεγχόμενη κίνηση του πριονιού προς τα επάνω και έξω από το αντικείμενο εργασίας και προς τον χειριστή.
- Όταν η πριονόλαμα κολλήσει ή μπλοκάρει σφικτά λόγω του κλεισίματος

της τομής, η πριονόλαμα ακινητοποιείται και η αντίδραση του κινητήρα σπρώχνει τη μονάδα γρήγορα προς τα πίσω και προς τον χειριστή.

- Εάν η πριονόλαμα συστραφεί ή γυρίσει λοξά μέσα στην τομή, το δόντι στην πίσω ακμή της πριονόλαμας μπορεί να βυθιστεί στην επάνω επιφάνεια του ξύλου, προκαλώντας την έξοδο της πριονόλαμας από την τομή και το τίναγμα προς τα πίσω και προς στον χειριστή.

Η ανάκρουση είναι το αποτέλεσμα λανθασμένης χρήσης του πριονιού ή/και λάθος διαδικασίας χειρισμού ή συνθηκών και μπορεί να αποφευχθεί με τη λήψη σωστών προληπτικών μέτρων, όπως περιγράφονται παρακάτω.

a. Κρατήστε σταθερά με τα δύο χέρια το πριόνι και τοποθετήστε τους βραχίονές σας έτσι ώστε να αντισταθούν στις δυνάμεις ανάκρουσης. Τοποθετήστε το σώμα σας στη μία ή στην άλλη πλευρά της πριονόλαμας, αλλά όχι στην ίδια ευθεία με την πριονόλαμα. *Η ανάκρουση μπορεί να προκαλέσει το τίναγμα του πριονιού προς τα πίσω, αλλά οι δυνάμεις ανάκρουσης μπορούν να ελεγχθούν από τον χειριστή, εάν ληφθούν τα κατάλληλα μέτρα προφύλαξης.*

b. Σε περίπτωση εμπλοκής της πριονόλαμας ή όταν διακοπεί μια εργασία κοπής για οποιονδήποτε λόγο, αφήστε τη σκανδάλη και κρατήστε ακίνητο το πριόνι στο υλικό μέχρι να σταματήσει εντελώς η πριονόλαμα. Μην προσπαθήσετε ποτέ να αφαιρέσετε το πριόνι από το αντικείμενο εργασίας ή να το τραβήξετε προς τα πίσω όταν κινείται η πριονόλαμα, διαφορετικά υπάρχει κίνδυνος ανάκρουσης. *Βρείτε την αιτία και κάντε διορθωτικές ενέργειες για να εξαλείψετε την αιτία της εμπλοκής της λεπίδας.*

c. Κατά την επανεκκίνηση ενός πριονιού μέσα στο αντικείμενο εργασίας, κεντράρετε την πριονόλαμα στην τομή έτσι ώστε τα δόντια του πριονιού να μην μαγκώσουν μέσα στο υλικό. *Εάν μια πριονόλαμα μπλοκάρει, μπορεί να κινηθεί έξω από το αντικείμενο εργασίας ή να προκύψει ανάκρουση κατά την επανεκκίνηση του πριονιού.*

d. Να στηρίζετε τα μεγάλα πάνελ, ώστε να ελαχιστοποιηθεί ο κίνδυνος εμπλοκής της πριονόλαμας και ανάκρουσης. *Τα μεγάλα πάνελ έχουν την τάση να λυγίζουν λόγω του βάρους τους. Πρέπει να τοποθετούνται στηρίγματα κάτω από το πάνελ και από τις δύο πλευρές, κοντά στη γραμμή κοπής και κοντά στην άκρη του πάνελ.*

e. Μην χρησιμοποιείτε αμβλείες ή φθαρμένες πριονόλαμες. *Οι μη τροχισμένες ή λανθασμένα τοποθετημένες λεπίδες δημιουργούν στενή τομή, προκαλώντας υπερβολική τριβή, εμπλοκή της λεπίδας και ανάκρουση.*

f. Οι μοχλοί ασφάλισης βάθους και ρύθμισης κλίσης της πριονόλαμας πρέπει να είναι σφιγμένοι και ασφαλισμένοι πριν

από την κοπή. *Εάν η ρύθμιση της πριονόλαμας μεταβληθεί κατά την κοπή, μπορεί να προκληθεί εμπλοκή και ανάκρουση.*

g. **Να προσέχετε ιδιαίτερα όταν κόβετε ανοίγματα σε υπάρχοντες τοίχους ή άλλες περιοχές χωρίς ορατότητα.** *Η προεξέχουσα πριονόλαμα μπορεί να κόψει αντικείμενα τα οποία προκαλούν ανάκρουση.*

ΟΔΗΓΙΕΣ ΑΣΦΑΛΕΙΑΣ ΓΙΑ ΠΡΙΟΝΙΑ ΜΕ ΠΡΟΦΥΛΑΚΤΗΡΑ ΤΥΠΟΥ ΕΚΚΡΕΜΟΥΣ ΚΑΙ ΠΡΙΟΝΙΑ ΜΕ ΠΡΟΦΥΛΑΚΤΗΡΑ ΕΛΞΗΣ

ΛΕΙΤΟΥΡΓΙΑ ΤΟΥ ΚΑΤΩ ΠΡΟΦΥΛΑΚΤΗΡΑ

a. **Να ελέγχετε το σωστό κλείσιμο του κάτω προφυλακτήρα πριν από κάθε χρήση. Μην λειτουργείτε το πριόνι εάν ο κάτω προφυλακτήρας δεν κινείται ελεύθερα και δεν κλείνει αμέσως. Μην σφίξετε και μην στερεώσετε ποτέ τον κάτω προφυλακτήρα στην ανοιχτή θέση. Εάν το πριόνι πέσει κατά λάθος, ο κάτω προφυλακτήρας μπορεί να λυγίσει.** *Ανεβάστε τον κάτω προφυλακτήρα με τη λαβή σύμπτυξης και βεβαιωθείτε ότι κινείται ελεύθερα και ότι δεν αγγίζει την πριονόλαμα ή οποιοδήποτε άλλο εξάρτημα, σε όλες τις γωνίες και τα βάθη κοπής.*

b. **Ελέγξτε τη λειτουργία του ελατηρίου του κάτω προφυλακτήρα. Εάν ο προφυλακτήρας και το ελατήριο δε λειτουργούν σωστά, θα πρέπει να επισκευαστούν πριν από τη χρήση.** *Ο κάτω προφυλακτήρας μπορεί να λειτουργεί αργά λόγω φθαρμένων εξαρτημάτων, επικαθίσεων κολλοειδών ουσιών ή συσσώρευσης ρύπων.*

c. **Ο κάτω προφυλακτήρας μπορεί να συμπτυχθεί χειροκίνητα μόνο για ειδικές κοπές, όπως «βυθιζόμενες κοπές» και «σύνθετες κοπές». Ανεβάστε τον κάτω προφυλακτήρα με τη λαβή σύμπτυξης και, μόλις η πριονόλαμα εισέλθει στο υλικό, ο κάτω προφυλακτήρας πρέπει να ελευθερωθεί.** *Για όλες τις άλλες κοπές, ο κάτω προφυλακτήρας πρέπει να λειτουργεί αυτόματα.*

d. **Να προσέχετε πάντοτε ώστε ο κάτω προφυλακτήρας να καλύπτει την πριονόλαμα προτού τοποθετήσετε το πριόνι στον πάγκο εργασίας ή στο δάπεδο. Μια μη προστατευμένη πριονόλαμα που κινείται θα προκαλέσει την κίνηση του πριονιού προς τα πίσω, κόβοντας ό,τι είναι στο δρόμο της.** *Λάβετε υπόψη τον χρόνο που χρειάζεται η πριονόλαμα για να σταματήσει μετά την ελευθέρωση του διακόπτη.*

ΓΕΝΙΚΑ

a. **Αποφύγετε τυχόν φθορές οι οποίες μπορεί να προκληθούν από βίδες, καρφιά και άλλα αντικείμενα στο αντικείμενο εργασίας· απομακρύνετέ τα πριν ξεκινήσετε να δουλεύετε.**
b. **Ασφαλίστε το αντικείμενο εργασίας** *(ένα αντικείμενο εργασίας συγκρατείται ασφαλέστερα με σφιγκτήρες ή με την τοποθέτηση σε μια μέγγενη, παρά με τα χέρια σας).*
c. **Όταν αφήνετε το εργαλείο, απενεργοποιήστε τον κινητήρα και βεβαιωθείτε ότι όλα τα κινούμενα μέρη έχουν ακινητοποιηθεί πλήρως.**
d. **Σε περίπτωση εμπλοκής ή ηλεκτρικής ή μηχανικής δυσλειτουργίας, απενεργοποιήστε αμέσως το ηλεκτρικό εργαλείο και αποσυνδέστε το φις.**
e. **Αυτό το εργαλείο δεν πρέπει να χρησιμοποιείται από άτομα με ηλικία κάτω των 16 ετών.**
f. **Να ελέγχετε πάντα ότι η τάση της παροχής ρεύματος είναι ίδια με αυτήν που αναφέρεται στην ετικέτα τύπου του εργαλείου** *(τα εργαλεία με ονομαστική τάση λειτουργίας 230V ή 240V μπορούν επίσης να συνδέονται σε παροχές ρεύματος 220V).*
g. **Αυτό το εργαλείο δεν είναι κατάλληλο για υγρή κοπή.**
h. **Μην κατεργάζεστε υλικά που περιέχουν αμίαντο** *(ο αμίαντος θεωρείται καρκινογόνο υλικό)***.**
i. **Η σκόνη από υλικά όπως βαφές που περιέχουν μόλυβδο, ορισμένα είδη ξύλου, ορυκτά και μέταλλα ενδέχεται να είναι επιβλαβής (η επαφή με τη σκόνη ή η εισπνοή της ενδέχεται να προκαλέσει αλλεργικές αντιδράσεις ή/και ασθένειες του αναπνευστικού στον χειριστή ή σε παρευρισκόμενα άτομα)** *να φοράτε μάσκα σκόνης και να εργάζεστε με συσκευή εξαγωγής σκόνης όταν υπάρχει δυνατότητα σύνδεσης.*
j. **Ορισμένα είδη σκόνης χαρακτηρίζονται καρκινογόνα (όπως η σκόνη από δρυ και οξιά), ειδικά σε συνδυασμό με πρόσθετες ουσίες για την προστασία του ξύλου·** *να φοράτε μάσκα σκόνης και να εργάζεστε με συσκευή εξαγωγής σκόνης όταν υπάρχει δυνατότητα σύνδεσης.*
k. **Ακολουθήστε τις σχετικές με τη σκόνη εθνικές απαιτήσεις για τα υλικά με τα οποία θέλετε να εργαστείτε.**
l. **Μην προσπαθήσετε να κόψετε εξαιρετικά μικρά αντικείμενα εργασίας.**
m. **Αφαιρέστε όλα τα εμπόδια πάνω και κάτω από τη διαδρομή κοπής πριν ξεκινήσετε την κοπή.**
n. **Μην εργάζεστε με το εργαλείο πάνω από το κεφάλι σας.**

o. Να αποσυνδέετε πάντα το φις από την παροχή ρεύματος πριν κάνετε ρυθμίσεις ή αλλάξετε εξαρτήματα.
p. Χρησιμοποιήστε προστατευτικά ακοής ②.
q. Η αντικατάσταση του βύσματος ή του καλωδίου τροφοδοσίας πραγματοποιείται πάντα από τον κατασκευαστή του εργαλείου ή τον οργανισμό σέρβις του.

ΟΔΗΓΙΕΣ ΕΦΑΡΜΟΓΗΣ

a. Να τοποθετείτε πάντα την «καλή» πλευρά του αντικειμένου εργασίας προς τα κάτω για να ελαχιστοποιήσετε τον θρυμματισμό.
b. Να χρησιμοποιείτε μόνο λεπίδες πριονιού συνιστώμενες από τον κατασκευαστή, οι οποίες συμμορφώνονται με το πρότυπο EN 847-1, εάν προορίζονται για ξύλο και ανάλογα υλικά.

ΠΕΡΙΒΑΛΛΟΝ

ΑΠΟΡΡΙΨΗ

Τα μηχανήματα, τα εξαρτήματα και οι συσκευασίες πρέπει να ανακυκλώνονται με τρόπο φιλικό προς το περιβάλλον.

ΜΟΝΟ ΓΙΑ ΧΩΡΕΣ ΤΗΣ ΕΕ ⑤

Μην ρίχνετε τα ηλεκτρικά εργαλεία στα οικιακά απορρίμματα! Σύμφωνα με την Ευρωπαϊκή Οδηγία 2002/96/ΕΚ σχετικά με τα Απόβλητα Ηλεκτρικού και Ηλεκτρονικού Εξοπλισμού και τη μεταφορά της οδηγίας αυτής στο εθνικό δίκαιο, είναι πλέον υποχρεωτικό τα άχρηστα ηλεκτρικά εργαλεία να συλλέγονται ξεχωριστά και να ανακυκλώνονται με τρόπο φιλικό προς το περιβάλλον.

ΠΕΡΙΓΡΑΦΗ ΛΕΙΤΟΥΡΓΙΑΣ ΚΑΙ ΠΡΟΔΙΑΓΡΑΦΕΣ

Εικόνα A:
1 = Προσαρμογέας οδήγησης
2 = Σύνδεσμος
3 = Πριονόλαμα διαμήκους/εγκάρσιας κοπής
4 = Βίδα

Μέγιστες δυνατότητες:
Πριονόλαμα – 31,8 mm (1-1/4»)
Οπή άξονα υποδοχής – 9,22 mm (0,363»)
Βάθος στις 90° – 6,35 mm (1/4»)

ΣΥΝΑΡΜΟΛΟΓΗΣΗ

ΕΓΚΑΤΑΣΤΑΣΗ ΠΡΟΣΑΡΤΗΜΑΤΟΣ ΜΙΝΙ ΠΡΙΟΝΙΟΥ

Είναι εξαιρετικά σημαντικό να διαβάσετε και να ακολουθήσετε προσεκτικά τις παρακάτω οδηγίες για να συναρμολογήσετε το Προσάρτημα Μίνι Πριονιού στο περιστροφικό εργαλείο σας και να διασφαλίσετε ότι το εργαλείο θα λειτουργεί σωστά.
Για να τοποθετήσετε σωστά το Προσάρτημα Μίνι Πριονιού στο περιστροφικό εργαλείο, ΤΡΙΑ στοιχεία πρέπει να αφαιρεθούν από το εργαλείο: το καπάκι περιβλήματος, το παξιμάδι φωλιάς και η φωλιά. ⑥

1. Πατήστε το κουμπί κλειδώματος του άξονα και ξεβιδώστε και αφαιρέστε το παξιμάδι φωλιάς.
2. Αφαιρέστε τη φωλιά.
3. Ξεβιδώστε το καπάκι περιβλήματος από το εργαλείο.

Εάν το παξιμάδι φωλιάς και η φωλιά δεν αφαιρεθούν από τον άξονα του κινητήρα, το εργαλείο δεν θα λειτουργεί σωστά.

4. Εγκαταστήστε τον προσαρμογέα οδήγησης στον άξονα του κινητήρα και σφίξτε τον. ⑦

ΓΙΑ ΝΑ ΑΠΟΦΥΓΕΤΕ ΒΛΑΒΗ ΤΟΥ ΕΡΓΑΛΕΙΟΥ, ΜΗΝ ΣΦΙΓΓΕΤΕ ΥΠΕΡΒΟΛΙΚΑ ΤΟΝ ΠΡΟΣΑΡΜΟΓΕΑ ΟΔΗΓΗΣΗΣ. ΣΦΙΞΤΕ ΤΟΝ ΠΡΟΣΑΡΜΟΓΕΑ ΟΔΗΓΗΣΗΣ ΜΕ ΤΟ ΧΕΡΙ ΚΑΙ ΚΑΤΟΠΙΝ ΣΦΙΞΤΕ ΤΟΝ ΚΑΤΑ 1/3 ΤΗΣ ΣΤΡΟΦΗΣ ΕΠΙΠΛΕΟΝ ΜΕ ΤΟ ΚΛΕΙΔΙ. (Το κλειδί περιλαμβάνεται στο κιτ του περιστροφικού εργαλείου.)

5. Βιδώστε το προσάρτημα στο περιστροφικό εργαλείο μέχρι ο σύνδεσμος να σφίξει στο περίβλημα. Σφίξτε μόνο με το χέρι. Το προσάρτημα πρέπει να έχει τέτοιο προσανατολισμό στο περιστροφικό εργαλείο ώστε να έχετε εύκολη πρόσβαση στον διακόπτη ελέγχου ταχύτητας στο εργαλείο. ⑧

ΣΥΝΑΡΜΟΛΟΓΗΣΗ ΠΡΙΟΝΟΛΑΜΑΣ

ΝΑ ΧΡΗΣΙΜΟΠΟΙΕΙΤΕ ΠΑΝΤΑ ΠΡΙΟΝΟΛΑΜΕΣ DREMEL. ΟΙ ΠΡΙΟΝΟΛΑΜΕΣ ΠΟΥ ΔΕΝ ΤΑΙΡΙΑΖΟΥΝ ΜΕ ΤΗ ΔΙΑΤΑΞΗ ΣΥΓΚΡΑΤΗΣΗΣ ΘΑ ΛΕΙΤΟΥΡΓΟΥΝ ΕΚΚΕΝΤΡΑ, ΠΡΟΚΑΛΩΝΤΑΣ ΑΠΩΛΕΙΑ ΤΟΥ ΕΛΕΓΧΟΥ.

1. Τοποθετήστε το προσάρτημα στο περιστροφικό εργαλείο. Βεβαιωθείτε ότι το περιστροφικό εργαλείο δεν είναι συνδεδεμένο στο ρεύμα και ότι ο διακόπτης βρίσκεται στη θέση OFF.
2. Πιέστε το κουμπί κλειδώματος άξονα στο περιστροφικό εργαλείο. Ξεβιδώστε τη βίδα από το στέλεχος και αφαιρέστε την. ⑨
3. Πιέζοντας το πέλμα προφύλαξης προς τα επάνω στο προσάρτημα, τοποθετήστε την πριονόλαμα επάνω στο στέλεχος του άξονα υποδοχής, φροντίζοντας ώστε τα βέλη στην πριονόλαμα να κοιτάζουν προς τα έξω και η πριονόλαμα να ακουμπάει επίπεδα στην πατούρα του στελέχους του άξονα υποδοχής.
   Βεβαιωθείτε ότι τα δόντια της πριονόλαμας κοιτάζουν στην ίδια κατεύθυνση με τα βέλη στον επάνω προφυλακτήρα.
   Συμπτύσσοντας τον κάτω προφυλακτήρα, ελέγξτε τη λειτουργία και την κατάστασή του, συμπεριλαμβανομένου του ελατηρίου.
4. Πιέστε το κουμπί κλειδώματος άξονα στο περιστροφικό εργαλείο. Επανατοποθετήστε τη βίδα και σφίξτε την καλά. ⑩

ΟΔΗΓΙΕΣ ΧΕΙΡΙΣΜΟΥ

ΤΥΠΟΙ ΚΟΠΩΝ

Η πριονόλαμα που παρέχεται με το προσάρτημα είναι κατάλληλη τόσο για εγκάρσιες όσο και για διαμήκεις κοπές (τεμαχισμού). Η διαμήκης κοπή γίνεται κατά μήκος, παράλληλα με τα νερά του ξύλου. Εγκάρσια κοπή είναι η κοπή κάθετα στα νερά.

Το περιστροφικό εργαλείο πρέπει να λειτουργεί στην καθορισμένη ταχύτητα πριν ξεκινήσετε την κοπή και να απενεργοποιείται μόνο αφού ολοκληρώσετε την κοπή.

Κυρίως για χρήση σε ξύλο ή υλικά παρόμοια με ξύλο. Άλλα υλικά ενδέχεται να προκαλέσουν πρόωρη φθορά της πριονόλαμας.

Μη κατάλληλο για χρήση σε μέταλλο ή τοιχοποιία.

ΚΑΤΕΥΘΥΝΤΙΚΟΣ ΟΔΗΓΟΣ

Η κατεύθυνση κίνησης για το περιστροφικό εργαλείο είναι αποκλειστικά από δεξιά προς τα αριστερά.
Για κοπή ακριβώς 90°, χρησιμοποιήστε τον κατευθυντικό οδηγό στην αριστερή πλευρά του προφυλακτήρα για να οδηγηθείτε στην κοπή. Αυτός ο οδηγός δείχνει επίσης την κατεύθυνση κίνησης. Κάντε δοκιμαστικές κοπές σε ένα άχρηστο κομμάτι υλικού για να ελέγξετε τη γραμμή κοπής. Για να ελαχιστοποιήσετε τον θρυμματισμό, τοποθετήστε την «καλή» πλευρά του υλικού προς τα κάτω.
Το μέγιστο βάθος κοπής είναι 6,35 mm (1/4»). Όχι για κυκλικές, καμπύλες ή φάλτσες κοπές.

ΝΑ ΔΙΑΣΦΑΛΙΖΕΤΕ ΠΑΝΤΑ ΟΤΙ ΤΑ ΧΕΡΙΑ Η ΤΑ ΔΑΚΤΥΛΑ ΣΑΣ ΔΕΝ ΕΜΠΟΔΙΖΟΥΝ ΤΗΝ ΕΛΕΥΘΕΡΗ ΚΙΝΗΣΗ ΤΟΥ ΚΑΤΩ ΠΡΟΦΥΛΑΚΤΗΡΑ.

Διατηρήστε σταθερή τη λαβή σας. Μην ζορίζετε ποτέ το περιστροφικό εργαλείο. Χρησιμοποιήστε ελαφριά και συνεχή πίεση.
Όταν κόβετε εγκάρσια στα νερά, οι ίνες του ξύλου έχουν την τάση να σχίζονται και να σηκώνονται. Η αργή προώθηση του πριονιού ελαχιστοποιεί αυτό το φαινόμενο.

ΝΑ ΚΑΘΑΡΙΖΕΤΕ ΣΥΧΝΑ ΤΟΝ ΚΑΤΩ ΠΡΟΦΥΛΑΚΤΗΡΑ ΓΙΑ ΝΑ ΔΙΑΣΦΑΛΙΖΕΤΕ ΤΑΧΕΙΑ ΕΠΙΣΤΡΟΦΗ ΤΟΥ ΚΑΤΩ ΠΡΟΦΥΛΑΚΤΗΡΑ.

ΑΥΤΟ ΤΟ ΠΡΟΣΑΡΤΗΜΑ ΔΕΝ ΠΡΟΟΡΙΖΕΤΑΙ ΓΙΑ ΛΕΙΑΝΤΙΚΟΥΣ ΤΡΟΧΟΥΣ ΚΟΠΗΣ. ΟΙ ΤΥΠΙΚΟΙ ΤΡΟΧΟΙ DREMEL ΔΕΝ ΤΑΙΡΙΑΖΟΥΝ ΣΤΟ ΣΤΕΛΕΧΟΣ.

ΚΟΠΗ ΜΕΓΑΛΩΝ ΦΥΛΛΩΝ

Τα μεγάλα φύλλα και οι μακριές επιφάνειες κρεμάνε ή καμπυλώνουν, ανάλογα με τα στηρίγματα. Εάν προσπαθήσετε να κόψετε χωρίς να οριζοντιώσετε και να στηρίξετε σωστά το αντικείμενο, η πριονόλαμα θα μπλοκάρει, με αποτέλεσμα ΑΝΑΚΡΟΥΣΗ και πρόσθετο φορτίο στον κινητήρα. ⑪
Στηρίξτε το πάνελ ή τις επιφάνειες κοντά στην κοπή, όπως βλέπετε στο στοιχείο ⑫. Προσέξτε ώστε να κόψετε μόνο το φύλλο ή την επιφάνεια και όχι το τραπέζι ή τον πάγκο εργασίας. Οι δοκοί δύο-επί-τέσσερα που χρησιμοποιούνται για την ανύψωση και τη στήριξη του αντικειμένου

εργασίας πρέπει να τοποθετηθούν έτσι ώστε οι φαρδύτερες πλευρές να στηρίζουν το αντικείμενο εργασίας και να πατάνε επάνω στο τραπέζι ή τον πάγκο. Μην στηρίζετε το αντικείμενο εργασίας με τις στενές πλευρές, επειδή αυτή η διάταξη είναι ασταθής. Εάν το φύλλο ή η επιφάνεια που θα κοπεί είναι πολύ μεγάλη για το τραπέζι ή τον πάγκο εργασίας, τοποθετήστε τις δοκούς δύο-επί-τέσσερα στο δάπεδο και στερεώστε τις.
Στις διαμήκεις κοπές, να χρησιμοποιείτε πάντοτε έναν οδηγό ευθείας ακμής. Αυτό βελτιώνει την ακρίβεια της κοπής και μειώνει την πιθανότητα εμπλοκής της πριονόλαμας.

ΣΥΝΤΗΡΗΣΗ

ΛΙΠΑΝΣΗ ΤΟΥ ΕΡΓΑΛΕΙΟΥ

Το προσάρτημα πριονιού έχει λιπανθεί σωστά και είναι έτοιμο για χρήση.

ΚΑΘΑΡΙΣΜΟΣ

ΓΙΑ ΝΑ ΑΠΟΦΥΓΕΤΕ ΑΤΥΧΗΜΑΤΑ, ΝΑ ΑΠΟΣΥΝΔΕΕΤΕ ΠΑΝΤΑ ΤΟ ΕΡΓΑΛΕΙΟ ΑΠΟ ΤΗΝ ΠΑΡΟΧΗ ΡΕΥΜΑΤΟΣ ΠΡΙΝ ΑΠΟ ΤΟΝ ΚΑΘΑΡΙΣΜΟ Η ΟΠΟΙΑΔΗΠΟΤΕ ΕΡΓΑΣΙΑ ΣΥΝΤΗΡΗΣΗΣ. Το Προσάρτημα Μίνι Πριονιού μπορεί να καθαριστεί πολύ αποτελεσματικά με ένα υγρό στικ με βαμβάκι ή με πεπιεσμένο ξηρό αέρα.

ΟΤΑΝ ΚΑΘΑΡΙΖΕΤΕ ΕΡΓΑΛΕΙΑ ΜΕ ΠΕΠΙΕΣΜΕΝΟ ΑΕΡΑ, ΝΑ ΦΟΡΑΤΕ ΠΑΝΤΑ ΓΥΑΛΙΑ ΑΣΦΑΛΕΙΑΣ.

Οι θυρίδες αερισμού και οι μοχλοί των διακοπτών πρέπει να διατηρούνται καθαροί και ελεύθεροι από ξένα σώματα. Μην προσπαθήσετε να καθαρίσετε το εργαλείο εισάγοντας μυτερά αντικείμενα μέσα από τα ανοίγματα.

ΣΥΓΚΕΚΡΙΜΕΝΑ ΥΛΙΚΑ ΚΑΘΑΡΙΣΜΟΥ ΚΑΙ ΔΙΑΛΥΤΕΣ ΠΡΟΚΑΛΟΥΝ ΦΘΟΡΕΣ ΣΤΑ ΠΛΑΣΤΙΚΑ ΜΕΡΗ. Ορισμένα από αυτά είναι: βενζίνη, τετραχλωράνθρακας, χλωριωμένα διαλύματα καθαρισμού, αμμωνία και υγρά καθαρισμού οικιακής χρήσης που περιέχουν αμμωνία.

ΦΡΟΝΤΙΔΑ ΓΙΑ ΤΙΣ ΠΡΙΟΝΟΛΑΜΕΣ

Οι πριονόλαμες αμβλύνονται ακόμη και από την κοπή απλού ξύλου. Εάν διαπιστώσετε ότι πιέζετε το εργαλείο προς τα εμπρός για να κόψετε, αντί

απλώς να το οδηγείτε κατά μήκος της κοπής, το πιθανότερο είναι ότι η πριονόλαμα έχει αμβλυνθεί ή επικαλυφθεί με ρητίνες του ξύλου.
Όταν καθαρίζετε τις κολλοειδείς ουσίες και τις ρητίνες του ξύλου από την πριονόλαμα, να αποσυνδέετε το περιστροφικό εργαλείο από το ρεύμα και να αφαιρείτε την πριονόλαμα. Να θυμάστε ότι οι πριονόλαμες είναι σχεδιασμένες για να κόβουν, συνεπώς πρέπει να τις μεταχειρίζεστε με προσοχή. Σκουπίστε την πριονόλαμα με κηροζίνη ή παρόμοιο διαλύτη για να απομακρύνετε την κόλλα και τη ρητίνη.
Μια αμβλεία ή φθαρμένη πριονόλαμα επιβραδύνει την κοπή και αυξάνει το φορτίο του περιστροφικού εργαλείου, ενώ μπορεί να προκαλέσει ΑΝΑΚΡΟΥΣΗ. Να διατηρείτε απόθεμα από πριονόλαμες ώστε να έχετε πάντα κοφτερές, αποδοτικές πριονόλαμες έτοιμες για αντικατάσταση των αμβλυμένων ή φθαρμένων.
Να χρησιμοποιείτε μόνο Πριονόλαμες Dremel με το προσάρτημα πριονιού.

ΣΕΡΒΙΣ ΚΑΙ ΕΓΓΥΗΣΗ

Αυτό το προϊόν DREMEL είναι εγγυημένο σύμφωνα με τη νομοθεσία και τους κανονισμούς της συγκεκριμένης χώρας. Οι βλάβες που οφείλονται σε φυσιολογική φθορά, υπερφόρτωση ή εσφαλμένο χειρισμό δεν καλύπτονται από την εγγύηση.

Σε περίπτωση προβλήματος, στείλτε το εργαλείο στον μεταπωλητή *χωρίς να το αποσυναρμολογήσετε*, μαζί με το αποδεικτικό αγοράς.

ΕΠΙΚΟΙΝΩΝΙΑ ΜΕ ΤΗΝ DREMEL

Για περισσότερες πληροφορίες σχετικά με τα προϊόντα Dremel, υποστήριξη και γραμμή άμεσης εξυπηρέτησης, μεταβείτε στην τοποθεσία www.dremel.com

Bosch Power Tools B.V., Konijnenberg 60, 4825 BD Breda, Ολλανδία

TR

KULLANILAN SEMBOLLER

① **BU TALİMATLARI OKUYUN**

② **KULAK TIKACI KULLANIN**

③ **GÖZ KORUYUCU KULLANIN**

④ **TOZ MASKESİ KULLANIN**

⑤ **ELEKTRİKLİ ALETLERİ EVSEL ATIK ÇÖPLERİNE ATMAYIN**

⚠ UYARI **TÜM GÜVENLİK UYARILARINI VE TÜM TALİMATLARI OKUYUN**

BU TALİMATLARI SAKLAYIN

Lütfen Dremel döner el aletinize ilişkin güvenlik talimatlara bakın.

Kullanım kılavuzları ve uyumluluğa ilişkin en son güncellemeler www.dremeleurope.com adresinde destek bölümünde bulunabilir

DREMEL 3000, 4000, 4300, 8220, 8260 DÖNER EL ALETLERİYLE KULLANMAK İÇİN BAĞLANTI PARÇASI.

En iyi performansı elde etmek için yeni Mini Testere Bağlantı Parçasını kullanımdan önce 2 dakika boyunca döner el aletinizde yüksek hızda çalıştırın.

⚠ ALETTE BIR AYARLAMA IŞLEMINE BAŞLAMADAN ÖNCE, HERHANGI BIR AKSESUARI DEĞIŞTIRIRKEN VEYA ALETI ELINIZDEN BIRAKIRKEN FIŞI PRIZDEN ÇEKIN. BU ÖNLEYICI GÜVENLIK ÖNLEMLERI, ALETIN YANLIŞLIKLA ÇALIŞMASINI ÖNLER.

GENEL ELEKTRİKLİ ALET GÜVENLİK UYARILARI

⚠ UYARI **ELEKTRIKLI EL ALETI ILE BIRLIKTE TESLIM EDILEN BÜTÜN UYARILARA, TALIMATA, ŞEKILLERE VE VERILERE UYUN HAREKET EDIN.**

Aşağıdaki talimatlara uymadığınız takdirde elektrik çarpması, yangın veya ağır yaralanma tehlikesi ile karşılaşabilirsiniz. ***Gelecekte başvurmak üzere tüm uyarıları ve talimatları saklayın.*** *Uyarılardaki "Elektrikli alet" terimi ana elektrik şebekenize bağlı (kablolu) elektrikli aletleri ve pille çalışan (kablosuz) elektrikli aletleri kapsamaktadır.*

ÇALIŞMA YERİ GÜVENLİĞİ

a. **Çalıştığınız yeri temiz ve düzenli tutun.** *Karmaşık veya karanlık alanlar kazalara davetiye çıkarır.*
b. **Yanıcı sıvılar, gazlar veya tozların bulunduğu patlama tehlikesi olan yerlerde elektrikli aletleri çalıştırmayın.** *Elektrikli el aletleri, toz veya buharların tutuşmasına neden olabilecek kıvılcımlar çıkarır.*
c. **Elektrikli el aleti ile çalışırken çocukları ve başkalarını uzak tutun.** *Dikkatiniz dağılacak olursa aletin kontrolünü kaybedebilirsiniz.*

ELEKTRİK GÜVENLİĞİ

a. **Aletin fişi prize uymalıdır. Fişi hiçbir zaman değiştirmeyin. Koruyucu (topraklanmış) aletlerle birlikte adaptör fiş kullanmayın.** *Değiştirilmemiş fişler ve uygun prizler elektrik çarpma tehlikesini azaltır.*
b. **Borular, kalorifer petekleri, ısıtıcılar ve buzdolapları gibi topraklanmış yüzeylerle bedensel temasa girmekten kaçının.** *Bedeniniz topraklanmış ise büyük bir elektrik çarpma tehlikesi ortaya çıkar.*
c. **Aleti yağmur altında veya nemli yerlerde bırakmayın.** *Elektrikli el aletinin içine su sızması elektrik çarpma tehlikesini artırır.*
d. **Kabloya sert muamele yapmayın. Aleti kablosundan tutarak taşımayın, kabloyu kullanarak asmayın veya fişi kablodan çekerek çıkarmayın. Kabloyu ısıdan, yağdan, keskin kenarlı cisimlerden veya aletin hareketli parçalarından uzak tutun.** *Hasarlı veya dolaşmış kablo elektrik çarpma tehlikesini artırır.*
e. **Bir elektrikli el aleti ile açık havada çalışırken, mutlaka açık havada kullanılmaya uygun uzatma kablosu kullanın.** *Açık havada kullanılmaya uygun uzatma kablosunun kullanılması elektrik çarpma tehlikesini azaltır.*
f. **Elektrikli bir aleti nemli bir ortamda kullanmanız gerekiyorsa, artık**

akım cihazıyla (RCD) korunan bir kaynak kullanın. *RCD kullanımı elektrik çarpması riskini azaltır.*

KİŞİSEL GÜVENLİK

a. **Dikkatli olun, ne yaptığınıza dikkat edin ve bir elektrikli el aleti kullanırken sağduyulu olun. Yorgunsanız, aldığınız hapların, ilaçların veya alkolün etkisinde iseniz aleti kullanmayın.** *Aleti kullanırken bir anlık dikkatsizlik önemli yaralanmalara neden olabilir.*

b. **Kişisel koruma donanımı kullanın. Her zaman göz koruyucu takın.** *Elektrikli el aletinin türü ve kullanımına uygun olarak; toz maskesi, kaymayan iş ayakkabıları, koruyucu kask veya koruyucu kulaklık gibi koruyucu donanım kullanımı yaralanma tehlikesini azaltır.*

c. **İstemsiz çalışmasını önleyin. Güç kaynağına ve/veya pile bağlamadan, aleti almadan veya taşımadan önce düğmesinin kapalı konumda bulunduğundan emin olun.** *Aleti taşırken parmağınız şalter üzerinde durursa ve alet açıkken fişi prize sokarsanız kazalara neden olabilirsiniz.*

d. **Aleti çalıştırmadan önce ayar aletlerini veya anahtarları aletten çıkarın.** *Aletin dönen parçaları içinde bulunabilecek bir yardımcı alet yaralanmalara neden olabilir.*

e. **Çok fazla yaklaşmayın. Çalışırken duruşunuz güvenli olsun ve dengenizi her zaman koruyun.** *Böylece beklenmeyen durumlarda elektrikli aleti daha iyi kontrol edebilirsiniz.*

f. **Uygun iş elbiseleri giyin. Geniş giysiler giymeyin ve takı takmayın. Saçlarınızı, giysilerinizi ve eldivenlerinizi aletin hareketli parçalarından uzak tutun.** *Bol giysiler, uzun saçlar veya takılar aletin hareketli parçalarına takılabilir.*

g. **Toz emme ve toplama donanımları cihaz ile birlikte verildiyse, bunların düzgün biçimde bağlandığından ve kullanıldığından emin olun.** *Toz toplayıcı kullanımı toza bağlı tehlikeleri azaltır.*

h. **El aletlerini sıklıkla kullanmanız kullanım sırasında dikkatsiz olmanızı ve alet güvenlik ilkelerini göz ardı etmenizi gerektirmez.** *Dikkatsiz bir hareket saniyeler içinde ciddi yaralanmalara neden olabilir.*

ELEKTRİKLİ ALETLERİN KULLANIMI VE BAKIMI

a. **Aleti aşırı ölçüde zorlamayın. Yaptığınız işlere uygun elektrikli el aletleri kullanın.** *Doğru elektrikli el aleti ile, belirlenen çalışma derecesinde daha iyi ve güvenli çalışırsınız.*

b. **Şalteri açılmayan veya kapanmayan elektrikli el aletini kullanmayın.** *Şalterden kontrol edilemeyen bir elektrikli el aleti tehlikelidir ve onarılmalıdır.*

c. **Herhangi bir ayarlama yapmadan, aksesuarları değiştirmeden veya elektrikli aletleri kullanmayacağınız zamanlarda fişi elektrik kaynağından çekin ve/veya pili çıkarın.** *Bu önleyici güvenlik önlemleri, aletin yanlışlıkla çalışmasını önler.*
d. **Kullanım dışı duran elektrikli el aletlerini çocukların ulaşamayacağı bir yerde saklayın ve elektrikli el aletinin kullanımını bilmeyen veya bu talimatlardan haberdar olmayan kişilerin elektrikli el aletini çalıştırmasına izin vermeyin.** *Elektrikli el aletlerinin, aletin kullanımını bilmeyen kişiler tarafından kullanılması tehlikelidir.*
e. **Elektrikli el aleti ve aksesuarlarının bakımını özenle yapın. Aletlerin kusursuz olarak işlev görmesini engelleyebilecek bir durumun olup olmadığını, hareketli parçaların kusursuz olarak işlev görüp görmediklerini ve sıkışıp sıkışmadıklarını, parçaların hasarlı olup olmadığını kontrol edin. Alet hasarlıysa, kullanmaya başlamadan önce aleti tamir ettirin.** *Birçok iş kazası aletin kötü bakımından kaynaklanır.*
f. **Kesici uçları daima keskin ve temiz tutun.** *Özenle bakımı yapılmış keskin kenarlı kesme uçlarının malzeme içinde sıkışma tehlikesi daha azdır ve daha rahat kullanım olanağı sağlarlar.*
g. **Elektrikli el aletini, aksesuarı, uçları ve benzerlerini, bu özel tip alet için öngörülen talimata göre kullanın. Bu sırada çalışma koşullarını ve yaptığınız işi dikkate alın.** *Elektrikli el aletlerinin amaçlanan kullanımı dışında kullanılması tehlikeli durumlara yol açabilir.*
h. **Tutamakları ve kavrama yüzeylerini kuru, temiz tutun ve yağ veya gres içermediğinden emin olun.** *Kaygan tutamaklar ve kavrama yüzeyleri, beklenmedik durumlarda aletin güvenli bir şekilde kullanılmasını ve kontrol edilmesini engeller.*

SERVİS

a. **Elektrikli aletinizin bakımı nitelikli bir personel tarafından yalnızca benzer parçalar kullanılarak yapılmalıdır.** *Bu durum elektrikli aletin güvenliğini korur.*



ASBEST IÇEREN MADDELERLE ÇALIŞMAYIN (asbest kanserojen bir madde olarak kabul edilir)



ÇALIŞMA SIRASINDA SAĞLIĞA ZARARLI, YANICI VEYA PATLAYICI TOZLARIN ÇIKMA OLASILIĞI VARSA GEREKLI KORUYUCU ÖNLEMLERI ALIN (bazı tozlar kanserojen sayılır); koruyucu toz maskesi takın ve eğer aletinize takılabiliyorsa bir toz/talaş emme tertibatı bağlayın

TÜM TESTERE GRUPLARI IÇIN GÜVENLIK TALIMATLARI

KESME IŞLEMINE ILIŞKIN PROSEDÜRLER (I)

a. ⚠ **TEHLiKE: Ellerinizi kesim alanından ve bıçaktan uzak tutun. Diğer elinizi ek tutamak veya motor muhafazasının üzerine koyun. Testereyi iki elinizle tutarsanız bıçak elinizi kesmez.**

b. **İş parçasını alttan tutmayın.** *Koruma elemanı sizi iş parçasının altındaki bıçaktan koruyamaz.*

c. **Kesme derinliğini iş parçasının kalınlığına göre ayarlayın.** *Bıçak dişleri iş parçasının altından bir bıçak boyundan daha az görünecek şekilde olmalıdır.*

d. **Kesim işlemi sırasında iş parçasını asla elinizde veya bacağınızın üzerinde tutmayın.** *İş parçasını sabit bir platforma sabitleyin. Vücut maruziyetini, bıçağın iş parçasına sıkışma olasılığını veya kontrol kaybını en aza indirmek için iş parçasının uygun şekilde desteklenmesi önemlidir.*

e. **Kesme aletinin görünmeyen elektrik kablolarına veya kendi kablosuna temas etme olasılığının bulunduğu işlerde aleti izolasyonlu kavrama yüzeylerinden tutun.** *Akım ileten elektrik kablolarıyla temas aletin metal parçalarının da elektrik akımına maruz kalmasına ve operatörün elektrik akımına kapılmasına neden olabilir.*

f. **Yarık kesim uygulanırken her zaman yarık parmaklığı veya düz kenar kılavuzu kullanın.** *Bu, kesim işleminin hassasiyetini artırır ve bıçağın iş parçasına sıkışma olasılığını azaltır.*

g. **Her zaman çark deliği boyutu ve biçimi ile uyumlu bıçaklar kullanın (elmas - yuvarlak).** *Testere montaj donanımına uymayan bıçaklar merkezden kaçarak kontrol kaybına neden olur.*

h. **Asla hasarlı veya yanlış bıçak pulları veya cıvata kullanmayın.** *Bıçak pulları ve cıvata, optimum performans ve çalışma güvenliği sağlamak üzere testereniz için özel olarak tasarlanmıştır.*

TÜM TESTERE GRUPLARI IÇIN EK GÜVENLIK TALIMATLARI

GERI TEPME NEDENLERI VE BUNA ILIŞKIN UYARILAR

- Geri tepme hareketi, testere bıçağının sıkışması veya hatalı hizalanması sonucunda meydana gelir ve testerenin kontrol dışı yerinden çıkmasına

ve iş parçasından kurtularak operatöre doğru hareket etmesine neden olur.

- Bıçağın kanalın kapanması nedeniyle sıkışması halinde bıçak durur ve bunun sonucunda motor ilgili üniteyi operatöre doğru hareket ettirir.
- Kesme işlemi sırasında bıçağın bükülmesi veya hatalı hizalanması durumunda bıçağın arka kenarındaki dişler ahşap yüzeye batarak bıçağın kanaldan çıkmasına veya operatör yönünde geri tepmesine neden olabilir.

Geri tepme testerenin yanlış veya hatalı kullanımının bir sonucudur. Geri tepme kuvveti aşağıda belirtilen önlemlerle önlenebilir.

a. Geri tepme kuvvetini karşılamak için testereyi iki elle sıkıca tutun ve kollarınızı uygun şekilde konumlandırın. Bıçağın yan tarafında durun fakat vücudunuz bıçak ile aynı hizaya gelmesin. *Geri tepme testerenin geriye doğru zıplamasına neden olabilir, ancak operatör uygun önlemler alarak geri tepme kuvvetini kontrol altına alabilir.*

b. Bıçak sıkıştığında veya herhangi bir nedenle engellendiğinde tetikleyiciyi serbest bırakın (ve testereyi bıçak tamamen durana kadar iş parçası üzerinde hareketsiz bir şekilde tutun). Bıçak hareket halindeyken testereyi asla iş parçasından çıkarmaya veya geri çekmeye çalışmayın, aksi takdirde geri tepme meydana gelebilir. *Bıçağın sıkışma nedenlerini tespit edin ve bunları ortadan kaldırın.*

c. Testereyi bir iş parçası üzerinden tekrar kullanmadan önce testere bıçağını kanalda ortalayın, böylece testere dişleri malzemeye temas etmeyecektir. *Testere bıçağının sıkışması durumunda, testere tekrar çalıştırıldığı için bıçak yukarı kalkar veya iş parçasından geri teper.*

d. Bıçağın sıkışma veya geri tepme riskini en aza indirmek için büyük paneller kullanın. *Büyük paneller kendi ağırlıkları nedeniyle bükülebilir. Destekler, her iki kenarda panelin altına, kesme çizgisine yakın bir şekilde ve panelin kenarına yakın yerleştirilmelidir.*

e. Körelmiş veya hasarlı bıçakları kullanmayın. *Körelmiş veya yanlış ayarlanmış bıçaklar dar kanallar oluşturarak aşırı sürtünmeye, bıçağın sıkışmasına veya geri tepmesine neden olabilir.*

f. Kesim işlemine başlamadan önce bıçak derinliği ve eğim ayar kilit kolları sıkı ve sabit olmalıdır. *Kesme sırasında bıçak ayarı değişirse, bıçak sıkışabilir veya geri tepebilir.*

g. Duvarda veya diğer görünmeyen yüzeylerde kesim işlemi gerçekleştirirken özellikle dikkatli olun. *Çıkıntılı bıçak geri tepmeye neden olabilecek nesneleri kesebilir.*

SARKAÇ KORUMALI TESTERELER VE ÇEKME KORUMALI TESTERELER IÇIN GÜVENLIK TALIMATLARI

ALT KORUMA ELEMANININ IŞLEYIŞI

a. **Her kullanımdan önce alt koruma elemanın düzgün şekilde kapanıp kapanmadığını kontrol edin. Alt koruma elemanı düzgün bir şekilde hareket etmiyor ve anında kapanmıyorsa testereyi çalıştırmayın. Alt koruma elemanını açık konumda kilitlemeyin veya sabitlemeyin. Testere kazara düşerse alt koruma elemanı bükülebilir.** *Alt koruma elemanını geri çekme kolu ile kaldırın ve serbestçe hareket ettiğinden ve herhangi bir kesme açısı veya derinliğinde bıçağa veya herhangi bir parçaya temas etmediğinden emin olun.*

b. **Alt koruma elemanın yayının düzgün şekilde çalışıp çalışmadığını kontrol edin. Koruma elemanı ve yay düzgün şekilde çalışmıyorsa kullanımdan önce bakıma alınmalıdır.** *Alt koruma elemanı; hasarlı parçalar, yapışkan tortu veya artık malzeme birikmesi nedeniyle yavaş çalışabilir.*

c. **Alt koruma elemanı yalnızca "daldırma tipi kesim" ve "bileşik kesim" gibi özel kesim işlemlerinde elle geri çekilebilir. Geri çekme kolunu kullanarak alt koruma elemanını kaldırın ve bıçak malzemeye girer girmez alt koruma elemanını serbest bırakın.** *Alt koruma elemanı diğer testere türlerinde otomatik çalıştırılmalıdır.*

d. **Testereyi tezgah veya zemine yerleştirmeden önce alt koruma elemanının bıçağı kapladığından emin olun. Korunmasız, kontrolsüz bıçak testerenin geriye doğru hareket etmesine ve önündeki her şeyi kesmesine neden olur.** *Anahtar bırakıldıktan sonra bıçağın durması süresine dikkat edin.*

GENEL

a. **İş parçanızdaki vidalar, tırnaklar ve diğer öğelerin neden olabileceği zararı önleyin; çalışmaya başlamadan önce bunları çıkarın.**

b. **İş parçasını sabitleyin** *(bir germe tertibatı veya mengene ile sabitlenen iş parçası elle tutmaya oranla daha emniyetli tutulur).*

c. **Aleti kaldırmadan önce motoru kapatın ve hareketli parçaların tamamen durduğundan emin olun.**

d. **Sıkışma veya elektriksel veya mekanik arıza durumunda, aleti derhal kapatın ve fişini çekin.**
e. **Bu alet 16 yaşından küçük kişiler tarafından kullanılmamalıdır.**
f. **Besleme voltajının elektrikli el aleti üzerindeki etikette belirtilen değer ile aynı olduğundan daima emin olunuz** *(230V veya 240V besleme ile çalışan el aletleri de 220V'luk prize bağlanabilir).*
g. **Bu alet ıslak kesim için uygun değildir.**
h. **Elektrikli el aletinizle asbest içeren maddeleri işlemeyin** *(asbest kanserojen bir madde olarak kabul edilir).*
i. **Kurşun içeren boya, bazı ahşap türleri, mineraller ve metal gibi malzeme kaynaklı toz parçacıkları sağlık açısından zararlı olabilir (tozla temas veya tozun solunması operatör veya etrafındaki kişilerde alerjik reaksiyonlara ve/veya solunum yolu hastalıklarına neden olabilir);** *toz maskesi takın ve mümkünse toz giderme cihazı ile çalışın.*
j. **Bazı toz türleri, özellikle ahşap işlemede kullanılan katkı maddeleri ile karıştığında kanserojen (meşe ve kayın tozu gibi) olarak sınıflandırılır;** *toz maskesi takın ve mümkünse toz giderme cihazı ile çalışın.*
k. **Üzerinde çalışmak istediğiniz malzemelere ilişkin toz içerikli ulusal gerekliliklere uyun.**
l. **Çok küçük iş parçalarını kesmeye çalışmayın.**
m. **Kesim işlemine başlamadan önce kesim yolunun üzerindeki ve altındaki engelleri kaldırın.**
n. **Aleti baş üstü kullanmayın.**
o. **Herhangi bir aksesuarda ayarlama veya değişiklik yapmadan önce fişi güç kaynağından ayırın.**
p. **Kulak tıkacı kullanın ②.**
q. **Fişin veya besleme kablosunun yalnızca üretici veya onun servis yetkilisi tarafından değiştirilmesi gerektiğine.**

UYGULAMA İÇİN ÖNERİ

a. **İş parçasında parça kopmasını en aza indirmek için iş parçasının ön yüzünü ters çevirin.**
b. **Ahşap ve benzer maddeler için öngörülmesi halinde, yalnızca EN 847-1 ile uyumlu ve üretici tarafından önerilen testere bıçaklarını kullanın.**

ÇEVRE

ATMA
Elektrikli el aleti, aksesuar ve ambalaj malzemesi çevre dostu bir yöntemle tasfiye edilmek üzere geri dönüşüm merkezine gönderilmelidir.

SADECE AVRUPA KOMİSYONU ÜYESİ ÜLKELER İÇİN ⑤
Elektrikli el aletini evsel çöplerin içine atmayın! Elektrikli el aletleri ve eski elektronik aletlere ilişkin 2002/96/AT sayılı Avrupa Birliği yönetmeliği ve bunların tek ülkelerin hukuklarına uyarlanması uyarınca, kullanım ömrünü tamamlamış elektrikli el aletleri ayrı toplanmak ve çevre dostu bir yöntemle tasfiye edilmek üzere yeniden kazanım merkezlerine gönderilmek zorundadır.

FONKSIYONEL AÇIKLAMA VE TEKNIK ÖZELLIKLER

Şekil A:
1 = Tahrik Adaptörü
2 = Kaplin
3 = Yarık/Çapraz Kesim Bıçağı
4 = Vida

Maksimum Kapasite Değerleri:
Bıçak - 31,8 mm (1-1/4”)
Çark Deliği - 9,22 mm (,363”)
90° açıda derinlik - 6,35 mm (1/4”)

MONTAJ

MİNİ TESTERE BAĞLANTI PARÇASININ TAKILMASI
Mini Testere Bağlantı Parçasını döner el aletinize takmak ve aletin düzgün çalışmasını sağlamak için aşağıdaki talimatları dikkatlice okumak ve bunlara uymak son derece önemlidir.
Mini Testere Bağlantı Parçasını döner el aletine doğru şekilde takmak için aletin ÜÇ parçası sökülmelidir: muhafaza kapağı, penset somunu ve penset. ⑥
1. Mil kilitleme düğmesine basın, penset somununu sökün ve çıkarın.
2. Penseti çıkarın.

3. Muhafaza kapağını aletten çıkarın.

Penset somunu ve pensetin motor milinden çıkarılmaması durumunda alet düzgün şekilde çalışmaz.

4. Tahrik adaptörünü motor miline takın ve sıkın. ⑦

⚠ ALETIN HASAR GÖRMESINI ENGELLEMEK IÇIN TAHRIK ADAPTÖRÜNÜ AŞIRI SIKMAYIN. TAHRIK ADAPTÖRÜ UCUNU SIKIN VE ARDINDAN ANAHTARLA 1/3 ORANINDA BIR TUR DAHA SIKIN. (Anahtar, döner el aleti kitine dahildir.)

5. Kaplin muhafazaya tam oturana kadar bağlantı parçasını döner aletinize vidalayın. Yalnızca elle sıkın. Bağlantı parçası, aletin hız kontrol anahtarına kolayca erişilecek şekilde döner el aletine yerleştirilmelidir. ⑧

BIÇAK DÜZENEĞİ

⚠ HER ZAMAN DREMEL TESTERE BIÇAKLARINI KULLANIN. MONTAJ DONANIMI ILE UYUMLU OLMAYAN BIÇAKLAR MERKEZDEN KAÇARAK KONTROL KAYBINA NEDEN OLUR.

1. Bağlantı parçasını döner el aletine takın. Döner el aletinin prize takılı olmadığından ve anahtarın kapalı olduğundan emin olun.
2. Döner el aletindeki mil kilitleme düğmesine basın. Mandrel vidasını sökün ve parçayı çıkarın. ⑨
3. Koruma elemanı ayaklığını bağlantı parçasına doğru iterek bıçağı mandrel çarkına yerleştirin ve bıçak üzerindeki okların dışa doğru baktığından ve mandrel çarkı yüzeyinde düz şekilde durduğundan emin olun.
   Bıçak dişlerinin üst koruma elemanı okları ile aynı yöne baktığından emin olun.
   Alt koruma elemanını geri çekerken yay dahil olmak üzere parçanın işleyişini ve durumunu kontrol edin.
4. Döner el aletindeki mil kilitleme düğmesine basın. Vidayı yerleştirip iyice sıkın. ⑩

KULLANIM TALIMATLARI

KESİM TÜRLERİ

Bağlantı parçası ile birlikte temin edilen testere bıçağı hem yarık hem de çapraz kesim işlemleri için uygundur. Yarık, ahşap tanesine boylamasına kesim işlemidir. Çapraz kesim, taneye doğru kesim işlemidir.
Döner el aleti, kesim işlemine başlamadan önce ayarlanan hızda çalıştırılmalıdır ve yalnızca kesim işlemi tamamlandıktan sonra kapatılmalıdır.
Ahşap ve ahşap benzeri malzemelerde kullanılmak üzere tasarlanmıştır. Diğer malzeme türleri bıçağın kullanım ömründen önce aşınmasına neden olabilir.
Metal veya duvar üzerinde kullanılmak üzere uygun değildir.

YÖN KILAVUZU

Döner el aletinin çalışma yönü sağdan sola şeklindedir.
Düz 90° kesim işlemlerinde bıçağı yönlendirmek için koruma elemanının sol tarafındaki yön kılavuzunu kullanın. Söz konusu kılavuz ayrıca besleme yönünü de göstermektedir. Kesme hattını doğrulamak için artık bir kereste üzerinde örnek kesikler yapın. İş parçasından parça kopmasını minimum düzeyde tutmak için malzemenin ön yüzünü ters çevirin.
Maksimum kesme derinliği 6,35 mm'dir (1/4"). Yarıçaplı, eğimli veya kıvrımlı iş parçalarının kesilmesi için uygun değildir.



EL VEYA PARMAKLARINIZI ALT KORUMA ELEMANI HAREKET ALANINDAN UZAK TUTUN.

Aleti sıkıca tutun. Döner el aletini zorlamayın. Hafif ve sürekli basınç uygulayın.
Tane boyunca kesim işlemi uygularken ahşap yapı parçalanabilir veya yukarı kalkabilir. Testereyi yavaşça ilerletmek bu etkiyi en aza indirir.



ALT KORUMA ELEMANIN HIZLI BIR ŞEKILDE GERI DÖNMESINI SAĞLAMAK IÇIN ALT KURMA ELEMANINI DÜZENLI ARALIKLARLA TEMIZLEYIN.



BU BAĞLANTI PARÇASI, AŞINDIRICI ÖZELLIKLI KESME DISKLERINDE KULLANILMAK ÜZERE UYGUN DEĞILDIR. STANDART DREMEL DISKLERI MANDREL ILE UYUMLU DEĞILDIR.

BÜYÜK PANELLERİN KESİLMESİ

Büyük paneller ve uzun panolar desteğe bağlı olarak bel verebilir veya bükülebilir. Tesviye işlemi gerçekleştirmeden ve parçayı düzgün şekilde desteklemeden kesmeyi denerseniz bıçak takılabilir, bu durum GERİ TEPMEYE ve döner el aleti üzerine ekstra yüke neden olabilir. ⑪
Levha veya panoyu kesim noktasına yakın bir yerden destekleyin, bkz. ⑫. Bıçağın yalnızca pano veya levha boyunca hareket ettiğinden ve masa veya iş tezgahını kesmediğinden emin olun. İş parçasını yükseltmek ve desteklemek için kullanılan dört birim genişliğinde iki birim kalınlığındaki tahtalar en geniş kenarlar iş parçasını destekleyecek ve masa ya da tezgah üzerinde uzanacak şekilde konumlandırılmalıdır. İş parçasını dar kenarlarından desteklemeyin, bu durumda parça düzgün bir şekilde desteklenmeyecektir. Kesilecek levha veya pano masa veya iş tezgahı üzerinde kesilemeyecek kadar büyükse destekleyici dört birim genişliğinde iki birim kalınlığındaki tahtaları yerde kullanın ve yere sabitleyin.
Yarık kesim uygulanırken her zaman düz kenar kılavuzu kullanın. Bu, kesim işleminin hassasiyetini artırır ve bıçağın iş parçasına sıkışma olasılığını azaltır.

BAKIM

ALETİN YAĞLANMASI

Bağlantı parçası düzgün bir şekilde yağlanmıştır ve kullanıma hazırdır.

TEMİZLEME

KAZALARI ÖNLEMEK IÇIN HERHANGI BIR TEMIZLIK VEYA BAKIM IŞLEMI YAPMADAN ÖNCE ALETIN GÜÇ KAYNAĞI BAĞLANTISINI HER ZAMAN KESIN. Mini Testere Bağlantı Parçası, nemli pamuklu bez veya basınçlı kuru hava kullanılarak en verimli şekilde temizlenebilir.

ALETI BASINÇLI HAVA ILE TEMIZLERKEN DAIMA KORUYUCU GÖZLÜK TAKIN.

Havalandırma açıklıkları ve düğme kolları temiz ve yabancı maddelerden arınmış bir şekilde tutulmalıdır. Açıklıklardan sivri cisimler sokarak temizlemeye çalışmayın.

BAZI TEMIZLIK MADDELERI VE SOLVENTLER PLASTIK KISIMLARA ZARAR VERIR. Bunlardan bazıları: benzin, karbon tetraklorid, klorlu temizlik solventleri, amonyak ve amonyak içeren ev deterjanları.

BIÇAKLARIN BAKIMI

Bıçaklar normal kereste kesiminde bile körelir. Döner el aletini kesim boyunca yönlendirmek yerine zorladığınızı düşünüyorsanız bıçak körelmiş veya ağaç reçinesi ile kaplanmış olabilir.
Reçineyi bıçaktan temizlerken döner el aleti fişini çekin ve bıçağı çıkarın. Unutmayın; bıçaklar kesmek üzere tasarlanmıştır, dikkatli hareket edin. Reçineyi çıkarmak için bıçağı mineral yağ veya benzer bir çözücü ile silin. Körelmiş veya hasarlı bıçak kesim işlemini yavaşlatır, döner el aletine fazla yük bindirir ve GERİ TEPMEYE neden olabilir. Yedekte fazladan bıçak bulundurun, böylece körelmiş veya hasarlı bıçakları keskin ve etkili olanlarla değiştirebilirsiniz.
Testere bağlantı parçasından her zaman Dremel Testere Bıçaklarını kullanın.

SERVİS VE GARANTİ

Bu DREMEL ürünü, yerel/ulusal yasal düzenlemelere uygun biçimde, normal aşınma ve eskimeden kaynaklanan hasarlara karşı garanti kapsamındadır; aşırı yüklenmeden veya uygun olmayan kullanımdan kaynaklanan hasarlar garanti kapsamına alınmaz.

Şikayet olması durumunda, satın alım evrakıyla birlikte aleti *sökmeden* tek parça olarak satıcınıza gönderin.

DREMEL'E ULAŞIN

Dremel alet donanımı, destek ve yardım hattı hakkında daha fazla bilgi için www.dremel.com adresini ziyaret edin.

Bosch Power Tools B.V., Konijnenberg 60, 4825 BD Breda, Hollanda

CS

POUŽITÉ SYMBOLY

① **PŘEČTĚTE SI TYTO POKYNY**

② **POUŽÍVEJTE OCHRANU SLUCHU**

③ **POUŽÍVEJTE OCHRANU OČÍ**

④ **POUŽÍVEJTE PROTIPRACHOVOU MASKU**

⑤ **ELEKTRICKÉ NÁŘADÍ NEVYHAZUJTE DO KOMUNÁLNÍHO ODPADU!**

⚠ VAROVÁNÍ **PŘEČTĚTE SI VŠECHNA BEZPEČNOSTNÍ UPOZORNĚNÍ A VEŠKERÉ POKYNY.**

TYTO PŘEDPISY DOBŘE USCHOVEJTE

Přečtěte si bezpečnostní pokyny vašeho rotačního nástroje Dremel.

Návody k použití a nejnovější informace o kompatibilitě naleznete na adrese www.dremeleurope.com v části Podpora

NÁSTAVEC PRO POUŽITÍ S ROTAČNÍMI NÁSTROJI DREMEL, MODELY 3000, 4000, 4300, 8220, 8260.

Chcete-li dosáhnout optimálního výkonu, nechte nový mini nástavec pily před prvním použitím běžet vysokou rychlostí na rotačním nástroji po dobu 2 minut.

⚠ NEŽ PROVEDETE SEŘÍZENÍ NÁSTROJE, VÝMĚNU DÍLŮ PŘÍSLUŠENSTVÍ NEBO NÁSTROJ ODLOŽÍTE, VYTÁHNĚTE ZÁSTRČKU ZE ZÁSUVKY. TOTO PREVENTIVNÍ OPATŘENÍ ZABRÁNÍ NEÚMYSLNÉMU ZAPNUTÍ NÁSTROJE.

OBECNÁ BEZPEČNOSTNÍ UPOZORNĚNÍ K ELEKTRICKÉMU NÁSTROJI

⚠ VAROVÁNÍ DBEJTE VŠECH VAROVNÝCH UPOZORNĚNÍ, POKYNŮ, ZOBRAZENÍ A ÚDAJŮ, JEŽ JSTE S ELEKTRICKÝM NÁSTROJEM OBDRŽELI.

Pokud následující pokyny nedodržíte, může to vést k úderu elektrickým proudem, požáru nebo těžkým poraněním. ***Všechna upozornění a pokyny si uložte tak, abyste do nich mohli v budoucnu nahlížet.*** *Termín „elektrický nástroj“, který se vyskytuje v upozorněních, se vztahuje k vašemu elektrickému nástroji napájenému ze sítě (kabelem) nebo k elektrickému nástroji napájenému baterií (bez kabelu).*

BEZPEČNOST V PRACOVNÍ OBLASTI

a. **Udržujte své pracovní místo čisté a dobře osvětlené.** *Nepořádek a neosvětlené pracovní oblasti mohou vést k úrazům.*
b. **S nástrojem nepracujte v prostředí s rizikem výbuchu, například tam kde se nacházejí hořlavé kapaliny, plyny nebo prach.** *Elektrické nástroje vytvářejí jiskry, které mohou zapálit prach nebo páry.*
c. **Děti a přihlížející osoby musí být při použití elektrických nástrojů v bezpečné vzdálenosti od pracovního místa.** *Při rozptýlení můžete ztratit kontrolu nad strojem.*

BEZPEČNOST PŘI PRÁCI S ELEKTŘINOU

a. **Připojovací zástrčka nástroje musí lícovat se zásuvkou. Zástrčka nesmí být žádným způsobem upravena. Společně s nástroji s ochranným uzemněním nepoužívejte žádné adaptérové zástrčky.** *Neupravené zástrčky a vhodné zásuvky snižují riziko elektrického úderu.*
b. **Zabraňte kontaktu těla s uzemněnými povrchy, jako např. potrubí, topení, sporáky a chladničky.** *Je-li Vaše tělo uzemněno, existuje zvýšené riziko elektrického úderu.*
c. **Chraňte nástroj před deštěm a vlhkem.** *Vniknutí vody do elektrického nástroje zvyšuje nebezpečí zásahu elektrickým proudem.*
d. **Dbejte na správné používání kabelu. Nepoužívejte jej jako pomůcku k nošení či zavěšování nástroje nebo k vytahování zástrčky ze zásuvky. Udržujte kabel daleko od tepla, oleje, ostrých hran nebo pohyblivých dílů stroje.** *Poškozené nebo spletené kabely zvyšují riziko elektrického úderu.*
e. **Při venkovním použití elektrického nástroje použijte prodlužovací**

kabel vhodný pro venkovní použití. *Použití prodlužovacího kabelu, jež je vhodný pro použití venku, snižuje riziko elektrického úderu.*

f. **Je-li nevyhnutelné používat nástroj ve vlhku, použijte napájení chráněné proudovým chráničem (RCD).** *Používání RCD snižuje riziko úrazu elektrickým proudem.*

BEZPEČNOST OSOB

a. **Buďte pozorní, dávejte pozor na to, co děláte a přistupujte k práci s elektrickým nástrojem rozumně. Nástroj nepoužívejte pokud jste unaveni nebo pod vlivem drog, alkoholu nebo léků.** *Moment nepozornosti při použití elektrických nástrojů může vést k vážným poraněním.*

b. **Noste osobní ochranné pomůcky. Vždy používejte ochranné brýle.** *Nošení osobních ochranných pomůcek jako maska proti prachu, bezpečnostní obuv s protiskluzovou podrážkou, ochranná přilba nebo sluchátka, podle druhu nasazení elektronářadí, snižují riziko poranění.*

c. **Zabraňte neúmyslnému uvedení do provozu. Přesvědčte se ještě než zastrčíte zástrčku do zásuvky, že je elektrický nástroj vypnutý.** *Máte-li při nošení nástroje prst na spínači nebo pokud nástroj připojíte ke zdroji proudu zapnutý, může to vést k úrazům.*

d. **Než nástroj zapnete, odstraňte seřizovací nástroj nebo šroubovák.** *Nástroj nebo klíč, který se nachází v otáčivém dílu nástroje, může vést k poranění.*

e. **Nepřeceňujte se. Zajistěte si bezpečný postoj a vždy udržujte rovnováhu.** *Tím můžete nástroj v neočekávaných situacích lépe kontrolovat.*

f. **Noste vhodný oděv. Nenoste žádný volný oděv nebo šperky. Vlasy, oděv a rukavice udržujte daleko od pohybujících se dílů.** *Volný oděv, šperky nebo dlouhé vlasy mohou být zachyceny pohybujícími se díly.*

g. **Lze-li namontovat odsávací zařízení, přesvědčte se, že jsou připojeny a správně použity.** *Použití zařízení odsávajících prach snižuje ohrožení prachem.*

h. **Nenechte se ukolébat svými předchozími znalostmi nabytými při častém používání nástrojů a dodržujte bezpečnostní principy při práci s nástroji.** *Při neopatrné činnosti může dojít k vážnému zranění během zlomku sekundy.*

POUŽÍVÁNÍ A ÚDRŽBA ELEKTRICKÝCH NÁSTROJŮ

a. **Nástroj nepřetěžujte. Pro svou práci použijte k tomu určený nástroj.** *S vhodným elektrickým nástrojem budete pracovat v udané oblasti výkonu lépe a bezpečněji.*

b. **Nepoužívejte žádné elektrické nástroje, jejichž spínač je vadný.** *Elektrický nástroj, který nelze zapnout či vypnout, je nebezpečný a musí se opravit.*
c. **Než provedete seřízení nástroje, výměnu dílů příslušenství nebo nástroj odložíte, vytáhněte zástrčku ze zásuvky a/nebo odstraňte baterii.** *Toto preventivní opatření zabrání neúmyslnému zapnutí nástroje.*
d. **Uchovávejte nepoužívané elektrické nástroje mimo dosah dětí. Nenechte nástroj používat osobami, které s nástrojem nejsou seznámeny nebo nečetly tyto pokyny.** *Elektrické nástroje jsou nebezpečné, jsou-li používány nezkušenými osobami.*
e. **Údržba elektrického nářadí a příslušenství. Zkontrolujte, zda pohyblivé díly nástroje fungují a nevzpřičují se, zda díly nejsou zlomené nebo poškozené tak, že by to omezovalo funkci nástroje. Poškozené díly nechte před nasazením nástroje opravit.** *Mnoho úrazů má příčinu ve špatně udržovaných elektrických nástrojích.*
f. **Řezné nástroje udržujte ostré a čisté.** *Pečlivě ošetřované řezné nástroje s ostrými řeznými hranami se méně vzpřičují a dají se lehčeji vést.*
g. **Používejte elektrické nástroje, příslušenství, nástavce apod. podle těchto pokynů a také přitom respektujte pracovní podmínky a prováděnou činnost.** *Použití elektrických nástrojů na jiné práce než pro které jsou určené, může vést k nebezpečným situacím.*
h. **Udržujte kliky a uchopovací plochy v suchém a čistém stavu bez oleje a mastnoty.** *Kvůli kluzkým rukojetím a uchopovacím plochám nelze bezpečně zacházet a ovládat nástroje v neočekávaných situacích.*

SERVIS

a. **Opravu elektrického nástroje svěřujte pouze kvalifikovaným odborným opravářům, kteří používají výhradně originální náhradní díly.** *Tím bude zajištěno, že bezpečnost nástroje zůstane zachována.*



NEOPRACOVÁVEJTE ŽÁDNÝ MATERIÁL OBSAHUJÍCÍ AZBEST (azbest je karcinogenní).



UČIŇTE OCHRANNÁ OPATŘENÍ, POKUD PŘI PRÁCI MŮŽE VZNIKNOUT ZDRAVÍ ŠKODLIVÝ, HOŘLAVÝ NEBO VÝBUŠNÝ PRACH (některý prach je karcinogenní); noste ochrannou masku proti prachu a použijte, lze-li jej připojit, odsávání prachu či třísek.

BEZPEČNOSTNÍ POKYNY PRO VŠECHNY PILY

POSTUPY ŘEZÁNÍ (I)

a. ⚠ **NEBEZPEČÍ: Ruce držte mimo oblast řezu a kotouče. Druhou rukou přidržujte pomocnou rukojeť nebo kryt motoru. Držíte-li pilu oběma rukama, nemůžete se o kotouč pořezat.**

b. **Nesahejte pod obrobek.** *Ochranný kryt vás nemůže chránit před kotoučem pod obrobkem.*

c. **Upravte hloubku řezu podle tloušťky obrobku.** *Pod obrobkem by měl vyčnívat jen necelý zub břitu.*

d. **Během řezání nikdy nedržte obrobek v rukou nebo na noze.** *Upevněte obrobek na stabilní plochu. Je důležité jej při práci řádně podepřít, aby se minimalizovalo riziko zranění těla, uváznutí kotouče nebo ztráta kontroly.*

e. **Při činnostech, při kterých by mohl řezací nástroj zasáhnout skryté vedení nebo vlastní síťový kabel, berte elektrické nářadí pouze za izolovanou rukojeť.** *Při kontaktu s vodičem „pod napětím“ dojde k tomu, že nechráněné kovové části elektrického nářadí budou také „pod napětím“, a mohou tak způsobit úraz elektrickým proudem.*

f. **Při rozřezávání vždy používejte podélné pravítko nebo vodítko s přímým okrajem.** *Tím se zvyšuje přesnost řezu a snižuje se pravděpodobnost uváznutí kotouče.*

g. **Vždy používejte kotouče se správnou velikostí a tvarem upínacích otvorů (lichoběžníkové nebo oválné).** *Kotouče neodpovídající montážnímu uspořádání pily mají excentrický chod a dochází kvůli nim ke ztrátě kontroly.*

h. **Nikdy nepoužívejte poškozené nebo nesprávné podložky či šrouby kotouče.** *Podložky a šrouby kotouče byly speciálně navrženy pro vaši pilu pro optimální výkon a bezpečnost provozu.*

DALŠÍ BEZPEČNOSTNÍ POKYNY PRO VŠECHNY PILY

PŘÍČINY ZPĚTNÉHO RÁZU A SOUVISEJÍCÍ VAROVÁNÍ

- Zpětný ráz je náhlá reakce na sevřený, zaseknutý nebo nesprávně zarovnaný pilový kotouč, kvůli němuž se pila nekontrolovaně zvedne nahoru a ven z obrobku směrem k obsluhujícímu pracovníkovi.
- Pokud se kotouč pevně sevře nebo zasekne v řezu, tak se zastaví a při

následné reakci motoru poháněnjícího jednotku se nástroj vymrští rychle zpět směrem k obsluhujícímu pracovníkovi.

- Pokud se kotouč při řezu zkroutí nebo nesprávně vyrovná, zuby na zadní hraně kotouče se mohou zaříznout do horního povrchu dřeva, takže se kotouč vymrští z řezu a odskočí směrem zpět k obsluhujícímu pracovníkovi.

Zpětný ráz je důsledek nesprávného nebo chybného použití pily. Lze mu zabránit vhodnými preventivními opatřeními, jak je následně popsáno.

a. Pilu udržujte jejím pevným uchopením oběma rukama a umístěte ruce tak, aby odolaly silám zpětného rázu. Rozkročte se po obou stranách kotouče, nikoliv však v jedné linii s kotoučem. *Při zpětném rázu může pila odskočit vzad, ale sílu zpětného rázu může obsluhující pracovník zvládnout při dodržení náležitých opatření.*

b. Když kotouč uvázne nebo když z jakéhokoliv důvodu přerušuje řez, uvolněte spoušť (a držte pilu nehybně v materiálu, dokud se kotouč úplně nezastaví). Nikdy se nepokoušejte pilový kotouč vyjmout z obrobku nebo pilu odtáhnout zpět, když se kotouč ještě otáčí, protože může dojít ke zpětnému rázu. *Prozkoumejte a podnikněte nápravná opatření k odstranění příčiny uváznutí kotouče.*

c. Při opětovné spouštění pily v obrobku vystřeďte pilový kotouč v řezu tak, aby zuby pily nezabíraly do materiálu. *Pokud pilový kotouč uvázne, může při opětovném spuštění pily odskočit z obrobku nahoru nebo zpět.*

d. Velké panely podepřete, abyste tak minimalizovali riziko uváznutí kotouče a zpětného rázu. *Velké panely se mohou svou vlastní hmotností prohnout. Podpěry musí být umístěny pod panelem na obou stranách, poblíž linie řezu a poblíž okraje panelu.*

e. Nepoužívejte tupé nebo poškozené kotouče. *Nenaostřené nebo nesprávně nastavené kotouče vytvářejí úzký zářez způsobující nadměrné tření, váznutí kotouče a zpětný ráz.*

f. Před provedením řezu musí být hloubka kotouče a zajišťovací páky pro nastavení zkosení utažené a zajištěné. *Pokud se seřízení kotouče během řezání posune, může dojít k uváznutí a zpětnému rázu.*

g. Při řezání do stávajících zdí nebo jiných slepých oblastí postupujte obzvlášť opatrně. *Vyčnívající kotouč se může zaříznout do předmětů, které případně způsobí zpětný ráz.*

BEZPEČNOSTNÍ POKYNY PRO PILY S VÝKYVNÝM CHRÁNIČEM A PILY S OCHRANOU PŘI VLEČENÍ

FUNKCE DOLNÍHO OCHRANNÉHO KRYTU

a. **Před každým použitím zkontrolujte spodní kryt, zda je správně uzavřen. Nepoužívejte pilu, pokud se spodní kryt nepohybuje volně a okamžitě se nezavře. Nikdy neupevňujte ani nepřivazujte spodní kryt do otevřené polohy. Pokud pila omylem upadne, může se spodní kryt ohnout.** *Zvedněte spodní kryt pomocí zatahovací rukojeti a ujistěte se, že se volně pohybuje a nedotýká se kotouče ani žádné jiné části ve všech úhlech a hloubkách řezu.*

b. **Zkontrolujte funkci spodní pružiny krytu. Pokud kryt a pružina nefungují správně, je nutné je před použitím opravit.** *Spodní kryt se může pohybovat pomalu kvůli poškozeným částem, lepkavým usazeninám nebo nahromaděným úlomkům.*

c. **Spodní kryt může být ručně zatažen pouze při provádění speciálních řezů, jako jsou „zanořovací řezy“ a „složené řezy“. Zvedněte spodní kryt za zatahovací rukojeť – jakmile se kotouč zařízne do materiálu, musí se spodní kryt uvolnit.** *U všech ostatních typů řezání by měl spodní kryt fungovat automaticky.*

d. **Před umístěním pily na lavici nebo na podlahu vždy dbejte na to, aby byl kotouč zakrytý spodním krytem. Kvůli nechráněnému vyčnívajícímu kotouči pila „odkráčí“ vzad a odřízne vše, co jí stojí v cestě.** *Upozorňujeme na dobu, která je nutná pro zastavení kotouče po uvolnění spínače.*

OBECNÉ

a. **Předcházejte poškození, které může být způsobeno šrouby, hřebíky a jinými prvky v obrobku – před zahájením práce je odstraňte.**

b. **Zajistěte obrobek** *(obrobek pevně uchycený svorkami nebo svěrákem je držen bezpečněji než vaší rukou).*

c. **Když nářadí odložíte, vypněte motor a ujistěte se, že se všechny pohyblivé části zcela zastavily.**

d. **V případě zaseknutí nebo elektrické či mechanické poruchy okamžitě vypněte nářadí a odpojte zástrčku.**

e. **Tento nástroj by neměly používat osoby mladší 16 let.**

f. **Vždy zkontrolujte, že napájecí napětí je stejné jako napětí**

vyznačené na typovém štítku nářadí *(nářadí s jmenovitým napětím 230 V nebo 240 V lze připojit i na napájecí napětí 220 V).*

g. **Tento nástroj není vhodný pro řezání za mokra.**
h. **Neopracovávejte žádný materiál obsahující azbest** *(azbest je karcinogenní).*
i. **Prach z materiálů, jako jsou nátěry s obsahem olova, některé druhy dřeva, minerály a kovy, může být škodlivý (při kontaktu s prachem nebo při vdechnutí prachu může dojít k alergické reakci nebo respiračním onemocněním u obsluhy nebo okolostojících osob);** *používejte protiprachovou masku a pracujte s odsávacím zařízením, pokud je lze připojit.*
j. **Některé druhy prachu jsou klasifikovány jako karcinogenní (například dubový a bukový prach), zejména ve spojení s přísadami pro úpravu dřeva;** *používejte protiprachovou masku a pracujte s odsávacím zařízením, pokud je lze připojit.*
k. **Dodržujte národní požadavky týkající se prachu u materiálů, s nimiž chcete pracovat.**
l. **Nepokoušejte se řezat extrémně malé obrobky.**
m. **Než začnete řezat, odstraňte všechny překážky na horní i spodní straně dráhy řezání.**
n. **S nástrojem nepracujte nad hlavou.**
o. **Před jakýmkoli nastavením nebo výměnou jakéhokoliv příslušenství vždy odpojte zástrčku ze zdroje napájení.**
p. **Používejte ochranu sluchu ②.**
q. **Pokyn, že výměnu zástrčky nebo napájecího kabelu musí vždy provést výrobce nástroje nebo jeho servisní organizace.**

RADY K POUŽÍVÁNÍ

a. **Vždy zajistěte, aby dobrá strana obrobku směřovala dolů, aby se minimalizovalo odštěpování obrobku.**
b. **Používejte pouze pilové kotouče doporučené výrobcem, které odpovídají normě EN 847-1, pokud jsou určeny pro dřevo a podobné materiály.**

OCHRANA ŽIVOTNÍHO PROSTŘEDÍ

ZPRACOVÁNÍ ODPADŮ

Elektrický nástroj, příslušenství a obaly by měly být tříděny a sbírány k opětovnému zhodnocení nepoškozující životní prostředí.

POUZE PRO ZEMĚ EU ⑤

Síťová nářadí nevyhazujte do komunálního odpadu! Podle evropské směrnice 2002/96/ES o starých elektrických a elektronických zařízeních a její implementace v národních zákonech musí být vyřazená síťová nářadí sbírána odděleně a likvidována způsobem nepoškozujícím životní prostředí.

FUNKČNÍ POPIS A SPECIFIKACE

Obrázek A:
1 = adaptér pohonu
2 = spojka
3 = kotouč pro rozřezávací příčný řez
4 = šroub

Maximální kapacita:
Kotouč – 31,8 mm (1-1/4”)
Upínací otvor – 9,22 mm (0.363”)
Hloubka při 90 ° – 6,35 mm (1/4”)

MONTÁŽ

INSTALACE MINI NÁSTAVCE PILY

Je velmi důležité pozorně si přečíst a dodržovat níže uvedené pokyny, abyste namontovali mini nástavec pily k vašemu rotačnímu nástroji, a zajistili tak správnou funkci nástroje.
Pro správné připevnění mini nástavce pily k rotačnímu nástroji je třeba z nástroje sejmout TŘI součásti: víko pouzdra, kleštinovou matici a kleštinu. ⑥

1. Stiskněte tlačítko aretace hřídele a odšroubujte a sejměte kleštinovou matici.
2. Sejměte kleštinu.
3. Odšroubujte víko krytu z nástroje.

Nebudou-li kleštinová matice a kleštinu odstraněny z hřídele motoru, nebude nástroj správně fungovat.

4. Namontujte adaptér pohonu na hřídel motoru a utáhněte jej. ⑦

ABYSTE PŘEDEŠLI POŠKOZENÍ NÁSTROJE, ADAPTÉR POHONU NADMĚRNĚ NEDOTAHUJTE. ADAPTÉR POHONU UTÁHNĚTE RUKOU A POTÉ JEJ UTÁHNĚTE KLÍČEM O DALŠÍ 1/3 OTÁČKY. (Klíč je součástí sady rotačního nástroje.)

5. Našroubujte nástavec na rotační nástroj, až bude spojka těsně přiléhat k pouzdru. Utahujte pouze rukou. Příslušenství by mělo být na vašem rotačním nástroji orientováno tak, aby byl spínač ovládání rychlosti na nástroji snadno přístupný. ⑧

SESTAVA KOTOUČE

VŽDY POUŽÍVEJTE PILOVÉ KOTOUČE ZNAČKY DREMEL. KOTOUČE, KTERÉ NEODPOVÍDAJÍ UPEVŇOVACÍMU PŘÍSLUŠENSTVÍ, MAJÍ EXCENTRICKÝ CHOD A DOCHÁZÍ KVŮLI NIM KE ZTRÁTĚ KONTROLY.

1. Namontujte nástavec na rotační nástroj. Ujistěte se, že je rotační nástroj odpojen a přepínač je v poloze OFF (vyp.).
2. Na rotačním nástroji stiskněte tlačítko aretace hřídele. Odšroubujte šroub z trnu a sejměte jej. ⑨
3. Zatlačením ochranné patky nahoru na nástavec nasaďte kotouč na upínací hřídel trnu, ujistěte se, že šipky na kotouči směřují ven a kotouč spočívá rovně na upínacím hřídeli trnu.
   Ujistěte se, že zuby kotouče směřují stejným směrem jako šipky na horním krytu.
   Při zatahování spodního krytu zkontrolujte jeho funkci a stav, včetně pružiny.
4. Na rotačním nástroji stiskněte tlačítko aretace hřídele. Našroubujte šroub a pevně jej utáhněte. ⑩

NÁVOD K OBSLUZE

TYPY ŘEZŮ

Pilový kotouč, který je součástí příslušenství, slouží jak pro příčné, tak pro podélné řezy. Při podélném řezání se materiál řeze podél své délky, podél vláken materiálu. Příčné řezání je řezání přes vlákna.
Před zahájením řezu by měl váš rotační nástroj běžet nastavenou rychlostí a vypnout se až po dokončení řezu.
Je určeno především pro použití na dřevo nebo podobné materiály. U jiných materiálů může dojít k předčasnému opotřebení kotouče.
Nepoužívat na kov nebo zdivo.

SMĚROVÉ VODÍTKO

Směr posuvu rotačního nástroje je pouze zprava doleva.
Pro přímý řez 90 ° použijte pro vedení řezu směrové vodítko po levé straně krytu. Na tomto vodítku je také znázorněn směr podávání. Na odpadovém dřevě proveďte zkušební řez, abyste si ověřili linii řezu. Pro minimální odštěpování položte dobrou stranu materiálu lícem dolů.
Maximální hloubka řezu je 6,35 mm (1/4”). Není určeno pro okruhové řezání ani k řezání křivek nebo úkosů.

VŽDY SE UJISTĚTE, ŽE RUKAMA NEBO PRSTY NEZASAHUJETE DO DRÁHY VOLNÉHO POHYBU SPODNÍHO KRYTU.

Nástroj pevně držte. Na rotační nástroj nikdy netlačte příliš velkou silou. Pracujte s lehkým a stálým přítlakem.
Při řezání napříč vlákny mají vlákna dřeva tendenci se trhat a zvedat. Při pomalém posunu pily se tento efekt minimalizuje.

SPODNÍ KRYT ČASTO ČISTĚTE, ABY BYL ZAJIŠTĚN RYCHLÝ NÁVRAT SPODNÍHO KRYTU.

TENTO NÁSTAVEC NENÍ URČEN PRO BRUSNÉ ODŘEZÁVACÍ KOTOUČE. STANDARDNÍ KOTOUČE DREMEL NA TENTO TRN NEPASUJÍ.

ŘEZÁNÍ VELKÝCH KUSŮ

Velké kusy a dlouhé tabule se mohou prohýbat nebo ohýbat, v závislosti na tom, jakým způsobem jsou podepřeny. Pokud se budete pokoušet o

řezání bez předchozího vyrovnání a řádného podepření obráběného kusu, může dojít k zablokování kotouče v řezné dráze. Následně může dojít ke ZPĚTNÉMU RÁZU a přílišnému zatížení rotačního nástroje. ⑪
Podepřete panel nebo desky v blízkosti řezu, viz obr. ⑫. Ujistěte se, že prořínete pouze příslušný kus nebo desku, nikoliv stůl nebo pracovní ponk. Podpěry v systému dva-krát-čtyři, které se používají pro vyvýšení a podepření obráběného kusu materiálu, musejí být umístěny tak, aby nejširší části podpíraly tento kus obráběného materiálu a zároveň spočívaly na podkladovém stole nebo na podkladové lavici. Nepodpírejte obráběný materiál pomocí úzkých stran. Toto řešení nezaručuje požadovanou stabilitu. Pokud jsou plech nebo deska, které chcete řezat, příliš velké a nevejdou se na podkladový stůl nebo lavici, použijte podpůrný mechanismus typu dva-krát-čtyři na podlaze. Celý systém patřičně zajistěte.
Při rozřezávání vždy používejte vodítko s přímým okrajem. Tím se zvyšuje přesnost řezu a snižuje se pravděpodobnost uváznutí kotouče.

ÚDRŽBA

MAZÁNÍ NÁSTROJŮ

Vaše pila byla správně promazána a je připravena k použití.

ČISTĚNÍ

ABYSTE PŘEDEŠLI NEHODÁM, VŽDY PŘED ČIŠTĚNÍM NEBO PROVÁDĚNÍM JAKÉKOLIV ÚDRŽBY ODPOJTE NÁSTROJ OD NAPÁJENÍ. Mini nástavec pily lze čistit nejúčinněji vlhkým vatovým tamponem nebo stlačeným suchým vzduchem.

PŘI ČIŠTĚNÍ NÁSTROJE STLAČENÝM VZDUCHEM SI VŽDY NASAĎTE OCHRANNÉ BRÝLE.

Ventilační otvory a páčky vypínačů musí být udržovány čisté a bez přítomnosti cizí hmoty. Nepokoušejte se otvory ventilační mřížky čistit prostrkáváním špičatých předmětů.

URČITÉ ČISTICÍ PROSTŘEDKY A ROZPOUŠTĚDLA POŠKOZUJÍ DÍLY Z UMĚLÉ HMOTY. Patří mezi ně: benzin, tetrachlormetan, chlorovaná čisticí rozpouštědla, amoniak a domácí prostředky obsahující amoniak.

PÉČE O KOTOUČE

Kotouče se otupí i při řezání běžného řeziva. Pokud zjistíte, že při řezání tlačíte rotační nástroj dopředu, místo abyste jej vedli řezem, je pravděpodobné, že je kotouč tupý nebo znečištěný smůlou ze dřeva. Při čištění dřevního lepu a smůly z kotouče odpojte rotační nástroj od napájení a vyjměte kotouč. Upozorňujeme, že kotouče jsou navrženy k řezání, takže s nimi zacházejte opatrně. Kotouče otřete petrolejem nebo podobným rozpouštědlem, aby se odstranil lep a smůla.
Tupý nebo poškozený kotouč zpomaluje rychlost řezání, intenzivněji zatěžuje rotační nástroj a může způsobit ZPĚTNÝ RÁZ. Mějte po ruce další ostré a účinné kotouče, které můžete vždy vyměnit za kotouče, které se otupí nebo poškodí.
S pilovým nástavcem používejte pouze pilové kotouče značky Dremel.

SERVIS A ZÁRUKA

Na tento výrobek DREMEL je poskytována záruka v souladu se zákonnými/specifickými předpisy země určení; poškození způsobená normálním opotřebením, přetížením nebo nesprávným zacházením jsou ze záruky vyloučena.

V případě stížností zašlete *nerozebrané* nářadí společně s dokladem o koupi prodejci.

KONTAKTUJTE SPOLEČNOST DREMEL

Další informace ohledně sortimentu, podpoře a horké zákaznické lince společnosti Dremel, viz www.dremel.com

Bosch Power Tools B.V., Konijnenberg 60, 4825 BD Breda, Nizozemsko

PL

UŻYWANE SYMBOLE

① **NALEŻY PRZECZYTAĆ INSTRUKCJĘ**

② **NALEŻY UŻYWAĆ SŁUCHAWEK OCHRONNYCH**

③ **NALEŻY UŻYWAĆ OKULARÓW OCHRONNYCH**

④ **NALEŻY UŻYWAĆ MASKI PRZECIWPYŁOWEJ**

⑤ **NIE WYRZUCAĆ ELEKTRONARZĘDZI WRAZ Z ODPADAMI Z GOSPODARSTWA DOMOWEGO**

⚠ OSTRZEŻENIE **NALEŻY PRZECZYTAĆ WSZYSTKIE ZASADY BEZPIECZEŃSTWA ORAZ CAŁĄ INSTRUKCJĘ**

NALEŻY DOBRZE PRZECHOWYWAĆ TĘ INSTRUKCJĘ

Należy zapoznać się z instrukcją bezpieczeństwa dla narzędzia obrotowego Dremel.

Intrukcje i aktualizacje odnośnie zgodności można znaleźć w dziale wsparcia na stronie www.dremeleurope.com

PRZYSTAWKĘ MOŻNA UŻYWAĆ Z MODELAMI 3000, 4000, 4300, 8220, 8260 NARZĘDZI OBROTOWYCH DREMEL.

Aby zapewnić optymalne parametry wydajnościowe, przed rozpoczęciem właściwej pracy należy włączyć nową przystawkę mini-piły z dużą prędkością na 2 minuty.

⚠ PRZED REGULACJĄ, WYMIANĄ WYPOSAŻENIA DODATKOWEGO I ODŁOŻENIEM ELEKTRONARZĘDZI NA MIEJSCE PRZECHOWYWANIA NALEŻY ODŁĄCZYĆ WTYCZKĘ OD ŹRÓDŁA ZASILANIA. TAKIE ŚRODKI ZAPOBIEGAWCZE ZMNIEJSZAJĄ RYZYKO PRZYPADKOWEGO WŁĄCZENIA ELEKTRONARZĘDZIA.

OGÓLNE ZASADY BEZPIECZEŃSTWA DOTYCZĄCE UŻYTKOWANIA ELEKTRONARZĘDZI

⚠ OSTRZEŻENIE NALEŻY PRZESTRZEGAĆ WSZYSTKICH WSKAZÓWEK OSTRZEGAWCZYCH, PRZEPISÓW, OPISÓW I DANYCH, KTÓRE ZOSTAŁY PRZEKAZANE WRAZ Z ELEKTRONARZĘDZIEM.

Jeśli nie będą przestrzegane następujące przepisy, może dojść do porażenia prądem, pożaru i/lub ciężkich obrażeń ciała. ***Ostrzeżenia oraz instrukcje należy zachować do wykorzystania w przyszłości.*** *Pojęcie „elektronarzędzie" używane we wszystkich ostrzeżeniach odnosi się do elektronarzędzi zasilanych prądem (z przewodem zasilającym) lub na baterię (bezprzewodowe).*

BEZPIECZEŃSTWO MIEJSCA PRACY

a. **Miejsce pracy należy utrzymywać w czystości i zapewnić jego dobre oświetlenie.** *Nieuporządkowane i nieoświetlone miejsce pracy może być przyczyną wypadków.*
b. **Nie należy używać elektronarzędzi w środowiskach zagrożonych wybuchem, w których znajdują się na przykład łatwopalne ciecze, gazy lub pyły.** *W trakcie pracy elektronarzędziami powstają iskry, które mogą podpalić pył lub opary.*
c. **Podczas pracy elektronarzędzie należy trzymać z daleka od dzieci i innych osób.** *Przy odwróceniu uwagi można stracić kontrolę nad narzędziem.*

BEZPIECZEŃSTWO ELEKTRYCZNE

a. **Wtyczki elektronarzędzi muszą pasować do gniazda. Nie wolno zmieniać wtyczki w jakikolwiek sposób. Nie należy używać wtyczek adapterowych razem z uziemionymi elektronarzędziami.** *Niezmienione wtyczki i pasujące gniazda zmniejszają ryzyko porażenia prądem.*
b. **Należy unikać kontaktu z uziemionymi powierzchniami, takimi jak rury, grzejniki, piece i lodówki.** *Istnieje zwiększone ryzyko porażenia prądem, gdy ciało jest uziemione.*
c. **Elektronarzędzia należy trzymać zabezpieczone przed deszczem i wilgocią.** *Wniknięcie wody do elektronarzędzia podwyższa ryzyko porażenia prądem.*
d. **Nie obciążać przewodu. Nigdy nie używać kabla do przenoszenia, zawieszania narzędzia, ani do wyciągania wtyczki z gniazda.**

Przewód należy trzymać z daleka od wysokich temperatur, oleju, ostrych krawędzi lub ruchomych części. *Uszkodzone lub poplątane kable zwiększają ryzyko porażenia prądem.*

e. **Podczas używania elektronarzędzia na zewnątrz, należy korzystać z przedłużacza przystosowanego do pracy na wolnym powietrzu.** *Użycie kabla dopuszczonego do stosowania na zewnątrz zmniejsza ryzyko porażenia prądem.*

f. **Jeżeli nie można uniknąć użytkowania elektronarzędzia w wilgotnym otoczeniu, należy korzystać ze źródła zasilania chronionego wyłącznikiem różnicowo-prądowym (RCD).** *Zastosowanie wyłącznika RCD zmniejsza ryzyko porażenia prądem.*

BEZPIECZEŃSTWO OSÓB

a. **Należy zachować ostrożność, kierować się rozsądkiem podczas używania elektronarzędzia. Nie należy używać urządzenia w przypadku zmęczenia, pod wpływem narkotyków, alkoholu lub lekarstw.** *Moment nieuwagi podczas użytkowania elektronarzędzi może doprowadzić do poważnych obrażeń ciała.*

b. **Należy zawsze nosić osobiste wyposażenie ochronne. Należy zawsze nosić okulary ochronne.** *Noszenie osobistego wyposażenia ochronnego jak maska przeciwpyłowa, antypoślizgowe buty robocze, hełm ochronny lub słuchawki ochronne, w zależności od rodzaju i zastosowania elektronarzędzia zmniejsza ryzyko obrażeń ciała.*

c. **Unikać przypadkowego uruchomienia. Przed włożeniem wtyczki należy upewnić się, czy przełącznik jest wyłączony.** *Przenoszenie elektronarzędzi z palcem położonym na przełączniku lub podłączanie do prądu włączonych elektronarzędzi może doprowadzić do wypadków.*

d. **Przed włączeniem elektronarzędzia należy usunąć narzędzie nastawcze i klucz.** *Narzędzie lub klucz pozostawiony w ruchomej części elektronarzędzia może spowodować obrażenia ciała.*

e. **Nie należy przeceniać swoich możliwości. Należy dbać o bezpieczną pozycję pracy i zawsze utrzymywać równowagę.** *Dzięki temu możliwa jest lepsza kontrola narzędzia w nieprzewidzianych sytuacjach.*

f. **Należy nosić odpowiednie ubranie. Nie należy nosić luźnego ubrania lub biżuterii. Włosy, ubranie i rękawice należy trzymać z daleka od ruchomych elementów.** *Luźne ubranie, biżuteria lub długie włosy mogą zostać pociągnięte przez poruszające się części.*

g. **Jeżeli narzędzia dostosowano do podłączenia odciągu i poboru pyłów, to należy dopilnować, aby zostały one podłączone i były odpowiednio używane.** *Użycie narzędzi do poboru pyłów może zmniejszyć zagrożenia związane z pyłami.*

h. **Nie wolno pozwolić, by znajomość wynikająca z częstego użycia narzędzi przełożyła się na nieuwagę i ignorowanie zasad bezpieczeństwa dla narzędzia.** *Nieuważne działanie może spowodować poważny uraz w ułamek sekundy.*

UŻYTKOWANIE I PRZECHOWYWANIE ELEKTRONARZĘDZIA

a. **Elektronarzędzia nie należy przeciążać. Należy używać elektronarzędzia odpowiedniego do danego projektu.** *Odpowiednim narzędziem pracuje się lepiej i bezpieczniej w podanym zakresie sprawności.*
b. **Nie należy używać elektronarzędzia, którego włącznik/wyłącznik nie działa.** *Elektronarzędzie, którego nie można włączyć lub wyłączyć jest niebezpieczne i musi zostać naprawione.*
c. **Przed regulacją narzędzia, wymianą osprzętu lub po zaprzestaniu pracy narzędziem, należy wyciągnąć wtyczkę z gniazda i/lub usunąć akumulator.** *Takie środki zapobiegawcze zmniejszają ryzyko przypadkowego włączenia elektronarzędzia.*
d. **Nieużywane elektronarzędzia należy przechowywać poza zasięgiem dzieci i nie należy pozwalać, aby uruchamiały go osoby nie znające tego elektronarzędzia i instrukcji.** *Elektronarzędzia używane przez osoby nieprzeszkolone stwarzają zagrożenie.*
e. **O elektronarzędzia i akcesoria należy dbać. Należy kontrolować, czy nie nastąpiło przestawienie lub zacięcie ruchomych części, uszkodzenie części lub inny stan, który może wpływać na działanie elektronarzędzi. W przypadku uszkodzenia elektronarzędzie należy oddać do naprawy.** *Wiele wypadków spowodowanych jest przez niewłaściwą konserwację elektronarzędzi.*
f. **Osprzęt tnący powinien być zawsze ostry i czysty.** *Prawidłowo przechowywane akcesoria tnące z ostrymi krawędziami tnącymi rzadziej się blokują i łatwiej się je prowadzi.*
g. **Elektronarzędzie, wyposażenie dodatkowe, osprzęt itp. należy wykorzystywać zgodnie z podanymi instrukcjami oraz w sposób określony dla konkretnego rodzaju elektronarzędzia, uwzględniając warunki pracy oraz projekt jaki należy wykonać.** *Użycie elektronarzędzia do innych prac niż przewidziane może być niebezpieczne.*
h. **Uchwyty i powierzchnie chwytu powinny być suche, czyste i wolne od olejów oraz smarów.** *Śliskie uchwyty i powierzchnie chwytu nie pozwalają bezpiecznie obsługiwać i korzystać z narzędzia w nieoczekiwanych okolicznościach.*

SERWIS

a. **Naprawę elektronarzędzia należy zlecać tylko osobom wykwalifikowanym i używać wyłącznie oryginalnych części zamiennych.** *To gwarantuje, że bezpieczeństwo zostanie zachowane.*

NIE NALEŻY OBRABIAĆ MATERIAŁU ZAWIERAJĄCEGO AZBEST (azbest jest rakotwórczy)

W PRZYPADKU, GDY PODCZAS PRACY URZĄDZENIA POWSTAJĄ SZKODLIWE DLA ZDROWIA, ŁATWOPALNE LUB WYBUCHOWE PYŁY, NALEŻY ZASTOSOWAĆ ODPOWIEDNIE ŚRODKI OCHRONNE (niektóre pyły są rakotwórcze); zaleca się używanie maski przeciwpyłowej, a po zakończeniu pracy odsysanie pyłu i wiórów

PRZEPISY BEZPIECZEŃSTWA DLA WSZYSTKICH PIŁ

PROCEDURY CIĘCIA (I)

a. **NIEBEZPIECZEŃSTWO: Trzymać dłonie z dala od miejsca cięcia i ostrza. Trzymać drugą dłoń na uchwycie pomocniczym lub na obudowie silnika. Jeśli obie dłonie trzymają piłę, nie mogą zostać zranione przez ostrze.**
b. **Nie wsuwać dłoni pod obrabiany przedmiot.** *Osłona nie chroni przed ostrzem poniżej obrabianego przedmiotu.*
c. **Dostosować głębokość cięcia do grubości obrabianego przedmiotu.** *Ostrze powinno wystawać poniżej obrabianego przedmiotu na wysokość mniejszą niż ząb ostrza.*
d. **Nigdy nie trzymać obrabianego przedmiotu w dłoniach lub w poprzek nogi podczas cięcia.** *Należy zabezpieczyć obrabiany przedmiot. Ważne jest odpowiednie podparcie obrabianego przedmiotu, aby ograniczyć narażenie ciała, ryzyko zakleszczenia lub utraty kontroli.*
e. **Podczas wykonywania czynności, przy których narzędzie do cięcia może zetknąć się z niewidocznym okablowaniem lub przewodem urządzenia, elektronarzędzie należy trzymać za izolowaną powierzchnię.** *Kontakt z przewodem znajdującym się pod napięciem doprowadza również do tego, że metalowe części elektronarzędzia znajdą się pod napięciem i może spowodować porażenie prądem użytkownika.*
f. **Przy cięciu wzdłużnym należy zawsze stosować ogranicznik lub**

prowadnicę do prostych krawędzi. *Poprawia to dokładność cięcia i ogranicza możliwość zakleszczenia ostrza.*

g. **Zawsze stosować ostrza o właściwej wielkości i kształcie otworu trzpienia (sześciokątne kontra okrągłe) .** *Ostrza nieprzystosowane do osprzętu mocującego pracowały będą niecentrycznie, powodując utratę kontroli.*

h. **Nie należy nigdy korzystać z uszkodzonych lub niewłaściwych podkładek lub śrub.** *Podkładki i śruba zostały zaprojektowane specjalnie dla danej piły, w celu zapewnienia optymalnej charakterystyki i bezpieczeństwa pracy.*

DODATKOWE PRZEPISY BEZPIECZEŃSTWA DLA WSZYSTKICH PIŁ

POWODY DLA ODRZUTU I ODPOWIEDNIE WSKAZÓWKI OSTRZEGAWCZE

- Odrzut to nagła reakcja na ściśnięcie, zakleszczenie lub niepoprawnie ustawione ostrze piły, powodująca niekontrolowane podniesienie piły z obrabianego przedmiotu w kierunku operatora.
- Ściśnięcie ostrza lub jego mocne zakleszczenie w wyniku zamykania rzazu powoduje zatrzymanie ostrza, a reakcja silnika powoduje szybki powrót zespołu w kierunku operatora.
- Zgięcie lub nierówne ułożenie ostrza podczas cięcia może spowodować wbicie zębów tylnej krawędzi ostrza w wierzch drewna, powodując wydostanie się ostrza z rzazu i nagły ruch w kierunku operatora.

Odrzut jest następstwem niewłaściwego i/lub błędnego użycia elektronarzędzia. Można go uniknąć przez zachowanie odpowiednich środków ostrożności, takich jak niżej opisane.

a. **Trzymać piłę pewnie oburącz i ułożyć ramiona tak, by oprzeć się odrzutowi. Podczas pracy należy stać z boku, nigdy w jednej linii z ostrzem.** *Odrzut może spowodować nagły ruch piły do tyłu, ale operator ma możliwość utrzymania kontroli nad siłą odrzutu pod warunkiem zachowania odpowiednich środków ostrożności.*

b. **Kiedy daje się czuć zatrzymanie ostrza lub w przypadku przerywania cięcia z dowolnego powodu należy zwolnić spust (i przytrzymać piłę nieruchomo w materiale aż do jej kompletnego zatrzymania). Nigdy nie należy podejmować prób wyciągnięcia poruszającej się jeszcze piły z ciętego przedmiotu ani wyciągać do**

tyłu piły z poruszającym się ostrzem, gdyż może nastąpić odrzut. *Należy wykryć i usunąć przyczynę zakleszczenia ostrza.*

c. **Przy ponownym uruchomieniu piły w ciętym materiale, wyśrodkować ostrze piły w rzazie tak, by nie dochodziło do zablokowania jej zębów w materiale.** *Jeśli dochodzi do zakleszczenia ostrza piły, przy ponownym uruchomieniu piły może dojść do jego wysunięcia lub odrzutu.*
d. **Należy odpowiednio wesprzeć duże obrabiane przedmioty w celu zminimalizowania ryzyka zakleszczenia i odrzutu.** *Duże obrabiane przedmioty mogą się uginać pod własnym ciężarem. Wsporniki należy umieścić pod przedmiotami z obu stron, w pobliżu linii cięcia i krawędzi przedmiotu.*
e. **Nigdy nie należy używać tępych ani uszkodzonych ostrzy.** *Nienaostrzone lub niewłaściwie osadzone ostrza generują wąski rzaz, a w efekcie nadmierne tarcie, zatrzymywanie ostrza i odrzut.*
f. **Blokowane dźwignie regulujące głębokość i nachylenie ostrza muszą być pewnie zabezpieczone przed cięciem.** *Zmiana ustawienia ostrza podczas cięcia może spowodować zakleszczanie i odrzut.*
g. **Należy być szczególnie ostrożnym przy cięciu w ścianach lub innych elementach trwałej zabudowy.** *Wystające ostrze może ciąć przedmioty powodujące odrzut.*

INSTRUKCJE BEZPIECZEŃSTWA DLA PIŁ Z OSŁONĄ RUCHOMĄ I PIŁ Z OSŁONĄ CIĄGNIĘTĄ

FUNKCJA DOLNEJ OSŁONY

a. **Sprawdzić poprawne zamknięcie osłony dolnej przed każdym użyciem. Nie korzystać z piły, jeśli osłona dolna nie porusza się swobodnie i nie zamyka natychmiast. Nigdy nie przymocowywać ani nie wiązać osłony dolnej w otwartej pozycji. W przypadku upuszczenia piły może dojść do zgięcia osłony dolnej.** *Podnieść osłonę dolną za pomocą chowanego uchwytu i upewnić się, że porusza się ona swobodnie i nie styka z ostrzem, ani jakąkolwiek inną częścią, przy każdym kącie i głębokości cięcia.*
b. **Sprawdzić działanie sprężyny osłony dolnej. W przypadku niepoprawnego działania osłony i sprężyny, należy wykonać ich konserwację.** *Osłona dolna może pracować wolno ze względu na uszkodzone części,osady lub nagromadzenie zanieczyszczeń.*
c. **Osłonę dolną można wycofać ręcznie wyłącznie w celu wykonania**

specjalnego rodzaju cięć, na przykład wgłębnych lub złożonych. Należy podnieść osłonę dolną za chowany uchwyt i, jak tylko ostrze zagłębi się w materiale, zwolnić osłonę dolną. *Przy innych cięciach osłona dolna powinna pracować automatycznie.*

d. **Należy zawsze zadbać o zakrycie ostrza przed odłożeniem piły na ławę lub podłogę. Niechronione ostrze na wybiegu spowoduje ruch piły do tyłu i w efekcie cięcie wszystkiego po drodze.** *Należy mieć na uwadze czas potrzebny na zatrzymanie ostrza po zwolnieniu przycisku.*

INFORMACJE OGÓLNE

a. **Należy unikać uszkodzeń, które mogą być spowodowane przez śrubokręty, gwoździe lub inne elementy w obrabianym przedmiocie; usunąć je przed rozpoczęciem pracy.**
b. **Zamocować obrabiany przedmiot** *(zamocowanie obrabianego przedmiotu w urządzeniu mocującym lub imadle jest bezpieczniejsze niż trzymanie go w ręku).*
c. **Przy odkładaniu narzędzia należy wyłączyć silnik i zadbać o to, by doszło do kompletnego zatrzymania wszystkich ruchomych części.**
d. **W przypadku blokowania lub awarii elektrycznej bądź mechanicznej, natychmiast wyłączyć narzędzie i odłączyć je od zasilania.**
e. **Narzędzie nie powinno być używane przez osoby w wieku poniżej 16 lat.**
f. **Należy zawsze sprawdzać, czy napięcie zasilania jest takie samo, jak napięcie podane na tabliczce znamionowej narzędzia** *(narzędzia odpowiednie dla 230V lub 240V można podłączyć również do zasilania 220V).*
g. **Narzędzie to nie jest przystosowane do cięcia na mokro.**
h. **Nie należy obrabiać materiału zawierającego azbest** *(azbest jest rakotwórczy).*
i. **Pył z materiałów takich jak farby zawierające ołów, niektórych gatunków drzew, minerałów i metali mogą być szkodliwe (kontakt lub wdychanie pyłu może spowodować reakcję alergiczną i/lub choroby dróg oddechowych u operatora bądź osób postronnych);** *należy nosić maskę przeciwpyłową i pracować z urządzeniem do usuwania pyłu, jeśli jest możliwość jego podłączenia.*
j. **Niektóre rodzaje pyłu sklasyfikowane są jako rakotwórcze (na przykład pył z dębiny i buczyny), w szczególności w połączeniu**

z preparatami do drewna; *należy nosić maskę przeciwpyłową i pracować z urządzeniem do usuwania pyłu, jeśli jest możliwość jego podłączenia.*

k. Należy postępować zgodnie z krajowymi wymaganiami odnośnie pyłu właściwymi dla materiałów, przy których ma być wykonywana praca.

l. Nie należy podejmować prób cięcia ekstremalnie małych przedmiotów.

m. Usunąć wszelkie przeszkody nad i pod ścieżką cięcia przed rozpoczęciem cięcia.

n. Nie pracować z narzędziem trzymanym nad głową.

o. Zawsze odłączyć wtyczkę od źródła zasilania przed wykonaniem jakiejkolwiek regulacji lub wymiany akcesoriów.

p. Należy używać słuchawek ochronnych 2.

q. Wymiana wtyczki lub przewodu zasilającego powinna zawsze być wykonywana przez producenta narzędzia lub jego serwis.

RADY DOTYCZĄCE ZASTOSOWANIA

a. Zawsze ułożyć obrabiany przedmiot dobrą stroną w dół, aby ograniczyć do minimum rozszczepianie.

b. Należy korzystać wyłącznie z ostrz do piły zalecanych przez producenta i zgodnych z EN 847-1, jeśli przewidziane jest zastosowanie z drewnem i podobnymi materiałami.

OCHRONA ŚRODOWISKA

USUWANIE ODPADÓW

Elektronarzędzia, osprzęt i opakowanie należy doprowadzić do ponownego użytkowania zgodnego z zasadami ochrony środowiska.

TYLKO DLA PAŃSTW NALEŻĄCYCH DO UE ⑤

Nie wyrzucać elektronarzędzi wraz z odpadami z gospodarstwa domowego! Zgodnie z Europejską Dyrektywą 2002/96/WE w sprawie zużytego sprzętu elektrotechnicznego i elektronicznego oraz dostosowaniem jej do prawa krajowego, zużyte elektronarzędzia należy posegregować i zutylizować w sposób przyjazny dla środowiska.

OPIS DZIAŁANIA I DANE TECHNICZNE

Rysunek A:
1 = Adapter napędowy
2 = Sprzęgło
3 = Ostrze do cięcia poprzecznego
4 = Śruba

Maksymalne wartości robocze:
Ostrze - 31,8 mm (1-1/4”)
Otwór na trzpień - 9,22 mm (.363”)
Głębokość przy 90° - 6,35 mm (1/4”)

MONTAŻ

MONTAŻ PRZYSTAWKI MINI-PIŁY

Niezmiernie ważne jest przeczytanie i postępowanie zgodnie z poniższymi zaleceniami przy montażu przystawki mini-piły do narzędzia obrotowego, a także upewnienie się, że narzędzie działa.
Poprawny montaż przystawki mini-piły do narzędzia obrotowego wymaga zdjęcia TRZECH elementów z narzędzia: nasadki obudowy, nakrętki tulei zaciskowej i tulei zaciskowej. ⑥

1. Nacisnąć przycisk blokady wałka, odkręcić i wyjąć nakrętkę tulei zaciskowej.
2. Zdjąć tuleję zaciskową.
3. Odkręcić nasadkę obudowy z narzędzia.

Jeśli nakrętka tulei zaciskowej i tuleja zaciskowa nie zostaną zdjęte z wałka silnika, narzędzie nie będzie działało poprawnie.

4. Należy zamontować adapter napędowy na wałku silnika i dokręcić. ⑦

⚠ W CELU ZAPOBIEŻENIA USZKODZENIOM SILNIKA NIE WOLNO NADMIERNIE MOCNO DOKRĘCAĆ ADAPTERA NAPĘDOWEGO. DOKRĘCIĆ ADAPTER NAPĘDOWY DO OPORU RĘCZNIE, A NASTĘPNIE O 1/3 OBROTU ZA POMOCĄ KLUCZA. (Klucz dołączony jest do narzędzia obrotowego.)

5. Dokręcić przystawkę do narzędzia obrotowego aż do momentu, gdy

sprzęgło będzie przylegało do obudowy. Dokręcać wyłącznie ręcznie. Przystawka powinna być ułożona na narzędziu obrotowym tak, by przełącznik sterowania prędkością na narzędziu był łatwo dostępny. ⑧

MONTAŻ OSTRZA

⚠ ZAWSZE UŻYWAĆ OSTRZ DO PIŁY DREMEL. OSTRZA NIEPRZYSTOSOWANE DO OSPRZĘTU MOCUJĄCEGO PRACOWAŁY BĘDĄ NIECENTRYCZNIE, POWODUJĄC UTRATĘ KONTROLI.

1. Założyć przystawkę na narzędzie obrotowe. Upewnić się, że narzędzie obrotowe jest odłączone od zasilania, a przełącznik w pozycji WYŁ.
2. Nacisnąć przycisk blokady wałka na narzędziu obrotowym. Odkręcić śrubę z trzpienia i zdjąć. ⑨
3. Wciskając podstawę osłony w górę na przystawce, umieścić ostrze na trzpieniu, upewniając się, że strzałki na ostrzu skierowane są do zewnątrz, a ostrze spoczywa płasko na podstawie trzpienia.
   Upewnić się, że zęby ostrza skierowane są w tym samym kierunku jak strzałki na osłonie górnej.
   Wycofując osłonę dolną, sprawdzić działanie i stan, w tym śruby.
4. Nacisnąć przycisk blokady wałka na narzędziu obrotowym. Wprowadzić ponownie śrubę i dobrze dokręcić. ⑩

INSTRUKCJE OBSŁUGI

RODZAJE CIĘĆ

Ostrze piły dołączone do przystawki przeznaczone jest zarówno do cięcia poprzecznego, jak i wzdłużnego. Cięcie wzdłużne odbywa się wzdłuż struktury drewna. Cięcie poprzeczne odbywa się w poprzek struktury drewna.
Narzędzie obrotowe powinno pracować z nastawioną prędkością przed rozpoczęciem cięcia i wyłączone wyłącznie po zakończeniu cięcia.
Przeznaczone przede wszystkim do stosowania z drewnem lub materiałami przypominającymi drewno. Inne materiały mogą spowodować przedwczesne zużycie ostrza.
Nie do stosowania z metalem i cegłą.

PROWADNICA KIERUNKOWA

Kierunek podawania dla narzędzia obrotowego to wyłącznie od prawej do lewej.
W celu wykonania prostego cięcia pod kątem 90° należy użyć prowadnicy kierunkowej po lewej stronie osłony w celu prowadzenia cięcia. Prowadnica również pokazuje kierunek podawania. Należy wykonać próbne cięcia na odpadach drewnianych w celu skorygowania linii cięcia. Aby ograniczyć rozszczepianie należy umieścić materiał dobrą stroną do dołu.
Maksymalna głębokość cięcia wynosi 6,35 mm (1/4 cala). Nieprzeznaczone do cięcia okrągłego, zaokrągleń lub fazowania.

NALEŻY ZAWSZE ZADBAĆ O TO, BY DŁONIE I PALCE NIE PRZESZKADZAŁY W SWOBODNYM RUCHU DOLNEJ OSŁONY.

Trzymać pewnie. Nie wolno wciskać narzędzia obrotowego. Należy stosować lekki i jednolity nacisk.
Podczas cięcia w poprzek włókna, występuje tendencja do odrywania i podnoszenia włókien. Efekt ten można zminimalizować poprzez powolny ruch piłą.

CZYŚCIĆ OSŁONĘ DOLNĄ REGULARNIE W CELU ZAPEWNIENIA SZYBKIEGO POWROTU OSŁONY DOLNEJ.

NINIEJSZA PRZYSTAWKA NIE JEST PRZYSTOSOWANA DO UŻYCIA Z TARCZAMI SZLIFIERSKIMI. STANDARDOWE TARCZE DREMEL NIE BĘDĄ PASOWAŁY DO TRZPIENIA.

CIĘCIE DUŻYCH PŁYT

Duże płyty i długie deski uginają się lub wyginają, zależnie od podparcia. Jeśli przystąpi się do cięcia bez wypoziomowania i właściwego podparcia elementu, ostrze będzie miało skłonność do wyginania, powodując ODRZUTY i nadmierne obciążenia narzędzia obrotowego. ⑪
Panel lub deskę należy podeprzeć w pobliżu cięcia, tak jak pokazano w ⑫. Należy upewnić się, że cięta będzie wyłącznie płyta lub deska, a nie stół czy stolik warsztatowy. Klocki o wymiarach dwa na cztery cale, używane do podniesienia i podparcia obrabianego przedmiotu powinny być podłożone w taki sposób, aby szersze boki podpierały przedmiot i spoczywały na stole. Nie należy podpierać przedmiotu obrabianego węższymi bokami, ponieważ układ ten będzie niestabilny. Jeśli płyta lub deska jest zbyt duża na stół lub stolik warsztatowy, należy podeprzeć je klockami o wymiarach 2 na 4 cale

na podłodze i zabezpieczyć.
Przy cięciu wzdłużnym należy zawsze stosować prowadnicę do prostych krawędzi. Poprawia to dokładność cięcia i ogranicza możliwość zakleszczenia ostrza.

KONSERWACJA

SMAROWANIE NARZĘDZIA

Przystawka z piłą została odpowiednio nasmarowana i jest gotowa do użycia.

CZYSZCZENIE

W CELU UNIKNIĘCIA WYPADKÓW NALEŻY ZAWSZE ODŁĄCZYĆ NARZĘDZIE OD ŹRÓDŁA ZASILANIA PRZED CZYSZCZENIEM LUB WYKONYWANIEM WSZELKICH CZYNNOŚCI KONSERWACYJNYCH. Do czyszczenia przystawki z mini-piłą najskuteczniejszy jest zwilżony wacik lub sprężone suche powietrze.

PODCZAS CZYSZCZENIA SPRĘŻONYM POWIETRZEM NALEŻY ZAWSZE NOSIĆ OKULARY OCHRONNE.

Otwory wentylacyjne i przełączniki należy utrzymywać w czystości i wolne od obcych ciał. Nie należy podejmować prób czyszczenia poprzez wkładanie ostro zakończonych przedmiotów do otworów.

NIEKTÓRE ŚRODKI CZYSTOŚCI I ROZPUSZCZALNIKI MOGĄ USZKODZIĆ PLASTIKOWE CZĘŚCI. Niektóre z nich to: benzyna, czterochlorek węgla, chlorowane rozpuszczalniki czyszczące, amoniak i detergenty gospodarstwa domowego, które zawierają amoniak.

KONSERWACJA TARCZ

Ostrza tępią się nawet od cięcia zwykłego drewna. Jeśli cięcie wymaga siły a nie po prostu kierowania narzędzia obrotowego, istnieje szansa, że ostrze jest tępe lub zapchane.
Przy oczyszczaniu tarczy z żywicy i trocin należy odłączyć narzędzie obrotowe od zasilania i usunąć tarczę. Należy pamiętać, że tarcze przeznaczone są do cięcia, więc należy postępować z nimi ostrożnie.

Przetrzeć ostrze naftą lub podobnym rozpuszczalnikiem w celu usunięcia żywicy i trocin.
Tępe lub uszkodzone ostrze prowadzi do spowolnienia cięcia i bardziej obciąża narzędzie obrotowe, a ponadto może powodować odrzut. Należy utrzymywać zapas dodatkowych tarcz, aby zawsze mieć dostępne ostre i skutecznie pracujące tarcze gotowe do zastąpienia stępionej lub uszkodzonej. Z przystawką piły należy stosować wyłącznie tarcz pilarskich Dremel.

SERWIS I GWARANCJA

Na ten produkt DREMEL przyznawana jest gwarancja zgodnie z przepisami ustawowymi/krajowymi; gwarancja nie obejmuje uszkodzenia w wyniku normalnego zużycia, przeciążenia i nieprawidłowego użytkowania.

W przypadku reklamacji, należy wysłać *niezdemontowane* narzędzie wraz z dowodem zakupu do sprzedawcy.

KONTAKT Z PRODUCENTEM MARKI DREMEL

Więcej informacji dotyczących asortymentu Dremel, obsługi technicznej i infolinii znajduje się na stronie www.dremel.com.

Bosch Power Tools B.V., Konijnenberg 60, 4825 BD Breda, Holandia

BG

ИЗПОЛЗВАНИ СИМВОЛИ

① **ПРОЧЕТЕТЕ ТЕЗИ ИНСТРУКЦИИ**

② **ИЗПОЛЗВАЙТЕ СРЕДСТВА ЗА ЗАЩИТА ЗА СЛУХА**

③ **ИЗПОЛЗВАЙТЕ СРЕДСТВА ЗА ЗАЩИТА ЗА ОЧИТЕ**

④ **ИЗПОЛЗВАЙТЕ ПРОТИВОПРАХОВА МАСКА**

⑤ **НЕ ИЗХВЪРЛЯЙТЕ ЕЛЕКТРОИНСТРУМЕНТИТЕ ПРИ БИТОВИТЕ ОТПАДЪЦИ**

⚠ ВНИМАНИЕ **ПРОЧЕТЕТЕ ВСИЧКИ ПРЕДУПРЕЖДЕНИЯ ЗА БЕЗОПАСНОСТ И ВСИЧКИ ИНСТРУКЦИИ**

ПАЗЕТЕ ТЕЗИ ИНСТРУКЦИИ

Моля, прегледайте инструкциите за безопасност на многофункционалния инструмент Dremel.

Ръководствата с инструкции и най-новата актуална информация за съвместимостта можете да намерите на сайта www.dremeleurope.com в раздела за поддръжка

ПРИСТАВКА ЗА ИЗПОЛЗВАНЕ С МНОГОФУНКЦИОНАЛЕН ИНСТРУМЕНТ DREMEL, МОДЕЛИ 3000, 4000, 4300, 8220, 8260.

За оптимални характеристики, преди да използвате за първи път приставката мини трион, монтирайте я към многофункционалния инструмент и я оставете да работи при висока скорост за 2 минути.

⚠ ИЗВАДЕТЕ ЩЕПСЕЛА ОТ КОНТАКТА, ПРЕДИ ДА ПРАВИТЕ ВСЯКАКВИ НАСТРОЙКИ, СМЕНИ НА ПРИСПОСОБЛЕНИЯ, ИЛИ ДА ПРИБИРАТЕ ЕЛЕКТРОИНСТРУМЕНТА. ТАЗИ ПРЕДПАЗНА МЯРКА ПРЕМАХВА ОПАСНОСТТА ОТ ЗАДЕЙСТВАНЕ НА ЕЛЕКТРОИНСТРУМЕНТА ПО НЕВНИМАНИЕ.

ОБЩИ ПРЕДУПРЕЖДЕНИЯ ЗА БЕЗОПАСНОСТ ПРИ РАБОТА С ЕЛЕКТРОИНСТРУМЕНТИ

⚠ ВНИМАНИЕ СПАЗВАЙТЕ ВСИЧКИ УКАЗАНИЯ И ПРЕДУПРЕЖДЕНИЯ, СЪОБРАЗЯВАЙТЕ СЕ С ПРИВЕДЕНИТЕ ТЕХНИЧЕСКИ ПАРАМЕТРИ И ИЗОБРАЖЕНИЯ.

Ако не спазвате посочените по-долу указания, последствията могат да бъдат токов удар, пожар и/или тежки травми. ***Запазете всички предупреждения и инструкции за бъдещи справки.*** *Терминът „електроинструмент“ в предупрежденията се отнася за вашия захранван от мрежата (с кабел) или за работещ на батерии (без кабел) електроинструмент.*

БЕЗОПАСНОСТ НА РАБОТНОТО МЯСТО

a. **Поддържайте работното си място чисто и подредено.** *Безпорядъкът и недостатъчното осветление могат да предизвикат трудови злополуки.*
b. **Не работете с електроинструменти във взривоопасна среда, при наличие на леснозапалими течности, газове или прахообразни материали.** *Електроинструментите могат да отделят искри, които могат да възпламенят прахообразни материали или пари.*
c. **Децата и страничните лица трябва да бъдат далеч от електроинструмента по време на работа.** *Отклоняване на вниманието може да доведе до загуба на контрол върху електроинструмента.*

БЕЗОПАСНОСТ ПРИ РАБОТА С ЕЛЕКТРИЧЕСКИ ТОК

a. **Щепселът на електроинструмента трябва да съответства на използвания електрически контакт. В никакъв случай не променяйте конструкцията на щепсела. Когато работите със заземени (занулени) електроинструменти, не използвайте адаптери за щепсела.** *Използването на оригинални щепсели и контакти намалява риска от токов удар.*
b. **Избягвайте допира на тялото Ви до заземени или занулени повърхности, напр. тръби, радиатори, печки и хладилници.** *Когато тялото Ви е заземено или занулено, рискът от възникване на токов удар е по-голям.*
c. **Предпазвайте електроинструмента от дъжд или влага.** *Проникването на вода в електроинструмента повишава опасността от токов удар.*
d. **Използвайте кабела само по предназначение. Не използвайте кабела за носене на електроинструмента, за дърпане или за изваждане на щепсела от контакта. Пазете кабела от нагряване, омасляване, остри ръбове или движещи се части.** *Повредени или заплетени кабели увеличават риска от токов удар.*
e. **При работа с електроинструмента на открито използвайте удължителен кабел, подходящ за работа на открито.** *Използването на кабел, предназначен за работа на открито, намалява риска от токов удар.*
f. **Ако работата с електроинструмент на влажно място е неизбежна, използвайте източник с диференциална защита (RCD).** *Използването на RCD намалява опасността от възникване на токов удар.*

ЛИЧНИ ПРЕДПАЗНИ СРЕДСТВА

a. **Бъдете внимателни, следете внимателно действията си и работете предпазливо с електроинструмента. Не използвайте електроинструмента, когато сте уморени или под влиянието на наркотични вещества, алкохол или упойващи лекарства.** *Един миг разсеяност при работа с електроинструмента може да доведе до сериозни наранявания.*

b. **Използвайте предпазна екипировка. Винаги носете предпазни средства за очите.** *Носенето на подходящи предпазни средства като дихателна маска, предпазни обувки със стабилен грайфер, каска или антифони намалява риска от наранявания.*

c. **Избягвайте включването на електроинструмента по невнимание. Преди да включите щепсела в захранващата мрежа и/или поставяне на акумулатора, вдигане или носене на инструмента, се уверете, че превключвателят е в положение „изключено“.** *Ако при носене на електроинструмента държите пръста си върху превключвателя или ако подавате захранващо напрежение към електроинструмента, когато е включен, възниква опасност от злополука.*

d. **Преди да включите електроинструмента, отстранете всички помощни инструменти и гаечни ключове от него.** *Гаечен ключ или помощен инструмент, прикрепен към въртяща се част на електроинструмента може да причини наранявания.*

e. **Не се протягайте прекомерно. Винаги работете в стабилно положение и поддържайте равновесие.** *Така ще можете по-добре да контролирате електроинструмента, ако възникне неочаквана ситуация.*

f. **Носете подходящо облекло. Не носете широки дрехи или бижута. Дръжте косата, дрехите и ръкавиците си на безопасно разстояние от въртящите се части.** *Широките дрехи, бижутата или дългите коси могат да се захванат от въртящите се части.*

g. **Ако се предвижда използването на аспирационна уредба, се уверете, че тя е включена и работи нормално.** *Използването на приспособления за събиране на прах може да намали опасностите, свързани с праха.*

h. **Не позволявайте доброто познаване на инструментите, получено при честото им използване, да предизвика у вас самодоволство и пренебрегване на принципите за безопасна работа с инструментите.** *Едно небрежно действие може да предизвика сериозно нараняване за част от секундата.*

ИЗПОЛЗВАНЕ И ПОДДЪРЖАНЕ НА ЕЛЕКТРОИНСТРУМЕНТИТЕ

a. **Не претоварвайте електроинструмента. Използвайте електроинструмента само по предназначение.** *Ще работите по-добре и по-безопасно, когато използвате подходящия електроинструмент в зададения от производителя диапазон на натоварване.*

b. **Не използвайте електроинструмент, чийто превключвател е повреден.** *Електроинструмент, който не може да се включва и изключва с превключвателя, е опасен и трябва да се ремонтира.*

c. **Преди да променяте настройките на електроинструмента, да сменяте принадлежности, както и когато продължително време няма да използвате електроинструмента, изключвайте щепсела от захранващата мрежа и/или изваждайте акумулаторната батерия.** *Тази предпазна мярка премахва опасността от задействане на електроинструмента по невнимание.*

d. **Когато не използвате електроинструмента, го съхранявайте извън обсега на деца и не позволявайте на лица, незапознати с електроинструмента или с тези инструкции, да работят с него.** *Електроинструментите са опасни в ръцете на необучени потребители.*

e. **Извършвайте техническа поддръжка на електроинструментите и допълнителните приспособления. Проверете за разместване или затягане на подвижните части, отчупени части и всички други обстоятелства, които могат да влияят на работата на електроинструмента. Ако електроинструментът е повреден, поправете го, преди да го използвате.** *Много злополуки са причинени от лошо поддържани електроинструменти.*

f. **Пазете режещите инструменти остри и чисти.** *Правилно поддържаните режещи инструменти с остри режещи ръбове се заклинват по-рядко и са по-лесни за управление.*

g. **Използвайте електроинструмента, консумативите и накрайниците към него според тези инструкции и предназначението на отделния тип електроинструмент, вземайки под внимание условията на работа и вида работа, който трябва да се извърши.** *Използването на електроинструмента за работи, различни от тези, за които е предназначен, могат да доведат до опасности.*

h. **Пазете ръкохватките и повърхностите за хващане сухи, чисти и неомаслени.** *Хлъзгавите ръкохватки и повърхности за хващане не позволяват безопасна работа и добро контролиране на инструмента при възникване на неочаквани ситуации.*

ОБСЛУЖВАНЕ

a. **Ремонтирайте електроинструмента само при квалифициран персонал, използващ само оригинални резервни части.** *Това ще гарантира запазването на безопасността на електроинструмента.*

НЕ ОБРАБОТВАЙТЕ МАТЕРИАЛ, СЪДЪРЖАЩ АЗБЕСТ (азбестът е канцерогенен)

АКО ВСЛЕДСТВИЕ НА ИЗВЪРШВАНАТА ДЕЙНОСТ МОЖЕ ДА СЕ ОТДЕЛИ ВРЕДЕН ЗА ЗДРАВЕТО, ЛЕСНОЗАПАЛИМ ИЛИ ВЗРИВООПАСЕН ПРАХ, ПРЕДВАРИТЕЛНО ВЗИМАЙТЕ ПОДХОДЯЩИ ПРЕДПАЗНИ МЕРКИ (някои прахове са канцерогенни); работете с дихателна маска и ако е възможно, включете аспирационна уредба

УКАЗАНИЯ ЗА БЕЗОПАСНА РАБОТА ЗА ВСИЧКИ ТРИОНИ

ПРОЦЕДУРИ ПРИ РЯЗАНЕ (I)

a. **ОПАСНОСТ: Дръжте ръцете си далече от зоната на рязане и режещия диск. С втората ръка дръжте спомагателната ръкохватка или корпуса на електродвигателя. Ако държите триона с двете ръце, няма опасност режещият диск да ги нарани.**
b. **Не поставяйте ръцете си под обработвания детайл.** *Протекторът не Ви защитава от режещия диск под детайла.*
c. **Настройвайте дълбочината на рязане съобразно дебелината на обработвания детайл.** *От долната страна на детайла трябва да се подава по-малко от височината на един режещ зъб.*
d. **По време на рязане никога не дръжте обработвания детайл с ръце или между краката си.** *Закрепвайте детайла към стабилна платформа. Важно е да закрепите детайла правилно, за да намалите излагането на тялото си на опасност от нараняване, както и възможността за заклинване на диска или за загуба на контрол.*
e. **Когато извършвате операции, при които има опасност режещият инструмент да попадне на скрити под повърхността проводници или на собствения си кабел, дръжте електроинструмента само за изолираните повърхности за хващане.** *При контакт с проводник под напрежение по*

металните части на електроинструмента може да протече ток и това да предизвика токов удар.

f. **При надлъжно разрязване използвайте преграда за разрязване или линеен водач.** *Това подобрява точността на среза и намалява възможността за заклинване на режещия диск.*

g. **Винаги използвайте режещи дискове с правилен размер и форма (ромбовидна или кръгла) на присъединителния отвор.** *Режещи дискове, които не са подходящи за монтиране към триона, предизвикват биене, което води до загуба на контрол.*

h. **Никога не използвайте повредени или неподходящи шайби или болт за режещия диск.** *Шайбите и болтът за режещия диск са специално проектирани за Вашия трион, така че да осигурят оптимални характеристики и безопасна работа.*

ДОПЪЛНИТЕЛНИ УКАЗАНИЯ ЗА БЕЗОПАСНА РАБОТА ЗА ВСИЧКИ ТРИОНИ

ПРИЧИНИ ЗА ОТКАТ И ПРЕДУПРЕЖДЕНИЯ ВЪВ ВРЪЗКА С НЕГО

- Откатът е внезапна реакция при прищипан, блокиран или разместен режещ диск на триона, водеща до неконтролираното му повдигане и изскачане от обработвания детайл към оператора.
- Когато режещият диск се прищипе или блокира плътно в цепката, той спира да се движи и реакцията на мотора задвижва бързо инструмента обратно към оператора.
- Ако режещият диск се усуче или размести в среза, зъбците на задния му ръб може да забият в горната повърхност на дървото и да доведат до изскачане на диска от среза и до движение назад към оператора.

Откатът е следствие на неправилно боравене с триона и/или неправилни работни процедури или условия и може да бъде избегнат чрез подходящи предпазни мерки, както е описано по-долу.

a. **Дръжте триона здраво с двете ръце, поставени в позиция, в която да противодействате на възникващите при откат сили. Тялото Ви трябва да бъде от едната страна на режещия диск и никога да не е подравнено с него.** *При откат трионът може да отскочи назад, но операторът може да контролира силите при отката, ако е взел подходящи предпазни мерки.*

b. **Когато режещият диск се заклини или процесът на рязане бъде прекъснат по каквато и да е причина, отпуснете пусковия**

прекъсвач (и задръжте триона неподвижен в материала до пълното спиране на въртенето на диска). Никога не се опитвайте да извадите триона от детайла или да го издърпате назад, докато дискът се върти или може да се получи откат. *Открийте причината за заклинването на режещия диск и я отстранете чрез коректривни действия.*

c. **Когато включвате отново трион, която е врязан в обработвания детайл, центрирайте режещия диск в среза така, че зъбите да не захващат материала.** *Ако режещият диск на триона е заклинен, когато включвате инструмента, може да бъде изхвърлен от детайла или да причини откат.*

d. **Подпирайте големите плоски детайли, за да намалите риска от прищипване на режещия диск и възникване на откат.** *Големите плоски детайли може да се огънат под действие на собственото си тегло. Под тях от двете страни трябва да бъдат поставени опори в близост до линията на среза и в близост до края на детайла.*

e. **Не използвайте тъпи или повредени режещи дискове.** *Незаточените или неправилно настроени режещи дискове създават тясна рязка, което води до прекомерно триене, заклинване на диска и откат.*

f. **Преди рязане затягайте лостовете за дълбочина на режещия диск и за регулиране на наклона на среза.** *Ако по време на рязане регулировката на диска се промени, това може да предизвика заклинване на диска и откат.*

g. **Бъдете особено внимателни при прорези в стени или други зони, които могат да крият изненади. Издаващият се режещ диск може да пререже обекти, които да предизвикат откат.**

УКАЗАНИЯ ЗА БЕЗОПАСНА РАБОТА ЗА ТРИОНИ С МАХАЛОВИДЕН ПРЕДПАЗИТЕЛ И ТРИОНИ С ИЗТЕГЛЯЩ СЕ ПРЕДПАЗИТЕЛ

ФУНКЦИЯ НА ДОЛНИЯ ПРОТЕКТОР

a. **Преди всяка употреба проверявайте дали долният протектор е правилно затворен. Не работете с триона, ако долният протектор не се движи свободно и не се затваря веднага. Никога не затягайте долния протектор в отворена позиция. Ако**

трионът случайно бъде изпуснат, долният протектор може да се огъне. *Повдигнете долния протектор с прибиращия лост и се уверете, че той се движи свободно и не се допира до диска или до която и да е друга част при всички ъгли и дълбочини на рязане.*

b. **Проверете работата на пружината на долния протектор. Ако протекторът и пружината не функционират правилно, те трябва да бъдат поправени преди използване на електроинструмента.** *Долният протектор може да се движи бавно вследствие на повредени детайли, лепкави отлагания или натрупване на остатъци.*

c. **Долният протектор може да бъде прибран ръчно само при специални рязания, например „потъващи“ или „сложни“. Повдигнете долния протектор чрез прибиращия лост и го спуснете веднага щом режещият диск прореже материала.** *При всякакво друго рязане долният протектор трябва да работи автоматично.*

d. **Винаги следете дали долният протектор покрива режещия диск, преди да поставите триона върху работен тезгях или на пода. Незащитеният движещ се по инерция режещ диск ще доведе до движение на триона назад и всичко, което е на пътя му, ще бъде срязано.** *Съобразявайте и с времето, необходимо на диска да спре след освобождаване на превключвателя.*

ОБЩИ СВЕДЕНИЯ

a. **Не допускайте обработваният детайл да бъде повреден от винтове, гвоздеи или други елементи, намиращи се в него; извадете ги, преди да започнете работа.**

b. **Фиксирайте обработвания детайл** *(обработван детайл, захванат с притискащо устройство или в менгеме, е закрепен по-сигурно, отколкото при държане в ръка).*

c. **Когато прибирате инструмента, изключете мотора и се уверете, че всички движещи се части са спрели напълно движението си.**

d. **В случай на заяждане или електрическа или механична неизправност незабавно изключете инструмента и извадете щепсела от контакта.**

e. **Този инструмент не трябва да се използва от лица под 16 години.**

f. **Винаги проверявайте дали подаваното напрежение е същото като напрежението обозначено на табелката на инструмента** *(инструменти с номинална мощност 230 V или 240 V могат да бъдат свързани към захранване 220 V).*
g. **Този инструмент не е подходящ за мокро рязане.**
h. **Не обработвайте азбестосъдържащ материал** *(азбестът е канцерогенен).*
i. **Прахът от някои материали, като бои, съдържащи олово, някои дървесни видове, минерали и метали, може да е вреден (контакт с праха или вдишването му може да причинят алергични реакции и/или респираторни заболявания при оператора или странични лица);** *носете прахозащитна маска и работете с устройство за отвеждане на праха, ако може да се свърже такова.*
j. **Някои видове прах са класифицирани като канцерогенни (например прах от дъбов и буков материал), по-специално във връзка с добавките за увеличаване на издръжливостта на дървесината;** *носете прахозащитна маска и работете с устройство за отвеждане на праха, ако може да се свърже такова.*
k. **Спазвайте националните изисквания, свързани с количеството прах, за материалите, с които искате да работите.**
l. **Не се опитвайте да режете изключително малки детайли.**
m. **Преди да започнете да режете, отстранете всички препятствия над и под пътя на рязането.**
n. **Не работете с инструмента над нивото на главата.**
o. **Винаги изваждайте щепсела от контакта, преди да направите каквато и да е промяна или да смените приставка.**
p. **Използвайте средства за защита на слуха ②.**
q. **Подмяната на щепсела или захранващия кабел трябва винаги да се извършва от производителя на инструмента или от неговата сервизна организация.**

СЪВЕТИ ЗА УПОТРЕБА

a. **Винаги обръщайте обработвания детайл с лицевата страна надолу, за да си осигурите минимално разцепване.**
b. **Използвайте за триона само режещи дискове, препоръчани от производителя, които отговарят на EN 847-1, ако са предназначени за дърво или подобни материали.**

ОКОЛНА СРЕДА

ИЗХВЪРЛЯНЕ

С оглед опазване на околната среда електроинструментът, допълнителните приспособления и опаковката трябва да бъдат сортирани за рециклиране.

САМО ЗА СТРАНИ ОТ ЕС ⑤

Не изхвърляйте електроинструментите при битовите отпадъци! Съгласно европейската Директива 2002/96/ЕО относно отпадъци от електрическо и електронно оборудване и утвърждаването й като национален закон електроинструментите, които не могат да се използват повече, трябва да се събират отделно и да се изхвърлят по екологичен начин.

ФУНКЦИОНАЛНО ОПИСАНИЕ И ТЕХНИЧЕСКИ ХАРАКТЕРИСТИКИ

Фигура A:
1 = Преходник за задвижване
2 = Свързваща муфа
3 = Диск за надлъжно и напречно рязане
4 = Винт

Максимален капацитет:
Режещ диск — 31,8 mm (1-1/4”)
Присъединителен отвор — 9,22 mm (0,363”)
Дълбочина при 90° — 6,35 mm (1/4”)

СГЛОБЯВАНЕ

МОНТИРАНЕ НА ПРИСТАВКАТА МИНИ ТРИОН

Изключително важно е да прочетете внимателно и да следвате указанията по-долу, преди да сглобите приставката мини трион към многофункционалния инструмент, и да се уверите, че инструментът

функционира правилно.
За да закрепите правилно приставката мини трион към многофункционалния инструмент, трябва да свалите ТРИ елемента от инструмента: капачката на корпуса, гайката на цангата и цангата. ⑥

1. При натиснат бутон за блокиране на шпиндела отвинтете и свалете гайката на цангата.
2. Свалете цангата.
3. Отвинтете капачката на корпуса от инструмента.

Ако гайката на цангата и цангата не бъдат свалени от шпиндела на мотора, инструментът няма да функционира правилно.

4. Монтирайте преходника за задвижване към шпиндела на мотора и го затегнете. ⑦

⚠ ЗА ДА ПРЕДОТВРАТИТЕ ПОВРЕДА НА ИНСТРУМЕНТА, НЕ ЗАТЯГАЙТЕ ТВЪРДЕ МНОГО ПРЕХОДНИКА ЗА ЗАДВИЖВАНЕ. ЗАТЕГНЕТЕ ПРЕХОДНИКА ЗА ЗАДВИЖВАНЕ С ПРЪСТИ И СЛЕД ТОВА ЗАТЕГНЕТЕ С ГАЕЧЕН КЛЮЧ ОЩЕ 1/3 ОБОРОТ. (Гаечният ключ е включен в комплекта на многофункционалния инструмент.)

5. Завинтете приставката към многофункционалния инструмент, докато свързващата муфа се затегне около корпуса. Затегнете само на ръка. Приставката трябва да бъде ориентирана върху многофункционалния инструмент така, че превключвателят за контрол на скоростта на инструмента да е лесно достъпен. ⑧

СГЛОБЯВАНЕ НА РЕЖЕЩИЯ ДИСК

⚠ ВИНАГИ ИЗПОЛЗВАЙТЕ РЕЖЕЩИ ДИСКОВЕ ЗА ТРИОН ОТ DREMEL. РЕЖЕЩИ ДИСКОВЕ, КОИТО НЕ СА ПОДХОДЯЩИ ЗА МОНТИРАНЕ КЪМ ТРИОНА, ЩЕ СЕ ДВИЖАТ ЕКСЦЕНТРИЧНО, КОЕТО ВОДИ ДО ЗАГУБА НА КОНТРОЛ.

1. Монтирайте приставката към многофункционалния инструмент. Уверете се, че многофункционалният инструмент не е включен в контакта и че превключвателят му е в положение OFF (Изкл.).
2. Натиснете бутона за застопоряване на шпиндела на многофункционалния инструмент. Отвинтете винта от дорника и го свалете. ⑨
3. Избутайте протектора, така че да достигне до приставката, и

поставете режещия диск върху оста на дорника, като се уверите, че стрелките върху диска сочат навън и дискът лежи върху рамото на оста на дорника.
Уверете се, че зъбите на диска сочат в същата посока, както стрелките върху горния протектор.
Докато прибирате долния протектор, проверете функционирането и състоянието му, включително пружината.

4. Натиснете бутона за застопоряване на шпиндела на многофункционалния инструмент. Поставете отново винта и го завинтете здраво. ⑩

ИНСТРУКЦИИ ЗА ЕКСПЛОАТАЦИЯ

ВИДОВЕ СРЕЗОВЕ

Режещият диск за трион, предоставен заедно с приставката, служи както за напречно, така и за надлъжно рязане. Надлъжното рязане се извършва по дължината на влакната на дървото. Напречното рязане е перпендикулярно на тях.
Многофункционалният инструмент трябва да достигне зададената скорост, преди да започнете да режете, и да бъде изключен едва след като приключите с рязането.
Да се използва основно за дърво или подобни материали. Другите видове материал могат да доведат до преждевременно износване на режещия диск.
Да не се използва за метал или зидария.

ВОДАЧ ЗА ПОСОКАТА

Посоката на подаване при многофункционалния инструмент е само отдясно наляво.
При прави срезове под ъгъл 90° използвайте водача за посоката, разположен от лявата страна на протектора, за да насочвате среза.
Този водач показва и посоката на подаване. Направете няколко пробни среза в непотребно парче дърво, за да проверите линията на рязане.
За да осигурите минимално разцепване, поставайте материала с лицевата страна надолу.
Максималната дълбочина на среза е 6,35 mm (1/4“). Приставката не е подходяща за изрязване на закръгления, криви или скосявания.

ВИНАГИ ПРОВЕРЯВАЙТЕ ДАЛИ РЪЦЕТЕ ИЛИ ПРЪСТИТЕ ВИ НЯМА ДА ПРЕЧАТ НА СВОБОДНОТО ДВИЖЕНИЕ НА ДОЛНИЯ ПРОТЕКТОР.

Дръжте здраво многофункционалния инструмент. Не го насилвайте. Използвайте лек и постоянен натиск.
Когато правите напречни срезове, дървесните влакна обикновено се късат и се повдигат нагоре. Бавното движение на триона свежда този ефект до минимум.

ПОЧИСТВАЙТЕ ЧЕСТО ДОЛНИЯ ПРОТЕКТОР, ЗА ДА ОСИГУРИТЕ БЪРЗОТО МУ ВРЪЩАНЕ НА МЯСТО.

ТАЗИ ПРИСТАВКА НЕ Е ПРЕДНАЗНАЧЕНА ЗА АБРАЗИВНИ ДИСКОВЕ. СТАНДАРТНИТЕ ДИСКОВЕ DREMEL НЕ МОГАТ ДА СЕ МОНТИРАТ НА ДОРНИКА.

РЯЗАНЕ НА ГОЛЕМИ ЛИСТОВЕ

Големите листове или дългите плоскости хлътват или се огъват в зависимост от опората си. Ако се опитвате да режете без нивелиране или добра опора на детайла, дискът ще започне да заяжда, причинявайки ОТКАТ и допълнително натоварване на многофункционалния инструмент. ⑪
Опрете плоския детайл близо до мястото на рязане, както е показано на ⑫. Уверете се, че ще срежете само листа или плоскостта, но не и масата или работния тезгях. Опорите, използвани за повдигане и поддържане на работата, трябва да бъдат позиционира по такъв начин, че най-широките части да поддържат детайла, а по-тесните да са опрени в масата. Не опирайте детайла с тесните страни, тъй като това е нестабилна подредба. Ако листът или дъската, която трябва да бъдат нарязани са прекалено дълги за масата или тезгяха, използвайте опори на пода и фиксирайте.
При надлъжно разрязване винаги използвайте линеен водач. Това подобрява точността на среза и намалява възможността за заклинване на режещия диск.

ПОДДРЪЖКА

СМАЗВАНЕ НА ИНСТРУМЕНТА

Вашата приставка трион е смазана по подходящ начин и готова за работа.

ПОЧИСТВАНЕ

ЗА ДА ПРЕДОТВРАТИТЕ ВЪЗНИКВАНЕ НА ИНЦИДЕНТИ, ПРЕДИ ПОЧИСТВАНЕ ИЛИ ТЕХНИЧЕСКА ПОДДРЪЖКА ВИНАГИ ИЗКЛЮЧВАЙТЕ ИНСТРУМЕНТА ОТ КОНТАКТА. Приставката мини трион може да бъде почистена най-ефикасно с влажен памучен тампон или със сух въздух под налягане.

ПРИ ПОЧИСТВАНЕ НА ИНСТРУМЕНТИ С ВЪЗДУХ ПОД НАЛЯГАНЕ ВИНАГИ НОСЕТЕ ЗАЩИТНИ ОЧИЛА.

Вентилационните отвори и лостчетата за превключване трябва да се поддържат чисти и без наличие на чужди вещества. Не се опитвайте да почиствате, като вкарвате остри предмети през отворите.

НЯКОИ ПОЧИСТВАЩИ ПРЕПАРАТИ И РАЗТВОРИТЕЛИ ПОВРЕЖДАТ ПЛАСТМАСОВИТЕ ЧАСТИ. Между тях са: бензин, въглероден тетрахлорид, почистващи разтворители, които съдържат хлор, амоняк и домакински почистващи препарати, които съдържат амоняк.

ГРИЖА ЗА РЕЖЕЩИТЕ ДИСКОВЕ

Режещите дискове се изтъпяват, дори когато режете обикновено дърво. Ако установите, че трябва да натискате със сила многофункционалния инструмент, за да реже, вместо просто да го насочвате по среза, вероятно режещият диск се е изтъпил или е покрит с дървесна смола. При почистване на клея и смолата от режещия диск изключвайте многофункционалния инструмент от контакта и сваляйте диска. Не забравяйте, че дисковете са предназначени за рязане, затова боравете внимателно с тях. Избършете режещия диск с газ или подобен разтворител, за да отстраните клея и смолата.
Тъпият или повреден режещ диск намалява скоростта на рязане и натоварва значително многофункционалния инструмент, което може да

предизвика ОТКАТ. Дръжте под ръка допълнителни режещи дискове, за да можете винаги да смените тъпия или повреден диск с нов, остър и ефективен.
Използвайте за приставката само режещи дискове Dremel.

ТЕХНИЧЕСКО ОБСЛУЖВАНЕ И ГАРАНЦИЯ

За този продукт на DREMEL се предоставя гаранция съгласно законовите специфични за съответната държава разпоредби; гаранцията изключва повреди, причинени от износване в нормалния ход на работа, от претоварване или неправилна употреба.
При рекламация изпратете *неразглобения* инструмент заедно с доказателството за покупката му на вашия дилър.

ЗА ВРЪЗКА С DREMEL

За повече информация за асортимента, поддръжката и пряка телефонна връзка с DREMEL, посетете www.dremel.com

Bosch Power Tools B.V., Konijnenberg 60, 4825 BD Breda, Нидерландия

HU

HASZNÁLT SZIMBÓLUMOK

① **OLVASSA EL EZEKET AZ ELŐÍRÁSOKAT**

② **HASZNÁLJON FÜLVÉDŐT**

③ **HASZNÁLJON VÉDŐSZEMÜVEGET**

④ **HASZNÁLJON PORMASZKOT**

⑤ **NE DOBJA KI AZ ELEKTROMOS KÉZISZERSZÁMOKAT A HÁZTARTÁSI SZEMÉTBE**

⚠ FIGYELEM **OLVASSA EL AZ ÖSSZES BIZTONSÁGI FIGYELMEZTETÉST ÉS ELŐÍRÁST**

GONDOSAN ŐRIZZE MEG EZEKET AZ ELŐÍRÁSOKAT

Olvassa el a Dremel forgószerszám biztonsági utasításait.

A kézikönyvek és a kompatibilitásra vonatkozó legfrisebb hírek a www.dremeleurope.com webhely support részén találhatók

A SZERELVÉNY A KÖVETKEZŐ DREMEL FORGÓSZERSZÁMOKHOZ HASZNÁLHATÓ: 3000, 4000, 4300, 8220, 8260.

Az optimális teljesítmény eléréséhez járassa az új mini fűrészfüggeléket nagy fordulatszámon a forgószerszámon 2 percig a használat előtt.

⚠ HÚZZA KI A CSATLAKOZÓDUGÓT A DUGASZOLÓALJZATBÓL, MIELŐTT AZ ELEKTROMOS KÉZISZERSZÁMON BEÁLLÍTÁSI MUNKÁKAT VÉGEZ, TARTOZÉKOKAT CSERÉL VAGY A SZERSZÁMOT TÁROLÁSRA ELTESZI. EZ AZ ELŐVIGYÁZATOSSÁGI INTÉZKEDÉS MEGGÁTOLJA A SZERSZÁM AKARATLAN ÜZEMBE HELYEZÉSÉT.

AZ ELEKTROMOS KÉZISZERSZÁMRA VONATKOZÓ ÁLTALÁNOS BIZTONSÁGI FIGYELMEZTETÉSEK

⚠ FIGYELEM VEGYEN FIGYELEMBE MINDEN FIGYELMEZTETŐ JELZÉST, ELŐÍRÁST, ÁBRÁT ÉS ADATOT, AMELYET AZ ELEKTROMOS KÉZISZERSZÁMHOZ MELLÉKELTEK.

Ha nem tartja be a következő előírásokat, akkor az áramütéshez, tűzhöz és/vagy súlyos személyi sérülésekhez vezethet. ***Őrizze meg a figyelmeztetéseket és az előírásokat későbbi használatra.***
Az „elektromos kéziszerszám” kifejezés az alábbi figyelmeztetések mindegyikében a hálózati feszültségről működő (vezetékes) szerszámot vagy akkumulátoros (vezeték nélküli) szerszámot jelenti.

A MUNKATERÜLET BIZTONSÁGA

a. A munkahely legyen tiszta és jól megvilágított. *A rendezetlen és nem megfelelően megvilágított munkaterület balesetekhez vezethet.*

b. Ne dolgozzon az elektromos kéziszerszámmal olyan robbanásveszélyes környezetben, ahol éghető folyadékok, gázok

vagy porok vannak. *Az elektromos kéziszerszámok szikrákat keltenek, amelyek a port vagy a gőzöket meggyújthatják.*

c. **Tartsa távol a gyerekeket és az idegen személyeket a munkahelytől, ha az elektromos kéziszerszámot használja.** *Ha elvonják a figyelmét, elveszítheti az uralmát a berendezés felett.*

ELEKTROMOS BIZTONSÁGI ELŐÍRÁSOK

a. **A készülék csatlakozódugójának illeszkednie kell a dugaszolóaljzatba. A csatlakozódugót semmilyen módon sem szabad megváltoztatni. Védőföldeléssel ellátott elektromos kéziszerszámokhoz ne használjon csatlakozó adaptert.** *Ha nem módosítja a csatlakozódugót és a dugó illeszkedik az aljzatba, azzal csökkentheti az áramütés kockázatát.*

b. **Kerülje a földelt felületek, például csövek, fűtőtestek, kályhák és hűtőgépek megérintését.** *Az áramütési veszély megnövekszik, ha a teste le van földelve.*

c. **Tartsa távol az elektromos kéziszerszámot az esőtől vagy nedvességtől.** *Ha víz kerül egy elektromos kéziszerszámba, az megnöveli az áramütés veszélyét.*

d. **Soha ne használja az elektromos kábelt a rendeltetésétől eltérő célra. A szerszámot soha ne hordozza a kábelnél fogva, és soha ne húzza ki a hálózati csatlakozó dugót a kábelnél fogva. Tartsa távol a kábelt hőforrásoktól, olajtól, éles élektől és mozgó gépalkatrészektől.** *A megrongálódott vagy megtekeredett kábel növeli az áramütés veszélyét.*

e. **Ha kültéren működteti a kéziszerszámot, akkor kültéri használatra alkalmas hosszabbítót használjon.** *A szabadban való használatra engedélyezett hosszabbító használata csökkenti az áramütés veszélyét.*

f. **Ha az elektromos kéziszerszámot nedves helyen kell használnia, akkor maradékáram-eszközzel (RCD) védett aljzatot használjon!** *Az RCD alkalmazása csökkenti az áramütés kockázatát.*

SZEMÉLYI BIZTONSÁG

a. **Munka közben mindig legyen óvatos, ügyeljen arra, amit csinál, és meggondoltan dolgozzon az elektromos kéziszerszámmal. Ha fáradt, vagy gyógyszerek, alkohol vagy orvosságok hatása alatt áll, ne használja a kéziszerszámot.** *Egy pillanatnyi figyelmetlenség a szerszám használata közben komoly sérülésekhez vezethet.*

b. **Viseljen személyi védőfelszerelést. Mindig viseljen védőszemüveget.** *A személyi védőfelszerelések, mint porvédő maszk,*

csúszásbiztos védőcipő, védősisak és fülvédő megfelelő körülmények között történő használata csökkenti a személyi sérülések kockázatát.

c. **Kerülje el a készülék akaratlan üzembe helyezését. Győződjön meg arról, hogy az elektromos kéziszerszám ki van kapcsolva, mielőtt csatlakoztatná a hálózathoz és/vagy felszerelné az akkumulátort, felvenné vagy hordozná a szerszámot.** *Ha az elektromos kéziszerszám felemelése közben az ujját a kapcsolón tartja, vagy ha a készüléket bekapcsolt állapotban csatlakoztatja az áramforráshoz, az balesetekhez vezethet.*

d. **Az elektromos kéziszerszám bekapcsolása előtt okvetlenül távolítsa el a beállítószerszámot vagy tokmánykulcsot.** *Az elektromos kéziszerszám forgó részében felejtett beállítószerszám vagy tokmánykulcs sérüléseket okozhat.*

e. **Ne próbáljon túl messzire nyúlni a kéziszerszámmal. Ügyeljen arra, hogy mindig biztosan álljon és az egyensúlyát megtartsa.** *Így az elektromos kéziszerszám felett váratlan helyzetekben is jobban tud uralkodni.*

f. **Viseljen megfelelő ruhát. Ne viseljen bő ruhát vagy ékszereket. Tartsa távol a haját, a ruháját és a kesztyűjét a mozgó részektől.** *A bő ruhát, az ékszereket és a hosszú hajat a mozgó alkatrészek magukkal ránthatják.*

g. **Ha az elektromos kéziszerszámra fel lehet szerelni a por elszívásához és összegyűjtéséhez szükséges berendezéseket, győződjön meg róla, hogy azok megfelelő módon hozzá vannak kapcsolva a készülékhez és rendeltetésüknek megfelelően működnek.** *A porgyűjtés alkalmazása csökkenti a munka során keletkező por veszélyes hatását.*

h. **Ne hagyja, hogy az elektromos kéziszerszám gyakori használata során szerzett tapasztalatok túlságosan magabiztossá tegyék, és figyelmen kívül hagyja az idevonatkozó biztonsági alapelveket.** *Egy gondatlan művelet egy másodperc törtrésze alatt súlyos sérüléseket okozhat.*

AZ ELEKTROMOS KÉZISZERSZÁM KEZELÉSE ÉS HASZNÁLATA

a. **Ne terhelje túl a kéziszerszámot. A munkájához csak az arra szolgáló elektromos kéziszerszámot használja.** *Egy alkalmas elektromos kéziszerszámmal a megadott teljesítménytartományon belül jobban és biztonságosabban lehet dolgozni.*

b. **Ne használjon olyan elektromos kéziszerszámot, amelynek a kapcsolója elromlott.** *Az olyan elektromos kéziszerszám, amelyet nem lehet sem be-, sem kikapcsolni, veszélyes és meg kell javíttatni.*

c. **Húzza ki a csatlakozó dugót a dugaszolóaljzatból és/vagy vegye ki az akkumulátort az elektromos kéziszerszámból, mielőtt a szerszámon beállítási munkákat végez, tartozékokat cserél vagy a szerszámot eltárolja.** *Ez az elővigyázatossági intézkedés meggátolja a szerszám akaratlan üzembe helyezését.*

d. **A használaton kívüli elektromos kéziszerszámokat olyan helyen tárolja, ahol azokhoz gyerekek nem férhetnek hozzá. Ne hagyja, hogy olyan személyek használják az elektromos kéziszerszámot, akik nem ismerik a szerszámot, vagy nem olvasták el ezt az útmutatót.** *Az elektromos kéziszerszámok veszélyesek, ha azokat gyakorlatlan személyek használják.*

e. **Tartsa megfelelően karban az elektromos kéziszerszámokat és a tartozékokat. Ellenőrizze, hogy a mozgó alkatrészek kifogástalanul működnek-e, nincsenek-e beszorulva, és nincsenek-e eltörve vagy megrongálódva olyan alkatrészek, amelyek hatással lehetnek az elektromos kéziszerszám működésére. A kéziszerszám megrongálódott részeit a készülék használata előtt javíttassa meg.** *Sok olyan baleset történik, amelyet az elektromos kéziszerszám nem kielégítő karbantartására lehet visszavezetni.*

f. **Tartsa tisztán és éles állapotban a vágószerszámokat.** *Az éles vágóélekkel rendelkező és gondosan ápolt vágószerszámok ritkábban ékelődnek be és azokat könnyebben lehet vezetni és irányítani.*

g. **Az elektromos kéziszerszámokat, tartozékokat, betétszerszámokat stb. csak ezen előírásoknak megfelelően használja. Vegye figyelembe a munkakörülményeket és a kivitelezendő munka sajátosságait.** *Az elektromos kéziszerszám eredeti rendeltetésétől eltérő célokra való alkalmazása veszélyes helyzetekhez vezethet.*

h. **Tartsa szárazon, tisztán valamint olaj- és zsírmentes állapotban a fogantyúkat és markoló felületeket.** *A csúszós fogantyúk és markoló felületek váratlan helyzetekben lehetetlenné teszik az elektromos kéziszerszám biztonságos kezelését és irányítását.*

SZERVIZ-ELLENŐRZÉS

a. **Az elektromos kéziszerszámot csak szakképzett személy javíthatja, kizárólag eredeti pótalkatrészek felhasználásával.** *Ez biztosítja, hogy az elektromos kéziszerszám biztonságos maradjon.*



NE MUNKÁLJON MEG A BERENDEZÉSSEL AZBESZTET TARTALMAZÓ ANYAGOKAT (az azbesztnek rákkeltő hatása van)

HOZZA MEG A SZÜKSÉGES VÉDŐINTÉZKEDÉSEKET, HA A MUNKÁK SORÁN EGÉSZSÉGKÁROSÍTÓ HATÁSÚ, ÉGHETŐ VAGY ROBBANÉKONY POROK KELETKEZHETNEK (egyes porfajták rákkeltő hatásúak); viseljen porvédő álarcot és használjon, ha hozzá lehet csatlakoztatni a berendezéshez, egy por-/forgácselszívó berendezést

BIZTONSÁGI ELŐÍRÁSOK AZ ÖSSZES FŰRÉSZRE

VÁGÁSI ELJÁRÁSOK (I)

a. **VESZÉLY: Tartsa távol a kezét a vágási területtől és a fűrészlaptól. A másik kezét tegye a pótfogantyúra vagy a motorházra. Ha mindkét kezével tartja a fűrészt, akkor a fűrészlap nem vághatja meg a kezét.**

b. **Ne nyúljon a megmunkálásra kerülő munkadarab alá.** *A védőbúra nem tudja megvédeni Önt a fűrészlap munkadarab alatti részétől.*

c. **A vágási mélységet a megmunkálásra kerülő munkadarab vastagságának megfelelően kell megválasztani.** *A munkadarab alatt a fűrészlap teljes fogánál kisebb résznek szabad csak kilátszania.*

d. **Vágás közben sohase tartsa a munkadarabot a kezével vagy a térdére fektetve.** *Rögzítse egy stabil alaphoz a megmunkálásra kerülő munkadarabot. Fontos, hogy a munkadarabot megfelelően alátámassza, nehogy veszélyeknek tegye ki magát, vagy a fűrészlap beékelődjön vagy elvessze az uralmát a kéziszerszám felett.*

e. **A szigetelt fogófelületen tartsa az elektromos kéziszerszámot, ha működtetés közben a vágószerszám egy rejtett vezetéket vagy a saját elektromos zsinórját érintheti.** *Ha a berendezés egy feszültség alatt álló vezetékhez ér, az elektromos kéziszerszám fémrészei szintén feszültség alá kerülnek és áramütést okozhatnak a kezelőnek.*

f. **Hasításhoz használjon mindig egy párhuzamvezetőt vagy sarokütközőt.** *Ez megnöveli a vágási pontosságot és csökkenti annak a valószínűségét, hogy a fűrészlap beékelődik.*

g. **Mindig csak helyes méretű és megfelelő rögzítő nyílással (például rombuszalakú vagy körkeresztmetszetű) ellátott fűrészlapokat használjon.** *Azok a fűrészlapok, amelyek nem illenek a rögzítő alkatrészeikhez, nem futnak körben, melynek következtében a kezelő elveszítheti a készülék feletti uralmat.*

h. **Sohase használjon megrongálódott vagy helytelen fűrészlap alátéteket vagy csavart.** *A fűrészlap alátétek és a csavar külön az Ön*

fűrészéhez van kialakítva, hogy optimális teljesítményt és biztonságos üzemelést eredményezzen.

TOVÁBBI BIZTONSÁGI ELŐÍRÁSOK AZ ÖSSZES FŰRÉSZRE

A VISSZARÚGÁS OKAI ÉS AZ EZZEL KAPCSOLATOS FIGYELMEZTETŐ TÁJÉKOZTATÓK

- A visszarúgás alatt a beszorult, beékelődött vagy nem megfelelően beállított fűrészlap hirtelen reakcióját értjük, amely ahhoz vezet, hogy az irányíthatatlanná vált fűrész kiemelkedik a munkadarabból és a kezelő felé pattan.
- Amikor a fűrészlap beékelődik vagy azt az összezáródó vágás beszorítja, a fűrészlap hirtelen lelassul és a motor reakciója az egységet nagy sebességgel a kezelő felé mozgatja.
- Ha a fűrészlap a vágásban meggörbül vagy elhajlik, a fűrészlap hátsó szélénél található fog belevághat a fa felső felületébe és a fűrészlap ennek következtében kiemelkedhet a vágásból és hátrafelé, a kezelő felé pattanhat.

A visszarúgás a fűrész hibás vagy helytelen használatának következménye. Ezt az alábbiakban leírt, megfelelő óvintézkedésekkel meg lehet gátolni.

a. **A fűrészt mindig mind a két kezével erőteljesen fogja és hozza a kezét olyan helyzetbe, hogy ellen tudjon állni a visszarúgási erőknek. A teste a fűrészlap egyik vagy másik oldalán legyen, de sohasem egy síkban a fűrészlappal.** *A fűrész visszarúgása ahhoz vezethet, hogy a fűrész hirtelen hátrafelé ugorjon, de a visszarúgási erőkre a kezelő megfelelő biztonsági intézkedésekkel megfelelően tud reagálni.*

b. **Ha a fűrész beékelődik, vagy ha Ön bármely okból megszakítja a fűrészelést, engedje el a kapcsolót és tartsa a fűrészt mozdulatlanul, amíg a fűrészlap teljesen leáll. Sohase próbálja meg kivenni a fűrészt a vágásból, vagy hátrafelé húzni, amíg a fűrészlap mozgásban van. Ellenkező esetben visszarúgás léphet fel.** *Állapítsa meg és szüntesse meg a fűrészlap beékelődésének vagy leblokkolásának okát.*

c. **Amikor újraindítja a munkadarabban a fűrészt, központozza a vágásban a fűrészlapot, úgy, hogy a fűrész fogai ne érjenek hozzá az anyaghoz.** *Ha a fűrészlap beékelődött, akkor az a fűrész*

újraindításakor kiemelkedhet a munkadarabból, vagy egy visszarúgást okozhat.

d. **A hosszú lemezeket támassza alá, hogy minimumra csökkentse a fűrészlap beékelődésének és a visszarúgásnak a kockázatát.** *A nagyobb lemezek a saját súlyuk alatt meghajolhatnak. A lemezt mind a vágási vonal közelében, mind a szélénél a fűrészlap mindkét oldalán alá kell támasztani.*

e. **Ne használjon tompa, vagy megrongálódott fűrészlapokat.** *Az életlen vagy helytelenül beállított fűrészlapok túl keskeny vágási vonalat hoznak létre, amely túl nagy súrlódáshoz, a fűrészlap beszorulásához és visszarúgáshoz vezet.*

f. **A fűrészlap mélységét és a vágási szöget beállító rögzítőkarokat a vágás előtt szorosan rögzíteni kell.** *Ha a fűrészlap beállítása vágás közben elmozdul, ez beékelődéshez és visszarúgáshoz vezethet.*

g. **Meglévő falakban vagy más, kívülről be nem látható területeken végzett vágásoknál különös óvatossággal járjon el.** *Az áthatoló fűrészlap olyan tárgyakba vághat bele, amelyek visszarúgást okoznak.*

BIZTONSÁGI UTASÍTÁSOK INGÁS VÉDŐBÚRÁVAL ÉS VONÓ VÉDŐBÚRÁVAL RENDELKEZŐ FŰRÉSZEKHEZ

AZ ALSÓ VÉDŐBÚRA MŰKÖDÉSE

a. **Minden használat előtt ellenőrizze, hogy az alsó védőbúra helyesen zár-e. Ne használja a fűrészt, ha az alsó védőbúra nem mozog szabadon és nem záródik le azonnal. Sohase rögzítse nyitott helyzetben az alsó védőbúrát. Ha a fűrész véletlenül leesik, az alsó védőbúra meggörbülhet.** *Hajtsa fel a visszahúzó karral az alsó védőbúrát és győződjön meg arról, hogy az szabadon mozog és semmilyen vágási mélység és vágási szög esetén sem ér hozzá sem a fűrészlaphoz, sem más alkatrészekhez.*

b. **Ellenőrizze az alsó védőbúra rugójának működését. Ha a védőbúra és a rugó nem működik helyesen, azoat a további használat előtt meg kell javítani.** *Előfordulhat, hogy az alsó védőbúra megrongálódott alkatrészek, gumilerakódások vagy szennyeződések miatt csak lassan működik.*

c. **Az alsó védőbúrát csak bizonyos különleges vágásokhoz, mint a „bemerülő vágások" és az „illesztő vágások", kézzel lehet visszahúzni. Hajtsa fel a visszahúzó karral az alsó védőbúrát és mihelyt a fűrészlap belép a munkadarabba, engedje el.** *Az alsó*

védőbúrának bármely más fűrészelési munkához automatikusan kell működnie.

d. **Mindig ügyeljen arra, hogy az alsó védőbúra betakarja a fűrészlapot, mielőtt letenné a fűrészt a munkapadra vagy a padlóra. A letakaratlan, még kifutás alatt álló fűrészlap a fűrészt hátrafelé mozgatja, és az mindenbe belevág, ami az útjába kerül.** *Legyen tudatában annak az időnek, amelyre a fűrészlapnak van szüksége ahhoz, hogy a kapcsoló elengedése után leálljon.*

ÁLTALÁNOS TUDNIVALÓK

a. **Kerülje el a csavarok, szögek és a munkahelyen lévő egyéb elemek által okozott sérüléseket; távolítsa el őket a munka megkezdése előtt.**
b. **Rögzítse biztonságosan a munkadarabot** *(egy befogó szerkezettel vagy satuval rögzített munkadarab biztonságosabban van rögzítve, mintha csak a kezével tartaná).*
c. **Amikor elrakja a szerszámot, kapcsolja ki a motort, és gondoskodjon arról, hogy minden mozgó alkatyrész teljesen leállt.**
d. **Elakadás, elektromos vagy mechanikus működési hiba esetén azonnal kapcsolja ki a szerszámot, és válassza le a tápellátásról.**
e. **16 év alatti személyek nem használhatják a szerszámot.**
f. **Mindig ellenorizze, hogy a hálózati feszültség megegyezik-e a gép adattábláján jelzett feszültséggel** *(a 230V vagy 240V névleges feszültségu szerszámok 220V-os hálózatra is csatlakoztathatók).*
g. **A szerszám nedves vágásra nem alkalmas.**
h. **Ne munkáljon meg a berendezéssel azbesztet tartalmazó anyagokat** *(az azbesztnek rákkeltő hatása van).*
i. **Különféle anyagokról – például az ólomtartalmú festékről, egyes fafajtákról, ásványokról és fémekről – származó por káros lehet (a porral való érintkezés vagy a por belégzése allergiás reakciókat és/vagy légzőszervi megbetegedéseket okozhat a kezelő vagy a környezetben tartózkodók számára);** *viseljen pormaszkot, és dolgozzon porelszívó eszközzel, ha azt csatlakoztatni lehet.*
j. **Egyes porfajták besorolásuk szerint rákkeltő hatásúak (például a tölgy és a bükk pora), különösen faápolásra használt adalékokkal együttesen;** *viseljen pormaszkot, és dolgozzon porelszívó eszközzel, ha azt csatlakoztatni lehet.*
k. **Kövesse a porra vonatkozó országos követelményeket a munkavégzés tárgyát képező anyagoknál.**

l. **Ne próbáljon nagyon kicsi munkadarabokat vágni.**
m. **A vágás megkezdése előtt távolítsa el az összes akadályt a vágási útvonal fölött és alatt.**
n. **Ne dolgozzon a szerszámot a feje fölé tartva.**
o. **Mindig húzza ki a csatlakozódugót a dugaszolóaljzatból, mielőtt a szerszámon beállítási munkákat végez, vagy tartozékot cserél.**
p. **Használjon fülvédőt ②.**
q. **A dugasz vagy a tápkábel cseréjét mindig a szerszám gyártója vagy szervizszervezete végzi.**

ALKALMAZÁSI TANÁCSOK

a. **A munkadarab jó oldala mindig lefelé nézzen a minimális forgácsképződés érdekében.**
b. **Kizárólag a gyártó által ajánlott fűrészlapokat használjon, melyek megfelelnek az EN 847-1 szabványnak, ha fához vagy hasonló anyaghoz szeretné használni.**

KÖRNYEZET

HASZNOSÍTÁS

Az elektromos kéziszerszámot, a tartozékokat és a csomagolást a környezetvédelmi szempontoknak megfelelően kell újrafelhasználásra előkészíteni.

CSAK AZ EU-TAGORSZÁGOK SZÁMÁRA ⑤

Ne dobja ki az elektromos kéziszerszámokat a háztartási szemétbe. Az Elektromos és elektronikus hulladékokra vonatkozó 2002/96/EK sz. Európai Irányelvnek, és az adott országok jogharmonizációjának megfelelően a már használhatatlan elektromos kéziszerszámokat elkülönítve össze kell gyűjteni, és környezetvédelmi szempontból megfelelő módon kell eltávolítani.

A MŰKÖDÉS LEÍRÁSA ÉS SPECIFIKÁCIÓK

A. ábra:
1 = Meghajtóadapter
2 = Csatolás

3 = Hasító keresztvágó lap
4 = Csavar

Maximális kapacitásértékek:
Lap – 31,8 mm (1-1/4”)
Tengelyfurat – 9,22 mm (0,363”)
Mélység 90°-nál – 6,35 mm (1/4”)

ÖSSZESZERELÉS

A MINI FŰRÉSZFÜGGELÉK BESZERELÉSE

Rendkívül fontos, hogy a mini fűrészfüggelék forgóeszközhöz szerelése és a szerszám megfelelő működéséről való gondoskodás érdekében figyelmesen elolvassa és betartsa az alábbi utasításokat.
A mini fűrészfüggelék forgószerszámhoz való megfelelő rögzítéséhez HÁROM elemet el kell távolítani a szerszámról: a burkolat fedelét, a befogóhüvely-anyát és a befogóhüvelyt. ⑥

1. Nyomja be a tengelyrögzítő gombot, majd csavarja ki és távolítsa el a befogóhüvely-anyát.
2. Távolítsa el a befogóhüvelyt.
3. Csavarja le a burkolatfedelet a szerszámról.

Ha a befogóhüvely-anyát és a befogóhüvelyt nem távolítja el a motortengelyről, a szerszám nem működik megfelelően.

4. Szerelje a meghajtóadaptert a motortengelyre, és húzza meg. ⑦

A SZERSZÁM KÁROSODÁSÁNAK MEGELŐZÉSE ÉRDEKÉBEN NE HÚZZA TÚL A MEGHAJTÓADAPTERT. HÚZZA MEG A MEGHAJTÓADAPTERT KÉZZEL, MAJD TOVÁBBI 1/3 FORDULATNYIT A KULCCSAL. (A kulcs a forgószerszám készletében van mellékelve.)

5. Csavarja rá a függeléket a forgószerszámra, amíg a csatolás a burkolatnál szoros nem lesz. Csak kézzel húzza meg. A függeléket úgy kell a forgószerszámon igazítani, hogy a szerszám sebességvezérlő kapcsolója könnyen hozzáférhető legyen. ⑧

A FŰRÉSZLAP BESZERELÉSE

MINDIG DREMEL FŰRÉSZLAPOKAT HASZNÁLJON. AZOK A FŰRÉSZLAPOK, AMELYEK NEM ILLENEK A RÖGZÍTŐ ALKATRÉSZEIKHEZ, NEM FUTNAK KÖRBEN, MELYNEK KÖVETKEZTÉBEN A KEZELŐ ELVESZÍTHETI A KÉSZÜLÉK FELETTI URALMAT.

1. Szerelje a függeléket a forgószerszámra. Győződjön meg arról, hogy a forgószerszám ki van húzva, és a kapcsoló KI állásban van.
2. Nyomja meg a forgószerszámon a tengelybiztosító gombot. Csavarja ki a csavart a tüskéből, és vegye ki. ⑨
3. Nyomja felfelé a védőlábat a függeléken, és így helyezze a fűrészlapot a tüskétengelyre, ügyelve, hogy a fűrészlapon lévő nyilak kifelé nézzenek, és a fűrészlap laposan felfeküdjön a tüsketengely peremére. Győződjön meg arról, hogy a fűrészlap fogai ugyanabba az irányba mutassanak, mint a felső védőelemen lévő nyilak.
   Az alsó védőelem visszahúzása közben ellenőrizze a működést és az állapotot, köztük a rugót.
4. Nyomja meg a forgószerszámon a tengelybiztosító gombot. Cserélje ki a csavart, és húzza meg erősen. ⑩

HASZNÁLATI UTASÍTÁSOK

A VÁGÁSI TÍPUSOK

A függelékhez mellékelt fűrészlap a kereszt- és szálirányú vágásokhoz egyaránt alkalmas. A szálirányú vágás a hosszirányban, a fa szálirányában történik. A keresztirányú vágás a szálirányra merőlegesen történik.
A forgószerszámnak a vágás megkezdése előtt a beállított sebességen kell működnie, és csak a vágás elvégzését követően szabad kikapcsolni.
Elsősorban fa- és ahhoz hasonló anyagokkal való használatra készült. Az egyéb anyagok a fűrészlap korai kopását okozhatják.
Nem használható fémmel és téglával.

IRÁNYVEZETŐ

A forgószerszám előtolási iránya kizárólag jobbról balra.
Az egyenes 90°-os vágáshoz használjon irányvezetőt a vezető bal oldalán a vágás vezetéséhez. A vezető az előtolási irányt is mutatja. Ellenőrizze a vágásvonalat selejt munkadarab használatával. A minimális forgácsképződés

érdekében az anyag jó oldala lefelé nézzen.
A maximális vágásmélység 6,35 mm (1/4”). Nem alkalmas sugarak, görbék és hajlatok vágására.

MINDIG ÜGYELJEN ARRA, HOGY A KEZE ÉS UJJAI NE AKADÁLYOZZÁK AZ ALSÓ VÉDŐELEM SZABAD MOZGÁSÁT.

Tartsa szilárdan a szerszámot. Soha ne erőltesse a forgószerszámot.
Alkalmazzon enyhe, folyamatos nyomóerőt.
Keresztirányú vágásnál a farostok hajlamosak elszakadni és megemelkedni.
A fűrész lassú haladása révén ez a hatás minimális.

GYAKRAN TISZTÍTSA AZ ALSÓ VÉDŐELEMET, HOGY BIZTOSÍTSA GYORS VISSZATÉRÉSÉT.

A FÜGGELÉK NEM KOPTATÓ VÁGÓTÁRCSÁKHOZ KÉSZÜLT. A SZABVÁNYOS DREMEL TÁRCSÁK A TÜSKÉN NEM FÉRNEK EL.

NAGY TÁBLÁK VÁGÁSA

A nagy lapok, illetve hosszú táblák le- vagy meghajlanak az alátámasztástól függően. Ha a munkadarab szintbeállítása és megtámasztása nélkül próbál vágni, akkor az él megszorulhat, visszarúghat, és túlterhelheti a forgószerszámot. ⑪
Az ⑫ ábra szerint támassza alá a panelt vagy táblát a vágás közelében. Ügyeljen arra, hogy csak a lemezt vagy táblát vágja át, és az asztalt vagy munkapadot ne. Az anyag elemeléséhez és megtámasztásához használt alátámasztó lécek széles oldala érintkezzen a táblával, és feküdjön fel az asztalra vagy munkapadra. Ne a keskeny oldallal támassza alá az anyagot, mert ez nem eredményez stabil összeállítást. Ha a tábla vagy lap lelóg az asztalról vagy munkapadról, alkalmazza az alátámasztást a padlón, és rögzítse. Hasításhoz használjon mindig sarokütközőt. Ez megnöveli a vágási pontosságot és csökkenti annak a valószínűségét, hogy a fűrészlap beékelődik.

KARBANTARTÁS

A SZERSZÁM KENÉSE

A fűrészfüggelék megfelelően kenve van, és a használatra készen áll.

TISZTÍTÁS

A BALESETEK ELKERÜLÉSE ÉRDEKÉBEN TISZTÍTÁS, ILLETVE KARBANTARTÁS ELŐTT MINDIG ÁRAMTALANÍTSA A SZERSZÁMOT. A mini fűrészfüggelék a leghatásosabban nedves pamutdarabbal vagy száraz sűrített levegővel tisztítható.

MINDIG VISELJEN VÉDŐSZEMÜVEGET, AMIKOR A SZERSZÁMOT SŰRÍTETT LEVEGŐVEL TISZTÍTJA.

A szellőzőnyílásokat, a kapcsolókat és a karokat mindig tartsa tisztán és idegen anyagoktól mentesen. Ne próbálja meg a szerszám nyílásait hegyes tárgyakkal megtisztítani.

EGYES TISZTÍTÓSZEREK ÉS OLDÓSZEREK KÁRT OKOZHATNAK A MŰANYAG ALKATRÉSZEKBEN. Ilyenek például a következők: benzin, szén tetraklorid, klórt tartalmazó tisztító oldószerek, ammónia és ammóniát tartalmazó háztartási tisztítószerek.

A FŰRÉSZLAPOK GONDOZÁSA

A fűrészlapok szokásos fa vágásától is életlenné válnak. Ha azt veszi észre, hogy előreerőlteti a forgószerszámot, ahelyett, hogy csupán végigvezetné a vágáson, valószínű, hogy a lap életlen, vagy fagyanta borítja.
A ragasztó és fagyanta fűrészlapról való letisztításakor válassza le a tápellátásról a forgószerszámot, és vegye ki a fűrészlapot. Ne feledje, hogy a fűrészlapok vágásra készültek, ezért óvatosan bájon velük. A ragasztó és a fagyanta eltávolításához törölje le a fűrészlapot kerozinnal vagy hasonló oldószerrel.
Az életlen vagy sérült fűrészlap lelassítja a vágási sebességet, nagyobb terhelést ró a forgószerszámra, és visszarúgást okozhat. Mindig legyenek kéznél további fűrészlapok, hogy készen álljanak az éles, hatékony fűrészlapok, melyekre kicserélheti az életleneket és a sérülteket.
A fűrészfüggelékkel kizárólag Dremel fűrészlapokat használjon.

SZERVIZ ÉS GARANCIA

A DREMEL termék garanciája megfelel a törvényi, illetve országspecifikus előírásoknak; a normális használatból eredő kopás és elhasználódás, túlterhelés és helytelen kezelés miatt bekövetkező károsodásokra a

garancia nem terjed ki.

Panasz esetén küldje vissza a szerszámot *szétszerelés nélkül*, a vásárlást igazoló dokumentumokkal együtt a kereskedőhöz.

A DREMEL ELÉRHETŐSÉGEI

A Dremel termékválasztékával, támogatásával és bármilyen kérdéssel kapcsolatban a www.dremel.com címen talál információt

Bosch Power Tools B.V., Konijnenberg 60, 4825 BD Breda, Hollandia

RO

SIMBOLURI UTILIZATE

① **CITIŢI ACESTE INSTRUCŢIUNI**

② **FOLOSIŢI PROTECŢIE AUDITIVĂ**

③ **FOLOSIŢI PROTECŢIE PENTRU OCHI**

④ **FOLOSIŢI O MASCĂ DE PRAF**

⑤ **NU ARUNCAŢI SCULELE ELECTRICE LA DEŞEURI MENAJERE**

⚠ ATENȚIE **CITIŢI TOATE AVERTIZĂRILE DE SIGURANŢĂ ŞI TOATE INSTRUCŢIUNILE**

PĂSTRAŢI ACESTE INSTRUCŢIUNI

Consultaţi instrucţiunile de siguranţă pentru scula rotativă Dremel.

Manualele de instrucţiuni şi cele mai recente actualizări cu privire la compatibilitate se găsesc la adresa www.dremeleurope.com, secţiunea asistenţă

DISPOZITIVUL ATAŞAT LA SCULELE ROTATIVE DREMEL MODELE 3000, 4000, 4300, 8220, 8260.

Pentru a obţine performanţele optime, înainte de prima utilizare, lăsaţi noul

dumneavoastră ataşament Mini Fierăstrău să funcţioneze cu viteză ridicată timp de 2 minute, ataşat la scula rotativă.

SCOATEŢI ŞTECHERUL DIN PRIZĂ ÎNAINTE DE A EXECUTA REGLAJE, A SCHIMBA ACCESORII SAU DE A DEPOZITA SCULELE ELECTRICE. ACEASTĂ MĂSURĂ DE PREVEDERE ÎMPIEDICĂ PORNIREA INVOLUNTARĂ A UNELTEI ELECTRICE.

INSTRUCŢIUNI DE SIGURANŢĂ PENTRU UNELTE ELECTRICE

ATENȚIE CITIŢI TOATE AVERTISMENTELE, INSTRUCŢIUNILE, REPREZENTĂRILE ŞI DATELE PRIMITE ÎMPREUNĂ CU SCULA ELECTRICĂ.

În cazul în care nu veţi respecta următoarele instrucţiuni, se poate ajunge la electrocutare, incendii şi/sau răniri grave. ***Păstraţi instrucţiunile pentru referinţe ulterioare.*** *Termenul „unealtă electrică" din aceste instrucţiuni se referă la unealta electrică alimentată de la reţea (prin cablu de alimentare) sau la acumulatorii (fără cablu) de care dispuneţi.*

SIGURANŢA ZONEI DE LUCRU

a. **Păstraţi zona de lucru curată şi bine iluminată.** *Dezordinea şi sectoarele de lucru neluminate pot duce la accidente.*
b. **Nu lucraţi cu unelte electrice în medii cu pericol de explozie, precum cele în care există lichide, gaze sau pulberi inflamabile.** *Uneltele electrice generează scântei care pot aprinde praful sau vaporii.*
c. **Nu permiteţi accesul copiilor şi al altor persoane în timpul utilizării uneltei electrice.** *Dacă vă este distrasă atenţia puteţi pierde controlul asupra uneltei.*

SIGURANŢA ELECTRICĂ

a. **Ştecherul uneltei trebuie sa fie potrivit prizei electrice. Nu este în niciun caz permisă modificarea ştecherului. Nu folosiţi fişe adaptoare la uneltele legate la pământ de protecţie.** *Ştecherele nemodificate şi prizele corespunzătoare diminuează riscul de electrocutare.*
b. **Evitaţi contactul corporal cu suprafeţe legate la pământ ca ţevi,**

instalaţii de încălzire, sobe şi frigidere. *Există un risc crescut de electrocutare atunci când corpul vă este legat la pământ.*

c. **Feriţi unealta de ploaie sau umezeală.** *Pătrunderea apei într-o unealtă electrică măreşte riscul de electrocutare.*
d. **Nu trageţi de cablu. Nu utilizaţi niciodată cablul pentru a transporta, a atârna sau a deconecta unealta electrică. Feriţi cablul de căldură, ulei, muchii ascuţite sau componente aflate în mişcare.** *Cablurile deteriorate sau încurcate măresc riscul de electrocutare.*
e. **Când lucraţi cu o unealtă electrică în aer liber, utilizaţi un cablu prelungitor potrivit pentru lucrul în aer liber.** *Folosirea unui cablu prelungitor adecvat pentru mediul exterior diminuează riscul de electrocutare.*
f. **Dacă operarea unei unelte electrice într-o locaţie umedă este inevitabilă, utilizaţi o sursă de alimentare protejată prin dispozitiv de curent rezidual (RCD).** *Folosirea unui dispozitiv de curent rezidual (RCD) reduce riscul de electrocutare.*

SIGURANŢA PERSOANELOR

a. **Fiţi atenţi, aveţi grijă de ceea ce faceţi şi procedaţi raţional atunci când lucraţi cu o unealtă electrică. Nu folosiţi unealta când sunteţi obosiţi sau vă aflaţi sub influenţa drogurilor, a alcoolului sau a medicamentelor.** *Un moment de neatenţie în timpul utilizării uneltei poate duce la răniri grave.*
b. **Purtaţi echipament personal de protecţie. Întotdeauna purtaţi protecţie pentru ochi.** *Purtarea echipamentului personal de protecţie, precum mască antipraf, încălţăminte de protecţie antiderapantă, cască de protecţie sau căşti de protecţie, în funcţie de tipul şi utilizarea uneltei electrice, diminuează riscul de rănire.*
c. **Evitaţi o punere în funcţiune involuntară. Înainte de a introduce ştecherul în priză, asiguraţi-vă că unealta electrică este oprită.** *Dacă atunci când transportaţi unealta electrică ţineţi degetul pe întrerupător sau dacă porniţi unealta electrică înainte de a o racorda la reţeaua de curent, puteţi provoca accidente.*
d. **Înainte de pornirea uneltei electrice îndepărtaţi dispozitivele de reglare sau cheile fixe din aceasta.** *Un dispozitiv sau o cheie lăsată într-o componentă a uneltei electrice care se roteşte poate duce la răniri.*
e. **Nu vă supraevaluaţi. Adoptaţi o poziţie stabilă şi menţineţi-vă întotdeauna echilibrul.** *Astfel veţi putea controla mai bine unealta electrică în situaţii neaşteptate.*
f. **Purtaţi îmbrăcăminte adecvată. Nu purtaţi îmbrăcăminte largă sau**

bijuterii. Feriţi părul, îmbrăcămintea şi mănuşile de piesele aflate în mişcare. *Îmbrăcămintea largă, părul lung sau podoabele pot fi prinse în piesele aflate în mişcare.*

g. **Dacă pot fi montate echipamente de aspirare şi colectare a prafului, asiguraţi-vă ca acestea sunt racordate şi folosite în mod corect.** *Utilizarea de echipamente pentru colectarea prafului poate reduce pericolele legate de praf.*
h. **Nu permiteţi ca familiarizarea obţinută în urma utilizării frecvente a altor scule să devină o rutină, ignorând astfel principiile de siguranţă privind scula.** *O acţiune neglijentă poate cauza răniri grave într-o fracţiune de secundă.*

UTILIZAREA ŞI MANEVRAREA ATENTĂ A UNELTELOR ELECTRICE

a. **Nu suprasolicitaţi unealta electrică. Folosiţi pentru executarea lucrării dv. unealta electrică destinată acelui scop.** *Cu unealta electrică potrivită lucraţi mai bine şi mai sigur în domeniul de putere indicat.*
b. **Nu folosiţi unealta electrică dacă aceasta are întrerupătorul defect.** *O unealtă electrică, care nu mai poate fi pornită sau oprită, este periculoasă şi trebuie reparată.*
c. **Scoateţi ştecherul din priză şi/sau îndepărtaţi acumulatorul, înainte de a executa reglaje la unealta electrică, a schimba accesorii sau a depozita unealta electrică.** *Această măsură de prevedere împiedică pornirea involuntară a uneltei electrice.*
d. **Păstraţi uneltele electrice nefolosite la loc inaccesibil copiilor. Nu lăsaţi să lucreze cu unealta persoane care nu sunt familiarizate cu aceasta sau care nu au citit aceste instrucţiuni.** *Nu lăsaţi să lucreze cu maşina persoane care nu sunt familiarizate cu aceasta sau care nu au citit aceste instrucţiuni.*
e. **Întreţineţi-vă unealta electrică cu grijă. Controlaţi dacă componentele mobile ale uneltei electrice funcţionează impecabil şi dacă nu se blochează, sau dacă există piese rupte sau deteriorate astfel încât să afecteze funcţionarea uneltei. Înainte de utilizare daţi la reparat piesele deteriorate.** *Cauza multor accidente a fost întreţinerea necorespunzătoare a uneltelor electrice.*
f. **Menţineţi dispozitivele de tăiere bine ascuţite şi curate.** *Dispozitivele de tăiere întreţinute cu grijă, cu tăişuri ascuţite se înţepenesc în mai mică măsură şi pot fi conduse mai uşor.*
g. **Folosiţi scula electrică, accesoriile, dispozitivele de lucru etc. conform prezentelor instrucţiuni şi în aşa fel cum este prevăzut pentru acest tip special de unealta electrică. Ţineţi cont de**

condiţiile de lucru şi de activitatea care trebuie desfăşurată. *Folosirea uneltelor electrice în alt scop decât pentru utilizările prevăzute, poate duce la situaţii periculoase.*

h. **Păstraţi mânerele şi suprafeţele de prindere uscate, curate, fără ulei sau vaselină.** *Mânerele şi suprafeţele de prindere alunecoase nu permit manipularea şi controlul în siguranţă a uneltei în situaţii neaşteptate.*

SERVICE

a. **Încredinţaţi unealta electrică pentru reparare numai personalului de specialitate, calificat în acest scop, repararea făcându-se numai cu piese de schimb originale.** *Astfel veţi fi siguri că este menţinută siguranţa uneltei.*

NU LUCRAŢI CU MATERIALE CARE CONŢIN AZBEST (azbestul este considerat carcinogen)

LUAŢI MĂSURI DE PROTECŢIE ÎN TIMPUL LUCRULUI, PENTRU CĂ SE POATE GENERA PRAF NOCIV SĂNĂTĂŢII, COMBUSTIBIL SAU EXPLOZIV (anumite tipuri de praf sunt considerate carcinogene); purtaţi mască de praf şi lucraţi cu extracţie de praf/aşchii când este posibil

INSTRUCŢIUNI DE SIGURANŢĂ PENTRU TOATE TIPURILE DE FERĂSTRAIE

PROCEDURI DE TĂIERE (I)

a. **PERICOL: Păstraţi mâinile departe de zona de tăiere şi de lamă. Ţineţi a doua mână pe mânerul auxiliar sau carcasa motorului. Dacă ferăstrăul este ţinut cu ambele mâini, acestea nu pot fi tăiate.**

b. **Nu apucaţi pe dedesubt piesa prelucrată.** *Apărătoarea nu vă poate proteja de lamă sub piesa prelucrată.*

c. **Reglaţi adâncimea de tăiere în funcţie de grosimea piesei prelucrate.** *Sub piesa de prelucrat ar trebui să se vadă mai puţin de jumătate de dinte de tăiere a lamei.*

d. **Nu ţineţi niciodată piesa de prelucrat în mână sau pe picioare în timpul tăierii.** *Asiguraţi piesa de lucru pe o platformă stabilă. Susţinerea corespunzătoare a piesei este importantă pentru a minimaliza expunerea corpului, îndoirea lamei sau pierderea controlului.*

e. **Prindeţi unealta electrică de mânerele izolate atunci când executaţi operaţii în cursul cărora unealta de tăiere poate atinge fire electrice ascunse sau propriul cablu de alimentare.** *Contactul cu un conductor sub tensiune determină punerea sub tensiune a componentelor metalice ale uneltei electrice şi poate duce la electrocutare.*

f. **La tăieturile longitudinale, folosiţi întotdeauna o riglă sau un ghidaj pentru muchii drepte.** *Acestea îmbunătăţesc precizia tăierii şi reduc probabilitatea de îndoire a lamei.*

g. **Folosiţi întotdeauna lame cu orificiul arborelui de dimensiunea şi forma corespunzătoare (în formă de diamant sau rotunde).** *Lamele care nu se potrivesc la armătura de montare a ferăstrăului vor funcţiona descentrat, conducând la pierderea controlului.*

h. **Nu folosiţi niciodată şaibe sau şuruburi de lamă deteriorate sau necorespunzătoare.** *Şaibele şi şuruburile lamei au fost proiectate special pentru operarea optimă, performanţa şi siguranţa ferăstrăului.*

INSTRUCŢIUNI DE SIGURANŢĂ SUPLIMENTARE PENTRU TOATE TIPURILE DE FERĂSTRAIE

CAUZELE RECULULUI ŞI AVERTIZĂRILE CORESPUNZĂTOARE

- Recul este o reacţie bruscă la o lamă prinsă, blocată sau aliniată necorespunzător, care cauzează ca un ferăstrău necontrolat să se ridice din piesa de lucru, spre operator.
- Dacă lama este prinsă sau blocată din cauza închiderii tăieturii, lama se blochează şi reacţia motorului angrenează unitatea cu rapiditate înapoi spre operator.
- Dacă lama se răsuceşte sau nu este aliniată pe tăietură, dinţii din marginea posterioară a lamei pot tăia în suprafaţa superioară a lemnului, cauzând ieşirea lamei din tăietură şi aruncarea acesteia către operator.

Un recul este consecinţa utilizării greşite şi/sau defectuoase a ferăstrăului. Acesta poate fi împiedicat prin măsuri preventive adecvate, precum cele descrise în continuare.

a. **Menţineţi o priză fermă cu ambele mâini pe ferăstrău şi poziţionaţi-vă braţele astfel încât să reziste la forţele declanşate de recul. Corpul trebuie să fie poziţionat în partea laterală a lamei, nu în linie cu aceasta.** *Recul poate cauza aruncarea în spate a ferăstrăului, dar forţele de recul pot fi controlate de operator, dacă sunt luate măsurile corespunzătoare.*

b. **Dacă lama se îndoaie sau tăierea este întreruptă din orice motiv, eliberaţi butonul declanşator (şi ţineţi ferăstrăul nemişcat în material până la oprirea completă a lamei. Nu încercaţi niciodată să extrageţi ferăstrăul din tăietură sau să îl trageţi înapoi în timp ce lama se află în mişcare, se poate produce un recul.** *Stabiliţi şi eliminaţi cauza îndoirii lamei.*
c. **La repornirea ferăstrăului într-o piesă de lucru, centraţi lama ferăstrăului în tăietură astfel încât dinţii lamei să nu fie angrenaţi în material.** *Dacă lama se îndoaie, s-ar putea deplasa în spate sau poate să reculeze din piesa de lucru la repornirea ferăstrăului.*
d. **Susţineţi panourile mari pentru a minimaliza riscul de strângere a lamei şi reculul.** *Panourile mari se pot încovoia sub propria greutate. Suportul trebuie amplasat sub panou pe ambele părţi, aproape de linia de tăiere şi lângă marginea panoului.*
e. **Nu folosiți niciodată lame tocite sau deteriorate.** *Lamele tocite sau montate necorespunzător produc o tăiere îngustă, ceea ce duce la fricţiune excesivă, îndoirea lamei şi recul.*
f. **Manetele pentru reglarea adâncimi lamei şi a unghiului de tăiere trebuie să fie fixate şi blocate înainte de tăiere.** *Dacă dispozitivul de reglare a lamei se deplasează în timpul tăierii, se poate produce îndoirea lamei sau recul.*
g. **Fiţi extrem de atenţi atunci când executați tăieri în pereţi deja existenţi sau în alte zone fără vizibilitate.** *Lama poate tăia obiecte şi poate apărea recul.*

INSTRUCŢIUNI PRIVIND SIGURANŢA PENTRU FERĂSTRAIE CU APĂRĂTOARE A LAMEI ŞI CU APĂRĂTOARE PENTRU DEPLASARE

FUNCŢIA APĂRĂTOAREI INFERIOARE

a. **Verificaţi închiderea corespunzătoare a apărătoarei inferioare înainte de fiecare utilizare. Nu folosiţi ferăstrăul dacă apărătoarea inferioară nu se deplasează liber şi nu se închide instantaneu. Nu prindeţi şi nu blocaţi apărătoarea inferioară niciodată în poziţie deschisă. Dacă ferăstrăul este scăpat accidental, apărătoarea inferioară se poate îndoi.** *Ridicaţi apărătoarea inferioară cu ajutorul mânerului retractabil şi asiguraţi-vă că se deplasează liber, nu atinge lama sau alte piese în niciun unghi sau adâncime de tăiere.*

b. **Verificaţi funcţionarea arcului apărătoarei inferioare. Dacă apărătoarea şi arcul nu funcţionează corespunzător, acestea trebuie remediate înainte de utilizare.** *Apărătoarea inferioară poate funcţiona defectuos din cauza pieselor deteriorate, a depunerilor vâscoase sau acumulării de resturi.*
c. **Apărătoarea inferioară poate fi retrasă manual numai pentru tăieri speciale, cum ar fi „tăierile în adâncime" sau „tăierile combinate". Ridicaţi apărătoarea inferioară retrăgând mânerul, iar imediat ce lama intră în material, apărătoarea inferioară trebuie eliberată.** *În cazul tuturor celorlalte tipuri de tăieri, apărătoarea inferioară trebuie să funcţioneze automat.*
d. **Verificaţi întotdeauna dacă apărătoarea inferioară acoperă lama înainte de a aşeza ferăstrăul pe un banc sau pe podea. O lamă liberă, neprotejată, va cauza deplasarea înapoi a ferăstrăului, tăind orice îi vine în cale.** *Luaţi în considerare timpul necesar opririi lamei după eliberarea comutatorului.*

GENERALITĂŢI

a. **Evitaţi deteriorările cauzate de şuruburi, cuie sau alte elemente aflate în piesa de prelucrat; înaintea începerii lucrului îndepărtaţi aceste elemente.**
b. **Fixaţi piesa de lucru** *(o piesă de lucru fixată cu dispozitive de prindere sau într-o menghină este ţinută mai sigur decât cu mâna dumneavoastră).*
c. **La depozitarea uneltei, opriţi motorul şi asiguraţi-vă că toate piesele aflate în mişcare s-au oprit complet.**
d. **În cazul blocării sau a unei defecţiuni electrice sau mecanice, opriţi imediat unealta şi scoateţi-o din priză.**
e. **Această sculă nu poate fi utilizată de persoane cu vârsta sub 16 ani.**
f. **Totdeauna verificaţi, dacă tensiunea reţelei corespunde tensiunii indicate pe plăcuţa sculei** *(sculele cu tensiunea nominală de 230 V sau 240 V se pot conecta la o reţea de 220 V).*
g. **Această sculă nu este adecvată pentru tăierea umedă.**
h. **Nu prelucraţi materiale care conţin azbest** *(azbestul este considerat a fi cancerigen).*
i. **Praful din materiale precum plumb acoperit cu vopsea, anumite specii de lemn, anumite minerale şi metale pot fi dăunătoare (contactul sau inhalarea prafului pot cauza reacţii alergice şi/sau afecţiuni respiratorii operatorului sau persoanelor din jur);** *purtaţi*

mască de praf şi lucraţi cu dispozitive pentru extragerea prafului, dacă există posibilitatea de conectare.

j. **Anumite tipuri de prafuri au efect carcinogen (cum ar fi praful de stejar sau fag), în special împreună cu aditivii folosiţi pentru tratarea lemnului;** *purtaţi mască de praf şi lucraţi cu dispozitive pentru extragerea prafului, dacă există posibilitatea de conectare.*
k. **Respectaţi prevederile naţionale privind praful pentru materialele cu care doriţi să lucraţi.**
l. **Nu încercaţi să tăiaţi piese extrem de mici.**
m. **Îndepărtaţi toate obstacolele de deasupra şi dedesubtul căii de tăiere înainte de a începe tăierea.**
n. **Nu lucraţi deasupra capului cu unealta.**
o. **Deconectaţi întotdeauna fişa de alimentare de la sursa de energie înainte de a efectua reglaje sau a schimba accesorii.**
p. **Folosiţi căşti de protecţie ②.**
q. **Înlocuirea ștecărului sau a cablului de alimentare trebuie realizată întotdeauna de către producătorul uneltei sau de către organizația de service a acestuia.**

SFATURI PENTRU UTILIZARE

a. **Aşezaţi întotdeauna partea frontală a piesei de lucru în jos pentru a asigura aşchierea minimă.**
b. **Folosiţi numai lame recomandate de producător, conform EN 847-1, dacă sunt destinate pentru lemn sau materiale similare.**

MEDIU

ELIMINARE

Uneltele electrice, accesoriile şi ambalajele trebuie direcţionate către o staţie de revalorificare ecologică.

NUMAI PENTRU ŢĂRILE CE ⑤

Nu aruncaţi uneltele electrice în gunoiul menajer! Conform Directivei Europene 2002/96/CE privind deșeurile de echipamente electrice și electronice şi transpunerea acesteia în legislația națională, uneltele electrice scoase din uz trebuie colectate separat şi direcţionate către o staţie de revalorificare ecologică.

DESCRIEREA FUNCŢIONĂRII ŞI SPECIFICAŢII

Figura A:
1 = Adaptor angrenare
2 = Cuplaj
3 = Lamă tăiere longitudinală
4 = Şurub

Capacităţi maxime:
Lamă - 31,8 mm (1-1/4”)
Orificiu arbore - 9,22 mm (.363”)
Adâncime la 90° - 6,35 mm (1/4”)

ASAMBLARE

MONTAREA ATAŞAMENTULUI MINI FERĂSTRĂU

Este extrem de important să citiţi cu atenţie instrucţiunile de mai jos privind asamblarea Ataşamentului Mini Ferăstrău pe unealta rotativă şi de a asigura funcţionarea corespunzătoare a uneltei.
Pentru a ataşa corespunzător Ataşamentul Mini Ferăstrău pe unealta rotativă, trebuie demontate TREI elemente de pe unealtă: capacul de protecţie, piuliţa de prindere şi bucşa elastică. ⑥

1. Apăsaţi pe butonul de blocare a arborelui, deşurubaţi şi îndepărtaţi piuliţa de prindere.
2. Scoateţi bucşa elastică.
3. Deşurubaţi capacul de protecţie de pe unealtă.

Dacă piuliţa de prindere şi bucşa elastică nu sunt demontate de pe arborele motorului, unealta nu va funcţiona corespunzător.

4. Montaţi adaptorul de angrenare pe arborele motorului şi strângeţi-l. ⑦

⚠ PENTRU A ÎMPIEDICA DETERIORAREA UNELTEI, NU STRÂNGEŢI PREA TARE ADAPTORUL DE ANGRENARE. STRÂNGEŢI ADAPTORUL DE ANGRENARE CU MÂNA ŞI APOI ÎNCĂ 1/3 DE TURĂ CU CHEIA. (Cheia este inclusă în setul uneltei rotative.)

5. Înşurubaţi ataşamentul pe unealta rotativă până când cuplajul este poziţionat strâns pe carcasă. Strângeţi numai cu mâna. Ataşamentul

trebuie să fie orientat pe unealta rotativă astfel încât comutatorul de reglare a vitezei de pe unealtă să fie uşor accesibil. ⑧

MONTAREA LAMEI

⚠ FOLOSIŢI ÎNTOTDEAUNA LAME DE FERĂSTRĂU DREMEL. LAMELE CARE NU SE POTRIVESC LA ARMĂTURA DE MONTARE VOR FUNCŢIONA DESCENTRAT, CONDUCÂND LA PIERDEREA CONTROLULUI.

1. Montaţi ataşamentul pe unealta rotativă. Asiguraţi-vă că unealta este deconectate de la priză şi comutatorul este în poziţia OFF (Oprit).
2. Apăsaţi pe butonul de blocare a arborelui de pe unealta rotativă. Desfaceţi şurubul şi scoateţi mandrina. ⑨
3. Apăsând pe piciorul apărătoarei de pe ataşament, aşezaţi lama pe arborele mandrinei, cu săgeţile de pe lamă în exterior şi lama poziţionată pe umărul arborelui mandrinei.
   Asiguraţi-vă că dinţii lamei sunt orientaţi în aceeaşi direcţie ca săgeţile de pe apărătoarea superioară.
   Retrăgând apărătoarea inferioară, verificaţi funcţionarea şi starea, inclusiv a arcului.
4. Apăsaţi pe butonul de blocare a arborelui de pe unealta rotativă. Montaţi la loc şurubul şi strângeţi bine. ⑩

INSTRUCŢIUNI DE UTILIZARE

TIPURI DE TĂIERE

Lama ferăstrăului, livrată cu unealta dvs., asigură atât tăieturi longitudinale cât şi transversale. Tăieturile longitudinale se realizează în lungimea fibrei lemnului. Tăieturile transversale se realizează oblic pe fibra lemnului.
Unealta rotativă trebuie să ruleze la turaţia setată înainte de a începe tăierea şi trebuie oprită numai după finalizarea tăieturii.
Se foloseşte în primul rând pentru lemn sau materiale asemănătoare. Alte materiale pot cauza uzura prematură a lamei.
A nu se utiliza pentru metal sau zidărie.

GHIDAREA DIRECŢIEI

Direcţia de avans a uneltei rotative este numai dinspre dreapta spre stânga. Pentru o tăiere dreaptă de 90°, folosiţi ghidajul de direcţie de pe partea

stângă a apărătoarei pentru ghidarea tăierii. Acest ghidaj arată şi direcţia avansului. Faceţi tăieturi de probă în resturile de cherestea pentru a verifica linia de tăiere. Pentru aşchiere minimă, aşezaţi partea frontală a materialului cu faţa în jos.
Adâncimea maximă de tăiere este de 6,35 mm (1/4”). Nu se foloseşte pentru tăierea de raze, curbe sau tăieturi oblice.

ASIGURAŢI-VĂ CĂ MÂINILE SAU DEGETELE NU INTERFEREAZĂ CU DEPLASAREA LIBERĂ A APĂRĂTOAREI INFERIOARE.

Menţineţi o prindere fermă. Niciodată nu forţaţi unealta rotativă. Apăsaţi uşor şi continuu.
La tăierea transversală a fibrei, fibra lemnoasă are tendinţa de a se aşchia şi ridica. Avansând ferăstrăul la viteză redusă minimalizează acest efect.

CURĂŢAŢI APĂRĂTOAREA INFERIOARĂ FRECVENT PENTRU A ASIGURA REVENIREA RAPIDĂ A ACESTEIA.

ACEST ATAŞAMENT NU ESTE DESTINAT PENTRU DISCURI DE TĂIERE ABRAZIVE. DISCURILE STANDARD DREMEL NU SE VOR POTRIVI PE MANDRINĂ.

TĂIEREA PANOURILOR MARI

Panourile mari şi plăcile lungi se îndoaie sau se curbează, în funcţie de suport. Dacă încercaţi să tăiaţi piesa fără a o ridica şi a o susţine în mod adecvat, lama va avea tendinţa de a se agăţa RECULÂND şi va supraîncărca unealta rotativă. ⑪
Susţineţi panoul sau placa aproape de tăietură, conform indicaţiilor din ⑫. Asiguraţi-vă că tăiaţi numai foaia sau placa nu şi masa sau bancul de lucru. Scândurile utilizate pentru a ridica şi a susţine lucrarea vor fi astfel poziţionate încât laturile mai late ale acestora să susţină lucrarea şi să se sprijine pe masă sau banc. Nu susţineţi lucrarea cu laturile înguste această dispunere fiind instabilă. Dacă placa sau foaia care urmează a fi tăiată este prea lată pentru o masă sau un banc de lucru, folosiţi scândurile de sprijin pe podea şi asiguraţi-le.
La tăieturile longitudinale, folosiţi întotdeauna un ghidaj pentru muchii drepte. Acestea îmbunătăţesc precizia tăierii şi reduc probabilitatea de îndoire a lamei.

ÎNTREŢINERE

LUBRIFIEREA UNELTEI

Ataşamentul ferăstrău a fost lubrifiat corespunzător din fabrică şi este gata de utilizare.

CURĂŢARE

⚠ PENTRU A EVITA ACCIDENTĂRILE, SCOATEŢI UNEALTA DIN PRIZĂ ÎNAINTE DE CURĂŢARE SAU EFECTUAREA LUCRĂRILOR DE ÎNTREŢINERE. Ataşamentul Mini Ferăstrău poate fi curăţat cel mai bine cu un beţişor cu vată umed sau aer comprimat uscat.

⚠ LA CURĂŢAREA UNELTELOR CU AER COMPRIMAT, ÎNTOTDEAUNA PURTAŢI OCHELARI DE PROTECŢIE.

Orificiile de ventilare şi manetele comutatoarelor trebuie menţinute curate, fără existenţa unor corpuri străine. Este interzisă curăţarea prin introducerea obiectelor ascuţite în orificii.

⚠ ANUMIŢI AGENŢI DE CURĂŢARE ŞI SOLVENŢI POT DETERIORA COMPONENTELE DIN MATERIAL PLASTIC. Unii dintre aceştia sunt: benzina, tetraclorura de carbon, solvenţii de curăţat cu conţinut de clor, amoniacul şi detergenţii casnici cu conţinut de amoniac.

ÎNTREŢINEREA LAMELOR

Lamele se tocesc chiar şi de la tăierea lemnului obişnuit. Dacă trebuie să apăsaţi unealta rotativă pentru a tăia, în loc să o ghidaţi pur şi simplu prin tăietură, probabil că lama este tocită sau acoperită de răşină din lemn. Atunci când curăţaţi răşina din lemn de pe lamă, scoateţi unealta rotativă din priză şi scoateţi lama. Reţineţi, lamele sunt create pentru a tăia, deci, manipulaţi cu grijă. Ştergeţi lama cu kerosen sau alt solvent asemănător pentru a îndepărta răşina.
O lamă tocită sau deteriorată reduce viteza de tăiere şi pune presiune mai mare pe unealta rotativă, cauzând RECULAREA. Păstraţi lame de rezervă la îndemână pentru a dispune întotdeauna de lame eficiente şi a le înlocui pe cele tocite şi deteriorate.
Folosiţi numai lame de ferăstrău Dremel la ataşamentul uneltei dvs.

REPARARE ŞI GARANŢIE

Acest produs DREMEL este garantat în conformitate cu prevederile legale/ specifice ţării; deteriorările datorite uzurii normale, supraîncărcării sau mânuirii necorespunzătoare sunt excluse din garanţie.

În cazul reclamaţiilor, trimiteţi furnizorului scula *nedemontată* împreună cu bonul ce confirmă achiziţionarea ei.

CONTACT DREMEL

Pentru informaţii suplimentare despre gama de produse Dremel, pentru suport şi asistenţă, vizitaţi www.dremel.com

Bosch Power Tools B.V., Konijnenberg 60, 4825 BD Breda, Olanda

ET

KASUTATUD SÜMBOLID

① **LUGEGE NEED JUHISED LÄBI**

② **KASUTAGE KUULMISKAITSEVAHENDEID**

③ **KASUTAGE SILMAKAITSMEID**

④ **KASUTAGE TOLMUKAITSEMASKI**

⑤ **ÄRGE KÕRVALDAGE ELEKTRILISI TÖÖRIISTU KOOS OLMEJÄÄTMETEGA**

⚠ ETTEVAATUST **LUGEGE TÄHELEPANELIKULT LÄBI KÕIK OHUTUSJUHISED JA HOIATUSED**

HOIDKE NEED JUHISED HOOLIKALT ALLES

Järgige Dremeli pöörleva tööriista ohutusjuhiseid.

Kasutusjuhendid ja uusima ühilduvuse värskenduse leiate tugiteenuste saidilt www.dremeleurope.com

RAKIS KASUTAMISEKS DREMELI MINITRELLIDE MUDELITEGA 3000, 4000, 4300, 8220, 8260.

Optimaalse jõudluse tagamiseks laske oma uuel Mini Saw-lisaseadmel 2 minutit enne esmakordset kasutamist suurel kiirusel töötada.

⚠ ENNE SEADME REGULEERIMIST, TARVIKUTE VAHETAMIST JA SEADME ÄRAPANEMIST TÕMMAKE SEADME TOITEPISTIK PISTIKUPESAST VÄLJA. SEE ETTEVAATUSABINÕU VÄLDIB SEADME TAHTMATUT KÄIVITAMIST.

ELEKTRILISE TÖÖRIISTA ÜLDISED OHUTUSHOIATUSED

⚠ ETTEVAATUST JÄRGIGE KÕIKI TÖÖRIISTAGA KAASASOLEVAID HOIATUSI, JUHISEID, JOONISEID JA TEHNILISI ANDMEID.

Järgnevalt toodud juhiste eiramise tagajärjeks võib olla elektrilöök, tulekahju ja/või rasked vigastused. ***Hoidke kõik hoiatused ja juhised hilisemaks kasutamiseks alles.*** *Hoiatustes kasutatud termini „elektritööriist" all peetakse silmas elektriga töötavaid (juhtmega) elektritööriistu või akuga töötavaid (juhtmeta) elektritööriistu.*

TÖÖPIIRKONNA OHUTUS

a. **Hoidke töökoht puhas ja hästi valgustatud.** *Tööpiirkonnas valitsev segadus ja töökoha ebapiisav valgustus võib põhjustada õnnetusi.*
b. **Ärge kasutage seadet plahvatusohtlikus keskkonnas, kus leidub tuleohtlikke vedelikke, gaase või tolmu.** *Elektriliste tööriistadega töötamisel võivad tekkida sädemed, mis omakorda võivad tolmu ja aurud süüdata.*
c. **Elektrilise tööriista kasutamise ajal hoidke lapsed ja teised isikud tööpiirkonnast eemal.** *Kui Teie tähelepanu juhitakse kõrvale, võib seade Teie kontrolli alt väljuda.*

ELEKTRIOHUTUS

a. **Seadme pistik peab pistikupessa sobima. Pistikut ei tohi mingil viisil muuta. Ärge kasutage kaitsemaandusega seadmete**

puhul adapterpistikuid. *Muutmata pistikud ja sobivad pistikupesad vähendavad elektrilöögiohtu.*

b. **Vältige kehakontakti maandatud pindadega, näiteks torude, radiaatorite, pliitide ja külmikutega.** *Kui Teie keha on maandatud, on elektrilöögioht suurem.*

c. **Hoidke seadet vihma ja niiskuse eest.** *Elektriseadmesse sattunud vesi suurendab elektrilöögiohtu.*

d. **Kasutage toitejuhet üksnes nõuetekohaselt. Ärge kasutage toitejuhet seadme kandmiseks, ülesriputamiseks ega pistiku pistikupesast väljatõmbamiseks. Hoidke toitejuhet kuumuse, õli, teravate servade ja seadme liikuvate osade eest.** *Kahjustatud või keerduläinud toitejuhe suurendab elektrilöögiohtu.*

e. **Kui töötate elektrilise tööriistaga välistingimustes, kasutage ainult selliseid pikendusjuhtmeid, mis on ette nähtud välistingimustes kasutamiseks.** *Välistingimustes kasutamiseks sobiv pikendusjuhe vähendab elektrilöögiohtu.*

f. **Kui elektritööriista kasutamine niiskes kohas on vältimatu, kasutage rikkevoolukaitsmega kaitstud varustust.** *Rikkevoolukaitse kasutamine vähendab elektrilöögiohtu.*

INIMESTE OHUTUS

a. **Olge tähelepanelik, jälgige oma tegevust ning tegutsege elektrilise tööriistaga töötades kaalutletult. Ärge kasutage seadet, kui olete väsinud või uimastite, alkoholi või ravimite mõju all.** *Hetkeline tähelepanematus seadme kasutamisel võib põhjustada raskeid vigastusi.*

b. **Kasutage isikukaitsevahendeid. Kandke alati kaitseprille.** *Sobivate isikukaitsevahendite, näiteks tolmumaski, libisemiskindlate turvajalatsite, kaitsekiivri või kuulmiskaitsevahendite kasutamine vähendab vigastuste ohtu.*

c. **Vältige seadme tahtmatut käivitamist. Enne pistiku pistikupessa ühendamist veenduge, et lüliti on väljalülitatud asendis.** *Kui hoiate seadme kandmisel sõrme lülitil või ühendate vooluvõrku sisselülitatud seadme, võib see põhjustada õnnetusi.*

d. **Enne elektritööriista sisselülitamist, eemaldage selle küljest reguleerimis- ja mutrivõtmed.** *Seadme pöörleva osa küljes olev reguleerimis- või mutrivõti võib põhjustada vigastusi.*

e. **Ärge hinnake end üle. Võtke stabiilne tööasend ja hoidke kogu aeg tasakaalu.** *Nii saate seadet ootamatutes olukordades paremini kontrollida.*

f. **Kandke sobivat rõivastust. Ärge kandke laiu riideid ega ehteid.**

Hoidke juuksed, rõivad ja kindad seadme liikuvatest osadest eemal. *Lotendavad riided, ehted või pikad juuksed võivad sattuda seadme liikuvate osade vahele.*

g. **Kui on võimalik paigaldada tolmueemaldus- ja tolmukogumisseadiseid/seadmeid, veenduge, et need on seadmega ühendatud ja et neid kasutatakse õigesti.** *Nende tolmukogumisseadiste kasutamine vähendab tolmust põhjustatud ohte.*

h. **Ärge laske tööriistade sagedasel kasutamisel omandatud tuttavusel lasta valvsust kaotada ja eirata tööriistade ohutuse põhimõtteid.** *Hooletu tegevus võib sekundi murdosa jooksul lõppeda raskete vigastustega.*

ELEKTRILISTE TÖÖRIISTADE KÄSITSEMINE JA HOOLDAMINE

a. **Ärge koormake seadet üle. Kasutage töö tegemiseks selleks ettenähtud elektrilist tööriista.** *Sobiva elektrilise tööriistaga töötate ettenähtud jõudluspiirides tõhusamalt ja ohutumalt.*

b. **Ärge kasutage elektrilist tööriista, mille lüliti on rikkis.** *Elektriline tööriist, mida ei saa enam lülitist sisse ja välja lülitada, on ohtlik ning tuleb toimetada parandusse.*

c. **Tõmmake pistik pistikupesast välja ja/või eemaldage seadmest aku enne seadme reguleerimist, tarvikute vahetamist ja seadme ärapanekut.** *See ettevaatusabinõu väldib seadme tahtmatut käivitamist.*

d. **Kasutusvälisel ajal hoidke elektrilisi tööriistu lastele kättesaamatus kohas. Ärge lubage seadet kasutada isikutel, kes ei ole kursis seadme tööpõhimõttega ega ole tutvunud käesolevate juhistega.** *Asjatundmatute kasutajate käes on elektrilised tööriistad ohtlikud.*

e. **Hooldage elektrilisi tööriistu ja tarvikuid korralikult. Veenduge, et seadme liikuvad osad töötavad korralikult ega kiildu kinni ja et seadme osad ei ole katki või kahjustatud määral, mis võiks mõjutada seadme veatut tööd. Laske kahjustatud osad enne seadme kasutamist parandada.** *Elektriliste tööriistade ebapiisav hooldus on paljude õnnetuste põhjuseks.*

f. **Hoidke lõiketarvikud teravad ja puhtad.** *Hästi hooldatud, teravate lõikeservadega lõiketarvikud kiiluvad harvemini kinni ja neid on lihtsam juhtida.*

g. **Kasutage elektrilist tööriista, lisavarustust, tarvikuid jmt vastavalt siintoodud juhistele ning nii, nagu konkreetse mudeli jaoks ette nähtud. Arvestage seejuures töötingimuste ja teostatava töö iseloomuga.** *Elektriliste tööriistade nõuetevastane kasutamine võib põhjustada ohtlikke olukordi.*

h. **Hoidke käepidemed ja haardepinnad kuivad, puhtad ning õli- ja**

rasvavabad. *Libedad käepidemed ja haardepinnad ei võimalda tööriista ohutut käsitsemist ja juhtimist ootamatutes olukordades.*

HOOLDUS

a. **Laske seadet parandada ainult kvalifitseeritud spetsialistidel, kes kasutavad originaalvaruosi.** *Nii tagate seadme pideva ohutu töö.*



ÄRGE TÖÖDELGE ASBESTI SISALDAVAT MATERJALI (asbest võib tekitada vähki)



RAKENDAGE KAITSEABINÕUSID, KUI TÖÖTAMISEL VÕIB TEKKIDA TERVISTKAHJUSTAVAT, SÜTTIMIS- VÕI PLAHVATUSOHTLIKKU TOLMU (teatud liiki tolm võib tekitada vähki). Kandke tolmukaitsemaski ja võimaluse korral ühendage seade tolmuimejaga

KÕIGI SAAGIDE OHUTUSJUHISED

LÕIKAMINE (I)

a. ⚠ **OHT: Hoidke käed lõikekohast ja saeterast eemal. Hoidke teine käsi abikäepidemel või mootori korpusel. Kui mõlemad käed hoiavad saegi, ei saa lõiketera neid vigastada.**
b. **Ärge pange sõrmi tooriku alla.** *Kaitse ei saa teid tooriku all oleva tera eest kaitsta.*
c. **Reguleerige lõikesügavus tooriku paksuseni.** *Tooriku alt peaks olema näha Vähem kui tera täielik hammas.*
d. **Ärge kunagi hoidke toorikut lõikamise ajal käes või jala peal.** *Kinnitage töödeldav toorik stabiilse platvormi külge. Keha kokkupuute, tera paindumise või kontrolli kaotamise minimeerimiseks on tooriku korralik toetamine väga oluline.*
e. **Hoidke seadet isoleeritud haardepindadest, kui teete toimingut, kus lõikeseade võib sattuda kokkupuutesse varjatud juhtmestiku või seadme enda toitekaabliga.** *Kokkupuude pinge all oleva juhtmega võib tekitada pinge seadme metallosades ja põhjustada elektrilöögi.*
f. **Rippimisel kasutage alati servajuhikut või sirgjoonelise lõike juhtjoonlauda.** *See parandab lõikamise täpsust ja vähendab tera paindumise võimalust.*
g. **Kasutage terapesades alati õige suuruse ja kujuga teri (teemant**

vs ümmargune). *Terad, mis ei vasta sae paigaldusriistvarale, ei tööta keskselt, põhjustades kontrolli kao.*

h. Ärge kunagi kasutage kahjustatud või valesid lõiketerasid ega polte. *Tera seibid ja polt on spetsiaalselt selle sae jaoks ette nähtud, et tagada optimaalne jõudlus ja tööohutus.*

KÕIGI SAAGIDE TÄIENDAVAD OHUTUSJUHISED

TAGASILÖÖGI PÕHJUSED JA SEOTUD OHUTUSJUHISED

- Tagasilöök on järsk reaktsioon kinni pigistatud, kinni jäänud või valesti joondatud saele, mille tagajärjel tõuseb kontrollimatu saag toorikust operaatori poole üles ja välja.
- Kui tera on lõikeavas kinni pigistatud või tihedalt kinni jäänud, paiskab mootori reaktsioon seadme äkiliselt käitaja poole tagasi.
- Kui tera keerdub või joondub lõikega valesti, võivad lõiketera tagumises servas olevad hambad puidu ülaossa kaevuda, põhjustades tera soonest väljumise ja operaatori poole paiskumise.

Tagasilöök on seadme vale või ebaõige kasutuse tagajärg. Tagasilööki saab sobivate ettevaatusabinõude rakendamisega ära hoida.

a. Hoidke saest mõlema käega kindlalt kinni ja hoidke käed tagasilöögijõududele vastu. Hoidke oma keha ühel või teisel pool lõiketerast, mitte lõiketeraga samal joonel. *Tagasilöök võib põhjustada sae tagasipaiskumise, kuid õigete ettevaatusabinõude korral saab käitaja tagasilöögijõude kontrollida.*

b. Kui tera on kinni või kui mingil põhjusel katkestab lõike, vabastage päästik ja hoidke saagi materjalis liikumatult, kuni tera täielikult peatub. Ärge kunagi proovige saagi toorikust eemaldada ega saegi tahapoole tõmmata, kui tera liigub – vastasel juhul võib toimuda tagasilöök. *Tehke kindlaks ja kõrvaldage tera kinnikiildumise põhjus.*

c. Kui toorikus olev saag taaskäivitatakse, tsentreerige saetera lõike sisse nii, et saehambad ei oleks materjali sisse haakunud. *Kui saetera jääb kinni, võib see sae taaskäivitamisel toorikust välja tulla või anda tagasilöögi.*

d. Toetage suuri paneele, et minimeerida terade muljumise ja tagasilöögi ohtu. *Suured paneelid võivad omaenda raskuse all murduda. Toed tuleb panna paneeli mõlemalt külje alla, lõikejoone ja paneeli serva lähedale.*

e. Ärge kasutage nürisid või kahjustunud lõiketeri. *Teritamata või*

valesti seadistatud terad tekitavad kitsa lõike, põhjustades liigset hõõrdumist, tera kinnijäämist ja tagasilööki.

f. **Tera sügavuse ja kaldkinnituse lukustushoovad peavad enne lõike tegemist olema tihedalt ja kindlalt kinnitatud.** *Kui lõiketera reguleerimine lõikamise ajal nihkub, võib see põhjustada kinnijäämise ja tagasilöögi.*

g. **Olge eriti ettevaatlik saagides olemasolevatesse seintesse või teistesse varjatud piirkondadesse.** *Väljaulatuv tera võib lõigata esemeid, mis võivad põhjustada tagasilöögi.*

OHUTUSJUHISED PENDEL- JA PUKSEERIMISKAITSEGA SAAGIDELE

ALUMINE KAITSEFUNKTSIOON

a. **Enne iga kasutamist kontrollige, kas alumine kaitsekate on korralikult sulgunud. Ärge kasutage saagi, kui alumine kaitse ei liigu vabalt ega sulgu koheselt. Ärge kunagi kinnitage või siduge alumist kaitsekatet avatud asendisse. Kui saag kogemata maha kukub, võib alumine kaitse painduda.** *Tõstke alumine kaitse sissetõmmatava käepidemega üles ja veenduge, et see liiguks vabalt ega puutuks kokku tera ega mõne muu detailiga kõigi nurkade ja sügavuste korral.*

b. **Kontrollige alumise kaitsevedru toimimist. Kui kaitse ja vedru ei tööta korralikult, tuleb neid enne kasutamist hooldada.** *Alumine kaitsekate võib kahjustatud osade, vaiguladestuse või prahi kogunemise tõttu aeglaselt töötada.*

c. **Alumist katet saab käsitsi tagasi tõmmata ainult spetsiaalsete sisselõigete korral, näiteks „sügavad sisselõiked” ja „liitlõiked”. Tõstke alumine kaitse sissetõmmatava käepideme abil ja niipea, kui tera siseneb materjali, tuleb alumine kaitse vabastada.** *Kõigi muude saagimiste korral peaks alumine kaitse töötama automaatselt.*

d. **Enne sae asetamist pingile või põrandale veenduge alati, et alumine kaitse kataks tera. Kaitseta vabakäigul tera liigub tagurpidi, lõigates kõike, mis ette jääb.** *Arvestage ajaga, mis kulub tera seiskumiseks pärast lüliti vabastamist.*

ÜLDTEAVE

a. **Vältige kahjustusi, mida võivad töödeldavale detailile tekitada kruvid, naelad ja teised esemed. Eemaldage need enne tööga alustamist.**
b. **Fikseerige toorik** *(kinnitusseadmete või kruustangidega kinnitatud toorik püsib kindlamalt kui käega hoides).*
c. **Tööriista ära pannes lülitage mootor välja ja kontrollige, et kõik liikuvad osad oleksid täielikult seiskunud.**
d. **Ummistuse või elektriliste ja mehaaniliste rikete korral lülitage tööriist viivitamatult välja ning ühendage pistik lahti.**
e. **Seda tööriista ei tohi kasutada alla 16-aastased isikud.**
f. **Veenduge alati, et pinge ühtib seadme andmesildil toodud pingega** *(kui andmesildile on märgitud 230 V või 240 V, võib seadme ühendada ka 220 V pingega vooluvõrku).*
g. **See tööriist ei sobi märglõikamiseks.**
h. **Ärge töödelge asbesti sisaldavat materjali** *(asbest võib tekitada vähki).*
i. **Mõned materjalid (nagu pliid sisaldavad värvid, mõned puiduliigid, mineraalid ja metall) võivad olla kahjulikud (kokkupuude tolmuga või sissehingamine võib kasutajale või kõrvalseisjatele põhjustada allergilisi reaktsioone ja/või hingamisteede haigusi):** *kandke tolmumaski ja töötage tolmu eemaldamise seadmega, kui see on ühendatav.*
j. **Teatavat tüüpi tolmu klassifitseeritakse kantserogeenseks (näiteks tamme- ja pöögitolm), eriti koos puidu parandamiseks kasutatavate lisanditega:** *kandke tolmumaski ja töötage tolmu eemaldamise seadmega, kui see on ühendatav.*
k. **Järgige tolmuga seotud riiklikke nõudeid materjalidele, millega soovite töötada.**
l. **Ärge proovige lõigata väga väikeseid toorikuid.**
m. **Enne lõikamisega alustamist eemaldage kõik takistused nii lõiketeelt kui ka selle alt.**
n. **Ärge töötage tööriistaga pea kohal.**
o. **Enne tarvikute seadistamist või muutmist ühendage pistik vooluvõrgust alati lahti.**
p. **Kasutage kuulmiskaitsevahendeid ②.**
q. **Pistikut või toitejuhet tohib vahetada ainult tööriista tootja või tema hooldusorganisatsioon.**

NÕUANDEID KASUTAMISEKS

a. **Minimaalse lagunemise tagamiseks asetage tooriku hea külg alati allapoole.**
b. **Kasutage ainult tootja soovitatud saeterasid, mis vastavad EN 847-1, kui need on ette nähtud puidu ja samalaadsete materjalide jaoks.**

KESKKOND

UTILISEERIMINE

Elektrilised tööriistad, lisatarvikud ja pakend tuleks keskkonnasäästlikult ringlusse võtta.

ÜKSNES ELI LIIKMESRIIKIDELE ⑤

Ärge kõrvaldage elektrilisi tööriistu koos olmejäätmetega! Vastavalt Euroopa Parlamendi ja nõukogu direktiivile 2002/96/EÜ elektri- ja elektroonikaseadmete jäätmete kohta ning selle ülevõtmisele liikmesriikide õigusesse tuleb kasutusressursi ammendanud elektrilised tööriistad eraldi kokku koguda ja keskkonnasäästlikult ringlusse võtta.

FUNKTSIONAALNE KIRJELDUS JA SPETSIFIKATSIOONID

Joonis A:
1 = ajami adapter
2 = sidumine
3 = paralleellõike- ja ristlõiketera
4 = kruvi

Maksimaalne mahutavus:
Tera - 31,8 mm (1-1/4 tolli)
Terapesa - 9,22 mm (363 tolli)
Sügavus 90° - 6,35 mm (1/4 tolli)

KOKKUPANEK

MINI SAW TARVIKU PAIGALDAMINE

Äärmiselt oluline on hoolikalt läbi lugeda ja järgida alltoodud juhiseid, et monteerida Mini Saw tarvik pöörlevale tööriistale ja tagada, et tööriist töötab korralikult.

Mini Saw tarviku pöörlevale tööriistale kinnitamiseks tuleb tööriista küljest eemaldada KOLM eset: korpuse kate, kinnitusmutter ja võru. ⑥

1. Vajutage võlli lukustusnuppu, keerake lahti ja eemaldage kinnitusmutter.
2. Eemaldage võru.
3. Keerake korpuse kate tööriista küljest lahti.

Kui kinnitusmutrit ja võru mootori võllilt ei eemaldata, siis ei tööta tööriist korralikult.

4. Paigaldage ajamiadapter mootori võllile ja pingutage. ⑦

⚠ TÖÖRIISTA KAHJUSTUSTE VÄLTIMISEKS ÄRGE PINGUTAGE AJAMIADAPTERIT ÜLE. PINGUTAGE AJAMIADAPTERI TIHVT TIHEDALT KINNI JA PINGUTAGE SEEJÄREL MUTRIVÕTMEGA VEEL 1/3 PÖÖRET. (Mutrivõti kuulub tööriistakomplekti.)

5. Kruvige tarvik pöörlevale tööriistale, kuni kinnituselement on tihedalt vastu korpust. Pingutage ainult kätega. Tarvik peaks olema suunatud pöörlevale tööriistale nii, et tööriista pöörete regulaator oleks hõlpsasti juurdepääsetav. ⑧

TERA KOOST

⚠ KASUTAGE ALATI DREMELI SAETERASID. TERAD, MIS EI VASTA PAIGALDUSRIISTVARALE, EI TÖÖTA KESKSELT, PÕHJUSTADES KONTROLLI KAO.

1. Paigaldage tarvik pöörlevale tööriistale. Veenduge, et pöörlev tööriist oleks vooluvõrgust lahti ja lüliti oleks asendis OFF (Väljas).
2. Vajutage pöörleva tööriista spindlilukustusnuppu. Keerake kruvi spindli küljest lahti ja eemaldage. ⑨
3. Pange tera spindli terapesasse, lükates tarviku kaitsejala üles, veendudes, et teral olevad nooled oleks suunatud väljapoole ja tera toetuks spindlipesa õlal tasapinnaliselt.

Veenduge, et lõiketera hambad oleksid suunatud ülemise kaitse nooltega samas suunas.
Alumise kaitse sissetõmbamisel kontrollige toimimist ja seisukorda, sealhulgas vedru.

4. Vajutage pöörleva tööriista spindlilukustusnuppu. Pange kruvi tagasi ja keerake korralikult kinni. ⑩

KASUTUSJUHISED

LÕIKE LIIGID

Teie tarvikuga kaasas olev saetera on ette nähtud nii ristlõikamiseks kui ka mööda kiudu lõikaminseks. Mööda kiudu lõikamine on lõikamine puidu kiuga pikisuunas. Ristlõikamine on lõikamine puidu kiule vastusuunas.
Pöörlev tööriist peaks enne lõikamisega alustamist töötama seadistatud kiirusel ja välja lülitama alles pärast lõike lõpuleviimist.
Peamiselt kasutamiseks puidu või puidutaoliste materjalide korral. Teised materjalid võivad tera enneaegselt kulutada.
Mitte kasutada metalli ega müüritiste korral.

SUUNAJUHISED

Pöörleva tööriista etteandesuund on ainult paremalt vasakule.
90° sirge lõike korral kasutage lõikeosa juhtimiseks kaitse vasakul küljel olevat suunajuhikut. See juhend näitab ka etteande suunda. Lõikejoone kontrollimiseks tehke proovilõikeid puidujäänustel. Minimaalseks pindude tekkeks pange materjali hea külg allapoole.
Lõikamise maks. sügavus on 6,35 mm (1/4 tolli). Pole mõeldud raadiuse, kõverate ega kaldpindade lõikamiseks.

VEENDUGE ALATI, ET KÄED JA SÕRMED EI SEGAKS ALUMISE KAITSE VABA LIIKUMIST.

Hoidke kindlalt kinni. Ärge kunagi kasutage pöörleva tööriista korral jõudu. Kasutage kerget ja pidevat survet.
Lõigates üle puidukiu, kipuvad kiud rebenema ja tõusma. Sae aeglane edasiliikumine minimeerib selle efekti.

PUHASTAGE ALUMIST KAITSET SAGELI, ET TAGADA SELLE KIIRE NAASMINE.

SEE TARVIK EI OLE ETTE NÄHTUD ABRASIIVSETE LÕIKETERADE JAOKS. DREMELI STANDARDSED TERAD SPINDLI SISSE EI MAHU.

SUURTE PLAATIDE LÕIKAMINE

Suured plaadid ja pikad lauad kaarduvad või painduvad olenevalt sellest, kuidas need on toetatud. Kui lõikate loodimata või korralikult toetamata toorikut, hakkab lõiketera vääduma, mis põhjustab tagasilööki ja suurendab koormust pöörlevale tööriistale. ⑪

Toetage paneeli või plaati lõikekoha lähedalt, vt ⑫. Veenduge, et lõiketera lõikaks läbi ainult paneeli või plaadi, aga mitte ka laua või tööpingi. 2x4 prussid, mida kasutate tooriku tõstmiseks ja toetamiseks, tuleb paigutada nii, et nende laiemad küljed toetavad toorikut ja toetuvad lauale või tööpingile. Ärge toetage toorikut kitsama küljega, sest see on palju ebastabiilsem asend. Kui lõigatav paneel või plaat on laua või tööpingi jaoks liiga suur, asetage toeks kasutatavad 2x4 prussid põrandale ning fikseerige toorik. Rippimisel kasutage alati sirgjoonelise lõike juhtjoonlauda. See parandab lõikamise täpsust ja vähendab tera paindumise võimalust.

HOOLDUS

TÖÖRIISTA MÄÄRAMINE

Saagimistarvik on korralikult õlitatud ja kasutamisvalmis.

PUHASTAMINE

ÕNNETUSTE VÄLTIMISEKS ÜHENDAGE SEADE ENNE PUHASTAMIST VÕI HOOLDUSTÖÖDE ALUSTAMIST TOITEALLIKAST LAHTI. Mini Saw tarvikut saab kõige tõhusamalt puhastada niiske vatitupsu või suruõhu abil.

SURUÕHUGA SEADET PUHASTADES KANDKE ALATI KAITSEPRILLE.

Ventilatsiooniavad ja lülitushoovad tuleb hoida puhastena ja võõrkehadeta. Ärge torgake puhastamiseks avadesse mingeid esemeid.

TEATUD PUHASTUSVAHENDID JA LAHUSTID KAHJUSTAVAD PLASTOSI. Sellised vahendid on näiteks: bensiin, süsinik tetrakloriid, klooritud puhastuslahused, ammoniaak ja kodumajapidamises kasutatavad puhastusvahendid, mis sisaldavad ammoniaaki.

TERADE HOOLDUS

Terad muutuvad nüriks ka tavalise saematerjali lõikamisel. Kui leiate, et peate pöörlevat tööriista lõikesse suruma, selle asemel, et seda lihtsalt läbi lõike suunata, on tõenäoline, et tera on nüri või kaetud vaiguga.
Vaigu ja puupigi teralt puhastamiseks eemaldage pöörleva tööriista pistik vooluvõrgust ja eemaldage tera. Pidage meeles, et terad on mõeldud lõikamiseks, nii et käsitsege neid ettevaatlikult. Vaigu ja puupigi eemaldamiseks pühkige tera petrooleumi või muu sarnase lahustiga.
Nüri või kahjustatud tera aeglustab lõikamiskiirust, paneb pöörlevale tööriistale suurema koormuse ja võib põhjustada tagasilöögi. Hoidke lisaterad käepärast, et teil oleks alati käepärast teravad ja tõhusad terad, mis on valmis asendama nüri või kahjustatud tera.
Kasutage oma saagismistarvikuga ainult Dremeli saeterasid.

HOOLDUS JA GARANTII

Käesoleva DREMELi toote suhtes kehtib garantii vastavalt kasutusriigis kehtivatele nõuetele. Garantii ei laiene normaalsest kulumisest, ülekoormusest ja seadme ebaõigest kasutamisest põhjustatud kahjustustele.

Reklamatsioonide korral saatke *lahtivõtmata* seade koos ostukviitungiga lähimasse lepingulisse töökotta.

DREMELI KONTAKTANDMED

Lisateavet Dremeli kohta leiate veebisaidilt www.dremel.com

Bosch Power Tools B.V., Konijnenberg 60, 4825 BD Breda, The Netherlands

LT

NAUDOJAMI SIMBOLIAI

① **PERSKAITYKITE ŠIAS INSTRUKCIJAS**

② **DĖVĖKITE APSAUGĄ AUSIMS**

③ **DĖVĖKITE AKIŲ APSAUGOS PRIEMONES**

④ **DĖVĖKITE NUO DULKIŲ APSAUGANČIĄ KAUKĘ**

⑤ **ELEKTRINIŲ ĮRANKIŲ NEIŠMESKITE KARTU SU BUITINĖMIS ŠIUKŠLĖMIS**

⚠ ĮSPĖJIMAS **PERSKAITYKITE VISUS SAUGOS PERSPĖJIMUS IR VISAS INSTRUKCIJAS**

IŠSAUGOKITE ŠIAS INSTRUKCIJAS

Skaitykite „Dremel“ sukamojo įrankio saugos instrukcijas.

Instrukcijas ir naujausią atnaujintą suderinamumo informaciją rasite www.dremeleurope.com

PRIEDAS, SKIRTAS NAUDOTI SU „DREMEL“ SUKAMŲJŲ ĮRANKIŲ MODELIAIS 3000, 4000, 4300, 8220, 8260.

Kad veiktų optimaliai, prieš pirmąkart naudodami leiskite ant sukamojo įrankio uždėtam mini pjūklo priedui dideliu greičiu veikti 2 minutes.

⚠ PRIEŠ REGULIUODAMI, KEISDAMI PRIEDUS ARBA PADĖDAMI Į ŠALĮ ELEKTRINĮ ĮRANKĮ, IŠJUNKITE KIŠTUKĄ IŠ ELEKTROS LIZDO. ŠIOS PREVENCINĖS SAUGOS PRIEMONĖS SUMAŽINA NETYČINIO ELEKTRINIO ĮRANKIO ĮJUNGIMO RIZIKĄ.

BENDROSIOS SAUGOS NUORODOS DIRBANTIEMS SU ELEKTRINIAIS ĮRANKIAIS

⚠ ĮSPĖJIMAS PERSKAITYKITE VISUS SU ŠIUO ELEKTRINIU ĮRANKIU PATEIKIAMUS SAUGOS ĮSPĖJIMUS, INSTRUKCIJAS, PERŽIŪRĖKITE ILIUSTRACIJAS IR SPECIFIKACIJAS.

Jei nepaisysite toliau pateiktų nuorodų, gali kilti elektros smūgio, gaisro ir /arba sunkių sužalojimų pavojus. ***Visus perspėjimus ir instrukcijas išsaugokite ateičiai.*** *Terminas „elektrinis įrankis“ visuose toliau pateiktuose perspėjimuose reiškia maitinamą iš elektros tinklo (laidinį) arba akumuliatoriaus (belaidį) elektrinį įrankį.*

DARBO VIETOS SAUGA

a. **Darbo sritis turi būti švari ir gerai apšviesta.** *Netvarkingose ir neapšviestose vietose gali įvykti nelaimingas atsitikimas.*
b. **Elektrinių įrankių nenaudokite sprogioje aplinkoje, pavyzdžiui, vietoje, kurioje yra degių skysčių, dujų arba dulkių.** *Naudojant elektrinius įrankius, jie kibirkščiuoja, todėl dulkės arba susikaupę garai gali užsiliepsnoti.*
c. **Neleiskite vaikams ir pašaliniams asmenims artintis prie elektrinio įrankio.** *Jeigu jūsų dėmesys bus blaškomas, galite nebesuvaldyti įrankio.*

ELEKTROS SAUGA

a. **Elektrinio įrankio kištukai turi atitikti elektros lizdą. Draudžiama bet kokiu būdu keisti kištuką. Dirbdami su įžemintais elektriniais įrankiais nenaudokite kištukų adapterių.** *Elektros smūgio tikimybę sumažinsite naudodami nepakeistus kištukus ir juos atitinkančius lizdus.*
b. **Stenkitės neprisiliesti prie įžemintų paviršių, pavyzdžiui, vamzdžių, radiatorių, viryklių ar šaldytuvų.** *Jeigu jūsų kūnas bus įžemintas, elektros smūgio tikimybė bus didesnė.*
c. **Saugokite elektrinius įrankius nuo lietaus ir drėgmės.** *Jeigu į elektrinį įrankį pateks vandens, padidės elektros smūgio tikimybė.*
d. **Nenaudokite laido ne pagal paskirtį. Jokiu būdu elektrinio įrankio neneškite, netempkite ir netraukite iš lizdo už laido. Laidą saugokite nuo karščio, alyvos, aštrių briaunų ar judančių dalių.** *Elektros smūgio tikimybė padidėja, jei naudojamas pažeistas arba susipainiojęs laidas.*
e. **Kai dirbate su elektriniu įrankiu lauke, naudokite ilginamąjį laidą,**

tinkamą naudoti lauko sąlygomis. *Kai naudojamas darbui lauke skirtas laidas, sumažėja elektros smūgio tikimybė.*

f. **Jei elektrinį įrankį reikia naudoti drėgnoje vietoje, naudokite liekamosios srovės įtaisu (RCD) apsaugotą srovės šaltinį.** *Naudojant liekamosios srovės įtaisą, sumažėja elektros smūgio pavojus.*

ŽMONIŲ SAUGA

a. **Naudodami elektrinį įrankį būkite budrūs, stebėkite, ką darote, ir vadovaukitės sveiku protu. Elektrinio įrankio nenaudokite, jeigu esate pavargę, apsvaigę nuo narkotikų, alkoholio ar vaistų.** *Tereikia tik akimirkai nukreipti dėmesį dirbant su elektriniais įrankiais ir galite sunkiai susižeisti.*

b. **Naudokite saugos priemones. Būtinai užsidėkite akių apsaugą.** *Tokios saugos priemonės kaip kaukė nuo dulkių, batai neslidžiais padais, apsauginis šalmas ar klausos apsaugos priemonės, naudojamos atitinkamomis sąlygomis, sumažins traumų tikimybę.*

c. **Saugokitės, kad neįjungtumėte prietaiso netyčia. Prieš įjungdami į lizdą ir (arba) prie baterijos, prieš pakeldami arba pernešdami prietaisą patikrinkite, ar jungiklis yra padėtyje „off“.** *Jeigu elektrinį įrankį nešite ant jungiklio uždėję pirštą arba bandysite įrankį prijungti prie elektros tinklo, kai jungiklis yra padėtyje „on“, galite susižeisti.*

d. **Prieš įjungdami elektrinį įrankį, nuimkite visus reguliavimo raktus ir veržliarakčius.** *Jeigu ant besisukančios elektrinio įrankio dalies bus paliktas uždėtas veržliaraktis arba raktas, galite susižeisti.*

e. **Nebandykite pasiekti sunkiai pasiekiamų vietų. Visada stovėkite tvirtai ir išlaikykite pusiausvyrą.** *Taip galėsite geriau suvaldyti įrankį nenumatytose situacijose.*

f. **Vilkėkite tinkamą aprangą. Nevilkėkite plačių drabužių ir papuošalų. Saugokitės, kad judančios dalys neprisiliestų prie plaukų, drabužių ar pirštinių.** *Plačius drabužius, papuošalus ar ilgus plaukus gali įtraukti besisukančios dalys.*

g. **Jei yra numatyta galimybė prijungti dulkių nusiurbimo ar surinkimo įrenginius, visada įsitikinkite, ar jie yra prijungti ir ar tinkamai naudojami.** *Naudojant dulkių nusiurbimą sumažėja dulkių keliamas pavojus.*

h. **Dažnai naudodami įrankį ir gerai su juo susipažinę pernelyg neatsipalaiduokite ir nepradėkite nepaisyti įrankio saugos principų.** *Neatidus veiksmas gali sukelti sunkią traumą per sekundės dalį.*

ELEKTRINIO ĮRANKIO NAUDOJIMAS IR PRIEŽIŪRA

a. **Neperkraukite prietaiso. Naudokite jūsų darbui tinkamą elektrinį**

įrankį. *Su tinkamu elektriniu įrankiu darbą atliksite geriau ir saugiau, jei naudosite jį gamintojo numatytame galios diapazone.*

b. **Elektrinio įrankio nenaudokite, jei neveikia jungiklis.** *Bet kuris elektrinis įrankis, kurio negalima valdyti jungikliu, yra pavojingas ir jį būtina remontuoti.*

c. **Prieš reguliuodami prietaisą, keisdami darbo įrankius ar prieš valydami prietaisą, iš elektros tinklo lizdo ištraukite kištuką ir (arba) išimkite akumuliatorių.** *Šios prevencinės saugos priemonės sumažina netyčinio elektrinio įrankio įjungimo riziką.*

d. **Nenaudojamus elektrinius įrankius laikykite vaikams nepasiekiamoje vietoje, taip pat neleiskite asmenims, nemokantiems dirbti su elektriniu įrankiu arba nesusipažinusiems su šiomis instrukcijomis, naudotis elektriniu įrankiu.** *Elektriniai įrankiai yra pavojingi, kai juos naudoja neapmokyti asmenys.*

e. **Prižiūrėkite elektrinį įrankį ir priedus. Patikrinkite, ar judančios dalys nepasislinkusios arba neįstrigusios, ar nėra sulūžusių dalių ar kitų gedimų, kurie gali turėti įtakos elektrinio įrankio veikimui. Pastebėję gedimų, elektrinį įrankį sutvarkykite prieš naudodami.** *Daugybė nelaimingų atsitikimų įvyksta dėl netvarkingų elektrinių įrankių.*

f. **Pjovimui skirti įrankiai turi būti aštrūs ir švarūs.** *Jeigu pjovimo įrankiai su aštriomis pjaunamosiomis briaunomis tinkamai prižiūrimi, jie rečiau stringa ir juos lengviau valdyti.*

g. **Elektrinį įrankį, jo priedus, dalis ir pan. naudokite laikydamiesi šių instrukcijų ir pagal konkrečiam elektriniam įrankiui numatytą paskirtį, atsižvelgdami į darbo sąlygas ir atliekamą darbą.** *Jeigu elektrinis įrankis naudojamas ne pagal paskirtį, gali susidaryti pavojinga situacija.*

h. **Rankenos ir suėmimo paviršiai turi būti sausi, švarūs, ant jų neturi būti alyvos ir tepalų.** *Dėl slidžių rankenų ir suėmimo paviršių negalėsite saugiai išlaikyti ir suvaldyti įrankio netikėtose situacijose.*

TECHNINĖ PRIEŽIŪRA

a. **Jūsų elektrinio įrankio techninę priežiūrą atlikti turi kvalifikuotas asmuo, naudodamas tik identiškas atsargines dalis.** *Taip galima garantuoti, jog elektrinis įrankis išliks saugus naudoti.*

NEDIRBKITE SU MEDŽIAGOMIS, KURIŲ SUDĖTYJE YRA ASBESTO (asbestas laikomas kancerogeninė medžiaga).

IMKITĖS APSAUGOS PRIEMONIŲ, KAI DARBO METU GALI ATSIRASTI SVEIKATAI KENKSMINGŲ, LENGVAI UŽSIDEGANČIŲ

AR SPROGIŲ DULKIŲ (kai kurios dulkės laikomos kancerogeniškomis); dėvėkite kaukę nuo dulkių ir, jeigu galima prijungti, naudokite dulkių / pjuvenų ištraukimo įrangą.

SAUGOS NUORODOS VISIEMS PJŪKLAMS

PJOVIMO OPERACIJOS (I)

a. ⚠ **PAVOJUS: Nekiškite rankų į pjovimo zoną ir prie pjovimo disko. Antrąja ranka laikykite papildomą rankeną arba variklio korpusą. Jei pjūklas laikomas abiem rankomis, tai pjovimo diskas jų nesužalos.**

b. **Nekiškite rankų po ruošiniu.** *Apsauginis gaubtas neapsaugos jūsų nuo ruošinio apačioje išlindusio pjovimo disko.*

c. **Nustatykite pjovimo gylį pagal ruošinio storį.** *Diskas ruošinio apačioje turi išljsti šiek tiek mažiau nei per vieną disko danties aukštį.*

d. **Pjaunamojo ruošinio niekada nelaikykite rankose ir neparemkite jo savo koja.** *Patikimai jį įtvirtinkite stabiliame įtvare. Labai svarbu tinkamai pasiruošti darbui, kad sumažintumėte kūno sužalojimų pavojų, išvengtumėte pjūklo strigimo arba neprarastumėte įrankio kontrolės.*

e. **Dirbdami aplinkoje, kur pjovimo įrankis gali kliudyti sienoje paslėptą laidą ar paties įrankio maitinimo laidą, prietaisą laikykite už izoliuotų paviršių.** *Dėl kontakto su laidininku, kuriuo teka elektros srovė, metalinėse prietaiso dalyse atsiranda įtampa ir naudotojas gali gauti elektros smūgį.*

f. **Atlikdami išilginį pjūvį visada naudokite lygiagrečiąją atramą ar kreipiamąją liniuotę.** *Tada pjausite tiksliau ir sumažinsite pjovimo disko strigimo tikimybę.*

g. **Naudokite tik tinkamo dydžio pjovimo diskus ir su tinkama tvirtinimo kiauryme (pvz., rombo formos arba apvalia).** *Pjovimo diskai, kurie neatitinka pjūklo tvirtinamųjų dalių formos, sukasi ekscentriškai, todėl iškyla pavojus nesuvaldyti įrankio.*

h. **Niekada nenaudokite pažeistų ar netinkamų pjovimo disko tarpinių poveržlių ir varžtų.** *Pjovimo disko tarpinės poveržlės ir varžtai buvo sukonstruoti specialiai jūsų pjūklui, kad būtų užtikrintas optimalus rezultatas ir saugus darbas.*

TOLESNĖS SAUGOS NUORODOS VISIEMS PJŪKLAMS

ATATRANKOS PRIEŽASTYS IR SU JA SUSIJĘ PERSPĖJIMAI

- Atatranka yra staigi reakcija dėl įsprausto, užsikirtusio ar netinkamai nukreipto pjūklo disko, kai pjūklas nekontroliuojamai iššoka iš ruošinio ir ima judėti link dirbančiojo.
- Jei pjovimo diskas per stipriai prispaudžiamas arba užspaudžiamas į apačią siaurėjančiame pjūvio plyšyje, jis sustoja, o veikiantis variklis staiga meta prietaisą atgal link dirbančiojo.
- Jei pjaunant pjovimo diskas yra pasukamas ar netinkamai nukreipiamas, pjovimo disko užpakalinės briaunos dantys gali įsikabinti į medžio paviršių ir tada, pjovimo diskui išsilaisvinus iš plyšio, pjūklas atšoka link dirbančiojo.

Atatranka yra neteisingo pjūklo naudojimo arba klaidos pasekmė. Jos galima išvengti, jei imsitės atitinkamų priemonių, kaip aprašyta žemiau.

a. **Pjūklą visada tvirtai laikykite abiem rankom, o rankas laikykite tokioje padėtyje, kad galėtumėte įveikti atatrankos jėgas. Jūsų kūnas turėtų būti iš šono prie pjovimo disko, bet jokiu būdu ne vienoje linijoje su pjovimo disku.** *Dėl atatrankos pjūklas gali atšokti atgal, bet dirbantysis, jei imasi atitinkamų priemonių, atatrankos jėgas gali kontroliuoti.*

b. **Jei pjovimo diskas užstringa arba norite nutraukti darbą, išjunkite pjūklą ir ramiai laikykite jį ruošinyje, kol pjovimo diskas visiškai sustos. Niekada nebandykite ištraukti pjūklo iš ruošinio ar traukti pjūklo atgal, kol ašmenys dar juda, nes tai gali sukelti atatranką.** *Nustatykite ir pašalinkite pjovimo disko strigimo priežastį.*

c. **Jei vėl norite įjungti ruošinyje paliktą pjūklą, centruokite pjūklo diską pjūvio plyšyje ir patikrinkite, ar pjūklo dantys nėra įsikabinę į ruošinį.** *Jei pjūklo diskas įstrigęs, vėl įjungus pjūklą, jis gali iškilti į viršų arba sukelti atatranką.*

d. **Dideles plokštes paremkite, kad sumažintumėte atatrankos riziką dėl stringančio pjovimo disko.** *Didelės plokštės gali išlinkti dėl savo pačių svorio. Plokštes reikia atremti abejose pusėse, t. y. šalia pjovimo linijos ir šalia plokštės krašto.*

e. **Nenaudokite neaštrių ar pažeistų pjovimo diskų.** *Neaštrūs ar netinkamai praskėsti pjūklo dantys palieka siauresnį pjovimo taką, todėl atsiranda per didelė trintis, stringa pjovimo diskas ir sukeliama atatranka.*

f. **Prieš pradėdami pjauti tvirtai užveržkite įveržimo svirteles, kuriomis reguliuojamas pjovimo gylis ir pjovimo disko posvyrio**

kampas. *Jei pjaunant keičiasi pjovimo disko padėtis, diskas gali įstrigti ir sukelti atatranką.*

g. **Būkite ypač atsargūs pjaudami sienose ar kitose nematomose vietose.** *Panyrantis į ruošinį pjovimo diskas pjaudamas paslėptus objektus gali įstrigti ir sukelti atatranką.*

SAUGOS NUORODOS PJŪKLAMS SU ŠVYTUOKLINIU APSAUGINIU GAUBTU IR PJŪKLAMS SU VELKAMUOJU APSAUGINIU GAUBTU

APATINIO APSAUGINIO GAUBTO FUNKCIJA

a. **Prieš kiekvieną naudojimą patikrinkite, ar apatinis apsauginis gaubtas tinkamai užsidaro. Nenaudokite pjūklo, jei apatinis apsauginis gaubtas negali laisvai judėti ir tuojau neužsidaro. Niekada neužfiksuokite ir nepririškite apatinio apsauginio gaubto. Pjūklui netyčia nukritus, gali įlinkti apatinis apsauginis gaubtas.** *Naudodamiesi pakėlimo rankenėle, apatinį apsauginį gaubtą atidarykite ir įsitikinkite, kad jis juda laisvai ir neliečia nei pjovimo disko, nei jokios kitos dalies, nustačius bet kokį pjūklo disko posvyrio kampą ir bet kokį pjovimo gylį.*

b. **Patikrinkite, kaip veikia apatinio apsauginio gaubto spyruoklės. Jei apsauginis gaubtas ir spyruoklė veikia netinkamai, prieš naudojant reikia atlikti techninę priežiūrą.** *Dėl pažeistų dalių, lipnių nuosėdų ar susikaupusių nešvarumų apatinis apsauginis gaubtas gali lėčiau judėti.*

c. **Apatinį apsauginį gaubtą rankiniu būdu atidaryti leidžiama tik atliekant specialius pjūvius, pvz., darant įpjovas ir pjaunant kampu. Atidarykite apatinį apsauginį gaubtą pakėlimo rankenėle ir, kai tik pjovimo diskas sulįs į ruošinį, ją atleiskite.** *Atliekant visus kitus pjovimo darbus apatinis apsauginis gaubtas turi atsidaryti ir užsidaryti savaime.*

d. **Jei apatinis apsauginis gaubtas neapgaubė pjovimo disko, pjūklo ant pjovimo stalo ar ant grindų nedėkite. Jei apsauginis gaubtas neuždarytas, iš inercijos besisukančio disko varomas pjūklas juda pjovimo krypčiai priešinga kryptimi ir pjauna viską, kas pasitaiko kelyje.** *Turėkite omenyje, kad atleidus jungiklį, pjovimo diskas dar kurį laiką sukasi iš inercijos.*

BENDROJI DALIS

a. **Venkite pažeidimų, kuriuos kelia varžtai, vinys ir kiti ruošinio elementai; išimkite juos prieš pradėdami darbą.**
b. **Priveržkite ruošinį** *(veržimo įranga arba spaustuvu įtvirtintas ruošinys yra užfiksuojamas žymiai patikimiau nei laikant ruošinį ranka).*
c. **Kai nebenaudojate įrankio, išjunkite variklį ir įsitikinkite, kad visos judančios dalys visiškai sustojo.**
d. **Įstrigus diskui arba įvykus elektros ar mechaniniam gedimui, nedelsdami išjunkite įrankį ir ištraukite kištuką.**
e. **Šio įrankio nereikėtų naudoti asmenims iki 16 metų.**
f. **Kiekvieną kartą patikrinkite, ar maitinimo įtampa yra tokia pati, kaip nurodyta įrankio duomenų lentelėje** *(230 V arba 240 V įtampos įrankius galima jungti į 220 V tinklą).*
g. **Šis įrankis netinka šlapiam pjovimui.**
h. **Nedirbkite su medžiagomis, kurių sudėtyje yra asbesto** *(asbestas laikomas kancerogenine medžiaga).*
i. **Medžiagų, kurių sudėtyje yra švino, kai kurių rūšių medienos, mineralų ir metalų dulkės gali būti kenksmingos sveikatai (dirbančiajam arba netoli esantiems asmenims nuo sąlyčio su dulkėmis arba jų įkvėpus gali kilti alerginės reakcijos, taip pat jie gali susirgti kvėpavimo takų ligomis);** *dėvėkite kaukę nuo dulkių ir dirbkite su dulkių siurbimo įtaisu, kai galima jį prijungti.*
j. **Kai kurios dulkės klasifikuojamos kaip kancerogeninės (pavyzdžiui, ąžuolo ir buko dulkės), ypač kai kartu naudojami medienos būklę gerinantys priedai;** *dėvėkite kaukę nuo dulkių ir dirbkite su dulkių siurbimo įtaisu, kai galima jį prijungti.*
k. **Laikykitės jūsų šalyje galiojančių apdorojamoms medžiagoms taikomų taisyklių dėl dulkių.**
l. **Nebandykite pjauti itin mažų ruošinių.**
m. **Prieš pradėdami pjauti, pašalinkite visas kliūtis, esančias pjovimo kelio viršuje ir apačioje.**
n. **Nedirbkite su įrankiu iškėlę rankas.**
o. **Prieš reguliuodami arba keisdami priedą, visada ištraukite kištuką iš maitinimo šaltinio.**
p. **Dėvėkite apsaugą ausims ②.**
q. **Kištuką arba maitinimo laidą visada turi keisti įrankio gamintojas arba jo įgaliotoji techninės priežiūros organizacija.**

TAIKYMO SRITIES PATARIMAI

a. Visada nukreipkite gerą ruošinio pusę žemyn, kad išvengtumėte atplaišų.
b. Naudokite tik pjūklo diskus, rekomenduojamus gamintojo, atitinkančius EN 847-1, jei juos naudosite su mediena arba panašiomis medžiagomis.

APLINKA

UTILIZAVIMAS

Įrenginys, jo priedai ir pakuotė turi būti rūšiuojami ir atiduodami ekologiniam perdirbimui.

TIK ES VALSTYBĖMS NARĖMS ⑤

Elektrinių įrankių neišmeskite kartu su buitinėmis šiukšlėmis! Remiantis ES direktyva 2002/96/EB dėl elektros ir elektroninės įrangos atliekų ir jos perkėlimu į nacionalinę teisę, nebetinkami naudoti elektriniai įrankiai turi būti surenkami atskirai ir utilizuojami aplinkai nekenksmingu būdu.

FUNKCIJŲ APRAŠYMAS IR SPECIFIKACIJOS

A pav.:
1 = Disko adapteris
2 = Jungė
3 = Įpjovų skersinio pjaustymo diskas
4 = Varžtas

Didžiausias pajėgumas:
Pjovimo diskas – 31,8 mm (1–1/4 col.)
Suklio anga – 9,22 mm (0,363 col.)
Gylis 90° – 6,35 mm (1/4 col.)

SURINKIMAS

MINI PJŪKLO PRIEDO MONTAVIMAS

Labai svarbu atidžiai perskaityti ir laikytis toliau pateiktų nurodymų norint pritvirtinti mini pjūklo priedą prie sukamojo įrankio ir užtikrinti, kad įrankis tinkamai veiks.

Norint tinkamai pritvirtinti mini pjūklo priedą prie sukamojo įrankio, nuo įrankio reikia nuimti TRIS elementus: korpuso dangtelį, įvorės veržlę ir įvorę. ⑥

1. Laikydami suklio fiksavimo mygtuką nuspaustą, atlaisvinkite ir nuimkite įvorės veržlę.
2. Nuimkite įvorę.
3. Atlaisvinkite korpuso dangtelį nuo įrankio.

Jei įvorės veržlės ir įvorės nuo variklio veleno nenuimsite, įrankis tinkamai neveiks.

4. Sumontuokite disko adapterį ant variklio veleno ir priveržkite. ⑦

⚠ KAD NEPAŽEISTUMĖTE ĮRANKIO, DISKO ADAPTERIO PER DAUG NEPRIVERŽKITE. PRIVERŽKITE DISKO ADAPTERĮ RANKA IR VIENĄ KARTĄ 1/3 PASUKIMO PRIVERŽKITE VERŽLIARAKČIU. (Veržliaraktis pridėtas jūsų sukamojo įrankio rinkinyje.)

5. Tvirtinkite priedą prie sukamojo įrankio, kol jungė bus prigludusi prie korpuso. Veržkite tik ranka. Priedas turi būti nustatytas ant sukamojo įrankio taip, kad būtų galima lengvai pasiekti įrankio greičio valdymo jungiklį. ⑧

PJOVIMO DISKO SURINKIMAS

⚠ VISADA NAUDOKITE „DREMEL“ PJŪKLO DISKUS. PJOVIMO DISKAI, KURIE NEATITINKA TVIRTINAMŲJŲ DALIŲ FORMOS, SUKASI EKSCENTRIŠKAI, TODĖL IŠKYLA PAVOJUS NESUVALDYTI ĮRANKIO.

1. Tvirtinkite priedą ant sukamojo įrankio. Įsitikinkite, kad sukamasis įrankis atjungtas ir jungiklis yra išjungtas.
2. Paspauskite suklio fiksavimo mygtuką ant sukamojo įrankio. Atlaisvinkite varžtą nuo ašies ir išimkite. ⑨
3. Stumdami apsauginį gaubtą aukštyn ant priedo, dėkite pjovimo diską

ant ašies suklio. Įsitikinkite, kad rodyklės ant pjovimo disko nukreiptos į išorę ir pjovimo diskas atremtas į ašies suklio atramą.
Įsitikinkite, kad pjovimo disko dantys nukreipti ta pačia kryptimi kaip rodyklės ant viršutinio apsauginio gaubto.
Nuimdami apatinį apsauginį gaubtą, patikrinkite funkciją ir būklę, nepamirškite patikrinti ir spyruoklės.

4. Paspauskite suklio fiksavimo mygtuką ant sukamojo įrankio. Įstatykite varžtą ir saugiai pritvirtinkite. ⑩

VALDYMO INSTRUKCIJOS

ĮPJOVŲ TIPAI

Pjūklo diskas, pateiktas su jūsų priedu, yra skirtas išilginiams ir skersiniams pjūviams atlikti. Išilginės įpjovos daromos įpjaunant išilgai medžio augimo kryptimi. Skersinės įpjovos daromos įpjaunant prieš medžio augimo kryptį.
Jūsų sukamasis įrankis turi veikti nustatytu greičiu prieš pjaunant ir turi būti išjungtas baigus pjauti.
Visų pirma skirta naudoti medienai arba į medieną panašiai medžiagai.
Naudojant kitoms medžiagoms, pjovimo diskas gali per anksti nusidėvėti.
Netinka naudoti metalui arba mūrui.

KRYPTINIS KREIPIKLIS

Sukamojo įrankio tiekimo kryptis yra tik iš dešinės į kairę.
Norėdami atlikti tiesų 90° pjūvį, vadovaukitės kryptiniu kreipikliu, esančiu apsauginio gaubto kairėje, kad tinkamai nupjautumėte. Šis kreipiklis taip pat rodo tiekimo kryptį. Atraižose atlikite bandomąjį pjūvį, patikrinkite pjovimo liniją. Kad susidarytų kuo mažiau atplaišų, nukreipkite gerą medžiagos pusę žemyn.
Didžiausias pjovimo gylis yra 6,35 mm (1/4 col.). Netinka apskritiems, kreiviems, nuožulniems pjūviams atlikti.

VISADA ĮSITIKINKITE, KAD RANKOS ARBA PIRŠTAI NETRUKDO LAISVAI JUDĖTI APATINIAM APSAUGINIAM GAUBTUI.

Tvirtai laikykite. Niekada nenaudokite pernelyg didelės jėgos laikydami sukamąjį įrankį. Spauskite tolygiai ir nestipriai.
Pjaunant medžio augimo kryptimi, medienos pluoštas linkęs plyšti ir kilti. Šis polinkis bus mažesnis, jei pjūklą stumsite lėtai.

DAŽNAI VALYKITE APATINĮ APSAUGINĮ GAUBTĄ, KAD UŽTIKRINTUMĖTE GREITĄ APATINIO APSAUGINIO GAUBTO GRĮŽIMĄ.

ŠIS PRIEDAS NĖRA SKIRTAS ŠLIFUOJAMOJO PJOVIMO DISKAMS. STANDARTINIAI „DREMEL“ DISKAI NETIKS AŠIAI.

DIDELIŲ PLOKŠČIŲ PJOVIMAS

Didelių išmatavimų plokštės ir ilgos lentos nulinkimai ir įlinkiai, priklausantys nuo atramos. Jeigu bandysite pjauti neišlygiavę ir be tinkamos atramos, diskas gali lenktis, taip sukeliant ATATRANKĄ ir papildomą krūvį sukamajam įrankiui. ⑪

Paremkite plokštę arba lentą arčiau pjūvio, kaip parodyta ⑫. Įsitikinkite, kad pjaunate tik plokštę arba lentą, o ne darbastalį. Padėkite 2x4 colių tašelius po dirbiniu taip, kad plačiausia vieta remtų dirbinį ir būtų atrama į darbastalį. Neremkite dirbinio siaurose vietose, kadangi tai yra nestabilu. Jeigu plokštė arba lenta, kurią ketinate pjauti, yra didesnė už darbastalį, tašelius dėkite ant žemės ir atitinkamai sutvirtinkite.

Atlikdami išilginį pjūvį visada naudokite kreipiamąją liniuotę. Tada pjausite tiksliau ir sumažinsite pjovimo disko strigimo tikimybę.

PRIEŽIŪRA

ĮRANKIO SUTEPIMAS

Jūsų pjūklo priedas yra tinkamai suteptas ir paruoštas naudoti.

VALYMAS

KAD IŠVENGTUMĖTE NELAIMINGŲ ATSITIKIMŲ, VISADA ATJUNKITE ĮRANKĮ NUO MAITINIMO ŠALTINIO PRIEŠ VALYDAMI ARBA ATLIKDAMI TECHNINĘ PRIEŽIŪRĄ. Mini pjūklo priedą veiksmingiausiai nuvalysite drėgnu vatos tamponu arba suspaustu oru.

VALYDAMI ĮRANKĮ SUSPAUSTU SAUSU ORU VISUOMET DĖVĖKITE APSAUGINIUS AKINIUS.

Vėdinimo angos ir jungiklio svirtelės turi būti švarios ir neapkibusios jokiomis medžiagomis. Nebandykite įrankio valyti pro angas kišdami aštrius daiktus.



KAI KURIE VALYMO SKYSČIAI IR TIRPIKLIAI PAŽEIDŽIA PLASTIKINES DALIS. Prie tokių priemonių priskiriamas dyzelinas, anglies tetrachloridas, chloro tirpikliai, amoniakas ir buitiniai skysčiai su amoniaku.

PJOVIMO DISKŲ PRIEŽIŪRA

Pjovimo diskai atbunka net pjaunant įprastą medieną. Jei tenka pernelyg spausti sukamąjį įrankį, kad jis pjautų, tikėtina, jog pjovimo diskas atbuko arba yra padengtas medienos pikiu.
Kai nuo pjovimo disko valote medienos sakus ir pikį, atjunkite sukamąjį įrankį ir nuimkite pjovimo diską. Įsidėmėkite, kad pjovimo diskai skirti pjauti, todėl elkitės su jais atsargiai. Valykite pjovimo diską žibalu arba panašiu tirpikliu norėdami pašalinti sakus ir pikį.
Atbukęs arba pažeistas pjovimo diskas pjauna lėčiau ir labiau apkrauna sukamąjį įrankį, dėl to gali būti sukelta ATATRANKA. Turėkite papildomų pjovimo diskų, kad visada galėtumėte pakeisti atbukusius arba pažeistus diskus.
Su pjūklo priedu naudokite tik „Dremel“ pjūklų diskus.

APTARNAVIMAS IR GARANTIJA

Šiam „DREMEL“ gaminiui suteikiama garantija atitinka šalyje galiojančius įstatymus. Garantija netaikoma gedimams, atsiradusiems dėl natūralaus susidėvėjimo, taip pat dėl perkrovų arba netinkamo naudojimo.

Reklamacijos atveju siųskite *neišardytą* įrankį su atitinkamu pirkimą patvirtinančiu dokumentu savo pardavėjui.

SUSISIEKITE SU „DREMEL“

Norėdami sužinoti daugiau informacijos apie „Dremel“, apsilankykite tinklalapyje www.dremel.com

Bosch Power Tools B.V., Konijnenberg 60, 4825 BD Breda, Nyderlandai

SL

UPORABLJENI SIMBOLI

① **PREBERITE TA NAVODILA**

② **UPORABLJAJTE ZAŠČITO ZA SLUH**

③ **UPORABLJAJTE ZAŠČITO ZA OČI**

④ **UPORABLJAJTE PROTIPRAŠNO MASKO**

⑤ **ELEKTRIČNEGA ORODJA NE ODLAGAJTE MED GOSPODINJSKE ODPADKE**

⚠ OPOZORILO **PREBERITE VSA VARNOSTNA OPOZORILA IN NAVODILA**

SHRANITE TA NAVODILA

Oglejte si varnostna navodila za vaše rotacijsko orodje Dremel.

Navodila za uporabo in najnovejše podatke o združljivosti lahko najdete na www.dremeleurope.com pod zavihkom podpora.

DODATEK ZA UPORABO Z DREMEL ROTACIJSKIMI ORODJI MODELOV 3000, 4000, 4300, 8220, 8260.

Za optimalno delovanje pred prvo uporabo pustite, da se vaš novi nastavek z mini žago z visoko hitrostjo vrti na vašem rotacijskem orodju približno 2 minuti.

⚠ PRED NASTAVITVAMI, ZAMENJAVO PRIBORA IN SHRANJEVANJEM IZVLECITE VTIČ IZ VTIČNICE. TAKŠNI PREVENTIVNI VARNOSTNI UKREPI ZMANJŠAJO TVEGANJE ZA NENAMERNI ZAGON ELEKTRIČNEGA ORODJA.

SPLOŠNA VARNOSTNA OPOZORILA ZA ELEKTRIČNA ORODJA

⚠ OPOZORILO UPOŠTEVAJTE VSA OPOZORILA, NAVODILA, SLIKOVNE PRIKAZE IN PODATKE, KI SO PRILOŽENI TEMU ELEKTRIČNEMU ORODJU.

Neupoštevanje spodaj navedenih navodil lahko privede do električnega udara, požara in/ali hudih telesnih poškodb. ***Shranite vsa opozorila in navodila za morebitno uporabo v prihodnosti.*** *Izraz "električno orodje" v opozorilih se nanaša na vaše orodje, ki se napaja iz električnega omrežja (žično), ali ki ga napaja akumulator (brezžično).*

VARNOST DELOVNEGA OBMOČJA

a. **Poskrbite, da bo delovno območje čisto in dobro osvetljeno.** *Na nepospravljenih in temnih mestih so nezgode pogostejše.*
b. **Električnih orodij ne uporabljajte v eksplozivni atmosferi, npr. ob prisotnosti vnetljivih tekočin, plinov ali vnetljivega prahu.** *Električna orodja ustvarjajo iskre, ki lahko vnamejo prah ali hlape.*
c. **Med uporabo orodja morajo biti otroci in druge osebe izven delovnega območja.** *V primeru, da odvrnejo vašo pozornost, lahko izgubite nadzor nad orodjem.*

ELEKTRIČNA VARNOST

a. **Vtič električnega orodja se mora ujemati z vtičnico. Vtiča nikoli ne spreminjajte na kakršenkoli način. Pri uporabi ozemljenega električnega orodja ne uporabljajte adapterskih vtičev.** *Z uporabo nespremenjenih vtičev in ustreznih vtičnic boste zmanjšali nevarnost električnega udara.*
b. **Preprečite stik telesa z ozemljenimi površinami, kot so cevi, radiatorji in hladilniki.** *Če je vaše telo ozemljeno, ste izpostavljeni povečani nevarnosti električnega udara.*
c. **Električnega orodja ne izpostavljajte dežju in ga ne uporabljajte v vlažnem okolju.** *Vdor vode v električno orodje poveča tveganje električnega udara.*
d. **Z električnim kablom ravnajte primerno. Nikoli ne nosite orodja tako, da držite kabel, ne vlecite za kabel in ne odklapljajte vtiča tako, da vlečete za kabel. Kabel zavarujte pred vročino, oljem, ostrimi robovi in gibljivimi deli.** *Poškodovani in zavozlani kabli povečajo tveganje električnega udara.*

e. **Kadar z električnim orodjem delate na prostem, uporabite podaljšek, ki je primeren za uporabo na prostem.** *Uporaba kabla, primernega za uporabo na prostem, zmanjša tveganje električnega udara.*
f. **Če se uporabi električnega orodja na vlažni lokaciji ni mogoče izogniti, uporabite napajanje, zaščiteno s prekinjevalcem električnega tokokroga.** *Prekinjevalec električnega tokokroga zmanjšuje tveganje električnega udara.*

OSEBNA VARNOST

a. **Ko upravljate električno orodje, bodite zbrani, pazite, kaj delate, in ravnajte razumno. Električnega orodja ne uporabljajte, če ste utrujeni ali pod vplivom drog, alkohola ali zdravil.** *Trenutek nepazljivosti med uporabo električnega orodja lahko privede do resnih telesnih poškodb.*
b. **Uporabljajte osebno zaščitno opremo. Vedno uporabljajte zaščito za oči.** *Uporaba osebne zaščitne opreme, na primer protiprašne maske, nedrsečih zaščitnih čevljev, zaščitne čelade in glušnikov, odvisno od vrste in načina uporabe električnega orodja, zmanjša tveganje telesnih poškodb.*
c. **Pazite, da ne pride do nenamernega zagona. Preden orodje priključite na električno omrežje in/ali akumulatorsko baterijo, ga dvignete ali nosite, se prepričajte, da je stikalo v položaju za izklop.** *Če med prenašanjem električnega orodja držite prst na stikalu oziroma če na električno omrežje priključite vklopljeno orodje, lahko pride do nezgode.*
d. **Preden vklopite električno orodje, z njega odstranite vse nastavitvene ključe.** *Ključ, ki se še vedno drži vrtljivega dela električnega orodja, lahko povzroči telesno poškodbo.*
e. **Ne nagibajte se preveč. Imejte pravilno telesno držo in poskrbite za ravnotežje.** *Tako boste imeli boljši nadzor nad električnim orodjem v nepredvidljivih situacijah.*
f. **Nosite ustrezna oblačila. Ne nosite ohlapnih oblačil ali nakita. Pazite, da vaši lasje, oblačila in rokavice ne pridejo v stik s premikajočimi se deli.** *Gibljivi deli lahko zagrabijo ohlapno oblačilo, nakit ali dolge lase.*
g. **Če so na voljo naprave za zbiranje in odstranjevanje prahu, se prepričajte, da so le-te priključene in ustrezno uporabljene.** *Uporaba odsesovalnika prahu lahko zmanjša tveganja zaradi prahu.*
h. **Ne dovolite, da vas poznavanje, pridobljeno s pogosto uporabo orodij, omogoča, zadovolji in prezrete načela glede varnosti orodij.**

Brezskrbno ravnanje lahko v delčku sekunde povzroči nastanek hudih poškodb.

UPORABA IN NEGA ELEKTRIČNEGA ORODJA

a. **Ne preobremenjujte električnega orodja. Uporabite pravo električno orodje za svoje potrebe.** *Z ustreznim električnim orodjem boste delo opravili bolje in varneje s hitrostjo, za katero je bilo zasnovano.*
b. **Električnega orodja ne uporabljajte, če stikalo za vklop/izklop ne deluje.** *Vsako električno orodje, ki ga ni mogoče vklopiti ali izklopiti s stikalom, je nevarno in ga je treba popraviti.*
c. **Pred nastavljanjem električnega orodja, zamenjavo nastavkov ali shranjevanjem orodja izvlecite vtikač iz električne vtičnice in/ali odstranite akumulator.** *Takšni preventivni varnostni ukrepi zmanjšajo tveganje za nenamerni zagon električnega orodja.*
d. **Električno orodje, ki ni v uporabi, hranite izven dosega otrok. Ne dovolite, da električno orodje upravljajo osebe, ki niso seznanjene z električnim orodjem ali s temi navodili.** *Električno orodje je nevarno, če ga uporabljajo neizkušene osebe.*
e. **Vzdržujte električno orodje in dodatke. Kontrolirajte orodje glede napačno poravnanih ali blokiranih gibljivih delov, poškodb delov ali kakršnihkoli drugih stanj, ki bi lahko vplivala na delovanje električnega orodja. Če je orodje poškodovano, ga pred ponovno uporabo predajte v popravilo.** *Veliko nezgod se zgodi prav zaradi slabo vzdrževanega električnega orodja.*
f. **Poskrbite, da bo rezalno orodje vedno ostro in čisto.** *Pravilno vzdrževana rezalna orodja z ostrimi rezalnimi robovi se bodo manj verjetneje sprijemala in so lažje vodljiva.*
g. **Električno orodje, pribor, nastavke itd. uporabljajte v skladu s temi navodili za uporabo in v namen, predviden za določen tip električnega orodja, ter pri tem upoštevajte delovne pogoje in vrsto dela, ki ga želite opraviti.** *Z uporabo električnega orodja za dela, katerim orodje ni namenjeno, povečate tveganje.*
h. **Ročaje in oprijemljive površine vzdržujte suhe, čiste in brez olja in masti.** *Drseči ročaji in oprijemljive površine ne omogočajo varne uporabe in nadzora orodja v nepričakovanih situacijah.*

SERVIS

a. **Električno orodje lahko servisira samo usposobljeno strokovno osebje, in to izključno z originalnimi nadomestnimi deli.** *Le tako bo poskrbljeno za varnost vašega električnega orodja.*

NE OBDELUJTE MATERIALOV, KI VSEBUJEJO AZBEST (azbest je rakotvoren).

ČE PRI DELU NASTAJA ZDRAVJU ŠKODLJIV PRAH (nekateri prahovi so rakotvorni), vnetljiv ali eksploziven prah, poskrbite za ustrezne zaščitne ukrepe; nosite protiprašno masko in uporabite naprave za odstranjevanje prahu/iveri, če so predvidene.

VARNOSTNA NAVODILA ZA VSE ŽAGE

REZALNI POSTOPKI (I)

a. **SI NEVARNOST: Rok ne približujte rezalnemu območju in rezilu. Svojo drugo roko držite na pomožnem ročaju ali na ohišju motorja. Če drite žago z obema rokama, ju rezilo ne more porezati.**
b. **Z rokami ne segajte pod obdelovanec.** *Varovalo vas ne more ščititi pred rezilom, ki je pod obdelovancem.*
c. **Globino reza prilagodite na debelino obdelovanca.** *Pod obdelovancem ne smejo biti vidni vsi zobniki rezila.*
d. **Obdelovanca med rezanjem nikoli ne držite v rokah ali čez noge.** *Obdelovanec pritrdite na stabilno ploščad. Pomembno je, da pravilno podprete obdelovanec, saj s tem zmanjšate izpostavljenost telesa, zagozditev rezila ali izgubo nadzora.*
e. **Ko izvajate postopek, pri katerem lahko pride rezalni pribor v stik s skrito električno napeljavo ali z lastnim napajalnim kablom, držite električno orodje na izoliranih oprijemalnih površinah.** *Stik z vodniki, ki so pod napetostjo, prenese napetost tudi na kovinske dele električnega orodja, kar lahko pri upravljavcu povzroči električni udar.*
f. **Pri trganju vedno uporabljajte zaščito za trganje ali vodilo z ravnim robom.** *To izboljša natančnost reza in zmanjša možnost za zagozditev rezila.*
g. **Vedno uporabljajte liste z ustreznimi velikostmi in oblikami (diamantna v primerjavi z okroglo) vpenjalnih odprtin.** *Listi, ki se ne prilegajo brusilnemu vretenu žage, se bodo sneli s središča, zaradi česar lahko izgubite nadzor.*
h. **Nikoli ne uporabljajte poškodovanih ali neustreznih tesnil ali vijakov za rezila.** *Tesnila in vijaki za rezila so bila posebej zasnovana za vašo žago za optimalno delovanje in varno uporabo.*

NADALJNJA VARNOSTNA NAVODILA ZA VSE ŽAGE

VZROKI ZA POVRATNE UDARCE IN USTREZNA OPOZORILA

- Povratni udarec je nenadna reakcija na ukleščeno, zagozdeno ali neporavnano rezilo žage, zaradi česar se žaga nenadzorovano dvigne navzgor in iz obdelovanca proti upravljavcu.
- Ko se obdelovanec ob koncu reza uklešči ali zagozdi, se rezilo zaustavi, motorja pa potisne enoto hitro nazaj proti upravljavcu.
- Če se rezilo zvije ali med rezom ni poravnano, se lahko zobniki na zadnjem robu rezila globoko zarežejo v vrhnjo površino lesa, zaradi česar lahko rezilo skoči ven z reza in nazaj proti upravljavcu.

Povratni udarec je posledica napačne ali neustrezne uporabe žage. Preprečite ga lahko z ustreznimi previdnostnimi ukrepi. Ti so navedeni v nadaljevanju besedila.

a. Žago močno držite z obema rokama in jih namestite tako, da se boste lahko uprli silam povratnega udarca. S telesom bodite postavljeni na kateri koli strani rezila, vendar vzdolž njega. *Zaradi povratnega udarca lahko žaga skoči nazaj, vendar lahko upravljavec ob ustreznih varnostnih ukrepih obvladuje sile povratnega udarca.*

b. Pri zagozditvi rezila ali kadar iz kakršnega koli razloga prekinete rez, sprostite sprožilec (in držite žago negibno v obdelovancu, dokler se rezilo popolnoma ne ustavi. Žage nikoli ne poskušajte odstraniti ali izvleči iz obdelovanca medtem, ko je rezilo v gibanju ali lahko pride do povratnega udarca. *Ugotovite in odstranite vzroke zagozditve rezila.*

c. Ob ponovnem vklopu žage v obdelovancu, žago usmerite v zarezo tako, da zobniki žage niso zataknjeni v obdelovanec. *Če se rezilo žage zagozdi, lahko žaga pri ponovnem vklopu skoči iz obdelovanca in pride do povratnega udarca.*

d. Večje plošče podprite, da zmanjšate tveganje, da bi se rezilo ukleščilo in bi prišlo do povratnega udarca. *Velike plošče se lahko zaradi lastne teže upognejo. Podpora mora biti nameščena pod ploščo na obeh straneh, blizu linije reza in roba plošče.*

e. Ne uporabljajte obrabljenih ali poškodovanih listov. *Listi, ki niso nabrušeni ali so neustrezno nameščeni, naredijo ozek rez, ki povzroči prekomerno trenje, list se uklešči in pride do povratnega udarca.*

f. Ročice za zaklepanje nastavitve globine rezila in nagiba morajo biti pred rezom čvrsto in dobro pritrjene. *Če nastavitev za rezilo med rezanjem premakne, se lahko uklešči in povzroči povratni udarec.*

g. Še posebno previdni bodite pri žaganju v obstoječe stene ali v

druga nepregledna območja. *Moleče rezilo lahko razreže predmete, ki lahko povzročijo povratni udarec.*

VARNOSTNA NAVODILA ZA ŽAGE Z NIHALNIM VAROVALOM IN ŽAGE Z VLEČNIM VAROVALOM

DELOVANJE SPODNJEGA VAROVALA

a. **Pred vsako uporabo preverite, ali se spodnje varovalo ustrezno zapira. Žage ne uporabljajte, če se spodnje varovalo ne giba prosto in se takoj zapre. Spodnjega varovala nikoli ne pripenjajte ali zvežite v odprtem položaju. Če žaga po nesreči pade, se lahko spodnje varovalo upogne.** *Dvignite spodnje varovalo z izvlečnim ročajem in poskrbite, da se pod vsemi koti in globinami reza se giblje prosto ter se ne dotika rezila ali katerih drugih delov.*
b. **Preverite delovanje vzmeti spodnjega varovala. Če varovalo in vzmet ne delujeta pravilno, ju je treba pred uporabo popraviti.** *Spodnje varovalo lahko zaradi poškodovanih delov, gumijastih usedlin ali kopičenja umazanije deluje počasi.*
c. **Spodnje varovalo se lahko ročno izvleče samo za posebne reze, kot so »vbodni rezi« in »mešani rezi«. Dvignite spodnje varovalo z izvlečnim ročajem, ki se mora sprostiti takoj, ko rezilo zareže v material.** *Pri vseh drugih oblikah žaganja mora spodnje varovalo delovati samodejno.*
d. **Preden položite žago na mizo ali tla, vedno opazujte, ali spodnje varovalo pokriva list. Zaradi nezaščitenega, lebdečega rezila, se bo žaga premikala vzvratno in rezala vse na svoji poti.** *Bodite pozorni na čas, ki je potreben, da se rezilo po sprostitvi stikala zaustavi.*

SPLOŠNO

a. **Izognite se škodi, ki jo lahko povzročijo vijaki, žeblji ali drugi elementi v vašem obdelovancu; pred začetkom dela jih odstranite.**
b. **Fiksirajte obdelovanec** *(obdelovanec bo bolje zavarovan, če bo vpet z vpenjalnimi pripravami ali s primežem, kot če bi ga držali z roko).*
c. **Ko orodje odložite, izključite motor in zagotovite, da se bodo vsi premikajoči se deli popolnoma zaustavili.**
d. **V primeru zagozditve ali električne ali mehanske okvare takoj izklopite orodje in izvlecite vtikač iz električnega omrežja.**

e. **Tega orodja naj ne uporabljajo osebe, mlajše od 16 let.**
f. **Vedno preverite, ali je napetost v omrežju enaka napetosti, ki je navedena na ploščici s podatki na orodju** *(orodja za napetost 230 V ali 240 V je mogoče priključiti tudi na 220 V omrežje).*
g. **To orodje ni primerno za mokro rezanje.**
h. **Ne obdelujte materialov, ki vsebujejo azbest** *(azbest je rakotvoren).*
i. **Prah iz materialov, kot so barva, ki vsebuje svinec, nekatere vrste lesa, minerali in kovine, je lahko škodljiv (stik s prahom ali vdihavanje lahko povzroči alergijske reakcije in/ali bolezni dihal pri upravljavcu ali mimoidočih ljudeh);** *nosite protiprašno masko in pri delu uporabljajte napravo za odsesavanje prahu, če je ta na voljo.*
j. **Nekatere vrste prahu so opredeljene kot rakotvorne (kot sta prah hrasta in bukve), še posebej skupaj z dodatki za vzdrževanje lesa;** *uporabljajte protiprašno masko in pri delu uporabljajte napravo za odsesavanje prahu, če je ta na voljo.*
k. **Upoštevajte s prahom povezane nacionalne zahteve za materiale, s katerimi želite delati.**
l. **Ne poskušajte rezati izredno majhnih obdelovancev.**
m. **Pred začetkom rezanja odstranite vse ovire nad in pod rezalno potjo.**
n. **Z orodjem ne opravljajte del nad glavo.**
o. **Pred nastavitvijo ali zamenjavo dodatkov vtikač vedno izvlecite iz električnega omrežja.**
p. **Uporabljajte zaščito za sluh ②.**
q. **Mora vtič ali električni kabel vedno zamenjati ali proizvajalec orodja ali njegov pooblaščeni servis.**

NAPOTKI ZA UPORABO

a. **Dobro stran obdelovanca vedno obrnite navzdol, da zagotovite minimalno cepljenje.**
b. **Uporabljajte samo liste žage, ki jih priporoča proizvajalec in ki ustrezajo standardu EN 847-1, če so namenjene za les in podobnim materialom.**

OKOLJE

ODSTRANJEVANJE

Odslužene stroje, pribor in embalažo morate razvrstiti in predati v okolju

prijazno recikliranje.

SAMO ZA DRŽAVE ČLANICE ES ⑤

Električnega orodja ne odlagajte skupaj z ostalimi gospodinjskimi odpadki! Skladno z evropsko direktivo 2002/96/ES o odpadni električni in elektronski opremi in njenim izvajanjem v nacionalni zakonodaji je treba odsluženo električno orodje zbirati ločeno in ga odstranjevati na okolju prijazen način.

OPIS DELOVANJA IN SPECIFIKACIJE

Slika A:
1 = Pogonski adapter
2 = Spojka
3 = List za vzdolžno prečno rezanje
4 = Vijak

Največja zmogljivost:
Rezilo - 31,8 m (1-1/4”)
Odprtina vretena 9,22 mm (.363”)
Globina pri kotu 90° - 6,35 mm (1/4”)

SESTAVITEV

NAMESTITEV NASTAVKA Z MINI ŽAGO

Zelo pomembno je, da natančno preberete in sledite spodnjim navodilom za namestitev nastavka z mini žago na vaše rotacijsko orodje in zagotovite, da bo orodje pravilno delovalo.
Za pravilno pritrditev nastavka z mini žago na rotacijsko orodje je treba z orodja odstraniti TRI predmete: pokrov ohišja, matico vpenjalne stročnice in vpenjalno stročnico. ⑥

1. Pritisnite gumb za zaporo vretena ter odvijte in odstranite matico vpenjalne stročnice.
2. Odstranite vpenjalno stročnico.
3. Z orodja odvijte pokrov ohišja.

Če matico vpenjalne stročnice in vpenjalno stročnico odstranite z vretena motorja, orodje ne bo delovalo pravilno.

4. Na vreteno motorja namestite pogonski adapter in ga privijte. ⑦

DA PREPREČITE POŠKODBE MOTORJA, POGONSKEGA ADAPTERJA NE PRIVIJTE PREVEČ. POGONSKI ADAPTER PRIVIJTE NAJPREJ S PRSTI IN NATO PRIVIJTE ŠE DODATNO 1/3 S KLJUČEM. (Ključ je priložen vašemu kompletu rotacijskega orodja.)

5. Privijajte nastavek na svoje rotacijsko orodje, dokler spojka ne bo privita ob ohišje. Privijajte samo z rokami. Nastavek mora biti usmerjen v vaše rotacijsko orodje tako, da je stikalo za nadzor hitrosti enostavno dosegljivo. ⑧

SESTAV LISTA

VEDNO UPORABLJAJTE LISTE ŽAGE DREMEL. LISTI, KI SE NE PRILEGAJO BRUSILNEMU VRETENU, BOO DELOVALA EKSCENTRIČNO, ZARADI ČESAR LAHKO IZGUBITE NADZOR.

1. Nastavek namestite na svoje rotacijsko orodje. Prepričajte se, da je rotacijsko orodje izključeno iz električnega omrežja ter da je stikalo v položaju za IZKLOP (OFF).
2. Pritisnite gumb za zaporo vretena na vašem rotacijskem orodju. Z vretena odvijte vijak in ga odstranite. ⑨
3. Potisnite varovalo na nastavek, list namestite na os vreten tako, da so puščice na listu obrnjene navzven in list leži ravno na osi vretena. Poskrbite, da so zobniki lista usmerjeni v isto smer kot puščice na zgornjem varovalu.
   Med izvleko spodnjega varovala preverite njegovo delovanje in stanje, vključno z vzmetjo.
4. Pritisnite gumb za zaporo vretena na vašem rotacijskem orodju. Zamenjajte vijak in tesno privijte. ⑩

NAVODILA ZA UPRAVLJANJE

VRSTE REZOV

List žage, ki je priložen vašemu nastavku, je namenjen tako za prečne kot vzdolžne reze. Vzdolžno rezanje je rezanje po dolžini teksture lesa. Prečno rezanje je rezanje proti teksturi.
Vaše rotacijsko orodje mora pred začetkom reza delovati z nastavljeno

hitrostjo in se izključiti šele po končanem rezu.
Primarno se uporablja za les ali lesu podobne materiale. Zaradi drugih materialov se lahko list predčasno obrabi.
Ni namenjeno za uporabo na kovinah ali zidu.

SMERNI VODNIK

Smer vstavljanja za rotacijsko orodje je le z desne od leve strani.
Za ravni rez pod kotom 90° uporabite smerni vodnik na levi strani varovala za vodenje vašega reza. Ta vodnik prikazuje tudi smer vstavljanja. Izdelajte vzorčne reze v odpadnem lesu, če želite preveriti linijo reza. Za kar najmanjše cepljenje naj bo dobra stran materiala obrnjena navzdol.
Največja globina reza je 6,35 mm (1/4”). Ni za rezanje polmerov, krivin ali nagibov.

⚠ VEDNO POSKRBITE, DA ROKE ALI PRSTI NE OVIRAJO PROSTEGA GIBANJA SPODNJEGA VAROVALA.

Orodje držite močno. Orodja nikoli ne upravljajte s silo. Uporabite luč in neprekinjeno silo.
Pri rezih čez teksturo se lahko vlakna lesa strgajo in dvignejo. Počasno žaganje lahko ta učinek zmanjša.

⚠ SPODNJE VAROVALO ČISTITE POGOSTO, DA ZAGOTOVITE NJEGOVO HITRO VRAČANJE.

⚠ TA NASTAVEK NI NAMENJEN ZA ABRAZIVNE REZALNE PLOŠČE. STANDARDNE REZALNE PLOŠČE DREMEL SE NE BODO PRILEGALE VRETENU.

REZANJE VELIKIH PLOŠČ

Velike plošče in dolge deske se ukrivijo ali upognejo, kar je odvisno od podpore. Če nameravate rezati brez glajenja in brez primerne podpore na obdelovalni površini, se lahko list uklešči, kar lahko povzroči POVRATNI UDAREC in dodatno obremenitev rotacijskega orodja. ⑪
Podprite ploščo ali deske v bližini reza, kot je prikazano na sliki ⑫.
Poskrbite, da režete le čez ploščo ali desko in ne čez delovno mizo. Deli lesa v velikosti 2” x 4”, ki izboljšajo in podpirajo obdelovanje, morajo biti nameščeni tako, da najširše stranice podpirajo rezanje in so naslonjeni na delovno mizo. Obdelave ne smete podpirati z ozkimi stranicami, saj to lahko povzroči nestabilno izvedbo. Če je plošča ali deska, ki jo želite rezati,

prevelika za delovno mizo, uporabite podporne dele lesa velikosti 2” x 4” na tleh in namestite.
Pri vzdolžnem rezanju vedno uporabljajte vodilo z ravnim robom. To izboljša natančnost reza in zmanjša možnost za zagozditev rezila.

VZDRŽEVANJE

MAZANJE ORODJA
Vaš nastavek z žago je bil ustrezno namazan in je pripravljen za uporabo.

ČIŠČENJE

DA SE IZOGNETE NESREČAM, ORODJE PRED ČIŠČENJEM ALI VZDRŽEVANJEM VEDNO IZKLJUČITE IZ ELEKTRIČNEGA OMREŽJA. Nastavek z mini žago je mogoče najučinkoviteje očistiti z vlažno bombažno krpo ali stisnjenim suhim zrakom.

KADAR ČISTITE ORODJE S STISNJENIM ZRAKOM, VEDNO NOSITE ZAŠČITNA OČALA.

Prezračevalne odprtine in stikalni vzvodi morajo biti vedno čisti in neovirani. Orodja ne čistite z vstavljanjem koničastih predmetov skozi odprtine.

NEKATERA ČISTILNA SREDSTVA IN TOPILA POŠKODUJEJO PLASTIČNE DELE. Med te spadajo: bencin, ogljikov tetraklorid, klorirana topila za čiščenje, amonijak in gospodinjski detergenti, ki vsebujejo amonijak.

NEGA LISTOV
Rezila postanejo topa tudi pri rezanju običajnega lesa. Če se vam zdi, da morate rotacijsko orodje s silo potiskati naprej, namesto da ga le vodite skozi rez, je verjetno, da je rezilo topo ali premazano z lesno smolo.
Med čiščenjem kavčuka in lesne smole z lista izklopite rotacijsko orodje in odstranite list. Ne pozabite, da so listi namenjeni za rezanje, zato ravnajte previdno. List obrišite s kerozinom ali podobnim topilom, da odstranite kavčuk in smolo.
Topi ali poškodovani list upočasni hitrost rezanja in bolj obremeni vaše rotacijsko orodje ter lahko povzroči POVRATNI UDAREC. Pri roki imejte

dodatne liste, da boste vedno imeli pripravljena ostra in učinkovita rezila, ki jih lahko zamenjate s topimi ali poškodovanimi.
Z vašim nastavkom z žago uporabljajte le liste žage Dremel.

SERVISIRANJE IN GARANCIJA

Ta izdelek DREMEL je zajamčeno skladen z zakonodajo/ nacionalnimi predpisi; poškodbe zaradi normalne obrabe, preobremenitve ali nepravilnega rokovanja so izključene iz garancije.

V primeru reklamacije pošljite *nerazstavljeno* orodje s priloženim računom svojemu trgovcu.

STOPITE V STIK S PODJETJEM DREMEL

Za več informacij o ponudbi Dremel, podporo in pomoč obiščite www.dremel.com.

Bosch Power Tools B.V., Konijnenberg 60, 4825 BD Breda, Nizozemska

LV

IZMANTOTIE SIMBOLI

① **IZLASIET ŠOS NORĀDĪJUMUS**

② **IZMANTOJIET DZIRDES AIZSARDZĪBAS LĪDZEKĻUS**

③ **IZMANTOJIET ACU AIZSARDZĪBAS LĪDZEKĻUS**

④ **IZMANTOJIET PUTEKĻU MASKU**

⑤ **NEIZMETIET ELEKTROINSTRUMENTUS SADZĪVES ATKRITUMU TVERTNĒ**

⚠ UZMANĪBU **IZLASIET VISUS DROŠĪBAS BRĪDINĀJUMUS UN INSTRUKCIJAS**

SAGLABĀJIET ŠOS NORĀDĪJUMUS

Lūdzu, izlasiet Dremel elektroinstrumenta drošības norādījumus.

Lietošanas pamācības un jaunākā atjauninātā informācija par atbilstību atrodami www.dremeleurope.com atbalsta sadaļā.

PAPILDPIEDERUMI, KAS PAREDZĒTI LIETOŠANAI AR DREMEL FRĒZES MODEĻIEM NR. 3000, 4000, 4300, 8220, 8260.

Lai panāktu labāko sniegumu, pirms lietojat instrumentu pirmo reizi, ļaujiet frēzes minizāģa piederumam divas minūtes darboties lielā ātrumā.

⚠ PIRMS REGULĒŠANAS, PIEDERUMU NOMAIŅAS VAI NOVIETOŠANAS UZGLABĀŠANAI ATVIENOJIET ELEKTROINSTRUMENTU NO ELEKTROTĪKLA. ŠĀDS DROŠĪBAS PASĀKUMS ĻAUJ SAMAZINĀT ELEKTROINSTRUMENTA NEJAUŠAS IESLĒGŠANĀS RISKU.

VISPĀRĒJI NORĀDĪJUMI PAR ELEKTROINSTRUMENTA DROŠU LIETOŠANU

⚠ UZMANĪBU IZLASIET VISUS ŠIM ELEKTROINSTRUMENTAM PIEVIENOTOS DROŠĪBAS BRĪDINĀJUMUS, NORĀDĪJUMUS, ILUSTRĀCIJAS UN SPECIFIKĀCIJAS.

Turpmāk sniegto instrukciju neievērošana var kļūt par cēloni elektriskajam triecienam, ugunsgrēkam un/vai smagam savainojumam. ***Saglabājiet visus brīdinājumus un instrukcijas turpmākai izmantošanai.*** *Ar terminu "elektroinstruments" jāsaprot no elektrotīkla darbināms elektroinstruments (ar vadu), kā arī no akumulatora darbināms (bezvadu) elektroinstruments.*

DROŠĪBA DARBA VIETĀ

a. Uzturiet darba vietu tīru un labi apgaismotu. *Nekārtīgā darba vietā un sliktā apgaismojumā var viegli notikt nelaimes gadījums.*

b. Nedarbiniet elektroinstrumentus sprādzienbīstamā vidē, piemēram, viegli uzliesmojošu šķidrumu, gāzu vai putekļu tuvumā. *Elektroinstrumenti darba laikā nedaudz dzirksteļo, un tas var izraisīt viegli degošu putekļu vai tvaiku aizdegšanos.*

c. **Nelaidiet tuvumā bērnus un citas personas, kad strādājat ar elektroinstrumentu.** *Citu personu klātbūtne var novērst uzmanību, kā dēļ jūs varat zaudēt kontroli pār elektroinstrumentu.*

ELEKTRODROŠĪBA

a. **Elektroinstrumenta kontaktdakšai jābūt piemērotai elektrotīkla kontaktligzdai. Kontaktdakšas konstrukciju nedrīkst nekādā veidā mainīt. Nelietojiet kontaktdakšas adapteri, ja elektroinstruments caur elektrisko vadu tiek savienots ar aizsargzemējuma ķēdi.** *Neizmainītas konstrukcijas kontaktdakša, kas piemērota kontaktligzdai, samazinās elektriskā trieciena saņemšanas risku.*
b. **Darba laikā nepieskarieties sazemētiem priekšmetiem, piemēram, caurulēm, radiatoriem, plītīm vai ledusskapjiem.** *Ķermeņa daļām pieskaroties sazemētām virsmām, pieaug risks saņemt elektrisko triecienu.*
c. **Nelietojiet elektroinstrumentus lietus laikā, neturiet to mitrumā.** *Ūdenim iekļūstot instrumentā, pieaug risks saņemt elektrisko triecienu.*
d. **Nenoslogojiet elektrisko vadu. Nekad nelietojiet elektrisko vadu elektroinstrumenta pārnešanai un piekāršanai, neraujiet aiz tā, ja vēlaties atvienot elektroinstrumentu no elektrotīkla kontaktligzdas. Sargājiet elektrisko vadu no karstuma, eļļas, asām šķautnēm un elektroinstrumenta kustīgajām daļām.** *Bojāts vai samezglojies elektriskais vads paaugstina elektriskā trieciena risku.*
e. **Lietojot elektrisko instrumentu ārpus telpām, izmantojiet pagarinātāju, kas piemērots lietošanai ārpus telpām.** *Lietojot pagarinātājkabeli, kas piemērots darbam ārpus telpām, samazinās risks saņemt elektrisko triecienu.*
f. **Ja elektroinstrumentu tomēr nepieciešams lietot vietās ar paaugstinātu mitrumu, izmantojiet tā pievienošanai atlikušās strāvas aizsargierīci (RCD).** *Lietojot RCD, samazinās risks saņemt elektrisko triecienu.*

PERSONĪGĀ DROŠĪBA

a. **Strādājot ar elektroinstrumentu, esiet uzmanīgs, saglabājiet paškontroli un rīkojieties saskaņā ar veselo saprātu. Pārtrauciet darbu, ja jūtaties noguris vai atrodaties alkohola, narkotiku vai medikamentu izraisītā reibumā.** *Strādājot ar elektroinstrumentu, pat viens neuzmanības mirklis var būt par cēloni nopietnam savainojumam.*
b. **Izmantojiet individuālos darba aizsardzības līdzekļus. Darba laikā vienmēr valkājiet aizsargbrilles.** *Ķermeņa traumas novērsīs darba*

apstākļiem atbilstošs aizsargtērps, piemēram, pretputekļu maska, ķivere un ausu sargi.

c. **Nepieļaujiet elektroinstrumenta patvaļīgu ieslēgšanos. Pirms elektroinstrumenta pievienošanas elektrotīklam un/vai akumulatora ielikšanas, tā paņemšanas vai pārvietošanas, pārliecinieties, ka slēdzis atrodas stāvoklī "Izslēgts".** *Pārnesot elektroinstrumentus, turot pirkstu uz slēdža vai pievienojot ieslēgtu elektroinstrumentu elektrotīklam, viegli var notikt nelaimes gadījumi.*

d. **Pirms elektroinstrumenta ieslēgšanas, neaizmirstiet izņemt no tā regulējošos instrumentus vai atslēgas.** *Patronatslēga vai skrūvjatslēga, kas elektroinstrumenta ieslēgšanas brīdī ir ievietota tā rotējošajās daļās, var radīt savainojumu.*

e. **Strādājot ar elektroinstrumentu, nesniedzieties pārāk tālu. Darba laikā vienmēr saglabājiet līdzsvaru un centieties nepaslīdēt.** *Tas atvieglo elektroinstrumenta vadīšanu neparedzētās situācijās.*

f. **Izvēlieties darbam piemērotu apģērbu. Darba laikā nevalkājiet brīvi plandošas drēbes un rotaslietas. Sargājiet matus, apģērbu un aizsargcimdus no elektroinstrumenta kustīgajām daļām.** *Tajās var ieķerties vaļīgas drēbes, rotaslietas un gari mati.*

g. **Ja elektroinstrumenta konstrukcija ļauj tam pievienot ārējo putekļu uzsūkšanas vai savākšanas/uzkrāšanas ierīci, sekojiet, lai šāda ierīce tiktu pievienota un pareizi izmantota.** *Pielietojot putekļu savākšanas ierīci, samazinās putekļu kaitīgā ietekme uz lietotāja veselību.*

h. **Neatslābiniet piesardzību, kas iespējams pēc biežas ierasto instrumentu lietošanas, un nepārkāpiet instrumenta drošības principus.** *Bezrūpīgi izturoties, pietiek ar sekundes daļiņu, lai nopietni savainotos.*

ELEKTROINSTRUMENTA LIETOŠANA UN APKOPE

a. **Nepārslogojiet elektroinstrumentu. Katram darbam izvēlieties piemērotu elektroinstrumentu.** *Elektroinstruments darbojas labāk un drošāk pie nominālās slodzes.*

b. **Nelietojiet elektroinstrumentu, ja ir bojāts tā ieslēgšanas/ izslēgšanas slēdzis.** *Elektroinstruments, ko nevar ieslēgt un izslēgt, ir bīstams lietošanai un tas jāremontē.*

c. **Pirms elektroinstrumenta regulēšanas vai piederumu nomaiņas vai tā nolikšanas uzglabāšanai, atvienojiet tā kontaktdakšu no barojošā elektrotīkla vai izņemiet no tā akumulatoru.** *Šāds drošības pasākums ļauj samazināt elektroinstrumenta nejaušas ieslēgšanās risku.*

d. **Elektroinstrumentu, kas netiek darbināts, uzglabājiet vietā, kur tas nav sasniedzams bērniem un personām, kuras neprot rīkoties ar instrumentu vai nav iepazinušās ar šo lietošanas instrukciju.** *Elektroinstrumenti nekompetentu personu rokās ir bīstami.*
e. **Veiciet elektroinstrumentu un piederumu tehnisko apkopi. Pārbaudiet, vai kustīgās daļas ir labi salāgotas un nav iespīlētas, vai kāda no daļām nav bojāta un vai nepastāv kādi citi apstākļi, kas varētu ietekmēt elektroinstrumenta darbību. Atklājot bojājumus, pirms elektroinstrumenta lietošanas nodrošiniet tam vajadzīgo remontu.** *Daudzu nelaimes gadījumu cēlonis ir elektroinstrumenta nepietiekama apkope.*
f. **Savlaicīgi notīriet un uzasiniet griezošos instrumentus.** *Pienācīgi kopti griešanas instrumenti ar asām griezējšķautnēm retāk iestrēgst un tos ir vieglāk kontrolēt.*
g. **Lietojiet elektroinstrumentu, piederumus, darbinstrumentus utt. atbilstoši šeit sniegtajiem norādījumiem, ņemot vērā darba apstākļus un veicamā darba veidu.** *Elektroinstrumenta lietošana mērķiem, kuriem tas nav paredzēts, ir bīstama un var izraisīt bīstamas situācijas.*
h. **Gādājiet, lai rokturi un saskares virsmas vienmēr būtu sausi, tīri un bez eļļas vai tauku nogulsnēm.** *Ar slideniem rokturiem un saskares virsmām nav iespējams neparedzētās situācijās garantēt instrumenta drošu lietojumu un kontroli.*

APKALPOŠANA

a. **Elektroinstrumenta apkalpošanu uzticiet kvalificētam speciālistam, izmantojot tikai identiskas rezerves daļas.** *Tas ļaus saglabāt elektroinstrumenta drošības līmeni.*



NESTRĀDĀJIET AR MATERIĀLIEM, KAS SATUR AZBESTU (azbests tiek uzskatīts par kancerogēnu).



DARBA LAIKĀ IEVĒROJIET DROŠĪBAS TEHNIKU; STRĀDĀJOT VAR UZKRĀTIES TĀDI PUTEKĻI, KAS IR KAITĪGI VESELĪBAI, UZLIESMOJOŠI VAI SPRĀDZIENBĪSTAMI (daži putekļu veidi tiek uzskatīti par kancerogēniem); valkājiet pretputekļu masku un, ja iespējams pievienot, izmantojiet putekļu/skaidu savācēju.

DROŠĪBAS NORĀDĪJUMI ATTIECĪBĀ UZ VISU VEIDU ZĀĢIEM

ZĀĢĒŠANAS KĀRTĪBA (I)

a. ⚠ **BĪSTAMI: Sargiet rokas no griezuma zonas un asmens. Uzlieciet otru roku uz papildu roktura vai motora korpusa. Ar abām rokām turot zāģi, tās nav iespējams sagriezt ar asmeni.**

b. **Nepieskarieties vietai zem darba materiāla.** *Aizsargs nesargā no asmens zem darba materiāla.*

c. **Pielāgojiet griezuma dziļumu darba materiāla biezumam.** *Zem darba materiāla jābūt redzamam vismaz vienam pilnam asmens zobam.*

d. **Zāģēšanas brīdī nekādā gadījumā neturiet darba materiālu rokās vai virs kājām.** *Novietojiet darba materiālu uz stabilas virsmas. Svarīgi pienācīgi atbalstīt darba materiālu, lai aizsargātu ķermeni un nepieļautu asmens saliekšanos vai kontroles zaudēšanu.*

e. **Vietās, kur zāģis var saskarties ar slēptu elektroinstalāciju vai paša vadu, strādājot turiet elektroinstrumentu aiz izolētajām satveres virsmām.** *Saskaroties ar zemsprieguma vadu, strāva tiek vadīta caur elektroinstrumenta metāla daļām, pakļaujot lietotāju elektrošoka riskam.*

f. **Zāģējot gareniski, vienmēr izmantojiet zāģēšanas aizsargbarjeru vai taisnu nogriezni virzošo detaļu.** *Tādējādi tiks uzlabota griezuma precizitāte un samazināta asmens saliekšanās iespējamība.*

g. **Vienmēr lietojiet asmeņus ar pareiza izmēra un formas (dimanta vai apaļām) vārpstas atverēm.** *Uzstādot asmeni, kas neatbilst zāģa montāžas aparatūrai, tas novirzīsies no centra, tādējādi zaudējot kontroli pār zāģi.*

h. **Nekādā gadījumā nelietojiet bojātas vai neatbilstošas zāģa starplikas vai bultskrūves.** *Asmens starplikas un bultskrūves ir izstrādātas speciāli jūsu zāģim, lai nodrošinātu optimālu sniegumu un darba drošību.*

PAPILDU DROŠĪBAS NORĀDĪJUMI VISIEM ZĀĢIEM

ATLĒCIENA IEMESLI UN SAISTĪTIE BRĪDINĀJUMI

- Atlēciens ir strauja reakcija uz saspiestu, iesprūdušu vai nepareizi centrētu zāģa asmeni, kas izraisa nekontrolētu zāģa pacelšanos un izkustēšanos no darba materiāla virzienā uz lietotāja pusi.
- Ja noslēdzot griezienu, asmens tiek saspiests vai cieši iesprūst, tas sastingst un motora reakcija liek ierīcei strauji atlēkt uz lietotāja pusi.

- Ja asmens sagriežas vai zaudē centrēšanos griezumā, asmens aizmugurējās puses zobs var iecirsties koka augšējā virsmā, kā rezultātā asmens var izlēkt no grieziena un un atlēkt uz lietotāja pusi.

Atlēciens notiek nepareiza zāģa lietojuma un/vai nepareizas kārtības vai apstākļu rezultātā un to var novērst, ievērojot tālāk uzskaitītos drošības pasākumus.

a. Saglabājiet ciešu satvērienu ar abām rokām uz zāģa un novietojiet rokas tā, lai pretotos atlēciena spēkam. Apstājieties ar ķermeni vienā asmens pusē, nevis pretī asmenim. *Atlēciens var izraisīt zāģa virzību atpakaļ, taču lietotājs var kontrolēt atlēciena spēku, ja tiek ievēroti attiecīgie drošības pasākumi.*

b. Asmenim saliecoties vai jebkāda iemesla dēļ pārtraucot zāģēšanu, atlaidiet sprūdu (zāģim vienlaikus esot nekustīgam materiālā, līdz asmens pilnībā apstājas). Nekādā gadījumā nemēģiniet noņemt zāģi no darba materiāla vai vilkt to atpakaļ, kamēr kustās asmens, citādi var notikt atlēciens. *Izpētiet un veiciet labojošus pasākumus, lai likvidētu asmens saliekšanās cēloņus.*

c. Atsākot darbu ar zāģi darba materiālā, centrējiet zāģa asmeni griezienā tā, lai zāģa zobi neieķertos materiālā. *Ja zāģa asmens saliecas, iedarbinot zāģi no jauna, tas var virzīties augšup vai atlēkt no darba materiāla.*

d. Balstiet lielos paneļus, lai pēc iespējas samazinātu asmens saspiešanās un atlēciena risku. *Lieli paneļi mēdz ieliekties zem sava svara. Balsti jānovieto zem paneļa abās pusēs pie griezuma līnijas un pie paneļa malas.*

e. Neizmantojiet trulus vai bojātus asmeņus. *Neasi vai nepareizi uzstādīti asmeņi veido šauru griezumu, izraisot pārmērīgu berzi, asmens saliekšanos un atlēcienu.*

f. Asmens dziļumu un slīpumu regulējošām fiksējošām svirām pirms zāģēšanas jābūt cieši un droši nostiprinātām. *Ja griešanas brīdī asmens regulējums novirzās, asmens var saliekties un atlēkt.*

g. Zāģējot sienās vai citās aklajās zonās, ievērojiet īpašu piesardzību. *Izvirzītais asmens var sagriezt priekšmetus, kas var izraisīt atlēcienu.*

DROŠĪBAS NORĀDĪJUMI PAR ZĀĢIEM AR SVĀRSTA AIZSARGU UN ZĀĢIEM AR TAUVAS AIZSARGU

LOWER GUARD FUNCTION

a. Pirms katras lietošanas reizes pārbaudiet, vai apakšējais aizsargs

pareizi aizveras. Neiedarbiniet zāģi, ja apakšējais aizsargs brīvi nekustās un uzreiz aizveras. Nekādā gadījumā nenostipriniet un nesieniet apakšējo aizsargu atvērtā pozīcijā. Zāģim nejauši nokrītot, apakšējais aizsargs var saliekties. *Paceliet apakšējo aizsargu, satverot izvelkamo rokturi, un pārliecinieties, vai tas visos leņķos un grieziena dziļumos brīvi kustās un nesaskaras ar asmeni vai citu daļu.*

b. **Pārbaudiet apakšējā aizsarga atsperes darbību. Ja aizsargs un atspere nedarbojas pareizi, pirms lietošanas jāveic to apkalpe.** *Apakšējais aizsargs var vāji darboties bojātu detaļu, lipīgu nogulšņu vai uzkrāto netīrumu dēļ.*
c. **Apakšējo aizsargu var manuāli pavilkt tikai tādu īpašu griezumu mērķiem kā iegriešanās un slīpā griezuma veikšana. Paceliet apakšējo aizsargu, pavelkot rokturi, un, tiklīdz asmens iespiežas materiālā, atlaidiet apakšējo aizsargu.** *Veicot cita veida zāģēšanas darbus, apakšējam aizsargam jādarbojas automātiski.*
d. **Pirms novietojat zāģi uz sola vai grīdas, vienmēr pārbaudiet, vai apakšējais aizsargs nosedz asmeni. Neaizsargāts brīvs asmens virzīs zāģi atpakaļ, sagriežot visu savā ceļā.** *Ņemiet vērā, cik ilgs laiks paiet, iekams asmens apstājas pēc slēga atlaišanas.*

VISPĀRĒJS RAKSTUROJUMS

a. **Nepieļaujiet bojājumus, ko var izraisīt darba materiālā atstātas skrūves, naglas un citi elementi; atbrīvojieties no tiem pirms darba sākuma.**
b. **Nostipriniet darba materiālu** *(ar spriegojumpierīcēm vai skrūvspīlēs darba materiāls nofiksējas stingrāk nekā, to turot rokās).*
c. **Noliekot instrumentu malā, izslēdziet motoru un pārliecinieties, vai visas kustīgās daļas ir pilnībā apstājušās.**
d. **Iesprūšanas vai elektriskās vai mehāniskās disfunkcijas gadījumā nekavējoties izslēdziet instrumentu un atvienojiet to no strāvas.**
e. **Šo instrumentu aizliegts izmantot cilvēkiem, kas jaunāki par 16 gadiem.**
f. **Vienmēr pārbaudiet, vai padeves spriegums atbilst uz instrumenta datu plāksnes norādītajam spriegumam** *(instrumentus ar 230 V vai 240 V var pieslēgt arī 220 V padevei).*
g. **Instruments nav piemērots mitrajai zāģēšanai.**
h. **Neapstrādājiet materiālus, kas satur azbestu** *(azbests tiek uzskatīts par kancerogēnu).*
i. **Putekļi, kas rodas no tāda materiāla kā svinu saturoša krāsa,**

dažas koku sugas, minerāli un metāls var būt kaitīgi (saskare ar putekļiem vai to ieelpošana lietotājam vai tuvumā esošām personām var izraisīt alerģiskas reakcijas un/vai elpceļu slimības; *valkājiet pretputekļu masku un strādājiet ar putekļu savākšanas ierīci, ja tādu var pieslēgt.*

j. **Daži putekļu veidi tiek klasificēti kā kancerogēni (piemēram, ozola un dižskābarža putekļi) īpaši kopā ar koksnes kondicionēšanas piedevām;** *valkājiet pretputekļu masku un strādājiet ar putekļu savākšanas ierīci, ja tādu var pieslēgt.*
k. **Pildiet jūsu valstī noteiktās prasības attiecībā uz darba materiāla putekļiem.**
l. **Nemēģiniet zāģēt pārmērīgi mazus darba materiālus.**
m. **Pirms sākat zāģēšanu noņemiet visus traucēkļus no griezuma ceļā esošās virsmas un arī zem tās.**
n. **Nezāģējiet, turot instrumentu sev virs galvas.**
o. **Pirms regulējat instrumentu vai nomainât kādu piederumu, vienmēr atvienojiet to no strāvas.**
p. **Lietojiet ausu aizsargus ②.**
q. **Spraudņa vai padeves vada nomaiņu veikt drīkst tikai instrumenta ražotājs vai tā apkalpes organizācija.**

IETEIKUMI LIETOŠANAI

a. **Vienmēr pavērsiet darba materiāla labāko pusi lejup, lai pēc iespējas samazinātu skaidu atdalīšanos.**
b. **Attiecībā uz koku vai analogiem materiāliem lietojiet tikai ražotāja ieteiktos zāģa asmeņus, kas atbilst EN 847-1 prasībām.**

APKĀRTĒJĀ VIDE

ATBRĪVOŠANĀS NO NOLIETOTAJIEM IZSTRĀDĀJUMIEM

Elektroinstruments, tā piederumi un iesaiņojuma materiāli ir jāšķiro, sagatavojot tos otrreizējai pārstrādei apkārtējai videi nekaitīgā veidā.

TIKAI EK VALSTĪM ⑤

Neizmetiet elektroinstrumentus sadzīves atkritumu tvertnē! Saskaņā ar Eiropas Savienības Direktīvu 2002/96/ES par elektrisko un elektronisko iekārtu atkritumiem un šīs direktīvas īstenošanu valsts tiesību aktos,

lietošanai nederīgie elektroinstrumenti jāsavāc atsevišķi un no tiem jāatbrīvojas apkārtējai videi nekaitīgā veidā.

FUNKCIJU APRAKSTS UN SPECIFIKĀCIJAS

Attēls A:
1 = virzošās detaļas adapters
2 = savienojums
3 = gareniskā griezuma un šķērsgriezuma asmens
4 = skrūve

Maksimālie parametri:
Asmens - 31,8 mm (1-1/4 collas)
Vārpstas atvere - 9,22 mm (.363 collas)
Dziļums pie 90° - 6,35 mm (1/4 collas)

MONTĀŽA

MINIZAĢA PIEDERUMA UZSTADĪŠANA

Uzstādot minizāģa piederumu frēzei, obligāti rūpīgi izlasiet un ievērojiet tālāk sniegtos norādījumus un nodrošiniet, lai instruments funkcionē pareizi.
Lai pareizi piestiprinātu minizāģa piederumu frēzei, instrumentam jānoņem TRĪS vienumi: korpusa vāks, ietvara uzmava un ietvars. ⑥

1. Nospiediet vārpstas fiksācijas pogu, atskrūvējiet un noņemiet ietvara uzmavu.
2. Noņemiet ietvaru.
3. Atskrūvējiet instrumenta korpusa vāku.

Ja ietvara uzmava un ietvars nav noņemti no motora vārpstas, instruments nedarbosies pareizi.

4. Uzstādiet virzošo adapteru uz motora vārpstas un pievelciet to. ⑦

LAI NOVĒRSTU INSTRUMENTA BOJĀJUMUS, NEPIEVELCIET VIRZOŠO ADAPTERU PĀRĀK CIEŠI. PIEVELCIET VIRZOŠO ADAPTERU AR PIRKSTIEM UN PĒC TAM AR UZGRIEŽŅU ATSLĒGU PIEVELCIET PAPILDU 1/3 PAGRIEZIENU. (Uzgriežņu atslēga iekļauta frēzes komplektā.)

5. Pieskrūvējiet piederumu frēzei, līdz savienojums cieši nofiksējas pie korpusa. Pievelciet tikai ar roku. Piederums jāorientē uz frēzes tā, lai varētu ērti aizsniegt instrumenta ātruma kontroles slēgu. ⑧

ASMENS MONTAŽA

⚠ VIENMĒR LIETOJIET DREMEL ZĀĢA ASMEŅUS. MONTĀŽAS APARATŪRAI NEATBILSTOŠI ASMEŅI ZAUDĒS CENTRĒŠANOS UN VAIRS NEBŪS KONTROLĒJAMI.

1. Uzstādiet piederumu frēzei. Frēzei noteikti jābūt atvienotai no strāvas, un slēgam jāatrodas pozīcijā OFF (Izslēgts).
2. Nospiediet frēzes vārpstas fiksācijas pogu. Atskrūvējiet caursitņa skrūvi un izņemiet to. ⑨
3. Piespiežot aizsargu piederumam, uzlieciet asmeni uz caursitņa vārpstas tā, lai asmens bultiņas būtu vērstas uz ārpusi un asmens atrastos plakaniski uz caurstiņa vārpstas pleca.
   Asmens zobiem noteikti jābūt pavērstiem augšējā aizsarga bultiņu virzienā.
   Izvelkot apakšējo aizsargu, pārbaudiet tā darbību un stāvokli, kā arī atsperi.
4. Nospiediet frēzes vārpstas fiksācijas pogu. Nomainiet skrūvi un cieši pievelciet to. ⑩

LIETOŠANAS NORĀDĪJUMI

GRIEZUMA VEIDI

Piederumam pievienotais zāģa asmens paredzēts gan šķērsgriezumam, gan gareniskajam griezumam. Gareniskais griezums tiek veikts visā materiāla garumā koksnes šķiedras raksta virzienā. Šķērsgriezums tiek veikts šķērsām koksnes šķiedras rakstam.
Iekams sākat griešanu, frēzei jādarbojas iestatītajā ātrumā un pēc griezuma izdarīšanas tā uzreiz jāizslēdz.
Primāri lietošanai ar koku vai kokam līdzīgiem materiāliem. Citi materiāli var izraisīt priekšlaicīgu asmens nodilumu.
Nelietojiet, apstrādājot metālu vai mūri.

VIRZIENA VIRZOŠĀ DETAĻA

Frēzes padeves virziens ir tikai no labās uz kreiso pusi.

Lai izdarītu taisnu griezumu 90° leņķī, izmantojiet aizsarga kreisajā pusē esošo virziena virzošo detaļu, kas virzīs griezumu. Šī virzošā detaļa rāda arī padeves virzienu. Lai pārbaudītu griezuma līniju, mazliet iezāģējiet liekā materiālu pārpalikumā. Lai pēc iespējas samazinātu skaidu atdalīšanos, pavērsiet materiālu ar labāko pusi lejup.
Maksimālais griezuma dziļums ir 6,35 mm (1/4 collas). Nav paredzēts griešanai rādiusā, izliekumos vai slīpumā.

VIENMĒR SARGIET ROKAS UN PIRKSTUS NO APAKŠĒJĀ AIZSARGA BRĪVĀS KUSTĪBAS.

Saglabājiet ciešu satvērienu. Nekādā gadījumā nespiediet frēzi ar spēku. Izdariet vieglu un vienmērīgu spiedienu.
Griežot koka šķiedras raksta garumā, šķiedras mēdz plīst un pacelties. To var samazināt līdz minimumam, virzot zāģi lēnām kustībām.

REGULĀRI NOTĪRIET APAKŠĒJO AIZSARGU, LAI NODROŠINĀTU APAKŠĒJĀ AIZSARGA STRAUJU ATGRIEŠANOS.

ŠIS PIEDERUMS NAV PAREDZĒTS DISKU ABRAZĪVAJAI TĪRĪŠANAI. STANDARTA DREMEL DISKI NEDERĒS CAURSITNIM.

LIELU PLAKŠŅU GRIEŠANA

Griešanas laikā lielas plāksnes ieliecas vai izliecas atkarībā no atbalsta veida. Mēģinot griezt bez līmeņošanas un atbilstoša darba materiāla atbalsta, asmenim būs tieksme izliekties, izraisot ATLĒCIENU un papildu slodzi uz frēzi. ⑪
Atbalstiet paneli vai plāksnes griezuma tuvumā, kā redzams ⑫. Gādājiet, lai grieziens tiktu izdarīts tikai loksnē vai plāksnē, nevis galdā vai ēvelsolā. Apstrādājamā objekta pacelšanai un atbalstīšanai paredzētos balsteņus jānovieto tā, lai to platākās puses balstītos pret apstrādājamo objektu un atrastos uz galda vai darbgalda. Neatbalstiet apstrādājamo objektu pret šaurajām pusēm, jo tādējādi netiek panākta stabilitāte. Ja griežamās plāksnes ir pārāk lielas, lai tiktu novietotas uz galda vai darbgalda, novietojiet balsteņus uz grīdas un nostipriniet.
Zāģējot gareniski, vienmēr izmantojiet taisnu nogriezni virzošo detaļu. Tādējādi tiks uzlabota griezuma precizitāte un samazināta asmens saliekšanās iespējamība.

TEHNISKĀ APKOPE

INSTRUMENTA IEEĻĻOŠANA
Zāģa piederums ir pienācīgi ieeļļots un gatavs lietošanai.

TĪRĪŠANA

⚠ LAI NEPIEĻAUTU NEGADĪJUMUS, IEKAMS TĪRĀT IERĪCI VAI VEICAT TEHNISKO APKOPI, VIENMĒR ATVIENOJIET TO NO STRĀVAS. Minizāģa piederumu visefektīvāk notīrīt var ar mitru vates kociņu vai presētu sauso gaisu.

⚠ INSTRUMENTUS TĪROT AR SASPIESTU GAISU, VIENMĒR LIETOJIET AIZSARGBRILLES.

Ventilācijas atverēm un svirslēdžiem vienmēr jābūt tīriem un bez svešķermeņiem. Nemēģiniet tīrīt elektroinstrumentu, ievadot tā ventilācijas atverēs tievus priekšmetus.

⚠ NOTEIKTI TĪRĪŠANAS LĪDZEKĻI UN ŠĶĪDUMI BOJĀ PLASTMASAS DETAĻAS. Pie šādām vielām pieder: benzīns, oglekļa tetrahlorīds, hloru saturoši tīrīšanas šķīdumi, kā arī amonjaks un amonjaku saturoši sadzīves mazgāšanas līdzekļi.

ASMEŅU KOPŠANA
Asmeņi notrulinās, arī zāģējot parastus kokmateriālus. Ja jūtat, ka zāģējot jāizdara spiediens uz frēzi tā vietā, lai to vienkārši virzītu cauri griezumam, iespējams, asmens ir nodilis vai aplipis ar koka darvas piķi.
Iekams sākat trīt asmenim pielipušos sveķus un koka darvas piķi, atvienojiet frēzi no strāvas un izņemiet asmeni. Neaizmirstiet, ka asmeņi paredzēti zāģēšanai, tādēļ ar tiem jāapietas uzmanīgi. Lai atbrīvotos no sveķu un koka darvas piķa nogulsnēm, notīriet asmeni ar petroleju vai līdzīgu šķīdumu.
Truls vai bojāts asmens palēnina zāģēšanas ātrumu un uzliek lielāku slodzi frēzei, tādējādi radot ATLĒCIENA risku. Turiet pieejamā vietā papildu asmeņus, lai jūsu rīcībā vienmēr būtu asi, derīgi asmeņi, kurus uzstādīt trulo vai bojāto vietā.
Ar zāģa piederumu lietojiet tikai Dremel zāģa asmeni.

TEHNISKĀ APKOPE UN GARANTIJA

Šim firmas DREMEL izstrādājumam ir noteikta garantija atbilstoši spēkā esošajai starptautiskajai un nacionālajai likumdošanai. Garantija neattiecas uz bojājumiem, kuru cēlonis ir elektroinstrumenta normāla nolietošanās, pārslodze vai nepareiza apiešanās ar to.

Sūdzības gadījumā nosūtiet instrumentu *neizjauktā stāvoklī* kopā ar pirkuma kvīti savam izplatītājam.

SAZINĀŠANĀS AR DREMEL

Lai saņemtu sīkāku informāciju par firmas Dremel izstrādājumu sortimentu, lietotāju atbalstu un konsultāciju tālruņa numuru, atveriet datortīkla vietni www.dremel.com

Bosch Power Tools B.V., Konijnenberg 60, 4825 BD Breda, Nīderlande

HR

UPOTRIJEBLJENI SIMBOLI

① **PROČITAJTE OVE UPUTE**

② **UPOTREBLJAVAJTE ZAŠTITU ZA UŠI**

③ **UPOTREBLJAVAJTE ZAŠTITU ZA OČI**

④ **UPOTREBLJAVAJTE MASKU ZA PRAŠINU**

⑤ **ELEKTRIČNI ALAT NE ODLAŽITE ZAJEDNO S OSTALIM KUĆNIM OTPADOM**

⚠ UPOZORENJE **PROČITAJTE SVA SIGURNOSNA UPOZORENJA I SVE UPUTE**

SAČUVAJTE OVE UPUTE

Pročitajte sigurnosne napomene za svoj rotirajući alat Dremel.

Priručnike s uputama i najnovije informacije o kompatibilnosti možete

pronaći na internetskim stranicama www.dremeleurope.com u odjeljku podrške

DODATAK ZA UPORABU S DREMELOVIM MODELIMA ROTIRAJUĆEG ALATA 3000, 4000, 4300, 8220, 8260.

Za optimalnu učinkovitost, prije prve upotrebe pustite da novi dodatak mini pile radi 2 minute pri visokoj brzini na vašem rotirajućem alatu.

⚠ IZVUCITE UTIKAČ IZ MREŽNE UTIČNICE PRIJE PODEŠAVANJA UREĐAJA, ZAMJENE PRIBORA ILI ODLAGANJA UREĐAJA. OVIM MJERAMA OPREZA IZBJEĆI ĆE SE NEHOTIČNO POKRETANJE UREĐAJA.

OPĆA SIGURNOSNA UPOZORENJA ZA ELEKTRIČNI ALAT

⚠ UPOZORENJE PROČITAJTE SVA SIGURNOSNA UPOZORENJA, UPUTE, PRIKAZE I SPECIFIKACIJE KOJE STE DOBILI S OVIM ELEKTRIČNIM ALATOM.

U slučaju nepridržavanja uputa u nastavku može doći do električnog udara, požara i/ili ozbiljnih ozljeda. ***Sačuvajte sva upozorenja i upute u slučaju da vam kasnije zatrebaju.*** *Izraz „električni alat" u svim upozorenjima odnosi se na električni alat koji se priključuje na struju (s kabelom) ili električni alat na baterije (bez kabela).*

SIGURNOST RADNOG PODRUČJA

a. **Održavajte radno mjesto čistim i dobro osvijetljenim.** *Nered i neosvijetljeno radno područje mogu dovesti do nezgoda.*
b. **Ne radite s električnim alatima u eksplozivnoj atmosferi u kojoj se nalaze zapaljive tekućine, plinovi ili prašina.** *Električni alati proizvode iskre koje mogu zapaliti prašinu ili pare.*
c. **Tijekom uporabe električnog alata djecu i ostale osobe držite dalje od mjesta rada.** *U slučaju skretanja pozornosti mogli biste izgubiti kontrolu nad uređajem.*

ELEKTRIČNA SIGURNOST

a. **Priključni utikač uređaja mora odgovarati utičnici. Na utikaču**

se ni na koji način ne smiju izvoditi izmjene. Ne upotrebljavajte adapterski utikač zajedno sa zaštitno uzemljenim uređajima. *Utikač na kojem nisu vršene izmjene i odgovarajuća utičnica smanjuju opasnost od električnog udara.*

b. **Izbjegavajte dodir tijela s uzemljenim površinama kao što su cijevi, radijatori, štednjaci i hladnjaci.** *Postoji veća opasnost od električnog udara ako je vaše tijelo uzemljeno.*
c. **Električne alate nemojte izlagati kiši ili vlazi.** *Prodiranje vode u električni uređaj povećava opasnost od električnog udara.*
d. **Ne uništavajte priključni kabel. Nikada nemojte koristiti priključni kabel za prenošenje, povlačenje ili izvlačenje utikača iz utičnice. Priključni kabel držite dalje od izvora topline, ulja, oštrih rubova ili pomičnih dijelova uređaja.** *Oštećeni ili zapetljani kabeli povećavaju opasnost od električnog udara.*
e. **Kad vani radite s električnim alatom, koristite produžni kabel koji je prikladan za vanjsku uporabu.** *Primjena produžnog kabela prikladnog za rad na otvorenom smanjuje opasnost od električnog udara.*
f. **Ako je rad s alatom na mokrom mjestu neizbježan, upotrijebite napajanje zaštićeno sklopkom na diferencijalnu struju (RCD).** *Upotrebom sklopke na diferencijalnu struju smanjuje se opasnost od električnog udara.*

SIGURNOST LJUDI

a. **Budite pažljivi, pazite što činite i postupajte oprezno kod rada s električnim alatom. Ne radite s uređajem ako ste umorni ili pod utjecajem droga, alkohola ili lijekova.** *Trenutak nepažnje kod uporabe uređaja može dovesti do ozbiljnih ozljeda.*
b. **Nosite osobnu zaštitnu opremu. Uvijek nosite zaštitu za oči.** *Nošenjem zaštitne opreme kao što su maska protiv prašine, sigurnosne cipele za zaštitu od klizanja, zaštitni šljem ili zaštita za uši koji se upotrebljavaju u odgovarajućim uvjetima smanjit će se mogućnost ozljeda osoba.*
c. **Izbjegavajte nehotično puštanje u rad. Prije nego što ćete utaknuti utikač u utičnicu, provjerite je li električni alat isključen.** *Ako kod nošenja uređaja imate prst na prekidaču ili se uključen uređaj priključi na električno napajanje, to može dovesti do nezgoda.*
d. **Prije uključivanja električnog alata uklonite alate za podešavanje ili vijčani ključ.** *Alat ili ključ koji se nalazi u rotirajućem dijelu uređaja može dovesti do nezgoda.*
e. **Ne precjenjujte svoje sposobnosti. Zauzmite sigurno i stabilno**

uporište i u svakom trenutku održavajte ravnotežu. *Na taj način možete uređaj bolje kontrolirati u neočekivanim situacijama.*

f. **Nosite prikladnu odjeću. Ne nosite široku odjeću ili nakit. Kosu, odjeću i rukavice držite dalje od pomičnih dijelova.** *Široku odjeću, nakit ili dugu kosu mogu zahvatiti pomični dijelovi.*
g. **Ako se mogu montirati naprave za usisavanje i hvatanje prašine, provjerite da li su iste priključene i da li se mogu ispravno koristiti.** *Hvatanjem prašine smanjuje se ugroženost od prašine.*
h. **Nemojte postati previše bezbrižni i zanemariti sigurnosne upute zato što alat često upotrebljavate i smatrate da ste ga dobro upoznali.** *Samo jedan trenutak nepažnje dovoljan je za nastanak ozbiljnih ozljeda.*

BRIŽLJIVA UPORABA I OPHOĐENJE S ELEKTRIČNIM ALATIMA

a. **Ne preopterećujte uređaj. Za vaš rad koristite za to predviđen električni alat.** *S odgovarajućim električnim alatom radit ćete bolje i sigurnije u navedenom području učinka.*
b. **Ne koristite električni alat čiji je prekidač neispravan.** *Električni alat koji se više ne može uključivati i isključivati opasan je i mora se popraviti.*
c. **Izvucite utikač iz mrežne utičnice i/ili izvadite baterijski sklop iz električnog alata prije podešavanja, zamjene pribora ili odlaganja električnih alata.** *Ovim mjerama opreza izbjeći će se nehotično pokretanje uređaja.*
d. **Električni alat koji ne koristite spremite izvan dosega djece. Ne dopustite rad s uređajem osobama koje nisu s njim upoznate ili koje nisu pročitale ove upute.** *Električni alati su opasni ako s njima rade neiskusne osobe.*
e. **Održavajte električne alate i pribor. Provjerite rade li pomični dijelovi uređaja ispravno i da nisu zaglavljeni, jesu li dijelovi polomljeni ili tako oštećeni da se ne može osigurati pravilna funkcija električnog alata. Prije primjene ove oštećene dijelove treba popraviti.** *Mnoge nezgode uzrokovane su loše održavanim električnim alatima.*
f. **Rezne alate održavajte oštrim i čistim.** *Pažljivo održavani rezni alati s oštrim oštricama rjeđe će se zaglaviti i lakše se s njima radi.*
g. **Električni alat, pribor, radne alate, itd. koristite prema ovim uputama i na način kako je to propisano za poseban tip uređaja. Kod toga uzmite u obzir radne uvjete i izvođene radove.** *Uporaba električnih alata za druge primjene nego što je to predviđeno može dovesti do opasnih situacija.*

h. Ručke i zahvatne površine održavajte suhima, čistima i pazite da na njih ne dospiju ulje ili mast. *Skliske ručke i zahvatne površine onemogućuju sigurno rukovanje i alat se teško kontrolira u neočekivanim situacijama.*

SERVISIRANJE

a. Popravak električnog alata prepustite samo kvalificiranom stručnom osoblju te ga izvršite samo s originalnim rezervnim dijelovima. *Na taj će se način osigurati da ostane sačuvana sigurnost uređaja.*

NE OBRAĐUJTE MATERIJALE KOJI SADRŽE AZBEST (smatra se da je azbest kancerogen)

PODUZMITE ZAŠTITNE MJERE AKO BI TIJEKOM RADA MOGLA NASTATI PRAŠINA KOJA JE ZAPALJIVA, EKSPLOZIVNA ILI ŠTETNA ZA ZDRAVLJE (neke se vrste prašine smatraju kancerogenima); nosite masku za zaštitu od prašine i koristite se napravom za usisavanje prašine/strugotina ako se može priključiti

SIGURNOSNE UPUTE ZA SVE PILE

POSTUPCI REZANJA (I)

a. OPASNOST: Držite ruke podalje od područja rezanja i lista pile. Drugu ruku držite na dodatnoj ručki ili kućištu motora. Ako s obje ruke držite pilu, list pile ne može vas porezati.

b. Ne stavljajte ruke ispod izratka. *Štitnik vas ne može zaštititi od lista pile ispod izratka.*

c. Dubinu rezanja prilagodite debljini izratka. *Manje od jednog cijelog zuba ozubljenog lista pile mora biti vidljiv ispod izratka.*

d. Izradak tijekom rezanja nikada nemojte držati u rukama ni preko nogu. *Izradak učvrstite na stabilnoj platformi. Pri radu je važan ispravan oslonac kako bi vaše tijelo bilo što manje izloženo naporu te kako ne bi došlo do uvrtanja lista pile ili gubitka kontrole.*

e. Dok obavljate radnje pri kojima alat za rezanje može doći u kontakt sa skrivenim žicama ili vlastitim kabelom, električni alat držite za izoliranu površinu ručke. *U slučaju doticaja sa žicama pod naponom i metalni će dijelovi električnog alata biti pod naponom zbog čega rukovatelj može pretrpjeti strujni udar.*

f. **Prilikom rezanja uvijek upotrebljavajte uzdužni štitnik ili vodilicu s ravnim rubom.** *Tako se povećava preciznost reza i smanjuje mogućnost savijanja lista pile.*
g. **Uvijek upotrebljavajte listove pile pravilnih oblika i veličina (dijamantne u odnosu na okrugle) središnjih rupa.** *Listovi pile koji ne odgovaraju pili na koju se ugrađuju neće biti pravilno centrirani, što dovodi do gubitka kontrole.*
h. **Nikada ne upotrebljavajte oštećene ili neprikladne podloške listova pile ni vijke.** *Podlošci listova pile i vijci posebno su dizajnirani za vašu pilu, za optimalne rezultate i siguran rad.*

DALJNJE SIGURNOSNE UPUTE ZA SVE PILE

UZROCI POVRATNOG UDARA I POVEZANA UPOZORENJA

- Povratni udar je nagla reakcija na zaglavljen, blokiran ili neporavnat list pile, što dovodi do nekontroliranog podizanja lista pile s izratka i prema rukovatelju.
- Ako se list pile zaglavi ili blokira u prorezu te se preklopi, list pile se neželjeno zaustavlja dok reakcija motora jedinicu brzo pokreće unatrag prema rukovatelju.
- Ako se list pile uvrne ili nije poravnat u rezu, zubac na stražnjem rubu lista pile može prodrijeti u gornju površinu drva i uzrokovati ispadanje lista pile iz proreza te njegovo odskakanje prema rukovatelju.

Povratni udar posljedica je nepravilne upotrebe i/ili pogrešnog rukovanja pilom, a može se spriječiti poduzimanjem prikladnih mjera opreza koje su navedene u daljnjem tekstu.

a. **Čvrsto uhvatite pilu s obje ruke i namjestite podlaktice tako da se odupru silama povratnog udara. Tijelo postavite bočno uz list pile, ali ne u njegovoj ravnini.** *Povratni udar može prouzročiti trzaj pile unatrag, ali sile povratnog udara rukovatelj može kontrolirati ako poduzme ispravne mjere opreza.*
b. **Ako se list pile ukliješti ili iz bilo kojeg razloga prekidate rezanje, otpustite sklopku i držite pilu mirno u materijalu sve dok se list pile u potpunosti ne zaustavi. Ne pokušavajte nikad ukloniti pilu s izratka ili povlačiti pilu unatrag dok je list pile u pokretu jer može doći do povratnog udara.** *Provjerite i poduzmite korektivne mjere kako biste otklonili uzrok uklještenja lista pile.*
c. **Prilikom ponovnog pokretanja pile na izratku, list pile centrirajte u prorez kako zubac pile ne bi ulazio u materijal.** *Ako dođe od*

uklještenja, list pile može se pomaknuti ili odskočiti s izratka prilikom ponovnog pokretanja pile.

d. **Poduprite velike ploče kako biste smanjili opasnost od zaglavljivanja lista pile i povratnog udara.** *Velike ploče često se savijaju pod vlastitom težinom. Ploču morate podložiti s obje strane, pored linije reza i ruba ploče.*
e. **Nemojte upotrebljavati tupe ni oštećene listove pile.** *Tupi ili nepravilno postavljeni listovi pile stvaraju uzak prorez koji dovodi do prekomjernog trenja, uklještenja lista pile i povratnog udara.*
f. **Ručice za zabravljenje lista pile na željenoj dubini i nagibu moraju biti čvrsto zabravljene prije rezanja.** *Ako se položaj lista pile mijenja tijekom rezanja, to može uzrokovati uklještenje i povratni udar.*
g. **Budite posebno oprezni kod zarezivanja u postojeće zidove ili u druga područja u mrtvom kutu.** *Istureni listovi pile mogu prerezati predmete koji mogu prouzročiti povratni udar.*

SIGURNOSNE UPUTE ZA PILE SA ŠTITNIKOM NJIHALA I PILE SA ŠTITNIKOM VODILICE

FUNKCIJA DONJEG ŠTITNIKA

a. **Prije svake upotrebe provjerite je li donji štitnik pravilno zatvoren. Ne rukujte pilom ako se donji štitnik ne može slobodno kretati i momentalno zatvoriti. Ne stežite donji štitnik obujmicama ili vezicama u otvorenom položaju. Ako vam pila slučajno ispadne, donji se štitnik može iskriviti.** *Podignite donji štitnik pomoću ručke za uvlačenje i provjerite kreće li se slobodno te da ne dodiruje list pile ili neki drugi dio pod nijednim kutom i na nijednoj dubini rezanja.*
b. **Provjerite rad opruge donjeg štitnika. Ako štitnik i opruga ne rade ispravno, potrebno ih je servisirati prije upotrebe.** *Učinkovitost rada štitnika može biti umanjena ako ima oštećenih dijelova, ljepljivih naslaga ili smeća po njemu.*
c. **Donji se štitnik može ručno uvući samo za neke posebne rezove, primjerice rezove „uranjanjem" i „složene rezove". Podignite donji štitnik pomoću ručke za uvlačenje, a čim list pile uđe u materijal, donji se štitnik mora otpustiti.** *Za ostale vrste piljenja donji bi štitnik trebao raditi automatski.*
d. **Uvijek provjerite prekriva li donji štitnik list pile prije odlaganja pile na tlo ili radni stol. Ako nije zaštićen, list pile pri odlaganju može dovesti do pomicanja pile unatrag i rezanja svega što mu se nađe**

na putu. *Imajte na umu da je listu pile potrebno neko vrijeme da se zaustavi nakon otpuštanja prekidača.*

OPĆENITO

a. **Izbjegavajte oštećenja koja mogu prouzročiti vijci, ekseri ili druge sastavnice u vašem izratku; odstranite ih prije nego što počnete s radom.**
b. **Pričvrstite izradak** *(izradak stegnut s pomoću steznih naprava ili škripca sigurnije će se držati nego s vašom rukom).*
c. **Kada odlažete alat, isključite motor i provjerite jesu li se svi pomični dijelovi potpuno do kraja zaustavili.**
d. **U slučaju zaglavljivanja ili električnog ili mehaničkog kvara, odmah isključite alat i izvucite utikač.**
e. **Ovaj alat ne smiju upotrebljavati osobe koje su mlađe od 16 godina.**
f. **Provjerite uvijek odgovara li napon napajanja naponu na pločici s podacima na alatu** *(alati nazivnog napona 230 V ili 240 V mogu se priključiti i na el. mrežu napona 220 V).*
g. **Ovaj alat nije prikladan za mokro rezanje.**
h. **Ne obrađujte materijal koji sadrži azbest** *(azbest se smatra kancerogenim).*
i. **Prašina s materijala kao što je boja koja sadržava olovo, neke vrste drveta, minerali i metali mogu biti štetni (doticaj s prašinom ili udisanje prašine može izazvati alergijske reakcije i/ ili respiratorna oboljenja kod rukovatelja ili osoba u blizini);** *nosite masku za zaštitu od prašine i radite s uređajem za usisavanje prašine ako se može priključiti.*
j. **Određene vrste prašine klasificirane su kao karcinogene (kao što je prašina od hrasta i bukve), posebno u vezi s aditivima za kondicioniranje drva;** *nosite masku za zaštitu od prašine i radite s uređajem za usisavanje prašine ako se može priključiti.*
k. **Pridržavajte se nacionalnih propisa u pogledu prašine koji se odnose na materijale s kojima želite raditi.**
l. **Ne smijete pokušavati izrezati izuzetno male izratke.**
m. **Prije no što počnete rezati, uklonite sve prepreke na vrhu te ispod putanje rezanja.**
n. **Ne smijete rukovati alatom iznad glave.**
o. **Uvijek izvucite utikač iz mrežne utičnice prije no što radite ikakve prilagodbe ili mijenjate pribor.**

p. Upotrebljavajte zaštitu za uši ②.
q. Če zamjenu utikača ili strujnog kabela uvijek vršiti proizvođač alata ili njegova servisna organizacija.

SAVJET ZA PRIMJENU

a. Uvijek okrenite dobru stranu izratka prema dolje kako bi se odvajalo što manje krhotina.
b. Upotrebljavajte samo listove pile prema preporuci proizvođača koji su u skladu s normom EN 847-1 ako se namjeravaju upotrebljavati za drvo i slične materijale.

OKOLIŠ

ZBRINJAVANJE

Električni alat, pribor i ambalažu treba dovesti na ekološki prihvatljivu ponovnu primjenu.

SAMO ZA ZEMLJE EU ⑤

Električni alat ne odlažite zajedno s ostalim kućnim otpadom! Prema europskoj direktivi 2002/96/EZ o otpadnoj električnoj i elektroničkoj opremi i njezinom transponiranju u nacionalno pravo električni alati koji više nisu uporabivi moraju se odvojeno prikupljati i odložiti na ekološki prihvatljiv način.

OPIS I SPECIFIKACIJE FUNKCIJA

Slika A:
1 = Adapter pogona
2 = Spojka
3 = List pile za uzdužno i poprečno rezanje
4 = Vijak

Maksimalni kapaciteti:
List pile - 31,8 mm (1-1/4”)
Središnja rupa - 9,22 mm (.363”)
Dubina pri 90° - 6,35 mm (1/4”)

SASTAVLJANJE

POSTAVLJANJE DODATKA MINI PILE

Izuzetno je važno da pažljivo pročitate i pridržavate se uputa iz nastavka kako biste priključili dodatak mini pile na svoj rotirajući alat i pobrinuli se da alat funkcionira pravilno.

Kako biste pravilno priključili dodatak mini pile na rotirajući alat, TRI stavke moraju se ukloniti s alata: kapica kućišta, stezna matica i stezna glava. ⑥

1. Pritisnite gumb za zaključavanje vratila, odvijte i odstranite steznu maticu.
2. Uklonite steznu glavu.
3. Odvijte kapicu kućišta iz alata.

Ako se stezna matica i stezna glava ne uklone iz vratila motora, alat neće pravilno funkcionirati.

4. Postavite adapter pogona na vratilo motora i pritegnite. ⑦

⚠ KAKO BISTE SPRIJEČILI OŠTEĆENJE ALATA, NEMOJTE PREVIŠE PRITEGNUTI ADAPTER POGONA. ČVRSTO PRITEGNITE ADAPTER POGONA I ZATIM PRITEGNITE KLJUČEM ZA DODATNIH JEDNU TREĆINU OKRETA. (Ključ je isporučen u kompletu vašeg rotirajućeg alata.)

5. Dodatak pritegnite na svoj rotirajući alat dok spojka ne priliježe čvrsto uz kućište. Pritegnite samo rukom. Dodatak treba biti usmjeren na vašem rotirajućem alatu tako da je prekidač za upravljanje brzinom na alatu lako dostupan. ⑧

SASTAVLJANJE LISTA PILE

⚠ UVIJEK UPOTREBLJAVAJTE LISTOVE PILE MARKE DREMEL. LISTOVI PILE KOJI NE ODGOVARAJU PILI NA KOJU SE UGRAĐUJU NEĆE BITI PRAVILNO CENTRIRANI, ŠTO DOVODI DO GUBITKA KONTROLE.

1. Dodatak postavite na svoj rotirajući alat. Provjerite je li rotirajući alat isključen iz struje, a prekidač je u ISKLJUČENOM položaju.
2. Pritisnite gumb za zaključavanje vratila na svojem rotirajućem alatu. Odvijte vijak iz osovine i uklonite ga. ⑨

3. Guranjem nožice štitnika prema gore na dodatku postavite list pile u rupu osovine i pobrinite se da su strelice na listu pile okrenute prema van, a da je list pile položen ravno na obodu rupe osovine.
   Pobrinite se da su zupci lista pile okrenuti u istom smjeru kao i strelice na gornjem štitniku.
   Dok se uvlači donji štitnik, provjerite rad i stanje, uključujući oprugu.
4. Pritisnite gumb za zaključavanje vratila na svojem rotirajućem alatu. Ponovno postavite vijak i čvrsto pritegnite. ⑩

UPUTE ZA RUKOVANJE

VRSTE REZOVA

List pile koji je isporučen uz vaš dodatak namijenjen je za poprečne i uzdužne rezove. Uzdužno rezanje je rezanje po duljini paralelno sa žicom drva. Poprečno rezanje je rezanje suprotno od smjera žice drva.
Vaš rotirajući alat treba raditi na postavljenoj brzini prije no što se počne rezati i isključiti se tek nakon završetka rezanja.
Prvenstveno je namijenjen za upotrebu na drvu ili materijalima poput drva. Zbog ostalih materijala list pile može se prerano istrošiti.
Nije namijenjeno za upotrebu na metalu ili zidovima.

VODILICA PRAVCA

Pravac vođenja rotirajućeg alata isključivo je s desna na lijevo.
Za ravan rez od 90° upotrebljavajte vodilicu pravca na lijevoj strani štitnika kako biste navodili svoj rez. Ova vodilica ujedno prikazuje pravac vođenja. Napravite nekoliko probnih rezove u otpadnom materijalu kako biste provjerili liniju reza. Kako bi se odvajalo što manje krhotina, okrenite dobru stranu materijala prema dolje.
Maksimalna dubina reza je 6,35 mm (1/4”). Nije namijenjeno za rezanje polumjera, krivulja ili fasetnih rezova.

⚠ UVIJEK SE POBRINITE DA RUKE ILI PRSTI NE OMETAJU SLOBODNO KRETANJE DONJEG ŠTITNIKA.

Čvrsto uhvatite. Nikada ne silite rotirajući alat. Koristite lagan i stalan pritisak.
Kada režete poprečno od žice drva, vlakna u drvu lako se kidaju i podižu. Ako se pila sporo kreće, taj se učinak smanjuje.

ČESTO ČISTITE DONJI ŠTITNIK KAKO BISTE OSIGURALI BRZI POVRAT DONJEG ŠTITNIKA.

OVAJ DODATAK NIJE NAMIJENJEN ZA ABRAZIVNE BRZE PLOČE ZA REZANJE. STANDARDNE PLOČE DREMEL NEĆE ODGOVARATI OSOVINI.

REZANJE VELIKIH PLOČA

Velike ploče i duge daske upadaju ili se savijaju, ovisno o potpori. Ako pokušate rezati bez izravnavanja i ispravnog podstavljanja izratka, list pile će se početi savijati, uzrokujući ODSKAKANJE i dodatno opterećenje rotirajućeg alata. ⑪

Ploču ili daske podložite u blizini reza kao što je prikazano na ⑫. Uvjerite se da režete samo kroz ploču ili dasku, a ne i stol ili radnu klupu. Dašćice koje koristite za podizanje i potporu izratka treba namjestiti tako da najširа strana podupire izradak i istovremeno leži na stolu ili klupi. Ne podlažite izratke uskom stranom podložnih letvica. Ako je ploča ili daska koju treba odrezati prevelika za stol ili klupu, koristite podložne letvice na podu. Prilikom uzdužnog rezanja uvijek upotrebljavajte vodilicu s ravnim rubom. Tako se povećava preciznost reza i smanjuje mogućnost savijanja lista pile.

ODRŽAVANJE

PODMAZIVANJE ALATA

Vaš dodatak pile pravilno je podmazan i spreman je za upotrebu.

ČIŠĆENJE

KAKO BISTE IZBJEGLI NEZGODE, UVIJEK ODSPOJITE ALAT IZ MREŽNE UTIČNICE PRIJE NO ŠTO GA ČISTITE ILI IZVODITE NEKE POSTUPKE ODRŽAVANJA. Dodatak mini pile može se najučinkovitije čistiti vlažnim štapićima za uši ili pomoću suhog stlačenog zraka.

UVIJEK NOSITE ZAŠTITNE NAOČALE PRILIKOM ČIŠĆENJA ALATA KOMPRIMIRANIM ZRAKOM.

Otvori za ventilaciju i poluge sklopke moraju biti čisti i slobodni od stranih

tvari. Ne čistite umetanjem šiljastih predmeta u otvore.

ODREĐENA SREDSTVA ZA ČIŠĆENJE I OTAPALA OŠTEĆUJU PLASTIČNE DIJELOVE. Neki od njih su: benzin, ugljični tetraklorid, klorirana sredstva za čišćenje, amonijak i deterdženti za kućanstvo koji sadrže amonijak.

NJEGA LISTOVA PILE

Listovi pile postaju tupi kada se reže obični drvni materijal. Ako se dogodi da rotirajući alat prisilno usmjeravate prema rezu umjesto da ga samo navodite kroz rez, vjerojatno je list pile tup ili obložen drvnom smolom. Kada čistite ljepilo i drvnu smolu na listu pile, izvucite utikač rotirajućeg alata iz utičnice i uklonite list pile. Zapamtite, listovi pile namijenjeni su rezanju pa rukujte pažljivo s njima. List pile očistite petrolejem ili sličnim otapalom kako biste uklonili ljepilo i smolu.
Tupi ili oštećeni list pile usporit će brzinu rezanja te više opteretiti vaš rotirajući alat te može uzrokovati ODSKAKANJE. Uvijek pri ruci imajte dodatne listove pile tako da uvijek možete imati oštre, učinkovite listove koji mogu zamijeniti tupe ili oštećene.
S vašim dodatkom pile upotrebljavajte samo listove pile marke Dremel.

SERVIS I JAMSTVO

Ovaj proizvod DREMEL je zajamčeno u skladu sa zakonskim/specifičnim nacionalnim propisima; šteta zbog normalnog trošenja, preopterećenja ili eispravne uporabe je isključena iz garancije.Ovaj proizvod DREMEL je zajamčeno u skladu sa zakonskim/specifičnim nacionalnim propisima; šteta zbog normalnog trošenja, preopterećenja ili eispravne uporabe je isključena iz garancije.

U slučaju garancijskog zahtjeva pošaljite alat *u nerastavljenom stanju* zajedno s računom svojem trgovcu.

KONTAKT DREMEL

Za više informacija o ponudi Dremel, tehničku potporu i vruću liniju posjetite www.dremel.com

Bosch Power Tools B.V., Konijnenberg 60, 4825 BD Breda, Nizozemska

SR

КОРИШЋЕНИ СИМБОЛИ

① **ПРОЧИТАЈТЕ ОВА УПУТСТВА**

② **КОРИСТИТЕ ЗАШТИТУ ЗА УШИ**

③ **КОРИСТИТЕ ЗАШТИТУ ЗА ОЧИ**

④ **КОРИСТИТЕ МАСКУ ЗА ПРАШИНУ**

⑤ **НЕ БАЦАЈТЕ ЕЛЕКТРИЧНИ АЛАТ У КОМУНАЛНИ ОТПАД**

⚠ УПОЗОРЕЊЕ **ПРОЧИТАЈТЕ СВА БЕЗБЕДНОСНА УПОЗОРЕЊА И УПУТСТВА**

САЧУВАЈТЕ ОВА УПУТСТВА

Погледајте безбедносна упутства за Dremel ротациони алат.

Упутства за употребу и најновије ажурирање компатибилности се налазе на локацији www.dremeleurope.com у оквиру подршке

ДОДАТАК ЗА УПОТРЕБУ СА МОДЕЛИМА DREMEL РОТАЦИОНОГ АЛАТА 3000, 4000, 4300, 8220, 8260.

За оптималан учинак пустите да ваш нови прикључак за мини тестеру ради при максималној брзини на вашем ротационом алату у трајању од 2 минута пре употребе.

⚠ ИСКЉУЧИТЕ УТИКАЧ ИЗ ИЗВОРА СТРУЈЕ ПРЕ ВРШЕЊА БИЛО КАКВИХ ПОДЕШАВАЊА, ЗАМЕНЕ ПРИБОРА ИЛИ ОДЛАГАЊА СНАЖНОГ АЛАТА. ТАКВЕ ПРЕВЕНТИВНЕ БЕЗБЕДНОСНЕ МЕРЕ СМАЊУЈУ РИЗИК ОД НЕНАМЕРНОГ УКЉУЧИВАЊА ЕЛЕКТРИЧНОГ АЛАТА.

ОПШТА БЕЗБЕДНОСНА УПОЗОРЕЊА О ЕЛЕКТРИЧНИМ АЛАТИМА

⚠ УПОЗОРЕЊЕ ПРОЧИТАЈТЕ СВА УПОЗОРЕЊА, УПУТСТВА, ПРИКАЗЕ И ПОДАТКЕ КОЈЕ ДОБИЈАТЕ СА ЕЛЕКТРИЧНИМ АЛАТОМ.

Ако не обраћате пажњу на следећа упутства, може доћи до електричног удара, пожара и/или тешких повреда. ***Сачувајте сва упозорења и упутства као будућу референцу.*** *Термин „електрични алат“ у упозорењима односи се на електрични алат који се напаја из електричне мреже (повезан кабловима) или електрични алат који ради на батерије (без каблова).*

БЕЗБЕДНОСТ РАДНОГ ПОДРУЧЈА

a. **Одржавајте радно подручје чистим и добро осветљеним.** *Неуредна и тамна радна подручја могу да буду узрок незгоде.*
b. **Немојте користити електрични алат у експлозивном окружењу, као што је нпр. присуство запаљивих течности, гасова или прашине.** *Електрични алат производи искре које могу да запале пару или дим.*
c. **Током руковања електричним алатом одмакните се од деце и посматрача.** *Непажња може да буде узрок губљења контроле.*

ЕЛЕКТРИЧНА СИГУРНОСТ

a. **Утикач електричног алата мора да одговара утичници. Никада и ни на који начин немојте да модификујете утикаче. Немојте да користите никакве адаптере утикача са уземљеним електричним алатима.** *Немодификовани утикачи и одговарајуће утичнице смањују ризик од електричног шока.*
b. **Избегавајте телесни контакт са уземљеним површинама као што су цеви, радијатори, шпорети и фрижидери.** *Ризик од електричног шока је повећан ако је ваше тело уземљено.*
c. **Немојте излагати електрични алат киши или влажним условима.** *Вода која доспе у унутрашњост електричног алата повећаће ризик од електричног шока.*
d. **Немојте оштетити кабл. Немојте никада користити кабл за ношење, вучу или искључивање електричног алата. Држите кабл далеко од топлоте, уља, оштрих ивица и покретних**

делова. *Оштећени или замршени каблови повећавају ризик од електричног шока.*

e. **Кад радите са електричним алатом на отвореном, користите продужни кабл прикладан за спољну употребу.** *Употреба кабла прикладног за спољну употребу смањује ризик од електричног шока.*

f. **Ако је управљање електричним алатом на влажном подручју неизбежно, користите напајање заштићено уређајем диференцијалне струје (RCD).** *Употребом RCD-а, смањује се ризик од струјног удара.*

ЛИЧНА СИГУРНОСТ

a. **Будите опрезни, пазите шта радите док рукујете електричним алатом и будите разборити. Не користите електрични алат ако сте уморни или под утицајем дроге, алкохола или лекова.** *Тренутак непажње током руковања електричним алатом може довести до озбиљне повреде.*

b. **Користите личну заштитну опрему. Увек носите заштиту за очи.** *Заштитна опрема као што су маска за заштиту од прашине, ципеле за заштиту од клизања, заштитна кацига или заштита за уши која се употребљава у одговарајућим условима смањиће могућност повреда.*

c. **Спречите ненамерно укључивање. Потврдите да је прекидач на искљученој позицији пре повезивања на извор напајања и/или батерију, подизања или ношења алата.** *Ношење електричног алата с прстом на прекидачу или прикључивање електричног алата док је прекидач у укљученој позицији може проузроковати несрећу.*

d. **Пре укључивања електричног алата одстраните сва средства за подешавања или кључеве.** *Кључ или средство за подешавање који се оставе прикључени на ротациони део електричног алата могу да проузрокују повреде.*

e. **Не развлачите. Све време одржавајте одговарајући положај и равнотежу.** *То омогућава бољу контролу електричног алата у неочекиваним ситуацијама.*

f. **Обуците се примерено. Немојте носити широку одећу или накит. Косу, одећу и рукавице држите далеко од покретних делова.** *Широка одећа, накит или дуга коса могу да се запетљају међу покретне делове.*

g. **Ако постоје уређаји за повезивање уређаја за усисавање и сакупљање прашине, уверите се да су спојени и да се**

правилно користе. *Употреба сакупљања прашине може да смањи опасности повезане са прашином.*

h. **Немојте дозволити да услед познавања алатке које сте стекли честом употребом алатке постанете самозадовољни и игноришете безбедносне принципе за алатку.** *Немарна радња може довести до озбиљне повреде у делићу секунде.*

КОРИШЋЕЊЕ И ОДРЖАВАЊЕ ЕЛЕКТРИЧНОГ АЛАТА

a. **Немојте форсирати електрични алат. Користите одговарајући електрични алат за ваше потребе.** *Одговарајућим електричним алатом урадићете посао боље и сигурније у брзини за коју је конструисан.*

b. **Немојте користити електрични алат ако прекидач on/off не ради.** *Електрични алат који не може да се контролише помоћу прекидача је опасан и мора да се поправи.*

c. **Извуците кабл из извора напајања и/или батерију из електричног алата пре било каквих подешавања, замене прибора или складиштења електричних алата.** *Такве превентивне безбедносне мере смањују ризик од ненамерног укључивања електричног алата.*

d. **Електрични алат који не употребљавате држите изван домашаја деце и немојте дозволити да алатом рукују особе које нису упознате са њим или овим упутством.** *Електрични алати су опасни у рукама корисника који нису обучени.*

e. **Одржавајте електричне алате и прибор. Проверите да ли су покретни делови добро подешени или причвршћени, као и то да ли су делови у исправном стању и све друге услове који би могли да утичу на рад електричног алата. Ако је електрични алат оштећен, дајте га на поправку пре поновне употребе.** *Узрок многих несрећа је лоше одржавање електричног алата.*

f. **Алат за резање одржавајте оштрим и чистим.** *Правилно одржаван алат за сечење са оштрим ивицама за сечење ређе се заглављује и лакше га је контролисати.*

g. **Користите електрични алат, прибор и делове алата у складу са овим упутствима узимајући у обзир радне услове и посао који треба да се обави.** *Употреба електричног алата за послове који нису предвиђени може да проузрокује опасне ситуације.*

h. **Држите ручке и површине за хватање сувим, чистим, без уља и масноће.** *Клизаве ручке и површине за хватање не дозвољавају безбедно руковање и контролу над алатком у неочекиваним ситуацијама.*

СЕРВИС

a. **Нека ваш електрични алат сервисира квалификовани сервисер уз коришћење искључиво идентичних резервних делова.** *На тај начин обезбеђује се одржавање сигурности електричног алата.*

НЕМОЈТЕ ДА РАДИТЕ СА МАТЕРИЈАЛИМА КОЈИ САДРЖЕ АЗБЕСТ (азбест се сматра канцерогеним)

ПРЕДУЗМИТЕ ЗАШТИТНЕ МЕРЕ АКО ТОКОМ РАДА МОЖЕ ДА НАСТАНЕ ПРАШИНА КОЈА ЈЕ ШТЕТНА ПО ЗДРАВЉЕ, ЗАПАЉИВА ИЛИ ЕКСПЛОЗИВНА (неке врсте прашине се сматрају канцерогеним); носите заштитну маску против прашине и користите усисивач за прашину/отпатке ако може да се прикључи

СИГУРНОСНЕ НАПОМЕНЕ ЗА СВЕ ТЕСТЕРЕ

ПРОЦЕДУРЕ СЕЧЕЊА (I)

a. **ОПАСНОСТ: Држите руке подаље од подручја сечења и сечива. Другу руку држите на додатној дршци или кућишту мотора. Ако држите тестеру са обе руке, оне не могу доћи бити посечене сечивом.**
b. **Не подвлачите руке испод предмета обраде.** *Штитник вас не може заштитити од оштрице испод предмета обраде.*
c. **Прилагодите дубину сечења дебљини предмета обраде.** *Испод предмета обраде не би требало да вири цео зуб зубаца тестере.*
d. **Током сечења никада не држите радни комад у рукама или на ногама.** *Причврстите радни комад за стабилну подлогу. Важно је да исправно поставите подлогу за рад како бисте умањили оптерећеност тела, савијање сечива или губитак контроле.*
e. **Електрични алат држите за изоловане делове када изводите радове при којима алат за сечење може да дође у контакт са скривеним електричним водовима или властитим каблом.** *Контакт са водом који је под напоном може да стави под напон металне делове уређаја што руковаоца може изложити електричном удару.*
f. **Приликом уздужног сечења, увек користите паралелни граничник или вођицу за равне ивице.** *Ово побољшава прецизност реза и смањује могућност савијања сечива.*
g. **Увек користите сечива правилне величине и облика**

(дијамантски или округли) са насадним отворима. *Сечива која не одговарају потпорним механичким деловима тестере ће радити ван центра, што ће довести до губитка контроле.*

h. Никада не користите оштећене или неисправне подлошке сечива или завртањ. *Подлошке сечива и завртањ су посебно дизајнирани за вашу тестеру, за оптималне перформансе и безбедан рад.*

ДАЉА СИГУРНОСНА УПУТСТВА ЗА СВЕ ТЕСТЕРЕ

УЗРОЦИ ПОВРАТНОГ УДАРЦА И ПОВЕЗАНА УПОЗОРЕЊА

- Повратни ударац је изненадна реакција на прикљештено, заглављено или погрешно поравнато сечиво тестере, које доводи до тога да се тестера неконтролисано подигне са предмета обраде према руковаоцу.
- Када је сечиво прикљештено или заглављено са засеком који се затвара на доле, сечиво се зауставља и реакција мотора погони јединицу брзо уназад ка руковаоцу.
- Ако се сечиво уврне или погрешно поравна приликом сечења, зуби на задњој ивици сечива могу да се заривју у горњу површину дрвета и на тај начин доведу да сечиво искочи из засека и скочи уназад према руковаоцу.

Повратан ударац је последица погрешне или мањкаве употребе тестере. Он се може спречити погодним мерама опреза, као што је даље описано.

a. Чврсто држите тестеру обема рукама и поставите руке у положај који вам омогућава да се одупрете сили повратног ударца. Поставите тело на било коју страну сечива, али никако у линији са сечивом. *Повратни ударац може довести до тога да тестера одскочи уназад, али руковалац може да контролише силе повратног ударца, ако предузме одговарајуће мере опреза.*

b. Када сечиво запиње или ако се сечење прекида из било ког разлога, отпустите окидач и држите тестеру статичном у материјалу док се сечиво у потпуности не заустави. Никада не покушавајте да извадите тестеру из реза или да је повучете уназад док се сечиво креће, у супротном може доћи до повратног ударца. *Истражите и предузмите корективне кораке како бисте уклонили узрок запињања сечива.*

c. Када поново постављате тестеру у предмет обраде, центрирајте сечиво тестере у засек тако да зуби тестере не

буду у материјалу. *Ако сечиво тестере запиње, може кренути ка горе или може доћи до њеног повратног ударца са предмета обраде када се поново започне сечење.*

d. **Подуприте велике плоче како бисте умањили ризик од прикљештења сечива или повратног ударца.** *Велике плоче имају обичај да улегну под сопственом тежином. Испод плоче са обе стране, близу линије сечења и близу ивице плоче, морају се поставити потпоре.*
e. **Не користите иступљена или оштећена сечива.** *Незаоштрена или неправилно постављена сечива праве уске засеке, што доводи до прекомерног трења, савијања сечива и повратног ударца.*
f. **Полуге за закључавање дубине сечива и подешавање косине морају бити притегнуте и осигуране пре започињања сечења.** *Ако се подешавања сечива помере током сечења, може доћи до запињања или повратног ударца.*
g. **Будите посебно опрезни приликом прављења резова у зидовима или другим слепим областима.** *Истурено сечиво може исећи предмете, што може довести до повратног ударца.*

СИГУРНОСНА УПУТСТВА ЗА ТЕСТЕРЕ СА КЛАТЕЋОМ ЗАШТИТОМ И ТЕСТЕРЕ СА ЗАДЊОМ ЗАШТИТОМ

ФУНКЦИЈА ДОЊЕГ ШТИТНИКА

a. **Пре сваке употребе проверите да ли се доњи штитник правилно затвара. Не рукујте тестером ако се доњи штитник не помера слободно и ако се не затвара тренутно. Никада не учвршћујте споном и не везујте доњи штитник у отвореном положају. Ако се тестера случајно испусти, може доћи до савијања доњег штитника.** *Подигните доњи штитник дршком на извлачење и уверите се да се слободно покреће и да не додирује оштрицу или било који други део, у свим угловима и дубинама сечења.*
b. **Проверите рад опруге доњег штитника. Ако штитник и опруга не раде исправно, пре употребе се морају сервисирати.** *Доњи штитник може да се споро покреће због оштећених делова, лепљивих наслага или накупљених остатака.*
c. **Доњи штитник се може увући ручно само за специјална сечења као што су одсецања са укопавањем и комбинована одсецања.**

Подигните доњи штитник увлачењем ручице и чим сечиво уђе у материјал, морате отпустити доњи штитник. *Код других врста сечења, доњи штитник треба да ради аутоматски.*

d. Увек проверите да ли доњи штитник прекрива сечиво пре него што поставите тестеру на клупу или под. Незаштићено сечиво које се котрља ће довести до тога да се тестера креће уназад и да сече све што јој се нађе на путу. *Обратите пажњу на то колико је времена потребно да се сечиво заустави након отпуштања прекидача.*

ОПШТЕ

a. Избегавајте оштећења која могу да проузрокују завртњи, ексери или други елементи на вашем радном комаду; уклоните их пре почетка рада.

b. Причврстите предмет обраде *(радни комад стегнут са уређајем за притезање или стегом безбедније се држи него руком).*

c. Када одлажете алат, искључите мотор и уверите се да су се сви покретни делови у потпуности зауставили.

d. У случају заглављивања или електричног или механичког квара, одмах искључите алат и ископчајте утикач из утичнице.

e. Овим алатом не би требало да рукују лица која су млађа од 16 година.

f. Увек проверите да ли је волтажа напајања једнака волтажи наведеној на плочици са називом алата *(алат од 230V или 240V може такође да се прикључи на извор од 220V).*

g. Овај алат није погодан за мокро сечење.

h. Немојте да радите са материјалима који садрже азбест *(азбест се сматра канцерогеним).*

i. Прашина од материјала попут фарбе која садржи олово, неких врста дрвета, минерала и метала може бити штетна (контакт са прашином или њено удисање може да изазове алергијске реакције и/или респираторне болести код руковаоца или посматрача); *носите заштну маску за прашину и радите са уређајем за извлачење прашине када је могуће повезати га.*

j. Одређене врсте прашине су класификоване као канцерогене (попут прашине од храста и букве) посебно у садејству са адитивима за кондиционирање дрвета; *носите заштитну маску за прашину и радите са уређајем за извлачење прашине када је могуће повезати га.*

k. Поштујте националне захтеве по питању прашине за материјале са којима желите да радите.
l. Немојте покушавати да сечете екстремно мале радне комаде.
m. Пре почетка сечења, склоните све препреке са горњег дела, као и испод путање сечења.
n. Док радите, немојте држати тестеру изнад главе.
o. Увек откачите утикач из извора напајања пре него што радите на подешавањима или замене прибора.
p. Користите заштиту за уши ②.
q. Замену утикача или кабла за напајање увек треба да врши произвођач алата или његова сервисна организација.

САВЕТ ЗА ПРИМЕНУ

a. Увек окрените добру страну предмета обраде надоле како бисте осигурали минимално расцепљивање.
b. Користите само сечива за тестере које је препоручио произвођач, које су усклађене са стандардом EN 847-1, ако су намењене за дрво и аналогне материјале.

ЖИВОТНА СРЕДИНА

ОДЛАГАЊЕ

Алат, прибор и амбалажу требало би сортирати за еколошку рециклажу.

САМО ЗА ЗЕМЉЕ ЕУ ⑤

Не бацајте електрични алат у комунални отпад! У складу са Европском директивом 2002/96/ЕЗ о отпаду од електричне и електронске опреме и њене примене у складу са националним законом, електрични алати којима је истекао век трајања морају да се скупљају одвојено и одлажу на еколошки исправан начин.

ФУНКЦИОНАЛНИ ОПИС И СПЕЦИФИКАЦИЈЕ

Слика А:
1 = Адаптер погона
2 = Спојница

3 = Сечиво за уздужно и попречно сечење
4 = Завртањ

Максимални капацитети:
Тестера – 31,8 мм (1-1/4”)
Насадни отвор – 9,22 мм (.363”)
Дубина при 90° – 6,35 мм (1/4”)

МОНТАЖА

ПОСТАВЉАЊЕ ПРИКЉУЧКА ЗА МИНИ ТЕСТЕРУ

Од изузетне је важности да пажљиво прочитате и пратите упутства у наставку да бисте спојили прикључак за мини тестеру за ротациону алатку и осигурали да алатка правилно ради.
Да бисте правилно спојили прикључак за мини тестеру за ротациону алатку, потребно је скинути ТРИ ствари са алатке: капа кућишта, стезна чаура и чаура. ⑥

1. Притисните дугме за блокирање осовине, одврните и скините стезну чауру.
2. Скините чауру.
3. Одврните капу кућишта са алата.

Ако стезна чаура и чаура нису скинути са осовине мотора, алат неће правилно функционисати.

4. Монтирајте адаптер погона на осовину мотора и притегните. ⑦

ДА БИСТЕ СПРЕЧИЛИ ОШТЕЋЕЊЕ АЛАТА, НЕМОЈТЕ ПРЕВИШЕ ПРИТЕЗАТИ АДАПТЕР ПОГОНА. ПРИТЕГНИТЕ АДАПТЕР ПОГОНА РУКОМ, А ЗАТИМ ПРИТЕГНИТЕ ЗА ДОДАТНИХ 1/3 ОКРЕТАЈА ПОМОЋУ КЉУЧА. (Кључ је испоручен са пакетом ротационе алатке.)

5. Завртните прикључак на ротациону алатку све док спојница не буде чврсто спојена за кућиште. Причврстите само руком. Прикључак треба да буде окренут на ротационој алатки тако да прекидач за контролу брзине на алатки буде лако приступачна. ⑧

МОНТАЖА СЕЧИВА

⚠ УВЕК КОРИСТИТЕ СЕЧИВА ЗА ТЕСТЕРЕ КОМПАНИЈЕ DREMEL. СЕЧИВА КОЈА НЕ ОДГОВАРАЈУ ПОТПОРНИМ МЕХАНИЧКИМ ДЕЛОВИМА ЋЕ РАДИТИ ЕКСЦЕНТРИЧНО, ШТО ЋЕ ДОВЕСТИ ДО ГУБИТКА КОНТРОЛЕ.

1. Монтирајте прикључак на ротациону алатку. Уверите се да је ротациона алатка искључена из струје и да је прекидач у искљученом положају.
2. Притисните дугме за блокаду осовине на ротационој алатки. Одврните завртањ са колута и скините га. ⑨
3. Гурајући заштитну стопицу нагоре на прикључак, поставите сечиво на осовину колута, проверавајући да ли су стрелице на сечиву окренуте ка споља и да је сечиво положено равно на рамену осовине колута.
   Уверите се да зупци на сечиву буду окренути у истом смеру као и стрелице на горњем штитнику.
   Док увлачите доњи штитник, проверите рад и стање, укључујући опругу.
4. Притисните дугме за блокаду осовине на ротационој алатки. Замените завртањ и чврсто стегните. ⑩

УПУТСТВО ЗА РАД

ТИПОВИ РЕЗОВА

Сечиво тестере испоручено са вашим прикључком је и за попречне и за уздужне усеке. Риповање је уздужно сечење, дуж текстуру дрвета. Попречно сечење је сечење преко текстуре.
Ваша ротациона алатка би требало да ради на задатој брзини пре започињања сечења и да буде искључена тек након довршетка реза.
Примарно за коришћење на дрвету или материјалима налик дрвету. Други материјали могу довести до прераног хабања сечива.
Није за коришћење на металу или на зиданим радовима.

ВОЂИЦА ЗА УСМЕРАВАЊЕ

Смер довођења за ротациону алатку је само са десне на леву страну. За прави рез од 90°, користите вођицу за усмеравање са леве стране штитника како би наводила правац реза. Ова вођица приказује и смер

довођења. Направите пробне резове на отпадном дрвету да бисте потврдили линију реза. За минимално стварање иверја, поставите добру страну материјала надоле.
Максимална дубина реза је 6,35 мм (1/4”). Није за сечење кругова, кривина или конуса.

⚠ УВЕК СЕ УВЕРИТЕ ДА РУКЕ ИЛИ ПРСТИ НИСУ УНУТАР ПРОСТОРА СЛОБОДНОГ КРЕТАЊА ДОЊЕГ ШТИТНИКА.

Чврсто држите. Ника не форсирајте ротациону алатку. Примењујте лаган и константан притисак.
Када сечете преко текстуре, влакна дрвета имају тенденцију да се кидају и издижу. Споро померање тестере ће смањити овај ефекат.

⚠ ЧЕСТО ЧИСТИТИ ДОЊИ ШТИТНИК КАКО БИСТЕ ОСИГУРАЛИ БРЗО ВРАЋАЊЕ ДОЊЕГ ШТИТНИКА.

⚠ ОВАЈ ПРИКЉУЧАК НИЈЕ НАМЕЊЕН ЗА АБРАЗИВНЕ ТОЧКОВЕ ЗА ОДСЕЦАЊЕ. СТАНДАРДНИ DREMEL ТОЧКОВИ НЕ ОДГОВАРАЈУ КОЛУТУ.

РЕЗАЊЕ ВЕЛИКИХ ПЛОЧА

Велике плоче и дугачке даске се угибају или савијају, у зависности од потпоре. Ако покушате да режете без равнања и одговарајуће потпоре за радни део, сечиво се може савијати, изазивајући ПОВРАТНЕ УДАРЦЕ и додатно оптерећење ротационе алатке. ⑪
Подуприте плочу или даске близу реза, као што је приказано на ⑫. Водите рачуна да режете једино кроз плочу или даску, а не и сто или радну клупу. Ако користите даску за подизање и потпору радног дела, треба је поставити тако да најшире стране подупиру радни део, а остало мирује на столу или клупи. Не подуприте радни део уским странама јер би то било нестабилно. Ако је плоча или даска за резање сувише велика за сто или радну клупу, користите потпорне даске на поду и учврстите их.
Приликом уздужног сечења, увек користите вођицу за равне ивице. Ово побољшава прецизност реза и смањује могућност савијања сечива.

ОДРЖАВАЊЕ

ПОДМАЗИВАЊЕ АЛАТА

Ваш прикључак за тестеру је правилно подмазан и спреман је за коришћење.

ЧИШЋЕЊЕ

ДА БИСТЕ ИЗБЕГЛИ НЕЗГОДЕ, УВЕК ОТКАЧИТЕ АЛАТ СА НАПАЈАЊА ПРЕ ЧИШЋЕЊА ИЛИ ОБАВЉАЊА БИЛО КАКВИХ РАДОВА НА ОДРЖАВАЊУ. Прикључак за мини тестеру може најефикасније бити очишћен влажним штапићем за уши или компримованих сувим ваздухом.

УВЕК НОСИТЕ ЗАШТИТУ ЗА ОЧИ КАД ЧИСТИТЕ АЛАТ ПОМОЋУ КОМПРЕСОВАНОГ ВАЗДУХА.

Отвори за вентилацију и полуге прекидача морају да буду чисти и слободни од страних честица. Немојте да покушавате да чистите алат уметањем оштрих предмета кроз отвор.

ОДРЕЂЕНА СРЕДСТВА ЗА ЧИШЋЕЊЕ И РАСТВАРАЧИ ОШТЕЋУЈУ ПЛАСТИЧНЕ ДЕЛОВЕ. Нека од њих су: бензин, угљен тетрахлорид, хлорисани растварачи за чишћење, амонијак и детерџенти за домаћинство који садрже амонијак.

НЕГА СЕЧИВА

Сечива постају тупа чак и након сечења обичног дрвета. Ако приметите да силите ротациону алатку према усеку уместо да је само наводите кроз усек, велика је вероватноћа да је сечиво тупо или обложено смолом дрвета.

Када чистите гуму и смолу дрвета са сечива, откачите ротациону алатку и скините сечиво. Не заборавите, сечива су намењена за сечење, зато рукујте њима пажљиво. Обришите сечиво керозином или сличним растварачем како бисте уклонили гуму и смолу.

Тупо или оштећено сечиво успорава брзину резања и поставља јаче оптерећење на ротациону алатку, а може изазвати и ПОВРАТНИ УДАРАЦ. Држите додатна сечива при руци како бисте увек имали спремна оштра, ефикасна сечива за замену тупог или оштећеног.

Користите само Dremel сечива за тестере са прикључком за тестеру.

СЕРВИС И ГАРАНЦИЈА

Овај DREMEL производ поседује гаранцију у складу са одредбама прописаним законом/специфичним за земљу; оштећења услед нормалног коришћења и трошења, преоптерећења или непрописно коришћење искључени су из оквира гаранције.

У случају жалбе, пошаљите алат вашем продавачу у *нерасклопљеном* стању заједно са доказом о куповини.

КОНТАКТИРАЈТЕ DREMEL

За више информација о асортиману предузећа Dremel, подршци и телефонској линији, посетите www.dremel.com.

Bosch Power Tools B.V., Konijnenberg 60, 4825 BD Breda, Холандија

MK

УПОТРЕБЕНИ СИМБОЛИ

① **ПРОЧИТАЈТЕ ГИ ОВИЕ УПАТСТВА**

② **УПОТРЕБЕТЕ ЗАШТИТА ЗА УШИТЕ**

③ **УПОТРЕБЕТЕ ЗАШТИТА ЗА ОЧИТЕ**

④ **УПОТРЕБЕТЕ МАСКА ПРОТИВ ПРАШИНА**

⑤ **НЕ ФРЛАЈТЕ ГО ЕЛЕКТРИЧНИОТ АЛАТ ВО ОТПАД ЗА ДОМАЌИНСТВА**

⚠ ПРЕДУПРЕДУВАЊЕ **ПРОЧИТАЈТЕ ГИ СИТЕ БЕЗБЕДНОСНИ ПРЕДУПРЕДУВАЊА И СИТЕ УПАТСТВА.**

ЗАЧУВАЈТЕ ГИ ОВИЕ УПАТСТВА

Погледнете ги безбедносните упатства за вашата ротирачка алатка Dremel.

Прирачниците со упатства и најпоследните новости за компатибилноста можете да ги пронајдете на www.dremeleurope.com во делот за поддршка

ДОДАТОЦИ ЗА УПОТРЕБА СО РОТИРАЧКАТА АЛАТКА DREMEL, МОДЕЛИ 3000, 4000, 4300, 8220, 8260.

Пред да почнете со работа, заради постигнување на оптимален учинок, оставете новиот додаток за мини пила да работи 2 минути со висока брзина на вашата ротирачка алатка пред првата употреба.

ИСКЛУЧЕТЕ ЈА ПРИКЛУЧНИЦАТА ОД ШТЕКЕРОТ ПРЕД ДА ПРАВИТЕ КАКВИ БИЛО ПРИСПОСОБУВАЊА, ДА ГО МЕНУВАТЕ ПРИБОРОТ ИЛИ ДА ЈА СПАКУВАТЕ АЛАТКАТА. ВАКВИТЕ ПРЕВЕНТИВНИ МЕРКИ НА БЕЗБЕДНОСТ ГО СМАЛУВААТ РИЗИКОТ ОД СЛУЧАЈНО ВКЛУЧУВАЊЕ НА ЕЛЕКТРИЧНИОТ АЛАТ.

ОПШТИ БЕЗБЕДНОСНИ ПРЕДУПРЕДУВАЊА ВО ВРСКА СО ЕЛЕКТРИЧНИОТ АЛАТ

ПРЕДУПРЕДУВАЊЕ ПРОЧИТАЈТЕ ГИ СИТЕ БЕЗБЕДНОСНИ ПРЕДУПРЕДУВАЊА, УПАТСТВА, ИЛУСТРАЦИИ И СПЕЦИФИКАЦИИ КОИ СЕ ПРИЛОЖЕНИ СО ОВАА АЛАТКА.

Доколку не се почитуваат сите долунаведени упатства, може да дојде до електричен шок, пожар и/или сериозни повреди. ***Чувајте ги сите предупредувања и упатства за идно користење.*** *Изразот „електричен алат“ во предупредувањата се однесува на електричниот алат кој се приклучува на електрична мрежа (со кабел) или на електричен алат со батерија (без кабел).*

БЕЗБЕДНОСТ НА РАБОТНИОТ ПРОСТОР

а. Работниот простор одржувајте го чист и добро осветлен.

Неуредните и темни работни простори можат да предизвикаат незгоди.

b. **Не работете со електричниот алат во експлозивна средина, како на пр. во близина на запалливи течности, гасови или прашина.** *Електричните алати прават искри кои можат да ја запалат прашината или пареата.*

c. **Додека работите со електричниот алат, оддалечете ги децата и другите лица.** *Невниманието може да биде причина за губење на контролата.*

ЕЛЕКТРИЧНА БЕЗБЕДНОСТ

a. **Приклучницата на алатот мора да одговара на штекерот. Никогаш и на никаков начин немојте да ја модифицирате приклучницата. Немојте да користите адаптери на штекер со заземјени електрични алати.** *Оригиналните приклучници и соодветните штекери го намалуваат ризикот од електричен шок.*

b. **Избегнувајте физички контакт со заземјените површини, какви што се цевки, радијатори, шпорети и фрижидери.** *Ризикот од електричен шок е зголемен ако Вашето тело е заземјено.*

c. **Не изложувајте го алатот на дожд или влажни услови.** *Водата што ќе продре во електричниот алат ќе го зголеми ризикот од електричен шок.*

d. **Немојте да го злоупотребувате кабелот. Кабелот никогаш не користете го за носење, влечење или за исклучување на електричниот алат. Држете го кабелот подалеку од топлина, масло, остри рабови и подвижни делови.** *Оштетените или заплеткани кабли го зголемуваат ризикот од електричен шок.*

e. **Кога работите со електричниот алат надвор, користете продолжен кабел кој е погоден за надворешна употреба.** *Користењето на кабел кој е погоден за надворешна употреба го намалува ризикот од електричен шок.*

f. **Ако работењето со електричен алат на влажна локација не може да се избегне, користете оосигурувач со диференцијална струјна заштита (RCD - residual current device).** *Користењето осигурувач со диференцијална струјна заштита при дефект го намалува ризикот од електричен шок.*

ЛИЧНА БЕЗБЕДНОСТ

a. **Бидете внимателни, внимавајте што правите и користете здрав разум додека ракувате со електрични алат. Не користете**

електричен алат ако сте уморни или под влијание на дрога, алкохол или лекарства. *Само еден момент на невнимание додека ракувате со електричен алат може да доведе до сериозни телесни повреди.*

b. **Користете опрема за лична заштита. Секогаш носете заштита за очите.** *Заштитната опрема, како на пр. маска против прашина, нелизгачки заштитни чевли, заштитен шлем или заштита за ушите, која се користи во соодветни услови, ќе ја намали можноста од повреди на лицата.*

c. **Избегнувајте случајно вклучување. Уверете се дека прекинувачот е во исклучена положба „off“ пред да го приклучите на електрична мрежа и/или батерија.** *Носењето на електричниот алат со прстот на прекинувачот или приклучувањето на електричниот алат додека прекинувачот е во положба „on“ може да предизвика несреќа.*

d. **Отстранете ги сите средства за подесување и сите клучеви пред да го вклучите електричниот алат.** *Ако оставите клуч или средство за подесување прикачени на некој ротационен дел од електричниот алат, тоа може доведе до телесна повреда.*

e. **Не пресегнувајте се премногу. За сето време одржувајте стабилна положба и рамнотежа.** *Тоа Ви овозможува подобра контрола над електричниот алат во неочекувани ситуации.*

f. **Носете прописна облека. Немојте да носите широка облека или накит. Косата, облеката и нараквиците држете ги понастрана од подвижните делови.** *Широката облека, накитот или долгата коса можат да се заплеткаат меѓу подвижните делови.*

g. **Ако на уредите е прикачен вшмукувач на прашина, проверете дали се добро споени и дали правилно се користат.** *Користењето собирач на прашина може да ги намали опасностите предизвикани од прашина.*

h. **Не дозволувајте фактот дека имате искуство со функционирањето на други видови на алатки да ви влијае врз употребата на оваа алатка и поради тоа да ги игнорирате безбедносните правила.** *Само едно нивнимателно дејство е доволно за да ве повреди во дел од секунда.*

КОРИСТЕЊЕ И ОДРЖУВАЊЕ НА ЕЛЕКТРИЧНИОТ АЛАТ

a. **Немојте да го форсирате електричниот алат. Користете соодветен електричен алат кој е потребен за Вашата дадена ситуација.** *Со соодветниот електричен алат подобро и побезбедно ќе ја завршите работата за која е дизајниран.*

b. **Немојте да го користите електричниот алат доколку не работи прекинувачот on/off.** *Секој електричен алат којшто не може да се контролира со помош на прекинувач, е опасен и мора да се поправи.*
c. **Исклучете ја приклучницата од штекерот и/или батеријата од електричниот алат пред да правите било какви подесувања, пред да го менувате приборот или пред да го одложите алатот.** *Ваквите превентивни мерки на безбедност го смалуваат ризикот од случајно вклучување на електричниот алат.*
d. **Чувајте го алатот подалеку од дофатот на деца и не дозволувајте им на лицата кои не се упатени во алатот или во овие упатства да ракуваат со алатот.** *Електричните алати можат да бидат опасни во рацете на корисници кои не се обучени.*
e. **Одржувајте ги електричните алати. Проверете дали спојните или подвижните делови се добро нагодени, дали деловите се во исправна состојба, и сите други услови кои би можеле да влијаат врз работата со електричниот алат. Ако алатот е оштетен, дајте го на поправка пред повторната употреба.** *Многу несреќи биле предизвикани од лошо одржуван електричен алат.*
f. **Алатот за сечење одржувајте го остар и чист.** *Кога правилно се одржува алатот за сечење со остри рабови за сечење, помала е веројатноста тој да се заглави и полесно се контролира.*
g. **Електричниот алат, приборот и бургиите користете ги во согласност со овие упатства, земајќи ги предвид работните услови и работата што треба да се заврши.** *Употребата на електричниот алат за работи коишто тој не е предвиден, може да предизвика опасни ситуации.*
h. **Одржувајте ги дршките и површините за фаќање суви, чисти и незамастени.** *Лизгавите дршки и површини за фаќање не дозволуваат безбедно ракување и контрола на алатката во неочекувани ситуации.*

СЕРВИСИРАЊЕ

a. **Вашиот електричен алат нека го сервисира квалификуван сервисер со користење само на идентични резервни делови.** *На овој начин ќе се обезбеди одржување на сигурноста на електричниот алат.*

НЕМОЈТЕ ДА РАБОТИТЕ СО МАТЕРИЈАЛИ ШТО СОДРЖАТ АЗБЕСТ 2)(азбестот се смета за канцероген)

⚠ ПРЕЗЕМЕТЕ ЗАШТИТНИ МЕРКИ АКО ВО ТЕКОТ НА РАБОТАТА СЕ СОЗДАДЕ ПРАШИНА КОЈА Е ШТЕТНА ПО ЗДРАВЈЕТО, ЗАПАЛИВА ИЛИ ЕКСПЛОЗИВНА (некои видови прашина се сметаат за канцерогени); носете заштитна маска против прашина и користете правосмукалка/смукалка за отпадоци, ако може да се приклучи

БЕЗБЕДНОСНИ УПАТСТВА ЗА СИТЕ ПИЛИ

ПОСТАПКИ НА СЕЧЕЊЕ (I)

a. **⚠ ОПАСНОСТ: Држете ги рацете подалеку од површината за сечење и од сечилото. Ставете ја другата рака на дополнителната рачка или на куќиштето на моторот. Доколку ја држите пилата со двете раце, нема да се исечете со сечилото.**
b. **Не посегнувајте под делот што се обработува.** *Заштитниот поклопец не може да ве заштити од сечилото под делот што се обработува.*
c. **Прилагодете ја длабочината на сечење според дебелината на делот што се обработува.** *Под делот што се обработува треба да се гледа помалку од половина запчаник од сечилото.*
d. **Никогаш не го држете делот што се обработува во рака, и не поставувајте го преку нога за време на сечењето.** *Поставете го делот што се обработува на стабилна платформа. Многу е важно правилно да ја изведувате работата, за да ја минимизирате изложеноста на телото, заглавувањето на сечилото или губењето контрола.*
e. **Држете го електричниот алат за изолираната површина додека сечете, за сечилото да не дојде во контакт со скриена жица или со неговиот кабел.** *Ако опремата за сечење дојде во допир со жица под напон, може да ги изложи металните делови на електричниот алат под напон и операторот може да добие струен удар.*
f. **При процесот на сечење по должина, секогаш користете паралелен граничник или аголен граничник.** *Ова ја подобрува прецизноста на сечењето и ги намалува шансите за заглавување на сечилото.*
g. **Секогаш користете сечила со точна големина и форма (дијамантски наспроти тркалезни) за арбор дупките.** *Сечилата што не се совпаѓаат со монтираниот тврд дел на пилата, ќе се поместат надвор од центарот и ќе изгубите контрола.*

h. Никогаш не користете оштетени или неправилни подлошки за сечила или гвинтови. *Подлошките за сечила и гвинтовите се специјални изработени за вашата пила, за оптимално и безбедно работење.*

ДОПОЛНИТЕЛНИ БЕЗБЕДНОСНИ УПАТСТВА ЗА СИТЕ ПИЛИ

ПРИЧИНИ ЗА ОДБИВАЊЕ ОД ПОВРАТЕН УДАР И СЛИЧНИ ПРЕДУПРЕДУВАЊА

- Повратниот удар е ненадејна реакција на делот што се обработува заради приклештено, заглавено или нерамномерно сечило на пилата, предизвикувајќи пилата да излезе од лежиштето и да отскокне кон операторот.
- Кога сечилото цврсто се приклештува или заглавува поради затворање на лежиштето, тоа се гаси и моторната реакција брзо ја враќа единицата кон операторот.
- Доколку сечилото се превитка или се измести за време на сечењето, запчаниците на задниот раб од сечилото може да се закопаат во горниот дел на дрвото предизвикувајќи тоа да излезе од лежиштето и да отскокне кон операторот.

Одбивањето е резултат на погрешна употреба на пилата и/или несоодветни оперативни постапки или услови и може да се избегне со преземање на соодветните превентивни мерки наведени подолу.

a. Цврсто држете ја пилата со двете дланки и поставете ги рацете така што ќе бидат отпорни на силите на одбивањето. Поставете го телото на едната страна од сечилото, но никако паралелно со него. *Одбивањето може да предизвика пилата да отскокне наназад, но операторот може да ги контролира силите на одбивање доколку ги преземе соодветните мерки за претпазливост.*

b. Кога сечилото се заглавува или кога прекинува сечењето од која било причина, отпуштете го активаторот и држете ја пилата неподвижна во материјалот сè додека сечилото целосно не запре. Никогаш не отстранувајте ја пилата или не вметнувајте ја додека сечилото е во движење бидејќи може да дојде до одбивање. *Извршете проверки и поправки за да ја елиминирате причината за заглавување на сечилото.*

c. При рестартирање на пилата додека се наоѓа во делот што

се обработува, насочете ја кон центарот на засекот така што запците да не го зафаќаат материјалот. *Ако пилата се навали, може да се приближи или да се одбие од работното парче додека е во процес на рестартирање.*

d. **Потпрете ги големите делови што се обработуваат за да го намалите ризикот од приклештување и одбивање на сечилото.** *Големите делови што ги обработувате се искривуваат под својата тежина. Потпирачите мора да се стават под двете страни на делот што го обработувате, покрај линијата на засекот и покрај работ на делот што го обработувате.*

e. **Не користете тапи или оштетени сечила.** *Ненаострени или несоодветно поставени сечила прават тесни засеци создавајќи прекумерно триење, извиткување на сечилото или одбивање.*

f. **Длабочината на сечилото и рачките за прилагодување на косината мора да се прицврстат и да се осигураат пред да се направи засекот.** *Ако прилагодената сечило се подигне за време на сечењето, може да предизвика навалување и одбивање.*

g. **Обрнете дополнително внимание при сечење во постоечки ѕидови или други празнини.** *Испакнато сечило може да пресече предмети кои може да предизвикаат одбивање.*

БЕЗБЕДНОСНИ УПАТСТВА ЗА ПИЛИ СО КЛАТНО ШТИТНИК И ПИЛИ СО ШТИТНИК СО ВЛЕЧЕЊЕ

ФУНКЦИЈА НА ДОЛЕН ШТИТНИК

a. **Пред секоја употреба проверете дали е правилно затворен долниот штитник. Не работете со пилата доколку долниот штитник не може слободно да се движи и веднаш се затвора. Никогаш не го стегајте или не го врзувајте долниот штитник додека е отворен. Ако пилата случајно падне, долниот штитник може да се извитка.** *Подигнете го долниот штитник со рачката на повлекување, уверете се дека слободно се движи и не го допирајте сечилото ниту некој друг дел, на аглите и длабочината на засекот.*

b. **Проверете ја работата на пружината на долниот заштитен поклопец. Доколку заштитниот поклопец и пружината не функционираат правилно, мора да се сервисираат пред употреба.** *Долниот заштитен поклопец може побавно да работи*

поради оштетени делови, лепливи наслаги или наталожена нечистотија.

c. **Долниот штитник може рачно да се повлече за одредени засеци, како што се „убодни засеци“ и „аголни засеци“. Подигнете го долниот штитник со повлекување на рачката, и кога сечилото ќе го пробие материјалот, долниот штитник мора да се отпушти.** *За сите останати засеци, долниот штитник автоматски ќе работи.*

d. **Секогаш внимавајте долниот штитник да го покрива сечилото пред да ја спуштите пилата на работна маса или на под. Незаштитено, разлабавено сечило ќе предизвика враќање на пилата наназад и сечење на сè со што ќе дојде во допир.** *Внимавајте на времето што му е потребно на сечилото откако прекинувачот ќе се ослободи.*

ОПШТО

a. **Избегнувајте оштетување коешто може да се предизвика од завртки, шајки и други елементи во делот што го обработувате; отстранете ги пред да започнете со работа.**

b. **Фиксирајте го делот што се обработува** *(дел што се обработува кој е прицврстен со уред за притегање или кој е поставен на менмеге е побезбеден за обработување отколку кога се држи со рака).*

c. **Кога го оставате алатот настрана, исклучете го и уверете се дека сите подвижни делови се во целосно мирување.**

d. **Во случај на заглавување или на електричен или пак механички дефект, веднаш исклучете го и извлечете го кабелот од штекер.**

e. **Алатот не смее да го користат лица помлади од 16 години.**

f. **Секогаш проверувајте дали напонот е ист како напонот што е наведен на плочката од алатот** *(алат означен со 230 V или 240 V може да се приклучи и на напонски извор од 220 V).*

g. **Овој алат не одговара за сечење на влажни делови.**

h. **Немојте да работите со материјали што содржат азбест** *(азбестот се смета за канцероген).*

i. **Правта од материјалите, како на пр. слоеви боја, некои видови дрво, минерали и метал може да биде штетна по здравјето (допирањето или вдишувањето на таквата прав може да предизвика алергиски реакции и/или заболувања на дишните**

патишта на корисникот или лицата во околината); *поради тоа, носете маска и работете со соодветен вшмукувач за прав за материјалот што се обработува кога е возможно.*

j. **Одредени честички прав (како на пр. прав од даб или бука) важат за канцерогени, особено доколку се во комбинација со дополнителни средства за заштита на дрво;** *поради тоа, носете маска и работете со соодветен вшмукувач за прав за материјалот што се обработува кога е возможно.*
k. **Внимавајте на важечките прописи во вашата земја за материјалот кој го обработувате.**
l. **Не обидувајте се да сечете екстремно мали делови за обработка.**
m. **Отстранете ги сите препреки над и под патеката на сечење пред да започнете со сечењето.**
n. **Не работете ако алатот мора да ви е над главата.**
o. **Секогаш исклучувајте ја приклучницата од струја пред да правите какви било приспособувања или пред да менувате додаток.**
p. **Употребете заштита за ушите ②.**
q. **Замената на приклучокот или кабелот за напојување секогаш ја извршува производителот на алатот или неговата организација за услуги.**

СОВЕТИ ЗА УПОТРЕБА

a. **Секогаш бидете насочени кон страната на делот што се обработува од која ќе бидете минимално изложени на деланки.**
b. **Употребувајте само сечила за пила препорачани од производителиот и коишто се во согласност со EN 847-1, ако имате намера да сечете дрво и материјали од дрво.**

ЖИВОТНА СРЕДИНА

ОТСТРАНУВАЊЕ НА ОТПАДОТ

Алатот, приборот и амбалажата треба да се сортираат заради еколошки поволното рециклирање.

САМО ЗА ЗЕМЈИ ОД ЕУ ⑤

Не фрлајте го електричниот алат во отпад за домаќинства! Според Европската директива 2002/96/EC која се однесува на електричен и електронски отпад и нивната имплементација во склад со националното законодавство, електричните алати на кои им поминал векот на траење мора да се собираат одвоено и да се отстрануваат на еколошки исправен начин.

ФУНКЦИОНАЛЕН ОПИС И СПЕЦИФИКАЦИИ

Слика A:
1 = Погонски адаптер
2 = Спојка
3 = Сечило за должинско и попречно сечење
4 = Завртка

Максимален капацитет:
Сечило - 31,8 mm (1-1/4”)
Отвор за вретено - 9,22 mm (.363”)
Длабочина при 90° - 6,35 mm (1/4”)

МОНТАЖА

ПРИКАЧУВАЊЕ НА ДОДАТОКОТ ЗА МИНИ ПИЛА

Многу е важно внимателно да ги прочитате и следите насоките дадени долу за склопувањето на додатокот за мини пила на вашиот ротирачки алат со цел да се осигурите дека алатот ќе работи правилно.
За правилно да го прикачите додатокот за мини пила на ротирачкиот алат, мора да отстраните ТРИ нешта од алатот: капчето на куќиштето, навртката на стезната чаура и стезната чаура. ⑥

1. Притиснете го копчето за блокирање на вретенето и одвртете ја навртката на стезната чаура.
2. Отстранете ја стезната чаура.
3. Одвртете го капчето на куќиштето од алатот.

Ако навртката на стезната чаура и стезната чаура не се отстранат од вретеното на моторот, алатот нема да работи правилно.

4. Монтирајте го погонскиот адаптер на вретеното на моторот и затегнете. ⑦

ЗА ДА СПРЕЧИТЕ ОШТЕТУВАЊЕ НА АЛАТОТ, НЕ ЗАТЕГНУВАЈТЕ ГО ПОГОНСКИОТ АДАПТЕР ПРЕМНОГУ. ЗАТЕГНЕТЕ ГО ПОГОНСКИОТ АДАПТЕР СО ПРСТИ И ПОТОА ЗАТЕГНЕТЕ УШТЕ 1/3 СО КЛУЧ. (Клучот е вклучен во комплетот на вашиот ротирачки алат.)

5. Завртувајте го додатокот врз ротирачкиот алат додека спојката не се прицврсти во куќиштето. Затегнувајте само со рака. Додатокот треба да биде насочен на ротирачкиот алат така што прекинувачот за контрола на брзината на алатот ќе биде лесно пристапен. ⑧

СКЛОПУВАЊЕ НА СЕЧИЛОТО

СЕКОГАШ КОРИСТЕТЕ СЕЧИЛА ОД DREMEL ЗА ПИЛА. СЕЧИЛАТА ШТО НЕ СЕ СОВПАЃААТ СО МОНТИРАНИОТ ТВРД ДЕЛ СЕ ДВИЖАТ ЕКСЦЕНТРИЧНО И МОЖЕ ДА ИЗГУБИТЕ КОНТРОЛА.

1. Монтирајте го додатокот на вашиот ротирачки алат. Погрижете се ротирачкиот алат да е исклучен од струја и прекинувачот да е во позиција „OFF“ за исклучено.
2. Притиснете го копчето за блокада на вретеното на ротирачкиот алат. Одвртете ја завртката од осовинката и отстранете ја. ⑨
3. Додека ја притискате папучката на штитникот врз додатокот, поставете го сечилото во отворот за осовинка, погрижете се стрелките на сечилото да се насочени нанадвор и дека сечилото е рамно врз рамото на отворот за осовинка.
   Погрижете се запците на сечилото да се насочени во истата насока како стрелките на горниот штитник.
   Додека го вовлекувате долниот штитник, проверете ја работата и состојбата, вклучително пружината.
4. Притиснете го копчето за блокада на вретеното на ротирачкиот алат. Ставете ја завртката и затегнете ја. ⑩

УПАТСТВА ЗА РАБОТА

ТИПОВИ НА ЗАСЕЦИ

Сечилото за пила што доаѓа со вашиот додаток е за попречни и должински засеци. Со должинското сечење, сечете во насока на структурата (шарите, односно гранулацијата) на дрвото. Со попречното сечење се оди наспроти структурата (шарите, односно гранулацијата). Вашиот ротирачки алат треба да работи со брзината што сте ја поставиле пред да започнете со сечење и треба да го исклучите само по завршување на сечењето.
Примарно се користи за дрво и материјали слични на дрво. Останатите материјали може да предизвикаат предвремено отапување на сечилото. Не е за метал или цигли.

ВОДИЧ ЗА НАСОКА

Ротирачкиот алат сече само кон десно или кон лево.
За право сечење од 90°, употребете го водичот за насока на левата страна од штитникот со цел водење на сечењето. Водичот ја покажува и насоката на сечење. Направете едноставни засеци во некое парче дрво за да ја потврдите линијата на сечење. За минимално разлетување на деланки, поставете го материјалот надолу со страната од која не се разлетуваат деланките.
Максималната длабочина на сечење 6,35 mm (1/4”). Не е погодно за сечење во радиус, кривини или косини.

⚠ СЕКОГАШ ВНИМАВАЈТЕ ДЛАНКИТЕ И ПРСТИТЕ ДА НЕ ГО ПОПРЕЧУВААТ СЛОБОДНОТО ДВИЖЕЊЕ НА ДОЛНИОТ ШТИТНИК.

Држете цврсто. Немојте никогаш да го преформирате ротирачкиот алат. Користете лесен и континуиран притисок.
Кога сечете наспроти структурата, влакната на дрвото имаат тенденција да се откинат и разлетаат. Ако полека ја движите пилата, ќе го намалите таквиот ефект.

⚠ РЕДОВНО ЧИСТЕТЕ ГО ДОЛНИОТ ШТИТНИК ЗА ДА СЕ ЗАГАРАНТИРА БРЗО ВРАЌАЊЕ.

ДОДАТОКОТ НЕ Е НАМЕНЕТ ЗА АБРАЗИВНО СЕЧЕЊЕ НА ТРКАЛА. СТАНДАРДНИТЕ DREMEL ПЛОЧКИ НЕ ОДГОВАРААТ НА ОСОВИНКАТА.

СЕЧЕЊЕ НА ГОЛЕМИ ТАБЛИ

Големите табли и долгите плочи свиткајте или искривете ги, зависно од подлогата на која се потпират. Ако се обидувате да сечете без израмнување или правилно потпирање на парчето, сечилото ќе тежнее да се искриви и ќе предизвика ПОВРАТЕН УДАР, како и екстра оптоварување врз ротирачкиот алат. ⑪

Таблите или плочите потпрете ги блиску до пресекот, како што е прикажано на ⑫. Внимавајте да ја сечете само таблата или плочата, а не и работната маса или табла. Потпирачките ногарки што се користат за кревање и потпирање на материјалот треба да бидат поставени така што најшироките страни да го потпираат материјалот и да се потпираат на таблата или клупата. Не потпирајте го материјалот со тесните страни бидејќи тоа не е стабилно. Ако таблата или плочата е преголема за работната маса, користете потпора две-со-четири на подот и прицврстете ја.

При процесот на сечење по должина, секогаш користете граничник со прав агол. Ова ја подобрува прецизноста на сечењето и ги намалува шансите за заглавување на сечилото.

ОДРЖУВАЊЕ

ПОДМАЧКУВАЊЕ НА АЛАТОТ

Додатокот за пила е соодветно подмачкан и подготвен за употреба.

ЧИСТЕЊЕ

ЗА ДА ИЗБЕГНЕТЕ НЕСРЕЌНИ СЛУЧАИ, СЕКОГАШ ИСКЛУЧУВАЈТЕ ГО АЛАТОТ ОД СТРУЈА ПРЕД ДА ГО ЧИСТИТЕ ИЛИ ОДРЖУВАТЕ. Додатокот за мини пила најефективно се чисти со влажно памучно стапче или компримиран сув воздух.

СЕКОГАШ НОСЕТЕ ЗАШТИТНИ ОЧИЛА КОГА ГИ ЧИСТИТЕ АЛАТКИТЕ СО КОМПРИМИРАН ВОДУХ.

Отворите за вентилација и прекинувачите мора да се одржуваат чисти и без туѓи материи. Немојте да се обидувате да го чистите алатот со пикање на остри предмети преку отворите.



ОДРЕДЕНИ СРЕДСТВА ЗА ЧИСТЕЊЕ И РАСТВОРУВАЧИ МОЖАТ ДА ГИ ОШТЕТАТ ПЛАСТИЧНИТЕ ДЕЛОВИ. Некои од нив се: бензин, јаглерод тетрахлорид, хлорирани растворувачи, амонијак и детергенти за домаќинството кои содржат амонијак.

НЕГА НА СЕЧИЛАТА

Сечилата стануваат тапи дури и од сечење на нормално дрво. Ако забележите дека премногу мора да го форсирате ротирачкиот алат нанапред за сечење, наместо само да го водите, постојат големи шанси дека сечилото е тапо или обложено со смола.
Кога чистите смола од сечилото, исклучете го ротирачкиот алат и отстранете го сечилото. Запомнете дека сечилата се дизајнирани да сечат, така што внимателно ракувајте со нив. Избришете го сечилото со керозин или сличен растворувач за да ја отстраните смолата.
Тапото или оштетено сечило го забавува сечењето и го оптоварува ротирачкиот алат, а може да предизвика и ПОВРАТЕН УДАР. Имајте дополнителни сечила при рака за секогаш да имате остри и ефикасни сечила како замена за тапото или оштетено сечило.
Употребувајте само сечила за пила од Dremel со додатокот за пила.

СЕРВИС И ГАРАНЦИЈА

Овој производ од DREMEL поседува гаранција во согласност со одредбите пропишани со законот, или коишто се специфични за земјата; оштетувањата поради нормалното користење и абење, преоптоварување или непрописно користење се изземени од гаранцијата.

Во случај на рекламација, испратете го алатот до вашиот дистрибутер во *нерасклопена* состојба заедно со доказот за купување.

КОНТАКТ СО DREMEL

За повеќе информации во врска со асортиманот на Dremel, поддршка или телефонска линија за потрошувачите, посетете нè на www.dremel.com

Bosch Power Tools B.V., Konijnenberg 60, 4825 BD Breda, Холандија

SK

POUŽITÉ SYMBOLY

① **PREČÍTAJTE SI TIETO POKYNY**

② **POUŽÍVAJTE OCHRANU SLUCHU**

③ **POUŽÍVAJTE OCHRANU ZRAKU**

④ **POUŽÍVAJTE PROTIPRACHOVÚ MASKU**

⑤ **NEVHADZUJTE ELEKTRICKÉ PRÍSTROJE DO DOMOVÉHO ODPADU**

⚠ VÝSTRAHA **PREČÍTAJTE SI VŠETKY BEZPEČNOSTNÉ UPOZORNENIA A VŠETKY POKYNY**

TIETO POKYNY SI ODLOŽTE

Prečítajte si bezpečnostné pokyny rotačného prístroja Dremel.

Návody na použitie a najnovšie informácie o kompatibilite nájdete na stránke www.dremeleurope.com v časti podpora

NÁSTAVEC JE URČENÝ NA POUŽITIE S MIKRONÁRADÍM DREMEL MODEL 3000, 4000, 4300, 8220, 8260.

Aby ste dosiahli optimálny výkon, pred prvým použitím ponechajte nový mini pílový nástavec spustený na rotačnom nástroji pri vysokej rýchlosti po dobu 2 minút.

⚠ VYPOJTE NAPÁJACÍ KÁBEL Z ELEKTRICKEJ SIETE SKÔR NEŽ BUDETE VYKONÁVAŤ AKÉKOĽVEK NASTAVENIE, MENIŤ PRÍSLUŠENSTVO A PREDTÝM, AKO ELEKTRICKÝ PRÍSTROJ ULOŽÍTE. TIETO PREVENTÍVNE OPATRENIA ZNIŽUJÚ RIZIKO NÁHODNÉHO SPUSTENIA ELEKTRICKÉHO PRÍSTROJA.

VŠEOBECNÉ BEZPEČNOSTNÉ UPOZORNENIA PRE ELEKTRICKÉ NÁRADIE

⚠ VÝSTRAHA REŠPEKTUJTE VŠETKY VÝSTRAŽNÉ UPOZORNENIA, POKYNY, OBRÁZKY A ÚDAJE, KTORÉ STE DOSTALI S TÝMTO RUČNÝM ELEKTRICKÝM NÁRADÍM.

Ak by ste nedodržali nasledujúce pokyny, mohlo by to mať za následok zásah elektrickým prúdom, vznik požiaru a/alebo vážne poranenie. ***Všetky upozornenia a pokyny si odložte na použitie v budúcnosti.*** *Výraz „elektrické náradie“ sa vo všetkých upozorneniach vzťahuje na elektrické náradie napájané zo siete (káblom) alebo batériou (bez kábla).*

BEZPEČNOSŤ NA PRACOVISKU

a. **Pracovisko udržiavajte čisté a dobre osvetlené.** *Neupratané alebo slabo osvetlené miesta sú častou príčinou nehôd.*
b. **Nepoužívajte elektrické náradie vo výbušnom prostredí, teda v blízkosti horľavých kvapalín, plynov alebo prachu.** *Elektrické náradie vytvára iskry, ktoré môžu spôsobiť vznietenie prachu alebo pár.*
c. **Počas práce s elektrickým náradím zabráňte prístupu detí a nepovolaných osôb.** *Akékoľvek rozptyľovanie pozornosti môže viesť k strate kontroly nad nástrojom.*

ELEKTRICKÁ BEZPEČNOSŤ

a. **Zástrčky elektrických prístrojov musia zodpovedať zásuvkám. Nerobte na zástrčke nikdy žiadne úpravy. Nepoužívajte adaptér zástrčiek s uzemnenými elektrickými prístrojmi.** *Neupravené zástrčky a zásuvky znižujú riziko zasiahnutia elektrickým prúdom.*
b. **Zabráňte kontaktu tela s uzemnenými povrchmi, ako je potrubie, radiátory, sporáky alebo chladničky.** *Zvýšené riziko úrazu elektrickým prúdom je v prípade, že je vaše telo uzemnené.*
c. **Nevystavujte elektrické prístroje dažďu ani vlhku.** *Vniknutie vody do elektrického prístroja zvýši riziko úrazu elektrickým prúdom.*
d. **Nepoužívajte kábel na iné účely, než na ktoré je určený. Nikdy pomocou kábla nenoste, neťahajte elektrický prístroj ani ho nevyťahujte zo zásuvky. Ukladajte kábel mimo zdroja tepla, oleja, ostrých okrajov a pohyblivých predmetov.** *Poškodený alebo rozpletený kábel zvyšuje riziko úrazu elektrickým prúdom.*
e. **Pri vonkajšom použití prístroja použite predlžovací kábel vhodný**

na vonkajšie použitie. *Použitie kábla vhodného na vonkajšie použitie znižuje riziko úrazu elektrickým prúdom.*

f. **Ak je nutné používať elektrické náradie vo vlhkom prostredí, použite zariadenie na ochranu pred zvyškovým prúdom.** *Používanie zariadenia na ochranu pred zvyškovým prúdom znižuje riziko zásahu elektrickým prúdom.*

OSOBNÁ BEZPEČNOSŤ

a. **Počas manipulácie s elektrickým nástrojom buďte pozorní, sústreďte sa na obrábaný predmet a používajte zdravý úsudok. Elektrický nástroj nepoužívajte, ak ste unavení alebo pod vplyvom drog, alkoholu či liekov.** *Aj krátka chvíľa nepozornosti počas manipulácie s elektrickým nástrojom môže spôsobiť vážne poranenie.*

b. **Pri práci používajte ochranné pracovné pomôcky. Vždy používajte ochranu očí.** *Používanie vhodných ochranných pomôcok, akými sú napríklad protiprachová maska, bezpečnostná protišmyková obuv, ochranná prilba či ochrana sluchu, znižuje riziko poranenia.*

c. **Zabráňte náhodnému spusteniu. Pred pripojením napájania a/ alebo batérie, zdvihnutím alebo prenášaním nástroja sa uistite, či je vypínač v pozícii Off (Vypnuté).** *Prenášanie elektrického prístroja s prstom na vypínači alebo pripájanie elektrického prístroja s vypínačom v polohe On (Zapnuté) je častou príčinou nehôd.*

d. **Pred zapnutím elektrického nástroja odstráňte nastavovací kľúč alebo upevňovací kľúč.** *Francúzsky kľúč alebo nastavovací kľúč ponechaný na otočnej časti môže spôsobiť vážne zranenia.*

e. **Nepoužívajte prístroj príliš vysoko. Počas práce vždy udržiavajte stabilné držanie tela a rovnováhu.** *Tým sa zabezpečí lepšia kontrola nad nástrojom v prípade neočakávaných udalostí.*

f. **Používajte vhodné oblečenie. Nenoste voľné oblečenie ani šperky. Vlasy, oblečenie a rukavice udržiavajte v bezpečnej vzdialenosti od pohyblivých častí.** *Voľné oblečenie, šperky alebo dlhé vlasy sa môžu zachytiť do pohyblivých častí.*

g. **Ak sú k dispozícii zariadenia na pripojenie pomôcok na odsávanie alebo zber prachu, zaistite ich pripojenie a správne použitie.** *Použitie zariadení na odsávanie prachu môže znížiť riziká spojené s prachom.*

h. **Nedovoľte, aby vám dobrá znalosť získaná častým používaním nástrojov priniesla sebauspokojenie a aby ste ignorovali zásady bezpečného používania nástrojov.** *Neopatrné konanie môže spôsobiť vážne zranenie v zlomku sekundy.*

POUŽÍVANIE A ÚDRŽBA ELEKTRICKÉHO NÁRADIA

a. **Nepoužívajte elektrický prístroj na iné účely, než na ktoré je určený. Používajte elektrický prístroj zodpovedajúci vašej činnosti.** *Správny elektrický prístroj umožní vykonať prácu lepšie a bezpečnejšie pri rýchlosti, na ktorú bol navrhnutý.*

b. **Nepoužívajte elektrický prístroj, ak nefunguje vypínač.** *Elektrický prístroj, ktorý nemožno ovládať pomocou vypínača, je nebezpečný a je ho potrebné opraviť.*

c. **Vypojte napájací kábel z elektrickej siete, skôr než budete vykonávať akékoľvek nastavenie, meniť pomôcky a predtým, ako elektrický prístroj uložíte.** *Tieto preventívne opatrenia znižujú riziko náhodného spustenia elektrického prístroja.*

d. **Ukladajte prístroje mimo dosahu detí a neumožnite osobám, ktoré nie sú zoznámené s elektrickým prístrojom a týmito pokynmi, používať tento prístroj.** *Elektrické prístroje sú v rukách nezaškolených používateľov nebezpečné.*

e. **Udržujte elektrické prístroje a príslušenstvo. Skontrolujte, či nedošlo k vyoseniu alebo zaseknutiu pohyblivých častí, poškodeniu častí alebo akémukoľvek inému stavu, ktorý môže ovplyvniť fungovanie elektrického prístroja. Ak je elektrický prístroj poškodený, pred použitím ho opravte.** *Mnoho nehôd je spôsobených nedostatočnou údržbou elektrických prístrojov.*

f. **Rezacie nástroje udržujte ostré a čisté.** *Správne udržované rezacie nástroje s ostrými rezacími okrajmi majú menšiu tendenciu sa zaseknúť a možno ich jednoducho ovládať.*

g. **Používajte elektrický prístroj, ochranné pomôcky, bity a ďalšie pomôcky podľa týchto pokynov a spôsobom, ktorý zodpovedá príslušnému typu elektrického prístroja, pri zohľadnení pracovných podmienok a vykonávanej práci.** *Použitie elektrického prístroja na iné operácie, než na aké je prístroj určený, môže mať za následok nebezpečné situácie.*

h. **Rukoväte a úchopové plochy udržiavajte suché, čisté a bez oleja a mastnoty.** *Klzké rukoväte a úchopové plochy neumožňujú bezpečnú manipuláciu a kontrolu nad náradím v neočakávaných situáciách.*

SERVIS

a. **V prípade potreby odovzdajte elektrické náradie do opravy kvalifikovanému odborníkovi. Je nevyhnutné používať len identické náhradné súčiastky.** *Len tak sa zabezpečí bezpečnosť ďalšieho používania nástroja.*



NEPRACUJTE S MATERIÁLMI OBSAHUJÚCIMI AZBEST (azbest je považovaný za karcinogénny)



CHRÁŇTE SA PROTI PRACHU, KTORÝ MÔŽE VZNIKAŤ POČAS PRÁCE A MÔŽE BYŤ ZDRAVIU ŠKODLIVÝ, HORĽAVÝ ALEBO VÝBUŠNÝ (niektoré druhy prachu sú považované za karcinogénne); používajte protiprachovú masku a v prípade použiteľnosti pripojte odsávač prachu/úlomkov

BEZPEČNOSTNÉ POKYNY PRE VŠETKY PÍLY

POSTUPY PRI REZANÍ (I)

a. **NEBEZPEČENSTVO: Ruky majte v bezpečnej vzdialenosti od miesta rezania a pílového kotúča. Druhú ruku majte položenú na prídavnej rukoväti alebo kryte motora. Ak oboma rukami držíte pílu, nemôžete sa pílovým kotúčom porezať.**

b. **Nesiahajte pod obrobok.** *Ochranný kryt vás pod obrobkom pred pílovým kotúčom nemôže ochrániť.*

c. **Nastavte hĺbku rezu podľa hrúbky obrobku.** *Z pílového kotúča by mal pod obrobkom pri pílení vyčnievať menej než jeden celý zub.*

d. **Obrobok pri rezaní nikdy nedržte ani v ruke, ani položený na kolene.** *Obrobok zaistite na stabilnej ploche. Je dôležité vhodne uchytiť obrobok tak, aby sa minimalizovalo riziko kontaktu s telom, zablokovania kotúča alebo riziko straty kontroly nad náradím.*

e. **Držte elektrický prístroj za izolované úchopové plochy, ak vykonávate prácu, pri ktorej sa môže rezacie náradie dostať do kontaktu so skrytým vedením alebo vlastným napájacím káblom.** *Kontakt s vedením, ktoré je pod napätím, spôsobí, že aj kovové súčiastky náradia sa dostanú pod napätie, čo môže mať za následok zásah používateľa elektrickým prúdom.*

f. **Pri rozrezávaní vždy používajte doraz alebo rovnú vodiacu lištu.** *Zlepšuje to presnosť rezu a znižuje možnosť zaseknutia kotúča.*

g. **Vždy používajte pílové kotúče správnej veľkosti a tvaru (diamantového alebo oblého tvaru) upínacieho otvoru.** *Pílové kotúče, ktoré nezodpovedajú upínaciemu systému píly, sa môžu dostať mimo osi, čo spôsobuje stratu kontroly nad náradím.*

h. **Nikdy nepoužívajte poškodené alebo nesprávne matice alebo skrutky pílového kotúča.** *Matice a skrutky na kotúč boli navrhnuté*

špeciálne pre príslušnú pílu na optimálny výkon a bezpečnosť prevádzky.

ĎALŠIE BEZPEČNOSTNÉ POKYNY PRE VŠETKY PÍLY

PRÍČINY SPÄTNÉHO RÁZU A SÚVISIACE VÝSTRAHY

- Spätný ráz je náhla reakcia zovretého, zaseknutého alebo vyoseného pílového kotúča, ktorá spôsobuje nekontrolované zdvihnutie píly nahor a mimo obrobku smerom k obsluhe.
- Keď dôjde k pevnému zovretiu alebo zaseknutiu pílového kotúča uzavretím reznej škály počas pílenia, kotúč sa zastaví a motor poháňajúci pílu generuje rýchly spätný pohyb smerom k obsluhe.
- V prípade, že sa kotúč skrúti alebo sa dostane mimo osi rezu, môžu sa zuby na zadnej hrane kotúča zanoriť do horného povrchu dreva, čo spôsobí, že kotúč vyskočí von z reznej škáry a posunie sa späť smerom k obsluhe.

Spätný ráz je následkom nesprávneho používania píly a/alebo nesprávneho pracovného postupu alebo podmienok. Vhodnými preventívnymi opatreniami, ktoré popisujeme v nasledujúcom texte, mu možno zabrániť.

a. Pevne uchopte pílu oboma rukami a ramená majte v takej polohe, aby dokázali kompenzovať sily spätného rázu. Telo majte v takej polohe, aby bolo na jednej alebo druhej strane kotúča a nenachádzalo sa presne v reznej línii kotúča. *Spätný ráz môže spôsobiť to, že píla skočí naspäť, ale sily spätného rázu môžu byť ovládané operátorom, ak dodržiava príslušné bezpečnostné opatrenia.*

b. Pri zaseknutí kotúča alebo pri prerušení rezu z akéhokoľvek dôvodu uvoľnite spúšťacie tlačidlo a podržte pílu bez pohybu v materiáli dovtedy, kým sa kotúč úplne nezastaví. Nikdy sa nepokúšajte vyťahovať pílu z obrobku alebo ťahať pílu smerom dozadu, kým je kotúč v pohybe, pretože môže dôjsť k spätnému rázu. *Zistite príčiny zaseknutia kotúča a prijmite vhodné nápravné opatrenia, aby k nemu nedochádzalo.*

c. Pri pokračovaní pílenia v obrobku vycentrujte pílový kotúč v reznej škáre tak, aby zuby pílového kotúča neboli v kontakte s materiálom. *Ak sa pílový kotúč zasekne, môže vyskočiť nahor alebo pri pokračovaní pílenia môže dôjsť k spätnému rázu v obrobku.*

d. Aby sa minimalizovalo riziko zovretia a spätného rázu, veľké dosky podoprite. *Veľké dosky sa môžu v dôsledku vlastnej hmotnosti*

prehnúť. Podpery musia byť umiestnené pod doskou na oboch stranách v blízkosti línie rezu a v blízkosti okraja dosky.

e. **Nepoužívajte tupé ani poškodené kotúče.** *Neostré alebo nesprávne nastavené kotúče spôsobujú úzky výkyv, čo vedie k nadmernému treniu, zaseknutiu kotúča a spätnému rázu.*
f. **Hĺbka rezu a zaisťovacie páky na skosené rezy musia byť pred pílením riadne pritiahnuté a zaistené.** *Ak sa nastavenie kotúča počas pílenia posunie, môže dôjsť k zaseknutiu a spätnému rázu.*
g. **Pri pílení do neznámych stien alebo do iných neprehľadných miest postupujte mimoriadne opatrne.** *Vyčnievajúci kotúč sa môže zarezať do predmetov, ktoré môžu spôsobiť spätný ráz.*

BEZPEČNOSTNÉ POKYNY PRE PÍLY S VÝKYVNÝM OCHRANNÝM KRYTOM A PÍLY S VLEČNÝM OCHRANNÝM KRYTOM

FUNKCIA SPODNÉHO OCHRANNÉHO KRYTU

a. **Pred každým použitím skontrolujte, či sa spodný ochranný kryt zatvára správne. Nepoužívajte pílu, ak sa spodný ochranný kryt nepohybuje voľne a nezatvára sa okamžite. Nikdy nezaisťujte ani neuväzujte spodný ochranný kryt v otvorenej polohe. Ak vám píla náhodou spadne, môže sa spodný ochranný kryt ohnúť.** *Spodný ochranný kryt zdvihnite pomocou odťahovacej rukoväte a uistite sa, že sa voľne pohybuje a že sa nedotýka kotúča ani žiadnej inej časti vo všetkých uhloch a hĺbkach rezu.*
b. **Skontrolujte funkčnosť pružiny spodného ochranného krytu. V prípade, že kryt a pružina nepracujú správne, je nutné ich pred použitím opraviť.** *Spodný kryt môže pracovať pomaly v dôsledku poškodených časti, živicových usadenín alebo nahromadených nečistôt.*
c. **Spodný ochranný kryt môže byť manuálne odtiahnutý iba pri špeciálnych rezoch, ako sú vnorené pílenie a zložené pílenie. Zdvihnite spodný ochranný kryt pomocou odťahovacej rukoväte a hneď ako pílový kotúč vnikne do materiálu, musíte spodný ochranný kryt uvoľniť.** *Pri všetkých ostatných rezoch by mal spodný ochranný kryt fungovať automaticky.*
d. **Pred položením píly na pracovný stôl alebo na podlahu vždy skontrolujte, či spodný ochranný kryt zakrýva pílový kotúč. Nechránený, dobiehajúci kotúč spôsobí, že píla sa posunie dozadu**

a môže popíliť objekty, s ktorými príde do kontaktu. *Po uvoľnení spúšťacieho tlačidla počkajte potrebný čas, aby sa kotúč úplne zastavil.*

VŠEOBECNÉ

a. Zabráňte poškodeniu, ktoré môže byť spôsobené skrutkami, klincami a ďalšími prvkami v obrobku; odstráňte ich skôr, než začnete pracovať.

b. Upevnite obrobok *(obrobok upnutý pomocou upínacích zariadení alebo zveráka je bezpečnejší ako obrobok pridržiavaný rukou).*

c. Keď náradie odkladáte, vypnite motor a uistite sa, že všetky pohyblivé časti sa úplne zastavili.

d. V prípade zaseknutia alebo elektrickej či mechanickej poruchy náradie okamžite vypnite a vytiahnite zástrčku z elektrickej siete.

e. Tento prístroj by nemali používať osoby mladšie ako 16 rokov.

f. Vždy skontrolujte, či je napájacie napätie rovnaké ako napätie uvedené na štítku prístroja *(prístroje s hodnotou 230 V alebo 240 V možno pripojiť aj k napájaniu 220 V).*

g. Tento nástroj nie je vhodný na rezanie za mokra.

h. Nepracujte s materiálmi obsahujúcimi azbest *(azbest je považovaný za karcinogénny).*

i. Prach z niektorých materiálov, napr. z náterov obsahujúcich olovo, z niektorých druhov dreva, minerálov a kovu môže byť zdraviu škodlivý (kontakt s takýmto prachom alebo jeho vdychovanie môže vyvolávať alergické reakcie a/alebo ochorenia dýchacích ciest používateľa alebo osôb, ktoré sa nachádzajú v blízkosti); *používajte protiprachovú masku a v prípade použiteľnosti pripojte odsávač prachu.*

j. Určité druhy prachu (napríklad prach z dubového alebo bukového dreva) sa považujú za rakovinotvorné, predovšetkým v spojení s prídavnými látkami, ktoré sa používajú na ošetrenie dreva; *používajte protiprachovú masku a v prípade použiteľnosti pripojte odsávač prachu.*

k. Dodržiavajte predpisy vašej krajiny týkajúce sa prachu v súvislosti s materiálmi, s ktorými chcete pracovať.

l. Nepokúšajte sa rezať extrémne malé obrobky.

m. Pred začatím rezania odstráňte všetky prekážky na ceste rezu, ako aj pod ňou.

n. Nepracujte s nástrojom nad hlavou.

o. Pred nastavovaním náradia alebo výmenou príslušenstva vždy vytiahnite zástrčku z elektrickej siete.

p. Používajte ochranu sluchu ②.
q. Zástrčky alebo napájacieho kábla musí vždy vykonať výrobca náradia alebo jeho servisná organizácia.

RADY NA POUŽÍVANIE

a. Vždy zaistite, aby dobrá strana obrobku smerovala nadol, aby sa zaistilo minimálne vytrhávanie.
b. Používajte iba pílové kotúče odporúčané výrobcom, ktoré zodpovedajú norme EN 847-1, ak sú určené na drevo a podobné materiály.

ŽIVOTNÉ PROSTREDIE

A LIKVIDÁCIA

Prístroj, jeho príslušenstvo aj obal je potrebné recyklovať v súlade s princípmi ochrany životného prostredia.

IBA PRE KRAJINY ES ⑤

Nevhadzujte elektrické prístroje do domového odpadu! Podľa európskej smernice 2002/96/ES o odpade z elektrických a elektronických zariadení a jej implementácie do vnútroštátnych právnych predpisov sa vyradené elektrické náradie musí zhromažďovať samostatne a likvidovať spôsobom šetrným k životnému prostrediu.

FUNKČNÝ OPIS A TECHNICKÉ ÚDAJE

Obrázok A:
1 = Adaptér pohonu
2 = Spojka
3 = Pílový kotúč na pozdĺžne/priečne rezy
4 = Skrutka

Maximálne možnosti:
Pílový kotúč - 31,8 mm (1 – 1/4”)
Upínací otvor – 9,22 mm (0,363”)
Hĺbka pri 90° – 6,35 mm (1/4”)

MONTÁŽ

INŠTALÁCIA MINI PÍLOVÉHO NÁSTAVCA

Je mimoriadne dôležité, aby ste si pozorne prečítali a dodržiavali nasledujúce pokyny na pripojenie mini pílového nástavca k vášmu rotačnému nástroju a zabezpečili správnu funkciu nástroja.
Aby ste mini pílový nástavec správne pripojili k rotačnému nástroju, z nástroja je potrebné odobrať TRI položky: veko krytu, upínaciu maticu a klieštinu. ⑥

1. Stlačte zaisťovacie tlačidlo hriadeľa, odskrutkujte a vyberte upínaciu maticu.
2. Vyberte klieštinu.
3. Z nástroja odskrutkujte veko krytu.

Ak z hriadeľa motora neodoberiete upínaciu maticu a klieštinu, náradie nebude fungovať správne.

4. Na hriadeľ motora nainštalujte adaptér pohonu a utiahnite. ⑦

⚠ ABY STE ZABRÁNILI POŠKODENIU NÁSTROJA, ADAPTÉR POHONU NADMERNE NEUŤAHUJTE. ADAPTÉR POHONU DOTIAHNITE PRSTAMI A POTOM HO DOTIAHNITE O ĎALŠIU 1/3 OTÁČKY KĽÚČOM. (Kľúč je súčasťou súpravy rotačného nástroja.)

5. Nástavec zaskrutkujte na rotačný nástroj, až kým spojka pevne nedosadne na kryt. Utiahnite len rukou. Nástavec by mal byť na rotačnom nástroji orientovaný tak, aby bol prepínač ovládania rýchlosti na nástroji ľahko dostupný. ⑧

MONTÁŽ PÍLOVÉHO KOTÚČA

⚠ VŽDY POUŽÍVAJTE PÍLOVÉ KOTÚČE ZNAČKY DREMEL. PÍLOVÉ KOTÚČE, KTORÉ NEZODPOVEDAJÚ UPÍNACIEMU SYSTÉMU, SA BUDÚ POHYBOVAŤ MIMOSTREDNE, ČO SPÔSOBÍ STRATU KONTROLY NAD NÁRADÍM.

1. Namontujte nástavec na rotačný nástroj. Uistite sa, že je rotačný nástroj odpojený od siete a vypínač je vypnutý (v polohe OFF).
2. Stlačte zaisťovacie tlačidlo hriadeľa na rotačnom nástroji. Odskrutkujte skrutku z upínacieho tŕňa a odoberte ju. ⑨

3. Na nástavci zatlačte spodnú časť ochranného krytu nahor, nasaďte pílový kotúč na upínací tŕň, pričom dbajte na to, aby šípky na kotúči smerovali von a aby kotúč spočíval naplocho na ramene upínacieho tŕňa.
   Uistite sa, že zuby pílového kotúča smerujú v rovnakom smere ako šípky na hornom ochrannom kryte.
   Podržte odtiahnutý spodný ochranný kryt a skontrolujte činnosť a stav, vrátane pružiny.
4. Stlačte zaisťovacie tlačidlo hriadeľa na rotačnom nástroji. Skrutku vráťte na miesto a bezpečne ju utiahnite. ⑩

NÁVOD NA POUŽITIE

TYPY REZOV

Pílový kotúč dodaný s nástavcom je určený na priečne aj pozdĺžne rezy. Pozdĺžne rezanie znamená rezanie v smere vláken dreva. Priečne rezanie znamená rezanie kolmo na smer vláken dreva.
Rotačný nástroj by mal bežať nastavenou rýchlosťou pred začatím rezu a vypnúť by sa mal až po dokončení rezu.
Používajte predovšetkým na drevo alebo materiály podobné drevu. Iné materiály môžu spôsobiť predčasné opotrebovanie pílového kotúča.
Nepoužívajte na kov ani murivo.

SMEROVÁ VODIACA LIŠTA

Smer posuvu rotačného nástroja je iba sprava doľava.
Pri priamom 90° reze použite na usmernenie rezu smerovú vodiacu lištu na ľavej strane ochranného krytu. Táto vodiaca lišta ukazuje aj smer posuvu.
Vykonajte skúšobné rezy na odpadovom rezive a overte si líniu rezu. Aby bolo vytrhávanie minimálne, umiestnite materiál dobrou stranou smerom nadol.
Maximálna hĺbka rezu je 6,35 mm (1/4”). Nevhodné na rezanie zaoblení, kriviek alebo skosení.

VŽDY SA UISTITE, ŽE RUKY ALEBO PRSTY NEBRÁNIA VOĽNÉMU POHYBU SPODNÉHO OCHRANNÉHO KRYTU.

Stále držte pevne uchopené. Rotačný nástroj nikdy netlačte silou. Používajte jemný a neustály tlak.
Pri rezaní naprieč smeru vláken majú vlákna dreva tendenciu k trhaniu a

zdvíhaniu. Pomalé posúvanie píly tento účinok minimalizuje.

SPODNÝ OCHRANNÝ KRYT ČASTO ČISTITE, ABY STE ZABEZPEČILI JEHO RÝCHLY NÁVRAT.

TENTO NÁSTAVEC NIE JE URČENÝ PRE ABRAZÍVNE REZACIE KOTÚČE. ŠTANDARDNÉ KOTÚČE DREMEL SA NEDAJÚ NASADIŤ NA UPÍNACÍ TŔŇ.

REZANIE VEĽKÝCH PLÁTOV

Veľké pláty a dlhé dosky sa prehýnajú alebo ohnú, záleží to od opory. Ak sa pokúsite rezať bez vyrovnania a správnej opory obrobku, bude mať pílový kotúč tendenciu zadrieť sa a môže spôsobiť SPÄTNÝ RÁZ a extra záťaž rotačného nástroja. ⑪

Panel alebo dosky podoprite blízko rezu tak, ako je to zobrazené na obrázku ⑫. Uistite sa, že budete rezať iba cez plát alebo dosku a nie do stola alebo pracovného stola. Rezivo, ktoré sa používa na zvýšenie a podoprenie obrobku, by malo byť umiestnené tak, aby najširšie strany podopierali obrobok a ležali na stole alebo pracovnom stole. Obrobok nepodopierajte úzkymi stranami, pretože toto je nevypočítateľné zostavenie. Ak je plát alebo doska, ktorú chcete rezať, príliš dlhá pre stôl alebo pracovný stôl, použite podoprenie rezivom na podlahe a zabezpečte.

Pri rozrezávaní vždy používajte rovnú vodiacu lištu. Zlepšuje to presnosť rezu a znižuje možnosť zaseknutia kotúča.

ÚDRŽBA

MAZANIE NÁSTROJA

Pílový nástavec bol riadne namazaný a je pripravený na použitie.

ČISTENIE

ABY STE PREDIŠLI NEHODÁM, VŽDY PRED ČISTENÍM ALEBO AKOUKOĽVEK ÚDRŽBOU ODPOJTE NÁRADIE OD ZDROJA NAPÁJANIA. Mini pílový nástavec sa môže najúčinnejšie čistiť navlhčenou vatovou tyčinkou alebo stlačeným suchým vzduchom.

PRI ČISTENÍ TLAKOVÝM VZDUCHOM SI VŽDY NASAĎTE OCHRANNÉ OKULIARE.

Ventilačné otvory a páčky vypínačov musia byť udržované čisté a bez prítomnosti cudzej hmoty. Nepokúšajte sa čistiť prístroj cez otvor vkladaním špicatých objektov.

NIEKTORÉ ČISTIACE PROSTRIEDKY A ROZPÚŠŤADLÁ POŠKODZUJÚ DIELY Z UMELEJ HMOTY. Niektoré z nich sú tieto: benzín, tetrachlórmetán, čistiace rozpúšťadlá s chlórom, čpavok a domáce prostriedky obsahujúce čpavok.

STAROSTLIVOSŤ O PÍLOVÉ KOTÚČE

Pílové kotúče sa otupia aj pri rezaní bežného reziva. Ak zistíte, že rotačný nástroj silou tlačíte dopredu aby rezal, namiesto toho, aby ste ho len viedli cez rez, je pravdepodobné, že pílový kotúč je tupý alebo obalený smolou z dreva.
Pri čistení živice a smoly z pílového kotúča odpojte rotačný nástroj od elektrickej siete a vyberte pílový kotúč. Pamätajte, že pílové kotúče sú navrhnuté na rezanie, preto s nimi zaobchádzajte opatrne. Utrite pílový kotúč petrolejom alebo podobným rozpúšťadlom, aby ste odstránili živicu a smolu.
Tupý alebo poškodený pílový kotúč spomaľuje rýchlosť rezania a spôsobuje väčšie zaťaženie rotačného nástroja a môže spôsobiť SPÄTNÝ RÁZ.
Majte poruke ďalšie pílové kotúče, aby ste mali na výmenu tupého alebo poškodeného pílového kotúča vždy pripravené ostré a účinné kotúče.
S pílovým nástavcom používajte iba pílové kotúče značky Dremel.

SERVISNÉ A ZÁRUČNÉ PODMIENKY

Tento výrobok spoločnosti DREMEL podlieha záručným podmienkam v súlade s legislatívnymi ustanoveniami príslušnej krajiny; záruke nepodlieha bežné opotrebovanie nástroja ani poškodenia spôsobené jeho preťažením či nesprávnou manipuláciou.

V prípade reklamácie prístroj odošlite *v nerozobratom stave* spolu s potvrdením o jeho zakúpení na adresu predajcu.

ADRESA SPOLOČNOSTI DREMEL
Bližšie informácie o výrobkoch, podpore a službách spoločnosti Dremel nájdete na webovej adrese www.dremel.com.

Bosch Power Tools B.V., Konijnenberg 60, 4825 BD Breda, Holandsko

RU

ИСПОЛЬЗУЕМЫЕ СИМВОЛЫ

① **ПРОЧТИТЕ ДАННЫЕ ИНСТРУКЦИИ**

② **ИСПОЛЬЗУЙТЕ СРЕДСТВА ЗАЩИТЫ ОРГАНОВ СЛУХА**

③ **ИСПОЛЬЗУЙТЕ ЗАЩИТНЫЕ ОЧКИ**

④ **ИСПОЛЬЗУЙТЕ ПРОТИВОПЫЛЕВОЙ РЕСПИРАТОР**

⑤ **НЕ ВЫБРАСЫВАЙТЕ ЭЛЕКТРОИНСТРУМЕНТЫ ВМЕСТЕ С БЫТОВЫМ МУСОРОМ**

⚠ ВНИМАНИЕ ПРОЧТИТЕ ВСЕ ПРЕДУПРЕЖДЕНИЯ И ИНСТРУКЦИИ ПО БЕЗОПАСНОЙ ЭКСПЛУАТАЦИИ УСТРОЙСТВА

СОХРАНИТЕ ДАННУЮ ИНСТРУКЦИЮ

Ознакомьтесь с инструкциями по безопасной эксплуатации вращающегося инструмента Dremel.

Инструкции по эксплуатации инструмента и последние сведения о совместимости можно найти на сайте www.dremeleurope.com в разделе поддержки клиентов.

ПРИСПОСОБЛЕНИЕ ИСПОЛЬЗУЕТСЯ С МОДЕЛЯМИ ПРИВОДОВ ВРАЩЕНИЯ 3000, 4000, 4300, 8220, 8260.

Для оптимальной производительности при начале работы с новой мини-пилой рекомендуется в течение 2 минут позволить приставке работать на высокой скорости на вращающемся инструменте,

после чего можно ее можно начать использовать.

ПРЕЖДЕ ЧЕМ ПРИСТУПИТЬ К РЕГУЛИРОВКЕ ЭЛЕКТРОИНСТРУМЕНТА, ЗАМЕНЕ ПРИНАДЛЕЖНОСТЕЙ ИЛИ ПРЕКРАЩАТЬ РАБОТУ С НИМ ОТСОЕДИНИТЕ ШТЕПСЕЛЬНУЮ ВИЛКУ ОТ РОЗЕТКИ СИЛОВОЙ СЕТИ. ДАННАЯ МЕРА ПРЕДОСТОРОЖНОСТИ ПРЕДОТВРАЩАЕТ СЛУЧАЙНОЕ ВКЛЮЧЕНИЕ ИНСТРУМЕНТА.

ОБЩИЕ ПРЕДУПРЕЖДЕНИЯ ПО БЕЗОПАСНОСТИ ПРИ ИСПОЛЬЗОВАНИИ ЭЛЕКТРИЧЕСКОГО ИНСТРУМЕНТА

ВНИМАНИЕ ОЗНАКОМЬТЕСЬ СО ВСЕМИ ПРЕДУПРЕЖДЕНИЯМИ О СОБЛЮДЕНИИ ТЕХНИКИ БЕЗОПАСНОСТИ, ИНСТРУКЦИЯМИ, РИСУНКАМИ И ТЕХНИЧЕСКИМИ ХАРАКТЕРИСТИКАМИ, ВХОДЯЩИМИ В КОМПЛЕКТ ПОСТАВКИ ЭЛЕКТРОИНСТРУМЕНТА.

Несоблюдение приведенных инструкций может привести к поражению током, возникновению пожара и (или) получению серьезных травм. ***Сохраните инструкции и предупреждения для последующего использования.*** *Термин «электрический инструмент» во всех предупреждениях относится к электрическим инструментам, работающим от электросети (проводным) или от батарей (беспроводным).*

БЕЗОПАСНОСТЬ РАБОЧЕГО МЕСТА

a. **Рабочее место должно быть чистым и хорошо освещенным.** *Беспорядок и плохое освещение рабочего места могут привести к несчастным случаям.*
b. **Запрещается пользоваться электроинструментами во взрывоопасной среде, в которой находятся воспламеняющиеся жидкости, газы или пыль.** *Электроинструменты искрят, что может привести к воспламенению пыли или газов.*
c. **При работе с электроинструментом не подпускайте близко детей и посторонних.** *Невнимательность во время работы может привести к потере контроля над инструментом.*

ТЕХНИКА БЕЗОПАСНОСТИ ПРИ ЭКСПЛУАТАЦИИ ЭЛЕКТРИЧЕСКИХ СИСТЕМ

a. **Штепсельная вилка электроинструмента должна подходить к штепсельной розетке. Запрещается модифицировать штепсельную вилку. Запрещается применять адаптеры для штепсельных вилок электроинструментов с защитным заземлением.** *Немодифицированные штепсельные вилки и соответствующие штепсельные розетки снижают риск поражения электротоком.*
b. **Предотвращайте телесный контакт с заземленными поверхностями, например трубами, элементами отопления, кухонными плитами и холодильниками.** *При заземлении тела увеличивается риск поражения электрическим током.*
c. **Защищайте электроинструмент от дождя и сырости.** *При попадании воды в электроинструмент повышается риск поражения электрическим током.*
d. **Используйте шнур электропитания только по назначению. Никогда не используйте кабель электроинструмента для его переноски, подтягивания или извлечения вилки из розетки. Защищайте шнур электропитания от воздействия высоких температур, масла, острых кромок или подвижных частей оборудования.** *Поврежденные или схлестнутые шнуры электропитания повышают риск поражения электрическим током.*
e. **При работе с электроинструментом вне помещений необходимо использовать удлинитель для использования вне помещений.** *Использование кабеля, подходящего для работы на открытом воздухе, снижает риск поражения электрическим током.*
f. **Если невозможно избежать использования электроинструмента в условиях влажной среды, используйте блок питания с устройством защитного отключения (УЗО).** *Использование УЗО снижает риск электрического поражения.*

БЕЗОПАСНОСТЬ

a. **Будьте внимательны. Следите за своими действиями при работе с электроинструментом. Не работайте с электроинструментом, если вы устали, находитесь под воздействием наркотиков, спиртных напитков или лекарств.** *Малейшая невнимательность при работе с электроинструментом может привести к серьезным травмам.*
b. **Используйте средства индивидуальной защиты. Всегда**

надевайте защитные очки. *Такие средства индивидуальной защиты, как противопылевые респираторы, защитная обувь с нескользкой подошвой, защитный шлем или средства защиты органов слуха, соответствующие виду выполняемых работ, снижают риск получения травм.*

c. **Внимание! Перед подключением к источнику питания и/ или аккумуляторной батарее, а также перед подъемом или переноской инструмента установите выключатель в положение Выкл.** *Отключите сетевую вилку от розетки или отсоедините съемный аккумулятор. Этим предотвращается неконтролируемый повторный запуск.*
d. **Прежде чем включить электроинструмент, убирайте инструменты и ключи, которые использовались для его настройки.** *Инструменты или ключи, находящиеся во вращающейся части электроинструмента, могут привести к травмам.*
e. **Во время работы не вытягивайте инструмент слишком далеко. Всегда занимайте устойчивое положение и держите равновесие.** *Благодаря этому электроинструмент лучше контролируется в нестандартных ситуациях.*
f. **Используйте спецодежду. Не надевайте широкую одежду и украшения. Волосы, одежда и перчатки должны находиться на достаточном расстоянии от движущихся элементов.** *Широкая одежда, длинные волосы или украшения могут быть затянуты вращающимися частями электроинструмента.*
g. **Если устройства поставляются с пылеотсасывающими и пылесборными системами, проверяйте правильность их присоединение и использования.** *Использование пылесборных систем снижает опасность воздействия пыли.*
h. **Не следует опираться на опыт частого использования подобных инструментов и пренебрегать правилами техники безопасности.** *Малейшая неосторожность может привести к серьезному травмированию.*

ЭКСПЛУАТАЦИЯ ЭЛЕКТРОИНСТРУМЕНТА И УХОД ЗА НИМ

a. **Не перегружайте электроинструмент. Используйте электроинструмент, предназначенный для выполнения конкретной задачи.** *Эффективность и безопасность электроинструмента будет максимальной при осуществлении работ с рекомендуемой скоростью.*
b. **Не используйте электроинструмент с неисправным**

выключателем. *Электроинструмент, который невозможно включить или выключить при помощи выключателя, является опасным, его необходимо отремонтировать.*

c. **Перед наладкой электроинструмента и заменой принадлежностей, а также перед помещением его на хранение извлеките штепсельную вилку из источника питания и/или аккумуляторной батареи.** *Данная мера предосторожности предотвращает случайное включение инструмента.*

d. **Храните неиспользуемые электроинструменты в местах, недоступных для детей. Не давайте электроинструмент тем, кто не знает, как его использовать, или не ознакомился с настоящими инструкциями.** *Электроинструмент в руках необученного человека представляет опасность.*

e. **Поддерживайте электроинструмент и принадлежности в рабочем состоянии. Проверяйте юстировку и сцепление движущихся частей электроинструмента, старайтесь вовремя обнаружить поломки и избегать повреждений, отрицательно влияющих на его работоспособность. Если инструмент поврежден, его необходимо отремонтировать до начала работы.** *Неудовлетворительное обслуживание электроинструментов является причиной большого числа несчастных случаев.*

f. **Следите за тем, чтобы режущий элемент оставался острым и чистым.** *Правильный уход за режущими элементами снижает вероятность заклинивания и упрощает их эксплуатацию.*

g. **Применяйте электроинструмент, насадки и прочие принадлежности в соответствии с настоящими инструкциями, учитывая условия эксплуатации и вид выполняемой работы.** *Использование электроинструмента в целях, отличных от тех, для которых он предназначен, может привести к возникновению опасных ситуаций.*

h. **Ручки и любые поверхности, за которые можно держать инструмент, должны быть сухими, чистыми, не содержать следов масла и смазки.** *Скользкие ручки и поверхности для держания инструмента могут препятствовать безопасному обращению с инструментом и его использованию в непредвиденных ситуациях.*

РЕМОНТ

a. **Ремонт электроинструмента должен осуществляться только квалифицированным персоналом и исключительно**

с применением оригинальных запасных частей. *Этим обеспечивается сохранность безопасности электроинструмента.*



НЕ ОБРАБАТЫВАЙТЕ МАТЕРИАЛЫ, СОДЕРЖАЩИЕ АСБЕСТ (асбест является канцерогеном)



ПРИМИТЕ МЕРЫ ЗАЩИТЫ, ЕСЛИ ВО ВРЕМЯ РАБОТЫ ВОЗМОЖНО ВОЗНИКНОВЕНИЕ ВРЕДНОЙ ДЛЯ ЗДОРОВЬЯ, ГОРЮЧЕЙ ИЛИ ВЗРЫВООПАСНОЙ ПЫЛИ (некоторые виды пыли являются канцерогенными); пользуйтесь противопылевым респиратором и используйте вытяжные устройства для пыли и стружки при наличии возможности их подключения.

ПРАВИЛА ТЕХНИКИ БЕЗОПАСНОСТИ ПРИ ИСПОЛЬЗОВАНИИ ПИЛ ЛЮБОГО ТИПА

РЕЗКА (I)

a. ⚠ **ОПАСНОСТЬ! Не касайтесь руками режущей поверхности и полотна. Второй рукой держитесь за дополнительную рукоятку или корпус электродвигателя. Держитесь за пилу обеими руками, это позволит избежать травмирования пильным диском.**

b. **Зона под заготовкой травмоопасна.** *Защитный кожух не защищает от пореза пильным диском под заготовкой.*

c. **Отрегулируйте глубину резания в соответствии с толщиной заготовки.** *Под заготовкой должна быть видна часть зубьев полотна меньше их полной длины.*

d. **Запрещено держать заготовку в руках или опирать ее на колено при резке.** *Закрепите заготовку на устойчивой поверхности. Крайне важно обеспечить надежную фиксацию, чтобы снизить риск травмирования, заклинивания полотна или потери контроля.*

e. **Во время работы держите инструмент за изолированную захватную поверхность,, так как режущий инструмент может касаться скрытой проводки или кабеля питания.** *Контакт с токоведущим проводом ставит под напряжение металлические части электроинструмента и может привести поражению электрическим током.*

f. **При продольной распиловке всегда используйте направляющую планку или направляющую для прямой кромки.**

Это повысит точность распила и снизит риск заклинивания полотна.

g. **Всегда используйте полотна с посадочным отверстием правильного размера и формы (ромбовидной или круглой).** *Полотна, которые не соответствуют размеру элементов крепления пилы, будут смещаться, что приведет к потере контроля.*

h. **Запрещено использовать поврежденные шайбы или болты полотна, а также шайбы или болты несоответствующего размера.** *Шайбы и болты полотна специально разработаны для конкретной модели пилы в целях обеспечения оптимальной эффективности и безопасности при эксплуатации.*

ДОПОЛНИТЕЛЬНЫЕ ПРАВИЛА ТЕХНИКИ БЕЗОПАСНОСТИ ПРИ ИСПОЛЬЗОВАНИИ ПИЛ ЛЮБОГО ТИПА

ПРИЧИНЫ ОБРАТНОГО УДАРА И СООТВЕТСТВУЮЩИЕ ПРЕДУПРЕЖДЕНИЯ

- Обратный удар — это внезапная реакция пильного диска на заклинивание, зажатие или неправильную установку пильного диска, что приводит к неконтролируемому поднятию пилы, ее выходу из заготовки и движению в сторону оператора.
- Если пильный диск застрял или зажат в узкой щели, он блокируется и двигатель отбрасывает пилу со всей силой в направлении оператора.
- Если пильный диск перекошен или неправильно установлен в прорези, зубья пильного диска с тыльной стороны могут застревать в поверхности древесины, что приводит к выбрасыванию пильного диска из прорези и отбрасыванию пилы в направлении оператора.

Обратный удар является следствием неправильного использования электроинструмента или ошибки оператора. Его можно предотвратить, соблюдая соответствующие меры предосторожности, описанные ниже.

a. **Крепко держите пилу обеими руками и располагайте руки так, чтобы вы были в состоянии противодействовать силам обратного удара. Стойте всегда сбоку от полотна, а не на одной линии с пильным диском.** *При обратном ударе пила может отскочить назад, но оператор может противодействовать*

обратным силам, приняв соответствующие меры предосторожности.

b. **При заклинивании пильного диска или при перерыве в работе выключите пилу и держите ее неподвижно в заготовке до полной остановки полотна. Никогда не пытайтесь вынуть пилу из заготовки или вытянуть ее назад, пока вращается пильный диск, так как при этом может возникнуть обратный удар.** *Установите и устраните причину заклинивания.*

c. **Если необходимо повторно запустить пилу, которая застряла в заготовке, отцентрируйте пильный диск в пропиле и проверьте возможность его свободного вращения в заготовке.** *Если пильный диск заклинило, то при повторном запуске пилы он может быть выброшен из заготовки или вызвать обратный удар.*

d. **Большие плиты должны надежно лежать на опоре для снижения опасности обратного удара при заклинивании пильного диска.** *Большие плиты могут прогибаться под собственным весом. Плиты должны лежать на опорах с обеих сторон, как вблизи пропила, так и по краям.*

e. **Запрещено использовать тупые или поврежденные пильные диски.** *Пильные диски с тупыми или неправильно разведенными зубьями создают очень узкий пропил и приводят к повышенному трению, заклиниванию диска и обратному удару.*

f. **До начала пиления крепко затяните устройства регулировки глубины и угла пропила.** *Их смещение во время пиления может привести к заклиниванию пильного диска и обратному удару.*

g. **Будьте особенно осторожны при распиловке в стенах или других непросматриваемых участках.** *Выступающий пильный диск может врезаться в объекты, что приведет к обратному удару.*

УКАЗАНИЯ ПО ТЕХНИКЕ БЕЗОПАСНОСТИ ДЛЯ ПИЛ С МАЯТНИКОВЫМ ЗАЩИТНЫМ КОЖУХОМ И ЗАЩИТНЫМ КОЖУХОМ ТЯНУЩЕГО ТИПА

ФУНКЦИЯ НИЖНЕГО ЗАЩИТНОГО КОЖУХА

a. **Перед каждым использованием проверяйте, исправно ли закрывается нижний защитный кожух. Не используйте пилу, если нижний защитный кожух не перемещается свободно и**

не закрывается. Запрещено фиксировать или привязывать нижний кожух в открытом положении. При случайном падении пилы нижний защитный кожух может погнуться. *Поднимите нижний защитный кожух с помощью втягивающей рукоятки и убедитесь, что он свободно перемещается и не касается пильного диска или другой детали при любой глубине и любом угле распила.*

b. Проверьте исправность пружины нижнего защитного кожуха. При ненадлежащей работе защитного кожуха или пружины их следует отремонтировать перед началом использования. *Нижний защитный кожух может заедать из-за повреждения деталей, накопления или залипания загрязнений.*

c. Нижний защитный кожух можно втянуть вручную только при выполнении специальных разрезов, таких как глубокий рез и рез под разным углом. Поднимите нижний защитный кожух, используя втягивающую рукоятку, и когда пильный диск коснется материала, этот кожух следует отпустить. *Для других методов распила нижний защитный кожух должен срабатывать автоматически.*

d. Всегда следите за тем, чтобы нижний защитный кожух покрывал пильный диск, прежде чем касаться пилой пола или доски. Плавающий пильный диск без защиты может отбросить пилу назад и порезать все, что будет находится на траектории движения. *Помните, что требуется время для полной остановки пильного диска после выключения инструмента.*

ОБЩАЯ ИНФОРМАЦИЯ

a. Избегайте повреждений от винтов, гвоздей и других рабочих деталей на заготовке. Удалите их перед началом работы.

b. Зафиксируйте заготовку *(заготовка, установленная в зажимное приспособление или в тиски, удерживается более надежно, чем в руке).*

c. Когда инструмент не используется, отключите электродвигатель и убедитесь, что все движущиеся детали полностью остановлены.

d. В случае заклинивания, механической или электрической неисправности следует незамедлительно выключить инструмент и отсоединить штепсель.

e. Инструмент запрещено использовать лицам до 16 лет.

f. **Перед работой всегда проверяйте, чтобы напряжение в розетке соответствовало данным, указанным на заводской табличке электроинструмента** *(инструменты, предназначенные для работы в сетях 230 В или 240 В совместимы с розетками на 220 В).*
g. **Инструмент не предназначен для мокрого резания.**
h. **Не обрабатывайте материалы, содержащие асбест** *(асбест считается канцерогеном).*
i. **Пыль с материала, например содержащей свинец краски, некоторых пород дерева, минералов или металла, может быть вредной для здоровья (контакт или вдыхание такой пыли может вызвать аллергическую реакцию и/или заболевания дыхательной системы оператора или находящихся вблизи лиц);** *пользуйтесь противопылевым респиратором и используйте вытяжные устройства для пыли при наличии возможности их подключения.*
j. **Некоторые виды пыли считаются канцерогенными (например, пыль дубовой или буковой стружки), особенно в случае применения средств для кондиционирования древесины;** *пользуйтесь противопылевым респиратором и используйте вытяжные устройства для пыли при наличии возможности их подключения.*
k. **Соблюдайте национальные нормы относительно работ в запыленной среде для соответствующих материалов.**
l. **Не пытайтесь резать заготовки слишком малого размера.**
m. **Перед началом работы устраните любые преграды сверху и снизу в области распила.**
n. **Не используйте инструмент над головой.**
o. **Всегда отключайте штепсельную вилку от источника питания, прежде чем выполнять регулировку или сменить принадлежность.**
p. **Используйте средства для защиты органов слуха ②.**
q. **Замена вилки или шнура питания всегда должна выполняться производителем инструмента или его обслуживающей организацией.**

СОВЕТ ПО ПРИМЕНЕНИЮ

a. **Всегда размещайте заготовку лицевой стороной вниз, чтобы сколы были минимальными.**
b. **При работе с древесиной или подобными материалами**

используйте только пильные диски, рекомендуемые производителем, которые соответствуют стандарту EN 847-1.

ОХРАНА ОКРУЖАЮЩЕЙ СРЕДЫ

УТИЛИЗАЦИЯ

Списанные электроинструменты, принадлежности и упаковку следует сдавать на экологически чистую переработку отходов.

ТОЛЬКО ДЛЯ СТРАН-ЧЛЕНОВ ЕС ⑤

Не выбрасывайте электроинструменты вместе с бытовым мусором! Согласно Европейской Директиве 2002/96/EC об утилизации электрических и электронных инструментов и приборов, а также о внедрении этой директивы в национальное законодательство, отслужившие свой срок электроинструменты необходимо собирать отдельно от других отходов и отправлять на экологически чистую утилизацию.

ФУНКЦИОНАЛЬНОЕ ОПИСАНИЕ И ТЕХНИЧЕСКИЕ ХАРАКТЕРИСТИКИ

Рис. A:
1 = адаптер привода
2 = муфта
3 = полотно пилы для поперечного и глубокого реза
4 = винт

Максимальные характеристики:
Пильный диск — 31,8 мм (1–1/4 дюйма)
Посадочное отверстие — 9,22 мм (0,363 дюйма)
Глубина при резке под углом 90° — 6,35 мм (1/4 дюйма)

СБОРКА

УСТАНОВКА МИНИПИЛЫ

Крайне важно внимательно ознакомиться с указаниями, приведенными

ниже, и придерживаться их при сборке минипилы и ее установке на вращающийся инструмент для обеспечения надлежащей работы инструмента.
Для правильной установки минипилы на вращающийся инструмент необходимо удалить ТРИ элемента и инструмента: защитный колпачок, цанговую гайку и цангу. ⑥

1. Удерживая кнопку блокировки вала нажатой, ослабьте и снимите цанговую гайку.
2. Снимите цангу.
3. Снимите защитный колпачок с инструмента.

Если с вала двигателя не снять цанговую гайку и цангу, инструмент не будет работать надлежащим образом.

4. Установите адаптер привода на вал двигателя и затяните его. ⑦

ВО ИЗБЕЖАНИЕ ПОВРЕЖДЕНИЯ ИНСТРУМЕНТА НЕ СЛЕДУЕТ ЗАТЯГИВАТЬ АДАПТЕР ПРИВОДА СЛИШКОМ СИЛЬНО. ЗАТЯНИТЕ АДАПТЕР ПРИВОДА ПАЛЬЦАМИ, А ЗАТЕМ ДОБАВЬТЕ 1/3 ОБОРОТА, ИСПОЛЬЗУЯ КЛЮЧ. (Ключ входит в комплект поставки вращающегося инструмента).

5. Установите насадку на вращающийся инструмент, навинчивая ее до тех пор, пока муфта не будет зафиксирована на корпусе. Навинчивайте насадку только пальцами. Насадка должна быть установлена на вращающемся инструменте таким образом, чтобы обеспечить легкий доступ к регулятору скорости на инструменте. ⑧

СБОРКА ПОЛОТНА

ВСЕГДА ИСПОЛЬЗУЙТЕ ПИЛЬНЫЕ ДИСКИ DREMEL. ПОЛОТНА, КОТОРЫЕ НЕ СООТВЕТСТВУЮТ РАЗМЕРУ ЭЛЕМЕНТОВ КРЕПЛЕНИЯ ПИЛЫ, БУДУТ СМЕЩАТЬСЯ, ЧТО ПРИВЕДЕТ К ПОТЕРЕ КОНТРОЛЯ.

1. Устанавливайте насадку на вращающийся инструмент. Убедитесь, что вращающийся инструмент отсоединен от источника питания, и выключатель находится в положении Выкл.
2. Нажмите на кнопку блокировки вала на вращающемся инструменте. Ослабьте винт на шпинделе и удалите его. ⑨
3. Приподняв ножку защитного кожуха на насадке, установите полотно

в оправку шпинделя и убедитесь, что стрелки на полотне указывают наружу, а полотно ровно лежит на фланце оправки шпинделя.
Убедитесь, что зубья полотна указывают в том же направлении, что и стрелки на верхнем защитном кожухе.
Втянув нижний защитный кожух, проверьте состояние и исправность инструмента, а также пружины.

4. Нажмите на кнопку блокировки вала на вращающемся инструменте. Установите на место винт и надежно его затяните. ①⓪

ИНСТРУКЦИИ ПО ЭКСПЛУАТАЦИИ

ТИПЫ РЕЗКИ

Пильный диск, который входит в комплект насадки, предназначен для продольной и поперечной резки. Продольная резка подразумевает резку вдоль волокон древесины. Поперечная резка — поперек волокон.
Вращающийся инструмент должен работать на установленной скорости до начала резки, и выключать его следует только после завершения резки.
Инструмент в первую очередь предназначен для резки древесины или подобных материалов. При использовании на других материалах полотно может изнашиваться преждевременно.
Не использовать для резки металла или кирпичей.

НАПРАВЛЯЮЩАЯ

Для вращающегося инструмента предусмотрено только одно направление подачи: справа налево.
Для резки под прямым углом используйте направляющую с левой стороны защитного кожуха. На направляющей также указано направление подачи. Выполните пробные срезы на куске материала, чтобы установить линию резания. Чтобы сколы были минимальными, установите материал лицевой стороной вниз.
Максимальная глубина резки составляет 6,35 мм (1/4 дюйма).
Инструмент не предназначен для круговой, криволинейной резки или для срезки фаски.

ВСЕГДА ПРОВЕРЯЙТЕ, ЧТОБЫ РУКИ И ПАЛЬЦЫ НЕ МЕШАЛИ СВОБОДНОМУ ПЕРЕМЕЩЕНИЮ НИЖНЕГО ЗАЩИТНОГО КОЖУХА.

Прочно держите инструмент. Запрещается оказывать чрезмерное

давление на вращающийся инструмент. Используйте легкое продолжительное давление.
При поперечной резке волокна древесины могут разрываться и подниматься. Во избежание такой ситуации продвигайте пилу медленно.

НИЖНИЙ ЗАЩИТНЫЙ КОЖУХ СЛЕДУЕТ РЕГУЛЯРНО ЧИСТИТЬ, ЧТОБЫ ОН БЫСТРО ВОЗВРАЩАЛСЯ В НУЖНОЕ ПОЛОЖЕНИЕ ПРИ ИСПОЛЬЗОВАНИИ.

ЭТА НАСАДКА НЕ ПРЕДНАЗНАЧЕНА ДЛЯ АБРАЗИВНЫХ ОТРЕЗНЫХ КРУГОВ. СТАНДАРТНЫЕ КРУГИ DREMEL НЕ ПОДХОДЯТ ДЛЯ УСТАНОВКИ НА ШПИНДЕЛЬ.

РЕЗКА БОЛЬШИХ ЛИСТОВ

Большие листы и доски имеют свойство провисать и сгибаться, в зависимости от того, на чем они лежат. Если вы попытаетесь разрезать лист, не выровняв его и не обеспечив поддержку его частей, полотно может заклинить, что повлечет за собой ОТДАЧУ и перегрузку вращающегося инструмента. ①①
Подложите что-нибудь под панель или доску вблизи линии распила, как показано на рис. ①②. Убедитесь, что вы режете только лист или доску, а не стол или верстак. Бруски, используемые для поддержки изделия, должны располагаться так, чтобы конструкция размещалась на их широких сторонах, установленных на столе или верстаке. Запрещается размещать заготовку на узких сторонах брусков, так как такая конструкция будет неустойчивой. Если разрезаемый лист или доска слишком большие для размещения на столе или верстаке, разместите и закрепите бруски на полу.
При продольной распиловке всегда используйте направляющую для прямой кромки. Это повысит точность распила и снизит риск заклинивания полотна.

ОБСЛУЖИВАНИЕ

СМАЗЫВАНИЕ ИНСТРУМЕНТА

Насадка пилы надлежащим образом смазана и готова к применению.

ОЧИСТКА

ВО ИЗБЕЖАНИЕ НЕСЧАСТНЫХ СЛУЧАЕВ ПЕРЕД ОЧИСТКОЙ ИЛИ ЛЮБЫМИ РАБОТАМИ ПО ОБСЛУЖИВАНИЮ ИНСТРУМЕНТА ВСЕГДА ОТКЛЮЧАЙТЕ ЕГО ОТ ИСТОЧНИКА ПИТАНИЯ. Для достижения оптимального результата используйте для очистки минипилы влажную хлопковую ткань или сжатый осушенный воздух.

ПРИ ОЧИСТКЕ ИНСТРУМЕНТОВ С ПОМОЩЬЮ СЖАТОГО ВОЗДУХА НЕОБХОДИМО ВСЕГДА ИСПОЛЬЗОВАТЬ ЗАЩИТНЫЕ ОЧКИ.

Вентиляционные отверстия и переключатели должны быть чистыми и не содержать посторонних материалов. Не пытайтесь прочищать отверстия острыми предметами.

НЕКОТОРЫЕ ЧИСТЯЩИЕ СРЕДСТВА И РАСТВОРИТЕЛИ МОГУТ ПОВРЕДИТЬ ПЛАСТМАССОВЫЕ ЧАСТИ. Например: бензин, тетрахлорид углерода, растворители на основе хлора, нашатырный спирт и бытовые моющие средства, содержащие нашатырный спирт.

УХОД ЗА ПИЛЬНЫМ ДИСКОМ

Пильные диски затупляются даже при резке обычной древесины. Если вам приходится прилагать усилия к вращающемуся инструменту, вместо того, чтобы просто направлять его при резке, это может свидетельствовать о затуплении или накоплении древесного пека. При очистке смолы и древесного пека с полотна следует отключить вращающийся инструмент и снять полотно. Помните, что пильные диски предназначены для резки, поэтому обращайтесь с ними крайне осторожно. Протрите пильный диск керосином или подобным растворителем, чтобы удалить смолу или пек.
Тупые или поврежденные диски приводят к снижению скорости резки и дополнительной нагрузке на вращающийся инструмент, что может вызвать ОБРАТНЫЙ УДАР. Всегда храните готовые к работе запасные острые пильные диски, чтобы при необходимости заменить тупые или поврежденные.
Используйте для насадки только пильные диски Dremel.

ОБСЛУЖИВАНИЕ И ГАРАНТИЯ

Гарантийное обслуживание продукции компании DREMEL осуществляется в соответствии с действующими местными правовыми нормами. Гарантия не распространяется на детали, подверженные естественному износу. В случае использования инструмента не по назначению гарантия теряет силу.

В случае рекламации отправьте *собранный* инструмент и соответствующие документы, подтверждающие факт его приобретения, своему дилеру.

КОНТАКТНЫЕ ДАННЫЕ DREMEL

Дополнительную информацию об ассортименте продукции Dremel, поддержке пользователей и номера горячей линии см. на сайте www.dremel.com

Bosch Power Tools B.V., Konijnenberg 60, 4825 BD Breda, Нидерланды

KZ

ПАЙДАЛАНЫЛАТЫН БЕЛГІЛЕР

① **ОСЫ НҰСҚАУЛАРДЫ ОҚЫП ШЫҒУ**

② **ЕСТУ МҮШЕСІН ҚОРҒАЙТЫН БҰЙЫМДЫ ПАЙДАЛАНУ**

③ **КӨЗ ҚОРҒАНЫСЫН ПАЙДАЛАНУ**

④ **ШАҢНАН ҚОРҒАЙТЫН МАСКАНЫ ПАЙДАЛАНУ**

⑤ **ЭЛЕКТР ҚҰРАЛДАРЫН ТҰРМЫСТЫҚ ҚОҚЫСҚА ТАСТАМАУ**

НАЗАР АУДАРЫҢЫЗ **БАРЛЫҚ ҚАУІПСІЗДІК ЕСКЕРТУЛЕРІ МЕН БАРЛЫҚ НҰСҚАУЛАРДЫ ОҚЫП ШЫҒУ**

ОСЫ НҰСҚАУЛАРДЫ САҚТАҢЫЗ

Dremel айналмалы құралының қауіпсіздік нұсқаулығын қараңыз.

Нұсқаулық пен үйлесімділік жөніндегі соңғы жаңартуды www.dremeleurope.com сайтынан табуға болады

DREMEL 3000, 4000, 4300, 8220, 8260 АЙНАЛМАЛЫ ҚҰРАЛ ҮЛГІЛЕРІМЕН ПАЙДАЛАНУҒА АРНАЛҒАН ТІРКЕМЕ.

Бастапқы пайдалану алдында оңтайлы жұмыс үшін жаңа шағын ара тіркемесін айналмалы құралдың жоғары жылдамдығымен 2 минут жұмыс істетіңіз.

РЕТТЕУ ӘРЕКЕТТЕРІН ОРЫНДАУ, АКСЕССУАРЛАРДЫ ӨЗГЕРТУ НЕМЕСЕ ЖҰМЫСТЫ АЯҚТАУДАН КЕЙІН ШТЕПСЕЛЬДІ ҚУАТ КӨЗІНЕН АЖЫРАТЫҢЫЗ. МҰНДАЙ САҚТЫҚ ШАРАЛАРЫ ЭЛЕКТР ҚҰРАЛЫНЫҢ КЕЗДЕЙСОҚ ІСКЕ ҚОСЫЛУ ҚАУПІН АЗАЙТАДЫ.

МЕХАНИКАЛЫҚ ҚҰРАЛДЫҢ ҚАУІПСІЗДІГІ БОЙЫНША ЖАЛПЫ ЕСКЕРТУЛЕР

НАЗАР АУДАРЫҢЫЗ **ОСЫ ЭЛЕКТР ҚҰРАЛЫМЕН БІРГЕ БЕРІЛГЕН БАРЛЫҚ ЕСКЕРТУЛЕР, НҰСҚАУЛАР, СУРЕТТЕР ЖӘНЕ СИПАТТАМАЛАРДЫ ОҚЫҢЫЗ.**

Төменде көрсетілген барлық нұсқауларды орындамау салдарынан электр тогының соғуы, өрт және/немесе ауыр жарақат орын алуы мүмкін. ***Барлық ескертулер мен нұсқауларды болашақта қарау үшін сақтап қойыңыз.*** *Ескертулердегі «электр құралы» термині электр желісінен жұмыс істейтін (сымды) немесе батареямен жұмыс істейтін (сымсыз) электр құралын білдіреді.*

ЖҰМЫС ОРНЫНЫҢ ҚАУІПСІЗДІГІ

a. **Жұмыс орны таза әрі жарық жақсы түсетін болуы қажет.** *Жұмыс орнының таза емес немесе қараңғы болуы оқыс оқиғалардың пайда болуына себеп болады.*
b. **Электр құралдарын тұтанғыш сұйықтықтар, газдар немесе шаң бар жер сияқты жарылысқа қауіпті орталарда пайдаланбаңыз.** *Электр құралдары шаң немесе түтінді тұтандыруы мүмкін ұшқындар шығарады.*
c. **Электр құралын пайдаланған кезде балалар мен айналадағы**

адамдар алшақ тұруы қажет. *Басқа нәрсеге алаңдау салдарынан зейін жоғалтуыңыз мүмкін.*

ЭЛЕКТР ЖҮЙЕЛЕРІН ПАЙДАЛАНУДАҒЫ ҚАУІПСІЗДІК ТЕХНИКАСЫ

a. **Электр құралының штепсельдері розеткаға сәйкес келуі қажет. Ешқашан штепсельді өзгертпеңіз. Ешқандай адаптер штепсельдерін (жерге) тұйықталған электр құралдарымен бірге пайдаланбаңыз.** *Өзгертілмеген штепсельдер мен сәйкес келетін розеткалар электр тогының соғу қаупін азайтады.*
b. **Құбырлар, радиаторлар, газ плиталары және тоңазытқаштар сияқты жерге тұйықталған заттарға денеңізді тигізбеңіз.** *Денеңіз жерге тұйықталса, электр тогының соғу қаупі артады.*
c. **Электр құралын жаңбырдан және ылғалдан сақтаңыз.** *Электр құралына су кірсе, электр тогы соғуы мүмкін.*
d. **Кабельді тек орнымен пайдаланыңыз. Электр құралының кабелін оны тасу, тарту немесе қуат көзінен ажырату үшін пайдаланбаңыз. Сымды жоғары температурадан, май, өткір шеттер немесе жылжымалы бөлшектерден алшақ ұстаңыз.** *Зақымдалған немесе шатасқан сымдар электр тогының соғу қаупін арттырады.*
e. **Электр құралын сыртта пайдаланған кезде, далада пайдалануға болатын ұзартқыш сымды пайдаланыңыз.** *Далада пайдалануға болатын сымды пайдаланғанда электр тогының соғу қаупі азаяды.*
f. **Ылғал жерде электр құралын пайдалануға тура келсе, қорғаныспты өшіру құрылғысымен (ҚӨҚ) қорғалған жабдықты пайдаланыңыз.** *ҚӨҚ пайдаланғанда электр тогының соғу қаупі азаяды.*

ЖЕКЕ ҚАУІПСІЗДІК

a. **Электр құралын пайдаланған кезде абай болыңыз, не істеп жатқаныңызға қараңыз және зейін қойыңыз. Шаршап тұрсаңыз немесе есірткі, ішімдік немесе дәрі-дәрмек қабылдаған болсаңыз, электр құралын пайдаланбаңыз.** *Электр құралдарын пайдаланған кезде алаңғасарлық салдарынан жеке ауыр жарақат алуыңыз мүмкін.*
b. **Жеке қорғаныс жабдығын пайдаланыңыз. Әрқашан көзді қорғау бұйымын киіңіз.** *Шаңнан қорғайтын маска, сырғанамайтын арнайы аяқ-киім, каска немесе есту мүшесін қорғайтын бұйым сияқты қорғаныс жабдығын тиісті жағдайларда пайдаланғанда жеке жарақат алу қаупі азаяды.*

c. **Электр құралының абайсызда іске қосылуына жол бермеңіз. Электр құралдарын тасымалдауда қоректендіру көзінен ажыратылғанына көз жеткізіңіз.** *Электр құралдарын қосқышынан ұстап тасымалдау немесе қосқыш қосулы күйде қуаттандыру салдарынан оқыс оқиғалар орын алуы мүмкін.*

d. **Электр құралын іске қоспас бұрын оны реттеу үшін пайдаланған барлық құралдар мен кілттерді алып тастаңыз.** *Электр құралының айналатын бөлігіндегі құралдар мен кілттер дене жарақатына себеп болуы мүмкін.*

e. **Жұмыс кезінде электр құралын қатты тартпаңыз. Тұрақты қалыпта тұрыңыз және тепе-теңдік сақтаңыз.** *Бұл кездейсоқ жағдайларда электр құралын дұрыс басқаруға мүмкіндік береді.*

f. **Арнайы киім киініңіз. Кең киім кимеңіз және әшекей тақпаңыз. Шашыңызды, киіміңізді және қолғабыңызды жылжымалы бөлшектерден алшақ ұстаңыз.** *Кең киім, әшекей немесе ұзын шаш жылжымалы бөлшектерге ілініп қалуы мүмкін.*

g. **Құралмен бірге шаң сору және шаң жинау жүйесі қамтамасыз етілсе, олардың дұрыс жалғанып, пайдаланылатынына көз жеткізіңіз.** *Шаңсорғыштарды пайдалану шаңға қатысты қауіптерді азайтады.*

h. **Құралдарды жиі пайдаланудан алған таныстық салдарынан алаңсыз болуға және құралдың қауіпсіздік қағидаларын елемеуге итермелеуіне жол бермеңіз.** *Абайсызда жасалған әрекет бірер секунд ішінде ауыр жарақаттануға себеп болуы мүмкін.*

ЭЛЕКТР ҚҰРАЛЫН ПАЙДАЛАНУ ЖӘНЕ КҮТІМ КӨРСЕТУ

a. **Электр құралына артық жүктеме түсірмеңіз. Электр құралын тек мақсатына сай пайдаланыңыз.** *Дұрыс электр құралы өзінің арнайы жылдамдығында жұмысты едәуір тиімді әрі қауіпсіз орындайды.*

b. **Қосқышы зақымданған электр құралын пайдаланбаңыз.** *Қосқыш арқылы басқарылмайтын кез келген электр құралы қауіпті және оны жөндеу қажет.*

c. **Реттеу әрекеттерін орындау, аксессуарларды өзгерту немесе жұмысты аяқтаудан кейін штепсельді қуат көзінен және/немесе батареядан ажыратыңыз.** *Мұндай сақтық шаралары электр құралының кездейсоқ іске қосылу қаупін азайтады.*

d. **Пайдаланбайтын электр құралдарын балалардың қолы жетпейтін жерде сақтаңыз. Электр құралымен немесе осы нұсқауларымен таныс емес адамға құралды пайдалануға**

рұқсат бермеңіз. *Электр құралдары жаттықтырылмаған пайдаланушылар қолында қауіп тудырады.*

e. **Электр құралдарына және керек-жарақтарға техникалық қызмет көрсетіңіз. Жылжымалы бөлшектердің қисаюын немесе шатасуын, бөлшектердің бұзылуын және электр құралдарының жұмысына әсер етуі мүмкін барлық жағдайларды тексеріңіз. Зақым бар болса, электр құралын пайдаланбас бұрын, оны жөндеңіз.** *Көптеген оқыс оқиғалар электр құралдарына дұрыс емес техникалық қызмет көрсету салдарынан орын алады.*

f. **Кескіш құралдарды өткір және таза күйде ұстаңыз.** *Тиісті түрде техникалық қызмет көрсетілген шеттері өткір кескіш құралдар бүгіліп қалмайды және оларды басқару оңай.*

g. **Жұмыс жағдайларын және орындау қажет жұмысты назарға ала отырып, электр құралын, аксессуарларды және алмалы-салмалы кескішті және т. б. осы нұсқауларға сәйкес пайдаланыңыз.** *Электр құралын мақсатты пайдаланудан басқаша пайдаланғанда қауіпті жағдай орын алуы мүмкін.*

h. **Тұтқалар мен ұстағыш беттерін құрғақ және май мен майлағыштан таза күйінде ұстаңыз.** *Тайғақ тұтқалар мен ұстағыш беттері күтпеген жағдайларда құралды қауіпсіз пайдалануға және басқаруға мүмкіндік бермейді.*

ҚЫЗМЕТ КӨРСЕТУ

a. **Электр құралына қызмет көрсету жұмысын тек түпнұсқа қосалқы бөлшектер пайдаланатын білікті маманға тапсырыңыз.** *Бұл электр құралы қауіпсіздігінің сақталуын қамтамасыз етеді.*

ҚҰРАМЫНДА АСБЕСТ БАР МАТЕРИАЛДАРМЕН ЖҰМЫС ІСТЕУГЕ БОЛМАЙДЫ (асбест канцерогенді болып есептеледі)

ЖҰМЫС КЕЗІНДЕ ДЕНСАУЛЫҚҚА ҚАУІП ТӨНДІРЕТІН, ТҰТАНАТЫН НЕМЕСЕ ЖАРЫЛУЫ МҮМКІН ШАҢ ПАЙДА БОЛҒАН ЖАҒДАЙДА САҚТЫҚ ШАРАЛАРЫН ҚОЛДАНУ (кейбір шаң түрлері канцерогенді болып есептеледі); шаңнан қорғайтын масканы киіп, шаң/жоңқаны сору құрылғысын жалғау мүмкін болса, сонымен бірге жұмыс істеу

БАРЛЫҚ АРА ТҮРЛЕРІНЕ АРНАЛҒАН ҚАУІПСІЗДІК НҰСҚАУЛАРЫ

КЕСУ ПРОЦЕДУРАЛАРЫ (I)

a. **⚠ ҚАУІП: Кесу аймағы мен жүзіне қолдарыңызды жақындатпаңыз. Екінші қолыңызды көмекші тұтқа немесе мотор корпусының үстіне қойыңыз. Екі қолыңыз да араны ұстап тұрса, оларды жүздің кесуі мүмкін емес.**

b. **Бұйымның астына қолды салуға болмайды.** *Қорғауыш сізді бұйымның астындағы жүзден қорғай алмайды.*

c. **Кесу тереңдігін бұйымның қалыңдығына сәйкес реттеңіз.** *Жүз тістері бұйымның астында жартылай көрінуі керек.*

d. **Кесу кезінде бұйымды ешқашан қолыңызда немесе аяғыңызға жақын ұстамаңыз.** *Бұйымды тұрақты платформаға бекітіңіз. Денеге әсерін, жүздің қысылып қалуын немесе бақылаудың жоғалуын азайту үшін жұмысты дұрыс атқару маңызды.*

e. **Кесу құралы жасырын сымға немесе өзінің сымына тиіп кетуі мүмкін болатын жұмысты орындау барысында электр құралды оқшауланған қысқыш бетімен ұстаңыз.** *Қысым үстіндегі сымға тию, сондай-ақ, электр құралының ашық металл бөлшектеріне қысым өткізеді және операторды электр тогының соғуы мүмкін.*

f. **Тілу кезінде әрдайым бағыттағыш тақтайшаны немесе тік жиекті бағыттағышты қолданыңыз.** *Бұл кесу дәлдігін жақсартады және жүздің айқасу мүмкіндігін азайтады.*

g. **Әрдайым білік саңылауларының өлшемі мен пішіні дұрыс жүздерді (алмаз немесе домалақ) пайдаланыңыз.** *Араның орнатылатын жабдығына сәйкес келмейтін жүздер орталықтан тыс жұмыс істейді, ол бақылаудың жоғалуына себеп болады.*

h. **Зақымдалған немесе дұрыс емес жүз шайбаларын немесе болтын пайдалануға боламайды.** *Жүз шайбалары мен болты оңтайлы өнімділік және қауіпсіз пайдалану мақсатында ара үшін арнайы әзірленген.*

БАРЛЫҚ АРА ТҮРЛЕРІНЕ АРНАЛҒАН ҚОСЫМША ҚАУІПСІЗДІК НҰСҚАУЛАРЫ

КЕРІ СЕРПІЛУ СЕБЕПТЕРІ ЖӘНЕ ОҒАН ҚАТЫСТЫ ЕСКЕРТУЛЕР

- Кері серпілу - бұл қысылған, кептелген немесе тураланбаған ара

жүзіне кенеттен болатын реакция, нәтижесінде бақыланбайтын ара бұйымды жоғары көтеріп, операторға қарай шығарады.

- Жүз қуыстың жабылуына байланысты қысылып немесе кептеліп қалғанда, жүз тоқтайды және мотор реакциясы құрылғыны жылдам операторға қарай бұрады.
- Егер жүзі кесу кезінде айналып кетсе немесе қисайып кетсе, жүздің артқы жиегіндегі тістер ағаштың жоғарғы бетіне түсіп, жүзі қуыстан шығып, операторға қарай кері секіріп кетуі мүмкін.

Кері серпілу араны дұрыс пайдаланбау және/немесе қате жұмыс процедураларының нәтижесінде пайда болады және оның алдын алу үшін төмендегі сақтық шараларын қолданыңыз.

a. Екі қолыңызбен араны мықтап ұстаңыз және білектеріңізді сері серпілу күштеріне қарсы тұра алатындай орналастырыңыз. Денеңізді жүзбен бір қатарда емес, оның екі жағында ұстаңыз. *Кері серпілу араның артқа секіруіне әкелуі мүмкін, бірақ егер тиісті сақтық шаралары қолданылса, кері серпілу күштерін оператор басқара алады.*

b. Жүз айқасқан кезде немесе қандай да бір себеппен кесуді кідірткен кезде, қосқышты босатыңыз (және жүзі толық тоқтағанша, араны материалда қозғалыссыз күйде ұстаңыз). Жүзі қозғалыста кезде араны жұмысынан алып тастауға немесе араны артқа қарай итеруге ешқашан әрекет жасамаңыз, әйтпесе кері серпілу орын алуы мүмкін. *Жүздің қисаю себебін зерттеп, оны жою үшін түзету әрекеттерін орындаңыз.*

c. Бұйымдағы араны қайта іске қосу кезінде, ара тістері материалға кіріп кетпеуі үшін ара жүзін ортаға қойыңыз. *Ара жүзі айқасса, ара қайта іске қосылған кезде ол жүріп кетуі немесе бұйымнан кері серпілуі мүмкін.*

d. Жүздің қысылу және кері серпілу қаупін азайту үшін үлкен панельдерді тіреңіз. *Үлкен панельдер өз салмағына байланысты еңкеюі мүмкін. Тіректер панельдің астында екі жағынан, кесу сызығына және панель жиегіне жақын орналасуы тиіс.*

e. Өтпейтін немесе зақымдалған жүздерді пайдалануға болмайды. *Өткірленбеген немесе дұрыс орнатылмаған жүздер шамадан тыс үйкеліске, жүздің айқасуына және кері серпілуге себеп болатынн тар қуыс шығарады.*

f. Кесуді орындау алдында жүз тереңдігі мен қиғаштықты реттейтін бекіткіш иінтіректер мықтап бекітілуі тиіс. *Жүз параметрі кесу кезінде жылжып кетсе, ол айқасуға және кері серпілуге әкелуі мүмкін.*

g. Бұрыннан бар қабырғалар немесе басқа тыныш жерлерде

аралаған кезде аса сақ болыңыз. *Шығыңқы жүз кері серпілуге әкелуі мүмкін нысандарды кесіп кетуі мүмкін.*

МАЯТНИКТІ САҚТАНДЫРҒЫШЫ БАР АРАЛАРҒА ЖӘНЕ ТІРКЕУ САҚТАНДЫРҒЫШЫ БАР АРАЛАРҒА АРНАЛҒАН ҚАУІПСІЗДІК ТЕХНИКАСЫ БОЙЫНША НҰСҚАУЛЫҚТАР

ТӨМЕНГІ САҚТАНДЫРҒЫШ ФУНКЦИЯСЫ

a. **Әрбір пайдалану алдында төменгі сақтадырғыштың тиісті түрде жабылуын тексеріңіз. Егер төменгі сақтандырғыш еркін қозғалмаса және лезде жабылмаса, араны пайдаланбаңыз. Төменгі сақтандырғышты ешқашан ашық күйге қыспаңыз немесе байламаңыз. Егер ара кездейсоқ құлап кетсе, төменгі сақтандырғыш майысып қалуы мүмкін.** *Төменгі сақтандырғышты тартқыш тұтқасынан көтеріп, оның еркін қозғалатынына және қиманың барлық бұрыштары мен тереңдіктерінде ара жүзі немесе басқа да бөліктерімен жанаспайтынына көз жеткізіңіз.*
b. **Төменгі сақтандырғыш серіппесінің жұмысын тексеріңіз. Егер сақтандырғыш пен серіппе тиісті түрде жұмыс істемесе, оларға пайдаланудан бұрын қызмет көрсету қажет.** *Төменгі сақтандырғыш бүлінген бөлшектерге, жабысқақ шөгінділерге немесе қоқыстың жиналуына байланысты ақырын жұмыс істеуі мүмкін.*
c. **Төменгі сақтандырғышты "терең тіліктер" және "құрама тіліктер" секілді арнайы тіліктер үшін қолмен тартуға болады. Төменгі сақтандырғышты тартқыш тұтқасынан көтеріңіз де, ара жүзі материалға кіргенде төменгі сақтандырғыш босатылуы тиіс.** *Басқа да барлық аралау әрекеттері үшін төменгі сақтандырғыш автоматты түрде жұмыс істеуі тиіс.*
d. **Араны верстакқа немесе еденге орналастырар алдында төменгі сақтандырғыштың әрдайым ара жүзін жауып тұрғанын қадағалаңыз. Қорғалмаған, айналмалы ара жүзі араның жолындағы барлық нәрсені кесіп, артқа қарай қозғалуына себеп болады.** *Ауыстырып-қосқыш босатылғаннан кейін ара жүзінің тоқтауына кететін уақытты ескеріңіз.*

ЖАЛПЫ АҚПАРАТ

a. **Өңдеу бөлшегіндегі бұрандалар, шегелер және басқа да элементтерден туындауы мүмкін зақымданудан абай болыңыз; жұмысты бастар алдында оларды алып тастаңыз.**
b. **Қысқышты бекітіңіз** *(қысқыш құрылғылармен немесе қыспақта қысылған өңдеу бөлшегі қолмен қысқанға қарағанда мықтырақ бекітіледі).*
c. **Құралды шетке алғанда, моторды өшіріп, барлық қозғалатын бөліктердің толық тоқтағанына көз жеткізіңіз.**
d. **Сыналанып қалған немесе электр немесе механикалық ақау жағдайларында құралды дереу өшіріп, ашаны ажыратыңыз.**
e. **Бұл құралды 16 жасқа дейінгі адамдар пайдаланбауы керек.**
f. **Әрқашан кернеу көзі құралдың зауыттық тақтайшасында көрсетілген кернеумен бірдей екенін тексеріңіз** *(номиналды кернеуі 230 В немесе 240 В болатын құралдар 220 В қуат көзіне қосылуы мүмкін).*
g. **Бұл құрал суармалы кесуге арналмаған.**
h. **Құрамында асбесті бар материалдармен жұмыс істемеңіз** *(асбест канцерогенді деп есептеледі).*
i. **Құрамында қорғасын бар бояу, ағаштың кейбір түрлері, минералдар мен металдар сияқты материалдардан шығатын шаң зиянды болуы мүмкін (денеге шаңның тиюі немесе шаңмен дем алу операторда немесе кездейсоқ өтіп бара жатқан адамдарда аллергиялық реакциялар және/немесе респираторлық аурулар тудыруы мүмкін):** *шаңнан қорғайтын маска киіп, шаңды шығару құрылғысымен қосылатын кезде жұмыс істеңіз.*
j. **Шаңның кейбір түрлері канцерогенді (мысалы, емен және шамшат ағашының шаңы) ретінде жіктеледі, әсіресе ағашты кондициялауға арналған қоспалармен бірге;** *шаңнан қорғайтын маска киіп, шаңды шығару құрылғысымен қосылатын кезде жұмыс істеңіз.*
k. **Жұмыс істегіңіз келетін материалдарға арналған шаңға қатысты ұлттық талаптарды орындаңыз.**
l. **Өте ұсақ өңдеу бөлшектерін кесуге тырыспаңыз.**
m. **Кесуді бастамас бұрын кесу жолының үстіндегі және астындағы барлық кедергілерді алып тастаңыз.**
n. **Құралмен ауада жұмыс істемеңіз.**
o. **Кез келген реттеу немесе қандай да бір аксессуарды ауыстыру алдында әрдайым штепсельді қуат көзінен ажыратыңыз.**
p. **Есту мүшесін қорғайтын бұйымды пайдалану ②.**

q. Штепсельді немесе қорек сымын ауыстыру әрдайым құралды өндіруші немесе оның қызмет көрсететін ұйымымен жүзеге асырылуы керек.

ҚОЛДАНУ КЕҢЕСІ

a. Жарылудың минималды деңгейде болуын қамтамасыз ету үшін өңдеу бөлшегінің жарамды бетін әрдайым төмен қаратып қойыңыз.
b. Егер олар ағаш және соған ұқсас материалдарға арналған болса, EN 847-1 стандартына сәйкес келетін өндіруші ұсынған ара жүздерін ғана пайдаланыңыз.

ҚОРШАҒАН ОРТА

КӘДЕГЕ ЖАРАТУ

Құрылғы, аксессуарлар және қаптама қоршаған ортаға зиянсыз қайта өңдеу үшін сұрыпталуы керек.

ТЕК ҚАНА ЕО ЕЛДЕРІ ҮШІН ⑤

Электр құралдарын тұрмыстық қоқысқа тастамаңыз! Электрлік және электрондық жабдықтар қалдығы үшін 2002/96/EC Европа нұсқаулығы мен оның ұлттық құқықтарына жүзеге асуына сәйкес ендігәрі пайдаланылмайтын электр құралдарын бөлек жинап, қоршаған ортаға зиянсыз жолмен қоқысқа тастау қажет.

ФУНКЦИОНАЛДЫҚ СИПАТТАМАСЫ ЖӘНЕ ТЕХНИКАЛЫҚ СИПАТТАМАЛАРЫ

A суреті:
1 = Жетек адаптері
2 = Муфта
3 = Бойлық көлденең кесуге арналған ара жүзі
4 = Бұранда

Максималды өнімділіктер:
Ара жүзі - 31,8 мм (1-1/4”)
Орталық саңылау - 9,22 мм (.363”)
90° бұрыштағы тереңдігі - 6,35 мм (1/4”)

ЖИНАУ

ШАҒЫН АРА ТІРКЕСІМІН ОРНАТУ

Шағын ара тіркесімін айналмалы құралға жинап, құралдың тиісті түрде жұмыс істеуін қамтамасыз ету үшін төмендегі нұсқауларды мұқият оқып, орындау аса маңызды болып табылады.
Шағын ара тіркесімін айналмалы құралға тиісті түрде бекіту үшін құралдан ҮШ элементті алып тастау керек: корпус қақпағы, цанга гайкасы және цанга. ⑥

1. Білік құлпының түймесін басып, цанга гайкасын босатып, алып тастаңыз.
2. Цанганы алып тастаңыз.
3. Корпус қақпағын құралдан босатып алыңыз.

Егер цанга гайкасы мен цанга мотор білігінен алынбаса, құрал тиісті түрде жұмыс істемейді.

4. Жетек адаптерін мотор білігіне орнатып, бекітіңіз. ⑦

ҚҰРАЛҒА ЗАҚЫМ КЕЛУІН БОЛДЫРМАУ ҮШІН ЖЕТЕК АДАПТЕРІН ШЕКТЕН ТЫС БЕКІТПЕҢІЗ. ЖЕТЕК АДАПТЕРІН ҚОЛЫҢЫЗБЕН БЕКІТІП, СОДАН СОҢ КІЛТПЕН ҚОСЫМША 1/3 АЙНАЛЫМҒА БЕКІТІҢІЗ. (Кілт айналмалы құрал жинағына кіреді.)

5. Муфта корпусқа тығыз жанасқанға дейін тіркемені айналмалы құралға бұраңыз. Тек қолыңызбен бекітіңіз. Құралдағы жылдамдықты басқару қосқышы оңай қол жетімді болатындай тіркеме айналмалы құралға бағытталуы керек. ⑧

АРА ЖҮЗІНІҢ ЖИНАҒЫ

ӘРДАЙЫМ DREMEL АРА ЖҮЗДЕРІН ПАЙДАЛАНЫҢЫЗ. ОРНАТЫЛАТЫН ЖАБДЫҚҚА СӘЙКЕС КЕЛМЕЙТІН АРА

ЖҮЗДЕРІ БАҚЫЛАУДЫҢ ЖОҒАЛУЫНА СЕБЕП БОЛЫП, РЕТСІЗ ЖҰМЫС ІСТЕЙДІ.

1. Тіркемені айналмалы құралға орнатыңыз. Айналмалы құралдың желіден ажыратылғанына және ауыстырып-қосқыштың ӨШІРУЛІ күйде екеніне көз жеткізіңіз.
2. Айналмалы құралдағы білікті құлыптау түймесін басыңыз. Бұранданы жақтаудан босатып, оны алып тастаңыз. ⑨
3. Сақтандырғыш табанын тіркеме үстіне итеріңіз, ара жүзіндегі көрсеткілердің сыртқа қарап, ара жүзінің жақтау білігінің дөңесінде тегісінен жатқанына көз жеткізе отырып, ара жүзін жақтау білігіне орналастырыңыз.
   Ара жүзінің тістері жоғарғы сақтандырғыштағы көрсеткілер бағытында бағытталғанына көз жеткізіңіз.
   Төменгі сақтандырғышты тарту кезінде серіппені қоса алғанда жұмысын және жағдайын тексеріңіз.
4. Айналмалы құралдағы білікті құлыптау түймесін басыңыз. Бұранданы ауыстырып, мықтап бекітіңіз. ⑩

ПАЙДАЛАНУ НҰСҚАУЛАРЫ

КЕСУ ТҮРЛЕРІ

Тіркемемен бірге берілген ара жүзі бойлық кесулерге де, көлденең кесулерге де арналған. Бойлық кесу – бұл ағаш талшығымен бойлай кесу. Көлденең кесу – бұл талшыққа қарсы кесу.
Айналмалы құрал кесуді бастағанға дейін берілген жылдамдықпен жұмыс істеп, кесуді аяқтағаннан кейін ғана өшірілуі тиіс.
Бірінші кезекте ағаш немесе ағаш материалдарында пайдалану үшін.
Басқа материалдар ара жүзінің ерте тозуына әкелуі мүмкін.
Металл немесе тас қалауда пайдалануға арналмаған.

БАҒЫТТАЛҒАН БАҒЫТТАУЫШ

Құралдың беріліс бағыты – тек оңнан солға.
90° бұрышымен тікелей кесу кезінде кесуді бағыттау үшін сақтандырғыштың сол жағындағы бағытталған бағыттауышты пайдаланыңыз. Бұл бағыттаууыш сондай-ақ беріліс бағытын көрсетеді.
Кесу орнын бекіту үшін кесілген материалдар қиындыларында үлгі қиындыларды жасаңыз. Жарылудың минималды деңгейде болуы үшін материалдың жарамды жағын төмен қаратып қойыңыз.

Кесудің максималды тереңдігі - 6,35 мм (1/4”). Радиустарды, қисықтарды немесе көлбеулерді кесуге арналмаған.

⚠ ӘРДАЙЫМ ҚОЛ НЕМЕСЕ САУСАҚТАРЫҢЫЗДЫҢ ТӨМЕНГІ САҚТАНДЫРҒЫШТЫҢ ЕРКІН ҚОЗҒАЛЫСЫНА КЕДЕРГІ КЕЛТІРМЕЙТІНІН ҚАДАҒАЛАҢЫЗ

Мықтап ұстаңыз. Айналу құралына ешқашан күш түсірмеңіз. Құралды ақырын және үздіксіз басыңыз.
Түйіршік бойымен кесу кезінде ағаш талшықтары жарылып, көтеріліп кетуге бейім. Араны ақырын жылжыту осы әсерді азайтады.

⚠ ТӨМЕНГІ САҚТАНДЫРҒЫШТЫҢ ЖЫЛДАМ ҚАЙТАРЫЛУЫ ҮШІН ОНЫ ЖИІ ТАЗАЛАП ТҰРЫҢЫЗ

⚠ БҰЛ ТІРКЕМЕ АБРАЗИВТІ КЕСУ ДӨҢГЕЛЕКТЕРІНЕ АРНАЛМАҒАН. СТАНДАРТТЫ DREMEL ДӨҢГЕЛЕКТЕРІ ЖАҚТАУҒА СЫЙМАЙДЫ.

ҮЛКЕН ПАРАҚТАРДЫ КЕСУ

Үлкен парақтар мен ұзын тақталар тірекке байланысты еңкейеді немесе бүгіледі. Бөлшекті теңестірмей немесе тиісті түрде ұстамай кесуге әрекет жасасаңыз, ара жүзі КЕРІ СЕРПІЛУГЕ және моторға қосымша салмақ түсіруге себеп бола отырып бүгілуі мүмкін. ⑪
⑫ суретінде көрсетілгендей панель немесе тақталарды кессуге жақын ұстаңыз. Үстел немесе верстакта емес, тек парақ немесе тақтайда кесетініңізге көз жеткізіңіз. Өңделетін бұйымды көтеру немесе ұстап тұру үшін пайдаланылатын бөренелерді ең кең жақтары өңделетін бұйымды ұстап тұратындай және үстел немесе верстакқа сүйенетіндей етіп орнату қажет. Шеттері жіңішке бұйымғды орналастырмаңыз, себебі ол тұрақсыз құрылым болып табылады. Кесілетін парақ немесе тақта үстел немесе верстак үшін тым үлкен болатын болса, ұстап тұратын бөренені еденге қойып, бекітіңіз.
Тілу кезінде әрдайым тік жиекті бағыттағышты қолданыңыз. Бұл кесу дәлдігін жақсартады және жүздің айқасу мүмкіндігін азайтады.

ТЕХНИКАЛЫҚ ҚЫЗМЕТ КӨРСЕТУ

ҚҰРАЛДЫ МАЙЛАУ
Ара тіркемесі тиісті түрде майланған және пайдалануға дайын.

ТАЗАЛАУ

ОҚЫС ОҚИҒАЛАРДЫ БОЛДЫРМАУ ҮШІН, ТАЗАЛАУ АЛДЫНДА ҚҰРАЛДЫ ӘРҚАШАНДА ҚУАТ КӨЗІНЕН АЖЫРАТЫҢЫЗ. Шағын ара тіркемесі дымқыл мақта тампонмен немесе сығылған құрғақ ауамен тиімді түрде тазалануы мүмкін.

ҚҰРАЛДАРДЫ СЫҒЫЛҒАН АУАМЕН ТАЗАЛАҒАН КЕЗДЕ ӘРҚАШАН ДА ҚАУІПСІЗДІК КӨЗІЛДІРІКТЕРІН ТАҒЫҢЫЗ.

Желдету саңылаулары және қосқыш иінтіректері бөгде заттардан таза және бос болу қажет. Үшкір заттарды саңылауларға кіргізу арқылы тазаламаңыз.

КЕЙБІР ТАЗАЛАҒЫШ ЗАТТАР ЖӘНЕ ЕРІТІНДІЛЕР ПЛАСТИК БӨЛШЕКТЕРГЕ ЗАҚЫМ КЕЛТІРЕДІ. Солардың кейбіреуі: бензин, көміртек тетрахлориді, хлорланған тазалағыш ерітінділер, аммиак және аммиагы бар тұрмыстық жуғыш заттар.

АРА ЖҮЗДЕРІНЕ КҮТІМ КӨРСЕТУ
Кесілген материалдарды кесуден де ара жүздері өтпейтін болуы мүмкін. Егер айналмалы құралды жай ғана кесу сызығы бойымен бағыттаудың орнына оны кесу үшін алға қарай күшпен итеретін болсаңыз, ара жүзі өтпейді немесе ағаш шайырымен жабылып қалған.
Жүздегі сағыз және ағаш шайырын кетіру кезінде айналмалы құралды тоқтан ажыратып, жүзін шығарып алыңыз. Есіңізде болсын, жүздер кесуге арналған, сондықтан мұқият пайдаланыңыз. Сағыз және шайырды кетіру үшін жүзді керосинмен немесе ұқсас еріткішпен сүртіңіз. Өтпейтін немесе зақымдалған жүз кесу жылдамдығын баяулатып, айналмалы құралға ауыр салмақ түсіреді және КЕРІ СЕРПІЛУГЕ себеп болады. Өтпейтін немесе зақымдалған жүздерді алмастыруға дайын болу үшін әрдайым қосымша өткір, тиімді жүздерді қолда ұстаңыз.
Ара тіркемесімен тек Dremel ара жүздерін пайдаланыңыз.

ҚЫЗМЕТ КӨРСЕТУ ЖӘНЕ КЕПІЛДІК

DREMEL өніміне белгіленген/нақты мемлекет ережелеріне сәйкес кепілдік беріледі; табиғи тозу салдарынан, шамадан тыс жүктеме немесе қате өңдеуден орын алған ақауларға кепілдік берілмейді.

Шағымдану жағдайында сатып алу түбіртегімен бірге *бөлшектелмеген* құралды дилерге жіберіңіз.

DREMEL КОМПАНИЯСЫМЕН БАЙЛАНЫСУ

Dremel тауарларының сұрыпталымы, қолдау көрсету және анықтамалық желі туралы қосымша ақпарат алу үшін, www.dremel.com веб-сайтына өтіңіз

Bosch Power Tools B.V., Konijnenberg 60, 4825 BD Breda, Нидерланд

UK

ВИКОРИСТОВУВАНІ СИМВОЛИ

① **ОЗНАЙОМТЕСЯ З ЦИМИ ІНСТРУКЦІЯМИ**

② **ЗАСТОСОВУЙТЕ ЗАСОБИ ЗАХИСТУ СЛУХУ**

③ **ЗАСТОСОВУЙТЕ ЗАСОБИ ЗАХИСТУ ОЧЕЙ**

④ **ЗАСТОСОВУЙТЕ РЕСПІРАТОР**

⑤ **НЕ ВИКИДАЙТЕ ЕЛЕКТРИЧНІ ІНСТРУМЕНТИ РАЗОМ ІЗ ПОБУТОВИМ СМІТТЯМ**

⚠ УВАГА **ПРОЧИТАЙТЕ ВСІ ЗАСТЕРЕЖЕННЯ ТА ІНСТРУКЦІЇ З БЕЗПЕЧНОЇ ЕКСПЛУАТАЦІЇ ПРИСТРОЮ**

ЗБЕРЕЖІТЬ ЦІ ІНСТРУКЦІЇ

Ознайомтеся з інструкціями з безпечної експлуатації обертового інструмента Dremel.

Інструкції з експлуатації та останні відомості щодо сумісності можна

знайти на сайті www.dremeleurope.com у розділі підтримки клієнтів.

ПРИЛАДДЯ ДЛЯ МОДЕЛЕЙ ОБЕРТОВИХ ІНСТРУМЕНТІВ 3000, 4000, 4300, 8220 і 8260.

Для максимальної продуктивності перед першим використанням дозвольте новій мініпилі попрацювати 2 хвилини на високій швидкості на обертовому інструменті.

⚠ ПЕРШ НІЖ ПРИСТУПИТИ ДО РЕГУЛЮВАННЯ ЕЛЕКТРОІНСТРУМЕНТА, ЗАМІНИТИ АКСЕСУАРИ АБО ПРИПИНИТИ РОБОТУ З НИМ, ВИЙМІТЬ ВИЛКУ З РОЗЕТКИ СИЛОВОЇ МЕРЕЖІ. ТАКІ ЗАПОБІЖНІ ЗАХОДИ ДАЮТЬ ЗМОГУ УНИКНУТИ ВИПАДКОВОГО ВВІМКНЕННЯ ЕЛЕКТРОІНСТРУМЕНТА.

ЗАГАЛЬНІ ЗАСТЕРЕЖЕННЯ ЩОДО БЕЗПЕКИ ПРИ ВИКОРИСТАННІ ЕЛЕКТРОІНСТРУМЕНТІВ

⚠ УВАГА ОЗНАЙОМТЕСЯ З УСІМА ЗАСТЕРЕЖЕННЯМИ, ІНСТРУКЦІЯМИ, ІЛЮСТРАЦІЯМИ ТА ТЕХНІЧНИМИ ХАРАКТЕРИСТИКАМИ, ЯКІ СУПРОВОДЖУЮТЬ ЦЕЙ ЕЛЕКТРОІНСТРУМЕНТ.

Недотримання нижчеподаних вказівок може призвести до удару електричним струмом, пожежі і/або важких тілесних ушкоджень. ***Збережіть всі застереження та інструкції для використання в майбутньому.*** *Термін «електроінструмент» в застереженнях позначає електричний інструмент із живленням від мережі (через шнур) чи з живленням від батарей (без шнура).*

БЕЗПЕКА РОБОЧОГО МІСЦЯ

a. **Підтримуйте робоче місце чистим і добре освітленим.** *Через безлад та погане освітлення часто трапляються аварії.*
b. **Не працюйте з електроприладами у вибухонебезпечній атмосфері, наприклад у присутності займистих рідин, газів або пилу.** *Електроінструмент утворює іскри, що можуть запалити пил або дими.*
c. **Не підпускайте дітей та сторонніх під час роботи з**

електроінструментом. *Через неуважність можна втратити контроль над інструментом.*

ЕЛЕКТРИЧНА БЕЗПЕКА

a. **Штепсельна вилка електроінструменту повинна відповідати розетці. Будь-які модифікації вилки не дозволяються. Не застосовуйте перехідники з електроінструментом із заземленням.** *Вилки, що не були модифіковані, та відповідні розетки зменшують ризик удару електричним струмом.*
b. **Уникайте контакту тіла із заземленими поверхнями, такими як труби, радіатори, агрегати і холодильники.** *Якщо ваше тіло буде заземленим, ризик удару електричним струмом підвищується.*
c. **Не залишайте електроінструмент під дощем або у вологому середовищі.** *Вода, що потрапляє всередину електроінструмента, підвищує ризик ураження електричним струмом.*
d. **Не пошкоджуйте шнур. Забороняється переносити, пересувати або вимикати електроінструмент з мережі за шнур. Тримайте шнур подалі від тепла, мастил, гострих країв або рухомих частин.** *Пошкоджений або заплутаний шнур підвищує ризик удару електричним струмом.*
e. **Під час використання електроінструмента за межами приміщення застосовуйте спеціальний подовжувач для робіт поза приміщенням.** *Використання подовжувача, що підходить для застосування на відкритому повітрі, зменшує ризик удару електричним струмом.*
f. **Якщо використання електроінструменту у вологих умовах уникнути неможливо, застосовуйте його за умови захисту живлення пристроєм захисного відключення.** *Використання пристрою захисного відключення зменшує ризик ураження електричним струмом.*

ОСОБИСТИЙ ЗАХИСТ

a. **Будьте напоготові, уважно спостерігайте за всім, що робите, та використовуйте здоровий глузд під час роботи з електроінструментом. Використовувати електроінструмент в стані втоми або під дією наркотичних речовин, алкоголю чи ліків заборонено.** *Неуважність під час експлуатації електричного інструменту може призвести до тяжких травм.*
b. **Використовуйте засоби індивідуального захисту. Завжди одягайте захисні окуляри.** *Засоби індивідуального захисту, такі як респіратор, нековзне безпечне взуття, шолом-каска або засоби*

захисту органів слуху, що застосовуються за відповідних умов, зменшують ризик травмування.

c. **Не допускайте випадкового включення обладнання. Перш ніж під'єднувати обладнання до джерела струму або комплекту батарей, піднімати або переносити його, переконайтеся, що вимикач перебуває в положенні «вимкнено».** *Перенесення електроінструмента з утримуванням пальця на вимикачі або електроінструмента під напругою з увімкнутим вимикачем провокує нещасні випадки.*

d. **Зніміть будь-які розсувні або гайкові ключі, перш ніж вмикати інструмент.** *Ключ, що залишився на рухомій деталі електроінструмента, може призвести до травм.*

e. **Не допускайте перенапруження. Завжди зберігайте рівновагу та надійне положення.** *Це дозволяє краще керувати електроінструментом у непередбачених ситуаціях.*

f. **Одягайтесь належним чином. Не носіть вільний одяг або прикраси. Тримайте волосся, одяг та рукавиці подалі від рухомих частин.** *Вільний одяг, прикраси або довге волосся можуть потрапити у рухомі деталі.*

g. **Якщо наявними є пристрої, що з'єднують джерело виділення пилу і обладнання його збору, переконайтесь, що вони під'єднані і належно використовуються.** *Використання приладів збирання пилу допоможе уникнути ризиків, пов'язаних з накопиченням пилу.*

h. **Не слід покладатися на досвід роботи з іншими інструментами й нехтувати правилами техніки безпеки при роботі з цим інструментом.** *Найменша необережність може призвести до серйозного травмування.*

ЕКСПЛУАТАЦІЯ ТА ДОГЛЯД ЗА ЕЛЕКТРОІНСТРУМЕНТОМ

a. **Не застосовуйте силу до електроінструмента. Використовуйте електроінструмент, який відповідає типу роботи, що виконується.** *Правильний електроінструмент, який використовується по призначенню, виконає роботу краще та безпечніше.*

b. **Не використовуйте електроінструмент, якщо вимикач не може його включити чи виключити.** *Будь-який електроінструмент, що не управляється вимикачем, є небезпечним та підлягає ремонту.*

c. **Перед здійсненням будь-яких регулювань, заміни деталей чи зберіганням електроінструменту, від'єднайте штепсельну вилку від джерела живлення та/або комплект батарей від**

електроінструменту. *Такі запобіжні заходи дають змогу уникнути випадкового ввімкнення електроінструмента.*

d. **Зберігайте електроінструмент, який не використовується, в недосяжних для дітей місцях та не дозволяйте особам, незнайомим з електроінструментом або цими інструкціями, використовувати електроінструмент.** *Електроінструмент є небезпечним у руках недосвідчених користувачів.*

e. **Підтримуйте електроінструменти та приладдя в робочому стані. Перевірте правильність положення або зціплення рухомих частин, пошкодження частин або інші умови, що можуть вплинути на експлуатацію електроінструменту. У разі пошкодження обладнання перед експлуатацією підлягає ремонту.** *Багато нещасних випадків були наслідками неналежного технічного обслуговування електроінструменту.*

f. **Ріжучі інструменти мають бути гострими та чистими.** *Інструменти для різання з гострими краями, що пройшли технічне обслуговування, менше злипаються, ними легше керувати.*

g. **Використовуйте електроінструмент, допоміжні елементи, частини електроінструменту тощо відповідно до цих інструкцій та з урахуванням умов праці і роботи, яку слід виконати.** *Застосування електроінструменту для будь-яких операцій, що відрізняються від його призначення, може спричинити небезпечну ситуацію.*

h. **Рукоятки та поверхні, що використовуються для тримання, мають бути сухими, чистими й не містити слідів масла й мастила.** *Слизькі рукоятки чи поверхні, за які можна тримати інструмент, перешкоджатимуть безпечному використанню та керуванню інструментом у непередбачуваних обставинах.*

ОБСЛУГОВУВАННЯ

a. **Довіряйте обслуговування свого електроінструменту кваліфікованому спеціалісту з ремонту з використанням лише ідентичних запчастин.** *Це забезпечить безпечність електроінструменту.*



НЕ ПРАЦЮЙТЕ З МАТЕРІАЛАМИ, ЩО МІСТЯТЬ АЗБЕСТ (азбест вважається канцерогенним матеріалом).



ЯКЩО ПІД ЧАС РОБОТИ МОЖЛИВЕ УТВОРЕННЯ ПИЛУ, ШКІДЛИВОГО ДЛЯ ЗДОРОВ'Я, ЛЕГКОЗАЙМИСТИХ АБО

ВИБУХОВИХ РЕЧОВИН, ВЖИВАЙТЕ ВІДПОВІДНИХ ЗАХОДІВ ЗАХИСТУ (деякі види пилу вважаються канцерогенними); використовуйте респіратор і витяжку для пилу та стружки, якщо її можливо підключити.

ІНСТРУКЦІЇ З ТЕХНІКИ БЕЗПЕКИ ДЛЯ ВСІХ ВИДІВ ПИЛ

РІЗАННЯ (I)

a. ⚠ **НЕБЕЗПЕКА! Не торкайтеся руками ділянки різання та пиляльного диска. Другою рукою тримайтеся за допоміжну рукоятку чи корпус двигуна. Якщо тримати пилу обома руками, можна уникнути небезпеки травмування пиляльним диском.**

b. **Не беріться рукою під заготовкою.** *Захисний кожух не забезпечує захист під заготовкою.*

c. **Відрегулюйте глибину різання відповідно до товщини заготовки.** *Пиляльний диск має виглядати знизу під заготовкою менш ніж на висоту зубця.*

d. **Ніколи не тримайте заготовку в руках і не спирайте її на коліно.** *Зафіксуйте заготовку на стійкій поверхні. Вкрай важливо забезпечити надійну фіксацію заготовки, щоб знизити ризик травмування тіла, заклинення пиляльного диска чи втрати контролю.*

e. **Тримайте електроінструмент лише за спеціальні ізольовані поверхні при виконанні операцій, коли ріжучий інструмент може торкатися схованого проводу або власного шнура.** *Контакт ріжучого приладдя з проводом під напругою може призвести до передачі напруги на незахищені частини електроінструмента та спричинити ураження оператора електричним струмом.*

f. **Під час поздовжнього різання слід використовувати напрямну планку чи напрямний механізм різання вздовж краю.** *Завдяки цьому збільшується точність розпилювання і зменшується небезпека заклинення пиляльного диска.*

g. **Завжди використовуйте диски з посадковим отвором правильного розміру та форми (ромбоподібний чи круглий).** *Центрування пиляльних дисків, які не відповідають елементам кріплення, буде порушено, що призведе до втрати контролю.*

h. **Заборонено використовувати пошкоджені чи невідповідні шайби чи болти.** *Ці деталі спеціально розроблено для конкретної*

моделі пили з метою гарантування оптимальної продуктивності та безпеки під час експлуатації.

ДОДАТКОВІ ІНСТРУКЦІЇ З ТЕХНІКИ БЕЗПЕКИ ДЛЯ ВСІХ ВИДІВ ПИЛ

ПРИЧИНИ ВІДДАЧІ ТА ВІДПОВІДНІ ЗАСТЕРЕЖЕННЯ

- Віддача — це несподівана реакція пиляльного диска на заклинення, затискання або неправильне встановлення, що призводить до неконтрольованого підняття пили, виходу із заготовки й руху в бік оператора.
- Якщо пиляльний диск застряг або зачепився у вузькій щілині, він блокується, і двигун відкидає пилу своєю силою у напрямку оператора.
- Якщо пиляльний диск перекошений або неправильно встановлений у проріз, зубці пиляльного диска з тильного боку можуть застрягати в поверхні заготовки, що призводить до викидання пиляльного диска із прорізу й відкидання пили в напрямку оператора.

Віддача — це результат неправильної експлуатації або помилок під час роботи з пилою.Уникнути її можна шляхом дотримання належних запобіжних заходів, зазначених нижче.

a. Міцно тримайте пилу обома руками; руки мають перебувати в такому положенні, у якому вам буде легше справитися з віддачею. Тіло має бути розміщено збоку від пиляльного диска, а не на одній лінії з ним. *При віддачі пила може відскочити назад, але оператор може вжити належних запобіжних заходів, щоб протидіяти цьому.*

b. Якщо пиляльний диск застряг або в разі припинення виконання робіт з інших причин, вимкніть пилу й утримуйте її в нерухомому положенні в заготовці, поки пиляльний диск повністю не зупиниться. Ніколи не намагайтеся вийняти пилу, що обертається, з прорізу чи потягнути її назад, оскільки це може призвести до утворення віддачі. *З'ясуйте й усуньте причину заклинення.*

c. Під час повторного запуску пили, коли вона перебуває в заготовці, відцентруйте пиляльний диск у прорізі, щоб зубці не чіпляли матеріал. *Якщо пиляльний диск застряг, при повторному вмиканні пила може піднятися або вискочити назад із заготовки.*

d. При обробці великих плит підпирайте їх, щоб зменшити ризик

віддачі внаслідок застрягання пиляльного диска. *Великі плити можуть прогинатися під власною вагою. Плити треба підпирати з обох боків, поблизу лінії прорізу та біля країв.*

e. **Ніколи не використовуйте тупі або пошкоджені диски.** *Пиляльні диски з тупими або неправильно спрямованими зубцями можуть утворювати вузький проріз, що призводять до надмірного тертя, заклинення пиляльного диска і віддачі.*

f. **Перед розпилюванням потрібно добре затягнути важелі налаштування глибини і кута розпилювання.** *Їх зміщення під час роботи може призвести до заклинення пиляльного диска і віддачі.*

g. **Будьте особливо обережні, виконуючи прорізи в стінах або інших місцях без прямого огляду.** *Пиляльний диск, що виступає, може врізатися в об'єкти і спричинити віддачу.*

ІНСТРУКЦІЇ З ТЕХНІКИ БЕЗПЕКИ ДЛЯ ПИЛ ІЗ МАЯТНИКОВИМ І НАТЯЖНИМ ЗАХИСНИМ КОЖУХОМ

ФУНКЦІЯ НИЖНЬОГО ЗАХИСНОГО КОЖУХА

a. **Перед кожним використанням слід перевіряти справність нижнього захисного кожуха. Не використовуйте пилу, якщо нижній захисний кожух не рухається вільно й не закривається. Заборонено фіксувати чи прив'язувати нижній захисний кожух у відкритому положенні. У разі падіння пили нижній захисний кожух може погнутися.** *Підніміть нижній захисний кожух за допомогою рукоятки втягування й переконайтеся, що він вільно рухається й не торкається диска чи будь-якої іншої деталі за будь-якої глибини та кута розпилювання.*

b. **Перевірте справність пружини нижнього захисного кожуха. У разі несправності захисного кожуха чи пружини її слід усунути перед використанням.** *Нижній захисний кожух може заклинювати через пошкодження деталей, накопичення смоли чи бруду.*

c. **Нижній захисний кожух можна відтягнути вручну лише для спеціального розпилювання, як-от глибоке розпилювання чи розпилювання під різним кутом. Підніміть нижній захисний кожух, скориставшись рукояткою втягування, і коли диск торкнеться матеріалу, відпустіть його.** *У будь-яких інших випадках нижній захисний кожух має спрацьовувати автоматично.*

d. **Перш ніж покласти пилу на верстат або на підлогу, переконайтеся, що нижній захисний кожух закриває пиляльний**

диск. Незахищений пиляльний диск, що рухається за інерцією, може спричинити віддачу пили, внаслідок чого вона може розпилювати все на своєму шляху. *Враховуйте, що для повної зупинки пиляльного диска після вимкнення пили потрібен час.*

ЗАГАЛЬНА ІНФОРМАЦІЯ

a. **Уникайте пошкодження інструмента від гвинтів, цвяхів та інших елементів у заготовці. Перш ніж розпочати роботу, витягніть їх.**
b. **Надійно зафіксуйте заготовку** *(за допомогою затискного пристрою або лещат заготовка фіксується надійніше, ніж при триманні її в руці).*
c. **Якщо інструмент не використовується, вимкніть двигун і переконайтеся, що всі рухомі деталі повністю зупинилися.**
d. **У разі защемлення, механічної чи електричної несправності слід негайно вимкнути інструмент і витягнути вилку.**
e. **Цей інструмент заборонено використовувати особам віком до 16 років.**
f. **Завжди перевіряйте, щоб напруга в мережі збігалася з напругою, зазначеною на заводській табличці інструмента** *(інструменти з номінальною напругою 230 В або 240 В також можуть бути підключені до мережі з напругою 220 В).*
g. **Інструмент не призначений для вологого різання.**
h. **Не працюйте з матеріалами, що містять азбест** *(азбест вважається канцерогенним матеріалом).*
i. **Пил від матеріалу, як-от фарби, що містить свинець, деякі породи дерев, мінералів і металу, може бути шкідливим (контакт або вдихання пилу може викликати алергічну реакцію та/або респіраторні захворювання в оператора або осіб, що перебувають поруч);** *використовуйте респіратор і витяжку для пилу, якщо її можливо підключити.*
j. **Деякі види пилу вважаються канцерогенними (як-от пил від дуба або бука), особливо в разі застосування засобів для кондиціонування деревини;** *використовуйте респіратор і витяжку для пилу, якщо її можливо підключити.*
k. **Дотримуйтеся чинних національних вимог щодо усунення пилу в робочому середовищі для матеріалів, з якими ви працюєте.**
l. **Не намагайтеся розпиляти заготовки надто малого розміру.**
m. **Перш ніж розпочати роботу, усуньте всі перешкоди в ділянці над траєкторією розпилу та під нею.**

n. Не використовуйте інструмент, тримаючи його над головою.
o. Перш ніж здійснювати будь-які налаштування чи змінювати приладдя, слід від'єднати вилку від джерела електроенергії.
p. Використовуйте засоби захисту органів слуху ②.
q. Заміну штекера чи шнура живлення мають виконувати спеціалісти виробника інструмента або уповноважені організації з обслуговування.

ПОРАДИ ЩОДО ЗАСТОСУВАННЯ

a. Завжди повертайте заготовку лицевим боком донизу, щоб зменшити ризик сколювання.
b. Для робіт із деревиною й подібними матеріалами використовуйте лише пиляльні диски, рекомендовані виробником, що відповідають вимогам стандарту EN 847-1.

ЗАХИСТ ДОВКІЛЛЯ

УТИЛІЗАЦІЯ

Списані пристрої, приладдя та упаковку необхідно відправляти на екологічно безпечну утилізацію.

ТІЛЬКИ ДЛЯ КРАЇН-ЧЛЕНІВ ЄС ⑤

Не викидайте електроінструменти разом із побутовими відходами! Згідно з Європейською Директивою 2002/96/ЄС про відходи електричного та електронного обладнання та її включення у відповідні положення національного законодавства електроінструменти, термін служби яких закінчився, необхідно утилізувати окремо від інших відходів і відправляти на екологічно безпечну переробку.

ОПИС ФУНКЦІЙ І ТЕХНІЧНІ ХАРАКТЕРИСТИКИ

Рис. A:
1 = адаптер приводу
2 = муфта
3 = диск для глибокого поперечного розпилу
4 = гвинт

Максимальні габарити:
Диск — 31,8 мм (1–1/4 дюйма)
Посадковий отвір — 9,22 мм (0,363 дюйма)
Глибина під кутом 90° — 6,35 мм (1/4 дюйма)

СКЛАДАННЯ

УСТАНОВКА МІНІПИЛИ

Вкрай важливо уважно ознайомитися з указівками, наведеними нижче, й дотримуватися їх під час встановлення мініпили на обертовому інструменті для забезпечення його належної роботи.
Для правильного встановлення мініпили на обертовому інструменті потрібно зняти ТРИ деталі з інструмента: захисний ковпачок, цангу й гайку цанги. ⑥

1. Натисніть кнопку блокування вала, розкрутіть і зніміть гайку цанги.
2. Зніміть цангу.
3. Відкрутіть захисний ковпачок і зніміть його з інструмента.

Якщо цангу та гайку цанги не зняти з вала двигуна, інструмент не працюватиме належним чином.

4. Установіть адаптер приводу на вал двигуна й затягніть його. ⑦

ЩОБ УНИКНУТИ ПОШКОДЖЕННЯ ІНСТРУМЕНТА, НЕ ЗАТЯГУЙТЕ АДАПТЕР ПРИВОДУ НАДТО СИЛЬНО. ЗАКРУТІТЬ ЙОГО ПАЛЬЦЯМИ Й ДОДАЙТЕ 1/3 ОБЕРТУ, СКОРИСТАВШИСЬ КЛЮЧЕМ. (Ключ входить у комплект постачання обертового інструмента).

5. Накрутіть насадку на обертовий інструмент, поки муфта не бути щільно прилягати до корпусу. Закручуйте її лише пальцями. Насадка має бути розташована на обертовому інструменті таким чином, щоб забезпечити легкий доступ до регулятора швидкості на інструменті. ⑧

МОНТАЖ ПИЛЯЛЬНОГО ДИСКА

ЗАВЖДИ ВИКОРИСТОВУЙТЕ ПИЛЯЛЬНІ ДИСКИ DREMEL. ЦЕНТРУВАННЯ ПИЛЯЛЬНИХ ДИСКІВ, ЯКІ НЕ ВІДПОВІДАЮТЬ

ЕЛЕМЕНТАМ КРІПЛЕННЯ, БУДЕ ПОРУШЕНО, ЩО ПРИЗВЕДЕ ДО ВТРАТИ КОНТРОЛЮ.

1. Установіть насадку на обертовому інструменті. Переконайтеся, що обертовий інструмент від'єднано від мережі живлення та вимкнено.
2. Натисніть кнопку блокування вала на обертовому інструменті. Відкрутіть гвинт на шпинделі й витягніть його. ⑨
3. Піднімаючи ніжку захисного кожуха на насадці, установіть диск в оправці шпинделя й переконайтеся, що стрілки на диску направлені назовні, а сам диск щільно прилягає до фланця оправки шпинделя. Переконайтеся, що зубці пиляльного диска вказують у тому ж напрямку, що й стрілки на верхньому захисному кожусі. Відтягніть нижній захисний кожух і перевірте його справність і роботу, а також справність пружини.
4. Натисніть кнопку блокування вала на обертовому інструменті. Установіть на місце гвинт і надійно затягніть його. ⑩

ІНСТРУКЦІЇ З ЕКСПЛУАТАЦІЇ

ТИПИ РОЗРІЗІВ

Пиляльний диск, що надається в комплекті з насадкою, призначений для поздовжнього та поперечного розрізу. Поздовжній розріз передбачає розпилювання деревини в напрямку волокон. Поперечний розріз — це розпилювання поперек волокон.

Перш ніж почати розпилювання, обертовий інструмент має працювати на заданій швидкості, а вимикати його слід лише після завершення розрізу.

Переважно використовується для розрізу деревини та деревоподібних матеріалів. Використання на інших матеріалах може призвести до передчасного зношування пиляльного диска.

Не призначено для розрізу металу чи цегли.

НАПРЯМНА

Для обертового інструмента передбачено лише один напрямок подачі: справа наліво.

Для розрізу під прямим кутом слід використовувати напрямну з лівого боку від захисного кожуха. На цій напрямній також вказується напрямок подачі. Зробіть кілька пробних розрізів у відрізаних непотрібних шматках деревини, щоб визначити лінію розрізу. Щоб зменшити сколювання,

розмістіть матеріал лицевим боком донизу.
Максимальна глибина розрізу становить 6,35 мм (1/4 дюйма). Не призначено для кругового, криволінійного різання, а також для зрізання фасок.

ЗАВЖДИ ПЕРЕВІРЯЙТЕ, ЩОБ РУКИ ТА ПАЛЬЦІ НЕ ЗАВАЖАЛИ ВІЛЬНОМУ ПЕРЕМІЩЕННЮ НИЖНЬОГО ЗАХИСНОГО КОЖУХА.

Міцно тримайте інструмент. Ніколи не тисніть на інструмент із надмірним зусиллям. Здійснюйте натиск легкими і тривалими рухами. Під час поперечної різки волокна деревини можуть розщеплюватися та підніматися. Щоб уникнути цього, просувайте пилу повільно.

РЕГУЛЯРНО ОЧИЩУЙТЕ НИЖНІЙ ЗАХИСНИЙ КОЖУХ, ЩОБ ЗАБЕЗПЕЧИТИ ЙОГО НАЛЕЖНЕ ПОВЕРНЕННЯ В ПОТРІБНЕ ПОЛОЖЕННЯ.

ЦЯ НАСАДКА НЕ ПРИЗНАЧЕНА ДЛЯ АБРАЗИВНИХ ВІДРІЗНИХ ДИСКІВ. СТАНДАРТНІ ДИСКИ DREMEL НЕ ПІДХОДЯТЬ ДЛЯ УСТАНОВКИ НА ШПИНДЕЛІ.

РОЗРІЗАННЯ ВЕЛИКИХ ЛИСТІВ

Великі листи і довгі дошки прогинаються або згинаються, залежно від опори. Якщо спробувати їх розрізати без вирівнювання та належної фіксації, диск буде постійно гнутись, спричиняючи ВІДДАЧУ та надмірне навантаження на обертовий інструмент. ⑪
Підставляйте опори під лист або дошку біля місця розрізу, як показано на рис. ①②. Переконайтесь, що розрізано лише лист чи дошку, а стіл або верстат не зачеплено. Для підняття і підтримування заготовки слід використовувати бруски з перерізом два на чотири дюйми, при цьому їх слід розташовувати так, щоб ширші сторони підтримувала заготовку і лежали на столі чи верстаті. Не опирайте заготовку на тонші сторони, оскільки у цьому випадку не буде досягнуто стійкості. Якщо лист або дошка виявиться завеликою для стола чи верстата, використовуйте зазначені підтримуючі бруски на підлозі з належним фіксуванням.
Під час поздовжнього різання слід використовувати напрямний механізм різання вздовж краю. Завдяки цьому збільшується точність розпилювання і зменшується небезпека заклинення пиляльного диска.

ТЕХНІЧНЕ ОБСЛУГОВУВАННЯ

ЗМАЩУВАННЯ ІНСТРУМЕНТА
Насадка з пилою належним чином змащені й готові до використання.

ЧИЩЕННЯ



З МЕТОЮ УНИКНЕННЯ НЕЩАСНИХ ВИПАДКІВ ЗАВЖДИ ВІД'ЄДНУЙТЕ ІНСТРУМЕНТ ВІД ДЖЕРЕЛА ЖИВЛЕННЯ ПЕРЕД ОЧИЩЕННЯМ ЧИ ОБСЛУГОВУВАННЯМ. Для ефективного очищення мініпили слід використовувати вологу бавовняну тканину або стиснене сухе повітря.



ПІД ЧАС ЧИЩЕННЯ ІНСТРУМЕНТІВ СТИСНЕНИМ ПОВІТРЯМ ЗАВЖДИ ВИКОРИСТОВУЙТЕ ЗАХИСНІ ОКУЛЯРИ.

Вентиляційні отвори й важелі перемикачів мають бути чисті та вільні від сторонніх речовин. Не намагайтеся очистити інструмент, вставляючи гострі предмети в його отвори.



ДЕЯКІ ЗАСОБИ ДЛЯ ЧИЩЕННЯ ТА РОЗЧИННИКИ ПОШКОДЖУЮТЬ ПЛАСТМАСОВІ ДЕТАЛІ. До них належать, зокрема: бензин, тетрахлорид карбону, хлоровані очисні розчинники, аміак і побутові очисні засоби з вмістом аміаку.

ДОГЛЯД ЗА ПИЛЯЛЬНИМИ ДИСКАМИ
Навіть під час розпилювання звичайної деревини пиляльні диски затупляються. Якщо для розпилювання на обертовий інструмент доводиться тиснути, а не просто проводити його вздовж прорізу, існує ймовірність, що диск тупий або на ньому накопичився пек.
Під час чищення смоли чи пеку з пиляльного диска слід від'єднати обертовий інструмент від мережі та зняти диск. Пам'ятайте, що диски призначені для різання, тому поводьтеся з ними відповідним чином. Протріть пиляльний диск гасом чи подібним розчинником, щоб видалити смолу й пек.
Затуплений або пошкоджений пиляльний диск може призвести до зниження швидкості розпиляння й зайвого навантаження на обертовий інструмент, а також може спричинити ВІДДАЧУ. Тримайте під рукою запасні гострі пиляльні диски, щоб замінити при потребі затуплені чи пошкоджені.

Використовуйте з насадкою лише пиляльні диски Dremel.

ОБСЛУГОВУВАННЯ ТА ГАРАНТІЯ

На цей продукт DREMEL поширюється дія гарантії відповідно до законів і норм конкретної країни; на пошкодження в результаті природного зносу, перевантаження або неправильного використання дія гарантії не поширюється.

У разі рекламації відішліть *нерозібраний* інструмент і відповідні документи, що підтверджують факт його придбання, своєму дилеру.

КОНТАКТНІ ДАНІ DREMEL

Більш детальну інформацію про асортимент продукції Dremel, підтримку та гарячу лінію можна знайти на сайті www.dremel.com.

Bosch Power Tools B.V., Konijnenberg 60, 4825 BD Breda, Нідерланди

AR

الرموز المستخدمة

① **يُرجى قراءة هذه التعليمات**

② **يجب استخدام أداة حماية للسمع**

③ **يجب استخدام واق للعين**

④ **يجب استخدام قناع واق من الغبار**

⑤ **يُحظر التخلص من الأدوات الكهربية ضمن النفايات المنزلية**

تحذير **الرجاء قراءة جميع تحذيرات الأمان وجميع التعليمات**

احفظ هذه التعليمات

يُرجى الرجوع إلى تعليمات السلامة الخاصة بأداة Dremel الدوارة.

يمكن العثور على أدلة التعليمات وآخر تحديثات التوافق على www.dremeleurope.com تحت قسم الدعم

ملحق مخصص للاستخدام مع الطُرُز 3000 و4000 و4300 و8220 و8260 من أداة DREMEL الدوارة.

للحصول على الأداء المثالي، اترك مرفق المنشار الصغير الجديد يعمل بسرعة كبيرة على أداتك الدوارة لمدة دقيقتين قبل الاستخدام الأولي.

افصل القابس من مصدر التيار قبل القيام بأي عمليات ضبط أو تغيير الملحقات أو تخزين الأدوات الكهربية. تقلل إجراءات السلامة الوقائية تلك خطر بدء تشغيل الأداة الكهربية بشكل غير مقصود.

تحذيرات عامة لسلامة الأدوات الكهربائية

تحذير **اقرأ كافة تحذيرات السلامة والتعليمات والأشكال التوضيحية والمواصفات المرفقة مع هذه الأداة الكهربائية.**

فقد يؤدي الإخفاق في الالتزام بكافة التعليمات المدرجة أدناه إلى التعرض لصدمة كهربائية أو حريق و/ أو إصابة خطيرة. احفظ جميع التحذيرات والتعليمات للرجوع إليها في المستقبل. يشير مصطلح "الأداة الكهربية" الوارد في التحذيرات إلى أداتك الكهربية التي يتم تشغيلها من مصدر تيار رئيسي (عبر الأسلاك)

أو أداتك الكهربية التي يتم تشغيلها باستخدام البطارية (دون أسلاك).

سلامة منطقة العمل

c. حافظ على نظافة منطقة العمل وإضاءتها الجيدة. تشجع المناطق التي تسودها الفوضى أو الظلام على وقوع الحوادث.

d. لا تقم بتشغيل الأدوات الكهربية في مناطق قابلة للانفجار، كما في حال وجود سوائل قابلة للاشتعال أو غازات أو أتربة. فقد ينتج عن الأدوات الكهربية شرار قد يتسبب في اشتعال الأتربة أو الأبخرة.

e. أبعد الأطفال والمتفرجين أثناء تشغيل أداة كهربية. فقد يتسبب شرود ذهنك في فقدانك للسيطرة.

الأمان الكهربي

a. يجب أن تتطابق قوابس الأداة الكهربائية مع المنفذ. لا تقم بتعديل القابس بأي شكل مطلقًا. لا تستخدم أي قوابس مهايئة مع الأدوات الكهربية المتصلة بالأرض (المؤرضة). ستعمل القوابس غير المعدلة والمآخذ المتوافقة على تقليل خطر حدوث صدمة كهربية.

b. تجنب ملامسة الجسم للأسطح المتصلة بالأرض أو المؤرضة مثل الأنابيب والدفايات وأفران الطهي والثلاجات. هناك خطر متزايد لحدوث صدمة كهربية في حالة ملامسة جسمك للأدوات المؤرضة أو المتصلة بالأرض.

c. لا تعرض الأدوات الكهربية لظروف الطقس الممطرة أو الرطبة. حيث سيؤدي الماء الذي يدخل في أداة كهربية إلى زيادة خطر حدوث صدمة كهربية.

d. لا تستخدم السلك بشكل خاطئ. لا تقم أبدًا باستخدام السلك لحمل الأداة الكهربية أو جذبها أو فصلها. أبق السلك بعيدًا عن الحرارة أو الزيوت أو الحواف الحادة أو الأجزاء المتحركة. كما تزيد الأسلاك المتشابكة أو التالفة من خطر حدوث الصدمة الكهربية.

e. استخدم سلك استطالة مناسبًا للاستخدام الخارجي عند تشغيل أداة كهربية في الأماكن الخارجية. يؤدي استخدام سلك مناسب للاستخدام الخارجي إلى تقليل خطر حدوث صدمة كهربية.

f. إذا كان من الضروري تشغيل الأداة الكهربية في مكان رطب، فاستخدم مصدر طاقة محميًا بجهاز التيار المتبقي (RCD). يقلل استخدام جهاز التيار المتبقي من خطر الصدمة الكهربية.

السلامة الشخصية

a. كن منتبهًا، وانتبه إلى ما تفعله، وتحلَّ بحسن التمييز عند تشغيل أداة كهربية. لا تستخدم أداة قوة عندما تكون مجهدًا أو تحت تأثير العقاقير أو الكحول أو الأدوية. فقد يؤدي السهو للحظة أثناء تشغيل الأدوات الكهربية إلى إصابة جسدية خطيرة.

b. استخدم معدات حماية شخصية. وارتد واق عين على الدوام. ستقلل معدات الوقاية مثل قناع فلترة الأتربة، أو أحذية الأمان المضادة للتزحلق، أو الخوذة أو معدات وقاية السمع التي يتم استخدامها في ظروف مناسبة من الإصابات الشخصية.

c. منع بدء التشغيل غير المقصود. تأكد من وجود المفتاح في وضع إيقاف التشغيل قبل توصيل الأداة بمصدر الطاقة و/أو حزمة البطارية أو رفعها أو حملها. يؤدي حمل الأدوات الكهربية - مع وجود إصبعك على المفتاح أو توصيل الطاقة للأدوات الكهربية التي يكون المفتاح بها في وضع التشغيل - إلى وقوع حوادث.

d. قم بإزالة أي مفتاح ضبط أو مفتاح ربط قبل تشغيل الأداة الكهربية. قد يتسبب ترك مفك أو مفتاح في الجزء الدوار من الأداة الكهربية في حدوث إصابة جسدية.

e. لا تتخذ أوضاعًا يختل فيها توازنك. حافظ على توازنك وثبات قدميك طوال الوقت. يؤدي ذلك إلى التحكم بشكل أفضل في الأداة الكهربية في المواقف المفاجئة.
f. ارتدِ الملابس المناسبة. لا ترتد ملابس فضفاضة أو جواهر. وأبق شعرك وملابسك وقفازيك بعيدًا عن الأجزاء المتحركة. فقد تعلق الملابس الفضفاضة أو الجواهر أو الشعر الطويل بالأجزاء المتحركة.
g. إذا كانت الأجهزة مزودة لتوصيل وحدات تجميع الأتربة واستخلاصها، فتأكد من توصيل هذه الأجهزة واستخدامها بالشكل المناسب. يؤدي استخدام تجميع الأتربة إلى تقليل المخاطر ذات الصلة بالأتربة.
h. لا تدع المعرفة المكتسبة من الاستخدام المتكرر للأدوات، تجعلك مندفعًا مما قد يترتب عليها تجاهل مبادئ السلامة عند استخدام الأدوات. يمكن أن تتسبب اللامبالاة أثناء العمل، في حدوث إصابة شديدة في غضون جزء من الثانية.

استخدام الأداة الكهربية والعناية بها
a. لا تستخدم الأداة الكهربية بقوة مفرطة. استخدم الأداة الكهربية الصحيحة للتطبيق الذي تجريه. ستنجز الأداة الكهربية الصحيحة المهمة بشكل أفضل وأكثر أمانًا في النطاق الذي تم تصميمها من أجله.
b. لا تستخدم الأداة الكهربية في حالة تعذر تشغيلها أو إيقاف تشغيلها باستخدام المفتاح. تمثل أية أداة كهربية يتعذر التحكم فيها بالمفتاح خطرًا ويجب إصلاحها.
c. افصل القابس من مصدر الطاقة و/أو حزمة البطارية من الأداة الكهربية قبل القيام بأي تعديلات أو تغيير الملحقات أو تخزين الأدوات الكهربية. تقلل إجراءات السلامة الوقائية تلك خطر بدء تشغيل الأداة الكهربية بشكل غير مقصود.
d. قم بتخزين الأدوات الكهربية المعطلة بعيدًا عن متناول الأطفال ولا تسمح للأشخاص الذين ليسوا على دراية بالأداة الكهربية أو بهذه التعليمات أن يقوموا بتشغيل الأداة الكهربية. وتمثل الأدوات الكهربية خطرًا عندما تقع في أيدي مستخدمين غير مدربين.
e. الحفاظ على الأدوات والملحقات الكهربائية. وافحص الأداة الكهربية للبحث عن عدم ضبط الأجزاء المتحركة أو عدم إعاقة حركتها، ومن كسر الأجزاء، وأي حالة أخرى قد تؤثر في تشغيل الأداة الكهربية. في حالة تلف الأداة الكهربية، يجب إصلاحها قبل الاستخدام. هناك العديد من الحوادث الناتجة عن صيانة الأدوات الكهربية بشكل سيئ.
f. حافظ على حدة أدوات القطع ونظافتها. تنخفض احتمالات تعطل أدوات القطع التي تتم صيانتها بشكل جيد والمجهزة بحواف قطع حادة كما تكون أسهل في التحكم.
g. استخدم الأداة الكهربية والملحقات وأجزاء الأداة وما إلى ذلك بما يتفق مع هذه التعليمات مع الأخذ في الاعتبار ظروف العمل والعمل المراد إنجازه. يؤدي استخدام الأداة الكهربية في عمليات تشغيل تختلف عن تلك المصممة لها إلى التعرض لمواقف خطيرة.
h. اجعل المقابض وممسكات الأسطح جافة ونظيفة وخالية من الزيت والشحم. لا تمكنك المقابض وأسطح الإمساك المنزلقة من التعامل الآمن والتحكم القوي في الأداة في المواقف غير المتوقعة.

الصيانة
a. يجب إصلاح الأداة الكهربائية لدى شخص مؤهل مختص بالإصلاح يستخدم قطع الغيار المتطابقة فقط. حيث سيضمن ذلك الحفاظ على سلامة الأداة الكهربية.

لا تعمل باستخدام مواد تحتوي على الأسبستوس (يعد الأسبستوس مادة مسرطنة)

اتخذ الإجراءات الوقائية أثناء العمل عندما يكون هناك إمكانية إثارة تراب لأنه قد يضر بصحة الفرد، أو قد يكون قابلاً للاشتعال أو الانفجار (تعد بعض الأتربة مسرطنة)؛ لذا البس قناعًا واقيًا من الأتربة واعمل باستخدام أداة استخراج الغبار/الشظايا عندما يمكن توصيلها

تعليمات الأمان للمناشير الكهربية

إجراءات القطع (l)

a. خطر: ابعد يديك عن منطقة القطع وعن الشفرة. اجعل يدك الأخرى على المقبض الإضافي أو مبيت الموتور. إذا كنت تُمسك المنشار بكلتا يديك، فلن يمكنها أن تُجرح بالشفرة.

b. لا تمد يدك لأسفل قطعة العمل. لا يستطيع الواقي حمايتك من الشفرة الموجودة أسفل قطعة العمل.

c. اضبط عُمق القطع ليتناسب مع سماكة قطعة العمل. يجب أن يظهر جزء فقط من أسنان الشفرة من أسفل قطعة العمل.

d. لا تضع قطعة العمل في يديك أو بين ساقيك أثناء عملية القطع. قم بتأمين قطعة العمل بتثبيتها بمكان مستقر. من المهم تدعيم العمل بشكل صحيح لتقليل تعرض الجسم وتجنب حدوث تقييد للشفرة أو فقدان التحكم.

e. أمسك الأداة الكهربية باستخدام مقابض معزولة، فعند القيام بعملية تشغيل قد تتلامس فيها أداة القطع مع أسلاك مختفية أو مع السلك الخاص بها. يؤدي التلامس مع سلك "متصل بالكهرباء" إلى "وصول التيار الكهربي" إلى الأجزاء المعدنية المكشوفة للأداة الكهربائية وقد يعرض المشغل لصدمة كهربية.

f. عند الشق استخدم دائمًا سياج شق أو دليلاً بحافة مستقيمة. هذا يحسن من دقة القطع ويقلل من إمكانية التقييد.

g. استخدم دائمًا الشفرات بالحجم والشكل الصحيحين (الماسية مقابل المستديرة) لفتحات التشكيل. الشفرات التي لا تتوافق مع مكونات التثبيت للمنشار ستعمل بطريقة لا مركزية وتسبب فقدان السيطرة.

h. لا تستخدم أبداً فلكة شفرة أو مسمارًا ملولبًا تالفًا أو غير سليم. تم تصميم فلكة الشفرة والمسمار الملولب خصيصًا للمنشار الخاص بك، للحصول على الأداء الأمثل والتمتع بسلامة تشغيل.

مزيد من تعليمات الأمان للمناشير الكهربية

حالات الصدمات الارتدادية وتعليمات التحذير المتعلقة بها

- الارتداد هو رد فعل فجائي لانحراف شفرة المنشار أو تقييدها أو عملها بطريقة غير صحيحة مما يتسبب في فقدان السيطرة على المنشار وخروجه من قطعة العمل وإلى ناحية العامل.
- عندما تنحرف الشفرة أو تتقيد بشدة بسبب إغلاق الشق عليها، تتوقف الشفرة ويدفع رد فعل الموتور المنشار للخلف في ناحية العامل.

• إذا التفت الشفرة أو انحرفت بداخل الشق، فالأسنان الموجودة في الطرف الخلفي للشفرة يمكن أن تحفر في أعلى السطح العلوي الخشبي مسببة إخراج الشفرة من الشق لترتد ناحية العامل.
الارتداد يحدث نتيجة لسوء استعمال المنشار و/أو إجراءات التشغيل الخاطئة، ويمكن تفاديه باتباع الاحتياطات الواردة بالأسفل.

a. أحكِم كلتا يديك على المنشار، وموضِع ذراعيك لامتصاص قوى الارتداد. قف على أي جانب من جانبي الشفرة، ولكن لا تقف وجسمك في نفس اتجاه الشفرة. يمكن أن يتسبب الارتداد في الرجوع بالمنشار للخلف، ولكن يمكن للعامل التحكم في قوة الارتداد إذا اتبع الاحتياطات المناسبة.

b. عند تقييد الشفرة أو عند إعاقة القطع لأي سبب من الأسباب، فاترك مفتاح التشغيل (وثبت المنشار بلا حراك في المادة حتى تتوقف الشفرة تمامًا. لا تحاول أبدًا رفع المنشار من مكانه عند عمله أو سحبه للخلف أثناء حركة الشفرة حتى لا يحدث ارتداد. ابحث عن سبب تقييد الشفرة واعمل على إزالته.

c. عند إعادة العمل بالمنشار في قطعة العمل، اعمل على توسيط شفرة المنشار في الشق بحيث لا تعلق أسنان المنشار في المادة. إذا تم تقييد شفرة المنشار، فقد يقفز خارج قطعة العمل أو يرتد أثناء إعادة تشغيل المنشار.

d. دعم الألواح الكبيرة لتقليل مخاطر تكلب الشفرة والارتداد. قد تنحني الألواح الكبيرة بسبب وزنها. يجب وضع الدعامات تحت اللوحة على كلا الجانبين، بالقرب من خط القطع وبالقرب من حافة اللوحة.

e. لا تستخدم الشفرات غير الحادة أو المتضررة. الشفرة غير الحادة أو التي تم تركيبها بشكل خاطئ قد ينتج عنها شق ضيق ويؤدي لاحتكاك زائد وتقييد الشفرة والارتداد.

f. يجب أن يكون عمق الشفرة وأذرع قفل تعديل الميل محكمة ومؤمنة قبل إجراء القطع. إذا تغير تعديل ميل الشفرة أثناء القطع، فقد يؤدي ذلك إلى تقييد الشفرة والارتداد.

g. احترس بشكل خاص عند إجراء النشر في الجدران المقامة أو غيرها من قطع العمل محجوبة الرؤية. الشفرة البارزة قد تقطع الأجسام، ما قد يتسبب في حدوث ارتداد.

تعليمات السلامة للمناشير المزودة بواقٍ بندولي والمناشير المزودة بواقي سحب

وظيفة الواقي السفلي

a. تحقق من الواقي السفلي للتأكد من الإغلاق الجيد قبل كل استخدام. لا تشغل المنشار إذا كان الواقي السفلي غير حر الحركة، ولا يُغلِق على الفور. لا تقم أبدًا بربط الواقي السفلي أو بتثبيته في وضع الفتح. إذا سقط المنشار عن طريق الخطأ، فقد ينحني الواقي السفلي. ارفع الواقي السفلي بمقبض السحب وتأكد من أنه حر الحركة ولا يلمس الشفرة أو أي جزء آخر، في جميع الزوايا وأعماق القطع.

b. تحقق من تشغيل نابض الواقي السفلي. إذا كان الواقي والنابض لا يعملان بشكل صحيح، فيجب صيانتهما قبل الاستخدام. قد يعمل الواقي السفلي بِبُطْء بسبب الأجزاء التالفة أو الترسبات الصمغية أو تراكم الركام.

c. لا يمكن سحب الواقي السفلي يدويًا إلا لأعمال قطع خاصة مثل "القطع الغاطس" و "القطع المركب". ارفع الواقي السفلي عن طريق مقبض السحب وبمجرد دخول الشفرة إلى المادة، يجب تحرير الواقي السفلي. ولجميع عمليات النشر الأخرى، يجب أن يعمل الواقي السفلي بشكل تلقائي.

d. تأكد دائمًا أن الواقي السفلي يغطي الشفرة قبل وضع المنشار على القاعدة أو الأرضية.

ستتسبب الشفرة الانزلاقية غير المحمية في سير المنشار للخلف، مما يؤدي إلى قطع كل ما يوجد في طريقه. كُن على علم بالوقت الذي تستغرقه الشفرة لتتوقف بعد تحرير المفتاح.

مواصفات عامة

a. تجنب التلف الذي يمكن أن تسببه البراغي والمسامير والعوامل الأخرى في قطعة عملك؛ وتخلص منها قبل أن تبدأ العمل.
b. قم بتأمين قطعة العمل (قطعة العمل المثبتة بأدوات تثبيت أو قبضة حديدية مأمونة أكثر من المثبتة باليد).
c. عندما تترك الأداة، أغلق الموتور وتأكد من توقف كل الأجزاء المتحركة.
d. في حالة إن كان هناك أي عطل كهربائي أو ميكانيكي قم بإيقاف الأداة فورًا وافصل القابس.
e. هذه الأداة لا ينبغي أن يستخدمها من هم دون السادسة عشر.
f. تحقق دائمًا من أن إمدادات التيار الكهربائي مماثلة لما هو موضح على لوحة بيانات الأداة (يمكن توصيل الأدوات ذات المعايرة 230 فولت أو 240 فولت بمصدر تيار 220 فولت).
g. هذه الأداة ليست مناسبة لقطع الأجسام المبللة.
h. لا تعمل باستخدام مواد تحتوي على الأسْبَسْتُوْس (الحرير الصخري) (يعتبر الأسْبَسْتُوْس مادة مسرطنة).
i. قد تتسبب بعض المواد مثل الطلاء المحتوي على الرصاص وبعض أنواع الأخشاب وبعض المعادن بضرر (قد يسبب التلامس أو استنشاق الغبار حساسية أو مرضًا من أمراض الجهاز التنفسي للعامل أو المار): ارتدِ قناع الغبار واعمل بصحبة جهاز استخلاص الأتربة إذا أمكن توصيلها.
j. يتم تصنيف بعض أنواع الغبار كمسرطنة (كالغبار الناتج عن البلوط والزان) خاصة عند دمجها بإضافات تهوية الأخشاب، فارتد قناعًا للغبار واستخدم أجهزة استخلاص الأتربة إذا أمكن توصيلها.
k. متابعة المتطلبات القومية المتعلقة بالغبار الذي قد يتواجد بمكان عملك.
l. لا تحاول قطْع قِطَع العمل الصغيرة للغاية.
m. أزل كل العراقيل من فوق وتحت مسار القطع قبل أن تبدأ.
n. لا تستخدم الأداة في القطع فوق مستوى رأسك.
o. افصل القابس من مصدر الطاقة قبل القيام بتركيب أو تعديل أو تغيير أي ملحقات.
p. يجب استخدام أدوات حماية السمع ②.
q. يجب أن يتم دائمًا استبدال القابس أو سلك الإمداد بواسطة الشركة المصنعة للأداة أو مؤسسة الخدمة الخاصة به.

إرشادات حول التطبيق

a. وجِّه الجزء الأمتن من قطعة العمل لأسفل لضمان التعرض للحد الأدنى من الشظايا.
b. استخدِم فقط شفرات المنشار التي توصي بها الشركة المصنعة، والتي تتوافق مع التوجيه EN 847-1، إذا كانت مخصصة للخشب والمواد المشابهة.

البيئة

التخلص من البطارية
يجب فرز الماكينة والملحقات والعبوة لإعادة تدوير صديقة للبيئة.

خاص بالدول الأوروبية فقط ⑤
يُحظر التخلص من الأدوات الكهربية ضمن النفايات المنزلية. يجب تجميع الأدوات الكهربية التي لم تعد قابلة للاستخدام بشكل منفصل والتخلص منها بطريقة مناسبة بيئيًا وذلك بموجب التوجيه الأوربي EC/2002/96 الخاص بنفايات المعدات الكهربية والإلكترونية وتنفيذه في الحقوق الوطنية.

الوصف الوظيفى والمواصفات

الشكل أ:
١= محول السرعة
٢= الاقتران
٣= النصل القاطع
٤= مسمار

الحد الأقصى للقدرات:
الشفرة - ٣١,٨ ملم (١-٤/١ بوصة)
محور العجلة - ٩,٢٢ ملم (.٣٦٣")
العمق عند ٩٠ درجة - ٦,٣٥ ملم (٤/١")

التجميع

تركيب مرفقات المنشار الصغير
من الهام جدا قراءة التعليمات الواردة بالأسفل بعناية وإتباعها لتجميع مرفقات المنشار الصغير لأداتك الدورانية وضمان عمل الأداة كما ينبغي.
لربط المنشار الصغير للأداة الدورانية، يجب إزالة ثلاثة أشياء من الأداة: الغطاء والصامولة الدائرية والطوق المعدني. ⑥
1. اضغط زر قفل المقبض، فكه وأزل الطوق المعدني.
2. أزل الطوق المعدني.
3. أزل غطاء التجويف من الأداة.

إذا لم يتم إزالة الطوق المعدني وصامولته من الموتور، فلن تعمل الأداة بشكل ملائم.

4. ركب محول السرعة على الموتور واربط بإحكام. ⑦

لحماية الأداة من التلف، لا تضغط على محول السرعة بشدة. اضغط على مؤشر محول السرعة ثم اضغط بمقدار 1/3 لفة بمفتاح البراغي. (مفتاح البراغي موجود بعدة الأداة الدورانية.)

5. اربط المرفق على أداتك الدورانية إلى أن يصبح الرابط محكمًا على التجويف. استخدم يدك فقط في الضغط. يجب أن تكون المرفقات موجهة على أداتك الدورانية حتى يسهل الوصول لمفتاح التحكم في السرعة. ⑧

تجميع الشفرة

استخدم أنصال DREMEL دائمًا. الأنصال التى لا تتوافق مع أجهزة الوضع ستعمل بطريقة لا مركزية وتسبب فقدان السيطرة.

1. ضع المرفقات على أداتك الدورانية. تأكد من أن الأداة الدورانية غير موصولة بالكهرباء وأن مفتاح التشغيل مغلق.
2. اضغط على زر قفل المقبض في أداتك الدورانية. فك المسمار من العامود وأزله. ⑨
3. ادفع الواقي أعلى المرفقات وضع النصل على محور العجلة وتأكد أن الأسهم على النصل اتجاهها للخارج وأن النصل مستوى على حافة محور العجلة.
تأكد من أن أسنان النصل في نفس اتجاه الأسهم على الواقي بالأعلى.
عند سحب الواقي الأسفل، تفحص العمل والحالة بما في ذلك الزنبرك.
4. اضغط على زر قفل المقبض في أداتك الدورانية. استبدل المسمار واضغط عليه جيدا. ⑩

تعليمات التشغيل

أنواع القطع
نصل المنشار الموجود بالمرفقات يصلح للقطع بطريقة متقابلة ولإحداث شقوق. الشق هو القطع بالطول، مع حبوب الخشب. القطع المتقابل هو القطع عكس اتجاه سطح الخشب.
الأداة الدورانية يجب أن تعمل بسرعة محددة قبل البدء في القطع وتغلق فقط بعد الانتهاء منه.
تختص بالعمل على الأخشاب أو المواد المشابه له. المواد الأخرى قد تؤدي إلى إفساد الشفرة بشكل سابق لأوانه.
ليس للاستخدام على الحديد أو أعمال البناء.

دليل اتجاهي
اتجاه الإدخال للأداة الدورانية من اليمين لليسار فقط.
للقطع عند ٩٠ درجة بالضبط، استخدم الدليل الاتجاهي في الجانب الأيسر من الواقي لتوجيه اتجاه القطع.
هذا الدليل يوضح أيضا اتجاه الإدخال. استخدم بقايا الخشب لتجربة القطع. لتقليل الشظايا الخشبية، ضع الجزء الجيد من المادة على وجهه.
أقصى حد لعمق القطع ٦,٣٥ ملم (١/٤"). لا يستخدم لقطع المنحنيات أو الحواف.

تأكد دائما من أن الأيدى والأصابع لا تعوق الحركة الحرة للواقي السفلي.

حافظ على قبضتك قوية. لا تجبر الأداة الدائرية. استخدم ضغط قليل ومستمر.
في وقت القطع عكس اتجاه السطح، تتمزق وترتفع ألياف الخشب. التقدم البطيء بالمنشار يقلل هذا التأثير.

نظف الواقي السفلي باستمرار لضمان عودة سريعة له.

هذا الملحق ليس مخصص لكشط عجلات السيارات. عجلات ديرميل العادية لن تناسب العامود.

قطع صفائح كبيرة

قد ترتخي أو تنحني الألواح الكبرى والطويلة وذلك حسب الدعم. إذا حاولت القطع بدون تسوية وتثبيت القطعة بالشكل المناسب، فستنثني الشفرة وتسبب ارتدادًا وجهدًا إضافيًا على الأداة الدورانية. ⑪
ادعم اللوح بالقرب من طاولة القطع كما هو موضح في ⑫. تأكد من أنك تقطع عبر اللوح فقط وليس عبر طاولة القطع أو منصة العمل. ينبغي استخدام لوح خشبي رباعي الدعامات لرفع ودعم القطعة المراد العمل فيها بحيث تدعم الجوانب العريضة القطعة المراد قطعها وتستند على المنضدة أو الطاولة. لا تدعم القطعة بوضعها على الجوانب الضيقة لأن ذلك يجعلها غير ثابتة. إذا كان حجم اللوح أو اللوحة المراد قطعها أكبر من حجم المنضدة أو طاولة العمل، فضع اللوح رباعي الدعامات على الأرض وأحكم تثبيته.
عند الشق استخدم دليل بحافة مستقيمة. هذا يحسن من دقة القطع ويقلل من إمكانية التقييد.

الصيانة

تزييت الأداة

مرفقات المنشار تم تزييتها وجاهزة للعمل.

التنظيف

لتفادي الحوادث، افصل الأداة عن الكهرباء قبل تنظيفها أو القيام بأية صيانة. مرفقات المنشار الصغير يمكن تنظيفها بشكل أكثر فاعلية بمسحة قطن مبللة أو هواء جاف مضغوط.

ارتدِ نظارات حماية دائما عند تنظيف الأدوات بهواء مضغوط.

يجب أن تظل فتحات التهوية وأذرع المفاتيح نظيفة وخالية من الأجسام الغريبة. ولا تحاول تنظيف الأداة عن طريق إدخال أشياء مستدقة الطرف عبر الفتحات.

بعض المنظفات تتلف الأجزاء البلاستيكية. ومن أمثلتها: البنزين، رابع كلوريد الكربون، محاليل التنظيف بالكلور، أمونيا، المنظفات المنزلية المحتوية على أمونيا.

الاعتناء بالأنصال
تتدنى كفاءة الأنصال حتى بعد قطع بقايا الخشب. إذا وجدت نفسك تضغط على الأداة بدلا من مجرد توجيهها فعلى الأغلب تدنت كفاءة النصل أو تغطى بقير الخشب.
عندما تنظف القير من النصل، افصل الأداة عن الكهرباء وأزل النصل. تذكر، الأنصال معدة للقطع فتعامل معها بحرص. امسح النصل باكيروسين أو منظق شبيه لإزاله الصمغية والقير.
النصل المتضرر أو المتدنى يبطىء من سرعة القطع ويضع جهد أكبر على الأداة ويمكن أن يسبب الارتداد.
احتفظ بأنصال بديلة حتى يكون لديك أنصال حادة وجاهزة للاستبدال.
لا تستخدم سوى أنصال مناشير ديرميل مع مرفقاتك.

الخدمة والضمان

يتم ضمان منتج DREMEL هذا بما يتفق مع اللوائح الإجبارية/المخصصة للدولة؛ ويستثنى من هذا الضمان التلف الناجم عن البلى والتآكل العادي أو زيادة الحمل أو التعامل الخاطئ.

في حالة وجود شكوى، أرسل الأداة دون تفكيك مع إثبات الشراء إلى الوكيل.

الاتصال بشركة DREMEL
انتقل إلى www.dremel.com للحصول على مزيد من المعلومات حول مجموعة منتجات Dremel المتنوعة، والدعم، والخط الساخن الخاص بشركة Dremel.

Bosch Power Tools B.V., Konijnenberg 60, 4825 BD Breda, The Netherlands

Bosch Power Tools B.V.
Konijnenberg 60
4825 BD Breda
The Netherlands

2610Z10528 08/2020 www.dremel.com All Rights Reserved