DREMEL® 678

Content / Inhalt / Sommaire / Содержание

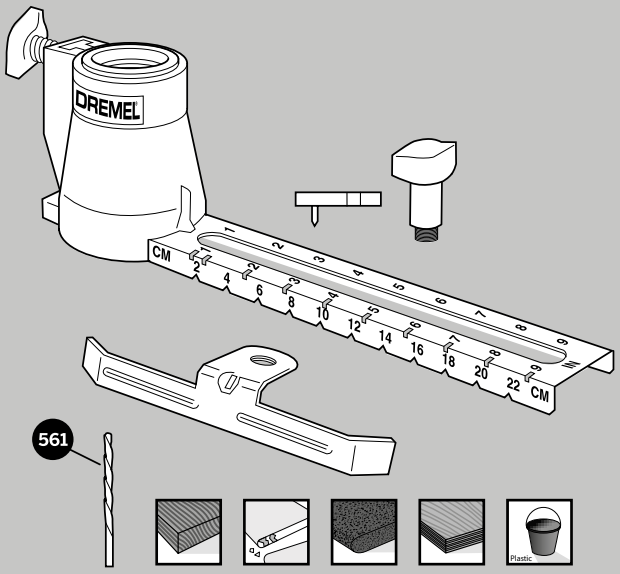

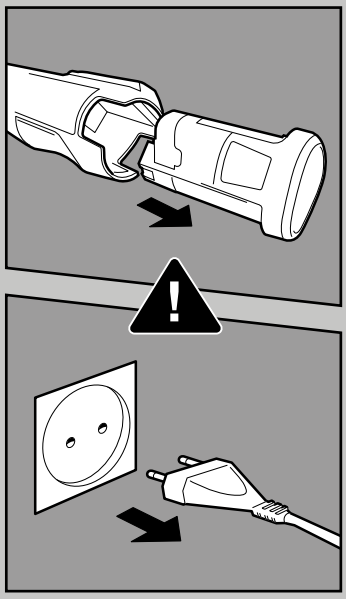

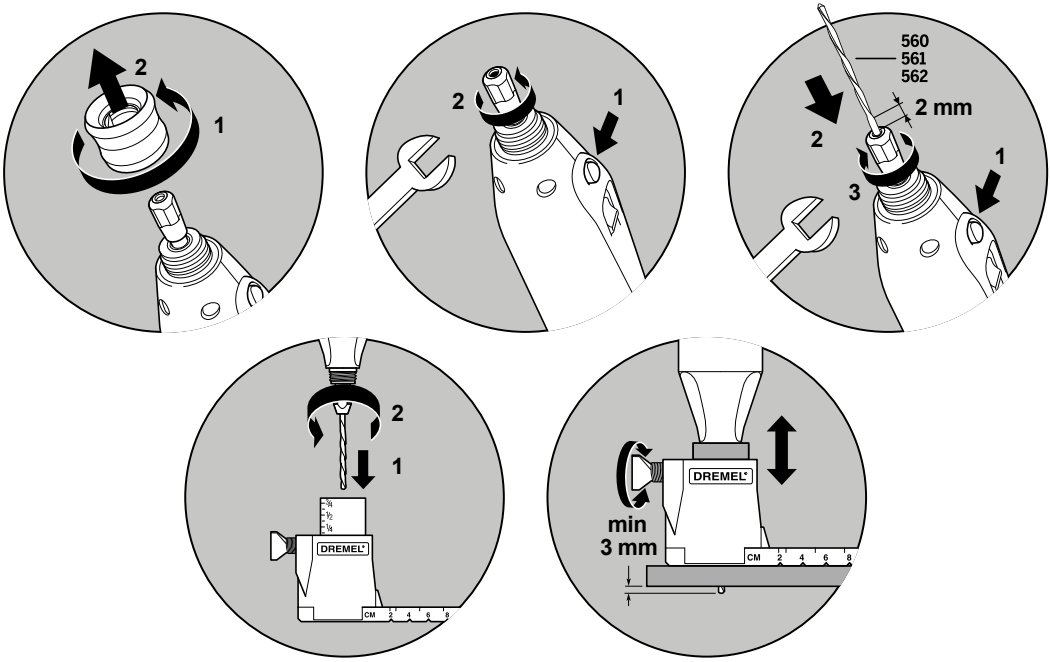

DREMEL® 678

