DREMEL® 1453

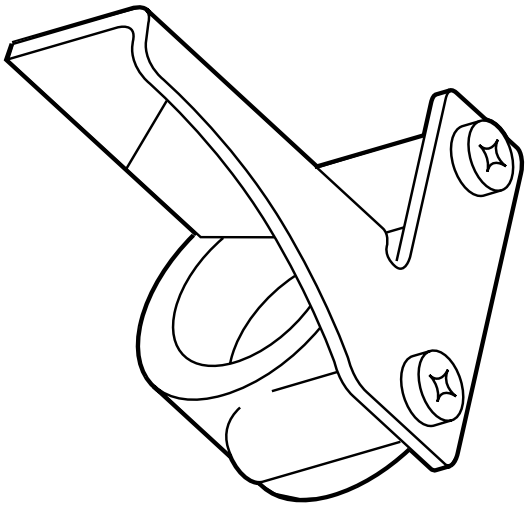

GB	Original instructions	4
DE	Übersetzung der originalbedienungsanleitung	7
FR	Traduction de la notice originale	11
IT	Traduzione delle istruzioni originali	15
NL	Vertaling van de originele gebruiksaanwijzing	19
DA	Oversættelse af betjeningsvejledning	23
SV	Översättning av originalinstruktioner	26
NO	Oversettelse av originalinstruksjonene	30
FI	Käännös alkuperäisistä ohjeista	33
ES	Traducción de las instrucciones originales	37
PT	Tradução das instruções originais	41
EL	Μεταφραση των πρωτοτυπων οδηγιων	44
TR	Orijinal yönergelerin çevirisi	48
CS	Překlad originálních pokynů	52
PL	Tłumaczenie oryginalnej instrukcji	55
BG	Превод на оригиналните инструкции	59
HU	Az eredeti előírások fordítása	63
RO	Traducere a instrucţiunilor originale	67
ET	Algsete juhiste tõlge	71
LT	Originalių instrukcijų vertimas	74
SL	Prevod originalnih navodil	78
LV	Oriģinālās lietošanas instrukcijas tulkojums	81
HR	Prijevod originalnih uputa	85
SR	Превод оригиналног упутства	89
MK	Употребени симболи	93
SK	Preklad pôvodných pokynov	97
RU	Перевод оригинальных инструкций	100
KZ	Түпнұсқа нұсқаулар аудармасы	105
UK	Переклад головних інструкцій	109
AR	ترجمة التعليمات الأصلية	113

EU

2610Z10529 06/2020

www.dremel.com

All Rights Reserved

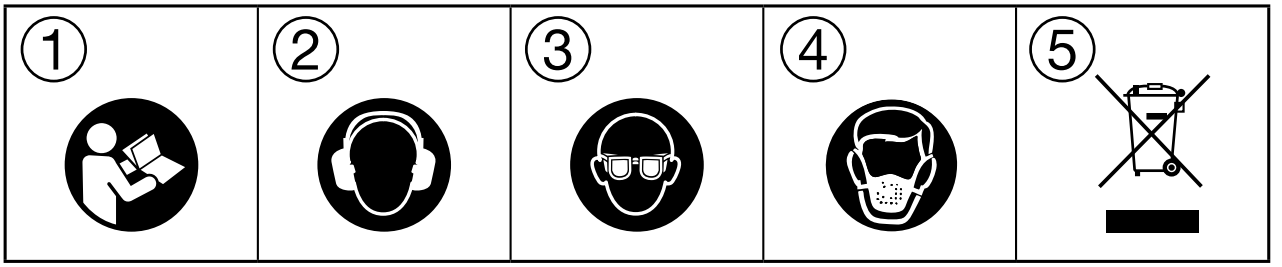
1
2
3
4
5

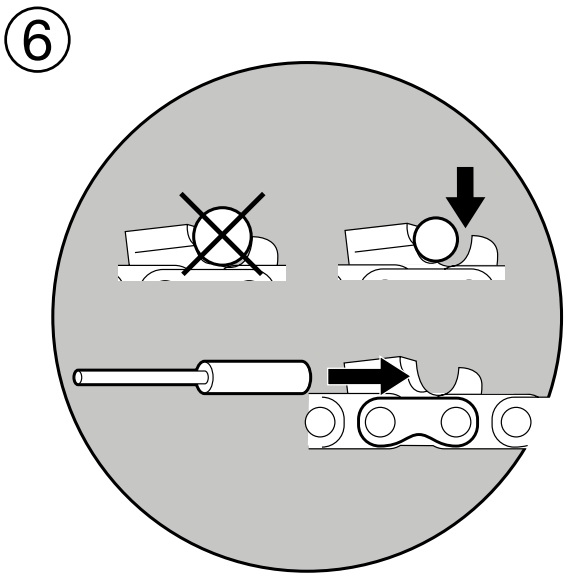
6

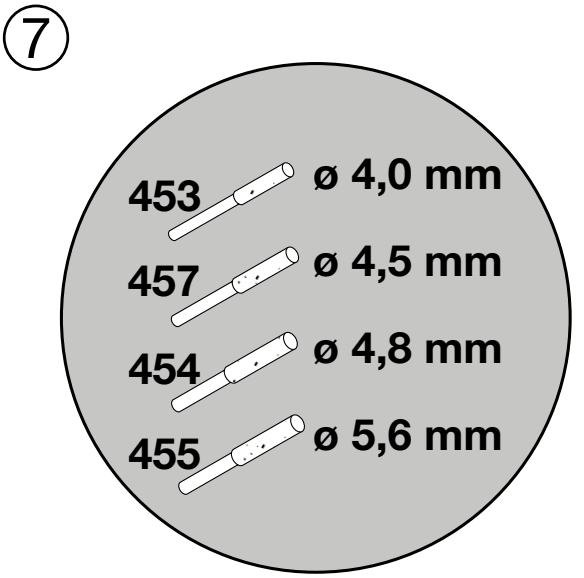
7
453
ø 4,0 mm
457
ø 4,5 mm
454
ø 4,8 mm
455
ø 5,6 mm

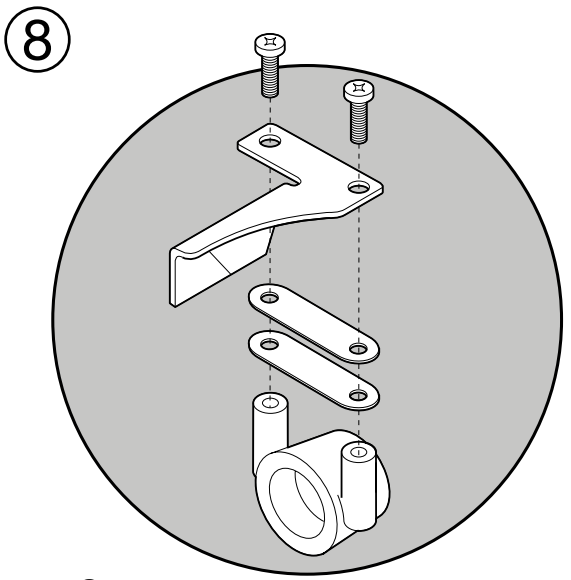
8

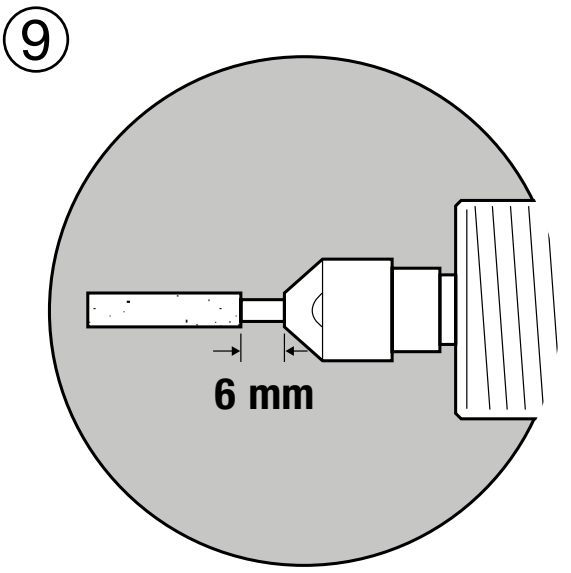
9
6 mm

⑩

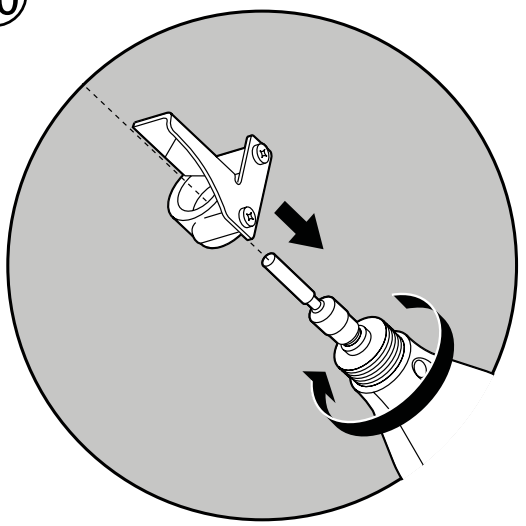

⑪

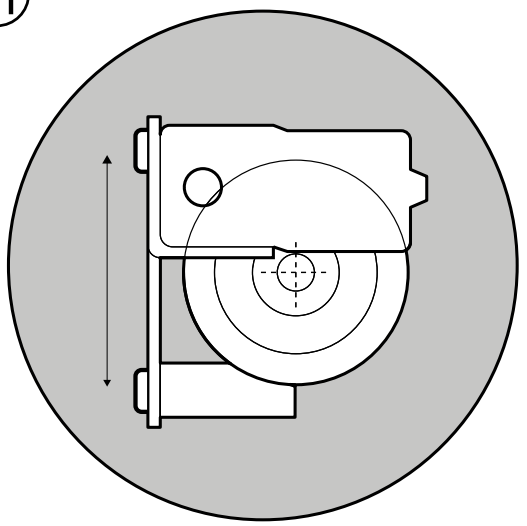

⑫

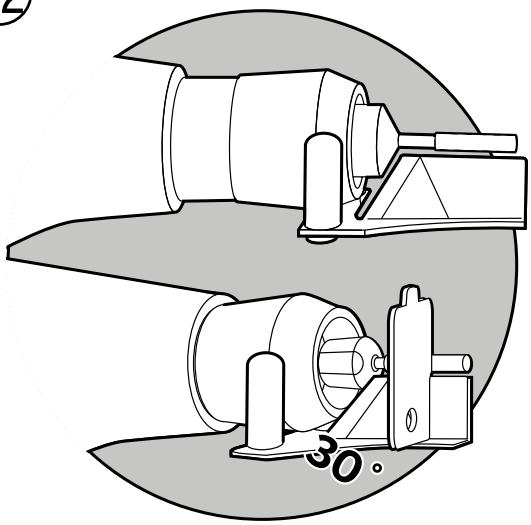

⑬

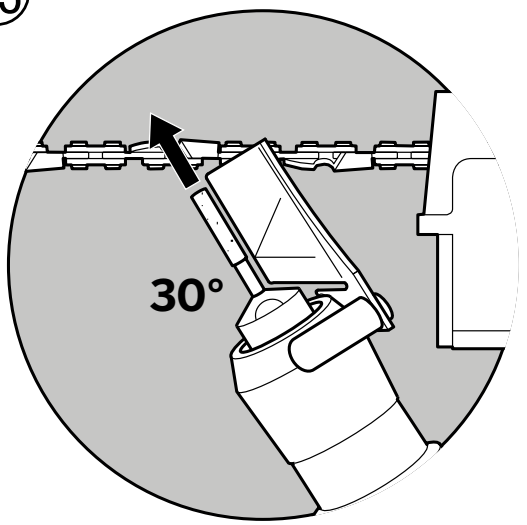

⑭

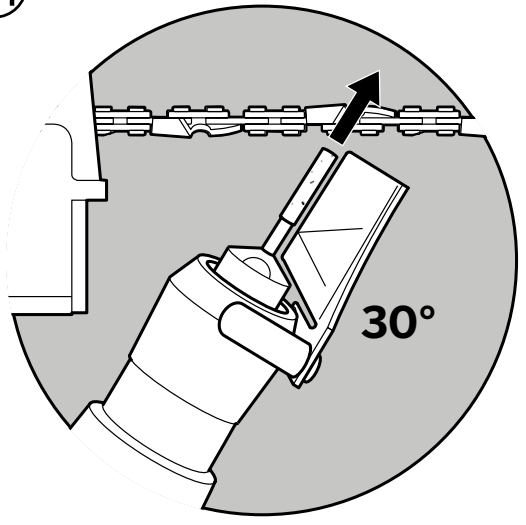

⑮

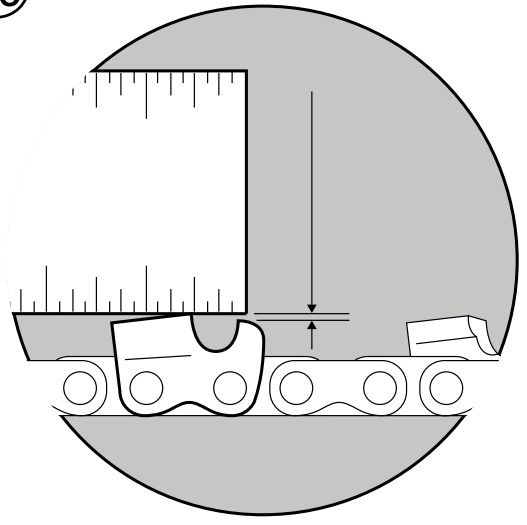

GB

USED SYMBOLS

① **READ THESE INSTRUCTIONS**

② **USE HEARING PROTECTION**

③ **USE EYE PROTECTION**

④ **USE A DUST MASK**

⑤ **DO NOT DISPOSE OF POWER TOOLS INTO HOUSEHOLD WASTE**

⚠ WARNING **READ ALL SAFETY WARNINGS AND ALL INSTRUCTIONS**

SAVE THESE INSTRUCTIONS

Please refer to the safety instructions of your Dremel rotary tool.

Instruction manuals can be found at www.dremeleurope.com under support

ENVIRONMENT

DISPOSAL

The machine, accessories and packaging should be sorted for environmental-friendly recycling.

ONLY FOR EC COUNTRIES ⑤

Do not dispose of power tools into household waste! According the European Guideline 2002/96/EC for Waste Electrical and Electronic Equipment and its implementation into national right, power tools that are no longer usable must be collected separately and disposed of in an environmentally correct manner.

ASSEMBLY

ATTACHMENT FOR USE WITH DREMEL ROTARY TOOL MODELS 3000, 4000, 4300, 7760, 8220, 8260.

Please check our website for the latest update on compatibility at: www.dremeleurope.com/support

DISCONNECT THE PLUG FROM THE POWER SOURCE BEFORE MAKING ANY ADJUSTMENTS, CHANGING ACCESSORIES, OR STORING POWER TOOLS. SUCH PREVENTIVE SAFETY MEASURES REDUCE THE RISK OF STARTING THE POWER TOOL ACCIDENTALLY.

Depending on your particular chain size, make sure you assemble your new sharpener properly as follows:

1. Refer to ⑦ for the correct grinding stone.
2. When you have determined the correct grinding stone for your chain from the drawing, assemble the attachment by screwing the guide and appropriate number of spacers to the clamp using the two screws, as shown in ⑧.

5.5 mm	pink	2
4.8 mm	orange	1
4.5 mm	white	1
4.0 mm	blue	–

3. Securely mount the correct grinding stone in your tool with approximately 6 mm of the shank exposed between the chuck cap and the stone ⑨.
4. Remove the housing cap and screw on the chain saw sharpening attachment ⑩.

Using the appropriate side of the gauge, adjust the guide so it is properly positioned with respect to the grinding stone and tighten the screws. The gauge must be flush with the corner of the guide while making contact with the grinding stone ⑪.

OPERATING INSTRUCTIONS

PLEASE READ AND UNDERSTAND THESE INSTRUCTIONS AND THE CHAIN SAW MANUAL FOR COMPLETE DETAILS FOR SHARPENING.

TEETH OF CHAIN MUST BE SHARPENED EQUALLY AND EVENLY.

When attached to a Dremel rotary tool, the chain saw sharpening attachment will sharpen nearly all common sizes of chain if you follow these simple instructions.

SHARPENING THE CHAIN

1. Set your saw on a flat, solid surface. For proper sharpening the chain tension should be adjusted (as specified in the Chain Saw Owner's Manual). Sharpening will be best accomplished if done on the flat of the saw bar – somewhere near the middle of the bar.
2. Position the saw so that you are looking at the side of the chain bar with the motor to your right. Cutter teeth on the far side of the chain are sharpened, from inside to outside as shown in ⑬. Lay the guide flat on the tooth with the 30º index line parallel with the chain. Align the index line with the chain. Two or three light strokes are usually enough unless the cutters have been damaged. Sharpen all cutters equal. Start with the cutter with the most visual damage (i. e. nicks or gouges) and sharpen all cutters equally. Do not remove excessive material as this only shortens the life of the chain.

Note: Sharpen cutter teeth only, not the depth gauge .

3. When all of the teeth on the top of the bar have been sharpened, advance the chain using a glove or a rag by pulling the chain toward the end of the bar. Repeat until all the teeth on the far side of the chain have been sharpened.
4. Turn the saw around so that you are looking at the side of the chain bar with the motor to your left. Sharpen the cutter teeth on the far side of the chain, from inside to outside, or away from you ⑭. Lay the guide flat on the tooth with the 30º index line parallel with the chain. Repeat the process above to sharpen all of the cutter teeth on the far side of the chain.
5. After your chain has been sharpened a number of times, you may find

that it does not cut as fast as you feel it should. Each cutter on your chain has a depth gauge just ahead of the cutting edge that determines how big a bite it can take. To check for proper depth of the cut, lay a metal straight edge across the tops of the cutting edges ⑮, and check the dimension indicated. This dimension should be approximately equal to the thickness of the gauge. If it is not, grind the chain depth gauge until the clearance is approximately equal to the thickness of the sharpening kit gauge. Be careful to maintain its shape. Do not remove more material. Keep this depth gauge setting uniform on all cutter teeth to make straight cuts.

SERVICE AND WARRANTY

This DREMEL product is guaranteed in accordance with statutory/ country-specific regulations; damage due to normal wear and tear, overload or improper handling will be excluded from the guarantee. In case of a complaint, send the tool undismantled together with proof of purchase to your dealer.

CONTACT DREMEL

For more information on the Dremel assortment, support and hotline, go to www.dremeleurope.com

DE

VERWENDETE SYMBOLE

① **ANWEISUNGEN LESEN**

② **GEHÖRSCHUTZ TRAGEN**

③ **AUGENSCHUTZ TRAGEN**

④ **STAUBMASKE TRAGEN**

⑤ **ELEKTROGERÄTE NICHT MIT DEM HAUSMÜLL ENTSORGEN**

⚠ WARNUNG **LESEN SIE ALLE WARNHINWEISE UND ALLE ANWEISUNGEN**

BEWAHREN SIE DIESE ANLEITUNG AUF

Beachten Sie die Sicherheitshinweise für Ihr Dremel-Rotationswerkzeug.

Bedienungsanleitungen finden Sie auf www.dremeleurope.com unter „Service“

UMWELTINFORMATIONEN

ENTSORGUNG

Elektrowerkzeuge, Zubehöre und Verpackungen müssen einer umweltgerechten Wiederverwertung zugeführt werden.

NUR FÜR EU-LÄNDER ⑤

Werfen Sie Elektrowerkzeuge nicht in den Hausmüll! Gemäß der Europäischen Richtlinie 2002/96/EG über Elektro- und Elektronik-Altgeräte und ihrer Umsetzung in nationales Recht müssen nicht mehr gebrauchsfähige Elektrowerkzeuge getrennt gesammelt und einer umweltgerechten Wiederverwertung zugeführt werden.

MONTAGE

VORSATZGERÄT GEEIGNET FÜR DIE DREMEL ROTATIONSWERKZEUGE 3000, 4000, 4300, 7760, 8220 UND 8260.

Aktuelle Informationen zur Kompatibilität finden Sie unter: www.dremeleurope.com/support

ZIEHEN SIE DEN STECKER AUS DER STECKDOSE, BEVOR SIE EINSTELLUNGEN VORNEHMEN, ZUBEHÖRTEILE WECHSELN ODER DAS GERÄT WEGLEGEN. DIESE VORSICHTSMASSNAHME VERHINDERT UNBEABSICHTIGTES ANLAUFEN DES GERÄTS.

Abhängig der Größe Ihrer Kette sollten Sie den Schärfer wie folgt montieren:

1. Wählen Sie einen Schleifstein aus (siehe ⑦).

2. Wenn Sie den richtigen Schleifstein für Ihre Kette ausgewählt haben, montieren Sie das Vorsatzgerät. Schrauben Sie dazu die Führung und eine entsprechende Anzahl Abstandshalter auf. Ziehen Sie die beiden Schrauben an der Klemme fest, wie unter ⑧ gezeigt.

5,5 mm	pink	2
4,8 mm	orange	1
4,5 mm	weiß	1
4,0 mm	blau	–

3. Befestigen Sie den richtigen Schleifstein sicher an Ihrem Werkzeug. Zwischen Spannfutter und Stein darf der Schaft etwa 6 mm frei liegen (siehe ⑨).
4. Nehmen Sie den Gehäusedeckel ab, und schrauben Sie das Vorsatzgerät zum Schärfen von Kettensägen ⑩ auf.

Verwenden Sie die richtige Seite der Positionierhilfe, um die Führung in die Richtige Position zum Schleifstein einzustellen. Ziehen Sie die Schrauben fest. Wenn die Positionierhilfe mit dem Schleifstein ⑪ in Kontakt ist, muss sie bündig mit der Ecke der Führung abschließen.

BEDIENUNGSHINWEISE

UM ALLE EINZELHEITEN ZUM SCHÄRFEN VON SÄGEKETTEN ZU VERSTEHEN, LESEN SIE AUFMERKSAM DIESE ANWEISUNGEN SOWIE DIE BEDIENUNGSANLEITUNG DER KETTENSÄGE.

DIE ZÄHNE DER KETTE MÜSSEN GLEICHMÄSSIG UND PLAN GESCHÄRFT WERDEN.

Wenn das Vorsatzgerät zum Schärfen von Kettensägen auf einem Dremel-Rotationswerkzeug montiert wird, und Sie die folgenden Anweisungen befolgen, lassen sich fast alle gängigen Kettengrößen schärfen.

KETTE SCHÄRFEN

1. Stellen Sie Ihre Säge auf eine ebene und feste Oberfläche. Damit das Schärfen funktioniert, muss die Kettenspannung angepasst werden (siehe Bedienungsanleitung der Kettensäge). Das Schärfen gelingt am besten auf der flachen Seite der Sägeschiene – irgendwo in der Mitte der Schiene.
2. Säge so positionieren, dass Sie auf die Seite der Kettenschiene blicken, wenn der sich der Motor rechts von Ihnen befindet. Die Sägezähne auf der entfernt gelegenen Seite der Kette werden von innen nach außen geschärft, wie unter ⑬ gezeigt. Legen Sie die Führung flach auf den Zahn. Die 30°-Kante muss parallel zur Kette verlaufen. Richten Sie die Kante an der Kette aus. Zwei bis drei leichte Schleifgänge reichen in der Regel aus, wenn die Zähne nicht beschädigt sind. Schärfen Sie alle Zähne gleichmäßig. Beginnen Sie mit dem Zahn, der die meisten sichtbaren Schäden aufweist (Kerben oder Rillen), und schärfen Sie alle Zähne gleichmäßig. Entfernen Sie nicht mehr Material als nötig. Dies würde die Lebensdauer der Kette verkürzen.

Hinweis: Schärfen Sie nur die Sägezähne, nicht den Tiefenbegrenzer.

3. Wenn alle Zähne auf der Oberseite der Schiene geschärft sind, schieben Sie die Kette mit einem Handschuh oder Lappen vor, indem Sie die Kette In Richtung Schienenende ziehen. Wiederholen Sie diesen Schritt, bis alle Sägezähne der entfernt gelegenen Seite der Kette geschärft sind.
4. Drehen Sie die Säge um, so dass Sie auf die Seite der Kettenschiene blicken, wenn der sich der Motor links von Ihnen befindet. Schärfen Sie die Sägezähne auf der entfernt gelegenen Seite der Kette von innen nach außen, wie unter ⑭ gezeigt. Legen Sie die Führung flach auf den Zahn. Die 30°-Kante muss parallel zur Kette verlaufen. Wiederholen Sie die oben beschriebenen Schritte, um alle Sägezähne auf der entfernt gelegenen Seite der Kette zu schärfen.
5. Wenn Sie Ihre Kette bereits mehrmals geschärft haben, stellen Sie vielleicht fest, dass sie nicht mehr so schnell sägt wie gewohnt. Jeder Zahn an Ihrer Kette hat einen Tiefenbegrenzer direkt vor der Schneidkante. Dieser Tiefenbegrenzer bestimmt die Sägetiefe. Um die korrekte Schnitttiefe zu überprüfen, legen Sie einen Metall-Parallelanschlag auf die Schneidkanten ⑮, und prüfen Sie das Maß. Das Maß sollte ungefähr der Tiefenbegrenzerbreite entsprechen. Wenn nicht, schleifen Sie den Tiefenbegrenzer ab, bis der Abstand ungefähr der Breite der Schärfkit-Lehre entspricht. Achten Sie darauf, dass

die korrekte Form erhalten bleibt. Entfernen Sie so wenig Material wie möglich. Arbeiten Sie an allen Sägezähnen mit dem gleichen Tiefenmaß.

REPARATUR UND GEWÄHRLEISTUNG

Die Garantie für dieses DREMEL-Produkt entspricht den länderspezifischen Vorschriften. Schäden durch normale Abnutzung und Verschleiß sowie Überlastung oder unsachgemäße Behandlung sind von der Garantie ausgeschlossen. Im Falle einer Reklamation schicken Sie das Werkzeug im zusammengebauten Zustand mit einem entsprechenden Kaufnachweis an Ihren Händler.

DREMEL-KONTAKTINFORMATIONEN

Weitere Informationen zu unserem Sortiment, zum Support und zur Hotline von Dremel finden Sie unter www.dremeleurope.com

FR

SYMBOLES UTILISÉS

① **LISEZ CES CONSIGNES**

② **UTILISEZ UN DISPOSITIF DE PROTECTION ANTIBRUIT**

③ **UTILISEZ UN ÉQUIPEMENT DE PROTECTION OCULAIRE**

④ **UTILISEZ UN MASQUE À POUSSIÈRE**

⑤ **NE JETEZ PAS VOTRE APPAREIL ÉLECTROPORTATIF AVEC LES ORDURES MÉNAGÈRES**

⚠ ATTENTION **LISEZ L'ENSEMBLE DES AVERTISSEMENTS DE SÉCURITÉ ET DES CONSIGNES**

CONSERVEZ CES CONSIGNES

Veuillez consulter les consignes de sécurité de votre outil électroportatif Dremel.

Les modes d'emploi se trouvent sur le site www.dremeleurope.com sous la rubrique Aide.

ENVIRONNEMENT

MISE AU REBUT

La machine, les accessoires et les emballages doivent être triés pour un recyclage écologique.

SEULEMENT POUR LES PAYS DE L'UNION EUROPÉENNE ⑤

Ne jetez pas votre appareil électroportatif avec les ordures ménagères ! Conformément à la directive européenne 2002/96/CE relative à la mise au rebut des équipements électriques et électroniques, et à sa transposition dans le droit national, les outils électroportatifs inutilisables doivent faire l'objet d'une collecte distincte et être mis au rebut d'une manière respectueuse pour l'environnement.

MONTAGE

ACCESSOIRES POUR OUTILS ROTATIFS DREMEL MODÈLES 3000, 4000, 4300, 7760, 8220 et 8260.

Veuillez consulter notre site web pour les dernières actualisations concernant la compatibilité des accessoires à l'adresse suivante : www.dremeleurope.com/support

⚠ DÉBRANCHEZ L'OUTIL DE LA PRISE ÉLECTRIQUE MURALE AVANT D'EFFECTUER UN RÉGLAGE, DE CHANGER D'ACCESSOIRE OU DE RANGER L'OUTIL. CES PRÉCAUTIONS RÉDUISENT LE RISQUE D'UN DÉMARRAGE ACCIDENTEL DE L'OUTIL.

En fonction de la taille de votre chaîne, assurez-vous d'assembler votre nouvelle affûteuse correctement en suivant la procédure suivante :

1. Consultez le schéma ⑦ pour choisir la meule à rectifier qui convient.
2. Lorsque vous avez choisi la meule correcte pour votre chaîne, assemblez l'accessoire en vissant le guide et le nombre approprié

d’entretoises à la fixation à l’aide des deux vis, comme indiqué sur le schéma ⑧.

5,5 mm	rose	2
4,8 mm	orange	1
4,5 mm	blanc	1
4,0 mm	bleu	–

3. Fixez solidement la bonne meule sur votre outil en laissant environ 6 mm de l’arbre d’entraînement exposé entre le capuchon du mandrin et la meule ⑨.
4. Retirez le capuchon du boîtier et vissez l’accessoire d’affûtage de chaîne ⑩.

En utilisant le côté approprié de la jauge, ajustez le guide de manière à ce qu’il soit correctement positionné par rapport à la meule et serrez les vis. La jauge doit affleurer le coin du guide tout en entrant en contact avec la meule ⑪.

CONSIGNES D’UTILISATION

VEUILLEZ LIRE ET COMPRENDRE CES INSTRUCTIONS AINSI QUE LE MANUEL DE LA TRONÇONNEUSE POUR OBTENIR DES DÉTAILS COMPLETS SUR L’AFFÛTAGE DE LA CHAÎNE.

LES DENTS DE LA CHAÎNE DOIVENT ÊTRE AFFÛTÉES DE MANIÈRE UNIFORME ET RÉGULIÈRE.

Une fois fixé à un outil électroportatif Dremel, l’accessoire d’affûtage de chaîne affûtera presque toutes les tailles de chaîne courantes si vous suivez ces instructions simples.

AFFÛTAGE DE LA CHAÎNE

1. Posez votre scie sur une surface plane et solide. Pour un affûtage correct, la tension de la chaîne doit être réglée (comme indiqué dans le mode d’emploi de la scie). L’affûtage sera plus efficace s’il est effectué

sur la surface plane du guide-chaîne, c'est-à-dire au milieu du guide-chaîne.

2. Positionnez la scie de manière à regarder le côté du guide-chaîne avec le moteur à votre droite. Les dents de coupe du côté le plus éloigné de la chaîne sont affûtées, de l'intérieur vers l'extérieur, comme indiqué sur ⑬. Posez le guide à plat sur la dent avec la ligne de référence de 30º parallèle à la chaîne. Alignez la ligne de référence avec la chaîne. Deux ou trois passages légers sont généralement suffisants, sauf si les dents de la chaîne ont été endommagées. Affûtez toutes les dents de manière uniforme. Commencez par la dent la plus endommagée visuellement (c'est-à-dire avec des entailles ou des rayures) et affûtez toutes les dents de la même manière. N'enlevez pas trop de matière, car cela ne ferait que raccourcir la durée de vie de la chaîne.

Remarque : N'affûtez que les dents de coupe, pas la jauge de profondeur.

3. Lorsque toutes les dents du haut du guide ont été aiguisées, faites avancer la chaîne à l'aide d'un gant ou d'un chiffon en tirant la chaîne vers l'extrémité du guide. Répétez l'opération jusqu'à ce que toutes les dents de l'autre côté de la chaîne soient affûtées.
4. Tournez la scie de manière à regarder le côté du guide-chaîne avec le moteur à votre gauche. Affûtez les dents de l'autre côté de la chaîne, de l'intérieur vers l'extérieur, ou en s'éloignant de vous ⑭. Posez le guide à plat sur la dent avec la ligne de référence de 30º parallèle à la chaîne. Répétez l'opération ci-dessus pour affûter toutes les dents de l'autre côté de la chaîne.
5. Après avoir affûté votre chaîne plusieurs fois, vous constaterez peut-être qu'elle ne coupe pas aussi vite que vous le voulez. Chaque dent de votre chaîne est dotée juste devant le bord tranchant d'une jauge de profondeur qui indique la profondeur de découpe prévue. Pour vérifier la bonne profondeur de coupe, posez une règle métallique sur le dessus des bords coupants ⑮, et vérifiez la mesure indiquée. Cette dimension doit être approximativement égale à l'épaisseur de la jauge. Dans le cas contraire, affûtez la jauge de profondeur de la chaîne jusqu'à ce que le jeu soit approximativement égal à l'épaisseur de la jauge du kit d'affûtage. Veillez à conserver sa forme. N'enlevez pas plus de matière. Gardez ce réglage de la jauge de profondeur uniforme sur toutes les dents de coupe pour effectuer des coupes droites.

RÉPARATION ET GARANTIE

Ce produit DREMEL fait l'objet d'une garantie conforme aux réglementations légales en vigueur dans votre pays ; les dommages résultant de l'usure normale, d'une surcharge ou d'une utilisation inappropriée sont exclus de la garantie. En cas de réclamation, envoyez l'outil non démonté avec le justificatif d'achat à votre revendeur.

CONTACTER DREMEL

Pour plus d'informations sur la gamme de produits, l'assistance technique et l'assistance téléphonique de la société Dremel, visitez le site dremeleurope.com.

IT

SIMBOLI USATI

① **LEGGERE LE PRESENTI ISTRUZIONI**

② **INDOSSARE LE PROTEZIONI ACUSTICHE**

③ **INDOSSARE LE PROTEZIONI PER GLI OCCHI**

④ **INDOSSARE UNA MASCHERA ANTIPOLVERE**

⑤ **NON GETTARE ELETTROUTENSILI DISMESSI TRA I RIFIUTI DOMESTICI**

⚠ ATTENZIONE **LEGGERE TUTTE LE AVVERTENZE E LE ISTRUZIONI DI SICUREZZA**

CONSERVARE QUESTE ISTRUZIONI

Consultare le istruzioni di sicurezza dell'utensile rotante Dremel.

I manuali di istruzioni sono disponibili al sito Web www.dremeleurope.com nel menu Supporto

AMBIENTE

SMALTIMENTO

La macchina, gli accessori e l'imballaggio devono essere smaltiti e riciclati nel rispetto dell'ambiente.

SOLO PER I PAESI DELLA CE ⑤

Non gettare elettroutensili dismessi tra i rifiuti domestici. Conformemente alla direttiva europea 2002/96/CE sui rifiuti di apparecchiature elettriche ed elettroniche (RAEE) e alla legge attuativa nazionale, gli elettroutensili diventati inservibili devono essere raccolti separatamente e smaltiti in modo corretto dal punto di vista ambientale.

MONTAGGIO

COMPLEMENTO ADATTO PER L'USO CON UTENSILI ROTANTI DREMEL MODELLO 3000, 4000, 4300, 7760, 8220, 8260.

Controllare gli ultimi aggiornamenti sulla compatibilità sul nostro sito Web alla pagina www.dremeleurope.com/support

TOGLIERE LA SPINA DALLA PRESA DI CORRENTE PRIMA DI INIZIARE A REGOLARE L'ELETTROUTENSILE, DI SOSTITUIRE PEZZI DI RICAMBIO O DI METTERE DA PARTE L'ELETTROUTENSILE. TALI MISURE DI SICUREZZA PREVENTIVE RIDURRANNO IL RISCHIO DI AVVIO ACCIDENTALE DELL'ELETTROUTENSILE.

In base alle dimensioni specifiche della catena, cercare di assemblare correttamente la nuova affilatrice nel seguente modo:

6. Consultare ⑦ per la moletta abrasiva corretta.
7. Una volta stabilita la moletta abrasiva corretta per la catena in base al disegno, montare l'accessorio avvitando la guida e il numero adatto di distanziali sul morsetto con due viti, come illustrato nella figura ⑧.

5,5 mm	rosa	2
4,8 mm	arancione	1
4,5 mm	bianco	1
4,0 mm	blu	–

8. Montare in modo sicuro la moletta abrasiva corretta nell'utensile, lasciando circa 6 mm di gambo esposto tra la punta del mandrino e la moletta ⑨.
9. Rimuovere il cappuccio e la vite sull'accessorio di affilatura della sega a catena ⑩.

Usando il lato adatto del calibro, regolare la guida impostandola sulla posizione corretta rispetto alla moletta abrasiva e serrare le viti. Il calibro deve essere a filo con l'angolo della guida, mantenendo il contatto con la moletta abrasiva ⑪.

ISTRUZIONI PER L'USO

LEGGERE E COMPRENDERE LE ISTRUZIONI E IL MANUALE DELLA SEGA A CATENA PER DETTAGLI COMPLETI SULL'AFFILATURA.

I DENTI DELLA CATENA VANNO AFFILATI IN MODO UNIFORME E OMOGENEO.

Se collegato a un utensile rotante Dremel, l'accessorio per l'affilatura della sega a catena affila quasi tutti i formati di catena comuni, seguendo queste semplici istruzioni.

AFFILATURA DELLA CATENA

1. Mettere la sega su una superficie piana e stabile. Per affilare correttamente, regolare la tensione della catena (come illustrato nel manuale del proprietario della sega a catena). Per affilare al meglio, usare il lato piano della barra della sega, vicino al centro della barra.
2. Posizionare la sega in modo da trovarsi di fronte al lato della barra della catena, con il motore sulla propria destra. I denti della taglierina

in fondo alla catena vengono affilati dall'interno verso esterno, come illustrato in ⑬. Appoggiare la guida in piano sul dente, con la linea di indice a 30° parallela alla catena. Allineare la linea dell'indice alla catena. In genere bastano due o tre colpetti leggeri, a meno che le taglierine non siano state danneggiate. Affilare tutte le taglierine allo stesso modo. Partire dalla taglierina che presenta più danni evidenti (ad es. intaccature o sgorbiature) e affilare tutte le taglierine allo stesso modo. Non rimuovere il materiale in eccesso, altrimenti si riduce la durata della catena.

Nota: affilare soltanto i denti della taglierina e non il calibro di profondità.

3. Dopo avere affilato tutti i denti sulla parte superiore, fare avanzare la catena afferrandola con un guanto o uno straccio e tirandola verso la fine della barra. Ripetere la procedura finché non saranno stati affilati tutti i denti sull'estremità della catena.
4. Girare la sega in modo da trovarsi di fronte al lato della barra della catena, con il motore sulla propria sinistra. Affilare i denti della taglierina sull'estremità della catena, dall'interno verso l'esterno, o allontanandosi da sé ⑭. Appoggiare la guida in piano sul dente, con la linea di indice a 30° parallela alla catena. Ripetere la procedura sopra per affilare tutti i denti della taglierina sull'estremità della catena.
5. Dopo avere affilato qualche volta la catena, si potrebbe notare che non taglia più velocemente come dovrebbe. Ogni taglierina della catena ha un indicatore della profondità subito prima del bordo di taglio, che determina le possibili dimensioni del taglio. Per controllare la profondità di taglio, appoggiare un bordo metallico direttamente sulla parte superiore dei bordi taglienti ⑮ e controllare le dimensioni indicate. Le dimensioni devono essere all'incirca uguali allo spessore dell'indicatore. Se non lo sono, molare l'indicatore della profondità fino a lasciare uno spazio pressoché uguale allo spessore del calibro del kit di affilatura. Fare attenzione a rispettarne la forma. Non rimuovere altro materiale. Applicare la stessa impostazione dell'indicatore di profondità per tutti i denti della taglierina, per fare tagli dritti.

ASSISTENZA E GARANZIA

Questo prodotto DREMEL è garantito come da disposizioni normative/ nazionali; eventuali danni dovuti a normale usura, sovraccarico o utilizzo

improprio non sono coperti da garanzia. In caso di reclamo, inviare al rivenditore l'utensile non disassemblato unitamente alla prova di acquisto.

CONTATTO DREMEL

Per ulteriori informazioni sulla gamma di prodotti Dremel, supporto e numero verde, visitare il sito www.dremel.com

NL

GEBRUIKTE SYMBOLEN

① **LEES DEZE INSTRUCTIES**

② **GEBRUIK GEHOORBESCHERMING**

③ **GEBRUIK OOGBESCHERMING**

④ **GEBRUIK EEN STOFMASKER**

⑤ **GOOI ELEKTRISCHE GEREEDSCHAPPEN NIET BIJ HET HUISVUIL**

⚠ LET OP **LEES ALLE VEILIGHEIDSWAARSCHUWINGEN EN ALLE INSTRUCTIES**

BEWAAR DEZE INSTRUCTIES GOED

Raadpleeg de veiligheidsinstructies van uw rotatiegereedschap van Dremel.

U vindt de instructiehandleidingen op www.dremeleurope.com onder Support.

MILIEU

AFVALVERWIJDERING

Het apparaat, de accessoires en verpakking moeten op een voor het milieu verantwoorde wijze worden gerecycled.

ALLEEN VOOR LANDEN IN DE EU ⑤

Dank elektrische gereedschappen niet af met het huisvuil! Volgens de Europese richtlijn 2002/96/EG over elektrische en elektronische oude apparaten en de omzetting van de richtlijn in nationaal recht moeten elektrische gereedschappen die niet meer bruikbaar zijn, apart worden ingezameld en op een voor het milieu verantwoorde wijze worden afgevoerd.

MONTAGE

HULPSTUK VOOR GEBRUIK MET ROTATIEGEREEDSCHAP VAN DREMEL MODELLEN 3000, 4000, 4300, 7760, 8220, 8260.

Bekijk onze website voor de meest recente informatie over compatibiliteit: www.dremeleurope.com/support.

TREK DE STEKKER UIT HET STOPCONTACT VOORDAT U HET GEREEDSCHAP INSTELT, ACCESSOIRES WISSELT OF HET GEREEDSCHAP WEG LEGT. DEZE VOORZORGSMAATREGEL VOORKOMT ONBEDOELD STARTEN VAN HET GEREEDSCHAP.

Afhankelijk van de grootte van de ketting die u gebruikt, dient u ervoor te zorgen dat u uw nieuwe slijpgereedschap als volgt monteert:

1. Raadpleeg ⑦ voor de juiste slijpsteen.
2. Wanneer u aan de hand van de tekening hebt bepaald welke slijpsteen geschikt is voor uw ketting, monteert u het hulpstuk door de geleider en het juiste aantal afstandsstukken op de klem te monteren met behulp van de twee schroeven, zoals getoond in ⑧.

5,5 mm	roze	2
4,8 mm	oranje	1
4,5 mm	wit	1
4,0 mm	blauw	–

3. Bevestig de juiste slijpsteen stevig in uw gereedschap, waarbij ongeveer 6 mm van de schacht blootligt tussen de houder en de steen ⑨.
4. Verwijder de kap van de behuizing en bevestig het slijphulpstuk voor kettingzagen ⑩.

Gebruik de juiste kant van de meter en pas de geleider aan totdat deze correct is geplaatst ten opzichte van de slijpsteen. Draai de schroeven vast. De meter moet gelijk liggen met de hoek van de geleider en tegelijkertijd contact maken met de slijpsteen ⑪.

BEDIENINGSINSTRUCTIES

ZORG ERVOOR DAT U DEZE INSTRUCTIES EN DE HANDLEIDING VAN DE KETTINGZAAG HEBT GELEZEN EN BEGREPEN, ZODAT U BEKEND BENT MET DE VOLLEDIGE DETAILS VAN HET SLIJPEN.

DE TANDEN VAN DE KETTING MOETEN GELIJKMATIG WORDEN GESLEPEN.

Wanneer het slijphulpstuk op een rotatiegereedschap van Dremel is bevestigd, kunt u haast alle veelvoorkomende kettingmaten slijpen wanneer u deze eenvoudige instructies opvolgt.

DE KETTING SLIJPEN

1. Plaats uw zaag op een vlakke, stevige ondergrond. Voor het juiste slijpresultaat moet de kettingspanning worden aangepast (zoals vermeld in de gebruikershandleiding van de kettingzaag). Het slijpen kan het beste loodrecht op en ongeveer in het midden van het zaagblad worden uitgevoerd.
2. Plaats de zaag zodanig dat u tegen de zijkant van het zaagblad kijkt met de motor rechts van u. De zaagtanden aan het uiteinde van de ketting worden van binnen naar buiten geslepen, zoals getoond in ⑬. Leg de geleider plat op de tand met de referentielijn van 30º parallel aan de ketting. Lijn de referentielijn uit met de ketting. Twee of drie lichte slagen zijn meestal voldoende, tenzij de zaagtanden zijn beschadigd. Zorg ervoor dat alle zaagtanden gelijkmatig zijn geslepen. Begin met de zaagtand met de meeste zichtbare schade (d.w.z. bramen) en slijp alle zaagtanden op gelijkmatige wijze. Verwijder niet te

veel materiaal, omdat de gebruiksduur van de ketting daarmee alleen maar wordt verkort.

Let op: slijp uitsluitend de zaagtanden en niet de dieptemeter.

3. Wanneer alle tanden op de bovenzijde van het blad zijn geslepen, draait u de ketting verder door de ketting met een handschoen of een doek naar het einde van het blad te trekken. Herhaal dit totdat alle tanden aan het uiteinde van de ketting zijn geslepen.
4. Draai de zaag om, zodat u tegen de zijkant van het zaagblad kijkt met de motor links van u. Slijp de zaagtanden aan het uiteinde van de ketting, van binnen naar buiten of van u af ⑭. Leg de geleider plat op de tand met de referentielijn van 30º parallel aan de ketting. Herhaal het bovenstaande proces om alle zaagtanden aan het uiteinde van de ketting te slijpen.
5. Nadat uw ketting een aantal maal is geslepen, kan het zijn dat deze niet meer zo snel zaagt. Iedere tand op uw ketting heeft een dieptemeter, vlak voor de snijrand, die bepaalt hoe diep de tand kan zagen. Om te controleren of de zaagdiepte juist is, legt u een metalen liniaal over de bovenkanten van de zaagtanden ⑮ en controleert u de aangegeven afmeting. Deze afmeting moet ongeveer gelijk zijn aan de dikte van de meter. Als dit niet het geval is, schuurt u de dieptemeter van de ketting totdat de speling ongeveer gelijk is aan de dikte van de meter van de slijpset. Zorg ervoor dat de vorm behouden blijft. Verwijder niet nog meer materiaal. Zorg ervoor dat de dieptemeters van alle zaagtanden gelijk zijn om recht te kunnen zagen.

SERVICE EN GARANTIE

Op dit DREMEL-product wordt garantie verleend overeenkomstig de wettelijke/landspecifieke voorschriften; beschadiging naar aanleiding van normale slijtage, overbelasting of onjuiste bediening zijn uitgesloten van de garantie. Stuur in geval van klachten het gereedschap volledig intact samen met het aankoopbewijs naar het punt van uw aankoop.

CONTACT OPNEMEN MET DREMEL

Ga voor meer informatie over het Dremel-assortiment, support en hotline naar www.dremeleurope.com

DA

ANVENDTE SYMBOLER

① **LÆS DISSE INSTRUKTIONER**

② **BENYT HØREVÆRN**

③ **BENYT BESKYTTELSESBRILLER**

④ **BENYT EN STØVMASKE**

⑤ **SMID IKKE EL-VÆRKTØJ UD SAMMEN MED DET ALMINDELIGE HUSHOLDNINGSAFFALD**

⚠ ADVARSEL **LÆS ALLE SIKKERHEDSADVARSLER OG ALLE INSTRUKTIONER**

DISSE INSTRUKSER BØR OPBEVARES TIL SENERE BRUG

Der henvises til sikkerhedsanvisningerne på dit Dremel-rotationsværktøj.

Der kan findes instruktionsmanualer på www.dremeleurope.com under support.

MILJØ

BORTSKAFFELSE

El-værktøj, tilbehør og emballage skal genbruges på en miljørigtig måde.

GÆLDER KUN I EU-LANDE ⑤

Smid ikke el-værktøj ud sammen med det almindelige husholdningsaffald! Iht. det europæiske direktiv 2002/96/EF om affald af elektrisk og elektronisk udstyr skal kasseret elektrisk udstyr indsamles separat og genbruges iht. gældende miljøforskrifter.

MONTERING

TILBEHØR TIL BRUG SAMMEN MED DREMEL ROTATIONSVÆRKTØJ, MODELLERNE 3000, 4000, 4300, 7760, 8220, 8260.

Kontrollér venligst vores hjemmeside for den seneste opdatering med hensyn til kompatibilitet på: www.dremeleurope.com/support

FRAKOBL STIKKET FRA STRØMKILDEN, INDEN DER FORETAGES JUSTERINGER, SKIFTES TILBEHØR ELLER EL-VÆRKTØJET OPBEVARES. DETTE SIKRER, AT EL-VÆRKØJET IKKE KAN STARTES VED EN FEJLTAGELSE.

Afhængigt af din bestemte kædestørrelse, sørg for at samle dit nye slibeapparat ordentligt som følger:

1. Der henvises til ⑦ for den korrekte slibesten.
2. Når den korrekte slibesten til kæden er bestemt ud fra tegningen, montér tilbehøret ved at skrue styret og det passende antal afstandsstykker til klemmen ved brug af de to skruer, som vist i ⑧.

5,5 mm	lyserød	2
4,8 mm	orange	1
4,5 mm	hvid	1
4,0 mm	blå	–

3. Montér den korrekte slibesten i værktøjet med ca. 6 mm af skaftet synligt mellem spændepatronens dæksel og stenen ⑨.
4. Fjern husets dæksel, og skru kædesavens slibetilbehør fast ⑩.

Brug den passende side af måleenheden til at justere styret, så det er korrekt placeret i forhold til slibestenen, og tilspænd skruerne. Måleenheden skal flugte med hjørnet af styret, mens den kommer i kontakt med slibestenen ⑪.

BETJENINGSVEJLEDNING

LÆS OG FORSTÅ VENLIGST DISSE INSTRUKTIONER OG KÆDESAVHÅNDBOGEN FOR KOMPLETTE DETALJER OM SLIBNING.

KÆDENS TÆNDER SKAL SKÆRPES LIGE OG JÆVNT.

Når den monteres på et Dremel-rotationsværktøj, vil kædesavens slibeenhed skærpe næsten alle almindelige kædestørrelser, hvis disse enkle instruktioner følges.

SLIBNING AF KÆDEN

1. Sæt saven på en flad, solid overflade. For en korrekt slibning skal kædespændingen justeres (som angivet i kædesavens instruktionsbog). Slibning gennemføres bedst, hvis det gøres på det flade på savsværdet – et sted nær midten af sværdet.
2. Anbring saven, så du kigger på siden af kædesværdet med motoren til højre. Skæretænderne på den side længst væk på kæden skærpes, fra indersiden til ydersiden som vist i ⑬. Læg styret fladt på tanden med 30º indekslinien parallelt med kæden. Ret indekslinjen ind efter kæden. To eller tre lette slag er normalt nok, medmindre skærerne er beskadiget. Skærp alle skær lige. Start med det skær, der har den mest synlige skade (dvs. hakker eller udhulninger), og skærp alle skær lige. Fjern ikke overskydende materiale, da det kun forkorter kædens levetid.

Bemærk: Skærp kun skæretænderne, ikke fordybningen.

3. Når alle tænderne på toppen af sværdet er skærpet, før kæden fremad ved brug af en handske eller en klud ved at trække kæden mod enden af sværdet. Gentag dette, indtil alle tænderne på ydersiden af kæden er skærpet.
4. Anbring saven, så du kigger på siden af kædesværdet med motoren til venstre. Skærp skæretænderne på den side længst væk på kæden, fra indersiden til ydersiden eller væk fra dig ⑭. Læg styret fladt på tanden med 30º indekslinien parallelt med kæden. Gentag processen ovenfor for at skærpe alle skæretænderne på den side længst væk på kæden.
5. Efter kæden er skærpet flere gange, kan man opleve, at den ikke skærer så hurtigt, som man mener den skulle. Hvert skær på kæden har en dybdemåler lige foran skærekanten, der bestemmer, hvor stor en bid der kan tages. For at kontrollere skærets korrekte dybde, læg en lige metalkant på tværs af skærene på ⑮, og kontrollér den angivne

dimension. Denne dimension skal være omtrent lig med måleenhedens tykkelse. Hvis ikke, slib kædens dybdemåling, indtil afstanden er tilnærmelsesvis lig med tykkelsen på slibesættets måler. Vær forsigtig med at bibeholde dens form. Fjern ikke mere materiale. Hold denne dybdemålingsindstilling ensartet på alle skæretænder for at lave lige snit.

SERVICE OG GARANTI

Dette DREMEL-produkt dækket af garanti i henhold til lovpligtige / landsspecifikke regulativer; skader på grund af normalt slid, overbelastning eller forkert håndtering udelukkes fra garantien. I tilfælde af klagesager sendes værktøjet i samlet tilstand til forhandleren sammen med dokumentation for købet.

KONTAKT DREMEL

For mere information om Dremels sortiment, support og hotline, gå til www.dremeleurope.com

SV

SYMBOLER SOM ANVÄNDS

① **LÄS DESSA ANVISNINGAR**

② **ANVÄND HÖRSELSKYDD**

③ **ANVÄND SKYDDSGLASÖGON**

④ **ANVÄND ANDNINGSSKYDD**

⑤ **SLÄNG INTE ELVERKTYG I HUSHÅLLSAVFALLET**

⚠ VARNING **LÄS ALLA SÄKERHETSVARNINGAR OCH INSTRUKTIONER**

SPARA DESSA ANVISNINGAR

Läs säkerhetsanvisningarna för det roterande Dremel-verktyget.

Bruksanvisningar finns på www.dremeleurope.com i supportavsnittet

MILJÖ

AVFALLSHANTERING

Maskinen, tillbehören och förpackningen ska omhändertas på miljövänligt sätt för återvinning.

ENDAST FÖR EU-LÄNDER ⑤

Släng inte elverktyg i hushållsavfallet! Enligt det europeiska direktivet 2002/96/EG för kasserade elektriska och elektroniska apparater och dess modifiering till nationell rätt måste obrukbara elverktyg omhändertas separat och på miljövänligt sätt lämnas in för återvinning.

MONTERING

TILLSATSEN ÄR AVSEDD FÖR ANVÄNDNING MED DREMELS ROTERANDE VERKTYG MODELL 3000, 4000, 4300, 7760, 8220, 8260.

Uppdaterad information om kompatibilitet finns på vår webbplats: www.dremeleurope.com/support

DRA STICKPROPPEN UR VÄGGUTTAGET INNAN INSTÄLLNINGAR UTFÖRS, TILLBEHÖR BYTS UT ELLER ELVERKTYGET LAGRAS. DENNA SKYDDSÅTGÄRD FÖRHINDRAR OAVSIKTLIG START AV ELVERKTYGET.

Beroende på kedjans storlek ska du kontrollera att du monterar det nya slipverktyget på rätt sätt enligt nedan:

1. Se ⑦ angående rätt slipsten.
2. När du har hittat rätt slipsten för kedjan i ritningen ska du montera tillbehöret genom att skruva fast guiden och lämpligt antal mellanlägg i skruvstädet med de två skruvarna så som visas i ⑧.

5,5 mm	rosa	2
4,8 mm	orange	1
4,5 mm	vit	1
4,0 mm	blå	–

3. Montera rätt slipsten ordentligt i verktyget med ca. 6 mm av fästet synligt mellan chuckens kåpa och stenen ⑨.
4. Ta bort spännhylskåpan och skruva fast den på motorsågens sliptillbehör ⑩.

Använd rätt sida på måttet och justera guiden så att den är rätt placerad i förhållande till slipstenen och dra åt skruvarna. Måttet måste vara i höjd med hörnet på guiden samtidigt som det är i kontakt med slipstenen ⑪.

BRUKSANVISNING

LÄS OCH FÖRSTÅ DESSA ANVISNINGAR OCH LÄS MOTORSÅGENS BRUKSANVISNING FÖR INFORMATION OM SLIPNING.

TÄNDERNA PÅ KEDJAN MÅSTE SLIPAS LIKA MYCKET OCH JÄMNT.

Sliptillbehöret för motorsågar kan slipa nästa alla vanliga kedjestorlekar när det är monterat på ett roterande Dremel-verktyg om du följer dessa enkla instruktioner.

SLIPA KEDJAN

1. Placera sågen på en fast och plan yta. Kedjans spänning bör justeras för korrekt slipning (så som beskrivs i motorsågens bruksanvisning). Slipningen blir bäst om den utförs på den plana sidan av svärdet, i närheten av svärdets mitt.
2. Placera sågen så att du tittar på sidan av svärdet när motorn är till höger. Skärtänderna längst bort på kedjan slipas inifrån och ut så som visas i ⑬. Lägg guiden platt på tanden med indexlinjen 30º parallell med kedjan. Rikta in indexlinjen med kedjan. Två eller tre lätta tag

är vanligtvis tillräckligt om inte skärtänderna har skadats. Slipa alla skärtänder lika mycket. Börja med skärtanden med mest synliga skador (t.ex. repor eller hack) och slipa alla skärtänder lika mycket. Slipa inte bort för mycket material eftersom det förkortar kedjans livslängd.

OBS: Slipa bara skärtanden, inte ryttaren.

3. När alla tänder ovanpå svärdet har slipats flyttar du kedjan genom att dra kedjan mot svärdets ände. Använd handskar eller en trasa. Upprepa tills alla tänder längst bort på kedjan har slipats.
4. Vänd på sågen så att du tittar på sidan av svärdet när motorn är till vänster. Slipa skärtänderna längst bort på kedjan, inifrån och ut eller bort från dig, ⑭. Lägg guiden platt på tanden med indexlinjen 30º parallell med kedjan. Upprepa processen för att slipa alla skärtänder längst bort på kedjan.
5. När kedjan har slipats ett antal gånger kanske du tycker att den inte sågar så snabbt som den bör göra. Varje skärtand på kedjan har en ryttare framför skäreggen som avgör hur djupt den sågar. Du kan kontrollera sågdjupet genom att lägga en riktlinjal av metall ovanpå skärtänderna ⑮ och kontrollera det angivna måttet. Måttet bör ungefär motsvara mätarens tjocklek. Om det inte gör det kan du slipa kedjans ryttare tills spelrummet ungefär motsvarar tjockleken på mätaren i slipsatsen. Kom ihåg att bevara formen. Avlägsna inte mer material än det som behövs. Se till att ryttarens mått är lika på alla skärtänder för att få raka snitt.

SERVICE OCH GARANTI

Denna DREMEL-produkt omfattas av garanti enligt lagstadgade/ landsspecifika regler. Skador orsakade av normalt slitage, överbelastning eller felaktig användning täcks inte av garantin. Skicka vid reklamation det odemonterade verktyget samt inköpsbevis till återförsäljaren.

KONTAKTA DREMEL

Mer information om Dremels sortiment, support och hotline finns på www.dremeleurope.com

NO

BRUKTE SYMBOLER

① **LES DISSE INSTRUKSENE**

② **BRUK HØRSELVERN**

③ **BRUK VERNEBRILLER**

④ **BRUK STØVMASKE**

⑤ **IKKE AVHEND ELEKTROVERKTØY I HUSHOLDNINGSAVFALL**

⚠ ADVARSEL **LES GJENNOM ALLE SIKKERHETSADVARSLER OG INSTRUKSER**

TA GODT VARE PÅ DISSE INSTRUKSJONENE

Se sikkerhetsinstruksjonene til Dremel-rotasjonsverktøyet.

Instruksjonshåndbøker finner du på www.dremeleurope.com under støtte.

MILJØ

AVHENDING

Elektroverktøy, innsatsverktøy og emballasje må leveres inn til miljøvennlig gjenvinning.

KUN FOR EU-LAND ⑤

Ikke kast elektroverktøy sammen med husholdningsavfall! I henhold til det europeiske direktivet 2002/96/EF vedr. gamle elektriske og elektroniske apparater og tilpassingen til nasjonale lover, må et gammelt elektroverktøy som ikke lenger kan brukes, samles inn og avhendes på en miljøvennlig måte.

MONTERING

TILBEHØR FOR BRUK MED DREMELS ROTERENDE VERKTØY, MODELLENE S 3000, 4000, 4300, 7760, 8220, 8260.

Vennligst sjekk nettstedet vårt for den siste oppdateringen om kompatibilitet på: www.dremeleurope.com/support

TREKK STØPSELET UT AV STIKKONTAKTEN FØR DU UTFØRER INNSTILLINGER PÅ MASKINEN, SKIFTER TILBEHØRSDELER ELLER LEGGER MASKINEN BORT. DISSE TILTAKENE FORHINDRER UTILSIKTET START AV MASKINEN.

Avhengig av kjedestørrelsen, sørg for at du monterer den nye sliperen din som følger:

1. Se ⑦ for riktig slipestein.
2. Når du har valgt riktig slipestein for kjettingen din fra tegningen, monter forsatsen ved å skru lederen og passende antall avstandsstykker til klemmen med de to skruene, som vist i ⑧.

5,5 mm	rosa	2
4,8 mm	oransje	1
4,5 mm	hvit	1
4,0 mm	blå	–

3. Monter riktig slipestein i verktøyet ditt med omtrent 6 mm av skaftet eksponert mellom chuckhetten og steinen ⑨.
4. Fjern verktøykappen og skru fast slipeforsatsen til motorsagen ⑩.

Bruk riktig side av måleren, juster lederen slik at den er riktig plassert i forhold til slipesteinen og stram skruene. Måleren må være på lik linje med hjørnet på lederen mens det er kontakt med slipesteinen ⑪.

BRUKSANVISNING

LES OG FORSTÅ DISSE INSTRUKSJONENE OG MOTORSAGHÅNDBOKEN FOR FULLSTENDIG INFORMASJON OM SLIPING.

KJETTINGSTENNER MÅ SLIPES LIKT OG JEVNT.

Når det er festet til et Dremel-rotasjonsverktøy, vil motorsagens slipeverktøy slipe nesten alle vanlige kjedestørrelser hvis du følger disse enkle instruksjonene.

SLIPING AV KJEDET

1. Sett sagen på en flat, solid overflate. For riktig sliping bør kjedespenningen justeres (som spesifisert i kjedesagens håndbok). Den beste slipingen oppnås når det gjøres på flaten av sagstangen - et sted i nærheten av midten av stangen.
2. Plasser sagen slik at du ser på siden av kjedestangen med motoren til høyre. Skjæretennene på enden av kjeden slipes fra innsiden til utsiden som vist i ⑬. Legg lederen flatt på tannen med 30º-indekslinjen parallelt med kjeden. Innrett indekslinjen i henhold til kjeden. To eller tre lette slag er vanligvis nok med mindre kutterne er skadet. Slip alle kutterne likt. Begynn med kutteren med mest mulig synlig skade (f.eks. hakker eller fordypninger) og slip alle kutterne likt. Ikke fjern overflødig materiale, da dette bare forkorter kjedens levetid.

Merk: Slip kun skjæretennene, ikke dybdemåleren.

3. Når alle tennene på toppen av stangen er blitt slipet, skyv kjeden med en hanske eller en fille ved å trekke kjeden mot enden av stangen. Gjenta til alle tennene på enden av kjeden er blitt slipet.
4. Snu på sagen slik at du ser på siden av kjedestangen med motoren til venstre. Slip skjæretennene på enden av kjeden fra innsiden til utsiden eller bort fra deg ⑭. Legg lederen flatt på tannen med 30º-indekslinjen parallelt med kjeden. Gjenta fremgangsmåten ovenfor for å slipe alle skjæretennene på enden av kjeden.
5. Etter at kjeden er blitt slipet flere ganger, kan det hende du opplever at den ikke skjærer like raskt som den gjorde før. Hver kutter på kjeden har en dybdemåler like foran skjæret som avgjør hvor stor bit den kan kutte. For å kontrollere at kuttet er dypt nok, legger du en rett metallkant over toppene på skjærkantene ⑮ og kontrollerer målene som er angitt.

Denne dimensjonen skal være omtrent lik tykkelsen på måleren. Hvis det ikke er det, må du slipe dybdemåleren til avstanden er tilnærmet lik tykkelsen på slipemålesettet. Vær nøye med å opprettholde formen. Ikke fjern mer materiale. Hold denne dybdemålerinnstillingen jevn på alle skjæretenner for å lage rette kutt.

SERVICE OG GARANTI

Garantien for dette DREMEL-produktet gis i henhold til lovfestede/ landsspesifikke lover og forskrifter. Skader grunnet normal slitasje, overbelastning eller feil bruk dekkes ikke av garantien. Dersom du ønsker å klage på produktet, tar du verktøyet i montert stand sammen med kjøpsbevis med til forhandleren.

KONTAKTE DREMEL

Hvis du ønsker flere opplysninger om Dremels produktutvalg, brukerstøtte og hotline, kan du gå inn på www.dremeleurope.com

FI

KÄYTETYT SYMBOLIT

① **LUE NÄMÄ OHJEET**

② **KÄYTÄ KUULOSUOJAINTA**

③ **KÄYTÄ SUOJALASEJA**

④ **KÄYTÄ PÖLYSUOJAINTA**

⑤ **ÄLÄ HÄVITÄ SÄHKÖTYÖKALUJA TALOUSJÄTTEENÄ**

⚠ VAROITUS **LUE KAIKKI VAROITUKSET JA TURVALLISUUSOHJEET**

SÄILYTÄ NÄMÄ OHJEET

Lue Dremel-monitoimityökalun mukana toimitettavat turvaohjeet.

Käyttöoppaat ovat ladattavissa sivustolla www.dremeleurope.com kohdassa tuki.

YMPÄRISTÖ

HÄVITYS

Sähkötyökalu, tarvikkeet ja pakkaukset tulee toimittaa ympäristöystävälliseen uusiokäyttöön.

VAIN EU:N JÄSENMAITA KOSKEVAT TIEDOT ⑤

Älä hävitä sähkötyökaluja talousjätteiden mukana! Eurooppalaisen vanhoja sähkö- ja elektroniikkalaitteita koskevan direktiivin 2002/96/EY ja sen kansallisten lakien muunnosten mukaan, tulee käyttökelvottomat sähkötyökalut kerätä erikseen ja toimittaa ympäristöystävälliseen uusiokäyttöön.

KOKOAMINEN

LISÄLAITE KÄYTETTÄVÄKSI DREMEL-YLEISTYÖKALUMALLIEN 3000, 4000, 4300, 7760, 8220 JA 8260 KANSSA

Tarkista verkkosivustoltamme viimeisimmät päivitykset yhteensopivuudesta osoitteessa www.dremeleurope.com/support

IRROTA PISTOTULPPA PISTORASIASTA ENNEN KUIN SUORITAT SÄÄTÖJÄ, VAIHDAT TARVIKKEITA TAI SIIRRÄT SÄHKÖTYÖKALUN VARASTOITAVAKSI. NÄMÄ TURVATOIMENPITEET PIENENTÄVÄT SÄHKÖTYÖKALUN TAHATTOMAN KÄYNNISTYKSEN RISKIÄ.

Ketjun koosta riippuen, varmista, että kokoat uuden teroittimen oikein seuraavasti:

1. Katso kohdasta ⑦ oikea hiomakivi.
2. Kun olet määrittänyt ketjulle oikean hiomakiven piirustuksesta, kokoa lisälaite ruuvaamalla ohjain ja sopiva määrä välikappaleita kiinnittimeen kahdella ruuvilla, katso kuva ⑧.

5,5 mm	vaaleanpunainen	2
4,8 mm	oranssi	1
4,5 mm	valkoinen	1
4,0 mm	sininen	–

3. Asenna oikea hiomakivi turvallisesti työkaluun siten, että hiomakiven varren ja karalukon kärjen väliin jää noin 6 mm, katso kuva ⑨.
4. Irrota kärkikappale ja ruuvaa teräketjun teroitin paikalleen ⑩.

Valitse mitasta sopiva puoli ja säädä ohjain siten, että se asettuu oikeaan asentoon hiomakiveen nähden. Kiristä tämän jälkeen ruuvit. Mitan on oltava samalla tasolla ohjaimen kulman kanssa, kun se koskettaa hiomakiveä ⑪.

KÄYTTÖOHJEET

LUE NÄMÄ OHJEET JA MOOTTORISAHAN KÄSIKIRJA YMMÄRTÄÄKSESI KAIKKI TERÄKETJUN TEROITTAMISEEN LIITTYVÄT TIEDOT.

TERÄKETJUN TERÄT ON TEROITETTAVA TASAISESTI.

Voit teroittaa kaikki yleisimmät teräketjut Dremel-yleistyökaluun kiinnitettävällä teräketjun teroittimella noudattaen näitä yksinkertaisia ohjeita.

TERÄKETJUN TEROITTAMINEN

1. Aseta saha tasaiselle, kiinteälle alustalle. Säädä ketjun kireys (katso moottorisahan käsikirja), jotta teroitus onnistuu oikein. Teroitus onnistuu parhaiten, kun se tehdään moottorisahan laipan keskikohdassa.
2. Käännä moottorisaha siten, että näet laipan sivusuunnasta ja moottori osoittaa oikealle. Ketjun ulommalla puolella olevat leikkuuterät teroitetaan sisäpuolelta ulospäin, katso kuva ⑬. Aseta ohjain tasaisesti terää vasten siten, että 30º indeksiviiva on vaakasuorassa ketjuun nähden. Kohdista indeksiviiva ketjun kanssa. Kaksi tai kolme kevyttä hiontakertaa riittää yleensä, elleivät terät ole vaurioituneet. Teroita kaikkia teriä yhtä paljon. Aloita silmämääräisesti eniten vaurioituneesta

terästä (esim. kolhut, painaumat) ja teroita kaikkia teriä yhtä paljon. Älä hio ketjua liikaa, sillä se lyhentää sen käyttöikää.

Huomaa: teroita vain terät, ei syvyysohjaimia.

3. Kun olet teroittanut kaikki laipan yläosan päällä olevat terät, liikuta ketjua vetämällä sitä laipan kärkeä kohti. Suojaa kätesi käsineellä tai rätillä. Toista, kunnes kaikki ketjun ulommalla puolella olevat terät on teroitettu.
4. Käännä moottorisaha siten, että näet laipan sivusuunnasta ja moottori osoittaa vasemmalle. Teroita ketjun ulommalla puolella olevat leikkuuterät sisäpuolelta ulospäin tai itsestäsi poispäin ⑭. Aseta ohjain tasaisesti terää vasten siten, että 30º indeksiviiva on vaakasuorassa ketjuun nähden. Teroita kaikki ketjun ulommalla puolella olevat terät samalla tavalla.
5. Kun ketju on teroitettu useita kertoja, saatat huomata, että se ei sahaa enää yhtä nopeasti kuin ennen. Teräketjun jokaisen terän edessä on syvyysohjain, joka määrittää kuinka syvälle teräketju voi pureutua. Tarkista oikea sahaussyvyys asettamalla metallinen suorakulma leikkuuterien päälle ⑮ ja tarkista osoitettu mitta. Mitatun etäisyyden tulee olla suurin piirtein suorakulman paksuinen. Jos näin ei ole, hio ketjun syvyysohjainta, kunnes välys vastaa suunnilleen teroituspakkauksen mitan paksuutta. Varo, ettet muuta syvyysohjaimen muotoa. Älä poista enempää materiaalia. Varmista suora sahausjälki tarkistamalla, että kaikkien leikkuuterien syvyysohjaimet ovat samanpituisia.

HUOLTO JA TAKUU

Tällä DREMEL-tuotteella on lakisääteinen/maakohtaisten säännösten mukainen takuu. Takuu ei kata vaurioita, jotka johtuvat normaalista kulumisesta, ylikuormituksesta ja väärästä käsittelystä. Jos tuotteeseen tulee vikaa, lähetä purkamaton työkalu yhdessä ostokuitin kanssa jälleenmyyjälle.

DREMELIN YHTEYSTIEDOT

Lisätietoja Dremelin valikoimista, tuesta ja hotlinesta saat osoitteesta www.dremeleurope.com

ES

SÍMBOLOS UTILIZADOS

① **LEA ESTAS INSTRUCCIONES**

② **UTILICE PROTECCIÓN AUDITIVA**

③ **UTILICE PROTECCIÓN OCULAR**

④ **UTILICE UNA MÁSCARA ANTIPOLVO**

⑤ **¡NO ARROJE LAS HERRAMIENTAS ELÉCTRICAS A LA BASURA!**

⚠ ATENCIÓN **LEA TODAS LAS ADVERTENCIAS DE SEGURIDAD Y TODAS LAS INSTRUCCIONES**

GUARDE ESTAS INSTRUCCIONES EN UN LUGAR SEGURO

Consulte las instrucciones de seguridad de la herramienta rotativa Dremel.

En el apartado de soporte del sitio www.dremeleurope.com se pueden encontrar manuales de instrucciones.

MEDIO AMBIENTE

ELIMINACIÓN

Recomendamos que las herramientas eléctricas, accesorios y embalajes sean sometidos a un proceso de reciclaje respetuoso con el medio ambiente.

SOLO PARA LOS PAÍSES DE LA UE ⑤

¡No arroje las herramientas eléctricas a la basura! Conforme a la Directiva europea 2002/96/CE sobre residuos de aparatos eléctricos y electrónicos, tras su conversión en ley nacional, deberán acumularse por separado las herramientas eléctricas para ser sometidas a un reciclaje ecológico.

MONTAJE

COMPLEMENTO PARA USAR CON LOS MODELOS DE HERRAMIENTA ROTATIVA 3000, 4000, 4300, 7760, 8220 Y 8260 DE DREMEL.

Consulte nuestro sitio web para ver las últimas novedades en cuanto a compatibilidad: www.dremeleurope.com/support

SAQUE EL ENCHUFE DE LA RED ANTES DE REALIZAR UN AJUSTE EN EL APARATO, CAMBIAR DE ACCESORIO O AL GUARDAR EL APARATO. ESTAS MEDIDAS PREVENTIVAS DE SEGURIDAD REDUCEN EL RIESGO DE CONEXIÓN ACCIDENTAL DEL APARATO.

En función del tamaño de la cadena que tenga en concreto, asegúrese de montar el nuevo afilador adecuadamente según se indica a continuación:

1. Véase la imagen ⑦ para saber cuál es la muela correcta.
2. Cuando haya determinado la muela correcta para la cadena a partir del dibujo, monte el complemento atornillando la guía y el número apropiado de espaciadores a la abrazadera usando los dos tornillos, como se muestra en la imagen ⑧.

5,5 mm	rosa	2
4,8 mm	naranja	1
4,5 mm	blanco	1
4,0 mm	azul	–

3. Monte la muela correcta de manera segura en la herramienta dejando aproximadamente 6 mm del vástago expuesto entre la caperuza del portabrocas y la muela ⑨.
4. Retire la cubierta de la carcasa y atornille en ella el complemento afilador de la sierra de cadena ⑩.

Utilizando el lado apropiado de la galga, ajuste la guía para que esté bien posicionada con respecto a la muela y afiance los tornillos. La galga debe

estar alineada con la esquina de la guía al hacer contacto con la muela ⑪.

INSTRUCCIONES DE USO

⚠ LEA Y COMPRENDA ESTAS INSTRUCCIONES, ASÍ COMO EL MANUAL DE LA SIERRA DE CADENA, PARA OBTENER INFORMACIÓN COMPLETA SOBRE CÓMO AFILAR.

⚠ LOS DIENTES DE LA CADENA DEBEN ESTAR AFILADOS DE MANERA UNIFORME E IGUAL.

Cuando se acopla a una herramienta rotativa Dremel, el complemento afilador de la sierra de cadena afilará prácticamente todos los tamaños habituales de cadena si se respetan estas sencillas instrucciones.

CÓMO AFILAR LA CADENA

1. Coloque la sierra en una superficie plana y sólida. Para que el afilado se realice adecuadamente, la tensión de la cadena se debe ajustar (según se especifique en el manual del propietario de la sierra de cadena). El afilado será más eficaz si se realiza en la parte plana de la barra de la sierra, en algún punto cerca de la mitad de la barra.
2. Coloque la sierra de manera que usted esté mirando el lado de la barra de la cadena con el motor a su derecha. Se afilan los dientes cortadores del lado lejano de la cadena, desde dentro hacia fuera, como se muestra en la imagen ⑬. Coloque la guía plana sobre el diente con la línea de índice de 30° paralela con la cadena. Alinee la línea de índice con la cadena. Normalmente bastan dos o tres ligeros golpes, a no ser que las piezas cortadoras se hayan dañado. Afile todas las piezas cortadoras de manera uniforme. Empiece con la pieza cortadora que tenga un daño más visible (es decir, mellas o estrías) y afile todas las piezas de manera uniforme. No elimine material excesivo, ya que esto únicamente acorta la vida de la cadena.

Nota: Afile solamente los dientes cortadores, no la galga de profundidad.

3. Cuando todos los dientes de la parte superior de la barra se hayan afilado, haga avanzar la cadena utilizando un guante o un trapo estirando la cadena hacia el final de la barra. Repita esta acción hasta que todos los dientes del lado lejano de la cadena se hayan afilado.

4. Dé la vuelta a la sierra de manera que usted esté mirando el lado de la barra de la cadena con el motor a su izquierda. Afile los dientes cortadores del lado lejano de la cadena, desde dentro hacia fuera, o hacia lejos de usted ⑭. Coloque la guía plana sobre el diente con la línea de índice de 30° paralela con la cadena. Repita el proceso anterior para afilar todos los dientes cortadores del lado lejano de la cadena.
5. Después de que la cadena se haya afilado varias veces, es probable que le parezca que no corta tan rápidamente como debería. Cada pieza cortadora de la cadena tiene una galga de profundidad justo delante del borde cortador que determina el tamaño de corte que puede asumir. Para comprobar la profundidad correcta del corte, ponga un borde recto metálico en la parte superior de los bordes cortadores ⑮ y compruebe la dimensión indicada. Esta dimensión debe ser aproximadamente igual al grosor de la galga. Si no es así, se debe moler la galga de profundidad de la cadena hasta que el espacio sea aproximadamente igual al grosor de la galga del conjunto afilador. Actúe con cuidado para mantener la forma. No elimine más material. Mantenga este ajuste de la galga de profundidad uniforme en todos los dientes cortadores para hacer cortes rectos.

REPARACIÓN Y GARANTÍA

Este producto de DREMEL está garantizado de acuerdo con el reglamento estatutario o específico de cada país; cualquier problema debido al desgaste normal, a una sobrecarga de la herramienta o a un uso indebido quedará excluido de la garantía. Si desea presentar una queja, envíe la herramienta desmontada junto con un justificante de compra al distribuidor que se la haya vendido.

DATOS DE CONTACTO DE DREMEL

Para obtener más información sobre la línea de productos, el soporte técnico o la línea de atención al cliente de Dremel, visite www.dremeleurope.com

PT

SÍMBOLOS UTILIZADOS

① **LEIA ESTAS INSTRUÇÕES**

② **USE PROTEÇÃO AURICULAR**

③ **USE ÓCULOS DE PROTEÇÃO**

④ **USE MÁSCARA ANTIPOEIRAS**

⑤ **NÃO COLOQUE FERRAMENTAS ELÉTRICAS NO LIXO DOMÉSTICO**

⚠ ATENÇÃO **LEIA TODOS OS AVISOS DE SEGURANÇA E INSTRUÇÕES**

GUARDE ESTAS INSTRUÇÕES

Consulte as instruções de segurança da sua ferramenta rotativa Dremel.

Poderá encontrar manuais de instruções em www.dremeleurope.com, na secção Suporte

MEIO AMBIENTE

ELIMINAÇÃO

Máquina, acessórios e embalagens devem ser separados e enviados para a reciclagem adequada.

APENAS PARA PAÍSES DA CE ⑤

Não coloque ferramentas elétricas no lixo doméstico! De acordo com a Diretiva Europeia 2002/96/CE relativa aos Resíduos de Equipamentos Elétricos e Eletrónicos e as respetivas implementações nas leis nacionais, as ferramentas elétricas que perderam utilidade têm de ser separadas, recolhidas e eliminadas de forma ecológica.

MONTAGEM

MULTIFIXAÇÃO PARA O USO EXCLUSIVO COM AS FERRAMENTAS ROTATIVAS DREMEL MODELOS 3000, 4000, 4300, 7760, 8220, 8260.

Consulte a atualização mais recente sobre compatibilidade no nosso site, em www.dremeleurope.com/support

DESLIGUE A FICHA DA FONTE DE ALIMENTAÇÃO ANTES DE FAZER QUAISQUER AJUSTES, SUBSTITUIR ACESSÓRIOS OU GUARDAR FERRAMENTAS ELÉTRICAS. TAIS MEDIDAS PREVENTIVAS DE SEGURANÇA REDUZEM O RISCO DE LIGAÇÃO ACIDENTAL DA FERRAMENTA ELÉTRICA.

Dependendo do tamanho específico da sua corrente, certifique-se de que monta corretamente o seu novo afiador do seguinte modo:

1. Consulte a figura ⑦ para aplicar a pedra de esmerilar correta.
2. Após determinar a pedra de esmerilar correta para a sua corrente a partir da figura, monte o acessório aparafusando a guia e o número adequado de espaçadores ao anel, utilizando os dois parafusos, conforme indicado na figura ⑧.

5,5 mm	cor-de-rosa	2
4,8 mm	cor de laranja	1
4,5 mm	branco	1
4,0 mm	azul	–

3. Fixe bem a pedra de esmerilar correta à ferramenta, deixando cerca de 6 mm do encabadouro exposto entre a bucha e a pedra ⑨.
4. Retire a tampa de proteção e aparafuse a multifixação para afiar serras de corrente ⑩.

Utilizando o lado certo do calibrador, ajuste a guia de modo a que fique na posição correta em relação à pedra de esmerilar e aperte os parafusos. O

calibrador deve ficar alinhado com o canto da guia e em contacto com a pedra de esmerilar ⑪.

INSTRUÇÕES DE FUNCIONAMENTO

⚠ LEIA E CERTIFIQUE-SE DE QUE COMPREENDE ESTAS INSTRUÇÕES E O MANUAL DA SERRA DE CORRENTE PARA CONHECER TODOS OS DETALHES SOBRE AFIAR.

⚠ OS DENTES DA CORRENTE DEVEM SER AFIADOS DE MODO IGUAL E UNIFORME.

Quando fixada numa ferramenta rotativa Dremel, a multifixação para afiar serras de corrente afia praticamente todos os tamanhos de corrente mais comuns caso siga estas instruções simples.

AFIAR A CORRENTE

1. Coloque a sua serra sobre uma superfície plana e sólida. Para afiar corretamente, a tensão da corrente deve ser ajustada (conforme especificado no Manual do Utilizador da serra de corrente). Obterá melhores resultados se afiar sobre a parte plana da guia da serra, perto do meio da guia.
2. Posicione a serra de modo a que o lado da guia da corrente fique virado para si com o motor à sua direita. Os dentes de corte do lado mais afastado da corrente são afiados de dentro para fora, como mostra a figura ⑬. Encoste a guia ao dente com a linha de índice de 30º paralela à corrente. Alinhe a linha de índice com a corrente. Dois ou três toques ligeiros deverão ser suficientes, a menos que os dentes tenham sido danificados. Afie todos os dentes por igual. Comece pelo dente que apresente maiores danos (p. ex., bocas ou estrias) e afie todos os dentes por igual. Não remova material em excesso, pois isso irá apenas reduzir a vida útil da corrente.

Nota: Afie apenas os dentes de corte, não as aberturas de corte.

3. Quando todos os dentes da parte superior da guia estiverem afiados, avance a corrente com a ajuda de uma luva ou um trapo, puxando-a em direção ao final da guia. Repita a operação até todos os dentes do lado mais afastado da corrente estarem afiados.
4. Vire a serra de modo a ficar com o lado da guia da corrente virado

para si com o motor à sua esquerda. Afie os dentes de corte do lado mais afastado da corrente, de dentro para fora ou para longe de si ⑭. Encoste a guia ao dente com a linha de índice de 30º paralela à corrente. Repita o processo acima para afiar todos os dentes de corte do lado mais afastado da corrente.

5. Após a sua corrente ter sido afiada várias vezes, poderá ter a impressão de que não está a cortar tão bem como devia. Cada dente da sua corrente tem uma abertura de corte logo a seguir às arestas de corte que determina o tamanho da profundidade do corte. Para verificar a profundidade de corte adequada, coloque uma régua de metal encostada às pontas arestas de corte ⑮ e verifique a medida indicada. Essa medida deve ser aproximadamente igual à espessura da abertura de corte. Caso contrário, lime a abertura de corte da corrente até o intervalo ser aproximadamente igual à espessura da abertura do kit para afiar. Tenha cuidado para manter o formato. Não retire mais material. Mantenha esse ajuste da abertura de corte uniforme em todos os dentes, de modo a fazer cortes direitos.

ASSISTÊNCIA TÉCNICA E GARANTIA

A garantia deste produto DREMEL está assegurada de acordo com as normas estatutárias/específicas do país; as avarias devidas ao desgaste normal, sobrecarga ou utilização incorreta não estão abrangidas pela garantia. Em caso de reclamação, envie a ferramenta por desmontar, juntamente com o comprovativo de compra, para o seu agente autorizado.

CONTACTAR A DREMEL

Para mais informações sobre a gama, o suporte e a linha direta da Dremel, consulte o site www.dremeleurope.com

EL

ΧΡΗΣΙΜΟΠΟΙΟΥΜΕΝΑ ΣΥΜΒΟΛΑ

① **ΔΙΑΒΑΣΤΕ ΑΥΤΕΣ ΤΙΣ ΟΔΗΓΙΕΣ**

② **ΧΡΗΣΙΜΟΠΟΙΗΣΤΕ ΠΡΟΣΤΑΤΕΥΤΙΚΑ ΑΚΟΗΣ**

③ **ΧΡΗΣΙΜΟΠΟΙΗΣΤΕ ΠΡΟΣΤΑΤΕΥΤΙΚΑ ΓΥΑΛΙΑ**

④ **ΧΡΗΣΙΜΟΠΟΙΗΣΤΕ ΜΑΣΚΑ ΠΡΟΣΤΑΣΙΑΣ ΑΠΟ ΤΗ ΣΚΟΝΗ**

⑤ **ΜΗΝ ΡΙΧΝΕΤΕ ΤΑ ΗΛΕΚΤΡΙΚΑ ΕΡΓΑΛΕΙΑ ΣΤΑ ΟΙΚΙΑΚΑ ΑΠΟΡΡΙΜΜΑΤΑ**

⚠ ΠΡΟΕΙΔΟΠΟΙΗΣΗ **ΔΙΑΒΑΣΤΕ ΟΛΕΣ ΤΙΣ ΠΡΟΕΙΔΟΠΟΙΗΣΕΙΣ ΑΣΦΑΛΕΙΑΣ ΚΑΙ ΟΛΕΣ ΤΙΣ ΟΔΗΓΙΕΣ**

ΦΥΛΑΞΤΕ ΑΥΤΕΣ ΤΙΣ ΟΔΗΓΙΕΣ

Ανατρέξτε στις οδηγίες ασφάλειας του περιστροφικού εργαλείου σας Dremel.

Τα εγχειρίδια οδηγιών είναι διαθέσιμα στη διεύθυνση www.dremeleurope.com, στην ενότητα υποστήριξης

ΠΕΡΙΒΑΛΛΟΝ

ΑΠΟΡΡΙΨΗ

Τα μηχανήματα, τα εξαρτήματα και οι συσκευασίες πρέπει να ανακυκλώνονται με τρόπο φιλικό προς το περιβάλλον.

ΜΟΝΟ ΓΙΑ ΧΩΡΕΣ ΤΗΣ ΕΕ ⑤

Μην ρίχνετε τα ηλεκτρικά εργαλεία στα οικιακά απορρίμματα! Σύμφωνα με την Ευρωπαϊκή Οδηγία 2002/96/ΕΚ σχετικά με τα Απόβλητα Ηλεκτρικού και Ηλεκτρονικού Εξοπλισμού και τη μεταφορά της οδηγίας αυτής στο εθνικό δίκαιο, είναι πλέον υποχρεωτικό τα άχρηστα ηλεκτρικά εργαλεία να συλλέγονται ξεχωριστά και να ανακυκλώνονται με τρόπο φιλικό προς το περιβάλλον.

ΣΥΝΑΡΜΟΛΟΓΗΣΗ

ΠΡΟΣΑΡΤΗΜΑ ΓΙΑ ΧΡΗΣΗ ΜΕ ΤΑ ΜΟΝΤΕΛΑ ΠΕΡΙΣΤΡΟΦΙΚΩΝ ΕΡΓΑΛΕΙΩΝ DREMEL 3000, 4000, 4300, 7760, 8220, 8260.

Ανατρέξτε στην τοποθεσία Web της εταιρείας μας για τις πιο πρόσφατες ενημερώσεις αναφορικά με τη συμβατότητα, στη διεύθυνση: www.dremeleurope.com/support

ΠΡΙΝ ΚΑΝΕΤΕ ΟΠΟΙΕΣΔΗΠΟΤΕ ΡΥΘΜΙΣΕΙΣ, ΑΛΛΑΞΕΤΕ ΕΞΑΡΤΗΜΑΤΑ Η ΑΠΟΘΗΚΕΥΣΕΤΕ ΕΝΑ ΗΛΕΚΤΡΙΚΟ ΕΡΓΑΛΕΙΟ, ΑΠΟΣΥΝΔΕΣΤΕ ΤΟ ΦΙΣ ΑΠΟ ΤΗΝ ΠΑΡΟΧΗ ΡΕΥΜΑΤΟΣ. ΤΑ ΠΡΟΛΗΠΤΙΚΑ ΜΕΤΡΑ ΑΣΦΑΛΕΙΑΣ ΜΕΙΩΝΟΥΝ ΤΟΝ ΚΙΝΔΥΝΟ ΤΗΣ ΕΚΚΙΝΗΣΗΣ ΤΟΥ ΗΛΕΚΤΡΙΚΟΥ ΕΡΓΑΛΕΙΟΥ ΚΑΤΑ ΛΑΘΟΣ.

Ανάλογα με το μέγεθος της αλυσίδας σας, βεβαιωθείτε ότι συναρμολογείτε σωστά το νέο σας προσάρτημα τροχίσματος, ως εξής:

1. Ανατρέξτε στο ⑦ για οδηγίες σχετικά με τον σωστό λίθο τροχίσματος.
2. Αφού προσδιορίσετε στην εικόνα τον σωστό λίθο τροχίσματος για την αλυσίδα σας, συναρμολογήστε το προσάρτημα βιδώνοντας τον οδηγό και τον κατάλληλο αριθμό από αποστάτες στον σφικτήρα χρησιμοποιώντας τις δύο βίδες, όπως βλέπετε στο ⑧.

5,5 mm	ροζ	2
4,8 mm	πορτοκαλί	1
4,5 mm	λευκό	1
4,0 mm	μπλε	–

3. Τοποθετήστε με ασφάλεια τον σωστό λίθο τροχίσματος στο εργαλείο σας, αφήνοντας εκτεθειμένο ένα μήκος περίπου 6 mm του στελέχους μεταξύ του καλύμματος ρύγχους και του λίθου ⑨.
4. Αφαιρέστε το καπάκι περιβλήματος και τη βίδα στο προσάρτημα τροχίσματος αλυσοπρίονου ⑩.

Χρησιμοποιώντας την κατάλληλη πλευρά του μετρητή, ρυθμίστε τον οδηγό ώστε να έρθει στη σωστή θέση αναφορικά με τον λίθο τροχίσματος και σφίξτε τις βίδες. Ο μετρητής πρέπει να είναι πρόσωπο με τη γωνία του οδηγού και σε επαφή με τον λίθο τροχίσματος ⑪.

ΟΔΗΓΙΕΣ ΧΕΙΡΙΣΜΟΥ

ΔΙΑΒΑΣΤΕ ΚΑΙ ΚΑΤΑΝΟΗΣΤΕ ΤΙΣ ΠΑΡΟΥΣΕΣ ΟΔΗΓΙΕΣ ΚΑΙ ΤΟ ΕΓΧΕΙΡΙΔΙΟ ΤΟΥ ΑΛΥΣΟΠΡΙΟΝΟΥ ΩΣΤΕ ΝΑ ΕΝΗΜΕΡΩΘΕΙΤΕ ΟΛΟΚΛΗΡΩΜΕΝΑ ΓΙΑ ΤΟ ΤΡΟΧΙΣΜΑ.

ΤΑ ΔΟΝΤΙΑ ΤΗΣ ΑΛΥΣΙΔΑΣ ΠΡΕΠΕΙ ΝΑ ΤΡΟΧΙΖΟΝΤΑΙ ΕΞΙΣΟΥ ΚΑΙ ΟΜΟΙΟΜΟΡΦΑ.

Αφού τοποθετηθεί σε ένα περιστροφικό εργαλείο Dremel, το προσάρτημα τροχίσματος αλυσοπρίονου μπορεί να τροχίσει σχεδόν όλα τα κοινά μεγέθη αλυσίδας εφόσον ακολουθήσετε αυτές τις απλές οδηγίες.

ΤΡΟΧΙΣΜΑ ΤΗΣ ΑΛΥΣΙΔΑΣ

1. Τοποθετήστε το πριόνι σε μια επίπεδη, σταθερή επιφάνεια. Για σωστό τρόχισμα, πρέπει να ρυθμιστεί η τάση της αλυσίδας (όπως περιγράφεται στο εγχειρίδιο χρήστη του αλυσοπρίονου). Το τρόχισμα γίνεται καλύτερα στην επίπεδη επιφάνεια της ράβδου του πριονιού – περίπου στο μέσον της ράβδου.
2. Τοποθετήστε το πριόνι έτσι ώστε να κοιτάζετε το πλάι της ράβδου της αλυσίδας με τον κινητήρα στα δεξιά σας. Τροχίζονται τα δόντια κοπής στην απομακρυσμένη πλευρά της αλυσίδας, από το εσωτερικό προς το εξωτερικό, όπως βλέπετε στο ⑬. Ακουμπήστε τον οδηγό επίπεδα στο δόντι, με τη γραμμή αναφοράς 30º παράλληλη με την αλυσίδα. Ευθυγραμμίστε τη γραμμή αναφοράς με την αλυσίδα. Συνήθως αρκούν δύο ή τρείς ελαφριές εφαρμογές, εκτός εάν τα κοπτικά έχουν ζημιά. Τροχίστε εξίσου όλα τα κοπτικά. Ξεκινήστε με το κοπτικό που έχει την πιο εμφανή ζημιά (δηλ. εγκοπές ή κυρτώσεις) και τροχίστε εξίσου όλα τα κοπτικά. Μην αφαιρέσετε υπερβολική ποσότητα υλικού, καθώς έτσι θα μειωθεί η διάρκεια ζωής της αλυσίδας.

Σημείωση: Τροχίστε μόνο τα δόντια κοπής, όχι τον μετρητή βάθους.

3. Αφού τροχίσετε όλα τα δόντια στην επάνω πλευρά της ράβδου, προχωρήστε την αλυσίδα χρησιμοποιώντας ένα γάντι ή πανί και τραβώντας την αλυσίδα προς το άκρο της ράβδου. Επαναλάβετε τη διαδικασία μέχρι να τροχίσετε όλα τα δόντια στην απομακρυσμένη πλευρά της αλυσίδας.
4. Γυρίστε το πριόνι από την άλλη, έτσι ώστε να κοιτάζετε το πλάι της ράβδου της αλυσίδας με τον κινητήρα στ’ αριστερά σας. Τροχίστε τα δόντια κοπής στην απομακρυσμένη πλευρά της αλυσίδας, από το εσωτερικό προς το εξωτερικό, ή μακριά από εσάς ⑭. Ακουμπήστε τον οδηγό επίπεδα στο δόντι, με τη γραμμή αναφοράς 30º παράλληλη με την αλυσίδα. Επαναλάβετε την παραπάνω διαδικασία για να τροχίσετε όλα τα δόντια κοπής στην απομακρυσμένη πλευρά της αλυσίδας.
5. Αφού τροχίσετε την αλυσίδα μερικές φορές, ίσως διαπιστώσετε ότι δεν κόβει τόσο γρήγορα όσο θεωρείτε ότι θα έπρεπε. Κάθε κοπτικό

στην αλυσίδα σας έχει έναν μετρητή βάθους ακριβώς μπροστά από την ακμή κοπής, που καθορίζει το μέγεθος της τομής που μπορεί να κάνει. Για να ελέγξετε εάν είναι σωστό το βάθος κοπής, τοποθετήστε έναν ευθύγραμμο μεταλλικό χάρακα μεταξύ των άνω άκρων των ακμών κοπής ⑮ και ελέγξτε τη διάσταση που υποδεικνύεται. Αυτή η διάσταση πρέπει να είναι περίπου ίση με το πάχος του μετρητή. Εάν όχι, τροχίστε τον μετρητή βάθους της αλυσίδας έως ότου το διάκενο να είναι περίπου ίσο με το πάχος του μετρητή του κιτ τροχίσματος. Προσέξτε ώστε να διατηρήσετε το σχήμα του. Μην αφαιρέσετε περισσότερο υλικό. Διατηρήστε αυτήν τη ρύθμιση του μετρητή βάθους ομοιόμορφη σε όλα τα δόντια κοπής για να κάνετε ευθείες κοπές.

ΣΕΡΒΙΣ ΚΑΙ ΕΓΓΥΗΣΗ

Αυτό το προϊόν DREMEL είναι εγγυημένο σύμφωνα με τη νομοθεσία και τους κανονισμούς της συγκεκριμένης χώρας. Οι βλάβες που οφείλονται σε φυσιολογική φθορά, υπερφόρτωση ή εσφαλμένο χειρισμό δεν καλύπτονται από την εγγύηση. Σε περίπτωση προβλήματος, στείλτε το εργαλείο στον μεταπωλητή, χωρίς να το αποσυναρμολογήσετε, μαζί με το αποδεικτικό αγοράς.

ΕΠΙΚΟΙΝΩΝΙΑ ΜΕ ΤΗΝ DREMEL

Για περισσότερες πληροφορίες σχετικά με τα προϊόντα Dremel, για υπηρεσίες υποστήριξης και για τη γραμμή άμεσης εξυπηρέτησης, μεταβείτε στην τοποθεσία www.dremeleurope.com

TR

KULLANILAN SEMBOLLER

① **BU TALİMATLARI OKUYUN**

② **USE HEARING PROTECTION**

③ **GÖZ KORUYUCU KULLANIN**

④ **TOZ MASKESİ KULLANIN**

⑤ **ELEKTRİKLİ ALETLERİ EVSEL ATIK ÇÖPLERİNE ATMAYIN**

⚠ UYARI **TÜM GÜVENLİK UYARILARINI VE TÜM TALİMATLARI OKUYUN**

BU TALİMATLARI SAKLAYIN

Lütfen Dremel döner el aletinize ilişkin güvenlik talimatlara bakın.

Talimat kılavuzlarını, www.dremeleurope.com adresinde, Destek bölümünde bulabilirsiniz.

ÇEVRE

ATMA

Elektrikli el aleti, aksesuar ve ambalaj malzemesi çevre dostu bir yöntemle tasfiye edilmek üzere geri dönüşüm merkezine gönderilmelidir.

SADECE AVRUPA KOMİSYONU ÜYESİ ÜLKELER İÇİN ⑤

Elektrikli el aletini evsel çöplerin içine atmayın! Elektrikli el aletleri ve eski elektronik aletlere ilişkin 2002/96/AT sayılı Avrupa Birliği yönetmeliği ve bunların tek ülkelerin hukuklarına uyarlanması uyarınca, kullanım ömrünü tamamlamış elektrikli el aletleri ayrı toplanmak ve çevre dostu bir yöntemle tasfiye edilmek üzere yeniden kazanım merkezlerine gönderilmek zorundadır.

MONTAJ

3000, 4000, 4300, 7760, 8220, 8260 DÖNER EL ALETLERİYLE KULLANMAK İÇİN EK PARÇA.

Uyumluluğa ilişkin son güncellemeler için lütfen web sitemizi ziyaret edin: www.dremeleurope.com/support

⚠ ALETTE BIR AYARLAMA IŞLEMINE BAŞLAMADAN ÖNCE, HERHANGI BIR AKSESUARI DEĞIŞTIRIRKEN VEYA ALETI ELINIZDEN BIRAKIRKEN FIŞI PRIZDEN ÇEKIN. BU ÖNLEYICI GÜVENLIK ÖNLEMLERI, ALETIN YANLIŞLIKLA ÇALIŞMASINI ÖNLER.

Zincirinizin boyutuna bağlı olarak, yeni bileme taşınızı aşağıdaki gibi doğru şekilde monte etmeyi unutmayın:

1. Doğru bileme taşı için bkz. ⑦.
2. Çizime bakarak zinciriniz için doğru bileme taşını belirledikten sonra, iki vida yardımıyla kılavuzu ve uygun sayıda ara parçayı vidalayarak ek parçayı monte edin. Bkz ⑧.

5,5 mm	pembe	2
4,8 mm	turuncu	1
4,5 mm	beyaz	1
4,0 mm	mavi	–

3. Doğru bileme taşını, alete sıkı bir şekilde monte edin. Kovan kapağı ile taş arasında milin yaklaşık 6 mm'sinin açıkta kalmasına dikkat edin. ⑨.
4. Zincirli testere bileme parçasındaki muhafaza kapağını ve vidayı sökün ⑩.

Ölçüm aletinin uygun tarafını kullanarak, kılavuzu, bileme taşına karşı doğru şekilde konumlandırın ve vidaları sıkın. Ölçüm aleti, bileme taşıyla temas halindeyken kılavuzun köşelerine sıfır olmalıdır ⑪.

KULLANIM TALIMATLARI

BILEMEYE ILIŞKIN TÜM DETAYLAR IÇIN LÜTFEN BU TALIMATLARI VE ZINCIRLI TESTERE KILAVUZUNU OKUYUP ANLAYIN.

ZINCIRIN DIŞLERI EŞIT ŞEKILDE BILENMELIDIR.

Bu basit talimatlara uymanız halinde, zincirli testere bileme parçası, Dremel döner el aletine takıldığında neredeyse tüm yaygın zincir boyutlarını bileyebilir.

ZİNCİRİN BİLENMESİ

1. Testerenizi düz, sağlam bir yüzeye koyun. Zincirin düzgün şekilde

bilenebilmesi için, gergi, Zincirli Testere Kullanım Kılavuzunda belirtildiği şekilde ayarlanmalıdır. Bileme işleminde en iyi sonuç, işlemin testere barının yüzeyinde; barın ortalarına yakın bir yerde yapılmasıyla alınır.

2. Testereyi, motorun sağınızda kalacağı, zincir barının yanına bakacağınız şekilde yerleştirin. Zincirin uzak tarafındaki kesici dişler, ⑬ içerisinde gösterildiği üzere içeriden dışarıya bilenir. Kılavuzu, 30º skala hattı zincire paralel olacak şekilde dişin üzerine yatırın. Skala hattını zincirle hizalayın. Kesiciler hasar görmemişse iki veya üç strok genelde yeterlidir. Tüm kesicileri eşit düzeyde bileyin. En görünür hasara (çentik veya oyuk gibi) sahip kesiciden başlayarak tüm kesicileri eşit düzeyde bileyin. Fazla malzemeyi çıkarmayın. Aksi takdirde zincirin ömrü kısalır.

Açıklama: Derinlik ölçüm aletini değil, yalnızca kesici dişleri bileyin.

3. Barın üstündeki dişlerin hepsini biledikten sonra, eldiven veya bez yardımıyla zinciri barın sonuna doğru çekerek ilerletin. Zincirin uzak tarafındaki tüm dişler bilenene kadar bu işleme devam edin.
4. Testereyi, motorun solunuzda kalacağı, zincir barının yanına bakacağınız şekilde çevirin. Zincirin uzak tarafındaki kesici dişleri, içeriden dışarıya doğru veya sizden uzağa doğru bileyin: ⑭. Kılavuzu, 30º skala hattı zincire paralel olacak şekilde dişin üzerine yatırın. Zincirin uzak tarafındaki kesici dişlerin tamamını bileyene kadar yukarıdaki işlemi tekrarlayın.
5. Zincirinizi birkaç kez biledikten sonra gerektiği kadar hızlı kesim yapmadığını düşünebilirsiniz. Zincirinizdeki her kesicide, kesici kenarın hemen önünde, kesimin ne kadar büyük olacağına kadar veren bir derinlik ölçüm aleti bulunur. Kesimin uygun derinliğini kontrol etmek için, kesici kenarların üstünde bir metal yerleştirin ⑮, ve belirtilen boyuta bakın. Bu boyut, ölçüm aletinin kalınlığına neredeyse eşit olmalıdır. Eşit değilse, klerans, bileme kiti ölçüm aletinin kalınlığına neredeyse eşit olana kadar zincir derinlik ölçüm aletini bileyin. Şeklini bozmamaya dikkat edin. Fazla malzemeyi gidermeyin. Düzgün kesim yapabilmek için, bu ölçüm aleti derinliğinin tüm kesici dişlerde aynı olmasını sağlayın.

SERVİS VE GARANTİ

Bu DREMEL ürünü, yerel/ulusal yasal düzenlemelere uygun biçimde, normal aşınma ve eskimeden kaynaklanan hasarlara karşı garanti kapsamındadır; aşırı yüklenmeden veya uygun olmayan kullanımdan kaynaklanan hasarlar

garanti kapsamına alınmaz. Şikayet olması durumunda, satın alım evrakıyla birlikte aracı sökmeden tek parça olarak satıcınıza gönderin.

DREMEL'E ULAŞIN

Dremel alet donanımı, destek ve yardım hattı hakkında daha fazla bilgi için www.dremeleurope.com adresini ziyaret edin.

CS

POUŽITÉ SYMBOLY

① **PŘEČTĚTE SI TYTO POKYNY**

② **POUŽÍVEJTE OCHRANU SLUCHU**

③ **POUŽÍVEJTE OCHRANU OČÍ**

④ **POUŽÍVEJTE PROTIPRACHOVOU MASKU**

⑤ **ELEKTRICKÉ NÁŘADÍ NEVYHAZUJTE DO KOMUNÁLNÍHO ODPADU!**

⚠ VAROVÁNÍ **PŘEČTĚTE SI VŠECHNA BEZPEČNOSTNÍ UPOZORNĚNÍ A VEŠKERÉ POKYNY.**

TYTO PŘEDPISY DOBŘE USCHOVEJTE

Přečtěte si bezpečnostní pokyny vašeho rotačního nástroje Dremel.

Návody k použití naleznete na webu www.dremeleurope.com v části Podpora

ŽIVOTNÍ PROSTŘEDÍ

ZPRACOVÁNÍ ODPADŮ

Elektrický nástroj, příslušenství a obaly by měly být tříděny a sbírány k opětovnému zhodnocení nepoškozující životní prostředí.

POUZE PRO ZEMĚ EU ⑤

Síťová nářadí nevyhazujte do komunálního odpadu! Podle evropské směrnice 2002/96/ES o starých elektrických a elektronických zařízeních a její implementace v národních zákonech musí být vyřazená síťová nářadí sbírána odděleně a likvidována způsobem nepoškozujícím životní prostředí.

MONTÁŽ

NÁSTAVEC PRO POUŽITÍ S ROTAČNÍMI NÁSTROJI DREMEL, MODELY 3000, 4000, 4300, 7760, 8220, 8260.

Podívejte se na naše webové stránky ohledně nejnovějších informací o kompatibilitě na: www.dremeleurope.com/support

NEŽ PROVEDETE SEŘÍZENÍ STROJE, VÝMĚNU DÍLŮ PŘÍSLUŠENSTVÍ NEBO STROJ ODLOŽÍTE, VYTÁHNĚTE ZÁSTRČKU ZE ZÁSUVKY. TOTO PREVENTIVNÍ OPATŘENÍ ZABRÁNÍ NEÚMYSLNÉMU ZAPNUTÍ NÁSTROJE.

V závislosti na vaší konkrétní velikosti řetězu se ujistěte, že jste sestavili vaši novou brusku takto:

1. Informace o správném brusném kameni najdete v části ⑦.
2. Jakmile podle výkresu určíte správný brusný kámen pro váš řetěz, sestavte nástavec našroubováním vodítka a příslušného počtu rozpěrek ke svorce pomocí dvou šroubů, viz obr. ⑧.

5,5 mm	růžová	2
4,8 mm	oranžová	1
4,5 mm	bílá	1
4,0 mm	modrá	–

3. Bezpečně namontujte správný brusný kámen do nástroje, přičemž mezi upínací hlavou a kamenem ⑨ je vidět přibližně 6 mm dříku.
4. Sejměte kryt pouzdra a přišroubujte nástavec na ostření pily ⑩.

Pomocí příslušné strany měrky nastavte vodítko tak, aby bylo správně umístěno vzhledem k brusnému kameni a utáhněte šrouby. Měrka musí být v rovině s rohem vodítka a musí se dotýkat brusného kamene ⑪.

NÁVOD K OBSLUZE

⚠ PŘEČTĚTE SI A POROZUMĚJTE TĚMTO POKYNŮM A PŘÍRUČCE K ŘETĚZOVÉ PILE, KDE NAJDETE VEŠKERÉ INFORMACE TÝKAJÍCÍ SE OSTŘENÍ.

⚠ ZUBY ŘETĚZU MUSÍ BÝT NAOSTŘENY ROVNOMĚRNĚ A SOUMĚRNĚ.

Budete-li postupovat podle těchto jednoduchých pokynů, tak při připojení k rotačnímu nástroji Dremel naostřuje nástavec pro ostření řetězové pily téměř všechny běžné velikosti řetězů.

OSTŘENÍ ŘETĚZU

1. Položte pilu na rovný pevný povrch. Pro správné naostření je třeba upravit napnutí řetězu (viz informace v příručce pro majitele řetězové pily). Pilu nejlépe naostříte jejím ostřením na ploše pilové lišty – někde poblíž středu lišty.
2. Umístěte pilu tak, aby k vám byla orientována stranou s řetězovou lištou a motorem vpravo. Řezné zuby na druhé straně řetězu jsou ostřeny směrem zevnitř ven, viz ⑬. Vodítko položte naplocho na zub tak, aby byla 30º ryska rovnoběžná s řetězem. Zarovnejte rysku s řetězem. Pokud nebyly nože poškozeny, tak obvykle stačí dvě nebo tři lehká přetažení. Zaostřete všechny řezné zuby rovnoměrně. Začněte s řezným zubem s nejviditelnějším poškozením (tj. zářezy nebo drážky) a rovnoměrně naostřete všechny řezné zuby. Neodstraňujte nadbytečný materiál, protože tím se zkracuje životnost řetězu.

Poznámka: Naostřete pouze řezné zuby, nikoliv hloubkoměr.

3. Po naostření všech zubů v horní části lišty posuňte řetěz pomocí rukavice nebo hadru tím, že za řetěz zatáhnete směrem ke konci lišty. Tento postup opakujte, dokud nebudou naostřeny všechny zuby na druhé straně řetězu.
4. Otočte pilu tak, aby k vám byla orientována stranou s řetězovou lištou a motorem vlevo. Naostřete řezné zuby na druhé straně řetězu, směrem

zevnitř ven nebo od vás ⑭. Vodítko položte naplocho na zub tak, aby byla 30º ryska rovnoběžná s řetězem. Opakujte výše uvedený postup pro naostření všech řezných zubů na druhé straně řetězu.

5. Po několikanásobném naostření řetězu si případně všimnete, že neřeže tak rychle, jak by měl. Každý řezný zub na řetězu má těsně před řeznou hranou hloubkoměr, podle něhož je určeno, jak velký kus dokáže odříznout. Chcete-li zkontrolovat správnou hloubku řezu, položte kovovou rovnou hranu přes vrcholy řezných hran ⑮ a zkontrolujte uvedený rozměr. Tento rozměr by měl být přibližně stejný jako tloušťka měrky. Pokud tomu tak není, zbruste hloubkoměr řetězu, dokud nebude vůle přibližně stejná jako tloušťka měrky ostřicí sady. Pečlivě udržujte jeho tvar. Neodstraňujte více materiálu. Pila bude řezat rovně, pokud budete toto nastavení hloubkoměru udržovat rovnoměrné na všech řezných zubech.

SERVIS A ZÁRUKA

Na tento výrobek DREMEL je poskytována záruka v souladu se zákonnými/specifickými předpisy země určení; poškození způsobená normálním opotřebením, přetížením nebo nesprávným zacházením jsou ze záruky vyloučena. V případě stížností zašlete nerozebrané nářadí společně s dokladem o koupi prodejci.

KONTAKTUJTE SPOLEČNOST DREMEL

Další informace ohledně sortimentu, podpoře a horké zákaznické lince společnosti Dremel, viz www.dremeleurope.com

PL

UŻYWANE SYMBOLE

① **NALEŻY PRZECZYTAĆ INSTRUKCJĘ**

② **NALEŻY UŻYWAĆ SŁUCHAWEK OCHRONNYCH**

③ **NALEŻY UŻYWAĆ OKULARÓW OCHRONNYCH**

④ **NALEŻY UŻYWAĆ MASKI PRZECIWPYŁOWEJ**

⑤ **NIE WYRZUCAĆ ELEKTRONARZĘDZI WRAZ Z ODPADAMI Z GOSPODARSTWA DOMOWEGO**

⚠ OSTRZEŻENIE **NALEŻY PRZECZYTAĆ WSZYSTKIE ZASADY BEZPIECZEŃSTWA ORAZ CAŁĄ INSTRUKCJĘ**

NALEŻY DOBRZE PRZECHOWYWAĆ TĘ INSTRUKCJĘ

Należy zapoznać się z instrukcją bezpieczeństwa dla narzędzia obrotowego Dremel.

Instrukcje obsługi można znaleźć w sekcji pomocy na stronie www.dremeleurope

OCHRONA ŚRODOWISKA

USUWANIE ODPADÓW

Elektronarzędzia, osprzęt i opakowanie należy doprowadzić do ponownego użytkowania zgodnego z zasadami ochrony środowiska.

TYLKO DLA PAŃSTW NALEŻĄCYCH DO UE ⑤

Nie wyrzucać elektronarzędzi wraz z odpadami z gospodarstwa domowego! Zgodnie z Europejską Dyrektywą 2002/96/WE w sprawie zużytego sprzętu elektrotechnicznego i elektronicznego oraz dostosowaniem jej do prawa krajowego, zużyte elektronarzędzia należy posegregować i zutylizować w sposób przyjazny dla środowiska.

MONTAŻ

PRZYSTAWKĘ MOŻNA UŻYWAĆ Z MODELAMI 3000, 4000, 4300, 7760, 8220, 8260 NARZĘDZI OBROTOWYCH DREMEL.

Najnowsze aktualizacje dotyczące zgodności znajdują się na stronie: www.dremeleurope.com/support

⚠ PRZED REGULACJĄ, WYMIANĄ WYPOSAŻENIA DODATKOWEGO I ODŁOŻENIEM ELEKTRONARZĘDZI NA MIEJSCE PRZECHOWYWANIA NALEŻY ODŁĄCZYĆ WTYCZKĘ OD

ŹRÓDŁA ZASILANIA. TAKIE ŚRODKI ZAPOBIEGAWCZE ZMNIEJSZAJĄ RYZYKO PRZYPADKOWEGO WŁĄCZENIA ELEKTRONARZĘDZIA.

Zależnie od rozmiaru łańcucha, należy zadbać o montaż nowej ostrzałki we wskazany poniżej sposób:

1. Na rysunku ⑦ wskazane są właściwe kamienie szlifierskie.
2. Po określeniu w oparciu o rysunek właściwego kamienia szlifierskiego dla danego łańcucha, należy założyć przystawkę poprzez przykręcenie prowadnicy i odpowiedniej liczby podkładek dystansowych do zacisku za pomocą dwóch śrub w sposób pokazany na rysunku ⑧.

5,5 mm	różowy	2
4,8 mm	pomarańczowy	1
4,5 mm	biały	1
4,0 mm	niebieski	–

3. Należy pewnie wprowadzić kamień szlifierski do narzędzia tak, aby pozostawało około 6 mm między nasadką uchwytu i kamieniem ⑨.
4. Należy zdjąć nasadkę obudowy i przykręcić przystawkę do ostrzenia łańcucha ⑩.

Korzystając z odpowiedniej strony wskaźnika, wyregulować prowadnicę tak, aby była odpowiednio ułożona względem kamienia szlifierskiego i dokręcić śruby. Wskaźnik musi znajdować się w jednej linii z kątem prowadnicy i jednocześnie dotykać kamienia szlifierskiego ⑪.

INSTRUKCJE OBSŁUGI

NALEŻY PRZECZYTAĆ I ZROZUMIEĆ NINIEJSZE POLECENIA ORAZ INSTRUKCJĘ PILARKI ŁAŃCUCHOWEJ W CELU UZYSKANIA SZCZEGÓŁOWYCH INFORMACJI ODNOŚNIE OSTRZENIA.

ZĘBY ŁAŃCUCHA NALEŻY OSTRZYĆ RÓWNO I RÓWNOMIERNIE.

Po założeniu na narzędzie obrotowe Dremel, przystawka do ostrzenia łańcucha pilarki łańcuchowej pozwala, jeśli przestrzegane są niniejsze proste instrukcje, ostrzyć łańcuchy prawie wszystkich popularnych rozmiarów.

OSTRZENIE ŁAŃCUCHA

1. Położyć pilarkę na płaskim i nieruchomym podłożu. Uzyskanie właściwego naostrzenia łańcucha wymaga regulacji jego napięcia (w sposób wskazany w instrukcji obsługi pilarki łańcuchowej). Ostrzenie najlepiej wykonać na płaskim odcinku prowadnicy pilarki – w pobliżu środka prowadnicy.
2. Ustawić pilarkę tak, aby przed oczyma znajdował się bok prowadnicy, a silnik po prawej stronie. Zęby tnące po drugiej stronie łańcucha ostrzy się od wewnątrz do zewnątrz, w sposób pokazany w ⑬. Ustawić prowadnicę płasko względem zęba z linią wskaźnikową 30º ułożoną równolegle do łańcucha. Wyrównać linię wskaźnikową z łańcuchem. Zazwyczaj wystarczą dwa lub trzy lekkie ruchy, chyba że zęby są uszkodzone. Należy naostrzyć wszystkie zęby równomiernie. Zacząć od zęba z najbardziej widocznymi uszkodzeniami (tj. nacięciami lub wyżłobieniami) i równomiernie naostrzyć wszystkie zęby. Nie usuwać nadmiaru materiału, ponieważ skraca to jedynie żywotność łańcucha.

Wskazówka: Należy ostrzyć wyłącznie zęby, nie wskaźnik głębokości.

3. Po naostrzeniu wszystkich zębów w górnej części prowadnicy przesunąć łańcuch za pomocą rękawicy lub szmatki, przeciągając go w kierunku końca prowadnicy. Powtarzać aż do naostrzenia wszystkich zębów po przeciwnej stronie łańcucha.
4. Obrócić pilarkę tak, aby przed oczyma znajdował się bok prowadnicy, a silnik był po lewej stronie. Naostrzyć zęby po przeciwnej stronie łańcucha, od wewnątrz do zewnątrz, lub w kierunku od siebie ⑭. Ustawić prowadnicę płasko względem zęba z linią wskaźnikową 30º ułożoną równolegle do łańcucha. Powtórzyć powyższą procedurę, aby naostrzyć wszystkie zęby po drugiej stronie łańcucha.
5. Po wielokrotnym ostrzeniu łańcucha może się okazać, że nie tnie on z oczekiwaną prędkością. Każdy ząb na łańcuchu ma wskaźnik głębokości tuż przed krawędzią tnącą, który określa możliwą głębokość wrębu. Aby sprawdzić prawidłową głębokość wrębu, położyć metalowy przymiar prosty na wierzchołkach krawędzi tnących ⑮ i sprawdzić wskazany wymiar. Powinien on być w przybliżeniu równy grubości wskaźnika. Jeśli nie jest, wyszlifować wskaźnik głębokości łańcucha

do uzyskania prześwitu w przybliżeniu równego grubości wskaźnika w zestawie do ostrzenia. Należy zachować jego kształt. Nie usuwać więcej materiału. Utrzymać równomierne ustawienie wskaźnika głębokości na wszystkich zębach, aby cięcie było proste.

SERWIS I GWARANCJA

Na ten produkt DREMEL przyznawana jest gwarancja zgodnie z przepisami ustawowymi/krajowymi; gwarancja nie obejmuje uszkodzenia w wyniku normalnego zużycia, przeciążenia i nieprawidłowego użytkowania. W przypadku reklamacji, należy wysłać niezdemontowane narzędzie wraz z dowodem zakupu do sprzedawcy.

KONTAKT Z PRODUCENTEM MARKI DREMEL

Więcej informacji dotyczących asortymentu Dremel, obsługi technicznej i infolinii znajduje się na stronie www.dremeleurope.com

BG

ИЗПОЛЗВАНИ СИМВОЛИ

① **ПРОЧЕТЕТЕ ТЕЗИ ИНСТРУКЦИИ**

② **ИЗПОЛЗВАЙТЕ ЗАЩИТА ЗА СЛУХА**

③ **ИЗПОЛЗВАЙТЕ ЗАЩИТА ЗА ОЧИТЕ**

④ **ИЗПОЛЗВАЙТЕ ПРОТИВОПРАХОВА МАСКА**

⑤ **НЕ ИЗХВЪРЛЯЙТЕ ЕЛЕКТРОИНСТРУМЕНТИТЕ ПРИ БИТОВИТЕ ОТПАДЪЦИ**

⚠ ВНИМАНИЕ **ПРОЧЕТЕТЕ ВСИЧКИ ПРЕДУПРЕЖДЕНИЯ ЗА БЕЗОПАСНОСТ И ВСИЧКИ ИНСТРУКЦИИ**

ПАЗЕТЕ ТЕЗИ ИНСТРУКЦИИ

Моля, прегледайте инструкциите за безопасност на многофункционалния инструмент Dremel.

Ръководствата с инструкции можете да намерите на сайта www.dremeleurope.com в раздела за поддръжка

ОКОЛНА СРЕДА

ИЗХВЪРЛЯНЕ

С оглед опазване на околната среда електроинструментът, допълнителните приспособления и опаковката трябва да бъдат сортирани за рециклиране.

САМО ЗА СТРАНИ ОТ ЕС ⑤

Не изхвърляйте електроинструментите при битовите отпадъци! Съгласно европейската директива 2002/96/ЕО относно бракувани електрически и електронни устройства и утвърждаването й като национален закон електроинструментите, които не могат да се използват повече, трябва да се събират отделно и да се изхвърлят по екологичен начин.

СГЛОБЯВАНЕ

ПРИСТАВКА ЗА ИЗПОЛЗВАНЕ С МНОГОФУНКЦИОНАЛЕН ИНСТРУМЕНТ DREMEL, МОДЕЛИ 3000, 4000, 4300, 7760, 8220, 8260.

Моля, прегледайте нашия уеб сайт за най-новата актуализация относно съвместимостта: www.dremeleurope.com/support

ИЗВАДЕТЕ ЩЕПСЕЛА ОТ КОНТАКТА, ПРЕДИ ДА ПРАВИТЕ ВСЯКАКВИ НАСТРОЙКИ, СМЕНИ НА ПРИСПОСОБЛЕНИЯ, ИЛИ ДА ПРИБИРАТЕ ЕЛЕКТРОИНСТРУМЕНТА. ТАЗИ ПРЕДПАЗНА МЯРКА ПРЕМАХВА ОПАСНОСТТА ОТ ЗАДЕЙСТВАНЕ НА ЕЛЕКТРОИНСТРУМЕНТА ПО НЕВНИМАНИЕ.

В зависимост от размера на конкретната верига, трябва да сглобите правилно приставката за заточване, както следва:

1. Направете справка с фиг. ⑦ за подходящия камък за заточване.
2. След като с помощта на фигурата определите кой е подходящият

камък за заточване за вашата верига, сглобете приставката, като завинтите водача и подходящия брой раздалечители към скобата с помощта на двата винта, както е показано на фиг. ⑧.

5,5 mm	розов	2
4,8 mm	оранжев	1
4,5 mm	бял	1
4,0 mm	син	–

3. Монтирайте стабилно подходящия камък за заточване към инструмента, така че да между капачката на патронника и камъка ⑨ се виждат приблизително 6 mm от тялото му.
4. Свалете капачката на корпуса и завинтете приставката за заточване на верижния трион ⑩.

Като използвате подходящата страна на измервателния уред, регулирайте водача така, че да е правилно позициониран по отношение на камъка за заточване, и затегнете винтовете. Измервателният уред трябва да бъде подравнен с ъгъла на водача, когато контактува с камъка за заточване ⑪.

ИНСТРУКЦИИ ЗА ЕКСПЛОАТАЦИЯ

МОЛЯ, ПРОЧЕТЕТЕ И РАЗБЕРЕТЕ ДОБРЕ ТЕЗИ ИНСТРУКЦИИ, КАКТО И РЪКОВОДСТВОТО НА ВЕРИЖНИЯ ТРИОН, ЗА ДА ИМАТЕ ПЪЛНА ИНФОРМАЦИЯ ЗА ЗАТОЧВАНЕТО.

ЗЪБИТЕ НА ТРИОНА ТРЯБВА ДА БЪДАТ ЗАТОЧЕНИ ЕДНАКВО И РАВНОМЕРНО.

При монтиране към многофункционален инструмент на Dremel приставката за заточване на верижни триони ще може да заточва почти всички често използвани размери вериги, ако следвате тези лесноизпълними указания.

ЗАТОЧВАНЕ НА ВЕРИГАТА

1. Поставете триона на равна и стабилна повърхност. За да заточите правилно веригата, опъването й трябва да бъде регулирано (както е посочено в ръководството за собственика на верижния трион). Най-добре е заточването да се направи откъм плоската страна на планката на триона – приблизително в средата на планката.
2. Поставете триона така, че като гледате от страната на планката на триона, моторът да бъде от дясната ви страна. Режещите зъби от далечната страна на веригата се заточват отвътре навън, както е показано на ⑬. Поставете водача да легне върху зъбите, така че индексната линия на 30º да е успоредна на веригата. Подравнете индексната линия и веригата. Две или три леки минавания обикновено са достатъчни, освен ако режещите зъби не са повредени. Заточете еднакво всички режещи зъби. Започнете със зъба, който има най-видими повреди (т.е. нащърбвания или вдлъбнатини) и заточете еднакво всички зъби. Не отнемайте прекалено много материал, тъй като това само съкращава срока на експлоатация на веригата.

Забележка: Заточвайте само режещите зъби, не измервателния уред за дълбочината.

3. След заточване на всички зъби от горната страна на планката придвижете веригата, като използвате ръкавица или парцал и я издърпвате към края на планката. Повтаряйте процедурата, докато заточите всички зъби от далечната страна на веригата.
4. Завъртете триона така, че като гледате от страната на планката на триона, моторът да бъде от лявата ви страна. Заточете режещите зъби от далечната страна на веригата отвътре навън, т.е. от вас навън ⑭. Поставете водача да легне върху зъбите, така че индексната линия на 30º да е успоредна на веригата. Повтаряйте гореописаната процедура, докато заточите всички режещи зъби от далечната страна на веригата.
5. След неколкократно заточване на веригата може да установите, че тя не реже толкова бързо, колкото смятате, че трябва. Всеки режещ зъб на веригата има измервателен уред за дълбочината точно срещу режещия си ръб, който определя на какво разстояние може да се забие той. За да проверите дали дълбочината на среза е правилна, поставете прав метален ръб от горната страна на режещите краища ⑮ и проверете указаните размери. Този размер трябва да бъде приблизително равен на дебелината

на измервателния уред. Ако това не е така, шлифовайте измервателния уред на веригата, докато разстоянието стане приблизително равно на дебелината на измервателния уред от комплекта за заточване. Бъдете внимателни и поддържайте формата му. Не отнемайте повече материал. Поддържайте този размер на измервателния уред за дълбочината еднакъв за всички режещи зъби, за да правите прави срезове.

ТЕХНИЧЕСКО ОБСЛУЖВАНЕ И ГАРАНЦИЯ

За този продукт на DREMEL се предоставя гаранция съгласно законовите/специфичните за съответната страна разпоредби; гаранцията изключва повреди, причинени от износване в нормалния ход на работата, от претоварване или неправилна употреба.
При рекламация изпратете неразглобения инструмент заедно с доказателството за покупката му на вашия дилър.

ЗА ВРЪЗКА С DREMEL

За повече информация за асортимента, поддръжката и пряката телефонна връзка с DREMEL, посетете www.dremeleurope.com

HU

HASZNÁLT SZIMBÓLUMOK

① **OLVASSA EL EZEKET AZ ELŐÍRÁSOKAT**

② **HASZNÁLJON FÜLVÉDŐT**

③ **HASZNÁLJON VÉDŐSZEMÜVEGET**

④ **HASZNÁLJON PORMASZKOT**

⑤ **NE DOBJA KI AZ ELEKTROMOS KÉZISZERSZÁMOKAT A HÁZTARTÁSI SZEMÉTBE**

⚠ FIGYELEM **OLVASSA EL AZ ÖSSZES BIZTONSÁGI FIGYELMEZTETÉST ÉS ELŐÍRÁST**

GONDOSAN ŐRIZZE MEG EZEKET AZ ELŐÍRÁSOKAT

Olvassa el a Dremel forgószerszám biztonsági utasításait.

A kézikönyvek a www.dremeleurope.com webhely „support” részén találhatók.

KÖRNYEZET

HASZNOSÍTÁS

Az elektromos kéziszerszámot, a tartozékokat és a csomagolást a környezetvédelmi szempontoknak megfelelően kell újrafelhasználásra előkészíteni.

CSAK AZ EU-TAGORSZÁGOK SZÁMÁRA ⑤

Ne dobja ki az elektromos kéziszerszámokat a háztartási szemétbe. Az Elektromos és elektronikus hulladékokra vonatkozó 2002/96/EK sz. Európai Irányelvnek, és az adott országok jogharmonizációjának megfelelően a már használhatatlan elektromos kéziszerszámokat elkülönítve össze kell gyűjteni, és környezetvédelmi szempontból megfelelő módon kell eltávolítani.

ÖSSZESZERELÉS

A SZERELVÉNY A KÖVETKEZŐ DREMEL FORGÓSZERSZÁMOKHOZ HASZNÁLHATÓ: 3000, 4000, 4300, 7760, 8220, 8260.

Olvassa el webhelyünkön a kompatibilitással kapcsolatos legfrissebb híreket itt: www.dremeleurope.com/support

HÚZZA KI A CSATLAKOZÓDUGÓT A DUGASZOLÓALJZATBÓL, MIELŐTT AZ ELEKTROMOS KÉZISZERSZÁMON BEÁLLÍTÁSI MUNKÁKAT VÉGEZ, TARTOZÉKOKAT CSERÉL VAGY A SZERSZÁMOT TÁROLÁSRA ELTESZI. EZ AZ ELŐVIGYÁZATOSSÁGI INTÉZKEDÉS MEGGÁTOLJA A SZERSZÁM AKARATLAN ÜZEMBE HELYEZÉSÉT.

Az adott láncméret függvényében győződjön meg arról, hogy az új élezőt megfelelően, az alábbiak szerint szereli össze:

1. A megfelelő csiszolókövet lásd a ⑦ részben.
2. Miután a rajzról megállapította, melyik a lánchoz való megfelelő csiszolókő, állítsa össze a függeléket úgy, hogy a két csavarral hozzácsavarja a vezetőelemet és a megfelelő számú távtartót a rögzítőhöz, amint a ⑧ részben látható.

5,5 mm	rózsaszín	2
4,8 mm	narancssárga	1
4,5 mm	fehér	1
4,0 mm	kék	–

3. Rögzítse szilárdan a megfelelő csiszolókövet a szerszámba úgy, hogy a tokmányfedél és a kő között körülbelül 6 mm-nyi szár álljon ki ⑨.
4. Távolítsa el a fedélkupakot és a csavart a láncfűrész élezőfüggelékéről ⑩.

A mérő megfelelő oldalával igazítsa ki a vezetőelemet úgy, hogy megfelelően helyezkedjen el a csiszolókőhöz képest, majd húzza meg a csavarokat. A mérőnek egy szintben kell lennie a vezetőelem sarkával, miközben érintkezik a csiszolókővel ⑪.

HASZNÁLATI UTASÍTÁSOK

AZ ÉLEZÉS TELJES KÖRŰ RÉSZLETEIT OLVASSA EL ÉS ÉRTELMEZZE A JELEN UTASÍTÁSOKBAN ÉS A LÁNCFŰRÉSZ KÉZIKÖNYVÉBEN.

A LÁNC FOGAIT EGYENLŐEN, EGYENLETESEN KELL ÉLEZNI.

Az alábbi egyszerű utasítások követése esetén a láncfűrész-élező függelék Dremel forgószerszámhoz rögzítve szinte minden szokásos méretű láncot megélez.

A LÁNC ÉLEZÉSE

1. Állítsa a fűrész lapos, szilárd felületre. A megfelelő élezés érdekében

a lánc feszességét be kell állítani (amint a láncfűrész kézikönyvében meg van adva). Az élezést a legjobban a fűrészrúd lapos részén, annak közepe körül lehet elvégezni.

2. Helyezze a fűrészt úgy, hogy a láncrúd oldala a motorral az Ön jobb oldala fele essen. A lánc távolabbi oldalán lévő vágófogak élezésére belülről kifelé kerül sor, amint itt látható: ⑬. Fektesse a vezetőelemet laposan a fogra úgy, hogy a 30º-os indexvonal párhuzamos legyen a lánccal. Igazítsa az indexvonalat a lánchoz. Rendszerint elegendő két-három ütem, kivéve, ha a vágófogak sérültek. Élezze meg egyenlően az összes vágófogat. Kezdje a legnagyobb látható sérüléssel (azaz bevágásokkal vagy vésésekkel) rendelkező vágófoggal, és élezze meg egyenlően az összes vágófogat. Ne távolítson el túl sok anyagot, mert ez lerövidíti a lánc élettartamát.

Megjegyzés: Csak a vágófogakat élezze, a mélységmérőt ne.

3. Miután a rúd tetején lévő összes fogat megélezte, hajtsa előre a láncot kesztyűvel vagy egy ronggyal úgy, hogy a rúd vége felé húzza. Addig ismételje mindezt, amíg a lánc túlsó végén lévő összes fogát meg nem élezte.
4. Fordítsa meg a fűrészt úgy, hogy a láncrúd oldala a motorral az Ön bal oldala fele essen. Élezze meg a lánc túlsó végén lévő vágófogakat belülről kifelé, vagy Öntől távolodva, amint itt látható: ⑭. Fektesse a vezetőelemet laposan a fogra úgy, hogy a 30º-os indexvonal párhuzamos legyen a lánccal. A fenti folyamatot ismételve élezze meg a lánc túlsó végén lévő összes vágófogat.
5. Miután a láncot már valahány alkalommal megélezte, megfigyelheti, hogy nem vág olyan gyorsan, mint érzése szerint kellene. A láncon minden vágófognak van egy mélységmérője éppen a vágóél előtt, amely megszabja, mekkora darabot tud kihasítani. A vágás megfelelő mélységének ellenőrzéséhez fektessen egy egyenes fémélet keresztbe a vágóélek tetején ⑮, és ellenőrizze a jelzett méretet. Ennek a méretnek nagyjából meg kell egyeznie a mérő vastagságával. Ha nem így van, addig csiszolja a lánc mélységmérőjét, amíg a térköz nagyjából egyenlő nem lesz az élezőkészlet mérőjének vastagságával. Ügyeljen az alak megőrzésére. Ne távolítson el több anyagot. Ezt a mélységmérő-beállítást az összes vágófogon tartsa meg egységesként, hogy egyenesen tudjon vágni.

SZERVIZ ÉS GARANCIA

A DREMEL termék garanciája megfelel a törvényi, illetve országspecifikus előírásoknak; a normális használatból eredő kopás és elhasználódás, túlterhelés és helytelen kezelés miatt bekövetkező károsodásokra a garancia nem terjed ki. Panasz esetén küldje vissza a szerszámot szétszerelés nélkül, a vásárlást igazoló dokumentumokkal együtt a kereskedőhöz.

A DREMEL ELÉRHETŐSÉGEI

A Dremel termékválasztékával, támogatásával és bármilyen kérdéssel kapcsolatban a www.dremeleurope.com címen talál információt

RO

SIMBOLURI UTILIZATE

① **CITIŢI ACESTE INSTRUCȚIUNI**

② **FOLOSIŢI PROTECŢIE AUDITIVĂ**

③ **FOLOSIŢI PROTECŢIE PENTRU OCHI**

④ **FOLOSIŢI O MASCĂ DE PRAF**

⑤ **NU ARUNCAŢI SCULELE ELECTRICE LA DEŞEURI MENAJERE**

⚠ ATENȚIE **CITIŢI TOATE AVERTIZĂRILE DE SIGURANŢĂ ŞI TOATE INSTRUCŢIUNILE**

PĂSTRAȚI ACESTE INSTRUCȚIUNI

Consultați instrucțiunile de siguranță pentru scula rotativă Dremel.

Manualele de instrucțiuni pot fi accesate sub meniul asistență de la pagina www.dremeleurope.com.

MEDIU

ELIMINARE

Uneltele electrice, accesoriile şi ambalajele trebuie direcţionate către o staţie de revalorificare ecologică.

NUMAI PENTRU ŢĂRILE CE ⑤

Nu aruncaţi uneltele electrice în gunoiul menajer! Conform Directivei Europene 2002/96/CE privind deșeurile de echipamente electrice și electronice şi transpunerea acesteia în legislația națională, uneltele electrice scoase din uz trebuie colectate separat şi direcționate către o stație de revalorificare ecologică.

ASAMBLARE

DISPOZITIVUL ATAŞAT LA SCULELE ROTATIVE DREMEL MODELE 3000, 4000, 4300, 7760, 8220, 8260.

Consultați site-ul nostru pentru cele mai recente actualizări privind compatibilitatea la: www.dremeleurope.com/support

SCOATEŢI ŞTECHERUL DIN PRIZĂ ÎNAINTE DE A EXECUTA REGLAJE, A SCHIMBA ACCESORII SAU DE A DEPOZITA SCULELE ELECTRICE. ACEASTĂ MĂSURĂ DE PREVEDERE ÎMPIEDICĂ PORNIREA INVOLUNTARĂ A UNELTEI ELECTRICE.

În funcţie de o anumită dimensiune a lanţului, asamblaţi noua maşină de ascuţit lanţul corespunzător, astfel:

1. Consultaţi punctul ⑦ pentru discul abraziv corespunzător.
2. După stabilirea discului abraziv corespunzător pentru lanţ conform schiţei, asamblaţi ataşamentul prin înşurubarea ghidajului şi numărul corespunzător de distanţiere pe clemă, folosind cele două şuruburi, conform figurii ⑧.

5,5 mm	roz	2

4,8 mm	portocaliu	1
4,5 mm	alb	1
4,0 mm	albastru	–

3. Fixaţi în siguranţă discul abraziv corespunzător în maşină la aproximativ 6 mm de axul expus dintre capătul mandrinei şi piatra ⑨.
4. Îndepărtaţi capacul de protecţie şi şurubul de pe ataşamentului de ascuţire a lanţului de motoferăstrău ⑩.

Folosind partea corespunzătoare a dispozitivului de măsurare, reglaţi ghidajul astfel încât să fie poziţionat corect faţă de discul abraziv şi strângeţi şuruburile. Dispozitivul de măsurare trebuie să fie la nivel cu colţul ghidajului la contactul cu discul abraziv ⑪.

INSTRUCŢIUNI DE UTILIZARE

CITIŢI ŞI ÎNŢELEGEŢI ACESTE INSTRUCŢIUNI ŞI MANUALUL MOTOFERĂSTRĂULUI PENTRU DETALII PRIVIND ASCUŢIREA.

DINŢII LANŢULUI TREBUIE ASCUŢIŢI EGAL ŞI UNIFORM.

Atunci când este ataşat la o sculă rotativă Dremel, ataşamentul de ascuţit lanţul de motoferăstrău va ascuţi uniform toate dimensiunile uzuale de lanţuri, dacă respectaţi aceste instrucţiuni simple.

ASCUŢIREA LANŢULUI

1. Aşezaţi motoferăstrăul pe o suprafaţă plană, solidă. Pentru o ascuţire corespunzătoare, lanţul trebuie tensionat (conform specificaţiilor din Manualul proprietarului de motoferăstrău). Ascuţirea se va face cel mai bine atunci când se face pe partea plată a lamei motoferăstrăului - aproximativ pe mijlocul lamei.
2. Poziţionaţi motoferăstrăul astfel încât să fie orientat către partea laterală a lamei, cu motorul în partea dreaptă. Dinţii din planul îndepărtat al lanţului se ascut din interior spre exterior, conform schiţei ⑬. Aşezaţi ghidajul orizontal pe dinte, cu linia indicatoare de 30º paralelă pe lanţ. Aliniaţi linia indicatoare pe lanţ. De obicei, două sau trei treceri uşoare sunt suficiente, cu excepţia situaţiilor în care dinţii sunt deterioraţi. Ascuţiti toţi dinţii în mod uniform. Începeţi cu dinţii cei mai deterioraţi (de

ex. crestaţi sau ciobiţi) şi ascuţiţi toţi dinţii în mod uniform. Nu eliminaţi materialul în exces, acest lucru va scurta durata de viaţă a lanţului.

Notă: Ascuţiţi numai dinţii, nu şi indicatorul de adâncime.

3. După ce aţi ascuţit toţi dinţii de pe partea superioară a lamei, rotiţi lanţul purtând o mănuşă sau cu o bucată de pânză, trăgând lanţul spre capătul lamei. Repetaţi până când toţi dinţii din planul îndepărtat al lanţului sunt ascuţiţi.
4. Întoarceţi motoferăstrăul astfel încât să fie orientat către partea laterală a lamei, cu motorul în partea stângă. Ascuţiţi dinţii din planul îndepărtat al lanţului, din interior spre exterior, sau îndepărtându-vă de dvs. ⑭. Aşezaţi ghidajul orizontal pe dinte, cu linia indicatoare de 30º paralelă pe lanţ. Repetaţi procesul de mai sus pentru a ascuţi toţi dinţii din planul îndepărtat al lanţului.
5. După un anumit număr de ascuţiri a lanţului, probabil că nu va mai tăia la fel de rapid precum ar fi normal. Toţi dinţii de pe lanţ au un indicator de adâncime în faţa muchiei tăietoare, care determină profunzimea tăierii. Pentru a verifica adâncimea corespunzătoare a tăierii, aşezaţi o riglă metalică dreaptă pe dinţi ⑮ şi verificaţi dimensiunile indicate. Aceste dimensiuni ar trebui să fie aproximativ egale cu grosimea indicatorului. Dacă nu sunt, polizaţi indicatorul de adâncime până când spaţiul devine aproximativ egal cu grosimea indicatorului din setul de ascuţire. Aveţi grijă să menţineţi forma. Nu eliminaţi material în exces. Păstraţi această setare pentru indicatorul de adâncime pe toţi dinţii pentru a efectua tăieri drepte.

REPARARE ŞI GARANŢIE

Acest produs DREMEL este garantat în conformitate cu prevederile legale/ specifice ţării; deteriorările datorite uzurii normale, supraîncărcării sau mânuirii necorespunzătoare sunt excluse din garanţie. În cazul reclamaţiilor, trimiteţi furnizorului scula nedemontată împreună cu bonul ce confirmă achiziţionarea ei.

CONTACT DREMEL

Pentru informaţii suplimentare despre sortimentul Dremel, pentru suport şi asistenţă, vizitaţi www.dremeleurope.com.

ET

KASUTATUD SÜMBOLID

① **LUGEGE NEED JUHISED LÄBI**

② **KASUTAGE KUULMISKAITSEVAHENDEID**

③ **KASUTAGE SILMAKAITSMEID**

④ **KASUTAGE TOLMUKAITSEMASKI**

⑤ **ÄRGE KÕRVALDAGE ELEKTRILISI TÖÖRIISTU KOOS OLMEJÄÄTMETEGA**

⚠ ETTEVAATUST **LUGEGE TÄHELEPANELIKULT LÄBI KÕIK OHUTUSJUHISED JA HOIATUSED**

HOIDKE NEED JUHISED HOOLIKALT ALLES

Järgige Dremeli pöörleva tööriista ohutusjuhiseid.

Kasutusjuhendid leiate jaotisest Tugi veebisaidil www.dremeleurope.com.

KESKKOND

UTILISEERIMINE

Elektrilised tööriistad, lisatarvikud ja pakend tuleks keskkonnasäästlikult ringlusse võtta.

ÜKSNES ELI LIIKMESRIIKIDELE ⑤

Ärge kõrvaldage elektrilisi tööriistu koos olmejäätmetega! Vastavalt Euroopa Parlamendi ja nõukogu direktiivile 2002/96/EÜ elektri- ja elektroonikaseadmete jäätmete kohta ning selle ülevõtmisele liikmesriikide õigusesse tuleb kasutusressursi ammendanud elektrilised tööriistad eraldi kokku koguda ja keskkonnasäästlikult ringlusse võtta.

KOKKUPANEK

TARVIK KASUTAMISEKS DREMELI PÖÖRLEVATE TÖÖRIISTADE MUDELITEGA 3000, 4000, 4300, 7760, 8220, 8260.

Kõige värskema teabe saamiseks ühilduvuse kohta vt meie veebisaiti www.dremeleurope.com/support

ENNE SEADME REGULEERIMIST, TARVIKUTE VAHETAMIST JA SEADME ÄRAPANEMIST TÕMMAKE SEADME TOITEPISTIK PISTIKUPESAST VÄLJA. SEE ETTEVAATUSABINÕU VÄLDIB SEADME TAHTMATUT KÄIVITAMIST.

Olenevalt konkreetse keti suurusest, jälgige, et panete uue teritaja õigesti kokku vastavalt alljärgnevatele juhistele.

1. Lisateavet õige luisu kohta vt joonis ⑦.
2. Kui olete jooniselt oma ketile õige luisu valinud, pange tarvik kokku. Selleks kasutage kahte kruvi, nagu on näidatud joonisel ⑧ ning kruvige juhik ja sobiv arv vahetükke klambri külge.

5,5 mm	roosa	2
4,8 mm	oranž	1
4,5 mm	valge	1
4,0 mm	sinine	–

3. Paigaldage tööriistale õige luisk nii, et padruni ja luisu vahel jääb nähtavale umbes 6 mm varrest ⑨.
4. Eemaldage korpuse kate ja keerake kettsae teritusseade peale ⑩.

Reguleerige näidiku sobiva külje abil juhikut nii, et see oleks luisu suhtes õigesti paigutatud ja keerake kruvid kinni. Näidik peab olema juhiku nurgaga tasa, kui toimub kokkupuude luisuga ⑪.

KASUTUSJUHISED

PÕHJALIKE JUHISTE SAAMISEKS TERITAMISE KOHTA LUGEGE NEED JUHISED JA SAE KASUTUSJUHEND MÕTTEGA LÄBI.

KETI HAMBAID TULEB TERITADA VÕRDSELT JA ÜHTLASELT.

Neid lihtsaid juhiseid järgides võimaldab Dremeli pöörleva tööriista külge kinnitatud kettsae teritusseade teritada praktiliselt kõiki enamlevinud suurusega kette.

KETI TERITAMINE

1. Pange saag tasasele, tugevale pinnale. Korralikuks teritamiseks tuleb keti pinget reguleerida (nagu on kirjeldatud kettsae kasutusjuhendis). Teritamine õnnestub kõige paremini siis, kui teha seda saelati tasandil – umbes lati keskkoha lähedal.
2. Pange saag nii, et vaatate saelati külje poole ja mootor jääb teist paremale. Keti kaugemas servas olevaid hambaid teritatakse seestpoolt väljapoole, nagu on näidatud ⑬. Pange juhik otse hambale, 30º viitejoone ja ketiga paralleelselt. Joondage viitejoon ketiga. Tavaliselt piisab kahest või kolmest kergest käigust, välja arvatud juhul, kui hambad on kahjustunud. Teritage kõiki hambaid võrdselt. Alustage visuaalselt kõige suurema kahjustusega (st sälgud või löögijäljed) hambast ja teritage kõiki hambaid võrdselt. Ärge eemaldage liigselt materjali, sest see ainult lühendab keti tööiga.

Märkus. Teritage ainult hamba lõiketera, mitte sügavushoidikut.

3. Kui kõik lati ülaosas olevad hambad on teritatud, liigutage ketti kinda või lapi abil, tõmmates ketti lati otsa poole. Korrake, kuni kõik keti kaugemal küljel olevad hambad on teritatud.
4. Pöörake saag ümber nii, et vaatate saelati külje poole ning mootor jääb teist vasakule. Teritage hambad keti kaugemal küljel, seestpoolt väljapoole ehk endast eemale ⑭. Pange juhik otse hambale, 30º viitejoone ja ketiga paralleelselt. Korrake eespool kirjeldatud toimingut ja teritage kõik keti kaugema küljel olevad hambad.
5. Kui olete oma ketti mitu korda teritatud, siis ei lõika see nii kiiresti, nagu teie arvates peaks. Keti iga hamba lõiketera ees on sügavushoidik, millest sõltub, kui suure väljalõike saab tera teha. Lõike õige sügavuse kontrollimiseks pange metallist sirge serv üle hammaste tippude ⑮ ja kontrollige näidatud mõõtu. See mõõt peaks olema ligikaudu

võrdne sügavushoidiku paksusega. Kui see ei ole nii, viilige keti sügavushoidikut, kuni see mõõt on ligikaudu võrdne keti sügavushoidiku paksusega. Jälgige tähelepanelikult, et selle kuju säiliks. Ärge eemaldage rohkem materjali. Sirgete lõigete tegemiseks hoidke seda sügavushoidiku seadistust ühtlasena kõigil hammastel.

HOOLDUS JA GARANTII

Käesoleva DREMELi toote suhtes kehtib garantii vastavalt kasutusriigis kehtivatele nõuetele. Garantii ei laiene normaalsest kulumisest, ülekoormusest ja seadme ebaõigest kasutamisest põhjustatud kahjustustele. Reklamatsioonide korral saatke lahtivõtmata seade koos ostukviitungiga lähimasse lepingulisse töökotta.

DREMELI KONTAKTANDMED

Lisateavet Dremeli tootevaliku kohta leiate veebisaidilt www.dremeleurope.com

LT

NAUDOJAMI SIMBOLIAI

① **PERSKAITYKITE ŠIAS INSTRUKCIJAS**

② **DĖVĖKITE APSAUGĄ AUSIMS**

③ **DĖVĖKITE AKIŲ APSAUGOS PRIEMONES**

④ **DĖVĖKITE NUO DULKIŲ APSAUGANČIĄ KAUKĘ**

⑤ **ELEKTRINIŲ ĮRANKIŲ NEIŠMESKITE KARTU SU BUITINĖMIS ŠIUKŠLĖMIS**

⚠ ĮSPĖJIMAS **PERSKAITYKITE VISUS SAUGOS PERSPĖJIMUS IR VISAS INSTRUKCIJAS**

IŠSAUGOKITE ŠIAS INSTRUKCIJAS

Skaitykite „Dremel“ sukamojo įrankio saugos instrukcijas.

Instrukcijų vadovus rasite www.dremeleurope.com

APLINKA

UTILIZAVIMAS

Įrenginys, jo priedai ir pakuotė turi būti rūšiuojami ir atiduodami ekologiniam perdirbimui.

TIK ES VALSTYBĖMS NARĖMS ⑤

Elektrinių įrankių neišmeskite kartu su buitinėmis šiukšlėmis! Remiantis ES direktyva 2002/96/EB dėl elektros ir elektroninės įrangos atliekų ir jos perkėlimu į nacionalinę teisę, nebetinkami naudoti elektriniai įrankiai turi būti surenkami atskirai ir utilizuojami aplinkai nekenksmingu būdu.

SURINKIMAS

PRIEDAS, SKIRTAS NAUDOTI SU „DREMEL“ SUKAMŲJŲ ĮRANKIŲ MODELIAIS 4000, 4300, 7760, 8220, 8260.

Norėdami sužinoti apie suderinamumo atnaujinimus, apsilankykite mūsų svetainėje adresu: www.dremeleurope.com/support

PRIEŠ REGULIUODAMI, KEISDAMI PRIEDUS ARBA PADĖDAMI Į ŠALĮ ELEKTRINĮ ĮRANKĮ, IŠJUNKITE KIŠTUKĄ IŠ ELEKTROS LIZDO. ŠIOS PREVENCINĖS SAUGOS PRIEMONĖS SUMAŽINA NETYČINIO ELEKTRINIO ĮRANKIO ĮJUNGIMO RIZIKĄ.

Priklausomai nuo konkretaus grandinės dydžio, būtinai tinkamai surinkite naują galąstuvą:

1. Norėdami sužinoti apie tinkamus šlifavimo akmenis, skaitykite ⑦ skyrių.
2. Pagal brėžinį nustatę teisingą grandinės šlifavimo akmenį, surinkite priedą, varžtais pritvirtindami kreiptuvą ir atitinkamą tarpiklių skaičių prie spaustuvo, kaip parodyta ⑧ pav.

5,5 mm	rausva	2
4,8 mm	oranžinė	1
4,5 mm	balta	1
4,0 mm	mėlyna	–

3. Tvirtai pritvirtinkite atitinkamą šlifavimo akmenį prie įrankio, palikdami maždaug 6 mm ilgio galą tarp koto dangtelio ir akmens ⑨.
4. Nuimkite korpuso dangtelį ir prisukite grandininio pjūklo galandimo priedą ⑩.

Naudodami atitinkamą matuoklio pusę, sureguliuokite kreiptuvą taip, kad jis būtų tinkamai išdėstytas šlifavimo akmens atžvilgiu, ir priveržkite varžtus. Matuoklis turi sutapti su kreiptuvo kampu ⑪ ir liestis su šlifavimo akmeniu.

VALDYMO INSTRUKCIJOS

PERSKAITYKITE IR SUPRASKITE ŠIAS INSTRUKCIJAS BEI GRANDININIŲ PJŪKLŲ VADOVĄ, KAD GERAI IŠMANYTUMĖTE APIE GALANDIMĄ.

GRANDINĖS DANTYS TURI BŪTI GALANDAMI TOLYGIAI IR VIENODAI.

Pritvirtinus prie „Dremel“ sukamojo įrankio, grandininių pjūklų galandimo priedas pagaląs beveik visų įprastų dydžių grandines, jei laikysitės šių paprastų nurodymų.

GRANDINĖS GALANDIMAS

1. Pastatykite pjūklą ant lygaus, kieto paviršiaus. Norint tinkamai pagaląsti, turi būti sureguliuotas grandinės įtempimas (kaip nurodyta grandininio pjūklo savininko vadove). Galandimą geriausia atlikti pjūklo juostos plokštumoje – maždaug ties strypo viduriu.
2. Padėkite pjūklą, nukreipdami į grandinės strypo šoną, o variklį – į dešinę. Pjautuvo dantys tolimesnėje grandinės pusėje yra galandami iš vidaus į išorę, kaip parodyta ⑬. Paguldykite kreipiklį gulsčiai ant danties, 30º rodyklės linija lygiagrečiai grandinei. Sulygiuokite rodyklės

liniją su grandine. Paprastai užtenka dviejų ar trijų lengvų smūgių, nebent pjautuvai būtų pažeisti. Visus pjautuvus pagaląskite vienodai. Pradėkite nuo pjautuvo, kuris yra labiausiai pažeistas (t. y. ant jo yra įdubimų ar įpjovų) ir vienodai pagaląskite visus pjautuvus. Nepašalinkite perteklinės medžiagos, nes tai sutrumpins grandinės tarnavimo laiką.

Pastaba: Galąskite tik pjautuvo dantis, o ne gylio matuoklį.

3. Kai visi dantys, esantys strypo viršuje, bus pagaląsti, pastumkite grandinę pirštinėmis arba skuduru, traukdami ją link strypo galo. Kartokite tol, kol bus pagaląsti visi dantys, esantys tolimoje grandinės pusėje.
4. Pasukite pjūklą taip, kad jis būtų nukreiptas į grandinės strypo šoną, o variklis- į kairę nuo jūsų. Pagaląskite pjautuvo dantis tolimojoje grandinės pusėje iš vidaus į išorę arba tolyn nuo savęs ⑭. Paguldykite kreipiklį gulsčiai ant danties, 30º rodyklės linija lygiagrečiai grandinei. Kartokite aukščiau aprašytą procesą, kol pagaląsite visus pjautuvo dantis, esančius tolimesnėje grandinės pusėje.
5. Pagalandus grandinę keletą kartų, pastebėsite, kad ji nebepjauna taip greitai, kaip norėtųsi. Kiekvienas grandinės pjautuvas turi gylio matuoklį priešais pat pjovimo briauną, kuris nustato, kaip giliai jis gali pjauti. Norėdami patikrinti, ar pjūvio gylis yra tinkamas, paguldykite tiesų metalinį kraštą skersai pjovimo briaunų ⑮ viršūnių ir patikrinkite rodomą matmenį. Šis matmuo turėtų būti maždaug lygus matuoklio storiui. Jei taip nėra, nušlifuokite grandinės gylio matuoklį, kol tarpas bus maždaug lygus galandimo rinkinio matuoklio storiui. Būkite atsargūs ir išlaikykite jo formą. Nepašalinkite daugiau medžiagos. Išlaikykite šį gylio matuoklio nustatymą vienodą ant visų pjaustytuvo dantų, kad būtų galima daryti tiesius pjūvius.

APTARNAVIMAS IR GARANTIJA

Šiam „DREMEL“ gaminiui suteikiama garantija atitinka šalyje galiojančius įstatymus. Garantija netaikoma gedimams, atsiradusiems dėl natūralaus susidėvėjimo, taip pat dėl perkrovų arba netinkamo naudojimo. Reklamacijos atveju siųskite neišardytą įrankį su atitinkamu pirkimą patvirtinančiu dokumentu savo pardavėjui.

SUSISIEKITE SU „DREMEL“

Norėdami sužinoti daugiau apie „Dremel“ asortimentą, palaikymą ir garantijas, apsilankykite tinklalapyje www.dremel.com

SL

UPORABLJENI SIMBOLI

① **PREBERITE TA NAVODILA**

② **UPORABLJAJTE ZAŠČITO ZA SLUH**

③ **UPORABLJAJTE ZAŠČITO ZA OČI**

④ **UPORABLJAJTE PROTIPRAŠNO MASKO**

⑤ **ELEKTRIČNEGA ORODJA NE ODLAGAJTE MED GOSPODINJSKE ODPADKE**

⚠ OPOZORILO **PREBERITE VSA VARNOSTNA OPOZORILA IN NAVODILA**

SHRANITE TA NAVODILA

Oglejte si varnostna navodila za vaše rotacijsko orodje Dremel.

Navodila za uporabo lahko najdete na www.dremeleurope.com pod možnostjo podpora

OKOLJE

ODSTRANJEVANJE

Odslužene stroje, pribor in embalažo morate razvrstiti in predati v okolju prijazno recikliranje.

SAMO ZA DRŽAVE ČLANICE ES ⑤

Električnega orodja ne odlagajte skupaj z ostalimi gospodinjskimi odpadki! Skladno z evropsko direktivo 2002/96/ES o odpadni električni in elektronski

opremi in njenim izvajanjem v nacionalni zakonodaji je treba odsluženo električno orodje zbirati ločeno in ga odstranjevati na okolju prijazen način.

SESTAVITEV

DODATEK ZA UPORABO Z DREMEL ROTACIJSKIMI ORODJI MODELOV 3000, 4000, 4300, 7760, 8220, 8260.

Za najnovejše podatke o združljivosti preverite našo spletno stran www.dremeleurope.com/support

PRED NASTAVITVAMI, ZAMENJAVO PRIBORA IN SHRANJEVANJEM IZVLECITE VTIČ IZ VTIČNICE. TAKŠNI PREVENTIVNI VARNOSTNI UKREPI ZMANJŠAJO TVEGANJE ZA NENAMERNI ZAGON ELEKTRIČNEGA ORODJA.

Glede na velikost vaše določene verige poskrbite, da svoj novi brusilnik ustrezno sestavite na naslednji način:

1. Za pravo velikost brusnega kamna glejte sliko ⑦.
2. Ko ste s pomočjo slike določili pravo velikost brusnega kamna za vašo verigo, sestavite nastavek tako, da na z dvema vijakoma na objemko privijete vodilo in ustrezno številko distančnika, kot je prikazano na sliki ⑧.

5,5 mm	rožnata	2
4,8 mm	oranžna	1
4,5 mm	bela	1
4,0 mm	modra	–

3. Pravi brusni kamen čvrsto namestite na vaše orodje tako, da bo med vrhom vpenjalne glave in kamnom približno 6 mm prostora ⑨.
4. Odstranite vrhnji del ohišja in privijte nastavek za brušenje verižne žage ⑩.

Z uporabo ustrezne strani merilnika prilagodite merilnik tako, da bo ustrezno nameščen glede na brusni kamen, in privijte vijake. Pri stiku z brusnim kamnom mora biti merilnik poravnan z robom vodila ⑪.

NAVODILA ZA UPRAVLJANJE

ZA VSE PODROBNOSTI O BRUŠENJU PREBERITE TA NAVODILA IN PRIROČNIK ZA VERIŽNO ŽAGO.

ZOBNIKI VERIGE MORAJO BITI ENAKO IN ENAKOMERNO NABRUŠENI.

Če sledite tem preprostim navodilom, boste z nastavkom za brušenje verižne žage, pritrjenim na vrtljivo orodje Dremel, nabrusili skoraj vse običajne velikosti verige.

BRUŠENJE VERIGE

1. Svojo žago postavite na ravno, trdno površino. Za ustrezno brušenje je treba prilagoditi napetost verige (kot je določeno v priročniku za lastnike žag). Brušenje bo najučinkovitejše, če bo storjeno na ravni površini meča žage – nekje na sredini meča.
2. Žago namestite tako, da gledate stran meča žage z motorjem na vaši desni. Rezalni zobniki na oddaljeni strani žagi se brusijo od znotraj navzven, kot je prikazano na sliki ⑬. Vodilo položite ravno na zobnik tako, da bo linija kazalnika poravnana z verigo pod kotom 30º. Linijo kazalnika poravnajte z žago. Običajno sta dovolj dva ali trije hodi, razen če je žaga poškodovana. Nabrusite vse zobnike enako. Začnite pri rezilu z najbolj vidnimi poškodbami (npr. zgibe ali zareze) in vse rezalnike nabrusite enako. Odvečnega materiala ne odstranjujte, saj to samo skrajša življenjsko dobo verige.

Opozorilo: Nabrusite samo rezalne zobnike, ne merilnika globine.

3. Ko so vsi zobniki na zgornjem delu meča nabrušeni, pomaknite verigo z rokavico ali krpo tako, da povlečete verigo proti koncu meča. Postopek ponavljajte, dokler ne bodo vsi zobniki na oddaljeni strani verige nabrušeni.
4. Žago obrnite tako, da gledate stran meča žage z motorjem na vaši levi. Rezalne zobnike na oddaljeni strani verige brusite od znotraj navzven, ali stran od vas ⑭. Vodilo položite ravno na zobnik tako, da bo linija

kazalnika poravnana z verigo pod kotom 30º. Ponovite zgoraj opisan postopek, da nabrusite vse rezalne zobnike na oddaljeni strani verige.

5. Ko bo vaša žaga že večkrat nabrušena, boste morda opazili, da ne reže več tako hitro, kot menite, da bi morala. Vsako rezilo na vaši žagi ima tik pred rezalnim robom merilnik globine, ki določa, kako globoko lahko zareže. Če želite preveriti pravilno globino reza, položite kovinski ravni rob čez vrhove rezalnih robov ⑮ in preverite navedeno dimenzijo. Ta dimenzija mora biti približno enaka debelini merilnika. Če ni, pobrusite merilnik globine verige, dokler ne bo odmik približno enak debelini merilnega pribora za brušenje. Pazite, da ohranite njegovo obliko. Ne odstranjujte več materiala. Da boste lahko delali ravne reze, naj bo ta nastavitev merilnika globine enakomerna na vseh rezalnih zobnikih.

SERVISIRANJE IN GARANCIJA

Ta izdelek DREMEL je zajamčeno skladen z zakonodajo/ nacionalnimi predpisi; poškodbe zaradi normalne obrabe, preobremenitve ali nepravilnega rokovanja so izključene iz garancije. V primeru reklamacije pošljite nerazstavljeno orodje s priloženim računom svojemu trgovcu.

STOPITE V STIK S PODJETJEM DREMEL

Za več informacij o ponudbi, podpori in pomoči podjetja Dremel, obiščite www.dremeleurope.com

LV

IZMANTOTIE SIMBOLI

① **IZLASIET ŠOS NORĀDĪJUMUS**

② **IZMANTOJIET DZIRDES AIZSARDZĪBAS LĪDZEKĻUS**

③ **IZMANTOJIET ACU AIZSARDZĪBAS LĪDZEKĻUS**

④ **IZMANTOJIET PUTEKĻU MASKU**

⑤ **NEIZMETIET ELEKTROINSTRUMENTUS SADZĪVES ATKRITUMU TVERTNĒ**

⚠ UZMANĪBU IZLASIET VISUS DROŠĪBAS BRĪDINĀJUMUS UN INSTRUKCIJAS

SAGLABĀJIET ŠOS NORĀDĪJUMUS

Lūdzu, izlasiet Dremel elektroinstrumenta drošības norādījumus.

Norādījumu rokasgrāmatu varat skatīt vietnē www.dremeleurope.com atbalsta sadaļā

APKĀRTĒJĀ VIDE

ATBRĪVOŠANĀS NO NOLIETOTAJIEM IZSTRĀDĀJUMIEM

Elektroinstruments, tā piederumi un iesaiņojuma materiāli ir jāšķiro, sagatavojot tos otrreizējai pārstrādei apkārtējai videi nekaitīgā veidā.

TIKAI EK VALSTĪM ⑤

Neizmetiet elektroinstrumentus sadzīves atkritumu tvertnē! Saskaņā ar Eiropas Savienības Direktīvu 2002/96/ES par elektrisko un elektronisko iekārtu atkritumiem un šīs direktīvas īstenošanu valsts tiesību aktos, lietošanai nederīgie elektroinstrumenti jāsavāc atsevišķi un no tiem jāatbrīvojas apkārtējai videi nekaitīgā veidā.

MONTĀŽA

PAPILDU PIEDERUMI, KAS PAREDZĒTI LIETOŠANAI AR DREMEL ELEKTROINTSRUMENTA MODEĻIEM 3000, 4000, 4300, 7760, 8220, 8260.

Lūdzu, pārbaudiet mūsu tīmekļa vietni, lai iepazītos ar pēdējiem atjauninājumiem par piederumu saderību: www.dremeleurope.com/support

⚠ PIRMS REGULĒŠANAS, PIEDERUMU NOMAIŅAS VAI NOVIETOŠANAS UZGLABĀŠANAI ATVIENOJIET ELEKTROINSTRUMENTU NO ELEKTROTĪKLA. ŠĀDS DROŠĪBAS

PASĀKUMS ĻAUJ SAMAZINĀT ELEKTROINSTRUMENTA NEJAUŠAS IESLĒGŠANĀS RISKU.

Atkarībā no konkrētās ķēdes izmēra pārliecinieties, ka pievienojat asinātāju pareizi, kā norādīts tālāk.

1. Skatiet ⑦. punktu, kā pareizi pievienot slīpēšanas akmeni.
2. Pēc tam, kad rasējumā noteicāt pareizo darbībai nepieciešamo slīpēšanas akmeni savai ķēdei, pievienojiet piederumu pie vadotnes un attiecīgās starplikas pie skavas ar divām skrūvēm, kā redzams ⑧.

5,5 mm	rozā krāsā	2
4,8 mm	oranžā krāsā	1
4,5 mm	baltā krāsā	1
4,0 mm	zilā krāsā	–

3. Stingri piestipriniet pareizo slīpēšanas akmeni savā instrumentā, izmantojot aptuveni 6 mm spala starp ietveres galu un akmeni ⑨.
4. Noņemiet zāģa asināšanas piederuma nosegvāciņu un skrūvi ⑩.

Ar piemērotu mērinstrumenta pusi pieregulējiet vadotni, lai tā ir pareizi izvietota attiecībā pret slīpēšanas akmeni, un pievelciet skrūves. Mērinstrumentam ir jāpiegulst pie vadotnes stūra un jāsaskaras ar slīpēšanas akmeni ⑪.

LIETOŠANAS NORĀDĪJUMI

LŪDZU, IZLASIET UN IZPROTIET ŠO INSTRUKCIJU UN ZĀĢA ROKASGRĀMATU, LAI PILNĪBĀ ZINĀTU ASINĀŠANAS NORĀDĪJUMUS.

ZĀĢA ZOBI IR JĀASINA VIENĀDI UN VIENMĒRĪGI.

Pievienojot pie Dremel elektroinstrumenta, zāģa asināšanas piederums asinās gandrīz visas līdzīgās zāģa puses, ja ievērosiet šīs vienkāršās norādes.

ZĀĢA ASINĀŠANA

1. Novietojiet zāģi uz līdzenas, stingras virsmas. Lai asināšanu veiktu pareizi, jānoregulē ķēdes spriegojums (kā norādīts zāģa īpašnieka rokasgrāmatā). Vislabāk asināšanu veikt, novietojot zāģi plakani — aptuveni zāģa ķēdes vidū.
2. Novietojiet zāģi tā, ka jūs uz zāģa ķēdi raugāties no sāniem, motoram esot pa labi no jums. Griezējzobs ķēdes tālajā malā tiek asināts no iekšpuses uz āru, kā redzams ⑬. Novietojiet vadotni plakani uz zoba ar 30º rādītāja līniju paralēli ķēdei. Izlīdziniet rādītāja līniju ar ķēdi. Parasti pietiek ar diviem vai trim viegliem gājieniem, ja vien griežņi nav bojāti. Asiniet visus griežņus vienādi. Sāciet ar griezni, kurš vizuāli ir visvairāk bojāts (kuram ir ierobījumi vai iedobumi), un asiniet visus griežņus vienādi. Nenoņemiet pārāk daudz materiāla, jo tā saīsināsiet zāģa lietošanas laiku.

Piezīme. Asiniet tikai griezējzobus, bet ne dziļuma mērinstrumentu.

3. Kad visi zobi augšdaļā ir uzasināti, izmantojot cimdu vai biezu drānu, pavelciet ķēdi uz priekšu, uz stieņa galu. Atkārtojiet šo darbību, līdz visi zobi uz ķēdes ir uzasināti.
4. Pagrieziet zāģi otrādi tā, ka jūs uz zāģa ķēdi raugāties no sāniem, motoram esot pa kreisi no jums. Asiniet griezējzobu ķēdes tālajā malā no iekšpuses uz āru vai prom no jums ⑬. Novietojiet vadotni plakani uz zoba ar 30º rādītāja līniju paralēli ķēdei. Atkārtojiet iepriekš aprakstīto procesu, lai uzasinātu visus griezējzobus ķēdes tālajā malā.
5. Kad zāģis būs asināts vairākas reizes, iespējams, jūs konstatēsiet, ka tas nedarbojas tik ātri, kā vajadzētu. Katram zāģa grieznim griezējmalas priekšā ir dziļuma vadotne, kas nosaka, cik lielu griezumu tas var veikt. Lai pārbaudītu pareizu griezuma dziļumu, novietojiet metāla taisno malu pāri griešanas malu augšdaļai ⑮ un pārbaudiet norādīto izmēru. Šim izmēram ir jābūt aptuveni vienādam ar vadotnes biezumu. Ja tā nav, asiniet ķēdes dziļumu, līdz atstarpe ir aptuveni vienāda ar asināšanas komplekta vadotnes biezumu. Uzmanieties, lai saglabātu formu. Nenoņemiet pārāk daudz materiāla. Saglabājiet šo dziļuma standartmēru vienādu visiem griezējzobiem, lai griezums būtu taisns.

TEHNISKĀ APKOPE UN GARANTIJA

Šim uzņēmuma DREMEL izstrādājumam ir noteikta garantija atbilstoši spēkā esošajiem starptautiskajiem un valsts tiesību aktiem. Garantija

neattiecas uz bojājumiem, kuru cēlonis ir elektroinstrumenta normāla nolietošanās, pārslodze vai nepareiza tā lietošana. Ja rodas pretenzijas, nosūtiet elektroinstrumentu neizjauktā veidā savam Dremel produkcijas izplatītājam kopā ar pirkumu apliecinošu dokumentu.

SAZINĀŠANĀS AR DREMEL

Lai saņemtu sīkāku informāciju par uzņēmuma Dremel sortimentu, lietotāju atbalstu un konsultāciju tālruņa numuru, dodieties uz vietni www.dremeleurope.com

HR

UPOTRIJEBLJENI SIMBOLI

① **PROČITAJTE OVE UPUTE**

② **UPOTREBLJAVAJTE ZAŠTITU ZA UŠI**

③ **UPOTREBLJAVAJTE ZAŠTITU ZA OČI**

④ **UPOTREBLJAVAJTE MASKU ZA PRAŠINU**

⑤ **ELEKTRIČNI ALAT NE ODLAŽITE ZAJEDNO S OSTALIM KUĆNIM OTPADOM**

⚠ UPOZORENJE **PROČITAJTE SVA SIGURNOSNA UPOZORENJA I SVE UPUTE**

SAČUVAJTE OVE UPUTE

Pročitajte sigurnosne napomene za svoj rotirajući alat Dremel.

Upute možete pronaći na internetskoj stranici www.dremeleurope.com u odjeljku podrške.

OKOLIŠ

ZBRINJAVANJE

Električni alat, pribor i ambalažu treba dovesti na ekološki prihvatljivu ponovnu primjenu.

SAMO ZA ZEMLJE EU ⑤

Električni alat ne odlažite zajedno s ostalim kućnim otpadom! Prema europskoj direktivi 2002/96/EZ o otpadnoj električnoj i elektroničkoj opremi i njezinom transponiranju u nacionalno pravo električni alati koji više nisu uporabivi moraju se odvojeno prikupljati i odložiti na ekološki prihvatljiv način.

SASTAVLJANJE

DODATAK ZA UPORABU S DREMELOVIM MODELIMA ROTIRAJUĆEG ALATA 3000, 4000, 4300, 7760, 8220, 8260.

Na našim internetskim stranicama provjerite novosti o kompatibilnosti: www.dremeleurope.com/support

IZVUCITE UTIKAČ IZ MREŽNE UTIČNICE PRIJE PODEŠAVANJA UREĐAJA, ZAMJENE PRIBORA ILI ODLAGANJA UREĐAJA. OVIM MJERAMA OPREZA IZBJEĆI ĆE SE NEHOTIČNO POKRETANJE UREĐAJA.

Ovisno o veličini pojedinog lanca pobrinite se da sastavite svoj novi oštrač pravilno na sljedeći način:

1. Pogledajte sliku ⑦ za odabir ispravnog brusnog kamena.
2. Kad na crtežu utvrdite koji je ispravan brusni kamen za vaš lanac, sastavite dodatak pričvršćivanjem vodilice i odgovarajućeg broja držača razmaka na stezaljku s pomoću dva vijka kako je prikazano na slici ⑧.

5,5 mm	ružičasta	2
4,8 mm	narančasta	1
4,5 mm	bijela	1
4,0 mm	plava	–

3. Sigurno pričvrstite ispravan brusni kamena na svoj alat tako da otprilike 6 mm drške bude izloženo između kapice stezne glave i kamena ⑨.
4. Uklonite kapicu kućišta i pritegnite dodatak za oštrenje motorne pile ⑩.

Koristeći se odgovarajućom stranom mjerila podesite vodilicu tako da bude pravilno postavljena s obzirom na brusni kamen te pritegnite vijke. Mjerilo mora biti poravnato s kutom vodilice dok ostvaruje kontakt s brusnim kamenom ⑪.

UPUTE ZA RUKOVANJE

PROČITAJTE I SHVATITE OVE UPUTE I PRIRUČNIK O MOTORNOJ PILI KAKO BISTE SAZNALI SVE POJEDINOSTI O OŠTRENJU.

ZUBI LANCA MORAJU SE OŠTRITI RAVNOMJERNO I PODJEDNAKO.

Kad se pričvrsti na rotirajući alat Dremel, dodatak za oštrenje motorne pile oštrit će gotovo sve uobičajene veličine lanca ako se pridržavate ovim jednostavnih uputa.

OŠTRENJE LANCA

1. Svoju pilu postavite na ravnu i čvrstu površinu. Kako biste pravilno oštrili, treba podesiti zategnutost lanca (kao što je navedeno u Priručniku za korisnike motorne pile). Oštrenje će se najbolje postići ako se radi na plohi vodilice pile – negdje blizu sredine vodilice.
2. Namjestite pilu tako da gledate na stranu vodilice lanca, a motor će vam biti s vaše desne strane. Zubi reznog nastavka na udaljenoj strani lanca oštre se od iznutra prema van kao što je prikazano na

⑬. Položite vodilicu ravno na zub tako da indeksna linija od 30º bude paralelna s lancem. Poravnajte indeksnu liniju s lancem. Dva ili tri blaga poteza obično su dovoljna osim ako su rezni dijelovi oštećeni. Ravnomjerno naoštrite sve rezne dijelove. Počnite s reznim dijelom na kojemu je oštećenje najvidljivije (tj. urezi ili dlijeta) te sve rezne dijelove ravnomjerno naoštrite. Nemojte uklanjati višak materijala jer se time samo skraćuje vijek lanca.

Napomena: Oštrite samo zube reznog nastavka, a ne mjerilo dubine.

3. Kada su svi zubi na vrhu vodilice naoštreni, pomičite naprijed lanac koristeći se rukavicom ili krpom tako da lanac potežete prema kraju vodilice. Ponavljajte sve dok svi zubi na udaljenoj strani lanca ne budu naoštreni.
4. Okrenite pilu tako da gledate na stranu vodilice lanca, a motor će vam biti s vaše lijeve strane. Naoštrite zube reznog nastavka na udaljenoj strani lanca od iznutra prema van ili u smjeru od vas ⑭. Položite vodilicu ravno na zub tako da indeksna linija od 30º bude paralelna s lancem. Ponovite prethodni postupak kako biste naoštrili sve zube reznog nastavka na udaljenoj strani lanca.
5. Nakon što ste lanac naoštrili nekoliko puta, možda će vam se činiti da ne reže brzo kao što mislite da treba. Svaki rezni nastavak na lancu ima mjerilo dubine tek nešto ispred reznog ruba koji utvrđuje koliko veliki komad može odrezati. Kako biste provjerili točnu dubinu reza, položite metalni ravan rub preko vrškova reznih rubova ⑮ i provjerite navedenu dimenziju. Ta bi dimenzija trebala biti otprilike jednaka debljini mjerila. Ako nije, brusite mjerilo dubine lanca dok razmak ne bude otprilike jednak debljini mjerila kompleta za oštrenje. Pažljivo održavajte njegov oblik. Ne uklanjajte višak materijala. Neka ta postavka mjerila dubine bude ujednačena na svim zubima reznog nastavka kako bi se vršili ravni rezovi.

SERVIS I JAMSTVO

Ovaj proizvod DREMEL je zajamčeno u skladu sa zakonskim/specifičnim nacionalnim propisima; šteta zbog normalnog trošenja, preopterećenja ili neispravne uporabe je isključena iz garancije. U slučaju garancijskog zahtjeva pošaljite alat u nerastavljenom stanju zajedno s računom vašem trgovcu.

KONTAKT DREMEL
Za daljnje informacije o asortimanu poduzeća Dremel, podršci i telefonskoj službi posjetite stranicu www.dremeleurope.com

SR

КОРИШЋЕНИ СИМБОЛИ

① **ПРОЧИТАЈТЕ ОВА УПУТСТВА**

② **КОРИСТИТЕ ЗАШТИТУ ЗА УШИ**

③ **КОРИСТИТЕ ЗАШТИТУ ЗА ОЧИ**

④ **КОРИСТИТЕ МАСКУ ЗА ПРАШИНУ**

⑤ **НЕ БАЦАЈТЕ ЕЛЕКТРИЧНИ АЛАТ У КОМУНАЛНИ ОТПАД**

⚠ УПОЗОРЕЊЕ **ПРОЧИТАЈТЕ СВА БЕЗБЕДНОСНА УПОЗОРЕЊА И УПУТСТВА**

САЧУВАЈТЕ ОВА УПУТСТВА

Погледајте безбедносна упутства за Dremel ротациони алат.

Упутства за употребу се налазе на локацији www.dremeleurope.com у оквиру подршке.

ЖИВОТНА СРЕДИНА

ОДЛАГАЊЕ
Алат, прибор и амбалажу требало би сортирати за еколошку рециклажу.

САМО ЗА ЗЕМЉЕ ЕУ ⑤
Не бацајте електрични алат у комунални отпад! У складу са Европском директивом 2002/96/ЕЗ о отпаду од електричне и електронске опреме и њене примене у складу са националним законом, електрични алати

којима је истекао век трајања морају да се скупљају одвојено и одлажу на еколошки исправан начин.

МОНТАЖА

ДОДАТАК ЗА УПОТРЕБУ СА МОДЕЛИМА DREMEL РОТАЦИОНОГ АЛАТА 3000, 4000, 4300, 7760, 8220, 8260.

Погледајте нашу веб-локацију за најновија ажурирања о компатибилности на адреси: www.dremeleurope.com/support

ИСКЉУЧИТЕ УТИКАЧ ИЗ ИЗВОРА СТРУЈЕ ПРЕ ВРШЕЊА БИЛО КАКВИХ ПОДЕШАВАЊА, ЗАМЕНЕ ПРИБОРА ИЛИ ОДЛАГАЊА СНАЖНОГ АЛАТА. ТАКВЕ ПРЕВЕНТИВНЕ БЕЗБЕДНОСНЕ МЕРЕ СМАЊУЈУ РИЗИК ОД НЕНАМЕРНОГ УКЉУЧИВАЊА ЕЛЕКТРИЧНОГ АЛАТА.

У зависности од величине ваше тестере, обавезно правилно склопите нови оштрач и то на следећи начин:

1. Погледајте ⑦ за одговарајући брусни камен.
2. Након што утврдите одговарајући брусни камен за вашу тестеру са слике, склопите прикључак тако што помоћу два завртња наврнути вођицу и одговарајући број одстојника на стегу, а као што је приказано под ⑧.

5,5 mm	ружичасто	2
4,8 mm	наранџасто	1
4,5 mm	бело	1
4,0 mm	плаво	–

3. Чврсто монтирајте одговарајући брусни камен на алат са отприлике 6 mm основе видљиве између капе главе и камена ⑨.
4. Скините капу кућишта и завртните прикључак за оштрење моторне тестере ⑩.

Користећи исправну страну показивача, подесите вођицу тако да буде правилно постављена у односу на брусни камен и притегните завртње. Показивач мора да буде под правим углом са ивицом вођице док је у контакту са брусним каменом ⑪.

УПУТСТВО ЗА РАД

ПРОЧИТАЈТЕ И СХВАТИТЕ ОВА УПУТСТВА И УПУТСТВО ЗА МОТОРНУ ТЕСТЕРУ У КОЈИМА СЕ НАЛАЗЕ СВИ ДЕТАЉИ О ОШТРЕЊУ.

ЗУПЦИ ЛАНЦА МОРАЈУ БИТИ НАОШТРЕНИ ПОДЈЕДНАКО И РАВНОМЕРНО.

Када је прикључен за Dremel ротациони алат, прикључак за оштрење моторне тестере ће оштрити скоро све величине ланаца уколико пратите ова једноставна упутства.

ОШТРЕЊЕ ЛАНЦА

1. Поставите тестеру на равну, чврсту површину. За правилно оштрење, потребно је подесити затегнутост ланца (као што је наведено у упутству за власника моторне тестере). Оштрење ће бити постигнуто на најбољи начин ако се обавља на равној страни сечива тестере – негде близу средине сечива.
2. Поставите тестеру тако да гледате у страну водилице ланце са мотором са десне стране. Оштре се зупци ножа на удаљеној страни ланца, са унутрашње стране ка спољашњој, као што је приказано на ⑬. Поставите равну страну вођице на зупце са индексном линијом од 30º паралелно са ланцем. Поравнајте индексну линију са ланцем. Два или три лагана потеза су обично довољна ако секачи нису оштећени. Подједнако наоштрите све секаче. Започните са секачем који има највеће видљиво оштећење (нпр. зарезе или урезе) и наоштрите све секаче подједнако. Немојте уклањати вишак материјала јер ће то само скратити радни век ланца.

Напомена: Оштрите само зупце ножа, а не мерач дубине.

3. Када су сви зупци на горњој страни носача наоштрени, померите ланац користећи рукавицу или крпу повлачењем ланца према крају

сечива. Понављајте радњу све док сви зупци са удаљене стране ланца не буду наоштрени.

4. Окрените тестеру тако да гледате у страну носача ланца са мотором са ваше леве стране. Наоштрите зупце ножа са удаљене стране ланца, од унутра ка споља или од вас ⑭. Поставите равну страну вођице на зупце са индексном линијом од 30º паралелно са ланцем. Понављајте горенаведени процес да бисте наоштрили све зупце ножа са удаљене стране ланца.
5. Након што сте ланац наоштрили одређени број пута, можда ћете утврдити да више не сече довољно брзо као што мислите да би требало. Сваки секач на ланцу има мерач дубине тик испред ивице за сечење који показује колико може да буде дубок рез. Да бисте проверили исправну дубину при резу, положите праву ивицу метала преко врхова ивица за сечење ⑮, па проверите димензију. Димензија би требало да буде отприлике иста као и дебљина мерача. Ако није, брусите мерач дубине ланца све док зазор не буде отприлике дебео колико и мерач комплета за оштрење. Пазите како бисте одржали његов облик. Немојте уклањати више материјала. Нека ово подешавање мерача дубине буде једнако за све зупце ножа како бисте правили праве резове.

СЕРВИС И ГАРАНЦИЈА

Овај DREMEL производ поседује гаранцију у складу са одредбама прописаним законом/специфичним за земљу; оштећења услед нормалног коришћења и трошења, преоптерећења или непрописно коришћење искључени су из оквира гаранције. У случају жалбе, пошаљите алат вашем продавачу у нерасклопљеном стању заједно са доказом о куповини.

КОНТАКТИРАЈТЕ DREMEL

За више информација о асортиману предузећа Dremel, подршци и телефонској линији, посетите www.dremel.com

MK

УПОТРЕБЕНИ СИМБОЛИ

① **ПРОЧИТАЈТЕ ГИ ОВИЕ УПАТСТВА**

② **УПОТРЕБЕТЕ ЗАШТИТА ЗА УШИТЕ**

③ **УПОТРЕБЕТЕ ЗАШТИТА ЗА ОЧИТЕ**

④ **УПОТРЕБЕТЕ МАСКА ПРОТИВ ПРАШИНА**

⑤ **НЕ ФРЛАЈТЕ ГО ЕЛЕКТРИЧНИОТ АЛАТ ВО ОТПАД ЗА ДОМАЌИНСТВА**

⚠ ПРЕДУПРЕДУВАЊЕ **ПРОЧИТАЈТЕ ГИ СИТЕ БЕЗБЕДНОСНИ ПРЕДУПРЕДУВАЊА И СИТЕ УПАТСТВА.**

ЗАЧУВАЈТЕ ГИ ОВИЕ УПАТСТВА

Погледнете ги безбедносните упатства за вашата ротирачка алатка Dremel.

Прирачниците со упатства можете да ги пронајдете на веб-страницата www.dremeleurope.com во секцијата за поддршка

ЖИВОТНА СРЕДИНА

ОТСТРАНУВАЊЕ НА ОТПАДОТ

Алатот, приборот и амбалажата треба да се сортираат заради еколошки поволното рециклирање.

САМО ЗА ЗЕМЈИ ОД ЕУ ⑤

Не фрлајте го електричниот алат во отпад за домаќинства! Според Европската директива 2002/96/EC која се однесува на електричен и електронски отпад и нивната имплементација во склад со националното законодавство, електричните алати на кои им поминал векот на траење мора да се собираат одвоено и да се отстрануваат на еколошки исправен начин.

МОНТАЖА

ДОДАТОЦИ ЗА УПОТРЕБА СО РОТИРАЧКАТА АЛАТКА DREMEL, МОДЕЛИ 3000, 4000, 4300, 7760, 8220, 8260.

Проверете ја нашата веб-страница за најпоследните верзии во врска со компатибилноста: www.dremeleurope.com/support

ИСКЛУЧЕТЕ ЈА ПРИКЛУЧНИЦАТА ОД ШТЕКЕРОТ ПРЕД ДА ПРАВИТЕ КАКВИ БИЛО ПРИСПОСОБУВАЊА, ДА ГО МЕНУВАТЕ ПРИБОРОТ ИЛИ ДА ЈА СПАКУВАТЕ АЛАТКАТА. ВАКВИТЕ ПРЕВЕНТИВНИ МЕРКИ НА БЕЗБЕДНОСТ ГО СМАЛУВААТ РИЗИКОТ ОД СЛУЧАЈНО ВКЛУЧУВАЊЕ НА ЕЛЕКТРИЧНИОТ АЛАТ.

Зависно од големината на синџирот на вашата пила, гледајте монтажата на вашата нова алатка за остреење да биде соодветна:

1. Погледнете ја точка ⑦ за точниот камен за брусење.
2. Кога ќе го утврдите точниот камен за брусење за вашиот синџир според цртежот, монтирајте го додатокот со зашрафување на водилката и соодветниот број на дистанцери врз стегата со помош на две завртки, како што е прикажано во ⑧.

5,5 mm	розева	2
4,8 mm	портокалова	1
4,5 mm	бела	1
4,0 mm	сина	–

3. Безбедно монтирајте го точниот камен за брусење во алатката каде што околу 6 mm од вратот ќе биде изложен меѓу главата и каменот ⑨.
4. Отстранете го капачето на куќиштето и завртете го додатокот за остреење на синџир на пила ⑩.

Со соодветната страна на запците за длабочина, приспособете ја

водилката така што ќе биде правилно позиционирана во однос на каменот за брусење и затегнете ги завртките. Запците за длабочина мора да бидат припиени со аголот на водилката додека се во контакт со каменот за брусење ⑪.

УПАТСТВА ЗА РАБОТА

ПРОЧИТАЈТЕ ГИ И РАЗБЕРЕТЕ ГИ ОВИЕ УПАТСТВА И ПРИРАЧНИКОТ ЗА МОТОРНАТА ПИЛА ЗА ДА ДОБИЕТЕ ЦЕЛОСНИ ДЕТАЛИ ОКОЛУ ОСТРЕЊЕТО.

ЗАПЦИТЕ НА СИНЏИРОТ МОРА ДА БИДАТ ЕДНАКВО И РАМНОМЕРНО НАОСТРЕНИ.

Кога е прикачен за ротирачка алатка Dremel, додатокот за острење на синџир на пила обично може да се користи за острење на сите вообичаени големини на синџири ако ги следите овие едноставни упатства.

ОСТРЕЊЕ НА СИНЏИР

1. Поставете ја пилата на рамна и цврста површина. За правилно острење, затегнатоста на синџирот треба да се приспособи (како што е наведено во прирачникот за пилата). Острењето е најдобро ако се прави на самата пила - некаде во средината на пилата.
2. Позиционирајте ја пилата така што ќе ја гледате странично, додека пак моторот е од вашата десна страна. Треба да се наострат секачките запци на најдалечната страна на пилата, одвнатре кон надвор како што е прикажано на ⑬. Поставете ја водилката рамно врз забец додека индексната линија од 30º е паралелна со синџирот. Порамнете ја индексната линија со синџирот. Обично доволни се два до три лесни потези за острење, освен ако секачите се навистина оштетени. Наострете ги сите секачи еднакво. Започнете со секачот со највидливо оштетување (на пример, ако е извиткан или има вдлабнатини) и наострете ги сите секачи еднакво. Не острете премногу бидејќи така се намалува животниот век на синџирот.

Напомена: Острете ги само секачите, не и запците за длабочина.

3. Кога сте ги наостриле сите запци на горниот дел, вртете го синџирот со ракавици или покриен со крпа кон крајот на пилата. Повторувајте додека не ги наострите сите запци по редослед на далечната страна на синџирот.
4. Свртете ја пилата така што ќе ја гледате странично, додека моторот сега е од вашата лева страна. Наострете ги секачите на спротивната страна на синџирот со движења одвнатре кон надвор, односно подалеку од вас ⑭. Поставете ја водилката рамно врз забец додека индексната линија од 30º е паралелна со синџирот. Повторувајте го процесот за да ги наострите сите секачи на далечната страна на синџирот.
5. Откако сте го наостриле синџирот, може да забележите дека не сече онака брзо како што очекувате. Секој секач на синџирот има соседен забец за длабочина којшто одредува колку длабоко ќе сече. За да проверите дали длабочината на сечење е правилна, поставете метален прав линијар врз рабовите за сечење ⑮ и проверете ја наведената димензија. Димензијата треба да биде приближно еднаква на дебелината на запците за длабочина. Ако не е, брусете ги запците за длабочина додека зазорот не е приближно еднаков на дебелината на мерилото на комплетот за остреење. Внимавајте на обликот. Не брусете премногу. Погрижете се запците за длабочина да бидат еднакви за сите секачи со цел да имате рамно сечење.

СЕРВИС И ГАРАНЦИЈА

Овој производ од DREMEL поседува гаранција во склад со одредбите пропишани со законот/специфични за земјата; оштетувањата поради нормалното користење и абење, преоптоварување или непрописно користење се изземени од гаранцијата. Во случај на рекламација, испратете го алатот до вашиот дилер во нерасклопена состојба заедно со доказот за купување.

КОНТАКТ СО DREMEL

За повеќе информации во врска со асортиманот на Dremel, поддршка или телефонска линија за потрошувачите, посетете нѐ на www.dremel.com

SK

POUŽITÉ SYMBOLY

① **PREČÍTAJTE SI TIETO POKYNY**

② **POUŽÍVAJTE OCHRANU SLUCHU**

③ **POUŽÍVAJTE OCHRANU ZRAKU**

④ **POUŽÍVAJTE PROTIPRACHOVÚ MASKU**

⑤ **NEVHADZUJTE ELEKTRICKÉ PRÍSTROJE DO DOMOVÉHO ODPADU**

⚠ VÝSTRAHA **PREČÍTAJTE SI VŠETKY BEZPEČNOSTNÉ UPOZORNENIA A VŠETKY POKYNY**

TIETO POKYNY SI ODLOŽTE

Prečítajte si bezpečnostné pokyny rotačného prístroja Dremel.

Návody na použitie nájdete na stránke www.dremeleurope.com v časti podpora

ŽIVOTNÉ PROSTREDIE

A LIKVIDÁCIA

Prístroj, jeho príslušenstvo aj obal je potrebné recyklovať v súlade s princípmi ochrany životného prostredia.

IBA PRE KRAJINY ES ⑤

Nevhadzujte elektrické prístroje do domového odpadu! Podľa európskej smernice 2002/96/ES o odpade z elektrických a elektronických zariadení a jej implementácie do vnútroštátnych právnych predpisov sa vyradené elektrické náradie musí zhromažďovať samostatne a likvidovať spôsobom šetrným k životnému prostrediu.

MONTÁŽ

NÁSTAVEC JE URČENÝ NA POUŽITIE S ROTAČNÝM PRÍSTROJOM DREMEL MODEL 3000, 4000, 4300, 7760, 8220, 8260.

Najnovšie informácie o kompatibilite nájdete na našej webovej stránke na adrese: www.dremeleurope.com/support

VYPOJTE NAPÁJACÍ KÁBEL Z ELEKTRICKEJ SIETE, SKÔR NEŽ BUDETE VYKONÁVAŤ AKÉKOĽVEK NASTAVENIE, MENIŤ POMÔCKY A PREDTÝM, AKO ELEKTRICKÝ PRÍSTROJ ULOŽÍTE. TIETO PREVENTÍVNE OPATRENIA ZNIŽUJÚ RIZIKO NÁHODNÉHO SPUSTENIA ELEKTRICKÉHO PRÍSTROJA.

V závislosti od veľkosti konkrétnej reťaze dbajte na to, aby ste svoju novú ostričku správne zmontovali nasledovne:

1. Podľa obrázka ⑦ vyberte správny brúsny kameň.
2. Keď z nákresu určíte správny brúsny kameň pre svoju reťaz, zostavte nástavec priskrutkovaním vodiacej lišty a zodpovedajúceho počtu dištančných podložiek k svorke pomocou dvoch skrutiek, ako je to znázornené na obrázku ⑧.

5,5 mm	ružová	2
4,8 mm	oranžová	1
4,5 mm	biela	1
4,0 mm	modrá	–

3. Bezpečne namontujte správny brúsny kameň do svojho prístroja s približne 6 mm odkrytou stopkou medzi krytom upínacej hlavy a kameňom ⑨.
4. Odstráňte ochranný kryt a naskrutkujte nástavec na ostrenie reťazovej píly ⑩.

Pomocou príslušnej strany meradla nastavte vodiacu lištu tak, aby bola správne umiestnená vzhľadom na brúsny kameň a dotiahnite skrutky. Meradlo musí byť zarovnané s rohom vodiacej lišty a zároveň byť v kontakte s brúsnym kameňom ⑪.

NÁVOD NA POUŽITIE

POZORNE SI PREŠTUDUJTE TIETO POKYNY A NÁVOD K REŤAZOVEJ PÍLE, KDE NÁJDETE VŠETKY PODROBNOSTI O OSTRENÍ.

ZUBY REŤAZE MUSIA BYŤ NAOSTRENÉ ROVNAKO A ROVNOMERNE.

Ak dodržíte tieto jednoduché pokyny, po nasadení na rotačný prístroj Dremel bude nástavec na ostrenie reťazovej píly ostriť takmer všetky bežné veľkosti reťaze.

OSTRENIE REŤAZE

1. Pílu umiestnite na rovný, pevný povrch. Pre správne naostrenie by sa malo upraviť napnutie reťaze (ako je uvedené v Príručke majiteľa reťazovej píly). Najlepšie naostrenie dosiahnete, ak ho vykonáte na plochej strane lišty píly – niekde blízko stredu lišty.
2. Pílu umiestnite tak, aby ste sa pozerali na stranu reťazovej lišty s motorom napravo od vás. Rezacie zuby na vzdialenej strane reťaze sa ostria zvnútra smerom von, ako je znázornené na obrázku ⑬. Vodiacu lištu položte naplocho na zub s 30° ryskou rovnobežne s reťazou. Zarovnajte rysku s reťazou. Ak neboli rezacie zuby poškodené, zvyčajne postačujú dva alebo tri ľahké ťahy. Všetky rezacie zuby naostrite rovnako. Začnite s rezacím zubom s najväčším vizuálnym poškodením (t. j. vrypy alebo ryhy) a všetky rezacie zuby naostrite rovnako. Neodstraňujte nadmerne veľa materiálu, pretože sa tým len skracuje životnosť reťaze.

Poznámka: Ostrite len rezacie zuby, nie obmedzovacie pätky.

3. Po naostrení všetkých zubov v hornej časti lišty posuňte reťaz pomocou rukavice alebo handry potiahnutím reťaze smerom ku koncu lišty. Opakujte, kým nebudú naostrené všetky zuby na vzdialenej strane reťaze.

4. Pílu otočte tak, aby ste sa pozerali na stranu reťazovej lišty s motorom naľavo od vás. Naostrite rezacie zuby na vzdialenej strane reťaze, zvnútra smerom von, alebo smerom od seba ⑭. Vodiacu lištu položte naplocho na zub s 30° ryskou rovnobežne s reťazou. Zopakovaním vyššie uvedeného postupu naostrite všetky rezacie zuby na vzdialenej strane reťaze.
5. Po niekoľkých naostreniach reťaze môžete zistiť, že už nereže tak rýchlo, ako by ste si predstavovali. Každý rezací zub na vašej reťazi má tesne pred reznou hranou obmedzovaciu pätku, ktorá určuje, ako hlboko môže zub rezať. Aby ste skontrolovali, či je hĺbka rezu správna, položte kovovú rovnú hranu na vrchy rezných hrán ⑮ a skontrolujte indikovaný rozmer. Tento rozmer by sa mal približne rovnať hrúbke meradla. Ak tomu tak nie je, brúste obmedzovaciu pätku reťaze, až kým sa vzdialenosť nerovná približne hrúbke meradla súpravy na ostrenie. Dbajte na zachovanie jej tvaru. Neodstraňujte viac materiálu. Aby ste robili priame rezy, udržujte nastavenie tejto obmedzovacej pätky jednotné na všetkých rezacích zuboch.

SERVISNÉ A ZÁRUČNÉ PODMIENKY

Tento výrobok spoločnosti DREMEL podlieha záručným podmienkam v súlade s legislatívnymi ustanoveniami príslušnej krajiny; záruke nepodlieha bežné opotrebovanie nástroja ani poškodenia spôsobené jeho preťažením či nesprávnou manipuláciou. V prípade reklamácie prístroj odošlite v nerozobratom stave spolu s potvrdením o jeho zakúpení na adresu predajcu.

ADRESA SPOLOČNOSTI DREMEL

Bližšie informácie o výrobkoch, podpore a službách spoločnosti Dremel nájdete na webovej adrese www.dremeleurope.com

RU

ИСПОЛЬЗУЕМЫЕ СИМВОЛЫ

① **ПРОЧТИТЕ ДАННЫЕ ИНСТРУКЦИИ**

② **ИСПОЛЬЗУЙТЕ СРЕДСТВА ЗАЩИТЫ ОРГАНОВ СЛУХА**

③ **ИСПОЛЬЗУЙТЕ ЗАЩИТНЫЕ ОЧКИ**

④ **ИСПОЛЬЗУЙТЕ ПРОТИВОПЫЛЕВОЙ РЕСПИРАТОР**

⑤ **НЕ ВЫБРАСЫВАЙТЕ ЭЛЕКТРОИНСТРУМЕНТЫ ВМЕСТЕ С БЫТОВЫМ МУСОРОМ**

⚠ ВНИМАНИЕ ПРОЧТИТЕ ВСЕ ПРЕДУПРЕЖДЕНИЯ И ИНСТРУКЦИИ ПО БЕЗОПАСНОЙ ЭКСПЛУАТАЦИИ УСТРОЙСТВА

СОХРАНИТЕ ДАННУЮ ИНСТРУКЦИЮ

Ознакомьтесь с инструкциями по безопасной эксплуатации вращающегося инструмента Dremel.

Инструкции по эксплуатации инструмента можно найти на сайте www.dremeleurope.com в разделе поддержки клиентов.

ОХРАНА ОКРУЖАЮЩЕЙ СРЕДЫ

УТИЛИЗАЦИЯ

Списанные электроинструменты, принадлежности и упаковку следует сдавать на экологически чистую переработку отходов.

ТОЛЬКО ДЛЯ СТРАН-ЧЛЕНОВ ЕС ⑤

Не выбрасывайте электроинструменты вместе с бытовым мусором! Согласно Европейской Директиве 2002/96/EC об утилизации электрических и электронных инструментов и приборов, а также о внедрении этой директивы в национальное законодательство, отслужившие свой срок электроинструменты необходимо собирать отдельно от других отходов и отправлять на экологически чистую утилизацию.

СБОРКА

ПРИСПОСОБЛЕНИЕ ДЛЯ МОДЕЛЕЙ ВРАЩАЮЩИХСЯ ИНСТРУМЕНТОВ DREMEL 3000, 4000, 4300, 7760, 8220 И 8260.

Для получения актуальной информации о совместимости изделий посетите сайт www.dremeleurope.com/support.

ПРЕЖДЕ ЧЕМ ПРИСТУПИТЬ К РЕГУЛИРОВКЕ ЭЛЕКТРОИНСТРУМЕНТА, ЗАМЕНЕ ПРИНАДЛЕЖНОСТЕЙ ИЛИ ПРЕКРАЩАТЬ РАБОТУ С НИМ ОТСОЕДИНИТЕ ШТЕПСЕЛЬНУЮ ВИЛКУ ОТ РОЗЕТКИ СИЛОВОЙ СЕТИ. ДАННАЯ МЕРА ПРЕДОСТОРОЖНОСТИ ПРЕДОТВРАЩАЕТ СЛУЧАЙНОЕ ВКЛЮЧЕНИЕ ИНСТРУМЕНТА.

Учитывая размер своей цепи, установите новую точилку следующим образом:

1. С помощью рисунка ⑦ выберите подходящий точильный камень.
2. После этого соберите насадку, двумя винтами прикрутив направляющую и соответствующее количество распорок к зажиму, как это показано на рисунке ⑧.

5,5 мм	розовый	2
4,8 мм	оранжевый	1
4,5 мм	белый	1
4,0 мм	синий	–

3. Надежно закрепите нужный точильный камень на своем инструменте таким образом, чтобы между крышкой патрона и камнем (рисунок ⑨) было видно приблизительно 6 мм хвостовика.
4. Снимите крышку корпуса и привинтите насадку для заточки цепной пилы ⑩.

Используя соответствующую сторону линейки, отрегулируйте направляющую так, чтобы она была правильно расположена относительно точильного камня, и затяните винты. При контакте с точильным камнем линейка должна находиться на одном уровне с углом направляющей ⑪.

ИНСТРУКЦИИ ПО ЭКСПЛУАТАЦИИ

ОЗНАКОМЬТЕСЬ С ДАННЫМИ ИНСТРУКЦИЯМИ И РУКОВОДСТВОМ ПО ЭКСПЛУАТАЦИИ ЦЕПНОЙ ПИЛЫ, ЧТОБЫ ПОЛУЧИТЬ ВСЮ НЕОБХОДИМУЮ ИНФОРМАЦИЮ О ПРОЦЕССЕ ЗАТОЧКИ.

ЗУБЬЯ ЦЕПИ ДОЛЖНЫ БЫТЬ ЗАТОЧЕНЫ В ОДИНАКОВОЙ СТЕПЕНИ И РАВНОМЕРНО.

Прикрепив к вращающемуся инструменту Dremel насадку для заточки цепной пилы, вы сможете затачивать цепи почти всех распространенных размеров, при условии соблюдения этих простых инструкций.

ЗАТОЧКА ЦЕПИ

1. Расположите пилу на ровной твердой поверхности. Для правильного выполнения заточки следует отрегулировать натяжение цепи (в соответствии с Руководством по эксплуатации цепной пилы). Заточку лучше всего выполнять в плоскости шины цепной пилы, приблизительно возле ее середины.
2. Расположите пилу таким образом, чтобы вы находились сбоку от ее шины, а двигатель — справа от вас. Режущие зубья на дальней стороне цепи заострены изнутри наружу, как это показано на ⑬. Положите направляющую на зуб, чтобы указательная линия «30º» была параллельна цепи. Совместите указательную линию с цепью. Обычно достаточно двух или трех легких ударов (при условии, что режущие пластины не повреждены). Заточите все режущие пластины в одинаковой степени. Начните с режущей пластины, которая сильнее всего повреждена (то есть имеет зазубрины или выбоины) и равномерно заточите все подобные элементы. Не удаляйте слишком много материала, так как это приведет к сокращению срока службы цепи.

Примечание. Затачивайте только режущие зубья, но не ограничитель глубины резания.

3. Когда все зубья на верхней части шины будут заточены, продвиньте цепь. Для этого потяните цепь к концу шины, используя перчатку или тряпку. Повторяйте эти действия, пока все зубья на дальней стороне цепи не будут заточены.

4. Разверните пилу таким образом, чтобы вы находились сбоку от ее шины, а двигатель — слева от вас. Заточите расположенные на дальней стороне цепи режущие зубья по направлению изнутри наружу или от себя ⑭. Положите направляющую на зуб, чтобы указательная линия «30º» была параллельна цепи. Повторите описанную выше процедуру, чтобы заточить все расположенные на дальней стороне цепи режущие зубья.
5. После нескольких заточек цепи вы можете обнаружить, что она не режет так быстро, как должна. Каждая режущая пластина вашей цепи имеет ограничитель глубины резания, расположенный непосредственно перед режущей кромкой, который определяет, насколько большим может быть разрез. Чтобы проконтролировать правильность глубины резания, положите металлическую прямую линейку поверх верхних частей режущих кромок ⑮ и проверьте указанный размер. Этот показатель должен быть примерно равен толщине ограничителя. Если это не так, необходимо заточить ограничитель глубины резания так, чтобы зазор был примерно равен толщине ограничителя из заточного комплекта. Необходимо внимательно следить за его формой. Не удаляйте слишком много материала. Этот размер ограничителя глубины резания должен быть одинаковым на всех режущих зубьях, чтобы производимые пилой разрезы были ровными.

ОБСЛУЖИВАНИЕ И ГАРАНТИЯ

Гарантийное обслуживание продукции компании DREMEL осуществляется в соответствии с действующими местными правовыми нормами. Гарантия не распространяется на детали, подверженные естественному износу. В случае использования инструмента не по назначению гарантия теряет свою силу. В случае возникновения рекламаций отправьте собранный инструмент и соответствующие документы, подтверждающие факт его приобретения, своему дилеру.

КОНТАКТНЫЕ ДАННЫЕ DREMEL

Для получения дополнительной информации по ассортименту товаров Dremel, работе службы поддержки и оказанию технической поддержки в телефонном режиме посетите сайт www.dremeleurope.com.

KZ

ПАЙДАЛАНЫЛАТЫН БЕЛГІЛЕР

① **ОСЫ НҰСҚАУЛАРДЫ ОҚЫП ШЫҒУ**

② **ЕСТУ МҮШЕСІН ҚОРҒАЙТЫН БҰЙЫМДЫ ПАЙДАЛАНУ**

③ **КӨЗ ҚОРҒАНЫСЫН ПАЙДАЛАНУ**

④ **ШАҢНАН ҚОРҒАЙТЫН МАСКАНЫ ПАЙДАЛАНУ**

⑤ **ЭЛЕКТР ҚҰРАЛДАРЫН ТҰРМЫСТЫҚ ҚОҚЫСҚА ТАСТАМАУ**

НАЗАР АУДАРЫҢЫЗ **БАРЛЫҚ ҚАУІПСІЗДІК ЕСКЕРТУЛЕРІ МЕН БАРЛЫҚ НҰСҚАУЛАРДЫ ОҚЫП ШЫҒУ**

ОСЫ НҰСҚАУЛАРДЫ САҚТАҢЫЗ

Dremel айналмалы құралының қауіпсіздік нұсқаулығын қараңыз.

Нұсқаулықты www.dremeleurope.com сайтынан табуға болады

ҚОРШАҒАН ОРТА

КӘДЕГЕ ЖАРАТУ

Құрылғы, аксессуарлар және қаптама қоршаған ортаға зиянсыз қайта өңдеу үшін сұрыпталуы керек.

ТЕК ҚАНА ЕО ЕЛДЕРІ ҮШІН ⑤

Электр құралдарын тұрмыстық қоқысқа тастамаңыз! Электрлік және электрондық жабдықтар қалдығы үшін 2002/96/EC Еуропа нұсқаулығы мен оның ұлттық құқықтарына жүзеге асуына сәйкес ендігәрі пайдаланылмайтын электр құралдарын бөлек жинап, қоршаған ортаға зиянсыз жолмен қоқысқа тастау қажет.

ЖИНАУ

DREMEL 3000, 4000, 4300, 7760, 8220, 8260 АЙНАЛМАЛЫ ҚҰРАЛ ҮЛГІЛЕРІМЕН ПАЙДАЛАНУ ҮШІН АРНАЛҒАН ТІРКЕМЕ

Үйлесімділік бойынша соңғы жаңартуды мына веб-сайттан қараңыз: www.dremeleurope.com/support

РЕТТЕУ ӘРЕКЕТТЕРІН ОРЫНДАУ, АКСЕССУАРЛАРДЫ ӨЗГЕРТУ НЕМЕСЕ ЖҰМЫСТЫ АЯҚТАУДАН КЕЙІН ШТЕПСЕЛЬДІ ҚУАТ КӨЗІНЕН АЖЫРАТЫҢЫЗ. МҰНДАЙ САҚТЫҚ ШАРАЛАРЫ ЭЛЕКТР ҚҰРАЛЫНЫҢ КЕЗДЕЙСОҚ ІСКЕ ҚОСЫЛУ ҚАУПІН АЗАЙТАДЫ.

Шынжырдың нақты өлшеміне байланысты, жаңа қайрағышты төмендегідей дұрыс жинағаныңызға көз жеткізіңіз:

1. Тасты дұрыс тегістеу үшін ⑦-қадамды қараңыз.
2. Сызбадан өзіңіздің шынжырыңызға арналған тегістеуіш тасты дұрыс анықтағаннан кейін, ⑧-суретте көрсетілгендей, қысқышқа бағыттауышты, төсемдердің тиісті санын екі бұрандамен бұрау арқылы қондырғыны жинақтаңыз.

5,5 мм	алқызыл	2
4,8 мм	қызыл сары	1
4,5 мм	ақ	1
4,0 мм	көк	–

3. Патрон қақпағы мен тас арасында артқы ілмекке шамамен 6 мм орын қалатындай етіп тегістеуіш тасты құралыңызға мықтап бекітіңіз ⑨.
4. Корпус қақпағын шешіп, шынжырлы араны тегістегіш қондырғыны бұрандамамен бекітіңіз ⑩.

Өлшеу аспабының тиісті жағын пайдалану арқылы, бағыттауышты тегістеуіш тасқа қатысты алғанда дұрыс орнатылатындай реттеңіз және

бұрандаларды қатайтыңыз. Өлшеу аспабы тегістеуі таспен жанасқанда бағыттауыштың бұрышымен бір деңгейде болуы тиіс ⑪.

ПАЙДАЛАНУ НҰСҚАУЛАРЫ

ҚАЙРАУҒА ҚАТЫСТЫ ТОЛЫҚ МӘЛІМЕТТЕРДІ АЛУ ҮШІН ОСЫ НҰСҚАУЛЫҚТЫ ЖӘНЕ ШЫНЖЫРЛЫ АРА НҰСҚАУЛЫҒЫН ОҚЫП, ТҮСІНІП АЛЫҢЫЗ.

ШЫНЖЫРДЫҢ ТІСТЕРІ БІРДЕЙ ЖӘНЕ БІРКЕЛКІ ҚАЙРАЛҒАН БОЛУЫ КЕРЕК.

Dremel айналмалы құралына бекітілген кезде, осы қарапайым нұсқауларды орындасаңыз, шынжырлы араны қайрағыш қондырғы, шынжырдың барлық жалпы өлшемдерін қайрайды.

ШЫНЖЫРДЫ ҚАЙРАУ

1. Араны тегіс, қатты жерге қойыңыз. Дұрыс қайрау үшін шынжыр керілісін реттеу керек (шынжырлы ара өндірушісінің нұсқаулығында көрсетілгендей). Қайрау процесі ара шинасының тегіс жазықтығында - шинаның ортасына жақын жасалса, жақсы орындалады.
2. Араны шынжырлы ара шинасының жанынан қарағанда, мотор оң жағыңызда болатындай орнатыңыз. Шынжырдың қашықтағы бетіндегі кескіш тістер ⑬ көрсетілгендей, ішінен сыртқа қарай қайралған. Бағыттауыштың жалпақ бетін тіске шынжырмен көрсеткіш сызығы 30º параллель болатындай орнатыңыз. Көрсеткіш сызығын шынжырмен туралаңыз. Кескіштерге зақым келмеген болса, әдетте екі немесе үш жеңіл соққы жеткілікті. Барлық кескіштерді бірдей етіп қайраңыз. Зақымы анық көрініп тұрған кескіштен бастаңыз (мысалы, кетіктер немесе қашалған саңылаулар) және барлық кескіштерді бірдей етіп қайраңыз. Артық материалды алып тастамаңыз, себебі ол тек шынжырдың қызмет ету мерзімін қысқартады.

Ескертпе: тереңдік өлшейтін аспапты емес, кескіш тістерді ғана қайраңыз.

3. Шинаның жоғарғы жағындағы барлық тістер қайралған кезде, қолғап немесе шүберекпен шынжырды шинаның ұшына қарай итеру

арқылы шынжырды жылжытыңыз. Шынжырдың қашықтағы бетіндегі тістердің барлығы қайралғанша қайталаңыз.

4. Шынжырлы ара шинасының жанынан қарағанда, мотор сол жағыңызда болатындай араны айналдырыңыз. Шынжырдың қашықтағы бетіндегі кескіш тістерді ішінен сыртына қарай немесе өзіңізден кері қарай қайраңыз ⑭. Бағыттауыштың жалпақ бетін тіске шынжырмен көрсеткіш сызығы 30º параллель болатындай орнатыңыз. Жоғарыда көрсетілген процесті шынжырдың барлық кескіш тістері қайралғанға дейін қайталаңыз.
5. Шынжырыңыз бірнеше рет қайралғаннан кейін, өзіңіз ойлағандай тез кеспейтінін байқауыңыз мүмкін. Шынжырдың әр кескішінде кесуші жиегінің алдыңғы жағында қанша тістеуге болатынын анықтайтын тереңдік өлшейтін аспабы болады. Кесудің дұрыс тереңдігін тексеру үшін, кесуші жиектерінің үстіңгі жағына металлды түзу қойып ⑮, көрсетілген өлшемді тексеріңіз. Бұл өлшем өлшеу аспабының қалыңдығымен шамалас болуы керек. Олай болмаса, шынжыр тереңдігін өлшеу аспабын саңылау қайрауға арналған жинақтың өлшеу аспабының қалыңдығымен шамалас болғанға дейін тегістеңіз. Оның пішінін сақтауға тырысыңыз. Көп материал алып тастамаңыз. Түзу кесу үшін кескіш тістерінің барлығында тереңдікті өлшеу аспабының осы параметрін бірқалыпты ұстаңыз.

ҚЫЗМЕТ КӨРСЕТУ ЖӘНЕ КЕПІЛДІК

DREMEL өніміне белгіленген/нақты мемлекет ережелеріне сәйкес кепілдік беріледі; табиғи тозу салдарынан, шамадан тыс жүктеме немесе қате өңдеуден орын алған ақауларға кепілдік берілмейді. Шағымдану жағдайында сатып алу түбіртегімен қоса бөлшектелмеген құралды дилерге жіберіңіз.

DREMEL КОМПАНИЯСЫМЕН БАЙЛАНЫСУ

Dremel тауарларының сұрыпталымы, қолдау көрсету және анықтамалық желі туралы қосымша ақпарат алу үшін, www.dremeleurope.com веб-сайтына өтіңіз

UK

ВИКОРИСТОВУВАНІ СИМВОЛИ

① **ОЗНАЙОМТЕСЯ З ЦИМИ ІНСТРУКЦІЯМИ**

② **ЗАСТОСОВУЙТЕ ЗАСОБИ ЗАХИСТУ СЛУХУ**

③ **ЗАСТОСОВУЙТЕ ЗАСОБИ ЗАХИСТУ ОЧЕЙ**

④ **ЗАСТОСОВУЙТЕ РЕСПІРАТОР**

⑤ **НЕ ВИКИДАЙТЕ ЕЛЕКТРИЧНІ ІНСТРУМЕНТИ РАЗОМ ІЗ ПОБУТОВИМ СМІТТЯМ**

⚠ УВАГА **ПРОЧИТАЙТЕ ВСІ ЗАСТЕРЕЖЕННЯ ТА ІНСТРУКЦІЇ З БЕЗПЕЧНОЇ ЕКСПЛУАТАЦІЇ ПРИСТРОЮ**

ЗБЕРЕЖІТЬ ЦІ ІНСТРУКЦІЇ

Ознайомтеся з інструкціями з безпечної експлуатації обертового інструмента Dremel.

Інструкції з експлуатації можна знайти на сайті www.dremeleurope.com у розділі підтримки клієнтів.

ЗАХИСТ ДОВКІЛЛЯ

УТИЛІЗАЦІЯ

Списані пристрої, приладдя та упаковку необхідно відправляти на екологічно безпечну утилізацію.

ТІЛЬКИ ДЛЯ КРАЇН-ЧЛЕНІВ ЄС ⑤

Не викидайте електроінструменти разом із побутовими відходами! Згідно з Європейською Директивою 2002/96/ЄС про відходи електричного та електронного обладнання та відповідними положеннями національного законодавства електроінструменти, термін служби яких закінчився, необхідно збирати окремо від інших відходів і відправляти на екологічно безпечну утилізацію.

СКЛАДАННЯ

ПРИЛАДДЯ ДЛЯ МОДЕЛЕЙ ОБЕРТОВИХ ІНСТРУМЕНТІВ 3000, 4000, 4300, 7760, 8220 і 8260.

Актуальну інформацію щодо сумісності виробів можна знайти за адресою: www.dremeleurope.com/support

ПЕРШ НІЖ ПРИСТУПИТИ ДО РЕГУЛЮВАННЯ ЕЛЕКТРОІНСТРУМЕНТА, ЗАМІНИТИ АКСЕСУАРИ АБО ПРИПИНИТИ РОБОТУ З НИМ ВИЙМІТЬ ВИЛКУ З РОЗЕТКИ СИЛОВОЇ МЕРЕЖІ. ТАКІ ЗАПОБІЖНІ ЗАХОДИ ДАЮТЬ ЗМОГУ УНИКНУТИ ВИПАДКОВОГО ВВІМКНЕННЯ ЕЛЕКТРОІНСТРУМЕНТА.

Враховуючи розмір свого ланцюга, установіть нову насадку для заточування в такий спосіб:

1. За допомогою малюнка ⑦ оберіть потрібний точильний камінь.
2. Після цього зберіть насадку, прикрутивши двома гвинтами напрямну та відповідну кількість розпірок до затискача, як це показано на малюнку ⑧.

5,5 мм	рожевий	2
4,8 мм	помаранчевий	1
4,5 мм	білий	1
4,0 мм	синій	–

3. Надійно зафіксуйте потрібний точильний камінь на своєму інструменті в такий спосіб, щоби між кришкою патрона й каменем (малюнок ⑨) було видно приблизно 6 мм хвостовика.
4. Зніміть кришку корпусу й накрутіть насадку для заточування ланцюгової пилки ⑩.

Використовуючи відповідну сторону лінійки, відрегулюйте напрямну в такий спосіб, щоби вона належним чином розміщувалася відносно точильного каменю, і затягніть гвинти. Контактуючи з точильним каменем, лінійка має розташовуватися врівень із кутом напрямної ⑪.

ІНСТРУКЦІЇ З ЕКСПЛУАТАЦІЇ

ОЗНАЙОМТЕСЯ З ЦИМИ ІНСТРУКЦІЯМИ ТА КЕРІВНИЦТВОМ З ЕКСПЛУАТАЦІЇ ЛАНЦЮГОВОЇ ПИЛКИ, ЩОБ ОТРИМАТИ ВСЮ НЕОБХІДНУ ІНФОРМАЦІЮ ПРО ПРОЦЕС ЗАТОЧУВАННЯ.

ЗУБЦІ ЛАНЦЮГА МАЮТЬ БУТИ ЗАТОЧЕНІ ОДНАКОВО ТА РІВНОМІРНО.

Приєднавши до обертового інструмента Dremel насадку для заточування ланцюгової пилки, ви зможете заточувати ланцюги майже всіх поширених розмірів, за умови дотримання цих простих інструкцій.

ЗАТОЧУВАННЯ ЛАНЦЮГА

1. Розмістіть пилку на рівній твердій поверхні. Для належного виконання заточування необхідно відрегулювати натяг ланцюга (як це зазначено в Керівництві з експлуатації ланцюгової пилки). Заточування краще за все виконувати в площині шини ланцюгової пилки (поблизу її середини).
2. Розташуйте пилку в такий спосіб, щоби ви перебували збоку від її шини, а двигун — праворуч від вас. Різальні зубці на дальній стороні ланцюга загострені в напрямку зсередини назовні, як це показано на ⑬. Покладіть напрямну на зубець, щоби вказівна лінія «30º» була розташована паралельно ланцюгу. Сумістіть вказівну лінію та ланцюг. Зазвичай досить двох-трьох легких ударів (за умови, що різальні пластини не пошкоджені). Однаково заточіть усі різальні пластини. Почніть із різальної пластини, яка пошкоджена найбільше (тобто має зазублини або вибоїни) і заточіть однаково всі подібні елементи. Не видаляйте забагато матеріалу, оскільки це призведе до скорочення терміну служби ланцюга.

Примітка. Заточуйте лише різальні зубці, але не обмежувач глибини різання.

3. Коли всі зубці у верхній частині шини будуть заточені, пересуньте ланцюг. Для цього потягніть ланцюг у напрямку кінця шини за допомогою рукавички або ганчірки. Повторюйте ці дії, поки всі зубці на дальній стороні ланцюга не будуть загострені.
4. Розверніть пилку в такий спосіб, щоби ви перебували збоку від її шини, а двигун — ліворуч від вас. Заточіть різальні зубці, розташовані на дальній стороні ланцюга, у напрямку зсередини назовні або від себе ⑭. Покладіть напрямну на зубець, щоби вказівна лінія «30º» була розташована паралельно ланцюгу. Повторіть описану вище процедуру, щоби заточити всі різальні зубці на дальній стороні ланцюга.
5. Після декількох заточувань ланцюга ви можете виявити, що він ріже не так швидко, як має це робити. Кожна різальна пластина вашого ланцюга має обмежувач глибини різання, розташований прямо перед різальною крайкою, який визначає глибину розрізу, що може зробити пилка. Щоби проконтролювати правильність глибини різання, покладіть металеву пряму лінійку на верхні частини різальних крайок ⑮ і перевірте вказаний розмір. Цей показник має бути приблизно рівним товщині обмежувача глибини різання. Якщо це не так, потрібно заточити обмежувач глибини ланцюга в такий спосіб, щоби просвіт приблизно дорівнював товщині обмежувача з набору для заточування. Необхідно уважно стежити за його формою. Не видаляйте забагато матеріалу. Цей розмір обмежувача глибини різання має бути однаковим на всіх різальних зубцях, щоби зроблені пилкою розрізи були прямими.

ОБСЛУГОВУВАННЯ ТА ГАРАНТІЯ

Гарантійне обслуговування продукції компанії DREMEL здійснюється відповідно до чинних правових норм. Гарантія не поширюється на деталі, що піддаються природному зношуванню. У разі використання виробу не за призначенням гарантія втрачає свою силу. У разі виникнення рекламацій відішліть нерозібраний інструмент і відповідні документи, що підтверджують факт його придбання, своєму дилеру.

КОНТАКТНІ ДАНІ DREMEL

Для отримання додаткової інформації про асортимент товарів Dremel, роботу служби підтримки та надання технічної підтримки в телефонному режимі відвідайте сайт www.dremeleurope.com.

AR

الرموز المستخدمة

① يُرجى قراءة هذه التعليمات

② يجب استخدام أداة حماية للسمع

③ يجب استخدام واق للعين

④ يجب استخدام قناع واق من الغبار

⑤ يُحظر التخلص من الأدوات الكهربية ضمن النفايات المنزلية

⚠ تحذير **الرجاء قراءة جميع تحذيرات الأمان وجميع التعليمات**

احفظ هذه التعليمات

يُرجى الرجوع إلى تعليمات السلامة الخاصة بأداة Dremel الدوارة.

يمكن الاطلاع على أدلة التعليمات على الموقع الإلكتروني www.dremeleurope.com ضمن قسم الدعم

البيئة

التخلص من البطارية
يجب فرز الماكينة والملحقات والعبوة لإعادة تدوير صديقة للبيئة.

خاص بالدول الأوروبية فقط ⑤
يُحظر التخلص من الأدوات الكهربية ضمن النفايات المنزلية. يجب تجميع الأدوات الكهربية التي لم تعد قابلة للاستخدام بشكل منفصل والتخلص منها بطريقة مناسبة بيئيًا وذلك بموجب التوجيه الأوربي EC/2002/96 الخاص بنفايات المعدات الكهربية والإلكترونية وتنفيذه في الحقوق الوطنية.

التجميع

ملحق مخصص للاستخدام مع الطُرُز 3000 و4000 و4300 و7760 و8220 و8260 من أداة DREMEL الدوارة.

يُرجى الاطلاع على موقعنا الإلكتروني لمعرفة آخر تحديثات التوافق على: .www.dremeleurope.com/support

افصل القابس من مصدر التيار قبل القيام بأي عمليات ضبط أو تغيير الملحقات أو تخزين الأدوات الكهربية. تقلل إجراءات السلامة الوقائية تلك خطر بدء تشغيل الأداة الكهربية بشكل غير مقصود.

حسب حجم سلسلتك المحدد، احرص على تركيب أداة الشحذ الجديدة على النحو التالي:

1. راجع الرسم ⑦ لمعرفة حجر الطحن الملائم.
2. عندما تحدد حجر الطحن الملائم لسلسلتك من الرسم، قم بتجميع المرفق عن طريق تدوير الدليل والعدد الملائم من المُباعد للمشبك باستخدام المسمارين كما هو موضح في ⑧.

2	وردي	5.5 مم
1	برتقالي	4.8 مم
1	أبيض	4.5 مم
–	أزرق	4.0 مم

3. قم بتركيب حجر الطحن الصحيح في أداتك مع ترك مساحة حوالي 6 مم من المقبض بين غطاء الظرف والحجر ⑨.
4. قم بإزالة غطاء الوقاء والمسمار من مرفق منشار السلسلة ⑩.

باستخدام الجانب الملائم من المقياس، اضبط الدليل كي يكون في الموضع الملائم بما يتناسب مع حجر الطحن واربط المسامير. يجب دفع المقياس مع الجانب من الدليل أثناء التلامس مع حجر الطحن ⑪.

تعليمات التشغيل/الأمان

يُرجى قراءة هذه التعليمات ودليل منشار السلسلة وفهمهما للاطلاع على التفاصيل الكاملة للشحذ.

يجب شحذ أسنان السلسلة بشكل متساوٍ.

عند ربط منشار السلسلة بأداة Dremel الدوارة، فإن مرفق شحذه سيعمل على شحذ كل الأحجام الشائعة تقريبًا من السلسلة إذا اتبعت هذه التعليمات البسيطة.

شحذ السلسلة

1. ضع المنشار على سطح مستوٍ صلب. للشحذ بشكل ملائم، ينبغي ضبط شد السلسلة (كما هو محدد في دليل مالك منشار السلسلة). سيتحقق الشحذ بالشكل الأفضل إذا تم على السطح المستوي لعمود المنشار - بالقرب من منتصف العمود.
2. ضع المنشار بحيث يكون نظرك متجهًا إلى جانب قضيب السلسلة ويكون الموتور على جهتك اليمنى. يتم شحذ أسنان القاطع على الجانب البعيد من السلسلة من الداخل إلى الخارج كما هو موضح في ⑬. ضع الدليل مستويًا على السن بحيث يكون خط المؤشر بزاوية 30 درجة متوازية مع السلسلة. قم بمحاذاة خط المؤشر مع السلسلة. تكفي في العادة ضربتان خفيفتان أو ثلاث إلا إذا كانت القواطع تالفة. اشحذ كل القواطع بالتساوي. ابدأ بالقاطع الذي يظهر عليه الضرر الأكبر (مثل الأعناق أو الإزميل) واشحذ كل القواطع بالتساوي. لا تقم بإزالة المواد الزائدة لأن هذا لن يؤدي إلا إلى تقصير عمر السلسلة.

ملاحظة: اشحذ أسنان القاطع فقط، وليس مقياس العمق.

3. عندما يكتمل شحذ كل الأسنان الموجودة أعلى الشريط، قم بتحريك السلسلة باستخدام قفاز أو قطعة قماش عن طريق سحب السلسلة نحو طرف الشريط. كرر الأمر حتى يتم شحذ كل الأسنان الموجودة على الجانب البعيد من السلسلة.
4. أدر المنشار بحيث يكون نظرك متجهًا إلى جانب قضيب السلسلة ويكون الموتور على جهتك اليسرى. اشحذ أسنان القاطع على الجانب البعيد من السلسلة من الداخل إلى الخارج أو بعيدًا عنك ⑭. ضع الدليل مستويًا على السن بحيث يكون خط المؤشر بزاوية 30 درجة متوازية مع السلسلة. كرر العملية أعلاه لشحذ كل أسنان القاطع على الجانب البعيد من السلسلة.
5. بعد شحذ سلسلتك عدة مرات، قد تجد أنها لا تقطع بنفس السرعة التي تشعر أنها ينبغي أن تكون عليها. يحتوي كل قاطع في سلسلتك على مقياس عمق أمام حافة القطع مباشرة ليحدد مقدار العمق الذي يستطيع الوصول إليه. لمعرفة العمق الملائم للقطع، ضع حافة معدنية مستوية بطول قمم حواف القطع ⑮ وراجع البعد المشار إليه. ينبغي أن يتساوى هذا البعد تقريبًا مع سُمك المقياس. إذا لم يكن كذلك، فاضغط على مقياس عمق السلسلة حتى تتساوى المسافة تقريبًا مع سمك مقياس مجموعة الشحذ. احرص على الحفاظ على شكلها. لا تزل المزيد من المادة. حافظ على وحدة عمق إعداد المقياس في كل أسنان المقطع لعمل قواطيع مستقيمة.

الخدمة والضمان

يتم ضمان منتج DREMEL هذا بما يتفق مع اللوائح الإجبارية/المخصصة للدولة؛ ويستثنى من هذا الضمان التلف الناجم عن البلى والتآكل العادي أو زيادة الحمل أو التعامل الخاطئ. في حالة وجود شكوى، أرسل الأداة دون تفكيك مع حجة الشراء إلى الوكيل.

الاتصال بشركة DREMEL

انتقل إلى www.dremeleurope.com للاطّلاع على مزيد من المعلومات حول مجموعة منتجات Dremel المتنوعة، والدعم، والخط الساخن الخاص بشركة Dremel.

Bosch Power Tools B.V.
Konijnenberg 60
4825 BD Breda
The Netherlands

2610Z10529 06/2020 www.dremel.com All Rights Reserved