DREMEL® 2500

PO Box 3267
4800 DG Breda, The Netherlands
www.dremel.com

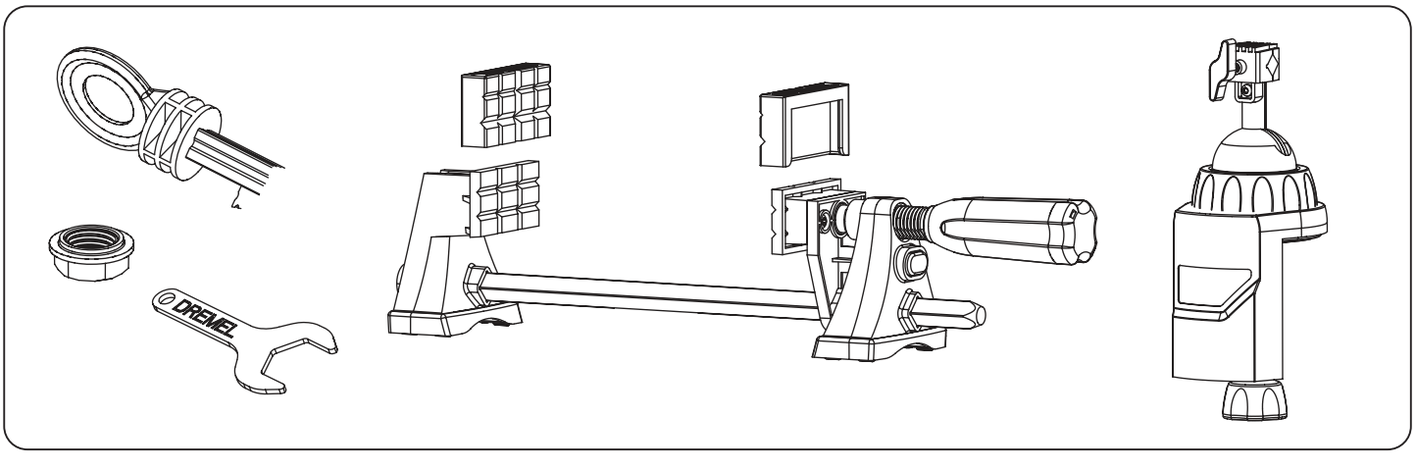

A1

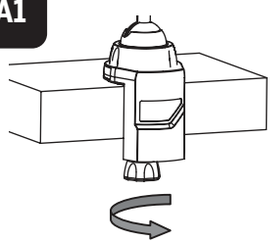

A2

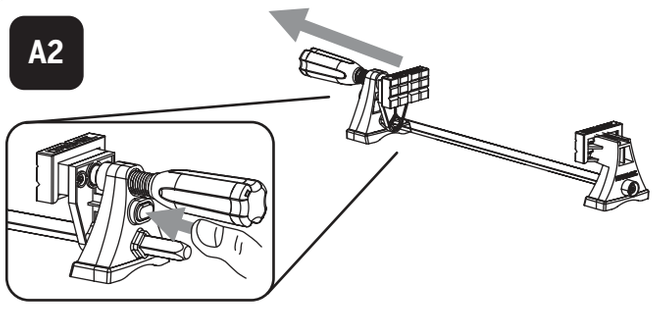

A3

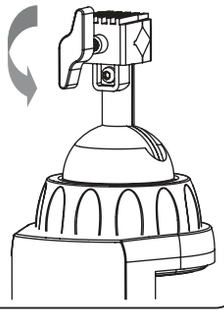

A4

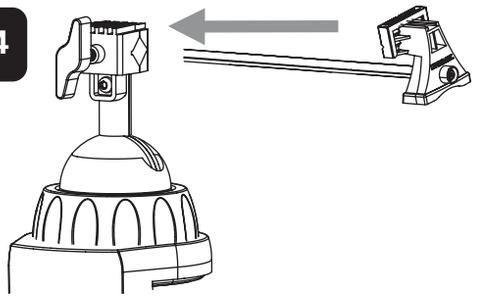

A5

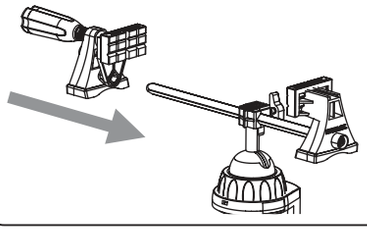

A6

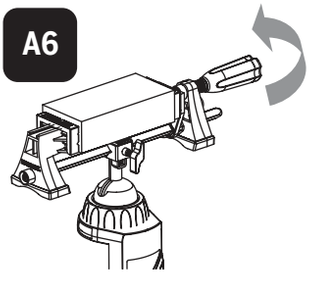

B1

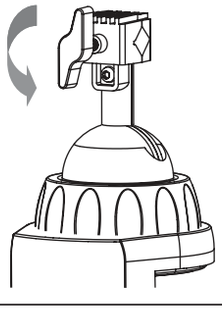

B2

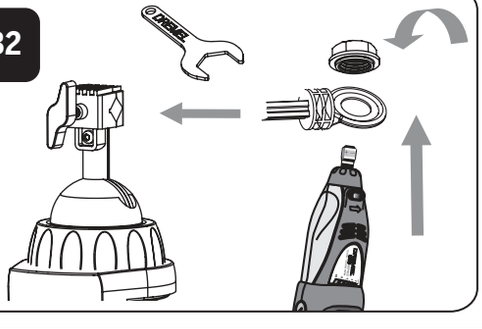

B3

