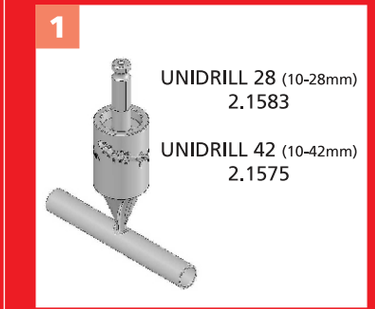

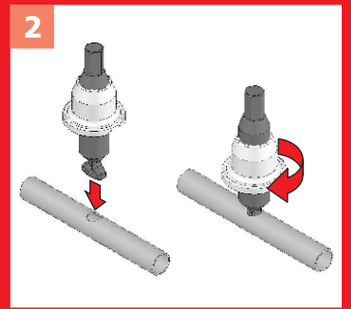

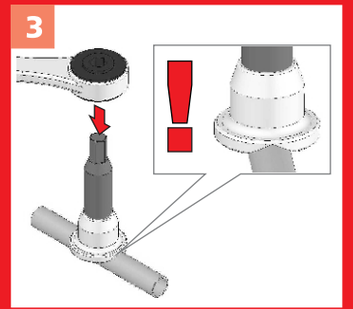

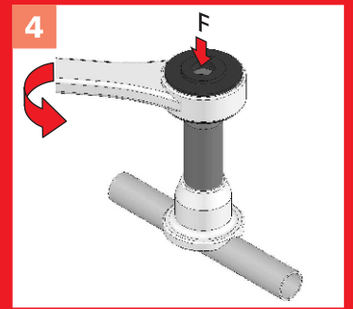

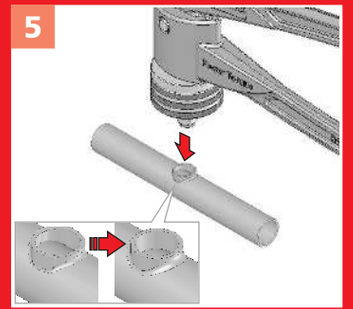

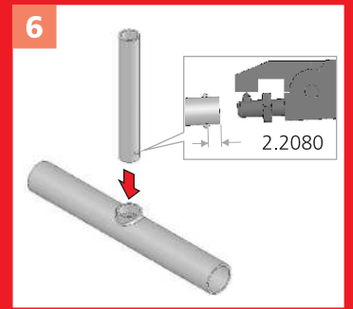



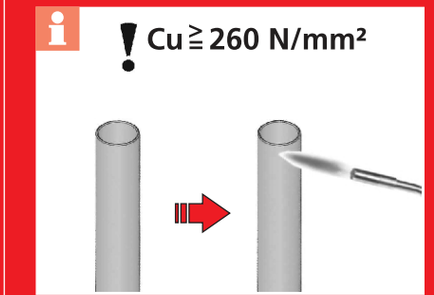

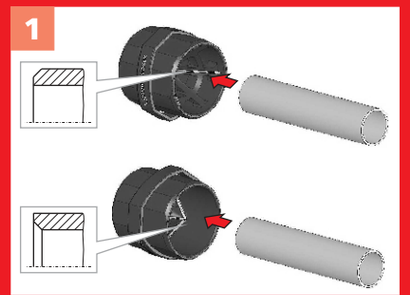

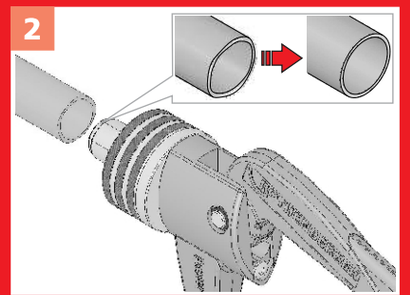

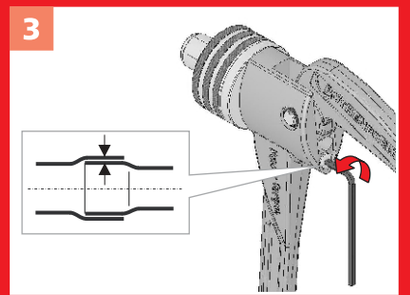

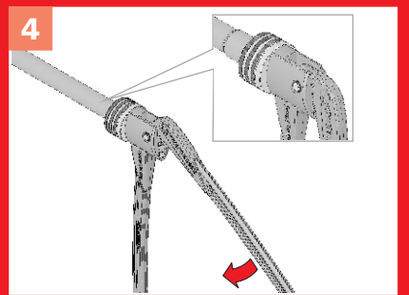

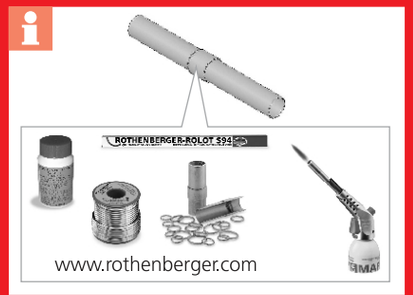

ROTHENBERGER Werkzeuge GmbH · Industriestraße 7 · D-65779 Kelkheim/Germany
Tel. + 49 (0) 61 95 / 800 - 0 · Fax + 49 (0) 61 95 / 800 - 3500 · info@rothenberger.com · www.rothenberger.com

ROTHENBERGER

92301-10/F&E