BOSCH

PAS15-200

Robert Bosch Power Tools GmbH
70538 Stuttgart
GERMANY

www.bosch-pt.com

1 609 92A D0E (2025.08) T / 141

1 609 92A D0E



de Originalbetriebsanleitung
en Original instructions
fr Notice originale
es Manual original
pt Manual original
it Istruzioni originali
nl Oorspronkelijke gebruiksaanwijzing
da Original brugsanvisning
sv Bruksanvisning i original
no Original driftsinstruks
fi Alkuperäiset ohjeet
el Πρωτότυπο οδηγιών χρήσης
tr Orijinal işletme talimatı
pl Instrukcja oryginalna
cs Původní návod k používání
sk Pôvodný návod na použitie
hu Eredeti használati utasítás
ru Оригинальное руководство по эксплуатации
uk Оригінальна інструкція з експлуатації
kk Пайдалану нұсқаулығының түпнұсқасы
ro Instrucțiuni originale
bg Оригинална инструкция
mk Оригинално упатство за работа
sr Originalno uputstvo za rad
sl Izvirna navodila
hr Originalne upute za rad
et Algupärane kasutusjuhend
lv Instrukcijas oriģinālvalodā
lt Originali instrukcija
ko 사용 설명서 원본
ar دليل التشغيل الأصلي

Deutsch ..... Seite 8
English ..... Page 12
Français ..... Page 16
Español ..... Página 21
Português ..... Página 25
Italiano ..... Pagina 29
Nederlands ..... Pagina 34
Dansk ..... Side 38
Svensk ..... Sidan 42
Norsk ..... Side 45
Suomi ..... Sivu 49
Ελληνικά ..... Σελίδα 53
Türkçe ..... Sayfa 57
Polski ..... Strona 63
Čeština ..... Stránka 67
Slovenčina ..... Stránka 71
Magyar ..... Oldal 75
Русский ..... Страница 79
Українська ..... Сторінка 84
Қазақ ..... Бет 88
Română ..... Pagina 93
Български ..... Страница 97
Македонски ..... Страница 102
Srpski ..... Strana 106
Slovenščina ..... Stran 110
Hrvatski ..... Stranica 114
Eesti ..... Lehekülg 118
Latviešu ..... Lappuse 122
Lietuvių k. ..... Puslapis 126
한국어 ..... 페이지 130
عربى ..... الصفحة 135



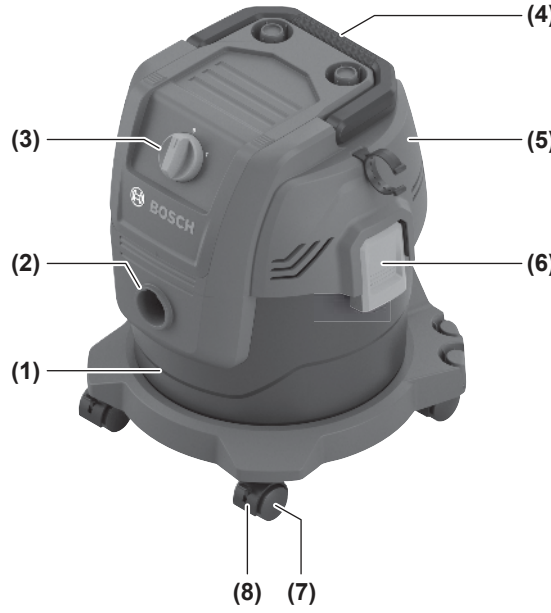
(4)
(3)
(5)
(2)
(6)
(1)
(8)
(7)

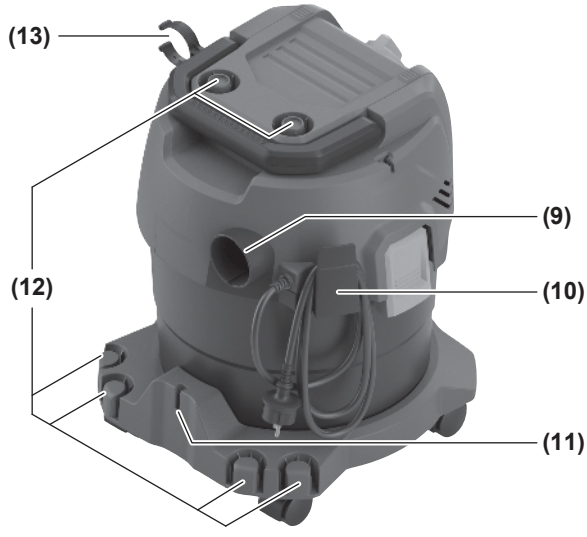
(13)
(9)
(12)
(10)
(11)

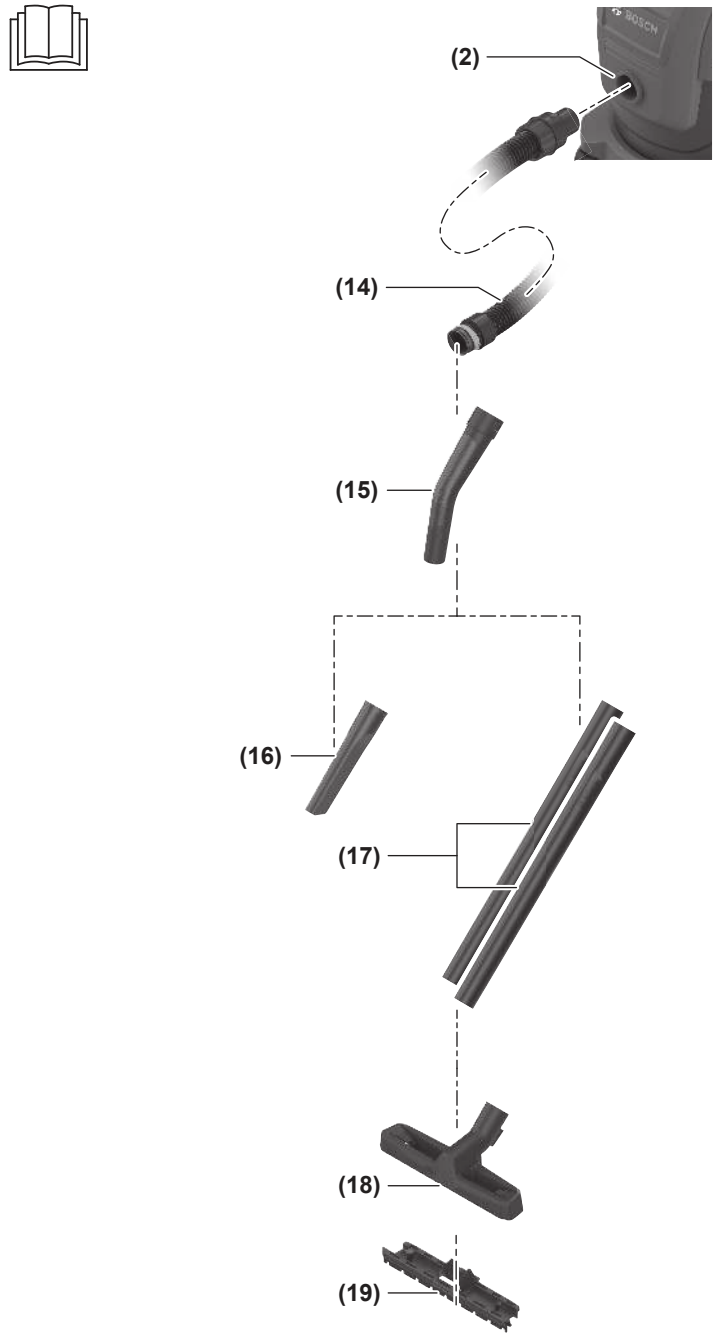
(2)
(14)
(15)
(16)
(17)
(18)
(19)

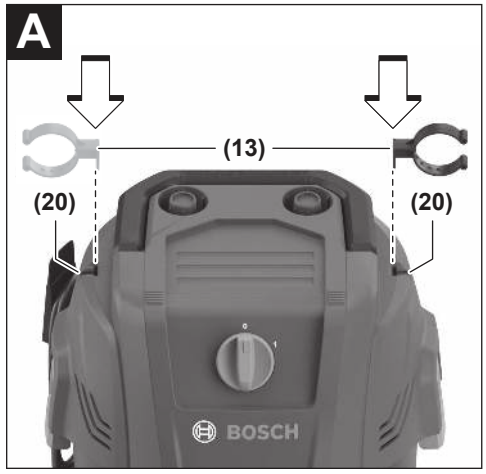
A
(13)
(20)
(20)
BOSCH

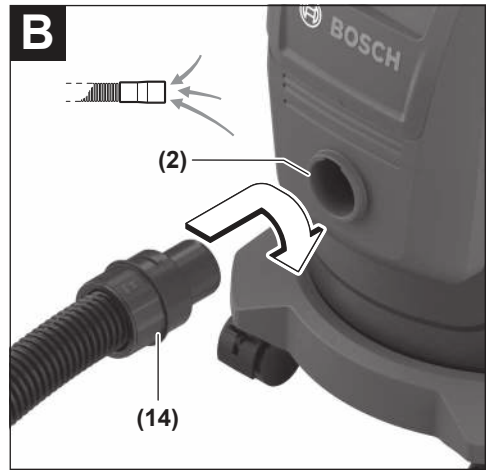
B
BOSCH
(2)
(14)

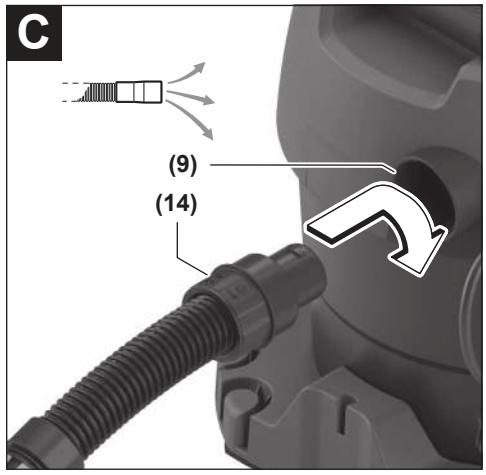
C
(9)
(14)

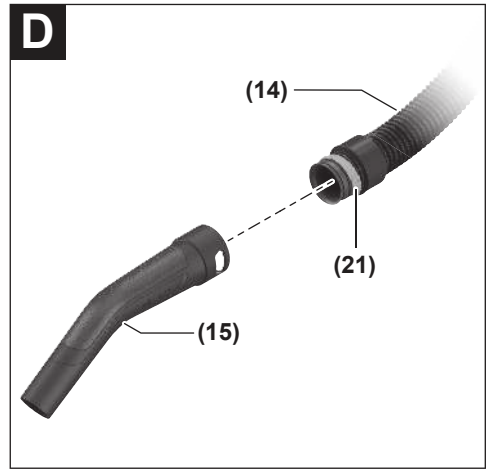
D
(14)
(21)
(15)

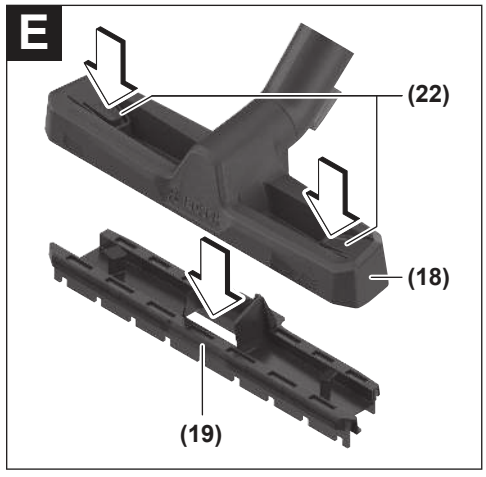
E
(22)
(18)
(19)

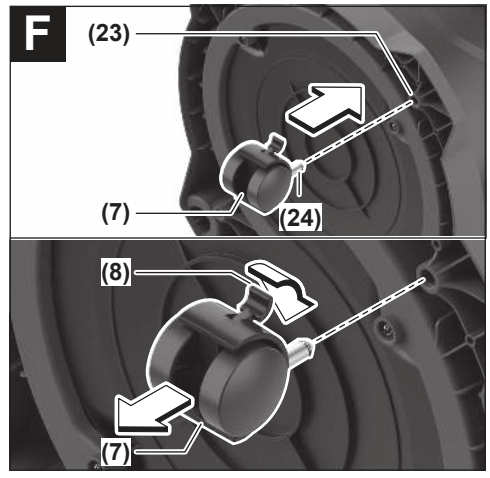
F
(23)
(7)
(24)
(8)
(7)

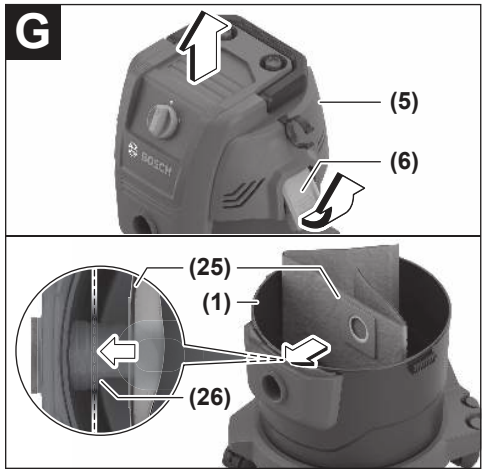
G
(5)
(6)
(25)
(1)
(26)

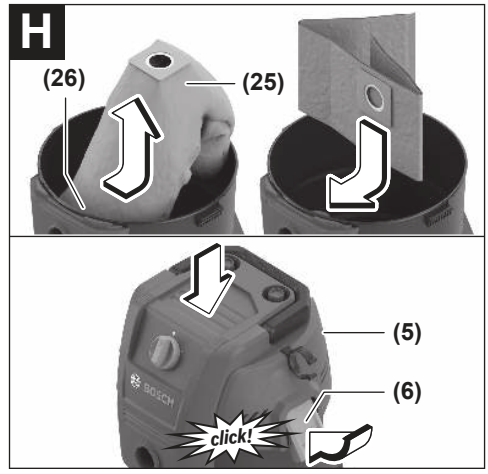
H
(26)
(25)
(5)
(6)
click!

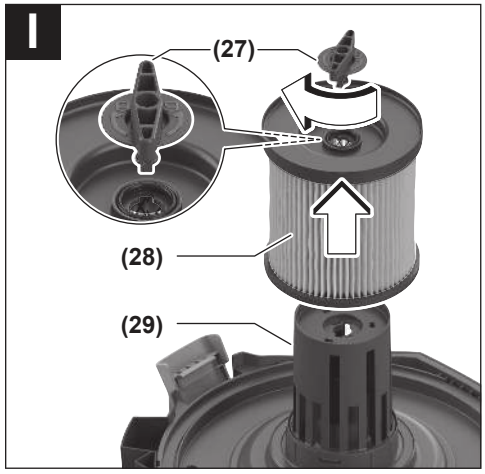
I
(27)
(28)
(29)

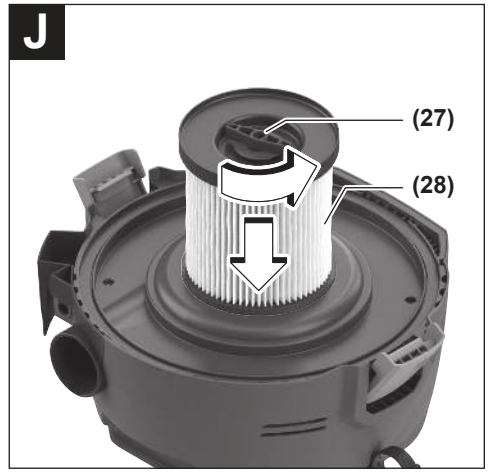
J
(27)
(28)

K

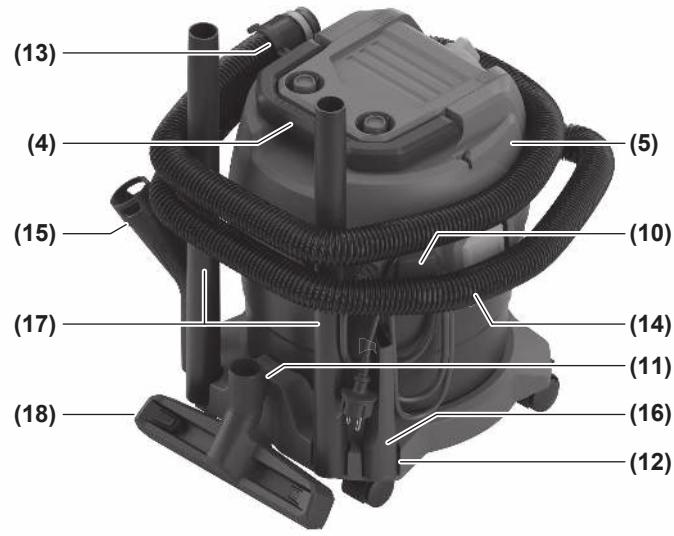

Deutsch

Sicherheitshinweise für Sauger



Lesen Sie alle Sicherheitshinweise und Anweisungen. Versäumnisse bei der Einhaltung der Sicherheitshinweise und Anweisungen können elektrischen Schlag, Brand und/oder schwere Verletzungen verursachen.

Bewahren Sie alle Sicherheitshinweise und Anweisungen für die Zukunft auf.

- **Dieser Sauger ist nicht vorgesehen für die Benutzung durch Kinder und Personen mit eingeschränkten physischen, sensorischen oder geistigen Fähigkeiten oder mangelnder Erfahrung und Wissen.** Andernfalls besteht die Gefahr von Fehlbedienung und Verletzungen.
- **Beaufsichtigen Sie Kinder.** Damit wird sichergestellt, dass Kinder nicht mit dem Sauger spielen.

⚠ WARNUNG **Saugen Sie keine gesundheitsgefährdenden Stoffe, z.B. Buchenholz- oder Eichenholzstaub, Gesteinsstaub, Asbest.** Diese Stoffe gelten als krebserregend. Informieren Sie sich über die gültigen Regelungen/Gesetze bezüglich des Umgangs mit gesundheitsgefährdenden Stäuben in Ihrem Land.

- **Benutzen Sie den Sauger nur, wenn Sie ausreichende Informationen für den Gebrauch erhalten haben.** Eine sorgfältige Einweisung verringert Fehlbedienung und Verletzungen.

⚠ WARNUNG **Der Sauger ist geeignet zum Saugen von trockenen Stoffen und durch geeignete Maßnahmen auch zum Saugen von Flüssigkeiten.** Das Eindringen von Flüssigkeiten erhöht das Risiko eines elektrischen Schlages.

- **Saugen Sie mit dem Sauger keine brennbaren oder explosiven Flüssigkeiten, zum Beispiel Benzin, Öl, Alkohol, Lösemittel. Saugen Sie keine heißen, brennenden oder explosiven Stäube. Betreiben Sie den Sauger nicht in explosionsgefährdeten Räumen.** Die Stäube, Dämpfe oder Flüssigkeiten können sich entzünden oder explodieren.

⚠ WARNUNG **Schalten Sie den Sauger sofort aus, sobald Schaum oder Wasser austritt und entleeren Sie den Behälter.** Der Sauger kann sonst beschädigt werden.

- **ACHTUNG! Der Sauger darf nur in Innenräumen gelagert werden.**
- **ACHTUNG! Reinigen Sie den Schwimmer regelmäßig und prüfen Sie, ob er beschädigt ist.** Die Funktion kann sonst beeinträchtigt sein.
- **Wenn der Betrieb des Saugers in feuchter Umgebung nicht vermeidbar ist, verwenden Sie einen Fehlerstromschutzschalter.** Der Einsatz eines Fehlerstromschutzschalters vermindert das Risiko eines elektrischen Schlages.
- **Überprüfen Sie vor jeder Benutzung Sauger, Kabel und Stecker. Benutzen Sie den Sauger nicht, sofern Sie Schäden feststellen. Öffnen Sie den Sauger nicht selbst und lassen Sie ihn nur von qualifiziertem Fachpersonal und nur mit Original-Ersatzteilen reparieren.** Beschädigte Sauger, Kabel und Stecker erhöhen das Risiko eines elektrischen Schlages.
- **Überfahren oder quetschen Sie das Kabel nicht. Ziehen Sie nicht am Kabel, um den Stecker aus der Steckdose zu ziehen oder den Sauger zu bewegen.** Beschädigte Kabel erhöhen das Risiko eines elektrischen Schlages.
- **Ziehen Sie den Stecker aus der Steckdose, bevor Sie den Sauger warten oder reinigen, Geräteeinstellungen vornehmen, Zubehörteile wechseln oder den Sauger weglegen.** Diese Vorsichtsmaßnahme verhindert den unbeabsichtigten Start des Saugers.
- **Sorgen Sie für gute Belüftung am Arbeitsplatz.**
- **Lassen Sie den Sauger nur von qualifiziertem Fachpersonal mit Original-Ersatzteilen reparieren.** Damit wird sichergestellt, dass die Sicherheit des Saugers erhalten bleibt.
- **Prüfen Sie vor der Inbetriebnahme den einwandfreien Zustand des Saugschlauchs. Lassen Sie dabei den Saugschlauch am Sauger montiert, damit nicht unbeabsichtigt Staub austritt.** Sie können sonst Staub einatmen.
- **Benutzen Sie den Sauger nicht als Sitzgelegenheit.** Sie können den Sauger beschädigen.
- **Verwenden Sie das Netzkabel und den Saugschlauch sorgfältig.** Sie können andere Personen damit gefährden.
- **Reinigen Sie den Sauger nicht mit direkt gerichtetem Wasserstrahl.** Das Eindringen von Wasser in das Saugeroberteil erhöht das Risiko eines elektrischen Schlages.
- **Benutzen Sie den Sauger nicht als dauerhafte Absaugeinrichtung.**

Symbole

Die nachfolgenden Symbole können für den Gebrauch Ihres Saugers von Bedeutung sein. Prägen Sie sich bitte die Symbole und ihre Bedeutung ein. Die richtige Interpretation der Symbole hilft Ihnen, den Sauger besser und sicherer zu gebrauchen.

Symbole und ihre Bedeutung	
0	**Ausschalten**
1	**Saugen** Aufsaugen von abgelagerten Stäuben

Produkt- und Leistungsbeschreibung

Bitte beachten Sie die Abbildungen im vorderen Teil der Betriebsanleitung.

Bestimmungsgemäßer Gebrauch

Der Nass-/Trockensauger ist zum Aufsaugen trockener und feuchter Materialien sowie von wässrigen Flüssigkeiten in haushaltsüblichen Mengen und Zusammensetzungen geeignet. Die Blasfunktion ist zum Ausblasen, jedoch nicht zum Entstauben geeignet.

Der Sauger ist ausschließlich für den privaten Gebrauch im Mischbetrieb bestimmt.

Das dauerhafte Aufsaugen homogener, gesundheitsschädlicher Stoffe sowie das Saugen von Asche sind nicht zulässig. Hierfür sind spezielle Sauger oder Absauganlagen mit entsprechender Eignung zu verwenden.

Abgebildete Komponenten

Die Nummerierung der abgebildeten Komponenten bezieht sich auf die Darstellung des Saugers auf den Grafikseiten.

(1) Behälter
(2) Schlauchaufnahme Saugfunktion
(3) Ein-/Ausschalter
(4) Tragegriff
(5) Saugeroberteil
(6) Verschluss für Saugeroberteil
(7) Lenkrolle
(8) Lenkrollenbremse
(9) Schlauchaufnahme Blasfunktion
(10) Kabelhalterung
(11) Halterung für Bodendüse
(12) Halterung für Saugzubehör
(13) Halterung für Saugschlauch
(14) Saugschlauch
(15) gekrümmte Düse
(16) Fugendüse
(17) Saugrohr
(18) Bodendüse
(19) Einsatz Bodendüse
(20) Aufnahme für Saugschlauch-Halterung
(21) Druckknopf
(22) Entriegelungstasten für Einsatz Bodendüse
(23) Lenkrollenaufnahmen
(24) Befestigungsstift
(25) Staubbeutel
(26) Anschlussflansch
(27) Filterhalterung
(28) Filter
(29) Filterkorb mit Schwimmer

Technische Daten

Nass-/Trockensauger	PAS15-200
Sachnummer	**3 603 CE7 0..**

Nass-/Trockensauger		PAS15-200
Nennaufnahmeleistung	W	1000
Behältervolumen (brutto)	l	15
Nettovolumen (Flüssigkeit)	l	5
Staubbeutelvolumen	l	8
Unterdruck		
– Sauger[A)]	hPa	200
– Turbine	hPa	225
Durchflussmenge		
– Sauger[A)]	m^3/h	97
– Turbine	m^3/h	108
Gewicht[B)]	kg	6,2
Schutzklasse		⧈/II
Schutzart		IPX4

A) gemessen mit Saugschlauch **(14)**

B) gemessen mit Netzanschlussleitung, Saugschlauch, gekrümmter Düse und montierten Rädern

Die Angaben gelten für eine Nennspannung [U] von 230 V. Bei abweichenden Spannungen und in länderspezifischen Ausführungen können diese Angaben variieren.

Montage

▶ **Ziehen Sie den Stecker aus der Steckdose, bevor Sie den Sauger warten oder reinigen, Geräteeinstellungen vornehmen, Zubehörteile wechseln oder den Sauger weglegen.** Diese Vorsichtsmaßnahme verhindert den unbeabsichtigten Start des Saugers.

Halterung für Saugschlauch montieren (siehe Bild A)

Schieben Sie die Halterung **(13)** für den Saugschlauch bis zum Anschlag in die dafür vorgesehene Aufnahme **(20)**.

Saugschlauch montieren

Saugfunktion (siehe Bild B)

Stecken Sie den Saugschlauch **(14)** in die Schlauchaufnahme **(2)** und drehen Sie ihn im Uhrzeigersinn bis zum Anschlag.

Ausblasfunktion (siehe Bild C)

▶ **Der Sauger verfügt über eine Ausblasfunktion. Blasen Sie die Abluft nicht in den freien Raum. Verwenden Sie die Ausblasfunktion nur mit einem sauberen Schlauch.** Stäube können gesundheitsgefährdend sein.

▶ **Prüfen Sie vor der Verwendung der Ausblasfunktion, ob sich Ablagerungen im Schlauch befinden. Vermeiden Sie das Aufwirbeln von abgelagertem Staub.** Bei Gefahr durch aufgewirbelten Staub verwenden Sie Schutzbrille und Staubmaske.

Die Ausblasfunktion ist für Arbeiten geeignet, bei denen das Saugen aufgrund zu hoher Saugkraft nicht möglich ist, z.B. um geringe Mengen vertrocknetes Laub aus einem Beet zu entfernen.

Schalten Sie den Sauger für mindestens 5 s ein (Ein-/Ausschalter **(3)** in Position **1**), um den Saugschlauch **(14)** von abgelagerten Stäuben zu säubern.

Drehen Sie den Saugschlauch **(14)** gegen den Uhrzeigersinn bis zum Anschlag und ziehen Sie ihn aus der Schlauchaufnahme Saugfunktion **(2)**.

Stecken Sie den Saugschlauch **(14)** in die Schlauchaufnahme Blasfunktion **(9)** und drehen Sie ihn im Uhrzeigersinn bis zum Anschlag.

Saugzubehör montieren

Der Saugschlauch **(14)** ist mit einem Clip-System ausgestattet, mit dem Saugzubehör (gekrümmte Düse **(15)**) angeschlossen werden kann.

Gekrümmte Düse montieren (siehe Bild D)

- Stecken Sie die gekrümmte Düse **(15)** auf den Saugschlauch **(14)**, bis die beiden Druckknöpfe **(21)** des Saugschlauchs hörbar einrasten.
- Zum Demontieren drücken Sie die Druckknöpfe **(21)** nach innen und ziehen die Bauteile auseinander.

Düsen und Rohre montieren

- Stecken Sie bei Bedarf die Saugrohre **(17)** fest ineinander und anschließend fest auf die gekrümmte Düse **(15)**.
- Stecken Sie die Bodendüse **(18)** oder die Fugendüse **(16)** fest auf das Saugrohr **(17)** oder die gekrümmte Düse **(15)**.

Einsatz für die Bodendüse entnehmen/einsetzen (siehe Bild E)

Zum Entnehmen drücken Sie die Entriegelungstasten **(22)** auf der Bodendüse **(18)**. Der Einsatz **(19)** wird aus der Bodendüse gelöst.

Zum Einsetzen klemmen Sie einen neuen Einsatz in die Bodendüse **(18)** ein.

Lenkrollen einsetzen/entnehmen (siehe Bild F)

▶ **Überprüfen Sie die Funktionsfähigkeit der Rollenbremsen, bevor Sie den Sauger benutzen.**

Zum Einsetzen stecken Sie die Befestigungsstifte **(24)** der Lenkrollen **(7)** bis zum Anschlag in die Lenkrollenaufnahmen **(23)**.

Zum Entnehmen lösen Sie die Lenkrollenbremse **(8)** und ziehen Sie die Lenkrollen **(7)** aus den Lenkrollenaufnahmen **(23)**.

Staubbeutel einsetzen/wechseln (Trockensaugen) (siehe Bilder G–H)

Zum Trockensaugen können Sie einen Staubbeutel einsetzen. Dadurch wird die Entsorgung des Staubes erleichtert.

Öffnen Sie die Verschlüsse **(6)** und nehmen Sie das Saugeroberteil **(5)** ab.

Zum Einsetzen stülpen Sie den Staubbeutel **(25)** über den Anschlussflansch **(26)** des Saugers. Stellen Sie sicher, dass der Staubbeutel in seiner vollen Länge an der Innenwand des Behälters **(1)** anliegt.

Zum Wechseln ziehen Sie den vollen Staubbeutel **(25)** vom Anschlussflansch **(26)** nach hinten ab, nehmen Sie ihn aus dem Sauger und setzen Sie einen neuen Staubbeutel ein.

Setzen Sie das Saugeroberteil **(5)** auf und schließen Sie die Verschlüsse **(6)**.

Betrieb

▶ **Ziehen Sie den Stecker aus der Steckdose, bevor Sie den Sauger warten oder reinigen, Geräteeinstellungen vornehmen, Zubehörteile wechseln oder den Sauger weglegen.** Diese Vorsichtsmaßnahme verhindert den unbeabsichtigten Start des Saugers.

Inbetriebnahme

▶ **Beachten Sie die Netzspannung!** Die Spannung der Stromquelle muss mit den Angaben auf dem Typenschild des Saugers übereinstimmen.

Der Sauger darf grundsätzlich nicht in explosionsgefährdeten Räumen eingesetzt werden.

Um eine optimale Saugleistung zu gewährleisten, müssen Sie den Saugschlauch **(14)** immer komplett vom Saugeroberteil **(5)** abwickeln.

▶ **Verwenden Sie nur einen unbeschädigten Filter (keine Risse, keine Löcher etc.). Wechseln Sie einen beschädigten Filter sofort aus.**

Ein-/Ausschalten

Zum **Einschalten** des Saugers drehen Sie den Ein-/Ausschalter **(3)** in Position **1**.

Zum **Ausschalten** des Saugers drehen Sie den Ein-/Ausschalter **(3)** in Position **0**.

Trockensaugen

Verwenden Sie zum Trockensaugen nach Möglichkeit einen Staubbeutel.

Ist der Staubbeutel voll, ersetzen Sie ihn durch einen neuen Staubbeutel.

▶ **Prüfen Sie den Staubbeutel nach jedem Gebrauch.**

Nasssaugen

▶ **Saugen Sie mit dem Sauger keine brennbaren oder explosiven Flüssigkeiten, zum Beispiel Benzin, Öl, Alkohol, Lösemittel. Saugen Sie keine heißen, brennenden oder explosiven Stäube. Betreiben Sie den Sauger nicht in explosionsgefährdeten Räumen.** Die Stäube, Dämpfe oder Flüssigkeiten können sich entzünden oder explodieren.

▶ **Der Sauger darf nicht als Wasserpumpe benutzt werden.** Der Sauger ist bestimmt für das Aufsaugen von Luft- und Wassergemisch.

▶ **Ziehen Sie vor allen Arbeiten am Sauger den Netzstecker aus der Steckdose.**

Arbeitsschritte vor dem Nasssaugen

Öffnen Sie die Verschlüsse **(6)** und nehmen Sie das Saugeroberteil **(5)** ab.

Entfernen Sie vor dem Nasssaugen den Staubbeutel **(25)** und entleeren Sie den Behälter **(1)**.

Reinigen Sie den Filter **(28)**.

Setzen Sie das Saugeroberteil **(5)** auf und schließen Sie die Verschlüsse **(6)**.

Aufsaugen von Flüssigkeiten

Der Sauger ist mit einem Schwimmer ausgestattet. Ist die maximale Füllhöhe erreicht, reduziert sich die Saugleistung. Schalten Sie den Sauger sofort aus (Ein-/Ausschalter **(3)** in Position **0**).

Entleeren Sie den Behälter **(1)**.

Arbeitsschritte nach dem Nasssaugen

Zur Vermeidung von Schimmelbildung nach dem Nasssaugen:

- Nehmen Sie das Saugeroberteil **(5)** ab und lassen Sie es gut trocknen.
- Nehmen Sie den Filter **(28)** heraus und lassen Sie diesen ebenfalls gut trocknen.

Wartung und Service

Wartung und Reinigung

- ▶ **Ziehen Sie den Stecker aus der Steckdose, bevor Sie den Sauger warten oder reinigen, Geräteeinstellungen vornehmen, Zubehörteile wechseln oder den Sauger weglegen.** Diese Vorsichtsmaßnahme verhindert den unbeabsichtigten Start des Saugers.
- ▶ **Halten Sie den Sauger und die Lüftungsschlitze sauber, um gut und sicher zu arbeiten.**

Wenn ein Ersatz der Anschlussleitung erforderlich ist, dann ist dies von **Bosch** oder einer autorisierten Kundendienststelle für **Bosch**-Elektrowerkzeuge auszuführen, um Sicherheitsgefährdungen zu vermeiden.

- ▶ **Tragen Sie bei der Wartung und Reinigung des Saugers eine Staubschutzmaske.**

Reinigen Sie das Gehäuse des Saugers von Zeit zu Zeit mit einem feuchten Tuch.

- ▶ **Reinigen Sie den Sauger nicht mit Druckluft.** Der Filter oder andere Komponenten könnten beschädigt werden.

Filter reinigen/wechseln (siehe Bilder I–J)

Die Saugleistung ist abhängig vom Filterzustand. Reinigen Sie deshalb regelmäßig den Filter.

Tauschen Sie einen beschädigten Filter sofort aus.

- Öffnen Sie die Verschlüsse **(6)** und nehmen Sie das Saugeroberteil **(5)** ab.
- Drehen Sie die Filterhalterung **(27)** bis zum Anschlag in Drehrichtung  und entnehmen Sie den Filter **(28)**.
- Bürsten Sie die Lamellen des Filters mit einer weichen Bürste ab

  oder

  tauschen Sie einen beschädigten Filter aus.
- Stülpen Sie den Filter **(28)** über den Filterkorb **(29)** und drehen Sie die Filterhalterung **(27)** bis zum Anschlag in Drehrichtung .
  Achten Sie darauf, dass die Öffnung des Filters **(28)** exakt auf den Positioniernocken des Filterkorbs **(29)** sitzt. Die Filterhalterung **(27)** rastet spürbar ein.

Behälter reinigen

Wischen Sie den Behälter **(1)** von Zeit zu Zeit mit handelsüblichem, nicht scheuerndem Reinigungsmittel aus und lassen Sie diesen trocknen.

Störungen

Regelmäßiges Entleeren des Behälters **(1)** gewährleistet eine optimale Saugleistung.

Überprüfen Sie bei ungenügender Saugleistung:

- Ist das Saugeroberteil **(5)** richtig aufgesetzt?
- Ist das Schlauchsystem verstopft?
- Sind die Saugrohre **(17)** fest zusammengefügt?
- Ist der Behälter **(1)** voll?
- Ist der Staubbeutel **(25)** voll?
- Ist der Filter **(28)** mit Staub zugesetzt?

Wird die Saugleistung danach nicht erreicht, wenden Sie sich an den **Bosch**-Kundendienst.

Bei Überhitzung geht der Sauger automatisch aus. Gehen Sie wie folgt vor:

- Drehen Sie den Ein-/Ausschalter **(3)** in Position **0**.
- Stellen Sie sicher, dass Behälter **(1)** und Staubbeutel **(25)** leer sind und dass der Saugschlauch **(14)** und der Filter **(28)** nicht verstopft sind.
- Lassen Sie den Sauger 60 min abkühlen.
- Ziehen Sie den Netzstecker aus der Steckdose und stecken Sie ihn erneut in die Steckdose.

Lässt sich der Sauger danach nicht eingeschalten, ist möglicherweise die Sicherung zum Schutz des Saugers geschmolzen. Wenden Sie sich an den **Bosch**-Kundendienst, um die Sicherung austauschen zu lassen.

Aufbewahrung und Transport (siehe Bild K)

- Wickeln Sie den Saugschlauch **(14)** um das Saugeroberteil **(5)** und schieben Sie den Saugschlauch in die Halterung **(13)**.
- Wickeln Sie das Netzkabel um die Kabelhalterung **(10)**.
- Stecken Sie die Saugrohre **(17)**, die gekrümmte Düse **(15)** und die Fugendüse **(16)** in die Halterung **(12)** für Saugzubehör.
- Stecken Sie die Bodendüse **(18)** in die Halterung **(11)**.
- Tragen Sie den Sauger am Tragegriff **(4)**.
- Stellen Sie den Sauger in einem trockenen Raum ab und sichern Sie ihn vor unbefugter Benutzung.

Kundendienst und Anwendungsberatung

Deutschland
Tel.: +49 711 400 40 480

Österreich
Tel.: (01) 797222010

Schweiz
Tel.: (044) 8471511

Den Link zu unseren Serviceadressen und zu den Garantiebedingungen finden Sie auf der letzten Seite.

Geben Sie bei allen Rückfragen und Ersatzteilbestellungen bitte unbedingt die 10-stellige Sachnummer laut Typenschild des Produkts an.

Entsorgung

Sauger, Zubehör und Verpackungen sollen einer umweltgerechten Wiederverwertung zugeführt werden.



Werfen Sie den Sauger nicht in den Hausmüll!

Nur für EU-Länder:

Elektrische und elektronische Geräte, die nicht mehr brauchbar sind, müssen separat gesammelt und auf umweltgerechte Weise entsorgt werden. Nutzen Sie die ausgewiesenen Sammelsysteme. Falsche Entsorgung kann aufgrund von möglicherweise enthaltenen gefährlichen Stoffen umwelt- und gesundheitsschädlich sein.

Nur für Deutschland:

Informationen zur Rücknahme von Elektro-Altgeräten für private Haushalte

Wie im Folgenden näher beschrieben, sind bestimmte Vertreiber zur unentgeltlichen Rücknahme von Altgeräten verpflichtet.

Vertreiber mit einer Verkaufsfläche für Elektro- und Elektronikgeräte von mindestens 400 m² sowie Vertreiber von Lebensmitteln mit einer Gesamtverkaufsfläche von mindestens 800 m², die mehrmals im Kalenderjahr oder dauerhaft Elektro- und Elektronikgeräte anbieten und auf dem Markt bereitstellen, sind verpflichtet,

1. bei der Abgabe eines neuen Elektro- oder Elektronikgeräts an einen Endnutzer ein Altgerät des Endnutzers der gleichen Geräteart, das im Wesentlichen die gleichen Funktionen wie das neue Gerät erfüllt, am Ort der Abgabe oder in unmittelbarer Nähe hierzu unentgeltlich zurückzunehmen; Ort der Abgabe ist auch der private Haushalt, sofern dort durch Auslieferung die Abgabe erfolgt: In diesem Fall ist die Abholung des Altgeräts für den Endnutzer unentgeltlich; und
2. auf Verlangen des Endnutzers Altgeräte, die in keiner äußeren Abmessung größer als 25 cm sind, im Einzelhandelsgeschäft oder in unmittelbarer Nähe hierzu unentgeltlich zurückzunehmen; die Rücknahme darf nicht an den Kauf eines Elektro- oder Elektronikgerätes geknüpft werden und ist auf drei Altgeräte pro Geräteart beschränkt.

Der Vertreiber hat beim Abschluss des Kaufvertrags für das neue Elektro- oder Elektronikgerät den Endnutzer über die Möglichkeit zur unentgeltlichen Rückgabe bzw. Abholung des Altgeräts zu informieren und den Endnutzer nach seiner Absicht zu befragen, ob bei der Auslieferung des neuen Geräts ein Altgerät zurückgegeben wird.

Dies gilt auch bei Vertrieb unter Verwendung von Fernkommunikationsmitteln, wenn die Lager- und Versandflächen für Elektro- und Elektronikgeräte mindestens 400 m² betragen oder die gesamten Lager- und Versandflächen mindestens 800 m² betragen, wobei die unentgeltliche Abholung auf Elektro- und Elektronikgeräte der Kategorien 1 (Wärmeübertrager), 2 (Bildschirmgeräte) und 4 (Großgeräte mit mindestens einer äußeren Abmessung über 50 cm) beschränkt ist. Für alle übrigen Elektro- und Elektronikgeräte muss der Vertreiber geeignete Rückgabemöglichkeiten in zumutbarer Entfernung zum jeweiligen Endnutzer gewährleisten; das gilt auch für Altgeräte, die in keiner äußeren Abmessung größer als 25 cm sind, die der Endnutzer zurückgeben will, ohne ein neues Gerät zu kaufen.

English

Safety instructions for dust extractors



Read all the safety information and instructions. Failure to observe the safety information and follow instructions may result in electric shock, fire and/or serious injury.

Save all warnings and instructions for future reference.

- ▶ **This dust extractor is not intended for use by children or persons with physical, sensory or mental impairments. It should not be used by persons who have insufficient experience and knowledge.** Otherwise, there is a risk of operating errors and injuries.
- ▶ **Supervise children.** This will ensure that children do not play with the dust extractor.

⚠ WARNING **Do not vacuum any harmful substances, e.g. beech or oak wood dust, rock dust or asbestos.** These substances are considered carcinogenic. Make sure you inform yourself about the applicable regulations/laws on how to handle harmful types of dust in your country.

- ▶ **Only use the dust extractor if you have been adequately informed about how to use it.** Thorough instruction on how to use the equipment prevents accidental misuse and injuries.

⚠ WARNING **The dust extractor is suitable for vacuuming dry substances, and can also be used to vacuum liquids when taking appropriate measures.** The penetration of liquids increases the risk of an electric shock.

- ▶ **Do not use the dust extractor to vacuum combustible or explosive liquids, such as petrol, oil, alcohol or solvents. Do not vacuum hot, burning or explosive dust. Do not operate the dust extractor in areas subject to explosion hazards.** Dust, vapours and liquids can ignite or explode.

⚠ WARNING **If you notice a foam or water leak, switch off the dust extractor immediately and empty the container.** Otherwise, the dust extractor can become damaged.

- ▶ **NOTE: The dust extractor must only be stored indoors.**
- ▶ **NOTE: Clean the float regularly and check whether it is damaged.** Otherwise, the equipment may not function properly.
- ▶ **If operating the dust extractor in a damp location is unavoidable, use a residual current device (RCD).** Use of an RCD reduces the risk of electric shock.
- ▶ **Always check the dust extractor, cable and plug before use. Do not use the dust extractor if you discover any damage. Do not open the dust extractor yourself. It should be repaired exclusively by a qualified professional using only genuine spare parts.** Damaged dust extractors, cables and plugs increase the risk of electric shock.
- ▶ **Do not crush the cable or run the device over it. Do not pull on the power cable to pull the plug out of the socket or to move the dust extractor.** Damaged cables increase the risk of an electric shock.
- ▶ **Pull the plug out of the socket before cleaning or performing maintenance on the dust extractor, making tool adjustments, changing accessories or putting away the dust extractor.** This safety measure prevents the dust extractor from being started accidentally.
- ▶ **Ensure that the workplace is well ventilated.**
- ▶ **The dust extractor should be repaired exclusively by a qualified professional using only genuine spare parts.** This will ensure that the safety of the dust extractor is maintained.
- ▶ **Before using the equipment for the first time, check that the vacuum hose is in perfect condition. Leave the vacuum hose fitted to the dust extractor while doing this so that no dust escapes accidentally.** Otherwise, you may end up inhaling dust particles.
- ▶ **Do not sit on the dust extractor.** You can damage the dust extractor this way.
- ▶ **Take care when using the power cable and the vacuum hose.** Improper use of these can put other people at risk.
- ▶ **Do not clean the dust extractor by spraying a jet of water directly at it.** Water entering the top of the dust extractor will increase the risk of electric shock.
- ▶ **Products sold in GB only:**
  Your product is fitted with an BS 1363/A approved electric plug with internal fuse (ASTA approved to BS 1362). If the plug is not suitable for your socket outlets, it should be cut off and an appropriate plug fitted in its place by an authorised customer service agent. The replacement plug should have the same fuse rating as the original plug. The severed plug must be disposed of to avoid a possible shock hazard and should never be inserted into a mains socket elsewhere.
- ▶ **Do not leave the dust extractor running permanently; it is not designed to be used as an extraction unit.**

Symbols

The following symbols may provide you with important information pertaining to the use of your dust extractor. Please take note of these symbols and their meaning. Knowing what these symbols mean will help you to use your extractor more effectively and more safely.

Symbols and their meaning	
0	**Switching Off**
1	**Extraction** Extracting dust deposits

Product Description and Specifications

Please observe the illustrations at the beginning of this operating manual.

Intended use

The wet/dry dust extractor is suitable for extracting dry and damp materials as well as aqueous liquids in standard household quantities and compositions. The blowing function is suitable for blowing out but not fur dedusting.

The dust extractor is intended exclusively for private use in mixed operation.

Long-term vacuuming of homogeneous, harmful substances and the extraction of ash are not permitted. Specialised dust extractors or extraction systems of the corresponding suitability must be used for this.

Product Features

The numbering of the product features refers to the representation of the dust extractor on the graphic pages.

(1) Container
(2) Hose socket for extraction function
(3) On/off switch
(4) Carrying handle
(5) Top part of dust extractor
(6) Catch for top part of dust extractor
(7) Castor
(8) Castor brake
(9) Hose socket for blowing function
(10) Cable holder
(11) Holder for floor nozzle
(12) Holder for extraction accessories
(13) Holder for vacuum hose

(14) Vacuum hose
(15) Curved nozzle
(16) Crevice nozzle
(17) Suction tube
(18) Floor nozzle
(19) Floor nozzle insert
(20) Adapter for vacuum hose holder
(21) Snap fastener
(22) Release buttons for floor nozzle insert
(23) Castor mounts
(24) Fastening pin
(25) Dust bag
(26) Connection flange
(27) Filter holder
(28) Filter
(29) Filter basket with float

Technical Data

Wet/dry dust extractor		PAS15-200
Article number		**3 603 CE7 0..**
Rated power input	W	1000
Container volume (gross)	l	15
Net volume (liquid)	l	5
Dust bag volume	l	8
Vacuum pressure		
– Dust extractor[A)]	hPa	200
– Turbine	hPa	225
Flow rate		
– Dust extractor[A)]	m^3/h	97
– Turbine	m^3/h	108
Weight[B)]	kg	6.2
Protection class		⧈/II
Protection rating		IPX4

A) Measured with vacuum hose **(14)**

B) Measured with mains connection cable, vacuum hose, curved nozzle and mounted wheels

The specifications apply to a rated voltage [U] of 230 V. These specifications may vary at different voltages and in country-specific models.

Assembly

▶ **Pull the plug out of the socket before cleaning or performing maintenance on the dust extractor, making tool adjustments, changing accessories or putting away the dust extractor.** This safety measure prevents the dust extractor from being started accidentally.

Fitting the Holder for the Vacuum Hose (see figure A)

Push the holder **(13)** for the vacuum hose all the way into the corresponding adapter **(20)**.

Fitting the Vacuum Hose

Extraction Function (see figure B)

Insert the vacuum hose **(14)** into the hose adapter **(2)** and turn it clockwise as far as possible.

Blowing Function (see figure C)

▶ **The dust extractor has a blowing function. Do not blow exhaust air out into the open air. Only use the blowing function with a clean hose.** Dust can be hazardous to health.

▶ **Before using the blow-out function, check whether there are any deposits in the hose. Avoid stirring up deposited dust.** Use safety goggles and a dust mask if there is a risk of dust being stirred up.

The blowing function is suitable for tasks where extraction is not possible due to excessive suction power, e.g. to remove small quantities of dried-out leaves from a flower bed.

Switch on the dust extractor for at least 5 seconds (on/off switch **(3)** to position **1**) to clean the vacuum hose **(14)** of dust deposits.

Turn the vacuum hose **(14)** anticlockwise as far as it will go and pull it out of the hose socket for the extraction function **(2)**.

Insert the vacuum hose **(14)** into the hose socket for the blowing function **(9)** and turn it clockwise as far as it will go.

Fitting the Extraction Accessories

The vacuum hose **(14)** features a clip system, which can be used to connect extraction accessories (curved nozzle **(15)**).

Fitting the curved nozzle (see figure D)

– Push the curved nozzle **(15)** onto the vacuum hose **(14)** until you hear both snap fasteners **(21)** on the vacuum hose engage.
– To remove it, press the snap fasteners **(21)** inwards and pull apart the components.

Fitting the Nozzles and Tubes

– If required, place the suction tubes **(17)** firmly inside one another and then attach them firmly to the curved nozzle **(15)**.
– Attach the floor nozzle **(18)** or the crevice nozzle **(16)** firmly to the suction tube **(17)** or the curved nozzle **(15)**.

Removing/Inserting the Insert for the Floor Nozzle (see figure E)

To remove, press the release buttons **(22)** on the floor nozzle **(18)**. The insert **(19)** is released from the floor nozzle.

To insert, clamp a new insert into the floor nozzle **(18)**.

Inserting/Removing Castors (see figure F)

- ▶ **Check the functionality of the roller brakes before using the dust extractor.**

To insert, push the fastening pins **(24)** of the castors **(7)** all the way into the castor mounts **(23)**.

To remove, release the castor brake **(8)** and pull the castors **(7)** out of the castor mounts **(23)**.

Inserting/Changing the Dust Bag (dry extraction) (see figures G–H)

You can insert a dust bag for dry vacuuming. This makes the dust easier to dispose of.

Open the catches **(6)** and remove the top part of the dust extractor **(5)**.

To insert the dust bag **(25)**, position the bag over the connection flange **(26)** of the dust extractor. Make sure that the entire length of the dust bag touches the inside wall of the container **(1)**.

To change the dust bag **(25)**, pull the full bag off the connection flange **(26)**, remove it from the dust extractor and insert a new dust bag.

Put the top part of the dust extractor **(5)** on and close the catches **(6)**.

Operation

- ▶ **Pull the plug out of the socket before cleaning or performing maintenance on the dust extractor, making tool adjustments, changing accessories or putting away the dust extractor.** This safety measure prevents the dust extractor from being started accidentally.

Starting Operation

- ▶ **Check the mains voltage!** The voltage of the power source must correspond with the information on the type plate of the dust extractor.
- ▶ **Products that are only sold in AUS and NZ:** Use a residual current device (RCD) with a nominal residual current of 30 mA or less.

The dust extractor must categorically not be used in potentially explosive areas.

To ensure optimum suction power, you must always fully unwind the vacuum hose **(14)** from the top part of the dust extractor **(5)**.

- ▶ **Do not use damaged filters (e.g. no cracks, small holes, etc.). Replace any damaged filters immediately.**

Switching On and Off

To **switch on** the dust extractor, turn the on/off switch **(3)** to position **1**.

To **switch off** the dust extractor, turn the on/off switch **(3)** to position **0**.

Dry vacuuming

Use a dust bag for dry vacuuming if possible.

If the dust bag is full, replace it with a new dust bag.

- ▶ **Check the dust bag each time after using.**

Wet vacuuming

- ▶ **Do not use the dust extractor to vacuum combustible or explosive liquids, such as petrol, oil, alcohol or solvents. Do not vacuum hot, burning or explosive dust. Do not operate the dust extractor in areas subject to explosion hazards.** Dust, vapours and liquids can ignite or explode.
- ▶ **The dust extractor must not be used as a water pump.** The dust extractor is designed for vacuuming air and vacuuming water mixtures.
- ▶ **Pull the plug out of the socket before carrying out any work on the dust extractor.**

Steps to Take before Wet Extraction

Open the catches **(6)** and remove the top part of the dust extractor **(5)**.

Before commencing wet extraction, remove the dust bag **(25)** and empty the container **(1)**.

Clean the filter **(28)**.

Put the top part of the dust extractor **(5)** on and close the catches **(6)**.

Extracting Liquids

The dust extractor is fitted with a float. The suction power is reduced when the maximum fill level is reached. Switch the dust extractor off immediately (on/off switch **(3)** to position **0**).

Empty the container **(1)**.

Steps to Take after Wet Extraction

To prevent mould growth after extracting wet dirt:

- Remove the top part of the dust extractor **(5)** and leave it to dry thoroughly.
- Remove the filter **(28)** and also leave this to dry thoroughly.

Maintenance and Service

Maintenance and Cleaning

- ▶ **Pull the plug out of the socket before cleaning or performing maintenance on the dust extractor, making tool adjustments, changing accessories or putting away the dust extractor.** This safety measure prevents the dust extractor from being started accidentally.
- ▶ **To ensure safe and efficient operation, always keep the dust extractor and the ventilation slots clean.**

In order to avoid safety hazards, if the power supply cord needs to be replaced, this must be done by **Bosch** or by an after-sales service centre that is authorised to repair **Bosch** power tools.

- ▶ **Wear a dust mask when servicing and cleaning the dust extractor.**

Clean the housing of the dust extractor occasionally with a damp cloth.

▶ **Do not use compressed air to clean the dust extractor.** The filter or other components may become damaged.

Cleaning/Changing the Filter (see figures I–J)

The suction power is dependent on the condition of the filter. Therefore, the filter should be cleaned regularly.

Replace any damaged filters immediately.

– Open the catches **(6)** and remove the top part of the dust extractor **(5)**.
– Turn the filter holder **(27)** as far as it will go in the direction of rotation and remove the filter **(28)**.
– Brush the pleats of the filter with a soft brush
or
replace the filter if damaged.
– Place the filter **(28)** over the filter basket **(29)** and turn the filter holder **(27)** as far as it will go in the direction of rotation .
Make sure that the opening of the filter **(28)** is lined up precisely with the positioning cam on the filter basket **(29)**. The filter holder **(27)** clicks into place.

Cleaning the container

Wipe the container **(1)** from time to time using a non-abrasive off-the-shelf cleaning product and leave it to dry.

Faults

Regularly emptying the container **(1)** will ensure optimum suction power.

If the suction power is insufficient, check:
– Is the top part of the dust extractor **(5)** positioned correctly?
– Is the hose system blocked?
– Are the suction tubes **(17)** firmly joined together?
– Is the container **(1)** full?
– Is the dust bag **(25)** full?
– Is the filter **(28)** clogged with dust?

If sufficient suction power is not achieved after following these steps, please contact a **Bosch** customer service agent.

If the dust extractor overheats, it will automatically turn off. Proceed as follows:
– Turn the on/off switch **(3)** to position **0**.
– Make sure that the container **(1)** and dust bag **(25)** are empty and that the vacuum hose **(14)** and the filter **(28)** are not clogged.
– Leave the dust extractor to cool down for 60 mins.
– Remove the mains plug from the plug socket and insert it back into the plug socket.

If the dust extractor cannot be switched on afterwards, the fuse protecting the dust extractor may have melted. Contact a **Bosch** customer service agent to have the fuse replaced.

Storage and Transport (see figure K)

– Wrap the vacuum hose **(14)** around the top part of the dust extractor **(5)** and push the vacuum hose into the holder **(13)**.
– Wrap the power cable around the cable holder **(10)**.
– Insert the suction tubes **(17)**, the curved nozzle **(15)** and the crevice nozzle **(16)** into the holder for extraction accessories **(12)**.
– Insert the floor nozzle **(18)** into the holder **(11)**.
– Carry the dust extractor by the carrying handle **(4)**.
– Store the dust extractor in a dry room and secure it so that it cannot be used by unauthorised persons.

After-Sales Service and Application Service

Great Britain

Tel. Service: (0344) 7360109

You can find the link to our service addresses and warranty conditions on the last page.

In all correspondence and spare parts orders, please always include the 10-digit article number given on the nameplate of the product.

Disposal

The dust extractor, its accessories and packaging should be recycled in an environmentally friendly manner.



Do not dispose of the dust extractor along with household waste.

Only for EU countries and United Kingdom:

Electrical and electronic equipment that is no longer suitable for use must be collected separately and disposed of in an environmentally friendly manner. Use the designated collection systems.Incorrect disposal may cause harmful effects on the environment and human health, due to the potential presence of hazardous substances.

Français

Consignes de sécurité pour les aspirateurs



Lisez attentivement toutes les instructions et consignes de sécurité. Le non-respect des instructions et consignes de sécurité peut provoquer un choc électrique, un incendie et/ou entraîner de graves blessures.

Conservez tous les avertissements et toutes les instructions pour pouvoir s'y reporter ultérieurement.

▶ **Cet aspirateur n'est pas conçu pour être utilisé par des enfants ni par des personnes souffrant d'un handicap physique, sensoriel ou mental ou manquant d'expérience ou de connaissances.** Il y a sinon risque de blessures et d'utilisation inappropriée.

▶ **Ne laissez pas les enfants sans surveillance.** Faites en sorte que les enfants ne jouent pas avec l'aspirateur.

⚠ AVERTISSEMENT **N'aspirez pas de matières nuisibles à la santé, p. ex. des poussières de hêtre ou de chêne, des poussières minérales, de l'amiante.** Ces matières sont considérées comme cancérogènes. Informez-vous sur la législation en vigueur dans votre pays concernant la manipulation des poussières nocives à la santé.

- ▶ **Ne mettez en marche l'aspirateur qu'après vous être suffisamment informé sur son utilisation.** Une initiation approfondie sur son utilisation réduit le risque de mauvaise manipulation et de blessure.

⚠ AVERTISSEMENT **L'aspirateur est conçu pour l'aspiration de matières sèches et aussi de liquides, moyennant certaines mesures.** La pénétration de liquides dans l'appareil ou tout contact avec des liquides augmente le risque de choc électrique.

- ▶ **N'utilisez pas cet aspirateur pour aspirer des liquides inflammables ou explosifs, tels que essence, huiles, alcool, solvants. N'aspirez pas de poussières très chaudes, incandescentes ou explosives. N'utilisez pas l'aspirateur dans des locaux à atmosphère explosive.** Les poussières, vapeurs ou liquides risquent de s'enflammer ou d'exploser.

⚠ AVERTISSEMENT **Arrêtez immédiatement l'aspirateur dès que de la mousse ou de l'eau en ressort et videz la cuve.** L'aspirateur risque sinon d'être endommagé.

- ▶ **ATTENTION ! Ne rangez l'aspirateur qu'en intérieur.**
- ▶ **ATTENTION ! Nettoyez régulièrement le flotteur et vérifiez alors qu'il n'est pas endommagé.** Il y a sinon risque de dysfonctionnement.
- ▶ **Si l'utilisation de l'aspirateur dans un environnement humide ne peut pas être évitée, utilisez un disjoncteur différentiel.** L'utilisation d'un disjoncteur différentiel réduit le risque de choc électrique.
- ▶ **Avant chaque utilisation, vérifiez l'état de l'aspirateur, de la fiche et du cordon d'alimentation. N'utilisez pas l'aspirateur si des défauts sont constatés. N'ouvrez pas l'aspirateur vous-même. Confiez-le pour réparation à un professionnel qualifié utilisant seulement des pièces de rechange d'origine.** Un aspirateur, un câble et/ou une fiche endommagés augmentent le risque d'un choc électrique.
- ▶ **Veillez à ne pas écraser ou coincer le câble. Ne tirez pas sur le câble pour l'extraire de la prise électrique ou pour déplacer l'aspirateur.** Un câble endommagé augmente le risque de choc électrique.
- ▶ **Débranchez le cordon de la prise électrique avant de nettoyer l'aspirateur, d'effectuer des réglages, de changer d'accessoire ou de ranger l'aspirateur.** Cette mesure de précaution prévient toute mise en marche intempestive de l'aspirateur.
- ▶ **Veillez à bien aérer la zone de travail.**
- ▶ **Ne confiez la réparation de l'aspirateur qu'à un professionnel qualifié utilisant seulement des pièces de rechange d'origine.** Ceci est indispensable pour préserver la sécurité de fonctionnement de l'aspirateur.
- ▶ **Avant de mettre en marche l'aspirateur, assurez-vous du bon état du tuyau d'aspiration. Laissez alors le tuyau d'aspiration raccordé à l'aspirateur pour éviter que de la poussière ne sorte involontairement.** Vous risqueriez sinon d'aspirer de la poussière.
- ▶ **Ne vous asseyez jamais sur l'aspirateur.** Vous risqueriez d'endommager l'aspirateur.
- ▶ **Soyez prudent lors de l'utilisation du cordon d'alimentation et du tuyau d'aspiration.** Vous pourriez sinon mettre en danger d'autres personnes.
- ▶ **Ne dirigez jamais un jet d'eau directement sur l'aspirateur pour le nettoyer.** Toute pénétration d'eau à l'intérieur de la partie supérieure de l'aspirateur augmente le risque de choc électrique.
- ▶ **L'aspirateur n'est pas conçu pour être utilisé en tant que dispositif d'aspiration permanente.**

Symboles

Les symboles suivants peuvent être importants pour l'utilisation de votre aspirateur. Veuillez mémoriser ces symboles et leur signification. Une bonne connaissance des symboles vous permettra d'utiliser l'aspirateur au mieux et en toute sécurité.

Symboles et leur signification	
0	**Arrêt**
1	**Aspiration** Aspiration de poussières qui se sont déposées

Description du produit et des prestations

Veuillez tenir compte des illustrations dans la partie avant de la notice d'utilisation.

Utilisation conforme

L'aspirateur eau et poussière est conçu pour aspirer des quantités raisonnables de matières sèches et humides et de liquides à base d'eau d'origine domestique. La fonction de soufflage permet de souffler, mais pas de dépoussiérer.

L'aspirateur est uniquement destiné à un usage privé en mode mixte.

Il n'est pas conçu pour l'aspiration prolongée de substances homogènes nocives pour la santé ou pour l'aspiration de cendres. Utilisez pour cela un aspirateur spécial ou des systèmes d'aspiration adaptés à la nature du travail à effectuer.

Éléments constitutifs

La numérotation des éléments se réfère à la représentation de l'aspirateur dans les pages graphiques.

(1) Cuve

(2) Raccord de tuyau fonction d'aspiration

(3) Interrupteur Marche/Arrêt
(4) Poignée de transport
(5) Partie supérieure de l'aspirateur
(6) Clip de fermeture de la partie supérieure
(7) Roue pivotante
(8) Frein de roue pivotante
(9) Raccord de tuyau fonction soufflage
(10) Fixe-câble
(11) Support de suceurs pour sols
(12) Support d'accessoires d'aspiration
(13) Support de tuyau d'aspiration
(14) Tuyau d'aspiration
(15) Coude d'aspiration
(16) Suceur droit
(17) Tube d'aspiration
(18) Suceur pour sols
(19) Accessoire suceur pour sols
(20) Logement pour support de tuyau d'aspiration
(21) Bouton-poussoir
(22) Boutons de déverrouillage pour l'accessoire suceur pour sols
(23) Logements de roulettes pivotantes
(24) Goupille de fixation
(25) Sac à poussière
(26) Bride de raccordement
(27) Fixation de filtre
(28) Filtre
(29) Panier de filtration avec flotteur

Caractéristiques techniques

Aspirateur eau et poussière		PAS15-200
Référence		**3 603 CE7 0..**
Puissance absorbée nominale	W	1 000
Contenance (brute) de la cuve	l	15
Contenance nette de la cuve (liquides)	l	5
Volume du sac à poussière	l	8
Dépression		
– Aspirateur[A)]	hPa	200
– Turbine	hPa	225
Débit		
– Aspirateur[A)]	m^3/h	97
– Turbine	m^3/h	108
Poids[B)]	kg	6,2
Indice de protection		⧈/II
Indice de protection		IPX4

A) Mesuré avec le flexible d'aspiration **(14)**

B) Mesuré avec le câble d'alimentation, le tuyau d'aspiration, la buse courbée et les roues montées

Les données indiquées sont valables pour une tension nominale [U] de 230 V. Elles peuvent varier lorsque la tension diffère de cette valeur et sur certaines versions destinées à certains pays.

Montage

▶ **Débranchez le cordon de la prise électrique avant de nettoyer l'aspirateur, d'effectuer des réglages, de changer d'accessoire ou de ranger l'aspirateur.** Cette mesure de précaution prévient toute mise en marche intempestive de l'aspirateur.

Monter le support de tuyau d'aspiration (voir figure A)

Poussez le support **(13)** du tuyau d'aspiration jusqu'à la butée dans le logement **(20)** prévu à cet effet.

Monter le tuyau d'aspiration

Fonction aspiration (voir figure B)

Emboîtez le tuyau d'aspiration **(14)** dans le raccord **(2)** et tournez-le à fond dans le sens horaire.

Fonction soufflage (voir figure C)

▶ **L'aspirateur est doté d'une fonction soufflage. Ne rejetez pas l'air évacué dans la pièce dans laquelle vous vous trouvez. N'utilisez la fonction de soufflage qu'avec un tuyau flexible propre.** Les poussières peuvent être nuisibles à la santé.

▶ **Assurez-vous avant chaque utilisation de la fonction soufflage qu'il n'y a pas de dépôts à l'intérieur du flexible. Évitez de soulever et projeter en l'air de la poussière qui s'est déposée.** Si de la poussière risque de se retrouver en suspens dans l'air, portez des lunettes de protection et un masque à poussière.

La fonction de soufflage peut s'avérer utile pour les travaux pour lesquels le pouvoir aspirant est trop élevé pour pouvoir aspirer, par ex. lorsqu'il s'agit d'enlever de petites quantités de feuilles mortes séchées dans un parterre de fleurs.

Mettez l'aspirateur en marche pendant au moins 5 s (interrupteur Marche/Arrêt **(3)** en position **1**) afin de nettoyer le tuyau d'aspiration **(14)** des poussières déposées.

Tournez le tuyau d'aspiration **(14)** dans le sens des aiguilles d'une montre et ce jusqu'à la butée, puis déboîtez-les du logement du tuyau fonction d'aspiration **(2)**.

Emboîtez le tuyau d'aspiration **(14)** dans le logement de tuyau fonction de soufflage **(9)** et tournez-le à fond dans le sens des aiguilles d'une montre jusqu'à la butée.

Montage des accessoires d'aspiration

Le tuyau d'aspiration **(14)** est pourvu d'un système de clipsage permettant le raccordement des accessoires d'aspiration (adaptateur d'aspiration , coude d'aspiration **(15)**).

Monter le coude d'aspiration (voir figure D)

– Enfichez le coude d'aspiration **(15)** sur le tuyau d'aspiration **(14)** , jusqu'à ce que les deux boutons-pression **(21)** du tuyau d'aspiration s'enclenchent de façon audible.
– Pour le démontage, pressez les boutons-pressions **(21)** vers l'intérieur et tirez les composants.

Montage des suceurs et des tubes

– Emboîtez en cas de besoin les tubes d'aspiration **(17)** l'un dans l'autre puis dans le coude d'aspiration **(15)**.
– Emboîtez le suceur pour sols **(18)** ou le suceur droit **(16)** dans le tube d'aspiration **(17)** ou dans le coude d'aspiration **(15)**.

Retirer/utiliser l'accessoire pour suceur pour sols (voir figure E)

Pour le retirer, appuyez sur les boutons de déverrouillage **(22)** du suceur pour sols **(18)**.
L'accessoire **(19)** est détaché du suceur pour sols.

Pour l'utiliser, enclenchez un nouvel accessoire dans le suceur pour sols **(18)**.

Insérer/retirer les roulettes pivotantes (voir figure F)

▶ **Vérifiez le bon fonctionnement des freins de roulettes avant d'utiliser l'aspirateur.**

Pour la mise en place, insérez les goupilles de fixation **(24)** des roulettes pivotantes **(7)** jusqu'à la butée des logements des roulettes pivotantes **(23)**.

Pour le retirer, desserrez le frein des roulettes pivotantes **(8)** et retirez les roulettes pivotantes **(7)** de leurs logements **(23)**.

Remplacement/mise en place du sac à poussière (aspiration de matières sèches) (voir figures G–H)

Pour l'aspiration de matières sèches, il est possible d'utiliser un sac à poussière. Cela facilite l'élimination de la poussière.

Ouvrez les pattes de fermeture **(6)** et retirez la partie supérieure de l'aspirateur **(5)**.

Pour l'insérer, placez le sac à poussière **(25)** au-dessus de la bride de raccordement **(26)** de l'aspirateur. Assurez-vous que la sac à poussière épouse sur toute sa longueur tout l'intérieur de la cuve **(1)**.

Pour le remplacer, retirez le sac à poussière plein **(25)** de la bride de raccordement **(26)** vers l'arrière, retirez-le de l'aspirateur et insérez un nouveau sac à poussière.

Remettez en place la partie supérieure de l'aspirateur **(5)** et fermez les fermetures **(6)**.

Utilisation

▶ **Débranchez le cordon de la prise électrique avant de nettoyer l'aspirateur, d'effectuer des réglages, de changer d'accessoire ou de ranger l'aspirateur.** Cette mesure de précaution prévient toute mise en marche intempestive de l'aspirateur.

Mise en marche

▶ **Tenez compte de la tension secteur !** La tension du secteur doit correspondre aux indications se trouvant sur la plaque signalétique de l'aspirateur.

N'utilisez jamais l'aspirateur dans des pièces ou locaux présentant des risques d'explosion.

Pour disposer de la capacité d'aspiration maximale, déroulez toujours complètement le tuyau d'aspiration **(14)** de la partie supérieure de l'aspirateur **(5)**.

▶ **Assurez-vous que le filtre est en parfait état (sans fissures, petits trous, etc.). Remplacez aussitôt le filtre s'il est endommagé.**

Mise en marche/arrêt

Pour **mette en marche** l'outil électroportatif, tournez l'interrupteur Marche/Arrêt **(3)** dans la position **1**.

Pour **arrêter** l'outil électroportatif, tournez l'interrupteur Marche/Arrêt **(3)** dans la position **0**.

Aspiration de matières sèches

Dans la mesure du possible, utilisez un sac à poussière.

Quand le sac à poussière est plein, remplacez-le.

▶ **Contrôlez le sac à poussière avant chaque utilisation.**

Aspiration de liquides

▶ **N'utilisez pas cet aspirateur pour aspirer des liquides inflammables ou explosifs, tels que essence, huiles, alcool, solvants. N'aspirez pas de poussières très chaudes, incandescentes ou explosives. N'utilisez pas l'aspirateur dans des locaux à atmosphère explosive.** Les poussières, vapeurs ou liquides risquent de s'enflammer ou d'exploser.
▶ **N'utilisez pas l'aspirateur comme une pompe à eau.** L'aspirateur est conçu pour aspirer des mélanges d'air et d'eau.
▶ **Débranchez le câble d'alimentation de la prise avant d'effectuer des travaux quels qu'il soient sur l'aspirateur.**

Opérations à effectuer avant l'aspiration de liquides

Ouvrez les pattes de fermeture **(6)** et retirez la partie supérieure de l'aspirateur **(5)**.

Avant d'aspirer des liquides, retirez le sac à poussière **(25)**, et videz la cuve **(1)**.

Nettoyez le filtre **(28)**.

Remettez en place la partie supérieure de l'aspirateur **(5)** et fermez les fermetures **(6)**.

Aspiration de liquides

L'aspirateur est doté d'un flotteur. Quand la hauteur de remplissage maximale est atteinte, la puissance d'aspiration diminue. Arrêtez aussitôt l'aspirateur (en plaçant l'interrupteur Marche/Arrêt **(3)** dans la position **0**).

Videz la cuve **(1)**.

Opérations à effectuer après l'aspiration de liquides

Pour éviter la formation de moisissures après avoir aspiré des liquides :

– Retirez la partie supérieure de l'aspirateur **(5)** et faites-la bien sécher.
– Retirez le filtre **(28)** et laissez-le également bien sécher.

Entretien et Service après-vente

Maintenance et nettoyage

▶ **Débranchez le cordon de la prise électrique avant de nettoyer l'aspirateur, d'effectuer des réglages, de changer d'accessoire ou de ranger l'aspirateur.** Cette mesure de précaution prévient toute mise en marche intempestive de l'aspirateur.

▶ **Toujours tenir propres l'outil électroportatif ainsi que les fentes de ventilation afin d'obtenir un travail impeccable et sûr.**

Dans le cas où il s'avère nécessaire de remplacer le câble d'alimentation, confiez le remplacement à **Bosch** ou une station de Service Après-Vente agréée pour outillage **Bosch** afin de ne pas compromettre la sécurité.

▶ **Portez un masque anti-poussières lors de la maintenance et du nettoyage de l'aspirateur.**

Nettoyez de temps en temps le carter de l'aspirateur avec un chiffon humide.

▶ **Ne nettoyez pas l'aspirateur à l'air comprimé.** Le filtre ou d'autres composants pourraient être endommagés.

Nettoyer/remplacer le filtre (voir figures I–J)

Le pouvoir aspirant dépend de l'état du filtre. Il est donc important de nettoyer régulièrement le filtre.

Remplacez le filtre dès qu'il est endommagé.

– Ouvrez les clips de fermeture **(6)** et retirez la partie supérieure **(5)** de l'aspirateur.
– Tournez la fixation de filtre **(27)** jusqu'en butée dans le sens  et retirez le filtre **(28)**.
– Brossez les lamelles du filtre avec une brosse souple
ou
remplacez le filtre s'il est endommagé.
– Positionnez le filtre **(28)** sur le panier de filtre **(29)** et tournez la fixation de filtre **(27)** jusqu'en butée dans le sens .
Veillez à ce que l'ouverture du filtre **(28)** coïncide avec l'ergot de positionnement du panier de filtre **(29)**. La fixation de filtre **(27)** s'enclenche de manière audible.

Nettoyage de la cuve

Nettoyez de temps en temps la cuve **(1)** au moyen d'un détergent non abrasif du commerce et laissez-la sécher.

Dérangements

Un vidage régulier du bac à poussière **(1)** permet de toujours disposer de la puissance d'aspiration nominale.

Au cas où le pouvoir aspirant est insuffisant, contrôlez les points suivants :

– La partie supérieure de l'aspirateur **(5)** est-elle bien en place ?
– Le tuyau est-il bouché ?
– Les tubes d'aspiration **(17)** sont-ils bien emboîtés les uns dans les autres ?
– Le bac à poussière **(1)** est-il plein ?
– Le sac à poussière **(25)** est-il plein ?
– Le filtre **(28)** est-il encombré par de la poussière ?

Si la puissance d'aspiration est ensuite anormalement faible, adressez-vous au service après-vente **Bosch**.

En cas de surchauffe, l'aspirateur s'arrête automatiquement. Procédez comme suit :

– Tournez l'Interrupteur Marche/Arrêt **(3)** dans la position **0**.
– Assurez-vous que la cuve **(1)** et le sac à poussière **(25)** soient vides et que le tuyau d'aspiration **(14)** et le filtre **(28)** ne soient pas bouchés.
– Laissez refroidir l'aspirateur pendant 60 minutes.
– Débranchez le câble d'alimentation de la prise secteur et rebranchez-le.

Si l'aspirateur ne peut pas être mis en marche après cela, il est possible que le fusible protégeant l'aspirateur ait fondu. Adressez-vous au service après-vente **Bosch** pour faire remplacer le fusible.

Stockage et transport (voir figure K)

– Enroulez le tuyau d'aspiration **(14)** autour de la partie supérieure de l'aspirateur **(5)** et insérez le tuyau d'aspiration dans la fixation **(13)**.
– Enroulez le câble d'alimentation autour des fixe-câble **(10)**.
– Insérez les tubes d'aspiration **(17)**, le coude d'aspiration **(15)** et le suceur droit **(16)** dans la fixation **(12)** pour accessoires d'aspiration.
– Logez le suceur pour sols **(18)** dans la fixation **(11)**.
– Ne portez l'aspirateur que par la poignée **(4)**.
– Rangez l'aspirateur dans un local sec et assurez-vous qu'il ne puisse pas être utilisé par une personne non autorisée.

Service Après-Vente et Assistance

France

Tel. : 09 70 82 12 99 (Numéro non surtaxé au prix d'un appel local)

Vous trouverez le lien vers les conditions de garantie et les adresses du service après-vente à la dernière page.

Pour toute demande de renseignement ou toute commande de pièces de rechange, précisez impérativement la référence à 10 chiffres figurant sur l'étiquette signalétique du produit.

Élimination des déchets

Les aspirateurs, ainsi que leurs accessoires et emballages, doivent pouvoir suivre chacun une voie de recyclage appropriée.



Ne jetez pas l'aspirateur avec les ordures ménagères !

Seulement pour les pays de l'UE :

Les appareils ou outils électriques et électroniques devenus hors d'usage doivent être mis de côté séparément et éliminés de façon respectueuse pour l'environnement. Utilisez les systèmes de collecte indiqués. Une mise au rebut incorrecte peut être néfaste pour l'environnement et la santé en raison des substances dangereuses pouvant être présentes dans les déchets d'équipements électriques et électroniques.

Valable uniquement pour la France :



Español

Indicaciones de seguridad para aspiradores



Lea íntegramente estas indicaciones de seguridad e instrucciones. Las faltas de observación de las indicaciones de seguridad y de las instrucciones pueden causar descargas eléctricas, incendios y/o lesiones graves.

Guardar todas las advertencias de peligro e instrucciones para futuras consultas.

- **Este aspirador no está previsto para la utilización por niños y personas con limitadas capacidades físicas, sensoriales o intelectuales o con falta de experiencia y conocimientos.** En caso contrario, existe el peligro de un manejo erróneo y lesiones.
- **Vigile los niños.** Así se asegura, que los niños no jueguen con el aspirador.

⚠ ADVERTENCIA **No aspire ninguna sustancia perjudicial para la salud, p. ej. polvo de haya o de roble, polvo de piedra, amianto.** Estas sustancias son cancerígenas. Infórmese sobre las reglamentaciones / leyes vigentes sobre el manejo de polvos nocivos en su país.

- **Utilice el aspirador solamente si ha recibido suficiente información para el uso.** Una instrucción exhaustiva reduce el riesgo de un manejo incorrecto y lesión.

⚠ ADVERTENCIA **El aspirador es adecuado para aspirar sustancias secas y con medidas adecuadas también para aspirar líquidos.** La penetración de líquidos aumenta el riesgo de una descarga eléctrica.

- **No utilice la aspiradora para aspirar líquidos inflamables o explosivos, como gasolina, aceite, alcohol o disolventes. No aspire polvos calientes, ardientes o explosivos. No opere la aspiradora en ámbitos con riesgo de explosión.** El material en polvo, los vapores o los líquidos pueden incendiarse o explotar.

⚠ ADVERTENCIA **Apague inmediatamente el aspirador, tan pronto como se escape la espuma o el agua y vacíe el recipiente.** En caso contrario podría dañarse el aspirador.

- **¡ATENCIÓN! El aspirador solo debe guardarse en espacios interiores.**
- **¡ATENCIÓN! Limpie el flotador periódicamente y verifique si está dañado.** De lo contrario, la función puede verse afectada.
- **Si fuese imprescindible utilizar el aspirador en un entorno húmedo, es necesario conectarlo a través de un interruptor de protección FI.** La aplicación de un fusible diferencial reduce el riesgo a exponerse a una descarga eléctrica.
- **Verifique el aspirador, los cables y los conectores antes de cada uso. No use el aspirador si detecta daños. No abra el aspirador usted mismo y sólo déjelo reparar por personal técnico calificado y sólo con repuestos originales.** Los aspiradores, cables, o enchufes dañados comportan un mayor riesgo de electrocución.
- **No aplaste ni pase por sobre el cable. No tire del cable para sacar el enchufe de la caja de enchufe o para mover el aspirador.** Un cable dañado comporta un mayor riesgo de electrocución.
- **Retire el enchufe de la caja de enchufe antes de realizar tareas de mantenimiento o limpieza en el aspirador, ajustes del aparato, cambiar accesorios o guardar el aspirador.** Esta medida preventiva reduce el riesgo de conectar accidentalmente el aspirador.
- **Observe que esté bien ventilado el puesto de trabajo.**
- **Sólo deje reparar el aspirador por personal técnico calificado y sólo con repuestos originales.** Con ello se mantiene la seguridad del aspirador.
- **Antes de la puesta en servicio, verifique el perfecto estado de la manguera de aspiración. Al hacerlo, deje montada la manguera de aspiración en el aspirador para que el polvo no se escape involuntariamente.** En caso contrario podría llegar Ud. a inspirar polvo.
- **No utilice el aspirador como asiento.** Podría dañar el aspirador.
- **Utilice el cable de la red y la manguera de aspiración con cuidado.** Podría poner en peligro a otras personas.
- **No limpie el aspirador con un chorro de agua directo.** Puede exponerse a una descarga eléctrica si penetra agua en la parte superior del aspirador.

- ▶ **No utilice el aspirador como dispositivo de aspiración permanente.**

Símbolos

Los símbolos mostrados a continuación pueden ser de importancia en el uso del aspirador. Es importante que retenga en su memoria estos símbolos y su significado. La interpretación correcta de estos símbolos le ayudará a manejar mejor, y de forma más segura, el aspirador.

Simbología y su significado	
0	**Desconexión**
1	**Aspiración** Aspiración de polvos depositados

Descripción del producto y servicio

Tenga en cuenta las figuras que aparecen en la parte delantera de las instrucciones de uso.

Uso previsto

El aspirador en seco y húmedo es adecuado para aspirar materiales secos y húmedos, así como líquidos acuosos en cantidades y composiciones domésticas estándar. La función de soplado es adecuada para soplar, pero no para desempolvar.

El aspirador está destinado exclusivamente al uso privado en funcionamiento mixto.

No está permitida la aspiración permanente de sustancias nocivas homogéneas ni la aspiración de cenizas. Para ello, utilice aspiradoras especiales o equipos de aspiración adecuados para este fin.

Componentes representados

La numeración de los componentes está referida a la representación del aspirador en las páginas ilustradas.

(1) Depósito
(2) Toma para manguera función de aspiración
(3) Interruptor de conexión/desconexión
(4) Asa de transporte
(5) Parte superior del aspirador
(6) Cierre para la parte superior del aspirador
(7) Rodillo guía
(8) Freno de ruedas de dirección
(9) Toma para manguera función de soplado
(10) Soporte de cable
(11) Soporte para boquilla para suelos
(12) Soporte para accesorios de aspiración
(13) Soporte para manguera de aspiración
(14) Manguera de aspiración
(15) Boquilla curvada
(16) Boquilla para ranuras
(17) Tubo de aspiración
(18) Boquilla para suelos
(19) Inserto de boquilla para suelos
(20) Alojamiento para soporte de manguera de aspiración
(21) Pulsador
(22) Teclas de desbloqueo para el inserto de la boquilla para suelos
(23) Alojamiento para ruedas de dirección
(24) Clavija de fijación
(25) Saco para polvo
(26) Brida de empalme
(27) Portafiltros
(28) Filtro
(29) Cesto filtrante con flotador

Datos técnicos

Aspirador en seco y en húmedo		PAS15-200
Número de artículo		**3 603 CE7 0..**
Potencia absorbida nominal	W	1000
Volumen del depósito (bruto)	l	15
Volumen neto (líquido)	l	5
Volumen de la bolsa para polvo	l	8
Depresión		
– Aspirador[A)]	hPa	200
– Turbina	hPa	225
Caudal		
– Aspirador[A)]	m^3/h	97
– Turbina	m^3/h	108
Peso[B)]	kg	6,2
Clase de protección		⧈/II
Grado de protección		IPX4

A) Medido con manguera de aspiración **(14)**

B) Medido con cable de alimentación, manguera de aspiración, boquilla curva y ruedas montadas

Las indicaciones son válidas para una tensión nominal [U] de 230 V. Estas indicaciones pueden variar con tensiones divergentes y en ejecuciones específicas del país.

Montaje

- ▶ **Retire el enchufe de la caja de enchufe antes de realizar tareas de mantenimiento o limpieza en el aspirador, ajustes del aparato, cambiar accesorios o guardar el aspirador.** Esta medida preventiva reduce el riesgo de conectar accidentalmente el aspirador.

Montar el soporte para manguera de aspiración (ver figura A)

Deslice el soporte **(13)** para la manguera de aspiración hasta el tope en el alojamiento previsto **(20)**.

Montaje de la manguera de aspiración

Función de aspiración (ver figura B)

Inserte la manguera de aspiración **(14)** en la toma para manguera **(2)** y gírela en el sentido de las agujas del reloj hasta el tope.

Función de soplado (ver figura C)

- ▶ **El aspirador dispone de una función de soplado. No sople el aire de salida en el espacio libre. Sólo use la función de soplado con una manguera limpia.** Los materiales en polvo pueden ser nocivos para la salud.
- ▶ **Antes de utilizar la función de soplado, compruebe si hay depósitos en la manguera. Evite levantar el polvo depositado.** Utilice gafas protectoras y una mascarilla antipolvo si existe riesgo de que se levante polvo.

La función de soplado es adecuada para trabajos en los que no es posible aspirar debido a una potencia de succión excesiva, p. ej., para eliminar pequeñas cantidades de hojas secas de un lecho.

Encienda el aspirador durante al menos 5 s (interruptor de conexión/desconexión **(3)** en la posición **1**) para limpiar la manguera de aspiración **(14)** de posible polvo depositado.

Gire la manguera de aspiración **(14)** en el sentido contrario al de las agujas del reloj hasta el tope y extráigala de la toma para manguera de la función de aspiración **(2)**.

Inserte la manguera de aspiración **(14)** en la toma para manguera de la función de soplado **(9)** y gírela en el sentido de las agujas del reloj hasta el tope.

Montar los accesorios de aspiración

La manguera de aspiración **(14)** está equipada con un sistema de clip para poder conectar los accesorios de aspiración (boquilla curvada **(15)**).

Montar la boquilla curvada (ver figura D)

- – Inserte la boquilla curvada **(15)** en la manguera de aspiración **(14)** hasta que los dos botones de presión **(21)** de la manguera de aspiración encastren de forma audible.
- – Para el desmontaje, presione los pulsadores **(21)** hacia el interior y separe los componentes.

Montar las boquillas y los tubos

- – En caso de necesidad, inserte los tubos de aspiración **(17)** firmemente uno dentro del otro y luego también firmemente sobre la boquilla encorvada **(15)**.
- – Coloque la boquilla para suelo **(18)** o la boquilla para ranuras **(16)** firmemente sobre el tubo de aspiración **(17)** o la boquilla encorvada **(15)**.

Colocación/extracción del inserto para la boquilla para suelos (ver figura E)

Para extraerlo, presione las teclas de desbloqueo **(22)** de la boquilla para suelos **(18)**. El inserto **(19)** se retira de la boquilla para suelos.

Para insertar un nuevo inserto, sujételo en la boquilla para suelos **(18)**.

Insertar/retirar las ruedas de dirección (ver figura F)

- ▶ **Compruebe la capacidad de funcionamiento de los frenos de rodillo antes de utilizar el aspirador.**

Para insertarlas, introduzca las clavijas de fijación **(24)** de las ruedas de dirección **(7)** hasta el tope del alojamiento para ruedas de dirección **(23)**.

Para retirarlas, suelte el freno de las ruedas de dirección **(8)** y retire las ruedas de dirección **(7)** del alojamiento para ruedas de dirección **(23)**.

Insertar/colocar el saco para polvo (aspiración en seco) (ver figuras G–H)

Puede utilizar una bolsa de filtro para aspirar en seco. Así se facilita la eliminación del polvo.

Abra los cierres **(6)** y retire la parte superior del aspirador **(5)**.

Para insertarla, coloque la bolsa para polvo **(25)** sobre la brida de empalme **(26)** del aspirador. Compruebe que la bolsa para polvo apoye toda su longitud en la pared interior del depósito **(1)**.

Para cambiarla, retire la bolsa para polvo **(25)** llena de la brida de empalme **(26)** hacia atrás, sáquela del aspirador y coloque una nueva bolsa para polvo.

Coloque la parte superior del aspirador **(5)** y cierre los cierres **(6)**.

Operación

- ▶ **Retire el enchufe de la caja de enchufe antes de realizar tareas de mantenimiento o limpieza en el aspirador, ajustes del aparato, cambiar accesorios o guardar el aspirador.** Esta medida preventiva reduce el riesgo de conectar accidentalmente el aspirador.

Puesta en marcha

- ▶ **¡Observe la tensión de red!** La tensión de la fuente de corriente deberá coincidir con las indicaciones en la placa de características del aspirador.

En ningún caso deberá utilizarse el aspirador en recintos con peligro de explosión.

A fin de garantizar una potencia óptima de aspiración, la manguera de aspiración **(14)** debe desenrollarse siempre completamente del soporte de la manguera de aspiración **(5)**.

▶ **Use sólo un filtro sin daños (sin fisuras, sin agujeros pequeños, etc.). Cambie inmediatamente un filtro dañado.**

Conexión/desconexión

Para **conectar** el aspirador, gire el interruptor de conexión/desconexión **(3)** a la posición **1**.

Para **desconectar** el aspirador, gire el interruptor de conexión/desconexión **(3)** a la posición **0**.

Aspiración en seco

Si es posible, utilice un saco para polvo para aspirar en seco. Si el saco de polvo está lleno, sustitúyalo por uno nuevo.

▶ **Compruebe la bolsa de polvo después de cada uso.**

Aspiración en húmedo

▶ **No utilice la aspiradora para aspirar líquidos inflamables o explosivos, como gasolina, aceite, alcohol o disolventes. No aspire polvos calientes, ardientes o explosivos. No opere la aspiradora en ámbitos con riesgo de explosión.** El material en polvo, los vapores o los líquidos pueden incendiarse o explotar.

▶ **El aspirador no debe usarse como una bomba de agua.** El aspirador está diseñado para absorber mezcla de aire y agua.

▶ **Antes de cualquier manipulación en el aspirador extraiga el enchufe de red de la toma de corriente.**

Operaciones de trabajo previas a la aspiración en húmedo

Abra los cierres **(6)** y retire la parte superior del aspirador **(5)**.

Antes de la aspiración en húmedo, retire la bolsa de filtro **(25)** y vacíe el depósito **(1)**.

Limpie el filtro **(28)**.

Coloque la parte superior del aspirador **(5)** y cierre los cierres **(6)**.

Absorción de líquidos

El aspirador está equipado con un flotador. Cuando se alcanza la altura máxima de llenado se reduce la potencia de aspiración. Apague inmediatamente el aspirador (interruptor de conexión/desconexión **(3)** en la posición **0**).

Vacíe el depósito **(1)**.

Operaciones de trabajo tras la aspiración en húmedo

Para prevenir la formación de moho tras la aspiración en húmedo:

– Retire la parte superior del aspirador **(5)** y déjela secar bien.
– Extraiga el filtro **(28)** y déjelo secar bien también.

Mantenimiento y servicio

Mantenimiento y limpieza

▶ **Retire el enchufe de la caja de enchufe antes de realizar tareas de mantenimiento o limpieza en el aspirador, ajustes del aparato, cambiar accesorios o guardar el aspirador.** Esta medida preventiva reduce el riesgo de conectar accidentalmente el aspirador.

▶ **Siempre mantenga limpio el aspirador y las rejillas de ventilación para trabajar con eficacia y seguridad.**

Si es necesario reemplazar el cable de conexión, entonces esto debe ser realizado por **Bosch** o por un servicio técnico autorizado para herramientas eléctricas **Bosch**, para evitar riesgos de seguridad.

▶ **Lleve una máscara protectora contra polvo en el mantenimiento y la limpieza del aspirador.**

Limpie la carcasa del aspirador de vez en cuando con un paño húmedo.

▶ **No limpie el aspirador con aire comprimido.** El filtro u otros componentes podrían resultar dañados.

Limpiar/cambiar el filtro (ver figuras I–J)

La potencia de aspiración depende del estado del filtro. Por ese motivo, limpie el filtro regularmente.

Sustituya inmediatamente un filtro dañado.

– Abra los cierres **(6)** y retire la parte superior del aspirador **(5)**.
– Gire el soporte del filtro **(27)** hasta el tope en el sentido de giro  y extraiga el filtro **(28)**.
– Peine las láminas del filtro con un cepillo suave
o
sustituya el filtro dañado.
– Coloque el filtro **(28)** sobre la cesta del filtro **(29)** y gire el soporte del filtro **(27)** hasta el tope en el sentido de giro .
Asegúrese de que la abertura del filtro **(28)** se encuentre exactamente en los salientes de posicionamiento de la cesta del filtro **(29)**. El soporte del filtro **(27)** encaja de forma perceptible.

Limpiar el depósito

Limpie el depósito **(1)** de vez en cuando con producto de limpieza corriente en el comercio, no abrasivo, y déjelo que se seque.

Fallos

El vaciado periódico del depósito **(1)** garantiza un rendimiento de aspiración óptimo.

Si la reducción de la potencia de aspiración fuese notable:

– ¿Está correctamente colocada la parte superior del aspirador **(5)**?
– ¿Está obstruido el sistema de mangueras?
– ¿Están firmemente unidos los tubos de aspiración **(17)**?
– ¿Está lleno el depósito de polvo **(1)**?
– ¿Está llena la bolsa para polvo **(25)**?
– ¿Está el filtro **(28)** lleno de polvo?

Si luego no se logra el rendimiento de aspiración, recurra al servicio postventa **Bosch**.

El aspirador se apaga automáticamente si se sobrecalienta. Proceda como se indica a continuación:

- Gire el interruptor de conexión/desconexión **(3)** a la posición **0**.
- Asegúrese de que el depósito **(1)** y la bolsa para polvo **(25)** estén vacíos y de que la manguera de aspiración **(14)** y el filtro **(28)** no estén obstruidos.
- Deje enfriar el aspirador durante 60 min.
- Retire el enchufe de la red eléctrica de la caja de enchufe y conéctelo de nuevo en la caja de enchufe.

Si después no se puede encender el aspirador, es posible que se haya fundido el fusible que lo protege. Póngase en contacto con el servicio técnico de **Bosch** para que sustituyan el fusible.

Conservación y transporte (ver figura K)

- Enrolle la manguera de aspiración **(14)** alrededor de la parte superior del aspirador **(5)** e introdúzcala en el soporte **(13)**.
- Enrolle el cable de red en el soporte de cable **(10)**.
- Introduzca los tubos de aspiración **(17)**, la boquilla curva **(15)** y la boquilla para ranuras **(16)** en el soporte **(12)** para accesorios de aspiración.
- Inserte la boquilla para suelos **(18)** en el soporte **(11)**.
- Sujete el aspirador por el asa de transporte **(4)**.
- Guarde el aspirador en un espacio seco y asegúrelo contra un uso no autorizado.

Servicio técnico y atención al cliente

España
Tel. Asesoramiento al cliente: 902 531 553

El enlace a nuestras direcciones de servicio y condiciones de garantía se encuentra en la última página.

Para cualquier consulta o pedido de piezas de repuesto es imprescindible indicar el nº de artículo de 10 dígitos que figura en la placa de características del producto.

Eliminación

El aspirador, los accesorios y los embalajes deberán someterse a un proceso de recuperación que respete el medio ambiente.



¡No arroje el aspirador a la basura doméstica!

Sólo para los países de la UE:

Los aparatos eléctricos y electrónicos que ya no se puedan utilizar deben recogerse por separado y eliminarse de forma respetuosa con el medio ambiente. Utilice los sistemas de recogida indicados. Una eliminación incorrecta puede ser perjudicial para el medio ambiente y la salud debido a las sustancias peligrosas que puedan contener.

El símbolo es solamente válido, si también se encuentra sobre la placa de características del producto/fabricado.

Português

Instruções de segurança para aspiradores



Leia todas as instruções de segurança e instruções. A inobservância das instruções de segurança e das instruções pode causar choque elétrico, incêndio e/ou ferimentos graves.

Guarde bem todas as advertências e instruções para futura referência.

- ▶ **Este aspirador não se destina a ser utilizado por crianças e pessoas com capacidades físicas, sensoriais ou mentais reduzidas ou com experiência e conhecimentos insuficientes.** Caso contrário há perigo de operação errada e ferimentos.
- ▶ **Vigie as crianças.** Desta forma garante que nenhuma criança brinca com o aspirador.

⚠ AVISO **Não aspire substâncias prejudiciais para a saúde como por exemplo pó de madeira de faia ou de carvalho, pó de pedra, asbesto.** Estas substâncias são consideradas cancerígenas. Saiba mais sobre os regulamentos/leis aplicáveis sobre o manuseamento de pó perigoso no seu país.

- ▶ **Use o aspirador apenas se tiver recebido informações suficientes para o uso.** Uma instrução cuidadosa reduz as operações erradas e lesões.

⚠ AVISO **O aspirador é apropriado para aspirar substâncias secas e, através de medidas apropriadas, também para aspirar líquidos.** A entrada de líquidos aumenta o risco de choque elétrico.

- ▶ **Com o aspirador não devem ser aspirados líquidos inflamáveis ou explosivos, como por exemplo gasolina, óleo, álcool, solventes. Não aspire pós quentes, ardentes ou explosivos. Não opere o aspirador em áreas com risco de explosão.** Os pós, os vapores ou os líquidos podem inflamar ou explodir.

⚠ AVISO **Desligue imediatamente o aspirador assim que sair espuma ou água e esvazie o recipiente.** Caso contrário, é possível que o aspirador seja danificado.

- ▶ **ATENÇÃO! O aspirador só deve ser armazenado em recintos fechados.**

- ▶ **ATENÇÃO! Limpe regularmente o flutuador e verifique se apresenta danos.** Caso contrário a função pode ser prejudicada.
- ▶ **Se não for possível evitar o funcionamento do aspirador em áreas húmidas, deverá ser utilizado um disjuntor de corrente de avaria.** A utilização de um disjuntor de corrente de avaria reduz o risco de um choque elétrico.
- ▶ **Antes de qualquer utilização, verifique o aspirador, o cabo e a ficha. Não utilize o aspirador se detetar danos no mesmo. Não abra o aspirador, as reparações devem ser levadas a cabo apenas por pessoal técnico qualificado e devem ser usadas somente peças de substituição originais.** Aspiradores, cabos e fichas danificados aumentam o risco de choque elétrico.
- ▶ **Não passe por cima do cabo, nem o esmague. Não puxe pelo cabo para retirar a ficha da tomada nem para deslocar o aspirador.** Cabos danificados aumentam o risco de um choque elétrico.
- ▶ **Retire a ficha da tomada, antes de efetuar trabalhos de limpeza ou manutenção, ajustes no aparelho, troca de acessórios ou de armazenar o aspirador.** Esta medida de prevenção evita um arranque inadvertido do aspirador.
- ▶ **Assegurar uma boa ventilação no local de trabalho.**
- ▶ **Mande reparar o aspirador por pessoas qualificadas com peças de substituição originais.** Desta forma é assegurada a segurança do aspirador.
- ▶ **Antes da colocação em funcionamento, controle o estado impecável da mangueira de aspiração. Deixe a mangueira de aspiração montada no aspirador para não sair inadvertidamente pó.** Caso contrário, poderá inalar o pó.
- ▶ **Não utilize o aspirador como assento.** O aspirador pode ser danificado.
- ▶ **Utilize o cabo de rede e a mangueira de aspiração com muito cuidado.** É possível que outras pessoas sejam colocadas em perigo.
- ▶ **Não limpe o aspirador com um jato de água direto.** A infiltração de água na parte superior do aspirador aumenta o risco de um choque elétrico.
- ▶ **Não utilize o aspirador como dispositivo de aspiração permanente.**

Símbolos

Os seguintes símbolos podem ser importantes para a utilização do seu aspirador. Os símbolos e os seus significados devem ser memorizados. A correta interpretação dos símbolos ajuda-o a utilizar o aspirador melhor e com mais segurança.

Símbolos e seus significados	
0	**Desligar**
1	**Aspirar** Aspiração de pó depositado

Descrição do produto e do serviço

Favor observar as ilustrações na parte dianteira deste manual de instruções.

Utilização adequada

O aspirador universal é indicado para aspirar materiais secos e húmidos, bem como líquidos aquosos em quantidades e composições de uso doméstico. A função de sopro é indicada para soprar, não para extrair pó.

O aspirador destina-se exclusivamente ao uso privado na operação mista.

Não é permitida a aspiração permanente de substâncias homogéneas e prejudiciais à saúde, bem como de cinzas. Para tal, devem ser utilizados aspiradores especiais ou sistemas de aspiração com aptidão correspondente.

Componentes ilustrados

A numeração dos componentes ilustrados refere-se à apresentação do aspirador na página de esquemas.

(1) Recipiente
(2) Conexão da mangueira função de aspiração
(3) Interruptor de ligar/desligar
(4) Pega de transporte
(5) Parte superior do aspirador
(6) Fecho para a parte superior do aspirador
(7) Roda giratória
(8) Travão das rodas giratórias
(9) Conexão da mangueira função de sopro
(10) Suporte do cabo
(11) Suporte para bocal para chão
(12) Suporte para acessório de aspiração
(13) Suporte para mangueira de aspiração
(14) Mangueira de aspiração
(15) Bocal curvo
(16) Bocal para juntas
(17) Tubo de aspiração
(18) Bocal para chão
(19) Complemento do bocal para chão
(20) Encaixe para o suporte da mangueira de aspiração
(21) Botão de pressão
(22) Teclas de desbloqueio para o complemento do bocal para chão
(23) Encaixes das rodas giratórias
(24) Pino de fixação
(25) Saco do pó
(26) Flange de conexão
(27) Suporte do filtro
(28) Filtro
(29) Cesto do filtro com flutuador

Dados técnicos

Aspirador universal		PAS15-200
Número de produto		3 603 CE7 0..
Potência nominal absorvida	W	1000
Capacidade do depósito (bruto)	l	15
Volume líquido (líquido)	l	5
Capacidade do saco do pó	l	8
Vácuo		
– Aspirador[A)]	hPa	200
– Turbina	hPa	225
Fluxo volumétrico		
– Aspirador[A)]	m^3/h	97
– Turbina	m^3/h	108
Peso[B)]	kg	6,2
Classe de proteção		⧈/II
Tipo de proteção		IPX4

A) Medido com mangueira de aspiração **(14)**

B) Medido com cabo de alimentação, mangueira de aspiração, bocal curvo e rodas montadas

Os dados aplicam-se a uma tensão nominal [U] de 230 V. Com tensões divergentes e em versões específicas do país, estes dados podem variar.

Montagem

▶ **Retire a ficha da tomada, antes de efetuar trabalhos de limpeza ou manutenção, ajustes no aparelho, troca de acessórios ou de armazenar o aspirador.** Esta medida de prevenção evita um arranque inadvertido do aspirador.

Montar o suporte para a mangueira de aspiração (ver figura A)

Empurre o suporte **(13)** para a mangueira de aspiração até ao batente no encaixe **(20)** previsto para o efeito.

Montar a mangueira de aspiração

Função de aspiração (ver figura B)

Encaixe a mangueira de aspiração **(14)** no encaixe da mangueira **(2)** e rode-a no sentido horário até ao batente.

Função de sopro (ver figura C)

▶ **O aspirador dispõe de uma função de aspiração. Não sopre o ar de descarga para uma divisão vazia. Use a função de sopro apenas com uma mangueira limpa.** Pós podem ser nocivos à saúde.

▶ **Antes de utilizar a função de sopro, verifique se existem sedimentos na mangueira. Evite o levantamento de pó depositado.** Utilize óculos de proteção e máscara anti-poeiras no caso de perigo devido ao pó levantado.

A função de sopro é indicada para trabalhos em que não é possível aspirar devido a uma potência de aspiração demasiado elevada, por exemplo, para remover uma quantidade reduzida de folhas secas de um canteiro.

Ligue o aspirador durante, pelo menos, 5 s (interruptor de ligar/desligar **(3)** na posição **1**), para limpar a mangueira de aspiração **(14)** de pós depositados.

Rode a mangueira de aspiração **(14)** no sentido anti-horário até ao batente e retire-a do encaixe da mangueira função de aspiração **(2)**.

Encaixe a mangueira de aspiração **(14)** no encaixe da mangueira função de sopro **(9)** e rode-a no sentido horário até ao batente.

Montar acessórios de aspiração

A mangueira de aspiração **(14)** está equipada com um sistema de engate que permite ligar os acessórios de aspiração (bocal curvo **(15)**).

Montar o bocal curvo (ver figura D)

– Encaixe o bocal curvo **(15)** na mangueira de aspiração **(14)**, até ambos os botões de pressão **(21)** da mangueira de aspiração engatarem de forma audível.

– Para desmontar, prima os botões de pressão **(21)** para dentro e desmonte os componentes.

Montar bocais e tubos

– Insira os tubos de aspiração **(17)** bem um no outro e depois no bico curvo **(15)**.

– Insira o bocal para chão **(18)** ou o bocal para juntas **(16)** no tubo de aspiração **(17)** ou no bico curvo **(15)**.

Retirar/colocar o complemento para o bocal para chão (ver figura E)

Para retirar, prima as teclas de desbloqueio **(22)** no bocal para chão **(18)**. O complemento **(19)** é solto do bocal para chão.

Para colocar, fixe um novo complemento no bocal para chão **(18)**.

Colocar/retirar as rodas giratórias (ver figura F)

▶ **Verifique se os travões dos rolos estão funcionais, antes de utilizar o aspirador.**

Para colocar, insira os pinos de fixação **(24)** das rodas giratórias **(7)** até ao batente nos encaixes das rodas giratórias **(23)**.

Para retirar, solte o travão das rodas giratórias **(8)** e retire as rodas giratórias **(7)** dos encaixes das rodas giratórias **(23)**.

Colocar/trocar o saco do pó (aspirar a seco) (ver figuras G–H)

Para aspirar a seco pode colocar um saco do pó. Desta forma é facilitada a eliminação do pó.

Abra os fechos **(6)** e retire a parte superior do aspirador **(5)**.

Para colocar, coloque o saco do pó **(25)** sobre o flange de conexão **(26)** do aspirador. Certifique-se de que o saco do pó está encostado em todo o comprimento da parede interior do recipiente **(1)**.

Para trocar, retire o saco do pó cheio **(25)** do flange de conexão **(26)** para trás, retire-o do aspirador e coloque um saco do pó novo.

Coloque a parte superior do aspirador **(5)** e feche os fechos **(6)**.

Funcionamento

- ▶ **Retire a ficha da tomada, antes de efetuar trabalhos de limpeza ou manutenção, ajustes no aparelho, troca de acessórios ou de armazenar o aspirador.** Esta medida de prevenção evita um arranque inadvertido do aspirador.

Colocação em funcionamento

- ▶ **Observar a tensão de rede!** A tensão da fonte de corrente elétrica deve coincidir com a que consta na chapa de identificação do aspirador.

O aspirador não deve ser utilizado em recintos com perigo de explosão.

Para garantir um poder de aspiração ideal, tem de desenrolar por completo a mangueira de aspiração **(14)** da parte superior do suporte **(5)**.

- ▶ **Utilize apenas filtros não danificados (sem fissuras, sem furos etc.). Substitua imediatamente um filtro danificado.**

Ligar/desligar

Para **ligar** o aspirador, rode o interruptor de ligar/desligar **(3)** para a posição **1**.

Para **desligar** o aspirador, rode o interruptor de ligar/desligar **(3)** para a posição **0**.

Aspirar a seco

Para aspirar a seco utilize, se possível, um saco de pó.

Se o saco do pó estiver cheio, substitua-o por um saco de pó novo.

- ▶ **Verifique o saco do pó após cada utilização.**

Aspirar em molhado

- ▶ **Com o aspirador não devem ser aspirados líquidos inflamáveis ou explosivos, como por exemplo gasolina, óleo, álcool, solventes. Não aspire pós quentes, ardentes ou explosivos. Não opere o aspirador em áreas com risco de explosão.** Os pós, os vapores ou os líquidos podem inflamar ou explodir.
- ▶ **O aspirador não pode ser operado como bomba de água.** O aspirador destina-se a aspirar ar e misturas de água.
- ▶ **Antes de todos trabalhos no aspirador deverá puxar a ficha de rede da tomada.**

Passos de trabalho antes da aspiração a húmido

Abra os fechos **(6)** e retire a parte superior do aspirador **(5)**.

Antes da aspiração a húmido, retire o saco do pó **(25)** e esvazie o recipiente **(1)**.

Limpe o filtro **(28)**.

Coloque a parte superior do aspirador **(5)** e feche os fechos **(6)**.

Aspiração de líquidos

O aspirador está equipado com um flutuador. Se a altura de enchimento máxima for alcançada, o poder de aspiração é reduzido. Desligue imediatamente o aspirador (interruptor de ligar/desligar **(3)** na posição **0**).

Esvazie o recipiente **(1)**.

Passos de trabalho após a aspiração a húmido

Para evitar a formação de bolor após a aspiração a húmido:

- – Retire a parte de cima do aspirador **(5)** e deixe secar bem.
- – Retire o filtro **(28)** e deixe secar bem também.

Manutenção e assistência técnica

Manutenção e limpeza

- ▶ **Retire a ficha da tomada, antes de efetuar trabalhos de limpeza ou manutenção, ajustes no aparelho, troca de acessórios ou de armazenar o aspirador.** Esta medida de prevenção evita um arranque inadvertido do aspirador.
- ▶ **Manter o aspirador e as aberturas de ventilação sempre limpas, para trabalhar bem e de forma segura.**

Se for necessário instalar um cabo de ligação, a instalação deve ser feita pela **Bosch** ou por um centro de serviço autorizado para ferramentas elétricas **Bosch**, para evitar perigos de segurança.

- ▶ **Use uma máscara de proteção durante a manutenção e limpeza do aspirador.**

De tempos a tempos, limpe a carcaça do aspirador com um pano húmido.

- ▶ **Não limpe o aspirador com ar comprimido.** O filtro ou outros componentes podem ficar danificados.

Limpar/trocar o filtro (ver figuras I–J)

O poder de aspiração depende do estado do filtro. Por isso, limpe-o com regularidade.

Substitua imediatamente um filtro danificado.

- – Abra os fechos **(6)** e retire a parte superior do aspirador **(5)**.
- – Rode o suporte do filtro **(27)** até ao batente no sentido de rotação e retire o filtro **(28)**.
- – Escove as lamelas do filtro com uma escova macia
  ou
  substitua um filtro danificado.
- – Coloque o filtro **(28)** sobre o cesto do filtro **(29)** e rode o suporte do filtro **(27)** até ao batente no sentido de rotação.
  Certifique-se de que a abertura do filtro **(28)** assenta exatamente nos ressaltos de posicionamento do cesto do filtro **(29)**. O suporte do filtro **(27)** encaixa de forma audível.

Limpar o recipiente

Lave o recipiente **(1)** de tempos a tempos com um detergente convencional não abrasivo e depois deixe-o secar.

Avarias

Um esvaziamento regular do recipiente **(1)** garante um poder de aspiração ideal.

Se a potência de aspiração for insuficiente deverá controlar:
- A parte superior do aspirador **(5)** está colocada corretamente?
- O sistema de mangueiras está entupido?
- Os tubos de aspiração **(17)** estão bem encaixados?
- O reservatório **(1)** está cheio?
- O saco do pó **(25)** está cheio?
- O filtro **(28)** está tapado com pó?

Se a seguir não é atingido o poder de aspiração, dirija-se ao Serviço de Assistência Técnica **Bosch**.

O aspirador desliga-se automaticamente em caso de sobreaquecimento. Proceda da seguinte forma:
- Rode o interruptor de ligar/desligar **(3)** para a posição **0**.
- Certifique-se de que o reservatório **(1)** e o saco do pó **(25)** estão vazios e de que a mangueira de aspiração **(14)** e o filtro **(28)** não estão entupidos.
- Deixe o aspirador arrefecer 60 min.
- Retire a ficha de rede da tomada e volte a inseri-la na tomada.

Se a seguir não for possível ligar o aspirador, o fusível para proteção do aspirador provavelmente derreteu. Dirija-se ao Serviço de Assistência Técnica **Bosch** e solicite a substituição do fusível.

Armazenamento e transporte (ver figura K)
- Enrole a mangueira de aspiração **(14)** à volta da parte superior do aspirador **(5)** e insira a mangueira de aspiração no suporte **(13)**.
- Enrole o cabo de corrente elétrica no suporte para o cabo **(10)**.
- Encaixe os tubos de aspiração **(17)**, o bocal curvo **(15)** e o bocal para juntas **(16)** no suporte **(12)** para os acessórios de aspiração.
- Encaixe o bocal para chão **(18)** no suporte **(11)**.
- Transporte o aspirador pela pega de transporte **(4)**.
- Deposite o aspirador num recinto seco e proteja-o contra utilização não autorizada.

Serviço pós-venda e consultoria de aplicação

Portugal

Tel.: 21 8500000

Na última página encontra o link para os nossos endereços de assistência técnica e para as condições da garantia.

Indique para todas as questões e encomendas de peças sobressalentes a referência de 10 dígitos de acordo com a placa de caraterísticas do produto.

Eliminação

Aspirador, acessórios e embalagens devem ser reciclados de forma ambientalmente correta.



Não deite o aspirador para o lixo doméstico!

Apenas para países da UE:

Os equipamentos elétricos e eletrónicos que já não são utilizáveis devem ser recolhidos separadamente e eliminados de forma ecologicamente correta. Utilize os sistemas de recolha designados para o efeito. Uma eliminação incorreta pode ser prejudicial ao meio ambiente e à saúde devido às substâncias potencialmente perigosas que contém.

Italiano

Avvertenze di sicurezza per aspiratori



Leggere tutte le avvertenze e disposizioni di sicurezza. La mancata osservanza delle istruzioni e delle avvertenze di sicurezza può essere causa di scosse elettriche, incendi e/o lesioni di grave entità.

Conservare tutte le avvertenze di pericolo e le istruzioni operative per ogni esigenza futura.

- ▶ **Questo aspiratore non è concepito per l'utilizzo da parte di bambini e persone con ridotte capacità fisiche, sensoriali o intellettuali né con scarsa esperienza o conoscenza del prodotto.** In caso contrario sussiste il pericolo di un impiego errato e di infortuni.
- ▶ **Sorvegliare i bambini.** In questo modo è possibile evitare che i bambini giochino con l'aspiratore.

⚠ ATTENZIONE **Non aspirare sostanze pericolose per la salute, quali ad esempio polvere di legno di faggio o di quercia, polvere di roccia o amianto.** Tali sostanze sono considerate cancerogene. Informarsi in merito alle normative/leggi vigenti nel proprio Paese in merito a lavorazioni che prevedano il contatto con polveri pericolose per la salute.

- ▶ **Utilizzare l'aspiratore solamente se sono state fornite sufficienti informazioni in merito all'impiego dello stesso.** Istruzioni accurate riducono la possibilità di un utilizzo errato e di infortuni.

⚠ ATTENZIONE **L'aspiratore è adatto per l'aspirazione di sostanze asciutte e, previa attuazione di misure adeguate, anche per l'aspirazione di fluidi.** L'infiltrazione di fluidi aumenta il rischio di folgorazione.

- ▶ **Non utilizzare l'aspiratore per aspirare liquidi infiammabili o esplosivi quali, ad esempio, benzina, olio, alcool, solventi. Non aspirare polveri calde, incandescenti o esplosive. Non utilizzare l'aspiratore in locali esposti al rischio di esplosioni.** Le polveri, i vapori oppure i liquidi possono infiammarsi o esplodere.

⚠ ATTENZIONE **Spegnere immediatamente l'aspiratore in caso di fuoriuscita di schiuma o acqua e svuotare il recipiente.** In caso contrario, l'aspiratore potrebbe venire danneggiato.

- ▶ **ATTENZIONE! L'aspiratore può essere riposto esclusivamente in ambienti interni.**
- ▶ **ATTENZIONE! Pulire il galleggiante regolarmente ed accertarsi che non sia danneggiato.** In caso contrario il funzionamento potrebbe risultare compromesso.
- ▶ **Qualora non fosse possibile evitare l'utilizzo dell'aspiratore in ambiente umido, utilizzare un interruttore di sicurezza (per correnti di guasto).** L'utilizzo di un interruttore di sicurezza riduce il rischio di folgorazione.
- ▶ **Prima di ogni utilizzo, controllare l'aspiratore, il cavo e il connettore. Non utilizzare l'aspiratore, qualora siano stati rilevati eventuali danni. Non aprire l'aspiratore da soli, ma farlo riparare esclusivamente da tecnici specializzati ed utilizzando solamente parti di ricambio originali.** Aspiratori, cavi e spine danneggiati aumentano il rischio di una scossa elettrica.
- ▶ **Non passare sopra il cavo e non calpestarlo. Non esercitare trazione sul cavo per estrarre la spina dalla presa di corrente o per spostare l'aspiratore.** Cavi danneggiati aumentano il rischio di folgorazione.
- ▶ **Estrarre la spina dalla presa di corrente prima di effettuare interventi di manutenzione o pulizia sull'aspiratore, di effettuare regolazioni sull'apparecchio, di sostituire elementi accessori o prima di riporre l'aspiratore.** Tale precauzione eviterà che l'aspiratore possa essere messo in funzione involontariamente.
- ▶ **Provvedere ad una buona aerazione del posto di lavoro.**
- ▶ **Far riparare l'aspiratore esclusivamente da personale tecnico qualificato ed utilizzando ricambi originali.** In tale maniera potrà essere salvaguardata la sicurezza dell'aspirapolvere.
- ▶ **Prima della messa in funzione, verificare che il tubo flessibile di aspirazione si trovi in perfette condizioni. Lasciare il tubo di aspirazione montato sull'aspiratore, in modo da evitare che inavvertitamente fuoriesca della polvere.** In caso contrario è possibile inalare polvere.
- ▶ **Non utilizzare l'aspiratore come supporto per sedersi.** È possibile danneggiare l'aspiratore.
- ▶ **Utilizzare il cavo di rete e il tubo flessibile di aspirazione con prudenza.** Con gli stessi è possibile mettere in pericolo altre persone.
- ▶ **Non pulire l'aspiratore utilizzando un getto d'acqua diretto.** La penetrazione di acqua nella parte superiore dell'aspiratore aumenta il rischio di una scossa elettrica.
- ▶ **Non utilizzare l'aspiratore come dispositivo di aspirazione permanente.**

Simboli

I seguenti simboli possono risultare utili per l'impiego dell'aspiratore. Si prega di tenere a mente i simboli e i relativi significati. Un'interpretazione corretta dei simboli contribuisce ad utilizzare meglio ed in modo più sicuro l'aspiratore.

Simboli e relativi significati	
0	**Spegnimento**
1	**Aspirazione** Aspirazione di polveri depositate

Descrizione del prodotto e caratteristiche

Osservare le figure nella parte anteriore delle istruzioni per l'uso.

Utilizzo conforme

L'aspiratore a secco/a umido è adatto per l'aspirazione di materiali secchi e umidi nonché di liquidi acquosi in quantità e composizioni domestiche standard. La funzione di soffiaggio è adatta per soffiare, ma non per rimuovere la polvere.

L'aspiratore è concepito esclusivamente per l'utilizzo privato in funzionamento misto.

L'aspirazione permanente di sostanze omogenee e nocive per la salute nonché l'aspirazione di ceneri non è consentita. A tale scopo, utilizzare aspiratori o impianti di aspirazione con corrispondente idoneità.

Componenti illustrati

La numerazione dei componenti illustrati si riferisce alla rappresentazione dell'aspiratore sulle pagine con rappresentazione grafica.

(1) Serbatoio
(2) Attacco per tubo flessibile, funzione di aspirazione
(3) Interruttore di avvio/arresto
(4) Maniglia per il trasporto
(5) Parte superiore dell'aspiratore
(6) Chiusura per la parte superiore dell'aspiratore
(7) Rotella orientabile
(8) Freno rotella orientabile
(9) Attacco per tubo flessibile, funzione di soffiaggio
(10) Supporto per cavo
(11) Supporto per bocchetta per pavimento
(12) Supporto per accessori di aspirazione
(13) Supporto per tubo flessibile di aspirazione
(14) Tubo flessibile di aspirazione
(15) Bocchetta curva
(16) Bocchetta a fessura lunga

(17) Tubo di aspirazione
(18) Bocchetta per pavimento
(19) Inserto della bocchetta per pavimento
(20) Attacco per supporto tubo flessibile di aspirazione
(21) Pulsante
(22) Pulsanti di sbloccaggio dell'inserto della bocchetta per pavimento
(23) Alloggiamento per rotella
(24) Perno di fissaggio
(25) Sacchetto raccoglipolvere
(26) Flangia di attacco
(27) Elemento di fissaggio del filtro
(28) Filtro
(29) Supporto del filtro con galleggiante

Dati tecnici

Aspiratore a umido/a secco		PAS15-200
Codice prodotto		**3 603 CE7 0..**
Potenza assorbita nominale	W	1000
Capacità del serbatoio (lorda)	l	15
Capacità netta (liquido)	l	5
Capacità del sacchetto raccoglipolvere	l	8
Depressione		
– Aspiratore[A)]	hPa	200
– Turbina	hPa	225
Portata		
– Aspiratore[A)]	m^3/h	97
– Turbina	m^3/h	108
Peso[B)]	kg	6,2
Classe di protezione		⧈/II
Grado di protezione		IPX4

A) Misurazione con tubo flessibile di aspirazione **(14)**
B) Valori misurati con cavo di alimentazione, tubo flessibile di aspirazione, bocchetta curva e rotelle montate

I dati sono validi per una tensione nominale [U] di 230 V. In caso di tensioni differenti e di versioni per Paesi specifici, tali dati potranno variare.

Montaggio

▶ **Estrarre la spina dalla presa di corrente prima di effettuare interventi di manutenzione o pulizia sull'aspiratore, di effettuare regolazioni sull'apparecchio, di sostituire elementi accessori o prima di riporre l'aspiratore.** Tale precauzione eviterà che l'aspiratore possa essere messo in funzione involontariamente.

Montaggio del supporto per tubo flessibile di aspirazione (vedere fig. A)

Spingere fino a battuta il supporto **(13)** per il tubo flessibile di aspirazione nell'apposito attacco **(20)**.

Montaggio del tubo flessibile di aspirazione

Funzione di aspirazione (vedere fig. B)

Innestare il tubo flessibile di aspirazione **(14)** nel relativo attacco **(2)** e ruotarlo in senso orario fino a battuta.

Funzione di soffiaggio (vedere fig. C)

▶ **L'aspiratore è dotato di una funzione di soffiaggio. Non soffiare l'aria di scarico nell'ambiente. Utilizzare la funzione di soffiaggio esclusivamente assieme ad un tubo flessibile pulito.** Le polveri possono essere nocive per la salute.

▶ **Prima di utilizzare la funzione di soffiaggio, verificare la presenza di depositi nel tubo flessibile. Evitare di sollevare la polvere depositata.** In caso di pericolo dovuto al sollevamento della polvere, utilizzare occhiali protettivi e una maschera antipolvere.

La funzione di soffiaggio è utile per i lavori in cui l'aspirazione non è possibile a causa di una forza di aspirazione eccessiva, ad esempio per rimuovere piccole quantità di fogliame secco da un'aiuola.

Accendere l'aspiratore per almeno 5 s (interruttore di avvio/arresto **(3)** in posizione **1**) per pulire il tubo flessibile di aspirazione **(14)** da depositi di polveri.

Ruotare il tubo flessibile di aspirazione **(14)** in senso antiorario fino a battuta ed estrarlo dal relativo attacco per la funzione di aspirazione **(2)**.

Innestare il tubo flessibile di aspirazione **(14)** nel relativo attacco per la funzione di soffiaggio **(9)** e ruotarlo in senso orario fino a battuta.

Montaggio dell'accessorio di aspirazione

Il tubo flessibile di aspirazione **(14)** è provvisto di un sistema a fermaglio che consente di collegare l'accessorio di aspirazione (bocchetta curva **(15)**).

Montaggio della bocchetta curva (vedere fig. D)

– Innestare la bocchetta curva **(15)** sul tubo flessibile di aspirazione **(14)** sino a far scattare udibilmente in sede i due pulsanti **(21)** del tubo flessibile di aspirazione.
– Per eseguire lo smontaggio, premere i pulsanti **(21)** verso l'interno e separare i componenti.

Montaggio delle bocchette e dei tubi

– All'occorrenza, innestare saldamente i tubi di aspirazione **(17)** l'uno all'interno dell'altro e quindi innestarli saldamente sulla bocchetta curva **(15)**.
– Innestare saldamente l'accessorio a spazzola **(18)**, oppure la bocchetta a fessura lunga **(16)**, sul tubo di aspirazione **(17)**, oppure sulla bocchetta curva **(15)**.

Rimozione/inserimento dell'inserto della bocchetta per pavimento (vedere fig. E)

Per rimuoverlo, premere i pulsanti di sbloccaggio **(22)** sulla bocchetta per pavimento **(18)**. L'inserto **(19)** si stacca dalla bocchetta per pavimento.

Per inserirlo, bloccare un nuovo inserto nella bocchetta per pavimento **(18)**.

Inserimento/rimozione delle rotelle (vedere fig. F)

- ▶ **Verificare la funzionalità dei freni alle rotelle, prima di utilizzare l'aspiratore.**

Per l'inserimento, inserire i perni di fissaggio **(24)** delle rotelle **(7)** fino a battuta negli appositi alloggiamenti **(23)**.

Per la rimozione, rilasciare il freno della rotella **(8)** ed estrarre le rotelle **(7)** dai relativi alloggiamenti **(23)**.

Inserimento/sostituzione del sacchetto raccoglipolvere (aspirazione a secco) (vedere figg. G–H)

Per l'aspirazione a secco è possibile utilizzare un sacchetto raccoglipolvere. Questo facilita lo smaltimento della polvere.

Aprire le chiusure **(6)** e prelevare la parte superiore dell'aspiratore **(5)**.

Per l'inserimento, innestare il sacchetto raccoglipolvere **(25)** sulla flangia di attacco **(26)** dell'aspiratore. Accertarsi che il sacchetto raccoglipolvere poggi per l'intera lunghezza sulla parete interna del serbatoio **(1)**.

Per sostituirlo, estrarre il sacchetto raccoglipolvere **(25)** pieno dalla flangia di attacco **(26)** tirandolo verso il retro, rimuoverlo dall'aspiratore e inserirne uno nuovo.

Applicare la parte superiore dell'aspiratore **(5)** e chiudere le chiusure **(6)**.

Utilizzo

- ▶ **Estrarre la spina dalla presa di corrente prima di effettuare interventi di manutenzione o pulizia sull'aspiratore, di effettuare regolazioni sull'apparecchio, di sostituire elementi accessori o prima di riporre l'aspiratore.** Tale precauzione eviterà che l'aspiratore possa essere messo in funzione involontariamente.

Messa in funzione

- ▶ **Attenersi alla tensione di rete.** La tensione riportata sulla targhetta di identificazione dell'aspiratore deve corrispondere alla tensione della rete elettrica di alimentazione.

In linea generale, l'aspiratore non deve essere impiegato in ambienti a rischio di esplosione.

Per garantire una potenza di aspirazione ottimale, il tubo flessibile di aspirazione **(14)** deve essere sempre srotolato completamente dalla parte superiore dell'aspiratore **(5)**.

- ▶ **Utilizzare esclusivamente un filtro integro (privo di screpolature, di fori ecc.). Sostituire immediatamente il filtro, qualora sia danneggiato.**

Accensione/spegnimento

Per **accendere** l'aspiratore ruotare l'interruttore di avvio/arresto **(3)** in posizione **1**.

Per **spegnere** l'aspiratore ruotare l'interruttore di avvio/arresto **(3)** in posizione **0**.

Aspirazione a secco

Per l'aspirazione a secco utilizzare, se possibile, un sacchetto raccoglipolvere.

Se il sacchetto raccoglipolvere è pieno, sostituirlo con uno nuovo.

- ▶ **Controllare il sacchetto raccoglipolvere dopo ogni utilizzo.**

Aspirazione a umido

- ▶ **Non utilizzare l'aspiratore per aspirare liquidi infiammabili o esplosivi quali, ad esempio, benzina, olio, alcool, solventi. Non aspirare polveri calde, incandescenti o esplosive. Non utilizzare l'aspiratore in locali esposti al rischio di esplosioni.** Le polveri, i vapori oppure i liquidi possono infiammarsi o esplodere.
- ▶ **L'aspiratore non andrà utilizzato come pompa per acqua.** L'aspiratore è destinato alla raccolta di miscele acqua-aria.
- ▶ **Prima di qualsiasi intervento sull'aspiratore, estrarre la spina di rete dalla presa di corrente.**

Fasi di lavoro precedenti l'aspirazione di liquidi

Aprire le chiusure **(6)** e prelevare la parte superiore dell'aspiratore **(5)**.

Prima dell'aspirazione di liquidi, rimuovere il sacchetto raccoglipolvere **(25)** e svuotare il serbatoio **(1)**.

Pulire il filtro **(28)**.

Applicare la parte superiore dell'aspiratore **(5)** e chiudere le chiusure **(6)**.

Aspirazione di liquidi

L'aspiratore è dotato di un galleggiante. Raggiunta l'altezza di riempimento massima, la potenza di aspirazione verrà ridotta. Spegnere immediatamente l'aspiratore (interruttore di avvio/arresto **(3)** in posizione **0**).

Svuotare il serbatoio **(1)**.

Fasi di lavoro successive all'aspirazione di liquidi

Per evitare la formazione di muffe dopo l'aspirazione a umido:

- – Smontare la parte superiore dell'aspiratore **(5)** e lasciarla asciugare accuratamente.
- – Estrarre il filtro **(28)** e lasciarlo asciugare accuratamente a sua volta.

Manutenzione ed assistenza

Manutenzione e pulizia

- ▶ **Estrarre la spina dalla presa di corrente prima di effettuare interventi di manutenzione o pulizia sull'aspiratore, di effettuare regolazioni sull'apparecchio, di sostituire elementi accessori o prima di riporre l'aspiratore.** Tale precauzione eviterà che l'aspiratore possa essere messo in funzione involontariamente.
- ▶ **Per lavorare bene ed in modo sicuro mantenere l'aspiratore e le fessure di aerazione pulite.**

Se fosse necessaria una sostituzione della linea di collegamento, questa dovrà essere eseguita da **Bosch** oppure da un centro assistenza clienti autorizzato per elettroutensili **Bosch**, al fine di evitare pericoli per la sicurezza.

- ▶ **Durante gli interventi di manutenzione e pulizia dell'aspiratore, indossare una mascherina antipolvere.**

Pulire occasionalmente il corpo dell'aspiratore con un panno inumidito.

- ▶ **Non pulire l'aspiratore con aria compressa.** Il filtro o altri componenti potrebbero venire danneggiati.

Pulizia/sostituzione del filtro (vedere figg. I–J)

La potenza di aspirazione dipende dalle condizioni del filtro. Sottoporre pertanto il filtro a regolare pulizia.

Sostituire immediatamente il filtro, qualora sia danneggiato.

- – Aprire le chiusure **(6)** e rimuovere la parte superiore dell'aspiratore **(5)**.
- – Ruotare l'elemento di fissaggio del filtro **(27)** fino a battuta nel senso di rotazione  ed estrarre il filtro **(28)**.
- – Pulire le lamelle del filtro con una spazzola morbida
  oppure
  sostituire il filtro, se danneggiato.
- – Innestare il filtro **(28)** sul relativo supporto **(29)** e ruotare l'elemento di fissaggio del filtro **(27)** fino a battuta nel senso di rotazione .
  Accertarsi che l'apertura del filtro **(28)** si trovi esattamente sulla camma di posizionamento del supporto del filtro **(29)**. L'elemento di fissaggio del filtro **(27)** scatterà percettibilmente in posizione.

Pulizia del contenitore

Tergere occasionalmente il contenitore **(1)** con un normale detergente non abrasivo e lasciarlo asciugare.

Anomalie

Lo svuotamento regolare del serbatoio **(1)** garantisce una potenza di aspirazione ottimale.

In caso di insufficiente potenza di aspirazione, verificare quanto segue:

- – La parte superiore dell'aspiratore **(5)** è applicata nel modo corretto?
- – Il sistema del tubo flessibile è intasato?
- – I tubi di aspirazione **(17)** sono uniti saldamente?
- – Il serbatoio **(1)** è pieno?
- – Il sacchetto raccoglipolvere **(25)** è pieno?
- – Il filtro **(28)** è intasato di polvere?

Se la potenza di aspirazione non viene ancora raggiunta, rivolgersi al Servizio Assistenza Clienti **Bosch**.

In caso di surriscaldamento, l'aspiratore si spegne automaticamente. Procedere come indicato di seguito:

- – Ruotare l'interruttore di avvio/arresto **(3)** in posizione **0**.
- – Accertarsi che il serbatoio **(1)** e il sacchetto raccoglipolvere **(25)** siano vuoti e che il tubo flessibile di aspirazione **(14)** e il filtro **(28)** non siano intasati.
- – Lasciare raffreddare l'aspiratore per 60 min.
- – Estrarre la spina di alimentazione dalla presa di corrente e reinserirla.

Se l'aspiratore non si accende neanche dopo questa operazione, è possibile che il fusibile di protezione dell'aspiratore si sia fuso. Rivolgersi al Servizio Assistenza Clienti **Bosch** per far sostituire il fusibile.

Conservazione e trasporto (vedere fig. K)

- – Avvolgere il tubo flessibile di aspirazione **(14)** attorno alla parte superiore dell'aspiratore **(5)** e inserire il tubo flessibile di aspirazione nel supporto **(13)**.
- – Avvolgere il cavo di alimentazione sull'apposito supporto **(10)**.
- – Inserire i tubi di aspirazione **(17)**, la bocchetta curva **(15)** e la bocchetta a fessura lunga **(16)** nel supporto **(12)** per accessori di aspirazione.
- – Innestare la bocchetta per pavimento **(18)** nel supporto **(11)**.
- – Trasportare l'aspiratore tramite l'apposita maniglia **(4)**.
- – Riporre l'aspiratore in un ambiente asciutto e protetto da utilizzi non autorizzati.

Assistenza clienti e consulenza impieghi

Italia

Tel.: (02) 3696 2314

Il link ai nostri indirizzi di assistenza e alle condizioni di garanzia è riportato all'ultima pagina.

In caso di richieste o di ordinazione di pezzi di ricambio, comunicare sempre il codice prodotto a 10 cifre riportato sulla targhetta di fabbricazione dell'elettroutensile.

Smaltimento

Avviare ad un riciclaggio rispettoso dell'ambiente aspiratore, accessori ed imballaggi non più necessari.



Non smaltire l'aspiratore nei rifiuti domestici.

Solo per i Paesi della CE:

I dispositivi elettrici ed elettronici non più utilizzabili devono essere sottoposti a raccolta differenziata e smaltiti nel rispetto dell'ambiente. Utilizzare gli appositi sistemi di raccolta. A causa delle sostanze pericolose eventualmente conte-

nute al loro interno, uno smaltimento non appropriato rischia di provocare danni all'ambiente e alla salute.

Nederlands

Veiligheidsaanwijzingen voor zuigers



Lees alle veiligheidsaanwijzingen en instructies. Het niet naleven van de veiligheidsaanwijzingen en instructies kan elektrische schokken, brand en/of zware verwondingen veroorzaken.

Bewaar alle veiligheidsaanwijzingen en instructies voor toekomstig gebruik.

- **Deze zuiger is niet bestemd voor gebruik door kinderen en personen met beperkte fysieke, sensorische of geestelijke capaciteiten of gebrekkige ervaring en kennis.** Anders bestaat er gevaar voor foute bediening en verwondingen.
- **Houd toezicht op kinderen.** Hierdoor wordt gegarandeerd dat kinderen niet met de zuiger spelen.

⚠ WAARSCHUWING **Zuig geen stoffen die gevaarlijk voor de gezondheid zijn, bijv. beuken- of eikenhoutstof, steenstof, asbest.** Deze stoffen gelden als kankerverwekkend. Win informatie in over de geldige regelingen/wetten met betrekking tot de omgang met stoffen die gevaarlijk zijn voor de gezondheid, in uw land.

- **Gebruik de zuiger alleen, wanneer u voldoende informatie voor het gebruik heeft gekregen.** Een zorgvuldige instructie vermindert de kans op verkeerde bediening en letsel.

⚠ WAARSCHUWING **De zuiger is geschikt voor het opzuigen van droge stoffen en door geschikte maatregelen ook voor het opzuigen van vloeistoffen.** Het binnendringen van vloeistoffen vergroot het risico van een elektrische schok.

- **Zuig met de zuiger geen brandbare of explosieve vloeistoffen, zoals benzine, olie, alcohol, oplosmiddelen. Zuig geen heet, brandend of explosief stof. Gebruik de zuiger niet in vertrekken waar ontploffingsgevaar heerst.** Het stof, de dampen of de vloeistoffen kunnen ontbranden of exploderen.

⚠ WAARSCHUWING **Schakel de zuiger onmiddellijk uit, zodra er schuim of water naar buiten komt en maak het reservoir leeg.** De zuiger kan anders beschadigd worden.

- **LET OP! De zuiger mag alleen binnenshuis opgeborgen worden.**
- **LET OP! Maak de vlotter regelmatig schoon en controleer of deze beschadigd is.** De werking kan anders belemmerd zijn.
- **Wanneer het gebruik van de zuiger in een vochtige omgeving onvermijdelijk is, dient u een aardlekschakelaar te gebruiken.** Het gebruik van een aardlekschakelaar vermindert het risico van een elektrische schok.
- **Controleer vóór elk gebruik zuiger, kabel en stekker. Gebruik de zuiger niet, als u schade vaststelt. Open de zuiger niet zelf en laat deze uitsluitend door gekwalificeerd geschoold personeel en alleen met originele vervangingsonderdelen repareren.** Beschadigde zuigers, kabels en stekkers vergroten het risico van een elektrische schok.
- **Rijd niet over de kabel heen of beknel deze niet. Trek niet aan de kabel, om de stekker uit het stopcontact te trekken of de zuiger te bewegen.** Beschadigde kabels vergroten het risico van een elektrische schok.
- **Trek de stekker uit het stopcontact, voordat u de zuiger onderhoudt of schoonmaakt, instellingen bij het apparaat uitvoert, accessoires vervangt of de zuiger weglegt.** Deze voorzorgsmaatregel voorkomt onbedoeld starten van de zuiger.
- **Zorg voor een goede ventilatie op de werkplek.**
- **Laat de zuiger uitsluitend door gekwalificeerd personeel met originele vervangingsonderdelen repareren.** Daarmee wordt gewaarborgd dat de veiligheid van de zuiger in stand blijft.
- **Controleer vóór de ingebruikname of de zuigslang in correcte staat verkeert. Laat daarbij de zuigslang op de zuiger gemonteerd, zodat niet per ongeluk stof naar buiten komt.** Anders kunt u stof inademen.
- **Gebruik de zuiger niet als zitgelegenheid.** Anders kunt u de zuiger beschadigen.
- **Gebruik het netsnoer en de zuigslang zorgvuldig.** Anders kunt u er andere personen mee in gevaar brengen.
- **Maak de zuiger niet schoon met een direct gerichte waterstraal.** Het binnendringen van water in het bovenste deel van de zuiger vergroot het risico van een elektrische schok.
- **Gebruik de zuiger niet als permanente afzuigvoorziening.**

Symbolen

De volgende symbolen kunnen voor het gebruik van de zuiger van belang zijn. Zorg ervoor dat u de symbolen en hun betekenis kent. Het juiste begrip van de symbolen helpt u de zuiger beter en veiliger te gebruiken.

Symbolen en hun betekenis	
0	**Uitschakelen**
1	**Zuigen** Opzuigen van neergeslagen stof

Beschrijving van product en werking

Neem de afbeeldingen in het voorste gedeelte van de gebruiksaanwijzing in acht.

Beoogd gebruik

De nat-/droogzuiger is geschikt voor het opzuigen van droge en vochtige materialen evenals van waterige vloeistoffen in hoeveelheden die in het huishouden gangbaar zijn, en mengsels hiervan. De blaasfunctie is geschikt voor uitblazen, maar niet voor ontstoffen.

De zuiger is uitsluitend bestemd voor particulier gebruik in gemengde modus.

Het permanent opzuigen van homogeen, schadelijk stof evenals het opzuigen van as is niet toegestaan. Hiervoor moeten speciale zuigers of afzuigsystemen met de juiste geschiktheid worden gebruikt.

Afgebeelde componenten

De componenten zijn genummerd zoals op de afbeeldingen van de zuiger op de pagina's met afbeeldingen.

(1) Reservoir
(2) Slangopening zuigfunctie
(3) Aan/uit-schakelaar
(4) Draaggreep
(5) Bovenstuk zuiger
(6) Sluiting voor bovenstuk zuiger
(7) Zwenkwiel
(8) Zwenkwielrem
(9) Slangopening blaasfunctie
(10) Kabelhouder
(11) Houder voor vloerzuigmond
(12) Houder voor zuigaccessoires
(13) Houder voor zuigslang
(14) Zuigslang
(15) Gebogen zuigmond
(16) Spleetzuigmond
(17) Zuigbuis
(18) Vloerzuigmond
(19) Inzetstuk vloerzuigmond
(20) Opening voor zuigslanghouder
(21) Drukknop
(22) Ontgrendelingsknoppen voor inzetstuk vloerzuigmond
(23) Zwenkwielkhouders
(24) Bevestigingspen
(25) Stofzak
(26) Aansluitflens
(27) Filterhouder
(28) Filter
(29) Filterkorf met vlotter

Technische gegevens

Alleszuiger		PAS15-200
Productnummer		**3 603 CE7 0..**
Nominaal opgenomen vermogen	W	1000
Inhoud reservoir (bruto)	l	15
Netto-inhoud (vloeistof)	l	5
Stofzakinhoud	l	8
Onderdruk		
– Zuiger[A)]	hPa	200
– Turbine	hPa	225
Doorstroomhoeveelheid		
– Zuiger[A)]	m^3/h	97
– Turbine	m^3/h	108
Gewicht[B)]	kg	6,2
Isolatieklasse		⧈/II
Beschermklasse		IPX4

A) Gemeten met zuigslang **(14)**
B) Gemeten met netsnoer, zuigslang, gebogen zuigmond en gemonteerde wielen

De gegevens gelden voor een nominale spanning [U] van 230 V. Bij afwijkende spanningen en in landspecifieke uitvoeringen kunnen deze gegevens variëren.

Montage

▶ **Trek de stekker uit het stopcontact, voordat u de zuiger onderhoudt of schoonmaakt, instellingen bij het apparaat uitvoert, accessoires vervangt of de zuiger weglegt.** Deze voorzorgsmaatregel voorkomt onbedoeld starten van de zuiger.

Houder voor zuigslang monteren (zie afbeelding A)

Schuif de houder **(13)** voor de zuigslang tot aan de aanslag in de daarvoor bestemde opening **(20)**.

Zuigslang monteren

Zuigfunctie (zie afbeelding B)

Steek de zuigslang **(14)** in de slangopening **(2)** en draai deze rechtsom tot tegen de aanslag.

Uitblaasfunctie (zie afbeelding C)

▶ **De zuiger heeft een uitblaasfunctie. De afvoerlucht niet in de vrije ruimte blazen. Gebruik de uitblaasfunctie alleen met een schone slang.** Stof kan gevaarlijk voor de gezondheid zijn.

▶ **Controleer vóór gebruik de uitblaasfunctie om te kijken of zich afzettingen in de slang bevinden. Vermijd het opwervelen van afgezet stof.** Bij gevaar door opgewerveld stof gebruikt u een veiligheidsbril en stofmasker.

De uitblaasfunctie is geschikt voor werkzaamheden waarbij het opzuigen vanwege een te hoge zuigkracht niet mogelijk

is, bijv. om kleine hoeveelheden droge bladeren uit een bloembed te verwijderen.

Schakel de zuiger ten minste 5 seconden lang in (aan/uit-schakelaar **(3)** in stand **1**) om de zuigslang **(14)** te ontdoen van afgezet stof.

Draai de zuigslang **(14)** linksom tot tegen de aanslag en trek deze uit de slangopening zuigfunctie **(2)**.

Steek de zuigslang **(14)** in de slangopening blaasfunctie **(9)** en draai deze rechtsom tegen de aanslag.

Zuigaccessoires monteren

De zuigslang **(14)** is voorzien van een clipsysteem waarmee zuigaccessoires (gebogen zuigmond **(15)**) kunnen worden aangesloten.

Gebogen zuigmond monteren (zie afbeelding D)

– Steek de gebogen zuigmond **(15)** op de zuigslang **(14)** tot de beide drukknoppen **(21)** van de zuigslang hoorbaar vastklikken.
– Voor het demonteren duwt u de drukknoppen **(21)** naar binnen en trekt u de onderdelen uit elkaar.

Zuigmonden en buizen monteren

– Steek indien nodig de zuigbuizen **(17)** stevig in elkaar en vervolgens stevig op de gebogen zuigmond **(15)**.
– Steek de vloerzuigmond **(18)** of de spleetzuigmond **(16)** stevig op de zuigbuis **(17)** of de gebogen zuigmond **(15)**.

Inzetstuk voor de vloerzuigmond wegnemen/plaatsen (zie afbeelding E)

Voor het wegnemen drukt u op de ontgrendelingsknoppen **(22)** op de vloerzuigmond **(18)**. Het inzetstuk **(19)** wordt uit de vloerzuigmond losgemaakt.

Voor het plaatsen klemt u een nieuw inzetstuk in de vloerzuigmond **(18)**.

Zwenkwielen aanbrengen/wegnemen (zie afbeelding F)

▶ **Controleer of de wielremmen correct werken, voordat u de zuiger gebruikt.**

Voor het aanbrengen steekt u de bevestigingspennen **(24)** van de zwenkwielen **(7)** tot aan de aanslag in de zwenkwielopeningen **(23)**.

Voor het wegnemen maakt u de zwenkwielrem **(8)** los en trekt u de zwenkwielen **(7)** uit de zwenkwielopeningen **(23)**.

Stofzak aanbrengen/vervangen (droogzuigen) (zie afbeeldingen G–H)

Voor het droogzuigen kunt u een stofzak aanbrengen. Hierdoor wordt het afvoeren van het stof makkelijker.

Open de sluitingen **(6)** en pak het bovenstuk van de zuiger **(5)** af.

Voor het aanbrengen schuift u de stofzak **(25)** over de aansluitflens **(26)** van de zuiger. Zorg ervoor dat de stofzak over de volle lengte tegen de binnenwand van het reservoir **(1)** ligt.

Voor het vervangen trekt u de volle stofzak **(25)** naar achter toe van de aansluitflens **(26)** af, pakt u deze uit de zuiger en brengt u een nieuwe stofzak aan.

Zet het bovenstuk van de zuiger **(5)** erop en sluit de sluitingen **(6)**.

Gebruik

▶ **Trek de stekker uit het stopcontact, voordat u de zuiger onderhoudt of schoonmaakt, instellingen bij het apparaat uitvoert, accessoires vervangt of de zuiger weglegt.** Deze voorzorgsmaatregel voorkomt onbedoeld starten van de zuiger.

Ingebruikname

▶ **Let op de netspanning!** De spanning van de stroombron moet overeenkomen met de gegevens op het typeplaatje van de zuiger.

De zuiger mag nooit worden gebruikt in ruimtes waar ontploffingsgevaar heerst.

Voor het waarborgen van een optimale zuigcapaciteit moet u de zuigslang **(14)** altijd helemaal van het bovenstuk van de zuiger **(5)** afrollen.

▶ **Gebruik uitsluitend een onbeschadigd filter (geen scheuren, geen gaatjes enz.). Vervang een beschadigd filter onmiddellijk.**

In-/uitschakelen

Voor het **inschakelen** van de zuiger draait u de aan/uit-schakelaar **(3)** in stand **1**.

Voor het **uitschakelen** van de zuiger draait u de aan/uit-schakelaar **(3)** in stand **0**.

Droog zuigen

Gebruik voor het droogzuigen indien mogelijk een stofzak.

Als de stofzak vol is, vervangt u deze door een nieuwe stofzak.

▶ **Controleer de stofzak na elk gebruik.**

Nat zuigen

▶ **Zuig met de zuiger geen brandbare of explosieve vloeistoffen, zoals benzine, olie, alcohol, oplosmiddelen. Zuig geen heet, brandend of explosief stof. Gebruik de zuiger niet in vertrekken waar ontploffingsgevaar heerst.** Het stof, de dampen of de vloeistoffen kunnen ontbranden of exploderen.

▶ **De zuiger mag niet worden gebruikt als waterpomp.** De zuiger is bedoeld voor het opzuigen van een mengsel van lucht en water.

▶ **Trek altijd voor werkzaamheden aan de zuiger de stekker uit het stopcontact.**

Werkstappen vóór het natzuigen

Open de sluitingen **(6)** en pak het bovenstuk van de zuiger **(5)** af.

Verwijder vóór het natzuigen de stofzak **(25)** en maak het reservoir **(1)** leeg.

Reinig het filter **(28)**.

Zet het bovenstuk van de zuiger **(5)** erop en sluit de sluitingen **(6)**.

Vloeistoffen opzuigen

De zuiger is uitgerust met een vlotter. Als het maximale niveau is bereikt, neemt de zuigcapaciteit af. Schakel de zuiger direct uit (aan/uit-schakelaar **(3)** in stand **0**).

Maak het reservoir **(1)** leeg.

Werkstappen na het natzuigen

Om schimmelvorming na het natzuigen te voorkomen:
- Verwijder het bovenstuk van de zuiger **(5)** en laat alles goed drogen.
- Pak het filter **(28)** eruit en laat dit eveneens goed drogen.

Onderhoud en service

Onderhoud en reiniging

- ▶ **Trek de stekker uit het stopcontact, voordat u de zuiger onderhoudt of schoonmaakt, instellingen bij het apparaat uitvoert, accessoires vervangt of de zuiger weglegt.** Deze voorzorgsmaatregel voorkomt onbedoeld starten van de zuiger.
- ▶ **Houd de zuiger en de ventilatieopeningen schoon om goed en veilig te werken.**

Wanneer een vervanging van de aansluitkabel noodzakelijk is, dan moet dit door **Bosch** of een geautoriseerde klantenservice voor elektrische gereedschappen van **Bosch** worden uitgevoerd om veiligheidsrisico's te vermijden.

- ▶ **Draag bij onderhoud en reiniging van de zuiger een stofmasker.**

Reinig de behuizing van de zuiger af te toe met een vochtige doek.

- ▶ **Reinig de zuiger niet met persslucht.** De filter of andere componenten zouden beschadigd kunnen raken.

Filter reinigen/verwisselen (zie afbeeldingen I–J)

De zuigcapaciteit is afhankelijk van de toestand van het filter. Reinig daarom regelmatig het filter.

Vervang een beschadigd filter onmiddellijk.
- Open de sluitingen **(6)** en verwijder het bovenstuk van de zuiger **(5)**.
- Draai de filterhouder **(27)** tot tegen de aanslag in draairichting en verwijder het filter **(28)**.
- Borstel de lamellen van het filter met een zachte borstel af *of*
  vervang een beschadigd filter.
- Schuif het filter **(28)** over de filterkorf **(29)** en draai de filterhouder **(27)** tot tegen de aanslag in draairichting . Let erop dat de opening van het filter **(28)** exact op de positioneernok van de filterkorf **(29)** zit. De filterhouder **(27)** klikt merkbaar vast.

Reservoir reinigen

Veeg het reservoir **(1)** van tijd tot tijd schoon met een gangbaar, niet schurend reinigingsmiddel en laat dit drogen.

Storingen

Regelmatig leegmaken van het stofreservoir **(1)** waarborgt optimale zuigprestaties.

Controleer bij onvoldoende zuigcapaciteit:
- Is het bovenstuk van de zuiger **(5)** juist erop gezet?
- Is het slangsysteem verstopt?
- Zijn de zuigbuizen **(17)** goed met elkaar verbonden?
- Is het stofreservoir **(1)** vol?
- Is de stofzak **(25)** vol?
- Is het filter **(28)** dichtgelopen met stof?

Worden de zuigprestaties daarna niet bereikt, neem dan contact op met de **Bosch** -klantenservice.

Bij oververhitting gaat de zuiger automatisch uit. Ga als volgt te werk:
- Draai de aan/uit-schakelaar **(3)** in stand **0**.
- Controleer of het reservoir **(1)** en de stofzak **(25)** leeg zijn en of de zuigslang **(14)** en de filter **(28)** niet verstopt zijn.
- Laat de zuiger 60 minuten afkoelen.
- Trek de netstekker uit het stopcontact en steek deze opnieuw in het stopcontact.

Kan de zuiger daarna niet worden ingeschakeld, dan is mogelijk de zekering ter bescherming van de zuiger gesmolten. Neem contact op met de **Bosch** klantenservice om de zekering te laten vervangen.

Opbergen en transport (zie afbeelding K)
- Wikkel de zuigslang **(14)** om het bovenstuk van de zuiger **(5)** en schuif de zuigslang in de houder **(13)**.
- Wikkel het netsnoer rond de kabelhouder **(10)**.
- Steek de zuigbuizen **(17)**, de gebogen zuigmond **(15)** en de spleetzuigmond **(16)** in de houder **(12)** voor zuigaccessoires.
- Steek de vloerzuigmond **(18)** in de houder **(11)**.
- Draag de zuiger aan de draaggreep **(4)**.
- Berg de zuiger in een droge ruimte op en beveilig deze tegen gebruik door onbevoegden.

Klantenservice en gebruiksadviezen

Nederland
Tel.: (076) 579 54 54

De link naar onze serviceadressen en naar de garantievoorwaarden is te vinden op de laatste pagina.

Vermeld bij vragen en bestellingen van vervangingsonderdelen altijd het uit tien cijfers bestaande productnummer volgens het typeplaatje van het product.

Afvalverwijdering

Zuiger, accessoires en verpakkingen dienen op een voor het milieu verantwoorde wijze te worden gerecycled.



Voer de zuiger niet met het huisvuil af!

Alleen voor landen van de EU:

Afgedankte elektrische en elektronische apparaten moeten apart ingezameld en op een voor het milieu verantwoorde wijze afgevoerd worden. Maak gebruik van de hiervoor bestemde inzamelingssystemen. Een verkeerde afvoer kan vanwege mogelijk aanwezige gevaarlijke stoffen schadelijk voor het milieu en de gezondheid zijn.

Dansk

Sikkerhedsanvisninger til støvsuger



Læs alle sikkerhedsinstrukser og anvisninger. Overholdes sikkerhedsinstrukserne og anvisningerne ikke, er der risiko for elektrisk stød, brand og/eller alvorlige kvæstelser.

Opbevar alle advarselshenvisninger og instrukser til senere brug.

- **Denne støvsuger er ikke beregnet til at blive betjent af børn eller personer med begrænsede fysiske, sensoriske eller mentale evner eller manglende erfaring og viden.** I modsats fald er der risiko for fejlbetjening og personskader.
- **Hold børn under opsyn.** Derved sikres det, at børn ikke bruger støvsugeren som legetøj.

⚠ ADVARSEL **Opsug ikke sundhedsskadelige stoffer som f.eks. bøge- eller egetræsstøv, stenstøv, asbest.** Disse stoffer betragtes som kræftfremkaldende. Informer dig om de gældende regler/love vedrørende håndtering af sundhedsskadeligt støv i dit land.

- **Benyt kun støvsugeren, hvis du har modtaget tilstrækkelig information om brugen.** En omhyggelig instruktion minimerer fejlbetjening og kvæstelser.

⚠ ADVARSEL **Støvsugeren er kun egnet til opsugning af tørre stoffer og, ved egnede foranstaltninger, også til opsugning af væsker.** Hvis der trænger væsker ind i blæseren, øges risikoen for elektrisk stød.

- **Opsug ikke brændbare eller eksplosive væsker med støvsugeren, f.eks. benzin, olie, alkohol, opløsningsmidler. Opsug ikke varmt, brændende eller eksplosivt støv. Brug ikke støvsugeren i eksplosionsfarlige rum.** Støv, damp eller væsker kan antændes eller eksplodere.

⚠ ADVARSEL **Sluk straks støvsugeren, så snart der kommer skum eller vand ud, og tøm beholderen.** I modsat fald kan støvsugeren blive beskadiget.

- **BEMÆRK! Støvsugeren må kun opbevares inden døre.**
- **BEMÆRK! Rengør svømmeren regelmæssigt og kontrollér, om den er beskadiget.** I modsat fald kan funktionen være forringet.
- **Hvis det ikke kan undgås at bruge støvsugeren i fugtige omgivelser, skal der bruges et HFI-relæ.** Brug af et HFI-relæ reducerer risikoen for at få elektrisk stød.
- **Kontrollér altid støvsuger, ledning og stik før anvendelse. Brug ikke støvsugeren, hvis den er beskadiget. Åbn aldrig støvsugeren på egen hånd, og sørg for, at reparationer kun udføres af kvalificerede fagfolk, og at der kun benyttes originale reservedele.** Beskadigede støvsugere, ledninger og stik øger risikoen for elektrisk stød.
- **Det er ikke tilladt at køre hen over eller klemme ledningen. Træk ikke i ledningen for at få stikket ud af stikkontakten eller for at bevæge støvsugeren.** Beskadigede ledninger øger risikoen for elektrisk stød.
- **Træk stikket ud af stikkontakten, før du vedligeholder eller rengør støvsugeren, foretager indstillinger, skifter tilbehørsdele, eller stiller støvsugeren til opbevaring.** Disse sikkerhedsforanstaltninger forhindrer utilsigtet start af støvsugeren.
- **Sørg for god udluftning på arbejdspladsen.**
- **Sørg for, at reparationer på støvsugeren kun udføres af kvalificerede fagfolk, og at der kun benyttes originale reservedele.** Dermed sikres størst mulig sikkerhed i forbindelse med støvsugeren.
- **Kontrollér før ibrugtagning, at sugeslangen er i orden. Lad herunder sugeslangen være monteret på støvsugeren, så der ikke sker utilsigtet udslip af støv.** I modsat fald er der risiko for indånding af støv.
- **Brug ikke støvsugeren som siddemøbel.** Du kan komme til at beskadige støvsugeren.
- **Vær forsigtig med netledningen og sugeslangen.** De kan udgøre en risiko for andre personer.
- **Rengør ikke støvsugeren med en direkte vandstråle.** Indtrængning af vand i et støvsugerens overdel øger risikoen for elektrisk stød.
- **Brug ikke støvsugeren som permanent støvsugningsanordning.**

Symboler

Følgende symboler kan have betydning for brugen af støvsugeren. Vær opmærksom på symbolerne, og overhold dem. En rigtig forståelse af symbolerne er med til at sikre en god og sikker brug af støvsugeren.

Symboler og deres betydning	
0	**Sluk**
1	**Sugning** Opsugning af aflejret støv

Produkt- og ydelsesbeskrivelse

Vær opmærksom på billederne i starten af brugsanvisningen.

Beregnet anvendelse

Våd-/tørstøvsugeren er velegnet til støvsugning af tørre og fugtige materialer samt vandige væsker i almindelige husholdningsmængder og -sammensætninger. Blæsefunktionen er egnet til udblæsning, men ikke til afstøvning.

Støvsugeren er udelukkende beregnet til privat brug ved afvekslende drift.

Den må ikke benyttes til uafbrudt opsugning af homogene, sundhedsskadelige stoffer eller til opsugning af aske. Til dette formål skal du bruge specielle sugere eller udsugningsanlæg med korrekt klassificering.

Illustrerede komponenter

Nummereringen af de illustrerede komponenter refererer til gengivelsen af støvsugeren på illustrationssiderne.

(1) Beholder
(2) Slangeholder, sugefunktion
(3) Tænd/sluk-knap
(4) Bæregreb
(5) Støvsugeroverdel
(6) Lås til støvsugeroverdel
(7) Styrehjul
(8) Styrehjulsbremse
(9) Slangeholder, udblæsningsfunktion
(10) Kabelholder
(11) Holder til gulvmundstykke
(12) Holder til sugetilbehør
(13) Holder til sugeslange
(14) Sugeslange
(15) Krumt mundstykke
(16) Fugemundstykke
(17) Sugerør
(18) Gulvmundstykke
(19) Indsats til gulvmundstykke
(20) Holder til sugeslangeholder
(21) Trykknap
(22) Oplåsningsknap til indsats til gulvmundstykke
(23) Styrerulleholdere
(24) Monteringsstift
(25) Støvpose
(26) Tilslutningsflange
(27) Filterholder
(28) Filter
(29) Filterkurv med svømmer

Tekniske data

Våd-/tørstøvsuger		PAS15-200
Varenummer		**3 603 CE7 0..**
Nominel optagen effekt	W	1000
Beholdervolumen (brutto)	l	15
Nettovolumen (væske)	l	5
Støvposevolumen	l	8
Undertryk		
– Støvsuger[A)]	hPa	200
– Turbine	hPa	225
Gennemstrømningsmængde		
– Støvsuger[A)]	m^3/h	97
– Turbine	m^3/h	108
Vægt[B)]	kg	6,2
Beskyttelsesklasse		⧈/II
Tæthedsgrad		IPX4

A) Målt med sugeslange **(14)**

B) Målt med netkabel, sugeslange, krumt mundstykke og monterede hjul

Angivelserne gælder for en nominel spænding [U] på 230 V. Ved afvigende spændinger og i landespecifikke udførelser kan disse angivelser variere.

Montering

▶ **Træk stikket ud af stikkontakten, før du vedligeholder eller rengør støvsugeren, foretager indstillinger, skifter tilbehørsdele, eller stiller støvsugeren til opbevaring.** Disse sikkerhedsforanstaltninger forhindrer utilsigtet start af støvsugeren.

Monterering af holder til sugeslange (se billede A)

Skub holderen **(13)** til sugeslange ind til anslag i holderen **(20)**.

Montering af sugeslange

Sugefunktion (se billede B)

Sæt sugeslangen **(14)** på slangeholderen **(2)**, og drej den med uret indtil anslag.

Tømmefunktion (se billede C)

▶ **Støvsugeren har en udblæsningsfunktion. Blæs ikke afgangsluften ind i det fri rum. Brug kun udblæsningsfunktionen med en ren slange.** Støv kan være sundhedsfarligt.

▶ **Før du tager udblæsningsfunktionen i brug, skal du kontrollere, om der er aflejringer i slangen. Undgå at hvirvle aflejret støv op.** Hvis der er risiko for ophvirvlet støv, skal du bruge sikkerhedsbriller og støvmaske.

Udblæsningsfunktionen er egnet til arbejde, hvor støvsugning ikke er mulig på grund af for stor sugeevne, f.eks. til at fjerne små mængder af tørrede blade fra et blomsterbed.

Tænd støvsugeren i mindst 5 sekunder (tænd/sluk-knap **(3)** i position **1**) for at rense sugeslangen **(14)** for aflejret støv.

Drej sugeslangen **(14)** mod uret til anslag, og træk den ud af slangeholderen til sugefunktionen **(2)**.

Sæt sugeslangen **(14)** ind i slangeholderen til blæsefunktionen **(9)**, og drej den med uret indtil anslag.

Montering af sugetilbehør

Sugeslangen **(14)** er udstyret med et clip-system, hvormed støvsugertilbehøret (krumt mundstykke **(15)**) kan tilsluttes.

Montering af krumt mundstykke (se billede D)

– Sæt det krumme mundstykke **(15)** på sugeslangen **(14)**, indtil de to trykknapper **(21)** på sugeslangen går hørbart i indgreb.
– Hvis du vil afmontere, skal du trykke de to trykknapper **(21)** indad og trække delene fra hinanden.

Montering af dyser og rør

– Stik om nødvendigt sugerørene **(17)** fast ind i hinanden, og sæt dem derefter fast på den krumme dyse **(15)**.
– Stik gulvdysen **(18)** eller fugedysen **(16)** fast på sugerøret **(17)** eller den krumme dyse **(15)**.

Udtagning/indsættelse af indsats til gulvmundstykke (se billede E)

Hvis du vil tage gulvmundstykket ud, skal du trykke på oplåsningsknappen **(22)** på gulvmundstykket **(18)**. Indsatsen **(19)** løsnes fra gulvmundstykket.

Hvis du vil sætte gulvmundstykket i, skal du sætte en ny indsats ind i gulvmundstykket **(18)**.

Indsættelse/udtagnings af styreruller (se billede F)

▶ **Kontrollér, at hjulbremserne virker, før du tager støvsugeren i brug.**

Hvis du vil sætte styrerullerne i, skal du sætte monteringsstifterne **(24)** fra styrerullerne **(7)** ind til anslag i styrerulleholderne **(23)**.

Hvis du vil tage styrerullerne ud, skal du løsne styrerullebremsen **(8)** og trække styrerullerne **(7)** ud af styrerulleholderne **(23)**.

Udskiftning/isættelse af støvpose (tørsugning) (se billederne G–H)

Ved tørsugning kan du isætte en støvpose. Det gør det lettere at bortskaffe støvet.

Åbn låsene **(6)**, og tag støvsugeroverdelen **(5)** af.

Hvis du vil isætte støvposen, skal du krænge den **(25)** over støvsugerens tilslutningsflange **(26)**. Sørg for, at støvposen i hele sin længde sidder tæt ind til beholderens indervæg **(1)**.

Hvis du vil skifte den fyldte støvpose **(25)**, skal du trække den af tilslutningsflangen **(26)** og bagud, tage den ud af støvsugeren og sætte en ny støvpose i.

Sæt støvsugerens overdel **(5)** på, og luk låsen **(6)**.

Brug

▶ **Træk stikket ud af stikkontakten, før du vedligeholder eller rengør støvsugeren, foretager indstillinger, skifter tilbehørsdele, eller stiller støvsugeren til opbevaring.** Disse sikkerhedsforanstaltninger forhindrer utilsigtet start af støvsugeren.

Ibrugtagning

▶ **Kontroller netspændingen!** Strømkildens spænding skal stemme overens med angivelserne på sugerens typeskilt.

Støvsugeren må generelt ikke anvendes i eksplosionsfarlige rum.

For at sikre en optimal sugeydelse skal sugeslangen **(14)** altid vikles helt af støvsugeroverdelen **(5)**.

▶ **Brug kun ubeskadigede filtre (ingen revner, huller etc.). Udskift straks filteret, hvis det er beskadiget.**

Tænd/sluk

For at **tænde** støvsugeren skal du dreje tænd/sluk-knappen **(3)** til positionen **1**.

For at **slukke** støvsugeren skal du dreje tænd/sluk-knappen **(3)** til positionen **0**.

Tørsugning

Brug så vidt muligt en støvpose til tørsugning.

Hvis støvposen er fuld, skal du udskifte den med en ny støvpose.

▶ **Kontrollér støvposen efter hver brug.**

Vådsugning

▶ **Opsug ikke brændbare eller eksplosive væsker med støvsugeren, f.eks. benzin, olie, alkohol, opløsningsmidler. Opsug ikke varmt, brændende eller eksplosivt støv. Brug ikke støvsugeren i eksplosionsfarlige rum.** Støv, damp eller væsker kan antændes eller eksplodere.

▶ **Støvsugeren må ikke benyttes som vandpumpe.** Støvsugeren er beregnet til opsugning af en luft-/vandblanding.

▶ **Træk stikket ud af stikkontakten, før der udføres arbejde på støvsugeren.**

Arbejdstrin før vådsugning

Åbn låsene **(6)**, og tag støvsugeroverdelen **(5)** af.

Fjern støvposen **(25)** før vådsugning, og tøm beholderen **(1)**.

Rengør filteret **(28)**.

Sæt støvsugerens overdel **(5)** på, og luk låsen **(6)**.

Opsugning af væsker

Støvsugeren er udstyret med en svømmer. Når det maksimale niveau er nået, reduceres sugeeffekten. Sluk straks støvsugeren (tænd/sluk-knap **(3)** i positionen **0**).

Tøm beholderen **(1)**.

Arbejdstrin efter vådsugning

For at forebygge skimmeldannelse efter vådsugning:
- Tag støvsugerens overdel **(5)** af, og lad den tørre godt.
- Tag filteret **(28)** ud, og lad også det tørre godt.

Vedligeholdelse og service

Vedligeholdelse og rengøring

- ▶ **Træk stikket ud af stikkontakten, før du vedligeholder eller rengør støvsugeren, foretager indstillinger, skifter tilbehørsdele, eller stiller støvsugeren til opbevaring.** Disse sikkerhedsforanstaltninger forhindrer utilsigtet start af støvsugeren.
- ▶ **Støvsugeren og ventilationsåbningerne skal altid holdes rene for at sikre et godt og sikkert arbejde.**

Hvis det er nødvendigt at erstatte tilslutningsledningen, skal dette arbejde udføres af **Bosch** eller på et autoriseret serviceværksted for **Bosch** el-værktøj for at undgå farer.

- ▶ **Bær altid støvmaske i forbindelse med vedligeholdelse og rengøring af støvsugeren.**

Rengør støvsugerkabinettet en gang imellem med en fugtig klud.

- ▶ **Rengør ikke støvsugeren med trykluft.** Filteret eller andre komponenter kan blive beskadiget.

Rengøring/udskiftning af filter (se billederne I–J)

Sugeeffekten afhænger af filterets tilstand. Rengør derfor filteret regelmæssigt.

Udskift straks filteret, hvis det er beskadiget.
- Åbn låsene **(6)**, og tag støvsugeroverdelen **(5)** af.
- Drej filterholderen **(27)** i rotationsretningen, indtil den ikke kan komme længere, og tag den af filteret **(28)**.
- Børst filterets lameller af med en blød børste,
  eller
  udskift et beskadiget filter.
- Kræng filteret **(28)** over filterkurven **(29)**, og drej filterholderen **(27)** til anslag i drejeretning.
  Sørg for, at filteråbningen **(28)** sidder præcist på positioneringsknasterne på filterkurven **(29)**.
  Filterholderen **(27)** går mærkbart i indgreb.

Rengøring af beholder

Rengør af og til beholderen **(1)** indvendigt med et almindeligt, ikke skurende rengøringsmiddel, og lad den tørre.

Fejl

Regelmæssig tømning af beholderen **(1)** garanterer en optimal sugeeffekt.

Kontrollér ved utilstrækkelig sugeeffekt:
- Er overdelen af støvsugeren **(5)** monteret korrekt?
- Er slangesystemet tilstoppet?
- Er støvsugerrørene **(17)** sat fast sammen?
- Er beholderen **(1)** fuld?
- Er støvposen **(25)** fuld?
- Er filteret **(28)** tilstoppet med støv?

Hvis sugeeffekten ikke opnås efter dette, skal du kontakte **Bosch**-kundeservice.

I tilfælde af overophedning slukker støvsugeren automatisk. Er det tilfældet, skal du gøre følgende:
- Drej tænd/sluk-knappen **(3)** til positionen **0**.
- Sørg for, at beholderen **(1)** og støvposen **(25)** er tomme, og at sugeslangen **(14)** og filteret **(28)** ikke er tilstoppet.
- Lad støvsugeren køle af i 60 min.
- Træk stikket ud af stikkontakten, og sæt det i stikkontakten igen.

Hvis støvsugeren derefter ikke kan tændes, er sikringen til beskyttelse af støvsugeren muligvis smeltet. Kontakt kundeserviceafdelingen hos **Bosch** for at få sikringen udskiftet.

Opbevaring og transport (se billede K)
- Rul sugeslangen **(14)** omkring støvsugeroverdelen **(5)**, og skub sugeslangen ind i holderen **(13)**.
- Vikl netkablet omkring kabelholderen **(10)**.
- Sæt støvsugerrøret **(17)**, det krumme mundstykke **(15)** og fugemundstykket **(16)** ind i holderen **(12)** til støvsugertilbehøret.
- Sæt gulvmundstykket **(18)** i holderen **(11)**.
- Bær kun støvsugeren i bæregrebet **(4)**.
- Stil støvsugeren i et tørt rum, og sørg for, at den ikke kan benyttes af uvedkommende.

Kundeservice og brugerrådgivning

Dansk

Tlf. Service Center: 44898855

Du finder linket til vores servicecentre og garantibetingelser på sidste side.

Produktets 10-cifrede typenummer (se typeskilt) skal altid angives ved forespørgsler og bestilling af reservedele.

Bortskaffelse

Støvsuger, tilbehør og emballage skal genbruges på en miljøvenlig måde.



Smid ikke støvsugeren ud sammen med det almindelige husholdningsaffald!

Gælder kun i EU-lande:

Elektriske og elektroniske apparater, der ikke længere er brugbare, skal indsamles separat og bortskaffes på en miljøvenlig måde. Brug de angivne indsamlingssystemer. Forkert bortskaffelse kan være skadeligt for miljø og sundhed på grund af de indeholdte farlige stoffer.

Svensk

Säkerhetsanvisning för sugare



Läs igenom alla säkerhetsanvisningar och instruktioner. Fel som uppstår till följd av att säkerhetsinstruktionerna och anvisningarna inte följts kan orsaka elstöt, brand och/eller allvarliga personskador.

Förvara alla varningar och anvisningar för framtida bruk.

- ▶ **Denna sugare är inte avsedd för användning av barn eller personer med begränsad fysisk, sensorisk eller mental förmåga eller med bristande kunskap och erfarenhet.** I annat fall föreligger fara för felanvändning och skador.
- ▶ **Håll barn under uppsikt.** På så sätt säkerställs att barn inte leker med dammsugaren.

⚠ VARNING **Sug inga hälsovådliga ämnen, som tex. stoft från bok- eller ekträ, stendamm eller asbest.** Dessa ämnen räknas som cancerframkallande. Informera dig om de gällande bestämmelserna/lagarna beträffande hanteringen av hälsovådliga damm i ditt land.

- ▶ **Använd endast sugen om du har fått tillräckliga informationer om användningen.** En noggrann instruktion reducerar felaktig hantering och skador.

⚠ VARNING **Sugen är lämplig för att suga torra ämnen och, efter att lämpliga åtgärder har vidtagits, kan den även användas för att suga vätskor.** Inträngande vätskor ökar risken för en elektrisk stöt.

- ▶ **Sug inga brännbara eller explosiva vätskor, såsom till exempel bensin, olja, alkohol, lösningsmedel. Sug inget hett, brinnande eller explosivt damm. Använd inte sugen i explosionsfarliga lokaler.** Stoft, ångor eller vätskor kan antändas eller explodera.

⚠ VARNING **Stäng omedelbart av sugen så snart skum eller vatten tränger ut och töm behållaren.** Sugen kan annars skadas.

- ▶ **OBSERVERA! Sugen får endast förvaras inomhus.**
- ▶ **OBSERVERA! Rengör flottören regelbundet och kontrollera om den är skadad.** Funktionen kan annars påverkas.
- ▶ **Använd en jordfelsbrytare om det inte är möjligt att undvika att använda sugen i fuktig miljö.** Jordfelsbrytaren minskar risken för elstöt.
- ▶ **Kontrollera sugen, kabel och kontakt innan varje användning. Använd inte sugen om du konstaterar någon skada. Öppna inte sugen själv och låt endast behörig fackpersonal reparera den med originalreservdelar.** Skadade sugar, kablar och kontakter ökar risken för en elstöt.
- ▶ **Kör inte över och kläm inte kabeln. Dra inte i kabeln för att dra kontakten ur uttaget eller flytta sugen.** Skadade nätsladdar ökar risken för elstöt.
- ▶ **Dra ut kontakten ur uttaget innan du utför underhåll på sugen eller rengör den, utför inställningar, byter tillbehör eller förvarar sugen.** Denna skyddsåtgärd förhindrar oavsiktlig start av dammsugaren.
- ▶ **Se till att det finns god ventilation på arbetsplatsen.**
- ▶ **Låt endast kvalificerad fackpersonal reparera den och endast med originalreservdelar.** Detta garanterar att sugens säkerhet bibehålls.
- ▶ **Kontrollera innan idrifttagningen att sugslangen är i ett felfritt skick. Lämna i det sammanhanget sugslangen monterad i sugen så att det inte oavsiktligt tränger ut stoft.** I annat fall kan du andas in stoft.
- ▶ **Sitt inte på sugen.** Du kan då skada sugen.
- ▶ **Var försiktig i hanteringen av nätkabeln och sugslangen.** Du kan sätta andra personer i fara med det.
- ▶ **Rengör inte sugen med en direkt riktad vattenstråle.** Inträngande vatten i sugens överdel ökar risken för en elektrisk stöt.
- ▶ **Använd inte dammsugaren som permanent utsugsanordning.**

Symboler

Nedanstående symboler kan vara av betydelse för användningen av din sug. Lägg på minne symbolerna och deras betydelse. Rätt tolkning av symbolerna hjälper dig att använda sugen bättre och säkrare.

Symboler och deras betydelse	
0	**Stänga av**
1	**Dammsugning** Uppsugning av dammavlagringar

Produkt- och prestandabeskrivning

Observera bilderna i början av instruktionsboken.

Ändamålsenlig användning

Våt-/torrdammsugaren är lämplig för uppsugning av torrt och fuktigt material samt tunnflytande vätskor i vanliga hushållsmängder och sammansättningar. Blåsfunktionen är lämplig för utblåsning, men inte för dammborttagning.

Dammsugaren är endast avsedd för privat bruk i blandad drift.

Kontinuerlig uppsugning av homogena, hälsovådliga ämnen samt uppsugning av aska är inte tillåtet. I detta fall ska särskild asksug eller utsugssystem med lämplig klassificering användas.

Illustrerade komponenter

Numreringen av komponenterna hänvisar till illustrationen av dammsugaren på grafiksidan.

(1) Behållare

(2) Slanghållare sugfunktion

(3) På-/av-strömbrytare
(4) Bärhandtag
(5) Dammsugarens överdel
(6) Förslutning för dammsugarens överdel
(7) Hjul
(8) Hjulbroms
(9) Slanghållare blåsfunktion
(10) Kabelhållare
(11) Hållare för golvmunstycke
(12) Hållare för dammsugartillbehör
(13) Hållare för dammsugarslang
(14) Sugslang
(15) Böjt munstycke
(16) Fogmunstycke
(17) Dammsugarrör
(18) Golvmunstycke
(19) Insats golvmunstycke
(20) Hållare för slangfäste
(21) Knapp
(22) Frigöringsknapp för insats golvmunstycke
(23) Hjulfästen
(24) Fäststift
(25) Dammpåse
(26) Anslutningsfläns
(27) Filterhållare
(28) Filter
(29) Filterkorg med flottör

Teknisk information

Våt-/torrdammsugare		PAS15-200
Artikelnummer		**3 603 CE7 0..**
Nominell ineffekt	W	1000
Behållarvolym (brutto)	l	15
Nettovolym (vätska)	l	5
Dammpåsens volym	l	8
Undertryck		
– Dammsugare[A)]	hPa	200
– Turbin	hPa	225
Flödesmängd		
– Dammsugare[A)]	m^3/h	97
– Turbin	m^3/h	108
Vikt[B)]	kg	6,2
Skyddsklass		⧈/II
Kapslingsklass		IPX4

A) Mätt med sugslang **(14)**
B) Uppmätt med nätkabel, dammsugarslang, böjt munstycke och monterade hjul

Uppgifterna gäller för en märkspänning på [U] 230 V. Vid avvikande spänning och för utföranden i vissa länder kan uppgifterna variera.

Montage

▶ **Dra ut kontakten ur uttaget innan du utför underhåll på sugen eller rengör den, utför inställningar, byter tillbehör eller förvarar sugen.** Denna skyddsåtgärd förhindrar oavsiktlig start av dammsugaren.

Montera hållare för dammsugarslang (se bild A)

Skjut in hållaren **(13)** för dammsugarslangen helt i det avsedda fästet **(20)**.

Montera dammsugarslang

Sugfunktion (se bild B)

Stick in sugslangen **(14)** i slangfästet **(2)** och vrid den medsols till anslag.

Utblåsfunktion (se bild C)

▶ **Sugen har en utblåsfunktion. Blås inte ut frånluft i luften. Använd endast utblåsfunktionen med en ren slang.** Damm kan vara hälsovådligt.
▶ **Kontrollera om det finns avlagringar i slangen innan du använder utblåsfunktionen. Undvik att dammavlagringar virvlar upp.** Använd skyddsglasögon och andningsskydd om risk för uppvirvlande damm föreligger.

Utblåsfunktionen är lämplig för arbeten där dammsugning inte är möjligt på grund av för hög sugkraft, t.ex. för att ta bort mindre mängder torra löv från en jordbädd.

Slå på dammsugaren i minst 5 sekunder (på-/av-strömbrytare **(3)** i position **1**) för att rengöra dammsugarslangen **(14)** från uppsamlat damm.

Vrid sugslangen **(14)** motsols till anslag och dra ut den ur slanghållaren sugfunktion **(2)**.

Stick in sugslangen **(14)** i slangfästet blåsfunktion **(9)** och vrid den medsols till anslag.

Montera sugtillbehör

Sugslangen **(14)** är utrustad med ett clip-system så att tillbehör (det böjda munstycket **(15)**) kan anslutas.

Montera böjt munstycke (se bild D)

– Sätt det böjda munstycket **(15)** på sugslangen **(14)** så att de båda knapparna **(21)** på sugslangen klickar fast hörbart.
– För att demontera trycker du in knapparna **(21)** och drar delarna från varandra.

Montera munstycken och rör

– Sätt vid behov in sugrören **(17)** i varandra och därefter fast på det böjda munstycket **(15)**.
– Sätt in golvmunstycket **(18)** eller fogmunstycket **(16)** i sugröret **(17)** eller det böjda munstycket **(15)**.

Ta bort och sätta dit insatsen för golvmunstycket (se bild E)

För att ta bort, tryck på frigöringsknappen **(22)** på golvmunstycket **(18)**. Insatsen **(19)** tas bort från golvmunstycket.

För att sätta dit, tryck fast en ny insats i golvmunstycket **(18)**.

Ta bort och sätta dit hjul (se bild F)

▶ **Kontrollera rullbromsarnas funktionsduglighet innan du använder dammsugaren.**

För att sätta dit, tryck fast fäststiften **(24)** på hjulen **(7)** helt i fästena för länkhjulen **(23)**.

För att ta bort, lossa länkhjulens broms **(8)** och dra ut länkhjulen **(7)** från fästena **(23)**.

Sätta i och ta bort dammpåse (torrdammsugning) (se bild G–H)

Du kan sätta i en dammpåse för torrdammsugning. Detta gör det enklare att avfallshantera dammet.

Öppna förslutningarna **(6)** och ta av dammsugarens överdel **(5)**.

För att sätta i, trä den nya dammpåsen **(25)** över dammsugarens anslutning **(26)**. Kontrollera att dammpåsen ligger an mot behållarens **(1)** innervägg med hela sin längd.

För att byta, dra ut den fulla dammpåsen **(25)** från anslutningsflänsen **(26)**,ta ut den ur dammsugaren och sätt i en ny dammpåse.

Sätt på dammsugarens överdel **(5)** och stäng förslutningarna **(6)**.

Drift

▶ **Dra ut kontakten ur uttaget innan du utför underhåll på sugen eller rengör den, utför inställningar, byter tillbehör eller förvarar sugen.** Denna skyddsåtgärd förhindrar oavsiktlig start av dammsugaren.

Driftstart

▶ **Kontrollera nätspänningen!** Kontrollera att strömkällans spänning överensstämmer med uppgifterna på sugens typskylt.

Dammsugaren får inte användas i utrymmen med explosionsrisk.

För att garantera optimal sugeffekt ska sugslangen **(14)** alltid tas av från sugöverdelen **(5)**.

▶ **Använd endast ett oskadat filter (inga revor, små hål etc.). Byt ut skadade filter omedelbart.**

Slå på och stänga av

För att **slå på** dammsugaren vrider du på-/av-strömbrytaren **(3)** till position **1**.

För att **stänga av** dammsugaren vrider du på-/av-strömbrytaren **(3)** till position **0**.

Torrsugning

Använd en dammpåse om möjligt vid torrsugning.

Byt ut dammpåsen när den är full.

▶ **Kontrollera dammpåsen efter varje användning.**

Våtsugning

▶ **Sug inga brännbara eller explosiva vätskor, såsom till exempel bensin, olja, alkohol, lösningsmedel. Sug inget hett, brinnande eller explosivt damm. Använd inte sugen i explosionsfarliga lokaler.** Stoft, ångor eller vätskor kan antändas eller explodera.

▶ **Sugen får inte användas som vattenpump.** Sugen är avsedd för uppsugning av luft och vattenblandning.

▶ **Dra ut kontakten från eluttaget innan alla arbeten på sugen.**

Förberedelser innan våtdammsugning

Öppna förslutningarna **(6)** och ta av dammsugarens överdel **(5)**.

Innan våtdammsugning, ta bort dammpåsen **(25)** och töm behållaren **(1)**.

Rengör filtret **(28)**.

Sätt på dammsugarens överdel **(5)** och stäng förslutningarna **(6)**.

Utsug av vätskor

Dammsugaren är utrustad med en flottör. Om max. påfyllningsnivå har uppnåtts reduceras sugeffekten. Stäng genast av dammsugaren (på-/av-strömbrytare **(3)** i position **0**).

Töm behållaren **(1)**.

Efter avslutad våtdammsugning

För att undvika mögelbildning efter våtdammsugning:

– Ta av dammsugarens överdel **(5)** och låt den torka ordentligt.
– Ta ut filtret **(28)** och låt det också torka ordentligt.

Underhåll och service

Underhåll och rengöring

▶ **Dra ut kontakten ur uttaget innan du utför underhåll på sugen eller rengör den, utför inställningar, byter tillbehör eller förvarar sugen.** Denna skyddsåtgärd förhindrar oavsiktlig start av dammsugaren.

▶ **Håll elverktyget och dess ventilationsöppningar rena för bra och säkert arbete.**

Om nätsladden för bibehållande av verktygets säkerhet måste bytas ut, ska byte ske hos **Bosch** eller en auktoriserad serviceverkstad för **Bosch** elverktyg.

▶ **Bär dammskyddsmask vid underhåll och rengöring av sugen.**

Rengör dammsugarens kåpa då och då med en fuktig trasa.

▶ **Rengör inte dammsugaren med tryckluft.** Filtret eller andra komponenter kan skadas.

Rengöra/byta ut filtret (se bild I–J)

Sugeffekten är beroende av filtertillståndet. Rengör därför filtret regelbundet.

Byt ut skadade filter omedelbart.

– Öppna förslutningarna **(6)** och ta av dammsugarens överdel **(5)**.
– Vrid filterhållaren **(27)** till anslag i vridriktning och ta ut filtret **(28)**.
– Borsta filtrets lameller med en mjuk borste
eller
byt ut filtret om det är skadat.
– Trä filtret **(28)** över filterkorgen **(29)** och vrid filterhållaren **(27)** till anslag i vridriktningen .
Se till att filteröppningen **(28)** sitter exakt på filterkorgens **(29)** positionerare. Filterhållaren **(27)** klickar fast hörbart.

Rengör behållaren

Torka av behållaren **(1)** då och då med vanligt, icke-slipande rengöringsmedel och låt den torka.

Störningar

Regelbunden tömning av behållaren **(1)** säkerställer en optimal sugeffekt.

Kontrollera följande vid otillräcklig sugeffekt:
– Sitter dammsugarens överdel **(5)** korrekt?
– Är slangsystemet blockerat?
– Sitter dammsugarrören **(17)** ordentligt fast i varandra?
– Är behållaren **(1)** full?
– Är dammpåsen **(25)** full?
– Är filtret **(28)** igensatt med damm?

Om sugeffekten fortfarande inte uppnås, kontakta **Bosch** kundtjänst.

Vid överhettning stänger dammsugaren av sig automatiskt. Utför följande:
– Vrid på-/av-strömbrytaren **(3)** till position **0**.
– Se till att behållaren **(1)** och dammpåsen **(25)** är tomma och att utsugsslangen **(14)** och filtret **(28)** inte är blockerade.
– Låt dammsugaren svalna i 60 min.
– Dra ut kontakten ur uttaget och sätt i den igen.

Om dammsugaren sedan inte går att starta kan säkringen för dammsugaren ha gått. Kontakta **Bosch**-kundtjänsten för att få säkringen utbytt.

Förvaring och transport (se bild K)

– Vik dammsugarslangen **(14)** runt dammsugarens övre del **(5)** och skjut in sugslangen i hållaren **(13)**.
– Linda nätkabeln runt kabelhållaren **(10)**.
– Sätt i dammsugarrören **(17)**, det böjda munstycket **(15)** och fogmunstycket **(16)** i hållaren **(12)** för sugtillbehör.
– Sätt in golvmunstycket **(18)** i hållaren **(11)**.
– Bär dammsugaren i handtaget **(4)**.
– Ställ dammsugaren i ett torrt utrymme och säkra den mot obehörig användning.

Kundtjänst och användarrådgivning

Svenska
Tel.: (08) 7501820

Du hittar länken till våra servicecenter och garantivillkor på sista sidan.

Ange alltid vid förfrågningar och reservdelsbeställningar det 10-siffriga produktnumret som finns på produktens typskylt.

Avfallshantering

Sug, tillbehör och förpackningar ska lämnas in till återvinning.



Kasta inte sugen i hushållsavfallet!

Endast för EU-länder:

Elektriska och elektroniska apparater som inte längre är användbara måste samlas in separat och kasseras på ett miljövänligt sätt. Lämna in på en återvinningsstation. Felaktig avfallshantering kan vara skadlig för miljön och hälsan på grund av de farliga ämnen som den kan innehålla.

Norsk

Sikkerhetsanvisninger for sugere



Les alle sikkerhetsanvisningene og instruksene. Hvis ikke sikkerhetsanvisningene og instruksene tas til følge, kan det oppstå elektrisk støt, brann og/eller alvorlige personskader.

Ta godt vare på alle advarslene og informasjonen.

▶ **Sugeren er ikke beregnet brukt av barn og personer med reduserte fysiske eller sansemessige evner eller med manglende erfaring og kunnskap.** Ellers er det fare for feilbetjening og personskader.

▶ **Må plasseres utilgjengelig for barn.** På den måten unngår du at barn leker med sugeren.

⚠ ADVARSEL **Ikke sug opp helseskadelige stoffer, f.eks. bøke- og eikestøv, steinstøv eller asbest.** Disse stoffene betraktes som kreftfremkallende. Gjør deg kjent med gjeldende forskrifter/lover når det gjelder håndtering av helsefarlig støv i landet ditt.

- ▶ **Bruk bare sugeren når du har tilstrekkelig kunnskap om bruken av den.** Grundig instruksjon reduserer feilbetjening og personskader.

⚠ ADVARSEL **Sugeren egner seg til oppsuging av tørre stoffer og gjennom egnede forholdsregler også til oppsuging av væsker.** Inntrenging av væsker øker faren for elektrisk støt.

- ▶ **Ikke bruk sugeren til oppsuging av brennbare eller eksplosive stoffer, for eksempel bensin, olje, alkohol, løsemiddel. Ikke sug opp varmt, brennende eller eksplosivt støv. Ikke bruk sugeren i eksplosjonsfarlige rom.** Støv, damp eller væsker kan antennes eller eksplodere.

⚠ ADVARSEL **Slå straks av sugeren hvis det kommer ut skum eller vann, og tøm beholderen.** Ellers kan sugeren bli skadet.

- ▶ **OBS! Sugeren må oppbevares innendørs.**
- ▶ **OBS! Rengjør flottøren regelmessig og kontroller om den er skadet.** Ellers kan sugeren fungere mindre effektivt.
- ▶ **Hvis det ikke kan unngås å bruke sugeren i fuktige omgivelser, må du bruke en jordfeilbryter.** Bruk av jordfeilbryter reduserer risikoen for elektriske støt.
- ▶ **Inspiser alltid sugeren, ledningen og støpselet før bruk. Ikke bruk sugeren hvis du oppdager skader. Du må ikke åpne sugeren selv. Reparasjoner må kun utføres av kvalifisert fagpersonale og kun med originale reservedeler.** Skadde sugere, ledninger og støpsler øker risikoen for elektrisk støt.
- ▶ **Ikke kjør over eller klem ledningen. Trekk ikke i ledningen for å ta støpselet ut av stikkontakten eller bevege sugeren.** Med skadet ledning øker risikoen for elektriske støt.
- ▶ **Trekk støpslet ut av stikkontakten før vedlikehold og rengjøring av sugeren, før det skal foretas innstillinger på den, og før skifte av tilbehørsdeler og oppbevaring av sugeren.** Dermed hindrer du at sugeren kan startes utilsiktet.
- ▶ **Sørg for god ventilasjon på arbeidsplassen.**
- ▶ **Reparasjoner av sugeren må kun utføres av kvalifisert fagpersonale og kun med originale reservedeler.** På den måten opprettholdes sugerens sikkerhet.
- ▶ **Kontroller før igangsetting av sugeslangen er i feilfri stand. La sugeslangen stå montert på sugeren slik at det ikke utilsiktet slippes ut støv.** Ellers kan du puste inn støv.
- ▶ **Ikke bruk sugeren til å sitte på.** Du kan skade sugeren.
- ▶ **Håndter strømledningen og sugeslangen forsiktig.** Du kan sette andre personer i fare med dem.
- ▶ **Ikke rengjør sugeren med direkte vannstråler.** Dersom det kommer vann inn i sugeroverdelen, øker faren for elektrisk støt.
- ▶ **Bruk ikke sugeren som permanent støvavsug.**

Symboler

Symbolene nedenfor kan være av betydning for bruk av elektroverktøyet. Legg merke til symbolene og deres betydning. Riktig tolkning av symbolene hjelper deg å bruke støvsugeren på en bedre og sikrere måte.

Symboler og deres betydning	
0	**Slå av**
1	**Støvsuging** Oppsuging av lagret støv

Produktbeskrivelse og ytelsesspesifikasjoner

Vær oppmerksom på illustrasjonene i den fremre delen av driftsinstruksen.

Forskriftsmessig bruk

Våt-/tørrsugeren er egnet for oppsuging av tørre og fuktige materialer og vannholdige væsker i mengder og sammensetninger som er vanlige i husholdninger. Blåsefunksjonen er egnet for utblåsing, men ikke for å fjerne støv.

Støvsugeren er utelukkende beregnet for privat, variert bruk.

Langvarig oppsuging av homogene, helseskadelige stoffer og suging av aske er ikke tillatt. Til slike formål må egnede spesialsugere eller -avsugsanlegg brukes.

Illustrerte komponenter

Nummereringen av de illustrerte komponentene gjelder for bildet av sugeren på illustrasjonssidene.

(1) Beholder
(2) Slangefeste for sugefunksjon
(3) Av/på-bryter
(4) Bærehåndtak
(5) Støvsugeroverdel
(6) Deksel til støvsugeroverdel
(7) Hjul
(8) Hjulbrems
(9) Slangeholder for blåsefunksjon
(10) Kabelholder
(11) Holder for gulvmunnstykke
(12) Holder for sugetilbehør
(13) Holder for sugeslange
(14) Sugeslange
(15) Buet munnstykke
(16) Fugemunnstykke
(17) Støvsugerrør
(18) Gulvmunnstykke
(19) Innsats for gulvmunnstykke

(20) Feste for holder for sugeslange
(21) Trykknapp
(22) Utløserknapper for innsats for gulvmunnstykke
(23) Hjulholder
(24) Festestift
(25) Støvpose
(26) Tilkoblingsflens
(27) Filterholder
(28) Filter
(29) Filterkurv med flottør

Tekniske data

Våt-/tørrsuger		PAS15-200
Artikkelnummer		**3 603 CE7 0..**
Opptatt effekt	W	1000
Beholdervolum (brutto)	l	15
Nettovolum (væske)	l	5
Støvposevolum	l	8
Undertrykk		
– Støvsuger[A)]	hPa	200
– Turbin	hPa	225
Gjennomstrømningsmengde		
– Støvsuger[A)]	m^3/t	97
– Turbin	m^3/t	108
Vekt[B)]	kg	6,2
Beskyttelsesklasse		⧈/II
Kapslingsgrad		IPX4

A) Målt med sugeslange **(14)**
B) Målt med strømkabel, sugeslange, buet munnstykke og monterte hjul

Angivelsene gjelder for merkespenning [U] på 230 V. Ved avvikende spenning og på utførelser for bestemte land kan disse angivelsene variere.

Montering

▶ **Trekk støpslet ut av stikkontakten før vedlikehold og rengjøring av sugeren, før det skal foretas innstillinger på den, og før skifte av tilbehørsdeler og oppbevaring av sugeren.** Dermed hindrer du at sugeren kan startes utilsiktet.

Montere holderen for sugeslangen (se bilde A)

Skyv holderen **(13)** for sugeslangen inn i den medfølgende holderen **(20)** så langt den går.

Montere sugeslangen

Sugefunksjon (se bilde B)

Sett sugeslangen **(14)** i slangefestet **(2)**, og drei den med klokken til den stopper.

Blåsefunksjon (se bilde C)

▶ **Sugeren har en blåsefunksjon. Luften må ikke blåses ut i rommet. Bruk blåsefunksjonen bare med en ren slange.** Støv kan være helseskadelig.

▶ **Før du bruker blåsefunksjonen må du kontrollere om det er oppsamlet støv i slangen. Unngå oppvirling av oppsamlet støv.** Bruk vernebriller og støvmaske ved fare for oppvirvlet støv.

Blåsefunksjonen er egnet for arbeid der støvsuging ikke er mulig på grunn av for høy sugekraft, f.eks. for å fjerne små mengder tørt løv fra et bed.

Slå på støvsugeren i minst 5 sekunder (av/på-bryteren **(3)** i posisjon **1**) for å rengjøre sugeslangen **(14)** for eventuelle støvavleiringer.

Drei sugeslangen **(14)** mot klokken så langt det går, og trekk den ut av slangeholderen for sugefunksjon **(2)**.

Sett sugeslangen **(14)** i slangefestet for blåsefunksjon **(9)**, og drei den med urviseren til den stopper.

Montere sugetilbehør

Sugeslangen **(14)** er utstyrt med et klipssystem som sugetilbehøret (bøyd munnstykke **(15)**) kan festes med.

Monter det buede munnstykket (se bilde D)

– Skyv det buede munnstykket **(15)** på sugeslangen **(14)** til det høres at de to trykknappene **(21)** til sugeslangen låses.
– For å demontere, trykk trykknappene **(21)** innover og trekk komponentene fra hverandre.

Montere munnstykker og rør

– Sett støvsugerrørene **(17)**fast i hverandre og deretter fast på det bøyde **(15)** ved behov.
– Sett gulvmunnstykket **(18)** eller fugemunnstykket **(16)** fast på støvsugerrøret **(17)** eller det bøyde munnstykket **(15)**.

Ta ut / sett inn innsatsen for gulvmunnstykket (se bilde E)

Trykk på utløserknappene **(22)** på gulvmunnstykket for å fjerne det **(18)**. Innsatsen **(19)** fjernes fra gulvmunnstykket.

For å sette inn en ny innsats, klemmer du den fast i gulvmunnstykket **(18)**.

Sette inn / fjerne hjul (se bilde F)

▶ **Kontroller at hjulbremsene fungerer før du bruker støvsugeren.**

For å sette inn hjulene skyver du festestiftene **(24)** på hjulene **(7)** inn i hjulholderne **(23)** så langt de går.

For å ta av hjulene, løsne hjulbremsen **(8)** og trekk hjulene **(7)** ut av hjulholderne **(23)**.

Sett inn/skifte støvpose (tørrstøvsuging) (se bilder G–H)

Du kan bruke en støvpose til tørrstøvsuging. På den måten blir det lettere å kaste støvet.

Åpne lukkemekanismene **(6)**, og ta av støvsugeroverdelen **(5)**.

Når du skal sette inn støvposen **(25)**, plasserer du den over tilkoblingsflensen **(26)** på støvsugeren. Kontroller at støvposen ligger inntil den innvendige veggen til beholderen **(1)** hele veien.

For å skifte, trekk den fulle støvposen **(25)** bakover fra tilkoblingsflensen **(26)**, fjern den fra støvsugeren og sett inn en ny støvpose.

Sett på støvsugeroverdelen **(5)**, og lukk låsene **(6)**.

Bruk

- ▶ **Trekk støpslet ut av stikkontakten før vedlikehold og rengjøring av sugeren, før det skal foretas innstillinger på den, og før skifte av tilbehørsdeler og oppbevaring av sugeren.** Dermed hindrer du at sugeren kan startes utilsiktet.

Igangsetting

- ▶ **Vær oppmerksom på nettspenningen!** Spenningen til strømkilden må stemme overens med angivelsene på elektroverktøyets typeskilt.

Støvsugeren skal prinsipielt ikke brukes i eksplosjonsfarlige rom.

For optimal sugeeffekt må du alltid rulle hele sugeslangen **(14)** av sugeroverdelen **(5)**.

- ▶ **Bruk bare et uskadet filter (ingen sprekker, ingen hull osv.). Skift ut filteret med én gang hvis det er skadet.**

Slå på/av

For å **slå på** støvsugeren dreier du av/på-bryteren **(3)** til posisjon **1**.

For å **slå av** støvsugeren dreier du av/på-bryteren **(3)** til posisjon **0**.

Tørrsuging

Bruk om mulig en støvpose til tørrstøvsuging.

Når støvposen er full, må du skifte den ut med en ny støvpose.

- ▶ **Kontroller støvposen hver gang du har brukt våt-/tørrsugeren.**

Våtsuging

- ▶ **Ikke bruk sugeren til oppsuging av brennbare eller eksplosive stoffer, for eksempel bensin, olje, alkohol, løsemiddel. Ikke sug opp varmt, brennende eller eksplosivt støv. Ikke bruk sugeren i eksplosjonsfarlige rom.** Støv, damp eller væsker kan antennes eller eksplodere.
- ▶ **Sugeren må ikke brukes som vannpumpe.** Sugeren er beregnet for suging av luft/vann-blanding.
- ▶ **Trekk alltid støpselet ut av stikkontakten før arbeid på støvsugeren.**

Arbeidstrinn før våtsugingen

Åpne lukkemekanismene **(6)**, og ta av støvsugeroverdelen **(5)**.

Fjern støvposen **(25)** og tøm beholderen **(1)** før våtsuging.

Rengjør filteret **(28)**.

Sett på støvsugeroverdelen **(5)**, og lukk låsene **(6)**.

Oppsuging av væsker

Støvsugeren er utstyrt med en flottør. Når den maksimale fyllingsgraden er nådd, reduseres sugeeffekten. Slå av støvsugeren umiddelbart (av/på-bryteren **(3)** i posisjon **0**).

Tøm beholderen **(1)**.

Arbeidstrinn etter våtsugingen

For å unngå muggdannelse etter våtsuging:

– Ta av støvsugeroverdelen **(5)**, og la den tørke godt.
– Ta ut filteret **(28)**, og la også dette tørke godt.

Service og vedlikehold

Vedlikehold og rengjøring

- ▶ **Trekk støpslet ut av stikkontakten før vedlikehold og rengjøring av sugeren, før det skal foretas innstillinger på den, og før skifte av tilbehørsdeler og oppbevaring av sugeren.** Dermed hindrer du at sugeren kan startes utilsiktet.
- ▶ **Sørg for at sugeren og ventilasjonsslissen alltid er rene, slik at du kan jobbe sikkert og effektivt.**

Hvis det er nødvendig å skifte ut tilkoblingsledningen, må dette gjøres av **Bosch** eller godkjente **Bosch**-serviceverksteder, slik at det ikke oppstår fare for sikkerheten.

- ▶ **Bruk støvmaske ved vedlikehold og rengjøring av sugeren.**

Rengjør huset til støvsugeren nå og da med en fuktig klut.

- ▶ **Du må ikke rengjøre støvsugeren med trykkluft.** Filteret eller andre komponenter kan bli skadet.

Rengjøre/skifte filter (se bilder I–J)

Sugeeffekten avhenger av tilstanden til filteret. Rengjør derfor filteret jevnlig.

Skift ut filteret umiddelbart hvis det er skadet.

– Åpne dekslene **(6)** og ta av støvsugeroverdelen **(5)**.
– Drei filterholderen **(27)** så langt den går i dreieretningen , og ta ut filteret **(28)**.
– Rengjør lamellene til filteret med en myk børste, *eller*
skift ut filteret hvis det er skadet.
– Trekk filteret **(28)** over filterkurven **(29)**, og drei filterholderen **(27)** i dreieretningen til den stopper. Pass på at åpningen til filteret **(28)** er plassert nøyaktig på posisjoneringstappene til filterkurven **(29)**. Filterholderen **(27)** festes merkbart.

Rengjøre beholderen

Rengjør beholderen **(1)** nå og da med vanlig rengjøringsmiddel uten skureeffekt. La den tørke godt etterpå.

Feil

Regelmessig tømming av beholderen **(1)** sikrer optimal sugeeffekt.

Kontroller hvis sugeeffekten ikke er tilstrekkelig:
- Er støvsugeroverdelen **(5)** riktig satt på?
- Er slangesystemet tilstoppet?
- Er sugerørene **(17)** godt festet til hverandre?
- Er beholderen **(1)** full?
- Er støvposen **(25)** full?
- Er filteret **(28)** tilstoppet av støv?

Hvis sugeeffekten fremdeles ikke er tilstrekkelig, må du kontakte **Bosch**-kundeservice.

Støvsugeren slår seg automatisk av hvis den blir overopphetet. Gjør følgende:
- Drei av/på-bryteren **(3)** til posisjon **0**.
- Kontroller at beholderen **(1)** og støvposen **(25)** er tomme, og at sugeslangen **(14)** og filteret **(28)** ikke er tilstoppede.
- La støvsugeren avkjøles i 60 min.
- Trekk støpslet ut av stikkontakten, og sett det inn i stikkontakten igjen.

Hvis støvsugeren deretter ikke kan slås på, kan det hende at sikringen som beskytter støvsugeren, har smeltet.
Kontakt **Bosch**-kundeservice for å få sikringen skiftet ut.

Oppbevaring og transport (se bilde K)
- Vikle sugeslangen **(14)** rundt støvsugeroverdelen **(5)**, og skyv sugeslangen inn i holderen **(13)**.
- Rull strømledningen rundt ledningsholderen **(10)**.
- Sett sugerørene **(17)**, det buede munnstykket **(15)** og fugemunnstykket **(16)** inn i holderen **(12)** for sugetilbehør.
- Sett gulvmunnstykket **(18)** i holderen **(11)**.
- Bær støvsugeren med håndtaket **(4)**.
- Sett støvsugeren i et tørt rom, og sikre den slik at den ikke kan brukes av uvedkommende.

Kundeservice og bruksrådgivning

Norsk
Tel.: 64 87 89 50

Du finner lenken til våre serviceadresser og garantibetingelser på den siste siden.

Ved alle forespørsler og reservedelsbestillinger må du oppgi det 10-sifrede produktnummeret som er angitt på produktets typeskilt.

Deponering

Lever suger, tilbehør og emballasje til gjenvinning.



Sugeren må ikke kastes sammen med vanlig husholdningsavfall!

Bare for land i EU:

Elektriske og elektroniske apparater som ikke lenger er brukbare, må samles inn separat og kasseres på en miljøvennlig måte. Bruk de anviste innsamlingssystemene. Feil avfallshåndtering kan være skadelig for miljø og helse på grunn av de farlige stoffene som avfallet kan inneholde.

Suomi

Imuria koskevat turvallisuusohjeet



Lue kaikki turvallisuus- ja käyttöohjeet. Turvallisuus- ja käyttöohjeiden noudattamatta jättäminen voi johtaa sähköiskuun, tulipaloon ja/tai vakavaan loukkaantumiseen.

Säilytä kaikki turvallisuusohjeet ja ohjetiedot tulevaa käyttöä varten.

- ▶ **Tätä imuria ei ole tarkoitettu lasten eikä fyysisiltä, aistillisilta tai henkisiltä kyvyiltään rajoitteellisten tai puutteellisen kokemuksen tai tietämyksen omaavien henkilöiden käyttöön.** Muuten voi tapahtua käyttövirheitä ja tapaturmia.
- ▶ **Pidä lapsia silmällä.** Näin saat varmistettua, etteivät lapset leiki imurin kanssa.

⚠ VAROITUS **Älä imuroi terveydelle haitallisia materiaaleja, esimerkiksi pyökki- tai tammipölyä, kivipölyä tai asbestia.** Nämä aineet katsotaan syöpää aiheuttaviksi. Noudata maakohtaisia määräyksiä/lakeja, jotka koskevat terveydelle haitallisten pölylaatujen käsittelyä.

- ▶ **Käytä imuria vain, kun olet saanut riittävän opastuksen sen käytöstä.** Huolellinen käyttöopastus vähentää käyttövirheiden ja tapaturmien vaaraa.

⚠ VAROITUS **Imuri soveltuu kuivan pölyn imurointiin ja asiaankuuluvilla toimenpiteillä myös nesteiden imurointiin.** Nesteiden pääsy laitteeseen aiheuttaa sähköiskuvaaran.

- ▶ **Älä imuroi imurilla palonarkoja tai räjähdysherkkiä nesteitä (esimerkiksi bensiiniä, öljyä, spriitä tai liuottimia). Älä imuroi kuumaa, palavaa tai räjähdysaltista pölyä. Älä käytä imuria räjähdysvaarallisissa tiloissa.** Pöly, höyry tai nesteet saattavat syttyä palamaan tai räjähtää.

⚠ VAROITUS **Sammuta imuri välittömästi, jos siitä valuu vaahtoa tai vettä, ja tyhjennä säiliö.** Muuten imuri voi vaurioitua.

- ▶ **HUOMIO! Imuria saa säilyttää vain sisätiloissa.**

- ▶ **HUOMIO! Puhdista uimuri säännöllisin väliajoin ja tarkista se vaurioiden varalta.** Muuten voi ilmetä toimintahäiriöitä.
- ▶ **Jos imuria on välttämätöntä käyttää kosteassa ympäristössä, käytä siinä tapauksessa vikavirtasuojakytkintä.** Vikavirtasuojakytkimen käyttö vähentää sähköiskuvaaraa.
- ▶ **Tarkasta imuri, sähköjohto ja pistotulppa ennen jokaista käyttökertaa. Älä käytä imuria, jos havaitset vaurioita. Älä avaa imuria itse ja anna sen korjaus vain valtuutetun ammattilaisen tehtäväksi, joka käyttää vain alkuperäisiä varaosia.** Viallinen imuri, sähköjohto tai pistotulppa aiheuttavat sähköiskuvaaran.
- ▶ **Älä aja sähköjohdon yli tai jätä sitä puristuksiin. Älä vedä johdosta, kun irrotat pistotulpan pistorasiasta tai kun siirrät imuria.** Viallinen sähköjohto aiheuttaa sähköiskuvaaran.
- ▶ **Irrota pistotulppa pistorasiasta, kun haluat tehdä imurin huolto-, puhdistus-, tai säätötöitä, vaihtaa tarvikeosia tai viedä imurin säilytyspaikkaansa.** Tämä varotoimenpide estää imurin tahattoman käynnistymisen.
- ▶ **Huolehdi työkohteen hyvästä tuuletuksesta.**
- ▶ **Anna imurin korjaustyö vain valtuutetun ammattilaisen tehtäväksi, joka käyttää alkuperäisiä varaosia.** Näin varmistat, että imuri säilyy turvallisena.
- ▶ **Tarkasta ennen käyttöönottoa imuletkun moitteeton kunto. Jätä imuletku kiinni imuriin, jotta pölyä ei pääse vahingossa leviämään ympäristöön.** Muutoin saatat hengittää pölyä.
- ▶ **Älä istu imurin päällä.** Muuten imuri voi vaurioitua.
- ▶ **Noudata varovaisuutta sähköjohdon ja imuletkun käytössä.** Muuten ne voivat aiheuttaa vaaraa sivullisille.
- ▶ **Älä puhdista imuria vesisuihkulla.** Veden pääsy imurin yläosaan aiheuttaa sähköiskuvaaran.
- ▶ **Älä käytä imuria jatkuvan käytön pölynpoistolaitteena.**

Symbolit

Seuraavat tunnusmerkit voivat olla tärkeitä käyttäessäsi imuria. Opettele symbolit ja niiden merkitys. Symbolien oikea tulkinta auttaa sinua käyttämään imuria paremmin ja turvallisemmin.

Symbolit ja niiden merkitys	
0	**Sammutus**
1	**Imurointi** Pölykerrostumien imurointi

Tuotteen ja ominaisuuksien kuvaus

Ota huomioon kuvat käyttöohjeen alussa.

Määräyksenmukainen käyttö

Märkä-/kuivaimuri soveltuu kuivien ja kosteiden purujen sekä kotitaloudessa tyypillisten nestemäärien ja -laatujen imurointiin. Puhallustoiminto sopii pölyn puhaltamiseen, mutta ei pölyn poistamiseen.

Imuri on tarkoitettu yksinomaan kotitalouksien erilaisiin puhdistus- ja puhallustehtäviin.

Homogeenisten, terveydelle haitallisten aineiden pitkäkestoinen imurointi sekä tuhkan imurointi on kiellettyä. Niihin on käytettävä kyseisiin tehtäviin soveltuvia erikoisimureita tai -pölynpoistojärjestelmiä.

Kuvatut osat

Kuvattujen osien numerointi viittaa piirrossivuilla oleviin imurikuviin.

(1) Säiliö
(2) Imutoiminnon letkuliitäntä
(3) Käynnistyskytkin
(4) Kantokahva
(5) Imurin yläosa
(6) Imurin yläosan salpa
(7) Kääntyvä pyörä
(8) Kääntyvän pyörän jarru
(9) Puhallustoiminnon letkuliitäntä
(10) Johtopidike
(11) Lattiasuulakkeen pidike
(12) Imutarvikkeen pidike
(13) Imuletkun pidike
(14) Imuletku
(15) Käyräsuulake
(16) Rakosuulake
(17) Imuputki
(18) Lattiasuulake
(19) Lattiasuulakkeen harjaosa
(20) Imuletkun pidikkeen kiinnityskohta
(21) Painike
(22) Lattiasuulakkeen harjaosan vapautuspainikkeet
(23) Kääntyvien pyörien kiinnityskohdat
(24) Kiinnitystappi
(25) Pölypussi
(26) Liitäntälaippa
(27) Suodatinpidike
(28) Suodatin
(29) Suodatinkori ja uimurit

Tekniset tiedot

Märkä-/kuivaimuri		PAS15-200
Tuotenumero		**3 603 CE7 0..**
Nimellisottoteho	W	1 000
Säiliön tilavuus (brutto)	l	15
Nettotilavuus (neste)	l	5
Pölypussin tilavuus	l	8

Märkä-/kuivaimuri		PAS15-200
Alipaine		
– Imuri[A)]	hPa	200
– Turbiini	hPa	225
Virtaama		
– Imuri[A)]	m^3/h	97
– Turbiini	m^3/h	108
Paino[B)]	kg	6,2
Suojausluokka		⧈/II
Kotelointiluokka		IPX4

A) Mitattu imuletkun **(14)** kanssa

B) Mitattu verkkovirtajohdon, imuletkun, käyräsuulakkeen ja asennettujen pyörien kanssa

Tiedot koskevat 230 V:n nimellisjännitettä [U]. Tästä poikkeavien jännitteiden ja maakohtaisten mallien yhteydessä nämä tiedot voivat vaihdella.

Asennus

▶ **Irrota pistotulppa pistorasiasta, kun haluat tehdä imurin huolto-, puhdistus-, tai säätötöitä, vaihtaa tarvikeosia tai viedä imurin säilytyspaikkaansa.** Tämä varotoimenpide estää imurin tahattoman käynnistymisen.

Imuletkun pidikkeen asentaminen (katso kuva A)

Työnnä imuletkun pidike **(13)** kiinnityskohdan **(20)** pohjaan asti.

Imuletkun asentaminen

Imutoiminto (katso kuva B)

Kytke imuletku **(14)** letkuliitäntään **(2)** ja käännä sitä myötäpäivään rajoittimeen asti.

Puhallustoiminto (katso kuva C)

▶ **Imurilla on puhallustoiminto. Älä puhalla poistoilmaa ympäröivään ilmaan. Käytä puhallustoimintoa ainoastaan puhtaan letkun kanssa.** Pölyt voivat olla terveydelle vaarallisia.

▶ **Tarkista ennen puhallustoiminnon käyttöä, ettei letkussa ole likakerroksia. Älä päästä pölyä leviämään ilmaan.** Jos pölyä saattaa leijua ilmassa, käytä suojalaseja ja pölynaamaria.

Puhallustoiminto soveltuu sellaisiin töihin, joissa imurointi ei ole mahdollista liian suuren imuvoiman vuoksi, esimerkiksi poistettaessa kuivuneita lehtiä kukkapenkistä.

Kytke imuri päälle vähintään viideksi sekunniksi (käynnistyskytkin **(3)** asentoon **1**), jotta saat poistettua imuletkuun **(14)** kertyneen pölyn.

Käännä imuletkua **(14)** vastapäivään rajoittimeen asti ja vedä letku irti imutoiminnon letkuliitännästä **(2)**.

Kytke imuletku **(14)** puhallustoiminnon letkuliitäntään **(9)** ja käännä sitä myötäpäivään rajoittimeen asti.

Imutarvikkeiden asentaminen

Imuletku **(14)** on varustettu klipsijärjestelmällä, jolla imutarvikkeen (käyräsuulakkeen **(15)**) voi liittää paikalleen.

Käyräsuulakkeen asentaminen (katso kuva D)

– Kytke käyräsuulake **(15)** imuletkuun **(14)**, kunnes imuletkun molemmat painonupit **(21)** lukittuvat kuuluvasti paikoilleen.

– Kun haluat irrottaa liitoksen, paina painonuppeja **(21)** sisäänpäin ja vedä osat erilleen.

Suulakkeiden ja putkien asentaminen

– Yhdistä tarpeen mukaan imuputket **(17)** toisiinsa ja työnnä putki sen jälkeen tukevasti kiinni käyräsuuttimeen **(15)**.

– Kiinnitä lattiasuulake **(18)** tai rakosuulake **(16)** tukevasti imuputkeen **(17)** tai käyräsuuttimeen **(15)**.

Lattiasuulakkeen harjaosan irrottaminen/asentaminen (katso kuva E)

Irrota lattiasuulake painamalla lattiasuulakkeen **(18)** päällä olevia vapautuspainikkeita **(22)**. Harjaosa **(19)** irtoaa lattiasuulakkeesta.

Napsauta uusi harjaosa kiinni lattiasuulakkeeseen **(18)**.

Kääntyvien pyörien asentaminen/irrottaminen (katso kuva F)

▶ **Tarkasta pyöräjarrujen toimivuus ennen imurin käyttöä.**

Asenna kääntyvien pyörien **(7)** kiinnitystapit **(24)** kääntyvien pyörien kiinnityskohtien **(23)** pohjaan asti.

Kun haluat irrottaa pyörät, vapauta kääntyvän pyörän jarru **(8)** ja vedä kääntyvät pyörät **(7)** irti kääntyvien pyörien kiinnityskohdista **(23)**.

Pölypussin asentaminen/vaihtaminen (kuivaimurointi) (katso kuvat G–H)

Voit käyttää kuivaimuroinnissa pölypussia. Tämä helpottaa pölyn hävittämistä.

Avaa salvat **(6)** ja ota imurin yläosa **(5)** pois.

Kun haluat asentaa pölypussin **(25)**, pujota se imurin liitäntälaipan **(26)** päälle. Varmista, että pölypussi on koko pituudeltaan säiliön **(1)** sisäseinämää vasten.

Kun haluat vaihtaa täyden pölypussin **(25)**, vedä se takakautta irti liitäntälaipasta **(26)**, nosta se pois imurista ja asenna uusi pölypussi.

Asenna imurin yläosa **(5)** paikalleen ja sulje salvat **(6)**.

Käyttö

▶ **Irrota pistotulppa pistorasiasta, kun haluat tehdä imurin huolto-, puhdistus-, tai säätötöitä, vaihtaa tarvikeosia tai viedä imurin säilytyspaikkaansa.** Tämä varotoimenpide estää imurin tahattoman käynnistymisen.

Käyttöönotto

▶ **Huomioi sähköverkon jännite!** Virtalähteen jännitteen tulee vastata imurin mallikilvessä olevia tietoja.

Imuria ei saa missään tapauksessa käyttää räjähdysvaarallisilla alueilla.

Imutehon optimoimiseksi imuletku **(14)** täytyy aina kelata kokonaan auki imurin yläosasta **(5)**.

▶ **Käytä vain ehjää suodatinta (ei repeämiä, reikiä tai muita vaurioita). Vaihda vaurioitunut suodatin välittömästi.**

Käynnistys ja sammutus

Käynnistä imuri kääntämällä käynnistyskytkin **(3)** asentoon **1**.

Sammuta imuri kääntämällä käynnistyskytkin **(3)** asentoon **0**.

Kuivaimurointi

Käytä kuivaimuroinnissa mieluiten pölypussia.

Kun pölypussi on täynnä, korvaa se uudella pölypussilla.

▶ **Tarkista pölypussi jokaisen käyttökerran jälkeen.**

Märkäimurointi

▶ **Älä imuroi imurilla palonarkoja tai räjähdysherkkiä nesteitä (esimerkiksi bensiiniä, öljyä, spriitä tai liuottimia). Älä imuroi kuumaa, palavaa tai räjähdysaltista pölyä. Älä käytä imuria räjähdysvaarallisissa tiloissa.** Pöly, höyry tai nesteet saattavat syttyä palamaan tai räjähtää.

▶ **Imuria ei saa käyttää vesipumppuna.** Imuri on tarkoitettu ilma-vesiseoksen imurointiin.

▶ **Irrota pistotulppa pistorasiasta ennen kaikkia imuriin kohdistuvia töitä.**

Ennen märkäimurointia tehtävät työvaiheet

Avaa salvat **(6)** ja ota imurin yläosa **(5)** pois.

Ennen märkäimurointia poista pölypussi **(25)** ja tyhjennä säiliö **(1)**.

Puhdista suodatin **(28)**.

Asenna imurin yläosa **(5)** paikalleen ja sulje salvat **(6)**.

Nesteiden imurointi

Imuri on varustettu uimurilla. Kun suurin sallittu täyttötaso saavutetaan, imuteho pienenee. Sammuta imuri välittömästi (käynnistyskytkin **(3)** asentoon **0**).

Tyhjennä säiliö **(1)**.

Märkäimuroinnin jälkeen tehtävät työvaiheet

Välttääksesi homeen muodostumisen märkäimuroinnin jälkeen:

– Irrota imurin yläosa **(5)** ja anna sen kuivua perusteellisesti.
– Irrota suodatin **(28)** ja anna sen kuivua perusteellisesti.

Hoito ja huolto

Huolto ja puhdistus

▶ **Irrota pistotulppa pistorasiasta, kun haluat tehdä imurin huolto-, puhdistus-, tai säätötöitä, vaihtaa tarvikeosia tai viedä imurin säilytyspaikkaansa.** Tämä varotoimenpide estää imurin tahattoman käynnistymisen.

▶ **Pidä imuri ja tuuletusaukot puhtaina luotettavan ja turvallisen työskentelyn varmistamiseksi.**

Jos virtajohto täytyy vaihtaa, turvallisuussyistä tämän saa tehdä vain **Bosch** tai valtuutettu **Bosch**-sähkötyökalujen huoltopiste.

▶ **Käytä imurin huollon ja tyhjennyksen yhteydessä hengityssuojainta.**

Puhdista imurin runko kostealla liinalla säännöllisin väliajoin.

▶ **Älä puhdista imuria paineilmalla.** Suodatin tai muut komponentit voivat vaurioitua.

Suodattimen puhdistaminen/vaihtaminen (katso kuvat I–J)

Imuteho riippuu suodattimen kunnosta. Siksi suodatin tulee puhdistaa säännöllisin väliajoin.

Vaihda vaurioitunut suodatin välittömästi.

– Avaa salvat **(6)** ja irrota imurin yläosa **(5)**.
– Käännä suodatinpidikettä **(27)** rajoittimeen asti suuntaan  ja irrota suodatin **(28)**.
– Puhdista suodattimen lamellit pehmeällä harjalla
tai
korvaa vaurioitunut suodatin uudella.
– Pujota suodatin **(28)** suodatinkorin **(29)** päälle ja käännä suodatinpidikettä **(27)** rajoittimeen asti suuntaan . Varmista, että suodattimen **(28)** aukko on täsmälleen suodatinkorin **(29)** kohdistusnokkien kohdalla. Suodatinpidike **(27)** napsahtaa tuntuvasti kiinni.

Säiliön puhdistaminen

Puhdista säiliö **(1)** tavallisella, hankaamattomalla puhdistusaineella säännöllisin väliajoin ja anna sen kuivua kunnolla.

Häiriöt

Säiliön **(1)** säännöllinen tyhjentäminen takaa optimaalisen imutehon.

Jos imuteho on riittämätön, tarkista:

– Onko imurin yläosa **(5)** asennettu oikein paikalleen?
– Onko letkujärjestelmä tukkeutunut?
– Onko imuputket **(17)** liitetty tiukasti yhteen?
– Onko säiliö **(1)** täynnä?
– Onko pölypussi **(25)** täynnä?
– Onko pöly tukkinut suodattimen **(28)**?

Jos imuteho ei vieläkään parane, käänny **Bosch**-huollon puoleen.

Jos imuri ylikuumenee, se sammuu automaattisesti. Toimi seuraavalla tavalla:

– Käännä käynnistyskytkin **(3)** asentoon **0**.

– Varmista, että säiliö **(1)** ja pölypussi **(25)** ovat tyhjiä ja että imuletku **(14)** ja suodatin **(28)** eivät ole tukossa.
– Anna imurin jäähtyä 60 minuuttia.
– Irrota pistotulppa pistorasiasta ja kytke se uudelleen pistorasiaan.

Jos imuria ei voi tämän jälkeen kytkeä enää päälle, imuria suojaava sulake on saattanut palaa. Ota yhteyttä **Bosch**-huoltoon sulakkeen vaihtamiseksi.

Säilytys ja kuljetus (katso kuva K)

– Kääri imuletku **(14)** imurin yläosan **(5)** ympärille ja työnnä imuletku pidikkeeseen **(13)**.
– Kääri sähköjohto johtopidikkeen **(10)** ympärille.
– Kiinnitä imuputket **(17)**, käyräsuulake **(15)** ja rakosuulake **(16)** imutarvikkeiden pidikkeeseen **(12)**.
– Aseta lattiasuulake **(18)** pidikkeeseen **(11)**.
– Kanna imuria kantokahvasta **(4)**.
– Vie imuri kuivaan säilytystilaan ja suojaa se luvattomalta käytöltä.

Asiakaspalvelu ja käyttöneuvonta

Suomi
Puh.: 0800 98044
Linkki huolto-osoitteisiin ja takuuehtoihin löytyy viimeiseltä sivulta.
Ilmoita kaikissa kyselyissä ja varaosatilauksissa 10-numeroinen tuotenumero, joka on ilmoitettu tuotteen mallikilvessä.

Hävitys

Imuri, lisätarvikkeet ja pakkaukset tulee toimittaa ympäristöystävälliseen uusiokäyttöön.



Älä hävitä imuria talousjätteiden mukana!

Koskee vain EU-maita:

Sähkö- ja elektroniikkalaitteet, jotka eivät ole enää käyttökelpoisia, on kerättävä erikseen ja hävitettävä ympäristöystävällisellä tavalla. Toimita ne ohjeen mukaisiin keräyspisteisiin. Virheellinen hävittäminen voi olla haitallista ympäristölle ja terveydelle jätteiden mahdollisesti sisältämien vaarallisten aineiden vuoksi.

Ελληνικά

Υποδείξεις ασφαλείας για απορροφητήρες



Διαβάστε όλες τις υποδείξεις ασφαλείας και τις οδηγίες. Η μη τήρηση των υποδείξεων ασφαλείας και των οδηγιών μπορεί να προκαλέσει ηλεκτροπληξία, πυρκαγιά και/ή σοβαρούς τραυματισμούς.

Φυλάξτε όλες τις προειδοποιητικές υποδείξεις και οδηγίες για κάθε μελλοντική χρήση.

▶ **Αυτός ο απορροφητήρας δεν προβλέπεται για χρήση από παιδιά και άτομα με περιορισμένες φυσικές, αισθητήριες ή διανοητικές ικανότητες ή με έλλειψη εμπειρίας και ανεπαρκείς γνώσεις.** Διαφορετικά υπάρχει κίνδυνος λανθασμένου χειρισμού και τραυματισμού.

▶ **Επιβλέπετε τα παιδιά.** Έτσι εξασφαλίζεται, ότι τα παιδιά δε θα παίξουν με τον απορροφητήρα.

⚠ ΠΡΟΕΙΔΟΠΟΙΗΣΗ **Μην αναρροφάτε επικίνδυνες για την υγεία ουσίες, π.χ.σκόνη ξύλου οξιάς ή σκόνη ξύλου δρυός, σκόνη πέτρας, αμίαντο.** Αυτές οι ουσίες θεωρούνται καρκινογόνες. Ενημερωθείτε για τους ισχύοντες κανονισμούς / νόμους σχετικά με τη χρήση επιβλαβών στην υγεία σκονών στη χώρα σας.

▶ **Χρησιμοποιείτε τον απορροφητήρα μόνο, όταν έχετε λάβει επαρκείς πληροφορίες για τη χρήση.** Ένας επιμελής κατατοπισμός ελαττώνει τυχόν εσφαλμένους χειρισμούς και τραυματισμούς.

⚠ ΠΡΟΕΙΔΟΠΟΙΗΣΗ **Ο απορροφητήρας είναι κατάλληλος μόνο για αναρρόφηση στεγνών υλικών και μέσω κατάλληλων μέτρων επίσης για την αναρρόφηση υγρών.** Η διείσδυση υγρών αυξάνει τον κίνδυνο ηλεκτροπληξίας.

▶ **Μην αναρροφάτε με τον απορροφητήρα εύφλεκτα ή εκρηκτικά υγρά, για παράδειγμα βενζίνη, πετρέλαιο, αλκοόλη, διαλύτες. Μην αναρροφάτε καυτές, φλεγόμενες ή εκρηκτικές σκόνες. Μη λειτουργείτε τον απορροφητήρα σε επικινδύνους για έκρηξη χώρους.** Οι σκόνες, οι αναθυμιάσεις ή τα υγρά μπορεί να αναφλεχθούν και να εκραγούν.

⚠ ΠΡΟΕΙΔΟΠΟΙΗΣΗ **Απενεργοποιήστε αμέσως τον απορροφητήρα, μόλις εξέρχεται αφρός ή νερό και αδειάστε το δοχείο.** Διαφορετικά μπορεί ο απορροφητήρας να υποστεί ζημιά.

▶ **ΠΡΟΣΟΧΗ! Ο απορροφητήρας επιτρέπεται να αποθηκεύεται μόνο σε εσωτερικούς χώρους.**

▶ **ΠΡΟΣΟΧΗ! Καθαρίζετε τον πλωτήρα τακτικά και ελέγχετε, εάν είναι χαλασμένος.** Διαφορετικά μπορεί να μη λειτουργεί σωστά.

▶ **'Οταν η λειτουργία του απορροφητήρα σε υγρό περιβάλλον είναι αναπόφευκτη, τότε χρησιμοποιήστε έναν μικροαυτόματο διακόπτη προστασίας (διακόπτης FI).** Η χρήση ενός μικροαυτόματου διακόπτη προστασίας ελαττώνει τον κίνδυνο ηλεκτροπληξίας.

▶ **Πριν από κάθε χρήση ελέγχετε τον απορροφητήρα, το καλώδιο και το φις. Μη χρησιμοποιείτε τον απορροφητήρα, εφόσον διαπιστώσετε ζημιές. Μην ανοίξετε μόνοι σας τον απορροφητήρα και αναθέστε την επισκευή του μόνο σε ειδικευμένο τεχνικό προσωπικό και μόνο με γνήσια ανταλλακτικά.** Χαλασμένοι απορροφητήρες καθώς και χαλασμένα ηλεκτρικά καλώδια και φις αυξάνουν τον κίνδυνο ηλεκτροπληξίας.

▶ **Μην περνάτε πάνω ή μην τσακίζετε το καλώδιο. Μην τραβήξετε το καλώδιο, για να αφαιρέσετε το φις από**

την πρίζα ή για να μετακινήσετε τον απορροφητήρα. Τυχόν χαλασμένα καλώδια αυξάνουν τον κίνδυνο ηλεκτροπληξίας.

- ▶ **Τραβήξτε το φις από την πρίζα, προτού συντηρήσετε ή καθαρίσετε τον απορροφητήρα, προτού κάνετε ρυθμίσεις στη συσκευή, αλλάξετε εξαρτήματα ή φυλάξετε τον απορροφητήρα.** Αυτά τα προληπτικά μέτρα ασφαλείας μειώνουν τον κίνδυνο από τυχόν αθέλητη εκκίνηση του απορροφητήρα.
- ▶ **Να φροντίζετε να υπάρχει καλός αερισμός στον χώρο που εργάζεστε.**
- ▶ **Αναθέστε την επισκευή του απορροφητήρα μόνο σε ειδικευμένο τεχνικό προσωπικό με γνήσια ανταλλακτικά.** Έτσι εξασφαλίζεται η διατήρηση της ασφάλειας του απορροφητήρα.
- ▶ **Πριν τη θέση σε λειτουργία ελέγξτε την άψογη κατάσταση του εύκαμπτου σωλήνα αναρρόφησης. Αφήστε τον εύκαμπτο σωλήνα αναρρόφησης συναρμολογημένο στον απορροφητήρα, για να μην εξέλθει ακούσια σκόνη.** Διαφορετικά μπορεί να εισπνεύσετε σκόνη.
- ▶ **Μη χρησιμοποιείτε τον απορροφητήρα ως κάθισμα.** Ο απορροφητήρας μπορεί να υποστεί ζημιά.
- ▶ **Χρησιμοποιείτε το ηλεκτρικό καλώδιο και τον εύκαμπτο σωλήνα αναρρόφησης προσεκτικά.** Διαφορετικά μπορεί να εκθέσετε σε κίνδυνο άλλα πρόσωπα.
- ▶ **Μην καθαρίζετε τον απορροφητήρα με απευθείας κατευθυνόμενη ακτίνα νερού.** Η διείσδυση νερού στο άνω τμήμα του απορροφητήρα αυξάνει τον κίνδυνο ηλεκτροπληξίας.
- ▶ **Μη χρησιμοποιείτε τον απορροφητήρα ως μόνιμη διάταξη αναρρόφησης.**

Σύμβολα

Τα σύμβολα που ακολουθούν μπορεί να έχουν σημασία για τη χρήση του απορροφητήρα σας. Παρακαλούμε αποτυπώστε στη μνήμη σας τα σύμβολα και τη σημασία τους. Η σωστή ερμηνεία των συμβόλων σας βοηθάει στην καλύτερη και ασφαλέστερη χρήση του απορροφητήρα.

Σύμβολα και η σημασία τους	
0	**Απενεργοποίηση**
1	**Αναρρόφηση** Αναρρόφηση της συγκεντρωμένης σκόνης

Περιγραφή προϊόντος και ισχύος

Λάβετε υπόψη σας τις εικόνες στο εμπρόσθιο μέρος της οδηγίας λειτουργίας.

Χρήση σύμφωνα με τον προορισμό

Ο απορροφητήρας για υγρή και στεγνή αναρρόφηση είναι κατάλληλος για την αναρρόφηση ξηρών και υγρών υλικών καθώς και υδατικών υγρών σε συνηθισμένες οικιακές ποσότητες και συνθέσεις. Η λειτουργία φυσήματος είναι κατάλληλη για ξεφύσημα, όχι όμως για ξεσκόνισμα.

Ο απορροφητήρας προορίζεται αποκλειστικά για ιδιωτική χρήση σε μικτή λειτουργία.

Η συνεχής αναρρόφηση ομοιογενών, επιβλαβών για την υγεία υλικών καθώς και η αναρρόφηση τέφρας δεν επιτρέπονται. Χρησιμοποιείτε γι' αυτό ειδικούς απορροφητήρες ή εγκαταστάσεις αναρρόφησης με αντίστοιχη καταλληλότητα.

Απεικονιζόμενα στοιχεία

Η απαρίθμηση στα απεικονιζόμενα στοιχεία αναφέρεται στην παράσταση του απορροφητήρα στις σελίδες γραφικών.

(1) Δοχείο
(2) Υποδοχή εύκαμπτου σωλήνα, λειτουργία αναρρόφησης
(3) Διακόπτης On/Off
(4) Λαβή μεταφοράς
(5) Επάνω μέρος του απορροφητήρα
(6) Κλείστρο για το επάνω μέρος του απορροφητήρα
(7) Ρολό οδήγησης
(8) Φρένο ρολών οδήγησης
(9) Υποδοχή εύκαμπτου σωλήνα, λειτουργία φυσήματος
(10) Στήριγμα καλωδίου
(11) Στήριγμα για πέλμα δαπέδου
(12) Στήριγμα για εξαρτήματα αναρρόφησης
(13) Στήριγμα για εύκαμπτο σωλήνα αναρρόφησης
(14) Εύκαμπτος σωλήνας αναρρόφησης
(15) Κυρτό ακροφύσιο
(16) Ακροφύσιο αναρρόφησης αρμών
(17) Σωλήνας αναρρόφησης
(18) Πέλμα δαπέδου
(19) Υποδοχή πέλματος δαπέδου
(20) Υποδοχή στηρίγματος εύκαμπτου σωλήνα αναρρόφησης
(21) Κουμπί
(22) Κουμπιά απασφάλισης για την υποδοχή πέλματος δαπέδου
(23) Υποδοχές ρολών οδήγησης
(24) Πείρος στερέωσης
(25) Σάκος σκόνης
(26) Φλάντζα σύνδεσης
(27) Στήριγμα φίλτρου
(28) Φίλτρο
(29) Καλάθι φίλτρου με πλωτήρα

Τεχνικά στοιχεία

Απορροφητήρας υγρής/στεγνής αναρρόφησης		PAS15-200
Κωδικός αριθμός		**3 603 CE7 0..**
Ονομαστική ισχύς	W	1.000
Όγκος δοχείου (μικτά)	l	15

Απορροφητήρας υγρής/στεγνής αναρρόφησης		PAS15-200
Καθαρός όγκος (υγρά)	l	5
Όγκος σάκου σκόνης	l	8
Υποπίεση		
– Απορροφητήρας[A)]	hPa	200
– Στρόβιλος	hPa	225
Παροχή		
– Απορροφητήρας[A)]	m^3/h	97
– Στρόβιλος	m^3/h	108
Βάρος[B)]	kg	6,2
Κατηγορία προστασίας		⧈/II
Βαθμός προστασίας		IPX4

A) Μετρήθηκε με εύκαμπτο σωλήνα αναρρόφησης **(14)**

B) Μετρημένα με καλώδιο σύνδεσης στο ηλεκτρικό δίκτυο, εύκαμπτο σωλήνα αναρρόφησης, κυρτό ακροφύσιο και συναρμολογημένες ρόδες

Τα στοιχεία ισχύουν για μια ονομαστική τάση [U] 230 V. Σε περίπτωση που υπάρχουν αποκλίνουσες τάσεις και στις ειδικές για κάθε χώρα εκδόσεις αυτά τα στοιχεία μπορεί να διαφέρουν.

Συναρμολόγηση

▶ **Τραβήξτε το φις από την πρίζα, προτού συντηρήσετε ή καθαρίσετε τον απορροφητήρα, προτού κάνετε ρυθμίσεις στη συσκευή, αλλάξετε εξαρτήματα ή φυλάξετε τον απορροφητήρα.** Αυτά τα προληπτικά μέτρα ασφαλείας μειώνουν τον κίνδυνο από τυχόν αθέλητη εκκίνηση του απορροφητήρα.

Συναρμολόγηση του στηρίγματος για τον εύκαμπτο σωλήνα αναρρόφησης (βλέπε εικόνα A)

Σπρώξτε το στήριγμα **(13)** για τον εύκαμπτο σωλήνα αναρρόφησης μέχρι τέρμα στην προβλεπόμενη για αυτό υποδοχή **(20)**.

Συναρμολόγηση του εύκαμπτου σωλήνα αναρρόφησης

Λειτουργία αναρρόφησης (βλέπε εικόνα B)

Τοποθετήστε τον εύκαμπτο σωλήνα αναρρόφησης **(14)** στην υποδοχή του εύκαμπτου σωλήνα **(2)** και γυρίστε τον προς τη φορά των δεικτών του ρολογιού μέχρι τέρμα.

Λειτουργία ξεφυσήματος (βλέπε εικόνα C)

▶ **Ο απορροφητήρας διαθέτει μια λειτουργία ξεφυσήματος. Μην ξεφυσάτε τον εξερχόμενο αέρα στον ελεύθερο χώρο. Χρησιμοποιείτε τη λειτουργία ξεφυσήματος μόνο με έναν καθαρό εύκαμπτο σωλήνα.** Οι σκόνες μπορεί να είναι ανθυγιεινές.

▶ **Πριν τη χρήση της λειτουργίας ξεφυσήματος ελέγξτε, εάν μέσα στον εύκαμπτο σωλήνας βρίσκονται τυχόν εναποθέσεις. Αποφεύγετε το στροβίλισμα της συσσωρευμένης σκόνης.** Σε περίπτωση κινδύνου από τη στροβιλισμένη σκόνη χρησιμοποιείτε προστατευτικά γυαλιά και μάσκα προστασίας από τη σκόνη.

Η λειτουργία ξεφυσήματος είναι κατάλληλη για εργασίες, όπου η αναρρόφηση δεν είναι δυνατή λόγω πολύ μεγάλης δύναμης αναρρόφησης, π.χ. για την απομάκρυνση μικρών ποσοτήτων ξηρών φύλλων από μια βραγιά.

Ενεργοποιήστε τον απορροφητήρα το λιγότερο για 5 δευτερόλεπτα (διακόπτης On/Off **(3)** στη θέση **1**), για να καθαρίσετε τον εύκαμπτο σωλήνα αναρρόφησης **(14)** από τη συγκεντρωμένη σκόνη.

Γυρίστε τον εύκαμπτο σωλήνα αναρρόφησης **(14)** αντίθετα στη φορά των δεικτών του ρολογιού μέχρι τέρμα και τραβήξτε τον έξω από την υποδοχή του εύκαμπτου σωλήνα (λειτουργία αναρρόφησης) **(2)**.

Τοποθετήστε τον εύκαμπτο σωλήνα αναρρόφησης **(14)** στην υποδοχή του εύκαμπτου σωλήνα (λειτουργία φυσήματος) **(9)** και γυρίστε τον προς τη φορά των δεικτών του ρολογιού μέχρι τέρμα.

Συναρμολόγηση των εξαρτημάτων αναρρόφησης

Ο εύκαμπτος σωλήνας αναρρόφησης **(14)** είναι εξοπλισμένος με ένα σύστημα κλιπ, με το οποίο μπορεί να συνδεθούν τα εξαρτήματα αναρρόφησης (κυρτό ακροφύσιο **(15)**).

Συναρμολόγηση του κυρτού ακροφυσίου (βλέπε εικόνα D)

– Τοποθετήστε το κυρτό ακροφύσιο **(15)** πάνω στον εύκαμπτο σωλήνα αναρρόφησης **(14)**, μέχρι τα δύο κουμπιά **(21)** του εύκαμπτου σωλήνα αναρρόφησης να ασφαλίσουν με τον χαρακτηριστικό ήχο.

– Για την αποσυναρμολόγηση, πιέστε τα κουμπιά **(21)** προς τα μέσα και απομακρύνετε τα εξαρτήματα μεταξύ τους.

Συναρμολόγηση των ακροφυσίων και των σωλήνων

– Συνδέστε, όταν χρειάζεται, τους σωλήνες αναρρόφησης **(17)** καλά μεταξύ τους και στη συνέχεια περάστε τους σταθερά πάνω στο κυρτό ακροφύσιο **(15)**.

– Τοποθετήστε το πέλμα δαπέδου **(18)** ή το ακροφύσιο αναρρόφησης αρμών **(16)** σταθερά πάνω στο σωλήνα αναρρόφησης **(17)** ή στο κυρτό ακροφύσιο **(15)**.

Αφαίρεση/τοποθέτηση της υποδοχής για το πέλμα δαπέδου (βλέπε εικόνα E)

Για την αφαίρεση, σπρώξτε τα κουμπιά απασφάλισης **(22)** πάνω στο πέλμα δαπέδου **(18)**. Η υποδοχή **(19)** αφαιρείται από το πέλμα δαπέδου.

Για την τοποθέτηση, σφίξτε μια νέα υποδοχή στο πέλμα δαπέδου **(18)**.

Αφαίρεση/τοποθέτηση των ρολών οδήγησης (βλέπε εικόνα F)

▶ **Ελέγξτε την ικανότητα λειτουργίας των φρένων των τροχών, προτού χρησιμοποιήσετε τον απορροφητήρα.**

Για την τοποθέτηση, τοποθετήστε τους πείρους στερέωσης **(24)** των ρολών οδήγησης **(7)** μέχρι τέρμα στις υποδοχές ρολών οδήγησης **(23)**.

Για την αφαίρεση, λύστε το φρένο των ρολών οδήγησης **(8)** και αφαιρέστε τα ρολά οδήγησης **(7)** από τις υποδοχές των ρολών οδήγησης **(23)**.

Τοποθέτηση/αλλαγή σάκου σκόνης (ξηρή αναρρόφηση) (βλέπε εικόνες G–H)

Για την ξηρή αναρρόφηση μπορείτε να χρησιμοποιήσετε έναν σάκο σκόνης. Έτσι διευκολύνεται η απόσυρση της σκόνης.

Ανοίξτε τα κλείστρα **(6)** και αφαιρέστε το επάνω μέρος του απορροφητήρα **(5)**.

Για την τοποθέτηση, περάστε τον σάκο σκόνης **(25)** πάνω από τη φλάντζα σύνδεσης **(26)** του απορροφητήρα. Βεβαιωθείτε, ότι ο σάκος σκόνης ακουμπά σε όλο του το μήκος στο εσωτερικό τοίχωμα του δοχείου **(1)**.

Για την αλλαγή, αφαιρέστε τον γεμάτο σάκο σκόνης **(25)** από τη φλάντζα σύνδεσης **(26)** προς τα πίσω, αφαιρέστε τον από τον απορροφητήρα και τοποθετήστε έναν νέο σάκο σκόνης.

Τοποθετήστε το επάνω μέρος του απορροφητήρα **(5)** και κλείστε τα κλείστρα **(6)**.

Λειτουργία

- ▶ **Τραβήξτε το φις από την πρίζα, προτού συντηρήσετε ή καθαρίσετε τον απορροφητήρα, προτού κάνετε ρυθμίσεις στη συσκευή, αλλάξετε εξαρτήματα ή φυλάξετε τον απορροφητήρα.** Αυτά τα προληπτικά μέτρα ασφαλείας μειώνουν τον κίνδυνο από τυχόν αθέλητη εκκίνηση του απορροφητήρα.

Θέση σε λειτουργία

- ▶ **Προσέξτε την τάση δικτύου!** Η τάση της πηγής ρεύματος πρέπει να ταυτίζεται με τα στοιχεία πάνω στην πινακίδα τύπου του απορροφητήρα.

Κατά κανόνα, ο απορροφητήρας δεν επιτρέπεται να χρησιμοποιηθεί σε χώρους εκτεθειμένους σε κίνδυνο έκρηξης.

Για να εξασφαλίσετε μια ιδανική απορροφητική ικανότητα, πρέπει να ξετυλίξετε τον εύκαμπτο σωλήνα αναρρόφησης **(14)** πάντοτε εντελώς από το επάνω μέρος του απορροφητήρα **(5)**.

- ▶ **Χρησιμοποιείτε μόνο ένα άψογο φίλτρο (χωρίς ρωγμές, χωρίς τρύπες κλπ.). Αλλάξτε αμέσως ένα χαλασμένο φίλτρο.**

Ενεργοποίηση/απενεργοποίηση

Για την **ενεργοποίηση** του απορροφητήρα γυρίστε τον διακόπτη On/Off **(3)** στη θέση **1**.

Για την **απενεργοποίηση** του απορροφητήρα γυρίστε τον διακόπτη On/Off **(3)** στη θέση **0**.

Ξηρή αναρρόφηση

Χρησιμοποιείτε για την ξηρή αναρρόφηση κατά το δυνατόν έναν σάκο σκόνης.

Όταν ο σάκος σκόνης είναι γεμάτος, αντικαταστήστε τον με έναν νέο σάκο σκόνης.

- ▶ **Ελέγχετε τον σάκο σκόνης μετά από κάθε χρήση.**

Υγρή αναρρόφηση

- ▶ **Μην αναρροφάτε με τον απορροφητήρα εύφλεκτα ή εκρηκτικά υγρά, για παράδειγμα βενζίνη, πετρέλαιο, αλκοόλη, διαλύτες. Μην αναρροφάτε καυτές, φλεγόμενες ή εκρηκτικές σκόνες. Μη λειτουργείτε τον απορροφητήρα σε επικινδύνους για έκρηξη χώρους.** Οι σκόνες, οι αναθυμιάσεις ή τα υγρά μπορεί να αναφλεχθούν και να εκραγούν.
- ▶ **Ο απορροφητήρας δεν επιτρέπεται να χρησιμοποιηθεί ως αντλία νερού.** Ο απορροφητήρας προορίζεται για την αναρρόφηση αέρα και μείγματος νερού.
- ▶ **Να βγάζετε το φις από την πρίζα πριν διεξάγετε κάποια εργασία στον ίδιο τον απορροφητήρα.**

Βήματα εργασίας πριν την υγρή αναρρόφηση

Ανοίξτε τα κλείστρα **(6)** και αφαιρέστε το επάνω μέρος του απορροφητήρα **(5)**.

Αφαιρέστε πριν την υγρή αναρρόφηση τον σάκο σκόνης **(25)** και αδειάστε τον στο δοχείο **(1)**.

Καθαρίστε το φίλτρο **(28)**.

Τοποθετήστε το επάνω μέρος του απορροφητήρα **(5)** και κλείστε τα κλείστρα **(6)**.

Αναρρόφηση των υγρών

Ο απορροφητήρας είναι εξοπλισμένος με έναν πλωτήρα. Όταν επιτευχθεί το μέγιστο ύψος πλήρωσης, μειώνεται η ισχύς αναρρόφησης. Απενεργοποιήστε αμέσως τον απορροφητήρα (διακόπτης On/Off **(3)** στη θέση **0**).

Αδειάστε το δοχείο **(1)**.

Βήματα εργασίας μετά την υγρή αναρρόφηση

Για την αποφυγή δημιουργίας μούχλας μετά την υγρή αναρρόφηση:

– Αφαιρέστε το επάνω μέρος του απορροφητήρα **(5)** και αφήστε το να στεγνώσει καλά.
– Αφαιρέστε το φίλτρο **(28)** και αφήστε το επίσης να στεγνώσει καλά.

Συντήρηση και σέρβις

Συντήρηση και καθαρισμός

- ▶ **Τραβήξτε το φις από την πρίζα, προτού συντηρήσετε ή καθαρίσετε τον απορροφητήρα, προτού κάνετε ρυθμίσεις στη συσκευή, αλλάξετε εξαρτήματα ή φυλάξετε τον απορροφητήρα.** Αυτά τα προληπτικά μέτρα ασφαλείας μειώνουν τον κίνδυνο από τυχόν αθέλητη εκκίνηση του απορροφητήρα.
- ▶ **Διατηρείτε τον απορροφητήρα και τις σχισμές αερισμού σε καθαρή κατάσταση να μπορείτε για να εργάζεστε καλά και ασφαλώς.**

Μια τυχόν αναγκαία αντικατάσταση του ηλεκτρικού καλωδίου πρέπει να διεξαχθεί από τη **Bosch** ή από ένα εξουσιοδοτημένο κέντρο σέρβις για ηλεκτρικά εργαλεία της **Bosch**, για να αποφευχθεί έτσι κάθε κίνδυνος της ασφάλειας.

- ▶ **Κατά τη συντήρηση και τον καθαρισμό του απορροφητήρα φοράτε μια προσωπίδα προστασίας από τη σκόνη.**

Καθαρίζετε το περίβλημα του απορροφητήρα κάπου-κάπου με ένα υγρό πανί.

▶ **Μην καθαρίζετε τον απορροφητήρα με πεπιεσμένο αέρα.** Το φίλτρο ή άλλα εξαρτήματα μπορεί να υποστούν ζημιά.

Καθαρισμός/αλλαγή φίλτρου (βλέπε εικόνες I-J)

Η ισχύς αναρρόφησης εξαρτάται από την κατάσταση του φίλτρου. Καθαρίζετε για αυτό τακτικά το φίλτρο.

Αντικαταστήστε αμέσως ένα χαλασμένο φίλτρο.

– Ανοίξτε τα κλείστρα **(6)** και αφαιρέστε το επάνω μέρος του απορροφητήρα **(5)**.
– Γυρίστε το στήριγμα φίλτρου **(27)** μέχρι τέρμα στη φορά περιστροφής 🔓 και αφαιρέστε το φίλτρο **(28)**.
– Βουρτσίστε τα φυλλαράκια του φίλτρου με μια μαλακιά βούρτσα
ή
αντικαταστήστε ένα χαλασμένο φίλτρο.
– Περάστε το φίλτρο **(28)** πάνω στο καλάθι του φίλτρου **(29)** και γυρίστε το στήριγμα του φίλτρου **(27)** μέχρι τέρμα στη φορά περιστροφής 🔒.
Προσέξτε, ώστε το άνοιγμα του φίλτρου **(28)** να βρίσκεται ακριβώς πάνω στα έκκεντρο ρύθμισης της θέσης του καλαθιού του φίλτρου **(29)**. Το στήριγμα του φίλτρου **(27)** ασφαλίζει αισθητά.

Καθαρισμός του δοχείου

Σφουγγίζετε το δοχείο **(1)** κάπου-κάπου με μη διαβρωτικό απορρυπαντικό του εμπορίου και αφήστε το να στεγνώσει.

Βλάβες

Το τακτικό άδειασμα του δοχείου **(1)** εξασφαλίζει μια ιδανική ισχύ αναρρόφησης.

Ελέγξτε σε περίπτωση ανεπαρκούς ισχύς αναρρόφησης:
– Είναι το επάνω μέρος του απορροφητήρα **(5)** σωστά τοποθετημένο;
– Είναι το σύστημα εύκαμπτων σωλήνων φραγμένο;
– Είναι οι σωλήνες αναρρόφησης **(17)** συνδεδεμένοι σταθερά μεταξύ τους;
– Είναι το δοχείο **(1)** γεμάτο;
– Είναι ο σάκος σκόνης **(25)** γεμάτος;
– Είναι το φίλτρο **(28)** μπουκωμένο με σκόνη;

Εάν μετά η ισχύς αναρρόφησης δεν επιτευχθεί, απευθυνθείτε στην υπηρεσία εξυπηρέτησης πελατών της **Bosch**.

Σε περίπτωση υπερθέρμανσης, ο απορροφητήρας απενεργοποιείται αυτόματα. Ενεργήστε ως ακολούθως:
– Γυρίστε τον διακόπτη On/Off **(3)** στη θέση **0**.
– Βεβαιωθείτε, ότι το δοχείο **(1)** και ο σάκος σκόνης **(25)** είναι άδεια και ότι ο εύκαμπτος σωλήνας αναρρόφησης **(14)** και το φίλτρο **(28)** δεν είναι φραγμένα.
– Αφήστε τον απορροφητήρα να κρυώσει για 60 λεπτά.
– Τραβήξτε το φις από την πρίζα και τοποθετήστε το εκ νέου στην πρίζα.

Εάν μετά ο απορροφητήρας δεν μπορεί να ενεργοποιηθεί, έχει ίσως λιώσει η ασφάλεια για την προστασία του απορροφητήρα. Απευθυνθείτε στην υπηρεσία εξυπηρέτησης πελατών της **Bosch**, για την αλλαγή της ασφάλειας.

Φύλαξη και μεταφορά (βλέπε εικόνα K)

– Τυλίξτε τον εύκαμπτο σωλήνα αναρρόφησης **(14)** γύρω από το επάνω μέρος του απορροφητήρα **(5)** και σπρώξτε τον εύκαμπτο σωλήνα αναρρόφησης στο στήριγμα **(13)**.
– Τυλίξτε το ηλεκτρικό καλώδιο γύρω από το στήριγμα καλωδίου **(10)**.
– Τοποθετήστε τους σωλήνες αναρρόφησης **(17)**, το κυρτό ακροφύσιο **(15)** και το ακροφύσιο αναρρόφησης αρμών **(16)** στο στήριγμα **(12)** για τα εξαρτήματα αναρρόφησης.
– Τοποθετήστε το πέλμα δαπέδου **(18)** στο στήριγμα **(11)**.
– Μεταφέρετε τον απορροφητήρα από τη λαβή μεταφοράς **(4)**.
– Φυλάξτε τον απορροφητήρα σε έναν στεγνό χώρο και ασφαλίστε τον από τυχόν αναρμόδια χρήση.

Σέρβις πελατών και παροχή συμβουλών χρήσης

Ελλάδα

Τηλ.: 210 5701258

Θα βρείτε τον σύνδεσμο (link) των διευθύνσεων σέρβις και τους όρους της εγγύησης στην τελευταία σελίδα.

Δώστε σε όλες τις ερωτήσεις και παραγγελίες ανταλλακτικών οπωσδήποτε το 10ψήφιο κωδικό αριθμό σύμφωνα με την πινακίδα τύπου του προϊόντος.

Απόσυρση

Ο απορροφητήρας, τα εξαρτήματα και οι συσκευασίες πρέπει να ανακυκλώνονται με τρόπο φιλικό προς το περιβάλλον.



Μη πετάτε τον απορροφητήρα στα οικιακά απορρίμματα!

Μόνο για χώρες της ΕΕ:

Τα ηλεκτρικά και ηλεκτρονικά εργαλεία, που δε χρησιμοποιούνται πλέον, πρέπει να συλλέγονται ξεχωριστά και να αποσύρονται με τρόπο φιλικό στο περιβάλλον. Χρησιμοποιείτε τα καθορισμένα συστήματα συλλογής. Η λανθασμένη απόσυρση μπορεί να είναι επιβλαβής για το περιβάλλον και την υγεία λόγω των επικίνδυνων ουσιών που ενδεχομένως περιέχει.

Türkçe

Elektrikli süpürgeler için güvenlik talimatı



Bütün güvenlik talimatını ve uyarıları okuyun. Güvenlik talimatlarına ve uyarılara uyulmadığı takdirde elektrik çarpmasına,

yangına ve/veya ciddi yaralanmalara neden olunabilir.

Bütün uyarıları ve talimat hükümlerini ileride kullanmak üzere saklayın.

- ▶ **Bu elektrikli süpürge çocukların ve fiziksel, duyusal veya zihinsel yetenekleri sınırlı veya yeterli deneyim ve bilgisi olmayan kişilerin kullanması için tasarlanmamıştır.** Aksi takdirde hatalı kullanım ve yaralanma tehlikesi vardır.
- ▶ **Çocuklara göz kulak olun.** Bu yolla çocukların elektrikli süpürge ile oynamasını önlersiniz.

⚠UYARI **Örneğin kayın ağacı veya meşe ağacı tozu, taş tozu, asbest gibi sağlığa zararlı maddeleri emdirmeyin.** Bu maddeler kanserojen kabul edilir. Ülkenizde geçerli olan sağlığa zararlı maddelerle çalışmaya yönelik düzenlemeler/yasal mevzuat hakkında bilgi alın.

- ▶ **Elektrikli süpürgeyi ancak kullanımı hakkında yeterli bilgi aldıktan sonra kullanın.** Aletin kullanımı hakkında dikkatli bilgi edinme hatalı kullanma ve yaralanma riskini azaltır.

⚠UYARI **Bu elektrikli süpürge kuru maddelerin ve uygun önlemlerle sıvıların emilmesine uygundur.** Aletin içine sıvı sızması elektrik çarpma tehlikesini artırır.

- ▶ **Bu elektrikli süpürge ile örneğin benzin, yağ, alkol, çözücü madde gibi yanıcı veya patlayıcı maddeleri emdirmeyin. Kızgın, yanıcı veya patlayıcı tozları emdirmeyin. Elektrikli süpürgeyi patlama olasılığı bulunan mekanlarda çalıştırmayın.** Tozlar, buharlar veya sıvılar tutuşabilir veya patlayabilir.

⚠UYARI **Köpük veya su dışarı çıkacak olursa elektrikli süpürgeyi hemen kapatın ve hazneyi boşaltın.** Aksi takdirde elektrikli süpürge hasar görebilir.

- ▶ **DİKKAT! Elektrikli süpürge sadece kapalı mekanlarda saklanabilir.**
- ▶ **DİKKAT! Şamandırayı düzenli aralıklarla temizleyin ve hasar olup olmadığını kontrol edin.** Aksi takdirde tam işlev sağlanamaz.
- ▶ **Elektrikli süpürgenin nemli ortamlarda kullanılması zorunlu ise, arıza akımı koruma şalteri kullanın.** Arıza akımı koruma şalterinin kullanımı elektrik çarpma tehlikesini azaltır.
- ▶ **Her kullanımdan önce elektrikli süpürgeyi, kabloyu ve fişi kontrol edin. Herhangi bir hasar tespit ederseniz elektrikli süpürgeyi kullanmayın. Elektrikli süpürgeyi kendiniz açmayın ve aletin kalifiye uzman personel tarafından, orijinal yedek parça kullanma koşulu ile onarılmasını sağlayın.** Hasarlı elektrikli süpürge, kablo ve fiş elektrik çarpma riskini artırır.
- ▶ **Kablonun üstünden geçmeyin veya kabloyu ezmeyin. Fişi prizden çıkarmak veya elektrikli süpürgeyi hareket ettirmek için kablodan çekmeyin.** Hasarlı kablolar elektrik çarpma tehlikesini artırır.
- ▶ **Elektrikli süpürgede bakım veya temizlik, alet ayarları, aksesuar değişimi veya sökme yapmadan önce fişi prizden çekin.** Bu önlem elektrikli süpürgenin yanlışlıkla ve istenmeden çalıştırılmasını önler.
- ▶ **Çalışma yerinizin iyice havalandırılmasını sağlayın.**
- ▶ **Elektrikli süpürgenin sadece kalifiye uzman personel tarafından ve orijinal yedek parça kullanılarak onarılmasını sağlayın.** Bu şekilde elektrikli süpürgenin güvenliğini sağlarsınız.
- ▶ **Çalışmaya başlamadan önce her defasında emme hortumunun düzgün işlev görüp görmediğini kontrol edin. Bu işlem esnasında dışarı toz sızmasını önlemek için emme hortumunu elektrikli süpürgeye takılı bırakın.** Aksi takdirde toz soluyabilirsiniz.
- ▶ **Elektrikli süpürgenin üzerine oturmayın.** Elektrikli süpürgeye hasar verebilirsiniz.
- ▶ **Şebeke bağlantı kablosunu ve emme hortumunu dikkatli kullanın.** Başkalarını riske atabilirsiniz.
- ▶ **Elektrikli süpürgeyi doğrudan gelen su huzmesi ile temizlemeyin.** Elektrikli süpürgenin üst parçası içine su sızması elektrik çarpma riskini artırır.
- ▶ **Elektrikli süpürgeyi kalıcı bir emme cihazı olarak kullanmayın.**

Semboller

Aşağıdaki semboller elektrikli süpürgenizin kullanılmasında önemli olabilir. Lütfen sembolleri ve anlamlarını aklınızda tutun. Sembollerin doğru yorumu elektrikli süpürgenizi daha iyi ve güvenli kullanmanıza yardımcı olur.

Semboller ve anlamları	
0	**Kapama**
1	**Emme** Birikmiş tozun emilmesi

Ürün ve performans açıklaması

Lütfen kullanım kılavuzunun ön kısmındaki resimlere dikkat edin.

Usulüne uygun kullanım

Islak/kuru elektrikli süpürge, kuru ve nemli malzemelerin yanı sıra standart ev tipi miktar ve bileşimlerdeki sulu sıvıların vakumlanması için uygundur. Üfleme fonksiyonu yalnızca tozu dışarı üflemek için uygundur, toz alma için uygun değildir.

Elektrikli süpürge sadece karma kullanımda özel kullanım için tasarlanmıştır.

Homojen, zararlı maddelerin sürekli emilmesine ve kül emilmesine izin verilmez. Bu amaca uygun özel elektrikli süpürgeler veya emiş sistemleri kullanılmalıdır.

Şekli gösterilen elemanlar

Şekli gösterilen bileşenlerin numaraları grafik sayfasındaki elektrik süpürgesi resmindeki numaralarla aynıdır.

(1) Hazne

(2) Hortum yuvası emme fonksiyonu

(3) Açma/kapama şalteri
(4) Taşıma tutamağı
(5) Elektrikli süpürgenin üst kısmı
(6) Elektrikli süpürgenin üst kısmındaki kilit
(7) Döner tekerlek
(8) Döner tekerlek freni
(9) Hortum yuvası üfleme fonksiyonu
(10) Kablo tutucu düzeneği
(11) Zemin nozülü tutucusu
(12) Emme aksesuarı tutucusu
(13) Emme hortumu tutucusu
(14) Emme hortumu
(15) Kavisli nozül
(16) Derz memesi
(17) Emme borusu
(18) Taban memesi
(19) Zemin nozülü ek parçası
(20) Emme hortumu tutucusu için bağlantı parçası
(21) Basma düğmesi
(22) Zemin nozülü ek parçası için kilit açma tuşları
(23) Tekerlek bağlantı parçaları
(24) Sabitleme pimi
(25) Toz torbası
(26) Bağlantı flanşı
(27) Filtre tutucusu
(28) Filtre
(29) Şamandıralı filtre sepeti

Teknik veriler

Islak/kuru elektrikli süpürge		PAS15-200
Sipariş numarası		**3 603 CE7 0..**
Giriş gücü	W	1000
Hazne hacmi (brüt)	l	15
Net hacim (sıvı)	l	5
Toz torbası hacmi	l	8
Vakum		
– Elektrikli süpürge[A)]	hPa	200
– Türbin	hPa	225
Akış miktarı		
– Elektrikli süpürge[A)]	m^3/sa	97
– Türbin	m^3/sa	108
Ağırlık[B)]	kg	6,2
Koruma sınıfı		⧈/II
Koruma türü		IPX4

A) Emme hortumu **(14)** ile ölçülmüştür
B) Şebeke bağlantı kablosu, emme hortumu, kavisli nozül ve monte edilmiş tekerleklerle ölçülmüştür

Veriler 230 V'luk bir anma gerilimi [U] için geçerlidir. Farklı gerilimlerde ve farklı ülkelere özgü tiplerde bu veril değişebilir.

Montaj

▶ **Elektrikli süpürgede bakım veya temizlik, alet ayarları, aksesuar değişimi veya sökme yapmadan önce fişi prizden çekin.** Bu önlem elektrikli süpürgenin yanlışlıkla ve istenmeden çalıştırılmasını önler.

Emme hortumu tutucusunun takılması (bkz. resim A)

Emme hortumu tutucusunu **(13)** dayanak noktasına kadar öngörülen bağlantı parçasına **(20)** itin.

Emme hortumunun takılması

Emme fonksiyonu (bkz. resim B)

Emme hortumunu **(14)** hortum yuvasına **(2)** yerleştirin ve hortumu saat yönünde dayanak noktasına varana kadar çevirin.

Üfleme fonksiyonu (bkz. resim C)

▶ **Bu elektrikli süpürgenin üfleme fonksiyonu vardır. Atık havayı mekan içine üfletmeyin. Üfleme fonksiyonunu sadece temiz bir hortumla kullanın.** Tozlar sağlığa zararlı olabilir.

▶ **Üfleme fonksiyonunu kullanmadan önce hortumda tortu olup olmadığını kontrol edin. Biriken tozu karıştırmaktan kaçının.** Toz karışması riski varsa koruyucu gözlük ve toz maskesi kullanın.

Üfleme fonksiyonu, çok yüksek emiş gücü nedeniyle vakumlamanın mümkün olmadığı işler için uygundur; örneğin bir pancar bitkisinden az miktarda kurumuş yaprak temizlemek.

Elektrikli süpürgeyi en az 5 sn süreyle çalıştırın (açma/kapama şalteri **(3)** ilgili **1** konumunda), bu sayede emme hortumunda **(14)** biriken tozları temizleyebilirsiniz.

Emme hortumunu **(14)** saat yönünün tersinde dayanak noktasına kadar çevirin ve hortum bağlantı parçasından (emme fonksiyonu) **(2)** çekin.

Emme hortumunu **(14)** ilgili hortum bağlantı parçasına (üfleme fonksiyonu) **(9)** takın ve saat yönünde dayanak noktasına kadar çevirin.

Emme aksesuarının takılması

Emme hortumu **(14)** bir klips sistemi ile donatılmıştır, bunun sayesinde emme aksesuarları (kavisli nozül **(15)**) bağlanabilir.

Kavisli nozülün takılması (bkz. resim D)

– Kavisli nozülü **(15)** emme hortumuna **(14)**, emme hortumunun her iki basmalı düğmesi **(21)** duyulur şekilde yerine oturana kadar oturtun.
– Çıkarmak için basmalı düğmelere **(21)** içe doğru bastırın ve parçaları birbirinden ayırın.

Memelerin ve boruların takılması

– Gerektiğinde emme borularını **(17)** sıkıca birbirine ve sonra sıkıca kavisli memeye **(15)** takın.
– Zemin memesini **(18)** veya derz memesini **(16)** sıkıca emme borusuna **(17)** veya kavisli (açılı) memeye **(15)** takın.

Zemin nozülü ek parçasının çıkarılması/takılması (bkz. resim E)

Çıkarmak için kilit açma tuşlarına **(22)** ilgili zemin nozülünde **(18)** basın. Ek parça **(19)** zemin nozülünden ayrılır.

Takmak için yeni bir ek parçayı ilgili zemin nozülüne **(18)** oturtun.

Tekerleklerin takılması/çıkarılması (bkz. resim F)

▶ **Elektrikli süpürgeyi kullanmadan önce teker frenlerini işlevsellik bakımından kontrol edin.**

Takmak için, sabitleme pimlerini **(24)** ilgili tekerleklerde **(7)** dayanak noktasına kadar tekerlek bağlantı parçalarına **(23)** oturtun.

Çıkarmak için, tekerlek frenini **(8)** serbest bırakın ve tekerlekleri **(7)** ilgili tekerlek bağlantı parçalarından **(23)** çekin.

Toz torbasının takılması/değiştirilmesi (kuru emme) (bkz. resimler G–H)

Kuru emme için bir toz torbası kullanabilirsiniz. Bu durum, tozun imha edilmesini kolaylaştırır.

Kilitleri **(6)** açın ve elektrikli süpürge üst parçasını **(5)** çıkarın.

Takmak için, toz torbasını **(25)** ilgili elektrikli süpürgenin bağlantı flanşı **(26)** üzerinden yerleştirin. Toz torbasının tüm uzunluğunun haznenin **(1)** iç duvarına dayandığından emin olun.

Değiştirmek için, dolu toz torbasını **(25)** bağlantı flanşından **(26)** arkaya doğru çekin, elektrikli süpürgeden çıkarın ve yeni bir toz torbası takın.

Elektrikli süpürgenin üst kısmını **(5)** takın ve kilitleri **(6)** kapatın.

İşletim

▶ **Elektrikli süpürgede bakım veya temizlik, alet ayarları, aksesuar değişimi veya sökme yapmadan önce fişi prizden çekin.** Bu önlem elektrikli süpürgenin yanlışlıkla ve istenmeden çalıştırılmasını önler.

Çalıştırma

▶ **Şebeke gerilimine dikkat edin!** Akım kaynağının gerilimi elektrik süpürgesinin tip etiketinde belirtilen verilere uygun olmalıdır.

Elektrikli süpürge, patlama tehlikesi olan odalarda kullanılmamalıdır.

Enerjiden tasarruf etmek için elektrik süpürgesini sadece kullanacağınız zaman açın.

Optimum emme performansı sağlamak içi emme hortumunu **(14)** her zaman komple olarak elektrikli süpürgenin üst parçasından **(5)** çözmeniz gerekir.

▶ **Sadece hasarsız filtre kullanın (filtrede çatlak, delik ve benzerleri olmamalıdır). Hasarlı filtreyi hemen değiştirin.**

Açma/kapama

Elektrikli süpürgeyi **açmak** için açma/kapama şalterini **(3)** ilgili **1** konumuna çevirin.

Elektrikli süpürgeyi **kapatmak** için açma/kapama şalterini **(3)** ilgili **0** konumuna çevirin.

Kuru emme

Kuru emme için mümkünse bir toz torbası kullanın.

Toz torbası dolduğunda yenisiyle değiştirin.

▶ **Her kullanımdan sonra toz torbasını kontrol edin.**

Islak emme

▶ **Bu elektrikli süpürge ile örneğin benzin, yağ, alkol, çözücü madde gibi yanıcı veya patlayıcı maddeleri emdirmeyin. Kızgın, yanıcı veya patlayıcı tozları emdirmeyin. Elektrikli süpürgeyi patlama olasılığı bulunan mekanlarda çalıştırmayın.** Tozlar, buharlar veya sıvılar tutuşabilir veya patlayabilir.

▶ **Bu elektrikli süpürge su pompası olarak kullanılamaz.** Bu elektrikli süpürge hava ve su karışımının emdirilmesi için tasarlanmıştır.

▶ **Elektrik süpürgesinde bir çalışma yapmadan önce her zaman fişi prizden çekin.**

Islak emmeden önceki çalışma adımları

Kilitleri **(6)** açın ve elektrikli süpürge üst parçasını **(5)** çıkarın.

Islak emmeden önce toz torbasını **(25)** çıkarın ve hazneyi **(1)** boşaltın.

Filtreyi **(28)** temizleyin.

Elektrikli süpürgenin üst kısmını **(5)** takın ve kilitleri **(6)** kapatın.

Sıvıların emilmesi

Elektrikli süpürge bir şamandıra ile donatılmıştır. Maksimum dolum seviyesine ulaşıldığında, emme gücü azaltılır. Elektrikli süpürgeyi hemen kapatın (açma/kapama şalteri **(3)** ilgili **0** konumunda).

Hazneyi **(1)** boşaltın.

Islak emmeden sonraki çalışma adımları

Islak emmeden sonra küf oluşumunu önlemek için:
- Elektrikli süpürgenin üst kısmını **(5)** çıkarın ve iyice kurumasını bekleyin.
- Filtreyi **(28)** çıkarın ve aynı şekilde iyice kurumasını bekleyin.

Bakım ve servis

Bakım ve temizlik

- ▶ **Elektrikli süpürgede bakım veya temizlik, alet ayarları, aksesuar değişimi veya sökme yapmadan önce fişi prizden çekin.** Bu önlem elektrikli süpürgenin yanlışlıkla ve istenmeden çalıştırılmasını önler.
- ▶ **Verimli ve güvenli çalışabilmek için elektrikli süpürgeyi ve havalandırma aralıklarını temiz tutun.**

Bağlantı kablosunun değiştirilmesi gerekli ise, güvenlik nedenlerinden dolayı bu tertibat **Bosch**'den veya **Bosch** elektrikli el aletleri yetkili servisinden temin edilmelidir.

- ▶ **Elektrikli süpürgenin bakımını yaparken ve elektrikli süpürgeyi taşırken koruyucu toz maskesi kullanın.**

Elektrikli süpürgenin gövdesini zaman zaman nemli bir bezle temizleyin.

- ▶ **Elektrikli süpürgeyi basınçlı hava ile temizlemeyin.** Filtre veya diğer bileşenler hasar görebilir.

Filtrenin temizlenmesi/değiştirilmesi (bkz. resimler I–J)

Emme gücü filtre durumuna bağlıdır. Bu nedenle filtreyi düzenli olarak temizleyin.

Hasarlı filtreyi hemen değiştirin.
- Kilitleri **(6)** açın ve elektrikli süpürgenin üst kısmını **(5)** çıkartın.
- Filtre tutucusunu **(27)** dayanak noktasına kadar dönme yönünde çevirin ve filtreyi **(28)** çıkarın.
- Filtrenin lamellerini yumuşak bir fırça ile fırçalayın
  veya
  hasarlı filtreyi değiştirin.
- Filtreyi **(28)** filtre sepetinin **(29)** üzerine koyun ve filtre tutucu düzeneğini **(27)** dönme yönünde dayanağa varana kadar çevirin.
  Filtre **(28)** deliğinin filtre sepetinin **(29)** konumlandırma kamlarına tam olarak oturduğundan emin olun. Filtre tutucu düzeneği **(27)** belirgin bir şekilde yerine oturur.

Haznenin temizlenmesi

Hazneyi **(1)** zaman zaman piyasada bulunan aşındırıcı olmayan temizlik maddesi ile silin ve kurumasını bekleyin.

Arızalar

Kabın **(1)** düzenli olarak boşaltılması, optimum emiş gücü sağlar.

Yeterli emme gücü yoksa şu kontrolleri yapın:
- Elektrikli süpürgenin üst kısmı **(5)** doğru yerleştirildi mi?
- Hortum sistemi tıkalı mı?
- Emme borusu **(17)** tıkanmış mı?
- Kap **(1)** dolu mu?
- Toz torbası **(25)** dolu mu?
- Filtre **(28)** toz nedeniyle tıkanmış mı?

Bundan sonra emiş gücüne ulaşılmazsa **Bosch** yetkili servisine başvurun.

Aşırı ısınma durumunda elektrikli süpürge otomatik olarak kapanır. Aşağıdaki gibi ilerleyin:
- Açma/kapama şalterini **(3)** ilgili **0** konumuna getirin.
- Haznenin **(1)** ve toz torbasının **(25)** boş olduğundan ve emme hortumu **(14)** ile filtrenin **(28)** tıkalı olmadığından emin olun.
- Elektrikli süpürgenin 60 dakika soğumasını bekleyin.
- Enerji bağlantısı fişini prizden çekin ve tekrar prize takın.

Eğer bu işlemden sonra elektrikli süpürge çalıştırılamıyorsa, elektrikli süpürgeyi koruma sigortası atmış olabilir. Sigorta değişimi için ilgili **Bosch** müşteri hizmetleriyle iletişime geçin.

Saklama ve nakliye (bkz. resim K)
- Emme hortumunu **(14)** toz emme makinesinin üst parçasına **(5)** sarın ve emme hortumunu ilgili tutucuya **(13)** itin.
- Şebeke kablosunu kablo tutucu düzeneğine **(10)** sarın.
- Emme borularını **(17)**, kavisli nozülü **(15)** ve derz başlığını **(16)** ilgili emme aksesuarı tutucuna **(12)** takın.
- Taban memesini **(18)** tutucu düzeneğine **(11)** yerleştirin.
- Elektrikli süpürgeyi taşıma kolundan **(4)** tutun.
- Elektrikli süpürgeyi kuru bir odaya yerleştirin ve yetkisiz kullanıma karşı emniyete alın.

Müşteri hizmeti ve uygulama danışmanlığı

Türkiye

Marmara Elektrikli El Aletleri Servis Hizmetleri Sanayi ve Ticaret Ltd. Şti.
Tersane cd. Zencefil Sok.No:6 Karaköy
Beyoğlu / İstanbul
Tel.: +90 212 2974320
Fax: +90 212 2507200
E-mail: info@marmarabps.com

Bağrıaçıklar Oto Elektrik
Motorlu Sanayi Çarşısı Doğruer Sk. No:9
Selçuklu / Konya
Tel.: +90 332 2354576
Tel.: +90 332 2331952
Fax: +90 332 2363492
E-mail: bagriaciklarotoelektrik@gmail.com

Akgül Motor Bobinaj San. Ve Tİc. Ltd. Şti
Alaaddinbey Mahallesi 637. Sokak No:48/C
Nilüfer / Bursa
Tel.: +90 224 443 54 24
Fax: +90 224 271 00 86
E-mail: info@akgulbobinaj.com

Ankaralı Elektrik
Eski Sanayi Bölgesi 3. Cad. No: 43
Kocasinan / KAYSERİ
Tel.: +90 352 3364216
Tel.: +90 352 3206241

Fax: +90 352 3206242
E-mail: gunay@ankarali.com.tr

Asal Bobinaj
Eski Sanayi Sitesi Barbaros Cad. No: 24/C
Canik / Samsun
Tel.: +90 362 2289090
Fax: +90 362 2289090
E-mail: bpsasalbobinaj@hotmail.com

Aygem Elektrik Makine Sanayi ve Tic. Ltd. Şti.
10021 Sok. No: 11 AOSB
Çiğli / İzmir
Tel.: +90 232 3768074
Fax: +90 232 3768075
E-mail: boschservis@aygem.com.tr

Bakırcıoğlu Elektrik Makine Hırdavat İnşaat Nakliyat Sanayi ve Ticaret Ltd. Şti.
Karaağaç Mah. Sümerbank Cad. No:18/4
Merkez / Erzincan
Tel.: +90 446 2230959
Fax: +90 446 2240132
E-mail: bilgi@korfezelektrik.com.tr

Bosch Sanayi ve Ticaret A.Ş.
Elektrikli El Aletleri
Aydınevler Mah. İnönü Cad. No: 20
Küçükyalı Ofis Park A Blok
34854 Maltepe-İstanbul
Tel.: 444 80 10
Fax: +90 216 432 00 82
E-mail: iletisim@bosch.com.tr
www.bosch.com.tr

Bulsan Elektrik
İstanbul Cad. Devrez Sok. İstanbul Çarşısı
No: 48/29 İskitler
Ulus / Ankara
Tel.: +90 312 3415142
Tel.: +90 312 3410302
Fax: +90 312 3410203
E-mail: bulsanbobinaj@gmail.com

Çözüm Bobinaj
Küsget San.Sit.A Blok 11Nolu Cd.No:49/A
Şehitkamil/Gaziantep
Tel.: +90 342 2351507
Fax: +90 342 2351508
E-mail: cozumbobinaj2@hotmail.com

Onarım Bobinaj
Raif Paşa Caddesi Çay Mahallesi No:67
İskenderun / HATAY
Tel.: +90 326 613 75 46
E-mail: onarim_bobinaj31@mynet.com

Faz Makine Bobinaj
Cumhuriyet Mah. Sanayi Sitesi Motor
İşleri Bölümü 663 Sk. No:18
Murat Paşa / Antalya
Tel.: +90 242 3465876
Tel.: +90 242 3462885
Fax: +90 242 3341980
E-mail: info@fazmakina.com.tr

Günşah Otomotiv Elektrik Endüstriyel Yapı Malzemeleri San ve Tic. Ltd. Şti
Beylikdüzü Sanayi Sit. No: 210
Beylikdüzü / İstanbul
Tel.: +90 212 8720066
Fax: +90 212 8724111
E-mail: gunsahelektrik@ttmail.com

Sezmen Bobinaj Elektrikli El Aletleri İmalatı San ve Tic. Ltd. Şti.
Ege İş Merkezi 1201/4 Sok. No: 4/B
Yenişehir / İzmir
Tel.: +90 232 4571465
Tel.: +90 232 4584480
Fax: +90 232 4573719
E-mail: info@sezmenbobinaj.com.tr

Üstündağ Bobinaj ve Soğutma Sanayi
Nusretiye Mah. Boyacılar Aralığı No: 9
Çorlu / Tekirdağ
Tel.: +90 282 6512884
Fax: +90 282 6521966
E-mail: info@ustundagsogutma.com

IŞIKLAR ELEKTRİK BOBİNAJ
Karasoku Mahallesi 28028. Sokak No:20/A
Merkez / ADANA
Tel.: +90 322 359 97 10 - 352 13 79
Fax: +90 322 359 13 23
E-mail: isiklar@isiklarelektrik.com

Servis adreslerimize ve garanti koşullarımıza ait linke son sayfadan ulaşabilirsiniz.

Bütün başvuru ve yedek parça siparişlerinizde ürünün tip etiketi üzerindeki 10 haneli malzeme numarasını mutlaka belirtin.

Tasfiye

Elektrikli süpürgeler, aksesuar ve ambalaj malzemesi çevre dostu tasfiye amacıyla bir geri dönüşüm merkezine yollanmalıdır.



Elektrikli süpürgeyi evsel çöplerin içine atmayın!

Sadece AB ülkeleri için:

Kullanılamaz hale gelen elektrikli ve elektronik aletlerin ayrı toplanması ve çevreye duyarlı bir şekilde bertaraf edilmesi gerekmektedir. Belirtilen toplama sistemlerini kullanın. İçerdiği tehlikeli maddeler nedeniyle yanlış bertaraf edilmesi çevreye ve sağlığa zararlı olabilir.

Polski

Wskazówki dotyczące bezpieczeństwa pracy z odkurzaczami



Należy przeczytać wszystkie wskazówki dotyczące bezpieczeństwa i zalecenia. Nieprzestrzeganie wskazówek dotyczących bezpieczeństwa i zaleceń może doprowadzić do porażenia prądem elektrycznym, pożaru i/lub poważnych obrażeń ciała.

Należy starannie przechowywać wszystkie wskazówki dotyczące bezpieczeństwa i zalecenia dla dalszego zastosowania.

- **Odkurzacz nie jest przeznaczony do użytkowania przez dzieci oraz osoby o ograniczonych funkcjach fizycznych, sensorycznych lub umysłowych, ani przez osoby nieposiadające doświadczenia i/lub odpowiedniej wiedzy.** W przeciwnym wypadku istnieje niebezpieczeństwo niewłaściwej obsługi, a także ryzyko doznania urazów.
- **Dzieci powinny znajdować się pod nadzorem.** Tylko w ten sposób można zagwarantować, że dzieci nie będą się bawiły odkurzaczem.

⚠ OSTRZEŻENIE **Nie wolno odsysać materiałów szkodliwych dla zdrowia, np. pyłów buczyny lub drewna dębu, pyłu kamiennego ani azbestu.** Substancje te uznawane są za rakotwórcze. Użytkownik powinien zasięgnąć informacji na temat aktualnie obowiązujących w danym kraju ustaleń/przepisów regulujących zasady obchodzenia się z pyłami niebezpiecznymi dla zdrowia.

- **Odkurzacza wolno użyć tylko po zapoznaniu się ze wszystkimi ważnymi informacjami dotyczącymi jego użytkowania.** Właściwe przeszkolenie zmniejsza niebezpieczeństwo niewłaściwej obsługi, a także ryzyko doznania urazów.

⚠ OSTRZEŻENIE **Odkurzacz jest przeznaczony do odsysania suchych materiałów, a dzięki dodatkowemu osprzętowi, także do odsysania cieczy.** Przedostanie się cieczy do obudowy podwyższa ryzyko porażenia prądem.

- **Nie wolno odsysać za pomocą odkurzacza cieczy palnych ani wybuchowych, takich jak benzyna, olej, alkohol, rozpuszczalnik. Nie wolno odsysać pyłów gorących, tlących się ani wybuchowych. Nie wolno używać odkurzacza w pomieszczeniach zagrożonych wybuchem.** Pyły, opary lub ciecze mogą się zapalić lub wybuchnąć.

⚠ OSTRZEŻENIE **Po zauważeniu wycieku wody lub piany, odkurzacz należy natychmiast wyłączyć i opróżnić zbiornik.** W przeciwnym wypadku może dojść do uszkodzenia odkurzacza

- **UWAGA! Odkurzacz wolno przechowywać wyłącznie w pomieszczeniach zamkniętych.**
- **UWAGA! Pływak należy regularnie czyścić i sprawdzać, czy nie jest on uszkodzony.** W przeciwnym wypadku może dojść do zakłóceń jego działania.
- **Jeżeli nie da się uniknąć zastosowania odkurzacza w wilgotnym otoczeniu, należy użyć wyłącznika ochronnego różnicowoprądowego.** Zastosowanie wyłącznika ochronnego różnicowoprądowego zmniejsza ryzyko porażenia prądem.
- **Przed każdym zastosowaniem urządzenia należy skontrolować odkurzacz, jego przewód i wtyczkę. W razie stwierdzenia uszkodzeń nie wolno użytkować odkurzacza. Nie wolno samodzielnie otwierać odkurzacza, a jego naprawę należy zlecać jedynie wykwalifikowanym fachowcom i wykonać ją tylko przy użyciu oryginalnych części zamiennych.** Uszkodzone odkurzacze, przewody i wtyczki zwiększają ryzyko porażenia prądem elektrycznym.
- **Nie wolno najeżdżać na przewód, zginać go lub zgniatać. Nie wolno ciągnąć za przewód, aby wyjąć wtyczkę z gniazda lub przesunąć odkurzacz z miejsca na miejsce.** Uszkodzone przewody zwiększają ryzyko porażenia prądem.
- **Przed przystąpieniem do zmiany nastaw, wymianą osprzętu lub przed odłożeniem odkurzacza, należy wyjąć wtyczkę z gniazda sieciowego.** Ten środek ostrożności zapobiega niezamierzonemu włączeniu się odkurzacza.
- **Należy zawsze dbać o dobrą wentylację stanowiska pracy.**
- **Naprawę odkurzacza należy zlecać jedynie wykwalifikowanym fachowcom i wykonać ją tylko przy użyciu oryginalnych części zamiennych.** Tylko w ten sposób można zagwarantować zachowanie bezpieczeństwa odkurzacza.
- **Przed uruchomieniem urządzenia należy skontrolować stan techniczny węża. Wąż należy przedtem zamocować do odkurzacza, aby nie nastąpiło niezamierzone wyrzucenie pyłu na zewnątrz.** Mogło by wówczas dojść do przedostania się pyłu do dróg oddechowych.
- **Nie wolno siadać na odkurzaczu.** Może to spowodować uszkodzenie odkurzacza.
- **Należy ostrożnie obchodzić się z przewodem sieciowym i wężem.** Mogą one stanowić zagrożenie dla innych osób.
- **Odkurzacza nie wolno czyścić strumieniem wody skierowanym bezpośrednio na niego.** Przedostanie się wody do górnej części odkurzacza zwiększa ryzyko porażenia prądem elektrycznym.
- **Nie używać odkurzacza jako urządzenia odsysającego w trybie ciągłym.**

Symbole

Następujące symbole mogą mieć znaczenie podczas pracy z odkurzaczem. Proszę zapamiętać te symbole i ich znaczenia. Właściwa interpretacja symboli sprzyja lepszemu i bezpieczniejszemu użytkowaniu odkurzacza.

Symbole i ich znaczenie	
0	**Wyłączanie**
1	**Odsysanie pyłu** Odsysanie zalegających pyłów

Opis produktu i jego zastosowania

Należy kierować się rysunkami umieszczonymi w przedniej części instrukcji eksploatacji.

Użycie zgodne z przeznaczeniem

Odkurzacz do pracy na sucho i mokro jest przeznaczony do zasysania suchych i wilgotnych materiałów oraz wodnistych cieczy w ilościach oraz składach typowych dla gospodarstw domowych. Funkcja nadmuchu jest przeznaczona do zdmuchiwania, ale nie do usuwania pyłu.

Odkurzacz jest przeznaczony wyłącznie do użytku prywatnego w trybie mieszanym.

Nie jest dozwolone ciągłe zasysanie jednorodnych, szkodliwych dla zdrowia materiałów ani odsysanie pyłu. Do tego celu należy użyć specjalnych odkurzaczy lub systemów odsysania specjalnego przeznaczenia.

Przedstawione graficznie komponenty

Numeracja przedstawionych graficznie komponentów odnosi się do schematu odkurzacza na stronach graficznych.

(1) Zbiornik
(2) Uchwyt węża (funkcja odsysania)
(3) Włącznik/wyłącznik
(4) Uchwyt transportowy
(5) Górna część odkurzacza
(6) Zatrzask górnej części odkurzacza
(7) Rolka bieżna
(8) Hamulec rolki bieżnej
(9) Uchwyt węża (funkcja nadmuchu)
(10) Uchwyt na przewód sieciowy
(11) Uchwyt dyszy do podłóg
(12) Uchwyt na osprzęt odkurzacza
(13) Uchwyt węża odsysającego
(14) Wąż odsysający
(15) Dysza wygięta
(16) Dysza do fug
(17) Rura
(18) Dysza do podłóg
(19) Nasadka dyszy do podłóg
(20) Mocowanie uchwytu węża odsysającego
(21) Przycisk
(22) Przyciski odblokowujące nasadkę dyszy do podłóg
(23) Mocowania rolek bieżnych
(24) Trzpień mocujący
(25) Worek na pył
(26) Kołnierz
(27) Uchwyt filtra
(28) Filtr
(29) Filtr podstawowy z pływakiem

Dane techniczne

Odkurzacz do pracy na sucho i mokro		PAS15-200
Numer katalogowy		**3 603 CE7 0..**
Moc nominalna	W	1000
Pojemność zbiornika (brutto)	l	15
Pojemność zbiornika netto (ciecz)	l	5
Pojemność worka na pył	l	8
Podciśnienie		
– odkurzacz[A)]	hPa	200
– turbina	hPa	225
Przepływ powietrza		
– odkurzacz[A)]	m^3/h	97
– turbina	m^3/h	108
Waga[B)]	kg	6,2
Klasa ochrony		⧈/II
Stopień ochrony		IPX4

A) Zmierzono z wężem odsysającym **(14)**

B) Zmierzone z przewodem sieciowym, wężem odsysającym, dyszą wygiętą i zamontowanymi kółkami

Dane obowiązują dla napięcia znamionowego [U] 230 V. Przy napięciach odbiegających od powyższego i w przypadku specjalnych wersji produktu sprzedawanych w niektórych krajach dane te mogą się różnić.

Montaż

▶ **Przed przystąpieniem do zmiany nastaw, wymianą osprzętu lub przed odłożeniem odkurzacza, należy wyjąć wtyczkę z gniazda sieciowego.** Ten środek ostrożności zapobiega niezamierzonemu włączeniu się odkurzacza.

Montaż uchwytu węża odsysającego (zob. rys. A)

Wsunąć uchwyt **(13)** węża odsysającego aż do oporu w przewidziane do tego celu mocowanie **(20)**.

Montaż węża

Funkcja odsysania (zob. rys. B)

Wąż odsysający **(14)** włożyć w uchwyt węża **(2)** i obrócić go w kierunku zgodnym z ruchem wskazówek zegara aż do oporu.

Funkcja nadmuchu (zob. rys. C)

- ▶ **Odkurzacz jest wyposażony w funkcję wydmuchu. Nie wolno kierować strumienia wydmuchu w powietrze. Z funkcji wydmuchu należy korzystać tylko przy zastosowaniu czystego węża.** Pyły mogą być szkodliwe dla zdrowia.
- ▶ **Przed użyciem funkcji nadmuchu należy sprawdzić, czy we wnętrzu węża nie znajdują się zanieczyszczenia. Należy unikać wzbijania w powietrze nagromadzonego pyłu.** W przypadku ryzyka wzbicia pyłu w powietrze należy używać okularów ochronnych i maski przeciwpyłowej.

Funkcja zdmuchiwania jest przeznaczona do prac w miejscach, gdzie zbyt wysoka siła ssania uniemożliwia korzystanie z funkcji odsysania, np. podczas usuwania niewielkich ilości zeschłych liści z grządki.

Włączyć odkurzacz na co najmniej 5 s (włącznik/wyłącznik **(3)** w pozycji **1**), aby oczyścić wąż odsysający **(14)** z osadów pyłu.

Wąż odsysający **(14)** obrócić w kierunku przeciwnym do ruchu wskazówek zegara aż do oporu i wyjąć go z uchwytu węża (funkcja odsysania) **(2)**.

Wąż odsysający **(14)** włożyć w uchwyt węża (funkcja nadmuchu) **(9)** i obrócić go aż do oporu w kierunku zgodnym z ruchem wskazówek zegara.

Montaż osprzętu odkurzacza

Wąż odsysający **(14)** jest wyposażony w system Clip, który umożliwia podłączenie osprzętu (dyszy wygiętej **(15)**).

Montaż dyszy wygiętej (zob. rys. D)

- – Podłączyć dyszę wygiętą **(15)** do węża odsysającego **(14)**, aż do słyszalnego zablokowania obu przycisków **(21)** węża odsysającego.
- – W celu demontażu należy nacisnąć przyciski **(21)** do wewnątrz i rozłączyć oba elementy.

Montaż dysz i rur

- – Należy połączyć ze sobą rury **(17)**, a następnie nasadzić na nie dyszę wygiętą **(15)**.
- – Dyszę do podłóg **(18)** lub dyszę do fug **(16)** należy nałożyć na rurę **(17)** lub dyszę wygiętą **(15)**.

Zdejmowanie/zakładanie nasadki dyszy do podłóg (zob. rys. E)

Aby zdjąć, należy nacisnąć przyciski odblokowujące **(22)** na dyszy do podłóg **(18)**. Nasadka **(19)** odłączy się od dyszy do podłóg.

Aby założyć, należy wcisnąć nową nasadkę w dyszę do podłóg **(18)** aż do zablokowania.

Zakładanie/zdejmowanie rolek bieżnych (zob. rys. F)

- ▶ **Przed przystąpieniem do eksploatacji odkurzacza należy sprawdzić działanie hamulców rolek.**

Aby założyć, należy wsunąć trzpienie mocujące **(24)** rolek bieżnych **(7)** aż do oporu w mocowania rolek bieżnych **(23)**.

Aby zdjąć, zwolnić hamulec rolki bieżnej **(8)** i wyjąć rolki bieżne **(7)** z mocowań rolek bieżnych **(23)**.

Zakładanie/wymiana worka na pył (praca na sucho) (zob. rys. G–H)

Do pracy na sucho można założyć worek na pył. Ułatwi to usuwanie pyłu.

Otworzyć zatrzaski **(6)** i zdjąć górną część odkurzacza **(5)**.

W celu założenia należy nasadzić worek na pył **(25)** na kołnierz **(26)** odkurzacza. Upewnić się, że worek na pył przylega w całej długości do wewnętrznych ścianek zbiornika **(1)**.

W celu wymiany należy zdjąć zapełniony worek na pył **(25)** z kołnierza **(26)**, pociągając go do tyłu, wyjąć z odkurzacza i założyć nowy worek na pył.

Nałożyć górną część odkurzacza **(5)** i zamknąć zatrzaski **(6)**.

Praca

- ▶ **Przed przystąpieniem do zmiany nastaw, wymianą osprzętu lub przed odłożeniem odkurzacza, należy wyjąć wtyczkę z gniazda sieciowego.** Ten środek ostrożności zapobiega niezamierzonemu włączeniu się odkurzacza.

Uruchamianie

- ▶ **Należy zwrócić uwagę na napięcie sieciowe!** Napięcie źródła prądu musi zgadzać się z danymi na tabliczce znamionowej odkurzacza.

Co do zasady nie wolno używać odkurzacza w pomieszczeniach zagrożonych wybuchem.

Aby zapewnić optymalną moc ssania, należy całkowicie rozwinąć wąż odsysający **(14)** z górnej części odkurzacza **(5)**.

- ▶ **Należy stosować wyłącznie nieuszkodzone filtry (bez pęknięć, dziur itp.). W razie stwierdzenia uszkodzeń filtr należy niezwłocznie wymienić.**

Włączanie/wyłączanie

Aby **włączyć** odkurzacz, należy obrócić włącznik/wyłącznik **(3)**, ustawiając go w pozycji **1**.

Aby **wyłączyć** odkurzacz, należy obrócić włącznik/wyłącznik **(3)**, ustawiając go w pozycji **0**.

Odsysanie na sucho

Podczas pracy na sucho należy w miarę możliwości używać worka na pył.

Po zapełnieniu worek na pył należy wymienić na nowy.

- ▶ **Po każdym użyciu należy skontrolować worek na pył.**

Odsysanie na mokro

- ▶ **Nie wolno odsysać za pomocą odkurzacza cieczy palnych ani wybuchowych, takich jak benzyna, olej, alkohol, rozpuszczalnik. Nie wolno odsysać pyłów gorących, tlących się ani wybuchowych. Nie wolno używać**

odkurzacza w pomieszczeniach zagrożonych wybuchem. Pyły, opary lub ciecze mogą się zapalić lub wybuchnąć.

- ▶ **Nie wolno stosować odkurzacza jako pompy wodnej.** Odkurzacz przeznaczony jest do odsysania mieszanki wodno-powietrznej.
- ▶ **Przed przystąpieniem do jakichkolwiek czynności obsługowym przy odkurzaczu, należy wyjąć wtyczkę sieciową z gniazda.**

Czynności do wykonania przed przystąpieniem do pracy na mokro

Otworzyć zatrzaski **(6)** i zdjąć górną część odkurzacza **(5)**.

Przed przystąpieniem do pracy na mokro należy wyjąć worek na pył **(25)** i opróżnić zbiornik **(1)**.

Oczyścić filtr **(28)**.

Nałożyć górną część odkurzacza **(5)** i zamknąć zatrzaski **(6)**.

Odsysanie cieczy

Odkurzacz jest wyposażony w pływak. Po osiągnięciu maksymalnego poziomu napełnienia, moc ssania zostaje zredukowana. Natychmiast wyłączyć odkurzacz (włącznik/wyłącznik **(3)** w pozycji **0**).

Opróżnić zbiornik **(1)**.

Czynności do wykonania po zakończeniu pracy na mokro

W celu zapobiegania rozwojowi pleśni po pracy na mokro:

- Zdjąć górną część odkurzacza **(5)** i dobrze ją osuszyć.
- Wyjąć filtr **(28)** i także dobrze go osuszyć.

Konserwacja i serwis

Konserwacja i czyszczenie

- ▶ **Przed przystąpieniem do zmiany nastaw, wymianą osprzętu lub przed odłożeniem odkurzacza, należy wyjąć wtyczkę z gniazda sieciowego.** Ten środek ostrożności zapobiega niezamierzonemu włączeniu się odkurzacza.
- ▶ **Aby móc efektywnie i bezpiecznie pracować, należy zawsze utrzymywać odkurzacz i jego otwory wentylacyjne w czystości.**

Jeżeli konieczna okaże się wymiana przewodu przyłączeniowego, należy zlecić ją firmie **Bosch** lub autoryzowanemu serwisowi elektronarzędzi **Bosch**, co pozwoli uniknąć ryzyka zagrożenia bezpieczeństwa.

- ▶ **Podczas czynności konserwacyjnych oraz czyszczenia odkurzacza należy nosić maskę przeciwpyłową.**

Obudowę należy od czasu do czasu oczyścić wilgotną szmatką.

- ▶ **Nie wolno czyścić odkurzacza przy pomocy sprężonego powietrza.** Filtr lub inne komponenty mogą w ten sposób ulec uszkodzeniu.

Czyszczenie/wymiana filtra (zob. rys. I–J)

Moc ssania jest zależna od stanu filtra. Dlatego należy regularnie czyścić filtr.

Uszkodzony filtr należy natychmiast wymienić.

- Otworzyć zatrzaski **(6)** i zdjąć górną część odkurzacza **(5)**.
- Obrócić uchwyt filtra **(27)** aż do oporu w kierunku i wyjąć filtr **(28)**.
- Oczyścić fałdki filtra za pomocą miękkiej szczotki
  lub
  wymienić uszkodzony filtr.
- Założyć filtr **(28)** na filtr podstawowy **(29)** i obrócić uchwyt filtra **(27)** aż do oporu w kierunku .
  Zwrócić uwagę na to, by otwór filtra **(28)** znajdował się dokładnie nad zaczepami pozycjonującymi filtra podstawowego **(29)**. Uchwyt filtra **(27)** musi zaskoczyć w wyczuwalny sposób.

Czyszczenie zbiornika

Zbiornik **(1)** należy od czasu do czasu oczyścić, używając do tego celu dostępnych w handlu (niezawierających cząstek ściernych) środków myjących, a następnie pozostawić do osuszenia.

Usterki

Regularne opróżnianie zbiornika **(1)** gwarantuje optymalną moc ssania.

W przypadku znacznego spadku mocy ssania należy skontrolować:

- Czy górna część odkurzacza **(5)** jest prawidłowo założona?
- Czy system węży jest drożny?
- Czy rury **(17)** są ze sobą mocno połączone?
- Czy zbiornik **(1)** nie jest zapełniony?
- Czy worek na pył **(25)** nie jest zapełniony?
- Czy filtr **(28)** nie jest zatkany pyłem?

Jeżeli po wykonaniu tych czynności moc ssania nie wróci do normy, należy zwrócić się do serwisu firmy **Bosch**.

W przypadku przegrzania odkurzacz automatycznie się wyłącza. Należy postępować w następujący sposób:

- Obrócić włącznik/wyłącznik **(3)** ustawiając go w pozycji **0**.
- Upewnić się, że zbiornik **(1)** i worek na pył **(25)** są puste oraz że wąż odsysający **(14)** i filtr **(28)** nie są zatkane.
- Pozostawić odkurzacz na 60 min celem schłodzenia.
- Wyjąć wtyczkę z gniazda i ponownie ją podłączyć.

Jeśli po tym odkurzacza nadal nie można włączyć, możliwe, że uległ stopieniu bezpiecznik chroniący odkurzacz. Należy skontaktować się z serwisem **Bosch** w celu wymiany bezpiecznika.

Przechowywanie i transport (zob. rys. K)

- Owinąć wąż odsysający **(14)** wokół górnej części odkurzacza **(5)** i wsunąć wąż odsysający w uchwyt **(13)**.
- Owinąć przewód sieciowy wokół uchwytu na przewód sieciowy **(10)**.
- Włożyć rury **(17)**, dyszę wygiętą **(15)** i dyszę do fug **(16)** w uchwyt **(12)** na osprzęt.
- Włożyć dyszę do podłóg **(18)** w uchwyt **(11)**.

– Odkurzacz należy przenosić, trzymając go wyłącznie za uchwyt transportowy **(4)**.
– Odkurzacz należy ustawić w suchym pomieszczeniu i zabezpieczyć go przed nieuprawnionym użyciem.

Obsługa klienta oraz doradztwo dotyczące użytkowania

Polska
Tel.: 22 7154450
Link do danych adresowych naszych serwisów oraz waunków gwarancji znajduje się na ostatniej stronie.
Przy wszystkich zgłoszeniach oraz zamówieniach części zamiennych konieczne jest podanie 10-cyfrowego numeru katalogowego, znajdującego się na tabliczce znamionowej produktu.

Utylizacja odpadów

Odkurzacz, osprzęt i opakowanie należy doprowadzić do ponownego przetworzenia zgodnie z obowiązującymi przepisami ochrony środowiska.



Nie wolno wyrzucać odkurzacza do odpadów z gospodarstwa domowego!

Tylko dla krajów UE:
Niezdatne do użytku urządzenia elektryczne i elektroniczne należy zbierać osobno i utylizować zgodnie z obowiązującymi przepisami ochrony środowiska. Należy korzystać z przewidzianych przepisami systemów zbiórki. Ze względu na zawartość substancji niebezpiecznych nieprawidłowa utylizacja może stanowić zagrożenie dla zdrowia i środowiska.

Čeština

Bezpečnostní upozornění pro vysavače



Přečtěte si všechna bezpečnostní upozornění a všechny pokyny. Nedodržování bezpečnostních upozornění a pokynů může mít za následek úraz elektrickým proudem, požár a/nebo těžká poranění.

Všechna bezpečnostní upozornění a pokyny do budoucna uschovejte.

- ▶ **Tento vysavač není určený k tomu, aby ho používaly děti a osoby s omezenými fyzickými, smyslovými či duševními schopnostmi nebo nedostatečnými zkušenostmi a vědomostmi.** V opačném případě hrozí nebezpečí nesprávného zacházení a poranění.
- ▶ **Děti musí být pod dozorem.** Tak bude zajištěno, že si děti nebudou s vysavačem hrát.

⚠ VÝSTRAHA **Nevysávejte zdraví škodlivé látky, např. prach z bukového nebo dubového dřeva, kamenný prach, azbest.** Tyto látky jsou rakovinotvorné. Informujte se o platných předpisech/zákonech ohledně zacházení se zdraví škodlivým prachem ve vaší zemi.

- ▶ **Vysavač používejte pouze tehdy, pokud jste obdrželi dostatečné informace o používání.** Důkladná instruktáž snižuje riziko nesprávné obsluhy a poranění.

⚠ VÝSTRAHA **Vysavač je vhodný pro vysávání suchého materiálu a pomocí vhodných opatření také pro vysávání kapalin.** Při proniknutí kapalin se zvyšuje riziko úrazu elektrickým proudem.

- ▶ **S vysavačem nevysávejte hořlavé nebo výbušné kapaliny, například benzín, olej, alkohol, rozpouštědla. Nevysávejte horký, hořící nebo výbušný prach. Vysavač nepoužívejte v prostorech s nebezpečím výbuchu.** Takový prach, výpary nebo kapaliny se mohou vznítit nebo vybuchnout.

⚠ VÝSTRAHA **Pokud z vysavače uniká pěna nebo voda, vysavač ihned vypněte a vyprázdněte nádobu.** Vysavač se jinak může poškodit.

- ▶ **POZOR! Vysavač se smí skladovat pouze ve vnitřních prostorech.**
- ▶ **POZOR! Pravidelně čistěte plovák a kontrolujte, zda není poškozený.** Jinak může být negativně ovlivněna funkce.
- ▶ **Pokud se nelze vyhnout používání vysavače ve vlhkém prostředí, použijte proudový chránič.** Použití proudového chrániče snižuje riziko úrazu elektrickým proudem.
- ▶ **Před každým použitím zkontrolujte vysavač, kabel a zástrčku. Pokud zjistíte poškození, vysavač nepoužívejte. Neotevírejte sami vysavač a nechte ho opravit pouze kvalifikovanými odbornými pracovníky a pouze za použití originálních náhradních dílů.** Poškozený vysavač, kabel a zástrčka zvyšují riziko zásahu elektrickým proudem.
- ▶ **Nepřejíždějte ani neuskřípněte kabel. Netahejte za kabel při odpojování zástrčky ze zásuvky ani při přemisťování vysavače.** Poškozené kabely zvyšují riziko úrazu elektrickým proudem.
- ▶ **Před údržbou nebo čištěním vysavače, jeho nastavováním, výměnou příslušenství nebo uložením vysavače vytáhněte síťovou zástrčku ze zásuvky.** Toto preventivní opatření zabrání neúmyslnému zapnutí vysavače.
- ▶ **Postarejte se o dobré větrání na pracovišti.**
- ▶ **Vysavač nechávejte opravovat pouze kvalifikovanými odbornými pracovníky pouze za použití originálních náhradních dílů.** Tím bude zaručeno, že zůstane zachovaná bezpečnost vysavače.
- ▶ **Před uvedením do provozu zkontrolujte sací hadici, zda je v bezvadném stavu. Sací hadici přitom nechte**

namontovanou na vysavači, aby nepozorovaně neunikal prach. Jinak můžete prach vdechnout.

- ▶ **Na vysavač si nesedejte.** Můžete vysavač poškodit.
- ▶ **Síťový kabel a sací hadici používejte opatrně.** Můžete tím ohrožovat jiné osoby.
- ▶ **Vysavač nečistěte přímo namířeným proudem vody.** Vniknutí vody do horního dílu vysavače zvyšuje riziko úrazu elektrickým proudem.
- ▶ **Nepoužívejte vysavač jako zařízení pro nepřetržité odsávání.**

Symboly

Následující symboly mohou být důležité pro používání vašeho vysavače. Zapamatujte si prosím symboly a jejich význam. Správná interpretace symbolů vám pomůže vysavač lépe a bezpečněji používat.

Symboly a jejich význam	
0	**Vypnutí**
1	**Vysávání** Vysávání usazeného prachu

Popis výrobku a výkonu

Dbejte prosím vyobrazení v přední části návodu k použití.

Použití v souladu s určeným účelem

Vysavač na mokré/suché sání je vhodný pro vysávání suchých a vlhkých materiálů a vodových kapalin v množství a složení běžném v domácnosti. Funkce vyfukování je vhodná pro vyfukování, ne pro odstraňování prachu.

Vysavač je určený výhradně pro soukromé použití ve smíšeném provozu.

Není dovoleno nepřetržité vysávání homogenních, zdraví škodlivých látek a vysávání popelu. K tomu používejte speciální vysavače nebo odsávací zařízení s odpovídajícími vlastnostmi.

Zobrazené součásti

Číslování zobrazených součástí se vztahuje k vyobrazení vysavače na stránkách s obrázky.

(1) Nádoba
(2) Uchycení hadice pro funkci sání
(3) Vypínač
(4) Držadlo
(5) Horní díl vysavače
(6) Uzávěr pro horní díl vysavače
(7) Otočné kolečko
(8) Brzda otočného kolečka
(9) Uchycení hadice pro funkci vyfukování
(10) Držák kabelu
(11) Držák podlahové hubice
(12) Držáku pro sací příslušenství
(13) Držák sací hadice
(14) Sací hadice
(15) Zahnutá hubice
(16) Štěrbinová hubice
(17) Sací trubka
(18) Podlahová hubice
(19) Vložka podlahové hubice
(20) Uchycení pro držák sací hadice
(21) Tlačítko
(22) Odjišťovací tlačítka pro vložku podlahové hubice
(23) Uchycení otočných koleček
(24) Upevňovací kolík
(25) Vak na prach
(26) Připojovací hrdlo
(27) Držák filtru
(28) Filtr
(29) Filtrační koš s plovákem

Technické údaje

Vysavač pro mokré a suché sání		PAS15-200
Číslo výrobku		**3 603 CE7 0..**
Jmenovitý příkon	W	1 000
Objem nádoby (brutto)	l	15
Čistý objem (kapalina)	l	5
Objem vaku na prach	l	8
Podtlak		
– Vysavač[A)]	hPa	200
– Turbína	hPa	225
Průtok		
– Vysavač[A)]	m^3/h	97
– Turbína	m^3/h	108
Hmotnost[B)]	kg	6,2
Třída ochrany		⧈/II
Stupeň krytí		IP X4

A) Měřeno se sací hadicí **(14)**

B) Měřeno se síťovým kabelem, sací hadicí, zahnutou hubicí a namontovanými kolečky

Údaje platí pro jmenovité napětí [U] 230 V. U odlišných napětí a u specifických provedení pro příslušné země se mohou tyto údaje lišit.

Montáž

- ▶ **Před údržbou nebo čištěním vysavače, jeho nastavováním, výměnou příslušenství nebo uložením vysavače vytáhněte síťovou zástrčku ze zásuvky.** Toto preventivní opatření zabrání neúmyslnému zapnutí vysavače.

Montáž držáku sací hadice (viz obrázek A)

Nasaďte držák **(13)** sací hadice až nadoraz do určeného uchycení **(20)**.

Montáž sací hadice

Funkce sání (viz obrázek B)

Nasaďte sací hadici **(14)** do uchycení hadice **(2)** a otočte ji po směru hodinových ručiček až nadoraz.

Funkce vyfukování (viz obrázek C)

- ▶ **Vysavač má funkci vyfukování. Nevyfukujte vzduch do volného prostoru. Funkci vyfukování používejte pouze s čistou hadicí.** Prach může být zdraví škodlivý.
- ▶ **Před použitím vyfukovací funkce zkontrolujte, zda v hadici nejsou usazeniny. Zabraňte víření usazeného prachu.** Při nebezpečí zvíření prachu používejte ochranné brýle a respirátor.

Funkce vyfukování je vhodná pro práce, při kterých není kvůli příliš vysoké sací síle možné vysávání, např. pro odstranění malého množství suchého listí ze záhonu.

Zapněte vysavač minimálně na 5 s (vypínač **(3)** v poloze **1**), aby se sací hadice **(14)** vyčistila od usazeného prachu.

Otočte sací hadici **(14)** proti směru hodinových ručiček až nadoraz a vytáhněte ji z uchycení hadice pro funkci sání **(2)**.

Nasaďte sací hadici **(14)** do uchycení hadice pro funkci vyfukování **(9)** a otočte ji po směru hodinových ručiček až nadoraz.

Montáž příslušenství pro vysávání

Sací hadice **(14)** je vybavená zacvakávacím systémem, pomocí kterého lze připojit příslušenství pro vysávání (zahnutou hubici **(15)**).

Montáž zahnuté hubice (viz obrázek D)

- – Nasaďte zahnutou hubici **(15)** na sací hadici **(14)** tak, aby obě tlačítka **(21)** sací hadice slyšitelně zaskočila.
- – Pro demontáž stiskněte tlačítka **(21)** dovnitř a součásti ze sebe vytáhněte.

Montáž hubic a trubek

- – V případě potřeby zasuňte sací trubky **(17)** pevně do sebe a poté na zahnutou hubici **(15)**.
- – Nasaďte podlahovou hubici **(18)** nebo štěrbinovou hubici **(16)** pevně na sací trubku **(17)** nebo zahnutou hubici **(15)**.

Vyjmutí/nasazení vložky pro podlahovou hubici (viz obrázek E)

Pro vyjmutí stiskněte odjišťovací tlačítka **(22)** na podlahové hubici **(18)**. Vložka **(19)** se uvolní z podlahové hubice.

Pro nasazení upněte novou vložku do podlahové hubice **(18)**.

Nasazení/vyjmutí otočných koleček (viz obrázek F)

- ▶ **Než budete vysavač používat, zkontrolujte funkčnost brzd koleček.**

Pro nasazení nasaďte upevňovací kolíky **(24)** otočných koleček **(7)** až nadoraz do uchycení otočných koleček **(23)**.

Pro vyjmutí uvolněte brzdu otočných koleček **(8)** a vytáhněte otočná kolečka **(7)** z uchycení otočných koleček **(23)**.

Nasazení/výměna vaku na prach (suché sání) (viz obrázky G–H)

Pro suché sání můžete nasadit vak na prach. Usnadníte si tak likvidaci prachu.

Otevřete uzávěry **(6)** a sejměte horní díl vysavače **(5)**.

Pro nasazení přetáhněte vak na prach **(25)** přes připojovací hrdlo **(26)** vysavače. Zajistěte, aby vak na prach v celé délce doléhal k vnitřní stěně nádoby **(1)**.

Pro výměnu stáhněte plný vak na prach **(25)** z připojovacího hrdla **(26)** směrem dozadu, vyjměte ho z vysavače a nasaďte nový vak na prach.

Nasaďte horní díl vysavače **(5)** a uzavřete uzávěry **(6)**.

Provoz

- ▶ **Před údržbou nebo čištěním vysavače, jeho nastavováním, výměnou příslušenství nebo uložením vysavače vytáhněte síťovou zástrčku ze zásuvky.** Toto preventivní opatření zabrání neúmyslnému zapnutí vysavače.

Uvedení do provozu

- ▶ **Dbejte na správné síťové napětí!** Napětí zdroje proudu musí souhlasit s údaji na typovém štítku vysavače.

Vysavač se zásadně nesmí používat v prostředích s nebezpečím výbuchu.

Aby byl zajištěn optimální sací výkon, musíte vždy celou sací hadici **(14)** sejmout z horního dílu vysavače **(5)**.

- ▶ **Používejte pouze nepoškozený filtr (bez trhlin, děr atd.). Poškozený filtr ihned vyměňte.**

Zapnutí a vypnutí

Pro **zapnutí** vysavače otočte vypínač **(3)** do polohy **1**.

Pro **vypnutí** vysavače otočte vypínač **(3)** do polohy **0**.

Suché sání

Pro suché sání používejte pokud možno vak na prach.

Když je vak na prach plný, vyměňte ho za nový.

- ▶ **Po každém použití zkontrolujte vak na prach.**

Mokré sání

- ▶ **S vysavačem nevysávejte hořlavé nebo výbušné kapaliny, například benzín, olej, alkohol, rozpouštědla. Nevysávejte horký, hořící nebo výbušný prach. Vysavač nepoužívejte v prostorech**

s nebezpečím výbuchu. Takový prach, výpary nebo kapaliny se mohou vznítit nebo vybuchnout.

- ▶ **Vysavač se nesmí používat jako čerpadlo vody.** Vysavač je určený pro nasávání vzduchu a směsi vody.
- ▶ **Před všemi pracemi na vysavači vytáhněte síťovou zástrčku ze zásuvky.**

Pracovní kroky před mokrým sáním

Otevřete uzávěry **(6)** a sejměte horní díl vysavače **(5)**.

Před mokrým sáním odstraňte vak na prach **(25)** a vyprázdněte nádobu **(1)**.

Vyčistěte filtr **(28)**.

Nasaďte horní díl vysavače **(5)** a uzavřete uzávěry **(6)**.

Vysávání kapalin

Vysavač je vybavený plovákem. Po dosažení maximálního naplnění se sníží sací výkon. Ihned vypněte vysavač (vypínač **(3)** v poloze **0**).

Vyprázdněte nádobu **(1)**.

Pracovní kroky po mokrém sání

Pro zabránění tvorby plísně po mokrém sání:

- Sejměte horní díl vysavače **(5)** a nechte ho řádně vyschnout.
- Vyjměte filtr **(28)** a nechte ho rovněž řádně vyschnout.

Údržba a servis

Údržba a čištění

- ▶ **Před údržbou nebo čištěním vysavače, jeho nastavováním, výměnou příslušenství nebo uložením vysavače vytáhněte síťovou zástrčku ze zásuvky.** Toto preventivní opatření zabrání neúmyslnému zapnutí vysavače.
- ▶ **Udržujte vysavač a větrací otvory čisté, abyste pracovali dobře a bezpečně.**

Je-li nutná výměna přívodního kabelu, nechte ji provést firmou **Bosch** nebo autorizovaným servisem pro elektronářadí **Bosch**, abyste zabránili ohrožení bezpečnosti.

- ▶ **Při údržbě a čištění vysavače noste respirátor.**

Občas vyčistěte kryt vysavače vlhkým hadrem.

- ▶ **Nečistěte vysavač stlačeným vzduchem.** Filtr nebo jiné součásti by se mohly poškodit.

Čištění/výměna filtru (viz obrázky I–J)

Sací výkon závisí na stavu filtru. Proto filtr pravidelně čistěte.

Poškozený filtr ihned vyměňte.

- Otevřete uzávěry **(6)** a sejměte horní díl vysavače **(5)**.
- Otočte držák filtru **(27)** až nadoraz ve směru a vyjměte filtr **(28)**.
- Měkkým kartáčkem vykartáčujte lamely filtru
  nebo
  poškozený filtr vyměňte.
- Přetáhněte filtr **(28)** přes filtrační koš **(29)** a otočte držák filtru **(27)** až nadoraz ve směru .
  Dbejte na to, aby otvor filtru **(28)** přesně seděl na polohovacích výstupcích filtračního koše **(29)**. Držák filtru **(27)** citelně zaskočí.

Čištění nádoby

Nádobu **(1)** občas umyjte běžným neabrazivním mycím prostředkem a nechte ji uschnout.

Poruchy

Pravidelným vyprazdňováním nádoby **(1)** zajistíte optimální sací výkon.

Při nedostatečném výkonu sání zkontrolujte:

- Je horní díl vysavače **(5)** správně nasazený?
- Není ucpaný hadicový systém?
- Jsou sací trubky **(17)** pevně spojené?
- Není nádoba **(1)** plná?
- Není vak na prach **(25)** plný?
- Není filtr **(28)** zanesený prachem?

Pokud poté není dosaženo sacího výkonu, obraťte se na zákaznický servis **Bosch**.

Při přehřátí se vysavač automaticky vypne. Postupujte následovně:

- Otočte vypínač **(3)** do polohy **0**.
- Zajistěte, aby byly nádoba **(1)** a vak na prach **(25)** prázdné a aby sací hadice **(14)** a filtr **(28)** nebyly ucpané.
- Nechte vysavač 60 min vychladnout.
- Vytáhněte síťovou zástrčku ze zásuvky a znovu ji zapojte.

Pokud vysavač ani poté nelze zapnout, mohla se kvůli ochraně vysavače přetavit pojistka. Obraťte se kvůli výměně pojistky na zákaznický servis **Bosch**.

Uskladnění a přeprava (viz obrázek K)

- Oviňte sací hadici **(14)** okolo horního dílu vysavače **(5)** a zasuňte sací hadici do držáku **(13)**.
- Síťový kabel naviňte na držák kabelu **(10)**.
- Nasaďte sací trubky **(17)**, zahnutou hubici **(15)** a štěrbinovou hubici **(16)** do držáku **(12)** pro sací příslušenství.
- Podlahovou hubici **(18)** nasaďte do držáku **(11)**.
- Vysavač přenášejte za držadlo **(4)**.
- Vysavač skladujte v suchém prostoru a zajistěte ho proti neoprávněnému použití.

Zákaznická a poradenská služba

Czech Republic
Tel.: +420 519 305700

Odkaz na adresy našich servisů a na záruční podmínky najdete na poslední straně.

V případě veškerých otázek a objednávek náhradních dílů bezpodmínečně uveďte 10místné věcné číslo podle typového štítku výrobku.

Likvidace

Vysavač, příslušenství a obaly odevzdejte k ekologické recyklaci.



Vysavač nevyhazujte do domovního odpadu!

Pouze pro země EU:

Elektrická a elektronická zařízení, která už nejsou dále použitelná, se musí shromažďovat odděleně od ostatního odpadu a ekologicky zlikvidovat. Použijte určená sběrná místa. Nesprávná likvidace může být kvůli případně obsaženým nebezpečným látkám škodlivá pro životní prostředí a zdraví.

Slovenčina

Bezpečnostné pokyny pre vysávač



Prečítajte si všetky bezpečnostné upozornenia a pokyny. Nedodržiavanie bezpečnostných upozornení a pokynov môže zapríčiniť úraz elektrickým prúdom, požiar a/alebo ťažké poranenia.

Všetky bezpečnostné upozornenia a pokyny starostlivo uschovajte na budúce použitie.

- **Tento vysávač nie je určený na to, aby ho používali deti a osoby s obmedzenými fyzickými, zmyslovými alebo duševnými schopnosťami alebo nedostatočnými skúsenosťami a znalosťami.** V opačnom prípade hrozí riziko chybnej obsluhy a vzniku poranení.
- **Dozerajte na deti.** Zaistí sa tým, že sa deti nebudú s vysávačom hrať.

⚠ VÝSTRAHA **Nevysávajte zdravie ohrozujúce látky, napr. prach z bukového alebo dubového dreva, kamenný prach, azbest.** Tieto látky môžu vyvolávať rakovinu. Informujte sa o platných predpisoch/zákonoch vo vašej krajine týkajúcich sa manipulácie s prachom ohrozujúcim zdravie.

- **Vysávač používajte len vtedy, keď ste získali dostatok informácií o jeho používaní.** Starostlivé zaučenie znižuje možnosti nesprávnej obsluhy a prípadného poranenia.

⚠ VÝSTRAHA **Vysávač je vhodný na vysávanie suchých látok a vhodnými opatreniami aj na vysávanie kvapalín.** Vniknutie kvapalín zvyšuje riziko zásahu elektrickým prúdom.

- **Vysávačom nevysávajte horľavé alebo výbušné kvapaliny, napríklad benzín, olej, alkohol, rozpúšťadlá. Nevysávajte horúci, horiaci ani výbušný prach. Vysávač nepoužívajte v priestoroch s rizikom výbuchu.** Prach, výpary alebo kvapaliny by sa mohli vznietiť alebo explodovať.

⚠ VÝSTRAHA **Keď začne z vysávača vychádzať pena alebo voda, ihneď ho vypnite a vyprázdnite nádobu.** Inak sa môže vysávač poškodiť.

- **DÔLEŽITÉ UPOZORNENIE! Vysávač sa smie uskladňovať len v interiéroch.**
- **DÔLEŽITÉ UPOZORNENIE! Plavák pravidelne vyčistite a skontrolujte, či nie je poškodený.** Inak sa môže nepriaznivo ovplyvniť funkčnosť.
- **Ak sa nedá vyhnúť použitiu ručného elektrického náradia vo vlhkom prostredí, použite prúdový chránič.** Použitie ochranného spínača pri poruchových prúdoch znižuje riziko zásahu elektrickým prúdom.
- **Pred každým použitím skontrolujte vysávač, kábel a zástrčku. Ak zistíte poškodenie, vysávač nepoužívajte. Vysávač sami neotvárajte, opravy zverte len kvalifikovanému odbornému personálu a len s použitím originálnych náhradných súčiastok.** Poškodené vysávače, prívodné šnúry a zástrčky zvyšujú riziko zásahu elektrickým prúdom.
- **Kábel nezacviknite alebo neprejdite ho. Nepoužívajte kábel na vyťahovanie zástrčky zo zásuvky alebo na ťahanie vysávača.** Poškodené prívodné káble zvyšujú riziko zásahu elektrickým prúdom.
- **Vytiahnite zástrčku zo zásuvky, prv než budete vysávač čistiť alebo vykonávať jeho údržbu, vykonávať nastavenia zariadenia, meniť časti príslušenstva alebo prv než vysávač odložíte.** Toto preventívne opatrenie zabraňuje neúmyselnému spusteniu vysávača.
- **Postarajte sa o dobré vetranie svojho pracoviska.**
- **Vysávač dajte opraviť len kvalifikovanému odbornému personálu a len s použitím originálnych náhradných súčiastok.** Tým sa zabezpečí, že bezpečnosť elektrického prístroja zostane zachovaná.
- **Pred uvedením vysávača do prevádzky skontrolujte saciu hadicu, či je v bezchybnom stave. Saciu hadicu pritom nechajte namontovanú na vysávači, aby neúmyselne neunikal prach.** Inak by ste mohli prach vdychovať.
- **Vysávač nepoužívajte na sedenie.** Mohli by ste vysávač poškodiť.
- **Sieťový kábel a saciu hadicu používajte opatrne.** Mohli by ste nimi ohroziť ostatné osoby vo vašom okolí.
- **Nečistite vysávač priamo nasmerovaným prúdom vody.** Vniknutie vody do hornej časti vysávača zvyšuje riziko možného zásahu elektrickým prúdom.
- **Vysávač nepoužívajte ako zariadenie na trvalé odsávanie.**

Symboly

Nasledujúce symboly môžu byť dôležité pre používanie vášho vysávača. Zapamätajte si tieto symboly a ich významy. Správna interpretácia týchto symbolov vám bude pomáhať používať tento vysávač lepšie a bezpečnejšie.

Symboly a ich význam	
0	**Vypnutie**
1	**Vysávanie** Vysávanie usadeného prachu

Opis výrobku a výkonu

Preštudujte si, prosím, aj obrázky v prednej časti návodu na používanie.

Používanie v súlade s určením

Vysávač na vysávanie namokro/nasucho je určený na vysávanie suchých a vlhkých materiálov a vodných kvapalín v množstvách a zložení, ktoré sú typické pre domácnosť. Fúkacia funkcia je vhodná na vyfukovanie avšak nie na odstraňovanie prachu.

Vysávač je určený výlučne pre súkromné použitie v zmiešanej prevádzke.

Dlhodobé vysávanie homogénnych, zdraviu škodlivých látok a vysávanie popola je zakázané. Na tento účel je potrebné používať špeciálne vysávače alebo odsávacie zariadenia, ktoré sú na to osobitne určené.

Vyobrazené komponenty

Číslovanie jednotlivých komponentov sa vzťahuje na vyobrazenie vysávača na grafickej strane.

(1) Nádoba
(2) Uchytenie hadice sacej funkcie
(3) Zapínač/vypínač
(4) Rukoväť na prenášanie
(5) Horná časť vysávača
(6) Uzáver pre hornú časť vysávača
(7) Koliesko
(8) Brzda kolieska
(9) Uchytenie hadice fúkacej funkcie
(10) Držiak na kábel
(11) Držiak na podlahovú dýzu
(12) Držiak pre príslušenstvo na vysávanie
(13) Držiak pre saciu hadicu
(14) Sacia hadica
(15) Zahnutá dýza
(16) Štrbinová dýza
(17) Sacia trubica
(18) Podlahová dýza
(19) Nadstavec podlahovej dýzy
(20) Uchytenie držiaka sacej hadice
(21) Stláčací gombík
(22) Odisťovacie tlačidlá nadstavca podlahovej dýzy
(23) Uchytenia koliesok
(24) Upevňovací kolík
(25) Vrecko na prach
(26) Pripájacia príruba
(27) Držiak filtra
(28) Filter
(29) Kôš filtra s plavákom

Technické údaje

Vysávač na vysávanie namokro/nasucho		PAS15-200
Číslo položky		**3 603 CE7 0..**
Menovitý príkon	W	1000
Objem nádoby vysávača (brutto)	l	15
Čistý objem (kvapalina)	l	5
Objem vrecka na prach	l	8
Podtlak		
– Vysávač[A)]	hPa	200
– Turbína	hPa	225
Prietok		
– Vysávač[A)]	m^3/h	97
– Turbína	m^3/h	108
Hmotnosť[B)]	kg	6,2
Trieda ochrany		⧈/II
Stupeň ochrany		IPX4

A) Merané so sacou hadicou **(14)**

B) Merané s napájacím káblom, sacou hadicou, zahnutou dýzou a namontovanými kolesami

Údaje platia pre menovité napätie [U] 230 V. Pri odlišných napätiach a vo vyhotoveniach špecifických pre jednotlivé krajiny sa môžu tieto údaje líšiť.

Montáž

▶ **Vytiahnite zástrčku zo zásuvky, prv než budete vysávač čistiť alebo vykonávať jeho údržbu, vykonávať nastavenia zariadenia, meniť časti príslušenstva alebo prv než vysávač odložíte.** Toto preventívne opatrenie zabraňuje neúmyselnému spusteniu vysávača.

Montáž držiaka pre saciu hadicu (pozri obrázok A)

Posuňte držiak **(13)** pre saciu hadicu až na doraz do určeného uchytenia **(20)**.

Montáž sacej hadice

Sacia funkcia (pozri obrázok B)

Zasuňte saciu hadicu **(14)** do uchytenia hadice **(2)** a otočte ju až na doraz v smere hodinových ručičiek.

Vyfukovacia funkcia (pozri obrázok C)

▶ **Vysávač má vyfukovaciu funkciu. Vzduch nevypúšťajte do priestoru. Vyfukovaciu funkciu používajte len s čistou hadicou.** Niektoré druhy prachu môžu byť zdraviu škodlivé.

▶ **Pred použitím vyfukovacej funkcie skontrolujte, či sa v hadici nenachádzajú usadeniny. Vyhnite sa rozvíreniu usadeného prachu.** Pri nebezpečenstve zvírenia prachu použite ochranné okuliare a protiprachovú masku.

Vyfukovacia funkcia je vhodná pri prácach, kde nie je vysávanie z dôvodu príliš veľkej sacej sily možné, napr. na odstránenie malého množstva suchého lístia zo záhonu.

Zapnite vysávač na minimálne 5 s (zapínač/vypínač **(3)** v polohe **1**), ak chcete saciu hadicu **(14)** očistiť od usadeného prachu.

Otočte saciu hadicu **(14)** proti smeru hodinových ručičiek až na doraz a vytiahnite ju z uchytenia hadice sacej funkcie **(2)**.

Zasuňte saciu hadicu **(14)** do uchytenia hadice fúkacej funkcie **(9)** a otočte ju až na doraz v smere hodinových ručičiek.

Montáž príslušenstva pre vysávanie

Sacia hadica **(14)** je vybavená klipovým systémom, ktorý umožňuje pripojenie sacieho príslušenstva (zahnutá dýza **(15)**).

Montáž zahnutej dýzy (pozri obrázok D)

– Nasuňte zahnutú dýzu **(15)** na saciu hadicu **(14)** tak, aby obidva stláčacie gombíky **(21)** sacej hadice počuteľne zacvakli.
– Pri demontáži stlačte stláčacie gombíky **(21)** dovnútra a komponenty roztiahnite od seba.

Montáž dýz a rúr

– V prípade potreby zasuňte sacie rúry **(17)** pevne do seba a potom nasuňte na ohnutú dýzu **(15)**.
– Nasuňte podlahovú dýzu **(18)** alebo štrbinovú dýzu **(16)** pevne na saciu rúru **(17)** alebo ohnutú dýzu **(15)**.

Odobratie/nasadenie nadstavca pre podlahovú dýzu (pozri obrázok E)

Pri odoberaní stlačte odisťovacie tlačidlá **(22)** na podlahovej dýze **(18)**. Nadstavec **(19)** sa z podlahovej dýzy uvoľní.

Pri nasadzovaní zaistite nový nadstavec do podlahovej dýzy **(18)**.

Založenie/odobratie koliesok (pozri obrázok F)

▶ **Pred použitím vysávača skontrolujte funkčnosť valčekových bŕzd.**

Pri zakladaní zasuňte upevňovacie kolíky **(24)** koliesok **(7)** až na doraz do uchytení koliesok **(23)**.

Pri odoberaní povoľte brzdu koliesok **(8)** a vytiahnite kolieska **(7)** z uchytení koliesok **(23)**.

Vkladanie/výmena vrecka na prach (vysávanie nasucho) (pozri obrázky G–H)

Pri vysávaní nasucho môžete založiť vrecko na prach. Uľahčí sa tým likvidácia prachu.

Otvorte uzávery **(6)** a odoberte hornú časť vysávača **(5)**.

Pri vkladaní nasuňte vrecko na prach **(25)** na pripájaciu príruba **(26)** vysávača. Skontrolujte, či vrecko na prach prilieha v celej svojej dĺžke na vnútornú stenu nádoby **(1)**.

Pri výmene stiahnite plné vrecko na prach **(25)** z pripájacej príruby **(26)** smerom dozadu, vyberte ho z vysávača a nasaďte nové vrecko na prach.

Nasaďte hornú časť vysávača **(5)** a zatvorte uzávery **(6)**.

Prevádzka

▶ **Vytiahnite zástrčku zo zásuvky, prv než budete vysávač čistiť alebo vykonávať jeho údržbu, vykonávať nastavenia zariadenia, meniť časti príslušenstva alebo prv než vysávač odložíte.** Toto preventívne opatrenie zabraňuje neúmyselnému spusteniu vysávača.

Uvedenie do prevádzky

▶ **Venujte pozornosť napätiu elektrickej siete!** Napätie zdroja elektrického prúdu sa musí zhodovať s údajmi na typovom štítku vysávača.

Vysávač sa zásadne nesmie používať v priestoroch s rizikom explózie.

Aby sa zabezpečil optimálny sací výkon, saciu hadicu **(14)** musíte vždy úplne odvinúť z hornej časti vysávača **(5)**.

▶ **Používajte len nepoškodený filter (bez trhlín, dier a pod.). Poškodený filter okamžite vymeňte.**

Zapnutie/vypnutie

Pri **zapínaní** vysávača otočte zapínač/vypínač **(3)** do polohy **1**.

Pri **vypínaní** vysávača otočte zapínač/vypínač **(3)** do polohy **0**.

Vysávanie nasucho

Na vysávanie nasucho použite podľa možnosti vrecko na prach.

Keď je vrecko na prach plné, vymeňte ho.

▶ **Po každom použití náradia skontrolujte vrecko na prach.**

Vysávanie namokro

▶ **Vysávačom nevysávajte horľavé alebo výbušné kvapaliny, napríklad benzín, olej, alkohol, rozpúšťadlá. Nevysávajte horúci, horiaci ani výbušný prach. Vysávač nepoužívajte v priestoroch s rizikom výbuchu.** Prach, výpary alebo kvapaliny by sa mohli vznietiť alebo explodovať.

▶ **Vysávač sa nesmie používať ako vodné čerpadlo.** Vysávač je určený na vysávanie vzduchu a vodnej zmesi.

▶ **Pred každou prácou na vysávači vytiahnite zástrčku sieťového kábla zo zásuvky.**

Pracovné kroky pred vysávaním namokro

Otvorte uzávery **(6)** a odoberte hornú časť vysávača **(5)**.

Pred vysávaním namokro vyberte vrecko na prach **(25)** a vyprázdnite nádobu **(1)**.

Vyčistite filter **(28)**.

Nasaďte hornú časť vysávača **(5)** a zatvorte uzávery **(6)**.

Vysávanie kvapalín

Vysávač je vybavený plavákom. Keď sa dosiahne maximálna hladina, zníži sa sací výkon. Okamžite vypnite vysávač (zapínač/vypínač **(3)** do polohy **0**).

Vyprázdnite nádobu **(1)**.

Pracovné kroky po vysávaní namokro

Predchádzanie tvorbe plesní po vysávaní namokro:
- Odoberte hornú časť vysávača **(5)** a nechajte ju dobre vysušiť.
- Vyberte filter **(28)** a nechajte ho tiež dobre vysušiť.

Údržba a servis

Údržba a čistenie

- ▶ **Vytiahnite zástrčku zo zásuvky, prv než budete vysávač čistiť alebo vykonávať jeho údržbu, vykonávať nastavenia zariadenia, meniť časti príslušenstva alebo prv než vysávač odložíte.** Toto preventívne opatrenie zabraňuje neúmyselnému spusteniu vysávača.
- ▶ **Vysávač a jeho vetracie štrbiny udržiavajte vždy v čistote, aby ste mohli pracovať kvalitne a bezpečne.**

Ak je potrebná výmena pripájacieho vedenia, musí ju vykonať **Bosch** alebo niektoré autorizované stredisko služieb zákazníkom pre elektrické náradie **Bosch**, aby sa zabránilo ohrozeniam bezpečnosti.

- ▶ **Pri údržbe a čistení vysávača používajte ochrannú dýchaciu masku.**

Kryt vysávača občas vyčistite vlhkou handričkou.

- ▶ **Vysávač nečistite stlačeným vzduchom.** Filter a ostatné komponenty by sa mohli poškodiť.

Čistenie/výmena filtra (pozri obrázky I–J)

Sací výkon závisí od stavu filtra. Filter preto pravidelne čistite.

Poškodený filter okamžite vymeňte.

- Otvorte uzávery **(6)** a vyberte hornú časť vysávača **(5)**.
- Otočte držiak filtra **(27)** až na doraz v smere otáčania a filter **(28)** odoberte.
- Lamely filtra vykefujte mäkkou kefou
  alebo
  poškodený filter vymeňte.
- Nasaďte filter **(28)** na kôš filtra **(29)** a otočte držiak filtra **(27)** až na doraz v smere otáčania .
  Dbajte na to, aby otvor filtra **(28)** sedel presne na polohovacích výbežkoch koša filtra **(29)**. Držiak filtra **(27)** sa citeľne zaistí.

Čistenie nádoby

Nádobu **(1)** občas umyte bežným, neabrazívnym čistiacim prostriedkom a nechajte ju vyschnúť.

Poruchy

Pravidelné vyprázdňovanie nádoby na prach **(1)** zabezpečí optimálny sací výkon.

Ak je sací výkon nedostatočný, skontrolujte:
- Je horná časť vysávača **(5)** nasadená správne?
- Je hadicový systém upchatý?
- Sú sacie rúry **(17)** pevne spojené?
- Je nádoba **(1)** plná?
- Je vrecko na prach **(25)** plné?
- Je filter **(28)** upchatý prachom?

Ak sa ani potom nedosiahne dobrý sací výkon, obráťte sa na zákaznícky servis **Bosch**.

Pri prehriatí sa vysávač automaticky vypne. Postupujte nasledovne:
- Otočte zapínač/vypínač **(3)** do polohy **0**.
- Zabezpečte, aby bola nádoba **(1)** a vrecko na prach **(25)** prázdne a aby sacia hadica **(14)** a filter **(28)** neboli upchaté.
- Nechajte vysávač 60 minút vychladnúť.
- Vytiahnite sieťovú zástrčku zo zásuvky a znova ju zasuňte.

Ak sa vysávač ani potom nedá zapnúť, mohla sa prepáliť poistka chrániaca vysávač. Kontaktujte zákaznícky servis **Bosch**, aby poistku vymenil.

Odkladanie a preprava (pozri obrázok K)
- Omotajte saciu hadicu **(14)** okolo hornej časti vysávača **(5)** a zasuňte ju do držiaka **(13)**.
- Naviňte sieťový kábel okolo držiaka na kábel **(10)**.
- Zasuňte saciu rúru **(17)**, zahnutú dýzu **(15)** a štrbinovú dýzu **(16)** do držiaka **(12)** pre sacie príslušenstvo.
- Zasuňte podlahovú dýzu **(18)** do držiaka **(11)**.
- Vysávač prenášajte za rukoväť na prenášanie **(4)**.
- Vysávač skladujte v suchej miestnosti a zabezpečte ho proti neoprávnenému používaniu.

Servis pre zákazníkov a poradenstvo pri používaní

Slovakia
Tel.: +421 2 48 703 800

Odkaz na adresy našich servisov a na záručné podmienky nájdete na poslednej strane.

V prípade akýchkoľvek otázok a objednávok náhradných dielov uvádzajte bezpodmienečne 10-miestne vecné číslo uvedené na typovom štítku výrobku.

Likvidácia

Vysávač, príslušenstvo a obaly treba dať na recykláciu zodpovedajúcu ochrane životného prostredia.



Nevyhadzujte vysávač do bežného odpadu z domácnosti!

Len pre krajiny EÚ:

Elektrické a elektronické zariadenia, ktoré už nie sú použiteľné, sa musia zbierať oddelene a ekologicky zlikvidovať. Využívajte na to určené zberné systémy. Nesprávna likvidácia môže byť kvôli možnej prítomnosti nebezpečných látok škodlivá pre životné prostredie a zdravie.

Magyar

Biztonsági előírások porszívók számára



Olvassa el az összes biztonsági figyelmeztetést és előírást. A biztonsági előírások és utasítások betartásának elmulasztása áramütéshez, tűzhöz és/vagy súlyos sérülésekhez vezethet.

Kérjük a későbbi használatra gondosan őrizze meg ezeket az előírásokat.

- **Ez a porszívó nincs arra előirányozva, hogy gyerekek és korlátozott fizikai, érzékelési vagy szellemi képességű, illetve kellő tapasztalattal és/vagy tudással nem rendelkező személyek használják.** Ellenkező esetben fennáll a hibás kezelés és a sérülés veszélye.
- **Ne hagyja felügyelet nélkül a gyermekeket.** Ez biztosítja, hogy gyerekek ne játsszanak a porszívóval.

⚠ FIGYELMEZTETÉS **Ne szívjon egészségre veszélyes anyagokat, például bükkfa- vagy tölgyfaport, kőport és azbesztet.** Ezek az anyagok rákkeltő hatásúnak számítanak. Tájékozódjon az Ön országában egészségre ártalmas anyagok kezelésére vonatkozó előírásokról/törvényekről.

- **Csak akkor használja a porszívót, ha kielégítő tájékoztatást kapott a használatra vonatkozólag.** Egy gondos kioktatás csökkenti a hibás kezelés és a sérülések valószínűségét.

⚠ FIGYELMEZTETÉS **A porszívó száraz anyagok és megfelelő intézkedések alkalmazásával folyadékok felszívására is alkalmas.** A folyadékok behatolása megnöveli az áramütés veszélyét.

- **Ne szívjon fel a porszívóval gyúlékony vagy robbanásveszélyes folyadékokat, például benzint, olajat, alkoholt vagy oldószereket. Ne szívjon fel forró, égő vagy robbanásveszélyes porokat. Ne üzemeltesse a porszívót robbanásveszélyes helyiségekben.** A porok, gőzök vagy folyadékok meggyulladhatnak vagy felrobbanhatnak.

⚠ FIGYELMEZTETÉS **Azonnal kapcsolja ki a porszívót, ha abból hab vagy víz lép ki és ürítse ki a tartályt.** A porszívó ellenkező esetben megrongálódhat.

- **FIGYELEM !A porszívót csak belső helyiségekben szabad tárolni.**
- **FIGYELEM !Rendszeresen tisztítsa meg az úszótestet és ellenőrizze, nincs-e megrongálódva.** Ellenkező esetben a működés nem megfelelő lehet.
- **Ha nem lehet elkerülni a porszívónedves környezetben való használatát, alkalmazzon egy hibaáram-védőkapcsolót.** Egy hibaáram-védőkapcsoló alkalmazása csökkenti az áramütés kockázatát.
- **Minden használat előtt ellenőrizze a porszívót, a kábelt és a csatlakozó dugót. Ne használja a porszívót, ha megrongálódásokat észlel rajta. Ne nyissa fel saját maga a porszívót, hanem azt csak szakképzett szakemberrel és csak eredeti pótalkatrészek használatával javíttassa meg.** Egy megrongálódott porszívó, kábel és csatlakozó dugó megnöveli az áramütés veszélyét.
- **Ne préselje össze a kábelt és ne menjen át rajta járművel, targoncával, stb. A hálózati csatlakozót sohase a kábelnél fogva húzza ki a dugaszoló aljzatból, hanem mindig a dugaszoló csatlakozót fogja meg. Sohase húzza a porszívót a mozgatáshoz a kábelnél fogva.** Egy megrongálódott kábel megnöveli az áramütés veszélyét.
- **Húzza ki a csatlakozó dugót a dugaszoló aljzatból, mielőtt a porszívón karbantartási munkákat végez, vagy meg akarja tisztítani a porszívót, ha beállításokat végez, tartozékokat cserél, vagy a porszívót elraktározza.** Ez az elővigyázatossági intézkedés meggátolja a porszívó akaratlan üzembe helyezését.
- **Gondoskodjon a munkahely jó szellőztetéséről.**
- **A porszívót csak szakképzett személyzettel és csak eredeti pótalkatrészek felhasználásával javíttassa.** Ez biztosítja, hogy a porszívó biztonságos berendezés maradjon.
- **Az üzembevétel előtt ellenőrizze a szívótömlő kifogástalan állapotát. Ehhez hagyja a szívótömlőt a porszívóra szerelve, nehogy a akaratlanul por lépjen ki.** Ellenkező esetben Ön belélegezheti a port.
- **Na üljön rá a porszívóra** .Ezzel megrongálhatja a porszívót.
- **Óvatosan használja a hálózati csatlakozó kábelt és a szívótömlőt.** Ezekkel más személyeket veszélyeztethet.
- **Ne tisztítsa a porszívót közvetlenül ráirányított vízsugárral**. Ha víz hatol be a porszívó felső részébe, ez megnöveli az áramütés veszélyét.
- **Ne használja a porszívót tartósan elszívóberendezésként.**

Jelképes ábrák

A következő szimbólumoknak komoly jelentőségük lehet az Ön porszívójának használata során. Jegyezze meg ezeket a szimbólumokat és jelentésüket. A szimbólumok helyes interpretálása segítségére lehet a porszívó jobb és biztonságosabb használatában.

Szimbólumok és magyarázatuk	
0	**Kikapcsolás**
1	**Porszívózás** Lerakódott porok felszívása

A termék és a teljesítmény leírása

Kérjük, vegye figyelembe a használati utasítás első részében található ábrákat.

Rendeltetésszerű használat

A nedves/száraz porszívó száraz és nedves anyagok, valamint vizes folyadékok felszívására alkalmas a szokásos háztartási mennyiségben és összetételben. A fúvó funkció alkalmas kifúvásra, de nem alkalmas portalanításra.

A porszívó kizárólag vegyes üzemben történő magáncélú használatra szolgál.

A homogén, egészségre káros anyagok tartósan történő elszívása, valamint a hamu elszívása nem megengedett. Ehhez speciális porszívót vagy megfelelő besorolással rendelkező elszívóberendezést használjon.

Az ábrázolásra kerülő komponensek

Az ábrázolt alkatrészek sorszámozása megfelel a porszívó ábrájának az ábrákat tartalmazó oldalon.

(1) Tartály
(2) Tömlőcsatlakozó (szívás funkció)
(3) Be-/kikapcsoló
(4) Fogantyú
(5) A porszívó felső része
(6) A porszívó felső részének zárja
(7) Bolygókerék
(8) Bolygókerékfék
(9) Tömlőcsatlakozó fúvás funkcióhoz
(10) Kábeltartó
(11) Tartó a padlószívó fej számára
(12) Tartó a porszívótartozékokhoz
(13) Elszívótömlő tartója
(14) Szívótömlő
(15) Hajlított szívófej
(16) Résszívó fej
(17) Szívócső
(18) Padlószívó fej
(19) Padlószívó fej betét
(20) Elszívótömlő-tartó befogója
(21) Nyomógomb
(22) Reteszelésfeloldó gombok a padlószívó fej betétjéhez
(23) Forgatható görgős szerelvények
(24) Rögzítőcsap
(25) Porzsák
(26) Csatlakozókarima
(27) Szűrőtartó
(28) Szűrő
(29) Szűrőkosár úszótesttel

Műszaki adatok

Nedves/száraz porszívó		PAS15-200
Rendelési szám		**3 603 CE7 0..**
Névleges felvett teljesítmény	W	1000
Tartálytérfogat (bruttó)	l	15
Nettó térfogat (folyadék)	l	5
Porzsák térfogata	l	8
Vákuum		
– Porszívó[A)]	hPa	200
– Turbina	hPa	225
Levegőáramlás		
– Porszívó[A)]	m^3/h	97
– Turbina	m^3/h	108
Súly[B)]	kg	6,2
Érintésvédelmi osztály		⧈/II
Védelmi osztály		IPX4

A) Szívótömlővel mérve **(14)**

B) Hálózati csatlakozókábellel, szívótömlővel, hajlított szívófejjel és felszerelt kerekekkel mérve

A adatok 230 V hálózati feszültségre [U] vonatkoznak. Ettől eltérő feszültségek és külön egyes országok számára készült kivitelek esetén ezek az adatok változhatnak.

Összeszerelés

▶ **Húzza ki a csatlakozó dugót a dugaszoló aljzatból, mielőtt a porszívón karbantartási munkákat végez, vagy meg akarja tisztítani a porszívót, ha beállításokat végez, tartozékokat cserél, vagy a porszívót elraktározza.** Ez az elővigyázatossági intézkedés meggátolja a porszívó akaratlan üzembe helyezését.

Az elszívótömlő tartójának felszerelése (lásd A ábra)

Tolja a tartót **(13)** a szívótömlőhöz ütközésig az arra szolgáló befogóba **(20)**.

Az elszívótömlő felszerelése

Szívási funkció (lásd B ábra)

Dugja bele az elszívótömlőt **(14)** az elszívótömlő-befogóegységbe **(2)**, és forgassa el ütközésig az óra járásával megegyező irányba.

Kifúvófunkció (lásd C ábra)

▶ **A porszívónak van egy kifúvó funkciója. Ne fújja ki a kivezetett levegőt egy szabad térbe. A kifúvó funkciót csak egy tiszta tömlővel használja.** A porok egészségkárosító hatásúak lehetnek.

▶ **A kifúvó funkció használata előtt ellenőrizze, hogy a tömlőben nincsenek-e lerakódások. Kerülje a lerakódott por felkeverését.** Használjon védőszemüveget és porvédő maszkot felkavart por által okozott veszély esetén.

A kifúvófunkció használata olyan munkákhoz megfelelő, melyeknél a túlzott szívóteljesítmény miatt nem lehetséges a

porszívózás, pl. kis mennyiségű megszáradt levél eltávolítására az ágyásból.

Kapcsolja be a porszívót legalább 5 másodpercre (be-/kikapcsoló **(3) 1.** állásban), hogy megtisztítsa a szívótömlőt **(14)** a lerakódott portól.

Forgassa el az elszívótömlőt **(14)** ütközésig az óramutató járásával ellenkező irányba, és húzza ki a szívó funkció elszívótömlő-befogóegységéből **(2)**.

Dugja bele az elszívótömlőt **(14)** a fúvó funkció elszívótömlő-befogóegységébe **(9)**, és forgassa el ütközésig az óra járásával megegyező irányba.

A porszívó tartozékok felszerelése

A szívótömlő **(14)** csíptetős rendszerrel van ellátva, amelyhez a porszívó tartozéka (hajlított szívófej **(15)**) csatlakoztatható.

A hajlított szívófej felszerelése (lásd D ábra)

– Tolja rá a hajlított szívófejet **(15)** a szívótömlőre **(14)**, amíg a szívótömlő mindkét nyomógombja **(21)** hallhatóan be nem pattan.
– A leszereléshez nyomja be mindkét nyomógombot **(21)**, és húzza szét az alkatrészeket.

A fúvókák és csövek felszerelése

– Szükség esetén dugja erőteljesen egymásba a **(17)** szívócsöveket, majd ezeket tolja rá erőteljesen a **(15)** görbe fúvókára.
– Tolja rá a **(18)** padlószívó fejet vagy a **(16)** résszívó fejet erőteljesen a **(17)** szívócsőre vagy a **(15)** görbe fúvókára.

A padlószívó fej betétjének kivétele/behelyezése (lásd E ábra)

A kivételhez nyomja meg a reteszelésfeloldó gombokat **(22)** a padlószívó fejen **(18)**. A betét **(19)** kioldódik a padlószívó fejből.

A behelyezéshez szorítson be egy új betétet a padlószívó fejbe **(18)**.

Görgők behelyezése/kivétele (lásd F ábra)

▶ **Mielőtt használni kezdené a porszívót, ellenőrizze a görgőfékek működését.**

A behelyezéshez helyezze be a rögzítőcsapokat **(24)** a görgőkhöz **(7)** ütközésig a forgatható görgős szerelvényekbe **(23)**.

A kivételhez oldja ki a görgőféket **(8)**, és húzza ki a görgőket **(7)** a görgős szerelvényekből **(23)**.

Porszák behelyezése/cseréje (száraz porszívózás) (lásd G–H ábra)

Száraz porszívózáshoz behelyezhet egy porszákot. Így könnyebb a por ártalmatlanítása.

Nyissa ki a zárakat **(6)**, és vegye le a porszívó felső részét **(5)**.

Behelyezéshez hajtsa az új porszákot **(25)** a porszívó csatlakozókarimája **(26)** fölé. Ellenőrizze, hogy a porszák teljes hosszában felfekszik a tartály **(1)** belső falán.

Cseréhez húzza le hátrafelé a teli porszákot **(25)** a csatlakozókarimából **(26)**, vegye ki a porszívóból, majd helyezzen be egy új porszákot.

Helyezze fel a porszívó felső részét **(5)**, és zárja le a lezáró kapcsokat **(6)**.

Üzemeltetés

▶ **Húzza ki a csatlakozó dugót a dugaszoló aljzatból, mielőtt a porszívón karbantartási munkákat végez, vagy meg akarja tisztítani a porszívót, ha beállításokat végez, tartozékokat cserél, vagy a porszívót elraktározza.** Ez az elővigyázatossági intézkedés meggátolja a porszívó akaratlan üzembe helyezését.

Üzembe helyezés

▶ **Ügyeljen a helyes hálózati feszültségre!** Az áramforrás feszültségének meg kell egyeznie a porszívó típustábláján található adatokkal.

A porszívót alapvetően tilos robbanásveszélyes helyiségekben használni.

Egy optimális elszívási teljesítmény biztosítására a **(14)** szívótömlőt mindig teljesen le kell tekerni a porszívó **(5)** felső részéről.

▶ **Csak megrongálatlan szűrőt (repedések nélkül, lyukak nélkül stb.) használjon. Ha egy szűrő megrongálódott, azonnal cserélje ki.**

Be- és kikapcsolás

A porszívó **bekapcsolásához** fordítsa a be-/kikapcsoló gombot **(3)** az **1**-es helyzetbe.

A porszívó **kikapcsolásához** fordítsa a be-/kikapcsoló gombot **(3)** a **0** helyzetbe.

Száraz porszívás

A száraz anyagok felszívásához lehetőség szerint használjon egy porszákot.

Ha a porszák megtelt, cserélje ki egy új porszákra.

▶ **Minden használat után ellenőrizze porgyűjtő zsákot.**

Nedves porszívás

▶ **Ne szívjon fel a porszívóval gyúlékony vagy robbanásveszélyes folyadékokat, például benzint, olajat, alkoholt vagy oldószereket. Ne szívjon fel forró, égő vagy robbanásveszélyes porokat. Ne üzemeltesse a porszívót robbanásveszélyes helyiségekben.** A porok, gőzök vagy folyadékok meggyulladhatnak vagy felrobbanhatnak.

▶ **A porszívót nem szabad vízszivattyúként használni.** A porszívó levegő és víz keverékének felszívására szolgál.

▶ **A porszívón végzendő bármely munka megkezdése előtt húzza ki a csatlakozó dugót a dugaszolóaljzatból.**

Munkavégzési lépések a nedves anyagok elszívása előtt

Nyissa ki a zárakat **(6)**, és vegye le a porszívó felső részét **(5)**.

Nedves porszívózás előtt távolítsa el a porzsákot **(25)**, és ürítse ki a tartályt **(1)**.

Tisztítsa meg a szűrőt **(28)**.

Helyezze fel a porszívó felső részét **(5)**, és zárja le a lezáró kapcsokat **(6)**.

Folyadékok felszívása

A porszívó úszókapcsolóval van ellátva. A maximális töltési magasság elérésekor a szívásteljesítmény csökken. Azonnal kapcsolja ki a porszívót (be-/kikapcsoló **(3) 0** állásban).

Ürítse ki a **(1)** tartályt.

Munkavégzési lépések a nedves anyagok elszívása után

Nedves porszívózás után a penészesedés elkerülése érdekében:

– Vegye le a porszívó felső részét **(5)**, és szárítsa ki jól.
– Vegye ki a szűrőt **(28)**, és azt is jól szárítsa ki.

Karbantartás és szerviz

Karbantartás és tisztítás

▶ **Húzza ki a csatlakozó dugót a dugaszoló aljzatból, mielőtt a porszívón karbantartási munkákat végez, vagy meg akarja tisztítani a porszívót, ha beállításokat végez, tartozékokat cserél, vagy a porszívót elraktározza.** Ez az elővigyázatossági intézkedés meggátolja a porszívó akaratlan üzembe helyezését.

▶ **Tartsa mindig tisztán a porszívót és annak szellőzőnyílásait, hogy jól és biztonságosan dolgozhasson.**

Ha a csatlakozó vezetéket ki kell cserélni, akkor a cserével csak a magát a **Bosch** céget, vagy egy **Bosch** elektromos kéziszerszám-műhely ügyfélszolgálatát szabad megbízni, nehogy a biztonságra veszélyes szituáció lépjen fel.

▶ **A porszívó karbantartásához és tisztításához viseljen egy porvédő álarcot.**

Időről időre tisztítsa meg egy nedves kendővel a porszívó házát.

▶ **Ne tisztítsa a porszívót sűrített levegővel.** A szűrő vagy más alkatrészek megsérülhetnek.

A szűrő tisztítása/cseréje (lásd I–J ábra)

A szívásteljesítmény a szűrő állapotától függ. Ezért rendszeresen tisztítsa meg a szűrőt.

Ha a szűrő megsérül, azonnal cserélje ki.

– Nyissa ki a lezárókapcsokat **(6)**, és vegye le a porszívó felső részét **(5)**.
– Forgassa a szűrőtartót **(27)** ütközésig forgásirányba, és vegye ki a szűrőt **(28)**.
– Kefélje le a szűrő lamelláit egy puha kefével
vagy
cserélje ki a sérült szűrőt.
– Borítsa a szűrőt **(28)** a szűrőkosárra **(29)**, és forgassa a szűrőtartót **(27)** ütközésig forgásirányba.

Ügyeljen arra, hogy a szűrő nyílása **(28)** pontosan a szűrőkosár pozicionáló bütykére **(29)** üljön fel. A szűrőtartó **(27)** érezhetően bereteszel.

A tartály tisztítása

Időről időre tisztítsa ki egy a kereskedelemben szokványosan kapható, nem dörzsölő hatású tisztítószerrel a porgyűjtő tartályt **(1)** és hagyja alaposan megszáradni.

Üzemzavarok

A tartály **(1)** rendszeres ürítése optimális szívásteljesítményt biztosít.

Nem elegendő szívási teljesítmény esetén ellenőrizze a következőket:

– Megfelelően van felhelyezve a porszívó felső része **(5)**?
– Eldugult a tömlőrendszer?
– Szorosan össze vannak illesztve a szívócsövek **(17)**?
– Megtelt a tartály **(1)**?
– Megtelt a porzsák **(25)**?
– Eltömődött a szűrő **(28)** a portól?

Ha azután nem éri el az optimális szívásteljesítményt, forduljon a **Bosch** ügyfélszolgálatához.

Túlmelegedés esetén a porszívó automatikusan kikapcsol. Ekkor az alábbiak szerint járjon el:

– Fordítsa a be-/kikapcsoló gombot **(3) 0** pozícióba.
– Ellenőrizze, hogy a tartály **(1)** és a porzsák **(25)** üres-e, illetve az elszívótömlő **(14)** és a szűrő **(28)** nincs-e eldugulva.
– Hagyja lehűlni a porszívót 60 percig.
– Húzza ki a hálózati csatlakozódugót a csatlakozóaljzatból, majd dugja be ismét a csatlakozóaljzatba.

Ha a porszívó ezt követően nem kapcsolható be, akkor a porszívót védő biztosíték megolvadhatott. A biztosíték kicserélése érdekében lépjen kapcsolatba a **Bosch**-ügyfélszolgálattal.

Tárolás és szállítás (lásd K ábra)

– Tekerje a szívótömlőt **(14)** a szívócső felső része köré **(5)**, és tolja a szívótömlőt a tartóba **(13)**.
– Tekerje fel a hálózati tápvezetéket a kábeltartóra **(10)**.
– Dugja a szívócsöveket **(17)**, a hajlított szívófejet **(15)** és a résszívó fejet **(16)** a porszívó tartozékok tartójába **(12)**.
– Dugja a padlószívó fejet **(18)** a tartóba **(11)**.
– A porszívót a fogantyújánál **(4)** fogva mozgassa.
– A porszívót száraz helyiségben állítsa le és biztosítsa az illetéktelen használat ellen.

Vevőszolgálat és használati tanácsadás

Magyarország

Tel.: +36 1 879 8502

A szervizcímekre és a garanciális feltételekre mutató hivatkozást az utolsó oldalon találja.

Ha kérdései vannak vagy pótalkatrészeket szeretne rendelni, okvetlenül adja meg a termék típustábláján található 10-jegyű cikkszámot.

Eltávolítás

A porszívót, a tartozékokat és a csomagolásokat a környezetvédelmi szempontoknak megfelelően kell újrafelhasználásra leadni.



Ne dobja ki a porszívót a háztartási szemétbe!

Csak az EU-tagországok számára:

A már nem használható elektromos és elektronikus készülékeket külön kell gyűjteni és környezetbarát módon kell ártalmatlanítani. Használja az erre szolgáló gyűjtőrendszereket. A helytelen ártalmatlanítás káros lehet a környezetre és az egészségre a benne lévő veszélyes anyagok miatt.

Русский

Только для стран Евразийского экономического союза (Таможенного союза)

В состав эксплуатационных документов, предусмотренных изготовителем для продукции, могут входить настоящее руководство по эксплуатации, а также приложения.

Информация о подтверждении соответствия содержится в приложении.

Информация о стране происхождения указана на корпусе изделия и в приложении.

Дата изготовления указана на корпусе изделия.

Контактная информация относительно импортера содержится на упаковке.

Срок службы изделия

Срок службы изделия составляет 7 лет. Не рекомендуется к эксплуатации по истечении 5 лет хранения с даты изготовления без предварительной проверки (дату изготовления см. на этикетке).

Перечень критических отказов и ошибочные действия персонала или пользователя

- не использовать с поврежденной рукояткой или поврежденным защитным кожухом
- не использовать при появлении дыма непосредственно из корпуса изделия
- не использовать с перебитым или оголенным электрическим кабелем
- не использовать на открытом пространстве во время дождя (в распыляемой воде)
- не включать при попадании воды в корпус
- не использовать при сильном искрении
- не использовать при появлении сильной вибрации

Критерии предельных состояний

- перетёрт или повреждён электрический кабель
- поврежден корпус изделия

Тип и периодичность технического обслуживания

Рекомендуется очистить инструмент от пыли после каждого использования.

Хранение

- необходимо хранить в сухом месте
- необходимо хранить вдали от источников повышенных температур и воздействия солнечных лучей
- при хранении необходимо избегать резкого перепада температур
- хранение без упаковки не допускается
- подробные требования к условиям хранения смотрите в ГОСТ 15150-69 (Условие 1)

Транспортировка

- категорически не допускается падение и любые механические воздействия на упаковку при транспортировке
- при разгрузке/погрузке не допускается использование любого вида техники, работающей по принципу зажима упаковки
- подробные требования к условиям транспортировки смотрите в ГОСТ 15150-69 (Условие 5)

Указания по технике безопасности для пылесосов



Прочтите все указания и инструкции по технике безопасности. Несоблюдение указаний по технике безопасности и инструкций может привести к поражению электрическим током, пожару и/или тяжелым травмам.

Сохраняйте эти инструкции и указания для будущего использования.

- ▶ **Этот пылесос не рассчитан на использование детьми или лицами с ограниченными физическими, сенсорными или умственными способностями или недостаточным опытом и знаниями.** Иначе существует опасность неправильного использования или получения травм.
- ▶ **Не оставляйте детей без присмотра.** Дети не должны играть с пылесосом.

⚠ ПРЕДУПРЕЖДЕНИЕ **Не собирайте вредные для здоровья материалы, например, древесную пыль бука или дуба, пыль горных пород, асбест.** Эти вещества являются канцерогенными. Осведомьтесь о действующих в Вашей стране положениях/законах относительно обращения с вредной для здоровья пылью.

- ▶ **Используйте пылесос только в том случае, если Вы получили достаточно информации об использовании.** Тщательный инструктаж снижает риск неправильной эксплуатации и травм.

⚠ ПРЕДУПРЕЖДЕНИЕ **Пылесос предназначен для собирания сухих веществ, а при принятии соответствующих мер – также для собирания жидкостей.** Проникновение воды внутрь электроинструмента увеличивает риск поражения электротоком.

- **Не собирайте пылесосом горючие или взрывоопасные жидкости, например, бензин, масло, спирт, растворители. Не всасывайте горячую, горючую или взрывоопасную пыль. Не пользуйтесь пылесосом в помещениях с высокой взрывоопасностью.** Пыль, пары или жидкости могут загореться или взорваться.

⚠ ПРЕДУПРЕЖДЕНИЕ **При выходе пены или воды из пылесоса сразу выключайте пылесос и опорожняйте контейнер.** Иначе пылесос может быть поврежден.

- **ВНИМАНИЕ! Храните пылесос только внутри помещений.**
- **ВНИМАНИЕ! Регулярно очищайте поплавок и проверяйте его на предмет повреждений.** Они могут негативно сказаться на функциональной способности.
- **Если невозможно избежать применения пылесоса в сыром помещении, подключайте электроинструмент через устройство защитного отключения.** Применение устройства защитного отключения снижает риск электрического поражения.
- **Каждый раз перед началом работы проверяйте пылесос, шнур питания и штепсель. Не пользуйтесь пылесосом при обнаружении повреждений. Не открывайте пылесос самостоятельно, его ремонт разрешается выполнять только квалифицированному персоналу и только с использованием оригинальных запчастей.** Поврежденные пылесосы, шнуры питания и штепсели повышают риск поражения электрическим током.
- **Не переезжайте и не сдавливайте шнур. Не тяните за шнур для извлечения вилки из розетки или для перемещения пылесоса.** Поврежденный шнур повышает риск поражения электричеством.
- **Перед работами по техобслуживанию и очистке пылесоса, его настройке, замене принадлежностей или перед хранением извлекайте вилку из розетки.** Эта мера предосторожности предотвращает непреднамеренное включение пылесоса.
- **Обеспечивайте хорошую вентиляцию на рабочем месте!**
- **Ремонт пылесоса разрешается выполнять только квалифицированному персоналу и только с использованием оригинальных запчастей.** Этим обеспечивается безопасность пылесоса.
- **Перед эксплуатацией проверяйте безупречное состояние шланга отсасывания. Оставляйте при этом шланг отсасывания подключенным к пылесосу, чтобы пыль случайно не высыпалась.** Иначе Вы можете вдохнуть пыль.
- **Не садитесь на пылесос.** Этим Вы можете повредить пылесос.
- **Аккуратно обращайтесь с сетевым шнуром и шлангом отсасывания.** Иначе Вы можете подвергнуть опасности других людей.
- **Не очищайте пылесос под прямой струей воды.** Проникновение воды в крышку пылесоса увеличивает риск удара электрическим током.
- **Не используйте пылесос в качестве устройства для постоянного всасывания.**

Символы

Следующие символы могут быть важны при эксплуатации Вашего пылесоса. Запомните, пожалуйста, эти символы и их значение. Правильное понимание символов поможет Вам лучше и надежней использовать пылесос.

Символы и их значение	
0	**Выключение**
1	**Режим всасывания** Всасывание отложений пыли

Описание продукта и услуг

Пожалуйста, следуйте указаниям рисунков в начале руководства по эксплуатации.

Применение по назначению

Пылесос для влажной/сухой уборки предназначен для всасывания сухих и влажных материалов, а также водянистых жидкостей в обычных для бытового применения объемах и стандартного химсостава. Режим сдува предназначен для сдува, а не для удаления пыли/мусора посредством всасывания.

Пылесос предназначен только для частного использования в комбинированном режиме.

Непрерывное всасывание однородных, опасных для здоровья материалов, а также уборка золы не разрешаются. Для этого необходимо использовать специальные пылесосы или подходящие вытяжные системы.

Изображенные составные части

Нумерация составных частей выполнена по изображению на странице с иллюстрациями.

(1) Контейнер
(2) Патрубок для шланга (режим всасывания)
(3) Выключатель
(4) Ручка для переноски
(5) Верхняя часть пылесоса
(6) Замок верхней части пылесоса
(7) Направляющий ролик
(8) Тормоз направляющих роликов
(9) Патрубок для шланга (режим сдува)

(10) Держатель кабеля
(11) Держатель напольной насадки
(12) Держатель принадлежностей для всасывания
(13) Держатель всасывающего шланга
(14) Всасывающий шланг
(15) Изогнутая насадка
(16) Щелевая насадка
(17) Всасывающая труба
(18) Напольная насадка
(19) Вставка для напольной насадки
(20) Крепление держателя всасывающего шланга
(21) Нажимная кнопка
(22) Кнопки разблокировки вставки для напольной насадки
(23) Крепления направляющих роликов
(24) Крепежный штифт
(25) Пылесборный мешок
(26) Соединительный фланец
(27) Держатель фильтра
(28) Фильтр
(29) Фильтрующая корзина с поплавком

Технические данные

Пылесос для влажной/сухой уборки		PAS15-200
Артикул		**3 603 CE7 0..**
Ном. потребляемая мощность	Вт	1000
Объем контейнера (брутто)	л	15
Объем нетто (жидкость)	л	5
Объем пылесборного мешка	л	8
Разрежение		
– Пылесос[A)]	гПа	200
– Турбина	гПа	225
Расход воздуха		
– Пылесос[A)]	м³/ч	97
– Турбина	м³/ч	108
Вес[B)]	кг	6,2
Класс защиты		⧈ / II
Степень защиты		IPX4

A) Измерения со всасывающим шлангом **(14)**

B) Измерено с кабелем э/питания, всасывающим шлангом, изогнутой насадкой и установленными колесами

Параметры указаны для номинального напряжения [U] 230 В. При других значениях напряжения, а также в специфическом для страны исполнении инструмента возможны иные параметры.

Сборка

▶ **Перед работами по техобслуживанию и очистке пылесоса, его настройке, замене принадлежностей или перед хранением извлекайте вилку из розетки.** Эта мера предосторожности предотвращает непреднамеренное включение пылесоса.

Установка держателя всасывающего шланга (см. рис. A)

Задвиньте держатель всасывающего шланга **(13)** до упора в предусмотренное для него крепление **(20)**.

Установка всасывающего шланга

Режим всасывания (см. рис. B)

Вставьте всасывающий шланг **(14)** в патрубок для шланга **(2)** и поверните по часовой стрелке до упора.

Режим сдува (см. рис. C)

▶ **Пылесос оснащен функцией продувки. Не выдувайте отработанный воздух в открытое пространство. Используйте функцию продувки только с чистым шлангом.** Пыль может нанести вред здоровью.

▶ **Перед использованием функции сдува проверяйте шланг на наличие отложений внутри него. Не допускайте завихрений скопившейся пыли.** При опасности вследствие поднятой вихрем пыли надевайте защитные очки и респиратор.

Режим сдува предназначен для работ, при выполнении которых обычное всасывание не представляется возможным из-за слишком высокой мощности, например, для удаления небольшого количества сухих листьев с клумбы.

Включите пылесос по меньшей мере на 5 с (выключатель **(3)** в положении **1**), чтобы очистить всасывающий шланг **(14)** от отложений пыли.

Поверните всасывающий шланг **(14)** против часовой стрелки до упора и отсоедините его от патрубка для работы в режиме всасывания **(2)**.

Вставьте всасывающий шланг **(14)** в патрубок для работы в режиме сдува **(9)** и поверните его по часовой стрелке до упора.

Установка принадлежностей для пылеудаления

Всасывающий шланг **(14)** оснащен зажимной системой для подсоединения оснастки (изогнутой насадки **(15)**).

Установка изогнутой насадки (см. рис. D)

– Установите изогнутую насадку **(15)** на всасывающий шланг **(14)** так, чтобы зафиксировались (со щелчком) обе нажимные кнопки **(21)** всасывающего шланга.
– Для снятия насадки нажмите кнопки **(21)** и разъедините детали.

Монтаж насадок и труб

– При необходимости плотно вставьте всасывающие трубы **(17)** друг в друга, а затем плотно вставьте их в изогнутую насадку **(15)**.
– Плотно наденьте напольную насадку **(18)** или щелевую насадку **(16)** на всасывающую трубу **(17)** или изогнутую насадку **(15)**.

Извлечение/установка вставки для напольной насадки (см. рис. E)

Для извлечения нажмите кнопки разблокировки **(22)** на напольной насадке **(18)**. Вставка **(19)** высвободится из напольной насадки.

Для установки вставьте новую вставку в напольную насадку **(18)** с прижимом.

Установка/извлечение направляющих роликов (см. рис. F)

▶ **Перед использованием пылесоса проверьте работоспособность тормозов роликов.**

Для установки вставьте крепежные штифты **(24)** направляющих роликов **(7)** до упора в крепления направляющих роликов **(23)**.

Для извлечения отпустите тормоз направляющих роликов **(8)** и вытяните ролики **(7)** из креплений **(23)**.

Установка/замена пылесборного мешка (сухая уборка) (см. рис. G–H)

Для сухой уборки можно установить пылесборный мешок. Это облегчит удаление пыли.

Откройте защелки **(6)** и снимите верхнюю часть пылесоса **(5)**.

Для установки пылесборного мешка **(25)** натяните его на соединительный фланец **(26)** пылесоса. Убедитесь в том, что пылесборный мешок прилегает к внутренней стенке контейнера **(1)** по всей своей длине.

Для замены заполненного пылесборного мешка **(25)** стяните его с соединительного фланца **(26)** движением к себе, извлеките мешок из пылесоса и установите новый.

Установите верхнюю часть пылесоса **(5)** на место и закройте замки **(6)**.

Работа с инструментом

▶ **Перед работами по техобслуживанию и очистке пылесоса, его настройке, замене принадлежностей или перед хранением извлекайте вилку из розетки.** Эта мера предосторожности предотвращает непреднамеренное включение пылесоса.

Включение устройства

▶ **Учитывайте напряжение в сети!** Напряжение источника питания должно соответствовать данным на заводской табличке пылесоса.

Пылесос нельзя использовать во взрывоопасных помещениях.

Для обеспечения оптимальной мощности всасывания шланг пылеудаления **(14)** всегда должен быть полностью размотан с крышки пылесоса **(5)**.

▶ **Используйте только фильтры, не имеющие повреждений (трещин, дырок и пр.). В случае повреждения немедленно замените фильтр.**

Включение/выключение

Для **включения** пылесоса поверните выключатель **(3)** в положение **1**.

Для **выключения** пылесоса поверните выключатель **(3)** в положение **0**.

Сухое отсасывание

Для сухой уборки по возможности используйте пылесборный мешок.

Когда пылесборный мешок заполнится, замените его на новый.

▶ **Проверяйте заполненность пылесборного мешка после каждого использования.**

Всасывание жидкостей

▶ **Не собирайте пылесосом горючие или взрывоопасные жидкости, например, бензин, масло, спирт, растворители. Не всасывайте горячую, горючую или взрывоопасную пыль. Не пользуйтесь пылесосом в помещениях с высокой взрывоопасностью.** Пыль, пары или жидкости могут загореться или взорваться.

▶ **Не рекомендуется использовать пылесос в качестве насоса для воды.** Пылесос предназначен для всасывания водно-воздушной смеси.

▶ **До начала работ по обслуживанию и настройке пылесоса отсоединяйте сетевой шнур от штепсельной розетки.**

Порядок действий перед влажной уборкой

Откройте защелки **(6)** и снимите верхнюю часть пылесоса **(5)**.

Перед влажной уборкой извлекайте пылесборный мешок **(25)** и опорожняйте контейнер **(1)**.

Очистите фильтр **(28)**.

Установите верхнюю часть пылесоса **(5)** на место и закройте замки **(6)**.

Всасывание жидкостей

Пылесос оснащен поплавком. При достижении максимального уровня заполнения мощность всасывания снижается. Немедленно выключите пылесос (поверните выключатель **(3)** в положение **0**).

Опорожните контейнер **(1)**.

Порядок действий после влажной уборки

Для предотвращения образования плесени после влажной уборки:
- Снимите верхнюю часть пылесоса **(5)** и дайте ей как следует просохнуть.
- Извлеките фильтр **(28)** и также дайте ему хорошо просохнуть.

Техобслуживание и сервис

Техобслуживание и очистка

- ▶ **Перед работами по техобслуживанию и очистке пылесоса, его настройке, замене принадлежностей или перед хранением извлекайте вилку из розетки.** Эта мера предосторожности предотвращает непреднамеренное включение пылесоса.
- ▶ **Для обеспечения качественной и безопасной работы содержите пылесос и вентиляционные прорези в чистоте.**

Если требуется поменять шнур, во избежание опасности обращайтесь на фирму **Bosch** или в авторизованную сервисную мастерскую для электроинструментов **Bosch**.

- ▶ **При обслуживании и чистке пылесоса одевайте пылезащитную маску.**

Время от времени протирайте корпус пылесоса влажной тряпкой.

- ▶ **Не очищайте пылесос сжатым воздухом.** Фильтр или другие компоненты могут получить повреждения.

Очистка/замена фильтра (см. рис. I–J)

Мощность всасывания зависит от состояния фильтра. В связи с этим регулярно очищайте фильтр.

Немедленно заменяйте поврежденный фильтр.

- Откройте замки **(6)** и снимите верхнюю часть пылесоса **(5)**.
- Поверните держатель фильтра **(27)** до упора в направлении вращения и извлеките фильтр **(28)**.
- Прочистите пластины фильтра мягкой щеткой
  или
  замените поврежденный фильтр.
- Наденьте фильтр **(28)** на фильтрующую корзину **(29)** и поверните держатель фильтра **(27)** до упора в направлении вращения .
  Убедитесь в точной посадке отверстия фильтра **(28)** на позиционирующих выступах фильтрующей корзины **(29)**. Держатель фильтра **(27)** должен надежно зафиксироваться.

Очистка контейнера

Время от времени протирайте контейнер **(1)** обычным, неабразивным моющим средством и давайте ему высохнуть.

Неисправности

Регулярное опорожнение контейнера **(1)** обеспечивает оптимальную мощность всасывания.

При недостаточной мощности всасывания проверьте следующее:
- Правильно ли установлена верхняя часть пылесоса **(5)**?
- Шланг забит?
- Плотно ли состыкованы всасывающие трубки **(17)**?
- Контейнер **(1)** заполнен?
- Пылесборный мешок **(25)** заполнен?
- Фильтр **(28)** забит пылью?

Если после выполнения вышеприведенных действий необходимая мощность всасывания по-прежнему не обеспечивается, обратитесь в сервисный центр **Bosch**.

При перегреве пылесос автоматически выключается. Выполните следующие действия:
- Поверните выключатель **(3)** в положение **0**.
- Убедитесь в том, что контейнер **(1)** и пылесборный мешок **(25)** опорожнены и что всасывающий шланг **(14)** и фильтр **(28)** не забиты.
- Дайте остыть пылесосу в течение 60 мин.
- Извлеките сетевую вилку из розетки и снова вставьте ее.

Если после этого пылесос не включается, возможно, сгорел его защитный предохранитель. Для замены предохранителя пылесоса обратитесь в сервисный центр **Bosch**.

Хранение и транспортировка (см. рис. K)

- Обмотайте всасывающий шланг **(14)** вокруг верхней части пылесоса **(5)** и задвиньте всасывающий шланг в держатель **(13)**.
- Намотайте кабель электропитания на держатель **(10)**.
- Установите всасывающие трубки **(17)**, изогнутую **(15)** и щелевую **(16)** насадки в держатель **(12)** для принадлежностей.
- Вставьте напольную насадку **(18)** в держатель **(11)**.
- Переносите пылесос за ручку **(4)**.
- Убирайте пылесос на хранение в сухое помещение и защищайте его от несанкционированного использования.

Сервис и консультирование на предмет использования продукции

Казахстан
Центр консультирования потребителей и приема претензий:
ТОО «Роберт Бош» (Robert Bosch)
050012, г. Алматы,
Республика Казахстан
ул. Муратбаева, д. 180
БЦ «Гермес», 7й этаж
Тел.: +7 (727) 331 86 00
Тел.: 8 8000 700 270

Ссылку на адреса наших сервисных центров и условия гарантии можно найти на последней странице.

Пожалуйста, во всех запросах и заказах запчастей обязательно указывайте 10-значный товарный номер по заводской табличке изделия.

Утилизация

Отслужившие свой срок пылесос, принадлежности и упаковку следует сдавать на экологически чистую рециркуляцию отходов.



Не выбрасывайте пылесос в бытовой мусор!

Только для стран-членов ЕС:

Электрические и электронные приборы, непригодные для дальнейшего использования, необходимо собирать отдельно и утилизировать экологически безопасным способом. Используйте предусмотренные системы сбора мусора. Из-за возможного содержания опасных веществ при неправильной утилизации может быть нанесен вред окружающей среде и здоровью.

Українська

Вказівки з техніки безпеки для відсмоктувачів



Прочитайте всі застереження і вказівки. Невиконання вказівок з техніки безпеки та інструкцій може призвести до ураження електричним струмом, пожежі та/або важких серйозних травм.

Добре зберігайте на майбутнє ці попередження і вказівки.

- **Цей пилосмок не розрахований на використання дітьми і особами з обмеженими фізичними, сенсорними або розумовими здібностями або недостатнім досвідом і знаннями.** Інакше можливе неправильне використання та небезпека одержання травм.
- **Дивіться за дітьми.** Діти не повинні гратися з пилосмоком.

⚠ ПОПЕРЕДЖЕННЯ **Не збирайте небезпечні для здоров'я матеріали, напр., букову або дубову тирсу, породний пил, азбест.** Ці речовини вважаються канцерогенними. Довідайтесь про чинні положення/ закони стосовно поводження із шкідливим для здоров'я пилом, що діють у Вашій країні.

- **Використовуйте пилосмок лише після отримання достатньої інформації стосовно використання.** Ретельний інструктаж зменшує ризик неправильного користування інструментом та ризик травм.

⚠ ПОПЕРЕДЖЕННЯ **Пилосмок призначений для збирання сухих матеріалів, а при вживанні відповідних заходів – також для всмоктування рідин.** Потрапляння рідини в електроінструмент підвищує ризик ураження електричним струмом.

- **Не всмоктуйте пилосмоком горючі або вибухонебезпечні рідини, наприклад, бензин, оливу, спирт, розчинники. Не всмоктуйте гарячий пил, пил, що горить, та вибухонебезпечний пил. Не використовуйте пилосмок у приміщеннях, де існує небезпека вибуху.** Пил, пари або рідини можуть загорятися або вибухати.

⚠ ПОПЕРЕДЖЕННЯ **Негайно вимкніть пилосмок при витіканні піни або води і спорожніть ємність.** Інакше пилосмок може пошкодитися.

- **УВАГА! Пилосмок дозволяється зберігати лише в приміщеннях.**
- **УВАГА! Регулярно очищайте поплавець та перевіряйте його на наявність пошкоджень.** Вони можуть негативно вплинути на функціональну здатність.
- **Якщо не можна запобігти використанню пилосмока у вологому середовищі, використовуйте пристрій захисного вимкнення.** Використання пристрою захисного вимкнення зменшує ризик ураження електричним струмом.
- **Кожного разу перед використанням перевіряйте пилосмок, кабель і штепсель. Не користуйтеся пилосмоком у разі виявлення пошкоджень. Не розкривайте пилосмок самостійно, його ремонт дозволяється виконувати лише кваліфікованому персоналу і лише з використанням оригінальних запчастин.** Пошкоджений пилосмок, шнур або штепсель збільшує ризик ураження електричним струмом.
- **Не переїжджайте через шнур та не стискайте його. Не тягніть за шнур, щоб витягнути штепсель з розетки або перемістити пилосмок.** Пошкоджений електрокабель збільшує небезпеку ураження електричним струмом.
- **Витягніть штепсель з розетки, перш ніж виконувати роботи з технічного обслуговування або очищення, налаштовувати пилосмок, міняти приладдя або перш ніж відкласти пилосмок.** Ці попереджувальні заходи з техніки безпеки зменшують ризик випадкового запуску пилосмока.
- **Слідкуйте за доброю вентиляцією на робочому місці.**
- **Ремонт пилосмока дозволяється виконувати лише кваліфікованому персоналу і лише з використанням оригінальних запчастин.** Цим забезпечується збереження пилосмоком його безпечних властивостей.

- ▶ **Перед експлуатацією перевіряйте бездоганний стан відсмоктувального шланга. Не від'єднуйте при цьому відсмоктувальний шланг, щоб пил не міг ненавмисне висипатися.** Інакше Ви можете вдихнути пил.
- ▶ **Не сідайте на пилосмок.** Цим Ви можете пошкодити пилосмок.
- ▶ **Обережно поводьтеся з мережним шнуром та відсмоктувальним шлангом.** Інакше Ви можете наразити інших осіб на небезпеку.
- ▶ **Не очищайте пилосмок під прямим струменем води.** Потрапляння води в кришку пилосмока збільшує ризик ураження електричним струмом.
- ▶ **Не використовуйте пилосос в якості пристрою для постійного всмоктування.**

Символи

Наведені нижче вказівки можуть знадобитися вам при користуванні пилосмоком. Будь ласка, запам'ятайте ці символи та їхнє значення. Дотримання наведених вказівок допоможе вам правильно та безпечно користуватися пилосмоком.

Символи та їхнє значення	
0	**Вимикання**
1	**Режим всмоктування** Всмоктування пилу, що осів

Опис продукту і послуг

Будь ласка, дотримуйтеся малюнків, розташованих на початку інструкції з експлуатації.

Призначення приладу

Пилосмок для вологого та сухого прибирання підходить для прибирання сухих і вологих матеріалів, а також рідин у стандартних побутових кількостях і відповідної структури. Функція обдування підходить для очищення продуванням, а не для видалення пилу.

Пилосмок призначений виключно для домашнього використання в комбінованому режимі.

Не допускається постійне всмоктування однорідних шкідливих речовин і всмоктування попелу. Для цього слід використовувати спеціальні пилосмоки або витяжні системи, придатні для цього.

Зображені компоненти

Нумерація зображених компонентів посилається на зображення пилосмока на сторінках з малюнками.

(1) Контейнер
(2) Під'єднувач шланга, функція всмоктування
(3) Вимикач
(4) Ручка для перенесення
(5) Кришка пилосмока
(6) Замок кришки пилосмока
(7) Напрямний ролик
(8) Гальмо напрямних роликів
(9) Під'єднувач шланга, функція нагнітання повітря
(10) Тримач кабелю
(11) Тримач для підлогової насадки
(12) Тримач приладдя для відсмоктування
(13) Тримач для відсмоктувального шланга
(14) Всмоктувальний шланг
(15) Вигнута насадка
(16) Щілинна насадка
(17) Всмоктувальна трубка
(18) Підлогова насадка
(19) Використання підлогової насадки
(20) Кріплення для тримача відсмоктувального шланга
(21) Натискна кнопка
(22) Кнопки розблокування для використання підлогової насадки
(23) Кріплення напрямних роликів
(24) Фіксувальний штифт
(25) Мішок для пилу
(26) Під'єднувальний фланець
(27) Тримач фільтра
(28) Фільтр
(29) Фільтрувальний елемент з поплавцем

Технічні дані

Пилосос вологого та сухого прибирання		PAS15-200
Товарний номер		**3 603 CE7 0..**
Номінальна споживана потужність	Вт	1000
Об'єм ємності (брутто)	л	15
Об'єм нетто (рідина)	л	5
Об'єм мішка для пилу	л	8
Розрідження		
– Пилосмок[A)]	гПа	200
– Турбіна	гПа	225
Витрата		
– Пилосмок[A)]	м³/год	97
– Турбіна	м³/год	108
Вага[B)]	кг	6,2
Клас захисту		⧈/II

Пилосос вологого та сухого прибирання	**PAS15-200**
Ступінь захисту	IPX4

A) Вимірювання виконані із всмоктувальним шлангом **(14)**

B) Вимірювання виконані з кабелем для підключення до мережі, всмоктувальним шлангом, вигнутою насадкою і встановленими колесами

Параметри зазначені для номінальної напруги [U] 230 В. При інших значеннях напруги, а також у специфічному для країни виконанні можливі інші параметри.

Монтаж

▶ **Витягніть штепсель з розетки, перш ніж виконувати роботи з технічного обслуговування або очищення, налаштовувати пилосмок, міняти приладдя або перш ніж відкласти пилосмок.** Ці попереджувальні заходи з техніки безпеки зменшують ризик випадкового запуску пилосмока.

Монтаж тримача для відсмоктувального шланга (див. мал. A)

Вставте тримач **(13)** для відсмоктувального шланга до упору в призначене для цього кріплення **(20)**.

Монтаж всмоктувального шланга

Функція всмоктування (див. мал. B)

Вставте всмоктувальний шланг **(14)** у під'єднувач **(2)** і поверніть його за годинниковою стрілкою до упору.

Функція нагнітання повітря (див. мал. C)

▶ **Пилосмок оснащений функцією продування. Не видувайте відпрацьоване повітря у вільний простір. Користуйтеся функцією видування лише з чистим шлангом.** Пил може завдати шкоди здоров'ю.

▶ **Перед використанням функції здування перевірте, чи немає засмічення у шланзі. Уникайте здіймання пилу, що осів.** Використовуйте захисні окуляри та протипилову маску, якщо є ризик здіймання пилу.

Функція здування підходить для робіт, у яких всмоктування не може бути використане через надмірну потужність всмоктування, наприклад, для видалення невеликої кількості засохлого листя з грядки.

Увімкніть пилосмок принаймні на 5 с (вимикач **(3)** у положенні **1**), щоб очистити всмоктувальний шланг **(14)** від відкладень пилу.

Покрутіть всмоктувальний шланг **(14)** проти годинникової стрілки до упору і витягніть його з під'єднувача шланга функції всмоктування **(2)**.

Вставте всмоктувальний шланг **(14)** у під'єднувач функції видування **(9)** і покрутіть його за годинниковою стрілкою до упору.

Монтаж приладдя для відсмоктування

Всмоктувальний шланг **(14)** оснащений системою затискачів для приєднання приладдя для видалення пилу (вигнута насадка **(15)**).

Встановлення вигнутої насадки (див. мал. D)

– Надіньте вигнуту насадку **(15)** на всмоктувальний шланг **(14)** так, щоб обидві натискні кнопки **(21)** всмоктувального шланга відчутно увійшли в зачеплення.

– Для зняття натисніть обидві натискні кнопки **(21)** всередину і зніміть елементи один з одного.

Монтаж насадок і труб

– За потреби міцно встроміть всмоктувальні труби **(17)** одна в одну, а потім у вигнуту насадку **(15)**.

– Міцно надіньте підлогову насадку **(18)** або щілинну насадку **(16)** на відсмоктувальну трубу **(17)** або вигнуту насадку **(15)**.

Виймання/вставляння вставки для підлогової насадки (див. мал. E)

Щоб вийняти, натисніть кнопки розблокування **(22)** на підлоговій насадці **(18)**. Вставка **(19)** вивільниться з підлогової насадки.

Щоб вставити, закріпіть нову вставку в підлоговій насадці **(18)**.

Виймання/вставляння напрямних роликів (див. мал. F)

▶ **Перед використанням пилосмока перевірте функціональну здатність гальм роликів.**

Щоб вставити, всуньте кріпильні штифти **(24)** напрямних роликів **(7)** до упору в кріплення напрямних роликів **(23)**.

Щоб вийняти, відпустіть гальмо **(8)** напрямних роликів і витягніть напрямні ролики **(7)** з кріплень **(23)** напрямних роликів.

Встановлення/заміна мішка для пилу (сухе прибирання) (див. мал. G–H)

Для сухого прибирання можна встановлювати мішок для пилу. Це полегшує видалення пилу.

Відкрийте замки **(6)** і зніміть кришку пилососа **(5)**.

Щоб встановити, надіньте новий мішок для пилу **(25)** на під'єднувальний фланець **(26)** пилосмока. Переконайтеся, що контейнер для пилу на повну довжину прилягає до внутрішньої стінки ємності **(1)**.

Для заміни зніміть повний мішок для пилу **(25)** з під'єднувального фланця **(26)** рухом назад, вийміть його з пилосмока і встановіть новий мішок для пилу.

Встановіть кришку пилосмока **(5)** і закрийте замки **(6)**.

Робота

▶ **Витягніть штепсель з розетки, перш ніж виконувати роботи з технічного обслуговування або очищення, налаштовувати пилосмок, міняти приладдя або перш ніж відкласти пилосмок.** Ці попереджувальні заходи з техніки безпеки зменшують ризик випадкового запуску пилосмока.

Початок роботи

▶ **Зважайте на напругу в мережі!** Напруга в джерелі струму повинна відповідати даним на заводській табличці відсмоктувача.

Пилосмок заборонено використовувати у вибухонебезпечних приміщеннях.

Для забезпечення максимальної потужності відсмоктування відсмоктувальний шланг **(14)** повинен бути завжди повністю розмотаний з кришки пилосмока **(5)**.

▶ **Використовуйте лише непошкоджений фільтр (без тріщин, отворів тощо). У разі пошкоджень негайно змініть фільтр.**

Увімкнення/вимкнення

Щоб **увімкнути** пилосмок, поверніть вимикач **(3)** у положення **1**.

Щоб **вимкнути** пилосмок, поверніть вимикач **(3)** у положення **0**.

Сухе відсмоктування

Для сухого прибирання використовуйте за можливості мішок для пилу.

Коли мішок для пилу заповниться, замініть його новим мішком для пилу.

▶ **Перевіряйте мішок для пилу після кожного використання.**

Вологе відсмоктування

▶ **Не всмоктуйте пилосмоком горючі або вибухонебезпечні рідини, наприклад, бензин, оливу, спирт, розчинники. Не всмоктуйте гарячий пил, пил, що горить, та вибухонебезпечний пил. Не використовуйте пилосмок у приміщеннях, де існує небезпека вибуху.** Пил, пари або рідини можуть загорятися або вибухати.

▶ **Пилосмок не дозволяється використовувати в якості помпи для води.** Пилосмок призначений для відсмоктування водно-повітряної суміші.

▶ **Перед всіма роботами витягуйте мережний штепсель відсмоктувача з розетки.**

Дії перед вологим прибиранням

Відкрийте замки **(6)** і зніміть кришку пилососа **(5)**.

Для вологого прибирання зніміть мішок для пилу **(25)** і спорожніть контейнер **(1)**.

Очистіть фільтр **(28)**.

Встановіть кришку пилосмока **(5)** і закрийте замки **(6)**.

Відсмоктування рідин

Пилосмок оснащено поплавком. Якщо досягнута максимальна висота заповнення, потужність всмоктування зменшується. Негайно вимкніть пилосмок (вимикач **(3)** у положенні **0**).

Спорожніть контейнер **(1)**.

Дії після вологого прибирання

Щоб уникнути утворення плісняви після вологого прибирання:

– Зніміть кришку пилосмока **(5)** і просушіть її.

– Вийміть фільтр **(28)** і також ретельно просушіть його.

Технічне обслуговування і сервіс

Технічне обслуговування та очищення

▶ **Витягніть штепсель з розетки, перш ніж виконувати роботи з технічного обслуговування або очищення, налаштовувати пилосмок, міняти приладдя або перш ніж відкласти пилосмок.** Ці попереджувальні заходи з техніки безпеки зменшують ризик випадкового запуску пилосмока.

▶ **Для якісної і безпечної роботи тримайте відсмоктувач і вентиляційні отвори в чистоті.**

Якщо треба поміняти під'єднувальний кабель, це треба робити на фірмі **Bosch** або в сервісній майстерні для електроінструментів **Bosch**, щоб уникнути небезпек.

▶ **Під час обслуговування та очищення пилосмока вдягайте пилозахисну маску.**

Час від часу протирайте корпус пилосмока вологою ганчіркою.

▶ **Забороняється очищувати пилосос стисненим повітрям.** Фільтр або інші компоненти можуть бути пошкоджені.

Очищення/заміна фільтра (див. мал. I–J)

Потужність всмоктування залежить від стану фільтра. Регулярно очищуйте фільтр.

У разі пошкоджень негайно змініть фільтр.

– Відкрийте замки **(6)** і зніміть кришку **(5)** пилосмока.

– Обертайте тримач фільтра **(27)** до упору в напрямку обертання і вийміть фільтр **(28)**.

– Очистіть м'якою щіткою пластини фільтра
або
замініть пошкоджений фільтр.

– Надіньте фільтр **(28)** на фільтрувальний елемент **(29)** і обертайте тримач фільтра **(27)** до упору в напрямку обертання .
Стежте за тим, щоб отвір фільтра **(28)** був точно розташований на кулачках позіціонування фільтрувального елемента **(29)**. Тримач фільтра **(27)** відчутно фіксується.

Очищення ємності

Час від часу протирайте ємність **(1)** звичайним, неабразивним миючим засобом і давайте їй висохнути.

Несправності

Регулярне спорожнення контейнера **(1)** гарантує оптимальну потужність всмоктування пилосмока.

При недостатній потужності всмоктування перевірте:

– Чи правильно встановлена кришка пилосмока **(5)**?

– Шланг засмічений?

– Чи міцно з'єднані всмоктувальні трубки **(17)**?
– Контейнер для пилу **(1)** заповнений?
– Мішок для пилу **(25)** заповнений?
– Чи засмітився фільтр **(28)** пилом?

Якщо після цього потужність всмоктування не досягається, зверніться до сервісної служби **Bosch**.

У разі перегрівання пилосмок автоматично вимикається. Виконайте наступні дії:
– Поверніть вимикач **(3)** у положення **0**.
– Переконайтеся, що контейнер **(1)** та мішок для пилу **(25)** порожні, а також що всмоктувальний шланг **(14)** і фільтр **(28)** не засмічені.
– Дайте пилосмоку охолонути протягом 60 хв.
– Вийміть вилку з розетки і знову вставте її в розетку.

Якщо після цього пилосмок не вмикається, можливо, перегорів запобіжник, що захищає пилосмок. Для заміни запобіжника зверніться до сервісної майстерні **Bosch**.

Зберігання і транспортування (див. мал. K)
– Намотайте відсмоктувальний шланг **(14)** навколо кришки **(5)** пилосмока і вставте відсмоктувальний шланг у тримач **(13)**.
– Намотайте шнур на тримач для шнура **(10)**.
– Вставте всмоктувальні трубки **(17)**, вигнуту насадку **(15)** і щілинну насадку **(16)** в тримач **(12)** для приладдя для відсмоктування.
– Вставте підлогову насадку **(18)** у кріплення **(11)**.
– Для перенесення пилосмока використовуйте ручку для перенесення **(4)**.
– Зберігайте пилосмок у сухому приміщенні і забезпечте його від недозволеного використання.

Сервіс та надання консультацій щодо використання продукції

Україна
Тел.: +380 800 503 888

Посилання на наші сервісні адреси та умови гарантії можна знайти на останній сторінці.

При всіх додаткових запитаннях та замовленні запчастин, будь ласка, зазначайте 10-значний номер для замовлення, що стоїть на паспортній табличці продукту.

Утилізація

Відсмоктувач, приладдя і упаковку треба здавати на екологічно чисту повторну переробку.



Не викидайте пилосмок у побутове сміття!

Лише для країн ЄС:

Електричні та електронні пристрої, які більше не використовуються, повинні збиратися окремо та утилізуватися екологічно безпечним способом. Скористайтеся призначеними для цього системами збору. Неправильна утилізація може завдати шкоди навколишньому середовищу та здоров'ю через небезпечні речовини, що містятся у відходах.

Қазақ

Еуразия экономикалық одағына (Кеден одағына) мүше мемлекеттер аумағында қолданылады

Өндірушінің өнім үшін қарастырған пайдалану құжаттарының құрамында пайдалану жөніндегі осы нұсқаулық, сонымен бірге қосымшалар да болуы мүмкін.

Сәйкестікті растау жайлы ақпарат қосымшада бар.

Өнімді өндірген мемлекет туралы ақпарат өнімнің корпусында және қосымшада көрсетілген.

Өндірілген мерзімі бұйым корпусында көрсетілген.

Импортерге қатысты байланыс ақпарат өнім қаптамасында көрсетілген.

Өнімді пайдалану мерзімі
Өнімнің қызмет ету мерзімі 7 жыл. Өндірілген мерзімнен бастап (өндіру күні зауыт тақтайшасында жазылған) істетпей 5 жыл сақтағаннан соң, өнімді тексерусіз (сервистік тексеру) пайдалану ұсынылмайды.

Қызметкер немесе пайдаланушының қателіктері мен істен шығу себептерінің тізімі
– тұтқасы мен корпусы бұзылған болса, өнімді пайдаланбаңыз
– өнім корпусынан тікелей түтін шықса, пайдаланбаңыз
– тоқ сымы бұзылған немесе оқшаулаусыз болса, пайдаланбаңыз
– жауын –шашын кезінде сыртта (далада) пайдаланбаңыз
– корпус ішіне су кірсе құрылғыны қосушы болмаңыз
– қөп үшқын шықса, пайдаланбаңыз
– қатты діріл кезінде пайдаланбаңыз

Шекті күй белгілері
– тоқ сымының тозуы немесе зақымдануы
– өнім корпусының зақымдалуы

Қызмет көрсету түрі мен жилігі
Әр пайдаланудан соң өнімді тазалау ұсынылады.

Сақтау
– құрғақ жерде сақтау керек
– жоғары температура көзінен және күн сәулелерінің әсерінен алыс сақтау керек
– сақтау кезінде температураның кенет ауытқуынан қорғау керек
– орамасыз сақтау мүмкін емес

– сақтау шарттары туралы қосымша ақпарат алу үшін МЕМСТ 15150-69 (шарт 1) құжатын қараңыз

Тасымалдау

– тасымалдау кезінде өнімді құлатуға және кез келген механикалық ықпал етуге қатаң тыйым салынады
– босату/жүктеу кезінде пакетті қысатын машиналарды пайдалануға рұқсат берілмейді.
– тасымалдау шарттары талаптарын МЕМСТ 15150-69 (5 шарт) құжатын оқыңыз.

Сорғыш үшін қауіпсіздік нұсқаулары



Барлық қауіпсіздік нұсқаулықтарын және ескертпелерді оқыңыз. Техникалық қауіпсіздік нұсқаулықтарын және ескертпелерді сақтамау тоқтың соғуына, өрт және/немесе ауыр жарақаттануларға алып келуі мүмкін.

Болашақ жұмыстар үшін қауіпсіздік нұсқаулықтары мен ескертпелерді сақтап қойыңыз.

- ▶ **Бұл шаңсорғыш балалардың, дене немесе ой қабілеттері шектелген, тәжірибесі және білімі аз адамдардың пайдалануына арналмаған.** Кері жағдайда дұрыс пайдаланбау және жарақаттанулар қауіпі пайда болады.
- ▶ **Балаларға абай болыңыз.** Балалардың шаңсорғышпен ойнамауына көз жеткізіңіз.

ЕСКЕРТУ **Ешқандай денсаулыққа зиянды заттектерді, мысалы, шамшат немесе емен шаңдарын, тас шаңдарын, асбестті шаңсормаңыз.** Бұл заттектер канцерогенді болып табылады. Еліңізде денсаулыққа зиянды шаңдар бойынша қолданылатын ереже/заңдар туралы мәлімет алыңыз.

- ▶ **Шаңсорғышты тек оны пайдаланус туралы жетерлік мәлімет алғаннан соң ғана пайдаланыңыз.** Нұсқаулықтарды дәл орындау орынсыз пайдалану мен жарақаттануларды азайтады.

ЕСКЕРТУ **Шаңсорғыш құрғақ заттектерді және тиісті шаралар арқылы сұйықтықтарды да соруға арналған.** Сұйықтықтар тиюі ток соғу қаупін арттырады.

- ▶ **Шаңсорғышпен бензин, май, спирт, еріткіштер сияқты жанғыш немесе жарылғыш сұйықтықтарды соруға болмайды. Ыстық, жанып тұрған немесе жарылғыш шаңды соруға болмайды. Шаңсорғышты жарылу қаупі бар жайларда пайдалануға болмайды.** Шаң, бу немесе сұйықтықтар тұтануы немесе жарылуы мүмкін.

ЕСКЕРТУ **Көбік немесе су шыққа шаңсорғышты бірден өшіріп, контейнерін тазалаңыз.** Кері жағдайда шаңсорғыш зақымдануы мүмкін.

- ▶ **НАЗАР АУДАРЫҢЫЗ! Шаңсорғышты тек ішкі бөлмелерде сақтау қажет.**
- ▶ **НАЗАР АУДАРЫҢЫЗ! Қалтқыны жүйелі түрде тазалап, оның зақымдалмағанын тексеріңіз.** Кері жағдайда шаңсорғыш дұрыс істемеуі мүмкін.
- ▶ **Электр құралды ылғалды ортада пайдалану қажет болса, автоматты сақтандырғыш ажыратқышын пайдаланыңыз.** Автоматты сақтандырғыш ажыратқышын пайдалану тоқ соғу қауібін төмендетеді.
- ▶ **Әр пайдаланудан алдын шаңсорғышты, кабельді және айырды тексеріңіз. Ақауды байқасаңыз шаңсорғышты пайдаланбаңыз. Шаңсорғышты өзіңіз ашпаңыз, оны тек білікті маманға және түпнұсқалы бөлшектермен жөндетіңіз.** Зақымдалған шаңсорғыш, кабель және айыр электр тоғының соғу қаупін арттырады.
- ▶ **Кабельді баспаңыз немесе оны жаншып тастамаңыз. Айырды розеткадан шығару немесе шаңсорғышты жылжыту үшін кабельді тартпаңыз.** Зақымдалған кабель электр тоғының соғу қаупін арттырады.
- ▶ **Құрылғыны реттеу, жабдық бөлшектерін алмастыру немесе шаңсорғышты алып қоюдан алдын айырды розеткадан шығарыңыз.** Осы сақтық шарасы шаңсорғыштың байқаусыз қосылуына жол бермейді.
- ▶ **Жұмыс орнының жақсы желдетілуіне көз жеткізіңіз.**
- ▶ **Шаңсорғышты тек білікті маманға және арнаулы бөлшектермен жөндетіңіз.** Сол арқылы шаңсорғыш қауіпсіздігін сақтайсыз.
- ▶ **Пайдалану алдында сорғыш шлангтың ақаусыз болуына көз жеткізіңіз. Шаң таралмауы үшін сорғыш шлангы шаңсорғышқа қосулы тұрсын.** Шаңды жұтып жіберу мүмкін.
- ▶ **Шаңсорғыш үстіне отырмаңыз.** Шаңсорғышты бұзуыңыз мүмкін.
- ▶ **Желі кабелін және сорғыш шлангын абайлап пайдаланыңыз.** Олардың өзге адамдарға зиян келтіруі мүмкін.
- ▶ **Шаңсорғышты тікелей бағыттылған су ағынымен тазаламаңыз.** Шаңсорғыш жоғарғы бөлігінің ішіне су кірсе, ол электр тоғының соғу қаупін арттырады.
- ▶ **Сорғышты тұрақты сорғыш құрылғы ретінде пайдаланбаңыз.**

Белгілер

Төмендегі белгілер шаңсорғышты пайдаланған кезде маңызды болуы мүмкін. Белгілер мен олардың мағынасын жаттап алыңыз. Белгілерді дұрыс түсіну пайдаланушыға шаңсорғышты дұрыс әрі сенімді пайдалануға көмектеседі.

Белгілер мен олардың мағынасы	
0	**Өшіру**
1	**Сору** Жиналған шаңды сору

Өнім және қуат сипаттамасы

Пайдалану нұсқаулығының алдыңғы бөлшегінде берілген суреттерге назар аударыңыз.

Тағайындалу бойынша қолдану

Дымқыл/құрғақ әдіспен тазалауға арналған шаңсорғыш әдеттегі тұрмыстық мөлшердегі және құрамдағы құрғақ және дымқыл материалдарды, сондай-ақ сулы сұйықтықтарды жинауға арналған. Үрлеп шығару функциясы шаңды жинауға емес, үрлеп шығаруға арналған.

Шаңсорғыш аралас жұмыс режимінде жеке қолданысқа ғана арналған.

Біртекті, денсаулыққа зиянды заттарды ұзақ уақыт жинауға және күлді жинауға рұқсат етілмейді. Ол үшін арнайы сорғышты немесе тиісті мақсаттарға жарамды сорғыш құрылғыларды пайдалану керек.

Көрсетілген құрамды бөлшектер

Көрсетілген құрамдас бөліктердің нөмірлері суреттері бар беттердегі шаңсорғыштың сипаттамасына негізделген.

(1) Контейнер
(2) Шланг бекіткіші, сору функциясы
(3) Ажыратқыш
(4) Тасымалдау тұтқасы
(5) Шаңсорғыштың жоғарғы бөлігі
(6) Шаңсорғыштың жоғарғы бөлігіне арналған жапқыш
(7) Бағыттаушы аунақша
(8) Бағыттаушы аунақша тежеуіші
(9) Шланг бекіткіші, үрлеп шығару функциясы
(10) Кабель ұстағышы
(11) Еден саптамасына арналған ұстағыш
(12) Сору керек-жарағына арналған ұстағыш
(13) Сорғыш шлангіге арналған ұстағыш
(14) Сорғыш шланг
(15) Бүгілген саптама
(16) Қуыс саптамасы
(17) Сорғыш құбыр
(18) Еден саптамасы
(19) Еден саптамасының ендірмесі
(20) Сорғыш шланг ұстағышына арналған бекіткіш
(21) Батырма
(22) Еден саптамасының ендірмесін құлыптан босату түймелері
(23) Бағыттаушы аунақша бекіткіштері
(24) Бекіткіш сұққыш
(25) Шаң жинағыш қап
(26) Байланыстырғыш фланец
(27) Сүзгі ұстағышы
(28) Сүзгі
(29) Қалтқысы бар сүзгі қорабы

Техникалық деректер

Дымқыл/құрғақ әдіспен тазалауға арналған шаңсорғыш		PAS15-200
Өнім нөмірі		**3 603 CE7 0..**
Номиналды тұтынылатын қуат	Вт	1000
Контейнер көлемі (брутто)	л	15
Таза көлемі (сұйықтық)	л	5
Шаң жинағыш көлемі	л	8
Төменгі қысым		
– Шаңсорғыш[A)]	гПа	200
– Турбина	гПа	225
Шығын		
– Шаңсорғыш[A)]	$м^3$/сағ	97
– Турбина	$м^3$/сағ	108
Салмағы[B)]	кг	6,2
Қорғаныс класы		⧈/II
Қорғаныс дәрежесі		IPX4

A) Сорғыш шлангімен **(14)** өлшенген

B) Желіге қосылуға арналған сыммен, сорғыш шлангімен, бүгілген саптамамен және монтаждалған дөңгелектермен өлшенген

Мәліметтер [U] 230 В кесімді кернеуге арналған. Басқа кернеу және елде қабылданған заңдар бұл мәліметтерді өзгертуі мүмкін.

Монтаждау

▶ **Құрылғыны реттеу, жабдық бөлшектерін алмастыру немесе шаңсорғышты алып қоюдан алдын айырды розеткадан шығарыңыз.** Осы сақтық шарасы шаңсорғыштың байқаусыз қосылуына жол бермейді.

Сорғыш шлангіге арналған ұстағышты монтаждау (A суретін қараңыз)

Сорғыш шлангіге арналған ұстағышты **(13)** арнайы бекіткішке **(20)** тірелгенше кіргізіңіз.

Сорғыш шлангіні монтаждау

Сору функциясы (B суретін қараңыз)

Сорғыш шлангіні **(14)** шланг бекіткішіне **(2)** салып, оны сағат тілінің бағытымен тірелгенше бұраңыз.

Үрлеп шығару функциясы (C суретін қараңыз)

▶ **Шаңсорғыш үрлеу қызметін орындай алады. Бос бөлмеге үрлемеңіз. Үрлеуде тек таза шланг пайдаланыңыз.** Шаңдар денсаулыққа зиянды болуы мүмкін.

- ▶ **Үрлеп шығару функциясын пайдаланбас бұрын шлангіде шөгіндінің бар-жоғын тексеріңіз. Жиналған шаңды көтермеңіз.** Шаң көтерілген жағдайда, қорғаныш көзілдірік пен шаңнан қорғайтын масканы пайдаланыңыз.

Үрлеп шығару функциясы, сору тым жоғары сору күшіне байланысты мүмкін болмаған жағдайда жұмыс істеуге арналған (мысалы, жүйектен аз мөлшердегі құрғақ жапырақтарды жинау үшін).

Шаңсорғышты **(14)** жиналған шаңнан тазарту үшін оны кемінде 5 секундқа қосыңыз (ажыратқыш **(3) 1**-күйде).

Сорғыш шлангіні **(14)** сағат тілінің бағытына қарсы тірелгенше бұрап, оны сору функциясына арналған шланг бекіткішінен **(2)** шығарыңыз.

Сорғыш шлангіні **(14)** үрлеп шығару функциясына арналған шланг бекіткішіне **(9)** салып, оны сағат тілінің бағытымен тірелгенше бұраңыз.

Сору керек-жарақтарын орнату

Сорғыш шланг **(14)** сору керек-жарағын (бүгілген саптама **(15)**) жалғауға мүмкіндік беретін қысқыш жүйесімен жабдықталған.

Бүгілген саптаманы монтаждау (D суретін қараңыз)

- Бүгілген саптаманы **(15)** сорғыш шлангінің **(14)** екі батырмасы **(21)** шерту дыбысымен бекітілгенше, сорғыш шлангіге орнатыңыз.
- Бөлшектеу үшін батырманы **(21)** ішке басып, құрамдас бөлшектерді бір-бірінен ары тартыңыз.

Бүріккіштер мен құбырларды орнату

- Керек болса, сору құбырларын **(17)** бір біріне қатты салып сосын қисайған орсункаға салыңыз **(15)**.
- Еден қондырмасын **(18)** немесе ойықтық қондырманы **(16)** сору құбырына **(17)** немесе қисық қондырмаға **(15)** салыңыз.

Еден саптамасына арналған ендірмені шығару/орнату (E суретін қараңыз)

Шығару үшін еден саптамасындағы **(18)** құлыптан босату түймелерін **(22)** басыңыз. Ендірме **(19)** еден саптамасынан босатылады.

Орнату үшін жаңа ендірмені еден саптамасына **(18)** қысыңыз.

Бағыттаушы аунақшаларды орнату/шығару (F суретін қараңыз)

- ▶ **Сорғышты пайдаланбас бұрын ролик тежегіштерінің жұмыс істеу қабілетін тексеріп шығыңыз.**

Орнату үшін бағыттаушы аунақшалардың **(7)** бекіткіш сұққыштарын **(24)** бағыттаушы аунақша бекіткіштеріне **(23)** тірелгенше кіргізіңіз.

Шығарып алу үшін бағыттаушы аунақша тежеуішін **(8)** жіберіп, бағыттаушы аунақшаларды **(7)** бағыттаушы аунақша бекіткіштерінен **(23)** тартып шығарыңыз.

Шаң жинағыш қапты енгізу/алмастыру (құрғақ әдіспен тазалау) (G–H суреттерін қараңыз)

Құрғақ әдіспен тазалау үшін шаң жинағыш қапты пайдалануға болады. Осылайша шаңды қоқысқа тастау оңайырақ болады.

Жапқыштарды **(6)** ашып, сорғыштың жоғарғы бөлігін **(5)** алып тастаңыз.

Енгізу үшін шаң жинағыш қапты **(25)** шаңсорғыштың байланыстырғыш фланеціне **(26)** кигізіңіз. Шаң жинағыш қап контейнердің **(1)** ішкі қабырғасына толық ұзындығы бойынша тиіп тұрғанына көз жеткізіңіз.

Алмастыру үшін толық шаң жинағыш қапты **(25)** байланыстырғыш фланецтен **(26)** артқа қарай тартып алыңыз да, оны сорғыштан шығарыңыз және жаңа шаң жинағыш қапты орнатыңыз.

Шаңсорғыштың жоғарғы бөлігін **(5)** кигізіп, жапқыштарды **(6)** жабыңыз.

Пайдалану

- ▶ **Құрылғыны реттеу, жабдық бөлшектерін алмастыру немесе шаңсорғышты алып қоюдан алдын айырды розеткадан шығарыңыз.** Осы сақтық шарасы шаңсорғыштың байқаусыз қосылуына жол бермейді.

Пайдалануға ендіру

- ▶ **Желі қуатына назар аударыңыз!** Ток көзінің қуаты шаңсорғыштың зауыттық тақтайшасындағы мәліметтеріне сай болуы қажет.

СШаңсорғышты жарылыс қаупі бар жерлерде қолдануға болмайды.

Оңтайлы сору қуатын қамтамасыз ету үшін сорғыш шлангіні **(14)** шаңсорғыш жоғарғы бөлігінен **(5)** толық алыңыз.

- ▶ **Тек зақымдалмаған сүзгіні (сызатсыз, тесіксіз және т.б.) пайдаланыңыз. Зақымдалған сүзгіні дереу алмастырыңыз.**

Қосу/өшіру

Шаңсорғышты **қосу** үшін ажыратқышты **(3) 1** күйіне бұраңыз.

Шаңсорғышты **өшіру** үшін ажыратқышты **(3) 0** күйіне бұраңыз.

Құрғақ сору

Құрғақ әдіспен тазалау үшін мүмкіндігінше шаң жинағыш қапты қолданыңыз.

Егер шаң жинағыш қап толы болса, оны жаңа шаң жинағыш қапқа алмастырыңыз.

- ▶ **Шаң жинағыш қапты әр пайдаланғаннан кейін тексеріп тұрыңыз.**

Ылғал шаңсору

- ▶ **Шаңсорғышпен бензин, май, спирт, еріткіштер сияқты жанғыш немесе жарылғыш сұйықтықтарды соруға болмайды. Ыстық, жанып тұрған немесе жарылғыш шаңды соруға болмайды. Шаңсорғышты жарылу қаупі бар жайларда пайдалануға болмайды.** Шаң, бу немесе сұйықтықтар тұтануы немесе жарылуы мүмкін.
- ▶ **Шаңсорғышты сорғы ретінде пайдалануға болмайды.** Шаңсорғыш ауа және су қоспасын соруға арналған.
- ▶ **Барлық жұмыстардан алдын шаңсорғыш айырын розеткадан шығарыңыз.**

Дымқыл әдіспен тазалау алдындағы жұмыс қадамдары

Жапқыштарды **(6)** ашып, сорғыштың жоғарғы бөлігін **(5)** алып тастаңыз.

Дымқыл әдіспен тазалау алдында шаң жинағыш қапты **(25)** шығарып, контейнерді **(1)** босатыңыз.

Сүзгіні **(28)** тазалаңыз.

Шаңсорғыштың жоғарғы бөлігін **(5)** кигізіп, жапқыштарды **(6)** жабыңыз.

Сұйықтықтарды сору

Шаңсорғыш қалтқымен жабдықталған. Максималды толтыру деңгейіне жеткенде, сору қуаты азаяды. Шаңсорғышты бірден өшіріңіз (ажыратқыш **(3)** **0** күйінде).

Контейнерді **(1)** босатыңыз.

Дымқыл әдіспен тазалағаннан кейінгі жұмыс қадамдары

Дымқыл әдіспен тазалағаннан кейін зең басуды болдырмау үшін:

- Шаңсорғыштың жоғарғы бөлігін **(5)** шығарып, оны жақсылап кептіріңіз.
- Сүзгіні **(28)** шығарып, оны да жақсылап кептіріңіз.

Техникалық күтім және қызмет

Техникалық қызмет көрсету және тазалау

- ▶ **Құрылғыны реттеу, жабдық бөлшектерін алмастыру немесе шаңсорғышты алып қоюдан алдын айырды розеткадан шығарыңыз.** Осы сақтық шарасы шаңсорғыштың байқаусыз қосылуына жол бермейді.
- ▶ **Дұрыс және сенімді істеуі үшін шаңсорғыш пен желдеткіш саңылауларын таза ұстаңыз.**

Егер байланыс сымын алмастыру қажет болса, қауіпсіздіктің төмендеуіне жол бермеу үшін осы жұмыс тек **Bosch** компаниясы немесе **Bosch** электр құралдары бойынша өкілетті қызмет көрсету орталықтарында жүргізілуі тиіс.

- ▶ **Шаңсорғышты күту немесе тазалауда шаңтұтқыш маскасын киіңіз.**

Сорғыштың корпусын мезгіл-мезгіл дымқыл шүберекпен тазалап тұрыңыз.

- ▶ **Сорғышты сығылған ауамен тазаламаңыз.** Сүзгі немесе басқа да құрамдастар зақымдалуы мүмкін.

Сүзгіні тазалау/алмастыру (I–J суреттерін қараңыз)

Сору қуаты сүзгі күйіне байланысты. Сондықтан сүзгіні жүйелі түрде тазалап тұрыңыз.

Зақымдалған сүзгіні дереу алмастырыңыз.

- Жапқыштарды **(6)** ашып, сорғыштың жоғарғы бөлігін **(5)** шығарып алыңыз.
- Сүзгі ұстағышын **(27)** айналу бағытымен тірелгенше бұрап, сүзгіні **(28)** шығарып алыңыз.
- Сүзгі пластиналарын жұмсақ қылшақпен тазалаңыз *немесе* зақымдалған сүзгіні алмастырыңыз.
- Сүзгіні **(28)** сүзгі қорабына **(29)** қойып, сүзгі ұстағышын **(27)** айналу бағытымен тірелгенше бұраңыз.
  Сүзгі саңылауы **(28)** сүзгі қорабының **(29)** орналастырғыш жұдырықшаларына сәйкес келетініне көз жеткізіңіз. Сүзгі ұстағышы **(27)** шерту дыбысымен бекітіледі.

Контейнерді тазалаңыз

Контейнерді **(1)** стандартты ысқаланбайтын тазалау құралымен тазалап кептіріңіз.

Ақаулар

Контейнердің **(1)** жүйелі түрде ағызылуы оңтайлы сору қуатына кепіл береді.

Сору қуаты жеткіліксіз болса, төмендегілерді тексеріңіз:

- Шаңсорғыштың жоғарғы бөлігі **(5)** дұрыс салынған ба?
- Шлангілер жүйесі бітелген бе?
- Сорғыш құбырлар **(17)** берік байланыстырылған ба?
- Контейнер **(1)** толып қалған ба?
- Шаң жинағыш қап **(25)** толып қалған ба?
- Сүзгі **(28)** шаңмен бітелген бе?

Сору қуатына қол жеткізу сонда да мүмкін болмаса, **Bosch** қызмет көрсету орталығына жолығыңыз.

Шаңсорғыш қатты қызған жағдайда автоматты түрде өшіп қалады. Төмендегідей әрекет етіңіз:

- Ажыратқышты **(3)** **0** күйіне бұраңыз.
- Контейнер **(1)** мен шаң жинағыш қаптың **(25)** бос болғанына және сорғыш шланг **(14)** пен сүзгі **(28)** бітелмегеніне көз жеткізіңіз.
- Шаңсорғышты 60 минут суытыңыз.
- Желілік ашаны розеткадан суырып алыңыз да, қайтадан розеткаға салыңыз.

Шаңсорғыш сонда да қосылмаса, шаңсорғышты қорғауға арналған сақтандырғыш күйіп кеткен болуы мүмкін. Сақтандырғышты алмастыру үшін **Bosch** қызмет көрсету орталығына жолығыңыз.

Сақтау және тасымалдау (K суретін қараңыз)

- Сорғыш шлангіні **(14)** шаңсорғыштың жоғарғы бөлігіне **(5)** орап, сорғыш шлангіні ұстағышқа **(13)** кіргізіңіз.
- Желілік кабельді кабель ұстағышына **(10)** ораңыз.
- Сорғыш құбырларды **(17)**, бүгілген саптаманы **(15)** және қуыс саптамасын **(16)** сору керек-жарағының ұстағышына **(12)** салыңыз.
- Еден саптамасын **(18)** ұстағышқа **(11)** салыңыз.
- Сорғышты тек тасымалдау тұтқасынан **(4)** ұстап тасымалдаңыз.
- Сорғышты құрғақ бөлмеге қойып, оны рұқсатсыз пайдаланудан қорғаңыз.

Тұтынушыларға қызмет көрсету және пайдалану бойынша кеңес беру

Қазақстан
Тұтынушыларға кеңес беру және шағымдарды қабылдау орталығы:
Роберт Бош (Robert Bosch) ЖШС
050012 Алматы қ.,
Қазақстан Республикасы
Мұратбаев к-сі, 180
"Гермес" БО, 7 қабат
Тел.: +7 (727) 331 86 00
Тел.: 8 8000 700 270

Біздің сервистік мекенжайларымызға және кепілдік шарттарына сілтеме соңғы бетте берілген.

Сұрақтар қою және қосалқы бөлшектерге тапсырыс беру кезінде міндетті түрде өнімнің фирмалық тақтайшасындағы 10 таңбалы өнім нөмірін беріңіз.

Кәдеге жарату

Шаңсорғышты, оның жабдықтары мен қаптамасын қоршаған ортаны қорғайтын кәдеге жарату орнына тапсыру қажет.



Шаңсорғышты үй қоқысына тастамаңыз!

Тек қана ЕО елдері үшін:

Пайдалануға әрі қарай жарамайтын электрлік және электрондық құрылғыларды бөлек жинау және қоршаған орта үшін қауіпсіз жолмен кәдеге жарату керек. Белгіленген қоқыс жинау жүйелерін пайдаланыңыз. Қате жолмен кәдеге жарату құрылғы құрамындағы қауіпті болуы мүмкін заттектерге байланысты қоршаған орта мен денсаулық үшін қауіпті болуы мүмкін.

Română

Instrucțiuni de siguranță pentru aspiratoare



Citiți toate indicațiile și instrucțiunile de siguranță. Nerespectarea instrucțiunilor și indicațiilor de siguranță poate provoca electrocutare, incendiu și/sau răniri grave.

Păstrați toate instrucțiunile și indicațiile de siguranță în vederea utilizărilor viitoare.

- ▶ **Acest aspirator nu este destinat utilizării de către copii și de către persoane cu capacități fizice, senzoriale sau intelectuale limitate sau lipsite de experiență și cunoștințe.** În caz contrar există pericol de manevrare greșită și răniri.
- ▶ **Supravegheați copiii.** Astfel veți avea siguranța că, copiii nu se joacă cu aspiratorul.

⚠ AVERTISMENT **Nu aspirați substanțe dăunătoare sănătății, de ex. praf de lemn de fag sau stejar, praf de piatră, azbest.** Aceste substanțe se consideră a fi cancerigene. Informați-vă despre reglementările/legile în vigoare privitor la manevrarea pulberilor dăunătoare sănătății în țara dumneavoastră.

- ▶ **Folosiți aspiratorul numai dacă ați primit suficiente informații despre utilizarea acestuia.** O instruire atentă diminuează posibilitatea manevrării greșite și riscul de rănire.

⚠ AVERTISMENT **Aspiratorul este adecvat pentru aspirarea de subtanțe uscate iar, prin adoptarea de măsuri corespunzătoare, și pentru aspirarea lichidelor.** Pătrunderea lichidelor măreşte riscul de electrocutare.

- ▶ **Nu folosi aspiratorul pentru aspirarea lichidelor inflamabile sau explozive, de exemplu, benzină, ulei, alcool, solvenți. Nu aspira pulberi fierbinți, incandescente sau explozive. Nu folosi aspiratorul în spații cu pericol de explozie.** Pulberile, vaporii sau lichidele se pot aprinde sau exploda.

⚠ AVERTISMENT **Opriți imediat aspiratorul când din acesta se scurge spumă sau apă și goliți rezervorul.** În caz contrar aspiratorul se poate defecta.

- ▶ **ATENȚIE! Aspiratorul poate fi depozitat numai în incinte.**
- ▶ **ATENȚIE! Curățați regulat plutitorul și controlați dacă acesta nu prezintă semne de deteriorare.** În caz contrar funcționarea acestuia poate fi afectată.
- ▶ **Atunci când nu poate fi evitată utilizarea aspiratorului în mediu umed, folosiți un întrerupător automat de protecție împotriva tensiunilor periculoase.** Întrebuințarea unui întrerupător automat de protecție împotriva tensiunilor periculoase reduce riscul de electrocutare.

- ▶ **Înainte de utilizare,verificaţi aspiratorul, cablul şi ştecherul. Nu folosiţi aspiratorul în cazul în care constataţi defecţiuni la acesta. Nu deschideţi singuri aspiratorul şi nu permiteţi repararea acestora decât de către personal de specialitate, calificat în acest scop şi numai cu piese de schimb originale.** Aspiratoarele, cablurile şi ştecherele defecte măresc riscul de electrocutare.
- ▶ **Nu călcaţi cu roţile şi nu striviţi cablul. Nu trageţi de cablu pentru a scoate ştecherul din priza de curent sau pentru a deplasa aspiratorul.** Cablurile deteriorate măresc riscul de electrocutare.
- ▶ **Înainte de a întreţine sau curăţa aspiratorul, a efectua reglaje, a schimba accesorii sau de a depozita aspiratorul, scoateţi acumulatorul din acesta.** Această măsură preventivă împiedică pornirea accidentală a aspiratorului.
- ▶ **Asiguraţi o bună ventilaţie la locul de muncă.**
- ▶ **Nu permiteţi repararea acestora decât de către personal de specialitate, calificat în acest scop şi numai cu piese de schimb originale.** Astfel este garantată menţinerea siguranţei de exploatare a aspiratorului.
- ▶ **Înaintea punerii în funcţiune, verificaţi dacă furtunul de aspirare este în perfectă stare. Pentru aceasta, nu lăsaţi furtunul de aspirare montat la aspirator pentru a nu permite evacuarea accidentală a prafului din acesta.** În caz contrar aţi putea inhala acest praf.
- ▶ **Nu folosiţi aspiratorul pentru a şedea pe el.** L-aţi putea deteriora.
- ▶ **Folosiţi cu grijă cablul de alimentare şi furtunul de aspirare.** Aţi putea pune în pericol alte persoane din cauza manevrării neatente a acestora.
- ▶ **Nu curăţaţi aspiratorul punându-l direct sub jetul de apă.** Pătrunderea apei în partea superioară a aspiratorului măreşte riscul de electrocutare.
- ▶ **Nu utiliza aspiratorul ca dispozitiv de aspirare permanent.**

Simboluri

Următoarele simboluri ar putea fi importante pentru utilizarea aspiratorului tău. Reţine simbolurile şi semnificaţia acestora. Interpretarea corectă a simbolurilor te ajută să foloseşti mai bine şi mai sigur aspiratorul.

Simbolurile şi semnificaţia acestora	
0	**Oprire**
1	**Aspirare** Aspirarea depunerilor de praf

Descrierea produsului şi a performanţelor acestuia

Vă rugăm să ţineţi seama de imaginile din partea din faţă a instrucţiunilor de folosire.

Utilizarea conform destinaţiei

Aspiratorul universal este adecvat pentru aspirarea materialelor uscate şi umede, precum şi a lichidelor apoase în cantităţi şi cu compoziţii normale pentru uz casnic şi compoziţii uzuale din comerţ. Funcţia de suflare este adecvată pentru suflare, însă nu şi pentru îndepărtarea prafului.

Aspiratorul este destinat exclusiv utilizării private în regim mixt.

Aspirarea permanentă a materialelor omogene, nocive pentru sănătate, precum şi aspirarea cenuşii nu sunt permise. Pentru aspirarea cenuşii, utilizează un aspirator special sau aspiratoare adecvate.

Componentele ilustrate

Numerotarea componentelor ilustrate se referă la schiţele aspiratorului de la paginile grafice.

(1) Rezervor
(2) Sistem de prindere a furtunului pentru funcţia de aspirare
(3) Buton de pornire/oprire
(4) Mâner de transport
(5) Partea superioară a aspiratorului
(6) Sistem de blocare pentru partea superioară a aspiratorului
(7) Rolă de direcţie
(8) Frână role de direcţie
(9) Sistem de prindere a furtunului pentru funcţia de suflare
(10) Suport pentru cablu
(11) Suport pentru duza pentru pardoseală
(12) Suport pentru accesoriile de aspirare
(13) Suport pentru furtunul de aspirare
(14) Furtun de aspirare
(15) Duză îndoită
(16) Duză pentru rosturi
(17) Tub de aspirare
(18) Duză pentru pardoseală
(19) Inserţia duzei pentru pardoseală
(20) Sistem de prindere pentru suportul pentru furtunul de aspirare
(21) Buton
(22) Butoane de deblocare pentru inserţia duzei pentru pardoseală
(23) Sisteme de prindere pentru rolele de direcţie
(24) Ştift de fixare
(25) Sac de colectare a prafului
(26) Flanşă de racord
(27) Suport de filtru
(28) Filtru

(29) Coş de filtru cu plutitor

Date tehnice

Aspirator universal		PAS15-200
Cod de identificare		**3 603 CE7 0..**
Putere nominală	W	1000
Capacitate rezervor (brută)	l	15
Volum net (lichid)	l	5
Volum sac de colectare a prafului	l	8
Subpresiune		
– Aspirator[A)]	hPa	200
– Turbină	hPa	225
Debit volumic		
– Aspirator[A)]	m^3/h	97
– Turbină	m^3/h	108
Greutate[B)]	kg	6,2
Clasă de protecţie		⧈/II
Tip de protecţie		IPX4

A) Măsurat cu furtunul de aspirare **(14)**

B) Măsurat cu cablul de racordare la reţea, furtunul de aspirare, duza cu cot şi roţile montate

Specificaţiile sunt valabile pentru o tensiune nominală [U] de 230 V. În cazul unor tensiuni diferite şi al unor modele de execuţie specifice anumitor ţări, aceste specificaţii pot varia.

Montarea

▶ **Înainte de a întreţine sau curăţa aspiratorul, a efectua reglaje, a schimba accesorii sau de a depozita aspiratorul, scoateţi acumulatorul din acesta.** Această măsură preventivă împiedică pornirea accidentală a aspiratorului.

Montarea suportului pentru furtunul de aspirare (consultă imaginea A)

Împinge suportul **(13)** pentru furtunul de aspirare până la opritor în sistemul de prindere prevăzut în acest scop **(20)**.

Montarea furtunului de aspirare

Funcţia de aspirare (consultă imaginea B)

Introdu furtunul de aspirare **(14)** în sistemul de prindere a furtunului **(2)** şi răsuceşte-l în sens orar până la opritor.

Funcţia de suflare (consultă imaginea C)

▶ **Aspiratorul dispune de o funcţie de suflare. Nu suflaţi aerul uzat în spaţiul liber. Utilizaţi funcţia de suflare numai cu un furtun curat.** Pulberile pot fi dăunătoare sănătăţii.

▶ **Înainte de a utiliza funcţia de suflare, verifică dacă există depuneri în furtun. Evită agitarea depunerilor de praf.** În cazul unui pericol cauzat de agitarea prafului, utilizează ochelari de protecţie şi o mască antipraf.

Funcţia de suflare este adecvată pentru lucrările în cazul cărora aspirarea nu este posibilă din cauza puterii de aspirare excesive, de exemplu, pentru a îndepărta cantităţi mici de frunze uscate dintr-un strat de flori.

Porneşte aspiratorul timp de minimum 5 secunde (butonul de pornire/oprire **(3)** în poziţia **1**), pentru a elimina depunerile de praf din furtunul de aspirare **(14)**.

Răsuceşte furtunul de aspirare **(14)** în sens antiorar până la opritor şi trage-l din sistemul de prindere **(2)**.

Introdu furtunul de aspirare **(14)** în sistemul de prindere cu funcţie de suflare **(9)** şi răsuceşte-l în sens orar până la opritor.

Montarea accesoriilor de aspirare

Furtunul de aspirare **(14)** este dotat cu un sistem de prindere cu clips care permite conectarea accesoriilor de aspirare (duza cu cot **(15)**).

Montarea duzei cu cot (consultă imaginea D)

– Împinge duza cu cot **(15)** pe furtunul de aspirare **(14)** până când cele două butoane **(21)** ale furtunului de aspirare se cuplează sonor în poziţie.
– Pentru demontare, împinge spre interior butoanele **(21)** şi extrage componentele.

Montarea duzelor şi tuburilor

– Dacă este necesar, asamblaţi strâns tuburile de aspirare **(17)** şi apoi montaţi-le strâns pe duza îndoită **(15)**.
– Montaţi strâns duza pentru podele **(18)** sau duza pentru rosturi **(16)** pe tubul de aspirare **(17)** sau duza îndoită **(15)**.

Demontarea/Montarea inserţiei pentru duza pentru pardoseală (consultă imaginea E)

Pentru demontare, apasă butonul de deblocare **(22)** de pe duza pentru pardoseală **(18)**. Inserţia **(19)** de pe duza pentru pardoseală este eliberată.

Pentru montare, fixează o inserţie nouă în duza pentru pardoseală **(18)**.

Montarea/Demontarea rolelor de direcţie (consultă imaginea F)

▶ **Verifică funcţionalitatea frânelor rolelor înainte de a utiliza aspiratorul.**

Pentru montare, introdu ştiftul de fixare **(24)** al rolelor de direcţie **(7)** până la opritor în sistemele de prindere pentru rolele de direcţie **(23)**.

Pentru demontare, desfă frâna rolelor de direcţie **(8)** şi extrage rolele de direcţie **(7)** din sistemele de prindere pentru rolele de direcţie **(23)**.

Montarea/Înlocuirea sacului de colectare a prafului (aspirare uscată) (consultă imaginile G–H)

Pentru aspirarea uscată, poţi monta un sac de colectare a prafului. Astfel va fi facilitată eliminarea prafului.

Deschide sistemele de blocare **(6)** şi scoate partea superioară a aspiratorului **(5)**.

Pentru montare, trece noul sac de colectare a prafului **(25)** peste flanşa de racord **(26)** a aspiratorului. Asigură-te că sacul de colectare a prafului se sprijină pe întreaga sa lungime de peretele interior al rezervorului **(1)**.

Pentru înlocuire, trage spre înapoi sacul de colectare a prafului plin **(25)** de pe flanşa de racord **(26)**, scoate-l din aspirator, iar apoi montează un nou sac de colectare a prafului.

Aşază partea superioară a aspiratorului **(5)** şi închide sistemele de blocare **(6)**.

Funcționarea

- ▶ **Înainte de a întreține sau curăța aspiratorul, a efectua reglaje, a schimba accesorii sau de a depozita aspiratorul, scoateți acumulatorul din acesta.** Această măsură preventivă împiedică pornirea accidentală a aspiratorului.

Punerea în funcțiune

- ▶ **Atenție la tensiunea din rețeaua de alimentare electrică!** Tensiunea sursei de curent trebuie să coincidă cu datele de pe plăcuța indicatoare a tipului aspiratorului.

În principiu, aspiratorul nu trebuie să fie utilizat în spații cu pericol de explozie.

Pentru a asigura o putere de aspirare optimă, trebuie să derulați întotdeauna complet furtunul de aspirare **(14)** de pe partea superioară a aspiratorului **(5)**.

- ▶ **Folosiți numai un filtru nedeteriorat (fără fisuri, găuri etc.). Înlocuiți imediat filtrele deteriorate.**

Pornirea/Oprirea

Pentru **pornirea** aspiratorului, roteşte butonul de pornire/oprire **(3)** în poziția **1**.

Pentru **oprirea** aspiratorului, roteşte butonul de pornire/oprire **(3)** în poziția **0**.

Aspirare uscată

Pentru aspirarea uscată utilizează, dacă este posibil, un sac de colectare a prafului.

Când sacul de colectare a prafului este plin, înlocuieşte-l cu unul nou.

- ▶ **Verifică sacul de colectare a prafului după fiecare utilizare.**

Aspirare umedă

- ▶ **Nu folosi aspiratorul pentru aspirarea lichidelor inflamabile sau explozive, de exemplu, benzină, ulei, alcool, solvenți. Nu aspira pulberi fierbinți, incandescente sau explozive. Nu folosi aspiratorul în spații cu pericol de explozie.** Pulberile, vaporii sau lichidele se pot aprinde sau exploda.
- ▶ **Nu este permisă utilizarea aspiratorului ca pompă de apă.** Aspiratorul este destinat aspirării aerului şi amestecului de apă.
- ▶ **Înaintea oricăror intervenții asupra aspiratorului scoateți din priză ştecherul de la rețea.**

Etapele de lucru efectuate înainte de aspirarea umedă

Deschide sistemele de blocare **(6)** şi scoate partea superioară a aspiratorului **(5)**.

Înainte de a efectua aspirarea umedă, scoate sacul de colectare a prafului **(25)** şi goleşte rezervorul **(1)**.

Curăță filtrul **(28)**.

Aşază partea superioară a aspiratorului **(5)** şi închide sistemele de blocare **(6)**.

Aspirarea lichidelor

Aspiratorul este dotat cu un plutitor. La atingerea nivelului maxim de umplere, puterea de aspirare se reduce. Opreşte imediat aspiratorul (butonul de pornire/oprire **(3)** în poziția **0**).

Goleşte rezervorul **(1)**.

Etapele de lucru efectuate după aspirarea umedă

Pentru prevenirea formării mucegaiului după aspirarea umedă:

– Demontează partea superioară a aspiratorului **(5)** şi las-o să se usuce bine.
– Extrage filtrul **(28)** şi lasă-l, de asemenea, să se usuce bine.

Întreținere şi service

Întreținerea şi curățarea

- ▶ **Înainte de a întreține sau curăța aspiratorul, a efectua reglaje, a schimba accesorii sau de a depozita aspiratorul, scoateți acumulatorul din acesta.** Această măsură preventivă împiedică pornirea accidentală a aspiratorului.
- ▶ **Mențineți curat aspiratorul şi fantele de ventilație, pentru a putea lucra bine şi sigur.**

Dacă este necesară înlocuirea cablului de racordare, pentru a evita periclitarea siguranței în timpul utilizării, această operație se va executa de către **Bosch** sau de către un centru de service autorizat pentru scule electrice **Bosch**.

- ▶ **În timpul efectuării lucrărilor de întreținere şi curățare a cutiei aspiratorului, purtați o mască de protecție împotriva prafului.**

Curăță din când în când cu o lavetă umedă carcasa aspiratorului.

- ▶ **Nu curăța cu aer comprimat aspiratorul.** Filtrul sau alte componente se pot deteriora.

Curățarea/Înlocuirea filtrului (consultă imaginile I–J)

Puterea de aspirare depinde de starea filtrului. De aceea, curăță cu regularitate filtrul.

Înlocuieşte imediat filtrul dacă acesta este deteriorat.

– Deschide sistemele de blocare **(6)** şi scoate partea superioară a aspiratorului **(5)**.
– Răsuceşte suportul de filtru **(27)** până la opritor în direcția de rotație şi extrage filtrul **(28)**.
– Periază lamelele filtrului utilizând o perie moale
sau
înlocuieşte filtrul deteriorat.
– Trece filtrul **(28)** peste coşul de filtru **(29)** şi răsuceşte suportul de filtru **(27)** până la opritor în direcția de rotație .
Asigură-te că orificiul filtrului **(28)** este fixat exact pe camele de poziționare ale coşului de filtru **(29)**. Suportul de filtru **(27)** se fixează sonor.

Curățarea rezervorului

Ştergeți cu regularitate rezervorul **(1)** utilizând substanțe de curățare neabrazive disponibile din comerț, iar apoi lăsați-l să se usuce.

Defecțiuni

Golirea cu regularitate a rezervorului **(1)** asigură o putere optimă de aspirare.

În cazul unei puteri de aspirare insuficiente, verificați dacă:
– Partea superioară a aspiratorului **(5)** este montată corect?
– Sistemul furtunului este înfundat?
– Tuburile de aspirare **(17)** sunt asamblate ferm?
– Rezervorul **(1)** este plin?
– Sacul de colectare a prafului **(25)** este plin?
– Filtrul **(28)** este înfundat cu praf?

Dacă ulterior nu se revine la puterea normală de aspirare, contactează centrul de asistență tehnică **Bosch**.

În caz de supraîncălzire, aspiratorul se opreşte automat. Procedează după cum urmează:
– Roteşte butonul de pornire/oprire **(3)** în poziția **0**.
– Asigură-te că rezervorul **(1)** şi sacul de colectare a prafului **(25)** sunt goale şi că furtunul de aspirare **(14)** şi filtrul **(28)** nu sunt înfundate.
– Lasă aspiratorul să se răcească timp de 60 de minute.
– Scoate fişa de rețea din priză, iar apoi introdu-o din nou în priză.

Dacă ulterior aspiratorul nu poate fi pornit, este posibil ca siguranța de protecție a aspiratorului să se fi ars. Contactează centrul de asistență tehnică **Bosch** şi solicită înlocuirea siguranței.

Depozitarea şi transportul (consultă imaginea K)

– Înfăşoară furtunul de aspirare **(14)** pe partea superioară a aspiratorului **(5)** şi împinge furtunul de aspirare în suport **(13)**.
– Înfăşoară cablul de alimentare electrică în jurul suportului pentru cablu **(10)**.
– Introduceți tuburile de aspirare **(17)**, duza cu cot **(15)** şi duza pentru rosturi **(16)** în suportul **(12)** pentru accesoriul de aspirare.
– Introdu duza pentru pardoseală **(18)** în suportul **(11)**.
– Transportă aspiratorul ținându-l de mânerul de transport **(4)**.
– Depozitează aspiratorul într-o încăpere uscată şi asigură-l împotriva utilizării neautorizate.

Asistență clienți şi consultanță privind utilizarea

România
Tel.: +40 21 405 7541
Linkul către adresele centrelor noastre de service şi către condițiile de garanție se găseşte pe ultima pagină.
În caz de reclamații şi comenzi de piese de schimb, te rugăm să specifici neapărat numărul de identificare compus din 10 cifre, indicat pe plăcuța cu date tehnice a produsului.

Eliminare

Aspiratorul, accesoriile şi ambalajele trebuie să fie predate la un centru de reciclare.



Nu eliminați aspiratorul împreună cu deşeurile menajere!

Numai pentru țările UE:

Aparatele electrice şi electronice care nu mai sunt utilizabile trebuie colectate separat şi eliminate în mod ecologic. Utilizează sistemele de colectare desemnate. Eliminarea incorectă poate fi nocivă pentru mediu şi sănătate din cauza eliminării de substanțe periculoase.

Български

Указания за безопасна работа с прахосмукачка



Прочетете внимателно всички указания и инструкции за безопасност. Пропуски при спазването на инструкциите за безопасност и указанията за работа могат да имат за последствие токов удар, пожар и/или тежки травми.

Съхранявайте тези указания на сигурно място.

▶ **Тази прахосмукачка не е предназначена за ползване от деца и лица с ограничени физически, сензорни или душевни способности или лица без достатъчно знания и опит.** В противен случай съществува опасност от неправилно ползване и трудови злополуки.

▶ **Контролирайте децата.** Така гарантирате, че деца няма да играят с прахосмукачката.

⚠ ПРЕДУПРЕЖДЕНИЕ **Не засмуквайте опасни за здравето вещества, напр. прах от бук или дъб, каменна прах, асбест.**

Праховете от тези материали са канцерогенни. Информирайте се за валидните нормативни документи/закони от-

носно работа с опасни за здравето прахове във Вашата страна.

- ▶ **Използвайте прахосмукачката само ако сте получили достатъчно информация за употребата.** Запознаването с функциите на прахосмукачката намалява грешките при ползването им, както и опасността от наранявания.

⚠ ПРЕДУПРЕЖДЕНИЕ **Прахосмукачката е подходяща за изсмукване само на сухи материали и чрез подходящи мерки и за изсмукване на течности.** Проникването на течност увеличава опасността от токов удар.

- ▶ **Не засмуквайте с прахосмукачката леснозапалими или взривоопасни течности, напр. бензин, масло, алкохол, разтворители. Не засмуквайте горещи, леснозапалими или експлозивни прахове. Не работете с прахосмукачката в помещения с повишена опасност от експлозии.** Праховете, парите или течностите могат да се възпламенят или да експлодират.

⚠ ПРЕДУПРЕЖДЕНИЕ **Ако започне да излиза пяна или вода, незабавно изключете прахосмукачката и изпразнете контейнера.** В противен случай прахосмукачката може да бъде повредена.

- ▶ **ВНИМАНИЕ! Складирането на прахосмукачката трябва да става само в закрити помещения.**
- ▶ **ВНИМАНИЕ! Почиствайте поплавъка редовно и проверявайте, дали не е повреден.** В противен случай функцията може да се увреди.
- ▶ **Ако се налага използването на прахосмукачката във влажна среда, използвайте предпазен прекъсвач за утечни токове.** Използването на предпазен прекъсвач за утечни токове намалява опасността от възникване на токов удар.
- ▶ **Винаги преди ползване проверявайте прахосмукачката, захранващия кабел и щепсела. Не използвайте прахосмукачката, ако установите повреди. Не се опитвайте сами да отваряте прахосмукачката и допускайте ремонти да бъдат извършвани само от квалифицирани техници и само с използване на оригинални резервни части.** Повреди в прахосмукачката, захранващия кабел и щепсела водят до увеличена опасност от токов удар.
- ▶ **Не прегазвайте или не притискайте захранващия кабел. Не дърпайте кабела, за да извадите щепсела от контакта или да премествате прахосмукачката.** Повредени захранващи кабели увеличават риска от токов удар.
- ▶ **Преди да извършвате техническо обслужване или да почиствате прахосмукачката, преди извършване на настройки по уреда, смяна на аксесоари или оставяне на прахосмукачката, изваждайте кабела от контакта.** Тази предпазна мярка предотвратява включването на прахосмукачката по невнимание.
- ▶ **Осигурявайте добро проветрение на работното си място.**
- ▶ **Допускайте ремонтът на прахосмукачката да бъде извършван само от квалифициран персонал и с използване на оригинални резервни части.** С това се гарантира запазване на функциите, осигуряващи безопасността на електроинструмента.
- ▶ **Преди включване се уверявайте, че шлангът е в изрядно състояние. При това не демонтирайте шланга от прахосмукачката, за да не изпадне неволно прах.** В противен случай съществува опасност от вдишване на прах.
- ▶ **Не сядайте върху прахосмукачката.** Можете да я повредите.
- ▶ **Бъдете внимателни при ползване на захранващия кабел и шланга.** Можете по невнимание да създадете опасни ситуации за други лица.
- ▶ **Не почиствайте прахосмукачката с директна водна струя.** Проникването на вода в горната част на прахосмукачката увеличава опасността от токов удар.
- ▶ **Не използвайте прахосмукачката като постоянно съоръжение за изсмукване.**

Символи

Символите по-долу могат да бъдат важни за правилната експлоатация на Вашата прахосмукачка. Моля, запомнете символите и значението им. Правилното интерпретиране на символите ще Ви помогне да ползвате прахосмукачката по-добре и по-сигурно.

Символи и тяхното значение	
0	**Изключване**
1	**Смучене** Изсмукване на насъбрани прахове

Описание на продукта и дейността

Моля, вземете под внимание фигурите в началото на ръководството за експлоатация.

Предназначение на електроинструмента

Прахосмукачката за мокро/сухо смучене е подходяща за изсмукване на сухи и влажни материали, както и на водности течности в обичайни за домакинството количества и състави. Функцията за обдухване е подходяща за издухване, но не за обезпрашаване.

Прахосмукачката е предназначена само за частна употреба в смесен режим на работа.

Постоянното изсмукване на хомогенни, вредни за здравето вещества и изсмукването на сажди не е разрешено. Използвайте за целта специални прахосмукачки или изсмукващи съоръжения със съответното класифициране.

Изобразени елементи

Номерирането на изобразените компоненти се отнася до фигурите на прахосмукачката на графичните страници.

(1) Контейнер

(2) Щуцер за маркуч функция за смучене
(3) Пусков прекъсвач
(4) Ръкохватка за пренасяне
(5) Горна част на прахосмукачката
(6) Скоби за захващане на горната част на прахосмукачката
(7) Управляващо колелце
(8) Спирачка на управляващите колелца
(9) Щуцер за маркуч функция за издухване
(10) Държач за захранващия кабел
(11) Държач за подова дюза
(12) Държач за принадлежност за засмукване
(13) Държач за шланг на прахосмукачката
(14) Шланг на прахосмукачката
(15) Извита дюза
(16) Дюза за фуги
(17) Тръба за изсмукване
(18) Дюза за под
(19) Вложка дюза за под
(20) Поставка за шланг на прахосмукачката
(21) Копче за натискане
(22) Бутони за отключване за вложка дюза за под
(23) Поставки насочващи ролки
(24) Крепежен щифт
(25) Прахоуловителна торба
(26) Присъединителен фланец
(27) Стойка за филтъра
(28) Филтър
(29) Филтърна решетка с поплавък

Технически данни

Прахосмукачка за мокро/сухо смучене		PAS15-200
Каталожен номер		**3 603 CE7 0..**
Номинална консумирана мощност	W	1000
Обем на контейнера (бруто)	l	15
Нетен обем (течност)	l	5
Обем на прахоуловителната торба	l	8
Подналягане		
– Прахосмукачка[A)]	hPa	200
– Турбина	hPa	225
Количество дебит		
– Прахосмукачка[A)]	m^3/h	97
– Турбина	m^3/h	108
Прахосмукачка за мокро/сухо смучене		**PAS15-200**
Тегло[B)]	kg	6,2
Клас на защита		⧈/II
Вид защита		IPX4

A) Измерено с шланг на прахосмукачката **(14)**
B) Измерено с кабела за свързване към мрежата, шланга на прахосмукачката, извита дюза и монтирани колела

Данните важат за номинално напрежение [U] от 230 V. При отклоняващи се напрежение и при специфични за отделни изпълнения тези данни могат да варират.

Монтиране

▶ **Преди да извършвате техническо обслужване или да почиствате прахосмукачката, преди извършване на настройки по уреда, смяна на аксесоари или оставяне на прахосмукачката, изваждайте кабела от контакта.** Тази предпазна мярка предотвратява включването на прахосмукачката по невнимание.

Монтиране на държач за шланг на прахосмукачката (вж. фиг. A)

Избутайте стойката **(13)** за шланга на прахосмукачката до упор в предвидената стойка **(20)**.

Монтиране на шланга на прахосмукачката

Функция засмукване (вж. фиг. B)

Пъхнете шланга на прахосмукачката **(14)** в щуцера за маркуч **(2)** и го завъртете по посоката на часовниковата стрелка до упор.

Функция продухване (вж. фиг. C)

▶ **Прахосмукачката има функция продухване. При продухване въздухът не трябва свободно да попада в помещението. Продухвайте само с чист шланг.** Различните прахове могат да са опасни за здравето.

▶ **Проверете преди използване на функцията за продухване дали в маркуча няма отлагания. Избягвахте завихрянето на натрупан прах.** При опасност от завихрен прах използвайте очила и маска за прах.

Функцията за продухване е подходяща там, където смученето не е възможно поради твърде високата сила на засмукване, напр. за отстраняване на малки количества изсъхнала шума от леха.

Включете прахосмукачката за минимум 5 s (пусков прекъсвач **(3)** на позиция **1**), за да почистите шланга на прахосмукачката **(14)** от натрупаните прахове.

Завъртете шланга на прахосмукачката **(14)** обратно на часовниковата стрелка до упор и го изтеглете от щуцера за маркуч на функцията за засмукване **(2)**.

Пъхнете шланга на прахосмукачката **(14)** в щуцера за маркуч на функцията за обдухване **(9)** и го завъртете по часовника до упор.

Монтиране на принадлежности за смучене

Шлангът на прахосмукачката **(14)** е снабден с клипс система, с която може да се свързва принадлежност за смучене (извита дюза **(15)**).

Монтиране на извита дюза (вж. фиг. D)

– Пъхнете извитата дюза **(15)** върху шланга на прахосмукачката **(14)**, докато двете копчета **(21)** на шланга на прахосмукачката не прищракат.
– За демонтиране натиснете копчетата **(21)** навътре и изтеглете един от друг компонентите.

Монтиране на дюзи и тръби

– При необходимост вкарайте здраво тръбите **(17)** една в друга и след това в извитата дюза **(15)**.
– Вкарайте дюзата за под **(18)** или дюзата за тесни междини **(16)** здраво в тръбата **(17)** или извитата дюза **(15)**.

Изваждане/поставяне на вложка за дюза за под (вж. фиг. E)

За изваждане натиснете бутоните за отключване **(22)** върху дюзата за под **(18)**. Вложката **(19)** се разхлабва от дюзата за под.

За поставяне захванете нова вложка в дюзата за под **(18)**.

Поставяне/сваляне на направляващите ролки (вж. фиг. F)

▶ **Проверете функционалността на ролковите спирачки преди да използвате прахосмукачката.**

За поставяне пъхнете крепежните щифтове **(24)** на направляващите ролки **(7)** до упор в поставките на направляващите ролки **(23)**.

За сваляне освободете спирачката на направляващите ролки **(8)** и изтеглете ролките **(7)** от поставките **(23)**.

Използване/смяна на прахоуловителна торба (сухо смучене) (вж. фиг. G–H)

За сухо смучене можете да ползвате прахоуловителна торба. Така се облекчава изхвърлянето на отпадъците.

Отворете затварянията **(6)** и извадете горната част на прахосмукачката **(5)**.

За поставяне нахлузете прахоуловителната торба **(25)** върху присъединителния фланец **(26)** на прахосмукачката. Уверете се, че прахоуловителната торба приляга по цялата си дължина до вътрешната стена на контейнера **(1)**.

За смяна издърпайте пълната прахоуловителна торба **(25)** от присъединителния фланец **(26)** назад, извадете я от прахосмукачката и поставете нова прахоуловителна торба.

Поставете горната част на прахосмукачката **(5)** и затворете скобите **(6)**.

Работа с електроинструмента

▶ **Преди да извършвате техническо обслужване или да почиствате прахосмукачката, преди извършване на настройки по уреда, смяна на аксесоари или оставяне на прахосмукачката, изваждайте кабела от контакта.** Тази предпазна мярка предотвратява включването на прахосмукачката по невнимание.

Пускане в експлоатация

▶ **Съобразявайте се с напрежението на захранващата мрежа!** Напрежението на захранващата мрежа трябва съответства на данните, изписани на табелката на прахосмукачката.

Не се допуска използването на прахосмукачката в помещения с повишена опасност от експлозии.

За да осигурите оптимална степен на засмукване, трябва винаги напълно да развивате шланга **(14)** от горната част на прахосмукачката **(5)**.

▶ **Използвайте само неповреден филтър (без разкъсвания, без отвори и др.). Незабавно заменяйте повредени филтри.**

Включване и изключване

За **включване** на прахосмукачката завъртете пусковия прекъсвач **(3)** на позиция **1**.

За **изключване** на прахосмукачката завъртете пусковия прекъсвач **(3)** на позиция **0**.

Сухо смучене

За сухо смучене използвайте по възможност прахоуловителна торба.

Ако прахоуловителната торба е пълна, сменете я с нова такава.

▶ **След всяка употреба проверявайте торбата за прах.**

Мокро смучене

▶ **Не засмуквайте с прахосмукачката леснозапалими или взривоопасни течности, напр. бензин, масло, алкохол, разтворители. Не засмуквайте горещи, леснозапалими или експлозивни прахове. Не работете с прахосмукачката в помещения с повишена опасност от експлозии.** Праховете, парите или течностите могат да се възпламенят или да експлодират.

▶ **Не се допуска използването на прахосмукачката като водна помпа.** Прахосмукачката е предназначена за засмукване на въздушни и водни смеси.

▶ **Преди да извършвате каквито и да е дейности по прахосмукачката, изключвайте щепсела от контакта.**

Работни стъпки преди мокро смучене

Отворете затварянията **(6)** и извадете горната част на прахосмукачката **(5)**.

Отстранете преди мокро смучене прахоуловителната торба **(25)** и изпразнете контейнера **(1)**.

Почистете филтъра **(28)**.

Поставете горната част на прахосмукачката **(5)** и затворете скобите **(6)**.

Засмукване на течности

Прахосмукачката има поплавък. Когато бъде достигнато максималното ниво за запълване, мощността се ограничава. Веднага изключете прахосмукачката (пусков прекъсвач **(3)** на позиция **0**).

Изпразнете контейнера **(1)**.

Работни стъпки след мокро смучене

За избягване на образуване на плесен след мокро смучене:

– Демонтирайте горната част на прахосмукачката **(5)** и я оставате да изсъхне добре.
– Извадете филтъра **(28)** и го оставете да изсъхне добре.

Поддържане и сервиз

Поддържане и почистване

▶ **Преди да извършвате техническо обслужване или да почиствате прахосмукачката, преди извършване на настройки по уреда, смяна на аксесоари или оставяне на прахосмукачката, изваждайте кабела от контакта.** Тази предпазна мярка предотвратява включването на прахосмукачката по невнимание.

▶ **За да работите качествено и безопасно, поддържайте прахосмукачката и вентилационните й отвори чисти.**

Когато е необходима замяна на захранващия кабел, тя трябва да се извърши в оторизиран сервиз за електроинструменти на **Bosch**, за да се запази нивото на безопасност на **Bosch** електроинструмента.

▶ **При техническо обслужване и почистване на прахосмукачката работете с дихателна маска.**

Периодично почиствайте корпуса на прахосмукачката с влажна кърпа.

▶ **Не почиствайте прахосмукачката със сгъстен въздух.** Филтърът или други компоненти могат да се повредят.

Почистване/смяна на филтъра (вж. фиг. I–J)

Мощността на смучене зависи от състоянието на филтъра. Ето защо редовно почиствайте филтъра.

Заменяйте незабавно повреден филтър.

– Отворете скобите **(6)** и свалете горната част на прахосмукачката **(5)**.
– Завъртете държача на филтъра **(27)** до упор по посоката на въртене 🔓 и извадете филтъра **(28)**.
– Изчеткайте ламелите на филтъра с мека четка
или
сменете повредения филтър.
– Нахлузете филтъра **(28)** над филтърната решетка **(29)** и завъртете държача на филтъра **(27)** до упор по посоката на въртене 🔒.
Внимавайте отворът на филтъра **(28)** да е точно върху позициониращите гърбици на филтърната решетка **(29)**. Държачът на филтъра **(27)** се фиксира осезаемо.

Почистване на контейнера

Периодично измивайте контейнера **(1)** с обикновен почистващ препарат, в който няма твърди частици и го оставяйте да изсъхне.

Повреди

Редовното изпразване на контейнера **(1)** гарантира оптимална мощност на изсмукване.

При намалена мощност на смучене проверете:

– Дали горната част на прахосмукачката **(5)** е правилно поставена?
– Дали системата от маркучи не е запушена?
– Сглобени ли са здраво една за друга тръбите **(17)**?
– Запълнен ли е контейнерът **(1)**?
– Запълнена ли е прахоуловителната торба **(25)**?
– Зацапан ли е филтърът **(28)** с прах?

Ако след това не се достигне мощността на изсмукване, обърнете се към клиентската служба на **Bosch**.

При прегряване прахосмукачката автоматично се изключва. Постъпете по следния начин:

– Завъртете пусковия прекъсвач **(3)** в позиция **0**.
– Уверете се, че контейнерът **(1)** и прахоуловителната торба **(25)** са празни и че шлангът на прахосмукачката **(14)** и филтърът **(28)** не са запушени.
– Оставете прахосмукачката да се охлади за 60 min.
– Извадете щепсела от контакта и го включете отново.

Ако прахосмукачката след това не може да се включи, е възможно предпазителят за защита на прахосмукачката да е стопен. Обърнете се към клиентската служба на **Bosch**, за да смените предпазителия.

Съхраняване и транспортиране (вж. фиг. K)

– Намотайте шланга на прахосмукачката **(14)** около горната част на прахосмукачката **(5)** и избутайте шланга в стойката **(13)**.
– Навийте захранващия кабел около стойката за кабел **(10)**.
– Пъхнете тръбите за смучене **(17)**, извитата дюза **(15)** и дюзата за фуги **(16)** в стойката **(12)** за аксесоари за смучене.
– Вкарайте дюзата за под **(18)** в стойката **(11)**.
– Носете прахосмукачката за ръкохватката **(4)**.
– Поставете прахосмукачката в сухо помещения и я обезопасете срещу неоторизирана употреба.

Отдел за обслужване на клиенти и консултации за употреба

България

Тел.: +359(0)700 13 667

Линкът към нашите сервизни адреси и гаранционни условия ще откриете на последната страница.

Моля, при въпроси и при поръчване на резервни части винаги посочвайте 10-цифрения каталожен номер, изписан на табелката на уреда.

Бракување

Прахосмукачката, принадлежностите ѝ и опаковките трябва да се предават за оползотворяване на съдържащите се в тях вторични суровини.



Не изхвърляйте прахосмукачката при битовите отпадъци!

Само за страни от ЕС:

Електрическите и електронни уреди, които вече не могат да се използват, трябва да се събират разделно и да се изхвърлят по екологичносъобразен начин. Използвайте обозначените системи за събиране. Грешното изхвърляне може да е вредно за околната среда и за здравето поради възможно съдържащите се опасни вещества.

Македонски

Безбедносни напомени за всисувачи



Прочитајте ги сите безбедносни напомени и упатства. Грешките настанати како резултат од непридржување до безбедносните напомени и упатства може да предизвикаат електричен удар, пожар и/или тешки повреди.

Чувајте ги безбедносните напомени и упатства за користење и за во иднина.

- **Овој всисувач не е предвиден за користење од страна на деца и лица со намалени психички, физички или душевни способности или недоволно искуство и знаење.** Инаку постои опасност од погрешна употреба и повреди.
- **Не ги оставајте децата без надзор.** Така ќе се осигурате дека децата нема да си играат со всисувачот.

⚠ ПРЕДУПРЕДУВАЊЕ **Не всисувајте материјали штетни по здравјето, на пр. прав од буково или дабово дрво, камен, азбест.** Овие материјали важат за канцерогени. Информирајте се за важечките одредби/закони во Вашата земја во врска со постапувањето со честички прав што се штетни по здравјето.

- **Користете го всисувачот само сако имате доволно информации за користењето.** Деталните инструкции ја намалуваат опасноста од погрешна употреба и повреди.

⚠ ПРЕДУПРЕДУВАЊЕ **Всисувачот е наменет за всисување на суви материи, а со соодветни дополнителни мерки и за всисување на течности.** Навлегувањето на течности го зголемува ризикот од електричен удар.

- **Со всисувачот не всисувајте запаливи или експлозивни течности, на пр. бензин, масло, алкохол, средства за растворање. Не всисувајте жешка, запалива или експлозивна прав. Не го користете всисувачот во простории каде постои опасност од експлозија.** Правта, пареата или течностите може да се запалат или да експлодираат.

⚠ ПРЕДУПРЕДУВАЊЕ **Веднаш исклучете го всисувачот, доколку почне да излегува пена или вода и испразнете го контејнерот.** Инаку всисувачот може да се оштети.

- **ВНИМАНИЕ! Всисувачот смее да се складира само во внатрешен простор.**
- **ВНИМАНИЕ! Редовно чистете ја пловката и проверете дали е оштетена.** Инаку функцијата може да се наруши.
- **Доколку користењето на всисувачот во влажна околина не може да се избегне, користете заштитен прекинувач за диференцијална струја.** Употребата на заштитен прекинувач со диференцијална струја го намалува ризикот од електричен удар.
- **Пред секое користење, проверете го всисувачот, кабелот и приклучокот. Не го користете всисувачот, доколку забележите оштетувања. Не го отворајте сами всисувачот и оставете го на поправка кај квалификуван стручен персонал, кој користи само оригинални резервни делови.** Оштетениот всисувач, кабел и приклучок го зголемува ризикот за електричен удар.
- **Не го прегазувајте или притискајте кабелот. Не го влечете кабелот за да го извадите приклучокот од конекторот или за движење на всисувачот.** Оштетениот кабел го зголемува ризикот за електричен удар.
- **Извлечете го приклучокот од конекторот, пред одржувањето или чистењето на всисувачот, пред регулирање на поставките на уредот, замена на деловите или тргање настрана.** Овие мерки за предупредување го спречуваат невнимателниот старт на всисувачот.
- **Погрижете се за добра проветреност на работното место.**
- **Всисувачот смее да се поправа само од страна на квалификуван стручен персонал со оригинални резервни делови.** Само на тој начин ќе бидете сигурни во безбедноста на всисувачот.
- **Пред користењето, проверете дали цревото за всисување е во беспрекорна состојба. При монтирањето на цревото на всисувачот, проверете**

да не излегува прав. Инаку може да ја вдишете правта.

- ▶ **Не го користете всисувачот како предмет за седење.** Може да го оштетите всисувачот.
- ▶ **Внимателно користете го струјниот кабел и цревото за всисување.** Внимавајте притоа да не ги доведете другите лица во опасност.
- ▶ **Не го чистете всисувачот со директно насочен млаз вода.** Навлегувањето на вода во горниот дел од всисувачот го зголемува ризикот од електричен удар.
- ▶ **Не користете го всисувачот како уред за постојано всисување.**

Ознаки

Следните ознаки се од големо значење за користењето на Вашиот всисувач. Запаметете ги ознаките и нивното значење. Вистинската интерпретација на ознаките Ви помага подобро и побезбедно да го користите всисувачот.

Ознаки и нивно значење	
0	**Исклучување**
1	**Всисување** Всисување наталожена прав

Опис на производот и перформансите

Видете ги илустрациите во предниот дел од упатството за работа.

Употреба со соодветна намена

Правосмукалка за влажно/суво всисување е погоден за всисување на суви и влажни материјали, како и на водени течности во стандардни количини и мешавини за домаќинството. Функцијата за дување е погодна за дување, но не и за отстранување прашина.

Правосмукалката е наменета исклучиво за приватна употреба при мешан режим.

Не е дозволено постојано всисување на хомогени, штетни материи и всисување пепел. За тоа користете специјална правосмукалка или уред за всисување соодветни за оваа намена.

Илустрација на компоненти

Нумерирањето на прикажаните компоненти се однесува на приказот на всисувачот на графичката страница.

(1) Сад
(2) Прифат за црево, функција на всисување
(3) Прекинувач за вклучување/исклучување
(4) Рачка за носење
(5) Горен дел на всисувачот
(6) Затворач на горниот дел на всисувачот
(7) Тркалце за промена на правецот
(8) Сопирачка за тркалцето за промена на правецот
(9) Прифат за црево, функција за дување
(10) Држач за кабел
(11) Држач за подна млазница
(12) Држач за опремата за всисување
(13) Држач за всисно црево
(14) Црево за всисување
(15) Заоблена млазница
(16) Млазница за фуги
(17) Всисна цевка
(18) Подна млазница
(19) Дел за вметнување, подна млазница
(20) Прифат за држач за всисно црево
(21) Копче
(22) Копчиња за отклучување за дел за вметнување за подна млазница
(23) Прифати за тркалца за промена на правецот
(24) Чивија за прицврстување
(25) Ќеса за прав
(26) Приклучна прирабница
(27) Држач на филтер
(28) Филтер
(29) Корпа за филтер со пловка

Технички податоци

Всисувач за влажно/суво всисување		PAS15-200
Број на дел		**3 603 CE7 0..**
Номинална јачина	W	1000
Волумен на садот (бруто)	l	15
Нето волумен (течност)	l	5
Волумен на ќесата за прав	l	8
Потпритисок		
– Всисувач[A)]	hPa	200
– Турбина	hPa	225
Количина на проток		
– Всисувач[A)]	m^3/h	97
– Турбина	m^3/h	108
Тежина[B)]	kg	6,2
Класа на заштита		⧈/II
Вид на заштита		IPX4

A) Измерена со црево за всисување **(14)**

B) Измерено со струен приклучен кабел, всисно црево, закривена млазница и монтирани тркала

Податоците важат за номинален напон [U] од 230 V. Овие податоци може да отстапуваат при различни напони, во зависност од изведбата во односната земја.

Монтажа

▶ **Извлечете го приклучокот од конекторот, пред одржувањето или чистењето на всисувачот, пред регулирање на поставките на уредот, замена на деловите или тргање настрана.** Овие мерки за предупредување го спречуваат невнимателниот старт на всисувачот.

Монтирање држач за всисно црево (види слика A)

Турнете го држачот **(13)** за всисното до крај во предвидениот прифат **(20)**.

Монтирање всисно црево

Функција на всисување (види слика B)

Вметнете го всисното црево **(14)** во прифатот за црево **(2)** и свртете го до крај во правец на стрелките на часовникот.

Функција на издувување (види слика C)

▶ **Всисувачот располага со функција за издувување. Не го издувувајте испуштениот воздух во слободен простор. Користете ја функцијата за издувување само со чисто црево.** Правта може да биде опасна по здравјето.

▶ **Пред да ја користите функцијата за издувување, проверете дали има наслаги во цревото. Избегнувајте раздувување на наталожената прашина.** Користете заштитни очила и маска за прашина ако постои ризик од издувување прашина.

Функцијата за издувување е погодна за задачи, каде што не е возможно всисување со правосмукалка поради прекумерна моќ на всисување, на пр. да се отстранат малите количини суви лисја од леата.

Вклучете ја правосмукалката за најмалку 5 s (Прекинувач за вклучување/исклучување **(3)** во позиција **1**), за да го исчистите всисното црево **(14)** од насобраната нечистотија.

Свртете го всисното црево **(14)** до крај во правец спротивен на стрелките на часовникот и извлечете го од прифатот за црево за функција за всисување **(2)**.

Вметнете го всисното црево **(14)** во прифатот за црево за функција за дување **(9)** и свртете го до крај во правец на стрелките на часовникот.

Монтирање на опремата за всисување

Цревото за всисување **(14)** е опремено со систем на вклопување, со којшто може да се приклучи опремата за всисување (заоблена млазница **(15)**).

Монтирање заоблена млазница (види слика D)

– Вметнете ја заобленатa млазница **(15)** на всисното црево **(14)**, додека не слушнете да се вклопат двете копчиња за притискање **(21)** на всисното црево.

– За демонтирање притиснете го копчето на притискање **(21)** навнатре и повлечете ги компонентите.

Монтирање на млазниците и цевките

– По потреба цврсто вметнете ги цевките за всисување **(17)** една во друга и потоа на свитканата млазница **(15)**.

– Вметнете ја подната млазница **(18)** или млазницата за фуги **(16)** цврсто на цевката за всисување **(17)** или на свитканата млазница **(15)**.

Вадење/вметнување на делот за вметнување за подната млазница (види слика E)

За вадење, притиснете ги копчињата за отклучување **(22)** на подната млазница **(18)**. Делот за вметнување **(19)** се олабавува од подната млазница.

За вметнување, затегнете нов дел за вметнување во подната млазница **(18)**.

Вадење/вметнување на тркалцата за промена на правецот (види слика F)

▶ **Проверете ја функционалноста на сопирачката на тркалцето пред да започнете со користење на всисувачот.**

За вметнување, ставете ги чивиите за прицврстување **(24)** на тркалцата за промена на правецот **(7)** до крај на прифатите за тркалцата за промена на правецот **(23)**.

За вадење, олабавете ја сопирачката на тркалцата за промена на правецот **(8)** и извлечете ги тркалцата за промена на правецот **(7)** од прифатите за тркалцата за промена на правецот **(23)**.

Вметнување/промена на ќеса за прав (суво всисување) (види слики G–H)

За суво всисување може да вметнете ќеса за прав. Со тоа се олеснува отстранувањето прав.

Отворете ги затворачите **(6)** и извадете го горниот дел на всисувачот **(5)**.

За вметнување, ставете ја ќесата за прав **(25)** преку приклучната прирабница на всисувачот **(26)** на всисувачот. Проверете дали целата должина на ќесата за прав е лежи на внатрешниот ѕид на садот **(1)**.

За замена, извлечете ја целосно ќесата за прав **(25)** од приклучната прирабница **(26)** наназад и извадете ја од всисувачот и вметнете нова ќеса за прав.

Ставете го горниот дел на всисувачот **(5)** и затворете ги капаците **(6)**.

Употреба

▶ **Извлечете го приклучокот од конекторот, пред одржувањето или чистењето на всисувачот, пред регулирање на поставките на уредот, замена на деловите или тргање настрана.** Овие мерки за предупредување го спречуваат невнимателниот старт на всисувачот.

Ставање во употреба

- ▶ **Внимавајте на електричниот напон!** Напонот на изворот на струја мора да одговара на оној кој е наведен на спецификационата плочка на всисувачот.

Всисувачот не смее да се користи во простории каде што постои ризик од експлозија.

За да се загарантира оптимален капацитет на всисување мора секогаш целосно да го одвиткувате цревото за всисување **(14)** од горниот дел на всисувачот **(5)**.

- ▶ **Користете само неоштетен филтер (без пукнатини, дупчиња итн.). Веднаш заменете го оштетениот филтер.**

Вклучување/исклучување

За **вклучување** на правосмукалката свртете го прекинувачот за вклучување/исклучување **(3)** во позиција **1**.

За **исклучување** на правосмукалката свртете го прекинувачот за вклучување/исклучување **(3)** во позиција **0**.

Всисување на суви материјали

Доколку е можно, користете кеса за прав за суво всисување.

Доколку кесата за прав е полна, заменете ја со нова.

- ▶ **Проверете ја вреќата за прашина по секое користење.**

Всисување на влажни материи

- ▶ **Со всисувачот не всисувајте запаливи или експлозивни течности, на пр. бензин, масло, алкохол, средства за растворање. Не всисувајте жешка, запалива или експлозивна прав. Не го користете всисувачот во простории каде постои опасност од експлозија.** Правта, пареата или течностите може да се запалат или да експлодираат.
- ▶ **Всисувачот не смее да се користи како водена пумпа.** Всисувачот е наменет за всисување на мешавини од воздух и вода.
- ▶ **Пред било каква интервенција на всисувачот, извлечете го струјниот приклучок од приклучницата.**

Работни чекори пред започнување на влажно всисување

Отворете ги затворачите **(6)** и извадете го горниот дел на всисувачот **(5)**.

Пред влажно всисување, отстранете ја ќесата за прав **(25)** и испразнете го садот **(1)**.

Исчистете го филтерот **(28)**.

Ставете го горниот дел на всисувачот **(5)** и затворете ги капаците **(6)**.

Всисување течности

Правосмукалката е опремена со пловка. Кога ќе се достигне максималното ниво на полнење, капацитетот на всисување се намалува. Веднаш исклучете ја правосмукалката (прекинувач за вклучување/исклучување **(3)** во позиција **0**).

Испразнете го садот **(1)**.

Работни чекори по започнување на влажно всисување

За да избегнете формирање мувла по влажното всисување:

– Извадете го горниот дел од всисувачот **(5)** и оставете добро да се исуши.
– Извадете го филтерот **(28)** и оставете го добро да се исуши.

Одржување и сервис

Одржување и чистење

- ▶ **Извлечете го приклучокот од конекторот, пред одржувањето или чистењето на всисувачот, пред регулирање на поставките на уредот, замена на деловите или тргање настрана.** Овие мерки за предупредување го спречуваат невнимателниот старт на всисувачот.
- ▶ **Одржувајте ја чистотата на всисувачот и отворите за проветрување, за да може добро и безбедно да работите.**

Доколку е потребно користење на приклучен кабел, тогаш набавете го од **Bosch** или специјализирана продавница за **Bosch**-електрични алати, за да избегнете загрозување на безбедноста.

- ▶ **При сервис и чистење на всисувачот користете маска за заштита од прав.**

Повремено исчистете го куќиштето на всисувачот со влажна крпа.

- ▶ **Не чистете го всисувачот со компримиран воздух.** Филтерот или другите компоненти може да се оштетат.

Чистење/замена на филтерот (види слики I–J)

Моќта на всисување зависи од состојбата на филтерот. Затоа, редовно чистете го филтерот.

Веднаш заменете го оштетениот филтер.

– Отворете ги капаците **(6)** и извадете го горниот дел од всисувачот **(5)**.
– Свртете го држачот за филтер **(27)** до крај во правецот на вртење  и извадете го филтерот **(28)**.
– Четкајте ги перките на филтерот со мека четка
или
заменете го оштетениот филтер.
– Ставете го филтерот **(28)** над корпата за филтер **(29)** и свртете го држачот за филтер **(27)** до крај во правецот на вртење .
Внимавајте, отворот на филтерот **(28)** да биде поставен точно на запците за позиционирање на корпата за филтер **(29)**. Држачот за филтер **(27)** звучно се вклопува.

Чистење на садот

Избришете го садот **(1)** одвреме-навреме со вообичаено неабразивно средство за чистење и оставете го да се исуши.

Дефекти

Редовното празнење на садот **(1)** гарантира оптимален перформанс на всисување.

При недоволна јачина на всисување проверете:
- Дали горниот дел од всисувачот **(5)** е правилно поставен?
- Дали цревниот систем е затнат?
- Дали цевките за всисување **(17)** се фиксно споени?
- Дали садот **(1)** е полн?
- Дали кесата за прав **(25)** е полна?
- Дали филтерот **(28)** е запушен со прав?

Доколку и понатаму не може да се постигне јачината на всисување, обратете се на **Bosch** сервисната служба.

При прегревање, правосмукалката автоматски се исклучува. Постапете на следниот начин:
- Свртете го прекинувачот за вклучување/исклучување **(3)** во позиција **0**.
- Бидете сигурни дека садот **(1)** и ќесата за прав **(25)** се празни и дека всисното црево **(14)** и филтерот **(28)** не се затнати.
- Оставете го всисувачот 60 min да се излади.
- Извлечете го мрежниот приклучок од ѕидната приклучница и повторно вметнете го.

Ако правосмукалката не може да се вклучи подоцна, осигурачот што ја заштитува правосмукалката можеби се стопил. Обратете се кај **Bosch**-сервисната служба, за да го замените осигурувачот.

Складирање и транспорт (види слика K)
- Намотајте го всисното црево **(14)** околу горниот дел на правосмукалката **(5)** и турнете го всисното црево во држачот **(13)**.
- Намотајте го струјниот кабел околу држачот за кабел **(10)**.
- Ставете ја всисната цевка **(17)**, заобленатa млазница **(15)** и млазницата за фуги **(16)** во држачот **(12)** за опремата за всисување.
- Ставете ја подната млазница **(18)** во држачот **(11)**.
- Носете го всисувачот за рачката за носење **(4)**.
- Ставете го всисувачот во сува просторија и обезбедете го од неовластена употреба.

Сервисна служба и совети при користење

Северна Македонија
Тел.: 02/ 246 76 10
Линкот до нашите адреси за сервис и гарантни услови може да ги најдете на последната страница.

За сите прашања и нарачки на резервни делови, Ве молиме наведете го 10-цифрениот број од спецификационата плочка на производот.

Отстранување

Всисувачот, опремата и амбалажите треба да се отстранат на еколошки прифатлив начин.



Не го фрлајте всисувачот во домашната канта за отпадоци!

Само за земјите од ЕУ:

Електричната и електронската опрема што веќе не е употреблива мора да се собира посебно и да се фрла на еколошки начин. Користете ги соодветните системи за собирање. Неправилното фрлање може да биде штетно за животната средина и здравјето на луѓето поради можното присуство на опасни материи.

Srpski

Sigurnosne napomene za usisivač



Pročitajte sva upozorenja i uputstva. Propusti u poštovanju napomena za sigurnost i uputstava mogu da prouzrokuju električni udar, požar i/ili teške povrede.

Čuvajte sva upozorenja i uputstva za budućnost.

- ▶ **Ovaj usisivač nije predviđen za to da ga koriste deca i lica sa ograničenim fizičkim, senzornim ili mentalnim sposobnostima ili nedostatkom iskustva i znanja.** U suprotnom postoji opasnost od pogrešnog rukovanja i povreda.
- ▶ **Nadzirite decu.** Na ovaj način će se osigurati, da se deca ne igraju usisivačem.

⚠ UPOZORENJE **Ne usisavajte materijale koji su štetni po zdravlje, npr. prašinu bukovine ili hrastovine, grubu kamenu prašinu, azbest.** Ove materije važe za izazivače kancera. Informišite se o važećim propisima/zakonima u Vašoj zemlji u vezi rada sa prašinom koja je opasna po zdravlje.

- ▶ **Usisivač koristite samo ako ste dobili dovoljno informacija o njegovoj upotrebi.** Brižljivo upućivanje u rad smanjuje greške u radu i povrede.

⚠ UPOZORENJE **Usisivač je namenjen samo za usisavanje suvih materijala, a zahvaljujući prigodnim merama se može koristiti i za usisavanje tečnosti.** Prodiranje tečnosti povećava rizik od električnog udara.

- ▶ **Usisivačem ne usisavajte zapaljive ili eksplozivne tečnosti, na primer benzin, ulje, alkohol, rastvarače. Nemojte usisavati vruće, zapaljene ili eksplozivne čestice prašine. Usisivač nemojte koristiti u prostorijama u kojima postoji opasnost od eksplozije.** Prašina, isparenja ili tečnosti se mogu zapaliti ili eksplodirati.

⚠UPOZORENJE **Usisivač odmah isključite čim iz njega ističe pena ili voda i ispraznite rezervoar.** Usisivač se u suprotnom može oštetiti.

- ▶ **PAŽNJA! Usisivač sme da se koristi samo u unutrašnjim prostorijama.**
- ▶ **PAŽNJA! Redovno čistite plovak i proveravajte da li je oštećen.** U suprotnom, funkcije mogu biti ugrožene.
- ▶ **Ako rad usisivača u vlažnoj okolini ne može da se izbegne, koristite zaštitni uređaj diferencijalne struje.** Upotreba zaštitnog uređaja diferencijalne struje pri kvaru smanjuje rizik od električnog udara.
- ▶ **Pre svake upotrebe prekontrolišite usisivač, kabl i utikač. Nemojte da koristite usisivač, ukoliko primetite oštećenja. Vršenje popravke prepustite isključivo stručnom osoblju sa isključivo originalnim rezervnim delovima.** Oštećeni usisivač, kablovi i utikač povećavaju rizik od električnog udara.
- ▶ **Vodite računa da ne pregazite ili ne zgnječite kabl. Ne vucite kabl kako biste izvukli utikač iz utičnice ili kako biste pomerili usisivač.** Oštećeni kablovi povećavaju rizik od strujnog udara.
- ▶ **Izvucite utikač iz utičnice, pre nego što započnete održavanje ili čišćenje usisivača, izvršite podešavanja uređaja, zamenite delove pribora ili ostavite usisivač.** Ova mera opreza sprečava nenameran start usisivača.
- ▶ **Pobrinite se za dobro provetravanje radnog mesta.**
- ▶ **Vršenje popravke prepustite isključivo stručnom osoblju sa isključivo sa originalnim rezervnim delovima.** Time se obezbeđuje, da ostane sačuvana sigurnost usisivača.
- ▶ **Pre puštanja u rad proverite ispravnost usisnog creva. Pri tome usisno crevo ostavite na usisivaču, kako neželjena prašina ne bi ispala.** Inače biste mogli udisati prašinu.
- ▶ **Usisivač ne koristite za sedenje.** Usisivač bi se mogao oštetiti.
- ▶ **Oprezno koristite mrežni kabl i usisno crevo.** Usisivačem možete da ugrozite druga lica.
- ▶ **Usisivač ne čistite direktno usmerenim mlazom vode.** Prodiranje vode u gornji deo usisivača povećava opasnost od električnog udara.
- ▶ **Nemojte koristiti usisivač kao trajni uređaj za usisavanje.**

Simboli

Sledeći simboli mogu biti od značaja za upotrebu vašeg usisivača. Molimo da zapamtite simbole i njihovo značenje. Prava interpretacija simbola će vam pomoći, da upotrebljavate usisivač bolje i sigurnije.

Simboli i njihovo značenje	
0	**Isključivanje**
1	**Usisavanje** Usisavanje nataložene prašine

Opis proizvoda i specifikacija

Molimo pogledajte slike na prednjem delu uputstva za upotrebu.

Predviđena upotreba

Usisivač za mokro i suvo usisavanje je pogodan za usisavanje suvih i vlažnih materijala kao i vodenih tečnosti u količinama i sastavu koji su uobičajeni u domaćinstvu. Funkcija duvanja je pogodna za izduvavanje, ali ne i za uklanjanje prašine.

Usisivač je namenjen isključivo za privatnu upotrebu u mešovitom režimu.

Trajno usisavanje homogenim materijala koji su štetni po zdravlje kao i usisavanje pepela nije dozvoljeno. Da biste to uradili, koristite posebne usisivače ili sisteme za usisavanje sa odgovarajućim odobrenjem.

Prikazane komponente

Numerisanje komponenti sa slika odnosi se na prikaz usisivača na grafičkim stranama.

(1) Rezervoar
(2) Prihvat za crevo za funkciju usisavanja
(3) Prekidač za uključivanje/isključivanje
(4) Ručka za nošenje
(5) Gornji deo usisivača
(6) Zatvarač gornjeg dela usisivača
(7) Okretni točak
(8) Kočnica okretnih točkova
(9) Prihvat za crevo funkcije duvanja
(10) Držač kabla
(11) Držač za mlaznicu za podove
(12) Montirajte držač za dodatni pribor za usisavanje
(13) Držač za usisno crevo
(14) Usisno crevo
(15) Zakrivljena mlaznica
(16) Mlaznica za fuge
(17) Usisna cev
(18) Mlaznica za podove
(19) Uložak za mlaznicu za pod
(20) Prihvat za držač usisnog creva
(21) Pritisno dugme
(22) Tasteri za otključavanje za uložak mlaznice za pod
(23) Držači točkića za upravljanje
(24) Pričvrsna čivija
(25) Vrećica za prašinu
(26) Prirubnica usisivača
(27) Držač filtera
(28) Filter
(29) Filter korpa sa plovkom

Tehnički podaci

Usisivač za mokro i suvo usisavanje		PAS15-200
Broj artikla		**3 603 CE7 0..**
Nominalna ulazna snaga	W	1000
Zapremina rezervoara (bruto)	l	15
Neto zapremina (tečnost)	l	5
Zapremina vrećice za prašinu	l	8
Potpritisak		
– Usisivač[A)]	hPa	200
– Turbina	hPa	225
Količina protoka		
– Usisivač[A)]	m^3/h	97
– Turbina	m^3/h	108
Težina[B)]	kg	6,2
Klasa zaštite		⧈/II
Vrsta zaštite		IPX4

A) Mereno sa usisnim crevom **(14)**

B) Mereno sa priključnim kablom, usisnim crevom, zakrivljenom mlaznicom i montiranim točkovima

Podaci važe za nominalne napone [U] od 230 V. Kod napona koji odstupaju i izvođenja specifičnih za zemlje ovi podaci mogu da variraju.

Montaža

▶ **Izvucite utikač iz utičnice, pre nego što započnete održavanje ili čišćenje usisivača, izvršite podešavanja uređaja, zamenite delove pribora ili ostavite usisivač.** Ova mera opreza sprečava nenameran start usisivača.

Montirajte držač za usisno crevo (videti sliku A)

Gurnite držač **(13)** za usisno crevo do kraja u predviđeni prihvat **(20)**.

Montaža usisnog creva

Funkcija usisavanja (videti sliku B)

Postavite usisno crevo **(14)** u prihvat za crevo **(2)** i okrenite ga do graničnika u smeru kretanja kazaljki na satu.

Funkcija izduvavanja (videti sliku C)

▶ **Usisivač raspolaže funkcijom izduvavanja. Ne ispuštajte izduvni vazduh u slobodan prostor. Koristite funkciju izduvavanja samo sa čistim crevom.** Prašine mogu ugroziti zdravlje.

▶ **Pre korišćenja funkcije duvanja proverite da li u crevu ima naslaga. Izbegavajte komešanje nataložene prašine.** Ako postoji opasnost od uskomešane prašine, koristite zaštitne naočare i masku za zaštitu od prašine.

Funkcija duvanja je pogodna za radove kod kojih usisavanje nije moguće zbog prevelike usisne snage, npr. za uklanjanje malih količina osušenog lišća iz žardinjere.

Uključite usisivač na najmanje 5 sekundi (prekidač za uključivanje-isključivanje **(3)** u položaj **1**), da biste očistili usisno crevo **(14)** od nataložene prašine.

Okrenite usisno crevo **(14)** suprotno od smera kretanja kazaljki na satu do graničnika i izvucite ga iz prihvata za crevo funkcija usisavanja **(2)**.

Postavite usisno crevo **(14)** u prihvat za crevo funkcija duvanja **(9)** i okrenite ga do graničnika u smeru kretanja kazaljki na satu.

Montaža pribora za usisavanje

Usisno crevo **(14)** je opremljeno sistemom klipova koji vam omogućava da povežete pribor za usisavanje (zakrivljena mlaznica **(15)**).

Montaža zakrivljene mlaznice (videti sliku D)

– Priključite zakrivljenu mlaznicu **(15)** na usisno crevo **(14)**, sve dok zvučno ne ulegnu oba pritisna dugmeta **(21)** usisnog creva.

– Za demontažu pritisnite tastere **(21)** ka unutra i međusobno razdvojite komponente.

Montiranje mlaznica i cevi

– Po potrebi utaknite usisne cevi **(17)** čvrsto jednu u drugu i na kraju pričvrstite za zakrivljenu mlaznicu **(15)**.

– Pričvrstite mlaznicu za podove **(18)** ili mlaznicu za fuge **(16)** na usisnu cev **(17)** ili na zakrivljenu mlaznicu.**(15)**.

Izvaditi/ubaciti uložak za mlaznicu za pod (videti sliku E)

Za vađenje pritisnite tastere za otključavanje **(22)** na mlaznici za pod **(18)**. Uložak **(19)** se odvaja od mlaznice za pod.

Za umetanje pričvrstite novi uložak u mlaznicu za pod **(18)**.

Umetnite/izvadite točkiće za upravljanje (videti sliku F)

▶ **Pre upotrebe usisivača proverite funkcionalnost kočnica točkova.**

Za umetanje ubacite osovine za pričvršćivanje **(24)** točkića za upravljanje **(7)** do kraja u nosače točkića **(23)**.

Za vađenje otpustite kočnicu točkića za upravljanje **(8)** i izvucite točkiće **(7)** iz nosača točkića **(23)**.

Umetnite/zamenite vrećicu za prašinu (suvo usisavanje) (videti slike G–H)

Za suvo usisavanje možete da postavite vreću za prašinu. Ovo olakšava odlaganje prašine.

Otvorite zatvarače **(6)** i skinite gornji deo usisivača **(5)**.

Radi umetanja prevucite novu kesu za prašinu **(25)** preko priključne prirubnice **(26)** usisivača. Uverite se da vrećica za prašinu celom svojom dužinom naleže na unutrašnji zid rezervoara **(1)**.

Za zamenu povucite punu vrećicu za prašinu **(25)** unazad sa priključne prirubnice **(26)** izvadite je iz usisivača i umetnite novu vrećicu za prašinu.

Namestite gornji deo usisivača **(5)** i zatvorite zatvarače **(6)**.

Rad

▶ **Izvucite utikač iz utičnice, pre nego što započnete održavanje ili čišćenje usisivača, izvršite podešavanja uređaja, zamenite delove pribora ili ostavite usisivač.** Ova mera opreza sprečava nenameran start usisivača.

Puštanje u rad

▶ **Obratite pažnju na napon mreže!** Napon strujnog izvora mora da bude usaglašen sa podacima na tipskoj pločici usisivača.

Usisivač se ne sme koristiti u prostorijama gde postoji opasnost od eksplozije.

Da biste omogućili optimalno usisavanje, usisno crevo **(14)** uvek morate kompletno da odmotate sa gornjeg dela usisivača **(5)**.

▶ **Koristite samo neoštećen filter (bez pukotina, bez rupa itd). Odmah zamenite oštećen filter.**

Uključivanje/isključivanje

Za **uključivanje** usisivača, prekidač za uključivanja/isključivanje **(3)** okrenite u položaj **1**.

Za **isključivanje** usisivača, prekidač za uključivanja/isključivanje **(3)** okrenite u položaj **0**.

Suvo usisavanje

Za suvo usisavanje po mogućstvu koristite vrećicu za prašinu.

Ako je vrećica za prašinu puna, zamenite je novom vrećicom za prašinu.

▶ **Nakon svake upotrebe proverite vrećicu za prašinu.**

Mokro usisavanje

▶ **Usisivačem ne usisavajte zapaljive ili eksplozivne tečnosti, na primer benzin, ulje, alkohol, rastvarače. Nemojte usisavati vruće, zapaljene ili eksplozivne čestice prašine. Usisivač nemojte koristiti u prostorijama u kojima postoji opasnost od eksplozije.** Prašina, isparenja ili tečnosti se mogu zapaliti ili eksplodirati.

▶ **Usisivač ne sme da se koristi kao pumpa za vodu.** Usisivač je adekvatan za usisavanje vazduha i smeša sa vodom.

▶ **Izvucite pre svih radova na usisivaču mrežni utikač iz utičnice.**

Radni koraci pre mokrog usisavanja

Otvorite zatvarače **(6)** i skinite gornji deo usisivača **(5)**.

Pre mokrog usisavanja, uklonite kesu za prašinu **(25)** i ispraznite rezervoar **(1)**.

Očistite filter **(28)**.

Namestite gornji deo usisivača **(5)** i zatvorite zatvarače **(6)**.

Usisavanje tečnosti

Usisivač je opremljen plovkom. Ukoliko je postignut maksimalni nivo napunjenosti, smanjuje se usisna snaga. Odmah isključite usisivač (prekidač za uključivanje-isključivanje **(3)** u položaju **0**).

Ispraznite rezervoar **(1)**.

Radni koraci nakon mokrog usisavanja

Za izbegavanje formiranja buđi nakon mokrog usisavanja:

– Skinite gornji deo usisivača **(5)** i ostavite da se dobro osuši.

– Izvucite filter **(28)** i ostavite i njega da se dobro osuši.

Održavanje i servis

Održavanje i čišćenje

▶ **Izvucite utikač iz utičnice, pre nego što započnete održavanje ili čišćenje usisivača, izvršite podešavanja uređaja, zamenite delove pribora ili ostavite usisivač.** Ova mera opreza sprečava nenameran start usisivača.

▶ **Održavajte usisivač i prozere za ventilaciju čiste, da bi radili dobro i sigurno.**

Ako je neophodna zamena priključnog voda, onda to mora da izvede **Bosch** ili ovlašćena servisna služba za **Bosch** električne alate, kako biste izbegli ugrožavanje bezbednosti.

▶ **Prilikom održavanja i čišćenja usisivača nosite masku za zaštitu od prašine.**

S vremena na vreme očistite kućište usisivača vlažnom krpom.

▶ **Nemojte koristiti komprimovani vazduh za čišćenje usisivača.** Filter ili druge komponente se mogu oštetiti.

Čišćenje/zamena filtera (videti slike I–J)

Usisna snaga zavisi od stanja filtera. Zbog toga čistite redovno filter.

Odmah zamenite oštećen filter.

– Otvorite zatvarače **(6)** i podignite gornji deo usisivača **(5)**.

– Okrenite držač filtera **(27)** u smeru okretanja do kraja i izvadite filter **(28)**.

– Očetkajte lamele filtera mekom četkom
ili
zamenite oštećeni filter.

– Navucite filter **(28)** preko korpe filtera **(29)** i okrenite držač filtera **(27)** sve do graničnika u smeru obrtanja . Obratite pažnju na to, da otvor filtera **(28)** leži tačno na pozicionom bregu korpe filtera **(29)**. Držač filtera **(27)** primetno klikće na svoje mesto.

Čišćenje rezervoara

Čistite rezervoar **(1)** s vremena na vreme dblagim sredstvom za čišćenje ostupnim u prodaji i ostavite zatim da se osuši.

Smetnje

Redovno pražnjenje posude **(1)** obezbeđuje optimalan kapacitet usisavanja.

Prekontrolišite pri nedovoljnoj snazi usisavanja:
- Da li je gornji deo usisivača **(5)** pravilno postavljen?
- Da li je sistem creva blokiran?
- Da li su usisne cevi **(17)** čvrsto spojene?
- Da li je posuda **(1)** puna?
- Da li je posuda za prašinu **(25)** puna?
- Da li je filter **(28)** prekriven prašinom?

Ako nakon toga nije ostvarena usisna snaga, obratite se **Bosch**-korisničkom servisu.

U slučaju pregrevanja, usisivač se automatski isključuje. Postupite na sledeći način:
- Okrenite prekidač za uključivanje-isključivanje **(3)** u položaj **0**.
- Uverite se da su rezervoar **(1)** i vrećica za prašinu **(25)** prazni i da usisno crevo **(14)** i filter **(28)** nisu zapušeni.
- Ostavite usisivač 60 min da se ohladi.
- Izvucite mrežni utikač iz utičnice i ponovo ga uključite u utičnicu.

Ako se usisivač nakon toga ne može uključiti, moguće je da je osigurač za zaštitu usisivača pregoreo. Obratite se **Bosch**-korisničkom servisu kako biste zamenili osigurač.

Čuvanje i transport (videti sliku K)
- Obmotajte usisno crevo **(14)** oko gornjeg dela usisivača **(5)** i ubacite ga u držač **(13)**.
- Mrežni kabl namotajte oko držača kabla **(10)**.
- Ubacite usisne cevi **(17)**, zakrivljenu mlaznicu **(15)** i mlaznicu za fuge **(16)** u držač **(12)** za usisnu opremu.
- Stavite mlaznicu za podove **(18)** u držač **(11)**.
- Usisivač nosite samo pomoću ručke za nošenje **(4)**.
- Odložite usisivač u suvu prostoriju i osigurajte ga od neovlašćenog korišćenja.

Servisna služba i savetovanje o upotrebi

Srpski
Tel.: +381 11 644 8546
Link ka našim servisnim adresama i uslovima garancije možete da pronađete na poslednjoj strani.
Molimo da kod svih pitanja i naručivanja rezervnih delova neizostavno navedete broj artikla sa 10 brojčanih mesta prema tipskoj pločici proizvoda.

Uklanjanje đubreta

Usisivač, pribor i ambalažu treba reciklirati na ekološki prihvatljiv način.



Ne bacajte usisivač u kućni otpad!

Samo za EU-zemlje:
Električni i elektronski uređaji koji više ne mogu da se koriste moraju da se skupljaju zasebno i odlože u otpad u skladu sa ekološkim propisima. Koristite naznačene sisteme za sakupljanje. Zbog mogućih opasnih materija koji se nalaze u uređaju, nepravilno odlaganje u otpad može da bude opasno za okolinu i zdravlje.

Slovenščina

Varnostna opozorila za sesalnike



Preberite vsa varnostna opozorila in navodila. Neupoštevanje varnostnih napotkov in navodil lahko povzroči električni udar, požar in/ali hude poškodbe.

Vsa opozorila in napotke shranite za prihodnjo uporabo.

- ▶ **Tega sesalnika ne smejo uporabljati otroci in osebe z omejenimi telesnimi, čutnimi ali duševnimi sposobnostmi oz. pomanjkljivimi izkušnjami in pomanjkljivim znanjem.** V nasprotnem primeru obstaja nevarnost napačne uporabe in poškodb.
- ▶ **Nadzirajte otroke.** Poskrbite, da se otroci ne bodo igrali s sesalnikom.

⚠ OPOZORILO **Ne sesajte zdravju škodljivih snovi, npr. prahu bukovega ali hrastovega lesa, prahu kamnin in azbesta.** Te snovi so rakotvorne. Pozanimajte se o pravilnikih/zakonih glede ravnanja z zdravju škodljivim prahom, ki veljajo v vaši državi.

- ▶ **Sesalnik uporabljajte samo, če ste prejeli zadostne informacije o njegovi uporabi.** Skrbno uvajanje v delo zmanjša možnosti za napačno uporabo in poškodbe.

⚠ OPOZORILO **Sesalnik je primeren za sesanje suhih snovi, za sesanje tekočin ga je dovoljeno uporabljati le, če poskrbite za ustrezne ukrepe.** Vdor tekočin v orodje povečuje tveganje električnega udara.

- ▶ **S sesalnikom ne sesajte gorljivih ali eksplozivnih tekočin, npr. bencina, olja, alkohola ali topil. Ne sesajte vročega, gorečega ali eksplozivnega prahu. Sesalnika ne uporabljajte v prostorih, kjer obstaja nevarnost eksplozije.** Prah, pare ali tekočine se lahko vnamejo ali eksplodirajo.

⚠ OPOZORILO **Sesalnik izklopite takoj, ko izstopi pena ali voda, in izpraznite posodo.** V nasprotnem primeru bi lahko poškodovali sesalnik.

- ▶ **POZOR! Sesalnik je dovoljeno shranjevati samo v notranjih prostorih.**
- ▶ **POZOR! Plovec redno čistite in preverjajte, ali je morebiti poškodovan.** V nasprotnem primeru se lahko njegovo delovanje poslabša.
- ▶ **Če je uporaba sesalnika v vlažnem okolju neizogibna, uporabite stikalo za zaščito pred kvarnim tokom.** Uporaba zaščitnega stikala zmanjšuje tveganje električnega udara.
- ▶ **Pred vsako uporabo preizkusite sesalnik, kabel in vtič. Če na sesalniku odkrijete poškodbe, ga ne**

uporabljajte. Sesalnika ne odpirajte. Popravilo dovolite le usposobljenim strokovnjakom, ki pri delu uporabljajo originalne nadomestne dele. Poškodovani sesalniki, kabli in vtiči povečajo tveganje električnega udara.

- ▶ **Ne zapeljite preko kabla in ga ne stiskajte. Ne vlecite za kabel, da bi tako odstranili vtič iz vtičnice ali premaknili sesalnik.** Poškodovani kabli povečujejo tveganje električnega udara.
- ▶ **Pred izvajanjem vzdrževalnih del, čiščenjem, spreminjanjem nastavitev, menjavo pribora ali shranjevanjem sesalnika izvlecite vtič iz vtičnice.** S tem previdnostnim ukrepom boste preprečili nenameren zagon sesalnika.
- ▶ **Poskrbite za dobro zračenje delovnega mesta.**
- ▶ **Sesalnik smejo popravljati samo usposobljeni strokovnjaki, ki pri svojem delu uporabljajo originalne nadomestne dele.** Tako bo ohranjena varnost sesalnika.
- ▶ **Pred zagonom preverite, ali je sesalna cev v brezhibnem stanju. Pri tem naj sesalna cev ostane nameščena na sesalniku, saj bi se lahko v nasprotnem primeru iz njega usul prah.** Posledično bi lahko ta prah vdihnili.
- ▶ **Ne sedite na sesalniku.** Sesalnik bi lahko poškodovali.
- ▶ **Omrežni kabel in sesalno cev uporabljajte previdno.** Lahko bi ogrozili druge ljudi.
- ▶ **Sesalnika ne čistite tako, da vanj neposredno usmerite curek vode.** Vdor vode v zgornji del sesalnika poveča nevarnost električnega udara.
- ▶ **Sesalnika ne uporabljajte kot pripravo za trajno odsesavanje.**

Simboli

Naslednji simboli so lahko pomembni za uporabo sesalnika. Simbole in njihov pomen si zapomnite. Pravilna interpretacija simbolov vam pomaga, da bolje in varneje uporabljate sesalnik.

Simboli in njihov pomen	
0	**Izklop**
1	**Sesanje** Sesanje nabranega prahu

Opis izdelka in njegovega delovanja

Prosimo upoštevajte slike na sprednjem delu navodila za obratovanje.

Predvidena uporaba

Ta sesalnik za mokro/suho sesanje je namenjen sesanju suhih in vlažnih snovi ter tekočin na vodni osnovi, ki se običajno pojavljajo v gospodinjstvu, tako po količini kot po sestavi. Funkcija pihanja je namenjena izpihovanju, ne pa odstranjevanju prahu.

Sesalnik je namenjen izključno za zasebno uporabo v mešanem načinu delovanja.

Dolgotrajno sesanje homogenih zdravju škodljivih snovi ter sesanje pepela ni dovoljeno. Za to uporabljajte namenske sesalnike ali sisteme za odsesavanje primerne kategorije.

Komponente na sliki

Oštevilčenje komponent na sliki se nanaša na predstavitev sesalnika na straneh z grafičnimi prikazi.

(1) Zbiralnik
(2) Vpetje gibke cevi, funkcija sesanja
(3) Stikalo za vklop/izklop
(4) Nosilni ročaj
(5) Zgornji del sesalnika
(6) Zapiralo zgornjega dela sesalnika
(7) Sprednje kolesce
(8) Zavora za sprednje kolesce
(9) Vpetje gibke cevi, funkcija pihanja
(10) Nosilec kabla
(11) Držalo za šobo za tla
(12) Držalo za pribor za sesanje
(13) Držalo za gibko sesalno cev
(14) Gibka sesalna cev
(15) Kolenasta šoba
(16) Šoba za fuge
(17) Sesalna cev
(18) Šoba za tla
(19) Vstavek za šobo za tla
(20) Vpetje za držalo za gibko sesalno cev
(21) Pritisni gumb
(22) Tipki za sprostitev za vstavek za šobo za tla
(23) Vpetji za kolesci
(24) Pritrdilni zatič
(25) Vrečka za prah
(26) Priključna prirobnica
(27) Držalo filtra
(28) Filter
(29) Filtrska košara s plovcem

Tehnični podatki

Sesalnik za mokro/suho sesanje		PAS15-200
Kataloška številka		**3 603 CE7 0..**
Nazivna moč	W	1000
Prostornina zbiralnika (bruto)	l	15
Neto prostornina (tekočina)	l	5
Prostornina vrečke za prah	l	8
Podtlak		

Sesalnik za mokro/suho sesanje		PAS15-200
– Sesalnik[A)]	hPa	200
– Turbina	hPa	225
Pretok		
– Sesalnik[A)]	m^3/h	97
– Turbina	m^3/h	108
Teža[B)]	kg	6,2
Razred zaščite		⧈/II
Vrsta zaščite		IPX4

A) Izmerjeno z gibko sesalno cevjo **(14)**

B) Merjeno z omrežnim kablom, gibko sesalno cevjo, kolenasto šobo in nameščenimi kolesci

Navedbe veljajo za nazivne napetosti [U] 230 V. Pri drugih napetostih in državno specifičnih izvedbah lahko te navedbe variirajo.

Namestitev

▶ **Pred izvajanjem vzdrževalnih del, čiščenjem, spreminjanjem nastavitev, menjavo pribora ali shranjevanjem sesalnika izvlecite vtič iz vtičnice.** S tem previdnostnim ukrepom boste preprečili nenameren zagon sesalnika.

Namestitev držala za gibko sesalno cev (glejte sliko A)

Držalo **(13)** za gibko sesalno cev potisnite v za to predvideno vpetje **(20)** do prislona.

Namestitev gibke sesalne cevi

Funkcija sesanja (glejte sliko B)

Gibko sesalno cev **(14)** vstavite v vpetje gibke cevi **(2)** in jo zavrtite v desno do prislona.

Funkcija izpihovanja (glejte sliko C)

▶ **Sesalnik ima tudi funkcijo izpihovanja. Izhodnega zraka ne izpihavajte v odprt prostor. Funkcijo izpihovanja uporabljajte le s čisto gibko sesalno cevjo.** Prahovi so lahko zdravju škodljivi.

▶ **Pred uporabo funkcije izpihovanja se prepričajte, da v cevi ni tujkov. Poskrbite, da se plasti odloženega prahu ne razpršijo v zrak.** Če obstaja nevarnost, da bi se prah lahko razpršil v zrak, uporabite zaščitna očala in protiprašno masko.

Funkcija izpihovanja je primerna za dela, pri katerih sesanje ni mogoče zaradi prevelike potrebne sesalne moči, npr. odstranjevanje majhnih količin suhega listja s površin.

Sesalnik vklopite za vsaj 5 s (stikalo za vklop/izklop **(3)** pomaknite v položaj **1**), da z gibke sesalne cevi **(14)** odstranite nabran prah.

Gibko sesalno cev **(14)** zavrtite v levo do prislona in jo izvlecite iz vpetja gibke cevi za sesanje **(2)**.

Gibko sesalno cev **(14)** vstavite v vpetje gibke cevi za izpihovanje **(9)** in jo zavrtite v desno do prislona.

Namestitev pribora za odsesavanje

Gibka sesalna cev **(14)** je opremljena s spenjalnim sistemom, s katerim lahko priključite pribor za sesanje (kolenasta šoba **(15)**).

Namestitev kolenaste šobe (glejte sliko D)

– Kolenasto šobo **(15)** na gibko sesalno cev **(14)** namestite tako, da se pritisna gumba **(21)** gibke sesalne cevi slišno zaskočita.

– Za odstranitev pritisnite gumba **(21)** in sestavna dela povlecite narazen.

Namestitev šob in cevi

– Sesalne cevi **(17)** po potrebi čvrsto potisnite eno v drugo in nato na kolenasto šobo **(15)**.

– Šobo za tla **(18)** ali šobo za fuge **(16)** namestite na sesalno cev **(17)** ali na kolenasto šobo **(15)**.

Odstranitev/vstavitev vstavka za šobo za tla (glejte sliko E)

Za odstranitev pritisnite tipki za sprostitev **(22)** na šobi za tla **(18)**. Vstavek **(19)** izpade iz šobe za tla.

Za vstavitev v šobo za tla **(18)** vpnite nov vstavek.

Namestitev/odstranitev kolesc (glejte sliko F)

▶ **Pred uporabo sesalnika preverite, ali zavore koles delujejo.**

Za namestitev pritrdilni zatič **(24)** kolesca **(7)** vstavite v vpetje za kolesce **(23)** do prislona.

Za odstranitev sprostite zavoro za kolesci **(8)** in kolesce **(7)** izvlecite iz vpetja za kolesce **(23)**.

Vstavitev/menjava vrečke za prah (suho sesanje) (glejte slike G–H)

Za suho sesanje lahko uporabite vrečko za prah. S tem je odstranjevanje prahu lažje.

Odprite zapirali **(6)** in odstranite zgornji del sesalnika **(5)**.

Za vstavitev vrečko za prah **(25)** poveznite čez priključno prirobnico **(26)** sesalnika. Prepričajte se, da se vrečka za prah po vsej dolžini prilega notranjim stenam zbiralnika **(1)**.

Za zamenjavo polno vrečko za prah **(25)** odstranite s priključne prirobnice **(26)** tako, da jo povlečete nazaj, jo odstranite iz sesalnika in vstavite novo vrečko za prah.

Namestite zgornji del sesalnika **(5)** in zaprite zapirali **(6)**.

Delovanje

▶ **Pred izvajanjem vzdrževalnih del, čiščenjem, spreminjanjem nastavitev, menjavo pribora ali shranjevanjem sesalnika izvlecite vtič iz vtičnice.** S tem previdnostnim ukrepom boste preprečili nenameren zagon sesalnika.

Uporaba

▶ **Upoštevajte napetost omrežja!** Napetost vira električne energije se mora ujemati s podatki na tipski tablici sesalnika.

Sesalnika ne uporabljajte v prostorih, kjer obstaja nevarnost eksplozije.

Za zagotovitev optimalne sesalne moči gibko sesalno cev **(14)** vedno popolnoma odvijte z zgornjega dela sesalnika **(5)**.

▶ **Uporabljajte le nepoškodovane filtre (brez raztrganin, luknjic itd.). Poškodovan filter nemudoma zamenjajte.**

Vklop/izklop

Za **vklop** sesalnika stikalo za vklop/izklop **(3)** zavrtite v položaj **1**.

Za **izklop** sesalnika stikalo za vklop/izklop **(3)** zavrtite v položaj **0**.

Suho sesanje

Za suho sesanje po možnosti uporabite vrečko za prah.

Če je vrečka za prah polna, jo zamenjajte z novo.

▶ **Po vsaki uporabi preverite vrečko za prah.**

Mokro sesanje

▶ **S sesalnikom ne sesajte gorljivih ali eksplozivnih tekočin, npr. bencina, olja, alkohola ali topil. Ne sesajte vročega, gorečega ali eksplozivnega prahu. Sesalnika ne uporabljajte v prostorih, kjer obstaja nevarnost eksplozije.** Prah, pare ali tekočine se lahko vnamejo ali eksplodirajo.

▶ **Sesalnika ni dovoljeno uporabljati kot vodno črpalko.** Sesalnik je namenjen sesanju mešanice zraka in vode.

▶ **Potegnite vtič iz vtičnice pred vsemi opravili, ki jih izvajate na sesalniku.**

Postopek pred mokrim sesanjem

Odprite zapirali **(6)** in odstranite zgornji del sesalnika **(5)**.

Pred mokrim sesanjem odstranite vrečko za prah **(25)** in izpraznite zbiralnik **(1)**.

Očistite filter **(28)**.

Namestite zgornji del sesalnika **(5)** in zaprite zapirali **(6)**.

Sesanje tekočin

Sesalnik je opremljen s plovcem. Ko je maksimalna količina polnjenja dosežena, se zmanjša sesalna moč. Sesalnik takoj izklopite (stikalo za vklop/izklop **(3)** pomaknite v položaj **0**).

Izpraznite zbiralnik **(1)**.

Postopek po mokrem sesanju

Za preprečevanje nastajanja plesni po mokrem sesanju:
– Snemite zgornji del sesalnika **(5)** in počakajte, da se temeljito posuši.
– Odstranite filter **(28)** in prav tako počakajte, da se temeljito posuši.

Vzdrževanje in servisiranje

Vzdrževanje in čiščenje

▶ **Pred izvajanjem vzdrževalnih del, čiščenjem, spreminjanjem nastavitev, menjavo pribora ali shranjevanjem sesalnika izvlecite vtič iz vtičnice.** S tem previdnostnim ukrepom boste preprečili nenameren zagon sesalnika.

▶ **Za dobro in varno delo naj bodo sesalnik in prezračevalne reže vedno čisti.**

Če morate zamenjati priključni kabel, storite to pri servisu **Bosch** ali pooblaščenem servisu za električna orodja **Bosch**, da ne pride do ogrožanja varnosti.

▶ **Pri čiščenju in vzdrževanju sesalnika si nadenite protiprašno masko.**

Ohišje sesalnika občasno očistite z vlažno krpo.

▶ **Sesalnika ne čistite s stisnjenim zrakom.**. S tem lahko poškodujete filter ali druge komponente.

Čiščenje/zamenjava filtra (glejte slike I–J)

Moč sesanja je odvisna od stanja filtra. Filter zato redno čistite.

Poškodovan filter takoj zamenjajte.

– Odpnite zapirala **(6)** in odstranite zgornji del sesalnika **(5)**.
– Držalo filtra **(27)** zavrtite v smer do prislona in odstranite filter **(28)**.
– Z mehko krtačko očistite lamele filtra
ali
zamenjajte poškodovan filter.
– Poveznite filter **(28)** preko filtrske košare **(29)** in zavrtite držalo filtra **(27)** do prislona v smeri vrtenja .
Odprtina filtra **(28)** mora biti na mestu pozicionirnega zatiča filtrske košare **(29)**. Držalo filtra **(27)** se zaskoči.

Čiščenje zbiralnika

Zbiralnik **(1)** občasno obrišite z običajnim, neabrazivnim čistilnim sredstvom in dovolite, da se popolnoma posuši.

Motnje

Redno praznjenje zbiralnika za prah **(1)** zagotavlja optimalno sesalno moč.

Če sesalnik ne sesa z zadostno močjo, preverite naslednje:
– Je zgornji del sesalnika **(5)** pravilno nameščen?
– Je cevni sistem zamašen?
– So sesalne cevi **(17)** čvrsto pritrjene ena na drugo?
– Je zbiralnik **(1)** poln?
– Je vrečka za prah **(25)** polna?
– Ali je filter **(28)** zamašen zaradi prahu?

Če tudi po tem ne dosežete želene sesalne moči, se obrnite na servisno službo **Bosch**.

Sesalnik se zaradi pregrevanja samodejno izklopi.
Postopajte, kot sledi:
– Stikalo za vklop/izklop **(3)** zavrtite v položaj **0**.

– Prepričajte se, da sta zbiralnik **(1)** in vrečka za prah **(25)** prazna in da gibka sesalna cev **(14)** in filter **(28)** nista zamašena.
– Počakajte 60 min, da se sesalnik ohladi.
– Izvlecite vtič iz vtičnice in ga znova vključite.

Če se sesalnik ne vklopi, je morda pregorela varovalka za zaščito sesalnika. Za zamenjavo varovalke se obrnite na servisno službo **Bosch**.

Shranjevanje in transport (glejte sliko K)

– Gibko sesalno cev **(14)** ovijte okoli zgornjega dela sesalnika **(5)** in gibko sesalno cev vstavite v držalo **(13)**.
– Omrežni kabel navijte na nosilec kabla **(10)**.
– Sesalne cevi **(17)**, kolenasto šobo **(15)** in šobo za fuge **(16)** vstavite v držalo **(12)** za pribor za sesanje.
– Šobo za tla **(18)** namestite v držalo **(11)**.
– Sesalnik nosite samo z nosilnim ročajem **(4)**.
– Sesalnik odložite v suhem prostoru in ga zavarujte pred nepooblaščeno uporabo.

Servis in svetovanje o uporabi

Slovensko
Tel.: +00 803931

Povezava z naslovi naših serviserjev in garancijskimi pogoji je navedena za zadnji strani.

Ob vseh vprašanjih in naročilih rezervnih delov nujno sporočite 10-mestno številko na tipski ploščici izdelka.

Odlaganje

Sesalnik, pribor in embalažo je treba reciklirati v skladu z varstvom okolja.



Sesalnika ne zavrzite med gospodinjske odpadke!

Zgolj za države Evropske unije:

Električno in elektronsko opremo, ki ni več uporabna, je treba zbirati ločeno in odstraniti na okolju prijazen način. Uporabite za to določene sisteme za zbiranje odpadkov. Zaradi nevarnih snovi, ki jih lahko vsebuje odpadni material, lahko nepravilno ravnanje z odpadnim materialom škoduje okolju in zdravju.

Hrvatski

Sigurnosne napomene za usisavače



Treba pročitati sve sigurnosne napomene i upute. Propusti do kojih može doći uslijed nepridržavanja sigurnosnih napomena i uputa mogu uzrokovati električni udar, požar i/ili teške ozljede.

Sačuvajte sve sigurnosne napomene i upute za buduću primjenu.

▶ **Ovaj usisavač ne smiju koristiti djeca i osobe s ograničenim fizičkim, osjetilnim i mentalnim sposobnostima ili nedostatnim iskustvom i znanjem.** U suprotnom postoji opasnost od pogrešnog rukovanja i ozljeda.

▶ **Djeca moraju biti pod nadzorom.** Na taj način ćete osigurati da se djeca ne igraju s usisavačem.

⚠ UPOZORENJE **Ne usisavajte materijale koji mogu ugroziti zdravlje, npr. prašinu bukovine ili hrastovine, prašinu od kamenja, azbest.** Ovi materijali mogu prouzročiti nastanak raka. Informirajte se o važećim propisima/zakonima u vašoj zemlji u pogledu rukovanja prašinama koje mogu ugroziti zdravlje.

▶ **Usisavač koristite samo ako ste dobili dovoljno informacija o uporabi.** Brižljivim upućivanjem može se smanjiti opasnost od pogrešnog rukovanja i ozljeda.

⚠ UPOZORENJE **Usisavač je prikladan za usisavanje suhih materijala i odgovarajućim mjerama čak i za usisavanje tekućina.** Prodiranje tekućina povećava opasnost od električnog udara.

▶ **Usisavačem ne usisavajte zapaljive ili eksplozivne tekućine, npr. benzin, ulje, alkohol, otapalo. Ne usisavajte vruće, goruće ili eksplozivne prašine. Ne radite s usisavačem u prostorijama u kojima postoji opasnost od eksplozije.** Prašine, pare ili tekućine mogle bi se zapaliti ili eksplodirati.

⚠ UPOZORENJE **Odmah isključite usisavač kada izlazi pjena ili voda i ispraznite spremnik.** U suprotnom bi se usisavač mogao oštetiti.

▶ **PAŽNJA! Usisavač smijete skladištiti samo u zatvorenim prostorijama.**

▶ **PAŽNJA! Redovito čistite plovak i provjerite je li oštećen.** U suprotnom može utjecati na rad.

▶ **Ako se ne može izbjeći uporaba usisavača u vlažnoj okolini, koristite zaštitnu strujnu sklopku.** Primjenom zaštitne strujne sklopke smanjuje se opasnost od električnog udara.

▶ **Prije svake uporabe provjerite usisavač, kabel i utikač. Usisavač ne koristite ako ste ustanovili oštećenja. Usisavač ne otvarajte sami i popravak prepustite samo kvalificiranom stručnom osoblju i samo s originalnim rezervnim dijelovima.** Oštećeni usisavač, kabel i utikač povećavaju opasnost od električnog udara.

▶ **Ne prelazite preko kabela i pazite da ga ne prignječite. Ne povlačite kabel kako biste izvukli utikač iz utičnice ili pomaknuli usisavač.** Oštećeni kabel povećava opasnost od električnog udara.

▶ **Izvucite utikač iz utičnice prije održavanja ili čišćenja usisavača, namještanja uređaja, zamjene pribora ili odlaganja usisavača.** Ove mjere opreza sprječavaju nehotično pokretanje usisavača.

▶ **Pobrinite se za dobro prozračivanje radnoga mjesta.**

- ▶ **Popravak usisavača prepustite samo kvalificiranom stručnom osoblju s originalnim rezervnim dijelovima.** Time će se osigurati da ostane zadržana sigurnost usisavača.
- ▶ **Prije uporabe provjerite besprijekorno stanje usisnog crijeva. Pritom ostavite montirano usisno crijevo na usisavaču kako prašina ne bi nehotično izlazila.** Inače biste mogli udisati prašinu.
- ▶ **Usisavač ne koristite za sjedenje.** Na taj način možete oštetiti usisavač.
- ▶ **Pažljivo koristite mrežni kabel i usisno crijevo.** Njima možete ugroziti ostale osobe.
- ▶ **Usisavač ne čistite izravno usmjerenim mlazom vode.** Prodiranje vode u gornji dio usisavača povećava opasnost od električnog udara.
- ▶ **Usisavač ne upotrebljavajte kao uređaj za stalno usisavanje.**

Simboli

Sljedeći simboli mogli bi biti od važnosti za uporabu vašeg usisavača. Upamtite simbole i njihovo značenje. Ispravna interpretacija simbola pomoći će vam da bolje i sigurnije upotrebljavate usisavač.

Simboli i njihovo značenje	
0	**Isključivanje**
1	**Usisavanje** Usisavanje nakupljene prašine

Opis proizvoda i funkcija

Molimo pogledajte slike na prednjem dijelu priručnika za uporabu.

Namjenska uporaba

Usisavač za mokro/suho usisavanje je namijenjen za usisavanje suhih i vlažnih materijala te vodenih tekućina u uobičajenim količinama i sastavima za kućanstvo. Funkcija puhanja je prikladna za ispuhivanje, ali ne i za otprašivanje.

Usisavač je namijenjen isključivo za privatnu uporabu u mješovitom načinu rada.

Nije dopušteno dugotrajno usisavanje homogenih materijala opasnih po zdravlje i usisavanje pepela. Da biste to učinili, koristite posebne usisavače ili sustave za ekstrakciju s odgovarajućom prikladnošću.

Prikazani dijelovi alata

Numeriranje prikazanih dijelova odnosi se na prikaz usisavača na stranicama sa slikama.

(1) Spremnik
(2) Priključak crijeva s funkcijom usisavanja
(3) Prekidač za uključivanje/isključivanje
(4) Ručka za nošenje
(5) Gornji dio usisavača
(6) Zatvarač za gornji dio usisavača
(7) Upravljački kotač
(8) Kočnica upravljačkog kotača
(9) Priključak crijeva s funkcijom puhanja
(10) Držač kabela
(11) Držač sapnice za podove
(12) Držač usisnog pribora
(13) Držač usisnog crijeva
(14) Usisno crijevo
(15) Savijena sapnica
(16) Sapnica za fuge
(17) Usisna cijev
(18) Sapnica za podove
(19) Umetak sapnice za podove
(20) Prihvat držača usisnog crijeva
(21) Pritisni gumb
(22) Tipke za deblokadu umetka sapnice za podove
(23) Prihvati upravljačkih kotača
(24) Pričvrsni zatik
(25) Vrećica za prašinu
(26) Priključna prirubnica
(27) Držač filtra
(28) Filtar
(29) Košara filtra s plovkom

Tehnički podaci

Usisavač za mokro/suho usisavanje		PAS15-200
Kataloški broj		**3 603 CE7 0..**
Nazivna primljena snaga	W	1000
Zapremnina spremnika (bruto)	l	15
Neto zapremnina (tekućina)	l	5
Zapremnina vrećice za prašinu	l	8
Podtlak		
– usisavač[A)]	hPa	200
– turbina	hPa	225
Protočna količina		
– usisavač[A)]	m^3/h	97
– turbina	m^3/h	108
Težina[B)]	kg	6,2
Klasa zaštite		⧈/II
Vrsta zaštite		IPX4

A) Izmjereno s usisnim crijevom **(14)**

B) Izmjereno s mrežnim priključnim vodom, usisnim crijevom, savijenom sapnicom i montiranim kotačima

Podaci vrijede za nazivni napon [U] od 230 V. U slučaju odstupanja napona i u izvedbama specifičnim za dotičnu zemlju, ovi podaci mogu varirati.

Montaža

▶ **Izvucite utikač iz utičnice prije održavanja ili čišćenja usisavača, namještanja uređaja, zamjene pribora ili odlaganja usisavača.** Ove mjere opreza sprječavaju nehotično pokretanje usisavača.

Montaža držača usisnog crijeva (vidjeti sliku A)

Gurnite držač **(13)** usisnog crijeva do graničnika u za to predviđeni prihvat **(20)**.

Montaža usisnog crijeva

Funkcija usisavanja (vidjeti sliku B)

Utaknite usisno crijevo **(14)** u priključak crijeva **(2)** i okrenite ga u smjeru kazaljke na satu do graničnika.

Funkcija ispuhivanja (vidjeti sliku C)

▶ **Usisavač ima funkciju ispuhivanja. Ne ispuhujte odlazni zrak na otvorenom. Funkciju ispuhivanja upotrebljavajte samo s čistim crijevom.** Prašina može biti štetna po zdravlje.

▶ **Prije uporabe funkcije ispuhivanja provjerite ima li taloga u crijevu. Izbjegavajte kovitlanje nataložene prašine.** U slučaju opasnosti od uskovitlane prašine nosite zaštitne naočale i masku za zaštitu od prašine.

Funkcija ispuhivanja prikladna je za radova kod kojih usisavanje nije moguće zbog velike snage usisavanja, npr. za uklanjanje male količine suhog lišća s gredice.

Usisavač uključite najmanje 5 s (prekidač za uključivanje/isključivanje **(3)** u položaju **1**) kako biste očistili usisno crijevo **(14)** od nakupljene prašine.

Okrenite usisno crijevo **(14)** u smjeru suprotnom od kazaljke na satu do graničnika i izvucite ga iz priključka crijeva s funkcijom usisavanja **(2)**.

Utaknite usisno crijevo **(14)** u priključak crijeva s funkcijom puhanja **(9)** i okrenite ga u smjeru kazaljke na satu do graničnika.

Montaža usisnog pribora

Usisno crijevo **(14)** opremljeno je sustavom kopči koji vam omogućuje spajanje usisnog pribora (savijena sapnica **(15)**).

Montaža savijene sapnice (vidjeti sliku D)

– Utaknite savijenu sapnicu **(15)** na usisno crijevo **(14)** sve dok se oba pritisna gumba **(21)** usisnog crijeva čujno ne uglave.

– Za demontažu pritisnite pritisne gumbe **(21)** prema unutra i razdvojite sastavne dijelove.

Montaža sapnica i cijevi

– Po potrebi čvrsto utaknite usisne cijevi **(17)** jednu u drugu, a zatim nataknite na savijenu sapnicu **(15)**.

– Nataknite sapnicu za podove **(18)** ili sapnicu za fuge **(16)** na usisnu cijev **(17)** ili savijenu sapnicu **(15)**.

Vađenje/umetanje umetka sapnice za podove (vidjeti sliku E)

Za vađenje pritisnite tipke za deblokadu **(22)** na sapnici za podove **(18)**. Umetak **(19)** se otpušta iz sapnice za podove.

Za umetanje stavite novi umetak u sapnicu za podove **(18)**.

Umetanje/vađenje upravljačkih kotača (vidjeti sliku F)

▶ **Provjerite funkcionalnost kočnica valjčića prije uporabe usisavača.**

Za umetanje utaknite pričvrsne zatike **(24)** upravljačkih kotača **(7)** do graničnika u prihvate upravljačkih kotača **(23)**.

Za vađenje otpustite kočnicu upravljačkog kotača **(8)** i izvucite upravljačke kotače **(7)** iz prihvata upravljačkih kotača **(23)**.

Umetanje/zamjena vrećice za prašinu (suho usisavanje) (vidjeti slike G–H)

Za suho usisavanje možete umetnuti vrećicu za prašinu. To olakšava uklanjanje prašine.

Otvorite zatvarače **(6)** i skinite gornji dio usisavača **(5)**.

Za umetanje stavite vrećicu za prašinu **(25)** preko priključne prirubnice **(26)** usisavača. Provjerite je li vrećica za prašinu po čitavoj svojoj dužini naliježe na unutarnju stranu spremnika **(1)**.

Za zamjenu skinite punu vrećicu za prašinu **(25)** s priključne prirubnice **(26)** prema natrag, izvadite je iz usisavača i umetnite novu vrećicu za prašinu.

Stavite gornji dio usisavača **(5)** i zatvorite zatvarače **(6)**.

Rad

▶ **Izvucite utikač iz utičnice prije održavanja ili čišćenja usisavača, namještanja uređaja, zamjene pribora ili odlaganja usisavača.** Ove mjere opreza sprječavaju nehotično pokretanje usisavača.

Puštanje u rad

▶ **Pridržavajte se mrežnog napona!** Napon izvora struje mora se podudarati s podacima na tipskoj pločici usisavača.

Usisavač se uglavnom ne smije koristiti u prostorijama u kojima postoji opasnost od eksplozije.

Kako bi se zajamčila optimalna usisna snaga, usisno crijevo **(14)** morate uvijek do kraja odmotati s gornjeg dijela usisavača **(5)**.

▶ **Koristite samo neoštećeni filtar (bez napuklina, bez rupica itd.). Odmah zamijenite oštećeni filtar.**

Uključivanje/isključivanje

Za **uključivanje** usisavača okrenite prekidač za uključivanje/isključivanje **(3)** u položaj **1**.

Za **isključivanje** usisavača okrenite prekidač za uključivanje/isključivanje **(3)** u položaj **0**.

Suho usisavanje

Za suho usisavanje po mogućnosti upotrebljavajte vrećicu za prašinu.

Ako je puna vrećica za prašinu, zamijenite je novom vrećicom za prašinu.

▶ **Nakon svake uporabe provjerite vrećicu za prašinu.**

Mokro usisavanje

▶ **Usisavačem ne usisavajte zapaljive ili eksplozivne tekućine, npr. benzin, ulje, alkohol, otapalo. Ne usisavajte vruće, goruće ili eksplozivne prašine. Ne radite s usisavačem u prostorijama u kojima postoji opasnost od eksplozije.** Prašine, pare ili tekućine mogle bi se zapaliti ili eksplodirati.

▶ **Usisavač ne smijete koristiti kao pumpu za vodu.** Usisavač je namijenjen za usisavanje zraka i mješavine vode.

▶ **Prije svih radova na usisavaču izvucite mrežni utikač iz utičnice.**

Radni koraci prije mokrog usisavanja

Otvorite zatvarače **(6)** i skinite gornji dio usisavača **(5)**.

Prije mokrog usisavanja izvadite vrećicu za prašinu **(25)** i ispraznite spremnik **(1)**.

Očistite filtar **(28)**.

Stavite gornji dio usisavača **(5)** i zatvorite zatvarače **(6)**.

Usisavanje tekućina

Usisavač je opremljen plovkom. Ako je dosegnuta maksimalna visina punjenja, smanjuje se učinak usisavanja. Odmah isključite usisavač (prekidač za uključivanje/isključivanje **(3)** u položaju **0**).

Ispraznite spremnik **(1)**.

Radni koraci nakon mokrog usisavanja

Nakon mokrog usisavanja radi sprječavanja nastajanja plijesni:

– Skinite gornji dio usisavača **(5)** i ostavite ga da se dobro osuši.
– Izvadite filtar **(28)** i ostavite ga da se dobro osuši.

Održavanje i servisiranje

Održavanje i čišćenje

▶ **Izvucite utikač iz utičnice prije održavanja ili čišćenja usisavača, namještanja uređaja, zamjene pribora ili odlaganja usisavača.** Ove mjere opreza sprječavaju nehotično pokretanje usisavača.

▶ **Usisavač i otvore za hlađenje održavajte čistima kako bi se moglo dobro i sigurno raditi.**

Ako je potrebna zamjena priključnog kabela, tada je treba provesti u **Bosch** servisu ili u ovlaštenom servisu za **Bosch** električne alate kako bi se izbjeglo ugrožavanje sigurnosti.

▶ **Prilikom održavanja i čišćenja usisavača nosite masku za zaštitu od prašine.**

Povremeno očistite kućište usisavača vlažnom krpom.

▶ **Usisavač ne čistite komprimiranim zrakom.** Filtar ili druge komponente mogle bi se oštetiti.

Čišćenje/zamjena filtra (vidjeti slike I–J)

Usisna snaga ovisi o stanju filtra. Stoga redovito očistite filtar.

Odmah zamijenite oštećeni filtar.

– Otvorite zatvarače **(6)** i skinite gornji dio usisavača **(5)**.
– Okrenite držač filtra **(27)** do graničnika u smjeru vrtnje i izvadite filtar **(28)**.
– Lamele filtra iščetkajte mekom četkom.
  ili
  Zamijenite oštećeni filtar.
– Stavite filtar **(28)** preko košare filtra **(29)** i okrenite držač filtra **(27)** do graničnika u smjeru vrtnje.
  Pazite da otvor filtra **(28)** točno dosjeda na ležište za pozicioniranje košare filtra **(29)**. Držač filtra **(27)** osjetno se uglavi.

Čišćenje spremnika

Povremeno spremnik **(1)** obrišite uobičajenim, neabrazivnim sredstvom za čišćenje i zatim ga ostavite da se dobro osuši.

Smetnje

Redovito pražnjenje spremnika **(1)** osigurava optimalnu usisnu snagu.

Kod nedovoljnog učinka usisavanja provjerite sljedeće:

– Je li gornji dio usisavača **(5)** ispravno stavljen?
– Je li sustav crijeva začepljen?
– Jesu li usisne cijevi **(17)** čvrsto spojene?
– Je li spremnik **(1)** pun?
– Je li vrećica za prašinu **(25)** puna?
– Je li filtar **(28)** pun prašine?

Ako se i nakon toga ne može postići učinak usisavanja, obratite se u **Bosch** ovlašteni servis.

U slučaju pregrijavanja usisavač se isključuje automatski. Postupite ovako:

– Okrenite prekidač za uključivanje/isključivanje **(3)** u položaj **0**.
– Provjerite jesu li spremnik **(1)** i vrećica za prašinu **(25)** prazni te da usisno crijevo **(14)** i filtar **(28)** nisu začepljeni.
– Ostavite usisavač da se ohladi 60 min.
– Izvucite mrežni utikač iz utičnice i ponovno ga uključite u utičnicu.

Ako se nakon toga usisavač ne može uključiti, možda se pregorio osigurač radi zaštite usisavača. Obratite se u **Bosch** ovlašteni servis radi zamjene osigurača.

Spremanje i transport (vidjeti sliku K)

– Omotajte usisno crijevo **(14)** oko gornjeg dijela usisavača **(5)** i gurnite usisno crijevo u držač **(13)**.
– Omotajte mrežni kabel oko držača kabela **(10)**.
– Utaknite usisne cijevi **(17)**, savijenu sapnicu **(15)** i sapnicu za fuge **(16)** u držač **(12)** usisnog pribora.

– Utaknite sapnicu za podove **(18)** u držač **(11)**.
– Usisavač nosite držeći za ručku za prenošenje **(4)**.
– Usisavač odložite u suhu prostoriju i zaštitite ga od neovlaštene uporabe.

Servisiranje i savjetovanje o primjeni

Hrvatski
Tel.: +385 12 958 051
Poveznicu na naše adrese servisa i uvjete jamstva možete pronaći na zadnjoj stranici.
U slučaju upita ili naručivanja rezervnih dijelova, molimo vas obavezno navedite 10-znamenkasti kataloški broj s tipske pločice proizvoda.

Zbrinjavanje

Usisavač, pribor i ambalažu treba dovesti na ekološki prihvatljivo recikliranje.



Usisavač ne bacajte u kućni otpad!

Samo za zemlje EU:
Električni i elektronski uređaji koji više nisu uporabivi, moraju se odvojene sakupljati i zbrinuti na ekološko prihvatljiv način. Koristite predviđene sustave prikupljanja otpada. Nepravilno zbrinjavanje može biti štetno za okoliš i zdravlje zbog opasnih tvari koje može sadržavati.

Eesti

Ohutusnõuded tolmuimejate kasutamisel



Lugege läbi kõik ohutusnõuded ja juhised. Ohutusnõuete ja juhiste eiramine võib kaasa tuua elektrilöögi, tulekahju ja/või raskeid vigastusi.

Hoidke kõik ohutusnõuded ja juhised edasiseks kasutamiseks hoolikalt alles.

- ▶ **Tolmuimejat ei ole lubatud kasutada lastel ja isikutel, kelle füüsilised, vaimsed või tunnetuslikud võimed on piiratud või kellel puuduvad seadme kasutamiseks vajalikud teadmised ja kogemused.** Vastasel korral tekib valest käsitsemisest põhjustatud kehavigastuste ja varalise kahju oht.
- ▶ **Ärge jätke lapsi järelevalveta.** Sellega tagate, et lapsed ei hakka tolmuimejaga mängima.

⚠ HOIATUS **Ärge puhuge tervisekahjulikke aineid, nt pöögi- või tammetolmu, kivitolmu, asbesti.** Nimetatud ained on kantserogeense toimega. Tutvuge tervisekahjuliku tolmu käitlemist reguleerivate eeskirjade/õigusaktidega.

- ▶ **Kasutage tolmuimejat vaid siis, kui olete saanud selle kasutamise kohta piisavalt teavet.** Põhjalik juhendamine hoiab ära vale käsitsemise ja sellest põhjustatud vigastused.

⚠ HOIATUS **Tolmuimeja sobib tahkete ainete ning sobivate meetmete rakendamise korrral ka vedelike imemiseks.** Vedelike sissetungimine suurendab elektrilöögi ohtu.

- ▶ **Ärge imege tolmuimejaga tule- või plahvatusohtlikke vedelikke, näiteks bensiini, õli, alkoholi, lahusteid. Ärge imege kuuma, põlevat ega plahvatusohtlikku tolmu. Ärge kasutage tolmuimejat plahvatusohuga ruumides.** Tolm, aur ja vedelikud võivad süttida või plahvatada.

⚠ HOIATUS **Vahu või vee eraldumise korral lülitage tolmuimeja kohe välja ja tühjendage mahuti.** Vastasel korral võib tolmuimeja kahjustada saada.

- ▶ **TÄHELEPANU! Tolmuimejat tohib hoida vaid siseruumides.**
- ▶ **TÄHELEPANU! Puhastage ujukit regulaarselt ja kontrollige, ega see ei ole kahjustada saanud.** Vastasel korral võivad tekkida funktsioonihäired.
- ▶ **Kui tolmuimeja kasutamine niiskes keskkonnas on vältimatu, kasutage rikkevoolukaitselülitit.** Rikkevoolukaitselüliti kasutamine vähendab elektrilöögi ohtu.
- ▶ **Iga kord enne kasutamist kontrollige üle tolmuimeja, toitejuhe ja pistik. Kahjustuste tuvastamise korral ärge rakendage tolmuimejat tööle. Ärge avage tolmuimejat ise ja laske seda parandada ainult kvalifitseeritud tehnikutel, kes kasutavad originaalvaruosi.** Kahjustada saanud tolmuimeja, toitejuhe ja pistik suurendavad elektrilöögi ohtu.
- ▶ **Veenduge, et te ei sõida üle toitejuhtme ega mulju toitejuhet. Ärge tõmmake toitejuhtmest, et pistikust pistikupesast eemaldada või tolmuimejat liigutada.** Kahjustada saanud toitejuhe suurendab elektrilöögi ohtu.
- ▶ **Enne tolmuimeja hooldamist ja puhastamist, seadistamist, lisatarvikute vahetamist ja hoiulepanekut eemaldage tolmuimejast aku.** See ettevaatusabinõu hoiab ära tolmuimeja soovimatu käivitumise.
- ▶ **Tagage töökohas hea ventilatsioon.**
- ▶ **Laske tolmuimejat parandada ainult kvalifitseeritud tehnikutel, kes kasutavad originaalvaruosi.** Sellega on tagatud seadme tööohutus.
- ▶ **Enne töölerakendamist veenduge, et imivooliku seisund on veatu. Seejuures jätke imivoolik tolmuimeja külge, et tolmu kogemata välja ei tuleks.** Vastasel korral võite tolmu sisse hingata.
- ▶ **Ärge kasutage tolmuimejat istmena.** Vastasel korral võite tolmuimejat kahjustada.
- ▶ **Käsitsege toitejuhet ja imivoolikut ettevaatlikult.** Need on teistele inimestele ohtlikud.

- ▶ **Ärge puhastage tolmuimejat vahetult tolmuimejale suunatud veejoaga.** Vee sissetungimine tolmuimeja ülaossa suurendab elektrilöögi ohtu.
- ▶ **Ärge kasutage tolmuimejat püsiva imemisvahendina.**

Sümbolid

Järgmised sümbolid võivad olla tolmuimeja kasutamisel olulised. Pidage sümbolid ja nende tähendus meeles. Sümbolite õige tõlgendamine aitab teil tolmuimejat efektiivsemalt ja ohutumalt kasutada.

Sümbolid ja nende tähendus	
0	**Väljalülitamine**
1	**Imemine** Ladestunud tolmu imemine

Toote ja selle omaduste kirjeldus

Järgige kasutusjuhendi eesmises osas toodud jooniseid.

Nõuetekohane kasutamine

Märg-/kuivimur sobib kuivade ja niiskete materjalide ning majapidamises tavalistes kogustes ja koostistes vedelike imemiseks. Puhumisfunktsioon sobib puhumiseks, kuid mitte tolmueemalduseks.

Tolmuimeja on ette nähtud ainult eratarbeks segakasutuses.

Kestev homogeensete terviskahjustavate ainete imemine ning tuha imemine ei ole lubatud. Selleks tuleb kasutada eritolmuimejaid või vastavate omadustega imisüsteeme.

Kujutatud komponendid

Kujutatud komponentide numeratsiooni aluseks on jooniselehekülgedel toodud tolmuimeja kujutis.

(1) Mahuti
(2) Imemisfunktsiooni vooliku kinnituskoht
(3) Sisse-/väljalüliti
(4) Kandepide
(5) Imuri ülaosa
(6) Imuri ülaosa sulgur
(7) Juhtrull
(8) Juhtrulli pidur
(9) Puhumisfunktsiooni vooliku kinnituskoht
(10) Kaablihoidik
(11) Põrandadüüsi hoidik
(12) Imitarvikute hoidik
(13) Imivooliku hoidik
(14) Imivoolik
(15) Kõver düüs
(16) Vuugidüüs
(17) Imitoru
(18) Põrandadüüs
(19) Põrandadüüsi lisaosa
(20) Imivooliku hoidiku kinnitus
(21) Surunupp
(22) Põrandadüüsi lisaosa vabastusnupud
(23) Juhtrulli kinnituskohad
(24) Kinnitustihvt
(25) Tolmukott
(26) Ühendusäärik
(27) Filtrihoidik
(28) Filter
(29) Ujukiga filtrikorv

Tehnilised andmed

Märg-/kuivimur		PAS15-200
Tootenumber		**3 603 CE7 0..**
Nimivõimsus	W	1000
Mahuti maht (bruto)	l	15
Netomaht (vedelik)	l	5
Tolmukoti maht	l	8
Alarõhk		
– Imur[A)]	hPa	200
– Turbiin	hPa	225
Läbivooluhulk		
– Imur[A)]	m^3/h	97
– Turbiin	m^3/h	108
Kaal[B)]	kg	6,2
Kaitseklass		⧈/II
Kaitseaste		IPX4

A) Mõõdetud imivoolikuga **(14)**

B) Mõõdetud toitejuhtme, imivooliku, kõvera düüsi ja paigaldatud ratastega

Andmed kehtivad nimipingel [U] 230 V. Teistsuguste pingete ja kasutusriigis spetsiifiliste mudelite puhul võivad toodud andmed varieeruda.

Paigaldus

- ▶ **Enne tolmuimeja hooldamist ja puhastamist, seadistamist, lisatarvikute vahetamist ja hoiulepanekut eemaldage tolmuimejast aku.** See ettevaatusabinõu hoiab ära tolmuimeja soovimatu käivitumise.

Imivooliku hoidiku paigaldamine (vt jn A)

Lükake imivooliku hoidik **(13)** lõpuni selleks ettenähtud kinnituskohta **(20)**.

Imivooliku paigaldamine

Imemisfunktsioon (vt jn B)

Asetage imivoolik **(14)** vooliku kinnituskohta **(2)** ja pöörake päripäeva kuni toeni.

Väljapuhumise funktsioon (vt jn C)

- ▶ **Tolmuimejal on ka väljapuhkefunktsioon. Ärge puhuge heitõhku väliskeskkonda. Kasutage väljapuhkefunktsiooniks ainult puhast voolikut.** Tolm võib olla tervistkahjustav.
- ▶ **Kontrollige enne puhtakspuhumist, et voolikus ei oleks ladestusi. Vältige ladestunud tolmu üleskeerutamist.** Tolmu üleskeerutamise ohu korral kasutage kaitseprille ja tolmumaski.

Väljapuhumise puhumisfunktsioon sobib töödele, kus imemine ei ole liiga suure imijõu tõttu võimalik, nt väikese hulga kuivanud lehtede eemaldamiseks peenralt.

Lülitage imur vähemalt 5 s sisse (sisse-/väljalüliti **(3)** asendis **1**), et puhastada imivoolik **(14)** sinna ladestunud tolmust.

Pöörake imivoolikut **(14)** vastupäeva kuni toeni ja tõmmake see imemisfunktsiooni vooliku kinnituskohast **(2)** välja.

Asetage imivoolik **(14)** puhumisfunktsiooni vooliku kinnituskohta **(9)** ja pöörake päripäeva kuni toeni.

Imilisavarustuse paigaldamine

Imivoolik **(14)** on varustatud klambrisüsteemiga, mille abil saab ühendada imitarvikuid (kõver düüs **(15)**).

Kõvera düüsi paigaldamine (vt jn D)

- – Lükake kõver düüs **(15)** imivoolikule **(14)**, kuni imivooliku mõlemad surunupud **(21)** kuuldavalt fikseeruvad.
- – Eemaldamiseks vajutage surunupud **(21)** sisse ja tõmmake detailid üksteisest eemale.

Otsakute ja torude paigaldamine

- – Vajaduse korral ühendage imitorud **(17)** üksteisega ja seejärel kõverdatud otsakuga **(15)**.
- – Ühendage põrandaotsak **(18)** või vuugiotsak **(16)** imitoruga **(17)** või kõverdatud otsakuga **(15)**.

Põrandadüüsi lisaosa eemaldamine/ paigaldamine (vt jn E)

Eemaldamiseks vajutage vabastusnuppe **(22)** põrandadüüsil **(18)**. Lisaosa **(19)** vabastatakse põrandadüüsi küljest.

Paigaldamiseks kinnitage uus lisaosa põrandadüüsi **(18)** sisse.

Juhtrullide paigaldamine/eemaldamine (vt jn F)

- ▶ **Enne imuri kasutamist kontrollige rullipidurite talitlusvõimet.**

Paigaldamiseks lükake kinnitustihvtid **(24)** juhtrullidel **(7)** kuni toeni juhtrulli kinnituskohadesse **(23)**.

Eemaldamiseks vabastage juhtrulli pidur **(8)** ja tõmmake juhtrullid **(7)** juhtrulli kinnituskohadest **(23)** välja.

Tolmukoti paigaldamine/vahetamine (kuivimemine) (vt jn G–H)

Kuivimemiseks võite kasutada tolmukotti. See hõlbustab tolmu jäätmekäitlust.

Avage lukustid **(6)** ja võtke tolmuimeja ülaosa **(5)** ära.

Paigaldamiseks tõmmake uus tolmukott **(25)** üle imuri ühendusääriku **(26)**. Veenduge, et tolmukott toetub kogu pikkuses mahuti **(1)** siseseinale.

Vahetamiseks tõmmake täis tolmukott **(25)** ühendusäärikult **(26)** tahapoole maha, võtke tolmuimejast välja ja pange uus tolmukott sisse.

Pange imuri ülaosa **(5)** peale ja kinnitage sulgurid **(6)**.

Kasutamine

- ▶ **Enne tolmuimeja hooldamist ja puhastamist, seadistamist, lisatarvikute vahetamist ja hoiulepanekut eemaldage tolmuimejast aku.** See ettevaatusabinõu hoiab ära tolmuimeja soovimatu käivitumise.

Seadme kasutuselevõtt

- ▶ **Pöörake tähelepanu võrgupingele!** Võrgupinge peab vastama elektrilise tolmuimeja tüübisildil märgitud pingele.

Tolmuimejat ei tohi põhimõtteliselt kasutada plahvatusohtlikes ruumides.

Optimaalse imivõime tagamiseks peate imivooliku **(14)** alati täielikult tolmuimeja ülaosalt **(5)** maha kerima.

- ▶ **Kasutage ainult vigastusteta (pragudeta, aukudeta jms) filtrit. Vigastatud filter asendage kohe uuega.**

Sisse-/väljalülitamine

Imuri **sisselülitamiseks** pöörake sisse-/väljalüliti **(3)** asendisse **1**.

Imuri **väljalülitamiseks** pöörake sisse-/väljalüliti **(3)** asendisse **0**.

Kuiva tolmu imemine

Kuivimemisel kasutage võimalusel tolmukotti.

Kui tolmukott saab täis, siis asendage see uue tolmukotiga.

- ▶ **Kontrollige tolmukotti pärast igat kasutuskorda.**

Märgimemine

- ▶ **Ärge imege tolmuimejaga tule- või plahvatusohtlikke vedelikke, näiteks bensiini, õli, alkoholi, lahusteid. Ärge imege kuuma, põlevat ega plahvatusohtlikku tolmu. Ärge kasutage tolmuimejat plahvatusohuga ruumides.** Tolm, aur ja vedelikud võivad süttida või plahvatada.
- ▶ **Tolmuimejat ei tohi kasutada veepumbana.** Tolmuimeja on ette nähtud vee- ja õhusegu äraimemiseks.
- ▶ **Enne mis tahes tööde teostamist tolmuimeja juures tõmmake pistik pistikupesast välja.**

Töösammud enne märgimemist

Avage lukustid **(6)** ja võtke tolmuimeja ülaosa **(5)** ära.

Eemaldage enne märgimemist tolmukott **(25)** ja tühjendage mahuti **(1)**.

Puhastage filter **(28)**.

Pange imuri ülaosa **(5)** peale ja kinnitage sulgurid **(6)**.

Vedelike imemine

Imuril on ujuk. Kui maksimaalne täitetase on saavutatud, väheneb imemisvõimsus. Lülitage imur kohe välja (sisse-/väljalüliti **(3)** asendis **0**).

Tühjendage mahuti **(1)**.

Töösammud pärast märgimemist

Hallituse tekkimise vältimiseks pärast märgimemist:
- Võtke imuri ülaosa **(5)** ära ja laske sel hästi kuivada.
- Võtke filter **(28)** välja ja laske ka sellel korralikult kuivada.

Hooldus ja korrashoid

Hooldus ja puhastamine

- ▶ **Enne tolmuimeja hooldamist ja puhastamist, seadistamist, lisatarvikute vahetamist ja hoiulepanekut eemaldage tolmuimejast aku.** See ettevaatusabinõu hoiab ära tolmuimeja soovimatu käivitumise.
- ▶ **Veatu ja ohutu töö tagamiseks hoidke tolmuimeja ja selle ventilatsiooniavad puhtad.**

Kui on vaja vahetada ühendusjuhet, laske seda ohutuskaalutlustel teha **Bosch**-il või **Bosch**-i elektriliste tööriistade volitatud klienditeenindusel.

- ▶ **Kandke tolmuimeja hooldamisel ja puhastamisel tolmukaitsemaski.**

Puhastage tolmuimeja korpust aeg-ajalt niiske lapiga.

- ▶ **Ärge puhastage imurit suruõhuga.** Filtrit ja muid komponente võidakse vigastada.

Filtri puhastamine/vahetamine (vt jn I–J)

Imemisvõimsus sõltub filtri seisundist. Puhastage sellepärast filtrit korrapäraselt.

Vahetage kahjustatud filter kohe välja.
- Avage sulgurid **(6)** ja võtke imuri ülaosa **(5)** ära.
- Pöörake filtri hoidikut **(27)** kuni toeni päripäeva ja võtke filter **(28)** välja.
- Harjake filtri lamelle pehme harjaga
  või
  vahetage kahjustatud filter.
- Tõmmake filter **(28)** üle filtrikorvi **(29)** ja pöörake filtri hoidikut **(27)** kuni toeni päripäeva.
  Jälgige, et filtri **(28)** ava toetuks täpselt filtrikorvi **(29)** asendinukkidele. Filtri hoidik **(27)** fikseerub tuntavalt.

Mahuti puhastamine

Pühkige anumat **(1)** aeg-ajalt standardse, mitteabrasiivse puhastusvahendiga ja laske kuivada.

Tõrked

Mahuti **(1)** regulaarne tühjendamine tagab optimaalse imemisjõudluse.

Ebapiisava imemisjõudluse korral kontrollige:
- Kas imuri ülaosa **(5)** on õigesti kohale asetatud?
- Kas voolikusüsteem on ummistunud?
- Kas imitorud **(17)** on kindlalt kokku pandud?
- Kas mahuti **(1)** on täis?
- Kas tolmukott **(25)** on täis?
- Kas filter **(28)** on tolmust ummistunud?

Kui imemisjõudlus ei ole ka pärast tühjendamist piisav, võtke ühendust **Bosch** klienditeenindusega.

Ülekuumenemisel lülitub imur automaatselt välja. Toimige järgmiselt:
- Keerake sisse-/väljalüliti **(3)** asendisse **0**.
- Veenduge, et mahuti **(1)** ja tolmukott **(25)** on tühjad ning imivoolik **(14)** ja filter **(28)** ei oleks ummistunud.
- Laske imuril 60 minutit jahtuda.
- Tõmmake võrgupistik pistikupesast välja ning pange uuesti pistikupessa.

Kui imurit ei saa seejärel sisse lülitada, võib olla kaitse imuri kaitsmiseks sulanud. Pöörduge **Bosch** klienditeenindusse ja laske kaitse välja vahetada.

Hoiustamine ja transport (vt jn K)
- Kerige imivoolik **(14)** ümber imuri ülaosa **(5)** ja lükake imivoolik hoidikusse **(13)**.
- Kerige võrgukaabel ümber kaablihoidiku **(10)**.
- Asetage imitorud **(17)**, kõver düüs **(15)** ja vuugidüüs **(16)** imitarvikute hoidikusse **(12)**.
- Asetage põrandadüüs **(18)** hoidikusse **(11)**.
- Kandke imurit kandepidemest **(4)**.
- Hoidke imurit kuivas ruumis ja tõkestage selle lubamatu kasutamine.

Klienditeenindus ja müügijärgne nõustamine

Eesti Vabariik
Tel.: (+372) 6549 575

Meie teenindusaadresside ja garantiitingimuste lingi leiate viimaselt lehelt.

Päringute esitamisel ja varuosade tellimisel teatage meile kindlasti toote tüübisildil olev 10-kohaline tootenumber.

Kasutuskõlbmatuks muutunud seadmete käitlus

Tolmuimeja, tarvikud ja pakendid tuleb suunata keskkonnasäästlikult ringlussevõttu.



Ärge visake tolmuimejat olmejäätmete hulka!

Üksnes EL liikmesriikidele:

Elektri- ja elektroonikaseadmed, mis enam kasutuskõlblikud pole, peab eraldi kokku koguma ning keskkonnasõbralikul viisil kasutusest kõrvaldama. Kasutage selleks ettenähtud

kogumissüsteeme. Vale jäätmekäitlus võib nendes sisalduvate võimalike ohtlike ainete tõttu keskkonda ja tervist kahjustav olla.

Latviešu

Drošības noteikumi vakuumsūcējiem



Izlasiet drošības noteikumus un norādījumus lietošanai. Drošības noteikumu un norādījumu neievērošana var izraisīt aizdegšanos un būt par cēloni elektriskajam triecienam vai nopietnam savainojumam.

Pēc izlasīšanas uzglabājiet šos noteikumus turpmākai izmantošanai.

- ▶ **Šis vakuumsūcējs nav paredzēts, lai to lietotu bērni un personas ar ierobežotām fiziskajām, sensorajām vai garīgajām spējām vai ar nepietiekošu pieredzi un zināšanām.** Pretējā gadījumā pastāv savainošanās briesmas izstrādājuma nepareizas lietošanas dēļ.
- ▶ **Uzraugiet bērnus.** Tas ļaus nodrošināt, lai bērni nerotaļātos ar vakuumsūcēju.

⚠ BRĪDINĀJUMS **Neuzsūciet un neaizpūtiet veselībai kaitīgas vielas, piemēram, skābarža vai ozola koksnes putekļus, akmens putekļus vai azbestu.** Šīs vielas tiek uzskatītas par kancerogēnām. Iepazīstieties ar Jūsu valstī spēkā esošajiem noteikumiem / likumiem, kas attiecas uz kaitīgo putekļu apstrādi.

- ▶ **Lietojiet vakuumsūcēju tikai tad, ja Jūsu rīcībā ir pietiekoši daudz informācijas par tā lietošanu.** Rūpīgi iepazīstoties ar izstrādājumu, samazinās nepareizas apiešanās un savainošanās risks.

⚠ BRĪDINĀJUMS **Vakuumsūcējs ir paredzēts sausu vielu uzsūkšanai, taču, veicot vajadzīgus pasākumus, to var lietot arī šķidrumu uzsūkšanai.** Vakuumsūcējā iekļūstot šķidrumam, pieaug elektriskā trieciena saņemšanas risks.

- ▶ **Nelietojiet vakuumsūcēju, lai nosūktu uzliesmojošus vai sprādzienbīstamus šķidrumus, piemēram, benzīnu, eļļu, spirtu vai šķīdinātāju. Nelietojiet vakuumsūcēju, lai nosūktu karstus, degošus vai sprādzienbīstamus putekļus. Nedarbiniet vakuumsūcēju sprādzienbīstamās telpās.** Putekļi, izgarojumi vai šķidrumi var uzliesmot vai sprāgt.

⚠ BRĪDINĀJUMS **Nekavējoties izslēdziet vakuumsūcēju, ja no tā sāk izplūst putas vai ūdens, un tad iztukšojiet tvertni.** Pretējā gadījumā vakuumsūcējs var tikt bojāts.

- ▶ **UZMANĪBU! Vakuumsūcēju drīkst uzglabāt tikai telpās.**
- ▶ **UZMANĪBU! Regulāri tīriet pludiņu un pārbaudiet, vai tas nav bojāts.** Pretējā gadījumā var tikt nelabvēlīgi ietekmētas tā funkcijas.
- ▶ **Ja vakuumsūcēju tomēr ir nepieciešams lietot vietās ar paaugstinātu mitrumu, izmantojiet tā pievienošanai noplūdes strāvas aizsargreleju.** Lietojot noplūdes strāvas aizsargreleju, samazinās elektriskā trieciena saņemšanas risks.
- ▶ **Ik reizi pirms lietošanas pārbaudiet vakuumsūcēju, tā elektrokabeli un kontaktdakšu. Atklājot bojājumu, pārtrauciet vakuumsūcēja lietošanu, līdz bojājums tiek novērsts. Nemēģiniet atvērt vakuumsūcēju saviem spēkiem, bet nodrošiniet, lai to remontētu kvalificēts speciālists, nomaiņai lietojot vienīgi oriģinālās rezerves daļas.** Bojājums vakuumsūcējā, tā elektrokabelī vai kontaktdakšā paaugstina elektriskā trieciena saņemšanas risku.
- ▶ **Nepārbrauciet un nesaspiediet vakuumsūcēja elektrokabeli. Nevelciet aiz elektrokabeļa, ja vēlaties atvienot vakuumsūcēja kontaktdakšu no elektrotīkla kontaktligzdas vai pārvietot vakuumsūcēju.** Ja ir bojāts elektrokabelis, pieaug risks saņemt elektrisko triecienu.
- ▶ **Atvienot vakuumsūcēja kontaktdakšu no elektrotīkla kontaktligzdas pirms vakuumsūcēja apkalpošanas, tīrīšanas vai iestatīšanas, piederumu nomaiņas vai novietošanas uzglabāšanai.** Šāds piesardzības pasākums ļauj novērst vakuumsūcēja nejaušu ieslēgšanos.
- ▶ **Parūpējieties, lai darba telpa tiktu labi vēdināta.**
- ▶ **Nodrošiniet, lai vakuumsūcēju remontētu kvalificēts speciālists, nomaiņai lietojot vienīgi oriģinālās rezerves daļas.** Vienīgi tā ir iespējams panākt vakuumsūcēja ilgstošu un nevainojamu darbību bez atteikumiem.
- ▶ **Pirms vakuumsūcēja iedarbināšanas pirmo reizi pārliecinieties, ka tā uzsūkšanas šļūtene ir nevainojamā stāvoklī. Pievienojiet uzsūkšanas šļūteni vakuumsūcējam, lai no tā nejauši neizbirtu iesūktie putekļi.** Izbirušie putekļi var tikt ieelpoti.
- ▶ **Nesēdiet uz vakuumsūcēja.** Tas var instrumentu sabojāt.
- ▶ **Ievērojiet piesardzību, lietojot vakuumsūcēja elektrokabeli un uzsūkšanas šļūteni.** Pretējā gadījumā var tikt apdraudētas citas personas.
- ▶ **Nelietojiet vakuumsūcēja tīrīšanai tieši uz to virzītu ūdens strūklu.** Ūdenim iekļūstot vakuumsūcēja augšējā daļā, pieaug elektriskā trieciena saņemšanas risks.
- ▶ **Neizmantojiet putekļsūcēju kā pastāvīgu sūkšanas ierīci.**

Simboli

Lietojot vakuumsūcēju, var būt svarīgi zināt šeit parādīto simbolu nozīmi. Tāpēc lūdzam iegaumēt šos simbolus un to

nozīmi. Simbolu pareiza interpretācija ļaus labāk un drošāk lietot vakuumsūcēju.

Simboli un to nozīme	
0	**Izslēgšana**
1	**Sūkšana** Uzkrājušos putekļu nosūkšana

Izstrādājuma un tā funkciju apraksts

Lūdzam ņemt vērā lietošanas instrukcijas beigās redzamos attēlus.

Paredzētais pielietojums

Vakuumsūcējs mitrai un sausai uzsūkšanai ir piemērots sausu un mitru materiālu nosūkšanai, kā arī ūdenim līdzīgu šķidumu uzsūkšanai mājsaimniecības standarta apstākļiem atbilstošā daudzumā un sastāvā. Pūšanas funkcija ir piemērota izpūšanai, bet ne putekļu tīrīšanai.

Vakuumsūcējam ir paredzēts tikai un vienīgi privātai izmantošanai jauktā režīmā.

Nedrīkst pieļaut ilgstošu homogēnu, dzīvībai bīstamu materiālu, kā arī pelnu uzsūkšanu. Šim nolūkam izmantojiet īpašu vakuumsūcēju vai atbilstošu speciālu nosūkšanas ierīci.

Attēlotās sastāvdaļas

Attēloto sastāvdaļu numerācija atbilst izstrādājuma attēliem, kas sniegti lietošanas pamācības grafiskajās lappusēs.

(1) Tvertne
(2) Uzsūkšanas funkcijas šļūtenes savienotājelements
(3) Ieslēdzējs/izslēdzējs
(4) Pārnēsāšanas rokturis
(5) Putekļu sūcēja augšējā daļa
(6) Putekļu sūcēja augšējās daļas fiksators
(7) Vadrullītis
(8) Vadrullīša bremze
(9) Pūšanas funkcijas šļūtenes savienotājelements
(10) Kabeļa stiprinājums
(11) Turētājs grīdas uzgalim
(12) Uzsūkšanas piederumu turētājs
(13) Uzsūkšanas šļūtenes turētājs
(14) Uzsūkšanas šļūtene
(15) Liektais uzgalis
(16) Uzgalis šaurām vietām
(17) Uzsūkšanas caurule
(18) Grīdas uzgalis
(19) Grīdas uzgaļa ieliktnis
(20) Stiprinājums uzsūkšanas šļūtenes turētājam
(21) Spiedpoga
(22) Grīdas uzgaļa ieliktņa atbloķēšanas pogas
(23) Ritenīša stiprinājumi
(24) Stiprinājuma tapa
(25) Putekļu maisiņš
(26) Savienotājelementa atloks
(27) Filtra turētājs
(28) Filtrs
(29) Filtra rāmis ar pludiņu

Tehniskie dati

Mitrā/sausā uzsūkšana		PAS15-200
Izstrādājuma numurs		**3 603 CE7 0..**
Nominālā ieejas jauda	W	1000
Tvertnes tilpums (bruto)	l	15
Neto tilpums (šķidrums)	l	5
Putekļu maisa tilpums	l	8
Pazemināts spiediens		
– Vakuumsūcējs[A)]	hPa	200
– Turbīna	hPa	225
Gaisa plūsmas apjoms		
– Vakuumsūcējs[A)]	m^3/h	97
– Turbīna	m^3/h	108
Svars[B)]	kg	6,2
Elektroaizsardzības klase		⧈/II
Aizsardzības klase		IPX4

A) Mērīts ar nosūkšanas šļūteni **(14)**

B) Mēra ar elektrotīkla pieslēguma kabeli, uzsūkšanas šļūteni, liekto uzgali un uzstādītiem riteņiem

Parametri ir sniegti nominālajam spriegumam [U] 230 V. Elektroinstrumentiem, kas paredzēti zemākam spriegumam vai ir modificēti atbilstoši nacionālajiem standartiem, šie parametri var atšķirties.

Montāža

▶ **Atvienot vakuumsūcēja kontaktdakšu no elektrotīkla kontaktligzdas pirms vakuumsūcēja apkalpošanas, tīrīšanas vai iestatīšanas, piederumu nomaiņas vai novietošanas uzglabāšanai.** Šāds piesardzības pasākums ļauj novērst vakuumsūcēja nejaušu ieslēgšanos.

Uzsūkšanas šļūtenes turētāja montāža (skatīt attēlu A)

Iebīdiet uzsūkšanas šļūtenes turētāju **(13)** šim nolūkam paredzētajā stiprinājumā **(20)** līdz galam.

Uzsūkšanas šļūtenes montāža

Uzsūkšanas funkcija (skatīt attēlu B)

Ievietojiet uzsūkšanas šļūteni **(14)** šļūtenes savienotājelementā **(2)** un pagrieziet to līdz atdurei pulksteņrādītāja virzienā.

Gaisa izpūšanas funkcija (skatīt attēlu C)

- ▶ **Vakuumsūcējs ir apgādāts ar izpūšanas funkciju. Neizvadiet izplūstošo gaisu brīvā telpā. Realizējot izpūšanas funkciju, izmantojiet vienīgi tīru šļūteni.** Putekļi var būt kaitīgi veselībai.
- ▶ **Pirms izmantojat izpūšanas funkciju, pārbaudiet, vai šļūtenē nav izveidojušies nosēdumi. Izvairieties no uzkrājušos putekļu pacelšanās gaisā.** Ja pastāv risks, ko rada gaisā pacēlušies putekļi, izmantojiet aizsargbrilles un putekļu aizsargmasku.

Pūšanas funkcija ir piemērota darbiem, kur sūkšana nav piemērota pārāk augstas sūkšanas jaudas dēļ, piemēram, lai notīrītu nelielu daudzumu sakaltušu lapu no dārza dobes.

Ieslēdziet vakuumsūcēju vismaz uz 5 s (ieslēdzējs/izslēdzējs **(3)** pozīcijā **1**), lai attīrītu uzsūkšanas šļūteni **(14)** no putekļu nosēdumiem.

Pagrieziet uzsūkšanas šļūteni **(14)** līdz atdurei pulksteņrādītāja virzienā un izvelciet to no sūkšanas funkcijas savienotājelementa **(2)**.

Ievietojiet uzsūkšanas šļūteni **(14)** pūšanas funkcijas šļūtenes savienotājelementā **(9)** un pagrieziet to līdz atdurei pulksteņrādītāja virzienā.

Uzsūkšanas piederumu montāža

Nosūkšanas šļūtene **(14)** ir aprīkota ar klipša sistēmu, ar kuru var pievienot nosūkšanas piederumu (liekto uzgali**(15)**).

Liektā uzgaļa montāža (skatīt attēlu D)

- Uzbīdiet liekto uzgali **(15)** uz uzsūkšanas šļūtenes **(14)**, līdz abas uzsūkšanas šļūtenes spiedpogas **(21)** fiksējas ar skaidri sadzirdamu troksni.
- Lai demontētu, iespiediet spiedpogas **(21)** uz iekšu un noņemiet montāžas daļas vienu no otras.

Sprauslu un cauruļu montāža

- Vajadzības gadījumā stingri savienojiet uzsūkšanas caurules **(17)**, iebīdot tās vienu otrā, un pēc tam stingri uzbīdiet uz tām liekto sprauslu **(15)**.
- Stingri uzbīdiet grīdas sprauslu **(18)** vai salaidumu sprauslu **(16)** uz uzsūkšanas caurules **(17)** vai uz liektās sprauslas **(15)**.

Grīdas uzgaļa ieliktņa noņemšana/uzlikšana (skatīt attēlu E)

Lai noņemtu, nospiediet atbloķēšanas pogas **(22)** uz grīdas uzgaļa **(18)**. Ieliktnis **(19)** atdalās no grīdas uzgaļa.

Ievietošanai iespiediet jaunu ieliktni grīdas uzgalī **(18)**.

Vadrullīšu ievietošana/izņemšana (skatīt attēlu F)

- ▶ **Pirms putekļsūcēja lietošanas pārbaudiet, vai ritenīšu bremzes funkcionē.**

Lai ievietotu, iespraudiet vadrullīšu **(7)** stiprinājuma tapas **(24)** vadrullīšu stiprinājumos **(23)** līdz galam.

Lai noņemtu, atlaidiet vadrullīšu **(7)** bremzi **(8)** un izvelciet vadrullīšus no vadrullīšu stiprinājumiem **(23)**.

Putekļu maisiņa ievietošana/nomaiņa (skatīt attēlus G–H)

Lai veiktu sauso sūkšanu, jūs varat ievietot putekļu maisiņu. Ar to tiek atvieglota putekļu savākšana.

Atveriet fiksatorus **(6)** un noņemiet piesūcekņa augšējo **(5)** daļu.

Lai uzliktu, pārvelciet jauno putekļu maisiņu **(25)** pār vakuumsūcēja savienotājelementa atloku **(26)**. Pārliecinieties, ka putekļu savākšanas maiss pilnā garumā ir iegūlies tvertnes iekšienē **(1)**.

Lai nomainītu, velciet nost pilno putekļu maisiņu **(25)** no savienotājelementa atloka **(26)** uz aizmuguri un izņemiet to no vakuumsūcēja uzlieciet jaunu putekļu maisiņu.

Atveriet putekļu sūcēja augšējo daļu **(5)** un aizveriet fiksatorus **(6)**.

Lietošana

- ▶ **Atvienot vakuumsūcēja kontaktdakšu no elektrotīkla kontaktligzdas pirms vakuumsūcēja apkalpošanas, tīrīšanas vai iestatīšanas, piederumu nomaiņas vai novietošanas uzglabāšanai.** Šāds piesardzības pasākums ļauj novērst vakuumsūcēja nejaušu ieslēgšanos.

Uzsākot lietošanu

- ▶ **Nodrošiniet pareiza elektrotīkla sprieguma padevi!** Elektrobarošanas avota spriegumam jāatbilst vērtībai, kas norādīta uz vakuumsūcēja marķējuma plāksnītes.

Vakuumsūcēju nedrīkst izmantot telpās, kurās pastāv sprādzienbīstamība.

Lai nodrošinātu optimālu uzsūkšanas jaudu, uzsūkšanas šļūtene **(14)**, vienmēr pilnīgi jānotin no vakuumsūcēja augšējās daļas **(5)**.

- ▶ **Lietojiet tikai nebojātu filtru (bez plaisām, caurumiem u.c.). Nekavējoties nomainiet filtru, ja tas ir bojāts.**

Ieslēgšana/izslēgšana

Lai **ieslēgtu** vakuumsūcēju, pagrieziet ieslēdzēju/izslēdzēju **(3)** pozīcijā **1**.

Lai **izslēgtu** vakuumsūcēju, pagrieziet ieslēdzēju/izslēdzēju **(3)** pozīcijā **0**.

Sausā uzsūkšana

Ja iespējams, sausās uzsūkšanas laikā izmantojiet putekļu maisiņu.

Ja putekļu maisiņš ir pilns, nomainiet to pret jaunu.

- ▶ **Pārbaudiet putekļu maisiņu pēc katras lietošanas reizes.**

Mitrā uzsūkšana

- ▶ **Nelietojiet vakuumsūcēju, lai nosūktu uzliesmojošus vai sprādzienbīstamus šķidrumus, piemēram,**

benzīnu, eļļu, spirtu vai šķīdinātāju. Nelietojiet vakuumsūcēju, lai nosūktu karstus, degošus vai sprādzienbīstamus putekļus. Nedarbiniet vakuumsūcēju sprādzienbīstamās telpās. Putekļi, izgarojumi vai šķidrumi var uzliesmot vai sprāgt.

- ▶ **Vakuumsūcēju nedrīkst lietot kā ūdens sūkni.** Vakuumsūcējs ir paredzēts gaisa un ūdens maisījumu uzsūkšanai.
- ▶ **Pirms jebkura darba ar vakuumsūcēju atvienojiet tā kontaktdakšu no elektrotīkla kontaktligzdas.**

Darbības pirms mitrās uzsūkšanas

Atveriet fiksatorus **(6)** un noņemiet piesūcekņa augšējo **(5)** daļu.

Pirms mitrās sūkšanas noņemiet putekļu maisiņu **(25)** un iztukšojiet tvertni **(1)**.

Iztīriet filtru **(28)**.

Atveriet putekļu sūcēja augšējo daļu **(5)** un aizveriet fiksatorus **(6)**.

Šķidrumu uzsūkšana

Vakuumsūcējs ir aprīkots ar pludiņu. Ja ir sasniegts maksimālais uzpildes līmenis, uzsūkšanas veiktspēja samazinās. Nekavējoties izslēdziet vakuumsūcēju, (ieslēdzējs/izslēdzējs **(3)** pozīcijā **0**).

Iztukšojiet tvertni **(1)**.

Darbības pēc mitrās uzsūkšanas

Lai pēc mitrās sūkšanas novērstu pelējuma veidošanos:

- Noņemiet putekļu sūcēju augšējo daļu **(5)** un ļaujiet tam labi izžūt.
- Izņemiet filtru **(28)** un ļaujiet arī tam labi izžūt.

Apkalpošana un apkope

Apkope un tīrīšana

- ▶ **Atvienot vakuumsūcēja kontaktdakšu no elektrotīkla kontaktligzdas pirms vakuumsūcēja apkalpošanas, tīrīšanas vai iestatīšanas, piederumu nomaiņas vai novietošanas uzglabāšanai.** Šāds piesardzības pasākums ļauj novērst vakuumsūcēja nejaušu ieslēgšanos.
- ▶ **Lai vakuumsūcējs droši un efektīvi darbotos, tas regulāri jātīra, īpašu uzmanību pievēršot ventilācijas atverēm.**

Ja nepieciešams nomainīt instrumenta elektrokabeli, tas jāveic firmas **Bosch** elektroinstrumentu servisa centrā vai pilnvarotā **Bosch** elektroinstrumentu remonta darbnīcā, jo tikai tā ir iespējams saglabāt vajadzīgo darba drošības līmeni.

- ▶ **Veicot putekļu savācēja apkalpošanu un tīrīšanu, nēsājiet putekļu aizsargmasku.**

Laiku pa laikam notīriet vakuumsūcēja korpusu ar mitru audumu.

- ▶ **Netīriet vakuumsūcēju ar saspiestu gaisu.** Filtrs vai citi komponenti var tikt bojāti.

Filtra tīrīšana/mazgāšana (skatīt attēlus I–J)

Uzsūkšanas veiktspēja ir atkarīga no filtra stāvokļa. Tādēļ regulāri veiciet filtra tīrīšanu.

Nekavējoties nomainiet bojātu filtru.

- Atveriet fiksatorus **(6)** un noņemiet putekļu sūcēja augšējo daļu **(5)**.
- Pagrieziet filtra turētāju **(27)** līdz atdurei griešanas virzienā 🔓 un izņemiet filtru **(28)**.
- Notīriet filtra ieloces ar mīkstu suku
  vai
  nomainiet bojāto filtru.
- Pārvelciet filtru **(28)** pāri filtra rāmim **(29)** un pagrieziet filtra stiprinājumu **(27)** līdz atdurei griešanas virzienā 🔒. Uzmanieties, lai filtra atvērums **(28)** atrastos tieši uz filtra rāmja **(29)** novietošanas izciļņiem. Filtra stiprinājums **(27)** dzirdami nofiksējas.

Tvertnes tīrīšana

Laiku pa laikam iztīriet tvertni **(1)**, lietojot tirdzniecībā pieejamu neabrazīvu tīrīšanas līdzekli, un tad ļaujiet tai izžūt.

Kļūmes

Regulāra tvertnes **(1)** iztukšošana nodrošina optimālo nosūkšanas veiktspēju.

Ja vakuumsūcējs nenodrošina pietiekamu uzsūkšanas jaudu, veiciet šādas pārbaudes.

- Vai putekļu sūcēja augšējā daļa **(5)** ir pareizi uzlikta?
- Vai šļūtenes sistēma ir nosprostota?
- Vai nosūkšanas caurules **(17)** ir saspiestas cieši kopā?
- Vai tvertne **(1)** ir pilna?
- Vai putekļu maisiņš **(25)** ir pilns?
- Vai filtrs **(28)** ir piesārņots ar putekļiem?

Ja pēc tam nevar nodrošināt nosūkšanas veiktspēju, sazinieties ar **Bosch** -klientu apkalpošanas dienestu.

Pārkaršanas gadījumā vakuumsūcējs automātiski izslēdzas. Rīkojieties šādi:

- Pagrieziet ieslēdzēju/izslēdzēju **(3)** pozīcijā **0**.
- Nodrošiniet, lai tvertne **(1)** un putekļu maisiņš **(25)** būtu tukšs un nosūkšanas šļūtene **(14)** un filtrs **(28)** nebūtu nosprostoti.
- Ļaujiet vakuumsūcējam 60 minūtes atdzist.
- Izvelciet kontaktspraudni no kontaktligzdas un iespraudiet to atkal kontaktligzdā.

Ja vakuumsūcēju pēc tam nevar ieslēgt, var būt izkusis drošinātājs, kas aizsargā vakuumsūcēju. Vērsieties **Bosch** klientu apkalpošanas dienestā, lai nomainītu drošinātāju.

Uzglabāšana un transportēšana (skatīt attēlu K)

- Uztiniet uzsūkšanas šļūteni **(14)** uz vakuumsūcēja augšējās daļas **(5)** un iebīdiet uzsūkšanas šļūteni turētājā **(13)**.
- Tīkla kabeli ietiniet kabeļa turētājā **(10)**.
- Ievietojiet sūkšanas caurules **(17)**, liekto uzgali **(15)** un uzgali šaurām vietām **(16)** sūkšanas piederumu turētājā **(12)**.
- Ievietojiet grīdas uzgali **(18)** stiprinājumā **(11)**.

– Pārnēsājiet vakuumsūcēju aiz pārnēsāšanas roktura **(4)**.
– Novietojiet vakuumsūcēju sausā telpā un gādājiet, lai tas netiktu izmantots bez atļaujas.

Klientu apkalpošanas centrs un konsultācijas saistībā ar instrumenta lietošanu

Latvijas Republika
Tālr.: 67146262
Saite uz mūsu servisu adresēm un garantijas nosacījumiem ir pieejama pēdējā lapā.
Pieprasot konsultācijas un pasūtot rezerves daļas, noteikti paziņojiet 10 zīmju izstrādājuma numuru, kas norādīts uz izstrādājuma marķējuma plāksnītes.

Atbrīvošanās no nolietotajiem izstrādājumiem

Nolietotais vakuumsūcējs, tā piederumi un iesaiņojuma materiāli jāpakļauj otrreizējai pārstrādei apkārtējai videi nekaitīgā veidā.



Neizmetiet vakuumsūcēju sadzīves atkritumu tvertnē!

Tikai EK valstīm.
Elektriskās un elektroniskās ierīces, kas ir nolietotas, ir jāsavāc atsevišķi un jāutilizē videi drošā veidā. Izmantojiet šiem nolūkiem paredzētās savākšanas sistēmas. Nepareiza utilizācija iespējama bīstamo vielu satura dēļ var izraisīt vides un veselības apdraudējumu.

Lietuvių k.

Saugos nuorodos dirbantiems su siurbliais



Perskaitykite visas šias saugos nuorodas ir reikalavimus. Nesilaikant saugos nuorodų ir reikalavimų gali trenkti elektros smūgis, kilti gaisras, galima smarkiai susižaloti ir sužaloti kitus asmenis.

Išsaugokite šias saugos nuorodas ir reikalavimus, kad ir ateityje galėtumėte jais pasinaudoti.

- ▶ **Šis siurblys nėra skirtas, kad juo naudotųsi vaikai ar asmenys su fizinėmis, jutiminėmis ir dvasinėmis negaliomis arba asmenys, kuriems trūksta patirties arba žinių.** Priešingu atveju įrankis gali būti valdomas netinkamai ir kyla sužeidimų pavojus.
- ▶ **Prižiūrėkite vaikus.** Taip bus užtikrinta, kad vaikai su siurbliu nežaistų.

⚠ĮSPĖJIMAS **Nesiurbkite sveikatai kenksmingų medžiagų, pvz., buko, ąžuolo, uolienų ir asbesto dulkių.** Šios medžiagos yra vėžį sukeliančios. Išsiaiškinkite apie jūsų šalyje galiojančius reikalavimus ir įstatymus, reglamentuojančius, kaip elgtis su sveikatai kenksmingomis dulkėmis.

- ▶ **Siurblį naudokite tik tada, jei gavote pakankamai informacijos apie siurblio naudojimą.** Rūpestingai instruktavus, sumažėja netinkamo naudojimo ir sužalojimų tikimybė.

⚠ĮSPĖJIMAS **Siurblys yra skirtas sausoms medžiagoms siurbti, o naudojant specialias priemones – taip pat ir skysčiams siurbti.** Patekęs skystis didina elektros smūgio riziką.

- ▶ **Nesiurbkite siurbliu degių ar sprogių skysčių, pavyzdžiui, benzino, alyvos, alkoholio, tirpiklių. Nesiurbkite karštų, degančių ar sprogių dulkių. Nenaudokite siurblio sprogioje aplinkoje.** Dulkės, garai ar skysčiai gali užsidegti ir sprogti.

⚠ĮSPĖJIMAS **Jei iš siurblio pradeda tekėti putų ar vandens, siurblį nedelsdami išjunkite ir ištuštinkite rezervuarą.** Priešingu atveju siurblys gali būti pažeistas.

- ▶ **DĖMESIO! Siurblį leidžiama laikyti tik patalpose.**
- ▶ **DĖMESIO! Reguliariai valykite plūdurą ir tikrinkite, ar jis nepažeistas.** Priešingu atveju gali būti pažeistas jo veikimas.
- ▶ **Jei su siurbliu neišvengiamai reikia dirbti drėgnoje aplinkoje, naudokite nuotėkio srovės saugiklį.** Dirbant su nuotėkio srovės saugikliu sumažėja elektros smūgio pavojus.
- ▶ **Prieš kiekvieną naudojimą patikrinkite siurblį, laidą ir laido kištuką. Nenaudokite siurblio, jei aptikote pažeidimų. Patys neatidarykite siurblio, jį remontuoti leidžiama tik kvalifikuotiems specialistams, o remontuojant turi būti naudojamos tik originalios atsarginės dalys.** Pažeisti siurbliai, laidai ir kištukai padidina elektros smūgio pavojų.
- ▶ **Nepervažiuokite per kabelį ir jo nesuspauskite. Netraukite už laido, norėdami iš kištukinio lizdo ištraukti kištuką arba patraukti siurblį.** Pažeisti laidai padidina elektros smūgio riziką.
- ▶ **Prieš pradėdami siurblio techninės priežiūros, valymo ar reguliavimo darbus, keisdami papildomą įrangą arba norėdami siurblį sandėliuoti, iš kištukinio lizdo ištraukite kištuką.** Ši atsargumo priemonė apsaugos jus nuo netikėto siurblio įsijungimo.
- ▶ **Pasirūpinkite geru vėdinimu darbo vietoje.**
- ▶ **Siurblį leidžiama remontuoti tik kvalifikuotam specialistui, o remontuojant turi būti naudojamos tik originalios atsarginės dalys.** Taip galima garantuoti, jog siurblys išliks saugus naudoti.
- ▶ **Prieš pradėdami naudoti patikrinkite, ar siurbimo žarna yra nepriekaištingos būklės. Tikrindami, siurbimo žarną palikite primontuotą prie siurblio, kad netikėtai neišeitų dulkių.** Priešingu atveju, galite įkvėpti dulkių.
- ▶ **Ant siurblio nesėdėkite.** Priešingu atveju siurblį galite pažeisti.
- ▶ **Atsargiai elkitės su maitinimo laidu ir siurbimo žarna.** Priešingu atveju galite sužaloti kitus asmenis.

- ▶ **Neplaukite siurblio tiesiai į jį nukreipta vandens srove.** Į siurblio viršutinę dalį patekęs vanduo padidina elektros smūgio riziką.
- ▶ **Nenaudokite dulkių siurblio kaip nuolatinio nusiurbimo įrenginio.**

Simboliai

Žemiau pateikti simboliai gali būti svarbūs naudojant siurblį. Prašome įsiminti simbolius ir jų reikšmes. Teisingai suprasdami simbolius galėsite geriau ir saugiau naudotis siurbliu.

Simboliai ir jų reikšmės	
0	**Išjungimas**
1	**Siurbimas** Nusėdusių dulkių siurbimas

Gaminio ir savybių aprašas

Vadovaukitės paveikslėliais, esančiais priekinėje naudojimo instrukcijos dalyje.

Naudojimas pagal paskirtį

Skysčių ir sausų dulkių siurblys yra skirtas sausoms ir drėgnoms medžiagoms, taip pat vandeniniams, standartinės sudėties buitiniams skysčiams įprastais buitiniais kiekiais siurbti. Pūtimo funkcija yra skirta prapūsti, bet netinka dulkėms šalinti.

Siurblys mišriu režimu yra skirtas tik privačiam naudojimui.

Nuolatinis homogeniškų, sveikatai kenksmingų medžiagų ir pelenų siurbimas draudžiamas. Tam naudokite specialius siurblius arba atitinkamos paskirties nusiurbimo sistemas.

Pavaizduoti elementai

Pavaizduotų sudedamųjų dalių numeriai atitinka siurblio schemose nurodytus numerius.

(1) Rezervuaras
(2) Žarnos tvirtinimo anga siurbimo funkcijai
(3) Įjungimo-išjungimo jungiklis
(4) Rankena įrankiui nešti
(5) Siurblio viršutinė dalis
(6) Siurblio viršutinės dalies užraktas
(7) Vairuojamieji ratukai
(8) Vairuojamųjų ratukų stabdys
(9) Žarnos tvirtinimo anga pūtimo funkcijai
(10) Laido laikiklis
(11) Laikiklis grindų antgaliui
(12) Laikiklis siurbimo papildomai įrangai
(13) Siurbimo žarnos laikiklis
(14) Siurbiamoji žarna
(15) Lenktas antgalis
(16) Antgalis tarpams siurbti
(17) Siurbimo vamzdis
(18) Grindų antgalis
(19) Grindų antgalio įdėklas
(20) Įtvaras siurbimo žarnos laikikliui
(21) Spaudžiamasis mygtukas
(22) Grindų antgalio įdėklo atblokavimo mygtukai
(23) Vairuojamųjų ratukų įtvarai
(24) Tvirtinamasis kaištis
(25) Dulkių surinkimo maišelis
(26) Jungiamoji jungė
(27) Filtro laikiklis
(28) Filtras
(29) Filtro korpusas su plūduru

Techniniai duomenys

Skysčių ir sausų dulkių siurblys		PAS15-200
Gaminio numeris		**3 603 CE7 0..**
Nominali naudojamoji galia	W	1000
Rezervuaro talpa (bruto)	l	15
Talpa neto (skystis)	l	5
Dulkių surinkimo maišelio tūris	l	8
Išretinimas		
– Siurblys[A)]	hPa	200
– Turbina	hPa	225
Srautas		
– Siurblys[A)]	m^3/h	97
– Turbina	m^3/h	108
Svoris[B)]	kg	6,2
Apsaugos klasė		⧈/II
Apsaugos tipas		IPX4

A) Išmatuota su siurbimo žarna **(14)**

B) Išmatuota su maitinimo laidu, siurbimo žarna, lenktu antgaliu ir sumontuotais ratais

Duomenys galioja tik tada, kai nominalioji įtampa [U] 230 V. Jei įtampa kitokia arba jei naudojamas specialus, tam tikrai šaliai gaminamas modelis, šie duomenys gali skirtis.

Montavimas

- ▶ **Prieš pradėdami siurblio techninės priežiūros, valymo ar reguliavimo darbus, keisdami papildomą įrangą arba norėdami siurblį sandėliuoti, iš kištukinio lizdo ištraukite kištuką.** Ši atsargumo priemonė apsaugos jus nuo netikėto siurblio įsijungimo.

Siurbimo žarnos laikiklio montavimas (žr. A pav.)

Stumkite siurbimo žarnos laikiklį **(13)** iki atramos į specialų įtvarą **(20)**.

Siurbimo žarnos montavimas

Siurbimo funkcija (žr. B pav.)

Siurbimo žarną **(14)** įstatykite į žarnos tvirtinimo angą **(2)** ir sukite ją pagal laikrodžio rodyklę iki atramos.

Išpūtimo funkcija (žr. C pav.)

- ▶ **Siurblyje įdiegta išpūtimo funkcija. Panaudoto oro nepūskite į patalpą. Išpūtimo funkciją naudokite tik su švaria žarna.** Dulkės gali būti kenksmingos sveikatai.
- ▶ **Prieš pradėdami naudoti išpūtimo funkciją, patikrinkite, ar žarnoje nėra nuosėdų. Stenkitės nesukelti nusėdusių dulkių.** Jei kyla pavojus, kad gali būti sukeltos dulkės, naudokite apsauginius akinius ir kaukę nuo dulkių.

Išpūtimo funkcija yra skirta naudoti tiems darbams, kur nėra galimybės siurbti dėl per didelės siurbimo jėgos, pvz., norint iš lysvės pašalinti nedidelį kiekį sudžiūvusių lapų.

Įjunkite siurblį ne mažiau kaip 5 s (įjungimo-išjungimo jungiklis **(3)** padėtyje **1**), norėdami nuo siurbimo žarnos **(14)** pašalinti nusėdusias dulkes.

Siurbimo žarną **(14)** sukite prieš laikrodžio rodyklę iki atramos ir ištraukite ją iš žarnos tvirtinimo angos Siurbimo funkcija **(2)**.

Siurbimo žarną **(14)** įstatykite į žarnos tvirtinimo angą Pūtimo funkcija **(9)** ir sukite ją pagal laikrodžio rodyklę iki atramos.

Siurbimo priedų montavimas

Siurbimo žarna **(14)** yra su sąvaržų sistema, kuria galima prijungti siurbimo papildomą įrangą (lenktą antgalį **(15)**).

Lenkto antgalio montavimas (žr. D pav.)

- – Lenktą antgalį **(15)** įstatykite į siurbimo žarną **(14)** – turite išgirsti, kaip užsifiksavo abu siurbimo žarnos mygtukai **(21)**.
- – Norėdami išmontuoti, į vidų spauskite mygtukus **(21)** ir atskirkite konstrukcines dalis.

Antgalių ir vamzdžių montavimas

- – Jei reikia, siurbimo vamzdžius **(17)** tvirtai įstatykite vieną į kitą, o tada – tvirtai į lenktą antgalį **(15)**.
- – Antgalį grindims siurbti **(18)** arba antgalį tarpams siurbti **(16)** tvirtai įstatykite į siurbimo vamzdį **(17)** arba lenktą antgalį **(15)**.

Grindų antgalio įdėklo išėmimas/įdėjimas (žr. E pav.)

Norėdami išimti, paspauskite atblokavimo mygtukus **(22)**, esančius ant grindų antgalio **(18)**. Įdėklas **(19)** atjungiamas nuo grindų antgalio.

Norėdami įdėti, įstatykite naują įdėklą į grindų antgalį **(18)**.

Vairuojamųjų ratukų įdėjimas/išėmimas (žr. F pav.)

- ▶ **Prieš pradėdami dirbti su siurbliu, patikrinkite, ar veikia ratukų stabdžiai.**

Norėdami įdėti, įstatykite tvirtinamuosius kaiščius **(24)** į vairuojamuosius ratukus **(7)** iki atramos į vairuojamųjų ratukų įtvarus **(23)**.

Norėdami išimti, atleiskite vairuojamųjų ratukų stabdį **(8)** ir ištraukite vairuojamuosius ratukus **(7)** iš vairuojamųjų ratukų įtvarų **(23)**.

Dulkių surinkimo maišelio įdėjimas/keitimas (siurbimas sausuoju būdu) (žr. G–H pav.)

Norėdami siurbti sausuoju būdu, galite įdėti dulkių surinkimo maišelį. Tokiu būdu bus lengviau šalinti dulkes.

Atspauskite užraktus **(6)** ir nuimkite siurblio viršutinę dalį **(5)**.

Norėdami įdėti, užmaukite dulkių surinkimo maišelį **(25)** ant siurblio jungiamosios jungės **(26)**. Įsitikinkite, kad dulkių surinkimo maišelis per visą ilgį prigludęs prie konteinerio **(1)** vidinės sienelės.

Pilną dulkių surinkimo maišelį **(25)** nuimkite nuo jungiamosios jungės **(26)**, traukdami jį atgal, išimkite jį iš siurblio ir įdėkite naują dulkių surinkimo maišelį.

Uždėkite siurblio viršutinę dalį **(5)** ir užspauskite užraktus **(6)**.

Naudojimas

- ▶ **Prieš pradėdami siurblio techninės priežiūros, valymo ar reguliavimo darbus, keisdami papildomą įrangą arba norėdami siurblį sandėliuoti, iš kištukinio lizdo ištraukite kištuką.** Ši atsargumo priemonė apsaugos jus nuo netikėto siurblio įsijungimo.

Paruošimas naudoti

- ▶ **Atkreipkite dėmesį į tinklo įtampą!** Maitinimo šaltinio įtampa turi sutapti su siurblio firminėje lentelėje nurodytais duomenimis.

Sprogioje aplinkoje siurblį naudoti draudžiama.

Kad užtikrintumėte optimalią siurbimo galią, nuo siurblio viršutinės dalies **(5)** visada nuvyniokite visą siurbimo žarną **(14)**.

- ▶ **Naudokite tik nepažeistus filtrus (be įtrūkių, skylių ir pan.). Pažeistą filtrą nedelsdami pakeiskite.**

Įjungimas ir išjungimas

Norėdami siurblį **įjungti**, pasukite įjungimo-išjungimo jungiklį **(3)** į padėtį **1**.

Norėdami siurblį **išjungti**, pasukite įjungimo-išjungimo jungiklį **(3)** į padėtį **0**.

Sausų dulkių siurbimas

Sausoms dulkėms siurbti galite naudoti dulkių surinkimo maišelį.

Kai dulkių surinkimo maišelis prisipildo, pakeiskite jį nauju dulkių surinkimo maišeliu.

- ▶ **Po kiekvieno naudojimo patikrinkite dulkių surinkimo maišelį.**

Skysčių siurbimas

- ▶ **Nesiurbkite siurbliu degių ar sprogių skysčių, pavyzdžiui, benzino, alyvos, alkoholio, tirpiklių. Nesiurbkite karštų, degančių ar sprogių dulkių. Nenaudokite siurblio sprogioje aplinkoje.** Dulkės, garai ar skysčiai gali užsidegti ir sprogti.
- ▶ **Siurblį draudžiama naudoti kaip vandens siurblį.** Siurblys yra skirtas oro ir vandens mišiniui susiurbti.
- ▶ **Prieš pradėdami bet kokius siurblio priežiūros ar remonto darbus, iš kištukinio lizdo ištraukite kištuką.**

Darbo žingsniai prieš pradedant siurbti skysčius

Atspauskite užraktus **(6)** ir nuimkite siurblio viršutinę dalį **(5)**.

Prieš pradėdami siurbti skysčius, išimkite dulkių surinkimo maišelį **(25)** ir ištuštinkite rezervuarą **(1)**.

Išvalykite filtrą **(28)**.

Uždėkite siurblio viršutinę dalį **(5)** ir užspauskite užraktus **(6)**.

Skysčių siurbimas

Siurblys yra su plūduru. Kai pasiekiamas maksimalus pripildymo lygis, sumažėja siurblio galia. Siurblį iškart išjunkite (įjungimo-išjungimo jungiklis **(3)** padėtyje **0**).

Ištuštinkite rezervuarą **(1)**.

Darbo žingsniai po skysčių siurbimo

Siekiant išvengti pelėsių susidarymo po skysčių siurbimo:
- Nukelkite siurblio viršutinę dalį **(5)** ir palikite, kad gerai išdžiūtų.
- Išimkite filtrą **(28)** ir jį taip pat palikite, kad gerai išdžiūtų.

Priežiūra ir servisas

Priežiūra ir valymas

- ▶ **Prieš pradėdami siurblio techninės priežiūros, valymo ar reguliavimo darbus, keisdami papildomą įrangą arba norėdami siurblį sandėliuoti, iš kištukinio lizdo ištraukite kištuką.** Ši atsargumo priemonė apsaugos jus nuo netikėto siurblio įsijungimo.
- ▶ **Kad galėtumėte gerai ir saugiai dirbti, pasirūpinkite, kad ventiliacinės angos ir siurblys būtų švarūs.**

Jei reikia pakeisti maitinimo laidą, dėl saugumo sumetimų tai turi būti atliekama **Bosch** įmonėje arba įgaliotose **Bosch** elektrinių įrankių remonto dirbtuvėse.

- ▶ **Atlikdami siurblio priežiūros ar valymo darbus, dėvėkite respiratorių.**

Retkarčiais nuvalykite siurblio korpusą drėgna šluoste.

- ▶ **Nevalykite siurblio suslėgtuoju oru.** Gali būti pažeisti filtras ir kiti komponentai.

Filtro valymas/keitimas (žr. I–J pav.)

Siurbimo galia priklauso nuo filtro būsenos. Todėl filtrą reguliariai valykite.

Pažeistą filtrą nedelsdami pakeiskite.

- Atspauskite užraktus **(6)** ir nuimkite siurblio viršutinę dalį **(5)**.
- Sukite filtro laikiklį **(27)** iki atramos sukimo kryptimi ir išimkite filtrą **(28)**.
- Minkštu šepečiu nuvalykite filtro plokšteles.
  arba
  Pažeistą filtrą pakeiskite.
- Įstatykite filtrą **(28)** į filtro korpusą **(29)** ir sukite filtro laikiklį **(27)** iki atramos sukimosi kryptimi .
  Stebėkite, kad filtro **(28)** anga įsistatytų tiksliai į filtro korpuso **(29)** padėties nustatymo kumštelius. Turite jausti, kad įsistatė filtro laikiklio **(27)**.

Konteinerio valymas

Rezervuarą **(1)** retkarčiais išvalykite įprastu, neabrazyviniu valikliu ir palikite išdžiūti.

Triktys

Reguliariai ištuštinant rezervuarą **(1)**, užtikrinamas optimalus siurbimo našumas.

Jei siurbimo našumas nepakankamas, patikrinkite:
- Ar tinkamai uždėta siurblio viršutinė dalis **(5)**?
- Ar neužsikimšusi žarnų sistema?
- Ar sujungti siurbimo vamzdžiai **(17)**?
- Ar neprisipildė konteineris **(1)**?
- Ar neprisipildė dulkių surinkimo maišelis **(25)**?
- Ar filtras **(28)** neužterštas dulkėmis?

Jei siurbimo našumas vis tiek nepakankamas, siurblį pristatykite į klientų aptarnavimo skyrių **Bosch**.

Perkaitus, siurblys automatiškai išsijungia. Atlikite šiuos veiksmus:
- Sukite įjungimo-išjungimo jungiklį **(3)** į padėtį **0**.
- Įsitikinkite, kad rezervuaras **(1)** ir dulkių surinkimo maišelis **(25)** yra tušti, o siurbimo žarna **(14)** ir filtras **(28)** neužsikimšę.
- Mažiausiai 60 min palaukite, kol siurblys atvės.
- Kištuką ištraukite iš kištukinio lizdo ir iš naujo įstatykite į kištukinį lizdą.

Jei po to siurblio įjungti nepavyksta, gali būti, kad išsilydė saugiklis, skirtas siurblio apsaugai. Dėl saugiklio pakeitimo kreipkitės į **Bosch** klientų aptarnavimo tarnybą.

Sandėliavimas ir transportavimas (žr. K pav.)
- Siurbimo žarną **(14)** užvyniokite ant siurblio viršutinės dalies **(5)** ir stumkite siurbimo žarną į laikiklį **(13)**.
- Maitinimo laidą susukite ant laido laikiklio **(10)**.
- Siurbimo vamzdžius **(17)**, lenktą antgalį **(15)** ir tarpų antgalį **(16)** įstatykite į laikiklį siurbimo papildomai įrangai **(12)**.
- Grindų antgalį **(18)** įstatykite į laikiklį **(11)**.
- Siurblį neškite tik laikydami už rankenos **(4)**.
- Siurblį pastatykite sausoje patalpoje ir imkitės priemonių, kad juo nesinaudotų pašaliniai asmenys.

Klientų aptarnavimo skyrius ir naudotojų konsultavimo tarnyba

Lietuva

Informacijos tarnyba: (037) 713350

Mūsų techninės priežiūros adresų ir garantijos sąlygų nuorodą rasite paskutiniame puslapyje.

Ieškant informacijos ir užsakant atsargines dalis prašome būtinai nurodyti dešimtženklį gaminio numerį, esantį firminėje lentelėje.

Šalinimas

Siurblys, papildoma įranga ir pakuotės turi būti ekologiškai utilizuojami.



Nemeskite siurblių į buitinių atliekų konteinerius!

Tik ES šalims:

Nebetinkami naudoti elektriniai ir elektroniniai prietaisai turi būti surenkami atskirai ir šalinami aplinkai nekenksmingu būdu. Naudokitės nustatytomis surinkimo sistemomis. Dėl sudėtyje esančių pavojingų medžiagų netinkamas šalinimas gali būti kenksmingas aplinkai ir sveikatai.

한국어

진공청소기 관련 안전 수칙



모든 안전 수칙과 지침을 숙지하십시오. 다음의 안전 수칙과 지침을 준수하지 않으면 화재 위험이 있으며 감전 혹은 중상을 입을 수 있습니다.

안전 수칙과 지침서는 계속 보관하시기 바랍니다.

- ▶ **본 진공청소기는 어린이나 정신지체 및 신체 부자유자, 혹은 경험이나 지식이 부족한 사람이 사용하기에 적합하지 않습니다.** 이를 지키지 않을 경우, 오작동과 부상의 위험이 따릅니다.
- ▶ **어린이는 감독이 필요합니다.** 진공청소기를 가지고 장난치는 일이 없도록 해야 합니다.

⚠ 경고 **너도밤나무 분진 또는 물푸레나무 분진, 암석 분진, 석면 등과 같이 건강에 유해한 물질을 흡입하지 마십시오.** 이러한 물질은 암을 유발할 수 있습니다. 유해먼지 관리에 관한 국가 규정이나 법규를 참고하십시오.

- ▶ **진공청소기의 사용 방법에 대한 정보를 충분히 숙지한 상태에서만 진공청소기를 사용하십시오.** 사용에 대한 상세한 지침을 통해 오작동 및 부상을 방지할 수 있습니다.

⚠ 경고 **건조 상태의 물질만 진공청소기로 흡입할 수 있으며, 액체를 흡입하려면 적절한 조치를 취해야 합니다.** 액체가 유입될 경우 감전의 위험이 높아집니다.

- ▶ **진공청소기를 통해 가솔린, 오일, 알코올, 용매 등 가연성 혹은 폭발성 액체를 흡입해서는 안 됩니다. 고온의 발화된 분진 혹은 폭발성 분진을 흡입해서도 안 됩니다. 진공청소기를 폭발 위험이 있는 환경에서 작동하지 마십시오.** 분진, 증기 및 액체로 인해 화재가 발생하거나 폭발할 수 있습니다.

⚠ 경고 **거품 또는 물이 배출되는 즉시 진공청소기의 전원을 끄고 용기를 비우십시오.** 진공청소기가 손상될 수 있습니다.

- ▶ **주의! 진공청소기는 실내에서만 보관해야 합니다.**
- ▶ **주의! 플로트를 정기적으로 깨끗이 닦고 손상되지 않았는지 확인하십시오.** 그렇지 않을 경우 센서 기능이 제대로 작동하지 않을 수 있습니다.
- ▶ **진공청소기를 습기 찬 곳에서 사용해야 할 경우에는 누전 차단기를 사용하십시오.** 누전 차단기를 사용하면 감전 위험을 줄일 수 있습니다.
- ▶ **사용하기 전에 항상 진공청소기, 케이블 및 플러그를 점검하십시오. 손상된 부위가 발견되면 진공청소기를 사용하지 마십시오. 진공청소기는 스스로 직접 분해하지 말고 해당 자격을 갖춘 전문 인력에게만 맡기고, 순정 대체품으로만 수리하십시오.** 손상된 진공청소기, 전원 케이블 및 플러그를 사용하면 감전 위험이 높습니다.
- ▶ **전원 케이블을 밟거나 누르지 않도록 하십시오. 소켓에서 플러그를 당겨 빼내거나 진공청소기를 이동시키기 위해 케이블을 잡지 마십시오.** 손상된 전원 케이블은 감전을 일으킬 위험이 높습니다.
- ▶ **진공청소기를 유지보수하거나 세척하기 전, 기기를 설정하거나 부속품을 교체하기 전, 그리고 청소기 사용 후 보관할 시에는 소켓에서 플러그를 뽑으십시오.** 이는 청소기가 불필요하게 작동되거나 제품이 고장나는 것을 방지합니다.
- ▶ **작업장에 환기가 잘 되도록 하십시오.**
- ▶ **진공청소기 수리는 자격있는 전문 인력에게 맡기고, 순정 대체 부품만 사용하십시오.** 이를 통해 진공청소기의 안전성을 오래 유지할 수 있습니다.
- ▶ **처음 가동하기 전에 진공청소기 호스에 아무런 이상이 없는지 점검하십시오. 이때 청소기에 흡입 호스를 설치하여 돌발적으로 먼지가 배출되는 일이 없게 하십시오.** 그렇지 않으면 분진을 호흡할 수 있습니다.
- ▶ **진공청소기 위에 앉지 마십시오.** 진공청소기가 손상될 수 있습니다.
- ▶ **전원 케이블 및 흡입 호스를 조심히 다루십시오.** 그렇지 않으면 다른 사람에게 위험할 수 있습니다.
- ▶ **진공청소기에 직접 물을 분사하여 청소하지 마십시오.** 진공청소기 상부에 물이 들어갈 경우 감전의 위험이 높아집니다.
- ▶ **청소기를 집진 장치로 장시간 사용하지 마십시오.**

기호

다음 기호는 진공청소기 사용에 있어 중요한 의미를 갖습니다. 그러므로 기호와 그 의미를 잘 기억해 두십시오. 기호를 제대로 이해하면 진공청소기를 더욱 쉽고 안전하게 사용할 수 있습니다.

기호와 의미	
0	**끄기**
1	**흡입** 쌓인 먼지 흡입

제품 및 성능 설명

사용 설명서 앞 부분에 제시된 그림을 확인하십시오.

규정에 따른 사용

본 건습식 청소기는 일반 가정에서 발생하는 분량 및 혼합 방식을 기준으로 건식 및 습식 자재, 수성 액체를 흡입하는 용도로 사용됩니다. 송풍 기능은 먼지를 털어내는 데는 적합하지만 먼지를 제거하는 데는 적합하지 않습니다.

본 청소기는 혼합 작동 시 개인적인 용도로만 사용 가능합니다.

균질의 유해한 자재를 연속해서 흡입하거나 재를 흡입하는 것은 허용되지 않습니다. 이러한 경우에는 해당 등급을 보유한 특수 청소기 또는 흡입 장치를 사용해야 합니다.

제품의 주요 명칭

그림의 부품에 매겨진 번호는 그래픽 페이지의 진공청소기 그림에 해당됩니다.

(1) 용기
(2) 흡입 기능의 호스 연결부
(3) 전원 스위치
(4) 운반용 손잡이
(5) 청소기 상부
(6) 청소기 상부 잠금쇠
(7) 회전식 캐스터
(8) 캐스터 브레이크
(9) 송풍 기능의 호스 연결부
(10) 케이블 홀더
(11) 바닥 노즐 홀더
(12) 흡입 액세서리 홀더
(13) 흡입기 호스 홀더
(14) 흡입기 호스
(15) 곡선형 노즐
(16) 틈새 노즐
(17) 흡입 파이프
(18) 바닥 노즐
(19) 바닥 노즐 인서트
(20) 흡입기 호스 홀더 삽입부
(21) 누름 버튼
(22) 바닥 노즐 인서트 탈착 버튼
(23) 회전식 캐스터 삽입부
(24) 고정 핀
(25) 먼지백
(26) 연결 플랜지
(27) 필터 홀더
(28) 필터
(29) 플로트가 있는 필터 바스켓

제품 사양

건습식 청소기		PAS15-200
제품 번호		**3 603 CE7 0..**
소비 전력	W	1000
용기 용량(전체)	l	15
순 용량(액체)	l	5
먼지백 용량	l	8
진공		
– 청소기[A)]	hPa	200
– 터빈	hPa	225
유량		
– 청소기[A)]	m^3/h	97
– 터빈	m^3/h	108
중량[B)]	kg	6.2
보호 등급		⧈/II
IP 보호 등급		IPX4

A) 흡입기 호스 **(14)** 를 통해 측정
B) 전원 연결 케이블, 흡입기 호스, 곡선형 노즐 및 장착된 휠을 사용하여 측정됨

자료는 정격 전압 [U] 230 V를 기준으로 한 것입니다. 전압이 다른 경우 및 국가별 사양에 따라 변동이 있을 수 있습니다.

조립

▶ **진공청소기를 유지보수하거나 세척하기 전, 기기를 설정하거나 부속품을 교체하기 전, 그리고 청소기 사용 후 보관할 시에는 소켓에서 플러그를 뽑으십시오.** 이는 청소기가 불필요하게 작동되거나 제품이 고장나는 것을 방지합니다.

흡입기 호스 홀더 조립하기(그림 A 참조)

흡입기 호스 홀더 **(13)** 를 해당 삽입부 **(20)** 에 스토퍼까지 밀어 넣으십시오.

흡입기 호스 조립하기

흡입 기능(그림 B 참조)

흡입기 호스 **(14)** 를 호스 연결부 **(2)** 에 끼우고 시계 방향으로 스토퍼 지점까지 돌리십시오.

송풍 기능(그림 C 참조)

▶ **진공청소기에는 배출 기능이 있습니다. 배기를 개방된 공간에 불어내지 마십시오. 호스가 깨끗한 경우에만 배출 기능을 사용하십시오.** 분진이 건강에 유해할 수 있습니다.

▶ **배출 기능 사용 전에 호스에 오염물이 있는지 점검하십시오. 쌓여 있는 먼지를 휘젓는 일이 없도록 하십시오.** 먼지가 날릴 위험이 있는 경우 보안경 및 방진 마스크를 착용하십시오.

송풍 기능은 지나치게 높은 흡입력으로 인해 흡입이 불가능한 작업(예: 화단에서 소량의 마른 잎을 제거할 경우)에 사용하기 좋습니다.

청소기를 5초 이상 켜서(전원 스위치 **(3)** 를 위치 **1** 에 놓음) 흡입기 호스 **(14)** 에 쌓인 먼지를 청소하십시오.

흡입기 호스 **(14)** 를 시계 반대 방향으로 스토퍼까지 돌린 후 흡입 기능의 호스 연결부 **(2)** 에서 빼내십시오.

흡입기 호스 **(14)** 를 송풍 기능의 호스 연결부 **(9)** 에 끼우고 시계 방향으로 스토퍼 지점까지 돌리십시오.

흡입 액세서리 조립하기

흡입기 호스 **(14)** 에는 흡입 액세서리(곡선형 노즐 **(15)**)를 연결하는 데 사용할 수 있는 클립 시스템이 장착되어 있습니다.

곡선형 노즐 조립하기(그림 D 참조)

– 흡입기 호스에 있는 두 개의 누름 버튼 **(21)** 이 맞물리는 소리가 날 때까지 곡선형 노즐 **(15)** 을 흡입기 호스 **(14)** 에 끼우십시오.

– 분리하려면 누름 버튼 **(21)** 을 안쪽으로 눌러 부품들을 서로 분리하십시오.

노즐 및 관 장착하기

– 필요에 따라 흡입관 **(17)** 을 서로 단단히 끼운 후 곡선형 노즐 **(15)** 에 끼우십시오.

– 바닥 노즐 **(18)** 또는 틈새 노즐 **(16)** 을 흡입관 **(17)** 또는 곡선형 노즐 **(15)** 에 끼우십시오.

바닥 노즐 인서트 분리하기/삽입하기(그림 E 참조)

분리하려면 바닥 노즐 **(18)** 의 탈착 버튼 **(22)** 을 누르십시오. 인서트 **(19)** 가 바닥 노즐에서 분리됩니다.

새 인서트를 삽입하려면 바닥 노즐 **(18)** 에 끼우십시오.

회전식 캐스터 삽입하기/분리하기(그림 F 참조)

▶ **진공청소기를 사용하기 전에 롤러 브레이크가 잘 작동되는지 점검하십시오.**

삽입하려면 회전식 캐스터 **(7)** 의 고정 핀 **(24)** 을 회전식 캐스터 삽입부 **(23)** 의 스토퍼까지 밀어 넣으십시오.

분리하려면 캐스터 브레이크 **(8)** 를 풀고 회전식 캐스터 **(7)** 를 회전식 캐스터 삽입부 **(23)** 에서 당겨 빼십시오.

먼지백 끼우기/교체하기(건식 흡입)(그림 G–H 참조)

건식 흡입 시 먼지백을 사용할 수 있습니다. 그러면 먼지를 더 쉽게 처리할 수 있습니다.

잠금쇠 **(6)** 를 풀고 청소기 상부 **(5)** 를 분리하십시오.

삽입하려면 먼지백 **(25)** 을 청소기의 연결 플랜지 **(26)** 위에 놓으십시오. 먼지백이 전체 길이에 걸쳐 용기 **(1)** 의 내벽에 닿아 있는지 확인하십시오.

교체하려면 연결 플랜지 **(26)** 에서 가득 찬 먼지백 **(25)** 을 뒤로 당겨 청소기에서 분리한 후 새 먼지백을 삽입하십시오.

청소기 상부 **(5)** 를 장착하고 잠금쇠 **(6)** 를 닫으십시오.

작동

▶ **진공청소기를 유지보수하거나 세척하기 전, 기기를 설정하거나 부속품을 교체하기 전, 그리고 청소기 사용 후 보관할 시에는 소켓에서 플러그를 뽑으십시오.** 이는 청소기가 불필요하게 작동되거나 제품이 고장나는 것을 방지합니다.

기계 시동

▶ **전원 전압에 유의하십시오!** 전원의 전압은 진공청소기의 형식라벨에 있는 표시와 일치해야 합니다.

청소기는 폭발 위험이 있는 환경에서 사용하면 안 됩니다.

흡입력을 최적화하려면 흡입 호스 **(14)** 이 항상 진공청소기 뚜껑 **(5)** 에서 완전히 풀려 있어야 합니다.

▶ **작은 구멍이나 균열이 없는 온전한 필터를 사용하십시오. 파손된 필터는 즉각 교체하시기 바랍니다.**

전원 켜기/끄기

청소기의 **전원을 켜려면** 전원 스위치 **(3)** 를 **1** 위치로 돌리십시오.

청소기의 **전원을 끄려면** 전원 스위치 **(3)** 를 **0** 위치로 돌리십시오.

건식 흡입

건식 흡입 시 가능하면 먼지백을 사용하십시오.

먼지백이 가득 찬 경우 새 먼지백으로 교체하십시오.

▶ **사용한 후에는 항상 필터백을 점검하십시오.**

습식 흡입

▶ **진공청소기를 통해 가솔린, 오일, 알코올, 용매 등 가연성 혹은 폭발성 액체를 흡입해서는 안 됩니다. 고온의 발화된 분진 혹은 폭발성 분진을 흡입해서도 안 됩니다. 진공청소기를 폭발 위험이**

있는 환경에서 작동하지 마십시오. 분진, 증기 및 액체로 인해 화재가 발생하거나 폭발할 수 있습니다.

▶ **진공청소기를 워터 펌프 용도로 사용해서는 안 됩니다.** 진공청소기는 공기 및 물 혼합물을 흡입하는 용도로 설계되었습니다.

▶ **진공청소기에 보수 정비작업을 하기 전에 반드시 콘센트에서 전원 플러그를 빼 놓으십시오.**

습식 흡입을 하기 전 작업 단계

잠금쇠 **(6)** 를 풀고 청소기 상부 **(5)** 를 분리하십시오.

습식 흡입 전에 먼지백 **(25)** 을 분리하고 용기 **(1)** 를 비우십시오.

필터 **(28)** 를 청소하십시오.

청소기 상부 **(5)** 를 장착하고 잠금쇠 **(6)** 를 닫으십시오.

액체 흡입

청소기에 플로트가 장착되어 있습니다. 최대 주입 높이에 도달하면 흡입 출력이 감소합니다. 즉시 청소기를 끄십시오(전원 스위치 **(3)** 를 **0** 위치로 이동).

용기 **(1)** 를 비우십시오.

습식 흡입 후 작업 단계

습식 흡입 후 곰팡이 발생 방지하기:
- 청소기 상부 **(5)** 를 분리하고 완전히 건조시키십시오.
- 필터 **(28)** 를 분리하고 완전히 건조시키십시오.

보수 정비 및 서비스

보수 정비 및 유지

▶ **진공청소기를 유지보수하거나 세척하기 전, 기기를 설정하거나 부속품을 교체하기 전, 그리고 청소기 사용 후 보관할 시에는 소켓에서 플러그를 뽑으십시오.** 이는 청소기가 불필요하게 작동되거나 제품이 고장나는 것을 방지합니다.

▶ **안전하고 올바른 작업을 위하여 진공청소기와 그 환기구를 항상 깨끗이 유지하십시오.**

연결 코드를 교환해야 할 경우 안전을 기하기 위해 **Bosch** 또는 **Bosch** 지정 전동공구 서비스 센터에 맡겨야 합니다.

▶ **진공청소기 손질 및 청소 시 먼지방지 마스크를 착용하십시오.**

가끔씩 젖은 천으로 청소기 케이스를 닦아줍니다.

▶ **청소기는 압축 공기로 청소하지 마십시오.** 필터나 다른 구성 요소가 손상될 수 있습니다.

필터 청소하기/교체하기(그림 I–J 참조)

흡입 출력은 필터 상태에 따라 달라집니다. 따라서 필터를 정기적으로 청소하십시오.

손상된 필터는 즉시 교체하십시오.
- 잠금쇠 **(6)** 를 열고 청소기 상부 **(5)** 를 분리하십시오.
- 필터 홀더 **(27)** 를 회전 방향으로 스토퍼까지 돌리고 필터 **(28)** 를 분리하십시오.
- 필터 판을 부드러운 솔로 닦아내거나
  또는
  손상된 필터를 교체하십시오.
- 필터 바스켓 **(29)** 위에 필터 **(28)** 를 놓고 필터 홀더 **(27)** 를 회전 방향으로 스토퍼까지 돌리십시오.
  필터 **(28)** 의 오프닝이 필터 바스켓 **(29)** 의 위치 캠에 정확히 위치하는지 확인하십시오. 필터 홀더 **(27)** 가 눈에 띄게 맞물립니다.

용기 청소하기

가끔씩 시중에 나와 있는 순한 세정제를 이용해 용기 **(1)** 를 닦아준 후 잘 말려주십시오.

고장 시 확인 사항

용기 **(1)** 를 정기적으로 비우면 최적의 흡입 출력이 보장됩니다.

흡입 출력이 부족한 경우 점검 사항:
- 청소기 상부 **(5)** 가 올바르게 장착되어 있습니까?
- 호스 시스템이 막혔습니까?
- 흡입 파이프 **(17)** 가 단단히 연결되어 있습니까?
- 용기 **(1)** 가 가득 찼습니까?
- 먼지백 **(25)** 이 가득 찼습니까?
- 필터 **(28)** 가 먼지로 인해 막혔습니까?

이후에도 흡입 출력에 도달하지 못하면 **Bosch** 고객 서비스 센터에 문의하십시오.

청소기가 과열되면 자동으로 전원이 꺼집니다. 다음과 같이 조치하십시오.
- 전원 스위치 **(3)** 를 **0** 위치로 돌리십시오.
- 용기 **(1)** 와 먼지백 **(25)** 이 비어 있고 흡입기 호스 **(14)** 와 필터 **(28)** 가 막히지 않았는지 확인하십시오.
- 60 분 동안 청소기의 열을 식히십시오.
- 소켓에서 전원 플러그를 뽑은 후 다시 소켓에 끼우십시오.

이후에도 청소기 전원이 켜지지 않을 경우에는 청소기를 보호하는 퓨즈가 녹은 것일 수 있습니다. 퓨즈를 교체하려면 **Bosch** 고객 서비스 센터에 문의하십시오.

보관 및 운반(그림 K 참조)
- 흡입기 호스 **(14)** 를 청소기 상부 **(5)** 에 감고 흡입기 호스를 홀더 **(13)** 에 밀어 넣으십시오.
- 전원 케이블은 케이블 홀더 **(10)** 에 감으십시오.
- 흡입 파이프 **(17)**, 곡선형 노즐 **(15)** 및 틈새 노즐 **(16)** 을 흡입 액세서리 홀더 **(12)** 에 끼우십시오.
- 바닥 노즐 **(18)** 을 홀더 **(11)** 에 끼우십시오.
- 운반용 손잡이 **(4)** 를 이용하여 청소기를 운반하십시오.
- 청소기를 건조한 실내에 보관하고 무단으로 사용되는 일이 없도록 하십시오.

AS 센터 및 사용 문의

콜센터
080-955-0909
당사의 서비스 센터 주소 및 보증 조건 관련 링크는 마지막 페이지에서 확인할 수 있습니다.
문의나 대체 부품 주문 시에는 반드시 제품 네임 플레이트에 있는 10자리의 부품번호를 알려 주십시오.

처리

진공청소기와 액세서리 및 포장 등은 친환경적인 방법으로 재활용할 수 있도록 분류하십시오.



진공청소기를 가정용 쓰레기로 처리하지 마십시오!

عربي

إرشادات الأمان الخاصة بالشافطة



اقرأ جميع إرشادات الأمان والتعليمات. إن ارتكاب الأخطاء عند تطبيق إرشادات الأمان والتعليمات قد يؤدي إلى حدوث صدمات الكهربائية، و إلى نشوب الحرائق و/أو الإصابة بجروح خطيرة.

احتفظ بجميع الملاحظات التحذيرية والتعليمات للمستقبل.

- **هذه الشافطة غير مناسبة للاستعمال من قِبَل الأطفال والأشخاص الذين يعانون من نقص في القدرات البدنية أو الحسية أو العقلية أو الذين ليست لديهم الدراية والمعرفة.** وإلا فقد ينشأ خطر من الاستخدام الخاطئ أو وقوع إصابات.
- **قم بمراقبة الأطفال.** لضمان عدم عبث الأطفال بالشافطة.

تحذير **لا تقم بشفط خامات مضرة بالصحة مثل غبار خشب الزان أو خشب البلوط أو غبار الحجارة أو الأسبستوس.** حيث تعتبر هذه المواد من مسببات السرطان. استعلم في بلدك عن التشريعات/القوانين السارية المتعلقة بالتعامل مع الأتربة التي تمثل خطورة على الصحة.

- **لا تستخدم الشافطة إلا عند توافر معلومات كافية عن الاستخدام.** اتباع الإرشادات بعناية يحد من وقوع أخطاء تشغيل أو إصابات.

تحذير **الشافطة مناسبة لشفط المواد الجافة، ويمكن، عبر اتخاذ الإجراءات المناسبة، استخدامها أيضًا في شفط السوائل.** يزداد خطر التعرض لصدمة كهربائية في حالة تسرب السوائل.

- **لا تستخدم الشافطة في شفط السوائل القابلة للاشتعال أو الانفجار، مثل البنزين، الزيت، الكحول، المواد المذيبة. لا تقم بشفط غبار ساخن أو مشتعل أو انفجاري. لا تقم بتشغيل الشافطة في الأماكن المعرضة لخطر الانفجار.** من الممكن أشتعال أو انفجار الغبار، والأبخرة والسوائل.

تحذير **أوقف الشافطة على الفور في حالة خروج رغوة أو ماء، وقم بتفريغ الوعاء.** وإلا فقد تتعرض الشافطة للضرر.

- **انتبه! لا يجوز تخزين الشافطة في الأماكن المغلقة فقط.**
- **انتبه! قم بتنظيف العوامة بشكل منتظم، وتأكد من عدم وجود أضرار بها.** وإلا فقد يتأثر الأداء الوظيفي سلبيا.
- **إن لم يكن بالإمكان تجنب تشغيل الشافطة في الأجواء الرطبة، فاستخدم مفتاح الوقاية من التيار المتخلف.** يقلل استخدام مفتاح الوقاية من التيار المتخلف من خطر التعرض للصدمات الكهربائية.
- **احرص قبل كل استخدام على إجراء فحص للشافطة والكابل والقابس. لا تستخدم الشافطة في حالة وجود أضرار بها. لا تفتح الشافطة بنفسك، ولا تقم بإصلاحها إلا لدى فنيين متخصصين مؤهلين، واستخدم قطع الغيار الأصلية فقط.** يزداد خطر التعرض للصدمة الكهربائية في حالة وجود أضرار بالشافطة أو الكابل أو القابس.
- **لا تقم بدهس الكابل أو تعرضه للانحصار. لا تسحب الكابل بغرض فصل القابس من المقبس أو تحريك الشافطة.** تزيد الكابلات الكهربائية التالفة من خطر التعرض لصدمة كهربائية.
- **افصل القابس عن المقبس قبل صيانة الشافطة أو تنظيفها، وقبل تغيير أوضاع ضبط الجهاز أو الأجزاء الملحقة وقبل وضع الشافطة جانبًا.** تساهم هذه الإجراءات الاحتياطية في منع التشغيل غير المقصود للشافطة.
- **قم بتوفير تهوية مناسبة في مكان العمل.**
- **احرص على إصلاح الشافطة لدى فنيين متخصصين مؤهلين فقط، واستخدم قطع الغيار الأصلية،** حيث يضمن هذا الحفاظ على سلامة الشافطة.
- **تأكد قبل التشغيل أن خرطوم الشفط في حالة سليمة. عند القيام بذلك، اترك خرطوم الشفط مركب على الشافطة، حتى لا يخرج الغبار دون قصد.** وإلا فقد يتسبب ذلك في استنشاقك للغبار.
- **لا تستخدم الشافطة كمقعد للجلوس.** قد يؤدي ذلك إلى تلف الشافطة.
- **استخدم كابل الشبكة الكهربائية وخرطوم الشفط بحرص.** فقد يتسببا في تعرض الآخرين للخطر.
- **لا تقم بتنظيف الشافطة باستخدام تيار ماء موجه بشكل مباشر.** يزداد خطر التعرض للصدمات الكهربائية في حالة تسرب الماء إلى الجزء العلوي من الشافطة.
- **لا تستخدم الشافطة كتجهيزة شفط دائمة.**

الرموز

قد تكون الرموز التالية ذات أهمية من أجل استعمال الشافطة. يرجى حفظ الرموز ومعناها. يساعدك تفسير الرموز بشكل صحيح على استعمال الشافطة بطريقة أفضل وأكثر أمانا.

الرموز ومعناها	
0	**الإطفاء**
1	**الشفط** شفط الغبار المتراكم

وصف المنتج والأداء

انتبه للصور في الجزء الأمامي لتعليمات التشغيل.

الاستعمال المخصص

تعتبر شافطة المواد الجافة/الرطبة مناسبة لشفط المواد الجافة والمبتلة وكذلك السوائل المائية بكميات وتركيبات منزلية عادية. وظيفة النفخ مناسبة لغرض التنظيف بالنفخ، ولكنها غير مناسبة لإزالة الغبار.

تم تصميم الشافطة حصريًا للاستخدام الخاص في وضع التشغيل المختلط.

لا يُسمح بالشفط المستمر للمواد المتجانسة الضارة بالصحة وكذلك شفط الرماد. وللقيام بهذا استخدم شافطة خاصة أو أجهزة شفط ذات ملاءمة مناسبة.

الأجزاء المصورة

تستند أرقام الأجزاء المصورة إلى صور الشافطة على صفحات الرسوم التخطيطية.

(1) وعاء
(2) حاضن الخرطوم، وظيفة الشفط
(3) مفتاح التشغيل والإطفاء
(4) مقبض حمل
(5) الجزء العلوي من الشافطة
(6) قفل الجزء العلوي من الشافطة
(7) عجلة التوجيه
(8) مكبح عجلة التوجيه
(9) حاضن الخرطوم، وظيفة النفخ
(10) حامل الكابل
(11) حامل فوهة الأرضيات
(12) حامل توابع الشافطة
(13) حامل خرطوم الشفط
(14) خرطوم الشفط
(15) فوهة منحنية
(16) فوهة الشقوق
(17) ماسورة الشفط
(18) فوهة الأرضيات
(19) ملحقة فوهة الأرضيات
(20) حاضن حامل خرطوم الشفط
(21) زر انضغاطي
(22) أزرار تحرير ملحقة فوهة الأرضيات
(23) حواضن عجلات التوجيه
(24) ساق التثبيت
(25) كيس الغبار
(26) شفة وصل
(27) حامل الفلتر
(28) فلتر
(29) قلب فلتر مزود بعوامة

البيانات الفنية

شافطة المواد الرطبة/الجافة		PAS15-200
رقم الصنف		3 603 CE7 0..
قدرة الدخل الاسمية	واط	1000
سعة الوعاء (الإجمالية)	لتر	15
السعة الصافية (السائل)	لتر	5
سعة كيس الغبار	لتر	8
ضغط التفريغ		
– الشافطة[A]	هيكتوباسكال	200
– التوربينة	هيكتوباسكال	225
كمية التدفق		
– الشافطة[A]	متر³/ساعة	97
– التوربينة	متر³/ساعة	108
الوزن[B]	كجم	6,2
فئة الحماية		⧈/II
نوع الحماية		IPX4

A) مقاسة في وجود خرطوم الشفط **(14)**

B) مقاسة في وجود كابل التوصيل الكهربائي وخرطوم الشفط والفوهة المنحنية والعجلات المركبة

تسري البيانات على جهد اسمي [U] يبلغ 230 فلط. قد تختلف تلك البيانات حسب اختلاف الجهد والطرازات الخاصة بكل دولة.

التركيب

◄ **افصل القابس عن المقبس قبل صيانة الشافطة أو تنظيفها، وقبل تغيير أوضاع ضبط الجهاز أو الأجزاء الملحقة وقبل وضع الشافطة جانبًا.** تساهم هذه الإجراءات الاحتياطية في منع التشغيل غير المقصود للشافطة.

تركيب حامل خرطوم الشفط (انظر الصورة A)

ادفع حامل **(13)** خرطوم الشفط حتى النهاية في الحاضن المخصص له **(20)**.

تركيب خرطوم الشفط

وظيفة الشفط (انظر الصورة B)

قم بتركيب خرطوم الشفط **(14)** في حاضن الخرطوم **(2)** وأدره في اتجاه حركة عقارب الساعة حتى النهاية.

وظيفة التنظيف بالنفخ (انظر الصورة C)

◄ **لقد تم تزويد الشافطة بوظيفة التنظيف بالنفخ. لا تنفخ غاز العادم في الهواء الطلق. استخدم وظيفة التنظيف بالنفخ فقط مع خرطوم نظيف.** قد تكون الأغبرة مضرة بالصحة.

◄ **قبل استخدام وظيفة النفخ، تحقق من وجود ترسبات في الخرطوم. تجنب إثارة الغبار المترسب.** إذا كان هناك خطر بسبب إثارة الغبار، فاستخدم نظارات واقية وقناع غبار.

تعتبر وظيفة التنظيف بالنفخ مناسبة للأعمال التي لا يكون فيها الشفط ممكنًا بسبب قدرة الشفط العالية للغاية، على سبيل المثال، لإزالة كميات قليلة من أوراق الشجر المجففة من حوض زرع.

قم بتشغيل الشافطة لمدة 5 ثوان على الأقل (مفتاح التشغيل والإطفاء **(3)** على الوضع **1**)، لتنظيف خرطوم الشفط **(14)** من الغبار المتراكم.

أدر خرطوم الشفط **(14)** عكس اتجاه حركة عقارب الساعة حتى النهاية واسحبه من حاضن خرطوم وظيفة الشفط **(2)**.

قم بتركيب خرطوم الشفط **(14)** في حاضن خرطوم وظيفة النفخ **(9)** وأدره في اتجاه حركة عقارب الساعة حتى النهاية.

تركيب توابع الشفط

خرطوم الشفط **(14)** مجهز بنظام تثبيت، يمكن عن طريقه توصيل تابع الشفط (الفوهة المنحنية **(15)**).

تركيب الفوهة المنحنية (انظر الصورة D)

– قم بتركيب الفوهة المنحنية **(15)** على خرطوم الشفط **(14)**، إلى أن يثبت الزران الانضغاطيان **(21)** لخرطوم الشفط بصوت مسموع.
– لغرض الفك اضغط على الزرين الانضغاطيين **(21)** للداخل واخلع الأجزاء التركيبية من بعضها البعض.

تركيب الفوهات والأنابيب

– عند اللزوم أدخل أنابيب الشفط **(17)** في بعضها البعض بإحكام وثبتها في القطعة المنحنية **(15)** بإحكام.
– أدخل فوهة الأرضيات **(18)** أو فوهة الشقوق **(16)** بإحكام في أنبوب الشفط **(17)** أو القطعة المنحنية **(15)**.

خلع/تركيب ملحقة فوهة الأرضيات (انظر الصورة E)

لغرض الخلع اضغط على أزرار التحرير **(22)** الموجودة بفوهة الأرضيات **(18)**. يتم حل الملحقة **(19)** من فوهة الأرضيات.

لغرض التركيب قم بتثبيت ملحقة جديدة في فوهة الأرضيات **(18)**.

تركيب/خلع عجلات التوجيه (انظر الصورة F)

◀ **افحص الأداء الوظيفي لمكابح العجلات قبل استخدام الشافطة.**

لغرض التركيب قم بتركيب سيقان تثبيت **(24)** عجلات التوجيه **(7)** حتى النهاية في حواضن عجلات التوجيه **(23)**.

لغرض الخلع قم بحل مكبح عجلات التوجيه **(8)** واسحب عجلات التوجيه **(7)** من حواضن عجلات التوجيه **(23)**.

تركيب/استبدال كيس الغبار (شفط المواد الجافة) (انظر الصور G–H)

لشفط المواد الجافة يمكنك تركيب كيس غبار. وبذلك يتم تسهيل عملية التخلص من الغبار.

افتح الأقفال **(6)** واخلع الجزء العلوي للشافطة **(5)**.

لغرض التركيب قم بتدوير كيس الغبار **(25)** على شفة وصل **(26)** الشافطة. تأكد أن كيس الغبار يستقر بكامل طوله على الجدار الداخلي للوعاء **(1)**.

لغرض الاستبدال اخلع كيس الغبار الممتلئ **(25)** من شفة الوصل **(26)** بسحبه إلى الخلف، وأخرجه من الشافطة وقم بتركيب كيس غبار جديد.

قم بتركيب الجزء العلوي للشافطة **(5)** وأغلق الأقفال **(6)**.

التشغيل

◀ **افصل القابس عن المقبس قبل صيانة الشافطة أو تنظيفها، وقبل تغيير أوضاع ضبط الجهاز أو الأجزاء الملحقة وقبل وضع الشافطة جانبًا.** تساهم هذه الإجراءات الاحتياطية في منع التشغيل غير المقصود للشافطة.

بدء التشغيل

◀ **انتبه إلى جهد الشبكة الكهربائية!** يجب أن يتطابق جهد منبع التيار مع المعلومات المذكورة على لوحة صنع الشافطة.

لا يجوز أساسا استخدام الشافطة في الحجرات المعرضة لخطر الانفجار.

لضمان قدرة شفط مثالية يجب دائما فك خرطوم الشفط **(14)** بشكل كامل من الجزء العلوي للشافطة **(5)**.

◀ **اقتصر على استخدام الفلاتر السليمة (التي لا تحتوي على شقوق أو ثقوب وما شابه). قم بتغيير الفلتر التالف على الفور.**

التشغيل والإطفاء

لغرض **تشغيل** الشافطة أدر مفتاح التشغيل والإطفاء **(3)** إلى الوضع **1**.

لغرض **إطفاء** الشافطة أدر مفتاح التشغيل والإطفاء **(3)** إلى الوضع **0**.

الشفط الجاف

لغرض شفط المواد الجافة استخدم قدر الإمكان كيس غبار.

في حالة امتلاء كيس الغبار قم باستبداله بكيس غبار جديد.

◀ **افحص كيس الغبار بعد كل استعمال.**

الشفط الرطب

◀ **لا تستخدم الشافطة في شفط السوائل القابلة للاشتعال أو الانفجار، مثل البنزين، الزيت، الكحول، المواد المذيبة. لا تقم بشفط غبار ساخن أو مشتعل أو انفجاري. لا تقم بتشغيل الشافطة في الأماكن المعرضة لخطر الانفجار.** من الممكن أشتعال أو انفجار الغبار، والأبخرة والسوائل.

◀ **لا يجوز استخدام الشافطة كمضخة ماء.** هذه الشافطة مخصصة لشفط خليط من الهواء والماء.

◀ **اسحب قابس الشبكة الكهربائية من المقبس قبل إجراء أي تعديل بالشافطة الخوائية.**

خطوات العمل قبل الشفط الرطب

افتح الأقفال **(6)** واخلع الجزء العلوي للشافطة **(5)**.

قبل شفط المواد الرطبة أخرج كيس الغبار **(25)** وقم بتفريغ الوعاء **(1)**.

قم بتنظيف الفلتر **(28)**.
قم بتركيب الجزء العلوي للشافطة **(5)** وأغلق الأقفال **(6)**.

شفط السوائل

الشافطة مزودة بعوامة. إذا تم الوصول إلى ارتفاع الملء الأقصى، تنخفض قدرة الشفط. قم بإطفاء الشافطة على الفور (مفتاح التشغيل والإطفاء **(3)** على الوضع **0**).
قم بتفريغ الوعاء **(1)**.

خطوات العمل بعد الشفط الرطب

لتجنب حدوث تعفن بعد شفط المواد الرطبة:
- اخلع الجزء العلوي من الشافطة **(5)** واتركه يجف جيدا.
- أخرج الفلتر **(28)** واتركه كذلك ليجف جيدا.

الصيانة والخدمة

الصيانة والتنظيف

◀ **افصل القابس عن المقبس قبل صيانة الشافطة أو تنظيفها، وقبل تغيير أوضاع ضبط الجهاز أو الأجزاء الملحقة وقبل وضع الشافطة جانبًا.** تساهم هذه الإجراءات الاحتياطية في منع التشغيل غير المقصود للشافطة.

◀ **حافظ على نظافة الشافطة وشقوق التهوية للعمل بشكل جيد وآمن.**

إذا تطلب الأمر استبدال خط الإمداد، فينبغي أن يتم ذلك من قبل شركة **Bosch** أو من قبل مركز خدمة الزبائن المعتمد لشركة **Bosch** للعدد الكهربائية، لتجنب التعرض للمخاطر.

◀ **احرص على ارتداء قناع الحماية من الغبار أثناء إجراء أعمال الصيانة والتنظيف على الشافطة.**

احرص على تنظيف جسم الشافطة من وقت إلى آخر باستخدام قطعة قماش مبللة.

◀ **لا تقم بتنظيف الشافطة باستخدام الهواء المضغوط.** فقد يتعرض الفلتر والأجزاء الأخرى لأضرار.

تنظيف/تغيير الفلتر (انظر الصور L–I)

تتوقف قدرة الشفط على حالة الفلتر. لذلك يجب تنظيف الفلتر بصورة منتظمة.
استبدل الفلتر التالف على الفور.
- افتح الأقفال **(6)** واخلع الجزء العلوي للشافطة **(5)**.
- أدر حامل الفلتر **(27)** حتى النهاية في اتجاه الدوران 🔓 واخلع الفلتر **(28)**.
- قم بتنظيف شرائح الفلتر باستخدام فرشاة ناعمة *أو*
استبدل الفلتر إن كان تالفا.
- قم بتدوير الفلتر **(28)** فوق قلب الفلتر **(29)** وأدر حامل الفلتر **(27)** حتى النهاية في اتجاه الدوران 🔒.

احرص على أن تستقر فتحة الفلتر **(28)** بالضبط على كامة تحديد موضع قلب الفلتر **(29)**. يثبت حامل الفلتر **(27)** بشكل محسوس.

تنظيف الوعاء

امسح الوعاء **(1)** من وقت لآخر من الداخل بواسطة مواد تنظيفية متداولة غير صاقلة ودعه يجف.

الخلل

يضمن تفريغ الوعاء **(1)** بشكل منتظم توفير قدرة شفط مثالية.

إن كانت قدرة الشفط غير كافية، يفحص ما يلي:
- هل الجزء العلوي من الشافطة **(5)** مركب بشكل صحيح؟
- هل نظام الخرطوم مسدود؟
- هل أنابيب الشفط **(17)** مركبة في بعضها بشكل محكم؟
- هل الوعاء **(1)** ممتلئ؟
- هل كيس الغبار **(25)** ممتلئ؟
- هل الفلتر **(28)** مسدود بالغبار؟

إذا لم يتم الوصول إلى قدرة الشفط بعد ذلك، فتوجه إلى خدمة عملاء **Bosch**.

في حالة السخونة المفرطة تتوقف الشافطة أوتوماتيكيا. تصرف على النحو التالي:
- أدر مفتاح التشغيل والإطفاء **(3)** إلى الوضع **0**.
- تأكد من فراغ الوعاء **(1)** وكيس الغبار **(25)** ومن عدم انسداد خرطوم الشفط **(14)** والفلتر **(28)**.
- دع الشافطة تبرد لمدة 60 دقيقة.
- انزع القابس الكهربائي من المقبس الكهربائي وأدخله مجددا في المقبس الكهربائي.

إذا تعذر تشغيل الشافطة بعد ذلك، فربما يكون المصهر الخاص بحماية الشافطة منصهرًا. توجه إلى خدمة عملاء **Bosch** لاستبدال المصهر.

التخزين والنقل (انظر الصورة K)

- قم بلف خرطوم الشفط **(14)** حول الجزء العلوي من الشافطة **(5)** وادفع خرطوم الشفط في الحامل **(13)**.
- قم بلف كابل الكهرباء حول حامل الكابل **(10)**.
- قم بتركيب أنابيب الشفط **(17)** والفوهة المنحنية **(15)** وفوهة الشقوق **(16)** في الحامل **(12)** الخاص بتابع الشفط.
- أدخل فوهة الأرضيات **(18)** في الحامل **(11)**.
- لا تحمل الشافطة من مقبض الحمل **(4)**.
- أوقف الشافطة في مكان جاف وقم بتأمينها ضد الاستخدام غير المسموح به.

خدمة الزبائن ومشورة الاستخدام

المغرب

الهاتف: 27 43 31 29 5 212+

تجد الرابط إلى عناوين مراكز الخدمة الخاصة بنا وشروط الضمان في الصفحة الأخيرة.

يلزم ذكر رقم الصنف ذو الخانات العشر وفقا للوحة صنع المنتج عند إرسال أية استفسارات أو طلبيات قطع غيار.

التخلص من العدة الكهربائية

يجب التخلص من الشافطة الخوائية والتوابع والتغليف بطريقة محافظة على البيئة عن طريق تسليمها لمراكز النفايات القابلة لإعادة التصنيع.



لا ترم الشافطة في النفايات المنزلية!



2 608 001 218



2 608 001 212



2,2 m

35 mm

2 608 001 214



2 608 001 210



2 608 001 209



2 608 001 217



2 608 001 211

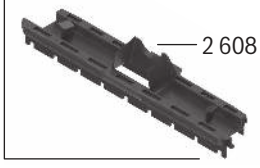

2 608 001 224



2 608 001 223

Servicekontakte
Service Contacts
Contacts de Service
Contactos de Servicio

https://www.bosch-pt.com/serviceaddresses

Garantiebedingungen
Guarantee Conditions
Conditions de Garantie
Condiciones de Garantía

https://www.bosch-pt.com/guarantee/202507