BOSCH

PAS15-220 | PAS20-220P



Robert Bosch Power Tools GmbH
70538 Stuttgart
GERMANY

www.bosch-pt.com

1 609 92A D0J (2025.08) T / 193

1 609 92A D0J

de Originalbetriebsanleitung
en Original instructions
fr Notice originale
es Manual original
pt Manual original
it Istruzioni originali
nl Oorspronkelijke gebruiksaanwijzing
da Original brugsanvisning
sv Bruksanvisning i original
no Original driftsinstruks
fi Alkuperäiset ohjeet
el Πρωτότυπο οδηγιών χρήσης
tr Orijinal işletme talimatı
pl Instrukcja oryginalna
cs Původní návod k používání
sk Pôvodný návod na použitie
hu Eredeti használati utasítás
ru Оригинальное руководство по эксплуатации
uk Оригінальна інструкція з експлуатації
kk Пайдалану нұсқаулығының түпнұсқасы
ro Instrucțiuni originale
bg Оригинална инструкция
mk Оригинално упатство за работа
sr Originalno uputstvo za rad
sl Izvirna navodila
hr Originalne upute za rad
et Algupärane kasutusjuhend
lv Instrukcijas oriģinālvalodā
lt Originali instrukcija
ko 사용 설명서 원본
ar دليل التشغيل الأصلي

Deutsch ..... Seite 9
English ..... Page 15
Français ..... Page 21
Español ..... Página 27
Português ..... Página 33
Italiano ..... Pagina 39
Nederlands ..... Pagina 45
Dansk ..... Side 50
Svensk ..... Sidan 56
Norsk ..... Side 61
Suomi ..... Sivu 66
Ελληνικά ..... Σελίδα 72
Türkçe ..... Sayfa 78
Polski ..... Strona 85
Čeština ..... Stránka 91
Slovenčina ..... Stránka 96
Magyar ..... Oldal 101
Русский ..... Страница 107
Українська ..... Сторінка 114
Қазақ ..... Бет 120
Română ..... Pagina 127
Български ..... Страница 133
Македонски ..... Страница 139
Srpski ..... Strana 146
Slovenščina ..... Stran 151
Hrvatski ..... Stranica 157
Eesti ..... Lehekülg 162
Latviešu ..... Lappuse 167
Lietuvių k. ..... Puslapis 173
한국어 ..... 페이지 179
عربى ..... الصفحة 185

CE
https://eu-doc.bosch.com/

UK CA
https://gb-doc.bosch.com/

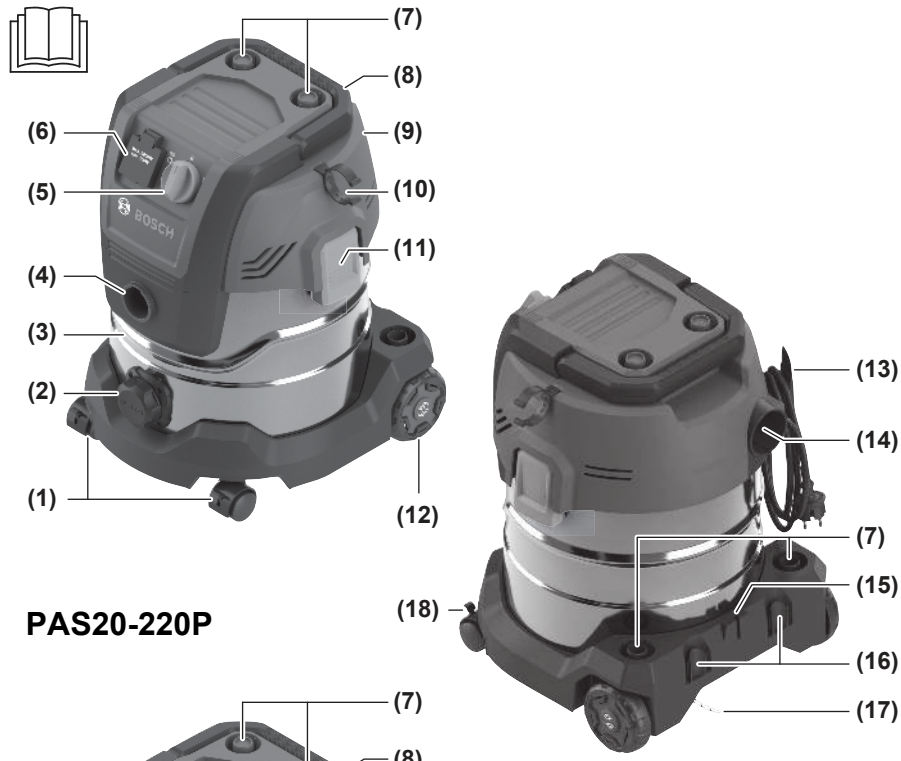

PAS20-220P

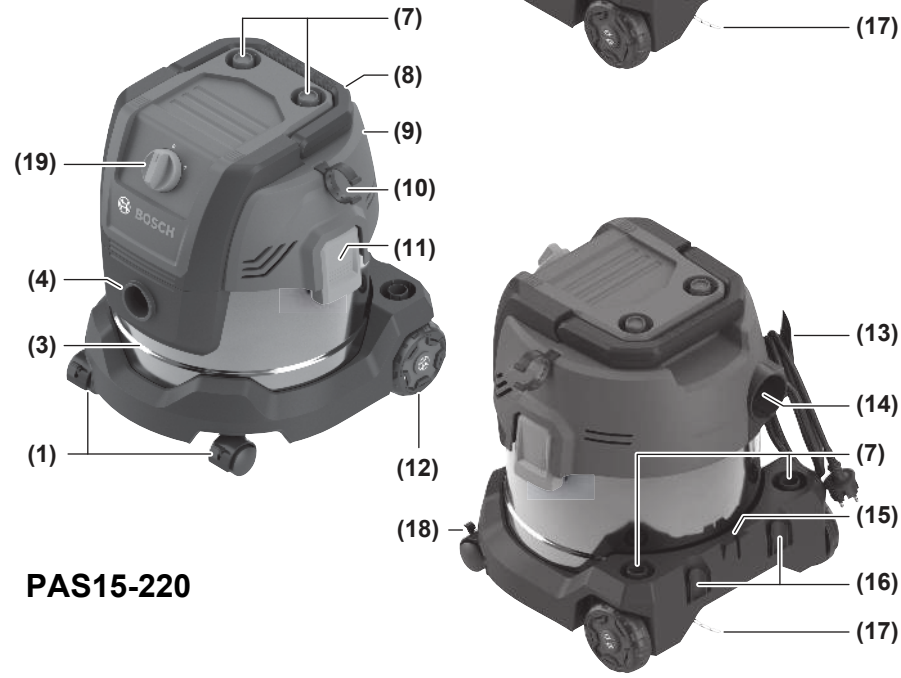

PAS15-220

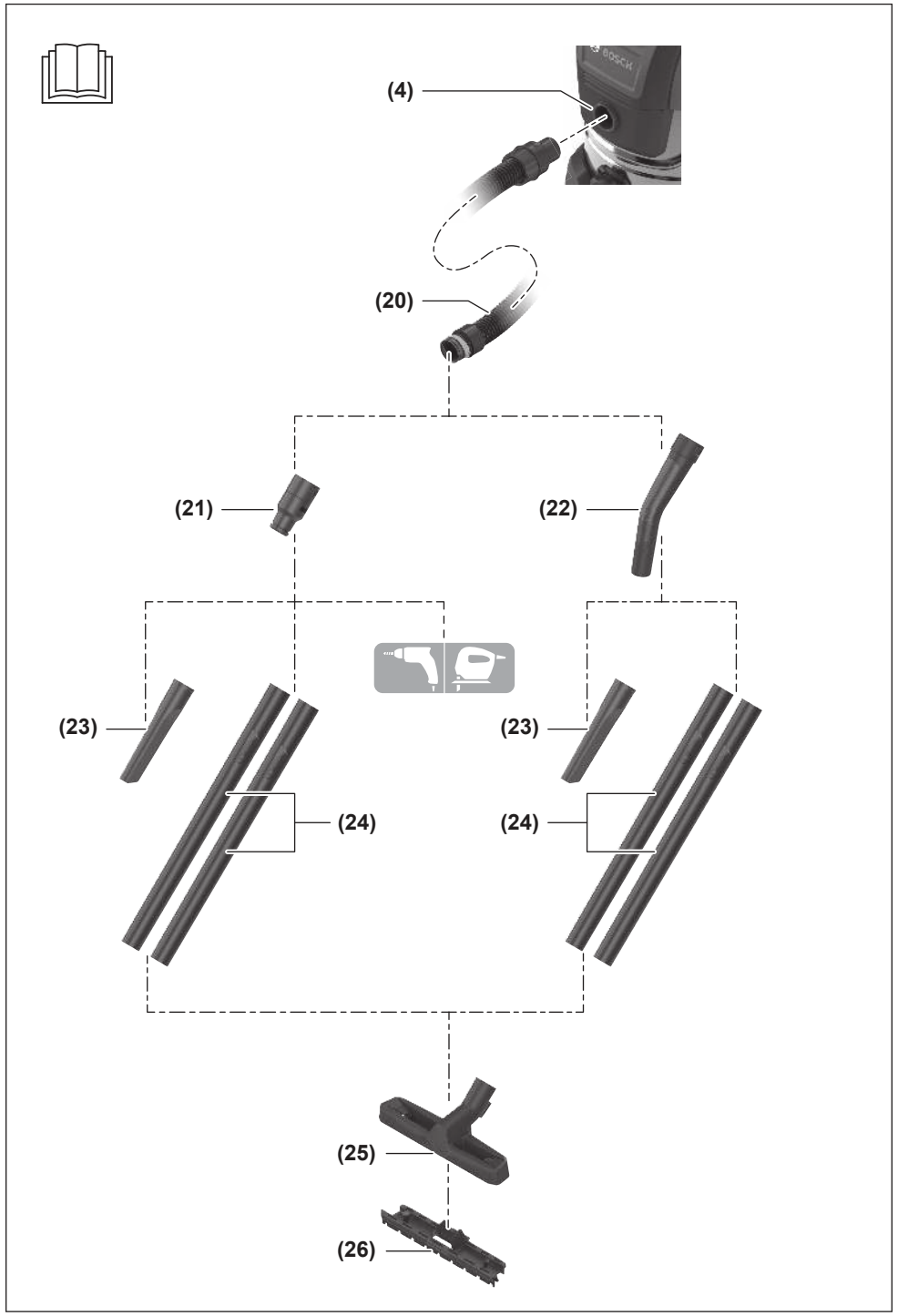
(4)
(20)
(21)
(22)
(23)
(24)
(23)
(24)
(25)
(26)

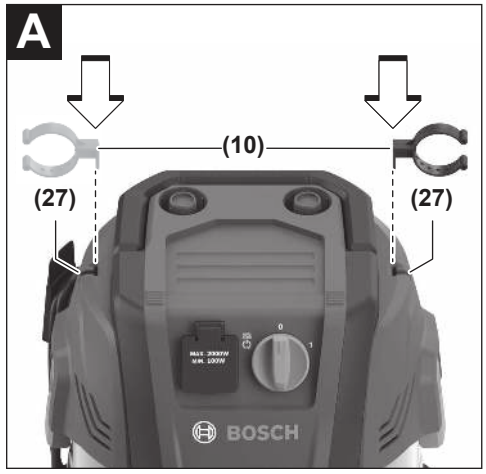
A
(10)
(27)
(27)
BOSCH

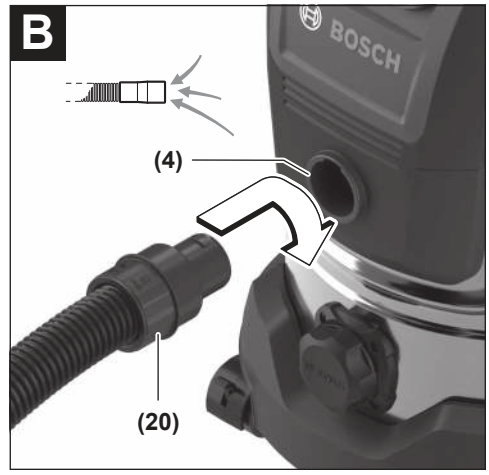
B
BOSCH
(4)
(20)

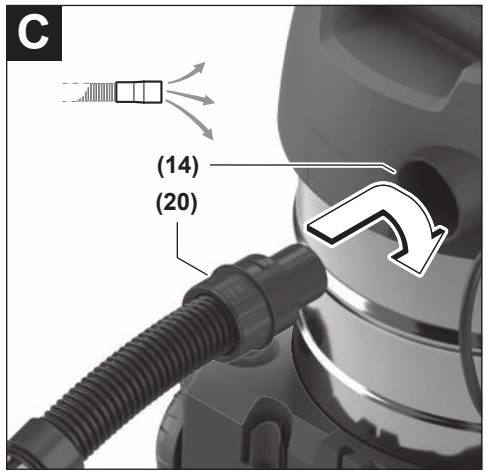
C
(14)
(20)

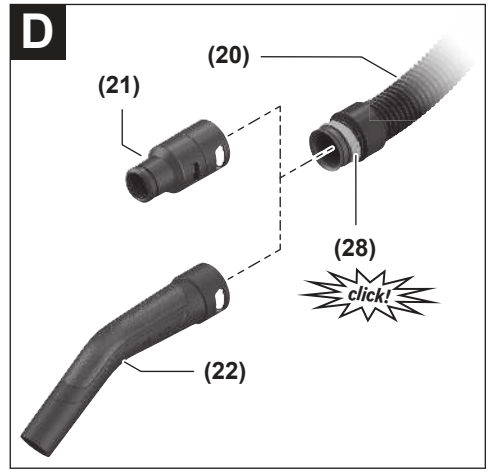
D
(20)
(21)
(28)
click!
(22)

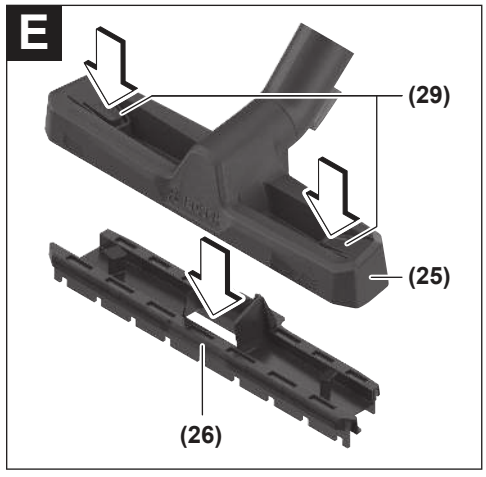
E
(29)
(25)
(26)

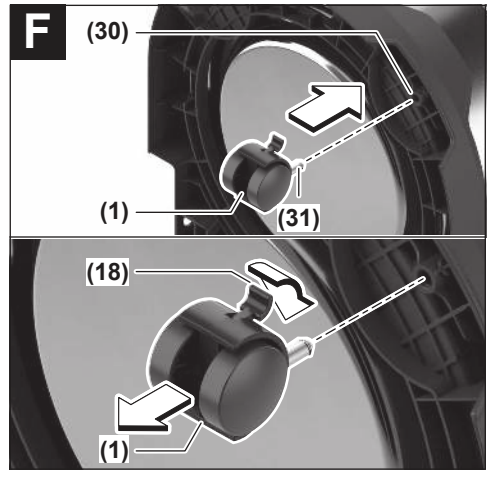
F
(30)
(1)
(31)
(18)
(1)

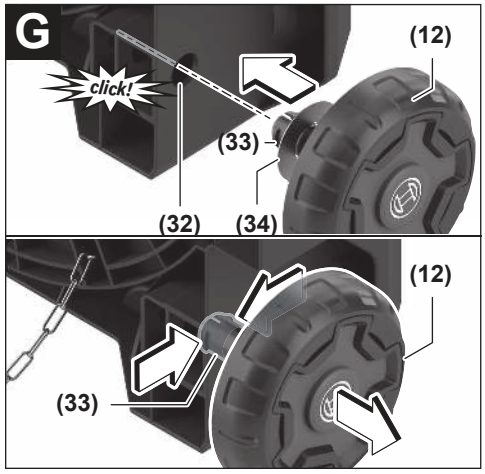
G
click!
(12)
(33)
(32)
(34)
(12)
(33)

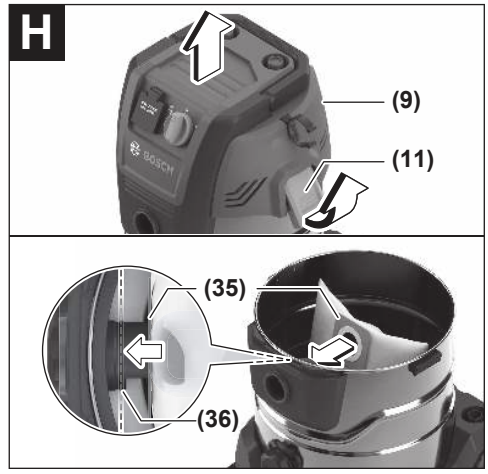
H
(9)
(11)
(35)
(36)

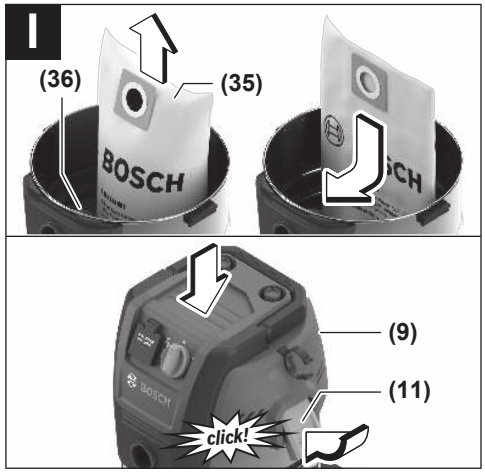
I
(36)
(35)
BOSCH
(9)
(11)
click!

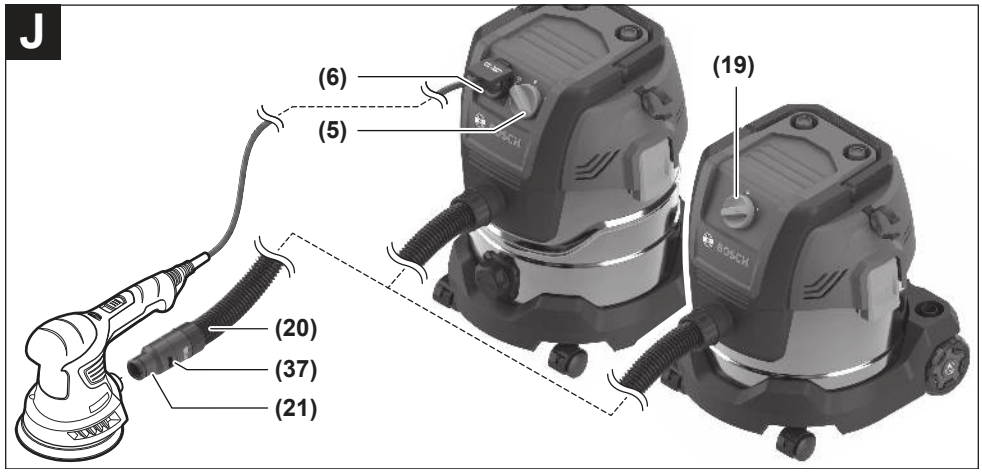
J
(6)
(5)
(19)
(20)
(37)
(21)

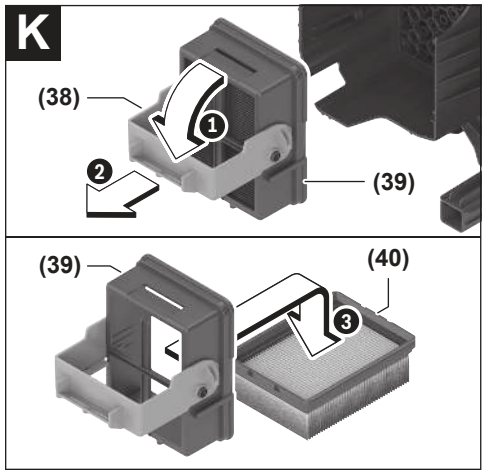
K
(38)
1
2
(39)
(39)
(40)
3

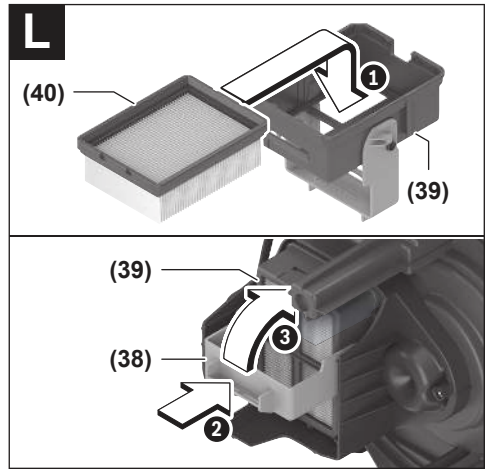
L
(40)
1
(39)
(39)
(38)
3
2

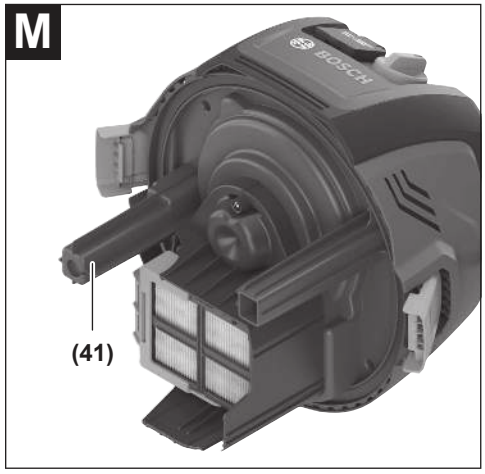
M
BOSCH
(41)

N

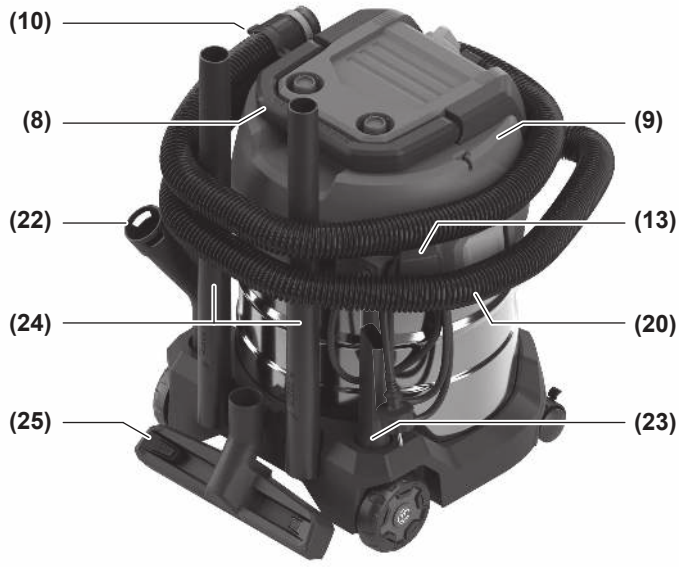

Deutsch

Sicherheitshinweise für Sauger



Lesen Sie alle Sicherheitshinweise und Anweisungen. Versäumnisse bei der Einhaltung der Sicherheitshinweise und Anweisungen können elektrischen Schlag, Brand und/oder schwere Verletzungen verursachen.

Bewahren Sie alle Sicherheitshinweise und Anweisungen für die Zukunft auf.

- ▶ **Dieser Sauger ist nicht vorgesehen für die Benutzung durch Kinder und Personen mit eingeschränkten physischen, sensorischen oder geistigen Fähigkeiten oder mangelnder Erfahrung und Wissen.** Andernfalls besteht die Gefahr von Fehlbedienung und Verletzungen.
- ▶ **Beaufsichtigen Sie Kinder.** Damit wird sichergestellt, dass Kinder nicht mit dem Sauger spielen.

⚠ WARNUNG **Saugen Sie keine gesundheitsgefährdenden Stoffe, z.B. Buchenholz- oder Eichenholzstaub, Gesteinsstaub, Asbest.** Diese Stoffe gelten als krebserregend. Informieren Sie sich über die gültigen Regelungen/Gesetze bezüglich des Umgangs mit gesundheitsgefährdenden Stäuben in Ihrem Land.

- ▶ **Benutzen Sie den Sauger nur, wenn Sie ausreichende Informationen für den Gebrauch erhalten haben.** Eine sorgfältige Einweisung verringert Fehlbedienung und Verletzungen.

⚠ WARNUNG **Der Sauger ist geeignet zum Saugen von trockenen Stoffen und durch geeignete Maßnahmen auch zum Saugen von Flüssigkeiten.** Das Eindringen von Flüssigkeiten erhöht das Risiko eines elektrischen Schlages.

- ▶ **Saugen Sie mit dem Sauger keine brennbaren oder explosiven Flüssigkeiten, zum Beispiel Benzin, Öl, Alkohol, Lösemittel. Saugen Sie keine heißen, brennenden oder explosiven Stäube. Betreiben Sie den Sauger nicht in explosionsgefährdeten Räumen.** Die Stäube, Dämpfe oder Flüssigkeiten können sich entzünden oder explodieren.

⚠ WARNUNG **Benutzen Sie die Steckdose nur für die in der Betriebsanleitung festgelegten Zwecke.**

⚠ WARNUNG **Schalten Sie den Sauger sofort aus, sobald Schaum oder Wasser austritt und entleeren Sie den Behälter.** Der Sauger kann sonst beschädigt werden.

- ▶ **ACHTUNG! Der Sauger darf nur in Innenräumen gelagert werden.**
- ▶ **ACHTUNG! Reinigen Sie die Füllstandssensoren für Flüssigkeiten regelmäßig und prüfen Sie, ob sie beschädigt sind.** Die Funktion kann sonst beeinträchtigt sein.
- ▶ **Wenn der Betrieb des Saugers in feuchter Umgebung nicht vermeidbar ist, verwenden Sie einen Fehlerstromschutzschalter.** Der Einsatz eines Fehlerstromschutzschalters vermindert das Risiko eines elektrischen Schlages.
- ▶ **Überprüfen Sie vor jeder Benutzung Sauger, Kabel und Stecker. Benutzen Sie den Sauger nicht, sofern Sie Schäden feststellen. Öffnen Sie den Sauger nicht selbst und lassen Sie ihn nur von qualifiziertem Fachpersonal und nur mit Original-Ersatzteilen reparieren.** Beschädigte Sauger, Kabel und Stecker erhöhen das Risiko eines elektrischen Schlages.
- ▶ **Überfahren oder quetschen Sie das Kabel nicht. Ziehen Sie nicht am Kabel, um den Stecker aus der Steckdose zu ziehen oder den Sauger zu bewegen.** Beschädigte Kabel erhöhen das Risiko eines elektrischen Schlages.
- ▶ **Ziehen Sie den Stecker aus der Steckdose, bevor Sie den Sauger warten oder reinigen, Geräteeinstellungen vornehmen, Zubehörteile wechseln oder den Sauger weglegen.** Diese Vorsichtsmaßnahme verhindert den unbeabsichtigten Start des Saugers.
- ▶ **Sorgen Sie für gute Belüftung am Arbeitsplatz.**
- ▶ **Lassen Sie den Sauger nur von qualifiziertem Fachpersonal mit Original-Ersatzteilen reparieren.** Damit wird sichergestellt, dass die Sicherheit des Saugers erhalten bleibt.
- ▶ **Prüfen Sie vor der Inbetriebnahme den einwandfreien Zustand des Saugschlauchs. Lassen Sie dabei den Saugschlauch am Sauger montiert, damit nicht unbeabsichtigt Staub austritt.** Sie können sonst Staub einatmen.
- ▶ **Benutzen Sie den Sauger nicht als Sitzgelegenheit.** Sie können den Sauger beschädigen.
- ▶ **Verwenden Sie das Netzkabel und den Saugschlauch sorgfältig.** Sie können andere Personen damit gefährden.
- ▶ **Reinigen Sie den Sauger nicht mit direkt gerichtetem Wasserstrahl.** Das Eindringen von Wasser in das Saugeroberteil erhöht das Risiko eines elektrischen Schlages.
- ▶ **Schließen Sie den Sauger an ein ordnungsgemäß geerdetes Stromnetz an.** Steckdose und Verlängerungskabel müssen einen funktionsfähigen Schutzleiter besitzen.
- ▶ **Benutzen Sie den Sauger nicht als dauerhafte Absaugeinrichtung.**

Zusätzliche Sicherheitshinweise (PAS20-220P)

⚠ WARNUNG **Benutzen Sie die Steckdose nur für die in der Betriebsanleitung festgelegten Zwecke.**

In den Sauger ist eine Schutzkontakt-Steckdose **(6)** integriert. Sie können dort ein externes Elektrowerkzeug anschließen. Beachten Sie die maximal zulässige Anschlussleistung des angeschlossenen Elektrowerkzeugs.

Symbole

Die nachfolgenden Symbole können für den Gebrauch Ihres Saugers von Bedeutung sein. Prägen Sie sich bitte die Symbole und ihre Bedeutung ein. Die richtige Interpretation der Symbole hilft Ihnen, den Sauger besser und sicherer zu gebrauchen.

Symbole und ihre Bedeutung	
AUTO-START	**Start-/Stopp-Automatik (PAS20-220P)** Absaugen der anfallenden Stäube von laufenden Elektrowerkzeugen; Sauger schaltet sich automatisch ein und zeitverzögert wieder aus.
0	**Ausschalten**
1	**Saugen** Aufsaugen von abgelagerten Stäuben
max. 2000 W min. 100 W	Angabe der zulässigen Anschlussleistung des angeschlossenen Elektrowerkzeugs (länderspezifisch)

Produkt- und Leistungsbeschreibung

Bitte beachten Sie die Abbildungen im vorderen Teil der Betriebsanleitung.

Bestimmungsgemäßer Gebrauch

Der Nass-/Trockensauger ist zum Aufsaugen trockener und feuchter Materialien sowie von wässrigen Flüssigkeiten in haushaltsüblichen Mengen und Zusammensetzungen geeignet. Die Blasfunktion ist zum Ausblasen, jedoch nicht zum Entstauben geeignet.

Der Sauger ist ausschließlich für den privaten Gebrauch im Mischbetrieb bestimmt.

Das dauerhafte Aufsaugen homogener, gesundheitsschädlicher Stoffe sowie das Saugen von Asche sind nicht zulässig. Hierfür sind spezielle Sauger oder Absauganlagen mit entsprechender Eignung zu verwenden.

Die Steckdose darf während des Betriebs nur in trockener Umgebung verwendet werden.

Abgebildete Komponenten

Die Nummerierung der abgebildeten Komponenten bezieht sich auf die Darstellung des Saugers auf den Grafikseiten.

(1) Lenkrolle
(2) Ablassöffnung für Flüssigkeiten (PAS20-220P)
(3) Behälter
(4) Schlauchaufnahme Saugfunktion
(5) Betriebsarten-Wahlschalter (PAS20-220P)
(6) Steckdose für Elektrowerkzeug (PAS20-220P)
(7) Halterung für Saugzubehör
(8) Tragegriff
(9) Saugeroberteil
(10) Halterung für Saugschlauch
(11) Verschluss für Saugeroberteil
(12) Laufrad
(13) Kabelhalterung
(14) Schlauchaufnahme Blasfunktion
(15) Halterung für Bodendüse
(16) Halterung für Saugrohre
(17) Erdungskette
(18) Lenkrollenbremse
(19) Ein-/Ausschalter (PAS15-220)
(20) Saugschlauch
(21) Absaugadapter
(22) gekrümmte Düse
(23) Fugendüse
(24) Saugrohr
(25) Bodendüse
(26) Einsatz Bodendüse
(27) Aufnahme für Saugschlauch-Halterung
(28) Druckknopf
(29) Entriegelungstasten für Einsatz Bodendüse
(30) Lenkrollenaufnahme
(31) Befestigungsstift Lenkrolle
(32) Laufradaufnahme
(33) Befestigungsstift Laufrad
(34) Unterlegscheibe
(35) Vliesfilterbeutel
(36) Anschlussflansch
(37) Falschluftöffnung
(38) Griff Filterhalterung
(39) Filterhalterung
(40) Filter
(41) Füllstandssensor

Technische Daten

Nass-/Trockensauger		PAS15-220	PAS20-220P
Sachnummer		**3 603 CE7 1..**	**3 603 CE7 2..**
Nennaufnahmeleistung	W	1200	1200
Frequenz	Hz	50–60	50–60

Nass-/Trockensauger		PAS15-220	PAS20-220P
Behältervolumen (Brutto)	l	15	20
Nettovolumen (Flüssigkeit)	l	6	10
Vliesfilterbeutelvolumen	l	14	16
Unterdruck			
– Sauger[A)]	hPa	220	220
– Turbine	hPa	240	240
Durchflussmenge			
– Sauger[A)]	l/s	34	34
	m^3/h	122	122
– Turbine	l/s	65	65
	m^3/h	234	234
Start-/Stopp-Automatik		–	●
Gewicht[B)]	kg	7,2	8,0
Schutzklasse		⧈/II	⏚/I
Schutzart		IPX4	IPX4
Schutzart Netzstecker Schweiz		–	IP20

A) gemessen mit Saugschlauch **(20)**

B) gemessen mit Netzanschlussleitung, Saugschlauch, gekrümmter Düse und montierten Rädern

Die Angaben gelten für eine Nennspannung [U] von 230 V. Bei abweichenden Spannungen und in länderspezifischen Ausführungen können diese Angaben variieren.

Start-/Stopp-Automatik[A)]		
Nennspannung	**maximale Leistung**	**minimale Leistung**
220–240 V	2000 W	100 W

A) Angabe der zulässigen Anschlussleistung des angeschlossenen Elektrowerkzeugs (länderspezifisch)

Geräusch-/Vibrationsinformation

Geräuschemissionswerte ermittelt entsprechend **EN 60335-2-69**.

Der A-bewertete Schalldruckpegel des Saugers beträgt typischerweise **73** dB(A). Unsicherheit K = **3** dB. Der Geräuschpegel beim Arbeiten kann die angegebenen Werte überschreiten. **Gehörschutz tragen!**

Schwingungswerte a_h (kontinuierliche Vibrationen), p_F (wiederholte Stoßvibrationen) und Unsicherheit K ermittelt entsprechend **EN 60335-2-69**:

PAS15-220:
a_h = **0,2** m/s^2 (K = **0,5** m/s^2), p_F = **10** m/s^2 (K = **5** m/s^2)

PAS20-220P:
a_h = **0,3** m/s^2 (K = **0,5** m/s^2), p_F = **13** m/s^2 (K = **6** m/s^2)

Montage

- ▶ **Ziehen Sie den Stecker aus der Steckdose, bevor Sie den Sauger warten oder reinigen, Geräteeinstellungen vornehmen, Zubehörteile wechseln oder den Sauger weglegen.** Diese Vorsichtsmaßnahme verhindert den unbeabsichtigten Start des Saugers.

Halterung für Saugschlauch montieren (siehe Bild A)

Schieben Sie die Halterung **(10)** für den Saugschlauch bis zum Anschlag in die dafür vorgesehene Aufnahme **(27)**.

Saugschlauch montieren

Saugfunktion (siehe Bild B)

Stecken Sie den Saugschlauch **(20)** in die Schlauchaufnahme **(4)** und drehen Sie ihn im Uhrzeigersinn bis zum Anschlag.

Ausblasfunktion (siehe Bild C)

- ▶ **Der Sauger verfügt über eine Ausblasfunktion. Blasen Sie die Abluft nicht in den freien Raum. Verwenden Sie die Ausblasfunktion nur mit einem sauberen Schlauch.** Stäube können gesundheitsgefährdend sein.
- ▶ **Prüfen Sie vor der Verwendung der Ausblasfunktion, ob sich Ablagerungen im Schlauch befinden. Vermeiden Sie das Aufwirbeln von abgelagertem Staub.** Bei Gefahr durch aufgewirbelten Staub verwenden Sie Schutzbrille und Staubmaske.

Die Ausblasfunktion ist für Arbeiten geeignet, bei denen das Saugen aufgrund zu hoher Saugkraft nicht möglich ist, z.B. um geringe Mengen vertrocknetes Laub aus einem Beet zu entfernen.

Schalten Sie den Sauger für mindestens 5 s ein (Ein-/Ausschalter **(19)**/Betriebsarten-Wahlschalter **(5)** in Position **1**), um den Saugschlauch **(20)** von abgelagerten Stäuben zu säubern.

Drehen Sie den Saugschlauch **(20)** gegen den Uhrzeigersinn bis zum Anschlag und ziehen Sie ihn aus der Schlauchaufnahme Saugfunktion **(4)**.

Stecken Sie den Saugschlauch **(20)** in die Schlauchaufnahme Blasfunktion **(14)** und drehen Sie ihn im Uhrzeigersinn bis zum Anschlag.

Saugzubehör montieren

Der Saugschlauch **(20)** ist mit einem Clip-System ausgestattet, mit dem Saugzubehör (Absaugadapter **(21)**, gekrümmte Düse **(22)**) angeschlossen werden kann.

Absaugadapter oder gekrümmte Düse montieren (siehe Bild D)

– Stecken Sie den Absaugadapter **(21)** oder die gekrümmte Düse **(22)** auf den Saugschlauch **(20)**, bis die beiden Druckknöpfe **(28)** des Saugschlauchs hörbar einrasten.
– Zum Demontieren drücken Sie die Druckknöpfe **(28)** nach innen und ziehen die Bauteile auseinander.

Düsen und Rohre montieren

– Stecken Sie danach das gewünschte Saugzubehör (Bodendüse, Fugendüse, Saugrohr etc.) fest auf die gekrümmte Düse **(22)** oder auf den Absaugadapter **(21)**.

Einsatz für die Bodendüse entnehmen/einsetzen (siehe Bild E)

Zum Entnehmen drücken Sie die Entriegelungstasten **(29)** auf der Bodendüse **(25)**. Der Einsatz **(26)** wird aus der Bodendüse gelöst.

Zum Einsetzen klemmen Sie einen neuen Einsatz in die Bodendüse **(25)** ein.

Lenkrollen einsetzen/entnehmen (siehe Bild F)

▶ **Überprüfen Sie die Funktionsfähigkeit der Rollenbremsen, bevor Sie den Sauger benutzen.**

Zum Einsetzen stecken Sie die Befestigungsstifte **(31)** der Lenkrollen **(1)** bis zum Anschlag in die Lenkrollenaufnahmen **(30)**.

Zum Entnehmen lösen Sie die Lenkrollenbremse **(18)** und ziehen Sie die Lenkrollen **(1)** aus den Lenkrollenaufnahmen **(30)**.

Laufrad einsetzen/entnehmen (siehe Bild G)

Zum Einsetzen schieben Sie die Unterlegscheiben **(34)** auf die Befestigungsstifte **(33)** und stecken Sie die Befestigungsstifte **(33)** in die Laufradaufnahmen **(32)**, bis sie hörbar einrasten.

Zum Entnehmen drücken Sie die Befestigungsstifte **(33)** zusammen und ziehen Sie die Laufräder **(12)** heraus.

Vliesfilterbeutel einsetzen/wechseln (Trockensaugen) (siehe Bilder H–I)

Zum Trockensaugen können Sie einen Vliesfilterbeutel **(35)** einsetzen. Dadurch wird die Entsorgung des Staubes erleichtert.

Öffnen Sie die Verschlüsse **(11)** und nehmen Sie das Saugeroberteil **(9)** ab.

Zum Einsetzen stülpen Sie den Vliesfilterbeutel **(35)** über den Anschlussflansch **(36)** des Saugers.

Zum Wechseln ziehen Sie den vollen Vliesfilterbeutel **(35)** vom Anschlussflansch **(36)** ab, nehmen Sie ihn aus dem Sauger und setzen Sie einen neuen Vliesfilterbeutel ein.

Setzen Sie das Saugeroberteil **(9)** auf und schließen Sie beide Verschlüsse **(11)**, sodass sie hörbar einrasten.

Wechseln Sie einen vollen Vliesfilterbeutel **(35)** rechtzeitig. Entnehmen Sie den Vliesfilterbeutel **(35)** vor dem Nasssaugen.

Betrieb

▶ **Ziehen Sie den Stecker aus der Steckdose, bevor Sie den Sauger warten oder reinigen, Geräteeinstellungen vornehmen, Zubehörteile wechseln oder den Sauger weglegen.** Diese Vorsichtsmaßnahme verhindert den unbeabsichtigten Start des Saugers.

Inbetriebnahme

▶ **Beachten Sie die Netzspannung!** Die Spannung der Stromquelle muss mit den Angaben auf dem Typenschild des Saugers übereinstimmen.

Der Sauger darf grundsätzlich nicht in explosionsgefährdeten Räumen eingesetzt werden.

Um eine optimale Saugleistung zu gewährleisten, müssen Sie den Saugschlauch **(20)** immer komplett vom Saugeroberteil **(9)** abwickeln.

▶ **Verwenden Sie nur einen unbeschädigten Filter (keine Risse, keine Löcher etc.). Wechseln Sie einen beschädigten Filter sofort aus.**

Ein-/Ausschalten

Um den Sauger **einzuschalten**, drehen Sie den Ein-/Ausschalter **(19)**/Betriebsarten-Wahlschalter **(5)** in Position **1**.

Um den Sauger **auszuschalten**, drehen Sie den Ein-/Ausschalter **(19)**/Betriebsarten-Wahlschalter **(5)** in Position **0**.

Trockensaugen

Absaugen der anfallenden Stäube von laufenden Elektrowerkzeugen (siehe Bild J)

– Montieren Sie den Absaugadapter **(21)**.
– Stecken Sie den Absaugadapter **(21)** in den Absaugstutzen des Elektrowerkzeugs.

Hinweis: Beim Arbeiten mit Elektrowerkzeugen, deren Luftzufuhr in den Saugschlauch gering ist (z.B. Stichsägen, Schleifer etc.), muss die Falschluftöffnung **(37)** des

Saugschlauchs **(20)** geöffnet werden. Dadurch wird die Gesamtleistung des Saugers und des Elektrowerkzeugs verbessert.
Drehen Sie dazu den Ring über der Falschluftöffnung **(37)**, bis eine maximale Öffnung entsteht.

PAS20-220P
In den Sauger ist eine Schutzkontakt-Steckdose **(6)** integriert. Sie können dort ein externes Elektrowerkzeug anschließen. Beachten Sie die maximal zulässige Anschlussleistung des angeschlossenen Elektrowerkzeugs.
Zur **Inbetriebnahme der Start-/Stopp-Automatik** des Saugers drehen Sie den Betriebsarten-Wahlschalter **(5)** in Position **AUTOSTART**.
Schalten Sie zur **Inbetriebnahme** des Saugers das an die Steckdose **(6)** angeschlossene Elektrowerkzeug ein. Der Sauger startet automatisch.
Schalten Sie das Elektrowerkzeug aus, um **das Absaugen** zu **beenden**.
Die Nachlauffunktion der Start-/Stopp-Automatik läuft bis zu 6 s nach, um restliche Stäube aus dem Saugschlauch abzusaugen.
Um den Sauger **auszuschalten**, drehen Sie den Betriebsarten-Wahlschalter **(5)** in Position **0**.

Nasssaugen

- ▶ **Saugen Sie mit dem Sauger keine brennbaren oder explosiven Flüssigkeiten, zum Beispiel Benzin, Öl, Alkohol, Lösemittel. Saugen Sie keine heißen, brennenden oder explosiven Stäube. Betreiben Sie den Sauger nicht in explosionsgefährdeten Räumen.** Die Stäube, Dämpfe oder Flüssigkeiten können sich entzünden oder explodieren.
- ▶ **Der Sauger darf nicht als Wasserpumpe benutzt werden.** Der Sauger ist bestimmt für das Aufsaugen von Luft- und Wassergemisch.
- ▶ **Stellen Sie vor dem Nasssaugen sicher, dass die Ablassöffnung für Flüssigkeiten (2) fest verschlossen ist.**
- ▶ **Ziehen Sie vor allen Arbeiten am Sauger den Netzstecker aus der Steckdose.**

Arbeitsschritte vor dem Nasssaugen
Öffnen Sie die Verschlüsse **(11)** und nehmen Sie das Saugeroberteil **(9)** ab.
Entfernen Sie vor dem Nasssaugen den Vliesfilterbeutel **(35)**.
PAS15-220: Entleeren Sie den Behälter **(3)**.
PAS20-220P: Drehen Sie den Verschluss der Ablassöffnung für Flüssigkeiten **(2)** gegen Uhrzeigersinn. Entleeren Sie den Behälter **(3)** über die Ablassöffnung für Flüssigkeiten **(2)** und drehen Sie den Verschluss im Uhrzeigersinn fest.
Reinigen Sie den Filter **(40)**.
Stellen Sie sicher, dass der Füllstandssensor **(41)** sauber ist.
Setzen Sie das Saugeroberteil **(9)** wieder auf und schließen Sie die Verschlüsse **(11)**.

Beim und nach jedem Nasssaugen
Der Sauger ist mit einem Füllstandssensor **(41)** ausgestattet. Ist die maximale Füllhöhe erreicht, wird das Saugen gestoppt.
PAS15-220: Entleeren Sie den Behälter **(3)**.
PAS20-220P: Drehen Sie den Verschluss der Ablassöffnung für Flüssigkeiten **(2)** gegen Uhrzeigersinn. Entleeren Sie den Behälter **(3)** über die Ablassöffnung für Flüssigkeiten **(2)** und drehen Sie den Verschluss im Uhrzeigersinn fest.
Nach Arbeitsende nehmen Sie zur Vermeidung von Schimmelbildung das Saugeroberteil **(9)** ab und lassen Sie es gut trocknen.
Reinigen Sie bei Bedarf den Füllstandssensor **(41)** mit einem weichen Tuch.

Wartung und Service

Wartung und Reinigung

- ▶ **Ziehen Sie den Stecker aus der Steckdose, bevor Sie den Sauger warten oder reinigen, Geräteeinstellungen vornehmen, Zubehörteile wechseln oder den Sauger weglegen.** Diese Vorsichtsmaßnahme verhindert den unbeabsichtigten Start des Saugers.
- ▶ **Halten Sie den Sauger und die Lüftungsschlitze sauber, um gut und sicher zu arbeiten.**

Wenn ein Ersatz der Anschlussleitung erforderlich ist, dann ist dies von **Bosch** oder einer autorisierten Kundendienststelle für **Bosch**-Elektrowerkzeuge auszuführen, um Sicherheitsgefährdungen zu vermeiden.

- ▶ **Tragen Sie bei der Wartung und Reinigung des Saugers eine Staubschutzmaske.**

Reinigen Sie das Gehäuse des Saugers von Zeit zu Zeit mit einem feuchten Tuch.

- ▶ **Reinigen Sie den Sauger nicht mit Druckluft.** Der Filter oder andere Komponenten könnten beschädigt werden.

Filter reinigen/wechseln (siehe Bilder K–L)
Die Saugleistung ist abhängig vom Filterzustand. Reinigen Sie deshalb regelmäßig den Filter **(40)**.
Tauschen Sie einen beschädigten Filter sofort aus.

- – Öffnen Sie die Verschlüsse **(11)** und nehmen Sie das Saugeroberteil **(9)** ab.
- – Klappen Sie den Griff **(38)** der Filterhalterung **(39)** auf ❶ und ziehen Sie die Filterhalterung **(39)** heraus ❷.
- – Nehmen Sie den Filter **(40)** aus der Filterhalterung **(39)** ❸.
- – Filter trocken:
  Klopfen Sie den Filter **(40)** an einem geeigneten Abfallbehälter aus. Achten Sie darauf, die Lamellen des Filters nicht zu beschädigen.
  Bei starker Verschmutzung bürsten Sie die Lamellen des Filters mit Wasser und einer weichen Bürste ab.
  oder
  Filter nass:
  Spülen Sie den Filter **(40)** unter fließendem Wasser aus und lassen Sie ihn anschließend gut trocknen.

oder
Tauschen Sie einen beschädigten Filter **(40)** aus.
- Setzen Sie den sauberen und trockenen Filter **(40)** in die Filterhalterung **(39)** ❶.
- Setzen Sie die Filterhalterung **(39)** in das Saugeroberteil ❷ und klappen Sie den Griff **(38)** der Filterhalterung **(39)** zu ❸, bis er einrastet.
- Prüfen Sie Filter **(40)** und Filterhalterung **(39)** auf korrekten und festen Sitz.
- Setzen Sie das Saugeroberteil **(9)** wieder auf und schließen Sie beide Verschlüsse **(11)**, sodass sie hörbar einrasten.

Behälter reinigen

Wischen Sie den Behälter **(3)** von Zeit zu Zeit mit handelsüblichem, nicht scheuerndem Reinigungsmittel aus und lassen Sie diesen trocknen.

Füllstandssensor reinigen (siehe Bild M)

Säubern Sie gelegentlich den Füllstandssensor **(41)**.

Öffnen Sie die Verschlüsse **(11)** und nehmen Sie das Saugeroberteil **(9)** ab.

Reinigen Sie den Füllstandssensor **(41)** mit einem weichen Tuch.

Setzen Sie das Saugeroberteil **(9)** auf und schließen Sie die Verschlüsse **(11)**.

Störungen

Regelmäßiges Entleeren des Behälters **(3)** gewährleistet eine optimale Saugleistung.

Überprüfen Sie bei ungenügender Saugleistung:
- Ist das Saugeroberteil **(9)** richtig aufgesetzt?
- Ist das Schlauchsystem verstopft?
- Sind die Saugrohre **(24)** fest zusammengefügt?
- Ist der Behälter **(3)** voll?
- Ist der Vliesfilterbeutel **(35)** voll?
- Ist der Filter **(40)** mit Staub zugesetzt?

Wird die Saugleistung danach nicht erreicht, wenden Sie sich an den **Bosch**-Kundendienst.

Bei Überhitzung geht der Sauger automatisch aus. Gehen Sie wie folgt vor:
- Drehen Sie den Ein-Ausschalter **(19)**/ Betriebsarten-Wahlschalter **(5)** in Position **0**.
- Stellen Sie sicher, dass Behälter **(3)** und Vliesfilterbeutel **(35)** leer sind und dass der Saugschlauch **(20)** und der Filter **(40)** nicht verstopft sind.
- Lassen Sie den Sauger 60 min abkühlen.
- Ziehen Sie den Netzstecker aus der Steckdose und stecken Sie ihn erneut in die Steckdose.

Lässt sich der Sauger danach nicht eingeschalten, ist möglicherweise die Sicherung zum Schutz des Saugers geschmolzen. Wenden Sie sich an den **Bosch**-Kundendienst, um die Sicherung austauschen zu lassen.

Aufbewahrung und Transport (siehe Bild N)
- Wickeln Sie den Saugschlauch **(20)** um das Saugeroberteil **(9)** und schieben Sie den Saugschlauch in die Halterung **(10)**.
- Wickeln Sie das Netzkabel um die Kabelhalterung **(13)**.
- Stecken Sie die Saugrohre **(24)** in die Halterung für Saugrohre **(16)**, die gekrümmte Düse **(22)**, den Absaugadapter **(21)** und die Fugendüse **(23)** in die Halterungen für Saugzubehör **(7)**.
- Stecken Sie die Bodendüse **(25)** in die Halterung **(15)**.
- Tragen Sie den Sauger am Tragegriff **(8)**.
- Stellen Sie den Sauger in einem trockenen Raum ab und sichern Sie ihn vor unbefugter Benutzung.
- Treten Sie zum Feststellen der Lenkrollen **(1)** die Lenkrollenbremse **(18)** herunter.

Kundendienst und Anwendungsberatung

Deutschland
Tel.: +49 711 400 40 480

Österreich
Tel.: (01) 797222010

Schweiz
Tel.: (044) 8471511

Den Link zu unseren Serviceadressen und zu den Garantiebedingungen finden Sie auf der letzten Seite.

Geben Sie bei allen Rückfragen und Ersatzteilbestellungen bitte unbedingt die 10-stellige Sachnummer laut Typenschild des Produkts an.

Entsorgung

Sauger, Zubehör und Verpackungen sollen einer umweltgerechten Wiederverwertung zugeführt werden.



Werfen Sie den Sauger nicht in den Hausmüll!

Nur für EU-Länder:

Elektrische und elektronische Geräte, die nicht mehr brauchbar sind, müssen separat gesammelt und auf umweltgerechte Weise entsorgt werden. Nutzen Sie die ausgewiesenen Sammelsysteme. Falsche Entsorgung kann aufgrund von möglicherweise enthaltenen gefährlichen Stoffen umwelt- und gesundheitsschädlich sein.

Nur für Deutschland:

Informationen zur Rücknahme von Elektro-Altgeräten für private Haushalte

Wie im Folgenden näher beschrieben, sind bestimmte Vertreiber zur unentgeltlichen Rücknahme von Altgeräten verpflichtet.

Vertreiber mit einer Verkaufsfläche für Elektro- und Elektronikgeräte von mindestens 400 m² sowie Vertreiber von Lebensmitteln mit einer Gesamtverkaufsfläche von mindestens 800 m², die mehrmals im Kalenderjahr oder dauerhaft Elek-

tro- und Elektronikgeräte anbieten und auf dem Markt bereitstellen, sind verpflichtet,

1. bei der Abgabe eines neuen Elektro- oder Elektronikgeräts an einen Endnutzer ein Altgerät des Endnutzers der gleichen Geräteart, das im Wesentlichen die gleichen Funktionen wie das neue Gerät erfüllt, am Ort der Abgabe oder in unmittelbarer Nähe hierzu unentgeltlich zurückzunehmen; Ort der Abgabe ist auch der private Haushalt, sofern dort durch Auslieferung die Abgabe erfolgt: In diesem Fall ist die Abholung des Altgeräts für den Endnutzer unentgeltlich; und
2. auf Verlangen des Endnutzers Altgeräte, die in keiner äußeren Abmessung größer als 25 cm sind, im Einzelhandelsgeschäft oder in unmittelbarer Nähe hierzu unentgeltlich zurückzunehmen; die Rücknahme darf nicht an den Kauf eines Elektro- oder Elektronikgerätes geknüpft werden und ist auf drei Altgeräte pro Geräteart beschränkt.

Der Vertreiber hat beim Abschluss des Kaufvertrags für das neue Elektro- oder Elektronikgerät den Endnutzer über die Möglichkeit zur unentgeltlichen Rückgabe bzw. Abholung des Altgeräts zu informieren und den Endnutzer nach seiner Absicht zu befragen, ob bei der Auslieferung des neuen Geräts ein Altgerät zurückgegeben wird.

Dies gilt auch bei Vertrieb unter Verwendung von Fernkommunikationsmitteln, wenn die Lager- und Versandflächen für Elektro- und Elektronikgeräte mindestens 400 m² betragen oder die gesamten Lager- und Versandflächen mindestens 800 m² betragen, wobei die unentgeltliche Abholung auf Elektro- und Elektronikgeräte der Kategorien 1 (Wärmeübertrager), 2 (Bildschirmgeräte) und 4 (Großgeräte mit mindestens einer äußeren Abmessung über 50 cm) beschränkt ist. Für alle übrigen Elektro- und Elektronikgeräte muss der Vertreiber geeignete Rückgabemöglichkeiten in zumutbarer Entfernung zum jeweiligen Endnutzer gewährleisten; das gilt auch für Altgeräte, die in keiner äußeren Abmessung größer als 25 cm sind, die der Endnutzer zurückgeben will, ohne ein neues Gerät zu kaufen.

English

Safety instructions for dust extractors



Read all the safety information and instructions. Failure to observe the safety information and follow instructions may result in electric shock, fire and/or serious injury.

Save all warnings and instructions for future reference.

- ▶ **This dust extractor is not intended for use by children or persons with physical, sensory or mental impairments. It should not be used by persons who have insufficient experience and knowledge.** Otherwise, there is a risk of operating errors and injuries.
- ▶ **Supervise children.** This will ensure that children do not play with the dust extractor.

⚠ WARNING **Do not vacuum any harmful substances, e.g. beech or oak wood dust, rock dust or asbestos.** These substances are considered carcinogenic. Make sure you inform yourself about the applicable regulations/laws on how to handle harmful types of dust in your country.

- ▶ **Only use the dust extractor if you have been adequately informed about how to use it.** Thorough instruction on how to use the equipment prevents accidental misuse and injuries.

⚠ WARNING **The dust extractor is suitable for vacuuming dry substances, and can also be used to vacuum liquids when taking appropriate measures.** The penetration of liquids increases the risk of an electric shock.

- ▶ **Do not use the dust extractor to vacuum combustible or explosive liquids, such as petrol, oil, alcohol or solvents. Do not vacuum hot, burning or explosive dust. Do not operate the dust extractor in areas subject to explosion hazards.** Dust, vapours and liquids can ignite or explode.

⚠ WARNING **Only use the socket for the purpose stipulated in the operating manual.**

⚠ WARNING **If you notice a foam or water leak, switch off the dust extractor immediately and empty the container.** Otherwise, the dust extractor can become damaged.

- ▶ **NOTE: The dust extractor must only be stored indoors.**
- ▶ **NOTE: Clean the liquid fill level sensors regularly and check whether they are damaged.** Otherwise, the equipment may not function properly.
- ▶ **If operating the dust extractor in a damp location is unavoidable, use a residual current device (RCD).** Use of an RCD reduces the risk of electric shock.
- ▶ **Always check the dust extractor, cable and plug before use. Do not use the dust extractor if you discover any damage. Do not open the dust extractor yourself. It should be repaired exclusively by a qualified professional using only genuine spare parts.** Damaged dust extractors, cables and plugs increase the risk of electric shock.
- ▶ **Do not crush the cable or run the device over it. Do not pull on the power cable to pull the plug out of the socket or to move the dust extractor.** Damaged cables increase the risk of an electric shock.
- ▶ **Pull the plug out of the socket before cleaning or performing maintenance on the dust extractor, making tool adjustments, changing accessories or putting away the dust extractor.** This safety measure prevents the dust extractor from being started accidentally.
- ▶ **Ensure that the workplace is well ventilated.**

- ▶ **The dust extractor should be repaired exclusively by a qualified professional using only genuine spare parts.** This will ensure that the safety of the dust extractor is maintained.
- ▶ **Before using the equipment for the first time, check that the vacuum hose is in perfect condition. Leave the vacuum hose fitted to the dust extractor while doing this so that no dust escapes accidentally.** Otherwise, you may end up inhaling dust particles.
- ▶ **Do not sit on the dust extractor.** You can damage the dust extractor this way.
- ▶ **Take care when using the power cable and the vacuum hose.** Improper use of these can put other people at risk.
- ▶ **Do not clean the dust extractor by spraying a jet of water directly at it.** Water entering the top of the dust extractor will increase the risk of electric shock.
- ▶ **Connect the dust extractor to a properly earthed power supply system.** The plug socket and extension cable must have a fully functioning protective conductor.
- ▶ **Products sold in GB only:**
  Your product is fitted with an BS 1363/A approved electric plug with internal fuse (ASTA approved to BS 1362). If the plug is not suitable for your socket outlets, it should be cut off and an appropriate plug fitted in its place by an authorised customer service agent. The replacement plug should have the same fuse rating as the original plug. The severed plug must be disposed of to avoid a possible shock hazard and should never be inserted into a mains socket elsewhere.
- ▶ **Do not leave the dust extractor running permanently; it is not designed to be used as an extraction unit.**

Additional Safety Information (PAS20-220P)

⚠WARNING **Only use the socket for the purpose stipulated in the operating manual.**

The dust extractor has a plug socket with a protective earth contact **(6)** that can be used to connect an external power tool. Observe the maximum permitted connected load of the connected power tool.

Symbols

The following symbols may provide you with important information pertaining to the use of your dust extractor. Please take note of these symbols and their meaning. Knowing what these symbols mean will help you to use your extractor more effectively and more safely.

Symbols and their meaning	
AUTO-START	**Automatic start/stop function (PAS20-220P)** Extracts dust that accumulates from working power tools; the dust extractor switches on automatically and off again with a time delay.
0	**Switching Off**
1	**Extraction** Extracting dust deposits
max. 2000 W min. 100 W	Permitted connected load of the connected power tool (country-specific)

Product Description and Specifications

Please observe the illustrations at the beginning of this operating manual.

Intended use

The wet/dry dust extractor is suitable for extracting dry and damp materials as well as aqueous liquids in standard household quantities and compositions. The blowing function is suitable for blowing out but not fur dedusting.

The dust extractor is intended exclusively for private use in mixed operation.

Long-term vacuuming of homogeneous, harmful substances and the extraction of ash are not permitted. Specialised dust extractors or extraction systems of the corresponding suitability must be used for this.

The plug socket must only be used in dry conditions during operation.

Product Features

The numbering of the product features refers to the representation of the dust extractor on the graphic pages.

(1) Castor
(2) Drainage opening for liquids (PAS20-220P)
(3) Container
(4) Hose socket for extraction function
(5) Mode selector switch (PAS20-220P)
(6) Socket for power tool (PAS20-220P)
(7) Holder for extraction accessories
(8) Carrying handle
(9) Top part of dust extractor
(10) Holder for vacuum hose
(11) Catch for top part of dust extractor
(12) Wheel
(13) Cable holder
(14) Hose socket for blowing function
(15) Holder for floor nozzle
(16) Holder for suction tubes
(17) Earthing chain
(18) Castor brake
(19) On/off switch (PAS15-220)

(20) Vacuum hose
(21) Dust extraction adapter
(22) Curved nozzle
(23) Crevice nozzle
(24) Suction tube
(25) Floor nozzle
(26) Floor nozzle insert
(27) Adapter for vacuum hose holder
(28) Snap fastener
(29) Release buttons for floor nozzle insert
(30) Castor holder
(31) Fastening pin for castor
(32) Wheel mount
(33) Fastening pin for wheel
(34) Washer
(35) Fleece filter bag
(36) Connection flange
(37) False air intake
(38) Filter holder handle
(39) Filter holder
(40) Filter
(41) Fill level sensor

Technical data

Wet/dry dust extractor		PAS15-220	PAS20-220P
Article number		**3 603 CE7 1..**	**3 603 CE7 2..**
Rated power input	W	1200	1200
Frequency	Hz	50–60	50–60
Container volume (gross)	l	15	20
Net volume (liquid)	l	6	10
Volume of fleece filter bag	l	14	16
Vacuum pressure			
– Dust extractor[A)]	hPa	220	220
– Turbine	hPa	240	240
Flow rate			
– Dust extractor[A)]	l/s	34	34
	m^3/h	122	122
– Turbine	l/s	65	65
	m^3/h	234	234
Automatic start/stop		–	●
Weight[B)]	kg	7.2	8.0
Protection class		⧈/II	⏚/I
Protection rating		IPX4	IPX4
Mains plug Switzerland protection rating		–	IP20

A) Measured with vacuum hose **(20)**

B) Measured with mains connection cable, vacuum hose, curved nozzle and mounted wheels

The specifications apply to a rated voltage [U] of 230 V. These specifications may vary at different voltages and in country-specific models.

Automatic start/stop[A)]		
Rated voltage	**Maximum power**	**Minimum power**
220–240 V	2000 W	100 W

A) Permitted connected load of the connected power tool (country-specific)

Noise/Vibration Information

Noise emission values determined according to **EN 60335-2-69**.

Typically the A-weighted sound pressure level of the dust extractor is **73** dB(A). Uncertainty K = **3** dB. The noise level when working can exceed the volume stated. **Wear hearing protection!**

Vibration values a_h (continuous vibrations), p_F (repeated shock vibrations) and uncertainty K determined according to **EN 60335-2-69**:

PAS15-220:
a_h = **0.2** m/s^2 (K = **0.5** m/s^2), p_F = **10** m/s^2 (K = **5** m/s^2)

PAS20-220P:
a_h = **0.3** m/s^2 (K = **0.5** m/s^2), p_F = **13** m/s^2 (K = **6** m/s^2)

Assembly

▶ **Pull the plug out of the socket before cleaning or performing maintenance on the dust extractor, making tool adjustments, changing accessories or putting away the dust extractor.** This safety measure prevents the dust extractor from being started accidentally.

Fitting the Holder for the Vacuum Hose (see figure A)

Push the holder **(10)** for the vacuum hose all the way into the corresponding adapter **(27)**.

Fitting the Vacuum Hose

Extraction Function (see figure B)

Insert the vacuum hose **(20)** into the hose adapter **(4)** and turn it clockwise as far as possible.

Blowing Function (see figure C)

▶ **The dust extractor has a blowing function. Do not blow exhaust air out into the open air. Only use the blowing function with a clean hose.** Dust can be hazardous to health.

▶ **Before using the blow-out function, check whether there are any deposits in the hose. Avoid stirring up deposited dust.** Use safety goggles and a dust mask if there is a risk of dust being stirred up.

The blowing function is suitable for tasks where extraction is not possible due to excessive suction power, e.g. to remove small quantities of dried-out leaves from a flower bed.

Switch on the dust extractor for at least 5 seconds (on/off switch **(19)**/mode selector switch **(5)** to position **1**) to clean the vacuum hose **(20)** of dust deposits.

Turn the vacuum hose **(20)** anticlockwise as far as it will go and pull it out of the hose socket for the extraction function **(4)**.

Insert the vacuum hose **(20)** into the hose socket for the blowing function **(14)** and turn it clockwise as far as it will go.

Fitting the Extraction Accessories

The vacuum hose **(20)** is equipped with a clip system which can be used to connect extraction accessories (dust extraction adapter **(21)**, curved nozzle **(22)**).

Fitting the Dust Extraction Adapter or Curved Nozzle (see figure D)

– Fit the dust extraction adapter **(21)** or the curved nozzle **(22)** to the vacuum hose **(20)** until the two snap fasteners **(28)** on the vacuum hose audibly click into place.

– To remove it, press the snap fasteners **(28)** inwards and pull apart the components.

Fitting the Nozzles and Tubes

– Then attach the required extraction accessory (floor nozzle, crevice nozzle, suction tube, etc.) firmly to the curved nozzle **(22)** or to the dust extraction adapter **(21)**.

Removing/Inserting the Insert for the Floor Nozzle (see figure E)

To remove, press the release buttons **(29)** on the floor nozzle **(25)**. The insert **(26)** is released from the floor nozzle.

To insert, clamp a new insert into the floor nozzle **(25)**.

Inserting/Removing Castors (see figure F)

▶ **Check the functionality of the roller brakes before using the dust extractor.**

To insert, push the fastening pins **(31)** of the castors **(1)** all the way into the castor mounts **(30)**.

To remove, release the castor brake **(18)** and pull the castors **(1)** out of the castor mounts **(30)**.

Attaching/Removing Wheel (see figure G)

To attach, slide the washers **(34)** onto the fastening pins **(33)** and push the fastening pins **(33)** into the wheel mount **(32)** until they click into place.

To remove, squeeze the fastening pins **(33)**together and pull out the wheels **(12)**.

Inserting/Changing the Fleece Filter Bag (dry extraction) (see figures H–I)

You can use a fleece filter bag **(35)** for dry extraction. This makes the dust easier to dispose of.

Open the catches **(11)** and remove the top part of the dust extractor **(9)**.

To insert the fleece filter bag **(35)**, position the bag over the connection flange **(36)** of the dust extractor.

To change the fleece filter bag **(35)**, pull the full bag off the connection flange **(36)**, remove it from the dust extractor and insert a new fleece filter bag.

Hold the top part of the dust extractor **(9)** open and close both catches **(11)** until you hear them click into place.

Change a full fleece filter bag **(35)** in good time. Remove the fleece filter bag **(35)** before wet extraction.

Operation

▶ **Pull the plug out of the socket before cleaning or performing maintenance on the dust extractor, making tool adjustments, changing accessories or putting away the dust extractor.** This safety measure prevents the dust extractor from being started accidentally.

Starting Operation

- ▶ **Check the mains voltage!** The voltage of the power source must correspond with the information on the type plate of the dust extractor.
- ▶ **Products that are only sold in AUS and NZ:** Use a residual current device (RCD) with a nominal residual current of 30 mA or less.

The dust extractor must categorically not be used in potentially explosive areas.

To ensure optimum suction power, you must always fully unwind the vacuum hose **(20)** from the top part of the dust extractor **(9)**.

- ▶ **Do not use damaged filters (e.g. no cracks, small holes, etc.). Replace any damaged filters immediately.**

Switching On and Off

To **switch on** the dust extractor, turn the on/off switch **(19)**/ mode selector switch **(5)** to position **1**.

To **switch off** the dust extractor, turn the on/off switch **(19)**/mode selector switch **(5)** to position **0**.

Dry vacuuming

Extracting Dust that Accumulates from Working Power Tools (see figure J)

- – Fit the dust extraction adapter **(21)**.
- – Insert the dust extraction adapter **(21)** into the extraction outlet of the power tool.

Note: When working with power tools that have a low air feed into the vacuum hose (e.g. jigsaws, sanders, etc.), the false air intake **(37)** of the vacuum hose **(20)** must be opened. This will improve the total output of the dust extractor and the power tool.
To do this, turn the ring above the false air intake **(37)** until the opening is at its maximum size.

PAS20-220P

The dust extractor has a plug socket with a protective earth contact **(6)** that can be used to connect an external power tool. Observe the maximum permitted connected load of the connected power tool.

To **start the automatic start/stop feature** of the dust extractor, turn the mode selector switch **(5)** to the **AUTO-START** position.

To **start** the dust extractor, switch on the power tool connected to the plug socket **(6)**. The dust extractor will start automatically.

To **stop dust extraction**, switch the power tool off.
The automatic start/stop run-on function will run for up to 6 seconds longer in order to extract the remaining dust from the vacuum hose.

To **switch off** the dust extractor, turn the mode selector switch **(5)** to position **0**.

Wet vacuuming

- ▶ **Do not use the dust extractor to vacuum combustible or explosive liquids, such as petrol, oil, alcohol or solvents. Do not vacuum hot, burning or explosive dust. Do not operate the dust extractor in areas subject to explosion hazards.** Dust, vapours and liquids can ignite or explode.
- ▶ **The dust extractor must not be used as a water pump.** The dust extractor is designed for vacuuming air and vacuuming water mixtures.
- ▶ **Before wet extraction, make sure that the drainage opening for liquids (2) is firmly closed.**
- ▶ **Pull the plug out of the socket before carrying out any work on the dust extractor.**

Steps to Take before Wet Extraction

Open the catches **(11)** and remove the top part of the dust extractor **(9)**.

Before wet extraction, remove the fleece filter bag **(35)**.

PAS15-220: Empty the container **(3)**.
PAS20-220P: Turn the catch of the drainage opening for liquids **(2)** anti-clockwise. Empty the container **(3)** via the drainage opening for liquids **(2)** and turn the catch clockwise until it is firmly secured.

Clean the filter **(40)**.

Make sure that the fill level sensor **(41)** is clean.

Replace the top part of the dust extractor **(9)** and close the catches **(11)**.

During and After Wet Extraction

The dust extractor is equipped with a fill level sensor **(41)**. Extraction is stopped when the maximum filling level is reached.
PAS15-220: Empty the container **(3)**.
PAS20-220P: Turn the catch of the drainage opening for liquids **(2)** anti-clockwise. Empty the container **(3)** via the drainage opening for liquids **(2)** and turn the catch clockwise until it is firmly secured.

Once the work is complete, remove the top part of the dust extractor **(9)** and leave it to dry thoroughly to prevent mould from forming.

Clean the fill level sensor **(41)** with a soft cloth.

Maintenance and Service

Maintenance and Cleaning

- ▶ **Pull the plug out of the socket before cleaning or performing maintenance on the dust extractor, making tool adjustments, changing accessories or putting away the dust extractor.** This safety measure prevents the dust extractor from being started accidentally.
- ▶ **To ensure safe and efficient operation, always keep the dust extractor and the ventilation slots clean.**

In order to avoid safety hazards, if the power supply cord needs to be replaced, this must be done by **Bosch** or by an

after-sales service centre that is authorised to repair **Bosch** power tools.

▶ **Wear a dust mask when servicing and cleaning the dust extractor.**

Clean the housing of the dust extractor occasionally with a damp cloth.

▶ **Do not use compressed air to clean the dust extractor.** The filter or other components may become damaged.

Cleaning/Changing the Filter (see figures K–L)

The suction power is dependent on the condition of the filter. Therefore, the filter **(40)** should be cleaned regularly.

Replace any damaged filters immediately.

– Open the catches **(11)** and remove the top part of the dust extractor **(9)**.
– Open the handle **(38)** of the filter holder **(39)** ❶ and pull out the filter holder **(39)** ❷.
– Remove the filter **(40)** from the filter holder **(39)** ❸.
– If the filter is dry:
  Tap the filter **(40)** on the side of a suitable waste bin. When doing so, ensure that you do not damage the flaps on the filter.
  If the filter is very dirty, brush the flaps of the filter with water and a soft brush.
  or
  If the filter is wet:
  Rinse the filter **(40)** under running water and then leave it to dry thoroughly.
  or
  Replace the filter **(40)** if it is damaged.
– Place the clean and dry filter **(40)** into the filter holder **(39)** ❶.
– Insert the filter holder **(39)** into the top part of the dust extractor ❷ and close the handle **(38)** of the filter holder **(39)** ❸ until it engages.
– Check that the filter **(40)** and filter holder **(39)** are fitted correctly and securely.
– Put the top part of the dust extractor **(9)** back on and close both catches **(11)** until you hear them click into place.

Cleaning the container

Wipe the container **(3)** from time to time using a non-abrasive off-the-shelf cleaning product and leave it to dry.

Cleaning the Fill Level Sensor (see figure M)

Clean the fill level sensor occasionally **(41)**.

Open the catches **(11)** and remove the top part of the dust extractor **(9)**.

Clean the fill level sensor **(41)** with a soft cloth.

Put the top part of the dust extractor **(9)** back on and close the catches **(11)**.

Faults

Regularly emptying the container **(3)** will ensure optimum suction power.

If the suction power is insufficient, check:
– Is the top part of the dust extractor **(9)** positioned correctly?
– Is the hose system blocked?
– Are the suction tubes **(24)** firmly joined together?
– Is the container **(3)** full?
– Is the fleece filter bag **(35)** full?
– Is the filter **(40)** clogged with dust?

If sufficient suction power is not achieved after following these steps, please contact a **Bosch** customer service agent.

If the dust extractor overheats, it will automatically turn off. Proceed as follows:
– Turn the on/off button **(19)**/mode selector switch **(5)** to position **0**.
– Make sure that the container **(3)** and fleece filter bag **(35)** are empty and that the vacuum hose **(20)** and the filter **(40)** are not clogged.
– Leave the dust extractor to cool down for 60 mins.
– Remove the mains plug from the plug socket and insert it back into the plug socket.

If the dust extractor cannot be switched on afterwards, the fuse protecting the dust extractor may have melted. Contact a **Bosch** customer service agent to have the fuse replaced.

Storage and Transport (see figure N)

– Wrap the vacuum hose **(20)** around the top part of the dust extractor **(9)** and push the vacuum hose into the holder **(10)**.
– Wrap the power cable around the cable holder **(13)**.
– Insert the suction tubes **(24)** into the holder for suction tubes **(16)**, the curved nozzle **(22)**, the dust extraction adapter **(21)** and the crevice nozzle **(23)** into the brackets for extraction accessories **(7)**.
– Insert the floor nozzle **(25)** into the holder **(15)**.
– Carry the dust extractor by the carrying handle **(8)**.
– Store the dust extractor in a dry room and secure it so that it cannot be used by unauthorised persons.
– Apply the castor brake **(18)** to hold the castors **(1)** in place.

After-Sales Service and Application Service

Great Britain
Tel. Service: (0344) 7360109

You can find the link to our service addresses and warranty conditions on the last page.

In all correspondence and spare parts orders, please always include the 10-digit article number given on the nameplate of the product.

Disposal

The dust extractor, its accessories and packaging should be recycled in an environmentally friendly manner.



Do not dispose of the dust extractor along with household waste.

Only for EU countries and United Kingdom:

Electrical and electronic equipment that is no longer suitable for use must be collected separately and disposed of in an environmentally friendly manner. Use the designated collection systems.Incorrect disposal may cause harmful effects on the environment and human health, due to the potential presence of hazardous substances.

Français

Consignes de sécurité pour les aspirateurs



Lisez attentivement toutes les instructions et consignes de sécurité. Le non-respect des instructions et consignes de sécurité peut provoquer un choc électrique, un incendie et/ou entraîner de graves blessures.

Conservez tous les avertissements et toutes les instructions pour pouvoir s'y reporter ultérieurement.

- **Cet aspirateur n'est pas conçu pour être utilisé par des enfants ni par des personnes souffrant d'un handicap physique, sensoriel ou mental ou manquant d'expérience ou de connaissances.** Il y a sinon risque de blessures et d'utilisation inappropriée.
- **Ne laissez pas les enfants sans surveillance.** Faites en sorte que les enfants ne jouent pas avec l'aspirateur.

⚠ AVERTISSEMENT **N'aspirez pas de matières nuisibles à la santé, p. ex. des poussières de hêtre ou de chêne, des poussières minérales, de l'amiante.** Ces matières sont considérées comme cancérogènes. Informez-vous sur la législation en vigueur dans votre pays concernant la manipulation des poussières nocives à la santé.

- **Ne mettez en marche l'aspirateur qu'après vous être suffisamment informé sur son utilisation.** Une initiation approfondie sur son utilisation réduit le risque de mauvaise manipulation et de blessure.

⚠ AVERTISSEMENT **L'aspirateur est conçu pour l'aspiration de matières sèches et aussi de liquides, moyennant certaines mesures.** La pénétration de liquides dans l'appareil ou tout contact avec des liquides augmente le risque de choc électrique.

- **N'utilisez pas cet aspirateur pour aspirer des liquides inflammables ou explosifs, tels que essence, huiles, alcool, solvants. N'aspirez pas de poussières très chaudes, incandescentes ou explosives. N'utilisez pas l'aspirateur dans des locaux à atmosphère explosive.** Les poussières, vapeurs ou liquides risquent de s'enflammer ou d'exploser.

⚠ AVERTISSEMENT **N'utilisez la prise de courant que pour les usages mentionnés dans la présente notice.**

⚠ AVERTISSEMENT **Arrêtez immédiatement l'aspirateur dès que de la mousse ou de l'eau en ressort et videz la cuve.** L'aspirateur risque sinon d'être endommagé.

- **ATTENTION ! Ne rangez l'aspirateur qu'en intérieur.**
- **ATTENTION ! Nettoyez régulièrement les capteurs de niveau de liquide et vérifiez alors qu'ils ne sont pas endommagés.** Il y a sinon risque de dysfonctionnement.
- **Si l'utilisation de l'aspirateur dans un environnement humide ne peut pas être évitée, utilisez un disjoncteur différentiel.** L'utilisation d'un disjoncteur différentiel réduit le risque de choc électrique.
- **Avant chaque utilisation, vérifiez l'état de l'aspirateur, de la fiche et du cordon d'alimentation. N'utilisez pas l'aspirateur si des défauts sont constatés. N'ouvrez pas l'aspirateur vous-même. Confiez-le pour réparation à un professionnel qualifié utilisant seulement des pièces de rechange d'origine.** Un aspirateur, un câble et/ou une fiche endommagés augmentent le risque d'un choc électrique.
- **Veillez à ne pas écraser ou coincer le câble. Ne tirez pas sur le câble pour l'extraire de la prise électrique ou pour déplacer l'aspirateur.** Un câble endommagé augmente le risque de choc électrique.
- **Débranchez le cordon de la prise électrique avant de nettoyer l'aspirateur, d'effectuer des réglages, de changer d'accessoire ou de ranger l'aspirateur.** Cette mesure de précaution prévient toute mise en marche intempestive de l'aspirateur.
- **Veillez à bien aérer la zone de travail.**
- **Ne confiez la réparation de l'aspirateur qu'à un professionnel qualifié utilisant seulement des pièces de rechange d'origine.** Ceci est indispensable pour préserver la sécurité de fonctionnement de l'aspirateur.
- **Avant de mettre en marche l'aspirateur, assurez-vous du bon état du tuyau d'aspiration. Laissez alors le tuyau d'aspiration raccordé à l'aspirateur pour éviter que de la poussière ne sorte involontairement.** Vous risqueriez sinon d'aspirer de la poussière.
- **Ne vous asseyez jamais sur l'aspirateur.** Vous risqueriez d'endommager l'aspirateur.
- **Soyez prudent lors de l'utilisation du cordon d'alimentation et du tuyau d'aspiration.** Vous pourriez sinon mettre en danger d'autres personnes.
- **Ne dirigez jamais un jet d'eau directement sur l'aspirateur pour le nettoyer.** Toute pénétration d'eau à l'intérieur de la partie supérieure de l'aspirateur augmente le risque de choc électrique.
- **Branchez l'aspirateur sur une prise électrique correctement reliée à la terre.** La prise électrique et la rallonge doivent posséder un conducteur de mise à la terre.

- ▶ **L'aspirateur n'est pas conçu pour être utilisé en tant que dispositif d'aspiration permanente.**

Consignes de sécurité supplémentaires (PAS20-220P)

⚠ AVERTISSEMENT **N'utilisez la prise de courant que pour les usages mentionnés dans la présente notice.**

L'aspirateur dispose d'une prise électrique avec contact de mise à la terre **(6)**. Celle-ci permet le raccordement d'un outil électroportatif externe. Tenez compte de la puissance de raccordement maximale admissible de l'outil électroportatif raccordé.

Symboles

Les symboles suivants peuvent être importants pour l'utilisation de votre aspirateur. Veuillez mémoriser ces symboles et leur signification. Une bonne connaissance des symboles vous permettra d'utiliser l'aspirateur au mieux et en toute sécurité.

Symboles et leur signification	
AUTO-START	**Mise en marche/arrêt automatique (PAS20-220P)** Aspiration des poussières produites par les outils électroportatifs pendant leur utilisation L'aspirateur se met en marche automatiquement et s'arrête de façon différée.
0	**Arrêt**
1	**Aspiration** Aspiration de poussières qui se sont déposées
max. 2000 W min. 100 W	Indication de la puissance maximale admissible de l'outil électroportatif raccordé (diffère selon les pays)

Description du produit et des prestations

Veuillez tenir compte des illustrations dans la partie avant de la notice d'utilisation.

Utilisation conforme

L'aspirateur eau et poussière est conçu pour aspirer des quantités raisonnables de matières sèches et humides et de liquides à base d'eau d'origine domestique. La fonction de soufflage permet de souffler, mais pas de dépoussiérer.

L'aspirateur est uniquement destiné à un usage privé en mode mixte.

Il n'est pas conçu pour l'aspiration prolongée de substances homogènes nocives pour la santé ou pour l'aspiration de cendres. Utilisez pour cela un aspirateur spécial ou des systèmes d'aspiration adaptés à la nature du travail à effectuer.

Pendant le fonctionnement, la prise de courant ne doit être utilisée que dans un environnement sec.

Éléments constitutifs

La numérotation des éléments se réfère à la représentation de l'aspirateur dans les pages graphiques.

(1) Roue mobile
(2) Ouverture d'évacuation de liquides (PAS20-220P)
(3) Cuve
(4) Tubulure de flexible pour fonction aspiration
(5) Sélecteur de mode de fonctionnement (PAS20-220P)
(6) Prise électrique pour outil électroportatif (PAS20-220P)
(7) Supports de fixation pour accessoires d'aspiration
(8) Poignée de transport
(9) Partie supérieure de l'aspirateur
(10) Attache pour flexible d'aspiration
(11) Patte de fermeture de la partie supérieure
(12) Roue fixe
(13) Fixe-câble
(14) Tubulure de flexible pour fonction soufflage
(15) Support de fixation pour suceur pour sols
(16) Supports de fixation pour tubes d'aspiration
(17) Chaînette de mise à la terre
(18) Frein de roue mobile
(19) Interrupteur Marche/Arrêt (PAS15-220)
(20) Flexible d'aspiration
(21) Adaptateur d'aspiration
(22) Coude d'aspiration
(23) Suceur droit
(24) Tube d'aspiration
(25) Suceur pour sols
(26) Insert brosse de suceur pour sols
(27) Logement pour attache de flexible d'aspiration
(28) Bouton-poussoir
(29) Touches de déverrouillage de Insert brosse de suceur pour sols
(30) Logement de roue mobile
(31) Broche de fixation de roue mobile
(32) Logement de roue fixe
(33) Broche de fixation de roue fixe
(34) Rondelle
(35) Sac-filtre en non-tissé
(36) Bride de raccordement
(37) Prise d'air

(38) Poignée de support de filtre
(39) Support de filtre
(40) Filtre
(41) Capteur de niveau de remplissage

Caractéristiques techniques

Aspirateur eau et poussière		PAS15-220	PAS20-220P
Référence		**3 603 CE7 1..**	**3 603 CE7 2..**
Puissance absorbée nominale	W	1 200	1 200
Fréquence	Hz	50–60	50–60
Contenance (brute) de la cuve	l	15	20
Contenance nette de la cuve (liquides)	l	6	10
Volume du sac-filtre en non-tissé	l	14	16
Dépression			
– Aspirateur[A)]	hPa	220	220
– Turbine	hPa	240	240
Débit			
– Aspirateur[A)]	l/s	34	34
	m^3/h	122	122
– Turbine	l/s	65	65
	m^3/h	234	234
Mise en marche/arrêt automatique		–	●
Poids[B)]	kg	7,2	8,0
Classe de protection		⧈/II	⏚/I
Indice de protection		IPX4	IPX4
Indice de protection connecteur secteur (Suisse)		–	IP20

A) Mesuré avec le flexible d'aspiration **(20)**

B) Mesuré avec le câble d'alimentation, le tuyau d'aspiration, la buse courbée et les roues montées

Les données indiquées sont valables pour une tension nominale [U] de 230 V. Elles peuvent varier lorsque la tension diffère de cette valeur et sur certaines versions destinées à certains pays.

Mise en marche/arrêt automatique[A)]		
Tension nominale	**Puissance maximale**	**Puissance minimale**
220–240 V	2 000 W	100 W

A) Indication de la puissance maximale admissible de l'outil électroportatif raccordé (selon les pays)

Informations sur le niveau sonore/les vibrations

Valeurs d'émissions sonores déterminées conformément à **EN 60335-2-69**.

Le niveau de pression acoustique en dB(A) typique de l'aspirateur est de **73** dB(A). Incertitude K = **3** dB. Le niveau sonore peut dépasser les valeurs indiquées pendant l'utilisation de l'outil. **Portez un casque antibruit !**

Taux de vibration a_h (vibrations continues), p_F (vibrations saccadées répétées) et incertitude K déterminés selon **EN 60335-2-69** :

PAS15-220 :
a_h = **0,2** m/s^2 (K = **0,5** m/s^2), p_F = **10** m/s^2 (K = **5** m/s^2)

PAS20-220P :
a_h = **0,3** m/s^2 (K = **0,5** m/s^2), p_F = **13** m/s^2 (K = **6** m/s^2)

Montage

▶ **Débranchez le cordon de la prise électrique avant de nettoyer l'aspirateur, d'effectuer des réglages, de changer d'accessoire ou de ranger l'aspirateur.** Cette mesure de précaution prévient toute mise en marche intempestive de l'aspirateur.

Monter le support de tuyau d'aspiration (voir figure A)

Poussez le support **(10)** du tuyau d'aspiration jusqu'à la butée dans le logement **(27)** prévu à cet effet.

Monter le tuyau d'aspiration

Fonction aspiration (voir figure B)

Emboîtez le tuyau d'aspiration **(20)** dans le raccord **(4)** et tournez-le à fond dans le sens horaire.

Fonction soufflage (voir figure C)

- ▶ **L'aspirateur est doté d'une fonction soufflage. Ne rejetez pas l'air évacué dans la pièce dans laquelle vous vous trouvez. N'utilisez la fonction de soufflage qu'avec un tuyau flexible propre.** Les poussières peuvent être nuisibles à la santé.
- ▶ **Assurez-vous avant chaque utilisation de la fonction soufflage qu'il n'y a pas de dépôts à l'intérieur du flexible. Évitez de soulever et projeter en l'air de la poussière qui s'est déposée.** Si de la poussière risque de se retrouver en suspens dans l'air, portez des lunettes de protection et un masque à poussière.

La fonction de soufflage peut s'avérer utile pour les travaux pour lesquels le pouvoir aspirant est trop élevé pour pouvoir aspirer, par ex. lorsqu'il s'agit d'enlever de petites quantités de feuilles mortes séchées dans un parterre de fleurs.

Mettez en marche l'aspirateur pendant au moins 5 s (interrupteur Marche/Arrêt **(19)**/sélecteur de mode de fonctionnement **(5)** dans la position **1**) pour débarrasser le flexible d'aspiration **(20)** des poussières qui se sont déposées à l'intérieur.

Tournez le flexible d'aspiration **(20)** jusqu'en butée dans le sens antihoraire et déboîtez-le de la tubulure pour fonction aspiration **(4)**.

Emboîtez le flexible d'aspiration **(20)** dans la tubulure pour fonction soufflage **(14)** et tournez-le à fond dans le sens horaire.

Montage des accessoires d'aspiration

Le flexible d'aspiration **(20)** est pourvu d'un système de clipsage permettant de fixer des accessoires d'aspiration (adaptateur d'aspiration **(21)**, coude d'aspiration **(22)**).

Montage de l'adaptateur d'aspiration ou du coude d'aspiration (voir figure D)

- – Enfichez l'adaptateur d'aspiration **(21)** ou le coude d'aspiration **(22)** sur le flexible d'aspiration **(20)**, jusqu'à ce que les deux boutons-pressions **(28)** du flexible d'aspiration s'enclenchent de façon audible.
- – Pour le retrait, pressez les boutons-pressions **(28)** vers l'intérieur et tirez.

Montage des suceurs et des tubes

- – Emboîtez ensuite l'accessoire souhaité (suceur pour sols, suceur droit, tube d'aspiration, etc.) sur le coude d'aspiration **(22)** ou sur l'adaptateur d'aspiration **(21)**.

Retirer/utiliser l'accessoire pour suceur pour sols (voir figure E)

Pour le retirer, appuyez sur les boutons de déverrouillage **(29)** du suceur pour sols **(25)**. L'accessoire **(26)** est détaché du suceur pour sols.

Pour l'utiliser, enclenchez un nouvel accessoire dans le suceur pour sols **(25)**.

Insérer/retirer les roulettes pivotantes (voir figure F)

- ▶ **Vérifiez le bon fonctionnement des freins de roulettes avant d'utiliser l'aspirateur.**

Pour la mise en place, insérez les goupilles de fixation **(31)** des roulettes pivotantes **(1)** jusqu'à la butée des logements des roulettes pivotantes **(30)**.

Pour le retirer, desserrez le frein des roulettes pivotantes **(18)** et retirez les roulettes pivotantes **(1)** de leurs logements **(30)**.

Retrait/mise en place des roues fixes (voir figure G)

Pour mettre en place les roues, placez les rondelles **(34)** sur les broches de fixation **(33)** et introduisez les broches de fixation **(33)** dans les logements de roue **(32)** jusqu'à ce qu'elles s'enclenchent de manière audible.

Pour le retrait, pressez les broches de fixation **(33)** et retirez les roues fixes **(12)**.

Mise en place/remplacement du sac-filtre en non-tissé (aspiration de matières sèches) (voir figures H–I)

Pour aspirer des matières sèches, vous pouvez utiliser un sac-filtre en non-tissé **(35)**. L'utilisation d'un sac facilite l'élimination de la poussière.

Ouvrez les pattes de fermeture **(11)** et retirez la partie supérieure de l'aspirateur **(9)**.

Pour mettre en place le sac-filtre en non-tissé **(35)**, glissez-le par dessus la bride de raccordement **(36)** de l'aspirateur.

Pour remplacer le sac-filtre en non-tissé **(35)** lorsqu'il est plein, dégagez-le de la bride de raccordement **(36)**, sortez-le de l'aspirateur et insérez un nouveau sac-filtre en non-tissé.

Remettez en place la partie supérieure **(9)** et fermez les deux attaches **(11)** de façon à ce qu'elles s'enclenchent de manière audible.

Remplacez le sac-filtre en non-tissé **(35)** à temps quand il est plein. Retirez le sac-filtre en non-tissé **(35)** avant d'aspirer des liquides.

Utilisation

- ▶ **Débranchez le cordon de la prise électrique avant de nettoyer l'aspirateur, d'effectuer des réglages, de changer d'accessoire ou de ranger l'aspirateur.** Cette mesure de précaution prévient toute mise en marche intempestive de l'aspirateur.

Mise en marche

- ▶ **Tenez compte de la tension secteur !** La tension du secteur doit correspondre aux indications se trouvant sur la plaque signalétique de l'aspirateur.

N'utilisez jamais l'aspirateur dans des pièces ou locaux présentant des risques d'explosion.

Pour disposer de la capacité d'aspiration maximale, déroulez toujours complètement le tuyau d'aspiration **(20)** de la partie supérieure de l'aspirateur **(9)**.

- ▶ **Assurez-vous que le filtre est en parfait état (sans fissures, petits trous, etc.). Remplacez aussitôt le filtre s'il est endommagé.**

Mise en marche/arrêt

Pour **mettre en marche** l'aspirateur, placez l'interrupteur Marche/Arrêt **(19)**/sélecteur de mode de fonctionnement **(5)** dans la position **1**.

Pour **éteindre** l'aspirateur, placez l'interrupteur Marche/Arrêt **(19)**/sélecteur de mode de fonctionnement **(5)** dans la position **0**.

Aspiration de matières sèches

Aspiration des poussières produites par des outils électroportatifs (voir figure J)

- – Montez l'adaptateur d'aspiration **(21)**.
- – Raccordez l'adaptateur d'aspiration **(21)** à l'outil électroportatif.

Remarque : En cas de raccordement à des outils électroportatifs générant un faible débit d'air dans le flexible d'aspiration (scies sauteuses, ponceuses, etc.), il convient d'ouvrir la prise d'air **(37)** du flexible d'aspiration **(20)**. Cela améliore les performances d'aspiration de l'aspirateur et de l'outil électroportatif.
Pour cela, tournez la bague recouvrant la prise d'air **(37)** jusqu'à obtenir l'ouverture maximale.

PAS20-220P
L'aspirateur dispose d'une prise électrique avec contact de mise à la terre **(6)**. Celle-ci permet le raccordement d'un outil électroportatif externe. Tenez compte de la puissance de raccordement maximale admissible de l'outil électroportatif raccordé.

Pour **activer la fonction de mise en marche/arrêt automatique** de l'aspirateur, placez le sélecteur de mode de fonctionnement **(5)** dans la position **AUTOSTART**.

Pour **mettre en marche** l'aspirateur, mettez en marche l'outil électroportatif raccordé à la prise électrique **(6)**. L'aspirateur se met en marche automatiquement.

Pour **arrêter l'aspiration**, éteignez l'outil électroportatif. Afin d'aspirer les restes de poussière qui se trouvent encore dans le flexible d'aspiration, l'aspirateur continue de fonctionner encore 6 s avant de s'arrêter (fonction arrêt différé).

Pour **éteindre** l'aspirateur, placez le sélecteur de mode de fonctionnement **(5)** dans la position **0**.

Aspiration de liquides

- ▶ **N'utilisez pas cet aspirateur pour aspirer des liquides inflammables ou explosifs, tels que essence, huiles, alcool, solvants. N'aspirez pas de poussières très chaudes, incandescentes ou explosives. N'utilisez pas l'aspirateur dans des locaux à atmosphère explosive.** Les poussières, vapeurs ou liquides risquent de s'enflammer ou d'exploser.
- ▶ **N'utilisez pas l'aspirateur comme une pompe à eau.** L'aspirateur est conçu pour aspirer des mélanges d'air et d'eau.
- ▶ **Assurez-vous avant d'aspirer des liquides que l'ouverture d'évacuation de liquides (2)** est **bien fermée.**
- ▶ **Débranchez le câble d'alimentation de la prise avant d'effectuer des travaux quels qu'il soient sur l'aspirateur.**

Opérations à effectuer avant l'aspiration de liquides

Ouvrez les pattes de fermeture **(11)** et retirez la partie supérieure **(9)** de l'aspirateur.

Avant d'aspirer des liquides, retirez le sac-filtre en nontissé **(35)**.

PAS15-220 : Videz la cuve **(3)**.
PAS20-220P : Tournez le bouchon de l'ouverture d'évacuation de liquides **(2)** dans le sens antihoraire. Videz la cuve **(3)** via l'ouverture d'évacuation de liquides **(2)** et tournez le bouchon dans le sens horaire.

Nettoyez le filtre **(40)**.

Assurez-vous que le capteur de niveau de remplissage **(41)** est propre.

Remettez en place la partie supérieure de l'aspirateur **(9)** et fermez les pattes de fermeture **(11)**.

Pendant et après chaque aspiration de liquide

L'aspirateur est doté d'un capteur de niveau de remplissage **(41)**. Quand la hauteur de remplissage maximale est atteinte, l'aspirateur cesse d'aspirer.
PAS15-220 : Videz la cuve **(3)**.
PAS20-220P : Tournez le bouchon de l'ouverture d'évacuation de liquides **(2)** dans le sens antihoraire. Videz la cuve **(3)** via l'ouverture d'évacuation de liquides **(2)** et tournez le bouchon dans le sens horaire.

À la fin d'un travail, retirez la partie supérieure de l'aspirateur **(9)** pour éviter l'apparition de moisissures et faites-la bien sécher.

Nettoyez si nécessaire le capteur de niveau de remplissage **(41)** avec un chiffon doux.

Entretien et Service après-vente

Maintenance et nettoyage

- ▶ **Débranchez le cordon de la prise électrique avant de nettoyer l'aspirateur, d'effectuer des réglages, de changer d'accessoire ou de ranger l'aspirateur.** Cette mesure de précaution prévient toute mise en marche intempestive de l'aspirateur.
- ▶ **Toujours tenir propres l'outil électroportatif ainsi que les fentes de ventilation afin d'obtenir un travail impeccable et sûr.**

Dans le cas où il s'avère nécessaire de remplacer le câble d'alimentation, confiez le remplacement à **Bosch** ou une sta-

tion de Service Après-Vente agréée pour outillage **Bosch** afin de ne pas compromettre la sécurité.

- ▶ **Portez un masque anti-poussières lors de la maintenance et du nettoyage de l'aspirateur.**

Nettoyez de temps en temps le carter de l'aspirateur avec un chiffon humide.

- ▶ **Ne nettoyez pas l'aspirateur à l'air comprimé.** Le filtre ou d'autres composants pourraient être endommagés.

Nettoyage/remplacement du filtre (voir figures K–L)

L'état du filtre influe sur le pouvoir aspirant. Il est donc important de nettoyer régulièrement le filtre **(40)**.

Remplacez le filtre dès qu'il est endommagé.

- Ouvrez les pattes de fermeture **(11)** et retirez la partie supérieure **(9)** de l'aspirateur.
- Rabattez vers le bas la poignée **(38)** du support de filtre **(39)** ❶ et retirez le support de filtre **(39)** ❷.
- Dégagez le filtre **(40)** du support de filtre **(39)**❸.
- Filtre sec :
  Tapotez le filtre **(40)** contre le bord d'un conteneur à déchets approprié. Veillez ce faisant à ne pas endommager les lamelles du filtre.
  En cas de fort encrassement du filtre, brossez les lamelles avec de l'eau et une brosse souple.
  ou
  Filtre mouillé :
  Rincez le filtre **(40)** à l'eau courante et laissez-le sécher.
  ou
  Remplacez le filtre **(40)** endommagé.
- Placez le filtre **(40)** propre et sec dans le support de filtre **(39)** ❶.
- Insérez le support de filtre **(39)** dans la partie supérieure de l'aspirateur ❷ et rabattez la poignée **(38)** du support de filtre **(39)** vers le haut ❸ jusqu'à ce qu'elle s'enclenche.
- Vérifiez le bon positionnement du filtre **(40)** et du support de filtre **(39)**.
- Remettez en place la partie supérieure de l'aspirateur **(9)** et fermez les deux pattes de fermeture **(11)** jusqu'à ce qu'elles s'enclenchent .

Nettoyage de la cuve

Nettoyez de temps en temps la cuve **(3)** au moyen d'un détergent non abrasif du commerce et laissez-la sécher.

Nettoyage du capteur de niveau de remplissage (voir figure M)

Nettoyez régulièrement le capteur de niveau de remplissage **(41)**.

Ouvrez les pattes de fermeture **(11)** et retirez la partie supérieure **(9)** de l'aspirateur.

Nettoyez le capteur de niveau de remplissage **(41)** avec un chiffon doux.

Remettez en place la partie supérieure de l'aspirateur **(9)** et fermez les pattes de fermeture **(11)**.

Dérangements

Un vidage régulier du bac à poussière **(3)** permet de toujours disposer de la puissance d'aspiration nominale.

Au cas où le pouvoir aspirant est insuffisant, contrôlez les points suivants :

- La partie supérieure de l'aspirateur **(9)** est-elle bien en place ?
- Le flexible et/ou tube est-il bouché ?
- Les tubes d'aspiration **(24)** sont-ils bien emboîtés les uns dans les autres ?
- La cuve **(3)** est-il pleine ?
- Le sac-filtre en non-tissé **(35)** est-il plein ?
- Le filtre **(40)** est-il colmaté par de la poussière ?

Si la puissance d'aspiration est ensuite anormalement faible, adressez-vous au service après-vente **Bosch**.

En cas de surchauffe, l'aspirateur s'arrête automatiquement. Procédez comme suit :

- Placez l'interrupteur Marche/Arrêt **(19)** / sélecteur de mode de fonctionnement **(5)** dans la position **0**.
- Assurez-vous que la cuve **(3)** et le sac-filtre en non-tissé **(35)** sont vides et que le flexible d'aspiration **(20)** et le filtre **(40)** ne sont pas bouchés/colmatés.
- Laissez refroidir l'aspirateur pendant 60 minutes.
- Débranchez le câble d'alimentation de la prise secteur et rebranchez-le.

Si l'aspirateur ne peut pas être mis en marche après cela, il est possible que le fusible protégeant l'aspirateur ait fondu. Adressez-vous au service après-vente **Bosch** pour faire remplacer le fusible.

Stockage et transport (voir figure N)

- Enroulez le flexible d'aspiration **(20)** autour de la partie supérieure **(9)** et glissez le flexible d'aspiration dans l'attache **(10)**.
- Enroulez le câble d'alimentation autour du fixe-câble **(13)**.
- Insérez les tubes d'aspiration **(24)** dans les supports **(16)**, le coude d'aspiration **(22)**, l'adaptateur d'aspiration **(21)** et le suceur droit **(23)** dans les supports pour accessoires d'aspiration **(7)**.
- Logez le suceur pour sols **(25)** dans le support de fixation **(15)**.
- Ne portez l'aspirateur que par la poignée **(8)**.
- Rangez l'aspirateur dans un local sec et assurez-vous qu'il ne puisse pas être utilisé par une personne non autorisée.
- Bloquez les roues mobiles **(1)** en actionnant le frein **(18)**.

Service Après-Vente et Assistance

France

Tel. : 09 70 82 12 99 (Numéro non surtaxé au prix d'un appel local)

Vous trouverez le lien vers les conditions de garantie et les adresses du service après-vente à la dernière page.

Pour toute demande de renseignement ou toute commande de pièces de rechange, précisez impérativement la réfé-

rence à 10 chiffres figurant sur l'étiquette signalétique du produit.

Élimination des déchets

Les aspirateurs, ainsi que leurs accessoires et emballages, doivent pouvoir suivre chacun une voie de recyclage appropriée.



Ne jetez pas l'aspirateur avec les ordures ménagères !

Seulement pour les pays de l'UE :

Les appareils ou outils électriques et électroniques devenus hors d'usage doivent être mis de côté séparément et éliminés de façon respectueuse pour l'environnement. Utilisez les systèmes de collecte indiqués. Une mise au rebut incorrecte peut être néfaste pour l'environnement et la santé en raison des substances dangereuses pouvant être présentes dans les déchets d'équipements électriques et électroniques.

Valable uniquement pour la France :



Español

Indicaciones de seguridad para aspiradores



Lea íntegramente estas indicaciones de seguridad e instrucciones. Las faltas de observación de las indicaciones de seguridad y de las instrucciones pueden causar descargas eléctricas, incendios y/o lesiones graves.

Guardar todas las advertencias de peligro e instrucciones para futuras consultas.

- **Este aspirador no está previsto para la utilización por niños y personas con limitadas capacidades físicas, sensoriales o intelectuales o con falta de experiencia y conocimientos.** En caso contrario, existe el peligro de un manejo erróneo y lesiones.
- **Vigile los niños.** Así se asegura, que los niños no jueguen con el aspirador.

⚠ ADVERTENCIA **No aspire ninguna sustancia perjudicial para la salud, p. ej. polvo de haya o de roble, polvo de piedra, amianto.** Estas sustancias son cancerígenas. Infórmese sobre las reglamentaciones / leyes vigentes sobre el manejo de polvos nocivos en su país.

- **Utilice el aspirador solamente si ha recibido suficiente información para el uso.** Una instrucción exhaustiva reduce el riesgo de un manejo incorrecto y lesión.

⚠ ADVERTENCIA **El aspirador es adecuado para aspirar sustancias secas y con medidas adecuadas también para aspirar líquidos.** La penetración de líquidos aumenta el riesgo de una descarga eléctrica.

- **No utilice la aspiradora para aspirar líquidos inflamables o explosivos, como gasolina, aceite, alcohol o disolventes. No aspire polvos calientes, ardientes o explosivos. No opere la aspiradora en ámbitos con riesgo de explosión.** El material en polvo, los vapores o los líquidos pueden incendiarse o explotar.

⚠ ADVERTENCIA **Utilice únicamente la caja de enchufe para los fines especificados en las instrucciones de servicio.**

⚠ ADVERTENCIA **Apague inmediatamente el aspirador, tan pronto como se escape la espuma o el agua y vacíe el recipiente.** En caso contrario podría dañarse el aspirador.

- **¡ATENCIÓN! El aspirador solo debe guardarse en espacios interiores.**
- **¡ATENCIÓN! Limpie los sensores de nivel de líquido periódicamente y verifique si están dañados.** De lo contrario, la función puede verse afectada.
- **Si fuese imprescindible utilizar el aspirador en un entorno húmedo, es necesario conectarlo a través de un interruptor de protección FI.** La aplicación de un fusible diferencial reduce el riesgo a exponerse a una descarga eléctrica.
- **Verifique el aspirador, los cables y los conectores antes de cada uso. No use el aspirador si detecta daños. No abra el aspirador usted mismo y sólo déjelo reparar por personal técnico calificado y sólo con repuestos originales.** Los aspiradores, cables, o enchufes dañados comportan un mayor riesgo de electrocución.
- **No aplaste ni pase por sobre el cable. No tire del cable para sacar el enchufe de la caja de enchufe o para mover el aspirador.** Un cable dañado comporta un mayor riesgo de electrocución.
- **Retire el enchufe de la caja de enchufe antes de realizar tareas de mantenimiento o limpieza en el aspirador, ajustes del aparato, cambiar accesorios o guardar el aspirador.** Esta medida preventiva reduce el riesgo de conectar accidentalmente el aspirador.
- **Observe que esté bien ventilado el puesto de trabajo.**
- **Sólo deje reparar el aspirador por personal técnico calificado y sólo con repuestos originales.** Con ello se mantiene la seguridad del aspirador.
- **Antes de la puesta en servicio, verifique el perfecto estado de la manguera de aspiración. Al hacerlo, deje montada la manguera de aspiración en el aspirador para que el polvo no se escape involuntariamente.** En caso contrario podría llegar Ud. a inspirar polvo.

- ▶ **No utilice el aspirador como asiento.** Podría dañar el aspirador.
- ▶ **Utilice el cable de la red y la manguera de aspiración con cuidado.** Podría poner en peligro a otras personas.
- ▶ **No limpie el aspirador con un chorro de agua directo.** Puede exponerse a una descarga eléctrica si penetra agua en la parte superior del aspirador.
- ▶ **Conecte el aspirador a una red de corriente debidamente conectada a tierra.** La caja de enchufe y el cable de prolongación deben tener un conductor protector apto funcionalmente.
- ▶ **No utilice el aspirador como dispositivo de aspiración permanente.**

Indicaciones de seguridad adicionales (PAS20-220P)

⚠ ADVERTENCIA **Utilice únicamente la caja de enchufe para los fines especificados en las instrucciones de servicio.**

En el aspirador se ha integrado una toma de corriente con puesta a tierra **(6)**. Puede conectar a ella una herramienta eléctrica externa. Tenga en cuenta la potencia máxima admisible de la herramienta eléctrica que se va a conectar.

Símbolos

Los símbolos mostrados a continuación pueden ser de importancia en el uso del aspirador. Es importante que retenga en su memoria estos símbolos y su significado. La interpretación correcta de estos símbolos le ayudará a manejar mejor, y de forma más segura, el aspirador.

Simbología y su significado	
AUTO-START	**Sistema automático de arranque y parada (PAS20-220P)** Aspiración del polvo generado por las herramientas eléctricas en funcionamiento; el aspirador se conecta automáticamente y se desconecta con un retardo de tiempo.
0	**Desconexión**
1	**Aspiración** Aspiración de polvos depositados
max. 2000 W min. 100 W	Indicación de la potencia de conexión admisible de la herramienta eléctrica conectada (especifica del país)

Descripción del producto y servicio

Tenga en cuenta las figuras que aparecen en la parte delantera de las instrucciones de uso.

Uso previsto

El aspirador en seco y húmedo es adecuado para aspirar materiales secos y húmedos, así como líquidos acuosos en cantidades y composiciones domésticas estándar. La función de soplado es adecuada para soplar, pero no para desempolvar.

El aspirador está destinado exclusivamente al uso privado en funcionamiento mixto.

No está permitida la aspiración permanente de sustancias nocivas homogéneas ni la aspiración de cenizas. Para ello, utilice aspiradoras especiales o equipos de aspiración adecuados para este fin.

La toma de corriente solo debe utilizarse en un entorno seco durante su funcionamiento.

Componentes representados

La numeración de los componentes está referida a la representación del aspirador en las páginas ilustradas.

(1) Rodillo guía
(2) Abertura de descarga para líquidos (PAS20-220P)
(3) Depósito
(4) Toma para manguera función de aspiración
(5) Selector de modos de operación (PAS20-220P)
(6) Toma de corriente para la herramienta eléctrica (PAS20-220P)
(7) Soporte para accesorios de aspiración
(8) Asa de transporte
(9) Parte superior del aspirador
(10) Soporte para manguera de aspiración
(11) Cierre para la parte superior del aspirador
(12) Rueda
(13) Soporte de cable
(14) Toma para manguera función de soplado
(15) Soporte para boquilla para suelos
(16) Soporte para tubos de aspiración
(17) Cadena de puesta a tierra
(18) Freno de rodillos guía
(19) Interruptor de conexión/desconexión (PAS15-220)
(20) Manguera de aspiración
(21) Adaptador para aspiración de polvo
(22) Boquilla curvada
(23) Boquilla para ranuras
(24) Tubo de aspiración
(25) Boquilla para suelos
(26) Inserto de boquilla para suelos
(27) Alojamiento para soporte de manguera de aspiración
(28) Pulsador
(29) Teclas de desbloqueo para el inserto de la boquilla para suelos

(30) Alojamiento para ruedas de dirección
(31) Clavija de fijación de ruedas de dirección
(32) Alojamiento para rueda
(33) Clavija de fijación de rueda
(34) Arandela
(35) Bolsa de filtro de vellón
(36) Brida de empalme
(37) Abertura de aire infiltrado
(38) Empuñadura de soporte del filtro
(39) Portafiltros
(40) Filtro
(41) Sensor de nivel de llenado

Datos técnicos

Aspirador en seco y en húmedo		PAS15-220	PAS20-220P
Número de artículo		**3 603 CE7 1..**	**3 603 CE7 2..**
Potencia absorbida nominal	W	1200	1200
Frecuencia	Hz	50–60	50–60
Volumen del depósito (bruto)	l	15	20
Volumen neto (líquido)	l	6	10
Volumen de la bolsa de filtro de vellón	l	14	16
Depresión			
– Aspirador[A)]	hPa	220	220
– Turbina	hPa	240	240
Caudal			
– Aspirador[A)]	l/s	34	34
	m^3/h	122	122
– Turbina	l/s	65	65
	m^3/h	234	234
Sistema automático de arranque y parada		–	●
Peso[B)]	kg	7,2	8,0
Clase de protección		⧈/II	⏚/I
Grado de protección		IPX4	IPX4
Tipo de protección para enchufes de Suiza		–	IP20

A) Medido con manguera de aspiración **(20)**

B) Medido con cable de alimentación, manguera de aspiración, boquilla curva y ruedas montadas

Las indicaciones son válidas para una tensión nominal [U] de 230 V. Estas indicaciones pueden variar con tensiones divergentes y en ejecuciones específicas del país.

Sistema automático de arranque y parada[A)]		
Tensión nominal	**Potencia máxima**	**Potencia mínima**
220–240 V	2000 W	100 W

A) Indicación de la potencia de conexión admisible de la herramienta eléctrica conectada (especifica del país)

Información sobre ruidos y vibraciones

Valores de emisión de ruidos determinados según **EN 60335-2-69**.

El nivel de presión acústica valorado con A del aspirador asciende típicamente a menos de **73** dB(A).
Inseguridad K = **3** dB. El nivel de ruidos durante el trabajo puede sobrepasar los valores indicados. **¡Utilice protección para los oídos!**

Los valores de oscilación a_h (vibraciones continuas), p_F (vibraciones de impacto repetidas) e incertidumbre K se determinan según **EN 60335-2-69**:

PAS15-220:
a_h = **0,2** m/s^2 (K = **0,5** m/s^2), p_F = **10** m/s^2 (K = **5** m/s^2)

PAS20-220P:
a_h = **0,3** m/s^2 (K = **0,5** m/s^2), p_F = **13** m/s^2 (K = **6** m/s^2)

Montaje

▶ **Retire el enchufe de la caja de enchufe antes de realizar tareas de mantenimiento o limpieza en el aspirador, ajustes del aparato, cambiar accesorios o guardar el aspirador.** Esta medida preventiva reduce el riesgo de conectar accidentalmente el aspirador.

Montar el soporte para manguera de aspiración (ver figura A)

Deslice el soporte **(10)** para la manguera de aspiración hasta el tope en el alojamiento previsto **(27)**.

Montaje de la manguera de aspiración

Función de aspiración (ver figura B)

Inserte la manguera de aspiración **(20)** en la toma para manguera **(4)** y gírela en el sentido de las agujas del reloj hasta el tope.

Función de soplado (ver figura C)

- ▶ **El aspirador dispone de una función de soplado. No sople el aire de salida en el espacio libre. Sólo use la función de soplado con una manguera limpia.** Los materiales en polvo pueden ser nocivos para la salud.
- ▶ **Antes de utilizar la función de soplado, compruebe si hay depósitos en la manguera. Evite levantar el polvo depositado.** Utilice gafas protectoras y una mascarilla antipolvo si existe riesgo de que se levante polvo.

La función de soplado es adecuada para trabajos en los que no es posible aspirar debido a una potencia de succión excesiva, p. ej., para eliminar pequeñas cantidades de hojas secas de un lecho.

Encienda el aspirador durante al menos 5 segundos (interruptor de conexión/desconexión **(19)**/selector de modos de operación **(5)** en la posición **1**) para limpiar la manguera de aspiración **(20)** de posible polvo depositado.

Gire la manguera de aspiración **(20)** en el sentido contrario al de las agujas del reloj hasta el tope y extráigala de la toma para manguera de la función de aspiración **(4)**.

Inserte la manguera de aspiración **(20)** en la toma para manguera de la función de soplado **(14)** y gírela en el sentido de las agujas del reloj hasta el tope.

Montar los accesorios de aspiración

La manguera de aspiración **(20)** está equipada con un sistema de clip para poder conectar los accesorios de aspiración (adaptador de aspiración **(21)**, boquilla curvada **(22)**).

Montaje del adaptador de aspiración o la boquilla curvada (ver figura D)

- – Inserte el adaptador de aspiración **(21)** o la boquilla curvada **(22)** en la manguera de aspiración **(20)**, hasta que los dos botones de presión **(28)** de la manguera de aspiración encastren de forma audible.
- – Para el desmontaje, presione los pulsadores **(28)** hacia el interior y separe los componentes.

Montar las boquillas y los tubos

- – Acople después el accesorio de aspiración elegido (boquilla para suelos, boquilla para ranuras, tubo de aspiración, etc.) en la boquilla curvada **(22)** o en el adaptador de aspiración **(21)**.

Colocación/extracción del inserto para la boquilla para suelos (ver figura E)

Para extraerlo, presione las teclas de desbloqueo **(29)** de la boquilla para suelos **(25)**. El inserto **(26)** se retira de la boquilla para suelos.

Para insertar un nuevo inserto, sujételo en la boquilla para suelos **(25)**.

Insertar/retirar las ruedas de dirección (ver figura F)

- ▶ **Compruebe la capacidad de funcionamiento de los frenos de rodillo antes de utilizar el aspirador.**

Para insertarlas, introduzca las clavijas de fijación **(31)** de las ruedas de dirección **(1)** hasta el tope del alojamiento para ruedas de dirección **(30)**.

Para retirarlas, suelte el freno de las ruedas de dirección **(18)** y retire las ruedas de dirección **(1)** del alojamiento para ruedas de dirección **(30)**.

Insertar/retirar la rueda (ver figura G)

Para insertarla, deslice las arandelas **(34)** sobre las clavijas de fijación **(33)** e inserte las clavijas de fijación **(33)** en el alojamiento de la rueda **(32)** hasta que encajen audiblemente.

Para retirarla, presione las clavijas de fijación **(33)** a la vez y extraiga las ruedas **(12)**.

Insertar/colocar la bolsa de filtro de vellón (aspiración en seco) (ver figura H–I)

Puede utilizar una bolsa de filtro de vellón **(35)** para aspirar en seco. Así se facilita la eliminación del polvo.

Abra los cierres **(11)** y retire la parte superior del aspirador **(9)**.

Para insertarla, coloque la bolsa de filtro de vellón **(35)** sobre la brida de empalme **(36)** del aspirador.

Para cambiarla, retire la bolsa de filtro de vellón **(35)** llena de la brida de empalme **(36)** hacia atrás, sáquela del aspirador y coloque una nueva bolsa de filtro de vellón.

Coloque la parte superior del aspirador **(9)** y cierre ambos cierres **(11)** de forma que encajen perceptiblemente.

Cambie a tiempo una bolsa de filtro de vellón **(35)** llena. Retire la bolsa de filtro de vellón **(35)** antes de aspirar en húmedo.

Operación

- ▶ **Retire el enchufe de la caja de enchufe antes de realizar tareas de mantenimiento o limpieza en el aspirador, ajustes del aparato, cambiar accesorios o guardar el aspirador.** Esta medida preventiva reduce el riesgo de conectar accidentalmente el aspirador.

Puesta en marcha

- ▶ **¡Observe la tensión de red!** La tensión de la fuente de corriente deberá coincidir con las indicaciones en la placa de características del aspirador.

En ningún caso deberá utilizarse el aspirador en recintos con peligro de explosión.

A fin de garantizar una potencia óptima de aspiración, la manguera de aspiración **(20)** debe desenrollarse siempre completamente del soporte de la manguera de aspiración **(9)**.

- ▶ **Use sólo un filtro sin daños (sin fisuras, sin agujeros pequeños, etc.). Cambie inmediatamente un filtro dañado.**

Conexión/desconexión

Para **encender** el aspirador, gire el interruptor de conexión/desconexión **(19)**/selector de modos de operación **(5)** a la posición **1**.

Para **apagar** el aspirador, gire el interruptor de conexión/desconexión **(19)**/selector de modos de operación **(5)** a la posición **0**.

Aspiración en seco

Aspiración de los polvos generados por herramientas eléctricas en funcionamiento (ver figura J)

- – Monte el adaptador de aspiración **(21)**.
- – Coloque el adaptador para aspiración **(21)** en el racor de aspiración de la herramienta eléctrica.

Nota: Al trabajar con herramientas eléctricas cuyo suministro de aire a la manguera de aspiración sea reducido (p. ej. sierras de calar, lijadoras, etc.), es necesario abrir la abertura para aire infiltrado **(37)** de la manguera de aspiración **(20)**. Esto mejora el rendimiento general del aspirador y de la herramienta eléctrica.
Para ello, gire el anillo sobre la abertura de aire infiltrado **(37)**, hasta que se genere una abertura máxima.

PAS20-220P

En el aspirador se ha integrado una toma de corriente con puesta a tierra **(6)**. Puede conectar a ella una herramienta eléctrica externa. Tenga en cuenta la potencia máxima admisible de la herramienta eléctrica que se va a conectar.

Para **poner en marcha el sistema automático de arranque y parada** del aspirador, gire el selector de modos de operación **(5)** a la posición **AUTOSTART**.

Para la **puesta en servicio** del aspirador, conecte la herramienta eléctrica empalmada a la caja de enchufe **(6)**. El aspirador arranca automáticamente.

Desconecte la herramienta eléctrica, para **finalizarla aspiración**.
La función de arranque/parada automática sigue funcionando hasta 6 segundos para extraer el polvo restante de la manguera de aspiración.

Para **apagar** el aspirador, gire el selector de modos de operación **(5)** a la posición **0**.

Aspiración en húmedo

- ▶ **No utilice la aspiradora para aspirar líquidos inflamables o explosivos, como gasolina, aceite, alcohol o disolventes. No aspire polvos calientes, ardientes o explosivos. No opere la aspiradora en ámbitos con riesgo de explosión.** El material en polvo, los vapores o los líquidos pueden incendiarse o explotar.
- ▶ **El aspirador no debe usarse como una bomba de agua.** El aspirador está diseñado para absorber mezcla de aire y agua.
- ▶ **Antes de la aspiración en húmedo, asegúrese de que la abertura de descarga para líquidos (2) esté bien cerrada.**
- ▶ **Antes de cualquier manipulación en el aspirador extraiga el enchufe de red de la toma de corriente.**

Operaciones de trabajo previas a la aspiración en húmedo

Abra los cierres **(11)** y retire la parte superior del aspirador **(9)**.

Retire la bolsa de filtro de vellón **(35)** antes de aspirar en húmedo.

PAS15-220: Vacíe el depósito **(3)**.
PAS20-220P: Gire el cierre de la abertura de descarga para líquidos **(2)** en sentido antihorario. Vacíe el depósito **(3)** por la abertura de descarga para líquidos **(2)** y gire el cierre en sentido horario para apretarlo.

Limpie el filtro **(40)**.

Asegúrese de que el sensor de nivel de llenado **(41)** está limpio.

Coloque de nuevo la parte superior del aspirador **(9)** y cierre los cierres **(11)**.

Durante y tras cada aspiración en húmedo

El aspirador está equipado con un sensor de nivel de llenado **(41)**. Si se alcanza la máxima altura de llenado, se detiene la aspiración.
PAS15-220: Vacíe el depósito **(3)**.
PAS20-220P: Gire el cierre de la abertura de descarga para líquidos **(2)** en sentido antihorario. Vacíe el depósito **(3)** por la abertura de descarga para líquidos **(2)** y gire el cierre en sentido horario para apretarlo.

Una vez finalizado el trabajo, retire la parte superior del aspirador **(9)** y déjela secar bien para evitar la formación de moho.

Si es necesario, limpie el sensor de nivel de llenado **(41)** con un paño suave.

Mantenimiento y servicio

Mantenimiento y limpieza

- ▶ **Retire el enchufe de la caja de enchufe antes de realizar tareas de mantenimiento o limpieza en el aspirador, ajustes del aparato, cambiar accesorios o guardar el aspirador.** Esta medida preventiva reduce el riesgo de conectar accidentalmente el aspirador.

▶ **Siempre mantenga limpio el aspirador y las rejillas de ventilación para trabajar con eficacia y seguridad.**

Si es necesario reemplazar el cable de conexión, entonces esto debe ser realizado por **Bosch** o por un servicio técnico autorizado para herramientas eléctricas **Bosch**, para evitar riesgos de seguridad.

▶ **Lleve una máscara protectora contra polvo en el mantenimiento y la limpieza del aspirador.**

Limpie la carcasa del aspirador de vez en cuando con un paño húmedo.

▶ **No limpie el aspirador con aire comprimido.** El filtro u otros componentes podrían resultar dañados.

Limpiar/cambiar el filtro (ver figuras K–L)

La potencia de aspiración depende del estado del filtro. Por ese motivo, limpie el filtro **(40)** periódicamente.

Sustituya inmediatamente un filtro dañado.

– Abra los cierres **(11)** y retire la parte superior del aspirador **(9)**.
– Abra la empuñadura **(38)** del soporte del filtro **(39)** ❶ y extraiga el soporte del filtro **(39)** ❷.
– Retire el filtro **(40)** del soporte del filtro **(39)** ❸.
– Filtro seco:
  sacuda el filtro **(40)** en un recipiente para desperdicios adecuado. Preste atención a que no se dañen las aletas del filtro.
  En caso de suciedad resistente, cepille las láminas del filtro con agua y un cepillo blando.
  o
  Filtro húmedo:
  Enjuague el filtro **(40)** con agua corriente y déjelo secar bien después.
  o
  Sustituya un filtro dañado **(40)**.
– Coloque el filtro limpio y seco **(40)** en el soporte del filtro **(39)** ❶.
– Coloque el soporte del filtro **(39)** en la parte superior del aspirador ❷ y doble la empuñadura **(38)** del soporte del filtro **(39)** ❸ hasta que encaje.
– Compruebe que el filtro **(40)** y el soporte del filtro **(39)** estén bien ajustados.
– Coloque de nuevo la parte superior del aspirador **(9)** y cierre ambos cierres **(11)** de forma que encajen perceptiblemente.

Limpiar el depósito

Limpie el depósito **(3)** de vez en cuando con producto de limpieza corriente en el comercio, no abrasivo, y déjelo que se seque.

Limpiar el sensor de nivel de llenado (ver figura M)

Limpie periódicamente el sensor de nivel de llenado **(41)**.

Abra los cierres **(11)** y retire la parte superior del aspirador **(9)**.

Limpie el sensor de nivel de llenado **(41)** con un paño suave.

Coloque la parte superior del aspirador **(9)** y cierre los cierres **(11)**.

Fallos

El vaciado periódico del depósito **(3)** garantiza un rendimiento de aspiración óptimo.

Si la reducción de la potencia de aspiración fuese notable:
– ¿Está correctamente colocada la parte superior del aspirador **(9)**?
– ¿Está obstruido el sistema de mangueras?
– ¿Están firmemente unidos los tubos de aspiración **(24)**?
– ¿Está lleno el recipiente de polvo **(3)**?
– ¿Está llena la bolsa de filtro de vellón **(35)**?
– ¿Está el filtro **(40)** lleno de polvo?

Si luego no se logra el rendimiento de aspiración, recurra al servicio postventa **Bosch**.

El aspirador se apaga automáticamente si se sobrecalienta. Proceda como se indica a continuación:
– Gire el interruptor de conexión/desconexión **(19)**/selector de modos de operación **(5)** a la posición **0**.
– Asegúrese de que el depósito **(3)** y la bolsa de filtro de vellón **(35)** estén vacíos y de que la manguera de aspiración **(20)** y el filtro **(40)** no estén obstruidos.
– Deje enfriar el aspirador durante 60 min.
– Retire el enchufe de la red eléctrica de la caja de enchufe y conéctelo de nuevo en la caja de enchufe.

Si después no se puede encender el aspirador, es posible que se haya fundido el fusible que lo protege. Póngase en contacto con el servicio técnico de **Bosch** para que sustituyan el fusible.

Conservación y transporte (ver figura N)

– Enrolle la manguera de aspiración **(20)** alrededor de la parte superior del aspirador **(9)** e introdúzcala en el soporte **(10)**.
– Enrolle el cable de red en el soporte de cable **(13)**.
– Introduzca los tubos de aspiración **(24)** en el soporte para tubos de aspiración **(16)**, la boquilla curva **(22)**, el adaptador de aspiración **(21)** y la boquilla para ranuras **(23)** en el soporte para accesorios de aspiración **(7)**.
– Inserte la boquilla para suelos **(25)** en el soporte **(15)**.
– Sujete el aspirador por el asa de transporte **(8)**.
– Guarde el aspirador en un espacio seco y asegúrelo contra un uso no autorizado.
– Para fijar los rodillos de dirección **(1)**, pise el dreno de rodillos guía **(18)**.

Servicio técnico y atención al cliente

España

Tel. Asesoramiento al cliente: 902 531 553

El enlace a nuestras direcciones de servicio y condiciones de garantía se encuentra en la última página.

Para cualquier consulta o pedido de piezas de repuesto es imprescindible indicar el nº de artículo de 10 dígitos que figura en la placa de características del producto.

Eliminación

El aspirador, los accesorios y los embalajes deberán someterse a un proceso de recuperación que respete el medio ambiente.



¡No arroje el aspirador a la basura doméstica!

Sólo para los países de la UE:

Los aparatos eléctricos y electrónicos que ya no se puedan utilizar deben recogerse por separado y eliminarse de forma respetuosa con el medio ambiente. Utilice los sistemas de recogida indicados. Una eliminación incorrecta puede ser perjudicial para el medio ambiente y la salud debido a las sustancias peligrosas que puedan contener.

NOM

El símbolo es solamente válido, si también se encuentra sobre la placa de características del producto/fabricado.

Português

Instruções de segurança para aspiradores



Leia todas as instruções de segurança e instruções. A inobservância das instruções de segurança e das instruções pode causar choque elétrico, incêndio e/ou ferimentos graves.

Guarde bem todas as advertências e instruções para futura referência.

- ▶ **Este aspirador não se destina a ser utilizado por crianças e pessoas com capacidades físicas, sensoriais ou mentais reduzidas ou com experiência e conhecimentos insuficientes.** Caso contrário há perigo de operação errada e ferimentos.
- ▶ **Vigie as crianças.** Desta forma garante que nenhuma criança brinca com o aspirador.

⚠ AVISO **Não aspire substâncias prejudiciais para a saúde como por exemplo pó de madeira de faia ou de carvalho, pó de pedra, asbesto.** Estas substâncias são consideradas cancerígenas. Saiba mais sobre os regulamentos/leis aplicáveis sobre o manuseamento de pó perigoso no seu país.

- ▶ **Use o aspirador apenas se tiver recebido informações suficientes para o uso.** Uma instrução cuidadosa reduz as operações erradas e lesões.

⚠ AVISO **O aspirador é apropriado para aspirar substâncias secas e, através de medidas apropriadas, também para aspirar líquidos.** A entrada de líquidos aumenta o risco de choque elétrico.

- ▶ **Com o aspirador não devem ser aspirados líquidos inflamáveis ou explosivos, como por exemplo gasolina, óleo, álcool, solventes. Não aspire pós quentes, ardentes ou explosivos. Não opere o aspirador em áreas com risco de explosão.** Os pós, os vapores ou os líquidos podem inflamar ou explodir.

⚠ AVISO **Só utilizar a tomada para as finalidades determinadas nas instruções de serviço.**

⚠ AVISO **Desligue imediatamente o aspirador assim que sair espuma ou água e esvazie o recipiente.** Caso contrário, é possível que o aspirador seja danificado.

- ▶ **ATENÇÃO! O aspirador só deve ser armazenado em recintos fechados.**
- ▶ **ATENÇÃO! Limpe regularmente os sensores do nível de enchimento para líquidos e verifique se estão danificados.** Caso contrário a função pode ser prejudicada.
- ▶ **Se não for possível evitar o funcionamento do aspirador em áreas húmidas, deverá ser utilizado um disjuntor de corrente de avaria.** A utilização de um disjuntor de corrente de avaria reduz o risco de um choque elétrico.
- ▶ **Antes de qualquer utilização, verifique o aspirador, o cabo e a ficha. Não utilize o aspirador se detetar danos no mesmo. Não abra o aspirador, as reparações devem ser levadas a cabo apenas por pessoal técnico qualificado e devem ser usadas somente peças de substituição originais.** Aspiradores, cabos e fichas danificados aumentam o risco de choque elétrico.
- ▶ **Não passe por cima do cabo, nem o esmague. Não puxe pelo cabo para retirar a ficha da tomada nem para deslocar o aspirador.** Cabos danificados aumentam o risco de um choque elétrico.
- ▶ **Retire a ficha da tomada, antes de efetuar trabalhos de limpeza ou manutenção, ajustes no aparelho, troca de acessórios ou de armazenar o aspirador.** Esta medida de prevenção evita um arranque inadvertido do aspirador.
- ▶ **Assegurar uma boa ventilação no local de trabalho.**
- ▶ **Mande reparar o aspirador por pessoas qualificadas com peças de substituição originais.** Desta forma é assegurada a segurança do aspirador.
- ▶ **Antes da colocação em funcionamento, controle o estado impecável da mangueira de aspiração. Deixe a mangueira de aspiração montada no aspirador para não sair inadvertidamente pó.** Caso contrário, poderá inalar o pó.
- ▶ **Não utilize o aspirador como assento.** O aspirador pode ser danificado.

- ▶ **Utilize o cabo de rede e a mangueira de aspiração com muito cuidado.** É possível que outras pessoas sejam colocadas em perigo.
- ▶ **Não limpe o aspirador com um jato de água direto.** A infiltração de água na parte superior do aspirador aumenta o risco de um choque elétrico.
- ▶ **Ligue o aspirador a uma rede elétrica ligada corretamente à terra.** A tomada e o cabo de extensão têm de ter um condutor de proteção funcional.
- ▶ **Não utilize o aspirador como dispositivo de aspiração permanente.**

Instruções adicionais de segurança (PAS20-220P)

⚠AVISO **Só utilizar a tomada para as finalidades determinadas nas instruções de serviço.**

No aspirador está integrada uma tomada de segurança **(6)**. Pode ligar nela uma ferramenta elétrica externa. Respeite a potência de ligação máxima permitida da ferramenta elétrica ligada.

Símbolos

Os seguintes símbolos podem ser importantes para a utilização do seu aspirador. Os símbolos e os seus significados devem ser memorizados. A correta interpretação dos símbolos ajuda-o a utilizar o aspirador melhor e com mais segurança.

Símbolos e seus significados	
AUTO-START	**Sistema start/stop automático (PAS20-220P)** Aspirar o pó resultante de ferramentas elétricas em funcionamento; O aspirador liga-se automaticamente e desliga-se de forma retardada.
0	**Desligar**
1	**Aspirar** Aspiração de pó depositado
max. 2000 W min. 100 W	Indicação do cabo de ligação permitido da ferramenta elétrica ligada (específico do país)

Descrição do produto e do serviço

Favor observar as ilustrações na parte dianteira deste manual de instruções.

Utilização adequada

O aspirador universal é indicado para aspirar materiais secos e húmidos, bem como líquidos aquosos em quantidades e composições de uso doméstico. A função de sopro é indicada para soprar, não para extrair pó.

O aspirador destina-se exclusivamente ao uso privado na operação mista.

Não é permitida a aspiração permanente de substâncias homogéneas e prejudiciais à saúde, bem como de cinzas. Para tal, devem ser utilizados aspiradores especiais ou sistemas de aspiração com aptidão correspondente.

Durante a operação, a tomada só pode ser utilizada em ambiente seco.

Componentes ilustrados

A numeração dos componentes ilustrados refere-se à apresentação do aspirador na página de esquemas.

(1) Rodízio
(2) Orifício de drenagem para líquidos (PAS20-220P)
(3) Recipiente
(4) Conexão da mangueira função de aspiração
(5) Seletor dos modos de operação (PAS20-220P)
(6) Tomada para ferramenta elétrica (PAS20-220P)
(7) Suporte para acessório de aspiração
(8) Pega de transporte
(9) Parte superior do aspirador
(10) Suporte para mangueira de aspiração
(11) Fecho para a parte superior do aspirador
(12) Roda
(13) Suporte do cabo
(14) Conexão da mangueira função de sopro
(15) Suporte para bocal para chão
(16) Suporte para tubos de aspiração
(17) Correia de ligação à terra
(18) Travão dos rodízios
(19) Interruptor de ligar/desligar (PAS15-220)
(20) Mangueira de aspiração
(21) Adaptador de aspiração
(22) Bocal curvo
(23) Bocal para juntas
(24) Tubo de aspiração
(25) Bocal para chão
(26) Inserto para bocal para chão
(27) Conexão para suporte para mangueira de aspiração
(28) Botão de pressão
(29) Tecla de desbloqueio para inserto para bocal para chão
(30) Encaixe para rodízio
(31) Pino de fixação para rodízio
(32) Encaixe para roda
(33) Pino de fixação para roda
(34) Anilha plana
(35) Saco de filtro em lã de cordeiro
(36) Flange de conexão

(37) Abertura de ar falso
(38) Pega do suporte do filtro
(39) Suporte do filtro
(40) Filtro
(41) Sensor do nível de enchimento

Dados técnicos

Aspirador universal		PAS15-220	PAS20-220P
Número de produto		**3 603 CE7 1..**	**3 603 CE7 2..**
Potência nominal absorvida	W	1200	1200
Frequência	Hz	50–60	50–60
Volume do depósito (bruto)	l	15	20
Volume líquido (líquido)	l	6	10
Volume do saco de filtro em lã de cordeiro	l	14	16
Vácuo			
– Aspirador[A)]	hPa	220	220
– Turbina	hPa	240	240
Vazão			
– Aspirador[A)]	l/s	34	34
	m^3/h	122	122
– Turbina	l/s	65	65
	m^3/h	234	234
Sistema start/stop automático		–	●
Peso[B)]	kg	7,2	8,0
Classe de proteção		⧈/II	⏚/I
Tipo de proteção		IPX4	IPX4
Tipo de proteção da ficha de rede para a Suíça		–	IP20

A) Medido com mangueira de aspiração **(20)**

B) Medido com cabo de alimentação, mangueira de aspiração, bocal curvo e rodas montadas

Os dados aplicam-se a uma tensão nominal [U] de 230 V. Com tensões divergentes e em versões específicas do país, estes dados podem variar.

Sistema start/stop automático[A)]		
Tensão nominal	**Potência máxima**	**Potência mínima**
220–240 V	2000 W	100 W

A) Indicação do cabo de ligação permitido da ferramenta elétrica ligada (específico do país)

Informação sobre ruídos/vibrações

Os valores de emissão de ruído foram determinados de acordo com **EN 60335-2-69**.

O nível de pressão sonora avaliado como A do aspirador é normalmente **73** dB(A). Incerteza K = **3** dB. O nível sonoro durante os trabalhos pode ultrapassar os valores indicados. **Utilizar proteção auditiva!**

Valores de vibração a_h (vibrações contínuas), p_F (vibrações repetidas de impacto) e incerteza K apurados conforme **EN 60335-2-69**:

PAS15-220:
a_h = **0,2** m/s^2 (K = **0,5** m/s^2), p_F = **10** m/s^2 (K = **5** m/s^2)

PAS20-220P:
a_h = **0,3** m/s^2 (K = **0,5** m/s^2), p_F = **13** m/s^2 (K = **6** m/s^2)

Montagem

▶ **Retire a ficha da tomada, antes de efetuar trabalhos de limpeza ou manutenção, ajustes no aparelho, troca de acessórios ou de armazenar o aspirador.** Esta medida de prevenção evita um arranque inadvertido do aspirador.

Montar o suporte para a mangueira de aspiração (ver figura A)

Empurre o suporte **(10)** para a mangueira de aspiração até ao batente no encaixe **(27)** previsto para o efeito.

Montar a mangueira de aspiração

Função de aspiração (ver figura B)

Encaixe a mangueira de aspiração **(20)** no encaixe da mangueira **(4)** e rode-a no sentido horário até ao batente.

Função de sopro (ver figura C)

- ▶ **O aspirador dispõe de uma função de aspiração. Não sopre o ar de descarga para uma divisão vazia. Use a função de sopro apenas com uma mangueira limpa.** Pós podem ser nocivos à saúde.
- ▶ **Antes de utilizar a função de sopro, verifique se existem sedimentos na mangueira. Evite o levantamento de pó depositado.** Utilize óculos de proteção e máscara anti-poeiras no caso de perigo devido ao pó levantado.

A função de sopro é indicada para trabalhos em que não é possível aspirar devido a uma potência de aspiração demasiado elevada, por exemplo, para remover uma quantidade reduzida de folhas secas de um canteiro.

Ligue o aspirador durante pelo menos 5 s (interruptor de ligar/desligar **(19)**/seletor dos modos de operação **(5)** na posição **1**), para limpar a mangueira de aspiração **(20)** do pó depositado.

Rode a mangueira de aspiração **(20)** no sentido anti-horário até ao batente e retire-a da conexão da mangueira função de aspiração **(4)**.

Encaixe a mangueira de aspiração **(20)** na conexão da mangueira função de sopro **(14)** e rode-a no sentido horário até ao batente.

Montar acessórios de aspiração

A mangueira de aspiração **(20)** está equipada com um sistema de engate para ligar os acessórios de aspiração (adaptador de aspiração **(21)**, bocal curvo **(22)**).

Montar o adaptador de aspiração ou o bocal curvo (ver figura D)

- – Encaixe o adaptador de aspiração **(21)** ou o bocal curvo **(22)** na mangueira de aspiração **(20)**, até ambos os botões de pressão **(28)** da mangueira de aspiração engatarem de forma audível.
- – Para desmontar prima os botões de pressão **(28)** para dentro e desmonte os componentes.

Montar bocais e tubos

- – A seguir insira bem o acessório de aspiração desejado (bocal para chão, bocal para juntas, tubo de aspiração, etc.) no bocal curvo **(22)** ou no adaptador de aspiração **(21)**.

Retirar/colocar o complemento para o bocal para chão (ver figura E)

Para retirar, prima as teclas de desbloqueio **(29)** no bocal para chão **(25)**. O complemento **(26)** é solto do bocal para chão.

Para colocar, fixe um novo complemento no bocal para chão **(25)**.

Colocar/retirar as rodas giratórias (ver figura F)

- ▶ **Verifique se os travões dos rolos estão funcionais, antes de utilizar o aspirador.**

Para colocar, insira os pinos de fixação **(31)** das rodas giratórias **(1)** até ao batente nos encaixes das rodas giratórias **(30)**.

Para retirar, solte o travão das rodas giratórias **(18)** e retire as rodas giratórias **(1)** dos encaixes das rodas giratórias **(30)**.

Colocar/remover roda (ver figura G)

Para colocar, deslize as anilhas planas **(34)** sobre os pinos de fixação **(33)** e insira os pinos de fixação **(33)** nos encaixes para a roda **(32)**, até encaixarem de forma audível.

Para remover, pressione os pinos de fixação **(33)** e retire as rodas **(12)**.

Trocar/colocar o saco de filtro em lã de cordeiro (aspirar a seco) (ver figuras H–I)

Para aspirar a seco pode colocar um saco de filtro de velo **(35)**. Desta forma, a eliminação do pó é muito simples.

Abra os fechos **(11)** e retire a parte superior do aspirador **(9)**.

Para colocar, ponha o saco de filtro em lã de cordeiro **(35)** sobre o flange de conexão **(36)** do aspirador.

Para trocar, retire o saco de filtro em lã de cordeiro **(35)** do flange de conexão **(36)** para fora do aspirador e coloque um saco de filtro em lã de cordeiro novo.

Coloque a parte superior do aspirador **(9)** e feche os dois fechos **(11)**, de modo a que engatem de forma audível.

Troque atempadamente um saco de filtro em velo **(35)** cheio. Retire o saco de filtro em velo **(35)** antes de aspirar em molhado.

Funcionamento

- ▶ **Retire a ficha da tomada, antes de efetuar trabalhos de limpeza ou manutenção, ajustes no aparelho, troca de acessórios ou de armazenar o aspirador.** Esta medida de prevenção evita um arranque inadvertido do aspirador.

Colocação em funcionamento

- ▶ **Observar a tensão de rede!** A tensão da fonte de corrente elétrica deve coincidir com a que consta na chapa de identificação do aspirador.

O aspirador não deve ser utilizado em recintos com perigo de explosão.

Para garantir um poder de aspiração ideal, tem de desenrolar por completo a mangueira de aspiração **(20)** da parte superior do suporte **(9)**.

- ▶ **Utilize apenas filtros não danificados (sem fissuras, sem furos etc.). Substitua imediatamente um filtro danificado.**

Ligar/desligar

Para **ligar** o aspirador, rode o interruptor de ligar/desligar **(19)**/seletor dos modos de operação **(5)** para a posição **1**.

Para **desligar** o aspirador, rode o interruptor de ligar/desligar **(19)**/seletor dos modos de operação **(5)** para a posição **0**.

Aspirar a seco

Aspirar os pós que se formam de ferramentas elétricas em funcionamento (ver figura J)

– Monte o adaptador de aspiração **(21)**.
– Insira o adaptador de aspiração **(21)** no bocal de aspiração da ferramenta elétrica.

Nota: Ao trabalhar com ferramentas elétricas cuja alimentação de ar seja reduzida na mangueira de aspiração (p. ex. serrotes de ponta, lixadeira etc.), é necessário abrir a abertura de ar falso **(37)** da mangueira de aspiração **(20)**. Deste modo, a potência total do aspirador e da ferramenta elétrica é melhorada.
Para o efeito, rode o anel da abertura de ar falso **(37)**, até chegar à abertura máxima.

PAS20-220P

No aspirador está integrada uma tomada de segurança **(6)**. Pode ligar nela uma ferramenta elétrica externa. Respeite a potência de ligação máxima permitida da ferramenta elétrica ligada.

Para a **colocação em funcionamento do sistema start/stop automático** do aspirador rode o seletor dos modos de operação **(5)** para a posição **AUTOSTART**.

Para a **colocação em funcionamento** do aspirador ligue a ferramenta elétrica ligada à tomada **(6)**. O aspirador inicia-se automaticamente.

Desligue a ferramenta elétrica, para **terminar** a **aspiração**. A função de inércia do sistema start/stop automático funciona até 6 segundos, para aspirar o pó restante na mangueira de aspiração.

Para **desligar** o aspirador, rode o seletor dos modos de operação **(5)** para a posição **0**.

Aspirar em molhado

- ▶ **Com o aspirador não devem ser aspirados líquidos inflamáveis ou explosivos, como por exemplo gasolina, óleo, álcool, solventes. Não aspire pós quentes, ardentes ou explosivos. Não opere o aspirador em áreas com risco de explosão.** Os pós, os vapores ou os líquidos podem inflamar ou explodir.
- ▶ **O aspirador não pode ser operado como bomba de água.** O aspirador destina-se a aspirar ar e misturas de água.
- ▶ **Antes da aspiração a húmido, certifique-se de que o orifício de drenagem para líquidos (2) está bem fechado.**
- ▶ **Antes de todos trabalhos no aspirador deverá puxar a ficha de rede da tomada.**

Passos de trabalho antes da aspiração a húmido

Abra os fechos **(11)** e retire a parte superior do aspirador **(9)**.

Antes da aspiração a húmido, remova o saco de filtro em lã de cordeiro **(35)**.

PAS15-220: Esvazie o recipiente **(3)**.
PAS20-220P: Rode o fecho do orifício de drenagem para líquidos **(2)** para a esquerda. Esvazie o recipiente **(3)** por cima do orifício de drenagem para líquidos **(2)** e rode o fecho para a direita.

Limpe o filtro **(40)**.

Certifique-se que o sensor do nível de enchimento **(41)** está limpo.

Coloque novamente a parte superior do aspirador **(9)** e feche os fechos **(11)**.

Antes e depois de cada aspiração a húmido

O aspirador está equipado com um sensor do nível de enchimento **(41)**. Se for alcançado o nível de enchimento máximo, a aspiração para.
PAS15-220: Esvazie o recipiente **(3)**.
PAS20-220P: Rode o fecho do orifício de drenagem para líquidos **(2)** para a esquerda. Esvazie o recipiente **(3)** por cima do orifício de drenagem para líquidos **(2)** e rode o fecho para a direita.

Quando o trabalho estiver concluído, retire a parte superior do aspirador **(9)** e deixe secar bem para evitar a formação de bolor.

Se necessário, limpe o sensor do nível de enchimento **(41)** com um pano macio.

Manutenção e assistência técnica

Manutenção e limpeza

- ▶ **Retire a ficha da tomada, antes de efetuar trabalhos de limpeza ou manutenção, ajustes no aparelho, troca de acessórios ou de armazenar o aspirador.** Esta medida de prevenção evita um arranque inadvertido do aspirador.
- ▶ **Manter o aspirador e as aberturas de ventilação sempre limpas, para trabalhar bem e de forma segura.**

Se for necessário instalar um cabo de ligação, a instalação deve ser feita pela **Bosch** ou por um centro de serviço autorizado para ferramentas elétricas **Bosch**, para evitar perigos de segurança.

- ▶ **Use uma máscara de proteção durante a manutenção e limpeza do aspirador.**

De tempos a tempos, limpe a carcaça do aspirador com um pano húmido.

- ▶ **Não limpe o aspirador com ar comprimido.** O filtro ou outros componentes podem ficar danificados.

Limpar/trocar o filtro (ver figuras K–L)

O poder de aspiração depende do estado do filtro. Por isso, limpe-o com regularidade **(40)**.

Substitua imediatamente um filtro danificado.

- Abra os fechos **(11)** e retire a parte superior do aspirador **(9)**.
- Abra a pega **(38)** do suporte do filtro **(39)** ❶ e retire o suporte do filtro **(39)** para fora ❷.
- Retire o filtro **(40)** do suporte do filtro **(39)** ❸.
- Filtro seco:
  Sacuda o filtro **(40)** cuidadosamente sobre um caixote de lixo apropriado. Certifique-se de que as lamelas do filtro não estão danificadas.
  Se o filtro estiver muito sujo, escove as lamelas do filtro com água e uma escova macia.
  ou
  Filtro seco:
  Enxague o filtro **(40)** sob água corrente e a seguir deixe-o secar bem.
  ou
  Substitua um filtro danificado **(40)**.
- Coloque o filtro limpo e seco **(40)** no suporte do filtro **(39)** ❶.
- Coloque o suporte do filtro **(39)** na parte superior do aspirador ❷ e feche a pega **(38)** do suporte do filtro **(39)** ❸, até que o mesmo engate.
- Verifique o filtro **(40)** e o suporte do filtro **(39)** quanto ao assento correto e seguro.
- Coloque novamente a parte superior do aspirador **(9)** e feche os fechos **(11)**, até encaixarem de forma audível.

Limpar o recipiente

Lave o recipiente **(3)** de tempos a tempos com um detergente convencional não abrasivo e depois deixe-o secar.

Limpar o sensor do nível de enchimento (ver figura M)

Limpe ocasionalmente o sensor do nível de enchimento **(41)**.

Abra os fechos **(11)** e retire a parte superior do aspirador **(9)**.

Limpe o sensor do nível de enchimento **(41)** com um pano macio.

Coloque a parte superior do aspirador **(9)** e feche os fechos **(11)**.

Avarias

Um esvaziamento regular do recipiente **(3)** garante um poder de aspiração ideal.

Se a potência de aspiração for insuficiente deverá controlar:
- A parte superior do aspirador **(9)** está colocada corretamente?
- O sistema de mangueiras está entupido?
- Os tubos de aspiração **(24)** estão bem encaixados?
- O reservatório **(3)** está cheio?
- O saco de filtro em lã de cordeiro **(35)** está cheio?
- O filtro **(40)** está entupido com pó?

Se a seguir não é atingido o poder de aspiração, dirija-se ao Serviço de Assistência Técnica **Bosch**.

O aspirador desliga-se automaticamente em caso de sobreaquecimento. Proceda da seguinte forma:
- Rode o interruptor de ligar/desligar **(19)**/ seletor dos modos de operação **(5)** na posição **0**.
- Certifique-se de que o reservatório **(3)** e o saco de filtro em lã de cordeiro **(35)** estão vazios e que a mangueira de aspiração **(20)** e o filtro **(40)** não estão entupidos.
- Deixe o aspirador arrefecer 60 min.
- Retire a ficha de rede da tomada e volte a inseri-la na tomada.

Se a seguir não for possível ligar o aspirador, o fusível para proteção do aspirador provavelmente derreteu. Dirija-se ao Serviço de Assistência Técnica **Bosch** e solicite a substituição do fusível.

Armazenamento e transporte (ver figura N)

- Enrole a mangueira de aspiração **(20)** à volta da parte superior do aspirador **(9)** e empurre a mangueira de aspiração para dentro do suporte **(10)**.
- Enrole o cabo de corrente elétrica no suporte para o cabo **(13)**.
- Insira os tubos de aspiração **(24)** no suporte dos tubos de aspiração **(16)**, o bico curvo **(22)**, o adaptador de aspiração **(21)** e o bocal para juntas **(23)** nos suportes para acessórios de aspiração **(7)**.
- Encaixe o bocal para chão **(25)** no suporte **(15)**.
- Transporte o aspirador pela pega de transporte **(8)**.
- Deposite o aspirador num recinto seco e proteja-o contra utilização não autorizada.
- Para travar os rodízios **(1)** pressione o travão dos rodízios **(18)** para baixo.

Serviço pós-venda e consultoria de aplicação

Portugal
Tel.: 21 8500000

Na última página encontra o link para os nossos endereços de assistência técnica e para as condições da garantia.

Indique para todas as questões e encomendas de peças sobressalentes a referência de 10 dígitos de acordo com a placa de caraterísticas do produto.

Eliminação

Aspirador, acessórios e embalagens devem ser reciclados de forma ambientalmente correta.



Não deite o aspirador para o lixo doméstico!

Apenas para países da UE:

Os equipamentos elétricos e eletrónicos que já não são utilizáveis devem ser recolhidos separadamente e eliminados de forma ecologicamente correta. Utilize os sistemas de recolha designados para o efeito. Uma eliminação incorreta pode ser prejudicial ao meio ambiente

e à saúde devido às substâncias potencialmente perigosas que contém.

Italiano

Avvertenze di sicurezza per aspiratori



Leggere tutte le avvertenze e disposizioni di sicurezza. La mancata osservanza delle istruzioni e delle avvertenze di sicurezza può essere causa di scosse elettriche, incendi e/o lesioni di grave entità.

Conservare tutte le avvertenze di pericolo e le istruzioni operative per ogni esigenza futura.

- **Questo aspiratore non è concepito per l'utilizzo da parte di bambini e persone con ridotte capacità fisiche, sensoriali o intellettuali né con scarsa esperienza o conoscenza del prodotto.** In caso contrario sussiste il pericolo di un impiego errato e di infortuni.
- **Sorvegliare i bambini.** In questo modo è possibile evitare che i bambini giochino con l'aspiratore.

⚠ ATTENZIONE **Non aspirare sostanze pericolose per la salute, quali ad esempio polvere di legno di faggio o di quercia, polvere di roccia o amianto.** Tali sostanze sono considerate cancerogene. Informarsi in merito alle normative/leggi vigenti nel proprio Paese in merito a lavorazioni che prevedano il contatto con polveri pericolose per la salute.

- **Utilizzare l'aspiratore solamente se sono state fornite sufficienti informazioni in merito all'impiego dello stesso.** Istruzioni accurate riducono la possibilità di un utilizzo errato e di infortuni.

⚠ ATTENZIONE **L'aspiratore è adatto per l'aspirazione di sostanze asciutte e, previa attuazione di misure adeguate, anche per l'aspirazione di fluidi.** L'infiltrazione di fluidi aumenta il rischio di folgorazione.

- **Non utilizzare l'aspiratore per aspirare liquidi infiammabili o esplosivi quali, ad esempio, benzina, olio, alcool, solventi. Non aspirare polveri calde, incandescenti o esplosive. Non utilizzare l'aspiratore in locali esposti al rischio di esplosioni.** Le polveri, i vapori oppure i liquidi possono infiammarsi o esplodere.

⚠ ATTENZIONE **Utilizzare la presa solamente per gli scopi previsti nelle istruzioni per l'uso.**

⚠ ATTENZIONE **Spegnere immediatamente l'aspiratore in caso di fuoriuscita di schiuma o acqua e svuotare il recipiente.** In caso contrario, l'aspiratore potrebbe venire danneggiato.

- **ATTENZIONE! L'aspiratore può essere riposto esclusivamente in ambienti interni.**
- **ATTENZIONE! Pulire regolarmente i sensori per il livello di riempimento dei liquidi ed accertarsi che non siano danneggiati.** In caso contrario il funzionamento potrebbe risultare compromesso.
- **Qualora non fosse possibile evitare l'utilizzo dell'aspiratore in ambiente umido, utilizzare un interruttore di sicurezza (per correnti di guasto).** L'utilizzo di un interruttore di sicurezza riduce il rischio di folgorazione.
- **Prima di ogni utilizzo, controllare l'aspiratore, il cavo e il connettore. Non utilizzare l'aspiratore, qualora siano stati rilevati eventuali danni. Non aprire l'aspiratore da soli, ma farlo riparare esclusivamente da tecnici specializzati ed utilizzando solamente parti di ricambio originali.** Aspiratori, cavi e spine danneggiati aumentano il rischio di una scossa elettrica.
- **Non passare sopra il cavo e non calpestarlo. Non esercitare trazione sul cavo per estrarre la spina dalla presa di corrente o per spostare l'aspiratore.** Cavi danneggiati aumentano il rischio di folgorazione.
- **Estrarre la spina dalla presa di corrente prima di effettuare interventi di manutenzione o pulizia sull'aspiratore, di effettuare regolazioni sull'apparecchio, di sostituire elementi accessori o prima di riporre l'aspiratore.** Tale precauzione eviterà che l'aspiratore possa essere messo in funzione involontariamente.
- **Provvedere ad una buona aerazione del posto di lavoro.**
- **Far riparare l'aspiratore esclusivamente da personale tecnico qualificato ed utilizzando ricambi originali.** In tale maniera potrà essere salvaguardata la sicurezza dell'aspirapolvere.
- **Prima della messa in funzione, verificare che il tubo flessibile di aspirazione si trovi in perfette condizioni. Lasciare il tubo di aspirazione montato sull'aspiratore, in modo da evitare che inavvertitamente fuoriesca della polvere.** In caso contrario è possibile inalare polvere.
- **Non utilizzare l'aspiratore come supporto per sedersi.** È possibile danneggiare l'aspiratore.
- **Utilizzare il cavo di rete e il tubo flessibile di aspirazione con prudenza.** Con gli stessi è possibile mettere in pericolo altre persone.
- **Non pulire l'aspiratore utilizzando un getto d'acqua diretto.** La penetrazione di acqua nella parte superiore dell'aspiratore aumenta il rischio di una scossa elettrica.
- **Collegare l'aspiratore ad una rete elettrica correttamente collegata a terra.** La presa e il cavo di prolunga devono essere dotati di un conduttore di terra funzionante.
- **Non utilizzare l'aspiratore come dispositivo di aspirazione permanente.**

Avvertenze di sicurezza supplementari (PAS20-220P)

⚠ ATTENZIONE **Utilizzare la presa solamente per gli scopi previsti nelle istruzioni per l'uso.**

Nell'aspiratore è integrata una presa di corrente con contatto di protezione **(6)**. Tale presa consente di collegare un elettroutensile esterno. Attenersi alla potenza di allacciamento massima ammessa dell'elettroutensile collegato.

Simboli

I seguenti simboli possono risultare utili per l'impiego dell'aspiratore. Si prega di tenere a mente i simboli e i relativi significati. Un'interpretazione corretta dei simboli contribuisce ad utilizzare meglio ed in modo più sicuro l'aspiratore.

Simboli e relativi significati	
AUTO-START	**Sistema automatico di avvio/arresto (PAS20-220P)** Aspirazione delle polveri prodotte da elettroutensili in funzione; l'aspiratore si accende automaticamente, per spegnersi nuovamente dopo un certo lasso di tempo.
0	**Spegnimento**
1	**Aspirazione** Aspirazione di polveri depositate
max. 2000 W min. 100 W	Indicazione della potenza di allacciamento ammessa dell'elettroutensile collegato (in base al Paese)

Descrizione del prodotto e caratteristiche

Osservare le figure nella parte anteriore delle istruzioni per l'uso.

Utilizzo conforme

L'aspiratore a secco/a umido è adatto per l'aspirazione di materiali secchi e umidi nonché di liquidi acquosi in quantità e composizioni domestiche standard. La funzione di soffiaggio è adatta per soffiare, ma non per rimuovere la polvere.

L'aspiratore è concepito esclusivamente per l'utilizzo privato in funzionamento misto.

L'aspirazione permanente di sostanze omogenee e nocive per la salute nonché l'aspirazione di ceneri non è consentita. A tale scopo, utilizzare aspiratori o impianti di aspirazione con corrispondente idoneità.

La presa deve essere utilizzata solo in ambiente asciutto durante il funzionamento.

Componenti illustrati

La numerazione dei componenti illustrati si riferisce alla rappresentazione dell'aspiratore sulle pagine con rappresentazione grafica.

(1) Rotella orientabile
(2) Apertura di scarico per i liquidi (PAS20-220P)
(3) Serbatoio
(4) Attacco per tubo flessibile, funzione di aspirazione
(5) Selettore di modalità (PAS20-220P)
(6) Presa per elettroutensile (PAS20-220P)
(7) Supporto per accessori di aspirazione
(8) Maniglia per il trasporto
(9) Parte superiore dell'aspiratore
(10) Supporto per tubo flessibile di aspirazione
(11) Chiusura per la parte superiore dell'aspiratore
(12) Ruota
(13) Supporto per cavo
(14) Attacco per tubo flessibile, funzione di soffiaggio
(15) Supporto per bocchetta per pavimento
(16) Supporto per tubi di aspirazione
(17) Catena di messa a terra
(18) Freno rotella orientabile
(19) Interruttore di avvio/arresto (PAS15-220)
(20) Tubo flessibile di aspirazione
(21) Adattatore di aspirazione
(22) Bocchetta curva
(23) Bocchetta a fessura lunga
(24) Tubo di aspirazione
(25) Bocchetta per pavimento
(26) Inserto della bocchetta per pavimento
(27) Attacco per supporto tubo flessibile di aspirazione
(28) Pulsante
(29) Pulsanti di sbloccaggio dell'inserto della bocchetta per pavimento
(30) Alloggiamento per rotella
(31) Perno di fissaggio della rotella
(32) Alloggiamento per ruota
(33) Perno di fissaggio della ruota
(34) Rondella
(35) Sacchetto filtro in tessuto non tessuto
(36) Flangia di attacco
(37) Apertura aria di scarico
(38) Impugnatura del portafiltro
(39) Portafiltro
(40) Filtro
(41) Sensore del livello di riempimento

Dati tecnici

Aspiratore a umido/a secco		PAS15-220	PAS20-220P
Codice prodotto		**3 603 CE7 1..**	**3 603 CE7 2..**
Potenza assorbita nominale	W	1200	1200
Frequenza	Hz	50–60	50–60
Capacità del serbatoio (lorda)	l	15	20
Capacità netta (liquido)	l	6	10
Capacità del sacchetto filtro in tessuto non tessuto	l	14	16
Depressione			
– Aspiratore[A)]	hPa	220	220
– Turbina	hPa	240	240
Portata			
– Aspiratore[A)]	l/s	34	34
	m^3/h	122	122
– Turbina	l/s	65	65
	m^3/h	234	234
Funzione start/stop automatico		–	●
Peso[B)]	kg	7,2	8,0
Classe di protezione		⧈/II	⏚/I
Grado di protezione		IPX4	IPX4
Grado di protezione spina di alimentazione Svizzera		–	IP20

A) Misurazione con tubo flessibile di aspirazione **(20)**

B) Valori misurati con cavo di alimentazione, tubo flessibile di aspirazione, bocchetta curva e rotelle montate

I dati sono validi per una tensione nominale [U] di 230 V. In caso di tensioni differenti e di versioni per Paesi specifici, tali dati potranno variare.

Funzione start/stop automatico[A)]		
Tensione nominale	**Potenza massima**	**Potenza minima**
220–240 V	2000 W	100 W

A) Indicazione della potenza di allacciamento ammessa dell'elettroutensile collegato (in base al Paese)

Informazioni su rumorosità e vibrazioni

Valori di emissione acustica rilevati conformemente a **EN 60335-2-69**.

Il livello di pressione acustica ponderato A dell'aspiratore è tipicamente di **73** dB(A). Grado d'incertezza K = **3** dB. Il livello di rumorosità durante il lavoro può superare i valori indicati. **Indossare protezioni acustiche!**

Valori di oscillazione a_h (vibrazioni continue), p_F (vibrazioni ripetute da colpo) e grado d'incertezza K rilevati conformemente a **EN 60335-2-69**:

PAS15-220:
a_h = **0,2** m/s^2 (K = **0,5** m/s^2), p_F = **10** m/s^2 (K = **5** m/s^2)

PAS20-220P:
a_h = **0,3** m/s^2 (K = **0,5** m/s^2), p_F = **13** m/s^2 (K = **6** m/s^2)

Montaggio

▶ **Estrarre la spina dalla presa di corrente prima di effettuare interventi di manutenzione o pulizia sull'aspiratore, di effettuare regolazioni sull'apparecchio, di sostituire elementi accessori o prima di riporre l'aspiratore.** Tale precauzione eviterà che l'aspiratore possa essere messo in funzione involontariamente.

Montaggio del supporto per tubo flessibile di aspirazione (vedere fig. A)

Spingere fino a battuta il supporto **(10)** per il tubo flessibile di aspirazione nell'apposito attacco **(27)**.

Montaggio del tubo flessibile di aspirazione

Funzione di aspirazione (vedere fig. B)

Innestare il tubo flessibile di aspirazione **(20)** nel relativo attacco **(4)** e ruotarlo in senso orario fino a battuta.

Funzione di soffiaggio (vedere fig. C)

▶ **L'aspiratore è dotato di una funzione di soffiaggio. Non soffiare l'aria di scarico nell'ambiente. Utilizzare la funzione di soffiaggio esclusivamente assieme ad un tubo flessibile pulito.** Le polveri possono essere nocive per la salute.

▶ **Prima di utilizzare la funzione di soffiaggio, verificare la presenza di depositi nel tubo flessibile. Evitare di sollevare la polvere depositata.** In caso di pericolo dovuto al sollevamento della polvere, utilizzare occhiali protettivi e una maschera antipolvere.

La funzione di soffiaggio è utile per i lavori in cui l'aspirazione non è possibile a causa di una forza di aspirazione eccessiva, ad esempio per rimuovere piccole quantità di fogliame secco da un'aiuola.

Accendere l'aspiratore per almeno 5 s (interruttore di avvio/arresto **(19)**/selettore di modalità **(5)** in posizione **1**) per pulire il tubo flessibile di aspirazione **(20)** da depositi di polveri.

Ruotare il tubo flessibile di aspirazione **(20)** in senso antiorario fino a battuta ed estrarlo dall'attacco per la funzione di aspirazione **(4)**.

Innestare il tubo flessibile di aspirazione **(20)** nell'attacco per la funzione di soffiaggio **(14)** e ruotarlo in senso orario fino a battuta.

Montaggio dell'accessorio di aspirazione

Il tubo flessibile di aspirazione **(20)** è provvisto di un sistema a fermaglio che consente di collegare l'accessorio di aspirazione (adattatore di aspirazione **(21)**, bocchetta curva **(22)**).

Montaggio dell'adattatore di aspirazione o della bocchetta curva (vedere fig. D)

– Innestare l'adattatore di aspirazione **(21)** o la bocchetta curva **(22)** sul tubo flessibile di aspirazione **(20)** fino a far scattare udibilmente in sede i due pulsanti **(28)** del tubo flessibile di aspirazione.
– Per eseguire lo smontaggio, premere i pulsanti **(28)** verso l'interno e separare i componenti.

Montaggio delle bocchette e dei tubi

– Innestare quindi saldamente l'accessorio di aspirazione desiderato (bocchetta per pavimento, bocchetta a fessura lunga, tubo di aspirazione, eccetera) sulla bocchetta curva **(22)** o sull'adattatore di aspirazione **(21)**.

Rimozione/inserimento dell'inserto della bocchetta per pavimento (vedere fig. E)

Per rimuoverlo, premere i pulsanti di sbloccaggio **(29)** sulla bocchetta per pavimento **(25)**. L'inserto **(26)** si stacca dalla bocchetta per pavimento.

Per inserirlo, bloccare un nuovo inserto nella bocchetta per pavimento **(25)**.

Inserimento/rimozione delle rotelle (vedere fig. F)

▶ **Verificare la funzionalità dei freni alle rotelle, prima di utilizzare l'aspiratore.**

Per l'inserimento, inserire i perni di fissaggio **(31)** delle rotelle **(1)** fino a battuta negli appositi alloggiamenti **(30)**.

Per la rimozione, rilasciare il freno della rotella **(18)** ed estrarre le rotelle **(1)** dai relativi alloggiamenti **(30)**.

Inserimento/rimozione delle ruote (vedere fig. G)

Per inserire le ruote, applicare le rondelle **(34)** sui perni di fissaggio **(33)** e inserire i perni di fissaggio **(33)** negli alloggiamenti delle ruote **(32)** finché non scattano udibilmente in posizione.

Per rimuoverle, comprimere i perni di fissaggio **(33)** ed estrarre le ruote **(12)**.

Inserimento/sostituzione del sacchetto filtro in tessuto non tessuto (aspirazione a secco) (vedere figg. H–I)

Per l'aspirazione a secco è possibile inserire un sacchetto filtro in tessuto non tessuto **(35)**. In tale modo, lo smaltimento della polvere verrà facilitato.

Aprire le chiusure **(11)** e prelevare la parte superiore dell'aspiratore **(9)**.

Per l'inserimento, innestare il sacchetto filtro in tessuto non tessuto **(35)** sulla flangia di attacco **(36)** dell'aspiratore.

Per sostituirlo, estrarre il sacchetto filtro in tessuto non tessuto **(35)** pieno dalla flangia di attacco **(36)** tirandolo verso la parte posteriore, rimuoverlo dall'aspiratore e inserirne uno nuovo.

Applicare la parte superiore dell'aspiratore **(9)** e chiudere le due chiusure **(11)** facendole scattare in posizione in modo udibile.

Sostituire tempestivamente il sacchetto filtro in tessuto non tessuto **(35)** quando è pieno. Prima di aspirare dei liquidi, rimuovere il sacchetto filtro in tessuto non tessuto **(35)**.

Utilizzo

▶ **Estrarre la spina dalla presa di corrente prima di effettuare interventi di manutenzione o pulizia sull'aspiratore, di effettuare regolazioni sull'apparecchio, di sostituire elementi accessori o prima di riporre l'aspiratore.** Tale precauzione eviterà che l'aspiratore possa essere messo in funzione involontariamente.

Messa in funzione

▶ **Attenersi alla tensione di rete.** La tensione riportata sulla targhetta di identificazione dell'aspiratore deve corrispondere alla tensione della rete elettrica di alimentazione.

In linea generale, l'aspiratore non deve essere impiegato in ambienti a rischio di esplosione.

Per garantire una potenza di aspirazione ottimale, il tubo flessibile di aspirazione **(20)** deve essere sempre srotolato completamente dalla parte superiore dell'aspiratore **(9)**.

▶ **Utilizzare esclusivamente un filtro integro (privo di screpolature, di fori ecc.). Sostituire immediatamente il filtro, qualora sia danneggiato.**

Accensione/spegnimento

Per **accendere** l'aspiratore, ruotare l'interruttore di avvio/arresto **(19)**/il selettore di modalità **(5)** in posizione **1**.

Per **spegnere** l'aspiratore, ruotare l'interruttore di avvio/arresto **(19)**/il selettore di modalità **(5)** in posizione **0**.

Aspirazione a secco

Aspirazione delle polveri prodotte da elettroutensili in funzione (vedere fig. J)

– Montare l'adattatore di aspirazione **(21)**.
– Innestare l'adattatore di aspirazione **(21)** nel bocchettone di aspirazione dell'elettroutensile.

Avvertenza: se si impiegano elettroutensili dal ridotto afflusso d'aria nel tubo flessibile di aspirazione (ad es. seghetti alternativi, levigatrici ecc.), l'apertura dell'aria di scarico **(37)** del tubo flessibile di aspirazione **(20)** andrà aperta. In questo modo, le prestazioni complessive dell'aspiratore e dell'elettroutensile risulteranno migliori.
A tale scopo, ruotare l'anello sopra l'apertura dell'aria di scarico **(37)** fino a raggiungere l'apertura massima.

PAS20-220P
Nell'aspiratore è integrata una presa di corrente con contatto di protezione **(6)**. Tale presa consente di collegare un elettroutensile esterno. Attenersi alla potenza di allacciamento massima ammessa dell'elettroutensile collegato.

Per **attivare il sistema automatico di avvio/arresto** dell'aspiratore, ruotare il selettore di modalità **(5)** in posizione **AUTOSTART**.

Per **mettere in funzione** l'aspiratore, accendere l'elettroutensile collegato alla presa **(6)**. L'aspiratore si avvia automaticamente.

Spegnere l'elettroutensile per **terminare** l'**aspirazione**.
Il sistema automatico di avvio/arresto resterà ancora in funzione fino a 6 s, per aspirare eventuali polveri residue dal tubo flessibile di aspirazione.

Per **spegnere** l'aspiratore, ruotare il selettore di modalità **(5)** in posizione **0**.

Aspirazione a umido

- ▶ **Non utilizzare l'aspiratore per aspirare liquidi infiammabili o esplosivi quali, ad esempio, benzina, olio, alcool, solventi. Non aspirare polveri calde, incandescenti o esplosive. Non utilizzare l'aspiratore in locali esposti al rischio di esplosioni.** Le polveri, i vapori oppure i liquidi possono infiammarsi o esplodere.
- ▶ **L'aspiratore non andrà utilizzato come pompa per acqua.** L'aspiratore è destinato alla raccolta di miscele acqua-aria.
- ▶ **Prima dell'aspirazione di liquidi, accertarsi che l'apertura di scarico per i liquidi (2) sia chiusa saldamente.**
- ▶ **Prima di qualsiasi intervento sull'aspiratore, estrarre la spina di rete dalla presa di corrente.**

Fasi di lavoro precedenti l'aspirazione di liquidi
Aprire le chiusure **(11)** e rimuovere la parte superiore dell'aspiratore **(9)**.

Prima di aspirare dei liquidi, rimuovere il sacchetto filtro in tessuto non tessuto **(35)**.

PAS15-220: Svuotare il serbatoio **(3)**.
PAS20-220P: Ruotare in senso antiorario la chiusura dell'apertura di scarico per i liquidi **(2)**. Svuotare il serbatoio **(3)** tramite l'apertura di scarico per i liquidi **(2)** e ruotare in senso orario la chiusura per serrarla.

Pulire il filtro **(40)**.

Accertarsi che il sensore del livello di riempimento **(41)** sia pulito.

Riapplicare la parte superiore dell'aspiratore **(9)** e chiudere le chiusure **(11)**.

Durante e dopo le operazioni di aspirazione a umido
L'aspiratore è dotato di un sensore del livello di riempimento **(41)**. Una volta raggiunta l'altezza di riempimento massima, l'aspirazione si arresta.
PAS15-220: Svuotare il serbatoio **(3)**.
PAS20-220P: Ruotare in senso antiorario la chiusura dell'apertura di scarico per i liquidi **(2)**. Svuotare il serbatoio **(3)** tramite l'apertura di scarico per i liquidi **(2)** e ruotare in senso orario la chiusura per serrarla.

Al termine del lavoro, per evitare la formazione di muffa, rimuovere la parte superiore dell'aspiratore **(9)** e lasciarla asciugare bene.

All'occorrenza, pulire il sensore del livello di riempimento **(41)** con un panno morbido.

Manutenzione ed assistenza

Manutenzione e pulizia

- ▶ **Estrarre la spina dalla presa di corrente prima di effettuare interventi di manutenzione o pulizia sull'aspiratore, di effettuare regolazioni sull'apparecchio, di sostituire elementi accessori o prima di riporre l'aspiratore.** Tale precauzione eviterà che l'aspiratore possa essere messo in funzione involontariamente.
- ▶ **Per lavorare bene ed in modo sicuro mantenere l'aspiratore e le fessure di aerazione pulite.**

Se fosse necessaria una sostituzione della linea di collegamento, questa dovrà essere eseguita da **Bosch** oppure da un centro assistenza clienti autorizzato per elettroutensili **Bosch**, al fine di evitare pericoli per la sicurezza.

- ▶ **Durante gli interventi di manutenzione e pulizia dell'aspiratore, indossare una mascherina antipolvere.**

Pulire occasionalmente il corpo dell'aspiratore con un panno inumidito.

- ▶ **Non pulire l'aspiratore con aria compressa.** Il filtro o altri componenti potrebbero venire danneggiati.

Pulizia/sostituzione del filtro (vedere figg. K–L)
La potenza di aspirazione dipende dalle condizioni del filtro. Pertanto, pulire regolarmente il filtro **(40)**.

Sostituire immediatamente il filtro, qualora sia danneggiato.

– Aprire le chiusure **(11)** e rimuovere la parte superiore dell'aspiratore **(9)**.

- Sollevare l'impugnatura **(38)** del portafiltro **(39)** ❶ ed estrarre il portafiltro **(39)** ❷.
- Estrarre il filtro **(40)** dal portafiltro **(39)** ❸.
- Filtro utilizzato per aspirazione a secco:
  battere il filtro **(40)** sopra un recipiente per rifiuti di tipo idoneo. Prestare attenzione a non danneggiare le lamelle del filtro.
  In caso di sporco ostinato, pulire le lamelle del filtro con acqua e una spazzola morbida.
  Oppure
  Filtro utilizzato per aspirazione a umido:
  Risciacquare il filtro **(40)** sotto l'acqua corrente, quindi lasciarlo asciugare bene.
  Oppure
  Sostituire il filtro **(40)**, qualora sia danneggiato.
- Inserire il filtro **(40)** pulito e asciutto nel portafiltro **(39)** ❶.
- Posizionare il portafiltro **(39)** nella parte superiore dell'aspiratore ❷ e abbassare l'impugnatura **(38)** del portafiltro **(39)** ❸ fino a farla scattare in posizione.
- Verificare che il filtro **(40)** e il portafiltro **(39)** siano posizionati correttamente e saldamente.
- Rimontare la parte superiore dell'aspiratore **(9)** e chiudere le due chiusure **(11)** facendole scattare in posizione in modo udibile.

Pulizia del contenitore

Tergere occasionalmente il contenitore **(3)** con un normale detergente non abrasivo e lasciarlo asciugare.

Pulizia del sensore del livello di riempimento (vedere fig. M)

Pulire periodicamente il sensore del livello di riempimento **(41)**.

Aprire le chiusure **(11)** e rimuovere la parte superiore dell'aspiratore **(9)**.

Pulire il sensore del livello di riempimento **(41)** con un panno morbido.

Applicare la parte superiore dell'aspiratore **(9)** e chiudere le chiusure **(11)**.

Anomalie

Lo svuotamento regolare del serbatoio **(3)** garantisce una potenza di aspirazione ottimale.

In caso di insufficiente potenza di aspirazione, verificare quanto segue:

- La parte superiore dell'aspiratore **(9)** è applicata nel modo corretto?
- Il sistema del tubo flessibile è intasato?
- I tubi di aspirazione **(24)** sono uniti saldamente?
- Il serbatoio **(3)** è pieno?
- Il sacchetto filtro in tessuto non tessuto **(35)** è pieno?
- Il filtro **(40)** è intasato di polvere?

Se la potenza di aspirazione non viene ancora raggiunta, rivolgersi al Servizio Assistenza Clienti **Bosch**.

In caso di surriscaldamento, l'aspiratore si spegne automaticamente. Procedere come indicato di seguito:

- Ruotare l'interruttore di avvio/arresto **(19)**/ il selettore di modalità **(5)** in posizione **0**.
- Accertarsi che il serbatoio **(3)** e il sacchetto filtro in tessuto non tessuto **(35)** siano vuoti e che il tubo flessibile di aspirazione **(20)** e il filtro **(40)** non siano intasati.
- Lasciare raffreddare l'aspiratore per 60 min.
- Estrarre la spina di alimentazione dalla presa di corrente e reinserirla.

Se l'aspiratore non si accende neanche dopo questa operazione, è possibile che il fusibile di protezione dell'aspiratore si sia fuso. Rivolgersi al Servizio Assistenza Clienti **Bosch** per far sostituire il fusibile.

Conservazione e trasporto (vedere fig. N)

- Avvolgere il tubo flessibile di aspirazione **(20)** attorno alla parte superiore dell'aspiratore **(9)** e inserire il tubo flessibile di aspirazione nel supporto **(10)**.
- Avvolgere il cavo di alimentazione sull'apposito supporto **(13)**.
- Inserire i tubi di aspirazione **(24)** nel supporto per tubi di aspirazione **(16)**, la bocchetta curva **(22)**, l'adattatore di aspirazione **(21)** e la bocchetta a fessura lunga **(23)** nei supporti per accessori di aspirazione **(7)**.
- Innestare la bocchetta per pavimento **(25)** nel supporto **(15)**.
- Trasportare l'aspiratore tramite l'apposita maniglia **(8)**.
- Riporre l'aspiratore in un ambiente asciutto e protetto da utilizzi non autorizzati.
- Per bloccare le rotelle orientabili **(1)**, abbassare il relativo freno **(18)**.

Assistenza clienti e consulenza impieghi

Italia

Tel.: (02) 3696 2314

Il link ai nostri indirizzi di assistenza e alle condizioni di garanzia è riportato all'ultima pagina.

In caso di richieste o di ordinazione di pezzi di ricambio, comunicare sempre il codice prodotto a 10 cifre riportato sulla targhetta di fabbricazione dell'elettroutensile.

Smaltimento

Avviare ad un riciclaggio rispettoso dell'ambiente aspiratore, accessori ed imballaggi non più necessari.



Non smaltire l'aspiratore nei rifiuti domestici.

Solo per i Paesi della CE:

I dispositivi elettrici ed elettronici non più utilizzabili devono essere sottoposti a raccolta differenziata e smaltiti nel rispetto dell'ambiente. Utilizzare gli appositi sistemi di raccolta. A causa delle sostanze pericolose eventualmente conte-

nute al loro interno, uno smaltimento non appropriato rischia di provocare danni all'ambiente e alla salute.

Nederlands

Veiligheidsaanwijzingen voor zuigers



Lees alle veiligheidsaanwijzingen en instructies. Het niet naleven van de veiligheidsaanwijzingen en instructies kan elektrische schokken, brand en/of zware verwondingen veroorzaken.

Bewaar alle veiligheidsaanwijzingen en instructies voor toekomstig gebruik.

- **Deze zuiger is niet bestemd voor gebruik door kinderen en personen met beperkte fysieke, sensorische of geestelijke capaciteiten of gebrekkige ervaring en kennis.** Anders bestaat er gevaar voor foute bediening en verwondingen.
- **Houd toezicht op kinderen.** Hierdoor wordt gegarandeerd dat kinderen niet met de zuiger spelen.

⚠ WAARSCHUWING **Zuig geen stoffen die gevaarlijk voor de gezondheid zijn, bijv. beuken- of eikenhoutstof, steenstof, asbest.** Deze stoffen gelden als kankerverwekkend. Win informatie in over de geldige regelingen/wetten met betrekking tot de omgang met stoffen die gevaarlijk zijn voor de gezondheid, in uw land.

- **Gebruik de zuiger alleen, wanneer u voldoende informatie voor het gebruik heeft gekregen.** Een zorgvuldige instructie vermindert de kans op verkeerde bediening en letsel.

⚠ WAARSCHUWING **De zuiger is geschikt voor het opzuigen van droge stoffen en door geschikte maatregelen ook voor het opzuigen van vloeistoffen.** Het binnendringen van vloeistoffen vergroot het risico van een elektrische schok.

- **Zuig met de zuiger geen brandbare of explosieve vloeistoffen, zoals benzine, olie, alcohol, oplosmiddelen. Zuig geen heet, brandend of explosief stof. Gebruik de zuiger niet in vertrekken waar ontploffingsgevaar heerst.** Het stof, de dampen of de vloeistoffen kunnen ontbranden of exploderen.

⚠ WAARSCHUWING **Gebruik het stopcontact alleen voor de in de gebruiksaanwijzing vastgelegde doeleinden.**

⚠ WAARSCHUWING **Schakel de zuiger onmiddellijk uit, zodra er schuim of water naar buiten komt en maak het reservoir leeg.** De zuiger kan anders beschadigd worden.

- **LET OP! De zuiger mag alleen binnenshuis opgeborgen worden.**
- **LET OP! Maak de niveausensors voor vloeistoffen regelmatig schoon en controleer of deze beschadigd zijn.** De werking kan anders belemmerd zijn.
- **Wanneer het gebruik van de zuiger in een vochtige omgeving onvermijdelijk is, dient u een aardlekschakelaar te gebruiken.** Het gebruik van een aardlekschakelaar vermindert het risico van een elektrische schok.
- **Controleer vóór elk gebruik zuiger, kabel en stekker. Gebruik de zuiger niet, als u schade vaststelt. Open de zuiger niet zelf en laat deze uitsluitend door gekwalificeerd geschoold personeel en alleen met originele vervangingsonderdelen repareren.** Beschadigde zuigers, kabels en stekkers vergroten het risico van een elektrische schok.
- **Rijd niet over de kabel heen of beknel deze niet. Trek niet aan de kabel, om de stekker uit het stopcontact te trekken of de zuiger te bewegen.** Beschadigde kabels vergroten het risico van een elektrische schok.
- **Trek de stekker uit het stopcontact, voordat u de zuiger onderhoudt of schoonmaakt, instellingen bij het apparaat uitvoert, accessoires vervangt of de zuiger weglegt.** Deze voorzorgsmaatregel voorkomt onbedoeld starten van de zuiger.
- **Zorg voor een goede ventilatie op de werkplek.**
- **Laat de zuiger uitsluitend door gekwalificeerd personeel met originele vervangingsonderdelen repareren.** Daarmee wordt gewaarborgd dat de veiligheid van de zuiger in stand blijft.
- **Controleer vóór de ingebruikname of de zuigslang in correcte staat verkeert. Laat daarbij de zuigslang op de zuiger gemonteerd, zodat niet per ongeluk stof naar buiten komt.** Anders kunt u stof inademen.
- **Gebruik de zuiger niet als zitgelegenheid.** Anders kunt u de zuiger beschadigen.
- **Gebruik het netsnoer en de zuigslang zorgvuldig.** Anders kunt u er andere personen mee in gevaar brengen.
- **Maak de zuiger niet schoon met een direct gerichte waterstraal.** Het binnendringen van water in het bovenste deel van de zuiger vergroot het risico van een elektrische schok.
- **Sluit de zuiger op een correct geaard elektriciteitsnet aan.** Stopcontact en verlengkabel moeten een goed functionerende randaardedraad hebben.
- **Gebruik de zuiger niet als permanente afzuigvoorziening.**

Aanvullende veiligheidsaanwijzingen (PAS20-220P)

⚠ WAARSCHUWING **Gebruik het stopcontact alleen voor de in de gebruiksaanwijzing vastgelegde doeleinden.**

In de zuiger is een stopcontact met randaarde **(6)** geïntegreerd. Daar kunt u een extern elektrisch gereedschap aansluiten. Let op het maximaal toegestane aansluitvermogen van het aangesloten elektrische gereedschap.

Symbolen

De volgende symbolen kunnen voor het gebruik van de zuiger van belang zijn. Zorg ervoor dat u de symbolen en hun betekenis kent. Het juiste begrip van de symbolen helpt u de zuiger beter en veiliger te gebruiken.

Symbolen en hun betekenis	
AUTO-START	**Automatische start/stop-functie (PAS20-220P)** Afzuigen van vrijkomend stof bij draaiende elektrische gereedschappen; zuiger schakelt automatisch in en vertraagd weer uit.
0	**Uitschakelen**
1	**Zuigen** Opzuigen van neergeslagen stof
max. 2000 W min. 100 W	Vermelding van het toegestane aansluitvermogen van het aangesloten elektrisch gereedschap (landspecifiek)

Beschrijving van product en werking

Neem de afbeeldingen in het voorste gedeelte van de gebruiksaanwijzing in acht.

Beoogd gebruik

De nat-/droogzuiger is geschikt voor het opzuigen van droge en vochtige materialen evenals van waterige vloeistoffen in hoeveelheden die in het huishouden gangbaar zijn, en mengsels hiervan. De blaasfunctie is geschikt voor uitblazen, maar niet voor ontstoffen.

De zuiger is uitsluitend bestemd voor particulier gebruik in gemengde modus.

Het permanent opzuigen van homogeen, schadelijk stof evenals het opzuigen van as is niet toegestaan. Hiervoor moeten speciale zuigers of afzuigsystemen met de juiste geschiktheid worden gebruikt.

De contactdoos mag uitsluitend in een droge omgeving worden gebruikt.

Afgebeelde componenten

De componenten zijn genummerd zoals op de afbeeldingen van de zuiger op de pagina's met afbeeldingen.

(1) Zwenkwiel
(2) Afvoeropening voor vloeistoffen (PAS20-220P)
(3) Reservoir
(4) Slangopening zuigfunctie
(5) Moduskeuzeschakelaar (PAS20-220P)
(6) Stopcontact voor elektrisch gereedschap (PAS20-220P)
(7) Houder voor zuigaccessoires
(8) Draaggreep
(9) Bovenstuk zuiger
(10) Houder voor zuigslang
(11) Sluiting voor bovenstuk zuiger
(12) Loopwiel
(13) Kabelhouder
(14) Slangopening blaasfunctie
(15) Houder voor vloerzuigmond
(16) Houder voor zuigbuizen
(17) Aardingsketting
(18) Zwenkwielrem
(19) Aan/uit-schakelaar (PAS15-220)
(20) Zuigslang
(21) Afzuigadapter
(22) Gebogen zuigmond
(23) Spleetzuigmond
(24) Zuigbuis
(25) Vloerzuigmond
(26) Inzetstuk vloerzuigmond
(27) Opening voor zuigslanghouder
(28) Drukknop
(29) Ontgrendelingsknoppen voor inzetstuk vloerzuigmond
(30) Zwenkwielopening
(31) Bevestigingspen zwenkwiel
(32) Loopwielopening
(33) Bevestigingspen loopwiel
(34) Onderlegring
(35) Vliesfilterzak
(36) Aansluitflens
(37) Valse-luchtopening
(38) Greep filterhouder
(39) Filterhouder
(40) Filter
(41) Niveausensor

Technische gegevens

Alleszuiger		PAS15-220	PAS20-220P
Productnummer		**3 603 CE7 1..**	**3 603 CE7 2..**
Nominaal opgenomen vermogen	W	1200	1200
Frequentie	Hz	50–60	50–60

Alleszuiger		PAS15-220	PAS20-220P
Inhoud reservoir (bruto)	l	15	20
Netto-inhoud (vloeistof)	l	6	10
Inhoud vliesfilterzak	l	14	16
Onderdruk			
– Zuiger[A)]	hPa	220	220
– Turbine	hPa	240	240
Doorstroomhoeveelheid			
– Zuiger[A)]	l/s	34	34
	m^3/h	122	122
– Turbine	l/s	65	65
	m^3/h	234	234
Automatische start/stop-functie		–	●
Gewicht[B)]	kg	7,2	8,0
Isolatieklasse		⧈/II	⏚/I
Beschermklasse		IPX4	IPX4
Beschermklasse netstekker Zwitserland		–	IP20

A) Gemeten met zuigslang **(20)**

B) Gemeten met netsnoer, zuigslang, gebogen zuigmond en gemonteerde wielen

De gegevens gelden voor een nominale spanning [U] van 230 V. Bij afwijkende spanningen en in landspecifieke uitvoeringen kunnen deze gegevens variëren.

Automatische start/stop-functie[A)]		
Nominale spanning	**Maximaal vermogen**	**Minimaal vermogen**
220–240 V	2000 W	100 W

A) Vermelding van het toegestane aansluitvermogen van het aangesloten elektrisch gereedschap (landspecifiek)

Informatie over geluid en trillingen

Geluidsemissiewaarden bepaald volgens **EN 60335-2-69**.

Het A-gewogen geluidsdrukniveau van de zuiger bedraagt typisch **73** dB(A). Onzekerheid K = **3** dB. Het geluidsniveau bij het werken kan de aangegeven waarden overschrijden. **Draag gehoorbescherming!**

Trillingswaarden a_h (continue trillingen), p_F (herhaalde schoktrillingen) en onzekerheid K bepaald conform **EN 60335-2-69**:

PAS15-220:
a_h = **0,2** m/s^2 (K = **0,5** m/s^2), p_F = **10** m/s^2 (K = **5** m/s^2)

PAS20-220P:
a_h = **0,3** m/s^2 (K = **0,5** m/s^2), p_F = **13** m/s^2 (K = **6** m/s^2)

Montage

- **Trek de stekker uit het stopcontact, voordat u de zuiger onderhoudt of schoonmaakt, instellingen bij het apparaat uitvoert, accessoires vervangt of de zuiger weglegt.** Deze voorzorgsmaatregel voorkomt onbedoeld starten van de zuiger.

Houder voor zuigslang monteren (zie afbeelding A)

Schuif de houder **(10)** voor de zuigslang tot aan de aanslag in de daarvoor bestemde opening **(27)**.

Zuigslang monteren

Zuigfunctie (zie afbeelding B)

Steek de zuigslang **(20)** in de slangopening **(4)** en draai deze rechtsom tot tegen de aanslag.

Uitblaasfunctie (zie afbeelding C)

- **De zuiger heeft een uitblaasfunctie. De afvoerlucht niet in de vrije ruimte blazen. Gebruik de uitblaasfunctie alleen met een schone slang.** Stof kan gevaarlijk voor de gezondheid zijn.
- **Controleer vóór gebruik de uitblaasfunctie om te kijken of zich afzettingen in de slang bevinden. Vermijd het opwervelen van afgezet stof.** Bij gevaar door opgewerveld stof gebruikt u een veiligheidsbril en stofmasker.

De uitblaasfunctie is geschikt voor werkzaamheden waarbij het opzuigen vanwege een te hoge zuigkracht niet mogelijk is, bijv. om kleine hoeveelheden droge bladeren uit een bloembed te verwijderen.

Schakel de zuiger ten minste 5 seconden lang (aan/uit-schakelaar **(19)**/moduskeuzeschakelaar **(5)** in stand **1**) om de zuigslang **(20)** te ontdoen van afgezet stof.

Draai de zuigslang **(20)** linksom tot tegen de aanslag en trek deze uit de slangopening zuigfunctie **(4)**.

Steek de zuigslang **(20)** in de slangopening blaasfunctie **(14)** en draai deze rechtsom tot tegen de aanslag.

Zuigaccessoires monteren

De zuigslang **(20)** is voorzien van een clipsysteem waarmee zuigaccessoires (afzuigadapter **(21)**, gebogen zuigmond **(22)**) kunnen worden aangesloten.

Afzuigadapter of gebogen zuigmond monteren (zie afbeelding D)

– Plaats de afzuigadapter **(21)** of de gebogen zuigmond **(22)** zodanig op de zuigslang **(20)**, dat beide drukknoppen **(28)** van de zuigslang vastklikken.
– Voor demonteren duwt u de drukknoppen **(28)** naar binnen en trekt u de onderdelen uit elkaar.

Zuigmonden en buizen monteren

– Steek daarna het gewenste zuigaccessoire (vloerzuigmond, spleetzuigmond, zuigbuis enz.) stevig op de gebogen zuigmond **(22)** of op de afzuigadapter **(21)**.

Inzetstuk voor de vloerzuigmond wegnemen/plaatsen (zie afbeelding E)

Voor het wegnemen drukt u op de ontgrendelingsknoppen **(29)** op de vloerzuigmond **(25)**. Het inzetstuk **(26)** wordt uit de vloerzuigmond losgemaakt.

Voor het plaatsen klemt u een nieuw inzetstuk in de vloerzuigmond **(25)**.

Zwenkwielen aanbrengen/wegnemen (zie afbeelding F)

▶ **Controleer of de wielremmen correct werken, voordat u de zuiger gebruikt.**

Voor het aanbrengen steekt u de bevestigingspennen **(31)** van de zwenkwielen **(1)** tot aan de aanslag in de zwenkwielopeningen **(30)**.

Voor het wegnemen maakt u de zwenkwielrem **(18)** los en trekt u de zwenkwielen **(1)** uit de zwenkwielopeningen **(30)**.

Loopwiel aanbrengen/wegnemen (zie afbeelding G)

Voor het aanbrengen schuift u de onderlegringen **(34)** op de bevestigingspennen **(33)** en steekt u de bevestigingspennen **(33)** in de loopwielopeningen **(32)** tot ze hoorbaar vastklikken.

Voor het wegnemen duwt u de bevestigingspennen **(33)** bij elkaar en trekt u de loopwielen **(12)** eruit.

Vliesfilterzak aanbrengen/wisselen (zie afbeeldingen H–I)

Voor het droog zuigen kunt u een vliesfilterzak **(35)** plaatsen. Daardoor wordt het afvoeren van het stof gemakkelijker.

Open de sluitingen **(11)** en pak het bovenstuk van de zuiger **(9)** af.

Voor het aanbrengen schuift u de vliesfilterzak **(35)** over de aansluitflens **(36)** van de zuiger.

Voor het wisselen trekt u de volle vliesfilterzak **(35)** van de aansluitflens **(36)** af, pakt u deze uit de zuiger en brengt u een nieuwe vliesfilterzak aan.

Breng het bovenstuk van de zuiger **(9)** aan en sluit de beide sluitingen **(11)**, zodat ze hoorbaar vastklikken.

Verwissel een volle vliesfilterzak **(35)** op tijd. Verwijder de vliesfilterzak **(35)** vóór het nat zuigen.

Gebruik

▶ **Trek de stekker uit het stopcontact, voordat u de zuiger onderhoudt of schoonmaakt, instellingen bij het apparaat uitvoert, accessoires vervangt of de zuiger weglegt.** Deze voorzorgsmaatregel voorkomt onbedoeld starten van de zuiger.

Ingebruikname

▶ **Let op de netspanning!** De spanning van de stroombron moet overeenkomen met de gegevens op het typeplaatje van de zuiger.

De zuiger mag nooit worden gebruikt in ruimtes waar ontploffingsgevaar heerst.

Voor het waarborgen van een optimale zuigcapaciteit moet u de zuigslang **(20)** altijd helemaal van het bovenstuk van de zuiger **(9)** afrollen.

▶ **Gebruik uitsluitend een onbeschadigd filter (geen scheuren, geen gaatjes enz.). Vervang een beschadigd filter onmiddellijk.**

In-/uitschakelen

Om de zuiger **in te schakelen** draait u de aan/uit-schakelaar **(19)**/moduskeuzeschakelaar **(5)** in stand **1**.

Om de zuiger **uit te schakelen** draait u de aan/uit-schakelaar **(19)**/moduskeuzeschakelaar **(5)** in stand **0**.

Droog zuigen

Vrijkomend stof van ingeschakelde elektrische gereedschappen afzuigen (zie afbeelding J)

– Monteer de afzuigadapter **(21)**.
– Steek de afzuigadapter **(21)** in de afzuigaansluiting van het elektrische gereedschap.

Aanwijzing: Bij het werken met elektrische gereedschappen waarvan de luchttoevoer in de zuigslang gering is (bijv. decoupeerzagen, schuurmachines enz.), moet de valse-luchtopening **(37)** van de zuigslang **(20)** worden geopend. Daardoor wordt de totale capaciteit van de zuiger en van het elektrische gereedschap verbeterd.

Draai hiervoor de ring over de valse-luchtopening **(37)** tot een maximale opening ontstaat.

PAS20-220P
In de zuiger is een stopcontact met randaarde **(6)** geïntegreerd. Daar kunt u een extern elektrisch gereedschap aansluiten. Let op het maximaal toegestane aansluitvermogen van het aangesloten elektrische gereedschap.

Voor de **ingebruikname van de automatische start/stop-functie** van de zuiger draait u de moduskeuzeschakelaar **(5)** in stand **AUTOSTART**.

Schakel voor de **ingebruikname** van de zuiger het op het stopcontact **(6)** aangesloten elektrische gereedschap in. De zuiger start automatisch.

Schakel het elektrische gereedschap uit om **het afzuigen** te **beëindigen**.

De naloopfunctie van de automatische start/stop-functie loopt max. 6 seconden na om achtergebleven stof uit de zuigslang af te zuigen.

Om de zuiger **uit te schakelen** draait u de moduskeuzeschakelaar **(5)** in stand **0**.

Nat zuigen

- ▶ **Zuig met de zuiger geen brandbare of explosieve vloeistoffen, zoals benzine, olie, alcohol, oplosmiddelen. Zuig geen heet, brandend of explosief stof. Gebruik de zuiger niet in vertrekken waar ontploffingsgevaar heerst.** Het stof, de dampen of de vloeistoffen kunnen ontbranden of exploderen.
- ▶ **De zuiger mag niet worden gebruikt als waterpomp.** De zuiger is bedoeld voor het opzuigen van een mengsel van lucht en water.
- ▶ **Overtuig u er vóór het nat zuigen van dat de afvoeropening voor vloeistoffen (2) goed is afgesloten.**
- ▶ **Trek altijd voor werkzaamheden aan de zuiger de stekker uit het stopcontact.**

Werkstappen vóór het nat zuigen

Open de sluitingen **(11)** en verwijder het bovenstuk van de zuiger **(9)**.

Verwijder vóór het nat zuigen de vliesfilterzak **(35)**.

PAS15-220: Maak het reservoir **(3)** leeg.
PAS20-220P: Draai de sluiting van de afvoeropening voor vloeistoffen **(2)** linksom. Maak het reservoir **(3)** via de afvoeropening voor vloeistoffen **(2)** leeg en draai de sluiting rechtsom vast.

Reinig het filter **(40)**.

Overtuig u ervan dat de niveausensor **(41)** schoon ist.

Zet het bovenstuk van de zuiger **(9)** er weer op en sluit de sluitingen **(11)**.

Tijdens en telkens na het nat zuigen

De zuiger is uitgerust met een niveausensor **(41)**. Als het maximale niveau is bereikt, wordt het zuigen gestopt.
PAS15-220: Maak het reservoir **(3)** leeg.
PAS20-220P: Draai de sluiting van de afvoeropening voor vloeistoffen **(2)** linksom. Maak het reservoir **(3)** via de afvoeropening voor vloeistoffen **(2)** leeg en draai de sluiting rechtsom vast.

Verwijder na het werk het bovenstuk van de zuiger **(9)** en laat het goed drogen om schimmelvorming te vermijden.

Reinig indien nodig de niveausensor **(41)** met een zachte doek.

Onderhoud en service

Onderhoud en reiniging

- ▶ **Trek de stekker uit het stopcontact, voordat u de zuiger onderhoudt of schoonmaakt, instellingen bij het apparaat uitvoert, accessoires vervangt of de zuiger weglegt.** Deze voorzorgsmaatregel voorkomt onbedoeld starten van de zuiger.
- ▶ **Houd de zuiger en de ventilatieopeningen schoon om goed en veilig te werken.**

Wanneer een vervanging van de aansluitkabel noodzakelijk is, dan moet dit door **Bosch** of een geautoriseerde klantenservice voor elektrische gereedschappen van **Bosch** worden uitgevoerd om veiligheidsrisico's te vermijden.

- ▶ **Draag bij onderhoud en reiniging van de zuiger een stofmasker.**

Reinig de behuizing van de zuiger af te toe met een vochtige doek.

- ▶ **Reinig de zuiger niet met persslucht.** De filter of andere componenten zouden beschadigd kunnen raken.

Filter reinigen/wisselen (zie afbeeldingen K–L)

De zuigcapaciteit is afhankelijk van de toestand van het filter. Reinig daarom regelmatig het filter **(40)**.

Vervang een beschadigd filter onmiddellijk.

- – Open de sluitingen **(11)** en verwijder het bovenstuk van de zuiger **(9)**.
- – Klap de greep **(38)** van de filterhouder **(39)** open ❶ en trek de filterhouder **(39)** eruit ❷.
- – Pak het filter **(40)** uit de filterhouder **(39)** ❸.
- – Filter droog:
  Klop het filter **(40)** boven een geschikte afvalbak uit. Let erop dat de lamellen van het filter niet worden beschadigd.
  Bij sterke vervuiling borstelt u de lamellen van het filter met water en een zachte borstel af.
  of
  Filter nat:
  Spoel het filter **(40)** onder stromend water uit en laat het daarna goed drogen.
  of
  Vervang een beschadigd filter **(40)**.
- – Plaats het schone en droge filter **(40)** in de filterhouder **(39)** ❶.
- – Plaats de filterhouder **(39)** in het bovenstuk van de zuiger ❷ en klap de greep **(38)** van de filterhouder **(39)** dicht ❸ tot deze vastklikt.
- – Controleer of het filter **(40)** en de filterhouder **(39)** goed en stevig vastzitten.

– Zet het bovenstuk van de zuiger **(9)** er weer op en sluit beide sluitingen **(11)**, zodat ze hoorbaar vastklikken.

Reservoir reinigen

Veeg het reservoir **(3)** van tijd tot tijd schoon met een gangbaar, niet schurend reinigingsmiddel en laat dit drogen.

Niveausensor reinigen (zie afbeelding M)

Maak de niveausensor **(41)** af en toe schoon.

Open de sluitingen **(11)** en verwijder het bovenstuk van de zuiger **(9)**.

Reinig de niveausensor **(41)** met een zachte doek.

Zet het bovenstuk van de zuiger **(9)** erop en sluit de sluitingen **(11)**.

Storingen

Regelmatig leegmaken van het stofreservoir **(3)** waarborgt optimale zuigprestaties.

Controleer bij onvoldoende zuigcapaciteit:
– Is het bovenstuk van de zuiger **(9)** juist erop gezet?
– Is het slangsysteem verstopt?
– Zijn de zuigbuizen **(24)** goed met elkaar verbonden?
– Is het stofreservoir **(3)** vol?
– Is de vliesfilterzak **(35)** vol?
– Is het filter **(40)** dichtgelopen met stof?

Worden de zuigprestaties daarna niet bereikt, neem dan contact op met de **Bosch** -klantenservice.

Bij oververhitting gaat de zuiger automatisch uit. Ga als volgt te werk:
– Draai de aan/uit-schakelaar **(19)**/ moduskeuzeschakelaar **(5)** in stand **0**.
– Controleer of het reservoir **(3)** en de vliesfilterzak **(35)** leeg zijn en dat de zuigslang **(20)** en het filter **(40)** niet verstopt zijn.
– Laat de zuiger 60 minuten afkoelen.
– Trek de netstekker uit het stopcontact en steek deze opnieuw in het stopcontact.

Kan de zuiger daarna niet worden ingeschakeld, dan is mogelijk de zekering ter bescherming van de zuiger gesmolten. Neem contact op met de **Bosch** klantenservice om de zekering te laten vervangen.

Opbergen en transport (zie afbeelding N)

– Wikkel de zuigslang **(20)** om het bovenstuk van de zuiger **(9)** en schuif de zuigslang in de houder **(10)**.
– Wikkel het netsnoer rond de kabelhouder **(13)**.
– Steek de zuigbuizen **(24)** in de houder voor zuigbuizen **(16)**, de gebogen zuigmond **(22)**, de afzuigadapter **(21)** en de vloerzuigmond **(23)** in de houders voor zuigaccessoires **(7)**.
– Steek de vloerzuigmond **(25)** in de houder **(15)**.
– Draag de zuiger aan de draaggreep **(8)**.
– Berg de zuiger in een droge ruimte op en beveilig deze tegen gebruik door onbevoegden.
– Trap voor het vastzetten van de zwenkwielen **(1)** de zwenkwielrem **(18)** omlaag.

Klantenservice en gebruiksadviezen

Nederland
Tel.: (076) 579 54 54

De link naar onze serviceadressen en naar de garantievoorwaarden is te vinden op de laatste pagina.

Vermeld bij vragen en bestellingen van vervangingsonderdelen altijd het uit tien cijfers bestaande productnummer volgens het typeplaatje van het product.

Afvalverwijdering

Zuiger, accessoires en verpakkingen dienen op een voor het milieu verantwoorde wijze te worden gerecycled.



Voer de zuiger niet met het huisvuil af!

Alleen voor landen van de EU:

Afgedankte elektrische en elektronische apparaten moeten apart ingezameld en op een voor het milieu verantwoorde wijze afgevoerd worden. Maak gebruik van de hiervoor bestemde inzamelingssystemen. Een verkeerde afvoer kan vanwege mogelijk aanwezige gevaarlijke stoffen schadelijk voor het milieu en de gezondheid zijn.

Dansk

Sikkerhedsanvisninger til støvsuger



Læs alle sikkerhedsinstrukser og anvisninger. Overholdes sikkerhedsinstrukserne og anvisningerne ikke, er der risiko for elektrisk stød, brand og/eller alvorlige kvæstelser.

Opbevar alle advarselshenvisninger og instrukser til senere brug.

▶ **Denne støvsuger er ikke beregnet til at blive betjent af børn eller personer med begrænsede fysiske, sensoriske eller mentale evner eller manglende erfaring og viden.** I modsats fald er der risiko for fejlbetjening og personskader.

▶ **Hold børn under opsyn.** Derved sikres det, at børn ikke bruger støvsugeren som legetøj.

⚠ ADVARSEL **Opsug ikke sundhedsskadelige stoffer som f.eks. bøge- eller egetræsstøv, stenstøv, asbest.** Disse stoffer betragtes som kræftfremkaldende. Informer dig om de gældende regler/ love vedrørende håndtering af sundhedsskadeligt støv i dit land.

▶ **Benyt kun støvsugeren, hvis du har modtaget tilstrækkelig information om brugen.** En omhyggelig instruktion minimerer fejlbetjening og kvæstelser.

⚠ ADVARSEL **Støvsugeren er kun egnet til opsugning af tørre stoffer og, ved eg-**

nede foranstaltninger, også til opsugning af væsker. Hvis der trænger væsker ind i blæseren, øges risikoen for elektrisk stød.

- ▶ **Opsug ikke brændbare eller eksplosive væsker med støvsugeren, f.eks. benzin, olie, alkohol, opløsningsmidler. Opsug ikke varmt, brændende eller eksplosivt støv. Brug ikke støvsugeren i eksplosionsfarlige rum.** Støv, damp eller væsker kan antændes eller eksplodere.

⚠ ADVARSEL **Benyt kun stikdåsen til de formål, der er fastsat i driftsvejledningen.**

⚠ ADVARSEL **Sluk straks støvsugeren, så snart der kommer skum eller vand ud, og tøm beholderen.** I modsat fald kan støvsugeren blive beskadiget.

- ▶ **BEMÆRK! Støvsugeren må kun opbevares inden døre.**
- ▶ **BEMÆRK! Rengør niveausensorerne til væsker regelmæssigt og kontrollér, om de er beskadiget.** I modsat fald kan funktionen være forringet.
- ▶ **Hvis det ikke kan undgås at bruge støvsugeren i fugtige omgivelser, skal der bruges et HFI-relæ.** Brug af et HFI-relæ reducerer risikoen for at få elektrisk stød.
- ▶ **Kontrollér altid støvsuger, ledning og stik før anvendelse. Brug ikke støvsugeren, hvis den er beskadiget. Åbn aldrig støvsugeren på egen hånd, og sørg for, at reparationer kun udføres af kvalificerede fagfolk, og at der kun benyttes originale reservedele.** Beskadigede støvsugere, ledninger og stik øger risikoen for elektrisk stød.
- ▶ **Det er ikke tilladt at køre hen over eller klemme ledningen. Træk ikke i ledningen for at få stikket ud af stikkontakten eller for at bevæge støvsugeren.** Beskadigede ledninger øger risikoen for elektrisk stød.
- ▶ **Træk stikket ud af stikkontakten, før du vedligeholder eller rengør støvsugeren, foretager indstillinger, skifter tilbehørsdele, eller stiller støvsugeren til opbevaring.** Disse sikkerhedsforanstaltninger forhindrer utilsigtet start af støvsugeren.
- ▶ **Sørg for god udluftning på arbejdspladsen.**
- ▶ **Sørg for, at reparationer på støvsugeren kun udføres af kvalificerede fagfolk, og at der kun benyttes originale reservedele.** Dermed sikres størst mulig sikkerhed i forbindelse med støvsugeren.
- ▶ **Kontrollér før ibrugtagning, at sugeslangen er i orden. Lad herunder sugeslangen være monteret på støvsugeren, så der ikke sker utilsigtet udslip af støv.** I modsat fald er der risiko for indånding af støv.
- ▶ **Brug ikke støvsugeren som siddemøbel.** Du kan komme til at beskadige støvsugeren.
- ▶ **Vær forsigtig med netledningen og sugeslangen.** De kan udgøre en risiko for andre personer.
- ▶ **Rengør ikke støvsugeren med en direkte vandstråle.** Indtrængning af vand i et støvsugerens overdel øger risikoen for elektrisk stød.
- ▶ **Slut støvsugeren til et korrekt jordet strømnet.** Stik og forlængerkabel skal være udstyret med beskyttelsesleder.
- ▶ **Gælder kun for Danmark:**

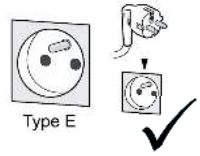

Støvsugeren må kun bruges sammen med en stikkontakt af typen E. Brug af støvsugeren uden jordforbindelse kan føre til farlige situationer.

- ▶ **Brug ikke støvsugeren som permanent støvsugningsanordning.**

Ekstra sikkerhedsforskrifter (PAS20-220P)

⚠ ADVARSEL **Benyt kun stikdåsen til de formål, der er fastsat i driftsvejledningen.**

Støvsugeren har en integreret isoleret jordkontakt **(6)**. Der kan du tilslutte et eksternt el-værktøj. Overhold den maksimalt tilladte tilslutningseffekt for det tilsluttede el-værktøj.

Symboler

Følgende symboler kan have betydning for brugen af støvsugeren. Vær opmærksom på symbolerne, og overhold dem. En rigtig forståelse af symbolerne er med til at sikre en god og sikker brug af støvsugeren.

Symboler og deres betydning	
AUTO-START	**Start-/stop-automatik (PAS20-220P)** Opsugning af støv fra el-værktøj i drift Støvsugeren tændes automatisk og slukkes igen med tidsforsinkelse.
0	**Sluk**
1	**Sugning** Opsugning af aflejret støv
max. 2000 W min. 100 W	Angivelse af den tilladte tilslutningseffekt for det tilsluttede el-værktøj (landespecifik)

Produkt- og ydelsesbeskrivelse

Vær opmærksom på billederne i starten af brugsanvisningen.

Beregnet anvendelse

Våd-/tørstøvsugeren er velegnet til støvsugning af tørre og fugtige materialer samt vandige væsker i almindelige husholdningsmængder og -sammensætninger. Blæsefunktionen er egnet til udblæsning, men ikke til afstøvning.

Støvsugeren er udelukkende beregnet til privat brug ved afvekslende drift.

Den må ikke benyttes til uafbrudt opsugning af homogene, sundhedsskadelige stoffer eller til opsugning af aske. Til det-

te formål skal du bruge specielle sugere eller udsugningsanlæg med korrekt klassificering.

Stikdåsen må kun anvendes i tørre omgivelser under drift.

Viste komponenter

Nummereringen af de illustrerede komponenter refererer til gengivelsen af støvsugeren på illustrationssiderne.

(1) Styrehjul
(2) Aftapningsåbning til væsker (PAS20-220P)
(3) Beholder
(4) Slangeholder, sugefunktion
(5) Knap til valg af driftstype (PAS20-220P)
(6) Stikdåse til el-værktøj (PAS20-220P)
(7) Holder til sugetilbehør
(8) Bæregreb
(9) Støvsugeroverdel
(10) Holder til sugeslange
(11) Lås til støvsugeroverdel
(12) Kørehjul
(13) Kabelholder
(14) Slangeholder, udblæsningsfunktion
(15) Holder til gulvmundstykke
(16) Holder til støvsugerrør
(17) Jordingskæde
(18) Styrehjulsbremse
(19) Tænd/sluk-knap (PAS15-220)
(20) Sugeslange
(21) Udsugningsadapter
(22) krumt mundstykke
(23) Fugemundstykke
(24) Sugerør
(25) Gulvmundstykke
(26) Indsats til gulvmundstykke
(27) Holder til sugeslangeholder
(28) Trykknap
(29) Oplåsningsknap til indsats til gulvmundstykke
(30) Styrerulleholder
(31) Monteringsstift til styrehjul
(32) Kørehjulsholder
(33) Monteringsstift til kørehjul
(34) Underlægsskive
(35) Fleecefilterpose
(36) Tilslutningsflange
(37) Åbning til falsk luft
(38) Greb til filterholder
(39) Filterholder
(40) Filter
(41) Niveausensor

Tekniske data

Våd-/tørstøvsuger		PAS15-220	PAS20-220P
Varenummer		**3 603 CE7 1..**	**3 603 CE7 2..**
Nominel optagen effekt	W	1200	1200
Frekvens	Hz	50–60	50–60
Beholdervolumen (brutto)	l	15	20
Nettovolumen (væske)	l	6	10
Fleeceposevolumen	l	14	16
Undertryk			
– Støvsuger[A)]	hPa	220	220
– Turbine	hPa	240	240
Gennemstrømningsmængde			
– Støvsuger[A)]	l/s	34	34
	m^3/h	122	122
– Turbine	l/s	65	65
	m^3/h	234	234
Start/stop-automatik		–	●
Vægt[B)]	kg	7,2	8,0
Beskyttelsesklasse		⧈/II	⏚/I
Tæthedsgrad		IPX4	IPX4

Våd-/tørstøvsuger	PAS15-220	PAS20-220P
Kapslingsklasse, netstik, Schweiz	–	IP20

A) Målt med sugeslange **(20)**

B) Målt med netkabel, sugeslange, krumt mundstykke og monterede hjul

Angivelserne gælder for en nominel spænding [U] på 230 V. Ved afvigende spændinger og i landespecifikke udførelser kan disse angivelser variere.

Start/stop-automatik[A)]		
Nominel spænding	**Maksimal effekt**	**Minimal effekt**
220-240 V	2000 W	100 W

A) Angivelse af den tilladte tilslutningseffekt for det tilsluttede el-værktøj (landespecifik)

Støj-/vibrationsinformation

Støjemissionsværdier fundet iht. **EN 60335-2-69**.

Støvsugerens A-vægtede lydtryksniveau er typisk **73** dB(A). Usikkerhed K = **3** dB. Støjniveauet ved arbejde kan overskride de angivne værdier. **Brug høreværn!**

Vibrationsværdier a_h (kontinuerlige vibrationer), p_F (gentagne stødvibrationer) og usikkerhed K bestemt i henhold til **EN 60335-2-69**:

PAS15-220:
a_h = **0,2** m/s^2 (K = **0,5** m/s^2), p_F = **10** m/s^2 (K = **5** m/s^2)

PAS20-220P:
a_h = **0,3** m/s^2 (K = **0,5** m/s^2), p_F = **13** m/s^2 (K = **6** m/s^2)

Montering

- ▶ **Træk stikket ud af stikkontakten, før du vedligeholder eller rengør støvsugeren, foretager indstillinger, skifter tilbehørsdele, eller stiller støvsugeren til opbevaring.** Disse sikkerhedsforanstaltninger forhindrer utilsigtet start af støvsugeren.

Monterering af holder til sugeslange (se billede A)

Skub holderen **(10)** til sugeslange ind til anslag i holderen **(27)**.

Montering af sugeslange

Sugefunktion (se billede B)

Sæt sugeslangen **(20)** på slangeholderen **(4)**, og drej den med uret indtil anslag.

Tømmefunktion (se billede C)

- ▶ **Støvsugeren har en udblæsningsfunktion. Blæs ikke afgangsluften ind i det fri rum. Brug kun udblæsningsfunktionen med en ren slange.** Støv kan være sundhedsfarligt.
- ▶ **Før du tager udblæsningsfunktionen i brug, skal du kontrollere, om der er aflejringer i slangen. Undgå at hvirvle aflejret støv op.** Hvis der er risiko for ophvirvlet støv, skal du bruge sikkerhedsbriller og støvmaske.

Udblæsningsfunktionen er egnet til arbejde, hvor støvsugning ikke er mulig på grund af for stor sugeevne, f.eks. til at fjerne små mængder af tørrede blade fra et blomsterbed.

Tænd støvsugeren i mindst 5 sekunder (tænd/sluk-knap **(19)**/knap til valg af driftstype **(5)** i position **1**) for at rense sugeslangen **(20)** for aflejret støv.

Drej sugeslangen **(20)** mod uret til anslag, og træk den ud af slangeholderen til sugefunktionen **(4)**.

Sæt sugeslangen **(20)** ind i slangeholderen til blæsefunktionen **(14)**, og drej den med uret indtil anslag.

Montering af sugetilbehør

Sugeslangen **(20)** er udstyret med et clip-system, hvormed støvsugertilbehøret (udsugningsadapter **(21)**, krumt mundstykke **(22)**) kan tilsluttes.

Montering af udsugningsadapter eller krumt mundstykke (se billede D)

- – Sæt udsugningsadapteren **(21)** eller det krumme mundstykke **(22)** på sugeslangen **(20)**, indtil sugeslangens to trykknapper **(28)** går hørbart i indgreb.
- – Hvis du vil afmontere, skal du trykke de to trykknapper **(28)** indad og trække delene fra hinanden.

Montering af dyser og rør

- – Sæt derefter det ønskede sugetilbehør (gulvmundstykke, fugemundstykke, sugerør etc.) fast på det krumme mundstykke **(22)** eller på udsugningsadapteren **(21)**.

Udtagning/indsættelse af indsats til gulvmundstykke (se billede E)

Hvis du vil tage gulvmundstykket ud, skal du trykke på oplåsningsknappen **(29)** på gulvmundstykket **(25)**. Indsatsen **(26)** løsnes fra gulvmundstykket.

Hvis du vil sætte gulvmundstykket i, skal du sætte en ny indsats ind i gulvmundstykket **(25)**.

Indsættelse/udtagnings af styreruller (se billede F)

- ▶ **Kontrollér, at hjulbremserne virker, før du tager støvsugeren i brug.**

Hvis du vil sætte styrerullerne i, skal du sætte monteringsstifterne **(31)** fra styrerullerne **(1)** ind til anslag i styrerulleholderne **(30)**.

Hvis du vil tage styrerullerne ud, skal du løsne styrerullebremsen **(18)** og trække styrerullerne **(1)** ud af styrerulleholderne **(30)**.

Indsættelse/udtagning af kørehjul (se billede G)

Hvis du vil sætte kørehjulene ind, skal du skubbe underlægsskiverne **(34)** på monteringsstifterne **(33)** og sætte monteringsstifterne **(33)** ind i kørehjulsholderne **(32)**, indtil de går hørbart i indgreb.

Hvis du vil tage kørehjulene ud, skal du presse monteringsstifterne **(33)** sammen og trække kørehjulene **(12)** ud.

Indsættelse/udskiftning af fleecefilterpose (tørsugning) (se billede H–I)

Til tørsugning kan du bruge en fleecefilterpose **(35)**. Derved bliver det lettere at bortskaffe støvet.

Åbn låsene **(11)**, og tag støvsugeroverdelen **(9)** af.

Hvis du vil isætte fleecefilterposen, skal du krænge den **(35)** over støvsugerens tilslutningsflange **(36)**.

Hvis du vil skifte den fyldte fleecefilterpose **(35)**, skal du trække den af tilslutningsflangen **(36)** og bagud, tage den ud af støvsugeren og sætte en ny fleecefilterpose i.

Sæt støvsugeroverdelen **(9)** på, og luk de to låse **(11)**, så de går hørbart i indgreb.

Udskift en fuld fleecefilterpose **(35)** rettidigt. Tag fleecefilterposen **(35)** ud før vådsugning.

Brug

- ▶ **Træk stikket ud af stikkontakten, før du vedligeholder eller rengør støvsugeren, foretager indstillinger, skifter tilbehørsdele, eller stiller støvsugeren til opbevaring.** Disse sikkerhedsforanstaltninger forhindrer utilsigtet start af støvsugeren.

Ibrugtagning

- ▶ **Kontroller netspændingen!** Strømkildens spænding skal stemme overens med angivelserne på sugerens typeskilt.

Støvsugeren må generelt ikke anvendes i eksplosionsfarlige rum.

For at sikre en optimal sugeydelse skal sugeslangen **(20)** altid vikles helt af støvsugeroverdelen **(9)**.

- ▶ **Brug kun ubeskadigede filtre (ingen revner, huller etc.). Udskift straks filteret, hvis det er beskadiget.**

Tænd/sluk

Hvis du vil **tænde** støvsugeren, skal du dreje tænd/sluk-knappen **(19)**/knappen til valg af driftstype **(5)** til positionen **1**.

Hvis du vil **slukke** støvsugeren, skal du dreje tænd/sluk-knappen **(19)**/knappen til valg af driftstype **(5)** til positionen **0**.

Tørsugning

Bortsugning af opstået støv fra kørende el-værktøj (se billede J)

– Monter udsugningsadapteren **(21)**.

– Sæt udsugningsadapteren **(21)** i el-værktøjets udsugningsstuds.

Bemærk: Hvis du arbejder med el-værktøj, hvis lufttilførsel i sugeslangen er lav (f.eks. stiksave, slibemaskiner osv.), skal du åbne åbningen til forkert luft **(37)** på sugeslangen **(20)**. På den måde forbedres støvsugerens og el-værktøjets samlede længde.

Drej i den forbindelse ringen over åbningen til forkert luft **(37)**, indtil der opstår en maksimal åbning.

PAS20-220P

Støvsugeren har en integreret isoleret jordkontakt **(6)**. Der kan du tilslutte et eksternt el-værktøj. Overhold den maksimalt tilladte tilslutningseffekt for det tilsluttede el-værktøj.

Hvis du vil **tage støvsugerens start/stop-automatik i drift**, skal du dreje knappen til valg af driftstype **(5)** til positionen **AUTOSTART**.

Ved **ibrugtagning** af støvsugeren skal du tænde el-værktøjet, der er sluttet til stikkontakten **(6)**. Støvsugeren starter automatisk.

Sluk el-værktøjet, hvis **bortsugningen** skal **afsluttes**. Start/stop-automatikkens efterløbsfunktion kører i op til 6 sekunder for at bortsuge resterende støv fra sugeslangen.

Hvis du vil **slukke** støvsugeren, skal du dreje knappen til valg af driftstype **(5)** til positionen **0**.

Vådsugning

- ▶ **Opsug ikke brændbare eller eksplosive væsker med støvsugeren, f.eks. benzin, olie, alkohol, opløsningsmidler. Opsug ikke varmt, brændende eller eksplosivt støv. Brug ikke støvsugeren i eksplosionsfarlige rum.** Støv, damp eller væsker kan antændes eller eksplodere.
- ▶ **Støvsugeren må ikke benyttes som vandpumpe.** Støvsugeren er beregnet til opsugning af en luft-/vandblanding.
- ▶ **Før du bruger støvsugeren til vådsugning, skal du sikre, at aftapningsåbninen til væsker (2) er helt lukket.**
- ▶ **Træk stikket ud af stikkontakten, før der udføres arbejde på støvsugeren.**

Arbejdstrin før vådsugning

Åbn låsene **(11)**, og tag støvsugeroverdelen **(9)** af.

Fjern fleecefilterposen **(35)** før vådsugning.

PAS15-220: Tøm beholderen **(3)**.

PAS20-220P: Drej lukningen til aftapningsåbningen til væsker **(2)** mod uret. Tøm beholderen **(3)** via aftapningsåbningen til væsker **(2)**, og drej lukningen med uret, så den fastgøres.

Rengør filteret **(40)**.

Sørg for, at niveausensoren **(41)** er ren.

Sæt støvsugerens overdel **(9)** på igen, og luk låsen **(11)**.

Under og efter hver vådsugning

Støvsugeren er udstyret med en niveausensor **(41)**. Når det maksimale niveau er nået, standses sugningen.

PAS15-220: Tøm beholderen **(3)**.

PAS20-220P: Drej lukningen til aftapningsåbningen til

væsker **(2)** mod uret. Tøm beholderen **(3)** via aftapningsåbningen til væsker **(2)**, og drej lukningen med uret, så den fastgøres.

Når du er færdig med arbejdet, skal du tage støvsugerens overdel **(9)** af og lade den tørre godt, så der ikke dannes skimmel.

Rengør niveausensoren **(41)** med en blød klud efter behov.

Vedligeholdelse og service

Vedligeholdelse og rengøring

- ▶ **Træk stikket ud af stikkontakten, før du vedligeholder eller rengør støvsugeren, foretager indstillinger, skifter tilbehørsdele, eller stiller støvsugeren til opbevaring.** Disse sikkerhedsforanstaltninger forhindrer utilsigtet start af støvsugeren.
- ▶ **Støvsugeren og ventilationsåbningerne skal altid holdes rene for at sikre et godt og sikkert arbejde.**

Hvis det er nødvendigt at erstatte tilslutningsledningen, skal dette arbejde udføres af **Bosch** eller på et autoriseret serviceværksted for **Bosch** el-værktøj for at undgå farer.

- ▶ **Bær altid støvmaske i forbindelse med vedligeholdelse og rengøring af støvsugeren.**

Rengør støvsugerkabinettet en gang imellem med en fugtig klud.

- ▶ **Rengør ikke støvsugeren med trykluft.** Filteret eller andre komponenter kan blive beskadiget.

Rengøring/udskiftning af filter (se billede K–L)

Sugeeffekten afhænger af filterets tilstand. Rengør derfor filteret **(40)** regelmæssigt.

Udskift straks filteret, hvis det er beskadiget.

- – Åbn låsene **(11)**, og tag støvsugeroverdelen **(9)** af.
- – Vip grebet **(38)** til filterholderen **(39)** op ❶, og træk filterholderen **(39)** ud ❷.
- – Tag filteret **(40)** ud af filterholderen **(39)** ❸.
- – Tørring af filter:
  Bank filteret **(40)** ud mod en egnet affaldsbeholder. Pas på, at lamellerne i filteret ikke bliver ødelagt.
  Ved kraftig tilsmudsning skal du rengøre filterets lameller med vand eller børste dem med en blød børste.
  eller
  Filter vådt:
  Skyl filteret **(40)** under rindende vand, og lad det derefter tørre grundigt.
  eller
  Udskift et beskadiget filter **(40)**.
- – Sæt det rene og tørre filter **(40)** i filterholderen **(39)** ❶.
- – Sæt filterholderen **(39)** i støvsugerens overdel ❷, og vip grebet **(38)** til filterholderen **(39)** til ❸, indtil det går i indgreb.
- – Kontrollér, at filteret **(40)** og filterholderen **(39)** sidder korrekt og fast.
- – Sæt støvsugerens overdel **(9)** på igen, og luk begge låse **(11)**, så de går hørbart i indgreb.

Rengøring af beholder

Rengør af og til beholderen **(3)** indvendigt med et almindeligt, ikke skurende rengøringsmiddel, og lad den tørre.

Rengøring af niveausensor (se billede M)

Rengør regelmæssigt niveausensoren **(41)**.

Åbn låsene **(11)**, og tag støvsugeroverdelen **(9)** af.

Rengør niveausensoren **(41)** med en blød klud.

Sæt støvsugerens overdel **(9)** på, og luk låsen **(11)**.

Fejl

Regelmæssig tømning af beholderen **(3)** garanterer en optimal sugeeffekt.

Kontrollér ved utilstrækkelig sugeeffekt:

- – Er overdelen af støvsugeren **(9)** monteret korrekt?
- – Er slangesystemet tilstoppet?
- – Er støvsugerrørene **(24)** sat fast sammen?
- – Er beholderen **(3)** fuld?
- – Er fleecefilterposen **(35)** fuld?
- – Er filteret **(40)** tilstoppet med støv?

Hvis sugeeffekten ikke opnås efter dette, skal du kontakte **Bosch**-kundeservice.

I tilfælde af overophedning slukker støvsugeren automatisk. Er det tilfældet, skal du gøre følgende:

- – Drej tænd/sluk-knappen **(19)**/knappen til valg af driftstilstand **(5)** til positionen **0**.
- – Sørg for, at beholderen **(3)** og fleecefilterposen **(35)** er tomme, og at sugeslangen **(20)** og filteret **(40)** ikke er tilstoppet.
- – Lad støvsugeren køle af i 60 min.
- – Træk stikket ud af stikkontakten, og sæt det i stikkontakten igen.

Hvis støvsugeren derefter ikke kan tændes, er sikringen til beskyttelse af støvsugeren muligvis smeltet. Kontakt kundeserviceafdelingen hos **Bosch** for at få sikringen udskiftet.

Opbevaring og transport (se billede N)

- – Rul sugeslangen **(20)** omkring støvsugeroverdelen **(9)**, og skub sugeslangen ind i holderen **(10)**.
- – Vikl netkablet omkring kabelholderen **(13)**.
- – Sæt støvsugerrøret **(24)** i holderen til støvsugerrøret **(16)**, det krumme mundstykke **(22)**, udsugningsadapteren **(21)** og fugemundstykket **(23)** ind i holderen til støvsugertilbehøret **(7)**.
- – Sæt gulvmundstykket **(25)** i holderen **(15)**.
- – Bær kun støvsugeren i bæregrebet **(8)**.
- – Stil støvsugeren i et tørt rum, og sørg for, at den ikke kan benyttes af uvedkommende.
- – For at låse styrehjulene **(1)** skal du træde styrehjulsbremsen **(18)** ned.

Kundeservice og brugerrådgivning

Dansk
Tlf. Service Center: 44898855

Du finder linket til vores servicecentre og garantibetingelser på sidste side.

Produktets 10-cifrede typenummer (se typeskilt) skal altid angives ved forespørgsler og bestilling af reservedele.

Bortskaffelse

Støvsuger, tilbehør og emballage skal genbruges på en miljøvenlig måde.



Smid ikke støvsugeren ud sammen med det almindelige husholdningsaffald!

Gælder kun i EU-lande:

Elektriske og elektroniske apparater, der ikke længere er brugbare, skal indsamles separat og bortskaffes på en miljøvenlig måde. Brug de angivne indsamlingssystemer. Forkert bortskaffelse kan være skadeligt for miljø og sundhed på grund af de indeholdte farlige stoffer.

Svensk

Säkerhetsanvisning för sugare



Läs igenom alla säkerhetsanvisningar och instruktioner. Fel som uppstår till följd av att säkerhetsinstruktionerna och anvisningarna inte följts kan orsaka elstöt, brand och/eller allvarliga personskador.

Förvara alla varningar och anvisningar för framtida bruk.

- **Denna sugare är inte avsedd för användning av barn eller personer med begränsad fysisk, sensorisk eller mental förmåga eller med bristande kunskap och erfarenhet.** I annat fall föreligger fara för felanvändning och skador.
- **Håll barn under uppsikt.** På så sätt säkerställs att barn inte leker med dammsugaren.

⚠ VARNING **Sug inga hälsovådliga ämnen, som tex. stoft från bok- eller ekträ, stendamm eller asbest.** Dessa ämnen räknas som cancerframkallande. Informera dig om de gällande bestämmelserna/lagarna beträffande hanteringen av hälsovådliga damm i ditt land.

- **Använd endast sugen om du har fått tillräckliga informationer om användningen.** En noggrann instruktion reducerar felaktig hantering och skador.

⚠ VARNING **Sugen är lämplig för att suga torra ämnen och, efter att lämpliga åtgärder har vidtagits, kan den även användas för att suga vätskor.** Inträngande vätskor ökar risken för en elektrisk stöt.

- **Sug inga brännbara eller explosiva vätskor, såsom till exempel bensin, olja, alkohol, lösningsmedel. Sug inget hett, brinnande eller explosivt damm. Använd inte sugen i explosionsfarliga lokaler.** Stoft, ångor eller vätskor kan antändas eller explodera.

⚠ VARNING **Använd endast uttaget för de ändamål, som anges i driftsanvisningen.**

⚠ VARNING **Stäng omedelbart av sugen så snart skum eller vatten tränger ut och töm behållaren.** Sugen kan annars skadas.

- **OBSERVERA! Sugen får endast förvaras inomhus.**
- **OBSERVERA! Rengör regelbundet nivåsensorerna för vätskor regelbundet och kontrollera om de är skadade.** Funktionen kan annars påverkas.
- **Använd en jordfelsbrytare om det inte är möjligt att undvika att använda sugen i fuktig miljö.** Jordfelsbrytaren minskar risken för elstöt.
- **Kontrollera sugen, kabel och kontakt innan varje användning. Använd inte sugen om du konstaterar någon skada. Öppna inte sugen själv och låt endast behörig fackpersonal reparera den med originalreservdelar.** Skadade sugar, kablar och kontakter ökar risken för en elstöt.
- **Kör inte över och kläm inte kabeln. Dra inte i kabeln för att dra kontakten ur uttaget eller flytta sugen.** Skadade nätsladdar ökar risken för elstöt.
- **Dra ut kontakten ur uttaget innan du utför underhåll på sugen eller rengör den, utför inställningar, byter tillbehör eller förvarar sugen.** Denna skyddsåtgärd förhindrar oavsiktlig start av dammsugaren.
- **Se till att det finns god ventilation på arbetsplatsen.**
- **Låt endast kvalificerad fackpersonal reparera den och endast med originalreservdelar.** Detta garanterar att sugens säkerhet bibehålls.
- **Kontrollera innan idrifttagningen att sugslangen är i ett felfritt skick. Lämna i det sammanhanget sugslangen monterad i sugen så att det inte oavsiktligt tränger ut stoft.** I annat fall kan du andas in stoft.
- **Sitt inte på sugen.** Du kan då skada sugen.
- **Var försiktig i hanteringen av nätkabeln och sugslangen.** Du kan sätta andra personer i fara med det.
- **Rengör inte sugen med en direkt riktad vattenstråle.** Inträngande vatten i sugens överdel ökar risken för en elektrisk stöt.
- **Anslut sugen till ett på föreskrivet sätt jordat strömnät.** Uttag och förlängningskabel måste ha en funktionsduglig skyddsledare.
- **Använd inte dammsugaren som permanent utsugsanordning.**

Ytterligare säkerhetsanvisningar (PAS20-220P)

⚠ VARNING **Använd endast uttaget för de ändamål, som anges i driftsanvisningen.**

Ett skyddskontakt-uttag **(6)** är integrerad i sugen. Här kan du ansluta ett externt elverktyg. Beakta maximalt tillåten anslutningseffekt för anslutet elverktyg.

Symboler

Nedanstående symboler kan vara av betydelse för användningen av din sug. Lägg på minne symbolerna och deras betydelse. Rätt tolkning av symbolerna hjälper dig att använda sugen bättre och säkrare.

Symboler och deras betydelse	
AUTO-START	**Automatisk start-/stoppfunktion (PAS20-220P)** Uppsugning av damm som uppstår vid arbetande elverktyg; dammsugaren slås på automatiskt och stängs av igen med tidsfördröjning.
0	**Stänga av**
1	**Dammsugning** Uppsugning av dammavlagringar
max. 2000 W min. 100 W	Uppgifter om tillåten anslutningseffekt hos anslutet elverktyg (landsspecifikt)

Produkt- och prestandabeskrivning

Observera bilderna i början av instruktionsboken.

Ändamålsenlig användning

Våt-/torrdammsugaren är lämplig för uppsugning av torrt och fuktigt material samt tunnflytande vätskor i vanliga hushållsmängder och sammansättningar. Blåsfunktionen är lämplig för utblåsning, men inte för dammborttagning.

Dammsugaren är endast avsedd för privat bruk i blandad drift.

Kontinuerlig uppsugning av homogena, hälsovådliga ämnen samt uppsugning av aska är inte tillåtet. I detta fall ska särskild asksug eller utsugssystem med lämplig klassificering användas.

Uttaget får endast användas i torra utrymmen.

Komponenter på bilden

Numreringen av komponenterna hänvisar till illustrationen av dammsugaren på grafiksidan.

(1) Hjul
(2) Avtappningsöppning för vätskor (PAS20-220P)
(3) Behållare
(4) Slanghållare sugfunktion
(5) Driftlägesväljare (PAS20-220P)
(6) Eluttag för elverktyg (PAS20-220P)
(7) Hållare för sugtillbehör
(8) Bärhandtag
(9) Dammsugarens överdel
(10) Hållare för sugslang
(11) Förslutning för dammsugarens överdel
(12) Bärhjul
(13) Kabelhållare
(14) Slanghållare blåsfunktion
(15) Hållare för golvmunstycke
(16) Hållare för dammsugarrör
(17) Jordkedja
(18) Hjulbroms
(19) På-/av-strömbrytare (PAS15-220)
(20) Sugslang
(21) Sugadapter
(22) Böjt munstycke
(23) Fogmunstycke
(24) Dammsugarrör
(25) Golvmunstycke
(26) Insats golvmunstycke
(27) Fäste för sugslangshållare
(28) Knapp
(29) Frigöringsknapp för golvmunstyckets insats
(30) Fäste för svängbart hjul
(31) Fäststift svängbart hjul
(32) Bärhjulsfäste
(33) Fäststift bärhjul
(34) Bricka
(35) Nonwoven-filterpåse
(36) Anslutningsfläns
(37) Falskluftsöppning
(38) Handtag filterhållare
(39) Filterhållare
(40) Filter
(41) Nivåsensor

Tekniska data

Våt-/torrdammsugare		PAS15-220	PAS20-220P
Artikelnummer		**3 603 CE7 1..**	**3 603 CE7 2..**
Nominell ineffekt	W	1200	1200
Frekvens	Hz	50–60	50–60

Våt-/torrdammsugare		PAS15-220	PAS20-220P
Behållarvolym (brutto)	l	15	20
Nettovolym (vätska)	l	6	10
Volym, nonwoven-filterpåse	l	14	16
Undertryck			
– Dammsugare[A)]	hPa	220	220
– Turbin	hPa	240	240
Flödesmängd			
– Dammsugare[A)]	l/s	34	34
	m^3/h	122	122
– Turbin	l/s	65	65
	m^3/h	234	234
Automatisk start-/stoppfunktion		–	●
Vikt[B)]	kg	7,2	8,0
Skyddsklass		⧈/II	⏚/I
Skyddsklass		IPX4	IPX4
Skyddsklass kontakt Schweiz		–	IP20

A) Mätt med sugslang **(20)**

B) Uppmätt med nätkabel, dammsugarslang, böjt munstycke och monterade hjul

Uppgifterna gäller för en märkspänning på [U] 230 V. Vid avvikande spänning och för utföranden i vissa länder kan uppgifterna variera.

Automatisk start-/stoppfunktion[A)]		
Märkspänning	**Max. effekt**	**Min. effekt**
220–240 V	2000 W	100 W

A) Uppgifter om tillåten anslutningseffekt hos anslutet elverktyg (landsspecifikt)

Buller-/vibrationsdata

Bullernivåvärde beräknat enligt **EN 60335-2-69**.

Den A-viktade bullernivån för dammsugaren är typiskt **73** dB(A). Osäkerhet K = **3** dB. Bullernivån vid arbetet kan överskrida angivna värden. **Bär hörselskydd!**

Vibrationsvärde a_h (kontinuerliga vibrationer), p_F (upprepade chockvibrationer) och osäkerhet K beräknad enligt **EN 60335-2-69**:

PAS15-220:

a_h = **0,2** m/s^2 (K = **0,5** m/s^2), p_F = **10** m/s^2 (K = **5** m/s^2)

PAS20-220P:

a_h = **0,3** m/s^2 (K = **0,5** m/s^2), p_F = **13** m/s^2 (K = **6** m/s^2)

Montage

- ▶ **Dra ut kontakten ur uttaget innan du utför underhåll på sugen eller rengör den, utför inställningar, byter tillbehör eller förvarar sugen.** Denna skyddsåtgärd förhindrar oavsiktlig start av dammsugaren.

Montera hållare för dammsugarslang (se bild A)

Skjut in hållaren **(10)** för dammsugarslangen helt i det avsedda fästet **(27)**.

Montera dammsugarslang

Sugfunktion (se bild B)

Stick in sugslangen **(20)** i slangfästet **(4)** och vrid den medsols till anslag.

Utblåsfunktion (se bild C)

- ▶ **Sugen har en utblåsfunktion. Blås inte ut frånluft i luften. Använd endast utblåsfunktionen med en ren slang.** Damm kan vara hälsovådligt.
- ▶ **Kontrollera om det finns avlagringar i slangen innan du använder utblåsfunktionen. Undvik att dammavlagringar virvlar upp.** Använd skyddsglasögon och andningsskydd om risk för uppvirvlande damm föreligger.

Utblåsfunktionen är lämplig för arbeten där dammsugning inte är möjligt på grund av för hög sugkraft, t.ex. för att ta bort mindre mängder torra löv från en jordbädd.

Slå på dammsugaren i minst 5 sekunder (ställ på-/av-strömbrytaren **(19)**/driftlägesväljaren **(5)** i läge **1**) för att rengöra sugslangen **(20)** från dammavlagringar.

Vrid sugslangen **(20)** moturs till anslag och dra ut den ur slanghållaren för sugfunktion **(4)**.

Stick in sugslangen **(20)** i slangfästet för blåsfunktion **(14)** och vrid den medurs till anslag.

Montera sugtillbehör

Sugslangen **(20)** är utrustad med ett clip-system så att tillbehör (sugadaptern **(21)**, det böjda munstycket **(22)**) kan anslutas.

Montera sugadaptern eller det böjda munstycket (se bild D)

– Sätt sugadaptern **(21)** eller det böjda munstycket **(22)** på sugslangen **(20)** så att de båda knapparna **(28)** på sugslangen klickar fast hörbart.
– För att demontera trycker du in knapparna **(28)** och drar delarna från varandra.

Montera munstycken och rör

– Sätt därefter fast önskat tillbehör (golvmunstycke, fogmunstycke, dammsugarrör osv.) på det böjda munstycket **(22)** eller på sugadaptern **(21)**.

Ta bort och sätta dit insatsen för golvmunstycket (se bild E)

För att ta bort, tryck på frigöringsknappen **(29)** på golvmunstycket **(25)**. Insatsen **(26)** tas bort från golvmunstycket.

För att sätta dit, tryck fast en ny insats i golvmunstycket **(25)**.

Ta bort och sätta dit hjul (se bild F)

▶ **Kontrollera rullbromsarnas funktionsduglighet innan du använder dammsugaren.**

För att sätta dit, tryck fast fäststiften **(31)** på hjulen **(1)** helt i fästena för länkhjulen **(30)**.

För att ta bort, lossa länkhjulens broms **(18)** och dra ut länkhjulen **(1)** från fästena **(30)**.

Sätta dit och ta bort bärhjul (se bild G)

För att sätta dit dem trär du brickorna **(34)** på fäststiften **(33)** och sticker in fäststiften **(33)** i bärhjulsfästena **(32)** så att det hörs att de snäpper fast.

För att ta bort dem klämmer du ihop fäststiften **(33)** och drar ut bärhjulen **(12)**.

Sätta in / byta nonwoven-filterpåse (torrsugning) (se bilderna H–I)

Vid torrdammsugning kan du sätta i en fleecefilterpåse **(35)**. Därigenom underlättas avfallshanteringen av dammet.

Öppna förslutningarna **(11)** och ta av dammsugarens överdel **(9)**.

Du sätter in nonwoven-filterpåsen **(35)** genom att trä den på dammsugarens anslutningsfläns **(36)**.

För att byta den fulla nonwoven-filterpåsen **(35)** drar du loss den från anslutningsflänsen **(36)**, tar ut den ur dammsugaren och sätter in en ny nonwoven-filterpåse.

Sätt på sugöverdelen **(9)** och stäng de båda förslutningarna **(11)** så att de klickar fast.

Byt fleecefilterpåsen **(35)** i god tid när den är full. Ta ur fleecefilterpåsen **(35)** före våtdammsugning.

Drift

▶ **Dra ut kontakten ur uttaget innan du utför underhåll på sugen eller rengör den, utför inställningar, byter tillbehör eller förvarar sugen.** Denna skyddsåtgärd förhindrar oavsiktlig start av dammsugaren.

Driftstart

▶ **Kontrollera nätspänningen!** Kontrollera att strömkällans spänning överensstämmer med uppgifterna på sugens typskylt.

Dammsugaren får inte användas i utrymmen med explosionsrisk.

För att garantera optimal sugeffekt ska sugslangen **(20)** alltid tas av från sugöverdelen **(9)**.

▶ **Använd endast ett oskadat filter (inga revor, små hål etc.). Byt ut skadade filter omedelbart.**

Slå på och stänga av

För att **slå på** dammsugarenj vrider du på-/av-strömbrytaren **(19)**/driftlägesväljaren **(5)** till läge **1**.

För att **stänga av** dammsugaren vrider du på-/av-strömbrytaren **(19)**/driftlägesväljaren **(5)** till läge **0**.

Torrsugning

Utsug av damm som genereras av elverktyg (se bild J)

– Montera utsugsadaptern **(21)**.
– Sätt utsugsadaptern **(21)** i elverktyget utsugsanslutning.

Observera: Vid arbete med elverktyg vars luftttillförsel i dammsugarslangen är låg (t.ex. sticksågar, slipmaskiner osv.), måste falskluftsöppningen **(37)** på sugslangen **(20)** öppnas. Därmed förbättras både dammsugarens och elverktygets totala effekt.
Vrid ringen över falskluftsöppningen **(37)** tills den är helt öppen.

PAS20-220P

Ett skyddskontakt-uttag **(6)** är integrerad i sugen. Här kan du ansluta ett externt elverktyg. Beakta maximalt tillåten anslutningseffekt för anslutet elverktyg.

För att **aktivera den automatiska start-/stoppfunktionen** hos dammsugaren vrider du driftlägesväljaren **(5)** till läget **AUTOSTART**.

För att **aktivera** dammsugaren slår du på elverktyget som är anslutet till uttaget **(6)**. Dammsugaren startar automatiskt.

Stäng av elverktyget för att **avsluta dammsugningen**. Den automatiska start-/stoppfunktionen har en eftersläpningstid på 6 s för att suga bort resterande damm ur sugslangen.

För att **stänga av** dammsugaren vrider du driftlägesväljaren **(5)** till läge **0**.

Våtsugning

▶ **Sug inga brännbara eller explosiva vätskor, såsom till exempel bensin, olja, alkohol, lösningsmedel. Sug inget hett, brinnande eller explosivt damm. Använd**

inte sugen i explosionsfarliga lokaler. Stoft, ångor eller vätskor kan antändas eller explodera.

- ▶ **Sugen får inte användas som vattenpump.** Sugen är avsedd för uppsugning av luft och vattenblandning.
- ▶ **Kontrollera innan du våtsuger att avtappningsöppningen för vätska (2) är ordentligt stängd.**
- ▶ **Dra ut kontakten från eluttaget innan alla arbeten på sugen.**

Förberedelser innan våtdammsugning

Öppna förslutningarna **(11)** och ta av dammsugarens överdel **(9)**.

Ta bort nonwoven-filterpåsen **(35)** innan du våtsuger.

PAS15-220: Töm behållaren **(3)**.
PAS20-220P: Vrid vätskeavtappningspluggen **(2)** moturs. Töm behållaren **(3)** genom vätskeavtappningsöppningen **(2)** och vrid sedan fast pluggen medurs.

Rengör filtret **(40)**.

Kontrollera att nivåsensorn **(41)** är ren.

Sätt på dammsugarens överdel **(9)** igen och stäng förslutningarna **(11)**.

Under och efter varje våtsugning

Dammsugaren är utrustad med en nivåsensor **(41)**. Om maximal fyllnadsnivå uppnås stoppas sugningen.
PAS15-220: Töm behållaren **(3)**.
PAS20-220P: Vrid vätskeavtappningspluggen **(2)** moturs. Töm behållaren **(3)** genom vätskeavtappningsöppningen **(2)** och vrid sedan fast pluggen medurs.

Ta efter avslutat arbete av dammsugarens överdel **(9)** och låt den torka ordentligt för att undvika mögelbildning.

Rengör vid behov nivåsensorn **(41)** med en mjuk trasa.

Underhåll och service

Underhåll och rengöring

- ▶ **Dra ut kontakten ur uttaget innan du utför underhåll på sugen eller rengör den, utför inställningar, byter tillbehör eller förvarar sugen.** Denna skyddsåtgärd förhindrar oavsiktlig start av dammsugaren.
- ▶ **Håll elverktyget och dess ventilationsöppningar rena för bra och säkert arbete.**

Om nätsladden för bibehållande av verktygets säkerhet måste bytas ut, ska byte ske hos **Bosch** eller en auktoriserad serviceverkstad för **Bosch** elverktyg.

- ▶ **Bär dammskyddsmask vid underhåll och rengöring av sugen.**

Rengör dammsugarens kåpa då och då med en fuktig trasa.

- ▶ **Rengör inte dammsugaren med tryckluft.** Filtret eller andra komponenter kan skadas.

Rengöra/byta ut filtret (se bilderna K–L)

Sugeffekten är beroende av filtertillståndet. Rengör därför filtret **(40)** regelbundet.

Byt ut skadade filter omedelbart.

- Öppna förslutningarna **(11)** och ta av dammsugarens överdel **(9)**.
- Fäll upp handtaget **(38)** på filterhållaren **(39)** ❶ och dra ut filterhållaren **(39)** ❷.
- Ta ut filtret **(40)** ur filterhållaren **(39)** ❸.
- Torrt filter:
  Knacka ur filtret **(40)** i en lämplig avfallsbehållare. Var försiktig så du inte skadar filtrets lameller.
  Rengör filterlamellerna med vatten och en mjuk borste om filtret är mycket smutsigt.
  eller
  Vått filter:
  Skölj filtret **(40)** under rinnande vatten och låt det sedan torka ordentligt.
  eller
  Byt ut ett filter **(40)** som är skadat.
- Sätt in det rena och torra filtret **(40)** i filterhållaren **(39)** ❶.
- Sätt in filterhållaren **(39)** i dammsugarens överdel ❷ och fäll in handtaget **(38)** på filterhållaren **(39)** ❸ så att det snäpper fast.
- Kontrollera att filtret **(40)** och filterhållaren **(39)** sitter stadigt och i rätt läge.
- Sätt på dammsugarens överdel **(9)** igen och stäng båda förslutningarna **(11)** så att de tydligt snäpper fast.

Rengör behållaren

Torka av behållaren **(3)** då och då med vanligt, icke-slipande rengöringsmedel och låt den torka.

Rengöra nivåsensorn (se bild M)

Rengör nivåsensorn **(41)** emellanåt.

Öppna förslutningarna **(11)** och ta av dammsugarens överdel **(9)**.

Rengör nivåsensorn **(41)** med en mjuk trasa.

Sätt på dammsugarens överdel **(9)** och stäng förslutningarna **(11)**.

Störningar

Regelbunden tömning av behållaren **(3)** säkerställer en optimal sugeffekt.

Kontrollera följande vid otillräcklig sugeffekt:
- Sitter dammsugarens överdel **(9)** korrekt?
- Är slangsystemet blockerat?
- Sitter dammsugarrören **(24)** ordentligt fast i varandra?
- Är behållaren **(3)** full?
- Är nonwoven-filterpåsen **(35)** full?
- Är filtret **(40)** igensatt med damm?

Om sugeffekten fortfarande inte uppnås, kontakta **Bosch** kundtjänst.

Vid överhettning stänger dammsugaren av sig automatiskt. Utför följande:
- Vrid på-/av-strömbrytaren **(19)**/ driftlägesväljaren **(5)** till läge **0**.

– Se till att behållaren **(3)** och nonwoven-filterpåsen **(35)** är tomma och att sugslangen **(20)** och filtret **(40)** inte är blockerade.
– Låt dammsugaren svalna i 60 min.
– Dra ut kontakten ur uttaget och sätt i den igen.

Om dammsugaren sedan inte går att starta kan säkringen för dammsugaren ha gått. Kontakta **Bosch**-kundtjänsten för att få säkringen utbytt.

Förvaring och transport (se bild N)

– Linda sugslangen **(20)** runt dammsugarens överdel **(9)** och tryck in sugslangen i hållaren **(10)**.
– Linda nätkabeln runt kabelhållaren **(13)**.
– Sätt in dammsugarrören **(24)** i hållaren för dammsugarrör **(16)** och det böjda munstycket **(22)**, sugadaptern **(21)** och fogmunstycket **(23)** i hållarna för sugtillbehör **(7)**.
– Sätt in golvmunstycket **(25)** i hållaren **(15)**.
– Bär dammsugaren i handtaget **(8)**.
– Ställ dammsugaren i ett torrt utrymme och säkra den mot obehörig användning.
– För att låsa hjulen **(1)** trycker du ner hjulbromsen **(18)** med foten.

Kundtjänst och användarrådgivning

Svenska
Tel.: (08) 7501820
Du hittar länken till våra servicecenter och garantivillkor på sista sidan.
Ange alltid vid förfrågningar och reservdelsbeställningar det 10-siffriga produktnumret som finns på produktens typskylt.

Avfallshantering

Sug, tillbehör och förpackningar ska lämnas in till återvinning.



Kasta inte sugen i hushållsavfallet!

Endast för EU-länder:

Elektriska och elektroniska apparater som inte längre är användbara måste samlas in separat och kasseras på ett miljövänligt sätt. Lämna in på en återvinningsstation. Felaktig avfallshantering kan vara skadlig för miljön och hälsan på grund av de farliga ämnen som den kan innehålla.

Norsk

Sikkerhetsanvisninger for sugere



Les alle sikkerhetsanvisningene og instruksene. Hvis ikke sikkerhetsanvisningene og instruksene tas til følge, kan det oppstå elektrisk støt, brann og/eller alvorlige personskader.

Ta godt vare på alle advarslene og informasjonen.

- ▶ **Sugeren er ikke beregnet brukt av barn og personer med reduserte fysiske eller sansemessige evner eller med manglende erfaring og kunnskap.** Ellers er det fare for feilbetjening og personskader.
- ▶ **Må plasseres utilgjengelig for barn.** På den måten unngår du at barn leker med sugeren.

⚠ ADVARSEL **Ikke sug opp helseskadelige stoffer, f.eks. bøke- og eikestøv, steinstøv eller asbest.** Disse stoffene betraktes som kreftfremkallende. Gjør deg kjent med gjeldende forskrifter/lover når det gjelder håndtering av helsefarlig støv i landet ditt.

- ▶ **Bruk bare sugeren når du har tilstrekkelig kunnskap om bruken av den.** Grundig instruksjon reduserer feilbetjening og personskader.

⚠ ADVARSEL **Sugeren egner seg til oppsuging av tørre stoffer og gjennom egnede forholdsregler også til oppsuging av væsker.** Inntrenging av væsker øker faren for elektrisk støt.

- ▶ **Ikke bruk sugeren til oppsuging av brennbare eller eksplosive stoffer, for eksempel bensin, olje, alkohol, løsemiddel. Ikke sug opp varmt, brennende eller eksplosivt støv. Ikke bruk sugeren i eksplosjonsfarlige rom.** Støv, damp eller væsker kan antennes eller eksplodere.

⚠ ADVARSEL **Bruk bare stikkontakten til formålet som er angitt i bruksanvisningen.**

⚠ ADVARSEL **Slå straks av sugeren hvis det kommer ut skum eller vann, og tøm beholderen.** Ellers kan sugeren bli skadet.

- ▶ **OBS! Sugeren må oppbevares innendørs.**
- ▶ **OBS! Rengjør nivåsensorene for væsker regelmessig og kontroller om de er skadet.** Ellers kan sugeren fungere mindre effektivt.
- ▶ **Hvis det ikke kan unngås å bruke sugeren i fuktige omgivelser, må du bruke en jordfeilbryter.** Bruk av jordfeilbryter reduserer risikoen for elektriske støt.
- ▶ **Inspiser alltid sugeren, ledningen og støpselet før bruk. Ikke bruk sugeren hvis du oppdager skader. Du må ikke åpne sugeren selv. Reparasjoner må kun utføres av kvalifisert fagpersonale og kun med originale reservedeler.** Skadde sugere, ledninger og støpsler øker risikoen for elektrisk støt.

- ▶ **Ikke kjør over eller klem ledningen. Trekk ikke i ledningen for å ta støpselet ut av stikkontakten eller bevege sugeren.** Med skadet ledning øker risikoen for elektriske støt.
- ▶ **Trekk støpslet ut av stikkontakten før vedlikehold og rengjøring av sugeren, før det skal foretas innstillinger på den, og før skifte av tilbehørsdeler og oppbevaring av sugeren.** Dermed hindrer du at sugeren kan startes utilsiktet.
- ▶ **Sørg for god ventilasjon på arbeidsplassen.**
- ▶ **Reparasjoner av sugeren må kun utføres av kvalifisert fagpersonale og kun med originale reservedeler.** På den måten opprettholdes sugerens sikkerhet.
- ▶ **Kontroller før igangsetting av sugeslangen er i feilfri stand. La sugeslangen stå montert på sugeren slik at det ikke utilsiktet slippes ut støv.** Ellers kan du puste inn støv.
- ▶ **Ikke bruk sugeren til å sitte på.** Du kan skade sugeren.
- ▶ **Håndter strømledningen og sugeslangen forsiktig.** Du kan sette andre personer i fare med dem.
- ▶ **Ikke rengjør sugeren med direkte vannstråler.** Dersom det kommer vann inn i sugeroverdelen, øker faren for elektrisk støt.
- ▶ **Koble sugeren til et korrekt jordet strømnett.** Stikkontakt og skjøteledning må være jordet.
- ▶ **Bruk ikke sugeren som permanent støvavsug.**

Ekstra sikkerhetsanvisninger (PAS20-220P)

⚠ ADVARSEL **Bruk bare stikkontakten til formålet som er angitt i bruksanvisningen.**

En jordet stikkontakt **(6)** er integrert i støvsugeren. Denne kan brukes til tilkobling av et eksternt elektroverktøy. Vær oppmerksom på den maksimalt tillatte tilkoblingseffekten til elektroverktøyet.

Symboler

Symbolene nedenfor kan være av betydning for bruk av elektroverktøyet. Legg merke til symbolene og deres betydning. Riktig tolkning av symbolene hjelper deg å bruke støvsugeren på en bedre og sikrere måte.

Symboler og deres betydning	
AUTO-START	**Start-/stopp-automatikk (PAS20-220P)** Oppsuging av støv som genereres ved bruk av elektroverktøy; Støvsugeren slår seg automatisk på, og av med tidsforsinkelse.
0	**Slå av**
1	**Støvsuging** Oppsuging av lagret støv

Symboler og deres betydning	
max. 2000 W min. 100 W	Informasjon om tillatt tilkoblingseffekt for tilkoblet elektroverktøy (landsspesifikk)

Produktbeskrivelse og ytelsesspesifikasjoner

Vær oppmerksom på illustrasjonene i den fremre delen av driftsinstruksen.

Forskriftsmessig bruk

Våt-/tørrsugeren er egnet for oppsuging av tørre og fuktige materialer og vannholdige væsker i mengder og sammensetninger som er vanlige i husholdninger. Blåsefunksjonen er egnet for utblåsing, men ikke for å fjerne støv.

Støvsugeren er utelukkende beregnet for privat, variert bruk.

Langvarig oppsuging av homogene, helseskadelige stoffer og suging av aske er ikke tillatt. Til slike formål må egnede spesialsugere eller -avsugsanlegg brukes.

Under drift må stikkontakten bare brukes i tørre omgivelser.

Illustrerte komponenter

Nummereringen av de illustrerte komponentene gjelder for bildet av sugeren på illustrasjonssidene.

(1) Hjul
(2) Tømmeåpning for væsker (PAS20-220P)
(3) Beholder
(4) Slangefeste for sugefunksjon
(5) Driftsmodusvelger (PAS20-220P)
(6) Stikkontakt for elektroverktøy (PAS20-220P)
(7) Holder for sugetilbehør
(8) Bærehåndtak
(9) Støvsugeroverdel
(10) Holder for sugeslange
(11) Deksel til støvsugeroverdel
(12) Løpehjul
(13) Kabelholder
(14) Slangefeste for blåsefunksjon
(15) Holder for gulvmunnstykke
(16) Holder for sugerør
(17) Jordingskjede
(18) Hjulbrems
(19) Av/på-bryter (PAS15-220)
(20) Sugeslange
(21) Støvsugeradapter
(22) Buet munnstykke

(23) Fugemunnstykke
(24) Støvsugerrør
(25) Gulvmunnstykke
(26) Innsats for gulvmunnstykke
(27) Feste for holder til sugeslange
(28) Trykknapp
(29) Utløserknapper for innsats til gulvmunnstykke
(30) Hjulholder
(31) Festestift for hjul
(32) Løpehjulfeste
(33) Festestift for løpehjul
(34) Underlagsskive
(35) Fleecefilterpose
(36) Tilkoblingsflens
(37) Falskluftåpning
(38) Grep for filterholder
(39) Filterholder
(40) Filter
(41) Nivåsensor

Tekniske data

Våt-/tørrsuger		PAS15-220	PAS20-220P
Artikkelnummer		**3 603 CE7 1..**	**3 603 CE7 2..**
Opptatt effekt	W	1200	1200
Frekvens	Hz	50–60	50–60
Beholdervolum (brutto)	l	15	20
Nettovolum (væske)	l	6	10
Volum på fleecefilterpose	l	14	16
Undertrykk			
– Støvsuger[A)]	hPa	220	220
– Turbin	hPa	240	240
Gjennomstrømningsmengde			
– Støvsuger[A)]	l/s	34	34
	m^3/h	122	122
– Turbin	l/s	65	65
	m^3/h	234	234
Start/stopp-automatikk		–	●
Vekt[B)]	kg	7,2	8,0
Kapslingsgrad		⧈/II	⏚/I
Kapslingsgrad		IPX4	IPX4
Kapslingsgrad nettstøpsel Sveits		–	IP20

A) Målt med sugeslange **(20)**

B) Målt med strømkabel, sugeslange, buet munnstykke og monterte hjul

Angivelsene gjelder for merkespenning [U] på 230 V. Ved avvikende spenning og på utførelser for bestemte land kan disse angivelsene variere.

Start/stopp-automatikk[A)]		
Nominell spenning	**Maksimal ytelse**	**Minimal ytelse**
220–240 V	2000 W	100 W

A) Informasjon om tillatt tilkoblingseffekt for tilkoblet elektroverktøy (landsspesifikk)

Støy-/vibrasjonsinformasjon

Støyemisjon målt i henhold til **EN 60335-2-69**.

Vanlig A-lydtrykknivå for støvsugeren er **73** dB(A). Usikkerhet K = **3** dB. Støynivået kan overskride de angitte verdiene under arbeidet. **Bruk hørselvern!**

Vibrasjonsverdier a_h (kontinuierlige vibrasjoner), p_F (gjentatte støtvibrasjoner) og usikkerhet K bestemt i henhold til **EN 60335-2-69**:

PAS15-220:
a_h = **0,2** m/s^2 (K = **0,5** m/s^2), p_F = **10** m/s^2 (K = **5** m/s^2)

PAS20-220P:
a_h = **0,3** m/s^2 (K = **0,5** m/s^2), p_F = **13** m/s^2 (K = **6** m/s^2)

Montering

▶ **Trekk støpslet ut av stikkontakten før vedlikehold og rengjøring av sugeren, før det skal foretas innstillinger på den, og før skifte av tilbehørsdeler og oppbevaring av sugeren.** Dermed hindrer du at sugeren kan startes utilsiktet.

Montere holderen for sugeslangen (se bilde A)

Skyv holderen **(10)** for sugeslangen inn i den medfølgende holderen **(27)** så langt den går.

Montere sugeslangen

Sugefunksjon (se bilde B)

Sett sugeslangen **(20)** i slangefestet **(4)**, og drei den med klokken til den stopper.

Blåsefunksjon (se bilde C)

▶ **Sugeren har en blåsefunksjon. Luften må ikke blåses ut i rommet. Bruk blåsefunksjonen bare med en ren slange.** Støv kan være helseskadelig.

▶ **Før du bruker blåsefunksjonen må du kontrollere om det er oppsamlet støv i slangen. Unngå oppvirling av oppsamlet støv.** Bruk vernebriller og støvmaske ved fare for oppvirvlet støv.

Blåsefunksjonen er egnet for arbeid der støvsuging ikke er mulig på grunn av for høy sugekraft, f.eks. for å fjerne små mengder tørt løv fra et bed.

Slå på støvsugeren i minst 5 sekunder (av/på-bryteren **(19)**/ driftsmodusvelgeren **(5)** i posisjon **1**) for å rengjøre sugeslangen **(20)** for støv på innsiden.

Drei sugeslangen **(20)** mot urviseren til den stopper, og trekk den ut av slangefestet med sugefunksjon **(4)**.

Sett sugeslangen **(20)** i slangefestet for blåsefunksjon **(14)**, og drei den med urviseren til den stopper.

Montere sugetilbehør

Sugeslangen **(20)** er utstyrt med et klipssystem, der sugetilbehøret (støvsugeradapter **(21)**, buet munnstykke **(22)**) kan kobles til .

Montere støvsugeradapter eller bøyd munnstykke (se bilde D)

– Sett støvsugeradapteren **(21)** eller det bøyde munnstykket **(22)** på sugeslangen **(20)**, til de to trykknappene **(28)** på sugeslangen går hørbart i lås.

– For å demontere trykker du trykknappene **(28)** innover og trekker komponentene fra hverandre.

Montere munnstykker og rør

– Sett deretter ønsket sugetilbehør (gulvmunnstykke, fugemunnstykke, støvsugerrør osv.) på det bøyde munnstykket **(22)** eller på støvsugeradapteren **(21)**.

Ta ut / sett inn innsatsen for gulvmunnstykket (se bilde E)

Trykk på utløserknappene **(29)** på gulvmunnstykket for å fjerne det **(25)**. Innsatsen **(26)** fjernes fra gulvmunnstykket.

For å sette inn en ny innsats, klemmer du den fast i gulvmunnstykket **(25)**.

Sette inn / fjerne hjul (se bilde F)

▶ **Kontroller at hjulbremsene fungerer før du bruker støvsugeren.**

For å sette inn hjulene skyver du festestiftene **(31)** på hjulene **(1)** inn i hjulholderne **(30)** så langt de går.

For å ta av hjulene, løsne hjulbremsen **(18)** og trekk hjulene **(1)** ut av hjulholderne **(30)**.

Sette inn / ta ut løpehjulet (se bilde G)

For å sette inn hjulene skyver du underlagsskivene **(34)** på festestiftene **(33)** og setter festestiftene **(33)** inn i hjulholderne **(32)** til du hører at de klikker på plass.

For å fjerne hjulene trykker du festestiftene sammen **(33)** og trekker hjulene **(12)** ut.

Sette inn / skifte fleecefilterpose (tørrstøvsuging) (se bilder H–I)

Du kan bruke en fleecefilterpose **(35)** til tørrsuging. Det gjør det lettere å kaste støvet etterpå.

Åpne lukkemekanismene **(11)**, og ta av støvsugeroverdelen **(9)**.

Før fleecefilterposen **(35)** over tilkoblingsflensen **(36)** på støvsugeren for å sette den inn.

For å skifte den ut, trekker du den fulle fleecefilterposen **(35)** av tilkoblingsflensen **(36)**, tar den ut av støvsugeren og setter inn en ny fleecefilterpose.

Monter støvsugeroverdelen **(9)**, og lukk begge låsene **(11)** slik at du hører at de klikker på plass.

Bytt en full fleecefilterpose **(35)** i god tid. Fjern fleecefilterposen **(35)** før våtsuging.

Bruk

▶ **Trekk støpslet ut av stikkontakten før vedlikehold og rengjøring av sugeren, før det skal foretas innstillinger på den, og før skifte av tilbehørsdeler og oppbevaring av sugeren.** Dermed hindrer du at sugeren kan startes utilsiktet.

Igangsetting

▶ **Vær oppmerksom på nettspenningen!** Spenningen til strømkilden må stemme overens med angivelsene på elektroverktøyets typeskilt.

Støvsugeren skal prinsipielt ikke brukes i eksplosjonsfarlige rom.

For optimal sugeeffekt må du alltid rulle hele sugeslangen **(20)** av sugeroverdelen **(9)**.

▶ **Bruk bare et uskadet filter (ingen sprekker, ingen hull osv.). Skift ut filteret med én gang hvis det er skadet.**

Slå på/av

For å **slå på** støvsugeren , vrir du av/på-bryteren **(19)**/ driftsmodusvelgeren **(5)** til posisjon **1**.

For å **slå av** støvsugeren, vrir du av/på-bryteren **(19)**/ driftsmodusvelgeren **(5)** til posisjon **0**.

Tørrsuging

Oppsuging av støv som genereres ved bruk av elektroverktøy (se bilde J)

– Monter støvsugeradapteren **(21)**.
– Sett støvsugeradapteren **(21)** i sugestussen til elektroverktøyet.

Merk: Under arbeid med elektroverktøy der lufttilførselen til sugeslangen er liten (f.eks. stikksager, slipemaskiner osv.) må falskluftåpningen **(37)** til sugeslangen **(20)** åpnes. På den måten forbedres den totale effekten til støvsugeren og elektroverktøyet.
Dette gjøres ved å dreie ringen over falskluftåpningen **(37)** til det oppstår en maksimal åpning.

PAS20-220P

En jordet stikkontakt **(6)** er integrert i støvsugeren. Denne kan brukes til tilkobling av et eksternt elektroverktøy. Vær oppmerksom på den maksimalt tillatte tilkoblingseffekten til elektroverktøyet.

For å **aktivere støvsugerens automatiske start/stopp-funksjon** vrir du driftsmodusvelgeren **(5)** til posisjonen **AUTOSTART**.

For å **bruke** støvsugeren slår du på elektroverktøyet som er koblet til stikkontakten **(6)**. Støvsugeren starter automatisk.

Slå av elektroverktøyet for å **avslutte støvsugingen**. Start/stopp-automatikken kobles inn først når det har gått 6 sekunder, slik at rester av støv i sugeslangen kan suges ut.

For å **slå av** støvsugeren, vrir du driftsmodusvelgeren **(5)** til posisjon **0**.

Våtsuging

▶ **Ikke bruk sugeren til oppsuging av brennbare eller eksplosive stoffer, for eksempel bensin, olje, alkohol, løsemiddel. Ikke sug opp varmt, brennende eller eksplosivt støv. Ikke bruk sugeren i eksplosjonsfarlige rom.** Støv, damp eller væsker kan antennes eller eksplodere.

▶ **Sugeren må ikke brukes som vannpumpe.** Sugeren er beregnet for suging av luft/vann-blanding.

▶ **Før våtstøvsuging må du forsikre deg om at tømmeåpningen for væsker (2) er godt lukket.**

▶ **Trekk alltid støpselet ut av stikkontakten før arbeid på støvsugeren.**

Arbeidstrinn før våtsugingen

Åpne dekslene **(11)** og ta av støvsugeroverdelen **(9)**.

Fjern fleecefilterposen før våtstøvsuging **(35)**.

PAS15-220: Tøm beholderen **(3)**.
PAS20-220P: Vri lokket på tømmeåpningen for væsker **(2)** mot klokken. Tøm beholderen **(3)** via tømmeåpningen for væsker **(2)**, og vri lokket med klokken for å stramme til.

Rengjør filteret **(40)**.

Sørg for at nivåsensoren **(41)** er ren.

Sett på støvsugeroverdelen **(9)** igjen, og lukk låsene **(11)**.

Under og etter hver våtstøvsuging

Støvsugeren er utstyrt med en nivåsensor **(41)**. Når det maksimale fyllnivået er nådd, stoppes sugingen.
PAS15-220: Tøm beholderen **(3)**.
PAS20-220P: Vri lokket på tømmeåpningen for væsker **(2)** mot klokken. Tøm beholderen **(3)** via tømmeåpningen for væsker **(2)**, og vri lokket med klokken for å stramme til.

Etter endt arbeid fjerner du støvsugeroverdelen **(9)** og lar den tørke grundig for å forhindre mugg.

Rengjør om nødvendig nivåsensoren **(41)** med en myk klut.

Service og vedlikehold

Vedlikehold og rengjøring

▶ **Trekk støpslet ut av stikkontakten før vedlikehold og rengjøring av sugeren, før det skal foretas innstillinger på den, og før skifte av tilbehørsdeler og oppbevaring av sugeren.** Dermed hindrer du at sugeren kan startes utilsiktet.

▶ **Sørg for at sugeren og ventilasjonsslissen alltid er rene, slik at du kan jobbe sikkert og effektivt.**

Hvis det er nødvendig å skifte ut tilkoblingsledningen, må dette gjøres av **Bosch** eller godkjente **Bosch**-serviceverksteder, slik at det ikke oppstår fare for sikkerheten.

▶ **Bruk støvmaske ved vedlikehold og rengjøring av sugeren.**

Rengjør huset til støvsugeren nå og da med en fuktig klut.

▶ **Du må ikke rengjøre støvsugeren med trykkluft.** Filteret eller andre komponenter kan bli skadet.

Rengjøre/skifte filter (se bilde K–L)

Sugeeffekten avhenger av tilstanden til filteret. Rengjør derfor filteret jevnlig **(40)**.

Skift ut filteret umiddelbart hvis det er skadet.

– Åpne dekslene **(11)** og ta av støvsugeroverdelen **(9)**.
– Vipp opp håndtaket **(38)** på filterholderen **(39)** ❶ og trekk ut filterholderen **(39)** ❷.
– Ta filteret **(40)** ut av filterholderen **(39)** ❸.
– Tørke filter:
  Trykk filteret **(40)** på en egnet avfallsbeholder. Vær forsiktig så du ikke skader filterlamellene.
  Ved kraftig tilsmussing rengjør du lamellene til filteret med vann og en myk børste.
  eller
  Vått filter:
  Skyll filteret **(40)** under rennende vann, og la det tørke godt.

Eller
Skift ut filteret **(40)** hvis det er skadet.
- Plasser det rene og tørre filteret **(40)** i filterholderen **(39)** ❶.
- Plasser filterholderen **(39)** i støvsugeroverdelen ❷ og lukk filterholderens **(39)** håndtak **(38)** ❸ til det klikker på plass.
- Kontroller at filteret **(40)** og filterholderen **(39)** sitter riktig og tett.
- Sett støvsugeroverdelen **(9)** på igjen, og lukk begge låsene **(11)** slik at du hører at de klikker på plass.

Rengjøre beholderen

Rengjør beholderen **(3)** nå og da med vanlig rengjøringsmiddel uten skureeffekt. La den tørke godt etterpå.

Rengjøre nivåsensoren (se bilde M)

Rengjør nivåsensoren iblant **(41)**.

Åpne dekslene **(11)** og ta av støvsugeroverdelen **(9)**.

Rengjør nivåsensoren **(41)** med en myk klut.

Sett på støvsugeroverdelen **(9)**, og lukk låsene **(11)**.

Feil

Regelmessig tømming av beholderen **(3)** sikrer optimal sugeeffekt.

Kontroller hvis sugeeffekten ikke er tilstrekkelig:
- Er støvsugeroverdelen **(9)** riktig satt på?
- Er slangesystemet tilstoppet?
- Er sugerørene **(24)** godt festet til hverandre?
- Er beholderen **(3)** full?
- Er fleecefilterposen **(35)** full?
- Er filteret **(40)** fullt av støv?

Hvis sugeeffekten fremdeles ikke er tilstrekkelig, må du kontakte **Bosch**-kundeservice.

Støvsugeren slår seg automatisk av hvis den blir overopphetet. Gjør følgende:
- Vri av/på-bryteren **(19)**/driftsmodusvelgeren **(5)** til posisjon **0**.
- Kontroller at beholderen **(3)** og fleecefilterposen **(35)** er tomme, og at sugeslangen **(20)** og filteret **(40)** ikke er tette.
- La støvsugeren avkjøles i 60 min.
- Trekk støpslet ut av stikkontakten, og sett det inn i stikkontakten igjen.

Hvis støvsugeren deretter ikke kan slås på, kan det hende at sikringen som beskytter støvsugeren, har smeltet. Kontakt **Bosch**-kundeservice for å få sikringen skiftet ut.

Oppbevaring og transport (se bilde N)
- Vikle sugeslangen **(20)** rundt støvsugeroverdelen **(9)**, og skyv sugeslangen inn i holderen **(10)**.
- Rull strømledningen rundt ledningsholderen **(13)**.
- Sett sugerørene **(24)** inn i holderen for sugerør **(16)**, det buede munnstykket **(22)**, sugeadapteren **(21)** og fugemunnstykket **(23)** inn i holderne for sugetilbehør **(7)**.
- Sett gulvmunnstykket **(25)** i holderen **(15)**.
- Bær støvsugeren med håndtaket **(8)**.
- Sett støvsugeren i et tørt rom, og sikre den slik at den ikke kan brukes av uvedkommende.
- Trå ned hjulbremsen **(18)** for å låse hjulene **(1)**.

Kundeservice og bruksrådgivning

Norsk
Tel.: 64 87 89 50
Du finner lenken til våre serviceadresser og garantibetingelser på den siste siden.
Ved alle forespørsler og reservedelsbestillinger må du oppgi det 10-sifrede produktnummeret som er angitt på produktets typeskilt.

Deponering

Lever suger, tilbehør og emballasje til gjenvinning.



Sugeren må ikke kastes sammen med vanlig husholdningsavfall!

Bare for land i EU:

Elektriske og elektroniske apparater som ikke lenger er brukbare, må samles inn separat og kasseres på en miljøvennlig måte. Bruk de anviste innsamlingssystemene. Feil avfallshåndtering kan være skadelig for miljø og helse på grunn av de farlige stoffene som avfallet kan inneholde.

Suomi

Imuria koskevat turvallisuusohjeet



Lue kaikki turvallisuus- ja käyttöohjeet. Turvallisuus- ja käyttöohjeiden noudattamatta jättäminen voi johtaa sähköiskuun, tulipaloon ja/tai vakavaan loukkaantumiseen.

Säilytä kaikki turvallisuusohjeet ja ohjetiedot tulevaa käyttöä varten.

- ▶ **Tätä imuria ei ole tarkoitettu lasten eikä fyysisiltä, aistillisilta tai henkisiltä kyvyiltään rajoitteellisten tai puutteellisen kokemuksen tai tietämyksen omaavien henkilöiden käyttöön.** Muuten voi tapahtua käyttövirheitä ja tapaturmia.
- ▶ **Pidä lapsia silmällä.** Näin saat varmistettua, etteivät lapset leiki imurin kanssa.

⚠ VAROITUS **Älä imuroi terveydelle haitallisia materiaaleja, esimerkiksi pyökki- tai tammipölyä, kivipölyä tai asbestia.** Nämä aineet katsotaan syöpää aiheuttaviksi. Noudata maakohtaisia määräyksiä/lakeja, jotka koskevat terveydelle haitallisten pölylaatujen käsittelyä.

- ▶ **Käytä imuria vain, kun olet saanut riittävän opastuksen sen käytöstä.** Huolellinen käyttöopastus vähentää käyttövirheiden ja tapaturmien vaaraa.

⚠ VAROITUS **Imuri soveltuu kuivan pölyn imurointiin ja asiaankuuluvilla toimenpiteillä myös nesteiden imurointiin.** Nesteiden pääsy laitteeseen aiheuttaa sähköiskuvaaran.

- ▶ **Älä imuroi imurilla palonarkoja tai räjähdysherkkiä nesteitä (esimerkiksi bensiiniä, öljyä, spriitä tai liuottimia). Älä imuroi kuumaa, palavaa tai räjähdysaltista pölyä. Älä käytä imuria räjähdysvaarallisissa tiloissa.** Pöly, höyry tai nesteet saattavat syttyä palamaan tai räjähtää.

⚠ VAROITUS **Käytä pistorasiaan vain käyttöohjeissa ilmoitettuun tarkoitukseen.**

⚠ VAROITUS **Sammuta imuri välittömästi, jos siitä valuu vaahtoa tai vettä, ja tyhjennä säiliö.** Muuten imuri voi vaurioitua.

- ▶ **HUOMIO! Imuria saa säilyttää vain sisätiloissa.**
- ▶ **HUOMIO! Puhdista nesteen pinnankorkeuden anturit säännöllisin väliajoin ja tarkista ne vaurioiden varalta.** Muuten voi ilmetä toimintahäiriöitä.
- ▶ **Jos imuria on välttämätöntä käyttää kosteassa ympäristössä, käytä siinä tapauksessa vikavirtasuojakytkintä.** Vikavirtasuojakytkimen käyttö vähentää sähköiskuvaaraa.
- ▶ **Tarkasta imuri, sähköjohto ja pistotulppa ennen jokaista käyttökertaa. Älä käytä imuria, jos havaitset vaurioita. Älä avaa imuria itse ja anna sen korjaus vain valtuutetun ammattilaisen tehtäväksi, joka käyttää vain alkuperäisiä varaosia.** Viallinen imuri, sähköjohto tai pistotulppa aiheuttavat sähköiskuvaaran.
- ▶ **Älä aja sähköjohdon yli tai jätä sitä puristuksiin. Älä vedä johdosta, kun irrotat pistotulpan pistorasiasta tai kun siirrät imuria.** Viallinen sähköjohto aiheuttaa sähköiskuvaaran.
- ▶ **Irrota pistotulppa pistorasiasta, kun haluat tehdä imurin huolto-, puhdistus-, tai säätötöitä, vaihtaa tarvikeosia tai viedä imurin säilytyspaikkaansa.** Tämä varotoimenpide estää imurin tahattoman käynnistymisen.
- ▶ **Huolehdi työkohteen hyvästä tuuletuksesta.**
- ▶ **Anna imurin korjaustyö vain valtuutetun ammattilaisen tehtäväksi, joka käyttää alkuperäisiä varaosia.** Näin varmistat, että imuri säilyy turvallisena.
- ▶ **Tarkasta ennen käyttöönottoa imuletkun moitteeton kunto. Jätä imuletku kiinni imuriin, jotta pölyä ei pääse vahingossa leviämään ympäristöön.** Muutoin saatat hengittää pölyä.
- ▶ **Älä istu imurin päällä.** Muuten imuri voi vaurioitua.
- ▶ **Noudata varovaisuutta sähköjohdon ja imuletkun käytössä.** Muuten ne voivat aiheuttaa vaaraa sivullisille.
- ▶ **Älä puhdista imuria vesisuihkulla.** Veden pääsy imurin yläosaan aiheuttaa sähköiskuvaaran.
- ▶ **Liitä imuri asianmukaisesti maadoitettuun sähköverkkoon.** Pistorasiassa ja jatkojohdossa täytyy olla kunnolla toimiva maadoitus.
- ▶ **Älä käytä imuria jatkuvan käytön pölynpoistolaitteena.**

Lisäturvallisuusohjeet (PAS20-220P)

⚠ VAROITUS **Käytä pistorasiaan vain käyttöohjeissa ilmoitettuun tarkoitukseen.**

Imuri on varustettu turvapistorasialla **(6)**. Siihen voit liittää ulkoisen sähkötyökalun. Muista huomioida imuriin kytketyn sähkötyökalun suurin sallittu liitäntäteho.

Symbolit

Seuraavat tunnusmerkit voivat olla tärkeitä käyttäessäsi imuria. Opettele symbolit ja niiden merkitys. Symbolien oikea tulkinta auttaa sinua käyttämään imuria paremmin ja turvallisemmin.

Symbolit ja niiden merkitys	
AUTO-START	**Käynnistys-/pysäytysautomatiikka (PAS20-220P)** Sähkötyökalujen tuottaman pölyn imurointi Imuri kytkeytyy automaattisesti päälle ja aikaviiveellä pois päältä.
0	**Sammutus**
1	**Imurointi** Pölykerrostumien imurointi
max. 2000 W min. 100 W	Imuriin liitetyn sähkötyökalun suurin sallittu liitäntäteho (maakohtainen)

Tuotteen ja ominaisuuksien kuvaus

Ota huomioon kuvat käyttöohjeen alussa.

Määräyksenmukainen käyttö

Märkä-/kuivaimuri soveltuu kuivien ja kosteiden purujen sekä kotitaloudessa tyypillisten nestemäärien ja -laatujen imurointiin. Puhallustoiminto sopii pölyn puhaltamiseen, mutta ei pölyn poistamiseen.

Imuri on tarkoitettu yksinomaan kotitalouksien erilaisiin puhdistus- ja puhallustehtäviin.

Homogeenisten, terveydelle haitallisten aineiden pitkäkestoinen imurointi sekä tuhkan imurointi on kiellettyä. Niihin on käytettävä kyseisiin tehtäviin soveltuvia erikoisimureita tai -pölynpoistojärjestelmiä.

Laitteen käytön aikana pistorasiaa saa käyttää vain kuivassa ympäristössä.

Kuvatut osat

Kuvattujen osien numerointi viittaa piirrossivuilla oleviin imurikuviin.

(1) Kääntyvä pyörä
(2) Nesteen tyhjennysaukko (PAS20-220P)
(3) Säiliö
(4) Imutoiminnon letkuliitäntä
(5) Käyttötavan valintakytkin (PAS20-220P)
(6) Pistorasia sähkötyökalulle (PAS20-220P)
(7) Imutarvikkeiden pidike
(8) Kantokahva
(9) Imurin yläosa
(10) Imuletkun pidike
(11) Imurin yläosan salpa
(12) Kiinteä pyörä
(13) Johtopidike
(14) Puhallustoiminnon letkuliitäntä
(15) Lattiasuulakkeen pidike
(16) Imuputkien pidike
(17) Maadoitusketju
(18) Kääntyvän pyörän jarru
(19) Käynnistyskytkin (PAS15-220)
(20) Imuletku
(21) Imuadapteri
(22) Käyräsuulake
(23) Rakosuulake
(24) Imuputki
(25) Lattiasuulake
(26) Lattiasuulakkeen harjaosa
(27) Imuletkun pidikkeen kiinnityskohta
(28) Painonuppi
(29) Lattiasuulakkeen harjaosan vapautuspainikkeet
(30) Kääntyvän pyörän kiinnityskohta
(31) Kääntyvän pyörän kiinnitystappi
(32) Kiinteän pyörän kiinnityskohta
(33) Kiinteän pyörän kiinnitystappi
(34) Aluslevy
(35) Kuitupölypussi
(36) Liitäntälaippa
(37) Ohivirtausaukko
(38) Suodatinpidikkeen kahva
(39) Suodatinpidike
(40) Suodatin
(41) Täyttöasteen anturi

Tekniset tiedot

Märkä-/kuivaimuri		PAS15-220	PAS20-220P
Tuotenumero		**3 603 CE7 1..**	**3 603 CE7 2..**
Nimellisottoteho	W	1 200	1 200
Taajuus	Hz	50–60	50–60
Säiliön tilavuus (brutto)	l	15	20
Nettotilavuus (neste)	l	6	10
Kuitupölypussin tilavuus	l	14	16
Alipaine			
– Imuri[A)]	hPa	220	220
– Turbiini	hPa	240	240
Virtaama			
– Imuri[A)]	l/s	34	34
	m^3/h	122	122
– Turbiini	l/s	65	65
	m^3/h	234	234
Käynnistys-/pysäytysautomatiikka		–	●
Paino[B)]	kg	7,2	8,0
Suojausluokka		⧈/II	⏚/I
Kotelointiluokka		IPX4	IPX4

Märkä-/kuivaimuri	PAS15-220	PAS20-220P
Verkkopistokkeen suojausluokka, Sveitsi	–	IP20

A) Mitattu imuletkun **(20)** kanssa

B) Mitattu verkkovirtajohdon, imuletkun, käyräsuulakkeen ja asennettujen pyörien kanssa

Tiedot koskevat 230 V:n nimellisjännitettä [U]. Tästä poikkeavien jännitteiden ja maakohtaisten mallien yhteydessä nämä tiedot voivat vaihdella.

Käynnistys-/pysäytysautomatiikka[A)]		
Nimellisjännite	**Enimmäisteho**	**Vähimmäisteho**
220–240 V	2 000 W	100 W

A) Imuriin liitetyn sähkötyökalun suurin sallittu liitäntäteho (maakohtainen)

Melu-/tärinätiedot

Melupäästöarvot on määritetty standardin **EN 60335-2-69** mukaan.

Imurin tyypillinen A-painotettu äänenpainetaso on **73** dB(A). Epävarmuus K = **3** dB. Melutaso saattaa töiden aikana ylittää ilmoitetut arvot. **Käytä kuulosuojaimia!**

Tärinäarvot a_h (jatkuva tärinä), p_F (toistuva iskumainen tärinäkuormitus) ja epävarmuus K on määritetty standardin **EN 60335-2-69** mukaan:

PAS15-220:
a_h = **0,2** m/s^2 (K = **0,5** m/s^2), p_F = **10** m/s^2 (K = **5** m/s^2)

PAS20-220P:
a_h = **0,3** m/s^2 (K = **0,5** m/s^2), p_F = **13** m/s^2 (K = **6** m/s^2)

Asennus

▶ **Irrota pistotulppa pistorasiasta, kun haluat tehdä imurin huolto-, puhdistus-, tai säätötöitä, vaihtaa tarvikeosia tai viedä imurin säilytyspaikkaansa.** Tämä varotoimenpide estää imurin tahattoman käynnistymisen.

Imuletkun pidikkeen asentaminen (katso kuva A)

Työnnä imuletkun pidike **(10)** kiinnityskohdan **(27)** pohjaan asti.

Imuletkun asentaminen

Imutoiminto (katso kuva B)

Kytke imuletku **(20)** letkuliitäntään **(4)** ja käännä sitä myötäpäivään rajoittimeen asti.

Puhallustoiminto (katso kuva C)

▶ **Imurilla on puhallustoiminto. Älä puhalla poistoilmaa ympäröivään ilmaan. Käytä puhallustoimintoa ainoastaan puhtaan letkun kanssa.** Pölyt voivat olla terveydelle vaarallisia.

▶ **Tarkista ennen puhallustoiminnon käyttöä, ettei letkussa ole likakerroksia. Älä päästä pölyä leviämään ilmaan.** Jos pölyä saattaa leijua ilmassa, käytä suojalaseja ja pölynaamaria.

Puhallustoiminto soveltuu sellaisiin töihin, joissa imurointi ei ole mahdollista liian suuren imuvoiman vuoksi, esimerkiksi poistettaessa kuivuneita lehtiä kukkapenkistä.

Kytke imuri päälle vähintään viideksi sekunniksi (käynnistyskytkin **(19)**/käyttötavan valintakytkin **(5)** asentoon **1**), jotta saat poistettua imuletkussa **(20)** olevan pölyn.

Käännä imuletkua **(20)** vastapäivään rajoittimeen asti ja vedä letku irti imutoiminnon letkuliitännästä **(4)**.

Kytke imuletku **(20)** puhallustoiminnon letkuliitäntään **(14)** ja käännä sitä myötäpäivään rajoittimeen asti.

Imutarvikkeiden asentaminen

Imuletku **(20)** on varustettu klipsijärjestelmällä, jolla imurin tarvikkeet (imuadapteri **(21)**, käyräsuulake **(22)**) voidaan liittää.

Imuadapterin tai käyräsuulakkeen asentaminen (katso kuva D)

– Kytke imuadapteri **(21)** tai käyräsuulake **(22)** imuletkuun **(20)**, kunnes imuletkun molemmat painonupit **(28)** lukittuvat kuuluvasti paikalleen.
– Kun haluat irrottaa liitoksen, paina painonuppeja **(28)** sisäänpäin ja vedä osat erilleen.

Suulakkeiden ja putkien asentaminen

– Kiinnitä tämän jälkeen haluamasi tarvike (lattiasuulake, rakosuulake, imuputki jne.) käyräsuulakkeeseen **(22)** tai imuadapteriin **(21)**.

Lattiasuulakkeen harjaosan irrottaminen/asentaminen (katso kuva E)

Irrota lattiasuulake painamalla lattiasuulakkeen **(25)** päällä olevia vapautuspainikkeita **(29)**. Harjaosa **(26)** irtoaa lattiasuulakkeesta.

Napsauta uusi harjaosa kiinni lattiasuulakkeeseen **(25)**.

Kääntyvien pyörien asentaminen/irrottaminen (katso kuva F)

▶ **Tarkasta pyöräjarrujen toimivuus ennen imurin käyttöä.**

Asenna kääntyvien pyörien **(1)** kiinnitystapit **(31)** kääntyvien pyörien kiinnityskohtien **(30)** pohjaan asti.

Kun haluat irrottaa pyörät, vapauta kääntyvän pyörän jarru **(18)** ja vedä kääntyvät pyörät **(1)** irti kääntyvien pyörien kiinnityskohdista **(30)**.

Kiinteän pyörän asentaminen/irrottaminen (katso kuva G)

Työnnä asennusta varten aluslevyt **(34)** kiinnitystappeihin **(33)** ja paina kiinnitystapit **(33)** kiinteiden pyörien kiinnityskohtiin **(32)** niin, että ne napsahtavat kuuluvasti paikoilleen.

Kun haluat irrottaa pyörät, purista kiinnitystappeja **(33)** yhteen ja vedä kiinteät pyörät **(12)** irti.

Kuitupölypussin asentaminen/vaihtaminen (kuivaimurointi) (katso kuvat H–I)

Kuivaimuroinnissa voi käyttää pölypussia **(35)**. Tämä helpottaa pölyjätteen hävittämistä.

Avaa salvat **(11)** ja ota imurin yläosa **(9)** pois.

Kun haluat asentaa kuitupölypussin **(35)**, pujota se imurin liitäntälaipan **(36)** päälle.

Kun haluat vaihtaa täyden kuitupölypussin **(35)**, vedä se irti liitäntälaipasta **(36)**, nosta se pois imurista ja asenna uusi kuitupölypussi.

Asenna imurin yläosa **(9)** ja sulje molemmat salvat **(11)** niin, että ne napsahtavat kuuluvasti kiinni.

Korvaa täysi pölypussi **(35)** ajoissa uudella. Irrota pölypussi **(35)** ennen märkäimurointia.

Käyttö

▶ **Irrota pistotulppa pistorasiasta, kun haluat tehdä imurin huolto-, puhdistus-, tai säätötöitä, vaihtaa tarvikeosia tai viedä imurin säilytyspaikkaansa.** Tämä varotoimenpide estää imurin tahattoman käynnistymisen.

Käyttöönotto

▶ **Huomioi sähköverkon jännite!** Virtalähteen jännitteen tulee vastata imurin mallikilvessä olevia tietoja.

Imuria ei saa missään tapauksessa käyttää räjähdysvaarallisilla alueilla.

Imutehon optimoimiseksi imuletku **(20)** täytyy aina kelata kokonaan auki imurin yläosasta **(9)**.

▶ **Käytä vain ehjää suodatinta (ei repeämiä, reikiä tai muita vaurioita). Vaihda vaurioitunut suodatin välittömästi.**

Käynnistys ja pysäytys

Kun haluat **käynnistää** imurin, käännä käynnistyskytkin **(19)**/käyttötavan valintakytkin **(5)** asentoon **1**.

Kun haluat **sammuttaa** imurin, käännä käynnistyskytkin **(19)**/käyttötavan valintakytkin **(5)** asentoon **0**.

Kuivaimurointi

Sähkötyökalujen tuottaman pölyn imurointi (katso kuva J)

– Asenna imuadapteri **(21)**.

– Kytke imuadapteri **(21)** sähkötyökalun pölynpoistoputkeen.

Huomautus: Kun työskentelet sellaisten sähkötyökalujen kanssa, joiden ilmansyöttö imuletkuun on vähäistä (esim. pistosahat, hiomakoneet jne.), imuletkun **(20)** ohivirtausaukko **(37)** täytyy avata. Tämä parantaa imurin ja sähkötyökalun yhteistehoa.

Käännä sitä varten ohivirtausaukon **(37)** rengasta, kunnes aukko on mahdollisimman suuri.

PAS20-220P

Imuri on varustettu turvapistorasialla **(6)**. Siihen voit liittää ulkoisen sähkötyökalun. Muista huomioida imuriin kytketyn sähkötyökalun suurin sallittu liitäntäteho.

Kun haluat **ottaa imurin käynnistys-/pysäytysautomatiikan käyttöön**, käännä käyttötavan valintakytkin **(5)** asentoon **AUTOSTART**.

Käynnistä imuri kytkemällä pistorasiaan **(6)** liitetty sähkötyökalu päälle. Imuri käynnistyy automaattisesti.

Kytke sähkötyökalu pois päältä, kun haluat **lopettaa imun**. Käynnistys-/pysäytysautomatiikan jälkikäyntitoiminto on päällä enintään kuusi sekuntia, jotta jäljellä olevan pöly poistuu imuletkusta.

Kun haluat **sammuttaa** imurin, käännä käyttötavan valintakytkin **(5)** asentoon **0**.

Märkäimurointi

▶ **Älä imuroi imurilla palonarkoja tai räjähdysherkkiä nesteitä (esimerkiksi bensiiniä, öljyä, spriitä tai liuottimia). Älä imuroi kuumaa, palavaa tai räjähdysaltista pölyä. Älä käytä imuria räjähdysvaarallisissa tiloissa.** Pöly, höyry tai nesteet saattavat syttyä palamaan tai räjähtää.

▶ **Imuria ei saa käyttää vesipumppuna.** Imuri on tarkoitettu ilma-vesiseoksen imurointiin.

▶ **Varmista ennen märkäimurointia, että nesteen tyhjennysaukko (2) on tiiviisti kiinni.**

▶ **Irrota pistotulppa pistorasiasta ennen kaikkia imuriin kohdistuvia töitä.**

Ennen märkäimurointia tehtävät työvaiheet

Avaa salvat **(11)** ja irrota imurin yläosa **(9)**.

Poista kuitupölypussi **(35)** ennen märkäimurointia.

PAS15-220: tyhjennä säiliö **(3)**.

PAS20-220P: kierrä nesteen tyhjennysaukon **(2)** korkkia vastapäivään. Tyhjennä säiliö **(3)** nesteen tyhjennysaukon **(2)** kautta ja kiristä korkki myötäpäivään.

Puhdista suodatin **(40)**.

Varmista, että täyttöasteen anturi **(41)** on puhdas.

Asenna imurin yläosa **(9)** takaisin paikalleen ja sulje salvat **(11)**.

Jokaisen märkäimurointikerran aikana ja jälkeen

Imuri on varustettu täyttöasteen anturilla **(41)**. Kun enimmäistäyttömäärä on saavutettu, imuri pysähtyy.

PAS15-220: tyhjennä säiliö **(3)**.

PAS20-220P: kierrä nesteen tyhjennysaukon **(2)** korkkia

vastapäivään. Tyhjennä säiliö **(3)** nesteen tyhjennysaukon **(2)** kautta ja kiristä korkki myötäpäivään.

Työn päätyttyä irrota imurin yläosa **(9)** ja anna sen kuivua perusteellisesti homeen muodostumisen estämiseksi.

Puhdista tarvittaessa täyttöasteen anturi **(41)** pehmeällä liinalla.

Hoito ja huolto

Huolto ja puhdistus

- ▶ **Irrota pistotulppa pistorasiasta, kun haluat tehdä imurin huolto-, puhdistus-, tai säätötöitä, vaihtaa tarvikeosia tai viedä imurin säilytyspaikkaansa.** Tämä varotoimenpide estää imurin tahattoman käynnistymisen.
- ▶ **Pidä imuri ja tuuletusaukot puhtaina luotettavan ja turvallisen työskentelyn varmistamiseksi.**

Jos virtajohto täytyy vaihtaa, turvallisuussyistä tämän saa tehdä vain **Bosch** tai valtuutettu **Bosch**-sähkötyökalujen huoltopiste.

- ▶ **Käytä imurin huollon ja tyhjennyksen yhteydessä hengityssuojainta.**

Puhdista imurin runko kostealla liinalla säännöllisin väliajoin.

- ▶ **Älä puhdista imuria paineilmalla.** Suodatin tai muut komponentit voivat vaurioitua.

Suodattimen puhdistaminen/vaihtaminen (katso kuvat K–L)

Imuteho riippuu suodattimen kunnosta. Siksi suodatin **(40)** tulee puhdistaa säännöllisin väliajoin.

Vaihda vaurioitunut suodatin välittömästi.

- – Avaa salvat **(11)** ja irrota imurin yläosa **(9)**.
- – Käännä suodatinpidikkeen **(39)** kahva **(38)** auki ❶ ja vedä suodatinpidike **(39)** ulos ❷.
- – Ota suodatin **(40)** ulos suodatinpidikkeestä **(39)** ❸.
- – Kuiva suodatin:
  koputtele suodatin **(40)** varovasti puhtaaksi sopivan jäteastian päällä. Varo vahingoittamasta suodattimen lamelleja.
  Jos suodatin on erittäin likainen, puhdista suodattimen lamellit vedellä ja pehmeällä harjalla.
  tai
  Märkä suodatin:
  huuhtele suodatin **(40)** juoksevalla vedellä ja anna sen sitten kuivua perusteellisesti.
  tai
  Vaihda suodatin **(40)**, jos se on vaurioitunut.
- – Asenna puhdas ja kuiva suodatin **(40)** suodatinpidikkeeseen **(39)** ❶.
- – Asenna suodatinpidike **(39)** imurin yläosaan ❷ ja käännä suodatinpidikkeen **(39)** kahva **(38)** kiinni ❸ niin, että se napsahtaa paikalleen.
- – Tarkista, että suodatin **(40)** ja suodatinpidike **(39)** ovat oikein ja tukevasti paikoillaan.
- – Asenna imurin yläosa **(9)** takaisin paikalleen ja sulje molemmat salvat **(11)** niin, että napsahtavat kuuluvasti kiinni.

Säiliön puhdistaminen

Puhdista säiliö **(3)** tavallisella, hankaamattomalla puhdistusaineella säännöllisin väliajoin ja anna sen kuivua kunnolla.

Täyttöasteen anturin puhdistaminen (katso kuva M)

Puhdista täyttöasteen anturi **(41)** silloin tällöin.

Avaa salvat **(11)** ja irrota imurin yläosa **(9)**.

Puhdista täyttöasteen anturi **(41)** pehmeällä liinalla.

Asenna imurin yläosa **(9)** paikalleen ja sulje salvat **(11)**.

Häiriöt

Säiliön **(3)** säännöllinen tyhjentäminen takaa optimaalisen imutehon.

Jos imuteho on riittämätön, tarkista:

- – Onko imurin yläosa **(9)** asennettu oikein paikalleen?
- – Onko letkujärjestelmä tukkeutunut?
- – Onko imuputket **(24)** liitetty tiukasti yhteen?
- – Onko säiliö **(3)** täynnä?
- – Onko kuitupölypussi **(35)** täynnä?
- – Onko pöly tukkinut suodattimen **(40)**?

Jos imuteho ei vieläkään parane, käänny **Bosch**-huollon puoleen.

Jos imuri ylikuumenee, se sammuu automaattisesti. Toimi seuraavalla tavalla:

- – Käännä käynnistyskytkin **(19)**/ käyttötavan valintakytkin **(5)** asentoon **0**.
- – Varmista, että säiliö **(3)** ja kuitupölypussi **(35)** ovat tyhjiä ja että imuletku **(20)** ja suodatin **(40)** eivät ole tukossa.
- – Anna imurin jäähtyä 60 minuuttia.
- – Irrota pistotulppa pistorasiasta ja kytke se uudelleen pistorasiaan.

Jos imuria ei voi tämän jälkeen kytkeä enää päälle, imuria suojaava sulake on saattanut palaa. Ota yhteyttä **Bosch**-huoltoon sulakkeen vaihtamiseksi.

Säilytys ja kuljetus (katso kuva N)

- – Kääri imuletku **(20)** imurin yläosan **(9)** ympärille ja työnnä imuletku pidikkeeseen **(10)**.
- – Kääri sähköjohto johtopidikkeen **(13)** ympärille.
- – Kiinnitä imuputket **(24)** imuputkien pidikkeeseen **(16)**, käyräsuulake **(22)**, imuadapteri **(21)** ja rakosuulake **(23)** imutarvikkeiden pidikkeisiin **(7)**.
- – Aseta lattiasuulake **(25)** pidikkeeseen **(15)**.
- – Kanna imuria kantokahvasta **(8)**.
- – Vie imuri kuivaan säilytystilaan ja suojaa se luvattomalta käytöltä.
- – Lukitse kääntyvät pyörät **(1)** polkaisemalla kääntyvän pyörän jarrua **(18)**.

Asiakaspalvelu ja käyttöneuvonta

Suomi
Puh.: 0800 98044

Linkki huolto-osoitteisiin ja takuuehtoihin löytyy viimeiseltä sivulta.

Ilmoita kaikissa kyselyissä ja varaosatilauksissa 10-numeroinen tuotenumero, joka on ilmoitettu tuotteen mallikilvessä.

Hävitys

Imuri, lisätarvikkeet ja pakkaukset tulee toimittaa ympäristöystävälliseen uusiokäyttöön.



Älä hävitä imuria talousjätteiden mukana!

Koskee vain EU-maita:

Sähkö- ja elektroniikkalaitteet, jotka eivät ole enää käyttökelpoisia, on kerättävä erikseen ja hävitettävä ympäristöystävällisellä tavalla. Toimita ne ohjeen mukaisiin keräyspisteisiin. Virheellinen hävittäminen voi olla haitallista ympäristölle ja terveydelle jätteiden mahdollisesti sisältämien vaarallisten aineiden vuoksi.

Ελληνικά

Υποδείξεις ασφαλείας για απορροφητήρες



Διαβάστε όλες τις υποδείξεις ασφαλείας και τις οδηγίες. Η μη τήρηση των υποδείξεων ασφαλείας και των οδηγιών μπορεί να προκαλέσει ηλεκτροπληξία, πυρκαγιά και/ή σοβαρούς τραυματισμούς.

Φυλάξτε όλες τις προειδοποιητικές υποδείξεις και οδηγίες για κάθε μελλοντική χρήση.

- ▶ **Αυτός ο απορροφητήρας δεν προβλέπεται για χρήση από παιδιά και άτομα με περιορισμένες φυσικές, αισθητήριες ή διανοητικές ικανότητες ή με έλλειψη εμπειρίας και ανεπαρκείς γνώσεις.** Διαφορετικά υπάρχει κίνδυνος λανθασμένου χειρισμού και τραυματισμού.
- ▶ **Επιβλέπετε τα παιδιά.** Έτσι εξασφαλίζεται, ότι τα παιδιά δε θα παίξουν με τον απορροφητήρα.

⚠ ΠΡΟΕΙΔΟΠΟΙΗΣΗ **Μην αναρροφάτε επικίνδυνες για την υγεία ουσίες, π.χ.σκόνη ξύλου οξιάς ή σκόνη ξύλου δρυός, σκόνη πέτρας, αμίαντο.** Αυτές οι ουσίες θεωρούνται καρκινογόνες. Ενημερωθείτε για τους ισχύοντες κανονισμούς / νόμους σχετικά με τη χρήση επιβλαβών στην υγεία σκονών στη χώρα σας.

- ▶ **Χρησιμοποιείτε τον απορροφητήρα μόνο, όταν έχετε λάβει επαρκείς πληροφορίες για τη χρήση.** Έτσι εξασφαλίζεται η διατήρηση της ασφάλειας του απορροφητήρα.

⚠ ΠΡΟΕΙΔΟΠΟΙΗΣΗ **Ο απορροφητήρας είναι κατάλληλος μόνο για αναρρόφηση στεγνών υλικών και μέσω κατάλληλων μέτρων επίσης για την αναρρόφηση υγρών.** Η διείσδυση υγρών αυξάνει τον κίνδυνο ηλεκτροπληξίας.

- ▶ **Μην αναρροφάτε με τον απορροφητήρα εύφλεκτα ή εκρηκτικά υγρά, για παράδειγμα βενζίνη, πετρέλαιο, αλκοόλη, διαλύτες. Μην αναρροφάτε καυτές, φλεγόμενες ή εκρηκτικές σκόνες. Μη λειτουργείτε τον απορροφητήρα σε επικινδύνους για έκρηξη χώρους.** Οι σκόνες, οι αναθυμιάσεις ή τα υγρά μπορεί να αναφλεχθούν και να εκραγούν.

⚠ ΠΡΟΕΙΔΟΠΟΙΗΣΗ **Χρησιμοποιείτε την πρίζα μόνο για τους αναφερόμενους στις οδηγίες λειτουργίας σκοπούς.**

⚠ ΠΡΟΕΙΔΟΠΟΙΗΣΗ **Απενεργοποιήστε αμέσως τον απορροφητήρα, μόλις εξέρχεται αφρός ή νερό και αδειάστε το δοχείο.** Διαφορετικά μπορεί ο απορροφητήρας να υποστεί ζημιά.

- ▶ **ΠΡΟΣΟΧΗ! Ο απορροφητήρας επιτρέπεται να αποθηκεύεται μόνο σε εσωτερικούς χώρους.**
- ▶ **ΠΡΟΣΟΧΗ! Καθαρίζετε τακτικά τους αισθητήρες πλήρωσης για τα υγρά και ελέγχετε, εάν είναι χαλασμένοι.** Διαφορετικά μπορεί να μη λειτουργούν σωστά.
- ▶ **Όταν η λειτουργία του απορροφητήρα σε υγρό περιβάλλον είναι αναπόφευκτη, τότε χρησιμοποιήστε έναν μικροαυτόματο διακόπτη προστασίας (διακόπτης FI).** Η χρήση ενός μικροαυτόματου διακόπτη προστασίας ελαττώνει τον κίνδυνο ηλεκτροπληξίας.
- ▶ **Πριν από κάθε χρήση ελέγχετε τον απορροφητήρα, το καλώδιο και το φις. Μη χρησιμοποιείτε τον απορροφητήρα, εφόσον διαπιστώσετε ζημιές. Μην ανοίξετε μόνοι σας τον απορροφητήρα και αναθέστε την επισκευή του μόνο σε ειδικευμένο τεχνικό προσωπικό και μόνο με γνήσια ανταλλακτικά.** Χαλασμένοι απορροφητήρες καθώς και χαλασμένα ηλεκτρικά καλώδια και φις αυξάνουν τον κίνδυνο ηλεκτροπληξίας.
- ▶ **Μην περνάτε πάνω ή μην τσακίζετε το καλώδιο. Μην τραβήξετε το καλώδιο, για να αφαιρέσετε το φις από την πρίζα ή για να μετακινήσετε τον απορροφητήρα.** Τυχόν χαλασμένα καλώδια αυξάνουν τον κίνδυνο ηλεκτροπληξίας.
- ▶ **Τραβήξτε το φις από την πρίζα, προτού συντηρήσετε ή καθαρίσετε τον απορροφητήρα, προτού κάνετε ρυθμίσεις στη συσκευή, αλλάξετε εξαρτήματα ή φυλάξετε τον απορροφητήρα.** Αυτά τα προληπτικά μέτρα ασφαλείας μειώνουν τον κίνδυνο από τυχόν αθέλητη εκκίνηση του απορροφητήρα.
- ▶ **Να φροντίζετε να υπάρχει καλός αερισμός στον χώρο που εργάζεστε.**
- ▶ **Αναθέστε την επισκευή του απορροφητήρα μόνο σε ειδικευμένο τεχνικό προσωπικό με γνήσια ανταλλακτικά.** Έτσι εξασφαλίζεται η διατήρηση της ασφάλειας του απορροφητήρα.
- ▶ **Πριν τη θέση σε λειτουργία ελέγξτε την άψογη κατάσταση του εύκαμπτου σωλήνα αναρρόφησης. Αφήστε τον εύκαμπτο σωλήνα αναρρόφησης συναρμολογημένο στον απορροφητήρα, για να μην εξέλθει ακούσια σκόνη.** Διαφορετικά μπορεί να εισπνεύσετε σκόνη.

- ▶ **Μη χρησιμοποιείτε τον απορροφητήρα ως κάθισμα.** Ο απορροφητήρας μπορεί να υποστεί ζημιά.
- ▶ **Χρησιμοποιείτε το ηλεκτρικό καλώδιο και τον εύκαμπτο σωλήνα αναρρόφησης προσεκτικά.** Διαφορετικά μπορεί να εκθέσετε σε κίνδυνο άλλα πρόσωπα.
- ▶ **Μην καθαρίζετε τον απορροφητήρα με απευθείας κατευθυνόμενη ακτίνα νερού.** Η διείσδυση νερού στο άνω τμήμα του απορροφητήρα αυξάνει τον κίνδυνο ηλεκτροπληξίας.
- ▶ **Συνδέστε τον απορροφητήρα σε ένα γειωμένο σύμφωνα με τους κανονισμούς δίκτυο ρεύματος.** Η πρίζα και το καλώδιο επέκτασης πρέπει να διαθέτουν έναν λειτουργικό αγωγό γείωση.
- ▶ **Μη χρησιμοποιείτε τον απορροφητήρα ως μόνιμη διάταξη αναρρόφησης.**

Πρόσθετες υποδείξεις ασφαλείας (PAS20-220P)

⚠ΠΡΟΕΙΔΟΠΟΙΗΣΗ **Χρησιμοποιείτε την πρίζα μόνο για τους αναφερόμενους στις οδηγίες λειτουργίας σκοπούς.**

Στον απορροφητήρα είναι ενσωματωμένη μια πρίζα σούκο **(6)**. Μπορείτε να συνδέσετε εκεί ένα εξωτερικό ηλεκτρικό εργαλείο. Προσέξτε στη μέγιστη επιτρεπόμενη κατανάλωση ενέργειας του συνδεδεμένου ηλεκτρικού εργαλείου.

Σύμβολα

Τα σύμβολα που ακολουθούν μπορεί να έχουν σημασία για τη χρήση του απορροφητήρα σας. Παρακαλούμε αποτυπώστε στη μνήμη σας τα σύμβολα και τη σημασία τους. Η σωστή ερμηνεία των συμβόλων σας βοηθάει στην καλύτερη και ασφαλέστερη χρήση του απορροφητήρα.

Σύμβολα και η σημασία τους	
AUTO-START	**Διάταξη αυτόματης εκκίνησης/στάσης (PAS20-220P)** Αναρρόφηση της δημιουργούμενης σκόνης από τα ευρισκόμενα σε λειτουργία ηλεκτρικά εργαλεία. Ο απορροφητήρας ενεργοποιείται αυτόματα και απενεργοποιείται ξανά με χρονική καθυστέρηση.
0	**Απενεργοποίηση**
1	**Αναρρόφηση** Αναρρόφηση της συγκεντρωμένης σκόνης
max. 2000 W min. 100 W	Στοιχεία της επιτρεπόμενης ισχύος σύνδεσης του συνδεδεμένου ηλεκτρικού εργαλείου (ειδική για κάθε χώρα)

Περιγραφή προϊόντος και ισχύος

Λάβετε υπόψη σας τις εικόνες στο εμπρόσθιο μέρος της οδηγίας λειτουργίας.

Χρήση σύμφωνα με τον προορισμό

Ο απορροφητήρας για υγρή και στεγνή αναρρόφηση είναι κατάλληλος για την αναρρόφηση ξηρών και υγρών υλικών καθώς και υδατικών υγρών σε συνηθισμένες οικιακές ποσότητες και συνθέσεις. Η λειτουργία φυσήματος είναι κατάλληλη για ξεφύσημα, όχι όμως για ξεσκόνισμα.

Ο απορροφητήρας προορίζεται αποκλειστικά για ιδιωτική χρήση σε μικτή λειτουργία.

Η συνεχής αναρρόφηση ομοιογενών, επιβλαβών για την υγεία υλικών καθώς και η αναρρόφηση τέφρας δεν επιτρέπονται. Χρησιμοποιείτε γι' αυτό ειδικούς απορροφητήρες ή εγκαταστάσεις αναρρόφησης με αντίστοιχη καταλληλότητα.

Κατά τη διάρκεια της λειτουργίας η πρίζα επιτρέπεται να χρησιμοποιηθεί μόνο σε στεγνό περιβάλλον.

Απεικονιζόμενα στοιχεία

Η απαρίθμηση στα απεικονιζόμενα στοιχεία αναφέρεται στην παράσταση του απορροφητήρα στις σελίδες γραφικών.

(1) Ρολό οδήγησης
(2) Άνοιγμα εκροής για υγρά (PAS20-220P)
(3) Δοχείο
(4) Υποδοχή εύκαμπτου σωλήνα, λειτουργία αναρρόφησης
(5) Διακόπτης επιλογής τρόπων λειτουργίας (PAS20-220P)
(6) Πρίζα για ηλεκτρικά εργαλεία (PAS20-220P)
(7) Στήριγμα για εξαρτήματα αναρρόφησης
(8) Λαβή μεταφοράς
(9) Επάνω μέρος του απορροφητήρα
(10) Στήριγμα για εύκαμπτο σωλήνα αναρρόφησης
(11) Κλείστρο για το επάνω μέρος του απορροφητήρα
(12) Τροχός κύλισης
(13) Στήριγμα καλωδίου
(14) Υποδοχή εύκαμπτου σωλήνα, λειτουργία φυσήματος
(15) Στήριγμα για πέλμα δαπέδου
(16) Στήριγμα για σωλήνες αναρρόφησης
(17) Αλυσίδα γείωσης
(18) Φρένο ρολών οδήγησης
(19) Διακόπτης On/Off (PAS15-220)
(20) Εύκαμπτος σωλήνας αναρρόφησης
(21) Προσαρμογέας αναρρόφησης
(22) Κυρτό ακροφύσιο
(23) Ακροφύσιο αναρρόφησης αρμών
(24) Σωλήνας αναρρόφησης
(25) Πέλμα δαπέδου
(26) Υποδοχή πέλματος δαπέδου
(27) Υποδοχή για στήριγμα εύκαμπτου σωλήνα αναρρόφησης
(28) Κουμπί

(29) Κουμπιά απασφάλισης για υποδοχή πέλματος δαπέδου
(30) Υποδοχή ρολών οδήγησης
(31) Πείρος στερέωσης ρολού οδήγησης
(32) Υποδοχή τροχού κύλισης
(33) Πείρος στερέωσης τροχού κύλισης
(34) Ροδέλα
(35) Σάκος φίλτρου κετσέ
(36) Φλάντζα σύνδεσης
(37) Άνοιγμα τυχαίας εισαγωγής αέρα
(38) Λαβή στηρίγματος φίλτρου
(39) Στήριγμα φίλτρου
(40) Φίλτρο
(41) Αισθητήρας πλήρωσης

Τεχνικά στοιχεία

Απορροφητήρας υγρής/στεγνής αναρρόφησης		PAS15-220	PAS20-220P
Κωδικός αριθμός		**3 603 CE7 1..**	**3 603 CE7 2..**
Ονομαστική ισχύς	W	1.200	1.200
Συχνότητα	Hz	50–60	50–60
Χωρητικότητα δοχείου (μικτή)	l	15	20
Καθαρός όγκος (υγρά)	l	6	10
'Ογκος σάκου φίλτρου κετσέ	l	14	16
Υποπίεση			
– Απορροφητήρας[A)]	hPa	220	220
– Στρόβιλος	hPa	240	240
Παροχή			
– Απορροφητήρας[A)]	l/s	34	34
	m^3/h	122	122
– Στρόβιλος	l/s	65	65
	m^3/h	234	234
Διάταξη αυτόματης εκκίνησης/στάσης		–	●
Βάρος[B)]	kg	7,2	8,0
Κατηγορία προστασίας		⧈/II	⏚/I
Βαθμός προστασίας		IPX4	IPX4
Βαθμός προστασίας φις, Ελβετία		–	IP20

A) Μετρήθηκε με εύκαμπτο σωλήνα αναρρόφησης **(20)**

B) Μετρημένα με καλώδιο σύνδεσης στο ηλεκτρικό δίκτυο, εύκαμπτο σωλήνα αναρρόφησης, κυρτό ακροφύσιο και συναρμολογημένες ρόδες

Τα στοιχεία ισχύουν για μια ονομαστική τάση [U] 230 V. Σε περίπτωση που υπάρχουν αποκλίνουσες τάσεις και στις ειδικές για κάθε χώρα εκδόσεις αυτά τα στοιχεία μπορεί να διαφέρουν.

Διάταξη αυτόματης εκκίνησης/στάσης[A)]		
Ονομαστική τάση	**Μέγιστη ισχύς**	**Ελάχιστη ισχύς**
220–240 V	2.000 W	100 W

A) Στοιχεία της επιτρεπόμενης ισχύος σύνδεσης του συνδεδεμένου ηλεκτρικού εργαλείου (ειδική για κάθε χώρα)

Πληροφορίες για θόρυβο και δονήσεις

Τιμές εκπομπής θορύβου υπολογισμένες κατά **EN 60335-2-69**.

Η A-σταθμισμένη στάθμη ηχητικής πίεσης του απορροφητήρα ανέρχεται τυπικά στα **73** dB(A). Ανασφάλεια K = **3** dB. Η στάθμη θορύβου κατά την εργασία μπορεί να ξεπεράσει τις αναφερόμενες τιμές. **Φοράτε προστασία ακοής!**

Τιμές κραδασμών a_h (συνεχείς κραδασμοί), p_F (επανειλημμένοι κρουστικοί κραδασμοί) και ανασφάλεια K υπολογισμένες κατά **EN 60335-2-69**:

PAS15-220:
a_h = **0,2** m/s^2 (K = **0,5** m/s^2), p_F = **10** m/s^2 (K = **5** m/s^2)

PAS20-220P:
a_h = **0,3** m/s^2 (K = **0,5** m/s^2), p_F = **13** m/s^2 (K = **6** m/s^2)

Συναρμολόγηση

▶ **Τραβήξτε το φις από την πρίζα, προτού συντηρήσετε ή καθαρίσετε τον απορροφητήρα, προτού κάνετε ρυθμίσεις στη συσκευή, αλλάξετε εξαρτήματα ή φυλάξετε τον απορροφητήρα.** Αυτά τα προληπτικά μέτρα ασφαλείας

μειώνουν τον κίνδυνο από τυχόν αθέλητη εκκίνηση του απορροφητήρα.

Συναρμολόγηση του στηρίγματος για τον εύκαμπτο σωλήνα αναρρόφησης (βλέπε εικόνα A)

Σπρώξτε το στήριγμα **(10)** για τον εύκαμπτο σωλήνα αναρρόφησης μέχρι τέρμα στην προβλεπόμενη για αυτό υποδοχή **(27)**.

Συναρμολόγηση του εύκαμπτου σωλήνα αναρρόφησης

Λειτουργία αναρρόφησης (βλέπε εικόνα B)

Τοποθετήστε τον εύκαμπτο σωλήνα αναρρόφησης **(20)** στην υποδοχή του εύκαμπτου σωλήνα **(4)** και γυρίστε τον προς τη φορά των δεικτών του ρολογιού μέχρι τέρμα.

Λειτουργία ξεφυσήματος (βλέπε εικόνα C)

- ▶ **Ο απορροφητήρας διαθέτει μια λειτουργία ξεφυσήματος. Μην ξεφυσάτε τον εξερχόμενο αέρα στον ελεύθερο χώρο. Χρησιμοποιείτε τη λειτουργία ξεφυσήματος μόνο με έναν καθαρό εύκαμπτο σωλήνα.** Οι σκόνες μπορεί να είναι ανθυγιεινές.
- ▶ **Πριν τη χρήση της λειτουργίας ξεφυσήματος ελέγξτε, εάν μέσα στον εύκαμπτο σωλήνας βρίσκονται τυχόν εναποθέσεις. Αποφεύγετε το στροβίλισμα της συσσωρευμένης σκόνης.** Σε περίπτωση κινδύνου από τη στροβιλισμένη σκόνη χρησιμοποιείτε προστατευτικά γυαλιά και μάσκα προστασίας από τη σκόνη.

Η λειτουργία ξεφυσήματος είναι κατάλληλη για εργασίες, όπου η αναρρόφηση δεν είναι δυνατή λόγω πολύ μεγάλης δύναμης αναρρόφησης, π.χ. για την απομάκρυνση μικρών ποσοτήτων ξηρών φύλλων από μια βραγιά.

Ενεργοποιήστε τον απορροφητήρα το λιγότερο για 5 δευτερόλεπτα (διακόπτης On/Off **(19)**/Διακόπτης επιλογής τρόπων λειτουργίας **(5)** στη θέση **1**), για να καθαρίσετε τον εύκαμπτο σωλήνα αναρρόφησης **(20)** από τη συγκεντρωμένη σκόνη.

Γυρίστε τον εύκαμπτο σωλήνα αναρρόφησης **(20)** αντίθετα στη φορά των δεικτών του ρολογιού μέχρι τέρμα και τραβήξτε τον έξω από την υποδοχή του εύκαμπτου σωλήνα (λειτουργία αναρρόφησης) **(4)**.

Τοποθετήστε τον εύκαμπτο σωλήνα αναρρόφησης **(20)** στην υποδοχή του εύκαμπτου σωλήνα (λειτουργία φυσήματος) **(14)** και γυρίστε τον προς τη φορά των δεικτών του ρολογιού μέχρι τέρμα.

Συναρμολόγηση των εξαρτημάτων αναρρόφησης

Ο εύκαμπτος σωλήνας αναρρόφησης **(20)** είναι εξοπλισμένος με ένα σύστημα κλιπ, με το οποίο μπορεί να συνδεθούν τα εξαρτήματα αναρρόφησης (προσαρμογέας αναρρόφησης **(21)**, κυρτό ακροφύσιο **(22)**).

Συναρμολόγηση του προσαρμογέα αναρρόφησης ή του κυρτού ακροφυσίου (βλέπε εικόνα D)

– Περάστε τον προσαρμογέα αναρρόφησης **(21)** ή το κυρτό ακροφύσιο **(22)** πάνω στον εύκαμπτο σωλήνα αναρρόφησης **(20)**, μέχρι τα δύο κουμπιά **(28)** του εύκαμπτου σωλήνα αναρρόφησης να ασφαλίσουν με τον χαρακτηριστικό ήχο.
– Για την αποσυναρμολόγηση, πιέστε τα κουμπιά **(28)** προς τα μέσα και απομακρύνετε τα εξαρτήματα μεταξύ τους.

Συναρμολόγηση των ακροφυσίων και των σωλήνων

– Τοποθετήστε μετά το επιθυμητό εξάρτημα αναρρόφησης (πέλμα δαπέδου, ακροφύσιο αναρρόφησης αρμών, σωλήνας αναρρόφησης κ.λπ.) σταθερά πάνω στο κυρτό ακροφύσιο **(22)** ή πάνω στον προσαρμογέα αναρρόφησης **(21)**.

Αφαίρεση/τοποθέτηση της υποδοχής για το πέλμα δαπέδου (βλέπε εικόνα E)

Για την αφαίρεση, σπρώξτε τα κουμπιά απασφάλισης **(29)** πάνω στο πέλμα δαπέδου **(25)**. Η υποδοχή **(26)** αφαιρείται από το πέλμα δαπέδου.

Για την τοποθέτηση, σφίξτε μια νέα υποδοχή στο πέλμα δαπέδου **(25)**.

Αφαίρεση/τοποθέτηση των ρολών οδήγησης (βλέπε εικόνα F)

- ▶ **Ελέγξτε την ικανότητα λειτουργίας των φρένων των τροχών, προτού χρησιμοποιήσετε τον απορροφητήρα.**

Για την τοποθέτηση, τοποθετήστε τους πείρους στερέωσης **(31)** των ρολών οδήγησης **(1)** μέχρι τέρμα στις υποδοχές ρολών οδήγησης **(30)**.

Για την αφαίρεση, λύστε το φρένο των ρολών οδήγησης **(18)** και αφαιρέστε τα ρολά οδήγησης **(1)** από τις υποδοχές των ρολών οδήγησης **(30)**.

Αφαίρεση/τοποθέτηση των τροχών κύλισης (βλέπε εικόνα G)

Για την τοποθέτηση, σπρώξτε τις ροδέλες **(34)** πάνω στους πείρους στερέωσης **(33)** και τοποθετήστε τους πείρους στερέωσης **(33)** στις υποδοχές των τροχών κύλισης **(32)**, μέχρι να ασφαλίσουν με τον χαρακτηριστικό ήχο.

Για την αφαίρεση, πιέστε τους πείρους στερέωσης **(33)** μεταξύ τους και τραβήξτε έξω τους τροχούς κύλισης **(12)**.

Τοποθέτηση/αλλαγή σάκου φίλτρου κετσέ (ξηρή αναρρόφηση) (βλέπε εικόνες H–I)

Για την ξηρή αναρρόφηση μπορείτε να χρησιμοποιήσετε έναν σάκο φίλτρου κετσέ **(35)**. Έτσι διευκολύνεται η απόσυρση της σκόνης.

Ανοίξτε τα κλείστρα **(11)** και αφαιρέστε το επάνω μέρος του απορροφητήρα **(9)**.

Για την τοποθέτηση, περάστε τον σάκο φίλτρου κετσέ **(35)** πάνω από τη φλάντζα σύνδεσης **(36)** του απορροφητήρα.

Για την αλλαγή, αφαιρέστε τον γεμάτο σάκο φίλτρου κετσέ **(35)** από τη φλάντζα σύνδεσης **(36)** προς τα πίσω, αφαιρέστε τον από τον απορροφητήρα και τοποθετήστε έναν νέο σάκο φίλτρου κετσέ.

Τοποθετήστε το επάνω μέρος του απορροφητήρα **(9)** και κλείστε τα δύο κλείστρα **(11)**, έτσι ώστε να ασφαλίσουν με τον χαρακτηριστικό ήχο.

Αλλάξτε έναν γεμάτο σάκο φίλτρου κετσέ **(35)** έγκαιρα. Αφαιρέστε τον σάκο φίλτρου κετσέ **(35)** πριν από την υγρή αναρρόφηση.

Λειτουργία

- ▶ **Τραβήξτε το φις από την πρίζα, προτού συντηρήσετε ή καθαρίσετε τον απορροφητήρα, προτού κάνετε ρυθμίσεις στη συσκευή, αλλάξετε εξαρτήματα ή φυλάξετε τον απορροφητήρα.** Αυτά τα προληπτικά μέτρα ασφαλείας μειώνουν τον κίνδυνο από τυχόν αθέλητη εκκίνηση του απορροφητήρα.

Θέση σε λειτουργία

- ▶ **Προσέξτε την τάση δικτύου!** Η τάση της πηγής ρεύματος πρέπει να ταυτίζεται με τα στοιχεία πάνω στην πινακίδα τύπου του απορροφητήρα.

Κατά κανόνα, ο απορροφητήρας δεν επιτρέπεται να χρησιμοποιηθεί σε χώρους εκτεθειμένους σε κίνδυνο έκρηξης.

Για να εξασφαλίσετε μια ιδανική απορροφητική ικανότητα, πρέπει να ξετυλίξετε τον εύκαμπτο σωλήνα αναρρόφησης **(20)** πάντοτε εντελώς από το επάνω μέρος του απορροφητήρα **(9)**.

- ▶ **Χρησιμοποιείτε μόνο ένα άψογο φίλτρο (χωρίς ρωγμές, χωρίς τρύπες κλπ.). Αλλάξτε αμέσως ένα χαλασμένο φίλτρο.**

Ενεργοποίηση/απενεργοποίηση

Για την **ενεργοποίηση** του απορροφητήρα, γυρίστε τον διακόπτη On/Off **(19)**/διακόπτη επιλογής τρόπων λειτουργίας **(5)** στη θέση **1**.

Για την **απενεργοποίηση** του απορροφητήρα, γυρίστε τον διακόπτη On/Off **(19)**/διακόπτη επιλογής τρόπων λειτουργίας **(5)** στη θέση **0**.

Ξηρή αναρρόφηση

Αναρρόφηση της δημιουργούμενης σκόνης από τα ευρισκόμενα σε λειτουργία ηλεκτρικά εργαλεία (βλέπε εικόνα J)

– Συναρμολογήστε τον προσαρμογέα αναρρόφησης **(21)**.

– Τοποθετήστε τον προσαρμογέα αναρρόφησης **(21)** στο στόμιο αναρρόφησης του ηλεκτρικού εργαλείου.

Υπόδειξη: Κατά την εργασία με ηλεκτρικά εργαλεία, των οποίων η παροχή αέρα στον εύκαμπτο σωλήνα αναρρόφησης είναι μικρή (π.χ. σέγες, λειαντήρες κλπ.), πρέπει να ανοίξει το άνοιγμα τυχαίας εισαγωγής αέρα **(37)** του εύκαμπτου σωλήνα αναρρόφησης **(20)**. Έτσι βελτιώνεται η συνολική ισχύς του απορροφητήρα και του ηλεκτρικού εργαλείου.
Γυρίστε γι' αυτό τον δακτύλιο πάνω από το άνοιγμα τυχαίας εισαγωγής αέρα **(37)**, ώσπου να δημιουργηθεί το μέγιστο άνοιγμα.

PAS20-220P

Στον απορροφητήρα είναι ενσωματωμένη μια πρίζα σούκο **(6)**. Μπορείτε να συνδέσετε εκεί ένα εξωτερικό ηλεκτρικό εργαλείο. Προσέξτε στη μέγιστη επιτρεπόμενη κατανάλωση ενέργειας του συνδεδεμένου ηλεκτρικού εργαλείου.

Για τη **θέση σε λειτουργία της διάταξης αυτόματης εκκίνησης/στάσης** του απορροφητήρα, γυρίστε τον διακόπτη επιλογής τρόπων λειτουργίας **(5)** στη θέση **AUTOSTART**.

Για τη **θέση σε λειτουργία** του απορροφητήρα, ενεργοποιήστε το συνδεδεμένο στην πρίζα **(6)** ηλεκτρικό εργαλείο. Ο απορροφητήρας ξεκινά αυτόματα.

Απενεργοποιήστε το ηλεκτρικό εργαλείο, για να **τερματίσετε την αναρρόφηση**.

Η λειτουργία συνέχισης της διάταξης αυτόματης εκκίνησης/στάσης συνεχίζει να λειτουργεί μέχρι και 6 δευτερόλεπτα, για την αναρρόφηση της υπόλοιπης σκόνης από τον εύκαμπτο σωλήνα αναρρόφησης.

Για την **απενεργοποίηση** του απορροφητήρα, γυρίστε τον διακόπτη επιλογής τρόπων λειτουργίας **(5)** στη θέση **0**.

Υγρή αναρρόφηση

- ▶ **Μην αναρροφάτε με τον απορροφητήρα εύφλεκτα ή εκρηκτικά υγρά, για παράδειγμα βενζίνη, πετρέλαιο, αλκοόλη, διαλύτες. Μην αναρροφάτε καυτές, φλεγόμενες ή εκρηκτικές σκόνες. Μη λειτουργείτε τον απορροφητήρα σε επικινδύνους για έκρηξη χώρους.** Οι σκόνες, οι αναθυμιάσεις ή τα υγρά μπορεί να αναφλεχθούν και να εκραγούν.
- ▶ **Ο απορροφητήρας δεν επιτρέπεται να χρησιμοποιηθεί ως αντλία νερού.** Ο απορροφητήρας προορίζεται για την αναρρόφηση αέρα και μείγματος νερού.
- ▶ **Βεβαιωθείτε πριν την υγρή αναρρόφηση, ότι το άνοιγμα εκροής για υγρά (2) είναι καλά κλεισμένο.**
- ▶ **Να βγάζετε το φις από την πρίζα πριν διεξάγετε κάποια εργασία στον ίδιο τον απορροφητήρα.**

Βήματα εργασίας πριν την υγρή αναρρόφηση

Ανοίξτε τα κλείστρα **(11)** και αφαιρέστε το επάνω μέρος του απορροφητήρα **(9)**.

Αφαιρέστε πριν από την υγρή αναρρόφηση τον σάκο φίλτρου κετσέ **(35)**.

PAS15-220: Αδειάστε το δοχείο **(3)**.
PAS20-220P: Γυρίστε το κλείστρο του ανοίγματος εκροής για υγρά **(2)** ενάντια στη φορά των δεικτών του ρολογιού.
Αδειάστε το δοχείο **(3)** μέσω του ανοίγματος εκροής για υγρά **(2)** και σφίξτε το κλείστρο προς τη φορά των δεικτών του ρολογιού.

Καθαρίστε το φίλτρο **(40)**.

Βεβαιωθείτε, ότι ο αισθητήρας πλήρωσης **(41)** είναι καθαρός.

Τοποθετήστε το επάνω μέρος του απορροφητήρα **(9)** ξανά και κλείστε τα κλείστρα **(11)**.

Κατά τη διάρκεια και μετά από κάθε υγρή αναρρόφηση

Ο απορροφητήρας είναι εξοπλισμένος με έναν αισθητήρα πλήρωσης **(41)**. Όταν επιτευχθεί το μέγιστο ύψος πλήρωσης, σταματά η αναρρόφηση.
PAS15-220: Αδειάστε το δοχείο **(3)**.
PAS20-220P: Γυρίστε το κλείστρο του ανοίγματος εκροής για υγρά **(2)** ενάντια στη φορά των δεικτών του ρολογιού.
Αδειάστε το δοχείο **(3)** μέσω του ανοίγματος εκροής για υγρά **(2)** και σφίξτε το κλείστρο προς τη φορά των δεικτών του ρολογιού.

Μετά το πέρας της εργασίας αφαιρέστε για την αποφυγή της δημιουργίας μούχλας το επάνω μέρος του απορροφητήρα **(9)** και αφήστε το να στεγνώσει καλά.

Καθαρίστε, όταν χρειάζεται, τον αισθητήρα πλήρωσης **(41)** με ένα μαλακό πανί.

Συντήρηση και σέρβις

Συντήρηση και καθαρισμός

- ▶ **Τραβήξτε το φις από την πρίζα, προτού συντηρήσετε ή καθαρίσετε τον απορροφητήρα, προτού κάνετε ρυθμίσεις στη συσκευή, αλλάξετε εξαρτήματα ή φυλάξετε τον απορροφητήρα.** Αυτά τα προληπτικά μέτρα ασφαλείας μειώνουν τον κίνδυνο από τυχόν αθέλητη εκκίνηση του απορροφητήρα.
- ▶ **Διατηρείτε τον απορροφητήρα και τις σχισμές αερισμού σε καθαρή κατάσταση να μπορείτε για να εργάζεστε καλά και ασφαλώς.**

Μια τυχόν αναγκαία αντικατάσταση του ηλεκτρικού καλωδίου πρέπει να διεξαχθεί από τη **Bosch** ή από ένα εξουσιοδοτημένο κέντρο σέρβις για ηλεκτρικά εργαλεία της **Bosch**, για να αποφευχθεί έτσι κάθε κίνδυνος της ασφάλειας.

- ▶ **Κατά τη συντήρηση και τον καθαρισμό του απορροφητήρα φοράτε μια προσωπίδα προστασίας από τη σκόνη.**

Καθαρίζετε το περίβλημα του απορροφητήρα κάπου-κάπου με ένα υγρό πανί.

- ▶ **Μην καθαρίζετε τον απορροφητήρα με πεπιεσμένο αέρα.** Το φίλτρο ή άλλα εξαρτήματα μπορεί να υποστούν ζημιά.

Καθαρισμός/αλλαγή φίλτρου (βλέπε εικόνες K-L)

Η ισχύς αναρρόφησης εξαρτάται από την κατάσταση του φίλτρου. Καθαρίζετε για αυτό τακτικά το φίλτρο **(40)**.

Αντικαταστήστε αμέσως ένα χαλασμένο φίλτρο.

- Ανοίξτε τα κλείστρα **(11)** και αφαιρέστε το επάνω μέρος του απορροφητήρα **(9)**.
- Αναδιπλώστε τη λαβή **(38)** του στηρίγματος του φίλτρου **(39)** ❶ και τραβήξτε έξω το στήριγμα φίλτρου **(39)** ❷.
- Αφαιρέστε το φίλτρο **(40)** από το στήριγμα φίλτρου **(39)** ❸.
- Φίλτρο στεγνό:
  Χτυπήστε το φίλτρο **(40)** σε ένα κατάλληλο δοχείο απορριμμάτων. Προσέξτε, να μην υποστούν ζημιά τα φυλλαράκια του φίλτρου.
  Σε περίπτωση μεγάλης ρύπανσης βουρτσίστε τα φυλλαράκια του φίλτρου με νερό και μια μαλακιά βούρτσα.
  ή
  Φίλτρο υγρό:
  Ξεπλύνετε το φίλτρο **(40)** κάτω από τρεχούμενο νερό και αφήστε το στη συνέχεια να στεγνώσει καλά.
  ή
  Αντικαταστήστε ένα χαλασμένο φίλτρο **(40)**.
- Τοποθετήστε το καθαρό και στεγνό φίλτρο **(40)** στο στήριγμα φίλτρου **(39)** ❶.
- Τοποθετήστε το στήριγμα φίλτρου **(39)** στο επάνω μέρος του απορροφητήρα ❷ και διπλώστε τη λαβή **(38)** του στηρίγματος φίλτρου **(39)** ❸, μέχρι να ασφαλίσει.
- Ελέγξτε το φίλτρο **(40)** και το στήριγμα φίλτρου **(39)** για σωστή και καλή προσαρμογή.
- Τοποθετήστε ξανά το επάνω μέρος του απορροφητήρα **(9)** και κλείστε τα δύο κλείστρα **(11)**, έτσι ώστε να ασφαλίσουν με τον χαρακτηριστικό ήχο.

Καθαρισμός του δοχείου

Σφουγγίζετε το δοχείο **(3)** κάπου-κάπου με μη διαβρωτικό απορρυπαντικό του εμπορίου και αφήστε το να στεγνώσει.

Καθαρισμός του αισθητήρα πλήρωσης (βλέπε εικόνα M)

Καθαρίζετε περιστασιακά τον αισθητήρα πλήρωσης **(41)**.

Ανοίξτε τα κλείστρα **(11)** και αφαιρέστε το επάνω μέρος του απορροφητήρα **(9)**.

Καθαρίστε τον αισθητήρα πλήρωσης **(41)** με ένα μαλακό πανί.

Τοποθετήστε το επάνω μέρος του απορροφητήρα **(9)** και κλείστε τα κλείστρα **(11)**.

Βλάβες

Το τακτικό άδειασμα του δοχείου **(3)** εξασφαλίζει μια ιδανική ισχύ αναρρόφησης.

Ελέγξτε σε περίπτωση ανεπαρκούς ισχύς αναρρόφησης:

- Είναι το επάνω μέρος του απορροφητήρα **(9)** σωστά τοποθετημένο;
- Είναι το σύστημα εύκαμπτων σωλήνων φραγμένο;
- Είναι οι σωλήνες αναρρόφησης **(24)** συνδεδεμένοι σταθερά μεταξύ τους;
- Είναι το δοχείο **(3)** γεμάτο;
- Είναι ο σάκος φίλτρου κετσέ **(35)** γεμάτος;
- Είναι το φίλτρο **(40)** μπουκωμένο με σκόνη;

Εάν μετά η ισχύς αναρρόφησης δεν επιτευχθεί, απευθυνθείτε στην υπηρεσία εξυπηρέτησης πελατών της **Bosch**.

Σε περίπτωση υπερθέρμανσης, ο απορροφητήρας απενεργοποιείται αυτόματα. Ενεργήστε ως ακολούθως:

- Γυρίστε τον διακόπτη On/Off **(19)**/διακόπτη επιλογής τρόπων λειτουργίας **(5)** στη θέση **0**.
- Βεβαιωθείτε, ότι το δοχείο **(3)** και ο σάκος φίλτρου κετσέ **(35)** είναι άδεια και ότι ο εύκαμπτος σωλήνας αναρρόφησης **(20)** και το φίλτρο **(40)** δεν είναι φραγμένα.
- Αφήστε τον απορροφητήρα να κρυώσει για 60 λεπτά.
- Τραβήξτε το φις από την πρίζα και τοποθετήστε το εκ νέου στην πρίζα.

Εάν μετά ο απορροφητήρας δεν μπορεί να ενεργοποιηθεί, έχει ίσως λιώσει η ασφάλεια για την προστασία του απορροφητήρα. Απευθυνθείτε στην υπηρεσία εξυπηρέτησης πελατών της **Bosch**, για την αλλαγή της ασφάλειας.

Φύλαξη και μεταφορά (βλέπε εικόνα N)

- Τυλίξτε τον εύκαμπτο σωλήνα αναρρόφησης **(20)** γύρω από το επάνω μέρος του απορροφητήρα **(9)** και σπρώξτε τον εύκαμπτο σωλήνα αναρρόφησης στο στήριγμα **(10)**.
- Τυλίξτε το ηλεκτρικό καλώδιο γύρω από το στήριγμα καλωδίου **(13)**.

– Τοποθετήστε τους σωλήνες αναρρόφησης **(24)** στο στήριγμα για τους σωλήνες αναρρόφησης **(16)**, το κυρτό ακροφύσιο **(22)**, τον προσαρμογέα αναρρόφησης **(21)** και το ακροφύσιο αναρρόφησης αρμών **(23)** στα στηρίγματα για τα εξαρτήματα αναρρόφησης **(7)**.
– Τοποθετήστε το πέλμα δαπέδου **(25)** στο στήριγμα **(15)**.
– Μεταφέρετε τον απορροφητήρα από τη λαβή μεταφοράς **(8)**.
– Φυλάξτε τον απορροφητήρα σε έναν στεγνό χώρο και ασφαλίστε τον από τυχόν αναρμόδια χρήση.
– Για την ακινητοποίηση των ρολών οδήγησης **(1)** πατήστε κάτω το φρένο των ρολών οδήγησης **(18)**.

Σέρβις πελατών και παροχή συμβουλών χρήσης

Ελλάδα
Τηλ.: 210 5701258
Θα βρείτε τον σύνδεσμο (link) των διευθύνσεων σέρβις και τους όρους της εγγύησης στην τελευταία σελίδα.
Δώστε σε όλες τις ερωτήσεις και παραγγελίες ανταλλακτικών οπωσδήποτε το 10ψήφιο κωδικό αριθμό σύμφωνα με την πινακίδα τύπου του προϊόντος.

Απόσυρση

Ο απορροφητήρας, τα εξαρτήματα και οι συσκευασίες πρέπει να ανακυκλώνονται με τρόπο φιλικό προς το περιβάλλον.



Μη πετάτε τον απορροφητήρα στα οικιακά απορρίμματα!

Μόνο για χώρες της ΕΕ:

Τα ηλεκτρικά και ηλεκτρονικά εργαλεία, που δε χρησιμοποιούνται πλέον, πρέπει να συλλέγονται ξεχωριστά και να αποσύρονται με τρόπο φιλικό στο περιβάλλον. Χρησιμοποιείτε τα καθορισμένα συστήματα συλλογής. Η λανθασμένη απόσυρση μπορεί να είναι επιβλαβής για το περιβάλλον και την υγεία λόγω των επικίνδυνων ουσιών που ενδεχομένως περιέχει.

Türkçe

Elektrikli süpürgeler için güvenlik talimatı



Bütün güvenlik talimatını ve uyarıları okuyun. Güvenlik talimatlarına ve uyarılara uyulmadığı takdirde elektrik çarpmasına, yangına ve/veya ciddi yaralanmalara neden olunabilir.

Bütün uyarıları ve talimat hükümlerini ileride kullanmak üzere saklayın.

▶ **Bu elektrikli süpürge çocukların ve fiziksel, duyusal veya zihinsel yetenekleri sınırlı veya yeterli deneyim ve bilgisi olmayan kişilerin kullanması için tasarlanmamıştır.** Aksi takdirde hatalı kullanım ve yaralanma tehlikesi vardır.

▶ **Çocuklara göz kulak olun.** Bu yolla çocukların elektrikli süpürge ile oynamasını önlersiniz.

⚠ UYARI **Örneğin kayın ağacı veya meşe ağacı tozu, taş tozu, asbest gibi sağlığa zararlı maddeleri emdirmeyin.** Bu maddeler kanserojen kabul edilir. Ülkenizde geçerli olan sağlığa zararlı maddelerle çalışmaya yönelik düzenlemeler/yasal mevzuat hakkında bilgi alın.

▶ **Elektrikli süpürgeyi ancak kullanımı hakkında yeterli bilgi aldıktan sonra kullanın.** Aletin kullanımı hakkında dikkatli bilgi edinme hatalı kullanma ve yaralanma riskini azaltır.

⚠ UYARI **Bu elektrikli süpürge kuru maddelerin ve uygun önlemlerle sıvıların emilmesine uygundur.** Aletin içine sıvı sızması elektrik çarpma tehlikesini artırır.

▶ **Bu elektrikli süpürge ile örneğin benzin, yağ, alkol, çözücü madde gibi yanıcı veya patlayıcı maddeleri emdirmeyin. Kızgın, yanıcı veya patlayıcı tozları emdirmeyin. Elektrikli süpürgeyi patlama olasılığı bulunan mekanlarda çalıştırmayın.** Tozlar, buharlar veya sıvılar tutuşabilir veya patlayabilir.

⚠ UYARI **Prizi sadece kullanma kılavuzunda belirtilen amaçlarla kullanın.**

⚠ UYARI **Köpük veya su dışarı çıkacak olursa elektrikli süpürgeyi hemen kapatın ve hazneyi boşaltın.** Aksi takdirde elektrikli süpürge hasar görebilir.

▶ **DİKKAT! Elektrikli süpürge sadece kapalı mekanlarda saklanabilir.**

▶ **DİKKAT! Sıvılara ait doluluk seviyesi sensörlerini düzenli aralıklarla temizleyin ve hasarlı olup olmadıklarını kontrol edin.** Aksi takdirde tam işlev sağlanamaz.

▶ **Elektrikli süpürgenin nemli ortamlarda kullanılması zorunlu ise, arıza akımı koruma şalteri kullanın.** Arıza akımı koruma şalterinin kullanımı elektrik çarpma tehlikesini azaltır.

▶ **Her kullanımdan önce elektrikli süpürgeyi, kabloyu ve fişi kontrol edin. Herhangi bir hasar tespit ederseniz elektrikli süpürgeyi kullanmayın. Elektrikli süpürgeyi kendiniz açmayın ve aletin kalifiye uzman personel tarafından, orijinal yedek parça kullanma koşulu ile onarılmasını sağlayın.** Hasarlı elektrikli süpürge, kablo ve fiş elektrik çarpma riskini artırır.

▶ **Kablonun üstünden geçmeyin veya kabloyu ezmeyin. Fişi prizden çıkarmak veya elektrikli süpürgeyi hareket ettirmek için kablodan çekmeyin.** Hasarlı kablolar elektrik çarpma tehlikesini artırır.

▶ **Elektrikli süpürgede bakım veya temizlik, alet ayarları, aksesuar değişimi veya sökme yapmadan önce fişi prizden çekin.** Bu önlem elektrikli süpürgenin yanlışlıkla ve istenmeden çalıştırılmasını önler.

▶ **Çalışma yerinizin iyice havalandırılmasını sağlayın.**

- ▶ **Elektrikli süpürgenin sadece kalifiye uzman personel tarafından ve orijinal yedek parça kullanılarak onarılmasını sağlayın.** Bu şekilde elektrikli süpürgenin güvenliğini sağlarsınız.
- ▶ **Çalışmaya başlamadan önce her defasında emme hortumunun düzgün işlev görüp görmediğini kontrol edin. Bu işlem esnasında dışarı toz sızmasını önlemek için emme hortumunu elektrikli süpürgeye takılı bırakın.** Aksi takdirde toz soluyabilirsiniz.
- ▶ **Elektrikli süpürgenin üzerine oturmayın.** Elektrikli süpürgeye hasar verebilirsiniz.
- ▶ **Şebeke bağlantı kablosunu ve emme hortumunu dikkatli kullanın.** Başkalarını riske atabilirsiniz.
- ▶ **Elektrikli süpürgeyi doğrudan gelen su huzmesi ile temizlemeyin.** Elektrikli süpürgenin üst parçası içine su sızması elektrik çarpma riskini artırır.
- ▶ **Elektrikli süpürgeyi usulüne uygun olarak topraklanmış bir akım şebekesine bağlayın.** Priz ve uzatma kablosu işlev gören bir koruyucu iletkene sahip olmalıdır.
- ▶ **Elektrikli süpürgeyi kalıcı bir emme cihazı olarak kullanmayın.**

Ek güvenlik talimatları (PAS20-220P)

⚠UYARI **Prizi sadece kullanma kılavuzunda belirtilen amaçlarla kullanın.**

Bu elektrikli süpürgeye bir koruyucu kontaklı priz **(6)** entegre edilmiştir. Bu prize dışarıdan bir elektrikli el aleti bağlayabilirsiniz. Bağlanacak elektrikli el aletinin izin verilen maksimum bağlantı gücüne dikkat edin.

Semboller

Aşağıdaki semboller elektrikli süpürgenizin kullanılmasında önemli olabilir. Lütfen sembolleri ve anlamlarını aklınızda tutun. Sembollerin doğru yorumu elektrikli süpürgenizi daha iyi ve güvenli kullanmanıza yardımcı olur.

Semboller ve anlamları	
AUTO-START	**Başlatma/Durdurma otomatiği (PAS20-220P)** Çalışan elektrikli el aletlerinden tozun vakumla çekilmesi; elektrikli süpürge otomatik olarak açılır ve gecikmeli olarak tekrar kapanır.
0	**Kapama**
1	**Emme** Birikmiş tozun emilmesi
max. 2000 W min. 100 W	Bağlı bulunan elektrikli el aletinin izin verilen bağlantı gücü hakkında bilgiler (ülkelere özgü)

Ürün ve performans açıklaması

Lütfen kullanım kılavuzunun ön kısmındaki resimlere dikkat edin.

Usulüne uygun kullanım

Islak/kuru elektrikli süpürge, kuru ve nemli malzemelerin yanı sıra standart ev tipi miktar ve bileşimlerdeki sulu sıvıların vakumlanması için uygundur. Üfleme fonksiyonu yalnızca tozu dışarı üflemek için uygundur, toz alma için uygun değildir.

Elektrikli süpürge sadece karma kullanımda özel kullanım için tasarlanmıştır.

Homojen, zararlı maddelerin sürekli emilmesine ve kül emilmesine izin verilmez. Bu amaca uygun özel elektrikli süpürgeler veya emiş sistemleri kullanılmalıdır.

Çalışma sırasında priz sadece kuru bir ortamda kullanılabilir.

Gösterilen bileşenler

Şekli gösterilen bileşenlerin numaraları grafik sayfasındaki elektrik süpürgesi resmindeki numaralarla aynıdır.

(1) Döner tekerlek
(2) Sıvılar için tahliye deliği (PAS20-220P)
(3) Hazne
(4) Hortum yuvası emme fonksiyonu
(5) Çalışma modu seçme düğmesi (PAS20-220P)
(6) Elektrikli el aleti prizi (PAS20-220P)
(7) Emme aksesuarı için tutucu
(8) Taşıma tutamağı
(9) Elektrikli süpürgenin üst kısmı
(10) Emme hortumu tutucusu
(11) Elektrikli süpürgenin üst kısmındaki kilit
(12) Tekerlek
(13) Kablo tutucu düzeneği
(14) Hortum yuvası üfleme fonksiyonu
(15) Zemin nozülü tutucusu
(16) Emme boruları tutucusu
(17) Topraklama zinciri
(18) Döner tekerlek freni
(19) Açma/kapama şalteri (PAS15-220)
(20) Emme hortumu
(21) Emme adaptörü
(22) Kavisli nozül
(23) Derz memesi
(24) Emme borusu
(25) Taban memesi
(26) Zemin nozülü ek parçası
(27) Emme hortumu tutucusu için bağlantı parçası
(28) Basma düğmesi
(29) Zemin nozülü ek parçası için kilit açma tuşları

(30) Döner tekerlek bağlantı parçası
(31) Döner tekerlek sabitleme pimi
(32) Tekerlek bağlantı parçası
(33) Tekerlek sabitleme pimi
(34) Altlık pulu
(35) Keçe filtre torbası
(36) Bağlantı flanşı
(37) Sahte hava deliği
(38) Filtre tutucusu tutamağı
(39) Filtre tutucusu
(40) Filtre
(41) Dolum seviye sensörü

Teknik veriler

Islak/kuru elektrikli süpürge		PAS15-220	PAS20-220P
Malzeme numarası		**3 603 CE7 1..**	**3 603 CE7 2..**
Giriş gücü	W	1200	1200
Frekans	Hz	50–60	50–60
Hazne hacmi (brüt)	l	15	20
Net hacim (sıvı)	l	6	10
Keçe filtre torbası hacmi	l	14	16
Vakum			
– Elektrikli süpürge[A)]	hPa	220	220
– Türbin	hPa	240	240
Akış miktarı			
– Elektrikli süpürge[A)]	l/sn	34	34
	m^3/sa	122	122
– Türbin	l/sn	65	65
	m^3/sa	234	234
Başlatma/Durdurma otomatiği		–	●
Ağırlık[B)]	kg	7,2	8,0
Koruma sınıfı		⧈/II	⏚/I
Koruma türü		IPX4	IPX4
İsviçre elektrik bağlantısı fişi koruma türü		–	IP20

A) Emme hortumu **(20)** ile ölçülmüştür

B) Şebeke bağlantı kablosu, emme hortumu, kavisli nozül ve monte edilmiş tekerleklerle ölçülmüştür

Veriler 230 V'luk bir anma gerilimi [U] için geçerlidir. Farklı gerilimlerde ve farklı ülkelere özgü tiplerde bu veril değişebilir.

Başlatma/Durdurma otomatiği[A)]		
Nominal gerilim	**Maksimum kapasite**	**Minimum kapasite**
220–240 V	2000 W	100 W

A) Bağlı bulunan elektrikli el aletinin izin verilen bağlantı gücü hakkında bilgiler (ülkelere özgü)

Gürültü/Titreşim bilgisi

Gürültü emisyon değerleri **EN 60335-2-69** uyarınca belirlenmektedir.

Elektrikli süpürgenin A ağırlıklı ses basıncı seviyesi tipik olarak **73** dB(A)'dır. Tolerans K = **3** dB. Gürültü seviyesi çalışma sırasında belirtilen değerleri aşabilir. **Kulak koruması kullanın!**

Titreşim değerleri a_h (sürekli titreşimler), p_F tekrarlanan şok titreşimleri) ve belirsizlik K buna göre **EN 60335-2-69**:

PAS15-220:
a_h = **0,2** m/sn² (K = **0,5** m/sn²), p_F = **10** m/sn² (K = **5** m/sn²)

PAS20-220P:
a_h = **0,3** m/sn² (K = **0,5** m/sn²), p_F = **13** m/sn² (K = **6** m/sn²)

Montaj

▶ **Elektrikli süpürgede bakım veya temizlik, alet ayarları, aksesuar değişimi veya sökme yapmadan önce fişi prizden çekin.** Bu önlem elektrikli süpürgenin yanlışlıkla ve istenmeden çalıştırılmasını önler.

Emme hortumu tutucusunun takılması (bkz. resim A)

Emme hortumu tutucusunu **(10)** dayanak noktasına kadar öngörülen bağlantı parçasına **(27)** itin.

Emme hortumunun takılması

Emme fonksiyonu (bkz. resim B)

Emme hortumunu **(20)** hortum yuvasına **(4)** yerleştirin ve hortumu saat yönünde dayanak noktasına varana kadar çevirin.

Üfleme fonksiyonu (Bakınız: Resim C)

- ▶ **Bu elektrikli süpürgenin üfleme fonksiyonu vardır. Atık havayı mekan içine üfletmeyin. Üfleme fonksiyonunu sadece temiz bir hortumla kullanın.** Tozlar sağlığa zararlı olabilir.
- ▶ **Üfleme fonksiyonunu kullanmadan önce hortumda tortu olup olmadığını kontrol edin. Biriken tozu karıştırmaktan kaçının.** Toz karışması riski varsa koruyucu gözlük ve toz maskesi kullanın.

Üfleme fonksiyonu, çok yüksek emiş gücü nedeniyle vakumlamanın mümkün olmadığı işler için uygundur; örneğin bir pancar bitkisinden az miktarda kurumuş yaprak temizlemek.

Elektrikli süpürgeyi en az 5 sn çalıştırın (açma/kapama şalteri **(19)**/çalışma modu seçme düğmesi **(5)** ilgili **1** konumunda), bu sayede emme hortumunu **(20)** biriken tozlardan arındırabilirsiniz.

Emme hortumunu **(20)** saat yönünün tersinde dayanak noktasına kadar çevirin ve hortum bağlantı parçasından (emme fonksiyonu) **(4)** çekin.

Emme hortumunu **(20)** ilgili hortum bağlantı parçasına (üfleme fonksiyonu) **(14)** takın ve saat yönünde dayanak noktasına kadar çevirin.

Emme aksesuarının takılması

Emme hortumu **(20)**, emme aksesuarlarını (emme adaptörü **(21)**, kavisli meme **(22)**) bağlamanıza izin veren bir klips sistemi ile donatılmıştır.

Emme adaptörünün veya kavisli memenin takılması (Bakınız: Resim D)

- – Emme hortumundaki **(20)** iki basma düğmesi **(28)** tık sesiyle yerine oturana kadar emme adaptörünü **(21)** veya kavisli memeyi **(22)** emme hortumunun üzerine itin.
- – Sökmek için basmalı düğmeleri **(28)** içeri bastırın ve bileşenleri birbirinden ayırın.

Memelerin ve boruların takılması

- – Ardından istenen emme aksesuarını (taban memesi, derz memesi, emme borusu vb.) kavisli enjektör memesine **(22)** veya emme adaptörüne **(21)** sıkıca takın.

Zemin nozülü ek parçasının çıkarılması/takılması (bkz. resim E)

Çıkarmak için kilit açma tuşlarına **(29)** ilgili zemin nozülünde **(25)** basın. Ek parça **(26)** zemin nozülünden ayrılır.

Takmak için yeni bir ek parçayı ilgili zemin nozülüne **(25)** oturtun.

Tekerleklerin takılması/çıkarılması (bkz. resim F)

- ▶ **Elektrikli süpürgeyi kullanmadan önce teker frenlerini işlevsellik bakımından kontrol edin.**

Takmak için, sabitleme pimlerini **(31)** ilgili tekerleklerde **(1)** dayanak noktasına kadar tekerlek bağlantı parçalarına **(30)** oturtun.

Çıkarmak için, tekerlek frenini **(18)** serbest bırakın ve tekerlekleri **(1)** ilgili tekerlek bağlantı parçalarından **(30)** çekin.

Tekerleğin takılması/çıkarılması (bkz. resim G)

Takmak için altlık pullarını **(34)** ilgili sabitleme pimlerine **(33)** itin ve sabitleme pimlerini **(33)** duyulur şekilde yerine oturana kadar tekerlek bağlantı parçalarına **(32)** oturtun.

Çıkarmak için sabitleme pimlerini **(33)** birbirine bastırın ve tekerlekleri **(12)** dışarı çekin.

Keçe filtre torbasının takılması/değiştirilmesi (kuru emme) (bkz. resimler H–I)

Kuru emme için bir keçe filtre torbası **(35)** kullanabilirsiniz. Bu yolla tozun atılması kolaylaşır.

Kilitleri **(11)** açın ve elektrikli süpürge üst parçasını **(9)** çıkarın.

Takmak için keçe filtre torbasını **(35)** ilgili elektrikli süpürge bağlantı flanşının **(36)** üzerine yerleştirin.

Değiştirmek için komple keçe filtre torbasını **(35)** bağlantı flanşından **(36)** çekin, elektrikli süpürgeden çıkarın ve yeni bir keçe filtre torbası yerleştirin.

Elektrikli süpürgenin üst kısmını **(9)** takın ve her iki kilidi **(11)** duyulur bir şekilde yerine oturana kadar kapatın.

Dolu bir keçe filtre torbasını **(35)** zamanında değiştirin. Islak emmeden önce keçe filtre torbasını **(35)** çıkarın.

İşletim

- ▶ **Elektrikli süpürgede bakım veya temizlik, alet ayarları, aksesuar değişimi veya sökme yapmadan önce fişi prizden çekin.** Bu önlem elektrikli süpürgenin yanlışlıkla ve istenmeden çalıştırılmasını önler.

Çalıştırma

- ▶ **Şebeke gerilimine dikkat edin!** Akım kaynağının gerilimi elektrik süpürgesinin tip etiketinde belirtilen verilere uygun olmalıdır.

Elektrikli süpürge, patlama tehlikesi olan odalarda kullanılmamalıdır.

Enerjiden tasarruf etmek için elektrik süpürgesini sadece kullanacağınız zaman açın.

Optimum emme performansı sağlamak içi emme hortumunu **(20)** her zaman komple olarak elektrikli süpürgenin üst parçasından **(9)** çözmeniz gerekir.

- ▶ **Sadece hasarsız filtre kullanın (filtrede çatlak, delik ve benzerleri olmamalıdır). Hasarlı filtreyi hemen değiştirin.**

Açma/kapama

Elektrikli süpürgeyi **açmak** için, açma/kapama şalterini **(19)**/ çalışma modu seçme düğmesini **(5)** ilgili **1** konumuna getirin.

Elektrikli süpürgeyi **kapatmak** için, açma/kapama şalterini **(19)**/çalışma modu seçme düğmesini **(5)** ilgili **0** konumuna getirin.

Kuru emme

Çalışan elektrikli el aletlerinde oluşan tozun emilmesi (Bakınız: Resim J)

- – Emme adaptörünü **(21)** monte edin.
- – Emme adaptörünü **(21)** elektrikli el aletinin emme rakoruna takın.

Not: Emme hortumuna hava beslemesi düşük olan, (örn. dekupaj testereleri, zımparalama makineleri vb.) gibi elektrikli el aletleriyle çalışma sırasında, emme hortumundaki **(20)** sahte hava deliğinin **(37)** açılması gerekir. Bu sayede, elektrikli süpürge ve elektrikli el aletinin genel performansını artar.
Bunun için sahte hava deliğinin üzerindeki halkayı **(37)**, açıklık olabildiğince büyük olana kadar döndürün.

PAS20-220P

Bu elektrikli süpürgeye bir koruyucu kontaklı priz **(6)** entegre edilmiştir. Bu prize dışarıdan bir elektrikli el aleti bağlayabilirsiniz. Bağlanacak elektrikli el aletinin izin verilen maksimum bağlantı gücüne dikkat edin.

Elektrikli süpürgeyi **başlatma/durdurma otomatiğini devreye almak** için, çalışma modu seçme düğmesini **(5)** ilgili **AUTOSTART** (OTOMATİK BAŞLATMA) konumuna getirin.

Elektrikli süpürgenin **devreye alınması** için, prize bağlı elektrikli el aletini **(6)** çalıştırın. Elektrikli süpürge otomatik başlatılır.

Süpürmeyi durdurmak için elektrikli el aletini **kapatın**. Başlatma/Durdurma otomatiğinin ilave çalışma fonksiyonu, emme hortumundaki kalan tozları emmek için 6 sn kadar çalışmaya devam eder.

Elektrikli süpürgeyi **kapatmak** için, çalışma modu seçme düğmesini **(5)** ilgili **0** konumuna getirin.

Islak emme

- ▶ **Bu elektrikli süpürge ile örneğin benzin, yağ, alkol, çözücü madde gibi yanıcı veya patlayıcı maddeleri emdirmeyin. Kızgın, yanıcı veya patlayıcı tozları emdirmeyin. Elektrikli süpürgeyi patlama olasılığı bulunan mekanlarda çalıştırmayın.** Tozlar, buharlar veya sıvılar tutuşabilir veya patlayabilir.
- ▶ **Bu elektrikli süpürge su pompası olarak kullanılamaz.** Bu elektrikli süpürge hava ve su karışımının emdirilmesi için tasarlanmıştır.
- ▶ **Islak emme yapmadan önce, sıvı tahliye deliğinin (2) iyice kapatılmış olduğundan emin olun.**
- ▶ **Elektrik süpürgesinde bir çalışma yapmadan önce her zaman fişi prizden çekin.**

Islak emmeden önceki çalışma adımları

Kilitleri **(11)** açın ve elektrikli süpürgenin üst kısmını **(9)** çıkartın.

Islak emme yapmadan önce, keçe filtre torbasını **(35)** çıkarın.

PAS15-220: Hazneyi **(3)** boşaltın.
PAS20-220P: Sıvı tahliye deliğinin kapağını **(2)** saat yönünün tersine doğru çevirin. Hazneyi **(3)** ilgili sıvı tahliye deliği **(2)** üzerinden boşaltın ve kapağı saat yönünde çevirerek kapatın.

Filtreyi **(40)** temizleyin.

Dolum seviyesi sensörünün **(41)** temiz olduğundan emin olun.

Elektrikli süpürgenin üst kısmını **(9)** yeniden takın ve kilitleri **(11)** kapatın.

Her ıslak emme sırasında ve sonrasında

Elektrikli süpürgede bir dolum seviyesi sensörü **(41)** bulunur. Maksimum dolum seviyesine ulaşıldığında, emme işlemi durur.
PAS15-220: Hazneyi **(3)** boşaltın.
PAS20-220P: Sıvı tahliye deliğinin kapağını **(2)** saat yönünün tersine doğru çevirin. Hazneyi **(3)** ilgili sıvı tahliye deliği **(2)** üzerinden boşaltın ve kapağı saat yönünde çevirerek kapatın.

Çalışmanız bittikten sonra, küf oluşumunu önlemek için toz emme makinesinin üst parçasını **(9)** çıkarın ve iyice kurumasını bekleyin.

Gerekirse dolum seviyesi sensörünü **(41)** yumuşak bir bezle temizleyin.

Bakım ve servis

Bakım ve temizlik

- ▶ **Elektrikli süpürgede bakım veya temizlik, alet ayarları, aksesuar değişimi veya sökme yapmadan önce fişi prizden çekin.** Bu önlem elektrikli süpürgenin yanlışlıkla ve istenmeden çalıştırılmasını önler.
- ▶ **Verimli ve güvenli çalışabilmek için elektrikli süpürgeyi ve havalandırma aralıklarını temiz tutun.**

Bağlantı kablosunun değiştirilmesi gerekli ise, güvenlik nedenlerinden dolayı bu tertibat **Bosch**'den veya **Bosch** elektrikli el aletleri yetkili servisinden temin edilmelidir.

- ▶ **Elektrikli süpürgenin bakımını yaparken ve elektrikli süpürgeyi taşırken koruyucu toz maskesi kullanın.**

Elektrikli süpürgenin gövdesini zaman zaman nemli bir bezle temizleyin.

▶ **Elektrikli süpürgeyi basınçlı hava ile temizlemeyin.** Filtre veya diğer bileşenler hasar görebilir.

Filtrenin temizlenmesi/değiştirilmesi (bkz. resimler K–L)

Emme gücü filtre durumuna bağlıdır. Bu nedenle filtreyi **(40)** düzenli olarak temizleyin.

Hasarlı filtreyi hemen değiştirin.

- Kilitleri **(11)** açın ve elektrikli süpürgenin üst kısmını **(9)** çıkartın.
- Kolu **(38)** ilgili filtre tutucusunda **(39)** açın ❶ ve filtre tutucusunu **(39)** dışarı çekin ❷.
- Filtreyi **(40)** ilgili filtre tutucusundan **(39)** ❸ çıkarın.
- Filtre kuru ise:
  Filtreyi **(40)** hafifçe vurarak uygun bir atık haznesine boşaltın. Filtre çıtalarına zarar vermemeye dikkat edin. Filtre çok kirliyse, filtre çıtalarını su ve yumuşak bir fırça ile fırçalayın.
  veya
  Filtre ıslak ise:
  Filtreyi **(40)** akan suyun altında durulayın ve ardından iyice kurumasını bekleyin.
  veya
  Hasarlı filtreyi **(40)** değiştirin.
- Temiz ve kuru filtreyi **(40)** ilgili filtre tutucusuna **(39)** ❶ yerleştirin.
- Filtre tutucusunu **(39)** toz emme makinesinin üst parçasına ❷ oturtun ve kolu **(38)** ilgili filtre tutucusunda **(39)** ❸ yerine oturana kadar kapatın.
- Filtreyi **(40)** ve filtre tutucusunu **(39)** doğru ve sıkı oturma bakımından kontrol edin.
- Toz emme makinesinin üst parçasını **(9)** tekrar yerleştirin ve her iki kapağı **(11)** duyulur şekilde yerine oturana kadar kapatın.

Haznenin temizlenmesi

Hazneyi **(3)** zaman zaman piyasada bulunan aşındırıcı olmayan temizlik maddesi ile silin ve kurumasını bekleyin.

Dolum seviyesi sensörünün temizlenmesi (bkz. resim M)

Dolum seviyesi sensörünü **(41)** ara sıra temizleyin.

Kilitleri **(11)** açın ve elektrikli süpürgenin üst kısmını **(9)** çıkartın.

Dolum seviyesi sensörünü **(41)** yumuşak bir bezle temizleyin.

Elektrikli süpürgenin üst kısmını **(9)** takın ve kilitleri **(11)** kapatın.

Arızalar

Kabın **(3)** düzenli olarak boşaltılması, optimum emiş gücü sağlar.

Yeterli emme gücü yoksa şu kontrolleri yapın:

- Elektrikli süpürgenin üst kısmı **(9)** doğru yerleştirildi mi?
- Hortum sistemi tıkalı mı?
- Emme borusu **(24)** tıkanmış mı?
- Kap **(3)** dolu mu?
- Keçe filtre torbası **(35)** dolu mu?
- Filtre **(40)** toz nedeniyle tıkanmış mı?

Bundan sonra emiş gücüne ulaşılmazsa **Bosch** yetkili servisine başvurun.

Aşırı ısınma durumunda elektrikli süpürge otomatik olarak kapanır. Aşağıdaki gibi ilerleyin:

- Açma/kapama şalterini **(19)**/çalışma modu seçme düğmesini **(5)** ilgili **0** konumuna getirin.
- Haznenin **(3)** ve keçe filtre torbasının **(35)** boş olduğundan emin olun ve emme hortumu **(20)** ve filtrenin **(40)** tıkalı olup olmadığını kontrol edin.
- Elektrikli süpürgenin 60 dakika soğumasını bekleyin.
- Enerji bağlantısı fişini prizden çekin ve tekrar prize takın.

Eğer bu işlemden sonra elektrikli süpürge çalıştırılamıyorsa, elektrikli süpürgeyi koruma sigortası atmış olabilir. Sigorta değişimi için ilgili **Bosch** müşteri hizmetleriyle iletişime geçin.

Saklama ve nakliye (bkz. resim N)

- Emme hortumunu **(20)** toz emme makinesinin üst parçasına **(9)** sarın ve emme hortumunu ilgili tutucuya **(10)** itin.
- Şebeke kablosunu kablo tutucu düzeneğine **(13)** sarın.
- Emme borularını **(24)** emme borusu tutucusuna **(16)**, kavisli nozülü **(22)**, emme adaptörünü **(21)** ve derz başlığını **(23)** ise emme aksesuarı tutucularına **(7)** takın.
- Taban memesini **(25)** tutucu düzeneğine **(15)** yerleştirin.
- Elektrikli süpürgeyi taşıma kolundan **(8)** tutun.
- Elektrikli süpürgeyi kuru bir odaya yerleştirin ve yetkisiz kullanıma karşı emniyete alın.
- Döner tekerlekleri **(1)** kilitlemek için döner tekerlek frenine **(18)** basın.

Müşteri hizmeti ve uygulama danışmanlığı

Türkiye

Marmara Elektrikli El Aletleri Servis Hizmetleri Sanayi ve Ticaret Ltd. Şti.
Tersane cd. Zencefil Sok.No:6 Karaköy
Beyoğlu / İstanbul
Tel.: +90 212 2974320
Fax: +90 212 2507200
E-mail: info@marmarabps.com

Bağrıaçıklar Oto Elektrik
Motorlu Sanayi Çarşısı Doğruer Sk. No:9
Selçuklu / Konya
Tel.: +90 332 2354576
Tel.: +90 332 2331952
Fax: +90 332 2363492
E-mail: bagriaciklarotoelektrik@gmail.com

Akgül Motor Bobinaj San. Ve Tİc. Ltd. Şti
Alaaddinbey Mahallesi 637. Sokak No:48/C
Nilüfer / Bursa
Tel.: +90 224 443 54 24
Fax: +90 224 271 00 86
E-mail: info@akgulbobinaj.com

Ankaralı Elektrik
Eski Sanayi Bölgesi 3. Cad. No: 43
Kocasinan / KAYSERİ
Tel.: +90 352 3364216
Tel.: +90 352 3206241
Fax: +90 352 3206242
E-mail: gunay@ankarali.com.tr

Asal Bobinaj
Eski Sanayi Sitesi Barbaros Cad. No: 24/C
Canik / Samsun
Tel.: +90 362 2289090
Fax: +90 362 2289090
E-mail: bpsasalbobinaj@hotmail.com

Aygem Elektrik Makine Sanayi ve Tic. Ltd. Şti.
10021 Sok. No: 11 AOSB
Çiğli / İzmir
Tel.: +90 232 3768074
Fax: +90 232 3768075
E-mail: boschservis@aygem.com.tr

Bakırcıoğlu Elektrik Makine Hırdavat İnşaat Nakliyat Sanayi ve Ticaret Ltd. Şti.
Karaağaç Mah. Sümerbank Cad. No:18/4
Merkez / Erzincan
Tel.: +90 446 2230959
Fax: +90 446 2240132
E-mail: bilgi@korfezelektrik.com.tr

Bosch Sanayi ve Ticaret A.Ş.
Elektrikli El Aletleri
Aydınevler Mah. İnönü Cad. No: 20
Küçükyalı Ofis Park A Blok
34854 Maltepe-İstanbul
Tel.: 444 80 10
Fax: +90 216 432 00 82
E-mail: iletisim@bosch.com.tr
www.bosch.com.tr

Bulsan Elektrik
İstanbul Cad. Devrez Sok. İstanbul Çarşısı
No: 48/29 İskitler
Ulus / Ankara
Tel.: +90 312 3415142
Tel.: +90 312 3410302
Fax: +90 312 3410203
E-mail: bulsanbobinaj@gmail.com

Çözüm Bobinaj
Küsget San.Sit.A Blok 11Nolu Cd.No:49/A
Şehitkamil/Gaziantep
Tel.: +90 342 2351507
Fax: +90 342 2351508
E-mail: cozumbobinaj2@hotmail.com

Onarım Bobinaj
Raif Paşa Caddesi Çay Mahallesi No:67
İskenderun / HATAY
Tel.: +90 326 613 75 46
E-mail: onarim_bobinaj31@mynet.com

Faz Makine Bobinaj
Cumhuriyet Mah. Sanayi Sitesi Motor
İşleri Bölümü 663 Sk. No:18
Murat Paşa / Antalya
Tel.: +90 242 3465876
Tel.: +90 242 3462885
Fax: +90 242 3341980
E-mail: info@fazmakina.com.tr

Günşah Otomotiv Elektrik Endüstriyel Yapı Malzemeleri San ve Tic. Ltd. Şti
Beylikdüzü Sanayi Sit. No: 210
Beylikdüzü / İstanbul
Tel.: +90 212 8720066
Fax: +90 212 8724111
E-mail: gunsahelektrik@ttmail.com

Sezmen Bobinaj Elektrikli El Aletleri İmalatı San ve Tic. Ltd. Şti.
Ege İş Merkezi 1201/4 Sok. No: 4/B
Yenişehir / İzmir
Tel.: +90 232 4571465
Tel.: +90 232 4584480
Fax: +90 232 4573719
E-mail: info@sezmenbobinaj.com.tr

Üstündağ Bobinaj ve Soğutma Sanayi
Nusretiye Mah. Boyacılar Aralığı No: 9
Çorlu / Tekirdağ
Tel.: +90 282 6512884
Fax: +90 282 6521966
E-mail: info@ustundagsogutma.com

IŞIKLAR ELEKTRİK BOBİNAJ
Karasoku Mahallesi 28028. Sokak No:20/A
Merkez / ADANA
Tel.: +90 322 359 97 10 - 352 13 79
Fax: +90 322 359 13 23
E-mail: isiklar@isiklarelektrik.com

Servis adreslerimize ve garanti koşullarımıza ait linke son sayfadan ulaşabilirsiniz.

Bütün başvuru ve yedek parça siparişlerinizde ürünün tip etiketi üzerindeki 10 haneli malzeme numarasını mutlaka belirtin.

Tasfiye

Elektrikli süpürgeler, aksesuar ve ambalaj malzemesi çevre dostu tasfiye amacıyla bir geri dönüşüm merkezine yollanmalıdır.



Elektrikli süpürgeyi evsel çöplerin içine atmayın!

Sadece AB ülkeleri için:

Kullanılamaz hale gelen elektrikli ve elektronik aletlerin ayrı toplanması ve çevreye duyarlı bir şekilde bertaraf edilmesi gerekmektedir. Belirtilen toplama sistemlerini kullanın. İçerdiği tehlikeli maddeler nedeniyle yanlış bertaraf edilmesi çevreye ve sağlığa zararlı olabilir.

Polski

Wskazówki dotyczące bezpieczeństwa pracy z odkurzaczami



Należy przeczytać wszystkie wskazówki dotyczące bezpieczeństwa i zalecenia. Nieprzestrzeganie wskazówek dotyczących bezpieczeństwa i zaleceń może doprowadzić do porażenia prądem elektrycznym, pożaru i/lub poważnych obrażeń ciała.

Należy starannie przechowywać wszystkie wskazówki dotyczące bezpieczeństwa i zalecenia dla dalszego zastosowania.

- **Odkurzacz nie jest przeznaczony do użytkowania przez dzieci oraz osoby o ograniczonych funkcjach fizycznych, sensorycznych lub umysłowych, ani przez osoby nieposiadające doświadczenia i/lub odpowiedniej wiedzy.** W przeciwnym wypadku istnieje niebezpieczeństwo niewłaściwej obsługi, a także ryzyko doznania urazów.
- **Dzieci powinny znajdować się pod nadzorem.** Tylko w ten sposób można zagwarantować, że dzieci nie będą się bawiły odkurzaczem.

⚠ OSTRZEŻENIE Nie wolno odsysać materiałów szkodliwych dla zdrowia, np. pyłów buczyny lub drewna dębu, pyłu kamiennego ani azbestu. Substancje te uznawane są za rakotwórcze. Użytkownik powinien zasięgnąć informacji na temat aktualnie obowiązujących w danym kraju ustaleń/przepisów regulujących zasady obchodzenia się z pyłami niebezpiecznymi dla zdrowia.

- **Odkurzacza wolno użyć tylko po zapoznaniu się ze wszystkimi ważnymi informacjami dotyczącymi jego użytkowania.** Właściwe przeszkolenie zmniejsza niebezpieczeństwo niewłaściwej obsługi, a także ryzyko doznania urazów.

⚠ OSTRZEŻENIE Odkurzacz jest przeznaczony do odsysania suchych materiałów, a dzięki dodatkowemu osprzętowi, także do odsysania cieczy. Przedostanie się cieczy do obudowy podwyższa ryzyko porażenia prądem.

- **Nie wolno odsysać za pomocą odkurzacza cieczy palnych ani wybuchowych, takich jak benzyna, olej, alkohol, rozpuszczalnik. Nie wolno odsysać pyłów gorących, tlących się ani wybuchowych. Nie wolno używać odkurzacza w pomieszczeniach zagrożonych wybuchem.** Pyły, opary lub ciecze mogą się zapalić lub wybuchnąć.

⚠ OSTRZEŻENIE Gniazda sieciowego należy używać wyłącznie do celów określonych w instrukcji obsługi.

⚠ OSTRZEŻENIE Po zauważeniu wycieku wody lub piany, odkurzacz należy natychmiast wyłączyć i opróżnić zbiornik. W przeciwnym wypadku może dojść do uszkodzenia odkurzacza

- **UWAGA! Odkurzacz wolno przechowywać wyłącznie w pomieszczeniach zamkniętych.**
- **UWAGA! Czujniki stanu napełnienia należy regularnie czyścić i sprawdzać, czy nie są one uszkodzone.** W przeciwnym wypadku może dojść do zakłóceń ich działania.
- **Jeżeli nie da się uniknąć zastosowania odkurzacza w wilgotnym otoczeniu, należy użyć wyłącznika ochronnego różnicowoprądowego.** Zastosowanie wyłącznika ochronnego różnicowoprądowego zmniejsza ryzyko porażenia prądem.
- **Przed każdym zastosowaniem urządzenia należy skontrolować odkurzacz, jego przewód i wtyczkę. W razie stwierdzenia uszkodzeń nie wolno użytkować odkurzacza. Nie wolno samodzielnie otwierać odkurzacza, a jego naprawę należy zlecać jedynie wykwalifikowanym fachowcom i wykonać ją tylko przy użyciu oryginalnych części zamiennych.** Uszkodzone odkurzacze, przewody i wtyczki zwiększają ryzyko porażenia prądem elektrycznym.
- **Nie wolno najeżdżać na przewód, zginać go lub zgniatać. Nie wolno ciągnąć za przewód, aby wyjąć wtyczkę z gniazda lub przesunąć odkurzacz z miejsca na miejsce.** Uszkodzone przewody zwiększają ryzyko porażenia prądem.
- **Przed przystąpieniem do zmiany nastaw, wymianą osprzętu lub przed odłożeniem odkurzacza, należy wyjąć wtyczkę z gniazda sieciowego.** Ten środek ostrożności zapobiega niezamierzonemu włączeniu się odkurzacza.
- **Należy zawsze dbać o dobrą wentylację stanowiska pracy.**
- **Naprawę odkurzacza należy zlecać jedynie wykwalifikowanym fachowcom i wykonać ją tylko przy użyciu oryginalnych części zamiennych.** Tylko w ten sposób można zagwarantować zachowanie bezpieczeństwa odkurzacza.
- **Przed uruchomieniem urządzenia należy skontrolować stan techniczny węża. Wąż należy przedtem zamocować do odkurzacza, aby nie nastąpiło niezamierzone wyrzucenie pyłu na zewnątrz.** Mogło by wówczas dojść do przedostania się pyłu do dróg oddechowych.
- **Nie wolno siadać na odkurzaczu.** Może to spowodować uszkodzenie odkurzacza.
- **Należy ostrożnie obchodzić się z przewodem sieciowym i wężem.** Mogą one stanowić zagrożenie dla innych osób.
- **Odkurzacza nie wolno czyścić strumieniem wody skierowanym bezpośrednio na niego.** Przedostanie się wody do górnej części odkurzacza zwiększa ryzyko porażenia prądem elektrycznym.
- **Odkurzacz należy podłączyć do prawidłowo uziemionej sieci.** Gniazdo sieciowe i przedłużacz muszą być wyposażone w działający przewód ochronny.

- ▶ **Nie używać odkurzacza jako urządzenia odsysającego w trybie ciągłym.**

Dodatkowe wskazówki dotyczące bezpieczeństwa (PAS20-220P)

⚠ OSTRZEŻENIE **Gniazda sieciowego należy używać wyłącznie do celów określonych w instrukcji obsługi.**

Odkurzacz posiada wbudowane gniazdo ze stykiem ochronnym **(6)**. Można do niego podłączyć elektronarzędzie. Należy przy tym wziąć pod uwagę maksymalnie dopuszczalną moc przyłączową podłączonego elektronarzędzia.

Symbole

Następujące symbole mogą mieć znaczenie podczas pracy z odkurzaczem. Proszę zapamiętać te symbole i ich znaczenia. Właściwa interpretacja symboli sprzyja lepszemu i bezpieczniejszemu użytkowaniu odkurzacza.

Symbole i ich znaczenie	
AUTO-START 	**System automatycznego startu/stopu (PAS20-220P)** Odsysanie pyłu podczas obróbki materiałów przy użyciu elektronarzędzi; odkurzacz włącza się automatyczne i wyłącza automatycznie z odpowiednim opóźnieniem.
0	**Wyłączanie**
1	**Odsysanie pyłu** Odsysanie zalegających pyłów
max. 2000 W min. 100 W	Dopuszczalna moc podłączanego elektronarzędzia (w zależności od kraju)

Opis produktu i jego zastosowania

Należy kierować się rysunkami umieszczonymi w przedniej części instrukcji eksploatacji.

Użycie zgodne z przeznaczeniem

Odkurzacz do pracy na sucho i mokro jest przeznaczony do zasysania suchych i wilgotnych materiałów oraz wodnistych cieczy w ilościach oraz składach typowych dla gospodarstw domowych. Funkcja nadmuchu jest przeznaczona do zdmuchiwania, ale nie do usuwania pyłu.

Odkurzacz jest przeznaczony wyłącznie do użytku prywatnego w trybie mieszanym.

Nie jest dozwolone ciągłe zasysanie jednorodnych, szkodliwych dla zdrowia materiałów ani odsysanie pyłu. Do tego celu należy użyć specjalnych odkurzaczy lub systemów odsysania specjalnego przeznaczenia.

Z gniazda można korzystać wyłącznie w suchym otoczeniu.

Przedstawione graficznie komponenty

Numeracja przedstawionych graficznie komponentów odnosi się do schematu odkurzacza na stronach graficznych.

(1) Rolka bieżna
(2) Otwór spustowy cieczy (PAS20-220P)
(3) Zbiornik
(4) Uchwyt węża (funkcja odsysania)
(5) Przełącznik trybów pracy (PAS20-220P)
(6) Gniazdo do podłączenia elektronarzędzia (PAS20-220P)
(7) Uchwyt na osprzęt odkurzacza
(8) Uchwyt transportowy
(9) Górna część odkurzacza
(10) Uchwyt węża odsysającego
(11) Zatrzask górnej części odkurzacza
(12) Kółko bieżne
(13) Uchwyt na przewód sieciowy
(14) Uchwyt węża (funkcja nadmuchu)
(15) Uchwyt dyszy do podłóg
(16) Uchwyt rur
(17) Pasek uziemiający
(18) Hamulec rolki bieżnej
(19) Włącznik/wyłącznik (PAS15-220)
(20) Wąż odsysający
(21) Adapter do odsysania pyłu
(22) Dysza wygięta
(23) Dysza do fug
(24) Rura
(25) Dysza do podłóg
(26) Nasadka dyszy do podłóg
(27) Mocowanie uchwytu węża odsysającego
(28) Przycisk
(29) Przyciski odblokowujące nasadkę dyszy do podłóg
(30) Mocowanie rolki bieżnej
(31) Trzpień mocujący rolki bieżnej
(32) Mocowanie kółka bieżnego
(33) Trzpień mocujący kółka bieżnego
(34) Podkładka
(35) Włókninowy worek filtracyjny
(36) Kołnierz
(37) Otwór odprowadzający nadmiar powietrza
(38) Rączka uchwytu filtra
(39) Uchwyt filtra
(40) Filtr
(41) Czujnik stanu napełnienia

Dane techniczne

Odkurzacz do pracy na sucho i mokro		PAS15-220	PAS20-220P
Numer katalogowy		**3 603 CE7 1..**	**3 603 CE7 2..**
Moc nominalna	W	1200	1200
Częstotliwość	Hz	50–60	50–60
Pojemność zbiornika (brutto)	l	15	20
Pojemność zbiornika netto (ciecz)	l	6	10
Pojemność włókninowego worka filtracyjnego	l	14	16
Podciśnienie			
– odkurzacz[A)]	hPa	220	220
– turbina	hPa	240	240
Przepływ powietrza			
– odkurzacz[A)]	l/s	34	34
	m^3/h	122	122
– turbina	l/s	65	65
	m^3/h	234	234
System automatycznego startu/stopu odkurzacza		–	●
Waga[B)]	kg	7,2	8,0
Klasa ochrony		⧈/II	⏚/I
Stopień ochrony		IPX4	IPX4
Stopień ochrony wtyczki (Szwajcaria)		–	IP20

A) Zmierzono z wężem odsysającym **(20)**

B) Zmierzone z przewodem sieciowym, wężem odsysającym, dyszą wygiętą i zamontowanymi kółkami

Dane obowiązują dla napięcia znamionowego [U] 230 V. Przy napięciach odbiegających od powyższego i w przypadku specjalnych wersji produktu sprzedawanych w niektórych krajach dane te mogą się różnić.

System automatycznego startu/stopu odkurzacza[A)]		
Napięcie znamionowe	**Maksymalna moc**	**Minimalna moc**
220–240 V	2000 W	100 W

A) Dopuszczalna moc podłączanego elektronarzędzia (w zależności od kraju)

Informacje o emisji hałasu i drgań

Wartości pomiarowe emisji hałasu zostały określone zgodnie z **EN 60335-2-69**.

Określony wg skali A typowy poziom ciśnienia akustycznego emitowanego przez odkurzacz wynosi **73** dB(A). Niepewność pomiaru K = **3** dB. Poziom hałasu podczas pracy może przekroczyć podane wartości. **Stosować środki ochrony słuchu!**

Wartości drgań a_h (drgania ciągłe), p_F (powtarzające się wstrząsy) i niepewność pomiaru K oznaczone zgodnie z **EN 60335-2-69**:

PAS15-220:
a_h = **0,2** m/s^2 (K = **0,5** m/s^2), p_F = **10** m/s^2 (K = **5** m/s^2)

PAS20-220P:
a_h = **0,3** m/s^2 (K = **0,5** m/s^2), p_F = **13** m/s^2 (K = **6** m/s^2)

Montaż

▶ **Przed przystąpieniem do zmiany nastaw, wymianą osprzętu lub przed odłożeniem odkurzacza, należy wyjąć wtyczkę z gniazda sieciowego.** Ten środek ostrożności zapobiega niezamierzonemu włączeniu się odkurzacza.

Montaż uchwytu węża odsysającego (zob. rys. A)

Wsunąć uchwyt **(10)** węża odsysającego aż do oporu w przewidziane do tego celu mocowanie **(27)**.

Montaż węża

Funkcja odsysania (zob. rys. B)

Wąż odsysający **(20)** włożyć w uchwyt węża **(4)** i obrócić go w kierunku zgodnym z ruchem wskazówek zegara aż do oporu.

Funkcja nadmuchu (zob. rys. C)

- ▶ **Odkurzacz jest wyposażony w funkcję wydmuchu. Nie wolno kierować strumienia wydmuchu w powietrze. Z funkcji wydmuchu należy korzystać tylko przy zastosowaniu czystego węża.** Pyły mogą być szkodliwe dla zdrowia.
- ▶ **Przed użyciem funkcji nadmuchu należy sprawdzić, czy we wnętrzu węża nie znajdują się zanieczyszczenia. Należy unikać wzbijania w powietrze nagromadzonego pyłu.** W przypadku ryzyka wzbicia pyłu w powietrze należy używać okularów ochronnych i maski przeciwpyłowej.

Funkcja zdmuchiwania jest przeznaczona do prac w miejscach, gdzie zbyt wysoka siła ssania uniemożliwia korzystanie z funkcji odsysania, np. podczas usuwania niewielkich ilości zeschłych liści z grządki.

Włączyć odkurzacz na co najmniej 5 s (włącznik/wyłącznik **(19)** / przełącznik trybów pracy **(5)** w pozycji **1**), aby oczyścić wąż odsysający **(20)** z osadów pyłu.

Wąż odsysający **(20)** obrócić w kierunku przeciwnym do ruchu wskazówek zegara aż do oporu i wyjąć go z uchwytu węża (funkcja odsysania) **(4)**.

Wąż odsysający **(20)** włożyć w uchwyt węża (funkcja nadmuchu) **(14)** i obrócić go aż do oporu w kierunku zgodnym z ruchem wskazówek zegara.

Montaż osprzętu odkurzacza

Wąż odsysający **(20)** jest wyposażony w system Clip, który umożliwia podłączenie osprzętu (adaptera do odsysania pyłu **(21)**, dyszy wygiętej **(22)**).

Montaż adaptera do odsysania pyłu lub dyszy wygiętej (zob. rys. D)

– Założyć adapter do odsysania pyłu **(21)** lub dyszę wygiętą **(22)** na wąż odsysający **(20)** aż do wyraźnie słyszalnego zablokowania obydwu przycisków **(28)** węża odsysającego.
– W celu demontażu należy nacisnąć przyciski **(28)** do wewnątrz i rozłączyć oba elementy.

Montaż dysz i rur

– Następnie założyć żądany osprzęt do odkurzania (dyszę do podłóg, dyszę do fug, rurę itp.) na dyszę wygiętą **(22)** lub na adapter do odsysania pyłu **(21)**, mocno go dociskając.

Zdejmowanie/zakładanie nasadki dyszy do podłóg (zob. rys. E)

Aby zdjąć, należy nacisnąć przyciski odblokowujące **(29)** na dyszy do podłóg **(25)**. Nasadka **(26)** odłączy się od dyszy do podłóg.

Aby założyć, należy wcisnąć nową nasadkę w dyszę do podłóg **(25)** aż do zablokowania.

Zakładanie/zdejmowanie rolek bieżnych (zob. rys. F)

- ▶ **Przed przystąpieniem do eksploatacji odkurzacza należy sprawdzić działanie hamulców rolek.**

Aby założyć, należy wsunąć trzpienie mocujące **(31)** rolek bieżnych **(1)** aż do oporu w mocowania rolek bieżnych **(30)**.

Aby zdjąć, zwolnić hamulec rolki bieżnej **(18)** i wyjąć rolki bieżne **(1)** z mocowań rolek bieżnych **(30)**.

Zakładanie/zdejmowanie kółka bieżnego (zob. rys. G)

Aby założyć, należy nasunąć podkładki **(34)** na trzpienie mocujące **(33)** i włożyć trzpienie mocujące **(33)** w mocowania kółek bieżnych **(32)** aż do wyraźnie słyszalnego zablokowania.

Aby zdjąć, należy ścisnąć trzpienie mocujące **(33)** i pociągając, wyjąć kółka bieżne **(12)**.

Zakładanie/wymiana włókninowego worka filtracyjnego (praca na sucho) (zob. rys. H–I)

Do pracy na sucho można założyć włókninowy worek filtracyjny **(35)**. Ułatwi to usuwanie pyłu.

Otworzyć zatrzaski **(11)** i zdjąć górną część odkurzacza **(9)**.

W celu założenia należy nasadzić włókninowy worek filtracyjny **(35)** na kołnierz **(36)** odkurzacza.

W celu wymiany należy zdjąć zapełniony włókninowy worek filtracyjny **(35)** z kołnierza **(36)**, wyjąć go z odkurzacza i założyć nowy włókninowy worek filtracyjny.

Nałożyć górną część odkurzacza **(9)** i zamknąć oba zatrzaski **(11)** do słyszalnego zablokowania.

Wymienić włókninowy worek filtracyjny **(35)** , gdy tylko się zapełni. Przed pracą na mokro należy wyjąć włókninowy worek filtracyjny **(35)**.

Praca

- ▶ **Przed przystąpieniem do zmiany nastaw, wymianą osprzętu lub przed odłożeniem odkurzacza, należy wyjąć wtyczkę z gniazda sieciowego.** Ten środek ostrożności zapobiega niezamierzonemu włączeniu się odkurzacza.

Uruchamianie

- ▶ **Należy zwrócić uwagę na napięcie sieciowe!** Napięcie źródła prądu musi zgadzać się z danymi na tabliczce znamionowej odkurzacza.

Co do zasady nie wolno używać odkurzacza w pomieszczeniach zagrożonych wybuchem.

Aby zapewnić optymalną moc ssania, należy całkowicie rozwinąć wąż odsysający **(20)** z górnej części odkurzacza **(9)**.

- ▶ **Należy stosować wyłącznie nieuszkodzone filtry (bez pęknięć, dziur itp.). W razie stwierdzenia uszkodzeń filtr należy niezwłocznie wymienić.**

Włączanie/wyłączanie

Aby **włączyć** odkurzacz, należy obrócić włącznik/wyłącznik **(19)** / przełącznik trybów pracy **(5)**, ustawiając go w pozycji **1**.

Aby **wyłączyć** odkurzacz, należy obrócić włącznik/wyłącznik **(19)** / przełącznik trybów pracy **(5)**, ustawiając go w pozycji **0**.

Odsysanie na sucho

Odsysanie pyłu podczas obróbki materiałów przy użyciu elektronarzędzi (zob. rys. J)

– Zamontować adapter do odsysania pyłu **(21)**.
– Założyć adapter do odsysania pyłu **(21)** na króciec odsysający elektronarzędzia.

Wskazówka: Podczas pracy z elektronarzędziami, których dopływ powietrza w wężu odsysającym jest zbyt mały (np. wyrzynarki, szlifierki itp.), należy otworzyć otwór odprowadzający nadmiar powietrza **(37)** węża odsysającego **(20)**. Poprawi to ogólną wydajność pracy odkurzacza i elektronarzędzia.
W tym celu należy obrócić pierścień umieszczony nad otworem **(37)** aż do całkowitego otwarcia.

PAS20-220P

Odkurzacz posiada wbudowane gniazdo ze stykiem ochronnym **(6)**. Można do niego podłączyć elektronarzędzie. Należy przy tym wziąć pod uwagę maksymalnie dopuszczalną moc przyłączową podłączonego elektronarzędzia.

W celu **uruchomienia systemu automatycznego startu/stopu odkurzacza** należy obrócić przełącznik trybów pracy **(5)**, ustawiając go w pozycji **AUTOSTART**.

Aby **uruchomić** odkurzacz, należy włączyć podłączone do gniazda **(6)** elektronarzędzie. Odkurzacz uruchamia się automatycznie.

Wyłączyć elektronarzędzie, aby **zakończyć odkurzanie**. Funkcja opóźnienia systemu automatycznego startu/stopu umożliwia pracę jeszcze przez maks. 6 s, co umożliwia odessanie pozostałych pyłów z węża odsysającego.

Aby **wyłączyć** odkurzacz, należy obrócić przełącznik trybów pracy **(5)**, ustawiając go w pozycji **0**.

Odsysanie na mokro

- ▶ **Nie wolno odsysać za pomocą odkurzacza cieczy palnych ani wybuchowych, takich jak benzyna, olej, alkohol, rozpuszczalnik. Nie wolno odsysać pyłów gorących, tlących się ani wybuchowych. Nie wolno używać odkurzacza w pomieszczeniach zagrożonych wybuchem.** Pyły, opary lub ciecze mogą się zapalić lub wybuchnąć.
- ▶ **Nie wolno stosować odkurzacza jako pompy wodnej.** Odkurzacz przeznaczony jest do odsysania mieszanki wodno-powietrznej.
- ▶ **Przed przystąpieniem do pracy na mokro należy upewnić się, że otwór spustowy cieczy (2) jest prawidłowo zamknięty.**
- ▶ **Przed przystąpieniem do jakichkolwiek czynności obsługowym przy odkurzaczu, należy wyjąć wtyczkę sieciową z gniazda.**

Czynności do wykonania przed przystąpieniem do pracy na mokro

Otworzyć zatrzaski **(11)** i zdjąć górną część odkurzacza **(9)**.

Przed przystąpieniem do pracy na mokro należy wyjąć włókninowy worek filtracyjny **(35)**.

PAS15-220: Opróżnić zbiornik **(3)**.
PAS20-220P: Odkręcić korek otworu spustowego cieczy **(2)** w kierunku przeciwnym do ruchu wskazówek zegara. Opróżnić zbiornik **(3)** przez otwór spustowy cieczy **(2)** i ponownie mocno dokręcić korek.

Oczyścić filtr **(40)**.

Upewnić się, że czujnik stanu napełnienia **(41)** jest czysty.

Ponownie nałożyć górną część odkurzacza **(9)** i zamknąć zatrzaski **(11)**.

W trakcie i po zakończeniu pracy na mokro

Odkurzacz jest wyposażony w czujnik stanu napełnienia **(41)**. Po osiągnięciu maksymalnego poziomu napełnienia odsysanie jest przerywane.
PAS15-220: Opróżnić zbiornik **(3)**.
PAS20-220P: Odkręcić korek otworu spustowego cieczy **(2)** w kierunku przeciwnym do ruchu wskazówek zegara. Opróżnić zbiornik **(3)** przez otwór spustowy cieczy **(2)** i ponownie mocno dokręcić korek.

Aby zapobiec powstawaniu pleśni, po zakończeniu pracy należy zdjąć górną część odkurzacza **(9)** i dobrze ją wysuszyć.

W razie potrzeby należy oczyścić czujnik stanu napełnienia **(41)** za pomocą miękkiej ściereczki.

Konserwacja i serwis

Konserwacja i czyszczenie

- ▶ **Przed przystąpieniem do zmiany nastaw, wymianą osprzętu lub przed odłożeniem odkurzacza, należy wyjąć wtyczkę z gniazda sieciowego.** Ten środek ostrożności zapobiega niezamierzonemu włączeniu się odkurzacza.
- ▶ **Aby móc efektywnie i bezpiecznie pracować, należy zawsze utrzymywać odkurzacz i jego otwory wentylacyjne w czystości.**

Jeżeli konieczna okaże się wymiana przewodu przyłączeniowego, należy zlecić ją firmie **Bosch** lub autoryzowanemu serwisowi elektronarzędzi **Bosch**, co pozwoli uniknąć ryzyka zagrożenia bezpieczeństwa.

- ▶ **Podczas czynności konserwacyjnych oraz czyszczenia odkurzacza należy nosić maskę przeciwpyłową.**

Obudowę należy od czasu do czasu oczyścić wilgotną szmatką.

- ▶ **Nie wolno czyścić odkurzacza przy pomocy sprężonego powietrza.** Filtr lub inne komponenty mogą w ten sposób ulec uszkodzeniu.

Czyszczenie/wymiana filtra (zob. rys. K–L)

Moc ssania jest zależna od stanu filtra. Dlatego należy regularnie czyścić filtr **(40)**.

Uszkodzony filtr należy natychmiast wymienić.

- Otworzyć zatrzaski **(11)** i zdjąć górną część odkurzacza **(9)**.
- Przesunąć rączkę **(38)** uchwytu filtra **(39)** ❶ do dołu i wyjąć uchwyt filtra **(39)** ❷.
- Wyjąć filtr **(40)** z uchwytu filtra **(39)** ❸.
- Filtr suchy:
  Wytrząsnąć filtr **(40)** nad odpowiednim pojemnikiem na odpady. Zwrócić uwagę na to, by nie uszkodzić lamelek filtra.
  W razie silnego zanieczyszczenia oczyścić lamelki filtra wodą przy użyciu miękkiej szczotki.
  lub
  Filtr mokry:
  Wypłukać filtr **(40)** pod bieżącą wodą, a następnie dobrze go wysuszyć.
  lub
  Wymienić uszkodzony filtr **(40)**.
- Włożyć czysty i suchy filtr **(40)** w uchwyt filtra **(39)** ❶.
- Umieścić uchwyt filtra **(39)** w górnej części odkurzacza ❷ i przesunąć rączkę **(38)** uchwytu filtra **(39)** z powrotem do góry ❸ aż do zablokowania.
- Sprawdzić mocne i prawidłowe osadzenie filtra **(40)** oraz uchwytu filtra **(39)**.
- Ponownie nałożyć górną część odkurzacza **(9)** i zamknąć oba zatrzaski **(11)**, aż do wyraźnie słyszalnego zablokowania.

Czyszczenie zbiornika

Zbiornik **(3)** należy od czasu do czasu oczyścić, używając do tego celu dostępnych w handlu (niezawierających cząstek ściernych) środków myjących, a następnie pozostawić do osuszenia.

Czyszczenie czujnika stanu napełnienia (zob. rys. M)

Od czasu do czasu należy oczyścić czujnik stanu napełnienia **(41)**.

Otworzyć zatrzaski **(11)** i zdjąć górną część odkurzacza **(9)**.

Oczyścić czujnik stanu napełnienia **(41)** za pomocą miękkiej ściereczki.

Nałożyć górną część odkurzacza **(9)** i zamknąć zatrzaski **(11)**.

Usterki

Regularne opróżnianie zbiornika **(3)** gwarantuje optymalną moc ssania.

W przypadku znacznego spadku mocy ssania należy skontrolować:

- Czy górna część odkurzacza **(9)** jest prawidłowo założona?
- Czy system węży jest drożny?
- Czy rury **(24)** są ze sobą mocno połączone?
- Czy zbiornik **(3)** nie jest zapełniony?
- Czy włókninowy worek filtracyjny **(35)** nie jest zapełniony?
- Czy filtr **(40)** nie jest zatkany pyłem?

Jeżeli po wykonaniu tych czynności moc ssania nie wróci do normy, należy zwrócić się do serwisu firmy **Bosch**.

W przypadku przegrzania odkurzacz automatycznie się wyłącza. Należy postępować w następujący sposób:

- Obrócić włącznik/wyłącznik **(19)** / przełącznik trybów pracy **(5)**, ustawiając go w pozycji **0**.
- Upewnić się, że zbiornik **(3)** i włókninowy worek filtracyjny **(35)** są puste oraz że wąż odsysający **(20)** i filtr **(40)** nie są zatkane.
- Pozostawić odkurzacz na 60 min celem schłodzenia.
- Wyjąć wtyczkę z gniazda i ponownie ją podłączyć.

Jeśli po tym odkurzacza nadal nie można włączyć, możliwe, że uległ stopieniu bezpiecznik chroniący odkurzacz. Należy skontaktować się z serwisem **Bosch** w celu wymiany bezpiecznika.

Przechowywanie i transport (zob. rys. N)

- Owinąć wąż odsysający **(20)** wokół górnej części odkurzacza **(9)** i wsunąć wąż odsysający w uchwyt **(10)**.
- Owinąć przewód sieciowy wokół uchwytu na przewód sieciowy **(13)**.
- Włożyć rury **(24)** w uchwyt rur **(16)**, dyszę wygiętą **(22)**, adapter do odsysania pyłu **(21)** i dyszę do fug **(23)** w uchwyty na osprzęt odkurzacza **(7)**.
- Włożyć dyszę do podłóg **(25)** w uchwyt **(15)**.
- Odkurzacz należy przenosić, trzymając go wyłącznie za uchwyt transportowy **(8)**.
- Odkurzacz należy ustawić w suchym pomieszczeniu i zabezpieczyć go przed nieuprawnionym użyciem.
- W celu zablokowania rolek bieżnych **(1)** należy nacisnąć hamulec rolki bieżnej **(18)**.

Obsługa klienta oraz doradztwo dotyczące użytkowania

Polska

Tel.: 22 7154450

Link do danych adresowych naszych serwisów oraz waunków gwarancji znajduje się na ostatniej stronie.

Przy wszystkich zgłoszeniach oraz zamówieniach części zamiennych konieczne jest podanie 10-cyfrowego numeru katalogowego, znajdującego się na tabliczce znamionowej produktu.

Utylizacja odpadów

Odkurzacz, osprzęt i opakowanie należy doprowadzić do ponownego przetworzenia zgodnie z obowiązującymi przepisami ochrony środowiska.



Nie wolno wyrzucać odkurzacza do odpadów z gospodarstwa domowego!

Tylko dla krajów UE:

Niezdatne do użytku urządzenia elektryczne i elektroniczne należy zbierać osobno i utylizować zgodnie z obowiązującymi przepisami ochrony środowiska. Należy korzystać z przewidzianych przepisami systemów zbiórki. Ze względu na zawartość substancji niebezpiecznych nieprawidłowa utylizacja może stanowić zagrożenie dla zdrowia i środowiska.

Čeština

Bezpečnostní upozornění pro vysavače



Přečtěte si všechna bezpečnostní upozornění a všechny pokyny. Nedodržování bezpečnostních upozornění a pokynů může mít za následek úraz elektrickým proudem, požár a/nebo těžká poranění.

Všechna bezpečnostní upozornění a pokyny do budoucna uschovejte.

- ▶ **Tento vysavač není určený k tomu, aby ho používaly děti a osoby s omezenými fyzickými, smyslovými či duševními schopnostmi nebo nedostatečnými zkušenostmi a vědomostmi.** V opačném případě hrozí nebezpečí nesprávného zacházení a poranění.
- ▶ **Děti musí být pod dozorem.** Tak bude zajištěno, že si děti nebudou s vysavačem hrát.

⚠ VÝSTRAHA **Nevysávejte zdraví škodlivé látky, např. prach z bukového nebo dubového dřeva, kamenný prach, azbest.** Tyto látky jsou rakovinotvorné. Informujte se o platných předpisech/zákonech ohledně zacházení se zdraví škodlivým prachem ve vaší zemi.

- ▶ **Vysavač používejte pouze tehdy, pokud jste obdrželi dostatečné informace o používání.** Důkladná instruktáž snižuje riziko nesprávné obsluhy a poranění.

⚠ VÝSTRAHA **Vysavač je vhodný pro vysávání suchého materiálu a pomocí vhodných opatření také pro vysávání kapalin.** Při proniknutí kapalin se zvyšuje riziko úrazu elektrickým proudem.

- ▶ **S vysavačem nevysávejte hořlavé nebo výbušné kapaliny, například benzín, olej, alkohol, rozpouštědla. Nevysávejte horký, hořící nebo výbušný prach. Vysavač nepoužívejte v prostorech s nebezpečím výbuchu.** Takový prach, výpary nebo kapaliny se mohou vznítit nebo vybuchnout.

⚠ VÝSTRAHA **Zástrčku používejte pouze pro účely stanovené v návodu k obsluze.**

⚠ VÝSTRAHA **Pokud z vysavače uniká pěna nebo voda, vysavač ihned vypněte a vyprázdněte nádobu.** Vysavač se jinak může poškodit.

- ▶ **POZOR! Vysavač se smí skladovat pouze ve vnitřních prostorech.**
- ▶ **POZOR! Pravidelně čistěte snímače naplnění kapaliny a kontrolujte, zda nejsou poškozené.** Jinak může být negativně ovlivněna funkce.
- ▶ **Pokud se nelze vyhnout používání vysavače ve vlhkém prostředí, použijte proudový chránič.** Použití proudového chrániče snižuje riziko úrazu elektrickým proudem.
- ▶ **Před každým použitím zkontrolujte vysavač, kabel a zástrčku. Pokud zjistíte poškození, vysavač nepoužívejte. Neotevírejte sami vysavač a nechte ho opravit pouze kvalifikovanými odbornými pracovníky a pouze za použití originálních náhradních dílů.** Poškozený vysavač, kabel a zástrčka zvyšují riziko zásahu elektrickým proudem.
- ▶ **Nepřejíždějte ani neuskřípněte kabel. Netahejte za kabel při odpojování zástrčky ze zásuvky ani při přemisťování vysavače.** Poškozené kabely zvyšují riziko úrazu elektrickým proudem.
- ▶ **Před údržbou nebo čištěním vysavače, jeho nastavováním, výměnou příslušenství nebo uložením vysavače vytáhněte síťovou zástrčku ze zásuvky.** Toto preventivní opatření zabrání neúmyslnému zapnutí vysavače.
- ▶ **Postarejte se o dobré větrání na pracovišti.**
- ▶ **Vysavač nechávejte opravovat pouze kvalifikovanými odbornými pracovníky pouze za použití originálních náhradních dílů.** Tím bude zaručeno, že zůstane zachovaná bezpečnost vysavače.
- ▶ **Před uvedením do provozu zkontrolujte sací hadici, zda je v bezvadném stavu. Sací hadici přitom nechte namontovanou na vysavači, aby nepozorovaně neunikal prach.** Jinak můžete prach vdechnout.
- ▶ **Na vysavač si nesedejte.** Můžete vysavač poškodit.
- ▶ **Síťový kabel a sací hadici používejte opatrně.** Můžete tím ohrožovat jiné osoby.
- ▶ **Vysavač nečistěte přímo namířeným proudem vody.** Vniknutí vody do horního dílu vysavače zvyšuje riziko úrazu elektrickým proudem.
- ▶ **Vysavač zapojujte do řádně uzemněné elektrické sítě.** Síťová zásuvka a prodlužovací kabel musí mít funkční ochranný vodič.
- ▶ **Nepoužívejte vysavač jako zařízení pro nepřetržité odsávání.**

Další bezpečnostní pokyny (PAS20-220P)

⚠ VÝSTRAHA **Zástrčku používejte pouze pro účely stanovené v návodu k obsluze.**

Ve vysavači je integrovaná zásuvka s ochranným kontaktem **(6)**. Zde můžete připojit externí elektrické nářadí. Dodržujte maximální přípustný příkon připojeného elektrického nářadí.

Symboly

Následující symboly mohou být důležité pro používání vašeho vysavače. Zapamatujte si prosím symboly a jejich význam. Správná interpretace symbolů vám pomůže vysavač lépe a bezpečněji používat.

Symboly a jejich význam	
AUTO-START	**Automatické zapnutí/vypnutí (PAS20-220P)** Odsávání prachu, který vzniká u běžícího elektrického nářadí; vysavač se automaticky zapne a s časovou prodlevou zase vypne.
0	**Vypnutí**
1	**Vysávání** Vysávání usazeného prachu
max. 2000 W min. 100 W	Údaj přípustného příkonu připojeného elektrického nářadí (specifický pro příslušnou zemi)

Popis výrobku a výkonu

Dbejte prosím vyobrazení v přední části návodu k použití.

Použití v souladu s určeným účelem

Vysavač na mokré/suché sání je vhodný pro vysávání suchých a vlhkých materiálů a vodových kapalin v množství a složení běžném v domácnosti. Funkce vyfukování je vhodná pro vyfukování, ne pro odstraňování prachu.

Vysavač je určený výhradně pro soukromé použití ve smíšeném provozu.

Není dovoleno nepřetržité vysávání homogenních, zdraví škodlivých látek a vysávání popelu. K tomu používejte speciální vysavače nebo odsávací zařízení s odpovídajícími vlastnostmi.

Zásuvka se smí používat pouze při provozu v suchém prostředí.

Zobrazené součásti

Číslování zobrazených součástí se vztahuje k vyobrazení vysavače na stránkách s obrázky.

(1) Otočné kolečko
(2) Otvor pro vypouštění kapalin (PAS20-220P)
(3) Nádoba
(4) Uchycení hadice pro funkci sání
(5) Volič druhu provozu (PAS20-220P)
(6) Zásuvka pro elektrické nářadí (PAS20-220P)
(7) Držák příslušenství pro vysávání
(8) Držadlo
(9) Horní díl vysavače
(10) Držák pro sací hadici
(11) Uzávěr pro horní díl vysavače
(12) Kolečko
(13) Držák kabelu
(14) Uchycení hadice pro funkci vyfukování
(15) Držák pro podlahovou hubici
(16) Držák pro sací trubky
(17) Uzemňovací řetěz
(18) Brzda otočného kolečka
(19) Vypínač (PAS15-220)
(20) Sací hadice
(21) Odsávací adaptér
(22) Zahnutá hubice
(23) Štěrbinová hubice
(24) Sací trubka
(25) Podlahová hubice
(26) Nástavec podlahové hubice
(27) Uchycení držáku sací hadice
(28) Tlačítko
(29) Odjišťovací tlačítka pro nástavec podlahové hubice
(30) Uchycení otočného kolečka
(31) Upevňovací kolík otočného kolečka
(32) Uchycení kolečka
(33) Upevňovací kolík kolečka
(34) Podložka
(35) Textilní filtrační sáček
(36) Připojovací hrdlo
(37) Otvor falešného vzduchu
(38) Rukojeť držáku filtru
(39) Držák filtru
(40) Filtr
(41) Senzor naplnění

Technické údaje

Vysavač pro mokré a suché sání		PAS15-220	PAS20-220P
Číslo výrobku		**3 603 CE7 1..**	**3 603 CE7 2..**
Jmenovitý příkon	W	1 200	1 200
Frekvence	Hz	50–60	50–60
Objem nádoby (brutto)	l	15	20

Vysavač pro mokré a suché sání		PAS15-220	PAS20-220P
Čistý objem (kapalina)	l	6	10
Objem textilního filtračního sáčku	l	14	16
Podtlak			
– Vysavač[A)]	hPa	220	220
– Turbína	hPa	240	240
Průtok			
– Vysavač[A)]	l/s	34	34
	m^3/h	122	122
– Turbína	l/s	65	65
	m^3/h	234	234
Automatický start/stop		–	●
Hmotnost[B)]	kg	7,2	8,0
Třída ochrany		⧈/II	⏚/I
Stupeň krytí		IPX4	IPX4
Stupeň krytí síťové zástrčky, Švýcarsko		–	IP20

A) Měřeno se sací hadicí **(20)**

B) Měřeno se síťovým kabelem, sací hadicí, zahnutou hubicí a namontovanými kolečky

Údaje platí pro jmenovité napětí [U] 230 V. U odlišných napětí a u specifických provedení pro příslušné země se mohou tyto údaje lišit.

Automatický start/stop[A)]		
Jmenovité napětí	**Maximální výkon**	**Minimální výkon**
220–240 V	2 000 W	100 W

A) Údaj přípustného příkonu připojeného elektrického nářadí (specifický pro příslušnou zemi)

Informace o hluku a vibracích

Hodnoty hlučnosti zjištěné podle **EN 60335-2-69**.

Hladina akustického tlaku při použití váhového filtru A činí u tohoto vysavače typicky **73** dB(A). Nejistota K = **3** dB. Hladina hluku může při práci překročit uvedené hodnoty. **Noste chrániče sluchu!**

Hodnoty vibrací a_h (trvalé vibrace), p_F (opakované rázy) a nejistota K zjištěné podle **EN 60335-2-69**:

PAS15-220:
a_h = **0,2** m/s^2 (K = **0,5** m/s^2), p_F = **10** m/s^2 (K = **5** m/s^2)

PAS20-220P:
a_h = **0,3** m/s^2 (K = **0,5** m/s^2), p_F = **13** m/s^2 (K = **6** m/s^2)

Montáž

- ▶ **Před údržbou nebo čištěním vysavače, jeho nastavováním, výměnou příslušenství nebo uložením vysavače vytáhněte síťovou zástrčku ze zásuvky.** Toto preventivní opatření zabrání neúmyslnému zapnutí vysavače.

Montáž držáku sací hadice (viz obrázek A)

Nasaďte držák **(10)** sací hadice až nadoraz do určeného uchycení **(27)**.

Montáž sací hadice

Funkce sání (viz obrázek B)

Nasaďte sací hadici **(20)** do uchycení hadice **(4)** a otočte ji po směru hodinových ručiček až nadoraz.

Funkce vyfukování (viz obrázek C)

- ▶ **Vysavač má funkci vyfukování. Nevyfukujte vzduch do volného prostoru. Funkci vyfukování používejte pouze s čistou hadicí.** Prach může být zdraví škodlivý.
- ▶ **Před použitím vyfukovací funkce zkontrolujte, zda v hadici nejsou usazeniny. Zabraňte víření usazeného prachu.** Při nebezpečí zvíření prachu používejte ochranné brýle a respirátor.

Funkce vyfukování je vhodná pro práce, při kterých není kvůli příliš vysoké sací síle možné vysávání, např. pro odstranění malého množství suchého listí ze záhonu.

Zapněte vysavač minimálně na 5 s (vypínač **(19)**/volič druhu provozu **(5)** v poloze **1**), aby se sací hadice **(20)** vyčistila od usazeného prachu.

Otočte sací hadici **(20)** proti směru hodinových ručiček až nadoraz a vytáhněte ji z uchycení hadice pro funkci sání **(4)**.

Nasaďte sací hadici **(20)** do uchycení hadice pro funkci vyfukování **(14)** a otočte ji po směru hodinových ručiček až nadoraz.

Montáž příslušenství pro vysávání

Sací hadice **(20)** je vybavená zacvakávacím systémem, pomocí kterého lze připojit příslušenství pro vysávání (odsávací adaptér **(21)**, zahnutou hubici **(22)**).

Montáž odsávacího adaptéru nebo zahnuté hubice (viz obrázek D)

– Nasaďte odsávací adaptér **(21)** nebo zahnutou hubici **(22)** na sací hadici **(20)** tak, aby obě tlačítka **(28)** sací hadice slyšitelně zaskočila.
– Pro demontáž stiskněte tlačítka **(28)** dovnitř a součásti ze sebe vytáhněte.

Montáž hubic a trubek

– Poté nasaďte požadované příslušenství pro vysávání (podlahovou hubici, štěrbinovou hubici, sací trubku atd.) pevně na zahnutou hubici **(22)** nebo na odsávací adaptér **(21)**.

Vyjmutí/nasazení vložky pro podlahovou hubici (viz obrázek E)

Pro vyjmutí stiskněte odjišťovací tlačítka **(29)** na podlahové hubici **(25)**. Vložka **(26)** se uvolní z podlahové hubice.

Pro nasazení upněte novou vložku do podlahové hubice **(25)**.

Nasazení/vyjmutí otočných koleček (viz obrázek F)

▶ **Než budete vysavač používat, zkontrolujte funkčnost brzd koleček.**

Pro nasazení nasaďte upevňovací kolíky **(31)** otočných koleček **(1)** až nadoraz do uchycení otočných koleček **(30)**.

Pro vyjmutí uvolněte brzdu otočných koleček **(18)** a vytáhněte otočná kolečka **(1)** z uchycení otočných koleček **(30)**.

Vložení/vyjmutí kolečka (viz obrázek G)

Pro nasazení nasuňte podložky **(34)** na upevňovací kolíky **(33)** a upevňovací kolíky zasuňte **(33)** do držáků koleček **(32)**, až slyšitelně zaskočí.

Při odstranění stiskněte upevňovací kolíky **(33)** k sobě a vytáhněte kolečka **(12)** ven.

Nasazení/výměna textilního filtračního sáčku (suché sání) (viz obrázky H–I)

Pro suché sání můžete nasadit vliesový filtrační vak **(35)**. Usnadníte si tak likvidaci prachu.

Otevřete uzávěry **(11)** a sejměte horní díl vysavače **(9)**.

Při nasazení přeložte textilní filtrační sáček **(35)** přes připojovací přírubu **(36)** vysavače.

Při výměně stáhněte textilní filtrační sáček **(35)** z připojovací příruby **(36)**, vyjměte jej z vysavače a nasaďte nový textilní filtrační sáček.

Nasaďte horní díl vysavače **(9)** a uzavřete oba uzávěry **(11)** tak, aby slyšitelně zaskočily.

Plný vliesový filtrační vak **(35)** včas vyměňte. Před mokrým sáním vliesový filtrační vak **(35)** vyjměte.

Provoz

▶ **Před údržbou nebo čištěním vysavače, jeho nastavováním, výměnou příslušenství nebo uložením vysavače vytáhněte síťovou zástrčku ze zásuvky.** Toto preventivní opatření zabrání neúmyslnému zapnutí vysavače.

Uvedení do provozu

▶ **Dbejte na správné síťové napětí!** Napětí zdroje proudu musí souhlasit s údaji na typovém štítku vysavače.

Vysavač se zásadně nesmí používat v prostředích s nebezpečím výbuchu.

Aby byl zajištěn optimální sací výkon, musíte vždy celou sací hadici **(20)** sejmout z horního dílu vysavače **(9)**.

▶ **Používejte pouze nepoškozený filtr (bez trhlin, děr atd.). Poškozený filtr ihned vyměňte.**

Zapnutí a vypnutí

Pro **zapnutí** vysavače otočte vypínač **(19)**/volič druhu provozu **(5)** do polohy **1**.

Pro **vypnutí** vysavače otočte vypínač **(19)**/volič druhu provozu **(5)** do polohy **0**.

Suché sání

Odsávání prachu, který vzniká u běžícího elektrického nářadí (viz obrázek J)

– Namontujte odsávací adaptér **(21)**.
– Nasaďte odsávací adaptér **(21)** na odsávací hrdlo elektrického nářadí.

Upozornění: Při práci s elektrickým nářadím, u něhož se do sací hadice přivádí malé množství vzduchu (např. přímočaré pily, brusky), musí být otevřený otvor falešného vzduchu **(37)** sací hadice **(20)**. Díky tomu se zlepší celkový výkon vysavače a elektrického nářadí.
Za tímto účelem otočte kroužek nad otvorem falešného vzduchu **(37)** tak, aby vznikl maximální otvor.

PAS20-220P

Ve vysavači je integrovaná zásuvka s ochranným kontaktem **(6)**. Zde můžete připojit externí elektrické nářadí. Dodržujte maximální přípustný příkon připojeného elektrického nářadí.

Pro **spuštění funkce automatický start/stop** vysavače otočte volič druhu provozu **(5)** do polohy **AUTOSTART**.

Pro **zapnutí** vysavače zapněte elektrické nářadí, které je zapojené do zásuvky **(6)**. Vysavač se automaticky zapne.

Pro **ukončení odsávání** vypněte elektrické nářadí. Funkce doběhu u automatického zapnutí/vypnutí běží ještě dalších 6 sekund, aby se ze sací hadice odsál zbytek prachu.

Pro **vypnutí** vysavače otočte volič druhu provozu **(5)** do polohy **0**.

Mokré sání

- ▶ **S vysavačem nevysávejte hořlavé nebo výbušné kapaliny, například benzín, olej, alkohol, rozpouštědla. Nevysávejte horký, hořící nebo výbušný prach. Vysavač nepoužívejte v prostorech s nebezpečím výbuchu.** Takový prach, výpary nebo kapaliny se mohou vznítit nebo vybuchnout.
- ▶ **Vysavač se nesmí používat jako čerpadlo vody.** Vysavač je určený pro nasávání vzduchu a směsi vody.
- ▶ **Před mokrým sáním se ujistěte, že je otvor pro vypouštění kapalin_(2) pevně uzavřen.**
- ▶ **Před všemi pracemi na vysavači vytáhněte síťovou zástrčku ze zásuvky.**

Pracovní kroky před mokrým sáním

Otevřete uzávěry **(11)** a sejměte horní díl vysavače **(9)**.

Před mokrým sáním vyjměte textilní filtrační sáček **(35)**.

PAS15-220: Vyprázdněte nádobu **(3)**.
PAS20-220P: Otočte uzávěr otvoru pro vypouštění kapalin **(2)** proti směru hodinových ručiček. Vyprázdněte nádobu **(3)** přes otvor pro vypouštění kapalin **(2)** a utáhněte uzávěr ve směru hodinových ručiček.

Vyčistěte filtr **(40)**.

Zkontrolujte, zda je senzor naplnění **(41)** čistý.

Znovu nasaďte horní díl vysavače **(9)** a uzavřete uzávěry **(11)**.

Při a po každém mokrém sání

Vysavač je vybaven senzorem naplnění **(41)**. Po dosažení maximálního naplnění se sání zastaví.
PAS15-220: Vyprázdněte nádobu **(3)**.
PAS20-220P: Otočte uzávěr otvoru pro vypouštění kapalin **(2)** proti směru hodinových ručiček. Vyprázdněte nádobu **(3)** přes otvor pro vypouštění kapalin **(2)** a utáhněte uzávěr ve směru hodinových ručiček.

Po skončení práce pro zabránění tvorby plísně sejměte horní díl vysavače **(9)** a nechte ho řádně vyschnout.

V případě potřeby vyčistěte senzor naplnění **(41)** měkkým hadrem.

Údržba a servis

Údržba a čištění

- ▶ **Před údržbou nebo čištěním vysavače, jeho nastavováním, výměnou příslušenství nebo uložením vysavače vytáhněte síťovou zástrčku ze zásuvky.** Toto preventivní opatření zabrání neúmyslnému zapnutí vysavače.
- ▶ **Udržujte vysavač a větrací otvory čisté, abyste pracovali dobře a bezpečně.**

Je-li nutná výměna přívodního kabelu, nechte ji provést firmou **Bosch** nebo autorizovaným servisem pro elektronářadí **Bosch**, abyste zabránili ohrožení bezpečnosti.

- ▶ **Při údržbě a čištění vysavače noste respirátor.**

Občas vyčistěte kryt vysavače vlhkým hadrem.

- ▶ **Nečistěte vysavač stlačeným vzduchem.** Filtr nebo jiné součásti by se mohly poškodit.

Čištění/výměna filtru (viz obrázky K–L)

Sací výkon závisí na stavu filtru. Proto filtr **(40)** pravidelně čistěte.

Poškozený filtr ihned vyměňte.

- – Otevřete uzávěry **(11)** a sejměte horní díl vysavače **(9)**.
- – Odklopte rukojeť **(38)** držáku filtru **(39)** ❶ a vytáhněte držák filtru **(39)** ven ❷.
- – Vyjměte filtr **(40)** z držáku filtru **(39)** ❸.
- – Filtr suchý:
  Opatrně vyklepejte filtr **(40)** do vhodné nádoby na odpad. Dávejte pozor, abyste nepoškodili lamely filtru. Pokud je filtr velmi znečištěný, vyčistěte lamely filtru vodou a měkkým kartáčem.
  nebo
  Mokrý filtr:
  Opláchněte filtr **(40)** pod tekoucí vodou a poté jej nechte důkladně vyschnout.
  nebo
  Vyměňte poškozený filtr **(40)**.
- – Nasaďte čistý a suchý filtr **(40)** do držáku filtru **(39)** ❶.
- – Vložte držák filtru **(39)** do horní části vysavače ❷ a zaklopte rukojeť **(38)** držáku filtru **(39)** ❸, až zaskočí.
- – Zkontrolujte správné a pevné usazení filtru **(40)** a držáku filtru **(39)**.
- – Znovu nasaďte horní díl vysavače **(9)** a uzavřete oba uzávěry **(11)**, až slyšitelně zaskočí.

Čištění nádoby

Nádobu **(3)** občas umyjte běžným neabrazivním mycím prostředkem a nechte ji uschnout.

Čištění senzoru naplnění (viz obrázek M)

Vyčistěte příležitostně senzor naplnění **(41)**.

Otevřete uzávěry **(11)** a sejměte horní díl vysavače **(9)**.

Vyčistěte senzor naplnění **(41)** měkkým hadrem.

Nasaďte horní díl vysavače **(9)** a uzavřete uzávěry **(11)**.

Poruchy

Pravidelným vyprazdňováním nádoby **(3)** zajistíte optimální sací výkon.

Při nedostatečném výkonu sání zkontrolujte:

- – Je horní díl vysavače **(9)** správně nasazený?
- – Není ucpaný hadicový systém?
- – Jsou sací trubky **(24)** pevně spojené?
- – Není nádoba **(3)** plná?
- – Není textilní filtrační sáček **(35)** plný?
- – Není filtr **(40)** zanesený prachem?

Pokud poté není dosaženo sacího výkonu, obraťte se na zákaznický servis **Bosch**.

Při přehřátí se vysavač automaticky vypne. Postupujte následovně:

- – Otočte vypínač **(19)**/volič druhu provozu **(5)** do polohy **0**.

– Zajistěte, aby byly nádoba **(3)** a textilní filtrační sáček **(35)** prázdné a aby sací hadice **(20)** a filtr **(40)** nebyly ucpané.
– Nechte vysavač 60 min vychladnout.
– Vytáhněte síťovou zástrčku ze zásuvky a znovu ji zapojte.

Pokud vysavač ani poté nelze zapnout, mohla se kvůli ochraně vysavače přetavit pojistka. Obraťte se kvůli výměně pojistky na zákaznický servis **Bosch**.

Uskladnění a přeprava (viz obrázek N)

– Omotejte sací hadici **(20)** kolem horního dílu vysavače **(9)** a umístěte sací hadici do držáku **(10)**.
– Síťový kabel naviňte na držák kabelu **(13)**.
– Zasuňte sací trubky **(24)** do držáku sacích trubek **(16)**, zahnutou hubici **(22)**, odsávací adaptér **(21)** a štěrbinovou hubici **(23)** do držáků pro příslušenství **(7)**.
– Podlahovou hubici **(25)** nasaďte do držáku **(15)**.
– Vysavač přenášejte za držadlo **(8)**.
– Vysavač skladujte v suchém prostoru a zajistěte ho proti neoprávněnému použití.
– Pro zabrzdění otočných koleček **(1)** sešlápněte brzdu **(18)**.

Zákaznická a poradenská služba

Czech Republic
Tel.: +420 519 305700

Odkaz na adresy našich servisů a na záruční podmínky najdete na poslední straně.

V případě veškerých otázek a objednávek náhradních dílů bezpodmínečně uveďte 10místné věcné číslo podle typového štítku výrobku.

Likvidace

Vysavač, příslušenství a obaly odevzdejte k ekologické recyklaci.



Vysavač nevyhazujte do domovního odpadu!

Pouze pro země EU:

Elektrická a elektronická zařízení, která už nejsou dále použitelná, se musí shromažďovat odděleně od ostatního odpadu a ekologicky zlikvidovat. Použijte určená sběrná místa. Nesprávná likvidace může být kvůli případně obsaženým nebezpečným látkám škodlivá pro životní prostředí a zdraví.

Slovenčina

Bezpečnostné pokyny pre vysávač



Prečítajte si všetky bezpečnostné upozornenia a pokyny. Nedodržiavanie bezpečnostných upozornení a pokynov môže zapríčiniť úraz elektrickým prúdom, požiar a/alebo ťažké poranenia.

Všetky bezpečnostné upozornenia a pokyny starostlivo uschovajte na budúce použitie.

- ▶ **Tento vysávač nie je určený na to, aby ho používali deti a osoby s obmedzenými fyzickými, zmyslovými alebo duševnými schopnosťami alebo nedostatočnými skúsenosťami a znalosťami.** V opačnom prípade hrozí riziko chybnej obsluhy a vzniku poranení.
- ▶ **Dozerajte na deti.** Zaistí sa tým, že sa deti nebudú s vysávačom hrať.

⚠ VÝSTRAHA **Nevysávajte zdravie ohrozujúce látky, napr. prach z bukového alebo dubového dreva, kamenný prach, azbest.** Tieto látky môžu vyvolávať rakovinu. Informujte sa o platných predpisoch/zákonoch vo vašej krajine týkajúcich sa manipulácie s prachom ohrozujúcim zdravie.

- ▶ **Vysávač používajte len vtedy, keď ste získali dostatok informácií o jeho používaní.** Starostlivé zaučenie znižuje možnosti nesprávnej obsluhy a prípadného poranenia.

⚠ VÝSTRAHA **Vysávač je vhodný na vysávanie suchých látok a vhodnými opatreniami aj na vysávanie kvapalín.** Vniknutie kvapalín zvyšuje riziko zásahu elektrickým prúdom.

- ▶ **Vysávačom nevysávajte horľavé alebo výbušné kvapaliny, napríklad benzín, olej, alkohol, rozpúšťadlá. Nevysávajte horúci, horiaci ani výbušný prach. Vysávač nepoužívajte v priestoroch s rizikom výbuchu.** Prach, výpary alebo kvapaliny by sa mohli vznietiť alebo explodovať.

⚠ VÝSTRAHA **Zásuvku používajte len na účely stanovené v návode na použitie.**

⚠ VÝSTRAHA **Keď začne z vysávača vychádzať pena alebo voda, ihneď ho vypnite a vyprázdnite nádobu.** Inak sa môže vysávač poškodiť.

- ▶ **DÔLEŽITÉ UPOZORNENIE! Vysávač sa smie uskladňovať len v interiéroch.**
- ▶ **DÔLEŽITÉ UPOZORNENIE! Senzory hladiny kvapalín pravidelne vyčistite a skontrolujte, či nie je poškodený.** Inak sa môže nepriaznivo ovplyvniť funkčnosť.
- ▶ **Ak sa nedá vyhnúť použitiu ručného elektrického náradia vo vlhkom prostredí, použite prúdový chránič.** Použitie ochranného spínača pri poruchových prúdoch znižuje riziko zásahu elektrickým prúdom.
- ▶ **Pred každým použitím skontrolujte vysávač, kábel a zástrčku. Ak zistíte poškodenie, vysávač nepoužívajte. Vysávač sami neotvárajte, opravy zverte len kvalifikovanému odbornému personálu a len s použi-**

tím originálnych náhradných súčiastok. Poškodené vysávače, prívodné šnúry a zástrčky zvyšujú riziko zásahu elektrickým prúdom.

- ▶ **Kábel nezacviknite alebo neprejdite ho. Nepoužívajte kábel na vyťahovanie zástrčky zo zásuvky alebo na ťahanie vysávača.** Poškodené prívodné káble zvyšujú riziko zásahu elektrickým prúdom.
- ▶ **Vytiahnite zástrčku zo zásuvky, prv než budete vysávač čistiť alebo vykonávať jeho údržbu, vykonávať nastavenia zariadenia, meniť časti príslušenstva alebo prv než vysávač odložíte.** Toto preventívne opatrenie zabraňuje neúmyselnému spusteniu vysávača.
- ▶ **Postarajte sa o dobré vetranie svojho pracoviska.**
- ▶ **Vysávač dajte opraviť len kvalifikovanému odbornému personálu a len s použitím originálnych náhradných súčiastok.** Tým sa zabezpečí, že bezpečnosť elektrického prístroja zostane zachovaná.
- ▶ **Pred uvedením vysávača do prevádzky skontrolujte saciu hadicu, či je v bezchybnom stave. Saciu hadicu pritom nechajte namontovanú na vysávači, aby neúmyselne neunikal prach.** Inak by ste mohli prach vdychovať.
- ▶ **Vysávač nepoužívajte na sedenie.** Mohli by ste vysávač poškodiť.
- ▶ **Sieťový kábel a saciu hadicu používajte opatrne.** Mohli by ste nimi ohroziť ostatné osoby vo vašom okolí.
- ▶ **Nečistite vysávač priamo nasmerovaným prúdom vody.** Vniknutie vody do hornej časti vysávača zvyšuje riziko možného zásahu elektrickým prúdom.
- ▶ **Pripojte vysávač k riadne uzemnenej elektrickej sieti.** Zásuvka a predlžovací kábel musia mať funkčný ochranný vodič.
- ▶ **Vysávač nepoužívajte ako zariadenie na trvalé odsávanie.**

Dodatočné bezpečnostné upozornenia (PAS20-220P)

⚠ VÝSTRAHA **Zásuvku používajte len na účely stanovené v návode na použitie.**

Vo vysávači je zabudovaná zásuvka s ochranným kontaktom **(6)**. Do nej môžete pripájať externé elektrické náradie. Dodržiavajte maximálny dovolený výkon pripojeného elektrického náradia.

Symboly

Nasledujúce symboly môžu byť dôležité pre používanie vášho vysávača. Zapamätajte si tieto symboly a ich významy. Správna interpretácia týchto symbolov vám bude pomáhať používať tento vysávač lepšie a bezpečnejšie.

Symboly a ich význam	
AUTO-START	**Automatické zapínanie/vypínanie (PAS20-220P)** Odsávanie vznikajúceho prachu z bežiaceho elektrického náradia; vysávač sa zapne automaticky a s časovým oneskorením sa opäť vypne.
0	**Vypnutie**
1	**Vysávanie** Vysávanie usadeného prachu
max. 2000 W min. 100 W	Údaj o povolenom prípojnom výkone pripojeného elektrického náradia (špecificky pre danú krajinu)

Opis výrobku a výkonu

Preštudujte si, prosím, aj obrázky v prednej časti návodu na používanie.

Používanie v súlade s určením

Vysávač na vysávanie namokro/nasucho je určený na vysávanie suchých a vlhkých materiálov a vodných kvapalín v množstvách a zložení, ktoré sú typické pre domácnosť. Fúkacia funkcia je vhodná na vyfukovanie avšak nie na odstraňovanie prachu.

Vysávač je určený výlučne pre súkromné použitie v zmiešanej prevádzke.

Dlhodobé vysávanie homogénnych, zdraviu škodlivých látok a vysávanie popola je zakázané. Na tento účel je potrebné používať špeciálne vysávače alebo odsávacie zariadenia, ktoré sú na to osobitne určené.

Zásuvka sa smie počas prevádzky používať iba v suchom prostredí.

Vyobrazené komponenty

Číslovanie jednotlivých komponentov sa vzťahuje na vyobrazenie vysávača na grafickej strane.

(1) Koliesko
(2) Vypúšťací otvor pre kvapaliny (PAS20-220P)
(3) Nádoba
(4) Uchytenie hadice sacia funkcia
(5) Prepínač pracovných režimov (PAS20-220P)
(6) Zásuvka pre elektrické náradie (PAS20-220P)
(7) Držiak na sacie príslušenstvo
(8) Rukoväť na prenášanie
(9) Horná časť vysávača
(10) Držiak na saciu hadicu
(11) Uzáver pre hornú časť vysávača
(12) Koleso
(13) Držiak na kábel
(14) Uchytenie hadice Fúkacia funkcia
(15) Držiak na podlahovú dýzu
(16) Držiak na saciu trubicu
(17) Zemniaca retiazka

(18) Brzda kolieska
(19) Zapínač/vypínač (PAS15-220)
(20) Sacia hadica
(21) Odsávací adaptér
(22) Zahnutá dýza
(23) Štrbinová dýza
(24) Sacia trubica
(25) Podlahová dýza
(26) Nadstavec podlahovej dýzy
(27) Uchytenie držiaka na saciu hadicu
(28) Stláčací gombík
(29) Odisťovacie tlačidlá pre nadstavec podlahovej dýzy
(30) Uchytenie kolieska
(31) Upevňovací kolík kolieska
(32) Uchytenie kolesa
(33) Upevňovací kolík kolesa
(34) Podložka
(35) Filtračné vrecko z netkanej textílie
(36) Pripájacia príruba
(37) Otvor na falošný vzduch
(38) Rukoväť držiaka filtra
(39) Držiak filtra
(40) Filter
(41) Snímač hladiny

Technické údaje

Vysávač na vysávanie namokro/nasucho		**PAS15-220**	**PAS20-220P**
Číslo položky		**3 603 CE7 1..**	**3 603 CE7 2..**
Menovitý príkon	W	1 200	1 200
Frekvencia	Hz	50–60	50–60
Objem nádoby vysávača (brutto)	l	15	20
Čistý objem (kvapalina)	l	6	10
Objem filtračného vrecka z netkanej textílie	l	14	16
Podtlak			
– Vysávač[A)]	hPa	220	220
– Turbína	hPa	240	240
Prietok			
– Vysávač[A)]	l/s	34	34
	m^3/h	122	122
– Turbína	l/s	65	65
	m^3/h	234	234
Automatické zapínanie/vypínanie		–	●
Hmotnosť[B)]	kg	7,2	8,0
Trieda ochrany		⧈/II	⏚/I
Stupeň ochrany		IPX4	IPX4
Stupeň ochrany zástrčka Švajčiarsko		–	IP20

A) Merané so sacou hadicou **(20)**

B) Merané s napájacím káblom, sacou hadicou, zahnutou dýzou a namontovanými kolesami

Údaje platia pre menovité napätie [U] 230 V. Pri odlišných napätiach a vo vyhotoveniach špecifických pre jednotlivé krajiny sa môžu tieto údaje líšiť.

Automatické zapínanie/vypínanie[A)]		
Menovité napätie	**Maximálny výkon**	**Minimálny výkon**
220–240 V	2 000 W	100 W

A) Údaj o povolenom prípojnom výkone pripojeného elektrického náradia (špecificky pre danú krajinu)

Informácia o hlučnosti/vibráciách

Hodnoty emisií hluku zistené podľa **EN 60335-2-69**.

Hladina akustického tlaku vysávača pri použití váhového filtra A je typicky **73** dB(A). Neistota K = **3** dB. Úroveň hluku pri práci môže prekročiť uvedené hodnoty. **Noste prostriedky na ochranu sluchu!**

Hodnoty vibrácií a_h (nepretržité vibrácie), p_F (opakované rázové vibrácie) a neistota K zistená podľa **EN 60335-2-69**:

PAS15-220:
a_h = **0,2** m/s^2 (K = **0,5** m/s^2), p_F = **10** m/s^2 (K = **5** m/s^2)

PAS20-220P:
a_h = **0,3** m/s^2 (K = **0,5** m/s^2), p_F = **13** m/s^2 (K = **6** m/s^2)

Montáž

▶ **Vytiahnite zástrčku zo zásuvky, prv než budete vysávač čistiť alebo vykonávať jeho údržbu, vykonávať nastavenia zariadenia, meniť časti príslušenstva alebo prv než vysávač odložíte.** Toto preventívne opatrenie zabraňuje neúmyselnému spusteniu vysávača.

Montáž držiaka pre saciu hadicu (pozri obrázok A)

Posuňte držiak **(10)** pre saciu hadicu až na doraz do určeného uchytenia **(27)**.

Montáž sacej hadice

Sacia funkcia (pozri obrázok B)

Zasuňte saciu hadicu **(20)** do uchytenia hadice **(4)** a otočte ju až na doraz v smere hodinových ručičiek.

Vyfukovacia funkcia (pozri obrázok C)

▶ **Vysávač má vyfukovaciu funkciu. Vzduch nevypúšťajte do priestoru. Vyfukovaciu funkciu používajte len s čistou hadicou.** Niektoré druhy prachu môžu byť zdraviu škodlivé.

▶ **Pred použitím vyfukovacej funkcie skontrolujte, či sa v hadici nenachádzajú usadeniny. Vyhnite sa rozvíreniu usadeného prachu.** Pri nebezpečenstve zvírenia prachu použite ochranné okuliare a protiprachovú masku.

Vyfukovacia funkcia je vhodná pri prácach, kde nie je vysávanie z dôvodu príliš veľkej sacej sily možné, napr. na odstránenie malého množstva suchého lístia zo záhonu.

Zapnite vysávač na minimálne 5 s (zapínač/vypínač **(19)**/prepínač pracovných režimov **(5)** v polohe **1**), ak chcete saciu hadicu **(20)** očistiť od usadeného prachu.

Otočte saciu hadicu **(20)** proti smeru hodinových ručičiek až na doraz a vytiahnite ju z uchytenia hadice sacej funkcie **(4)**.

Zasuňte saciu hadicu **(20)** do uchytenia hadice fúkacej funkcie **(14)** a otočte ju až na doraz v smere hodinových ručičiek.

Montáž príslušenstva pre vysávanie

Sacia hadica **(20)** je vybavená klipovým systémom, ktorý umožňuje pripojenie sacieho príslušenstva (odsávací adaptér, **(21)**, zahnutá dýza **(22)**).

Montáž odsávacieho adaptéra alebo zahnutej dýzy (pozri obrázok D)

– Nasuňte odsávací adaptér **(21)** alebo zahnutú dýzu **(22)** na saciu hadicu **(20)** tak, aby obidva stláčacie gombíky **(28)** sacej hadice počuteľne zacvakli.
– Pri demontáži stlačte stláčacie gombíky **(28)** dovnútra a komponenty roztiahnite od seba.

Montáž dýz a rúr

– Potom želané príslušenstvo na vysávanie (podlahová dýza, štrbinová dýza, sacia hadica a pod.) nasuňte pevne na zahnutú dýzu **(22)** alebo na odsávací adaptér **(21)**.

Odobratie/nasadenie nadstavca pre podlahovú dýzu (pozri obrázok E)

Pri odoberaní stlačte odisťovacie tlačidlá **(29)** na podlahovej dýze **(25)**. Nadstavec **(26)** sa z podlahovej dýzy uvoľní.

Pri nasadzovaní zaistite nový nadstavec do podlahovej dýzy **(25)**.

Založenie/odobratie koliesok (pozri obrázok F)

▶ **Pred použitím vysávača skontrolujte funkčnosť valčekových bŕzd.**

Pri zakladaní zasuňte upevňovacie kolíky **(31)** koliesok **(1)** až na doraz do uchytení koliesok **(30)**.

Pri odoberaní povoľte brzdu koliesok **(18)** a vytiahnite kolieska **(1)** z uchytení koliesok **(30)**.

Založenie/odobratie kolesa (pozri obrázok G)

Pri zakladaní zasuňte podložky **(34)** na upevňovacie kolíky **(33)** a zasuňte upevňovacie kolíky **(33)** do uchytení kolesa **(32)** tak, aby sa počuteľne zaistili.

Pri odoberaní stlačte upevňovacie kolíky **(33)** k sebe a vytiahnite kolesá **(12)**.

Vkladanie/výmena filtračného vrecka z netkanej textílie (vysávanie nasucho) (pozri obrázky H–I)

Pri vysávaní nasucho možno vložiť filtračné vrecko z netkanej textílie **(35)**. Tým sa uľahčí likvidácia prachu.

Otvorte uzávery **(11)** a odoberte hornú časť vysávača **(9)**.

Pri vkladaní nasuňte filtračné vrecko z netkanej textílie **(35)** na pripájaciu prírubu **(36)** vysávača.

Pri výmene stiahnite plné filtračné vrecko z netkanej textílie **(35)** z pripájacej príruby **(36)**, vyberte ho z vysávača a nasaďte nové filtračné vrecko z netkanej textílie.

Nasaďte hornú časť vysávača **(9)** a zatvorte obidva uzávery **(11)** tak, aby sa počuteľne zaistili.

Plné filtračné vrecko z netkanej textílie **(35)** včas vymieňajte. Pred vysávaním namokro filtračné vrecko z netkanej textílie **(35)** odoberte.

Prevádzka

▶ **Vytiahnite zástrčku zo zásuvky, prv než budete vysávač čistiť alebo vykonávať jeho údržbu, vykonávať nastavenia zariadenia, meniť časti príslušenstva alebo prv než vysávač odložíte.** Toto preventívne opatrenie zabraňuje neúmyselnému spusteniu vysávača.

Uvedenie do prevádzky

▶ **Venujte pozornosť napätiu elektrickej siete!** Napätie zdroja elektrického prúdu sa musí zhodovať s údajmi na typovom štítku vysávača.

Vysávač sa zásadne nesmie používať v priestoroch s rizikom explózie.

Aby sa zabezpečil optimálny sací výkon, saciu hadicu **(20)** musíte vždy úplne odvinúť z hornej časti vysávača **(9)**.

- ▶ **Používajte len nepoškodený filter (bez trhlín, dier a pod.). Poškodený filter okamžite vymeňte.**

Zapnutie/vypnutie

Ak chcete vysávač **zapnúť**, otočte zapínač/vypínač **(19)**/prepínač pracovných režimov **(5)** do polohy **1**.

Ak chcete vysávač **vypnúť**, otočte zapínač/vypínač **(19)**/prepínač pracovných režimov **(5)** do polohy **0**.

Vysávanie nasucho

Odsávanie prachu z bežiaceho elektrického náradia (pozri obrázok J)

- – Namontujte odsávací adaptér **(21)**.
- – Zasuňte odsávací adaptér **(21)** do odsávacieho hrdla elektrického náradia.

Upozornenie: Pri práci s elektrickým náradím, ktorého prívod vzduchu do sacej hadice je nízky (napr. priamočiare píly, brúsky atď.), musí byť otvorený otvor na falošný vzduch **(37)** sacej hadice **(20)**. Tým sa zlepší celkový výkon vysávača a elektrického náradia.

Otočte krúžok nad otvorom na falošný vzduch **(37)** tak, aby vznikol maximálny otvor.

PAS20-220P

Vo vysávači je zabudovaná zásuvka s ochranným kontaktom **(6)**. Do nej môžete pripájať externé elektrické náradie. Dodržiavajte maximálny dovolený výkon pripojeného elektrického náradia.

Pri **zapnutí automatického zapínania/vypínania** vysávača otočte prepínač pracovných režimov **(5)** do polohy **AUTO-START**.

Vysávač **spustíte** tak, že zapnete elektrické náradie pripojené do zásuvky **(6)**. Vysávač sa spúšťa automaticky.

Ak chcete **odsávanie ukončiť**, elektrické náradie vypnite. Funkcia oneskoreného dobehu automatického zapínania/vypínania beží ešte 6 sekúnd, aby sa vysal zvyšný prach zo sacej hadice.

Ak chcete vysávač **vypnúť**, otočte prepínač pracovných režimov **(5)** do polohy **0**.

Vysávanie namokro

- ▶ **Vysávačom nevysávajte horľavé alebo výbušné kvapaliny, napríklad benzín, olej, alkohol, rozpúšťadlá. Nevysávajte horúci, horiaci ani výbušný prach. Vysávač nepoužívajte v priestoroch s rizikom výbuchu.** Prach, výpary alebo kvapaliny by sa mohli vznietiť alebo explodovať.
- ▶ **Vysávač sa nesmie používať ako vodné čerpadlo.** Vysávač je určený na vysávanie vzduchu a vodnej zmesi.
- ▶ **Pred mokrým vysávaním sa uistite, že je vypúšťací otvor pre kvapaliny (2) pevne zatvorený.**
- ▶ **Pred každou prácou na vysávači vytiahnite zástrčku sieťového kábla zo zásuvky.**

Pracovné kroky pred vysávaním namokro

Otvorte uzávery **(11)** a vyberte hornú časť vysávača **(9)**.

Pred vysávaním namokro odoberte filtračné vrecko z netkanej textílie **(35)**.

PAS15-220: Vyprázdnite nádobu **(3)**.

PAS20-220P: Otočte uzáver vypúšťacieho otvoru pre kvapaliny **(2)** proti smeru hodinových ručičiek. Vyprázdnite nádobu **(3)** pomocou vypúšťacieho otvoru pre kvapaliny **(2)** a uzáver pevne utiahnite v smere hodinových ručičiek.

Vyčistite filter **(40)**.

Skontrolujte, či je snímač naplnenia **(41)** čistý.

Opäť nasaďte hornú časť vysávača **(9)** a zatvorte uzávery **(11)**.

Počas a po každom vysávaní namokro

Vysávač je vybavený snímačom naplnenia **(41)**. Ak sa dosiahne maximálna hladina, vysávanie sa zastaví.

PAS15-220: Vyprázdnite nádobu **(3)**.

PAS20-220P: Otočte uzáver vypúšťacieho otvoru pre kvapaliny **(2)** proti smeru hodinových ručičiek. Vyprázdnite nádobu **(3)** pomocou vypúšťacieho otvoru pre kvapaliny **(2)** a uzáver pevne utiahnite v smere hodinových ručičiek.

Po ukončení práce odoberte hornú časť vysávača **(9)**, aby sa predišlo tvorbe plesne, a nechajte ju dobre vysušiť.

V prípade potreby vyčistite mäkkou handričkou snímač naplnenia **(41)**.

Údržba a servis

Údržba a čistenie

- ▶ **Vytiahnite zástrčku zo zásuvky, prv než budete vysávač čistiť alebo vykonávať jeho údržbu, vykonávať nastavenia zariadenia, meniť časti príslušenstva alebo prv než vysávač odložíte.** Toto preventívne opatrenie zabraňuje neúmyselnému spusteniu vysávača.
- ▶ **Vysávač a jeho vetracie štrbiny udržiavajte vždy v čistote, aby ste mohli pracovať kvalitne a bezpečne.**

Ak je potrebná výmena pripájacieho vedenia, musí ju vykonať **Bosch** alebo niektoré autorizované stredisko služieb zákazníkom pre elektrické náradie **Bosch**, aby sa zabránilo ohrozeniam bezpečnosti.

- ▶ **Pri údržbe a čistení vysávača používajte ochrannú dýchaciu masku.**

Kryt vysávača občas vyčistite vlhkou handričkou.

- ▶ **Vysávač nečistite stlačeným vzduchom.** Filter a ostatné komponenty by sa mohli poškodiť.

Čistenie/výmena filtra (pozri obrázky K–L)

Sací výkon závisí od stavu filtra. Filter **(40)** preto pravidelne čistite.

Poškodený filter okamžite vymeňte.

- – Otvorte uzávery **(11)** a vyberte hornú časť vysávača **(9)**.
- – Vyklopte rukoväť **(38)** držiaka filtra **(39)** ❶ a vytiahnite držiak filtra **(39)** ❷.
- – Vyberte filter **(40)** z držiaka filtra **(39)** ❸.

– Suchý filter:
vyklepte filter **(40)** do vhodnej nádoby na odpad. Dávajte pozor na to, aby sa nepoškodili lamely filtra.
Pri veľkom znečistení vykefujte lamely filtra vodou a mäkkou kefkou.
alebo
Mokrý filter:
Vypláchnite filter **(40)** pod tečúcou vodou a potom ho nechajte dobre usušiť.
alebo
Vymeňte poškodený filter **(40)**.
– Založte čistý a suchý filter **(40)** do držiaka filtra **(39)** ❶.
– Založte držiak filtra **(39)** do hornej časti vysávača ❷ a zaklopte rukoväť **(38)** držiaka filtra **(39)** ❸ tak, aby sa zaistila.
– Skontrolujte, či sú filter **(40)** a držiak filtra **(39)** správne založené a pevne držia.
– Opäť nasaďte hornú časť vysávača **(9)** a zatvorte obidva uzávery **(11)** tak, aby sa počuteľne zaistili.

Čistenie nádoby

Nádobu **(3)** občas umyte bežným, neabrazívnym čistiacim prostriedkom a nechajte ju vyschnúť.

Čistenie snímača naplnenia (pozri obrázok M)

Snímač naplnenia **(41)** príležitostne vyčistite.

Otvorte uzávery **(11)** a vyberte hornú časť vysávača **(9)**.

Vyčistite snímač naplnenia **(41)** mäkkou handričkou.

Nasaďte hornú časť vysávača **(9)** a zatvorte uzávery **(11)**.

Poruchy

Pravidelné vyprázdňovanie nádoby na prach **(3)** zabezpečí optimálny sací výkon.

Ak je sací výkon nedostatočný, skontrolujte:
– Je horná časť vysávača **(9)** nasadená správne?
– Je hadicový systém upchatý?
– Sú sacie rúry **(24)** pevne spojené?
– Je nádoba **(3)** plná?
– Je filtračné vrecko z netkanej textílie **(35)** plné?
– Je filter **(40)** upchatý prachom?

Ak sa ani potom nedosiahne dobrý sací výkon, obráťte sa na zákaznícky servis **Bosch**.

Pri prehriatí sa vysávač automaticky vypne. Postupujte nasledovne:
– Otočte zapínač/vypínač **(19)**/ prepínač pracovných režimov **(5)** do polohy **0**.
– Zabezpečte, aby bola nádoba **(3)** a filtračné vrecko z netkanej textílie **(35)** prázdne a aby sacia hadica **(20)** a filter **(40)** neboli upchaté.
– Nechajte vysávač 60 minút vychladnúť.
– Vytiahnite sieťovú zástrčku zo zásuvky a znova ju zasuňte.

Ak sa vysávač ani potom nedá zapnúť, mohla sa prepáliť poistka chrániaca vysávač. Kontaktujte zákaznícky servis **Bosch**, aby poistku vymenil.

Odkladanie a preprava (pozri obrázok N)

– Omotajte saciu hadicu **(20)** okolo hornej časti vysávača **(9)** a zasuňte saciu hadicu do držiaka **(10)**.
– Naviňte sieťový kábel okolo držiaka na kábel **(13)**.
– Zasuňte saciu trubicu **(24)** do držiaka na saciu trubicu **(16)**, zahnutú dýzu **(22)**, odsávací adaptér **(21)** a štrbinovú dýzu **(23)** do držiaka na sacie príslušenstvo **(7)**.
– Zasuňte podlahovú dýzu **(25)** do držiaka **(15)**.
– Vysávač prenášajte za rukoväť na prenášanie **(8)**.
– Vysávač skladujte v suchej miestnosti a zabezpečte ho proti neoprávnenému používaniu.
– Ak chcete znehybniť kolieska **(1)**, zošliapnite dole brzdu koliesok **(18)**.

Servis pre zákazníkov a poradenstvo pri používaní

Slovakia

Tel.: +421 2 48 703 800

Odkaz na adresy našich servisov a na záručné podmienky nájdete na poslednej strane.

V prípade akýchkoľvek otázok a objednávok náhradných dielov uvádzajte bezpodmienečne 10-miestne vecné číslo uvedené na typovom štítku výrobku.

Likvidácia

Vysávač, príslušenstvo a obaly treba dať na recykláciu zodpovedajúcu ochrane životného prostredia.



Nevyhadzujte vysávač do bežného odpadu z domácnosti!

Len pre krajiny EÚ:

Elektrické a elektronické zariadenia, ktoré už nie sú použiteľné, sa musia zbierať oddelene a ekologicky zlikvidovať. Využívajte na to určené zberné systémy. Nesprávna likvidácia môže byť kvôli možnej prítomnosti nebezpečných látok škodlivá pre životné prostredie a zdravie.

Magyar

Biztonsági előírások porszívók számára



Olvassa el az összes biztonsági figyelmeztetést és előírást. A biztonsági előírások és utasítások betartásának elmulasztása áramütéshez, tűzhöz és/vagy súlyos sérülésekhez vezethet.

Kérjük a későbbi használatra gondosan őrizze meg ezeket az előírásokat.

- ▶ **Ez a porszívó nincs arra előirányozva, hogy gyerekek és korlátozott fizikai, érzékelési vagy szellemi képességű, illetve kellő tapasztalattal és/vagy tudással nem rendelkező személyek használják.** Ellenkező esetben fennáll a hibás kezelés és a sérülés veszélye.
- ▶ **Ne hagyja felügyelet nélkül a gyermekeket.** Ez biztosítja, hogy gyerekek ne játsszanak a porszívóval.

⚠ FIGYELMEZTETÉS **Ne szívjon egészségre veszélyes anyagokat, például bükkfa- vagy tölgyfaport, kőport és azbesztet.**

Ezek az anyagok rákkeltő hatásúnak számítanak. Tájékozódjon az Ön országában egészségre ártalmas anyagok kezelésére vonatkozó előírásokról/törvényekről.

- ▶ **Csak akkor használja a porszívót, ha kielégítő tájékoztatást kapott a használatra vonatkozólag.** Egy gondos kioktatás csökkenti a hibás kezelés és a sérülések valószínűségét.

⚠ FIGYELMEZTETÉS **A porszívó száraz anyagok és megfelelő intézkedések alkalmazásával folyadékok felszívására is alkalmas.** A folyadékok behatolása megnöveli az áramütés veszélyét.

- ▶ **Ne szívjon fel a porszívóval gyúlékony vagy robbanásveszélyes folyadékokat, például benzint, olajat, alkoholt vagy oldószereket. Ne szívjon fel forró, égő vagy robbanásveszélyes porokat. Ne üzemeltesse a porszívót robbanásveszélyes helyiségekben.** A porok, gőzök vagy folyadékok meggyulladhatnak vagy felrobbanhatnak.

⚠ FIGYELMEZTETÉS **A dugaszoló aljzatot csak a Használati Utasításban meghatározott célokra használja.**

⚠ FIGYELMEZTETÉS **Azonnal kapcsolja ki a porszívót, ha abból hab vagy víz lép ki és ürítse ki a tartályt.** A porszívó ellenkező esetben megrongálódhat.

- ▶ **FIGYELEM !A porszívót csak belső helyiségekben szabad tárolni.**
- ▶ **FIGYELEM !Rendszeresen tisztítsa meg a folyadékszint érzékelőket és ellenőrizze, nincsenek-e megrongálódva** .Ellenkező esetben a működés nem megfelelő lehet.
- ▶ **Ha nem lehet elkerülni a porszívónedves környezetben való használatát, alkalmazzon egy hibaáram-védőkapcsolót.** Egy hibaáram-védőkapcsoló alkalmazása csökkenti az áramütés kockázatát.
- ▶ **Minden használat előtt ellenőrizze a porszívót, a kábelt és a csatlakozó dugót. Ne használja a porszívót, ha megrongálódásokat észlel rajta. Ne nyissa fel saját maga a porszívót, hanem azt csak szakképzett szakemberrel és csak eredeti pótalkatrészek használatával javíttassa meg.** Egy megrongálódott porszívó, kábel és csatlakozó dugó megnöveli az áramütés veszélyét.
- ▶ **Ne préselje össze a kábelt és ne menjen át rajta járművel, targoncával, stb. A hálózati csatlakozót sohase a kábelnél fogva húzza ki a dugaszoló aljzatból, hanem mindig a dugaszoló csatlakozót fogja meg. Sohase húzza a porszívót a mozgatáshoz a kábelnél fogva.** Egy megrongálódott kábel megnöveli az áramütés veszélyét.
- ▶ **Húzza ki a csatlakozó dugót a dugaszoló aljzatból, mielőtt a porszívón karbantartási munkákat végez, vagy meg akarja tisztítani a porszívót, ha beállításokat végez, tartozékokat cserél, vagy a porszívót elraktározza.** Ez az elővigyázatossági intézkedés meggátolja a porszívó akaratlan üzembe helyezését.
- ▶ **Gondoskodjon a munkahely jó szellőztetéséről.**
- ▶ **A porszívót csak szakképzett személyzettel és csak eredeti pótalkatrészek felhasználásával javíttassa.** Ez biztosítja, hogy a porszívó biztonságos berendezés maradjon.
- ▶ **Az üzembevétel előtt ellenőrizze a szívótömlő kifogástalan állapotát. Ehhez hagyja a szívótömlőt a porszívóra szerelve, nehogy a akaratlanul por lépjen ki.** Ellenkező esetben Ön belélegezheti a port.
- ▶ **Na üljön rá a porszívóra** .Ezzel megrongálhatja a porszívót.
- ▶ **Óvatosan használja a hálózati csatlakozó kábelt és a szívótömlőt.** Ezekkel más személyeket veszélyeztethet.
- ▶ **Ne tisztítsa a porszívót közvetlenül ráirányított vízsugárral**. Ha víz hatol be a porszívó felső részébe, ez megnöveli az áramütés veszélyét.
- ▶ **Csatlakoztassa a porszívót egy előírásszerűen földelt villamos hálózathoz.** A dugaszolóaljzatnak és a hosszabbítónak egy működőképes védővezetékkel kell rendelkeznie.
- ▶ **Ne használja a porszívót tartósan elszívóberendezésként.**

Kiegészítő biztonsági utasítások (PAS20-220P)

⚠ FIGYELMEZTETÉS **A dugaszoló aljzatot csak a Használati Utasításban meghatározott célokra használja.**

A porszívóba egy **(6)** védőérintkezős dugaszolóaljzat van beépítve. Ehhez egy elektromos kéziszerszámot lehet csatlakoztatni. Vegye tekintetbe a csatlakozásra kerülő elektromos kéziszerszám legnagyobb megengedett csatlakoztatási teljesítményét.

Jelképes ábrák

A következő szimbólumoknak komoly jelentőségük lehet az Ön porszívójának használata során. Jegyezze meg ezeket a szimbólumokat és jelentésüket. A szimbólumok helyes interpretálása segítségére lehet a porszívó jobb és biztonságosabb használatában.

Szimbólumok és magyarázatuk	
AUTO-START	**Start/stop automatika (PAS20-220P)** Működő elektromos kéziszerszámok porának elszívása; A porszívó automatikusan bekapcsol, majd késleltetve kikapcsol.
0	**Kikapcsolás**

Szimbólumok és magyarázatuk	
1	**Porszívózás** Lerakódott porok felszívása
max. 2000 W min. 100 W	A berendezéshez csatlakoztatott elektromos kéziszerszám megengedett csatlakoztatási teljesítménye (ez országoktól függően különböző lehet)

A termék és a teljesítmény leírása

Kérjük, vegye figyelembe a használati utasítás első részében található ábrákat.

Rendeltetésszerű használat

A nedves/száraz porszívó száraz és nedves anyagok, valamint vizes folyadékok felszívására alkalmas a szokásos háztartási mennyiségben és összetételben. A fúvó funkció alkalmas kifúvásra, de nem alkalmas portalanításra.

A porszívó kizárólag vegyes üzemben történő magáncélú használatra szolgál.

A homogén, egészségre káros anyagok tartósan történő elszívása, valamint a hamu elszívása nem megengedett. Ehhez speciális porszívót vagy megfelelő besorolással rendelkező elszívóberendezést használjon.

A dugaszolóaljzatot működés közben csak száraz környezetben szabad használni.

Ábrázolt alkatrészek

Az ábrázolt alkatrészek sorszámozása megfelel a porszívó ábrájának az ábrákat tartalmazó oldalon.

(1) Bolygókerék
(2) Folyadékleeresztő nyílás (PAS20-220P)
(3) Tartály
(4) Tömlőcsatlakozó (szívás funkció)
(5) Üzemmódválasztó kapcsoló (PAS20-220P)
(6) Csatlakozóaljzat elektromos kéziszerszámokhoz (PAS20-220P)
(7) Porszívótartozékok tartója
(8) Fogantyú
(9) A porszívó felső része
(10) Elszívótömlő tartója
(11) A porszívó felső részének zárja
(12) Futókerék
(13) Kábeltartó
(14) Tömlőcsatlakozó fúvás funkcióhoz
(15) Tartó a padlószívó fej számára
(16) Szívócsövek tartója
(17) Földelőlánc
(18) Bolygókerékfék
(19) Be-/kikapcsoló (PAS15-220)
(20) Szívótömlő
(21) Elszívóadapter
(22) Hajlított szívófej
(23) Résszívó fej
(24) Szívócső
(25) Padlószívó fej
(26) Betét padlószívófejhez
(27) Felfogatás az elszívótömlő tartójához
(28) Nyomógomb
(29) Reteszelésfeloldó gombok a padlószívó fej betétjéhez
(30) Bolygókerék-rögzítőegység
(31) Rögzítőcsap bolygókerékhez
(32) Futógörgő rögzítőegység
(33) Rögzítőcsap futógörgőhöz
(34) Alátét
(35) Flíz szűrőzsák
(36) Csatlakozókarima
(37) Hamislevegő-nyílás
(38) Szűrőtartó fogantyúja
(39) Szűrőtartó
(40) Szűrő
(41) Szintérzékelő szenzor

Műszaki adatok

Nedves/száraz porszívó		PAS15-220	PAS20-220P
Rendelési szám		**3 603 CE7 1..**	**3 603 CE7 2..**
Névleges felvett teljesítmény	W	1200	1200
Frekvencia	Hz	50–60	50–60
Tartálytérfogat (bruttó)	l	15	20
Nettó térfogat (folyadék)	l	6	10
Flíz szűrőzsák térfogata	l	14	16
Vákuum			
– Porszívó[A)]	hPa	220	220
– Turbina	hPa	240	240

Nedves/száraz porszívó		PAS15-220	PAS20-220P
Levegőáramlás			
– Porszívó[A)]	l/s	34	34
	m^3/h	122	122
– Turbina	l/s	65	65
	m^3/h	234	234
Start/stop automatika		–	●
Súly[B)]	kg	7,2	8,0
Érintésvédelmi osztály		⧈/II	⏚/I
Védelmi osztály		IPX4	IPX4
Svájci hálózati csatlakozó dugó védelmi osztály		–	IP20

A) Szívótömlővel mérve **(20)**

B) Hálózati csatlakozókábellel, szívótömlővel, hajlított szívófejjel és felszerelt kerekekkel mérve

A adatok 230 V hálózati feszültségre [U] vonatkoznak. Ettől eltérő feszültségek és külön egyes országok számára készült kivitelek esetén ezek az adatok változhatnak.

Automatikus indítás/leállítás[A)]		
Névleges feszültség	**Maximális teljesítmény**	**Minimális teljesítmény**
220–240 V	2000 W	100 W

A) A berendezéshez csatlakoztatott elektromos kéziszerszám megengedett csatlakoztatási teljesítménye (ez országoktól függően különböző lehet)

Zaj és vibráció értékek

A zajkibocsátási értékek a **EN 60335-2-69** szabványnak megfelelően kerültek meghatározásra.

Az elektromos kéziszerszám A-besorolású hangnyomásszintje tipikus esetben **73** dB(A). K bizonytalansági tényező = **3** dB. A zajszint munka közben meghaladhatja a megadott értékeket. **Viseljen fülvédőt!**

Az a_h (folyamatos rezgések), p_F (ismétlődő lökésszerű rezgések) rezgési értékek és a K szórás a **EN 60335-2-69** szabvány szerint került meghatározásra:

PAS15-220:
a_h = **0,2** m/s^2 (K = **0,5** m/s^2), p_F = **10** m/s^2 (K = **5** m/s^2)

PAS20-220P:
a_h = **0,3** m/s^2 (K = **0,5** m/s^2), p_F = **13** m/s^2 (K = **6** m/s^2)

Összeszerelés

- ▶ **Húzza ki a csatlakozó dugót a dugaszoló aljzatból, mielőtt a porszívón karbantartási munkákat végez, vagy meg akarja tisztítani a porszívót, ha beállításokat végez, tartozékokat cserél, vagy a porszívót elraktározza.** Ez az elővigyázatossági intézkedés meggátolja a porszívó akaratlan üzembe helyezését.

Az elszívótömlő tartójának felszerelése (lásd A ábra)

Tolja a tartót **(10)** a szívótömlőhöz ütközésig az arra szolgáló befogóba **(27)**.

Az elszívótömlő felszerelése

Szívási funkció (lásd B ábra)

Dugja bele az elszívótömlőt **(20)** az elszívótömlő-befogóegységbe **(4)**, és forgassa el ütközésig az óra járásával megegyező irányba.

Kifúvó funkció (lásd C ábra)

- ▶ **A porszívónak van egy kifúvó funkciója. Ne fújja ki a kivezetett levegőt egy szabad térbe. A kifúvó funkciót csak egy tiszta tömlővel használja.** A porok egészségkárosító hatásúak lehetnek.
- ▶ **A kifúvó funkció használata előtt ellenőrizze, hogy a tömlőben nincsenek-e lerakódások. Kerülje a lerakódott por felkeverését.** Használjon védőszemüveget és porvédő maszkot felkavart por által okozott veszély esetén.

A kifúvófunkció használata olyan munkákhoz megfelelő, melyeknél a túlzott szívóteljesítmény miatt nem lehetséges a porszívózás, pl. kis mennyiségű megszáradt levél eltávolítására az ágyásból.

Kapcsolja be legalább 5 s-ra a porszívót (Be-/kikapcsoló **(19)**/Üzemmódválasztó kapcsoló **(5) 1**-es helyzetben), hogy ezzel megtisztítsa az elszívótömlőt **(20)** az abban lerakódott portól.

Forgassa el az elszívótömlőt **(20)** az óramutató járásával ellenkező irányba ütközésig, és húzza ki az elszívótömlő-befogóegységből **(4)**.

Dugja bele az elszívótömlőt **(20)** a fúvás funkció tömlőcsatlakozójába **(14)**, és forgassa el ütközésig az óramutató járásával megegyező irányba.

A porszívó tartozékok felszerelése

A **(20)** szívótömlő csíptetős rendszerrel van ellátva, amelyhez a porszívó tartozékai (elszívóadapter **(21)**, hajlított szívófej **(22)**) csatlakoztathatók.

Az elszívóadapter vagy a hajlított szívófej (lásd D ábra)

– Dugja az elszívóadaptert **(21)** vagy a hajlított szívófejet **(22)** az elszívótömlőre **(20)**, míg a szívótömlő két nyomógombja **(28)** hallhatóan bereteszel.
– A leszereléshez nyomja befelé mindkét nyomógombot **(28)**, és húzza szét az alkatrészeket.

A fúvókák és csövek felszerelése

– Ezután dugja a kívánt elszívótartozékot (padlószívó fej, résszívó fej, elszívócső stb.) szorosan a hajlított szívófejre **(22)** vagy az elszívóadapterre **(21)**.

A padlószívó fej betétjének kivétele/behelyezése (lásd E ábra)

A kivételhez nyomja meg a reteszelésfeloldó gombokat **(29)** a padlószívó fejen **(25)**. A betét **(26)** kioldódik a padlószívó fejből.

A behelyezéshez szorítson be egy új betétet a padlószívó fejbe **(25)**.

Görgők behelyezése/kivétele (lásd F ábra)

▶ **Mielőtt használni kezdené a porszívót, ellenőrizze a görgőfékek működését.**

A behelyezéshez helyezze be a rögzítőcsapokat **(31)** a görgőkhöz **(1)** ütközésig a forgatható görgős szerelvényekbe **(30)**.

A kivételhez oldja ki a görgőféket **(18)**, és húzza ki a görgőket **(1)** a görgős szerelvényekből **(30)**.

Futókerék behelyezés/kivétele (lásd G ábra)

A behelyezéshez nyomja az alátéteket **(34)** a rögzítőcsapokra **(33)**, és illessze a rögzítőcsapokat **(33)** a futókerék rögzítőegységeibe **(32)**, amíg azok hallhatóan bereteszelődnek.

Az eltávolításhoz nyomja össze a rögzítőcsapokat **(33)**, és húzza ki a futókerekeket **(12)**.

A flíz szűrőzsák behelyezése/cseréje (száraz porszívózás) (lásd H–I ábra)

Száraz porszívózáshoz behelyezhet flíz szűrőzsákot **(35)**. Ez megkönnyíti a por hulladékkezelését.

Nyissa ki a zárakat **(11)**, és vegye le a porszívó felső részét **(9)**.

A behelyezéshez húzza rá a flíz szűrőzsákot **(35)** a porszívó csatlakozókarimájára **(36)**.

A cseréhez húzza le a megtelt flíz szűrőzsákot **(35)** a csatlakozókarimáról **(36)**, vegye ki a porszívóból, és helyezzen be egy új flíz szűrőzsákot.

Helyezze fel a porszívó felső részét **(9)**, és zárja le mindkét lezáró kapcsot **(11)**, hogy azok hallhatóan bereteszeljenek.

Cserélje ki időben a teli flíz szűrőzsákot **(35)**. Nedves porszívózás előtt vegye ki a flíz szűrőzsákot **(35)**.

Üzemeltetés

▶ **Húzza ki a csatlakozó dugót a dugaszoló aljzatból, mielőtt a porszívón karbantartási munkákat végez, vagy meg akarja tisztítani a porszívót, ha beállításokat végez, tartozékokat cserél, vagy a porszívót elraktározza.** Ez az elővigyázatossági intézkedés meggátolja a porszívó akaratlan üzembe helyezését.

Üzembe helyezés

▶ **Ügyeljen a helyes hálózati feszültségre!** Az áramforrás feszültségének meg kell egyeznie a porszívó típustábláján található adatokkal.

A porszívót alapvetően tilos robbanásveszélyes helyiségekben használni.

Egy optimális elszívási teljesítmény biztosítására a **(20)** szívótömlőt mindig teljesen le kell tekerni a porszívó **(9)** felső részéről.

▶ **Csak megrongálatlan szűrőt (repedések nélkül, lyukak nélkül stb.) használjon. Ha egy szűrő megrongálódott, azonnal cserélje ki.**

Be- és kikapcsolás

A porszívó **bekapcsolásához**, fordítsa el a Be-/kikapcsolót **(19)**/üzemmódválasztó kapcsolót **(5)** az **1**-es pozícióba.

A porszívó **kikapcsolásához**, fordítsa el a Be-/kikapcsolót **(19)**/üzemmódválasztó kapcsolót **(5)** a **0**-ás pozícióba.

Száraz porszívás

Működő elektromos kéziszerszámok porának elszívása (lásd a J ábrát)

– Szerelje fel a **(21)** elszívó adaptert.
– Dugja be a **(21)** elszívó-adaptert az elektromos kéziszerszám elszívó csőcsonkjába.

Megjegyzés: Az olyan elektromos kéziszerszámokkal végzett munkákhoz, amelyeknél az elszívótömlőhöz kevesebb levegő kerül hozzávezetésre (pl. szúrófűrészek, csiszolók stb.) a hamislevegő-nyílást **(37)** az elszívótömlőn **(20)** ki kell nyitni. Ezáltal a porszívó és az elektromos kéziszerszám összteljesítménye egyaránt javul.
Ehhez fordítsa olyan helyzetbe a hamislevegő-nyílás **(37)** feletti gyűrűt, hogy maximális nyílás jöjjön létre.

PAS20-220P

A porszívóba egy **(6)** védőérintkezős dugaszolóaljzat van beépítve. Ehhez egy elektromos kéziszerszámot lehet csatlakoztatni. Vegye tekintetbe a csatlakozásra kerülő elektromos kéziszerszám legnagyobb megengedett csatlakoztatási teljesítményét.

A porszívó **Start/Stop automatikájának üzembe helyezéséhez** fordítsa az üzemmódválasztó kapcsolót **(5) AUTO-START** pozícióba.

A porszívó **üzembe helyezéséhez** kapcsolja be az elektromos hálózatra csatlakoztatott **(6)** elektromos kéziszerszámot. A porszívó automatikusan elindul.

Az **elszívás befejezéséhez** kapcsolja ki az elektromos kéziszerszámot.

A start/stop automatika utánfutási funkciója a porszívót még 6 s-ig működésben tartja, hogy kiszívja a maradék port a szívótömlőből.

A porszívó **kikapcsolásához** fordítsa el az üzemmódválasztó kapcsolót **(5)** a **0** pozícióba.

Nedves porszívás

- ▶ **Ne szívjon fel a porszívóval gyúlékony vagy robbanásveszélyes folyadékokat, például benzint, olajat, alkoholt vagy oldószereket. Ne szívjon fel forró, égő vagy robbanásveszélyes porokat. Ne üzemeltesse a porszívót robbanásveszélyes helyiségekben.** A porok, gőzök vagy folyadékok meggyulladhatnak vagy felrobbanhatnak.
- ▶ **A porszívót nem szabad vízszivattyúként használni.** A porszívó levegő és víz keverékének felszívására szolgál.
- ▶ **Nedves porszívózás előtt győződjön meg arról, hogy a folyadékleeresztő nyílás (2) biztonságosan el van zárva.**
- ▶ **A porszívón végzendő bármely munka megkezdése előtt húzza ki a csatlakozó dugót a dugaszolóaljzatból.**

Munkavégzési lépések a nedves anyagok elszívása előtt

Nyissa ki a lezárókapcsokat **(11)**, és vegye le a porszívó felső részét **(9)**.

Nedves porszívózás előtt vegye ki a flíz szűrőzsákot **(35)**.

PAS15-220:Ürítse ki a tartályt **(3)**.

PAS20-220P: Fordítsa el a folyadékleeresztő nyílás **(2)** záróelemét az óramutató járásával ellenkező irányba. Ürítse ki a tartályt **(3)** folyadékleeresztő nyíláson **(2)** át, és fordítsa el a záróelemet az óramutató járásával megegyező irányba.

Tisztítsa meg a szűrőt **(40)**.

Győződjön meg arról, hogy a töltésiszint-érzékelő **(41)** tiszta.

Helyezze fel ismét a porszívó felső részét **(9)**, és zárja le a lezárókapcsokat **(11)**.

Minden egyes nedves porszívásnál és azt követően

A porszívó egy töltésiszint-érzékelővel **(41)** van felszerelve. A maximális töltési szint elérésekor az elszívás leáll.

PAS15-220: Ürítse ki a tartályt **(3)**.

PAS20-220P: Fordítsa el a folyadékleeresztő nyílás **(2)** záróelemét az óramutató járásával ellenkező irányba. Ürítse ki a tartályt **(3)** folyadékleeresztő nyíláson **(2)** át, és fordítsa el a záróelemet az óramutató járásával megegyező irányba.

A penészképződés elkerülése érdekében a munka befejezése után vegye le a porszívó felső részét **(9)**, és hagyja alaposan megszáradni.

Szükség esetén tisztítsa meg a töltésiszint-érzékelőt **(41)** egy puha ronggyal.

Karbantartás és szerviz

Karbantartás és tisztítás

- ▶ **Húzza ki a csatlakozó dugót a dugaszoló aljzatból, mielőtt a porszívón karbantartási munkákat végez, vagy meg akarja tisztítani a porszívót, ha beállításokat végez, tartozékokat cserél, vagy a porszívót elraktározza.** Ez az elővigyázatossági intézkedés meggátolja a porszívó akaratlan üzembe helyezését.
- ▶ **Tartsa mindig tisztán a porszívót és annak szellőzőnyílásait, hogy jól és biztonságosan dolgozhasson.**

Ha a csatlakozó vezetéket ki kell cserélni, akkor a cserével csak a magát a **Bosch** céget, vagy egy **Bosch** elektromos kéziszerszám-műhely ügyfélszolgálatát szabad megbízni, nehogy a biztonságra veszélyes szituáció lépjen fel.

- ▶ **A porszívó karbantartásához és tisztításához viseljen egy porvédő álarcot.**

Időről időre tisztítsa meg egy nedves kendővel a porszívó házát.

- ▶ **Ne tisztítsa a porszívót sűrített levegővel.** A szűrő vagy más alkatrészek megsérülhetnek.

A szűrő tisztítása/cseréje (lásd K–L ábra)

A szívásteljesítmény a szűrő állapotától függ. Ezért rendszeresen tisztítsa meg a szűrőt **(40)**.

Ha a szűrő megsérül, azonnal cserélje ki.

- – Nyissa ki a lezárókapcsokat **(11)**, és vegye le a porszívó felső részét **(9)**.
- – Hajtsa fel a szűrőtartó **(39)** fogantyúját **(38)** ❶, és húzza ki a szűrőtartót **(39)** ❷.
- – Vegye ki a szűrőt **(40)** a szűrőtartóból **(39)** ❸.
- – Száraz szűrő:
  Ütögesse ki a szűrőt **(40)** egy megfelelő hulladékgyűjtő tartály felett. Ügyeljen arra, hogy a szűrő lamellái ne sérüljenek meg.
  Erős szennyeződés esetén kefélje le vízzel és egy puha kefével a szűrő lamelláit.
  vagy
  Nedves szűrő:
  Folyó víz alatt alaposan öblítse ki a szűrőt **(40)**, majd hagyja jól megszáradni.
  vagy
  Cserélje ki a megrongálódott szűrőt **(40)**.
- – Helyezze a tiszta és száraz szűrőt **(40)** a szűrőtartóba **(39)**❶.
- – Helyezze a szűrőtartót **(39)** a porszívó felső részébe ❷, és hajtsa le a szűrőtartó **(39)** fogantyúját **(38)** ❸, amíg az bereteszelődik.
- – Ellenőrizze a szűrő **(40)** és a szűrőtartó **(39)** megfelelő és szoros illeszkedését.
- – Helyezze fel újra a porszívó felső részét **(9)**, és zárja le mindkét záróelemet **(11)**, hogy azok hallhatóan bereteszeljenek.

A tartály tisztítása

Időről időre tisztítsa ki egy a kereskedelemben szokványosan kapható, nem dörzsölő hatású tisztítószerrel a porgyűjtő tartályt **(3)** és hagyja alaposan megszáradni.

Töltésiszint-érzékelő tisztítása (lásd M ábra)

Alkalmanként tisztítsa meg a töltésiszint-érzékelőt **(41)**.

Nyissa ki a lezárókapcsokat **(11)**, és vegye le a porszívó felső részét **(9)**.

Tisztítsa meg a töltésiszint-érzékelőt **(41)** egy puha rongygyal.

Helyezze fel a porszívó felső részét **(9)**, és zárja le a lezáró kapcsokat **(11)**.

Üzemzavarok

A tartály **(3)** rendszeres ürítése optimális szívásteljesítményt biztosít.

Nem elegendő szívási teljesítmény esetén ellenőrizze a következőket:
- Megfelelően van felhelyezve a porszívó felső része **(9)**?
- Eldugult a tömlőrendszer?
- Szorosan össze vannak illesztve a szívócsövek **(24)**?
- Megtelt a tartály **(3)**?
- Megtelt a flíz szűrőzsák **(35)**?
- A szűrő **(40)** porral van tele?

Ha azután nem éri el az optimális szívásteljesítményt, forduljon a **Bosch** ügyfélszolgálatához.

Túlmelegedés esetén a porszívó automatikusan kikapcsol. Ekkor az alábbiak szerint járjon el:
- Fordítsa a be-/kikapcsoló gombot **(19)** / üzemmódválasztó kapcsolót **(5)** a **0** pozícióba.
- Ellenőrizze, hogy a tartály **(3)** és a flíz szűrőzsák **(35)** üres-e, illetve az elszívótömlő **(20)** és a szűrő **(40)** nincs-e eldugulva.
- Hagyja lehűlni a porszívót 60 percig.
- Húzza ki a hálózati csatlakozódugót a csatlakozóaljzatból, majd dugja be ismét a csatlakozóaljzatba.

Ha a porszívó ezt követően nem kapcsolható be, akkor a porszívót védő biztosíték megolvadhatott. A biztosíték kicserélése érdekében lépjen kapcsolatba a **Bosch**-ügyfélszolgálattal.

Tárolás és szállítás (lásd N ábra)
- Tekerje a szívótömlőt **(20)** a porszívó felső része **(9)** köré, és nyomja a szívótömlőt a tartójába **(10)**.
- Tekerje fel a hálózati tápvezetéket a kábeltartóra **(13)**.
- Illessze a szívócsöveket **(24)** a szívócsőtartóba **(16)**, a hajlított szívófejet **(22)**, az elszívóadaptert **(21)** és a részszívó fejet **(23)** a porszívótartozékok tartóelemeibe **(7)**.
- Dugja a padlószívó fejet **(25)** a tartóba **(15)**.
- A porszívót a fogantyújánál **(8)** fogva mozgassa.
- A porszívót száraz helyiségben állítsa le és biztosítsa az illetéktelen használat ellen.
- A bolygókerekek **(1)** lefékezéséhez taposson a bolygókerékfékre **(18)**.

Vevőszolgálat és használati tanácsadás

Magyarország

Tel.: +36 1 879 8502

A szervizcímekre és a garanciális feltételekre mutató hivatkozást az utolsó oldalon találja.

Ha kérdései vannak vagy pótalkatrészeket szeretne rendelni, okvetlenül adja meg a termék típustábláján található 10-jegyű cikkszámot.

Eltávolítás

A porszívót, a tartozékokat és a csomagolásokat a környezetvédelmi szempontoknak megfelelően kell újrafelhasználásra leadni.



Ne dobja ki a porszívót a háztartási szemétbe!

Csak az EU-tagországok számára:

A már nem használható elektromos és elektronikus készülékeket külön kell gyűjteni és környezetbarát módon kell ártalmatlanítani. Használja az erre szolgáló gyűjtőrendszereket. A helytelen ártalmatlanítás káros lehet a környezetre és az egészségre a benne lévő veszélyes anyagok miatt.

Русский

Только для стран Евразийского экономического союза (Таможенного союза)

В состав эксплуатационных документов, предусмотренных изготовителем для продукции, могут входить настоящее руководство по эксплуатации, а также приложения.

Информация о подтверждении соответствия содержится в приложении.

Информация о стране происхождения указана на корпусе изделия и в приложении.

Дата изготовления указана на корпусе изделия.

Контактная информация относительно импортера содержится на упаковке.

Срок службы изделия

Срок службы изделия составляет 7 лет. Не рекомендуется к эксплуатации по истечении 5 лет хранения с даты изготовления без предварительной проверки (дату изготовления см. на этикетке).

Перечень критических отказов и ошибочные действия персонала или пользователя
- не использовать с поврежденной рукояткой или поврежденным защитным кожухом
- не использовать при появлении дыма непосредственно из корпуса изделия

– не использовать с перебитым или оголенным электрическим кабелем
– не использовать на открытом пространстве во время дождя (в распыляемой воде)
– не включать при попадании воды в корпус
– не использовать при сильном искрении
– не использовать при появлении сильной вибрации

Критерии предельных состояний
– перетёрт или повреждён электрический кабель
– поврежден корпус изделия

Тип и периодичность технического обслуживания
Рекомендуется очистить инструмент от пыли после каждого использования.

Хранение
– необходимо хранить в сухом месте
– необходимо хранить вдали от источников повышенных температур и воздействия солнечных лучей
– при хранении необходимо избегать резкого перепада температур
– хранение без упаковки не допускается
– подробные требования к условиям хранения смотрите в ГОСТ 15150-69 (Условие 1)

Транспортировка
– категорически не допускается падение и любые механические воздействия на упаковку при транспортировке
– при разгрузке/погрузке не допускается использование любого вида техники, работающей по принципу зажима упаковки
– подробные требования к условиям транспортировки смотрите в ГОСТ 15150-69 (Условие 5)

Указания по технике безопасности для пылесосов



Прочтите все указания и инструкции по технике безопасности. Несоблюдение указаний по технике безопасности и инструкций может привести к поражению электрическим током, пожару и/или тяжелым травмам.

Сохраняйте эти инструкции и указания для будущего использования.

▶ **Этот пылесос не рассчитан на использование детьми или лицами с ограниченными физическими, сенсорными или умственными способностями или недостаточным опытом и знаниями.** Иначе существует опасность неправильного использования или получения травм.

▶ **Не оставляйте детей без присмотра.** Дети не должны играть с пылесосом.

⚠ ПРЕДУПРЕЖДЕНИЕ **Не собирайте вредные для здоровья материалы, например, древесную пыль бука или дуба, пыль горных пород, асбест.** Эти вещества являются канцерогенными. Осведомьтесь о действующих в Вашей стране положениях/законах относительно обращения с вредной для здоровья пылью.

▶ **Используйте пылесос только в том случае, если Вы получили достаточно информации об использовании.** Тщательный инструктаж снижает риск неправильной эксплуатации и травм.

⚠ ПРЕДУПРЕЖДЕНИЕ **Пылесос предназначен для собирания сухих веществ, а при принятии соответствующих мер – также для собирания жидкостей.** Проникновение воды внутрь электроинструмента увеличивает риск поражения электротоком.

▶ **Не собирайте пылесосом горючие или взрывоопасные жидкости, например, бензин, масло, спирт, растворители. Не всасывайте горячую, горючую или взрывоопасную пыль. Не пользуйтесь пылесосом в помещениях с высокой взрывоопасностью.** Пыль, пары или жидкости могут загореться или взорваться.

⚠ ПРЕДУПРЕЖДЕНИЕ **Используйте розетку только в указанных в руководстве по эксплуатации целях.**

⚠ ПРЕДУПРЕЖДЕНИЕ **При выходе пены или воды из пылесоса сразу выключайте пылесос и опорожняйте контейнер.** Иначе пылесос может быть поврежден.

▶ **ВНИМАНИЕ! Храните пылесос только внутри помещений.**

▶ **ВНИМАНИЕ! Регулярно очищайте датчики уровня жидкости и проверяйте их на предмет повреждений.** Они могут негативно сказаться на функциональной способности.

▶ **Если невозможно избежать применения пылесоса в сыром помещении, подключайте электроинструмент через устройство защитного отключения.** Применение устройства защитного отключения снижает риск электрического поражения.

▶ **Каждый раз перед началом работы проверяйте пылесос, шнур питания и штепсель. Не пользуйтесь пылесосом при обнаружении повреждений. Не открывайте пылесос самостоятельно, его ремонт разрешается выполнять только квалифицированному персоналу и только с использованием оригинальных запчастей.** Поврежденные пылесосы, шнуры питания и штепсели повышают риск поражения электрическим током.

▶ **Не переезжайте и не сдавливайте шнур. Не тяните за шнур для извлечения вилки из розетки или для перемещения пылесоса.** Поврежденный шнур повышает риск поражения электричеством.

▶ **Перед работами по техобслуживанию и очистке пылесоса, его настройке, замене принадлежностей или перед хранением извлекайте вилку из розетки.** Эта мера предосторожности предотвращает непреднамеренное включение пылесоса.

- ▶ **Обеспечивайте хорошую вентиляцию на рабочем месте!**
- ▶ **Ремонт пылесоса разрешается выполнять только квалифицированному персоналу и только с использованием оригинальных запчастей.** Этим обеспечивается безопасность пылесоса.
- ▶ **Перед эксплуатацией проверяйте безупречное состояние шланга отсасывания. Оставляйте при этом шланг отсасывания подключенным к пылесосу, чтобы пыль случайно не высыпалась.** Иначе Вы можете вдохнуть пыль.
- ▶ **Не садитесь на пылесос.** Этим Вы можете повредить пылесос.
- ▶ **Аккуратно обращайтесь с сетевым шнуром и шлангом отсасывания.** Иначе Вы можете подвергнуть опасности других людей.
- ▶ **Не очищайте пылесос под прямой струей воды.** Проникновение воды в крышку пылесоса увеличивает риск удара электрическим током.
- ▶ **Подключайте пылесос к заземленной надлежащим образом сети.** В розетке и удлинителе должен быть исправный защитный провод.
- ▶ **Не используйте пылесос в качестве устройства для постоянного всасывания.**

Дополнительные указания по технике безопасности (PAS20-220P)

⚠ ПРЕДУПРЕЖДЕНИЕ **Используйте розетку только в указанных в руководстве по эксплуатации целях.**

В пылесосе имеется розетка с защитным контактом **(6)**. В нее можно включить внешний электроинструмент. Примите во внимание максимально допустимую потребляемую мощность подключенного электроинструмента.

Символы

Следующие символы могут быть важны при эксплуатации Вашего пылесоса. Запомните, пожалуйста, эти символы и их значение. Правильное понимание символов поможет Вам лучше и надежней использовать пылесос.

Символы и их значение	
AUTO-START	**Автоматическое включение/выключение (PAS20-220P)** Всасывание пыли, возникающей при работе с подключенными электроинструментами; пылесос включается автоматически, а его выключение происходит с задержкой по времени.
0	**Выключение**
1	**Режим всасывания** Всасывание отложений пыли

Символы и их значение	
max. 2000 W min. 100 W	Указание максимально допустимой общей потребляемой мощности подключенного электроинструмента (в зависимости от страны)

Описание продукта и услуг

Пожалуйста, следуйте указаниям рисунков в начале руководства по эксплуатации.

Применение по назначению

Пылесос для влажной/сухой уборки предназначен для всасывания сухих и влажных материалов, а также водянистых жидкостей в обычных для бытового применения объемах и стандартного химсостава. Режим сдува предназначен для сдува, а не для удаления пыли/мусора посредством всасывания.

Пылесос предназначен только для частного использования в комбинированном режиме.

Непрерывное всасывание однородных, опасных для здоровья материалов, а также уборка золы не разрешаются. Для этого необходимо использовать специальные пылесосы или подходящие вытяжные системы.

Во время работы розетку можно использовать только в сухих условиях.

Изображенные компоненты

Нумерация составных частей выполнена по изображению на странице с иллюстрациями.

(1) Направляющий ролик
(2) Сливное отверстие для жидкостей (PAS20-220P)
(3) Контейнер
(4) Патрубок для шланга (режим всасывания)
(5) Переключатель режимов работы (PAS20-220P)
(6) Розетка для электроинструмента (PAS20-220P)
(7) Держатель для принадлежностей для всасывания
(8) Ручка для переноски
(9) Верхняя часть пылесоса
(10) Держатель всасывающего шланга
(11) Защелка для фиксации верхней части пылесоса
(12) Колесо
(13) Держатель кабеля
(14) Патрубок для шланга (режим сдува)
(15) Держатель напольной насадки
(16) Держатель всасывающих трубок
(17) Заземляющая цепь
(18) Тормоз направляющих роликов
(19) Выключатель (PAS15-220)
(20) Всасывающий шланг
(21) Переходник пылеотвода

(22) Изогнутая насадка
(23) Щелевая насадка
(24) Всасывающая труба
(25) Напольная насадка
(26) Вставка для напольной насадки
(27) Крепление для держателя всасывающего шланга
(28) Нажимная кнопка
(29) Кнопки разблокировки вставки для напольной насадки
(30) Крепление направляющего ролика
(31) Крепежный штифт направляющего ролика
(32) Крепление колеса
(33) Крепежный штифт колеса
(34) Подкладная шайба
(35) Фильтр-мешок из нетканого материала
(36) Соединительный фланец
(37) Отверстие для подсоса воздуха
(38) Рукоятка держателя фильтра
(39) Держатель фильтра
(40) Фильтр
(41) Датчик уровня

Технические данные

Пылесос для влажной/сухой уборки		PAS15-220	PAS20-220P
Артикул		**3 603 CE7 1..**	**3 603 CE7 2..**
Ном. потребляемая мощность	Вт	1200	1200
Частота	Гц	50–60	50–60
Объем контейнера (брутто)	л	15	20
Объем нетто (жидкость)	л	6	10
Объем фильтра-мешка из нетканого материала	л	14	16
Разрежение			
– Пылесос[A)]	гПа	220	220
– Турбина	гПа	240	240
Расход воздуха			
– Пылесос[A)]	л/с	34	34
	$м^3$/ч	122	122
– Турбина	л/с	65	65
	$м^3$/ч	234	234
Автоматическое включение/выключение		–	●
Вес[B)]	кг	7,2	8,0
Класс защиты		⧈/II	⏚/I
Степень защиты		IPX4	IPX4
Степень защиты, швейцарская штепсельная вилка		–	IP20

A) Измерения со всасывающим шлангом **(20)**

B) Измерено с кабелем э/питания, всасывающим шлангом, изогнутой насадкой и установленными колесами

Параметры указаны для номинального напряжения [U] 230 В. При других значениях напряжения, а также в специфическом для страны исполнении инструмента возможны иные параметры.

Автоматическое включение/выключение[A)]		
Номинальное напряжение	**Максимальная мощность**	**Минимальная мощность**
220–240 В	2000 Вт	100 Вт

A) Указание максимально допустимой общей потребляемой мощности подключенного электроинструмента (в зависимости от страны)

Данные по шуму и вибрации

Значения шумовой нагрузки определены в соответствии с **EN 60335-2-69**.

А-скорректированный уровень звукового давления пылесоса обычно составляет **73** дБ(А). Погрешность K = **3** дБ. Уровень шума во время выполнения работ может превышать указанные значения. **Используйте средства защиты органов слуха!**

Значения вибрации a_h (непрерывная вибрация), p_F (повторяющиеся ударные вибрации) и погрешность K определены в соответствии с **EN 60335-2-69**:

PAS15-220:
a_h = **0,2** м/с^2 (K = **0,5** м/с^2), p_F = **10** м/с^2 (K = **5** м/с^2)

PAS20-220P:
a_h = **0,3** м/с^2 (K = **0,5** м/с^2), p_F = **13** м/с^2 (K = **6** м/с^2)

Сборка

▶ **Перед работами по техобслуживанию и очистке пылесоса, его настройке, замене принадлежностей или перед хранением извлекайте вилку из розетки.** Эта мера предосторожности предотвращает непреднамеренное включение пылесоса.

Установка держателя всасывающего шланга (см. рис. A)

Задвиньте держатель всасывающего шланга **(10)** до упора в предусмотренное для него крепление **(27)**.

Установка всасывающего шланга

Режим всасывания (см. рис. B)

Вставьте всасывающий шланг **(20)** в патрубок для шланга **(4)** и поверните по часовой стрелке до упора.

Режим сдува (см. рис. C)

▶ **Пылесос оснащен функцией продувки. Не выдувайте отработанный воздух в открытое пространство. Используйте функцию продувки только с чистым шлангом.** Пыль может нанести вред здоровью.

▶ **Перед использованием функции сдува проверяйте шланг на наличие отложений внутри него. Не допускайте завихрений скопившейся пыли.** При опасности вследствие поднятой вихрем пыли надевайте защитные очки и респиратор.

Режим сдува предназначен для работ, при выполнении которых обычное всасывание не представляется возможным из-за слишком высокой мощности, например, для удаления небольшого количества сухих листьев с клумбы.

Включите пылесос по меньшей мере на 5 с (выключатель **(19)**/переключатель режимов работы **(5)** в положении **1**), чтобы очистить всасывающий шланг **(20)** от отложений пыли.

Поверните всасывающий шланг **(20)** против часовой стрелки до упора и отсоедините его от патрубка для работы в режиме всасывания **(4)**.

Вставьте всасывающий шланг **(20)** в патрубок для работы в режиме сдува **(14)** и поверните его по часовой стрелке до упора.

Установка принадлежностей для пылеудаления

Всасывающий шланг **(20)** оснащен системой зажимов для подсоединения принадлежностей для пылеудаления (переходника пылеотвода **(21)**, изогнутой насадки **(22)**).

Установка переходника пылеотвода или изогнутой насадки (см. рис. D)

– Установите переходник пылеотвода **(21)** или изогнутую насадку **(22)** на всасывающий шланг **(20)** так, чтобы при этом обе нажимные кнопки **(28)** всасывающего шланга зафиксировались со щелчком.
– Для снятия прижмите кнопки **(28)** внутрь и разъедините детали.

Монтаж насадок и труб

– После этого плотно насадите нужную принадлежность (напольную насадку, щелевую насадку, всасывающую трубку и т. п.) на изогнутую насадку **(22)** или на переходник пылеотвода **(21)**.

Извлечение/установка вставки для напольной насадки (см. рис. E)

Для извлечения нажмите кнопки разблокировки **(29)** на напольной насадке **(25)**. Вставка **(26)** высвободится из напольной насадки.

Для установки вставьте новую вставку в напольную насадку **(25)** с прижимом.

Установка/извлечение направляющих роликов (см. рис. F)

▶ **Перед использованием пылесоса проверьте работоспособность тормозов роликов.**

Для установки вставьте крепежные штифты **(31)** направляющих роликов **(1)** до упора в крепления направляющих роликов **(30)**.

Для извлечения отпустите тормоз направляющих роликов **(18)** и вытяните ролики **(1)** из креплений **(30)**.

Установка/извлечение колеса (см. рис. G)

Для установки насадите подкладные шайбы **(34)** на крепежные штифты **(33)** и вставьте штифты **(33)** в крепления колеса **(32)** до фиксации со щелчком.

Для извлечения сожмите крепежные штифты **(33)** и вытяните колеса **(12)**.

Установка/замена фильтр-мешка из нетканого материала (сухая уборка) (см. рис. H–I)

Для сухого всасывания можно установить фильтр-мешок из нетканого материала **(35)**. Это облегчит удаление пыли.

Откройте защелки **(11)** и снимите верхнюю часть пылесоса **(9)**.

Для установки фильтр-мешка из нетканого материала **(35)** натяните его на соединительный фланец **(36)** пылесоса.

Для замены заполненного фильтр-мешка из нетканого материала **(35)** стяните его с соединительного фланца **(36)** движением к себе, извлеките мешок из пылесоса и установите новый.

Установите верхнюю часть пылесоса **(9)** и закройте обе защелки **(11)** до фиксации со слышимым щелчком.

Своевременно меняйте полный фильтр-мешок из нетканого материала **(35)**. Извлекайте фильтр-мешок из нетканого материала **(35)** перед влажной уборкой.

Работа с инструментом

- ▶ **Перед работами по техобслуживанию и очистке пылесоса, его настройке, замене принадлежностей или перед хранением извлекайте вилку из розетки.** Эта мера предосторожности предотвращает непреднамеренное включение пылесоса.

Включение устройства

- ▶ **Учитывайте напряжение в сети!** Напряжение источника питания должно соответствовать данным на заводской табличке пылесоса.

Пылесос нельзя использовать во взрывоопасных помещениях.

Для обеспечения оптимальной мощности всасывания шланг пылеудаления **(20)** всегда должен быть полностью размотан с крышки пылесоса **(9)**.

- ▶ **Используйте только фильтры, не имеющие повреждений (трещин, дырок и пр.). В случае повреждения немедленно замените фильтр.**

Включение/выключение

Для **включения** пылесоса поверните главный выключатель **(19)**/переключатель режимов работы **(5)** в положение **1**.

Для **выключения** пылесоса поверните главный выключатель **(19)**/переключатель режимов работы **(5)** в положение **0**.

Сухое отсасывание

Всасывание пыли от работающих электроинструментов (см. рис. J)

– Монтируйте адаптер пылеудаления **(21)**.

– Вставьте адаптер пылеудаления **(21)** в патрубок пылеудаления электроинструмента.

Указание: при работе с электроинструментами, которые подают мало воздуха во всасывающий шланг (например, электролобзики, шлифмашины и т. д.), необходимо обязательно открывать отверстие для подсоса воздуха **(37)** на всасывающем шланге **(20)**. Это улучшает общую производительность пылесоса и электроинструмента. Для этого поворачивайте кольцо над отверстием для подсоса воздуха **(37)**, пока отверстие не достигнет максимального размера.

PAS20-220P

В пылесосе имеется розетка с защитным контактом **(6)**. В нее можно включить внешний электроинструмент. Примите во внимание максимально допустимую потребляемую мощность подключенного электроинструмента.

Для **включения автоматического включения/выключения** пылесоса поверните переключатель режимов работы **(5)** в положение **AUTOSTART**.

Для **включения** пылесоса включите электроинструмент, подключенный к розетке **(6)**. Пылесос запустится автоматически.

Выключите электроинструмент, чтобы **пылеудаление прекратилось**.

Функция работы на выбеге при автоматическом включении/выключении обеспечивает работу пылесоса в течение ок. 6 с после его выключения, чтобы удалить остатки пыли из всасывающего шланга.

Для **выключения** пылесоса поверните переключатель режимов работы **(5)** в положение **0**.

Всасывание жидкостей

- ▶ **Не собирайте пылесосом горючие или взрывоопасные жидкости, например, бензин, масло, спирт, растворители. Не всасывайте горячую, горючую или взрывоопасную пыль. Не пользуйтесь пылесосом в помещениях с высокой взрывоопасностью.** Пыль, пары или жидкости могут загореться или взорваться.
- ▶ **Не рекомендуется использовать пылесос в качестве насоса для воды.** Пылесос предназначен для всасывания водно-воздушной смеси.
- ▶ **Перед влажной уборкой убедитесь в том, что сливное отверстие для жидкостей (2) плотно закрыто.**
- ▶ **До начала работ по обслуживанию и настройке пылесоса отсоединяйте сетевой шнур от штепсельной розетки.**

Порядок действий перед влажной уборкой

Откройте защелки **(11)** и снимите верхнюю часть пылесоса **(9)**.

Перед влажной уборкой извлекайте фильтр-мешок из нетканого материала **(35)**.

PAS15-220: опорожните контейнер **(3)**.

PAS20-220P: поверните затвор сливного отверстия для жидкостей **(2)** против часовой стрелки. Опорожните контейнер **(3)** через сливное отверстие для жидкостей **(2)** и поверните затвор по часовой стрелке.

Очистите фильтр **(40)**.

Убедитесь в том, что датчик уровня **(41)** чистый.

Установите верхнюю часть пылесоса **(9)** на место и закройте защелки **(11)**.

Во время и после каждой влажной уборки

Пылесос оснащен датчиком уровня **(41)**. После достижения максимального уровня заполнения всасывание прекращается.

PAS15-220: опорожните контейнер **(3)**.

PAS20-220P: поверните затвор сливного отверстия для жидкостей **(2)** против часовой стрелки. Опорожните контейнер **(3)** через сливное отверстие для жидкостей **(2)** и поверните затвор по часовой стрелке.

После завершения работы во избежание образования плесени снимите верхнюю часть пылесоса **(9)** и дайте ей как следует просохнуть.

При необходимости очистите датчик уровня **(41)** мягкой салфеткой.

Техобслуживание и сервис

Техобслуживание и очистка

- ▶ **Перед работами по техобслуживанию и очистке пылесоса, его настройке, замене принадлежностей или перед хранением извлекайте вилку из розетки.** Эта мера предосторожности предотвращает непреднамеренное включение пылесоса.
- ▶ **Для обеспечения качественной и безопасной работы содержите пылесос и вентиляционные прорези в чистоте.**

Если требуется поменять шнур, во избежание опасности обращайтесь на фирму **Bosch** или в авторизованную сервисную мастерскую для электроинструментов **Bosch**.

- ▶ **При обслуживании и чистке пылесоса одевайте пылезащитную маску.**

Время от времени протирайте корпус пылесоса влажной тряпкой.

- ▶ **Не очищайте пылесос сжатым воздухом.** Фильтр или другие компоненты могут получить повреждения.

Очистка/замена фильтра (см. рис. K–L)

Мощность всасывания зависит от состояния фильтра. Поэтому регулярно очищайте фильтр **(40)**.

Немедленно заменяйте поврежденный фильтр.

- – Откройте защелки **(11)** и снимите верхнюю часть пылесоса **(9)**.
- – Откиньте рукоятку **(38)** держателя фильтра **(39)** к ❶ и вытяните держатель фильтра **(39)** ❷.
- – Извлеките фильтр **(40)** из держателя **(39)** ❸.
- – Фильтр сухой:
  выбейте фильтр **(40)** над подходящим мусорным баком. Следите за тем, чтобы не повредить пластины фильтра.
  При сильном загрязнении очистите пластины фильтра водой и мягкой щеткой.
  или
  Фильтр мокрый:
  Промойте фильтр **(40)** под проточной водой и дайте ему как следует высохнуть.
  или
  Замените поврежденный фильтр **(40)**.
- – Вставьте чистый и высохший фильтр **(40)** в держатель **(39)** ❶.
- – Установите держатель фильтра **(39)** в верхнюю часть пылесоса ❷ и откиньте рукоятку **(38)** держателя фильтра **(39)** к ❸ до фиксации.
- – Проверьте фильтр **(40)** и держатель фильтра **(39)** на правильную и надежную посадку.
- – Установите верхнюю часть пылесоса **(9)** обратно и закройте обе защелки **(11)** до фиксации со щелчком.

Очистка контейнера

Время от времени протирайте контейнер **(3)** обычным, неабразивным моющим средством и давайте ему высохнуть.

Очистка датчика уровня (см. рис. M)

При необходимости очистите датчик уровня **(41)**.

Откройте защелки **(11)** и снимите верхнюю часть пылесоса **(9)**.

Очистите датчик уровня **(41)** мягкой салфеткой.

Установите верхнюю часть пылесоса **(9)** на место и закройте защелки **(11)**.

Неисправности

Регулярное опорожнение контейнера **(3)** обеспечивает оптимальную мощность всасывания.

При недостаточной мощности всасывания проверьте следующее:

- – Верхняя часть пылесоса **(9)** установлена правильно?
- – Шланг забит?
- – Плотно ли состыкованы всасывающие трубки **(24)**?
- – Контейнер **(3)** заполнен?
- – Фильтр-мешок из нетканого материала **(35)** заполнен?
- – Фильтр **(40)** забит пылью?

Если после выполнения вышеприведенных действий необходимая мощность всасывания по-прежнему не обеспечивается, обратитесь в сервисный центр **Bosch**.

При перегреве пылесос автоматически выключается. Выполните следующие действия:

- – Поверните выключатель **(19)** / переключатель режимов работы **(5)** в положение **0**.
- – Убедитесь в том, что контейнер **(3)** и фильтр-мешок из нетканого материала **(35)** опорожнены и что всасывающий шланг **(20)** и фильтр **(40)** не забиты.
- – Дайте остыть пылесосу в течение 60 мин.
- – Извлеките сетевую вилку из розетки и снова вставьте ее.

Если после этого пылесос не включается, возможно, сгорел его защитный предохранитель. Для замены предохранителя пылесоса обратитесь в сервисный центр **Bosch**.

Хранение и транспортировка (см. рис. N)

- – Обмотайте всасывающий шланг **(20)** вокруг верхней части пылесоса **(9)** и задвиньте всасывающий шланг в держатель **(10)**.
- – Намотайте кабель электропитания на держатель **(13)**.
- – Установите всасывающие трубки **(24)** в держатель **(16)**, изогнутую насадку **(22)**, переходник пылеотвода **(21)** и щелевую насадку **(23)** в держатели для принадлежностей **(7)**.
- – Вставьте напольную насадку **(25)** в держатель **(15)**.
- – Переносите пылесос за ручку **(8)**.

– Убирайте пылесос на хранение в сухое помещение и защищайте его от несанкционированного использования.
– Для фиксации направляющих роликов **(1)** прижмите тормоз направляющих роликов **(18)** вниз.

Сервис и консультирование на предмет использования продукции

Казахстан
Центр консультирования потребителей и приема претензий:
ТОО «Роберт Бош» (Robert Bosch)
050012, г. Алматы,
Республика Казахстан
ул. Муратбаева, д. 180
БЦ «Гермес», 7й этаж
Тел.: +7 (727) 331 86 00
Тел.: 8 8000 700 270

Ссылку на адреса наших сервисных центров и условия гарантии можно найти на последней странице.

Пожалуйста, во всех запросах и заказах запчастей обязательно указывайте 10-значный товарный номер по заводской табличке изделия.

В случае выхода электроинструмента из строя в течение гарантийного срока эксплуатации по вине изготовителя, владелец имеет право на бесплатный гарантийный ремонт, при соблюдении следующих условий:
– отсутствие механических повреждений;
– отсутствие признаков нарушения требований руководства по эксплуатации
– наличие в руководстве по эксплуатации отметки продавца о продаже и подписи покупателя;
– соответствие серийного номера электроинструмента и серийному номеру в гарантийном талоне;
– отсутствие следов неквалифицированного ремонта.

Гарантия не распространяется на:
– любые поломки, связанные с форс-мажорными обстоятельствами;
– нормальный износ: электроинструмента, так же, как и все электрические.

Гарантией не покрывается ремонт, потребность в котором возникает вследствие нормального износа, сокращающего срок службы таких частей инструмента, как присоединительные контакты, провода, щётки и т.п.:
– естественный износ (полная выработка ресурса);
– оборудование и его части, выход из строя которых стал следствием неправильной установки, несанкционированной модификации, неправильного применения, нарушение правил обслуживания или хранения;
– неисправности, возникшие в результате перегрузки электроинструмента. (К безусловным признакам перегрузки инструмента относятся: появление цвета побежалости, деформация или оплавление деталей и узлов электроинструмента, потемнение или обугливание изоляции проводов электродвигателя под действием высокой температуры.)

Утилизация

Отслужившие свой срок пылесос, принадлежности и упаковку следует сдавать на экологически чистую рециркуляцию отходов.



Не выбрасывайте пылесос в бытовой мусор!

Только для стран-членов ЕС:
Электрические и электронные приборы, непригодные для дальнейшего использования, необходимо собирать отдельно и утилизировать экологически безопасным способом. Используйте предусмотренные системы сбора мусора. Из-за возможного содержания опасных веществ при неправильной утилизации может быть нанесен вред окружающей среде и здоровью.

Українська

Вказівки з техніки безпеки для відсмоктувачів



Прочитайте всі застереження і вказівки. Невиконання вказівок з техніки безпеки та інструкцій може призвести до ураження електричним струмом, пожежі та/або важких серйозних травм.

Добре зберігайте на майбутнє ці попередження і вказівки.

▶ **Цей пилосмок не розрахований на використання дітьми і особами з обмеженими фізичними, сенсорними або розумовими здібностями або недостатнім досвідом і знаннями.** Інакше можливе неправильне використання та небезпека одержання травм.

▶ **Дивіться за дітьми.** Діти не повинні гратися з пилосмоком.

⚠ ПОПЕРЕДЖЕННЯ **Не збирайте небезпечні для здоров'я матеріали, напр., букову або дубову тирсу, породний пил, азбест.** Ці речовини вважаються канцерогенними. Довідайтесь про чинні положення/ закони стосовно поводження із шкідливим для здоров'я пилом, що діють у Вашій країні.

▶ **Використовуйте пилосмок лише після отримання достатньої інформації стосовно використання.** Ретельний інструктаж зменшує ризик неправильного користування інструментом та ризик травм.

⚠ ПОПЕРЕДЖЕННЯ **Пилосмок призначений для збирання сухих матеріалів, а при вживанні відповідних заходів – також для всмоктування рідин.** Потрапляння рідини в

електроінструмент підвищує ризик ураження електричним струмом.

- ▶ **Не всмоктуйте пилосмоком горючі або вибухонебезпечні рідини, наприклад, бензин, оливу, спирт, розчинники. Не всмоктуйте гарячий пил, пил, що горить, та вибухонебезпечний пил. Не використовуйте пилосмок у приміщеннях, де існує небезпека вибуху.** Пил, пари або рідини можуть загорятися або вибухати.

⚠ ПОПЕРЕДЖЕННЯ **Використовуйте розетку лише в зазначених в інструкції з експлуатації цілях.**

⚠ ПОПЕРЕДЖЕННЯ **Негайно вимкніть пилосмок при витіканні піни або води і спорожніть ємність.** Інакше пилосмок може пошкодитися.

- ▶ **УВАГА! Пилосмок дозволяється зберігати лише в приміщеннях.**
- ▶ **УВАГА! Регулярно очищайте датчики рівня рідини та перевіряйте їх на наявність пошкоджень.** Вони можуть негативно вплинути на функціональну здатність.
- ▶ **Якщо не можна запобігти використанню пилосмока у вологому середовищі, використовуйте пристрій захисного вимкнення.** Використання пристрою захисного вимкнення зменшує ризик ураження електричним струмом.
- ▶ **Кожного разу перед використанням перевіряйте пилосмок, кабель і штепсель. Не користуйтеся пилосмоком у разі виявлення пошкоджень. Не розкривайте пилосмок самостійно, його ремонт дозволяється виконувати лише кваліфікованому персоналу і лише з використанням оригінальних запчастин.** Пошкоджений пилосмок, шнур або штепсель збільшує ризик ураження електричним струмом.
- ▶ **Не переїжджайте через шнур та не стискайте його. Не тягніть за шнур, щоб витягнути штепсель з розетки або перемістити пилосмок.** Пошкоджений електрокабель збільшує небезпеку ураження електричним струмом.
- ▶ **Витягніть штепсель з розетки, перш ніж виконувати роботи з технічного обслуговування або очищення, налаштовувати пилосмок, міняти приладдя або перш ніж відкласти пилосмок.** Ці попереджувальні заходи з техніки безпеки зменшують ризик випадкового запуску пилосмока.
- ▶ **Слідкуйте за доброю вентиляцією на робочому місці.**
- ▶ **Ремонт пилосмока дозволяється виконувати лише кваліфікованому персоналу і лише з використанням оригінальних запчастин.** Цим забезпечується збереження пилосмоком його безпечних властивостей.
- ▶ **Перед експлуатацією перевіряйте бездоганний стан відсмоктувального шланга. Не від'єднуйте при цьому відсмоктувальний шланг, щоб пил не міг ненавмисне висипатися.** Інакше Ви можете вдихнути пил.
- ▶ **Не сідайте на пилосмок.** Цим Ви можете пошкодити пилосмок.
- ▶ **Обережно поводьтеся з мережним шнуром та відсмоктувальним шлангом.** Інакше Ви можете наразити інших осіб на небезпеку.
- ▶ **Не очищайте пилосмок під прямим струменем води.** Потрапляння води в кришку пилосмока збільшує ризик ураження електричним струмом.
- ▶ **Під'єднуйте пилосмок до заземленої належним чином мережі.** В розетці і в подовжувачі має бути справний захисний провід.
- ▶ **Не використовуйте пилосос в якості пристрою для постійного всмоктування.**

Додаткові вказівки з техніки безпеки (PAS20-220P)

⚠ ПОПЕРЕДЖЕННЯ **Використовуйте розетку лише в зазначених в інструкції з експлуатації цілях.**

У пилосос інтегрована розетка із захисним контактом **(6)**. У неї можна увімкнути зовнішній електроінструмент. Зважайте на максимально допустиму споживану потужність під'єднаного електроінструмента.

Символи

Наведені нижче вказівки можуть знадобитися вам при користуванні пилосмоком. Будь ласка, запам'ятайте ці символи та їхнє значення. Дотримання наведених вказівок допоможе вам правильно та безпечно користуватися пилосмоком.

Символи та їхнє значення	
AUTO-START	**Автоматика пуску та зупинки (PAS20-220P)** Всмоктування пилу від працюючих електроінструментів; Пилосмок вмикається автоматично і знову вимикається із встановленою часовою затримкою.
0	**Вимикання**
1	**Режим всмоктування** Всмоктування пилу, що осів
max. 2000 W min. 100 W	Дані щодо максимально допустимої сумарної споживаної потужності під'єднаного електроінструмента (залежно від країни)

Опис продукту і послуг

Будь ласка, дотримуйтеся малюнків, розташованих на початку інструкції з експлуатації.

Призначення приладу

Пилосмок для вологого та сухого прибирання підходить для прибирання сухих і вологих матеріалів, а також рідин у стандартних побутових кількостях і відповідної структури. Функція обдування підходить для очищення продуванням, а не для видалення пилу.

Пилосмок призначений виключно для домашнього використання в комбінованому режимі.

Не допускається постійне всмоктування однорідних шкідливих речовин і всмоктування попелу. Для цього слід використовувати спеціальні пилосмоки або витяжні системи, придатні для цього.

Під час експлуатації можна використовувати розетку лише у сухому середовищі.

Зображені компоненти

Нумерація зображених компонентів посилається на зображення пилосмока на сторінках з малюнками.

(1) Поворотні ролики
(2) Зливний отвір для рідин (PAS20-220P)
(3) Контейнер
(4) Під'єднувач шланга, функція всмоктування
(5) Перемикач вибору режимів роботи (PAS20-220P)
(6) Розетка для електроінструмента (PAS20-220P)
(7) Тримач для приладдя для відсмоктування
(8) Ручка для перенесення
(9) Кришка пилосмока
(10) Тримач для відсмоктувального шланга
(11) Замок кришки пилосмока
(12) Ходове колесо
(13) Тримач кабелю
(14) Під'єднувач шланга, функція нагнітання повітря
(15) Тримач для підлогової насадки
(16) Тримач для всмоктувальної труби
(17) Ланцюг заземлення
(18) Гальмо поворотних роликів
(19) Вимикач (PAS15-220)
(20) Всмоктувальний шланг
(21) Перехідник до пилосмока
(22) Вигнута насадка
(23) Щілинна насадка
(24) Всмоктувальна трубка
(25) Підлогова насадка
(26) Вставка до підлогової насадки
(27) Кріплення для тримача відсмоктувального шланга
(28) Натискна кнопка
(29) Кнопки розблокування вставки до підлогової насадки
(30) Кріплення напрямного ролика
(31) Фіксувальний штифт напрямного ролика
(32) Кріплення ходового колеса
(33) Фіксувальний штифт ходового колеса
(34) Підкладна шайба
(35) Нетканий полотняний фільтрувальний мішок
(36) Під'єднувальний фланець
(37) Отвір для подачі повітря із заглушкою
(38) Ручка тримача фільтра
(39) Тримач фільтра
(40) Фільтр
(41) Датчик заповнення

Технічні дані

Пилосос вологого та сухого прибирання		PAS15-220	PAS20-220P
Товарний номер		**3 603 CE7 1..**	**3 603 CE7 2..**
Номінальна споживана потужність	Вт	1200	1200
Частота	Гц	50–60	50–60
Об'єм ємності (брутто)	л	15	20
Об'єм нетто (рідина)	л	6	10
Об'єм нетканого полотняного фільтрувального мішка	л	14	16
Розрідження			
– Пилосмок[A)]	гПа	220	220
– Турбіна	гПа	240	240
Витрата			
– Пилосмок[A)]	л/с	34	34
	$м^3$/год	122	122
– Турбіна	л/с	65	65

Пилосос вологого та сухого прибирання		PAS15-220	PAS20-220P
	$м^3$/год	234	234
Автоматика пуску та зупинки		–	●
Вага[B)]	кг	7,2	8,0
Клас захисту		⧈/II	⏚/I
Ступінь захисту		IPX4	IPX4
Тип захисту мереженого штекера, Швейцарія		–	IP20

A) Вимірювання виконані із всмоктувальним шлангом **(20)**

B) Вимірювання виконані з кабелем для підключення до мережі, всмоктувальним шлангом, вигнутою насадкою і встановленими колесами

Параметри зазначені для номінальної напруги [U] 230 В. При інших значеннях напруги, а також у специфічному для країни виконанні можливі інші параметри.

Автоматика пуску та зупинки[A)]		
Номінальна напруга	**Максимальна потужність**	**Мінімальна потужність**
220–240 В	2000 Вт	100 Вт

A) Дані щодо максимально допустимої сумарної споживаної потужності під'єднаного електроінструмента (залежно від країни)

Інформація щодо шуму і вібрації

Значення звукової емісії визначені відповідно до **EN 60335-2-69**.

А-зважений рівень звукового тиску від електроінструмента, як правило, становить **73** дБ(А). Похибка K = **3** дБ. Рівень шуму при роботі може перевищувати вказані значення. **Вдягайте навушники!**

Значення вібрації a_h (безперервна вібрація), p_F (повторна ударна вібрація) та коефіцієнт похибки K визначені відповідно **EN 60335-2-69**:

PAS15-220:
a_h = **0,2** м/$с^2$ (K = **0,5** м/$с^2$), p_F = **10** м/$с^2$ (K = **5** м/$с^2$)

PAS20-220P:
a_h = **0,3** м/$с^2$ (K = **0,5** м/$с^2$), p_F = **13** м/$с^2$ (K = **6** м/$с^2$)

Монтаж

- ▶ **Витягніть штепсель з розетки, перш ніж виконувати роботи з технічного обслуговування або очищення, налаштовувати пилосмок, міняти приладдя або перш ніж відкласти пилосмок.** Ці попереджувальні заходи з техніки безпеки зменшують ризик випадкового запуску пилосмока.

Монтаж тримача для відсмоктувального шланга (див. мал. A)

Вставте тримач **(10)** для відсмоктувального шланга до упору в призначене для цього кріплення **(27)**.

Монтаж всмоктувального шланга

Функція всмоктування (див. мал. B)

Вставте всмоктувальний шланг **(20)** у під'єднувач **(4)** і поверніть його за годинниковою стрілкою до упору.

Функція нагнітання повітря (див. мал. C)

- ▶ **Пилосмок оснащений функцією продування. Не видувайте відпрацьоване повітря у вільний простір. Користуйтеся функцією видування лише з чистим шлангом.** Пил може завдати шкоди здоров'ю.
- ▶ **Перед використанням функції здування перевірте, чи немає засмічення у шланзі. Уникайте здіймання пилу, що осів.** Використовуйте захисні окуляри та протипилову маску, якщо є ризик здіймання пилу.

Функція здування підходить для робіт, у яких всмоктування не може бути використане через надмірну потужність всмоктування, наприклад, для видалення невеликої кількості засохлого листя з грядки.

Увімкніть пилосмок принаймні на 5 с (вимикач **(19)**/перемикач вибору режиму роботи **(5)** у положенні **1**), щоб очистити всмоктувальний шланг **(20)** від відкладень пилу.

Покрутіть всмоктувальний шланг **(20)** проти годинникової стрілки до упору і витягніть його з під'єднувача шланга функції всмоктування **(4)**.

Вставте всмоктувальний шланг **(20)** у під'єднувач функції видування **(14)** і покрутіть його за годинниковою стрілкою до упору.

Монтаж приладдя для відсмоктування

Всмоктувальний шланг **(20)** оснащений системою затискачів для приєднання приладдя для видалення пилу (перехідник до пилососа **(21)**, вигнута насадка **(22)**).

Монтаж перехідника до пилососа або вигнутої насадки (див. мал. D)

- – Надіньте перехідник до пилососа **(21)** або вигнутої насадки **(22)** на всмоктувальний шланг **(20)**, так, щоб обидві натискні кнопки **(28)** всмоктувального шланга зафіксувались з чутним звуком.
- – Для зняття натисніть обидві натискні кнопки **(28)** всередину і зніміть елементи один з одного.

Монтаж насадок і труб

– Після цього щільно насадіть потрібне приладдя для всмоктування (щілинну насадку, підлогову насадку, всмоктувальну трубку тощо) на вигнуту насадку **(22)** або на перехідник до пилосмока **(21)**.

Виймання/вставляння вставки для підлогової насадки (див. мал. E)

Щоб вийняти, натисніть кнопки розблокування **(29)** на підлоговій насадці **(25)**. Вставка **(26)** вивільниться з підлогової насадки.

Щоб вставити, закріпіть нову вставку в підлоговій насадці **(25)**.

Виймання/вставляння напрямних роликів (див. мал. F)

▶ **Перед використанням пилосмока перевірте функціональну здатність гальм роликів.**

Щоб вставити, всуньте кріпильні штифти **(31)** напрямних роликів **(1)** до упору в кріплення напрямних роликів **(30)**.

Щоб вийняти, відпустіть гальмо **(18)** напрямних роликів і витягніть напрямні ролики **(1)** з кріплень **(30)** напрямних роликів.

Вставляння/виймання ходового колеса (див. мал. G)

Щоб вставити, встановіть підкладні шайби **(34)** на кріпильні штифти **(33)** і вставте кріпильні штифти **(33)** у кріплення ходових коліс **(32)**, до чутного звуку фіксації.

Щоб вийняти, стисніть кріпильні штифти **(33)** і витягніть ходові колеса **(12)**.

Встановлення/заміна нетканого полотняного фільтрувального мішка (сухе всмоктування) (див. мал. H–I)

Для сухого всмоктування можна вставити нетканий фільтрувальний мішок **(35)**. Це полегшує видалення пилу.

Відкрийте замки **(11)** і зніміть кришку пилососа **(9)**.

Щоб встановити, надіньте новий нетканий полотняний фільтрувальний мішок **(35)** на під'єднувальний фланець **(36)** пилосмока.

Для заміни зніміть повний нетканий полотняний фільтрувальний мішок **(35)** з під'єднувального фланця **(36)**, вийміть його з пилосмока і встановіть новий нетканий полотняний фільтрувальний мішок.

Встановіть кришку **(9)** пилососа і закрийте обидва замки **(11)** так, щоб було чутно характерне клацання.

Вчасно замінюйте заповнений нетканий фільтрувальний мішок **(35)**. Перед вологим прибиранням знімайте нетканий фільтрувальний мішок **(35)**.

Робота

▶ **Витягніть штепсель з розетки, перш ніж виконувати роботи з технічного обслуговування або очищення, налаштовувати пилосмок, міняти приладдя або перш ніж відкласти пилосмок.** Ці попереджувальні заходи з техніки безпеки зменшують ризик випадкового запуску пилосмока.

Початок роботи

▶ **Зважайте на напругу в мережі!** Напруга в джерелі струму повинна відповідати даним на заводській табличці відсмоктувача.

Пилосмок заборонено використовувати у вибухонебезпечних приміщеннях.

Для забезпечення максимальної потужності відсмоктування відсмоктувальний шланг **(20)** повинен бути завжди повністю розмотаний з кришки пилосмока **(9)**.

▶ **Використовуйте лише непошкоджений фільтр (без тріщин, отворів тощо). У разі пошкоджень негайно змініть фільтр.**

Увімкнення/вимкнення

Щоб **увімкнути** пилосмок, поверніть вимикач **(19)**/перемикач вибору режимів роботи **(5)** у положення **1**.

Щоб **вимкнути**, поверніть вимикач **(19)**/перемикач вибору режимів роботи **(5)** у положення **0**.

Сухе відсмоктування

Відсмоктування пилу від працюючих електроінструментів (див. мал. J)

– Монтуйте відсмоктувальний адаптер **(21)**.

– Встроміть відсмоктувальний адаптер **(21)** у витяжний патрубок електроінструмента.

Вказівка. Під час роботи з електроінструментами з малою подачею повітря у відсмоктувальний шланг (напр., лобзики, шліфувальні машини тощо) необхідно відкривати отвір для повітря із заглушкою **(37)** на всмоктувальному шлангу **(20)**. Це покращує загальну продуктивність пилосмока і електроінструмента. Для цього повертайте кільце на отворі для повітря із заглушкою **(37)**, поки отвір не стане максимальним.

PAS20-220P

У пилосос інтегрована розетка із захисним контактом **(6)**. У неї можна увімкнути зовнішній електроінструмент. Зважайте на максимально допустиму споживану потужність під'єднаного електроінструмента.

Щоб **увімкнути автоматику пуску та зупинки** пилосмока, поверніть перемикач вибору режимів роботи **(5)** у положення **AUTOSTART** (АВТОМАТИЧНИЙ ЗАПУСК).

Щоб **увімкнути** пилосмок, увімкніть підключений до розетки **(6)** електроінструмент. Пилосос автоматично починає працювати.

Вимкніть електроінструмент, щоб **відсмоктування припинилось**.
Функція автоматичного пуску та зупинки після роботи продовжує працювати до 6 секунд після вимкнення, щоб всмоктати залишки пилу зі всмоктувального шланга.
Щоб **вимкнути** пилосмок, поверніть перемикач вибору режимів роботи **(5)** у положення **0**.

Вологе відсмоктування

- ▶ **Не всмоктуйте пилосмоком горючі або вибухонебезпечні рідини, наприклад, бензин, оливу, спирт, розчинники. Не всмоктуйте гарячий пил, пил, що горить, та вибухонебезпечний пил. Не використовуйте пилосмок у приміщеннях, де існує небезпека вибуху.** Пил, пари або рідини можуть загорятися або вибухати.
- ▶ **Пилосмок не дозволяється використовувати в якості помпи для води.** Пилосмок призначений для відсмоктування водно-повітряної суміші.
- ▶ **Перед вологим прибиранням перевіряйте, щоб випускний отвір для рідин (2) був щільно закритий.**
- ▶ **Перед всіма роботами витягуйте мережний штепсель відсмоктувача з розетки.**

Дії перед вологим прибиранням

Відкрийте замки **(11)** і зніміть кришку **(9)** пилосмока.
Перед вологим прибиранням зніміть нетканий полотняний фільтрувальний мішок **(35)**.
PAS15-220: Спорожніть контейнер **(3)**.
PAS20-220P: Поверніть замок випускного отвору для рідин **(2)** проти годинникової стрілки. Спорожніть контейнер **(3)** через зливний отвір для рідин **(2)** і поверніть замок для загвинчування за годинниковою стрілкою.
Очистіть фільтр **(40)**.
Перевірте, чи чистий сенсор стану заповнення **(41)**.
Встановіть кришку пилосмока **(9)** знову і закрийте замки **(11)**.

Під час і після кожного вологого прибирання

Пилосмок обладнаний сенсором стану заповнення **(41)**. У разі досягнення максимального рівня заповнення всмоктування зупиняється.
PAS15-220: Спорожніть контейнер **(3)**.
PAS20-220P: Поверніть замок випускного отвору для рідин **(2)** проти годинникової стрілки. Спорожніть контейнер **(3)** через зливний отвір для рідин **(2)** і поверніть замок для загвинчування за годинниковою стрілкою.
Після закінчення роботи, щоб не допустити утворення плісняви, зніміть кришку пилосмока **(9)** і добре її просушіть.
У разі потреби очистьте сенсор стану заповнення **(41)** м'якою тканиною.

Технічне обслуговування і сервіс

Технічне обслуговування та очищення

- ▶ **Витягніть штепсель з розетки, перш ніж виконувати роботи з технічного обслуговування або очищення, налаштовувати пилосмок, міняти приладдя або перш ніж відкласти пилосмок.** Ці попереджувальні заходи з техніки безпеки зменшують ризик випадкового запуску пилосмока.
- ▶ **Для якісної і безпечної роботи тримайте відсмоктувач і вентиляційні отвори в чистоті.**

Якщо треба поміняти під'єднувальний кабель, це треба робити на фірмі **Bosch** або в сервісній майстерні для електроінструментів **Bosch**, щоб уникнути небезпек.

- ▶ **Під час обслуговування та очищення пилосмока вдягайте пилозахисну маску.**

Час від часу протирайте корпус пилосмока вологою ганчіркою.

- ▶ **Забороняється очищувати пилосос стисненим повітрям.** Фільтр або інші компоненти можуть бути пошкоджені.

Очищення/заміна фільтра (див. мал. K–L)

Потужність всмоктування залежить від стану фільтра. Тому регулярно очищуйте фільтр **(40)**.
У разі пошкоджень негайно змініть фільтр.

- – Відкрийте замки **(11)** і зніміть кришку **(9)** пилосмока.
- – Відкрийте ручку **(38)** тримача фільтра **(39)** ❶ і витягніть тримач фільтра **(39)** ❷.
- – Вийміть фільтр **(40)** з тримача **(39)** ❸ фільтра.
- – Фільтр сухий:
  Вибийте фільтр **(40)** над відповідним сміттєвим баком. Будьте обережні, щоб не пошкодити пластини фільтра. У разі сильного забруднення очистьте пластини фільтра водою і м'якою щіткою.
  Або
  Фільтр вологий:
  промийте фільтр **(40)** під проточною водою, потім ретельно його просушіть.
  Або
  Замініть пошкоджений фільтр **(40)**.
- – Встановіть чистий і сухий фільтр **(40)** у тримач **(39)** ❶ фільтра.
- – Встановіть тримач **(39)** фільтра в кришку пилосмока ❷ і складіть ручку **(38)** тримача фільтра **(39)** ❸, до чутного звуку фіксації.
- – Перевірте фільтр **(40)** і тримач **(39)** фільтра на правильність і міцність посадки.
- – Встановіть кришку пилосмока **(9)** знову і закрийте обидва замки **(11)** до характерного звуку фіксації.

Очищення ємності

Час від часу протирайте ємність **(3)** звичайним, неабразивним миючим засобом і давайте їй висохнути.

Очищення сенсора стану заповнення (див. мал. M)

Періодично очищуйте сенсор стану заповнення **(41)**.

Відкрийте замки **(11)** і зніміть кришку **(9)** пилосмока.

Очистьте сенсор стану заповнення **(41)** м'якою тканиною.

Встановіть кришку пилосмока **(9)** і закрийте замки **(11)**.

Несправності

Регулярне спорожнення контейнера **(3)** гарантує оптимальну потужність всмоктування пилосмока.

При недостатній потужності всмоктування перевірте:
- Чи правильно встановлена кришка пилосмока **(9)**?
- Шланг засмічений?
- Чи міцно з'єднані всмоктувальні трубки **(24)**?
- Контейнер для пилу **(3)** заповнений?
- Чи нетканий полотняний фільтрувальний мішок **(35)** заповнений?
- Чи засмітився фільтр **(40)** пилом?

Якщо після цього потужність всмоктування не досягається, зверніться до сервісної служби **Bosch**.

У разі перегрівання пилосмок автоматично вимикається. Виконайте наступні дії:
- Поверніть вимикач **(19)**/перемикач вибору режимів роботи **(5)** в положення **0**.
- Переконайтеся, що контейнер **(3)** та нетканий полотняний фільтрувальний мішок **(35)** порожні, а також що всмоктувальний шланг **(20)** і фільтр **(40)** не засмічені.
- Дайте пилосмоку охолонути протягом 60 хв.
- Вийміть вилку з розетки і знову вставте її в розетку.

Якщо після цього пилосмок не вмикається, можливо, перегорів запобіжник, що захищає пилосмок. Для заміни запобіжника зверніться до сервісної майстерні **Bosch**.

Зберігання і транспортування (див. мал. N)
- Намотайте відсмоктувальний шланг **(20)** навколо кришки **(9)** пилосмока і вставте відсмоктувальний шланг у тримач **(10)**.
- Намотайте шнур на тримач для шнура **(13)**.
- Вставте всмоктувальні трубки **(24)** в тримач для відсмоктувальних трубок **(16)**, вигнуту насадку **(22)**, всмоктувальний адаптер **(21)** і щілинну насадку **(23)** в тримачі для приладдя для відсмоктування **(7)**.
- Вставте підлогову насадку **(25)** у кріплення **(15)**.
- Для перенесення пилосмока використовуйте ручку для перенесення **(8)**.
- Зберігайте пилосмок у сухому приміщенні і забезпечте його від недозволеного використання.
- Для фіксації поворотних роликів **(1)** натисніть ногою на гальмо поворотних роликів **(18)**.

Сервіс та надання консультацій щодо використання продукції

Україна

Тел.: +380 800 503 888

Посилання на наші сервісні адреси та умови гарантії можна знайти на останній сторінці.

При всіх додаткових запитаннях та замовленні запчастин, будь ласка, зазначайте 10-значний номер для замовлення, що стоїть на паспортній табличці продукту.

Утилізація

Відсмоктувач, приладдя і упаковку треба здавати на екологічно чисту повторну переробку.



Не викидайте пилосмок у побутове сміття!

Лише для країн ЄС:

Електричні та електронні пристрої, які більше не використовуються, повинні збиратися окремо та утилізуватися екологічно безпечним способом. Скористайтеся призначеними для цього системами збору. Неправильна утилізація може завдати шкоди навколишньому середовищу та здоров'ю через небезпечні речовини, що містяться у відходах.

Қазақ

Еуразия экономикалық одағына (Кеден одағына) мүше мемлекеттер аумағында қолданылады

Өндірушінің өнім үшін қарастырған пайдалану құжаттарының құрамында пайдалану жөніндегі осы нұсқаулық, сонымен бірге қосымшалар да болуы мүмкін.

Сәйкестікті растау жайлы ақпарат қосымшада бар.

Өнімді өндірген мемлекет туралы ақпарат өнімнің корпусында және қосымшада көрсетілген.

Өндірілген мерзімі бұйым корпусында көрсетілген.

Импортерге қатысты байланыс ақпарат өнім қаптамасында көрсетілген.

Өнімді пайдалану мерзімі

Өнімнің қызмет ету мерзімі 7 жыл. Өндірілген мерзімнен бастап (өндіру күні зауыт тақтайшасында жазылған) істетпей 5 жыл сақтағаннан соң, өнімді тексерусіз (сервистік тексеру) пайдалану ұсынылмайды.

Қызметкер немесе пайдаланушының қателіктері мен істен шығу себептерінің тізімі
- тұтқасы мен корпусы бұзылған болса, өнімді пайдаланбаңыз
- өнім корпусынан тікелей түтін шықса, пайдаланбаңыз
- тоқ сымы бұзылған немесе оқшаулаусыз болса, пайдаланбаңыз
- жауын –шашын кезінде сыртта (далада) пайдаланбаңыз
- корпус ішіне су кірсе құрылғыны қосушы болмаңыз

– қоп үшқын шықса, пайдаланбаңыз
– қатты діріл кезінде пайдаланбаңыз

Шекті күй белгілері
– тоқ сымының тозуы немесе зақымдануы
– өнім корпусының зақымдалуы

Қызмет көрсету түрі мен жиілігі
Әр пайдаланудан соң өнімді тазалау ұсынылады.

Сақтау
– құрғақ жерде сақтау керек
– жоғары температура көзінен және күн сәулелерінің әсерінен алыс сақтау керек
– сақтау кезінде температураның кенет ауытқуынан қорғау керек
– орамасыз сақтау мүмкін емес
– сақтау шарттары туралы қосымша ақпарат алу үшін МЕМСТ 15150-69 (шарт 1) құжатын қараңыз

Тасымалдау
– тасымалдау кезінде өнімді құлатуға және кез келген механикалық ықпал етуге қатаң тыйым салынады
– босату/жүктеу кезінде пакетті қысатын машиналарды пайдалануға рұқсат берілмейді.
– тасымалдау шарттары талаптарын МЕМСТ 15150-69 (5 шарт) құжатын оқыңыз.

Сорғыш үшін қауіпсіздік нұсқаулары



Барлық қауіпсіздік нұсқаулықтарын және ескертпелерді оқыңыз. Техникалық қауіпсіздік нұсқаулықтарын және ескертпелерді сақтамау тоқтың соғуына, өрт және/немесе ауыр жарақаттануларға алып келуі мүмкін.

Болашақ жұмыстар үшін қауіпсіздік нұсқаулықтары мен ескертпелерді сақтап қойыңыз.

► **Бұл шаңсорғыш балалардың, дене немесе ой қабілеттері шектелген, тәжірібесі және білімі аз адамдардың пайдалануына арналмаған.** Кері жағдайда дұрыс пайдаланбау және жарақаттанулар қауіпі пайда болады.

► **Балаларға абай болыңыз.** Балалардың шаңсорғышпен ойнамауына көз жеткізіңіз.

ЕСКЕРТУ **Ешқандай денсаулыққа зиянды заттектерді, мысалы, шамшат немесе емен шаңдарын, тас шаңдарын, асбестті шаңсормаңыз.** Бұл заттектер канцерогенді болып табылады. Еліңізде денсаулыққа зиянды шаңдар бойынша қолданылатын ереже/заңдар туралы мәлімет алыңыз.

► **Шаңсорғышты тек оны пайдаланус туралы жетерлік мәлімет алғаннан соң ғана пайдаланыңыз.** Нұсқаулықтарды дәл орындау орынсыз пайдалану мен жарақаттануларды азайтады.

ЕСКЕРТУ **Шаңсорғыш құрғақ заттектерді және тиісті шаралар арқылы сұйықтықтарды да соруға арналған.** Сұйықтықтар тиюі тоқ соғу қаупін арттырады.

► **Шаңсорғышпен бензин, май, спирт, еріткіштер сияқты жанғыш немесе жарылғыш сұйықтықтарды соруға болмайды. Ыстық, жанып тұрған немесе жарылғыш шаңды соруға болмайды. Шаңсорғышты жарылу қаупі бар жайларда пайдалануға болмайды.** Шаң, бу немесе сұйықтықтар тұтануы немесе жарылуы мүмкін.

ЕСКЕРТУ **Розетканы тек пайдалану нұсқаулығында белгіленген мақсаттарда пайдаланыңыз.**

ЕСКЕРТУ **Көбік немесе су шыққа шаңсорғышты бірден өшіріп, контейнерін тазалаңыз.** Кері жағдайда шаңсорғыш зақымдануы мүмкін.

► **НАЗАР АУДАРЫҢЫЗ! Шаңсорғышты тек ішкі бөлмелерде сақтау қажет.**

► **НАЗАР АУДАРЫҢЫЗ! Сұйықтық толтыру сенсорын жүйелі түрде тазалап, оның зақымдалмағанын тексеріңіз.** Кері жағдайда шаңсорғыш дұрыс істемеуі мүмкін.

► **Электр құралды ылғалды ортада пайдалану қажет болса, автоматты сақтандырғыш ажыратқышын пайдаланыңыз.** Автоматты сақтандырғыш ажыратқышын пайдалану тоқ соғу қауібін төмендетеді.

► **Әр пайдаланудан алдын шаңсорғышты, кабельді және айырды тексеріңіз. Ақауды байқасаңыз шаңсорғышты пайдаланбаңыз. Шаңсорғышты өзіңіз ашпаңыз, оны тек білікті маманға және түпнұсқалы бөлшектермен жөндетіңіз.** Зақымдалған шаңсорғыш, кабель және айыр электр тоғының соғу қаупін арттырады.

► **Кабельді баспаңыз немесе оны жаншып тастамаңыз. Айырды розеткадан шығару немесе шаңсорғышты жылжыту үшін кабельді тартпаңыз.** Зақымдалған кабель электр тоғының соғу қаупін арттырады.

► **Құрылғыны реттеу, жабдық бөлшектерін алмастыру немесе шаңсорғышты алып қоюдан алдын айырды розеткадан шығарыңыз.** Осы сақтық шарасы шаңсорғыштың байқаусыз қосылуына жол бермейді.

► **Жұмыс орнының жақсы желдетілуіне көз жеткізіңіз.**

► **Шаңсорғышты тек білікті маманға және арнаулы бөлшектермен жөндетіңіз.** Сол арқылы шаңсорғыш қауіпсіздігін сақтайсыз.

► **Пайдалану алдында сорғыш шлангтың ақаусыз болуына көз жеткізіңіз. Шаң таралмауы үшін сорғыш шлангы шаңсорғышқа қосулы тұрсын.** Шаңды жұтып жіберу мүмкін.

► **Шаңсорғыш үстіне отырмаңыз.** Шаңсорғышты бұзуыңыз мүмкін.

- ▶ **Желі кабелін және сорғыш шлангын абайлап пайдаланыңыз.** Олардың өзге адамдарға зиян келтіруі мүмкін.
- ▶ **Шаңсорғышты тікелей бағыттылған су ағынымен тазаламаңыз.** Шаңсорғыш жоғарғы бөлігінің ішіне су кірсе, ол электр тоғының соғу қаупін арттырады.
- ▶ **Шаңсорғышты тиісті тәртіппен жерге туйықталған ток желісіне жалғаңыз.** Розетка мен ұзартқыш кабельде ақаусыз қорғаныш сым болуы қажет.
- ▶ **Сорғышты тұрақты сорғыш құрылғы ретінде пайдаланбаңыз.**

Қауіпсіздік техникасының қосымша нұсқаулары (PAS20-220P)

⚠ЕСКЕРТУ **Розетканы тек пайдалану нұсқаулығында белгіленген мақсаттарда пайдаланыңыз.**

Шаңсорғышқа жерге қосылған розетка **(6)** кіріктірілген. Осы жерге сыртқы электр құралын жалғауға болады. Жалғанған электр құралының максималды рұқсат етілген қосылым қуатына назар аударыңыз.

Белгілер

Төмендегі белгілер шаңсорғышты пайдаланған кезде маңызды болуы мүмкін. Белгілер мен олардың мағынасын жаттап алыңыз. Белгілерді дұрыс түсіну пайдаланушыға шаңсорғышты дұрыс әрі сенімді пайдалануға көмектеседі.

Белгілер мен олардың мағынасы	
AUTO-START	**Автоматты түрде іске қосу/тоқтату құрылғысы (PAS20-220P)** Жұмыс істеп тұрған электр құралдарынан түсетін шаңды сору; Шаңсорғыш автоматты түрде қосылып, біраз уақыттан кейін өшіп қалады.
0	**Өшіру**
1	**Сору** Жиналған шаңды сору
max. 2000 W min. 100 W	Жалғанған электр құралының рұқсат етілген қосылым қуаты туралы деректер (елге байланысты)

Өнім және қуат сипаттамасы

Пайдалану нұсқаулығының алдыңғы бөлшегінде берілген суреттерге назар аударыңыз.

Тағайындалу бойынша қолдану

Дымқыл/құрғақ әдіспен тазалауға арналған шаңсорғыш әдеттегі тұрмыстық мөлшердегі және құрамдағы құрғақ және дымқыл материалдарды, сондай-ақ сулы сұйықтықтарды жинауға арналған. Үрлеп шығару функциясы шаңды жинауға емес, үрлеп шығаруға арналған.

Шаңсорғыш аралас жұмыс режимінде жеке қолданысқа ғана арналған.

Біртекті, денсаулыққа зиянды заттарды ұзақ уақыт жинауға және күлді жинауға рұқсат етілмейді. Ол үшін арнайы сорғышты немесе тиісті мақсаттарға жарамды сорғыш құрылғыларды пайдалану керек.

Розетканы жұмыс кезінде тек құрғақ ортада пайдалану керек.

Көрсетілген құрамдас бөлшектер

Көрсетілген құрамдас бөліктердің нөмірлері суреттері бар беттердегі шаңсорғыштың сипаттамасына негізделген.

(1) Бағыттаушы аунақша
(2) Сұйықтықтарға арналған ағызу саңылауы (PAS20-220P)
(3) Контейнер
(4) Шланг бекіткіші, сору функциясы
(5) Жұмыс режимдерін ауыстырып-қосқыш (PAS20-220P)
(6) Электр құралына арналған розетка (PAS20-220P)
(7) Сору керек-жарағына арналған ұстағыш
(8) Тасымалдау тұтқасы
(9) Шаңсорғыштың жоғарғы бөлігі
(10) Сорғыш шлангіге арналған ұстағыш
(11) Сорғыштың жоғарғы бөлігіне арналған жапқыш
(12) Жұмыс дөңгелегі
(13) Кабель ұстағышы
(14) Шланг бекіткіші, үрлеп шығару функциясы
(15) Еден саптамасына арналған ұстағыш
(16) Сорғыш құбырларға арналған ұстағыш
(17) Жерге туйықтау шынжыры
(18) Бағыттаушы аунақша тежеуіші
(19) Ажыратқыш (PAS15-220)
(20) Сорғыш шланг
(21) Сору адаптері
(22) Бүгілген саптама
(23) Қуыс саптамасы
(24) Сорғыш құбыр
(25) Еден саптамасы
(26) Еден саптамасының ендірмесі
(27) Сорғыш шланг ұстағышына арналған бекіткіш
(28) Батырма
(29) Еден саптамасының ендірмесін құлыптан босату түймелері
(30) Бағыттаушы аунақша бекіткіші
(31) Бағыттаушы аунақшаның бекіткіш сұққышы
(32) Жұмыс дөңгелегінің бекіткіші

(33) Жұмыс дөңгелегінің бекіткіш сұққышы
(34) Салмалы шайба
(35) Тоқымалы сүзгі қабы
(36) Байланыстырғыш фланец
(37) Ауаны саңылаулар арқылы тарту ойығы
(38) Сүзгі ұстағышының тұтқасы
(39) Сүзгі ұстағышы
(40) Сүзгі
(41) Толтыру деңгейінің датчигі

Техникалық мәліметтер

Ылғалды/құрғақ тазалауға арналған шаңсорғыш		PAS15-220	PAS20-220P
Өнім нөмірі		**3 603 CE7 1..**	**3 603 CE7 2..**
Номиналды тұтынылатын қуат	Вт	1200	1200
Жиілік	Гц	50–60	50–60
Контейнер көлемі (брутто)	л	15	20
Таза көлемі (сұйықтық)	л	6	10
Тоқымалы сүзгі қабының көлемі	л	14	16
Төменгі қысым			
– Шаңсорғыш[A)]	гПа	220	220
– Турбина	гПа	240	240
Шығын			
– Шаңсорғыш[A)]	л/с	34	34
	$м^3$/сағ	122	122
– Турбина	л/с	65	65
	$м^3$/сағ	234	234
Автоматты түрде іске қосу/тоқтату құрылғысы		–	●
Салмағы[B)]	кг	7,2	8,0
Қорғаныс класы		⧈/II	⏚/I
Қорғаныс дәрежесі		IPX4	IPX4
Швейцариялық қуат ашасының қорғаныс класы		–	IP20

A) Сорғыш шлангімен **(20)** өлшенген

B) Желіге қосылуға арналған сыммен, сорғыш шлангімен, бүтілген саптамамен және монтаждалған дөңгелектермен өлшенген Мәліметтер [U] 230 В кесімді кернеуге арналған. Басқа кернеу және елде қабылданған заңдар бұл мәліметтерді өзгертуі мүмкін.

Автоматты түрде іске қосу/тоқтату құрылғысы[A)]		
Номиналды кернеу	**Максималды қуат**	**Минималды қуат**
220–240 В	2000 Вт	100 Вт

A) Жалғанған электр құралының рұқсат етілген қосылым қуаты туралы деректер (елге байланысты)

Шуыл және діріл туралы ақпарат

EN 60335-2-69 бойынша есептелген шуыл эмиссиясының көрсеткіштері.

Сорғыштың амплитуда бойынша есептелген дыбыстық қысым деңгейі әдетте **73** дБ(A) құрайды. K дәлсіздігі = **3** дБ. Шуыл деңгейі жұмыс барысында белгіленген шамадан асып кетуі мүмкін. **Құлақ қорғанысын тағыңыз!**

EN 60335-2-69 бойынша есептелген теңселу мәндері a_h (үздіксіз діріл), p_F (қайталанатын соққы діріл) және K дәлсіздігі:

PAS15-220:
a_h = **0,2** м/$с^2$ (K = **0,5** м/$с^2$), p_F = **10** м/$с^2$ (K = **5** м/$с^2$)

PAS20-220P:
a_h = **0,3** м/$с^2$ (K = **0,5** м/$с^2$), p_F = **13** м/$с^2$ (K = **6** м/$с^2$)

Монтаждау

▶ **Құрылғыны реттеу, жабдық бөлшектерін алмастыру немесе шаңсорғышты алып қоюдан алдын айырды розеткадан шығарыңыз.** Осы сақтық шарасы шаңсорғыштың байқаусыз қосылуына жол бермейді.

Сорғыш шлангіге арналған ұстағышты монтаждау (A суретін қараңыз)

Сорғыш шлангіге арналған ұстағышты **(10)** арнайы бекіткішке **(27)** тірелгенше кіргізіңіз.

Сорғыш шлангіні монтаждау

Сору функциясы (B суретін қараңыз)

Сорғыш шлангіні **(20)** шланг бекіткішіне **(4)** салып, оны сағат тілінің бағытымен тірелгенше бұраңыз.

Үрлеп шығару функциясы (C суретін қараңыз)

- ▶ **Шаңсорғыш үрлеу қызметін орындай алады. Бос бөлмеге үрлемеңіз. Үрлеуде тек таза шланг пайдаланыңыз.** Шаңдар денсаулыққа зиянды болуы мүмкін.
- ▶ **Үрлеп шығару функциясын пайдаланбас бұрын шлангіде шөгіндінің бар-жоғын тексеріңіз. Жиналған шаңды көтермеңіз.** Шаң көтерілген жағдайда, қорғаныш көзілдірік пен шаңнан қорғайтын масканы пайдаланыңыз.

Үрлеп шығару функциясы, сору тым жоғары сору күшіне байланысты мүмкін болмаған жағдайда жұмыс істеуге арналған (мысалы, жүйектен аз мөлшердегі құрғақ жапырақтарды жинау үшін).

Сорғыш шлангіні **(20)** жиналған шаңнан тазарту үшін оны кемінде 5 секундқа қосыңыз (ажыратқыш **(19)**/жұмыс режимдерін ауыстырып-қосқыш **(5) 1**-күйде).

Сорғыш шлангіні **(20)** сағат тілінің бағытына қарсы тірелгенше бұрап, оны сору функциясына арналған шланг бекіткішінен **(4)** шығарыңыз.

Сорғыш шлангіні **(20)** үрлеп шығару функциясына арналған шланг бекіткішіне **(14)** салып, оны сағат тілінің бағытымен тірелгенше бұраңыз.

Сору керек-жарақтарын орнату

Сорғыш шланг **(20)** сору керек-жарағын (сору адаптері **(21)**, бүгілген саптама **(22)**) жалғауға мүмкіндік беретін қысқыш жүйесімен жабдықталған.

Сору адаптерін немесе бүгілген саптаманы монтаждау (D суретін қараңыз)

– Сору адаптерін **(21)** немесе бүгілген саптаманы **(22)**, сорғыш шлангінің **(20)** екі батырмасы **(28)** шерту дыбысымен бекітілгенше, сорғыш шлангіге орнатыңыз.

– Бөлшектеу үшін батырмаларды **(28)** ішке басып, құрамдас бөлшектерді бір-бірінен ары тартыңыз.

Бүріккіштер мен құбырларды орнату

– Содан кейін қажетті сорғыш керек-жарағын (еден саптамасы, қуыс саптамасы, сорғыш құбыр және т.б.) бүгілген саптамаға **(22)** немесе сору адаптеріне **(21)** мықтап бекітіңіз.

Еден саптамасына арналған ендірмені шығару/орнату (E суретін қараңыз)

Шығару үшін еден саптамасындағы **(25)** құлыптан босату түймелерін **(29)** басыңыз. Ендірме **(26)** еден саптамасынан босатылады.

Орнату үшін жаңа ендірмені еден саптамасына **(25)** қысыңыз.

Бағыттаушы аунақшаларды орнату/шығару (F суретін қараңыз)

- ▶ **Сорғышты пайдаланбас бұрын ролик тежегіштерінің жұмыс істеу қабілетін тексеріп шығыңыз.**

Орнату үшін бағыттаушы аунақшалардың **(1)** бекіткіш сұққыштарын **(31)** бағыттаушы аунақша бекіткіштеріне **(30)** тірелгенше кіргізіңіз.

Шығарып алу үшін бағыттаушы аунақша тежеуішін **(18)** жіберіп, бағыттаушы аунақшаларды **(1)** бағыттаушы аунақша бекіткіштерінен **(30)** тартып шығарыңыз.

Жұмыс дөңгелегін орнату/алып тастау (G суретін қараңыз)

Орнату үшін салмалы шайбаларды **(34)** бекіткіш сұққыштарға **(33)** жылжытып, бекіткіш сұққыштарды **(33)** жұмыс дөңгелегінің бекіткіштеріне **(32)** шерту дыбысымен тірелгенше енгізіңіз.

Алып тастау үшін бекіткіш сұққыштарды **(33)** қысып, жұмыс дөңгелегін **(12)** тартып шығарыңыз.

Тоқымалы сүзгі қабын енгізу/алмастыру (құрғақ әдіспен тазалау) (H–I суреттерін қараңыз)

Құрғақ әдіспен сору үшін тоқыма сүзгі қабын **(35)** орнатуға болады. Осылайша шаңды қоқысқа тастау жеңіл болады.

Жапқыштарды **(11)** ашып, сорғыштың жоғарғы бөлігін **(9)** алып тастаңыз.

Енгізу үшін тоқымалы сүзгі қабын **(35)** шаңсорғыштың байланыстырғыш фланеціне **(36)** кигізіңіз.

Алмастыру үшін толық тоқымалы сүзгі қабын **(35)** байланыстырғыш фланецтен **(36)** тартып алыңыз да, оны шаңсорғыштан шығарыңыз және жаңа тоқымалы сүзгі қабын орнатыңыз.

Шаңсорғыштың жоғарғы бөлігін **(9)** орнатып, жапқыштардың **(11)** екеуін де шерту дыбысымен тірелгенше жабыңыз.

Тоқыма сүзгі қабын **(35)** дер кезінде толықтай алмастырыңыз. Тоқыма сүзгі қабын **(35)** ылғалды әдіспен сору алдында шығарып алыңыз.

Пайдалану

- ▶ **Құрылғыны реттеу, жабдық бөлшектерін алмастыру немесе шаңсорғышты алып қоюдан**

алдын айырды розеткадан шығарыңыз. Осы сақтық шарасы шаңсорғыштың байқаусыз қосылуына жол бермейді.

Пайдалануға ендіру

- ▶ **Желі қуатына назар аударыңыз!** Тоқ көзінің қуаты шаңсорғыштың зауыттық тақтайшасындағы мәліметтеріне сай болуы қажет.

СШаңсорғышты жарылыс қаупі бар жерлерде қолдануға болмайды.

Оңтайлы сору қуатын қамтамасыз ету үшін сорғыш шлангіні **(20)** шаңсорғыш жоғарғы бөлігінен **(9)** толық алыңыз.

- ▶ **Тек зақымдалмаған сүзгіні (сызатсыз, тесіксіз және т.б.) пайдаланыңыз. Зақымдалған сүзгіні дереу алмастырыңыз.**

Қосу/өшіру

Шаңсорғышты **қосу** үшін ажыратқышты **(19)**/жұмыс режимдерін ауыстырып-қосқышты **(5) 1**-күйге бұраңыз.

Шаңсорғышты **өшіру** үшін ажыратқышты **(19)**/жұмыс режимдерін ауыстырып-қосқышты **(5) 0** күйіне бұраңыз.

Құрғақ сору

Жұмыс істеп тұрған электр құралдарынан түскен шаңды сору (J суретін қараңыз)

– Сору адаптерін **(21)** орнатыңыз.

– Сору адаптерін **(21)** электр құралының сору келте құбырына салыңыз.

Нұсқау: сорғыш шлангіге аз ауа жіберілетін электр құралдарымен (мысалы, жұқа аралар, ажарлағыштар және т.б.) жұмыс істеген кезде, сорғыш шлангінің **(20)** ауаны саңылаулар арқылы тарту ойығы **(37)** ашық болуы керек. Осылайша шаңсорғыш пен электр құралының жалпы қуаты жақсартылады.
Ол үшін ауаны саңылаулар арқылы тарту ойығының **(37)** үстіндегі сақинаны, максималды саңылау пайда болғанша бұраңыз.

PAS20-220P

Шаңсорғышқа жерге қосылған розетка **(6)** кіріктірілген. Осы жерге сыртқы электр құралын жалғауға болады. Жалғанған электр құралының максималды рұқсат етілген қосылым қуатына назар аударыңыз.

Шаңсорғыштың **автоматты түрде іске қосу/тоқтату құрылғысын қолданысқа енгізу** үшін жұмыс режимдерін ауыстырып-қосқышты **(5) AUTOSTART** күйіне бұраңыз.

Шаңсорғышты **қолданысқа енгізу** үшін розеткаға **(6)** жалғанған электр құралын қосыңыз. Шаңсорғыш автоматты түрде іске қосылады.

Сору әрекетін **аяқтау** үшін электр құралын өшіріңіз. Автоматты іске қосу/өшіру режимін кідірту функциясы сорғыш шлангіден қалған шаңды кетіру үшін 6 секундқа дейін жұмыс істейді.

Шаңсорғышты **өшіру** үшін жұмыс режимдерін ауыстырып-қосқышты **(5) 0** күйіне бұраңыз.

Ылғал шаңсору

- ▶ **Шаңсорғышпен бензин, май, спирт, еріткіштер сияқты жанғыш немесе жарылғыш сұйықтықтарды соруға болмайды. Ыстық, жанып тұрған немесе жарылғыш шаңды соруға болмайды. Шаңсорғышты жарылу қаупі бар жайларда пайдалануға болмайды.** Шаң, бу немесе сұйықтықтар тұтануы немесе жарылуы мүмкін.
- ▶ **Шаңсорғышты сорғы ретінде пайдалануға болмайды.** Шаңсорғыш ауа және су қоспасын соруға арналған.
- ▶ **Дымқыл әдіспен тазалау алдында сұйықтықтарға арналған ағызу саңылауы (2) мықтап жабылғанына көз жеткізіңіз.**
- ▶ **Барлық жұмыстардан алдын шаңсорғыш айырын розеткадан шығарыңыз.**

Дымқыл әдіспен тазалау алдындағы жұмыс қадамдары

Жапқыштарды **(11)** ашып, шаңсорғыштың жоғарғы бөлігін **(9)** шығарып алыңыз.

Дымқыл әдіспен тазалау алдында тоқымалы сүзгі қабын **(35)** шығарып алыңыз.

PAS15-220: контейнерді **(3)** босатыңыз.
PAS20-220P: сұйықтықтарға арналған ағызу саңылауының **(2)** жапқышын сағат тілінің бағытына қарсы бұраңыз. Контейнерді **(3)** сұйықтықтарға арналған ағызу саңылауы **(2)** арқылы босатып, жапқышты сағат тілінің бағытымен бұраңыз бекітіңіз.

Сүзгіні **(40)** тазалаңыз.

Толтыру деңгейінің датчигі **(41)** таза екендігіне көз жеткізіңіз.

Шаңсорғыштың жоғарғы бөлігін **(9)** қайта кигізіп, жапқыштарды **(11)** жабыңыз.

Дымқыл әдіспен тазалау кезінде және әр тазалағаннан кейін

Шаңсорғыш толтыру деңгейінің датчигімен **(41)** жабдықталған. Максималды толтыру деңгейіне жеткен жағдайда, сору әрекеті тоқтатылады.
PAS15-220: контейнерді **(3)** босатыңыз.
PAS20-220P: сұйықтықтарға арналған ағызу саңылауының **(2)** жапқышын сағат тілінің бағытына қарсы бұраңыз. Контейнерді **(3)** сұйықтықтарға арналған ағызу саңылауы **(2)** арқылы босатып, жапқышты сағат тілінің бағытымен бұраңыз бекітіңіз.

Жұмысты аяқтағаннан кейін зең басуды болдырмау үшін шаңсорғыштың жоғарғы бөлігін **(9)** шығарып, оны жақсылап кептіріңіз.

Қажет болса, толтыру деңгейінің датчигін **(41)** жұмсақ шүберекпен тазалаңыз.

Техникалық күтім және қызмет

Техникалық қызмет көрсету және тазалау

- ▶ **Құрылғыны реттеу, жабдық бөлшектерін алмастыру немесе шаңсорғышты алып қоюдан алдын айырды розеткадан шығарыңыз.** Осы сақтық шарасы шаңсорғыштың байқаусыз қосылуына жол бермейді.
- ▶ **Дұрыс және сенімді істеуі үшін шаңсорғыш пен желдеткіш саңылауларын таза ұстаңыз.**

Егер байланыс сымын алмастыру қажет болса, қауіпсіздіктің төмендеуіне жол бермеу үшін осы жұмыс тек **Bosch** компаниясы немесе **Bosch** электр құралдары бойынша өкілетті қызмет көрсету орталықтарында жүргізілуі тиіс.

- ▶ **Шаңсорғышты күту немесе тазалауда шаңтұтқыш маскасын киіңіз.**

Сорғыштың корпусын мезгіл-мезгіл дымқыл шүберекпен тазалап тұрыңыз.

- ▶ **Сорғышты сығылған ауамен тазаламаңыз.** Сүзгі немесе басқа да құрамдастар зақымдалуы мүмкін.

Сүзгіні тазалау/алмастыру (K–L суреттерін қараңыз)

Сору қуаты сүзгі күйіне байланысты. Сондықтан сүзгіні **(40)** жүйелі түрде тазалап тұрыңыз.

Зақымдалған сүзгіні дереу ауыстырыңыз.

– Жапқыштарды **(11)** ашып, шаңсорғыштың жоғарғы бөлігін **(9)** шығарып алыңыз.
– Сүзгі ұстағышының **(39)** тұтқасын **(38)** ашып ❶, сүзгі ұстағышын **(39)** тартып шығарыңыз ❷.
– Сүзгіні **(40)** сүзгі ұстағышынан **(39)** шығарып алыңыз ❸.
– Сүзгіні кептіру:
  Сүзгіні **(40)** арнайы қоқыс контейнерінің үстінен абайлап қағыңыз. Сүзгі пластиналарын зақымдап алмаңыз.
  Қатты ластанған жағдайда, сүзгі пластиналарын сумен және жұмсақ қылшақпен тазалаңыз.
  немесе
  Ылғалды сүзгі:
  Сүзгіні **(40)** ағынды су астында шайып, содан кейін жақсылап кептіріңіз.
  немесе
  Зақымдалған сүзгіні **(40)** алмастырыңыз.
– Таза және құрғақ сүзгіні **(40)** сүзгі ұстағышына **(39)** салыңыз ❶.
– Сүзгі ұстағышын **(39)** шаңсорғыштың жоғарғы бөлігіне орнатып ❷, сүзгі ұстағышының **(39)** тұтқасын **(38)** тірелгенше жабыңыз ❸.
– Сүзгі **(40)** мен сүзгі ұстағышының **(39)** дұрыс әрі берік орнатылғанын тексеріңіз.
– Шаңсорғыштың жоғарғы бөлігін **(9)** қайта кигізіп, екі жапқышты **(11)** шерту дыбысымен тірелетіндей жабыңыз.

Контейнерді тазалаңыз

Контейнерді **(3)** стандартты ысқаланбайтын тазалау құралымен тазалап кептіріңіз.

Толтыру деңгейінің датчигін тазалау (M суретін қараңыз)

Толтыру деңгейінің датчигін **(41)** жүйелі түрде тазалап тұрыңыз.

Жапқыштарды **(11)** ашып, шаңсорғыштың жоғарғы бөлігін **(9)** шығарып алыңыз.

Толтыру деңгейінің датчигін **(41)** жұмсақ шүберекпен тазалаңыз.

Шаңсорғыштың жоғарғы бөлігін **(9)** кигізіп, жапқыштарды **(11)** жабыңыз.

Ақаулар

Контейнердің **(3)** жүйелі түрде ағызылуы оңтайлы сору қуатына кепіл береді.

Сору қуаты жеткіліксіз болса, төмендегілерді тексеріңіз:
– Шаңсорғыштың жоғарғы бөлігі **(9)** дұрыс салынған ба?
– Шлангілер жүйесі бітелген бе?
– Сорғыш құбырлар **(24)** берік байланыстырылған ба?
– Контейнер **(3)** толып қалған ба?
– Тоқымалы сүзгі қабы **(35)** толып қалған ба?
– Сүзгі **(40)** шаңмен бітелген бе?

Сору қуатына қол жеткізу сонда да мүмкін болмаса, **Bosch** қызмет көрсету орталығына жолығыңыз.

Шаңсорғыш қатты қызған жағдайда автоматты түрде өшіп қалады. Төмендегідей әрекет етіңіз:
– Ажыратқышты **(19)**/жұмыс режимдерін ауыстырып-қосқышты **(5)** **0** күйіне бұраңыз.
– Контейнер **(3)** мен тоқымалы сүзгі қабының **(35)** бос болғанына және сорғыш шланг **(20)** пен сүзгі **(40)** бітелмегеніне көз жеткізіңіз.
– Шаңсорғышты 60 минут суытыңыз.
– Желілік ашаны розеткадан суырып алыңыз да, қайтадан розеткаға салыңыз.

Шаңсорғыш сонда да қосылмаса, шаңсорғышты қорғауға арналған сақтандырғыш күйіп кеткен болуы мүмкін. Сақтандырғышты алмастыру үшін **Bosch** қызмет көрсету орталығына жолығыңыз.

Сақтау және тасымалдау (N суретін қараңыз)

– Сорғыш шлангіні **(20)** шаңсорғыштың жоғарғы бөлігіне **(9)** орап, сорғыш шлангіні ұстағышқа **(10)** кіргізіңіз.
– Желілік кабельді кабель ұстағышына **(13)** ораңыз.
– Сорғыш құбырларды **(24)** сорғыш құбырларға арналған ұстағышқа **(16)**, ал бүгілген саптаманы **(22)**, сору адаптерін **(21)** және саптамасын **(23)** сору керек-жарақтарының ұстағыштарына **(7)** салыңыз.
– Еден саптамасын **(25)** ұстағышқа **(15)** салыңыз.
– Шаңсорғышты тек тасымалдау тұтқасынан **(8)** ұстап тасымалдаңыз.
– Шаңсорғышты құрғақ бөлмеге қойып, оны рұқсатсыз пайдаланудан қорғаңыз.

– Бағыттаушы аунақшаларды **(1)** бұғаттау үшін бағыттаушы аунақша тежеуішін **(18)** басыңыз.

Тұтынушыларға қызмет көрсету және пайдалану бойынша кеңес беру

Қазақстан
Тұтынушыларға кеңес беру және шағымдарды қабылдау орталығы:
Роберт Бош (Robert Bosch) ЖШС
050012 Алматы қ.,
Қазақстан Республикасы
Мұратбаев к-сі, 180
"Гермес" БО, 7 қабат
Тел.: +7 (727) 331 86 00
Тел.: 8 8000 700 270

Біздің сервистік мекенжайларымызға және кепілдік шарттарына сілтеме соңғы бетте берілген.

Сұрақтар қою және қосалқы бөлшектерге тапсырыс беру кезінде міндетті түрде өнімнің фирмалық тақтайшасындағы 10 таңбалы өнім нөмірін беріңіз.

Электр құралы кепілді пайдалану мерзімінің ішінде өндірушінің кесірінен істен шыққан жағдайда, өнім иесі төмендегі шарттар орындалғанда кепілдік бойынша тегін жөндеуге құқылы болады:
– механикалық зақымдардың жоқтығы;
– пайдалану бойынша нұсқаулық талаптарының бұзылу белгілерінің жоқтығы;
– пайдалану бойынша нұсқаулықта сатушының сату туралы белгісінің және сатып алушы қолтаңбасының бар болуы;
– электр құралы сериялық нөмірінің және кепілдік талонындағы сериялық нөмірдің сәйкестігі;
– біліксіз жөндеу белгілерінің жоқтығы.

Кепілдік төмендегі жағдайларда қолданылмайды:
– форс-мажор жағдайларына байланысты кез келген сынықтар;
– барлық электр құралдарындағыдай электр құралының қалыпты тозуы.

Жалғағыш контактілер, сымдар, қылшақтар және т.б. сияқты құрал бөліктерінің қызмет ету мерзімін қысқартатын қалыпты тозу нәтижесінде қажеттілігі туындаған жөндеу кепілдік аясына кірмейді:
– табиғи тозу (ресурстың толық пайдаланылуы);
– қате орнату, рұқсатсыз модификациялау, қате қолдану, қызмет көрсету немесе сақтау ережелерін бұзу нәтижесінде істен шыққан жабдық пен оның бөліктері;
– электр құралына артық жүктеме түскеннен орын алған ақаулар. (Құралға артық жүктеме түсудің шартсыз белгілеріне мыналар жатады: құбылу түсінің пайда болуы немесе электр құралы бөліктері мен түйіндерінің деформациясы немесе қорытылуы, жоғары температура әсерінен электр қозғалтқышындағы сымдар оқшаулағышының қарауы немесе көмірленуі.)

Кәдеге жарату

Шаңсорғышты, оның жабдықтары мен қаптамасын қоршаған ортаны қорғайтын кәдеге жарату орнына тапсыру қажет.



Шаңсорғышты үй қоқысына тастамаңыз!

Тек қана ЕО елдері үшін:

Пайдалануға әрі қарай жарамайтын электрлік және электрондық құрылғыларды бөлек жинау және қоршаған орта үшін қауіпсіз жолмен кәдеге жарату керек. Белгіленген қоқыс жинау жүйелерін пайдаланыңыз. Қате жолмен кәдеге жарату құрылғы құрамындағы қауіпті болуы мүмкін заттектерге байланысты қоршаған орта мен денсаулық үшін қауіпті болуы мүмкін.

Română

Instrucțiuni de siguranță pentru aspiratoare



Citiți toate indicațiile şi instrucțiunile de siguranță. Nerespectarea instrucțiunilor şi indicațiilor de siguranță poate provoca electrocutare, incendiu şi/sau răniri grave.

Păstrați toate instrucțiunile şi indicațiile de siguranță în vederea utilizărilor viitoare.

- **Acest aspirator nu este destinat utilizării de către copii şi de către persoane cu capacități fizice, senzoriale sau intelectuale limitate sau lipsite de experiență şi cunoştințe.** În caz contrar există pericol de manevrare greşită şi răniri.
- **Supravegheați copiii.** Astfel veți avea siguranța că, copiii nu se joacă cu aspiratorul.

⚠ AVERTISMENT **Nu aspirați substanțe dăunătoare sănătății, de ex. praf de lemn de fag sau stejar, praf de piatră, azbest.** Aceste substanțe se consideră a fi cancerigene. Informați-vă despre reglementările/legile în vigoare privitor la manevrarea pulberilor dăunătoare sănătății în țara dumneavoastră.

- **Folosiți aspiratorul numai dacă ați primit suficiente informații despre utilizarea acestuia.** O instruire atentă diminuează posibilitatea manevrării greşite şi riscul de rănire.

⚠ AVERTISMENT **Aspiratorul este adecvat pentru aspirarea de subtanțe uscate iar, prin adoptarea de măsuri corespunzătoare, şi pentru aspirarea lichidelor.** Pătrunderea lichidelor măreşte riscul de electrocutare.

- ▶ **Nu folosi aspiratorul pentru aspirarea lichidelor inflamabile sau explozive, de exemplu, benzină, ulei, alcool, solvenți. Nu aspira pulberi fierbinți, incandescente sau explozive. Nu folosi aspiratorul în spații cu pericol de explozie.** Pulberile, vaporii sau lichidele se pot aprinde sau exploda.

⚠ AVERTISMENT **Utilizați priza numai în scopurile specificate în instrucțiunile de folosire.**

⚠ AVERTISMENT **Opriți imediat aspiratorul când din acesta se scurge spumă sau apă şi goliți rezervorul.** În caz contrar aspiratorul se poate defecta.

- ▶ **ATENȚIE! Aspiratorul poate fi depozitat numai în incinte.**
- ▶ **ATENȚIE! Curățați regulat senzorii dispozitivului de limitare a nivelului apei şi controlați dacă acesta nu prezintă semne de deteriorare.** În caz contrar funcționarea acestuia poate fi afectată.
- ▶ **Atunci când nu poate fi evitată utilizarea aspiratorului în mediu umed, folosiți un întrerupător automat de protecție împotriva tensiunilor periculoase.** Întrebuințarea unui întrerupător automat de protecție împotriva tensiunilor periculoase reduce riscul de electrocutare.
- ▶ **Înainte de utilizare,verificați aspiratorul, cablul şi ştecherul. Nu folosiți aspiratorul în cazul în care constatați defecțiuni la acesta. Nu deschideți singuri aspiratorul şi nu permiteți repararea acestora decât de către personal de specialitate, calificat în acest scop şi numai cu piese de schimb originale.** Aspiratoarele, cablurile şi ştecherele defecte măresc riscul de electrocutare.
- ▶ **Nu călcați cu roțile şi nu striviți cablul. Nu trageți de cablu pentru a scoate ştecherul din priza de curent sau pentru a deplasa aspiratorul.** Cablurile deteriorate măresc riscul de electrocutare.
- ▶ **Înainte de a întreține sau curăța aspiratorul, a efectua reglaje, a schimba accesorii sau de a depozita aspiratorul, scoateți acumulatorul din acesta.** Această măsură preventivă împiedică pornirea accidentală a aspiratorului.
- ▶ **Asigurați o bună ventilație la locul de muncă.**
- ▶ **Nu permiteți repararea acestora decât de către personal de specialitate, calificat în acest scop şi numai cu piese de schimb originale.** Astfel este garantată menținerea siguranței de exploatare a aspiratorului.
- ▶ **Înaintea punerii în funcțiune, verificați dacă furtunul de aspirare este în perfectă stare. Pentru aceasta, nu lăsați furtunul de aspirare montat la aspirator pentru a nu permite evacuarea accidentală a prafului din acesta.** În caz contrar ați putea inhala acest praf.
- ▶ **Nu folosiți aspiratorul pentru a şedea pe el.** L-ați putea deteriora.
- ▶ **Folosiți cu grijă cablul de alimentare şi furtunul de aspirare.** Ați putea pune în pericol alte persoane din cauza manevrării neatente a acestora.
- ▶ **Nu curățați aspiratorul punându-l direct sub jetul de apă.** Pătrunderea apei în partea superioară a aspiratorului măreşte riscul de electrocutare.
- ▶ **Racordați aspiratorul la o rețea de alimentare cu energie electrică împământată corespunzător.** Priza şi cablul prelungitor trebuie să aibă un conductor de protecție funcțional.
- ▶ **Nu utiliza aspiratorul ca dispozitiv de aspirare permanent.**

Instrucțiuni suplimentare privind siguranța (PAS20-220P)

⚠ AVERTISMENT **Utilizați priza numai în scopurile specificate în instrucțiunile de folosire.**

În aspirator este integrată o priză cu contact de protecție **(6)**. Poți racorda la aceasta o sculă electrică externă. Ține cont de puterea racordată maximă admisă a sculei electrice racordate.

Simboluri

Următoarele simboluri ar putea fi importante pentru utilizarea aspiratorului tău. Reține simbolurile şi semnificația acestora. Interpretarea corectă a simbolurilor te ajută să foloseşti mai bine şi mai sigur aspiratorul.

Simbolurile şi semnificația acestora	
AUTO-START 	**Pornirea/Oprirea automată (PAS20-220P)** Aspirarea pulberilor generate de sculele electrice aflate în funcțiune; aspiratorul porneşte automat şi se opreşte temporizat.
0	**Oprirea**
1	**Aspirarea** Aspirarea depunerilor de praf
max. 2000 W min. 100 W	Indicarea puterii maxime de conectare admise a sculei electrice racordate (specifică țării de utilizare)

Descrierea produsului şi a performanțelor acestuia

Vă rugăm să țineți seama de imaginile din partea din față a instrucțiunilor de folosire.

Utilizarea conform destinației

Aspiratorul universal este adecvat pentru aspirarea materialelor uscate şi umede, precum şi a lichidelor apoase în cantități şi cu compoziții normale pentru uz casnic şi

compoziţii uzuale din comerţ. Funcţia de suflare este adecvată pentru suflare, însă nu şi pentru îndepărtarea prafului.

Aspiratorul este destinat exclusiv utilizării private în regim mixt.

Aspirarea permanentă a materialelor omogene, nocive pentru sănătate, precum şi aspirarea cenuşii nu sunt permise. Pentru aspirarea cenuşii, utilizează un aspirator special sau aspiratoare adecvate.

În timpul funcţionării, priza poate fi utilizată numai într-un mediu uscat.

Componentele ilustrate

Numerotarea componentelor ilustrate se referă la schiţele aspiratorului de la paginile grafice.

(1) Rolă de direcţie
(2) Orificiu de scurgere pentru lichide (PAS20-220P)
(3) Rezervor
(4) Sistem de prindere a furtunului pentru funcţia de aspirare
(5) Selector mod de funcţionare (PAS20-220P)
(6) Priză pentru scula electrică (PAS20-220P)
(7) Suport pentru accesoriile de aspirare
(8) Mâner de transport
(9) Partea superioară a aspiratorului
(10) Suport pentru furtunul de aspirare
(11) Sistem de blocare pentru partea superioară a aspiratorului
(12) Roată liberă
(13) Suport pentru cablu
(14) Sistem de prindere a furtunului pentru funcţia de suflare
(15) Suport pentru duza pentru pardoseală
(16) Suport pentru tuburile de aspirare
(17) Lanţ de împământare
(18) Frână role de direcţie
(19) Buton de pornire/oprire (PAS15-220)
(20) Furtun de aspirare
(21) Adaptor pentru aspirare
(22) Duză îndoită
(23) Duză pentru rosturi
(24) Tub de aspirare
(25) Duză pentru pardoseală
(26) Inserţia duzei pentru pardoseală
(27) Sistem de prindere pentru suportul pentru furtunul de aspirare
(28) Buton
(29) Butoane de deblocare pentru inserţia duzei pentru pardoseală
(30) Sisteme de prindere pentru rolele de direcţie
(31) Ştift de fixare a rolei de direcţie
(32) Sistem de prindere pentru roata liberă
(33) Ştift de fixare pentru roata liberă
(34) Şaibă-suport
(35) Sac de filtrare din pâslă
(36) Flanşă de racord
(37) Orificiu de admisie a aerului suplimentar
(38) Mânerul suportului de filtru
(39) Suport de filtru
(40) Filtru
(41) Senzor de nivel de umplere

Date tehnice

Aspirator universal		PAS15-220	PAS20-220P
Cod de identificare		**3 603 CE7 1..**	**3 603 CE7 2..**
Putere nominală	W	1200	1200
Frecvenţă	Hz	50–60	50–60
Capacitate rezervor (brută)	l	15	20
Volum net (lichid)	l	6	10
Volum sac de filtrare din pâslă	l	14	16
Subpresiune			
– Aspirator[A)]	hPa	220	220
– Turbină	hPa	240	240
Debit volumic			
– Aspirator[A)]	l/s	34	34
	m^3/h	122	122
– Turbină	l/s	65	65
	m^3/h	234	234

Aspirator universal		PAS15-220	PAS20-220P
Pornire/Oprire automată		–	●
Greutate[B)]	kg	7,2	8,0
Clasă de protecție		⧈/II	⏚/I
Tip de protecție		IPX4	IPX4
Tip de protecție fișă de rețea Elveția		–	IP20

A) Măsurat cu furtunul de aspirare **(20)**

B) Măsurat cu cablul de racordare la rețea, furtunul de aspirare, duza cu cot şi roțile montate

Specificațiile sunt valabile pentru o tensiune nominală [U] de 230 V. În cazul unor tensiuni diferite şi al unor modele de execuție specifice anumitor țări, aceste specificații pot varia.

Pornire/Oprire automată[A)]		
Tensiune nominală	**Putere maximă**	**Putere minimă**
220–240 V	2000 W	100 W

A) Indicarea puterii maxime de conectare admise a sculei electrice racordate (specifică țării de utilizare)

Informații privind zgomotul/vibrațiile

Valorile zgomotului emis au fost determinate conform **EN 60335-2-69**.

Nivelul presiunii acustice evaluat după curba de filtrare A al aspiratorului este în mod normal de **73** dB(A). Incertitudinea K = **3** dB. Nivelul de zgomot în timpul lucrului poate depăşi valorile specificate. **Poartă căşti antifonice!**

Valorile vibrațiilor a_h (vibrații continue), p_F (vibrații de impact repetate) şi incertitudinea K au fost determinate conform **EN 60335-2-69**:

PAS15-220:
a_h = **0,2** m/s^2 (K = **0,5** m/s^2), p_F = **10** m/s^2 (K = **5** m/s^2)

PAS20-220P:
a_h = **0,3** m/s^2 (K = **0,5** m/s^2), p_F = **13** m/s^2 (K = **6** m/s^2)

Montarea

▶ **Înainte de a întreține sau curăța aspiratorul, a efectua reglaje, a schimba accesorii sau de a depozita aspiratorul, scoateți acumulatorul din acesta.** Această măsură preventivă împiedică pornirea accidentală a aspiratorului.

Montarea suportului pentru furtunul de aspirare (consultă imaginea A)

Împinge suportul **(10)** pentru furtunul de aspirare până la opritor în sistemul de prindere prevăzut în acest scop **(27)**.

Montarea furtunului de aspirare

Funcția de aspirare (consultă imaginea B)

Introdu furtunul de aspirare **(20)** în sistemul de prindere a furtunului **(4)** şi răsuceşte-l în sens orar până la opritor.

Funcția de suflare (consultă imaginea C)

▶ **Aspiratorul dispune de o funcție de suflare. Nu suflați aerul uzat în spațiul liber. Utilizați funcția de suflare numai cu un furtun curat.** Pulberile pot fi dăunătoare sănătății.

▶ **Înainte de a utiliza funcția de suflare, verifică dacă există depuneri în furtun. Evită agitarea depunerilor de praf.** În cazul unui pericol cauzat de agitarea prafului, utilizează ochelari de protecție şi o mască antipraf.

Funcția de suflare este adecvată pentru lucrările în cazul cărora aspirarea nu este posibilă din cauza puterii de aspirare excesive, de exemplu, pentru a îndepărta cantități mici de frunze uscate dintr-un strat de flori.

Porneşte aspiratorul timp de minimum 5 secunde (butonul de pornire/oprire **(19)**/selectorul modului de funcționare **(5)** în poziția **1**), pentru a elimina depunerile de praf din furtunul de aspirare **(20)**.

Răsuceşte furtunul de aspirare **(20)** în sens antiorar până la opritor şi trage-l din sistemul de prindere **(4)**.

Introdu furtunul de aspirare **(20)** în sistemul de prindere cu funcție de suflare **(14)** şi răsuceşte-l în sens orar până la opritor.

Montarea accesoriilor de aspirare

Furtunul de aspirare **(20)** este dotat cu un sistem de prindere cu clips care permite conectarea accesoriilor de aspirare (adaptorul pentru aspirare **(21)**, duza îndoită **(22)**).

Montarea adaptorului universal sau duzei îndoite (consultă imaginea D)

– Împinge adaptorul pentru aspirare **(21)** sau duza îndoită **(22)** pe furtunul de aspirare **(20)**, până când cele două butoane **(28)** ale furtunului de aspirare se cuplează sonor în poziție.
– Pentru demontare, împinge spre interior butoanele **(28)** şi extrage componentele.

Montarea duzelor şi tuburilor

– Apoi fixează ferm accesoriul de aspirare (duza pentru pardoseală, duza pentru rosturi, tubul de aspirare etc.) la duza îndoită **(22)** sau la adaptorul pentru aspirare **(21)**.

Demontarea/Montarea inserției pentru duza pentru pardoseală (consultă imaginea E)

Pentru demontare, apasă butonul de deblocare **(29)** de pe duza pentru pardoseală **(25)**. Inserția **(26)** de pe duza pentru pardoseală este eliberată.

Pentru montare, fixează o inserție nouă în duza pentru pardoseală **(25)**.

Montarea/Demontarea rolelor de direcție (consultă imaginea F)

- ▶ **Verifică funcționalitatea frânelor rolelor înainte de a utiliza aspiratorul.**

Pentru montare, introdu ştiftul de fixare **(31)** al rolelor de direcție **(1)** până la opritor în sistemele de prindere pentru rolele de direcție **(30)**.

Pentru demontare, desfă frâna rolelor de direcție **(18)** şi extrage rolele de direcție **(1)** din sistemele de prindere pentru rolele de direcție **(30)**.

Montarea/Demontarea roții libere (consultă imaginea G)

Pentru montare, împinge şaibele-suport **(34)** pe ştiftul de fixare **(33)** şi introdu ştiftul de fixare **(33)** în sistemele de prindere pentru roțile libere **(32)** până când se fixează sonor.

Pentru extragere, apasă simultan ştifturile de fixare **(33)** şi extrage roțile libere **(12)**.

Montarea/Înlocuirea sacului de filtrare din pâslă (aspirare uscată) (consultă imaginile H–I)

Pentru aspirarea uscată, poți utiliza un sac de filtrare din pâslă **(35)**. Astfel va fi facilitată eliminarea prafului.

Deschide sistemele de blocare **(11)** şi scoate partea superioară a aspiratorului **(9)**.

Pentru montare, trece sacul de filtrare din pâslă **(35)** peste flanşa de racord **(36)** a aspiratorului.

Pentru înlocuire, trage spre înapoi sacul de filtrare din pâslă plin **(35)** de pe flanşa de racord **(36)**, scoate-l din aspirator, iar apoi montează un nou sac de filtrare din pâslă.

Aşază partea superioară a aspiratorului **(9)** şi închide cele două sisteme de blocare **(11)**, astfel încât să se fixeze sonor.

Înlocuieşte în timp util sacul de filtrare din pâslă **(35)**, dacă acesta este plin. Scoate sacul de filtrare din pâslă **(35)** înainte de a începe aspirarea umedă.

Funcționarea

- ▶ **Înainte de a întreține sau curăța aspiratorul, a efectua reglaje, a schimba accesorii sau de a depozita aspiratorul, scoateți acumulatorul din acesta.** Această măsură preventivă împiedică pornirea accidentală a aspiratorului.

Punerea în funcțiune

- ▶ **Atenție la tensiunea din rețeaua de alimentare electrică!** Tensiunea sursei de curent trebuie să coincidă cu datele de pe plăcuța indicatoare a tipului aspiratorului.

În principiu, aspiratorul nu trebuie să fie utilizat în spații cu pericol de explozie.

Pentru a asigura o putere de aspirare optimă, trebuie să derulați întotdeauna complet furtunul de aspirare **(20)** de pe partea superioară a aspiratorului **(9)**.

- ▶ **Folosiți numai un filtru nedeteriorat (fără fisuri, găuri etc.). Înlocuiți imediat filtrele deteriorate.**

Pornirea/Oprirea

Pentru a **porni** aspiratorul, roteşte butonul de pornire/oprire **(19)**/selectorul modului de funcționare **(5)** în poziția **1**.

Pentru a **opri** aspiratorul, roteşte butonul de pornire/oprire **(19)**/selectorul mod de funcționare **(5)** în poziția **0**.

Aspirare uscată

Aspirarea prafului generat de sculele electrice în timpul funcționării acestora (consultă imaginea J)

– Montează adaptorul de aspirare **(21)**.

– Introdu adaptorul de aspirare **(21)** în racordul de aspirare al sculei electrice.

Observație: În cazul lucrului cu scule electrice care au un orificiu mic de admisie a aerului în furtunul de aspirare (de exemplu, ferăstraie pendulare, şlefuitoare etc.), este necesar ca orificiul de admisie a aerului suplimentar **(37)** de la furtunul de aspirare **(20)** să fie deschis. Astfel se îmbunătățeşte puterea totală a aspiratorului şi a sculei electrice.

În acest scop, roteşte inelul de deasupra orificiului de admisie a aerului suplimentar **(37)** până când orificiul se deschide complet.

PAS20-220P

În aspirator este integrată o priză cu contact de protecție **(6)**. Poți racorda la aceasta o sculă electrică externă. Ține cont de puterea racordată maximă admisă a sculei electrice racordate.

Pentru **punerea în funcțiune a sistemului de pornire/oprire automată** al aspiratorului, roteşte selectorul modului de funcționare **(5)** în poziția **AUTOSTART**.

Pentru **punerea în funcțiune** a aspiratorului, porneşte scula electrică conectată la priză **(6)**. Aspiratorul porneşte automat.

Pentru a **încheia procesul de aspirare**, opreşte scula electrică.

Regimul de postfuncționare a sistemului de pornire/oprire automată are o durată de până la 6 secunde şi asigură extragerea prafului rezidual din furtunul de aspirare.

Pentru a **opri** aspiratorul, roteşte selectorul modului de funcționare **(5)** în poziția **0**.

Aspirare umedă

- ▶ **Nu folosi aspiratorul pentru aspirarea lichidelor inflamabile sau explozive, de exemplu, benzină, ulei, alcool, solvenți. Nu aspira pulberi fierbinți, incandescente sau explozive. Nu folosi aspiratorul în spații cu pericol de explozie.** Pulberile, vaporii sau lichidele se pot aprinde sau exploda.
- ▶ **Nu este permisă utilizarea aspiratorului ca pompă de apă.** Aspiratorul este destinat aspirării aerului și amestecului de apă.
- ▶ **Înainte de a începe aspirarea umedă, asigură-te că orificiul de scurgere pentru lichide (2) este fixat ferm.**
- ▶ **Înaintea oricăror intervenții asupra aspiratorului scoateți din priză ștecherul de la rețea.**

Etapele de lucru efectuate înainte de aspirarea umedă

Deschide sistemele de blocare **(11)** și scoate partea superioară a aspiratorului **(9)**.

Înainte de efectuarea unei aspirări umede, scoate sacul de filtrare din pâslă **(35)** din aspirator.

PAS15-220: Golește rezervorul **(3)**.
PAS20-220P: Rotește în sens antiorar sistemul de blocare al orificiului de scurgere pentru lichide **(2)**. Golește rezervorul **(3)** prin orificiul de scurgere pentru lichide **(2)**, iar apoi răsucește ferm sistemul de blocare în sens orar.

Curăță filtrul **(40)**.

Asigură-te că senzorul de umplere **(41)** este curat.

Așază la loc partea superioară a aspiratorului **(9)** și închide sistemele de blocare **(11)**.

În timpul aspirării umede și după fiecare aspirare umedă

Aspiratorul este dotat cu un senzor de umplere **(41)**. La atingerea nivelului maxim de umplere, aspirarea este oprită.
PAS15-220: Golește rezervorul **(3)**.
PAS20-220P: Rotește în sens antiorar sistemul de blocare al orificiului de scurgere pentru lichide **(2)**. Golește rezervorul **(3)** prin orificiul de scurgere pentru lichide **(2)**, iar apoi răsucește ferm sistemul de blocare în sens orar.

După încheierea lucrului, scoate partea superioară a aspiratorului **(9)** și las-o să se usuce bine, pentru a evita formarea mucegaiului.

Dacă este necesar, curăță senzorul de umplere **(41)** folosind o lavetă moale.

Întreținere și service

Întreținerea și curățarea

- ▶ **Înainte de a întreține sau curăța aspiratorul, a efectua reglaje, a schimba accesorii sau de a depozita aspiratorul, scoateți acumulatorul din acesta.** Această măsură preventivă împiedică pornirea accidentală a aspiratorului.
- ▶ **Mențineți curat aspiratorul și fantele de ventilație, pentru a putea lucra bine și sigur.**

Dacă este necesară înlocuirea cablului de racordare, pentru a evita periclitarea siguranței în timpul utilizării, această operație se va executa de către **Bosch** sau de către un centru de service autorizat pentru scule electrice **Bosch**.

- ▶ **În timpul efectuării lucrărilor de întreținere și curățare a cutiei aspiratorului, purtați o mască de protecție împotriva prafului.**

Curăță din când în când cu o lavetă umedă carcasa aspiratorului.

- ▶ **Nu curăța cu aer comprimat aspiratorul.** Filtrul sau alte componente se pot deteriora.

Curățarea/Înlocuirea filtrului (consultă imaginile K–L)

Puterea de aspirare depinde de starea filtrului. De aceea, curăță cu regularitate filtrul **(40)**.

Înlocuiește imediat filtrul dacă acesta este deteriorat.

- – Deschide sistemele de blocare **(11)** și scoate partea superioară a aspiratorului **(9)**.
- – Pliază mânerul **(38)** de la suportul de filtru **(39)** ❶ și extrage suportul de filtru **(39)** ❷.
- – Scoate filtrul **(40)** din suportul de filtru **(39)** ❸.
- – Filtru uscat:
  Scutură prin batere filtrul **(40)** într-un recipient adecvat de colectare a deșeurilor. Ai grijă să nu deteriorezi lamelele filtrului.
  Dacă depunerile de murdărie sunt persistente, periază lamelele filtrului utilizând apă și o perie moale.
  sau
  Filtru umed:
  Clătește filtrul **(40)** sub jet de apă, iar apoi lasă-l să se usuce bine.
  sau
  Înlocuiește filtrul **(40)** dacă acesta este deteriorat.
- – Introdu filtrul **(40)** curat și uscat în suportul de filtru **(39)** ❶.
- – Introdu suportul de filtru **(39)** în partea superioară a aspiratorului ❷ și pliază mânerul **(38)** de la suportul de filtru **(39)** ❸ până când se fixează.
- – Verifică dacă filtrul **(40)** și suportul de filtru **(39)** sunt poziționate corect și ferm.
- – Așază la loc partea superioară a aspiratorului **(9)** și închide cele două sisteme de blocare **(11)**, astfel încât să se fixeze sonor.

Curățarea rezervorului

Ștergeți cu regularitate rezervorul **(3)** utilizând substanțe de curățare neabrazive disponibile din comerț, iar apoi lăsați-l să se usuce.

Curățarea senzorului de umplere (consultă imaginea M)

Curăță ocazional senzorul de umplere **(41)**.

Deschide sistemele de blocare **(11)** și scoate partea superioară a aspiratorului **(9)**.

Curăță senzorul de umplere **(41)** folosind o lavetă moale.

Așază partea superioară a aspiratorului **(9)** și închide sistemele de blocare **(11)**.

Defecțiuni

Golirea cu regularitate a rezervorului **(3)** asigură o putere optimă de aspirare.

În cazul unei puteri de aspirare insuficiente, verificați dacă:
- Partea superioară a aspiratorului **(9)** este montată corect?
- Sistemul furtunului este înfundat?
- Tuburile de aspirare **(24)** sunt asamblate ferm?
- Rezervorul **(3)** este plin?
- Sacul de filtrare din pâslă **(35)** este plin?
- Filtrul **(40)** este înfundat cu praf?

Dacă ulterior nu se revine la puterea normală de aspirare, contactează centrul de asistență tehnică **Bosch**.

În caz de supraîncălzire, aspiratorul se oprește automat. Procedează după cum urmează:
- Rotește butonul de pornire/oprire **(19)**/selectorul mod de funcționare **(5)** în poziția **0**.
- Asigură-te că rezervorul **(3)** și sacul de filtrare din pâslă **(35)** sunt goale și că furtunul de aspirare **(20)** și filtrul **(40)** nu sunt înfundate.
- Lasă aspiratorul să se răcească timp de 60 de minute.
- Scoate fișa de rețea din priză, iar apoi introdu-o din nou în priză.

Dacă ulterior aspiratorul nu poate fi pornit, este posibil ca siguranța de protecție a aspiratorului să se fi ars. Contactează centrul de asistență tehnică **Bosch** și solicită înlocuirea siguranței.

Depozitarea și transportul (consultă imaginea N)
- Înfășoară furtunul de aspirare **(20)** pe partea superioară a aspiratorului **(9)** și împinge furtunul de aspirare în suport **(10)**.
- Înfășoară cablul de alimentare electrică în jurul suportului pentru cablu **(13)**.
- Introdu tuburile de aspirare **(24)** în suportul pentru tuburile de aspirare **(16)**; de asemenea, introdu duza cu cot **(22)**, adaptorul pentru aspirare **(21)** și duza pentru rosturi **(23)** în suportul pentru accesoriile de aspirare **(7)**.
- Introdu duza pentru pardoseală **(25)** în suportul **(15)**.
- Transportă aspiratorul ținându-l de mânerul de transport **(8)**.
- Depozitează aspiratorul într-o încăpere uscată și asigură-l împotriva utilizării neautorizate.
- Pentru fixarea rolelor de direcție **(1)**, apasă frâna rolelor de direcție **(18)**.

Asistență clienți și consultanță privind utilizarea

România
Tel.: +40 21 405 7541

Linkul către adresele centrelor noastre de service și către condițiile de garanție se găsește pe ultima pagină.
În caz de reclamații și comenzi de piese de schimb, te rugăm să specifici neapărat numărul de identificare compus din 10 cifre, indicat pe plăcuța cu date tehnice a produsului.

Eliminare

Aspiratorul, accesoriile și ambalajele trebuie să fie predate la un centru de reciclare.



Nu eliminați aspiratorul împreună cu deșeurile menajere!

Numai pentru țările UE:

Aparatele electrice și electronice care nu mai sunt utilizabile trebuie colectate separat și eliminate în mod ecologic. Utilizează sistemele de colectare desemnate. Eliminarea incorectă poate fi nocivă pentru mediu și sănătate din cauza eliminării de substanțe periculoase.

Български

Указания за безопасна работа с прахосмукачка



Прочетете внимателно всички указания и инструкции за безопасност. Пропуски при спазването на инструкциите за безопасност и указанията за работа могат да имат за последствие токов удар, пожар и/или тежки травми.

Съхранявайте тези указания на сигурно място.

- ▶ **Тази прахосмукачка не е предназначена за ползване от деца и лица с ограничени физически, сензорни или душевни способности или лица без достатъчно знания и опит.** В противен случай съществува опасност от неправилно ползване и трудови злополуки.
- ▶ **Контролирайте децата.** Така гарантирате, че деца няма да играят с прахосмукачката.

⚠ ПРЕДУПРЕЖДЕНИЕ **Не засмуквайте опасни за здравето вещества, напр. прах от бук или дъб, каменна прах, асбест.**

Праховете от тези материали са канцерогенни. Информирайте се за валидните нормативни документи/закони относно работа с опасни за здравето прахове във Вашата страна.

- ▶ **Използвайте прахосмукачката само ако сте получили достатъчно информация за употребата.** Запознаването с функциите на прахосмукачката намалява грешките при ползването им, както и опасността от наранявания.

⚠ ПРЕДУПРЕЖДЕНИЕ **Прахосмукачката е подходяща за изсмукване само на сухи материали и чрез подходящи мерки и за изсмукване на течности.** Проникването на течност увеличава опасността от токов удар.

- ▶ **Не засмуквайте с прахосмукачката леснозапалими или взривоопасни течности, напр. бензин, масло,**

алкохол, разтворители. Не засмуквайте горещи, леснозапалими или експлозивни прахове. Не работете с прахосмукачката в помещения с повишена опасност от експлозии. Праховете, парите или течностите могат да се възпламенят или да експлодират.

⚠ ПРЕДУПРЕЖДЕНИЕ **Използвайте контакта само за предвидените в ръководството за експлоатация цели.**

⚠ ПРЕДУПРЕЖДЕНИЕ **Ако започне да излиза пяна или вода, незабавно изключете прахосмукачката и изпразнете контейнера.** В противен случай прахосмукачката може да бъде повредена.

- **ВНИМАНИЕ! Складирането на прахосмукачката трябва да става само в закрити помещения.**
- **ВНИМАНИЕ! Почиствайте сензорите за ниво на пълнене за течности редовно и проверявайте, дали не са повредени.** В противен случай функцията може да се увреди.
- **Ако се налага използването на прахосмукачката във влажна среда, използвайте предпазен прекъсвач за утечни токове.** Използването на предпазен прекъсвач за утечни токове намалява опасността от възникване на токов удар.
- **Винаги преди ползване проверявайте прахосмукачката, захранващия кабел и щепсела. Не използвайте прахосмукачката, ако установите повреди. Не се опитвайте сами да отваряте прахосмукачката и допускайте ремонти да бъдат извършвани само от квалифицирани техници и само с използване на оригинални резервни части.** Повреди в прахосмукачката, захранващия кабел и щепсела водят до увеличена опасност от токов удар.
- **Не прегазвайте или не притискайте захранващия кабел. Не дърпайте кабела, за да извадите щепсела от контакта или да премествате прахосмукачката.** Повредени захранващи кабели увеличават риска от токов удар.
- **Преди да извършвате техническо обслужване или да почиствате прахосмукачката, преди извършване на настройки по уреда, смяна на аксесоари или оставяне на прахосмукачката, изваждайте кабела от контакта.** Тази предпазна мярка предотвратява включването на прахосмукачката по невнимание.
- **Осигурявайте добро проветрение на работното си място.**
- **Допускайте ремонтът на прахосмукачката да бъде извършван само от квалифициран персонал и с използване на оригинални резервни части.** С това се гарантира запазване на функциите, осигуряващи безопасността на електроинструмента.
- **Преди включване се уверявайте, че шлангът е в изрядно състояние. При това не демонтирайте шланга от прахосмукачката, за да не изпадне неволно прах.** В противен случай съществува опасност от вдишване на прах.
- **Не сядайте върху прахосмукачката.** Можете да я повредите.
- **Бъдете внимателни при ползване на захранващия кабел и шланга.** Можете по невнимание да създадете опасни ситуации за други лица.
- **Не почиствайте прахосмукачката с директна водна струя.** Проникването на вода в горната част на прахосмукачката увеличава опасността от токов удар.
- **Включвайте прахосмукачката само към правилно заземени захранващи мрежи.** Контактът и евентуално ползван удължителен захранващ кабел трябва да имат изправен предпазен проводник.
- **Не използвайте прахосмукачката като постоянно съоръжение за изсмукване.**

Допълнителни указания за безопасност (PAS20-220P)

⚠ ПРЕДУПРЕЖДЕНИЕ **Използвайте контакта само за предвидените в ръководството за експлоатация цели.**

В прахосмукачката е вграден контакт с предпазен проводник **(6)**. В него можете да включите външен електроинструмент. Спазвайте посочената стойност за максималната мощност на включения в контакта електроинструмент.

Символи

Символите по-долу могат да бъдат важни за правилната експлоатация на Вашата прахосмукачка. Моля, запомнете символите и значението им. Правилното интерпретиране на символите ще Ви помогне да ползвате прахосмукачката по-добре и по-сигурно.

Символи и тяхното значение	
AUTO-START 	**Старт/стоп автоматика (PAS20-220P)** Изсмукване на прахове от работещи електроинструменти; прахосмукачката се включва автоматично и се изключва с времево забавяне.
0	**Изключване**
1	**Смучене** Изсмукване на насъбрани прахове
max. 2000 W min. 100 W	Данни за допустимата мощност на свързване за електроинструмент (специфични за отделните държави)

Описание на продукта и дейността

Моля, вземете под внимание фигурите в началото на ръководството за експлоатация.

Предназначение на електроинструмента

Прахосмукачката за мокро/сухо смучене е подходяща за изсмукване на сухи и влажни материали, както и на воднисти течности в обичайни за домакинството количества и състави. Функцията за обдухване е подходяща за издухване, но не за обезпрашаване.

Прахосмукачката е предназначена само за частна употреба в смесен режим на работа.

Постоянното изсмукване на хомогенни, вредни за здравето вещества и изсмукването на сажди не е разрешено. Използвайте за целта специални прахосмукачки или изсмукващи съоръжения със съответното класифициране.

Контактът може да се използва само при работа в суха среда.

Изобразени елементи

Номерирането на изобразените компоненти се отнася до фигурите на прахосмукачката на графичните страници.

(1) Управляващо колелце
(2) Изпускателен отвор за течности (PAS20-220P)
(3) Контейнер
(4) Щуцер за маркуч функция за смучене
(5) Избирач работни режими (PAS20-220P)
(6) Контакт за електроинструмент (PAS20-220P)
(7) Стойка за принадлежност за смучене
(8) Ръкохватка за пренасяне
(9) Горна част на прахосмукачката
(10) Стойка за шланг на прахосмукачка
(11) Скоби за захващане на горната част на прахосмукачката
(12) Водещо колело
(13) Държач за захранващия кабел
(14) Щуцер за маркуч функция за издухване
(15) Стойка за дюза за под
(16) Стойка за тръби за смучене
(17) Заземяваща верига
(18) Спирачка на управляващите колелца
(19) Пусков прекъсвач (PAS15-220)
(20) Шланг на прахосмукачката
(21) Адаптер за прахоулавяне
(22) Извита дюза
(23) Дюза за фуги
(24) Тръба за изсмукване
(25) Дюза за под
(26) Вложка дюза за под
(27) Поставка за стойка за шланг на прахосмукачката
(28) Копче за натискане
(29) Бутони за отключване за използване на дюза за под
(30) Поставка направляващи ролки
(31) Крепежен щифт направляваща ролка
(32) Поставка ходово колело
(33) Крепежен щифт ходово колело
(34) Подложна шайба
(35) Торба с филтър от флис
(36) Присъединителен фланец
(37) Отвор за грешен въздух
(38) Дръжка стойка за филтъра
(39) Стойка за филтъра
(40) Филтър
(41) Сензор за ниво на пълнене

Технически данни

Прахосмукачка за мокро/сухо смучене		PAS15-220	PAS20-220P
Каталожен номер		**3 603 CE7 1..**	**3 603 CE7 2..**
Номинална консумирана мощност	W	1200	1200
Честота	Hz	50–60	50–60
Обем на контейнера (бруто)	l	15	20
Нетен обем (течност)	l	6	10
Обем торба филтър от флис	l	14	16
Подналягане			
– Прахосмукачка[A)]	hPa	220	220
– Турбина	hPa	240	240
Дебит			
– Прахосмукачка[A)]	l/s	34	34
	m^3/h	122	122
– Турбина	l/s	65	65
	m^3/h	234	234

Прахосмукачка за мокро/сухо смучене		PAS15-220	PAS20-220P
Старт/стоп автоматика		–	●
Тегло[B)]	kg	7,2	8,0
Клас на защита		⧈/II	⏚/I
Вид защита		IPX4	IPX4
Клас на защита щепсел Швейцария		–	IP20

A) Измерено с шланг на прахосмукачката **(20)**

B) Измерено с кабела за свързване към мрежата, шланга на прахосмукачката, извита дюза и монтирани колела

Данните важат за номинално напрежение [U] от 230 V. При отклоняващи се напрежение и при специфични за отделни изпълнения тези данни могат да варират.

Старт/стоп автоматика[A)]		
Номинално напрежение	**Максимална мощност**	**Минимална мощност**
220–240 V	2000 W	100 W

A) Данни за допустимата мощност на свързване за електроинструмент (специфични за отделните държави)

Информация за излъчван шум и вибрации

Стойностите на емисии на шум са установени съгласно **EN 60335-2-69**.

Равнището A на звуковото налягане на шума, генериран от прахосмукачката, обикновено е **73** dB(A). Неопределеност K = **3** dB. Нивото на шум при работа може да превиши посочените стойности. **Работете с шумозаглушители!**

Стойностите на вибриране a_h (постоянни вибрации), p_F (повтарящи се ударни вибрации) и неопределеността K са установени съгласно **EN 60335-2-69**:

PAS15-220:
a_h = **0,2** m/s^2 (K = **0,5** m/s^2), p_F = **10** m/s^2 (K = **5** m/s^2)

PAS20-220P:
a_h = **0,3** m/s^2 (K = **0,5** m/s^2), p_F = **13** m/s^2 (K = **6** m/s^2)

Монтиране

- ▶ **Преди да извършвате техническо обслужване или да почиствате прахосмукачката, преди извършване на настройки по уреда, смяна на аксесоари или оставяне на прахосмукачката, изваждайте кабела от контакта.** Тази предпазна мярка предотвратява включването на прахосмукачката по невнимание.

Монтиране на държач за шланг на прахосмукачката (вж. фиг. A)

Избутайте стойката **(10)** за шланга на прахосмукачката до упор в предвидената стойка **(27)**.

Монтиране на шланга на прахосмукачката

Функция засмукване (вж. фиг. B)

Пъхнете шланга на прахосмукачката **(20)** в щуцера за маркуч **(4)** и го завъртете по посоката на часовниковата стрелка до упор.

Функция продухване (вж. фиг. C)

- ▶ **Прахосмукачката има функция продухване. При продухване въздухът не трябва свободно да попада в помещението. Продухвайте само с чист шланг.** Различните прахове могат да са опасни за здравето.
- ▶ **Проверете преди използване на функцията за продухване дали в маркуча няма отлагания. Избягвахте завихрянето на натрупан прах.** При опасност от завихрен прах използвайте очила и маска за прах.

Функцията за продухване е подходяща там, където смучането не е възможно поради твърде високата сила на засмукване, напр. за отстраняване на малки количества изсъхнала шума от леха.

Включете прахосмукачката за минимум 5 s (пусков прекъсвач **(19)**/избирач за режима на работа **(5)** на позиция **1**), за да се почисти шланга на прахосмукачката **(20)** от натрупаните прахове.

Завъртете шланга на прахосмукачката **(20)** обратно на часовниковата стрелка до упор и го извадете от щуцера за маркуч функция за засмукване **(4)**.

Пъхнете шланга на прахосмукачката **(20)** в щуцера за маркуч функция за обдухване **(14)** и го завъртете по посоката на часовниковата стрелка до упор.

Монтиране на принадлежности за смучене

Шлангът на прахосмукачката **(20)** е снабден с клипс система, с която принадлежностите (адаптер за прахоулавяне **(21)**, извита дюза **(22)**) могат да се свързват.

Монтиране на адаптера за прахоулавяне или извитата дюза (вж. фиг. D)

- – Пъхнете адаптера за прахоулавяне **(21)** или извитата дюза **(22)** върху шланга на прахосмукачката **(20)**, докато двата бутона **(28)** на шланга не се захванат с прещракване.
- – За демонтиране натиснете бутоните **(28)** навътре и изтеглете един от друг компонентите.

Монтиране на дюзи и тръби

– След това вкарайте здраво желаната принадлежност (дюза за под, дюза за фуги, тръба за смучене и т.н.) върху извитата дюза **(22)** или върху адаптера за прахоулавяне **(21)**.

Изваждане/поставяне на вложка за дюза за под (вж. фиг. E)

За изваждане натиснете бутоните за отключване **(29)** върху дюзата за под **(25)**. Вложката **(26)** се разхлабва от дюзата за под.

За поставяне захванете нова вложка в дюзата за под **(25)**.

Поставяне/сваляне на направляващите ролки (вж. фиг. F)

▶ **Проверете функционалността на ролковите спирачки преди да използвате прахосмукачката.**

За поставяне пъхнете крепежните щифтове **(31)** на направляващите ролки **(1)** до упор в поставките на направляващите ролки **(30)**.

За сваляне освободете спирачката на направляващите ролки **(18)** и изтеглете ролките **(1)** от поставките **(30)**.

Поставяне/сваляне на ходовото колело (вж. фиг. G)

За поставяне избутайте подложните шайби **(34)** върху крепежните щифтове **(33)** и пъхнете крепежните щифтове **(33)** в поставките на ходовото колело **(32)**, докато не прищракат.

За изваждане натиснете крепежните щифтове **(33)** един към друг и изтеглете ходовите колела **(12)**.

Поставяне/смяна на торбата с филтър от флис (сухо смучене) (вж. фиг. H–I)

За сухо смучене можете да използвате торба с филтър от флис **(35)**. Така се облекчава изхвърлянето на отпадъците.

Отворете затварянията **(11)** и извадете горната част на прахосмукачката **(9)**.

За поставяне нахлузете торбата с филтър от флис **(35)** през присъединителния фланец **(36)** на прахосмукачката.

За смяна изтеглете пълната торба с филтър от флис **(35)** от присъединителния фланец **(36)**, извадете я от прахосмукачката и поставете нова торба.

Поставете горната част на прахосмукачката **(9)** и затворете двете скоби **(11)**, така че да прищракат.

Сменяйте навреме пълната торба с филтър от флис **(35)**. Изваждайте торбата с филтър от флис **(35)** преди мокро смучене.

Работа с електроинструмента

▶ **Преди да извършвате техническо обслужване или да почиствате прахосмукачката, преди извършване на настройки по уреда, смяна на аксесоари или оставяне на прахосмукачката, изваждайте кабела от контакта.** Тази предпазна мярка предотвратява включването на прахосмукачката по невнимание.

Пускане в експлоатация

▶ **Съобразявайте се с напрежението на захранващата мрежа!** Напрежението на захранващата мрежа трябва съответства на данните, изписани на табелката на прахосмукачката.

Не се допуска използването на прахосмукачката в помещения с повишена опасност от експлозии.

За да осигурите оптимална степен на засмукване, трябва винаги напълно да развивате шланга **(20)** от горната част на прахосмукачката **(9)**.

▶ **Използвайте само неповреден филтър (без разкъсвания, без отвори и др.). Незабавно заменяйте повредени филтри.**

Включване и изключване

За да **включите** прахосмукачката, завъртете пусковия прекъсвач **(19)**/избирач на работни режими **(5)** на позиция **1**.

За да **изключите** прахосмукачката, завъртете пусковия прекъсвач **(19)**/избирач на работни режими **(5)** на позиция **0**.

Сухо смучене

Изсмукване на прахове от работещи електроинструменти (вж. фиг. J)

– Монтирайте изсмукващия адаптер **(21)**.

– Вкарайте адаптер за прахоулавяне **(21)** в щуцера на електроинструмента.

Указание: При работа с електроинструменти, чието подаване на въздух в шланга на прахосмукачката е ниско (напр. прободни триони, шлифоващи машини и др.), отворът за свеж въздух **(37)** на шланга на прахосмукачката **(20)** трябва да е отворен. Така се подобрява цялата мощност на прахосмукачката и електроинструмента.

За целта завъртете гривната над отвора **(37)** докато не се получи максимален отвор.

PAS20-220P

В прахосмукачката е вграден контакт с предпазен проводник **(6)**. В него можете да включите външен електроинструмент. Спазвайте посочената стойност за максималната мощност на включения в контакта електроинструмент.

За **въвеждане в експлоатация на старт/стоп автоматиката** ан прахосмукачката, завъртете избирача за режими на работа **(5)** на позиция **AUTOSTART** (АВТОСТАРТ).

За **включване** на прахосмукачката стартирайте включения в контакта **(6)** електроинструмент. Прахосмукачката се включва автоматично.

Изключете електроинструмента, за да **прекратите изсмукването**.

Функцията за допълнителен ход на старт/стоп автоматиката продължава до 6 секунди, за да се изсмучат остатъчните прахове от шланга на прахосмукачката.

За да **изключите** прахосмукачката, завъртете избирача на работни режими **(5)** на позиция **0**.

Мокро смучене

- ▶ **Не засмуквайте с прахосмукачката леснозапалими или взривоопасни течности, напр. бензин, масло, алкохол, разтворители. Не засмуквайте горещи, леснозапалими или експлозивни прахове. Не работете с прахосмукачката в помещения с повишена опасност от експлозии.** Праховете, парите или течностите могат да се възпламенят или да експлодират.
- ▶ **Не се допуска използването на прахосмукачката като водна помпа.** Прахосмукачката е предназначена за засмукване на въздушни и водни смеси.
- ▶ **Гарантирайте преди мокро смучене, че изпускателния отвор за течности (2) е здраво затворен.**
- ▶ **Преди да извършвате каквито и да е дейности по прахосмукачката, изключвайте щепсела от контакта.**

Работни стъпки преди мокро смучене

Отворете скобите **(11)** и свалете горната част на прахосмукачката **(9)**.

Отстранете преди мокро смучене торбата с филтър от флис **(35)**.

PAS15-220: Изпразнете контейнера **(3)**.

PAS20-220P: Завъртете затварянето на изпускателняи отвор за течности **(2)** обратно на часовника. Изпразнете контейнера **(3)** през изпускателния отвор за течности **(2)** и затегнете затварянето по посока на часовника.

Почистете филтъра **(40)**.

Уверете се, че сензорът за степента на запълване **(41)** е чист.

Поставете отново горната част на прахосмукачката **(9)** и затворете скобите **(11)**.

При и след всяко мокро смучене

Прахосмукачката е оборудвана със сензор за степента на запълване **(41)**. Когато бъде достигната максималната степен на запълване, прахосмукачката се изключва.

PAS15-220: Изпразнете контейнера **(3)**.

PAS20-220P: Завъртете затварянето на изпускателняи отвор за течности **(2)** обратно на часовника. Изпразнете контейнера **(3)** през изпускателния отвор за течности **(2)** и затегнете затварянето по посока на часовника.

Демонтирайте горната част на прахосмукачката **(9)** след края на работата за избягване на образуване на плесен и я оставате да изсъхне добре.

При нужда почиствайте сензора за степента на запълване **(41)** с мека кърпа.

Поддържане и сервиз

Поддържане и почистване

- ▶ **Преди да извършвате техническо обслужване или да почиствате прахосмукачката, преди извършване на настройки по уреда, смяна на аксесоари или оставяне на прахосмукачката, изваждайте кабела от контакта.** Тази предпазна мярка предотвратява включването на прахосмукачката по невнимание.
- ▶ **За да работите качествено и безопасно, поддържайте прахосмукачката и вентилационните й отвори чисти.**

Когато е необходима замяна на захранващия кабел, тя трябва да се извърши в оторизиран сервиз за електроинструменти на **Bosch**, за да се запази нивото на безопасност на **Bosch** електроинструмента.

- ▶ **При техническо обслужване и почистване на прахосмукачката работете с дихателна маска.**

Периодично почиствайте корпуса на прахосмукачката с влажна кърпа.

- ▶ **Не почиствайте прахосмукачката със сгъстен въздух.** Филтърът или други компоненти могат да се повредят.

Почистване/смяна на филтъра (вж. фиг. K–L)

Мощността на смучене зависи от състоянието на филтъра. Ето защо редовно почиствайте филтъра **(40)**.

Заменяйте незабавно повреден филтър.

- – Отворете скобите **(11)** и свалете горната част на прахосмукачката **(9)**.
- – Вдигнете дръжката **(38)** на стойката на филтъра **(39)** ❶ и изтеглете стойката на филтъра **(39)** ❷.
- – Извадете филтъра **(40)** от стойката на филтъра **(39)** ❸.
- – Изсушаване на филтъра:
  Стръскайте филтъра **(40)** в подходяща кофа за отпадъци. При това внимавайте да не повредите ламелите на филтъра.
  При силно замърсяване изчеткайте ламелите на филтъра с вода и мека четка.
  или
  Мокър филтър:
  Промийте филтъра **(40)** под течаща вода и след това го оставете добре да изсъхне.
  или
  Сменете повредения филтър **(40)**.
- – Поставете чистия и сух филтър **(40)** в стойката на филтъра **(39)** ❶.
- – Поставете стойката на филтъра **(39)** в горната част на прахосмукачката ❷ и сгънете дръжката **(38)** на стойката на филтъра **(39)** ❸, докато не се фиксира.
- – Проверете филтъра **(40)** и стойката на филтъра **(39)** за правилно и стабилно поставяне.

– Поставете отново горната част на прахосмукачката **(9)** и затворете скобите **(11)**, така че да прищракат.

Почистване на контейнера

Периодично измивайте контейнера **(3)** с обикновен почистващ препарат, в който няма твърди частици и го оставяйте да изсъхне.

Почистване на сензора за степента на запълване (вж. фиг. M)

Почиствайте от време на време сензора за степента на запълване **(41)**.

Отворете скобите **(11)** и свалете горната част на прахосмукачката **(9)**.

Почиствайте сензора за степента на запълване **(41)** с мека кърпа.

Поставете горната част на прахосмукачката **(9)** и затворете скобите **(11)**.

Повреди

Редовното изпразване на контейнера **(3)** гарантира оптимална мощност на изсмукване.

При намалена мощност на смучене проверете:
– Дали горната част на прахосмукачката **(9)** е правилно поставена?
– Дали системата от маркучи не е запушена?
– Сглобени ли са здраво една за друга тръбите **(24)**?
– Запълнен ли е контейнерът **(3)**?
– Дали торбата с филтър от флис **(35)** е пълна?
– Дали филтърът **(40)** е задръстен с прах?

Ако след това не се достигне мощността на изсмукване, обърнете се към клиентската служба на **Bosch**.

При прегряване прахосмукачката автоматично се изключва. Постъпете по следния начин:
– Завъртете пусковия прекъсвач **(19)**/ избирача на работни режими **(5)** на позиция **0**.
– Уверете се, че контейнерът **(3)** и торбата с филтър от флис **(35)** са празни и че шлангът на прахосмукачката **(20)** и филтърът **(40)** не са запушени.
– Оставете прахосмукачката да се охлади за 60 min.
– Извадете щепсела от контакта и го включете отново.

Ако прахосмукачката след това не може да се включи, е възможно предпазителят за защита на прахосмукачката да е стопен. Обърнете се към клиентската служба на **Bosch**, за да смените предпазителя.

Съхраняване и транспортиране (вж. фиг. N)

– Намотайте шланга на прахосмукачката **(20)** около горната част на прахосмукачката **(9)** и избутайте шланга в стойката. **(10)**.
– Навийте захранващия кабел около стойката за кабел **(13)**.
– Пъхнете тръбите на прахосмукачката **(24)** в стойката за тръби **(16)**, извитата дюза **(22)**, адаптера за прахоулавяне **(21)** и дюзата за фуги **(23)** в стойките за аксесоари **(7)**.
– Вкарайте дюзата за под **(25)** в стойката **(15)**.
– Носете прахосмукачката за ръкохватката **(8)**.
– Поставете прахосмукачката в сухо помещения и я обезопасете срещу неоторизирана употреба.
– За фиксиране на управляващите колелца **(1)** натиснете надолу спирачката на управляващите колелца **(18)**.

Отдел за обслужване на клиенти и консултации за употреба

България
Тел.: +359(0)700 13 667

Линкът към нашите сервизни адреси и гаранционни условия ще откриете на последната страница.

Моля, при въпроси и при поръчване на резервни части винаги посочвайте 10-цифрения каталожен номер, изписан на табелката на уреда.

Бракуване

Прахосмукачката, принадлежностите ѝ и опаковките трябва да се предават за оползотворяване на съдържащите се в тях вторични суровини.



Не изхвърляйте прахосмукачката при битовите отпадъци!

Само за страни от ЕС:

Електрическите и електронни уреди, които вече не могат да се използват, трябва да се събират разделно и да се изхвърлят по екологичносъобразен начин. Използвайте обозначените системи за събиране. Грешното изхвърляне може да е вредно за околната среда и за здравето поради възможно съдържащите се опасни вещества.

Македонски

Безбедносни напомени за всисувачи



Прочитајте ги сите безбедносни напомени и упатства. Грешките настанати како резултат од непридржување до безбедносните напомени и упатства може да предизвикаат електричен удар, пожар и/или тешки повреди.

Чувајте ги безбедносните напомени и упатства за користење и за во иднина.

▶ **Овој всисувач не е предвиден за користење од страна на деца и лица со намалени психички, физички или душевни способности или недоволно искуство и знаење.** Инаку постои опасност од погрешна употреба и повреди.

- ▶ **Не ги оставајте децата без надзор.** Така ќе се осигурате дека децата нема да си играат со всисувачот.

⚠ ПРЕДУПРЕДУВАЊЕ **Не всисувајте материјали штетни по здравјето, на пр. прав од буково или дабово дрво, камен, азбест.** Овие материјали важат за канцерогени. Информирајте се за важечките одредби/закони во Вашата земја во врска со постапувањето со честички прав што се штетни по здравјето.

- ▶ **Користете го всисувачот само сако имате доволно информации за користењето.** Деталните инструкции ја намалуваат опасноста од погрешна употреба и повреди.

⚠ ПРЕДУПРЕДУВАЊЕ **Всисувачот е наменет за всисување на суви материи, а со соодветни дополнителни мерки и за всисување на течности.** Навлегувањето на течности го зголемува ризикот од електричен удар.

- ▶ **Со всисувачот не всисувајте запаливи или експлозивни течности, на пр. бензин, масло, алкохол, средства за растворање. Не всисувајте жешка, запалива или експлозивна прав. Не го користете всисувачот во простории каде постои опасност од експлозија.** Правта, пареата или течностите може да се запалат или да експлодираат.

⚠ ПРЕДУПРЕДУВАЊЕ **Конекторот користете го само за целите утврдени во упатството за употреба.**

⚠ ПРЕДУПРЕДУВАЊЕ **Веднаш исклучете го всисувачот, доколку почне да излегува пена или вода и испразнете го контејнерот.** Инаку всисувачот може да се оштети.

- ▶ **ВНИМАНИЕ! Всисувачот смее да се складира само во внатрешен простор.**
- ▶ **ВНИМАНИЕ! Редовно чистете ги сензорите за ниво на наполнетост на течност и проверете дали се оштетени.** Инаку функцијата може да се наруши.
- ▶ **Доколку користењето на всисувачот во влажна околина не може да се избегне, користете заштитен прекинувач за диференцијална струја.** Употребата на заштитен прекинувач со диференцијална струја го намалува ризикот од електричен удар.
- ▶ **Пред секое користење, проверете го всисувачот, кабелот и приклучокот. Не го користете всисувачот, доколку забележите оштетувања. Не го отворајте сами всисувачот и оставете го на поправка кај квалификуван стручен персонал, кој користи само оригинални резервни делови.** Оштетениот всисувач, кабел и приклучок го зголемува ризикот за електричен удар.
- ▶ **Не го прегазувајте или притискајте кабелот. Не го влечете кабелот за да го извадите приклучокот од конекторот или за движење на всисувачот.** Оштетениот кабел го зголемува ризикот за електричен удар.
- ▶ **Извлечете го приклучокот од конекторот, пред одржувањето или чистењето на всисувачот, пред регулирање на поставките на уредот, замена на деловите или тргање настрана.** Овие мерки за предупредување го спречуваат невнимателниот старт на всисувачот.
- ▶ **Погрижете се за добра проветреност на работното место.**
- ▶ **Всисувачот смее да се поправа само од страна на квалификуван стручен персонал со оригинални резервни делови.** Само на тој начин ќе бидете сигурни во безбедноста на всисувачот.
- ▶ **Пред користењето, проверете дали цревото за всисување е во беспрекорна состојба. При монтирањето на цревото на всисувачот, проверете да не излегува прав.** Инаку може да ја вдишете правта.
- ▶ **Не го користете всисувачот како предмет за седење.** Може да го оштетите всисувачот.
- ▶ **Внимателно користете го струјниот кабел и цревото за всисување.** Внимавајте притоа да не ги доведете другите лица во опасност.
- ▶ **Не го чистете всисувачот со директно насочен млаз вода.** Навлегувањето на вода во горниот дел од всисувачот го зголемува ризикот од електричен удар.
- ▶ **Приклучете го всисувачот на прописно заземјена струјна мрежа.** Приклучницата и продолжниот кабел мора да имаат функционален заштитен проводник.
- ▶ **Не користете го всисувачот како уред за постојано всисување.**

Дополнителни безбедносни напомени (PAS20-220P)

⚠ ПРЕДУПРЕДУВАЊЕ **Конекторот користете го само за целите утврдени во упатството за употреба.**

Во всисувачот има вградено шуко приклучница **(6)**. Таму може да приклучите надворешен електричен апарат. Внимавајте на максимално дозволената приклучна моќ на електричниот алат што се приклучува.

Ознаки

Следните ознаки се од големо значење за користењето на Вашиот всисувач. Запаметете ги ознаките и нивното значење. Вистинската интерпретација на ознаките Ви помага подобро и побезбедно да го користите всисувачот.

Ознаки и нивно значење	
AUTO-START	**Старт/стоп автоматика (PAS20-220P)** Всисување прав од електрични алати што работат;

Ознаки и нивно значење	
	Всисувачот автоматски се вклучува и повторно одложено се исклучува.
0	**Исклучување**
1	**Всисување** Всисување наталожена прав
max. 2000 W min. 100 W	Податоци за дозволената јачина на приклучување на приклучениот електричен алат (во зависност од земјата)

Опис на производот и перформансите

Видете ги илустрациите во предниот дел од упатството за работа.

Употреба со соодветна намена

Правосмукалка за влажно/суво всисување е погоден за всисување на суви и влажни материјали, како и на водени течности во стандардни количини и мешавини за домаќинството. Функцијата за дување е погодна за дување, но не и за отстранување прашина.

Правосмукалката е наменета исклучиво за приватна употреба при мешан режим.

Не е дозволено постојано всисување на хомогени, штетни материи и всисување пепел. За тоа користете специјална правосмукалка или уред за всисување соодветни за оваа намена.

Приклучницата мора да се користи само во сува средина за време на работата.

Илустрација на компоненти

Нумерирањето на прикажаните компоненти се однесува на приказот на всисувачот на графичката страница.

(1) Тркалце за промена на правецот
(2) Отвор за излез на течности (PAS20-220P)
(3) Сад
(4) Прифат за црево, функција на всисување
(5) Прекинувач за избирање на режими на работа (PAS20-220P)
(6) Приклучница за електричен алат (PAS20-220P)
(7) Држач за опрема за всисување
(8) Рачка за носење
(9) Горен дел на всисувачот
(10) Држач за црево за всисување
(11) Затворач на горниот дел на всисувачот
(12) Тркало
(13) Држач за кабел
(14) Прифат за црево, функција за дување
(15) Држач за подна млазница
(16) Држач за цевка за всисување
(17) Синџир за заземјување
(18) Сопирачка за тркалцето за промена на правецот
(19) Прекинувач за вклучување/исклучување (PAS15-220)
(20) Црево за всисување
(21) Адаптер за всисување
(22) Заоблена млазница
(23) Млазница за фуги
(24) Всисна цевка
(25) Подна млазница
(26) Дел за вметнување на подната млазница
(27) Прифат за држач за црево за всисување
(28) Копче
(29) Копчиња за отклучување за делот за вметнување на подна млазница
(30) Прифат за тркалцата за промена на правецот
(31) Клин за прицврстување на тркалцата за промена на правецот
(32) Прифат за тркало
(33) Клин за прицврстување за тркало
(34) Подлошка
(35) Платнена филтер врекичка
(36) Приклучна прирабница
(37) Отвор за непотребен воздух
(38) Рачка за држач за филтерот
(39) Држач на филтер
(40) Филтер
(41) Сензор за ниво на наполнетост

Технички податоци

Всисувач за влажно/суво всисување		PAS15-220	PAS20-220P
Број на дел		**3 603 CE7 1..**	**3 603 CE7 2..**
Номинална јачина	W	1200	1200
Фреквенција	Hz	50–60	50–60
Волумен на садот (бруто)	l	15	20
Нето волумен (течност)	l	6	10

Всисувач за влажно/суво всисување		PAS15-220	PAS20-220P
Волумен на платнена филтер вреќичка	l	14	16
Потпритисок			
– Всисувач[A)]	hPa	220	220
– Турбина	hPa	240	240
Количина на проток			
– Всисувач[A)]	l/s	34	34
	m^3/h	122	122
– Турбина	l/s	65	65
	m^3/h	234	234
Старт/стоп автоматика		–	●
Тежина[B)]	kg	7,2	8,0
Класа на заштита		⧈/II	⏚/I
Вид на заштита		IPX4	IPX4
Класа на заштита, мрежен приклучок, Швајцарија		–	IP20

A) Измерена со црево за всисување **(20)**

B) Измерено со струен приклучен кабел, всисно црево, закривена млазница и монтирани тркала

Податоците важат за номинален напон [U] од 230 V. Овие податоци може да отстапуваат при различни напони, во зависност од изведбата во односната земја.

Старт/стоп автоматика[A)]		
Номинален напон	**Максимална јачина**	**Минимална јачина**
220–240 V	2000 W	100 W

A) Податоци за дозволената јачина на приклучување на приклучениот електричен алат (во зависност од земјата)

Информации за бучава/вибрации

Вредностите за емисија на бучава се одредуваат согласно **EN 60335-2-69**.

Нивото на звучниот притисок на всисувачот, оценето со A, вообичаено изнесува **73** dB(A). Несигурност K = **3** dB. Нивото на звук при работењето може да ги надмине наведените вредности. **Носете заштита за слухот!**

Вредности на вибрации a_h (континуирани вибрации), p_F (повторени ударни вибрации) и несигурност K утврдени според **EN 60335-2-69**:

PAS15-220:
a_h = **0,2** m/s^2 (K = **0,5** m/s^2), p_F = **10** m/s^2 (K = **5** m/s^2)

PAS20-220P:
a_h = **0,3** m/s^2 (K = **0,5** m/s^2), p_F = **13** m/s^2 (K = **6** m/s^2)

Монтажа

- ▶ **Извлечете го приклучокот од конекторот, пред одржувањето или чистењето на всисувачот, пред регулирање на поставките на уредот, замена на деловите или тргање настрана.** Овие мерки за предупредување го спречуваат невнимателниот старт на всисувачот.

Монтирање држач за всисно црево (види слика A)

Турнете го држачот **(10)** за всисното до крај во предвидениот прифат **(27)**.

Монтирање всисно црево

Функција на всисување (види слика B)

Вметнете го всисното црево **(20)** во прифатот за црево **(4)** и свртете го до крај во правец на стрелките на часовникот.

Функција на издувување (види слика C)

- ▶ **Всисувачот располага со функција за издувување. Не го издувувајте испуштениот воздух во слободен простор. Користете ја функцијата за издувување само со чисто црево.** Правта може да биде опасна по здравјето.
- ▶ **Пред да ја користите функцијата за издувување, проверете дали има наслаги во цревото. Избегнувајте раздувување на наталожената прашина.** Користете заштитни очила и маска за прашина ако постои ризик од издувување прашина.

Функцијата за издувување е погодна за задачи, каде што не е возможно всисување со правосмукалка поради прекумерна моќ на всисување, на пр. да се отстранат малите количини суви лисја од леата.

Вклучете го всисувачот за најмалку 5 s (Прекинувач за вклучување/исклучување **(19)**/прекинувач за избирање на режими на работа **(5)** во позиција **1**), за да го исчистите цревото за всисување **(20)** од наталожената прашина.

Свртете го цревото за всисување **(20)** до крај во правец спротивен на стрелките на часовникот и извлечете го од прифатот за црево за функцијата за всисување **(4)**.

Вметнете го цревото за всисување **(20)** во прифатот за црево за функција за дување **(14)** и свртете го до крај во правец на стрелките на часовникот.

Монтирање на опремата за всисување

Цревото за всисување **(20)** е опремено со систем на вклопување, со којшто може да се приклучи опремата за всисување (адаптер за всисување **(21)** заоблена млазница **(22)**).

Монтирање адаптер за всисување или заоблена млазница (види слика D)

– Вметнете го адаптерот за всисување **(21)** или заобленатa млазница **(22)** на цревото за всисување **(20)**, додека не слушнете да се вклопат двете копчиња за притискање **(28)** на цревото за всисување.
– За демонтирање притиснете го копчето **(28)** навнатре и повлечете ги компонентите.

Монтирање на млазниците и цевките

– Потоа вметнете ја саканата опрема за всисување (подна млазница, млазница за фуги, всисна цевка итн.) на заобленатa млазница **(22)** или на адаптерот за всисување **(21)**.

Вадење/вметнување на делот за вметнување за подната млазница (види слика E)

За вадење, притиснете ги копчињата за отклучување **(29)** на подната млазница **(25)**. Делот за вметнување **(26)** се олабавува од подната млазница.

За вметнување, затегнете нов дел за вметнување во подната млазница **(25)**.

Вадење/вметнување на тркалцата за промена на правецот (види слика F)

► **Проверете ја функционалноста на сопирачката на тркалцето пред да започнете со користење на всисувачот.**

За вметнување, ставете ги чивиите за прицврстување **(31)** на тркалцата за промена на правецот **(1)** до крај на прифатите за тркалцата за промена на правецот **(30)**.

За вадење, олабавете ја сопирачката на тркалцата за промена на правецот **(18)** и извлечете ги тркалцата за промена на правецот **(1)** од прифатите за тркалцата за промена на правецот **(30)**.

Отстранување/вметнување на тркалото (види слика G)

За вметнување, придвижете ги подлошките **(34)** на клиновите за прицврстување **(33)** и вметнете ги клиновите за прицврстување **(33)** во прифатите за тркалото **(32)**, додека не се вклопат.

За вадење, притиснете ги клиновите за прицврстување **(33)** и извлечете ги тркалата **(12)**.

Промена/вметнување платнена филтер вреќичка (суво всисување) (види слики H–I)

За сувото всисување може да вметнете платнена филтер вреќичка **(35)**. Со тоа се олеснува складирањето на правта.

Отворете ги затворачите **(11)** и извадете го горниот дел на всисувачот **(9)**.

За вметнување, навлечете ја платнената филтер вреќичка **(35)** врз приклучната прирабница **(36)** на всисувачот.

За промена, извлечете ја целосно платнената филтер вреќичка **(35)** од приклучната прирабница **(36)**, извадете ја од всисувачот и вметнете нова платнена филтер вреќичка.

Вметнете го горниот дел на всисувачот **(9)** и затворете ги затворачите **(11)**, така што ќе слушнете дека се вклопува.

Заменете ја полната платнена филтер вреќичка **(35)** навремено. Извадете ја платнената филтер вреќичка **(35)** пред влажното всисување.

Употреба

► **Извлечете го приклучокот од конекторот, пред одржувањето или чистењето на всисувачот, пред регулирање на поставките на уредот, замена на деловите или тргање настрана.** Овие мерки за предупредување го спречуваат невнимателниот старт на всисувачот.

Ставање во употреба

► **Внимавајте на електричниот напон!** Напонот на изворот на струја мора да одговара на оној кој е наведен на спецификационата плочка на всисувачот.

Всисувачот не смее да се користи во простории каде што постои ризик од експлозија.

За да се загарантира оптимален капацитет на всисување мора секогаш целосно да го одвиткувате цревото за всисување **(20)** од горниот дел на всисувачот **(9)**.

► **Користете само неоштетен филтер (без пукнатини, дупчиња итн.). Веднаш заменете го оштетениот филтер.**

Вклучување/исклучување

За да го **вклучите** всисувачот, свртете го прекинувачот за вклучување/исклучување **(19)**/прекинувач за избирање на режими на работа **(5)** во позиција **1**.

За да го **исклучите** всисувачот, свртете го прекинувачот за вклучување/исклучување **(19)**/прекинувач за избирање на режими на работа **(5)** во позиција **0**.

Всисување на суви материјали

Всисување прав на од електрични алати што работат (види слика J)

– Монтирајте го адаптерот за всисување **(21)**.
– Вметнете го адаптерот за всисување **(21)** во млазниците за всисување на електричниот алат.

Напомена: кога работите со електрични алати, чиј проток на воздух во всисното црево е низок (на пр., убодни пили, брусилки и сл.), отворот за надворешен воздух **(37)** на всисното црево **(20)** мора да е отворен. Со тоа се подобруваат перформансите на всисувачот и електричната алатка.
За да го направите ова, вртете го прстенот над отворот за воздух **(37)**, додека не се отвори што е можно повеќе.

PAS20-220P
Во всисувачот има вградено шуко приклучница **(6)**. Таму може да приклучите надворешен електричен апарат. Внимавајте на максимално дозволената приклучна моќ на електричниот алат што се приклучува.

За да ја **ставите во употреба старт/стоп автоматиката** на всисувачот, свртете го прекинувачот за избирање на режими на работа **(5)** во позиција **AUTOSTART** (АВТОМАТСКО СТАРТУВАЊЕ).

За **ставањето во употреба** на всисувачот, вклучете го електричниот алат поврзан на приклучницата **(6)**. Всисувачот стартува автоматски.

Исклучете го електричниот алат, за **всисувањето** да го **завршите**.
Функцијата за дополнително работење на старт/стоп автоматиката работи до 6 s, за да се извлече преостанатиот прав од цревото за всисување.

За да го **исклучите** всисувачот, свртете го прекинувачот за избирање на режими на работа **(5)** во позиција **0**.

Всисување на влажни материи

- ▶ **Со всисувачот не всисувајте запаливи или експлозивни течности, на пр. бензин, масло, алкохол, средства за растворање. Не всисувајте жешка, запалива или експлозивна прав. Не го користете всисувачот во простории каде постои опасност од експлозија.** Правта, пареата или течностите може да се запалат или да експлодираат.
- ▶ **Всисувачот не смее да се користи како водена пумпа.** Всисувачот е наменет за всисување на мешавини од воздух и вода.
- ▶ **Пред да започнете со влажно всисување, уверете се дека отворот за излез на течности (2) е цврсто затворен.**
- ▶ **Пред било каква интервенција на всисувачот, извлечете го струјниот приклучок од приклучницата.**

Работни чекори пред започнување на влажно всисување

Отворете ги капаците **(11)** и извадете го горниот дел од всисувачот **(9)**.

Пред влажно всисување, отстранете ја платнената филтер вреќичка **(35)**.

PAS15-220: Испразнете го садот **(3)**.
PAS20-220P: Свртете го затворачот на отворот за излез на течности **(2)** спротивно во правецот на стрелките на часовникот. Испразнете го садот **(3)** преку отворот за излез на течности **(2)** и свртете го затворачот во правецот на стрелките на часовникот.

Исчистете го филтерот **(40)**.

Проверете дали сензорот за ниво на наполнетост **(41)** е чист.

Ставете го горниот дел на всисувачот **(9)** повторно и затворете ги капаците **(11)**.

За време на и по секое влажно всисување

Всисувачот е опремен со сензор за ниво на наполнетост **(41)**. Кога ќе се достигне максималното ниво на наполнетост, всисувањето автоматски се запира.
PAS15-220: Испразнете го садот **(3)**.
PAS20-220P: Свртете го затворачот на отворот за излез на течности **(2)** спротивно во правецот на стрелките на часовникот. Испразнете го садот **(3)** преку отворот за излез на течности **(2)** и свртете го затворачот во правецот на стрелките на часовникот.

По завршувањето на работата, отстранете го горниот дел од всисувачот **(9)** за да спречите појава на мувла и оставете го добро да се исуши.

По потреба, исчистете го сензорот за ниво на наполнетост **(41)** со мека крпа.

Одржување и сервис

Одржување и чистење

- ▶ **Извлечете го приклучокот од конекторот, пред одржувањето или чистењето на всисувачот, пред регулирање на поставките на уредот, замена на деловите или тргање настрана.** Овие мерки за предупредување се спречуваат невнимателниот старт на всисувачот.
- ▶ **Одржувајте ја чистотата на всисувачот и отворите за проветрување, за да може добро и безбедно да работите.**

Доколку е потребно користење на приклучен кабел, тогаш набавете го од **Bosch** или специјализирана продавница за **Bosch**-електрични алати, за да избегнете загрозување на безбедноста.

- ▶ **При сервис и чистење на всисувачот користете маска за заштита од прав.**

Повремено исчистете го куќиштето на всисувачот со влажна крпа.

- ▶ **Не чистете го всисувачот со компримиран воздух.** Филтерот или другите компоненти може да се оштетат.

Чистење/замена на филтерот (види слики K–L)

Моќта на всисување зависи од состојбата на филтерот. Затоа, редовно чистете го филтерот **(40)**.

Веднаш заменете го оштетениот филтер.

- Отворете ги капаците **(11)** и извадете го горниот дел од всисувачот **(9)**.
- Подигнете ја рачката **(38)** на држачот за филтер **(39)** ❶ и извлечете го држачот за филтер **(39)** ❷.
- Извадете го филтерот **(40)** од држачот на филтерот **(39)** ❸.
- Исушете го филтерот:
  потчукнете го филтерот **(40)** над соодветен сад за отпад. Внимавајте да не ги оштетите ребрата на филтерот.
  При тешка нечистотија, исчистете ги ребрата на филтерот со вода и мека четка.
  или
  Ако филтерот е влажен:
  Исплакнете го филтерот **(40)** по проточна вода и потоа оставете го да се исуши добро.
  или
  Заменете го оштетениот филтер **(40)**.
- Ставете го чистиот и сув филтер **(40)** во држачот на филтерот **(39)** ❶.
- Ставете го држачот на филтерот **(39)** во горниот дел на всисувачот ❷ и спуштете ја рачката **(38)** на држачот на филтерот **(39)** ❸, додека не се вклопи.
- Проверете го филтерот **(40)** и држачот на филтерот **(39)** дали е правилно и цврсто поставен.
- Ставете го горниот дел на всисувачот **(9)** повторно и затворете ги двата затворачи **(11)**, така што ќе се вклопат звучно.

Чистење на садот

Избришете го садот **(3)** одвреме-навреме со вообичаено неабразивно средство за чистење и оставете го да се исуши.

Чистење на сензорот за ниво на наполнетост (види слика M)

Повремено исчистете го сензорот за ниво на наполнетост **(41)**.

Отворете ги капаците **(11)** и извадете го горниот дел од всисувачот **(9)**.

Исчистете го сензорот за ниво на наполнетост **(41)** со мека крпа.

Ставете го горниот дел на всисувачот **(9)** и затворете ги капаците **(11)**.

Дефекти

Редовното празнење на садот **(3)** гарантира оптимален перформанс на всисување.

При недоволна јачина на всисување проверете:

- Дали горниот дел од всисувачот **(9)** е правилно поставен?
- Дали цревниот систем е затнат?
- Дали цевките за всисување **(24)** се фиксно споени?
- Дали садот **(3)** е полн?
- Дали платнената филтер вреќичка **(35)** е полна?
- Дали филтерот **(40)** е запушен со прав?

Доколку и понатаму не може да се постигне јачината на всисување, обратете се на **Bosch** сервисната служба.

При прегревање, правосмукалката автоматски се исклучува. Постапете на следниот начин:

- Свртете го прекинувачот за вклучување/исклучување **(19)**/прекинувач за избирање на режими на работа **(5)** во позиција **0**.
- Уверете се дека садот **(3)** и платнената филтер вреќичка **(35)** се празни и дека цревото за всисување **(20)** и филтерот **(40)** не се затнати.
- Оставете го всисувачот 60 min да се излади.
- Извлечете го мрежниот приклучок од ѕидната приклучница и повторно вметнете го.

Ако правосмукалката не може да се вклучи подоцна, осигурачот што ја заштитува правосмукалката можеби се стопил. Обратете се кај **Bosch**-сервисната служба, за да го замените осигурувачот.

Складирање и транспорт (види слика N)

- Намотајте го цревото за всисување **(20)** околу горниот дел на всисувачот **(9)** и турнете го цревото за всисување во држачот **(10)**.
- Намотајте го струјниот кабел околу држачот за кабел **(13)**.
- Ставете ја цевката за всисување **(24)** во држачот за цевката за всисување **(16)**, заобленатa млазница **(22)**, адаптерот за всисување **(21)** и млазницата за фуги **(23)** во држачите за опремата за всисување **(7)**.
- Ставете ја подната млазница **(25)** во држачот **(15)**.
- Носете го всисувачот за рачката за носење **(8)**.
- Ставете го всисувачот во сува просторија и обезбедете го од неовластена употреба.
- За да ги заклучите тркалцата за промена на правецот **(1)** спуштете ја сопирачката на тркалцата за промена на правецот **(18)**.

Сервисна служба и совети при користење

Северна Македонија
Тел.: 02/ 246 76 10

Линкот до нашите адреси за сервис и гарантни услови може да ги најдете на последната страница.

За сите прашања и нарачки на резервни делови, Ве молиме наведете го 10-цифрениот број од спецификационата плочка на производот.

Отстранување

Всисувачот, опремата и амбалажите треба да се отстранат на еколошки прифатлив начин.



Не го фрлајте всисувачот во домашната канта за отпадоци!

Само за земјите од ЕУ:

Електричната и електронската опрема што веќе не е употреблива мора да се собира посебно и да се фрла на еколошки начин. Користете ги соодветните системи за собирање. Неправилното фрлање може да биде штетно за животната средина и здравјето на луѓето поради можното присуство на опасни материи.

Srpski

Sigurnosne napomene za usisivač



Pročitajte sva upozorenja i uputstva. Propusti u poštovanju napomena za sigurnost i uputstava mogu da prouzrokuju električni udar, požar i/ili teške povrede.

Čuvajte sva upozorenja i uputstva za budućnost.

- **Ovaj usisivač nije predviđen za to da ga koriste deca i lica sa ograničenim fizičkim, senzornim ili mentalnim sposobnostima ili nedostatkom iskustva i znanja.** U suprotnom postoji opasnost od pogrešnog rukovanja i povreda.
- **Nadzirite decu.** Na ovaj način će se osigurati, da se deca ne igraju usisivačem.

⚠ UPOZORENJE Ne usisavajte materijale koji su štetni po zdravlje, npr. prašinu bukovine ili hrastovine, grubu kamenu prašinu, azbest. Ove materije važe za izazivače kancera. Informišite se o važećim propisima/zakonima u Vašoj zemlji u vezi rada sa prašinom koja je opasna po zdravlje.

- **Usisivač koristite samo ako ste dobili dovoljno informacija o njegovoj upotrebi.** Brižljivo upućivanje u rad smanjuje greške u radu i povrede.

⚠ UPOZORENJE Usisivač je namenjen samo za usisavanje suvih materijala, a zahvaljujući prigodnim merama se može koristiti i za usisavanje tečnosti. Prodiranje tečnosti povećava rizik od električnog udara.

- **Usisivačem ne usisavajte zapaljive ili eksplozivne tečnosti, na primer benzin, ulje, alkohol, rastvarače. Nemojte usisavati vruće, zapaljene ili eksplozivne čestice prašine. Usisivač nemojte koristiti u prostorijama u kojima postoji opasnost od eksplozije.** Prašina, isparenja ili tečnosti se mogu zapaliti ili eksplodirati.

⚠ UPOZORENJE Utičnicu koristite samo na način koji je utvrđen uputstvom za upotrebu.

⚠ UPOZORENJE Usisivač odmah isključite čim iz njega ističe pena ili voda i ispraznite rezervoar. Usisivač se u suprotnom može oštetiti.

- **PAŽNJA! Usisivač sme da se koristi samo u unutrašnjim prostorijama.**
- **PAŽNJA! Redovno čistite senzore za nivo napunjenosti za tečnost i proveravajte da li su oštećeni.** U suprotnom, funkcije mogu biti ugrožene.
- **Ako rad usisivača u vlažnoj okolini ne može da se izbegne, koristite zaštitni uređaj diferencijalne struje.** Upotreba zaštitnog uređaja diferencijalne struje pri kvaru smanjuje rizik od električnog udara.
- **Pre svake upotrebe prekontrolišite usisivač, kabl i utikač. Nemojte da koristite usisivač, ukoliko primetite oštećenja. Vršenje popravke prepustite isključivo stručnom osoblju sa isključivo originalnim rezervnim delovima.** Oštećeni usisivač, kablovi i utikač povećavaju rizik od elektičnog udara.
- **Vodite računa da ne pregazite ili ne zgnječite kabl. Ne vucite kabl kako biste izvukli utikač iz utičnice ili kako biste pomerili usisivač.** Oštećeni kablovi povećavaju rizik od strujnog udara.
- **Izvucite utikač iz utičnice, pre nego što započnete održavanje ili čišćenje usisivača, izvršite podešavanja uređaja, zamenite delove pribora ili ostavite usisivač.** Ova mera opreza sprečava nenameran start usisivača.
- **Pobrinite se za dobro provetravanje radnog mesta.**
- **Vršenje popravke prepustite isključivo stručnom osoblju sa isključivo sa originalnim rezervnim delovima.** Time se obezbeđuje, da ostane sačuvana sigurnost usisivača.
- **Pre puštanja u rad proverite ispravnost usisnog creva. Pri tome usisno crevo ostavite na usisivaču, kako neželjena prašina ne bi ispala.** Inače biste mogli udisati prašinu.
- **Usisivač ne koristite za sedenje.** Usisivač bi se mogao oštetiti.
- **Oprezno koristite mrežni kabl i usisno crevo.** Usisivačem možete da ugrozite druga lica.
- **Usisivač ne čistite direktno usmerenim mlazom vode.** Prodiranje vode u gornji deo usisivača povećava opasnost od električnog udara.
- **Priključite usisivač na strujnu mrežu sa ispravnim uzemljenjem.** Utičnica i produžni kabl moraju da imaju ispravan zaštitni provodnik.
- **Nemojte koristiti usisivač kao trajni uređaj za usisavanje.**

Dodatne sigurnosne napomene (PAS20-220P)

⚠ UPOZORENJE Utičnicu koristite samo na način koji je utvrđen uputstvom za upotrebu.

U usisivač je ugrađena utičnica sa zaštitnim kontaktom **(6)**. Tu možete priključiti neki eksterni električni alat. Obratite pažnju na maksimalno dozvoljenu snagu priključka priključenog električnog alata.

Simboli

Sledeći simboli mogu biti od značaja za upotrebu vašeg usisivača. Molimo da zapamtite simbole i njihovo značenje. Prava interpretacija simbola će vam pomoći, da upotrebljavate usisivač bolje i sigurnije.

Simboli i njihovo značenje	
AUTO-START	**Automatsko pokretanje/zaustavljanje (PAS20-220P)** Usisavanje prašine koja može nastati usled rada električnih alata; usisivač se uključuje automatski i ponovo se isključuje nakon odlaganja.
0	**Isključivanje**
1	**Usisavanje** Usisavanje nataložene prašine
max. 2000 W min. 100 W	Podatak o maksimalno dozvoljenoj snazi priključka priključenog električnog alata (u zavisnosti od zemlje)

Opis proizvoda i specifikacija

Molimo pogledajte slike na prednjem delu uputstva za upotrebu.

Predviđena upotreba

Usisivač za mokro i suvo usisavanje je pogodan za usisavanje suvih i vlažnih materijala kao i vodenih tečnosti u količinama i sastavu koji su uobičajeni u domaćinstvu. Funkcija duvanja je pogodna za izduvavanje, ali ne i za uklanjanje prašine.

Usisivač je namenjen isključivo za privatnu upotrebu u mešovitom režimu.

Trajno usisavanje homogenim materijala koji su štetni po zdravlje kao i usisavanje pepela nije dozvoljeno. Da biste to uradili, koristite posebne usisivače ili sisteme za usisavanje sa odgovarajućim odobrenjem.

Tokom rada, utičnica sme da se koristi samo u suvom okruženju.

Prikazane komponente

Numerisanje komponenti sa slika odnosi se na prikaz usisivača na grafičkim stranama.

(1) Okretni točak
(2) Ispusni otvor za tečnosti (PAS20-220P)
(3) Rezervoar
(4) Prihvat za crevo za funkciju usisavanja
(5) Prekidač za izbor režima rada (PAS20-220P)
(6) Utičnica za električni alat (PAS20-220P)
(7) Montirajte držač za dodatni pribor za usisavanje
(8) Ručka za nošenje
(9) Gornji deo usisivača
(10) Držač za usisno crevo
(11) Zatvarač gornjeg dela usisivača
(12) Pokretni točkić
(13) Držač kabla
(14) Prihvat za crevo funkcije duvanja
(15) Držač za mlaznicu za podove
(16) Držač za usisnu cev
(17) Lanac za uzemljenje
(18) Kočnica okretnih točkova
(19) Prekidač za uključivanje/isključivanje (PAS15-220)
(20) Usisno crevo
(21) Usisni adapter
(22) Zakrivljena mlaznica
(23) Mlaznica za fuge
(24) Usisna cev
(25) Mlaznica za podove
(26) Uložak za mlaznicu za pod
(27) Prihvat za držač usisnog creva
(28) Pritisno dugme
(29) Tasteri za otključavanje za uložak mlaznice za pod
(30) Nosač točkića
(31) Čivija za pričvršćivanje upravljačkog točkića
(32) Nosač pokretnih točkića
(33) Čivija za pričvršćivanje pokretnih točkića
(34) Podloška
(35) Platnena filter kesa
(36) Prirubnica usisivača
(37) Otvor za infiltriran vazduh
(38) Ručka držača filtera
(39) Držač filtera
(40) Filter
(41) Senzor za nivo punjenja

Tehnički podaci

Usisivač za mokro i suvo usisavanje		PAS15-220	PAS20-220P
Broj artikla		**3 603 CE7 1..**	**3 603 CE7 2..**
Nominalna ulazna snaga	W	1200	1200
Frekvencija	Hz	50–60	50–60
Zapremina rezervoara (bruto)	l	15	20

Usisivač za mokro i suvo usisavanje		PAS15-220	PAS20-220P
Neto zapremina (tečnost)	l	6	10
Zapremina platnene filter kese	l	14	16
Potpritisak			
– Usisivač[A)]	hPa	220	220
– Turbina	hPa	240	240
Količina protoka			
– Usisivač[A)]	l/s	34	34
	m^3/h	122	122
– Turbina	l/s	65	65
	m^3/h	234	234
Automatsko pokretanje/zaustavljanje		–	●
Težina[B)]	kg	7,2	8,0
Klasa zaštite		⧈/II	⏚/I
Vrsta zaštite		IPX4	IPX4
Vrsta zaštite mrežni utikač Švajcarska		–	IP20

A) Mereno sa usisnim crevom **(20)**

B) Mereno sa priključnim kablom, usisnim crevom, zakrivljenom mlaznicom i montiranim točkovima

Podaci važe za nominalne napone [U] od 230 V. Kod napona koji odstupaju i izvođenja specifičnih za zemlje ovi podaci mogu da variraju.

Automatsko pokretanje/zaustavljanje[A)]		
Nominalni napon	**Maksimalna snaga**	**Minimalna snaga**
220–240 V	2000 W	100 W

A) Podatak o maksimalno dozvoljenoj snazi priključka priključenog električnog alata (u zavisnosti od zemlje)

Informacije o buci/vibracijama

Vrednosti emisije buke utvrđene u skladu sa **EN 60335-2-69**.

Pod A klasifikovan nivo zvučnog pritiska usisivača tipično iznosi **73** dB(A). Nesigurnost K = **3** dB. Nivo buke prilikom rada može da prekorači navedene vrednosti. **Nosite zaštitu za sluh!**

Vrednosti vibracije a_h (kontinuirane vibracije), p_F (ponovljene udarne vibracije) i nesigurnost K utvrđeni u skladu sa **EN 60335-2-69**:

PAS15-220:
a_h = **0,2** m/s^2 (K = **0,5** m/s^2), p_F = **10** m/s^2 (K = **5** m/s^2)

PAS20-220P:
a_h = **0,3** m/s^2 (K = **0,5** m/s^2), p_F = **13** m/s^2 (K = **6** m/s^2)

Montaža

- ▶ **Izvucite utikač iz utičnice, pre nego što započnete održavanje ili čišćenje usisivača, izvršite podešavanja uređaja, zamenite delove pribora ili ostavite usisivač.** Ova mera opreza sprečava nenameran start usisivača.

Montirajte držač za usisno crevo (videti sliku A)

Gurnite držač **(10)** za usisno crevo do kraja u predviđeni prihvat **(27)**.

Montaža usisnog creva

Funkcija usisavanja (videti sliku B)

Postavite usisno crevo **(20)** u prihvat za crevo **(4)** i okrenite ga do graničnika u smeru kretanja kazaljki na satu.

Funkcija izduvavanja (videti sliku C)

- ▶ **Usisivač raspolaže funkcijom izduvavanja. Ne ispuštajte izduvni vazduh u slobodan prostor. Koristite funkciju izduvavanja samo sa čistim crevom.** Prašine mogu ugroziti zdravlje.
- ▶ **Pre korišćenja funkcije duvanja proverite da li u crevu ima naslaga. Izbegavajte komešanje nataložene prašine.** Ako postoji opasnost od uskomešane prašine, koristite zaštitne naočare i masku za zaštitu od prašine.

Funkcija duvanja je pogodna za radove kod kojih usisavanje nije moguće zbog prevelike usisne snage, npr. za uklanjanje malih količina osušenog lišća iz žardinjere.

Uključite usisivač na najmanje 5 sekundi (prekidač za uključivanje-isključivanje **(19)**/prekidač za izbor režima rada **(5)** u položaju **1**), da biste očistili usisno crevo **(20)** od nataložene prašine.

Okrenite usisno crevo **(20)** suprotno od smera kretanja kazaljki na satu do graničnika i izvucite ga iz prihvata za crevo funkcija usisavanja **(4)**.

Postavite usisno crevo **(20)** u prihvat za crevo funkcija duvanja **(14)** i okrenite ga do graničnika u smeru kretanja kazaljki na satu.

Montaža pribora za usisavanje

Usisno crevo **(20)** je opremljeno sistemom klipova koji vam omogućava da povežete pribor za usisavanje (usisni adapter **(21)**, zakrivljena mlaznica **(22)**).

Montaža usisnog adaptera ili zakrivljene mlaznice (videti sliku D)

– Utaknite usisni adapter **(21)** ili zakrivljenu mlaznicu **(22)** na usisnom crevu **(20)**, dok oba pritisna dugmeta **(28)** usisnog creva skroz ne uskoče u ležište.
– Za demontažu pritisnite tastere **(28)** ka unutra i međusobno razdvojite komponente.

Montiranje mlaznica i cevi

– Zatim čvrsto pričvrstite željeni pribor za usisavanje (mlaznica za podove, mlaznica za fuge, usisna cev itd.) na zakrivljenu mlaznicu **(22)** ili na usisni adapter **(21)**.

Izvaditi/ubaciti uložak za mlaznicu za pod (videti sliku E)

Za vađenje pritisnite tastere za otključavanje **(29)** na mlaznici za pod **(25)**. Uložak **(26)** se odvaja od mlaznice za pod.

Za umetanje pričvrstite novi uložak u mlaznicu za pod **(25)**.

Umetnite/izvadite točkiće za upravljanje (videti sliku F)

▶ **Pre upotrebe usisivača proverite funkcionalnost kočnica točkova.**

Za umetanje ubacite osovine za pričvršćivanje **(31)** točkića za upravljanje **(1)** do kraja u nosače točkića **(30)**.

Za vađenje otpustite kočnicu točkića za upravljanje **(18)** i izvucite točkiće **(1)** iz nosača točkića **(30)**.

Postavljanje/vađenje pokretnih točkića (videti sliku G)

Za postavljanje postavite podloške **(34)** na čivije za pričvršćivanje **(33)** i stavite čivije za pričvršćivanje **(33)** u nosače pokretnih točkića **(32)**, tako da uskoče uz zvuk.

Za vađenje stisnite čivije za pričvršćivanje **(33)** i izvucite pokretne točkiće **(12)**.

Umetanje/zamena platnene filter kese (suvo usisavanje) (videti sliku H–I)

Za suvo usisavanje možete da postavite platnenu filter kesu **(35)**. Na taj način se olakšava odlaganje prašine na otpad.

Otvorite zatvarače **(11)** i skinite gornji deo usisivača **(9)**.

Radi umetanja prevucite platnenu filter kesu **(35)** preko priključne prirubnice **(36)** usisivača.

Za zamenu povucite punu platnenu filter kesu **(35)** sa priključne prirubnice **(36)**, izvadite je iz usisivača i umetnite novu platnenu filter kesu.

Postavite gornji deo usisivača **(9)** i zatvorite dva zatvarača **(11)** tako da uskoče uz zvuk.

Zamenite punu platnenu filter kesu **(35)** na vreme. Izvadite platnenu filter kesu **(35)** pre mokrog usisavanja.

Rad

▶ **Izvucite utikač iz utičnice, pre nego što započnete održavanje ili čišćenje usisivača, izvršite podešavanja uređaja, zamenite delove pribora ili ostavite usisivač.** Ova mera opreza sprečava nenameran start usisivača.

Puštanje u rad

▶ **Obratite pažnju na napon mreže!** Napon strujnog izvora mora da bude usaglašen sa podacima na tipskoj pločici usisivača.

Usisivač se ne sme koristiti u prostorijama gde postoji opasnost od eksplozije.

Da biste omogućili optimalno usisavanje, usisno crevo **(20)** uvek morate kompletno da odmotate sa gornjeg dela usisivača **(9)**.

▶ **Koristite samo neoštećen filter (bez pukotina, bez rupa itd). Odmah zamenite oštećen filter.**

Uključivanje/isključivanje

Za **uključivanje** usisivača, okrenite prekidač za uključivanje/isključivanje **(19)**/prekidač za izbor režima rada **(5)** u položaj **1**.

Za **isključivanje** usisivača, okrenite prekidač za uključivanje/isključivanje **(19)**/prekidač za izbor režima rada **(5)** u položaj **0**.

Suvo usisavanje

Usisavanje prašine koja može nastati usled rada električnih alata (videti sliku J)

– Montirajte usisni adapter **(21)**.
– Utaknite usisni adapter **(21)** u usisne nastavke električnog alata.

Napomena: Prilikom radova sa električnim alatima čiji je dotok vazduha u usisno crevo mali (npr. ubodne testere, brusilice itd.), morate da otvorite otvor za infiltrirani vazduh **(37)** usisnog creva **(20)**. Time se poboljšava ukupna snaga usisivača i električnog alata.
U tu svrhu okrećite prsten otvora za infiltriran vazduh **(37)**, sve dok ne nastane maksimalni otvor.

PAS20-220P

U usisivač je ugrađena utičnica sa zaštitnim kontaktom **(6)**. Tu možete priključiti neki eksterni električni alat. Obratite pažnju na maksimalno dozvoljenu snagu priključka priključenog električnog alata.

Za **puštanje automatskog pokretanja/zaustavljanja usisivača u rad**, okrenite prekidač za izbor režima rada **(5)** u položaj **AUTOSTART**.

Za **puštanje u rad** usisivača, uključite električni alat priključen na utičnicu **(6)**. Usisivač se pokreće automatski.

Isključite električni alat da biste **usisavanje završili**. Dodatna funkcija automatskog pokretanja/zaustavljanja radi još do 6 s da bi se preostala prašina u usisnom crevu usisala.

Za **isključivanje** usisivača, okrenite prekidač za izbor režima rada **(5)** u položaj **0**.

Mokro usisavanje

- ▶ **Usisivačem ne usisavajte zapaljive ili eksplozivne tečnosti, na primer benzin, ulje, alkohol, rastvarače. Nemojte usisavati vruće, zapaljene ili eksplozivne čestice prašine. Usisivač nemojte koristiti u prostorijama u kojima postoji opasnost od eksplozije.** Prašina, isparenja ili tečnosti se mogu zapaliti ili eksplodirati.
- ▶ **Usisivač ne sme da se koristi kao pumpa za vodu.** Usisivač je adekvatan za usisavanje vazduha i smeša sa vodom.
- ▶ **Pre mokrog usisavanja se uverite da je ispusni otvor za tečnosti (2) čvrsto zatvoren.**
- ▶ **Izvucite pre svih radova na usisivaču mrežni utikač iz utičnice.**

Radni koraci pre mokrog usisavanja

Otvorite zatvarače **(11)** i podignite gornji deo usisivača **(9)**.

Pre mokrog usisavanja Izvadite platnenu filter kesu **(35)**.

PAS15-220: Ispraznite rezervoar **(3)**.
PAS20-220P: Okrenite zatvarač ispusnog otvora za tečnosti **(2)** suprotno od smera kretanja kazaljke na satu. Ispraznite rezervoar **(3)** iznad ispusnog otvora za tečnosti **(2)** i zavrnite zatvarač u smeru kretanja kazaljke na satu.

Očistite filter **(40)**.

Proverite da li je senzor nivo napunjenosti **(41)** čist.

Namestite gornji deo usisivača **(9)** ponovo i zatvorite zatvarače **(11)**.

Za vreme i nakon svakog mokrog usisavanja

Usisivač ima senzor nivoa napunjenosti **(41)**. Ukoliko je postignut maksimalni nivo napunjenosti, usisavanje se zaustavlja.
PAS15-220: Ispraznite rezervoar **(3)**.
PAS20-220P: Okrenite zatvarač ispusnog otvora za tečnosti **(2)** suprotno od smera kretanja kazaljke na satu. Ispraznite rezervoar **(3)** iznad ispusnog otvora za tečnosti **(2)** i zavrnite zatvarač u smeru kretanja kazaljke na satu.

Kada završite rad, skinite gornji deo usisivača **(9)** i sačekajte da se potpuno osuši i tako sprečite pojavu buđi.

Ako je potrebno, očistite senzor nivoa napunjenosti **(41)** mekom krpom.

Održavanje i servis

Održavanje i čišćenje

- ▶ **Izvucite utikač iz utičnice, pre nego što započnete održavanje ili čišćenje usisivača, izvršite podešavanja uređaja, zamenite delove pribora ili ostavite usisivač.** Ova mera opreza sprečava nenameran start usisivača.
- ▶ **Održavajte usisivač i prozere za ventilaciju čiste, da bi radili dobro i sigurno.**

Ako je neophodna zamena priključnog voda, onda to mora da izvede **Bosch** ili ovlašćena servisna služba za **Bosch** električne alate, kako biste izbegli ugrožavanje bezbednosti.

- ▶ **Prilikom održavanja i čišćenja usisivača nosite masku za zaštitu od prašine.**

S vremena na vreme očistite kućište usisivača vlažnom krpom.

- ▶ **Nemojte koristiti komprimovani vazduh za čišćenje usisivača.** Filter ili druge komponente se mogu oštetiti.

Čišćenje/zamena filtera (videti slike K–L)

Usisna snaga zavisi od stanja filtera. Zbog toga čistite redovno filter **(40)**.

Odmah zamenite oštećen filter.

- – Otvorite zatvarače **(11)** i podignite gornji deo usisivača **(9)**.
- – Preklopite ručku **(38)** držača filtera **(39)** na ❶ i izvadite držač filtera **(39)** ❷.
- – Izvadite filter **(40)** iz držača filtera **(39)** ❸.
- – Suv filter:
  Udarajte filter **(40)** iznad odgovarajuće kante za otpad. Vodite računa o tome da ne oštetite lamele filtera.
  Ako je postoji velika prljavština, očetkajte lamele filtera vodom i mekom četkom.
  ili
  Mokar filter:
  Isperite filter **(40)** tekućom vodom i potom ga ostavite da se dobro osuši.
  ili
  Zamenite oštećeni filter **(40)**.
- – Čist i suv filter **(40)** stavite u držač filtera **(39)** ❶.
- – Stavite držač filtera **(39)** u gornji deo usisivača ❷ i preklopite ručku **(38)** držača filtera **(39)** ka ❸, tako da uskoči.
- – Proverite da li filter **(40)** i držač filtera **(39)** imaju pravilan i čvrst položaj.
- – Vratite gornji deo usisivača **(9)** i zatvorite dva zatvarača **(11)**, tako da uskoče uz zvuk.

Čišćenje rezervoara

Čistite rezervoar **(3)** s vremena na vreme dblagim sredstvom za čišćenje ostupnim u prodaji i ostavite zatim da se osuši.

Čišćenje senzora nivoa napunjenosti (videti sliku M)

S vremena na vreme očistite senzor nivoa napunjenosti **(41)**.

Otvorite zatvarače **(11)** i podignite gornji deo usisivača **(9)**.

Očistite senzor nivoa napunjenosti **(41)** sa mekom krpom.

Namestite gornji deo usisivača **(9)** i zatvorite zatvarače **(11)**.

Smetnje

Redovno pražnjenje posude **(3)** obezbeđuje optimalan kapacitet usisavanja.

Prekontrolišite pri nedovoljnoj snazi usisavanja:

- – Da li je gornji deo usisivača **(9)** pravilno postavljen?

– Da li je sistem creva blokiran?
– Da li su usisne cevi **(24)** čvrsto spojene?
– Da li je posuda **(3)** puna?
– Da li je platnena filter kesa **(35)** puna?
– Da li je filter **(40)** prekriven prašinom?

Ako nakon toga nije ostvarena usisna snaga, obratite se **Bosch**-korisničkom servisu.

U slučaju pregrevanja, usisivač se automatski isključuje. Postupite na sledeći način:
– Okrenite prekidač za uključivanje-isključivanje **(19)**/ prekidač za izbor režima rada **(5)** u položaj **0**.
– Uverite se da su rezervoar **(3)** i platnena filter kesa **(35)** prazni i da usisno crevo **(20)** i filter **(40)** nisu zapušeni.
– Ostavite usisivač 60 min da se ohladi.
– Izvucite mrežni utikač iz utičnice i ponovo ga uključite u utičnicu.

Ako se usisivač nakon toga ne može uključiti, moguće je da je osigurač za zaštitu usisivača pregoreo. Obratite se **Bosch**-korisničkom servisu kako biste zamenili osigurač.

Čuvanje i transport (videti sliku N)
– Obmotajte usisno crevo **(20)** oko gornjeg dela usisivača **(9)** i ubacite ga u držač **(10)**.
– Mrežni kabl namotajte oko držača kabla **(13)**.
– Ubacite usisne cevi **(24)** u držač za usisne cevi **(16)**, zakrivljenu mlaznicu **(22)**, usisni adapter **(21)** i mlaznicu za fuge **(23)** u držač za usisnu opremu **(7)**.
– Stavite mlaznicu za podove **(25)** u držač **(15)**.
– Usisivač nosite samo pomoću ručke za nošenje **(8)**.
– Odložite usisivač u suvu prostoriju i osigurajte ga od neovlašćenog korišćenja.
– Za zaključavanje okretnih točkova **(1)** spustite kočnicu za okretne točkove **(18)**.

Servisna služba i savetovanje o upotrebi

Srpski
Tel.: +381 11 644 8546

Link ka našim servisnim adresama i uslovima garancije možete da pronađete na poslednjoj strani.

Molimo da kod svih pitanja i naručivanja rezervnih delova neizostavno navedete broj artikla sa 10 brojčanih mesta prema tipskoj pločici proizvoda.

Uklanjanje đubreta

Usisivač, pribor i ambalažu treba reciklirati na ekološki prihvatljiv način.



Ne bacajte usisivač u kućni otpad!

Samo za EU-zemlje:

Električni i elektronski uređaji koji više ne mogu da se koriste moraju da se skupljaju zasebno i odložе u otpad u skladu sa ekološkim propisima. Koristite naznačene sisteme za sakupljanje. Zbog mogućih opasnih materija koji se nalaze u uređaju, nepravilno odlaganje u otpad može da bude opasno za okolinu i zdravlje.

Slovenščina

Varnostna opozorila za sesalnike



Preberite vsa varnostna opozorila in navodila. Neupoštevanje varnostnih napotkov in navodil lahko povzroči električni udar, požar in/ali hude poškodbe.

Vsa opozorila in napotke shranite za prihodnjo uporabo.

▶ **Tega sesalnika ne smejo uporabljati otroci in osebe z omejenimi telesnimi, čutnimi ali duševnimi sposobnostmi oz. pomanjkljivimi izkušnjami in pomanjkljivim znanjem.** V nasprotnem primeru obstaja nevarnost napačne uporabe in poškodb.

▶ **Nadzirajte otroke.** Poskrbite, da se otroci ne bodo igrali s sesalnikom.

⚠ OPOZORILO **Ne sesajte zdravju škodljivih snovi, npr. prahu bukovega ali hrastovega lesa, prahu kamnin in azbesta.** Te snovi so rakotvorne. Pozanimajte se o pravilnikih/zakonih glede ravnanja z zdravju škodljivim prahom, ki veljajo v vaši državi.

▶ **Sesalnik uporabljajte samo, če ste prejeli zadostne informacije o njegovi uporabi.** Skrbno uvajanje v delo zmanjša možnosti za napačno uporabo in poškodbe.

⚠ OPOZORILO **Sesalnik je primeren za sesanje suhih snovi, za sesanje tekočin ga je dovoljeno uporabljati le, če poskrbite za ustrezne ukrepe.** Vdor tekočin v orodje povečuje tveganje električnega udara.

▶ **S sesalnikom ne sesajte gorljivih ali eksplozivnih tekočin, npr. bencina, olja, alkohola ali topil. Ne sesajte vročega, gorečega ali eksplozivnega prahu. Sesalnika ne uporabljajte v prostorih, kjer obstaja nevarnost eksplozije.** Prah, pare ali tekočine se lahko vnamejo ali eksplodirajo.

⚠ OPOZORILO **Vtičnico uporabljajte samo v namen, določen v navodilih za uporabo.**

⚠ OPOZORILO **Sesalnik izklopite takoj, ko izstopi pena ali voda, in izpraznite posodo.** V nasprotnem primeru bi lahko poškodovali sesalnik.

▶ **POZOR! Sesalnik je dovoljeno shranjevati samo v notranjih prostorih.**

▶ **POZOR! Senzorje napolnjenosti s tekočino redno čistite in preverjajte, ali so morebiti poškodovani.** V nasprotnem primeru se lahko njihovo delovanje poslabša.

▶ **Če je uporaba sesalnika v vlažnem okolju neizogibna, uporabite stikalo za zaščito pred kvarnim tokom.**

Uporaba zaščitnega stikala zmanjšuje tveganje električnega udara.

- ▶ **Pred vsako uporabo preizkusite sesalnik, kabel in vtič. Če na sesalniku odkrijete poškodbe, ga ne uporabljajte. Sesalnika ne odpirajte. Popravilo dovolite le usposobljenim strokovnjakom, ki pri delu uporabljajo originalne nadomestne dele.** Poškodovani sesalniki, kabli in vtiči povečajo tveganje električnega udara.
- ▶ **Ne zapeljite preko kabla in ga ne stiskajte. Ne vlecite za kabel, da bi tako odstranili vtič iz vtičnice ali premaknili sesalnik.** Poškodovani kabli povečujejo tveganje električnega udara.
- ▶ **Pred izvajanjem vzdrževalnih del, čiščenjem, spreminjanjem nastavitev, menjavo pribora ali shranjevanjem sesalnika izvlecite vtič iz vtičnice.** S tem previdnostnim ukrepom boste preprečili nenameren zagon sesalnika.
- ▶ **Poskrbite za dobro zračenje delovnega mesta.**
- ▶ **Sesalnik smejo popravljati samo usposobljeni strokovnjaki, ki pri svojem delu uporabljajo originalne nadomestne dele.** Tako bo ohranjena varnost sesalnika.
- ▶ **Pred zagonom preverite, ali je sesalna cev v brezhibnem stanju. Pri tem naj sesalna cev ostane nameščena na sesalniku, saj bi se lahko v nasprotnem primeru iz njega usul prah.** Posledično bi lahko ta prah vdihnili.
- ▶ **Ne sedite na sesalniku.** Sesalnik bi lahko poškodovali.
- ▶ **Omrežni kabel in sesalno cev uporabljajte previdno.** Lahko bi ogrozili druge ljudi.
- ▶ **Sesalnika ne čistite tako, da vanj neposredno usmerite curek vode.** Vdor vode v zgornji del sesalnika poveča nevarnost električnega udara.
- ▶ **Sesalnik priključite na pravilno ozemljeno električno omrežje.** Vtičnica in podaljšek morata imeti delujoč ozemljitveni vodnik.
- ▶ **Sesalnika ne uporabljajte kot pripravo za trajno odsesavanje.**

Dodatna varnostna opozorila (PAS20-220P)

⚠OPOZORILO **Vtičnico uporabljajte samo v namen, določen v navodilih za uporabo.**

V sesalniku je nameščena varnostna vtičnica **(6)**. Nanjo lahko priključite zunanje električno orodje. Upoštevajte največjo dovoljeno priključno moč priključenega električnega orodja.

Simboli

Naslednji simboli so lahko pomembni za uporabo sesalnika. Simbole in njihov pomen si zapomnite. Pravilna interpretacija simbolov vam pomaga, da bolje in varneje uporabljate sesalnik.

Simboli in njihov pomen	
AUTO-START	**Samodejni vklop/izklop (PAS20-220P)** Sesanje prahu, ki nastane med uporabo električnih orodij; sesalnik se samodejno vklopi in s časovnim zamikom znova izklopi.
0	**Izklop**
1	**Sesanje** Sesanje nabranega prahu
max. 2000 W min. 100 W	Podatki o dovoljeni priključni moči priključenega električnega orodja (odvisno od države)

Opis izdelka in njegovega delovanja

Prosimo upoštevajte slike na sprednjem delu navodila za obratovanje.

Predvidena uporaba

Ta sesalnik za mokro/suho sesanje je namenjen sesanju suhih in vlažnih snovi ter tekočin na vodni osnovi, ki se običajno pojavljajo v gospodinjstvu, tako po količini kot po sestavi. Funkcija pihanja je namenjena izpihovanju, ne pa odstranjevanju prahu.

Sesalnik je namenjen izključno za zasebno uporabo v mešanem načinu delovanja.

Dolgotrajno sesanje homogenih zdravju škodljivih snovi ter sesanje pepela ni dovoljeno. Za to uporabljajte namenske sesalnike ali sisteme za odsesavanje primerne kategorije.

Vtičnica se lahko med delovanjem uporablja samo v suhem okolju.

Komponente na sliki

Oštevilčenje komponent na sliki se nanaša na predstavitev sesalnika na straneh z grafičnimi prikazi.

(1) Sprednje kolesce
(2) Odtočna odprtina za tekočine (PAS20-220P)
(3) Zbiralnik
(4) Vpetje gibke cevi, funkcija sesanja
(5) Stikalo za izbiro načina delovanja (PAS20-220P)
(6) Vtičnica za električno orodje (PAS20-220P)
(7) Držalo za pribor za sesanje
(8) Nosilni ročaj
(9) Zgornji del sesalnika
(10) Držalo za gibko sesalno cev
(11) Zapiralo zgornjega dela sesalnika
(12) Zadnje kolesce
(13) Nosilec kabla
(14) Vpetje gibke cevi, funkcija pihanja
(15) Držalo za šobo za tla

(16) Držalo za sesalne cevi
(17) Ozemljitvena veriga
(18) Zavora za sprednje kolesce
(19) Stikalo za vklop/izklop (PAS15-220)
(20) Gibka sesalna cev
(21) Adapter za odsesavanje
(22) Kolenasta šoba
(23) Šoba za fuge
(24) Sesalna cev
(25) Šoba za tla
(26) Vstavek za šobo za tla
(27) Vpetje za držalo za gibko sesalno cev
(28) Pritisni gumb
(29) Tipki za sprostitev za vstavek za šobo za tla
(30) Vpetje za kolesce
(31) Pritrdilni zatič sprednjega kolesca
(32) Vpetje za zadnje kolesce
(33) Pritrdilni zatič za zadnje kolesce
(34) Podložka
(35) Filtrska vrečka iz filca
(36) Priključna prirobnica
(37) Odprtina za vdorni zrak
(38) Ročaj držala filtra
(39) Držalo filtra
(40) Filter
(41) Senzor napolnjenosti

Tehnični podatki

Sesalnik za mokro/suho sesanje		**PAS15-220**	**PAS20-220P**
Kataloška številka		**3 603 CE7 1..**	**3 603 CE7 2..**
Nazivna moč	W	1200	1200
Frekvenca	Hz	50–60	50–60
Prostornina zbiralnika (bruto)	l	15	20
Neto prostornina (tekočina)	l	6	10
Prostornina filtrske vrečke iz filca	l	14	16
Podtlak			
– Sesalnik[A)]	hPa	220	220
– Turbina	hPa	240	240
Pretok			
– Sesalnik[A)]	l/s	34	34
	m^3/h	122	122
– Turbina	l/s	65	65
	m^3/h	234	234
Samodejni vklop/izklop		–	●
Teža[B)]	kg	7,2	8,0
Razred zaščite		⧈/II	⏚/I
Vrsta zaščite		IPX4	IPX4
Vrsta zaščite omrežnega vtiča za Švico		–	IP20

A) Izmerjeno z gibko sesalno cevjo **(20)**

B) Merjeno z omrežnim kablom, gibko sesalno cevjo, kolenasto šobo in nameščenimi kolesci

Navedbe veljajo za nazivne napetosti [U] 230 V. Pri drugih napetostih in državno specifičnih izvedbah lahko te navedbe variirajo.

Samodejni vklop/izklop[A)]		
Nazivna napetost	**Največja moč**	**Najmanjša moč**
220–240 V	2000 W	100 W

A) Podatki o dovoljeni priključni moči priključenega električnega orodja (odvisno od države)

Podatki o hrupu/tresljajih

Podatki o emisijah hrupa, pridobljeni v skladu s standardom **EN 60335-2-69**.

A-vrednotena raven zvočnega tlaka za sesalnike običajno znaša **73** dB(A). Negotovost K = **3** dB. Raven hrupa pri delu lahko preseže navedene vrednosti. **Uporabite zaščito za sluh!**

Vrednosti tresljajev a_h (neprekinjeni tresljaji), p_F (tresljaji zaradi ponavljajočih se udarcev) in negotovost K so določene v skladu s standardom **EN 60335-2-69**:

PAS15-220:
a_h = **0,2** m/s^2 (K = **0,5** m/s^2), p_F = **10** m/s^2 (K = **5** m/s^2)

PAS20-220P:
a_h = **0,3** m/s^2 (K = **0,5** m/s^2), p_F = **13** m/s^2 (K = **6** m/s^2)

Namestitev

▶ **Pred izvajanjem vzdrževalnih del, čiščenjem, spreminjanjem nastavitev, menjavo pribora ali shranjevanjem sesalnika izvlecite vtič iz vtičnice.** S tem previdnostnim ukrepom boste preprečili nenameren zagon sesalnika.

Namestitev držala za gibko sesalno cev (glejte sliko A)

Držalo **(10)** za gibko sesalno cev potisnite v za to predvideno vpetje **(27)** do prislona.

Namestitev gibke sesalne cevi

Funkcija sesanja (glejte sliko B)

Gibko sesalno cev **(20)** vstavite v vpetje gibke cevi **(4)** in jo zavrtite v desno do prislona.

Funkcija izpihovanja (glejte sliko C)

▶ **Sesalnik ima tudi funkcijo izpihovanja. Izhodnega zraka ne izpihavajte v odprt prostor. Funkcijo izpihovanja uporabljajte le s čisto gibko sesalno cevjo.** Prahovi so lahko zdravju škodljivi.

▶ **Pred uporabo funkcije izpihovanja se prepričajte, da v cevi ni tujkov. Poskrbite, da se plasti odloženega prahu ne razpršijo v zrak.** Če obstaja nevarnost, da bi se prah lahko razpršil v zrak, uporabite zaščitna očala in protiprašno masko.

Funkcija izpihovanja je primerna za dela, pri katerih sesanje ni mogoče zaradi prevelike potrebne sesalne moči, npr. odstranjevanje majhnih količin suhega listja s površin.

Sesalnik vklopite za vsaj 5 s (stikalo za vklop/izklop **(19)**/ stikalo za izbiro načina delovanja **(5)** pomaknite v položaj **1**), da z gibke sesalne cevi **(20)** odstranite nabran prah.

Gibko sesalno cev **(20)** zavrtite v levo do prislona in jo izvlecite iz vpetja gibke cevi za sesanje **(4)**.

Gibko sesalno cev **(20)** vstavite v vpetje gibke cevi za izpihovanje **(14)** in jo zavrtite v desno do prislona.

Namestitev pribora za odsesavanje

Gibka sesalna cev **(20)** je opremljena s spenjalnim sistemom, s katerim lahko priključite pribor za sesanje (adapter za odsesavanje **(21)**, kolenasta šoba **(22)**).

Namestitev adapterja za odsesavanje ali kolenaste šobe (glejte sliko D)

– Adapter za odsesavanje **(21)** ali kolenasto šobo **(22)** namestite na gibko sesalno cev **(20)** tako, da se pritisna gumba **(28)** gibke sesalne cevi slišno zaskočita.
– Za odstranitev pritisnite gumba **(28)** in sestavna dela povlecite narazen.

Namestitev šob in cevi

– Nato na kolenasto šobo **(22)** ali na adapter za odsesavanje **(21)** priključite želeni adapter za odsesavanje (šobo za tla, šobo za fuge, sesalno cev itd.).

Odstranitev/vstavitev vstavka za šobo za tla (glejte sliko E)

Za odstranitev pritisnite tipki za sprostitev **(29)** na šobi za tla **(25)**. Vstavek **(26)** izpade iz šobe za tla.

Za vstavitev v šobo za tla **(25)** vpnite nov vstavek.

Namestitev/odstranitev kolesc (glejte sliko F)

▶ **Pred uporabo sesalnika preverite, ali zavore koles delujejo.**

Za namestitev pritrdilni zatič **(31)** kolesca **(1)** vstavite v vpetje za kolesce **(30)** do prislona.

Za odstranitev sprostite zavoro za kolesci **(18)** in kolesce **(1)** izvlecite iz vpetja za kolesce **(30)**.

Namestitev/odstranitev zadnjega kolesca (glejte sliko G)

Za namestitev na pritrdilne zatiče **(33)** potisnite podložke **(34)** in pritrdilne zatiče **(33)** vstavite v vpetje za zadnje kolesce **(32)** tako, da se slišno zaskočijo.

Za odstranitev pritisnite pritrdilne zatiče skupaj **(33)** in izvlecite tekalna kolesa **(12)**.

Vstavitev/menjava filtrske vrečke iz filca (suho sesanje) (glejte slike H–I)

Za suho sesanje lahko uporabite filtrsko vrečko iz filca **(35)**. Na ta način je odstranjevanje prahu lažje.

Odprite zapirali **(11)** in odstranite zgornji del sesalnika **(9)**.

Za vstavitev filtrsko vrečko iz filca **(35)** poveznite čez priključno prirobnico **(36)** sesalnika.

Za zamenjavo polno filtrsko vrečko iz filca **(35)** odstranite s priključne prirobnice **(36)**, jo odstranite iz sesalnika in vstavite novo filtrsko vrečko iz filca.

Namestite zgornji del sesalnika **(9)** in zaprite zapirali **(11)**, da se slišno zaskočita.

Ko se filtrska vrečka iz filca **(35)** napolni, jo pravočasno zamenjajte. Pred začetkom mokrega sesanja odstranite filtrsko vrečko iz filca **(35)**.

Delovanje

▶ **Pred izvajanjem vzdrževalnih del, čiščenjem, spreminjanjem nastavitev, menjavo pribora ali shranjevanjem sesalnika izvlecite vtič iz vtičnice.** S

tem previdnostnim ukrepom boste preprečili nenameren zagon sesalnika.

Uporaba

- ▶ **Upoštevajte napetost omrežja!** Napetost vira električne energije se mora ujemati s podatki na tipski tablici sesalnika.

Sesalnika ne uporabljajte v prostorih, kjer obstaja nevarnost eksplozije.

Za zagotovitev optimalne sesalne moči gibko sesalno cev **(20)** vedno popolnoma odvijte z zgornjega dela sesalnika **(9)**.

- ▶ **Uporabljajte le nepoškodovane filtre (brez raztrganin, luknjic itd.). Poškodovan filter nemudoma zamenjajte.**

Vklop/izklop

Za **vklop** sesalnika stikalo za vklop/izklop **(19)**/stikalo za izbiro načina delovanja **(5)** obrnite v položaj **1**.

Za **izklop** sesalnika stikalo za vklop/izklop **(19)**/stikalo za izbiro načina delovanja **(5)** obrnite v položaj **0**.

Suho sesanje

Sesanje prahu, ki nastane med uporabo električnih orodij (glejte sliko J)

- Namestite adapter za odsesavanje **(21)**.
- Adapter za odsesavanje **(21)** namestite na priključek za odsesavanje električnega orodja.

Opomba: pri delu z električnimi orodji z majhnim dovodom zraka v gibko sesalno cev (npr. vbodne žage, brusilniki itd.) je treba odpreti odprtino za vdorni zrak **(37)** gibke sesalne cevi **(20)**. Na ta način izboljšate skupno moč sesalnika in električnega orodja.

Obroč pri odprtini za vdorni zrak **(37)** vrtite, dokler ni odprtina povsem odprta.

PAS20-220P

V sesalniku je nameščena varnostna vtičnica **(6)**. Nanjo lahko priključite zunanje električno orodje. Upoštevajte največjo dovoljeno priključno moč priključenega električnega orodja.

Za **aktiviranje funkcije samodejnega vklopa/izklopa** sesalnika obrnite stikalo za izbiro načina delovanja **(5)** v položaj **AUTOSTART**.

Za **zagon** sesalnika vklopite električno orodje, priključeno na vtičnico **(6)**. Sesalnik se zažene samodejno.

Za **izklop odsesavanja** izklopite električno orodje. Sistem za samodejni vklop/izklop poskrbi, da orodje deluje še do 6 s po izklopu orodja, da iz gibke sesalne cevi posesa preostali prah.

Za **izklop** sesalnika stikalo za izbiro načina delovanja **(5)** obrnite v položaj **0**.

Mokro sesanje

- ▶ **S sesalnikom ne sesajte gorljivih ali eksplozivnih tekočin, npr. bencina, olja, alkohola ali topil. Ne sesajte vročega, gorečega ali eksplozivnega prahu. Sesalnika ne uporabljajte v prostorih, kjer obstaja nevarnost eksplozije.** Prah, pare ali tekočine se lahko vnamejo ali eksplodirajo.
- ▶ **Sesalnika ni dovoljeno uporabljati kot vodno črpalko.** Sesalnik je namenjen sesanju mešanice zraka in vode.
- ▶ **Pred mokrim sesanjem se prepričajte, da je odtočna odprtina za tekočine (2) popolnoma zaprta.**
- ▶ **Potegnite vtič iz vtičnice pred vsemi opravili, ki jih izvajate na sesalniku.**

Postopek pred mokrim sesanjem

Odpnite zapirala **(11)** in odstranite zgornji del sesalnika **(9)**.

Pred začetkom mokrega sesanja odstranite filtrsko vrečko iz filca **(35)**.

PAS15-220: izpraznite zbiralnik **(3)**.
PAS20-220P: zapiralo odtočne odprtine za tekočine **(2)** obrnite v desno. Izpraznite zbiralnik **(3)** skozi odtočno odprtino za tekočine **(2)** in privijte zapiralo do konca v desno.

Očistite filter **(40)**.

Prepričajte se, da je senzor napolnjenosti **(41)** čist.

Znova namestite zgornji del sesalnika **(9)** in zaprite zapirala **(11)**.

Med vsakim mokrim sesanjem in po njem

Sesalnik je opremljen s senzorjem napolnjenosti **(41)**. Ko je dosežena najvišja raven napolnjenosti, se sesanje ustavi.
PAS15-220: izpraznite zbiralnik **(3)**.
PAS20-220P: zapiralo odtočne odprtine za tekočine **(2)** obrnite v desno. Izpraznite zbiralnik **(3)** skozi odtočno odprtino za tekočine **(2)** in privijte zapiralo do konca v desno.

Da preprečite nastanek plesni, po koncu uporabe snemite zgornji del sesalnika **(9)** in počakajte, da se temeljito posuši.

Senzor napolnjenosti **(41)** po potrebi očistite z mehko krpo.

Vzdrževanje in servisiranje

Vzdrževanje in čiščenje

- ▶ **Pred izvajanjem vzdrževalnih del, čiščenjem, spreminjanjem nastavitev, menjavo pribora ali shranjevanjem sesalnika izvlecite vtič iz vtičnice.** S tem previdnostnim ukrepom boste preprečili nenameren zagon sesalnika.
- ▶ **Za dobro in varno delo naj bodo sesalnik in prezračevalne reže vedno čisti.**

Če morate zamenjati priključni kabel, storite to pri servisu **Bosch** ali pooblaščenem servisu za električna orodja **Bosch**, da ne pride do ogrožanja varnosti.

- ▶ **Pri čiščenju in vzdrževanju sesalnika si nadenite protiprašno masko.**

Ohišje sesalnika občasno očistite z vlažno krpo.

- ▶ **Sesalnika ne čistite s stisnjenim zrakom.**. S tem lahko poškodujete filter ali druge komponente.

Čiščenje/zamenjava filtra (glejte slike K–L)

Moč sesanja je odvisna od stanja filtra. Filter **(40)** zato redno čistite.

Poškodovan filter takoj zamenjajte.

- Odpnite zapirala **(11)** in odstranite zgornji del sesalnika **(9)**.
- Odprite ročaj **(38)** držala filtra **(39)** ❶ in izvlecite držalo filtra **(39)** ❷.
- Filter **(40)** odstranite iz držala filtra **(39)**❸.
- Suho čiščenje filtra:
  Filter **(40)** otresite nad primernim košem za smeti.
  Pazite, da ne poškodujete lamel filtra.
  Če so lamele filtra zelo umazane, jih očistite z vodo in mehko krtačko.
  ali
  Če je filter moker:
  Filter **(40)** sperite s tekočo vodo in nato počakajte, da se dobro posuši.
  ali
  Poškodovan filter **(40)** zamenjajte.
- Čist in suh filter **(40)** vstavite v držalo filtra **(39)**❶.
- Držalo filtra **(39)** vstavite v zgornji del sesalnika ❷ in ročaj **(38)** držala filtra **(39)** poklopite tako, da se zaskoči ❸.
- Preverite, ali sta filter **(40)** in držalo filtra **(39)** pravilno in trdno vpeta.
- Znova namestite zgornji del sesalnika **(9)** in zaprite zapirali **(11)**, da se slišno zaskočita.

Čiščenje zbiralnika

Zbiralnik **(3)** občasno obrišite z običajnim, neabrazivnim čistilnim sredstvom in dovolite, da se popolnoma posuši.

Čiščenje senzorja napolnjenosti (glejte sliko M)

Občasno očistite senzor napolnjenosti **(41)**.

Odpnite zapirala **(11)** in odstranite zgornji del sesalnika **(9)**.

Senzor napolnjenosti **(41)** očistite z mehko krpo.

Namestite zgornji del sesalnika **(9)** in zaprite zapirali **(11)**.

Motnje

Redno praznjenje zbiralnika za prah **(3)** zagotavlja optimalno sesalno moč.

Če sesalnik ne sesa z zadostno močjo, preverite naslednje:

- Je zgornji del sesalnika **(9)** pravilno nameščen?
- Je cevni sistem zamašen?
- So sesalne cevi **(24)** čvrsto pritrjene ena na drugo?
- Je zbiralnik **(3)** poln?
- Je filtrska vrečka iz filca **(35)** polna?
- Ali je filter **(40)** zamašen zaradi prahu?

Če tudi po tem ne dosežete želene sesalne moči, se obrnite na servisno službo **Bosch**.

Sesalnik se zaradi pregrevanja samodejno izklopi.
Postopajte, kot sledi:

- Stikalo za vklop/izklop **(19)**/Stikalo za izbiro načina delovanja **(5)** zavrtite v položaj **0**.
- Prepričajte se, da sta zbiralnik **(3)** in filtrska vrečka iz filca **(35)** prazna in da gibka sesalna cev **(20)** in filter **(40)** nista zamašena.
- Počakajte 60 min, da se sesalnik ohladi.
- Izvlecite vtič iz vtičnice in ga znova vključite.

Če se sesalnik ne vklopi, je morda pregorela varovalka za zaščito sesalnika. Za zamenjavo varovalke se obrnite na servisno službo **Bosch**.

Shranjevanje in transport (glejte sliko N)

- Gibko sesalno cev **(20)** ovijte okoli zgornjega dela sesalnika **(9)** in gibko sesalno cev vstavite v držalo **(10)**.
- Omrežni kabel navijte na nosilec kabla **(13)**.
- Vstavite sesalni cevi **(24)** v držalo za sesalni cevi **(16)**, kolenasto šobo **(22)**, adapter za odsesavanje **(21)** in šobo za sesanje **(23)** pa v pribor za sesanje **(7)**.
- Šobo za tla **(25)** namestite v držalo **(15)**.
- Sesalnik nosite samo z nosilnim ročajem **(8)**.
- Sesalnik odložite v suhem prostoru in ga zavarujte pred nepooblaščeno uporabo.
- Za zapah sprednjih kolesc **(1)** pritisnite na zavoro za sprednja kolesca **(18)**.

Servis in svetovanje o uporabi

Slovensko

Tel.: +00 803931

Povezava z naslovi naših serviserjev in garancijskimi pogoji je navedena za zadnji strani.

Ob vseh vprašanjih in naročilih rezervnih delov nujno sporočite 10-mestno številko na tipski ploščici izdelka.

Odlaganje

Sesalnik, pribor in embalažo je treba reciklirati v skladu z varstvom okolja.



Sesalnika ne zavrzite med gospodinjske odpadke!

Zgolj za države Evropske unije:

Električno in elektronsko opremo, ki ni več uporabna, je treba zbirati ločeno in odstraniti na okolju prijazen način. Uporabite za to določene sisteme za zbiranje odpadkov. Zaradi nevarnih snovi, ki jih lahko vsebuje odpadni material, lahko nepravilno ravnanje z odpadnim materialom škoduje okolju in zdravju.

Hrvatski

Sigurnosne napomene za usisavače



Treba pročitati sve sigurnosne napomene i upute. Propusti do kojih može doći uslijed nepridržavanja sigurnosnih napomena i uputa mogu uzrokovati električni udar, požar i/ili teške ozljede.

Sačuvajte sve sigurnosne napomene i upute za buduću primjenu.

- ▶ **Ovaj usisavač ne smiju koristiti djeca i osobe s ograničenim fizičkim, osjetilnim i mentalnim sposobnostima ili nedostatnim iskustvom i znanjem.** U suprotnom postoji opasnost od pogrešnog rukovanja i ozljeda.
- ▶ **Djeca moraju biti pod nadzorom.** Na taj način ćete osigurati da se djeca ne igraju s usisavačem.

⚠ UPOZORENJE Ne usisavajte materijale koji mogu ugroziti zdravlje, npr. prašinu bukovine ili hrastovine, prašinu od kamenja, azbest. Ovi materijali mogu prouzročiti nastanak raka. Informirajte se o važećim propisima/zakonima u vašoj zemlji u pogledu rukovanja prašinama koje mogu ugroziti zdravlje.

- ▶ **Usisavač koristite samo ako ste dobili dovoljno informacija o uporabi.** Brižljivim upućivanjem može se smanjiti opasnost od pogrešnog rukovanja i ozljeda.

⚠ UPOZORENJE Usisavač je prikladan za usisavanje suhih materijala i odgovarajućim mjerama čak i za usisavanje tekućina. Prodiranje tekućina povećava opasnost od električnog udara.

- ▶ **Usisavačem ne usisavajte zapaljive ili eksplozivne tekućine, npr. benzin, ulje, alkohol, otapalo. Ne usisavajte vruće, goruće ili eksplozivne prašine. Ne radite s usisavačem u prostorijama u kojima postoji opasnost od eksplozije.** Prašine, pare ili tekućine mogle bi se zapaliti ili eksplodirati.

⚠ UPOZORENJE Utičnicu koristite samo u svrhu navedenu u uputama za uporabu.

⚠ UPOZORENJE Odmah isključite usisavač kada izlazi pjena ili voda i ispraznite spremnik. U suprotnom bi se usisavač mogao oštetiti.

- ▶ **PAŽNJA! Usisavač smijete skladištiti samo u zatvorenim prostorijama.**
- ▶ **PAŽNJA! Redovito čistite senzore za razinu tekućine i provjerite jesu li oštećeni.** U suprotnom može utjecati na rad.
- ▶ **Ako se ne može izbjeći uporaba usisavača u vlažnoj okolini, koristite zaštitnu strujnu sklopku.** Primjenom zaštitne strujne sklopke smanjuje se opasnost od električnog udara.
- ▶ **Prije svake uporabe provjerite usisavač, kabel i utikač. Usisavač ne koristite ako ste ustanovili oštećenja. Usisavač ne otvarajte sami i popravak prepustite samo kvalificiranom stručnom osoblju i samo s originalnim rezervnim dijelovima.** Oštećeni usisavač, kabel i utikač povećavaju opasnost od električnog udara.
- ▶ **Ne prelazite preko kabela i pazite da ga ne prignječite. Ne povlačite kabel kako biste izvukli utikač iz utičnice ili pomaknuli usisavač.** Oštećeni kabel povećava opasnost od električnog udara.
- ▶ **Izvucite utikač iz utičnice prije održavanja ili čišćenja usisavača, namještanja uređaja, zamjene pribora ili odlaganja usisavača.** Ove mjere opreza sprječavaju nehotično pokretanje usisavača.
- ▶ **Pobrinite se za dobro prozračivanje radnoga mjesta.**
- ▶ **Popravak usisavača prepustite samo kvalificiranom stručnom osoblju s originalnim rezervnim dijelovima.** Time će se osigurati da ostane zadržana sigurnost usisavača.
- ▶ **Prije uporabe provjerite besprijekorno stanje usisnog crijeva. Pritom ostavite montirano usisno crijevo na usisavaču kako prašina ne bi nehotično izlazila.** Inače biste mogli udisati prašinu.
- ▶ **Usisavač ne koristite za sjedenje.** Na taj način možete oštetiti usisavač.
- ▶ **Pažljivo koristite mrežni kabel i usisno crijevo.** Njima možete ugroziti ostale osobe.
- ▶ **Usisavač ne čistite izravno usmjerenim mlazom vode.** Prodiranje vode u gornji dio usisavača povećava opasnost od električnog udara.
- ▶ **Priključite usisavač na propisno uzemljenu električnu mrežu.** Utičnica i produžni kabel moraju imati tehnički ispravan zaštitni vodič.
- ▶ **Usisavač ne upotrebljavajte kao uređaj za stalno usisavanje.**

Dodatne sigurnosne napomene (PAS20-220P)

⚠ UPOZORENJE Utičnicu koristite samo u svrhu navedenu u uputama za uporabu.

U usisavač je ugrađena utičnica sa zaštitnim kontaktom **(6)**. Na nju možete priključiti vanjski električni alat. Pridržavajte se maksimalno dopuštene priključne snage priključenog električnog alata.

Simboli

Sljedeći simboli mogli bi biti od važnosti za uporabu vašeg usisavača. Upamtite simbole i njihovo značenje. Ispravna interpretacija simbola pomoći će vam da bolje i sigurnije upotrebljavate usisavač.

Simboli i njihovo značenje	
AUTO-START	**Automatsko pokretanje/zaustavljanje (PAS20-220P)** Usisavanje prašina koje nastaju pri radu električnih alata; Usisavač automatski se uključuje i ponovno isključuje nakon određenog vremena.

Simboli i njihovo značenje	
0	**Isključivanje**
1	**Usisavanje** Usisavanje nakupljene prašine
max. 2000 W min. 100 W	Podatak o dopuštenoj priključnoj snazi priključenog električnog alata (specifično za zemlju)

Opis proizvoda i funkcija

Molimo pogledajte slike na prednjem dijelu priručnika za uporabu.

Namjenska uporaba

Usisavač za mokro/suho usisavanje je namijenjen za usisavanje suhih i vlažnih materijala te vodenih tekućina u uobičajenim količinama i sastavima za kućanstvo. Funkcija puhanja je prikladna za ispuhivanje, ali ne i za otprašivanje.

Usisavač je namijenjen isključivo za privatnu uporabu u mješovitom načinu rada.

Nije dopušteno dugotrajno usisavanje homogenih materijala opasnih po zdravlje i usisavanje pepela. Da biste to učinili, koristite posebne usisavače ili sustave za ekstrakciju s odgovarajućom prikladnošću.

Utičnica se smije upotrebljavati tijekom rada samo na suhom mjestu.

Prikazani dijelovi alata

Numeriranje prikazanih dijelova odnosi se na prikaz usisavača na stranicama sa slikama.

(1) Upravljački kotač
(2) Otvor za ispuštanje tekućina (PAS20-220P)
(3) Spremnik
(4) Priključak crijeva s funkcijom usisavanja
(5) Prekidač za biranje načina rada (PAS20-220P)
(6) Utičnica za električni alat (PAS20-220P)
(7) Držač usisnog pribora
(8) Ručka za nošenje
(9) Gornji dio usisavača
(10) Držač usisnog crijeva
(11) Zatvarač za gornji dio usisavača
(12) Rotor
(13) Držač kabela
(14) Priključak crijeva s funkcijom puhanja
(15) Držač sapnice za podove
(16) Držač usisnih cijevi
(17) Lanac za uzemljenje
(18) Kočnica upravljačkog kotača
(19) Prekidač za uključivanje/isključivanje (PAS15-220)
(20) Usisno crijevo
(21) Usisni adapter
(22) Savijena sapnica
(23) Sapnica za fuge
(24) Usisna cijev
(25) Sapnica za podove
(26) Umetak sapnice za podove
(27) Prihvat držača usisnog crijeva
(28) Pritisni gumb
(29) Tipke za deblokadu umetka sapnice za podove
(30) Prihvat upravljačkog kotača
(31) Pričvrsni zatik za upravljački kotač
(32) Prihvat rotora
(33) Pričvrsni zatik za rotor
(34) Podloška
(35) Filtarska vrećica od flisa
(36) Priključna prirubnica
(37) Otvor za zrak koji se usisava kroz propusna mjesta
(38) Ručka držača filtra
(39) Držač filtra
(40) Filtar
(41) Senzor stanja napunjenosti

Tehnički podaci

Usisavač za mokro/suho usisavanje		PAS15-220	PAS20-220P
Kataloški broj		**3 603 CE7 1..**	**3 603 CE7 2..**
Nazivna primljena snaga	W	1200	1200
Frekvencija	Hz	50–60	50–60
Zapremnina spremnika (bruto)	l	15	20
Neto zapremnina (tekućina)	l	6	10
Volumen filtarske vrećice od flisa	l	14	16
Podtlak			
– usisavač[A)]	hPa	220	220
– turbina	hPa	240	240

Usisavač za mokro/suho usisavanje		PAS15-220	PAS20-220P
Protočna količina			
– usisavač[A)]	l/s	34	34
	m^3/h	122	122
– turbina	l/s	65	65
	m^3/h	234	234
Automatsko pokretanje/zaustavljanje		–	●
Težina[B)]	kg	7,2	8,0
Klasa zaštite		⧈/II	⏚/I
Vrsta zaštite		IPX4	IPX4
Vrsta zaštite mrežnog utikača za Švicarsku		–	IP20

A) Izmjereno s usisnim crijevom **(20)**

B) Izmjereno s mrežnim priključnim vodom, usisnim crijevom, savijenom sapnicom i montiranim kotačima

Podaci vrijede za nazivni napon [U] od 230 V. U slučaju odstupanja napona i u izvedbama specifičnim za dotičnu zemlju, ovi podaci mogu varirati.

Automatsko pokretanje/zaustavljanje[A)]		
Nazivni napon	**Maksimalna snaga**	**Minimalna snaga**
220–240 V	2000 W	100 W

A) Podatak o dopuštenoj priključnoj snazi priključenog električnog alata (specifično za zemlju)

Informacije o buci i vibracijama

Emisijske vrijednosti buke utvrđene sukladno **EN 60335-2-69**.

Razina buke usisavača prema ocjeni A iznosi obično **73** dB(A). Nesigurnost K = **3** dB. Razina buke pri radu može prelaziti navedene vrijednosti. **Nosite zaštitu za uši!**

Vrijednosti vibracija a_h (kontinuirane vibracije), p_F (ponovljene udarne vibracije) i nesigurnost K utvrđene u skladu s normom **EN 60335-2-69**:

PAS15-220:
a_h = **0,2** m/s^2 (K = **0,5** m/s^2), p_F = **10** m/s^2 (K = **5** m/s^2)

PAS20-220P:
a_h = **0,3** m/s^2 (K = **0,5** m/s^2), p_F = **13** m/s^2 (K = **6** m/s^2)

Montaža

- ▶ **Izvucite utikač iz utičnice prije održavanja ili čišćenja usisavača, namještanja uređaja, zamjene pribora ili odlaganja usisavača.** Ove mjere opreza sprječavaju nehotično pokretanje usisavača.

Montaža držača usisnog crijeva (vidjeti sliku A)

Gurnite držač **(10)** usisnog crijeva do graničnika u za to predviđeni prihvat **(27)**.

Montaža usisnog crijeva

Funkcija usisavanja (vidjeti sliku B)

Utaknite usisno crijevo **(20)** u priključak crijeva **(4)** i okrenite ga u smjeru kazaljke na satu do graničnika.

Funkcija ispuhivanja (vidjeti sliku C)

- ▶ **Usisavač ima funkciju ispuhivanja. Ne ispuhujte odlazni zrak na otvorenom. Funkciju ispuhivanja upotrebljavajte samo s čistim crijevom.** Prašina može biti štetna po zdravlje.
- ▶ **Prije uporabe funkcije ispuhivanja provjerite ima li taloga u crijevu. Izbjegavajte kovitlanje nataložene prašine.** U slučaju opasnosti od uskovitlane prašine nosite zaštitne naočale i masku za zaštitu od prašine.

Funkcija ispuhivanja prikladna je za radova kod kojih usisavanje nije moguće zbog velike snage usisavanja, npr. za uklanjanje male količine suhog lišća s gredice.

Usisavač uključite najmanje 5 s (prekidač za uključivanje/isključivanje **(19)**/prekidač za biranje načina rada **(5)** u položaju **1**) kako biste očistili usisno crijevo **(20)** od nakupljene prašine.

Okrenite usisno crijevo **(20)** u smjeru suprotnom od kazaljke na satu do graničnika i izvucite ga iz priključka crijeva s funkcijom usisavanja **(4)**.

Utaknite usisno crijevo **(20)** u priključak crijeva s funkcijom puhanja **(14)** i okrenite ga u smjeru kazaljke na satu do graničnika.

Montaža usisnog pribora

Usisno crijevo **(20)** opremljeno je sustavom kopči koji vam omogućuje spajanje usisnog pribora (usisni adapter **(21)**, savijena sapnica **(22)**).

Montaža usisnog adaptera ili savijene sapnice (vidjeti sliku D)

- – Nataknite usisni adapter **(21)** ili savijenu sapnicu **(22)** na usisno crijevo **(20)**, dok dva pritisna gumba **(28)** na usisnom crijevu ne sjednu na mjesto.
- – Za demontažu pritisnite pritisne gumbe **(28)** prema unutra i razdvojite sastavne dijelove.

Montaža sapnica i cijevi

– Zatim nataknite željeni usisni pribor (sapnice za podove, sapnice za fuge, usisna cijev itd.) na savijenu sapnicu **(22)** ili na usisni adapter **(21)**.

Vađenje/umetanje umetka sapnice za podove (vidjeti sliku E)

Za vađenje pritisnite tipke za deblokadu **(29)** na sapnici za podove **(25)**. Umetak **(26)** se otpušta iz sapnice za podove.

Za umetanje stavite novi umetak u sapnicu za podove **(25)**.

Umetanje/vađenje upravljačkih kotača (vidjeti sliku F)

▶ **Provjerite funkcionalnost kočnica valjčića prije uporabe usisavača.**

Za umetanje utaknite pričvrsne zatike **(31)** upravljačkih kotača **(1)** do graničnika u prihvate upravljačkih kotača **(30)**.

Za vađenje otpustite kočnicu upravljačkog kotača **(18)** i izvucite upravljačke kotače **(1)** iz prihvata upravljačkih kotača **(30)**.

Umetanje/vađenje rotora (vidjeti sliku G)

Za umetanje gurnite podloške **(34)** na pričvrsne zatike **(33)** i utaknite pričvrsne zatike **(33)** u prihvate rotora **(32)** tako da se čujno uglave.

Za vađenje pritisnite pričvrsne zatike **(33)** i izvadite rotore **(12)**.

Umetanje/zamjena filtarske vrećice od flisa (suho usisavanje) (vidjeti slike H–I)

Za suho usisavanje možete umetnuti filtarsku vrećicu od flisa **(35)**. Time se olakšava zbrinjavanje prašine.

Otvorite zatvarače **(11)** i skinite gornji dio usisavača **(9)**.

Za umetanje stavite filtarsku vrećicu od flisa **(35)** preko priključne prirubnice **(36)** usisavača.

Za zamjenu skinite punu filtarsku vrećicu od flisa **(35)** s priključne prirubnice **(36)** prema natrag, izvadite je iz usisavača i umetnite novu filtarsku vrećicu od flisa.

Stavite gornji dio usisavača **(9)** i zatvorite oba zatvarača **(11)** tako da se čujno uglave.

Pravovremeno zamijenite filtarsku vrećicu od flisa **(35)**. Izvadite filtarsku vrećicu od flisa **(35)** prije mokrog usisavanja.

Rad

▶ **Izvucite utikač iz utičnice prije održavanja ili čišćenja usisavača, namještanja uređaja, zamjene pribora ili odlaganja usisavača.** Ove mjere opreza sprječavaju nehotično pokretanje usisavača.

Puštanje u rad

▶ **Pridržavajte se mrežnog napona!** Napon izvora struje mora se podudarati s podacima na tipskoj pločici usisavača.

Usisavač se uglavnom ne smije koristiti u prostorijama u kojima postoji opasnost od eksplozije.

Kako bi se zajamčila optimalna usisna snaga, usisno crijevo **(20)** morate uvijek do kraja odmotati s gornjeg dijela usisavača **(9)**.

▶ **Koristite samo neoštećeni filtar (bez napuklina, bez rupica itd.). Odmah zamijenite oštećeni filtar.**

Uključivanje/isključivanje

Za **uključivanje** usisavača stavite prekidač za uključivanje/isključivanje **(19)**/prekidač za biranje načina rada **(5)** u položaj **1**.

Za **isključivanje** usisavača stavite prekidač za uključivanje/isključivanje **(19)**/prekidač za biranje načina rada **(5)** u položaj **0**.

Suho usisavanje

Usisavanje prašina koje nastaju pri radu električnih alata (vidjeti sliku J)

– Montirajte usisni adapter **(21)**.

– Usisni adapter **(21)** utaknite u usisni nastavak električnog alata.

Napomena: Prilikom rada s električnim alatima kod kojih je dovod zraka u usisno crijevo neznatan (npr. ubodne pile, brusilice itd.), valja otvoriti otvor za zrak koji se usisava kroz propusna mjesta **(37)** na usisnom crijevu **(20)**. Time se poboljšava ukupna snaga usisavača i električnog alata. Okrećite prsten iznad otvora za zrak koji se usisava kroz propusna mjesta **(37)** do maksimalnog otvora.

PAS20-220P

U usisavač je ugrađena utičnica sa zaštitnim kontaktom **(6)**. Na nju možete priključiti vanjski električni alat. Pridržavajte se maksimalno dopuštene priključne snage priključenog električnog alata.

Za **puštanje automatskog pokretanja/zaustavljanja u rad** usisavača stavite prekidač za biranje načina rada **(5)** u položaj **AUTOSTART**.

Za **puštanje usisavača u rad** uključite električni alat priključen na utičnicu **(6)**. Usisavač se pokreće automatski.

Isključite električni alat za **završetak usisavanja**. Funkcija automatskog pokretanja/zaustavljanja nastavlja s radom do 6 s kako bi se preostala prašina usisala iz usisnog crijeva.

Za **isključivanje** usisavača stavite prekidač za biranje načina rada **(5)** u položaj **0**.

Mokro usisavanje

▶ **Usisavačem ne usisavajte zapaljive ili eksplozivne tekućine, npr. benzin, ulje, alkohol, otapalo. Ne usisavajte vruće, goruće ili eksplozivne prašine. Ne radite s usisavačem u prostorijama u kojima postoji**

opasnost od eksplozije. Prašine, pare ili tekućine mogle bi se zapaliti ili eksplodirati.

- ▶ **Usisavač ne smijete koristiti kao pumpu za vodu.** Usisavač je namijenjen za usisavanje zraka i mješavine vode.
- ▶ **Prije mokrog usisavanja provjerite je li otvor za ispuštanje tekućina (2) zatvoren.**
- ▶ **Prije svih radova na usisavaču izvucite mrežni utikač iz utičnice.**

Radni koraci prije mokrog usisavanja

Otvorite zatvarače **(11)** i skinite gornji dio usisavača **(9)**.

Izvadite filtarsku vrećicu od flisa **(35)** prije mokrog usisavanja.

PAS15-220: Ispraznite spremnik **(3)**.
PAS20-220P: Okrenite zatvarač otvora za ispuštanje tekućina **(2)** u smjeru suprotnom od kazaljke na satu. Ispraznite spremnik **(3)** preko otvora za ispuštanje tekućina **(2)** i pritegnite zatvarač u smjeru kazaljke na satu.

Očistite filtar **(40)**.

Provjerite je li senzor stanja napunjenosti **(41)** čist.

Ponovno stavite gornji dio usisavača **(9)** i zatvorite zatvarače **(11)**.

Tijekom i nakon svakog mokrog usisavanja

Usisavač je opremljen senzorom stanja napunjenosti **(41)**. Ako je dosegnuta maksimalna visina punjenja, usisavanje će se zaustaviti.
PAS15-220: Ispraznite spremnik **(3)**.
PAS20-220P: Okrenite zatvarač otvora za ispuštanje tekućina **(2)** u smjeru suprotnom od kazaljke na satu. Ispraznite spremnik **(3)** preko otvora za ispuštanje tekućina **(2)** i pritegnite zatvarač u smjeru kazaljke na satu.

Po završetku rada radi sprječavanja nastajanja plijesni skinite gornji dio usisavača **(9)** i ostavite ga da se dobro osuši.

Po potrebi senzor stanja napunjenosti **(41)** očistite mekom krpom.

Održavanje i servisiranje

Održavanje i čišćenje

- ▶ **Izvucite utikač iz utičnice prije održavanja ili čišćenja usisavača, namještanja uređaja, zamjene pribora ili odlaganja usisavača.** Ove mjere opreza sprječavaju nehotično pokretanje usisavača.
- ▶ **Usisavač i otvore za hlađenje održavajte čistima kako bi se moglo dobro i sigurno raditi.**

Ako je potrebna zamjena priključnog kabela, tada je treba provesti u **Bosch** servisu ili u ovlaštenom servisu za **Bosch** električne alate kako bi se izbjeglo ugrožavanje sigurnosti.

- ▶ **Prilikom održavanja i čišćenja usisavača nosite masku za zaštitu od prašine.**

Povremeno očistite kućište usisavača vlažnom krpom.

- ▶ **Usisavač ne čistite komprimiranim zrakom.** Filtar ili druge komponente mogle bi se oštetiti.

Čišćenje/zamjena filtra (vidjeti slike K–L)

Usisna snaga ovisi o stanju filtra. Stoga redovito očistite filtar **(40)**.

Odmah zamijenite oštećeni filtar.

- – Otvorite zatvarače **(11)** i skinite gornji dio usisavača **(9)**.
- – Otklopite ručku **(38)** držača filtra **(39)** ❶ i izvucite držač filtra **(39)** ❷.
- – Izvadite filtar **(40)** iz držača filtra **(39)** ❸.
- – Filtar za suho usisavanje:
  Protresite filtar **(40)** iznad prikladne kante za smeće.
  Pazite da se lamele filtra ne oštete.
  U slučaju jake zaprljanosti lamele filtra iščetkajte vodom i mekanom četkom.
  ili
  Filtar za mokro usisavanje:
  Filtar **(40)** isperite pod mlazom vode i zatim ga ostavite da se dobro osuši.
  ili
  Zamijenite oštećeni filtar **(40)**.
- – Umetnite čist i suh filtar **(40)** u držač filtra **(39)** ❶.
- – Stavite držač filtra **(39)** u gornji dio usisavača ❷ i zaklopite ručku **(38)** držača filtra **(39)** ❸ tako da se čujno uglavi.
- – Provjerite ispravan i čvrst dosjed filtra **(40)** i držača filtra **(39)**.
- – Ponovno stavite gornji dio usisavača **(9)** i zatvorite oba zatvarača **(11)** tako da se čujno uglave.

Čišćenje spremnika

Povremeno spremnik **(3)** obrišite uobičajenim, neabrazivnim sredstvom za čišćenje i zatim ga ostavite da se dobro osuši.

Čišćenje senzora stanja napunjenosti (vidjeti sliku M)

Povremeno očistite senzor stanja napunjenosti **(41)**.

Otvorite zatvarače **(11)** i skinite gornji dio usisavača **(9)**.

Senzor stanja napunjenosti **(41)** očistite mekom krpom.

Stavite gornji dio usisavača **(9)** i zatvorite zatvarače **(11)**.

Smetnje

Redovito pražnjenje spremnika **(3)** osigurava optimalnu usisnu snagu.

Kod nedovoljnog učinka usisavanja provjerite sljedeće:

- – Je li gornji dio usisavača **(9)** ispravno stavljen?
- – Je li sustav crijeva začepljen?
- – Jesu li usisne cijevi **(24)** čvrsto spojene?
- – Je li spremnik **(3)** pun?
- – Je li filtarska vrećica od flisa **(35)** puna?
- – Je li filtar **(40)** pun prašine?

Ako se i nakon toga ne može postići učinak usisavanja, obratite se u **Bosch** ovlašteni servis.

U slučaju pregrijavanja usisavač se isključuje automatski. Postupite ovako:

- – Stavite prekidač za uključivanje/isključivanje **(19)**/ prekidač za biranje načina rada **(5)** u položaj **0**.

– Provjerite jesu li spremnik **(3)** i filtarska vrećica od flisa **(35)** prazni te da usisno crijevo **(20)** i filtar **(40)** nisu začepljeni.
– Ostavite usisavač da se ohladi 60 min.
– Izvucite mrežni utikač iz utičnice i ponovno ga uključite u utičnicu.

Ako se nakon toga usisavač ne može uključiti, možda se pregorio osigurač radi zaštite usisavača. Obratite se u **Bosch** ovlašteni servis radi zamjene osigurača.

Spremanje i transport (vidjeti sliku N)

– Omotajte usisno crijevo **(20)** oko gornjeg dijela usisavača **(9)** i gurnite usisno crijevo u držač **(10)**.
– Omotajte mrežni kabel oko držača kabela **(13)**.
– Utaknite usisne cijevi **(24)** u držač usisnih cijevi **(16)**, savijenu sapnicu **(22)**, usisni adapter **(21)** i sapnicu za fuge **(23)** u držače usisnog pribora **(7)**.
– Utaknite sapnicu za podove **(25)** u držač **(15)**.
– Usisavač nosite držeći za ručku za prenošenje **(8)**.
– Usisavač odložite u suhu prostoriju i zaštitite ga od neovlaštene uporabe.
– Za fiksiranje upravljačkih kotača **(1)** pritisnite kočnicu upravljačkog kotača **(18)** prema dolje.

Servisiranje i savjetovanje o primjeni

Hrvatski
Tel.: +385 12 958 051

Poveznicu na naše adrese servisa i uvjete jamstva možete pronaći na zadnjoj stranici.

U slučaju upita ili naručivanja rezervnih dijelova, molimo vas obavezno navedite 10-znamenkasti kataloški broj s tipske pločice proizvoda.

Zbrinjavanje

Usisavač, pribor i ambalažu treba dovesti na ekološki prihvatljivo recikliranje.



Usisavač ne bacajte u kućni otpad!

Samo za zemlje EU:

Električni i elektronski uređaji koji više nisu uporabivi, moraju se odvojene sakupljati i zbrinuti na ekološko prihvatljiv način. Koristite predviđene sustave prikupljanja otpada. Nepravilno zbrinjavanje može biti štetno za okoliš i zdravlje zbog opasnih tvari koje može sadržavati.

Eesti

Ohutusnõuded tolmuimejate kasutamisel



Lugege läbi kõik ohutusnõuded ja juhised. Ohutusnõuete ja juhiste eiramine võib kaasa tuua elektrilöögi, tulekahju ja/või raskeid vigastusi.

Hoidke kõik ohutusnõuded ja juhised edasiseks kasutamiseks hoolikalt alles.

▶ **Tolmuimejat ei ole lubatud kasutada lastel ja isikutel, kelle füüsilised, vaimsed või tunnetuslikud võimed on piiratud või kellel puuduvad seadme kasutamiseks vajalikud teadmised ja kogemused.** Vastasel korral tekib valest käsitsemisest põhjustatud kehavigastuste ja varalise kahju oht.

▶ **Ärge jätke lapsi järelevalveta.** Sellega tagate, et lapsed ei hakka tolmuimejaga mängima.

⚠ HOIATUS **Ärge puhuge tervisekahjulikke aineid, nt pöögi- või tammetolmu, kivitolmu, asbesti.** Nimetatud ained on kantserogeense toimega. Tutvuge tervisekahjuliku tolmu käitlemist reguleerivate eeskirjade/õigusaktidega.

▶ **Kasutage tolmuimejat vaid siis, kui olete saanud selle kasutamise kohta piisavalt teavet.** Põhjalik juhendamine hoiab ära vale käsitsemise ja sellest põhjustatud vigastused.

⚠ HOIATUS **Tolmuimeja sobib tahkete ainete ning sobivate meetmete rakendamise korrral ka vedelike imemiseks.** Vedelike sissetungimine suurendab elektrilöögi ohtu.

▶ **Ärge imege tolmuimejaga tule- või plahvatusohtlikke vedelikke, näiteks bensiini, õli, alkoholi, lahusteid. Ärge imege kuuma, põlevat ega plahvatusohtlikku tolmu. Ärge kasutage tolmuimejat plahvatusohuga ruumides.** Tolm, aur ja vedelikud võivad süttida või plahvatada.

⚠ HOIATUS **Kasutage pistikupesa ainult kasutusjuhendis kindlaksmääratud eesmärkidel.**

⚠ HOIATUS **Vahu või vee eraldumise korral lülitage tolmuimeja kohe välja ja tühjendage mahuti.** Vastasel korral võib tolmuimeja kahjustada saada.

▶ **TÄHELEPANU! Tolmuimejat tohib hoida vaid siseruumides.**

▶ **TÄHELEPANU! Puhastage vedeliku täituvusastme sensoreid regulaarselt ja kontrollige, ega need ei ole kahjustada saanud.** Vastasel korral võivad tekkida funktsioonihäired.

▶ **Kui tolmuimeja kasutamine niiskes keskkonnas on vältimatu, kasutage rikkevoolukaitselülitit.** Rikkevoolukaitseläliti kasutamine vähendab elektrilöögi ohtu.

- ▶ **Iga kord enne kasutamist kontrollige üle tolmuimeja, toitejuhe ja pistik. Kahjustuste tuvastamise korral ärge rakendage tolmuimejat tööle. Ärge avage tolmuimejat ise ja laske seda parandada ainult kvalifitseeritud tehnikutel, kes kasutavad originaalvaruosi.** Kahjustada saanud tolmuimeja, toitejuhe ja pistik suurendavad elektrilöögi ohtu.
- ▶ **Veenduge, et te ei sõida üle toitejuhtme ega mulju toitejuhet. Ärge tõmmake toitejuhtmest, et pistikust pistikupesast eemaldada või tolmuimejat liigutada.** Kahjustada saanud toitejuhe suurendab elektrilöögi ohtu.
- ▶ **Enne tolmuimeja hooldamist ja puhastamist, seadistamist, lisatarvikute vahetamist ja hoiulepanekut eemaldage tolmuimejast aku.** See ettevaatusabinõu hoiab ära tolmuimeja soovimatu käivitumise.
- ▶ **Tagage töökohas hea ventilatsioon.**
- ▶ **Laske tolmuimejat parandada ainult kvalifitseeritud tehnikutel, kes kasutavad originaalvaruosi.** Sellega on tagatud seadme tööohutus.
- ▶ **Enne töölerakendamist veenduge, et imivooliku seisund on veatu. Seejuures jätke imivoolik tolmuimeja külge, et tolmu kogemata välja ei tuleks.** Vastasel korral võite tolmu sisse hingata.
- ▶ **Ärge kasutage tolmuimejat istmena.** Vastasel korral võite tolmuimejat kahjustada.
- ▶ **Käsitsege toitejuhet ja imivoolikut ettevaatlikult.** Need on teistele inimestele ohtlikud.
- ▶ **Ärge puhastage tolmuimejat vahetult tolmuimejale suunatud veejoaga.** Vee sissetungimine tolmuimeja ülaossa suurendab elektrilöögi ohtu.
- ▶ **Ühendage tolmuimeja nõuetekohaselt maandatud vooluvõrku.** Pistikupesa ja pikenduskaabel peavad olema varustatud töökorras kaitsejuhiga.
- ▶ **Ärge kasutage tolmuimejat püsiva imemisvahendina.**

Täiendavad ohutusjuhised (PAS20-220P)

⚠ HOIATUS **Kasutage pistikupesa ainult kasutusjuhendis kindlaksmääratud eesmärkidel.**

Tolmuimejasse on integreeritud kaitsekontaktiga pistikupesa **(6)**. Sellega saate ühendada välise elektrilise tööriista. Järgige ühendatava elektrilise tööriista maksimaalset lubatud ühendusvõimsust.

Sümbolid

Järgmised sümbolid võivad olla tolmuimeja kasutamisel olulised. Pidage sümbolid ja nende tähendus meeles. Sümbolite õige tõlgendamine aitab teil tolmuimejat efektiivsemalt ja ohutumalt kasutada.

Sümbolid ja nende tähendus	
AUTO-START	**Start-/stopp-automaatika (PAS20-220P)** Töötavate elektriliste tööriistade tekitatud tolmu imemine; imur lülitub automaatselt sisse ja viivitusega uuesti välja.
0	**Väljalülitamine**
1	**Imemine** Ladestunud tolmu imemine
max. 2000 W min. 100 W	Ühendatava elektrilise tööriista lubatud ühendusvõimsus (olenevalt riigist)

Toote ja selle omaduste kirjeldus

Järgige kasutusjuhendi eesmises osas toodud jooniseid.

Nõuetekohane kasutamine

Märg-/kuivimur sobib kuivade ja niiskete materjalide ning majapidamises tavalistes kogustes ja koostistes vedelike imemiseks. Puhumisfunktsioon sobib puhumiseks, kuid mitte tolmueemalduseks.

Tolmuimeja on ette nähtud ainult eratarbeks segakasutuses.

Kestev homogeensete terviskahjustavate ainete imemine ning tuha imemine ei ole lubatud. Selleks tuleb kasutada eritolmuimejaid või vastavate omadustega imisüsteeme.

Pistikupesa tohib töö kestel kasutada ainult kuivas keskkonnas.

Kujutatud komponendid

Kujutatud komponentide numeratsiooni aluseks on jooniselehekülgedel toodud tolmuimeja kujutis.

(1) Juhtrull
(2) Vedelike väljalaskeava (PAS20-220P)
(3) Mahuti
(4) Imemisfunktsiooni vooliku kinnituskoht
(5) Töörežiimide valikulüliti (PAS20-220P)
(6) Pistikupesa elektrilise tööriista jaoks (PAS20-220P)
(7) Imitarvikute hoidik
(8) Kandepide
(9) Imuri ülaosa
(10) Imivooliku hoidik
(11) Imuri ülaosa sulgur
(12) Sõiduratas
(13) Kaablihoidik
(14) Puhumisfunktsiooni vooliku kinnituskoht
(15) Põrandadüüsi hoidik
(16) Imitorude hoidik
(17) Maanduskett
(18) Juhtrulli pidur
(19) Sisse-/väljalüliti (PAS15-220)

(20) Imivoolik
(21) Väljaimemisadapter
(22) Kõver düüs
(23) Vuugidüüs
(24) Imitoru
(25) Põrandadüüs
(26) Põrandadüüsi lisaosa
(27) Imivooliku hoidiku kinnitus
(28) Surunupp
(29) Põrandadüüsi lisaosa vabastusnupud
(30) Juhtrulli kinnituskoht
(31) Juhtrulli kinnitustihvt
(32) Sõiduratta kinnituskoht
(33) Sõiduratta kinnitustihvt
(34) Alusseib
(35) Fliisist filtrikott
(36) Ühendusäärik
(37) Väärõhuava
(38) Filtrihoidiku käepide
(39) Filtrihoidik
(40) Filter
(41) Täitetaseme andur

Tehnilised andmed

Märg-/kuivimur		PAS15-220	PAS20-220P
Tootenumber		**3 603 CE7 1..**	**3 603 CE7 2..**
Nimivõimsus	W	1200	1200
Sagedus	Hz	50–60	50–60
Mahuti maht (bruto)	l	15	20
Netomaht (vedelik)	l	6	10
Fliisist filtrikoti maht	l	14	16
Alarõhk			
– Imur[A)]	hPa	220	220
– Turbiin	hPa	240	240
Läbivooluhulk			
– Imur[A)]	l/s	34	34
	m^3/h	122	122
– Turbiin	l/s	65	65
	m^3/h	234	234
Start-/stopp-automaatika		–	●
Kaal[B)]	kg	7,2	8,0
Kaitseklass		⧈/II	⏚/I
Kaitseaste		IPX4	IPX4
Šveitsi võrgupistiku kaitseaste		–	IP20

A) Mõõdetud imivoolikuga **(20)**

B) Mõõdetud toitejuhtme, imivooliku, kõvera düüsi ja paigaldatud ratastega

Andmed kehtivad nimipingel [U] 230 V. Teistsuguste pingete ja kasutusriigis spetsiifiliste mudelite puhul võivad toodud andmed varieeruda.

Start-/stopp-automaatika[A)]		
Nimipinge	**Maksimumvõimsus**	**Miinimumvõimsus**
220–240 V	2000 W	100 W

A) Ühendatava elektrilise tööriista lubatud ühendusvõimsus (olenevalt riigist)

Andmed müra/vibratsiooni kohta

Mürapäästuväärtused on määratud vastavalt normile **EN 60335-2-69**.

Tolmuimeja A-korrektsiooniga helirõhutase on tavaliselt **73** dB(A). Mõõtemääramatus K = **3** dB. Töötamisel võib müratase nimetatud väärtusi ületada. **Kandke kuulmiskaitset!**

Vibratsiooni väärtused a_h (pidevad vibratsioonid), p_F (korduvad löögivibratsioonid) ja mõõtemääramatus K on kindlaks tehtud vastavalt standardile **EN 60335-2-69**:

PAS15-220:
a_h = **0,2** m/s^2 (K = **0,5** m/s^2), p_F = **10** m/s^2 (K = **5** m/s^2)

PAS20-220P:
a_h = **0,3** m/s^2 (K = **0,5** m/s^2), p_F = **13** m/s^2 (K = **6** m/s^2)

Paigaldus

▶ **Enne tolmuimeja hooldamist ja puhastamist, seadistamist, lisatarvikute vahetamist ja hoiulepanekut eemaldage tolmuimejast aku.** See ettevaatusabinõu hoiab ära tolmuimeja soovimatu käivitumise.

Imivooliku hoidiku paigaldamine (vt jn A)

Lükake imivooliku hoidik **(10)** lõpuni selleks ettenähtud kinnituskohta **(27)**.

Imivooliku paigaldamine

Imemisfunktsioon (vt jn B)

Asetage imivoolik **(20)** vooliku kinnituskohta **(4)** ja pöörake päripäeva kuni toeni.

Väljapuhumise funktsioon (vt jn C)

▶ **Tolmuimejal on ka väljapuhkefunktsioon. Ärge puhuge heitõhku väliskeskkonda. Kasutage väljapuhkefunktsiooniks ainult puhast voolikut.** Tolm võib olla tervistkahjustav.

▶ **Kontrollige enne puhtakspuhumist, et voolikus ei oleks ladestusi. Vältige ladestunud tolmu üleskeerutamist.** Tolmu üleskeerutamise ohu korral kasutage kaitseprille ja tolmumaski.

Väljapuhumise puhumisfunktsioon sobib töödele, kus imemine ei ole liiga suure imijõu tõttu võimalik, nt väikese hulga kuivanud lehtede eemaldamiseks peenralt.

Lülitage imur vähemalt 5 s sisse (sisse-/väljalüliti **(19)**/ töörežiimide valikulüliti **(5)** asendis **1**), et puhastada imivoolik **(20)** sinna ladestunud tolmust.

Pöörake imivoolikut **(20)** vastupäeva kuni toeni ja tõmmake see imemisfunktsiooni vooliku kinnituskohast **(4)** välja.

Asetage imivoolik **(20)** puhumisfunktsiooni vooliku kinnituskohta **(14)** ja pöörake päripäeva kuni toeni.

Imilisavarustuse paigaldamine

Imivoolik **(20)** on varustatud klambrisüsteemiga, mille abil saab ühendada imitarvikuid (väljaimemisadapter **(21)**, kõver düüs **(22)**).

Väljaimemisadapteri või kõvera düüsi paigaldamine (vt jn D)

– Lükake väljaimemisadapter **(21)** või kõver düüs **(22)** imivoolikule **(20)**, kuni imivooliku mõlemad surunupud **(28)** kuuldavalt fikseeruvad.
– Eemaldamiseks vajutage surunupud **(28)** sisse ja tõmmake detailid üksteisest eemale.

Otsakute ja torude paigaldamine

– Seejärel kinnitage soovitud imemistarvik (põrandadüüs, vuugidüüs, imitoru vms) kindlalt kõverale düüsile **(22)** või väljaimemisadapterile **(21)**.

Põrandadüüsi lisaosa eemaldamine/ paigaldamine (vt jn E)

Eemaldamiseks vajutage vabastusnuppe **(29)** põrandadüüsil **(25)**. Lisaosa **(26)** vabastatakse põrandadüüsi küljest.

Paigaldamiseks kinnitage uus lisaosa põrandadüüsi **(25)** sisse.

Juhtrullide paigaldamine/eemaldamine (vt jn F)

▶ **Enne imuri kasutamist kontrollige rullipidurite talitlusvõimet.**

Paigaldamiseks lükake kinnitustihvtid **(31)** juhtrullidel **(1)** kuni toeni juhtrulli kinnituskohadesse **(30)**.

Eemaldamiseks vabastage juhtrulli pidur **(18)** ja tõmmake juhtrullid **(1)** juhtrulli kinnituskohadest **(30)** välja.

Sõiduratta paigaldamine/eemaldamine (vt jn G)

Sisestamiseks lükake alusseibid **(34)** kinnitustihvtidele **(33)** ja lükake kinnitustihvtid **(33)** sõiduratta kinnistuskohtadesse **(32)**, kuni need kuuldavalt fikseeruvad.

Eemaldamiseks suruge kinnitustihvtid **(33)** kokku ja tõmmake sõidurattad **(12)** välja.

Fliisist filtrikoti paigaldamine/vahetamine (kuivimemine) (vt jn H–I)

Kuivimemiseks võite kasutada fliisist filtrikotti **(35)**. See kergendab tolmu jäätmekäitlust.

Avage lukustid **(11)** ja võtke tolmuimeja ülaosa **(9)** ära.

Paigaldamiseks tõmmake uus fliisist filtrikott **(35)** üle imuri ühendusäariku **(36)**.

Vahetamiseks tõmmake täis fliisist filtrikott **(35)** ühendusäärikult **(36)** maha, võtke tolmuimejast välja ja pange uus fliisist filtrikott sisse.

Asetage imuri ülaosa **(9)** peale ja sulgege mõlemad sulgurid **(11)**, nii et need kuuldavalt fikseeruksid.

Vahetage täis fliisist filtrikott **(35)** õigeaegselt. Eemaldage fliisist filtrikott **(35)** enne märgimemist.

Kasutamine

▶ **Enne tolmuimeja hooldamist ja puhastamist, seadistamist, lisatarvikute vahetamist ja hoiulepanekut eemaldage tolmuimejast aku.** See ettevaatusabinõu hoiab ära tolmuimeja soovimatu käivitumise.

Seadme kasutuselevõtt

▶ **Pöörake tähelepanu võrgupingele!** Võrgupinge peab vastama elektrilise tolmuimeja tüübisildil märgitud pingele.

Tolmuimejat ei tohi põhimõtteliselt kasutada plahvatusohtlikes ruumides.

Optimaalse imivõime tagamiseks peate imivooliku **(20)** alati täielikult tolmuimeja ülaosalt **(9)** maha kerima.

- ▶ **Kasutage ainult vigastusteta (pragudeta, aukudeta jms) filtrit. Vigastatud filter asendage kohe uuega.**

Sisse-/väljalülitamine

Imuri **sisselülitamiseks** keerake sisse-/väljalüliti **(19)**/ töörežiimide valikulüliti **(5)** asendisse **1**.

Imuri **väljalülitamiseks** keerake sisse-/väljalüliti **(19)**/ töörežiimide valikulüliti **(5)** asendisse **0**.

Kuiva tolmu imemine

Töötavate elektriliste tööriistade tekitatud tolmu imemine (vt jn J)

- – Paigaldage tolmueemaldusadapter **(21)**.
- – Asetage tolmueemaldusadapter **(21)** elektrilise tööriista tolmueemaldusotsakusse.

Juhis: töötamisel elektriliste tööriistadega, mille õhu juurdevool imivoolikus on väike (nt tikksaed, lihvijad jms) peab väärõhuava **(37)** imivoolikus **(20)** olema avatud. Seeläbi paraneb tolmuimeja ja elektrilise tööriista kogujõudlus.

Selleks keerake väärõhuava **(37)** kohal olevat rõngast kuni maksimaalse avatuseni.

PAS20-220P

Tolmuimejasse on integreeritud kaitsekontaktiga pistikupesa **(6)**. Sellega saate ühendada välise elektrilise tööriista. Järgige ühendatava elektrilise tööriista maksimaalset lubatud ühendusvõimsust.

Imuri **start-/stopp-automaatika kasutuselevõtmiseks** keerake töörežiimide valikulüliti **(5)** asendisse **AUTOSTART**.

Imuri **kasutuselevõtmiseks** lülitage pistikupesaga **(6)** ühendatud elektriline tööriist sisse. Imur käivitub automaatselt.

Tolmuimemise lõpetamiseks lülitage elektriline tööriist välja.

Start-/stopp-automaatika järeljooksufunktsioon toimub tolmujääkide eemaldamiseks imivoolikust veel kuni 6 s.

Imuri **väljalülitamiseks** keerake töörežiimide valikulüliti **(5)** asendisse **0**.

Märgimemine

- ▶ **Ärge imege tolmuimejaga tule- või plahvatusohtlikke vedelikke, näiteks bensiini, õli, alkoholi, lahusteid. Ärge imege kuuma, põlevat ega plahvatusohtlikku tolmu. Ärge kasutage tolmuimejat plahvatusohuga ruumides.** Tolm, aur ja vedelikud võivad süttida või plahvatada.
- ▶ **Tolmuimejat ei tohi kasutada veepumbana.** Tolmuimeja on ette nähtud vee- ja õhusegu äraimemiseks.
- ▶ **Veenduge enne märgimemist, et vedelike väljalaskeava (2) oleks kindlalt suletud.**
- ▶ **Enne mis tahes tööde teostamist tolmuimeja juures tõmmake pistik pistikupesast välja.**

Töösammud enne märgimemist

Avage sulgurid **(11)** ja võtke imuri ülaosa **(9)** ära.

Eemaldage enne märgimemist fliisist filtrikott **(35)**.

PAS15-220: Tühjendage mahuti **(3)**.

PAS20-220P: Keerake vedelike väljalaskeava sulgurit **(2)** vastupäeva. Tühjendage mahuti **(3)** vedelike väljalaskeava **(2)** kaudu ja keerake sulgur päripäeva kinni.

Puhastage filter **(40)**.

Veenduge, et täitetaseme andur **(41)** oleks puhas.

Pange imuri ülaosa **(9)** uuesti peale ja sulgege sulgurid **(11)**.

Märgimemise ajal ja järel

Imur on varustatud täitetaseme anduriga **(41)**. Kui maksimaalne täitekõrgus on saavutatud, siis imemine seiskub.

PAS15-220: Tühjendage mahuti **(3)**.

PAS20-220P: Keerake vedelike väljalaskeava sulgurit **(2)** vastupäeva. Tühjendage mahuti **(3)** vedelike väljalaskeava **(2)** kaudu ja keerake sulgur päripäeva kinni.

Töö lõpetamise järel võtke imuri ülaosa **(9)** ära ning laske sellel hallituse tekkimise vältimiseks põhjalikult kuivada.

Vajadusel puhastage täitetaseme andurit **(41)** pehme lapiga.

Hooldus ja korrashoid

Hooldus ja puhastamine

- ▶ **Enne tolmuimeja hooldamist ja puhastamist, seadistamist, lisatarvikute vahetamist ja hoiulepanekut eemaldage tolmuimejast aku.** See ettevaatusabinõu hoiab ära tolmuimeja soovimatu käivitumise.
- ▶ **Veatu ja ohutu töö tagamiseks hoidke tolmuimeja ja selle ventilatsiooniavad puhtad.**

Kui on vaja vahetada ühendusjuhet, laske seda ohutuskaalutlustel teha **Bosch**-il või **Bosch**-i elektriliste tööriistade volitatud klienditeenindusel.

- ▶ **Kandke tolmuimeja hooldamisel ja puhastamisel tolmukaitsemaski.**

Puhastage tolmuimeja korpust aeg-ajalt niiske lapiga.

- ▶ **Ärge puhastage imurit suruõhuga.** Filtrit ja muid komponente võidakse vigastada.

Filtri puhastamine/vahetamine (vt jn K–L)

Imemisvõimsus sõltub filtri seisundist. Seepärast puhastage filtrit **(40)** regulaarselt.

Vahetage kahjustatud filter kohe välja.

- – Avage sulgurid **(11)** ja võtke imuri ülaosa **(9)** ära.
- – Pöörake käepide **(38)** filtrihoidikul **(39)** lahti ❶ ja tõmmake filtrihoidik **(39)** välja ❷.
- – Võtke filter **(40)** filtrihoidikust **(39)** välja ❸.
- – Kuiv filter:
  kloppige filtrit **(40)** sobiva jäätmenõu kohal. Jälgige, et sealjuures ei kahjustataks filtri lamelle.
  Tugeva mustuse korral harjake filtri lamelle vee ja pehme harjaga.

või
Märg filter:
loputage filtrit **(40)** voolava vee all ja laske seejärel hästi kuivada.
või
Vahetage kahjustatud filter **(40)** välja.

– Asetage puhas ja kuiv filter **(40)** filtrihoidikusse **(39)** ❶.
– Asetage filtrihoidik **(39)** imuri ülaossa ❷ ja pöörake käepide **(38)** filtrihoidikul **(39)** kinni ❸, kuni see fikseerub.
– Kontrollige filtrit **(40)** ja filtrihoidikut **(39)** korrektse ja kindla kinnituse suhtes.
– Asetage imuri ülaosa **(9)** uuesti peale ja sulgege mõlemad sulgurid **(11)**, nii et need kuuldavalt fikseeruksid.

Mahuti puhastamine

Pühkige anumat **(3)** aeg-ajalt standardse, mitteabrasiivse puhastusvahendiga ja laske kuivada.

Täitetaseme anduri puhastamine (vt jn M)

Puhastage aeg-ajalt täitetaseme andurit **(41)**.

Avage sulgurid **(11)** ja võtke imuri ülaosa **(9)** ära.

Puhastage täitetaseme andurit **(41)** pehme lapiga.

Pange imuri ülaosa **(9)** peale ja kinnitage sulgurid **(11)**.

Tõrked

Mahuti **(3)** regulaarne tühjendamine tagab optimaalse imemisjõudluse.

Ebapiisava imemisjõudluse korral kontrollige:
– Kas imuri ülaosa **(9)** on õigesti kohale asetatud?
– Kas voolikusüsteem on ummistunud?
– Kas imitorud **(24)** on kindlalt kokku pandud?
– Kas mahuti **(3)** on täis?
– Kas fliisist filtrikott **(35)** on täis?
– Kas filter **(40)** on tolmust ummistunud?

Kui imemisjõudlus ei ole ka pärast tühjendamist piisav, võtke ühendust **Bosch** klienditeenindusega.

Ülekuumenemisel lülitub imur automaatselt välja. Toimige järgmiselt:
– Keerake sisse-/väljalüliti **(19)**/ töörežiimide valikulüliti **(5)** asendisse **0**.
– Veenduge, et mahuti **(3)** ja fliisist filtrikott **(35)** on tühjad ning imivoolik **(20)** ja filter **(40)** ei oleks ummistunud.
– Laske imuril 60 minutit jahtuda.
– Tõmmake võrgupistik pistikupesast välja ning pange uuesti pistikupessa.

Kui imurit ei saa seejärel sisse lülitada, võib olla kaitse imuri kaitsmiseks sulanud. Pöörduge **Bosch** klienditeenindusse ja laske kaitse välja vahetada.

Hoiustamine ja transport (vt jn N)

– Kerige imivoolik **(20)** ümber imuri ülaosa **(9)** ja lükake imivoolik hoidikusse **(10)**.
– Kerige võrgukaabel ümber kaablihoidiku **(13)**.
– Asetage imitorud **(24)** imitorude hoidikusse **(16)**, kõver düüs **(22)**, väljaimemisadapter **(21)** ja vuugidüüs **(23)** imitarvikute hoidikusse **(7)**.
– Asetage põrandadüüs **(25)** hoidikusse **(15)**.
– Kandke imurit kandepidemest **(8)**.
– Hoidke imurit kuivas ruumis ja tõkestage selle lubamatu kasutamine.
– Vajutage juhtrulli **(1)** fikseerimiseks juhtrulli pidur **(18)** alla.

Klienditeenindus ja müügijärgne nõustamine

Eesti Vabariik
Tel.: (+372) 6549 575

Meie teenindusaadresside ja garantiitingimuste lingi leiate viimaselt lehelt.

Päringute esitamisel ja varuosade tellimisel teatage meile kindlasti toote tüübisildil olev 10-kohaline tootenumber.

Kasutuskõlbmatuks muutunud seadmete käitlus

Tolmuimeja, tarvikud ja pakendid tuleb suunata keskkonnasäästlikult ringlussevõttu.



Ärge visake tolmuimejat olmejäätmete hulka!

Üksnes EL liikmesriikidele:

Elektri- ja elektroonikaseadmed, mis enam kasutuskõlblikud pole, peab eraldi kokku koguma ning keskkonnasõbralikul viisil kasutusest kõrvaldama. Kasutage selleks ettenähtud kogumissüsteeme. Vale jäätmekäitlus võib nendes sisalduvate võimalike ohtlike ainete tõttu keskkonda ja tervist kahjustav olla.

Latviešu

Drošības noteikumi vakuumsūcējiem



Izlasiet drošības noteikumus un norādījumus lietošanai. Drošības noteikumu un norādījumu neievērošana var izraisīt aizdegšanos un būt par cēloni elektriskajam triecienam vai nopietnam savainojumam.

Pēc izlasīšanas uzglabājiet šos noteikumus turpmākai izmantošanai.

▶ **Šis vakuumsūcējs nav paredzēts, lai to lietotu bērni un personas ar ierobežotām fiziskajām, sensorajām vai garīgajām spējām vai ar nepietiekošu pieredzi un zināšanām.** Pretējā gadījumā pastāv savainošanās briesmas izstrādājuma nepareizas lietošanas dēļ.

▶ **Uzraugiet bērnus.** Tas ļaus nodrošināt, lai bērni nerotaļātos ar vakuumsūcēju.

⚠ BRĪDINĀJUMS **Neuzsūciet un neaizpūtiet veselībai kaitīgas vielas, piemēram, skābarža vai ozola koksnes putekļus, akmens putekļus vai azbestu.** Šīs vielas tiek uzskatītas par kancerogēnām. Iepazīstieties ar Jūsu valstī spēkā esošajiem noteikumiem / likumiem, kas attiecas uz kaitīgo putekļu apstrādi.

- **Lietojiet vakuumsūcēju tikai tad, ja Jūsu rīcībā ir pietiekoši daudz informācijas par tā lietošanu.** Rūpīgi iepazīstoties ar izstrādājumu, samazinās nepareizas apiešanās un savainošanās risks.

⚠ BRĪDINĀJUMS **Vakuumsūcējs ir paredzēts sausu vielu uzsūkšanai, taču, veicot vajadzīgus pasākumus, to var lietot arī šķidrumu uzsūkšanai.** Vakuumsūcējā iekļūstot šķidrumam, pieaug elektriskā trieciena saņemšanas risks.

- **Nelietojiet vakuumsūcēju, lai nosūktu uzliesmojošus vai sprādzienbīstamus šķidrumus, piemēram, benzīnu, eļļu, spirtu vai šķīdinātāju. Nelietojiet vakuumsūcēju, lai nosūktu karstus, degošus vai sprādzienbīstamus putekļus. Nedarbiniet vakuumsūcēju sprādzienbīstamās telpās.** Putekļi, izgarojumi vai šķidrumi var uzliesmot vai sprāgt.

⚠ BRĪDINĀJUMS **Izmantojiet kontaktligzdu tikai lietošanas pamācībā norādītajiem mērķiem.**

⚠ BRĪDINĀJUMS **Nekavējoties izslēdziet vakuumsūcēju, ja no tā sāk izplūst putas vai ūdens, un tad iztukšojiet tvertni.** Pretējā gadījumā vakuumsūcējs var tikt bojāts.

- **UZMANĪBU! Vakuumsūcēju drīkst uzglabāt tikai telpās.**
- **UZMANĪBU! Regulāri tīriet tvertnes piepildīšanās ar šķidrumu sensorus un pārbaudiet, vai tie nav bojāti.** Pretējā gadījumā var tikt nelabvēlīgi ietekmētas to funkcijas.
- **Ja vakuumsūcēju tomēr ir nepieciešams lietot vietās ar paaugstinātu mitrumu, izmantojiet tā pievienošanai noplūdes strāvas aizsargreleju.** Lietojot noplūdes strāvas aizsargreleju, samazinās elektriskā trieciena saņemšanas risks.
- **Ik reizi pirms lietošanas pārbaudiet vakuumsūcēju, tā elektrokabeli un kontaktdakšu. Atklājot bojājumu, pārtrauciet vakuumsūcēja lietošanu, līdz bojājums tiek novērsts. Nemēģiniet atvērt vakuumsūcēju saviem spēkiem, bet nodrošiniet, lai to remontētu kvalificēts speciālists, nomaiņai lietojot vienīgi oriģinālās rezerves daļas.** Bojājums vakuumsūcējā, tā elektrokabelī vai kontaktdakšā paaugstina elektriskā trieciena saņemšanas risku.
- **Nepārbrauciet un nesaspiediet vakuumsūcēja elektrokabeli. Nevelciet aiz elektrokabeļa, ja vēlaties atvienot vakuumsūcēja kontaktdakšu no elektrotīkla kontaktligzdas vai pārvietot vakuumsūcēju.** Ja ir bojāts elektrokabelis, pieaug risks saņemt elektrisko triecienu.
- **Atvienot vakuumsūcēja kontaktdakšu no elektrotīkla kontaktligzdas pirms vakuumsūcēja apkalpošanas, tīrīšanas vai iestatīšanas, piederumu nomaiņas vai novietošanas uzglabāšanai.** Šāds piesardzības pasākums ļauj novērst vakuumsūcēja nejaušu ieslēgšanos.
- **Parūpējieties, lai darba telpa tiktu labi vēdināta.**
- **Nodrošiniet, lai vakuumsūcēju remontētu kvalificēts speciālists, nomaiņai lietojot vienīgi oriģinālās rezerves daļas.** Vienīgi tā ir iespējams panākt vakuumsūcēja ilgstošu un nevainojamu darbību bez atteikumiem.
- **Pirms vakuumsūcēja iedarbināšanas pirmo reizi pārliecinieties, ka tā uzsūkšanas šļūtene ir nevainojamā stāvoklī. Pievienojiet uzsūkšanas šļūteni vakuumsūcējam, lai no tā nejauši neizbirtu iesūktie putekļi.** Izbirušie putekļi var tikt ieelpoti.
- **Nesēdiet uz vakuumsūcēja.** Tas var instrumentu sabojāt.
- **Ievērojiet piesardzību, lietojot vakuumsūcēja elektrokabeli un uzsūkšanas šļūteni.** Pretējā gadījumā var tikt apdraudētas citas personas.
- **Nelietojiet vakuumsūcēja tīrīšanai tieši uz to virzītu ūdens strūklu.** Ūdenim iekļūstot vakuumsūcēja augšējā daļā, pieaug elektriskā trieciena saņemšanas risks.
- **Pievienojiet vakuumsūcēju pie pienācīgi sazemētas elektrotīkla kontaktligzdas.** Elektrotīkla kontaktligzdai un pagarinātājkabelim jābūt aprīkotam ar funkcionēt spējīgu aizsargzemējuma vadu.
- **Neizmantojiet putekļsūcēju kā pastāvīgu sūkšanas ierīci.**

Papildu drošības noteikumi (PAS20-220P)

⚠ BRĪDINĀJUMS **Izmantojiet kontaktligzdu tikai lietošanas pamācībā norādītajiem mērķiem.**

Vakuumsūcējā ir iebūvēta kontaktligzda **(6)** ar aizsargzemējuma kontaktu. Tā ir paredzēta ārējā elektroinstrumenta pievienošanai. Nepārsniedziet kontaktligzdai pievienojamā elektroinstrumenta maksimālo pieļaujamo jaudu.

Simboli

Lietojot vakuumsūcēju, var būt svarīgi zināt šeit parādīto simbolu nozīmi. Tāpēc lūdzam iegaumēt šos simbolus un to nozīmi. Simbolu pareiza interpretācija ļaus labāk un drošāk lietot vakuumsūcēju.

Simboli un to nozīme	
AUTO-START	**Palaišanas/apstādināšanas automātika (PAS20-220P)** Krītošu putekļu nosūkšana no darbībā esoša elektroinstrumentiem. Vakuumsūcējs automātiski ieslēdzas un ar aizkavi atkal izslēdzas

Simboli un to nozīme	
0	**Izslēgšana**
1	**Sūkšana** Uzkrājušos putekļu nosūkšana
max. 2000 W min. 100 W	Dati par pievienotā elektroinstrumenta maksimālo pieslēgšanās jaudu (atkarībā no valsts)

Izstrādājuma un tā funkciju apraksts

Lūdzam ņemt vērā lietošanas instrukcijas beigās redzamos attēlus.

Paredzētais pielietojums

Vakuumsūcējs mitrai un sausai uzsūkšanai ir piemērots sausu un mitru materiālu nosūkšanai, kā arī ūdenim līdzīgu šķidumu uzsūkšanai mājsaimniecības standarta apstākļiem atbilstošā daudzumā un sastāvā. Pūšanas funkcija ir piemērota izpūšanai, bet ne putekļu tīrīšanai.

Vakuumsūcējam ir paredzēts tikai un vienīgi privātai izmantošanai jauktā režīmā.

Nedrīkst pieļaut ilgstošu homogēnu, dzīvībai bīstamu materiālu, kā arī pelnu uzsūkšanu. Šim nolūkam izmantojiet īpašu vakuumsūcēju vai atbilstošu speciālu nosūkšanas ierīci.

Darbības laikā kontaktligzdu drīkst izmantot tikai sausā vidē.

Attēlotās sastāvdaļas

Attēloto sastāvdaļu numerācija atbilst izstrādājuma attēliem, kas sniegti lietošanas pamācības grafiskajās lappusēs.

(1) Vadrullītis
(2) Šķidrumu novades atvere (PAS20-220P)
(3) Tvertne
(4) Uzsūkšanas funkcijas šļūtenes savienotājelements
(5) Darba režīma pārslēdzējs (PAS20-220P)
(6) Kontaktligzda elektroinstrumenta pievienošanai (PAS20-220P)
(7) Uzsūkšanas piederumu turētājs
(8) Pārnēsāšanas rokturis
(9) Putekļu sūcēja augšējā daļa
(10) Uzsūkšanas šļūtenes turētājs
(11) Putekļu sūcēja augšējās daļas fiksators
(12) Balstritenis
(13) Kabeļa stiprinājums
(14) Pūšanas funkcijas šļūtenes savienotājelements
(15) Turētājs grīdas uzgalim
(16) Uzsūkšanas caurules turētājs
(17) Zemējuma ķēde
(18) Vadrulliša bremze
(19) Ieslēdzējs/izslēdzējs (PAS15-220)
(20) Uzsūkšanas šļūtene
(21) Uzsūkšanas adapteris
(22) Liektais uzgalis
(23) Uzgalis šaurām vietām
(24) Uzsūkšanas caurule
(25) Grīdas uzgalis
(26) Grīdas uzgaļa ieliktnis
(27) Stiprinājums uzsūkšanas šļūtenes turētājam
(28) Spiedpoga
(29) Grīdas uzgaļa ieliktņa atbloķēšanas pogas
(30) Vadrulliša stiprinājums
(31) Vadrulliša stiprinājuma tapa
(32) Balstriteņa stiprinājums
(33) Balstriteņa stiprinājuma tapa
(34) Paplāksne
(35) Flīsa filtra maisiņš
(36) Savienotājelementa atloks
(37) Viltus gaisa atvere
(38) Filtra turētāja rokturis
(39) Filtra turētājs
(40) Filtrs
(41) Uzpildes līmeņa sensors

Tehniskie dati

Mitrā/sausā uzsūkšana		PAS15-220	PAS20-220P
Izstrādājuma numurs		**3 603 CE7 1..**	**3 603 CE7 2..**
Nominālā ieejas jauda	W	1200	1200
Frekvence	Hz	50–60	50–60
Tvertnes tilpums (bruto)	l	15	20
Neto tilpums (šķidrums)	l	6	10
Flīsa filtra maisiņa tipums	l	14	16
Pazemināts spiediens			
– Vakuumsūcējs[A)]	hPa	220	220

Mitrā/sausā uzsūkšana		PAS15-220	PAS20-220P
– Turbīna	hPa	240	240
Gaisa plūsmas apjoms			
– Vakuumsūcējs[A)]	l/s	34	34
	m^3/h	122	122
– Turbīna	l/s	65	65
	m^3/h	234	234
Automātiska ieslēgšanās/izslēgšanās		–	●
Svars[B)]	kg	7,2	8,0
Elektroaizsardzības klase		⧈/II	⏚/I
Aizsardzības klase		IPX4	IPX4
Tīkla spraudnis Šveice, aizsardzība klase		–	IP20

A) Mērīts ar nosūkšanas šļūteni **(20)**

B) Mēra ar elektrotīkla pieslēguma kabeli, uzsūkšanas šļūteni, liekto uzgali un uzstādītiem riteņiem

Parametri ir sniegti nominālajam spriegumam [U] 230 V. Elektroinstrumentiem, kas paredzēti zemākam spriegumam vai ir modificēti atbilstoši nacionālajiem standartiem, šie parametri var atšķirties.

Automātiska ieslēgšanās/izslēgšanās[A)]		
Nominālais spriegums	**maksimālā jauda**	**Minimālā jauda**
220–240 V	2000 W	100 W

A) Dati par pievienotā elektroinstrumenta maksimālo pieslēgšanās jaudu (atkarībā no valsts)

Informācija par troksni un vibrāciju

Attiecīgi tiek noteiktas trokšņa emisijas vērtības **EN 60335-2-69**.

Putekļsūcēja A svērtais skaņas spiediena līmenis parasti ir šāds **73** dB(A). Nenoteiktība K = **3** dB. Darbības laikā trokšņa līmenis var pārsniegt norādītās vērtības. **Lietojiet dzirdes aizsardzības līdzekļus!**

Kopējā vibrācijas vērtība a_h (pastāvīga vibrācija), p_F (atkārtotas triecienvibrācijas) un mērījumu nenoteiktība K ir noteiktas atbilstīgi **EN 60335-2-69**:

PAS15-220:
a_h = **0,2** m/s^2 (K = **0,5** m/s^2), p_F = **10** m/s^2 (K = **5** m/s^2)

PAS20-220P:
a_h = **0,3** m/s^2 (K = **0,5** m/s^2), p_F = **13** m/s^2 (K = **6** m/s^2)

Montāža

- ▶ **Atvienot vakuumsūcēja kontaktdakšu no elektrotīkla kontaktligzdas pirms vakuumsūcēja apkalpošanas, tīrīšanas vai iestatīšanas, piederumu nomaiņas vai novietošanas uzglabāšanai.** Šāds piesardzības pasākums ļauj novērst vakuumsūcēja nejaušu ieslēgšanos.

Uzsūkšanas šļūtenes turētāja montāža (skatīt attēlu A)

Iebīdiet uzsūkšanas šļūtenes turētāju **(10)** šim nolūkam paredzētajā stiprinājumā **(27)** līdz galam.

Uzsūkšanas šļūtenes montāža

Uzsūkšanas funkcija (skatīt attēlu B)

Ievietojiet uzsūkšanas šļūteni **(20)** šļūtenes savienotājelementā **(4)** un pagrieziet to līdz atdurei pulksteņrādītāja virzienā.

Gaisa izpūšanas funkcija (skatīt attēlu C)

- ▶ **Vakuumsūcējs ir apgādāts ar izpūšanas funkciju. Neizvadiet izplūstošo gaisu brīvā telpā. Realizējot izpūšanas funkciju, izmantojiet vienīgi tīru šļūteni.** Putekļi var būt kaitīgi veselībai.
- ▶ **Pirms izmantojat izpūšanas funkciju, pārbaudiet, vai šļūtenē nav izveidojušies nosēdumi. Izvairieties no uzkrājušos putekļu pacelšanās gaisā.** Ja pastāv risks, ko rada gaisā pacēlušies putekļi, izmantojiet aizsargbrilles un putekļu aizsargmasku.

Pūšanas funkcija ir piemērota darbiem, kur sūkšana nav piemērota pārāk augstas sūkšanas jaudas dēļ, piemēram, lai notīrītu nelielu daudzumu sakaltušu lapu no dārza dobes.

Ieslēdziet vakuumsūcēju vismaz uz 5 s (ieslēdzējs/izslēdzējs **(19)**/darba režīmu pārslēdzējs **(5)** pozīcijā **1**), lai attīrītu uzsūkšanas šļūteni **(20)** no putekļu nosēdumiem.

Pagrieziet uzsūkšanas šļūteni **(20)** līdz atdurei pulksteņrādītāja virzienā un izvelciet to no sūkšanas funkcijas savienotājelementa **(4)**.

Ievietojiet uzsūkšanas šļūteni **(20)** pūšanas funkcijas šļūtenes savienotājelementā **(14)** un pagrieziet to līdz atdurei pulksteņrādītāja virzienā.

Uzsūkšanas piederumu montāža

Nosūkšanas šļūtene **(20)** ir aprīkota ar klipša sistēmu, ar kuru var pievienot nosūkšanas piederumu (nosūkšanas adapteri **(21)**, saliekto sprauslu **(22)**).

Nosūkšanas adaptera vai liektā uzgaļa montāža (skatīt attēlu D)

– Uzspraudiet nosūkšanas adapteri **(21)** vai saliekto sprauslu **(22)** uz nosūkšanas šļūtenes **(20)**, līdz abas nosūkšanas šļūtenes pogas **(28)** dzirdami nofiksējas.
– Lai demontētu, iespiediet spiedpogas **(28)** uz iekšu un noņemiet montāžas daļas vienu no otras.

Sprauslu un cauruļu montāža

– Pēc tam cieši uzspraudiet vēlamo nosūkšanas piederumu (grīdas sprausla, salaidumu sprausla, uzsūkšanas caurule utt.) uz saliektās sprauslas **(22)** vai uz nosūkšanas adaptera **(21)**.

Grīdas uzgaļa ieliktņa noņemšana/uzlikšana (skatīt attēlu E)

Lai noņemtu, nospiediet atbloķēšanas pogas **(29)** uz grīdas uzgaļa **(25)**. Ieliktnis **(26)** atdalās no grīdas uzgaļa.

Ievietošanai iespiediet jaunu ieliktni grīdas uzgaļi **(25)**.

Vadrullīšu ievietošana/izņemšana (skatīt attēlu F)

▶ **Pirms putekļsūcēja lietošanas pārbaudiet, vai ritenīšu bremzes funkcionē.**

Lai ievietotu, iespraudiet vadrullīšu **(1)** stiprinājuma tapas **(31)** vadrullīšu stiprinājumos **(30)** līdz galam.

Lai noņemtu, atlaidiet vadrullīšu **(1)** bremzi **(18)** un izvelciet vadrullīšus no vadrullīšu stiprinājumiem **(30)**.

Balstriteņa ievietošana/izņemšana (skatīt attēlu G)

Lai ievietotu, uzlieciet paplāksnes **(34)** uz stiprinājuma tapām **(33)** un uzlieciet stiprinājuma tapas **(33)** balstriteņu stiprinājumos **(32)**, līdz tās dzirdami nofiksējas.

Lai noņemtu, saspiediet kopā stiprinājuma tapas **(33)** un izvelciet balstriteņus **(12)**.

Flīsa filtra maisiņa ievietošana/nomaiņa (sausā sūkšana) (skatīt attēlus H–I)

Lai veiktu sauso sūkšanu, var ievietot flīsa filtra maisu **(35)**. Tas atvieglo putekļu utilizēšanu.

Atveriet fiksatorus **(11)** un noņemiet piesūcekņa augšējo **(9)** daļu.

Lai uzliktu, pārvelciet jauno flīsa filtra maisiņu **(35)** pār vakuumsūcēja savienotājelementa atloku **(36)**.

Lai nomainītu, velciet nost pilno flīsa filtra maisiņu **(35)** no savienotājelementa atloka **(36)** un izņemiet to no vakuumsūcēja uzlieciet jaunu flīsa filtra maisiņu.

Novietojiet vakuumsūcēja augšējo daļu **(9)** tai paredzētajā vietā un aizveriet abas slēdzenes **(11)** lai tās dzirdami nofiksētos.

Pilnu flīsa filtra maisu **(35)** ir jānomaina savlaicīgi. Pirms mitrās uzsūkšanas izņemiet flīsa filtra maisu **(35)**.

Lietošana

▶ **Atvienot vakuumsūcēja kontaktdakšu no elektrotīkla kontaktligzdas pirms vakuumsūcēja apkalpošanas, tīrīšanas vai iestatīšanas, piederumu nomaiņas vai novietošanas uzglabāšanai.** Šāds piesardzības pasākums ļauj novērst vakuumsūcēja nejaušu ieslēgšanos.

Uzsākot lietošanu

▶ **Nodrošiniet pareiza elektrotīkla sprieguma padevi!** Elektrobarošanas avota spriegumam jāatbilst vērtībai, kas norādīta uz vakuumsūcēja marķējuma plāksnītes.

Vakuumsūcēju nedrīkst izmantot telpās, kurās pastāv sprādzienbīstamība.

Lai nodrošinātu optimālu uzsūkšanas jaudu, uzsūkšanas šļūtene **(20)**, vienmēr pilnīgi jānotin no vakuumsūcēja augšējās daļas **(9)**.

▶ **Lietojiet tikai nebojātu filtru (bez plaisām, caurumiem u.c.). Nekavējoties nomainiet filtru, ja tas ir bojāts.**

Ieslēgšana/izslēgšana

Lai vakuumsūcēju **ieslēgtu**, pagrieziet ieslēdzēju/izslēdzēju **(19)**/darba režīma slēdzi **(5)** pozīcijā **1**.

Lai vakuumsūcēju **izslēgtu**, pagrieziet ieslēdzēju/izslēdzēju **(19)**/darba režīma slēdzi **(5)** pozīcijā **0**.

Sausā uzsūkšana

Putekļu, ko rada darbībā esoši elektroinstrumenti, uzsūkšana (skatīt attēlu J)

– Nostipriniet uzsūkšanas adapteri **(21)**.
– Iebīdiet uzsūkšanas adapteri **(21)** elektroinstrumenta uzsūkšanas īscaurulē.

Norāde: strādājot ar elektroinstrumentiem, kuriem ir zema gaisa padeve nosūkšanas šļūtenē (piemēram, figūrzāģi, slīpmašīnu), viltus gaisa atvere **(37)** uz universālā adaptera **(20)** ir jāatver. Tādējādi tiek uzlabota putekļu sūcēja un elektroinstrumenta kopējā jauda.
Lai to paveiktu, grieziet virs viltus gaisa atveres **(37)** esošo gredzenu, līdz sasniedzat maksimālo atvērumu.

PAS20-220P

Vakuumsūcējā ir iebūvēta kontaktligzda **(6)** ar aizsargzemējuma kontaktu. Tā ir paredzēta ārējā elektroinstrumenta pievienošanai. Nepārsniedziet kontaktligzdai pievienojamā elektroinstrumenta maksimālo pieļaujamo jaudu.

Lai **uzsāktu vakuumsūcēja automātiskas ieslēgšanās/izslēgšanās ekspluatāciju**, pagrieziet darba režīma slēdzi **(5)** pozīcijā **AUTOSTART**.

Lai uzsāktu vakuumsūcēja **ekspluatāciju**, ieslēdziet kontaktligzdā **(6)** iesprausto elektroinstrumentu. Vakuumsūcējs automātiski sāks darboties.

Izslēdziet elektroinstrumentu, lai **uzsūkšanu varētu pabeigt**.
Automātiskas ieslēgšanās/izslēgšanās izskrējiena funkcija darbojas vēl apmēram 6 sekundes, lai izsūktu atlikušos putekļus no uzsūkšanas šļūtenes.

Lai vakuumsūcēju **izslēgtu**, pagrieziet darba režīma slēdzi **(5)** pozīcijā **0**.

Mitrā uzsūkšana

- ▶ **Nelietojiet vakuumsūcēju, lai nosūktu uzliesmojošus vai sprādzienbīstamus šķidrumus, piemēram, benzīnu, eļļu, spirtu vai šķīdinātāju. Nelietojiet vakuumsūcēju, lai nosūktu karstus, degošus vai sprādzienbīstamus putekļus. Nedarbiniet vakuumsūcēju sprādzienbīstamās telpās.** Putekļi, izgarojumi vai šķidrumi var uzliesmot vai sprāgt.
- ▶ **Vakuumsūcēju nedrīkst lietot kā ūdens sūkni.** Vakuumsūcējs ir paredzēts gaisa un ūdens maisījumu uzsūkšanai.
- ▶ **Pirms mitrās uzsūkšanas pārliecinieties, ka šķidrumu izplūdes atvere (2) ir cieši noslēgta.**
- ▶ **Pirms jebkura darba ar vakuumsūcēju atvienojiet tā kontaktdakšu no elektrotīkla kontaktligzdas.**

Darbības pirms mitrās uzsūkšanas

Atveriet fiksatorus **(11)** un noņemiet putekļu sūcēja augšējo daļu **(9)**.

Pirms mitrās uzsūkšanas noņemiet flīsa filtra maisiņu **(35)**.

PAS15-220: Iztukšojiet tvertni **(3)**.
PAS20-220P: Pagrieziet šķidruma iztukšošanas atveres noslēgu **(2)** pretēji pulksteņrādītāja virzienam. Iztukšojiet tvertni **(3)** pa šķidrumu izplūdes atveri **(2)** un aizskrūvējiet noslēgu pulksteņrādītāju kustības virzienā.

Iztīriet filtru **(40)**.

Pārliecinieties, ka uzpildes līmeņa sensors **(41)** ir tīrs.

Atkal uzlieciet putekļu sūcēja augšējo daļu **(9)** un aizveriet fiksatorus **(11)**.

Mitrās uzsūkšanas laikā un pēc tās

Vakuumsūcējs ir aprīkots ar uzpildes līmeņa sensoru **(41)**. Ja ir sasniegts maksimālais uzpildes līmenis, uzsūkšana tiek apturēta.

PAS15-220: Iztukšojiet tvertni **(3)**.
PAS20-220P: Pagrieziet šķidruma iztukšošanas atveres noslēgu **(2)** pretēji pulksteņrādītāja virzienam. Iztukšojiet tvertni **(3)** pa šķidrumu izplūdes atveri **(2)** un aizskrūvējiet noslēgu pulksteņrādītāju kustības virzienā.

Pēc darba pabeigšanas, lai nepieļautu pelējuma veidošanos, noņemiet putekļu sūcēju augšējo daļu **(9)** un ļaujiet tai labi izžūt.

Ja nepieciešams, notīriet uzpildes līmeņa sensoru ar **(41)** ar mīkstu audumu.

Apkalpošana un apkope

Apkope un tīrīšana

- ▶ **Atvienot vakuumsūcēja kontaktdakšu no elektrotīkla kontaktligzdas pirms vakuumsūcēja apkalpošanas, tīrīšanas vai iestatīšanas, piederumu nomaiņas vai novietošanas uzglabāšanai.** Šāds piesardzības pasākums ļauj novērst vakuumsūcēja nejaušu ieslēgšanos.
- ▶ **Lai vakuumsūcējs droši un efektīvi darbotos, tas regulāri jātīra, īpašu uzmanību pievēršot ventilācijas atverēm.**

Ja nepieciešams nomainīt instrumenta elektrokabeli, tas jāveic firmas **Bosch** elektroinstrumentu servisa centrā vai pilnvarotā **Bosch** elektroinstrumentu remonta darbnīcā, jo tikai tā ir iespējams saglabāt vajadzīgo darba drošības līmeni.

- ▶ **Veicot putekļu savācēja apkalpošanu un tīrīšanu, nēsājiet putekļu aizsargmasku.**

Laiku pa laikam notīriet vakuumsūcēja korpusu ar mitru audumu.

- ▶ **Netīriet vakuumsūcēju ar saspiestu gaisu.** Filtrs vai citi komponenti var tikt bojāti.

Filtra tīrīšana/mazgāšana (skatīt attēlus K–L)

Uzsūkšanas veiktspēja ir atkarīga no filtra stāvokļa. Tādēļ regulāri veiciet filtra tīrīšanu **(40)**.

Nekavējoties nomainiet bojātu filtru.

- – Atveriet fiksatorus **(11)** un noņemiet putekļu sūcēja augšējo daļu **(9)**.
- – Atlokiet filtra turētāja **(39)** rokturi **(38)** ❷ un izvelciet filtra turētāju **(39)** ❷.
- – Izņemiet filtru **(40)** no filtra turētāja **(39)**❸.
- – Sausam filtram:
  izkratiet filtra **(40)** saturu piemērotā atkritumu tvertnē. Uzmanieties, lai netiktu bojātas filtra ieloces. Stipra piesārņojuma gadījumā iztīriet filtra ieloces ar ūdeni un mīkstu suku.
  vai
  Mitram filtram:
  izskalojiet filtru **(40)** ar tekošu ūdeni un tad ļaujiet tam izžūt.
  vai
  Nomainiet bojāto filtru **(40)**.
- – Ievietojiet tīru un sausu filtru **(40)** filtra turētājā **(39)** ❶.
- – Ievietojiet filtra turētāju **(39)** vakuumsūcēja augšdaļā ❷ un pielokiet filtra turētāja **(39)** rokturi **(38)** ❷, līdz tas nofiksējas.
- – Pārbaudiet pareizu un ciešu filtra **(40)** un filtra turētāja **(39)** sēžu.
- – Uzlieciet atpakaļ vakuumsūcēja augšējo daļu **(9)** un aizveriet abus fiksatorus **(11)**, līdz tie dzirdami nofiksējas.

Tvertnes tīrīšana

Laiku pa laikam iztīriet tvertni **(3)**, lietojot tirdzniecībā pieejamu neabrazīvu tīrīšanas līdzekli, un tad ļaujiet tai izžūt.

Uzpildes līmeņa sensora tīrīšana (skatīt attēlu M)

Laiku pa laikam notīriet uzpildes līmeņa sensoru **(41)**.

Atveriet fiksatorus **(11)** un noņemiet putekļu sūcēja augšējo daļu **(9)**.

Notīriet uzpildes līmeņa sensoru ar **(41)** ar mīkstu audumu.

Atveriet putekļu sūcēja augšējo daļu **(9)** un aizveriet fiksatorus **(11)**.

Kļūmes

Regulāra tvertnes **(3)** iztukšošana nodrošina optimālo nosūkšanas veiktspēju.

Ja vakuumsūcējs nenodrošina pietiekamu uzsūkšanas jaudu, veiciet šādas pārbaudes.

- Vai putekļu sūcēja augšējā daļa **(9)** ir pareizi uzlikta?
- Vai šļūtenes sistēma ir nosprostota?
- Vai nosūkšanas caurules **(24)** ir saspiestas cieši kopā?
- Vai tvertne **(3)** ir pilna?
- Vai flīsa filtra maisiņš **(35)** ir pilns?
- Vai filtrs **(40)** ir piesārņots ar putekļiem?

Ja pēc tam nevar nodrošināt nosūkšanas veiktspēju, sazinieties ar **Bosch** -klientu apkalpošanas dienestu.

Pārkaršanas gadījumā vakuumsūcējs automātiski izslēdzas. Rīkojieties šādi:

- Pagrieziet ieslēdzēju/izslēdzēju **(19)**/darba režīma slēdzi **(5)** pozīcijā **0**.
- Nodrošiniet, lai tvertne **(3)** un flīsa filtra maisiņš **(35)** būtu tukšs un nosūkšanas šļūtene **(20)** un filtrs **(40)** nebūtu nosprostoti.
- Ļaujiet vakuumsūcējam 60 minūtes atdzist.
- Izvelciet kontaktspraudni no kontaktligzdas un iespraudiet to atkal kontaktligzdā.

Ja vakuumsūcēju pēc tam nevar ieslēgt, var būt izkusis drošinātājs, kas aizsargā vakuumsūcēju. Vērsieties **Bosch** klientu apkalpošanas dienestā, lai nomainītu drošinātāju.

Uzglabāšana un transportēšana (skatīt attēlu N)

- Uztiniet uzsūkšanas šļūteni **(20)** uz vakuumsūcēja augšējās daļas **(9)** un iebīdiet uzsūkšanas šļūteni turētājā **(10)**.
- Tīkla kabeli ietiniet kabeļa turētājā **(13)**.
- Ievietojiet sūkšanas caurules**(24)** sūkšanas cauruļu turētājā**(16)**, liekto uzgali**(22)**, uzsūkšanas adapteri**(21)** un uzgali šaurām vietām**(23)** sūkšanas piederumu turētājā**(7)**.
- Ievietojiet grīdas sprauslu **(25)** stiprinājumā **(15)**.
- Pārnēsājiet vakuumsūcēju aiz pārnēsāšanas roktura **(8)**.
- Novietojiet vakuumsūcēju sausā telpā un gādājiet, lai tas netiktu izmantots bez atļaujas.
- Lai nofiksētu vadrullīti **(1)**, pastumiet vadīšanas bremzi **(18)** uz leju.

Klientu apkalpošanas centrs un konsultācijas saistībā ar instrumenta lietošanu

Latvijas Republika
Tālr.: 67146262

Saite uz mūsu servisu adresēm un garantijas nosacījumiem ir pieejama pēdējā lapā.

Pieprasot konsultācijas un pasūtot rezerves daļas, noteikti paziņojiet 10 zīmju izstrādājuma numuru, kas norādīts uz izstrādājuma marķējuma plāksnītes.

Atbrīvošanās no nolietotajiem izstrādājumiem

Nolietotais vakuumsūcējs, tā piederumi un iesaiņojuma materiāli jāpakļauj otrreizējai pārstrādei apkārtējai videi nekaitīgā veidā.



Neizmetiet vakuumsūcēju sadzīves atkritumu tvertnē!

Tikai EK valstīm.

Elektriskās un elektroniskās ierīces, kas ir nolietotas, ir jāsavāc atsevišķi un jāutilizē videi drošā veidā. Izmantojiet šiem nolūkiem paredzētās savākšanas sistēmas. Nepareiza utilizācija iespējama bīstamo vielu satura dēļ var izraisīt vides un veselības apdraudējumu.

Lietuvių k.

Saugos nuorodos dirbantiems su siurbliais



Perskaitykite visas šias saugos nuorodas ir reikalavimus. Nesilaikant saugos nuorodų ir reikalavimų gali trenkti elektros smūgis, kilti gaisras, galima smarkiai susižaloti ir sužaloti kitus asmenis.

Išsaugokite šias saugos nuorodas ir reikalavimus, kad ir ateityje galėtumėte jais pasinaudoti.

- ▶ **Šis siurblys nėra skirtas, kad juo naudotųsi vaikai ar asmenys su fizinėmis, jutiminėmis ir dvasinėmis negaliomis arba asmenys, kuriems trūksta patirties arba žinių.** Priešingu atveju įrankis gali būti valdomas netinkamai ir kyla sužeidimų pavojus.
- ▶ **Prižiūrėkite vaikus.** Taip bus užtikrinta, kad vaikai su siurbliu nežaistų.

⚠ ĮSPĖJIMAS **Nesiurbkite sveikatai kenksmingų medžiagų, pvz., buko, ąžuolo, uolienų ir asbesto dulkių.** Šios medžiagos yra vėžį sukeliančios. Išsiaiškinkite apie jūsų šalyje galiojančius reikalavimus ir įstatymus, reglamentuojančius, kaip elgtis su sveikatai kenksmingomis dulkėmis.

- ▶ **Siurblį naudokite tik tada, jei gavote pakankamai informacijos apie siurblio naudojimą.** Rūpestingai inst-

ruktavus, sumažėja netinkamo naudojimo ir sužalojimų tikimybė.

⚠ ĮSPĖJIMAS **Siurblys yra skirtas sausoms medžiagoms siurbti, o naudojant specialias priemones – taip pat ir skysčiams siurbti.** Patekęs skystis didina elektros smūgio riziką.

- **Nesiurbkite siurbliu degių ar sprogių skysčių, pavyzdžiui, benzino, alyvos, alkoholio, tirpiklių. Nesiurbkite karštų, degančių ar sprogių dulkių. Nenaudokite siurblio sprogioje aplinkoje.** Dulkės, garai ar skysčiai gali užsidegti ir sprogti.

⚠ ĮSPĖJIMAS **Kištukinį lizdą naudokite tik pagal eksploatavimo instrukcijoje nurodytą paskirtį.**

⚠ ĮSPĖJIMAS **Jei iš siurblio pradeda tekėti putų ar vandens, siurblį nedelsdami išjunkite ir ištuštinkite rezervuarą.** Priešingu atveju siurblys gali būti pažeistas.

- **DĖMESIO! Siurblį leidžiama laikyti tik patalpose.**
- **DĖMESIO! Reguliariai valykite skysčiams skirtus pripildymo lygio jutiklius ir tikrinkite, ar jie nepažeisti.** Priešingu atveju gali būti pažeistas jų veikimas.
- **Jei su siurbliu neišvengiamai reikia dirbti drėgnoje aplinkoje, naudokite nuotėkio srovės saugiklį.** Dirbant su nuotėkio srovės saugikliu sumažėja elektros smūgio pavojus.
- **Prieš kiekvieną naudojimą patikrinkite siurblį, laidą ir laido kištuką. Nenaudokite siurblio, jei aptikote pažeidimų. Patys neatidarykite siurblio, jį remontuoti leidžiama tik kvalifikuotiems specialistams, o remontuojant turi būti naudojamos tik originalios atsarginės dalys.** Pažeisti siurbliai, laidai ir kištukai padidina elektros smūgio pavojų.
- **Nepervažiuokite per kabelį ir jo nesuspauskite. Netraukite už laido, norėdami iš kištukinio lizdo ištraukti kištuką arba patraukti siurblį.** Pažeisti laidai padidina elektros smūgio riziką.
- **Prieš pradėdami siurblio techninės priežiūros, valymo ar reguliavimo darbus, keisdami papildomą įrangą arba norėdami siurblį sandėliuoti, iš kištukinio lizdo ištraukite kištuką.** Ši atsargumo priemonė apsaugos jus nuo netikėto siurblio įsijungimo.
- **Pasirūpinkite geru vėdinimu darbo vietoje.**
- **Siurblį leidžiama remontuoti tik kvalifikuotam specialistui, o remontuojant turi būti naudojamos tik originalios atsarginės dalys.** Taip galima garantuoti, jog siurblys išliks saugus naudoti.
- **Prieš pradėdami naudoti patikrinkite, ar siurbimo žarna yra nepriekaištingos būklės. Tikrindami, siurbimo žarną palikite primontuotą prie siurblio, kad netikėtai neišeitų dulkių.** Priešingu atveju, galite įkvėpti dulkių.
- **Ant siurblio nesėdėkite.** Priešingu atveju siurblį galite pažeisti.
- **Atsargiai elkitės su maitinimo laidu ir siurbimo žarna.** Priešingu atveju galite sužaloti kitus asmenis.
- **Neplaukite siurblio tiesiai į jį nukreipta vandens srove.** Į siurblio viršutinę dalį patekęs vanduo padidina elektros smūgio riziką.
- **Prijunkite siurblį prie tinkamai įžeminto maitinimo tinklo.** Kištukinis lizdas ir ilginamasis laidas turi būti su tinkamu apsauginiu laidu.
- **Nenaudokite dulkių siurblio kaip nuolatinio nusiurbimo įrenginio.**

Papildomos saugos nuorodos (PAS20-220P)

⚠ ĮSPĖJIMAS **Kištukinį lizdą naudokite tik pagal eksploatavimo instrukcijoje nurodytą paskirtį.**

Dulkių siurblyje yra integruotas kištukinis lizdas su apsauginiu kontaktu **(6)**. Prie jo galite prijungti išorinį elektrinį įrankį. Neviršykite maksimalios leistinos prijungto elektrinio įrankio suminės galios.

Simboliai

Žemiau pateikti simboliai gali būti svarbūs naudojant siurblį. Prašome įsiminti simbolius ir jų reikšmes. Teisingai suprasdami simbolius galėsite geriau ir saugiau naudotis siurbliu.

Simboliai ir jų reikšmės	
AUTO-START	**Automatinis siurblio įjungimo ir išjungimo įtaisas (PAS20-220P)** Kylančių dulkių nusiurbimas nuo veikiančių elektrinių įrankių; Siurblys automatiškai įsijungia ir su uždelsa išsijungia.
0	**Išjungimas**
1	**Siurbimas** Nusėdusių dulkių siurbimas
max. 2000 W min. 100 W	Duomenys apie prijungto elektrinio įrankio leidžiamąją prijungimo galią (priklausomai nuo šalies)

Gaminio ir savybių aprašas

Vadovaukitės paveikslėliais, esančiais priekinėje naudojimo instrukcijos dalyje.

Naudojimas pagal paskirtį

Skysčių ir sausų dulkių siurblys yra skirtas sausoms ir drėgnoms medžiagoms, taip pat vandeniniams, standartinės sudėties buitiniams skysčiams įprastais buitiniais kiekiais siurbti. Pūtimo funkcija yra skirta prapūsti, bet netinka dulkėms šalinti.

Siurblys mišriu režimu yra skirtas tik privačiam naudojimui.

Nuolatinis homogeniškų, sveikatai kenksmingų medžiagų ir pelenų siurbimas draudžiamas. Tam naudokite specialius siurblius arba atitinkamos paskirties nusiurbimo sistemas.

Kištukinį lizdą veikimo metu leidžiama naudoti tik sausoje aplinkoje.

Pavaizduoti komponentai

Pavaizduotų sudedamųjų dalių numeriai atitinka siurblio schemose nurodytus numerius.

(1) Vairuojamieji ratukai
(2) Skysčių išleidimo anga (PAS20-220P)
(3) Rezervuaras
(4) Žarnos tvirtinimo anga siurbimo funkcijai
(5) Veikimo režimų perjungiklis (PAS20-220P)
(6) Kištukinis lizdas elektriniam įrankiui (PAS20-220P)
(7) Laikiklis siurbimo papildomai įrangai
(8) Rankena įrankiui nešti
(9) Siurblio viršutinė dalis
(10) Siurbimo žarnos laikiklis
(11) Siurblio viršutinės dalies užraktas
(12) Varantysis ratas
(13) Laido laikiklis
(14) Žarnos tvirtinimo anga pūtimo funkcijai
(15) Grindų antgalio laikiklis
(16) Laikiklis siurbimo vamzdžiams
(17) Įžeminimo grandinė
(18) Vairuojamųjų ratukų stabdys
(19) Įjungimo-išjungimo jungiklis (PAS15-220)
(20) Siurbiamoji žarna
(21) Nusiurbimo adapteris
(22) Lenktas antgalis
(23) Antgalis tarpams siurbti
(24) Siurbimo vamzdis
(25) Grindų antgalis
(26) Grindų antgalio įdėklas
(27) Įtvaras siurbimo žarnos laikikliui
(28) Spaudžiamasis mygtukas
(29) Grindų antgalio įdėklo atblokavimo mygtukai
(30) Vairuojamųjų ratukų įtvaras
(31) Vairuojamojo ratuko tvirtinamasis kaištis
(32) Varančiojo rato įtvaras
(33) Varančiojo rato tvirtinamasis kaištis
(34) Poveržlė
(35) Neaustinės medžiagos filtruojamasis maišelis
(36) Jungiamoji jungė
(37) Papildoma oro anga
(38) Filtro laikiklio rankena
(39) Filtro laikiklis
(40) Filtras
(41) Pripildymo lygio jutiklis

Techniniai duomenys

Skysčių ir sausų dulkių siurblys		PAS15-220	PAS20-220P
Gaminio numeris		**3 603 CE7 1..**	**3 603 CE7 2..**
Nominali naudojamoji galia	W	1200	1200
Dažnis	Hz	50–60	50–60
Rezervuaro talpa (bruto)	l	15	20
Talpa neto (skystis)	l	6	10
Neaustinės medžiagos filtruojamojo maišelio tūris	l	14	16
Išretinimas			
– Siurblys[A)]	hPa	220	220
– Turbina	hPa	240	240
Srautas			
– Siurblys[A)]	l/s	34	34
	m^3/h	122	122
– Turbina	l/s	65	65
	m^3/h	234	234
Automatinis siurblio įjungimo ir išjungimo įtaisas		–	●
Svoris[B)]	kg	7,2	8,0
Apsaugos klasė		⧈/II	⏚/I
Apsaugos tipas		IPX4	IPX4

Skysčių ir sausų dulkių siurblys	PAS15-220	PAS20-220P
Kištuko apsaugos tipas Šveicarijai	–	IP20

A) Išmatuota su siurbimo žarna **(20)**

B) Išmatuota su maitinimo laidu, siurbimo žarna, lenktu antgaliu ir sumontuotais ratais

Duomenys galioja tik tada, kai nominalioji įtampa [U] 230 V. Jei įtampa kitokia arba jei naudojamas specialus, tam tikrai šaliai gaminamas modelis, šie duomenys gali skirtis.

Automatinis siurblio įjungimo ir išjungimo įtaisas[A)]		
Nominalioji įtampa	**Maksimali galia**	**Minimali galia**
220–240 V	2000 W	100 W

A) Duomenys apie prijungto elektrinio įrankio leidžiamąją prijungimo galią (priklausomai nuo šalies)

Informacija apie triukšmą ir vibraciją

Triukšmo emisijos vertės nustatytos pagal **EN 60335-2-69**.

Pagal A skalę išmatuotas siurblio garso slėgio lygis tipiniu atveju yra **73** dB(A). Paklaida K = **3** dB. Triukšmo lygis darbo metu nurodytas vertes gali viršyti. **Dirbkite su klausos apsaugos priemonėmis!**

Vibracijos vertės a_h (nuolatinė vibracija), p_F (pakartotinė smūgio vibracija) ir paklaida K nustatyta pagal **EN 60335-2-69**:

PAS15-220:
a_h = **0,2** m/s^2 (K = **0,5** m/s^2), p_F = **10** m/s^2 (K = **5** m/s^2)

PAS20-220P:
a_h = **0,3** m/s^2 (K = **0,5** m/s^2), p_F = **13** m/s^2 (K = **6** m/s^2)

Montavimas

- ▶ **Prieš pradėdami siurblio techninės priežiūros, valymo ar reguliavimo darbus, keisdami papildomą įrangą arba norėdami siurblį sandėliuoti, iš kištukinio lizdo ištraukite kištuką.** Ši atsargumo priemonė apsaugos jus nuo netikėto siurblio įsijungimo.

Siurbimo žarnos laikiklio montavimas (žr. A pav.)

Stumkite siurbimo žarnos laikiklį **(10)** iki atramos į specialų įtvarą **(27)**.

Siurbimo žarnos montavimas

Siurbimo funkcija (žr. B pav.)

Siurbimo žarną **(20)** įstatykite į žarnos tvirtinimo angą **(4)** ir sukite ją pagal laikrodžio rodyklę iki atramos.

Išpūtimo funkcija (žr. C pav.)

- ▶ **Siurblyje įdiegta išpūtimo funkcija. Panaudoto oro nepūskite į patalpą. Išpūtimo funkciją naudokite tik su švaria žarna.** Dulkės gali būti kenksmingos sveikatai.
- ▶ **Prieš pradėdami naudoti išpūtimo funkciją, patikrinkite, ar žarnoje nėra nuosėdų. Stenkitės nesukelti nusėdusių dulkių.** Jei kyla pavojus, kad gali būti sukeltos dulkės, naudokite apsauginius akinius ir kaukę nuo dulkių.

Išpūtimo funkcija yra skirta naudoti tiems darbams, kur nėra galimybės siurbti dėl per didelės siurbimo jėgos, pvz., norint iš lysvės pašalinti nedidelį kiekį sudžiūvusių lapų.

Įjunkite siurblį ne mažiau kaip 5 s (įjungimo-išjungimo jungiklį **(19)**/veikimo režimų perjungiklį **(5)** nustatykite į padėtį **1**), kad iš siurbimo žarnos **(20)** pašalintumėte nusėdusias dulkes.

Siurbimo žarną **(20)** sukite prieš laikrodžio rodyklę iki atramos ir ištraukite iš žarnos tvirtinimo angos Siurbimo funkcija **(4)**.

Siurbimo žarną **(20)** įstatykite į žarnos tvirtinimo angą Pūtimo funkcija **(14)** ir sukite ją pagal laikrodžio rodyklę iki atramos.

Siurbimo priedų montavimas

Siurbimo žarna **(20)** yra su sąvaržų sistema, kuria galima prijungti siurbimo papildomą įrangą (nusiurbimo adapterį **(21)**, lenktą antgalį **(22)**).

Nusiurbimo adapterio arba lenkto antgalio montavimas (žr. D pav.)

- – Nusiurbimo adapterį **(21)** arba lenktą antgalį **(22)** įstatykite ant siurbimo žarnos **(20)** – turite išgirsti, kaip užsifiksavo abu siurbimo žarnos mygtukai **(28)**.
- – Norėdami išmontuoti, paspauskite mygtukus **(28)** į vidų ir ištraukite konstrukcines dalis vieną iš kitos.

Antgalių ir vamzdžių montavimas

- – Tada ant lenkto antgalio **(22)** arba nusiurbimo adapterio **(21)** tvirtai įstatykite pageidaujamą siurbimo papildomą įrangą (grindų antgalį, tarpų antgalį, siurbimo vamzdį ir kt.).

Grindų antgalio įdėklo išėmimas/įdėjimas (žr. E pav.)

Norėdami išimti, paspauskite atblokavimo mygtukus **(29)**, esančius ant grindų antgalio **(25)**. Įdėklas **(26)** atjungiamas nuo grindų antgalio.

Norėdami įdėti, įstatykite naują įdėklą į grindų antgalį **(25)**.

Vairuojamųjų ratukų įdėjimas/išėmimas (žr. F pav.)

- ▶ **Prieš pradėdami dirbti su siurbliu, patikrinkite, ar veikia ratukų stabdžiai.**

Norėdami įdėti, įstatykite tvirtinamuosius kaiščius **(31)** į vairuojamuosius ratukus **(1)** iki atramos į vairuojamųjų ratukų įtvarus **(30)**.

Norėdami išimti, atleiskite vairuojamųjų ratukų stabdį **(18)** ir ištraukite vairuojamuosius ratukus **(1)** iš vairuojamųjų ratukų įtvarų **(30)**.

Varančiojo rato įstatymas / išėmimas (žr. G pav.)

Norėdami įstatyti, stumkite poveržles **(34)** ant tvirtinamųjų kaiščių **(33)** ir įstatykite tvirtinamuosius kaiščius **(33)** į varančiojo rato įtvarus **(32)** – turite išgirsti, kad užsifiksavo.

Norėdami išimti, suspauskite tvirtinamuosius kaiščius **(33)** ir ištraukite varančiuosius ratus **(12)**.

Neaustinės medžiagos filtruojamojo maišelio keitimas/įdėjimas (žr. H–I pav.)

Norėdami siurbti sausuoju būdu, galite įstatyti neaustinės medžiagos filtruojamąjį maišelį **(35)**. Tokiu būdu bus lengviau šalinti dulkes.

Atspauskite užraktus **(11)** ir nuimkite siurblio viršutinę dalį **(9)**.

Norėdami įstatyti, užmaukite neaustinės medžiagos filtruojamąjį maišelį **(35)** ant siurblio jungiamosios jungės **(36)**.

Norėdami pakeisti, pilną neaustinės medžiagos filtruojamąjį maišelį **(35)** nutraukite nuo jungiamosios jungės **(36)**, išimkite jį iš siurblio ir įstatykite naują neaustinės medžiagos filtruojamąjį maišelį.

Uždėkite siurblio viršutinę dalį **(9)** ir užspauskite abu užraktus **(11)** – turite girdėti, kaip jie užsifiksavo.

Laiku pakeiskite prisipildžiusį neaustinės medžiagos filtruojamąjį maišelį **(35)**. Prieš siurbdami skysčius, išimkite neaustinės medžiagos filtruojamąjį maišelį **(35)**.

Naudojimas

- ▶ **Prieš pradėdami siurblio techninės priežiūros, valymo ar reguliavimo darbus, keisdami papildomą įrangą arba norėdami siurblį sandėliuoti, iš kištukinio lizdo ištraukite kištuką.** Ši atsargumo priemonė apsaugos jus nuo netikėto siurblio įsijungimo.

Paruošimas naudoti

- ▶ **Atkreipkite dėmesį į tinklo įtampą!** Maitinimo šaltinio įtampa turi sutapti su siurblio firminėje lentelėje nurodytais duomenimis.

Sprogioje aplinkoje siurblį naudoti draudžiama.

Kad užtikrintumėte optimalią siurbimo galią, nuo siurblio viršutinės dalies **(9)** visada nuvyniokite visą siurbimo žarną **(20)**.

- ▶ **Naudokite tik nepažeistus filtrus (be įtrūkių, skylių ir pan.). Pažeistą filtrą nedelsdami pakeiskite.**

Įjungimas ir išjungimas

Norėdami siurblį **įjungti**, pasukite įjungimo-išjungimo jungiklį **(19)**/veikimo režimų perjungiklį **(5)** į padėtį **1**.

Norėdami siurblį **išjungti**, pasukite įjungimo-išjungimo jungiklį **(19)**/veikimo režimų perjungiklį **(5)** į padėtį **0**.

Sausų dulkių siurbimas

Kylančių dulkių nusiurbimas nuo veikiančių elektrinių įrankių (žr. J pav.)

- Uždėkite dulkių nusiurbimo adapterį **(21)**.
- Nusiurbimo adapterį **(21)** įstatykite į elektrinio įrankio nusiurbimo atvamzdį.

Nuoroda: dirbant su elektriniais įrankiais, kurių oro tiekimas į siurbimo žarną yra mažas (pvz., su siaurapjūkliais, šlifuokliais ir pan.), reikia atidaryti papildomą oro angą **(37)**, esančią ant siurbimo žarnos **(20)**. Tokiu būdu pagerinama siurblio ir elektrinio įrankio bendra galia.
Tuo tikslu sukite žiedą, dengiantį papildomą oro angą **(37)**, kol anga pasidarys maksimali.

PAS20-220P

Dulkių siurblyje yra integruotas kištukinis lizdas su apsauginiu kontaktu **(6)**. Prie jo galite prijungti išorinį elektrinį įrankį. Neviršykite maksimalios leistinos prijungto elektrinio įrankio suminės galios.

Norėdami **įjungti automatinį siurblio įjungimo ir išjungimo įtaisą**, pasukite veikimo režimų perjungiklį **(5)** į padėtį **AUTOSTART**.

Norėdami **įjungti** siurblį, įjunkite prie kištukinio lizdo **(6)** prijungtą elektrinį įrankį. Siurblys įsijungia automatiškai.

Norėdami **nusiurbimą baigti**, išjunkite elektrinį įrankį. Automatinis siurblio įjungimo ir išjungimo įtaisas iki 6 s veikia iš inercijos, kad iš siurbimo žarnos būtų išsiurbtos likusios dulkės.

Norėdami siurblį **išjungti**, pasukite veikimo režimų perjungiklį **(5)** į padėtį **0**.

Skysčių siurbimas

- ▶ **Nesiurbkite siurbliu degių ar sprogių skysčių, pavyzdžiui, benzino, alyvos, alkoholio, tirpiklių. Nesiurbkite karštų, degančių ar sprogių dulkių. Nenaudokite siurblio sprogioje aplinkoje.** Dulkės, garai ar skysčiai gali užsidegti ir sprogti.
- ▶ **Siurblį draudžiama naudoti kaip vandens siurblį.** Siurblys yra skirtas oro ir vandens mišiniui susiurbti.
- ▶ **Prieš pradėdami siurbti skysčius įsitikinkite, kad tvirtai prisukta skysčių išleidimo anga (2) .**
- ▶ **Prieš pradėdami bet kokius siurblio priežiūros ar remonto darbus, iš kištukinio lizdo ištraukite kištuką.**

Darbo žingsniai prieš pradedant siurbti skysčius

Atspauskite užraktus **(11)** ir nuimkite siurblio viršutinę dalį **(9)**.

Prieš siurbdami skysčius, išimkite neaustinės medžiagos filtruojamąjį maišelį **(35)**.

PAS15-220: ištuštinkite rezervuarą **(3)**.
PAS20-220P: skysčių išleidimo angos **(2)** užraktą sukite prieš laikrodžio rodyklę. Ištuštinkite rezervuarą **(3)** per skysčių išleidimo angą **(2)** ir tvirtai užsukite užraktą, sukdami pagal laikrodžio rodyklę.

Išvalykite filtrą **(40)**.

Įsitikinkite, kad pripildymo jutiklis **(41)** yra švarus.

Vėl uždėkite siurblio viršutinę dalį **(9)** ir užspauskite užraktus **(11)**.

Kaskart siurbiant skysčius ir po kiekvieno skysčių siurbimo

Siurblys yra su pripildymo jutikliu **(41)**. Kai pasiekiamas maksimalus pripildymo aukštis, siurblys išjungiamas.
PAS15-220: ištuštinkite rezervuarą **(3)**.
PAS20-220P: skysčių išleidimo angos **(2)** užraktą sukite prieš laikrodžio rodyklę. Ištuštinkite rezervuarą **(3)** per skysčių išleidimo angą **(2)** ir tvirtai užsukite užraktą, sukdami pagal laikrodžio rodyklę.

Kad išvengtumėte pelėsių susidarymo, baigę darbą nukelkite siurblio viršutinę dalį **(9)** ir palikite, kad gerai išdžiūtų.

Jei reikia, minkštu skudurėliu nuvalykite pripildymo jutiklį **(41)**.

Priežiūra ir servisas

Priežiūra ir valymas

- ▶ **Prieš pradėdami siurblio techninės priežiūros, valymo ar reguliavimo darbus, keisdami papildomą įrangą arba norėdami siurblį sandėliuoti, iš kištukinio lizdo ištraukite kištuką.** Ši atsargumo priemonė apsaugos jus nuo netikėto siurblio įsijungimo.
- ▶ **Kad galėtumėte gerai ir saugiai dirbti, pasirūpinkite, kad ventiliacinės angos ir siurblys būtų švarūs.**

Jei reikia pakeisti maitinimo laidą, dėl saugumo sumetimų tai turi būti atliekama **Bosch** įmonėje arba įgaliotose **Bosch** elektrinių įrankių remonto dirbtuvėse.

- ▶ **Atlikdami siurblio priežiūros ar valymo darbus, dėvėkite respiratorių.**

Retkarčiais nuvalykite siurblio korpusą drėgna šluoste.

- ▶ **Nevalykite siurblio suslėgtuoju oru.** Gali būti pažeisti filtras ir kiti komponentai.

Filtro valymas/keitimas (žr. K–L pav.)

Siurbimo galia priklauso nuo filtro būsenos. Todėl filtrą reguliariai valykite **(40)**.

Pažeistą filtrą nedelsdami pakeiskite.

- Atspauskite užraktus **(11)** ir nuimkite siurblio viršutinę dalį **(9)**.
- Atlenkite filtro laikiklio **(39)** rankenėlę **(38)** ❶ ir išimkite filtro laikiklį **(39)** ❷.
- Išimkite filtrą **(40)** iš filtro laikiklio **(39)** ❸.
- Sausas filtras:
  Kad nukratytumėte dulkes, filtrą **(40)** pastuksenkite virš specialaus atliekų konteinerio. Saugokite, kad nepažeistumėte filtro plokštelių.
  Jei filtras labai užterštas, filtro plokšteles nuplaukite vandeniu ir minkštu šepetėliu.
  arba
  Šlapias filtras:
  Išplaukite filtrą **(40)** po tekančiu vandeniu ir palikite jį gerai išdžiūti.
  arba
  Pakeiskite pažeistą filtrą **(40)**.
- Švarų ir sausą filtrą **(40)** įstatykite į filtro laikiklį **(39)** ❶.
- Filtro laikiklį **(39)** įstatykite į siurblio viršutinę dalį ❷ ir nulenkite filtro laikiklio **(39)** rankenėlę **(38)** ❸ – turite išgirsti, kad užsifiksavo.
- Patikrinkite, ar filtras **(40)** ir filtro laikiklis **(39)** tinkamai įstatyti.
- Vėl uždėkite siurblio viršutinę dalį **(9)** ir užspauskite užraktus **(11)** – turite išgirsti, kad užsifiksavo.

Konteinerio valymas

Rezervuarą **(3)** retkarčiais išvalykite įprastu, neabrazyviniu valikliu ir palikite išdžiūti.

Pripildymo jutiklio valymas (žr. M pav.)

Kartais nuvalykite pripildymo lygio jutiklį **(41)**.

Atspauskite užraktus **(11)** ir nuimkite siurblio viršutinę dalį **(9)**.

Pripildymo lygio jutiklį **(41)** nuvalykite minkštu skudurėliu.

Uždėkite siurblio viršutinę dalį **(9)** ir užspauskite užraktus **(11)**.

Triktys

Reguliariai ištuštinant rezervuarą **(3)**, užtikrinamas optimalus siurbimo našumas.

Jei siurbimo našumas nepakankamas, patikrinkite:
- Ar tinkamai uždėta siurblio viršutinė dalis **(9)**?
- Ar neužsikimšusi žarnų sistema?
- Ar sujungti siurbimo vamzdžiai **(24)** ?
- Ar neprisipildė konteineris **(3)** ?
- Ar neprisipildė neaustinės medžiagos filtruojamasis maišelis **(35)** ?
- Ar filtras **(40)** neužterštas dulkėmis?

Jei siurbimo našumas vis tiek nepakankamas, siurblį pristatykite į klientų aptarnavimo skyrių **Bosch**.

Perkaitus, siurblys automatiškai išsijungia. Atlikite šiuos veiksmus:
- Sukite įjungimo-išjungimo jungiklį **(19)**/veikimo režimų perjungiklį **(5)** į padėtį **0**.
- Įsitikinkite, kad rezervuaras **(3)** ir neaustinės medžiagos filtruojamasis maišelis **(35)** yra tušti, o siurbimo žarna **(20)** ir filtras **(40)** neužsikimšę.
- Mažiausiai 60 min palaukite, kol siurblys atvės.
- Kištuką ištraukite iš kištukinio lizdo ir iš naujo įstatykite į kištukinį lizdą.

Jei po to siurblio įjungti nepavyksta, gali būti, kad išsilydė saugiklis, skirtas siurblio apsaugai. Dėl saugiklio pakeitimo kreipkitės į **Bosch** klientų aptarnavimo tarnybą.

Sandėliavimas ir transportavimas (žr. N pav.)

- Siurbimo žarną **(20)** užvyniokite ant siurblio viršutinės dalies **(9)** ir stumkite siurbimo žarną į laikiklį **(10)**.
- Maitinimo laidą susukite ant laido laikiklio **(13)**.
- Siurbimo vamzdžius **(24)** įstatykite į siurbimo vamzdžių laikiklį **(16)**, o lenktą antgalį **(22)**, nusiurbimo adapterį

(21) ir tarpų antgalį **(23)** – į papildomos įrangos laikiklius **(7)**.

– Grindų antgalį **(25)** įstatykite į laikiklį **(15)**.
– Siurblį neškite tik laikydami už rankenos **(8)**.
– Siurblį pastatykite sausoje patalpoje ir imkitės priemonių, kad juo nesinaudotų pašaliniai asmenys.
– Norėdami užfiksuoti vairuojamuosius ratukus **(1)**, paspauskite žemyn vairuojamųjų ratukų stabdį **(18)**.

Klientų aptarnavimo skyrius ir naudotojų konsultavimo tarnyba

Lietuva

Informacijos tarnyba: (037) 713350

Mūsų techninės priežiūros adresų ir garantijos sąlygų nuorodą rasite paskutiniame puslapyje.

Ieškant informacijos ir užsakant atsargines dalis prašome būtinai nurodyti dešimtženklį gaminio numerį, esantį firminėje lentelėje.

Šalinimas

Siurblys, papildoma įranga ir pakuotės turi būti ekologiškai utilizuojami.



Nemeskite siurblių į buitinių atliekų konteinerius!

Tik ES šalims:

Nebetinkami naudoti elektriniai ir elektroniniai prietaisai turi būti surenkami atskirai ir šalinami aplinkai nekenksmingu būdu. Naudokitės nustatytomis surinkimo sistemomis. Dėl sudėtyje esančių pavojingų medžiagų netinkamas šalinimas gali būti kenksmingas aplinkai ir sveikatai.

한국어

진공청소기 관련 안전 수칙



모든 안전 수칙과 지침을 숙지하십시오. 다음의 안전 수칙과 지침을 준수하지 않으면 화재 위험이 있으며 감전 혹은 중상을 입을 수 있습니다.

안전 수칙과 지침서는 계속 보관하시기 바랍니다.

▶ **본 진공청소기는 어린이나 정신지체 및 신체 부자유자, 혹은 경험이나 지식이 부족한 사람이 사용하기에 적합하지 않습니다.** 이를 지키지 않을 경우, 오작동과 부상의 위험이 따릅니다.

▶ **어린이는 감독이 필요합니다.** 진공청소기를 가지고 장난치는 일이 없도록 해야 합니다.

⚠ 경고 **너도밤나무 분진 또는 물푸레나무 분진, 암석 분진, 석면 등과 같이 건강에 유해한 물질을 흡입하지 마십시오.** 이러한 물질은 암을 유발할 수 있습니다. 유해먼지 관리에 관한 국가 규정이나 법규를 참고하십시오.

▶ **진공청소기의 사용 방법에 대한 정보를 충분히 숙지한 상태에서만 진공청소기를 사용하십시오.** 사용에 대한 상세한 지침을 통해 오작동 및 부상을 방지할 수 있습니다.

⚠ 경고 **건조 상태의 물질만 진공청소기로 흡입할 수 있으며, 액체를 흡입하려면 적절한 조치를 취해야 합니다.** 액체가 유입될 경우 감전의 위험이 높아집니다.

▶ **진공청소기를 통해 가솔린, 오일, 알코올, 용매 등 가연성 혹은 폭발성 액체를 흡입해서는 안 됩니다. 고온의 발화된 분진 혹은 폭발성 분진을 흡입해서도 안 됩니다. 진공청소기를 폭발 위험이 있는 환경에서 작동하지 마십시오.** 분진, 증기 및 액체로 인해 화재가 발생하거나 폭발할 수 있습니다.

⚠ 경고 **소켓은 사용 설명서에 지정된 용도로만 사용하십시오.**

⚠ 경고 **거품 또는 물이 배출되는 즉시 진공청소기의 전원을 끄고 용기를 비우십시오.** 진공청소기가 손상될 수 있습니다.

▶ **주의! 진공청소기는 실내에서만 보관해야 합니다.**

▶ **주의! 액체 주입 레벨 센서를 정기적으로 청소하고 센서가 손상되었는지 점검하십시오.** 그렇지 않을 경우 센서 기능이 제대로 작동하지 않을 수 있습니다.

▶ **진공청소기를 습기 찬 곳에서 사용해야 할 경우에는 누전 차단기를 사용하십시오.** 누전 차단기를 사용하면 감전 위험을 줄일 수 있습니다.

▶ **사용하기 전에 항상 진공청소기, 케이블 및 플러그를 점검하십시오. 손상된 부위가 발견되면 진공청소기를 사용하지 마십시오. 진공청소기는 스스로 직접 분해하지 말고 해당 자격을 갖춘 전문 인력에게만 맡기고, 순정 대체품으로만 수리하십시오.** 손상된 진공청소기, 전원 케이블 및 플러그를 사용하면 감전 위험이 높습니다.

▶ **전원 케이블을 밟거나 누르지 않도록 하십시오. 소켓에서 플러그를 당겨 빼내거나 진공청소기를 이동시키기 위해 케이블을 잡지 마십시오.** 손상된 전원 케이블은 감전을 일으킬 위험이 높습니다.

▶ **진공청소기를 유지보수하거나 세척하기 전, 기기를 설정하거나 부속품을 교체하기 전, 그리고 청소기 사용 후 보관할 시에는 소켓에서 플러그를 뽑으십시오.** 이는 청소기가 불필요하게 작동되거나 제품이 고장나는 것을 방지합니다.

▶ **작업장에 환기가 잘 되도록 하십시오.**

▶ **진공청소기 수리는 자격있는 전문 인력에게 맡기고, 순정 대체 부품만 사용하십시오.** 이를 통해 진공청소기의 안전성을 오래 유지할 수 있습니다.

▶ **처음 가동하기 전에 진공청소기 호스에 아무런 이상이 없는지 점검하십시오. 이때 청소기에 흡입 호스를 설치하여 돌발적으로 먼지가 배출되는**

일이 없게 하십시오. 그렇지 않으면 분진을 호흡할 수 있습니다.

- ▶ **진공청소기 위에 앉지 마십시오.** 진공청소기가 손상될 수 있습니다.
- ▶ **전원 케이블 및 흡입 호스를 조심히 다루십시오.** 그렇지 않으면 다른 사람에게 위험할 수 있습니다.
- ▶ **진공청소기에 직접 물을 분사하여 청소하지 마십시오.** 진공청소기 상부에 물이 들어갈 경우 감전의 위험이 높아집니다.
- ▶ **진공청소기를 올바르게 접지된 전원 회로에 연결하십시오.** 소켓과 연장 케이블에는 올바른 기능을 하는 접지선이 있어야 합니다.
- ▶ **청소기를 집진 장치로 장시간 사용하지 마십시오.**

추가 안전 수칙(PAS20-220P)

⚠경고 **소켓은 사용 설명서에 지정된 용도로만 사용하십시오.**

청소기 안에는 보호접지 소켓 **(6)** 이 내장되어 있습니다. 이 소켓에 외부 전동공구를 연결할 수 있습니다. 연결하는 전동공구의 최대 허용 전력을 확인하십시오.

기호

다음 기호는 진공청소기 사용에 있어 중요한 의미를 갖습니다. 그러므로 기호와 그 의미를 잘 기억해 두십시오. 기호를 제대로 이해하면 진공청소기를 더욱 쉽고 안전하게 사용할 수 있습니다.

기호와 의미	
AUTO-START ⏻	**자동 시작/정지 기능 (PAS20-220P)** 작동 중인 전동공구에 쌓인 먼지 흡입 청소기가 자동으로 켜졌다가 잠깐 지연 후 다시 꺼집니다.
0	**끄기**
1	**흡입** 쌓인 먼지 흡입
max. 2000 W min. 100 W	연결된 전동공구의 허용 접속 부하(국가별)

제품 및 성능 설명

사용 설명서 앞 부분에 제시된 그림을 확인하십시오.

규정에 따른 사용

본 건습식 청소기는 일반 가정에서 발생하는 분량 및 혼합 방식을 기준으로 건식 및 습식 자재, 수성 액체를 흡입하는 용도로 사용됩니다. 송풍 기능은 먼지를 털어내는 데는 적합하지만 먼지를 제거하는 데는 적합하지 않습니다.

본 청소기는 혼합 작동 시 개인적인 용도로만 사용 가능합니다.

균질의 유해한 자재를 연속해서 흡입하거나 재를 흡입하는 것은 허용되지 않습니다. 이러한 경우에는 해당 등급을 보유한 특수 청소기 또는 흡입 장치를 사용해야 합니다.

작동 중에 건조한 환경에서만 소켓을 사용할 수 있습니다.

제품의 주요 명칭

그림의 부품에 매겨진 번호는 그래픽 페이지의 진공청소기 그림에 해당됩니다.

(1) 회전식 캐스터
(2) 액체용 배수구(PAS20-220P)
(3) 용기
(4) 흡입 기능의 호스 연결부
(5) 작동 모드 선택 스위치(PAS20-220P)
(6) 전동공구 소켓(PAS20-220P)
(7) 흡입기 액세서리 홀더
(8) 운반용 손잡이
(9) 청소기 상부
(10) 흡입기 호스 홀더
(11) 청소기 상부 잠금쇠
(12) 임펠러
(13) 케이블 홀더
(14) 송풍 기능의 호스 연결부
(15) 바닥 노즐 홀더
(16) 흡입 파이프 홀더
(17) 접지 체인
(18) 캐스터 브레이크
(19) 전원 스위치(PAS15-220)
(20) 흡입기 호스
(21) 공구 연동 어댑터
(22) 곡선형 노즐
(23) 틈새 노즐
(24) 흡입 파이프
(25) 바닥 노즐
(26) 바닥 노즐 인서트
(27) 흡입기 호스 홀더 삽입부
(28) 누름 버튼
(29) 바닥 노즐 인서트 탈착 버튼
(30) 회전식 캐스터 삽입부
(31) 회전식 캐스터 고정 핀
(32) 임펠러 삽입부
(33) 임펠러 고정 핀
(34) 와셔
(35) 플리스 필터백

(36) 연결 플랜지
(37) 공기 통풍구
(38) 필터 홀더 그립
(39) 필터 홀더
(40) 필터
(41) 주입 레벨 센서

제품 사양

건습식 청소기		PAS15-220	PAS20-220P
제품 번호		**3 603 CE7 1..**	**3 603 CE7 2..**
소비 전력	W	1200	1200
주파수	Hz	50–60	50–60
용기 용량(전체)	l	15	20
순 용량(액체)	l	6	10
플리스 필터백 용량	l	14	16
음압			
– 청소기[A)]	hPa	220	220
– 터빈	hPa	240	240
유량			
– 청소기[A)]	l/s	34	34
	m^3/h	122	122
– 터빈	l/s	65	65
	m^3/h	234	234
자동 시작/정지 기능		–	●
중량[B)]	kg	7.2	8.0
보호 등급		⧈/II	⏚/I
IP 보호 등급		IPX4	IPX4
스위스 전원 플러그 보호 등급		–	IP20

A) 흡입기 호스 **(20)** 를 통해 측정
B) 전원 연결 케이블, 흡입기 호스, 곡선형 노즐 및 장착된 휠을 사용하여 측정됨
자료는 정격 전압 [U] 230 V를 기준으로 한 것입니다. 전압이 다른 경우 및 국가별 사양에 따라 변동이 있을 수 있습니다.

자동 시작/정지 기능[A)]		
정격 전압	**최대 출력**	**최소 출력**
220–240 V	2000 W	100 W

A) 연결된 전동공구의 허용 접속 부하(국가별)

조립

▶ **진공청소기를 유지보수하거나 세척하기 전, 기기를 설정하거나 부속품을 교체하기 전, 그리고 청소기 사용 후 보관할 시에는 소켓에서 플러그를 뽑으십시오.** 이는 청소기가 불필요하게 작동되거나 제품이 고장나는 것을 방지합니다.

흡입기 호스 홀더 조립하기(그림 A 참조)

흡입기 호스 홀더 **(10)** 를 해당 삽입부 **(27)** 에 스토퍼까지 밀어 넣으십시오.

흡입기 호스 조립하기

흡입 기능(그림 B 참조)

흡입기 호스 **(20)** 를 호스 연결부 **(4)** 에 끼우고 시계 방향으로 스토퍼 지점까지 돌리십시오.

송풍 기능(그림 C 참조)

▶ **진공청소기에는 배출 기능이 있습니다. 배기를 개방된 공간에 불어내지 마십시오. 호스가 깨끗한 경우에만 배출 기능을 사용하십시오.** 분진이 건강에 유해할 수 있습니다.

▶ **배출 기능 사용 전에 호스에 오염물이 있는지 점검하십시오. 쌓여 있는 먼지를 휘젓는 일이 없도록 하십시오.** 먼지가 날릴 위험이 있는 경우 보안경 및 방진 마스크를 착용하십시오.

송풍 기능은 지나치게 높은 흡입력으로 인해 흡입이 불가능한 작업(예: 화단에서 소량의 마른 잎을 제거할 경우)에 사용하기 좋습니다.

청소기를 5초 이상 켜서(전원 스위치 **(19)**/작동 모드 선택 스위치 **(5)** 를 **1** 위치로 설정) 흡입기 호스 **(20)** 에 쌓인 먼지를 청소하십시오.

흡입기 호스 **(20)** 를 시계 반대 방향으로 끝까지 돌린 후 흡입 기능의 호스 연결부 **(4)** 에서 당겨 빼내십시오.

흡입기 호스 **(20)** 를 송풍 기능의 호스 연결부 **(14)** 에 끼우고 시계 방향으로 끝까지 돌리십시오.

흡입 액세서리 조립하기

흡입기 호스 **(20)** 에는 흡입기 액세서리(공구 연동 어댑터 **(21)**, 곡선형 노즐 **(22)**)를 연결하는 데 사용할 수 있는 클립 시스템이 장착되어 있습니다.

공구 연동 어댑터 또는 곡선형 노즐 장착하기(그림 D 참조)

– 흡입기 호스에 있는 두 개의 누름 버튼 **(28)** 이 맞물려 잠기는 소리가 들릴 때까지 공구 연동 어댑터 **(21)** 또는 곡선형 노즐 **(22)** 을 흡입기 호스 **(20)** 에 끼우십시오.
– 분리하려면 누름 버튼 **(28)** 을 안쪽으로 눌러 부품들을 서로 분리하십시오.

노즐 및 관 장착하기

– 그런 다음 원하는 흡입기 액세서리(바닥 노즐, 틈새 노즐, 흡입 파이프 등)를 곡선형 노즐 **(22)** 또는 공구 연동 어댑터 **(21)** 에 단단히 고정하십시오.

바닥 노즐 인서트 분리하기/삽입하기(그림 E 참조)

분리하려면 바닥 노즐 **(25)** 의 탈착 버튼 **(29)** 을 누르십시오. 인서트 **(26)** 가 바닥 노즐에서 분리됩니다.

새 인서트를 삽입하려면 바닥 노즐 **(25)** 에 끼우십시오.

회전식 캐스터 삽입하기/분리하기(그림 F 참조)

▶ **진공청소기를 사용하기 전에 롤러 브레이크가 잘 작동되는지 점검하십시오.**

삽입하려면 회전식 캐스터 **(1)** 의 고정 핀 **(31)** 을 회전식 캐스터 삽입부 **(30)** 의 스토퍼까지 밀어 넣으십시오.

분리하려면 캐스터 브레이크 **(18)** 를 풀고 회전식 캐스터 **(1)** 를 회전식 캐스터 삽입부 **(30)** 에서 당겨 빼십시오.

임펠러 끼우기/분리하기(그림 G 참조)

삽입하려면 와셔 **(34)** 를 고정 핀 **(33)** 에 밀어 넣고 맞물려 잠기는 소리가 들릴 때까지 고정 핀 **(33)** 을 임펠러 삽입부 **(32)** 에 삽입하십시오.

분리하려면 고정 핀 **(33)** 을 함께 누르고 임펠러 **(12)** 를 당겨 빼내십시오.

플리스 필터백 끼우기/교체하기(건식 흡입)(그림 H–I 참조)

건식 흡입을 위해 플리스 필터 봉투 **(35)** 를 사용할 수 있습니다. 이 방법을 사용하면 먼지 처리가 수월해집니다.

잠금쇠 **(11)** 를 풀고 청소기 상부 **(9)** 를 분리하십시오.

삽입하려면 플리스 필터백 **(35)** 을 청소기의 연결 플랜지 **(36)** 위에 놓으십시오.

교체하려면 연결 플랜지 **(36)** 에서 가득 찬 플리스 필터백 **(35)** 을 당겨 청소기에서 분리한 후 새 플리스 필터백을 삽입하십시오.

청소기 상부 **(9)** 를 끼운 후 고정되는 소리가 날 때까지 양쪽 잠금쇠 **(11)** 를 닫으십시오.

플리스 필터 봉투 **(35)** 를 적시에 교체하십시오. 습식 흡입 전에 플리스 필터 봉투 **(35)** 를 제거하십시오.

작동

▶ **진공청소기를 유지보수하거나 세척하기 전, 기기를 설정하거나 부속품을 교체하기 전, 그리고 청소기 사용 후 보관할 시에는 소켓에서 플러그를 뽑으십시오.** 이는 청소기가 불필요하게 작동되거나 제품이 고장나는 것을 방지합니다.

기계 시동

▶ **전원 전압에 유의하십시오!** 전원의 전압은 진공청소기의 형식라벨에 있는 표시와 일치해야 합니다.

청소기는 폭발 위험이 있는 환경에서 사용하면 안 됩니다.

흡입력을 최적화하려면 흡입 호스 **(20)** 이 항상 진공청소기 뚜껑 **(9)** 에서 완전히 풀려 있어야 합니다.

▶ **작은 구멍이나 균열이 없는 온전한 필터를 사용하십시오. 파손된 필터는 즉각 교체하시기 바랍니다.**

전원 켜기/끄기

청소기의 **전원을 켜려면** 전원 스위치 **(19)**/작동 모드 선택 스위치 **(5)** 를 **1** 위치로 돌리십시오.

청소기의 **전원을 끄려면** 전원 스위치 **(19)**/작동 모드 선택 스위치 **(5)** 를 **0** 위치로 돌리십시오.

건식 흡입

작동하는 전동공구에서 발생하는 먼지 흡입하기(그림 J 참조)

– 공구 연동 어댑터 **(21)** 를 장착하십시오.
– 공구 연동 어댑터 **(21)** 를 전동공구의 흡입 연결부위에 끼우십시오.

참고 사항: 흡입기 호스로의 공기 공급이 미미한 전동공구(예: 직쏘, 그라인더 등)로 작업할 경우, 흡입기 호스 **(20)** 의 공기 통풍구 **(37)** 가 열려 있어야 합니다. 이렇게 하면 청소기 및 전동공구의 전체 출력이 향상됩니다.

구멍이 최대로 커질 때까지 공기 통풍구 **(37)** 위의 링을 돌려주십시오.

PAS20-220P

청소기 안에는 보호접지 소켓 **(6)** 이 내장되어 있습니다. 이 소켓에 외부 전동공구를 연결할 수 있습니

다. 연결하는 전동공구의 최대 허용 전력을 확인하십시오.

청소기의 **자동 시작/정지 기능을 작동하려면** 작동 모드 선택 스위치 **(5)** 를 **AUTOSTART** 위치로 돌리십시오.

청소기를 **작동하려면** 소켓 **(6)** 에 연결된 전동공구의 전원을 켜십시오. 청소기가 자동으로 작동되기 시작합니다.

흡입을 **종료하려면** 전동공구의 전원을 끄십시오. 자동 시작/정지 기능의 런온 기능은 최대 6초 동안 작동하여 흡입기 호스에 남아있는 먼지를 제거하십시오.

청소기의 **전원을 끄려면** 작동 모드 선택 스위치 **(5)** 를 **0** 위치로 돌리십시오.

습식 흡입

- ▶ **진공청소기를 통해 가솔린, 오일, 알코올, 용매 등 가연성 혹은 폭발성 액체를 흡입해서는 안 됩니다. 고온의 발화된 분진 혹은 폭발성 분진을 흡입해서도 안 됩니다. 진공청소기를 폭발 위험이 있는 환경에서 작동하지 마십시오.** 분진, 증기 및 액체로 인해 화재가 발생하거나 폭발할 수 있습니다.
- ▶ **진공청소기를 워터 펌프 용도로 사용해서는 안 됩니다.** 진공청소기는 공기 및 물 혼합물을 흡입하는 용도로 설계되었습니다.
- ▶ **습식 흡입을 하기 전에 액체용 배수구 (2) 가 단단히 닫혀 있는지 확인하십시오.**
- ▶ **진공청소기에 보수 정비작업을 하기 전에 반드시 콘센트에서 전원 플러그를 빼 놓으십시오.**

습식 흡입을 하기 전 작업 단계

잠금쇠 **(11)** 를 열고 청소기 상부 **(9)** 를 분리하십시오.

습식 흡입을 하기 전에 플리스 필터백 **(35)** 을 제거하십시오.

PAS15-220: 용기 **(3)** 를 비우십시오.
PAS20-220P: 액체용 배수구 **(2)** 의 잠금쇠를 시계 반대 방향으로 돌리십시오. 액체용 배수구 **(2)** 를 통해 용기 **(3)** 를 비우고 잠금쇠를 시계 방향으로 조이십시오.

필터 **(40)** 를 청소하십시오.

주입 레벨 센서 **(41)** 가 깨끗한지 확인하십시오.

청소기 상부 **(9)** 를 다시 장착하고 잠금쇠 **(11)** 를 닫으십시오.

습식 흡입 중 및 습식 흡입 이후

청소기에는 주입 레벨 센서 **(41)** 가 장착되어 있습니다. 최대 주입 레벨에 도달하면 흡입이 중지됩니다.

PAS15-220: 용기 **(3)** 를 비우십시오.
PAS20-220P: 액체용 배수구 **(2)** 의 잠금쇠를 시계 반대 방향으로 돌리십시오. 액체용 배수구 **(2)** 를 통해 용기 **(3)** 를 비우고 잠금쇠를 시계 방향으로 조이십시오.

작업 후 곰팡이가 발생하지 않도록 청소기 상부 **(9)** 를 분리하고 완전히 말리십시오.

필요에 따라 주입 레벨 센서 **(41)** 를 부드러운 천으로 청소하십시오.

보수 정비 및 서비스

보수 정비 및 유지

- ▶ **진공청소기를 유지보수하거나 세척하기 전, 기기를 설정하거나 부속품을 교체하기 전, 그리고 청소기 사용 후 보관할 시에는 소켓에서 플러그를 뽑으십시오.** 이는 청소기가 불필요하게 작동되거나 제품이 고장나는 것을 방지합니다.
- ▶ **안전하고 올바른 작업을 위하여 진공청소기와 그 환기구를 항상 깨끗이 유지하십시오.**

연결 코드를 교환해야 할 경우 안전을 기하기 위해 **Bosch** 또는 **Bosch** 지정 전동공구 서비스 센터에 맡겨야 합니다.

- ▶ **진공청소기 손질 및 청소 시 먼지방지 마스크를 착용하십시오.**

가끔씩 젖은 천으로 청소기 케이스를 닦아줍니다.

- ▶ **청소기는 압축 공기로 청소하지 마십시오.** 필터나 다른 구성 요소가 손상될 수 있습니다.

필터 청소/교체하기(그림 K–L 참조)

흡입 출력은 필터 상태에 따라 달라집니다. 따라서 필터 **(40)** 를 정기적으로 청소하십시오.

손상된 필터는 즉시 교체하십시오.

– 잠금쇠 **(11)** 를 열고 청소기 상부 **(9)** 를 분리하십시오.
– 필터 홀더 **(39)** 의 그립 **(38)** 을 열고 ❶ 필터 홀더 **(39)** 를 당겨 빼내십시오 ❷.
– 필터 **(40)** 를 필터 홀더 **(39)** 에서 빼내십시오 ❸.
– 필터가 건조된 경우:
필터 **(40)** 를 적절한 폐기물 용기에 대고 두드려 주십시오. 필터의 판이 손상되지 않도록 유의하십시오.
필터가 심하게 오염된 경우 물과 부드러운 솔로 필터 판을 닦아내십시오.
또는
필터가 젖었을 경우:
필터 **(40)** 를 흐르는 물에 헹군 후 완전히 말리십시오.
또는
손상된 필터 **(40)** 를 교체하십시오.
– 깨끗하게 마른 필터 **(40)** 를 필터 홀더 **(39)** 에 장착하십시오 ❶.
– 필터 홀더 **(39)** 를 청소기 상부 위에 놓고 ❷ 필터 홀더 **(38)** 의 그립 **(39)** 이 고정될 때까지 접으십시오 ❸.
– 필터 **(40)** 와 필터 홀더 **(39)** 가 올바르고 단단히 고정되었는지 확인하십시오.
– 청소기 상부 **(9)** 를 다시 장착하고 맞물려 잠기는 소리가 들릴 때까지 양쪽 잠금쇠 **(11)** 를 닫으십시오.

용기 청소하기

가끔씩 시중에 나와 있는 순한 세정제를 이용해 용기 **(3)** 를 닦아준 후 잘 말려주십시오.

주입 레벨 센서 청소하기(그림 M 참조)

가끔 주입 레벨 센서 **(41)** 를 청소하십시오.

잠금쇠 **(11)** 를 열고 청소기 상부 **(9)** 를 분리하십시오.

주입 레벨 센서 **(41)** 를 부드러운 천으로 청소하십시오.

청소기 상부 **(9)** 를 장착하고 잠금쇠 **(11)** 를 닫으십시오.

고장 시 확인 사항

용기 **(3)** 를 정기적으로 비우면 최적의 흡입 출력이 보장됩니다.

흡입 출력이 부족한 경우 점검 사항:

- 청소기 상부 **(9)** 가 올바르게 장착되어 있습니까?
- 호스 시스템이 막혔습니까?
- 흡입 파이프 **(24)** 가 단단히 연결되어 있습니까?
- 용기 **(3)** 가 가득 찼습니까?
- 플리스 필터백 **(35)** 이 가득 찼습니까?
- 필터 **(40)** 가 먼지로 인해 막혔습니까?

이후에도 흡입 출력에 도달하지 못하면 **Bosch** 고객 서비스 센터에 문의하십시오.

청소기가 과열되면 자동으로 전원이 꺼집니다. 다음과 같이 조치하십시오.

- 전원 스위치 **(19)**/작동 모드 선택 스위치 **(5)** 를 **0** 위치로 돌리십시오.
- 용기 **(3)** 와 플리스 필터백 **(35)** 이 비어 있고 흡입기 호스 **(20)** 와 필터 **(40)** 가 막히지 않았는지 확인하십시오.
- 60분 동안 청소기의 열을 식히십시오.
- 소켓에서 전원 플러그를 뽑은 후 다시 소켓에 끼우십시오.

이후에도 청소기 전원이 켜지지 않을 경우에는 청소기를 보호하는 퓨즈가 녹은 것일 수 있습니다. 퓨즈를 교체하려면 **Bosch** 고객 서비스 센터에 문의하십시오.

보관 및 운반(그림 N 참조)

- 흡입기 호스 **(20)** 를 청소기 상부 **(9)** 에 감고 흡입기 호스를 홀더 **(10)** 에 밀어 넣으십시오.
- 케이블 홀더 **(13)** 에 전원 케이블을 감으십시오.
- 흡입 파이프 **(24)** 를 흡입 파이프 홀더 **(16)** 에 끼우고 곡선형 노즐 **(22)**, 공구 연동 어댑터 **(21)** 및 틈새 노즐 **(23)** 은 흡입기 액세서리 **(7)** 에 삽입하십시오.
- 바닥 노즐 **(25)** 을 홀더 **(15)** 에 끼우십시오.
- 운반용 손잡이 **(8)** 로 청소기를 들어 올리십시오.
- 청소기를 건조한 실내에 보관하고 무단 사용으로부터 보호하십시오.
- 회전식 캐스터 **(1)** 를 잠그려면 캐스터 브레이크 **(18)** 를 밟으십시오.

AS 센터 및 사용 문의

콜센터
080-955-0909

당사의 서비스 센터 주소 및 보증 조건 관련 링크는 마지막 페이지에서 확인할 수 있습니다.

문의나 대체 부품 주문 시에는 반드시 제품 네임 플레이트에 있는 10자리의 부품번호를 알려 주십시오.

처리

진공청소기와 액세서리 및 포장 등은 친환경적인 방법으로 재활용할 수 있도록 분류하십시오.



진공청소기를 가정용 쓰레기로 처리하지 마십시오!

عربي

إرشادات الأمان الخاصة بالشافطة



اقرأ جميع إرشادات الأمان والتعليمات. إن ارتكاب الأخطاء عند تطبيق إرشادات الأمان والتعليمات قد يؤدي إلى حدوث صدمات الكهربائية، و إلى نشوب الحرائق و/أو الإصابة بجروح خطيرة.

احتفظ بجميع الملاحظات التحذيرية والتعليمات للمستقبل.

- **هذه الشافطة غير مناسبة للاستعمال من قِبَل الأطفال والأشخاص الذين يعانون من نقص في القدرات البدنية أو الحسية أو العقلية أو الذين ليست لديهم الدراية والمعرفة.** وإلا فقد ينشأ خطر من الاستخدام الخاطئ أو وقوع إصابات.
- **قم بمراقبة الأطفال.** لضمان عدم عبث الأطفال بالشافطة.

⚠ تحذير **لا تقم بشفط خامات مضرة بالصحة مثل غبار خشب الزان أو خشب البلوط أو غبار الحجارة أو الأسبستوس.** حيث تعتبر هذه المواد من مسببات السرطان. استعلم في بلدك عن التشريعات/القوانين السارية المتعلقة بالتعامل مع الأتربة التي تمثل خطورة على الصحة.

- **لا تستخدم الشافطة إلا عند توافر معلومات كافية عن الاستخدام.** اتباع الإرشادات بعناية يحد من وقوع أخطاء تشغيل أو إصابات.

⚠ تحذير **الشافطة مناسبة لشفط المواد الجافة، ويمكن، عبر اتخاذ الإجراءات المناسبة، استخدامها أيضًا في شفط السوائل.** يزداد خطر التعرض لصدمة كهربائية في حالة تسرب السوائل.

- **لا تستخدم الشافطة في شفط السوائل القابلة للاشتعال أو الانفجار، مثل البنزين، الزيت، الكحول، المواد المذيبة. لا تقم بشفط غبار ساخن أو مشتعل أو انفجاري. لا تقم بتشغيل الشافطة في الأماكن المعرضة لخطر الانفجار.** من الممكن اشتعال أو انفجار الغبار، والأبخرة والسوائل.

⚠ تحذير **استخدم المقبس فقط للأغراض المحددة في دليل التشغيل.**

⚠ تحذير **أوقف الشافطة على الفور في حالة خروج رغوة أو ماء، وقم بتفريغ الوعاء.** وإلا فقد تتعرض الشافطة للضرر.

- **انتبه! لا يجوز تخزين الشافطة في الأماكن المغلقة فقط.**
- **انتبه! قم بتنظيف مستشعرات مستوى ملء السوائل بشكل منتظم، وتأكد من عدم وجود أضرار بها.** وإلا فقد يتأثر الأداء الوظيفي سلبيا.
- **إن لم يكن بالإمكان تجنب تشغيل الشافطة في الأجواء الرطبة، فاستخدم مفتاح الوقاية من التيار المتخلف.** يقلل استخدام مفتاح الوقاية من التيار المتخلف من خطر التعرض للصدمات الكهربائية.
- **احرص قبل كل استخدام على إجراء فحص للشافطة والكابل والقابس. لا تستخدم الشافطة في حالة وجود أضرار بها. لا تفتح الشافطة بنفسك، ولا تقم بإصلاحها إلا لدى فنيين متخصصين مؤهلين، واستخدم قطع الغيار الأصلية فقط.** يزداد خطر التعرض للصدمة الكهربائية في حالة وجود أضرار بالشافطة أو الكابل أو القابس.
- **لا تقم بدهس الكابل أو تعرضه للانحصار. لا تسحب الكابل بغرض فصل القابس من المقبس أو تحريك الشافطة.** تزيد الكابلات الكهربائية التالفة من خطر التعرض لصدمة كهربائية.
- **افصل القابس عن المقبس قبل صيانة الشافطة أو تنظيفها، وقبل تغيير أوضاع ضبط الجهاز أو الأجزاء الملحقة وقبل وضع الشافطة جانبًا.** تساهم هذه الإجراءات الاحتياطية في منع التشغيل غير المقصود للشافطة.
- **قم بتوفير تهوية مناسبة في مكان العمل.**
- **احرص على إصلاح الشافطة لدى فنيين متخصصين مؤهلين فقط، واستخدم قطع الغيار الأصلية،** حيث يضمن هذا الحفاظ على سلامة الشافطة.
- **تأكد قبل التشغيل أن خرطوم الشفط في حالة سليمة. عند القيام بذلك، اترك خرطوم الشفط مركب على الشافطة، حتى لا يخرج الغبار دون قصد.** وإلا فقد يتسبب ذلك في استنشاقك للغبار.
- **لا تستخدم الشافطة كمقعد للجلوس.** قد يؤدي ذلك إلى تلف الشافطة.
- **استخدم كابل الشبكة الكهربائية وخرطوم الشفط بحرص.** فقد يتسببا في تعرض الآخرين للخطر.
- **لا تقم بتنظيف الشافطة باستخدام تيار ماء موجه بشكل مباشر.** يزداد خطر التعرض للصدمات الكهربائية في حالة تسرب الماء إلى الجزء العلوي من الشافطة.
- **قم بتوصيل الشافطة بشبكة كهربائية مؤرضة بشكل سليم.** يجب أن يحتوي المقبس الكهربائي وكابل الإطالة على وصلة أرضي سليمة.
- **لا تستخدم الشافطة كتجهيزة شفط دائمة.**

إرشادات الأمان الإضافية (PAS20-220P)

⚠ تحذير **استخدم المقبس فقط للأغراض المحددة في دليل التشغيل.**

تم تركيب مقبس وقاية مؤرض **(6)** بالشافطة. يمكنك أن تقوم بتوصيل عدة كهربائية أخرى به. تراعى قدرة الوصل القصوى المسموحة بالعدة الكهربائية الموصولة.

الرموز

قد تكون الرموز التالية ذات أهمية من أجل استعمال الشافطة. يرجى حفظ الرموز ومعناها. يساعدك تفسير الرموز بشكل صحيح على استعمال الشافطة بطريقة أفضل وأكثر أمانا.

الرموز ومعناها	
AUTO-START	**آلية التشغيل والإيقاف (PAS20-220P)** شفط الغبار المتساقط من العِدد الكهربائية المشغلة، تعمل الشافطة أوتوماتيكيا وتتوقف مرة أخرى بتأخير زمني.
0	**الإطفاء**
1	**الشفط** شفط الغبار المتراكم
max. 2000 W min. 100 W	مواصفات الحمل الموصل المسموح به للعدة الكهربائية المتصلة (حسب البلد)

وصف المنتج والأداء

انتبه للصور في الجزء الأمامي لتعليمات التشغيل.

الاستعمال المخصص

تعتبر شافطة المواد الجافة/الرطبة مناسبة لشفط المواد الجافة والمبتلة وكذلك السوائل المائية بكميات وتركيبات منزلية عادية. وظيفة النفخ مناسبة لغرض التنظيف بالنفخ، ولكنها غير مناسبة لإزالة الغبار.

تم تصميم الشافطة حصريًا للاستخدام الخاص في وضع التشغيل المختلط.

لا يُسمح بالشفط المستمر للمواد المتجانسة الضارة بالصحة وكذلك شفط الرماد. وللقيام بهذا استخدم شافطة خاصة أو أجهزة شفط ذات ملاءمة مناسبة.

لا يجوز استخدام المقبس الكهربائي أثناء التشغيل إلا والمنطقة المحيطة جافة.

الأجزاء المصورة

تستند أرقام الأجزاء المصورة إلى صور الشافطة على صفحات الرسوم التخطيطية.

(1) عجلة التوجيه

(2) فتحة تصريف السوائل (PAS20-220P)

(3) وعاء

(4) حاضن الخرطوم، وظيفة الشفط

(5) مفتاح اختيار أنواع التشغيل (PAS20-220P)

(6) مقبس العدة الكهربائية (PAS20-220P)

(7) حامل توابع الشافطة

(8) مقبض حمل

(9) الجزء العلوي من الشافطة

(10) حامل خرطوم الشفط

(11) قفل الجزء العلوي من الشافطة

(12) عجلة

(13) حامل الكابل

(14) حاضن الخرطوم، وظيفة النفخ

(15) حامل فوهة الأرضيات

(16) حامل أنابيب الشفط

(17) سلسلة التأريض

(18) مكبح عجلة التوجيه

(19) مفتاح التشغيل والإطفاء (PAS15-220)

(20) خرطوم الشفط

(21) مهايئ الشفط

(22) فوهة منحنية

(23) فوهة الشقوق

(24) أنبوب الشفط

(25) فوهة الأرضيات

(26) ملحقة فوهة الأرضيات

(27) حاضن حامل خرطوم الشفط

(28) زر انضغاطي

(29) أزرار تحرير ملحقة فوهة الأرضيات

(30) حاضن عجلة التوجيه

(31) ساق تثبيت عجلة التوجيه

(32) حاضن العجلة

(33) ساق تثبيت العجلة

(34) فلكة

(35) كيس الفلتر الصوفي

(36) شفة وصل

(37) فتحة الهواء الزائف

(38) مقبض حامل الفلتر

(39) حامل الفلتر

(40) فلتر

(41) مستشعر مستوى الملء

البيانات الفنية

شافطة المواد الرطبة/الجافة		PAS15-220	PAS20-220P
رقم الصنف		**3 603 CE7 1..**	**3 603 CE7 2..**
قدرة الدخل الاسمية	واط	1200	1200
التردد	هرتز	60–50	60–50
سعة الوعاء (الإجمالية)	لتر	15	20

شافطة المواد الرطبة/الجافة			PAS15-220	PAS20-220P
السعة الصافية (السائل)	لتر		6	10
سعة كيس الفلتر الصوفي	لتر		14	16
ضغط التفريغ				
– الشافطة[A]	هكتوباسكال		220	220
– التوربينة	هكتوباسكال		240	240
كمية التدفق				
– الشافطة[A]	لتر/ثانية		34	34
	متر^3/ساعة		122	122
– التوربينة	لتر/ثانية		65	65
	متر^3/ساعة		234	234
آلية التشغيل والإيقاف			–	●
الوزن[B]	كجم		7,2	8,0
فئة الحماية			II/□	I/⏚
نوع الحماية			IPX4	IPX4
قابس كهربائي من فئة الحماية السويسرية			–	IP20

A) مقاسة في وجود خرطوم الشفط **(20)**

B) مقاسة في وجود كابل التوصيل الكهربائي وخرطوم الشفط والفوهة المنحنية والعجلات المركبة

تسري البيانات على جهد اسمي [U] يبلغ 230 فلط. قد تختلف تلك البيانات حسب اختلاف الجهد والطرازات الخاصة بكل دولة.

آلية التشغيل والإيقاف[A]		
الجهد الاسمي	أقصى قدرة	أدنى قدرة
220–240 فلط	2000 واط	100 واط

A) مواصفات الحمل الموصل المسموح به للعدة الكهربائية المتصلة (حسب البلد)

التركيب

◀ **افصل القابس عن المقبس قبل صيانة الشافطة أو تنظيفها، وقبل تغيير أوضاع ضبط الجهاز أو الأجزاء الملحقة وقبل وضع الشافطة جانبًا.** تساهم هذه الإجراءات الاحتياطية في منع التشغيل غير المقصود للشافطة.

تركيب حامل خرطوم الشفط (انظر الصورة A)

ادفع حامل **(10)** خرطوم الشفط حتى النهاية في الحاضن المخصص له **(27)**.

تركيب خرطوم الشفط

وظيفة الشفط (انظر الصورة B)

قم بتركيب خرطوم الشفط **(20)** في حاضن الخرطوم **(4)** وأدره في اتجاه حركة عقارب الساعة حتى النهاية.

وظيفة التنظيف بالنفخ (انظر الصورة C)

◀ **لقد تم تزويد الشافطة بوظيفة التنظيف بالنفخ. لا تنفخ غاز العادم في الهواء الطلق. استخدم وظيفة التنظيف بالنفخ فقط مع خرطوم نظيف.** قد تكون الأغبرة مضرة بالصحة.

◀ **قبل استخدام وظيفة النفخ، تحقق من وجود ترسبات في الخرطوم. تجنب إثارة الغبار المترسب.** إذا كان هناك خطر بسبب إثارة الغبار، فاستخدم نظارات واقية وقناع غبار.

تعتبر وظيفة التنظيف بالنفخ مناسبة للأعمال التي لا يكون فيها الشفط ممكنًا بسبب قدرة الشفط العالية للغاية، على سبيل المثال، لإزالة كميات قليلة من أوراق الشجر المجففة من حوض زرع.

قم بتشغيل الشافطة لمدة 5 ثوان على الأقل (مفتاح التشغيل والإطفاء **(19)**/مفتاح اختيار أنواع التشغيل **(5)** على الوضع **1**)، لتنظيف خرطوم الشفط **(20)** من الغبار المتراكم.

أدر خرطوم الشفط **(20)** عكس اتجاه حركة عقارب الساعة حتى النهاية واسحبه من حاضن خرطوم وظيفة الشفط **(4)**.

قم بتركيب خرطوم الشفط **(20)** في حاضن خرطوم وظيفة النفخ **(14)** وأدره في اتجاه حركة عقارب الساعة حتى النهاية.

تركيب توابع الشفط

خرطوم الشفط **(20)** مجهز بنظام تثبيت، يمكن عن طريقه توصيل تابع الشفط (مهايئ الشفط **(21)**، الفوهة المنحنية **(22)**).

تركيب مهايئ الشفط أو الفوهة المنحنية (انظر الصورة D)

– قم بتركيب مهايئ الشفط **(21)** أو الفوهة المنحنية **(22)** على خرطوم الشفط **(20)**، إلى أن يثبت الزران الانضغاطيان **(28)** لخرطوم الشفط بصوت مسموع.

– لغرض الفك اضغط على الزرين الانضغاطيين **(28)** للداخل واخلع الأجزاء التركيبية من بعضها البعض.

تركيب الفوهات والأنابيب

– قم بعد ذلك بتركيب تابع الشفط المرغوب (فوهة الأرضيات، فوهة الشقوق، أنبوب الشفط وما إلى ذلك) بشكل محكم على الفوهة المنحنية **(22)** أو على مهايئ الشفط **(21)**.

خلع/تركيب ملحقة فوهة الأرضيات (انظر الصورة E)

لغرض الخلع اضغط على أزرار التحرير **(29)** الموجودة بفوهة الأرضيات **(25)**. يتم حل الملحقة **(26)** من فوهة الأرضيات.

لغرض التركيب قم بتثبيت ملحقة جديدة في فوهة الأرضيات **(25)**.

تركيب/خلع عجلات التوجيه (انظر الصورة F)

◀ **افحص الأداء الوظيفي لمكابح العجلات قبل استخدام الشافطة.**

لغرض التركيب قم بتركيب سيقان تثبيت **(31)** عجلات التوجيه **(1)** حتى النهاية في حواضن عجلات التوجيه **(30)**.

لغرض الخلع قم بحل مكبح عجلات التوجيه **(18)** واسحب عجلات التوجيه **(1)** من حواضن عجلات التوجيه **(30)**.

تركيب/خلع العجلة (انظر الصورة G)

لغرض التركيب ادفع الفلكات **(34)** على سيقان التثبيت **(33)** وقم بتركيب سيقان التثبيت **(33)** في حواضن العجلات **(32)**، إلى أن تثبت بصوت مسموع.

لغرض الخلع اضغط سيقان التثبيت **(33)** معا واسحب العجلات **(12)** إلى الخارج.

تركيب/تغيير كيس الفلتر الصوفي (شفط المواد الجافة) (انظر الصور H–I)

للشفط الجاف يمكنك تركيب كيس الفلتر القماشي **(35)**. وبذلك يتم تسهيل عملية التخلص من الغبار.

افتح الأقفال **(11)** واخلع الجزء العلوي للشافطة **(9)**.

لغرض التركيب قم بتدوير كيس الفلتر الصوفي **(35)** على شفة وصل **(36)** الشافطة.

لغرض التغيير اخلع كيس الفلتر الصوفي الممتلئ **(35)** من شفة الوصل **(36)** بسحبه إلى الخلف، وأخرجه من الشافطة وقم بتركيب كيس فلتر صوفي جديد.

قم بتركيب الجزء العلوي للشافطة **(9)** وقم بتأمين القفلين **(11)** حتى يثبتان بصوت مسموع.

قم بتغيير كيس الفلتر القماشي الممتلئ **(35)** في الوقت المناسب. أخرج كيس الفلتر القماشي **(35)** قبل الشفط الرطب.

التشغيل

◀ **افصل القابس عن المقبس قبل صيانة الشافطة أو تنظيفها، وقبل تغيير أوضاع ضبط الجهاز أو الأجزاء الملحقة وقبل وضع الشافطة جانبًا.** تساهم هذه الإجراءات الاحتياطية في منع التشغيل غير المقصود للشافطة.

بدء التشغيل

◀ **انتبه إلى جهد الشبكة الكهربائية!** يجب أن يتطابق جهد منبع التيار مع المعلومات المذكورة على لوحة صنع الشافطة.

لا يجوز أساسا استخدام الشافطة في الحجرات المعرضة لخطر الانفجار.

لضمان قدرة شفط مثالية يجب دائما فك خرطوم الشفط **(20)** بشكل كامل من الجزء العلوي للشافطة **(9)**.

◀ **اقتصر على استخدام الفلاتر السليمة (التي لا تحتوي على شقوق أو ثقوب وما شابه). قم بتغيير الفلتر التالف على الفور.**

التشغيل والإطفاء

لتشغيل **الشافطة**، أدر مفتاح التشغيل والإطفاء **(19)**/مفتاح اختيار أنواع التشغيل **(5)** إلى الوضع **1**.

لإطفاء **الشافطة**، أدر مفتاح التشغيل والإطفاء **(19)**/ مفتاح اختيار أنواع التشغيل **(5)** إلى الوضع **0**.

الشفط الجاف

شفط الغبار المتساقط من العدة الكهربائية المشغلة (انظر الصورة J)

– قم بتركيب مهايئ الشفط **(21)**.

– أدخل مهايئ الشفط **(21)** في فوهة شفط العدة الكهربائية.

ملاحظة: عند العمل باستخدام عِدد كهربائية ذات دفق منخفض للهواء في خرطوم الشفط (مثلا مناشير الأركت والمجالخ وخلافه)، يجب أن يتم فتح فوهة الهواء الزائف **(37)** لخرطوم الشفط **(20)**. وبذلك يتم تحسين القدرة الإجمالية للشافطة والعدة الكهربائية. أدر لهذا الغرض الحلقة الموجودة فوق فوهة الهواء الزائف **(37)** حتى يتم الوصول إلى أقصى وضع فتح.

PAS20-220P

تم تركيب مقبس وقاية مؤرض **(6)** بالشافطة. يمكنك أن تقوم بتوصيل عدة كهربائية أخرى به. تراعى قدرة الوصل القصوى المسموحة بالعدة الكهربائية الموصولة.

لغرض **بدء تشغيل آلية تشغيل/إيقاف** الشافطة أدر مفتاح اختيار أنواع التشغيل **(5)** إلى وضع التشغيل الأوتوماتيكي **AUTOSTART**.

لغرض **بدء تشغيل** الشافطة، قم بتشغيل العِدة الكهربائية الموصلة بالمقبس الكهربائي **(6)**. يتم تشغيل الشافطة أوتوماتيكيًا.

قم بإطفاء العدة الكهربائية، **لإنهاء عملية شفط الغبار**.

تستمر وظيفة التشغيل اللاحق الخاصة بآلية التشغيل والإيقاف لمدة تصل إلى 6 ثوان، لشفط بقايا الغبار من خرطوم الشفط.

لإطفاء **الشافطة**، أدر مفتاح اختيار أنواع التشغيل **(5)** إلى الوضع **0**.

الشفط الرطب

◀ **لا تستخدم الشافطة في شفط السوائل القابلة للاشتعال أو الانفجار، مثل البنزين، الزيت، الكحول، المواد المذيبة. لا تقم بشفط**

غبار ساخن أو مشتعل أو انفجاري. لا تقم بتشغيل الشافطة في الأماكن المعرضة لخطر الانفجار. من الممكن أشتعال أو انفجار الغبار، والأبخرة والسوائل.

- **لا يجوز استخدام الشافطة كمضخة ماء.** هذه الشافطة مخصصة لشفط خليط من الهواء والماء.
- **تأكد قبل شفط المواد الرطبة أن فتحة تصريف السوائل (2) محكمة الغلق.**
- **اسحب قابس الشبكة الكهربائية من المقبس قبل إجراء أي تعديل بالشافطة الخوائية.**

خطوات العمل قبل الشفط الرطب

افتح الأقفال **(11)** واخلع الجزء العلوي للشافطة **(9)**.

قبل شفط المواد الرطبة قم بإزالة كيس الفلتر الصوفي **(35)**.

PAS15-220: قم بتفريغ الوعاء **(3)**.

PAS20-220P: أدر سدادة غلق فتحة تصريف السوائل **(2)** ضد اتجاه حركة عقارب الساعة. قم بتفريغ الوعاء **(3)** عن طريق فتحة تصريف السوائل **(2)** وأحكم ربط سدادة الغلق بإدارتها في اتجاه حركة الساعة.

قم بتنظيف الفلتر **(40)**.

تأكد أن مستشعر مستوى الملء **(41)** نظيف.

أعد تركيب الجزء العلوي للشافطة **(9)** وأغلق الأقفال **(11)**.

عند وبعد كل شفط رطب

الشافطة مجهزة بمستشعر لمستوى الملء **(41)**. إذا تم الوصول إلى ارتفاع الملء الأقصى، تتوقف عملية الشفط.

PAS15-220: قم بتفريغ الوعاء **(3)**.

PAS20-220P: أدر سدادة غلق فتحة تصريف السوائل **(2)** عكس اتجاه حركة عقارب الساعة. قم بتفريغ الوعاء **(3)** عن طريق فتحة تصريف السوائل **(2)** وأحكم ربط سدادة الغلق بإدارتها في اتجاه حركة الساعة.

بعد انتهاء العمل اخلع الجزء العلوي من الشافطة **(9)** واتركه يجف جيدا تجنبًا لتكوُّن العفن.

قم عند اللزوم بتنظيف مستشعر مستوى الملء **(41)** بقطعة قماش ناعمة.

الصيانة والخدمة

الصيانة والتنظيف

- **افصل القابس عن المقبس قبل صيانة الشافطة أو تنظيفها، وقبل تغيير أوضاع ضبط الجهاز أو الأجزاء الملحقة وقبل وضع الشافطة جانبًا.** تساهم هذه الإجراءات الاحتياطية في منع التشغيل غير المقصود للشافطة.
- **حافظ على نظافة الشافطة وشقوق التهوية للعمل بشكل جيد وآمن.**

إذا تطلب الأمر استبدال خط الإمداد، فينبغي أن يتم ذلك من قبل شركة **Bosch** أو من قبل مركز خدمة الزبائن المعتمد لشركة **Bosch** للعدد الكهربائية، لتجنب التعرض للمخاطر.

- **احرص على ارتداء قناع الحماية من الغبار أثناء إجراء أعمال الصيانة والتنظيف على الشافطة.**

احرص على تنظيف جسم الشافطة من وقت إلى آخر باستخدام قطعة قماش مبللة.

- **لا تقم بتنظيف الشافطة باستخدام الهواء المضغوط.** فقد يتعرض الفلتر والأجزاء الأخرى لأضرار.

تنظيف/تغيير الفلتر (انظر الصور K–L)

تتوقف قدرة الشفط على حالة الفلتر. لذلك قم بتنظيف الفلتر بصورة منتظمة **(40)**.

استبدل الفلتر التالف على الفور.

- افتح الأقفال **(11)** واخلع الجزء العلوي للشافطة **(9)**.
- افتح مقبض **(38)** حامل الفلتر **(39)** ❶ واسحب حامل الفلتر **(39)** للخارج ❷.
- اخلع الفلتر **(40)** من حامل الفلتر **(39)** ❸.
- الفلتر جاف:

قم بتنفيض الفلتر **(40)** على وعاء مهملات مناسب. احرص على عدم تعرض شرائح الفلتر للضرر. في حالة الاتساخ الشديد قم بتنظيف شرائح الفلتر بالماء وفرشاة ناعمة.

أو

الفلتر رطب:

اغسل الفلتر **(40)** تحت ماء صنبور جار واتركه بعد ذلك يجف جيدا.

أو

استبدل الفلتر إن كان به تلف **(40)**.

- قم بتركيب الفلتر النظيف والجاف **(40)** في حامل الفلتر **(39)** ❶.
- قم بتركيب حامل الفلتر **(39)** في الجزء العلوي للشافطة ❷ وأغلق مقبض **(38)** حامل الفلتر **(39)** ❸، إلى أن يثبت.
- افحص الفلتر **(40)** وحامل الفلتر **(39)** للتحقق من التركيب الصحيح والمحكم.
- أعد تركيب الجزء العلوي للشافطة **(9)** وأغلق كلا القفلين **(11)**، بحيث يثبتان بصوت مسموع.

تنظيف الوعاء

امسح الوعاء **(3)** من وقت لآخر من الداخل بواسطة مواد تنظيفية متداولة غير صاقلة ودعه يجف.

تنظيف مستشعر مستوى الملء (انظر الصورة M)

قم بتنظيف مستشعر مستوى الملء **(41)** بين الحين والآخر.

افتح الأقفال **(11)** واخلع الجزء العلوي للشافطة **(9)**.

قم بتنظيف مستشعر مستوى الملء **(41)** بقطعة قماش ناعمة.

قم بتركيب الجزء العلوي للشافطة **(9)** وأغلق الأقفال **(11)**.

الخلل

يضمن تفريغ الوعاء **(3)** بشكل منتظم توفير قدرة شفط مثالية.

إن كانت قدرة الشفط غير كافية، يفحص ما يلي:

- هل الجزء العلوي للشافطة **(9)** مركب بشكل صحيح؟
- هل نظام الخرطوم مسدود؟
- هل أنابيب الشفط **(24)** مركبة مع بعضها بشكل محكم؟

- هل الوعاء **(3)** ممتلئ؟
- هل كيس الفلتر الصوفي **(35)** ممتلئ؟
- هل الفلتر **(40)** مسدود بالغبار؟

إذا لم يتم الوصول إلى قدرة الشفط بعد ذلك، فتوجه إلى خدمة عملاء **Bosch**.

في حالة السخونة المفرطة تتوقف الشافطة أوتوماتيكيا. تصرف على النحو التالي:

- أدر مفتاح التشغيل والإطفاء **(19)**/ مفتاح اختيار أنواع التشغيل **(5)** إلى الوضع **0**.
- تأكد من فراغ الوعاء **(3)** وكيس الفلتر الصوفي **(35)** ومن عدم انسداد خرطوم الشفط **(20)** والفلتر **(40)**.
- دع الشافطة تبرد لمدة 60 دقيقة.
- انزع القابس الكهربائي من المقبس الكهربائي وأدخله مجددا في المقبس الكهربائي.

إذا تعذر تشغيل الشافطة بعد ذلك، فربما يكون المصهر الخاص بحماية الشافطة منصهرًا. توجه إلى خدمة عملاء **Bosch** لاستبدال المصهر.

التخزين والنقل (انظر الصورة N)

- قم بلف خرطوم الشفط **(20)** حول الجزء العلوي للشافطة **(9)** وادفع خرطوم الشفط في الحامل **(10)**.
- قم بلف كابل الكهرباء حول حامل الكابل **(13)**.
- قم بتركيب أنابيب الشفط **(24)** في حامل أنابيب الشفط **(16)** والفوهة المنحنية **(22)** ومهايئ الشفط **(21)** وفوهة الشقوق **(23)** في حوامل توابع الشفط **(7)**.
- أدخل فوهة الأرضيات **(25)** في الحامل **(15)**.
- لا تحمل الشافطة من مقبض الحمل **(8)**.
- أوقف الشافطة في مكان جاف وقم بتأمينها ضد الاستخدام غير المسموح به.
- لتثبيت عجلات التوجيه **(1)** ، اضغط على مكبح عجلات التوجيه **(18)** لأسفل.

خدمة الزبائن ومشورة الاستخدام

المغرب

الهاتف: 27 43 31 29 5 212+

تجد الرابط إلى عناوين مراكز الخدمة الخاصة بنا وشروط الضمان في الصفحة الأخيرة.

يلزم ذكر رقم الصنف ذو الخانات العشر وفقا للوحة صنع المنتج عند إرسال أية استفسارات أو طلبيات قطع غيار.

التخلص من العدة الكهربائية

يجب التخلص من الشافطة الخوائية والتوابع والتغليف بطريقة محافظة على البيئة عن طريق تسليمها لمراكز النفايات القابلة لإعادة التصنيع.

لا ترم الشافطة في النفايات المنزلية!



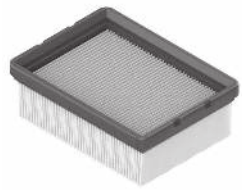

2 608 001 219



PAS15-220 2 608 001 222
PAS20-220P 2 608 001 230



2,2 m

35 mm

2 608 001 214



2 608 001 217



2 608 001 210



2 608 001 209



2 608 001 215

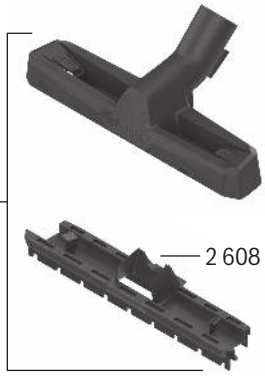

2 608 001 211

2 608 001 224



2 608 001 223

Servicekontakte
Service Contacts
Contacts de Service
Contactos de Servicio

https://www.bosch-pt.com/serviceaddresses

Garantiebedingungen
Guarantee Conditions
Conditions de Garantie
Condiciones de Garantía

https://www.bosch-pt.com/guarantee/202507