ROTHENBERGER

RODIA PRO RIG 250

RODIA PRO RIG 250



DE Bedienungsanleitung
EN Instructions for use
FR Instruction d'utilisation
ES Instrucciones de uso
IT Istruzioni d'uso
NL Gebruiksaanwijzing
PT Instruções de serviço
DA Brugsanvisning
SV Bruksanvisning
NO Bruksanvisning
FI Käyttöohje
PL Instrukcja obsługi
CS Návod k používání
TR Kullanim kilavuzu
HU Kezelési útmutató
SL Navodilo za uporabo
EL Οδηγίες χρήσεως
RU Инструкция по использованию



rothenberger.com

A Overview

No.: 1000005100

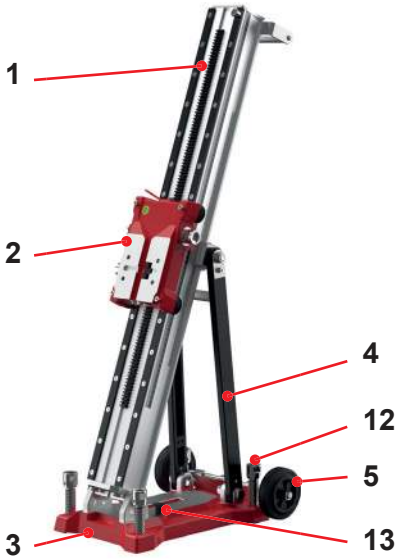

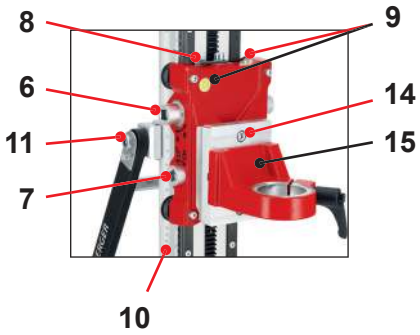

B Start up

1

FF35120 / FF35121



FF35120

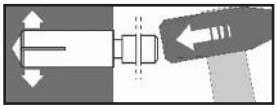

FF35120

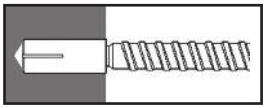

FF35120 = Ø 15 x 65 mm
FF35121 = Ø 20 x 85 mm

FF35121

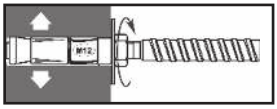

FF35121

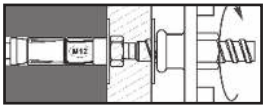

2



3



Intro

DEUTSCH - Originalbetriebsanleitung! Bedienungsanleitung bitte lesen und aufbewahren! Nicht wegwerfen! Bei Schäden durch Bedienungsfehler erlischt die Garantie! Technische Änderungen vorbehalten!	**Seite 2**
ENGLISH - Original Manual! Please read and retain these directions for use. Do not throw them away! The warranty does not cover damage caused by incorrect use of the equipment! Subject to technical modifications!	**Page 11**
FRANÇAIS - Notice originale! Lire attentivement le mode d'emploi et le ranger à un endroit sûr! Ne pas le jeter! La garantie est annulée lors de dommages dûs à une manipulation erronée! Sous réserve de modifications techniques!	**Page 19**
ESPAÑOL - Traducción de las instrucciones originales ¡Por favor, lea y conserve el manual de instrucciones! ¡No lo tire! ¡En caso de daños por errores de uso, la garantía queda sin validez! Modificaciones técnicas reservadas!	**Página 28**
ITALIANO - Traduzione delle istruzioni originali Per favore leggere e conservare le istruzioni per l´uso! Non gettarle via! In caso di danni dovuti ad errori nell´uso, la garanzia si estingue! Ci si riservano modifiche tecniche!	**Pagina 37**
NEDERLANDS - Vertaling van de oorspronkelijke instructies Lees de handleiding zorgvuldig door en bewaar haar goed! Niet weggooien! Bij schade door bedieningsfouten komt de garantieverlening te vervallen! Technische wijzigingen voorbehouden!	**Bladzijde 46**
PORTUGUES - Tradução das instruções originais Queiram ler e guardar o manual de instruções! Não deitar fora! Em caso de avarias por utilização incorrecta, extingue-se a garantia! Reservado o direito de alterações técnicas!	**Pagina 55**
DANSK - Oversættelse af de originale instruktioner Læs betjeningsvejledningen, og gem den til senere brug! Smid den ikke ud! Skader, som måtte opstå som følge af betjeningsfejl, medfører, at garantien mister sin gyldighed! Ret til tekniske ændringer forbeholdes!	**Side 64**
SVENSKA - Översättning av de ursprungliga instruktionerna Läs igenom bruksanvisningen och förvara den väl! Kasta inte bort den! Garantin upphör om apparaten har använts eller betjänats på ett felaktigt sätt! Med reservation för tekniska ändringar!	**Sida 72**
NORSK - Oversettelse av de opprinnelige instruksjonene Les bruksanvisningen og oppbevar den vel! Ikke kast den! Oppstår skader på grunn av betjeningsfeil opphører garantiens gyldighet! Tekniske forandringer forbeholdes!	**Side 80**
SUOMI - Alkuperäisten ohjeiden käännös Lue ja säilytä tämä käyttöohje! Älä heitä pois! Takuu ei kata käyttövirheistä aiheutuvia vahinkoja! Oikeudet teknisiin muutoksiin pidätetään!	**Sivulta 88**
POLSKI - Tłumaczenie oryginalnych instrukcji Instrukcję obslugi proszę przeczytać i zachować! Nie wyrzucać! Przy uszkodzeniach wynikajacych z błędów obsługi wygasa gwarancja! Zmiany techniczne zastrzeżone!	**Strony 96**
CESKY - Překlad původních pokynů Navod k obsluze si prosim přečtěte a uschovejte jej! Nevyhazujte jej! V pripade poškozeni zpusobenem chybnou obsluhou zanika zaruka! Technicke změny jsou vyhrazeny!	**Stránky 105**
TÜRKÇE - Orijinal talimatların çevirisi Kullanim açiklamalarini lütfen dikkatlice okuyunuz ve bir yerde muhafaza ediniz! Çöpe atmayiniz! Kullaniminda yapilan hatalar, garantinin silinmesine neden olur! Teknik değiþiklikler yapma hakkimiz saklidir!	**Sayfa 113**
MAGYAR - Az eredeti utasítások fordítása Kérjük, olvassa el és őrizze meg a kezelési utasítást! Ne dobja el! A helytelen kezelésből származó károsodások esetén megszűnik a jótállás! Műszaki változtatások fenntartva!	**Oldaltól 121**
SLOVENSKO - Prevod izvirnih navodil Preberite navodila za uporabo in jih shranite! Ne odvrzite jih! Ob poškodbah zaradi napak v uporabi preneha veljati garancija! Pridržujemo si pravico do tehničnih sprememb!	**Stran 130**
ΕΛΛΗΝΙΚΑ - Μετάφραση των αρχικών οδηγιών Οδηγίες χειρισμού παρακαλείσθε να τις διαβάσετε και να τις φυλάσσετε! Μην τις πετάξετε! Σε ζημιες από σφάλματα χειρισμού παυει να ισχύει η εγγύηση! Με επιφύλαξη για τεχνικές αλλαγές!	**Σελίδα 138**
РУССКИЙ - Перевод оригинальных инструкций Прочтите инструкцию по эксплуатации и сохраняйте её для дальнейшего использования! В случае поломки инструмента из-за несоблюдения инструкции клиент теряет право на обслуживание по гарантии! Возможны технические изменения!	**Страница 148**

Inhalt Seite

1 Hinweise zur Sicherheit ... 3

1.1 Bestimmungsgemäße Verwendung ... 3
1.2 Allgemeine Sicherheitshinweise für Elektrowerkzeuge ... 3
1.3 Sicherheitshinweise für Diamantbohrmaschinen ... 5
1.4 Spezielle Sicherheitshinweise ... 5

2 Technische Daten ... 6

3 Funktion des Gerätes ... 6

3.1 Übersicht (A) ... 6
3.2 Inbetriebnahme ... 7
3.3 Befestigungsmöglichkeiten (B) ... 7
3.4 Bedienung ... 8

4 Pflege und Wartung ... 10

5 Zubehör ... 10

6 Kundendienst ... 10

7 Entsorgung ... 10

Kennzeichnungen in diesem Dokument

Gefahr!
Dieses Zeichen warnt vor Personenschäden.

Achtung!
Dieses Zeichen warnt vor Sach- oder Umweltschäden.

➔ **Aufforderung zu Handlungen**

Symbolerklärung Aufschriften


Bedienungsanleitung lesen


WEEE-Entsorgungskennzeichnung

1 Hinweise zur Sicherheit

1.1 Bestimmungsgemäße Verwendung

Der Diamantkernbohrständer RODIA PRO RIG 250 ist nur für das Bohren in armierten Beton, Mauerwerk, Asphalt und sonstigen Gesteinsarten mit entsprechender Bohrkrone zu verwenden.

Der Bohrständer RODIA PRO RIG 250 ist zur Aufnahme folgender Bohrmotoren bestimmt: RODIADRILL 160, RODIADRILL 200, RODIADRILL 1800 DRY (Montage mit Spannhals).

Für Arbeiten im oder unter Wasser sind die Bohrständer nicht geeignet. Jede darüber hinausgehende Verwendung sowie die Nichteinhaltung der Betriebsanleitung und/oder Wartungsbedienungen gilt nicht als bestimmungsgemäß. Für hieraus resultierende Schäden haftet der Hersteller nicht.

1.2 Allgemeine Sicherheitshinweise für Elektrowerkzeuge

WARNUNG! Lesen Sie alle Sicherheitshinweise, Anweisungen, Bebilderungen und technischen Daten, mit denen dieses Elektrowerkzeug versehen ist.

Versäumnisse bei der Einhaltung der nachfolgenden Anweisungen können elektrischen Schlag, Brand und/oder schwere Verletzungen verursachen.

Bewahren Sie alle Sicherheitshinweise und Anweisungen für die Zukunft auf.

Der in den Sicherheitshinweisen verwendete Begriff „Elektrowerkzeug“ bezieht sich auf netzbetriebene Elektrowerkzeuge (mit Netzkabel) und auf akkubetriebene Elektrowerkzeuge (ohne Netzkabel).

1) Arbeitsplatzsicherheit

a) **Halten Sie Ihren Arbeitsbereich sauber und gut beleuchtet.** Unordnung oder unbeleuchtete Arbeitsbereiche können zu Unfällen führen.

b) **Arbeiten Sie mit dem Elektrowerkzeug nicht in explosionsgefährdeter Umgebung, in der sich brennbare Flüssigkeiten, Gase oder Stäube befinden.** Elektrowerkzeuge erzeugen Funken, die den Staub oder die Dämpfe entzünden können.

c) **Halten Sie Kinder und andere Personen während der Benutzung des Elektrowerkzeugs fern.** Bei Ablenkung können Sie die Kontrolle über das Elektrowerkzeug verlieren.

2) Elektrische Sicherheit

a) **Der Anschlussstecker des Elektrowerkzeugs muss in die Steckdose passen. Der Stecker darf in keiner Weise verändert werden. Verwenden Sie keine Adapterstecker gemeinsam mit schutzgeerdeten Elektrowerkzeugen.** Unveränderte Stecker und passende Steckdosen verringern das Risiko eines elektrischen Schlages.

b) **Vermeiden Sie Körperkontakt mit geerdeten Oberflächen, wie von Rohren, Heizungen, Herden und Kühlschränken.** Es besteht ein erhöhtes Risiko durch elektrischen Schlag, wenn Ihr Körper geerdet ist.

c) **Halten Sie Elektrowerkzeuge von Regen oder Nässe fern.** Das Eindringen von Wasser in ein Elektrowerkzeug erhöht das Risiko eines elektrischen Schlages.

d) **Zweckentfremden Sie die Anschlussleitung nicht, um das Elektrowerkzeug zu tragen, aufzuhängen oder um den Stecker aus der Steckdose zu ziehen. Halten Sie die Anschlussleitung fern von Hitze, Öl, scharfen Kanten oder sich bewegenden Teilen.** Beschädigte oder verwickelte Anschlussleitungen erhöhen das Risiko eines elektrischen Schlages.

e) **Wenn Sie mit einem Elektrowerkzeug im Freien arbeiten, verwenden Sie nur Verlängerungsleitungen, die auch für den Außenbereich geeignet sind.** Die Anwendung eines für den Außenbereich geeigneten Verlängerungsleitung verringert das Risiko eines elektrischen Schlages.

f) **Wenn der Betrieb des Elektrowerkzeugs in feuchter Umgebung nicht vermeidbar ist, verwenden Sie einen Fehlerstromschutzschalter.** Der Einsatz eines Fehlerstromschutzschalters vermindert das Risiko eines elektrischen Schlages.

3) Sicherheit von Personen

a) **Seien Sie aufmerksam, achten Sie darauf, was Sie tun, und gehen Sie mit Vernunft an die Arbeit mit einem Elektrowerkzeug. Benutzen Sie kein Elektrowerkzeug, wenn Sie müde sind oder unter dem Einfluss von Drogen, Alkohol oder Medikamenten stehen.** Ein Moment der Unachtsamkeit beim Gebrauch des Elektrowerkzeugs kann zu ernsthaften Verletzungen führen.

b) **Tragen Sie persönliche Schutzausrüstung und immer eine Schutzbrille.** Das Tragen persönlicher Schutzausrüstung, wie Staubmaske, rutschfeste Sicherheitsschuhe, Schutzhelm oder Gehörschutz, je nach Art und Einsatz des Elektrowerkzeugs, verringert das Risiko von Verletzungen.

c) **Vermeiden Sie eine unbeabsichtigte Inbetriebnahme. Vergewissern Sie sich, dass das Elektrowerkzeug ausgeschaltet ist, bevor Sie es an die Stromversorgung und/oder den Akku anschließen, es aufnehmen oder tragen.** Wenn Sie beim Tragen des Elektrowerkzeugs den Finger am Schalter haben oder das Elektrowerkzeug eingeschaltet an die Stromversorgung anschließen, kann dies zu Unfällen führen.

d) **Entfernen Sie Einstellwerkzeuge oder Schraubenschlüssel, bevor Sie das Elektrowerkzeug einschalten.** Ein Werkzeug oder Schlüssel, der sich in einem drehenden Teil des Elektrowerkzeugs befindet, kann zu Verletzungen führen.

e) **Vermeiden Sie eine abnormale Körperhaltung. Sorgen Sie für einen sicheren Stand und halten Sie jederzeit das Gleichgewicht.** Dadurch können Sie das Elektrowerkzeug in unerwarteten Situationen besser kontrollieren.

f) **Tragen Sie geeignete Kleidung. Tragen Sie keine weite Kleidung oder Schmuck. Halten Sie Haare, Kleidung und Handschuhe fern von sich bewegenden Teilen.** Lockere Kleidung, Schmuck oder lange Haare können von sich bewegenden Teilen erfasst werden.

g) **Wenn Staubabsaug- und -Auffangeinrichtungen montiert werden können, sind diese anzuschließen und richtig zu verwenden.** Verwendung einer Staubabsaugung kann Gefährdungen durch Staub verringern.

h) **Wiegen Sie sich nicht in falscher Sicherheit und setzen Sie sich nicht über die Sicherheitsregeln für Elektrowerkzeuge hinweg, auch wenn Sie nach vielfachem Gebrauch mit dem Elektrowerkzeug vertraut sind.** Achtloses Handeln kann binnen Sekundenbruchteilen zu schweren Verletzungen führen.

4) Verwendung und Behandlung des Elektrowerkzeuges

a) **Überlasten Sie das Elektrowerkzeug nicht. Verwenden Sie für Ihre Arbeit das dafür bestimmte Elektrowerkzeug.** Mit dem passenden Elektrowerkzeug arbeiten Sie besser und sicherer im angegebenen Leistungsbereich.

b) **Benutzen Sie kein Elektrowerkzeug, dessen Schalter defekt ist.** Ein Elektrowerkzeug, das sich nicht mehr ein- oder ausschalten lässt, ist gefährlich und muss repariert werden.

c) **Ziehen Sie den Stecker aus der Steckdose und/oder entfernen Sie einen abnehmbaren Akku, bevor Sie Geräteeinstellungen vornehmen, Einsatzwerkzeugteile wechseln oder das Elektrowerkzeug weglegen.** Diese Vorsichtsmaßnahme verhindert den unbeabsichtigten Start des Elektrowerkzeuges.

d) **Bewahren Sie unbenutzte Elektrowerkzeuge außerhalb der Reichweite von Kindern auf. Lassen Sie keine Personen das Elektrowerkzeug benutzen, die mit diesem nicht vertraut sind oder diese Anweisungen nicht gelesen haben.** Elektrowerkzeuge sind gefährlich, wenn Sie von unerfahrenen Personen benutzt werden.

e) **Pflegen Sie Elektrowerkzeuge und Einsatzwerkzeuge mit Sorgfalt. Kontrollieren Sie, ob bewegliche Geräteteile einwandfrei funktionieren und nicht klemmen, ob Teile gebrochen oder so beschädigt sind, dass die Funktion des Elektrowerkzeugs beeinträchtigt ist. Lassen Sie beschädigte Teile vor dem Einsatz des Elektrowerkzeuges reparieren.** Viele Unfälle haben ihre Ursache in schlecht gewarteten Elektrowerkzeugen.

f) **Halten Sie Schneidwerkzeuge scharf und sauber.** Sorgfältig gepflegte Schneidwerkzeuge mit scharfen Schneidkanten verklemmen sich weniger und sind leichter zu führen.

g) **Verwenden Sie Elektrowerkzeug, Einsatzwerkzeug, Einsatzwerkzeuge usw. entsprechend diesen Anweisungen. Berücksichtigen Sie dabei die Arbeitsbedingungen und die auszuführende Tätigkeit.** Der Gebrauch von Elektrowerkzeugen für andere als die vorgesehenen Anwendungen kann zu gefährlichen Situationen führen.

h) **Halten Sie Griffe und Griffflächen trocken, sauber und frei von Öl und Fett.** Rutschige Griffe und Griffflächen erlauben keine sichere Bedienung und Kontrolle des Elektrowerkzeugs in unvorhergesehenen Situationen.

5) Service

a) **Lassen Sie Ihr Elektrowerkzeug nur von qualifiziertem Fachpersonal und nur mit Original-Ersatzteilen reparieren.** Damit wird sichergestellt, dass die Sicherheit des Elektrowerkzeugs erhalten bleibt.

1.3 Sicherheitshinweise für Diamantbohrmaschinen

a) **Leiten Sie bei der Ausführung von Bohrarbeiten, die den Einsatz von Wasser erfordern, das Wasser weg vom Arbeitsbereich oder verwenden Sie eine Flüssigkeits-Auffangvorrichtung.** Derartige Vorsichtsmaßnahmen halten den Arbeitsbereich trocken und verringern das Risiko eines elektrischen Schlages.

b) **Betreiben Sie das Elektrowerkzeug an den isolierten Griffflächen, wenn Sie Arbeiten ausführen, bei denen das Schneidwerkzeug verborgene Stromleitungen oder die eigene Anschlussleitung treffen kann.** Der Kontakt eines Schneidwerkzeugs mit einer spannungsführenden Leitung kann auch metallene Teile des Elektrowerkzeugs unter Spannung setzen und zu einem elektrischen Schlag führen.

c) **Tragen Sie beim Diamantbohren einen Gehörschutz.** Die Einwirkung von Lärm kann Gehörverlust bewirken.

d) **Wenn das Einsatzwerkzeug blockiert, üben Sie keinen Vorschub mehr aus und schalten Sie das Werkzeug aus.** Überprüfen Sie den Grund des Verklemmens und beseitigen Sie die Ursache für klemmende Einsatzwerkzeuge.

e) **Wenn Sie eine Diamantbohrmaschine, die im Werkstück steckt, wieder starten wollen, prüfen Sie vor dem Einschalten, ob sich das Einsatzwerkzeug frei dreht.** Wenn das Einsatzwerkzeug klemmt, dreht es sich möglicherweise nicht und dies kann zur Überlastung des Werkzeugs führen oder dazu, dass sich die Diamantbohrmaschine vom Werkstück löst.

f) **Bei Befestigung des Bohrständers am Werkstück mittels Dübel und Schrauben stellen Sie sicher, dass die verwendete Verankerung in der Lage ist, die Maschine während des Gebrauchs sicher zu halten.** Wenn das Werkstück nicht widerstandsfähig oder porös ist, kann der Dübel herausgezogen werden, wodurch sich der Bohrständer vom Werkstück löst.

g) **Bei Befestigung des Bohrständers am Werkstück mittels Vakuumplatte achten Sie darauf, dass die Oberfläche glatt, sauber und nicht porös ist. Befestigen Sie den Bohrständer nicht an laminierten Oberflächen, wie z. B. auf Fliesen und Beschichtungen von Verbundwerkstoffen.** Wenn die Oberfläche des Werkstücks nicht glatt, plan oder ausreichend befestigt ist, kann sich die Vakuumplatte vom Werkstück lösen.

h) **Stellen Sie vor dem und beim Bohren sicher, dass der Unterdruck ausreichend ist.** Ist der Unterdruck nicht ausreichend, kann sich die Vakuumplatte vom Werkstück lösen.

i) **Führen Sie niemals Überkopfbohrungen und Bohrungen zur Wand durch, wenn die Maschine nur mittels Vakuumplatte befestigt ist.** Bei Verlust des Vakuums löst sich die Vakuumplatte vom Werkstück.

j) **Sorgen Sie beim Bohren durch Wände oder Decken dafür, dass Personen und Arbeitsbereich auf der anderen Seite geschützt sind.** Die Bohrkrone kann über das Bohrloch hinausgehen und der Bohr-kern kann auf der anderen Seite herausfallen.

l) **Verwenden Sie bei Überkopfbohrarbeiten stets die in der Betriebsanleitung festgelegte Flüssigkeits-Auffangvorrichtung. Sorgen Sie dafür, dass kein Wasser in das Werkzeug eindringt.** Das Eindringen von Wasser in das Elektrowerkzeug erhöht das Risiko eines elektrischen Schlages.

1.4 Spezielle Sicherheitshinweise

Alle Sicherheits- und Arbeitshinweise für den verwendeten Bohrmotor lesen und verstehen!

Die mit dem Kernbohrgerät auszuführenden Bohrungen sind ausschließlich vom Bauauftraggeber festzulegen. Für Schäden an der Statik von Bauwerken und daraus resultierende Folge-

schäden können weder die Mitarbeiter der Firma ROTHENBERGER noch der Anwender haftbar gemacht werden.

Etwaige Schäden durch Kühlwasser sollten so weit als möglich vorab ausgeschlossen werden. In Abstimmung mit der Bauleitung müssen erforderliche Gegenmaßnahmen getroffen werden. Für verdeckte Wasserschäden (Hohlräume, Fugen, Risse, nicht sichtbare Rohre usw.) können weder die Mitarbeiter der Firma ROTHENBERGER noch der Anwender haftbar gemacht werden.

Lassen Sie bei der Montage des Bohrständers/Bohrmotors keine Werkzeuge stecken!

Verwenden Sie ihre persönliche Schutzausrüstung: Sicherheitsschuhe, Schutzhandschuhe, Gehörschutz, Staubmaske!

Tragen Sie eng anliegende Kleidung, legen Sie Schmuck ab und binden Sie lange Haare zusammen oder bedecken Sie diese.

Beim Bohren wird der Geräuschpegel von 90 db überschritten. Es ist daher zwingend vorgeschrieben, geeignete Gehörschutzmittel zu tragen. Bei Nichtbeachtung kann es zu erheblichen Gehörschäden kommen!

Während des Bohrens hat der Bediener das Bohrgerät aufmerksam zu beobachten. Bei ersten Anzeichen für etwaige Störfälle (z.B. Kühlwasserausfall, sich lösender Bohrständer, Blockieren der Bohrkrone usw.) ist sofort der Motor abzustellen. Erst nach Beseitigung der Ursache darf die Bohrarbeit fortgesetzt werden.

Kernbohrungen in Decken mit darunter liegenden Räumen stellen ein hohes Sicherheitsrisiko dar. Nach dem Durchbohren der Decke besteht die Gefahr, dass Bohrkerne herabstürzen. Hier sind geeignete Gegenmaßnahmen zu treffen (z.B. Bereiche sichern bzw. absperren, Bohrkerne nach oben entnehmen): BAUSTELLENABSICHERUNG.

2 Technische Daten

Maße (L x B x H) ..... 375 × 230 × 1035 mm
Maße mit Spannhals (L x B x H) .. 525 x 230 x 1035 mm
Gewicht ..... 14,5 kg
Bohrdurchmesser ..... max. 250 mm
Bohrhub max. ..... 740 mm
Bohrwinkelverstellung ..... +50°/ -70°, stufenlos

Siehe auch Bedienungsanleitung zum Bohrmotor!

3 Funktion des Gerätes

3.1 Übersicht (A)

1 Bohrsäule mit Zahnstange und Führungsleisten
2 Vorschubschlitten beidseitig bedienbar
3 Bodenplatte für Vakuum Befestigung
4 Schrägabstützung stufenlos verstellbar
5 Fahrwerk
6 Steckanschluss zum Bewegen des Vorschubschlittens (beidseitig)
7 Steckanschluss für die Motorplattenverriegelung
8 Arretierung Vorschubschlitten
9 Horizontal- und Vertikallibelle
10 Maßskala zur Bohrtiefen- und Winkeleinstellung
11 Steckanschluss Winkeleinstellung
12 Niveauschrauben zum Ausgleichen von Unebenheiten
13 Entriegelungshebel Vakuumbefestigung
14 Motor-Schnellwechselplatte
15 Spannhals zur Bohrmotoraufnahme

3.2 Inbetriebnahme

Montage:

Bei Auslieferung ist der Bohrständer um 90° zusammengeklappt.

Alle Stellteile des Bohrständers lassen sich mit dem Vorschubhebel bedienen.

Der Bohrständer kann mittels Dübel, oder Vakuum am Untergrund befestigt werden (siehe Befestigungsmöglichkeiten).

Einrichten des Bohrständers:

Bohrwinkel einstellen:

- ➔ Stecken Sie dazu den Vorschubhebel in den Steckanschluss (11) und lösen Sie die Schraube leicht.
- ➔ Nun lässt sich die Bohrsäule nach vorne oder hinten neigen.
- ➔ Den Winkel können Sie mit der Skala auf der Bohrsäule einstellen.
- ➔ Wenn der gewünschte Winkel eingestellt ist, ziehen Sie die Schraube wieder mit dem Vorschubhebel fest.

Positionierung:

Auf Position der Niveauschrauben achten! Niveauschrauben dürfen nicht von der Unterkante Bodenplatte überstehen!

Die jeweils optimale Befestigungsmöglichkeit ist von den Gegebenheiten der Baustelle abhängig. (siehe Befestigungsmöglichkeiten).

Die abschließende Feinausrichtung bzw. Justierung des Bohrständers erreichen Sie durch anziehen der vier Niveauschrauben, unter Zuhilfenahme der beiden Wasserwaagen.

Vor jeder Inbetriebnahme sicherstellen, dass der Bohrständer fest fixiert ist und nicht wackelt!

3.3 Befestigungsmöglichkeiten (B)

a) Dübelbefestigung in Beton oder Mauerwerk (B-1)

- ➔ Befestigungsloch für Dübelbefestigung vermessen und bohren.
- ➔ Bohrloch sorgfältig vom Bohrmehl säubern.
- ➔ Betondübel mit Spreizkeil bzw. Mauerwerksdübel (bis 5 x wieder verwendbar) einsetzen.
  Betonset: Kordelgewindestange in Dübel eindrehen.
  Mauerwerkset: Kordelgewindestange mit Unterlegscheibe und montierter Mutter in den Anker einschrauben. Mutter mit Gabelschlüssel anziehen.
- ➔ Bodenplatte aufsetzen und mit Unterlegscheibe und Flügelmutter befestigen.

b) Verspannung mit der Schnellspannsäule (B-2)

- ➔ Bohrständer ausrichten und Schnellspannsäule auf die Bodenplatte des Bohrständers aufsetzen.
- ➔ Schnellspannsäule ausfahren und Bohrständer festklemmen.

  Mindesthöhe des Raumes: ca. 1,7 m

  Max. Höhe des Raumes: ca. 3,0 m

Um Beschädigungen durch die Schnellspannsäule an Decken oder Wänden vorzubeugen, legen Sie, zur Verteilung des Anpressdruckes auf eine größere Fläche, ein Stück Holz oder ähnliches zwischen Säulenende und Decke.

Beigefügte Bedienungsanleitung der Schnellspannsäule lesen und verstehen!

c) Befestigung durch Vakuumset mit Vakuumpumpe (B-3):

- ➔ Moosgummiring in eingearbeitete Nut in Bodenplatte des Bohrständers einlegen.
- ➔ Vakuumset mittels Schnellkupplung an Vakuumpumpe anschließen.
- ➔ Vakuumpumpe an Stromnetz anschließen und einschalten.

➔ Bodenplatte positionieren und Vakuum - Stutzen mit 3-Wege-Kugelhahn in das Langloch der Bodenplatte einsetzen.

➔ Handknebel des Kugelhahnes fest andrücken und umlegen, Bodenplatte dabei gleichzeitig an den Untergrund drücken.

Für eine Versetzung des Bohrständers auf dem Untergrund betätigen Sie den Entlüftungsknopf in der Fußplatte.

Max. Bohrbereich mit Vakuumtechnik: horizontal Ø 150 mm
vertikal Ø 250 mm

Die Vakuumtechnik ist nur auf glatten Untergrund anzuwenden, da nur hier ein ausreichendes Vakuum hergestellt werden kann. **Niemals auf Putz ansaugen!** Der Bohrständer könnte sich von der Wand lösen.

Bei Stromausfall sorgt der Sicherheitskessel der Vakuumpumpe RODIA-VAC dafür, dass die Maschine noch ca. 1 - 2 Minuten auf dem Untergrund festgesaugt bleibt. Diese Zeitspanne ist jedoch stark abhängig von der Dichtigkeit des Systems und der Beschaffenheit des Untergrundes.

Während den Bohrarbeiten den Unterduck ständig überprüfen. Der Druck darf nicht unter **0,8 bar** fallen!

Die Maschine ist bei Stromausfall sofort von der Wand zu nehmen. Gefahr durch Herabfallen der Maschine! Aufhebung des Vakuums! Nur mit geringem Vorschubdruck arbeiten!

Beigefügte Bedienungsanleitung der Vakuumpumpe lesen und verstehen!

3.4 Bedienung

Bohrwinkel einstellen:

➔ Stecken Sie dazu den Vorschubhebel in den Steckanschluss und lösen Sie die Schraube leicht.

➔ Nun lässt sich die Bohrsäule nach vorne oder hinten neigen.

➔ Den Winkel können Sie mit der Skala auf der Bohrsäule einstellen.

➔ Wenn der gewünschte Winkel eingestellt ist, ziehen Sie die Schraube wieder mit dem Vorschubhebel fest.

Diamantbohrmaschine einsetzen:

Vorschubgetriebe vor unbeabsichtigtem Verfahren sichern! Fixieren Sie den Vorschubschlitten mit der Arretierung.

Montage mit Spannhals:

➔ Stecken Sie den Vorschubhebel in den Steckanschluss (7) und drehen Sie die Motorplattenverriegelung auf.

➔ Setzen Sie den Spannhals in die Nut des Vorschubschlittens bis zum Anschlag ein.

➔ Ziehen Sie die Motorplattenverriegelung mit dem Vorschubhebel fest.

➔ Lösen Sie den Verriegelungshebel am Spannhals.

➔ Setzen Sie das Bohrgerät in den Spannhals ein.

➔ Ziehen Sie den Verriegelungshebel wieder fest.

Montage mit Motorplatte:

➔ Stecken Sie den Vorschubhebel in den Steckanschluss (7) und drehen Sie die Motorplattenverriegelung auf.

➔ Montieren Sie eine geeignete Motorplatte auf Ihren Bohrmotor.

➔ Setzen Sie die Motorplatte inkl. Bohrmotor in die Nut des Vorschubschlittens bis zum Anschlag ein.

➔ Ziehen Sie die Motorplattenverriegelung mit dem Vorschubhebel fest.

Tiefenanschlag einstellen:

➔ Schraube am Tiefenanschlag lösen und gewünschte Bohrtiefe einstellen.

➔ Schraube wieder gut festziehen.

Wasserabsaugvorrichtung (Zubehör):

➔ Die beiden Schrauben mit Rändelmuttern der Wasserabsaugvorrichtung in die dafür vorgesehenen Bohrungen in der Bodenplatte eindrehen.

➔ Wasserabsaugvorrichtung mittels Schnappverschluss über die Ringschrauben bzw. Schrauben einrasten und mit Rändelmuttern fixieren.

➔ Wassersauger anschließen und Saugschlauch an den Stutzen des Wasserabsaugrings anbringen.

➔ Wasserzuführung herstellen.

– Schlauchzuführung direkt an Wasserleitung, oder

– Tauchpumpe mit Eimer

Eine ausreichende Wasserversorgung zur Kühlung der Bohrkrone muss immer gewährleistet sein, da sonst die Bohrkrone sehr schnell zu heiß wird und sich Segmente ablösen können. (Außer bei Verwendung RODIADRILL 1800 DRY)

Von der Verwendung von "Wasserdruckbehältern" ab Bohrdurchmesser 200mm raten wir dringend ab, da hier eine ausreichende Kontrolle der Wasserversorgung nur sehr eingeschränkt möglich ist.

➔ In die Gummiplatte ein Loch schneiden, entsprechend des Bohrkronendurchmessers (Luftspalt zwischen ausgeschnittener Gummidichtung und Bohrkrone ca. 2 – 3 mm).

➔ Gummiplatte auf Wasserabsaugring legen.

Bohren:

Bedienungsanleitung zum Bohrmotor lesen und verstehen!

➔ Wasserhahn aufdrehen bzw. Wassersauger einschalten. Es muss mindestens so viel Wasserdruck vorhanden sein, dass die anfallenden Bohrschlämme aus dem Bohrloch gefördert werden.

➔ Arretierung Vorschubgetriebe lösen und mit Handrad Bohrmaschine bis zur gewünschten Bohrtiefe herunterdrehen.

➔ Motor ausschalten und Zurückkurbeln, bis die Bohrkrone vollständig sichtbar ist.

Sollte ein Klemmen auftreten, Bohrmotor mit niedriger Drehzahl unter Kühlwasser wieder anfahren und Bohrkrone zurückziehen!

Mögliche Fehler im Betrieb:

Bohrkrone bzw. Bohrmotor vibrieren sehr stark:

Bei diesem Problem müssen möglicherweise die Führungsrollen vom Vorschubschlitten eingestellt werden.

➔ Dazu stellen Sie zuerst den Vorschubschlitten mit der Arretierung fest.

Die einzustellenden Exzenterrollen befinden sich, von vorne betrachtet, auf der linken Seite.

➔ Erst müssen Sie die, von vorne sichtbaren ISK-Schrauben lösen.

➔ Dann können Sie, mit einem Gabelschlüssel 19mm, die Exzenterhülsen auf der Rückseite feststellen.

➔ Die Rollen sollten möglichst spielfrei sein und man darf sie mit der Hand nicht mehr durchdrehen können.

➔ Sind die Exzenterrollen ausreichend angezogen, müssen die ISK-Schrauben auf der Vorderseite auch wieder angezogen werden.

4 Pflege und Wartung

Um Beschädigungen des Gerätes zu vermeiden und ein reibungsloses Arbeiten zu gewährleisten, müssen alle Teile regelmäßig gereinigt und geschmiert werden.

Nach jedem Bohreinsatz ist der Bohrständer mit Wasser abzuspülen und von den Bohrschlämmen gründlich zu säubern. Besondere Sorgfalt sollte hier für die Führungssäule und die Vorschubeinheit aufgewendet werden.

Die nachfolgend genannten Arbeiten sollten mindestens wöchentlich durchgeführt werden. Bei intensiveren Arbeiten entsprechend häufiger.

Vorschubeinheit: Reinigen und ölen, bei Bedarf das Spiel mittels der Sechskantschrauben an der Seite nachstellen.

Bohrständer: Zahnstange, Führungssäule und Justierschrauben reinigen und ölen.

Wichtig! Alle Wartungs-, Instandsetzungs- und Reparaturarbeiten dürfen nur von eingewiesenem Fachpersonal durchgeführt werden.

5 Zubehör

Geeignetes Zubehör finden Sie im Hauptkatalog oder unter www.rothenberger.com

6 Kundendienst

Die ROTHENBERGER Kundendienst-Standorte stehen zur Verfügung, um Ihnen zu helfen (siehe Liste im Katalog oder online), und Ersatzteile und Kundendienst werden durch dieselben Standorte angeboten. Bestellen Sie Ihre Zubehör- und Ersatzteile bei Ihrem Fachhändler oder online über RO SERVICE+: ☏ + 49 (0) 61 95/ 800 8200 🖷 + 49 (0) 61 95/ 800 7491
✉ service@rothenberger.com - www.rothenberger.com

7 Entsorgung

Teile des Gerätes sind Wertstoffe und können der Wiederverwertung zugeführt werden. Hierfür stehen zugelassene und zertifizierte Verwerterbetriebe zur Verfügung. Zur umweltverträglichen Entsorgung der nicht verwertbaren Teile (z.B. Elektronikschrott) befragen Sie bitte Ihre zuständige Abfallbehörde.



Werfen Sie Elektrowerkzeuge und Akkus/Batterien nicht in den Hausmüll!

Nur für EU-Länder: Gemäß der Europäischen Richtlinie 2012/19/EU über Elektro- und Elektronik-Altgeräte und ihrer Umsetzung in nationales Recht müssen nicht mehr gebrauchsfähige Elektrowerkzeuge und gemäß der europäischen Richtlinie 2006/66/EG müssen defekte oder verbrauchte Akkus/Batterien getrennt gesammelt und einer umweltgerechten Wiederverwertung zugeführt werden.

Contents Page

1 Safety Notes 12

1.1 Intended use 12
1.2 General power tool safety warnings 12
1.3 Diamond drill safety warnings 13
1.4 Special safety instructions 14

2 Technical Data 14

3 Function of the Unit 15

3.1 Overview (A) 15
3.2 Commissioning 15
3.3 Fastening possibilities (B) 15
3.4 Operation 16

4 Care and Maintenance 18

5 Accessories 18

6 Customer service 18

7 Disposal 18

Markings in this document

Danger!
This sign warns against the danger of personal injuries.

Caution!
This sign warns against the danger of property damage and damage to the environment.

➔ **Call for action**

Explanation of symbols Labels

Read operating instructions

WEEE disposal marking

1 Safety Notes

1.1 Intended use

The RODIA PRO RIG 250 diamond core drill rig is only to be used for drilling in reinforced concrete, brickwork, asphalt and other rock types using an appropriate drill bit.

The RODIA PRO RIG 250 drill rig is designed to accommodate the following drill motors: RODIADRILL 160, RODIADRILL 200, RODIADRILL 1800 DRY (mounting with clamping neck).

The drill rigs are not suitable for work in or under water. Every application beyond this as well as failure to comply with the instructions for use and/or maintenance handling shall be regarded as not in accordance with regulations. The manufacturer shall not be liable for damages as a result of this.

1.2 General power tool safety warnings



WARNING! Read all safety warnings, instructions, illustrations and specifications provided with this power tool.

Failure to follow all instructions listed below may result in electric shock, fire and/or serious injury.

Save all warnings and instructions for future reference.

The term "power tool" in the warnings refers to your mains-operated (corded) power tool or battery-operated (cordless) power tool.

1) Work area safety

a) **Keep work area clean and well lit.** Cluttered or dark areas invite accidents.

b) **Do not operate power tools in explosive atmospheres, such as in the presence of flammable liquids, gases or dust.** Power tools create sparks which may ignite the dust or fumes.

c) **Keep children and bystanders away while operating a power tool.** Distractions can cause you to lose control.

2) Electrical safety

a) **Power tool plugs must match the outlet. Never modify the plug in any way. Do not use any adapter plugs with earthed (grounded) power tools.** Unmodified plugs and matching outlets will reduce risk of electric shock.

b) **Avoid body contact with earthed or grounded surfaces, such as pipes, radiators, ranges and refrigerators.** There is an increased risk of electric shock if your body is earthed or grounded.

c) **Do not expose power tools to rain or wet conditions.** Water entering a power tool will increase the risk of electric shock.

d) **Do not abuse the cord. Never use the cord for carrying, pulling or unplugging the power tool. Keep cord away from heat, oil, sharp edges or moving parts.** Damaged or entangled cords increase the risk of electric shock.

e) **When operating a power tool outdoors, use an extension cord suitable for outdoor use.** Use of a cord suitable for outdoor use reduces the risk of electric shock.

f) **If operating a power tool in a damp location is unavoidable, use a residual current device (RCD) protected supply.** Use of an RCD reduces the risk of electric shock.

3) Personal safety

a) **Stay alert, watch what you are doing and use common sense when operating a power tool. Do not use a power tool while you are tired or under the influence of drugs, alcohol or medication.** A moment of inattention while operating power tools may result in serious personal injury.

b) **Use personal protective equipment. Always wear eye protection.** Protective equipment such as a dust mask, non-skid safety shoes, hard hat or hearing protection used for appropriate conditions will reduce personal injuries.

c) **Prevent unintentional starting. Ensure the switch is in the off-position before connecting to power source and/or battery pack, picking up or carrying the tool.** Carrying

power tools with your finger on the switch or energising power tools that have the switch on invites accidents.

d) **Remove any adjusting key or wrench before turning the power tool on.** A wrench or a key left attached to a rotating part of the power tool may result in personal injury.

e) **Do not overreach. Keep proper footing and balance at all times.** This enables better control of the power tool in unexpected situations.

f) **Dress properly. Do not wear loose clothing or jewellery. Keep your hair and clothing away from moving parts.** Loose clothes, jewellery or long hair can be caught in moving parts.

g) **If devices are provided for the connection of dust extraction and collection facilities, ensure these are connected and properly used.** Use of dust collection can reduce dust-related hazards.

h) **Do not let familiarity gained from frequent use of tools allow you to become complacent and ignore tool safety principles.** A careless action can cause severe injury within a fraction of a second.

4) Power tool use and care

a) **Do not force the power tool. Use the correct power tool for your application.** The correct power tool will do the job better and safer at the rate for which it was designed.

b) **Do not use the power tool if the switch does not turn it on and off.** Any power tool that cannot be controlled with the switch is dangerous and must be repaired.

c) **Disconnect the plug from the power source and/or remove the battery pack, if detachable, from the power tool before making any adjustments, changing accessories, or storing power tools.** Such preventive safety measures reduce the risk of starting the power tool accidentally.

d) **Store idle power tools out of the reach of children and do not allow persons unfamiliar with the power tool or these instructions to operate the power tool.** Power tools are dangerous in the hands of untrained users.

e) **Maintain power tools and accessories. Check for misalignment or binding of moving parts, breakage of parts and any other condition that may affect the power tool's operation. If damaged, have the power tool repaired before use.** Many accidents are caused by poorly maintained power tools.

f) **Keep cutting tools sharp and clean.** Properly maintained cutting tools with sharp cutting edges are less likely to bind and are easier to control.

g) **Use the power tool, accessories and tool bits etc. in accordance with these instructions, taking into account the working conditions and the work to be performed.** Use of the power tool for operations different from those intended could result in a hazardous situation.

h) **Keep handles and grasping surfaces dry, clean and free from oil and grease.** Slippery handles and grasping surfaces do not allow for safe handling and control of the tool in unexpected situations.

5) Service

a) **Have your power tool serviced by a qualified repair person using only identical replacement parts.** This will ensure that the safety of the power tool is maintained.

1.3 Diamond drill safety warnings

a) **When performing drilling that requires the use of water, route the water away from the operator's work area or use a liquid collection device.** Such precautionary measures keep the operator's work area dry and reduce the risk of electrical shock.

b) **Operate power tool by insulated grasping surfaces, when performing an operation where the cutting accessory may contact hidden wiring or its own cord.** Cutting accessory contacting a "live" wire may make exposed metal parts of the power tool "live" and could give the operator an electric shock.

c) **Wear hearing protection when diamond drilling.** Exposure to noise can cause hearing loss.

d) **When the bit is jammed, stop applying downward pressure and turn off the tool.** Investigate and take corrective actions to eliminate the cause of the bit jamming.

e) **When restarting a diamond drill in the workpiece check that the bit rotates freely before starting.** If the bit is jammed, it may not start, may overload the tool, or may cause the diamond drill to release from the workpiece.

f) **When securing the drill stand with anchors and fasteners to the workpiece, ensure that the anchoring used is capable of holding and restraining the machine during use.** If the workpiece is weak or porous, the anchor may pull out causing the drill stand to release from the workpiece.

g) **When securing the drill stand with a vacuum pad to the workpiece, install the pad on a smooth, clean, non-porous surface. Do not secure to laminated surfaces such as tiles and composite coating.** If the workpiece is not smooth, flat or well affixed, the pad may pull away from the workpiece.

h) **Ensure there is sufficient vacuum before and during drilling.** If the vacuum is insufficient, the pad may release from the workpiece.

i) **Never perform drilling with the machine secured by the vacuum pad only, except when drilling downwards.** If the vacuum is lost, the pad will release from the workpiece.

j) **When drilling through walls or ceilings, ensure to protect persons and the work area on the other side.** The bit may extend through the hole or the core may fall out on the other side.

l) **When drilling overhead, always use the liquid collection device specified in the instructions. Do not allow water to flow into the tool.** Water entering the power tool will increase the risk of electric shock.

1.4 Special safety instructions

Please read and be sure to understand all safety and working information for the drill motor being used!

The drilling to be carried out with the core drill must be stipulated exclusively by the construction customer. Neither the ROTHENBERGER employees nor the user can be held liable for damages to the construction statics and consequential damages as a result of this.

Any damages due to cooling water must be excluded as far as possible in advance. Necessary countermeasures must be taken in coordination with construction site management. Neither the ROTHENBERGER employees nor the user can be held liable for concealed water damages (cavities, joints, cracks, invisible pipes etc.).

Do not leave any tools inserted during the installation of the drill rig/drill motor.

Use your personal protective equipment: safety shoes, protective gloves, ear protectors, dust mask.

Wear close-fitting clothing, remove jewellery and tie back or cover long hair.

The 90 dB noise level is exceeded during drilling. It is, therefore, mandatory to wear suitable ear protection. Non-observance can lead to significant hearing damage.

The operator must observe the drilling equipment attentively during drilling. Shut down the motor immediately at the first sign of any disturbances (e.g. cooling water deficiency, loosening of the drill rig, core bit blocked etc.). Drilling work must only be continued after the cause has been remedied.

Core hole drilling in ceilings with rooms underneath constitutes a high safety risk. After drilling through the ceiling there is the danger of the drilling cores crashing down. Suitable countermeasures must be taken (e,g. safeguard or close off areas, remove drilling cores in an upward direction): SAFEGUARD THE BUILDING SITE.

2 Technical Data

Dimensions (L x W x H) ..... 375 × 230 × 1035 mm
Dimensions with clamping neck (L x W x H) ... 525 x 230 x 1035 mm
Weight ..... 14,5 kg
Drilling diameter ..... max. 250 mm

Drilling stroke max..... 740 mm

Drilling angle adjustment..... +50°/ -70°, infinitely variable

See also the operating instructions for the drill motor!

3 Function of the Unit

3.1 Overview (A)

1 Drill column with toothed rack and guide rails

2 Feed slide can be operated from both sides

3 Base plate for vacuum attachment

4 Inclined support infinitely adjustable

5 Chassis

6 Plug-in connection for moving the feed carriage (on both sides)

7 Plug-in connection for the motor plate lock

8 Locking feed carriage

9 Horizontal and vertical level

10 Scale for setting the drilling depth and angle

11 Plug-in connection for angle adjustment

12 Leveling screws to compensate for unevenness

13 Release lever Vacuum fastening

14 Quick-change motor plate

15 Clamping neck for drill motor mount

3.2 Commissioning

Assembly:

The drill stand is folded down by 90° upon delivery.

All adjustment elements of the drill stand can be operated using the feed lever.

The drill stand can be secured to the floor using dowels or a vacuum (see mounting options)..

Setting up the drill stand:

Adjusting the drilling angle:

➔ To do this, insert the feed lever into the plug connection (11) and loosen the screw slightly.

➔ The drill column can now be tilted forwards or backwards.

➔ You can adjust the angle using the scale on the drill column.

➔ Once the desired angle has been set, tighten the screw again with the feed lever.

Positioning:

Pay attention to the position of the leveling screws! Leveling screws must not protrude from the lower edge of the base plate!

The optimal fastening option depends on the conditions at the construction site. (see fastening options).

The final fine alignment or adjustment of the drill stand is achieved by tightening the four leveling screws with the aid of the two spirit levels.

Before each use, ensure that the drill stand is firmly fixed and does not wobble!

3.3 Fastening possibilities (B)

a) Dowel fastening on concrete or brickwork (B-1)

➔ Measure and drill a mounting hole for the dowel fastening.

➔ Carefully clean the drill dust from the borehole.

➔ Apply the concrete dowel with expansion wedge or brickwork dowel (can be re-used up to 5 times).

Concrete set: Turn the diamond knurl threaded bar into the dowel.

Brickwork set: Screw the diamond knurl threaded bar with the grommet and mounted nut into the armature. Tighten the nut using an open-ended spanner.

➔ Attach the base plate and fasten with the grommet and the wing nut.

b) Bracing with the quick clamp column (B-2)

➔ Align the drill rig and attach the quick clamp column to the base plate of the drill rig.

➔ Extend the quick clamp column and clamp the drill rig.

Minimum room height: ca. 1,7 m

Maximum room height: ca. 3,0 m

In order to avoid damage to the ceilings or walls by the quick clamp column, place a piece of wood or similar between the end of the column and the ceiling to distribute the contact pressure over a larger area.

Please read and be sure to understand the supplied quick clamp column instruction manual!

c) Vacuum set fastening with vacuum pump (B-3):

➔ Place the cellular rubber ring in the groove incorporated in the base plate of the drill rig.

➔ Connect the vacuum set to the vacuum pump by means of the quick coupling.

➔ Connect the vacuum pump to the mains supply and switch on.

➔ Position the base plate and insert the vacuum connecting piece with 3-way ball valve in the elongated hole of the base plate.

➔ Press firmly on the hand toggle of the ball valve and activate while simultaneously pressing the base plate onto the ground.

Operate the ventilation button in the foot plate to re-position the drill rig on the ground.

Max. drill range with vacuum technique:	horizontal	Ø 150 mm
	vertical	Ø 250 mm

The vacuum technique is only to be used on smooth ground, as an adequate vacuum can only be produced here. **Never suck in on plaster!** The drill rig could break away from the wall.

In the event of a power failure, the safety tank on the RODIA-VAC vacuum pump ensures that the equipment remains firmly attached to the ground for approx. 1 - 2 minutes. This time period, however, is strongly dependent on the impermeability of the system and the condition of the ground.

Check the negative pressure constantly during drilling work. The pressure must not fall below **0,8 bar**!

Remove the equipment from the wall immediately in the event of a power failure. Danger due to the equipment falling off. Vacuum neutralised. Only work using slight feed pressure!

Please read and be sure to understand the supplied vacuum pump instruction manual!

3.4 Operation

Setting the drill angle:

➔ To do this, insert the feed lever into the plug connection and loosen the screw slightly.

➔ The drill column can now be tilted forwards or backwards.

➔ You can adjust the angle using the scale on the drill column.

➔ Once the desired angle has been set, tighten the screw again using the feed lever.

Applying the diamond drill:

Secure the feed gear against unintentional movement! Lock the feed carriage in place using the locking device.

Assembly with clamping neck:

➔ Insert the feed lever into the plug connection (7) and unscrew the motor plate lock.

➔ Insert the clamping neck into the groove of the feed carriage until it stops.

➔ Tighten the motor plate lock with the feed lever.

➔ Release the locking lever on the clamping neck.

➔ Insert the drilling device into the clamping neck.

➔ Tighten the locking lever again.

Assembly with motor plate:

➔ Insert the feed lever into the plug connection (7) and unscrew the motor plate lock.

➔ Mount a suitable motor plate on your drill motor.

➔ Insert the motor plate including the drill motor into the groove of the feed carriage until it stops.

➔ Tighten the motor plate lock with the feed lever.

Setting the depth control stop:

➔ Release the screw at the depth control stop and set the desired drill depth.

➔ Re-tighten the screw firmly.

Water extraction device (accessory):

➔ Turn both screws with knurled screws on the water extraction device into the bore-holes in the base plate intended for this purpose.

➔ Fasten the water extraction device over the ring bolts by means of the spring lock or lock the screws in place and fasten by means of the knurled screws.

➔ Connect the water extractor and attach the suction hose to the connecting piece of the water extraction ring.

➔ Create a water intake.

– hose feed directly at water supply or

– immersion pump with bucket

A sufficient water supply for cooling the drill bit must always be ensured, as otherwise the drill bit will quickly become too hot and segments may come loose (except when using RODIADRILL 1800 DRY).

We strongly advise against the use of “water pressure reservoirs“ as from a drill diameter of 200 mm, as adequate control of the water supply is very restricted in this case.

➔ Cut a hole in the rubber sheet appropriate to the drill bit diameter (air gap between the cut-out rubber seal and drill bit approx. 2 – 3 mm).

➔ Place the rubber sheet on the water extraction ring.

Drilling:

Please read and be sure to understand the drill motor instruction manual!

➔ Turn on the water tap or switch on the water extractor. There must at least be sufficient water pressure to move the arising drilling mud from the borehole.

➔ Release the locking device on the feed gear and use the hand wheel to turn the drill downward to the desired drill depth.

➔ Switch off the motor and crank back until the drill bit is completely visible.

In case of seizure, start up the drill motor again at low speed using cooling water and withdraw the core bit!

Possible operating errors:

Drill bit or drill motor vibrates heavily:

If this problem occurs, the guide rollers on the feed carriage may need to be adjusted.

➔ To do this, first lock the feed carriage in place.

➔ The eccentric rollers to be adjusted are located on the left side when viewed from the front.

➔ First, loosen the ISK screws visible from the front.

➔ Then you can secure the eccentric sleeves on the rear using a 19 mm open-end wrench.

➔ The rollers should be as free of play as possible and should not be able to be turned by hand.

➔ Once the eccentric rollers are sufficiently tightened, the ISK screws on the front must also be tightened again.

4 Care and Maintenance

In order to avoid damage to the equipment and guarantee trouble-free work, all parts must be cleaned and lubricated regularly.

The drill rig must be rinsed off with water after every drilling application and the drilling mud cleaned off thoroughly. Please take special care with the guide column and the feed unit.

The following work should be carried out on a weekly basis at least. Carry out on an appropriately more frequent basis in the case of more intensive work.

Feed unit: Clean and oil. If necessary, re-adjust the clearance by means of the hexagon head screws on the side.

Drill rig: Clean and oil gear rack, guide column and adjusting screws.

Important! All maintenance, overhauling and repair work must only be carried out by trained specialised staff.

5 Accessories

You can find suitable accessories in the main catalog or at www.rothenberger.com

6 Customer service

The ROTHENBERGER service locations are available to help you (see listing in catalog or online) and replacement parts and service are also available through these same service locations. Order your accessories and spare parts from your specialist retailer or using RO SERVICE+ online: ☏ + 49 (0) 61 95/ 800 8200 🖷 + 49 (0) 61 95/ 800 7491 ✉ service@rothenberger.com - www.rothenberger.com

7 Disposal

Components of the unit are recyclable material and should be put to recycling. For this purpose registered and certified recycling companies are available. For an environmental friendly disposal of the non-recyclable parts (e.g. electronic waste) please contact your local waste disposal authority.



Do not dispose of power tools and batteries/rechargeable batteries into household waste.

For EU countries only: According to the Directive 2012/19/EU on waste electrical and electronic equipment and its transposition into national law, power tools that are no longer usable, and, according to the Directive 2006/66/EC, defective or drained batteries must be collected separately and disposed of in an environmentally correct manner.

Only for United Kingdom: According to The Waste Electrical and Electronic Equipment Regulations 2013 (SI 2013/3113) (as amended) and the Waste Batteries and Accumulators Regulations 2009 (SI 2009/890) (as amended), products that are no longer usable must be collected separately and disposed of in an environmentally friendly manner.

Table des matières Page

1 Consignes de sécurité 20

1.1 Utilisation conforme aux dispositions 20
1.2 Avertissements de sécurité généraux pour l'outil électrique 20
1.3 Avertissements de sécurité pour les forets diamantés 22
1.4 Instructions de sécurité 22

2 Données techniques 23

3 Fonctionnement de l'appareil 23

3.1 Vue d'ensemble (A) 23
3.2 Mise en marche 23
3.3 Possibilités de fixation (B) 24
3.4 Utilisation 25

4 Entretien et révision 26

5 Accessoires 27

6 Service à la clientèle 27

7 Elimination des déchets 27

Pictogrammes contenus dans ce document



Danger!

Ce pictogramme signale un risque de blessure pour les personnes.



Attention!

Ce pictogramme signale un risque de dommage matériel ou de préjudice pour l'environnement.

➔ **Nécessité d'exécuter une action**

Explication des symboles Inscriptions



Lire le mode d'emploi



Marquage de mise au rebut DEEE

1 Consignes de sécurité

1.1 Utilisation conforme aux dispositions

Le support de perçage de noyaux au diamant RODIA PRO RIG 250 doit être utilisé uniquement pour le perçage dans le béton armé, la maçonnerie, l'asphalte et d'autres types de pierres avec une couronne de perçage correspondante.

Le support de forage RODIA PRO RIG 250 est destiné à recevoir les moteurs de forage suivants : RODIADRILL 160, RODIADRILL 200, RODIADRILL 1800 DRY (montage avec col de serrage).

Les supports de perçage ne conviennent pas à une utilisation dans ou sous l'eau. Toute autre utilisation ainsi que le non-respect des instructions d'utilisation et / ou des consignes d'entretien sont considérés comme non conformes à la destination prévue. Le fabricant ne répond pas des dommages résultant d'une telle utilisation.

1.2 Avertissements de sécurité généraux pour l'outil électrique



AVERTISSEMENT! Lire tous les avertissements de sécurité, les instructions, les illustrations et les spécifications fournis avec cet outil électrique.

Ne pas suivre les instructions énumérées ci-dessous peut provoquer un choc électrique, un incendie et/ou une blessure sérieuse.

Conserver tous les avertissements et toutes les instructions pour pouvoir s'y reporter ultérieurement.

Le terme "outil électrique" dans les avertissements fait référence à votre outil électrique alimenté par le secteur (avec cordon d'alimentation) ou votre outil électrique fonctionnant sur batterie (sans cordon d'alimentation).

1) Sécurité de la zone de travail

a) **Conserver la zone de travail propre et bien éclairée.** Les zones en désordre ou sombres sont propices aux accidents.

b) **Ne pas faire fonctionner les outils électriques en atmosphère explosive, par exemple en présence de liquides inflammables, de gaz ou de poussières.** Les outils électriques produisent des étincelles qui peuvent enflammer les poussières ou les fumées.

c) **Maintenir les enfants et les personnes présentes à l'écart pendant l'utilisation de l'outil électrique.** Les distractions peuvent vous faire perdre le contrôle de l'outil.

2) Sécurité électrique

a) **Il faut que les fiches de l'outil électrique soient adaptées au socle. Ne jamais modifier la fiche de quelque façon que ce soit. Ne pas utiliser d'adaptateurs avec des outils électriques à branchement de terre.** Des fiches non modifiées et des socles adaptés réduisent le risque de choc électrique.

b) **Éviter tout contact du corps avec des surfaces reliées à la terre telles que les tuyaux, les radiateurs, les cuisinières et les réfrigérateurs.** Il existe un risque accru de choc électrique si votre corps est relié à la terre.

c) **Ne pas exposer les outils électriques à la pluie ou à des conditions humides.** La pénétration d'eau à l'intérieur d'un outil électrique augmente le risque de choc électrique.

d) **Ne pas maltraiter le cordon. Ne jamais utiliser le cordon pour porter, tirer ou débrancher l'outil électrique. Maintenir le cordon à l'écart de la chaleur, du lubrifiant, des arêtes vives ou des parties en mouvement.** Des cordons endommagés ou emmêlés augmentent le risque de choc électrique.

e) **Lorsqu'on utilise un outil électrique à l'extérieur, utiliser un prolongateur adapté à l'utilisation extérieure.** L'utilisation d'un cordon adapté à l'utilisation extérieure réduit le risque de choc électrique.

f) **Si l'usage d'un outil électrique dans un emplacement humide est inévitable, utiliser une alimentation protégée par un dispositif à courant différentiel résiduel (RCD).** L'usage d'un RCD réduit le risque de choc électrique.

3) Sécurité des personnes

a) **Rester vigilant, regarder ce que vous êtes en train de faire et faire preuve de bon sens dans votre utilisation de l'outil électrique. Ne pas utiliser un outil électrique lorsque vous êtes fatigué ou sous l'emprise de drogues, de l'alcool ou de médicaments.** Un moment d'inattention en cours d'utilisation d'un outil électrique peut entraîner des blessures graves.

b) **Utiliser un équipement de protection individuelle. Toujours porter une protection pour les yeux.** Les équipements de protection individuelle tels que les masques contre les poussières, les chaussures de sécurité antidérapantes, les casques ou les protections auditives utilisés pour les conditions appropriées réduisent les blessures.

c) **Éviter tout démarrage intempestif. S'assurer que l'interrupteur est en position arrêt avant de brancher l'outil au secteur et/ou au bloc de batteries, de le ramasser ou de le porter.** Porter les outils électriques en ayant le doigt sur l'interrupteur ou brancher des outils électriques dont l'interrupteur est en position marche est source d'accidents.

d) **Retirer toute clé de réglage avant de mettre l'outil électrique en marche.** Une clé laissée fixée sur une partie tournante de l'outil électrique peut donner lieu à des blessures.

e) **Ne pas se précipiter. Garder une position et un équilibre adaptés à tout moment.** Cela permet un meilleur contrôle de l'outil électrique dans des situations inattendues.

f) **S'habiller de manière adaptée. Ne pas porter de vêtements amples ou de bijoux. Garder les cheveux et les vêtements à distance des parties en mouvement.** Des vêtements amples, des bijoux ou les cheveux longs peuvent être pris dans des parties en mouvement.

g) **Si des dispositifs sont fournis pour le raccordement d'équipements pour l'extraction et la récupération des poussières, s'assurer qu'ils sont connectés et correctement utilisés.** Utiliser des collecteurs de poussière peut réduire les risques dus aux poussières.

h) **Rester vigilant et ne pas négliger les principes de sécurité de l'outil sous prétexte que vous avez l'habitude de l'utiliser.** Une fraction de seconde d'inattention peut provoquer une blessure grave.

4) Utilisation et entretien de l'outil électrique

a) **Ne pas forcer l'outil électrique. Utiliser l'outil électrique adapté à votre application.** L'outil électrique adapté réalise mieux le travail et de manière plus sûre au régime pour lequel il a été construit.

b) **Ne pas utiliser l'outil électrique si l'interrupteur ne permet pas de passer de l'état de marche à arrêt et inversement.** Tout outil électrique qui ne peut pas être commandé par l'interrupteur est dangereux et il faut le réparer.

c) **Débrancher la fiche de la source d'alimentation et/ou enlever le bloc de batteries, s'il est amovible, avant tout réglage, changement d'accessoires ou avant de ranger l'outil électrique.** De telles mesures de sécurité préventives réduisent le risque de démarrage accidentel de l'outil électrique.

d) **Conserver les outils électriques à l'arrêt hors de la portée des enfants et ne pas permettre à des personnes ne connaissant pas l'outil électrique ou les présentes instructions de le faire fonctionner.** Les outils électriques sont dangereux entre les mains d'utilisateurs novices.

e) **Observer la maintenance des outils électriques et des accessoires. Vérifier qu'il n'y a pas de mauvais alignement ou de blocage des parties mobiles, des pièces cassées ou toute autre condition pouvant affecter le fonctionnement de l'outil électrique. En cas de dommages, faire réparer l'outil électrique avant de l'utiliser.** De nombreux accidents sont dus à des outils électriques mal entretenus.

f) **Garder affûtés et propres les outils permettant de couper.** Des outils destinés à couper correctement entretenus avec des pièces coupantes tranchantes sont moins susceptibles de bloquer et sont plus faciles à contrôler.

g) **Utiliser l'outil électrique, les accessoires et les lames etc., conformément à ces instructions, en tenant compte des conditions de travail et du travail à réaliser.** L'utilisation de l'outil électrique pour des opérations différentes de celles prévues peut donner lieu à des situations dangereuses.

h) **Il faut que les poignées et les surfaces de préhension restent sèches, propres et dépourvues d'huiles et de graisses.** Des poignées et des surfaces de préhension glissantes

rendent impossibles la manipulation et le contrôle en toute sécurité de l'outil dans les situations inattendues.

5) Entretien

a) **Faire entretenir l'outil électrique par un réparateur qualifié utilisant uniquement des pièces de rechange identiques.** Cela assure le maintien de la sécurité de l'outil électrique.

1.3 Avertissements de sécurité pour les forets diamantés

a) **Lors de l'exécution d'un forage nécessitant l'utilisation d'eau, éloignez l'eau de la zone de travail de l'opérateur ou utilisez un appareil de collecte de liquide.** Ces mesures de précaution permettent de garder la zone de travail de l'opérateur sèche et de réduire le risque de choc électrique.

b) **Faites fonctionner la machine-outil via les surfaces de prise isolées lorsque vous exécutez une opération durant laquelle l'accessoire de coupe peut entrer en contact avec des conducteurs cachés ou avec son propre câble.** Si l'accessoire de coupe entre en contact avec un fil sous tension, les parties métalliques exposées de la machine-outil peuvent à leur tour être mises sous tension, ce qui peut être à l'origine d'un choc électrique.

c) **Portez des protections auditives lorsque vous utilisez des forets diamantés.** L'exposition au bruit peut provoquer une perte de l'audition.

d) **Lorsque le foret est coincé, cessez d'appliquer toute pression vers le bas et arrêtez l'outil.** Recherchez la cause du blocage et menez des actions correctives afin de l'éliminer.

e) **Lorsque vous redémarrez un foret diamanté dans la pièce à traiter, vérifiez qu'il tourne librement avant le démarrage.** Si le foret est coincé, il peut ne pas démarrer, il peut surcharger l'outil ou il peut provoquer une séparation du foret diamanté et de la pièce à traiter.

f) **Lors de la fixation du support de forage avec des ancrages et des vis sur la pièce à traiter, vérifiez que l'ancrage utilisé est capable de maintenir et de bloquer la machine pendant son fonctionnement.** Si la pièce à traiter est fragile ou poreuse, l'ancrage peut se décrocher, provoquant une séparation du support de forage et de la pièce à traiter.

g) **Lors de la fixation du support de forage avec une rampe d'aspiration sur la pièce à traiter, installez la rampe sur une surface lisse, propre et non poreuse. Ne la fixez pas sur des surfaces laminées telles que des tuiles ou un revêtement composite.** Si la pièce à traiter n'est pas lisse, plate ou bien fixée, la rampe peut s'en écarter.

h) **Vérifiez que le niveau d'aspiration est suffisant avant et pendant le forage.** Si l'aspiration est insuffisante, la rampe peut se séparer de la pièce à traiter.

i) **Ne procédez jamais à un forage aérien si la machine n'est fixée qu'avec la rampe d'aspiration, sauf si le forage est descendant.** Si l'aspiration est perdue, la rampe se séparera de la pièce à traiter.

j) **Lors du forage de murs ou de plafonds, prenez soin de protéger les personnes et la zone de travail situés de l'autre côté.** Le foret peut sortir du trou ou la carotte peut tomber de l'autre côté.

l) **Lors du forage aérien, utilisez toujours un appareil de collecte de liquide spécifié dans les instructions. Ne laissez pas l'eau pénétrer dans l'outil.** L'eau pénétrant dans la machine-outil augmentera le risque de choc électrique.

1.4 Instructions de sécurité

Lire et comprendre les consignes de sécurité et les remarques concernant le travail pour le moteur de perçage utilisé!

Les opérations de perçage à effectuer à l'aide de la perceuse doivent être définies exclusivement par le maître d'ouvrage. Ni les collaborateurs de la société ROTHENBERGER ni l'utilisateur ne pourront être rendus responsables d'un endommagement de la statique des ouvrages ni des dommages en résultant.

Dans la mesure du possible, les endommagements dus à l'eau de refroidissement sont à exclure dès le départ. Les mesures préventives sont à prendre en accord avec la direction des travaux. Ni les collaborateurs de la société ROTHENBERGER ni l'utilisateur ne pourront être rendus responsables de dégâts des eaux cachés (cavités, joints, fissures, tuyaux non visibles, etc.).

Pendant le montage, ne pas laisser d'outils sur le support de perçage / le moteur de perçage !

Utilisez votre propre équipement de protection : chaussures de sécurité, gants de protection, protection auditive, masque anti-poussière !

Portez des vêtements près du corps, retirez les bijoux, ramassez les cheveux longs ou couvrez-les.

Lors du perçage, le niveau sonore de 90 db est dépassé. Par conséquent, le port de protections auditives appropriées est indispensable. Le non-respect peut provoquer des lésions de l'ouïe !

Pendant le perçage, l'opérateur doit observer la perceuse attentivement. Le moteur est à couper dès les moindres signes d'un dysfonctionnement (par exemple fuite d'eau de refroidissement, support de perçage qui se détache, blocage de la couronne de perçage, etc.) L'opération de perçage ne doit être reprise qu'après avoir éliminé la cause.

Le perçage dans des plafonds sous lesquels se trouvent des pièces comporte un grand risque. Après le transpercement du plafond, il y a un risque de chute des couronnes de perçage. Il convient de prendre les mesures préventives appropriées (par exemple protéger ou barrer l'accès aux zones concernées, retirer les couronnes de perçage vers le haut) : PROTECTION DE CHANTIER.

2 Données techniques

Dimensions (L x l x H)	375 × 230 × 1035 mm
Dimensions avec collier de serrage (L x l x H)	525 x 230 x 1035 mm
Poids	14,5 kg
Diamètre de perçage	max. 250 mm
Course de perçage max	740 mm
Réglage de l'angle de perçage	+50°/ -70°, en continu

Voir également le mode d'emploi du moteur de forage!

3 Fonctionnement de l'appareil

3.1 Vue d'ensemble (A)

1 Colonne de perçage avec crémaillère et barres de guidage

2 Chariot d'avance manœuvrable des deux côtés

3 Plaque de fond pour fixation par le vide

4 Support incliné réglable en continu

5 Châssis

6 Raccord enfichable pour le déplacement du chariot d'avance (des deux côtés)

7 Raccord enfichable pour le verrouillage de la plaque moteur

8 Blocage du chariot d'avance

9 Niveaux à bulle horizontaux et verticaux

10 Echelle de mesure pour le réglage de la profondeur de perçage et de l'angle

11 Raccord enfichable pour le réglage de l'angle

12 Vis de niveau pour compenser les inégalités

13 Levier de déverrouillage Fixation par le vide

14 Plaque à changement rapide de moteur

15 Col de serrage pour logement de moteur de forage

3.2 Mise en marche

Montage:

À la livraison, le support de perçage est replié à 90°.

Toutes les pièces de réglage du support de perçage peuvent être actionnées à l'aide du levier d'avance.

Le support de perçage peut être fixé au sol à l'aide de chevilles ou d'une ventouse (voir possibilités de fixation).

Réglage du support de perçage:

Réglage de l'angle de perçage:

- ➔ Pour ce faire, insérez le levier d'avance dans le raccord enfichable (11) et desserrez légèrement la vis.
- ➔ La colonne de forage peut alors être inclinée vers l'avant ou vers l'arrière.
- ➔ Vous pouvez régler l'angle à l'aide de l'échelle graduée sur la colonne de forage.
- ➔ Une fois l'angle souhaité réglé, resserrez la vis à l'aide du levier d'avance.

Positionnement:

Faites attention à la position des vis de niveau ! Les vis de niveau ne doivent pas dépasser du bord inférieur de la plaque de base!

La méthode de fixation optimale dépend des conditions du chantier (voir méthodes de fixation).

L'alignement ou l'ajustement final du support de forage s'effectue en serrant les quatre vis de niveau à l'aide des deux niveaux à bulle.

Avant chaque mise en service, assurez-vous que le support de forage est solidement fixé et ne bouge pas!

3.3 Possibilités de fixation (B)

a) Fixation par des chevilles dans le béton ou la maçonnerie (B-1)

- ➔ Mesurer et percer le trou de fixation pour la fixation par chevilles.
- ➔ Enlever minutieusement la poussière de perçage dans le trou à percer.
- ➔ Insérer une cheville pour béton avec clavette d'écartement ou une cheville pour maçonnerie (réutilisables 5 fois au maximum).

  Set pour béton: Visser une tige filetée à cordelette dans la cheville.

  Set pour maçonnerie: Visser une tige filetée à cordelette avec une rondelle plate et un écrou monté dans l'ancrage. Visser l'écrou à bloc avec une clé à fourche.
- ➔ Mettre la plaque de fond en place et la fixer avec une rondelle plate et un écrou à ailettes.

b) Haubanage avec la colonne de calage rapide (B-2)

- ➔ Orienter le support de perçage et placer la colonne de calage rapide sur la plaque de fond du support de perçage.
- ➔ Déployer la colonne de calage rapide et coincer le support de perçage.

  Hauteur minimale de la pièce: environ 1,7 m

  Hauteur maximale de la pièce: environ 3,0 m

A titre de prévention contre des endommagements sur les plafonds ou les murs par la colonne de calage rapide, placez un morceau de bois ou similaire entre l'extrémité de la colonne et le plafond pour répartir la pression d'appui sur une surface plus importante.

Lire et comprendre le mode d'emploi ci-joint de la colonne de calage rapide!

c) Fixation par le set de vide avec la pompe à vide (B-3):

- ➔ Placer la bague en caoutchouc mousse dans la rainure ménagée dans la plaque de fond du support de perçage.
- ➔ Brancher le set de vide à la pompe à vide au moyen de l'accouplement rapide.
- ➔ Connecter la pompe à vide au réseau électrique et l'enclencher.
- ➔ Positionner la plaque de fond et placer la tubulure de vide avec le robinet à boisseau sphérique à 3 positions dans le trou oblong de la plaque de fond.
- ➔ Presser fermement la manette du robinet à boisseau sphérique et la rabattre, tout en pressant simultanément la plaque de fond sur le subjectile.

  Il suffit d'actionner la tête de purge dans la plaque d'embase pour déplacer le support de perçage sur le subjectile.

  Zone maximale de perçage avec la technique de vide horizontale Ø 150 mm
  verticale Ø 250 mm

La technique de vide doit être utilisée seulement sur des subjectiles lisses car c'est seulement ici qu'un vide suffisant peut être établi. **Ne jamais aspirer sur des crépis ou des enduits!** Le support de perçage pourrait se détacher du mur.

En cas de panne de courant, le réservoir instantané de la pompe à vide RODIA-VAC veille à ce que la machine adhère encore pendant environ 1 à 2 minutes sur le subjectile. Toutefois, ce laps de temps dépend fortement de l'étanchéité du système et de la nature du subjectile.

Vérifier la dépression en permanence pendant les travaux de perçage. La pression ne doit pas tomber en dessous de **0,8 bar**!

Retirer immédiatement la machine du mur en cas de panne de courant. Il existe un risque de chute pour la machine! Le vide est annulé! Travailler uniquement avec une faible pression d'avance!

Lire et comprendre le mode d'emploi ci-joint de la pompe à vide!

3.4 Utilisation

Réglage de l'angle de perçage:

- ➔ Pour ce faire, insérez le levier d'avance dans le raccord enfichable et desserrez légèrement la vis.
- ➔ La colonne de forage peut désormais être inclinée vers l'avant ou vers l'arrière.
- ➔ Vous pouvez régler l'angle à l'aide de l'échelle graduée sur la colonne de forage.
- ➔ Une fois l'angle souhaité réglé, resserrez la vis à l'aide du levier d'avance.

Utilisation de la perceuse au diamant:

Sécurisez l'entraînement d'avance contre tout déplacement involontaire ! Fixez le chariot d'avance à l'aide du dispositif de blocage.

Montage avec collier de serrage:

- ➔ Insérez le levier d'avance dans le raccord enfichable (7) et dévissez le verrouillage de la plaque du moteur.
- ➔ Insérez le collier de serrage dans la rainure du chariot d'avance jusqu'à la butée.
- ➔ Serrez le verrouillage de la plaque moteur à l'aide du levier d'avance.
- ➔ Desserrez le levier de verrouillage sur le col de serrage.
- ➔ Insérez la perceuse dans le col de serrage.
- ➔ Serrez à nouveau le levier de verrouillage.

Montage avec plaque moteur:

- ➔ Insérez le levier d'avance dans le raccord enfichable (7) et dévissez le verrouillage de la plaque moteur.
- ➔ Montez une plaque moteur adaptée sur votre moteur de forage.
- ➔ Insérez la plaque moteur avec le moteur de forage dans la rainure du chariot d'avance jusqu'à la butée.
- ➔ Serrez le verrouillage de la plaque moteur à l'aide du levier d'avance.

Réglage de la butée en profondeur:

- ➔ Desserrer la vis sur la butée en profondeur et ajuster la profondeur de perçage souhaitée.
- ➔ Bien visser à nouveau la vis.

Dispositif d'aspiration d'eau (accessoire):

- ➔ Visser les deux vis avec les écrous moletés du dispositif d'aspiration d'eau dans les perçages prévus à cet effet dans la plaque de fond.
- ➔ Faire encliqueter le dispositif d'aspiration d'eau au moyen de la fermeture à encliquetage sur les vis à oeillet ou les vis et fixer avec les écrous moletés.
- ➔ Ensuite, raccorder l'aspirateur d'eau et monter le tuyau d'aspiration sur les tubulures de l'anneau d'aspiration d'eau.
- ➔ Etablir l'apport d'eau.

– pose du tuyau directement à la conduite d'eau, ou
– pompe à immersion avec seau



Il faut toujours garantir une alimentation en eau suffisante pour refroidir la couronne de perçage car sinon la couronne de perçage devient rapidement brûlante et il se peut que des segments se détachent. (Sauf en cas d'utilisation du RODIADRILL 1800 DRY)



A partir des diamètres de perçage de 200 mm, nous déconseillons vivement d'utiliser des «réservoirs d'eau sous pression» car ici, un contrôle suffisant de l'alimentation en eau n'est possible que sous des restrictions rigoureuses.

➔ Découper un trou dans la plaque de fond en fonction du diamètre de la couronne de perçage (fente d'air entre le joint en caoutchouc découpé et la couronne de perçage: environ 2 - 3 mm).

➔ Placer la plaque en caoutchouc sur l'anneau d'aspiration d'eau.

Perçage:



Lire et comprendre le mode d'emploi du moteur de perçage!

➔ Ouvrir le robinet d'eau ou enclencher l'aspirateur d'eau. Il faut disposer d'une pression d'eau qui suffit au moins pour transporter les boues de perçage en dehors du trou à percer.

➔ Desserrer le blocage de la transmission d'avance et faire descendre la perceuse avec le volant à main jusqu'à la profondeur de perçage souhaitée.

➔ Couper le moteur et actionner la manivelle en arrière jusqu'à ce que la couronne de perçage soit entièrement visible.



Au cas où il y aurait un blocage, faire tourner le moteur de perçage lentement sous l'eau de refroidissement et retirer la couronne de perçage!

Erreurs possibles pendant le fonctionnement:

La couronne de forage ou le moteur de forage vibrent très fortement :

Si ce problème survient, il peut être nécessaire de régler les rouleaux de guidage du chariot d'avance.

➔ Pour ce faire, bloquez d'abord le chariot d'avance à l'aide du dispositif de verrouillage.

Les rouleaux excentriques à régler se trouvent, vu de face, sur le côté gauche.

➔ Vous devez d'abord desserrer les vis ISK visibles de face.

➔ Vous pouvez ensuite bloquer les douilles excentriques à l'arrière à l'aide d'une clé à fourche de 19 mm.

➔ Les rouleaux doivent être aussi exempts de jeu que possible et ne doivent plus pouvoir tourner à la main.

➔ Une fois les rouleaux excentriques suffisamment serrés, les vis ISK à l'avant doivent également être resserrées.

4 Entretien et révision

Il est nécessaire de nettoyer et de lubrifier régulièrement toutes les pièces afin d'éviter des dommages sur l'appareil et de garantir un fonctionnement sans incident.

Après chaque perçage, le support de perçage doit être rincé à l'eau et les boues de perçage doivent être enlevées minutieusement. Il est impératif de procéder ici avec un soin particulier sur la colonne de guidage et l'unité d'avance.

Les travaux mentionnés ci-après doivent être exécutés au moins une fois par semaine. Ils doivent être réalisés plus souvent en conséquence dans le cas de travaux plus intensifs.

Unité d'avance:	Nettoyer et huiler l'unité d'avance; au besoin, rajuster le jeu au moyen des vis à tête hexagonale sur le côté.
Support de perçage:	Nettoyer et huiler la crémaillère, la colonne de guidage et les vis de réglage.

Important! Seul un personnel spécialisé et instruit est autorisé à exécuter les travaux de maintenance, d'entretien et de réparation.

5 Accessoires

Vous pouvez trouver les accessoires appropriés dans le catalogue principal ou sur www.rothenberger.com

6 Service à la clientèle

Les centres de service clientèle ROTHENBERGER sont disponibles pour vous aider (voir la liste dans le catalogue ou en ligne) et pour le remplacement des pièces, ainsi que pour la révision. Commandez vos accessoires et pièces de rechange auprès de votre revendeur spécialisé ou RO SERVICE+ online: ☏ + 49 (0) 61 95/ 800 8200 🖷 + 49 (0) 61 95/ 800 7491
✉ service@rothenberger.com - www.rothenberger.com

7 Elimination des déchets

Certaines pièces de l'appareil sont recyclables et peuvent donc faire l'objet d'un traitement de recyclage. Des entreprises de recyclage agréées et certifiées sont disponibles à cet effet. Renseignez-vous auprès de votre administration de déchets compétente pour l'élimination non polluante des pièces non recyclables (par ex. déchets électroniques).



Ne jetez pas les outils électroportatifs et les accus/piles avec les ordures ménagères !

Pour les pays européens uniquement: Conformément à la directive européenne 2012/19/UE relative aux déchets d'équipements électriques et électroniques (DEEE) et sa transposition dans le droit national français, les outils électroportatifs devenus inutilisables et conformément à la directive 2006/66/CE les piles/accus défectueux ou usagés doivent être mis de côté et rapportés dans un centre de collecte et de recyclage respectueux de l'environnement.

Valable uniquement pour la France :



Índice Página

1 Indicaciones de seguridad ... 29

1.1 Utilización exclusiva con los fines especificados ... 29
1.2 Advertencias de peligro generales para herramientas eléctricas ... 29
1.3 Advertencias de seguridad para perforadoras de diamante ... 31
1.4 Instrucciones relativas a la seguridad ... 31

2 Datos técnicos ... 32

3 Función del aparato ... 32

3.1 Vista general (A) ... 32
3.2 Puesta en marcha ... 32
3.3 Posibilidades de fijación (B) ... 33
3.4 Uso ... 34

4 Cuidado y mantenimiento ... 36

5 Accesorios ... 36

6 Atención al cliente ... 36

7 Eliminación ... 36

Marcaciones en este documento

Peligro!
Este símbolo avisa de que el usuario corre peligro de lesionarse.

Atención!
Este símbolo avisa de que hay peligro de causar daños materiales o medioambientales.

➔ **Requerimiento de actuar**

Explicación de los símbolos Etiquetas


Lea el manual de instrucciones


Etiquetado de eliminación de RAEE

1 Indicaciones de seguridad

1.1 Utilización exclusiva con los fines especificados

El montante para taladros sacanúcleos de diamante RODIA PRO RIG 250 sólo se debe emplear para taladrar en hormigón armado, mampostería, asfalto y demás clases de roca utilizándose coronas adecuadas.

El soporte de perforación RODIA PRO RIG 250 está diseñado para alojar los siguientes motores de perforación: RODIADRILL 160, RODIADRILL 200, RODIADRILL 1800 DRY (montaje con cuello de sujeción).

Los soportes no son apropiados para realizar trabajos en o bajo el agua. No es adecuado utilizar el equipo de otro modo, así como la inobservancia del manual de instrucciones y/o de mantenimiento. El fabricante no responderá por los daños causados por el mal uso

1.2 Advertencias de peligro generales para herramientas eléctricas



ADVERTENCIA! Lea íntegramente las advertencias de peligro, las instrucciones, las ilustraciones y las especificaciones entregadas con esta herramienta eléctrica.

En caso de no atenerse a las instrucciones siguientes, ello puede ocasionar una descarga eléctrica, un incendio y/o una lesión grave.

Guardar todas las advertencias de peligro e instrucciones para futuras consultas.

El término herramienta eléctrica empleado en las siguientes advertencias de peligro se refiere a herramientas eléctricas de conexión a la red (con cable de red) y a herramientas eléctricas accionadas por acumulador (o sea, sin cable de red).

1) Seguridad del puesto de trabajo

a) **Mantenga limpio y bien iluminado su puesto de trabajo.** El desorden o una iluminación deficiente en las áreas de trabajo pueden provocar accidentes.

b) **No utilice la herramienta eléctrica en un entorno con peligro de explosión, en el que se encuentren combustibles líquidos, gases o material en polvo.** Las herramientas eléctricas producen chispas que pueden llegar a inflamar los materials en polvo o vapores.

c) **Mantenga alejados a los niños y otras personas de su puesto de trabajo al emplear la herramienta eléctrica.** Una distracción le puede hacer perder el control sobre la herramienta eléctrica.

2) Seguridad eléctrica

a) **El enchufe de la herramienta eléctrica debe corresponder a la toma de corriente utilizada. No es admisible modificar el enchufe en forma alguna. No emplear adaptadores en herramientas eléctricas dotadas con una toma de tierra.** Los enchufes sin modificar adecuados a las respectivas tomas de corriente reducen el riesgo de una descarga eléctrica.

b) **Evite que su cuerpo toque partes conectadas a tierra como tuberías, radiadores, cocinas y refrigeradores.** El riesgo a quedar expuesto a una sacudida eléctrica es mayor si su cuerpo tiene contacto con tierra.

c) **No exponga las herramientas eléctricas a la lluvia y evite que penetren líquidos en su interior.** Existe el peligro de recibir una descarga eléctrica si penetran ciertos líquidos en la herramienta eléctrica.

d) **No utilice el cable de red para transportar o colgar la herramienta eléctrica, ni tire de él para sacar el enchufe de la toma de corriente. Mantenga el cable de red alejado del calor, aceite, esquinas cortantes o piezas móviles.** Los cables de red dañados o enredados pueden provocar una descarga eléctrica.

e) **Al trabajar con la herramienta eléctrica a la intemperie utilice solamente cables de prolongación apropiados para su uso en exteriores.** La utilización de un cable de prolongación adecuado para su uso en exteriores reduce el riesgo de una descarga eléctrica.

f) **Si fuese imprescindible utilizar la herramienta eléctrica en un entorno húmedo, es necesario conectarla a través de un fusible diferencial.** La aplicación de un fusible diferencial reduce el riesgo a exponerse a una descarga eléctrica.

3) Seguridad de personas

a) **Esté atento a lo que hace y emplee la herramienta eléctrica con prudencia. No utilice la herramienta eléctrica si estuviese cansado, ni tampoco después de haber consumido alcohol, drogas o medicamentos.** El no estar atento durante el uso de una herramienta eléctrica puede provocarle serias lesiones.

b) **Utilice un equipo de protección y en todo caso unas gafas de protección.** El riesgo a lesionarse se reduce considerablemente si, dependiendo del tipo y la aplicación de la herramienta eléctrica empleada, se utiliza un equipo de protección adecuado como una mascarilla antipolvo, zapatos de seguridad con suela antideslizante, casco, o protectores auditivos.

c) **Evite una puesta en marcha fortuita. Asegurarse de que la herramienta eléctrica esté desconectada antes de conectarla a la toma de corriente y/o al montar el acumulador, al recogerla, y al transportarla.** Si transporta la herramienta eléctrica sujetándola por el interruptor de conexión/desconexión, o si alimenta la herramienta eléctrica estando ésta conectada, ello puede dar lugar a un accidente.

d) **Retire las herramientas de ajuste o llaves fijas antes de conectar la herramienta eléctrica.** Una herramienta de ajuste o llave fija colocada en una pieza rotante puede producir lesiones al poner a funcionar la herramienta eléctrica.

e) **Evite posturas arriesgadas. Trabaje sobre una base firme y mantenga el equilibrio en todo momento.** Ello le permitirá controlar mejor la herramienta eléctrica en caso de presentarse una situación inesperada.

f) **Lleve puesta una vestimenta de trabajo adecuada. No utilice vestimenta amplia ni joyas. Mantenga su pelo, vestimenta y guantes alejados de las piezas móviles.** La vestimenta suelta, las joyas y el pelo largo se pueden enganchar con las piezas en movimiento.

g) **Siempre que sea posible utilizar unos equipos de aspiración o captación de polvo, asegúrese que éstos estén montados y que sean utilizados correctamente.** El empleo de estos equipos reduce los riesgos derivados del polvo.

h) **No permita que la familiaridad ganada por el uso frecuente de la herramienta eléctrica lo deje creerse seguro e ignorar las normas de seguridad.** Una acción negligente puede causar lesiones graves en una fracción de segundo.

4) Uso y trato cuidadoso de herramientas eléctricas

a) **No sobrecargue la herramienta eléctrica. Use la herramienta eléctrica prevista para el trabajo a realizar.** Con la herramienta eléctrica adecuada podrá trabajar mejor y más seguro dentro del margen de potencia indicado.

b) **No utilice herramientas eléctricas con un interruptor defectuoso.** Las herramientas eléctricas que no se puedan conectar o desconectar son peligrosas y deben hacerse reparar.

c) **Saque el enchufe de la red y/o retire el acumulador desmontable de la herramienta eléctrica, antes de realizar un ajuste, cambiar de accesorio o al guardar la herramienta eléctrica.** Esta medida preventiva reduce el riesgo a conectar accidentalmente la herramienta eléctrica.

d) **Guarde las herramientas eléctricas fuera del alcance de los niños. No permita la utilización de la herramienta eléctrica a aquellas personas que no estén familiarizadas con su uso o que no hayan leído estas instrucciones.** Las herramientas eléctricas utilizadas por personas inexpertas son peligrosas.

e) **Cuide la herramienta eléctrica y los accesorios con esmero. Controle si funcionan correctamente, sin atascarse, las partes móviles de la herramienta eléctrica, y si existen partes rotas o deterioradas que pudieran afectar al funcionamiento de la herramienta eléctrica. Haga reparar estas piezas defectuosas antes de volver a utilizar la herramienta eléctrica.** Muchos de los accidentes se deben a herramientas eléctricas con un mantenimiento deficiente.

f) **Mantenga los útiles limpios y afilados.** Los útiles mantenidos correctamente se dejan guiar y controlar mejor.

g) **Utilice la herramienta eléctrica, accesorios, útiles, etc. de acuerdo a estas instrucciones, considerando en ello las condiciones de trabajo y la tarea a realizar.** El uso de he-

rramientas eléctricas para trabajos diferentes de aquellos para los que han sido concebidas puede resultar peligroso.

h) **Mantenga las empuñaduras y las superficies de las empuñaduras secas, limpias y libres de aceite y grasa.** Las empuñaduras y las superficies de las empuñaduras resbaladizas no permiten un manejo y control seguro de la herramienta eléctrica en situaciones imprevistas

5) Servicio

a) **Únicamente haga reparar su herramienta eléctrica por un profesional, empleando exclusivamente piezas de repuesto originales.** Solamente así se mantiene la seguridad de la herramienta eléctrica.

1.3 Advertencias de seguridad para perforadoras de diamante

a) **Cuando se realicen perforaciones que requieran el uso de agua, alejar el agua de la zona de trabajo del operario o utilizar un dispositivo de recogida de líquidos.** Estas medidas de precaución mantienen seca la zona de trabajo del operario y reducen el riesgo de descarga eléctrica.

b) **Maneje la herramienta eléctrica por superficies de agarre aisladas, cuando realice una operación en la que el accesorio de corte pueda entrar en contacto con cableado oculto o con su propio cable.** El contacto de un accesorio de corte con un cable «bajo tensión» puede hacer que las partes metálicas expuestas de la herramienta eléctrica estén «bajo tensión» y provocar una descarga eléctrica al operario.

c) **Utilice protección auditiva al perforar con diamante.** La exposición al ruido puede causar pérdida de audición.

d) **Cuando la broca esté atascada, deje de aplicar presión hacia abajo y apague la herramienta.** Investigar y tomar medidas correctivas para eliminar la causa del atasco de la broca.

e) **Al volver a poner en marcha un taladro de diamante en la pieza de trabajo, compruebe que la broca gira libremente antes de comenzar.** Si la broca está atascada, es posible que no arranque, que sobrecargue la herramienta o que haga que el taladro de diamante se suelte de la pieza de trabajo.

f) **Cuando fije el soporte de taladro con anclajes y fijaciones a la pieza de trabajo, asegúrese de que el anclaje utilizado es capaz de sujetar y retener la máquina durante su uso.** Si la pieza de trabajo es débil o porosa, el anclaje puede salirse haciendo que el soporte de perforación se suelte de la pieza de trabajo.

g) **Cuando fije el soporte de taladro con ventosa a la pieza de trabajo, instale la ventosa sobre una superficie lisa, limpia y no porosa. No lo fije a superficies laminadas como azulejos y revestimientos compuestos.** Si la pieza de trabajo no es lisa, plana o no está bien fijada, la almohadilla puede despegarse de la pieza.

h) **Asegúrese de que hay suficiente vacío antes y durante la perforación.** Si el vacío es insuficiente, la almohadilla puede soltarse de la pieza de trabajo.

i) **No taladre nunca con la máquina sujeta únicamente por la ventosa, excepto cuando taladre hacia abajo.** Si se pierde el vacío, la almohadilla se suelta de la pieza de trabajo.

j) **Al taladrar a través de paredes o techos, asegúrese de proteger a las personas y la zona de trabajo del otro lado.** La broca puede extenderse a través del agujero o el núcleo puede caer por el otro lado.

l) **Al perforar por encima de la cabeza, utilice siempre el dispositivo de recogida de líquidos especificado en las instrucciones. No permita que entre agua en la herramienta.** La entrada de agua en la herramienta eléctrica aumenta el riesgo de descarga eléctrica.

1.4 Instrucciones relativas a la seguridad

¡Leer y comprender todas las indicaciones de seguridad y manejo del motor taladrador utilizado!

Los trabajos a realizar con el equipo de taladro sacanúcleos deben ser exclusivamente estipulados por el cliente responsable de la construcción. No podrá responsabilizarse ni a los emplea-

dos de la empresa ROTHENBERGER ni al operador por los daños en la estática de los edificios y los perjuicios resultantes de ellos.

Los eventuales daños por refrigerante deberían ser descartados previamente en tanto sea posible. En conformidad con la dirección de obras deberán ser tomadas contramedidas pertinentes. No podrá responsabilizarse ni a los empleados de la empresa ROTHENBERGER ni al operador por daños ocultos originados por el agua (huecos, juntas, fisuras, tubos no visibles, etc.).

Durante el montaje del soporte/motor no dejar ninguna herramienta enchufada.

Utilizar el equipo de protección individual: guantes de seguridad, guantes de protección, protectores de oído, máscara antipolvo.

Llevar ropa ajustada, quitar la bisutería y atar o cubrir los cabellos largos.

Al taladrar se superará el nivel sonoro de 90 db. Por lo tanto es obligatorio utilizar protectores de oído adecuados. Su inobservancia puede provocar importantes daños en la audición.

Durante los trabajos el operario debe observar atentamente el equipo de taladro. En caso de observarse los primeros indicios de una eventual avería (por ej., defecto en el refrigerante, desprendimiento el soporte, bloqueo de las brocas, etc.) debe apagarse inmediatamente el motor. Se podrá continuar con los trabajos recién después de haber solucionado las causas.

Constituye un gran riesgo en la seguridad taladrar núcleos en techos con habitaciones ubicadas debajo. Tras perforar el techo existe el peligro que caigan los núcleos perforados. Aquí se deben tomar medidas apropiadas (por ej. proteger o bloquear sectores, extraer hacia arriba los núcleos perforados): ASEGURAR LA OBRA EN CONSTRUCCIÓN.

2 Datos técnicos

Dimensiones (L x An x Al) ..... 375 × 230 × 1035 mm
Dimensiones con cuello de sujeción (L x An x Al) ..... 525 x 230 x 1035 mm
Peso ..... 14,5 kg
Diámetro de perforación ..... máx. 250 mm
Carrera de perforación máx. ..... 740 mm
Ajuste del ángulo de perforación ..... +50°/ -70°, continuo

Véase también el manual de instrucciones del motor de perforación!

3 Función del aparato

3.1 Vista general (A)

1 Columna de perforación con cremallera dentada y carriles guía
2 Corredera de avance accionable desde ambos lados
3 Placa base para fijación por vacío
4 Soporte inclinado regulable sin escalonamientos
5 Chasis
6 Conexión enchufable para el desplazamiento del carro de avance (en ambos lados)
7 Conexión enchufable para el bloqueo de la placa del motor
8 Bloqueo del carro de alimentación
9 Nivel de burbuja horizontal y vertical
10 Escala para ajustar la profundidad y el ángulo de perforación
11 Conexión enchufable para el ajuste del ángulo
12 Tornillos de nivelación para compensar desniveles
13 Palanca de desbloqueo Fijación por vacío
14 Placa de cambio rápido del motor
15 Cuello de sujeción para el alojamiento del motor de perforación

3.2 Puesta en marcha

Montaje:

En el momento de la entrega, el soporte de taladro está plegado 90°.

Todas las piezas de ajuste del soporte de taladro se pueden manejar con la palanca de avance.

El soporte de taladro se puede fijar al suelo mediante tacos o vacío (véanse las posibilidades de fijación).

Configuración del soporte de taladro:

Ajuste del ángulo de taladrado:

- ➔ Para ello, inserte la palanca de avance en la conexión enchufable (11) y afloje ligeramente el tornillo.
- ➔ Ahora se puede inclinar la columna de taladrado hacia delante o hacia atrás.
- ➔ Puede ajustar el ángulo con la escala de la columna de taladrado.
- ➔ Cuando haya ajustado el ángulo deseado, vuelva a apretar el tornillo con la palanca de avance.

Posicionamiento:

¡Preste atención a la posición de los tornillos de nivelación! Los tornillos de nivelación no deben sobresalir del borde inferior de la placa base!

La posibilidad de fijación óptima siempre depende de las circunstancias existentes en el respectivo lugar de la obra. (véase "Posibilidades de fijación")

El ajuste y/o la alineación final del montante se logra a través del apriete de los cuatro tornillos de cáncamo y con ayuda de los dos niveles de burbuja.

¡Cerciorarse antes de cada puesta en marcha de que el montante esté fijado de manera segura y no tambalee!

3.3 Posibilidades de fijación (B)

a) Fijación con tarugos en hormigón o mampostería (B-1)

- ➔ Medir la posición del agujero para la fijación con tarugo y taladrar el agujero.
- ➔ Extraer cuidadosamente todo el polvo de perforado del agujero.
- ➔ Insertar un tarugo de hormigón con cuña extensible y/o un tarugo de mampostería (utilizable hasta 5 veces).

  Fijación en hormigón: Enroscar la varilla roscada con moleteado cruzado en el tarugo.

  Fijación en mampostería: Enroscar la varilla roscada con moleteado cruzado conjuntamente con una arandela y una tuerca premontada en el respectivo anclaje. Apretar la tuerca con la llave de horquilla.
- ➔ Colocar la placa base y fijarla con arandelas y tuercas de mariposa.

b) Arriostrar con la columna de arriostramiento rápido (B-2)

- ➔ Alinear el montante y colocar la columna de arriostramiento rápido encima de la placa base del montante.
- ➔ Desplegar la columna de arriostramiento rápido y fijar el montante en esa posición.

  Altura mínima del recinto: aprox. 1,7 m

  Altura máxima del recinto: aprox. 3,0 m

Para evitar que se produzcan daños en techos y paredes al usar la columna de arriostramiento rápido, recomendamos que coloque un trozo de madera o algo similar entre el final de la columna y el techo para así distribuir la presión de apriete sobre una superficie más grande.

¡Leer y comprender las instrucciones de servicio adjuntas de la columna de arriostramiento rápido!

c) Fijación con ayuda de la unidad de vacío y la bomba de vacío (B-3):

- ➔ Insertar el anillo de goma en la respectiva ranura de la placa base del montante.
- ➔ Conectar la unidad de vacío a la bomba de vacío con ayuda del acoplamiento rápido.
- ➔ Conectar la bomba de vacío a la red eléctrica y ponerla en marcha.
- ➔ Posicionar la placa base e introducir la tubuladura de vacío con la llave esférica de 3 vías en el agujero oblongo de la placa base.

➔ Presionar fuertemente la muletilla de la llave esférica y cambiarla de posición, al mismo tiempo presionar la placa base contra el suelo.

Para poder desplazar el montante a lo largo del suelo se tiene que accionar el botón de desaireación que se encuentra en la base del propio montante.

Máx. área de taladrado con tecnología bajo el vacío: horizontal Ø 150 mm
vertical Ø 250 mm



La tecnología bajo el vacío sólo se debe aplicar sobre superficies planas y lisas, porque solamente allí es posible crear un vacío suficientemente fuerte. **¡Nunca fijar el montante succionando encima de revoques o enfoscados!** El montante se podría desprender de la pared.

En caso de apagón, el depósito de seguridad de la bomba de vacío RODIA-VAC se en-carga de que la máquina aún quede adherida a la superficie durante aprox. 1 ó 2 minutos. Este lapso de tiempo, sin embargo, depende enormemente de la estanqueidad del sistema así como de las propiedades de la respectiva superficie.

Controlar constantemente la intensidad del vacío durante los trabajos de taladrado. ¡La presión nunca debe descender a un valor inferior a **0,8 bar**!



La máquina se tiene que retirar inmediatamente de la pared en caso de apagón. ¡Peligro de que la máquina se caiga y lesione al operario! ¡Desactivar el vacío! ¡Solamente trabajar con una presión de avance reducida!



¡Leer y comprender las instrucciones de servicio adjuntas de la bomba de vacío!

3.4 Uso

Ajustar el ángulo de taladrado:

➔ Para ello, inserte la palanca de avance en la conexión enchufable y afloje ligeramente el tornillo.

➔ Ahora se puede inclinar la columna de perforación hacia delante o hacia atrás.

➔ Puede ajustar el ángulo con la escala de la columna de perforación.

➔ Una vez ajustado el ángulo deseado, vuelva a apretar el tornillo con la palanca de avance.

Montaje del taladro de diamante:



¡Asegure el mecanismo de avance contra desplazamientos involuntarios! Fije el carro de avance con el dispositivo de bloqueo.

Montaje con cuello de sujeción:

➔ Inserte la palanca de avance en la conexión enchufable (7) y gire el bloqueo de la placa del motor.

➔ Inserte el cuello de sujeción en la ranura del carro de avance hasta el tope.

➔ Apriete el bloqueo de la placa del motor con la palanca de avance.

➔ Suelte la palanca de bloqueo del cuello de sujeción.

➔ Inserte el taladro en el cuello de sujeción.

➔ Vuelva a apretar la palanca de bloqueo.

Montaje con placa del motor:

➔ Inserte la palanca de avance en la conexión enchufable (7) y abra el bloqueo de la placa del motor.

➔ Monte una placa de motor adecuada en su motor de perforación.

➔ Inserte la placa del motor, incluido el motor de perforación, en la ranura del carro de avance hasta el tope.

➔ Apriete el bloqueo de la placa del motor con la palanca de avance.

Ajustar el tope de profundidad:

➔ Soltar el tornillo del tope de profundidad y ajustar la profundidad de taladrado deseada.

➔ Volver a apretar el tornillo fijamente.

Dispositivo de aspiración de agua (accesorio):

➔ Enroscar los dos tornillos con las tuercas moleteadas del dispositivo de aspiración de agua en las respectivas perforaciones de la placa base.

➔ Dejar que el dispositivo de aspiración de agua encaje con el cierre de resorte en los tornillos de cáncamo y/o tornillos y luego fijarlo mediante las tuercas moleteadas.

➔ Conectar el aparato aspirador de agua y montar la manguera aspirante en la tubuladura del anillo de aspiración de agua.

➔ Conectar la alimentación de agua.

– manguera de alimentación directamente a la tubería de agua, o
– bomba de inmersión con cubo



Siempre tiene que haber una suficiente alimentación de agua para garantizar el enfriamiento de la corona, ya que, sino, ésta se calentaría demasiado rápido y se podrían desprender segmentos. (Excepto cuando se utiliza RODIADRILL 1800 DRY)



Desaconsejamos seriamente el uso de "depósitos de presión de agua" a partir de un diámetro de taladrado de 200 mm, ya que en este caso apenas es posible tener el suministro de agua bajo control.

➔ Cortar un agujero en la placa de goma que coincida con el diámetro de la corona (espacio de aire entre la junta de goma recortada y la corona aprox. 2 - 3 mm).

➔ Colocar la placa de goma sobre el anillo de aspiración de agua.

Taladrar:



¡Leer y comprender las instrucciones de servicio del motor taladrador!

➔ Abrir la llave del agua y/o conectar el aparato aspirador de agua. Por lo menos tiene que haber suficiente presión hidráulica para poder transportar el cieno de perforación fuera del agujero de taladrado.

➔ Soltar el bloqueo del mecanismo de avance y bajar el taladro a la profundidad de taladrado deseada por medio del volante.

➔ Desconectar el motor y desplazar el taladro hacia atrás girando la manivela hasta que la corona esté completamente visible.



Si se atasca, arrancar nuevamente el motor bajo agua de enfriamiento con pocas revoluciones por minuto y quitar la broca!

Posibles errores durante el funcionamiento:

La corona de perforación o el motor de perforación vibran mucho:

Si se produce este problema, es posible que sea necesario ajustar los rodillos guía del carro de avance.

➔ Para ello, fije primero el carro de avance con el dispositivo de bloqueo.

Los rodillos excéntricos que se deben ajustar se encuentran, vistos desde delante, en el lado izquierdo.

➔ Primero debe aflojar los tornillos ISK visibles desde delante.

➔ A continuación, con una llave de horquilla de 19 mm, puede fijar los casquillos excéntricos en la parte trasera.

➔ Los rodillos deben estar lo más libres de holgura posible y no deben poder girarse con la mano.

➔ Una vez que los rodillos excéntricos estén suficientemente apretados, también hay que volver a apretar los tornillos ISK de la parte delantera.

4 Cuidado y mantenimiento

Para evitar que se produzcan daños en el aparato y además esté garantizado que se pueda trabajar sin dificultad alguna, es necesario limpiar y lubricar todas las piezas con regularidad.

Después de cada uso del taladro es necesario limpiar el montante con agua para eliminar minuciosamente todo el cieno de perforación. La columna guía y el mecanismo de avance se tienen que limpiar con especial esmero.

Los trabajos mencionados a continuación se deberían efectuar por lo menos una vez a la semana.

En caso de tratarse de trabajos de taladrado más intensivos, realizar los siguientes trabajos con más frecuencia.

Mecanismo de avance:	Limpiar y lubricarlo; si es necesario, reajustar el juego por medio de los tornillos de cabeza hexagonal que se encuentran en los lados del mecanismo.
Montante:	Limpiar y lubricar la cremallera, la columna guía así como los tornillos de ajuste.

¡Importante! Sólo personal técnico debidamente instruido debe realizar los trabajos de mantenimiento, reparación y conservación.

5 Accesorios

Puede encontrar los accesorios adecuados en el catálogo principal o en www.rothenberger.com

6 Atención al cliente

Los puntos de servicio de ROTHENBERGER (consulte la lista en el catálogo o en internet) están a su disposición para ayudarle y ofrecerle piezas de repuesto y servicio técnico. Para realizar el pedido de accesorios y piezas de repuesto, acuda a su distribuidor especializado o utilice RO SERVICE+ online: ☏ + 49 (0) 61 95/ 800 8200 🖷 + 49 (0) 61 95/ 800 7491
✉ service@rothenberger.com - www.rothenberger.com

7 Eliminación

Algunas partes del aparato son materiales reciclables. Para su recogida se encuentran a disposición centros de reciclaje homologados y certificados. Para una eliminación ecológica de las piezas no reciclables (p.ej. chatarra del sistema electrónico) consulte con su organismo de limpieza correspondiente.



¡No arroje las herramientas eléctricas, acumuladores o pilas a la basura!

Sólo para países UE: De acuerdo con la directiva europea 2012/19/UE sobre aparatos eléctricos y electrónicos de desecho y su realización en la legislación nacional y la directiva europea 2006/66/CE, las herramientas eléctricas que ya no son aptas para su uso y respectivamente los acumuladores/las pilas defectuosos o vacíos deberán ser recogidos por separado y reciclados de manera respetuosa con el medio ambiente.

Indice Pagina

1 Misure di sicurezza ... 38

1.1 Uso conforme ... 38
1.2 Avvertenze generali ... 38
1.3 Avvertenze per la sicurezza dei trapani diamantati ... 40
1.4 Misure speciali di sicurezza ... 40

2 Dati tecnici ... 41

3 Funzionamento dell'attrezzo ... 41

3.1 Panoramica (A) ... 41
3.2 Messa in funzione ... 41
3.3 Possibilità di fissaggio (B) ... 42
3.4 Utilizzo ... 43

4 Cura e manutenzione ... 44

5 Accessori ... 45

6 Servizio clienti ... 45

7 Smaltimento ... 45

Significato dei simboli presenti nelle istruzioni d´uso

Pericolo!
Questo simbolo mette in guardia dai danni fisici alle persone.

Attenzione!
Questo simbolo mette in guardia dai danni materiali alle cose o all‘ambiente.

➔ **Seguire le istruzioni**

Spiegazione dei simboli Etichette


Leggere le istruzioni per l'uso


Etichettatura per lo smaltimento dei RAEE

1 Misure di sicurezza

1.1 Uso conforme

Il tubo carotiere diamantato RODIA PRO RIG 250, grazie all'apposita punta a corona, è idoneo solo per le perforazioni nel cemento armato, nelle murature, nell'asfalto e in altri tipi di rocce.

L'impianto di perforazione RODIA PRO RIG 250 è progettato per ospitare i seguenti motori di perforazione: RODIADRILL 160, RODIADRILL 200, RODIADRILL 1800 DRY (montaggio con collo di serraggio).

Non sono adatti per lavori in acqua o sott'acqua. Ogni uso che superi questo scopo nonché l'inosservanza delle istruzioni per l'uso e/o i servizi di manutenzione si intende non conforme all'uso regolamentare. Il fabbricante non è responsabile per danni risultanti da questo comportamento.

1.2 Avvertenze generali



AVVERTENZA! Leggere tutte le avvertenze di pericolo, le istruzioni operative, le figure e le specifiche qui accluse.

Il mancato rispetto di tutte le istruzioni sottoelencate potrà comportare il pericolo di scosse elettriche, incendi e/o gravi lesioni.

Conservare tutte le avvertenze di pericolo e le istruzioni operative per ogni esigenza futura.

Il termine «elettroutensile» utilizzato nelle avvertenze di pericolo si riferisce ad utensili elettrici alimentati dalla rete (con linea di allacciamento) ed ad utensili elettrici alimentati a batteria (senza linea di allacciamento).

1) Sicurezza della postazione di lavoro

a) **Tenere la postazione di lavoro sempre pulita e ben illuminata.** Il disordine oppure zone della postazione di lavoro non illuminate possono essere causa di incidenti.

b) **Non impiegare l'utensile in ambienti soggetti al rischio di esplosioni nei quali si trovino liquidi, gas o polveri infiammabili.** Gli utensili elettrici producono scintille che possono far infiammare la polvere o i gas.

c) **Tenere lontani i bambini ed altre persone durante l'impiego dell'elettroutensile.** Eventuali distrazioni potranno comportare la perdita del controllo sull'elettroutensile.

2) Sicurezza

a) **La spina di allacciamento alla rete dell'elettroutensile deve essere adatta alla presa. Evitare assolutamente di apportare modifiche alla spina. Non impiegare spine adattatrici assieme ad elettroutensili dotati di collegamento a terra.** Le spine non modificate e le prese adatte allo scopo riducono il rischio di scosse elettriche.

b) **Evitare il contatto fisico con superfici collegate a terra, come tubi, riscaldamenti, cucine elettriche e frigoriferi.** Sussiste un maggior rischio di scosse elettriche nel momento in cui il corpo é messo a massa.

c) **Custodire l'elettroutensile al riparo dalla pioggia o dall'umidità.** L'eventuale infiltrazione di acqua in un utensile elettrico va ad aumentare il rischio d'insorgenza di scosse elettriche.

d) **Non usare il cavo per scopi diversi da quelli previsti ed, in particolare, non usarlo per trasportare o per appendere l'elettroutensile oppure per estrarre la spina dalla presa di corrente. Non avvicinare il cavo a fonti di calore, olio, spigoli taglienti e neppure a parti della macchina che siano in movimento.** I cavi danneggiati o aggrovigliati aumentano il rischio d'insorgenza di scosse elettriche.

e) **Qualora si voglia usare l'utensile all'aperto, impiegare solo ed esclusivamente cavi di prolunga omologati per l'impiego all'esterno.** L'uso di un cavo di prolunga omologato per l'impiego all'esterno riduce il rischio d'insorgenza di scosse elettriche.

f) **Qualora non fosse possibile evitare di utilizzare l'elettroutensile in ambiente umido, utilizzare un interruttore di sicurezza.** L'uso di un interruttore di sicurezza riduce il rischio di una scossa elettrica.

3) Sicurezza delle persone

a) **È importante concentrarsi su ciò che si sta facendo e a maneggiare con giudizio l'utensile elettrico durante le operazioni di lavoro. Non utilizzare l'utensile in caso di stanchezza o sotto l'effetto di droghe, bevande alcoliche e medicinali.** Un attimo di distrazione durante l'uso dell'utensile potrà causare lesioni gravi.

b) **Indossare sempre equipaggiamento protettivo individuale, nonché guanti protettivi.** Se si avrà cura d'indossare equipaggiamento protettivo individuale come la maschera antipolvere, calzature antinfortunistiche, casco protettivo o protezione dell'udito, a seconda dell'impiego previsto per l'utensile elettrico, si potrà ridurre il rischio di ferite.

c) **Evitare l'accensione involontaria dell'elettroutensile. Prima di collegarlo alla rete di alimentazione elettrica e/o alla batteria ricaricabile, prima di prenderlo oppure prima di iniziare a trasportarlo, assicurarsi che l'elettroutensile sia spento.** Tenendo il dito sopra l'interruttore mentre si trasporta l'elettroutensile oppure collegandolo all'alimentazione di corrente con l'interruttore inserito, si vengono a creare situazioni pericolose in cui possono verificarsi seri incidenti.

d) **Prima di accendere l'elettroutensile togliere gli attrezzi di regolazione o la chiave inglese.** Un accessorio oppure una chiave che si trovi in una parte rotante della macchina può provocare seri incidenti.

e) **Evitare una posizione anomala del corpo. Avere cura di mettersi in posizione sicura e di mantenere l'equilibrio in ogni situazione.** In questo modo è possibile controllare meglio l'elettroutensile in caso di situazioni inaspettate.

f) **Indossare vestiti adeguati. Evitare di indossare vestiti lenti o gioielli. Tenere i capelli, i vestiti ed i guanti lontani da pezzi in movimento.** Vestiti lenti, gioielli o capelli lunghi potranno impigliarsi in pezzi in movimento.

g) **In caso fosse previsto il montaggio didispositivi di aspirazione della polvere e di raccolta, assicurarsi che gli stessi siano collegati e che vengano utilizzati correttamente.** L'utilizzo di un'aspirazione polvere può ridurre lo svilupparsi di situazioni pericolose dovute alla polvere.

h) **Una volta presa confidenza con gli utensili, evitare di trascurare le norme di sicurezza.** Una mancanza di attenzione può causare gravi lesioni in una frazione di secondo.

4) Trattamento accurato ed uso corretto degli elettroutensili

a) **Non sottoporre la macchina a sovraccarico. Per il proprio lavoro, utilizzare esclusivamente l'elettroutensile esplicitamente previsto per il caso.** Con un elettroutensile adatto si lavora in modo migliore e più sicuro nell'ambito della sua potenza di prestazione.

b) **Non utilizzare utensili elettrici con interruttori difettosi.** Un utensile elettrico che non si può più accendere o spegnere è pericoloso e dovrà essere riparato.

c) **Prima di procedere ad operazioni di regolazione sulla macchina, prima di sostituire parti accessorie oppure prima di posare la macchina al termine di un lavoro, estrarre sempre la spina dalla presa della corrente e/o estrarre la batteria ricaricabile, se rimovibile.** Tale precauzione eviterà che l'elettroutensile possa essere messo in funzione involontariamente.

d) **Quando gli elettroutensili non vengono utilizzati, conservarli al di fuori del raggio di accesso di bambini. Non fare usare l'elettroutensile a persone che non siano abituate ad usarlo o che non abbiano letto le presenti istruzioni.** Gli elettroutensili sono macchine pericolose quando vengono utilizzati da persone non dotate di sufficiente esperienza.

e) **Eseguire la manutenzione degli elettroutensili e degli accessori. Accertarsi che le parti mobili della macchina funzionino perfettamente, che non s'inceppino e che non ci siano pezzi rotti o danneggiati al punto da limitare la funzione dell'elettroutensile stesso. Prima di iniziare l'impiego, far riparare le parti danneggiate.** Numerosi incidenti vengono causati da elettroutensili la cui manutenzione è stata effettuata poco accuratamente.

f) **Mantenere affilati e puliti gli utensili da taglio.** Gli utensili da taglio curati con particolare attenzione e con taglienti affilati s'inceppano meno frequentemente e sono più facili da condurre.

g) **Utilizzare l'elettroutensile, gli accessori opzionali, gli utensili per applicazioni specifiche ecc., sempre attenendosi alle presenti istruzioni. Così facendo, tenere sempre**

presente le condizioni di lavoro e le operazioni da eseguire. L'impiego di elettroutensili per usi diversi da quelli consentiti potrà dar luogo a situazioni di pericolo.

h) **Mantenere impugnature e superfici di presa asciutte, pulite e prive di olio e grasso.** Impugnature e superfici di presa scivolose non consentono di manipolare e controllare l'utensile in caso di situazioni inaspettate.

5) Assistenza

a) **Fare riparare l'elettroutensile solo ed esclusivamente da personale specializzato e solo impiegando pezzi di ricambio originali.** In tale maniera potrà essere salvaguardata la sicurezza dell'elettroutensile.

1.3 Avvertenze per la sicurezza dei trapani diamantati

a) **Quando si eseguono perforazioni che richiedono l'uso di acqua, allontanare l'acqua dall'area di lavoro dell'operatore o utilizzare un dispositivo di raccolta dei liquidi.** Tali misure precauzionali consentono di mantenere asciutta l'area di lavoro dell'operatore e di ridurre il rischio di scosse elettriche.

b) **Azionare l'utensile elettrico mediante superfici di presa isolate, quando si esegue un'operazione in cui l'accessorio di taglio può entrare in contatto con cablaggi nascosti o con il proprio cavo.** L'accessorio di taglio che entra in contatto con un filo "sotto tensione" può rendere "sotto tensione" le parti metalliche esposte dell'utensile elettrico e può provocare una scossa elettrica all'operatore.

c) **Indossare protezioni per l'udito durante la perforazione con diamante.** L'esposizione al rumore può causare la perdita dell'udito.

d) **Quando la punta è inceppata, interrompere la pressione verso il basso e spegnere l'utensile.** Indagare e adottare azioni correttive per eliminare la causa dell'inceppamento della punta.

e) **Quando si riavvia una punta diamantata nel pezzo da lavorare, verificare che la punta ruoti liberamente prima di iniziare.** Se la punta è inceppata, potrebbe non avviarsi, potrebbe sovraccaricare l'utensile o potrebbe causare il distacco della punta diamantata dal pezzo da lavorare.

f) **Quando si fissa il supporto del trapano con ancoraggi e dispositivi di fissaggio al pezzo da lavorare, assicurarsi che l'ancoraggio utilizzato sia in grado di sostenere e trattenere la macchina durante l'uso.** Se il pezzo da lavorare è debole o poroso, l'ancoraggio può staccarsi, causando il distacco del supporto di foratura dal pezzo.

g) **Quando si fissa il supporto del trapano con un cuscinetto a vuoto al pezzo da lavorare, installare il cuscinetto su una superficie liscia, pulita e non porosa. Non fissare su superfici laminate come piastrelle e rivestimenti compositi.** Se il pezzo non è liscio, piatto o ben fissato, il tampone può staccarsi dal pezzo.

h) **Assicurarsi che il vuoto sia sufficiente prima e durante la perforazione.** Se il vuoto è insufficiente, il tampone può staccarsi dal pezzo.

i) **Non eseguire mai la foratura con la macchina fissata solo dal cuscinetto a vuoto, tranne quando si fora verso il basso.** Se il vuoto viene meno, il tampone si stacca dal pezzo.

j) **Quando si perforano pareti o soffitti, assicurarsi di proteggere le persone e l'area di lavoro sul lato opposto.** La punta può estendersi attraverso il foro o il nucleo può cadere dall'altro lato.

l) **Durante la perforazione aerea, utilizzare sempre il dispositivo di raccolta dei liquidi indicato nelle istruzioni. Non lasciare che l'acqua penetri nell'utensile.** L'ingresso di acqua nell'elettroutensile aumenta il rischio di scosse elettriche.

1.4 Misure speciali di sicurezza

Leggere e comprendere tutte le avvertenze sulla sicurezza e sull'utilizzo del motore utilizzato!

Le perforazioni da eseguire con l'apparecchio devono essere fissate esclusivamente dal committente. Per danni alla statica delle opere murarie e per i danni susseguenti che ne risultano non possono essere resi responsabili né i collaboratori della ditta ROTHENBERGER né l'utente.

Eventuali danni causati dall'acqua di raffreddamento dovrebbero essere esclusi il più possibile in anticipo. Di concerto con la direzione dei lavori si devono prendere i provvedimenti necessari. Per i danni occulti causati dall'acqua (cavità, giunzioni, fessure, tubi non visibili ecc.) non si possono rendere responsabili né i collaboratori della ditta ROTHENBERGER né l'utente.

Durante il montaggio non lasciare innestati gli utensili!

Usare la propria attrezzatura personale di protezione: scarpe di sicurezza, protezione dell'udito, maschera contro la polvere!

Portare abbigliamento attillato, togliersi i gioielli e legarsi i capelli lunghi oppure coprirli.

Durante la trapanatura viene superato il livello del rumore di 90 db. Pertanto, è imperativamente prescritto portare adeguati apparecchi di protezione dell'udito. Nel caso d'inossservanza si possono verificare considerevoli danni all'udito!

Durante la trapanatura l'operatore deve osservare attentamente il trapano. Ai primi segni di eventuali guasti (per es. uscita dell'acqua di raffreddamento, i montanti di sostegno che si staccano, bloccaggio della punta a corona ecc.) si deve spegnere subito il motore. Solo dopo avere eliminato la causa si può continuare il lavoro di trapanatura.

Le perforazioni in soffitti con vani situati sotto rappresentano un alto rischio per la sicurezza. Dopo la traforazione del soffitto vi è il pericolo che precipitino le carote di perforazione. Qui si devono prendere adeguate contromisure (per es. assicurare o sbarrare le zone, portare in alto le carote di perforazione): SICUREZZA DEL CANTIERE.

2 Dati tecnici

Dimensioni (L x P x A)..... 375 × 230 × 1035 mm
Dimensioni con collo di serraggio (L x P x A)..... 525 x 230 x 1035 mm
Peso ..... 14,5 kg
Diametro di foratura ..... max. 250 mm
Corsa di foratura max..... 740 mm
Regolazione dell'angolo di foratura ..... +50°/ -70°, continua

Vedi anche le istruzioni per l'uso del motore di foratura!

3 Funzionamento dell'attrezzo

3.1 Panoramica (A)

1 Colonna di foratura con cremagliera dentata e binari di guida
2 Guida di avanzamento azionabile da entrambi i lati
3 Piastra di base per l'attacco del vuoto
4 Supporto inclinato regolabile in continuo
5 Telaio
6 Collegamento a innesto per lo spostamento della slitta di avanzamento (su entrambi i lati)
7 Collegamento a innesto per il blocco della piastra motore
8 Blocco del carrello di alimentazione
9 Livella orizzontale e verticale
10 Scala per l'impostazione della profondità e dell'angolo di foratura
11 Collegamento a innesto per la regolazione dell'angolo
12 Viti di livellamento per compensare le irregolarità
13 Leva di sblocco Fissaggio a vuoto
14 Piastra a cambio rapido del motore
15 Collare di serraggio per il supporto del motore di perforazione

3.2 Messa in funzione

Montaggio:

Alla consegna, il supporto per trapano è ripiegato di 90°.

Tutte le parti di regolazione del supporto per trapano possono essere azionate con la leva di avanzamento.

Il supporto per trapano può essere fissato al pavimento con tasselli o ventose (vedere le possibilità di fissaggio).

Configurazione del supporto di foratura:

Regolazione dell'angolo di foratura:

- ➔ Inserire la leva di avanzamento nel connettore a innesto (11) e allentare leggermente la vite.
- ➔ Ora è possibile inclinare la colonna di foratura in avanti o indietro.
- ➔ È possibile regolare l'angolo utilizzando la scala graduata sulla colonna di foratura.
- ➔ Una volta regolato l'angolo desiderato, serrare nuovamente la vite con la leva di avanzamento.

Posizionamento:

Prestare attenzione alla posizione delle viti di livellamento! Le viti di livellamento non devono sporgere dal bordo inferiore della piastra di base!

La possibilità di fissaggio ottimale dipende dalle condizioni del cantiere. (vedere possibilità di fissaggio).

È possibile ottenere l'allineamento o la regolazione finale del supporto di perforazione serrando le quattro viti di livellamento con l'ausilio delle due livelle a bolla.

Prima di ogni messa in funzione, assicurarsi che il supporto di perforazione sia fissato saldamente e non oscilli!

3.3 Possibilità di fissaggio (B)

a) Fissaggio con tasselli nel cemento o nella muratura (B-1)

- ➔ Misurare e realizzare il foro per il fissaggio con tasselli.
- ➔ Pulire con cura il foro dalla polvere.
- ➔ Inserire tasselli da cemento con cuneo ad espansione ovvero tasselli da muratura (riutilizzabili fino a 5 volte).

  Set cemento: Avvitare la barra filettata zigrinata nel tassello.

  Set muratura: Avvitare nell'armatura la barra filettata zigrinata con rondella e dado montati. Fissare il dado con una chiave fissa.
- ➔ Mettere sopra la piastra di base e fissarla con rondella e dado ad alette.

b) Serraggio con la colonna di serraggio rapido (B-2)

- ➔ Allineare la colonna di perforazione ed appoggiare la colonna di serraggio rapido sulla piastra di basamento della colonna da trapano.
- ➔ Traslare verso l'esterno la colonna di serraggio rapido e bloccare quindi la colonna da trapano.

  Altezza minima di spazio: 1,7 m circa

  Altezza massima dello spazio: 3,0 m circa

Allo scopo di prevenire danneggiamenti causati dalla colonna di serraggio rapido ai soffitti oppure alle pareti per la distribuzione omogenea della forza di compressione in una grande superficie si prega di introdurre un pezzo di legno o simili tra l'estremità finale della colonna ed il soffitto.

Leggere e comprendere le istruzioni per l'uso in dotazione della colonna di serraggio rapido!

c) Fissaggio tramite set del vuoto con pompa del vuoto (B-3):

- ➔ Introdurre la gomma del vuoto nella scanalatura elaborata della piastra di base della colonna da trapano.
- ➔ Collegare il set del vuoto alla pompa con l'innesto rapido.
- ➔ Collegare la pompa del vuoto alla corrente ed accenderla.
- ➔ Posizionare la piastra di fondo e introdurre il raccordo del vuoto con il rubinetto a sfere a tre vie nella foratura longitudinale della piastra di base.

➔ Premere e rivoltare la nottola manuale del rubinetto a sfere, quindi premere contemporaneamente la piastra di base sul fondamento.

Per spostare la colonna del trapano sul fondamento premere il pulsante di scarico dell'aria nella piastra di base.

Campo di perforazione massimo con la tecnica del vuoto: orizzontale Ø 150 mm

: verticale Ø 250 mm

La tecnica sotto vuoto si può applicare solo su fondamenti lisci poichè solo in essi è possibile creare vuoto a sufficienza. **Non aspirare mai su intonaci!** La colonna da trapano potrebbe staccarsi dalla parete.

In caso di mancanza di corrente il serbatoio di sicurezza della pompa del vuoto RODIA-VAC provvede a far sì che l'apparecchio rimanga attaccato al fondamento ancora per 1 - 2 minuti circa. Questo periodo di tempo dipende tuttavia fortemente dalla tenuta del si-stema e dalle caratteristiche del fondamento.

Durante i lavori di perforazione controllare costantemente la depressione. La pressione non deve scendere sotto i **0,8 bar**!

In caso di mancanza di corrente separare immediatamente l'apparecchio dalla parete. Pericolo dovuto alla caduta dell'apparecchio! Annullamento del vuoto! Lavorare esercitando poca pressione di avanzamento!

Leggere e comprendere le istruzioni per l'uso in dotazione della pompa del vuoto!

3.4 Utilizzo

Regolazione dell'angolo di perforazione::

➔ Inserire la leva di avanzamento nel raccordo a innesto e allentare leggermente la vite.

➔ Ora è possibile inclinare la colonna di perforazione in avanti o indietro.

➔ È possibile regolare l'angolo utilizzando la scala graduata sulla colonna di perforazione.

➔ Una volta regolato l'angolo desiderato, serrare nuovamente la vite con la leva di avanzamento.

Utilizzo della trapano diamantato:

Proteggere il meccanismo di avanzamento da movimenti involontari! Fissare il carrello di avanzamento con il dispositivo di bloccaggio.

Montaggio con collare di serraggio:

➔ Inserire la leva di avanzamento nel raccordo a innesto (7) e aprire il blocco della piastra motore.

➔ Inserire il collare di serraggio nella scanalatura del carrello di avanzamento fino all'arresto.

➔ Serrare il blocco della piastra motore con la leva di avanzamento.

➔ Allentare la leva di bloccaggio sul collo di serraggio.

➔ Inserire il trapano nel collo di serraggio.

➔ Serrare nuovamente la leva di bloccaggio.

Montaggio con piastra motore:

➔ Inserire la leva di avanzamento nel connettore a innesto (7) e svitare il blocco della piastra motore.

➔ Montare una piastra motore adeguata sul motore di perforazione.

➔ Inserire la piastra motore con il motore di perforazione nella scanalatura del carrello di avanzamento fino all'arresto.

➔ Serrare il blocco della piastra motore con la leva di avanzamento.

Regolazione del fermo di profondità:

➔ Allentare la vite sul fermo di profondità e impostare la profondità desiderata di perforazione.

➔ Fissare nuovamente la vite.

Dispositivo di aspirazione dell'acqua (accessorio):

➔ Fissare le due viti con i dadi zigrinati del dispositivo di aspirazione dell'acqua nei fori predisposti nella piastra di base.

➔ Bloccare il dispositivo di aspirazione dell'acqua servendosi della chiusura a scatto sulle viti ad anello o viti normali e fissarlo con i dadi zigrinati.

➔ Collegare l'aspiratore dell'acqua e attaccare il tubo di aspirazione al manicotto dell'anello di raccolta dell'acqua.

➔ Stabilire l'alimentazione dell'acqua.

– Tubo flessibile di alimentazione direttamente sulla tubazione dell'acqua, oppure
– Pompa ad immersione con secchio



Deve essere sempre garantito un apporto sufficiente d'acqua per il raffreddamento della punta a corona poiché altrimenti la punta si surriscalda rapidamente e possono staccarsi dei segmenti. (Ad eccezione dell'utilizzo di RODIADRILL 1800 DRY)



Non si raccomanda l'utilizzo di "serbatoi d'acqua sotto pressione" a partire da fori del diametro di 200 mm poiché le possibilità di un efficiente controllo dell'alimentazione d'acqua sono molto limitate.

➔ Ritagliare un buco nella membrana di gomma conformemente al diametro della punta a corona (intraferro tra guarnzione di gomma ritagliata e punta a corona di circa 2 - 3 mm).

➔ Posare la membrana in gomma sull'anello di ricupero dell'acqua.

Forature:



Leggere e comprendere le istruzioni per l'uso del motore di perforazione!

➔ Aprire il rubinetto dell'acqua ovvero accendere l'aspiratore dell'acqua. Deve essere presente almeno una pressione idrica tale da trasportare via il fango della trivellazione dalla foratura.

➔ Allentare il bloccaggio del dispositivo di avanzamento e portare la trapanatrice alla profondità di perforazione desiderata con la manovella.

➔ Spegnere il motore e farlo tornare indietro, fino a quando la punta a corona sia del tutto visibile.



Qualora si dovesse presentare un inceppamento, riavviare il motore di perforazione con basso numero di giri e ritirare la punta a corona!

Possibili errori durante il funzionamento:

La corona di perforazione o il motore di perforazione vibrano molto forte:

In caso di questo problema, potrebbe essere necessario regolare i rulli di guida del carrello di avanzamento.

➔ A tal fine, bloccare innanzitutto il carrello di avanzamento con il dispositivo di arresto.

I rulli eccentrici da regolare si trovano sul lato sinistro, guardando dalla parte anteriore.

➔ Per prima cosa è necessario allentare le viti ISK visibili dalla parte anteriore.

➔ Quindi, con una chiave a forchetta da 19 mm, è possibile bloccare i manicotti eccentrici sul lato posteriore.

➔ I rulli devono essere il più possibile privi di gioco e non devono poter essere ruotati a mano.

➔ Se i rulli eccentrici sono sufficientemente serrati, è necessario serrare nuovamente anche le viti ISK sul lato anteriore.

4 Cura e manutenzione

Per evitare danni all'apparecchio e garantire un lavoro senza intoppi tutti i pezzi dell'apparecchio devono essere puliti e lubrificati regolarmente.

Dopo ogni perforazione è necessario sciacquare la colonna di perforazione e pulire accuratamente la morchia. Sarebbe opportuno prestare particolare accuratezza nella pulizia della colonna di guida e dell'unità di avanzamento.

Gli interventi elencati di seguito dovrebbero essere svolti almeno una volta alla settimana. In caso di lavoro molto intenso la frequenza aumenta di conseguenza.

Unità di avanzamento: Pulire e oliare e, se necessario, servendosi della vite a testa esagonale a lato, regolare il gioco.

Colonna del trapano: Pulire ed oliare la stecca dentata, la colonna di guida e le viti di aggiustamento.

Importante! Tutti gli interventi di manutenzione e riparazione devono essere eseguiti esclusivamente da personale tecnico istruito.

5 Accessori

Gli accessori adatti sono disponibili nel catalogo principale o su www.rothenberger.com

6 Servizio clienti

ROTHENBERGER è a completa disposizione per supporto e assistenza tecnica attraverso il vostro rivenditore di fiducia o tramite il portale online RO SERVICE+: ☏ + 49 (0) 61 95/ 800 8200
🖷 + 49 (0) 61 95/ 800 7491 ✉ service@rothenberger.com - www.rothenberger.com

7 Smaltimento

Alcune componenti sono riciclabili e sono da smaltire separatamente. Vi sono imprese addette e certificate a tali lavori. Per uno smaltimento corretto dei componenti non riciclabili (p.es. rifiuti elettronici) rivolgersi alle imprese competenti.



Non gettare elettroutensili e batterie/pile tra i rifiuti domestici!

Solo per Paesi UE: Ai sensi della Direttiva Europea 2012/19/UE sui rifiuti di apparecchiature elettriche ed elettroniche e del suo recepimento nel diritto nazionale, gli elettroutensili non più utilizzabili e, ai sensi della Direttiva Europea 2006/66/CE, le batterie/le pile difettose o esauste, andranno raccolti separatamente e riciclati nel rispetto dell'ambiente.

Inhoudsopgave Pagina

1 Aanwijzingen betreffende de veiligheid ... 47

1.1 Doelmating gebruik ... 47
1.2 Algemene veiligheidswaarschuwingen voor elektrische gereedschappen ... 47
1.3 Veiligheidswaarschuwingen voor diamantboren ... 49
1.4 Veiligheidsinstructies ... 49

2 Technische gegevens ... 50

3 Werking van de machine ... 50

3.1 Overzicht (A) ... 50
3.2 In gebruik nemen ... 50
3.3 Bevestigingsmogelijkheden (B) ... 51
3.4 Bediening ... 52

4 Instandhouding en onderhoud ... 53

5 Toebehoren ... 53

6 Klantenservice ... 54

7 Afvalverwijdering ... 54

Gebruikte symbolen en tekens in dit document



Gevaar!
Dit symbool waarschuwt voor lichamelijk letsel.



Let op!
Dit teken waarschuwt voor materiële schade en schade aan het milieu.

➔ **Verzoek te handelen**

Verklaring van symbolen Labels



Gebruiksaanwijzing lezen



Etikettering verwijdering WEEE

1 Aanwijzingen betreffende de veiligheid

1.1 Doelmating gebruik

De diamantkernboorstander RODIA PRO RIG 250 mag alleen worden gebruikt voor het boren in gewapend beton, metselwerk, asfalt en andere soorten gesteente met passende boorkroon.

De RODIA PRO RIG 250 boorinstallatie is ontworpen voor de volgende boormotoren: RODIADRILL 160, RODIADRILL 200, RODIADRILL 1800 DRY (montage met klemhals).

Voor werken in of onder water zijn de boorstanders niet geschikt. Elk ander gebruik en de niet-naleving van de gebruiksaanwijzing en/of onderhoudsvoorwaarden gelden als een niet correct gebruik. Voor hieruit voortvloeiende schade is de producent niet aansprakelijk

1.2 Algemene veiligheidswaarschuwingen voor elektrische gereedschappen

WAARSCHUWING! Lees alle veiligheidswaarschuwingen, aanwijzingen, afbeeldingen en specificaties die bij dit elektrische gereedschap worden geleverd.

Als de hieronder vermelde aanwijzingen niet worden opgevolgd, kan dit een elektrische schok, brand en/of ernstig letsel tot gevolg hebben.

Bewaar alle waarschuwingen en voorschriften voor toekomstig gebruik.

Het in de waarschuwingen gebruikte begrip „elektrisch gereedschap" heeft betrekking op elektrische gereedschappen voor gebruik op het stroomnet (met netsnoer) en op elektrische gereedschappen voor gebruik met een accu (zonder netsnoer).

1) Veiligheid van de werkomgeving

a) **Houd uw werkomgeving schoon en goed verlicht.** Een rommelige of onverlichte werkomgeving kan tot ongevallen leiden.

b) **Werk met het elektrische gereedschap niet in een omgeving met explosiegevaar waarin zich brandbare vloeistoffen, brandbare gassen of brandbaar stof bevinden.** Elektrische gereedschappen veroorzaken vonken die het stof of de dampen tot ontsteking kunnen brengen.

c) **Houd kinderen en andere personen tijdens het gebruik van het elektrische gereedschap uit de buurt.** Wanneer u wordt afgeleid, kunt u de controle over het gereedschap verliezen.

2) Elektrische veiligheid

a) **De aansluitstekker van het elektrische gereedschap moet in het stopcontact passen. De stekker mag in geen geval worden veranderd. Gebruik geen adapterstekkers in combinatie met geaarde elektrische gereedschappen.** Onveranderde stekkers en passende stopcontacten beperken het risico van een elektrische schok.

b) **Voorkom aanraking van het lichaam met geaarde oppervlakken, bijvoorbeeld van buizen, verwarmingen, fornuizen en koelkasten.** Er bestaat een verhoogd risico door een elektrische schok wanneer uw lichaam geaard is.

c) **Houd het elektrische gereedschap uit de buurt van regen en vocht.** Het binnendringen van water in het elektrische gereedschap vergroot het risico van een elektrische schok.

d) **Gebruik de kabel niet voor een verkeerd doel, om het elektrische gereedschap te dragen of op te hangen of om de stekker uit het stopcontact te trekken. Houd de kabel uit de buurt van hitte, olie, scherpe randen en bewegende gereedschapdelen.** Beschadigde of in de war geraakte kabels vergroten het risico van een elektrische schok.

e) **Wanneer u buitenshuis met elektrisch gereedschap werkt, dient u alleen verlengkabels te gebruiken die voor gebruik buitenshuis zijn goedgekeurd.** Het gebruik van een voor gebruik buitenshuis geschikte verlengkabel beperkt het risico van een elektrische schok.

f) **Als het gebruik van het elektrische gereedschap in een vochtige omgeving onvermijdelijk is, dient u een aardlekschakelaar te gebruiken.** Het gebruik van een aardlekschakelaar vermindert het risico van een elektrische schok.

3) Veiligheid van personen

a) **Wees alert, let goed op wat u doet en ga met verstand te werk bij het gebruik van het elektrische gereedschap. Gebruik het gereedschap niet wanneer u moe bent of onder invloed staat van drugs, alcohol of medicijnen.** Een moment van onoplettendheid bij het gebruik van het gereedschap kan tot ernstige verwondingen leiden.

b) **Draag persoonlijke beschermende uitrusting en altijd een veiligheidsbril.** Het dragen van persoonlijke beschermende uitrusting zoals een stofmasker, slipvaste werkschoenen, een veiligheidshelm of gehoorbescherming, afhankelijk van de aard en het gebruik van het elektrische gereedschap, vermindert het risico van verwondingen.

c) **Voorkom per ongeluk inschakelen. Controleer dat het elektrische gereedschap uitgeschakeld is voordat u de stekker in het stopcontact steekt of de accu aansluit en voordat u het gereedschap oppakt of draagt.** Wanneer u bij het dragen van het elektrische gereedschap uw vinger aan de schakelaar hebt of wanneer u het gereedschap ingeschakeld op de stroomvoorziening aansluit, kan dit tot ongevallen leiden.

d) **Verwijder instelgereedschappen of schroefsleutels voordat u het elektrische gereedschap inschakelt.** Een instelgereedschap of sleutel in een draaiend deel van het gereedschap kan tot verwondingen leiden.

e) **Voorkom een onevenwichtige lichaamshouding. Zorg ervoor dat u stevig staat en steeds in evenwicht blijft.** Daardoor kunt u het elektrische gereedschap in onverwachte situaties beter onder controle houden.

f) **Draag geschikte kleding. Draag geen loshangende kleding of sieraden. Houd haren, kleding en handschoenen uit de buurt van bewegende delen.** Loshangende kleding, sieraden en lange haren kunnen door bewegende delen worden meegenomen.

g) **Wanneer stofafzuigings- of stofopvangvoorzieningen kunnen worden gemonteerd, dient u zich ervan te verzekeren dat deze zijn aangesloten en juist worden gebruikt.** Het gebruik van een stofafzuiging beperkt het gevaar door stof.

h) **Ondanks het feit dat u eventueel heel goed vertrouwd bent met het gebruik van gereedschappen, moet u ervoor zorgen dat u niet nonchalant wordt en veiligheidsvoorschriften voor het gereedschap gaat negeren.** Een onoplettende handeling kan binnen een fractie van een seconde ernstig letsel veroorzaken.

4) Zorgvuldige omgang met en zorgvuldig gebruik van elektrische gereedschappen

a) **Overbelast het gereedschap niet. Gebruik voor uw werkzaamheden het daarvoor bestemde elektrische gereedschap.** Met het passende elektrische gereedschap werkt u beter en veiliger binnen het aangegeven capaciteitsbereik.

b) **Gebruik geen elektrisch gereedschap waarvan de schakelaar defect is.** Elektrisch gereedschap dat niet meer kan worden in- of uitgeschakeld, is gevaarlijk en moet worden gerepareerd.

c) **Trek de stekker uit het stopcontact en/of neem de accu (indien uitneembaar) uit het elektrische gereedschap, voordat u het elektrische gereedschap instelt, accessoires wisselt of het elektrische gereedschap opbergt.** Deze voorzorgsmaatregel voorkomt onbedoeld starten van het elektrische gereedschap.

d) **Bewaar niet-gebruikte elektrische gereedschappen buiten bereik van kinderen. Laat het gereedschap niet gebruiken door personen die er niet mee vertrouwd zijn en deze aanwijzingen niet hebben gelezen.** Elektrische gereedschappen zijn gevaarlijk wanneer deze door onervaren personen worden gebruikt.

e) **Pleeg onderhoud aan elektrische gereedschappen en accessoires. Controleer of bewegende delen van het gereedschap correct functioneren en niet vastklemmen en of onderdelen zodanig gebroken of beschadigd zijn dat de werking van het elektrische gereedschap nadelig wordt beïnvloed. Laat deze beschadigde onderdelen voor het gebruik repareren.** Veel ongevallen hebben hun oorzaak in slecht onderhouden elektrische gereedschappen.

f) **Houd snijdende inzetgereedschappen scherp en schoon.** Zorgvuldig onderhouden snijdende inzetgereedschappen met scherpe snijkanten klemmen minder snel vast en zijn gemakkelijker te geleiden.

g) **Gebruik elektrisch gereedschap, accessoires, inzetgereedschappen en dergelijke volgens deze aanwijzingen. Let daarbij op de arbeidsomstandigheden en de uit te**

voeren werkzaamheden. Het gebruik van elektrische gereedschappen voor andere dan de voorziene toepassingen kan tot gevaarlijke situaties leiden.

h) **Houd handgrepen en greepvlakken droog, schoon en vrij van olie en vet.** Gladde handgrepen en greepvlakken verhinderen dat het gereedschap in onverwachte situaties veilig kan worden gehanteerd en bediend.

5) Service

a) **Laat het elektrische gereedschap alleen repareren door gekwalificeerd en vakkundig personeel en alleen met originele vervangingsonderdelen.** Daarmee wordt gewaarborgd dat de veiligheid van het gereedschap in stand blijft.

1.3 Veiligheidswaarschuwingen voor diamantboren

a) **Bij het uitvoeren van boringen waarbij water moet worden gebruikt, moet het water uit de buurt van het werkgebied van de operator worden geleid of moet een vloeistofopvangsysteem worden gebruikt.** Dergelijke voorzorgsmaatregelen houden het werkgebied van de operator droog en verminderen het risico op elektrische schokken.

b) **Bedien het elektrische gereedschap met geïsoleerde grijpvlakken wanneer u een bewerking uitvoert waarbij het snijgereedschap in contact kan komen met verborgen bedrading of het eigen snoer.** Het snijden van accessoire dat in contact komt met een “stroomvoerende” draad kan blootliggende metalen onderdelen van het elektrische gereedschap “stroomvoerend” maken en de gebruiker een elektrische schok geven.

c) **Draag gehoorbescherming tijdens het diamantboren.** Blootstelling aan lawaai kan gehoorverlies veroorzaken.

d) **Als het bit vastzit, stop dan met het uitoefenen van neerwaartse druk en schakel het gereedschap uit.** Onderzoek en neem corrigerende maatregelen om de oorzaak van het vastlopen van de bit te elimineren.

e) **Controleer bij het opnieuw starten van een diamantboor in het werkstuk of de boor vrij draait voordat u begint.** Als de boor vastzit, start deze mogelijk niet, wordt het gereedschap overbelast of komt de diamantboor los van het werkstuk.

f) **Wanneer de boorstandaard met ankers en bevestigingsmiddelen aan het werkstuk wordt bevestigd, moet ervoor worden gezorgd dat de gebruikte verankering de machine tijdens het gebruik kan vasthouden en tegenhouden.** Als het werkstuk zwak of poreus is, kan het anker uittrekken waardoor de boorstandaard loskomt van het werkstuk.

g) **Wanneer u de boorstandaard met een vacuümmat op het werkstuk bevestigt, installeer de mat dan op een glad, schoon, niet-poreus oppervlak. Niet bevestigen op gelamineerde oppervlakken zoals tegels en composietcoatings.** Als het werkstuk niet glad, vlak of goed bevestigd is, kan de tampon van het werkstuk trekken.

h) **Zorg voor voldoende vacuüm voor en tijdens het boren.** Als het vacuüm onvoldoende is, kan de tampon loskomen van het werkstuk.

i) **Voer nooit boringen uit terwijl de machine alleen is vastgezet met de vacuümmat, behalve wanneer u naar beneden boort.** Als het vacuüm wegvalt, laat de pad los van het werkstuk.

j) **Zorg bij het boren door muren of plafonds voor bescherming van personen en het werkgebied aan de andere kant.** Het bit kan door het gat steken of de kern kan er aan de andere kant uitvallen.

l) **Gebruik bij het boren boven het hoofd altijd het vloeistofopvangsysteem zoals aangegeven in de instructies. Laat geen water in het gereedschap stromen.** Als er water in het elektrische apparaat komt, neemt het risico op elektrische schokken toe.

1.4 Veiligheidsinstructies

De veiligheids- en werkinstructies voor de gebruikte boormotor lezen en begrijpen!

De met het kernboortoestel uit te voeren boringen mogen enkel door de bouwheer vastgesteld worden. Voor schade aan de statica van bouwwerken en daaruit voortvloeiende gevolgschade kunnen noch de medewerkers van de firma ROTHENBERGER noch de gebruikers aansprakelijk gesteld worden.

Eventuele schade door koelwater dient zoveel mogelijk op voorhand uitgesloten te worden. In overeenkomst met de bouwleiding moeten de vereiste tegenmaatregelen getroffen worden. Voor verscholen waterschade (holle ruimtes, voegen, barsten, niet zichtbare buizen, enz.) kunnen noch de medewerkers van de firma ROTHENBERGER noch de gebruikers aansprakelijk gesteld worden.

Laat bij de montage van de boorstander/boormotor geen werktuigen steken!

Gebruik uw persoonlijke beschermende kledij: veiligheidsbril, veiligheidshandschoenen, oorbeschermers, stofmasker!

Draag nauw aan het lichaam aanpassende kledij, doe juwelen uit en bind lang haar samen of bedek het.

Tijdens het boren wordt de geluidsdrempel van 90 dB overschreden. Het is daarom verplicht om geschikte oorbeschermers te dragen. Doet u dit niet, dan kan er aanzienlijke gehoorschade ontstaan!

Tijdens het boren dient de gebruiker het boortoestel aandachtig in de gaten te houden. Bij de eerste tekenen van eventuele stoorsituaties (bijv. het verlies van koelwater, loskomende boorstanders, het blokkeren van de boorkroon, enz.) dient de motor onmiddellijk uitgeschakeld te worden. Pas na oplossing van de oorzaak mogen de boorwerken weer voortgezet worden.

Kernboringen in plafonneringen met daaronder liggende ruimtes vormen een hoog veiligheidsrisico. Na het doorboren van de plafonnering bestaat het gevaar dat de boorkernen naar beneden storten. Daarom dienen er geschikte tegenmaatregelen getroffen te worden (bijv. plaatsen beveiligen of versperren, boorkernen naar boven toe wegnemen, enz.). BEVEILIGING VAN DE BOUWPLAATS.

2 Technische gegevens

Afmetingen (L x B x H) .....375 × 230 × 1035 mm

Afmetingen met spannek (L x B x H) .....525 x 230 x 1035 mm

Gewicht .....14,5 kg

Boor diameter.....max. 250 mm

Boor slag max. .....740 mm

Boorhoekverstelling.....+50°/ -70°, traploos

Zie ook de gebruiksaanwijzing van de boormotor!

3 Werking van de machine

3.1 Overzicht (A)

1 Boorkolom met tandheugel en geleiderails

2 Aanvoerschuif aan beide zijden bedienbaar

3 Grondplaat voor vacuümbevestiging

4 Hellingsteun traploos verstelbaar

5 Chassis

6 Plug-in aansluiting voor het verplaatsen van de aanvoerslede (aan beide zijden)

7 Plug-in aansluiting voor de motorplaatvergrendeling

8 Vergrendeling slede

9 Horizontale en verticale waterpas

10 Schaalverdeling voor het instellen van de boordiepte en -hoek

11 Steekverbinding voor hoekinstelling

12 Nivelleerschroeven om oneffenheden te compenseren

13 Vrijgavehendel Vacuümbevestiging

14 Snelwisselplaat voor motor

15 Spankraag voor boormotorhouder

3.2 In gebruik nemen

Montage:

Bij levering is de boorstandaard 90° ingeklapt.

Alle instelelementen van de boorstandaard kunnen met de voedinghendel worden bediend.

De boorstandaard kan met pluggen of vacuüm aan de ondergrond worden bevestigd (zie bevestigingsmogelijkheden).

Instellen van de boorstandaard:

Boorhoek instellen:

➔ Steek hiervoor de voedinghendel in de aansluiting (11) en draai de schroef iets los.

➔ Nu kan de boorkolom naar voren of naar achteren worden gekanteld.

➔ U kunt de hoek instellen met de schaalverdeling op de boorkolom.

➔ Als de gewenste hoek is ingesteld, draait u de schroef weer vast met de voedinghendel.

Positionering:

Let op de positie van de waterpasbouten! Waterpasbouten mogen niet uitsteken boven de onderrand van de bodemplaat!

De optimale bevestigingsmogelijkheid is afhankelijk van de omstandigheden op de bouwplaats. (zie bevestigingsmogelijkheden).

De uiteindelijke fijnafstelling of afstelling van de boorstandaard bereikt u door de vier niveauschroeven vast te draaien met behulp van de twee waterpassen.

Zorg er voor elke ingebruikname voor dat de boorstandaard stevig is bevestigd en niet wiebelt!

3.3 Bevestigingsmogelijkheden (B)

a) Dookbevestiging in beton of metselwerk (B-1)

➔ Bevestigingsgat voor dookbevestiging afmeten en boren.

➔ Boorgat zorgvuldig van boorgruis reinigen.

➔ Betondook met spreidwig of metselwerkdook (tot 5 keer herbruikbaar) plaatsen.

Betonset: Draadstang in de dook indraaien.

Metselwerkset: Draadstang met onderlegschijf en gemonteerde moer in het anker inschroeven. Moer met steeksleutel vastdraaien.

➔ Bodemplaat aanbrengen en met drukplaat en vleugelmoer bevestigen.

b) Spannen met de snelspannkolom (B-2)

➔ De boorstander uitlijnen en de snelspankolom op de bodemplaat van de boorstander plaatsen.

➔ De snelspankolom uitschuiven en de boorstander vastklemmen.

Minimumhoogte van het vertrek: ca. 1,7 m

Maximumhoogte van het vertrek: ca. 3,0 m

Om beschadiging van plafond en muren door de snelspankolom te voorkomen, plaatst u een stuk hout of dergelijke tussen kolomeinde en plafond, zodat de aandrukkracht over een groter oppervlak wordt verdeeld.

De bijgevoegde gebruiksaanwijzing van de snelspankolom lezen en begrijpen!

c) Bevestiging door vacuümset met vacuümpomp (B-3):

➔ Plaats de sponsrubberring in de ingewerkte groef in de bodemplaat van de boorstander.

➔ De vacuümset met behulp van de snelkoppeling aansluiten op de vacuümpomp.

➔ De vacuümpomp aansluiten op het stroomnet en inschakelen.

➔ De bodemplaat positioneren en het vacuümaansluitstuk met de driewegkogelkraan in het slobgat van de bodemplaat plaatsen.

➔ De handknevel van de kogelkraan stevig aandrukken en omleggen, hierbij de bodemplaat gelijktijdig tegen de ondergrond drukken.

Voor het verplaatsen van de boorstander op de ondergrond, drukt u op de ontluchtingsknop in de voetplaat.

Max. boorgebied met vacuümtechniek: horizontaal Ø 150 mm

verticaal Ø 250 mm

De vacuümtechniek kan slechts worden toegepast op een effen ondergrond, omdat alleen hier een vacuüm kan worden bereikt dat voldoende is. **Nooit op de bepleistering aanzuigen!** De boorstander kan van de muur loskomen.

Ingeval van stroomuitval zorgt er de veiligheidsketel van de vacuümpomp RODIA-VAC voor, dat de machine nog ca. 1 à 2 minuten op de ondergrond blijft vastgezogen. Deze tijdspanne is echter heel erg afhankelijk van de dichtheid van het systeem en van de gesteldheid van de ondergrond.

Tijdens het boren permanent de onderdruk controleren. De druk mag niet onder **0,8 bar** dalen!

De machine dient bij stroomuitval onmiddellijk van de muur te worden genomen. Gevaar voor neerstorten van de machine! Opheffen van het vacuüm! Alleen met gering opschuifdruk werken!

De bijgevoegde gebruiksaanwijzing van de vacuümpomp lezen en begrijpen!

3.4 Bediening

Boorhoek instellen:

- ➔ Steek hiervoor de voedinghendel in de aansluiting en draai de schroef iets los.
- ➔ Nu kan de boorkolom naar voren of naar achteren worden gekanteld.
- ➔ U kunt de hoek instellen met behulp van de schaalverdeling op de boorkolom.
- ➔ Als de gewenste hoek is ingesteld, draait u de schroef weer vast met de voedinghendel.

Diamantboormachine gebruiken:

Beveilig de voedingstransmissie tegen onbedoeld verschuiven! Zet de voedingsslede vast met de vergrendeling.

Montage met spannek:

- ➔ Steek de voedinghendel in de stekkerverbinding (7) en draai de motorplaatvergrendeling open.
- ➔ Plaats de spannek in de groef van de voedingwagen tot aan de aanslag.
- ➔ Draai de motorplaatvergrendeling vast met de voedinghendel.
- ➔ Maak de vergrendelingshendel op de spannek los.
- ➔ Plaats het boorapparaat in de spannek.
- ➔ Draai de vergrendelingshendel weer vast.

Montage met motorplaat:

- ➔ Steek de voerhendel in de steekverbinding (7) en draai de motorplaatvergrendeling open.
- ➔ Monteer een geschikte motorplaat op uw boormotor.
- ➔ Plaats de motorplaat inclusief boormotor in de groef van de voorschuifslede tot aan de aanslag.
- ➔ Draai de motorplaatvergrendeling vast met de voorschuifhendel.

Diepteaanslag instellen:

- ➔ De schroef van de diepteaanslag losmaken en de gewenste boordiepte instellen.
- ➔ De schroef opnieuw goed vastzetten.

Waterafzuiginrichting (toebehoren):

- ➔ De beide schroeven met wartelmoeren van de waterafzuiginrichting in de daarvoor bestemde boringen in de bodemplaat indraaien.
- ➔ De waterafzuiginrichting met de klik-in-sluiting via de ringschroeven of schroeven inklikken en met wartelmoeren vastzetten.
- ➔ Waterzuiger aansluiten en de zuigslang op het aansluitstuk van de waterafzuigring aanbrengen.
- ➔ Voor de watertoevoer zorgen.
  - – Slangtoevoer direct op de waterleiding, of
  - – Dompelpomp met emmer

Er dient steeds voor voldoende watertoevoer voor de koeling van de boorkroon te worden gezorgd, omdat de boorkroon anders heel snel te heet wordt en segmenten kunnen loskomen. (Behalve bij gebruik van RODIADRILL 1800 DRY)

Van het gebruik van "waterdrukvaten" vanaf een boordiameter van 200 mm raden wij dringend af, omdat hier niet voor een voldoende controle van de watertoevoer kan worden gezorgd.

➔ In de rubberplaat een gat snijden in overeenstemming met de boorkroondiameter (luchtspleet tussen uitgesneden rubberdichting en boorkroon ca. 2 à 3 mm).

➔ De rubberplaat op de waterafzuigring plaatsen.

Boren:

De gebruiksaanwijzing van de boormotor lezen en begrijpen!

➔ Waterkraan opendraaien of waterzuiger inschakelen. Er moet minstens zoveel waterdruk aanwezig zijn, dat de boorsuspensie uit het boor-gaat wordt getransporteerd.

➔ De arrêtering opschuifmechanisme losmaken en met het handwiel de boormachine tot de gewenste boordiepte naar beneden draaien.

➔ De motor uitzetten en terugdraaien tot de boorkroon volledig zichtbaar is.

Mocht de boor komen vast te zitten, moet u de boormotor op een laag toerental onder koelwater weer aanzetten en de boorkroon terugtrekken!

Mogelijke storingen tijdens het gebruik:

De boorkroon of boormotor trilt erg sterk:

Bij dit probleem moeten mogelijk de geleiderollen van de voedingsslede worden afgesteld.

➔ Zet hiervoor eerst de voedingsslede vast met de vergrendeling.

De af te stellen excentrische rollen bevinden zich, van voren gezien, aan de linkerkant.

➔ Eerst moet u de ISK-schroeven losdraaien die van voren zichtbaar zijn.

➔ Vervolgens kunt u met een steeksleutel van 19 mm de excentrische hulzen aan de achterkant vastzetten.

➔ De rollen moeten zo min mogelijk speling hebben en mogen niet meer met de hand kunnen worden rondgedraaid.

➔ Als de excentrische rollen voldoende zijn aangedraaid, moeten ook de ISK-schroeven aan de voorkant weer worden aangedraaid.

4 Instandhouding en onderhoud

Om beschadigingen van de machine te voorkomen en een storingsvrij werken te kunnen waarborgen, moeten alle delen regelmatig worden gereinigd en gesmeerd.

Na het boren dient de boorstander met water te worden afgespoeld en grondig van de boorsuspensie te worden gereinigd. Bijzondere zorg moet hier aan de geleidingskolom en de opschuifeenheid worden besteed.

De hierna genoemde werkzaamheden dienen minstens wekelijks te worden uitgevoerd. Bij intensievere werkzaamheden moet dit vaker gebeuren.

Opschuifeenheid: reinigen en oliën, indien nodig de speling met de zeskantschroeven aan de zijkant afstellen.

Boorstander: tandstang, geleidingskolom en afstelschroeven reinigen en oliën.

Belangrijk! Alle onderhouds-, instandhoudings- en reparatiewerkzaamheden mogen slechts door geïnstrueerd deskundig personeel worden uitgevoerd.

5 Toebehoren

Passende accessoires vindt u in de hoofdcatalogus of op www.rothenberger.com

6 Klantenservice

De ROTHENBERGER service-locaties zijn er om u te helpen (zie lijst in de catalogus of online). Via deze service-locaties zijn ook vervangende onderdelen verkrijgbaar. Bestel uw accessoires en reserveonderdelen via de vakhandel of RO SERVICE+ online: ☏ + 49 (0) 61 95/ 800 8200 🖷 + 49 (0) 61 95/ 800 7491 ✉ service@rothenberger.com - www.rothenberger.com

7 Afvalverwijdering

Delen van het apparaat zijn recyclebare materialen en kunnen dus opnieuw worden gebruikt. Hiertoe staan geregistreerde en gecertificeerde recyclebedrijven ter beschikking. Voor de milieuvriendelijke verwerking van de niet-recyclebare delen (bijv. elektronisch schroot) dient u de plaatselijk bevoegde afvaldiensten te raadplegen.



Gooi elektrische gereedschappen, accu's en batterijen niet bij het huisvuil!

Alleen voor de EU-landen: Volgens de Europese richtlijn 2012/19/EU inzake afgedankte elektrische en elektronische apparatuur en de implementatie in nationaal recht moeten niet meer bruikbare elektrische gereedschappen en volgens de Europese richtlijn 2006/66/EG moeten defecte of verbruikte accu's/batterijen apart worden ingezameld en op een voor het milieu verantwoorde wijze worden gerecycled.

Índice Página

1 Indicações sobre a segurança ... 56

1.1 Utilização correcta ... 56
1.2 Indicações gerais de advertência para ferramentas eléctricas ... 56
1.3 Avisos de segurança do berbequim de diamante ... 58
1.4 Instruções de segurança ... 58

2 Dados técnicos ... 59

3 Função do aparelho ... 59

3.1 Vista geral (A) ... 59
3.2 Colocação em funcionamento ... 59
3.3 Possibilidades de fixação (B) ... 60
3.4 Funcionamento ... 61

4 Conservação e manutenção ... 62

5 Acessórios ... 62

6 Serviço de apoio ao cliente ... 63

7 Eliminação ... 63

Identificações neste documento

Perigo!
Este símbolo avisa de danos pessoais.

Atenção!
Este símbolo avisa de danos materiais ou ambientais.

➔ **Incentivo para acções**

Explicação dos símbolos Etiquetas

Ler o manual de instruções

Etiquetagem de eliminação de REEE

1 Indicações sobre a segurança

1.1 Utilização correcta

O pedestal de perfuração para macho em diamante RODIA PRO RIG 250 deve somente ser utilizado para a perfuração em betão, muramento, asfalto e outros tipos de pedra com a correspondente coroa de perfuração.

A unidade de perfuração RODIA PRO RIG 250 foi concebida para receber os seguintes motores de perfuração: RODIADRILL 160, RODIADRILL 200, RODIADRILL 1800 DRY (montagem com pescoço de aperto).

Os pedestais de perfuração não são aptos para trabalhos na água ou debaixo de água. Não é considerada adequada qualquer utilização para além do mencionado, assim como o incumprimento das instruções de serviço e/ou de manutenção. O fabricante não assume a responsabilidade para danos daí resultantes.

1.2 Indicações gerais de advertência para ferramentas eléctricas



ATENÇÃO! Devem ser lidas todas as indicações de segurança, instruções, ilustrações e especificações desta ferramenta elétrica.

O desrespeito das instruções apresentadas abaixo pode causar choque elétrico, incêndio e/ou graves lesões.

Guarde bem todas as advertências e instruções para futura referência.

O termo “Ferramenta eléctrica” utilizado a seguir nas indicações de advertência, refere-se a ferramentas eléctricas operadas com corrente de rede (com cabo de rede) e a ferramentas eléctricas operadas com acumulador (sem cabo de rede).

1) Segurança da área de trabalho

a) **Mantenha a sua área de trabalho sempre limpa e bem iluminada.** Desordem ou áreas de trabalho insuficientemente iluminadas podem levar a acidentes.

b) **Não trabalhar com a ferramenta eléctrica em áreas com risco de explosão, nas quais se encontrem líquidos, gases ou pós inflamáveis.** Ferramentas eléctricas produzem faíscas que podem iprovocar a ignição de pó e vapores.

c) **Manter crianças e outras pessoas afastadas da ferramenta elétrica durante a utilização.** No caso de distração é possível que perca o controlo sobre o aparelho.

2) Segurança eléctrica

a) **A ficha da ferramentas eléctricas devem caber na tomada. A ficha não deve ser modificada de modo algum. Não utilize quaisquer fiches de adaptação junto com ferramentas eléctricas ligadas à terra.** Fichas sem modificações e tomadas adequadas reduzem o risco de choques eléctricos.

b) **Evite que o corpo entre em contacto com superficies ligadas à terra, como por exemplo tubos, radiadores, fogões e geladeiras.** Há um risco elevado de choques eléctricos, caso o corpo for ligado à terra.

c) **A ferramenta eléctrica não deve ser exposta à chuva nem humidade.** A penetração de água na ferramenta eléctrica aumenta o risco de choques eléctricos.

d) **Não deverá utilizar o cabo para outras finalidades. Jamais utilizar o cabo para transportar a ferramenta elétrica, para pendurá-la, nem para puxar a ficha da tomada. Manter o cabo afastado de calor, óleo, cantos afiados ou partes do aparelho em movimento.** Cabos danificados ou emaranhados aumentam o risco de um choque elétrico.

e) **Se trabalhar com uma ferramenta elétrica ao ar livre, só deverá utilizar cabos de extensão apropriados para áreas exteriores.** A utilização de um cabo de extensão apropriado para áreas exteriores reduz o risco de um choque elétrico.

f) **Se não for possível evitar o funcionamento da ferramenta eléctrica em áreas húmidas, deverá ser utilizado um disjuntor de corrente de avaria.** A utilização de um disjuntor de corrente de avaria reduz o risco de um choque eléctrico.

3) Segurança de pessoas

a) **Esteja alerta, observe o que está a fazer, e tenha prudencia ao trabalhar com a a ferramenta eléctrica. Não use a ferramenta eléctrica se estiver fatigado ou sob a influência de drogas, álcool ou medicamentos.** Um momento de falta de atenção durante a operação da ferramenta eléctrica pode causar graves lesões.

b) **Usar um equipamento pessoal de protecção. Sempre utilizar um óculos de protecção.** Equipamento de segurança, como por exemplo, máscara de protecção contra pó, sapatos de segurança anti-derrapantes, capacete de segurança ou protecção auricular, de acordo com o tipo e aplicação da ferramenta eléctrica, reduzem o risco de lesões.

c) **Evitar uma colocação em funcionamento involuntária. Assegure-se de que a ferramenta elétrica esteja desligada, antes de conectá-la à alimentação de rede e/ou ao acumulador, antes de levantá-la ou de transportá-la.** Se tiver o dedo no interruptor ao transportar a ferramenta elétrica ou se o aparelho for conectado à alimentação de rede enquanto estiver ligado, poderão ocorrer acidentes.

d) **Remover ferramentas de ajuste ou chaves de boca antes de ligar a ferramenta elétrica.** Uma ferramenta ou chave que se encontre numa parte do aparelho em movimento pode levar a lesões.

e) **Evite uma posição anormal. Mantenha uma posição firme e mantenha sempre o equilíbrio.** Desta forma é mais fácil controlar a ferramenta eléctrica em situações inesperadas.

f) **Use roupa apropriada. Não use roupa larga ou jóias. Mantenha o cabelo, roupa e luvas afastadas de partes em movimento.** Roupas largas, jóias ou cabelos longos podem ser agarradas por partes em movimento.

g) **Se for possível montar dispositivos de aspiração ou de recolha, assegure-se de que estejam conectados e utilizados corretamente.** A utilização de uma aspiração de pó pode reduzir o perigo devido ao pó.

h) **Não deixe que a familiaridade resultante de uma utilização frequente de ferramentas permita que você se torne complacente e ignore os princípios de segurança da ferramenta.** Uma ação descuidada pode causar ferimentos graves numa fração de segundo.

4) Utilização e manuseio cuidadoso de ferramentas eléctricas

a) **Não sobrecarregue a ferramenta eléctrica. Use para o seu trabalho a ferramenta eléctrica correcta.** É melhor e mais seguro trabalhar com a ferramenta elétrica apropriada na área de potência indicada.

b) **Não utilize a ferramenta eléctrica se o interruptor não puder ser ligado nem desligado.** Qualquer ferramenta eléctrica que não possa ser controlada através do interruptor de ligar-desligar, é perigosa e deve ser reparada.

c) **Puxar a ficha da tomada e/ou remover o acumulador, se amovível, antes de executar ajustes no aparelho, de substituir acessórios ou de guardar o aparelho.** Esta medida de segurança evita o arranque involuntário da ferramenta elétrica.

d) **Guardar ferramentas elétricas não utilizadas fora do alcance de crianças. Não permita que pessoas que não estejam familiarizadas com o aparelho ou que não tenham lido estas instruções, utilizem o aparelho.** Ferramentas elétricas são perigosas se forem utilizadas por pessoas inesperientes.

e) **Tratar a ferramenta elétrica e os acessórios com cuidado. Controlar se as partes móveis do aparelho funcionam perfeitamente e não emperram, e se há peças quebradas ou danificadas que possam prejudicar o funcionamento da ferramenta elétrica. Permitir que peças danificadas sejam reparadas antes da utilização.** Muitos acidentes têm como causa, a manutenção insuficiente de ferramentas elétricas.

f) **Mantenha as ferramentas de corte sempre afiadas e limpas.** Ferramentas de cortes devidamente tratadas, com cantos afiados travam com menos frequência e podem ser controladas com maior facilidade.

g) **Utilizar a ferramenta elétrica, acessórios, ferramentas de aplicação, etc. conforme estas instruções. Considerar as condições de trabalho e a tarefa a ser executada.** A utilização de ferramentas elétricas para outras tarefas a não ser as aplicações previstas, pode levar a situações perigosas.

h) **Mantenha os punhos e as superfícies de agarrar secas, limpas e livres de óleo e massa consistente.** Punhos e superfícies de agarrar escorregadias não permitem o manuseio e controle seguros da ferramenta em situações inesperadas.

5) Serviço

a) **Só permita que o seu aparelho seja reparado por pessoal especializado e qualificado e só com peças de reposição originais.** Desta forma é assegurado o funcionamento seguro do aparelho.

1.3 Avisos de segurança do berbequim de diamante

a) **Ao efetuar perfurações que exijam a utilização de água, encaminhar a água para longe da área de trabalho do operador ou utilizar um dispositivo de recolha de líquidos.** Estas medidas de precaução mantêm a área de trabalho do operador seca e reduzem o risco de choque elétrico.

b) **Operar a ferramenta eléctrica com superfícies de agarrar isoladas, quando executar uma operação em que o acessório de corte possa entrar em contacto com cabos eléctricos ocultos ou com o seu próprio cabo.** O contacto de um acessório de corte com um fio sob tensão pode colocar as partes metálicas expostas da ferramenta eléctrica sob tensão e provocar um choque elétrico no operador.

c) **Usar proteção auditiva quando perfurar com diamante.** A exposição ao ruído pode causar perda de audição.

d) **Quando a broca estiver encravada, pare de exercer pressão para baixo e desligue a ferramenta.** Investigar e tomar medidas correctivas para eliminar a causa do encravamento da broca.

e) **Ao reiniciar uma broca de diamante na peça de trabalho, verifique se a broca roda livremente antes de começar.** Se a broca estiver encravada, pode não arrancar, pode sobrecarregar a ferramenta ou pode fazer com que a broca de diamante se solte da peça de trabalho.

f) **Ao fixar o suporte de perfuração com âncoras e parafusos à peça de trabalho, certifique-se de que a ancoragem utilizada é capaz de segurar e reter a máquina durante a utilização.** Se a peça de trabalho for fraca ou porosa, a âncora pode sair, fazendo com que a coluna de perfuração se solte da peça de trabalho.

g) **Quando fixar o suporte de perfuração com uma almofada de vácuo à peça de trabalho, instale a almofada numa superfície lisa, limpa e não porosa. Não fixar em superfícies laminadas, como azulejos e revestimentos compostos.** Se a peça de trabalho não for lisa, plana ou bem fixada, a almofada pode afastar-se da peça de trabalho.

h) **Assegurar a existência de vácuo suficiente antes e durante a perfuração.** Se o vácuo for insuficiente, a almofada pode soltar-se da peça de trabalho.

i) **Nunca efetuar perfurações com a máquina fixada apenas pela almofada de vácuo, exceto quando perfurar para baixo.** Se o vácuo se perder, a almofada soltar-se-á da peça de trabalho.

j) **Ao perfurar paredes ou tectos, proteger as pessoas e a área de trabalho do outro lado.** A broca pode atravessar o furo ou o núcleo pode cair do outro lado.

l) **Ao perfurar acima da cabeça, utilize sempre o dispositivo de recolha de líquidos especificado nas instruções. Não deixar entrar água na ferramenta.** A entrada de água na ferramenta eléctrica aumenta o risco de choque elétrico.

1.4 Instruções de segurança

Ler e entender todas as indicações de segurança e de trabalho para o motor de perfuração utilizado!

As perfurações a efectuar com coroas extractoras devem ser determinadas exclusivamente pela Direcção da obra. Nem os colaboradores da empresa ROTHENBERGER nem o utilizador poderão assumir qualquer responsabilidade por danos na estática de edifícios e por danos daí resultantes.

Deverão excluir-se de antemão, tanto quanto possível, eventuais danos por água de refrigeração. Em consonância com a Direcção da obra deverão tomar-se as necessárias

medidas. Nem os colaboradores da empresa ROTHENBERGER nem o utilizador poderão assumir qualquer responsabilidade por danos ocultados causados pela água (cavidades, fendas, gretas, tubos não visíveis, etc.).

Não deixe ferramentas encaixadas durante a montagem do pedestal de perfuração/motor de perfuração!

Use o seu equipamento de protecção pessoal: Calçado de segurança, luvas de segurança, protecção auricular, máscara contra pó!

Use vestuário justo, retire jóias e apanhe cabelo comprido ou cubra-o.

Durante a perfuração será ultrapassado o nível de ruído de 90 db. É portanto de importância essencial a utilização de protecção auricular adequada. O incumprimento pode causar consideráveis deficiências acústicas!

Durante a perfuração o utilizador deve observar com atenção o aparelho perfurador. Com o surgimento de primeiros sinais de avaria (por ex. falhos na água de refrigeração, pedestal solto, bloqueamento da coroa, etc.) deverá desligar imediatamente o motor. Somente após a eliminação da causa é que poderá continuar com os trabalhos de perfuração.

Perfurações com coroas extractoras em tectos com espaços por debaixo representam um elevado risco para a segurança. Após a perfuração do tecto existe o perigo de queda dos núcleos extraídos. Deverão tomar-se medidas adequadas (por ex. proteger e/ou bloquear as áreas, retirar os núcleos extraídos por cima): PROTEGER A OBRA.

2 Dados técnicos

Dimensões (C x L x A) ..... 375 × 230 × 1035 mm
Dimensões com pescoço de fixação (C x L x A)... 525 x 230 x 1035 mm
Peso ..... 14,5 kg
Diâmetro de perfuração ..... máx. 250 mm
Curso de perfuração máx..... 740 mm
Ajuste do ângulo de perfuração ..... +50°/ -70°, contínuo

Consulte também o manual de instruções do motor de perfuração!

3 Função do aparelho

3.1 Vista geral (A)

1 Coluna de perfuração com cremalheira dentada e calhas de guia
2 Corrediça de alimentação acionável de ambos os lados
3 Placa de base para fixação por vácuo
4 Suporte inclinado infinitamente ajustável
5 Chassis
6 Ligação de encaixe para deslocação do carro de alimentação (em ambos os lados)
7 Ligação de encaixe para o bloqueio da placa do motor
8 Bloqueio do carro de alimentação
9 Nível de bolha de ar horizontal e vertical
10 Escala para regulação da profundidade e do ângulo de perfuração
11 Ligação de encaixe para a regulação do ângulo
12 Parafusos de nivelamento para compensar desníveis
13 Alavanca de desbloqueio Fixação por vácuo
14 Placa de troca rápida do motor
15 Braço de fixação para suporte do motor de perfuração

3.2 Colocação em funcionamento

Montagem:

No momento da entrega, o suporte de perfuração está dobrado em 90°.

Todas as peças de ajuste do suporte de perfuração podem ser operadas com a alavanca de avanço.

O suporte de perfuração pode ser fixado ao substrato com buchas ou vácuo (ver opções de fixação).

Configuração do suporte de perfuração:

Ajustar o ângulo de perfuração:

➔ Para isso, insira a alavanca de avanço na conexão (11) e solte ligeiramente o parafuso.

➔ Agora, a coluna de perfuração pode ser inclinada para a frente ou para trás.

➔ Pode ajustar o ângulo com a escala na coluna de perfuração.

➔ Quando o ângulo desejado estiver ajustado, aperte novamente o parafuso com a alavanca de avanço.

Posicionamento:

Preste atenção à posição dos parafusos de nivelamento! Os parafusos de nivelamento não devem sobressair da borda inferior da placa de base!

A opção de fixação ideal depende das condições do local de trabalho. (ver opções de fixação).

O alinhamento final ou ajuste do suporte de perfuração é obtido apertando os quatro parafusos de nivelamento, com a ajuda dos dois níveis de bolha.

Antes de cada utilização, certifique-se de que o suporte de perfuração está bem fixo e não balança!

3.3 Possibilidades de fixação (B)

a) Fixação com buchas em betão ou muramento (B-1)

➔ Medir o furo de fixação para a fixação com bucha e perfurar.

➔ Limpar cuidadosamente o pó no furo.

➔ Inserir a bucha para betão com expansor ou para muramento (utilizável até 5 vezes).

Kit betão: Enroscar a barra roscada na bucha.

Kit muramento: Enroscar a barra roscada com anilha e porca montada na âncora. Apertar a porca com uma chave de forqueta.

➔ Assentar a placa de base e fixar com uma anilha e porca de orelhas.

b) Tender a coluna de aperto rápido (B-2)

➔ Ajustar o pedestal e montar a coluna de aperto rápido na placa de base do pedestal.

➔ Abrir a coluna de aperto rápido e fixar o pedestal.

Altura mínima do local: aprox. 1,7 m

Altura máxima do local: aprox. 3,0 m

Para prevenir danos da coluna de aperto rápido em tectos e paredes deve, para distribuir a pressão por uma área maior, colocar um pedaço de madeira ou parecido entre a extremidade da coluna e o tecto.

Ler e entender as instruções de serviço da coluna de aperto rápido em anexo!

c) Fixação mediante kit de vácuo com bomba de vácuo (B-3):

➔ Inserir a borracha de espuma na ranhura existente na placa de base do pedestal de perfuração.

➔ Ligar o kit de vácuo com o engate rápido na bomba de vácuo.

➔ Conectar a bomba de vácuo à rede e ligar.

➔ Posicionar a placa de base e inserir o tubo de vácuo com a torneira com esfera de 3 vias na ranhura da placa de base.

➔ Apertar com força o manípulo da torneira com esfera e girar, apertar em simultâneo a placa de base para o subsolo.

Para a deslocação do pedestal de perfuração no subsolo deve accionar o botão de purga na placa de pé.

Área de perfuração máxima com a técnica de vácuo: horizontal Ø 150 mm

vertical Ø 250 mm

A técnica de vácuo só deve ser utilizada em subsolo plano, visto que só aqui é possível constituir um vácuo suficiente. **Nunca criar vácuo em reboco!** O pedestal de perfuração poderá soltar-se da parede.

No caso de falhos de corrente a caldeira de segurança da bomba de vácuo RODIA-VAC faz com que a máquina ainda fique colada no subsolo durante 1 a 2 minutos. Contudo, asse espaço de tempo depende fortemente da estanqueidade do sistema e da estrutura do subsolo.

Durante os trabalhos de perfuração deve verificar constantemente abaixa pressão. A pressão não pode ser inferior a **0,8 bar**!

No caso de falho de corrente deve tirar a máquina de imediato da parede. Perigo devido à queda da máquina! Neutralização do vácuo! Trabalhar com pressão de avanço reduzida!

Ler e entender as instruções de serviço da bomba de vácuo rápida em anexo!

3.4 Funcionamento

Ajustar o ângulo de perfuração:

- ➔ Para isso, encaixe a alavanca de avanço na conexão e solte ligeiramente o parafuso.
- ➔ Agora, a coluna de perfuração pode ser inclinada para a frente ou para trás.
- ➔ Pode ajustar o ângulo com a escala na coluna de perfuração.
- ➔ Quando o ângulo desejado estiver ajustado, aperte novamente o parafuso com a alavanca de avanço.

Utilizar a broca diamantada:

Proteja o mecanismo de avanço contra movimentos involuntários! Fixe o carro de avanço com o dispositivo de bloqueio.

Montagem com colar de fixação:

- ➔ Insira a alavanca de avanço na conexão de encaixe (7) e abra o bloqueio da placa do motor.
- ➔ Insira o colar de fixação na ranhura do carro de avanço até ao batente.
- ➔ Aperte o bloqueio da placa do motor com a alavanca de avanço.
- ➔ Solte a alavanca de bloqueio no colar de fixação.
- ➔ Insira a broca no colar de fixação.
- ➔ Aperte novamente a alavanca de bloqueio.

Montagem com placa do motor:

- ➔ Insira a alavanca de avanço na conexão de encaixe (7) e rode o bloqueio da placa do motor.
- ➔ Monte uma placa do motor adequada no seu motor de perfuração.
- ➔ Insira a placa do motor, incluindo o motor de perfuração, na ranhura do carro de avanço até ao batente.
- ➔ Aperte o bloqueio da placa do motor com a alavanca de avanço.

Ajustar o tope de profundidade:

- ➔ Soltar o parafuso no tope de profundidade e ajustar a profundidade de perfuração desejada.
- ➔ Reapertar bem o parafuso.

Dispositivo de aspiração de água (acessório):

- ➔ Enroscar os dois parafusos com porcas estriadas do dispositivo de aspiração de água nos furos previstos na placa de base.
- ➔ Fixar o dispositivo de aspiração de água através do fecho de engate sobre as cavilhas com olhal e/ou encaixar os parafusos e fixar com porcas estriadas.
- ➔ Ligar o aspirador de água e colocar o tubo de aspiração no tubo do anel de aspiração de água.
- ➔ Estabelecer o fornecimento de água.

– Tubo directamente na linha de água ou
– bomba submersível com balde



Deve-se garantir uma alimentação suficiente com água para arrefecimento da coroa de perfuração, visto que de outra forma a coroa aquece excessivamente e os segmentos podem soltar-se. (Exceto quando utilizar o RODIADRILL 1800 DRY)



Não aconselhamos a utilização de “reservatórios de pressão de água” a partir de diâmetro de perfuração 200 mm, visto que é limitado o controlo suficiente da alimentação com água.

➔ Cortar na placa de borracha um furo correspondente ao diâmetro da coroa de perfuração (folga entre a junta de borracha cortada e a coroa de perfuração aprox. 2 a 3 mm).

➔ Colocar a placa de borracha no anel de aspiração de água.

Perfurar:



Ler e entender as instruções de serviço do motor de perfuração!

➔ Abrir a torneira de água e ligar o aspirador de água, respectivamente. Deve existir minimamente tanta pressão que as lamas da perfuração sejam transportadas para fora do furo.

➔ Soltar o encravamento da engrenagem de avanço e rodar a máquina perfuradora para baixo com a roda de mão até à altura de perfuração desejada.

➔ Desligar o motor e rodar para trás até que a coroa esteja visível por completo.



Caso surgir emperramento, deverá ligar o motor de perfuração com rotação reduzida e com água de arrefecimento e puxar a coroa para trás!

Possíveis erros durante o funcionamento:

A broca ou o motor de perfuração vibram muito:

Se este problema ocorrer, pode ser necessário ajustar os roletes guia do carro de avanço.

➔ Para isso, primeiro fixe o carro de avanço com o dispositivo de bloqueio.

Os rolos excêntricos a ajustar encontram-se, vistos de frente, do lado esquerdo.

➔ Primeiro, tem de desapertar os parafusos ISK visíveis de frente.

➔ Em seguida, com uma chave de boca de 19 mm, fixe as buchas excêntricas na parte traseira.

➔ Os rolos devem estar o mais livres de folga possível e não devem poder ser girados com a mão.

➔ Se os rolos excêntricos estiverem suficientemente apertados, os parafusos ISK na parte frontal também devem ser apertados novamente.

4 Conservação e manutenção

Para evitar danos do aparelho e para garantir um trabalho sem problemas é imprescindível limpar e lubrificar todas as peças com regularidade.

Depois de cada utilização deve enxaguar o pedestal de perfuração com água e devem-se eliminar cuidadosamente as lamas de perfuração. Especial cuidado merecem o pilar de guia e a unidade de avanço.

Os seguintes trabalhos devem ser efectuados como mínimo semanalmente. Trabalhos mais intensivos exigem uma frequência maior.

Unidade de avanço:	Limpar e olear e ajustar, se necessário, a folga com uma chave sextavada no lado.
Pedestal de perfuração:	Limpar e olear a barra dentada, a fixação excêntrica e os parafusos de ajuste.

Importante! Todos os trabalhos de manutenção, conservação e reparação só podem ser realizados por pessoal técnico formado.

5 Acessórios

Você pode encontrar acessórios adequados no catálogo principal ou em www.rothenberger.com

6 Serviço de apoio ao cliente

As instalações de assistência da ROTHENBERGER estão disponíveis para ajudá-lo (consulte a lista no catálogo ou online). Estas instalações de assistência colocam também ao seu dispor peças de substituição e assistência. Encomende os seus acessórios e peças sobresselentes a um revendedor especialista ou de RO SERVICE+ online: ☏ + 49 (0) 61 95/ 800 8200
🖷 + 49 (0) 61 95/ 800 7491 ✉ service@rothenberger.com - www.rothenberger.com

7 Eliminação

Algumas partes do equipamento são materiais valiosos e podem ser reciclados. Para este fim, há empresas de reciclagem autorizadas e certificadas à sua disposição. Para eliminar as partes não-recicláveis (p. ex. Sucata electrónica) de modo compatível com o ambiente, por favor, entre em contacto com a respectiva autoridade de reciclagem local.



Não deitar ferramentas elétricas e baterias/ pilhas no lixo doméstico!

Só para países UE: Conforme a Diretiva Europeia 2012/19/UE relativa aos resíduos de equipamentos elétricos e eletrónicos e a sua implementação na legislação nacional, é necessário recolher separadamente as ferramentas elétricas que já não são usadas e, de acordo com a Diretiva Europeia 2006/66/CE, as baterias/pilhas defeituosas e encaminhá-las para uma reciclagem ecológica.

Indhold Side

1 Henvisninger til sikkerheden ... 65

1.1 Formålsbestemt anvendelse ... 65
1.2 Generelle advarselshenvisninger for el-værktøj ... 65
1.3 Sikkerhedsadvarsler for diamantboremaskiner ... 66
1.4 Sikkerhedsinstruktioner ... 67

2 Tekniske data ... 67

3 Enhedens funktion ... 68

3.1 Oversigt (A) ... 68
3.2 Idrifttagning ... 68
3.3 Monteringsmuligheder (B) ... 68
3.4 Betjening ... 69

4 Pleje og eftersyn ... 71

5 Tilbehør ... 71

6 Kundeservice ... 71

7 Affaldsbehandling ... 71

Symboleri denne dokumentation

Fare!
Dette tegn advarer mod personskader.

Pas på!
Dette tegn advarer mod ting- eller miljøskader.

➔ **Opfordrer til handling**

Forklaring af symboler Etiketter

Læs betjeningsvejledningen

Mærkning om bortskaffelse af WEEE

1 Henvisninger til sikkerheden

1.1 Formålsbestemt anvendelse

Diamantkerneborestanderen RODIA PRO RIG 250 er kun dimensioneret til boring i armeret beton, murværk, asfalt og lignende stentyper med en borekrone.

RODIA PRO RIG 250-borestativet er designet til at rumme følgende boremotorer: RODIADRILL 160, RODIADRILL 200, RODIADRILL 1800 DRY (montering med spændehals).

Borestanderne er ikke dimensioneret til arbejde i eller under vand. Al yderligere anvendelse samt misligholdelse af betjeningsvejledningen og/eller servicebetingelserne anses ikke som tilsigtet. Producenten påtager sig intet ansvar for skader, som opstår som følge af at aftalen ikke overholdes.

1.2 Generelle advarselshenvisninger for el-værktøj

ADVARSEL! Læs alle sikkerhedsadvarsler, instruktioner, illustrationer og specifikationer, som følger med el-værktøjet.

I tilfælde af manglende overholdelse af anvisningerne nedenfor er der risiko for elektrisk stød, brand og/eller alvorlige personskader.

Opbevar alle advarselshenvisninger og instrukser til senere brug.

Det i advarselshenvisningerne benyttede begreb „el-værktøj“ refererer til netdrevet el-værktøj (med netkabel) og akkudrevet el-værktøj (uden netkabel).

1) Sikkerhed på arbejdspladsen

a) **Sørg for, at arbejdsområdet er rent og rigtigt belyst.** Uorden eller uoplyste arbejdsområder øger faren for uheld.

b) **Brug ikke el-værktøjet i eksplosionsfarlige omgivelser, hvor der findes brændbare væsker, gasser eller støv.** El-værktøj kan slå gnister, der kan antænde støv eller dampe.

c) **Sørg for, at andre personer og ikke mindst børn holdes væk fra arbejdsområdet, når maskinen er i brug.** Hvis man distraheres, kan man miste kontrollen over maskinen.

2) Elektrisk sikkerhed

a) **El-værktøjets stik skal passe til kontakten. Stikket må under ingen omstændigheder ændres. Brug ikke adapterstik sammen med jordforbundet el-værktøj.** Uændrede stik, der passer til kontakterne, nedsætter risikoen for elektrisk stød.

b) **Undgå kropskontakt med jordforbundne over- flader som f.eks. rør, radiatorer, komfurer og køleskabe.** Hvis din krop er jordforbundet, øges risikoen for elektrisk stød.

c) **Maskinen må ikke udsættes for regn eller fugt.** Indtrængning af vand i maskinen øger risikoen for elektrisk stød.

d) **Brug ikke ledningen til formål, den ikke er beregnet til. Du må aldrig bære el-værktøjet i ledningen, hænge el-værktøjet op i ledningen eller rykke i ledningen for at trække stikket ud af kontakten. Beskyt ledningen mod varme, olie, skarpe kanter eller maskindele, der er i bevægelse.** Beskadigede eller indviklede ledninger øger risikoen for elektrisk stød.

e) **Hvis el-værktøjet benyttes i det fri, må der kun benyttes en forlængerledning, der er egnet til udendørs brug.** Brug af forlængerledning til udendørs brug nedsætter risikoen for elektrisk stød.

f) **Hvis det ikke kan undgås at bruge el-værktøjet i fugtige omgivelser, skal der bruges et HFI-relæ.** Brug af et HFI-relæ reducerer risikoen for at få elektrisk stød.

3) Personlig sikkerhed

a) **Det er vigtigt at være opmærksom, se, hvad man laver, og bruge el-værktøjet fornuftigt. Brug ikke noget el-værktøj, hvis du er træt, har nydt alkohol eller er påvirket af medikamenter eller euforiserende stoffer.** Få sekunders uopmærksomhed ved brug af el-værktøjet kan føre til alvorlige personskader.

b) **Brug beskyttelsesudstyr og hav altid beskyttelsesbriller på.** Brug af sikkerhedsudstyr som f.eks. støvmaske, skridsikkert fodtøj, beskyttelseshjelm eller høreværn afhængig af maskintype og anvendelse nedsætter risikoen for personskader.

c) **Undgå utilsigtet igangsætning. Kontrollér, at el-værktøjet er slukket, før du tilslutter det til strømtilførslen og/eller akkuen, løfter eller bærer det.** Undgå at bære el-værktøjet med fingeren på afbryderen og sørg for, at el-værktøjet ikke er tændt, når det sluttes til nettet, da dette øger risikoen for personskader.

d) **Gør det til en vane altid at fjerne indstillingsværktøj eller skruenøgle, før el-værktøjet tændes.** Hvis et stykke værktøj eller en nøgle sidder i en roterende maskindel, er der risiko for personskader.

e) **Undgå en anormal legemsposition. Sørg for at stå sikkert, mens der arbejdes, og kom ikke ud af balance.** Dermed har du bedre muligheder for at kontrollere el-værktøjet, hvis der skulle opstå uventede situationer.

f) **Brug egnet arbejdstøj. Undgå løse beklædningsgenstande eller smykker. Hold hår, tøj og handsker væk fra dele, der bevæger sig.** Dele, der er i bevægelse, kan gribe fat i løstsiddende tøj, smykker eller langt hår.

g) **Hvis støvudsugnings- og opsamlingsudstyr kan monteres, er det vigtigt, at dette tilsluttes og benyttes korrekt.** Brug af en støvopsugning kan reducere støvmængden og dermed den fare, der er forbundet støv.

h) **Selvom du kender værktøjet godt og er vant til at bruge det, skal du alligevel være opmærksom og overholde sikkerhedsanvisningerne.** Et øjebliks uopmærksomhed kan medføre alvorlige personskader.

4) Omhyggelig omgang med og brug af el-værktøj

a) **Undgå overbelastning af maskinen. Brug altid et el-værktøj, der er beregnet til det stykke arbejde, der skal udføres.** Med det passende el-værktøj arbejder man bedst og mest sikkert inden for det angivne effektområde.

b) **Brug ikke en maskine, hvis afbryder er defekt.** En maskine, der ikke kan startes og stoppes, er farlig og skal repareres.

c) **Træk stikket ud af stikkontakten og/eller fjern akkuen, hvis den er aftagelig, før maskinen indstilles, før skift af tilbehørsdele og før el-værktøjet lægges til opbevaring.** Disse sikkerhedsforanstaltninger forhindrer utilsigtet start af el-værktøjet.

d) **Opbevar ubenyttet el-værktøj uden for børns rækkevidde. Lad aldrig personer, der ikke er fortrolige med maskinen eller ikke har gennemlæst disse instrukser, benytte maskinen.** El-værktøj er farligt, hvis det benyttes af ukyndige personer.

e) **Vedligehold el-værktøj og tilbehørsdele. Kontroller, om bevægelige maskindele fungerer korrekt og ikke sidder fast, og om delene er brækket eller beskadiget, således at el-værktøjets funktion påvirkes. Få beskadigede dele repareret, inden maskinen tages i brug.** Mange uheld skyldes dårligt vedligeholdte el-værktøjer.

f) **Sørg for, at skæreværktøjer er skarpe og rene.** Omhyggeligt vedligeholdte skæreværktøjer med skarpe skærekanter sætter sig ikke så hurtigt fast og er nemmere at føre.

g) **Brug el-værktøj, tilbehør, indsatsværktøj osv. iht. Disse instrukser. Tag hensyn til arbejdsforholdene og det arbejde, der skal udføres.** Anvendelse af el-værktøjet til formål, som ligger uden for det fastsatte anvendelsesområde, kan føre til farlige situationer.

h) **Hold håndtag og gribeflader tørre, rene og fri for olie og smørefedt.** Hvis håndtag og gribeflader er glatte, kan værktøjet ikke håndteres og styres sikkert, hvis der sker noget uventet.

5) Service

a) **Sørg for, at el-værktøj kun repareres af kvalificerede fagfolk og at der kun benyttes originale reservedele.** Dermed sikres størst mulig maskinsikkerhed.

1.3 Sikkerhedsadvarsler for diamantboremaskiner

a) **Når der udføres boring, som kræver brug af vand, skal vandet ledes væk fra operatørens arbejdsområde, eller der skal bruges en væskeopsamlingsanordning.** Sådanne forholdsregler holder operatørens arbejdsområde tørt og reducerer risikoen for elektrisk stød.

b) **Betjen elværktøjet med isolerede gribeflader, når du udfører arbejde, hvor skæretilbehøret kan komme i kontakt med skjulte ledninger eller sin egen ledning.** Hvis skære-

tilbehøret kommer i kontakt med en »strømførende« ledning, kan det gøre elværktøjets udsatte metaldele »strømførende« og give brugeren et elektrisk stød.

c) **Brug høreværn ved diamantboring.** Udsættelse for støj kan forårsage høretab.

d) **Når boret sidder fast, skal du holde op med at trykke nedad og slukke for værktøjet.** Undersøg og foretag korrigerende handlinger for at fjerne årsagen til, at boret sidder fast.

e) **Når du genstarter et diamantbor i arbejdsemnet, skal du kontrollere, at borekronen roterer frit, før du starter.** Hvis boret sidder fast, kan det ikke starte, det kan overbelaste værktøjet, eller det kan få diamantboremaskinen til at løsne sig fra arbejdsemnet.

f) **Når borestativet fastgøres til arbejdsemnet med ankre og skruer, skal det sikres, at forankringen er i stand til at holde og fastholde maskinen under brug.** Hvis arbejdsemnet er svagt eller porøst, kan ankeret trække sig ud og få borestativet til at løsne sig fra arbejdsemnet.

g) **Når borestativet fastgøres til arbejdsemnet med en vakuumpude, skal puden monteres på en glat, ren og ikke-porøs overflade. Må ikke fastgøres på laminerede overflader som f.eks. fliser og kompositbelægning.** Hvis arbejdsemnet ikke er glat, fladt eller godt fastgjort, kan puden trække sig væk fra arbejdsemnet.

h) **Sørg for, at der er tilstrækkeligt vakuum før og under boringen.** Hvis vakuummet er utilstrækkeligt, kan pladen løsne sig fra arbejdsemnet.

i) **Udfør aldrig boring med maskinen fastgjort kun med vakuumpuden, undtagen når der bores nedad.** Hvis vakuummet forsvinder, vil puden løsne sig fra arbejdsemnet.

j) **Når du borer gennem vægge eller lofter, skal du sørge for at beskytte personer og arbejdsområdet på den anden side.** Boret kan stikke ud gennem hullet, eller kernen kan falde ud på den anden side.

l) **Når du borer over hovedet, skal du altid bruge den væskeopsamlingsanordning, der er angivet i vejledningen. Lad ikke vand strømme ind i værktøjet.** Vand, der trænger ind i elværktøjet, øger risikoen for elektrisk stød.

1.4 Sikkerhedsinstruktioner

Overhold sikkerheds- og arbejdshenvisningerne for den anvendte boremotor!

Boringer der skal udføres med boremaskinen må kun fastlægges af entreprenøren. Hverken medarbejdere i firmaet ROTHENBERGER eller brugeren hæfter for skader på bygningers statik samt følgeskader.

Mulige skader pga. kølevand bør udelukkes så vidt muligt forinden. Forholdsregler skal være truffet med byggeledelsen. Medarbejderne i firmaet ROTHENBERGER samt brugeren hæfter ikke for skjulte vandskader (hulrum, fuger, ridser, usynlige rør osv.).

Under borestanderens/boremotorens montering må der ikke sidde værktøj i apparatet!

Brug altid personlige værnemidler: Sikkerhedssko, beskyttelseshandsker, høreværn, støvmaske!

Bær tætsiddende tøj, tag smykker af og bind langt hår op eller dæk det til.

Under boringen overstiger støjniveauet 90 db. Derfor skal der avendes et egnet høreværn. Misligholdelse kan medføre alvorlige høreskader!

Brugeren skal holde nøje øje med boreapparatet under boringen. Ved første tegn på mulige forstyrrelser (f.eks. kølevandet svigter, borestanderen løsner sig, borekronen blokeres osv.) skal motoren standses med det samme. Først når årsagen er fjernet må borearbejdet fortsættes.

Kerneboringer i etagedæk med underliggende rum udgør en høj risiko. Når etagedækket er boret igennem er der risiko for at borekernen falder ned. Sørg for egnede forholdsregler (f.eks. afsikring eller afspærring af områderne, tag borekernen ud opefter): AFSIKRING AF BYGGEPLADSEN.

2 Tekniske data

Mål (L x B x H) ..... 375 × 230 × 1035 mm
Mål med spændehals (L x B x H)..... 525 x 230 x 1035 mm
Vægt..... 14,5 kg
Borediameter..... maks. 250 mm

Boreslag maks. ..... 740 mm

Borevinkeljustering..... +50°/ -70°, trinløs

Se også brugsanvisningen til boremotoren!

3 Enhedens funktion

3.1 Oversigt (A)

1 Boresøjle med tandstang og styreskinner

2 Tilførselsslæde kan betjenes fra begge sider

3 Bundplade til fastgørelse af vakuum

4 Skrå støtte trinløst justerbar

5 Chassis

6 Plug-in-forbindelse til bevægelse af fremføringsvognen (på begge sider)

7 Plug-in-forbindelse til motorpladelås

8 Låsning af fremføringsvogn

9 Vandret og lodret vaterpas

10 Skala til indstilling af boredybde og -vinkel

11 Stikforbindelse til justering af vinkel

12 Nivelleringsskruer til udligning af ujævnheder

13 Frigørelseshåndtag Vakuumfastgørelse

14 Motor-hurtigskifteplade

15 Spændehals til boremotorholder

3.2 Idrifttagning

Montering:

Ved levering er borestativet foldet sammen 90°.

Alle indstillingsdele på borestativet kan betjenes med fremføringshåndtaget.

Borestativet kan fastgøres til underlaget med dyvler eller vakuum (se fastgørelsesmuligheder).

Opsætning af borestativet:

Indstilling af borevinkel:

➔ Stik fremføringshåndtaget i stikforbindelsen (11) og løs skruen let.

➔ Nu kan boresøjlen vippes fremad eller bagud.

➔ Vinklen kan indstilles med skalaen på boresøjlen.

➔ Når den ønskede vinkel er indstillet, strammes skruen igen med fremføringshåndtaget.

Positionering:

Vær opmærksom på niveau skruernes position! Niveau skruer må ikke stikke ud over bundpladens underkant!

Den optimale fastgørelsesmulighed afhænger af forholdene på byggepladsen. (se fastgørelsesmuligheder).

Den endelige finjustering af borestativet opnås ved at stramme de fire nivelleringsskruer ved hjælp af de to vaterpas.

Før hver idriftsættelse skal du sikre dig, at borestativet er fastgjort og ikke vakler!

3.3 Monteringsmuligheder (B)

a) Montering med dyvler i beton eller murværk (B-1)

➔ Udmål og bor et monteringshul til dyvelmonteringen.

➔ Rengør omhyggeligt hullet for boresmuld.

➔ Skub en betondyvel i med ekspansionskile eller murværksdyvler (kan anvendes op til 5 gange).

Betonsæt: Skru en gevindstang i dyvlen.

Murværksæt: Skru en gevindstang med underlagsskiver og monteret møtrik i ankeret. Spænd mø-trikken med gaffelnøglen.

➔ Sæt bundpladen på og fastgør med underlagsskiver og vingemøtrik.

b) Fastspænding med hurtigopspændingssøjlen (B-2)

➔ Juster borestanderen og sæt søjlen på borestanderens bundplade.

➔ Kør søjlen ud og klem borestanderen fast.

Rummets minimale højde: ca. 1,7 m

Rummets maksimale højde: ca. 3,0 m

For at undgå skader på lofter eller vægge pga. søjlen, lægges der et stykke træ eller lignende mellem søjlens ende og loftet for at fordele fladetrykket til en større flade.

Læs og forstå søjlens betjeningsvejledning!

c) Montering med vakuumsæt med vakuumpumpe (B-3):

➔ Læg en ring af ekspanderet gummi i den udborede not i bundpladen på borestanderen.

➔ Tilslut vakuumsættet med en lynkobling på vakuumpumpen.

➔ Tilslut vakuumpumpen til lysnettet og tænd for den.

➔ Positioner bundpladen og sæt vakuum - studserne med en 3-trins kuglehane ind i bundpladens lange hul.

➔ Tryk kuglehanens pind ned og drej den, tryk samtidig bundpladen ned mod underlaget.

Skal borestanderen flyttes et andet sted hen på underlaget trykkes der på udluftningsknappen i fodpladen.

Maks. boreområde med vakuumteknik:	Horisontal	Ø 150 mm
	Vertikal	Ø 250 mm

Vakuumteknikken kan kun anvendes på glatte underlag, da der kun kan oprettes tilstrækkeligt vakuum på sådanne underlag. **Anvend aldrig apparatet med fastsugning på puds!** Borestanderen kan løsne sig fra væggen.

Ved strømsvigt sørger RODIA-VAC vakuumpumpens sikkerhedskedel for at maskinen stadig suges fast på underlaget i ca. 1 - 2 minutter. Dette tidsrum afhænger dog meget af systemets tæthed og underlagets beskaffenhed.

Kontroller derfor konstant undertrykket under boringen. Trykket må ikke falde ned under **0,8 bar**!

Tag straks maskinen af væggen under strømsvigt. Maskinen kan falde ned og forårsage kvæstelser! Vakuumet fjernes! Arbejd kun med et ringe tilspændingstryk!

Læs og forstå vakuumpumpens betjeningsvejledning!

3.4 Betjening

Indstilling af borevinkel:

➔ Sæt fremføringshåndtaget i stikforbindelsen og løs skruen let.

➔ Nu kan borestativet vippes fremad eller bagud.

➔ Vinklen kan indstilles med skalaen på borestativet.

➔ Når den ønskede vinkel er indstillet, strammes skruen igen med fremføringshåndtaget.

Anvendelse af diamantboremaskine:

Sørg for, at fremføringsgearet ikke kan bevæge sig utilsigtet! Fastgør fremføringsslæden med låsen.

Montering med spændehals:

➔ Sæt fremføringshåndtaget i stikforbindelsen (7) og drej motorpladelåsen op.

➔ Sæt spændehalsen i rillen på fremføringsslæden, indtil den rammer stop.

➔ Spænd motorpladelåsen med fremføringshåndtaget.

➔ Løsn låsearmen på spændehalsen.

➔ Sæt boreapparatet i spændehalsen.

➔ Spænd låsearmen fast igen.

Montering med motorplade:

➔ Sæt fremføringsarmen i stikforbindelsen (7) og drej motorpladens lås op.

➔ Monter en passende motorplade på din boremotor.

➔ Sæt motorpladen inkl. boremotor i rillen på fremføringsslæden, indtil den rammer stop.

➔ Spænd motorpladens lås med fremføringshåndtaget.

Dybdeanslagsindstilling:

➔ Løsn skruen på dybdeanslaget og indstil den ønskede boredybde.

➔ Spænd skruen godt til igen.

Isæt vandudsugningen (tilbehør):

➔ Skru de to skruer med fingermøtrikkerne i de tilhørende huller på vandudsugningen i bundpladen.

➔ Vandudsugningen skal ved hjælp af snaplåsen gå i hak over ringskruerne eller skruerne og fastgøres med fingermøtrikker.

➔ Tilslut vandsugeren og placer en sugeslange på vandudsugningsringens studser.

➔ Tilslut vandtilførslen.

– Slangetilførsel direkte til vandledningen eller

– dykpumpe med spand

Der skal altid være en tilstrækkelig vandforsyning for at afkøle borekronen under arbejdet, ellers bliver den for hurtigt for varm og segmenter kan løsne sig. (Undtagen ved brug af RODIADRILL 1800 DRY)

Det anbefales kraftigt at der ikke anvendes "vandtryksbeholdere" fra en borediameter på 200 mm, da vandforsyningen her kun kan kontrolleres i begrænset omfang.

➔ Skær et hul i gummipladen iht. borekronens diameter (luftspalte mellem udskåret gummipakning og borekrone ca. 2 - 3 mm).

➔ Læg gummipladen på vandudsugningsringen.

Boring:

Læs og forstå boremotorens betjeningsvejledning!

➔ Drej op for vandhanen eller tilslut vandsugeren. Der skal mindst være så meget vandtryk, at det dannede boreslam fjernes fra bore-hullet)

➔ Løsn tilspændingsgearets lås og drej boremaskinen ned til den ønskede boredybde med håndhjulet.

➔ Sluk for motoren og sving tilbage, indtil borekronen kan ses helt.

Klemmer mekanismen, tilkøres boremotoren igen med et lavt omdrejningstal med kølevand og borekronen trækkes tilbage!

Mulige fejl under drift:

Borekronen eller boremotoren vibrerer meget kraftigt:

Ved dette problem kan det være nødvendigt at justere styrerullerne på fremføringsslæden.

➔ For at gøre dette skal du først fastgøre fremføringsslæden med låsen.

De excentriske ruller, der skal justeres, befinder sig på venstre side set fra forsiden.

➔ Først skal du løsne de ISK-skruer, der er synlige fra forsiden.

➔ Derefter kan du fastgøre excenterslangerne på bagsiden med en 19 mm skruenøgle.

➔ Rullerne skal være så frie som muligt, og det skal ikke være muligt at dreje dem med hånden.

➔ Når excenterskiverne er tilstrækkeligt strammet, skal ISK-skruerne på forsiden også strammes igen.

4 Pleje og eftersyn

For at undgå skader på apparatet samt sikre en problemfrit arbejde, skal samtlige komponenter rengøres og smøres med jævne mellemrum.

Efter hver boring skal borestanderen skylles af med vand og rengøres grundigt for boreslam. Vær især omhyggelig med føringssøjlen og tilspændingsmodulet.

De nedenstående opstillede arbejder bør mindst udføres én gang om ugen. Ved intensivt arbejde noget hyppigere.

Tilspændingsmodul:	Skal rengøres og smøres, efter behov justeres spillet ved hjælp af sekskantskruerne på siden.
Borestander:	Rengør og smør tandstang, føringssøjle og justeringsskruerne.

NB! Al vedligeholdelses-, istandsættelses- og reparationsarbejder må kun udføres af uddannet personale.

5 Tilbehør

Du kan finde passende tilbehør i hovedkataloget eller på www.rothenberger.com

6 Kundeservice

ROTHENBERGER servicesteder er til rådighed til at hjælpe dig (se listen i kataloget eller online) og reservedele og service er også tilgængelig via de samme servicesteder. Du kan bestille tilbehør og reservedele fra din forhandler og via RO SERVICE+ online:
☏ + 49 (0) 61 95/ 800 8200 🖷 + 49 (0) 61 95/ 800 7491 ✉ service@rothenberger.com - www.rothenberger.com

7 Affaldsbehandling

Dele af apparatet er af brugbart materiale og kann genbruges. Hertil står autoriserede og certificerede genbrugsvirksomheder til rådighed. Til miljøvenlig affaldsbehandling af ikke brugbart materiale (f.eks. elektronikaffald) vær venlig at spørg den myndighed, hvorunder det sorterer.



Smid ikke el-værktøj og akkuer/batterier ud sammen med det almindelige husholdningsaffa!

Kun til EU-lande: Iht. det europæiske direktiv 2012/19/EU om affald fra elektrisk og elektronisk udstyr og de nationale bestemmelser, der er baseret herpå, skal kasserede el-værktøjer, og iht. det europæiske direktiv 2006/66/EF skal defekte eller opbrugte akkuer/batterier indsamles separat og genbruges iht. gældende miljøforskrifter.

Innehåll Sida

1 Anvisningar om säkerhet ... 73

1.1 Föreskriven användning ... 73
1.2 Allmänna säkerhetsanvisningar för elverktyg ... 73
1.3 Säkerhetsvarningar för diamantborrmaskiner ... 74
1.4 Säkerhetsanvisningar ... 75

2 Teknisk data ... 75

3 Funktion hos enheten ... 76

3.1 Översikt (A) ... 76
3.2 Idrifttagning ... 76
3.3 Fastsättningsmöjligheter (B) ... 76
3.4 Användning ... 77

4 Skötsel och underhåll ... 79

5 Tillbehör ... 79

6 Kundservice ... 79

7 Avfallshantering ... 79

Symboler i detta dokument

Fara!
Denna symbol varnar för personskador.

OBS!
Denna symbol varnar för skador på material eller miljö.

➔ **Uppmaning till att agera**

Förklaring av symboler Etiketter

Läs bruksanvisningen

Märkning för bortskaffande av WEEE

1 Anvisningar om säkerhet

1.1 Föreskriven användning

Diamantkärnborrstativ RODIA PRO RIG 250 är endast avsett för borrning i armerad betong, murverk, asfalt och andra bergarter med lämplig borrkrona.

Borriggen RODIA PRO RIG 250 är utformad för att passa följande borrmotorer: RODIADRILL 160, RODIADRILL 200, RODIADRILL 1800 DRY (montering med spännhals).

Borrstativet är inte lämpligt för arbeten i eller under vatten. All annan användning och underlåtenhet att följa bruksanvisningen och/eller underhållsvillkoren räknas som ej avsedd användning. Tillverkaren ansvarar inte för skador till följd av detta.

1.2 Allmänna säkerhetsanvisningar för elverktyg



VARNING! Läs alla säkerhetsvarningar, instruktioner, illustrationer och specifikationer som ingår med detta elverktyg.

Fel som uppstår till följd av att instruktionerna nedan inte följts kan orsaka elstöt, brand och/eller allvarliga personskador.

Förvara alla varningar och anvisningar för framtida bruk.

Nedan använt begrepp ”Elverktyg” hänför sig till nätdrivna elverktyg (med nätsladd) och till batteridrivna elverktyg (sladdlösa).

1) Arbetsplatssäkerhet

a) **Håll arbetsplatsen ren och välbelyst.** Oordning på arbetsplatsen och dåligt belyst arbetsområde kan leda till olyckor.

b) **Använd inte elverktyget i explosionsfarlig omgivning med brännbara vätskor, gaser eller damm.** Elverktygen alstrar gnistor som kann antända dammet eller gaserna.

c) **Håll under arbetet med elverktyget barn och obehöriga personer på betryggande avstånd.** Om du störs av obehöriga personer kan du förlora kontrollen över elverktyget.

2) Elektrisk säkerhet

a) **Elverktygets stickpropp måste passa till vägguttaget. Stickproppen får absolut inte förändras. Använd inte adapterkontakter tillsammans med skyddsjordade elverktyg.** Oförändrade stickproppar och passande vägguttag reducerar risken för elektriskt slag.

b) **Undvik kroppskontakt med jordade ytor som t. ex. rör, värmeelement, spisar och kylskåp.** Det finns en större risk för elektriskt slag om din kropp är jordad.

c) **Skydda elverktyget mot regn och väta.** Tränger vatten in i ett elverktyg ökar risken för elektriskt slag.

d) **Missbruka inte nätsladden och använd den inte för att bära eller hänga upp elverktyget och inte heller för att dra stickproppen ur vägguttaget. Håll nätsladden på avstånd från värme, olja, skarpa kanter och rörliga maskindelar.** Skadade eller tilltrasslade ledningar ökar risken för elstöt.

e) **När du arbetar med ett elverktyg utomhus använd endast förlängningssladdar som är avsedda för utomhusbruk.** Om en lämplig förlängningssladd för utomhusbruk används minskar risken för elstöt.

f) **Använd ett felströmsskydd om det inte är möjligt att undvika elverktygets användning i fuktig miljö.** Felströmsskyddet minskar risken för elstöt.

3) Personsäkerhet

a) **Var uppmärksam, kontrollera vad du gör och använd elverktyget med förnuft. Använd inte elverktyget när du är trött eller om du är påverkad av droger, alkohol eller mediciner.** Under användning av elverktyg kan även en kort ouppmärksamhet leda till allvarliga kroppsskador.

b) **Bär alltid personlig skyddsutrustning och skyddsglasögon.** Den personliga skyddsutrustningen som t. ex. dammfiltermask, halkfria säkerhetsskor, hjälm eller hörselskydd – med beaktande av elverktygets modell och driftsätt – reducerar risken för kroppsskada.

c) **Undvik oavsiktlig igångsättning. Kontrollera att elverktyget är frånkopplat innan du ansluter stickproppen till vägguttaget och/eller ansluter/tar bort batteriet, tar upp eller**

bär elverktyget. Om du bär elverktyget med fingret på strömställaren eller ansluter påkopplat elverktyg till nätströmmen kan olycka uppstå.

d) **Ta bort alla inställningsverktyg och skruvnycklar innan du kopplar på elverktyget.** Ett verktyg eller en nyckel i en roterande komponent kan medföra kroppsskada.

e) **Undvik onormala kroppsställningar. Se till att du står stadigt och håller balansen.** I detta fallkan du lätttare kontrollera elverktyget i oväntade situationer.

f) **Bär lämpliga kläder. Bär inte löst hängande kläder eller smycken. Håll håret, kläderna och handskarna på avstånd från rörliga delar.** Löst hängande kläder, smycken och långt hår kann dras in av roterande delar.

g) **När elverktyg används med dammutsugnings- och -uppsamlingsutrustning, se till att dessa är rätt monterade och används på korrekt sätt.** Användning av dammutsugning minskar de risker damm orsakar.

h) **Låt inte vanan att ofta använda verktygen göra att du blir slarvig och ignorerar verktygets säkerhetsprinciper.** En vårdslös åtgärd kan leda till allvarlig personskada inom bråkdelen av en sekund.

4) Korrekt användning och hantering av elverktyg

a) **Överbelasta inte elverktyget. Använd för aktuellt arbete avsett elverktyg.** Med ett lämpligt elverktyg kan du arbeta bättre och säkrare inom angivet effektområde.

b) **Ett elverktyg med defekt strömställare får inte längre användas.** Ett elverktyg som inte kan kopplas in eller ur är farligt och måste repareras.

c) **Dra stickproppen ur vägguttaget och/eller ta bort batteriet, om det kan tas ut ur elverktyget, innan inställningar utförs, tillbehörsdelar byts ut eller elverktyget lagras.** Denna skyddsåtgärd förhindrar oavsiktlig inkoppling av elverktyget.

d) **Förvara elverktygen oåtkomliga för barn. Låt elverktyget inte användas av personer som inte är förtrogna med dess användning eller inte läst denna anvisning.** Elverktygen är farliga om de används av oerfarna personer.

e) **Underhåll elverktyg och tillbehör omsorgsfullt. Kontrollera att rörliga komponenter fungerar felfritt och inte kärvar, att komponenter inte brustit eller skadats; orsaker som kan leda till att elverktygets funktioner påverkas menligt. Låt skadade delar repareras innan elverktyget tas i bruk.** Många olyckor orsakas av dåligt skötta elverktyg.

f) **Håll skärverktygen skarpa och rena.** Omsorgsfullt skötta skärverktyg med skarpa eggar kommer inte så lätt i kläm och går lättare att styra.

g) **Använd elverktyget, tillbehör, insatsverktyg osv. enligt dessa anvisningar. Ta hänsyn till arbetsvillkoren och arbetsmomenten.** Om elverktyget används på ett sätt som det inte är avsett för kan farliga situationer uppstå.

h) **Håll handtag och greppytor torra, rena och fria från olja och fett.** Hala handtag och greppytor ger ingen säker hantering och kontroll över verktyget i oväntade situationer.

5) Service

a) **Låt endast kvalificerad fackpersonal reparera elverktyget och endast med originalreservdelar.** Detta garanterar att elverktygets säkerhet upprätthålls.

1.3 Säkerhetsvarningar för diamantborrmaskiner

a) **När du utför borrning som kräver användning av vatten ska du leda bort vattnet från operatörens arbetsområde eller använda en vätskeuppsamlingsanordning.** Sådana försiktighetsåtgärder håller operatörens arbetsområde torrt och minskar risken för elektriska stötar.

b) **Använd elverktyget med isolerade greppytor när du utför ett arbete där skärtillbehöret kan komma i kontakt med dolda ledningar eller sin egen sladd.** Om skärverktyget kommer i kontakt med en ”strömförande” ledning kan elverktygets exponerade metalldelar bli ”strömförande” och ge användaren en elektrisk stöt.

c) **Använd hörselskydd vid diamantborrning.** Exponering för buller kan orsaka hörselnedsättning.

d) **När borrkronan har fastnat ska du sluta trycka den nedåt och stänga av verktyget.** Undersök och vidta korrigerande åtgärder för att eliminera orsaken till att borrkronan fastnar.

e) **När du startar om en diamantborr i arbetsstycket måste du kontrollera att borrkronan roterar fritt innan du startar.** Om borrkronan har fastnat kan det hända att den inte startar, att verktyget överbelastas eller att diamantborrmaskinen lossnar från arbetsstycket.

f) **När du fäster borrstativet med ankare och fästelement i arbetsstycket, se till att förankringen som används klarar av att hålla fast maskinen under användning.** Om arbetsstycket är svagt eller poröst kan ankaret dras ut och borrstativet lossna från arbetsstycket.

g) **När du fäster borrstativet med en vakuumplatta på arbetsstycket ska du installera plattan på en slät, ren och icke-porös yta. Fäst inte på laminerade ytor, t.ex. kakel och kompositbeläggningar.** Om arbetsstycket inte är slätt, plant eller väl fastsatt kan dynan dras bort från arbetsstycket.

h) **Se till att det finns tillräckligt med vakuum före och under borrningen.** Om vakuumet är otillräckligt kan dynan lossna från arbetsstycket.

i) **Utför aldrig borrning med maskinen säkrad endast med vakuumplattan, utom vid borrning nedåt.** Om vakuumet försvinner kommer dynan att lossna från arbetsstycket.

j) **Vid borrning genom väggar eller tak måste du se till att skydda personer och arbetsområdet på andra sidan.** Borrkronan kan sticka ut genom hålet eller kärnan kan falla ut på andra sidan.

l) **Vid borrning ovanför huvudet ska du alltid använda den vätskeuppsamlingsanordning som anges i instruktionerna. Låt inte vatten rinna in i verktyget.** Om vatten tränger in i verktyget ökar risken för elektriska stötar.

1.4 Säkerhetsanvisningar

Det är viktigt att läsa och förstå alla säkerhets- och arbetsanvisningar för den borrmotor som används!

Borrningarna som ska utföras med kärnborrverktyget får endast bestämmas av byggherren. Varken personalen vid firma ROTHENBERGER eller användaren kan hållas ansvarig för skador i byggnadsverks statik och följdskador på grund av dessa.

Eventuella skador genom kylvatten bör så långt det är möjligt uteslutas på förhand. Erforderliga motåtgärder måste bestämmas i samråd med byggnadsledningen. Varken personalen vid firma ROTHENBERGER eller användaren kan hållas ansvarig för dolda vattenskador (hålrum, fogar, sprickor, ej synliga rör m.m.).

Låt inte verktyg sitta kvar vid monteringen av borrstativet/borrmotorn!

Använd personlig skyddsutrustning: säkerhetsskor, skyddshandskar, hörselskydd, dammfiltermask!

Bär tätt åtsittande kläder, ta av smycken och bind samman långt hår eller täck det.

En bullernivå på 90 dB överskrids vid borrningen. Det är därför ett absolut nödvändigt att använda lämpliga hörselskydd. Om detta inte efterlevs kan det leda till avsevärda hörselskador!

Användaren måste iaktta borrverktyget uppmärksamt under borrningen. Så snart som något tyder på eventuella störningar (t.ex. kylvattenstopp, borrstativ som lossnar, blockering av borrkronan osv.) måste motorn genast stängas av. Borrningsarbetet får inte fortsätta förrän orsaken har avhjälpts.

Kärnborrning i innertak med underliggande utrymmen är en hög säkerhetsrisk. När taket har borrats igenom är det risk för att borrkärnorna faller ned. Här måste lämpliga motåtgärder vidtas (t.ex. säkra eller avspärra områden, ta ur borrkärnor uppåt): SÄKERHETSÅTGÄRDER PÅ BYGGNADSPLATS.

2 Teknisk data

Mått (L x B x H)	375 × 230 × 1035 mm
Mått med spännhals (L x B x H)	525 x 230 x 1035 mm
Vikt	14,5 kg
Borrdjup	max. 250 mm
Borrhöjd max.	740 mm
Borrvinkeljustering	+50°/ -70°, steglös

Se även bruksanvisningen för borrmotorn!

3 Funktion hos enheten

3.1 Översikt (A)

1 Borrpelare med tandad kuggstång och styrskenor
2 Matningssliden kan manövreras från båda sidor
3 Basplatta för vakuumfäste
4 Lutande stöd steglöst justerbart
5 Chassi
6 Plug-in-anslutning för förflyttning av matarvagnen (på båda sidor)
7 Plug-in-anslutning för låsning av motor-plattan
8 Låsning av matarvagn
9 Horisontellt och vertikalt vattenpass
10 Skala för inställning av borrdjup och vinkel
11 Plug-in-anslutning för vinkeljustering
12 Nivelleringsskruvar för att kompensera för ojämnheter
13 Frigöringsspak Vakuumfäste
14 Motor-snabbväxlingsplatta
15 Spännhals för borrmotorhållare

3.2 Idrifttagning

Montering:

Vid leverans är borrstativet hopfällt 90°.

Alla inställningsdelar på borrstativet kan manövreras med frammatningsspaken.

Borrstativet kan fästas på underlaget med pluggar eller vakuum (se fästningsmöjligheter).

Inställning av borrstativet:

Inställning av borrvinkeln:

➔ Sätt i matningsspaken i anslutningen (11) och lossa skruven något.
➔ Nu kan borrstativet lutas framåt eller bakåt.
➔ Vinkeln kan ställas in med hjälp av skalan på borrstativet.
➔ När önskad vinkel är inställd drar du åt skruven igen med matningsspaken.

Positionering:

Var uppmärksam på nivelleringsskruvarnas position! Nivelleringsskruvarna får inte sticka ut från bottenplattans underkant!

Den optimala fästmöjligheten beror på förhållandena på byggarbetsplatsen. (se fästmöjligheter).

Den slutliga finjusteringen av borrstativet görs genom att dra åt de fyra nivelleringsskruvarna med hjälp av de två vattenpasserna.

Innan varje användning ska du kontrollera att borrstativet är ordentligt fastsatt och inte wobblar!

3.3 Fastsättningsmöjligheter (B)

a) Fastsättning med dymling i betong eller murverk (B-1)

➔ Mät upp och borra fästhålet för fastsättning med dymling.
➔ Rensa borrhålet noga från borrspån.
➔ Sätt i betongdymlingar med expanderkil eller murverksdymlingar (kan återanvändas upp till 5 gånger).

Betongset: Skruva i skruvstift med räffling i dymlingen.

Murverksset: Skruva i skruvstift med räffling i ankaret tillsammans med distansbricka och monterad mutter. Dra åt muttern med en skiftnyckel.

➔ Sätt på bottenplattan och fäst den med distansbrickan och vingmuttern.

b) Fastspänning med snabbspännpelaren (B-2)

➔ Rikta borrstativet och sätt snabbspännpelaren på borrstativets bottenplatta.

➔ Fäll ut snabbspännpelaren och kläm fast borrstativet.

Lägsta höjd i utrymmet: ca. 1,7 m

Max. höjd i utrymmet: ca. 3,0 m

Förebygg skador på tak eller väggar på grund av snabbspännpelaren genom att lägga en träbit eller liknande mellan pelarens ände och taket, så att anliggningstrycket fördelas över en större yta.

Det är viktigt att läsa och förstå den medföljande bruksanvisningen till snabbspännpelaren!

c) Fastsättning med vakuumset med vakuumpump (B-3):

➔ Lägg en skumgummiring i spåret i borrstativets bottenplatta.

➔ Anslut vakuumsetet till vakuumpumpen med hjälp av snabbkopplingen.

➔ Anslut vakuumpumpen till elnätet och koppla på den.

➔ Placera bottenplattan i rätt läge och sätt i vakuummuffen med 3-vägs kulventil i bottenplattans ovala hål.

➔ Tryck på kulventilens vred med en fast tryckning och sväng det. Tryck samtidigt bottenplattan mot underlaget.

Manövrera avluftningsknappen i underlagsplattan för att förflytta borrstativet på underlaget.

Max. borrområde med vakuumteknik: horisontellt Ø 150 mm

vertikalt Ø 250 mm

Vakuumtekniken kan bara användas på jämnt underlag, eftersom det bara är då som det går att åstadkomma tillräckligt vakuum. **Sug aldrig fast på puts!** Borrstativet kan lossna från väggen.

Vid strömavbrott förblir maskinen fastsugen på underlaget i ytterligare ca 1 - 2 minuter med hjälp av RODIA-VAC vakuumpumps säkerhetsbehållare. Tiden är emellertid i hög grad beroende av hur tätt systemet är och av underlagets beskaffenhet.

Kontrollera hela tiden undertrycket under borrningsarbetena. Trycket får inte falla under **0,8 bar**!

Vid strömavbrott måste maskinen genast tas bort från väggen. Fara genom att maskinen trillar ned! Vakuumet upphävs! Arbeta bara med låg matningskraft!

Det är viktigt att läsa och förstå den medföljande bruksanvisningen till vakuumpumpen!

3.4 Användning

Ställa in borrvinkeln:

➔ Sätt i matningsspaken i anslutningen och lossa skruven något.

➔ Nu kan borrsäulen lutas framåt eller bakåt.

➔ Du kan ställa in vinkeln med hjälp av skalan på borrsäulen.

➔ När önskad vinkel är inställd drar du åt skruven igen med matningsspaken.

Använda diamantborrmaskinen:

Säkra matningsväxeln mot oavsiktlig rörelse! Lås fast matningssläden med spärren.

Montering med spännhals:

➔ Sätt in matningsspaken i anslutningen (7) och vrid upp motorplattans lås.

➔ Sätt in spännhalsen i spåret på matningssläden tills den slår i.

➔ Dra åt motorplattans lås med matningsspaken.

➔ Lossa låsspaken på spännhalsen.

➔ Sätt in borrmaskinen i spännhalsen.

➔ Dra åt låsspaken igen.

Montering med motorplatta:

➔ Sätt in matningsspaken i anslutningen (7) och vrid upp motorplattans lås.

➔ Montera en lämplig motorplatta på borrmotorn.

➔ Sätt in motorplattan med borrmotorn i spåret på matningssläden tills den slår i stoppet.

➔ Dra åt motorplattans lås med matningsspaken.

Inställning av djupanslag:

➔ Lossa skruven på djupanslaget och ställ in önskat borrdjup.

➔ Dra åt skruven ordentligt igen.

Vattenutsugningsanordning (tillbehör):

➔ Skruva i vattenutsugningsanordningens båda skruvar med räfflade muttrar i de för detta avsedda hålen i bottenplattan.

➔ Haka på vattenutsugningsanordningen över ögleskruvarna med hjälp av snäppförslutningen resp. skruvarna och fixera med de räfflade muttrarna.

➔ Anslut vattensugaren och sugslangen till vattenutsugningsringens muff.

➔ Upprätta vattenmatning.

– slangmatning direkt till vattenledning eller

– dränkbar pump med hink

Tillräcklig vattenförsörjning för kylning av borrkronan måste alltid vara säkerställd. Annars blir borrkronan mycket snabbt för het, och segment kan lossna. (Gäller inte vid användning av RODIADRILL 1800 DRY)

Vi avråder på det bestämdaste från användning av ”vattentryckbehållare” från en borrdiameter på 200 mm, eftersom tillräcklig kontroll av vattenförsörjningen här bara är möjlig i mycket begränsad utsträckning.

➔ Skär ett hål i gummiplattan, motsvarande borrkronans diameter (luftspalt mellan den urskurna gummipackningen och borrkronan ca 2 - 3 mm).

➔ Lägg gummiplattan på vattenutsugningsringen.

Borrning:

Det är viktigt att läsa och förstå bruksanvisningen till borrmotorn!

➔ Öppna vattenkranen resp. koppla in vattensugaren. Vattentrycket måste vara åtminstone så högt att borrslammet kan transporteras ut ur borrhålet.

➔ Lossa matningsväxelns låsmekanism och skruva ned borrmaskinen till önskat borrdjup med handratten.

➔ Stäng av motorn och veva tillbaka tills borrkronan syns helt.

Om fastklämning inträffar, starta borrmotorn igen med lågt varvtal med kylvatten och dra tillbaka borrkronan!

Möjliga fel vid drift:

Borrkronan eller borrmotorn vibrerar kraftigt:

Vid detta problem kan det vara nödvändigt att justera styrrullarna på matningssläden.

➔ För att göra detta måste du först låsa matningssläden med spärren.

De excentriska rullarna som ska justeras finns på vänster sida sett framifrån.

➔ Först måste du lossa ISK-skruvarna som syns framifrån.

➔ Sedan kan du låsa excenterslissorna på baksidan med en 19 mm skiftnyckel.

➔ Rullarna ska vara så spelfria som möjligt och det ska inte gå att vrida dem för hand.

➔ När excentrarullarna är tillräckligt åtdragna måste ISK-skruvarna på framsidan också dras åt igen.

4 Skötsel och underhåll

Alla delar måste rengöras och smörjas regelbundet, för att undvika att apparaten skadas och för att säkerställa att arbetet går friktionsfritt.

Spola av borrstativet med vatten efter varje användning och rengör det noga från borrslam. Var särskilt noga med styrpelaren och matningsenheten.

Nedanstående arbeten ska utföras minst en gång i veckan. Oftare vid intensivt arbete.

Matningsenhet: Rengör och smörj, justera vid behov spelet med sexkantskruvarna på sidan.

Borrstativ: Rengör och smörj kuggstången, styrpelaren och justerskruvarna.

Viktigt! Underhåll, iordningställande och reparationer får bara utföras av specialutbildad personal.

5 Tillbehör

Du hittar lämpliga tillbehör i huvudkatalogen eller på www.rothenberger.com

6 Kundservice

ROTHENBERGER serviceplatser finns tillgängliga för att hjälpa dig (se listan i katalogen eller online) och reservdelar och service finns också tillgängligt via samma serviceplatser.
Beställ dina tillbehör och reservdelar från din specialiståterförsäljare eller använd RO SERVICE+ online: ☏ + 49 (0) 61 95/ 800 8200 🖷 + 49 (0) 61 95/ 800 7491 ✉ service@rothenberger.com - www.rothenberger.com

7 Avfallshantering

Vissa delar i detta verktyg innehåller ämnen som kan återvinnas. Detta kan utföras av certifierade återvinningsföretag. Vid skrotning av icke återvinningsbara ämnen (t.ex. elektronikskrot) skall du ta kontakt med ansvarig kommunal instans.



Släng inte elverktyg och inte heller batterier i hushållsavfall!

Gäller endast EU-länder: Enligt det europeiska direktivet 2012/19/EU om avfall som utgörs av eller innehåller elektrisk och elektronisk utrustning och dess tillämpning i nationell rätt ska förbrukade elverktyg, och enligt det europeiska direktivet 2006/66/EG felaktiga eller förbrukade batterier, samlas in separat och tillföras en miljöanpassad avfallshantering.

Innhold Side

1 Sikkerhetsmerknader ... 81

1.1 Forskriftsmessig bruk ... 81
1.2 Generelle advarsler for elektroverktøy ... 81
1.3 Sikkerhetsadvarsler for diamantbor ... 82
1.4 Spesielle sikkerhetsanvisninger ... 83

2 Tekniske data ... 83

3 Funksjon av enheten ... 84

3.1 Oversikt (A) ... 84
3.2 Ta i bruk ... 84
3.3 Festemuligheter (B) ... 84
3.4 Betjening ... 85

4 Pleie og vedlikehold ... 86

5 Tilbehør ... 87

6 Kundeservice ... 87

7 Avfallsdumping ... 87

Forklaring av symboler Etiketter

Fare!
Dette tegnet advarer mot personskader.

OBS!
Dette tegnet advarer mot materielle skader og miljøskader.

➔ **Oppfordring til handlinger**

Forklaring av symboler Etiketter


Les bruksanvisningen


Merking for avhending av WEEE

1 Sikkerhetsmerknader

1.1 Forskriftsmessig bruk

Diamantkjerneborestativet RODIA PRO RIG 250 skal kun brukes til boring i armert betong, murverk, asfalt og andre steintyper med tilsvarende borekrone.

RODIA PRO RIG 250 borerigg er konstruert for å kunne brukes med følgende bormotorer: RODIADRILL 160, RODIADRILL 200, RODIADRILL 1800 DRY (montering med klemmehals).

Borestativene er ikke egnet for arbeid i eller under vann. En hver bruk som går ut over dette, eller også hvis bruksanvisningen og/eller vedlikeholdsbetjeningen ikke overholdes, gjelder som ikke-forskriftsmessig. Produsenten tar ikke ansvar for skader som oppstår gjennom dette.

1.2 Generelle advarsler for elektroverktøy

ADVARSEL! Les alle sikkerhetsanvisningene, instruksjonene, illustrasjonene og spesifikasjonene som følger med dette elektroverktøyet.

Manglende overholdelse av anvisningene nedenfor kan medføre elektrisk støt, brann og/eller alvorlige personskader.

Ta vare på alle advarsler og instruksjoner for fremtidig referanse.

Det nedenstående anvendte uttrykket «elektroverktøy » gjelder for strømdrevne elektroverktøy (med ledning) og batteridrevne elektroverktøy (uten ledning).

1) Sikkerhet på arbeidsplassen

a) **Hold arbeidsområdet rent og ryddig og sørg for bra belysning.** Rotete arbeidsområder eller arbeidsområder uten lys kan føre til ulykker.

b) **Ikke arbeid med elektroverktøyet i eksplosjonsutsatte omgivelser – der det befinner seg brennbare væsker, gass eller støv.** Elektroverktøy lager gnister som kan antenne støv eller damper.

c) **Hold barn og andre personer unna når elektroverktøyet brukes.** Hvis du blir forstyrret under arbeidet, kan du miste kontrollen over elektroverktøyet.

2) Elektrisk sikkerhet

a) **Støpselet til elektroverktøyet må passe inn i stikkontakten. Støpselet må ikke forandres på noen som helst måte. Ikke bruk adapterstøpsler sammen med jordede elektroverktøy.** Bruk av støpsler som ikke er forandret på og passende stikkontakter reduserer risikoen for elektriske støt.

b) **Unngå kroppskontakt med jordede overflater slik som rør, ovner, komfyrer og kjøleskap.** Det er større fare ved elektriske støt hvis kroppen din er jordet.

c) **Hold elektroverktøyet unna regn eller fuktighet.** Dersom det kommer vann i et elektroverktøy, øker risikoen for elektriske støt.

d) **Ikke bruk ledningen til andre formål, f. eks. til å bære elektroverktøyet, henge det opp eller trekke det ut av stikkontakten. Hold ledningen unna varme, olje, skarpe kanter eller verktøydeler som beveger seg.** Med skadede eller sammenfiltrede ledninger øker risikoen for elektrisk støt.

e) **Når du arbeider utendørs med et elektroverktøy, må du kun bruke en skjøteledning som er egnet til utendørs bruk.** Når du bruker en skjøteledning som er egnet for utendørs bruk, reduseres risikoen for elektrisk støt.

f) **Hvis det ikke kan unngås å bruke elektroverktøyet i fuktige omgivelser, må du bruke en jordfeilbryter.** Bruk av en jordfeilbryter reduserer risikoen for elektriske støt.

3) Personsikkerhet

a) **Vær oppmerksom, pass på hva du gjør, gå fornuftig frem når du arbeider med et elektroverktøy. Ikke bruk elektroverktøy når du er trett eller er påvirket av narkotika, alkohol eller medikamenter.** Et øyeblikks uoppmerksomhet ved bruk av elektroverktøyet kan føre til alvorlige skader.

b) **Bruk personlig verneutstyr og husk alltid å bruke vernebriller.** Bruk av personlig verneutstyr som støvmaske, sklisikre vernesko, hjelm eller hørselvern - avhengig av type og bruk av elektroverktøyet - reduserer risikoen for skader.

c) **Unngå å starte verktøyet ved en feiltagelse. Forviss deg om at elektroverktøyet er slått av før du kobler det til strømmen og/eller batteriet, løfter det opp eller bærer det.** Hvis du holder fingeren på bryteren når du bærer elektroverktøyet eller kobler elektroverktøyet til strømmen i innkoblet tilstand, kan dette føre til uhell.

d) **Fjern innstillingsverktøy eller skrunøkler før du slår på elektroverktøyet.** Et verktøy eller en nøkkel som befinner seg i en roterende verktøydel, kan føre til personskader.

e) **Unngå en unormal kroppsholdning. Sørg for å stå stødig og i balanse.** Dermed kan du kontrollere elektroverktøyet bedre i uventede situasjoner.

f) **Bruk alltid egnede klær. Ikke bruk vide klær eller smykker. Hold hår, tøy og hansker unna deler som beveger seg.** Løstsittende tøy, smykker eller langt hår kan komme inn i deler som beveger seg.

g) **Hvis det kan monteres støvavsug- og oppsamlingsinnretninger, må du forvisse deg om at disse er tilkoblet og brukes på korrekt måte.** Bruk av et støvavsug reduserer farer på grunn av støv.

h) **Selv når du er blitt vant til verktøyet, må du ikke bli sløv og ignorere sikkerhetsreglene for verktøyet.** En uforsiktig handling kan forårsake alvorlig personskade i løpet av et brøkdels sekund.

4) Omhyggelig bruk og håndtering av elektroverktøy

a) **Ikke overbelast verktøyet. Bruk et elektroverktøy som er beregnet til den type arbeid du vil utføre.** Med et passende elektroverktøy arbeider du bedre og sikrere i det angitte effektområdet.

b) **Ikke bruk elektroverktøy med defekt på-/av-bryter.** Et elektroverktøy som ikke lenger kan slås av eller på, er farlig og må repareres.

c) **Trekk støpselet ut av stikkontakten og/eller fjern batteriet (hvis demonterbart) før du utfører innstillinger på elektroverktøyet, skifter tilbehør eller legger maskinen bort.** Disse tiltakene forhindrer en utilsiktet starting av elektroverktøyet.

d) **Elektroverktøy som ikke er i bruk, må oppbevares utilgjengelig for barn. Ikke la maskinen brukes av personer som ikke er fortrolig med dette eller ikke har lest disse anvisningene.** Elektroverktøy er farlige når de brukes av uerfarne personer.

e) **Vær nøye med vedlikeholdet av elektroverktøyet og tilbehøret. Kontroller om bevegelige verktøydeler fungerer feilfritt og ikke klemmes fast, og om deler er brukket eller skadet slik at dette innvirker på elektroverktøyets funksjon. Få disse skadde delene reparert før elektroverktøyet brukes.** Dårlig vedlikeholdte elektroverktøy er årsaken til mange uhell.

f) **Hold skjæreverktøyene skarpe og rene.** Godt stelte skjæreverktøy med skarpe skjær setter seg ikke så ofte fast og er lettere å føre.

g) **Bruk elektroverktøy, tilbehør, verktøy osv. i henhold til disse anvisningene. Ta hensyn til arbeidsforholdene og arbeidet som skal utføres.** Bruk av elektroverktøy til andre formål enn det som er angitt, kan føre til farlige situasjoner.

h) **Hold håndtak og gripeflater tørre, rene og uten olje eller fett.** Glatte håndtak og gripeflater hindrer sikker håndtering og styring av verktøyet i uventede situasjoner.

5) Service

a) **Elektroverktøyet ditt skal alltid kun repareres av kvalifisert fagpersonale og kun med originale reservedeler.** Slik opprettholdes maskinens sikkerhet.

1.3 Sikkerhetsadvarsler for diamantbor

a) **Ved boring som krever bruk av vann, må vannet ledes bort fra operatørens arbeidsområde, eller det må brukes en væskeoppsamlingsenhet.** Slike forholdsregler holder operatørens arbeidsområde tørt og reduserer risikoen for elektrisk støt.

b) **Bruk elektroverktøyet med isolerte gripeflater når du utfører en operasjon der skjæretilbehøret kan komme i kontakt med skjulte ledninger eller sin egen ledning.** Kuttetilbehør som kommer i kontakt med en «strømførende» ledning, kan gjøre eksponerte metalldeler på elektroverktøyet «strømførende» og kan gi brukeren elektrisk støt.

c) **Bruk hørselsvern ved diamantboring.** Eksponering for støy kan føre til hørselstap.

d) **Når boret har satt seg fast, må du slutte å trykke nedover og slå av verktøyet.** Undersøk og iverksett korrigerende tiltak for å eliminere årsaken til at biten setter seg fast.

e) **Når du starter et diamantbor i arbeidsstykket på nytt, må du kontrollere at borekronen roterer fritt før du starter.** Hvis borkronen sitter fast, kan det hende at den ikke starter, at verktøyet overbelastes eller at diamantboret løsner fra arbeidsstykket.

f) **Når borestativet festes til arbeidsstykket med ankere og festemidler, må du sørge for at forankringen som brukes er i stand til å holde og holde fast maskinen under bruk.** Hvis arbeidsstykket er svakt eller porøst, kan ankeret trekke seg ut og føre til at borestativet løsner fra arbeidsstykket.

g) **Når du fester borestativet med en vakuumpute til arbeidsstykket, må du montere puten på en glatt, ren og ikke-porøs overflate. Ikke fest på laminerte overflater som fliser og kompositbelegg.** Hvis arbeidsstykket ikke er glatt, flatt eller godt festet, kan puten trekke seg bort fra arbeidsstykket.

h) **Sørg for at det er tilstrekkelig vakuum før og under boring.** Hvis vakuumet er utilstrekkelig, kan puten løsne fra arbeidsstykket.

i) **Utfør aldri boring med maskinen sikret kun med vakuumputen, unntatt ved boring nedover.** Hvis vakuumet forsvinner, vil puten løsne fra arbeidsstykket.

j) **Ved boring gjennom vegger eller tak må du sørge for å beskytte personer og arbeidsområdet på den andre siden.** Boret kan strekke seg gjennom hullet, eller kjernen kan falle ut på den andre siden.

l) **Ved boring over hodehøyde må du alltid bruke væskeoppsamlingsenheten som er angitt i instruksjonene. Ikke la vann strømme inn i verktøyet.** Vann som kommer inn i elektroverktøyet vil øke risikoen for elektrisk støt.

1.4 Spesielle sikkerhetsanvisninger

Les og forstå alle sikkerhets- og arbeidshenvisningene for boremotoren som brukes!

Boringene som skal utføres med kjerneboret må kun bestemmes av oppdragsgiver. For skader på byggverks statikk og følgeskader pga. dette kan ikke medarbeiderne fra firmaet ROTHENBERGER eller brukeren stilles til ansvar for.

Eventuelle skader pga. kjølevann bør utelukkes så godt som mulig på forhånd. Etter avtale med byggledelsen må man utføre nødvendige tiltak. Medarbeiderne fra firmaet ROTHENBERGER eller brukeren kan ikke gjøres ansvarlig for skjulte vannskader (hulrom, fuger, riss, usynlige rør, osv.).

Ikke la verktøy stå i under montering av borestativ/boremotor!

Bruk ditt personlige verneutstyr: Vernesko, vernehansker, hørselsvern, støvmaske!

Bruk klær som sitter tett inntil kroppen, ta av smykker og langt hår må settes opp eller dekkes til.

Under boring overskrides et støvnivå på 90 db. Det er derfor absolutt nødvendig å bruke egnet hørselsvern. Ignorering av dette kan føre til alvorlige hørselsskader!

Under boring må operatøren observere boreapparatet oppmerksomt. Ved første tegn på ev. feiltilfeller (f.eks. svikt av kjølevann, borestativ løsner, blokkering av borekrone osv.) må motoren slås av øyeblikkelig. Først etter fjerning av årsaken kan borearbeidet fortsettes.

Kjerneboringer i tak med rom derunder, utgjør en høy sikkerhetsrisiko. Etter gjennomboring av taket er det fare for at borekjerner faller av. Her må man ta egnede forholdsregler (f.eks. sikre eller sperre av områder, ta av borekjernen oppover): SIKRING AV BYGGEPLASS.

2 Tekniske data

Mål (L x B x H) ..... 375 × 230 × 1035 mm
Mål med spenningshals (L x B x H) ... 525 x 230 x 1035 mm
Vekt ..... 14,5 kg
Borediameter ..... maks. 250 mm
Boreslag maks. ..... 740 mm
Borevinkeljustering ..... +50°/ -70°, trinnløs
Se også bruksanvisningen til boremotoren!

3 Funksjon av enheten

3.1 Oversikt (A)

1 Boresøyle med tannstativ og føringsskinner
2 Mateslede kan betjenes fra begge sider
3 Bunnplate for vakuumfeste
4 Skråstilt støtte som kan justeres trinnløst
5 Chassis
6 Plug-in-tilkobling for flytting av matesleden (på begge sider)
7 Plug-in-tilkobling for låsing av motorplaten
8 Låsing av matevognen
9 Horisontalt og vertikalt vaterpass
10 Skala for innstilling av boredybde og vinkel
11 Plug-in-tilkobling for vinkeljustering
12 Nivelleringsskruer for å kompensere for ujevnheter
13 Frigjøringsspak Vakuumfeste
14 Motor-hurtigskifteplate
15 Spenningshals til boremotoropptak

3.2 Ta i bruk

Montering:

Ved levering er borestativet foldet sammen 90°.

Alle innstillingsdeler på borestativet kan betjenes med fremføringsspaken.

Borestativet kan festes til underlaget med plugger eller vakuum (se festemuligheter).

Innstilling av borestativet:

Innstilling av borevinkel:

➔ Sett fremføringsspaken inn i pluggkontakten (11) og løsne skruen litt.
➔ Nå kan boresøylen vippes fremover eller bakover.
➔ Du kan stille inn vinkelen med skalaen på boresøylen.
➔ Når ønsket vinkel er innstilt, strammer du skruen igjen med fremføringsspaken.

Posisjonering:

Vær oppmerksom på posisjonen til nivelleringsskruene! Nivelleringsskruene må ikke stikke ut over underkanten av bunnplaten!

Den optimale festemuligheten avhenger av forholdene på byggeplassen. (se festemuligheter).

Den endelige finjusteringen av borestativet oppnås ved å stramme de fire nivelleringsskruene ved hjelp av de to vaterpassene.

Før hver oppstart må du kontrollere at borestativet er godt festet og ikke vakler!

3.3 Festemuligheter (B)

a) Pluggfeste i betong eller murverk (B-1)

➔ Mål festehull for pluggfeste og bor.
➔ Sett inn betongplugg med ekspansjonskile eller murverksplugg (kan brukes opptil 5 ganger).
Betongsett: Drei kordelgjengestangen inn i pluggen.
Murverksett: Skru kordelgjengestangen med underlagsskive og montert mutter inn i ankeret. Trekk mutteren til med en stillbar skrunøkkel med åpen ende.
➔ Sett på bunnplaten og fest med underlagsskive og vingemutter.

b) Forspenning med hurtigspenningssøylen (B-2)

➔ Rett ut borestativet og sett hurtigspenningssøylen på bunnplaten til borestativet.
➔ Kjør ut hurtigspenningssøylen og klem fast borestativet.
Rommets minstehøyde: ca. 1,7 m
Rommets maksimalhøyde: ca. 3,0 m

For å forebygge skader på tak eller vegger pga. hurtigspenningssøylen, legger du et stykke tre eller lignende mellom søyleenden og taket, for å fordele presstrykket på en større flate.

Les og forstå vedlagt bruksanvisning til hurtigspenningssøylen!

c) Feste med vakuumsett med vakuumpumpe (B-3):

- ➔ Legg inn en svampegummiring i det innarbeidede sporet i bunnplaten til borestativet.
- ➔ Forbind vakuumsettet med vakuumpumpen med hjelp av hurtigkoplingen.
- ➔ Forbind vakuumpumpen med strømnettet og slå den på.
- ➔ Posisjoner bunnplaten og sett inn vakuumstussene med 3-veis kuleventilen inn i langhullet til bunnplaten.
- ➔ Håndknebelen til kuleventilen trykkes fast til og legges om, bunnplaten trykkes mot undergrunnen samtidig.

For en forskyvning av borestativet på undergrunnen betjener du ventileringsknappen i fotplaten.

Maks. boreområde med vakuumteknikk: horisontal Ø 150 mm
vertikal Ø 250 mm

Vakuumteknikken skal kun brukes på glatt undergrunn, for kun her kan det produseres et tilstrekkelig vakuum. **Må aldri suges fast i puss!** Borestativet kan løsnes fra veggen.

Ved strømutfall sørger sikkerhetskjelen til vakuumpumpen RODIA-VAC for at maskinen forblir fastsuget på undergrunnen i ca. 1 - 2 minutter til. Men dette tidsrommet er sterkt avhengig av systemets tetthet og undergrunnens beskaffenhet.

Kontroller stadig undertrykket under borearbeidet. Trykket får ikke falle under **0,8 bar**!

Die Maskinen må tas øyeblikkelig av veggen hvis strømmen går. Fare for at maskinen faller ned! Vakuumet forsvinner! Arbeid kun med lavt fremføringstrykk!

Les og forstå vedlagt bruksanvisning til vakuumpumpen!

3.4 Betjening

Justere borevinkelen:

- ➔ Sett fremføringsspaken inn i pluggkontakten og løsne skruen litt.
- ➔ Nå kan boresøylen vippes fremover eller bakover.
- ➔ Du kan justere vinkelen med skalaen på boresøylen.
- ➔ Når ønsket vinkel er innstilt, strammer du skruen igjen med fremføringsspaken.

Bruke diamantboremaskin:

Sikre fremføringsmekanismen mot utilsiktet bevegelse! Fest fremføringssliden med låsen.

Montering med spennhals:

- ➔ Sett fremføringsspaken i pluggkontakten (7) og vri opp motorplatefestet.
- ➔ Sett spennhalsen inn i sporet på fremføringssliden til den stopper.
- ➔ Stram motorplatefestet med fremføringsspaken.
- ➔ Løsne låsespaken på spennhalsen.
- ➔ Sett boreapparatet inn i spennhalsen.
- ➔ Stram låsespaken igjen.

Montering med motorplate:

- ➔ Sett fremføringsspaken inn i pluggkontakten (7) og skru opp motorplatefestet.
- ➔ Monter en passende motorplate på boremotoren.
- ➔ Sett motorplaten inkl. boremotor inn i sporet på fremføringssliden til den stopper.

➔ Trekk til motorplate-låsen med fremføringsspaken.

Stille inn dybdestopp:

➔ Løs skruen på dybdestoppet og still inn ønsket boredybde.

➔ Trekk skruen godt til igjen.

Bruke vannavsugingsinnretningen (tilbehør):

➔ Skru de to skruene med kordelmuttere til vannavsugingsinnretningen inn i de bestemte boringene til bunnplaten.

➔ Sett vannavsugningsinnretningen over ringskruene eller skruene med hjelp av hurtiglås, og lås fast med kordelmutterne.

➔ Forbind vannsugeren og sugeslangen på stussene til vannavsugingsringen.

➔ Opprett vanntilførsel.

– Slangetilføring direkte på vannledning, eller

– pumpe med bøtte



En tilstrekkelig vannforsyning for å kjøle borekronen må alltid garanteres, for ellers kan borekronen bli svært varm svært hurtig, og segmentene kan løses. (Unntatt ved bruk av RODIADRILL 1800 DRY)



Vi anbefaler absolutt ikke bruk av "vanntrykkbeholdere" fra og med borediametre 200 mm, for det er kun svært innskrenket mulig med en tilstrekkelig kontroll av vannforsyningen.

➔ Skjær et hull inn i gummiplaten tilsvarende borekronediameter (luftspalte mellom tilskjært gummipakning og borekrone ca. 2 - 3 mm).

➔ Legg gummiplaten på vannavsugingsringen.

Bore:



Les og forstå bruksbruksanvisningen til boremotoren!

➔ Skru på vannkranen eller slå på vannsugeren. Det må minst være så stort vanntrykk at boreslammet transporteres bort fra borehullet.

➔ Løsne låsen til giret og skru boremaskinen ned til ønsket boredybde med håndhjulet.

➔ Slå av motoren og sveiv tilbake til borekronen er helt synlig.



Hvis det oppstår en klemming, så startes boremotoren igjen med lavt turtall under kjølevann, og borekronen trekkes tilbake!

Mulige feil under drift:

Borkronen eller boremotoren vibrerer veldig sterkt:

Ved dette problemet må det være nødvendig å justere føringsrullene på fremføringssliden.

➔ For å gjøre dette må du først feste fremføringssliden med låsen.

Eksentervalsene som skal justeres, befinner seg på venstre side sett fra fronten.

➔ Først må du løsne ISK-skruene som er synlige fra fronten.

➔ Deretter kan du feste eksenterslissene på baksiden med en 19 mm gaffelnøkkel.

➔ Rullene skal være så spillfrie som mulig, og det skal ikke være mulig å dreie dem med hånden.

➔ Når eksenterslissene er strammet tilstrekkelig, må ISK-skruene på forsiden også strammes til igjen.

4 Pleie og vedlikehold

For å unngå skader på apparatet, og for å garantere et glatt arbeid, må alle deler rengjøres og smøres regelmessig.

Etter hver boring må borestativet skylles med vann og rengjøres grundig for boreslam. Her bør en være svært grundig med føringssøylen og fremføringsenheten.

Følgende nevnte arbeid bør utføres minst ukentlig. Ved mer intensive arbeid må de utføres hyppigere.

Fremføringsenhet:	Rengjør og smør inn med olje, ved behov etterjusteres spillrommet med sekskantskruene på siden.
Borestativ:	Tannstang, føringssøyle, eksenterfeste og justeringsskruer rengjøres og smøres inn med olje.

Viktig! Alle vedlikeholds-, istandsettings- og reparasjonsarbeid får kun gjennomføres av undervist personale.

5 Tilbehør

Du finner passende tilbehør i hovedkatalogen eller på www.rothenberger.com

6 Kundeservice

ROTHENBERGER servicesentere kan hjelpe deg (se liste i katalogen eller på nettet) og reservedeler/service kan du også få fra de samme stedene. Bestill tilbehør og reservedeler fra din spesialistforhandler eller bruk RO SERVICE+ online: ☎ + 49 (0) 61 95/ 800 8200
🖷 + 49 (0) 61 95/ 800 7491 ✉ service@rothenberger.com - www.rothenberger.com

7 Avfallsdumping

Deler av apparatet er verdifulle stoffer, og kan tilføres resirkuleringen. Du kan bruke tillatte og sertifiserte resirkuleringsbedrifter til dette. For miljøvennlig avfallsdumping av de delene som ikke kan resirkuleres (f.eks. elektronikksøppel) spør du vennligst etter hos ansvarlige for avfallsdumping.



Elektroverktøy og batterier må ikke kastes i vanlig søppe!

Kun for EU-land: Ifølge det europeiske direktivet 2012/19/EU om brukt elektrisk og elektronisk utstyr og gjennomføringen av dette i nasjonalt lovverk må elektroverktøy som ikke lenger kan brukes, og ifølge det europeiske direktivet 2006/66/EC må defekte eller brukte oppladbare batterier / engangsbatterier, sorteres og gjenvinnes på en miljøvennlig måte.

Sisältö Sivu

1 Turvallisuus ... 89

1.1 Määräystenmukainen käyttö ... 89
1.2 Sähkötyökalujen yleiset turvallisuusohjeet ... 89
1.3 Timanttiporan turvallisuusvaroitukset ... 90
1.4 Turvallisuusohjeet ... 91

2 Tekniset tiedot ... 92

3 Laitteen toiminta ... 92

3.1 Yhteenveto (A) ... 92
3.2 Käyttöönotto ... 92
3.3 Kiinnitysmahdollisuudet (B) ... 93
3.4 Koneen käyttö ... 93

4 Hoito ja huolto ... 95

5 Lisävarusteet ... 95

6 Asiakaspalvelu ... 95

7 Kierrätys ... 95

Dokumentissa käytetyt merkinnät

Vaara!
Merkki varoittaa loukkaantumisista.

Huom!
Merkki varoittaa esine- ja ympäristövahingoista.

➔ **Viittaa toimenpiteisiin**

Symbolien selitys Merkinnät


Lue käyttöohjeet


Sähkö- ja elektroniikkalaiteromun hävittämismerkintä

1 Turvallisuus

1.1 Määräystenmukainen käyttö

Timanttiporateline RODIA PRO RIG 250 on tarkoitettu käytettäväksi vain porattaessa raudoitettuun betoniin, muurattuun rakenteeseen, asfalttiin ja muihin kivilajeihin tarkoitukseen sopivalla porakruunulla.

RODIA PRO RIG 250 -porauslaite on suunniteltu seuraaville poramoottoreille: RODIADRILL 160, RODIADRILL 200, RODIADRILL 1800 DRY (kiinnitys puristuskaulalla).

Poratelineet eivät sovellu työskentelyyn vedessä tai veden alla. Käyttö muihin kuin määräystenmukaiseen käyttötarkoitukseen sekä käyttöohjeiden ja/tai huolto-ohjeiden noudattamatta jättäminen on määräystenvastaista. Valmistaja ei vastaa vahingoista, jotka aiheutuvat määräystenvastaisesta käytöstä.

1.2 Sähkötyökalujen yleiset turvallisuusohjeet

VAROITUS! Lue kaikki tämän sähkötyökalun mukana toimitetut varoitukset, ohjeet, kuvat ja tekniset tiedot.

Alla mainittujen ohjeiden noudattamisen laiminlyönti saattaa aiheuttaa sähköiskun, tulipalon ja/tai vakavan loukkaantumisen.

Säilytä kaikki turvallisuus- ja muut ohjeet tulevaisuutta varten.

Turvallisuusohjeissa käytetty käsite ”sähkötyökalu” käsittää verkkokäyttöisiä sähkötyökaluja (verkkojohdolla) ja akkukäyttöisiä sähkötyökaluja (ilman verkkojohtoa).

1) Työpaikan turvallisuus

a) **Pidä työskentelyalue puhtaana ja hyvin valaistuna.** Työpaikan epäjärjestys ja valaisemattomat työalueet voivat johtaa tapaturmiin.

b) **Älä työskentele sähkötyökalulla räjähdysalttiissa ympäristössä, jossa on palavaa nestettä, kaasua tai pölyä.** Sähkötyökalu muodostaa kipinöitä, jotka saattavat sytyttää pölyn tai höyryt.

c) **Pidä lapset ja sivulliset loitolla sähkötyökalua käyttäessäsi.** Voit menettää laitteen hallinnan, jos suuntaat huomiosi muualle.

2) Sähköturvallisuus

a) **Sähkötyökalun pistotulpan tulee sopia pistorasiaan. Pistotulppaa ei saa muuttaa millään tavalla. Älä käytä mitään pistorasia-adaptereita maadoitettujen sähkötyökalujen kanssa.** Alkuperäisessä kunnossa olevat pistotulpat ja sopivat pistorasiat vähentävät sähköiskun vaaraa.

b) **Vältä koskettamasta maadoitettuja pintoja, kuten putkia. pattereita, liesiä tai jääkaappeja.** Sähköiskun vaara kasvaa, jos kehosi on maadoitettu.

c) **Älä aseta sähkötyökalua alttiiksi sateelle tai kosteudelle.** Veden tunkeutuminen sähkötyökalun sisään kasvattaa sähköiskun riskiä.

d) **Älä käytä verkkojohtoa väärin. Älä käytä sitä sähkötyökalun kantamiseen, ripustamiseen tai pistotulpan irrottamiseen pistorasiasta vetämällä. Pidä johto loitolla kuumuudesta, öljystä, terävistä reunoista ja liikkuvista osista.** Vahingoittuneet tai sotkeutuneet johdot kasvattavat sähköiskun vaaraa.

e) **Käyttäessäsi sähkötyökalua ulkona käytä ainoastaan ulkokäyttöön soveltuvaa jatkojohtoa.** Ulkokäyttöön soveltuvan jatkojohdon käyttö pienentää sähköiskun vaaraa.

f) **Jos sähkötyökalun käyttö kosteassa ympäristössä ei ole vältettävissä, tulee käyttää vikavirtasuojakytkintä.** Vikavirtasuojakytkimen käyttö vähentää sähköiskun vaaraa.

3) Henkilöturvallisuus

a) **Ole valpas, kiinnitä huomiota työskentelyysi ja noudata tervettä järkeä sähkötyökalua käyttäessäsi. Älä käytä sähkötyökalua, jos olet väsynyt tai huumeiden, alkoholin tahi lääkkeiden vaikutuksen alaisena.** Hetken tarkkaamattomuus sähkötyökalua käytettäessä, saattaa johtaa vakavaan loukkaantumiseen.

b) **Käytä suojavarusteita. Käytä aina suojalaseja.** Suojavarusteet, kuten pölynsuojanaamari, luistamattomat turvajalkineet, kypärä ja kuulosuojaimet pienentävät, tilanteen mukaan oikein käytettyinä, loukkaantumisriskiä.

c) **Estä tahaton käynnistyminen. Varmista, että käynnistyskytkin on kytketty pois päältä ennen kuin yhdistät työkalun sähköverkkoon ja/tai akkuun, otat työkalun käteen tai kannat sitä.** Jos kannat sähkötyökalua sormi käynnistyskytkimellä tai kytket sähkötyökalun pistotulpan pistorasiaan käynnistyskytkimen ollessa käyntiasennossa, altistat itsesi onnettomuuksille.

d) **Poista mahdollinen säätötyökalu tai kiinnitysavain ennen kuin käynnistät sähkötyökalun.** Kiinnitysavain tai säätötyökalu, joka on unohdettu paikalleen sähkötyökalun pyörivään osaan, saattaa aiheuttaa tapaturman.

e) **Vältä epänormaalia kehon asentoa. Huolehdi aina tukevasta seisoma-asennosta ja tasapainosta.** Täten voit paremmin hallita sähkötyökalua odottamattomissa tilanteissa.

f) **Käytä tarkoitukseen soveltuvia vaatteita. Älä käytä löysiä työvaatteita tai koruja. Pidä hiukset, vaatteet ja käsineet loitolla liikkuvista osista.** Väljät vaatteet, korut ja pitkät hiukset voivat takertua liikkuviin osiin.

g) **Jos laitteissa on pölynpoistoliitäntä, varmista, että se on kytketty oikein ja toimii kunnolla.** Pölynpoistojärjestelmän käyttö vähentää pölyn aiheuttamia vaaroja.

h) **Työskentele keskittyneesti ja noudata aina turvallisuusmääräyksiä.** Hetkellinenkin huolimattomuus voi aiheuttaa vakavia vammoja.

4) Sähkötyökalujen huolellinen käyttö ja käsittely

a) **Älä ylikuormita laitetta. Käytä kyseiseen työhön tarkoitettua sähkötyökalua.** Sopivan tehoisella sähkötyökalulla teet työt paremmin ja turvallisemmin.

b) **Älä käytä sähkötyökalua, jota ei voida käynnistää ja pysäyttää käynnistyskytkimestä.** Sähkötyökalu, jota ei voi enää hallita käynnistyskytkimellä, on vaarallinen ja täytyy korjauttaa.

c) **Irrota pistotulppa pistorasiasta ja/tai irrota akku (jos irrotettava) sähkötyökalusta, ennen kuin suoritat säätöjä, vaihdat tarvikkeita tai viet sähkötyökalun varastoon.** Nämä varotoimenpiteet estävät sähkötyökalun tahattoman käynnistymisen.

d) **Säilytä sähkötyökalut poissa lasten ulottuvilta, kun niitä ei käytetä. Älä anna sellaisten henkilöiden käyttää sähkötyökalua, joilla ei ole tarvittavaa käyttökokemusta tai jotka eivät ole lukeneet tätä käyttöohjetta.** Sähkötyökalut ovat vaarallisia, jos niitä käyttävät kokemattomat henkilöt.

e) **Pidä sähkötyökalut ja tarvikkeet hyvässä kunnossa. Tarkista liikkuvat osat virheellisen kohdistuksen tai jumittumisen varalta. Varmista, ettei sähkötyökalussa ole murtuneita osia tai muita toimintaa haittaavia vikoja. Jos havaitset vikoja, korjauta sähkötyökalu ennen käyttöä.** Monet tapaturmat johtuvat huonosti huolletuista sähkötyökaluista.

f) **Pidä leikkausterät terävinä ja puhtaina.** Huolellisesti hoidetut leikkaustyökalut, joiden leikkausreunat ovat teräviä, eivät tartu helposti kiinni ja niitä on helpompi hallita.

g) **Käytä sähkötyökaluja, tarvikkeita, ruuvauskärkiä jne. näiden ohjeiden, käyttöolosuhteiden ja työtehtävän mukaisesti.** Sähkötyökalun määräystenvastainen käyttö saattaa aiheuttaa vaaratilanteita.

h) **Pidä kahvat ja kädensijat kuivina ja puhtaina (öljyttöminä ja rasvattomina).** Jos kahvat ja kädensijat ovat liukkaita, et pysty yllättävissä tilanteissa ohjaamaan ja hallitsemaan työkalua turvallisesti.

5) Huolto

a) **Anna ainoastaan koulutettujen ammattihenkilöiden korjata sähkötyökalusi ja hyväksy korjauksiin vain alkuperäisiä varaosia.** Näin varmistat, että sähkötyökalu säilyy turvallisena.

1.3 Timanttiporan turvallisuusvaroitukset

a) **Kun tehdään poraustöitä, jotka edellyttävät veden käyttöä, vesi on johdettava pois käyttäjän työalueelta tai käytettävä nesteiden keräyslaitetta.** Tällaiset varotoimenpiteet pitävät käyttäjän työskentelyalueen kuivana ja vähentävät sähköiskun vaaraa.

b) **Käytä sähkötyökalua eristetyillä tartuntapinnoilla, kun suoritat toimenpidettä, jossa leikkaava lisälaite voi koskettaa piilotettuja johtoja tai omaa johtoaan.** ”Jännitteiseen” johtoon kosketuksissa oleva leikkuutarvike voi tehdä sähkötyökalun alttiista metalliosista ‘jännitteisiä’ ja aiheuttaa käyttäjälle sähköiskun.

c) **Käytä kuulosuojaimia timanttiporauksen aikana.** Melulle altistuminen voi aiheuttaa kuulon heikkenemistä.

d) **Kun bitti on juuttunut, lopeta alaspäin suuntautuva paine ja sammuta työkalu.** Tutki ja ryhdy korjaaviin toimenpiteisiin bitin jumiutumisen syyn poistamiseksi.

e) **Kun timanttiporaa käynnistetään uudelleen työkappaleessa, tarkista, että poranterä pyörii vapaasti ennen käynnistämistä.** Jos kärki on juuttunut, se ei ehkä käynnisty, voi ylikuormittaa työkalua tai aiheuttaa timanttiporan irtoamisen työkappaleesta.

f) **Kun kiinnität poratelineen ankkureilla ja kiinnikkeillä työkappaleeseen, varmista, että käytetyt ankkurit pystyvät pitämään ja pitämään koneen paikallaan käytön aikana.** Jos työkappale on heikko tai huokoinen, ankkuri voi vetäytyä ulos, jolloin porateline irtoaa työkappaleesta.

g) **Kun kiinnität poratelineen tyhjiötyynyllä työkappaleeseen, asenna tyyny sileälle, puhtaalle ja huokosettomalle pinnalle. Älä kiinnitä laminaattipintoihin, kuten laattoihin ja komposiittipäällysteisiin.** Jos työkappale ei ole sileä, tasainen tai hyvin kiinnitetty, tyyny voi vetäytyä irti työkappaleesta.

h) **Varmista riittävä alipaine ennen porausta ja porauksen aikana.** Jos alipaine on riittämätön, tyyny voi irrota työkappaleesta.

i) **Älä koskaan tee porausta koneen ollessa kiinnitettynä vain tyhjiötyynyn avulla, paitsi jos poraat alaspäin.** Jos alipaine katoaa, tyyny irtoaa työkappaleesta.

j) **Kun poraat seinien tai kattojen läpi, huolehdi henkilöiden ja työalueen suojaamisesta toisella puolella.** Terä voi ulottua reiän läpi tai ydin voi pudota ulos toiselta puolelta.

l) **Kun poraat yläpuolelle, käytä aina ohjeissa määriteltyä nesteen keräysvälinettä. Älä anna veden virrata työkaluun.** Veden pääsy sähkötyökaluun lisää sähköiskun vaaraa.

1.4 Turvallisuusohjeet

Lue kaikki käytössä olevan poramoottorin turvallisuus- ja työohjeet ja varmista, että olet ymmärtänyt ne!

Timanttiporauslaitteella tehtäviin porauksiin tulee saada rakennusurakan tilaajan hyväksyntä. Rakenteiden statiikkaan kohdistuvista vahingoista ja niistä aiheutuvista seurauksista ei voida vetää vastuuseen ROTHENBERGERin työntekijöitä eikä laitteen käyttäjää.

Jäähdytysvedestä aiheutuvat vahingot tulee poissulkea mahdollisimman pitkälti jo etukäteen. Rakennustyömaan johdon kanssa on sovittava tarpeellisista toimenpiteistä. Piiloon jäävistä vesivahingoista (ontelotilat, saumat, halkeamat, piiloon jäävät putket tms.) ei voida vetää vastuuseen ROTHENBERGERin työntekijöitä eikä laitteen käyttäjää.

Muista poistaa kaikki poratelineen/poramoottorin asennuksen yhteydessä käytetyt työkalut!

Käytä henkilökohtaisia suojavarusteita: turvajalkineita, suojakäsineitä, kuulonsuojaimia, pölynsuojanaamaria!

Älä käytä liian väljiä vaatteita äläkä koruja. Sido pitkät hiukset tai käytä päähinettä.

Melutaso ylittää porattaessa 90 db. Sen vuoksi on ehdottomasti käytettävä määräystenmukaisia kuulonsuojaimia. Ohjeen laiminlyönti saattaa aiheuttaa vakavia kuulovammoja!

Käyttäjän on tarkkailtava porattaessa huolellisesti porakonetta. Moottori on sammutettava heti, jos on merkkejä häiriöistä (esim. jäähdytysvesikatko, porateline irtaantuu, porakruunu jumittuu tms.). Poraamista saa jatkaa vasta sitten, kun häiriön aiheuttaja on poistettu.

Tehtäessä timanttiporauksia kattoihin, joiden alapuolella on tiloja, poraustöihin liittyy suuri turvallisuusriski. Katon läpiporaamisen jälkeen on vaara, että porauspalat putoavat alas. Tätä varten on ryhdyttävä sopiviin varotoimiin (esim. varmistettava kyseeseen tulevat alueet tai estettävä pääsy niille, poistettava porauspalat ylöspäin): RAKENNUSTYÖMAAN TURVALLISUUSTOIMET.

2 Tekniset tiedot

Mitat (P x L x K)..... 375 × 230 × 1035 mm
Mitat kiinnityskaulalla (P x L x K).. 525 x 230 x 1035 mm
Paino ..... 14,5 kg
Poraushalkaisija ..... maks. 250 mm
Porausliike maks. ..... 740 mm
Porauskulman säätö ..... +50°/ -70°, portaattomasti
Katso myös poramoottorin käyttöohje!

3 Laitteen toiminta

3.1 Yhteenveto (A)

1 Porapylväs, jossa on hammastettu hammasteline ja ohjauskiskot
2 Syöttöluistia voidaan käyttää molemmilta puolilta
3 Pohjalevy tyhjiökiinnitystä varten
4 Kallistettu tuki portaattomasti säädettävissä
5 Alusta
6 Pistokeliitäntä syöttövaunun liikuttamista varten (molemmin puolin)
7 Pistokeliitäntä moottorilevyn lukitusta varten
8 Syöttövaunun lukitus
9 Vaaka- ja pystysuora vesivaaka
10 asteikko poraussyvyyden ja -kulman asettamista varten
11 Pistokeliitäntä kulman säätöä varten
12 Tasausruuvit epätasaisuuksien tasaamiseksi
13 Vapautusvipu Tyhjiökiinnitys
14 Moottorin pikavaihtolevy
15 Kiinnityskaula poramoottorin kiinnittämiseen

3.2 Käyttöönotto

Asennus:

Toimitettaessa porateline on taitettu 90°:n kulmaan.

Kaikkia poratelineen säätöosia voidaan käyttää syöttövivulla.

Porateline voidaan kiinnittää alustaan tulpilla tai tyhjiökiinnityksellä (katso kiinnitysmahdollisuudet).

Porausjalustan asettaminen:

Porauskulman säätäminen:

➔ Työnnä syöttövipu pistokeliitäntään (11) ja löysää ruuvia hieman.
➔ Nyt porauspylvästä voidaan kallistaa eteen- tai taaksepäin.
➔ Kulman voi säätää porauspylvään asteikolla.
➔ Kun haluttu kulma on säädetty, kiristä ruuvi uudelleen syöttövivulla.

Sijoittaminen:

Huomioi tasausruuvien sijainti! Tasausruuvit eivät saa ulottua pohjalevyn alareunasta!

Kunkin kiinnitysmahdollisuuden optimaalisuus riippuu työmaan olosuhteista. (katso kiinnitysmahdollisuudet).

Porausjalustan lopullinen hienosäätö tai säätö tapahtuu kiristämällä neljää tasausruuvia kahden vesivaa'an avulla.

Varmista ennen jokaista käyttöönottoa, että porausjalusta on kiinnitetty tukevasti eikä se heilua!

3.3 Kiinnitysmahdollisuudet (B)

a) Ankkurointi betoniin tai muurattuun rakenteeseen (B-1)

➔ Mittaa ankkurin kiinnitysreikä ja poraa reikä.

➔ Puhdista porausreikä huolellisesti porauspölystä.

➔ Kiinnitä betoniankkuri levityskiilan kanssa tai muuratuille rakenteille tarkoitettu ankkuri (käytettävissä uudelleen 5 x).

Betonisetti: Kierrä kierretanko ankkuriin.

Muuratun rakenteen setti: Kierrä kierretanko aluslevyn ja kiinnitetyn mutterin kanssa ankkuriin. Kiristä mutteri kiintoavaimella.

➔ Aseta pohjalevy paikalleen ja kiinnitä aluslevyllä ja siipimutterilla.

b) Kiinnitys pikakiinnityspylväällä (B-2)

➔ Säädä porateline ja aseta pikakiinnityspylväs poratelineen pohjalevyn päälle.

➔ Aseta pikakiinnityspylväs koko pituuteensa ja kiristä kiinni poratelineeseen.

Tilan vähimmäiskorkeus: n. 1,7 m

Tilan max. korkeus: n. 3,0 m

Estä pikakiinnityspylvään kattoon tai seiniin aiheuttamat vauriot laittamalla puupala tms. pylvään ja katon väliin, jolloin kosketuspaine jakautuu suuremmalle alueelle.

Lue oheinen pikakiinnityspylvään käyttöohje ja varmista, että olet ymmärtänyt ohjeet!

c) Kiinnitys tyhjiösarjan ja tyhjiöpumpun avulla (B-3):

➔ Aseta vaahtokumirengas valmiiseen uraan poratelineen pohjalevyssä.

➔ Liitä tyhjiösetti pikaliittimen avulla pumppuun.

➔ Kytke pumppu sähköverkkoon ja käynnistä.

➔ Aseta pohjalevy oikeaan asentoon ja asenna tyhjiömuhvit 3-tie-kuulahanalla pohjalevyn pitkittäisreikään.

➔ Paina lujasti kuulahanan käsivipua ja vaihda hanan asento, paina samalla pohjalevyä alustaa vasten.

Poratelineen siirtämiseksi alustalla paina ilmausnappia jalkalevyssä.

Max. porausalue tyhjiötekniikalla: vaakasuorasti Ø 150 mm

kohtisuorasti Ø 250 mm

Tyhjiötekniikkaa voi käyttää ainoastaan tasaisella alustalla, koska vain tällöin aikaansaadaan riittävä imuteho. **Älä ime kiinni rapattuun pintaan!** Porateline saattaa irrota seinästä.

Sähkökatkon sattuessa tyhjiöpumpun RODIA-VAC turvakattila pitää huolen siitä, että kone pysyy kiinni alustassaan vielä noin 1 - 2 minuutin ajan. Aika riippuu kuitenkin hyvin paljon järjestelmän tiiviydestä ja alustan kunnosta.

Tarkkaile alipainetta jatkuvasti poraustöiden aikana. Paine ei saa laskea alle **0,8 bar**!

Irrota kone heti seinästä sähkökatkon sattuessa. Varo, kone voi pudota! Alipaine poistuu! Työskentele vain pienellä syöttöpaineella!

Lue oheinen tyhjiöpumpun käyttöohje ja varmista, että olet ymmärtänyt ohjeet!

3.4 Koneen käyttö

Porauskulman säätäminen:

➔ Työnnä syöttövipu pistokeliitäntään ja löysää ruuvia hieman.

➔ Nyt porauspylvästä voidaan kallistaa eteen- tai taaksepäin.

➔ Kulman voi säätää porauspylvään asteikolla.

➔ Kun haluttu kulma on säädetty, kiristä ruuvi uudelleen syöttövivulla.

Timanttiporakoneen käyttö:

Varmista syöttölaite tahattoman liikkeen varalta! Kiinnitä syöttövaunu lukituksella.

Asennus kiristyskaulalla:

➔ Työnnä syöttövipu pistokeliitäntään (7) ja avaa moottorilevyn lukitus.
➔ Aseta kiinnityskaula syöttökelkan uraan, kunnes se osuu vastusta.
➔ Kiristä moottorilevyn lukitus syöttövivulla.
➔ Löysää kiristyskaulan lukitusvipua.
➔ Aseta porakone kiristyskaulaan.
➔ Kiristä lukitusvipu uudelleen.

Asennus moottorilevyllä:

➔ Työnnä syöttövipu pistokeliitäntään (7) ja avaa moottorilevyn lukitus.
➔ Asenna sopiva moottorilevy poramoottoriin.
➔ Aseta moottorilevy poramoottorineen syöttökelkan uraan, kunnes se osuu vastusta.
➔ Kiristä moottorilevyn lukitus syöttövivulla.

Syvyysrajoittimen säätö:

➔ Avaa syvyysrajoittimen ruuvi ja säädä haluttu poraussyvyys.
➔ Kiristä ruuvi taas kunnolla.

Vedenimulaite (lisävaruste):

➔ Kierrä molemmat ruuvit vedenimulaitteen muttereiden kanssa niille varattuihin reikiin pohjalevyssä.
➔ Napsauta vedenimulaite pikalukon avulla rengasruuvien tai ruuvien päälle ja lukitse paikalleen pyälletyillä muttereilla.
➔ Liitä vesi-imuri ja kiinnitä imuletku vedenimurenkaan kaulaan.
➔ Huolehdi vedensyötöstä.
  – Liitä letku suoraan vesijohtoon, tai
  – uppopumppuun ämpärissä

Porakruunun jäähdyttämiseksi on aina varmistettava, että vedensaanti on riittävä, koska muutoin porakruunu kuumenee hyvin nopeasti liikaa ja segmentit saattavat irrota. (Paitsi käytettäessä RODIADRILL 1800 DRY -mallia)

Emme suosittele "vedenpainesäiliöiden" käyttämistä (200 mm porahalkaisijasta alkaen), koska tällöin riittävää vedentuloa voidaan kontrolloida vain rajoitetusti.

➔ Tee kumilevyyn reikä, porakruunun halkaisijan mukaisesti (leikatun kumitiivisteen ja porakruunun välillä tulee olla tilaa noin 2 - 3 mm).
➔ Aseta kumilevy vedenimurenkaan päälle.

Poraaminen:

Lue poramoottorin käyttöohje ja varmista, että olet ymmärtänyt ohjeet!

➔ Avaa vesihana tai käynnistä pölynimuri. Vedenpaineen tulee olla vähintään niin suuri, että kerääntynyt porausliete poistuu porausreiästä.
➔ Avaa syöttövaihteiston lukitus ja laske porakone haluttuun poraussyvyyteen käsipyörästä kiertämällä.
➔ Sammuta moottori ja nosta konetta takaisinpäin kampea pyörittämällä, kunnes porakruunu on kokonaan näkyvissä.

Jumiutumistilanteessa käynnistä uudelleen poramoottori alhaisella kierrosluvulla jäähdytysvettä käyttäen ja vedä porakruunu takaisin!

Mahdolliset toimintahäiriöt:

Porakruunu tai poramoottori tärisevät voimakkaasti:

Tässä tapauksessa joudutaan mahdollisesti säätämään syöttövaunun ohjausrullia.

➔ Kiinnitä ensin syöttövaunu lukituksella.

Säädettävät eksentriset rullat sijaitsevat edestä katsottuna vasemmalla puolella.

➔ Ensin on avattava edestä näkyvät ISK-ruuvit.

➔ Sitten voit kiinnittää eksentriset holkit takapuolella 19 mm:n kiintoavaimella.

➔ Rullien tulisi olla mahdollisimman väljyydettömiä, eikä niitä pitäisi voida kääntää käsin.

➔ Kun eksentriset rullat on kiristetty riittävästi, ISK-ruuvit etupuolella on kiristettävä uudelleen.

4 Hoito ja huolto

Konevaurioiden välttämiseksi ja häiriöttömän työskentelyn varmistamiseksi tulee kaikki osat puhdistaa ja voidella säännöllisin välein.

Porateline on jokaisen käyttökerran jälkeen huuhdeltava vedellä ja puhdistettava huolellisesti porausjätteistä. Erityistä huolellisuutta vaativat ohjauspylväs ja syöttöyksikkö.

Seuraavaksi mainitut toimenpiteet tulee tehdä vähintään kerran viikossa. Koneen ollessa tiheässä käytössä useammin.

Syöttöyksikkö: Puhdista ja öljyä, säädä tarvittaessa liikkumavara sivulla kuusioruuvien avulla.

Porateline: Puhdista ja öljyä hammastanko, ohjauspylväs ja säätöruuvit.

Tärkeää! Kaikki huolto-, kunnostus- ja korjaustyöt saa suorittaa vain tehtäviin opastusta saaneet ammattihenkilöt.

5 Lisävarusteet

Sopivat lisävarusteet löydät pääluettelosta tai osoitteesta www.rothenberger.com

6 Asiakaspalvelu

ROTHENBERGER-asiakaspalvelu palvelee teitä eri toimipaikoissa (katso tiedot katalogista tai internetistä) ja samoja yhteystietoja käyttäen käytettävissänne on myös vara-osia- sekä huoltopalvelu. Voitte tilata lisävarusteita ja varaosia paikalliselta jälleenmyyjältä tai RO SERVICE+ online: ☎ + 49 (0) 61 95/ 800 8200 🖷 + 49 (0) 61 95/ 800 7491
✉ service@rothenberger.com - www.rothenberger.com

7 Kierrätys

Koneessa on osia, jotka voidaan toimittaa uusiokäyttöön. Tätä varten on hyväksynnän ja sertifikaatin saaneita kierrätysyrityksiä. Uusiokäyttöön soveltumattomien osien (esim. elektroniikkaromu) ympäristöystävällisistä jätehuoltomahdollisuuksista saat tietoa paikallisilta jätehuoltoviranomaisilta.



Älä heitä sähkötyökaluja tai akkuja/paristoja talousjätteisiin!

Koskee vain EU-maita: Sähkö- ja elektroniikkaromua koskevan EU-direktiivin 2012/19/EU ja sen kansalliseen lainsäädäntöön saattamisen mukaan käyttökelvottomat sähkötyökalut sekä EU-direktiivin 2006/66/EY mukaan vialliset tai loppuun käytetyt akut/paristot on kerättävä erikseen ja toimitettava ympäristöystävälliseen kierrätykseen.

Spis treści Strona

1 Wskazówki dotyczące bezpieczeństwa ... 97

1.1 Zastosowanie zgodne z przeznaczeniem ... 97
1.2 Ogólne przepisy bezpieczeństwa ... 97
1.3 Ostrzeżenia dotyczące bezpieczeństwa wierteł diamentowych ... 99
1.4 Informacje dotyczące bezpieczeństwa ... 100

2 Dane techniczne ... 100

3 Funkcje urządzenia ... 101

3.1 Przegląd (A) ... 101
3.2 Uruchomienie ... 101
3.3 Możliwości mocowania (B) ... 101
3.4 Obsługa ... 102

4 Dozór i konserwacja ... 104

5 Akcesoria ... 104

6 Obsługa klienta ... 104

7 Utylizacja ... 104

Oznakowanie w tym dokumencie



Niebezpieczeństwo!

Ten znak ostrzega przed zagrożeniem dla ludzi.



Uwaga!

Ten znak ostrzega przed możliwością powstania zagrożenia dla dóbr materialnych i środowiska naturalnego.

➔ **Wezwanie do działania**

Objaśnienie symboli Etykiety



Przeczytaj instrukcję obsługi



Oznakowanie utylizacji WEEE

1 Wskazówki dotyczące bezpieczeństwa

1.1 Zastosowanie zgodne z przeznaczeniem

Stojak wiertniczy do wiercenia rdzeniowego RODIA PRO RIG 250 przeznaczony jest wyłącznie do wiercenia w betonie zbrojeniowym, murach, asfalcie i materiałach kamiennych przy użyciu odpowiednich koronek wiertniczych.

Wiertnica RODIA PRO RIG 250 została zaprojektowana z myślą o następujących silnikach wiertniczych: RODIADRILL 160, RODIADRILL 200, RODIADRILL 1800 DRY (mocowanie za pomocą szyjki zaciskowej).

Stojaki do wiercenia nie nadają się do pracy w wodzie lub pod wodą. Każde wykraczające poza to zastosowanie oraz nieprzestrzeganie niniejszej instrukcji obsługi i/lub obsługi konserwacyjnej traktowane jest jako zastosowanie niezgodne z przeznaczeniem. Producent nie odpowiada za wynikłe stąd szkody.

1.2 Ogólne przepisy bezpieczeństwa

OSTRZEŻENIE! Należy przeczytać wszystkie ostrzeżenia i wskazówki dotyczące bezpieczeństwa użytkowania oraz przestudiować wszystkie rysunki i parametry techniczne, dostarczone wraz z niniejszym elektronarzędziem.

Nieprzestrzeganie poniższych wskazówek może stać się przyczyną porażenia prądem elektrycznym, pożaru lub/i poważnych obrażeń ciała.

Należy starannie przechowywać wszystkie przepisy i wskazówki bezpieczeństwa celem dalszego zastosowania.

Użyte w poniższym tekście pojęcie „elektronarzędzie“ odnosi się do elektronarzędzi zasilanych energią elektryczną z sieci (z przewodem zasilającym) i do elektronarzędzi zasilanych akumulatorami (bez przewodu zasilającego).

1) Bezpieczeństwo miejsca pracy

a) **Miejsce pracy należy utrzymywać w czystości i dobrze oświetlone.** Nieporządek i nieoświetlone miejsce pracy mogą doprowadzić do wypadków.

b) **Nie należy pracować tym narzędziem w otoczeniu zagrożonym wybuchem, w którym znajdują się np. łatwopalne ciecze, gazy lub pyły.** Elektronarzędzia wywołują iskry, które mogą podpalić ten pył lub pary.

c) **Podczas użytkowania urządzenia należy zwrócić uwagę na to, aby dzieci i inne osoby postronne znajdowały się w bezpiecznej odległości.** Czynniki rozpraszające mogą spowodować utratę panowania nad elektronarzędziem.

2) Bezpieczeństwo elektryczne

a) **Wtyczka urządzenia musi pasować do gniazda. Nie wolno zmieniać wtyczki w jakikolwiek sposób.** Nie należy używać wtyczek adapterowych razem z uziemnionymi narzędziami. Niezmienione wtyczki i pasujące gniazda zmniejszają ryzyko porażenia prądem.

b) **Należy unikać kontaktu z uziemnionymi powierzchniami jak rury, grzejniki, piece i lodówki.** Istnieje zwiększone ryzyko porażenia prądem, gdy Państwa ciało jest uziemnione.

c) **Urządzenie należy trzymać zabezpieczone przed deszczem i wilgocią.** Wniknięcie wody do elektronarzędzia podwyższa ryzyko porażenia prądem.

d) **Nigdy nie należy używać przewodu do innych czynności. Nigdy nie należy nosić elektronarzędzia, trzymając je za przewód, ani używać przewodu do zawieszenia urządzenia; nie wolno też wyciągać wtyczki z gniazda pociągając za przewód. Przewód należy chronić przed wysokimi temperaturami, należy go trzymać z dala od oleju, ostrych krawędzi i ruchomych części urządzenia.** Uszkodzone lub splątane przewody zwiększają ryzyko porażenia prądem elektrycznym.

e) **W przypadku pracy elektronarzędziem na wolnym powietrzu, należy używać przewodu przedłużającego, dostosowanego również do zastosowań zewnętrznych.** Użycie przedłużacza dostosowanego do pracy na zewnątrz zmniejsza ryzyko porażenia prądem elektrycznym.

f) **Jeżeli nie da się uniknąć zastosowania elektronarzędzia w wilgotnym otoczeniu, należy użyć wyłącznika ochronnego różnicowo-prądowego.** Zastosowanie wyłącznika ochronnego różnicowo-prądowego zmniejsza ryzyko porażenia prądem.

3) Bezpieczeństwo osób

a) **Podczas pracy z elektronarzędziem należy zachować ostrożność, każdą czynność wykonywać uważnie i z rozwagą. Nie należy używać elektronarzędzia, będąc zmęczonym lub znajdując się pod wpływem narkotyków, alkoholu lub lekarstw.** Chwila nieuwagi podczas pracy może może grozić bardzo poważnymi urazami ciała.

b) **Należy stosować osobiste wyposażenie ochronne. Należy zawsze nosić okulary ochronne.** Noszenie osobistego wyposażenia ochronnego – maski przeciwpyłowej, obuwia z szorstką podeszwą, kasku ochronnego lub środków ochrony słuchu (w zależności od rodzaju i zastosowania elektronarzędzia) – zmniejsza ryzyko obrażeń ciała.

c) **Należy unikać niezamierzonego uruchomienia narzędzia. Przed włożeniem wtyczki do gniazdka i/lub podłączeniem do akumulatora, a także przed uniesieniem lub transportem elektronarzędzia, należy upewnić się, że wyłącznik elektronarzędzia jest jest w pozycji wyłączonej.** Przenoszenie elektronarzędzia z palcem opartym na włączniku/wyłączniku lub włożenie do gniazda sieciowego wtyczki włączonego narzędzia, może stać się przyczyną wypadków.

d) **Przed włączeniem elektronarzędzia, należy usunąć klucze i przyrządy nastawcze.** Narzędzie lub klucz, pozostawiony w ruchomych częściach urządzenia mogą spowodować obrażenia ciała.

e) **Należy unikać nienaturalnych pozycji przy pracy. Należy dbać o stabilną pozycję przy pracy i zachowanie równowagi.** W ten sposób możliwa będzie lepsza kontrola elektronarzędzia w nieprzewidzianych sytuacjach.

f) **Należy nosić odpowiednie ubranie. Nie należy nosić luźnego ubrania lub biżuterii. Włosy, ubranie i rękawice należy trzymać z daleka od ruchomych części.** Luźne ubranie, biżuteria lub długie włosy mogą zostać wciągnięte przez poruszające się części.

g) **Jeżeli producent przewidział urządzenia odsysające i wychwytujące pył, należy upewnić się, że są one podłączone i są prawidłowo stosowane.** Użycie urządzenia odsysającego pył może zmniejszyć zagrożenie zdrowia pyłami.

h) **Nie wolno pozwolić, aby rutyna nabyta w wyniku wielokrotnego użycia elektronarzędzia, zastąpiła ścisłe przestrzeganie zasad bezpieczeństwa.** Niedbale obsługiwane elektronarzędzie może w ułamku sekundy wyrządzić istotne szkody lub spowodować ciężkie obrażenia .

4) Prawidłowa obsługa i eksploatacja elektronarzędzi

a) **Nie należy przeciążać elektronarzędzia. Należy dobrać odpowiednie elektronarzędzie do danej czynności.** Najlepszą jakość i osobiste bezpieczeństwo można osiągnąć stosując odpowiednio dobrane elektronarzędzie i pracując z prędkością do jakiej zostało zaprojektowane.

b) **Nie należy używać elektronarzędzia, którego włącznik/wyłącznik jest uszkodzony.** Elektronarzędzie, którego nie można włączyć lub wyłączyć jest niebezpieczne i musi zostać naprawione.

c) **Przed rozpoczęciem jakichkolwiek prac nastawczych, przed wymianą osprzętu lub przed odłożeniem elektronarzędzia należy wyjąć wtyczkę z gniazda sieciowego i/lub usunąć akumulator.** Ten środek ostrożności ogranicza ryzyko niezamierzonego uruchomienia elektronarzędzia.

d) **Nieużywane elektronarzędzia należy przechowywać w miejscu niedostępnym dla dzieci. Nie należy udostępniać narzędzia osobom, które nie są z nim obeznane lub nie zapoznały się z niniejszą instrukcją.** Elektronarzędzia w rękach nieprzeszkolonego użytkownika są niebezpieczne.

e) **Elektronarzędzia i osprzęt należy utrzymywać w nienagannym stanie technicznym. Należy kontrolować, czy ruchome części urządzenia prawidłowo funkcjonują i nie są zablokowane, czy nie doszło do uszkodzenia niektórych części oraz czy nie występują inne okoliczności, które mogą mieć wpływ na prawidłowe działanie elektronarzędzia. Uszkodzone części należy naprawić przed użyciem**

elektronarzędzia. Wiele wypadków spowodowanych jest niewłaściwą konserwacją elektronarzędzi.

f) **Narzędzia tnące należy utrzymywać ostre i czyste.** Starannie pielęgnowane narzędzia tnące z ostrymi krawędziami tnącymi zablokowują się rzadziej i łatwiej się je prowadzi.

g) **Elektronarzędzia, osprzęt, końcówki itp. należy używać zgodnie z niniejszą instrukcją, uwzględniając warunki pracy i rodzaj zadania, które należy wykonać.** Wykorzystywanie elektronarzędzi do celów niezgodnych z ich przeznaczeniem jest niebezpieczne.

h) **Uchwyty i powierzchnie chwytowe powinny być zawsze suche, czyste, niezabrudzone olejem ani smarem.** Śliskie uchwyty i powierzchnie chwytowe nie pozwalają na bezpieczne trzymanie narzędzia i kontrolę nad nim w nieoczekiwanych sytuacjach.

5) Serwis

a) **Naprawę elektronarzędzia należy zlecać wyłącznie wykwalifikowanemu personelowi i przy użyciu oryginalnych części zamiennych.** W ten sposób zagwarantowana jest bezpieczna eksploatacja elektronarzędzia.

1.3 Ostrzeżenia dotyczące bezpieczeństwa wierteł diamentowych

a) **Podczas wiercenia, które wymaga użycia wody, należy odprowadzać wodę z dala od obszaru roboczego operatora lub używać urządzenia do zbierania cieczy.** Takie środki ostrożności utrzymują obszar roboczy operatora w stanie suchym i zmniejszają ryzyko porażenia prądem elektrycznym.

b) **Podczas wykonywania czynności, podczas których narzędzie tnące może stykać się z ukrytym okablowaniem lub własnym przewodem, należy obsługiwać elektronarzędzie za pomocą izolowanych powierzchni chwytających.** Zetknięcie akcesorium tnącego z przewodem pod napięciem może spowodować, że odsłonięte metalowe części elektronarzędzia znajdą się pod napięciem, co może spowodować porażenie prądem elektrycznym.

c) **Podczas wiercenia diamentowego należy nosić ochronę słuchu.** Narażenie na hałas może powodować utratę słuchu.

d) **W przypadku zablokowania wiertła należy przestać wywierać nacisk w dół i wyłączyć narzędzie.** Zbadanie i podjęcie działań naprawczych w celu wyeliminowania przyczyny zacinania się bitów.

e) **Podczas ponownego uruchamiania wiertła diamentowego w obrabianym przedmiocie należy sprawdzić, czy wiertło obraca się swobodnie.** Jeśli wiertło jest zablokowane, może się nie uruchomić, przeciążyć narzędzie lub spowodować odłączenie się wiertła diamentowego od obrabianego przedmiotu.

f) **Podczas mocowania statywu wiertarskiego za pomocą kotew i elementów mocujących do obrabianego przedmiotu należy upewnić się, że zastosowane mocowanie jest w stanie utrzymać i unieruchomić maszynę podczas użytkowania.** Jeśli obrabiany przedmiot jest słaby lub porowaty, kotwa może się wysunąć, powodując odłączenie stojaka wiertarskiego od obrabianego przedmiotu.

g) **W przypadku mocowania statywu wiertarskiego z podkładką podciśnieniową do obrabianego przedmiotu, należy zamontować podkładkę na gładkiej, czystej, nieporowatej powierzchni. Nie mocować do powierzchni laminowanych, takich jak płytki i powłoki kompozytowe.** Jeśli obrabiany przedmiot nie jest gładki, płaski lub dobrze zamocowany, podkładka może oderwać się od obrabianego przedmiotu.

h) **Upewnij się, że podciśnienie jest wystarczające przed i w trakcie wiercenia.** Jeśli podciśnienie jest niewystarczające, podkładka może odłączyć się od przedmiotu obrabianego.

i) **Nigdy nie wykonuj wiercenia z urządzeniem zabezpieczonym jedynie za pomocą poduszki próżniowej, z wyjątkiem wiercenia w dół.** Jeśli podciśnienie zostanie utracone, podkładka odczepi się od przedmiotu obrabianego.

j) **Podczas wiercenia otworów w ścianach lub sufitach należy zapewnić ochronę osób i obszaru roboczego po drugiej stronie.** Wiertło może wystawać przez otwór lub rdzeń może wypaść z drugiej strony.

l) **Podczas wiercenia nad głową należy zawsze używać urządzenia do zbierania cieczy określonego w instrukcji. Nie wolno dopuścić do przedostania się wody do narzędzia.**

Przedostanie się wody do elektronarzędzia zwiększa ryzyko porażenia prądem elektrycznym.

1.4 Informacje dotyczące bezpieczeństwa

Należy przeczytać i zrozumieć instrukcję dla zastosowanego silnika wiertniczego zawierającą wskazówki dotyczące bezpieczeństwa i eksploatacji maszyny!

Otwory do wykonania wiertnicą do wiercenia rdzeniowego wyznacza wyłącznie zleceniodawca. Za szkody w konstrukcji budowli i wynikające stąd szkody następcze nie mogą odpowiadać ani pracownicy firmy ROTHENBERGER ani użytkownik.

Należy zadbać z wyprzedzeniem o wyeliminowanie mogących powstać ewentualne szkód związanych z użyciem wody chłodzącej tak dalece jak jest to możliwe. W uzgodnieniu z kierownictwem budowy trzeba przedsięwziąć konieczne środki zapobiegawcze. Za ukryte szkody spowodowane wodą (puste przestrzenie, szczeliny, pęknięcia, niewidoczne rury itd.) nie mogą odpowiadać ani pracownicy firmy ROTHENBERGER ani użytkownik.

Przy montażu stojaka/silnika wiertnicy nie wolno zostawiać żadnych nasadzonych narzędzi!

Należy używać wyposażenia ochrony osobistej: bezpieczne obuwie robocze, rękawice ochronne, ochronę słuchu, maskę przeciwpyłową!

Należy nosić ciasno przylegające ubranie, zdjąć ozdoby i związać lub osłonić długie włosy.

Przy wierceniu przekraczany jest poziom natężenia dźwięku 90 dB. Z tego powodu obowiązkowe jest noszenie odpowiedniej ochrony słuchu. W razie nieprzestrzegania tego może dojść do poważnych uszkodzeń słuchu!

W czasie wiercenia obsługujący powinien uważnie śledzić pracę przyrządu wiertarskiego. Przy pierwszych oznakach ewentualnych zakłóceń (np. zanik wody chłodzącej, luzujący się stojak, zakleszczanie się koronki wiertła itd.) należy natychmiast wyłączyć silnik. Dopiero po usunięciu przyczyny można kontynuować wiercenie.

Wiercenia rdzeniowe w stropach z pomieszczeniami znajdującymi się poniżej stanowią znaczne ryzyko bezpieczeństwa. Po przewierceniu stropu istnieje zagrożenie, że wywiercone rdzenie spadną. Należy tutaj przedsięwziąć odpowiednie środki zabezpieczające (np. zabezpieczenie lub ogrodzenie stref, wyciąganie rdzeni do góry): ZABEZPIECZENIE PLACU BUDOWY.

2 Dane techniczne

Wymiary (dł. x szer. x wys.) ..... 375 × 230 × 1035 mm
Wymiary z szyjką mocującą (dł. x szer. x wys.) .... 525 x 230 x 1035 mm
Waga ..... 14,5 kg
Średnica wiercenia ..... maks. 250 mm
Skok wiercenia maks. ..... 740 mm
Regulacja kąta wiercenia ..... +50°/ -70°, bezstopniowa
Zobacz również instrukcję obsługi silnika wiertniczego!

3 Funkcje urządzenia

3.1 Przegląd (A)

1 Kolumna wiertarska z zębatką i szynami prowadzącymi

2 Suwak posuwu może być obsługiwany z obu stron

3 Płyta podstawy do mocowania próżniowego

4 Nachylona podpora z płynną regulacją

5 Podwozie

6 Złącze wtykowe do przesuwania wózka posuwu (po obu stronach)

7 Złącze wtykowe dla blokady płyty silnika

8 Blokada wózka podającego

9 Poziomica pozioma i pionowa

10 Skala do ustawiania głębokości i kąta wiercenia

11 Złącze wtykowe do regulacji kąta

12 Śruby poziomujące do kompensacji nierówności

13 Dźwignia zwalniająca Mocowanie próżniowe

14 Płyta szybkiej wymiany silnika

15 Szyjka mocująca do uchwytu silnika wiertniczego

3.2 Uruchomienie

Montaż:

W momencie dostawy stojak wiertarski jest złożony pod kątem 90°.

Wszystkie elementy regulacyjne stojaka wiertarskiego można obsługiwać za pomocą dźwigni posuwu.

Stojak wiertarski można przymocować do podłoża za pomocą kołków lub przyssawek (patrz możliwości mocowania).

Ustawianie stojaka wiertarskiego:

Ustawianie kąta wiercenia:

➔ W tym celu należy włożyć dźwignię posuwu do złącza wtykowego (11) i lekko poluzować śrubę.

➔ Teraz kolumnę wiertniczą można przechylać do przodu lub do tyłu.

➔ Kąt można ustawić za pomocą skali na kolumnie wiertniczej.

➔ Po ustawieniu żądanego kąta ponownie dokręć śrubę za pomocą dźwigni posuwu.

Pozycjonowanie:

Zwróć uwagę na położenie śrub poziomujących! Śruby poziomujące nie mogą wystawać poza dolną krawędź płyty podstawy!

Optymalny sposób mocowania zależy od warunków panujących na placu budowy. (patrz możliwości mocowania).

Ostateczne precyzyjne ustawienie lub regulację stojaka wiertniczego można uzyskać poprzez dokręcenie czterech śrub poziomujących przy pomocy dwóch poziomnic.

Przed każdym uruchomieniem należy upewnić się, że stojak wiertniczy jest stabilnie zamocowany i nie chwieje się!

3.3 Możliwości mocowania (B)

a) Zamocowanie w betonie bądź murze przy pomocy kołków (B-1)

➔ Wymierzyć i wywiercić otwór do zamocowania kołków.

➔ Otwór wiertniczy dokładnie oczyścić ze zwiercin.

➔ Zastosować kołki rozporowe do betonu bądź kołki do muru z (do pięciokrotnego użytku).

Zestaw do betonu: Wkręcić pręt gwintowany w kołek.

Zestaw do muru: Wkręcić pręt gwintowany z podkładką i zamontowaną nakrętką w kotwę. Kluczem płaskim dociągnąć nakrętkę.

➔ Nasadzić płytę podstawy i zamocować używając podkładkę i nakrętkę motylkową.

b) Zamocowanie przy pomocy kolumny szybkomocującej (B-2)

➔ Stojak wiertniczy ustawić w żądanej pozycji. Na płytę podstawy stojaka wiertniczego nasadzić kolumnę szybkomocującą.

➔ Wysunąć kolumnę szybkomocującą na wymaganą długość i zaklinować stojak wiertniczy.

Minimalna wysokość pomieszczenia: około 1,7 m

Maks. wysokość pomieszczenia: około 3,0 m

Aby zapobiec powstaniu uszkodzeń spowodowanych przez kolumnę szybkomocującą na suficie bądź ścianach, należy włożyć pomiędzy końcówkę kolumny a sufit płytę drewnianą lub inny podobny przedmiot w celu rozłożenia nacisku na większą powierzchnię.

Należy przeczytać i zrozumieć załączoną instrukcję dotyczącą kolumny szybkomocującej!

c) Zamocowanie przy pomocy zestawu próżniowego z pompą próżniową (B-3):

➔ Włożyć pierścień z gumy porowatej w wyżłobienie w płycie podstawy stojaka wiertniczego.

➔ Zestaw próżniowy podłączyć do pompy próżniowej przy pomocy złącza szybkiego łączenia.

➔ Pompę próżniową podłączyć do sieci elektrycznej i włączyć.

➔ Ustalić pozycję płyty podstawy i włożyć do podłużnego otworu w podstawie króciec próżniowy z kurkiem trójprzewodowym z czopem kulistym.

➔ Docisnąć mocno dźwignię kurka i przełożyć ją dociskając jednocześnie płytę podstawy do podłoża.

Dla przesunięcia stojaka wiertniczego po zassaniu należy uruchomić przycisk odpowietrzający w podstawie.

Maks. zakres wiercenia przy zastosowaniu techniki próżniowej: w poziomie Ø 150 mm

w pionie Ø 250 mm

Technikę próżniową należy stosować wyłącznie na gładkich podkładach, ponieważ tylko w takich wypadkach można zagwarantować powstanie wystarczającej próżni. **Nie wolno nigdy stosować na powierzchniach otynkowanych!** Stojak wiertniczy może oderwać się od ściany.

W przypadku przerwy w dopływie prądu zbiornik bezpieczeństwa pompy próżniowej RODIA-VAC gwarantuje, że maszyna pozostaje jeszcze przez około 1 - 2 minuty przyssana do podłoża. Ten okres czasu zależny jest jednak w dużym stopniu od szczelności systemu i właściwości podłoża.

Podczas prac wiertniczych należy stale kontrolować podciśnienie. Ciśnienie nie może spaść poniżej **0,8 barów**!

W przypadku przerwania dopływu energii elektrycznej należy maszynę natychmiast odjąć od ściany. Niebezpieczeństwo spowodowane możliwością upadku maszyny! Możliwość utraty próżni! Należy pracować tylko z niewielkim posuwem!

Należy przeczytać i zrozumieć załączoną instrukcję pompy próżniowej!

3.4 Obsługa

Ustawianie kąta wiercenia:

➔ W tym celu należy włożyć dźwignię posuwu do złącza wtykowego i lekko poluzować śrubę.

➔ Teraz kolumnę wiertniczą można przechylać do przodu lub do tyłu.

➔ Kąt można ustawić za pomocą skali na kolumnie wiertniczej.

➔ Po ustawieniu żądanego kąta ponownie dokręć śrubę za pomocą dźwigni posuwu.

Użycie wiertarki diamentowej:

Zabezpiecz przekładnię posuwu przed niezamierzonym przesunięciem! Zablokuj suwak posuwu za pomocą blokady.

Montaż za pomocą szyjki mocującej:

➔ Włożyć dźwignię posuwu do złącza wtykowego (7) i odkręcić blokadę płyty silnika.
➔ Włożyć szyjkę mocującą do rowka suwaka posuwu aż do oporu.
➔ Dokręcić blokadę płyty silnika za pomocą dźwigni posuwu.
➔ Odkręcić dźwignię blokującą na szyjce mocującej.
➔ Włożyć wiertło do szyjki mocującej.
➔ Ponownie dokręcić dźwignię blokującą.

Montaż za pomocą płyty silnika:

➔ Włożyć dźwignię posuwu do złącza wtykowego (7) i odkręcić blokadę płyty silnika.
➔ Zamontować odpowiednią płytę silnika na silniku wiertarskim.
➔ Włożyć płytę silnika wraz z silnikiem wiertarskim do rowka suwaka posuwu, aż do oporu.
➔ Dokręcić blokadę płyty silnika za pomocą dźwigni posuwu.

Nastawić ogranicznik głębokości:

➔ Poluzować śrubę na ograniczniku głębokości i nastawić żądaną głębokość wiercenia.
➔ Śrubę ponownie mocno dociągnąć.

Urządzenie do odsysania wody (akcesoria):

➔ Obie śruby z nakrętkami radełkowymi urządzenia do odsysania wody wkręcić w przewidziane do tego celu otwory w płycie podstawy.
➔ Zamocować urządzenie odsysające wodę za pomocą zaczepów na śrubach pierścieniowych i dokręcić nakrętkami radełkowymi.
➔ Podłączyć odsysacz wody i wąż zasysający umieścić na króćcu pierścienia odsysającego wodę.
➔ Podłączyć doprowadzanie wody.
  – Przewody wężowe bezpośrednio do wodociągu, albo
  – do pompy głębinowej z wiadrem

Należy zawsze zagwarantować wystarczające zaopatrzenie w wodę do chłodzenia koronki wiertniczej, ponieważ w innym przypadku koronka może się zbyt nagrzać, czego następstwem może być oderwanie się jej segmentów. Z wyjątkiem przypadku stosowania RODIADRILL 1800 DRY)

Odradzamy stanowczo stosowanie "zbiorników wodnych pod ciśnieniem" przy średnicy wiercenia większej niż 200 mm, ponieważ w tym przypadku kontrola zaopatrzenia w wodę jest w dużym stopniu ograniczona.

➔ Wyciąć otwór w płycie gumowej odpowiednio do średnicy koronki wiertniczej (szczelina pomiędzy wyciętą uszczelką gumową a koronką wiertniczą powinna wynosić około 2 - 3 mm).
➔ Płytę gumową położyć na pierścień odsysający wo.

Wiercenie:

Należy przeczytać i zrozumieć instrukcję obsługi silnika wiertniczego!

➔ Odkręcić kurek zasilania wodą bądź włączyć odsysacz kurzu. Woda musi mieć przynajmniej takie ciśnienie, aby spowodowała wypłynięcie powstającej płuczki z wierconego otworu.
➔ Poluzować zabezpieczenie przekładni posuwu i dokonać odwiertu opuszczając maszynę dźwignią posuwu ręcznego do żądanej głębokości wiercenia.
➔ Wyłączyć silnik i obracać dźwignię posuwu ręcznego tak daleko wstecz, aż koronka wiertnicza będzie w całości widoczna.

Jeśli wystąpi zakleszczenie, to należy włączyć ponownie silnik wiercenia na wolnych obrotach pod wodą chłodzącą i wycofać diamentowe wiertło!

Możliwe usterki podczas pracy:

Wiertło lub silnik wiertniczy silnie wibrują:

W przypadku tego problemu może być konieczna regulacja rolek prowadzących suwaka posuwowego.

➔ W tym celu należy najpierw zablokować suwak posuwowy za pomocą blokady.

Rolki mimośrodowe, które należy wyregulować, znajdują się po lewej stronie, patrząc od przodu.

➔ Najpierw należy odkręcić śruby ISK widoczne od przodu.

➔ Następnie za pomocą klucza płaskiego 19 mm można zablokować tuleje mimośrodowe z tyłu.

➔ Rolki powinny być jak najbardziej bezluzowe i nie powinno być możliwe obracanie ich ręką.

➔ Jeśli rolki mimośrodowe są wystarczająco dokręcone, należy ponownie dokręcić śruby ISK z przodu.

4 Dozór i konserwacja

W celu uniknięcia uszkodzenia urządzenia i zagwarantowania bezproblemowego funkcjonowania, należy wszystkie części regularnie czyścić i smarować.

Po każdym użyciu należy stojak wiertniczy wypłukać wodą i dokładnie oczyścić z płuczki wiertniczej. Szczególnie starannie należy dbać o kolumnę prowadzącą i podzespół posuwu.

Prace podane poniżej powinny być wykonywane co najmniej raz w tygodniu. W przypadku przeprowadzania intensywniejszych prac odpowiednio częściej.

Podzespół posuwu: Wyczyścić i nasmarować, w razie potrzeby nastawić luz przy pomocy śrub sześciokątnych (z boku).

Stojak wiertniczy: Wyczyścić i nasmarować listwę zębatą, kolumnę i śruby nastawcze.

Ważne! Wszystkie prace związane z konserwacją, utrzymywaniem w dobrym stanie i z naprawami mogą być przeprowadzane tylko przez poinstruowany fachowy personel.

5 Akcesoria

Odpowiednie akcesoria można znaleźć w katalogu głównym lub na stronie www.rothenberger.com

6 Obsługa klienta

Pracownicy serwisu ROTHENBERGER chętnie udzielą Państwu pomocy (lista lokalizacji w katalogu lub w Internecie). W serwisie można także zakupić części zamienne i dokonać naprawy urządzenia. Akcesoria i części zamienne można zamawiać u specjalistycznego sprzedawcy oraz przy RO SERVICE+ online: ☏ + 49 (0) 61 95/ 800 8200 🖷 + 49 (0) 61 95/ 800 7491 ✉ service@rothenberger.com - www.rothenberger.com

7 Utylizacja

Części urządzenia są materiałami o wartości utylizacyjnej i można je odprowadzić do przedsiębiorstw zajmujących się odzyskiem surowców wtórnych i unieszkodliwianiem pozostałości, posiadających wymaganą koncesję i certyfikaty. O nieszkodliwy dla środowiska sposób utylizacji części, których nie można odprowadzić do ponownego obiegu (np. odpady elektroniczne), należy zapytać właściwy urząd zajmujący się sprawami utylizacji.



Elektronarzędzia i akumulatora/baterii nie wolno wyrzucać do odpadów domowych!

Tylko dla krajów UE: Zgodnie z europejską dyrektywą 2012/19/UE w sprawie zużytego sprzętu elektrycznego i elektronicznego oraz jej transpozycją do prawa krajowego niezdatne do użytku elektronarzędzia, a zgodnie z europejską dyrektywą 2006/66/WE uszkodzone lub zużyte akumulatory/baterie należy zbierać osobno i doprowadzić do ponownego użycia zgodnie z obowiązującymi przepisami ochrony środowisk.

Content Stránky

1 Upozornění k bezpečnosti ... 106

1.1 Vymezení účelu použití ... 106
1.2 Všeobecná varovná upozornění pro elektronářadí ... 106
1.3 Bezpečnostní upozornění pro diamantové vrtáky ... 107
1.4 Bezpečnostní pokyny ... 108

2 Technické údaje ... 109

3 Funkce zařízení ... 109

3.1 Přehled (A) ... 109
3.2 Uvedení do provozu ... 109
3.3 Možnosti upevnění (B) ... 109
3.4 Obsluha ... 110

4 Péče a údržba ... 112

5 Příslušenství ... 112

6 Zákaznické služby ... 112

7 Likvidace ... 112

Značky obsažené v textu

Výstraha!
Tento symbol varuje před nebezpečím úrazu.

Varování!
Tento symbol varuje před nebezpečím škod na majetku a poškozením životního prostředí.

➔ **Výzva k provedení úkonu**

Vysvětlení symbolů Štítky

Přečtěte si návod k obsluze

Označení likvidace OEEZ

1 Upozornění k bezpečnosti

1.1 Vymezení účelu použití

Vrtací stojan s diamantovým jádrem RODIA PRO RIG 250 smí být používán s odpovídající vrtnou korunkou pouze pro vrtání do armovaného betonu, zdiva, asfaltu a ostatních druhů hornin.

Vrtná souprava RODIA PRO RIG 250 je určena pro následující vrtné motory: RODIADRILL 160, RODIADRILL 200, RODIADRILL 1800 DRY (montáž s upínacím hrdlem).

Stojanové vrtačky se nehodí k práci ve vodě nebo pod vodou. Používání překračující tento rámec a nedodržení pokynů návodu k obsluze anebo podmínek údržby není v souladu s vymezeným určením. Za škody vzniklé v důsledku nedodržení vymezeného určení výrobce neručí.

1.2 Všeobecná varovná upozornění pro elektronářadí

VAROVÁNÍ! Přečtěte si všechny bezpečnostní pokyny, výstrahy, zobrazení, a specifikace k tomuto elektronářadí.

Nedodržování všech níže uvedených pokynů může mít za následek úraz elektrickým proudem, požár a/nebo těžké poranění.

Všechna varovná upozornění a pokyny do budoucna uschovejte.

Ve varovných upozorněních použitý pojem „elektronářadí“ se vztahuje na elektronářadí provozované na el. síti (se síťovým kabelem) a na elektronářadí provozované na akumulátoru (bez síťového kabelu).

1) Bezpečnost pracovního místa

a) **Udržujte Vaše pracovní místo čisté a uklizené.** Nepořádek a neosvětlené pracovní oblasti mohou vést k úrazům.

b) **Se strojem nepracujte v prostředích ohrožených explozí, kde se nacházejí hořlavé kapaliny, plyny nebo prach.** Elektronářadí vytváří jiskry, které mohou prach nebo páry zapálit.

c) **Děti a jiné osoby udržujte při použití elektronářadí daleko od vašeho pracovního místa.** Při rozptýlení můžete ztratit kontrolu nad strojem.

2) Elektrická bezpečnost

a) **Připojovací zástrčka stroje musí lícovat se zásuvkou. Zástrčka nesmí být žádným způsobem upravena. Společně se stroji s ochranným uzemněním nepoužívejte žádné adaptérové zástrčky.** Neupravené zástrčky a vhodné zásuvky snižují riziko zásahu elektrickým proudem.

b) **Zabraňte kontaktu těla s uzemněnými povrchy, jako např. potrubí, topení, sporáky a chladničky.** Je-li Vaše tělo uzemněno, existuje zvýšené riziko zásahu elektrickým proudem.

c) **Chraňte stroj před deštěm a vlhkem.** Vniknutí vody do elektrického stroje zvyšuje nebezpečí elektrického úderu.

d) **Dbejte na účel kabelu, nepoužívejte jej k nošení či zavěšení elektronářadí nebo k vytažení zástrčky ze zásuvky. Udržujte kabel daleko od tepla, oleje, ostrých hran nebo pohyblivých dílů stroje.** Poškozené nebo spletené kabely zvyšují riziko zásahu elektrickým proudem.

e) **Pokud pracujete s elektronářadím venku, použijte pouze takové prodlužovací kabely, které jsou schváleny i pro venkovní použití.** Použití prodlužovacího kabelu, jež je vhodný pro použití venku, snižuje riziko zásahu elektrickým proudem.

f) **Pokud se nelze vyhnout provozu elektronářadí ve vlhkém prostředí, použijte proudový chránič.** Nasazení proudového chrániče snižuje riziko zásahu elektrickým proudem.

3) Bezpečnost osob

a) **Buďte pozorní, dávejte pozor na to, co děláte a přistupujte k práci s elektronářadím rozumně. Stroj nepoužívejte pokud jste unaveni nebo pod vlivem drog, alkoholu nebo léků.** Moment nepozornosti při použití elektronářadí může vést k vážným poraněním.

b) **Noste osobní ochranné pomůcky a vždy ochranné brýle.** Nošení osobních ochranných pomůcek jako maska proti prachu, bezpečnostní obuv s protiskluzovou podrážkou, ochranná přilba nebo sluchátka, podle druhu nasazení elektronářadí, snižují riziko poranění.

c) **Zabraňte neúmyslnému uvedení do provozu. Přesvědčte se, že je elektronářadí vypnuté dříve než jej uchopíte, ponesete či připojíte na zdroj proudu a/nebo akumulátor.** Máte-li při nošení elektronářadí prst na spínači nebo pokud stroj připojíte ke zdroji proudu zapnutý, pak to může vést k úrazům.

d) **Než elektronářadí zapnete, odstraňte seřizovací nástroje nebo šroubováky.** Nástroj nebo klíč, který se nachází v otáčivém dílu stroje, může vést k poranění.

e) **Vyvarujte se abnormálního držení těla. Zajistěte si bezpečný postoj a udržujte vždy rovnováhu.** Tím můžete stroj v neočekávaných situacích lépe kontrolovat.

f) **Noste vhodný oděv. Nenoste žádný volný oděv nebo šperky. Vlasy, oděv a rukavice udržujte daleko od pohybujících se dílů.** Volný oděv, šperky nebo dlouhé vlasy mohou být zachyceny pohybujícími se díly.

g) **Lze-li namontovat odsávací či zachycující přípravky, přesvědčte se, že jsou připojeny a správně použity.** Použití odsávání prachu může snížit ohrožení prachem.

h) **Dbejte na to, abyste při častém používání nářadí nebyli méně ostražití a nezapomínali na bezpečnostní zásady.** Nedbalé ovládání může způsobit těžké poranění za zlomek sekundy.

4) Svědomité zacházení a používání elektronářadí

a) **Stroj nepřetěžujte. Pro svou práci použijte k tomu určené elektronářadí.** S vhodným elektronářadím budete pracovat v udané oblasti výkonu lépe a bezpečněji.

b) **Nepoužívejte žádné elektronářadí, jehož spínač je vadný.** Elektronářadí, které nelze zapnout či vypnout je nebezpečné a musí se opravit.

c) **Než provedete seřízení stroje, výměnu dílů příslušenství nebo stroj odložíte, vytáhněte zástrčku ze zásuvky a/nebo odstraňte odpojitelný akumulátor.** Toto preventivní opatření zabrání neúmyslnému zapnutí elektronářadí.

d) **Uchovávejte nepoužívané elektronářadí mimo dosah dětí. Nenechte stroj používat osobám, které se strojem nejsou seznámeny nebo nečetly tyto pokyny.** Elektronářadí je nebezpečné, je-li používáno nezkušenými osobami.

e) **Pečujte o elektronářadí a příslušenství svědomitě. Zkontrolujte, zda pohyblivé díly stroje bezvadně fungují a nevzpříčují se, zda díly nejsou zlomené nebo poškozené tak, že je omezena funkce elektronářadí. Poškozené díly nechte před nasazením stroje opravit.** Mnoho úrazů má příčinu ve špatně udržovaném elektronářadí.

f) **Řezné nástroje udržujte ostré a čisté.** Pečlivě ošetřované řezné nástroje s ostrými řeznými hranami se méně vzpříčují a dají se lehčeji vést.

g) **Používejte elektronářadí, příslušenství, nasazovací nástroje apod. podle těchto pokynů. Respektujte přitom pracovní podmínky a prováděnou činnost.** Použití elektronářadí pro jiné než určující použití může vést k nebezpečným situacím.

h) **Udržujte rukojeti a úchytné plochy suché, čisté a bez oleje amaziva.** Kluzké rukojeti a úchytné plochy neumožňují bezpečnou manipulaci a ovládání nářadí v neočekávaných situacích.

5) Servis

a) **Nechte své elektronářadí opravit pouze kvalifikovaným odborným personálem a pouze s originálními náhradními díly.** Tím bude zajištěno, že bezpečnost stroje zůstane zachována.

1.3 Bezpečnostní upozornění pro diamantové vrtáky

a) **Při vrtání, které vyžaduje použití vody, odvádějte vodu mimo pracovní prostor obsluhy nebo použijte zařízení na zachycování kapalin.** Tato preventivní opatření udržují pracovní prostor obsluhy v suchu a snižují riziko úrazu elektrickým proudem.

b) **Při provádění operace, při níž se může řezací příslušenství dotknout skrytého vedení nebo vlastního kabelu, obsluhujte elektrické nářadí pomocí izolovaných úchopových ploch.** Kontakt řezacího příslušenství s "živým" vodičem může způsobit, že odkryté kovové

části elektrického nářadí budou "pod napětím" a obsluha by mohla být zasažena elektrickým proudem.

c) **Při diamantovém vrtání používejte ochranu sluchu.** Vystavení hluku může způsobit ztrátu sluchu.

d) **Když se bit zasekne, přestaňte vyvíjet tlak směrem dolů a vypněte nástroj.** Vyšetřete a proveďte nápravná opatření k odstranění příčiny zaseknutí bitu.

e) **Při opětovném spuštění diamantového vrtáku v obrobku zkontrolujte, zda se vrták před spuštěním volně otáčí.** Pokud je bit zaseknutý, nemusí se spustit, může dojít k přetížení nástroje nebo k uvolnění diamantového vrtáku z obrobku.

f) **Při upevňování vrtacího stojanu pomocí kotev a upevňovacích prvků k obrobku se ujistěte, že použité kotvení je schopno udržet a zadržet stroj během používání.** Pokud je obrobek slabý nebo porézní, může se kotva vytrhnout a způsobit uvolnění vrtacího stojanu z obrobku.

g) **Při upevňování vrtacího stojanu pomocí vakuové podložky k obrobku instalujte podložku na hladký, čistý, neporézní povrch.** Nepřipevňujte ji na laminované povrchy, jako jsou dlaždice a kompozitní povlaky. Pokud není obrobek hladký, rovný nebo dobře připevněný, může se podložka od obrobku odtrhnout.

h) **Před vrtáním a během vrtání zajistěte dostatečný podtlak.** Pokud je podtlak nedostatečný, může se podložka uvolnit z obrobku.

i) **Nikdy neprovádějte vrtání se strojem zajištěným pouze podtlakovou podložkou, s výjimkou vrtání směrem dolů.** Pokud dojde ke ztrátě podtlaku, podložka se uvolní z obrobku.

j) **Při vrtání skrz stěny nebo stropy zajistěte ochranu osob a pracovního prostoru na druhé straně.** Vrták může přesahovat otvor nebo může dojít k vypadnutí jádra na druhé straně.

l) **Při vrtání nad hlavou vždy používejte zařízení pro zachycení kapaliny uvedené v návodu.** Nedovolte, aby do nářadí vnikla voda. Voda vnikající do elektrického nářadí zvýší riziko úrazu elektrickým proudem.

1.4 Bezpečnostní pokyny

Přečtěte si a pochopte veškeré bezpečnostní a pracovní pokyny pro používaný vrtací motor!

Vrty, jež mají být provedeny pomocí jádrové vrtačky, stanovuje výhradně stavebník. Za škody na statice budov a z toho vyplývající následné škody nelze přičítat odpovědnost pracovníkům firmy ROTHENBERGER ani uživateli.

Škodám způsobeným chladicí kapalinou by mělo být do maximální možné míry předem zabráněno. Po dohodě s vedením stavby je třeba učinit odpovídající protiopatření. Za skryté škody způsobené vodou (dutiny, spáry, trhliny, neviditelné trubky atd.) nelze přičítat odpovědnost pracovníkům firmy ROTHENBERGER ani uživateli.

Nenechávejte při montáži stojanu a motoru vrtačky zastrčeny žádné nástroje!

Používejte osobní ochranné pomůcky: bezpečnostní boty, ochranné rukavice, ochranná sluchátka, respirátor!

Noste těsně přiléhavý oděv, odložte šperky a dlouhé vlasy si svažte nebo stočte pod pokrývku hlavy.

Při vrtání bude překročena hladina hluku 90 db. Je tudíž naléhavě nutné nosit vhodnou ochranu sluchu. Při nedodržení může dojít k závažnému poškození sluchu!

Během vrtání má obsluhující pracovník pozorně sledovat vrtačku. Při prvních příznacích jakékoli poruchy (např. přerušení toku chladicí kapaliny, odpojování stojanové vrtačky, blokování vrtné korunky atd.) je třeba ihned odstavit motor. Teprve po odstranění příčiny je možno pokračovat ve vrtání.

Jádrové vrtání ve stropech s prostorami ležícími pod nimi představuje vysoké bezpečnostní riziko. Po provrtání stropu nastává nebezpečí, že se vrtná jádra zřítí. Je třeba učinit vhodná ochranná opatření (např. zajistit či zahradit potřebné úseky, vrtná jádra vytáhnout nahoru): ZAJIŠTĚNÍ STAVENIŠTĚ.

2 Technické údaje

Rozměry (D x Š x V) .....375 × 230 × 1035 mm
Rozměry s upínacím krkem (D x Š x V) ....525 x 230 x 1035 mm
Hmotnost.....14,5 kg
Průměr vrtání .....max. 250 mm
Max. zdvih vrtání .....740 mm
Nastavení úhlu vrtání .....+50°/ -70°, plynule
Viz také návod k obsluze vrtacího motoru!

3 Funkce zařízení

3.1 Přehled (A)

1 Vrtací sloup s ozubeným hřebenem a vodicími lištami
2 Posuvný suport lze ovládat z obou stran
3 Základní deska pro vakuový nástavec
4 Plynule nastavitelný sklon podpěry
5 Podvozek
6 Zásuvná přípojka pro pohyb posuvného vozíku (na obou stranách)
7 Zásuvná přípojka pro uzamčení motorové desky
8 Zámek podávacího vozíku
9 Vodorovná a svislá vodováha
10 Měřítko pro nastavení hloubky a úhlu vrtání
11 Zásuvná přípojka pro nastavení úhlu
12 Nivelační šrouby pro vyrovnání nerovností
13 Uvolňovací páka Vakuové upevnění
14 Rychlovýměnná deska motoru
15 Upínací krk pro uchycení vrtacího motoru

3.2 Uvedení do provozu

Montáž:

Při dodání je vrtací stojan sklopený o 90°.

Všechny ovládací prvky vrtacího stojanu lze ovládat pomocí posuvné páky.

Vrtací stojan lze připevnit k podkladu pomocí hmoždinek nebo vakuového přísavky (viz možnosti upevnění).

Nastavení vrtacího stojanu:

Nastavení úhlu vrtání:

➔ Za tímto účelem zasuňte posuvnou páku do zásuvného spoje (11) a lehce povolte šroub.
➔ Nyní lze vrtací sloup naklonit dopředu nebo dozadu.
➔ Úhel můžete nastavit pomocí stupnice na vrtacím sloupu.
➔ Po nastavení požadovaného úhlu šroub opět utáhněte pomocí posuvné páky.

Polohování:

Dbejte na polohu vyrovnávacích šroubů! Vyrovnávací šrouby nesmí přesahovat spodní hranu základové desky!

Optimální možnost upevnění závisí na podmínkách na staveništi. (viz možnosti upevnění).

Konečné jemné vyrovnání nebo seřízení vrtacího stojanu dosáhnete utažením čtyř vyrovnávacích šroubů za pomoci obou vodováh.

Před každým uvedením do provozu se ujistěte, že je vrtací stojan pevně upevněn a neviklá se!

3.3 Možnosti upevnění (B)

a) Upevnění hmoždinkami do betonu nebo do zdiva (B-1)

➔ Upevňovací otvor pro upevnění hmoždinkami vyměřte a vyvrtejte.
➔ Vyvrtaný otvor pečlivě očistěte od vrtné drti.

➔ Nasaďte hmoždinku do betonu s rozpěrným klínem popř. hmoždinku do zdi (použití lze opakovat až 5 x).

Sada do betonu: Do hmoždinky zatočte tyč s oblým závitem.

Sada do zdiva: Do kotvy zašroubujte tyč s oblým závitem s podložkou a namontovanou maticí. Matici dotáhněte rozvidleným klíčem.

➔ Nasaďte podlahovou desku a upevněte pomocí podložky a křídlové matice.

b) Ukotvení pomocí rychloupínacího sloupu (B-2)

➔ Vrtací stojan vystřeďte a na podlahovou desku vrtacího stojanu nasaďte rychloupínací sloup.

➔ Rychloupínací sloup vysuňte a vrtací stojan upevněte.

Minimální výška prostoru: cca. 1,7 m

Max. výška prostoru: cca. 3,0 m

Aby jste se vyvarovali poškození, které může vzniknout na stropech nebo na zdech v důsledku použití rychloupínacího stojanu, vložte kus dřeva nebo podobný předmět mezi konec sloupu a strop, tímto způsobem rozložíte přítlačnou sílu na větší plochu.

Přečtěte si a pochopte přiložený návod k obsluze rychloupínacího stojanu!

c) Upevnění prostřednictvím vakuové sady s vakuovým čerpadlem (B-3):

➔ Vložte kroužek z mechové pryže do zapracované drážky v podlahové desce vrtacího stojánku.

➔ Vakuovou sadu připojte k vakuovému čerpadlu prostřednictvím rychlospojky.

➔ Vakuové čerpadlo připojte k síti a spusťte.

➔ Podlahovou desku umístěte do požadované polohy a do podélného otvoru podlahové desky nasaďte vakuové hrdlo s 3 cestným kulovým kohoutem.

➔ Ruční páčku kulového kohoutu pevně přitlačte a přehoďte, podlahovou desku přitom současně tiskněte k podkladu.

Jestliže chcete vrtací stojan na podkladu přemístit, stiskněte odvzdušňovací knoflík na úložné desce.

Max. rozsah vrtání s vakuovou technikou: horizontální Ø 150 mm

vertikální Ø 250 mm

Vakuová technika smí být používána pouze na hladkém podkladu, protože pouze zde může být vytvořeno dostatečné vakuum. **Nikdy nepřisávejte na omítku!** Vrtací stojan by se mohl ze zdi uvolnit.

Při výpadku proudu se bezpečnostní nádoba vakuového čerpadla RODIA-VAC postará o to, že stroj zůstane ještě cca. 1 - 2 minuty pevně přisátý k podkladu. Tento časový interval však značně závisí na utěsnění systému a na povaze podkladu.

Během vrtacích prací stále kontrolujte podtlak. Tlak nesmí klesnout pod **0,8 bar**!

Při výpadku proudu musí být stroj ihned sejmut ze stěny. Nebezpečí v důsledku spadnutí stroje! Uvolnění vakua! Pracujte pouze s nízkým odporem proti posuvu!

Přečtěte si a pochopte přiložený návod k obsluze vakuového čerpadla!

3.4 Obsluha

Nastavení úhlu vrtání:

➔ Za tímto účelem zasuňte páku posuvu do zásuvného spoje a lehce povolte šroub.

➔ Nyní lze vrtací sloup naklonit dopředu nebo dozadu.

➔ Úhel můžete nastavit pomocí stupnice na vrtacím sloupu.

➔ Po nastavení požadovaného úhlu šroub opět utáhněte pomocí posuvné páky.

Použití diamantové vrtačky:

Zajistěte posuvný mechanismus proti nechtěnému pohybu! Posuvný vozík zafixujte pomocí aretace.

Montáž s upínacím krkem:

➔ Zasuňte posuvnou páku do zásuvného spoje (7) a odšroubujte pojistku motorové desky.
➔ Vložte upínací krk do drážky posuvného vozíku až na doraz.
➔ Utáhněte pojistku motorové desky pomocí posuvné páky.
➔ Uvolněte zajišťovací páku na upínacím krku.
➔ Vložte vrtací zařízení do upínacího krku.
➔ Znovu utáhněte zajišťovací páku.

Montáž s motorovou deskou:

➔ Zasuňte posuvnou páku do zásuvného spoje (7) a odšroubujte zajištění motorové desky.
➔ Namontujte vhodnou motorovou desku na vrtací motor.
➔ Vložte motorovou desku včetně vrtacího motoru do drážky posuvného saní až na doraz.
➔ Utáhněte aretaci motorové desky pomocí posuvné páky.

Seřízení hloubkového dorazu:

➔ Šroub na hloubkové dorazu uvolněte a nastavte požadovanou hloubku vrtání.
➔ Šroub opět řádně dotáhněte.

Zařízení odsávající vodu (příslušenství):

➔ Oba šrouby s rýhovanými maticemi zařízení odsávajícího vodu našroubujte do příslušných otvorů v podlahové desce.
➔ Zařízení odsávající vodu zaklapněte pomocí západkového uzávěru přes šrouby soky popř. pomocí šroubů a upevněte rýhovanými maticemi.
➔ Připojte odsávač vody a sací hadici připevněte k hrdlu kroužku odsávajícího vodu.
➔ Vytvořte přívod vody.
  – hadicový přívod přímo na vodovodní potrubí nebo
  – ponorné čerpadlo s kbelíkem

Vždy musí být zajištěn dostatečný přívod vody pro chlazení vrtné korunky, protože jinak by se vrtná korunka velmi rychle zahřála a segmenty by se mohly oddělit. (Kromě použití RODIADRILL 1800 DRY)

Důrazně vás varujeme před používáním "vodních tlakových nádob" od průměru vrtání 200 mm, protože zde je možné provádět dostatečnou kontrolu přívodu vody už jen omezeným způsobem.

➔ Do gumové desky vyřízněte otvor, dle průměru vrtné korunky (vzduchová mezera mezi vyříznutým gumovým těsněním a vrtnou korunkou cca. 2 - 3 mm).
➔ Gumovou desku položte na kroužek odsávající vodu.

Vrtání:

Přečtěte si a pochopte návod k obsluze vrtacího motoru!

➔ Vodní kohout otevřete, popř. spusťte odsávač prachu. Musí být k dispozici minimálně takový vodní tlak, aby byl vznikající vrtný kal odváděn zvrtaného otvoru.
➔ Uvolněte aretaci posuvného ústrojí a ručním kolem stočte vrtačku až na požadovanou hloubku vrtání.
➔ Motor vypněte a vraťte otáčením kliky, dokud nebude vrtná korunka zcela vidět.

Pokud nastane dření, znovu nastartujte motor vrtačky na nízké otáčky s chladicí kapalinou a vrtnou korunku stáhněte zpět!

Možné chyby při provozu:

Vrták nebo vrtací motor silně vibrují:

V případě tohoto problému může být nutné seřídit vodicí válečky posuvného vozíku.

➔ Nejprve zajistěte posuvný vozík pomocí aretace.

Válce, které je třeba seřídit, se nacházejí zepředu pohledem na levé straně.

➔ Nejprve musíte povolit šrouby ISK, které jsou viditelné zepředu.

➔ Poté můžete pomocí klíče 19 mm zajistit excentrické pouzdra na zadní straně.

➔ Válečky by měly být pokud možno bez vůle a nemělo by být možné je otáčet rukou.

➔ Pokud jsou excentrické válečky dostatečně utažené, je nutné znovu utáhnout šrouby ISK na přední straně.

4 Péče a údržba

Aby jste zabránili poškození zařízení a zaručili bezproblémovou práci, musí být všechny díly pravidelně čištěny a mazány.

Po každém vrtání je nutné vrtací stojan opláchnout vodou a řádně ho očistit od vrtného kalu. Zvláštní péče by zde měla být věnována vodícímu sloupu a posuvné jednotce.

Následně uvedené práce by měly být prováděny alespoň jednou týdně. Při intenzivnějších pracích odpovídajícím způsobem častěji.

Posuvná jednotka:	Vyčistěte a naolejujte, v případě potřeby seřiďte vůli mocí šroubů s šestihrannou hlavou na boku.
Vrtací stojan:	Vyčistěte a naolejujte ozubenou tyč, vodící sloup a seřizovací šrouby.

Důležité! Veškeré údržbářské a opravářské práce smí provádět pouze instruovaný odborný personál.

5 Příslušenství

Vhodné příslušenství najdete v hlavním katalogu nebo na www.rothenberger.com

6 Zákaznické služby

K dispozici je síť servisních středisek společnosti ROTHENBERGER, která vám poskytnou potřebnou pomoc a jejichž prostřednictvím jsou rovněž dodávány náhradní díly a zajišťovány servisní zásahy (viz seznam v katalogu nebo na webových stránkách). Příslušenství a náhradní díly můžete objednávat prostřednictvím svého specializovaného prodejce nebo RO SERVICE+ online služeb: ☏ + 49 (0) 61 95/ 800 8200 🖷 + 49 (0) 61 95/ 800 7491
✉ service@rothenberger.com - www.rothenberger.com

7 Likvidace

Části tohoto zařízení představují zhodnotitelný materiál a mohou být předány k recyklaci. K tomuto účelu jsou k dispozici schválené a certifikované recyklační závody. K tomu, aby jste mohli provést ekologicky přijatelnou likvidaci částí, které nelze zhodnotit (např. elektronický šrot), je nutné provést konzultaci s Vaším úřadem, který je kompetentní pro likvidaci odpadů.



Elektronářadí a akumulátory/baterie nevyhazujte do domovního odpadu!

Pouze pro země EU: Podle evropské směrnice 2012/19/EU o odpadních elektrických a elektronických zařízeních a jejího provedení ve vnitrostátním právu se musí již nepoužitelné elektrické nářadí a podle evropské směrnice 2006/66/ES vadné nebo opotřebované akumulátory/baterie shromažďovat odděleně a odevzdat k ekologické recyklaci.

İçindekiler Sayfa

1 Güvenlik Notları ... 114

1.1 Usulüne uygun kullanım ... 114
1.2 Elektrikli El Aletleri İçin Genel Uyar Talimat ... 114
1.3 Elmaslı matkap güvenlik uyarıları ... 116
1.4 Güvenlik Talimatları ... 116

2 Teknik veriler ... 117

3 Ünitenin fonksiyonu ... 117

3.1 Genel bakış (A) ... 117
3.2 İşletmeye alınması ... 117
3.3 Sabitleme imkanları (B) ... 118
3.4 Kullanım ... 118

4 Bakım ve onarım ... 120

5 Aksesuarlar ... 120

6 Müşteri hizmetleri ... 120

7 Atıklar İçin ... 120

Dokümantasyonda kullanılan işaretler

Tehlike!
İnsan sağlığıyla ilgili tehlikelere karşı ikazı.

Dikkat!
Eşyaya ve çevreye zarar verebilecek durumlara karşı ikaz.

➔ **Belli davranışlar için çağrı**

Sembollerin açıklaması Etiketler


Kullanım talimatlarını okuyun


AEEE bertaraf etiketlemesi

1 Güvenlik Notları

1.1 Usulüne uygun kullanım

RODIA PRO RIG 250 elmas karot matkap sehpası, sadece demir aksamlı beton, kargir duvar, asfalt ve diğer taş türlerinde uygun matkap ucu ile delme işleminde kullanılır.

RODIA PRO RIG 250 sondaj makinesi, aşağıdaki sondaj motorlarını barındıracak şekilde tasarlanmıştır: RODIADRILL 160, RODIADRILL 200, RODIADRILL 1800 DRY (sıkıştırma boyunlu montaj).

Matkap sehpaları su içinde ya da su altındaki çalışmalar için uygun değillerdir. Amacı aşan her tür kullanım ile kullanma talimatına ve/veya bakım şartlarına riayet edilmemesi, amacına uygun kullanmamak anlamına gelir. Bundan kaynaklanacak hasarlardan dolayı üretici sorumluluk kabul etmez.

1.2 Elektrikli El Aletleri İçin Genel Uyar Talimat

UYARI! Bu elektrikli el aletiyle birlikte gelen tüm güvenlik uyarılarını, talimatları, resim ve açıklamaları okuyun.

Aşağıda bulunan talimatlara uyulmaması elektrik çarpmalarına, yangınlara ve/veya ağır yaralanmalara neden olabilir.

BU GÜVENLİK TALİMATINI GÜVENLİ BİR YERDE İYİ BİR BİÇİMDE SAKLAYIN.

Aşağıda kullanılan "Elektrikli el aleti" kavramı ile akım şebekesine bağlı elektrikli el aletleri (bağlantı kablolu) ve batarya ile çalışan elektrikli el aletleri (bağlantı kablosuz) ifade edilmektedir.

1) Çalışma yeri güvenliği

a) **Çalıştığınız yeri temiz ve düzenli tutun.** İşyerindeki düzensizlik ve yetersiz aydınlatma kazalara neden olabilir.

b) **Yanıcı sıvıların, gazların veya tozların bulunduğunu patlama tehlikesi olan yer ve mekânlarda aletinizle çalışmayın.** Elektrikli el aletleri, toz veya buharların tutuşmasına veya yanmasına neden olan kıvılcımlar çıkarırlar.

c) **Elektrikli el aleti ile çalışırken çocukları ve etraftaki kişileri uzakta tutun.** Dikkatiniz dağılacak olursa aletin kontrolünü kaybedebilirsiniz.

2) Elektriksel güvenlik

a) **Elektrikli el aletinin bağlantı fişi prize uymalıdır. Fişi hiçbir zaman değiştirmeyin. Koruyucu topraklanmış elektrikli el aletleri ile birlikte adaptör fiş kullanmayın.** Değiştirilmemiş fiş ve uygun priz elektrik çarpma tehlikesini azaltır.

b) **Borular, kalorifer tesisatı, ısıtıcılar ve buzdolapları gibi topraklanmış yüzeylerle bedensel temasa gelmekten kaçının.** Vücudunuz topraklandığı anda büyük bir elektrik çarpma tehlikesi ortaya çıkar.

c) **Aletinizi yağmur ve nemden koruyun.** Suyun elektrikli el aleti içine sızması elektrik çarpma tehlikesini artırır.

d) **Elektrikli el aletini kablosundan tutarak taşımayın, kabloyu kullanarak asmayın veya kablodan çekerek fişi çıkarmayın. Kabloyu ısıdan, yağdan, keskin kenarlı cisimlerden veya aletin hareketli parçalarından uzak tutun.** Hasarlı veya dolaşmış kablo elektrik çarpma tehlikesini artırır.

e) **Bir elektrikli el aleti ile açık havada çalışırken mutlaka açık havada kullanılmaya uygun uzatma kablosu kullanın.** Açık havada kullanılmaya uygun uzatma kablosunun kullanılması elektrik çarpma tehlikesini azaltır.

f) **Elektrikli el aletinin nemli ortamlarda çalıştırılması şartsa, mutlaka arıza akımı koruma şalteri kullanın.** Arıza akımı koruma şalterinin kullanımı elektrik çarpma tehlikesini azaltır.

3) Kişilerin güvenliği

a) **Dikkatli olun, ne yaptığınıza dikkat edin ve elektrikli el aletinizle çalışırken makul hareket edin. Yorgunsanız, hap, ilaç veya alkol almışsanız aletinizi kullanmayın.** Aleti kullanırken bir anki dikkatsizlik önemli yaralanmalara neden olabilir.

b) **Daima kişisel korunma donanımları ve bir koruyucu gözlük kullanın.** Elektrikli el aletinin türü ve kullanımına uygun olarak kullanacağınız toz maskesi, kaymayan sağlam iş

ayakkabıları, koruyucu kask veya koruyucu kulaklık gibi kişisel korunma donanımlarını kullanmanız yaralanma tehlikesini büyük ölçüde azaltır.

c) **Aleti yanlışlıkla çalıştırmaktan kaçının. Akım ikmal şebekesine ve/veya aküye bağlamadan, elinize alıp taşımadan önce elektrikli el aletinin kapalı olduğundan emin olun.** Elektrikli el aletini parmağınız şalter üzerinde dururken taşırsanız ve alet açıkken fişi prize sokarsanız kazalara neden olabilirsiniz.

d) **Elektrikli el aletini çalıştırmadan önce ayar aletlerini veya anahtarları aletten çıkarın.** Aletin dönen parçaları içinde bulunabilecek bir yardımcı alet yaralanmalara neden olabilir.

e) **Çalışırken vücudunuz anormal durumda olmasın. Çalışırken duruşunuz güvenli olsun ve dengenizi her zaman koruyun.** Bu sayede aleti beklenmedik durumlarda daha iyi kontrol edebilirsiniz.

f) **Uygun iş giysileri giyin. Çalışırken çok bol giysiler giymeyin ve takı takmayın. Saçlarınızı, giysilerinizi ve eldivenlerinizi aletin hareketli parçalarından uzak tutun.** Bol giysiler, takılar veya uzun saçlar aletin hareketli parçaları tarafından tutulabilir.

g) **Toz emme donanımı veya toz tutma tertibatı kullanırken, bunların bağlı olduğundan ve doğru kullanıldığından emin olun.** Toz emme donanımının kullanımı tozdan kaynalanabilecek tehlikeleri azaltır.

h) **Aletleri sık kullanmanız sebebiyle kazandığınız alışkanlıklar, güvenlik prensiplerine uymanızı önlememelidir.** Dikkatsiz bir hareket, bir anda ciddi yaralanmalara yol açabilir.

4) Elektrikli el aletleriyle dikkatli çalışmak ve aleti doğru kullanmak

a) **Aleti aşırı ölçüde zorlamayın. Yaptığınız işe uygun elektrikli el aletleri kullanın.** Uygun performanslı elektrikli el aleti ile, belirlenen çalışma alanında daha iyi ve güvenli çalışırsınız.

b) **Şalteri bozuk olan elektrikli el aletini kullanmayın.** Açılıp kapanamayan bir elektrikli el aleti tehlikelidir ve onarılmalıdır.

c) **Alette bir ayarlama işlemine başlamadan, herhangi bir aksesuarı değiştirirken veya aleti elinizden bırakırken fişi prizden çekin veya aküyü çıkarın.** Bu önlem, elektrikli el aletinin yanlışlıkla çalışmasını önler.

d) **Kullanım dışı duran elektrikli el aletlerini çocukların ulaşamayacağı bir yerde saklayın. Aleti kullanmayı bilmeyen veya bu kullanım kılavuzunu okumayan kişilerin aletle çalışmasına izin vermeyin.** Deneyimsiz kişiler tarafından kullanıldığında elektrikli el aletleri tehlikelidir.

e) **Elektrikli el aletinizin ve aksesuarlarınızın bakımını özenle yapın. Elektrikli el aletinizin kusursuz olarak çalışmasını engelleyebilecek bir durumun olup olmadığını, hareketli parçaların kusursuz olarak işlev görüp görmediklerini ve sıkışıp sıkışmadıklarını, parçaların hasarlı olup olmadığını kontrol edin. Aleti kullanmaya başlamadan önce hasarlı parçaları onartın.** Birçok iş kazası elektrikli el aletlerine yeterli bakım yapılmamasından kaynaklanır.

f) **Kesici uçları daima keskin ve temiz tutun.** Özenle bakımı yapılmış keskin kenarlı kesme uçlarının malzeme içinde sıkışma tehlikesi daha azdır ve daha rahat kullanım olanağı sağlarlar.

g) **Elektrikli el aletini, aksesuarı, uçları ve benzerlerini, bu özel tip alet için öngörülen talimata göre kullanın. Bu sırada çalışma koşullarını ve yaptığınız işi dikkate alın.** Elektrikli el aletlerinin kendileri için öngörülen alanın dışında kullanılması tehlikeli durumlara neden olabilir.

h) **Tutamak ve kavrama yüzeylerini kuru, yağsız ve temiz tutun.** Kaygan tutamak ve kavrama yüzeyleri, aletin beklenmeyen durumlarda güvenli şekilde tutulmasını ve kontrol edilmesini engeller.

5) Servis

a) **Elektrikli el aletinizi sadece yetkili personele ve orijinal yedek parça kullanma koşulu ile onartın.** Bu sayede aletin güvenliğini sürekli hale getirirsiniz.

1.3 Elmaslı matkap güvenlik uyarıları

a) **Su kullanımını gerektiren sondaj işlemlerini gerçekleştirirken, suyu operatörün çalışma alanından uzağa yönlendirin veya bir sıvı toplama cihazı kullanın.** Bu tür önlemler operatörün çalışma alanını kuru tutar ve elektrik çarpması riskini azaltır.

b) **Kesme aksesuarının gizli kablolara veya kendi kablosuna temas edebileceği bir işlem yaparken elektrikli aleti yalıtımlı kavrama yüzeyleri ile çalıştırın.** "Akım ileten" bir kabloya temas eden kesme aksesuarı, elektrikli aletin açıktaki metal parçalarını "akım ileten" hale getirebilir ve operatörün elektrik çarpmasına neden olabilir.

c) **Elmaslı delme sırasında işitme koruması kullanınız.** Gürültüye maruz kalmak işitme kaybına neden olabilir.

d) **Uç sıkıştığında, aşağı doğru basınç uygulamayı durdurun ve aleti kapatın.** Ucun sıkışma nedenini araştırın ve ortadan kaldırmak için düzeltici önlemler alın.

e) **İş parçasında bir elmas matkabı yeniden çalıştırırken, başlamadan önce ucun serbestçe döndüğünü kontrol edin.** Uç sıkışmışsa çalışmayabilir, alete aşırı yük bindirebilir veya elmaslı matkabın iş parçasından ayrılmasına neden olabilir.

f) **Matkap sehpasını ankrajlar ve bağlantı elemanları ile iş parçasına sabitlerken, kullanılan ankrajın kullanım sırasında makineyi tutabildiğinden ve sabitleyebildiğinden emin olun.** İş parçası zayıf veya gözenekli ise, ankraj yerinden çıkarak matkap sehpasının iş parçasından ayrılmasına neden olabilir.

g) **Matkap standını bir vakum pedi ile iş parçasına sabitlerken, pedi pürüzsüz, temiz, gözeneksiz bir yüzeye takın.** Fayans ve kompozit kaplama gibi lamine yüzeylere sabitlemeyin. İş parçası pürüzsüz, düz veya iyi sabitlenmemişse ped iş parçasından ayrılabilir.

h) **Delme öncesinde ve sırasında yeterli vakum olduğundan emin olun.** Vakum yetersizse, altlık iş parçasından ayrılabilir.

i) **Aşağıya doğru delme hariç, makine sadece vakum pedi ile sabitlenmişken asla delme işlemi yapmayın.** Vakum kaybedilirse, altlık iş parçasından ayrılacaktır.

j) **Duvarları veya tavanları delerken, diğer taraftaki kişileri ve çalışma alanını koruduğunuzdan emin olun.** Uç delikten dışarı çıkabilir veya karot diğer tarafa düşebilir.

l) **Baş üstü delme işlemlerinde her zaman talimatlarda belirtilen sıvı toplama cihazını kullanınız.** Aletin içine su girmesine izin vermeyiniz. Elektrikli el aletine su girmesi elektrik çarpması riskini artırır.

1.4 Güvenlik Talimatları

Kullanılan delme motorunun tüm emniyet ve çalışma talimatlarını okuyunuz ve anladığınızdan emin olunuz!

Karot matkap ile yapılacak delme işlemlerinin sadece inşaat sahibi tarafından belirlenmesi gerekmektedir. Binaların statiğinde meydana gelebilecek hasarlar ile bunlardan doğacak müteakip hasarlardan ne ROTHENBERGER şirketinin personeli ne de kullanıcı sorumlu tutulamaz.

Soğutucu sudan meydana gelebilecek hasarların mümkün olduğunca işin başında safdışı bırakılması gereklidir. Bu konuda şantiye müdürlüğü ile görüş birliği içerisinde gerekli önlemlerin alınması mecburidir. Görülmeyen su hasarlarından (oyuklar, ek yerleri, çatlaklar, görünmez borular v.b.) ne ROTHENBERGER şirketinin personeli ne de kullanıcı sorumlu tutulamaz.

Matkap sehpasının/matkap motorunun montajında sokulu durumda alet bırakmayınız!

Kişisel koruyucu donanımınızı kullanınız: Emniyet ayakkabısı, koruyucu eldivenler, kulaklık, toz maskesi!

Üzerinize tam oturan kıyafetler giyiniz, takılarınızı çıkartınız ve saçlarınız uzunsa bağlayınız veya başlık takınız.

Delme işlemi sırasında ses düzeyi 90 db'yi aşmaktadır. Bu nedenle mutlaka uygun bir kulaklık takmanız mecburidir. Buna riayet edilmemesi halinde önemli derecede işitme hasarları meydana gelebilir!

Delme işlemi sırasında matkapı kullanan kişinin aleti sürekli dikkatle gözlem altında tutması gerekmektedir. Herhangi bir arıza durumu görülür görülmez (örn. soğutucu suyun kesilmesi, matkap sehpasının açılması, matkap uçlarının bloke olması v.b.) motorun hemen durdurulması gereklidir. Delme işlemine ancak bu arızanın giderilmesinden sonra devam edilebilir.

Altında odalar bulunan tavanlardaki delik açma işlemleri önemli bir emniyet rizikosu teşkil etmektedirler. Tavanın delinmesinden sonra karotların aşağı düşme tehlikesi bulunmaktadır. Bu konuda uygun önlemlerin alınması gerekmektedir (örn. söz konusu yerlerin emniyete alınması veya kapatılması, karotların yukarı çekilmesi): ŞANTİYENİN EMNİYET ALTINA ALINMASI.

2 Teknik veriler

Boyutlar (U x G x Y) ..... 375 × 230 × 1035 mm
Sıkıştırma boynu ile boyutlar (U x G x Y) ..... 525 x 230 x 1035 mm
Ağırlık ..... 14,5 kg
Delme çapı ..... maks. 250 mm
Delme stroku maks. ..... 740 mm
Delme açısı ayarı ..... +50°/ -70°, kademesiz
Delme motorunun kullanım kılavuzuna da bakın!

3 Ünitenin fonksiyonu

3.1 Genel bakış (A)

1 Dişli raflı ve kılavuz raylı matkap kolonu
2 Besleme kızağı her iki taraftan da çalıştırılabilir
3 Vakum bağlantısı için taban plakası
4 Kademesiz olarak ayarlanabilen eğimli destek
5 Şasi
6 Besleme taşıyıcısını hareket ettirmek için fişli bağlantı (her iki tarafta)
7 Motor plakası kilidi için geçmeli bağlantı
8 Kilitli besleme taşıyıcısı
9 Yatay ve dikey su terazisi
10 Delme derinliğini ve açısını ayarlamak için ölçek
11 Açı ayarı için fişli bağlantı
12 Düzensizliği telafi etmek için tesviye vidaları
13 Serbest bırakma kolu Vakum sabitleme
14 Motor hızlı değiştirme plakası
15 Delme motoru yuvası için sıkıştırma boynu

3.2 İşletmeye alınması

Montaj:

Teslimat sırasında matkap sehpası 90° katlanmış durumdadır.

Matkap sehpasının tüm ayar parçaları ilerleme kolu ile çalıştırılabilir.

Matkap sehpası dübel veya vakum ile zemine sabitlenebilir (bkz. sabitleme seçenekleri).

Delme sehpasının kurulumu:

Delme açısını ayarlama:

➔ Bunun için ilerleme kolunu bağlantı yuvasına (11) takın ve vidayı hafifçe gevşetin.
➔ Artık delme kolonu öne veya arkaya eğilebilir.
➔ Açı, delme kolonundaki ölçek ile ayarlanabilir.
➔ İstenen açı ayarlandıktan sonra, vidayı ilerleme kolu ile tekrar sıkın.

Konumlandırma:

Seviye vidalarının konumuna dikkat edin! Seviye vidaları taban plakasının alt kenarından dışarı çıkmamalıdır!

En uygun sabitleme seçeneği şantiyenin koşullarına bağlıdır. (bkz. Sabitleme seçenekleri).

Delme sehpasının son ince ayarını veya ayarlamasını, iki su terazisi yardımıyla dört seviye vidasını sıkarak yapabilirsiniz.

Her çalıştırmadan önce, delme sehpasının sıkıca sabitlendiğinden ve sallanmadığından emin olun!

3.3 Sabitleme imkanları (B)

a) Betona ya da kargir duvara dübel ile sabitleme (B-1)

➔ Dübelle sabitlemek için sabitleme deliğini ölçünüz ve deliniz.

➔ Deliği artıklardan itina ile temizleyiniz.

➔ Kamalı beton dübeli veya kargir duvar dübeli (5 kez yeniden kullanılabilir) takınız.

Beton set: Yivli çubuk vidayı dübelde çeviriniz.

Kargir duvar set: Yivli çubuk vidayı halka disk ve somunu monteli biçimde çıpaya vidalayınız. Somunu çatal anahtar ile sıkıştırınız.

➔ Taban levhasını oturtunuz, halka disk ve kanatlı somun ile sabitleyiniz.

b) Hızlı gerdirme sütunu ile gerdirme (B-2)

➔ Matkap sehpasını ortalayarak ayarlayınız ve hızlı gerdirme sütununu matkap sehpasının taban levhasına oturtunuz.

➔ Hızlı gerdirme sütununu açınız ve matkap sehpasını sıkıştırınız.

Mekanın asgari yüksekliği: Yaklaşık 1,7 m

Mekanın azami yüksekliği: Yaklaşık 3,0 m

Hızlı gerdirme sütununun tavana ya da duvara hasar vermesini engellemek için basıncı daha geniş bir alana yaymak amacıyla bir parça tahta veya benzeri bir cisimi sütun sonu ile duvar arasına koyunuz.

Hızlı gerdirme sütununun ekteki kullanma talimatını okuyunuz ve anladığınızdan emin olunuz!

c) Vakum pompalı vakum seti ile sabitleme (B-3):

➔ Lastik halkayı matkap sehpasının taban levhasındaki yuvaya yerleştiriniz.

➔ Vakum setini hızlı kavrama ile vakum pompasına bağlayınız.

➔ Vakum pompasını prize takınız ve açınız.

➔ Taban levhasını pozisyonlayınız ve 3 yollu top musluklu vakum irtibat parçasını taban levhasının uzun deliğine yerleştiriniz.

➔ Top musluğun tıkacını sıkıca bastırınız ve bunu yaparken taban levhasını da aynı anda zemine doğru bastırınız.

Matkap sehpasının zeminde yerini değiştirmek için ayak levhasındaki hava boşaltma düğmesine basınız.

Vakum tekniği ile azami delme alanı: Yatay Ø 150 mm

Dikey Ø 250 mm

Vakum tekniği sadece düzgün zeminde uygulanabilir, çünkü sadece böyle bir zeminde yeterli derece vakum meydana getirilebilir. **Asla sıva üzerine vakum işlemi uygulamayınız!** Matkap sehpası duvardan çıkabilir.

Elektrik kesilmesi halinde vakum pompasının vakum pompasının RODIA-VAC emniyet kazanı, makinenin yaklaşık 1 - 2 dakika daha zeminde vakumlu kalmasını sağlar. Ancak bu süre, sistemin sağlamlığı ve zeminin özelliğine göre farklılık gösterir.

Delme işlemi sırasında alt basıncı sürekli konrol ediniz. Basınç, **0,8 bar** altına düşmemelidir!

Elektrik kesilmesi durumunda makinenin hemen duvardan alınması gerekir. Aksi takdirde makinenin duvardan düşme tehlikesi vardır! Vakum kaldırılır! Sadece düşük ileri hareket basıncı ile çalışılır!

Vakum pompasının ekteki kullanma talimatını okuyunuz ve anladığınızdan emin olunuz!

3.4 Kullanım

Delme açısını ayarlama:

➔ Bunun için ilerleme kolunu bağlantı yuvasına takın ve vidayı hafifçe gevşetin.

➔ Artık delme kolonu öne veya arkaya eğilebilir.

➔ Açı, delme kolonundaki ölçek ile ayarlanabilir.

➔ İstenilen açı ayarlandıktan sonra, vidayı ilerleme kolu ile tekrar sıkın.

Elmas delme makinesini kullanma:

İlerleme dişlisini istenmeyen hareketlere karşı sabitleyin! İlerleme kızağını kilit ile sabitleyin.

Sıkma boynu ile montaj:

➔ İlerleme kolunu geçme bağlantısına (7) takın ve motor plakası kilidini çevirin.
➔ Sıkma boynunu ilerleme kızağının oluğuna sonuna kadar yerleştirin.
➔ Motor plakası kilidini ilerleme kolu ile sıkın.
➔ Sıkma boynundaki kilit kolunu gevşetin.
➔ Delme cihazını sıkma boynuna yerleştirin.
➔ Kilit kolunu tekrar sıkın.

Motor plakası ile montaj:

➔ İlerleme kolunu geçme bağlantısına (7) takın ve motor plakası kilidini açın.
➔ Delme motorunuza uygun bir motor plakası monte edin.
➔ Motor plakasını, delme motoru dahil olmak üzere, ilerleme kızağının oluğuna sonuna kadar yerleştirin.
➔ İlerleme kolu ile motor plakası kilidini sıkın.

Derinlik tespitlemesinin ayarı:

➔ Derinlik tespitlemesindeki vidayı çıkarınız ve istediğiniz delik derinliğini ayarlayınız.
➔ Vidayı tekrar yerine takınız ve sıkıştırınız.

Su emme tertibatı (Ek parça):

➔ Su emme tertibatının kenarlı somunlu her iki vidasını taban levhasında bunun için öngörülmüş deliklere sokarak çeviriniz.
➔ Su emme tertibatını yaylı kilit vasıtasıyla halka vidalarla veya vidalarla oturtunuz ve kenarlı somut ile sıkıştırınız.
➔ Su emme tertibatını bağlayınız ve emme hortumunu su emme halkasının irtibat halkalarına tutturunuz.
➔ Su veriniz.
  – Hortum beslemesi doğrudan su hattına veya
  – Kovalı daldırma pompaya

Matkap ucunun yeterli derecede soğuyabilmesi için her zaman yeterli derecede su gelmesi gereklidir, aksi takdirde matkap ucu çok çabuk ısınır ve parçalar ayrılabilir. (RODIADRILL 1800 DRY kullanımı hariç)

200 mm delik çapından itibaren “su basınç kaplarının” kullanılmasını hiç tavsiye etmeyiz, çünkü bu durumda su akımının yeterli kontrolü son derece sınırlı biçimde mümkün olmaktadır.

➔ Lastik levhaya matkap ucu çapına uygun olarak delik açınız (kesilen lastik conta ile matkap ucu arasındaki hava aralığı yaklaşık 2 - 3 mm olacak şekilde).
➔ Lastik levhayı su emme halkasını üzerine koyunuz.

Delme işlemi:

Delme motorunun kullanma talimatını okuyunuz ve anladığınızdan emin olunuz!

➔ Musluğu veya toz emme tertibatını açınız. En azından delmeden kaynaklanan balçıkları delikten itecek kadar su basıncının olması gereklidir.
➔ İleri hareket tertibatı sabitlemesini açınız ve el çarkı ile matkabı istenen delik derinliğine kadar bastırınız.
➔ Motoru kapatınız ve matkap ucu tam olarak görünür hale gelene kadar geri çeviriniz.

Takılma olması halinde delme motorunu düşük devir sayısıyla soğutucu su altında tekrar çalıştırınız ve matkap ucunu geri çekiniz!

Çalışma sırasında olası hatalar:

Matkap ucu veya matkap motoru çok fazla titreşiyor:

Bu sorun durumunda, ilerleme kızağının kılavuz silindirlerinin ayarlanması gerekebilir.

➔ Bunun için önce ilerleme kızağını kilitleme tertibatıyla sabitleyin.

Ayarlanacak eksantrik makaralar, önden bakıldığında sol tarafta bulunur.

➔ Önce önden görünen ISK vidalarını gevşetmelisiniz.

➔ Ardından, 19 mm'lik bir çatal anahtarla arka taraftaki eksantrik manşonları sabitleyebilirsiniz.

➔ Silindirler mümkün olduğunca boşluksuz olmalı ve elle döndürülemez olmalıdır.

➔ Eksantrik silindirler yeterince sıkıldığında, ön taraftaki ISK vidaları da tekrar sıkılmalıdır.

4 Bakım ve onarım

Alette hasar meydana gelmesini önlemek ve sorunsuz çalışabilmek için, tüm parçaların düzenli olarak temizlenmesi ve yağlanması gerekir.

Her delme işleminden sonra matkap sehpasının su ile temizlenmesi ve balçıktan tamamen arındırılması gereklidir. Burada özellikle kılavuz sütunun ve ileri hareket biriminin özenle temizlenmesi gerekir.

Aşağıda belirtilen işlemlerin en azından haftada bir kez yapılması gerekmektedir. Aletle yoğun çalışılması halinde ise, daha sık tekrarlanmaları gerekir.

İleri hareket birimi: Temizleyiniz, yağlayınız, gerekiyorsa boşluğu altıgen başlı vida ile yandan ayarlayınız.

Matkap sehpası: Dişli demir, kılavuz sütun ve ayar vidalarını temizleyiniz ve yağlayınız.

Önemli! Tüm bakım, arıza giderici bakım ve tamir çalışmaları, sadece eğitimli uzman personel tarafından yapılmalıdır.

5 Aksesuarlar

Uygun aksesuarları ana katalogda veya www.rothenberger.com adresinde bulabilirsiniz.

6 Müşteri hizmetleri

ROTHENBERGER servis merkezleri size yardımcı olabilir (katalogdaki listelere veya web sitemize bakın) ve yedek parçalar ve servis hizmeti de bu servis merkezlerinde mevcuttur. Aksesuarlarınızı veya yedek parçalarınızı uzman satış temsilcinizden veya RO SERVICE+ online: ☏ + 49 (0) 61 95/ 800 8200 🖷 + 49 (0) 61 95/ 800 7491 ✉ service@rothenberger.com - www.rothenberger.com

7 Atıklar İçin

Makine terkibinde, atık değerlendirme yerlerine teslim edebileceğiniz değerli maddeler bulunmaktadır. Bulunduğunuz yerde de yetkili atık değerlendirme işletmeleri olabilir. Yeniden değerlendirilemeyecek atıkların (örn. elektronik çöp) çevre temizliğine uygun şekilde toplanmasıyla ilgili sorularınızı yerel atık toplama dairesine yöneltebilirsiniz.



Elektrikli el aletlerini ve aküleri/bataryaları evsel çöplerin içine atmayın!

Sadece AB ülkeleri için: Atık elektrikli ve elektronik cihazlara ilişkin 2012/19/EU sayılı Avrupa yönetmeliği ve ulusal hukuktaki uygulaması uyarınca, kullanım ömrünü tamamlamış elektrikli el aletleri ve 2006/66/EC sayılı Avrupa yönetmeliği uyarınca arızalı veya kullanım ömrünü tamamlamış aküler/piller ayrı ayrı toplanmalı ve çevre kurallarına uygun şekilde imha edilmek üzere bir geri dönüşüm merkezine gönderilmelidir.

Tartalom Oldal

1 Útmutatások a biztonsághoz ... 122

1.1 Rendeltetésszerû használat ... 122
1.2 Általános biztonsági elõírások az elektromos kéziszerszámokhoz ... 122
1.3 Gyémántfúró biztonsági figyelmeztetések ... 124
1.4 Biztonsági utasítások ... 124

2 Mûszaki adatok ... 125

3 Az egység működése ... 125

3.1 Áttekintés (A) ... 125
3.2 Üzembe vétel ... 125
3.3 Rögzítési lehetőségek (B) ... 126
3.4 Kezelés ... 127

4 Ápolás és karbantartás ... 128

5 Kiegészítők ... 128

6 Ügyfélszolgálat ... 129

7 Ártalmatlanítás ... 129

Az anyagban használt jelölések

Balesetveszély!
Ez a jel a személyi sérülésektől óv.

Figyelem!
Ez a jel anyagi- vagy környezeti károktól óv.

➔ **Felhívás cselekvésre**

A szimbólumok magyarázata Címkék

Olvassa el a használati utasítást

WEEE ártalmatlanítási címkézés

1 Útmutatások a biztonsághoz

1.1 Rendeltetésszerû használat

A RODIA PRO RIG 250 gyémántfúró állványt csak vasalt beton, téglafal, aszfalt és egyéb kőfajta fúrására lehet alkalmazni megfelelő fúrókoronával.

A RODIA PRO RIG 250 fúróállványt a következő fúrómotorok fogadására tervezték: RODIADRILL 160, RODIADRILL 200, RODIADRILL 1800 DRY (rögzítés szorítónyakkal).

Vízben, vagy víz alatti fúrás végzésére a furóállványok nem alkalmasak. A fentieken kívül minden egyéb használata, valamint az üzemeltetési útmutató és/vagy a karbantartási kezelések meg nem tartása rendellenes használatnak számít. Az ebből eredő károkért a gyártó nem felel.

1.2 Általános biztonsági előírások az elektromos kéziszerszámokhoz

FIGYELMEZTETÉS! Olvassa el az ehhez a kéziszerszámhoz mellékelt összes biztonsági figyelmeztetést, előírást, illusztrációt és specifikációt.

Az alábbiakban felsorolt előírások betartásának elmulasztása áramütésekhez, tűzhöz és/vagy súlyos testi sérülésekhez vezethet.

Kérjük a későbbi használatra gondosan őrizze meg ezeket az előírásokat.

Az alább alkalmazott „elektromos kéziszerszám” fogalom a hálózati elektromos kéziszerszámokat (hálózati csatlakozó kábellel) és az akkumulátoros elektromos kéziszerszámokat (hálózati csatlakozó kábel nélkül) foglalja magában.

1) Munkahelyi biztonság

a) **Tartsa tisztán és tartsa rendben a munkahelyét.** Rendetlen munkahelyek és megvilágítatlan munkaterületek balesetekhez vezethetnek.

b) **Ne dolgozzon az elektromos kéziszerszámmal olyan robbanásveszélyes környezetben, ahol éghető folyadékok, gázok vagy porok vannak.** Az elektromos kéziszerszámok szikrákat bocsáthatnak ki, amelyek meggyújthatják a port vagy a gőzöket.

c) **Tartsa távol a gyerekeket és az idegen személyeket a munkahelytől, ha az elektromos kéziszerszámot használja.** Ha elvonják a figyelmét, elvesztheti az uralmát a berendezés felett.

2) Elektromos biztonsági előírások

a) **A készülék csatlakozó dugójának bele kell illeszkednie a dugaszolóaljzatba. A csatlakozó dugót semmilyen módon sem szabad megváltoztatni. Védőföldeléssel ellátott készülékekkel kapcsolatban ne használjon csatlakozó adaptert.** A változtatás nélküli csatlakozó dugók és a megfelelő dugaszoló aljzatok csökkentik az áramütés kockázatát.

b) **Kerülje el a földelt felületek, mint például csövek, fűtőtestek, kályhák és hűtőgépek megérintését.** Az áramütés veszélye megnövekszik, ha a teste le van földelve.

c) **Tartsa távol az elektromos kéziszerszámot az esőtől vagy nedvességtől.** Ha víz hatol be egy elektromos kéziszerszámba, az megnöveli az áramütés veszélyét.

d) **Ne használja a kábelt a rendeltetésétől eltérő célokra, vagyis a szerszámot soha ne hordozza vagy akassza fel a kábelnél fogva, és sohase húzza ki a hálózati csatlakozó dugót a kábelnél fogva. Tartsa távol a kábelt hőforrásoktól, olajtól, éles élektől és sarkoktól és mozgó gépalkatrészektől.** Egy megrongálódott vagy csomókkal teli kábel megnöveli az áramütés veszélyét.

e) **Ha egy elektromos kéziszerszámmal a szabad ég alatt dolgozik, csak szabadban való használatra engedélyezett hosszabbítót használjon.** A szabadban való használatra engedélyezett hosszabbító használata csökkenti az áramütés veszélyét.

f) **Ha nem lehet elkerülni az elektromos kéziszerszám nedves környezetben való használatát, alkalmazzon egy hibaáram-védőkapcsolót.** Egy hibaáram-védőkapcsoló alkalmazása csökkenti az áramütés kockázatát.

3) Személyi biztonsági előírások

a) **Munka közben mindig figyeljen, ügyeljen arra, amit csinál, és meggondoltan dolgozzon az elektromos kéziszerszámmal. Ha fáradt, ha kábítószerek vagy alkohol**

hatása alatt áll, vagy orvosságokat vett be, ne használja a berendezést. A berendezéssel végzett munka közben már egy pillanatnyi figyelmetlenség is komoly sérülésekhez vezethet.

b) **Viseljen személyi védőfelszerelést és mindig viseljen védőszemüveget.** A személyi védőfelszerelések, mint porvédő álarc, csúszásbiztos védőcipő, védősapka és fülvédő használata az elektromos kéziszerszám használata jellegének megfelelően csökkenti a személyes sérülések kockázatát.

c) **Kerülje el a készülék akaratlan üzembe helyezését. Győződjön meg arról, hogy az elektromos kéziszerszám ki van kapcsolva, mielőtt bedugná a csatlakozó dugót a dugaszolóaljzatba, csatlakoztatná az akkumulátor- csomagot, és mielőtt felvenné és vinni kezdené az elektromos kéziszerszámot.** Ha az elektromos kéziszerszám felemelése közben az ujját a kapcsolón tartja, vagy ha a készüléket bekapcsolt állapotban csatlakoztatja az áramforráshoz, ez balesetekhez vezethet.

d) **Az elektromos kéziszerszám bekapcsolása előtt okvetlenül távolítsa el a beállító szerszámokat vagy csavarkulcsokat.** Az elektromos kéziszerszám forgó részeiben felejtett beállítószerszám vagy csavarkulcs sérüléseket okozhat.

e) **Ne becsülje túl önmagát. Kerülje el a normálistól eltérő testtartást, ügyeljen arra, hogy mindig biztosan álljon és az egyensúlyát megtartsa.** Így az elektromos kéziszerszám felett váratlan helyzetekben is jobban tud uralkodni.

f) **Viseljen megfelelő ruhát. Ne viseljen bő ruhát vagy ékszereket. Tartsa távol a haját, a ruháját és a kesztyűjét a mozgó részektől.** A bő ruhát, az ékszereket és a hosszú hajat a mozgó alkatrészek magukkal ránthatják.

g) **Ha az elektromos kéziszerszámra fel lehet szerelni a por elszívásához és összegyűjtéséhez szükséges berendezéseket, ellenőrizze, hogy azok megfelelő módon hozzá vannak kapcsolva a készülékhez és rendeltetésüknek megfelelően működnek.** A porgyűjtő berendezések használata csökkenti a munka során keletkező por veszélyes hatását.

h) **Ne hagyja, hogy az elektromos kéziszerszám gyakori használata során szerzett tapasztalatok olyan önelégültté tegyék, hogy figyelmen kívül hagyja az idevonatkozó biztonsági alapelveket.** Egy gondatlan művelet egy másodperc törtrésze alatt súlyos sérüléseket okozhat.

4) Az elektromos kéziszerszámok gondos kezelése és használata

a) **Ne terhelje túl az elektromos kéziszerszámot. A munkájához csak az arra szolgáló elektromos kéziszerszámot használja.** Egy alkalmas elektromos kéziszerszámmal a megadott teljesítménytartományon belül jobban és biztonságosabban lehet dolgozni.

b) **Ne használjon olyan elektromos kéziszerszámot, amelynek a kapcsolója elromlott.** Egy olyan elektromos kéziszerszám, amelyet nem lehet sem be-, sem kikapcsolni, veszélyes és meg kell javíttatni.

c) **Húzza ki a csatlakozó dugót a dugaszolóaljzatból és/vagy távolítsa el az akkumulátor-csomagot (ha az leválasztható) az elektromos kéziszerszámtól, mielőtt az elektromos kéziszerszámon beállítási munkákat végez, tartozékokat cserél vagy a szerszámot tárolásra elteszi.** Ez az elővigyázatossági intézkedés meggátolja a szerszám akaratlan üzembe helyezését.

d) **A használaton kívüli elektromos kéziszerszámokat olyan helyen tárolja, ahol azokhoz gyerekek nem férhetnek hozzá. Ne hagyja, hogy olyan személyek használják az elektromos kéziszerszámot, akik nem ismerik a szerszámot, vagy nem olvasták el ezt az útmutatót.** Az elektromos kéziszerszámok veszélyesek, ha azokat gyakorlatlan személyek használják.

e) **Az elektromos kéziszerszámot és tartozékait gondosan tartsa karban. Ellenőrizze, hogy a mozgó alkatrészek kifogástalanul működnek-e, nincsenek-e beszorulva, és nincsenek-e eltörve vagy megrongálódva olyan alkatrészek, amelyek hatással lehetnek az elektromos kéziszerszám működésére. A berendezés megrongálódott részeit a készülék használata előtt javíttassa meg.** Sok olyan baleset történik, amelyet az elektromos kéziszerszám nem kielégítő karbantartására lehet visszavezetni.

f) **Tartsa tisztán és éles állapotban a vágószerszámokat.** Az éles vágóélekkel rendelkező és gondosan ápolt vágószerszámok ritkábban ékelődnek be és azokat könnyebben lehet vezetni és irányítani.

g) **Az elektromos kéziszerszámokat, tartozékokat, betétszerszámokat stb. csak ezen előírásoknak és az adott készüléktípusra vonatkozó kezelési utasításoknak megfelelően használja. Vegye figyelembe a munkafeltételeket és a kivitelezendő munka sajátosságait.** Az elektromos kéziszerszám eredeti rendeltetésétől eltérő célokra való alkalmazása veszélyes helyzetekhez vezethet.

h) **Tartsa szárazon, tisztán és olaj- és zsírmentes állapotban a fogantyúkat és markoló felületeket.** A csúszós fogantyúk és markoló felületek váratlan helyzetekben lehetetlenné teszik az elektromos kéziszerszám biztonságos kezelését és irányítását.

5) Szerviz

a) **Az elektromos kéziszerszámot csak szakképzett személyzet csak eredeti pótalkatrészek felhasználásával javíthatja.** Ez biztosítja, hogy az elektromos kéziszerszám biztonságos maradjon.

1.3 Gyémántfúró biztonsági figyelmeztetések

a) **Ha olyan fúrást végez, amely vízhasználatot igényel, a vizet a kezelő munkaterületétől távolabbra kell vezetni, vagy folyadékgyűjtő eszközt kell használni.** Ezek az óvintézkedések szárazon tartják a kezelő munkaterületét, és csökkentik az áramütés veszélyét.

b) **Szigetelt fogófelületekkel kezelje az elektromos szerszámot, ha olyan műveletet végez, ahol a vágó tartozék rejtett vezetékekkel vagy saját vezetékével érintkezhet.** A "feszültség alatt álló" vezetékkel érintkező vágó tartozék az elektromos szerszám szabadon lévő fémrészeit "feszültség alatt" tarthatja, és áramütést okozhat a kezelőnek.

c) **Gyémántfúráskor viseljen hallásvédelmet.** A zajnak való kitettség halláskárosodást okozhat.

d) **Ha a bit elakadt, hagyja abba a lefelé irányuló nyomást, és kapcsolja ki a szerszámot.** Vizsgálja meg és tegyen korrekciós intézkedéseket a bit elakadásának okának megszüntetésére.

e) **Amikor újraindítja a gyémántfúrót a munkadarabba, ellenőrizze, hogy a bit szabadon forog-e az indítás előtt.** Ha a bit elakadt, előfordulhat, hogy nem indul el, túlterhelheti a szerszámot, vagy a gyémántfúró kioldódhat a munkadarabból.

f) **Amikor a fúróállványt horgonyokkal és kötőelemekkel rögzíti a munkadarabhoz, győződjön meg arról, hogy az alkalmazott rögzítés képes a gépet használat közben megtartani és visszatartani.** Ha a munkadarab gyenge vagy porózus, a horgony kihúzódhat, ami a fúróállványnak a munkadarabról való leválását okozhatja.

g) **Ha a fúróállványt vákuumos alátéttel rögzíti a munkadarabhoz, az alátétet sima, tiszta, nem porózus felületre helyezze.** Ne rögzítse laminált felületekre, például csempékre és kompozit bevonatokra. Ha a munkadarab nem sima, lapos vagy jól rögzített, a párna lehúzódhat a munkadarabról.

h) **Biztosítsa a megfelelő vákuumot a fúrás előtt és közben.** Ha a vákuum nem elegendő, a betét leválhat a munkadarabról.

i) **Soha ne végezzen fúrást úgy, hogy a gépet csak a vákuumos alátét rögzíti, kivéve, ha lefelé fúr.** Ha a vákuum megszűnik, a fúrótalp leoldódik a munkadarabról.

j) **Falakon vagy mennyezeteken való fúráskor gondoskodjon a személyek és a másik oldalon lévő munkaterület védelméről.** A fúrófej átnyúlhat a lyukon, vagy a mag kieshet a másik oldalon.

l) **Fej feletti fúráskor mindig használja a használati utasításban megadott folyadékgyűjtő eszközt.** Ne engedje, hogy víz folyjon a szerszámba. Az elektromos szerszámba kerülő víz növeli az áramütés veszélyét.

1.4 Biztonsági utasítások

Az alkalmazott fúrómotor biztonsági és munkavégzési útmutatásait olvassa át és a benne foglaltakat sajátítsa el!

A magfúró készülékkel végzendő fúrásokat kizárólag az éptkezési munka megrendelője rögzítheti. Az építmény statikájában keletkező károkért és az ennek következtében előálló károkért sem a ROTHENBERGER cég munkatársai, sem a készülék használója nem tehető felelőssé.

A hűtővíz által előidézhető esetleges károk bekövetkezését lehetőség szerint eleve ki kell zárni. Az építésvezetővel karöltve megfelelő ellenrendszabályokat kell foganatosítani. Az (üreges terekben, fúgákban, repedésekben, nem látható csövekben stb.) keletkező rejtett vízkárokért sem a ROTHENBERGER cég munkatársai, sem a készülék használója nem tehető felelőssé.

A fúróállvány/fúrómotor felszerelésekor ne hagyjon benn szerszámokat!

Öltse magára a személyvédő felszerelést, így a biztonsági cipőt, védőkesztyűt, hallásvédőt, porvédő álarcot!

Viseljen szorosan testre simuló ruházatot, vegye le az ékszereit és ha hosszú a haja, kösse le vagy takarja be.

Fúráskor a zajszint meghaladja a 90 dB-t. Ezért nyomatékosan elő van írva alkalmas hallásvédő eszköz viselése. A fentiek figyelmen kívül hagyása esetén komoly halláskárosodás állhat elő!

Fúrás közben a kezelőnek figyelmesen figyelnie kell a fúrókészüléket. Az esetleges üzemzavar (pl. kimaradó hűtővíz, kilazuló fúróállvány, elakadó fúrókorona stb.) első jelére azonnal le kell állítani a motort. A fúrási munkát csak a kiváltó ok elhárítása után szabad folytatni.

Helyiségek mennyezetében előírt magfuratok kifúrása nagy biztonsági kockázatot rejt magában. A mennyezet átfúrása után fennáll a veszélye, hogy lezuhannak a fúrási magok. Alkalmas ellenrendszabályokról kell gondoskodni (pl. a területeket körbe kell keríteni ill. le kell zárni, a fúrási magokat felfelé ki kell venni): AZ ÉPÍTKEZÉSI HELY KÖRBE KERÍTÉSE.

2 Mûszaki adatok

Méretek (H x Sz x M) .....375 × 230 × 1035 mm
Méretek befogó nyakkal (H x Sz x M) .....525 x 230 x 1035 mm
Súly .....14,5 kg
Fúrási átmérő .....max. 250 mm
Fúrási löket max. .....740 mm
Fúrási szög beállítása .....+50°/ -70°, fokozatmentesen
Lásd még a fúrómotor használati útmutatóját!

3 Az egység működése

3.1 Áttekintés (A)

1 Fúróoszlop fogazott fogasléccel és vezetősínekkel
2 Mindkét oldalról működtethető előtolócsúszda
3 Alaplemez vákuumos rögzítéshez
4 Ferde támasz fokozatmentesen állítható
5 Alváz
6 Dugós csatlakozás az előtoló kocsi mozgatásához (mindkét oldalon)
7 Dugós csatlakozó a motorlemez zárásához
8 Az adagolókocsi reteszelése
9 Vízszintes és függőleges vízmérték
10 Skála a fúrási mélység és szög beállításához
11 Dugós csatlakozó a szögbeállításhoz
12 Vízszintesítő csavarok az egyenetlenségek kiegyenlítésére
13 Kioldókar Vákuumos rögzítés
14 Motor gyorscserélő lemez
15 Feszítőnyak fúrómotor befogásához

3.2 Üzembe vétel

Szerelés:

A szállításkor a fúróállvány 90°-ban összecsukva van.

A fúróállvány összes beállító eleme az előtolási karral működtethető.

A fúróállvány tiplivel vagy vákuummal rögzíthető az aljzathoz (lásd a rögzítési lehetőségeket).

A fúróállvány beállítása:

A fúrási szög beállítása:

➔ Ehhez dugja be az előtolási kart a csatlakozóba (11) és enyhén lazítsa meg a csavart.

➔ Most a fúróoszlop előre vagy hátra dönthető.

➔ A szöget a fúróoszlopon található skálával állíthatja be.

➔ Ha a kívánt szög be van állítva, húzza meg újra a csavart az előtolási karral.

Pozicionálás:

Figyeljen a szintezőcsavarok helyzetére! A szintezőcsavarok nem nyúlhatnak ki az alsó talplemez szélén!

Az optimális rögzítési lehetőség a munkaterület adottságaitól függ. (lásd a rögzítési lehetőségeket).

A fúróállvány végső finomhangolását, illetve beállítását a négy szintezőcsavar meghúzásával érheti el, a két vízmérték segítségével.

Minden üzembe helyezés előtt győződjön meg arról, hogy a fúróállvány szilárdan rögzítve van és nem ingadozik!

3.3 Rögzítési lehetőségek (B)

a) Rögzítés tiplikkel betonban vagy téglafalban (B-1)

➔ A rögzítő tiplik rögzítő furatának helyét mérje ki és a furatokat fúrja meg.

➔ A fúrólyukat tisztítsa ki gondosan a fúróliszt eltávolításával.

➔ A beton tipliket és feszítőékeket ill. a téglafal tipliket (amelyeket akár 5 x is fel lehet használni) rakja be.

Betonhoz való készlet: A recézett menetes rudat hajtsa be a tiplibe.

Téglafalhoz való készlet: A recézett menetes rudat és alátét karikát, továbbá a felszerelt anyát csavarja be a horgonyba. Az anyát villáskulccsal húzza meg.

➔ A fenéklemezt rakja rá és alátét karikával meg szárnyas anyával rögzítse.

b) Befeszítés gyorsfeszítő oszloppal (B-2)

➔ A fúróállványt szintezze ki és a gyorsfeszítő oszlopot rakja rá a fúróállvány fenéklemezére.

➔ A gyorsfeszítő oszlopot tolja ki és a fúróállványt szorítsa be.

A tér minimális magassága: kb. 1,7 m

A tér maximális magassága: kb. 3,0 m

Tegyen fadarabot vagy hasonlót az oszlop vége és a mennyezet közé, nehogy rongálódások keletkezzen a mennyezeten vagy falakon és a rászorító nyomás nagyobb felületen oszoljon el.

A gyorsfeszítő oszlop kezelési útmutatóját olvassa át és a benne foglaltakat sa-játítsa el!

c) Rögzítés vákuum készlet segítségével vákuumszivattyúval (B-3):

➔ A habgumi gyűrűt tegye be a fúróállvány fenéklemezében kialakított horonyba.

➔ A vákuum készletet csatlakoztassa gyors kapcsolású csőkötés segítségével.

➔ A vákuumszivattyút csatlakoztassa a villamos hálózatra és kapcsolja be.

➔ A fenéklemezt állítsa a megfelelő helyzetbe és a vákuum csőcsonkját 3 körös golyóscsappal rakja be a fenéklemez ovális furatába.

➔ A golyóscsap kézi fogantyúját nyomja le erősen és állítsa át másik helyzetbe, közben a fenéklemezt nyomja rá az alapfelületre.

A fúróállványt a talplemez légtelenítő gombjának megnyomásával lehet eltolni az alapfelületen.

A rászívató módszerrel elérhető max. fúrástartomány: vízszintesen Ø 150 mm
függőlegesen Ø 250 mm

A rászívató módszert csak sima felületen használja, mivel csak ilyenkor állítható elő kellő nagyságú szívóhatás. **Vakolatra sohase szívassa rá a készüléket!** A fúróállvány ugyanis leválhat a falról.

Ha kiesik az áramellátás, a RODIA-VAC vákuumszivattyú biztonsági üstje gondoskodik róla, hogy a rászívott gép kb. 1 - 2 percig még a falon maradjon. Ez az idő azonban erősen függ a rendszer tömítettségétől és az alapfelület állagától.

A fúrómunkák végzése közben folyamatosan vizsgálja felül a szívást. A nyomás nem csökkenhet **0,8 bar** alá!

Ha kiesett az áram, a gépet vegye le azonnal a falról. A lezuhanó gép balesetveszélyes! A szívás megszűnik! Csak kis előtoló nyomással dolgozzon!

A vákuumszivattyú kezelési útmutatóját olvassa át és a benne foglaltakat sajátítsa el!

3.4 Kezelés

Fúrószög beállítása:

- ➔ Ehhez dugja be az előtolási kart a csatlakozóba, és enyhén lazítsa meg a csavart.
- ➔ Most a fúróoszlop előre vagy hátra dönthető.
- ➔ A szöget a fúróoszlopon található skálával állíthatja be.
- ➔ Ha a kívánt szög be van állítva, húzza meg újra a csavart az előtolási karral.

Gyémántfúrógép használata:

Biztosítsa az előtolási hajtást a véletlen elmozdulás ellen! Rögzítse az előtolási szán a reteszelővel.

Szerelés szorító nyakkal:

- ➔ Helyezze be az előtolási kart a csatlakozóba (7), és csavarja fel a motorlemez reteszelését.
- ➔ Helyezze a befogó nyakot az előtolási szán hornyába, amíg el nem éri a végállást.
- ➔ Húzza meg a motorlemez reteszelését az előtolási karral.
- ➔ Lazítsa meg a rögzítő kart a befogó nyakon.
- ➔ Helyezze be a fúrógépet a befogó nyakba.
- ➔ Húzza meg újra a rögzítő kart.

Szerelés motorlemezzel:

- ➔ Dugja be az előtolási kart a csatlakozóba (7) és csavarja ki a motorlemez rögzítését.
- ➔ Szereljen fel egy megfelelő motorlemezt a fúrómotorjára.
- ➔ Helyezze a motorlemezt a fúrómotorral együtt az előtolós szán hornyába, amíg el nem éri a végállást.
- ➔ Húzza meg a motorlemez reteszelését az előtolási karral.

A mélységütköző beállítása:

- ➔ A mélységütközőn lévő csavart lazítsa meg és a kívánt fúrásmélységet állítsa be.
- ➔ A csavart újból húzza meg szorosan.

Vízszívó készülék (tartozék):

- ➔ A vízszívó készülék két darab csavarját a recézett anyákkal csavarja be a fenéklemez e célra kialakított furataiba.
- ➔ Bajonettzár segítségével ugrassza rá a vízszívó készüléket az gyűrűs csavarokra ill. csavarokra és rögzítse a recézett anyákkal.
- ➔ A vízszívót csatlakoztassa és a szívótömlőt helyezze a vízszívó gyűrű csatlakozócsonkjára.
- ➔ A víz bevezetését teremtse meg.
  - – a vízvezető tömlő közvetlenül a vízvezetékre, vagy
  - – búvárszivattyúra csatlakozik vödörrel

A fúrókorona hűtésére szolgáló víznek mindig elegendő mennyiségben kell rendelkezésre állnia, máskülönben a fúrókorona igen gyorsan átforrósodik és darabkák válhatnak le róla. (Kivéve a RODIADRILL 1800 DRY használata esetén)

200 mm-es furatátmérőtől kezdve nem tanácsos „vizes nyomótartályokat“ alkalmazni, mivel ezeknél csak igen korlátozott mértékben ellenőrizhető a vízellátás megfelelő volta.

➔ A gumilapba vágjon lyukat a fúrókorona átmérőjének megfelelően (a kivágott gumi tömítés és a fúrókorona között kb. 2 - 3 mm légrés legyen).

➔ A gumilapot tegye rá a vízszívó gyűrűre.

Fúrás:

A fúrómotor kezelési útmutatóját olvassa át és a benne foglaltakat sajátítsa el!

➔ A vízcsapot nyissa ki ill. a porszívót kapcsolja be. Legalább akkora víznyomásnak kell léteznie, hogy a keletkező fúróiszapot el lehessen szállítani a fúrólyukból.

➔ Az előtoló mű rögzítését lazítsa meg és a kézikerékkel engedje le a fúrógépet a kívánt fúrásmélységig.

➔ A motort kapcsolja ki és a forgatókarral emelje vissza addig, amíg teljesen látható nem lesz a fúrókorona.

Ha netán szorulás jelentkezne, hűtővíz használata mellett, kis fordulatszámmal indítsa be újból a fúrómotort és a fúrókoronát húzza ki!

Lehetséges működési hibák:

A fúrófej vagy a fúrómotor nagyon erősen rezeg:

Ebben az esetben előfordulhat, hogy be kell állítani a vezetőgörgőket az előtolós szánon.

➔ Ehhez először rögzítse az előtolós szánt a reteszelővel.

A beállítandó excentercsapágyak elölről nézve a bal oldalon találhatók.

➔ Először meg kell lazítania az elölről látható ISK-csavarokat.

➔ Ezután egy 19 mm-es villáskulccsal rögzítheti a hátsó oldalon található excenterszárakat.

➔ A görgőknek lehetőleg nem szabad játékuknak lenniük, és kézzel nem szabad megforgathatóknak lenniük.

➔ Ha az excentergörgők megfelelően vannak meghúzva, az elülső oldalon található ISK-csavarokat is újra meg kell húzni.

4 Ápolás és karbantartás

Minden alkatrészt rendszeresen tisztítani és kenni kell, így elkerülhető a készülék megrongálódása és garantálható a zökkenőmentes munkavégzés.

Minden fúrás után a fúróállványt le kell öblíteni vízzel és a fúróiszaptól alaposan meg kell tisztítani. E tekintetben célszerű különös gondossággal eljárni a vezetőoszlopnál és az előtoló egységnél.

Az alábbi munkákat célszerű legalább hetente elvégezni. Tartósabb munkavégzés esetén erre az időnek megfelelően ennél is gyakrabban kell sort keríteni.

Előtoló egység: Tisztítsa meg és olajozza be, szükség esetén utólag pontosítsa az oldalt meglévő játékot a hatlap fejű csavarok segítségével.

Fúróállvány: A fogaslécet, vezetőoszlopot és beszabályozó csavarokat tisztítsa meg és olajozza be.

Fontos! A karbantartási-, helyreállítási és javítási munkákat csak betanított szakember végezheti.

5 Kiegészítők

Megfelelő tartozékokat megtalál a fő katalógusban vagy a www.rothenberger.com oldalon.

6 Ügyfélszolgálat

A ROTHENBERGER szervizhelyek a felhasználó támogatását (lásd katalógus vagy online adatok), a csere alkatrészek és szerviz lehetőség rendelkezésre állását biztosítják. Rendelje tartozékait és alkatrészeit szakkereskedőjétől vagy online a RO SERVICE + webhelyen keresztül:

☏ + 49 (0) 61 95/ 800 8200 🖷 + 49 (0) 61 95/ 800 7491

✉ service@rothenberger.com - www.rothenberger.com

7 Ártalmatlanítás

A készülék egyes részei hasznosítható anyagból vannak, így újrahasznosíthatók. E célra jóváhagyott és tanúsított újrahasznosító üzemek állnak rendelkezésre. A nem hasznosítható anyagok (pl. elektronikai hulladék) környezetkímélő ártalmatlanításával kapcsolatban érdeklődjön a területileg illetékes hulladékkezelő hatóságnál.



Ne dobja ki az elektromos kéziszerszámokat és az akkumulátorokat/elemeket a háztartási szemétbe!

Csak EU országoknak szól: Az elektromos és elektronikus berendezések hulladékairól szóló 2012/19/EU európai irányelvnek és a nemzeti jogba való átültetésének megfelelően a már nem használható elektromos kéziszerszámokat és a 2006/66/EK európai irányelvnek megfelelően a már nem használható akkumulátorokat/ elemeket külön össze kell gyűjteni és a környezetvédelmi szempontoknak megfelelően kell újrafelhasználásra leadni.

Vsebina Stran

1 Varnostna navodila ... 131

1.1 Uporaba v skladu z namembnostjo ... 131
1.2 Splošna varnostna navodila za električna orodja ... 131
1.3 Varnostna navodila za diamantne vrtalnike ... 133
1.4 Posebna varnostna navodila ... 133

2 Tehnični podatki ... 134

3 Delovanje naprave ... 134

3.1 Pregled (A) ... 134
3.2 Začetek uporabe ... 134
3.3 Možnosti pritrditve (B) ... 135
3.4 Upravljanje ... 135

4 Nega in vzdrževanje ... 137

5 Pribor ... 137

6 Servisna služba ... 137

7 Odstranjevanje med odpadke ... 137

Označevanje v tem dokumentu



Nevarnost!

Ta znak opozarja pred poškodbami ljudi.

Pozor!

Ta znak opozarja pred materialno škodo in škodo v okolju.

➔ **Zahteve za ravnanje**

Razlaga simbolov Nalepke



Preberite navodila za uporabo



Oznaka za odstranjevanje OEEO

1 Varnostna navodila

1.1 Uporaba v skladu z namembnostjo

Stojalo za diamantno vrtanje jeder RODIA PRO RIG 250 je dovoljeno uporabljati z ustrezno vrtalno krono le za vrtanje v armirani beton, zidove, asfalt in druge vrste kam-nin.

Vrtalna garnitura RODIA PRO RIG 250 je zasnovana za naslednje vrtalne motorje: RODIADRILL 160, RODIADRILL 200, RODIADRILL 1800 DRY (montaža z vpenjalnim vratom).

Za dela v vodi ali pod vodo vrtalna stojala niso primerna. Vsaka uporaba, ki sega preko tega ter neupoštevanje navodila za obratovanje in/ali napotkov za vzdrževanje velja kot neskladna z namembnostjo. Za škodo, ki bi nastala zaradi tega, proizvajalec ne jamči.

1.2 Splošna varnostna navodila za električna orodja

NEVARNOST! Preberite vsa varnostna opozorila, navodila, ilustracije in specifikacije, ki so priložene temu električnemu orodju.

Če spodaj navedenih napotkov ne upoštevate, lahko pride do električnega udara, požara in/ali težke poškodbe.

Vsa opozorila in navodila shranite, saj jih boste v prihodnosti morda potrebovali.

Izraz „električno orodje“ v opozorilih se nanaša na električno orodje z električnim pogonom (z električnim kablom) ali na akumulatorska električna orodja (brez električnega kabla).

1) Varnost na delovnem mestu

a) **Delovno mesto naj bo vedno čisto in dobro osvetljeno.** Nered in neosvetljena delovna mesta lahko povzročijo nezgode.

b) **Električnega orodja ne uporabljajte v okolju, v katerem lahko pride do eksplozij (prisotnost vnetljivih tekočin, plinov ali prahu).** Električna orodja povzročajo iskrenje, zaradi katerega se lahko prah ali hlapi vnamejo.

c) **Ko uporabljate električno orodje, otrokom ali drugim navzočim ne dovolite, da bi se vam približali.** Odvračanje pozornosti lahko povzroči izgubo nadzora nad orodjem.

2) Električna varnost

a) **Priključni vtič električnega orodja se mora prilegati vtičnici. Spreminjanje vtiča na kakršen koli način ni dovoljeno. Pri ozemljenih električnih orodjih ne uporabljajte adapterskih vtičev.** Nespremenjeni vtiči in ustrezne vtičnice zmanjšujejo tveganje električnega udara.

b) **Izogibajte se telesnemu stiku z ozemljenimi površinami, kot so na primer cevi, grelci, hladilniki in pašniki.** Tveganje električnega udara je večje, če je vaše telo ozemljeno.

c) **Prosimo, da napravo zavarujete pred dežjem ali vlago.** Vdor vode v električno orodje povečuje tveganje za električni udar.

d) **Kabel uporabljajte pravilno. Ne uporabljajte ga za prenašanje orodja, vlečenje ali izklapljanje iz električnega omrežja. Kabel zavarujte pred vročino, oljem, ostrimi robovi ali premikajočimi se deli.** Poškodovani ali zapleteni kabli povečujejo tveganje električnega udara.

e) **Kadar uporabljate električno orodje zunaj, uporabljajte samo kabelske podaljške, ki so primerni za delo na prostem.** Uporaba kabelskega podaljška, ki je primeren za delo na prostem, zmanjšuje tveganje za električni udar.

f) **Če je uporaba električnega orodja v vlažnem okolju neizogibna, uporabljajte stikalo za zaščito pred kvarnim tokom.** Uporaba zaščitnega stikala zmanjšuje tveganje električnega udara.

3) Varnost oseb

a) **Bodite pozorni, pazite kaj delate ter se dela z električnim orodjem lotite z razumom. Ne uporabljajte električnega orodja, če ste utrujeni oziroma če ste pod vplivom mamil, alkohola ali zdravil.** Trenutek nepazljivosti pri uporabi električnega orodja je lahko vzrok za resne telesne poškodbe.

b) **Uporabljajte osebno zaščitno opremo. Vedno uporabljajte zaščito za oči.** Z uporabo zaščitne opreme, kot so protiprašna maska, varnostni čevlji, ki ne drsijo, čelada ali zaščita za sluh, v ustreznih okoliščinah zmanjšate nevarnost poškodb.

c) **Preprečite nenameren vklop orodja. Pred priključitvijo električnega orodja na električno omrežje in/ali na akumulatorsko baterijo in pred dviganjem ali nošenjem se prepričajte, da je električno orodje izklopljeno.** Če električno orodje nosite in imate pri tem prst na stikalu ali pa orodje napajate, ko je stikalo v položaju za vklop, lahko pride do nesreče.

d) **Odstranite vse ključe in izvijače za prilagajanje orodja preden orodje vključite.** Ključ ali izvijač, ki ga ne odstranite z vrtečega se dela električnega orodja, lahko povzroči telesne poškodbe.

e) **Ne precenjujte svojih sposobnosti. Ves čas trdno stojite in vzdržujte ravnovesje.** To omogoča boljši nadzor nad električnim orodjem v nepričakovanih situacijah.

f) **Oblecite se primerno. Ne nosite ohlapnih oblačil ali nakita. Las in oblačil ne približujte premikajočim se delom.** Ohlapna oblačila, nakit ali dolgi lasje se lahko ujamejo v premikajoče se dele.

g) **Če imate na voljo naprave za priklop sesalnika za prah ali zbiralnih posod, se prepričajte, da so te ustrezno priključene.** Uporaba sistema za zbiranje prahu lahko zmanjša nevarnosti, povezane s prahom.

h) **Naj seznanjenost z orodjem, ki jo pridobite s pogosto uporabo, ne bo razlog za to, da postanete lahkomiselni in ignorirate varnostna načela.** V delčku sekunde lahko nepozorno dejanje pripelje do hude poškodbe.

4) Starostlivé používanie ručného elektrického náradia a manipulácia s ním

a) **Električnega orodja ne preobremenjujte. Za delo uporabite ustrezno električno orodje.** Pravo električno orodje bo delo boljše in varneje opravilo, in sicer s hitrostjo, za katero je bilo oblikovano.

b) **Električnega orodja ne uporabljajte, če ga s stikalom ne morete vklopiti in izklopiti.** Električno orodje, ki se ne more več vključiti ali izključiti, je nevarno in se mora popraviti.

c) **Izvlecite vtič iz vtičnice in/ali odstranite akumulatorsko baterijo, če jo je mogoče izvzeti, še preden orodje popravljate, menjujete pribor ali ga shranite.** Ti preventivni varnostni ukrepi zmanjšajo tveganje za nenamenski zagon aparata.

d) **Ko električnih orodij ne uporabljajte, jih shranite izven dosega otrok. Osebam, ki orodja ne poznajo ali niso prebrale teh navodil za uporabo, orodja ne dovolite uporabljati.** Električna orodja so nevarna, če jih uporabljajo neizkušene osebe.

e) **Vzdržujte električna orodja in pribor. Prepričajte se, da so premikajoči se deli pravilno poravnani in da se ne zatikajo ter da deli niso polomljeni. Prav tako preverite, ali je na orodju še kaj drugega, kar bi lahko vplivalo na njegovo delovanje. Če je električno orodje poškodovano, mora biti pred uporabo popravljeno.** Slabo vzdrževana električna orodja so vzrok za mnoge nezgode.

f) **Rezalna orodja naj bodo vedno ostra in čista.** Skrbno negovana rezalna orodja z ostrimi robovi se manj zatikajo in so lažje vodljiva.

g) **Električna orodja, pribor, vsadna orodja in podobno uporabljajte v skladu s temi navodili. Pri tem upoštevajte delovne pogoje in dejavnost, ki jo boste opravljali.** Uporaba električnih orodij v namene, ki so drugačni od predpisanih, lahko privede do nevarnih situacij.

h) **Ročaji in površine za prijemanje naj bodo suhe, čiste in brez olja ali maščobe.** Gladki ročaji in površine za prijemanje ne omogočajo varne uporabe in nadzora orodja v nepričakovanih situacijah.

5) Servisiranje

a) **Vaše električno orodje naj popravlja samo kvalificirano strokovno osebje ob obvezni uporabi originalnih rezervnih delov.** Tako boste zagotovili, da bo orodje varno za uporabo.

1.3 Varnostna navodila za diamantne vrtalnike

a) **Pri izvajanju vrtalnih del, pri katerih je potrebna uporaba vode, usmerite vodo stran od delovnega območja ali uporabite napravo za zbiranje tekočine.** S takšnimi previdnostnimi ukrepi bo delovno območje ostalo suho in se bo zmanjšala nevarnost električnega udara.

b) **Električno orodje upravljajte z izoliranimi oprijemalnimi površinami, kadar izvajate dela, pri katerih lahko rezalno orodje udari v skrite električne vode ali lastni napajalni kabel.** Stik med rezalnim orodjem in vodnikom pod napetostjo lahko prav tako povzroči napetost na kovinskih delih električnega orodja in povzroči električni udar.

c) **Pri diamantnem vrtanju uporabljajte zaščito sluha.** Izpostavljenost hrupu lahko povzroči izgubo sluha.

d) **Če se orodje za vstavljanje zatakne, prenehajte z dovajanjem in izklopite orodje.** Preverite razlog za zatikanje in odpravite vzrok za zatikanje orodja za vstavljanje.

e) **Če želite ponovno zagnati diamantni vrtalnik, ki je obtičal v obdelovancu, pred vklopom preverite, ali se vstavljeno orodje prosto vrti.** Če je vstavno orodje zataknjeno, se ne more vrteti, kar lahko povzroči preobremenitev orodja ali pa se diamantni vrtalnik sprosti iz obdelovanca.

f) **Pri pritrjevanju stojala za vrtanje na obdelovanec s sidri in vijaki se prepričajte, da lahko uporabljeno sidranje varno drži stroj med uporabo.** Če obdelovanec ni odporen ali je porozen, se lahko zatič izvleče, zaradi česar se stojalo za vrtanje odlušči od obdelovanca.

g) **Pri pritrjevanju vrtalnega stroja na obdelovanec z vakuumsko ploščo se prepričajte, da je površina gladka, čista in neporozna. Vrtalnega stojala ne pritrjujte na laminirane površine, kot so ploščice in premazi iz kompozitnih materialov.** Če površina obdelovanca ni gladka, ravna ali ustrezno pritrjena, se lahko vakuumska plošča odlepi od obdelovanca.

h) **Pred vrtanjem in med njim poskrbite za zadostno količino podtlaka.** Če je podtlak nezadosten, se lahko vakuumska plošča odlepi od obdelovanca.

i) **Nikoli ne vrtajte zgornjih lukenj ali lukenj v steno, če je stroj pritrjen le s pomočjo vakuumske plošče.** Če se vakuum izgubi, se vakuumska plošča odtrga od obdelovanca**.**

j) **Pri vrtanju skozi stene ali strope poskrbite, da so ljudje in delovni prostor na drugi strani zaščiteni.** Vrtalnik lahko štrli izven izvrtane luknje, jedro vrtalnika pa lahko izpade na drugi strani**.**

l) **Pri vrtanju nad glavo vedno uporabljajte napravo za zbiranje tekočine, ki je navedena v navodilih za uporabo.** Zagotovite, da v orodje ne pride voda. Vdor vode v električno orodje povečuje nevarnost električnega udara**.**

1.4 Posebna varnostna navodila

Vrtine, ki naj se izvedejo z napravo za jedrovanje mora določiti izključno naročnik gradnje. Za škode na statiki zgradb in za posledične škode zaradi tega se ne more terjati odgovornosti niti od sodelavcev podjetja ROTHENBERGER niti od uporabnika.

Morebitna škoda zaradi hladilne bode naj se kolikor je mogoče vnaprej izključi. V dogovoru z vodstvom gradnje se morajo uvesti potrebni nasprotni ukrepi. Za prikrite škode zaradi vode (votli prostori, fuge, razpoke, nevidne cevi itd.) se ne more terjati odgovornost niti od sodelavcev podjetja ROTHENBERGER niti od uporabnika.

Ne dopustite, da bi pri montaži vrtalnega stojala / vrtalnega motorja bila vtaknjena orodja!

Uporabljajte svojo osebno zaščitno opremo: varnostne čevlje, varnostne rokavice, zaščito za sluh, masko proti prahu!

Nosite tesno prilegajoča se oblačila, odložite nakit in povežite dolge lase ali jih pokrijte.

Pri vrtanju se prekorači nivo hrupa 90 db. Zaradi tega je obvezno predpisano nositi primerna zaščitna sredstva za sluh. Pri neupoštevanju lahko pride do znatnih poškodb sluha!

Med vrtanjem mora upravljalec vrtalno napravi pozorno opazovati. Pri prvih znakih za morebitne motnje (npr. izpah hladilne vode, vrtalno stojalo, ki popusti, blokiranje vrtalne krone itd.) se mora motor takoj izključiti. Vrtalno opravilo se sme nadaljevati šele po odpravi vzroka.

Jedrovanje v stropih, pod katerimi se nahajajo prostori, predstavlja povečano varnostno tveganje. Po prebijanju stropa obstaja nevarnost, da vrtalno jedro pade v globino. Tukaj se morajo uvesti primerni nasprotni ukrepi (npr. zavarovanje oziroma zapora področij, odstranjevanje vrtalnih jeder navzgor): ZAVAROVANJE GRADBIŠČ.

2 Tehnični podatki

Dimenzije (D x Š x V) ..... 375 × 230 × 1035 mm
Dimenzije s pritrdilnim vratom (D x Š x V)..... 525 x 230 x 1035 mm
Teža ..... 14,5 kg
Premer vrtanja..... max. 250 mm
Vrtalni hod max. ..... 740 mm
Nastavitev kota vrtanja..... +50°/ -70°, brezstopenjsko
Glejte tudi navodila za uporabo vrtalnega motorja!

3 Delovanje naprave

3.1 Pregled (A)

1 Vrtalni stolpec z zobato zobato letev in vodilnimi tirnicami
2 Podajalno drsnik je mogoče upravljati z obeh strani
3 Osnovna plošča za vakuumski nastavek
4 Brezstopenjsko nastavljiva nagnjena opora
5 Šasija
6 Vtični priključek za premikanje podajalnega vozička (na obeh straneh)
7 Vtični priključek za blokado motorne plošče
8 Zaklepanje podajalnega vozička
9 Vodoravna in navpična vodoravnica
10 Lestvica za nastavitev globine in kota vrtanja
11 Vtični priključek za nastavitev kota
12 Izravnalni vijaki za izravnavo neravnin
13 Sprostitvena ročica Vakuumsko pritrjevanje
14 Plošča za hitro menjavo motorja
15 Vpenjalni vrat za vpetje vrtalnega motorja

3.2 Začetek uporabe

Montaža:

Ob dobavi je stojalo za vrtanje zloženo za 90°.

Vse nastavne dele stojala za vrtanje je mogoče upravljati s pomočjo ročice za pomik.

Stojalo za vrtanje je mogoče pritrditi na podlago s pomočjo sornikov ali vakuuma (glej možnosti pritrditve).

Nastavitev stojala za vrtanje:

Nastavitev kota vrtanja:

➔ V ta namen vstavite ročico za pomik v priključek (11) in rahlo popustite vijak.
➔ Sedaj lahko stojalo za vrtanje nagnete naprej ali nazaj.
➔ Kot lahko nastavite s pomočjo skale na stojalu za vrtanje.
➔ Ko nastavite želeni kot, vijak ponovno privijte z ročico za pomik.

Položaj:

Pazite na položaj vijakov za izravnavo! Vijaki za izravnavo ne smejo štrleti iz spodnjega roba talne plošče!

Najboljša možnost pritrditve je odvisna od razmer na gradbišču. (glej možnosti pritrditve).

Končno natančno poravnavanje oziroma nastavitev vrtalnega stojala dosežete z zategovanjem štirih vijakov za izravnavo s pomočjo obeh vodnih tehtnic.

Pred vsakim zagonom se prepričajte, da je vrtalni stojalo trdno pritrjeno in se ne maje!

3.3 Možnosti pritrditve (B)

a) Pritrditev z moznikom v beton ali steno (B-1)

➔ Izmerite in izvrtajte pritrdilno luknjo za pritrditev z moznikom.

➔ Iz izvrtine skrbno očistite ostanke vrtanja

➔ Uporabite betonske moznike z razcepno zagozdo oz. moznike za stene (lahko se ponovno uporabijo do 5 x).

Komplet za beton: palico z navoji privijte v moznik.

Komplet za stene: palico z navoji privijte s podložko in montirano matico v sidro. Matico zategnite z viličastim ključem.

➔ Namestite talno ploščo in jjo pritrdite s podložko ter matico s krilci.

b) Napenjanje s hitro vpenjalnim stebričkom (B-2)

➔ Izravnajte vrtalno stojalo in hitro vpenjalni stebriček postavite na talno ploščo vrtalnega stojala.

➔ Iztegnite hitro vpenjalni stebriček in trdno vpnite vrtalno stojalo.

Minimalna višina prosto-ra: pribl. 1,7 m

Najv. višina prostora: pribl. 3,0 m

Da bi se izognili poškodbam stropa ali zidu s hitro vpenjalnim stebričkom, pod-ložite za porazdelitev pritisne sile na večjo površino, kos lesa ali podobno med konec stebrička in strop.

Preberite priložena navodila za uporabo hitro vpenjalnega stebrička, ki jih morate tudi razumeti!

c) Pritrditev z vakuumskim kompletom z vakuumsko črpalko (B-3):

➔ Obroč iz penaste gume vstavite v izdelani utor v talni plošči.

➔ Vakuumski komplet priklopite s hitro sklopko na vakuumsko črpalko.

➔ Vakuumsko črpalko priklopite na električno omrežje in jo vklopite.

➔ Namestite talno ploščo in v vzdolžno luknjo talne plošče vstavite vakuumske priključke s 3-potno krogelno pipo.

➔ Močno pritisnite ročaj krogelne pipe in jo preklopite, ob tem pa sočasno pritiskajte talno ploščo na podlago.

Za premik vrtalnega stojala na podlagi pritisnite gumb za odzračevanje na spodnji plošči.

Najv. vrtalno območje z vakuumsko tehniko: vodoravno Ø 150 mm

navpično Ø 250 mm

Vakuumsko tehniko uporabite le na gladkih površinah, ker lahko le na njih vzpostavite zadostni vakuum. **Nikoli ne prisesajte na omet!** Vrtalno stojalo se lahko loči od zidu.

Ob izpadu električnega toka poskrbi varnostni kotel vakuumske črpalke RODIA-VAC za to, da lahko stroj ostane na podlagi trdno prisesan še pribl. 1 - 2 minuti. To časovno obdobje pa je močno odvisno od zatesnjenosti sistema in lastnosti podlage.

Med vrtanjem redno preverjajte podtlak. Tlak se ne sme spustiti pod **0,8 bara**!

Ob izpadu električnega toka morate stroj takoj sneti z zidu. Nevarnost zaradi padca stroja na tla! Prekinitev vakuuma! Delajte le z ma-jhnim pomičnim tlakom!

Preberite priložena navodila za uporabo vakuumske črpalke, ki jih morate tudi razumeti!

3.4 Upravljanje

Nastavitev kota vrtanja:

➔ Za to vstavite ročico za pomik v priključek in rahlo popustite vijak.

➔ Sedaj lahko vrtalno stojalo nagnete naprej ali nazaj.

➔ Kot lahko nastavite s pomočjo skale na vrtalnem stojalu.

➔ Ko nastavite želeni kot, vijak ponovno privijte z ročico za pomik.

Uporaba diamantnega vrtalnika:

Zavarujte pogon za pomik pred nenamernim premikanjem! Fiksirate drsnik za pomik z zavoro.

Montaža s prijemalnim vratom:

➔ Vstavite ročico za pomik v priključek (7) in odprite zaporo motorne plošče.
➔ Vstavite vpenjalni vrat v utor vozička za pomik do konca.
➔ Z ročico za pomik zategnite zaporo motorne plošče.
➔ Sprostite zaporno ročico na vpenjalnem vratu.
➔ Vstavite vrtalnik v vpenjalni vrat.
➔ Ponovno zategnite zaporno ročico.

Montaža z motorno ploščo:

➔ Vstavite ročico za pomik v priključek (7) in odprite zaporo motorne plošče.
➔ Na vrtalni motor namestite ustrezno motorno ploščo.
➔ Motorno ploščo z vrtalnim motorjem vstavite v utor napajalne vodilne plošče do konca.
➔ Z ročico za pomik zategnite zaporo motorne plošče.

Nastavitev omejila globine:

➔ Odvijte vijak na omejilu globine in nastavite želeno globino vrtanja.
➔ Znova dobro zategnite vijak.

Priprava za odsesavanje vode (oprema):

➔ Oba vijaka z narebričeno matico priprave za odsesavanje privijte v predvideni izvrtini v talni plošči.
➔ Pripravo za odsesavanje vode zaskočite z zaskočnim zapahom oz. vijaki prek očesnih vijakov in pritrdite z narebričenimi maticami.
➔ Priklopite sesalnik vode in sesalno cev namestite na priključek odsesovalnega obroča vode.
➔ Vzpostavite dovod vode.
  – dovod cevi neposredno na vodno napeljavo, ali
  – potopno črpalko z vedrom

Vedno je treba zagotoviti zadostno oskrbo z vodo za hlajenje vrtalne krone, sicer se vrtalna krona prehitro segreje in se lahko odluščijo segmenti. (Razen pri uporabi RODIADRILL 1800 DRY)

Odločno odsvetujemo uporabo "tlačnih posod za vodo" od premera svedra 200 mm, ker je zadostni nadzor oskrbe z vodo možen zelo omejeno.

➔ V gumijasto ploščo izrežite luknjo v velikosti premera vrtalne krone (zračna reža med izrezanim gumijastim tesnilom in vrtalno krono mora biti pribl. 2 - 3 mm).
➔ Gumijasto ploščo položite na odsesovalni obroč vode.

Vrtanje:

Preberite navodila za uporabo vrtalnega motorja, ki jih morate tudi razumeti!

➔ Odprite vodno pipo oz. vklopite sesalnik vode. Na voljo mora biti najmanj toliko vode, da se bo lahko iz luknje, ki jo vrtate, črpala nastajajoča gošča, nastala pri vrtanju.
➔ Odvijte zapah potisnega gonila in z ročnim kolescem zavrtite vrtalni stroj do želene globine vrtanja.
➔ Izklopite motor in zavrtite nazaj, dokler ni vrtalna krona v celoti vidna.

Če pride do zagozditve, znova zaženite vrtalni motor z nizkim številom vrtljajev ob uporabi hladilne vode in povlecite vrtalno krono nazaj!

Možne napake pri delovanju:

Vrtalna krona oziroma vrtalni motor močno vibrirajo:

Pri tej napaki je morda treba nastaviti vodilne valjčke na podajalnem vozičku.

➔ Za to najprej fiksirate podajalni voziček z zavoro.

Ekscentrične rolice, ki jih je treba nastaviti, so, gledano od spredaj, na levi strani.

➔ Najprej morate odviti ISK-vijake, ki so vidni od spredaj.

➔ Nato lahko z 19-milimetrskim ključem z vilicami fiksirajte ekscentrične puše na zadnji strani.

➔ Vlečke morajo biti čim bolj brez igre in jih ne sme biti mogoče vrteti z roko.

➔ Ko so ekscentrične vlečke dovolj zategnjene, je treba ponovno zategniti tudi ISK-vijake na sprednji strani.

4 Nega in vzdrževanje

Da bi se izognili poškodbi naprave in zagotovili brezhibno delo, morate vse sestavne de-le redno čistiti in namazati.

Po vsakem vrtanju morate vrtalno stojalo splakniti z vodo in temeljito z njega očistiti goščo, nastalo pri vrtanju. Posebno skrb morate pri tem nameniti vodilnemu stebrički in potisni enoti.

Naslednja navedena dela je treba opraviti najmanj enkrat na teden. Pri intenzivnem delu pa ustrezno pogosteje.

Potisna enota: očistite in naoljite, če je treba ponastavite zračnost s pomočjo vijakov imbus ob strani.

Vrtalno stojalo: očistite in naoljite zobati drog, vodilni steber in vijake za nastavljanje.

Pomembno! Vsa vzdrževalna in servisna dela ter popravila smejo izvajati le poučeni strokovnjaki.

5 Pribor

Primerno dodatno opremo najdete v glavnem katalogu ali na spletnem mestu www.rothenberger.com

6 Servisna služba

Lokacije servisov podjetja ROTHENBERGER so na voljo, da vam pomagajo (glejte seznam v katalogu ali na spletu), tam boste dobili tudi nadomestne dele, na istih lokacijah pa ponujajo tudi servis. Opremo in nadomestne dele naročite pri specializiranem trgovcu ali prek RO SERVICE+ online: ☏ + 49 (0) 61 95/ 800 8200 🖷 + 49 (0) 61 95/ 800 7491 ✉ service@rothenberger.com - www.rothenberger.com

7 Odstranjevanje med odpadke

Deli te naprave so sekundarne surovine in jih lahko odvedete ponovni predelavi. Za to so na voljo odobreni in certificirani obrati za recikliranje. Za dele, ki jih ni mogoče reciklirati na okolju prijazen način (npr. elektronski odpad), vprašajte svoje pristojne urade za odpadke.



Električnih orodij in akumulatorskih/običajnih baterij ne smete odvreči med gospodinjske odpadke!

Le za države, članice EU: V skladu z Direktivo 2012/19/EU o odpadni električni in elektronski opremi in njenim prenosom v nacionalno zakonodajo se morajo odslužena električna orodja zbirati ločeno in odstraniti na okolju prijazen način. Prav tako se morajo v skladu z Direktivo 2006/66/ES pokvarjene ali odslužene akumulatorske baterije in baterije za enkratno uporabo zbirati ločeno in odstraniti na okolju prijazen način.

1 Παρατηρήσεις σχετικά με την ασφάλεια ... 139

1.1 Χρήση σύμφωνα με τους κανονισμούς ... 139
1.2 Γενικές υποδείξεις ασφαλείας για ηλεκτρικά εργαλεία ... 139
1.3 Προειδοποιήσεις ασφαλείας για το διαμαντένιο τρυπάνι ... 141
1.4 Οδηγίες ασφαλείας ... 142

2 Τεχνικά δεδομένα ... 142

3 Λειτουργία της μονάδας ... 143

3.1 Επισκόπηση (A) ... 143
3.2 Θέση σε λειτουργία ... 143
3.3 Δυνατότητες στερέωσης (B) ... 143
3.4 Χειρισμός ... 144

4 Φροντίδα και συντήρηση ... 146

5 Αξεσουάρ ... 146

6 Εξυπηρέτηση πελατών ... 146

7 Απορριμματική διαχείριση ... 147

Επισημάνσεις σ' αυτό το έγγραφο



Κίνδυνος!
Αυτό το σήμα προειδοποιεί για ζημίες προσώπων.



Προσοχή!
Αυτό το σήμα προειδοποιεί για υλικές ή περιβαλλοντικές ζημίες.

➔ **Παρακίνηση σε πράξεις**

Επεξήγηση των συμβόλων Ετικέτες



Διαβάστε τις οδηγίες λειτουργίας



Σήμανση απόρριψης ΑΗΗΕ

1 Παρατηρήσεις σχετικά με την ασφάλεια

1.1 Χρήση σύμφωνα με τους κανονισμούς

Η βάση δραπάνου με αδαμάντινο πυρήνα RODIA PRO RIG 250 προκαθορίζεται μόνο για διατρήσεις σε μπετόν αρμέ, τοιχοποιία, άσφαλτο και λοιπά είδη πετρωμάτων και με ανάλογη στεφάνη διάτρησης.

Το γεωτρύπανο RODIA PRO RIG 250 έχει σχεδιαστεί για να φιλοξενεί τους ακόλουθους κινητήρες τρυπανιών: RODIADRILL 160, RODIADRILL 200, RODIADRILL 1800 DRY (τοποθέτηση με λαιμό σύσφιξης).

Για εργασίες σε νερό ή μέσα σε νερό οι βάσεις δραπάνου δεν είναι κατάλληλες. Κάθε άλλη χρήση καθώς και η μη τήρηση των οδηγιών χρήσης ή/και των όρων συντήρησης θεωρείται ως αντικανονική. Για βλάβες οφειλόμενες σε αντικανονική χρήση και μη τήρηση των όρων συντήρησης δεν αναλαμβάνει ευθύνη ο κατασκευαστής.

1.2 Γενικές υποδείξεις ασφαλείας για ηλεκτρικά εργαλεία

ΠΡΟΕΙΔΟΠΟΙΗΣΗ! Διαβάστε όλες τις υποδείξεις ασφαλείας, οδηγίες, εικονογρα φήσεις και όλα τα τεχνικά στοιχεία, που συνοδεύουν αυτό το ηλεκτρικό εργαλείο.

Αμέλειες κατά την τήρηση των ακόλουθων υποδείξεων μπορεί να προκαλέσουν ηλεκτροπληξία, πυρκαγιά και/ή σοβαρούς τραυματισμούς.

Φυλάξτε όλες τις υποδείξεις ασφαλείας και τις οδηγίες για το μέλλον.

Ο όρος «ηλεκτρικό εργαλείο» που χρησιμοποιείται στις προειδοποιητικές υποδείξεις αναφέρεται σε ηλεκτρικά εργαλεία που τροφοδοτούνται από το ηλεκτρικό δίκτυο (με ηλεκτρικό καλώδιο) καθώς και σε ηλεκτρικά εργαλεία που τροφοδοτούνται από μπαταρία (χωρίς ηλεκτρικό καλώδιο).

1) Ασφάλεια στο χώρο εργασίας

a) **Διατηρείτε τον τομέα που εργάζεσθε καθαρό και καλά φωτισμένο.** Αταξία ή σκοτεινές περιοχές εργασίας μπορεί να οδηγήσουν σε ατυχήματα.

b) **Μην εργάζεσθε με το ηλεκτρικό εργαλείο σε περιβάλλον όπου υπάρχει κίνδυνος έκρηξης, στο οποίο υπάρχουν εύφλεκτα υγρά, αέρια ή σκόνες.** Τα ηλεκτρικά εργαλεία δημιουργούν σπινθηρισμό ο οποίος μπορεί να αναφλέξει τη σκόνη ή τις αναθυμιάσεις.

c) **Όταν χρησιμοποιείτε το ηλεκτρικό εργαλείο κρατάτε μακριά απ' αυτό τα παιδιά κι άλλα τυχόν παρευρισκόμενα άτομα.** Σε περίπτωση απόσπασης της προσοχής σας μπορεί να χάσετε τον έλεγχο του εργαλείου.

2) Ηλεκτρική ασφάλεια

a) **Το φις του ηλεκτρικού εργαλείου πρέπει να ταιριάζει στην πρίζα. Δεν επιτρέπεται με κανέναν τρόπο η μετατροπή του φις. Μη χρησιμοποιείτε προσαρμοστικά φις σε συνδυασμό με γειωμένα ηλεκτρικά εργαλεία.** Αμεταποίητα φις και κατάλληλες πρίζες μειώνουν τον κίνδυνο ηλεκτροπληξίας.

b) **Αποφεύγετε την επαφή του σώματός σας με γειωμένες επιφάνειες όπως σωλήνες, θερμαντικά σώματα (καλοριφέρ), κουζίνες ή ψυγεία.** Όταν το σώμα σας είναι γειωμένο αυξάνεται ο κίνδυνος ηλεκτροπληξίας.

c) **Μην εκθέτετε το ηλεκτρικό εργαλείο στη βροχή ή την υγρασία.** Η διείσδυση νερού στο ηλεκτρικό εργαλείο αυξάνει τον κίνδυνο ηλεκτροπληξίας.

d) **Μη χρησιμοποιείτε το ηλεκτρικό καλώδιο για να μεταφέρετε ή να αναρτήσετε το ηλεκτρικό εργαλείο, ή για να βγάλετε το φις από την πρίζα. Κρατάτε το ηλεκτρικό καλώδιο μακριά από υπερβολικές θερμοκρασίες, κοφτερές ακμές και/ή από κινητά εξαρτήματα.** Τυχόν χαλασμένα ή περιπλεγμένα ηλεκτρικά καλώδια αυξάνουν τον κίνδυνο ηλεκτροπληξίας.

e) **Όταν εργάζεσθε μ' ένα ηλεκτρικό εργαλείο στην ύπαιθρο να χρησιμοποιείτε καλώδια επιμήκυνσης (μπαλαντέζες) που είναι κατάλληλα και για χρήση στην ύπαιθρο.** Η χρήση καλωδίων επιμήκυνσης κατάλληλων για υπαίθριους χώρους ελαττώνει τον κίνδυνο ηλεκτροπληξίας.

f) **Όταν η χρήση του ηλεκτρικού εργαλείου σε υγρό περιβάλλον είναι αναπόφευκτη, τότε χρησιμοποιήστε έναν προστατευτικό διακόπτη διαρροής (διακόπτη FI/RCD.** Η χρήση ενός προστατευτικού διακόπτη διαρροής ελαττώνει τον κίνδυνο ηλεκτροπληξίας.

3) Ασφάλεια προσώπων

a) **Να είστε πάντοτε προσεκτικός/προσεκτική, να δίνετε προσοχή στην εργασία που κάνετε και να χειρίζεστε ένα ηλεκτρικό εργαλείο με περίσκεψη. Μη χρησιμοποιήσετε ένα ηλεκτρικό εργαλείο όταν είστε κουρασμένος/κουρασμένη ή όταν βρίσκεστε υπό την επήρεια ναρκωτικών, οινοπνεύματος ή φαρμάκων.** Μια στιγμιαία απροσεξία κατά το χειρισμό του ηλεκτρικού εργαλείου μπορεί να οδηγήσει σε σοβαρούς τραυματισμούς.

b) **Φοράτε έναν κατάλληλο για σας προστατευτικό εξοπλισμό και πάντοτε προστατευτικά γυαλιά.** Όταν φοράτε έναν κατάλληλο προστατευτικό εξοπλισμό όπως μάσκα προστασίας από σκόνη, αντιολισθητικά υποδήματα ασφαλείας, προστατευτικό κράνος ή ωτασπίδες, ανάλογα με το εκάστοτε εργαλείο και τη χρήση του, ελαττώνεται ο κίνδυνος τραυματισμών.

c) **Αποφεύγετε την αθέλητη εκκίνηση. Βεβαιωθείτε ότι το ηλεκτρικό εργαλείο έχει αποζευχτεί πριν το συνδέσετε με το ηλεκτρικό δίκτυο ή με την μπαταρία καθώς και πριν το παραλάβετε ή το μεταφέρετε.** Όταν μεταφέρετε τα ηλεκτρικά εργαλεία έχοντας το δάχτυλό σας στο διακόπτη ή όταν συνδέσετε τα ηλεκτρικά εργαλεία με την πηγή ρεύματος όταν αυτά είναι ακόμη στη θέση ΟΝ, τότε δημιουργείται κίνδυνος τραυματισμών.

d) **Αφαιρείτε από τα ηλεκτρικά εργαλεία τυχόν συναρμολογημένα εργαλεία ρύθμισης ή κλειδιά πριν θέσετε το ηλεκτρικό εργαλείο σε λειτουργία.** Ένα εργαλείο ή κλειδί συναρμολογημένο σ' ένα περιστρεφόμενο τμήμα ενός ηλεκτρικού εργαλείου μπορεί να οδηγήσει σε τραυματισμούς.

e) **Μην υπερεκτιμάτε τον εαυτό σας. Φροντίζετε για την ασφαλή στάση του σώματός σας και διατηρείτε πάντοτε την ισορροπία σας.** Έτσι μπορείτε να ελέγξετε καλύτερα το ηλεκτρικό εργαλείο σε περιπτώσεις απροσδόκητων περιστάσεων.

f) **Φοράτε κατάλληλα ενδύματα. Μη φοράτε φαρδιά ρούχα ή κοσμήματα. Κρατάτε τα μαλλιά και τα ρούχα σας μακριά από κινούμενα εξαρτήματα.** Χαλαρή ενδυμασία, κοσμήματα ή μακριά μαλλιά μπορεί να εμπλακούν στα κινού-μενα εξαρτήματα.

g) **Όταν υπάρχει η δυνατότητα συναρμολόγησης διατάξεων αναρρόφησης ή συλλογής σκόνης, βεβαιωθείτε ότι αυτές είναι συνδεμένες με το εργαλείο καθώς και ότι χρησιμοποιούνται σωστά.** Η χρήση μιας αναρρόφησης σκόνης μπορεί να ελαττώσει τον κίνδυνο που προκαλείται από τη σκόνη.

h) **Μην εφησυχάζετε σε μια λάθος ασφάλεια και μην αψηφάτε τους κανόνες ασφαλείας για τα ηλεκτρικά εργαλεία, ακόμα και όταν μετά από συχνή χρήση είστε εξοικειωμένοι με το εργαλείο.** Ένας απρόσεκτος χειρισμός μπορεί μέσα σε κλάσματα του δευτερολέπτου να οδηγήσει σε σοβαρούς τραυματισμούς .

4) Επιμελής χειρισμός και χρήση ηλεκτρικών εργαλείων

a) **Μην υπερφορτώνετε το ηλεκτρικό εργαλείο. Χρησιμοποιείτε για την εκάστοτε εργασία το ηλεκτρικό εργαλείο που προορίζεται γι' αυτήν.** Με το κατάλληλο ηλεκτρικό εργαλείο εργάζεστε καλύτερα και ασφαλέστερα στην αναφερόμενη περιοχή ισχύος.

b) **Μη χρησιμοποιήσετε ποτέ ένα ηλεκτρικό εργαλείο που έχει χαλασμένο διακόπτη.** Ένα ηλεκτρικό εργαλείο που δεν μπορείτε πλέον να το θέσετε σε λειτουργία και/ή εκτός λειτουργίας είναι επικίνδυνο και πρέπει να επισκευαστεί.

c) **Τραβήξτε το φις από την πρίζα και/ή απομακρύνετε μια αποσπώμενη μπαταρία, προτού εκτελέσετε ρυθμίσεις στο ηλεκτρικό εργακείο, προτού αλλάξετε εξαρτήματα ή φυλάξετε το ηλεκτρικό εργαλείο.** Αυτά τα προληπτικά μέτρα ασφαλείας μειώνουν τον κίνδυνο από τυχόν αθέλητη εκκίνηση του ηλεκτρικού εργαλείου.

d) **Διαφυλάγετε τα ηλεκτρικά εργαλεία που δε χρησιμοποιείτε μακριά από παιδιά. Μην επιτρέψετε τη χρήση του ηλεκτρικού εργαλείου σε άτομα που δεν είναι εξοικειωμένα μ' αυτό ή δεν έχουν διαβάσει τις παρούσες οδηγίες.** Τα ηλεκτρικά εργαλεία είναι επικίνδυνα όταν χρησιμοποιούνται από άπειρα πρόσωπα.

e) **Φροντίζετε τα ηλεκτρικά εργαλεία και τα εξάρτημα με επιμέλεια. Ελέγχετε, αν τα κινούμενα εξαρτήματα λειτουργούν άψογα, χωρίς να μπλοκάρουν, ή μήπως έχουν σπάσει ή φθαρεί τυχόν εξαρτήματα τα οποία επηρεάζουν τον τρόπο λειτουργίας του**

ηλεκτρικού εργαλείου. Δώστε αυτά τα χαλασμένα εξαρτήματα για επισκευή πριν τα ξαναχρησιμοποιήσετε. Η κακή συντήρηση των ηλεκτρικών εργαλείων αποτελεί αιτία πολλών ατυχημάτων.

f) **Διατηρείτε τα εργαλεία κοπής κοφτερά και καθαρά.** Προσεκτικά συντηρημένα κοπτικά εργαλεία σφηνώνουν δυσκολότερα και οδηγούνται ευκολότερα.

g) **Χρησιμοποιείτε τα ηλεκτρικά εργαλεία, εξαρτήματα, παρελκόμενα εργαλεία κτλ. σύμφωνα με τις παρούσες οδηγίες. Λαμβάνετε επίσης υπόψη σας τις εκάστοτε συνθήκες και την υπό εκτέλεση εργασία.** Η χρησιμοποίηση των ηλεκτρικών εργαλείων για εργασίες που δεν προβλέπονται γι' αυτά μπορεί να δημιουργήσει επικίνδυνες καταστάσεις.

h) **Διατηρείτε τις λαβές και επιφάνειες λαβής στεγνές, καθαρές και ελεύθερες από λάδι και γράσο.** Οι ολισθηρές λαβές και επιφάνειες λαβής δεν επιτρέπουν κανέναν ασφαλή χειρισμό και έλεγχο του ηλεκτρικού εργαλείου σε τυχόν απρόβλεπτες καταστάσεις.

5) Εξυπηρέτηση

a) **Δώστε το ηλεκτρικό εργαλείο σας για επισκευή από άριστα εκπαιδευμένο προσωπικό και με γνήσια ανταλλακτικά.** Έτσι εξασφαλίζετε τη διατήρηση της ασφάλειας του ηλεκτρικού εργαλείου.

1.3 Προειδοποιήσεις ασφαλείας για το διαμαντένιο τρυπάνι

α) **Όταν εκτελείτε γεωτρήσεις που απαιτούν τη χρήση νερού, διοχετεύετε το νερό μακριά από την περιοχή εργασίας του χειριστή ή χρησιμοποιείτε συσκευή συλλογής υγρών.** Αυτά τα προληπτικά μέτρα διατηρούν την περιοχή εργασίας του χειριστή στεγνή και μειώνουν τον κίνδυνο ηλεκτροπληξίας.

β) **Χειριστείτε το ηλεκτρικό εργαλείο με μονωμένες επιφάνειες λαβής, όταν εκτελείτε εργασία όπου το εξάρτημα κοπής μπορεί να έρθει σε επαφή με κρυφή καλωδίωση ή το ίδιο το καλώδιο.** Το εξάρτημα κοπής που έρχεται σε επαφή με "ηλεκτροφόρο" καλώδιο μπορεί να καταστήσει τα εκτεθειμένα μεταλλικά μέρη του ηλεκτρικού εργαλείου "ηλεκτροφόρα" και να προκαλέσει ηλεκτροπληξία στον χειριστή.

γ) **Φοράτε προστασία ακοής κατά τη διάτρηση με διαμάντια.** Η έκθεση σε θόρυβο μπορεί να προκαλέσει απώλεια ακοής.

δ) **Όταν το κοπτικό μπλοκάρει, σταματήστε να ασκείτε πίεση προς τα κάτω και απενεργοποιήστε το εργαλείο.** Διερευνήστε και λάβετε διορθωτικά μέτρα για να εξαλείψετε την αιτία της εμπλοκής του κοπτικού.

ε) **Κατά την επανεκκίνηση ενός διαμαντένιου τρυπανιού στο τεμάχιο εργασίας ελέγξτε ότι το κοπτικό περιστρέφεται ελεύθερα πριν από την εκκίνηση.** Εάν το κοπίδι έχει μπλοκάρει, μπορεί να μην ξεκινήσει, να υπερφορτώσει το εργαλείο ή να προκαλέσει την αποδέσμευση του διαμαντοτρύπανου από το τεμάχιο εργασίας.

στ) **Όταν στερεώνετε τη βάση του τρυπανιού με αγκύρια και συνδετήρες στο τεμάχιο εργασίας, βεβαιωθείτε ότι η χρησιμοποιούμενη αγκύρωση είναι ικανή να συγκρατεί και να συγκρατεί το μηχάνημα κατά τη διάρκεια της χρήσης.** Εάν το τεμάχιο εργασίας είναι αδύναμο ή πορώδες, η άγκυρα μπορεί να τραβηχτεί με αποτέλεσμα να απελευθερωθεί η βάση τρυπανιού από το τεμάχιο εργασίας.

ζ) **Όταν στερεώνετε τη βάση του τρυπανιού με μαξιλαράκι κενού στο τεμάχιο εργασίας, τοποθετήστε το μαξιλαράκι σε μια λεία, καθαρή, μη πορώδη επιφάνεια.** Μην στερεώνετε σε επιφάνειες με απανωτές στρώσεις, όπως πλακάκια και σύνθετη επίστρωση. Εάν το τεμάχιο εργασίας δεν είναι λείο, επίπεδο ή καλά στερεωμένο, το επίθεμα μπορεί να απομακρυνθεί από το τεμάχιο εργασίας.

η) **Βεβαιωθείτε ότι υπάρχει επαρκές κενό πριν και κατά τη διάρκεια της διάτρησης.** Εάν το κενό είναι ανεπαρκές, το επίθεμα μπορεί να αποκολληθεί από το τεμάχιο εργασίας.

i) **Ποτέ μην εκτελείτε διάτρηση με το μηχάνημα στερεωμένο μόνο με το μαξιλάρι κενού, εκτός από την περίπτωση διάτρησης προς τα κάτω.** Εάν χαθεί το κενό, το μαξιλάρι θα απελευθερωθεί από το τεμάχιο εργασίας.

ι) **Κατά τη διάτρηση μέσω τοίχων ή οροφών, φροντίστε για την προστασία των ατόμων και του χώρου εργασίας από την άλλη πλευρά.** Το τρυπάνι μπορεί να επεκταθεί μέσα από την οπή ή ο πυρήνας μπορεί να πέσει έξω στην άλλη πλευρά.

l) **Κατά τη διάτρηση πάνω από το κεφάλι, χρησιμοποιείτε πάντα τη συσκευή συλλογής υγρών που καθορίζεται στις οδηγίες.** Μην αφήνετε το νερό να εισέρχεται στο εργαλείο. Η είσοδος νερού στο ηλεκτρικό εργαλείο θα αυξήσει τον κίνδυνο ηλεκτροπληξίας.

1.4 Οδηγίες ασφαλείας

Διαβάστε και εμπεδώστε όλες τις οδηγίες ασφάλειας και εργασίας για τον κινητήρα διάτρησης που χρησιμοποιείτε!

Οι διατρήσεις που πρέπει να γίνουν με το δράπανο με αδαμάντινη κεφαλή πρέπει να καθοριστούν αποκλειστικά από τον εντολέα του έργου. Για βλάβες στη στατική κτιρίων και για επακόλουθες βλάβες δεν αναλαμβάνουν ευθύνη ούτε οι συνεργάτες της εταιρίας ROTHENBERGER ούτε ο χρήστης.

Ενδεχόμενες βλάβες εξαιτίας νερού ψύξης θα πρέπει να έχουν επιδιορθωθεί κατά το δυνατόν. Κατόπιν συνεννόησης με το γραφείο εργοταξίου πρέπει να ληφθούν τα απαραίτητα μέτρα προστασίας. Για λανθάνουσες ζημιές από νερό (κενά, αρμοί, σχισμές, αόρατοι σωλήνες κ.λπ.) δεν αναλαμβάνουν ευθύνη ούτε οι συνεργάτες της εταιρίας ROTHENBERGER ούτε ο χρήστης.

Χρησιμοποιείτε τον προσωπικό σας προστατευτικό εξοπλισμό: υποδήματα ασφάλειας, προστατευτικά γάντια, ωτασπίδες, μάσκα σκόνης!

Φοράτε ρούχα που εφαρμόζουν σωστά, βγάζετε τα κοσμήματα και δένετε ή καλύπτετε μακριά μαλλιά.

Κατά τη διάτρηση γίνεται υπέρβαση της στάθμης θορύβου των 90 db. Συνεπώς επιβάλλεται αναγκαστικά η χρήση κατάλληλων μέσων προστασίας της ακοής. Σε περίπτωση μη τήρησης ενδέχεται να προκληθούν σοβαρές βλάβες στην ακοή!

Κατά τη διάρκεια της διάτρησης πρέπει ο χειριστής να παρακολουθεί προσεκτικά το δράπανο. Με την παραμικρή ένδειξη ενδεχόμενης δυσλειτουργίας (π.χ. διακοπή νερού ψύξης, χαλάρωση βάσης δραπάνου, εμπλοκή αδαμάντινης κεφαλής κ.λπ.) πρέπει να απενεργοποιηθεί αμέσως ο κινητήρας. Μόνο εφόσον εξαλειφθεί η αιτία επιτρέπεται η συνέχιση της εργασίας διάτρησης.

Οπές κοχλιοτόμησης σε οροφές με χώρους από κάτω αποτελούν υψηλό κίνδυνο. Μετά την πλήρη διάτρηση της οροφής υπάρχει ο κίνδυνος πτώσης πυρήνων διάτρησης. Στην περίπτωση αυτή θα πρέπει να ληφθούν τα κατάλληλα μέτρα προστασίας (π.χ. ασφάλιση ή απομόνωση περιοχών, η αφαίρεση των πυρήνων διάτρησης να γίνεται από πάνω): ΑΣΦΑΛΙΣΗ ΕΡΓΟΤΑΞΙΟΥ.

2 Τεχνικά δεδομένα

Διαστάσεις (Μ x Π x Υ) ..... 375 × 230 × 1035 mm
Διαστάσεις με λαιμό σύσφιξης (Μ x Π x Υ)..... 525 x 230 x 1035 mm
Βάρος ..... 14,5 kg
Διάμετρος διάτρησης..... μέγ. 250 mm
Μέγιστη διαδρομή διάτρησης. ..... 740 mm
Ρύθμιση γωνίας διάτρησης ..... +50°/ -70°, συνεχής
Δείτε επίσης τις οδηγίες χρήσης του κινητήρα διάτρησης!

3 Λειτουργία της μονάδας

3.1 Επισκόπηση (A)

1 Στήλη διάτρησης με οδοντωτή ράγα και οδηγούς

2 Έλασμα προώθησης με δυνατότητα χειρισμού και από τις δύο πλευρές

3 Βάση για στερέωση με κενό

4 Ακμή στήριξης ρυθμιζόμενη χωρίς βήματα

5 Σύστημα κίνησης

6 Σύνδεσμος για την κίνηση του ελάσματος προώθησης (και από τις δύο πλευρές)

7 Σύνδεση για το κλείδωμα της πλάκας του κινητήρα

8 Κλείδωμα του ολισθητήρα προώθησης

9 Οριζόντια και κάθετη αλφάδι

10 Κλίμακα μέτρησης για ρύθμιση του βάθους και της γωνίας διάτρησης

11 Σύνδεση για ρύθμιση της γωνίας

12 Βίδες ρύθμισης για την εξισορρόπηση ανωμαλιών

13 Μοχλός ξεκλειδώματος για στερέωση με κενό

14 Πλάκα γρήγορης αλλαγής κινητήρα

15 Λαιμός σύσφιξης για τη στήριξη του κινητήρα διάτρησης

3.2 Θέση σε λειτουργία

Συναρμολόγηση:

Κατά την παράδοση, η βάση διάτρησης είναι διπλωμένη κατά 90°.

Όλα τα εξαρτήματα ρύθμισης της βάσης διάτρησης μπορούν να χειριστούν με το μοχλό προώθησης.

Η βάση διάτρησης μπορεί να στερεωθεί στο υπόστρωμα με πείρους ή με κενό αέρα (βλ. δυνατότητες στερέωσης).

Ρύθμιση του σταντ διάτρησης:

Ρύθμιση της γωνίας διάτρησης:

➔ Για να το κάνετε αυτό, τοποθετήστε τη μοχλό προώθησης στην υποδοχή σύνδεσης (11) και χαλαρώστε ελαφρώς τη βίδα.

➔ Τώρα μπορείτε να γείρετε τη στήλη διάτρησης προς τα εμπρός ή προς τα πίσω.

➔ Μπορείτε να ρυθμίσετε τη γωνία με τη κλίμακα στη στήλη διάτρησης.

➔ Όταν ρυθμίσετε την επιθυμητή γωνία, σφίξτε ξανά τη βίδα με τη μοχλό προώθησης.

Θέση:

Προσέξτε τη θέση των βιδών ρύθμισης στάθμης! Οι βίδες ρύθμισης στάθμης δεν πρέπει να προεξέχουν από το κάτω άκρο της πλάκας βάσης!

Η βέλτιστη δυνατότητα στερέωσης εξαρτάται από τις συνθήκες του εργοταξίου. (βλ. δυνατότητες στερέωσης).

Η τελική λεπτή ευθυγράμμιση ή ρύθμιση της στήλης διάτρησης επιτυγχάνεται σφίγγοντας τις τέσσερις βίδες στάθμης, με τη βοήθεια των δύο αλφαδιών.

Πριν από κάθε θέση σε λειτουργία, βεβαιωθείτε ότι η στήλη διάτρησης είναι σταθερά στερεωμένη και δεν ταλαντεύεται!

3.3 Δυνατότητες στερέωσης (B)

a) Στερέωση στυλίσκου σε σκυρόδεμα ή σε τοιχοποιία (B-1)

➔ Μετρήστε και ανοίξτε την οπή στερέωσης για την στερέωση με στυλίσκο.

➔ Καθαρίστε την οπή από γραίζια με επιμέλεια.

➔ Βάλτε μέσα στυλίσκο για σκυρόδεμα με σχιστό άκρο ή στυλίσκο τοιχοποιίας (μπορεί να χρησιμοποιηθεί μέχρι και 5 φορές).

Σετ για σκυρόδεμα: Βιδώστε την ρικνωμένη σπειρωτή ράβδο στον στυλίσκο.

Σετ για τοιχοποιία: Βιδώστε την ρικνωμένη σπειρωτή ράβδο με τη ροδέλα και με το συναρμολογημένο περικόχλιο στο έδρανο. Σφίξτε το περικόχλιο με διχαλωτό κλειδί.

➔ Βάλτε πάνω την πλάκα εδάφους και στερεώστε την με τη ροδέλα και το πτεροειδές περικόχλιο.

b) Σύσφιγξη με τη στήλη ταχείας σύνδεσης (B-2)

➔ Ρυθμίστε τη θέση της βάσης δραπάνου και τοποθετήστε τη στήλη ταχείας σύνδεσης στην πλάκα εδάφους της βάσης δραπάνου.

➔ Βγάλτε τη στήλη ταχείας σύνδεσης προς τα έξω και στερεώστε τη βάση δραπάνου.

Ελάχιστο ύψος του χώρου: περίπου 1,7 m

Ανώτατο ύψος χώρου: περίπου 3,0 m

Για να αποφύγετε ζημιές από τη στήλη ταχείας σύνδεσης σε οροφές και τοίχους τοποθετήστε ένα κομμάτι ξύλο ή κάτι παρόμοιο μεταξύ της άκρης της στήλης και της οροφής για να μοιράσετε την πίεση σε μεγαλύτερη επιφάνεια.

Διαβάστε και εμπεδώστε τις οδηγίες χρήσης που παραδίνονται μαζί με τη στήλη ταχείας σύνδεσης!

c) Στερέωση με το σετ κενού με αντλία κενού (B-3):

➔ Βάλτε τον λαστιχένιο δακτύλιο στο αυλάκι που έχει προκατασκευαστεί στην πλάκα εδάφους της βάσης δραπάνου.

➔ Συνδέστε το σετ κενού με την αντλία κενού με τη βοήθεια της ταχείας ζεύξης.

➔ Συνδέστε την αντλία κενού με την τροφοδοσία ρεύματος και ενεργοποιήστε την.

➔ Τοποθετήστε την πλάκα εδάφους στη σωστή της θέση και εφαρμόστε το στόμιο του σωλήνα κενού με τον τρίοδο σφαιρικό διακόπτη στο αυλάκι της πλάκας εδάφους.

➔ Πιέστε γερά και γυρίστε τον μοχλό χειρός του σφαιρικού διακόπτη πιέζοντας συγχρόνως την πλάκα εδάφους στο πάτωμα.

Για τη μετατόπιση της βάσης δραπάνου στο έδαφος πατήστε το κουμπί εξαερισμού στην πλάκα εδάφους.

Μέγιστο πεδίο διάτρησης με τεχνολογία κενού: οριζόντια Ø 150 mm

κάθετα Ø 250 mm

Η τεχνολογία κενού επιτρέπεται να χρησιμοποιηθεί μόνο σε λείες επιφάνειες, επειδή μόνο σ αυτές μπορεί να δημιουργηθεί επαρκές κενό. **Μην κάνετε απορρόφηση σε σοβαντισμένη επιφάνεια!** Η βάση δραπάνου θα κινδυνέψει να πέσει από τον τοίχο.

Σε περίπτωση διακοπής ρεύματος το δοχείο ασφάλειας της αντλίας κενού RODIA-VAC εγγυάται ότι η μηχανή παραμένει ακόμη περίπου 1 - 2 λεπτά κολλημένη στο υπόστρωμα. Αυτή η χρονική διάρκεια εξαρτάται όμως σημαντικά από τη στεγανότητα του συστήματος και τη διαμόρφωση του υποστρώματος.

Κατά τις εργασίες διάτρησης να ελέγχετε συνέχεια την υποπίεση. Η πίεση δεν πρέπει να πέσει κάτω από τα **0,8 bar**!

Σε περίπτωση διακοπής ρεύματος πρέπει να απομακρύνετε τη μηχανή αμέσως από τον τοίχο. Κίνδυνος από την πτώση της μηχανής! Άρση του κενού! Να δουλεύετε μόνο με χαμηλή πίεση προώθησης!

Διαβάστε και εμπεδώστε τις οδηγίες χρήσης που διατίθενται με την αντλία κενού!

3.4 Χειρισμός

Ρύθμιση γωνίας διάτρησης:

➔ Για να το κάνετε αυτό, τοποθετήστε το μοχλό προώθησης στην υποδοχή σύνδεσης και χαλαρώστε ελαφρώς τη βίδα.

➔ Τώρα μπορείτε να γείρετε τη στήλη διάτρησης προς τα εμπρός ή προς τα πίσω.

➔ Μπορείτε να ρυθμίσετε τη γωνία με τη βοήθεια της κλίμακας που βρίσκεται στη στήλη διάτρησης.

➔ Όταν ρυθμίσετε την επιθυμητή γωνία, σφίξτε ξανά τη βίδα με το μοχλό προώθησης.

Χρήση του διαμαντοτρυπανιού:

Ασφαλίστε το μηχανισμό προώθησης από τυχαία κίνηση! Στερεώστε το έλασμα προώθησης με το μηχανισμό ασφάλισης.

Συναρμολόγηση με σφιγκτήρα:

➔ Τοποθετήστε τη μοχλό προώθησης στην υποδοχή σύνδεσης (7) και ανοίξτε το κλείδωμα της πλάκας του κινητήρα.

➔ Τοποθετήστε το σφιγκτήρα στην εγκοπή του έλαστρου προώθησης μέχρι το τέρμα.

➔ Σφίξτε το κλείδωμα της πλάκας του κινητήρα με τη μοχλό προώθησης.

➔ Χαλαρώστε τη μανέτα ασφάλισης στο σφιγκτήρα.

➔ Τοποθετήστε το τρυπάνι στο σφιγκτήρα.

➔ Σφίξτε ξανά τη μανέτα ασφάλισης.

Συναρμολόγηση με πλάκα κινητήρα:

➔ Τοποθετήστε τη μανέτα προώθησης στην υποδοχή σύνδεσης (7) και ξεσφίξτε το κλείδωμα της πλάκας κινητήρα.

➔ Τοποθετήστε μια κατάλληλη πλάκα κινητήρα στον κινητήρα διάτρησης.

➔ Τοποθετήστε την πλάκα κινητήρα μαζί με τον κινητήρα διάτρησης στην εγκοπή του έλαστρου προώθησης μέχρι το τέρμα.

➔ Σφίξτε το κλείδωμα της πλάκας κινητήρα με τη μοχλό προώθησης.

Ρυθμίστε το ορόσημο βάθους:

➔ Ξεβιδώστε τη βίδα στο ορόσημο βάθους και ρυθμίσετε το βάθος διάτρησης που επιθυμείτε.

➔ Σφίξτε πάλι καλά τη βίδα.

Μηχανισμός απορρόφησης ύδατος (Αξεσουάρ):

➔ Βιδώστε τις δύο βίδες του μηχανισμού απορρόφησης ύδατος που έχουν ραβδωτά περικόχλια στις διατρήσεις που προκαθορίζονται γι αυτές στην πλάκα εδάφους.

➔ Τοποθετήστε τον απορροφητήρα ύδατος με το μηχανισμό ταχείας φραγής πάνω από τις βίδες με οφθαλμό ή τις κανονικές βίδες και στερεώστε τον με τα ραβδωτά περικόχλια.

➔ Συνδέστε τον απορροφητήρα ύδατος και ενώστε τον σωλήνα απορρόφησης με το άκρο του δακτυλίου απορρόφησης ύδατος.

➔ Ανοίξτε την τροφοδοσία ύδατος.

– χρησιμοποιήστε σωλήνα παροχής απ ευθείας από τον υδραγωγό, ή
– αντλία βύθισης με κουβά.

Πρέπει να υπάρχει πάντα εγγύηση για μια επαρκή τροφοδοσία ύδατος για την ψύξη της στεφάνης διάτρησης γιατί αλλιώς μπορεί να αυξηθεί η θερμοκρασία της στεφάνης διάτρησης πολύ γρήγορα και να αποκολληθούν τεμάχια απ αυτήν. (Εκτός από την περίπτωση χρήσης του RODIADRILL 1800 DRY)

Δεν θα σας συνιστούσαμε να χρησιμοποιήσετε „δοχεία ύδατος υψηλής πίεσης“ για διαμέτρους διάτρησης των 200 mm και άνω επειδή στην περίπτωση αυτή υπάρχει πολύ περιορισμένη δυνατότητα επαρκούς έλέγχου της τροφοδοσίας ύδατος.

➔ Ανοίξτε μια τρύπα στη λαστιχένια πλάκα ανάλογη με τη διάμετρο της στεφάνης διάτρησης (κενό αέρος μεταξύ ανάμεσα στην κομμένη λαστιχένια μόνωση και στη στεφάνη διάτρησης περίπου 2 - 3 mm).

➔ Τοποθετήστε τη λαστιχένια πλάκα στον δακτύλιο απορρόφησης ύδατος.

Διάτρηση:

Διαβάστε και εμπεδώστε τις οδηγίες χρήσης του κινητήρα διάτρησης!

➔ Ανοίξτε τη βρύση και εκκινήστε τον ηλεκτρικό απορροφητήρα. Η πίεση ύδατος πρέπει να είναι τουλάχιστον τέτοια ώστε το νερό να μπορεί να βγάζει τα κατάλοιπα ή τη λάσπη από την οπή διάτρησης.

➔ Χαλαρώστε την ασφάλιση του μηχανισμού μετάδοσης προώθησης και κατεβάστε το τρυπάνι με τον τροχό χειρός μέχρι το επιθυμητό βάθος διάτρησης.

➔ Κλείστε τον κινητήρα και γυρίστε τον τροχό προς τα πίσω μέχρι να φανεί εντελώς η στεφάνη διάτρησης.

Σε περίπτωση εμπλοκής, κάνετε νέα εκκίνηση του κινητήρα διάτρησης με λιγότερες στροφές και νερό ψύξης και τραβάτε προς τα πίσω την αδαμάντινη κεφαλή!

Πιθανά σφάλματα κατά τη λειτουργία:

Η κορώνα διάτρησης ή ο κινητήρας διάτρησης δονούνται πολύ έντονα:

Σε αυτή την περίπτωση, ενδέχεται να χρειαστεί να ρυθμίσετε τους οδηγούς τροχούς του έλκηθρου προώθησης.

➔ Για να το κάνετε αυτό, πρώτα σταθεροποιήστε το έλκηθρο προώθησης με το μηχανισμό ασφάλισης.

Οι εκκεντρικοί κύλινδροι που πρέπει να ρυθμιστούν βρίσκονται, από μπροστά, στην αριστερή πλευρά.

➔ Πρώτα πρέπει να χαλαρώσετε τις βίδες ISK που είναι ορατές από μπροστά.

➔ Στη συνέχεια, μπορείτε να ασφαλίσετε τους εκκεντρικούς δακτυλίους στο πίσω μέρος με ένα κλειδί 19 mm.

➔ Οι κύλινδροι πρέπει να είναι όσο το δυνατόν πιο σταθεροί και να μην είναι δυνατό να περιστραφούν με το χέρι.

➔ Εάν οι εκκεντρικοί κύλινδροι είναι επαρκώς σφιγμένοι, πρέπει να σφίξετε ξανά τις βίδες ISK στο μπροστινό μέρος.

4 Φροντίδα και συντήρηση

Για να αποφύγετε βλάβες της συσκευής και για να εξασφαλίσετε μια ομαλή λειτουργία, πρέπει να καθαρίζετε και να λιπαίνετε συχνά όλα τα τεμάχια.

Μετά από κάθε χρήση η βάση δραπάνου πρέπει να πλένεται με νερό και να καθαρίζεται καλά από την λάσπη. Εδώ πρέπει να δώσετε Ιδιαίτερη προσοχή στη στήλη οδήγησης και στη μονάδα προώθησης.

Οι παρακάτω αναφερόμενες εργασίες πρέπει να εκτελούνται τουλάχιστον μία φορά την εβδομάδα. Αν γίνεται εντατικότερη χρήση τότε ανάλογα πιο συχνά.

Μονάδα προώθησης:	να την καθαρίζετε και να την λιπαίνετε και αν χρειάζεται να ρυθμίζετε τον τζόγο με τις εξαγωνικές βίδες στο πλάι.
Βάση δραπάνου:	Να καθαρίζετε και να λιπαίνετε την οδοντωτή ράβδο, τη στήλη οδήγησης, τη στερέωση του εκκέντρου και τις ρυθμιστικές βίδες.

Σημαντικό! Όλες οι εργασίες συντήρησης, επισκευής και επιδιόρθωσης επιτρέπεται να γίνουν μόνον από ειδικευμένο προσωπικό.

5 Αξεσουάρ

Μπορείτε να βρείτε κατάλληλα αξεσουάρ στον κύριο κατάλογο ή στο www.rothenberger.com

6 Εξυπηρέτηση πελατών

Εξυπηρέτηση πελατών Τα σημεία σέρβις ROTHENBERGER είναι στη διάθεσή σας για να σας εξυπηρετήσουν (δείτε τον κατάλογο ή στο Ίντερνετ) και ανταλλακτικά και σέρβις είναι διαθέσιμα από τα ίδια σημεία σέρβις. Παραγγείλετε τα αξεσουάρ και τα ανταλλακτικά σας από το συνεργαζόμενο εξειδικευμένο κατάστημα ή μέσω της ανοικτής επικοινωνίας για RO SERVICE+ online: ☎ + 49 (0) 61 95/ 800 8200 🖷 + 49 (0) 61 95/ 800 7491 ✉ service@rothenberger.com - www.rothenberger.com

7 Απορριμματική διαχείριση

Κάποια τεμάχια της συσκευής είναι αξιοποιήσιμα υλικά και μπορούν να περάσουν σε ανακύκλωση. Γι αυτόν το σκοπό υπάρχουν πιστοποιημένες εταιρείες ανακύκλωσης με ειδική άδεια. Για μια σωστή και φιλική προς το περιβάλλον διάθεση αποβλήτων των μη αξιοποιήσιμων υλικών (π.χ. ηλεκτρονικών απορριμμάτων) απευθυνθείτε στην αρμόδια υπηρεσία αποβλήτων.



Μην ρίχνετε τα ηλεκτρικά εργαλεία και τις μπαταρίες στα απορρίμματα του σπιτιού σας!

Μόνο για χώρες Ε.Ε.: Σύμφωνα με την Ευρωπαϊκή οδηγία 2012/19/ΕΕ σχετικά με τις παλιές ηλεκτρικές και ηλεκτρονικές συσκευές και τη μεταφορά της οδηγίας αυτής σε εθνικό δίκαιο τα άχρηστα ηλεκτρικά εργαλεία και σύμφωνα με την Ευρωπαϊκή οδηγία 2006/66/ΕΚ οι χαλασμένες ή χρησιμοποιημένες μπαταρίες πρέπει να συλλέγονται ξεχωριστά, για να ανακυκλωθούν με τρόπο φιλικό προς το περιβάλλον.

Содержание Страниц

1 Правила техники безопасности 149

1.1 Применение по назначению 149
1.2 Общие указания по технике безопасности для электроинструментов 149
1.3 Предупреждения о безопасности при работе с алмазным буром 151
1.4 Правила техники безопасности 152

2 Технические характеристики 152

3 Функции устройства 153

3.1 Обзор (A) 153
3.2 Ввод в эксплуатацию 153
3.3 Возможности крепления (B) 153
3.4 Выполнение обжима 154

4 Уход и техническое обслуживание 156

5 Принадлежности 156

6 Обслуживание клиентов 156

7 Утилизация 157

Специальные обозначения в этом документе

Опасность!

Этот знак предупреждает о возможной травмоопасности.

Внимание!

Этот знак предупреждает о травмоопасности или опасности для окружающей среды.

➔ **Необходимость действия**

Пояснения к символам Ярлыки

Прочитать инструкцию по эксплуатации

Маркировка по утилизации WEEE

1 Правила техники безопасности

1.1 Применение по назначению

Установка алмазного сверления со стойкой RODIA PRO RIG 250 используется для сверления в армированном бетоне, кирпичной кладке, асфальте ит.д только при помощи соответствующей коронки для сверления.

Буровая установка RODIA PRO RIG 250 предназначена для установки следующих буровых двигателей: RODIADRILL 160, RODIADRILL 200, RODIADRILL 1800 DRY (крепление с зажимной шейкой).

Стойки сверлильного станка не предназначены для работы под водой или в воде. Любой вариант использования, выходящий за указанные пределы, а также несоблюдение инструкции по эксплуатации и/или условий технического обслуживания считаются использование не по назначению. Производитель не несет ответственность за возникший из-за этого ущерб.

1.2 Общие указания по технике безопасности для электроинструментов



ПРЕНДУПРЕЖДЕНИЕ! Прочитайте все указания по технике безопасности, инструкции, иллюстрации и спецификации, предоставленные вместе с настоящим электроинструментом.

Несоблюдение каких-либо из указанных ниже инструкций может стать причиной поражения электрическим током, пожара и/или тяжелых травм.

Сохраняйте эти инструкции и указания для будущего использования.

Использованное в настоящих инструкциях и указаниях понятие «электроинструмент» распространяется на электроинструмент с питанием от сети (с сетевым шнуром) и на аккумуляторный электроинструмент (без сетевого шнура).

1) Безопасность рабочего места

а) **Содержите рабочее место в чистоте и хорошо освещенным.** Беспорядок или неосвещенные участки рабочего места могут привести к несчастным случаям.

б) **Не работайте с этим электроинструментом во взрывоопасном помещении, в котором находятся горючие жидкости, воспламеняющиеся газы или пыль.** Электроинструменты искрят, что может привести к воспламенению пыли или паров.

в) **Во время работы с электроинструментом не допускайте близко к Вашему рабочему месту детей и посторонних лиц.** Отвлекшись, Вы можете потерять контроль над электроинструментом.

2) Электрическая безопасность

а) **Штепсельная вилка электроинструмента должна подходить к штепсельной розетке. Ни в коем случае не изменяйте штепсельную вилку. Не применяйте переходные штекеры для электроинструментов с защитным заземлением.** Неизмененные штепсельные вилки и подходящие штепсельные розетки снижают риск поражения электротоком.

б) **Предотвращайте телесный контакт с заземленными поверхностями, как то: с трубами, элементами отопления, кухонными плитами и холодильниками.** При заземлении Вашего тела повышается риск поражения электротоком.

в) **Защищайте электроинструмент от дождя и сырости.** Проникновение воды в электроинструмент повышает риск поражения электротоком.

г) **Не разрешается использовать шнур не по назначению, например, для транспортировки или подвески электроинструмента, или для вытягивания вилки из штепсельной розетки. Защищайте шнур от воздействия высоких температур, масла, острых кромок или подвижных частей электроинструмента.** Поврежденный или спутанный шнур повышает риск поражения электротоком.

д) **При работе с электроинструментом под открытым небом применяйте пригодные для этого кабели-удлинители.** Применение пригодного для работы под открытым небом кабеля-удлинителя снижает риск поражения электротоком.

е) **Если невозможно избежать применения электроинструмента в сыром помещении, подключайте электроинструмент через устройство защитного отключения.** Применение устройства защитного отключения снижает риск электрического поражения.

3) Безопасность людей

а) **Будьте внимательны, следите за тем, что Вы делаете и выполняйте работу с электроинструментом обдуманно. Не пользуйтесь прибором в усталом состоянии или если Вы находитесь под действием наркотиков, алкоголя или лекарств.** Момент невнимательности при работе с прибором может привести к серьезным травмам.

б) **Применяйте средства индивидуальной защиты и всегда защитные очки.** Использование средств индивидуальной защиты, как то: защитной маски, обуви на нескользящей подошве, защитного шлема или средств защиты органов слуха, в зависимости от вида работы с электроинструментом снижает риск получения травм.

в) **Предотвращайте непреднамеренное включение электроинструмента. Перед подключением электроинструмента к электропитанию и/или к аккумулятору убедитесь в выключенном состоянии электроинструмента.** Удержание пальца на выключателе при транспортировке электроинструмента и подключение к сети питания включенного электроинструмента чревато несчастными случаями.

г) **Убирайте установочный инструмент или гаечные ключи до включения электроинструмента.** Инструмент или ключ, находящийся во вращающейся части электроинструмента, может привести к травмам.

д) **Не принимайте неестественное положение корпуса тела. Всегда занимайте устойчивое положение и сохраняйте равновесие.** Благодаря этому Вы можете лучше контролировать электроинструмент в неожиданных ситуациях.

е) **Носите подходящую рабочую одежду. Не носите широкую одежду и украшения. Держите волосы и одежду вдали от движущихся частей.** Широкая одежда, украшения или длинные волосы могут быть затянуты вращающимися частями.

ж) **При наличии возможности установки пылеотсасывающих и пылесборных устройств проверяйте их присоединение и правильное использование.** Применение пылеотсоса может снизить опасность, создаваемую пылью.

з) **Хорошее знание электроинструментов, полученное в результате частого их использования, не должно приводить к самоуверенности и игнорированию техники безопасности обращения с электроинструментами.** Одно небрежное действие за долю секунды может привести к серьезным травмам.

4) Применение электроинструмента и обращение с ним

а) **Не перегружайте прибор. Используйте для Вашей работы предназначенный для этого электроинструмент.** С подходящим электроинструментом Вы работаете лучше и надежнее в указанном диапазоне мощности.

б) **Не пользуйтесь электроинструментом с неисправным выключателем.** Электроинструмент, не поддающийся включению или выключению, опасен и должен быть отремонтирован.

в) **Перед тем как настраивать электроинструмент, заменять принадлежности или убирать электроинструмент на хранение, отключите штепсельную вилку от розетки сети и/или выньте, если это возможно, аккумулятор.** Эта мера предосторожности предотвращает непреднамеренное включение электроинструмента.

г) **Храните электроинструменты в недоступном для детей месте. Не разрешайте пользоваться электроинструментом лицам, которые не знакомы с ним или не читали настоящих инструкций.** Электроинструменты опасны в руках неопытных лиц.

д) **Тщательно ухаживайте за электроинструментом и принадлежностями. Проверяйте безупречную функцию и ход движущихся частей электроинструмен- та, отсутствие поломок или повреждений, отрицательно влияющих на функцию электроинструмента. Поврежденные части должны быть отремонтированы до использования электроинструмента.** Плохое обслуживание электроинструментов является причиной большого числа несчастных случаев.

е) **Держите режущий инструмент в заточенном и чистом состоянии.** Заботливо ухоженные режущие инструменты с острыми режущими кромками реже заклиниваются и их легче вести.

ж) **Применяйте электроинструмент, принадлежности, рабочие инструменты и т.п. в соответствии с настоящими инструкциями. Учитывайте при этом рабочие условия и выполняемую работу.** Использование электроинструментов для непредусмотренных работ может привести к опасным ситуациям.

з) **Держите ручки и поверхности захвата сухими и чистыми, следите чтобы на них чтобы на них не было жидкой или консистентной смазки.** Скользкие ручки и поверхности захвата препятствуют безопасному обращению с инструментом и не дают надежно контролировать его в непредвиденных ситуациях.

5) Сервис

а) **Ремонт Вашего электроинструмента поручайте только квалифицированному персоналу и только с применением оригинальных запасных частей.** Этим обеспечивается безопасность электроинструмента.

1.3 Предупреждения о безопасности при работе с алмазным буром

a) **При выполнении бурения, требующего использования воды, направляйте воду в сторону от рабочей зоны оператора или используйте устройство для сбора жидкости.** Такие меры предосторожности сохраняют рабочую зону оператора сухой и снижают риск поражения электрическим током.

b) **При выполнении операций, при которых режущий инструмент может соприкасаться со скрытой проводкой или собственным шнуром, работайте с электроинструментом за изолированные поверхности захвата.** Режущая принадлежность, соприкасающаяся с проводом под напряжением, может привести к тому, что открытые металлические части электроинструмента окажутся под напряжением и оператора может ударить током.

c) **При алмазном сверлении надевайте средства защиты органов слуха.** Воздействие шума может привести к потере слуха.

d) **Если долото заклинило, прекратите давление вниз и выключите инструмент.** Исследуйте и примите меры по устранению причины заклинивания сверла.

д) **При повторном запуске алмазного сверла в заготовку убедитесь, что сверло свободно вращается перед запуском.** Если сверло заклинило, оно может не запуститься, может перегрузить инструмент или привести к выходу алмазного сверла из заготовки.

f) **При закреплении сверлильной стойки с помощью анкеров и крепежа к заготовке убедитесь, что используемые крепления способны удерживать и удерживать станок во время работы.** Если заготовка слабая или пористая, анкер может вырваться, что приведет к отсоединению сверлильной стойки от заготовки.

g) **При креплении сверлильной стойки с вакуумной накладкой к заготовке устанавливайте накладку на гладкую, чистую, непористую поверхность.** Не закрепляйте на ламинированных поверхностях, таких как плитка или композитное покрытие. Если заготовка не является гладкой, плоской или хорошо закрепленной, накладка может отойти от заготовки.

h) **Убедитесь в наличии достаточного вакуума до и во время сверления.** Если вакуум недостаточен, накладка может оторваться от заготовки.

i) **Никогда не выполняйте сверление, когда станок закреплен только вакуумной накладкой, за исключением сверления вниз.** Если вакуум пропадет, накладка выйдет из заготовки.

j) **При сверлении стен или потолков обеспечьте защиту людей и рабочей зоны с другой стороны.** Сверло может выйти за пределы отверстия или керн может выпасть с другой стороны.

l) **При сверлении над головой всегда используйте устройство для сбора жидкости, указанное в инструкции.** Не допускайте попадания воды в инструмент. Попадание воды в электроинструмент повышает риск поражения электрическим током.

1.4 Правила техники безопасности

Прочесть и усвоить все указания по безопасности и эксплуатации дрелей!

Отверстия, высверливаемые с помощью станка для колонкового бурения, определяются исключительно заказчиком строительных работ. Ни сотрудники фирмы ROTHENBERGER, ни работающий на станке персонал не несут ответственности за ущерб, причиненный статическим характеристикам строения, а также возникший из-за этого косвенный ущерб.

Возможный ущерб от использования охлаждающей воды необходимо по возможности исключить в первую очередь. Во время согласования с руководством стройки необходимо определить необходимые контрмеры. Ни сотрудники фирмы ROTHENBERGER, ни работающий на станке персонал не несут ответственности за скрытый ущерб, причиненный водой (полости, стыки, разрывы, невидимые трубы и т.п.).

Не оставляйте вставленным какие-либо инструменты во время монтажа стойки сверлильного станка/электродрели!

Пользуйтесь средствами индивидуальной защиты: защитной обувью, защитными перчатками, средствами защиты органов слуха, респиратором!

Надевайте плотно облегающую одежду, снимите украшения и завяжите или покройте длинные волосы.

Во время процесса бурения уровень шума превышает 90 дБ. По этой причине настоятельно рекомендуется надевать соответствующие средства защиты органов слуха. Несоблюдение этих требований может повлечь за собой значительное повреждение слуха!

Во время процесса бурения работающий на станке персонал должен внимательно следить за сверлильным станком. При появлении первых признаков возможной неисправности (например, отсутствие охлаждающей воды, ослабившаяся стойка станка, блокировка буровой коронки и т.п.) необходимо сразу же отключить двигатель. Работу можно продолжить только после устранения причины неисправности.

Колонковые скважины в перекрытиях с расположенными под ними помещениями представляют собой высокую степень риска. После просверливания перекрытия существует опасность того, что буровые коронки могут сорваться. В данном случае необходимо предпринять соответствующие контрмеры (например, обезопасить или перекрыть участки, снимать буровые коронки вверх): ОГРАЖДЕНИЕ СТРОЙПЛОЩАДКИ

2 Технические характеристики

Размеры (Д x Ш x В)	375 × 230 × 1035 мм
Размеры с зажимным патрубком (Д x Ш x В)	525 x 230 x 1035 мм
Вес	14,5 кг
Диаметр сверления	макс. 250 мм
Ход сверла макс.	740 мм
Регулировка угла сверления	+50°/ -70°, бесступенчатая

См. также инструкцию по эксплуатации бурового двигателя!

3 Функции устройства

3.1 Обзор (A)

1 Сверлильная колонна с зубчатой рейкой и направляющими

2 Подающий суппорт с двусторонним управлением

3 Опорная плита для вакуумного крепления

4 Наклонная опора с бесступенчатой регулировкой

5 Ходовая часть

6 Штекерное соединение для перемещения подающего суппорта (с обеих сторон)

7 Штекерное соединение для блокировки моторной пластины

8 Блокировка подающего суппорта

9 Горизонтальный и вертикальный уровень

10 Шкала для регулировки глубины сверления и угла

11 Штекерное соединение для регулировки угла

12 Выравнивающие винты для компенсации неровностей

13 Рычаг разблокировки вакуумного крепления

14 Быстрозажимная пластина для двигателя

15 Зажимная горловина для крепления бурового двигателя

3.2 Ввод в эксплуатацию

Монтаж:

При поставке сверлильный станок сложен на 90°.

Все регулировочные элементы сверлильного станка управляются с помощью рычага подачи.

Сверлильный станок можно закрепить на основании с помощью дюбелей или вакуума (см. варианты крепления).

Настройка сверлильного станка:

Регулировка угла сверления:

➔ Для этого вставьте рычаг подачи в разъем (11) и слегка ослабьте винт.

➔ Теперь сверлильную колонну можно наклонять вперед или назад.

➔ Угол можно отрегулировать с помощью шкалы на сверлильной колонне.

➔ После установки желаемого угла снова затяните винт с помощью рычага подачи.

Позиционирование:

Обратите внимание на положение винтов выравнивания! Винты выравнивания не должны выступать за нижний край опорной плиты!

Оптимальный вариант крепления зависит от условий на строительной площадке. (см. Варианты крепления).

Окончательную точную регулировку или настройку буровой колонны можно выполнить, затянув четыре винта выравнивания с помощью двух уровней.

Перед каждым запуском в эксплуатацию убедитесь, что буровая колонна надежно закреплена и не шатается!

3.3 Возможности крепления (B)

а) Дюбельное крепление в бетоне или кирпичной кладке (B-1)

➔ Замерить и просверлить крепежное отверстие для дюбельного крепления.

➔ Тщательно очистить отверстие от сверлильной муки.

➔ Вставить распорный дюбель для бетона или кирпичной кладки (пригоден к использованию до 5 раз).

Набор для бетона: Рифленый анкер ввинтить в дюбель.

Набор для кирпичной кладки: Рифленый анкер с подкладной шайбой и установленной гайкой ввинтить в анкер. Гайку затянуть гаечным ключом с открытым зевом.

➔ Вставить плиту основания и закрепить посредством гайки-барашка и подкладной шайбы.

b) Зажатие посредством быстрозажимной опоры (B-2)

➔ Выровнять стойку для сверления и вставить быстрозажимную опору в плиту основания.

➔ Вывести быстрозажимные опоры и зажать стойку.

Минимальная высота помещения: прибл. 1,7 м

Макс. высота помещения: прибл. 3,0 м

Для предотвращения повреждений потолка или стен быстрозажимными опорами проложите между окончанием колонок и потолком деревянные прокладки или что-либо похожее, чтобы распределить давление прижима на большую поверхность.

Прочтите и усвойте прилагаемое руководство по эксплуатации для быстрозажимных опор!

c) Крепление при помощи вакуумного набора с вакуумным насосом (B-3):

➔ Кольцо из губчатой резины вставить во встроенный паз плиты основания.

➔ Вакуумный набор посредством быстроразъемной муфты подключить к вакуумному насосу.

➔ Подключить вакуумный насос к электросети и включить его.

➔ Позиционировать плиту основания и вставить вакуумный штуцер при помощи 3-ходового шарового крана в продольный паз плиты основания.

➔ Сильно нажать и перевести Т-образную рукоятку шарового крана, одновременно нажимая на поверхность плиты основания.

Для перемещения стойки для сверления по основанию нажмите кнопку отсоса воздуха на опорной плите.

Макс. диапазон сверления посредством вакуумной техники: Горизонтальный Ø 150 мм

вертикальный Ø 250 мм

Вакуумную технику использовать только на гладком основании, так как только в этом случае может быть произведено достаточно вакуума. **Не использовать для всасывания на штукатурке!** Возможно разъединение стены и стойки.

При перебоях в подаче электроэнергии резервный котел вакуумного насоса RODIA-VAC обеспечивает присасывание машины к поверхности еще в течение прим. 1 - 2 минут. Этот промежуток времени сильно зависит от герметичности системы и характеристик основания.

Во время сверления постоянно перепроверять вакуумное давление. Давление не должно опускаться ниже, чем **0,8 бар**!

При перебоях в подаче электропитания незамедлительно убрать машину от стены. Опасность падения машины! Снятие вакуума! Работать только при небольшом давлении подачи!

Прочтите и усвойте прилагаемое руководство по эксплуатации к вакуумному насосу!

3.4 Выполнение обжима

Регулировка угла сверления:

➔ Для этого вставьте рычаг подачи в разъем и слегка ослабьте винт.

➔ Теперь колонна сверлильного станка может наклоняться вперед или назад.

➔ Угол можно отрегулировать с помощью шкалы на колонне сверлильного станка.

➔ После установки желаемого угла снова затяните винт с помощью рычага подачи.

Использование алмазного сверла:

Защитите механизм подачи от непреднамеренного перемещения! Зафиксируйте подающий суппорт с помощью фиксатора.

Монтаж с помощью зажимного хомута:

- ➔ Вставьте рычаг подачи в разъем (7) и откройте фиксатор моторной пластины.
- ➔ Вставьте зажимной хомут в паз салазки подачи до упора.
- ➔ Затяните фиксатор моторной пластины с помощью рычага подачи.
- ➔ Ослабьте фиксирующий рычаг на зажимном шейке.
- ➔ Вставьте буровую установку в зажимной шейк.
- ➔ Снова затяните фиксирующий рычаг.

Монтаж с помощью моторной пластины:

- ➔ Вставьте рычаг подачи в разъем (7) и открутите фиксатор моторной пластины.
- ➔ Установите подходящую моторную пластину на буровой двигатель.
- ➔ Вставьте моторную пластину вместе с буровым двигателем в паз подающего суппорта до упора.
- ➔ Затяните фиксатор моторной пластины с помощью рычага подачи.

Регулировка стопора глубины:

- ➔ Ослабить Т-образную ручку на стопоре глубины и установить желаемую глубину сверления.
- ➔ Вновь основательно затянуть болты.

Агрегат для всасывания воды (принадлежность):

- ➔ Оба болта с накидными гайками агрегата для всасывания воды вкрутить в предназначенные для этого отверстия в плите основания.
- ➔ При помощи защелкивающегося замка агрегат для всасывания воды защелкнуть через рым-болты и зафиксировать посредством накидных гаек.
- ➔ Подсоединить моющий пылесос и надеть всасывающий шланг на штуцер водоотсасывающего кольца.
- ➔ Установить подачу воды.
  - – подключение шланга непосредственно к водопроводу, или
  - – погружной насос с ведром

Необходимо постоянно обеспечивать достаточное количество воды для охлаждения коронки для сверления, в противном случае коронка очень быстро нагреется и могут отделиться сегменты. (За исключением использования RODIADRILL 1800 DRY)

Мы не советуем использовать емкости с гидродавлением для отверстий диаметром более 200 мм, так как в этом случае контроль за обеспечением водой возможен только в очень ограниченной мере.

- ➔ Вырезать отверстие в резиновой мембране, соответствующее диаметру коронки (воздушный зазор между вырезанным резиновым уплотнителем и коронкой прим. 2 - 3 мм).
- ➔ Резиновую мембрану поместить на водоотсасывающее кольцо.

Сверление:

Прочтите и усвойте руководство по эксплуатации к сверлильному двигателю!

- ➔ Открыть водопроводный кран и включить пылесос. Необходимо, по меньшей мере, такое давление воды, чтобы образующийся шлам от сверления вытягивался из отверстия.
- ➔ Ослабить фиксацию механизма подачи и посредством маховика отрегулировать сверлильную установку до желаемой глубины сверления.

➔ Выключить двигатель и проворачивать до тех пор, пока коронка не станет полностью видна.

Если покажутся скобы, запустите двигатель на низких оборотах под охлаждающей водой и затяните буровую коронку!

Возможные неисправности при эксплуатации:

Сверло или двигатель сверла сильно вибрируют:

При возникновении этой проблемы может потребоваться регулировка направляющих роликов подающего суппорта.

➔ Для этого сначала зафиксируйте подающий суппорт с помощью фиксатора.

Регулируемые эксцентриковые ролики находятся с левой стороны, если смотреть спереди.

➔ Сначала необходимо ослабить винты ISK, видимые спереди.

➔ Затем с помощью гаечного ключа 19 мм зафиксируйте эксцентриковые втулки на задней стороне.

➔ Ролики должны быть максимально безлюфтовыми, и их нельзя было бы вращать рукой.

➔ Если эксцентриковые ролики затянуты достаточно, необходимо снова затянуть ISK-винтики на передней стороне.

4 Уход и техническое обслуживание

Чтобы избежать повреждения прибора и гарантировать его бесперебойную работу необходимо регулярно чистить и смазывать все детали.

После каждого использования стойку для сверления промывать водой и тщательно очищать от сверлильного шлама. Особо тщательно необходимо очищать направляющие столбики и блок подачи.

Ниже указанные работы должны осуществляться по меньшей мере еженедельно. При интенсивной эксплуатации соответственно чаще.

Блок подачи: чистить и смазывать, при необходимости регулировать зазор посредством болтов с шестигранной головкой на левой и задней стороне.

Стойка для сверления: Чистить и смазывать зубчатую рейку, направляющие столбики и юстировочные болты.

Важно! Все работы по техническому обслуживанию и ремонту могут осуществляться только квалифицированным персоналом.

5 Принадлежности

Вы можете найти подходящие аксессуары в основном каталоге или на сайте www.rothenberger.com.

6 Обслуживание клиентов

Сервисные центры ROTHENBERGER предоставляют помощь клиентам (см. список в каталоге или в Интернете), а также предлагают запасные части и обслуживание. Заказывайте принадлежности и запасные части у розничного торгового представителя или по RO SERVICE+ online обслуживания: ☏ + 49 (0) 61 95/ 800 8200

🖷 + 49 (0) 61 95/ 800 7491 ✉ service@rothenberger.com - www.rothenberger.com

7 Утилизация

Части прибора являются вторичным сырьем и могут быть отправлены на повторную переработку. Для этого в Вашем распоряжении имеются допущенные и сертифицированные утилизационные предприятия. Для экологичной утилизации частей, которые не могут быть переработаны (например, электронные части) проконсультируйтесь, пожалуйста, в Вашем компетентном ведомстве по утилизации отходов.



Не выбрасывайте электроинструменты и аккумуляторные батареи/батарейки в бытовой мусор!

Только для стран ЕС: В соответствии с европейской директивой 2012/19/EU об отработанных электрических и электронных приборах и ее преобразованием в национальное законодательство вышедшие из употребления электроинструменты и в соответствии с европейской директивой 2006/66/EC дефектные или отслужившие свой срок аккумуляторные батареи/батарейки должны собираться раздельно и сдаваться на экологически чистую рекупераци.

ROTHENBERGER

ROTHENBERGER Werkzeuge GmbH
Industriestraße 7
D-65779 Kelkheim / Germany

Telefon +49 6195 / 800 - 0
Telefax +49 6195 / 800 - 3500

info@rothenberger.com

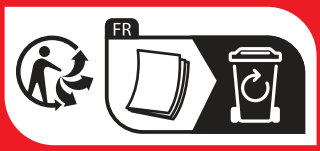

Änderungen und Irrtümer vorbehalten

rothenberger.com

130000802S-i0/1025/F&E