BOSCH

PRO

GTA700

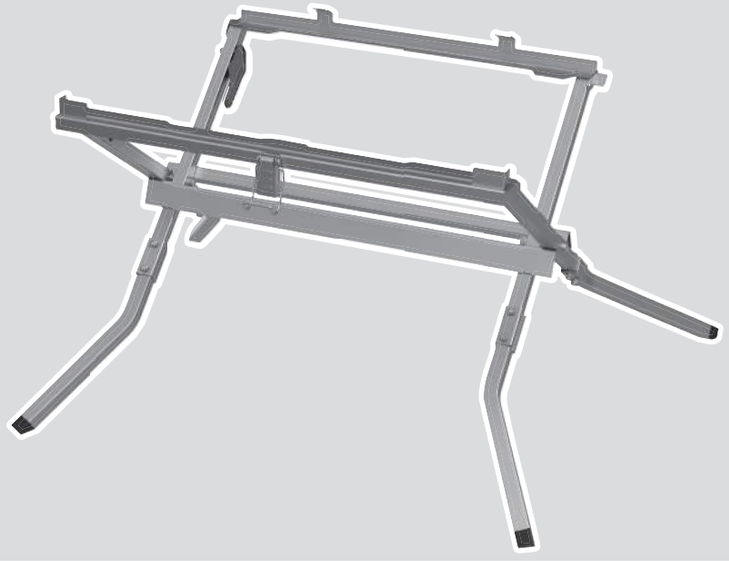

Robert Bosch Power Tools GmbH
70538 Stuttgart
GERMANY

www.bosch-pt.com

1 609 92A C9N (2025.10) PS / 75

1 609 92A C9N

de Originalbetriebsanleitung
en Original instructions
fr Notice originale
pt Manual de instruções original
es Manual original
pt Manual original
it Istruzioni originali
nl Oorspronkelijke gebruiksaanwijzing
da Original brugsanvisning
sv Bruksanvisning i original
no Original driftsinstruks
fi Alkuperäiset ohjeet
el Πρωτότυπο οδηγιών χρήσης
tr Orijinal işletme talimatı
pl Instrukcja oryginalna
cs Původní návod k používání
sk Pôvodný návod na použitie
hu Eredeti használati utasítás
ru Оригинальное руководство по эксплуатации
uk Оригінальна інструкція з експлуатації
kk Пайдалану нұсқаулығының түпнұсқасы
ro Instrucțiuni originale
bg Оригинална инструкция
mk Оригинално упатство за работа
sq Manuali origjinal i përdorimit
sr Originalno uputstvo za rad
sl Izvirna navodila
hr Originalne upute za rad
et Algupärane kasutusjuhend
lv Instrukcijas oriģinālvalodā
lt Originali instrukcija
zh 正本使用说明书
zh 原始使用說明書
ko 사용 설명서 원본
th หนังสือคู่มือการใช้งานฉบับต้นแบบ
id Petunjuk-Petunjuk untuk Penggunaan Orisinal
vi Bản gốc hướng dẫn sử dụng
ar دليل التشغيل الأصلي
fa دفترچه راهنمای اصلی

Deutsch ..... Seite 7
English ..... Page 8
Français ..... Page 10
Português do Brasil ..... Página 12
Español ..... Página 14
Português ..... Página 15
Italiano ..... Pagina 17
Nederlands ..... Pagina 19
Dansk ..... Side 20
Svensk ..... Sidan 22
Norsk ..... Side 24
Suomi ..... Sivu 25
Ελληνικά ..... Σελίδα 27
Türkçe ..... Sayfa 28
Polski ..... Strona 31
Čeština ..... Stránka 33
Slovenčina ..... Stránka 34
Magyar ..... Oldal 36
Русский ..... Страница 38
Українська ..... Сторінка 40
Қазақ ..... Бет 42
Română ..... Pagina 44
Български ..... Страница 45
Македонски ..... Страница 47
Shqip ..... Faqe 49
Srpski ..... Strana 50
Slovenščina ..... Stran 52
Hrvatski ..... Stranica 54
Eesti ..... Lehekülg 55
Latviešu ..... Lappuse 57
Lietuvių k. ..... Puslapis 58
中文 ..... 页 60
繁體中文 ..... 頁 62
한국어 ..... 페이지 63
ไทย ..... หน้า 65
Bahasa Indonesia ..... Halaman 66
Tiếng Việt ..... Trang 68
عربی ..... الصفحة 70
فارسی ..... صفحه 72

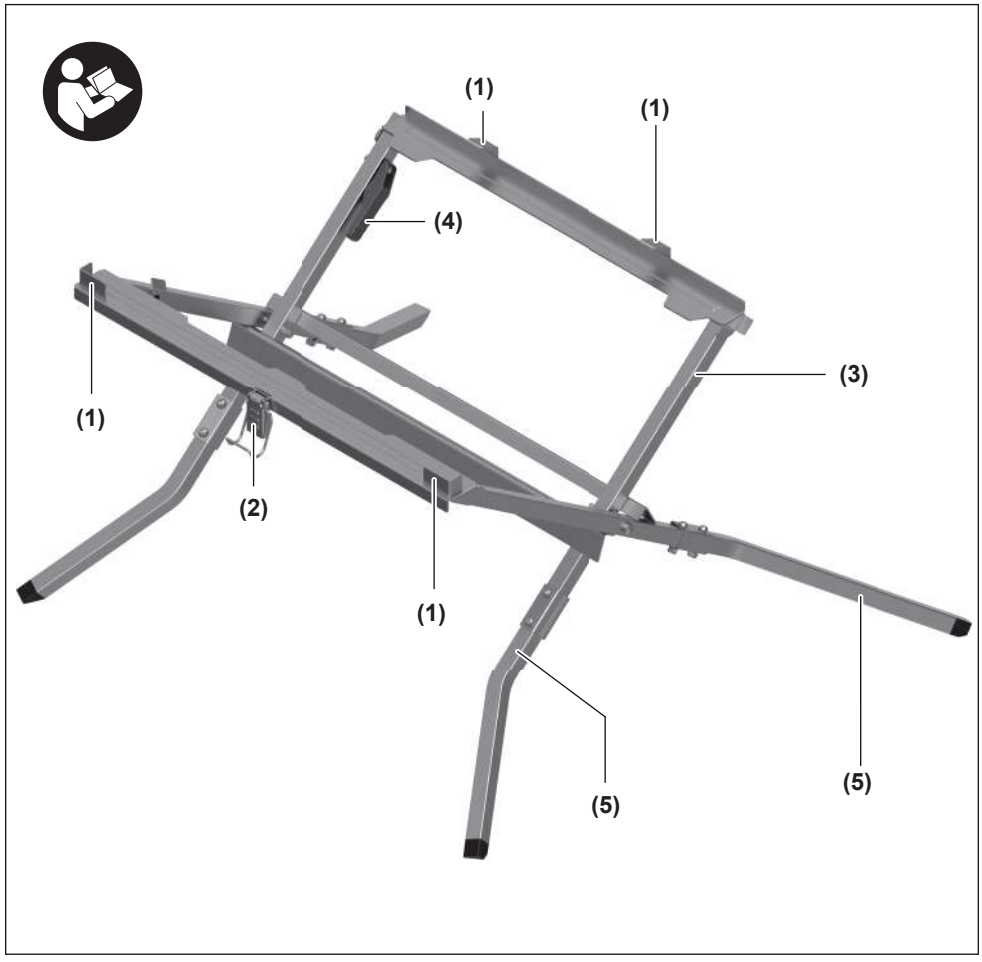
(1)
(1)
(4)
(1)
(2)
(1)
(3)
(5)
(5)

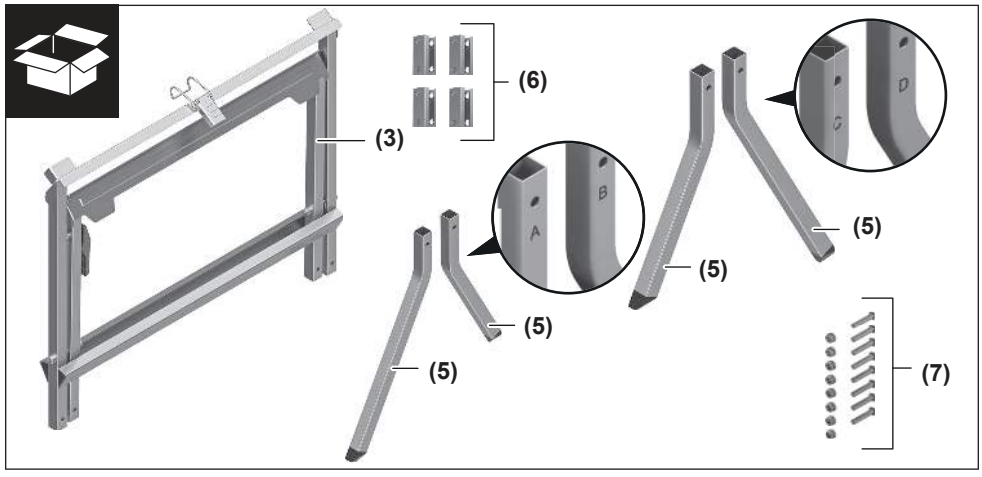
(3)
(6)
A
B
C
D
(5)
(5)
(5)
(5)
(7)

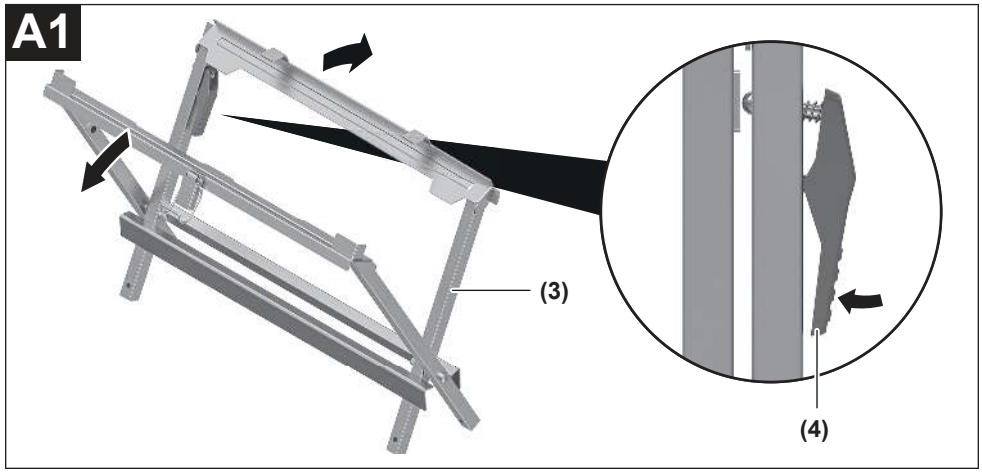
A1
(3)
(4)

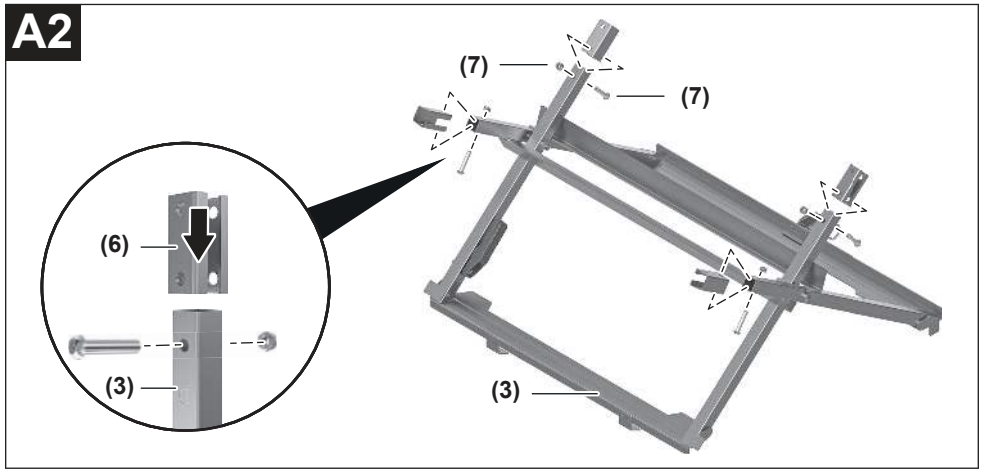
A2
(7)
(7)
(6)
(3)
(3)

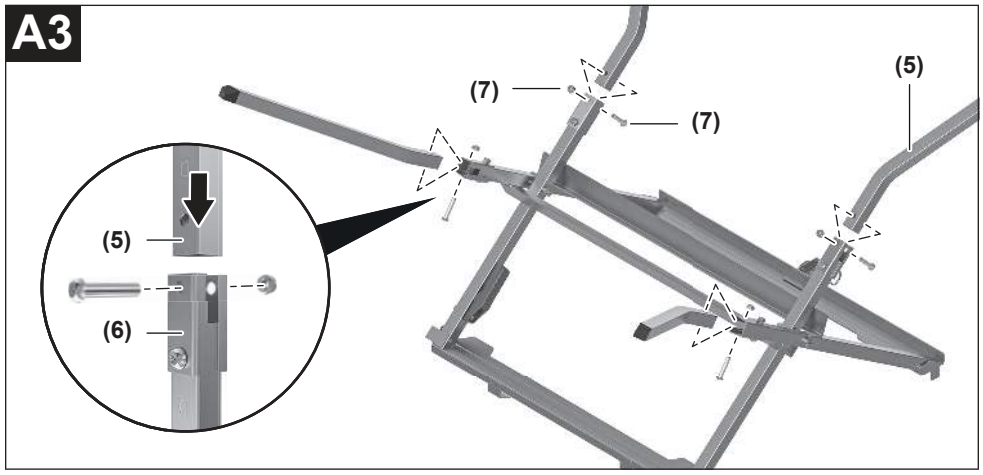
A3
(7)
(7)
(5)
(5)
(6)

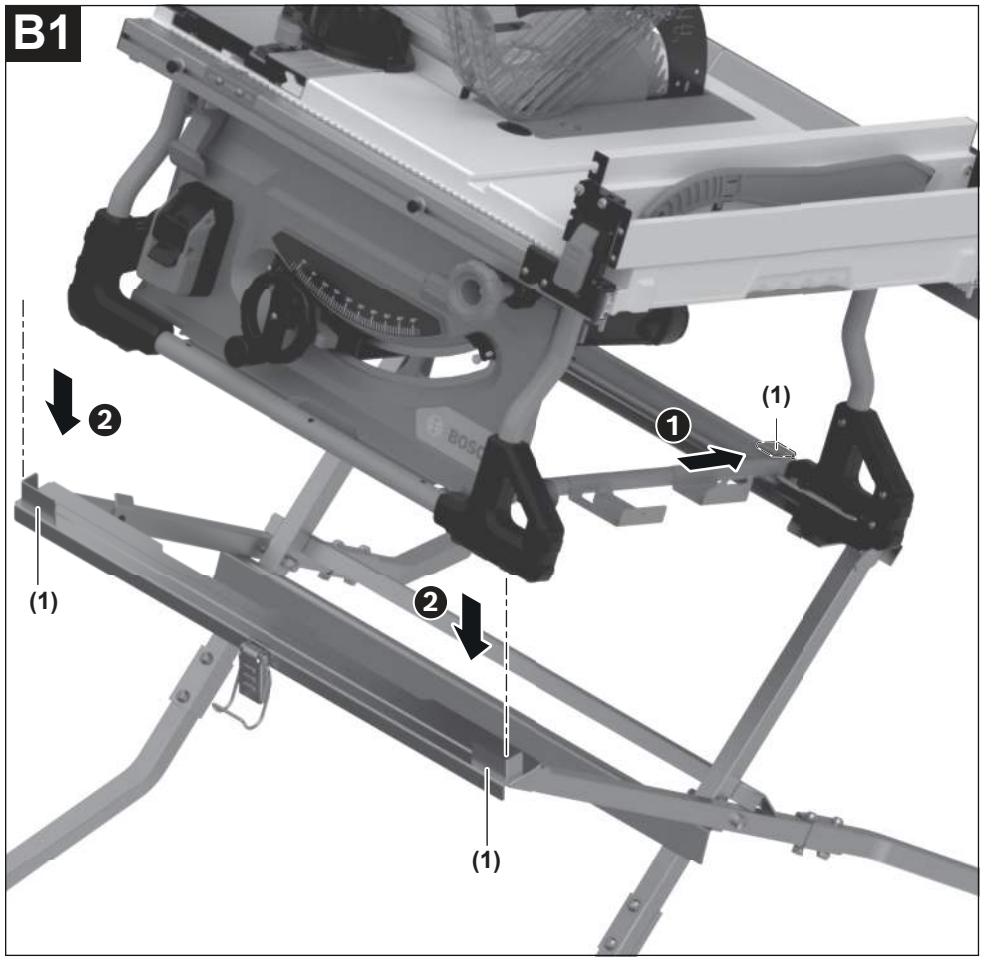
B1
2
(1)
1
(1)
2
(1)

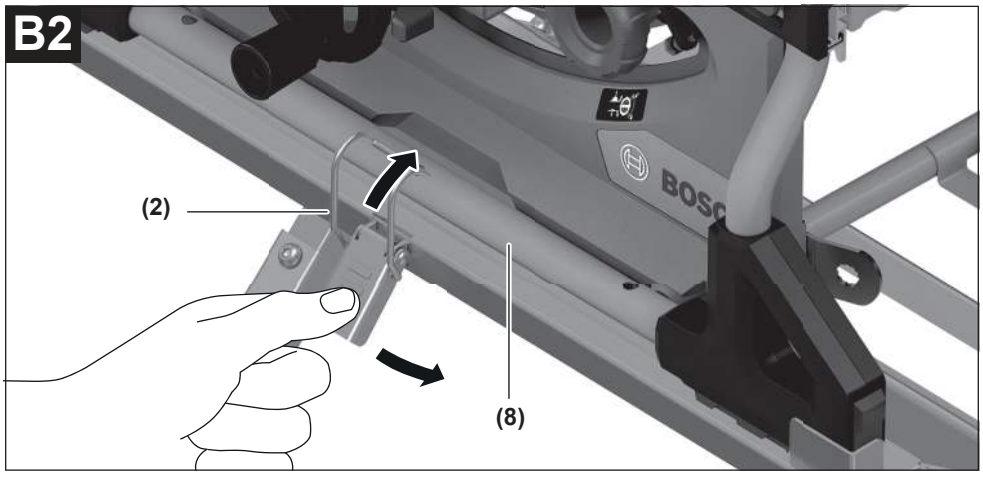
B2
(2)
(8)


C1

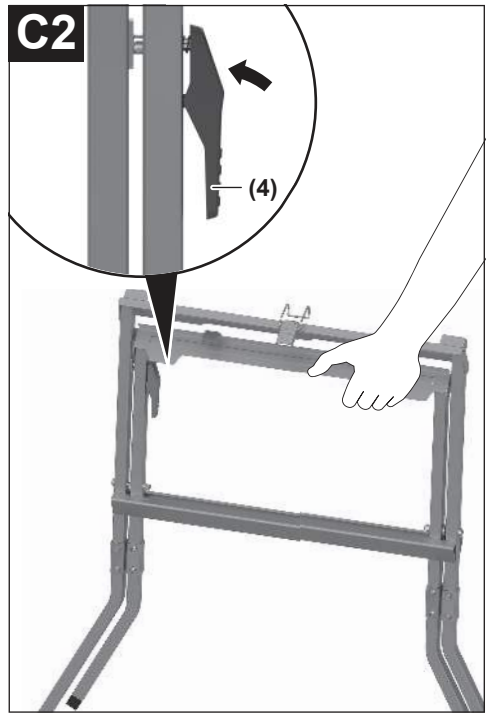
C2
(4)

Deutsch

Sicherheitshinweise

Allgemeine Sicherheitshinweise



Lesen Sie alle dem Arbeitstisch oder dem zu montierenden Elektrowerkzeug beigefügten Warnhinweise und Anweisungen. Versäumnisse bei der Einhaltung der Sicherheitshinweise und Anweisungen können elektrischen Schlag, Brand und/oder schwere Verletzungen verursachen.

Sicherheitshinweise für Arbeitstische

- **Ziehen Sie den Stecker aus der Steckdose und/oder entnehmen Sie den Akku vom Elektrowerkzeug, bevor Sie Geräteeinstellungen vornehmen oder Zubehörteile wechseln.** Unbeabsichtigter Start von Elektrowerkzeugen ist die Ursache einiger Unfälle.
- **Bauen Sie den Arbeitstisch korrekt auf, bevor Sie das Elektrowerkzeug montieren.** Ein einwandfreier Aufbau ist wichtig, um das Risiko eines Zusammenbruchs zu verhindern.
- **Befestigen Sie das Elektrowerkzeug sicher auf dem Arbeitstisch, bevor Sie es benutzen.** Ein Verrutschen des Elektrowerkzeugs auf dem Arbeitstisch kann zum Verlust der Kontrolle führen.
- **Stellen Sie den Arbeitstisch auf eine feste, ebene und waagerechte Fläche.** Wenn der Arbeitstisch verrutschen oder wackeln kann, kann das Werkstück nicht gleichmäßig und sicher geführt werden.
- **Überlasten Sie den Arbeitstisch nicht und verwenden Sie diesen nicht als Leiter oder Gerüst.** Überlastung oder Stehen auf dem Arbeitstisch kann dazu führen, dass sich der Schwerpunkt des Arbeitstischs nach oben verlagert und dieser umkippt.
- **Rammen Sie das Werkstück nicht mit Gewalt in das Sägeblatt.** Wird beim Gebrauch des Elektrowerkzeugs zu viel Druck ausgeübt, kann der Arbeitstisch umkippen.
- **Achten Sie darauf, dass beim Arbeiten sämtliche Schrauben und Verbindungselemente fest angezogen sind.** Lockere Verbindungen können zu Instabilitäten und ungenauen Sägevorgängen führen.
- **Stellen Sie sicher, dass lange und schwere Werkstücke den Arbeitstisch nicht aus dem Gleichgewicht bringen.** Lange und schwere Werkstücke müssen am freien Ende unterlegt oder abgestützt werden.
- **Bringen Sie beim Zusammenschieben oder Auseinanderziehen des Arbeitstisches Ihre Finger nicht in die Nähe der Gelenkpunkte.** Die Finger könnten eingequetscht werden.

Symbole

Die nachfolgenden Symbole können für den Gebrauch Ihres Arbeitstisches von Bedeutung sein. Prägen Sie sich bitte die Symbole und ihre Bedeutung ein. Die richtige Interpretation der Symbole hilft Ihnen, den Arbeitstisch besser und sicherer zu gebrauchen.

Symbole und ihre Bedeutung	
	Die maximale Tragfähigkeit (Elektrowerkzeug + Werkstück) des Arbeitstisches beträgt **100** kg.

Produkt- und Leistungsbeschreibung

Bestimmungsgemäßer Gebrauch

Der Arbeitstisch ist bestimmt, folgende Stationärsägen von Bosch aufzunehmen (Stand **2025.06**):

- GTS100-254 (3 601 M30 7..)
- EXTS100-254X (3 601 M30 8..)

Zusammen mit dem Elektrowerkzeug ist der Arbeitstisch bestimmt zum Ablängen von Brettern und Profilen.

Abgebildete Komponenten

Die Nummerierung der abgebildeten Komponenten bezieht sich auf die Darstellungen auf den Grafikseiten zu Beginn der Anleitung.

(1) Anschlag
(2) Bügelverschluss
(3) Grundrahmen
(4) Sicherungsklemme
(5) Arbeitstischbein
(6) Verbindungsstück
(7) Befestigungsset
(8) Gehäuserahmen des Elektrowerkzeugs

Technische Daten

Arbeitstisch		GTA700
Sachnummer		**3 601 M22 9..**
Höhe Arbeitstisch	mm	546
max. Tragfähigkeit (Elektrowerkzeug + Werkstück)	kg	**100**
Gewicht, ca.	kg	**8,7**

Montage

Lieferumfang

Prüfen Sie vor der Montage des Arbeitstisches, ob alle unten aufgeführten Teile mitgeliefert wurden:

- Grundrahmen **(3)**
- Arbeitstischbeine **(5)** (2x Vorderbeine "A" und "B", 2x Hinterbeine "C" und "D")
- Verbindungsstücke **(6)** (4x)

– Befestigungsset **(7)** bestehend aus:
Innensechskantschrauben (8x),
Sicherungsmuttern (8x)

Zusätzlich zum Lieferumfang benötigte Werkzeuge:
– Innensechskantschlüssel (5 mm)
– Schraubenschlüssel (13 mm)

Arbeitstisch montieren (siehe Bilder A1–A3)

– Entnehmen Sie alle mitgelieferten Teile vorsichtig aus ihrer Verpackung.
– Entfernen Sie sämtliches Packmaterial.
– Drücken Sie auf die Sicherungsklemme **(4)** und ziehen Sie den Grundrahmen **(3)** auseinander.
– Stecken Sie die Verbindungsstücke **(6)** jeweils soweit auf die Enden des Grundrahmens **(3)**, bis die Montagebohrungen fluchten.
– Verschrauben Sie die Verbindungsstücke **(6)** und den Grundrahmen mit den Schrauben und Muttern des Befestigungssets **(7)**.
– Stecken Sie die Arbeitstischbeine **(5)** soweit in die Verbindungsstücke **(6)**, bis die Montagebohrungen fluchten. Achten Sie dabei auf die passende Kennzeichnung (A, B, C, D).
– Verschrauben Sie die Arbeitstischbeine und den Grundrahmen mit den Schrauben und Muttern des Befestigungssets **(7)**.

Elektrowerkzeug befestigen (siehe Bilder B1–B2)

– Stellen Sie den Arbeitstisch auf eine feste, ebene und waagerechte Fläche.
– Zentrieren Sie das Elektrowerkzeug auf dem Grundrahmen. Dazu dienen die Anschläge **(1)**.
– Hängen Sie den Bügel des Bügelverschlusses **(2)** über den Gehäuserahmen **(8)** und klappen Sie zum Fixieren des Elektrowerkzeugs den Hebel nach unten.

Betrieb

Arbeitshinweise

Halten Sie das Werkstück immer gut fest, besonders den längeren, schwereren Abschnitt. Nach dem Durchtrennen des Werkstücks kann sich der Schwerpunkt so ungünstig verlagern, dass der Arbeitstisch kippt.

Überlasten Sie den Arbeitstisch nicht. Beachten Sie immer die maximale Tragfähigkeit des Arbeitstischs.

Transport (siehe Bilder C1–C2)

▶ **Beim Zusammenklappen oder Auseinanderziehen des Arbeitstisches darf das Elektrowerkzeug nicht auf dem Arbeitstisch montiert sein.**

Zum Transport können Sie den Arbeitstisch zusammenklappen.

– Öffnen Sie den Bügelverschluss **(2)** und entfernen Sie das Elektrowerkzeug.
– Klappen Sie den Arbeitstisch zusammen.
– Lassen Sie zum Fixieren der Transportstellung die Sicherungsklemme **(4)** einrasten.

Wartung und Service

Kundendienst und Anwendungsberatung

Deutschland
Tel.: +49 711 400 40 460

Österreich
Tel.: (01) 797222010

Schweiz
Tel.: (044) 8471511

Den Link zu unseren Serviceadressen und zu den Garantiebedingungen finden Sie auf der letzten Seite.

Geben Sie bei allen Rückfragen und Ersatzteilbestellungen bitte unbedingt die 10-stellige Sachnummer laut Typenschild des Produkts an.

Entsorgung

Arbeitstische, Zubehör und Verpackungen sollen einer umweltgerechten Wiederverwertung zugeführt werden.

English

Safety Instructions

General Safety Instructions



Read all the warnings and instructions included with the saw stand or the power tool you intend to mount on it. Failure to observe the safety and general instructions may result in electric shock, fire and/or serious injury.

Safety Instructions for Saw Stands

▶ **Disconnect the plug from the power source and/or remove the battery from the power tool before making any adjustments to the power tool or changing accessories.** Accidents can occur when power tools are started unintentionally.
▶ **Assemble the saw stand properly before mounting the power tool.** Correct assembly is important to prevent the risk of collapsing.
▶ **Firmly secure the power tool to the saw stand before using it.** You may lose control of the power tool if it slips on the saw stand.
▶ **Place the saw stand on a firm, flat, horizontal surface.** If there is a chance that the saw stand will slip or wobble,

the safe and steady machining of the workpiece cannot be guaranteed.

- ▶ **Do not overload the saw stand or climb or stand on it.** Overloading or standing on the saw stand can raise its centre of gravity, causing it to tip over.
- ▶ **Do not force the workpiece into the saw blade.** Exerting excessive pressure on the power tool can cause the saw stand to tip over.
- ▶ **Ensure that all screws and connecting pieces are tightly fastened when carrying out work.** Loose connections can cause instability and inaccurate sawing.
- ▶ **Ensure that long and heavy workpieces do not unbalance the saw stand.** The free end of long and heavy workpieces must have something placed underneath it or be supported.
- ▶ **When pushing together or pulling apart the saw stand, do not put your fingers near the points of articulation.** There is a risk of fingers being crushed.

Symbols

The following symbols may provide you with important information about the use of your saw stand. Please take note of these symbols and their meaning. Knowing what these symbols mean will help you to use your saw stand more effectively and more safely.

Symbols and their meaning	
	The maximum load bearing capacity (power tool + workpiece) of the saw stand is **100** kg.

Product description and specifications

Intended Use

The saw stand is intended for holding the following Bosch benchtop saws (stand **2025.06**):

- GTS100-254 (3 601 M30 7..)
- EXTS100-254X (3 601 M30 8..)

The saw stand and power tool are intended for cutting boards and profiles.

Product Features

The numbering of the components shown refers to the illustrations on the graphics pages at the beginning of the manual.

(1) Stop
(2) Swing latch
(3) Base frame
(4) Safety clip
(5) Saw stand leg
(6) Connection piece
(7) Fastening set
(8) Housing frame of the power tool

Technical Data

Saw stand		GTA700
Article number		**3 601 M22 9..**
Saw stand height	mm	546
Max. load bearing capacity (power tool + workpiece)	kg	**100**
Weight, approx.	kg	**8.7**

Assembly

Items included

Check to ensure that all the parts listed below have been supplied before assembling the saw stand:

- Base frame **(3)**
- Saw stand legs **(5)** (2 front legs "A" and "B", 2 rear legs "C" and "D")
- Connection pieces **(6)** (4x)
- Fastening set **(7)** consisting of:
  Hex socket screws (8 pieces),
  lock nuts (8 pieces)

Extra tools required (not included in the delivery):

- Hex key (5 mm)
- Open-end spanner (13 mm)

Assembling the Saw Stand (see figures A1–A3)

- Carefully remove all parts included in the delivery from their packaging.
- Remove all packing material.
- Press the safety clip **(4)** and unfold the base frame **(3)**.
- Insert the connection pieces **(6)** into the ends of the base frame **(3)** until the assembly holes are aligned.
- Screw together the connection pieces **(6)** and the base frame using the nuts and bolts in the fastening set **(7)**.
- Insert the saw stand legs **(5)** in the connection pieces **(6)** until the assembly holes are aligned. Make sure that appropriate labelling (A, B, C, D) is used.
- Screw together the saw stand legs and the base frame using the nuts and bolts in the fastening set **(7)**.

Securing the Power Tool (see figures B1–B2)

- Place the saw stand on a firm, flat, horizontal surface.
- Centre the power tool on the base frame. Use the stops **(1)** to do this.
- Hook the bracket of the swing latch **(2)** over the housing frame **(8)** and fold down the lever to secure the power tool.

Operation

Working Advice

Always hold the workpiece firmly in place, especially long, heavy pieces. Once the workpiece has been cut, the centre of gravity may be displaced, causing the saw stand to tip over.

Do not overload the saw stand. Always observe the maximum load bearing capacity of the saw stand.

Transport (see figures C1–C2)

▶ **The power tool must not be mounted on the saw stand when the saw stand is being folded up or unfolded.**

You can fold up the saw stand for transporting.

– Open the swing latch **(2)** and remove the power tool.
– Fold up the saw stand.
– To lock the transport position, allow the safety clip **(4)** to engage.

Maintenance and Service

After-Sales Service and Application Service

Great Britain
Tel. Service: (0344) 7360109

GB Importer:
Robert Bosch Ltd.
Broadwater Park
North Orbital Road
Uxbridge
UB9 5HJ

Malaysia
Tel.: (03) 79663194

You can find the link to our service addresses and warranty conditions on the last page.

In all correspondence and spare parts orders, please always include the 10-digit article number given on the nameplate of the product.

Disposal

Saw stands, accessories and packaging should be recycled in an environmentally responsible manner.

Français

Consignes de sécurité

Consignes de sécurité générales



Lisez tous les avertissements et instructions joints au support de travail ou à l'outil électroportatif à monter. Le non-respect des instructions et consignes de sécurité peut provoquer un choc électrique, un incendie et/ou entraîner de graves blessures.

Consignes de sécurité pour supports de travail

▶ **Débranchez l'outil électroportatif de la prise secteur et/ou retirez l'accu avant de procéder à des réglages et à des changements d'accessoires.** La mise en route intempestive des outils électroportatifs est une cause fréquente d'accident.

▶ **Installez correctement le support de travail avant de fixer l'outil électroportatif.** Un montage correct est primordial pour disposer d'une bonne stabilité et exclure tout effondrement du support.

▶ **Fixez l'outil électroportatif de manière stable et sûre sur le support de travail avant de l'utiliser.** Un outil électroportatif qui glisse sur le support de travail peut entraîner une perte de contrôle.

▶ **Placez le support de travail sur un sol ferme, plan et horizontal.** Si le support de travail risque de se déplacer ou de basculer, il n'est pas possible de scier en toute sécurité et de bien guide la pièce.

▶ **Ne surchargez pas le support de travail et ne l'utilisez pas en tant que marche-pied ou escabeau.** Si vous surchargez le support de travail ou montez dessus, il risque de se renverser du fait que son centre de gravité se déplace alors vers le haut.

▶ **N'amenez pas la pièce en contact avec la lame de scie de façon trop brûtale.** Si la pression exercée contre la lame est trop élevée, le support de travail peut se renverser.

▶ **Veillez à ce que toutes les vis et tous les éléments de fixation soient bien serrés.** Un mauvais serrage est source d'instabilité et d'imprécision lors des sciages.

▶ **Assurez-vous que les pièces longues et lourdes ne déséquilibrent pas le support de travail.** Les pièces longues et lourdes doivent être soutenues par des cales ou autre au niveau de leur extrémité libre.

▶ **N'approchez pas vos doigts des points d'articulation lorsque vous pliez ou dépliez le support de travail.** Vous pourriez vous coincer les doigts.

Symboles

Les symboles suivants peuvent être importants pour l'utilisation de votre support de travail. Veuillez mémoriser les symboles et leur signification. L'interprétation correcte des sym-

boles vous aidera à mieux utiliser votre support de travail et en toute sécurité.

Symboles et leur signification	
	La capacité de charge maximale (outil électroportatif + pièce) du support de travail est de **100** kg.

Description des prestations et du produit

Utilisation conforme

Le support de travail est conçu pour supporter les scies stationnaires Bosch suivantes (état : **2025.06**) :

- GTS100-254 (3 601 M30 7..)
- EXTS100-254X (3 601 M30 8..)

Le support de travail est conçu pour sectionner des planches et des profilés en combinaison avec l'outil électroportatif.

Éléments constitutifs

La numérotation des éléments se réfère aux représentations sur les pages graphiques situées en début de notice.

(1) Butée
(2) Fermeture à étrier
(3) Châssis de base
(4) Borne porte-fusible
(5) Pied
(6) Élément de raccordement
(7) Kit de fixation
(8) Cadre de l'outil électroportatif

Caractéristiques techniques

Support de travail		GTA700
Référence		**3 601 M22 9..**
Hauteur du support de travail	mm	546
Capacité de charge maxi (outil électroportatif + pièce)	kg	**100**
Poids (approx.)	kg	**8,7**

Montage

Accessoires fournis

Avant de monter le support de travail, vérifiez qu'aucune des pièces indiquées ci-dessous ne manque :

- Châssis de base **(3)**
- Pieds **(5)** (2 x pieds avant « A » et « B », 2 x pieds arrière « C » et « D »)
- Éléments de raccordement **(6)** (4x)
- Set de fixation **(7)** composé de :
  vis à six pans creux (8x),
  écrous de blocage (8x)

D'autres outils nécessaires, pas fournis avec l'outil :

- Clé mâle pour vis à six pans creux (5 mm)
- Clé plate (13 mm)

Montage du support de travail (voir figures A1–A3)

- Déballez avec précaution toutes les pièces fournies.
- Enlevez tout le matériel d'emballage.
- Appuyez sur la borne porte-fusible **(4)** et dépliez le châssis de base **(3)**.
- Insérez les éléments de raccordement **(6)** respectivement sur les extrémité du châssis de base **(3)** jusqu'à ce que les trous de fixation coïncident.
- Vissez les éléments de raccordement **(6)** et le châssis de base à l'aide des vis et écrous du set de fixation **(7)**.
- Insérez les pieds **(5)** dans les éléments de raccordement **(6)** jusqu'à ce que les orifices de montage soient alignés. Veillez à ce que le marquage soit correct (A, B, C, D).
- Vissez les pieds au châssis de base à l'aide des vis et écrous du set de montage **(7)**.

Fixation d'un outil électroportatif (voir figures B1–B2)

- Placez le support de travail sur une surface solide, plane et horizontale.
- Centrez l'outil électroportatif sur le châssis de base. Servez-vous pour cela des butées **(1)**.
- Placez l'étrier de la fermeture à étrier **(2)** au-dessus du cadre **(8)** et rabattez le levier vers le bas pour bloquer l'outil électroportatif.

Utilisation

Instructions d'utilisation

Tenez toujours fermement la pièce, surtout la partie plus longue qui est la plus lourde. Après avoir sectionné la pièce, le support de travail risque de basculer du fait d'un déplacement défavorable du centre de gravité.

Ne surchargez pas le support de travail. Respectez toujours la capacité de charge maximale du support de travail.

Transport (voir figures C1–C2)

▶ **Ne dépliez ou repliez pas le support de travail lorsque l'outil électroportatif se trouve dessus.**

Pour le transport, vous pouvez replier le support de travail.

- Ouvrez la fermeture à levier **(2)** et retirez l'outil électroportatif.
- Repliez le support de travail.
- Pour bloquer l'appareil électroportatif en position de transport, laissez la borne porte-fusible **(4)** s'enclencher.

Entretien et Service après-vente

Service après-vente et conseil utilisateurs

France
Tel. : 09 70 82 12 26 (Numéro non surtaxé au prix d'un appel local)

Maroc
Tel. : +212 5 29 31 43 27

Vous trouverez le lien vers les conditions de garantie et les adresses du service après-vente à la dernière page.

Pour toute demande de renseignement ou toute commande de pièces de rechange, précisez impérativement la référence à 10 chiffres figurant sur l'étiquette signalétique du produit.

Élimination des déchets

Prière de rapporter les supports de travail, accessoires et emballages dans un Centre de recyclage respectueux de l'environnement.

Valable uniquement pour la France :

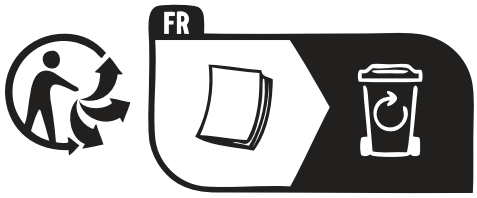

Português do Brasil

Indicações de segurança

Indicações gerais de segurança



Leia todas indicações de aviso e instruções fornecidas junto com a mesa de trabalho ou com a ferramenta elétrica a montar. O desrespeito das indicações de segurança e das instruções apresentadas abaixo pode causar choque elétrico, incêndio e/ou graves lesões.

Indicações de segurança para mesas de trabalho

- **Retire o plugue da tomada e/ou remova a bateria da ferramenta elétrica antes de executar ajustes na ferramenta ou de substituir acessórios.** O arranque involuntário das ferramentas elétricas é a causa de alguns acidentes.
- **Monte corretamente a mesa de trabalho, antes de colocar a ferramenta elétrica.** Uma montagem correta é importante para evitar o risco de avaria.
- **Fixe a ferramenta elétrica à mesa de trabalho de forma segura antes de a utilizar.** Se a ferramenta elétrica escorregar na mesa de trabalho, tal pode causar a perda de controle.
- **Coloque a mesa de trabalho sobre uma superfície estável, plana e horizontal.** Se a mesa de trabalho balançar ou for possível deslizar a mesma, a peça não pode ser conduzida de forma segura e uniforme.
- **Não sobrecarregue a mesa de trabalho, nem a use como escada ou armação.** Se sobrecarregar ou se subir na mesa de trabalho, o centro de gravidade da mesa de trabalho pode se deslocar para cima e pode tombar.
- **Não force a peça sobre o disco de serra.** Se for aplicada muita pressão ao usar a ferramenta elétrica, a bancada móvel pode tombar.
- **Para os trabalhos, certifique-se de que todos os parafusos e elementos de união estão bem apertados.** As uniões frouxas podem causar instabilidades e processos de serragem imprecisos.
- **Certifique-se de que as peças compridas e pesadas não desequilibram a mesa de trabalho.** As peças compridas e pesadas devem ser apoiadas na extremidade livre.
- **Ao abrir ou fechar a mesa de trabalho não coloque os seus dedos próximos dos pontos de articulação.** Os dedos podem ser esmagados.

Símbolos

Os seguintes símbolos podem ser importantes para a utilização da sua mesa de trabalho. Memorize os símbolos e o respetivo significado. A interpretação correta dos símbolos ajuda você a usar melhor e de forma mais segura a mesa de trabalho.

Símbolos e seus respetivos significados	
	A capacidade máxima de carga (ferramenta elétrica + peça) da bancada móvel é de **100** kg.

Descrição do produto e especificações

Utilização adequada

A mesa de trabalho é compatível com as seguintes serras estacionárias da Bosch (versão **2025.06**):

- GTS100-254 (3 601 M30 7..)
- EXTS100-254X (3 601 M30 8..)

Juntamente com a ferramenta elétrica, a mesa de trabalho destina-se a cortar tábuas e perfis no comprimento certo.

Componentes ilustrados

A numeração dos componentes ilustrados refere-se à apresentação nas páginas de esquemas no início do manual.

(1) Limitador
(2) Fecho basculante
(3) Armação básica
(4) Trava de segurança
(5) Perna da mesa de trabalho
(6) Peça de união
(7) Conjunto de fixação
(8) Estrutura base da ferramenta elétrica

Dados técnicos

Mesa de trabalho		GTA700
Código do produto		**3 601 M22 9..**
Altura da mesa de trabalho	mm	546
Capacidade máx. de carga (ferramenta elétrica + peça)	kg	**100**
Peso, aprox.	kg	**8,7**

Montagem

Volume de fornecimento

Antes de montar a mesa de trabalho, verifique se todas as peças listadas abaixo foram fornecidas:
- Armação básica **(3)**
- Pernas da mesa de trabalho **(5)** (2 pernas dianteiras "A" e "B", 2 pernas traseiras "C" e "D")
- Peças de união **(6)** (4x)
- Conjunto de fixação **(7)** composto por: parafusos de sextavado interior (8x), porcas de bloqueio (8x)

Ferramentas necessárias adicionais além das fornecidas:
- Chave sextavada interior (5 mm)
- Chave de parafusos (13 mm)

Montar mesa de trabalho (ver figuras A1–A3)

- Retire cuidadosamente todas as peças fornecidas da embalagem.
- Remova todo o material de embalamento.
- Pressione a trava de segurança **(4)** e abra a armação básica **(3)**.
- Insira as peças de união **(6)** até às extremidades da armação básica **(3)**, até que os furos de montagem fiquem alinhados.
- Aparafuse as peças de união **(6)** e a armação básica com os parafusos e as porcas do conjunto de fixação **(7)**.
- Insira as pernas da mesa de trabalho **(5)** nas peças de união **(6)**, até que os furos de montagem fiquem alinhados. No processo, tenha atenção à marcação adequada (A, B, C, D).
- Aparafuse as pernas da mesa de trabalho e a armação básica com os parafusos e as porcas do conjunto de fixação **(7)**.

Fixar a ferramenta elétrica (ver figuras B1–B2)

- Coloque a mesa de trabalho sobre uma superfície estável, plana e horizontal.
- Centralize a ferramenta elétrica na armação básica. Para isso servem os limitadores **(1)**.
- Coloque o aro do fecho com clipe **(2)** sobre a estrutura base **(8)** e, para fixar a ferramenta elétrica, pressione a alavanca para baixo.

Funcionamento

Indicações de trabalho

Segure sempre bem a peça, especialmente em cortes compridos e pesados. Depois de cortar a peça, o centro de gravidade pode ficar tão desfavorável que a mesa de trabalho tomba.

Não sobrecarregue a mesa de trabalho. Tenha sempre atenção à capacidade máxima de carga da mesa de trabalho.

Transporte (ver figuras C1–C2)

▶ **A ferramenta elétrica não pode estar montada na mesa de trabalho ao fechar ou abrir a mesa de trabalho.**

Você pode dobrar a mesa de trabalho para transportá-la.
- Abra o fecho com clipe **(2)** e retire a ferramenta elétrica.
- Feche a mesa de trabalho.
- Para fixar na posição de transporte, deixe engatar a trava de segurança **(4)**.

Manutenção e serviço

Serviço pós-venda e assistência ao cliente

Brasil
Robert Bosch Ltda. – Divisão de Ferramentas Elétricas
Rodovia Anhanguera, Km 98 - Parque Via Norte
13065-900, CP 1195
Campinas, São Paulo
Tel.: 0800 7045 446
www.bosch.com.br/contato

Na última página encontra o link para os nossos endereços de assistência técnica e para as condições da garantia.

Indique em todas as questões ou encomendas de peças sobressalentes impreterivelmente a referência de 10 dígitos de acordo com a placa de características do produto.

Descarte

Mesas de trabalho, acessórios e embalagens devem ser enviados a uma reciclagem ecológica de matérias-primas.

Español

Indicaciones de seguridad

Indicaciones de seguridad generales



Lea todas las indicaciones de advertencia e instrucciones de la mesa de trabajo o incluidas en la herramienta eléctrica que va a montar. Las faltas de observación de las indicaciones de seguridad y de las instrucciones pueden causar descargas eléctricas, incendios y/o lesiones graves.

Indicaciones de seguridad para mesas de trabajo

- ▶ **Retire el conector de la toma de corriente y/o extraiga la batería de la herramienta eléctrica antes de realizar ajustes en el aparato o sustituir accesorios.** La puesta en marcha accidental de la herramienta eléctrica puede provocar accidentes.
- ▶ **Ensamble correctamente la mesa de trabajo antes de montar la herramienta eléctrica.** Un montaje adecuado es importante para evitar el riesgo de derrumbe.
- ▶ **Fije la herramienta eléctrica de forma segura sobre la mesa de trabajo antes de utilizarla.** Podría perder el control sobre la herramienta eléctrica si ésta no va correctamente sujeta a la mesa de trabajo.
- ▶ **Fije la mesa de trabajo a una superficie firme, lisa y horizontal.** Si la mesa de trabajo se desplaza sobre la base o tambalea, no es posible guiar uniformemente ni de forma segura la pieza.
- ▶ **No sobrecargue la mesa de trabajo y no la utilice como escalera o andamio.** Al sobrecargar o subirse a la mesa de trabajo puede ocurrir que ésta vuelque.
- ▶ **No hinque la pieza de trabajo con violencia en la hoja de la sierra.** Si se ejerce demasiada fuerza contra la herramienta eléctrica puede hacerse volcar la mesa de trabajo.
- ▶ **Asegúrese de que todos los tornillos y elementos de unión están bien apretados durante los trabajos.** Una sujeción deficiente puede provocar una inestabilidad y un serrado inexacto.
- ▶ **Asegúrese de que las piezas de trabajo largas y pesadas no perturben el equilibrio de la mesa de trabajo.** En las piezas de trabajo largas y pesadas, su extremo libre deberá sostenerse convenientemente.
- ▶ **Cuando empuje o separe la mesa de trabajo, no acerque los dedos a los puntos de articulación.** Sus dedos podrían ser magullados.

Símbolos

Los símbolos mostrados a continuación pueden ser de importancia en el uso de la mesa de trabajo. Es importante que retenga en su memoria estos símbolos y su significado. La interpretación correcta de estos símbolos le ayudará a manejar mejor, y de forma más segura, la mesa de trabajo.

Simbología y su significado	
	La capacidad de carga máxima (herramienta eléctrica + pieza de trabajo) de la mesa de trabajo es de **100** kg.

Descripción del producto y servicio

Utilización reglamentaria

La mesa de trabajo ha sido concebida para alojar las siguientes sierras estacionarias de Bosch (última actualización **2025.06**):

- GTS100-254 (3 601 M30 7..)
- EXTS100-254X (3 601 M30 8..)

La mesa de trabajo, en combinación con la herramienta eléctrica, ha sido concebida para cortar a longitud tablas y perfiles.

Componentes principales

La numeración de los componentes representados hace referencia a las figuras de las páginas de gráficos que aparecen al inicio de las instrucciones.

(1) Tope
(2) Cierre de estribo
(3) Bastidor
(4) Abrazadera de seguridad
(5) Pata de mesa de trabajo
(6) Pieza de unión
(7) Juego de piezas de sujeción
(8) Marco de la carcasa de la herramienta eléctrica

Datos técnicos

Mesa de trabajo		GTA700
Número de artículo		**3 601 M22 9..**
Altura de la mesa de trabajo	mm	546
Capacidad de carga máx. (herramienta eléctrica + pieza de trabajo)	kg	**100**
Peso, aprox.	kg	**8,7**

Montaje

Suministro de serie

Antes de montar la mesa de trabajo compruebe si se han suministrado todas las partes que a continuación se detallan:

- Bastidor **(3)**
- Patas de la mesa de trabajo **(5)**(2x patas delanteras "A" y "B", 2x patas traseras "C" y "D")

– Piezas de unión **(6)** (4x)
– El juego de piezas de sujeción **(7)** se compone de:
tornillos con hexágono interior (8x)
tuercas de seguridad (8x)

Herramientas necesarias que no se suministran con el aparato:
– Llave macho hexagonal (5 mm)
– Llave inglesa (13 mm)

Montar la mesa de trabajo (ver figuras A1–A3)

– Saque cuidadosamente del embalaje todas las partes suministradas.
– Desembale las piezas completamente.
– Presione la abrazadera de seguridad **(4)** y estire el bastidor de base **(3)**.
– Introduzca las piezas de unión **(6)** respectivamente en los extremos del bastidor base **(3)**, hasta que los orificios de montaje queden alineados.
– Atornille las piezas de unión **(6)** y el bastidor base con los tornillos y las tuercas del juego de piezas de sujeción **(7)**.
– Inserte las patas de la mesa de trabajo **(5)** en las piezas de unión **(6)**, hasta que los orificios de montaje queden alineados. En ello, preste atención a la correspondiente caracterización (A, B, C, D).
– Atornille las patas de la mesa y el soporte con las tuercas y tornillos del juego de piezas de sujeción **(7)**.

Fijar la herramienta eléctrica (ver figuras B1–B2)

– Coloque la mesa de trabajo sobre una superficie firme, plana y horizontal.
– Centre la herramienta eléctrica respecto al bastidor. Para tal fin deberán emplearse los topes **(1)**.
– Cuelgue el estribo del cierre **(2)** sobre el marco de la carcasa **(8)** y abata hacia abajo la palanca hacia abajo para fijar la herramienta eléctrica.

Operación

Instrucciones para la operación

En todo momento sujete con firmeza la pieza de trabajo, especialmente el tramo que sea más largo y pesado. Una vez dividida la pieza, el centro de gravedad puede modificarse en tal medida que la mesa de trabajo llegue a volcar.

No sobrecargue la mesa de trabajo. Siempre tenga en cuenta la capacidad de carga máxima de la mesa de trabajo.

Transporte (ver figuras C1–C2)

▶ **La herramienta eléctrica no debe estar montada en la mesa de trabajo cuando se vaya a plegar o estirar la mesa de trabajo.**

Para su transporte puede plegar la mesa de trabajo.
– Abra el cierre de estribo **(2)** y retire la herramienta eléctrica.
– Pliegue la mesa de trabajo.
– Para fijar la posición de transporte, deje que encastre la abrazadera de seguridad **(4)**.

Mantenimiento y servicio

Servicio técnico y atención al cliente

México
Robert Bosch, S. de R.L. de C.V.
Calle Robert Bosch No. 405
C.P. 50071 Zona Industrial,
Toluca – México, RFC: RBO910102QJ9
Tel.: (52) 55 528430-62
Tel.: 800 6271286

España
Tel. Asesoramiento al cliente: 902 531 553

El enlace a nuestras direcciones de servicio y condiciones de garantía se encuentra en la última página.

Para cualquier consulta o pedido de piezas de repuesto es imprescindible indicar el nº de artículo de 10 dígitos que figura en la placa de características del producto.

Eliminación

Las mesas de trabajo, los accesorios y los embalajes deberán someterse a un proceso de reciclaje respetuoso con el medioambiente.

Português

Instruções de segurança

Advertências gerais de segurança



Leia todas as indicações de aviso e instruções fornecidas com a mesa de trabalho ou da ferramenta elétrica a montar. A inobservância das instruções de segurança e das instruções pode causar choque elétrico, incêndio e/ou ferimentos graves.

Instruções de segurança para mesas de trabalho

▶ **Retire a ficha da tomada e/ou retire a bateria da ferramenta elétrica antes de efetuar ajustes no aparelho ou trocar acessórios.** Um arranque involuntário de ferramentas elétricas é a causa de alguns acidentes.
▶ **Montar corretamente a mesa de trabalho, antes de montar a ferramenta elétrica.** Uma montagem perfeita é importante para evitar o risco de desmoronamento.
▶ **Fixe a ferramenta elétrica de forma segura na mesa de trabalho, antes de a usar.** Um deslize da ferramenta elétrica na mesa de trabalho pode causar perda de controlo.

- ▶ **Coloque a mesa de trabalho sobre uma superfície fixa, plana e horizontal.** Se a mesa de trabalho puder se deslocar ou balançar, a peça a ser trabalhada não poderá ser conduzida uniformemente.
- ▶ **Não sobrecarregue a mesa de trabalho, nem a use como escadote ou armação.** Se sobrecarregar ou se subir na mesa de trabalho, poderá ser que o centro de gravidade se desloque para cima e que a mesa tombe.
- ▶ **Não cravar o disco de corte com muita violência na peça.** Se exercer demasiada pressão ao usar a ferramenta elétrica, a mesa de trabalho pode tombar.
- ▶ **Ao trabalhar, certifique-se de que todos os parafusos e elemento de união estão bem apertados.** Uniões soltas podem levar a instabilidades e a processos de corte imprecisos.
- ▶ **Assegure-se de que peças compridas e pesadas não desequilibram a mesa de trabalho.** Apoie ou escore as extremidades de peças compridas e pesadas.
- ▶ **Não coloque os dedos próximos dos pontos de articulação ao abrir e fechar a mesa de trabalho.** Os dedos poderiam ser esmagados.

Símbolos

Os seguintes símbolos podem ser importantes para a utilização da sua mesa de trabalho. Os símbolos e os seus significados devem ser memorizados. A correta interpretação dos símbolos ajuda-o a utilizar a mesa de trabalho melhor e com mais segurança.

Símbolos e seus significados	
	A capacidade máx. de carga (ferramenta elétrica + peça) da mesa de trabalho é de **100** kg.

Descrição do produto e do serviço

Utilização adequada

A mesa de trabalho destina-se a suportar as seguintes serras estacionárias da Bosch (versão **2025.06**):

- GTS100-254 (3 601 M30 7..)
- EXTS100-254X (3 601 M30 8..)

Combinada com a ferramenta elétrica, a mesa de trabalho destina-se a cortar no comprimento certo tábuas e perfis.

Componentes ilustrados

A numeração dos componentes exibidos diz respeito às representações existentes nas páginas dos gráficos no início do manual.

(1) Batente
(2) Fecho basculante
(3) Armação básica
(4) Bloqueio de segurança
(5) Perna da mesa de trabalho
(6) Peça de ligação
(7) Conjunto de fixação
(8) Armação da caixa da ferramenta elétrica

Dados técnicos

Mesa de trabalho		GTA700
Número de produto		**3 601 M22 9..**
Altura da mesa de trabalho	mm	546
Capacidade máx. de carga (ferramenta elétrica + peça)	kg	**100**
Peso, aprox.	kg	**8,7**

Montagem

Volume de fornecimento

Antes de montar a mesa de trabalho, deverá verificar se todas as peças especificadas abaixo foram fornecidas:

- Armação básica **(3)**
- Pernas da mesa de trabalho **(5)** (2 pernas dianteiras "A" e "B", 2 pernas traseiras "C" e "D")
- Peças de ligação **(6)** (4x)
- Conjunto de fixação **(7)** composto por: parafusos de sextavado interior (8x), porcas de bloqueio (8x)

Ferramentas necessárias além das fornecidas:

- Chave sextavada interior (5 mm)
- Chave de parafusos (13 mm)

Montar mesa de trabalho (ver figuras A1–A3)

- Retire todas as peças fornecidas cuidadosamente das respetivas embalagens.
- Remova todo o material de embalagem.
- Pressione o bloqueio de segurança **(4)** e abra a armação básica **(3)**.
- Insira as peças de ligação **(6)** até às extremidades da armação básica **(3)**, até que os furos de montagem fiquem alinhados.
- Aparafuse as peças de ligação **(6)** e a armação básica com os parafusos e as porcas do conjunto de fixação **(7)**.
- Insira as pernas da mesa de trabalho **(5)** nas peças de ligação **(6)**, até que os furos de montagem fiquem alinhados. No processo, tenha atenção à marcação adequada (A, B, C, D).
- Aparafuse as pernas da mesa de trabalho e a armação básica com os parafusos e as porcas do conjunto de fixação **(7)**.

Fixar a ferramenta elétrica (ver figuras B1– B2)

- Apoie a mesa de trabalho sobre uma superfície firme, plana e horizontal.
- Centre a ferramenta elétrica na armação básica. Os batentes **(1)** servem para esse efeito.

– Coloque o aro do fecho basculante **(2)** sobre a armação da caixa **(8)** e, para fixar a ferramenta elétrica, pressione a alavanca para baixo.

Funcionamento

Instruções de trabalho

Segure sempre firmemente a peça a ser trabalhada, especialmente o pedaço mais longo e mais pesado. Após cortar a peça a ser trabalhada é possível que o centro de gravidade se desloque desfavoravelmente, de modo que a mesa de trabalho tombe.

Não sobrecarregue a mesa de trabalho. Observe sempre a capacidade portante máxima da mesa de trabalho.

Transporte (ver figuras C1–C2)

▶ **A ferramenta elétrica não pode estar montada na mesa de trabalho ao rebater ou abrir a mesma.**

Para o transporte é possível fechar a mesa de trabalho.

– Abra o fecho basculante **(2)** e retire a ferramenta elétrica.
– Feche a mesa de trabalho.
– Para fixar na posição de transporte, deixe engatar o bloqueio de segurança **(4)**.

Manutenção e assistência técnica

Serviço pós-venda e aconselhamento

Brasil
Robert Bosch Ltda. – Divisão de Ferramentas Elétricas
Rodovia Anhanguera, Km 98 – Parque Via Norte
13065-900, CP 1195
Campinas, São Paulo
Tel.: 0800 7045 446
www.bosch.com.br/contato

Portugal
Tel.: 21 8500000

Na última página encontra o link para os nossos endereços de assistência técnica e para as condições da garantia.

Indique para todas as questões e encomendas de peças sobressalentes a referência de 10 dígitos de acordo com a placa de caraterísticas do produto.

Eliminação

As mesas de trabalho, acessórios e embalagens devem ser enviados a uma reciclagem ecológica de matéria-prima.

Italiano

Avvertenze di sicurezza

Avvertenze di sicurezza generali



Leggere tutte le avvertenze di pericolo e le istruzioni operative accluse al banco da lavoro o all'elettroutensile da montare. La mancata osservanza delle avvertenze di sicurezza e delle istruzioni può causare folgorazioni, incendi e/o lesioni gravi.

Avvertenze di sicurezza per banchi da lavoro

▶ **Estrarre la spina dalla presa di corrente e/o rimuovere la batteria dall'elettroutensile prima di effettuare regolazioni sull'utensile o di sostituire elementi accessori.** L'accensione involontaria di elettroutensili è causa di possibili incidenti.

▶ **Prima di applicarvi l'elettroutensile, montare correttamente il banco da lavoro.** Un montaggio corretto è indispensabile per impedire il rischio di un crollo.

▶ **Prima dell'utilizzo, fissare saldamente l'elettroutensile al banco da lavoro.** Se l'elettroutensile scivola sul banco da lavoro si può avere una pericolosa perdita del controllo.

▶ **Posizionare il banco da lavoro su una superficie solida, piana e orizzontale.** Se il banco da lavoro scivola o vibra non è possibile condurre in modo uniforme e sicuro il pezzo in lavorazione.

▶ **Non sovraccaricare il banco da lavoro e non usarlo come scala o impalcatura.** Il sovraccarico o la salita sul banco da lavoro può comportare lo spostamento verso l'alto del baricentro del banco da lavoro con conseguente ribaltamento dello stesso.

▶ **Non inserire a forza la lama nel pezzo in lavorazione.** Se durante l'uso dell'elettroutensile viene esercitata troppa pressione, il banco da lavoro può ribaltarsi.

▶ **Accertarsi che durante la lavorazione tutte le viti e gli elementi di giunzione siano serrati correttamente.** Eventuali collegamenti laschi possono causare instabilità e operazioni di taglio imprecise.

▶ **Assicurarsi che i pezzi in lavorazione lunghi e pesanti non sbilancino il banco da lavoro.** I pezzi in lavorazione lunghi e pesanti devono essere supportati oppure appoggiati all'estremità libera.

▶ **Non avvicinare le dita ai punti di articolazione quando si chiude o si apre il banco portatroncatrice.** Sussiste pericolo di schiacciamento per le dita.

Simboli

I seguenti simboli sono molto importanti per l'utilizzo del banco da lavoro. È importante conoscere bene i simboli e il rispettivo significato. Un'interpretazione corretta dei simboli

contribuisce ad utilizzare meglio e in modo più sicuro il banco da lavoro.

Simboli e relativi significati



La portata massima (elettroutensile + pezzo in lavorazione) del banco portatroncatrice è di **100** kg.

Descrizione del prodotto e dei servizi forniti

Utilizzo conforme

Il banco da lavoro è destinato ad alloggiare i seguenti utensili per uso stazionario di Bosch (aggiornato a **2025.06**):

- GTS100-254 (3 601 M30 7..)
- EXTS100-254X (3 601 M30 8..)

In combinazione con l'elettroutensile, il banco da lavoro è destinato al taglio su misura di tavole e profilati.

Componenti illustrati

La numerazione dei componenti illustrati nelle figure è riferita alle rappresentazioni sulle pagine con rappresentazione grafica all'inizio delle istruzioni.

(1) Battuta
(2) Chiusura a staffa
(3) Telaio di base
(4) Fermaglio di fissaggio
(5) Gamba del banco da lavoro
(6) Raccordo
(7) Kit di fissaggio
(8) Telaio dell'elettroutensile

Dati tecnici

Banco portatroncatrice		GTA700
Codice prodotto		**3 601 M22 9..**
Altezza del banco portatroncatrice	mm	546
Portata max. (elettroutensile + pezzo in lavorazione)	kg	**100**
Peso, circa	kg	**8,7**

Montaggio

Volume di fornitura

Prima di montare il banco da lavoro, accertarsi che siano effettivamente presenti tutte le parti riportate di seguito:

- Telaio di base **(3)**
- Gamba del banco da lavoro **(5)** (2 gambe anteriori «A» e «B», 2 gambe posteriori «C» e «D»)
- Giunti **(6)** (4x)
- Kit di fissaggio **(7)** costituito da:
  viti a brugola (8x),
  dadi di fissaggio (8x)

Utensili necessari non compresi nel volume di fornitura:

- Chiave a brugola (5 mm)
- Chiave per dadi (13 mm)

Montaggio del banco da lavoro (vedere figg. A1–A3)

- Prelevare con cautela dai relativi imballaggi tutti gli elementi forniti in dotazione.
- Rimuovere tutto il materiale d'imballaggio.
- Premere sul fermaglio di fissaggio **(4)** e separare il telaio di base **(3)**.
- Inserire i giunti **(6)** sulle estremità del telaio di base **(3)** finché i fori di montaggio non sono allineati.
- Avvitare i giunti **(6)** e il telaio di base con le viti e i dadi del kit di fissaggio **(7)**.
- Introdurre le gambe del banco da lavoro **(5)** nei giunti **(6)** finché i fori di montaggio non sono allineati. Prestare attenzione al corretto contrassegno (A, B, C, D).
- Avvitare le gambe del banco da lavoro e il telaio di base con le viti e i dadi del kit di fissaggio **(7)**.

Fissaggio dell'elettroutensile (vedere figg. B1–B2)

- Posizionare il banco portatroncatrice su una superficie solida, piana e orizzontale.
- Centrare l'elettroutensile sul telaio di base. Utilizzare le apposite battute **(1)**.
- Agganciare la staffa della chiusura a staffa **(2)** sopra il telaio dell'elettroutensile **(8)** e ribaltare verso il basso la leva per fissare l'elettroutensile.

Utilizzo

Indicazioni operative

Tenere sempre in modo ben saldo il pezzo in lavorazione, in modo particolare pezzi lunghi e pesanti. Dopo il taglio del pezzo in lavorazione, il baricentro può spostarsi in modo sfavorevole, facendo ribaltare il banco da lavoro.

Non sovraccaricare il banco da lavoro. Osservare sempre la portata massima del banco da lavoro.

Trasporto (vedere figg. C1–C2)

▶ **Durante la chiusura o l'apertura del banco da lavoro, l'elettroutensile non deve essere montato sul banco.**

Per il trasporto il banco portatroncatrice può essere chiuso.

- Aprire la chiusura a staffa **(2)** e rimuovere l'elettroutensile.
- Chiudere il banco portatroncatrice.
- Per fissare la posizione di trasporto, innestare il fermaglio di fissaggio **(4)**.

Manutenzione ed assistenza

Servizio di assistenza e consulenza tecnica

Italia
Tel.: (02) 3696 2314
Il link ai nostri indirizzi di assistenza e alle condizioni di garanzia è riportato all'ultima pagina.
In caso di richieste o di ordinazione di pezzi di ricambio, comunicare sempre il codice prodotto a 10 cifre riportato sulla targhetta di fabbricazione dell'elettroutensile.

Smaltimento

Banchi da lavoro, accessori e confezioni devono essere avviati ad una valorizzazione rispettosa dell'ambiente.

Nederlands

Veiligheidsaanwijzingen

Algemene veiligheidsaanwijzingen



Lees alle bij de werktafel of het te monteren elektrische gereedschap gevoegde waarschuwingen en aanwijzingen. Het niet naleven van de veiligheidsaanwijzingen en instructies kan elektrische schokken, brand en/of zware verwondingen veroorzaken.

Veiligheidsaanwijzingen voor werktafels

- **Trek de stekker uit het stopcontact en/of neem de accu uit het elektrische gereedschap, voordat u het gereedschap instelt of accessoires wisselt.** Onbedoeld starten van elektrische gereedschappen is de oorzaak van sommige ongevallen.
- **Bouw de werktafel correct op, voordat u het elektrische gereedschap monteert.** Een correcte opbouw is belangrijk om het risico van ineenzakken te verhinderen.
- **Bevestig het elektrische gereedschap veilig op de werktafel, voordat u het gebruikt.** Wegglijden van het elektrische gereedschap op de werktafel kan resulteren in het verlies van de controle.
- **Plaats de werktafel op een stevige, vlakke en rechte ondergrond.** Als de werktafel kan wegglijden of wankel staat, kan het werkstuk niet gelijkmatig en veilig worden geleid.
- **Voorkom overbelasting van de werktafel en gebruik deze niet als ladder of steiger.** Overbelasting of staan op de werktafel kan ertoe leiden dat het zwaartepunt van de werktafel naar boven wordt verplaatst en de werktafel omvalt.
- **Ram het werkstuk niet met geweld in het zaagblad.** Als er tijdens het gebruik van het elektrische gereedschap te veel druk wordt uitgeoefend, kan de werktafel kantelen.
- **Let erop dat bij het werken alle schroeven en verbindingselementen stevig vastgedraaid zijn.** Losse verbindingen kunnen tot instabiliteit en onnauwkeurige zaagwerkzaamheden leiden.
- **Zorg ervoor dat lange en zware werkstukken de werktafel niet uit balans brengen.** Ondersteun lange en zware werkstukken door er bij het vrije uiteinde iets onder te leggen.
- **Houd bij het inschuiven of uittrekken van de werktafel uw vingers uit de buurt van de scharnierpunten.** Uw vingers kunnen bekneld raken.

Symbolen

De volgende symbolen kunnen voor het gebruik van uw werktafel van belang zijn. Zorg ervoor dat u de symbolen en hun betekenis kent. Het juiste begrip van de symbolen helpt u de werktafel beter en veiliger te gebruiken.

Symbolen en hun betekenis	
	Het maximale draagvermogen (elektrisch gereedschap + werkstuk) van de werktafel bedraagt **100** kg.

Beschrijving van product en werking

Beoogd gebruik

De werktafel is bestemd voor het opnemen van de volgende stationaire zagen van Bosch (stand **2025.06**):
– GTS100-254 (3 601 M30 7..)
– EXTS100-254X (3 601 M30 8..)
Samen met het elektrische gereedschap is de werktafel bestemd voor het afkorten van planken en profielen.

Afgebeelde componenten

De nummering van de afgebeelde componenten heeft betrekking op de weergaven op de pagina's met afbeeldingen aan het begin van de gebruiksaanwijzing.

(1) Aanslag
(2) Beugelsluiting
(3) Basisframe
(4) Borgklem
(5) Poot van werktafel
(6) Verbindingsstuk
(7) Bevestigingsset
(8) Behuizingsframe van het elektrisch gereedschap

Technische gegevens

Werktafel		GTA700
Productnummer		**3 601 M22 9..**
Hoogte werktafel	mm	546

Werktafel		GTA700
Max. draagvermogen (elektrisch gereedschap en werkstuk)	kg	**100**
Gewicht, ca.	kg	**8,7**

Montage

Meegeleverd

Controleer vóór de montage van de werktafel of alle hierna vermelde onderdelen zijn meegeleverd:

- Basisframe **(3)**
- Werktafelpoten **(5)** (2x voorpoten "A" en "B", 2x achterpoten "C" en "D")
- Verbindingsstukken **(6)** (4x)
- Bevestigingsset **(7)** bestaande uit:
  inbusbouten (8x),
  borgmoeren (8x)

Gereedschap dat naast de meegeleverde onderdelen benodigd is:

- Binnenzeskantsleutel (5 mm)
- Steeksleutel (13 mm)

Werktafel monteren (zie afbeeldingen A1–A3)

- Pak alle meegeleverde onderdelen voorzichtig uit de verpakking.
- Verwijder alle verpakkingsmateriaal.
- Druk op de borgklem **(4)** en trek het basisframe **(3)** uit elkaar.
- Steek de verbindingsstukken **(6)** elk zo ver op de uiteinden van het basisframe **(3)**, dat de montageboringen samenvallen.
- Schroef de verbindingsstukken **(6)** en het basisframe vast met de bouten en moeren van de bevestigingsset **(7)**.
- Steek de poten van de werktafel **(5)** zo ver in de verbindingsstukken **(6)**, dat de montageboringen samenvallen. Let hierbij op de passende markering (A, B, C, D).
- Schroef de poten van de werktafel en het basisframe vast met de schroeven en moeren van de bevestigingsset **(7)**.

Elektrisch gereedschap bevestigen (zie afbeeldingen B1–B2)

- Plaats de werktafel op een stevige, vlakke en rechte ondergrond.
- Centreer het elektrische gereedschap op het basisframe. Hiervoor dienen de aanslagen **(1)**.
- Hang de beugel van de beugelsluiting **(2)** over het behuizingsframe **(8)** en klap voor het vastzetten van het elektrisch gereedschap de hendel omlaag.

Gebruik

Aanwijzingen voor de werkzaamheden

Houd het werkstuk altijd goed vast, vooral het langere, zwaardere deel. Na het doorzagen van het werkstuk kan het zwaartepunt zo ongunstig verplaatst worden dat de werktafel kantelt.

Voorkom overbelasting van de werktafel. Neem altijd het maximaal toegestane draagvermogen van de werktafel in acht.

Transport (zie afbeeldingen C1–C2)

▶ **Bij het ineenklappen of uiteentrekken van de werktafel mag het elektrische gereedschap niet op de werktafel gemonteerd zijn.**

Als u de werktafel wilt verplaatsen, kunt u deze inklappen.

- Open de beugelsluiting **(2)** en verwijder het elektrisch gereedschap.
- Klap de werktafel in.
- Laat voor het vastzetten van de transportstand de borgklem **(4)** vastklikken.

Onderhoud en service

Klantenservice en gebruiksadvies

Nederland
Tel.: (076) 579 54 54

De link naar onze serviceadressen en naar de garantievoorwaarden is te vinden op de laatste pagina.

Vermeld bij vragen en bestellingen van vervangingsonderdelen altijd het uit tien cijfers bestaande productnummer volgens het typeplaatje van het product.

Afvalverwijdering

Werktafels, accessoires en verpakkingen moeten milieuvriendelijk worden afgevoerd.

Dansk

Sikkerhedsinstrukser

Generelle sikkerhedsforskrifter



Læs alle de advarselshenvisninger og instrukser, der følger med arbejdsbordet eller det el-værktøj, der skal monteres. Hvis sikkerhedsinstrukserne og anvisningerne ikke overholdes, er der risiko for elektrisk stød, brand og/eller alvorlige kvæstelser.

Sikkerhedsforskrifter til arbejdsbord

- ▶ **Træk stikket ud af stikdåsen og/eller tag akkuen ud af el-værktøjet, før du foretager indstillinger på bordet eller skifter tilbehørsdele.** Utilsigtet start af el-værktøj er årsagen til nogle uheld.
- ▶ **Opstil arbejdsbordet korrekt, før du monterer el-værktøjet.** En korrekt opstilling er vigtig for at forhindre, at underlaget falder sammen.
- ▶ **Fastgør el-værktøjet sikkert på arbejdsbordet, før du tager det i brug.** Hvis el-værktøjet skrider på arbejdsbordet, kan man tabe kontrollen over værktøjet.
- ▶ **Stil arbejdsbordet på en fast, lige og vandret flade.** Kan arbejdsbordet skride eller vakle, kan emnet ikke føres jævnt og sikkert.
- ▶ **Overbelast ikke arbejdsbordet og brug det ikke som stige eller stillads.** Overbelastning eller ophold oven på arbejdsbordet kan medføre, at arbejdsbordets tyngdepunkt forskydes opad og at arbejdsbordet vipper.
- ▶ **Forsøg ikke at trykke emnet ind i savklingen med vold.** Udøves for meget tryk, når el-værktøjet er i brug, kan arbejdsbordet vælte.
- ▶ **Sørg for, at alle skruer og forbindelseselementer er spændt rigtigt fast under arbejdet.** Løse forbindelser kan føre til instabilitet og unøjagtig saveproces.
- ▶ **Sørg for, at lange og tunge emner ikke bringer arbejdsbordet ud af ligevægt.** Lange og tunge emner skal understøttes i den frie ende ved at lægge noget ind under dem eller støtte dem mod noget.
- ▶ **Sørg for at holde fingrene væk fra ledpunkterne, når arbejdsbordet skydes sammen eller trækkes ud.** Fingrene kan komme i klemme.

Symboler

De efterfølgende symboler kan være af betydning for dit arbejdsbord. Læg mærke til symbolerne og overhold deres betydning. En rigtig forståelse af symbolerne er med til at sikre en god og sikker brug af arbejdsbordet.

Symboler og deres betydning	
	Arbejdsbordet har en maks. bæreevne (el-værktøj + emne) på **100** kg.

Produkt- og ydelsesbeskrivelse

Beregnet anvendelse

Arbejdsbordet er beregnet til at kunne klare følgende stationære save fra Bosch (udgave **2025.06**):

- GTS100-254 (3 601 M30 7..)
- EXTS100-254X (3 601 M30 8..)

Sammen med el-værktøjet er arbejdsbordet beregnet til at afkorte brædder og profiler.

Illustrerede komponenter

Nummereringen af de afbildede komponenter vedrører illustrationerne på grafiksiderne i begyndelsen af vejledningen.

(1) Anslag
(2) Bøjlelås
(3) Grundramme
(4) Låseklemme
(5) Ben på arbejdsbord
(6) Forbindelsesstykke
(7) Fastgørelsessæt
(8) El-værktøjets husramme

Tekniske data

Arbejdsbord		GTA700
Varenummer		**3 601 M22 9..**
Højde arbejdsbord	mm	546
Max. bæreevne (el-værktøj + emne)	kg	**100**
Vægt, ca.	kg	**8,7**

Montering

Leveringsomfang

Kontrollér, at alle dele, der nævnes i det følgende, følger med leveringen, før arbejdsbordet monteres:

- Grundramme **(3)**
- Arbejdsbordben **(5)** (2x forreste ben "A" og "B", 2x bageste ben "C" og "D")
- Forbindelsesstykke **(6)** (4x)
- Fastgørelsessæt **(7)** bestående af:
  unbrakoskruer (8x),
  låsemøtrikker (8x)

Ekstra værktøj, der er brug for:

- Unbrakonøgle (5 mm)
- Skruenøgle (13 mm)

Montering af arbejdsbord (se billede A1–A3)

- Tag alle medfølgende dele forsigtigt ud af emballagen.
- Fjern alt emballagemateriale.
- Tryk på låseklemmen **(4)**, og træk grundrammen **(3)** fra hinanden.
- Stik forbindelsesstykkerne **(6)** så langt ind over enderne af grundrammen **(3)**, til monteringsboringerne flugter.
- Skru forbindelsesstykkerne **(6)** og grundrammen sammen med skruerne og møtrikkerne fra fastgørelsessættet **(7)**.
- Skub arbejdsbordets ben **(5)** så langt ind i forbindelsesstykkerne **(6)**, at monteringshullerne flugter. Vær opmærksom på den korrekte mærkning (A, B, C, D).
- Skru arbejdsbordets ben og grundrammen sammen med skruerne og møtrikkerne fra fastgørelsessættet **(7)**.

Fastgørelse af el-værktøj (se billede B1–B2)

– Stil arbejdsbordet på en fast, lige og vandret flade.
– Centrer el-værktøjet på grundrammen. Hertil benyttes anslagene **(1)**.
– Hæng bøjlen fra bøjlelåsen **(2)** hen over husrammen **(8)**, og vip håndtaget nedad for at fastgøre el-værktøjet.

Brug

Arbejdsvejledning

Hold altid godt fast i emnet, især i det lange, tunge afsnit. Når emnet er savet igennem, kan tyngdepunktet forskyde sig ufordelagtigt, hvorved arbejdsbordet kan vippe.

Overbelast ikke arbejdsbordet. Overhold altid arbejdsbordets maks. bæredygtighed.

Transport (se billede C1–C2)

▶ **El-værktøjet må ikke være monteret på arbejdsbordet, når arbejdsbordet klappes sammen eller åbnes.**

Arbejdsbordet kan klappes sammen til transport.

– Åbn bøjlelåsen **(2)**, og fjern el-værktøjet.
– Klap arbejdsbordet sammen.
– Få låseklemmen **(4)** til at gå i indgreb for at sikre transportpositionen.

Vedligeholdelse og service

Kundeservice og anvendelsesrådgivning

Dansk

Tlf. Service Center: 44898855

Du finder linket til vores servicecentre og garantibetingelser på sidste side.

Produktets 10-cifrede typenummer (se typeskilt) skal altid angives ved forespørgsler og bestilling af reservedele.

Bortskaffelse

Arbejdsborde, tilbehør og emballage skal genbruges på en miljøvenlig måde.

Svensk

Säkerhetsanvisningar

Allmänna säkerhetsanvisningar



Läs alla de varningsanvisningar och säkerhetsinstruktioner som medföljer arbetsbordet eller elverktyget som ska användas. Fel som uppstår till följd av att säkerhetsinstruktionerna och anvisningarna inte följts kan orsaka elstöt, brand och/eller allvarliga personskador.

Säkerhetsanvisningar för arbetsbord

▶ **Dra stickproppen ur vägguttaget och/eller batteriet ur elverktyget innan inställningar utförs på verktyget eller tillbehörsdelar byts.** Oavsiktlig start av elverktyg förorsakar ofta olyckor.

▶ **Sätt ihop arbetsbordet korrekt innan elverktyget monteras.** En korrekt montering är viktig för att stödet inte ska braka ihop under arbetet.

▶ **Fäst elverktyget ordentligt på arbetsbordet innan det tas i bruk.** Om elverktyget slirar på arbetsbordet finns risk för att du förlorar kontrollen över verktyget.

▶ **Ställ upp arbetsbordet på en stadig, plan och vågrät yta.** Om arbetsbordet slirar eller vacklar kan arbetsstycket inte styras ordentligt och säkert.

▶ **Överbelasta inte arbetsbordet och använd det inte heller som stege eller ställ.** Om arbetsbordet överbelastas eller om man stiger upp på bordet kan det lätt hända att bordets tyngdpunkt förändras varefter det tippar.

▶ **Slå inte arbetsstycket med våld mot sågklingan.** Om elverktyget vid sågning trycks för hårt finns risk för att arbetsbordet tippar.

▶ **Se till att alla skruvar och fästelement är ordentligt fastdragna innan arbetet påbörjas.** Lösa förbindelser kan leda till instabilitet och inexakta sågningsförlopp.

▶ **Se till att långa och tunga arbetsstycken inte inkräktar på arbetsbordet jämvikt.** Fria ändan på långa och tunga arbetsstycken måste alltid pallas upp eller stödjas.

▶ **Håll inte fingrarna i närheten av ledpunkterna när du skjuter ihop eller drar isär arbetsbordet.** Risk finns för att fingrarna kommer i kläm.

Symboler

Beakta symbolerna nedan som kan vara viktiga för arbetsbordets användning. Lägg på minne symbolerna och deras betydelse. Korrekt tolkning av symbolerna hjälper till att bättre och säkrare använda arbetsbordet.

Symboler och deras betydelse	
	Arbetsbordets maximala bärförmåga (elverktyg + arbetsstycke) är **100** kg.

Produkt- och prestandabeskrivning

Ändamålsenlig användning

Arbetsbordet är avsett för montering av följande stationärsågar från Bosch (version **2025.06**):

– GTS100-254 (3 601 M30 7..)
– EXTS100-254X (3 601 M30 8..)

Tillsammans med elverktyget är arbetsbordet avsett för kapning av bräden och profiler.

Illustrerade komponenter

Numreringen av de avbildade komponenterna refererar till bilderna i början av bruksanvisningen.

(1) Anslag
(2) Bygelbeslag
(3) Grundram
(4) Säkerhetsklämma
(5) Arbetsbordets ben
(6) Anslutning
(7) Monteringssats
(8) Elverktygets husram

Tekniska data

Arbetsbord		GTA700
Artikelnummer		**3 601 M22 9..**
Arbetsbordets höjd	mm	546
Max. bärförmåga (elverktyg + arbetsstycke)	kg	**100**
Vikt, ca.	kg	**8,7**

Montage

Leveransen omfattar

Kontrollera att alla delar som anges nedan har levererats innan du monterar arbetsbordet:

- Grundram **(3)**
- Ben till arbetsbord **(5)** (2x främre ben "A" och "B", 2x bakre ben "C" och "D")
- Anslutningsstycken **(6)** (4x)
- Monteringssats **(7)** som består av:
  insexskruvar (8x),
  låsmuttrar (8x)

Följande verktyg behövs i tillägg:

- Insexnyckel (5 mm)
- Skruvnyckel (13 mm)

Montera arbetsbord (se bild A1–A3)

- Ta försiktigt ut alla levererade delar ur förpackningen.
- Ta bort allt förpackningsmaterial.
- Tryck på säkerhetsklämman **(4)** och dra isär grundramen **(3)**.
- Skjut in förbindelsestyckena **(6)** i grundramens ändar **(3)** tills monteringshålen är parallella.
- Skruva fast förbindelsestyckena **(6)** och grundramen med skruvarna och muttrarna i monteringssatsen **(7)**.
- För in benen tills arbetsbordet **(5)** i förbindelsestyckena **(6)** tills monteringshålen ligger i linje. Var uppmärksam på rätt märkning (A, B, C, D).
- Skruva fast arbetsbordets ben och grundramen med skruvarna och muttrarna i monteringssatsen **(7)**.

Sätta fast elverktyget (se bild B1–B2)

- Ställ upp arbetsbordet på en stadig, plan och vågrät yta.
- Centrera elverktyget på grundramen. För detta används anslagen **(1)**.
- Häng bygeln på bygelbeslaget **(2)** över husramen **(8)** och fäll ner elverktygets spak för att fixera det.

Drift

Arbetsanvisningar

Håll stadigt i arbetsstycket och speciellt då om det gäller längre och tunga stycken. Efter kapning av arbetsstycket kan tyngdpunkten förändras till den grad att arbetsbordet tippar.

Överbelasta inte arbetsbordet. Beakta arbetsbordets maximala bärförmåga.

Transport (se bild C1–C2)

▶ **Vid hopfällning eller isärdragning av arbetsbordet får elverktyget inte vara monterat på arbetsbordet.**

För transport kan arbetsbordet fällas ihop.

- Öppna bygelanslaget **(2)** och ta av elverktyget.
- Fäll ihop arbetsbordet.
- För att fixera transportläget, koppla in säkerhetsklämman **(4)**.

Underhåll och service

Kundtjänst och applikationsrådgivning

Svenska
Tel.: (08) 7501820

Du hittar länken till våra servicecenter och garantivillkor på sista sidan.

Ange alltid vid förfrågningar och reservdelsbeställningar det 10-siffriga produktnumret som finns på produktens typskylt.

Avfallshantering

Arbetsbord, tillbehör och förpackningar ska omhändertas på miljövänligt sätt för återvinning.

Norsk

Sikkerhetsanvisninger

Generelle sikkerhetsanvisninger



Les alle vedlagte advarsler og instrukser for arbeidsbordet eller elektroverktøyet som skal monteres. Hvis ikke sikkerhetsanvisningene og instruksene tas til følge, kan det oppstå elektrisk støt, brann og/eller alvorlige personskader.

Sikkerhetsanvisninger for arbeidsbord

- **Trekk støpselet ut av stikkontakten og/eller ta batteriet ut av elektroverktøyet før du foretar maskininnstillinger eller skifter ut tilbehørsdeler.** En uvilkårlig starting av elektroverktøy er årsak til mange uhell.
- **Sett arbeidsbordet korrekt opp før du monterer elektroverktøyet.** For å unngå faren for at det faller sammen er det viktig at arbeidsbordet settes opp riktig.
- **Fest elektroverktøyet sikkert på arbeidsbordet før du bruker det.** Hvis elektroverktøyet glir på arbeidsbordet, kan du miste kontrollen.
- **Sett arbeidsbordet på et fast, jevnt og vannrett underlag.** Hvis arbeidsbordet kan gli eller vippe, kan ikke emnet føres jevnt og sikkert.
- **Du må ikke overbelaste arbeidsbordet og ikke bruke det som stige eller stillas.** Hvis du overbelaster eller står på arbeidsbordet, kan det føre til at tyngdepunktet endres og arbeidsbordet velter.
- **Ikke kjør emnet inn i sagbladet med makt.** Hvis det utøves for sterkt trykk ved bruk av elektroverktøyet, kan arbeidsbordet velte.
- **Pass på at alle skruer og forbindelseselementer er ordentlig trukket til når du arbeider.** Løse forbindelser kan føre til ustabilitet og unøyaktig saging.
- **Pass på at ikke lange og tunge emner gjør arbeidsbordet ustabilt.** Lange og tunge emner må støttes eller noe må legges under på den frie enden.
- **Du må ikke holde fingrene i nærheten av leddpunktene når du skyver arbeidsbordet sammen eller trekker det fra hverandre.** Du kan klemme fingrene.

Symboler

De nedenstående symbolene kan være av betydning for bruk av arbeidsbordet. Legg merke til symbolene og deres betydning. En riktig tolkning av symbolene hjelper deg med å bruke arbeidsbordet på en bedre og sikrere måte.

Symboler og deres betydning	
	Den maksimale bæreevnen (elektroverktøy + emne) til arbeidsbordet er **100** kg.

Produktbeskrivelse og ytelsesspesifikasjoner

Forskriftsmessig bruk

Arbeidsbordet er beregnet for følgende stasjonære sager fra Bosch (per **2025.06**):

- GTS100-254 (3 601 M30 7..)
- EXTS100-254X (3 601 M30 8..)

Sammen med elektroverktøyet er arbeidsbordet beregnet for kapping av bord og profiler.

Illustrerte komponenter

Nummereringen av de avbildede komponentene er basert på illustrasjonene på grafikksiden i begynnelsen av bruksanvisningen.

(1) Anlegg
(2) Bøylelås
(3) Grunnramme
(4) Rekkeklemme
(5) Ben til arbeidsbord
(6) Koblingsstykke
(7) Festesett
(8) Elektroverktøyets husramme

Tekniske data

Arbeidsbord		GTA700
Artikkelnummer		**3 601 M22 9..**
Høyde på arbeidsbord	mm	546
Maks. bæreevne (elektroverktøy + emne)	kg	**100**
Vekt, ca.	kg	**8,7**

Montering

Leveransens innhold

Kontroller før montering av arbeidsbordet om alle delene nedenfor fulgte med ved levering:

- Grunnramme **(3)**
- Bein på arbeidsbordet **(5)** (2 fremre bein «A» og «B», 2x bakre bein «C» og «D»)
- Koblingsstykker **(6)** (4x)
- Festesett **(7)** som består av:
  unbrakoskruer (8x)
  låsemuttere (8x)

Nødvendig verktøy i tillegg til det som inngår i leveransen:

- Unbrakonøkkel (5 mm)
- Skrunøkkel (13 mm)

Montere arbeidsbordet (se bilde A1–A3)

- Ta alle delene som fulgte med, forsiktig ut av emballasjen.
- Fjern all emballasjen.
- Trykk på rekkeklemmen **(4)**, og trekk grunnrammen **(3)** fra hverandre.
- Sett forbindelsesstykkene **(6)** inn på endene av grunnrammen **(3)**til monteringshullene flukter.
- Skru forbindelsesstykkene **(6)** og grunnrammen sammen med skruene og mutterne i festesettet **(7)**.
- Sett beina på arbeidsbordet **(5)** inn i koblingsstykkene **(6)**, til monteringshullene flukter. Vær oppmerksom på korrekt merking (A, B, C, D).
- Skru arbeidsbordbenene og grunnrammen sammen med skruene og mutterne i festesettet **(7)**.

Feste et elektroverktøy (se bilde B1–B2)

- Plasser arbeidsbordet på en fast, plan og vannrett flate.
- Sentrer elektroverktøyet på grunnrammen. Bruk stopperne **(1)**.
- Heng bøylen til bøylelåsen **(2)** over husrammen **(8)**, og vipp ned håndtaket for å låse fast elektroverktøyet.

Bruk

Arbeidshenvisninger

Hold emnet alltid godt fast, spesielt når det sages av lange, tunge deler. Etter kapping av emnet kan tyngdepunktet forskyves så ugunstig at arbeidsbordet vipper.

Arbeidsbordet må ikke overbelastes. Ta alltid hensyn til arbeidsbordets maksimale bæreevne.

Transport (se bilde C1–C2)

▶ **Elektroverktøyet må ikke være montert på arbeidsbordet når arbeidsbordet skal skyves sammen eller trekkes fra hverandre.**

Arbeidsbordet kan slås sammen for transport.

- Åpne bøylelåsen **(2)**, og fjern elektroverktøyet.
- Slå arbeidsbordet sammen.
- Lås rekkeklemmen **(4)** for å feste transportposisjonen.

Service og vedlikehold

Kundeservice og kundeveiledning

Norsk
Tel.: 64 87 89 50

Du finner lenken til våre serviceadresser og garantibetingelser på den siste siden.

Ved alle forespørsler og reservedelsbestillinger må du oppgi det 10-sifrede produktnummeret som er angitt på produktets typeskilt.

Deponering

Arbeidsbord, tilbehør og emballasje må leveres inn for miljøvennlig gjenvinning.

Suomi

Turvallisuusohjeet

Yleiset turvallisuusohjeet



Lue kaikki työpenkin tai asennettavan sähkötyökalun mukana toimitetut varoitukset ja käyttöohjeet. Turvallisuus- ja käyttöohjeiden noudattamatta jättäminen voi johtaa sähköiskuun, tulipaloon ja/tai vakavaan loukkaantumiseen.

Työpenkkien turvallisuusohjeet

- ▶ **Vedä pistotulppa irti pistorasiasta ja/tai irrota akku sähkötyökalusta, ennen kuin teet laiteasetuksia tai vaihdat käyttötarvikkeita.** Sähkötyökalujen tahaton käynnistyminen voi johtaa tapaturmiin.
- ▶ **Kokoa työpenkki oikein, ennen kuin asennat sähkötyökalun.** Kokoaminen on tehtävä kunnolla, niin ettei työpenkki voi missään tapauksessa romahtaa.
- ▶ **Kiinnitä sähkötyökalu kunnolla työpenkkiin, ennen kuin otat työpenkin käyttöön.** Sähkötyökalun siirtyminen paikaltaan työpenkissä saattaa johtaa hallinnan menettämiseen.
- ▶ **Aseta työpenkki tukevalla, tasaiselle ja vaakasuoralla pinnalle.** Työkappaletta ei voi ohjata tasaisesti ja turvallisesti, jos työpenkki voi siirtyä paikaltaan tai heilua.
- ▶ **Älä ylikuormita työpenkkiä äläkä käytä sitä portaana tai telineenä.** Ylikuorma tai työpenkin päällä seisominen saattaa siirtää työpenkin painopistettä ylöspäin ja kaataa työpenkin.
- ▶ **Älä työnnä työkappaletta suurella voimalla sahanterää vasten.** Liian voimakas painaminen sähkötyökalua käytettäessä saattaa kaataa työpenkin.
- ▶ **Varmista, että kaikki ruuvit ja liitososat ovat kunnolla kiinni työskentelyn aikana.** Löysät liitokset saattavat horjuttaa työpenkin asentoa ja johtaa epätarkkoihin sahaustuloksiin.
- ▶ **Varmista, etteivät pitkät ja raskaat työkappaleet voi kaataa työpenkkiä.** Pitkät ja painavat työkappaleet tulee tukea vapaasta päästään.
- ▶ **Älä pidä sormia nivelpisteiden lähellä, kun taitat työpenkin kokoon tai auki.** Sormien puristumisvaara.

Symbolit

Seuraavat symbolit voivat olla hyödyksi työpenkin käytössä. Opettele symbolit ja niiden merkitys. Symbolien ymmärtäminen auttaa käyttämään työpenkkiä paremmin ja turvallisemmin.

Symbolit ja niiden merkitys	
	Työpenkin suurin kantavuus (sähkötyökalu + työkappale) on **100** kg.

Tuotteen ja ominaisuuksien kuvaus

Määräystenmukainen käyttö

Työpenkki on tarkoitettu seuraavien Bosch-pöytäsahojen työtasoksi (versio **2025.06**):

- GTS100-254 (3 601 M30 7..)
- EXTS100-254X (3 601 M30 8..)

Työpenkki on tarkoitettu sähkötyökalun kanssa lautojen ja profiilien katkaisuun.

Kuvatut osat

Kuvattujen osien numerointi viittaa oppaan alussa oleviin kuvasivujen piirroksiin.

(1) Tuki
(2) Lukitussanka
(3) Jalusta
(4) Lukituspidike
(5) Työpenkin jalka
(6) Liitoskappale
(7) Kiinnityssarja
(8) Sähkötyökalun rungon kiinnityskehys

Tekniset tiedot

Työpenkki		GTA700
Tuotenumero		**3 601 M22 9..**
Työpenkin korkeus	mm	546
Suurin kantokyky (sähkötyökalu + työkappale)	kg	**100**
Paino n.	kg	**8,7**

Asennus

Vakiovarustus

Tarkista ennen työpenkin kokoamista, että olet saanut kaikki alla luetellut osat:

- Jalusta **(3)**
- Työpenkin jalat **(5)** (kaksi etujalkaa "A" ja "B", kaksi takajalkaa "C" ja "D")
- Liitososat **(6)** (4x)
- Kiinnityssarja **(7)**, jossa on:
  kuusiokolopultit (8x),
  lukkomutterit (8x)

Työkalut, jotka tarvitaan toimitukseen kuuluvien lisäksi:

- Kuusiokoloavain (5 mm)
- Ruuviavain (13 mm)

Työpenkin asentaminen (katso kuvat A1–A3)

- Ota kaikki toimitetut osat varovasti pois pakkauksistaan.
- Poista kaikki pakkausmateriaalit.
- Avaa lukituspidike **(4)** ja vedä jalusta **(3)** auki.
- Työnnä liitososat **(6)** jalustan **(3)** päätyihin niin, että ne ovat kohdakkain asennusreikien kanssa.
- Kiinnitä liitososat **(6)** ja jalusta toisiinsa kiinnitysarjan **(7)** pulteilla ja muttereilla.
- Työnnä työpenkin jalat **(5)** liitososiin **(6)** niin, että asennusreiät tulevat kohdakkain. Huomioi oikeat merkinnät (A, B, C, D).
- Ruuvaa työpenkin jalat ja jalusta yhteen kiinnityssarjan **(7)** pulteilla ja muttereilla.

Sähkötyökalun kiinnitys (katso kuvat B1–B2)

- Aseta työpenkki tukevalle, tasaiselle ja vaakasuoralle pinnalle.
- Keskitä sähkötyökalu jalustaan. Tähän voit käyttää rajoittimia **(1)**.
- Kiinnitä lukitussangan **(2)** sanka kiinnityskehyksen **(8)** kautta ja käännä vipua alaspäin, jotta saat lukittua sähkötyökalun paikalleen.

Käyttö

Työskentelyohjeita

Pidä aina kunnolla kiinni työkappaleesta, varsinkin sen pidemmästä, painavammasta osasta. Työkappaleen katkettua painopiste saattaa siirtyä niin, että työpenkki kaatuu.

Älä ylikuormita työpenkkiä. Huomioi aina työpenkin suurin kantavuus.

Kuljetus (katso kuvat C1–C2)

▶ **Työpenkissä ei saa olla sähkötyökalua, kun taitat työpenkin kokoon tai auki.**

Työpenkin voi taittaa kuljetusta varten kokoon.

- Avaa lukitussanka **(2)** ja ota sähkötyökalu pois.
- Taita työpenkki kokoon.
- Varmista kuljetusasento napsauttamalla lukituspidike **(4)** kiinni.

Hoito ja huolto

Asiakaspalvelu ja käyttöneuvonta

Suomi
Puh.: 0800 98044

Linkki huolto-osoitteisiin ja takuuehtoihin löytyy viimeiseltä sivulta.

Ilmoita kaikissa kyselyissä ja varaosatilauksissa 10-numeroinen tuotenumero, joka on ilmoitettu tuotteen mallikilvessä.

Hävitys

Toimita käytöstä poistetut työpenkit, lisätarvikkeet ja pakkaukset ympäristöystävälliseen kierrätykseen.

Ελληνικά

Υποδείξεις ασφαλείας

Γενικές υποδείξεις ασφαλείας



Διαβάστε όλες τις προειδοποιητικές υποδείξεις και οδηγίες που συνοδεύουν το τραπέζι εργασίας ή το προς συναρμολόγηση ηλεκτρικό εργαλείο. Η μη τήρηση των υποδείξεων ασφαλείας και των οδηγιών μπορεί να προκαλέσει ηλεκτροπληξία, πυρκαγιά και/ή σοβαρούς τραυματισμούς.

Υποδείξεις ασφαλείας για τραπέζια εργασίας

- ▶ **Τραβήξτε το φις από την πρίζα και/ή αφαιρέστε την μπαταρία απο το ηλεκτρικό εργαλείο, προτού εκτελέσετε τυχόν ρυθμίσεις της συσκευής ή αλλάξετε κάποια εξαρτήματα.** Η ακούσια εκκίνηση ηλεκτρικών εργαλείων αποτελεί αιτία μερικών ατυχημάτων.
- ▶ **Στήστε σωστά το τραπέζι εργασίας πριν συναρμολογήσετε το ηλεκτρικό εργαλείο.** Το σωστό στήσιμο είναι σημαντικό, για να αποφευχθεί η κατάρρευση του τραπεζιού εργασίας.
- ▶ **Στερεώστε το ηλεκτρικό εργαλείο με ασφάλεια πάνω στο τραπέζι εργασίας, προτού το χρησιμοποιήσετε.** Τυχόν γλίστρημα του ηλεκτρικού εργαλείου επάνω στο τραπέζι εργασίας μπορεί να οδηγήσει στην απώλεια του ελέγχου.
- ▶ **Τοποθετήστε το τραπέζι εργασίας πάνω σε μια σταθερή, επίπεδη και οριζόντια επιφάνεια.** Όταν υπάρχει κίνδυνος, το τραπέζι να γλιστρήσει ή να κουνηθεί, τότε το επεξεργαζόμενο κομμάτι δεν μπορεί να οδηγηθεί ομοιόμορφα και ασφαλώς.
- ▶ **Μην υπερφορτώνετε το τραπέζι εργασίας και μην το χρησιμοποιείτε ως κλίμακα ή σκαλωσιά.** Όταν υπερφορτώνετε το τραπέζι εργασίας ή όταν ανεβαίνετε επάνω σ' αυτό τότε το κέντρο βάρους του μπορεί να μετατοπιστεί προς τα επάνω κι έτσι το τραπέζι εργασίας να ανατραπεί.
- ▶ **Μη σπρώχνετε το επεξεργαζόμενο κομμάτι με βία πάνω στον πριονόδισκο.** Το τραπέζι εργασίας μπορεί να ανατραπεί όταν κατά την εργασία με το ηλεκτρικό εργαλείο ασκείτε πολύ υψηλή πίεση.
- ▶ **Προσέξτε, ώστε όλες οι βίδες και όλα τα στοιχεία σύνδεσης να είναι κατά την εργασία καλά σφιγμένα.** Χαλαρές συνδέσεις μπορεί να οδηγήσουν σε αστάθειες και σε ανακριβείς κοπές.
- ▶ **Βεβαιωθείτε, ότι τα μακριά και τα βαριά επεξεργαζόμενα κομμάτια δεν ανατρέπουν το τραπέζι εργασίας.** Το ελεύθερο άκρο των μακριών και βαριών επεξεργαζόμενων κομματιών πρέπει να ακουμπάει κάπου ή να υποστηρίζεται.
- ▶ **Όταν κλείνετε ή ανοίγετε το τραπέζι εργασίας, μη βάζετε τα δάκτυλά σας κοντά στα σημεία άρθρωσης.** Τα δάχτυλά σας μπορεί να συμπιεστούν.

Σύμβολα

Τα σύμβολα που ακολουθούν μπορεί να έχουν σημασία για το χειρισμό του τραπεζιού εργασίας. Παρακαλούμε αποτυπώστε στη μνήμη σας τα σύμβολα και τη σημασία τους. Η σωστή ερμηνεία των συμβόλων συμβάλλει στον καλύτερο και ασφαλέστερο χειρισμό του τραπεζιού εργασίας.

Σύμβολα και η σημασία τους	
	Η μέγιστη ικανότητα στήριξης (ηλεκτρικό εργαλείο + επεξεργαζόμενο κομμάτι) του τραπεζιού εργασίας ανέρχεται στα **100** kg.

Περιγραφή προϊόντος και ισχύος

Χρήση σύμφωνα με τον προορισμό

Το τραπέζι εργασίας προορίζεται για την υποδοχή των ακόλουθων σταθερών πριονιών της Bosch (Ενημέρωση **2025.06**):

- GTS100-254 (3 601 M30 7..)
- EXTS100-254X (3 601 M30 8..)

Το τραπέζι εργασίας μαζί με το ηλεκτρικό εργαλείο προορίζεται για εγκάρσια κοπή σανίδων και προφίλ.

Απεικονιζόμενα στοιχεία

Η απαρίθμηση των εικονιζομένων εξαρτημάτων αναφέρεται στην παράσταση στις σελίδες γραφικών στην αρχή του εγχειριδίου οδηγιών.

(1) Οδηγός
(2) Κλείστρο
(3) Πλαίσιο βάσης
(4) Σφιγκτήρας ασφαλείας
(5) Πόδι τραπεζιού εργασίας
(6) Τεμάχιο σύνδεσης
(7) Σετ εξαρτημάτων στερέωσης
(8) Πλαίσιο περιβλήματος του ηλεκτρικού εργαλείου

Τεχνικά στοιχεία

Τραπέζι εργασίας		GTA700
Κωδικός αριθμός		**3 601 M22 9..**
Ύψος τραπεζιού εργασίας	mm	546

Τραπέζι εργασίας		GTA700
Μέγιστη ικανότητα στήριξης (ηλεκτρικό εργαλείο + επεξεργαζόμενο κομμάτι)	kg	**100**
Βάρος, περίπου	kg	**8,7**

Συναρμολόγηση

Υλικά παράδοσης

Πριν συναρμολογήσετε το τραπέζι εργασίας, βεβαιωθείτε, ότι σας παραδόθηκαν όλα τα αναφερόμενα κάτω μέρη:

- Πλαίσιο βάσης **(3)**
- Πόδια τραπεζιού εργασίας **(5)** (2 μπροστινά πόδια «A» και «B», 2 πίσω πόδια «C» και «D»)
- Τεμάχια σύνδεσης **(6)** (4x)
- Σετ εξαρτημάτων στερέωσης **(7)** αποτελούμενο από: Βίδες κεφαλής κοίλου εξαγώνου (8x), παξιμάδια ασφάλισης (8x)

Εκτός από υλικά παράδοσης χρειάζεστε και τα παρακάτω εργαλεία:

- Κλειδί εσωτερικού εξαγώνου (5 mm)
- Κλειδί (13 mm)

Συναρμολόγηση του τραπεζιού εργασίας (βλέπε εικόνες A1–A3)

- Βγάλτε όλα τα εξαρτήματα από τη συσκευασία τους.
- Απομακρύνετε όλα τα υλικά συσκευασίας.
- Πιέστε τον σφιγκτήρα ασφαλείας **(4)** και τραβήξτε το πλαίσιο βάσης **(3)**.
- Τοποθετήστε κάθε τεμάχιο σύνδεσης **(6)** τόσο πάνω στα άκρα του πλαισίου βάσης **(3)**, μέχρι να ευθυγραμμιστούν οι οπές συναρμολόγησης.
- Βιδώστε τα τεμάχια σύνδεσης **(6)** και το πλαίσιο βάσης με τις βίδες και τα παξιμάδια του σετ εξαρτημάτων στερέωσης **(7)**.
- Τοποθετήστε τα πόδια του τραπεζιού εργασίας **(5)** τόσο μέσα στα τεμάχια σύνδεσης **(6)**, μέχρι να ευθυγραμμιστούν οι οπές συναρμολόγησης. Προσέξτε σε αυτήν την περίπτωση για τον κατάλληλο χαρακτηρισμό (A, B, C, D).
- Βιδώστε τα πόδια του τραπεζιού εργασίας και το πλαίσιο βάσης με τις βίδες και τα παξιμάδια από το σετ εξαρτημάτων στερέωσης **(7)**.

Στερέωση του ηλεκτρικού εργαλείου (βλέπε εικόνες B1–B2)

- Τοποθετήστε το τραπέζι εργασίας επάνω σε μια σταθερή, επίπεδη και οριζόντια επιφάνεια.
- Κεντράρετε το ηλεκτρικό εργαλείο επάνω στο πλαίσιο βάσης. Γι' αυτό χρησιμεύουν οι οδηγοί **(1)**.
- Αναρτήστε τον βραχίονα του κλείστρου **(2)** πάνω από το πλαίσιο του περιβλήματος **(8)** και διπλώστε για τη σταθεροποίηση του ηλεκτρικού εργαλείου τον μοχλό προς τα κάτω.

Λειτουργία

Οδηγίες εργασίας

Να κρατάτε το επεξεργαζόμενο κομμάτι πάντοτε σταθερά, ιδιαίτερα όταν το απόκομμα είναι μακρύ ή/και βαρύ. Μετά την αποκοπή του επεξεργαζόμενου κομματιού το κέντρο βάρους μπορεί να μετατοπιστεί κατά τέτοιο τρόπο, ώστε να ανατραπεί το τραπέζι εργασίας.

Να μην παραφορτώνετε το τραπέζι εργασίας. Να λαμβάνετε πάντοτε υπόψη τη μέγιστη φέρουσα ικανότητα του τραπεζιού εργασίας.

Μεταφορά (βλέπε εικόνες C1–C2)

▶ **Κατά το κλείσιμο ή το άνοιγμα του τραπεζιού εργασίας δεν επιτρέπεται να είναι συναρμολογημένο το ηλεκτρικό εργαλείο πάνω στο τραπέζι εργασίας.**

Για να μεταφέρετε το τραπέζι εργασίας μπορείτε να το διπλώσετε.

- Ανοίξτε το κλείστρο **(2)** και αφαιρέστε το ηλεκτρικό εργαλείο.
- Διπλώστε το τραπέζι εργασίας.
- Για τη σταθεροποίηση της θέσης μεταφοράς, αφήστε τον σφιγκτήρα ασφαλείας **(4)** να ασφαλίσει.

Συντήρηση και σέρβις

Εξυπηρέτηση πελατών και συμβουλές εφαρμογής

Ελλάδα
Τηλ.: 210 5701258

Θα βρείτε τον σύνδεσμο (link) των διευθύνσεων σέρβις και τους όρους της εγγύησης στην τελευταία σελίδα.

Δώστε σε όλες τις ερωτήσεις και παραγγελίες ανταλλακτικών οπωσδήποτε το 10ψήφιο κωδικό αριθμό σύμφωνα με την πινακίδα τύπου του προϊόντος.

Απόσυρση

Τα τραπέζια εργασίας, τα εξαρτήματα και οι συσκευασίες πρέπει να ανακυκλώνονται με τρόπο φιλικό προς το περιβάλλον.

Türkçe

Güvenlik uyarıları

Genel güvenlik uyarıları



Çalışma tezgahı veya monte edilecek elektrikli el aleti ile teslim edilen bütün uyarıları ve talimatları okuyun. Güvenlik uyarılarına ve talimatlara uyulmaması elektrik çarpmasına, yangına ve/veya ciddi yaralanmalara neden olabilir.

Çalışma tezgahları için güvenlik uyarıları

- ▶ **Aleti ayarlamadan veya aksesuar parçalarını değiştirmeden önce fişi prizden çekin ve/veya aküyü elektrikli el aletinden çıkarın.** Elektrikli el aletleri yanlışlıkla çalıştırıldığında kazalara neden olabilir.
- ▶ **Elektrikli el aletini takmadan önce çalışma tezgahını doğru biçimde monte edin.** Çökmenin önlenmesi açısından kusursuz montaj ve kurulum önemlidir.
- ▶ **Kullanmaya başlamadan önce elektrikli el aletini çalışma tezgahına iyi ve güvenli biçimde sabitleyin.** Elektrikli el aletinin çalışma tezgahı üzerinde kayması aletin kontrolünün kaybına neden olabilir.
- ▶ **Çalışma tezgahını sağlam, düz ve yatay bir yüzeye yerleştirin.** Çalışma tezgahı kayacak veya sallanacak olursa, iş parçası düzgün ve güvenli biçimde yönlendirilemez.
- ▶ **Çalışma tezgahına aşırı yük yüklemeyin ve onu merdiven veya iskele olarak kullanmayın.** Çalışma tezgahına aşırı yüklenme veya tezgahın üzerinde durma, çalışma tezgahının ağırlık noktasının yukarıya kalkmasına ve devrilmesine neden olabilir.
- ▶ **İş parçasını testere bıçağına iterken zor kullanmayın.** Elektrikli el aleti kullanılırken aşırı bastırma kuvveti uygulanacak olursa çalışma tezgahı devrilebilir.
- ▶ **Çalışırken bütün vidaların ve bağlantı elemanlarının iyice sıkılmış olmasına dikkat edin.** Gevşek bağlantılar sallantılara ve hatalı kesmelere neden olabilir.
- ▶ **Uzun ve ağır iş parçalarının çalışma tezgahının dengesini bozmamasına dikkat edin.** Uzun ve ağır iş parçalarının boştaki uçları beslenmeli veya desteklenmelidir.
- ▶ **Çalışma tezgahını katlarken veya açarken parmaklarınızı mafsal noktalarına yaklaştırmayın.** Parmaklarınız ezilebilir.

Semboller

Aşağıdaki semboller çalışma tezgahınızı kullanırken önemli olabilir. Lütfen sembolleri ve anlamlarını aklınızda tutun. Sembolleri doğru yorumlamanız, çalışma tezgahını daha iyi ve daha güvenli kullanmanıza yardımcı olur.

Semboller ve anlamları	
	Çalışma tezgahının maksimum taşıma kapasitesi (elektrikli el aleti + iş parçası) **100** kg'dır.

Ürün ve performans açıklaması

Usulüne uygun kullanım

Bu çalışma tezgahı aşağıdaki tezgah tipi testerelerin takılması için tasarlanmıştır (Tezgah **2025.06**):

- GTS100-254 (3 601 M30 7..)
- EXTS100-254X (3 601 M30 8..)

Çalışma tezgahı elektrikli el aleti ile birlikte tahta ve profillerin kesilmesi için tasarlanmıştır.

Şekli gösterilen elemanlar

Şekli gösterilen elemanların numaraları ile bu kullanma kılavuzunun başındaki grafik sayfasındaki numaralar aynıdır.

(1) Dayanak
(2) Kilitleme kolu
(3) Şasi
(4) Sigorta klemensi
(5) Çalışma masası ayağı
(6) Bağlantı parçası
(7) Sabitleme seti
(8) Elektrikli el aletinin gövde çerçevesi

Teknik veriler

Çalışma tezgahı		GTA700
Malzeme numarası		**3 601 M22 9..**
Çalışma tezgahı yüksekliği	mm	546
Maks.taşıma kapasitesi (makine + iş parçası)	kg	**100**
Ağırlığı, yak.	kg	**8,7**

Montaj

Teslimat kapsamı

Çalışma tezgahını monte etmeden önce aşağıda belirtilen parçaların hepsinin teslim edilip edilmediğini kontrol edin:

- Şasi **(3)**
- Çalışma tezgahı ayakları **(5)** (2 adet ön ayak "A" ve "B", 2 adet arka ayak "C" ve "D")
- Bağlantı parçaları **(6)** (4 adet)
- Sabitleme seti **(7)** şunlardan oluşur:
  İç altıgen vidalar (8 adet),
  Emniyet somunları (8 adet)

Teslimat kapsamı için gerekli olan ek aletler:

- İç altıgen anahtar (5 mm)
- Vida anahtarı (13 mm)

Çalışma tezgahının monte edilmesi (Bakınız: Resimler A1–A3)

- Makine ile birlikte teslim edilen bütün parçaları ambalajından dikkatli biçimde çıkarın.
- Tüm ambalaj malzemelerini kaldırın.
- Sigorta klemenslerine basın **(4)** ve şasiyi **(3)** sökün.
- Montaj delikleri hizalanana kadar bağlantı parçalarını **(6)** şasinin **(3)** uçlarına itin.
- Bağlantı parçasını **(6)** ve şasiyi vidalar ve bağlama setinin **(7)** somunlarıyla vidalayın.

– Çalışma tezgahı ayaklarını **(5)**, montaj delikleri hizalanana kadar bağlantı parçalarına **(6)** yerleştirin. Uygun etiketlemeye dikkat edin (A, B, C, D).
– Çalışma tezgahını ve şasiyi vidalar ve bağlama setinin **(7)** somunlarıyla vidalayın.

Makinenin sabitlenmesi (Bakınız: Resimler B1–B2)

– Çalışma tezgahını sağlam, sert, düz ve yatay bir yüzeye yerleştirin.
– Makineyi taban çerçevesi üzerinde ortalayın. Bunun için dayanaklar **(1)** öngörülmüştür.
– Kilitleme kollarının **(2)** kilidini şasinin **(8)** üzerine asın ve makineyi yerine sabitlemek için kolu aşağı çekin.

İşletim

Çalışırken dikkat edilecek hususlar

Özellikle uzun ve ağır kesme işlerinde iş parçasını her zaman sıkıca tutun. İş parçası kesilince ağırlık noktası öyle elverişsiz bir konuma gelebilir ki, çalışma tezgahı devrilebilir.

Çalışma tezgahı üzerine aşırı yük bindirmeyin. Çalışma tezgahının taşıma kapasitesini her zaman dikkate alın.

Taşıma (Bakınız: Resimler C1–C2)

▶ **Çalışma tezgahı açılırken veya kapanırken elektrikli makinenin çalışma tezgahına sabitlenmemiş olması gerekmektedir.**

Taşımak üzere çalışma tezgahını katlayarak kapatabilirsiniz.

– Mesnet kilidini **(2)** açın ve makineyi çıkarın.
– Çalışma tezgahını katlayarak kapatın.
– Taşıma konumunu sabitlemek için sigorta klemensini **(4)** yerleştirin.

Bakım ve servis

Müşteri servisi ve uygulama danışmanlığı

Türkiye

Marmara Elektrikli El Aletleri Servis Hizmetleri Sanayi ve Ticaret Ltd. Şti.
Tersane cd. Zencefil Sok.No:6 Karaköy
Beyoğlu / İstanbul
Tel.: +90 212 2974320
Fax: +90 212 2507200
E-mail: info@marmarabps.com

Bağrıaçıklar Oto Elektrik
Motorlu Sanayi Çarşısı Doğruer Sk. No:9
Selçuklu / Konya
Tel.: +90 332 2354576
Tel.: +90 332 2331952
Fax: +90 332 2363492
E-mail: bagriaciklarotoelektrik@gmail.com

Akgül Motor Bobinaj San. Ve Tİc. Ltd. Şti
Alaaddinbey Mahallesi 637. Sokak No:48/C
Nilüfer / Bursa
Tel.: +90 224 443 54 24
Fax: +90 224 271 00 86
E-mail: info@akgulbobinaj.com

Ankaralı Elektrik
Eski Sanayi Bölgesi 3. Cad. No: 43
Kocasinan / KAYSERİ
Tel.: +90 352 3364216
Tel.: +90 352 3206241
Fax: +90 352 3206242
E-mail: gunay@ankarali.com.tr

Asal Bobinaj
Eski Sanayi Sitesi Barbaros Cad. No: 24/C
Canik / Samsun
Tel.: +90 362 2289090
Fax: +90 362 2289090
E-mail: bpsasalbobinaj@hotmail.com

Aygem Elektrik Makine Sanayi ve Tic. Ltd. Şti.
10021 Sok. No: 11 AOSB
Çiğli / İzmir
Tel.: +90 232 3768074
Fax: +90 232 3768075
E-mail: boschservis@aygem.com.tr

Bakırcıoğlu Elektrik Makine Hırdavat İnşaat Nakliyat Sanayi ve Ticaret Ltd. Şti.
Karaağaç Mah. Sümerbank Cad. No:18/4
Merkez / Erzincan
Tel.: +90 446 2230959
Fax: +90 446 2240132
E-mail: bilgi@korfezelektrik.com.tr

Bosch Sanayi ve Ticaret A.Ş.
Elektrikli El Aletleri
Aydınevler Mah. İnönü Cad. No: 20
Küçükyalı Ofis Park A Blok
34854 Maltepe-İstanbul
Tel.: 444 80 10
Fax: +90 216 432 00 82
E-mail: iletisim@bosch.com.tr
www.bosch.com.tr

Bulsan Elektrik
İstanbul Cad. Devrez Sok. İstanbul Çarşısı
No: 48/29 İskitler
Ulus / Ankara
Tel.: +90 312 3415142
Tel.: +90 312 3410302
Fax: +90 312 3410203
E-mail: bulsanbobinaj@gmail.com

Çözüm Bobinaj
Küsget San.Sit.A Blok 11Nolu Cd.No:49/A
Şehitkamil/Gaziantep
Tel.: +90 342 2351507
Fax: +90 342 2351508
E-mail: cozumbobinaj2@hotmail.com

Onarım Bobinaj
Raif Paşa Caddesi Çay Mahallesi No:67
İskenderun / HATAY
Tel.: +90 326 613 75 46
E-mail: onarim_bobinaj31@mynet.com

Faz Makine Bobinaj
Cumhuriyet Mah. Sanayi Sitesi Motor
İşleri Bölümü 663 Sk. No:18
Murat Paşa / Antalya
Tel.: +90 242 3465876
Tel.: +90 242 3462885
Fax: +90 242 3341980
E-mail: info@fazmakina.com.tr

Günşah Otomotiv Elektrik Endüstriyel Yapı Malzemeleri San ve Tic. Ltd. Şti
Beylikdüzü Sanayi Sit. No: 210
Beylikdüzü / İstanbul
Tel.: +90 212 8720066
Fax: +90 212 8724111
E-mail: gunsahelektrik@ttmail.com

Sezmen Bobinaj Elektrikli El Aletleri İmalatı San ve Tic. Ltd. Şti.
Ege İş Merkezi 1201/4 Sok. No: 4/B
Yenişehir / İzmir
Tel.: +90 232 4571465
Tel.: +90 232 4584480
Fax: +90 232 4573719
E-mail: info@sezmenbobinaj.com.tr

Üstündağ Bobinaj ve Soğutma Sanayi
Nusretiye Mah. Boyacılar Aralığı No: 9
Çorlu / Tekirdağ
Tel.: +90 282 6512884
Fax: +90 282 6521966
E-mail: info@ustundagsogutma.com

IŞIKLAR ELEKTRİK BOBİNAJ
Karasoku Mahallesi 28028. Sokak No:20/A
Merkez / ADANA
Tel.: +90 322 359 97 10 - 352 13 79
Fax: +90 322 359 13 23
E-mail: isiklar@isiklarelektrik.com

Servis adreslerimize ve garanti koşullarımıza ait linke son sayfadan ulaşabilirsiniz.

Bütün başvuru ve yedek parça siparişlerinizde ürünün tip etiketi üzerindeki 10 haneli malzeme numarasını mutlaka belirtin.

Tasfiye

Çalışma tezgahı, aksesuar ve ambalaj malzemesi çevre dostu yeniden kazanım merkezine yollanmalıdır.

Polski

Wskazówki dotyczące bezpieczeństwa

Ogólne wskazówki dotyczące bezpieczeństwa



Należy w całości przeczytać wskazówki bezpieczeństwa oraz instrukcje, które zostały dostarczone razem ze stołem roboczym lub elektronarzędziem, przeznaczonym do zamontowania na nim. Nieprzestrzeganie wskazówek dotyczących bezpieczeństwa i zaleceń może doprowadzić do porażenia prądem elektrycznym, pożaru i/lub poważnych obrażeń ciała.

Wskazówki dotyczące bezpieczeństwa pracy ze stołami roboczymi

- **Przed przystąpieniem do zmiany nastaw lub wymianą osprzętu należy wyjąć wtyczkę z gniazda sieciowego i/lub wyjąć akumulator z elektronarzędzia.** Przypadkowe uruchomienie elektronarzędzia stanowi przyczynę wielu wypadków.
- **Zmontować prawidłowo stół przed zamontowaniem do niego elektronarzędzia.** Prawidłowy montaż ma istotne znaczenie dla stabilności stołu i zapobiega jego awarii.
- **Przed rozpoczęciem użytkowania elektronarzędzia, należy je dobrze zamocować na stole roboczym.** Przesunięcie się elektronarzędzia na stole roboczym może spowodować utratę kontroli.
- **Stół roboczy należy ustawiać na stabilnej, równej i poziomej powierzchni.** Jeżeli stół roboczy daje się przesuwać lub chwieje się, nie ma możliwości równomiernego i bezpiecznego prowadzenia obrabianego elementu.
- **Nie należy przeciążać stołu roboczego, nie należy go też stosować w charakterze drabiny, pomostu lub rusztowania.** Przeciążanie stołu lub stawanie na nim może spowodować, że jego punkt ciężkości znajdzie się wyżej i stół się przewróci.
- **Obrabianego elementu nie należy naprowadzać na tarczę z użyciem siły.** Jeżeli podczas pracy z elektronarzędziem wywierana będzie zbyt duża siła nacisku, stół roboczy może się przewrócić.
- **Przed przystąpieniem do pracy należy skontrolować, czy wszystkie śruby i elementy łączące są dostatecznie mocno dokręcone.** Luźne połączenia mogą spowodować brak stabilności i prowadzić do niedokładnych cięć.
- **Upewnić się, że długie i ciężkie elementy nie spowodują zachwiania równowagi stołu.** Wystające części długich i ciężkich elementów należy podeprzeć.
- **Podczas składania lub rozkładania stołu należy trzymać palce z dala od przegubów.** Istnieje niebezpieczeństwo zmiażdżenia palców.

Symbole

Następujące symbole mogą okazać się ważne dla pracy ze stołem roboczym. Proszę zapamiętać te symbole i ich znaczenia. Dzięki właściwej interpretacji symboli można lepiej i bezpieczniej użytkować stół roboczy.

Symbole i ich znaczenie	
	Maksymalne obciążenie (elektronarzędzie + obrabiany element) stołu roboczego wynosi **100** kg.

Opis urządzenia i jego zastosowania

Użycie zgodne z przeznaczeniem

Stół roboczy jest przeznaczony do pracy z następującymi piłami stacjonarnymi Bosch (stan: **2025.06**):

- GTS100-254 (3 601 M30 7..)
- EXTS100-254X (3 601 M30 8..)

Stół roboczy wraz z elektronarzędziem jest przeznaczony do przycinania na długość desek i profili.

Przedstawione graficznie komponenty

Numeracja przedstawionych komponentów odnosi się do schematów, znajdujących się na stronach graficznych, umieszczonych na początku niniejszej instrukcji.

(1) Ogranicznik
(2) Zamknięcie pałąkowe
(3) Rama podstawowa
(4) Zacisk zabezpieczający
(5) Noga stołu roboczego
(6) Złączka
(7) Zestaw montażowy
(8) Rama obudowy elektronarzędzia

Dane techniczne

Stół roboczy		GTA700
Numer katalogowy		**3 601 M22 9..**
Wysokość stołu roboczego	mm	546
Maks. obciążenie (elektronarzędzie + obrabiany element)	kg	**100**
Waga, ok.	kg	**8,7**

Montaż

Zakres dostawy

Przed przystąpieniem do montażu stołu roboczego należy skontrolować, czy dostarczone zostały wszystkie wymienione poniżej elementy:

- Rama podstawowa **(3)**
- Nogi stołu roboczego **(5)**(2 nogi przednie „A” i „B”, 2 nogi tylne „C” i „D”)
- Złączki **(6)** (4 szt.)
- Zestaw elementów mocujących **(7)**, zawartość: śruby z gniazdem sześciokątnym (8 szt.), nakrętki zabezpieczające (8 szt.)

Narzędzia potrzebne do montażu, a niewchodzące w zakres dostawy:

- Klucz sześciokątny (5 mm)
- Klucz płaski (13 mm)

Montaż stołu roboczego (zob. rys. A1–A3)

- Ostrożnie rozpakować dostarczone elementy.
- Usunąć wszystkie materiały pakunkowe.
- Nacisnąć zacisk zabezpieczający **(4)** i rozsunąć ramę podstawową **(3)**.
- Złączki **(6)** założyć na zakończenia ramy podstawowej **(3)** na tyle, aby otwory montażowe znalazły się w jednej linii.
- Złączki **(6)** skręcić z ramą podstawową, stosując do tego celu śruby i nakrętki załączone w zestawie elementów mocujących **(7)**.
- Włożyć nogi stołu roboczego **(5)** w złączki **(6)** na tyle, aby otwory montażowe znalazły się w jednej linii. Należy zwrócić przy tym uwagę na pasujące oznaczenie (A, B, C, D).
- Nogi stołu roboczego skręcić z ramą podstawową, stosując do tego celu śruby i nakrętki załączone w zestawie elementów mocujących **(7)**.

Zamocowanie elektronarzędzia (zob. rys. B1–B2)

- Stół roboczy należy ustawić na stabilnej, równej i poziomej powierzchni.
- Wypośrodkować elektronarzędzie na ramie podstawowej. Do tego służą ograniczniki **(1)**.
- Założyć pałąk zamknięcia pałąkowego **(2)** na ramę obudowy **(8)** i w celu zamocowania elektronarzędzia przesunąć dźwignię do dołu.

Praca

Wskazówki dotyczące pracy

Należy zawsze mocno przytrzymywać obrabiany element, a w szczególności jego dłuższą lub cięższą część. Po przecięciu obrabianego elementu, jego punkt ciężkości może się zmienić w niekorzystny sposób i spowodować przewrócenie stołu roboczego.

Nie należy przeciążać stołu roboczego. Należy przy tym zwrócić uwagę na maksymalne obciążenie stołu roboczego.

Transport (zob. rys. C1–C2)

▶ **Nie wolno składać ani rozkładać stołu roboczego z zamontowanym na nim elektronarzędziem.**

Przed transportem stół roboczy należy złożyć.

– Otworzyć zamknięcia pałąkowe **(2)** i zdjąć elektronarzędzie.
– Złożyć stół roboczy.
– W celu zamocowania stołu w pozycji transportowej, należy zablokować zacisk zabezpieczający **(4)**.

Konserwacja i serwis

Obsługa klienta oraz doradztwo dotyczące użytkowania

Polska
Tel.: 22 7154450

Link do danych adresowych naszych serwisów oraz waunków gwarancji znajduje się na ostatniej stronie.

Przy wszystkich zgłoszeniach oraz zamówieniach części zamiennych konieczne jest podanie 10-cyfrowego numeru katalogowego, znajdującego się na tabliczce znamionowej produktu.

Utylizacja odpadów

Stoły robocze, osprzęt i opakowania należy doprowadzić do ponownego przetworzenia zgodnie z obowiązującymi przepisami ochrony środowiska.

Čeština

Bezpečnostní upozornění

Všeobecná bezpečnostní upozornění



Přečtěte si veškeré varovné pokyny a instrukce přiložené k pracovnímu stolu nebo namontovanému elektrickému nářadí. Nedodržování bezpečnostních upozornění a pokynů může mít za následek úraz elektrickým proudem, požár a/nebo těžká poranění.

Bezpečnostní upozornění pro pracovní stoly

- ▶ **Před nastavováním nářadí nebo výměnou příslušenství vytáhněte síťovou zástrčku ze zásuvky a/nebo vyjměte z elektronářadí akumulátor.** Neúmyslné spuštění elektronářadí může být příčinou úrazů.
- ▶ **Dříve než namontujete elektronářadí, smontujte správně pracovní stůl.** Bezchybné smontování je důležité, aby se zamezilo riziku zhroucení.
- ▶ **Upevněte elektronářadí bezpečně na pracovní stůl, než ho budete používat.** Sesmeknutí elektronářadí na pracovním stole může vést ke ztrátě kontroly.
- ▶ **Pracovní stůl postavte na pevnou, rovnou a vodorovnou plochu.** Pokud se může pracovní stůl sesmeknout nebo viklat, nelze obrobek rovnoměrně a spolehlivě vést.
- ▶ **Pracovní stůl nepřetěžujte a nepoužívejte ho jako žebřík nebo podstavec.** Přetížení nebo stání na pracovním stole může vést k tomu, že se těžiště pracovního stolu přesune nahoru a stůl se převrátí.
- ▶ **Netlačte obrobek do pilového kotouče násilím.** Bude-li při používání elektronářadí působit příliš velký tlak, může se pracovní stůl převrátit.
- ▶ **Dbejte na to, aby byly při práci veškeré šrouby a spojovací prvky pevně utažené.** Uvolněné spoje mohou vést k nestabilitě a k nepřesnému řezání.
- ▶ **Zajistěte, aby dlouhé a těžké obrobky nenarušily rovnováhu pracovního stolu.** Dlouhé a těžké obrobky se musí na volném konci podložit nebo podepřít.
- ▶ **Při zasouvání nebo vysouvání pracovního stolu nedávejte prsty do blízkosti kloubů.** Mohlo by dojít k přiskřípnutí prstů.

Symboly

Následující symboly mohou mít význam pro používání pracovního stolu. Zapamatujte si prosím symboly a jejich význam. Správná interpretace symbolů vám pomůže pracovní stůl lépe a bezpečněji používat.

Symboly a jejich význam	
	Maximální nosnost (elektrické nářadí + obrobek) pracovního stolu činí **100** kg.

Popis výrobku a výkonu

Použití v souladu s určeným účelem

Pracovní stůl je určený pro upevnění následujících stacionárních pil Bosch (stav **2025.06**):
– GTS100-254 (3 601 M30 7..)
– EXTS100-254X (3 601 M30 8..)

Společně s elektronářadím je pracovní stůl určený ke zkracování prken a profilů.

Zobrazené součásti

Číslování zobrazených komponent se vztahuje k vyobrazení na stranách s obrázky na začátku návodu.

(1) Doraz
(2) Třmenový uzávěr
(3) Základní rám
(4) Pojistná svěrka
(5) Noha pracovního stolu
(6) Spojovací kus
(7) Upevňovací sada
(8) Rám krytu elektrického nářadí

Technické údaje

Pracovní stůl		GTA700
Číslo zboží		**3 601 M22 9..**
Výška pracovního stolu	mm	546
Max. nosnost (elektrické nářadí + obrobek)	kg	**100**
Hmotnost, cca	kg	**8,7**

Montáž

Obsah dodávky

Před montáží pracovního stolu zkontrolujte, zda jste obdrželi všechny níže uvedené díly:

- Základní rám **(3)**
- Nohy pracovního stolu **(5)** (2 přední nohy „A“ a „B“, 2 zadní nohy „C“ a „D“)
- Spojovací kusy **(6)** (4 ks)
- Upevňovací sada **(7)** obsahující:
  šrouby s vnitřním šestihranem (8 ks),
  pojistné matice (8 ks)

Nářadí, které je zapotřebí nad rámec dodávky:

- Klíč na vnitřní šestihran (5 mm)
- Klíč na šrouby (13 mm)

Montáž pracovního stolu (viz obrázky A1–A3)

- Vyjměte všechny dodané díly opatrně z obalu.
- Odstraňte veškerý obalový materiál.
- Stiskněte pojistnou svěrku **(4)** a roztáhněte základní rám **(3)**.
- Nasaďte spojovací kusy **(6)** na konce základního rámu **(3)** tak, aby montážní otvory lícovaly.
- Sešroubujte spojovací kusy **(6)** a základní rám pomocí šroubů a matic z upevňovací sady **(7)**.
- Nasaďte nohy pracovního stolu **(5)** do spojovacích kusů **(6)** tak, aby montážní otvory lícovaly. Řiďte se přitom správným označením (A, B, C, D).
- Sešroubujte nohy pracovního stolu a základní rám pomocí šroubů a matic z upevňovací sady **(7)**.

Upevnění elektrického nářadí (viz obrázky B1–B2)

- Pracovní stůl umístěte na pevnou, rovnou a vodorovnou plochu.
- Elektrické nářadí na základním rámu vycentrujte. K tomu slouží dorazy **(1)**.
- Zahákněte třmen třmenového uzávěru **(2)** za rám krytu **(8)** a pro upevnění elektrického nářadí sklopte páčku dolů.

Provoz

Pracovní pokyny

Obrobek držte vždy dobře a pevně, zvláště dlouhé, těžké odřezky. Po prořízntutí obrobku se může těžiště tak nevýhodně přemístit, že se pracovní stůl převrhne.

Pracovní stůl nepřetěžujte. Vždy dbejte na maximální nosnost pracovního stolu.

Přeprava (viz obrázky C1–C2)

▶ **Při skládání nebo rozkládání pracovního stolu nesmí být na pracovním stole elektrické nářadí.**

Pro přepravu můžete pracovní stůl složit.

- Otevřete třmenový uzávěr **(2)** a sejměte elektrické nářadí.
- Složte pracovní stůl.
- Pro zafixování přepravní polohy nechte pojistnou svěrku **(4)** zaskočit.

Údržba a servis

Zákaznická služba a poradenství ohledně použití

Czech Republic
Tel.: +420 519 305700

Odkaz na adresy našich servisů a na záruční podmínky najdete na poslední straně.

V případě veškerých otázek a objednávek náhradních dílů bezpodmínečně uveďte 10místné věcné číslo podle typového štítku výrobku.

Likvidace

Pracovní stoly, příslušenství a obaly odevzdejte k ekologické recyklaci.

Slovenčina

Bezpečnostné pokyny

Všeobecné bezpečnostné upozornenia



Prečítajte si všetky varovné upozornenia a pokyny priložené k pracovnému stolu alebo montovanému elektrickému náradiu. Nedodržiavanie bezpečnostných upozornení a pokynov môže zapríčiniť úraz elektrickým prúdom, požiar a/alebo ťažké poranenia.

Bezpečnostné upozornenia pre pracovné stoly

▶ **Pred vykonávaním nastavení na náradí alebo výmenou príslušenstva vytiahnite zástrčku zo zásuvky a/alebo vyberte akumulátor z elektrického náradia.** Neúmysel-

né spustenie elektrického náradia býva zdrojom viacerých druhov úrazov.

- ▶ **Prv než namontujete elektrické náradie, zostavte správne pracovný stôl.** Bezchybné zmontovanie je dôležité preto, aby sa zabránilo nebezpečenstvu zrútenia.
- ▶ **Pred použitím elektrické náradie bezpečne upevnite na pracovný stôl.** Zošmyknutie elektrického náradia na pracovnom stole môže zapríčiniť stratu kontroly nad náradím.
- ▶ **Pracovný stôl postavte na pevnú, rovnú a vodorovnú plochu.** Keby sa pracovný stôl šmýkal alebo kýval, obrobok by sa nedal rovnomerne a spoľahlivo viesť.
- ▶ **Nepreťažte pracovný stôl a nepoužívajte ho ako rebrík alebo lešenie.** Preťaženie pracovného stola alebo postavenie sa naň môže spôsobiť to, že sa ťažisko pracovného stola presunie smerom hore a stôl sa prevráti.
- ▶ **Obrobok nevrážajte silou do pílového kotúča.** Keby ste používali pri práci s týmto elektrickým náradím príliš veľa sily, pracovný stôl by sa mohol prevrhnúť.
- ▶ **Dbajte na to, aby boli pri práci všetky skrutky a spájacie prvky pevne utiahnuté.** Uvoľnené spoje môžu mať za následok nestabilitu a viesť k nepresným výsledkom rezania.
- ▶ **Zabezpečte, aby dlhé a ťažké obrobky nevyviedli pracovný stôl z rovnováhy.** Dlhé a ťažké obrobky musia byť na voľnom konci podložené alebo podopreté.
- ▶ **Keď pracovný stôl prisúvate k sebe alebo odťahujete od seba, nedávajte prsty do blízkosti kĺbov.** Mohli by vám pomliaždiť prsty.

Symboly

Nasledujúce symboly môžu byť pre používanie vášho pracovného stola dôležité. Zapamätajte si tieto symboly a ich významy. Správna interpretácia týchto symbolov vám bude pomáhať používať tento pracovný stôl lepšie a bezpečnejšie.

Symboly a ich význam	
	Maximálna nosnosť (elektrické náradie + obrobok) pracovného stola je **100** kg.

Opis výrobku a výkonu

Používanie v súlade s určením

Pracovný stôl je určený na to, aby sa naň namontovali nasledujúce stacionárne píly Bosch (stav **2025.06**):

- GTS100-254 (3 601 M30 7..)
- EXTS100-254X (3 601 M30 8..)

Spolu s príslušným ručným elektrickým náradím je tento pracovný stôl určený na skracovanie dosák a profilového materiálu.

Vyobrazené komponenty

Číslovanie vyobrazených komponentov sa vzťahuje na vyobrazenia na grafických stranách na začiatku návodu.

(1) Doraz
(2) Strmienkový uzáver
(3) Základný rám
(4) Poistná svorka
(5) Noha pracovného stola
(6) Spojovací prvok
(7) Upevňovacia súprava
(8) Rám telesa elektrického náradia

Technické údaje

Pracovný stôl		GTA700
Vecné číslo		**3 601 M22 9..**
Výška pracovného stola	mm	546
Max. nosnosť (elektrické náradie + obrobok)	kg	**100**
Hmotnosť cca	kg	**8,7**

Montáž

Obsah dodávky (základná výbava)

Pred montážou pracovného stola prekontrolujte, či boli dodané všetky dole uvedené súčiastky:

- Základný rám **(3)**
- Nohy pracovného stola **(5)** (2× predné nohy „A“ a „B“, 2× zadné nohy „C“ a „D“)
- Spojovacie kusy **(6)** (4×)
- Upevňovacia súprava **(7)** obsahuje:
  skrutky s vnútorným šesťhranom (8×),
  poistné matice (8×)

Dodatočné náradie potrebné k základnej výbave:

- Kľúč s vnútorným šesťhranom (5 mm)
- Kľúč na skrutky (13 mm)

Montáž pracovného stola (pozri obrázky A1–A3)

- Opatrne vyberte z obalu všetky dodané diely.
- Všetok obalový materiál zlikvidujte.
- Stlačte poistnú svorku **(4)** a roztiahnite základný rám **(3)**.
- Zasuňte spojovacie kusy **(6)** na konce základného rámu **(3)** tak, aby boli montážne otvory v jednej línii.
- Zoskrutkujte spojovacie kusy **(6)** a základný rám skrutkami a maticami z upevňovacej súpravy **(7)**.
- Zasuňte nohy pracovného stola **(5)** do spojovacích kusov **(6)** tak, aby boli montážne otvory v jednej línii. Dávajte pritom pozor na správne označenie (A, B, C, D).
- Zoskrutkujte nohy pracovného stola a základný rám skrutkami a maticami z upevňovacej súpravy **(7)**.

Upevnenie elektrického náradia (pozri obrázky B1–B2)

– Pracovný stôl postavte na pevnú, rovnú a vodorovnú plochu.
– Vycentrujte elektrické náradie na základnom ráme. Na to slúžia dorazy **(1)**.
– Zaveste strmienok strmienkového uzáveru **(2)** nad rám tela **(8)** a na zaistenie elektrického náradia zaklopte páčku smerom dole.

Prevádzka

Upozornenia týkajúce sa prác

Obrobok vždy dobre držte (upevnite), najmä na dlhších a ťažších koncoch. Po odrezaní obrobku sa môže ťažisko presunúť do takej nepriaznivej polohy, že sa pracovný stôl prevráti.

Pracovný stôl nepreťažujte. Majte vždy na pamäti maximálnu nosnosť pracovného stola.

Preprava (pozri obrázky C1–C2)

▶ **Keď pracovný stôl sklápate k sebe alebo ho rozklápate, elektrické náradie nesmie byť na ňom namontované.**

Pred prepravou môžete pracovný stôl sklopiť.

– Otvorte strmienkový uzáver **(2)** a odoberte elektrické náradie.
– Sklopte pracovný stôl dohromady.
– Na zaistenie prepravnej polohy nechajte poistnú svorku **(4)** zaistiť zaskočením.

Údržba a servis

Zákaznícka služba a poradenstvo ohľadom použitia

Slovakia
Tel.: +421 2 48 703 800

Odkaz na adresy našich servisov a na záručné podmienky nájdete na poslednej strane.

V prípade akýchkoľvek otázok a objednávok náhradných dielov uvádzajte bezpodmienečne 10-miestne vecné číslo uvedené na typovom štítku výrobku.

Likvidácia

Pracovné stoly, príslušenstvo a obal treba odovzdať na recykláciu v súlade s ochranou životného prostredia.

Magyar

Biztonsági tájékoztató

Általános biztonsági előírások



Olvassa el a munkaasztalhoz vagy az arra felszerelésre kerülő elektromos kéziszerszámhoz mellékelt valamennyi figyelmeztető megjegyzést és előírást. A biztonsági előírások és utasítások betartásának elmulasztása áramütéshez, tűzhöz és/vagy súlyos sérülésekhez vezethet.

Biztonsági előírások a munkaasztalokhoz

▶ **Húzza ki a csatlakozó dugót a dugaszolóaljzatból, és/vagy vegye ki az akkumulátort az elektromos kéziszerszámból, mielőtt az elektromos kéziszerszámon beállítási munkákat végez, vagy tartozékokat cserél.** Az elektromos kéziszerszámok akaratlan elindítása baleseteket okozhat.
▶ **Szerelje teljesen és helyesen össze a munkaasztalt, mielőtt felszerelné rá az elektromos kéziszerszámot.** A helyes összeszerelés igen fontos, hogy elkerülje az összedőlési veszélyt.
▶ **Biztonságosan rögzítse az elektromos kéziszerszámot a munkaasztalra, mielőtt használatba venné.** Ha az elektromos kéziszerszám elcsúszik a munkaasztalon, ez ahhoz vezethet, hogy a kezelő elveszíti az uralmát az elektromos kéziszerszám felett.
▶ **A munkaasztalt egy szilárd, sík és vízszintes felületen rögzítse.** Ha a munkaasztal elcsúszhat, vagy billeghet, a munkadarabot nem lehet egyenletesen és biztonságosan vezetni.
▶ **Ne terhelje túl a munkaasztalt és ne használja azt sem létraként, sem állványként.** A munkaasztal túlterhelése, vagy a munkaasztalra való felállás ahhoz vezethet, hogy a munkaasztal súlypontja magasabbra kerül és a munkaasztal felbillen.
▶ **Ne erőltesse a munkadarabot a fűrészlapba.** Ha az elektromos kéziszerszám használata közben a kezelő túl erős nyomást alkalmaz, a munkaasztal felbillenhet.
▶ **Ügyeljen arra, hogy a munka során minden csavar és minden összekötő elem szorosan meg legyen húzva.** Laza összeköttetések instabilitásokhoz és pontatlan fűrészelési folyamatokhoz vezethetnek.
▶ **Gondoskodjon arról, hogy a hosszú vagy nehéz munkadarabok ne tudják kibillenteni a munkaasztalt az egyensúlyi helyzetéből.** A hosszú és nehéz munkadarabok szabad végét alá kell támasztani.
▶ **Ne tegye az ujjait a munkaasztal összetolásakor vagy széthúzásakor a csuklók közelébe.** Ellenkező esetben becsípheti az ujjait.

Jelképes ábrák

A következő szimbólumoknak komoly jelentőségük lehet az Ön munkaasztalának használata során. Jegyezze meg ezeket a szimbólumokat és jelentésüket. A szimbólumok helyes interpretálása segítségére lehet a munkaasztal jobb és biztonságosabb használatában.

Szimbólumok és magyarázatuk	
	A munkaasztal maximális teherbírása (elektromos kéziszerszám + megmunkálásra kerülő munkadarab) **100** kg.

A termék és a teljesítmény leírása

Rendeltetésszerű használat

A munkaasztal a következő, Bosch gyártmányú, rögzített helyzetben üzemeltethető fűrészek felfogására szolgál (állapot: **2025.06**):

- GTS100-254 (3 601 M30 7..)
- EXTS100-254X (3 601 M30 8..)

A munkaasztal az elektromos kéziszerszámmal együtt lapok és profilok hosszának lerövidítésére szolgál.

Az ábrázolásra kerülő komponensek

Az ábrázolt alkatrészek sorszámozása megfelel az ábráknak az Üzemeltetési utasítás elején lévő, ábrákat tartalmazó oldalon.

(1) Ütköző
(2) Kengyelzár
(3) Alapkeret
(4) Rögzítőkapocs
(5) Munkaasztalláb
(6) Összekötő darab
(7) Rögzítőkészlet
(8) Az elektromos kéziszerszám házkerete

Műszaki adatok

Munkaasztal		GTA700
Rendelési szám		**3 601 M22 9..**
Munkaasztal magassága	mm	546
Max. teherbírás (elektromos kéziszerszám + megmunkálásra kerülő munkadarab)	kg	**100**
Súly, kb.	kg	**8,7**

Összeszerelés

Szállítmány tartalma

A munkaasztal összeszerelése előtt ellenőrizze, hogy az asztallal együtt az alábbiakban felsorolt valamennyi alkatrész is kiszállításra került-e:

- Alapkeret **(3)**
- Munkaasztallábak **(5)** (2x elülső láb: „A” és „B”, 2 hátulsó láb: „C” és „D”)
- Összekötő darabok **(6)** (4x)
- Rögzítőkészlet **(7)**, a következőkből áll:
  belső hatlapfejű csavarok (8x)
  biztosító anyák (8x)

A szállítmány tartalmán felül szükséges szerszámok:

- Belső hatlapos csavarkulcs (5 mm)
- Csavarkulcs (13 mm)

A munkaasztal felszerelése (lásd A1–A3 ábra)

- Óvatosan vegye ki az összes alkatrészt a csomagból.
- Távolítsa el valamennyi csomagolóanyagot.
- Nyomja meg a rögzítőkapcsot **(4)**, és húzza szét az alapkeretet **(3)**.
- Dugja be egyenként az összekötő darabokat **(6)** az alapkeret **(3)** végeire addig, hogy a szerelőfuratok egybeessenek.
- Csavarozza össze az összekötő darabokat **(6)** és az alapkeretet a rögzítőkészlet **(7)** csavarjaival és anyáival.
- Helyezze a munkaasztallábakat **(5)** addig az összekötő darabokba **(6)**, hogy a szerelőfuratok egybeessenek. Figyeljen eközben a megfelelő jelölésre (A, B, C, D).
- Csavarozza hozzá a rögzítőkészlet **(7)** csavarjaival és anyáival a munkaasztal lábait az alapkerethez.

Az elektromos kéziszerszám rögzítése (lásd B1–B2 ábra)

- A munkaasztalt egy szilárd, sík felületen rögzítse.
- Helyezze az elektromos kéziszerszámot az alapkeret közepére. Erre vannak előirányozva a **(1)** ütközők.
- Akassza át a kengyelzár kengyelét **(2)** a házkeret **(8)** fölé, és hajtsa le a kart az elektromos kéziszerszám rögzítéséhez.

Üzemeltetés

Munkavégzési tanácsok

Mindig tartsa jól fogva a munkadarabot, főleg a hosszabb, nehezebb részt. A munkadarab átvágása után a súlypont annyira hátrányos módon is eltolódhat, hogy a munkaasztal felbillenhet.

Ne terhelje túl a munkaasztalt. Mindig vegye figyelembe a munkaasztal maximális teherbírását.

Szállítás (lásd C1–C2 ábra)

▶ **A munkaasztal összehajtásakor vagy szétnyitásakor az elektromos kéziszerszámnak nem szabad felszerelve lennie a munkaasztalra.**

A munkaasztalt a szállításhoz össze lehet hajtani.

– Nyissa ki a kengyelzárat **(2)**, és távolítsa el az elektromos kéziszerszámot.
– Hajtsa össze a munkaasztalt.
– A szállítási helyzet rögzítéséhez kapcsolja be a rögzítőkapcsot **(4)**.

Karbantartás és szerviz

Vevőszolgálat és alkalmazási tanácsadás

Magyarország
Tel.: +36 1 879 8502

A szervizcímekre és a garanciális feltételekre mutató hivatkozást az utolsó oldalon találja.

Ha kérdései vannak vagy pótalkatrészeket szeretne rendelni, okvetlenül adja meg a termék típustábláján található 10-jegyű cikkszámot.

Eltávolítás

A munkaasztalokat, a tartozékokat és a csomagolást a környezetvédelmi szempontoknak megfelelően kell újrafelhasználásra előkészíteni.

Русский

Только для стран Евразийского экономического союза (Таможенного союза)

Дата изготовления указана на последней странице обложки Руководства.

Контактная информация относительно импортера содержится на упаковке.

Транспортировка

– категорически не допускается падение и любые механические воздействия на упаковку при транспортировке
– при разгрузке/погрузке не допускается использование любого вида техники, работающей по принципу зажима упаковки
– подробные требования к условиям транспортировки смотрите в ГОСТ 15150-69 (Условие 5)

Хранение

– необходимо хранить в сухом месте
– необходимо хранить вдали от источников повышенных температур и воздействия солнечных лучей
– при хранении необходимо избегать резкого перепада температур
– подробные требования к условиям хранения смотрите в ГОСТ 15150 (Условие 1)

Указания по технике безопасности

Общие указания по технике безопасности



Прочитайте в документации, приложенной к верстаку и монтируемому на него электроинструменту, все инструкции и предупредительные указания. Несоблюдение указаний по технике безопасности и инструкций может привести к поражению электрическим током, пожару и/или тяжелым травмам.

Указания по технике безопасности для верстаков

▶ **Перед настройкой электроинструмента или замены его комплектующих деталей обязательно следует вынуть вилку питающего кабеля из сетевой розетки и/или извлечь аккумулятор из электроинструмента.** Случайный запуск электроинструмента является причиной многих несчастных случаев.

▶ **Правильно установите верстак перед монтажом электроинструмента.** Безупречная установка очень важна для предотвращения опасности его падения.

▶ **Надежно закрепите электроинструмент на верстаке, прежде чем начинать работать с ним.** Скольжение электроинструмента на верстаке может привести к потере контроля над ним.

▶ **Устанавливайте верстак на прочной и ровной горизонтальной поверхности.** При скольжении или шатании верстака невозможно равномерно и уверенно обрабатывать заготовку.

▶ **Не перегружайте верстак и не используйте его в качестве лестницы или подмостков.** Перегрузка или стояние на верстаке могут привести к тому, что его центр тяжести переместится вверх и верстак опрокинется.

▶ **Не загоняйте заготовку с силой на пильный диск.** Если при использовании электроинструмента Вы с большой силой нажимаете на него, верстак может опрокинуться.

▶ **Следите за тем, чтобы во время работы все без исключения болты и соединительные элементы были крепко затянуты.** Ослабленные соединения могут привести к неустойчивости и неточному распилу.

▶ **Убедитесь в том, что длинные и тяжелые заготовки не приведут к нарушению равновесия верстака.** Длинные и тяжелые заготовки нужно подпереть или подложить что-нибудь под них.

▶ **При складывании и раскладывании верстака берегите не допускайте контакта пальцев с шарнирами.** Возможно защемление пальцев.

Символы

Следующие символы могут быть важны при эксплуатации верстака. Запомните, пожалуйста, эти символы и их значение. Правильная интерпретация символов поможет вам лучше и надежней использовать верстак.

Символы и их значение	
	Максимальная несущая способность верстака (электроинструмент + заготовка) составляет **100** кг.

Описание продукта и услуг

Применение по назначению

Верстак предназначен для закрепления на нем следующих стационарных пил Bosch (по состоянию на **2025.06**):

- GTS100-254 (3 601 M30 7..)
- EXTS100-254X (3 601 M30 8..)

Вместе с электроинструментом верстак предназначен для обрезки досок и профилей.

Изображенные составные части

Нумерация изображенных компонентов выполнена по рисункам на страницах с изображением в начале руководства.

(1) Упор
(2) Бюгельный зажим
(3) Опорная рама
(4) Предохранительный зажим
(5) Ножка верстака
(6) Соединительный элемент
(7) Набор крепежных деталей
(8) Рама корпуса электроинструмента

Технические данные

Верстак		GTA700
Товарный номер		**3 601 M22 9..**
Высота верстака	мм	546
Макс. нагрузочная способность (электроинструмент + заготовка)	кг	**100**
Масса, ок.	кг	**8,7**

Сборка

Комплект поставки

Перед монтажом верстака проверьте, все ли детали, приведенные в списке, имеются в наличии:

- Опорная рама **(3)**
- Ножки верстака **(5)** (две передние ножки «A» и «B», две задние ножки «C» и «D»)
- Соединительные элементы **(6)** (4 шт.)
- Набор крепежных деталей **(7)**: винты с внутренним шестигранником (8 шт.), стопорные гайки (8 шт.)

Инструменты, необходимые дополнительно к комплекту поставки:

- Шестигранный ключ (5 мм)
- Гаечный ключ (13 мм)

Сборка верстака (см. рис. A1–A3)

- Осторожно распакуйте все детали из комплекта поставки.
- Удалите весь упаковочный материал.
- Нажмите на предохранительный зажим **(4)** и раздвиньте опорную раму **(3)**.
- Установите соединительные элементы **(6)** на концы опорной рамы **(3)** так, чтобы монтажные отверстия совпали.
- Прикрутите соединительные элементы **(6)** к опорной раме с помощью винтов и гаек из крепежного комплекта **(7)**.
- Вставьте ножки верстака **(5)** в соединительные элементы **(6)** так, чтобы монтажные отверстия совпали. При этом следите за соответствующей маркировкой (A, B, C, D).
- Прикрутите ножки верстка к опорной раме с помощью винтов и гаек из крепежного комплекта **(7)**.

Закрепление электроинструмента (см. рис. B1–B2)

- Установите верстак на прочную, ровную горизонтальную поверхность.
- Выровняйте электроинструмент по центру на опорной раме. Для этого предусмотрены упоры **(1)**.
- Наденьте скобу бюгельного зажима **(2)** на раму корпуса **(8)** и откиньте рычаг вниз, чтобы зафиксировать электроинструмент.

Работа с инструментом

Указания по применению

Всегда хорошо придерживайте заготовку, особенно ее длинный, более тяжелый участок. После отрезания заготовки центр тяжести может сместиться настолько неудачно, что верстак может опрокинуться.

Не перегружайте верстак. Всегда учитывайте максимальную несущую способность верстака.

Транспортировка (см. рис. C1–C2)

▶ **Складывать и раскладывать верстак только при снятом электроинструменте!**

Перед транспортировкой верстак можно сложить.

– Откройте бюгельный зажим **(2)** и снимите электроинструмент.
– Сложите верстак.
– Проследите, чтобы защелкнулся предохранительный зажим **(4)** для фиксации транспортировочного положения.

Техобслуживание и сервис

Сервис и консультирование по вопросам применения

Казахстан
Центр консультирования потребителей и приема претензий:
ТОО «Роберт Бош» (Robert Bosch)
050012, г. Алматы,
Республика Казахстан
ул. Муратбаева, д. 180
БЦ «Гермес», 7й этаж
Тел.: +7 (727) 331 86 00
Тел.: 8 8000 700 270

Ссылку на адреса наших сервисных центров и условия гарантии можно найти на последней странице.

Пожалуйста, во всех запросах и заказах запчастей обязательно указывайте 10-значный товарный номер по заводской табличке изделия.

Утилизация

Отслужившие свой срок верстаки, принадлежности и упаковку следует сдавать на экологически чистую рекуперацию отходов.

Українська

Вказівки з техніки безпеки

Загальні вказівки з техніки безпеки



Прочитайте всі попередження і вказівки, що додаються до верстака і до електроінструмента, що буде монтуватися на ньому. Невиконання вказівок з техніки безпеки та інструкцій може призвести до ураження електричним струмом, пожежі та/або важких серйозних травм.

Вказівки з техніки безпеки для верстаків

▶ **Перш, ніж настроювати електроінструмент або міняти приладдя, витягуйте штепсель з розетки та/або виймайте акумуляторну батарею.** Ненавмисне вмикання електроінструментів часто призводить до нещасних випадків.

▶ **Перш ніж монтувати електроінструмент, правильно зберіть верстак.** Бездоганний монтаж важливий для запобігання ризику обвалення верстака.

▶ **Перш ніж працювати з електроінструментом, надійно закріпіть його на верстаку.** Зсунення електроінструмента на верстаку може призвести до втрати контролю над електроінструментом.

▶ **Встановіть верстак на тверду та рівну горизонтальну поверхню.** Якщо верстак совається або хитається, неможливо рівномірно та впевнено вести заготовку.

▶ **Не перенавантажуйте верстак і не використовуйте його в якості драбини або риштування.** Якщо верстак буде перевантажений або Ви вилізете на нього, це може призвести до зміщення його центру ваги угору і перевертання.

▶ **Не насаджуйте заготовку із силою на пиляльний диск.** Якщо під час використання з великою силою натискати на електроінструмент, верстак може перекинутися.

▶ **Слідкуйте за тим, щоб під час роботи усі гвинти і сполучні елементи були міцно затягнуті.** Слабке з'єднання може призводити до нестабільності і неточного розпилювання.

▶ **Слідкуйте за тим, щоб довгі і важкі заготовки не призводили до дисбалансу верстака.** Довгі та важкі заготовки потрібно підперти або підкласти що-небудь під них.

▶ **При складанні або розкладанні верстака оберігайте пальці від контакту з шарнірами.** Пальці можуть бути затиснуті в шарнірах.

Символи

Нижчеподані символи можуть знадобиться під час користування верстаком. Будь ласка, запам'ятайте ці символи та їх значення. Правильне розуміння символів допоможе Вам правильно та небезпечно користуватися верстаком.

Символи та їхнє значення	
	Максимальна несна здатність (електроінструмент + заготовка) верстака становить **100** кг.

Опис продукту і послуг

Використання за призначенням

Верстак призначений для монтажу на ньому таких стаціонарних пилок виробництва Bosch (станом на **2025.06**):
– GTS100-254 (3 601 M30 7..)
– EXTS100-254X (3 601 M30 8..)

В комплекті з електроінструментом верстак призначений для розкрою дощок і профілів.

Зображені компоненти

Нумерація зображених компонентів посилається на зображення на сторінках з малюнком на початку інструкції.

(1) Упор
(2) Бюгельний затискач
(3) Опорна рама
(4) Запобіжний затискач
(5) Ніжка верстака
(6) З'єднувач
(7) Монтажний комплект
(8) Рама корпусу для електроінструмента

Технічні дані

Верстак		GTA700
Товарний номер		**3 601 M22 9..**
Висота верстака	мм	546
Макс. вантажопідйомність (електроінструмент + заготовка)	кг	**100**
Вага, прибл.	кг	**8,7**

Монтаж

Обсяг поставки

Перед монтажем верстака перевірте наявність всіх нижчезазначених деталей:

- Опорна рама **(3)**
- Ніжки робочого верстака **(5)**(2 передні ніжки «A» і «B», 2 задні ніжки «C» і «D»)
- З'єднувачі **(6)** (4 шт.)
- Монтажний комплект **(7)**, що складається з: гвинтів із шестигранною головкою (8 шт.) стопорних гайок (8 шт.)

Інструменти, потрібні додатково до обсягу поставки:

- Ключ-шестигранник (5 мм)
- Гайковий ключ (13 мм)

Монтаж верстака (див. мал. A1–A3)

- Обережно вийміть всі деталі з упаковки.
- Зніміть всю упаковку.
- Натисніть на запобіжний затискач **(4)** і розтягніть опорну раму **(3)** в сторони.
- Вставте з'єднувачі **(6)** на кінці опорної рами **(3)**, доки монтажні отвори не збігатимуться.
- З'єднайте з'єднувачі **(6)** та основну раму разом за допомогою гвинтів та гайок з комплекту кріплень**(7)**.
- Вставте ніжки робочого столу **(5)** в з'єднувачі **(6)**, доки монтажні отвори не збігатимуться. Переконайтеся, що ви використовуєте правильні позначки (A, B, C, D).
- З'єднайте ніжки верстака та опорну раму за допомогою гвинтів та гайок із монтажного комплекту **(7)**.

Закріплення електроінструмента (див. мал. B1–B2)

- Встановіть верстак на тверду, рівну горизонтальну поверхню.
- Вирівняйте електроінструмент по центру на опорній рамі. Для цього передбачені упори **(1)**.
- Підвісьте бюгельний затискач **(2)** на раму корпусу **(8)** та опустіть важіль вниз, щоб зафіксувати електроінструмент.

Робота

Вказівки щодо роботи

Завжди міцно притримуйте заготовку, особливо її довгу, більш важку частину. Після перепилювання заготовки центр ваги може зміститися настільки несприятливо, що верстак може перевернутися.

Не перевантажуйте верстак. Завжди звертайте увагу на макс. несну здатність верстака.

Транспортування (див. мал. C1–C2)

▶ **Під час складання або розсування верстака електроінструмент не повинен бути монтованим на верстаку.**

Перед транспортуванням Ви можете скласти верстак.

- Розкрийте бюгельний затискач **(2)** і зніміть електроінструмент.
- Складіть верстак.
- Щоб зафіксувати транспортне положення, зафіксуйте запобіжний затискач **(4)**.

Технічне обслуговування і сервіс

Сервіс і консультації з питань застосування

Україна
Тел.: +380 800 503 888

Посилання на наші сервісні адреси та умови гарантії можна знайти на останній сторінці.

При всіх додаткових запитаннях та замовленні запчастин, будь ласка, зазначайте 10-значний номер для замовлення, що стоїть на паспортній табличці продукту.

Утилізація

Верстаки, приладдя і упаковку треба здавати на екологічно чисту повторну переробку.

Қазақ

Еуразия экономикалық одағына (Кеден одағына) мүше мемлекеттер аумағында қолданылады

Өндірілген мерзімі Нұсқаулық мұқабасының соңғы бетінде көрсетілген.

Импортерге қатысты байланыс ақпарат өнім қаптамасында көрсетілген.

Тасымалдау

– тасымалдау кезінде өнімді құлатуға және кез келген механикалық ықпал етуге қатаң тыйым салынады
– босату/жүктеу кезінде пакетті қысатын машиналарды пайдалануға рұқсат берілмейді.
– тасымалдау шарттары талаптарын МЕМСТ 15150-69 (5 шарт) құжатын оқыңыз.

Сақтау

– құрғақ жерде сақтау керек
– жоғары температура көзінен және күн сәулелерінің әсерінен алыс сақтау керек
– сақтау кезінде температураның кенет ауытқуынан қорғау керек
– сақтау шарттары туралы қосымша ақпарат алу үшін МЕМСТ 15150 (Шарт 1) құжатын қараңыз

Қауіпсіздік нұсқаулары

Қауіпсіздік техникасының жалпы нұсқаулары



Жұмыс үстеліне немесе орнатылатын электр құралына қоса берілетін ескертулер мен нұсқауларды оқып шығыңыз. Қауіпсіздік техникасының нұсқауларын және ескертпелерді сақтамау ток соғуға, өртке және/немесе ауыр жарақаттануға әкелуі мүмкін.

Жұмыс үстелдеріне арналған қауіпсіздік техникасының нұсқаулары

- ▶ **Құрылғыда реттеу жұмыстарын орындаудан немесе керек-жарақтарды алмастырудан бұрын ашаны розеткадан шығарыңыз және/немесе аккумуляторды электр құралынан шығарып алыңыз.** Электр құралының кездейсоқ іске қосылуы кебір сәтсіз оқиғалардың себебі болады.
- ▶ **Электр құралын орнатудан алдын жұмыс үстелін дұрыс құрыңыз.** Бұзылу қауіпін болдырмау үшін ақаусыз жинақтау маңызды болып табылады.
- ▶ **Электр құралын пайдаланудан бұрын жұмыс үстеліне берік бекітіңіз.** Электр құралының жұмыс үстелінде сырғып кетуі бақылауды жоғалтуға алып келуі мүмкін.
- ▶ **Жұмыс үстелін тұрақты, тегіс және көлденең бетке қойыңыз.** Егер жұмыс үстелі сырғитын немесе тербелетін болса, дайындаманы бір қалыпты және сенімді басқару мүмкін болмайды.
- ▶ **Жұмыс үстеліне қатты жүктеме түсірмеңіз және оны саты немесе тірек ретінде пайдалабаңыз.** Жұмыс үстеліне қатты жүктеме түсіру немесе үстінде тұру жұмыс үстелінің салмақ орталығы артып, аударылуына алып келуі мүмкін.
- ▶ **Дайындаманы ара төсеміне күшпен қыстырмаңыз.** Электр құралын пайдалану кезінде тым көп қысым қолданылса, жұмыс үстелі аударылып қалуы мүмкін.
- ▶ **Жұмыс кезінде бүкіл бұрандалар мен қосылым элементтері нық тартылғанына көз жеткізіңіз.** Бос қоспалар тұрақсыздық және тура емес аралау әдістеріне алып келуі мүмкін.
- ▶ **Ұзын және ауыр дайындамалардың жұмыс үстелін тең салмақтылықтан шығармағанына көз жеткізіңіз.** Ұзын және ауыр дайындамалар бос басында басылып тірелуі керек.
- ▶ **Жұмыс үстелін жинау немесе жаю кезінде саусағыңызды топсалардың жанына әкелмеңіз.** Саусақ жаншылуы мүмкін.

Белгілер

Төмендегі белгілер жұмыс үстелін пайдалануда маңызды болуы мүмкін. Белгілер мен олардың мағыналарын жаттап алыңыз. Белгілерді дұрыс түсіну сізге жұмыс үстелін дұрыс әрі сенімді пайдалануға көмектеседі.

Белгілер мен олардың мағынасы	
	Жұмыс үстелінің максималды жүккөтергіштігі (электр құралы + дайындама) **100** кг болады.

Өнім және қуат сипаттамасы

Мақсаты бойынша қолдану

Жұмыс үстелі төмендегі Bosch стационарлық араларын орнатуға арналған (тірек **2025.06**):

– GTS100-254 (3 601 M30 7..)
– EXTS100-254X (3 601 M30 8..)

Электр құралымен бірге жұмыс үстелі тақталар мен профильдерді асуға арналған.

Көрсетілген құрамды бөлшектер

Суреттегі құрамдастар нөмірлері нұсқаулық басындағы графикалық беттердегі кескіндерге негізделген.

(1) Тіреуіш
(2) Қапсырма құлпы
(3) Негізгі жақтау

(4) Бекіткіш клемма
(5) Жұмыс үстелінің аяғы
(6) Жалғайтын бөлшек
(7) Бекіткіш жинақ
(8) Электр құралының корпус жақтауы

Техникалық мәліметтер

Жұмыс үстелі		GTA700
Өнім нөмірі		**3 601 M22 9..**
Жұмыс үстелінің биіктігі	мм	546
Макс. жүккөтергіштігі (электр құралы + дайындама)	кг	**100**
Салмағы, шам.	кг	**8,7**

Монтаждау

Жеткізілім жиынтығы

Жұмыс үстелін монтаждаудан бұрын төменде келтірілген барлық бөлшектердің жинақта болғанын тексеріңіз:
- Негізгі жақтау **(3)**
- Жұмыс үстелінің аяқтары **(5)** (2x "A" және "B" алдыңғы аяқтары, 2x "C" және "D" артқы аяқтары)
- Жалғайтын бөлшектер **(6)** (4x)
- Бекіту жинағының **(7)** құрамында: Алтықырлы бастиекті бұрандалар (8x), Бекіткіш гайкалар (8x)

Жеткізілім жиынтығынан тыс қажетті құралдар:
- Алты қырлы дөңбек кілт (5 мм)
- Гайка кілті (13 мм)

Жұмыс үстелін монтаждау (A1–A3 суреттерін қараңыз)

- Жинақтағы барлық бөлшектерді абайлап орауыштан шығарып алыңыз.
- Барлық орауыш материалдарын алып тастаңыз.
- Сақтандырғыш клеммасын **(4)** басып, негізгі жақтауды **(3)** бір-бірінен тартып алыңыз.
- Жалғайтын бөлшектерді **(6)** негізгі жақтаудың **(3)** шеттеріне, монтаждық саңылаулар бір деңгейде болғанша енгізіңіз.
- Жалғайтын бөлшектерді **(6)** және негізгі жақтауды бекіту жинағындағы **(7)** бұрандалармен және гайкалармен бұрап бекітіңіз.
- Жұмыс үстелінің аяқтарын **(5)** сол жалғайтын бөлшектерге **(6)**, монтаждық саңылаулар бір деңгейде болғанша енгізіңіз. Бұл ретте жарамды таңбаламаға (A, B, C, D) назар аударыңыз.
- Жұмыс үстелінің аяқтарын және негізгі жақтауды бекіту жинағындағы **(7)** бұрандалармен және гайкалармен бұрап бекітіңіз.

Электр құралын бекіту (B1–B2 суреттерін қараңыз)

- Жұмыс үстелін тұрақты, тегіс және көлденең бетке қойыңыз.
- Электр құралын негізгі жақтаудың ортасына орнатыңыз. Бұл ретте тіреуіштер **(1)** қолданылады.
- Қапсырма құлпының **(2)** қапсырмасын корпус жақтауына **(8)** іліп, электр құралын бекіту үшін иінтіректі төмен қарай бүктеңіз.

Пайдалану

Пайдалану нұсқаулары

Дайындаманы, оның ұзын, ауыр бөлігін әрдайым қатты ұстаңыз. Дайындаманы ажыратқан соң салмақ орталығы өзгеріп, жұмыс үстелі аударылуы мүмкін.
Жұмыс үстелін артық жүктемеңіз. Жұмыс үстелінің максималды жүк көтерімділігін ескеріңіз.

Тасымалдау (C1–C2 суреттерін қараңыз)

▶ **Жұмыс үстелін жинау немесе ажырату алдында электр құралы жұмыс үстеліне орнатылып тұрмауы тиіс.**

Тасымалдау үшін жұмыс үстелін жинауға болады.
- Қапсырма құлпын **(2)** ашып, электр құралын шығарып алыңыз.
- Жұмыс үстелін жинаңыз.
- Тасымалдау күйін бекіту үшін бекіткіш клемманы **(4)** бекітіңіз.

Техникалық күтім және қызмет

Тұтынушыға қызмет көрсету және пайдалану кеңестері

Қазақстан
Тұтынушыларға кеңес беру және шағымдарды қабылдау орталығы:
Роберт Бош (Robert Bosch) ЖШС
050012 Алматы қ.,
Қазақстан Республикасы
Мұратбаев к-сі, 180
"Гермес" БО, 7 қабат
Тел.: +7 (727) 331 86 00
Тел.: 8 8000 700 270

Біздің сервистік мекенжайларымызға және кепілдік шарттарына сілтеме соңғы бетте берілген.

Сұрақтар қою және қосалқы бөлшектерге тапсырыс беру кезінде міндетті түрде өнімнің фирмалық тақтайшасындағы 10 таңбалы өнім нөмірін беріңіз.

Кәдеге жарату

Жұмыс үстелдерін, керек-жарақтар мен орауыштарды қоршаған орта үшін қауіпсіз жолмен кәдеге жарату орнына тапсыру қажет.

Română

Instrucțiuni privind siguranța

Instrucțiuni generale privind siguranța



Citeşte toate indicaţiile de avertizare şi instrucţiunile care însoţesc masa de lucru sau scula electrică care trebuie montată. Nerespectarea instrucţiunilor privind siguranţa şi a indicaţiilor se poate solda cu electrocutări, incendiu şi/sau răniri grave.

Instrucțiuni privind siguranța pentru masa de lucru

- ▶ **Scoateţi ştecherul din priză şi/sau extrageţi acumulatorul din scula electrică înainte de a efectua reglajele aparatului sau de a înlocui accesoriile.** Pornirea accidentală a sculelor electrice se poate solda cu accidente.
- ▶ **Asamblaţi corect masa de lucru înainte de a monta scula electrică.** Asamblarea corectă este importantă pentru a preveni riscul de prăbuşire.
- ▶ **Fixaţi scula electrică pe masa de lucru înainte de a o utiliza.** Alunecarea sculei electrice pe masa de lucru poate duce la pierderea controlului.
- ▶ **Aşezaţi masa de lucru pe o suprafaţă fixă, plană şi orizontală.** În cazul în care există riscul ca masa de lucru să alunece sau să se clatine, piesa de prelucrat nu va mai putea fi condusă uniform şi sigur.
- ▶ **Nu supraîncărcaţi masa de lucru şi nu o utilizaţi ca scară sau ca schelă.** Suprasolicitarea sau urcatul şi staţionarea pe masa de lucru poate duce la deplasarea în sus a centrului de greutate şi răsturnarea acesteia.
- ▶ **Nu apăsaţi forţat pânza de ferăstrău pe piesa de prelucrat.** Dacă în timpul utilizării sculei electrice se exercită o apăsare prea mare, masa de lucru se poate răsturna.
- ▶ **Aveţi grijă ca în timpul lucrului toate şuruburile şi elementele de îmbinare să fie strânse ferm.** Îmbinările slăbite pot duce la instabilitate şi tăieri imprecise.
- ▶ **Asiguraţi-vă că piesele de prelucrat lungi şi grele nu dezechilibrează masa de lucru.** Piesele de prelucrat lungi şi grele trebuie proptite sau sprijinite la capătul liber.
- ▶ **Nu pune degetele în apropierea punctelor de articulaţie în timpul montării sau demontării mesei de lucru.** Ţi le-ai putea strivi.

Simboluri

Următoarele simboluri ar putea fi importante pentru folosirea mesei dumneavoastră de lucru. Vă rugăm să reţineţi simbolurile şi semnificaţia acestora. Interpretarea corectă a simbolurilor vă va ajuta să utilizaţi mai bine şi mai sigur masa de lucru.

Simbolurile şi semnificaţia acestora	
	Capacitatea portantă maximă (scula electrică + piesa de prelucrat) a mesei de lucru este de **100** kg.

Descrierea produsului şi a performanţelor sale

Utilizarea conform destinaţiei

Masa de lucru este destinată preluării următoarelor ferăstraie staţionare Bosch (stadiul **2025.06**):

- GTS100-254 (3 601 M30 7..)
- EXTS100-254X (3 601 M30 8..)

Împreună cu scula electrică, masa de lucru este destinată debitării de scânduri şi profiluri.

Componentele ilustrate

Numerotarea componentelor ilustrate corespunde schiţelor de pe paginile grafice de la începutul acestor instrucţiuni.

(1) Opritor
(2) Închizător
(3) Cadru de bază
(4) Clemă de siguranţă
(5) Picior masă de lucru
(6) Adaptor
(7) Set de fixare
(8) Cadrul carcasei sculei electrice

Date tehnice

Masă de lucru		GTA700
Cod de identificare		**3 601 M22 9..**
Înălţimea mesei de lucru	mm	546
Capacitate portantă maximă (sculă electrică + piesă de prelucrat)	kg	**100**
Greutate, aproximativă	kg	**8,7**

Montarea

Pachet de livrare

Înainte de montarea mesei de lucru, verifică dacă în pachetul de livrare există toate piesele enumerate:

- Cadru de bază **(3)**
- Picioarele mesei de lucru **(5)** (2 picioare frontale „A” şi „B”, 2 picioare posterioare „C” şi „D”)
- Adaptoare **(6)** (4 buc.)
- Setul de fixare **(7)** cuprinde:
  şuruburi cu locaş hexagonal (8 buc.),
  piuliţe de fixare (8 buc.)

Sculele necesare în mod suplimentar față de cele incluse în pachetul de livrare:

- Cheie hexagonală (5 mm)
- Cheie pentru șuruburi (13 mm)

Montarea mesei de lucru (consultă imaginile A1–A3)

- Scoate cu atenție piesele din ambalaj.
- Îndepărtează complet materialul de ambalare.
- Apasă pe clema de siguranță **(4)** și extrage cadrul de bază **(3)**.
- Introdu adaptoarele **(6)** pe capetele cadrului de bază **(3)**, până când se suprapun peste orificiile de montare.
- Înșurubează adaptoarele **(6)** și cadrul de bază cu ajutorul șuruburilor și piulițelor din setul de fixare **(7)**.
- Introdu picioarele mesei de lucru **(5)** în adaptoare **(6)**, până când se suprapun peste orificiile de montare. Acordă atenție marcajului corespunzător (A, B, C, D).
- Înșurubează picioarele mesei de lucru și cadrul de bază cu ajutorul șuruburilor și piulițelor din setul de fixare **(7)**.

Fixarea sculei electrice (consultă imaginile B1–B2)

- Așază masa de lucru pe o suprafață fixă, plană și orizontală.
- Centrează scula electrică pe cadrul de bază. În acest scop, sunt prevăzute limitatoarele **(1)**.
- Prinde clema închizătorului **(2)** de deasupra cadrului carcasei **(8)** și rabatează în jos pârghia închizătorului, pentru a fixa scula electrică.

Funcționarea

Instrucțiuni de lucru

Fixați întotdeauna bine ferm piesa de prelucrat, în special în cazul tăierilor mai dificile, de mai lungă durată. După tăierea piesei de prelucrat, centrul de greutate se poate deplasa într-o poziție nefavorabilă care să determine răsturnarea mesei de lucru.

Nu supraîncărcați masa de lucru. Respectați întotdeauna capacitatea portantă maximă a mesei de lucru.

Transportul (consultă imaginile C1–C2)

▶ **În timpul plierii sau desfacerii mesei de lucru, scula electrică nu trebuie să fie montată pe masa de lucru.**

Masa de lucru poate fi pliată în vederea transportului.

- Deschide închizătorul **(2)** și scoate scula electrică.
- Pliază masa de lucru.
- Pentru fixarea în poziție de transport, lasă clema de siguranță **(4)** să se fixeze.

Întreținere și service

Serviciu de asistență tehnică post-vânzări și consultanță clienți

România
Tel.: +40 21 405 7541

Linkul către adresele centrelor noastre de service și către condițiile de garanție se găsește pe ultima pagină.

În caz de reclamații și comenzi de piese de schimb, te rugăm să specifici neapărat numărul de identificare compus din 10 cifre, indicat pe plăcuța cu date tehnice a produsului.

Eliminare

Masa de lucru, accesoriile și ambalajele trebuie să fie predate la un centru de reciclare.

Български

Указания за сигурност

Общи указания за безопасност



Прочетете всички предупреждения и указания както към стенда, така и към електроинструмента, който ще монтирате на стенда. Пропуски при спазването на инструкциите за безопасност и указанията за работа могат да имат за последствие токов удар, пожар и/или тежки травми.

Указания за безопасност за работни плотове

▶ **Преди да започнете да настройвате електроинструмента или да заменяте работния инструмент, изключвайте щепсела от контакта, респ. изваждайте акумулаторната батерия от електроинструмента.** Честа причина за трудови злополуки е включването на електоринструмента по невнимание.

▶ **Преди да монтирате електроинструмента, сглобете внимателно и правилно стенда.** Правилното сглобяване е важно за предотвратяване на опасността от падането му по време на работа.

▶ **Преди да започнете работа с електроинструмента, се уверявайте, че е закрепен към стенда здраво.** Приплъзването на електроинструмента в стенда може да предизвика загуба на контрол над него.

▶ **Поставете стенда на твърда, равна и хоризонтална повърхност.** Ако стендът се плъзга или се люлее, детайлът не може да бъде воден равномерно и сигурно.

▶ **Не претоварвайте стенда; не го използвайте за стълба или като скеле.** Претоварването или стъпването върху стенда може да предизвика изместване на центъра на тежестта му нагоре и настрани и обръщането му.

- ▶ **Не врязвайте детайла рязко в циркулярния диск.** Ако, докато ползвате електроинструмента, прилагате твърде голяма сила, стендът може да се преобърне.
- ▶ **Когато работите със стенда, внимавайте всички винтове и съединителни елементи да са затегнати здраво.** Разхлабени съединения могат да предизвикат нестабилност и неточност при рязането.
- ▶ **Уверявайте се предварително, че дълги и тежки детайли няма да изместят центъра на тежестта на стенда и да го преобърнат.** Свободните краища на дълги и тежки детайли трябва да бъдат подпирани по подходящ начин.
- ▶ **При сгъване или разгъване на стенда не поставяйте пръстите си в близост до шарнирните съединения.** Съществува опасност да прищипете пръстите си.

Символи

Символите по-долу могат да бъдат важни за правилната работа с Вашия стенд. Моля, запомнете символите и значението им. Правилното интерпретиране на символите ще Ви помогне да използвате стенда по-ефективно и по-безопасно.

Символи и тяхното значение	
	Максималната товароносимост (електроинструмент + детайл) на работния плот възлиза на **100** kg.

Описание на продукта и дейността

Предназначение на електроинструмента

Стендът е предназначен за следните стационарни циркулярни машини на Bosch (версия **2025.06**):

- GTS100-254 (3 601 M30 7..)
- EXTS100-254X (3 601 M30 8..)

Заедно с електроинструмент стендът е предназначен за напречно рязане на дъски и профили.

Изобразени елементи

Номерирането на изобразените компоненти се отнася до фигурите на страниците с изображенията в началото на указанието.

(1) Опора
(2) Застопоряваща скоба
(3) Основна рамка
(4) Обезопасителна клема
(5) Крак на работната маса
(6) Свързващ елемент
(7) Комплект за закрепване
(8) Рамка на корпуса на електроинструмента

Технически данни

Работен плот		GTA700
Каталожен номер		**3 601 M22 9..**
Височина на работния плот	mm	546
Макс. товароносимост (електроинструмент + обработван детайл)	kg	**100**
Маса, прибл.	kg	**8,7**

Монтиране

Окомплектовка

Проверете преди монтажа на работния плот дали всички посочени по-долу части са доставени:

- Основна рамка **(3)**
- Крачета на работния плот **(5)** (2 x предни крачета "A" и "B", 2 x задни крачета "C" и "D")
- Свързващи елементи **(6)** (4x)
- Комплект за закрепване **(7)** състоящ се от: винтове с глава с вътрешен шестостен (8x), предпазни гайки (8x)

Допълнителни инструменти, необходими за монтирането:

- Шестостенен ключ (5 mm)
- Гаечен ключ (13 mm)

Монтиране на работна маса (вж. фиг. A1–A3)

- Извадете внимателно всички включени в окомплектовката детайли.
- Отстранете всички опаковъчни материали.
- Натиснете обезопасяващата клема **(4)** и изтеглете основната рамка **(3)** навън.
- Пъхнете свързващите елементи **(6)** дотам върху краищата на основната рамка **(3)**, че монтажните отвори да се подравнят.
- Затегнете свързващите елементи **(6)** и основната рамка с винтовете и гайките от комплекта крепежни елементи **(7)**.
- Пъхнете работните крака **(5)** дотолкова в свързващите елементи **(6)**, че монтажните отвори да се подравнят. При това следете за подходящото обозначение (A, B, C, D).
- Затегнете краката на работната маса и основната рамка с винтовете и гайките от комплекта крепежни елементи **(7)**.

Застопоряване на електроинструмента (вж. фиг. B1–B2)

- Поставете стенда на твърда, равна и хоризонтална повърхност.
- Центрирайте електроинструмента върху основната рамка. За тази цел служат ограничителите **(1)**.

– Закачете скобата на застопоряващата скоба **(2)** през рамката на корпуса **(8)** и свалете за фиксиране на електроинструмента лоста надолу.

Работа с електроинструмента

Указания за работа

Дръжте детайла винаги здраво, особено дългата и тежка част. След прерязването на детайла центърът на тежестта може да се измести така, че стендът да се преобърне.

Не претоварвайте стенда. Винаги се съобразявайте с максималната му товароносимост.

Транспорт (вж. фиг. C1–C2)

▶ **При сгъване или разгъване на работния плот електроинструментът не трябва да е монтиран на него.**

При пренасяне можете да сгънете работния плот.

– Отворете застопоряващата скоба **(2)** и отстранете електроинструмента.
– Сгънете работния плот.
– За фиксиране на транспортното положение оставете обезопасителната клема **(4)** да се фиксира.

Поддържане и сервиз

Клиентска служба и консултация относно употребата

България
Тел.: +359(0)700 13 667

Линкът към нашите сервизни адреси и гаранционни условия ще откриете на последната страница.

Моля, при въпроси и при поръчване на резервни части винаги посочвайте 10-цифрения каталожен номер, изписан на табелката на уреда.

Бракуване

Работните маси, допълнителните приспособления и опаковките трябва да бъдат подложени на екологична преработка за усвояване на съдържащите се в тях суровини.

Македонски

Безбедносни напомени

Општи безбедносни напомени



Прочитајте ги сите напомени за предупредување и упатства што се приложени кон работната маса и електричниот алат што треба да се монтира. Грешките настанати како резултат од непридржување до безбедносните напомени и упатства може да предизвикаат електричен удар, пожар и/или тешки повреди.

Безбедносни напомени за работни маси

▶ **Извлечете го приклучокот од сидната приклучница и/или извадете ја батеријата од електричниот алат, пред да ги смените поставките на уредот или да ги замените деловите.** Невнимателниот старт на електричните алати може да предизвикаат несреќи.

▶ **Монтирајте ја правилно работната маса, пред да го монтирате електричниот алат.** Беспрекорната монтажа е важна за избегнување на ризик од нејзино распаѓање.

▶ **Пред да почнете да го користите, прицврстете го електричниот алат на работната маса.** Поместувањето на електричниот алат на работната маса може да доведе до губење на контролата.

▶ **Поставете ја работната маса на цврста, рамна и хоризонтална површина.** Доколку постои можност работната маса да се помести или ниша, делот што се обработува не може да се води рамномерно и безбедно.

▶ **Не ја преоптоварувајте работната маса и не ја користете како спроводник или скеле.** Преоптоварувањето или стоењето на работната маса може да доведе до тоа, тежиштето на работната маса да се помести нагоре и таа да се преврти.

▶ **Не го притискајте со сила работното парче во сечилото за пила.** Ако при употреба се врши преголем притисок врз електричниот алат, работната маса може да се преврти.

▶ **За време на работата внимавајте сите завртки и сврзни елементи да се цврсто затегнати.** Олабавените врски може да доведат до нестабилност и непрецизни резови.

▶ **Проверете дали долгите и тешки делови за обработка нема да ја дебалансираат работната маса.** Долгите и тешки делови што се обработуваат мора да се потпрат на слободниот крај или да се прицврстат.

▶ **При склопување и расклопување на работната маса не ги ставајте прстите во близина на точките на свиткување.** Може да ги заглавите прстите.

Ознаки

Следните ознаки се од големо значење за користењето на Вашата работна маса. Запаметете ги ознаките и нивното значење. Вистинската интерпретација на ознаките Ви помага подобро и побезбедно да ја користите работната маса.

Ознаки и нивно значење	
	Максималната носивост (електричен алат + дел за обработка) на работната маса изнесува **100** kg.

Опис на производот и перформансите

Наменета употреба

Работната маса е наменета за следниве стационарни пили од Bosch (издание **2025.06**):

- GTS100-254 (3 601 M30 7..)
- EXTS100-254X (3 601 M30 8..)

Работната маса заедно со електричниот алат е наменета за скратување на даски и профили.

Илустрација на компоненти

Нумерирањето на илустрираните компоненти се однесува на приказите на графичките страници на почетокот на упатството.

(1) Граничник
(2) Спојка за затворање
(3) Основна рамка
(4) Безбедносна спојка
(5) Ногарка на работна маса
(6) Дел за сврзување
(7) Сет за прицврстување
(8) Рамка на куќиштето на електричниот алат

Технички податоци

Работна маса		GTA700
Број на дел		**3 601 M22 9..**
Висина на работна маса	mm	546
Макс. носивост (електричен алат + дел што се обработува)	kg	**100**
Тежина околу	kg	**8,7**

Монтажа

Обем на испорака

Пред монтажата на работната маса, проверете дали се испорачани сите долу наведени делови:

- Основна рамка **(3)**
- Ногарки за работна маса **(5)** (2x предни ногарки „A“ и „B“, 2 задни ногарки „C“ и „D“)
- Поврзувачки елементи **(6)** (4x)
- Сетот за прицврстување **(7)** се состои од: завртка со внатрешна шестаголна глава (8x), безбедносна навртка (8x)

Дополнително потребни алати кон испорачаните материјали:

- Клуч со внатрешна шестаголна глава (5 mm)
- Клуч за навртување (13 mm)

Монтирање работна маса (види слики A1–A3)

- Внимателно извадете ги сите испорачани делови од амбалажата.
- Извадете ја целата амбалажа.
- Притиснете на безбедносната спојка **(4)** и извлечете ја основната рамка **(3)**.
- Ставете ги поврзувачките елементи **(6)** на краевите на основната рамка **(3)**, додека не се израмнат отворите за монтирање.
- Завртете ги поврзувачките елементи **(6)** и на основната рамка со завртките и навртките од сетот за прицврстување **(7)**.
- Ставете ги ногарките на работната маса **(5)** во поврзувачките елементи **(6)**, додека не се израмнат отворите за монтирање. Притоа внимавајте на соодветното обележување (A, B, C, D).
- Завртете ги ногарките на работната маса и на основната рамка со завртките и навртките од сетот за прицврстување **(7)**.

Прицврстување на електричниот алат (види слика B1–B2)

- Поставете ја работната маса на цврста, рамна и хоризонтална површина.
- Центрирајте го електричниот алат на основната рамка. За тоа служат отворите. **(1)**.
- Закачете го држачот на спојката за затворање **(2)** преку задното куќиште **(8)** и преклопете го надолу за да го фиксирате електричниот алат.

Употреба

Совети при работењето

Секогаш држете го добро делот што се обработува, особено долгите, тешки делови. Откако ќе го пресечете делот што го обработувате, тежиштето може да се помести во неповолна позиција и работната маса може да се преврти.

Не ја преоптоварувајте работната маса. Почитувајте ја максималната поднесливост на работната маса.

Транспорт (види слики C1–C2)

▶ **При склопување и расклопување на работната маса, на неа не смее да се монтира електричниот алат.**

За транспорт на работната маса, можете да ја склопите.

- Отворете ги спојките за затворање **(2)** и отстранете го електричниот алат.
- Склопете ја работната маса.
- За да ја фиксирате транспортната положба, заглавете ја безбедносната спојка **(4)**.

Одржување и сервис

Сервисна служба и совети при користење

Северна Македонија
Тел.: 02/ 246 76 10

Линкот до нашите адреси за сервис и гарантни услови може да ги најдете на последната страница.

За сите прашања и нарачки на резервни делови, Ве молиме наведете го 10-цифрениот број од спецификационата плочка на производот.

Отстранување

Работните маси, опремата и амбалажите треба да се отстранат на еколошки прифатлив начин.

Shqip

Udhëzime sigurie

Udhëzime të përgjithshme sigurie



Lexoni të gjitha paralajmërimet dhe udhëzimet e përfshira me tavolinën e punës ose veglën elektrike që montohet. Mosrespektimi i paralajmërimeve dhe udhëzimeve të sigurisë mund të rezultojë në goditje elektrike, zjarr dhe/ose lëndim serioz.

Udhëzime sigurie për tavolinat e punës

- **Nxirreni spinën nga priza dhe/ose hiqni baterinë nga vegla elektrike përpara se të bëni ndonjë rregullim në pajisje ose të ndërroni aksesorët.** Ndezja aksidentale e veglave elektrike është shkaku i disa aksidenteve.
- **Montoni saktë tavolinën e punës përpara se të montoni veglën elektrike.** Ndërtimi i duhur është i rëndësishëm për të parandaluar rrezikun e shembjes.
- **Lidheni mirë veglën elektrike në tryezën e punës përpara se ta përdorni.** Nëse vegla elektrike rrëshqet në tavolinën e punës, mund të çojë në humbjen e kontrollit.
- **Vendoseni tavolinën e punës në një sipërfaqe të fortë, të sheshtë dhe horizontale.** Nëse tavolina e punës mund të rrëshqasë ose lëkundet, pjesa e punës nuk mund të drejtohet në mënyrë të barabartë dhe të sigurt.
- **Mos e mbingarkoni tavolinën e punës dhe mos e përdorni si shkallë apo skele.** Mbingarkimi ose qëndrimi në tavolinën e punës mund të shkaktojë që qendra e gravitetit të tavolinës së punës të zhvendoset lart dhe të bëjë që ajo të përmbyset.
- **Mos e shtyni me forcë pjesën e punës në tehun e sharrës.** Nëse ushtrohet presion i tepërt gjatë përdorimit të veglës elektrike, tavolina e punës mund të përmbyset.
- **Sigurohuni që të gjitha vidhat dhe elementët lidhës të jenë të shtrënguar kur punoni.** Lidhjet e lirshme mund të çojnë në paqëndrueshmëri dhe sharrim të pasaktë.
- **Sigurohuni që pjesët e gjata dhe të rënda të punës të mos çekuilibrojnë tryezën e punës.** Pjesët e gjata dhe të rënda të punës duhet të vendosen nën ose të mbështeten në skajin e lirë.
- **Kur shembet ose zgjerohet tavolina e punës, mos i vendosni gishtat pranë pikave të artikulimit.** Gishtat mund të shtypen.

Simbole

Simbolet e mëposhtme mund të jenë të rëndësishme për përdorimin e tryezës suaj të punës. Ju lutemi mbani mend simbolet dhe kuptimin e tyre. Interpretimi i saktë i simboleve do t'ju ndihmojë të përdorni më mirë dhe me siguri tryezën e punës.

Simbole dhe kuptimi i tyre	
	Kapaciteti maksimal i ngarkesës (vegël elektrik + pjesë e punës) e tavolinës së punës është **100** kg.

Përshkrimi i produktit dhe shërbimit

Përdorimi në përputhje me qëllimin e duhur

Tavolina e punës është projektuar për të akomoduar sharrat e mëposhtme të palëvizshme të Bosch (nga **2025.06**):

– GTS100-254 (3 601 M30 7..)
– EXTS100-254X (3 601 M30 8..)

Së bashku me veglën elektrike, tavolina e punës është menduar për prerjen e dërrasave dhe profileve në gjatësi.

Komponentët e shfaqur

Numërimi i komponentëve të shfaqur i referohet ilustrimeve në faqet grafike në fillim të udhëzimeve.

(1) Ndalesë
(2) Mbyllja e kapëses
(3) Korniza bazë
(4) Kapëse sigurie
(5) Këmba e tavolinës së punës
(6) Pjesë lidhëse
(7) Komplet fiksimi
(8) Korniza e strehës së veglës elektrike

Të dhënat teknike

Tavolinë pune		GTA700
Numri i artikullit		**3 601 M22 9..**
Lartësia e tavolinës së punës	mm	546
Kapaciteti maks. i ngarkesës (vegël elektrik + pjesë e punës)	kg	**100**

Tavolinë pune		GTA700
Pesha, përafërsisht.	kg	**8,7**

Montimi

Fushëveprimi i dorëzimit

Përpara se të montoni tavolinën e punës, kontrolloni që të gjitha pjesët e listuara më poshtë të jenë përfshirë:
- Korniza bazë **(3)**
- Këmbët e tavolinës së punës **(5)** (2x këmbët e përparme "A" dhe "B", 2x këmbët e pasme "C" dhe "D")
- Pjesët lidhëse **(6)** (4x)
- Seti i montimit **(7)** i përbërë nga:
  vida gjashtëkëndëshe (8x),
  dado fiksuese (8x)

Mjetet e kërkuara përveç atyre të përfshira në dorëzim:
- Çelës heksagonal (5 mm)
- Çelës (13 mm)

Montoni tavolinën e punës (shih figurën A1–A3)

- Hiqni me kujdes të gjitha pjesët e furnizuara nga paketimi i tyre.
- Hiqni të gjithë materialin e paketimit.
- Shtypni kapësen e kyçjes **(4)** dhe tërhiqeni kornizën bazë **(3)**.
- Vendosni pjesët lidhëse **(6)** në skajet e kornizës bazë **(3)**, derisa vrimat e montimit të jenë të rreshtuara.
- Vidhosni pjesët lidhëse **(6)** dhe kornizën bazë së bashku duke përdorur vidat dhe arrat nga seti i fiksimit **(7)**.
- Futni këmbët e tavolinës së punës **(5)** në lidhëset **(6)**, derisa vrimat e montimit të jenë të rreshtuara. Sigurohuni që të përdorni shenjat e sakta (A, B, C, D).
- Vidhosni këmbët e tavolinës së punës dhe kornizën e bazës së bashku me vidhat dhe dadot nga grupi i fiksimit **(7)**.

Fiksoni veglën elektrike (shih figurën B1–B2)

- Vendoseni tavolinën e punës në një sipërfaqe të fortë, të sheshtë dhe horizontale.
- Centroni veglën elektrike në kornizën bazë. Goditjet shërbejnë për këtë qëllim **(1)**.
- Varni mbajtësin e bllokuesit të kapëses **(2)** mbi kornizën e strehës **(8)** dhe palosni levën poshtë për të siguruar veglën elektrike.

Funksionimi

Këshilla pune

Mbajeni gjithmonë fort pjesën e punës, veçanërisht pjesën më të gjatë dhe më të rëndë. Pas prerjes së pjesës së punës, qendra e gravitetit mund të zhvendoset në mënyrë kaq të pafavorshme sa tavolina e punës të kthehet.

Mos e mbingarkoni tryezën e punës. Gjithmonë i kushtoni vëmendje kapacitetit maksimal të ngarkesës së tavolinës së punës.

Transporti (shih figurën C1–C2)

▶ **Kur palosni ose zgjeroni tavolinën e punës, vegla elektrike nuk duhet të montohet në tavolinën e punës.**

Mund ta palosni tavolinën e punës për transport.
- Hapni bllokuesin e kapëses **(2)** dhe hiqni veglën elektrike.
- Palosni tavolinën e punës.
- Për të rregulluar pozicionin e transportit, lëreni kapësen e sigurisë **(4)** të fiksohet.

Mirëmbajtja dhe servisi

Shërbimi i klientit dhe këshilla për përdorim

Severna Makedonija
Tel.: 02/ 246 76 10
Linkun e adresave tona të servisit dhe kushtet e garancisë mund ti gjeni në faqen e fundit.
Ju lutemi jepni te të gjitha pyetjet dhe porositë e pjesëve të këmbimit me patjetër numrin 10-shifror të artikullit sipas tabelës së tipit.

Hedhja

Tavolinat e punës, aksesorët dhe paketimi duhet të riciklohen në mënyrë miqësore me mjedisin.

Srpski

Sigurnosne napomene

Opšte sigurnosne napomene



Pročitajte sva radnom stolu ili električnom alatu, koji treba da se montira, priložena upozorenja i uputstva. Nepridržavanje sigurnosnih napomena i uputstava može da prouzrokuje električni udar, požar i/ili teške povrede.

Sigurnosne napomene za radne stolove

▶ **Izvucite utikač iz utičnice i/ili izvadite akumulator iz električnog alata pre nego što preduzmete podešavanja uređaja ili zamenu delova pribora.** Slučajno pokretanje električnih alata je uzrok nekih nesreća.

▶ **Postavite radni sto propisno, pre nego što montirate električni alat.** Besprekorna montaža je važna da bi sprečio rizik od urušavanja.

- ▶ **Pre upotrebe dobro pričvrstite električni alat za radni sto.** Proklizavanje električnog alata na radnom stolu može da dovede do gubitka kontrole.
- ▶ **Postavite radni sto na stabilnu, ravnu i horizontalnu površinu.** Ako se radni sto može da se kliza ili klati, ne može se radni komad voditi ravnomerno i sigurno.
- ▶ **Nemojte da preopterećujete radni sto i nemojte da ga koristite kao merdevine ili skelu.** Preopterećenje ili stajanje na radnom stolu mogu uticati na to, da se težište radnog stola pomeri nagore i on se prevrne.
- ▶ **Ne nabijajte silom list testere u radni komad.** Ako vršite preveliki pritisak pri upotrebi električnog alata, radni sto se može prevrnuti.
- ▶ **Vodite računa o tome da su tokom rada svi zavrtnjevi i spojni elementi dobro pritegnuti.** Opušteni spojevi mogu da dovedu do na nestabilnosti i nepreciznih postupaka testere.
- ▶ **Uverite se da dugi i teški radni komadi neće da izbace radni sto iz ravnoteže.** Dugi i teški radni komadi moraju se na slobodnom kraju podupreti ili osloniti.
- ▶ **Kada radni sto sklapate ili rasklapate, udaljite prste od zglobnih tačaka.** Mogli biste prignječiti prste.

Simboli

Sledeći simboli mogu biti od značaja za upotrebu vašeg radnog stola. Molimo da zapamtite simbole i njihovo značenje. Pravilna interpretacija simbola će vam pomoći, da bolje i sigurnije koristite radni sto.

Simboli i njihovo značenje	
	Maksimalna nosivost (električni alat + radni komad) radnog stola iznosi **100** kg.

Opis proizvoda i primene

Namenska upotreba

Radni sto je predviđen za prijem sledećih Bosch stacionarnih testera (stanje **2025.06**):

- GTS100-254 (3 601 M30 7..)
- EXTS100-254X (3 601 M30 8..)

Zajedno sa električnim alatom je radni sto zamišljen za presecanje po dužini dasaka i profila.

Prikazane komponente

Numerička oznaka komponenti sa slika odnosi se na prikaze na grafičkim stranama na početku uputstva.

(1) Graničnik
(2) Preklopni zatvarač
(3) Osnovni okvir
(4) Sigurnosna stezaljka
(5) Noga radnog stola
(6) Spojni element
(7) Set za pričvršćivanje
(8) Okvir kućišta električnog alata

Tehnički podaci

Radni sto		GTA700
Broj artikla		**3 601 M22 9..**
Visina radnog stola	mm	546
Maks. nosivost (električni alat + radni komad)	kg	**100**
Težina, pribl.	kg	**8,7**

Montaža

Obim isporuke

Pre montaže radnog stola proverite da li su svi dole navedeni delovi isporučeni:

- Osnovni okvir **(3)**
- Noge radnog stola **(5)** (2x prednje noge „A“ i „B“, 2x zadnje noge „C“ i „D“)
- Spojni elementi **(6)** (4x)
- Set za pričvršćivanje **(7)** sadrži: šestougaone zavrtnje (8x), sigurnosne navrtke (8x)

Dodatni alat potreban uz obim isporuke:

- Šestoguaoni ključ (5 mm)
- Ključ za zavrtnje (13 mm)

Montaža radnog stola (videti slike A1–A3)

- Izvadite sve isporučene delove oprezno iz ambalaže.
- Uklonite sav materijal od pakovanja.
- Pritisnite sigurnosnu stezaljku **(4)** i razdvojite osnovne okvire **(3)**.
- Umetnite spojne elemente **(6)** na krajeve osnovnog okvira **(3)**, sve dok se otvori za montažu ne poravnaju .
- Pritegnite spojne elemente **(6)** i osnovni okvir pomoću zavrtanja i navrtki iz seta za pričvršćivanje **(7)**.
- Umetnite noge radnog stola **(5)** u spojne elemente **(6)**, dok se otvori za montažu ne poravnaju. Pri tome vodite računa na ispravne oznake (A, B, C, D).
- Noge radnog stola i osnovni okvir pritegnite pomoću zavrtanja i navrtki iz seta za pričvršćivanje **(7)**.

Pričvršćivanje električnog alata (videti slike B1–B2)

- Postavite radni sto na čvrstu, ravnu i horizontalnu površinu.
- Centrirajte električni alat na osnovnom okviru. Za to služe graničnici **(1)**.
- Zakačite luk preklopnog zatvarača **(2)** preko okvira kućišta **(8)** i preklopite nadole ručicu za fiksiranje električnog alata.

Režim rada

Napomene za rad

Držite radni komad uvek dobro i čvrsto, posebno dugački, teški odsečeni komad. Posle presecanja radnog komada težište se može tako nepovoljno premestiti, da se radni sto prevrne.

Ne preopterećujte radni sto. Uvek obratite pažnju na maksimalnu nosivost radnog stola.

Transport (videti slike C1–C2)

- ▶ **Pri sklapanju ili rasklapanju radnog stola električni alat ne sme da bude montiran na radnom stolu.**

Za potrebe transporta možete sklopiti radni sto.

- – Otvorite preklopni zatvarač **(2)** i uklonite električni alat.
- – Sklopite radni sto.
- – Za fiksiranje transportnog položaja, sigurnosna stezaljka **(4)** treba da uskoči.

Održavanje i servis

Servis i saveti za upotrebu

Srpski
Tel.: +381 11 644 8546

Link ka našim servisnim adresama i uslovima garancije možete da pronađete na poslednjoj strani.

Molimo da kod svih pitanja i naručivanja rezervnih delova neizostavno navedete broj artikla sa 10 brojčanih mesta prema tipskoj pločici proizvoda.

Uklanjanje đubreta

Radne stolove, pribor i ambalažu treba reciklirati na ekološki prihvatljiv način.

Slovenščina

Varnostna navodila

Splošna varnostna opozorila



Preberite vsa opozorila in navodila, priložena delovni mizi ali električnemu orodju, ki ga je nanjo mogoče namesti. Neupoštevanje varnostnih opozoril in navodil lahko povzroči električni udar, požar in/ali hude poškodbe.

Varnostna opozorila za delovne mize

- ▶ **Pred nastavitvijo orodja ali zamenjavo pribora vtič izvlecite iz vtičnice in/ali odstraniti akumulatorsko baterijo.** Nenameren zagon električnih orodij lahko povzroči nesreče.
- ▶ **Pred namestitvijo električnega orodja delovno mizo pravilno sestavite.** Pravilna postavitev je pomembna, saj tako preprečite tveganje, da bi se delovna miza porušila.
- ▶ **Električno orodje pred uporabo trdno pritrdite na delovno mizo.** Zdrs električnega orodja na delovni mizi lahko privede do izgube nadzora.
- ▶ **Delovno mizo postavite na trdno, ravno, vodoravno površino.** Če se delovna miza lahko premakne ali maje, obdelovanca ni mogoče več enakomerno in varno voditi.
- ▶ **Ne preobremenjujte delovne mize in je ne uporabljajte namesto lestve ali odra.** Preobremenitev ali postopanje po delovni mizi lahko povzroči, da se težišče delovne mize premakne navzgor in da se delovna miza prevrne.
- ▶ **Obdelovanca ne smete s silo potisniti v žagin list.** Če pri uporabi električnega orodja premočno pritiskate, se lahko delovna miza prevrne.
- ▶ **Poskrbite za to, da so pri delu vsi vijaki in vsi povezovalni elementi trdno priviti.** Razrahljani spoji so lahko vzrok za nestabilnost in nenatančnost pri postopkih žaganja.
- ▶ **Zagotovite, da dolgi in težki obdelovanci ne bodo povzročili neravnovesja mize.** Dolge in težke obdelovance je treba na prostem koncu podložiti ali podpreti.
- ▶ **Ko delovno mizo potiskate skupaj ali vlečete narazen, pazite, da s prsti ne sežete v bližino pregibnih delov.** Lahko si uklestite prste.

Simboli

Naslednji simboli so lahko pomembni za uporabo delovne mize. Simbole in njihov pomen si zapomnite. Pravilna interpretacija simbola vam pomaga, da lahko delovno mizo bolje in varneje uporabljate.

Simboli in njihov pomen	
	Največja nosilnost (električno orodje + obdelovanec) delovne mize znaša **100** kg.

Opis izdelka in storitev

Namenska uporaba

Delovna miza je namenjena namestitvi naslednjih Boschevih stacionarnih žag (veljavnost **2025.06**):

- – GTS100-254 (3 601 M30 7..)
- – EXTS100-254X (3 601 M30 8..)

Delovna miza je skupaj z električnim orodjem namenjena žaganju desk in profilov.

Komponente na sliki

Oštevilčenje prikazanih komponent se nanaša na shematske prikaze na začetku navodil za uporabo.

(1) Prislon

(2) Stremensko zapiralo
(3) Osnovni okvir
(4) Varovalna sponka
(5) Noga delovne mize
(6) Vezni element
(7) Pritrdilni komplet
(8) Okvir ohišja električnega orodja

Tehnični podatki

Delovna miza		GTA700
Kataloška številka		**3 601 M22 9..**
Višina delovne mize	mm	546
Najv. nosilnost (električno orodje + obdelovanec)	kg	**100**
Teža, pribl.	kg	**8,7**

Namestitev

Obseg dobave

Pred namestitvijo delovne mize preverite, ali so ob dobavi priloženi vsi spodaj navedeni deli:

- Osnovni okvir **(3)**
- Noge delovne mize **(5)** (2 sprednji nogi „A“ in „B“, 2 zadnji nogi „C“ in „D“)
- Vezni element **(6)** (4 x)
- Pritrdilni komplet **(7)** ki je sestavljen iz:
  šestrobih vijakov (8 x),
  varovalnih matic (8 x)

Orodja, ki so potrebna poleg tistih, ki so v obsegu dobave:

- Šesterorobi ključ (5 mm)
- Vijačni ključ (13 mm)

Namestitev delovne mize (glejte slike A1–A3)

- Vse priložene dele previdno vzemite iz embalaže.
- Odstranite ves embalažni material.
- Pritisnite varovalno sponko **(4)** in povlecite osnovni okvir **(3)** narazen.
- Vstavite vezne elemente **(6)** v ustrezne štirirobe cevi osnovnega okvirja **(3)** toliko, da se montažne izvrtine prekrivajo.
- Privijte vezne elemente **(6)** in osnovni okvir z vijaki in maticami pritrdilnega kompleta **(7)**.
- Vstavite noge delovne mize **(5)** v vezne elemente **(6)** toliko, da se montažne izvrtine prekrivajo. Pri tem bodite pozorni na oznake (A, B, C, D).
- Privijte noge delovne mize in osnovni okvir z vijaki in maticami kompleta za pritrditev **(7)**.

Pritrditev električnega orodja (glejte slike B1–B2)

- Delovno mizo postavite na trdno, gladko in vodoravno površino.
- Centrirajte električno orodje na osnovnem okvirju. Za to uporabite prislone **(1)**.
- Streme stremenskega zapirala **(2)** poveznite čez okvir ohišja **(8)** in vzvod potisnite navzdol, da pritrdite električno orodje.

Delovanje

Navodila za delo

Obdelovanec morate vedno trdno držati, še posebej daljši, težji konec. Po prerezu obdelovanca se lahko težišče tako neugodno premakne, da se delovna miza prevrže.

Ne preobremenjujte delovne mize. Vedno upoštevajte največjo nosilnost delovne mize.

Transport (glejte slike C1–C2)

▶ **Ko delovno mizo zlagate ali razstavljate, električno orodje na njej ne sme biti nameščeno.**

Za transport lahko delovno mizo zložite.

- Odprite stremensko zapiralo **(2)** in odstranite električno orodje.
- Zložite delovno mizo.
- Če želite fiksirati transportni položaj, pritrdite varovalno sponko **(4)**.

Vzdrževanje in servisiranje

Servisna služba in svetovanje uporabnikom

Slovensko
Tel.: +00 803931

Povezava z naslovi naših serviserjev in garancijskimi pogoji je navedena za zadnji strani.

Ob vseh vprašanjih in naročilih rezervnih delov nujno sporočite 10-mestno številko na tipski ploščici izdelka.

Odlaganje

Delovne mize, pribor in embalažo oddajte v okolju prijazno recikliranje.

Hrvatski

Sigurnosne napomene

Opće sigurnosne napomene



Pročitajte sva upozorenja i upute priložene uz radni stol i električni alat koji treba montirati. Propusti do kojih može doći uslijed nepridržavanja sigurnosnih napomena i uputa mogu uzrokovati električni udar, požar i/ili teške ozljede.

Sigurnosne napomene za radne stolove

- **Izvucite utikač iz utičnice i/ili izvadite aku-bateriju iz električnog alata prije namještanja alata ili zamjene pribora.** Nehotično pokretanje električnih alata može prouzročiti nezgode.
- **Prije montaže električnog alata ispravno montirajte radni stol.** Besprijekorna montaža je važna kako bi se izbjegla opasnost od urušavanja.
- **Sigurno pričvrstite električni alat na radni stol prije uporabe.** Klizanje električnog alata po radnom stolu može dovesti do gubitka kontrole nad njim.
- **Radni stol stavite na čvrstu, ravnu i vodoravnu površinu.** Ako se radni stol može otklizati i klimati, ne možete ravnomjerno i sigurno voditi izradak.
- **Ne preopterećujte radni stol i ne koristite ga kao ljestve ili skelu.** Preopterećenje ili stajanje na radnom stolu može dovesti do toga da se težište radnog stola pomakne prema gore i on će se prevrnuti.
- **Izradak ne zabijajte silom u list pile.** Ako bi se kod uporabe električnog alata koristila prevelika sila pritiska, radni stol bi se mogao prevrnuti.
- **Pazite da su tijekom rada zategnuti svi vijci i spojni elementi.** Labavi spojevi mogu dovesti do nestabilnosti i nepreciznih postupaka piljenja.
- **Pobrinite se da dugački i teški izradci ne izbace radni stol iz ravnoteže.** Dugački i teški izradci moraju biti podloženi ili poduprti na slobodnom kraju.
- **Kod uvlačenja ili razvlačenja radnog stola ne stavljajte prste blizu zglobova radnog stola.** Prsti bi se mogli prignječiti.

Simboli

Dolje navedeni simboli mogli bi biti od važnosti za uporabu vašeg radnog stola. Upamtite simbole i njihovo značenje. Ispravna interpretacija simbola pomoći će vam da bolje i sigurnije upotrebljavate radni stol.

Simboli i njihovo značenje	
	Maksimalna nosivost (električni alat + izradak) radnog stola iznosi **100** kg.

Opis proizvoda i radova

Namjenska uporaba

Radni stol je namijenjen za prihvat sljedećih Bosch stacionarnih pila (stanje **2025.06**):

- GTS100-254 (3 601 M30 7..)
- EXTS100-254X (3 601 M30 8..)

Zajedno s električnim alatom, radni stol je namijenjen za skraćivanje dasaka i profila.

Prikazani dijelovi

Numeriranje prikazanih komponenti odnosi se na prikaze na stranicama sa slikama koje se nalaze na početku ove upute.

(1) Graničnik
(2) Zatvarač držača
(3) Osnovni okvir
(4) Sigurnosna stezaljka
(5) Noga radnog stola
(6) Spojni element
(7) Set za pričvršćivanje
(8) Okvir kućišta električnog alata

Tehnički podaci

Radni stol		GTA700
Kataloški broj		**3 601 M22 9..**
Visina radnog stola	mm	546
Maks. nosivost (električni alat + izradak)	kg	**100**
Težina cca.	kg	**8,7**

Montaža

Opseg isporuke

Prije montaže radnog stola provjerite jesu li isporučeni svi dolje navedeni dijelovi:

- Osnovni okvir **(3)**
- Noge radnog stola **(5)** (2 prednje noge „A“ i „B“, 2 stražnje noge „C“ i „D“)
- Spojni elementi **(6)** (4x)
- Set za pričvršćivanje **(7)** sastoji se od: šesterokutnih vijaka (8x), sigurnosnih matica (8x)

Potreban alat dodatno uz opseg isporuke:

- šesterokutni ključ (5 mm)

– ključ za vijke (13 mm)

Montaža radnog stola (vidjeti slike A1–A3)

– Sve isporučene dijelove oprezno izvadite iz njihove ambalaže.
– Uklonite sav ambalažni materijal.
– Pritisnite sigurnosnu stezaljku **(4)** i rastavite osnovni okvir **(3)**.
– Nataknite spojne elemente **(6)** toliko na krajeve osnovnog okvira **(3)** tako da budu u ravnini s provrtima za montažu.
– Pričvrstite spojne elemente **(6)** i osnovni okvir vijcima i maticama iz seta za pričvršćivanje **(7)**.
– Utaknite noge radnog stola **(5)** u spojne elemente **(6)** tako da budu u ravnini s provrtima za montažu. Pritom pazite na odgovarajuću oznaku (A, B, C, D).
– Pričvrstite noge radnog stola i osnovni okvir vijcima i maticama iz seta za pričvršćivanje **(7)**.

Pričvršćivanje električnog alata (vidjeti slike B1–B2)

– Radni stol postavite na čvrstu, ravnu i vodoravnu površinu.
– Centrirajte električni alat na osnovnom okviru. Za to služe graničnici **(1)**.
– Objesite držač zatvarača držača **(2)** preko okvira kućišta **(8)** i za fiksiranje električnog alata preklopite polugu zatvarača držača prema dolje.

Rad

Upute za rad

Izradak uvijek čvrsto držite, posebno pri dužim, težim rezovima. Nakon odrezivanja izratka težište se može toliko nepovoljno premjestiti da se radni stol može prevrnuti.

Ne preopterećujte radni stol. Pazite uvijek na maksimalnu nosivost radnog stola.

Transport (vidjeti slike C1–C2)

▶ **Kod sklapanja ili razvlačenja radnog stola električni alat ne smije biti montiran na radnom stolu.**

U svrhu transporta radni stol možete sklopiti.

– Otvorite zatvarač držača **(2)** i skinite električni alat.
– Sklopite radni stol.
– Za fiksiranje transportnog položaja uglavite sigurnosnu stezaljku **(4)**.

Održavanje i servisiranje

Servisna služba i savjeti o uporabi

Hrvatski
Tel.: +385 12 958 051

Poveznicu na naše adrese servisa i uvjete jamstva možete pronaći na zadnjoj stranici.

U slučaju upita ili naručivanja rezervnih dijelova, molimo vas obavezno navedite 10-znamenkasti kataloški broj s tipske pločice proizvoda.

Zbrinjavanje

Radne stolove, pribor i ambalažu treba dovesti na ekološki prihvatljivo recikliranje.

Eesti

Ohutusjuhised

Üldised ohutusnõuded



Lugege kõiki töölauaga või paigaldatava elektrilise tööriistaga kaasas olevaid hoiatavaid suuniseid ja juhiseid. Ohutussuuniste ja juhiste eiramine võib kaasa tuua elektrilöögi, tulekahju ja/või rasked vigastused.

Tööpinkidega seotud ohutusnõuded

▶ **Enne seadme seadistamist või lisavarustusosade vahetamist tõmmake pistik pistikupesast ja/või võtke aku elektrilisest tööriistast välja.** Elektrilise tööriista soovitamatu käivitumine on sagedane õnnetuste põhjus.
▶ **Enne elektrilise tööriista paigaldamist seadke töölaud korralikult üles.** Laitmatu ülesseadmine on oluline kokkuvarisemisriski vältimiseks.
▶ **Kinnitage elektriline tööriist enne selle kasutamist kindlalt töölauale.** Elektrilise tööriista libisemine töölaual võib põhjustada kontrolli kaotuse.
▶ **Asetage töölaud tugevale, tasasele ja horisontaalsele pinnale.** Kui töölaud saab libiseda või kõikuda, ei saa töödeldavat detaili ühtlaselt ja kindlalt juhtida.
▶ **Ärge koormake töölauda üle ja ärge kasutage seda redeli või tellinguna.** Ülekoormamine või töölaual seismine võib põhjustada seda, et töölaua raskuskese nihkub kõrgemale ja töölaud kukub ümber.
▶ **Ärge suruge töödeldavat detaili jõuga vastu saeketast.** Kui elektrilise tööriista kasutamisel rakendada liigset survet, võib töölaud ümber minna.
▶ **Jälgige, et töötamisel oleksid kõik kruvid ja ühenduselemendid kindlalt kinnitatud.** Loksuvad ühendused võivad põhjustada ebastabiilsust ja ebatäpseid saagimistoiminguid.
▶ **Kontrollige, et pikad ja rasked töödeldavad detailid töölauda tasakaalust välja ei vii.** Pikad ja rasked töödeldavad detailid tuleb vabast otsast toestada.
▶ **Ärge pange töölaua kokkulükkamisel ega teineteisest eemale nihutamisel sõrmi liigendite lähedusse.** Sõrmi võidakse muljuda.

Sümbolid

Järgnevad sümbolid võivad olla teie töölaua kasutamisel olulised. Pidage palun sümbolid ja nende tähendus meeles. Sümbolite õige tõlgendamine aitab teil töölauda efektiivsemalt ja ohutumalt kasutada.

Sümbolid ja nende tähendus	
	Tööpingi maksimaalne kandevõime (elektriline tööriist + toorik) on **100** kg.

Toote kirjeldus ja kasutusjuhend

Nõuetekohane kasutamine

Töölaud on ette nähtud järgmiste Boschi statsionaarsete saagide kinnitamiseks (seis **2025.06**):

- GTS100-254 (3 601 M30 7..)
- EXTS100-254X (3 601 M30 8..)

Koos elektrilise tööriistaga on töölaud ette nähtud laudade ja profiilide järkamiseks.

Kujutatud komponendid

Seadme osade numeratsiooni aluseks on kasutusjuhendi alguses sisalduvatel jooniste lehekülgedel toodud numbrid.

(1) Piirik
(2) Kaarlukk
(3) Põhiraam
(4) Kaitseklemm
(5) Tööpingi jalg
(6) Ühendusdetail
(7) Kinnituskomplekt
(8) Elektrilise tööriista korpuse raam

Tehnilised andmed

Tööpink		GTA700
Tootenumber		**3 601 M22 9..**
Tööpingi kõrgus	mm	546
Max kandevõime (elektriline tööriist + toorik)	kg	**100**
Kaal, u	kg	**8,7**

Paigaldus

Tarnekomplekt

Enne tööpingi kokkupanekut kontrollige, kas tarnekomplekt sisaldab kõiki alljärgnevalt loetletud osi:

- Põhiraam **(3)**
- Tööpingi jalad **(5)** (2x esijalga "A" ja "B", 2x tagajalga "C" ja "D")
- Ühendusdetailid**(6)** (4x)
- Kinnitusdetailide komplekt **(7)**, mis sisaldab: sisekuuskantkruve (8 tk), lukustusmutreid (8 tk)

Lisaks vajalikud tööriistad:

- sisekuuskantvõti (5 mm)
- mutrivõti (13 mm)

Tööpingi monteerimine (vt jooniseid A1–A3)

- Võtke kõik tarnega kaasasolevad osad ettevaatlikult nende pakendist välja.
- Eemaldage kogu pakkematerjal.
- Vajutage kaitseklemmile **(4)** ja tõmmake põhiraam **(3)** lahti.
- Sisestage ühendusdetailid **(6)** põhirõnga otstesse **(3)**, kuni paigaldusavad on ühel joonel.
- Keerake ühendusdetailid **(6)** ja põhiraam omavahel kokku kinnituskomplekti kuuluvate kruvide ja mutritega **(7)**.
- Pistke tööpingi jalad **(5)** ühendusdetailidesse **(6)** kuni montaažiavad on joondatud. Pöörake tähelepanu sobivale märgistusele (A, B, C, D).
- Keerake tööpingi jalad kinnitusdetailide komplekti **(7)** kuuluvate kruvide ja mutritega põhiraami külge.

Elektrilise tööriista kinnitamine (vt jooniseid B1–B2)

- Asetage tööpink stabiilsele, ühetasasele horisontaalsele pinnale.
- Seadke elektriline tööriist põhiraami keskele. Kasutage selleks piirikuid **(1)**.
- Riputage kaarluku **(2)** kaar korpuse raamile **(8)** ja pöörake hoob elektrilise tööriista fikseerimiseks alla.

Kasutamine

Töösuunised

Hoidke töödeldavat detaili, eriti selle pikemat ja raskemat osa, alati tugevasti kinni. Töödeldava detaili läbilõikamise järel võib raskuskese nii ebasoodsalt nihkuda, et töölaud kaadub.

Ärge koormake töölauda üle. Järgige alati töölaua maksimaalset kandevõimet.

Transport (vt jooniseid C1–C2)

▶ **Tööpingi kokkupanekul või lahtivõtmisel ei tohi olla elektriline tööriist tööpingile monteeritud.**

Teisaldamiseks tuleb tööpink kokku panna.

- Avage kaarlukk **(2)** ja eemaldage elektriline tööriist.
- Pange tööpink kokku.
- Laske transpordiasendi kinnitamiseks kaitseklemmil **(4)** fikseeruda.

Hooldus ja korrashoid

Klienditeenindus ja kasutusalane nõustamine

Eesti Vabariik
Tel.: (+372) 6549 575

Meie teenindusaadresside ja garantiitingimuste lingi leiate viimaselt lehelt.

Päringute esitamisel ja varuosade tellimisel teatage meile kindlasti toote tüübisildil olev 10-kohaline tootenumber.

Kasutuskõlbmatuks muutunud seadmete käitlus

Tööpingid, lisavarustus ja pakendid tuleb suunata keskkonnasäästlikult taaskasutusse.

Latviešu

Drošības noteikumi

Vispārējie drošības noteikumi



Izlasiet visus brīdinājumus un instrukcijas, kas pievienotas darbgaldam vai montējamajam elektroinstrumentam Drošības norādījumu un norādījumu neievērošana var izraisīt elektriskās strāvas triecienu, ugunsgrēku un/vai nopietnus savainojumus.

Drošības norādījumi darba galdiem

- ▶ **Pirms iestatīšanas vai rezerves daļu nomaiņas, izvelciet elektroinstrumenta kontaktdakšu no elektrotīkla kontaktligzdas un/vai izņemiet no tā akumulatoru.** Elektroinstrumentu nejauša ieslēgšanās dažkārt kļūst par cēloni nelaimes gadījumam.
- ▶ **Pirms elektroinstrumenta nostiprināšanas pareizi samontējiet darba galdu.** Pareiza galda uzbūve ir svarīga, lai nepieļautu tā sabrukšanu.
- ▶ **Pirms elektroinstrumenta lietošanas droši nostipriniet to uz darba galda.** Elektroinstrumenta izslīdēšana uz darba galda var kļūt par cēloni kontroles zaudēšanai pār to.
- ▶ **Novietojiet darba galdu uz cietas, līdzenas un līmeniskas virsmas.** Ja darba galds izslīd vai sašķiebjas, apstrādājamo priekšmetu nav iespējams vienmērīgi un droši vadīt.
- ▶ **Nepārslogojiet darba galdu un nelietojiet to kā kāpnes vai sastatnes.** Darba galda pārslogošana vai stāvēšana uz tā var izraisīt darba galda smaguma centra pārvietošanos augšup un galda apgāšanos.
- ▶ **Nekontaktējiet apstrādājamo priekšmetu ar zāģa asmeni ar lielu spēku.** Ja, lietojot elektroinstrumentu, uz to tiek izdarīts pārāk liels spiediens, darba galds var apgāzties.
- ▶ **Sekojiet, lai darba laikā būtu stingri pievilktas visas skrūves un savienojošie elementi.** Vaļīgi savienojumi var būt par cēloni nestabilitātei un samazināt zāģēšanas precizitāti.
- ▶ **Nodrošiniet, lai gari un smagi apstrādājamie priekšmeti neizraisītu darba galda līdzsvara zudumu.** Gari un smagi zāģējamie priekšmeti brīvajā galā jānogulda uz piemērotas virsmas vai jāatbalsta.
- ▶ **Sabīdot vai izbīdot darba galdu, nelieciet pirksts savienojuma punkta tuvumā.** Tas var izraisīt pirkstu saspiešanu.

Simboli

Šeit ir aplūkoti daži simboli, kuru nozīmi ir svarīgi zināt, lietojot darba galdu. Tāpēc lūdzam iegaumēt šos simbolus un to nozīmi. Simbolu pareiza interpretācija ļaus vieglāk un drošāk strādāt ar darba galdu.

Simboli un to nozīme	
	Darba galda maksimālā nestspēja (elektroinstruments + apstrādājamais priekšmets) ir **100** kg.

Izstrādājuma un tā funkciju apraksts

Paredzētais pielietojums

Darba galds ir paredzēts šādu Bosch stacionāro zāģu nostiprināšanai (stāvoklis uz **2025.06**):

- GTS100-254 (3 601 M30 7..)
- EXTS100-254X (3 601 M30 8..)

Lietojot darba galdu kopā ar elektroinstrumentu, tas ir paredzēts dēļu un profilu sagarināšanai.

Attēlotās sastāvdaļas

Attēloto sastāvdaļu numerācija atbilst lietošanas pamācības sākumā esošajās grafikas lappusēs sniegtajiem attēliem.

(1) Atdure
(2) Lokveida stiprinājums
(3) Pamatnes rāmis
(4) Fiksācijas skava
(5) Darba galda kāja
(6) Savienotājelements
(7) Stiprinājuma elementu komplekts
(8) Elektroinstrumenta korpusa rāmis

Tehniskie dati

Darbgalds		GTA700
Izstrādājuma numurs		**3 601 M22 9..**
Darbgalda augstums	mm	546

Darbgalds		GTA700
Maks. nestspēja (elektroinstruments + apstrādājamais priekšmets)	kg	**100**
Svars, apt.	kg	**8,7**

Montāža

Piegādes komplekts

Pirms darba galda montāžas pārbaudiet, vai ir piegādātas visas zemāk norādītās daļas.

- Pamatnes rāmis **(3)**
- Darba galda kājas **(5)** (2x priekšējās kājas “A” un “B”, 2x aizmugurējās kājas “C” un “D”)
- Savienotājelementi **(6)** (4x)
- Stiprinājuma elementu komplektā **(7)** ietilpst: sešstūra ligzdskrūves (8x), fiksācijas uzgriežņi (8x).

Papildus piegādes komplektam, darbam ir nepieciešami šādi rīki:

- sešstūra stieņatslēga (5 mm)
- skrūvju atslēga (13 mm)

Darba galda montāža (skatīt A1.–A3. attēlu)

- Uzmanīgi izņemiet visas piegādātās daļas no iepakojuma.
- Noņemiet visus iepakojuma materiālus.
- Nospiediet fiksācijas skavu **(4)** un izvelciet pamatnes rāmjus **(3)** vienu no otra.
- Uzlieciet savienotājelementus **(6)** tik tālu uz pamatnes rāmja **(3)** galiem, lai montāžas urbumi sakristu.
- Saskrūvējiet savienotājelementus **(6)** ar pamatnes rāmi, izmantojot stiprinājuma elementu komplektā **(7)** iekļautās skrūves un uzgriežņus.
- Ievietojiet darba galda kājas **(5)** tik tālu savienotājelementos **(6)**, lai montāžas urbumi sakristu. Veicot šīs darbības, ņemiet vērā atbilstošo marķējumu (A, B, C, D).
- Pieskrūvējiet darba galda kājas pamatnes rāmim ar stiprinājuma elementu komplektā **(7)** iekļautajām skrūvēm un uzgriežņiem.

Elektroinstrumenta nostiprināšana (attēli B1 – B2)

- Novietojiet darbgaldu uz cietas, līdzenas un horizontālas virsmas.
- Nocentrējiet elektroinstrumentu uz pamatnes rāmja. Šim nolūkam kalpo atdure **(1)**.
- Uzāķējiet lokveida stiprinājuma **(2)** āķus uz korpusa rāmja **(8)** un nostipriniet elektroinstrumentu, nospiežot lejup sviru.

Lietošana

Norādījumi darbam

Vienmēr stingri turiet apstrādājamo priekšmetu, īpaši tad, ja nākas apzāģēt garus, smagus priekšmetus. Pēc apstrādājamā priekšmeta pārzāģēšanas darba galda smaguma centrs var pēkšņi pārvietoties, izraisot tā apgāšanos.

Nepārslogojiet darba galdu. Nekad nepārsniedziet darba galda maksimālo nestspēju.

Transportēšana (skatīt attēlus C1–C2)

▶ **Elektroinstruments nedrīkst atrasties uz darbgalda tā salocīšanas vai atvēršanas laikā.**

Darbgaldu var salocīt transportēšanai.

- Atveriet lokveida stiprinājumu **(2)** un noņemiet elektroinstrumentu.
- Salokiet darbgaldu.
- Lai nofiksētu transportēšanas pozīciju, ļaujiet fiksācijas skavai **(4)** iegulties.

Apkalpošana un apkope

Klientu apkalpošanas dienests un konsultācijas par lietošanu

Latvijas Republika
Tālr.: 67146262

Saite uz mūsu servisu adresēm un garantijas nosacījumiem ir pieejama pēdējā lapā.

Pieprasot konsultācijas un pasūtot rezerves daļas, noteikti paziņojiet 10 zīmju izstrādājuma numuru, kas norādīts uz izstrādājuma marķējuma plāksnītes.

Atbrīvošanās no nolietotajiem izstrādājumiem

Nolietotie darba galdi, to piederumi un iesaiņojuma materiāli jāpakļauj otrreizējai pārstrādei apkārtējai videi nekaitīgā veidā.

Lietuvių k.

Saugos nuorodos

Bendrosios saugos nuorodos



Perskaitykite visas prie darbinio stalo ar montuojamo elektrinio įrankio pridedamas įspėjamąsias nuorodas ir reikalavimus. Nesilaikant saugos nuorodų ir reikalavimų gali trenkti elektros smūgis, kilti gaisras, galima smarkiai susižaloti ir sužaloti kitus asmenis.

Saugos nuorodos dirbantiems su darbiniu stalu

- ▶ **Prieš pradėdami prietaisą reguliuoti ar keisti atsarginės dalis, iš kištukinio lizdo ištraukite kištuką ir/arba iš elektrinio įrankio išimkite akumuliatorių.** Netikėtai įsijungus elektriniam įrankiui gali įvykti nelaimingas atsitikimas.
- ▶ **Prieš pradėdami montuoti elektrinį įrankį, tinkamai surinkite darbinį stalą.** Kad atrama nesulūžtų, būtina nepriekaištingai sumontuoti.
- ▶ **Prieš pradėdami dirbti su elektriniu įrankiu, jį saugiai pritvirtinkite prie darbinio stalo.** Elektriniam įrankiui nuslydus ant darbinio stalo, galima prarasti kontrolę.
- ▶ **Darbinį stalą pastatykite ant tvirto, lygaus ir horizontalaus pagrindo.** Darbiniam stalui pasislinkus arba susvyravus, ruošinys gali būti stumiamas netolygiai ir nesaugiai.
- ▶ **Darbinio stalo neperkraukite ir nenaudokite jo kaip kopėčių arba pastolių.** Darbinį stalą apkrovus per didele apkrova arba ant jo stovint, darbinio stalo svorio centras gali pasislinkti į viršų ir stalas gali nuvirsti.
- ▶ **Neįremkite ruošinio į pjūklo diską naudodami jėgą.** Jei dirbant su elektriniu įrankiu ruošinys spaudžiamas per didele jėga, darbinis stalas gali apvirsti.
- ▶ **Dirbant visi varžtai ir jungiamieji elementai turi būti tvirtai užveržti.** Jei yra atsilaisvinusių jungčių, pjaunant įranga gali stovėti netvirtai ir pjovimas gali būti netikslus.
- ▶ **Patikrinkite, ar ilgi ir sunkūs ruošiniai nesutrikdys darbinio stalo pusiausvyros.** Ilgų ir sunkių ruošinių laisvus galus reikia atremti arba po jais ką nors padėti.
- ▶ **Sustumdami ar išskleisdami darbinį stalą nelaikykite pirštų netoli lankstų.** Priešingu atveju pirštus galite suspausti.

Simboliai

Žemiau pateikti simboliai gali būti svarbūs naudojant darbinį stalą. Prašome įsiminti simbolius ir jų reikšmes. Teisingai suprasdami simbolius galėsite geriau ir saugiau naudotis darbiniu stalu.

Simboliai ir jų reikšmės	
	Darbinio stalo maksimali leidžiamoji apkrova (elektrinis įrankis + ruošinys) yra **100** kg.

Gaminio ir savybių aprašas

Naudojimas pagal paskirtį

Ant darbinio stalo leidžiama tvirtinti šiuos Bosch stacionariuosius pjūklus (parengta **2025.06**):

- GTS100-254 (3 601 M30 7..)
- EXTS100-254X (3 601 M30 8..)

Su elektriniu įrankiu naudojamas darbinis stalas yra skirtas lentoms ir profiliams pjaustyti.

Pavaizduoti prietaiso elementai

Pavaizduotų komponentų numeriai atitinka instrukcijos pradžioje pateiktos schemos numerius.

(1) Atrama
(2) Fiksatorius su apkaba
(3) Pagrindinis rėmas
(4) Apsauginis gnybtas
(5) Darbinio stalo koja
(6) Jungiamasis elementas
(7) Tvirtinamųjų dalių rinkinys
(8) Elektrinio įrankio korpuso rėmas

Techniniai duomenys

Darbo stalas		GTA700
Gaminio numeris		**3 601 M22 9..**
Darbinio stalo aukštis	mm	546
Maks. leidžiama apkrova (elektrinis + ruošinys)	kg	**100**
Apytikslis svoris	kg	**8,7**

Montavimas

Tiekiamas komplektas

Prieš pradėdami darbinį stalą montuoti patikrinkite, ar pateiktos visos žemiau nurodytos dalys:

- Pagrindinis rėmas **(3)**
- Darbinio stalo kojos **(5)** (2 priekinė koja „A“ ir „B“, 2x užpakalinė koja „C“ ir „D“)
- Jungiamosios dalys **(6)** (4x)
- Tvirtinamųjų dalių rinkinį **(7)** sudaro:
  varžtai su vidiniu šešiabriauniu (8x)
  apsauginės veržlės (8x)

Papildomai be pateiktos įrangos reikalingi šie įrankiai:

- Šešiabriaunis raktas (5 mm)
- Veržliaraktis (13 mm)

Darbinio stalo montavimas (žr. A1–A3 pav.)

- Tiekiamas dalis atsargiai išimkite iš pakuotės.
- Nuimkite visas pakuotės medžiagas.
- Paspauskite apsauginį gnybtą **(4)** ir atskirkite pagrindinio rėmo **(3)** dalis.
- Jungiamąsias dalis **(6)** įstatykite į pagrindinio rėmo **(3)** galus taip, kad montavimo angos būtų vienoje linijoje.
- Jungiamąsias dalis **(6)** su pagrindiniu rėmu susukite varžtais ir veržlėmis iš tvirtinamųjų dalių rinkinio **(7)**.
- Darbo stalo kojas **(5)** įstatykite į jungiamąsias dalis **(6)** taip, kad sutaptų montavimo angos. Atkreipkite dėmesį į ženklinimą (A, B, C, D).
- Darbinio stalo kojas su pagrindiniu rėmu susukite varžtais ir veržlėmis iš tvirtinamųjų dalių rinkinio **(7)**.

Elektrinio įrankio tvirtinimas (žr. B1–B2 pav.)

– Darbinį stalą pastatykite ant tvirto, lygaus ir horizontalaus pagrindo.
– Elektrinį įrankį nustatykite į pagrindinio rėmo centrą. Tam tikslui yra skirtos atramos **(1)**.
– Fiksatoriaus **(2)** apkabą užkabinkite už korpuso rėmo **(8)** ir, kad užfiksuotumėte elektrinį įrankį, nulenkite žemyn svirtelę.

Naudojimas

Darbo patarimai

Visada tvirtai laikykite ruošinį, ypač atlikdami ilgus, sunkius pjūvius. Nupjovus ruošinį, pakinta svorio centro padėtis ir darbinis stalas net gali pradėti virsti.

Neapkraukite darbinio stalo per didele apkrova. Niekada neviršykite darbinio stalo leistinosios apkrovos.

Transportavimas (žr. C1–C2 pav.)

▶ **Darbinį stalą suskleidžiant ar išskleidžiant nuo jo turi būti nuimtas elektrinis įrankis.**

Norėdami transportuoti, darbinį stalą galite sulankstyti.

– Atfiksuokite fiksatorių su apkaba **(2)** ir išimkite elektrinį įrankį.
– Stalą suskleiskite.
– Norėdami užfiksuoti transportavimo padėtį, užfiksuokite apsauginį gnybtą **(4)**.

Priežiūra ir servisas

Klientų aptarnavimo skyrius ir konsultavimo tarnyba

Lietuva

Informacijos tarnyba: (037) 713350

Mūsų techninės priežiūros adresų ir garantijos sąlygų nuorodą rasite paskutiniame puslapyje.

Ieškant informacijos ir užsakant atsarginės dalis prašome būtinai nurodyti dešimtženklį gaminio numerį, esantį firminėje lentelėje.

Šalinimas

Darbiniai stalai, papildoma įranga ir pakuotės turi būti surenkami ir perdirbami aplinkai nekenksmingu būdu.

中文

安全规章

一般安全规章



阅读工作台或待安装电动工具附带的所有警告提示和说明。不遵守安全规章和指示可能会导致触电、着火和/或严重伤害。

针对工作台的安全规章

▶ **在您进行设备调整或更换配件之前，请将插头从电源插座中拔出，并且/或者将充电电池从电动工具中取出。** 意外起动电动工具可能造成意外。
▶ **安装电动工具之前必须先正确地组装工作台。**正确组装工作台非常重要，这样可以避免工作台倒塌。
▶ **操作之前，务必要把电动工具牢牢地固定在工作台上。**如果电动工具在工作台上滑动，可能无法控制住机器。
▶ **将工作台放置在坚固、平坦和水平的面上。**如果工作台滑动或摇晃，则无法均衡可靠地引导工件。
▶ **不得对工作台施加过大负荷，不得将其用作梯子或脚手架。**如果让工作台承受过多负荷或站立到工作台上，可能让工作台的重心上移，从而导致其倾倒。
▶ **将工件推向锯片时切勿用力过度。**如果在使用电动工具时施加的压力过大，工作台可能倾倒。
▶ **请注意，操作时要拧紧所有螺栓和连接元件。**连接松动可能导致不稳定以及锯割过程不准确。
▶ **请确保较长和较重的工件不会使工作台失去平衡。**如果工件又长又重，必须在它悬空的末端放上衬垫或做好支撑。
▶ **推拢或拉开工作台时不得将手指伸到铰接点附近。**手指可能会被挤伤。

图标

以下符号可以帮助您正确地使用工作台。请牢记各符号和它们的含义。正确了解各符号的含义，可以让您更有把握、更安全地操作工作台。

图标及其含义	
	工作台的最大负荷量（电动工具 + 工件）为**100**公斤。

产品和性能说明

按照规定使用

本工作台适合安装以下博世固定式电锯（版本 **2025.06**）：

– GTS100-254（3 601 M30 7..）
– EXTS100-254X（3 601 M30 8..）
工作台可搭配电动工具，用于切割板材和型材。

插图上的机件

组件的编号和说明书开头详解图上的编号一致。
(1) 限制器
(2) U形卡扣
(3) 基架
(4) 防松夹
(5) 工作台支脚
(6) 连接件
(7) 固定组件
(8) 电动工具的壳体框架

技术数据

工作台		GTA700
物品代码		**3 601 M22 9..**
工作台高度	毫米	546
最大负荷量（电动工具 + 工件）	公斤	**100**
重量，约	公斤	**8.7**

安装

供货范围

安装工作台前请检查下列零件是否均配套提供：
– 基架**(3)**
– 工作台支脚**(5)**（2个前部支脚“A”和“B”，2个后部支脚“C”和“D”）
– 连接件**(6)**（4个）
– 固定组件**(7)**：
内六角螺栓（8个）、
锁紧螺母（8个）

除了供货范围中的部件之外，还需使用以下工具：
– 内六角扳手（5毫米）
– 扳手（13毫米）

安装工作台（参见插图A1–A3）

– 小心地从包装中取出所有的配套零件。
– 拆除所有包装材料。
– 按压防松夹**(4)**，将基架**(3)**拉开。
– 将连接件**(6)**分别插到基架**(3)**的末端上，直至安装孔对齐。
– 用固定组件**(7)**中的螺栓和螺母拧上连接件**(6)**和基架。
– 将工作台支脚**(5)**插入连接件**(6)**，直至安装孔对齐。同时注意匹配的标记（A、B、C、D）。
– 用固定组件**(7)**中的螺栓和螺母拧上工作台支脚和基架。

固定电动工具（参见插图B1–B2）

– 将工作台放置在坚固、平坦和水平的面上。
– 将电动工具定位在基架中央。为此需要限制器**(1)**。
– 将U形卡扣**(2)**的U形件挂在壳体框架**(8)**的上方，将锁紧杆向下翻，以便固定电动工具。

运行

工作提示

始终牢牢固定住工件，尤其是较长、较重的节段。切断工件后其重心状况可能变得不利，以致于工作台倾倒。
不得让工作台承受过多负荷。请务必注意工作台的负荷能力。

运输（参见插图C1–C2）

▶ **折拢或拉开工作台时不得将电动工具安装在工作台上。**
运输时可以折拢工作台。
– 打开U形卡扣**(2)**，移除电动工具。
– 折拢工作台。
– 卡止防松夹**(4)**以固定运输位置。

维修和服务

客户服务和应用咨询

中国大陆
电话： 400 826 8484-3-2

制造商地址：
Robert Bosch Power Tools GmbH
罗伯特·博世电动工具有限公司
70538 Stuttgart / GERMANY
70538 斯图加特 / 德国

关于服务地址和保修条件的链接请查看最后一页。
询问和订购备件时，务必提供机器铭牌上标示的10位数物品代码。

处理废弃物

必须使用符合环保要求的方式处理废弃的工作台、附件和包装材料。

繁體中文

安全注意事項

一般安全注意事項



請詳讀工作台及所安裝之電動工具的所有警告指示和說明。如未遵守安全注意事項與指示，可能導致火災、人員觸電及 / 或重傷。

工作台安全注意事項

- **校準裝置或更換配備之前，請先將插頭從插座中拔出並 / 或將電動工具的充電電池取下。**電動工具意外起動可能造成意外事故。
- **安裝電動工具之前必須先正確地組裝工作桌。**重點是要正確地組裝工作桌，如此可以避免工作桌倒塌。
- **開始使用電動工具前，請先將它牢牢固定於工作台上。**工作台上電動工具如若滑脫，可能導致失控。
- **請將工作台架設在水平的穩固平面上。**電動工具若有滑脫或搖晃之虞，工件即可能無法平穩推進。
- **工作台不可超重負載，請勿將它當做梯子或鷹架。**工作台超載時，或著當您站在工作台上時，可能使工作台重心往上移，進而導致工作台傾倒。
- **請勿強行將工件擊入鋸片中。**使用電動工具時若施加過多力道，工作台可能會傾倒。
- **請注意：作業時，所有螺栓和連接元件應要旋緊固定。**連接部位如有鬆脫，即可能導致鋸切不穩而不精準。
- **請確保：偏長偏重的工件不會造成工作台失去平衡。**如果工件又長又重，必須在它懸空的末端底下墊上襯墊或做好支撐。
- **推攏或拉開工作台時，請勿將手指放置在鉸接點附近。** 手指可能夾傷。

符號

以下符號對於使用工作台時具有重大意義。請牢記各符號和它們的代表意義。正確理解符號，可幫助您更加安全地善用工作台。

符號和它們的代表意義	
	工作台最大承載能力（電動工具 + 工件）是 **100** kg。

產品和功率描述

依規定使用機器

本工作台是設計用來安裝以下博世固定式電鋸（**2025.06** 版本）：

- GTS100-254 (3 601 M30 7..)
- EXTS100-254X (3 601 M30 8..)

工作台搭配電動工具後，可用來裁切木材和型材。

插圖上的機件

機件的編號和本手冊最前面的詳解圖一致。

(1) 擋塊
(2) 鎖扣
(3) 基架
(4) 安全夾
(5) 工作台支腳
(6) 連接件
(7) 固定套件
(8) 電動工具機殼架

技術性數據

工作台		GTA700
產品機號		**3 601 M22 9..**
工作台高度	mm	546
最大承載能力（電動工具 + 工件）	kg	**100**
重量約	kg	**8.7**

安裝

供貨範圍

安裝工作台之前，請檢查是否有隨貨附上下列所有部件：

- 基架 **(3)**
- 工作台支腳 **(5)**（2 個前支腳「A」和「B」，2 個後支腳「C」和「D」）
- 連接件 **(6)**（4 個）
- 固定套件 **(7)** 包括：
  十字螺絲（8 個），
  固定螺母（8 個）

除了供貨範圍中的部件之外，您還須使用以下的工具：

- 內六角扳手（5 mm）
- 螺栓扳手（13 mm）

安裝工作台（請參考圖 A1–A3）

- 小心地從包裝中取出所有隨附零件。
- 拆除所有包裝材料。
- 按下安全夾 **(4)**，並將基架 **(3)** 拉開。
- 將連接件 **(6)** 分別插入基架 **(3)** 末端，直到安裝孔對齊為止。

– 使用固定套件 **(7)** 的螺栓和螺母旋接連接件 **(6)** 和基架。
– 將工作台支腳 **(5)** 插入連接件 **(6)** 中，直到安裝孔對齊。同時注意標示（A、B、C、D）是否對應正確。
– 使用固定套件 **(7)** 的螺栓和螺母旋接工作台支腳和基架。

固定電動工具（請參考圖 B1–B2）

– 請將工作台架設在水平的穩固平面上。
– 將電動工具置中擺正於基架上。使用擋塊即可 **(1)**。
– 將鎖扣 **(2)** 的卡扣掛到基架 **(8)** 的另一側，並將扳片向下翻，以固定電動工具。

操作

作業注意事項

工件一定要好好穩緊，尤其是較長較重的部份。工件切開後，重心可能會產生偏移而造成工作台傾倒。

工作台不得超載。請務必遵照工作台的最大承載能力。

搬運（請參考圖 C1–C2）

▶ **摺疊或拉開工作台時，電動工具不得安裝在工作台上。**

您可摺疊工作台以方便搬運。

– 打開鎖扣 **(2)**，拆下電動工具。
– 將工作台摺起。
– 扣入安全夾 **(4)** 以固定搬運位置。

維修和服務

顧客服務處和顧客咨詢中心

台灣進口商
電話: (02) 7734 2588

製造商地址:
Robert Bosch Power Tools GmbH
羅伯特· 博世電動工具有限公司
70538 Stuttgart / GERMANY
70538 斯圖加特/ 德國

我們的服務地址和保固條件連結可在最後一頁找到。

當您需要諮詢或訂購備用零件時，請務必提供本產品型號銘牌上 10 位數的產品機號。

廢棄物處理

必須以符合環保要求的方式處理廢棄的工作台、配件和包裝材料。

한국어

안전 수칙

일반 안전 수칙



절단기 스탠드 또는 조립해야 할 전동공구에 첨부되어 있는 모든 경고 사항과 사용 설명서를 자세히 읽고 지켜야 합니다. 다음의 안전 수칙과 지침을 준수하지 않으면 화재 위험이 있으며 감전 혹은 중상을 입을 수 있습니다.

절단기 스탠드 관련 안전 수칙

▶ **기기에 세팅을 하거나 액세서리 부품을 교환하기 전에, 전원 콘센트에서 플러그를 빼고 그리고/혹은 전동공구에서 배터리를 빼놓으십시오.** 전동공구가 돌발적으로 작동하게 되면 사고가 발생할 수 있습니다.

▶ **전동공구를 조립하기 전에 절단기 스탠드를 제대로 세워야 합니다.** 절단기 스탠드를 올바르게 세워야 쓰러질 위험이 줄어듭니다.

▶ **전동공구를 사용하기 전에 절단기 스탠드에 안전하게 고정하십시오.** 전동공구가 절단기 스탠드에 제대로 고정되어 있지 않아 움직이면 통제가 어려워집니다.

▶ **절단기 스탠드를 단단하고 평평한 수평의 바닥에 세우십시오.** 절단기 스탠드가 미끄러지거나 흔들거리면 작업물을 일정하고 안전하게 지탱할 수 없습니다.

▶ **절단기 스탠드에 무리하게 과적하지 말고 스탠드를 사다리나 발판으로 사용하지 마십시오.** 절단기 스탠드에 과적하거나 그 위에 올라서면 절단기 스탠드의 중심이 위쪽으로 옮겨져 쓰러질 수 있습니다.

▶ **무리하게 힘을 가해 작업물을 톱날에 들이 대지 마십시오.** 전동공구 사용 시 지나치게 힘을 가하면 절단기 스탠드가 쓰러질 수 있습니다.

▶ **작업할 때 모든 나사와 연결 부품이 조여져 있는지는지 확인하십시오.** 연결 부위가 느슨하면 절단작업이 불안정하며 정확하지 않을 수 있습니다.

▶ **길고 무거운 작업물에 작업할 때 절단기 스탠드가 균형을 잃지 않도록 주의하십시오.** 길고 무거운 작업물에 작업할 경우, 과적되지 않은 끝부분의 아래쪽을 받쳐 주어야 합니다.

▶ **절단기 스탠드를 밀어 접거나 잡아 뺄 때 손가락이 이음매 부위에 가까이 있지 않도록 하십시오.** 손가락이 끼어 다칠 수 있습니다.

기호

다음에 나와있는 기호는 귀하의 절단기 스탠드를 사용하는 데 중요할 수 있습니다. 그러므로 기호와 그 의미를 잘 기억해 두십시오. 기호를 제대로 이해하면 절단기 스탠드를 더 쉽고 안전하게 사용할 수 있습니다.

기호와 의미	
	절단기 스탠드의 최대 과적 용량(전동공구 + 작업물)은 **100** kg입니다.

제품 및 성능 설명

규정에 따른 사용

본 절단기 스탠드는 보쉬의 고정식 톱 제품에 사용할 수 있습니다(현황 **2025.06**):

- GTS100-254 (3 601 M30 7..)
- EXTS100-254X (3 601 M30 8..)

절단기 스탠드에 전동공구를 부착하여 판자와 프로파일의 길이를 자르는 데 적당합니다.

제품의 주요 명칭

그림에 도시된 각 구성요소에 부여된 번호는 본 설명서 처음에 있는 그림에서의 설명을 참조하십시오.

(1) 스토퍼
(2) 고정 래치
(3) 기본 프레임
(4) 고정 클램프
(5) 절단기 스탠드 다리
(6) 연결 부품
(7) 고정 세트
(8) 전동공구의 하우징 프레임

제품 사양

절단기 스탠드		GTA700
제품 번호		**3 601 M22 9..**
절단기 스탠드의 높이	mm	546
최대 과적 용량(전동공구 + 작업물)	kg	**100**
중량, 약	kg	**8.7**

조립

공급 내역

절단기 스탠드를 조립하기 전에 아래에 열거된 부품이 모두 공급되었는지 확인해 보십시오:

- 기본 프레임 **(3)**
- 절단기 스탠드 다리 **(5)** (앞쪽 다리 2개 "A" 및 "B", 뒤쪽 다리 2개 "C" 및 "D")
- 연결 부품 **(6)** (4개)
- 고정 세트 **(7)** 구성:
  육각 소켓 나사 (8개),
  안전 너트 (8개)

공급 부품 외에 추가로 필요한 공구:

- 육각키 (5 mm)
- 양구 스패너 (13 mm)

절단기 스탠드 조립하기(그림 A1–A3 참조)

- 모든 공급되는 부품을 조심스럽게 포장에서 꺼내십시오.
- 모든 포장재를 제거하십시오.
- 고정 클램프 **(4)** 쪽을 눌러 기본 프레임 **(3)** 을 분리하십시오.
- 조립용 구멍에 닿을 때까지 연결 부품 **(6)** 을 각각 기본 프레임 **(3)** 의 끝 부위까지 끼우십시오.
- 고정 세트 **(7)** 의 볼트와 너트로 조여 연결 부품 **(6)** 과 기본 프레임을 체결하십시오.
- 절단기 스탠드 다리 **(5)** 를 연결 부품 **(6)** 에 끼워 조립용 구멍이 정렬될 때까지 밀어 넣으십시오. 이때 표시(A, B, C, D)가 맞는지 확인하십시오.
- 고정 세트 **(7)** 의 볼트와 너트로 조여 절단기 스탠드 다리와 기본 프레임을 체결하십시오.

전동공구 고정하기(그림 B1–B2 참조)

- 절단기 스탠드를 단단하고 평평한 수평의 바닥에 세우십시오.
- 전동공구를 기본 프레임의 중심에 놓으십시오. 이때 스토퍼 **(1)** 를 사용하십시오.
- 고정 래치 **(2)** 의 브래킷을 기본 프레임 **(8)** 위쪽에 걸고 전동공구 고정을 위해 고정 래치의 레버를 아래쪽으로 젖히십시오.

작동

사용 방법

특히 작업물의 길고 무거운 부분을 항상 안전하게 고정하십시오. 작업물을 완전히 절단하고 나서 중심이 부적절하게 흔들리면 절단기 스탠드가 쓰러질 수 있습니다.

절단기 스탠드에 과적하지 마십시오. 절단기 스탠드의 최대 과적 용량에 유의하십시오.

운반(그림 C1–C2 참조)

▶ **전동공구가 절단기 스탠드에 조립된 상태에서 절단기 스탠드를 접거나 펴서는 안 됩니다.**

운반 시 절단기 스탠드를 접을 수 있습니다.

- 고정 래치 **(2)** 를 풀고 전동공구를 분리하십시오.
- 절단기 스탠드를 접으십시오.
- 운반 위치를 고정시킬 수 있도록 고정 클램프 **(4)** 를 맞물려 체결하십시오.

보수 정비 및 서비스

AS 센터 및 사용 문의

콜센터
080-955-0909

당사의 서비스 센터 주소 및 보증 조건 관련 링크는 마지막 페이지에서 확인할 수 있습니다.
문의나 대체 부품 주문 시에는 반드시 제품 네임 플레이트에 있는 10자리의 부품번호를 알려 주십시오.

처리

절단기 스탠드와 액세서리 및 포장 등은 친환경적인 방법으로 재활용할 수 있도록 분류하십시오.

ไทย

กฎระเบียบเพื่อความปลอดภัย

คำเตือนเพื่อความปลอดภัยทั่วไป



อ่านคำเตือนและคำแนะนำทั้งหมดที่แนบมากับโต๊ะทำงานหรือเครื่องมือไฟฟ้าที่ต้องการติดตั้ง การไม่ปฏิบัติตามคำเตือนเพื่อความปลอดภัยและคำแนะนำอาจเป็นสาเหตุให้เกิดไฟฟ้าดูด ไฟไหม้ และ/หรือได้รับบาดเจ็บรุนแรง

คำเตือนเพื่อความปลอดภัยสำหรับโต๊ะทำงาน

- **ถอดปลั๊กไฟฟ้าออกจากเต้าเสียบ และ/หรือถอดแบตเตอรี่ออกจากเครื่องมือไฟฟ้าก่อนทำการปรับแต่งใดๆ ที่เครื่อง หรือเปลี่ยนอุปกรณ์** การติดขึ้นของเครื่องมือไฟฟ้าโดยไม่ตั้งใจเป็นสาเหตุของอุบัติเหตุบางอย่าง
- **ประกอบโต๊ะเลื่อยอย่างถูกต้องก่อนติดตั้งเครื่องมือไฟฟ้า** การประกอบที่ถูกต้องเป็นสิ่งสำคัญ ทั้งนี้เพื่อป้องกันความเสี่ยงจากการลมพับ
- **ยึดเครื่องมือไฟฟ้าเข้ากับโต๊ะทำงานให้แน่นก่อนใช้งาน** อาจสูญเสียการควบคุมหากเครื่องมือไฟฟ้าลื่นไถลบนโต๊ะทำงาน
- **ตั้งโต๊ะทำงานบนพื้นผิวที่มั่นคงและมีระดับราบ** หากแท่นจับสว่านสามารถโถลออกหรือโยกไปมา ท่านจะไม่สามารถเคลื่อนนำชิ้นงานได้อย่างราบเรียบและปลอดภัย
- **ไม่ให้โต๊ะทำงานน้ำหนักมากเกินไป และอย่าใช้เป็นบันไดหรือนั่งร้าน** น้ำหนักที่มากเกินไปหรือการยืนบนตั้งโต๊ะทำงานอาจทำให้จุดศูนย์ถ่วงของเครื่องมือไฟฟ้าขยับขึ้นและทำให้เครื่องพลิกคว่ำ
- **ห้ามปล่อยให้ชิ้นงานกระทบกับใบเลื่อยด้วยความรุนแรง** หากใช้แรงมากเกินไปขณะใช้งานเครื่องมือไฟฟ้า โต๊ะทำงานอาจพลิกลมได้
- **ตรวจสอบให้แน่ใจว่าสกรูและองค์ประกอบยึดทั้งหมดได้รับการขันจนแน่นแล้วขณะปฏิบัติงาน** การเชื่อมต่อที่หลวมอาจทำให้เกิดความไม่มั่นคงและส่งผลให้กระบวนการเลื่อยไม่แม่นยำ
- **ตรวจสอบให้แน่ใจว่า ชิ้นงานที่ยาวและหนักไม่ทำให้โต๊ะทำงานเสียสมดุล** ต้องหนุนส่วนปลายของชิ้นงานที่หนักและมีขนาดยาวที่ลอยอยู่
- **เมื่อดันโต๊ะทำงานเข้ากันหรือดันออกจากกัน ระวังให้นิ้วมือของคุณอยู่ห่างจากจุดที่ประกบกัน** นิ้วมือของคุณอาจถูกบีบอัดได้

สัญลักษณ์

สัญลักษณ์ต่อไปนี้มีความสำคัญต่อการใช้โต๊ะทำงานของคุณ กรุณาจดจำสัญลักษณ์และความหมาย การแปลความหมายสัญลักษณ์อย่างถูกต้องจะช่วยให้คุณสามารถใช้โต๊ะทำงานได้อย่างปลอดภัยและดียิ่งขึ้น

สัญลักษณ์และความหมายของสัญลักษณ์	
	ความสามารถในการรับน้ำหนักสูงสุด (เครื่องมือไฟฟ้า + ชิ้นงาน) ของโต๊ะทำงานเท่ากับ **100** กก.

รายละเอียดผลิตภัณฑ์และข้อมูลจำเพาะ

การใช้งานอย่างตรงตามวัตถุประสงค์

โต๊ะทำงานได้รับการออกแบบมาเพื่อจับเลื่อยตั้งที่อยู่กับที่ของ Bosch (ขาตั้ง **2025.06**) ดังต่อไปนี้::

– GTS100-254 (3 601 M30 7..)
– EXTS100-254X (3 601 M30 8..)

ไฟฟ้าโต๊ะทำงานมีขนาดกำหนดตามเครื่องมือไฟฟ้าและความยาวของเพลทและโปรไฟล์

ส่วนประกอบที่แสดงในภาพ

ลำดับเลขของส่วนประกอบผลิตภัณฑ์อ้างถึงรูปภาพในหน้าภาพประกอบในส่วนต้นของคู่มือแนะนำการใช้งาน

(1) ตัวหยุด
(2) คลิปยึด
(3) โครงหลัก
(4) แคลมป์ยึด
(5) ขาโต๊ะงาน
(6) ข้อต่อ
(7) ชุดยึด
(8) โครงตัวเรือนของเครื่องมือไฟฟ้า

ข้อมูลทางเทคนิค

โต๊ะงาน		GTA700
หมายเลขสินค้า		**3 601 M22 9..**
ความสูงของโต๊ะงาน	มม.	546
ความสามารถในการรับน้ำหนักสูงสุด (เครื่องมือไฟฟ้า + ชิ้นงาน)	กก.	**100**
น้ำหนักประมาณ	กก.	**8.7**

การติดตั้ง

อุปกรณ์ที่รวมอยู่ในชุด

ตรวจสอบก่อนติดตั้งโต๊ะงานว่าชิ้นส่วนทั้งหมดที่ระบุด้านล่างนี้ได้รับการจัดส่งมาด้วยหรือไม่:

- โครงหลัก **(3)**
- ขาโต๊ะงาน **(5)** (ขาด้านหน้า 2 ขา "A" และ "B", ขาด้านหลัง 2 ขา "C" และ "D")
- ข้อต่อ **(6)** (4 ชิ้น)
- ชุดยึด **(7)** ที่ประกอบด้วย:
  สกรูหัวเบาหกเหลี่ยม (8 ตัว),
  น็อตนิรภัย (8 ตัว)

เครื่องมือที่จำเป็นต้องใช้เพิ่มเติมนอกเหนือจากอุปกรณ์ที่รวมในชุด:

- ประแจหกเหลี่ยม (5 มม.)
- ประแจขัน (13 มม.)

การติดตั้งโต๊ะงาน (ดูภาพประกอบ A1–A3)

- นำชิ้นส่วนทั้งหมดที่จัดส่งมาออกจากบรรจุภัณฑ์อย่างระมัดระวัง
- นำวัสดุบรรจุภัณฑ์ทั้งหมดออก
- กดแคลมป์ยึด **(4)** แล้วดึงโครงหลัก **(3)** ออกจากกัน
- เสียบข้อต่อ **(6)** แต่ละชิ้นเข้าไปจนถึงปลายโครงหลัก **(3)** ให้มากที่สุดจนกระทั่งตรงแนวกับรูติดตั้ง
- ขันข้อต่อ **(6)** และโครงหลักโดยใช้สกรูและน็อตจากชุดยึด **(7)**
- เสียบขาโต๊ะงาน **(5)** เข้าไปในข้อต่อ **(6)** ให้มากที่สุดจนกระทั่งตรงแนวกับรูติดตั้ง โดยตรวจสอบว่าอุปกรณ์ตรงกับชื่อตัวอักษร (A, B, C, D)
- ขันขาโต๊ะงานเข้ากับโครงหลักโดยใช้สกรูและน็อตจากชุดยึด **(7)**

การยึดเครื่องมือไฟฟ้า (ดูภาพประกอบ B1–B2)

- ตั้งโต๊ะงานบนพื้นผิวที่มั่นคงและมีระดับราบ
- ปรับศูนย์เครื่องมือไฟฟ้าบนโครงหลัก ตัวหยุด **(1)** จะใช้เพื่อจุดประสงค์นี้
- เกี่ยวขอของคลิปยึด **(2)** เหนือโครงตัวเรือน **(8)** แล้วพับส่วนกานลงด้านล่างเพื่อยึดเครื่องมือไฟฟ้าให้เข้าที่

การปฏิบัติงาน

ข้อแนะนำในการทำงาน

จับชิ้นงานให้แน่นเสมอ โดยเฉพาะส่วนที่ยาวและหนักกว่า หลังจากตัดชิ้นงานแล้ว จุดศูนย์ถ่วงอาจเปลี่ยนไปอย่างไม่เอื้ออำนวยจนส่งผลให้โต๊ะทำงานเอียงได้

ไม่ให้โต๊ะทำงานน้ำหนักมากเกินไป ตรวจกำลังรับน้ำหนักสูงสุดของโต๊ะทำงานเสมอ

การขนย้าย (ดูภาพประกอบ C1–C2)

▶ **เครื่องมือไฟฟ้าต้องไม่ติดตั้งอยู่บนโต๊ะงานขณะพับโต๊ะงานเข้าหากันหรือดึงออกจากกัน**

คุณสามารถพับโต๊ะทำงานเข้าหากันเพื่อขนย้ายได้

- เปิดคลิปยึด **(2)** แล้วนำเครื่องมือไฟฟ้าออก
- พับโต๊ะทำงานเข้าหากัน
- ปล่อยแคลมป์ยึด **(4)** ให้เข้าที่เพื่อยึดตำแหน่งขนย้าย

การบำรุงรักษาและการบริการ

การบริการหลังการขายและการให้คำปรึกษาการใช้งาน

ไทย

โทร: +66 2012 8888

คุณสามารถดูลิงก์ไปยังที่อยู่ฝ่ายบริการและเงื่อนไขการรับประกันได้ในหน้าสุดท้ายของเอกสาร

เมื่อต้องการสอบถามและสั่งซื้ออะไหล่ กรุณาแจ้งหมายเลขสินค้า 10 หลักบนแผ่นป้ายรุ่นของผลิตภัณฑ์ทุกครั้ง

การกำจัดขยะ

โต๊ะทำงาน อุปกรณ์ประกอบ และหีบห่อ ต้องนำไปแยกประเภทวัสดุเพื่อนำกลับมาใช้ใหม่โดยไม่ทำลายสภาพแวดล้อม

Bahasa Indonesia

Petunjuk keselamatan

Petunjuk keselamatan umum



Baca semua petunjuk peringatan keamanan dan instruksi yang tercantum mengenai meja kerja atau perkakas listrik yang akan dipasang. Kelalaian dalam mengabaikan instruksi dan petunjuk keselamatan dapat menyebabkan sengatan listrik, kebakaran, dan/atau cedera serius.

Petunjuk keselamatan untuk meja kerja

- ▶ **Lepaskan steker dari stopkontak dan/atau lepaskan baterai dari perkakas listrik sebelum melakukan pengaturan pada perangkat atau mengganti aksesori.** Perkakas listrik yang dinyalakan tanpa disengaja dapat mengakibatkan kecelakaan.
- ▶ **Sebelum memasang perkakas listrik pada meja kerja, rakit terlebih dulu meja kerja dengan benar.** Perakitan yang tepat sangat penting untuk mencegah meja kerja roboh.
- ▶ **Pasang perkakas listrik ke meja kerja dengan aman sebelum digunakan.** Perkakas listrik pada meja kerja dapat terlepas dan menyebabkan kehilangan kendali.
- ▶ **Letakkan meja kerja di atas permukaan yang kokoh, datar, dan horizontal.** Jika meja kerja dapat terlepas atau goyah, benda kerja tidak dapat diarahkan secara merata dan aman.

- ▶ **Jangan membebani meja kerja dan jangan menggunakannya sebagai tangga atau perancah.** Pemberian beban berlebih dan penggunaan meja kerja sebagai pijakan dapat menyebabkan titik berat meja kerja bergeser ke atas sehingga meja dapat terguling.
- ▶ **Jangan menekan benda kerja secara paksa ke pisau gergaji.** Menekan terlalu kuat saat menggunakan perkakas listrik dapat mengakibatkan meja kerja terbalik.
- ▶ **Selama pengerjaan, pastikan semua sekrup dan elemen penyambung telah benar-benar dikencangkan.** Penyambungan yang tidak kencang dapat menyebabkan ketidakstabilan dan proses penggergajian tidak akurat.
- ▶ **Pastikan benda kerja yang panjang dan berat tidak mengganggu keseimbangan meja kerja.** Benda kerja yang panjang dan berat harus dialasi atau ditopang pada ujungnya.
- ▶ **Jauhkan jari dari titik sambungan saat melipat atau membuka meja kerja.** Jari dapat terjepit.

Simbol-simbol

Simbol-simbol berikut dapat membantu selama penggunaan meja kerja. Pelajari dan ingat simbol-simbol berikut beserta artinya. Interpretasi yang tepat mengenai simbol tersebut dapat membantu Anda menggunakan meja kerja dengan aman dan lebih baik.

Simbol dan artinya	
	Kapasitas beban maksimal (perkakas listrik + benda kerja) meja kerja sebesar **100** kg.

Spesifikasi produk dan performa

Tujuan penggunaan

Meja kerja ini cocok untuk menopang gergaji stasioner Bosch berikut (per **2025.06**):

- GTS100-254 (3 601 M30 7..)
- EXTS100-254X (3 601 M30 8..)

Bersama dengan perkakas listrik, meja kerja cocok untuk memotong panjang papan dan profil.

Ilustrasi komponen

Nomor-nomor dari bagian-bagian perkakas yang digambarkan mengacu pada gambar pada halaman grafik di awal petunjuk.

(1) Pembatas
(2) Kait pengencang
(3) Rangka dasar
(4) Klem pengaman
(5) Kaki meja kerja
(6) Elemen penghubung
(7) Set pengencangan
(8) Rangka housing perkakas listrik

Data teknis

Meja kerja		GTA700
Nomor seri		**3 601 M22 9..**
Tinggi meja kerja	mm	546
Kapasitas beban maks. (perkakas listrik + benda kerja)	kg	**100**
Berat, sekitar	kg	**8,7**

Pemasangan

Lingkup pengiriman

Sebelum memasang meja kerja, pastikan semua komponen yang tercantum di bawah ini telah disertakan:

- Rangka dasar **(3)**
- Kaki meja kerja **(5)** (2x kaki depan "A" dan "B", 2x kaki belakang "C" dan "D")
- Komponen sambungan **(6)** (4x)
- Set pemasangan **(7)** terdiri dari:
  Sekrup soket segi enam (8x),
  Mur pengunci (8x)

Peralatan yang diperlukan selain peralatan yang disertakan dalam cakupan pengiriman:

- Kunci L (5 mm)
- Kunci pas (13 mm)

Memasang meja kerja (lihat gambar A1–A3)

- Keluarkan semua komponen yang disertakan dalam kemasan dengan hati-hati.
- Singkirkan semua bahan kemasan.
- Tekan klem pengaman **(4)** dan tarik rangka dasar **(3)**.
- Pasang setiap komponen sambungan **(6)** ke ujung rangka dasar **(3)** hingga lubang pemasangan sejajar.
- Pasang komponen sambungan **(6)** dan rangka dasar menggunakan sekrup dan mur dari set pengencangan **(7)**.
- Pasang kaki meja kerja **(5)** ke komponen sambungan **(6)**, hingga lubang pemasangan sejajar. Perhatikan penandaan yang sesuai (A, B, C, D).
- Sekrup kaki meja kerja dan rangka dasar menggunakan sekrup dan mur dari set pengencangan **(7)**.

Mengencangkan perkakas listrik (lihat gambar B1–B2)

- Letakkan meja kerja di atas permukaan yang kokoh, datar, dan horizontal.
- Posisikan perkakas listrik di tengah-tengah di atas rangka dasar. Untuk itu, gunakan penyangga **(1)**.
- Gantung kait pada kait pengencang **(2)** di atas rangka housing **(8)** dan tekuk tuas ke bawah untuk mengunci perkakas listrik.

Pengoperasian

Petunjuk pengoperasian

Selalu pegang benda kerja dengan kuat, terutama pada bagian yang lebih panjang dan lebih berat. Setelah memotong benda kerja, titik berat dapat bergeser sedemikian rupa sehingga meja kerja terbalik.

Jangan membebani meja kerja. Selalu perhatikan kapasitas beban maksimal meja kerja.

Pengangkutan (lihat gambar C1–C2)

▶ **Saat melipat atau membuka meja kerja, perkakas listrik tidak boleh dipasang di atas meja kerja.**

Meja kerja dapat dilipat untuk pengangkutan.

– Buka kait pengencang **(2)** dan lepaskan perkakas listrik.
– Lipat meja kerja.
– Untuk mengunci posisi pengangkutan, kunci klem pengaman **(4)**.

Perawatan dan servis

Layanan pelanggan dan konsultasi penggunaan

Indonesia
Tel.: (021) 3005 5800

Tautan ke alamat web layanan dan informasi ketentuan garansi kami dapat ditemukan di halaman terakhir.

Jika Anda hendak menanyakan sesuatu atau memesan suku cadang, selalu sebutkan nomor model yang terdiri dari 10 angka dan tercantum pada label tipe produk.

Cara membuang

Meja kerja, aksesori, dan kemasan harus didaur ulang secara ramah lingkungan.

Tiếng Việt

Các cảnh báo an toàn

Hướng dẫn an toàn chung



Hãy đọc mọi cảnh báo và hướng dẫn đính kèm bàn làm việc hoặc dụng cụ điện cần lắp. Không tuân thủ mọi cảnh báo và hướng dẫn được liệt kê dưới đây có thể bị điện giật, gây cháy và / hay bị thương tật nghiêm trọng.

Các cảnh báo an toàn cho bàn làm việc

▶ **Rút phích cắm ra khỏi ổ cắm và/hoặc tháo pin ra khỏi dụng cụ điện, trước khi tiến hành bất kỳ điều chỉnh nào trên thiết bị hoặc thay phụ kiện.** Vô tình làm dụng cụ điện hoạt động là nguyên nhân gây ra nhiều tai nạn.

▶ **Lắp ráp giá cưa đúng cách trước khi gắn dụng cụ điện.** Sự lắp ráp hoàn hảo là quan trọng để ngăn ngừa nguy cơ bị sập.

▶ **Hãy gắn chắc chắn dụng cụ điện trên bàn làm việc, trước khi sử dụng.** Dụng cụ điện bị trượt trên bàn lam việc có thể gây ra sự mất điều khiển.

▶ **Đặt bàn làm việc lên một bề mặt chắc chắn, phẳng và nằm ngang.** Nếu bàn làm việc có thể bị trượt hay lung lay thì phôi gia công không thể chỉnh chạy một cách đồng đều và an toàn được.

▶ **Không làm quá tải bàn làm việc và không sử dụng làm thang hoặc giàn giáo.** Làm quá tải hay đứng lên bàn làm việc có thể làm lệch trọng tâm của bàn làm việc và làm cho lật nghiêng.

▶ **Không ép mạnh phôi vào lưỡi cưa.** Nếu dùng quá nhiều lực khi dùng dụng cụ điện, bàn làm việc có thể bị lật.

▶ **Đảm bảo rằng toàn bộ vít và chi tiết kết nối được siết chặt khi làm việc.** Các kết nối lỏng có thể dẫn đến mất ổn định và quá trình cưa không chính xác.

▶ **Đảm bảo rằng các phôi gia công dài và nặng không làm mất thăng bằng bàn làm việc.** Các chi tiết gia công dài và/hay nặng phải được kê đỡ ở phần đầu trống.

▶ **Khi đẩy bàn làm việc vào nhau hoặc khi tách nó ra, không đưa các ngón tay của bạn đến gần các điểm khớp nối.** Các ngón tay của bạn có thể bị nghiền nát.

Các Biểu Tượng

Các biểu tượng sau đây hàm chứa ý nghĩa cho việc sử dụng bàn làm việc của bạn. Xin vui lòng ghi nhận các biểu tượng và ý nghĩa của chúng. Sự hiểu đúng các biểu tượng sẽ giúp bạn biết cách sử dụng bàn làm việc tốt và an toàn hơn.

Biểu tượng và các ý nghĩa của chúng	
	Chỉ số trọng tải tối đa (Dụng cụ điện + Phôi gia công) của bàn làm việc là **100** kg.

Mô Tả Sản Phẩm và Đặc Tính Kỹ Thuật

Sử dụng đúng cách

Bàn làm việc được thiết kế để chứa các máy cưa cố định của Bosch sau đây (Trạng thái **2025.06**):

– GTS100-254 (3 601 M30 7..)
– EXTS100-254X (3 601 M30 8..)

Cùng với dụng cụ điện, bàn làm việc được thiết kế để cắt phân đoạn các tấm ván và tiết diện.

Các bộ phận được minh họa

Sự đánh số các đặc tính sản phẩm là để tham khảo hình minh họa trên trang hình ảnh ở phần đầu của hướng dẫn.

(1) Cữ chặn
(2) Khóa kẹp
(3) Khung cơ sở
(4) Kẹp khóa
(5) Chân bàn làm việc
(6) Chi tiết nối
(7) Bộ vít định vị
(8) Khung vỏ bọc của dụng cụ điện

Thông số kỹ thuật

Bàn làm việc		GTA700
Mã số máy		**3 601 M22 9..**
Bàn làm việc cao	mm	546
Chỉ số trọng tải tối đa (Dụng cụ điện + Phôi gia công)	kg	**100**
Trọng lượng, khoảng.	kg	**8,7**

Sự lắp vào

Các món được giao

Trước khi lắp bàn làm việc, hãy kiểm tra xem tất cả các bộ phận theo thiết kế có được cung cấp đầy đủ không:

– Khung cơ sở **(3)**
– Chân bàn làm việc **(5)** (2x Chân trước "A" và "B", 2x chân sau "C" và "D")
– Chi tiết nối **(6)** (4x)
– Bộ dụng cụ gắn **(7)** gồm:
Vít lục giác chìm (8x),
Đai ốc khóa (8x)

Các dụng cụ phụ trợ cần thiết (không nằm trong phạm vi giao kèm):

– Chìa vặn lục giác (5 mm)
– Chìa vặn vít (13 mm)

Lắp bàn làm việc (xem hình A1–A3)

– Lấy tất cả các bộ phận được giao kèm theo máy ra khỏi bao bì một cách cẩn thận.
– Lấy tất cả các gói tài liệu.
– Nhấn vào kẹp khóa **(4)** và kéo các khung cơ sở **(3)** ra khỏi nhau.
– Gắn chi tiết nối **(6)** vào các đầu cuối của khung cơ sở **(3)** cho đến khi các lỗ lắp thẳng hàng.
– Vặn chi tiết nối **(6)** và khung cơ sở bằng vít và đai ốc của bộ dụng cụ gắn **(7)**.
– Gắn chân bàn làm việc **(5)** vào chi tiết nối **(6)** cho đến khi các lỗ lắp thẳng hàng. Hãy chú ý đến ký hiệu phù hợp (A, B, C, D).
– Vặn chân bàn làm việc và khung cơ sở bằng vít và đai ốc của bộ dụng cụ gắn **(7)**.

Gắn dụng cụ điện (xem hình B1–B2)

– Đặt bàn làm việc lên một bề mặt chắc chắn, phẳng và nằm ngang.
– Định tâm dụng cụ trên khung cơ sở. Các cữ chặn dùng cho mục đích đó **(1)**.
– Treo giá kẹp của khóa kẹp **(2)** qua khung cơ sở **(8)** và gấp cần xuống dưới để cố định dụng cụ điện.

Vận Hành

Hướng Dẫn Sử Dụng

Luôn giữ phôi chắc chắn, đặc biệt là đoạn dài hơn, nặng hơn. Sau khi cắt phôi gia công, trọng tâm có thể bị dịch chuyển khiến bàn làm việc bị lật.

Không làm quá tải bàn làm việc. Luôn tuân thủ chỉ số trọng tải tối đa của bàn làm việc.

Vận chuyển (xem hình C1–C2)

▶ **Khi gấp lại hoặc tách bàn làm việc ra, không được phép lắp dụng cụ điện trên bàn làm việc.**

Để vận chuyển, hãy gấp bàn làm việc lại.

– Mở khóa kẹp **(2)** và tháo dụng cụ điện.
– Gấp bàn làm việc lại.
– Để cố định vị trí vận chuyển, hãy để kẹp khóa **(4)** vào khớp.

Bảo Dưỡng và Bảo Quản

Dịch vụ hỗ trợ khách hàng và tư vấn sử dụng

Việt Nam
Hotline: 1900 9988 50

Bạn có thể tìm liên kết đến địa chỉ dịch vụ và điều kiện bảo hành của chúng tôi ở trang cuối.

Trong tất cả các phản hồi và đơn đặt phụ tùng, xin vui lòng luôn luôn nhập số hàng hóa 10 chữ số theo nhãn của hàng hóa.

Sự thải bỏ

Bàn làm việc, phụ kiện, bao bì phải được phân loại để tái chế theo hướng thân thiện với môi trường.

عربي

إرشادات الأمان

إرشادات أمان عامة



اقرأ جميع ملاحظات التحذير والتعليمات المرفقة بطاولة العمل أو بالعدة الكهربائية المراد تشغيلها. ارتكاب الأخطاء عند تطبيق إرشادات الأمان والتعليمات، قد يؤدي إلى حدوث صدمات كهربائية أو إلى نشوب الحرائق و/أو الإصابة بجروح خطيرة.

إرشادات الأمان الخاصة بطاولات العمل

- **افصل القابس عن المقبس و/أو أخرج المركم من العدة الكهربائية قبل تغيير أوضاع ضبط الجهاز أو الأجزاء الملحقة.** بدء تشغيل العدد الكهربائية بشكل غير مقصود هو سبب حدوث بعض الحوادث.
- **انصب طاولة العمل بالشكل الصحيح قبل تركيب العدة الكهربائية.** إن التركيب بشكل سليم هام جدا من أجل تجنب خطر التفكك.
- **قم بتثبيت العدة الكهربائية جيدا على طاولة العمل قبل استخدامها.** إن انزلاق العدة الكهربائية على طاولة العمل قد يؤدي إلى فقدان التحكم بها.
- **انصب طاولة العمل على سطح ثابت ومستو وأفقي.** إذا كان من الجائز أن تنزلق أو تهتز طاولة العمل، فلن تتمكن من توجيه العدة الكهربائية بشكل منتظم وآمن.
- **لا تقم بالتحميل الزائد على طاولة العمل ولا تستخدمها كسلم أو سقالة.** قد تؤدي زيادة التحميل أو الوقوف على طاولة العمل إلى انتقال مركز ثقل طاولة العمل إلى الأعلى مما يجعلها تقلب.
- **لا تدك قطعة الشغل في شفرة المنشار بعنف.** قد تقلب طاولة العمل إن تم استعمال الضغط الزائد أثناء استخدام العدة الكهربائية.
- **احرص على إحكام ربط مجمل اللوالب وعناصر التوصيل أثناء مزاولة العمل.** عناصر الربط السائبة قد تتسبب في حدوث عدم اتزان وعمليات نشر غير دقيقة.
- **تأكد من عدم تسبب قطع الشغل الطويلة والثقيلة في فقدان طاولة العمل لتوازنها.** يجب أن تسند قطع الشغل الطويلة والثقيلة من طرف نهايتها السائبة أو أن تضع شيئا ما تحتها.
- **لا تقترب بأصابعك من النقاط المفصلية أثناء طي طاولة العمل لإغلاقها أو فردها لفتحها.** فقد تتعرض أصابعك للانحصار.

الرموز

قد تكون الرموز التالية ذات أهمية من أجل استعمال طاولة العمل. يرجى حفظ الرموز ومعناها. يساعدك تفسير الرموز بشكل صحيح على استعمال طاولة العمل بطريقة افضل وأكثر أماناً.

الرموز ومعناها	
	تبلغ قدرة التحمل القصوى (العدة الكهربائية + قطعة الشغل) لمنضدة العمل **100** كجم.

وصف المنتج والأداء

الاستعمال المطابق للتعليمات

طاولة العمل مخصصة لحضن مناشير بوش المركزية التالية (بتاريخ **2025.06**):

– GTS100-254 (3 601 M30 7..)

– EXTS100-254X (3 601 M30 8..)

طاولة العمل مخصصة للاتصال مع العدة الكهربائية لتقصير الألواح والأضلاع المجسمة.

الأجزاء المصورة

يستند ترقيم الأجزاء المصورة إلى الرسوم الموجودة في صفحة الرسوم التخطيطية في بداية الدليل.

(1) المصادم

(2) قفل احتجاز قوسي

(3) الإطار الأساسي

(4) مشبك تأمين

(5) قدم طاولة العمل

(6) قطعة التوصيل

(7) طقم التثبيت

(8) إطار هيكل العدة الكهربائية

البيانات الفنية

طاولة العمل		GTA700
رقم الصنف		**3 601 M22 9..**
ارتفاع طاولة العمل	مم	546
قدرة تحمل طاولة العمل القصوى (العدة الكهربائية + قطعة الشغل)	كجم	**100**
الوزن التقريبي	كجم	**8,7**

التركيب

مجموعة التجهيزات الموردة

افحص قبل تركيب طاولة العمل ما إن كان قد تم توريد جميع الأجزاء المذكورة أدناه:

– الإطار الأساسي **(3)**

– أقدام طاولة العمل **(5)** (2 قدم أمامي "A" و "B" و 2 قدم خلفي "C" و "D")

– وصلات ربط **(6)** (4x)

– طقم تثبيت **(7)** مكون من:
لوالب سداسية الرأس (8 قطع)،
صواميل تأمين (8 قطع)

العدد الكهربائية المطلوبة إضافة عن العدد المرفقة بمجموعة التجهيزات الموردة:
- مفتاح سداسي الرأس المجوف (5 مم)
- مفتاح ربط (13 مم)

تركيب طاولة العمل (انظر الصور A1–A3)
- أخرج جميع الأجزاء المرفقة من العبوة بحرص.
- انزع كل مواد التغليف.
- اضغط على مشبك التأمين **(4)** وافتح الإطار الأساسي **(3)** عن طريق سحبه عن بعضه البعض.
- أدخل وصلات الربط **(6)** على أطراف الإطار الأساسي **(3)** إلى أن تتم محاذاة فتحات التركيب.
- اربط وصلات الربط **(6)** والإطار الأساسي باللوالب والصواميل الموجودة في طقم التثبيت **(7)**.
- أدخل أقدام طاولة العمل **(5)** وكذلك وصلات الربط **(6)** إلى أن تتم محاذاة فتحات التركيب. انتبه إلى العلامة المطابقة أثناء ذلك (A، B، C، D).
- اربط أقدام طاولة العمل بالإطار الأساسي بواسطة اللوالب وصواميل طقم التثبيت **(7)**.

تثبيت العدة الكهربائية (انظر الصور – B1 B2)
- انصب طاولة العمل على سطح ثابت ومستو وأفقي.
- قم بمركزة العدة الكهربائية على الإطار الأساسي. وهنا تأتي مهمة المصادمات **(1)**.
- قم بتعليق قوس قفل الاحتجاز القوسي **(2)** فوق إطار الهيكل **(8)** وقم بطي الذراع إلى أسفل لتثبيت العدة الكهربائية.

التشغيل

إرشادات العمل
اقبض على قطعة الشغل بإحكام دائما ولا سيما المقطع الأطول والأثقل. قد يتغير مركز الثقل بشكل غير ملائم بعد قطع قطعة الشغل مما قد يؤدي إلى قلب طاولة العمل.

لا تزيد الحمل على طاولة العمل. تراعى دائما قدرة الحمل القصوى لطاولة العمل.

النقل (انظر الصور C1–C2)
◀ **لا يجوز أن تكون العدة الكهربائية مركبة على طاولة العمل أثناء فتح أو إغلاق طاولة العمل.**

يمكنك أن تطوي طاولة العمل على بعضها من أجل نقلها.
- افتح القفل القوسي **(2)** وأخرج العدة الكهربائية.
- قم بطي منضدة العمل على بعضها.
- لتثبيت وضع النقل دع مشبك التأمين **(4)** حتى يثبت.

الصيانة والخدمة

خدمة العملاء واستشارات الاستخدام
المغرب
الهاتف: 27 43 31 29 5 212+
تجد الرابط إلى عناوين مراكز الخدمة الخاصة بنا وشروط الضمان في الصفحة الأخيرة.
يلزم ذكر رقم الصنف ذو الخانات العشر وفقا للوحة صنع المنتج عند إرسال أية استفسارات أو طلبيات قطع غيار.

التخلص من العدة الكهربائية
يجب التخلص من طاولات العمل والتوابع والتغليف بطريقة محافظة على البيئة عن طريق تسليمها لمراكز النفايات القابلة لإعادة التصنيع.

فارسی

دستورات ایمنی

نکات ایمنی عمومی



لطفاً کلیه نکات ایمنی و دستورالعمل های پیوست شده در رابطه با میز کار را به دقت مطالعه کنید. عدم رعایت نکات ایمنی و دستورالعمل ها ممکن است باعث برق گرفتگی، سوختگی و/یا جراحات شدید شود.

نکات ایمنی برای میز کار

- **پیش از انجام تنظیمات یا تعویض متعلقات، دوشاخه را از برق بیرون بکشید و/یا باتری را از ابزار برقی درآورید.** علت برخی از سوانح کاری، به کار افتادن ناخواسته ی ابزارهای برقی می باشد.
- **پیش از نصب ابزار برقی، ابتدا میز کار را بدرستی نصب و مستقر کنید.** مونتاژ صحیح و استقرار کامل و بدون ایراد میز کار، برای جلوگیری از در هم شکستن آن بسیار پر اهمیت است.
- **پیش از کاربری، ابزار برقی را مطمئن روی میز کار محکم کنید.** لغزش و سر خوردن ابزار برقی روی میز کار، منجر به از دست دادن کنترل می گردد.
- **میز کار را روی یک سطح صاف، سفت و افقی قرار دهید.** چنانچه میز کار سر یا تکان بخورد، هدایت ایمن و یکدست قطعه کار امکان پذیر نمی باشد.
- **میز کار را زیر فشار زیاد قرار ندهید و از آن به عنوان نردبان یا داربست استفاده نکنید.** ایستادن یا بار زیاد روی میز کار، باعث جابجایی مرکز ثقل آن به بالا و افتادن آن می شود.
- **قطعه کار را با فشار یا زور به طرف تیغه اره نرانید.** در صورت اعمال فشار زیاد هنگام استفاده از ابزار برقی ممکن است میز کار واژگون شود.
- **دقت کنید که هنگام کار، تمام پیچ ها و بخش های اتصال محکم سفت شده باشند.** آزاد و شل بودن اتصالات می توانند منجر به عدم ثبات و دقت در مراحل اره کاری شوند.
- **مطمئن شوید که قطعه کارهای بلند و سنگین، تعادل میز کار را بر هم نمی زنند.** زیر قسمت انتهایی باز قطعات کاری سنگین و طویل را باید پایه زد و یا به نحوی مهار نمود.
- **هنگام جمع کردن یا باز کردن میز کار، انگشتان خود را به قسمت های تاشوی میز نزدیک نکنید.** امکان له شدگی انگشتان دست وجود دارد.

علایم

علامتهای ذیل برای استفاده از میز کار مهم می باشند. لطفاً این علایم و مفهوم آنها را خوب بخاطر بسپارید. فهم درست این علائم به شما جهت استفاده ی درست و ایمن از میز کار کمک می کند.

علایم و مفهوم آنها	
	حداکثر توان حمل (ابزار برقی + قطعه کار) برای میز کار برابر است با **100** kg.

توضیحات محصول و کارکرد

موارد استفاده از دستگاه

میز کار برای انجام اره کاری ثابت Bosch در نظر گرفته شده است (زمان ثبت**2025.06**):

– GTS100-254 (3 601 M30 7..)

– EXTS100-254X (3 601 M30 8..)

میز کار همراه با ابزار برقی جهت برش طولی تخته ها و پروفیل ها مناسب می باشد.

اجزاء دستگاه

شماره های اجزاء دستگاه که در تصویر مشاهده میشود، مربوط به شرح ابزار برقی می باشد که تصویر آن در ابتدای این دفترچه آمده است.

(1) راهنمای متوقف کننده
(2) قلاب تثبیت
(3) چهارچوب اصلی
(4) گیره ایمنی
(5) پایه میز کار
(6) قطعه اتصال
(7) مجموعه اتصال
(8) قاب بدنه ابزار برقی

مشخصات فنی

میز کار		GTA700
شماره فنی		**3 601 M22 9..**
ارتفاع میز کار	mm	546
حداکثر تحمل بار (ابزار برقی + قطعه کار)	kg	**100**
وزن، حدود	kg	**8,7**

نصب

محتویات ارسالی

قبل از نصب میز کار، کنترل کنید که تمام اجزای زیر ارسال شده باشند:

– چهارچوب اصلی **(3)**
– پایه میز کار **(5)** (2 عدد پایه جلو "A" و "B"، 2 عدد پایه عقب "C" و "D")
– قطعه اتصال **(6)** (4 عدد)
– مجموعه اتصال **(7)** عبارتند از:
پیچ های آلن (8 عدد)،
مهره های ایمنی (8 عدد)

ابزارهای مورد نیاز علاوه بر محتویات ارسالی:
- آچار آلن (5 میلیمتر)
- پیچگوشتی (13 میلیمتر)

نحوه نصب میز کار (رجوع کنید به تصاویر A1–A3)

- تمام قطعات ارسالی را با احتیاط از بسته بندی هایشان خارج کنید.
- تمام مواد بسته بندی را جدا کنید.
- گیره ایمنی **(4)** را فشار دهید و چهارچوب اصلی **(3)** را از هم باز کنید.
- پایه های میز کار **(6)** را در انتهای چهارچوب اصلی **(3)** به اندازه ای وارد کنید، تا سوراخ های نصب هم تراز شوند.
- قطعات اتصال **(6)** و چهارچوب اصلی را با پیچ ومهره های موجود در مجموعه اتصال **(7)** به هم پیچ کنید.
- پایه میز کار **(5)** را در قطعه اتصال **(6)** به اندازه ای وارد کنید، تا سوراخ های نصب هم تراز شوند. در حین انجام کار به علامت های صحیح (A، B، C، D) توجه کنید.
- پایه های میز کار و چهارچوب اصلی را با پیچ ومهره های موجود در مجموعه اتصال **(7)** به هم پیچ کنید.

نحوه تثبیت کردن ابزار برقی (رجوع کنید به تصاویر B1–B2)

- میز کار را روی سطحی ثابت، صاف و افقی قرار دهید.
- ابزار برقی را در مرکز چهارچوب اصلی قرار دهید. برای این منظور از نگهدارنده **(1)** استفاده کنید.
- گیره نگهدارنده قلاب تثبیت **(2)** را روی قاب بدنه **(8)** بیاویزید و برای تثبیت و محکم شدن ابزار برقی، اهرم را به طرف پایین بیاورید.

طرز کار با دستگاه

راهنمائی های عملی

همواره قطعه کار، بخصوص قسمت سنگین و دراز آن را محکم نگهدارید. پس از جدا کردن قطعه کار، امکان ایجاد مرکز ثقل نامناسب در میز کار وجود دارد که باعث واژگون شدن آن می شود.
از اِعمال فشار بیش از حد بر روی میز کار خودداری کنید. حداکثر ظرفیت و توان حمل میز کار را همواره مورد توجه قرار دهید.

نحوه حمل و نقل (رجوع کنید به تصاویر C1–C2)

◀ **هنگام سر هم کردن یا باز کردن میز کار نباید ابزار برقی روی میز نصب باشد.**

برای حمل و نقل می توانید میز کار را جمع کنید.
- قلاب تثبیت **(2)** را باز کنید و ابزار برقی را بردارید.
- میز کار را جمع کنید.
- گیره ایمنی **(4)** را برای تثبیت حالت حمل و نقل، جا بیاندازید.

مراقبت و سرویس

خدمات و مشاوره با مشتریان

ایران
تلفن: 86092057 -9821+
لینک آدرس های خدمات و شرایط گارانتی ما را در صفحه آخر مشاهده نمایید.
برای هرگونه سؤال و یا سفارش قطعات یدکی، حتماً شماره فنی 10 رقمی کالا را مطابق برچسب روی ابزار برقی اطلاع دهید.

از رده خارج کردن دستگاه

میز کار، متعلقات و بسته بندی ها باید به طریق مناسب با حفظ محیط زیست از رده خارج و بازیافت شوند.

Servicekontakte
Service Contacts
Contacts de Service
Contactos de Servicio

https://www.bosch-pt.com/serviceaddresses

Garantiebedingungen
Guarantee Conditions
Conditions de Garantie
Condiciones de Garantía

https://www.bosch-pt.com/guarantee/202507