BOSCH

PRO

GBC18V-32PS

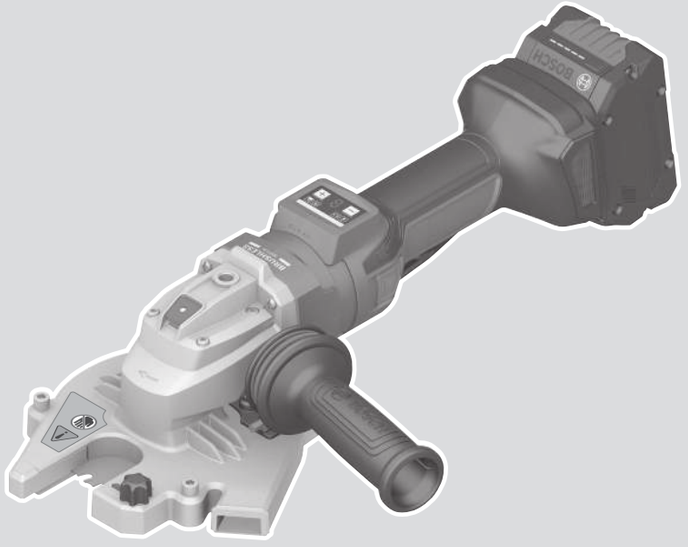

Robert Bosch Power Tools GmbH
70538 Stuttgart
GERMANY

www.bosch-pt.com

1 609 92A H9S (2026.05) O / 275

1 609 92A H9S

de Originalbetriebsanleitung
en Original instructions
fr Notice originale
es Manual original
pt Manual original
it Istruzioni originali
nl Oorspronkelijke gebruiksaanwijzing
da Original brugsanvisning
sv Bruksanvisning i original
no Original driftsinstruks
fi Alkuperäiset ohjeet
el Πρωτότυπο οδηγιών χρήσης
tr Orijinal işletme talimatı
pl Instrukcja oryginalna
cs Původní návod k používání
sk Pôvodný návod na použitie
hu Eredeti használati utasítás
ru Оригинальное руководство по эксплуатации
uk Оригінальна інструкція з експлуатації
kk Пайдалану нұсқаулығының түпнұсқасы
ro Instrucțiuni originale
bg Оригинална инструкция
mk Оригинално упатство за работа
sq Manuali origjinal i përdorimit
sr Originalno uputstvo za rad
sl Izvirna navodila
hr Originalne upute za rad
et Algupärane kasutusjuhend
lv Instrukcijas oriģinālvalodā
lt Originali instrukcija
ko 사용 설명서 원본
ar دليل التشغيل الأصلي

Deutsch ..... Seite 8
English ..... Page 16
Français ..... Page 24
Español ..... Página 32
Português ..... Página 41
Italiano ..... Pagina 49
Nederlands ..... Pagina 57
Dansk ..... Side 65
Svensk ..... Sidan 73
Norsk ..... Side 80
Suomi ..... Sivu 88
Ελληνικά ..... Σελίδα 95
Türkçe ..... Sayfa 104
Polski ..... Strona 112
Čeština ..... Stránka 120
Slovenčina ..... Stránka 128
Magyar ..... Oldal 136
Русский ..... Страница 144
Українська ..... Сторінка 154
Қазақ ..... Бет 163
Română ..... Pagina 172
Български ..... Страница 181
Македонски ..... Страница 190
Shqip ..... Faqe 198
Srpski ..... Strana 206
Slovenščina ..... Stran 214
Hrvatski ..... Stranica 222
Eesti ..... Lehekülg 230
Latviešu ..... Lappuse 237
Lietuvių k. ..... Puslapis 245
한국어 ..... 페이지 253
عربي ..... الصفحة 261

https://eu-doc.bosch.com/

https://gb-doc.bosch.com/

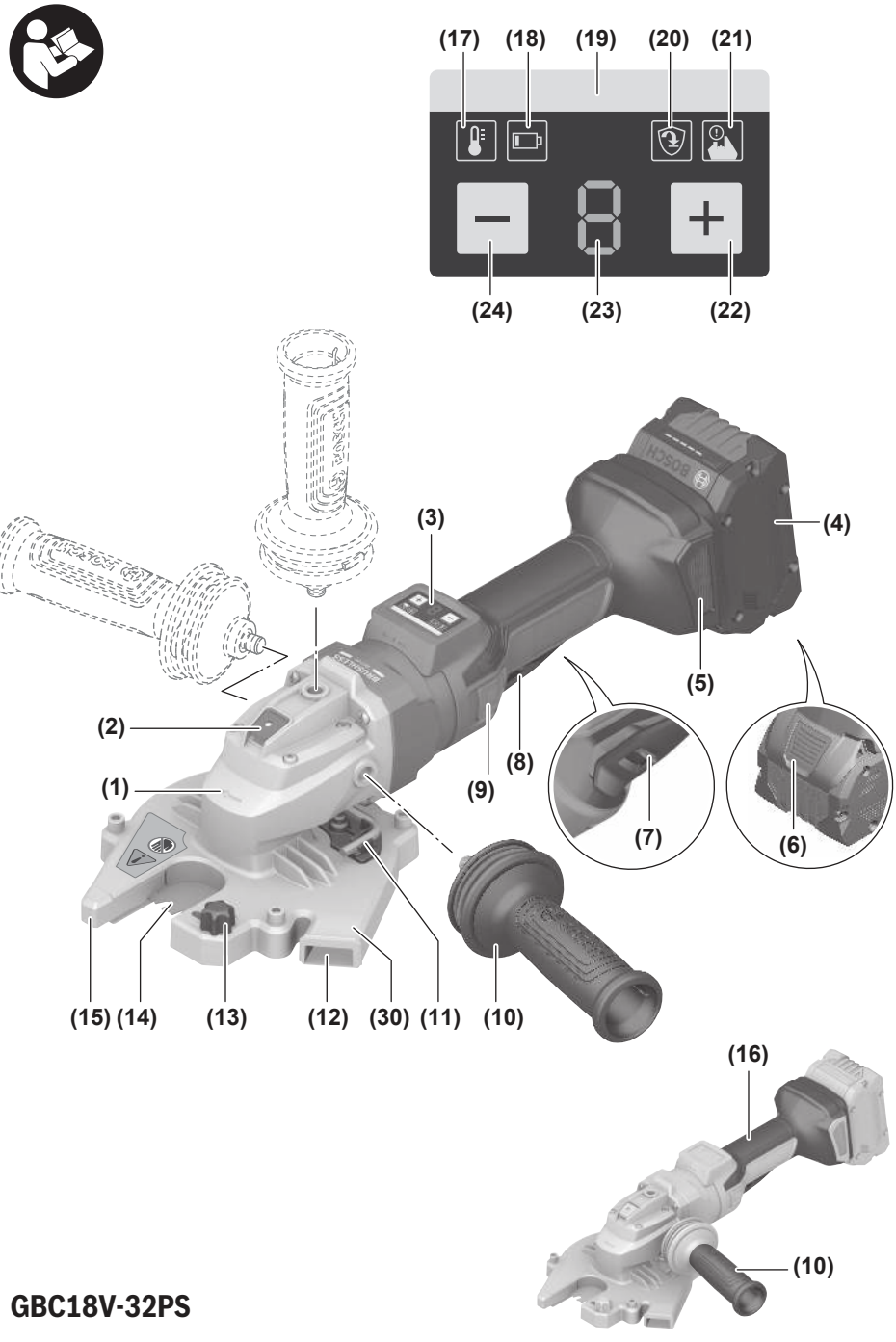
(17)
(18)
(19)
(20)
(21)
(24)
(23)
(22)
(3)
(4)
(5)
(2)
(1)
(9)
(8)
(7)
(6)
(15)
(14)
(13)
(12)
(30)
(11)
(10)
(16)
(10)
GBC18V-32PS

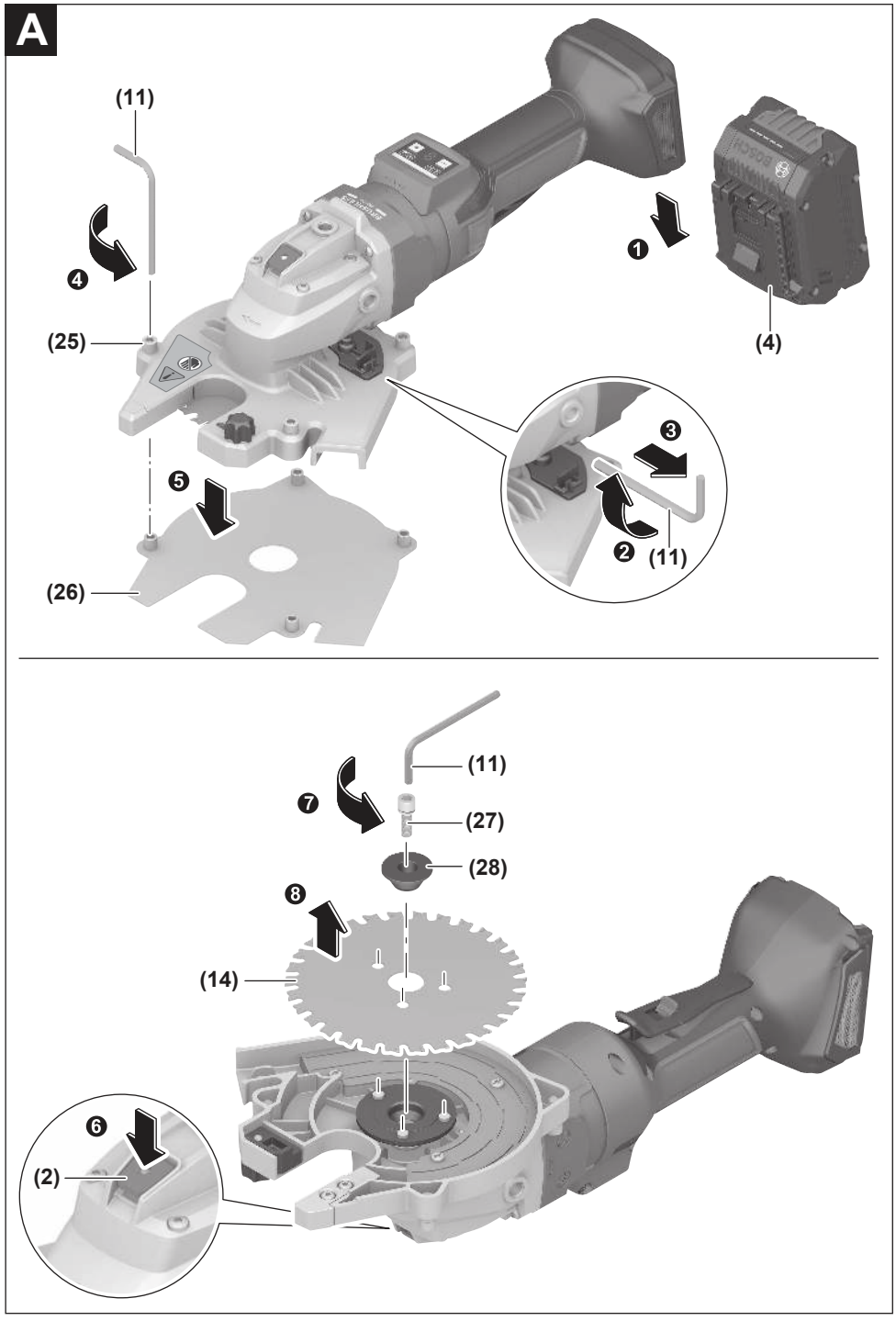
A
(11)
(25)
(26)
(4)
1
2
3
4
5
6
7
8
(2)
(11)
(27)
(28)
(14)

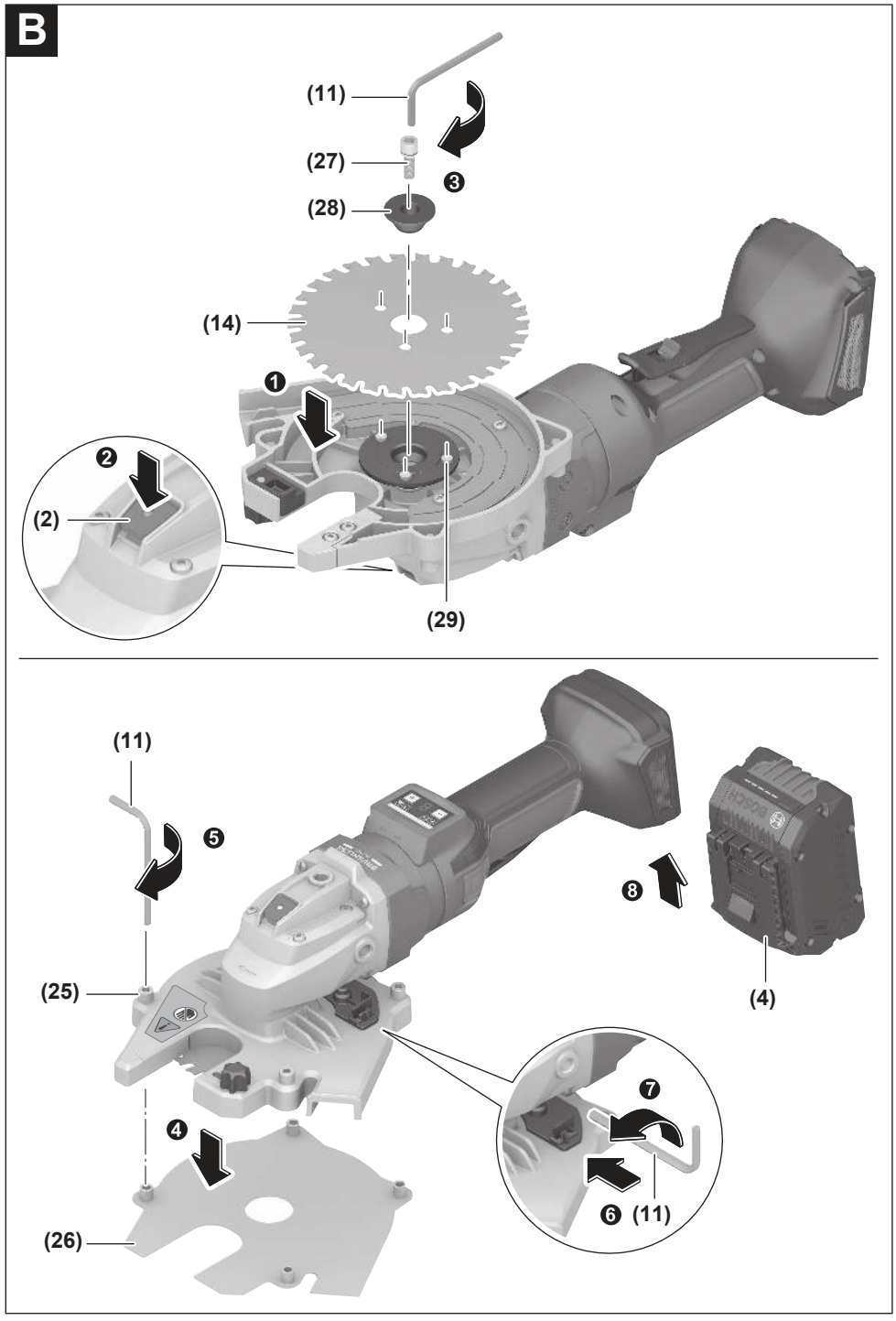
B
(11)
(27)
(28)
(14)
(2)
(29)
(11)
(25)
(26)
(4)

C

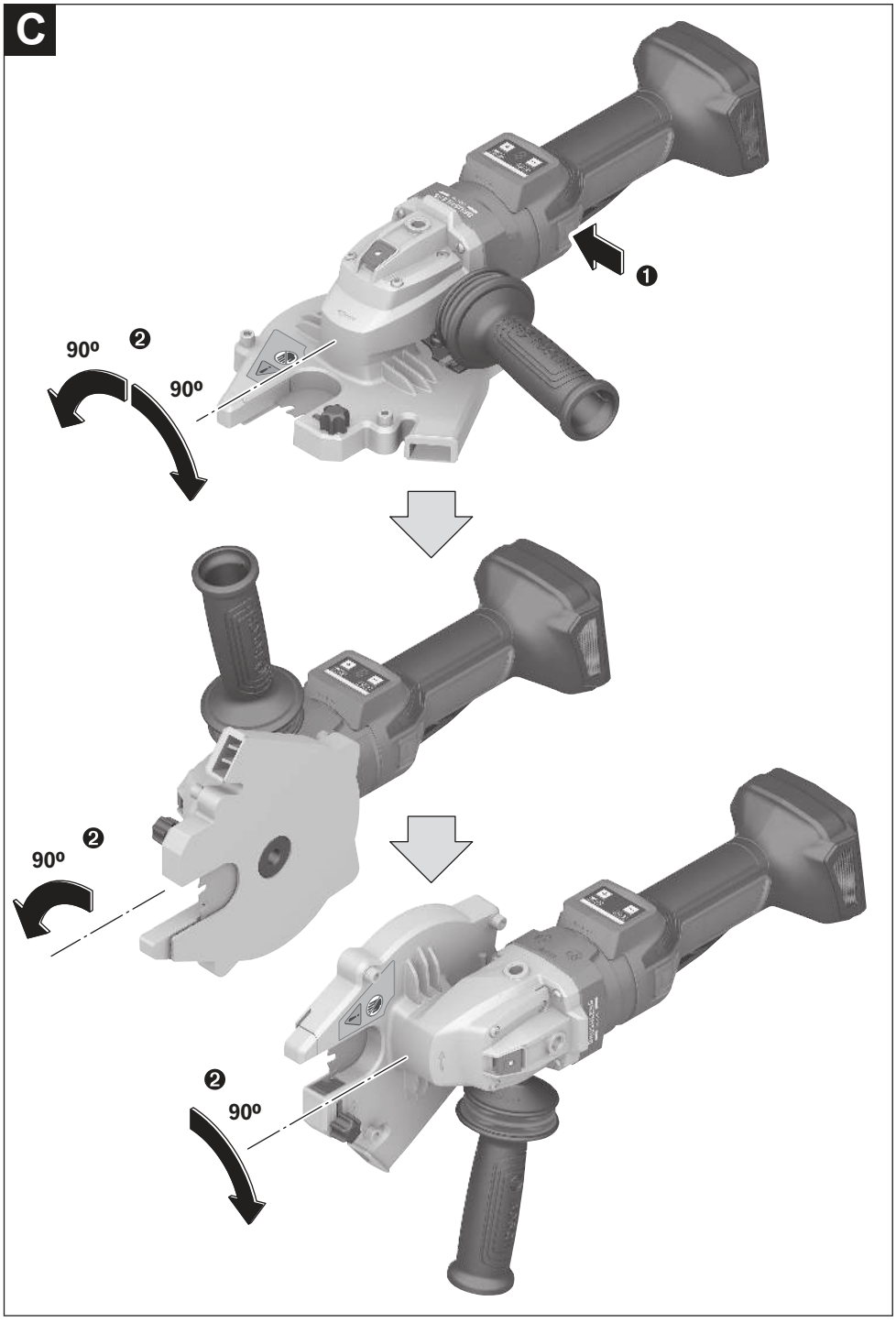

D

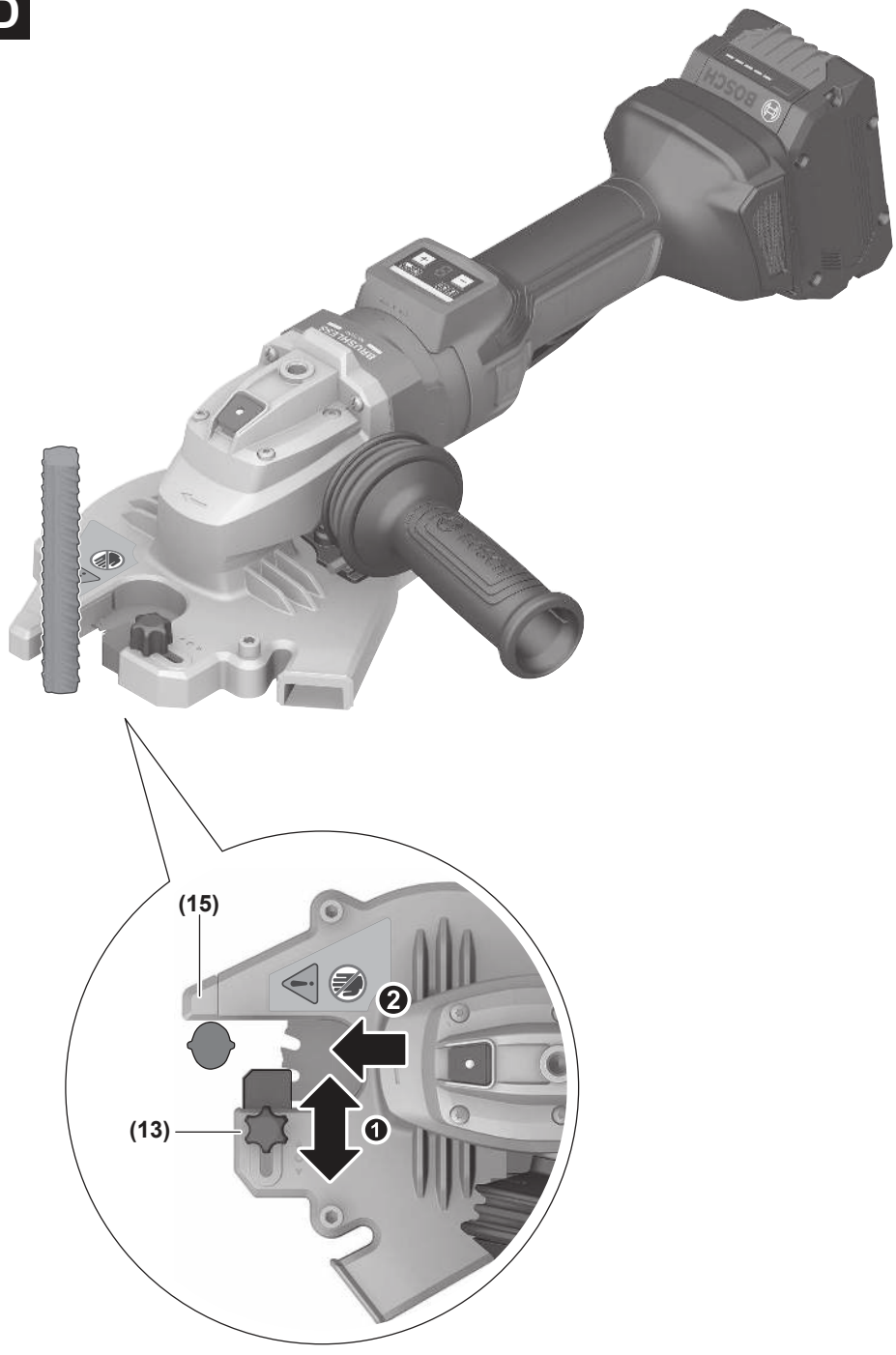

Deutsch

Sicherheitshinweise

Allgemeine Sicherheitshinweise für Elektrowerkzeuge

⚠ WARNUNG **Lesen Sie alle Sicherheitshinweise, Anweisungen, Bebilderungen und technischen Daten, mit denen dieses Elektrowerkzeug versehen ist.** Versäumnisse bei der Einhaltung der Sicherheitshinweise und nachfolgenden Anweisungen können elektrischen Schlag, Brand und/oder schwere Verletzungen verursachen.

Bewahren Sie alle Sicherheitshinweise und Anweisungen für die Zukunft auf.

Der in den Sicherheitshinweisen verwendete Begriff „Elektrowerkzeug" bezieht sich auf netzbetriebene Elektrowerkzeuge (mit Netzleitung) und auf akkubetriebene Elektrowerkzeuge (ohne Netzleitung).

Arbeitsplatzsicherheit

- **Halten Sie Ihren Arbeitsbereich sauber und gut beleuchtet.** Unordnung oder unbeleuchtete Arbeitsbereiche können zu Unfällen führen.
- **Arbeiten Sie mit dem Elektrowerkzeug nicht in explosionsgefährdeter Umgebung, in der sich brennbare Flüssigkeiten, Gase oder Stäube befinden.** Elektrowerkzeuge erzeugen Funken, die den Staub oder die Dämpfe entzünden können.
- **Halten Sie Kinder und andere Personen während der Benutzung des Elektrowerkzeugs fern.** Bei Ablenkung können Sie die Kontrolle über das Elektrowerkzeug verlieren.

Elektrische Sicherheit

- **Halten Sie Elektrowerkzeuge von Regen oder Nässe fern.** Das Eindringen von Wasser in ein Elektrowerkzeug erhöht das Risiko eines elektrischen Schlages.

Sicherheit von Personen

- **Seien Sie aufmerksam, achten Sie darauf, was Sie tun, und gehen Sie mit Vernunft an die Arbeit mit einem Elektrowerkzeug. Benutzen Sie kein Elektrowerkzeug, wenn Sie müde sind oder unter dem Einfluss von Drogen, Alkohol oder Medikamenten stehen.** Ein Moment der Unachtsamkeit beim Gebrauch des Elektrowerkzeuges kann zu ernsthaften Verletzungen führen.
- **Tragen Sie persönliche Schutzausrüstung und immer eine Schutzbrille.** Das Tragen persönlicher Schutzausrüstung, wie Staubmaske, rutschfeste Sicherheitsschuhe, Schutzhelm oder Gehörschutz, je nach Art und Einsatz des Elektrowerkzeuges, verringert das Risiko von Verletzungen.
- **Vermeiden Sie eine unbeabsichtigte Inbetriebnahme. Vergewissern Sie sich, dass das Elektrowerkzeug ausgeschaltet ist, bevor Sie es an die Stromversorgung und/oder den Akku anschließen, es aufnehmen oder tragen.** Wenn Sie beim Tragen des Elektrowerkzeuges den Finger am Schalter haben oder das Gerät eingeschaltet an die Stromversorgung anschließen, kann dies zu Unfällen führen.
- **Entfernen Sie Einstellwerkzeuge oder Schraubenschlüssel, bevor Sie das Elektrowerkzeug einschalten.** Ein Werkzeug oder Schlüssel, der sich in einem drehenden Geräteteil befindet, kann zu Verletzungen führen.
- **Vermeiden Sie eine abnormale Körperhaltung. Sorgen Sie für einen sicheren Stand und halten Sie jederzeit das Gleichgewicht.** Dadurch können Sie das Elektrowerkzeug in unerwarteten Situationen besser kontrollieren.
- **Tragen Sie geeignete Kleidung. Tragen Sie keine weite Kleidung oder Schmuck. Halten Sie Haare und Kleidung fern von sich bewegenden Teilen.** Lockere Kleidung, Schmuck oder lange Haare können von sich bewegenden Teilen erfasst werden.
- **Wenn Staubabsaug- und -auffangeinrichtungen montiert werden können, sind diese anzuschließen und richtig zu verwenden.** Verwendung einer Staubabsaugung kann Gefährdungen durch Staub verringern.
- **Wiegen Sie sich nicht in falscher Sicherheit und setzen Sie sich nicht über die Sicherheitsregeln für Elektrowerkzeuge hinweg, auch wenn Sie nach vielfachem Gebrauch mit dem Elektrowerkzeug vertraut sind.** Achtloses Handeln kann binnen Sekundenbruchteilen zu schweren Verletzungen führen.

Verwendung und Behandlung des Elektrowerkzeugs

- **Überlasten Sie das Elektrowerkzeug nicht. Verwenden Sie für Ihre Arbeit das dafür bestimmte Elektrowerkzeug.** Mit dem passenden Elektrowerkzeug arbeiten Sie besser und sicherer im angegebenen Leistungsbereich.
- **Benutzen Sie kein Elektrowerkzeug, dessen Schalter defekt ist.** Ein Elektrowerkzeug, das sich nicht mehr ein- oder ausschalten lässt, ist gefährlich und muss repariert werden.
- **Ziehen Sie den Stecker aus der Steckdose und/oder entfernen Sie einen abnehmbaren Akku, bevor Sie Geräteeinstellungen vornehmen, Einsatzwerkzeugteile wechseln oder das Elektrowerkzeug weglegen.** Diese Vorsichtsmaßnahme verhindert den unbeabsichtigten Start des Elektrowerkzeuges.
- **Bewahren Sie unbenutzte Elektrowerkzeuge außerhalb der Reichweite von Kindern auf. Lassen Sie keine Personen das Elektrowerkzeug benutzen, die mit diesem nicht vertraut sind oder diese Anweisungen nicht gelesen haben.** Elektrowerkzeuge sind gefährlich, wenn sie von unerfahrenen Personen benutzt werden.
- **Pflegen Sie Elektrowerkzeuge und Einsatzwerkzeug mit Sorgfalt. Kontrollieren Sie, ob bewegliche Teile einwandfrei funktionieren und nicht klemmen, ob Teile gebrochen oder so beschädigt sind, dass die Funktion des Elektrowerkzeuges beeinträchtigt ist. Lassen Sie beschädigte Teile vor dem Einsatz des Gerätes re-**

parieren. Viele Unfälle haben ihre Ursache in schlecht gewarteten Elektrowerkzeugen.

- ▶ **Halten Sie Schneidwerkzeuge scharf und sauber.** Sorgfältig gepflegte Schneidwerkzeuge mit scharfen Schneidkanten verklemmen sich weniger und sind leichter zu führen.
- ▶ **Verwenden Sie Elektrowerkzeug, Zubehör, Einsatzwerkzeuge usw. entsprechend diesen Anweisungen. Berücksichtigen Sie dabei die Arbeitsbedingungen und die auszuführende Tätigkeit.** Der Gebrauch von Elektrowerkzeugen für andere als die vorgesehenen Anwendungen kann zu gefährlichen Situationen führen.
- ▶ **Halten Sie Griffe und Griffflächen trocken, sauber und frei von Öl und Fett.** Rutschige Griffe und Griffflächen erlauben keine sichere Bedienung und Kontrolle des Elektrowerkzeugs in unvorhergesehenen Situationen.

Verwendung und Behandlung des Akkuwerkzeugs

- ▶ **Laden Sie die Akkus nur mit Ladegeräten auf, die vom Hersteller empfohlen werden.** Durch ein Ladegerät, das für eine bestimmte Art von Akkus geeignet ist, besteht Brandgefahr, wenn es mit anderen Akkus verwendet wird.
- ▶ **Verwenden Sie nur die dafür vorgesehenen Akkus in den Elektrowerkzeugen.** Der Gebrauch von anderen Akkus kann zu Verletzungen und Brandgefahr führen.
- ▶ **Halten Sie den nicht benutzten Akku fern von Büroklammern, Münzen, Schlüsseln, Nägeln, Schrauben oder anderen kleinen Metallgegenständen, die eine Überbrückung der Kontakte verursachen könnten.** Ein Kurzschluss zwischen den Akkukontakten kann Verbrennungen oder Feuer zur Folge haben.
- ▶ **Bei falscher Anwendung kann Flüssigkeit aus dem Akku austreten. Vermeiden Sie den Kontakt damit. Bei zufälligem Kontakt mit Wasser abspülen. Wenn die Flüssigkeit in die Augen kommt, nehmen Sie zusätzliche ärztliche Hilfe in Anspruch.** Austretende Akkuflüssigkeit kann zu Hautreizungen oder Verbrennungen führen.
- ▶ **Benutzen Sie keinen beschädigten oder veränderten Akku.** Beschädigte oder veränderte Akkus können sich unvorhersehbar verhalten und zu Feuer, Explosion oder Verletzungsgefahr führen.
- ▶ **Setzen Sie einen Akku keinem Feuer oder zu hohen Temperaturen aus.** Feuer oder Temperaturen über 130 °C können eine Explosion hervorrufen.
- ▶ **Befolgen Sie alle Anweisungen zum Laden und laden Sie den Akku oder das Akkuwerkzeug niemals außerhalb des in der Betriebsanleitung angegebenen Temperaturbereichs.** Falsches Laden oder Laden außerhalb des zugelassenen Temperaturbereichs kann den Akku zerstören und die Brandgefahr erhöhen.

Service

- ▶ **Lassen Sie Ihr Elektrowerkzeug nur von qualifiziertem Fachpersonal und nur mit Original-Ersatzteilen reparieren**. Damit wird sichergestellt, dass die Sicherheit des Elektrowerkzeuges erhalten bleibt.
- ▶ **Warten Sie niemals beschädigte Akkus.** Sämtliche Wartung von Akkus sollte nur durch den Hersteller oder bevollmächtigte Kundendienststellen erfolgen.

Sicherheitshinweise für Armiereisen-Schneider



Halten Sie Ihre Hände vom Schneidbereich und dem rotierenden Sägblatt fern. Sie können sich ernsthaft verletzen.



Halten Sie das Produkt stets mit beiden Händen an den vorgesehenen Griffen und fassen Sie niemals während des Betriebes in den Schnittbereich. Halten Sie die Griffe trocken, sauber und frei von Öl und Fett. So können Sie gut und sicher arbeiten.

- ▶ **Verwenden Sie das Elektrowerkzeug niemals ohne die Grundplatte.** Nur mit montierter Grundplatte können Sie gut und sicher arbeiten.
- ▶ **Verwenden Sie ausschließlich für das Produkt zugelassene Sägeblätter, die den Spezifikationen in den technischen Daten entsprechen.** Die Verwendung des Sägeblatts für andere Anwendungen kann zu übermäßigem Verschleiß, Ablösung des Sägeblatts, verminderter Schnittleistung und übermäßiger Wärmeentwicklung führen, was das Sägeblatt beschädigen und schwere Verletzungen verursachen kann.
- ▶ **Verwenden Sie kein stumpfes oder beschädigtes Sägeblatt.** Ein Sägeblatt mit stumpfen oder falsch ausgerichteten Zähnen verursacht erhöhte Reibung, Blockieren des Sägeblatts und Rückschlag aufgrund eines zu engen Schnittspalts.
- ▶ **Verwenden Sie geeignete Suchgeräte, um verborgene Versorgungsleitungen aufzuspüren, oder ziehen Sie die örtliche Versorgungsgesellschaft hinzu.** Kontakt mit Elektroleitungen kann zu Feuer und elektrischem Schlag führen. Beschädigung einer Gasleitung kann zur Explosion führen. Eindringen in eine Wasserleitung verursacht Sachbeschädigung.
- ▶ **Halten Sie das Elektrowerkzeug nur an den isolierten Griffflächen, wenn Sie Arbeiten ausführen, bei denen das Einsatzwerkzeug verborgene Stromleitungen treffen kann.** Der Kontakt mit einer spannungsführenden Leitung kann auch metallene Geräteteile unter Spannung setzen und zu einem elektrischen Schlag führen.
- ▶ **Schalten Sie das Elektrowerkzeug erst ein, wenn Sie es in Arbeitsposition gebracht haben und halten Sie es mit beiden Händen fest.** Damit vermeiden Sie einen unkontrollierten Rückschlag.
- ▶ **Beim Arbeiten können heiße und scharfkantige Metallspäne entstehen und können bei Hautkontakt zu Schnittverletzungen und Verbrennungen führen.** Tragen Sie eng anliegende Kleidung.
- ▶ **Beginnen Sie den Schnitt erst, wenn das Elektrowerkzeug seine maximale Drehzahl erreicht hat.** Die Berührung des Werkstücks mit dem Sägeblatt vor dem Motorstart führt zu einer Überlastung und Beschädigung des

Sägeblatts und kann schwere Verletzungen zur Folge haben.

- ▶ **Sollte es zu einem Rückschlag kommen, setzen Sie den Schneidvorgang im Werkstück nicht fort. Entfernen Sie das Elektrowerkzeug vom Werkstück, lassen Sie das Sägeblatt seine volle Drehzahl erreichen und setzen Sie den Schnitt vorsichtig fort.** Beim erneuten Starten de Elektrowerkzeugs im Werkstück kann das Sägeblatt erneut blockieren oder einen Rückschlag verursachen.
- ▶ **Wenn das Sägeblatt im Schnitt hängen bleibt oder sich verklemmt, blockiert es, und es kann zu einem Rückschlag kommen.** Dies kann zu einer unkontrollierten Bewegung des Elektrowerkzeugs führen.
- ▶ **Beim Arbeiten können Funken und heiße Metallspäne entstehen und leicht entzündliche Materialien in der Umgebung in Brand setzen oder Oberflächen beschädigen.** Stellen Sie sicher, dass sich keine brennbaren Materialien in der Arbeitsumgebung befinden und schützen Sie empfindliche Oberflächen.
- ▶ **Vermeiden Sie den Kopf des Elektrowerkzeuges während des Betriebes zu berühren.** Er kann sehr heiß werden und Sie können sich verletzen.
- ▶ **Das Sägeblatt und andere Metallteile können heiß sein oder scharfe Kanten haben.** Tragen Sie Schutzhandschuhe beim Wechseln des Sägeblatts.
- ▶ **Achten Sie bei Arbeiten in der Höhe, dass sich niemand unterhalb aufhält.** Herabfallende Späne oder Materialreste können Unfälle verursachen.
- ▶ **Legen Sie das Elektrowerkzeug niemals ab, bevor das Einsatzwerkzeug völlig zum Stillstand gekommen ist.** Das sich drehende Einsatzwerkzeug kann Ihre Hand schwer verletzen oder die Ablagefläche berühren und sich unkontrolliert bewegen.
- ▶ **Bei Beschädigung und unsachgemäßem Gebrauch des Akkus können Dämpfe austreten. Der Akku kann brennen oder explodieren.** Führen Sie Frischluft zu und suchen Sie bei Beschwerden einen Arzt auf. Die Dämpfe können die Atemwege reizen.
- ▶ **Ändern und öffnen Sie den Akku nicht.** Es besteht die Gefahr eines Kurzschlusses.
- ▶ **Durch spitze Gegenstände wie z. B. Nagel oder Schraubenzieher oder durch äußere Krafteinwirkung kann der Akku beschädigt werden.** Es kann zu einem internen Kurzschluss kommen und der Akku brennen, rauchen, explodieren oder überhitzen.
- ▶ **Verwenden Sie den Akku nur in Produkten des Herstellers.** Nur so wird der Akku vor gefährlicher Überlastung geschützt.



Schützen Sie den Akku vor Hitze, z. B. auch vor dauernder Sonneneinstrahlung, Feuer, Schmutz, Wasser und Feuchtigkeit. Es besteht Explosions- und Kurzschlussgefahr.

Symbole

Die nachfolgenden Symbole können für den Gebrauch Ihres Elektrowerkzeugs von Bedeutung sein. Prägen Sie sich bitte die Symbole und ihre Bedeutung ein. Die richtige Interpretation der Symbole hilft Ihnen, das Elektrowerkzeug besser und sicherer zu gebrauchen.



Tragen Sie eine Schutzbrille.

Produkt- und Leistungsbeschreibung



Lesen Sie alle Sicherheitshinweise und Anweisungen. Versäumnisse bei der Einhaltung der Sicherheitshinweise und Anweisungen können elektrischen Schlag, Brand und/oder schwere Verletzungen verursachen.

Bitte beachten Sie die Abbildungen im vorderen Teil der Betriebsanleitung.

Bestimmungsgemäßer Gebrauch

Das Elektrowerkzeug ist bestimmt zum bündigen oder freien Schneiden von im Baugewerbe verwendeten Armierungseisen und Weichstahl-Gewindestangen.

Abgebildete Komponenten

Die Nummerierung der abgebildeten Komponenten bezieht sich auf die Darstellung des Elektrowerkzeugs auf der Grafikseite.

- **(1)** Drehrichtungspfeil am Gehäuse
- **(2)** Spindel-Arretiertaste
- **(3)** User Interface
- **(4)** Akku[a)]
- **(5)** Staubfilter (2x)
- **(6)** Akku-Entriegelungstaste[a)]
- **(7)** Entriegelungshebel für Ein-/Ausschalter
- **(8)** Ein-/Ausschalter
- **(9)** Taste zum Drehen des Getriebes
- **(10)** Vibrationsdämpfender Zusatzgriff (isolierte Griffläche)
- **(11)** Innensechskantschlüssel
- **(12)** Auslass
- **(13)** Schraube zur Verstellung der Öffnungsweite
- **(14)** Sägeblatt
- **(15)** Führungshilfe
- **(16)** Handgriff (isolierte Griffläche)
- **(17)** Anzeige Temperatur (User Interface)
- **(18)** Anzeige für niedrigen Akku-Ladezustand (User Interface)

(19) Anzeige Status Elektrowerkzeug (User Interface)
(20) Anzeige Rückschlagabschaltung (User Interface)
(21) Anzeige Überlast (User Interface)
(22) Taste zur Drehzahlerhöhung (User Interface)
(23) Anzeige Drehzahlstufe/Modus (User Interface)
(24) Taste zur Drehzahlreduzierung (User Interface)
(25) Schraube (4 x)
(26) Grundplatte
(27) Spannschraube
(28) Spannflansch
(29) Zentrierstift (3 x)
(30) Halter für Spänebeutel

a) **Dieses Zubehör gehört nicht zum Standard-Lieferumfang.**

Technische Daten

Armierungseisen-Schneider		GBC18V-32PS
Sachnummer		**3 601 JS7 0..**
Nennspannung	V=	18
Leerlaufdrehzahl	min^{-1}	1700–2000
Trennkapazität für Armierungseisen	mm	10–32
Sägeblattdurchmesser	mm	136
Rückschlagabschaltung		●
Wiederanlaufschutz		●
Auslaufbremse		●
Sanftanlauf		●
Aufprallabschaltung		●
Überlastschutz		●
Drehzahlvorwahl		●
Gewicht[A)]	kg	3,3
Abmessungen (Länge x Breite x Höhe)	mm	445 x 186 x 114
empfohlene Umgebungstemperatur beim Laden	°C	0…+35
erlaubte Umgebungstemperatur bei Betrieb[B)] und bei Lagerung	°C	–20…+50
kompatible Akkus		GBA18V… GBA 18V… ProCORE18V… EXPERT18V… EXBA18V… CORE18V…
empfohlene Akkus für volle Leistung		ProCORE18V… ≥ 8.0 Ah EXPERT18V… ≥ 5.5 Ah
empfohlene Ladegeräte		GAL18… GAL 18…
Armierungseisen-Schneider		**GBC18V-32PS**
		GAL 36… GAL12V/18.. GAL 12V/18… GAX 18… EXAL18…

A) Ohne Akku (das Akku-Gewicht finden Sie unter www.bosch-professional.com)

B) eingeschränkte Leistung bei Temperaturen < 0 °C

Werte können je nach Produkt variieren und Anwendungs- sowie Umweltbedingungen unterliegen. Weitere Informationen unter www.bosch-professional.com/wac.

Geräusch-/Vibrationsinformation

Geräuschemissionswerte ermittelt entsprechend **EN 62841-1**.

Der A-bewertete Geräuschpegel des Elektrowerkzeugs beträgt typischerweise: Schalldruckpegel **96** dB(A); Schallleistungspegel **104** dB(A). Unsicherheit K=**3** dB.

Gehörschutz tragen!

Schwingungswerte a_h (kontinuierliche Vibrationen), p_F (wiederholte Stoßvibrationen) und Unsicherheit K ermittelt entsprechend **EN 62841-1** :

a_h = **3,8** m/s^2, K = **1,5** m/s^2, p_F = **410,8** m/s^2 (K = **82,8** m/s^2)

Der in diesen Anweisungen angegebene Schwingungspegel und der Geräuschemissionswert sind entsprechend einem genormten Messverfahren gemessen worden und können für den Vergleich von Elektrowerkzeugen miteinander verwendet werden. Sie eignen sich auch für eine vorläufige Einschätzung der Schwingungs- und Geräuschemission.

Der angegebene Schwingungspegel und der Geräuschemissionswert repräsentieren die hauptsächlichen Anwendungen des Elektrowerkzeugs. Wenn allerdings das Elektrowerkzeug für andere Anwendungen, mit abweichenden Einsatzwerkzeugen oder ungenügender Wartung eingesetzt wird, können der Schwingungspegel und der Geräuschemissionswert abweichen. Dies kann die Schwingungs- und Geräuschemission über den gesamten Arbeitszeitraum deutlich erhöhen.

Für eine genaue Abschätzung der Schwingungs- und Geräuschemissionen sollten auch die Zeiten berücksichtigt werden, in denen das Gerät abgeschaltet ist oder zwar läuft, aber nicht tatsächlich im Einsatz ist. Dies kann die Schwingungs- und Geräuschemissionen über den gesamten Arbeitszeitraum deutlich reduzieren.

Legen Sie zusätzliche Sicherheitsmaßnahmen zum Schutz des Bedieners vor der Wirkung von Schwingungen fest wie zum Beispiel: Wartung von Elektrowerkzeug und Einsatzwerkzeugen, Warmhalten der Hände, Organisation der Arbeitsabläufe.

Rückschlagabschaltung



Bei plötzlichem Rückschlag des Elektrowerkzeugs, z. B. Blockieren im Trennschnitt, wird die Stromzufuhr zum Motor elektronisch unterbrochen. Dabei leuchtet die Anzeige Rück-

schlagabschaltung **(20)**. Bei aktivierter Rückschlagabschaltung blinkt die Anzeige Status **(19)** rot.

Zur **Wiederinbetriebnahme** bringen Sie den Ein-/Ausschalter **(8)** in die ausgeschaltete Position und schalten das Elektrowerkzeug erneut ein.

Wiederanlaufschutz



Der Wiederanlaufschutz verhindert das unkontrollierte Anlaufen des Elektrowerkzeuges nach einer Unterbrechung der Stromzufuhr.

Zur **Wiederinbetriebnahme** bringen Sie den Ein-/Ausschalter **(8)** in die ausgeschaltete Position und schalten das Elektrowerkzeug erneut ein.

Auslaufbremse



Das Elektrowerkzeug verfügt über eine elektronische Auslaufbremse. Beim Ausschalten des Elektrowerkzeugs wird das Sägeblatt innerhalb weniger Sekunden zum Stillstand gebracht.

Sanftanlauf

Der elektronische Sanftanlauf begrenzt das Drehmoment beim Einschalten und ermöglicht ein ruckarmes Anlaufen des Elektrowerkzeuges.

Hinweis: Läuft das Elektrowerkzeug sofort nach dem Einschalten mit voller Drehzahl, ist der Sanftanlauf und der Wiederanlaufschutz ausgefallen. Das Elektrowerkzeug muss umgehend an den Kundendienst geschickt werden, Anschriften siehe Abschnitt „Kundendienst und Anwendungsberatung“.

Aufprallabschaltung



Die integrierte Aufprallabschaltung schaltet das Elektrowerkzeug ab, sobald es nach einem Fall auf dem Boden auftrifft. Zur **Wiederinbetriebnahme** bringen Sie den Ein-/Ausschalter **(8)** in die ausgeschaltete Position und schalten das Elektrowerkzeug erneut ein.

Überlastschutz

Bei bestimmungsgemäßem Gebrauch kann das Elektrowerkzeug nicht überlastet werden. Bei zu starker Belastung oder Verlassen des zulässigen Akkutemperaturbereiches schaltet es automatisch ab. Schalten Sie dann das Elektrowerkzeug aus, und brechen Sie die Arbeit ab, die eine Überlastung des Elektrowerkzeugs verursacht hat. Schalten Sie dann das Elektrowerkzeug wieder ein, um den Arbeitsprozess neu zu starten.

Drehzahlvorwahl

In der Werkseinstellung sind 2 Drehzahlstufen voreingestellt.

Stufe Drehzahlvorwahl	[min^{-1}]
1	1700
2	2000

Die angegebenen Werte der Drehzahlstufen sind abhängig vom verwendeten Akku, Ladestand des Akkus sowie der Betriebstemperatur des Geräts.

Mit den Tasten zur Drehzahleinstellung **(22)** und **(24)** können Sie die benötigte Drehzahl vorwählen. Die Angaben in der nachfolgenden Tabelle sind empfohlene Werte.

Werkstoff	Anwendung	Einsatzwerkzeug	Drehzahlstufe
Armierungseisen	Trennen	Sägeblatt	1/2
Weichstahl-Gewindestangen	Trennen	Sägeblatt	1/2

Beginnen Sie mit dem Schneiden erst, wenn das Produkt die maximale Drehzahl erreicht hat. Wenn Sie das Sägeblatt vor dem Starten des Motors mit dem Werkstück in Berührung bringen, wird das Sägeblatt überlastet und beschädigt, was zu schweren Verletzungen führen kann. Wählen Sie Stufe 2 für die höchste Schnittgeschwindigkeit. Wählen Sie Stufe 1, um Funkenbildung zu reduzieren.

Akku

Bosch verkauft Akku-Elektrowerkzeuge auch ohne Akku. Ob im Lieferumfang Ihres Elektrowerkzeugs ein Akku enthalten ist, können Sie der Verpackung entnehmen.

Akku laden

- ▶ **Benutzen Sie nur die in den technischen Daten aufgeführten Ladegeräte.** Nur diese Ladegeräte sind auf den bei Ihrem Elektrowerkzeug verwendeten Li-Ionen-Akku abgestimmt.

Hinweis: Li-Ionen-Akkus werden aufgrund internationaler Transportvorschriften teilgeladen ausgeliefert. Um die volle Leistung des Akkus zu gewährleisten, laden Sie vor dem ersten Einsatz den Akku vollständig auf.

Akku einsetzen

Schieben Sie den geladenen Akku in die Akku-Aufnahme, bis dieser eingerastet ist.

Akku entnehmen

Zur Entnahme des Akkus drücken Sie die Akku-Entriegelungstaste und ziehen den Akku heraus. **Wenden Sie dabei keine Gewalt an.**

Der Akku verfügt über 2 Verriegelungsstufen, die verhindern sollen, dass der Akku beim unbeabsichtigten Drücken der Akku-Entriegelungstaste herausfällt. Solange der Akku im Elektrowerkzeug eingesetzt ist, wird er durch eine Feder in Position gehalten.

Akku-Ladezustandsanzeige

Hinweis: Nicht jeder Akku-Typ verfügt über eine Ladezustandsanzeige.

Die grünen LEDs der Akku-Ladezustandsanzeige zeigen den Ladezustand des Akkus an. Aus Sicherheitsgründen ist die

Abfrage des Ladezustands nur bei Stillstand des Elektrowerkzeuges möglich.

Drücken Sie die Taste für die Ladezustandsanzeige oder , um den Ladezustand anzuzeigen. Dies ist auch bei abgenommenem Akku möglich.

Leuchtet nach dem Drücken der Taste für die Ladezustandsanzeige keine LED, ist der Akku defekt und muss ausgetauscht werden.

Der Akku-Ladezustand wird auch am User Interface angezeigt (siehe „Zustandsanzeigen“, Seite 15).

Akku-Typ GBA 18V... | GBA18V...



LED	Kapazität
Dauerlicht 3× grün	60–100 %
Dauerlicht 2× grün	30–60 %
Dauerlicht 1× grün	5–30 %
Blinklicht 1× grün	0–5 %

Akku-Typ ProCORE18V... | EXPERT18V... | EXBA18V... | CORE18V...



LED	Kapazität
Dauerlicht 5× grün	80–100 %
Dauerlicht 4× grün	60–80 %
Dauerlicht 3× grün	40–60 %
Dauerlicht 2× grün	20–40 %
Dauerlicht 1× grün	5–20 %
Blinklicht 1× grün	0–5 %

Akku-Defektrisikoerkennung

EXPERT18V... | EXBA18V...

Die LEDs der Akku-Ladezustandsanzeigen können neben dem Ladezustand des Akkus das Risiko für einen Akku-Defekt anzeigen.

Um die Funktion zu aktivieren, halten Sie die Taste für die Ladezustandsanzeige für 3 Sekunden gedrückt. Die Analyse des Akkus wird durch ein Lauflicht der Akku-Ladezustandsanzeige signalisiert. Das Ergebnis wird auf der Akku-Ladezustandsanzeige angezeigt.

 **1 LED:** Der Akku hat ein hohes Defektrisiko. Leistung und Laufzeit können bereits vermindert sein. Es wird empfohlen, den Akku auszutauschen.

 **5 LEDs**: Der Akku ist in einem guten Zustand mit geringem Defektrisiko.

Bitte beachten: Die Akku-Defektrisikoabschätzung funktioniert zweistufig und bietet eine vereinfachte Zustandsbewertung. Der Akku wird entweder in einem guten Zustand bewertet oder weist ein erhöhtes Defektrisiko auf. Es wird kein Prozentsatz des Batteriezustandes angezeigt.

Hinweise für den optimalen Umgang mit dem Akku

Schützen Sie den Akku vor Feuchtigkeit und Wasser.

Lagern Sie den Akku nur im Temperaturbereich von –20 °C bis 50 °C. Lassen Sie den Akku z.B. im Sommer nicht im Auto liegen.

Reinigen Sie gelegentlich die Lüftungsschlitze des Akkus mit einem weichen, sauberen und trockenen Pinsel.

Eine wesentlich verkürzte Betriebszeit nach der Aufladung zeigt an, dass der Akku verbraucht ist und ersetzt werden muss.

Beachten Sie die Hinweise zur Entsorgung.

Montage

▶ **Verwenden Sie nur Sägeblätter, deren maximal zulässige Geschwindigkeit höher ist als die Leerlaufdrehzahl Ihres Elektrowerkzeugs.**

Sägeblatt demontieren/montieren

▶ **Nehmen Sie den Akku vor allen Arbeiten am Elektrowerkzeug (z.B. Wartung, Werkzeugwechsel etc.) aus dem Elektrowerkzeug.** Bei unbeabsichtigtem Betätigen des Ein-/Ausschalters besteht Verletzungsgefahr.

▶ **Tragen Sie bei der Montage des Sägeblattes Schutzhandschuhe.** Bei Berührung des Sägeblattes besteht Verletzungsgefahr.

▶ **Verwenden Sie nur Sägeblätter, die den in dieser Betriebsanleitung und auf dem Elektrowerkzeug angegebenen Kenndaten entsprechen.**

Sägeblatt demontieren (siehe Bild A)

– Lösen Sie die 4 Schrauben **(25)** mittels dem mitgelieferten Innensechskantschlüssel **(11)**.

– Entfernen Sie die Grundplatte **(26)**.

– Drücken Sie die Spindel-Arretiertaste **(2)** und halten Sie diese gedrückt.

▶ **Betätigen Sie die Spindel-Arretiertaste (2) nur bei stillstehender Sägespindel.** Das Elektrowerkzeug kann sonst beschädigt werden.

– Drehen Sie mit dem Innensechskantschlüssel **(11)** die Spannschraube **(27)** heraus.

– Nehmen Sie den Spannflansch **(28)** und das Sägeblatt **(14)** ab.

Sägeblatt montieren (siehe Bild B)

– Reinigen Sie das Sägeblatt **(14)** und alle zu montierenden Spannteile.

– Setzen Sie das Sägeblatt **(14)** auf. Die Schneidrichtung der Zähne (Pfeilrichtung auf dem Sägeblatt) und der Drehrichtungspfeil **(1)** auf dem Gehäuse müssen übereinstimmen. Achten Sie darauf, dass die 3 Zentrierstifte **(29)** in die Bohrungen am Sägeblatt eingreifen.

– Setzen Sie den Spannflansch **(28)** auf und schrauben Sie die Spannschraube **(27)** ein.

– Drücken Sie die Spindel-Arretiertaste **(2)** und halten Sie diese gedrückt.
– Ziehen Sie mit dem Innensechskantschlüssel **(11)** die Spannschraube **(27)** fest.
– Setzen Sie die Grundplatte **(26)** auf und verschrauben Sie diese mit den 4 Schrauben **(25)**.

Vibrationsdämpfender Zusatzgriff

Hinweis: Der Armierungseisen-Schneider **GBC18V-32PS** enthält im Lieferumfang einen vibrationsdämpfenden Zusatzgriff **(10)**. Verwenden Sie aus Gründen der Ergonomie und Arbeitssicherheit immer den in dieser Betriebsanleitung beschriebenen, vibrationsdämpfenden Zusatzgriff **(10)**.

Schrauben Sie den Zusatzgriff **(10)** abhängig von der Arbeitsweise rechts oder links oder oben am Getriebekopf ein.

- ▶ **Verwenden Sie Ihr Elektrowerkzeug nur mit dem Zusatzgriff (10)**.
- ▶ **Verwenden Sie das Elektrowerkzeug nicht weiter, wenn der Zusatzgriff (10) beschädigt ist. Nehmen Sie keine Veränderungen am Zusatzgriff (10) vor.**

Vibration Control Der vibrationsdämpfende Zusatzgriff **(10)** ermöglicht ein vibrationsarmes und damit ein angenehmeres und sicheres Arbeiten.

Staub-/Späneabsaugung

Vermeiden Sie das Arbeiten ohne staubreduzierende Maßnahmen. Eine geeignete Staubbox reduziert die gesundheitsgefährdende Staubbelastung. Sorgen Sie für eine gute Belüftung des Arbeitsplatzes. Verwenden Sie grundsätzlich einen geeigneten Atemschutz. Um eine optimale Staubabsaugung zu gewährleisten, leeren Sie die Staubbox rechtzeitig und reinigen Sie das Filterelement regelmäßig.

- ▶ **Vermeiden Sie Staubansammlungen am Arbeitsplatz.** Stäube können sich leicht entzünden.

Eigenabsaugung

Setzen Sie das offene Ende des Spänebeutels auf den Halter **(30)** und befestigen Sie ihn mit den Zugbändern. Ziehen Sie kräftig am Spänebeutel, um sicherzustellen, dass er korrekt befestigt ist.

Getriebe drehen (siehe Bild C)

- ▶ **Nehmen Sie den Akku vor allen Arbeiten am Elektrowerkzeug (z.B. Wartung, Werkzeugwechsel etc.) aus dem Elektrowerkzeug.** Bei unbeabsichtigtem Betätigen des Ein-/Ausschalters besteht Verletzungsgefahr.

Sie können das Getriebe 90° nach links oder rechts im Verhältnis zum Handgriff drehen. Dadurch kann der Ein-/Ausschalter **(8)** für besondere Arbeitsfälle in eine günstigere Handhabungsposition gebracht werden.

Stellen Sie den Ein/Aus-Schalter **(8)** in die Position „Aus“. Drücken Sie die Taste **(9)** und drehen das Getriebe in die gewünschte Position (siehe Bild **C**).
Der Ein/Aus-Schalter **(8)** kann nur aktiviert werden, wenn das Getriebe in der richtigen Position steht.

Betrieb

- ▶ **Belasten Sie das Elektrowerkzeug nicht so stark, dass es zum Stillstand kommt.**
- ▶ **Nehmen Sie den Akku vor allen Arbeiten am Elektrowerkzeug (z.B. Wartung, Werkzeugwechsel etc.) aus dem Elektrowerkzeug.** Bei unbeabsichtigtem Betätigen des Ein-/Ausschalters besteht Verletzungsgefahr.
- ▶ **Spannen Sie das Werkstück ein, sofern es nicht durch sein Eigengewicht sicher liegt.**
- ▶ **Lassen Sie das Elektrowerkzeug nach starker Belastung noch einige Minuten im Leerlauf laufen, um das Einsatzwerkzeug abzukühlen.**
- ▶ **Benutzen Sie das Elektrowerkzeug nicht mit einem Trennschleifständer.**

Öffnungsweite einstellen (siehe Bild D)

Lösen Sie die Schraube zur Verstellung der Öffnungsweite **(13)**. Schieben Sie den Weitenverstellblock nach links oder rechts, um die gewünschte Öffnungsweite zu erhalten. Stellen Sie vor Beginn der Arbeiten sicher, dass die Schraube **(13)** fest angezogen ist.

Arbeitshinweise

Armierungseisen schneiden

Wählen Sie die passende Einstellung für den auszuführenden Schnitt (siehe „Öffnungsweite einstellen (siehe Bild **D**)“, Seite 14).

Berühren Sie keine rotierenden Teile, weil dies zu schwerwiegenden Verletzungen führen kann.

Beginnen Sie nach dem Einschalten des Motors nicht sofort mit dem Schneiden. Bringen Sie das Sägeblatt vor dem Anschnitt auf die volle Drehzahl.

Wählen Sie eine niedrigere Einstellung der Drehzahl, um den Funkenflug zu reduzieren.

Verlangsamen Sie die Vorwärtsbewegung (Schneidbewegung) sowohl zu Beginn als auch zum Ende des Schneidvorgangs.

Schneiden Sie keine Armierungseisen mit einem Durchmesser unter **10** mm.

Schneiden Sie keine Armierungseisen von unter **20** mm Länge, da der Abschnitt zwischen dem Sägeblatt **(14)** und der Grundplatte **(26)** stecken bleiben und Schäden sowie schwerwiegende Verletzungen verursachen kann.

Nach dem Einschalten legen Sie die Führungshilfe **(15)** fest an das Armierungseisen. Schieben Sie das Elektrowerkzeug langsam nach vorne, um mit dem Schneiden des Eisens zu beginnen.

Inbetriebnahme

Ein-/Ausschalten

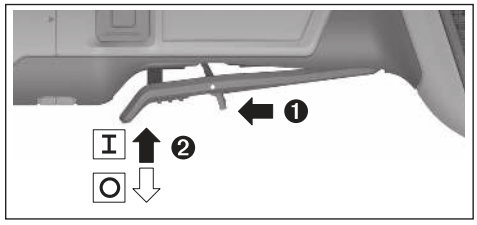

Schieben Sie zur **Inbetriebnahme** des Elektrowerkzeuges den Entriegelungshebel **(7)** nach vorn und drücken Sie anschließend den Ein-/Ausschalter **(8)** nach oben.

Um das Elektrowerkzeug **auszuschalten**, lassen Sie den Ein-/Ausschalter **(8)** los.

User Interface

Das User Interface **(3)** dient zur Drehzahlvorwahl sowie zur Zustandsanzeige des Elektrowerkzeugs.

Zustandsanzeigen

Anzeige Temperatur (17)	Bedeutung/Ursache	Lösung
gelb	Kritische Temperatur ist erreicht (Elektronik, Akku)	Elektrowerkzeug im Leerlauf laufen und abkühlen lassen
rot	Elektrowerkzeug ist überhitzt und schaltet aus	Elektrowerkzeug abkühlen lassen

Akku-Ladezustandsanzeige (User Interface) (18)	Bedeutung/Ursache	Lösung
gelb	Akku fast leer	Akku bald tauschen bzw. laden
rot	Akku leer	Akku tauschen bzw. laden

Anzeige Status Elektrowerkzeug (19)	Bedeutung/Ursache	Lösung
grün	Status OK	–
gelb	Kritische Temperatur ist erreicht oder Akku fast leer oder Überlast detektiert	Elektrowerkzeug im Leerlauf laufen und abkühlen lassen oder Last reduzieren, bis das Elektrowerkzeug ordnungsgemäß funktioniert
rot leuchtend	Elektrowerkzeug ist überhitzt oder Akku leer	Elektrowerkzeug abkühlen lassen oder Akku tauschen bzw. laden
rot blinkend	Rückschlagabschaltung, Wiederanlaufschutz oder Aufprallabschaltung hat ausgelöst	Elektrowerkzeug aus- und wieder einschalten

Anzeige Überlast (User Interface) (21)	Bedeutung/Ursache	Lösung
gelb	Überlast detektiert	Last reduzieren, bis das Elektrowerkzeug ordnungsgemäß funktioniert

Wartung und Service

Wartung und Reinigung

- ▶ **Nehmen Sie den Akku vor allen Arbeiten am Elektrowerkzeug (z.B. Wartung, Werkzeugwechsel etc.) aus dem Elektrowerkzeug.** Bei unbeabsichtigtem Betätigen des Ein-/Ausschalters besteht Verletzungsgefahr.
- ▶ **Halten Sie das Elektrowerkzeug und die Lüftungsschlitze sauber, um gut und sicher zu arbeiten.**

Lagern und behandeln Sie das Zubehör sorgfältig.

Kundendienst und Anwendungsberatung

Deutschland
Tel.: +49 711 400 40 460

Österreich
Tel.: (01) 797222010

Schweiz
Tel.: (044) 8471511

Den Link zu unseren Serviceadressen und zu den Garantiebedingungen finden Sie auf der letzten Seite.

Geben Sie bei allen Rückfragen und Ersatzteilbestellungen bitte unbedingt die 10-stellige Sachnummer laut Typenschild des Produkts an.

Entsorgung

Elektrowerkzeuge, Akkus, Zubehör und Verpackungen sollen einer umweltgerechten Wiederverwertung zugeführt werden.



Werfen Sie Elektrowerkzeuge und Akkus/Batterien nicht in den Hausmüll!

Nur für EU-Länder:

Elektrische und elektronische Geräte oder gebrauchte Akkus/Batterien, die nicht mehr brauchbar sind, müssen separat gesammelt und auf umweltgerechte Weise entsorgt werden. Nutzen Sie die ausgewiesenen Sammelsysteme. Falsche Entsorgung kann aufgrund von möglicherweise enthaltenen gefährlichen Stoffen umwelt- und gesundheitsschädlich sein.

Nur für Deutschland:

Informationen zur Rücknahme von Elektro-Altgeräten für private Haushalte

Wie im Folgenden näher beschrieben, sind bestimmte Vertreiber zur unentgeltlichen Rücknahme von Altgeräten verpflichtet.

Vertreiber mit einer Verkaufsfläche für Elektro- und Elektronikgeräte von mindestens 400 m² sowie Vertreiber von Lebensmitteln mit einer Gesamtverkaufsfläche von mindestens 800 m², die mehrmals im Kalenderjahr oder dauerhaft Elektro- und Elektronikgeräte anbieten und auf dem Markt bereitstellen, sind verpflichtet,

1. bei der Abgabe eines neuen Elektro- oder Elektronikgeräts an einen Endnutzer ein Altgerät des Endnutzers der gleichen Geräteart, das im Wesentlichen die gleichen Funktionen wie das neue Gerät erfüllt, am Ort der Abgabe oder in unmittelbarer Nähe hierzu unentgeltlich zurückzunehmen; Ort der Abgabe ist auch der private Haushalt, sofern dort durch Auslieferung die Abgabe erfolgt: In diesem Fall ist die Abholung des Altgeräts für den Endnutzer unentgeltlich; und
2. auf Verlangen des Endnutzers Altgeräte, die in keiner äußeren Abmessung größer als 25 cm sind, im Einzelhandelsgeschäft oder in unmittelbarer Nähe hierzu unentgeltlich zurückzunehmen; die Rücknahme darf nicht an den Kauf eines Elektro- oder Elektronikgerätes geknüpft werden und ist auf drei Altgeräte pro Geräteart beschränkt.

Der Vertreiber hat beim Abschluss des Kaufvertrags für das neue Elektro- oder Elektronikgerät den Endnutzer über die Möglichkeit zur unentgeltlichen Rückgabe bzw. Abholung des Altgeräts zu informieren und den Endnutzer nach seiner Absicht zu befragen, ob bei der Auslieferung des neuen Geräts ein Altgerät zurückgegeben wird.

Dies gilt auch bei Vertrieb unter Verwendung von Fernkommunikationsmitteln, wenn die Lager- und Versandflächen für Elektro- und Elektronikgeräte mindestens 400 m² betragen oder die gesamten Lager- und Versandflächen mindestens 800 m² betragen, wobei die unentgeltliche Abholung auf Elektro- und Elektronikgeräte der Kategorien 1 (Wärmeüberträger), 2 (Bildschirmgeräte) und 4 (Großgeräte mit mindestens einer äußeren Abmessung über 50 cm) beschränkt ist. Für alle übrigen Elektro- und Elektronikgeräte muss der Vertreiber geeignete Rückgabemöglichkeiten in zumutbarer Entfernung zum jeweiligen Endnutzer gewährleisten; das gilt auch für Altgeräte, die in keiner äußeren Abmessung größer als 25 cm sind, die der Endnutzer zurückgeben will, ohne ein neues Gerät zu kaufen.

English

Safety Instructions

General Power Tool Safety Warnings

⚠ WARNING **Read all safety warnings, instructions, illustrations and specifications provided with this power tool.** Failure to follow all instructions listed below may result in electric shock, fire and/or serious injury.

Save all warnings and instructions for future reference.

The term "power tool" in the warnings refers to your mains-operated (corded) power tool or battery-operated (cordless) power tool.

Work area safety

- ▶ **Keep work area clean and well lit.** Cluttered or dark areas invite accidents.
- ▶ **Do not operate power tools in explosive atmospheres, such as in the presence of flammable liquids, gases or dust.** Power tools create sparks which may ignite the dust or fumes.
- ▶ **Keep children and bystanders away while operating a power tool.** Distractions can cause you to lose control.

Electrical safety

- ▶ **Do not expose power tools to rain or wet conditions.** Water entering a power tool will increase the risk of electric shock.

Personal safety

- ▶ **Stay alert, watch what you are doing and use common sense when operating a power tool. Do not use a power tool while you are tired or under the influence of drugs, alcohol or medication.** A moment of inattention while operating power tools may result in serious personal injury.
- ▶ **Use personal protective equipment. Always wear eye protection.** Protective equipment such as a dust mask, non-skid safety shoes, hard hat or hearing protection used for appropriate conditions will reduce personal injuries.
- ▶ **Prevent unintentional starting. Ensure the switch is in the off-position before connecting to power source**

and/or battery pack, picking up or carrying the tool. Carrying power tools with your finger on the switch or energising power tools that have the switch on invites accidents.

- **Remove any adjusting key or wrench before turning the power tool on.** A wrench or a key left attached to a rotating part of the power tool may result in personal injury.
- **Do not overreach. Keep proper footing and balance at all times.** This enables better control of the power tool in unexpected situations.
- **Dress properly. Do not wear loose clothing or jewellery. Keep your hair and clothing away from moving parts.** Loose clothes, jewellery or long hair can be caught in moving parts.
- **If devices are provided for the connection of dust extraction and collection facilities, ensure these are connected and properly used.** Use of dust collection can reduce dust-related hazards.
- **Do not let familiarity gained from frequent use of tools allow you to become complacent and ignore tool safety principles.** A careless action can cause severe injury within a fraction of a second.

Power tool use and care

- **Do not force the power tool. Use the correct power tool for your application.** The correct power tool will do the job better and safer at the rate for which it was designed.
- **Do not use the power tool if the switch does not turn it on and off.** Any power tool that cannot be controlled with the switch is dangerous and must be repaired.
- **Disconnect the plug from the power source and/or remove the battery pack, if detachable, from the power tool before making any adjustments, changing accessories, or storing power tools.** Such preventive safety measures reduce the risk of starting the power tool accidentally.
- **Store idle power tools out of the reach of children and do not allow persons unfamiliar with the power tool or these instructions to operate the power tool.** Power tools are dangerous in the hands of untrained users.
- **Maintain power tools and accessories. Check for misalignment or binding of moving parts, breakage of parts and any other condition that may affect the power tool's operation. If damaged, have the power tool repaired before use.** Many accidents are caused by poorly maintained power tools.
- **Keep cutting tools sharp and clean.** Properly maintained cutting tools with sharp cutting edges are less likely to bind and are easier to control.
- **Use the power tool, accessories and tool bits etc. in accordance with these instructions, taking into account the working conditions and the work to be performed.** Use of the power tool for operations different from those intended could result in a hazardous situation.
- **Keep handles and grasping surfaces dry, clean and free from oil and grease.** Slippery handles and grasping surfaces do not allow for safe handling and control of the tool in unexpected situations.

Battery tool use and care

- **Recharge only with the charger specified by the manufacturer.** A charger that is suitable for one type of battery pack may create a risk of fire when used with another battery pack.
- **Use power tools only with specifically designated battery packs.** Use of any other battery packs may create a risk of injury and fire.
- **When battery pack is not in use, keep it away from other metal objects, like paper clips, coins, keys, nails, screws or other small metal objects, that can make a connection from one terminal to another.** Shorting the battery terminals together may cause burns or a fire.
- **Under abusive conditions, liquid may be ejected from the battery; avoid contact. If contact accidentally occurs, flush with water. If liquid contacts eyes, additionally seek medical help.** Liquid ejected from the battery may cause irritation or burns.
- **Do not use a battery pack or tool that is damaged or modified.** Damaged or modified batteries may exhibit unpredictable behaviour resulting in fire, explosion or risk of injury.
- **Do not expose a battery pack or tool to fire or excessive temperature.** Exposure to fire or temperature above 130°C may cause explosion.
- **Follow all charging instructions and do not charge the battery pack or tool outside the temperature range specified in the instructions.** Charging improperly or at temperatures outside the specified range may damage the battery and increase the risk of fire.

Service

- **Have your power tool serviced by a qualified repair person using only identical replacement parts.** This will ensure that the safety of the power tool is maintained.
- **Never service damaged battery packs.** Service of battery packs should only be performed by the manufacturer or authorized service providers.

Safety Instructions for Rebar Cutters



Keep your hands away from the cutting area and the rotating saw blade. You could seriously injure yourself.



Always hold the product with both hands on the intended handles and never reach into the cutting area during operation. Keep the handles dry, clean, and free from oil and grease. This allows you to work effectively and safely.

- **Never use the power tool without the base plate.** You can only work properly and safely with the base plate mounted.
- **Only use saw blades approved for the product that meet the specifications in the technical data.** Using the saw blade for other applications may result in excessive wear, blade detachment, reduced cutting performance and excessive heat build-up, which may damage the saw blade and cause serious injury.
- **Do not use a blunt or damaged saw blade.** A saw blade with blunt or misaligned teeth causes increased friction, jamming of the saw blade and kickback due to a kerf that is too narrow.
- **Use suitable detectors to determine if there are hidden supply lines or contact the local utility company for assistance.** Contact with electric cables can cause fire and electric shock. Damaging gas lines can lead to explosion. Breaking water pipes causes property damage.
- **Hold the power tool by insulated gripping surfaces only, when performing an operation where the cutting tool may contact hidden wiring.** Contact with a "live" wire will also make exposed metal parts of the power tool "live" and could give the operator an electric shock.
- **Only switch on the power tool once you have moved it into the working position and hold it firmly with both hands.** This will help you avoid uncontrolled kickback.
- **Hot and sharp metal chips can be produced during work and can cause cuts and burns upon skin contact.**Wear close fitting clothing.
- **Only start cutting once the power tool has reached its maximum speed.** Touching the workpiece with the saw blade before starting the motor will overload and damage the saw blade and may result in serious injury.
- **Do not restart the cutting operation in the workpiece if kickback occurs. Remove the power tool from the workpiece and let the saw blade reach full speed and carefully re-enter the cut.** The saw blade may bind again or kickback if the power tool is restarted in the workpiece.
- **If the saw blade gets stuck or jammed during cutting, it will block and kickback may occur.** This may cause the power tool to move uncontrollably.
- **Sparks and hot metal chips can be generated during work, potentially igniting flammable materials in the environment or damaging surfaces.** Ensure that no flammable materials are present in the working area and protect sensitive surfaces.
- **Avoid touching the head of the power tool during operation.** It can become very hot and you could injure yourself.
- **The saw blade and other metal parts may be hot or have sharp edges.** Wear protective gloves when changing the saw blade.
- **When working at height, ensure that no one is standing below.** Falling chips or material residues can cause accidents.
- **Never place the power tool down before the application tool has come to a complete stop.** The rotating application tool can seriously injure your hand or touch the work surface and move uncontrollably.
- **In case of damage and improper use of the battery, vapours may be emitted. The battery can set alight or explode.** Ensure the area is well ventilated and seek medical attention should you experience any adverse effects. The vapours may irritate the respiratory system.
- **Do not modify or open the battery.** There is a risk of short-circuiting.
- **The battery can be damaged by pointed objects such as nails or screwdrivers or by force applied externally.** An internal short circuit may occur, causing the battery to burn, smoke, explode or overheat.
- **Only use the battery in the manufacturer's products.** This is the only way in which you can protect the battery against dangerous overload.



Protect the rechargeable battery against heat, e.g. including prolonged sun exposure, fire, water, and moisture. There is a risk of explosion and short circuit.

Symbols

The following symbols may be important for the operation of your power tool. Please take note of these symbols and their meaning. Correctly interpreting the symbols will help you to operate the power tool more effectively and safely.



Wear safety goggles.

Product Description and Specifications



Read all the safety and general instructions. Failure to observe the safety and general instructions may result in electric shock, fire and/or serious injury.

Please observe the illustrations at the beginning of this operating manual.

Intended use

The power tool is designed for flush or free cutting of rebar and soft steel threaded rods used in the building trade.

Product Features

The numbering of the product features refers to the diagram of the power tool on the graphics page.

(1) Direction of rotation arrow on housing

(2) Spindle lock button

(3) User interface

(4) Rechargeable battery[a)]
(5) Dust filter (2x)
(6) Battery release button[a)]
(7) Unlocking lever for on/off switch
(8) On/off switch
(9) Button for rotating the gearing
(10) Low-vibration auxiliary handle (insulated gripping surface)
(11) Hex key
(12) Outlet
(13) Screw for adjusting the opening width
(14) Saw blade
(15) Guide
(16) Handle (insulated gripping surface)
(17) Temperature indicator (user interface)
(18) Indicator for low state of charge of the battery (user interface)
(19) Power tool status indicator (user interface)
(20) KickBack Control indicator (user interface)
(21) Overload indicator (user interface)
(22) Button for increasing the speed (user interface)
(23) Speed setting/mode indicator (user interface)
(24) Button for reducing the speed (user interface)
(25) Screw (4 x)
(26) Base plate
(27) Clamping bolt
(28) Clamping flange
(29) Centring pin (3 x)
(30) Holder for chip collection bag

a) **This accessory is not part of the standard scope of delivery.**

Technical Data

Rebar cutter		GBC18V-32PS
Article number		**3 601 JS7 0..**
Rated voltage	V=	18
No-load speed	min^{-1}	1700–2000
Cutting capacity for rebar	mm	10–32
Saw blade diameter	mm	136
KickBack Control		●
Restart protection		●
Run-out brake		●
Soft start		●
Drop Control		●
Overload protection		●
Speed preselection		●
Weight[A)]	kg	3.3
Dimensions (length x width x height)	mm	445 x 186 x 114
Recommended ambient temperature during charging	°C	0 to +35
Permitted ambient temperature during operation[B)] and during storage	°C	–20 to +50
Compatible rechargeable batteries		GBA18V... GBA 18V... ProCORE18V... EXPERT18V... EXBA18V... CORE18V...
Recommended rechargeable batteries for maximum performance		ProCORE18V... ≥ 8.0 Ah EXPERT18V... ≥ 5.5 Ah
Recommended battery chargers		GAL18... GAL 18... GAL 36... GAL12V/18... GAL 12V/18... GAX 18... EXAL18...

A) Without rechargeable battery (you can find the battery weight at www.bosch-professional.com)

B) Limited performance at temperatures < 0 °C

Values can vary depending on the product, scope of application and environmental conditions. To find out more, visit www.bosch-professional.com/wac.

Noise/Vibration Information

Noise emission values determined according to **EN 62841-1**.

Typically, the A-weighted noise level of the power tool is: Sound pressure level **96** dB(A); sound power level **104** dB(A). Uncertainty K = **3** dB.

Wear hearing protection!

Vibration values a_h (continuous vibrations), p_F (repeated shock vibrations) and uncertainty K determined according to **EN 62841-1**:

a_h = **3.8** m/s^2, K = **1.5** m/s^2, p_F = **410.8** m/s^2 (K = **82.8** m/s^2)

The vibration level and noise emission value given in these instructions have been measured in accordance with a standardised measuring procedure and can be used to compare power tools. They can also be used for a preliminary estimation of vibration and noise emissions.

The stated vibration level and noise emission value represent the main applications of the power tool. However, if the power tool is used for other applications, with different accessories or is poorly maintained, the vibration level and noise emission value can differ. This can significantly increase the vibration and noise emissions over the total working period.

To estimate vibration and noise emissions accurately, the times when the tool is switched off or when it is running but not actually being used should also be taken into account. This can significantly reduce vibration and noise emissions over the total working period.

Implement additional safety measures to protect the operator from the effects of vibration, such as servicing the power tool and accessories, keeping their hands warm, and organising workflows correctly.

KickBack Control



If there is a sudden kickback in the power tool, e.g. jamming in a separating cut, the power supply to the motor will be interrupted electronically. The kickback control indicator **(20)** lights up. When kickback control is activated, the status indicator **(19)** flashes red.

To **restart** the tool, set the on/off switch **(8)** to the off position and then switch the power tool on again.

Restart protection



The restart protection feature prevents the power tool from uncontrolled starting after the power supply to it has been interrupted.

To **restart** the tool, set the on/off switch **(8)** to the off position and then switch the power tool on again.

Run-out brake



The power tool is fitted with an electronic run-out brake. When the power tool is switched off, the saw blade is brought to a complete stop within a few seconds.

Soft start

The electronic soft start limits the torque when the power tool is switched on and enables a smooth start-up.

Note: If the power tool runs at full speed immediately after being switched on, this means that the soft start and restart protection mechanisms have failed. The power tool must be sent to the after-sales service immediately; see the "After-Sales Service and Application Service" section for addresses.

Drop control



The integrated impact shutdown switches the power tool off as soon as it hits the floor. To **restart** the tool, set the on/off switch **(8)** to the "off" position and then switch the power tool on again.

Overload protection

In normal conditions of use, the power tool cannot be overloaded. In the event of excessive load or temperatures outside of the permitted battery temperature range, it will automatically switch off. Then switch off the power tool and stop the work that caused the power tool to be overloaded. Switch the power tool back on to restart the work process.

Speed preselection

The factory settings include 2 preset speeds.

Speed preselection level	[min^{-1}]
1	1700
2	2000

The specified speed setting values depend on the rechargeable battery in use, the battery's state of charge and the tool's operating temperature.

With the speed setting buttons **(22) (24)**, you can preselect the required speed. The figures in the table below are recommended values.

Material	Application	Application tool	Speed setting
Rebar	Cutting	Saw blade	1/2
Soft steel threaded rods	Cutting	Saw blade	1/2

Do not start cutting until the product has reached maximum speed. If you bring the saw blade into contact with the workpiece before starting the motor, the saw blade will be overloaded and damaged, which could result in serious injury. Select setting 2 for the highest cutting speed. Select setting 1 to reduce spark formation.

Rechargeable battery

Bosch sells some cordless power tools without a rechargeable battery. You can tell whether a rechargeable battery is included with the power tool by looking at the packaging.

Charging the battery

- ▶ **Use only the chargers listed in the technical data.** Only these chargers are matched to the lithium-ion battery of your power tool.

Note: Lithium-ion rechargeable batteries are supplied partially charged according to international transport regulations. To ensure full rechargeable battery capacity, fully charge the rechargeable battery before using your tool for the first time.

Inserting the Battery

Push the charged battery into the battery holder until it clicks into place.

Removing the Battery

To remove the rechargeable battery, press the battery release button and pull the battery out. **Do not use force to do this.**

The rechargeable battery has two locking levels to prevent the battery from falling out if the battery release button is pressed unintentionally. The rechargeable battery is held in place by a spring when fitted in the power tool.

Battery charge indicator

Note: Not all battery types have a battery charge indicator.

The green LEDs on the battery charge indicator indicate the state of charge of the battery. For safety reasons, it is only possible to check the state of charge when the power tool is not in operation.

Press the button for the battery charge indicator On or to show the state of charge. This is also possible when the battery is removed.

If no LED lights up after pressing the button for the battery charge indicator, then the battery is defective and must be replaced.

The state of charge of the battery is also displayed on the user interface (see "Status indications", page 23).

Rechargeable battery type GBA 18V... | GBA18V...



LED	Capacity
3× continuous green light	60–100 %
2× continuous green light	30–60 %
1× continuous green light	5–30 %
1× flashing green light	0–5 %

Battery model ProCORE18V... | EXPERT18V... | EXBA18V... | CORE18V...



LED	Capacity
5 × continuous green light	80–100 %
4 × continuous green light	60–80 %
3 × continuous green light	40–60 %
2 × continuous green light	20–40 %
1 × continuous green light	5–20 %
1 × flashing green light	0–5 %

Battery defect risk detection

EXPERT18V... | EXBA18V...

In addition to the state of charge of the rechargeable battery, the LEDs on the battery charge indicator can also indicate the risk of a battery defect.

To activate the function, press and hold the button for the battery charge indicator for 3 seconds. The analysis of the battery is signalled by a moving light on the battery charge indicator. The result of is shown on the battery charge indicator.

 **1 LED:** The rechargeable battery has a high defect risk. Performance and runtime may already be reduced. Replacing the rechargeable battery is recommended.

 **5 LEDs:** The rechargeable battery is in good condition and has a low defect risk.

Please note: The rechargeable battery defect risk assessment works in a binary manner and offers a simplified status assessment, indicating either that the rechargeable battery is in good condition or that the rechargeable battery has an increased defect risk. A percentage of the battery status is not shown.

Recommendations for Optimal Handling of the Battery

Protect the battery against moisture and water.

Only store the battery within a temperature range of −20 to 50 °C. Do not leave the battery in your car in the summer, for example.

Occasionally clean the ventilation slots on the battery using a soft brush that is clean and dry.

A significantly reduced operating time after charging indicates that the battery has deteriorated and must be replaced.

Follow the instructions on correct disposal.

Fitting

▶ **Only use saw blades the maximum permitted speed of which is higher than the no-load speed of the power tool.**

Mounting/Removing the Saw Blade

▶ **Before carrying out any work on the power tool (e.g. maintenance, tool change etc.), remove the battery from the power tool.** There is risk of injury from unintentionally pressing the on/off switch.

▶ **Wear protective gloves when fitting the saw blade.** Danger of injury when touching the saw blade.

▶ **Only use saw blades that match the specifications given in this operating manual and on the power tool.**

Removing the Saw Blade (see figure A)

– Loosen the 4 screws **(25)** using the hex key **(11)** supplied.
– Remove the base plate **(26)**.
– Press and hold the spindle lock button **(2)**.

▶ **Do not press the spindle lock button (2) while the saw spindle is moving.** The power tool may become damaged if you do this.

– Fully unscrew the clamping bolt **(27)** using the hex key **(11)**.
– Remove the clamping flange **(28)** and the saw blade **(14)**.

Mounting the Saw Blade (see figure B)

– Clean the saw blade **(14)** and all the clamping elements to be fitted.
– Put the saw blade **(14)** on. The cutting direction of the teeth (direction of the arrow on the saw blade) must match the rotational direction of the arrow **(1)** on the housing. Make sure that the 3 centring pins **(29)** engage in the drill hole of the saw blade.

– Fit the clamping flange **(28)** and screw in the clamping bolt **(27)**.
– Press and hold the spindle lock button **(2)**.
– Tighten the clamping bolt **(27)** with the hex key **(11)**.
– Fit the base plate **(26)** and screw it on with the 4 screws **(25)**.

Low-vibration auxiliary handle

Note: The rebar cutter **GBC18V-32PS** is supplied with a low-vibration auxiliary handle **(10)**. Always use the low-vibration auxiliary handle **(10)** described in this operating manual to ensure operational safety and optimum ergonomics.

Screw the auxiliary handle **(10)** on the right or left or on the top of the machine head depending on the working method.

- ▶ **Do not operate your power tool without the auxiliary handle (10).**
- ▶ **Do not continue to use the power tool if the auxiliary handle (10) is damaged. Do not make any alterations to the auxiliary handle (10).**

Vibration Control The low-vibration auxiliary handle **(10)** reduces vibration, enabling the tool to be used safely and more comfortably.

Dust/Chip Extraction

Do not perform work without taking dust-reducing measures. Using a suitable dust box will reduce exposure to harmful dust. Provide good ventilation at the workplace. Always use suitable breathing protection. In order to ensure optimum dust extraction, empty the dust box in good time and clean the filter element regularly.

- ▶ **Avoid dust accumulation at the workplace.** Dust can easily ignite.

Self-Generated Dust Extraction

Place the open end of the chip collection bag on the holder **(30)** and secure it with the pull straps. Pull firmly on the chip collection bag to ensure that it is secured correctly.

Rotating the Gear Head (see figure C)

- ▶ **Before carrying out any work on the power tool (e.g. maintenance, tool change etc.), remove the battery from the power tool.** There is risk of injury from unintentionally pressing the on/off switch.

You can rotate the gearing 90° to the left or right relative to the handle. In this way, the on/off switch **(8)** can be brought into a more favourable handling position for particular applications.

Set the on/off switch **(8)** to the "Off" position.
Press the **(9)** button and turn the gearing to the required position (see figure **C**).
The on/off switch **(8)** can only be activated if the gearing is in the correct position.

Operation

- ▶ **Do not load the power tool so heavily that it comes to a stop.**
- ▶ **Before carrying out any work on the power tool (e.g. maintenance, tool change etc.), remove the battery from the power tool.** There is risk of injury from unintentionally pressing the on/off switch.
- ▶ **Clamp the workpiece if it is not secure under its own weight.**
- ▶ **If the power tool has been subjected to a heavy load, continue to run it at no-load for several minutes to cool down the accessory.**
- ▶ **Do not use the power tool with a cut-off stand.**

Adjusting the Opening Width (see figure D)

Loosen the screw for adjusting the opening width **(13)**. Push the width adjustment block to the left or right to select the required opening width. Before carrying out any work, make sure that the screw **(13)** is tightened.

Working Advice

Cutting Rebar

Select the suitable setting for the cut to be made (see "Adjusting the Opening Width (see figure **D**)", page 22).

Do not touch any rotating parts as this can lead to serious injury.

Do not start cutting immediately after switching on the motor. Bring the saw blade up to full speed before making the cut.

Select a lower speed setting to reduce flying sparks.

Slow down the forwards movement (cutting movement) at the start and end of the cutting process.

Do not cut rebar with a diameter less than **10** mm.

Do not cut rebar less than **20** mm long since the section between the saw blade **(14)** and the base plate **(26)** may get stuck and cause damage and/or serious injury.

After switching on the power tool, place the guide **(15)** firmly on the rebar. Push the power tool forwards slowly to start cutting the rebar.

Start-Up

Switching On/Off

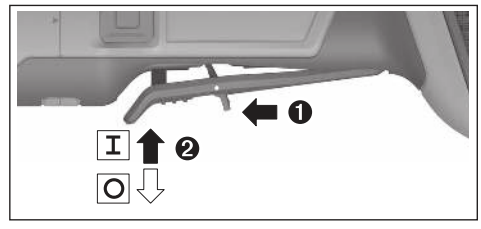

To **start** the power tool, push the unlocking lever **(7)** forwards and then push the on/off switch **(8)** up.

To **switch off** the power tool, release the on/off switch **(8)**.

User Interface

The user interface **(3)** is used to preselect the speed and to indicate the status of the power tool.

Status indications

Temperature indicator (17)	Meaning/cause	Solution
Yellow	Critical temperature has been reached (electronics, battery)	Run the power tool at no load and allow it to cool down
Red	Power tool is overheated and will switch off	Leave the power tool to cool down

Battery charge indicator (user interface) (18)	Meaning/cause	Solution
Yellow	Battery almost empty	Replace or charge battery soon
Red	Battery empty	Replace or charge battery

Power tool status indicator (19)	Meaning/cause	Solution
Green	Status OK	–
Yellow	Critical temperature has been reached, or rechargeable battery is almost empty, or overload has been detected	Run the power tool at no load and allow it to cool down or reduce the load so that the power tool works properly
Illuminated red	Power tool has overheated or rechargeable battery is empty	Allow the power tool to cool down, or replace or charge the battery
Flashing red	KickBack Control, restart protection or Drop Control has been triggered	Turn the power tool off and on again

Overload indicator (user interface) (21)	Meaning/cause	Solution
Yellow	Overload detected	Reduce the load so that the power tool works properly

Maintenance and Service

Maintenance and Cleaning

- ▶ **Before carrying out any work on the power tool (e.g. maintenance, tool change etc.), remove the battery from the power tool.** There is risk of injury from unintentionally pressing the on/off switch.
- ▶ **To ensure safe and efficient operation, always keep the power tool and the ventilation slots clean.**

Store and handle the accessories carefully.

After-Sales Service and Application Service

Great Britain
Tel. Service: (0344) 7360109

GB Importer:
Robert Bosch Ltd.
Broadwater Park
North Orbital Road
Uxbridge
UB9 5HJ

You can find the link to our service addresses and warranty conditions on the last page.

In all correspondence and spare parts orders, please always include the 10-digit article number given on the nameplate of the product.

Disposal

Power tools, rechargeable batteries, accessories and packaging should be sorted for environmental-friendly recycling.



Do not dispose of power tools and batteries/rechargeable batteries into household waste!

Only for EU countries and United Kingdom:

Electrical and electronic equipment or used batteries that are no longer suitable for use must be collected separately and disposed of in an environmentally friendly manner. Use the designated collection systems. Incorrect disposal may cause harmful effects on the environment and human health, due to the potential presence of hazardous substances.

Français

Consignes de sécurité

Avertissements de sécurité généraux pour l'outil électrique

⚠ AVERTISSEMENT **Lire tous les avertissements de sécurité, les instructions, les illustrations et les spécifications fournis avec cet outil électrique.** Ne pas suivre les instructions énumérées ci-dessous peut provoquer un choc électrique, un incendie et/ou une blessure sérieuse.

Conserver tous les avertissements et toutes les instructions pour pouvoir s'y reporter ultérieurement.

Le terme "outil électrique" dans les avertissements fait référence à votre outil électrique alimenté par le secteur (avec cordon d'alimentation) ou votre outil électrique fonctionnant sur batterie (sans cordon d'alimentation).

Sécurité de la zone de travail

- **Conserver la zone de travail propre et bien éclairée.** Les zones en désordre ou sombres sont propices aux accidents.
- **Ne pas faire fonctionner les outils électriques en atmosphère explosive, par exemple en présence de liquides inflammables, de gaz ou de poussières.** Les outils électriques produisent des étincelles qui peuvent enflammer les poussières ou les fumées.
- **Maintenir les enfants et les personnes présentes à l'écart pendant l'utilisation de l'outil électrique.** Les distractions peuvent vous faire perdre le contrôle de l'outil.

Sécurité électrique

- **Ne pas exposer les outils électriques à la pluie ou à des conditions humides.** La pénétration d'eau à l'intérieur d'un outil électrique augmente le risque de choc électrique.

Sécurité des personnes

- **Rester vigilant, regarder ce que vous êtes en train de faire et faire preuve de bon sens dans votre utilisation de l'outil électrique. Ne pas utiliser un outil électrique lorsque vous êtes fatigué ou sous l'emprise de drogues, de l'alcool ou de médicaments.** Un moment d'inattention en cours d'utilisation d'un outil électrique peut entraîner des blessures graves.
- **Utiliser un équipement de protection individuelle. Toujours porter une protection pour les yeux.** Les équipements de protection individuelle tels que les masques contre les poussières, les chaussures de sécurité antidérapantes, les casques ou les protections auditives utilisés pour les conditions appropriées réduisent les blessures.
- **Éviter tout démarrage intempestif. S'assurer que l'interrupteur est en position arrêt avant de brancher l'outil au secteur et/ou au bloc de batteries, de le ramasser ou de le porter.** Porter les outils électriques en ayant le doigt sur l'interrupteur ou brancher des outils électriques dont l'interrupteur est en position marche est source d'accidents.
- **Retirer toute clé de réglage avant de mettre l'outil électrique en marche.** Une clé laissée fixée sur une partie tournante de l'outil électrique peut donner lieu à des blessures.
- **Ne pas se précipiter. Garder une position et un équilibre adaptés à tout moment.** Cela permet un meilleur contrôle de l'outil électrique dans des situations inattendues.
- **S'habiller de manière adaptée. Ne pas porter de vêtements amples ou de bijoux. Garder les cheveux et les vêtements à distance des parties en mouvement.** Des vêtements amples, des bijoux ou les cheveux longs peuvent être pris dans des parties en mouvement.
- **Si des dispositifs sont fournis pour le raccordement d'équipements pour l'extraction et la récupération des poussières, s'assurer qu'ils sont connectés et correctement utilisés.** Utiliser des collecteurs de poussière peut réduire les risques dus aux poussières.
- **Rester vigilant et ne pas négliger les principes de sécurité de l'outil sous prétexte que vous avez l'habitude de l'utiliser.** Une fraction de seconde d'inattention peut provoquer une blessure grave.

Utilisation et entretien de l'outil électrique

- **Ne pas forcer l'outil électrique. Utiliser l'outil électrique adapté à votre application.** L'outil électrique adapté réalise mieux le travail et de manière plus sûre au régime pour lequel il a été construit.
- **Ne pas utiliser l'outil électrique si l'interrupteur ne permet pas de passer de l'état de marche à arrêt et inversement.** Tout outil électrique qui ne peut pas être commandé par l'interrupteur est dangereux et il faut le réparer.
- **Débrancher la fiche de la source d'alimentation et/ou enlever le bloc de batteries, s'il est amovible, avant tout réglage, changement d'accessoires ou avant de ranger l'outil électrique.** De telles mesures de sécurité préventives réduisent le risque de démarrage accidentel de l'outil électrique.
- **Conserver les outils électriques à l'arrêt hors de la portée des enfants et ne pas permettre à des personnes ne connaissant pas l'outil électrique ou les présentes instructions de le faire fonctionner.** Les outils électriques sont dangereux entre les mains d'utilisateurs novices.
- **Observer la maintenance des outils électriques et des accessoires. Vérifier qu'il n'y a pas de mauvais alignement ou de blocage des parties mobiles, des pièces cassées ou toute autre condition pouvant affecter le fonctionnement de l'outil électrique. En cas de dommages, faire réparer l'outil électrique avant de l'utiliser.** De nombreux accidents sont dus à des outils électriques mal entretenus.

- **Garder affûtés et propres les outils permettant de couper.** Des outils destinés à couper correctement entretenus avec des pièces coupantes tranchantes sont moins susceptibles de bloquer et sont plus faciles à contrôler.
- **Utiliser l'outil électrique, les accessoires et les lames etc., conformément à ces instructions, en tenant compte des conditions de travail et du travail à réaliser.** L'utilisation de l'outil électrique pour des opérations différentes de celles prévues peut donner lieu à des situations dangereuses.
- **Il faut que les poignées et les surfaces de préhension restent sèches, propres et dépourvues d'huiles et de graisses.** Des poignées et des surfaces de préhension glissantes rendent impossibles la manipulation et le contrôle en toute sécurité de l'outil dans les situations inattendues.

Utilisation des outils fonctionnant sur batteries et précautions d'emploi

- **Ne recharger qu'avec le chargeur spécifié par le fabricant.** Un chargeur qui est adapté à un type de bloc de batteries peut créer un risque de feu lorsqu'il est utilisé avec un autre type de bloc de batteries.
- **N'utiliser les outils électriques qu'avec des blocs de batteries spécifiquement désignés.** L'utilisation de tout autre bloc de batteries peut créer un risque de blessure et de feu.
- **Lorsqu'un bloc de batteries n'est pas utilisé, le maintenir à l'écart de tout autre objet métallique, par exemple trombones, pièces de monnaie, clés, clous, vis ou autres objets de petite taille qui peuvent donner lieu à une connexion d'une borne à une autre.** Le court-circuitage des bornes d'une batterie entre elles peut causer des brûlures ou un feu.
- **Dans de mauvaises conditions, du liquide peut être éjecté de la batterie; éviter tout contact. En cas de contact accidentel, nettoyer à l'eau. Si le liquide entre en contact avec les yeux, rechercher en plus une aide médicale.** Le liquide éjecté des batteries peut causer des irritations ou des brûlures.
- **Ne pas utiliser un bloc de batteries ou un outil fonctionnant sur batteries qui a été endommagé ou modifié.** Les batteries endommagées ou modifiées peuvent avoir un comportement imprévisible provoquant un feu, une explosion ou un risque de blessure.
- **Ne pas exposer un bloc de batteries ou un outil fonctionnant sur batteries au feu ou à une température excessive.** Une exposition au feu ou à une température supérieure à 130 °C peut provoquer une explosion.
- **Suivre toutes les instructions de charge et ne pas charger le bloc de batteries ou l'outil fonctionnant sur batteries hors de la plage de températures spécifiée dans les instructions.** Un chargement incorrect ou à des températures hors de la plage spécifiée de températures peut endommager la batterie et augmenter le risque de feu.

Maintenance et entretien

- **Faire entretenir l'outil électrique par un réparateur qualifié utilisant uniquement des pièces de rechange identiques.** Cela assure le maintien de la sécurité de l'outil électrique.
- **Ne jamais effectuer d'opération d'entretien sur des blocs de batteries endommagés.** Il convient que l'entretien des blocs de batteries ne soit effectué que par le fabricant ou les fournisseurs de service autorisés.

Consignes de sécurité pour les coupe-barres d'armature



Gardez vos mains éloignées de la zone de coupe et de la lame de scie en rotation. Il y a sinon risque de blessures graves.



Lors de son fonctionnement, tenez toujours le produit à deux mains par les poignées prévues à cet effet et ne touchez jamais la zone de coupe. Gardez les poignées de l'outil sèches, propres et dépourvues d'huile et de graisse. Vous pourrez ainsi travailler efficacement et en toute sécurité.

- **N'utilisez jamais l'outil électroportatif sans la plaque de base.** Vous ne pouvez travailler efficacement et en toute sécurité qu'avec la plaque de base montée.
- **Utilisez uniquement des lames de scie homologuées pour le produit et conformes aux caractéristiques techniques.** L'utilisation de la lame de scie pour d'autres applications peut entraîner une usure excessive, le détachement de la lame de scie, une diminution des performances de coupe et un échauffement excessif, ce qui peut endommager la lame de scie et causer des blessures graves.
- **N'utilisez pas de lame de scie émoussée ou endommagée.** Une lame de scie dont les dents sont émoussées ou mal alignées provoque une augmentation de la friction, un blocage de la lame de scie et un effet de rebond en raison d'un trait de coupe trop étroit.
- **Utilisez un détecteur approprié pour vérifier s'il n'y a pas de conduites cachées ou contactez votre société de distribution d'eau locale.** Tout contact avec des câbles électriques peut provoquer un incendie ou un choc électrique. Tout endommagement d'une conduite de gaz peut provoquer une explosion. La perforation d'une conduite d'eau provoque des dégâts matériels.
- **Tenir l'outil électrique seulement par des surfaces de préhension isolées au cours d'une opération où l'outil de coupe peut être en contact avec des fils dissimulés.** Le contact avec un fil "sous tension" mettra aussi "sous tension" les parties métalliques exposées de l'outil électrique et pourrait provoquer un choc électrique chez l'opérateur.
- **Ne mettez l'outil électroportatif en marche qu'une fois qu'il est en position de travail et tenez-le à deux mains.** Cela vous permettra d'éviter tout rebond incontrôlé.

- **Le travail peut engendrer des copeaux métalliques chauds et tranchants pouvant provoquer des coupures et des brûlures en cas de contact avec la peau.** Portez des vêtements ajustés.
- **Ne commencez la coupe que lorsque l'outil électroportatif a atteint sa vitesse maximale.** Le contact de la pièce à couper avec la lame de scie avant le démarrage du moteur entraîne une surcharge et un endommagement de la lame de scie et peut causer des blessures graves.
- **En cas de rebond, ne poursuivez pas la coupe dans la pièce à couper. Éloignez l'outil électroportatif de la pièce à couper, laissez la lame de scie atteindre sa vitesse maximale et poursuivez la coupe avec précaution.** Si vous redémarrez l'outil électroportatif dans la pièce à couper, la lame de scie peut se bloquer à nouveau ou provoquer un rebond.
- **Si la lame de scie se coince ou s'accroche pendant la coupe, elle se bloque et un rebond peut se produire.** Ce qui peut entraîner un mouvement incontrôlé de l'outil électroportatif.
- **Lors du travail, des étincelles et des copeaux métalliques chauds peuvent être projetés et enflammer des matériaux facilement inflammables dans l'environnement ou endommager des surfaces.** Assurez-vous qu'il n'y a pas de matériaux inflammables dans l'environnement de travail et protégez les surfaces sensibles.
- **Évitez de toucher la tête de l'outil électroportatif pendant son fonctionnement.** Elle peut devenir très chaude et vous blesser.
- **La lame de scie et d'autres pièces métalliques peuvent être chaudes ou présenter des arêtes vives.** Portez des gants de protection lorsque vous changez la lame de scie.
- **Lorsque vous travaillez en hauteur, assurez-vous que personne ne se trouve en dessous.** Les copeaux ou résidus de matériaux qui tombent peuvent provoquer des accidents.
- **Ne posez jamais l'outil électroportatif avant l'immobilisation complète de l'accessoire de travail.** L'accessoire de travail en rotation peut gravement vous blesser à la main ou toucher la surface d'appui et se déplacer de manière incontrôlée.
- **Si l'accu est endommagé ou utilisé de manière non conforme, des vapeurs peuvent s'échapper. L'accu peut brûler ou exploser.** Ventilez le local et consultez un médecin en cas de malaise. Les vapeurs peuvent entraîner des irritations des voies respiratoires.
- **N'apportez aucune modification à la batterie et ne l'ouvrez pas.** Risque de court-circuit.
- **Les objets pointus comme un clou ou un tournevis et le fait d'exercer une force extérieure sur le boîtier risque d'endommager l'accu.** Il peut en résulter un court-circuit interne et l'accu risque de s'enflammer, de dégager des fumées, d'exploser ou de surchauffer.
- **N'utilisez l'accu que sur les produits du fabricant.** Tout risque de surcharge dangereuse sera alors exclu.



Protégez la batterie de la chaleur (ne pas l'exposer p. ex. directement au soleil pendant une durée prolongée), du feu, des saletés, de l'eau et de l'humidité. Il y a sinon un risque d'explosion et de courts-circuits.

Symboles

Les symboles suivants peuvent être importants pour l'utilisation de votre outil électroportatif. Veuillez mémoriser les symboles et leur signification. L'interprétation correcte des symboles vous permettra de mieux utiliser votre outil électroportatif et en toute sécurité.



Portez toujours des lunettes de protection.

Description des prestations et du produit



Lisez attentivement toutes les instructions et consignes de sécurité. Le non-respect des instructions et consignes de sécurité peut provoquer un choc électrique, un incendie et/ou entraîner de graves blessures.

Référez-vous aux illustrations qui se trouvent à l'avant de la notice d'utilisation.

Utilisation conforme

L'outil électroportatif est destiné à la coupe à ras ou libre de barres d'armature et de tiges filetées en acier doux utilisés dans le bâtiment.

Éléments constitutifs

La numérotation des éléments se réfère à la représentation de l'outil électroportatif sur la page graphique.

(1) Flèche indiquant le sens de rotation sur le carter
(2) Bouton de blocage de broche
(3) Interface utilisateur
(4) Batterie[a)]
(5) Filtre à poussière (2x)
(6) Bouton de déverrouillage de la batterie[a)]
(7) Levier de déverrouillage de l'interrupteur Marche/Arrêt
(8) Interrupteur Marche/Arrêt
(9) Bouton pour faire pivoter la tête
(10) Poignée auxiliaire antivibrations (surface de préhension isolée)
(11) Clé six pans mâle
(12) Sortie
(13) Vis permettant de régler l'ouverture

(14) Lame de scie
(15) Guide coulissant
(16) Poignée (surface de préhension isolée)
(17) Indicateur de température (interface utilisateur)
(18) Indicateur de faible niveau de charge de la batterie (interface utilisateur)
(19) Indicateur d'état de l'outil électroportatif (interface utilisateur)
(20) Indicateur KickBack Control (interface utilisateur)
(21) Indicateur de surcharge (interface utilisateur)
(22) Touche pour augmentation de la vitesse (interface utilisateur)
(23) Indicateur vitesse/mode (interface utilisateur)
(24) Touche pour réduction de la vitesse (interface utilisateur)
(25) Vis (4 x)
(26) Socle
(27) Vis de serrage
(28) Flasque de serrage
(29) Goupille de centrage (3 x)
(30) Support pour sac à copeaux

a) **Ces accessoires ne sont pas compris dans la fourniture.**

Caractéristiques techniques

Coupe-barre d'armatures		GBC18V-32PS
Référence		**3 601 JS7 0..**
Tension nominale	V=	18
Régime à vide	tr/min	1 700–2 000
Capacité de tronçonnage pour barres d'armature	mm	10–32
Diamètre de lame de scie	mm	136
Arrêt en cas de rebond (Kick-Back Control)		●
Protection anti-redémarrage		●
Frein d'arrêt immédiat		●
Démarrage progressif		●
Protection en cas de chute		●
Protection contre les surcharges		●
Présélection de vitesse de rotation		●
Poids[A)]	kg	3,3
Dimensions (longueur × largeur × hauteur)	mm	445 x 186 x 114
Températures ambiantes recommandées pour la charge	°C	0 … +35
Températures admissibles pendant l'utilisation[B)] et pour le stockage	°C	–20 … +50
Batteries compatibles		GBA18V... GBA 18V... ProCORE18V... EXPERT18V... EXBA18V... CORE18V...
Batteries recommandées pour des performances optimales		ProCORE18V... ≥ 8.0 Ah EXPERT18V... ≥ 5.5 Ah
Chargeurs recommandés		GAL18... GAL 18... GAL 36... GAL12V/18... GAL 12V/18... GAX 18... EXAL18...

A) Sans batterie (vous trouverez le poids des batteries sous www.bosch-professional.com)

B) performances réduites à des températures < 0 °C

Les valeurs peuvent varier selon le produit, les conditions d'utilisation et les conditions ambiantes. Pour plus d'informations, rendez-vous sur www.bosch-professional.com/wac.

Informations sur le niveau sonore / les vibrations

Valeurs d'émissions sonores déterminées conformément à **EN 62841-1**.

Le niveau sonore pondéré A typique de l'outil électroportatif est typiquement de : niveau de pression acoustique **96** dB(A) ; niveau de puissance acoustique **104** dB(A). Incertitude K = **3** dB.

Portez un casque antibruit !

Taux de vibration a_h (vibrations continues), p_F (vibrations saccadées répétées) et incertitude K déterminés selon **EN 62841-1** :

a_h = **3,8** m/s², K = **1,5** m/s², p_F = **410,8** m/s² (K = **82,8** m/s²)

Le niveau de vibration et la valeur d'émission sonore indiqués dans cette notice d'utilisation ont été mesurés selon une procédure de mesure normalisée et peuvent être utilisés pour établir une comparaison entre différents outils électroportatifs. Ils peuvent aussi servir de base à une estimation préliminaire du taux de vibration et du niveau sonore.

Le niveau de vibration et la valeur d'émission sonore indiqués s'appliquent pour les utilisations principales de l'outil électroportatif. Si l'outil électroportatif est utilisé pour d'autres applications, avec d'autres accessoires de travail ou sans avoir fait l'objet d'un entretien régulier, le niveau de vibration et la valeur d'émission sonore peuvent différer. Il peut en résulter des vibrations et un niveau sonore nettement plus élevés pendant toute la durée de travail.

Pour une estimation précise du niveau de vibration et du niveau sonore, il faut aussi prendre en considération les périodes pendant lesquelles l'outil est éteint ou bien en marche sans être vraiment en action. Il peut en résulter au final un niveau de vibration et un niveau sonore nettement plus faibles pendant toute la durée de travail.

Prévoyez des mesures de protection supplémentaires permettant de protéger l'utilisateur de l'effet des vibrations, par exemple : maintenance de l'outil électroportatif et des accessoires de travail, maintien des mains au chaud, organisation des procédures de travail.

Arrêt en cas de contrecoup



En cas de rebond soudain de l'outil électroportatif, par ex. lors du blocage du disque à tronçonner dans la fente, un circuit électronique coupe l'alimentation électrique du moteur. L'affichage Arrêt prévention rebond **(20)** s'allume. Quand l'arrêt prévention rebond est actif, l'affichage d'état **(19)** clignote en rouge.

Pour **remettre en marche** l'outil électroportatif, placez l'interrupteur Marche/Arrêt **(8)** dans la position arrêt et redémarrez l'outil électroportatif.

Protection anti-redémarrage



La protection anti-redémarrage évite le démarrage incontrôlé de l'outil électroportatif après une coupure de courant.

Pour **remettre en marche** l'outil électroportatif, placez l'interrupteur Marche/Arrêt **(8)** dans la position arrêt et redémarrez l'outil électroportatif.

Frein d'arrêt immédiat



L'outil électroportatif est équipé d'un frein électronique. À la mise à l'arrêt de l'outil électroportatif, la lame de scie est freinée en quelques secondes jusqu'à son immobilisation totale.

Démarrage progressif

Le démarrage électronique progressif limite le couple lors de la mise en marche et permet à l'outil électrique de démarrer sans trop d'à-coups.

Remarque : si l'outil électrique fonctionne à pleine vitesse immédiatement après sa mise en marche, le démarrage progressif et la protection contre le redémarrage sont défaillants. L'outil électrique doit être immédiatement envoyé au service après-vente, voir paragraphe « Service après-vente et conseils d'utilisation » pour les adresses.

Protection en cas de chute



La fonction Drop Control intégrée arrête l'outil électroportatif dès qu'il touche le sol après une chute. Pour **remettre en marche** l'outil électroportatif, placez l'interrupteur Marche/Arrêt **(8)** dans la position arrêt et redémarrez l'outil électroportatif.

Protection contre les surcharges

Si l'outil électroportatif est utilisé de manière conforme, tout risque de surcharge est exclu. Dans le cas d'une trop forte sollicitation ou d'une température de batterie inadmissible, l'outil s'arrête automatiquement. Éteignez alors l'outil électroportatif et interrompez le travail qui a provoqué la surcharge de l'outil électroportatif. Remettez ensuite l'outil électroportatif en marche et redémarrez le travail interrompu.

Présélection de vitesse de rotation

2 vitesses ont été préréglées en usine.

Position de présélection de vitesse	[tr/min]
1	1 700
2	2 000

Les valeurs indiquées pour chacune des vitesses sont des valeurs indicatives qui dépendent de l'accu utilisé, du niveau de charge de l'accu et de la température de fonctionnement de l'outil.

À l'aide des touches de réglage de la vitesse de rotation **(22)** et **(24)**, vous pouvez présélectionner la vitesse de rotation requise. Les valeurs indiquées dans le tableau ci-dessous ne sont que des recommandations pour différentes applications.

Matériau	Application	Accessoire	Position de vitesse
Barres d'armature	Tronçonnage	Lame de scie	1/2
Tiges filetées en acier doux	Tronçonnage	Lame de scie	1/2

Ne commencez la découpe que lorsque le produit a atteint sa vitesse maximale. Si vous mettez la lame en contact avec la pièce à usiner avant de démarrer le moteur, la lame de scie sera surchargée et endommagée, ce qui peut entraîner des blessures graves. Sélectionnez le niveau 2 pour obtenir la vitesse de coupe la plus élevée. Sélectionnez le niveau 1 pour réduire la formation d'étincelles.

Accu

Bosch vend ses outils électroportatifs sans-fil aussi sans accu. Il est indiqué sur l'emballage si un accu est fourni ou non avec l'outil électroportatif.

Recharge de l'accu

- ▶ **N'utilisez que les chargeurs indiqués dans les Caractéristiques techniques.** Seuls ces chargeurs sont adaptés à l'accu Lithium-Ion de votre outil électroportatif.

Remarque : Les dispositions internationales en vigueur pour le transport de marchandises obligent à livrer les accus Lithium-Ion partiellement chargés. Pour que les accus soient pleinement performants, chargez-les complètement avant leur première utilisation.

Mise en place de l'accu

Insérez l'accu dans le compartiment à accu jusqu'à ce qu'il s'enclenche.

Retrait de l'accu

Pour retirer l'accu, appuyez sur le bouton de déverrouillage de l'accu et sortez l'accu de l'outil électroportatif. **Ne forcez pas.**

L'accu dispose d'un double verrouillage permettant d'éviter qu'il tombe si vous appuyez par mégarde sur le bouton de déverrouillage d'accu. Tant que l'accu est en place dans l'outil électroportatif, un ressort le maintient en position.

Indicateur de niveau de charge de l'accu

Remarque : Tous les types d'accu ne possèdent pas d'indicateur d'état de charge.

Les LED vertes de l'indicateur d'état de charge indiquent le niveau de charge de la batterie. Pour des raisons de sécurité, il n'est possible d'afficher l'état de charge que quand l'outil électroportatif est à l'arrêt.

Pour afficher le niveau de charge, appuyez sur le bouton de l'indicateur de niveau de charge On ou . L'affichage du niveau de charge est également possible après retrait de l'accu.

Si aucune LED ne s'allume après avoir appuyé sur le bouton de l'indicateur de niveau de charge, la batterie est défectueuse et doit être remplacée.

Le niveau de charge de la batterie s'affiche également sur l'interface utilisateur (voir « Affichages d'état », Page 31).

Batterie du type GBA 18V... | GBA18V...



LED	Capacité
Allumage permanent en vert de 3 LED	60–100 %
Allumage permanent en vert de 2 LED	30–60 %
Allumage permanent en vert de 1 LED	5–30 %
Clignotement en vert de 1 LED	0–5 %

Type de batterie ProCORE18V... | EXPERT18V... | EXBA18V... | CORE18V...



LED	Capacité
Allumage permanent en vert de 5 LED	80–100 %
Allumage permanent en vert de 4 LED	60–80 %
Allumage permanent en vert de 3 LED	40–60 %
Allumage permanent en vert de 2 LED	20–40 %
Allumage permanent en vert de 1 LED	5–20 %
Clignotement en vert de 1 LED	0–5 %

Détection du risque de défectuosité des batteries

EXPERT18V... | EXBA18V...

Les LED des indicateurs d'état de charge ne font pas que renseigner sur le niveau de charge de la batterie, elles servent aussi à signaler une éventuelle défectuosité de la batterie.

Pour activer la fonction, maintenez la touche de l'indicateur d'état de charge enfoncée pendant 3 secondes. L'analyse de la batterie est signalée par l'allumage successif des LED de l'indicateur d'état de charge. Le résultat est visible sur l'indicateur d'état de charge.

1 LED : La batterie a une forte probabilité d'être endommagé. Il se peut que ses performances et son autonomie soient déjà réduites. Il est recommandé de remplacer la batterie.

5 LED : La batterie est en bon état et présente une faible probabilité d'être endommagée.

À noter : La détection de risque de défectuosité ne connaît que deux états. Elle ne permet qu'une estimation simplifiée de l'état de la batterie. La batterie est dans un bon état ou bien elle présente une forte probabilité d'être endommagé. L'état de la batterie n'est pas indiqué en %.

Indications pour une utilisation optimale de la batterie

Protégez l'accu de l'humidité et de l'eau.

Ne stockez l'accu que dans la plage de températures de –20 à 50 °C. Ne laissez par ex. pas l'accu dans une voiture en plein été.

Nettoyez de temps en temps les orifices de ventilation de l'accu à l'aide d'un pinceau doux, propre et sec.

Une baisse notable de l'autonomie de l'accu au fil des recharges effectuées indique que l'accu est arrivé en fin de vie et qu'il doit être remplacé.

Respectez les indications concernant l'élimination.

Montage

- ▶ **N'utilisez que des lames de scie dont la vitesse de rotation maximale admissible est supérieure au régime à vide de votre outil électroportatif.**

Retrait/montage de la lame de scie

- ▶ **Retirez systématiquement la batterie avant toute intervention sur l'outil électroportatif (maintenance, changement d'accessoire, etc.).** Il y a sinon risque de blessure si vous appuyez par mégarde sur l'interrupteur Marche/Arrêt.
- ▶ **Portez toujours des gants de protection pour monter la lame de scie.** Lors d'un contact avec la lame de scie, il y a un risque de blessures.
- ▶ **N'utilisez que des lames de scie conformes aux caractéristiques techniques indiquées dans la présente notice d'utilisation et aux données techniques inscrites sur l'outil électroportatif.**

Retrait de la lame de scie (voir figure A)

– Desserrez les 4 vis **(25)** à l'aide de la clé six pans mâle fournie **(11)**.

– Retirez le socle **(26)**.

– Appuyez sur le bouton de blocage de broche **(2)** et maintenez-le enfoncé.
▶ **N'actionnez la touche de blocage de broche (2)que lorsque la broche d'entraînement est à l'arrêt.** L'outil électroportatif risque sinon d'être endommagé.
– Desserrez la vis de serrage à l'aide de **(11)** la clé six pans **(27)** mâle.
– Retirez le flasque de serrage **(28)** et la lame de scie **(14)**.

Mettez en place une lame de scie (voir figure B)
– Nettoyez la lame de scie **(14)** et toutes les pièces de fixation.
– Remettez en place la lame de **(14)** scie. Le sens de coupe des dents (sens de la flèche sur la lame de scie) et la flèche indiquant le sens de rotation **(1)**sur le carter doivent coïncider. Veillez à ce que les 3 goupilles de centrage **(29)** s'engagent dans les trous de la lame de scie.
– Montez le flasque de serrage **(28)** et vissez la vis de serrage **(27)**.
– Appuyez sur le bouton de blocage de broche **(2)** et maintenez-le enfoncé.
– Serrez la vis de serrage à l'aide de **(11)** la clé six pans **(27)** mâle.
– Remettez en place le socle **(26)** et vissez-le à l'aide des 4 vis **(25)**.

Poignée supplémentaire antivibrations

Remarque : le coupe-barres d'armatures **GBC18V-32PS** est fourni avec une poignée auxiliaire antivibrations **(10)**. Pour des raisons d'ergonomie et de sécurité, utilisez toujours la poignée auxiliaire antivibrations, indiquée dans cette notice d'utilisation **(10)**.

Vissez la poignée supplémentaire **(10)** du côté gauche ou du côté droit ou en haut de la tête d'engrenage, selon le mode de fonctionnement.

▶ **N'utilisez pas l'outil électroportatif sans la poignée supplémentaire (10)**.
▶ **Ne continuez pas à utiliser l'outil électroportatif si la poignée supplémentaire (10) est endommagée. N'apportez aucune modification à la poignée supplémentaire (10).**

Vibration Control La poignée supplémentaire antivibrations **(10)** réduit les vibrations et rend l'utilisation de l'outil électroportatif plus confortable et plus sûre.

Aspiration de poussières/de copeaux

Évitez de travailler sans prendre de mesures visant à réduire les émissions de poussière. L'utilisation d'un collecteur de poussière approprié permet de réduire les émissions de poussière nuisibles à la santé. Veillez à bien aérer le poste de travail. Portez systématiquement un masque de protection respiratoire. Pour obtenir une aspiration optimale des poussières, videz le collecteur de poussière à temps et nettoyez régulièrement l'élément filtrant.

▶ **Évitez toute accumulation de poussières sur le lieu de travail.** Les poussières peuvent facilement s'enflammer.

Aspiration avec sac à poussière

Placez l'extrémité ouverte du sac à copeaux sur le support **(30)** et fixez-le à l'aide des cordons. Tirez fermement sur le sac à copeaux pour vous assurer qu'il est bien fixé.

Rotation de la tête (voir figure C)

▶ **Retirez systématiquement la batterie avant toute intervention sur l'outil électroportatif (maintenance, changement d'accessoire, etc.).** Il y a sinon risque de blessure si vous appuyez par mégarde sur l'interrupteur Marche/Arrêt.

La tête peut être tournée de 90° vers la gauche ou vers la droite par rapport à la poignée. Cela permet, lors de certaines applications,**(8)** de placer l'interrupteur Marche/Arrêt dans une meilleure position de manipulation.

Placez l'interrupteur Marche/Arrêt **(8)** dans la position « Arrêt ».

Appuyez sur le bouton **(9)** et tournez la tête dans la position souhaitée (voir figure **C**).

L'interrupteur Marche/Arrêt **(8)** ne peut être activé que quand la tête se trouve dans la bonne position.

Mise en marche

▶ **Ne provoquez pas l'arrêt de l'outil électroportatif en exerçant une pression trop forte.**
▶ **Retirez systématiquement la batterie avant toute intervention sur l'outil électroportatif (maintenance, changement d'accessoire, etc.).** Il y a sinon risque de blessure si vous appuyez par mégarde sur l'interrupteur Marche/Arrêt.
▶ **Serrez la pièce si son poids ne suffit pas à assurer une bonne stabilité.**
▶ **Après l'avoir fortement sollicité, laissez tourner l'outil électroportatif à vide pendant quelques minutes pour refroidir l'accessoire de travail.**
▶ **N'utilisez jamais l'outil électroportatif avec un support de tronçonnage.**

Régler l'ouverture (voir figure D)

Desserrez la vis permettant de régler l'ouverture **(13)**. Poussez le bloc de réglage de largeur vers la gauche ou vers la droite pour obtenir l'ouverture souhaitée. Avant d'effectuer des travaux, assurez vous que la vis **(13)** est bien serrée.

Instructions d'utilisation

Couper les barres d'armature

Sélectionnez le réglage correspondant pour la coupe à effectuer (voir « Régler l'ouverture (voir figure **D**) », Page 30).

Ne touchez pas les pièces en rotation, car cela pourrait entraîner des blessures graves.

Après avoir mis en marche le moteur, ne commencez pas immédiatement la coupe. Avant de procéder à la coupe, amenez la lame de scie à sa vitesse maximale.

Sélectionnez un réglage de vitesse plus bas pour réduire les étincelles.

Ralentissez le mouvement vers l'avant (mouvement de coupe) au début et à la fin de l'opération de coupe.

Ne coupez pas de barres d'armature ayant un diamètre inférieur à **10** mm.

Ne coupez pas de barres d'armature ayant une longueur inférieure à **20** mm, car la section entre la lame de scie **(14)** et le socle **(26)** peut rester coincée et causer des dommages et des blessures graves.

Après la mise en marche, fixez le guide coulissant **(15)** sur la barre d'armature. Poussez lentement l'outil électroportatif vers l'avant pour commencer à couper le fer.

Mise en marche

Mise en marche/arrêt

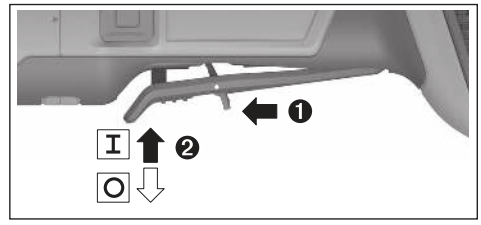

Pour **mettre en marche** l'outil électroportatif, poussez le levier de déverrouillage **(7)** vers l'avant et tirez l'interrupteur Marche/Arrêt **(8)** vers le haut.

Pour **arrêter** l'outil électroportatif, relâchez l'interrupteur Marche/Arrêt **(8)**.

Interface utilisateur

L'interface utilisateur **(3)** sert à la présélection de vitesse et à l'affichage d'état de l'outil électroportatif.

Affichages d'état

Affichage de température (17)	Signification/cause	Solution
Jaune	Température critique atteinte (électronique, batterie)	Faire fonctionner l'outil électroportatif à vide et attendre qu'il refroidisse
Rouge	L'outil électroportatif s'est éteint pour cause de surchauffe	Laisser refroidir l'outil électroportatif

Indicateur d'état de charge de la batterie (interface utilisateur) (18)	Signification/cause	Remède
Jaune	Batterie presque vide	Changer de batterie ou recharger la batterie sans tarder
Rouge	Batterie vide	Changer de batterie ou recharger la batterie

Indicateur d'état de l'outil électroportatif (19)	Signification/cause	Solution
Vert	État OK	–
Jaune	Température critique atteinte, batterie presque vide ou surcharge détectée	Laisser l'outil électroportatif tourner à vide et refroidir ou réduire la charge jusqu'à ce que l'outil électroportatif fonctionne correctement
Rouge non clignotant	Outil électroportatif en surchauffe ou batterie vide	Laisser refroidir l'outil électroportatif ou remplacer et/ou recharger la batterie
Rouge clignotant	Entrée en action de la protection anti-rebond (KickBack Control), de la protection anti-redémarrage ou de la protection en cas de chute (Drop Control)	Arrêter et remettre en marche l'outil électroportatif

Indicateur de surcharge (interface utilisateur) (21)	Signification/cause	Solution
Jaune	Surcharge détectée	Réduire la charge jusqu'à ce que l'outil électroportatif fonctionne correctement

Entretien et Service après-vente

Nettoyage et entretien

- ▶ **Retirez systématiquement la batterie avant toute intervention sur l'outil électroportatif (maintenance, changement d'accessoire, etc.).** Il y a sinon risque de blessure si vous appuyez par mégarde sur l'interrupteur Marche/Arrêt.
- ▶ **Toujours tenir propres l'outil électroportatif ainsi que les fentes de ventilation afin d'obtenir un travail impeccable et sûr.**

Stockez et traitez les accessoires avec précaution.

Service après-vente et conseil utilisateurs

France

Tel. : 09 70 82 12 26 (Numéro non surtaxé au prix d'un appel local)

Vous trouverez le lien vers les conditions de garantie et les adresses du service après-vente à la dernière page.

Pour toute demande de renseignement ou toute commande de pièces de rechange, précisez impérativement la référence à 10 chiffres figurant sur l'étiquette signalétique du produit.

Élimination des déchets

Les outils électroportatifs, les accus ainsi que leurs accessoires et emballages doivent être rapportés dans un centre de recyclage respectueux de l'environnement.



Ne jetez pas les outils électroportatifs et les accus/piles avec les ordures ménagères !

Seulement pour les pays de l'UE :

Les appareils ou outils électriques et électroniques devenus hors d'usage ou les batteries/piles usagées doivent être mis de côté séparément et éliminés de façon respectueuse pour l'environnement. Utilisez les systèmes de collecte indiqués. Une mise au rebut incorrecte peut être néfaste pour l'environnement et la santé en raison des substances dangereuses pouvant être présentes dans les déchets d'équipements électriques et électroniques.

Valable uniquement pour la France :



Points de collecte sur www.quefairedemesdechets.fr

Español

Indicaciones de seguridad

Indicaciones generales de seguridad para herramientas eléctricas

⚠ ADVERTENCIA **Lea íntegramente las advertencias de peligro, las instrucciones, las ilustraciones y las especificaciones entregadas con esta herramienta eléctrica.** En caso de no atenerse a las instrucciones siguientes, ello puede ocasionar una descarga eléctrica, un incendio y/o una lesión grave.

Guardar todas las advertencias de peligro e instrucciones para futuras consultas.

El término "herramienta eléctrica" empleado en las siguientes advertencias de peligro se refiere a herramientas eléctricas de conexión a la red (con cable de red) y a herramientas eléctricas accionadas por acumulador (sin cable de red).

Seguridad del puesto de trabajo

- ▶ **Mantenga el área de trabajo limpia y bien iluminada.** Las áreas desordenadas u oscuras pueden provocar accidentes.
- ▶ **No utilice herramientas eléctricas en un entorno con peligro de explosión, en el que se encuentren combustibles líquidos, gases o material en polvo.** Las herramientas eléctricas producen chispas que pueden llegar a inflamar los materiales en polvo o vapores.
- ▶ **Mantenga alejados a los niños y otras personas de su puesto de trabajo al emplear la herramienta eléctrica.** Una distracción le puede hacer perder el control sobre la herramienta eléctrica.

Seguridad eléctrica

- ▶ **No exponga la herramienta eléctrica a la lluvia o a condiciones húmedas.** Existe el peligro de recibir una descarga eléctrica si penetran ciertos líquidos en la herramienta eléctrica.

Seguridad de personas

- ▶ **Esté atento a lo que hace y emplee sentido común cuando utilice una herramienta eléctrica. No utilice la herramienta eléctrica si estuviese cansado, ni tampoco después de haber consumido drogas, alcohol o medicamentos.** El no estar atento durante el uso de la herramienta eléctrica puede provocarle serias lesiones.
- ▶ **Utilice un equipo de protección personal. Utilice siempre una protección para los ojos.** El riesgo a lesionarse se reduce considerablemente si se utiliza un equipo de protección adecuado como una mascarilla antipolvo, zapatos de seguridad con suela antideslizante, casco, o protectores auditivos.
- ▶ **Evite una puesta en marcha involuntaria. Asegurarse de que la herramienta eléctrica esté desconectada antes de conectarla a la toma de corriente y/o al montar**

el acumulador, al recogerla y al transportarla. Si transporta la herramienta eléctrica sujetándola por el interruptor de conexión/desconexión, o si alimenta la herramienta eléctrica estando ésta conectada, ello puede dar lugar a un accidente.

- ▶ **Retire las herramientas de ajuste o llaves fijas antes de conectar la herramienta eléctrica.** Una herramienta de ajuste o llave fija colocada en una pieza rotante puede producir lesiones al poner a funcionar la herramienta eléctrica.
- ▶ **Evite posturas arriesgadas. Trabaje sobre una base firme y mantenga el equilibrio en todo momento.** Ello le permitirá controlar mejor la herramienta eléctrica en caso de presentarse una situación inesperada.
- ▶ **Lleve puesta una vestimenta de trabajo adecuada. No utilice vestimenta amplia ni joyas. Mantenga su pelo y vestimenta alejados de las piezas móviles.** La vestimenta suelta, el pelo largo y las joyas se pueden enganchar con las piezas en movimiento.
- ▶ **Si se proporcionan dispositivos para la conexión de las instalaciones de extracción y recogida de polvo, asegúrese que éstos estén conectados y que sean utilizados correctamente.** El empleo de estos equipos reduce los riesgos derivados del polvo.
- ▶ **No permita que la familiaridad ganada por el uso frecuente de herramientas eléctricas lo deje caer en la complacencia e ignorar las normas de seguridad de herramientas.** Una acción negligente puede causar lesiones graves en una fracción de segundo.

Uso y trato cuidadoso de herramientas eléctricas

- ▶ **No sobrecargue la herramienta eléctrica. Utilice la herramienta eléctrica adecuada para su aplicación.** Con la herramienta eléctrica adecuada podrá trabajar mejor y más seguro dentro del margen de potencia indicado.
- ▶ **No utilice la herramienta eléctrica si el interruptor está defectuoso.** Las herramientas eléctricas que no se puedan conectar o desconectar son peligrosas y deben hacerse reparar.
- ▶ **Saque el enchufe de la red y/o retire el acumulador desmontable de la herramienta eléctrica, antes de realizar un ajuste, cambiar de accesorio o al guardar la herramienta eléctrica.** Esta medida preventiva reduce el riesgo a conectar accidentalmente la herramienta eléctrica.
- ▶ **Guarde las herramientas eléctricas fuera del alcance de los niños. No permita la utilización de la herramienta eléctrica a aquellas personas que no estén familiarizadas con su uso o que no hayan leído estas instrucciones.** Las herramientas eléctricas utilizadas por personas inexpertas son peligrosas.
- ▶ **Cuide las herramientas eléctricas y los accesorios. Controle la alineación de las piezas móviles, rotura de piezas y cualquier otra condición que pudiera afectar el funcionamiento de la herramienta eléctrica. En caso de daño, la herramienta eléctrica debe repararse antes de su uso.** Muchos de los accidentes se deben a herramientas eléctricas con un mantenimiento deficiente.
- ▶ **Mantenga los útiles limpios y afilados.** Los útiles mantenidos correctamente se dejan guiar y controlar mejor.
- ▶ **Utilice la herramienta eléctrica, los accesorios, los útiles, etc. de acuerdo a estas instrucciones, considerando en ello las condiciones de trabajo y la tarea a realizar.** El uso de herramientas eléctricas para trabajos diferentes de aquellos para los que han sido concebidas puede resultar peligroso.
- ▶ **Mantenga las empuñaduras y las superficies de las empuñaduras secas, limpias y libres de aceite y grasa.** Las empuñaduras y las superficies de las empuñaduras resbaladizas no permiten un manejo y control seguro de la herramienta eléctrica en situaciones imprevistas.

Trato y uso cuidadoso de herramientas accionadas por acumulador

- ▶ **Solamente recargar los acumuladores con los cargadores especificados por el fabricante.** Existe un riesgo de incendio al intentar cargar acumuladores de un tipo diferente al previsto para el cargador.
- ▶ **Utilice las herramientas eléctricas sólo con los acumuladores específicamente designados.** El uso de otro tipo de acumuladores puede provocar daños e incluso un incendio.
- ▶ **Si no utiliza el acumulador, guárdelo separado de objetos metálicos, como clips de papel, monedas, llaves, clavos, tornillos u otros objetos metálicos pequeños que pudieran puentear sus contactos.** El cortocircuito de los contactos del acumulador puede causar quemaduras o un incendio.
- ▶ **La utilización inadecuada del acumulador puede provocar fugas de líquido. Evite el contacto con él. En caso de un contacto accidental, enjuagar el área afectada con abundante agua. En caso de un contacto con los ojos, recurra además inmediatamente a ayuda médica.** El líquido del acumulador puede irritar la piel o producir quemaduras.
- ▶ **No emplee acumuladores o útiles dañados o modificados.** Los acumuladores dañados o modificados pueden comportarse en forma imprevisible y producir un fuego, explosión o peligro de lesión.
- ▶ **No exponga un paquete de baterías o una herramienta eléctrica al fuego o a una temperatura demasiado alta.** La exposición al fuego o a temperaturas sobre 130 °C puede causar una explosión.
- ▶ **Siga todas las instrucciones para la carga y no cargue nunca el acumulador o la herramienta eléctrica a una temperatura fuera del margen correspondiente especificado en las instrucciones.** Una carga inadecuada o a temperaturas fuera del margen especificado puede dañar el acumulador y aumentar el riesgo de incendio.

Servicio

- ▶ **Únicamente deje reparar su herramienta eléctrica por un experto cualificado, empleando exclusivamente**

piezas de repuesto originales. Solamente así se mantiene la seguridad de la herramienta eléctrica.

- ▶ **No repare los acumuladores dañados.** El mantenimiento de los acumuladores sólo debe ser realizado por el fabricante o un servicio técnico autorizado.

Instrucciones de seguridad para cortadores de hierros de armadura



Mantenga las manos alejadas de la zona de corte y de la hoja de sierra giratoria. Podría sufrir lesiones graves.



Sujete siempre el producto con ambas manos por las empuñaduras previstas para ello y nunca introduzca las manos en la zona de corte durante el funcionamiento. Mantenga las empuñaduras secas, limpias y libres de aceite o grasa. Así podrá trabajar bien y con seguridad.

- ▶ **Jamás utilice la herramienta eléctrica sin la placa base.** Solo con la placa base montada podrá trabajar bien y con seguridad.
- ▶ **Utilice exclusivamente hojas de sierra homologadas para el producto que cumplan con las especificaciones de los datos técnicos.** El uso de la hoja de sierra para otras aplicaciones puede provocar un desgaste excesivo, el desprendimiento de la hoja, una reducción del rendimiento de corte y un calentamiento excesivo, lo que puede dañar la hoja y causar lesiones graves.
- ▶ **No utilice una hoja de sierra sin filo o dañada.** Una hoja de sierra con dientes romos o mal alineados provoca un aumento de la fricción, el bloqueo de la hoja y un contragolpe debido a un espacio de corte demasiado estrecho.
- ▶ **Utilice unos aparatos de exploración adecuados para detectar conductores o tuberías ocultas, o consulte a sus compañías abastecedoras.** El contacto con conductores eléctricos puede provocar un incendio o una electrocución. Al dañar una tubería de gas puede producirse una explosión. La perforación de una tubería de agua puede causar daños materiales.
- ▶ **Sujete la herramienta eléctrica sólo por las superficies de agarre aisladas, al realizar trabajos en los que el accesorio de corte pueda llegar a tocar conductores eléctricos ocultos.** El contacto con conductores "bajo tensión" puede hacer que las partes metálicas expuestas queden "bajo tensión" y puede que le provoque al operador una descarga eléctrica.
- ▶ **Conecte la herramienta eléctrica solo cuando la haya colocado en la posición de trabajo y sujétela con ambas manos.** De este modo evitará un contragolpe incontrolado.
- ▶ **Durante el trabajo pueden generarse virutas metálicas calientes y afiladas que, en caso de entrar en contacto con la piel, pueden provocar heridas por corte y quemaduras.** Lleve ropa ajustada.
- ▶ **Comience con el corte solo cuando la herramienta eléctrica haya alcanzado su máximo número de revoluciones.** El contacto de la pieza de trabajo con la hoja de sierra antes de arrancar el motor provoca una sobrecarga y daños en la hoja de sierra, lo que puede provocar lesiones graves.
- ▶ **Si se produce un contragolpe, no continúe con el proceso de corte en la pieza de trabajo. Retire la herramienta eléctrica de la pieza de trabajo, deje que la hoja de sierra alcance su máximo número de revoluciones y continúe con cuidado el corte.** Al volver a poner en marcha la herramienta eléctrica en la pieza de trabajo, la hoja de sierra puede volver a bloquearse o provocar un contragolpe.
- ▶ **Si la hoja de sierra se atasca o se bloquea durante el corte, se bloquea y puede producirse un contragolpe.** Esto puede provocar un movimiento incontrolado de la herramienta eléctrica.
- ▶ **Durante el trabajo pueden producirse chispas y virutas metálicas calientes que pueden incendiar materiales fácilmente inflamables en el entorno o dañar superficies.** Asegúrese de que no existan materiales inflamables en el entorno de trabajo y proteja las superficies delicadas.
- ▶ **Evite tocar el cabezal de la herramienta eléctrica durante su funcionamiento.** Puede calentarse demasiado y usted podría lesionarse.
- ▶ **La hoja de sierra y otras piezas metálicas pueden estar calientes o tener bordes afilados.** Utilice guantes de protección al cambiar la hoja de sierra.
- ▶ **Cuando trabaje en altura, asegúrese de que no se encuentre nadie debajo.** Las virutas o restos de material que caen pueden provocar accidentes.
- ▶ **No deposite nunca la herramienta eléctrica antes de que el útil se detenga por completo.** El útil giratorio puede causar lesiones graves en la mano o tocar la superficie de apoyo y moverse de forma incontrolada.
- ▶ **En caso de daño y uso inapropiado del acumulador pueden emanar vapores. El acumulador se puede quemar o explotar.** En tal caso, busque un entorno con aire fresco y acuda a un médico si nota molestias. Los vapores pueden llegar a irritar las vías respiratorias.
- ▶ **No modifique ni abra el acumulador.** Podría provocar un cortocircuito.
- ▶ **Mediante objetos puntiagudos, como p. ej. clavos o destornilladores, o por influjo de fuerza exterior se puede dañar el acumulador.** Se puede generar un cortocircuito interno y el acumulador puede arder, humear, explotar o sobrecalentarse.
- ▶ **Utilice el acumulador sólo en productos del fabricante.** Solamente así queda protegido el acumulador contra una sobrecarga peligrosa.



Proteja el acumulador del calor excesivo, además de, p. ej., una exposición prolongada al sol, el fuego, la suciedad, el agua o la humedad. Existe riesgo de explosión y cortocircuito.

Símbolos

Los símbolos mostrados a continuación pueden ser de importancia en el uso de la herramienta eléctrica. Es importante que retenga en su memoria estos símbolos y su significado. La interpretación correcta de estos símbolos le ayudará a manejar mejor, y de forma más segura, la herramienta eléctrica.



Use gafas protectoras.

Descripción del producto y servicio



Lea íntegramente estas indicaciones de seguridad e instrucciones. Las faltas de observación de las indicaciones de seguridad y de las instrucciones pueden causar descargas eléctricas, incendios y/o lesiones graves.

Por favor, observe las ilustraciones en la parte inicial de las instrucciones de servicio.

Utilización reglamentaria

La herramienta eléctrica está diseñada para cortar a ras o libremente barras de refuerzo y varillas roscadas de acero dulce utilizadas en la construcción.

Componentes principales

La numeración de los componentes representados se refiere a la imagen de la herramienta eléctrica en la página ilustrada.

(1) Flecha de sentido de giro en la carcasa
(2) Tecla de bloqueo del husillo
(3) Interfaz de usuario
(4) Acumulador[a)]
(5) Filtro de polvo (2x)
(6) Tecla de desenclavamiento del acumulador[a)]
(7) Palanca de desbloqueo para el interruptor de conexión/desconexión
(8) Interruptor de conexión/desconexión
(9) Tecla para girar el engranaje
(10) Empuñadura adicional amortiguadora de vibraciones (zona de agarre aislada)
(11) Llave macho hexagonal
(12) Salida
(13) Tornillo para ajustar la anchura de apertura
(14) Hoja de sierra
(15) Tope de guía
(16) Empuñadura (zona de agarre aislada)
(17) Indicador de temperatura (interfaz de usuario)
(18) Indicador de estado de carga de la batería baja (interfaz de usuario)
(19) Indicador del estado de la herramienta eléctrica (interfaz de usuario)
(20) Indicador de desconexión de retroceso (interfaz de usuario)
(21) Indicador de sobrecarga (interfaz de usuario)
(22) Tecla para el aumento de velocidad (interfaz de usuario)
(23) Indicador de nivel de velocidad/modo (interfaz del usuario)
(24) Tecla para la reducción de velocidad (interfaz de usuario)
(25) Tornillo (4×)
(26) Placa base
(27) Tornillo de sujeción
(28) Brida de apriete
(29) Pasador de centrado (3×)
(30) Soporte para bolsa de virutas

a) **Estos accesorios no corresponden al material que se adjunta de serie.**

Datos técnicos

Cortador de barras de refuerzo		**GBC18V-32PS**
Número de artículo		**3 601 JS7 0..**
Tensión nominal	V=	18
Número de revoluciones en vacío	min^{-1}	1700–2000
Capacidad de corte para barras de refuerzo	mm	10–32
Diámetro de la hoja de sierra	mm	136
Desconexión de retroceso		●
Protección contra rearranque		●
Freno de marcha por inercia		●
Arranque suave		●
Desconexión de choque		●
Protección contra sobrecarga		●
Preselección de revoluciones		●
Peso[A)]	kg	3,3
Dimensiones (longitud x ancho x alto)	mm	445 × 186 × 114
Temperatura ambiente recomendada durante la carga	°C	0 … +35
Temperatura ambiente permitida durante el funcionamiento[B)] y durante el almacenamiento	°C	–20 … +50
Acumuladores compatibles		GBA18V... GBA 18V... ProCORE18V... EXPERT18V...

Cortador de barras de refuerzo	GBC18V-32PS
	EXBA18V... CORE18V...
Acumuladores recomendados para plena potencia	ProCORE18V... ≥ 8.0 Ah EXPERT18V... ≥ 5.5 Ah
Cargadores recomendados	GAL18... GAL 18... GAL 36... GAL12V/18... GAL 12V/18... GAX 18... EXAL18...

A) Sin batería (puede consultar el peso de la batería en www.bosch-professional.com.)

B) potencia limitada a temperaturas < 0 °C

Los valores pueden variar dependiendo del producto y están sujetos a la aplicación y a las condiciones medioambientales. Más información en www.bosch-professional.com/wac.

Información sobre ruidos y vibraciones

Valores de emisión de ruidos determinados según **EN 62841-1**.

El nivel de ruidos valorado con A de la herramienta eléctrica asciende típicamente a: Nivel de presión acústica **96** dB(A); nivel de potencia acústica **104** dB(A). Inseguridad K = **3** dB.

¡Utilice protección para los oídos!

Los valores de oscilación a_h (vibraciones continuas), p_F (vibraciones de impacto repetidas) e incertidumbre K se determinan según **EN 62841-1**:

a_h = **3,8** m/s^2, K = **1,5** m/s^2, p_F = **410,8** m/s^2 (K = **82,8** m/s^2)

El nivel de vibraciones y el valor de emisiones de ruidos indicados en estas instrucciones han sido determinados según un procedimiento de medición normalizado y pueden servir como base de comparación con otras herramientas eléctricas. También son adecuados para estimar provisionalmente la emisión de vibraciones y ruidos.

El nivel de vibraciones y el valor de emisiones de ruidos indicados han sido determinados para las aplicaciones principales de la herramienta eléctrica. Por ello, el nivel de vibraciones y el valor de emisiones de ruidos pueden ser diferentes si la herramienta eléctrica se utiliza para otras aplicaciones, con útiles diferentes, o si el mantenimiento de la misma fuese deficiente. Ello puede suponer un aumento drástico de la emisión de vibraciones y de ruidos durante el tiempo total de trabajo.

Para determinar con exactitud las emisiones de vibraciones y de ruidos, es necesario considerar también aquellos tiempos en los que el aparato esté desconectado, o bien, esté en funcionamiento, pero sin ser utilizado realmente. Ello puede suponer una disminución drástica de las emisiones de vibraciones y de ruidos durante el tiempo total de trabajo.

Fije unas medidas de seguridad adicionales para proteger al usuario de los efectos por vibraciones, como por ejemplo: Mantenimiento de la herramienta eléctrica y de los útiles, conservar calientes las manos, organización de las secuencias de trabajo.

Desconexión de retroceso



En el caso de un repentino contragolpe de la herramienta eléctrica, p. ej. bloqueo en el corte de separación, se interrumpe electrónicamente la alimentación de corriente del motor. En ello se ilumina el indicador de desconexión de retroceso **(20)**. Con la desconexión de retroceso activada, el indicador de estado **(19)** parpadea en rojo.

Para la **nueva puesta en marcha**, coloque el interruptor de conexión/desconexión **(8)** en la posición de desconexión y conecte de nuevo la herramienta eléctrica.

Protección contra rearranque



La protección contra rearranque evita la puesta en marcha accidental de la herramienta eléctrica tras un corte de la alimentación eléctrica.

Para la **nueva puesta en marcha**, coloque el interruptor de conexión/desconexión **(8)** en la posición de desconexión y conecte de nuevo la herramienta eléctrica.

Freno de marcha por inercia



La herramienta eléctrica dispone de un freno de marcha por inercia electrónico. Tras la desconexión de la herramienta eléctrica, el disco de sierra se detiene al cabo de unos pocos segundos.

Arranque suave

El arranque suave electrónico limita el par de apriete al encenderse y permite que la herramienta eléctrica arranque suavemente.

Nota: si la herramienta eléctrica funciona a máxima velocidad después de encenderse, habrá fallado el arranque suave y la protección contra rearranque. La herramienta eléctrica debe enviarse inmediatamente al servicio técnico; direcciones: ver apartado "Servicio técnico y atención al cliente“.

Desconexión de choque



La desconexión de choque integrada desconecta la herramienta eléctrica, tan pronto ésta incide en el suelo tras una caída. Para la **nueva puesta en marcha**, coloque el interruptor de conexión/desconexión **(8)** en la posición de desconexión y conecte de nuevo la herramienta eléctrica.

Protección contra sobrecarga

La herramienta eléctrica no puede sobrecargarse si se realiza un uso apropiado y conforme a lo descrito. En caso de una carga excesiva o al abandonar el rango de temperatura de la batería permitido, se desconecta automáticamente. Desconecte entonces la herramienta eléctrica y detenga el trabajo que ha provocado la sobrecarga de la herramienta eléctrica.

Vuelva a conectar la herramienta eléctrica posteriormente para reanudar el proceso de trabajo.

Preselección de revoluciones

En el ajuste de fábrica están preajustados 2 niveles de número de revoluciones.

Nivel de preselección de velocidad	[min^{-1}]
1	1700
2	2000

Los valores indicados de los escalones de números de revoluciones dependen del acumulador utilizado, el estado de carga del acumulador así como de la temperatura de servicio del aparato.

Con las teclas de ajuste de velocidad de giro **(22)** y **(24)** puede preseleccionar la velocidad de giro necesaria. Los valores indicados en la siguiente tabla son solamente valores de orientación.

Material	Aplicación	Herramienta de inserción	Nivel de velocidad
Barra de refuerzo	División	Hoja de sierra	1/2
Barras roscadas de acero dulce	División	Hoja de sierra	1/2

No comience a cortar hasta que el producto haya alcanzado la velocidad de giro máxima. Si pone el disco de sierra en contacto con la pieza de trabajo antes de arrancar el motor, el disco de sierra se sobrecargará y se dañará, lo que puede provocar lesiones graves. Seleccione el nivel 2 para obtener la máxima velocidad de corte. Seleccione el nivel 1 para reducir la formación de chispas.

Acumulador

Bosch también vende herramientas eléctricas accionadas por acumulador sin acumulador. En el embalaje puede ver si un acumulador está incluido en el volumen de suministro de su herramienta eléctrica.

Carga del acumulador

- ▶ **Utilice únicamente los cargadores que se enumeran en los datos técnicos.** Solamente estos cargadores han sido especialmente adaptados a los acumuladores de iones de litio empleados en su herramienta eléctrica.

Indicación: Los acumuladores de iones de litio se entregan parcialmente cargados debido a la normativa de transporte internacional. Con el fin de obtener la plena potencia del acumulador, cargue completamente el acumulador antes de su primer uso.

Montaje del acumulador

Desplace el acumulador cargado en el alojamiento del acumulador, hasta que encastre perceptible.

Desmontaje del acumulador

Para la extracción del acumulador, presione la tecla de desenclavamiento y retire el acumulador. **No proceda con brusquedad.**

El acumulador dispone de 2 etapas de enclavamiento para evitar que se salga en el caso de un accionamiento accidental de la tecla de desenclavamiento del acumulador. Mientras la batería esté montada en la herramienta eléctrica, permanecerá retenida en su posición mediante un resorte.

Indicador del estado de carga del acumulador

Indicación: No cada tipo de acumulador dispone de un indicador de estado de carga.

Los LEDs verdes del indicador del estado de carga del acumulador indican el estado de carga del acumulador. Por motivos de seguridad, la consulta del estado de carga es solo posible con la herramienta eléctrica parada.

Presione la tecla del indicador de estado de carga On o , para indicar el estado de carga. Esto también es posible con el acumulador desmontado.

Si tras presionar la tecla del indicador de estado de carga no se enciende ningún LED, significa que el acumulador está defectuoso y debe sustituirse.

El estado de carga del acumulador también se indica en la interfaz de usuario (ver "Indicadores de estado", Página 40).

Tipo de acumulador GBA 18V... | GBA18V...



Diodo luminoso (LED)	Capacidad
Luz permanente 3 × verde	60–100 %
Luz permanente 2 × verde	30–60 %
Luz permanente 1 × verde	5–30 %
Luz intermitente 1 × verde	0–5 %

Tipo de batería ProCORE18V... | EXPERT18V... | EXBA18V... | CORE18V...



Diodo luminoso (LED)	Capacidad
Luz permanente 5 × verde	80–100 %
Luz permanente 4 × verde	60–80 %
Luz permanente 3 × verde	40–60 %
Luz permanente 2 × verde	20–40 %
Luz permanente 1 × verde	5–20 %
Luz intermitente 1 × verde	0–5 %

Detección del riesgo de defectos en los acumuladores

EXPERT18V... | EXBA18V...

Los LEDs de los indicadores del estado de carga del acumulador pueden indicar el riesgo de un defecto del acumulador además del estado de carga del acumulador.

Para activar la función, mantenga pulsada la tecla del indicador del estado de carga durante 3 segundos. El análisis del acumulador se señala mediante una luz en movimiento en el indicador del estado de carga del acumulador. El resultado se muestra en el indicador del estado de carga del acumulador.

1 LED: El acumulador tiene un alto riesgo de fallo. El rendimiento y la vida útil ya pueden verse reducidos. Se recomienda sustituir el acumulador.

5 LEDs: El acumulador está en buen estado, con un bajo riesgo de defectos.

Por favor, observe: La evaluación del riesgo de defectos del acumulador funciona en dos niveles y ofrece una evaluación simplificada del estado. El acumulador se encuentra en buen estado o presenta un mayor riesgo de defectos. No se indica ningún porcentaje del estado del acumulador.

Indicaciones para el trato óptimo del acumulador

Proteja el acumulador de la humedad y del agua.

Únicamente almacene el acumulador en el margen de temperatura desde −20 °C hasta 50 °C. P.ej., no deje el acumulador en el coche en verano.

Limpie de vez en cuando las rejillas de refrigeración del acumulador con un pincel suave, limpio y seco.

Si después de una recarga, el tiempo de funcionamiento del acumulador fuese muy reducido, ello es señal de que éste está agotado y deberá sustituirse.

Observe las indicaciones referentes a la eliminación.

Montaje

- ▶ **Solamente use hojas de sierra cuyas revoluciones máximas admisibles sean superiores a las revoluciones en vacío de la herramienta eléctrica.**

Desmontaje/montaje del disco de sierra

- ▶ **Antes de realizar cualquier trabajo en la herramienta eléctrica (p. ej., mantenimiento, cambio de herramienta, etc.), retire el acumulador de la herramienta eléctrica.** En caso contrario podría accidentarse al accionar fortuitamente el interruptor de conexión/desconexión.
- ▶ **Al montar la hoja de sierra utilice unos guantes de protección.** Podría accidentarse en caso de tocar la hoja de sierra.
- ▶ **Únicamente use hojas de sierra con los datos característicos indicados en estas instrucciones de servicio y en la herramienta eléctrica.**

Desmontaje del disco de sierra (vea la figura A)

- – Afloje los 4 tornillos **(25)** con la llave macho hexagonal **(11)** incluida.
- – Retire la placa base **(26)**.
- – Presione la tecla de bloqueo del husillo **(2)** y manténgala presionada.
- ▶ **Accione la tecla de bloqueo del husillo (2) solamente con el husillo de la sierra parado.** En caso contrario podría dañarse la herramienta eléctrica.
- – Desenrosque el tornillo de sujeción **(11)** con la llave macho hexagonal **(27)**.
- – Retire la brida de sujeción **(28)** y el disco de sierra **(14)**.

Montaje de la hoja de sierra (ver figura B)

- – Limpie la hoja de sierra **(14)** y todas las demás piezas de sujeción a montar.
- – Coloque el disco de sierra **(14)**. La dirección de corte de los dientes (dirección de la flecha sobre el disco de sierra) y la flecha de sentido de giro **(1)** en la carcasa deben coincidir. Asegúrese de que las 3 clavijas de centrado **(29)** encajen en los orificios del disco de sierra.
- – Coloque la brida de apriete **(28)** y enrosque el tornillo de sujeción **(27)**.
- – Presione la tecla de bloqueo del husillo **(2)** y manténgala presionada.
- – Apriete el tornillo de sujeción **(11)** con la llave macho hexagonal **(27)**.
- – Coloque la placa base **(26)** y fíjela con los 4 tornillos **(25)**.

Empuñadura adicional antivibratoria

Nota: La cortadora de barras de refuerzo **GBC18V-32PS** incluye en el volumen de suministro una empuñadura adicional **(10)** antivibratoria. Por razones de ergonomía y seguridad laboral, utilice siempre la empuñadura adicional antivibratoria **(10)** descrita en estas instrucciones de servicio.

Atornille la empuñadura adicional **(10)** a la derecha, a la izquierda o en la parte superior de la cabeza del engranaje, dependiendo del modo de trabajo.

- ▶ **Utilice su herramienta eléctrica sólo con la empuñadura adicional (10).**
- ▶ **No siga utilizando la herramienta eléctrica, si la empuñadura adicional /(10) está dañada.No realice ninguna modificación en la empuñadura adicional (10).**

Vibration Control La empuñadura adicional antivibratoria **(10)** amortigua las vibraciones, lo cual permite trabajar de forma más cómoda y segura.

Aspiración de polvo y virutas

Evite trabajar sin medidas de reducción del polvo. Una caja para polvo adecuada reduce la generación de polvo perjudicial para la salud. Asegúrese de que el puesto de trabajo esté bien ventilado. Utilice siempre una protección respiratoria adecuada. Para garantizar una aspiración de polvo óptima,

vacíe la caja para polvo oportunamente y limpie el elemento filtrante con regularidad.

- ▶ **Evite acumulaciones de polvo en el puesto de trabajo.** Los materiales en polvo se pueden inflamar fácilmente.

Aspiración propia

Coloque el extremo abierto de la bolsa para virutas en el soporte **(30)** y fíjela con las cintas de sujeción. Tire con fuerza de la bolsa para virutas para asegurarse de que está bien fijada.

Girar el engranaje (ver figura C)

- ▶ **Antes de realizar cualquier trabajo en la herramienta eléctrica (p. ej., mantenimiento, cambio de herramienta, etc.), retire el acumulador de la herramienta eléctrica.** En caso contrario podría accidentarse al accionar fortuitamente el interruptor de conexión/desconexión.

Puede girar el engranaje 90º a la izquierda o la derecha en relación con la empuñadura. De este modo, el interruptor de conexión/desconexión **(8)** puede situarse en una posición de manejo más adecuada para casos especiales.

Coloque el interruptor de conexión/desconexión **(8)** en la posición «desconexión».

Pulse la tecla **(9)** y gire el engranaje hasta la posición deseada (véase la fig. **C**).

El interruptor de conexión/desconexión **(8)** solo se puede activar cuando el engranaje se encuentra en la posición correcta.

Operación

- ▶ **No cargue demasiado la herramienta eléctrica, para que no se llegue a la detención.**
- ▶ **Antes de realizar cualquier trabajo en la herramienta eléctrica (p. ej., mantenimiento, cambio de herramienta, etc.), retire el acumulador de la herramienta eléctrica.** En caso contrario podría accidentarse al accionar fortuitamente el interruptor de conexión/desconexión.
- ▶ **Fije la pieza de trabajo en tornillo de banco, a menos que quede segura por su propio peso.**
- ▶ **Tras una fuerte carga, deje funcionar la herramienta eléctrica unos minutos al régimen de ralentí, para que se enfríe el útil.**
- ▶ **No utilice la herramienta eléctrica con un montante para tronzar.**

Reajuste de la anchura de apertura (véase la fig. D)

Afloje el tornillo para ajustar la anchura de apertura **(13)**. Deslice el bloque de ajuste de anchura hacia la izquierda o hacia la derecha para obtener la anchura de apertura deseada. Antes de comenzar a trabajar, asegúrese de que el tornillo **(13)** esté bien apretado.

Instrucciones para la operación

Corte de la barra de refuerzo

Seleccione el ajuste adecuado para el corte que desea realizar (ver "Reajuste de la anchura de apertura (véase la fig. **D**)", Página 39).

No toque las piezas giratorias, ya que esto podría provocar lesiones graves.

No comience a cortar inmediatamente después de encender el motor. Deje que el disco de sierra alcance su velocidad de giro máxima antes de comenzar a cortar.

Seleccione una velocidad de giro más baja para reducir las chispas.

Reduzca la velocidad de avance (movimiento de corte) tanto al inicio como al final del proceso de corte.

No corte barras de refuerzo con un diámetro inferior a **10** mm.

No corte barras de refuerzo de menos de **20** mm de longitud, ya que la sección entre el disco de sierra **(14)** y la placa base **(26)** puede atascarse y causar daños y lesiones graves.

Después de encender la herramienta, coloque la guía **(15)** firmemente contra la barra de refuerzo. Empuje lentamente la herramienta eléctrica hacia delante para comenzar a cortar la barra.

Puesta en marcha

Conexión/desconexión

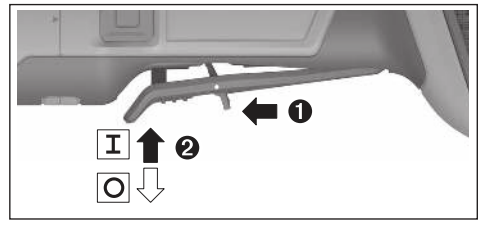

Para la **puesta en servicio** de la herramienta eléctrica, desplace la palanca de desenclavamiento **(7)** hacia delante y presione luego el interruptor de conexión/desconexión **(8)** hacia arriba.

Para **desconectar** la herramienta eléctrica, suelte el interruptor de conexión/desconexión **(8)**.

Interfaz de usuario

La interfaz de usuario **(3)** sirve para la preselección de velocidad, así como para la indicación del estado de la herramienta eléctrica.

Indicadores de estado

Indicador de temperatura (17)	Significado/causa	Solución
amarillo	Se ha alcanzado la temperatura crítica (electrónica, acumulador)	La herramienta eléctrica se debe dejar funcionar al ralentí y dejar enfriar
Roja	La herramienta eléctrica está sobrecalentada y se desconecta	Dejar enfriar la herramienta eléctrica

Indicador del estado de carga del acumulador (interfaz de usuario) (18)	Significado/causa	Solución
amarillo	Acumulador casi vacío	Acumulador, sustituir o cargar pronto
rojo	Acumulador vacío	Acumulador, sustituir o cargar

Indicador de estado de herramienta eléctrica (19)	Significado/causa	Solución
Verde	Estado OK	–
amarillo	Se ha alcanzado la temperatura crítica o el acumulador está casi vacío o se ha detectado una sobrecarga	Deje que la herramienta eléctrica funcione en vacío y se enfríe, o reduzca la carga hasta que la herramienta eléctrica funcione correctamente
Rojo encendido	La herramienta eléctrica está sobrecalentada o el acumulador está vacío	Dejar enfriar la herramienta eléctrica o sustituir/cargar el acumulador
Rojo parpadeante	La desconexión de contragolpe, la protección de rearranque o la desconexión de choque se ha activado	Desconectar y conectar de nuevo la herramienta eléctrica

Indicador de sobrecarga (interfaz de usuario) (21)	Significado/causa	Solución
amarillo	Se ha detectado una sobrecarga	Reduzca la carga hasta que la herramienta eléctrica funcione correctamente

Mantenimiento y servicio

Mantenimiento y limpieza

- ▶ **Antes de realizar cualquier trabajo en la herramienta eléctrica (p. ej., mantenimiento, cambio de herramienta, etc.), retire el acumulador de la herramienta eléctrica.** En caso contrario podría accidentarse al accionar fortuitamente el interruptor de conexión/desconexión.
- ▶ **Siempre mantenga limpias la herramienta eléctrica y las rejillas de ventilación para trabajar con eficacia y fiabilidad.**

Guarde y maneje los accesorios cuidadosamente.

Servicio técnico y atención al cliente

México
Robert Bosch, S. de R.L. de C.V.
Calle Robert Bosch No. 405
C.P. 50071 Zona Industrial,
Toluca – México, RFC: RBO910102QJ9
Tel.: (52) 55 528430-62
Tel.: 800 6271286

España
Tel. Asesoramiento al cliente: 902 531 553

El enlace a nuestras direcciones de servicio y condiciones de garantía se encuentra en la última página.

Para cualquier consulta o pedido de piezas de repuesto es imprescindible indicar el nº de artículo de 10 dígitos que figura en la placa de características del producto.

Eliminación

Las herramientas eléctricas, acumuladores, accesorios y embalajes deberán someterse a un proceso de recuperación que respete el medio ambiente.



¡No arroje las herramientas eléctricas, acumuladores o pilas a la basura!

Sólo para los países de la UE:

Los aparatos eléctricos y electrónicos o pilas/baterías usadas que ya no se puedan utilizar deben recogerse por separado y eliminarse de forma respetuosa con el medio ambiente. Utilice los sistemas de recogida indicados. Una eliminación incorrecta puede ser perjudicial para el medio ambiente

y la salud debido a las sustancias peligrosas que puedan contener.

NOM

El símbolo es solamente válido, si también se encuentra sobre la placa de características del producto/fabricado.

Português

Instruções de segurança

Instruções gerais de segurança para ferramentas eléctricas

⚠ AVISO **Devem ser lidas todas as indicações de segurança, instruções, ilustrações e especificações desta ferramenta eléctrica.** O desrespeito das instruções apresentadas abaixo poderá resultar em choque eléctrico, incêndio e/ou ferimentos graves.

Guarde bem todas as advertências e instruções para futura referência.

O termo "ferramenta eléctrica" utilizado a seguir nas indicações de advertência, refere-se a ferramentas eléctricas operadas com corrente de rede (com cabo de rede) e a ferramentas eléctricas operadas com acumulador (sem cabo de rede).

Segurança da área de trabalho

- **Mantenha a sua área de trabalho sempre limpa e bem iluminada.** Desordem ou áreas de trabalho insuficientemente iluminadas podem levar a acidentes.
- **Não trabalhar com a ferramenta eléctrica em áreas com risco de explosão, nas quais se encontrem líquidos, gases ou pós inflamáveis.** Ferramentas eléctricas produzem faíscas, que podem inflamar pós ou vapores.
- **Manter crianças e outras pessoas afastadas da ferramenta eléctrica durante a utilização.** No caso de distracção é possível que perca o controlo sobre o aparelho.

Segurança eléctrica

- **Manter o aparelho afastado de chuva ou humidade.** A infiltração de água numa ferramenta eléctrica aumenta o risco de choque eléctrico.

Segurança de pessoas

- **Esteja atento, observe o que está a fazer e tenha prudência ao trabalhar com a ferramenta eléctrica. Não utilizar uma ferramenta eléctrica quando estiver fatigado ou sob a influência de drogas, álcool ou medicamentos.** Um momento de descuido ao utilizar a ferramenta eléctrica, pode levar a lesões graves.
- **Utilizar equipamento de protecção individual. Utilizar sempre óculos de protecção.** A utilização de equipamento de protecção pessoal, como máscara de protecção contra pó, sapatos de segurança antiderrapantes, capacete de segurança ou protecção auricular, de acordo com o tipo e aplicação da ferramenta eléctrica, reduz o risco de lesões.
- **Evitar uma colocação em funcionamento involuntária. Assegure-se de que a ferramenta eléctrica esteja desligada, antes de conectá-la à alimentação de rede e/ou ao acumulador, antes de levantá-la ou de transportá-la.** Se tiver o dedo no interruptor ao transportar a ferramenta eléctrica ou se o aparelho for conectado à alimentação de rede enquanto estiver ligado, poderão ocorrer acidentes.
- **Remover ferramentas de ajuste ou chaves de boca antes de ligar a ferramenta eléctrica.** Uma ferramenta ou chave que se encontre numa parte do aparelho em movimento pode levar a lesões.
- **Evite uma posição anormal. Mantenha uma posição firme e mantenha sempre o equilíbrio.** Desta forma é mais fácil controlar a ferramenta eléctrica em situações inesperadas.
- **Usar roupa apropriada. Não usar roupa larga nem jóias. Mantenha os cabelos e roupas afastados de peças em movimento.** Roupas frouxas, cabelos longos ou jóias podem ser agarrados por peças em movimento.
- **Se for possível montar dispositivos de aspiração ou de recolha, assegure-se de que estejam conectados e utilizados correctamente.** A utilização de uma aspiração de pó pode reduzir o perigo devido ao pó.
- **Não deixe que a familiaridade resultante de uma utilização frequente de ferramentas permita que você se torne complacente e ignore os princípios de segurança da ferramenta.** Uma acção descuidada pode causar ferimentos graves numa fracção de segundo.

Utilização e manuseio cuidadoso de ferramentas eléctricas

- **Não sobrecarregue a ferramenta eléctrica. Utilize a ferramenta eléctrica apropriada para o seu trabalho.** É melhor e mais seguro trabalhar com a ferramenta eléctrica apropriada na área de potência indicada.
- **Não utilizar uma ferramenta eléctrica com um interruptor defeituoso.** Uma ferramenta eléctrica que não pode mais ser ligada nem desligada, é perigosa e deve ser reparada.
- **Puxar a ficha da tomada e/ou remover o acumulador, se amovível, antes de executar ajustes na ferramenta eléctrica, de substituir acessórios ou de guardar as ferramentas eléctricas.** Esta medida de segurança evita o arranque involuntário da ferramenta eléctrica.
- **Guardar ferramentas eléctricas não utilizadas fora do alcance de crianças e não permitir que as pessoas que não estejam familiarizadas com o aparelho ou que não**

tenham lido estas instruções utilizem o aparelho. Ferramentas eléctricas são perigosas se forem utilizadas por pessoas inexperientes.

- **Tratar a ferramenta eléctrica e os acessórios com cuidado. Controlar se as partes móveis do aparelho funcionam perfeitamente e não emperram, e se há peças quebradas ou danificadas que possam prejudicar o funcionamento da ferramenta eléctrica. Permitir que peças danificadas sejam reparadas antes da utilização.** Muitos acidentes têm como causa, a manutenção insuficiente de ferramentas eléctricas.
- **Manter as ferramentas de corte afiadas e limpas.** Ferramentas de corte cuidadosamente tratadas e com cantos de corte afiados emperram com menos frequência e podem ser conduzidas com maior facilidade.
- **Utilizar a ferramenta eléctrica, acessórios, ferramentas de aplicação, etc. conforme estas instruções. Considerar as condições de trabalho e a tarefa a ser executada.** A utilização de ferramentas eléctricas para outras tarefas a não ser as aplicações previstas, pode levar a situações perigosas.
- **Mantenha os punhos e as superfícies de agarrar secas, limpas e livres de óleo e massa consistente.** Punhos e superfícies de agarrar escorregadias não permitem o manuseio e controle seguros da ferramenta em situações inesperadas.

Manuseio e utilização cuidadosos de ferramentas com acumuladores

- **Só carregar acumuladores em carregadores recomendados pelo fabricante.** Há perigo de incêndio se um carregador apropriado para um certo tipo de acumuladores for utilizado para carregar acumuladores de outros tipos.
- **Só utilizar ferramentas eléctricas com os acumuladores apropriados.** A utilização de outros acumuladores pode levar a lesões e perigo de incêndio.
- **Manter o acumulador que não está sendo utilizado afastado de clipes, moedas, chaves, parafusos ou outros pequenos objectos metálicos que possam causar um curto-circuito dos contactos.** Um curto-circuito entre os contactos do acumulador pode ter como consequência queimaduras ou fogo.
- **No caso de aplicação incorrecta pode vazar líquido do acumulador. Evitar o contacto. No caso de um contacto acidental, deverá enxaguar com água. Se o líquido entrar em contacto com os olhos, também deverá consultar um médico.** Líquido que escapa do acumulador pode levar a irritações da pele ou a queimaduras.
- **Não use um acumulador ou uma ferramenta danificada ou modificada.** Os acumuladores danificados ou modificados exibem um comportamento imprevisível podendo causar incêndio, explosão ou risco de lesão.
- **Não exponha o acumulador ou a ferramenta ao fogo ou temperatura excessiva.** A exposição ao fogo ou a temperaturas acima de 130 °C pode causar explosão.
- **Siga todas as instruções de carregamento e não carregue o acumulador ou a ferramenta fora da faixa de temperatura especificada no manual de instruções.** Carregar indevidamente ou em temperaturas fora da faixa especificada pode danificar o acumulador e aumentar o risco de incêndio.

Serviço

- **Só permita que o seu aparelho seja reparado por pessoal especializado e qualificado e só com peças de reposição originais.** Desta forma é assegurado o funcionamento seguro do aparelho.
- **Nunca tente reparar acumuladores danificados.** A reparação de acumuladores deve ser realizada apenas pelo fabricante ou agentes de assistência autorizados.

Instruções de segurança para cortador de ferro armado



Mantenha as mãos afastadas da área de corte e do disco de serra em rotação. Poderia sofrer ferimentos graves.



Segure sempre o produto com as duas mãos pelos punhos previstos e nunca toque na zona de corte durante o funcionamento. Mantenha os punhos secos, limpos e isentos de óleo e graxa. Deste modo, pode trabalhar bem e de forma segura.

- **Nunca utilize a ferramenta elétrica sem a placa de base.** Só pode trabalhar bem e de forma segura com a placa de base montada.
- **Utilize exclusivamente os discos de serra aprovados para o produto, que correspondem às especificações nos dados técnicos.** A utilização do disco de serra para outras aplicações pode causar um desgaste excessivo, um desprendimento do disco de serra, um desempenho de corte reduzido e a formação excessiva de calor, o que pode danificar o disco de serra e provocar ferimentos graves.
- **Não utilize discos de serra rombos ou danificados.** Um disco de serra com os dentes rombos ou mal alinhados provoca um maior atrito, o bloqueio do disco de serra e o contragolpe devido a uma fenda de corte demasiado estreita.
- **Utilizar detetores apropriados, para encontrar cabos escondidos, ou consulte a companhia elétrica local.** O contacto com cabos elétricos pode provocar fogo e choques elétricos. Danos em tubos de gás podem levar à explosão. A infiltração num cano de água provoca danos materiais.
- **Segure a ferramenta elétrica nas superfícies de agarrar isoladas, só ao executar uma operação onde o acessório de corte possa entrar em contacto com cabos escondidos.** O contacto com um fio "sob tensão" irá colocar as partes metálicas expostas da ferramenta elétrica também "sob tensão" e pode dar um choque elétrico ao operador.

- ▶ **Só ligue a ferramenta elétrica quando a tiver colocado na posição de trabalho e segure-a com as duas mãos.** Deste modo, evita um contragolpe descontrolado.
- ▶ **Durante o trabalho, podem ser projetadas aparas de metal quentes e afiadas que podem causar ferimentos por corte e queimaduras em caso de contacto com a pele.** Use vestuário justo.
- ▶ **Só inicie o corte quando a ferramenta elétrica tiver alcançado a sua rotação máxima.** O toque da peça com o disco de serra antes do arranque do motor causa uma sobrecarga e danifica o disco de serra, podendo provocar ferimentos graves.
- ▶ **Se ocorrer um contragolpe, não continue o processo de corte da peça. Retire a ferramenta elétrica da peça, deixe o disco de serra alcançar a sua rotação máxima e continue cuidadosamente o corte.** Ao reiniciar a ferramenta elétrica na peça, o disco de serra pode bloquear novamente ou causar um contragolpe.
- ▶ **Se o disco de serra ficar preso no corte ou encravar, ele bloqueia e pode ocorrer um contragolpe.** Tal pode causar um movimento descontrolado da ferramenta elétrica.
- ▶ **Durante o trabalho, podem ser projetadas faíscas e aparas de metal quentes que podem incendiar materiais facilmente inflamáveis que se encontram nas proximidades ou danificar superfícies.** Certifique-se de que não se encontram materiais inflamáveis no ambiente de trabalho e proteja as superfícies sensíveis.
- ▶ **Evite tocar na cabeça da ferramenta elétrica durante o funcionamento.** Ela pode ficar muito quente e provocar ferimentos.
- ▶ **O disco de serra e outras peças metálicas podem ficar quentes ou ter arestas afiadas.** Utilize luvas de proteção ao trocar o disco de serra.
- ▶ **Ao trabalhar em altura, assegure que não se encontra ninguém por baixo.** As aparas ou restos de material que caem podem provocar acidentes.
- ▶ **Nunca depositar a ferramenta elétrica, antes de a ferramenta de trabalho estar completamente parada.** A ferramenta de trabalho pode ferir gravemente a sua mão ou tocar na superfície de apoio e mover-se descontroladamente.
- ▶ **Em caso de danos e de utilização incorreta da bateria, podem escapar vapores. A bateria pode incendiar-se ou explodir.** Areje o espaço e procure assistência médica no caso de apresentar queixas. É possível que os vapores irritem as vias respiratórias.
- ▶ **Não altere nem abra o acumulador.** Há perigo de haver um curto-circuito.
- ▶ **Os objetos afiados como, p. ex., pregos ou chaves de fendas, assim como o efeito de forças externas podem danificar o acumulador.** Podem causar um curto-circuito interno e o acumulador pode ficar queimado, deitar fumo, explodir ou sobreaquecer.
- ▶ **Utilize a bateria apenas em produtos do fabricante.** Só assim é que a bateria é protegida contra sobrecarga perigosa.



Proteja a bateria contra calor, p. ex. também contra uma permanente radiação solar, fogo, sujidade, água e humidade. Há risco de explosão ou de um curto-circuito.

Símbolos

Os seguintes símbolos podem ser importantes para a utilização da sua ferramenta elétrica. Os símbolos e os seus significados devem ser memorizados. A interpretação correta dos símbolos facilita a utilização segura e aprimorada da ferramenta elétrica.



Use óculos de proteção.

Descrição do produto e do serviço



Leia todas as instruções de segurança e instruções. A inobservância das instruções de segurança e das instruções pode causar choque elétrico, incêndio e/ou ferimentos graves.

Respeite as figuras na parte da frente do manual de instruções.

Utilização adequada

A ferramenta elétrica foi concebida para o corte rente ou livre de barras roscadas de aço de reforço e aço macio utilizadas na indústria da construção.

Componentes ilustrados

A numeração dos componentes ilustrados refere-se à apresentação da ferramenta elétrica na página de esquemas.

- **(1)** Seta do sentido de rotação na carcaça
- **(2)** Tecla de bloqueio do veio
- **(3)** Interface de utilizador
- **(4)** Bateria[a)]
- **(5)** Filtro de pó (2x)
- **(6)** Tecla de desbloqueio da bateria[a)]
- **(7)** Alavanca de desbloqueio para interruptor de ligar/desligar
- **(8)** Interruptor de ligar/desligar
- **(9)** Tecla para rodar a engrenagem
- **(10)** Punho adicional antivibrações (superfície do punho isolada)
- **(11)** Chave sextavada interior

(12) Saída
(13) Parafuso para ajustar a largura da abertura
(14) Disco de serra
(15) Guia
(16) Punho (superfície do punho isolada)
(17) Indicação temperatura (interface de utilizador)
(18) Indicação de baixo nível de carga da bateria (interface de utilizador)
(19) Indicação de estado da ferramenta elétrica (interface de utilizador)
(20) Indicação de desativação de contragolpe (interface de utilizador)
(21) Indicação sobrecarga (interface de utilizador)
(22) Tecla para aumento do número de rotações (interface de utilizador)
(23) Indicação nível de rotação/modo (interface de utilizador)
(24) Tecla para redução do número de rotações (interface de utilizador)
(25) Parafuso (4 x)
(26) Placa de base
(27) Parafuso de aperto
(28) Flange de aperto
(29) Pino centrador (3 x)
(30) Suporte para saco para aparas

a) **Este acessório não pertence ao volume de fornecimento.**

Dados técnicos

Cortador de vergalhões		GBC18V-32PS
Número de produto		**3 601 JS7 0..**
Tensão nominal	V=	18
N.º de rotações em vazio	r.p.m.	1700–2000
Capacidade de corte de vergalhões	mm	10–32
Diâmetro do disco de serra	mm	136
Desativação de contragolpe		●
Proteção contra rearranque involuntário		●
Travão de inércia		●
Arranque suave		●
Desligamento em caso de queda		●
Proteção contra sobrecarga		●
Pré-seleção da velocidade de rotação		●
Peso[A)]	kg	3,3
Dimensões (comprimento x largura x altura)	mm	445 x 186 x 114
Temperatura ambiente recomendada durante o carregamento	°C	0 ... +35
Temperatura ambiente admissível em funcionamento[B)] e durante o armazenamento	°C	–20 ... +50
Baterias compatíveis		GBA18V... GBA 18V... ProCORE18V... EXPERT18V... EXBA18V... CORE18V...
Baterias recomendadas para potência máxima		ProCORE18V... ≥ 8.0 Ah EXPERT18V... ≥ 5.5 Ah
Carregadores recomendados		GAL18... GAL 18... GAL 36... GAL12V/18... GAL 12V/18... GAX 18... EXAL18...

A) Sem bateria (encontra o peso da bateria em www.bosch-professional.com)

B) potência limitada perante temperaturas < 0 °C

Os valores podem variar em função do produto e estar sujeitos a condições de aplicação e do meio ambiente. Para mais informações consulte www.bosch-professional.com/wac.

Informação sobre ruídos/vibrações

Os valores de emissão de ruído foram determinados de acordo com **EN 62841-1**.

O nível sonoro avaliado como A da ferramenta elétrica é normalmente de: nível de pressão sonora **96** dB(A); nível de potência sonora **104** dB(A). Incerteza K = **3** dB.

Utilizar proteção auditiva!

Valores de vibração a_h (vibrações contínuas), p_F (vibrações repetidas de impacto) e incerteza K apurados conforme **EN 62841-1** :

a_h = **3,8** m/s^2, K = **1,5** m/s^2, p_F = **410,8** m/s^2 (K = **82,8** m/s^2)

O nível de vibrações indicado nestas instruções e o valor de emissões sonoras foram medidos de acordo com um processo de medição normalizado e podem ser utilizados para a comparação de ferramentas elétricas. Também são adequados para uma avaliação provisória das emissões sonoras e de vibrações.

O nível de vibrações indicado e o valor de emissões sonoras representam as aplicações principais da ferramenta elétrica. Se a ferramenta elétrica for utilizada para outras aplicações, com outras ferramentas de trabalho ou com manutenção insuficiente, é possível que o nível de vibrações e de emissões sonoras seja diferente. Isto pode aumentar sensivelmente a emissão sonora e de vibrações para o período completo de trabalho.

Para uma estimação exata da emissão sonora e de vibrações, também deveriam ser considerados os períodos nos quais o aparelho está desligado ou funciona, mas não está sendo utilizado. Isto pode reduzir a emissão sonora e de vibrações durante o completo período de trabalho.

Além disso também deverão ser estipuladas medidas de segurança para proteger o operador contra o efeito de vibrações, como por exemplo: manutenção de ferramentas elétricas e acessórios, manter as mãos quentes e organização dos processos de trabalho.

Desativação de contragolpe



Em caso de contragolpe repentino da ferramenta elétrica, p. ex. bloqueio no corte de seccionamento, é interrompida eletronicamente a alimentação de corrente para o motor. A indicação de desativação de contragolpe está acesa **(20)**. Com a desativação de contragolpe ativa, pisca a indicação de estado **(19)** a vermelho.

Para **recolocar em funcionamento** coloque o interruptor de ligar/desligar **(8)** na posição desligada e ligue novamente a ferramenta elétrica.

Proteção contra rearranque involuntário



A proteção contra rearranque involuntário evita que a ferramenta elétrica possa arrancar descontroladamente após uma interrupção da alimentação de corrente elétrica.

Para **recolocar em funcionamento** coloque o interruptor de ligar/desligar **(8)** na posição desligada e ligue novamente a ferramenta elétrica.

Travão de funcionamento por inércia



A ferramenta elétrica possui um travão de inércia eletrónico. Ao desligar a ferramenta elétrica, o disco de serra é parado em poucos segundos.

Arranque suave

O arranque suave eletrónico limita o binário ao ligar e permite um arranque sem solavancos da ferramenta elétrica.

Nota: Se a ferramenta elétrica começar logo com a rotação máxima quando se liga, o arranque suave e a proteção contra rearranque involuntário falharam. A ferramenta elétrica tem de ser enviada imediatamente para o serviço de apoio ao cliente, moradas ver secção "Serviço de apoio ao cliente e aconselhamento de utilização".

Desligamento em caso de queda



O desligamento em caso de queda integrado desliga a ferramenta elétrica, assim que atingir o solo em caso de queda. Para **recolocar em funcionamento** coloque o interruptor de ligar/desligar **(8)** na posição desligada e ligue novamente a ferramenta elétrica.

Proteção contra sobrecarga

Numa utilização correta, a ferramenta elétrica não pode ser sobrecarregada. Em caso de sobrecarga ou saída da faixa de temperatura permitida para a bateria, esta desliga-se automaticamente. Neste caso, desligue a ferramenta elétrica e interrompa o trabalho que provocou a sobrecarga da ferramenta elétrica. A seguir, volte a ligar a ferramenta elétrica para reiniciar o processo de trabalho.

Pré-seleção da velocidade de rotação

Na definição de fábrica estão predefinidos 2 níveis de velocidade de rotação.

Nível de pré-seleção do número de rotações	[r.p.m.]
1	1700
2	2000

Os valores indicados dos níveis de rotação dependem da bateria utilizada, do estado de carga da bateria, bem como da temperatura de serviço do aparelho.

Com as teclas de ajuste do número de rotações **(22)** e **(24)** pode ajustar o número de rotações necessário. As indicações apresentadas na tabela seguinte são valores recomendados.

Material	Aplicação	Ferramenta de trabalho	Nível de rotações
Vergalhões	Cortar	Disco de serra	1/2
Barras roscadas de aço macio	Cortar	Disco de serra	1/2

Inicie o corte apenas quando o produto alcançar a velocidade máxima de rotação. Se o disco de serra entrar em contacto com a peça de trabalho antes de ligar o motor, o disco ficará sobrecarregado e danificado, o que pode causar ferimentos graves. Selecione o nível 2 para a velocidade de corte mais alta. Selecione o nível 1 para reduzir a formação de faíscas.

Bateria

Bosch vende ferramentas elétricas sem fio também sem bateria. Pode consultar na embalagem se está incluída uma bateria no volume de fornecimento da sua ferramenta elétrica.

Carregar a bateria

- ▶ **Utilize apenas os carregadores listados nos dados técnicos.** Só estes carregadores são apropriados para os baterias de lítio utilizadas para a sua ferramenta elétrica.

Nota: devido a normas de transporte internacionais, as baterias de lítio são fornecidas parcialmente carregadas. Para assegurar a completa potência da bateria, a bateria deverá ser carregada completamente antes da primeira utilização.

Colocar a bateria

Insira a bateria carregada no respetivo encaixe, até que esta esteja engatada.

Retirar a bateria

Para retirar a bateria, pressione a respetiva tecla de desbloqueio e puxe a bateria para fora. **Não empregue força.**

A bateria possui 2 níveis de travamento, que devem evitar, que a bateria caia, caso a tecla de desbloqueio da bateria seja premida por acaso. Enquanto a bateria estiver dentro da ferramenta elétrica, ela é mantida em posição por uma mola.

Indicador do nível de carga da bateria

Nota: Nem todos os tipos de bateria dispõem de um indicador do nível de carga de bateria.

Os LEDs verdes do indicador do nível de carga da bateria indicam o nível de carga da bateria. Por motivos de segurança, a consulta do nível de carga só é possível com a ferramenta elétrica parada.

Prima a tecla para o indicador do nível de carga da bateria On ou para visualizar o nível de carga. Isto também é possível com a bateria removida.

Se, depois de premir a tecla para o indicador do nível de carga da bateria, não se acender qualquer LED, a bateria tem defeito e tem de ser substituída.

O nível de carga da bateria também é indicado na interface de utilizador (ver "Indicadores de estado", Página 48).

Tipo de bateria GBA 18V... | GBA18V...



LED	Capacidade
Luz permanente 3 × verde	60–100 %
Luz permanente 2 × verde	30–60 %
Luz permanente 1 × verde	5–30 %
Luz intermitente 1 × verde	0–5 %

Tipo de bateria ProCORE18V... | EXPERT18V... | EXBA18V... | CORE18V...



LED	Capacidade
Luz permanente 5 × verde	80–100 %
Luz permanente 4 × verde	60–80 %
Luz permanente 3 × verde	40–60 %
Luz permanente 2 × verde	20–40 %
Luz permanente 1 × verde	5–20 %
Luz intermitente 1 × verde	0–5 %

Deteção de risco de defeito na bateria

EXPERT18V... | EXBA18V...

Os LEDs dos indicadores do nível de carga da bateria podem indicar o risco para um defeito na bateria, para além do nível de carga da bateria.

Para ativar a função, mantenha a tecla para o indicador do nível de carga premida durante 3 segundos. A análise da bateria é sinalizada por uma luz contínua do indicador do nível de carga da bateria. O resultado é exibido no indicador do nível de carga da bateria.

 **1 LED:** a bateria tem um elevado risco de defeito. A potência e a autonomia podem ser logo minimizadas. É recomendado substituir a bateria.

 **5 LEDs**: a bateria está em bom estado com um risco baixo de defeito.

Ter em atenção: a estimativa do risco de defeito na bateria funciona em dois níveis e oferece uma avaliação simplificada do estado. A bateria é avaliada como estando em bom estado ou apresenta um elevado risco de defeito. Não é indicada nenhuma percentagem do estado da bateria.

Indicações sobre o manuseio ideal da bateria

Proteger a bateria contra humidade e água.

Armazene a bateria apenas na faixa de temperatura de −20 °C a 50 °C. Por exemplo, não deixe a bateria dentro do automóvel no verão.

Limpar de vez em quando as aberturas de ventilação da bateria com um pincel macio, limpo e seco.

Um tempo de funcionamento reduzido após o carregamento indica que a bateria está gasta e que deve ser substituída.

Observe as indicações sobre a eliminação de forma ecológica.

Montagem

- ▶ **Só utilizar discos de serra com uma máxima velocidade admissível superior à velocidade da marcha em vazio da ferramenta elétrica.**

Desmontar/montar o disco de serra

- ▶ **Antes de qualquer trabalho na ferramenta elétrica (p. ex. manutenção, troca de ferramenta, etc.) retire a bateria da mesma.** Há perigo de ferimentos se o interruptor de ligar/desligar for acionado involuntariamente.
- ▶ **Para a montagem do disco de serra é necessário usar luvas de proteção.** Há perigo de lesões no caso de um contacto com o disco de serra.
- ▶ **Só utilizar discos de serra que correspondam aos dados caraterísticos indicados nesta instrução de serviço e na ferramenta elétrica.**

Desmontar disco de serra (ver figura A)

– Solte os 4 parafusos **(25)** com a chave de sextavado interior **(11)** fornecida.
– Retire a placa de base **(26)**.

– Prima e mantenha premida a tecla de bloqueio do veio **(2)**.

▶ **Só acione a tecla de bloqueio do veio (2) com o veio de retificação parado**. Caso contrário, a ferramenta elétrica pode ficar danificada.

– Desenrosque com a chave de sextavado interior **(11)** o parafuso de aperto **(27)**.

– Retire o flange de aperto **(28)** e o disco de serra **(14)**.

Montar o disco de serra (ver figura B)

– Limpe o disco de serra **(14)** e todos os elementos de aperto a montar.

– Coloque o disco de serra **(14)**. O sentido de corte dos dentes (sentido das setas no disco de serra) e a seta do sentido de rotação **(1)** na carcaça têm de coincidir. Certifique-se de que os 3 pinos centradores **(29)** encaixam nos furos no disco de serra.

– Coloque o flange de aperto **(28)** e aperte o parafuso de aperto **(27)**.

– Prima e mantenha premida a tecla de bloqueio do veio **(2)**.

– Aperte com a chave de sextavado interior **(11)** o parafuso de aperto **(27)**.

– Coloque a paca de base **(26)** e aperte-a com os 4 parafusos **(25)**.

Punho adicional antivibrações

Nota: A cortadora de vergalhões **GBC18V-32PS** contém no material a fornecer um punho adicional antivibrações **(10)**. Por motivos de ergonomia e segurança no trabalho, utilize sempre o punho adicional antivibrações **(10)** descrito neste manual de instruções.

Dependendo do modo de operação, enrosque o punho adicional **(10)** à direita ou à esquerda ou em cima na cabeça do mecanismo de acionamento.

▶ **Utilize a ferramenta elétrica apenas com o punho adicional (10)**.

▶ **Não continue a usar a ferramenta elétrica se o punho adicional (10) estiver danificado. Não efetue quaisquer alterações no punho adicional (10).**

Vibration Control

O punho adicional antivibrações **(10)** reduz as vibrações, proporcionando um trabalho agradável e seguro.

Aspiração de pó/de aparas

Evite trabalhar sem medidas de redução do pó. Uma caixa de pó adequada reduz a exposição nociva ao pó. Assegure uma boa ventilação do local de trabalho. Utilize sempre proteção respiratória adequada. Para assegurar uma aspiração de pó ideal, esvazie atempadamente a caixa de pó e limpe regularmente o elemento filtrante.

▶ **Evite a acumulação de pó no local de trabalho.** Pós podem entrar levemente em ignição.

Aspiração própria

Coloque a extremidade aberta do saco para aparas no suporte **(30)** e fixe-o com as fitas. Puxe firmemente no saco para aparas para assegurar que está bem preso.

Rodar a engrenagem (ver figura C)

▶ **Antes de qualquer trabalho na ferramenta elétrica (p. ex. manutenção, troca de ferramenta, etc.) retire a bateria da mesma.** Há perigo de ferimentos se o interruptor de ligar/desligar for acionado involuntariamente.

Pode rodar a engrenagem 90° para a esquerda ou direita em relação ao punho. Desta forma, o interruptor de ligar/desligar **(8)** pode ser colocado na posição de manuseamento mais favorável em condições de trabalho especiais.

Coloque o interruptor de ligar/desligar **(8)** na posição "Desligado".

Prima a tecla **(9)** e rode a engrenagem para a posição pretendida (ver figura **C**).

O interruptor de ligar/desligar **(8)** só pode ser ativado quando a engrenagem se encontra na posição correta.

Funcionamento

▶ **Não sobrecarregar demasiado a ferramenta elétrica, provocando uma paragem.**

▶ **Antes de qualquer trabalho na ferramenta elétrica (p. ex. manutenção, troca de ferramenta, etc.) retire a bateria da mesma.** Há perigo de ferimentos se o interruptor de ligar/desligar for acionado involuntariamente.

▶ **Aperte a peça se esta não ficar segura apenas com o seu próprio peso.**

▶ **Após um trabalho com carga elevada, deverá permitir que a ferramenta elétrica funcione alguns minutos em vazio, para que o acessório possa arrefecer.**

▶ **Não utilizar a ferramenta elétrica com um suporte para rebarbadoras.**

Ajustar a largura de abertura (ver figura D)

Solte o parafuso para o ajuste da largura de abertura **(13)**. Empurre o bloco de ajuste de largura para a esquerda ou para a direita para obter a largura de abertura desejada. Antes do início dos trabalhos, certifique-se de que o parafuso **(13)** está bem apertado.

Instruções de trabalho

Cortar vergalhões

Selecione o ajuste adequado para o corte a executar (ver "Ajustar a largura de abertura (ver figura **D**)", Página 47).

Não toque em peças em rotação, pois isso pode causar lesões graves.

Não comece logo a cortar depois de ligar o motor. Deixe o disco de serra alcançar a velocidade ajustada antes de começar a cortar.

Selecione um ajuste baixo do número de rotações para reduzir a formação de faíscas.

Diminua a velocidade do movimento de corte (movimento para a frente) tanto no início como no final do processo de corte.

Não corte vergalhões com um diâmetro inferior a **10** mm.

Não corte vergalhões abaixo de **20** mm de comprimento, uma vez que a secção pode ficar presa entre o disco da serra **(14)** e a placa de base **(26)** causando danos e ferimentos graves.

Após a ligação, coloque a guia **(15)** bem apoiada no vergalhão. Empurre a ferramentas elétrica devagar para a frente para começar a cortar o ferro.

Colocação em funcionamento

Ligar/desligar

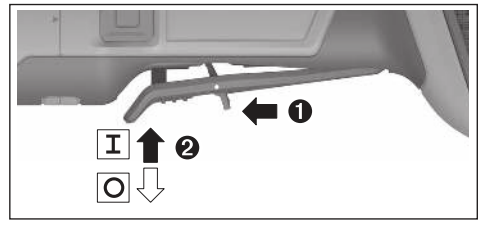

Para a **colocação em funcionamento** da ferramenta elétrica, empurre a alavanca de desbloqueio **(7)** para a frente e depois pressione o interruptor de ligar/desligar **(8)** para cima.

Para **desligar** a ferramenta elétrica, liberte o interruptor de ligar/desligar **(8)**.

Interface de utilizador

A interface de utilizador **(3)** serve para a pré-seleção da velocidade de rotação, bem como para a indicação do estado da ferramenta elétrica.

Indicadores de estado

Indicação da temperatura (17)	Significado/causa	Solução
Amarelo	Temperatura crítica atingida (eletrónica, bateria)	Deixar a ferramenta elétrica funcionar em vazio e arrefecer
Vermelho	A ferramenta elétrica está sobreaquecida e desliga-se	Deixar a ferramenta elétrica arrefecer

Indicador do nível de carga da bateria (interface de utilizador) (18)	Significado/causa	Solução
Amarelo	Bateria quase vazia	Trocar ou carregar bateria em breve
Vermelho	Bateria descarregada	Trocar ou carregar bateria

Indicação de estado da ferramenta elétrica (19)	Significado/causa	Solução
Verde	Estado OK	–
Amarelo	Temperatura crítica atingida ou bateria quase vazia ou sobrecarga detetada	Deixar a ferramenta elétrica funcionar em vazio e arrefecer ou reduzir carga até ferramenta funcionar corretamente
Acender a vermelho	A ferramenta elétrica está sobreaquecida ou a bateria está vazia	Deixar a ferramenta elétrica arrefecer ou trocar ou carregar a bateria
Vermelho intermitente	Desligamento em caso de contragolpe, proteção contra rearranque involuntário ou desligamento em caso de queda ativou-se	Desligar e voltar a ligar a ferramenta elétrica

Indicação sobrecarga (interface de utilizador) (21)	Significado/causa	Solução
Amarelo	Sobrecarga detetada	Reduzir carga até ferramenta funcionar corretamente

Manutenção e assistência técnica

Manutenção e limpeza

- ▶ **Antes de qualquer trabalho na ferramenta elétrica (p. ex. manutenção, troca de ferramenta, etc.) retire a bateria da mesma.** Há perigo de ferimentos se o interruptor de ligar/desligar for acionado involuntariamente.
- ▶ **Manter a ferramenta elétrica e as aberturas de ventilação sempre limpas, para trabalhar bem e de forma segura.**

Os acessórios devem ser armazenados e tratados com cuidado.

Serviço pós-venda e aconselhamento

Brasil
Robert Bosch Ltda. – Divisão de Ferramentas Elétricas
Rodovia Anhanguera, Km 98 – Parque Via Norte
13065-900, CP 1195
Campinas, São Paulo
Tel.: 0800 7045 446
www.bosch.com.br/contato

Portugal
Tel.: 21 8500000

Na última página encontra o link para os nossos endereços de assistência técnica e para as condições da garantia.

Indique para todas as questões e encomendas de peças sobressalentes a referência de 10 dígitos de acordo com a placa de caraterísticas do produto.

Eliminação

As ferramentas elétricas, as baterias, os acessórios e as embalagens devem ser enviados a uma reciclagem ecológica de matéria prima.



Não deitar ferramentas elétricas e baterias/ pilhas no lixo doméstico!

Apenas para países da UE:

Os equipamentos elétricos e eletrónicos ou baterias/pilhas que já não são utilizáveis devem ser recolhidos separadamente e eliminados de forma ecologicamente correta. Utilize os sistemas de recolha designados para o efeito. Uma eliminação incorreta pode ser prejudicial ao meio ambiente e à saúde devido às substâncias potencialmente perigosas que contém.

Italiano

Avvertenze di sicurezza

Avvertenze generali di sicurezza per elettroutensili

⚠ ATTENZIONE **Leggere tutte le avvertenze di pericolo, le istruzioni operative, le figure e le specifiche fornite in dotazione al presente elettroutensile.** Il mancato rispetto di tutte le istruzioni sottoelencate potrà comportare il pericolo di scosse elettriche, incendi e/o gravi lesioni.

Conservare tutte le avvertenze di pericolo e le istruzioni operative per ogni esigenza futura.

Il termine "elettroutensile" riportato nelle avvertenze fa riferimento ai dispositivi dotati di alimentazione elettrica (a filo) o a batteria (senza filo).

Sicurezza della postazione di lavoro

- ▶ **Conservare l'area di lavoro pulita e ben illuminata.** Zone disordinate o buie possono essere causa di incidenti.
- ▶ **Evitare di impiegare l'elettroutensile in ambienti soggetti al rischio di esplosioni nei quali siano presenti liquidi, gas o polveri infiammabili.** Gli elettroutensili producono scintille che possono far infiammare la polvere o i gas.
- ▶ **Tenere lontani i bambini ed altre persone durante l'impiego dell'elettroutensile.** Eventuali distrazioni potranno comportare la perdita del controllo sull'elettroutensile.

Sicurezza elettrica

- ▶ **Custodire l'elettroutensile al riparo dalla pioggia o dall'umidità..** La penetrazione dell'acqua in un elettroutensile aumenta il rischio di una scossa elettrica.

Sicurezza delle persone

- ▶ **Quando si utilizza un elettroutensile è importante restare vigili, concentrarsi su ciò che si sta facendo ed operare con giudizio. Non utilizzare l'elettroutensile in caso di stanchezza o sotto l'effetto di droghe, alcool o medicinali.** Un attimo di distrazione durante l'uso dell'elettroutensile può essere causa di gravi incidenti.
- ▶ **Utilizzare gli appositi dispositivi di protezione individuali. Indossare sempre gli occhiali protettivi.** L'impiego, in condizioni appropriate, di dispositivi di protezione quali maschera antipolvere, scarpe antinfortunistiche antiscivolo, elmetto di protezione, protezioni acustiche, riduce il rischio di infortuni.
- ▶ **Evitare l'accensione involontaria dell'elettroutensile. Prima di collegare l'elettroutensile all'alimentazione di corrente e/o alla batteria, prima di prenderlo o trasportarlo, assicurarsi che sia spento.** Tenendo il dito sopra l'interruttore mentre si trasporta l'elettroutensile oppure collegandolo all'alimentazione di corrente con l'interruttore inserito, si vengono a creare situazioni pericolose in cui possono verificarsi seri incidenti.

- **Prima di accendere l'elettroutensile togliere qualsiasi attrezzo di regolazione o chiave utilizzata.** Un accessorio oppure una chiave che si trovi in una parte rotante della macchina può provocare seri incidenti.
- **Evitare di assumere posture anomale. Mantenere appoggio ed equilibrio adeguati in ogni situazione.** In questo modo è possibile controllare meglio l'elettroutensile in caso di situazioni inaspettate.
- **Indossare indumenti adeguati. Non indossare vestiti larghi, né gioielli. Tenere capelli e vestiti lontani da parti in movimento.** Vestiti larghi, gioielli o capelli lunghi potranno impigliarsi in parti in movimento.
- **Se l'utensile è dotato di un apposito attacco per dispositivi di aspirazione e raccolta polvere, accertarsi che gli stessi siano collegati ed utilizzati in modo conforme.** L'utilizzo di un'aspirazione polvere può ridurre lo svilupparsi di situazioni pericolose dovute alla polvere.
- **Evitare che la confidenza derivante da un frequente uso degli utensili si trasformi in superficialità e vengano trascurate le principali norme di sicurezza.** Una mancanza di attenzione può causare gravi lesioni in una frazione di secondo.

Trattamento accurato ed uso corretto degli elettroutensili

- **Non sottoporre l'elettroutensile a sovraccarico. Utilizzare l'elettroutensile adeguato per l'applicazione specifica.** Con un elettroutensile adatto si lavora in modo migliore e più sicuro nell'ambito della sua potenza di prestazione.
- **Non utilizzare l'elettroutensile qualora l'interruttore non consenta un'accensione/uno spegnimento corretti.** Un elettroutensile con l'interruttore rotto è pericoloso e deve essere aggiustato.
- **Prima di eseguire eventuali regolazioni, sostituire accessori o riporre la macchina al termine del lavoro, estrarre sempre la spina dalla presa di corrente e/o togliere la batteria, se rimovibile.** Tale precauzione eviterà che l'elettroutensile possa essere messo in funzione involontariamente.
- **Riporre gli elettroutensili fuori della portata dei bambini durante i periodi di inutilizzo e non consentire l'uso degli utensili stessi a persone inesperte o che non abbiano letto le presenti istruzioni.** Gli elettroutensili sono macchine pericolose quando vengono utilizzati da persone non dotate di sufficiente esperienza.
- **Eseguire la manutenzione degli elettroutensili e relativi accessori. Verificare la presenza di un eventuale disallineamento o inceppamento delle parti mobili, la rottura di componenti o qualsiasi altra condizione che possa pregiudicare il corretto funzionamento dell'elettroutensile stesso. Se danneggiato, l'elettroutensile dovrà essere riparato prima dell'uso.** Numerosi incidenti vengono causati da elettroutensili la cui manutenzione è stata effettuata poco accuratamente.
- **Mantenere gli utensili da taglio affilati e puliti.** Gli utensili da taglio curati con particolare attenzione e con taglienti affilati s'inceppano meno frequentemente e sono più facili da condurre.
- **Utilizzare sempre l'elettroutensile, gli accessori e gli utensili specifici ecc. in conformità alle presenti istruzioni, tenendo conto delle condizioni di lavoro e delle operazioni da eseguire.** L'impiego di elettroutensili per usi diversi da quelli consentiti potrà dar luogo a situazioni di pericolo.
- **Mantenere impugnature e superfici di presa asciutte, pulite e prive di olio e grasso.** Impugnature e superfici di presa scivolose non consentono di manipolare e controllare l'utensile in caso di situazioni inaspettate.

Trattamento ed utilizzo appropriato di utensili dotati di batterie ricaricabili

- **Per ricaricare la batteria utilizzare solo il dispositivo di carica consigliato dal produttore.** Per un dispositivo di carica previsto per un determinato tipo di batteria sussiste pericolo di incendio se viene utilizzato con un tipo diverso di batteria ricaricabile.
- **Utilizzare gli elettroutensili solo con le batterie esplicitamente previste.** L'uso di batterie ricaricabili di tipo diverso potrà dare insorgenza a lesioni e comportare il rischio d'incendi.
- **Durante i periodi di inutilizzo, conservare la batteria lontano da oggetti metallici quali fermagli, monete, chiavi, chiodi, viti ed altri piccoli oggetti metallici che potrebbero creare una connessione tra i terminali.** Un eventuale corto circuito tra i contatti dell'accumulatore potrà dare origine a bruciature o ad incendi.
- **In caso di condizioni d'uso non conformi, si può verificare la fuoriuscita di liquido dalla batteria. Evitare il contatto. In caso di contatto accidentale, risciacquare con acqua. Qualora il liquido venisse in contatto con gli occhi, richiedere inoltre assistenza medica.** Il liquido fuoriuscito dalla batteria ricaricabile potrà causare irritazioni cutanee o ustioni.
- **Non utilizzare una batteria, né un utensile danneggiati o modificati.** Batterie danneggiate o modificate possono comportare problemi non prevedibili, causando incendi, esplosioni e possibili lesioni.
- **Non esporre una batteria o un elettroutensile al fuoco o a temperature eccessive.** L'esposizione al fuoco o a temperature superiori a 130 °C può causare esplosioni.
- **Seguire tutte le istruzioni di carica e non ricaricare la batteria o l'elettroutensile fuori dal campo di temperatura indicato nelle istruzioni stesse.** Una carica non corretta, o fuori dal campo di temperatura indicato, può comportare danni alla batteria ed aumentare il pericolo di incendio.

Assistenza

- **Fare riparare l'elettroutensile da personale specializzato ed utilizzando solo parti di ricambio identiche.** In tale maniera potrà essere salvaguardata la sicurezza dell'elettroutensile.
- **Non eseguire mai la manutenzione di batterie danneggiate.** La manutenzione di batterie ricaricabili andrà ef-

fettuata esclusivamente dal produttore o da fornitori di servizi appositamente autorizzati.

Avvertenze di sicurezza per dispositivi di taglio per tondini di ferro



Tenere le mani lontane dalla zona di taglio e dalla lama rotante. Sussiste il rischio di gravi lesioni.



Tenere sempre il prodotto con entrambe le mani dalle impugnature previste e non afferrarlo mai dalla zona di taglio durante il funzionamento. Mantenere le impugnature asciutte, pulire e libere da tracce di olio e grasso. Così è possibile lavorare bene e in sicurezza.

- **Non utilizzare in alcun caso l'elettroutensile senza la piastra di base.** Solo con la piastra di base montata è possibile lavorare bene e in sicurezza.
- **Utilizzare esclusivamente lame consentite per il prodotto, conformi alle specifiche riportate nei dati tecnici.** L'uso della lama per applicazioni diverse può causare usura eccessiva, il distacco della lama stessa, prestazioni di taglio ridotte e un eccessivo sviluppo di calore, cosa che può danneggiare la lama e provocare gravi lesioni.
- **Non utilizzare mai lame non affilate o danneggiate.** Una lama con denti non affilati o allineati in modo errato causa un attrito più alto, il bloccaggio della lama stessa e contraccolpi per effetto di un gioco tra i taglienti troppo stretto.
- **Al fine di rilevare linee di alimentazione nascoste, utilizzare apparecchiature di ricerca adatte oppure rivolgersi alla società erogatrice locale.** Un contatto con cavi elettrici può provocare lo sviluppo di incendi e di scosse elettriche. Danneggiando una tubazione del gas si può creare il pericolo di esplosioni. Penetrando una tubazione dell'acqua si provocano danni materiali.
- **Afferrare e tenere l'elettroutensile esclusivamente dalle superfici isolate dell'impugnatura, qualora si eseguano operazioni in cui l'accessorio da taglio potrebbe venire a contatto con cavi elettrici nascosti.** In caso di contatto con un cavo sotto tensione, la tensione potrebbe trasmettersi anche alle parti metalliche esposte dell'elettroutensile, provocando la folgorazione dell'utilizzatore.
- **Accendere l'elettroutensile solo dopo averlo portato in posizione di lavoro e averlo afferrato saldamente con entrambe le mani.** In questo modo si evita un contraccolpo incontrollato.
- **Durante i lavori possono formarsi trucioli metallici caldi e appuntiti, che possono causare lesioni da taglio e ustioni in caso di contatto con la pelle.** Indossare abiti aderenti.
- **Iniziare il taglio solo quando l'elettroutensile ha raggiunto il numero di giri massimo.** Il contatto del pezzo in lavorazione con la lama prima dell'avvio del motore causa il sovraccarico e il danneggiamento della lama e può provocare gravi lesioni.
- **In caso di contraccolpo, non proseguire il taglio nel pezzo in lavorazione. Togliere l'elettroutensile dal pezzo in lavorazione, fare in modo che la lama raggiunga la velocità completa e proseguire il taglio procedendo con cautela.** In caso di riavvio dell'elettroutensile nel pezzo in lavorazione, la lama può bloccarsi di nuovo o causare un contraccolpo.
- **Se la lama rimane impigliata nel taglio o si incastra, si blocca e può causare un contraccolpo.** Questo può portare a un movimento incontrollato dell'elettroutensile.
- **Durante i lavori possono formarsi scintille e trucioli metallici caldi e materiali facilmente infiammabili nell'ambiente circostante possono prendere fuoco o danneggiare le superfici.** Assicurarsi che non ci siano materiali infiammabili nell'ambiente di lavoro e proteggere le superfici delicate.
- **Evitare di toccare la testa dell'elettroutensile durante il funzionamento.** Può essere molto calda e sussiste il rischio di lesioni.
- **La lama e altri materiali possono essere caldi o avere bordi affilati.** Indossare gli appositi guanti di protezione quando si procede alla sostituzione della lama.
- **Durante i lavori in altezza, fare attenzione che non ci sia nessuno al di sotto.** La caduta di trucioli o residui di materiali può causare incidenti.
- **Non deporre in alcun caso l'elettroutensile prima che l'utensile accessorio si sia completamente arrestato.** L'utensile accessorio in rotazione può causare gravi lesioni alle mani o toccare la superficie d'appoggio e muoversi in maniera incontrollata.
- **In caso di danni o di utilizzo improprio della batteria, vi è rischio di fuoriuscita di vapori. La batteria può incendiarsi o esplodere.** Far entrare aria fresca nell'ambiente e contattare un medico in caso di malessere. I vapori possono irritare le vie respiratorie.
- **Non modificare né aprire la batteria.** Vi è il rischio di cortocircuito.
- **Qualora si utilizzino oggetti appuntiti, come ad es. chiodi o cacciaviti, oppure se si esercita forza dall'esterno, la batteria potrebbe danneggiarsi.** Potrebbe verificarsi un cortocircuito interno e la batteria potrebbe incendiarsi, emettere fumo, esplodere o surriscaldarsi.
- **Utilizzare la batteria solo con articoli del produttore.** Soltanto in questo modo la batteria verrà protetta da pericolosi sovraccarichi.



Proteggere la batteria dal calore, ad esempio anche da irradiazione solare continua, fuoco, sporcizia, acqua e umidità. Sussiste il pericolo di esplosioni e cortocircuito.

Simboli

I seguenti simboli possono essere molto importanti per l'utilizzo dell'elettroutensile in dotazione. È importante impri-

mersi bene nella mente i simboli ed il rispettivo significato. Un'interpretazione corretta dei simboli contribuisce ad utilizzare meglio ed in modo più sicuro l'elettroutensile.



Indossare occhiali protettivi.

Descrizione del prodotto e dei servizi forniti



Leggere tutte le avvertenze e disposizioni di sicurezza. La mancata osservanza delle avvertenze e disposizioni di sicurezza può causare folgorazioni, incendi e/o lesioni di grave entità.

Si prega di osservare le immagini nella prima parte delle istruzioni per l'uso.

Uso conforme alle norme

L'elettroutensile è concepito per il taglio a filo o il taglio libero di tondini e aste filettate in acciaio dolce utilizzati nell'edilizia.

Componenti illustrati

La numerazione dei componenti raffigurati è riferita all'illustrazione dell'elettroutensile nella pagina con rappresentazione grafica.

(1) Freccia del senso di rotazione sulla carcassa
(2) Pulsante di bloccaggio dell'alberino
(3) Interfaccia di comando
(4) Batteria[a)]
(5) Filtro per la polvere (2x)
(6) Tasto di sbloccaggio della batteria [a)]
(7) Levetta di sbloccaggio per interruttore di avvio/arresto
(8) Interruttore di avvio/arresto
(9) Tasto per la rotazione della testa ingranaggi
(10) Impugnatura supplementare antivibrazioni (superficie di presa isolata)
(11) Chiave a brugola
(12) Scarico
(13) Vite di regolazione della larghezza di apertura
(14) Lama
(15) Ausilio di guida
(16) Impugnatura (superficie di presa isolata)
(17) Indicatore di temperatura (interfaccia di comando)
(18) Indicatore di basso livello di carica della batteria (interfaccia di comando)
(19) Indicatore di stato dell'elettroutensile (interfaccia di comando)
(20) Indicatore di spegnimento in caso di contraccolpo (interfaccia di comando)
(21) Indicatore sovraccarico (interfaccia di comando)
(22) Tasto per l'aumento del numero di giri (interfaccia di comando)
(23) Indicatore del livello del numero di giri/modalità (interfaccia di comando)
(24) Tasto per la riduzione del numero di giri (interfaccia di comando)
(25) Vite (4 x)
(26) Piastra di base
(27) Vite di serraggio
(28) Flangia di serraggio
(29) Perno di centraggio (3 x)
(30) Supporto per sacchetto raccoglitrucioli

a) **Questo accessorio non è compreso nella fornitura standard.**

Dati tecnici

Troncatrice per tondini		GBC18V-32PS
Codice prodotto		**3 601 JS7 0..**
Tensione nominale	V=	18
Numero di giri a vuoto	giri/min	1700–2000
Capacità di taglio per tondini	mm	10–32
Diametro della lama	mm	136
Disinserimento in caso di contraccolpo		●
Protezione contro il riavvio accidentale		●
Freno di arresto graduale		●
Avviamento graduale		●
Disinserimento in caso di urto		●
Protezione contro il sovraccarico		●
Preselezione del numero di giri		●
Peso[A)]	kg	3,3
Dimensioni (lunghezza x profondità x altezza)	mm	445 x 186 x 114
Temperatura ambiente consigliata in fase di ricarica	°C	0 … +35
Temperatura ambiente consentita durante il funzionamento[B)] e per lo stoccaggio	°C	–20 … +50
Batterie compatibili		GBA18V… GBA 18V… ProCORE18V… EXPERT18V… EXBA18V… CORE18V…

Troncatrice per tondini	GBC18V-32PS
Batterie consigliate per la massima potenza	ProCORE18V... ≥ 8.0 Ah EXPERT18V... ≥ 5.5 Ah
Caricabatteria consigliati	GAL18... GAL 18... GAL 36... GAL12V/18... GAL 12V/18... GAX 18... EXAL18...

A) Senza batteria (per informazioni sul peso della batteria, consultare il sito www.bosch-professional.com)

B) Prestazioni limitate con temperature < 0 °C

I valori possono variare a seconda del prodotto ed essere soggetti a condizioni di impiego e ambientali. Per maggiori informazioni, consultare il sito www.bosch-professional.com/wac.

Informazioni su rumorosità e vibrazioni

Valori di emissione acustica rilevati conformemente a **EN 62841-1**.

Il livello di rumorosità ponderato A dell'elettroutensile è tipicamente di: livello di pressione acustica **96** dB(A); livello di potenza sonora **104** dB(A). Grado d'incertezza K = **3** dB.

Indossare protezioni acustiche!

Valori di oscillazione a_h (vibrazioni continue), p_F (vibrazioni ripetute da colpo) e grado d'incertezza K rilevati conformemente a **EN 62841-1** :

a_h = **3,8** m/s^2, K = **1,5** m/s^2, p_F = **410,8** m/s^2 (K = **82,8** m/s^2)

Il livello di vibrazione ed il valore di emissione acustica indicati nelle presenti istruzioni sono stati rilevati conformemente ad una procedura di misurazione unificata e sono utilizzabili per confrontare gli elettroutensili. Le stesse procedure sono idonee anche per una valutazione temporanea del livello di vibrazione e dell'emissione acustica.

Il livello di vibrazione ed il valore di emissione acustica sono riferiti agli impieghi principali dell'elettroutensile; qualora, tuttavia, l'elettroutensile venisse utilizzato per altre applicazioni, oppure con accessori differenti o in caso di insufficiente manutenzione, il livello di vibrazione ed il valore di emissione acustica potrebbero variare. Ciò potrebbe aumentare sensibilmente l'emissione di vibrazioni e l'emissione acustica sull'intero periodo di funzionamento.

Per valutare con precisione i valori di vibrazione e di emissione acustica, andranno considerati anche i periodi nei quali l'utensile sia spento, oppure acceso, ma non utilizzato. Ciò potrebbe ridurre sensibilmente l'emissione di vibrazioni e l'emissione acustica sull'intero periodo di funzionamento.

Adottare misure di sicurezza supplementari per proteggere l'operatore dall'effetto delle vibrazioni: ad esempio, sottoponendo a manutenzione l'elettroutensile e gli utensili accessori, mantenendo calde le mani e organizzando i vari processi di lavoro.

Disinserimento del contraccolpo



In caso di contraccolpo improvviso dell'elettroutensile, ad es. a causa di un bloccaggio durante il taglio, l'alimentazione di corrente al motore viene interrotta elettronicamente. In tale caso, si accenderà l'indicatore di spegnimento in caso di contraccolpo **(20)**. A spegnimento in caso di contraccolpo attivo, l'indicatore di stato **(19)** lampeggerà con luce rossa.

Per **rimettere in funzione** l'elettroutensile, portare l'interruttore di avvio/arresto **(8)** in posizione di spegnimento e riaccendere l'elettroutensile.

Protezione contro il riavvio accidentale



La protezione contro un riavvio accidentale impedisce l'avviamento incontrollato dell'elettroutensile dopo un'interruzione dell'alimentazione di corrente.

Per **rimettere in funzione** l'elettroutensile, portare l'interruttore di avvio/arresto **(8)** in posizione di spegnimento e riaccendere l'elettroutensile.

Freno di arresto graduale



L'elettroutensile dispone di un freno di arresto graduale elettronico. Quando si spegne l'elettroutensile, la lama viene arrestata entro pochi secondi.

Avviamento dolce

L'avviamento dolce elettronico limita la coppia all'accensione e consente un avvio graduale dell'elettroutensile.

Avvertenza: se l'elettroutensile, subito dopo l'accensione, funziona al massimo numero di giri, è presente un'avaria del sistema di avviamento dolce e della protezione contro il riavvio accidentale. In tale caso, l'elettroutensile deve essere inviato immediatamente al Servizio Assistenza Clienti. Per gli indirizzi, vedere il paragrafo «Servizio di assistenza e consulenza tecnica».

Disinserimento in caso di urto



La funzione integrata di disinserimento in caso di urto disattiva l'elettroutensile non appena tocca il pavimento dopo una caduta. Per **rimettere in funzione** l'elettroutensile, portare l'interruttore di avvio/arresto **(8)** in posizione di spegnimento e riaccendere l'elettroutensile.

Protezione contro il sovraccarico

Se impiegato in modo conforme, l'elettroutensile non può subire sovraccarichi. L'elettroutensile si spegne automaticamente in caso di carico eccessivo o di fuoriuscita dal campo di temperatura consentito della batteria. Spegnere l'elettroutensile e interrompere l'operazione che ne ha causato il sovraccarico. Riaccendere quindi l'elettroutensile per riprendere il lavoro.

Preselezione del numero di giri

Per impostazione predefinita, sono preimpostati 2 livelli del numero di giri.

Livello di preselezione del numero di giri	[giri/min]
1	1700
2	2000

I valori riportati per i livelli del numero di giri dipendono dal tipo di batteria utilizzato, dal livello di carica della batteria e dalla temperatura di funzionamento dell'utensile.

I tasti di regolazione del numero di giri **(22)** e **(24)** consentono di preselezionare il numero di giri richiesto. Le indicazioni riportate nella seguente tabella sono valori consigliati.

Materiale	Applicazione	Utensile accessorio	Livello del numero di giri
Tondini	Taglio	Lama	1/2
Aste filettate in acciaio dolce	Taglio	Lama	1/2

Iniziare a eseguire il taglio solo quando il prodotto ha raggiunto il numero di giri massimo. Se si porta la lama a contatto con il pezzo di lavoro prima dell'avvio del motore, questa si sovraccarica e si danneggia, con conseguente rischio di provocare gravi lesioni. Selezionare il livello 2 per la velocità di taglio massima. Selezionare il livello 1 per ridurre la formazione di scintille.

Batteria

Bosch vende elettroutensili a batteria anche senza batteria. Per sapere se nella dotazione dell'elettroutensile è compresa una batteria, leggere quanto riportato sulla confezione.

Ricarica della batteria

▶ **Utilizzare esclusivamente i caricabatterie indicati nei dati tecnici.** Soltanto questi caricabatterie sono adatti alle batterie al litio utilizzate nell'elettroutensile.

Avvertenza: a causa delle norme internazionali per il trasporto, le batterie al litio vengono fornite parzialmente cariche. Per assicurare la piena potenza della batteria, ricaricarla completamente prima dell'impiego iniziale.

Introduzione della batteria

Spingere la batteria carica nell'apposito alloggiamento, sino a farlo scattare udibilmente in posizione.

Rimozione della batteria

Per rimuovere la batteria, premere il tasto di sbloccaggio ed estrarla. **Durante tale operazione, non esercitare forza.**

La batteria è dotata di 2 livelli di bloccaggio, preposti ad impedire che la batteria stessa cada all'esterno, qualora il tasto di sbloccaggio batteria venga premuto inavvertitamente. Sino a quando la batteria è inserita nell'elettroutensile, essa viene mantenuta in posizione da un'apposita molla.

Indicatore del livello di carica della batteria

Avvertenza: non tutti i tipi di batteria dispongono di un indicatore del livello di carica.

I LED verdi dell'apposito indicatore indicano il livello di carica della batteria. Per ragioni di sicurezza, il livello di carica si può verificare esclusivamente ad elettroutensile fermo.

Per visualizzare il livello di carica, premere il tasto dell'indicatore livello di carica della batteria On o . Ciò sarà possibile anche a batteria rimossa.

Se premuto il tasto dell'indicatore livello di carica della batteria non si illumina alcun LED, ciò significa che la batteria è difettosa e che deve essere sostituita.

Il livello di carica della batteria verrà visualizzato anche sull'interfaccia di comando (vedi «Indicatori di stato», Pagina 56).

Tipo di batteria GBA 18V... | GBA18V...



LED	Capacità
Luce fissa, 3 LED verdi	60–100%
Luce fissa, 2 LED verdi	30–60%
Luce fissa, 1 LED verde	5–30%
Luce lampeggiante, 1 LED verde	0–5%

Tipo di batteria ProCORE18V... | EXPERT18V... | EXBA18V... | CORE18V...



LED	Capacità
Luce fissa, 5 LED verdi	80–100%
Luce fissa, 4 LED verdi	60–80%
Luce fissa, 3 LED verdi	40–60%
Luce fissa, 2 LED verdi	20–40%
Luce fissa, 1 LED verde	5–20%
Luce lampeggiante, 1 LED verde	0–5%

Rilevamento di guasti della batteria

EXPERT18V... | EXBA18V...

I LED degli indicatori del livello di carica della batteria, oltre al livello di carica della batteria, possono anche indicarne il rischio di guasto.

Per attivare questa funzione, tenere premuto per 3 secondo il tasto dell'indicatore del livello di carica della batteria . Il processo di analisi della batteria viene segnalato da una sequenza lampeggiante dell'indicatore del livello di carica della batteria. Il risultato verrà visualizzato sull'indicatore del livello di carica della batteria.



1 LED: la batteria corre un elevato rischio di guasto. Potenza e autonomia potrebbero già essere state ridotte. Si consiglia di sostituire la batteria.

5 LED: la batteria è in buone condizioni, con un rischio di guasto basso.

Attenzione: la valutazione del rischio di guasto della batteria funziona a due livelli e offre una valutazione semplificata. La batteria viene valutata come in buone condizioni oppure presenta un rischio di guasto elevato. Non viene visualizzata alcuna percentuale delle condizioni della batteria.

Avvertenze per l'impiego ottimale della batteria

Proteggere la batteria ricaricabile da umidità ed acqua.

Conservare la batteria esclusivamente nel campo di temperatura fra −20 °C e 50 °C. Non lasciare la batteria all'interno dell'auto, ad es. nel periodo estivo.

Pulire di tanto in tanto le fessure di ventilazione della batteria ricaricabile con un pennello morbido, pulito ed asciutto.

Una sensibile riduzione della durata del funzionamento dopo l'operazione di ricarica sta ad indicare che la batteria ricaricabile dovrà essere sostituita.

Attenersi alle indicazioni relative allo smaltimento.

Montaggio

- ▶ **Utilizzare esclusivamente lame la cui velocità massima ammessa sia maggiore di quella del funzionamento a vuoto dell'elettroutensile in dotazione.**

Smontaggio/montaggio della lama

- ▶ **Prima di qualsiasi intervento sull'elettroutensile (ad es. per manutenzione, sostituzione dell'accessorio ecc.), prelevare la batteria.** Qualora l'interruttore di avvio/arresto venga premuto inavvertitamente, vi è rischio di lesioni.
- ▶ **Durante il montaggio della lama, indossare guanti protettivi.** Toccando la lama vi è il pericolo di incidenti.
- ▶ **Utilizzare esclusivamente lame che corrispondano ai dati caratteristici indicati nelle presenti istruzioni d'uso e riportati sull'elettroutensile.**

Smontaggio della lama (vedere fig. A)

- – Allentare le 4 viti **(25)** utilizzando la chiave a brugola **(11)**fornita in dotazione.
- – Rimuovere la piastra di base **(26)**.
- – Premere il pulsante di bloccaggio dell'alberino **(2)** e tenerlo premuto.
- ▶ **Premere il pulsante di bloccaggio dell'alberino (2) esclusivamente ad alberino della sega fermo.** In caso contrario, l'elettroutensile potrebbe danneggiarsi.
- – Utilizzando la chiave a brugola **(11)**, svitare la vite di serraggio **(27)**.
- – Rimuovere la flangia di serraggio **(28)** e la lama **(14)**.

Montaggio della lama (vedere fig. B)

- – Pulire la lama **(14)** e tutti gli elementi di serraggio da montare.
- – Applicare la lama **(14)**. La direzione di taglio dei denti (direzione della freccia sulla lama) e la freccia del senso di rotazione **(1)** sulla carcassa devono coincidere. Accertarsi che i 3 perni di centraggio **(29)** siano impegnati nei fori della lama.
- – Applicare la flangia di serraggio **(28)** e avvitare la vite di serraggio **(27)**.
- – Premere il pulsante di bloccaggio dell'alberino **(2)** e tenerlo premuto.
- – Utilizzando la chiave a brugola **(11)**, stringere saldamente la vite di serraggio **(27)**.
- – Applicare la piastra di base **(26)** e avvitarla con le 4 viti **(25)**.

Impugnatura supplementare antivibrazioni

Avvertenza: la troncatrice per tondini **GBC18V-32PS** comprende in dotazione un'impugnatura supplementare antivibrazioni **(10)**. Ai fini dell'ergonomia e della sicurezza sul lavoro, utilizzare sempre l'impugnatura supplementare antivibrazioni **(10)** descritta nelle presenti istruzioni per l'uso.

Avvitare l'impugnatura supplementare **(10)** a destra o a sinistra della testa ingranaggi, in base alla modalità di lavoro.

- ▶ **Impiegare l'elettroutensile esclusivamente con l'impugnatura supplementare (10).**
- ▶ **Non continuare ad utilizzare l'elettroutensile se l'impugnatura supplementare (10) è danneggiata. Non eseguire mai nessuna modifica sull'impugnatura supplementare (10).**

Vibration Control L'impugnatura supplementare antivibrazioni **(10)** consente di lavorare con vibrazioni ridotte e, quindi, in modo più gradevole e sicuro.

Aspirazione polvere/aspirazione trucioli

Non eseguire lavori senza misure di contenimento della polvere. Un contenitore per la polvere appropriato riduce l'emissione di polveri nocive per la salute. Provvedere a una buona aerazione della postazione di lavoro. Utilizzare sempre protezioni respiratorie adeguate. Per garantire un'aspirazione ottimale della polvere, svuotare per tempo il contenitore per la polvere e pulire con regolarità l'elemento filtrante .

- ▶ **Evitare accumuli di polvere nella postazione di lavoro.** Le polveri si possono incendiare facilmente.

Aspirazione propria

Posizionare l'estremità aperta del sacchetto raccoglitrucioli sul supporto **(30)** e fissarlo con le fascette. Tirare con forza dal sacchetto raccoglitrucioli per verificare che sia fissato correttamente.

Rotazione della testa ingranaggi (vedere fig. C)

- ▶ **Prima di qualsiasi intervento sull'elettroutensile (ad es. per manutenzione, sostituzione dell'accessorio ecc.), prelevare la batteria.** Qualora l'interruttore di avvio/arresto venga premuto inavvertitamente, vi è rischio di lesioni.

La testa ingranaggi può essere ruotata di 90° verso sinistra o verso destra rispetto all'impugnatura. In questo modo, è

possibile portare l'interruttore di avvio/arresto **(8)** in una posizione più comoda in situazioni di lavoro particolari.
Portare l'interruttore di avvio/arresto **(8)** in posizione «OFF».
Premere il tasto **(9)** e ruotare la testa ingranaggi nella posizione desiderata (vedere fig. **C**).
L'interruttore di avvio/arresto **(8)** può essere attivato solo se la testa ingranaggi è posizionata correttamente.

Uso

- ▶ **Non sollecitare l'elettroutensile al punto tale da comportarne l'arresto.**
- ▶ **Prima di qualsiasi intervento sull'elettroutensile (ad es. per manutenzione, sostituzione dell'accessorio ecc.), prelevare la batteria.** Qualora l'interruttore di avvio/arresto venga premuto inavvertitamente, vi è rischio di lesioni.
- ▶ **Serrare il pezzo in lavorazione, qualora il suo peso non consenta di posizionarlo in sicurezza.**
- ▶ **Dopo un'elevata sollecitazione, lasciar funzionare a vuoto l'elettroutensile ancora per alcuni minuti, in modo da lasciarne raffreddare l'accessorio.**
- ▶ **Non utilizzare l'elettroutensile con un supporto per la troncatura.**

Regolazione della larghezza di apertura (vedere fig. D)

Allentare la vite di regolazione della larghezza di apertura **(13)**. Spostare il blocco di regolazione della larghezza verso sinistra o verso destra per ottenere la larghezza di apertura desiderata. Prima di iniziare a lavorare, accertarsi che la vite **(13)** sia saldamente avvitata.

Indicazioni operative

Taglio di tondini

Selezionare la regolazione adatta per il taglio da eseguire (vedi «Regolazione della larghezza di apertura (vedere fig. **D**)», Pagina 56).

Evitare di toccare le parti rotanti per non incorrere in lesioni dagli esiti gravi.

Non iniziare a tagliare subito dopo aver acceso il motore. Portare la lama al numero di giri massimo prima del taglio.

Selezionare un numero di giri più basso per ridurre la formazione e la propagazione di scintille.

Rallentare il movimento in avanti (movimento di taglio) sia all'inizio sia al termine dell'operazione di taglio.

Non eseguire il taglio di tondini con un diametro inferiore a **10** mm.

Non eseguire il taglio di tondini con una lunghezza inferiore a **20** poiché la sezione tra la lama **(14)** e la piastra di base **(26)** potrebbe restare incastrata e provocare danni o gravi lesioni.

Dopo l'accensione, poggiare saldamente l'ausilio di guida **(15)** sul tondino. Spingere lentamente l'elettroutensile in avanti per iniziare a tagliare il tondino.

Messa in funzione

Avvio/arresto

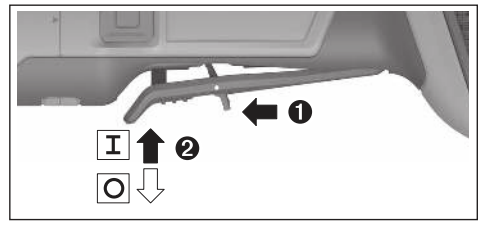

Per **mettere in funzione** l'elettroutensile, spingere la leva di sbloccaggio **(7)** in avanti, dopodiché spingere l'interruttore di avvio/arresto **(8)** verso l'alto.

Per **spegnere** l'elettroutensile, rilasciare l'interruttore di avvio/arresto **(8)**.

Interfaccia di comando

L'interfaccia di comando **(3)** viene utilizzata per la preselezione del numero di giri e per indicare lo stato dell'elettroutensile.

Indicatori di stato

Indicatore di temperatura (17)	Significato/causa	Soluzione
Giallo	È stata raggiunta una temperatura critica (parte elettronica, batteria)	Far funzionare l'elettroutensile a vuoto e lasciarlo raffreddare
Rosso	L'elettroutensile è surriscaldato e si spegne	Lasciar raffreddare l'elettroutensile

Indicatore del livello di carica della batteria (interfaccia di comando) (18)	Significato/causa	Soluzione
Giallo	Batteria quasi scarica	Sostituire o ricaricare la batteria a breve
Rosso	Batteria scarica	Sostituire o ricaricare la batteria

Indicatore di stato dell'elettroutensile (19)	Significato/causa	Soluzione
Verde	Stato OK	–
Giallo	È stata raggiunta una temperatura critica oppure la batteria è quasi scarica oppure è stato rilevato un sovraccarico	Far funzionare l'elettroutensile a vuoto e farlo raffreddare o ridurre il carico finché l'elettroutensile non funziona normalmente
Rosso con luce fissa	L'elettroutensile è surriscaldato, oppure la batteria è scarica	Lasciar raffreddare l'elettroutensile, oppure sostituire/ricaricare la batteria
Rosso lampeggiante	Si sono attivati lo spegnimento in caso di contraccolpo, la protezione contro il riavvio accidentale o lo spegnimento in caso di urto	Spegnere e riaccendere l'elettroutensile

Indicatore sovraccarico (interfaccia di comando) (21)	Significato/causa	Soluzione
Giallo	È stato rilevato un sovraccarico	Ridurre il carico finché l'elettroutensile non funziona normalmente

Manutenzione ed assistenza

Manutenzione e pulizia

- ▶ **Prima di qualsiasi intervento sull'elettroutensile (ad es. per manutenzione, sostituzione dell'accessorio ecc.), prelevare la batteria.** Qualora l'interruttore di avvio/arresto venga premuto inavvertitamente, vi è rischio di lesioni.
- ▶ **Per poter garantire buone e sicure operazioni di lavoro, tenere sempre puliti l'elettroutensile e le fessure di ventilazione.**

Conservare e trattare con cura l'accessorio.

Servizio di assistenza e consulenza tecnica

Italia
Tel.: (02) 3696 2314
Il link ai nostri indirizzi di assistenza e alle condizioni di garanzia è riportato all'ultima pagina.

In caso di richieste o di ordinazione di pezzi di ricambio, comunicare sempre il codice prodotto a 10 cifre riportato sulla targhetta di fabbricazione dell'elettroutensile.

Smaltimento

Avviare ad un riciclaggio rispettoso dell'ambiente elettroutensili, batterie, accessori ed imballaggi non più impiegabili.



Non gettare elettroutensili e batterie/pile tra i rifiuti domestici!

Solo per i Paesi UE:

I dispositivi elettrici ed elettronici o le batterie/pile usate non più utilizzabili devono essere sottoposti/e a raccolta differenziata e smaltiti nel rispetto dell'ambiente. Utilizzare gli appositi sistemi di raccolta. A causa delle sostanze pericolose eventualmente contenute al loro interno, uno smaltimento non appropriato rischia di provocare danni all'ambiente e alla salute.

Nederlands

Veiligheidsaanwijzingen

Algemene veiligheidsaanwijzingen voor elektrische gereedschappen

⚠ WAARSCHUWING **Lees alle waarschuwingen, veiligheidsaanwijzingen, afbeeldingen en specificaties die bij dit elektrische gereedschap worden geleverd.** Als de hieronder vermelde aanwijzingen niet worden opgevolgd, kan dit een elektrische schok, brand en/of ernstig letsel tot gevolg hebben.

Bewaar alle waarschuwingen en voorschriften voor toekomstig gebruik.

Het in de waarschuwingen gebruikte begrip elektrisch gereedschap heeft betrekking op elektrische gereedschappen voor gebruik op het stroomnet (met netsnoer) en op elektrische gereedschappen voor gebruik met een accu (zonder netsnoer).

Veiligheid van de werkomgeving

- ▶ **Houd uw werkomgeving schoon en goed verlicht.** Een rommelige of onverlichte werkomgeving kan tot ongevallen leiden.
- ▶ **Werk met het elektrische gereedschap niet in een omgeving met explosiegevaar waarin zich brandbare vloeistoffen, brandbare gassen of brandbaar stof bevinden.** Elektrische gereedschappen veroorzaken vonken die het stof of de dampen tot ontsteking kunnen brengen.
- ▶ **Houd kinderen en andere personen tijdens het gebruik van het elektrische gereedschap uit de buurt.** Wanneer u wordt afgeleid, kunt u de controle over het gereedschap verliezen.

Elektrische veiligheid

- ▶ **Houd het gereedschap uit de buurt van regen en vocht.** Het binnendringen van water in het elektrische

gereedschap vergroot het risico van een elektrische schok.

Veiligheid van personen

- **Wees alert, let goed op wat u doet en ga met verstand te werk bij het gebruik van het elektrische gereedschap. Gebruik geen elektrisch gereedschap, wanneer u moe bent of onder invloed staat van drugs, alcohol of medicijnen.** Een moment van onoplettendheid bij het gebruik van het elektrische gereedschap kan tot ernstige verwondingen leiden.
- **Draag persoonlijke beschermingsmiddelen. Draag altijd een veiligheidsbril.** Het dragen van persoonlijke beschermingsmiddelen zoals een stofmasker, slipvaste werkschoenen, een veiligheidshelm of gehoorbescherming, afhankelijk van de aard en het gebruik van het elektrische gereedschap, vermindert het risico van verwondingen.
- **Voorkom per ongeluk inschakelen. Controleer dat het elektrische gereedschap uitgeschakeld is, voordat u de stekker in het stopcontact steekt of de accu aansluit en voordat u het gereedschap oppakt of draagt.** Wanneer u bij het dragen van het elektrische gereedschap uw vinger aan de schakelaar hebt of wanneer u het gereedschap ingeschakeld op de stroomvoorziening aansluit, kan dit tot ongevallen leiden.
- **Verwijder instelgereedschappen of schroefsleutels, voordat u het elektrische gereedschap inschakelt.** Een instelgereedschap of sleutel in een draaiend deel van het gereedschap kan tot verwondingen leiden.
- **Voorkom een onevenwichtige lichaamshouding. Zorg ervoor dat u stevig staat en steeds in evenwicht blijft.** Daardoor kunt u het elektrische gereedschap in onverwachte situaties beter onder controle houden.
- **Draag geschikte kleding. Draag geen loshangende kleding of sieraden. Houd haren en kleding uit de buurt van bewegende delen.** Loshangende kleding, lange haren en sieraden kunnen door bewegende delen worden meegenomen.
- **Wanneer stofafzuigings- of stofopvangvoorzieningen kunnen worden gemonteerd, dient u zich ervan te verzekeren dat deze zijn aangesloten en juist worden gebruikt.** Het gebruik van een stofafzuiging beperkt het gevaar door stof.
- **Ondanks het feit dat u eventueel heel goed vertrouwd bent met het gebruik van gereedschappen, moet u ervoor zorgen dat u niet nonchalant wordt en veiligheidsvoorschriften voor het gereedschap gaat negeren.** Een onoplettende handeling kan binnen een fractie van een seconde ernstig letsel veroorzaken.

Zorgvuldige omgang met en zorgvuldig gebruik van elektrische gereedschappen

- **Overbelast het elektrische gereedschap niet. Gebruik voor uw werkzaamheden het daarvoor bestemde elektrische gereedschap.** Met het passende elektrische gereedschap werkt u beter en veiliger binnen het aangegeven capaciteitsbereik.
- **Gebruik geen elektrisch gereedschap waarvan de schakelaar defect is.** Elektrisch gereedschap dat niet meer kan worden in- of uitgeschakeld, is gevaarlijk en moet worden gerepareerd.
- **Trek de stekker uit het stopcontact en/of neem de accu (indien uitneembaar) uit het elektrische gereedschap, voordat u het elektrische gereedschap instelt, accessoires wisselt of het elektrische gereedschap opbergt.** Deze voorzorgsmaatregel voorkomt onbedoeld starten van het elektrische gereedschap.
- **Bewaar niet-gebruikte elektrische gereedschappen buiten bereik van kinderen. Laat het gereedschap niet gebruiken door personen die er niet mee vertrouwd zijn en deze aanwijzingen niet hebben gelezen.** Elektrische gereedschappen zijn gevaarlijk wanneer deze door onervaren personen worden gebruikt.
- **Pleeg onderhoud aan elektrische gereedschappen en accessoires. Controleer of bewegende delen van het gereedschap correct functioneren en niet vastklemmen en of onderdelen zodanig gebroken of beschadigd zijn dat de werking van het elektrische gereedschap nadelig wordt beïnvloed. Laat deze beschadigde onderdelen vóór gebruik repareren.** Veel ongevallen hebben hun oorzaak in slecht onderhouden elektrische gereedschappen.
- **Houd snijdende inzetgereedschappen scherp en schoon.** Zorgvuldig onderhouden snijdende inzetgereedschappen met scherpe snijkanten klemmen minder snel vast en zijn gemakkelijker te geleiden.
- **Gebruik elektrisch gereedschap, accessoires, inzetgereedschappen en dergelijke volgens deze aanwijzingen. Let daarbij op de arbeidsomstandigheden en de uit te voeren werkzaamheden.** Het gebruik van elektrische gereedschappen voor andere dan de voorziene toepassingen kan tot gevaarlijke situaties leiden.
- **Houd handgrepen en greepvlakken droog, schoon en vrij van olie en vet.** Gladde handgrepen en greepvlakken verhinderen dat het gereedschap in onverwachte situaties veilig kan worden gehanteerd en bediend.

Gebruik en onderhoud van accugereedschappen

- **Laad accu's alleen op in oplaadapparaten die door de fabrikant worden geadviseerd.** Voor een oplaadapparaat dat voor een bepaald type accu geschikt is, bestaat brandgevaar wanneer het met andere accu's wordt gebruikt.
- **Gebruik alleen de daarvoor bedoelde accu's in de elektrische gereedschappen.** Het gebruik van andere accu's kan tot verwondingen en brandgevaar leiden.
- **Voorkom aanraking van de niet-gebruikte accu met paperclips, munten, sleutels, spijkers, schroeven en andere kleine metalen voorwerpen die overbrugging van de contacten kunnen veroorzaken.** Kortsluiting tussen de accucontacten kan brandwonden of brand tot gevolg hebben.
- **Bij verkeerd gebruik kan vloeistof uit de accu lekken. Voorkom contact daarmee. Spoel bij onvoorzien con-**

tact met water af. Wanneer de vloeistof in de ogen komt, dient u bovendien een arts te raadplegen. Gelekte accuvloeistof kan tot huidirritaties en verbrandingen leiden.

- ▶ **Gebruik accu of gereedschap niet, als deze beschadigd of veranderd zijn.** Beschadigde of veranderde accu's kunnen onvoorspelbaar gedrag vertonen, waardoor een brand, explosie of het gevaar van letsel kan ontstaan.
- ▶ **Stel accu of gereedschap niet bloot aan vuur of overmatige temperaturen.** Blootstelling aan vuur of temperaturen boven 130 °C kan een explosie veroorzaken.
- ▶ **Volg alle aanwijzingen voor het laden en laad de accu of het gereedschap niet buiten het temperatuurbereik dat in de aanwijzingen is vermeld.** Verkeerd laden of laden bij temperaturen buiten het vastgelegde bereik kan de accu beschadigen en het risico van brand vergroten.

Service

- ▶ **Laat het elektrische gereedschap alleen repareren door gekwalificeerd en vakkundig personeel en alleen met originele vervangingsonderdelen.** Daarmee wordt gewaarborgd dat de veiligheid van het gereedschap in stand blijft.
- ▶ **Voer nooit servicewerkzaamheden aan beschadigde accu's uit.** Service van accu's dient uitsluitend te worden uitgevoerd door de fabrikant of erkende servicewerkplaatsen.

Veiligheidsaanwijzingen voor betonstaalzagen



Houd uw handen uit de buurt van het zaaggebied en het roterende zaagblad. U zou ernstig gewond kunnen raken.



Houd het product altijd met beide handen aan de daarvoor bestemde handgrepen vast en grijp tijdens gebruik nooit in het zaaggebied. Houd de handgrepen droog, schoon en vrij van olie en vet. Zo kunt u goed en veilig werken.

- ▶ **Gebruik het elektrische gereedschap nooit zonder de voetplaat.** Alleen met een gemonteerde voetplaat kunt u goed en veilig werken.
- ▶ **Gebruik uitsluitend de voor het product toegestane zaagbladen die voldoen aan de specificaties in de technische gegevens.** Het gebruik van het zaagblad voor andere toepassingen kan resulteren in overmatige slijtage, loslaten van het zaagblad, verminderde zaagcapaciteit en overmatige warmteontwikkeling, wat het zaagblad kan beschadigen en ernstig letsel kan veroorzaken.
- ▶ **Gebruik geen bot of beschadigd zaagblad.** Een zaagblad met botte of verkeerde georiënteerde tanden veroorzaakt een verhoogde wrijving, blokkeren van het zaagblad en een terugslag vanwege een te nauwe zaagspleet.
- ▶ **Gebruik geschikte detectoren om verborgen elektriciteits-, gas- of waterleidingen op te sporen of raadpleeg het plaatselijke energie- of waterleidingbedrijf.** Contact met elektrische leidingen kan tot brand of een elektrische schok leiden. Beschadiging van een gasleiding kan tot een explosie leiden. Breuk van een waterleiding veroorzaakt materiële schade.
- ▶ **Houd het elektrische gereedschap vast aan de geïsoleerde handgrepen, wanneer u werkzaamheden verricht waarbij het snij-accessoire in aanraking kan komen met verborgen bedrading.** Door aanraking met een spanningvoerende draad kunnen de metalen delen van het elektrische gereedschap onder spanning komen te staan en zou de gebruiker een elektrische schok kunnen krijgen.
- ▶ **Schakel het elektrische gereedschap pas in wanneer u het in werkpositie gebracht hebt en houdt het met beide handen vast.** Op deze manier voorkomt u een ongecontroleerde terugslag.
- ▶ **Bij het werken kunnen hete en scherpe metaalspanen ontstaan en kunnen bij contact met de huid leiden tot snijwonden en brandwonden.** Draag nauw aansluitende kleding.
- ▶ **Begin pas met zagen wanneer het elektrische gereedschap zijn maximale toerental heeft bereikt.** Het aanraken van het werkstuk met het zaagblad voordat de motor is gestart, leidt tot een overbelasting en beschadiging van het zaagblad en kan ernstig letsel tot gevolg hebben.
- ▶ **Mocht er zich een terugslag voordoen, ga dan niet door met zagen in het werkstuk. Verwijder het elektrische gereedschap van het werkstuk, laat het zaagblad zijn volle toerental bereiken en ga voorzichtig door met zagen.** Als het elektrische gereedschap opnieuw wordt gestart in het werkstuk, kan het zaagblad opnieuw blokkeren of een terugslag veroorzaken.
- ▶ **Wanneer het zaagblad in de zaagsnede blijft hangen of klem komt te zitten, blokkeert het en kan er zich een terugslag voordoen.** Dit kan leiden tot een ongecontroleerde beweging van het elektrische gereedschap.
- ▶ **Tijdens het werken kunnen vonken en hete metaalspanen ontstaan en licht ontvlambare materialen in de omgeving in brand zetten of oppervlakken beschadigen.** Overtuig u ervan dat zich geen brandbare materialen in de werkomgeving bevinden en bescherm kwetsbare oppervlakken.
- ▶ **Vermijd aanraking van de kop van het elektrische gereedschap tijdens gebruik.** Deze kan zeer heet worden en u kunt letsel oplopen.
- ▶ **Het zaagblad en andere metalen delen kunnen heet zijn of scherpe kanten hebben.** Draag bij het wisselen van het zaagblad veiligheidshandschoenen.
- ▶ **Let er bij werkzaamheden op grotere hoogte op dat er niemand onder staat.** Vallende spanen of materiaalresten kunnen ongevallen veroorzaken.
- ▶ **Leg het elektrische gereedschap nooit neer, voordat het inzetgereedschap volledig tot stilstand is gekomen.** Het draaiende inzetgereedschap kan uw hand ernstig verwonden of het oppervlak waar u het gereedschap wilt neerleggen, raken en zich ongecontroleerd bewegen.

- ▶ **Bij beschadiging en verkeerd gebruik van de accu kunnen er dampen vrijkomen. De accu kan branden of exploderen.** Zorg voor de aanvoer van frisse lucht en zoek bij klachten een arts op. De dampen kunnen de luchtwegen irriteren.
- ▶ **Verander en open de accu niet.** Er bestaat gevaar voor kortsluiting.
- ▶ **Door spitse voorwerpen, zoals bijv. spijkers of schroevendraaiers, of door krachtinwerking van buitenaf kan de accu beschadigd worden.** Er kan een interne kortsluiting ontstaan en de accu doen branden, roken, exploderen of oververhitten.
- ▶ **Gebruik de accu alleen in producten van de fabrikant.** Alleen zo wordt de accu tegen gevaarlijke overbelasting beschermd.



Bescherm de accu tegen hitte, bijvoorbeeld ook tegen voortdurend zonlicht, vuur, vuil, water en vocht. Er bestaat gevaar voor explosie en kortsluiting.

Symbolen

De volgende symbolen kunnen voor het gebruik van het elektrische gereedschap van belang zijn. Zorg ervoor dat u de symbolen en hun betekenis kent. Het juiste begrip van de symbolen helpt u het elektrische gereedschap beter en veiliger te gebruiken.



Draag een veiligheidsbril.

Beschrijving van product en werking



Lees alle veiligheidsaanwijzingen en instructies. Het niet naleven van de veiligheidsaanwijzingen en instructies kan elektrische schokken, brand en/of zware verwondingen veroorzaken.

Neem goed nota van de afbeeldingen in het voorste deel van de gebruiksaanwijzing.

Beoogd gebruik

Het elektrische gereedschap is bestemd voor het vlak en vrij zagen van in de bouw gebruikt wapeningsijzer en draadeinden van zacht staal.

Afgebeelde componenten

De componenten zijn genummerd zoals op de afbeelding van het elektrische gereedschap op de pagina met afbeeldingen.

(1) Draairichtingpijl op machinehuis
(2) Blokkeerknop uitgaande as
(3) Gebruikersinterface
(4) Accu[a)]
(5) Stoffilter (2x)
(6) Accu-ontgrendelingsknop[a)]
(7) Ontgrendelingshendel voor aan/uit-schakelaar
(8) Aan/uit-schakelaar
(9) Knop voor het draaien van het drijfwerk
(10) Trillingsdempende extra handgreep (geïsoleerd greepvlak)
(11) Binnenzeskantsleutel
(12) Uitgang
(13) Schroef voor verstelling van de openingsbreedte
(14) Zaagblad
(15) Geleidingshulp
(16) Handgreep (geïsoleerd greepvlak)
(17) Aanduiding temperatuur (gebruikersinterface)
(18) Aanduiding voor een lage acculaadtoestand (gebruikersinterface)
(19) Aanduiding status elektrisch gereedschap (gebruikersinterface)
(20) Aanduiding terugslaguitschakeling (gebruikersinterface)
(21) Aanduiding overbelasting (gebruikersinterface)
(22) Knop voor toerentalverhoging (gebruikersinterface)
(23) Aanduiding toerentalstand/modus (gebruikersinterface)
(24) Knop voor toerentalverlaging (gebruikersinterface)
(25) Schroef (4 x)
(26) Voetplaat
(27) Spanschroef
(28) Spanflens
(29) Centreerstift (3 x)
(30) Houder voor spanenzak

a) **Dit toebehoren wordt niet standaard meegeleverd.**

Technische gegevens

Betonstaalzaag		GBC18V-32PS
Productnummer		**3 601 JS7 0..**
Nominale spanning	V=	18
Onbelast toerental	min^{-1}	1700–2000
Zaagcapaciteit voor wapeningsijzer	mm	10–32
Zaagbladdiameter	mm	136
Terugslaguitschakeling		●
Nulspanningsbeveiliging		●
Uitlooprem		●
Zachte aanloop		●
Valuitschakeling		●
Beveiliging tegen overbelasting		●
Toerentalinstelling		●

Betonstaalzaag		**GBC18V-32PS**
Gewicht[A)]	kg	3,3
Afmetingen (lengte x breedte x hoogte)	mm	445 x 186 x 114
Aanbevolen omgevingstemperatuur bij het opladen	°C	0 … +35
Toegestane omgevingstemperatuur tijdens gebruik[B)] en bij opslag	°C	–20 … +50
Compatibele accu's		GBA18V... GBA 18V... ProCORE18V... EXPERT18V... EXBA18V... CORE18V...
Aanbevolen accu's voor volledig vermogen		ProCORE18V... ≥ 8.0 Ah EXPERT18V... ≥ 5.5 Ah
Aanbevolen opladers		GAL18... GAL 18... GAL 36... GAL12V/18... GAL 12V/18... GAX 18... EXAL18...

A) Zonder accu (het gewicht van de accu is te vinden op www.bosch-professional.com)

B) beperkt vermogen bij temperaturen < 0 °C

Waarden kunnen afhankelijk van product variëren en onderhevig zijn aan toepassings- en omgevingsvoorwaarden. Meer informatie vindt u op www.bosch-professional.com/wac.

Informatie over geluid en trillingen

Geluidsemissiewaarden bepaald conform **EN 62841-1**.

Het A-gewogen geluidsniveau van het elektrische gereedschap bedraagt typisch: geluidsdrukniveau **96** dB(A); geluidsvermogenniveau **104** dB(A). Onzekerheid K = **3** dB.

Draag gehoorbescherming!

Trillingswaarden a_h (continue trillingen), p_F (herhaalde schoktrillingen) en onzekerheid K bepaald conform **EN 62841-1** :

a_h = **3,8** m/s^2, K = **1,5** m/s^2, p_F = **410,8** m/s^2 (K = **82,8** m/s^2)

Het in deze gebruiksaanwijzing vermelde trillingsniveau en de geluidsemissiewaarde zijn gemeten met een genormeerde meetmethode en kunnen worden gebruikt om elektrische gereedschappen met elkaar te vergelijken. Ze zijn ook geschikt voor een voorlopige inschatting van de trillings- en geluidsemissie.

Het aangegeven trillingsniveau en de aangegeven geluidsemissiewaarde representeren de voornaamste toepassingen van het elektrische gereedschap. Wanneer het elektrische gereedschap echter wordt gebruikt voor andere toepassingen, met afwijkende inzetgereedschappen of onvoldoende onderhoud, dan kunnen het trillingsniveau en de geluidsemissiewaarde afwijken. Dit kan de trillings- en geluidsemissie gedurende de gehele arbeidsperiode duidelijk verhogen.

Voor een nauwkeurige schatting van de trillings- en geluidsemissies moet ook rekening worden gehouden met de tijden waarin het gereedschap uitgeschakeld is, of waarin het gereedschap wel loopt, maar niet werkelijk wordt gebruikt. Dit kan de trillings- en geluidsemissies gedurende de gehele arbeidsperiode duidelijk verminderen.

Leg aanvullende veiligheidsmaatregelen ter bescherming van de gebruiker tegen het effect van trillingen vast, zoals: onderhoud van elektrische gereedschappen en inzetgereedschappen, warm houden van de handen, organisatie van het arbeidsproces.

Terugslaguitschakeling



Bij een plotselinge terugslag van het elektrische gereedschap, bijv. blokkeren bij doorslijpen, wordt de stroomtoevoer naar de motor elektronisch onderbroken. Daarbij brandt de aanduiding terugslaguitschakeling **(20)**. Bij geactiveerde terugslaguitschakeling knippert de aanduiding status **(19)** rood.

Voor de **hernieuwde ingebruikname** zet u de aan/uit-schakelaar **(8)** in de uitgeschakelde stand en schakelt u het elektrisch gereedschap opnieuw in.

Nulspanningsbeveiliging



De nulspanningsbeveiliging voorkomt ongecontroleerd starten van het elektrische gereedschap na een onderbreking van de stroomtoevoer.

Voor de **hernieuwde ingebruikname** zet u de aan/uit-schakelaar **(8)** in de uitgeschakelde stand en schakelt u het elektrische gereedschap opnieuw in.

Uitlooprem



Het elektrische gereedschap beschikt over een elektronische uitlooprem. Bij het uitschakelen van het elektrische gereedschap wordt het zaagblad binnen enkele seconden tot stilstand gebracht.

Zacht aanlopen

De elektronische zachte aanloop begrenst het draaimoment bij het inschakelen en maakt het mogelijk dat het elektrische gereedschap zonder schokken begint te werken.

Aanwijzing: Werkt het elektrische gereedschap direct na het inschakelen met vol toerental, dan zijn de zachte aanloop en de nulspanningsbeveiliging uitgevallen. Het elektrische gereedschap moet direct naar de klantenservice worden opgestuurd, adressen zie het hoofdstuk „Klantenservice en toepassingsadvies“.

Valuitschakeling

De geïntegreerde valuitschakeling schakelt het elektrische gereedschap uit, zodra het na een val op de bodem terechtkomt. Voor de **hernieuwde ingebruikname** zet u de aan/uit-schakelaar **(8)** in de uitgeschakelde stand en schakelt u het elektrische gereedschap opnieuw in.

Beveiliging tegen overbelasting

Bij beoogd gebruik kan het elektrische gereedschap niet overbelast worden. Bij een te sterke belasting of het verlaten van het toegestane temperatuurbereik van de accu schakelt het automatisch uit. Schakel het elektrische gereedschap dan uit en stop met het werk dat een overbelasting van het elektrische gereedschap heeft veroorzaakt. Schakel vervolgens het elektrische gereedschap weer in om het werkproces opnieuw te starten.

Toerentalinstelling

In de fabrieksinstelling zijn 2 toerentalstanden vooringesteld.

Stand toerentalinstelling	[min^{-1}]
1	1700
2	2000

De aangegeven waarden van de toerentalstanden zijn afhankelijk van de gebruikte accu, laadstand van de accu evenals de gebruikstemperatuur van de machine.

Met de knoppen voor toerentalinstelling **(22)** en **(24)** kunt u het benodigde toerental vooraf instellen. De gegevens in de volgende tabel zijn geadviseerde waarden.

Materiaal	Toepassing	Inzetgereedschap	Toerentalstand
Wapeningsijzer	Doorslijpen	Zaagblad	1/2
Draadeinden van zacht staal	Doorslijpen	Zaagblad	1/2

Begin pas met het zagen wanneer het product het maximale toerental heeft bereikt. Wanneer u vóór het starten van de motor met het zaagblad contact maakt met het werkstuk, wordt het zaagblad overbelast en beschadigd. Dit kan resulteren in ernstig letsel. Kies stand 2 voor de hoogste zaagsnelheid. Kies stand 1 om vonkvorming te reduceren.

Accu

Bosch verkoopt accugereedschap ook zonder accu. Of bij de levering van uw elektrische gereedschap een accu inbegrepen is, kunt u zien op de verpakking.

Accu opladen

- ▶ **Gebruik alleen de in de technische gegevens vermelde oplaadapparaten.** Alleen deze oplaadapparaten zijn afgestemd op de bij het elektrische gereedschap gebruikte Li-Ion-accu.

Aanwijzing: lithium-ion-accu's worden vanwege internationale transportvoorschriften gedeeltelijk geladen geleverd. Om het volledige vermogen van de accu te waarborgen, laadt u vóór het eerste gebruik de accu volledig op.

Accu plaatsen

Schuif de geladen accu in de accuhouder tot deze is vastgeklikt.

Accu verwijderen

Voor het verwijderen van de accu drukt u op de accu-ontgrendelingstoets en trekt u de accu uit het elektrische gereedschap. **Gebruik daarbij geen geweld.**

De accu beschikt over 2 vergrendelingsstanden die moeten voorkomen dat de accu bij onbedoeld indrukken van de accu-ontgrendelingstoets uit het elektrische gereedschap valt. Zolang de accu in het elektrische gereedschap is geplaatst, wordt deze door een veer op de juiste plaats gehouden.

Accu-oplaadaanduiding

Aanwijzing: Niet elk accutype beschikt over een oplaadaanduiding.

De groene LED's van de accu-oplaadaanduiding geven de laadtoestand van de accu aan. Uit veiligheidsoverwegingen is het opvragen van de laadtoestand alleen bij stilstaand elektrisch gereedschap mogelijk.

Druk op de toets voor de oplaadaanduiding of , om de laadtoestand aan te geven. Dit is ook mogelijk, wanneer de accu is weggenomen.

Als er na het drukken op de toets voor de oplaadaanduiding geen LED brandt, dan is de accu defect en moet vervangen worden.

De acculaadtoestand wordt ook op de gebruikersinterface weergegeven (zie „Toestandsaanduidingen“, Pagina 64).

Accutype GBA 18V... | GBA18V...



LED	Capaciteit
Permanent licht 3 × groen	60–100 %
Permanent licht 2 × groen	30–60 %
Permanent licht 1 × groen	5–30 %
Knipperlicht 1 × groen	0–5 %

Accutype ProCORE18V... | EXPERT18V... | EXBA18V... | CORE18V...



LED	Capaciteit
Permanent licht 5 × groen	80–100 %
Permanent licht 4 × groen	60–80 %
Permanent licht 3 × groen	40–60 %
Permanent licht 2 × groen	20–40 %
Permanent licht 1 × groen	5–20 %

LED	Capaciteit
Knipperlicht 1 × groen	0–5 %

Risicoherkenning accudefect

EXPERT18V... | EXBA18V...

De LED's van de accu-oplaadaanduidingen kunnen naast de laadtoestand van de accu het risico voor een accudefect aangeven.

Om de functie te activeren houdt u de toets voor de oplaadaanduiding 3 seconden lang ingedrukt. De analyse van de accu wordt aangegeven door een looplicht van de accu-oplaadaanduiding. Het resultaat wordt aangegeven op de accu-oplaadaanduiding.

1 LED: de accu heeft een hoog defectrisico. Vermogen en looptijd kunnen al verminderd zijn. Er wordt aangeraden de accu te vervangen.

5 LED's: de accu bevindt zich in goede staat met een gering defectrisico.

Let op: de inschatting van een accudefect werkt in twee trappen en biedt een vereenvoudigde beoordeling van de toestand. De accu wordt ofwel beoordeeld als zijnde in goede staat of vertoont een verhoogd defectrisico. Er wordt geen percentage van de accutoestand aangegeven.

Aanwijzingen voor de optimale omgang met de accu

Bescherm de accu tegen vocht en water.

Bewaar de accu alleen bij een temperatuur tussen −20 °C en 50 °C. Laat de accu bijvoorbeeld in de zomer niet in de auto liggen.

Reinig de ventilatieopeningen van de accu af en toe met een zachte, schone en droge doek.

Een duidelijk kortere gebruiksduur na het opladen duidt erop dat de accu versleten is en moet worden vervangen.

Neem de aanwijzingen met betrekking tot afvalverwijdering in acht.

Montage

- ▶ **Gebruik alleen zaagbladen met een maximaal toegestaan toerental dat hoger is dan het onbelaste toerental van het elektrische gereedschap.**

Zaagblad demonteren/monteren

- ▶ **Neem de accu vóór alle werkzaamheden aan het elektrische gereedschap (bijv. onderhoud, wisselen van accessoires, enz.) uit het elektrische gereedschap.** Bij per ongeluk bedienen van de aan/uit-schakelaar bestaat gevaar voor letsel.
- ▶ **Draag werkhandschoenen bij de montage van het zaagblad.** Bij het aanraken van het zaagblad bestaat verwondingsgevaar.
- ▶ **Gebruik alleen zaagbladen die voldoen aan de in deze gebruiksaanwijzing en op het elektrische gereedschap vermelde specificaties.**

Zaagblad demonteren (zie afbeelding A)

- – Draai de 4 schroeven **(25)** met de meegeleverde binnenzeskantsleutel **(11)** los.
- – Verwijder de voetplaat **(26)**.
- – Druk op de blokkeerknop uitgaande as **(2)** en houd deze ingedrukt.
- ▶ **Druk alleen op de asblokkeerknop (2) bij stilstaande zaagas.** Anders kan het elektrische gereedschap beschadigd raken.
- – Draai met de binnenzeskantsleutel **(11)** de spanschroef **(27)** eruit.
- – Pak de spanflens **(28)** en het zaagblad **(14)** weg.

Zaagblad monteren (zie afbeelding B)

- – Reinig het zaagblad **(14)** en alle te monteren spandelen.
- – Breng het zaagblad **(14)** aan. De zaagrichting van de tanden (pijlrichting op het zaagblad) en de draairichtingpijl **(1)** op het machinehuis moeten overeenstemmen. Let erop dat de 3 centreerstiften **(29)** in de boorgaten op het zaagblad grijpen.
- – Breng de spanflens **(28)** aan en schroef de spanschroef **(27)** erin.
- – Druk op de blokkeerknop uitgaande as **(2)** en houd deze ingedrukt.
- – Draai met de binnenzeskantsleutel **(11)** de spanschroef **(27)** vast.
- – Breng de voetplaat **(26)** aan en draai deze met de 4 schroeven **(25)** vast.

Trillingsdempende extra handgreep

Aanwijzing: Bij de betonstaalzaag **GBC18V-32PS** wordt een trillingsdempende extra handgreep **(10)** meegeleverd. Gebruik omwille van ergonomie en arbeidsveiligheid altijd de in deze gebruiksaanwijzing beschreven trillingsdempende extra handgreep **(10)**.

Schroef de extra handgreep **(10)** afhankelijk van de werkwijze rechts of links of boven de machinekop vast.

- ▶ **Gebruik uw elektrische gereedschap alleen met de extra handgreep (10)**.
- ▶ **Gebruik het elektrische gereedschap niet meer, wanneer de extra handgreep (10) beschadigd is. Verander de extra handgreep (10) op geen enkele wijze.**

Vibration Control Dankzij de trillingsdempende extra handgreep **(10)** kunt u met weinig trillingen en daardoor aangenamer en veiliger werken.

Afzuiging van stof en spanen

Vermijd het werken zonder stofreducerende maatregelen. Een geschikte stofbox vermindert een voor de gezondheid schadelijke stofbelasting. Zorg voor een goede ventilatie van de werkplek. Gebruik altijd een geschikte ademhalingsbescherming. Om een optimale stofafzuiging te waarborgen, maakt u de stofbox tijdig leeg en reinigt u het filterelement regelmatig.

- ▶ **Vermijd ophoping van stof op de werkplek.** Stof kan gemakkelijk ontbranden.

Eigen afzuiging

Zet het open uiteinde van de spanenzak op de houder **(30)** en bevestig deze met de trekbanden. Trek flink aan de spanenzak om u ervan te overtuigen dat deze correct bevestigd is.

Drijfwerk draaien (zie afbeelding C)

- ▶ **Neem de accu vóór alle werkzaamheden aan het elektrische gereedschap (bijv. onderhoud, wisselen van accessoires, enz.) uit het elektrische gereedschap.** Bij per ongeluk bedienen van de aan/uit-schakelaar bestaat gevaar voor letsel.

U kunt het drijfwerk 90° naar links of rechts evenredig aan de handgreep draaien. Daardoor kan de aan/uit-schakelaar **(8)** voor bijzondere toepassingen in een gunstigere bedieningspositie worden gezet.

Zet de aan/uit-schakelaar **(8)** in de stand „Uit“.

Druk op de knop **(9)** en draai het drijfwerk in de gewenste positie (zie afbeelding **C**).

De aan/uit-schakelaar **(8)** kan alleen worden geactiveerd als het drijfwerk in de juiste positie staat.

Gebruik

- ▶ **Belast het elektrische gereedschap niet zo sterk dat het tot stilstand komt.**
- ▶ **Neem de accu vóór alle werkzaamheden aan het elektrische gereedschap (bijv. onderhoud, wisselen van accessoires, enz.) uit het elektrische gereedschap.** Bij per ongeluk bedienen van de aan/uit-schakelaar bestaat gevaar voor letsel.
- ▶ **Klem het werkstuk vast, wanneer dit niet door het eigen gewicht veilig ligt.**
- ▶ **Laat het elektrische gereedschap na sterke belasting nog enkele minuten onbelast lopen, om het inzetgereedschap af te koelen.**
- ▶ **Gebruik het elektrische gereedschap niet met een doorslijpstandaard.**

Openingsbreedte instellen (zie afbeelding D)

Draai de schroef voor de verstelling van de openingsbreedte **(13)** los. Schuif het breedteverstelblok naar links of rechts om de gewenste openingsbreedte te bereiken. Overtuig u er vóór aanvang van de werkzaamheden van dat de schroef **(13)** stevig is vastgedraaid.

Aanwijzingen voor werkzaamheden

Wapeningsijzer zagen

Kies de juiste instelling voor de zaagsnede die moet worden gemaakt (zie „Openingsbreedte instellen (zie afbeelding **D**)“, Pagina 64).

Raak geen ronddraaiende onderdelen aan, want dit kan ernstig letsel veroorzaken.

Begin na het inschakelen van de motor niet direct met zagen. Laat het zaagblad op het volle toerental komen voordat u begint met zagen.

Stel een lager toerental in om rondvliegende vonken te reduceren.

Verlangzaam de voorwaartse beweging (zaagbeweging) zowel aan het begin als aan het einde van het zaagproces.

Zaag geen wapeningsijzer met een diameter van minder dan **10** mm.

Zaag geen wapeningsijzer met een lengte van minder dan **20** mm omdat het afgezaagde deel tussen het zaagblad **(14)** en de voetplaat **(26)** blijft steken en zowel schade als ernstig letsel kan veroorzaken.

Na het inschakelen legt u de geleidingshulp **(15)** stevig tegen het wapeningsijzer. Schuif het elektrische gereedschap langzaam naar voren om te beginnen met het zagen van het ijzer.

Ingebruikname

In- en uitschakelen

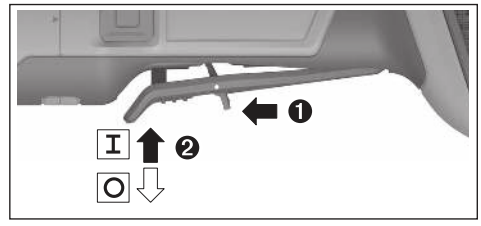

Schuif voor de **ingebruikname** van het elektrische gereedschap de ontgrendelingshendel **(7)** naar voren en duw vervolgens de aan/uit-schakelaar **(8)** naar boven.

Om het elektrische gereedschap **uit te schakelen** laat u de aan/uit-schakelaar **(8)** los.

Gebruikersinterface

De gebruikersinterface **(3)** dient voor het instellen van het toerental en voor het aanduiden van de toestand van het elektrische gereedschap.

Toestandsaanduidingen

Aanduiding temperatuur (17)	Betekenis/oorzaak	Oplossing
Geel	Kritieke temperatuur is bereikt (elektronica, accu)	Elektrisch gereedschap onbelast laten draaien en laten afkoelen

Aanduiding temperatuur (17)	Betekenis/oorzaak	Oplossing
Rood	Elektrisch gereedschap is oververhit en schakelt uit	Elektrisch gereedschap laten afkoelen

Accu-oplaadaanduiding (gebruikersinterface) (18)	Betekenis/oorzaak	Oplossing
Geel	Accu bijna leeg	Accu binnenkort verwisselen of opladen
Rood	Accu leeg	Accu verwisselen of opladen

Aanduiding status elektrisch gereedschap (19)	Betekenis/oorzaak	Oplossing
Groen	Status OK	–
Geel	Kritieke temperatuur is bereikt of accu bijna leeg of overbelasting gedetecteerd	Laat het elektrische gereedschap onbelast lopen en afkoelen tot het elektrische gereedschap correct functioneert
Rood brandend	Elektrisch gereedschap is oververhit of accu leeg	Elektrisch gereedschap laten afkoelen of accu verwisselen of opladen
Rood knipperend	Terugslaguitschakeling, nulspanningsbeveiliging of valuitschakeling is geactiveerd	Elektrisch gereedschap uit- en weer inschakelen

Aanduiding overbelasting (gebruikersinterface) (21)	Betekenis/oorzaak	Oplossing
Geel	Overbelasting gedetecteerd	Reduceer de belasting tot het elektrische gereedschap correct functioneert

Onderhoud en service

Onderhoud en reiniging

- ▶ **Neem de accu vóór alle werkzaamheden aan het elektrische gereedschap (bijv. onderhoud, wisselen van accessoires, enz.) uit het elektrische gereedschap.** Bij per ongeluk bedienen van de aan/uit-schakelaar bestaat gevaar voor letsel.
- ▶ **Houd het elektrische gereedschap en de ventilatieopeningen altijd schoon om goed en veilig te werken.**

Bewaar en behandel de accessoires zorgvuldig.

Klantenservice en gebruiksadvies

Nederland
Tel.: (076) 579 54 54

De link naar onze serviceadressen en naar de garantievoorwaarden is te vinden op de laatste pagina.

Vermeld bij vragen en bestellingen van vervangingsonderdelen altijd het uit tien cijfers bestaande productnummer volgens het typeplaatje van het product.

Afvalverwijdering

Elektrische gereedschappen, accu's, accessoires en verpakkingen moeten op een voor het milieu verantwoorde wijze gerecycled worden.



Gooi elektrische gereedschappen, accu's en batterijen niet bij het huisvuil.

Alleen voor landen van de EU:

Afgedankte elektrische en elektronische apparaten of verbruikte accu's/batterijen moeten apart ingezameld en op een voor het milieu verantwoorde wijze afgevoerd worden. Maak gebruik van de hiervoor bestemde inzamelingssystemen. Een verkeerde afvoer kan vanwege mogelijk aanwezige gevaarlijke stoffen schadelijk voor het milieu en de gezondheid zijn.

Dansk

Sikkerhedsinstrukser

Generelle sikkerhedsanvisninger for el-værktøj

⚠ ADVARSEL **Læs alle sikkerhedsadvarsler, instruktioner, illustrationer og specifikationer, som følger med el-værktøjet.** I tilfælde af manglende overholdelse af anvisningerne nedenfor er der risiko for elektrisk stød, brand og/eller alvorlige personskader.

Opbevar alle sikkerhedsinstrukser og anvisninger til senere brug.

Betegnelsen "el-værktøj" i advarslerne refererer til dit (ledningsforbundne) el-værktøj tilsluttet lysnettet eller til batteridrevet (ledningsfrit) el-værktøj.

Sikkerhed på arbejdspladsen

- **Hold arbejdsområdet rent og godt oplyst.** Rodede eller mørke områder kan medføre ulykker.
- **Brug ikke el-værktøjet i eksplosionsfarlige omgivelser, hvor der findes brændbare væsker, gasser eller støv.** El-værktøj kan slå gnister, der kan antænde støv eller dampe.
- **Sørg for, at andre personer og ikke mindst børn holdes væk fra arbejdsområdet, når el-værktøjet er i brug.** Hvis man distraheres, kan man miste kontrollen over maskinen.

Elektrisk sikkerhed

- **El-værktøj må ikke udsættes for regn eller fugt.** Indtrængen af vand i el-værktøj øger risikoen for elektrisk stød.

Personlig sikkerhed

- **Det er vigtigt at være opmærksom og holde øje med, hvad man laver, og bruge el-værktøjet fornuftigt. Brug ikke el-værktøj, hvis du er træt, har indtaget alkohol eller er påvirket af medikamenter eller euforiserende stoffer.** Få sekunders uopmærksomhed ved brug af el-værktøjet kan føre til alvorlige personskader.
- **Brug personligt beskyttelsesudstyr. Brug altid beskyttelsesbriller.** Brug af sikkerhedsudstyr som f. eks. støvmaske, skridsikkert fodtøj, beskyttelseshjelm eller høreværn afhængig af maskintype og anvendelse nedsætter risikoen for personskader.
- **Undgå utilsigtet igangsætning. Kontrollér, at el-værktøjet er slukket, før du tilslutter det til strømtilførslen og/eller batteriet, løfter eller bærer det.** Undgå at bære el-værktøjet med fingeren på afbryderen og sørg for, at el-værktøjet ikke er tændt, når det sluttes til nettet, da dette øger risikoen for personskader.
- **Gør det til en vane altid at fjerne indstillingsværktøj eller skruenøgle, før el-værktøjet startes.** Hvis et stykke værktøj eller en nøgle sidder i en roterende maskindel, er der risiko for personskader.
- **Undgå en unormal legemsposition. Sørg for at stå sikkert, mens der arbejdes, og kom ikke ud af balance.** Dermed har du bedre muligheder for at kontrollere el-værktøjet, hvis der skulle opstå uventede situationer.
- **Brug egnet arbejdstøj. Undgå løse beklædningsgenstande eller smykker. Hold hår og tøj væk fra dele, der bevæger sig.** Dele, der er i bevægelse, kan gribe fat i løstsiddende tøj, smykker eller langt hår.
- **Hvis støvudsugnings- og opsamlingsudstyr kan monteres, er det vigtigt, at dette tilsluttes og benyttes korrekt.** Brug af en støvopsugning kan reducere støvmængden og dermed den fare, der er forbundet med støv.
- **Selvom du kender værktøjet godt og er vant til at bruge det, skal du alligevel være opmærksom og overholde sikkerhedsanvisningerne.** Et øjebliks uopmærksomhed kan medføre alvorlige personskader.

Omhyggelig omgang med og brug af el-værktøj

- **Undgå overbelastning af el-værktøjet. Brug altid el-værktøj, der er beregnet til det stykke arbejde, der skal udføres.** Med det passende el-værktøj arbejder man bedst og mest sikkert inden for det angivne effektområde.
- **Brug ikke el-værktøj, hvis afbryderen er defekt.** El-værktøj, der ikke kan startes eller stoppes, er farligt og skal repareres.
- **Træk stikket ud af stikkontakten og/eller fjern batteriet, hvis det kan tages af, før el-værktøjet justeres, før skift af tilbehørsdele og før el-værktøjet lægges til opbevaring.** Disse sikkerhedsforanstaltninger forhindrer utilsigtet start af el-værktøjet.
- **Opbevar ubenyttet el-værktøj uden for børns rækkevidde. Lad aldrig personer, der ikke er fortrolige med el-værktøjet eller ikke har gennemlæst disse instrukser, benytte el-værktøjet.** El-værktøj er farligt, hvis det benyttes af ukyndige personer.
- **Vedligehold el-værktøj og tilbehørsdele. Kontroller, om bevægelige maskindele fungerer korrekt og ikke sidder fast, og om delene er brækket eller beskadiget, således at el-værktøjets funktion påvirkes. Få beskadigede dele repareret, inden el-værktøjet tages i brug.** Mange uheld skyldes dårligt vedligeholdt el-værktøj.
- **Sørg for, at skæreværktøjer er skarpe og rene.** Omhyggeligt vedligeholdte skæreværktøjer med skarpe skærekanter sætter sig ikke så hurtigt fast og er nemmere at føre.
- **Brug el-værktøj, tilbehør, indsatsværktøj osv. iht. disse instrukser. Tag hensyn til arbejdsforholdene og det arbejde, der skal udføres.** Anvendelse af el-værktøjet til formål, som ligger uden for det fastsatte anvendelsesområde, kan føre til farlige situationer.
- **Hold håndtag og gribeflader tørre, rene og fri for olie og smørefedt.** Hvis håndtag og gribeflader er glatte, kan værktøjet ikke håndteres og styres sikkert, hvis der sker noget uventet.

Omhyggelig omgang med og brug af akku-værktøj

- **Oplad kun batterier i ladeapparater, der er anbefalet af producenten.** Et ladeapparat, der er egnet til en bestemt type batterier, må ikke benyttes med andre batterier – brandfare.
- **Brug kun batterier, der er beregnet til el-værktøjet.** Brug af andre batterier øger risikoen for personskader og er forbundet med brandfare.
- **Batterier, der ikke benyttes, må ikke komme i berøring med metaldele såsom kontorclips, mønter, nøgler, søm, skruer eller andre små metalgenstande, da disse kan kortslutte kontakterne.** En kortslutning mellem batteri-kontakterne øger risikoen for personskader i form af forbrændinger.

- ▶ **Hvis batteriet anvendes forkert, kan der slippe væske ud af batteriet - undgå kontakt. Hvis det alligevel skulle ske, skylles med vand. Søg læge, hvis væsken kommer i øjnene.** Batterivæske kan give hudirritation eller forbrændinger.
- ▶ **Brug ikke batterier eller værktøj, som er beskadiget eller modificeret.** Beskadigede eller modificerede batterier kan reagere uforudsigeligt og forårsage brand, eksplosion eller fare for personskade.
- ▶ **Batterier eller værktøj må ikke udsættes for ild eller meget høje temperaturer.** Ild eller temperaturer over 130 °C kan medføre eksplosion.
- ▶ **Følg alle instruktioner for opladning. Batteriet må ikke oplades ved temperaturer uden for det område, der er angivet i instruktionerne.** Forkert opladning eller opladning ved temperaturer uden for det angivne område kan medføre skader på batteriet og forøge brandfaren.

Service

- ▶ **Sørg for, at el-værktøj kun repareres af kvalificerede fagfolk og at der kun benyttes originale reservedele.** Dermed sikres størst mulig maskinsikkerhed.
- ▶ **Beskadigede batterier må aldrig repareres.** Reparation af batterier må kun udføres af producenten eller autoriserede reparatører.

Sikkerhedsforskrifter til armeringsjernskærer



Hold hænderne væk fra skæreområdet og den roterende savklinge. Du risikerer at komme alvorligt til skade.



Hold altid produktet med begge hænder på håndtagene, og rør aldrig ved skæreområdet, når maskinen kører. Hold grebene tørre, rene og fri for olie og fedt. På den måde kan du arbejde godt og sikkert.

- ▶ **Anvend aldrig el-værktøjet uden grundpladen.** Kun når grundpladen er monteret, kan du arbejde godt og sikkert.
- ▶ **Brug kun savklinger, der er godkendt til produktet, og som opfylder specifikationerne i de tekniske data.** Brug af savklingen til andre formål kan medføre overdreven slitage, løsrivelse af savklingen, nedsat skæreevne og overdreven varmeudvikling, hvilket kan beskadige savklingen og forårsage alvorlige personskader.
- ▶ **Brug ikke savklinger, der er sløve eller beskadigede.** En savklinge med sløve eller forkert justerede tænder forårsager øget friktion, hvilket kan få savklingen til at gå fast og springe tilbage på grund af en for snæver skærespalte.
- ▶ **Anvend egnede søgeinstrumenter til at finde frem til skjulte forsyningsledninger, eller kontakt det lokale forsyningsselskab.** Kontakt med elektriske ledninger kan føre til brand og elektrisk stød. Beskadigelse af en gasledning kan føre til eksplosion. Beskadigelse af en vandledning kan føre til materiel skade.
- ▶ **Hold fast om el-værktøjets isolerede gribeflader, når du udfører arbejde, hvor skæreværktøjet kan komme i kontakt med skjulte kabler.** Ved kontakt med en strømførende ledning kan blottede metaldele på el-værktøjet også blive strømførende, så du risikerer at få stød.
- ▶ **Tænd først for el-værktøjet, når du har anbragt det i arbejdsposition, og hold fast om det med begge hænder.** På den måde undgår du, at maskinen springer ukontrolleret tilbage.
- ▶ **Under arbejdet kan der opstå varme og skarpe metalspåner, som ved hudkontakt kan forårsage snitskader og forbrændinger.** Bær altid tætsiddende tøj.
- ▶ **Begynd først at skære, når el-værktøjet har nået sin maksimale hastighed.** Hvis emnet kommer i kontakt med savklingen, før motoren startes, vil det medføre overbelastning og beskadigelse af savklingen, hvilket kan forårsage alvorlige personskader.
- ▶ **Hvis maskinen springer tilbage, må du ikke fortsætte skæreprocessen i emnet. Fjern el-værktøjet fra emnet, lad savklingen opnå maksimal hastighed, og fortsæt forsigtigt med at skære.** Når el-værktøjet genstartes i emnet, kan savklingen igen sætte sig fast eller få værktøjet til at springe tilbage.
- ▶ **Hvis savklingen går fast eller bliver klemt fast i snittet, låser den, så værktøjet kan springe tilbage.** Dette kan føre til ukontrolleret bevægelse af el-værktøjet.
- ▶ **Under arbejdet kan der opstå gnister og produceres varme metalspåner, som kan antænde letantændelige materialer i nærheden eller beskadige overflader.** Sørg for, at der ikke er brandfarlige materialer i arbejdsområdet, og beskyt følsomme overflader.
- ▶ **Undgå at berøre el-værktøjets hoved under brug.** Det kan blive meget varmt og forårsage kvæstelser.
- ▶ **Savklingen og andre metaldele kan være varme eller have skarpe kanter.** Brug beskyttelseshandsker, når du skifter savklinge.
- ▶ **Sørg for, at der ikke befinder sig personer under dig, når du arbejder i højden.** Nedfaldende spåner eller materialerester kan forårsage ulykker.
- ▶ **Læg aldrig el-værktøjet til side, før indsatsværktøjet står helt stille.** Det roterende værktøj kan forårsage alvorlige skader på din hånd eller komme i kontakt med underlaget og bevæge sig ukontrolleret.
- ▶ **Beskadiges akkuen, eller bruges den forkert, kan der sive dampe ud. Akkuen kan antændes eller eksplodere.** Tilfør frisk luft, og søg læge, hvis du føler dig utilpas. Dampene kan irritere luftvejene.
- ▶ **Akkuen må ikke ændres eller åbnes.** Fare for kortslutning.
- ▶ **Akkuen kan blive beskadiget af spidse genstande som f.eks. søm eller skruetrækkere eller ydre kraftpåvirkning.** Der kan opstå indvendig kortslutning, så akkuen kan antændes, ryge, eksplodere eller overophedes.
- ▶ **Brug kun akkuen i produkter fra producenten.** Kun på denne måde beskyttes batteriet mod farlig overbelastning.



Beskyt akkuen mod varme (f.eks. også mod varige solstråler, brand, snavs, vand og fugtighed). Der er risiko for eksplosion og kortslutning.

Symboler

De efterfølgende symboler kan være af betydning for dit el-værktøj. Læg mærke til symbolerne og overhold deres betydning. En rigtig forståelse af symbolerne er med til at sikre en god og sikker brug af el-værktøjet.



Brug sikkerhedsbriller.

Produkt- og ydelsesbeskrivelse



Læs alle sikkerhedsinstrukser og anvisninger. Overholdes sikkerhedsinstrukserne og anvisningerne ikke, er der risiko for elektrisk stød, brand og/eller alvorlige kvæstelser.

Vær opmærksom på alle illustrationer i den forreste del af betjeningsvejledningen.

Beregnet anvendelse

El-værktøjet er beregnet til planskæring eller frihåndsskæring af armeringsjern og gevindstænger i blødt stål, der anvendes i byggebranchen.

Illustrerede komponenter

Nummereringen af de illustrerede komponenter refererer til illustrationen af el-værktøjet på illustrationssiden.

(1) Retningspil på huset
(2) Spindellåseknap
(3) Brugerinterface
(4) Akku[a)]
(5) Støvfilter (2x)
(6) Akku-oplåsningsknap[a)]
(7) Oplåsningsgreb til tænd/sluk-knap
(8) Tænd/sluk-knap
(9) Knap til drejning af gearet
(10) Vibrationsdæmpende ekstrahåndtag (isoleret grebsflade)
(11) Unbrakonøgle
(12) Udløb
(13) Skrue til indstilling af åbningsbredde
(14) Savklinge
(15) Føringshjælp
(16) Håndtag (isoleret grebsflade)
(17) Visning af temperatur (brugerinterface)
(18) Visningen af lav akku-ladetilstand (brugerinterface)
(19) Visning af el-værktøjets status (brugerinterface)
(20) Visning af tilbageslagsfrakobling (brugerinterface)
(21) Visning af overbelastning (brugerinterface)
(22) Knap til at øge omdrejningstallet (brugerinterface)
(23) Visning af omdrejningstrin/tilstand (brugerinterface)
(24) Knap til at reducere omdrejningstallet (brugerinterface)
(25) Skrue (4 x)
(26) Grundplade
(27) Spændeskrue
(28) Spændeflange
(29) Centreringsstift (3 x)
(30) Holder til spånpose

a) **Dette tilbehør hører ikke til standard-leveringen.**

Tekniske data

Armeringsjernskærer		**GBC18V-32PS**
Varenummer		**3 601 JS7 0..**
Nominel spænding	V=	18
Omdrejningstal,ubelastet	o/min	1700-2000
Skærekapacitet i armeringsjern	mm	10-32
Savklingediameter	mm	136
Tilbageslagsfrakobling		●
Genstartsbeskyttelse		●
Udløbsbremse		●
Blød opstart		●
Kollisionsfrakobling		●
Overbelastningsbeskyttelse		●
Indstilling af omdrejningstal		●
Vægt[A)]	kg	3,3
Mål (længde x bredde x højde)	mm	445 x 186 x 114
Anbefalet omgivelsestemperatur ved opladning	°C	0 … +35
Tilladt omgivelsestemperatur ved drift[B)] og ved opbevaring	°C	−20 … +50
Kompatible akkuer		GBA18V... GBA 18V... ProCORE18V... EXPERT18V... EXBA18V... CORE18V...
Anbefalede akkuer til fuld ydelse		ProCORE18V... ≥ 8.0 Ah EXPERT18V... ≥ 5.5 Ah
Anbefalede ladere		GAL18... GAL 18... GAL 36...

Armeringsjernskærer	GBC18V-32PS
	GAL12V/18... GAL 12V/18... GAX 18... EXAL18...

A) Uden akku (akkuens vægt fremgår af www.bosch-professional.com)

B) begrænset ydelse ved temperaturer < 0 °C

Værdierne kan varierer afhængigt af produktet samt anvendelses- og miljøbetingelserne. Du kan finde flere oplysninger under www.bosch-professional.com/wac.

Støj-/vibrationsinformation

Støjemissionsværdier fundet iht. **EN 62841-1**.

El-værktøjets A-vægtede støjniveau er typisk: Lydtrykniveau **96** dB(A); Lydeffektniveau **104** dB(A). Usikkerhed K = **3** dB.

Brug høreværn!

Vibrationsværdier a_h (kontinuerlige vibrationer), p_F (gentagne stødvibrationer) og usikkerhed K bestemt i henhold til **EN 62841-1** :

a_h = **3,8** m/s^2, K = **1,5** m/s^2, p_F = **410,8** m/s^2 (K = **82,8** m/s^2)

Det svingningsniveau og støjemissionsniveau, der fremgår af anvisningerne, er målt iht. en standardiseret måleværdi og kan anvendes til sammenligning af elværktøj med hinanden. De er også egnet til en foreløbig vurdering af svingnings- og støjemissionen.

Det angivne svingnings- og støjemissionsniveau repræsenterer de væsentlige anvendelser af el-værktøjet. Hvis el-værktøjet dog anvendes til andre formål, med afvigende indsatsværktøj eller utilstrækkelig vedligeholdelse, kan svingnings- og støjemissionsniveauet afvige. Dette kan føre til en betydelig forøgelse af svingnings- og støjemissionen i hele arbejdstidsrummet.

Til en nøjagtig vurdering af svingnings- og støjemissionen bør der også tages højde for de tider, i hvilke værktøjet er slukket eller godt nok kører, men rent faktisk ikke anvendes. Dette kan føre til en betydelig reduktion af svingnings- og støjemissionsniveauet i hele arbejdstidsrummet.

Fastlæg ekstra sikkerhedsforanstaltninger til beskyttelse af brugeren mod svingningers virkning som f.eks.: Vedligeholdelse af el-værktøj og indsatsværktøj, holde hænder varme, organisation af arbejdsforløb.

Tilbageslagsfrakobling



Ved et pludseligt tilbageslag af el-værktøjet, f.eks. blokering ved overskæring, afbrydes motorens strømtilførsel elektronisk. I den forbindelse lyser visningen af tilbageslagsfrakoblingen **(20)**. Ved aktiveret tilbageslagsfrakobling blinker statusvisningen **(19)** rødt.

For **igen at tænde** skal du anbringe tænd/sluk-knappen **(8)** i frakoblet position og tænde el-værktøjet igen.

Genstartsbeskyttelse



Genstartsbeskyttelsen forhindrer en ukontrolleret start af el-værktøjet efter afbrydelse af strømtilførslen.

For **genindkobling** skal du sætte tænd/sluk-kontakten **(8)** i frakoblet position og tænde el-værktøjet igen.

Udløbsbremse



El-værktøjer er udstyret med en elektronisk udløbsbremse. Når el-værktøjet slukkes, stopper savklingen i løbet af få sekunder.

Softstart

Den elektroniske softstart af el-værktøjet begrænser omdrejningstallet ved opstart og forebygger ryk.

Bemærk! Hvis el-værktøjet starter med fuldt omdrejningstal, har funktionen til softstart og genstartsbeskyttelses svigtet. El-værktøjet skal omgående sendes til et autoriseret værksted. Adresser fremgår af afsnittet »Kundeservice og anvendelsesrådgivning«.

Kollisionsfrakobling



Den integrerede kollisionsfrakobling slår el-værktøjet fra, så snart det efter et fald rammer gulvet. For **igen at tænde** skal du anbringe tænd/sluk-knappen **(8)** i frakoblet position og tænde el-værktøjet igen.

Overbelastningsbeskyttelse

Ved korrekt brug kan el-værktøjet ikke blive overbelastet. Ved for kraftig belastning eller over-/underskridelse af det tilladte akkutemperaturområde frakobles el-værktøjet automatisk. Sluk derefter for el-værktøjet, og afbryd det arbejde, der medførte, at el-værktøjet blev overbelastet. Tænd derefter for el-værktøjet igen for at påbegynde arbejdsprocessen igen.

Forvalg af omdrejningstal

I fabriksindstillingen er der 2 forindstillede omdrejningstrin.

Trin hastighedsforvalg	[o/min]
1	1700
2	2000

De angivne værdier for hastighedstrin afhænger af den anvendte akku, akkuens opladningsniveau samt maskinens driftstemperatur.

Med knappen til indstilling af omdrejningstal **(22)** og **(24)** kan du forvælge det nødvendige omdrejningstal. Angivelserne i den efterfølgende tabel er anbefalede værdier.

Materiale	Anvendelse	Indsatsværktøj	Omdrejningstalstrin
Armeringsjern	Skæring	Savklinge	1/2

Materiale	Anvendelse	Indsatsværktøj	Omdrejningstalstrin
Gevindstænger af blødt stål	Skæring	Savklinge	1/2

Begynd først at skære, når produktet har nået det maksimale omdrejningstal. Hvis du bringer savklingen i kontakt med emnet, før motoren startes, overbelastes og beskadiges savklingen, hvilket kan føre til alvorlige personskader. Vælg trin 2 for at opnå den højeste skærehastighed. Vælg trin 1 for at reducere gnistdannelse.

Akku

Bosch sælger også akku-værktøjer uden akku. Om der følger en akku med din leverance fremgår af emballagen.

Opladning af akku

- ▶ **Brug kun de ladeaggregater, der fremgår af de tekniske data.** Kun disse ladeaggregater er afstemt i forhold til den Li-ion-akku, der bruges på dit el-værktøj.

Bemærk! Lithium-ion-akkuer udleveres delvis opladet på grund af internationale transportforskrifter. For at sikre at akkuen fungerer 100 %, skal du oplade akkuen helt i opladeren før første ibrugtagning.

Isætning af akku

Skub den opladede akku ind i akkuholderen, så den går hørbart i indgreb.

Udtagning af akku

Akkuen tages ud ved at trykke på akku-oplåsningsknappen og trække akkuen ud af el-værktøjet. **Undgå brug af vold.**

Akkuen har to låsetrin, der forhindrer, at den falder ud, hvis du skulle komme til at trykke på akku-udløserknappen ved et uheld. Så længe akkuen sidder i el-værktøjet, holdes den i position af en fjeder.

Akku-ladetilstandsindikator

Bemærk! Ikke alle akku-typer er udstyret med ladetilstandsindikator.

De grønne lysdioder på akku-ladetilstandsindikatoren viser akkuens ladetilstand. Af sikkerhedsgrunde er det kun muligt at forespørge om ladetilstanden, når el-værktøjet er standset.

Tryk på tasten til ladetilstandsindikatoren On eller for at få vist ladetilstanden. Dette er også muligt, når akkuen er taget ud.

Hvis ingen lysdioder lyser efter tryk på tasten til ladetilstandsindikatoren, er akkuen defekt og skal udskiftes.

Akku-ladetilstanden vises også på brugerinterfacet (se "Tilstandsindikatorer", Side 72).

Akku-type GBA 18V... | GBA18V...



LED	Kapacitet
Konstant lys 3 × grøn	60–100 %
Konstant lys 2 × grøn	30–60 %
Konstant lys 1 × grøn	5–30 %
Blinkende lys 1 × grøn	0–5 %

Akku-type ProCORE18V... | EXPERT18V... | EXBA18V... | CORE18V...



LED	Kapacitet
Konstant lys 5 × grøn	80–100 %
Konstant lys 4 × grøn	60–80 %
Konstant lys 3 × grøn	40–60 %
Konstant lys 2 × grøn	20–40 %
Konstant lys 1 × grøn	5–20 %
Blinkende lys 1 × grøn	0–5 %

Konstatering af akku-defektrisiko

EXPERT18V... | EXBA18V...

Akku-ladeindikatorernes LED'er kan ud over akkuens ladetilstand også vise, at der er risiko for akku-defekt.

Denne funktion aktiveres ved at holde ladeindikatorknappen inde i 3 sekunder. Akku-ladeindikatoren markerer med skiftende lys, at akkuen bliver analyseret. Akku-ladeindikatoren viser herefter resultatet af analysen.


1 LED: Akkuen har høj risiko for defekt. Effekt og batteritid kan allerede være reduceret. Det anbefales at udskifte akkuen.


5 LED'er: Akkuen er i god stand med lav risiko for defekt.

Bemærk: Vurderingen af risikoen for akku-defekt har en totrins funktion og giver en forenklet tilstandsvurdering. Akkuen vurderes enten som værende i god stand eller som havende øget defektrisiko. Der vises ingen procentsats, der angiver batteritilstanden.

Henvisninger til optimal håndtering af akkuen

Beskyt akkuen mod fugtighed og vand.

Opbevar kun akkuen i et temperaturområde fra −20 °C til 50 °C. Opbevar ikke akkuen i bilen f.eks. om sommeren.

Rengør akkuens ventilationsåbninger en gang imellem med en blød, ren og tør pensel.

Når driftstiden pr. opladning forkortes væsentligt, er det tegn på, at akkuerne er slidt op og skal udskiftes.

Læs og overhold henvisningerne mht. bortskaffelse.

Montering

▶ **Anvend kun savklinger, hvis max. tilladte hastighed er højere end dit el-værktøjs omdrejningstal i ubelastet tilstand.**

Afmontering/montering af savklinge

▶ **Tag akkuen ud af el-værktøjet, før du udfører arbejde på det (f.eks. vedligeholdelse, værktøjsskift, etc.).** Utilsigtet aktivering af tænd/sluk-knappen er forbundet med kvæstelsesfare.

▶ **Brug beskyttelseshandsker, når savklingen monteres.** Berøring med savklingen er forbundet med kvæstelsesfare.

▶ **Brug kun savklinger, der svarer til de tekniske data, der er angivet i denne vejledning og på elværktøjets typeskilt.**

Afmontering af savklinge (se billede A)

– Løsn de 4 skruer **(25)** ved hjælp af den medfølgende unbrakonøgle **(11)**.
– Fjern grundpladen **(26)**.
– Tryk på spindelåseknappen **(2)**, og hold den inde.

▶ **Aktivér kun spindellåseknappen (2), når savspindlen står stille.** Ellers kan el-værktøjet blive beskadiget.

– Skru spændeskruen **(27)** ud med den medfølgende unbrakonøgle **(11)**.
– Tag spændeflangen **(28)** og savklingen **(14)** af.

Montering af savklinge (se billede B)

– Rengør savklingen **(14)** og alle spændedele, der skal monteres.
– Sæt savklingen **(14)** på. Tændernes skæreretning (pilenes retning på savklingen) og retningspilen **(1)** på huset skal stemme overens. Sørg for, at de 3 centreringsstifter **(29)** går i indgreb i hullerne på savklingen.
– Sæt spændeflangen **(28)** på, og skru spændeskruen **(27)** i.
– Tryk på spindelåseknappen **(2)**, og hold den inde.
– Spænd spændeskruen **(27)** med den medfølgende unbrakonøgle **(11)**.
– Sæt grundpladen **(26)** på, og skru den fast med 4 skruer **(25)**.

Vibrationsdæmpende ekstrahåndtag

Bemærk: Armeringsjernskæreren **GBC18V-32PS** leveres med et vibrationsdæmpende ekstrahåndtag **(10)**. Brug altid det vibrationsdæmpende ekstrahåndtag **(10)**, der er beskrevet i denne brugsanvisning, for at opnå bedre ergonomi og øget arbejdssikkerhed.

Skru ekstrahåndtaget **(10)** ind i gearhovedet på højre eller venstre side, afhængigt af hvilket arbejde der skal udføres.

▶ **Brug kun dit el-værktøj med ekstrahåndtaget (10).**

▶ **Brug ikke el-værktøjet, hvis ekstrahåndtaget (10) er beskadiget. Foretag ikke ændringer på ekstrahåndtaget (10).**

Vibration Control Det vibrationsdæmpende ekstrahåndtag **(10)** giver vibrationssvagt og dermed behageligt og sikkert arbejde.

Støv-/spånudsugning

Undgå at arbejde uden støvreducerende foranstaltninger. En egnet støvboks reducerer den sundhedsskadelige støvbelastning. Sørg for god udluftning af arbejdspladsen. Brug altid egnet åndedrætsværn. For at sikre en optimal støvopsugning skal du tømme støvboksen rettidigt og rengøre filterelementet regelmæssigt.

▶ **Undgå at der samler sig støv på arbejdspladsen.** Støv kan let antænde sig selv.

Udsugning med egen støvsuger

Sæt den åbne ende af spånposen på holderen **(30)**, og fastgør den med trækbåndene. Træk kraftigt i spånposen for at sikre, at den er korrekt fastgjort.

Drejning af gear (se billede C)

▶ **Tag akkuen ud af el-værktøjet, før du udfører arbejde på det (f.eks. vedligeholdelse, værktøjsskift, etc.).** Utilsigtet aktivering af tænd/sluk-knappen er forbundet med kvæstelsesfare.

Du kan dreje gearet 90° til venstre eller højre i forhold til håndtaget. Dermed kan tænd/sluk-knappen **(8)** anbringes, så den er lettere tilgængelig i særlige arbejdspositioner.

Indstil tænd/sluk-kontakten **(8)** i positionen "Sluk".

Tryk på knappen **(9)**, og drej gearet til den ønskede position (se billede **C**).

Tænd/sluk-kontakten **(8)** kan kun aktiveres, når gearet står i den rigtige position.

Brug

▶ **Belast ikke el-værktøjet så meget, at det kommer til stilstand.**

▶ **Tag akkuen ud af el-værktøjet, før du udfører arbejde på det (f.eks. vedligeholdelse, værktøjsskift, etc.).** Utilsigtet aktivering af tænd/sluk-knappen er forbundet med kvæstelsesfare.

▶ **Fastspænd emnet, hvis det ikke ligger sikkert på grund af sin egenvægt.**

▶ **Lad el-værktøjet køre i tomgang i et par minutter efter stærk belastning, så indsatsværktøjet kan afkøle.**

▶ **El-værktøjet må ikke benyttes med en skærestander.**

Indstilling af åbningsbredde (se billede D)

Løsn skruen til indstilling af åbningsbredden **(13)**. Skub breddejusteringsblokken til venstre eller højre for at opnå den ønskede åbningsbredde. Kontrollér altid, at skruen **(13)** er spændt, før du påbegynder arbejdet.

Arbejdsvejledning

Armeringsjernskærer

Vælg den indstilling, der passer til det trin, der skal udføres (se "Indstilling af åbningsbredde (se billede **D**)", Side 71).

Berør ikke de roterende dele, da det kan føre til alvorlige skader.

Begynd ikke at skære, lige så snart du starter motoren. Sørg for, at savklingen har nået det maksimale omdrejningstal, før du påbegynder savningen.

Vælg et lavere omdrejningstal for at reducere gnistdannelsen.

Bevæg maskinen langsommere fremad (skærebevægelse), både når du starter og afslutter skæringen.

Skær ikke armeringsjern med en diameter på under **10** mm.

Skær ikke armeringsjern med en længde på under **20** mm, da det afskårne stykke kan blive siddende mellem savklingen **(14)** og grundpladen **(26)** og forårsage skader og alvorlige kvæstelser.

Når du har tænd værktøjet, skal du lægge føringshjælpen **(15)** fast mod armeringsjernet. Skub el-værktøjet langsomt frem for at påbegynde skæringen af jernet.

Ibrugtagning

Tænd/sluk

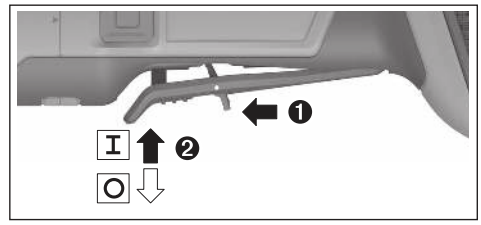

For at tage el-værktøjet **i drift** skal du skubbe oplåsningsgrebet **(7)** fremad og derefter trykke tænd/sluk-knappen **(8)** opad.

El-værktøjet **slukkes** ved at slippe tænd/sluk-knappen **(8)** igen.

Brugerinterface

Brugerinterfacet **(3)** bruges til forvalg af omdrejningstal samt til visning af el-værktøjets tilstand.

Tilstandsindikatorer

Visning af temperatur (17)	Betydning/årsag	Løsning
Gul	Kritisk temperatur er nået (elektronik, akku)	Lad el-værktøj køre i tomgang og køle af
Rød	El-værktøj er overophedet og slår fra	Lad el-værktøj køle af

Akku-ladetilstandsindikator (brugerinterface) (18)	Betydning/årsag	Løsning
Gul	Akku næsten tom	Skift/oplad akku snart
Rød	Akku tom	Skift/oplad akku

Visningen El-værktøjets status (19)	Betydning/årsag	Løsning
Grøn	Status OK	–
Gul	Kritisk temperatur er nået, akku er næsten afladet, eller der er registreret overbelastning	Lad el-værktøjet køre i tomgang, indtil det er afkølet, eller reducer belastningen, indtil el-værktøjet fungerer korrekt
Rødt lysende	El-værktøjet er overophedet, eller akkuen er afladet	Lad el-værktøjet køle af, eller skift/oplad akkuen
Rødt blinkende	Tilbageslagsfrakobling, genstartsbeskyttelse eller kollisionsfrakobling er udløst	Sluk el-værktøjet, og tænd det igen

Visning af overbelastning (brugerinterface) (21)	Betydning/årsag	Løsning
Gul	Overbelastning registreret	Reducer belastningen, indtil el-værktøjet fungerer korrekt

Vedligeholdelse og service

Vedligeholdelse og rengøring

- ▶ **Tag akkuen ud af el-værktøjet, før du udfører arbejde på det (f.eks. vedligeholdelse, værktøjsskift, etc.).** Utilsigtet aktivering af tænd/sluk-knappen er forbundet med kvæstelsesfare.
- ▶ **El-værktøj og ventilationsåbninger skal altid holdes rene for at sikre et godt og sikkert arbejde.**

Opbevar og behandle tilbehøret omhyggeligt.

Kundeservice og anvendelsesrådgivning

Dansk

Tlf. Service Center: 44898855

Du finder linket til vores servicecentre og garantibetingelser på sidste side.

Produktets 10-cifrede typenummer (se typeskilt) skal altid angives ved forespørgsler og bestilling af reservedele.

Bortskaffelse

El-værktøj, akku, tilbehør og emballage skal genbruges på en miljøvenlig måde.



Smid ikke el-værktøj og akkuer/batterier ud sammen med det almindelige husholdningsaffald!

Gælder kun i EU-lande:

Elektriske og elektroniske apparater eller brugte batterier, der ikke længere er brugbare, skal indsamles separat og bortskaffes på en miljøvenlig måde. Brug de angivne indsamlingssystemer. Forkert bortskaffelse kan være skadeligt for miljø og sundhed på grund af de indeholdte farlige stoffer.

Svensk

Säkerhetsanvisningar

Allmänna säkerhetsanvisningar för elverktyg

⚠VARNING **Läs alla säkerhetsvarningar, instruktioner och specifikationer som tillhandahålls med detta elverktyg.** Fel som uppstår till följd av att instruktionerna nedan inte följts kan orsaka elstöt, brand och/eller allvarliga personskador.

Förvara alla varningar och anvisningar för framtida bruk.

Begreppet Elverktyg hänför sig till nätdrivna elverktyg (med nätsladd) och till batteridrivna elverktyg (sladdlösa).

Arbetsplatssäkerhet

- ▶ **Håll ditt arbetsområde rent och väl upplyst.** Ostädade och mörka areor ökar olycksrisken.
- ▶ **Använd inte elverktyget i explosionsfarliga omgivningar när det t.ex. finns brännbara vätskor, gaser eller damm.** Elverktygen alstrar gnistor som kan antända dammet eller gaserna.
- ▶ **Håll under arbetet med elverktyget barn och obehöriga personer på betryggande avstånd.** Om du störs av obehöriga personer kan du förlora kontrollen över elverktyget.

Elektrisk säkerhet

- ▶ **Skydda elverktyg mot regn och väta.** Tränger vatten in i ett elverktyg ökar risken för elstöt.

Personsäkerhet

- ▶ **Var uppmärksam, kontrollera vad du gör och använd elverktyget med förnuft. Använd inte ett elverktyg när du är trött eller om du är påverkad av droger, alkohol eller mediciner.** Under användning av elverktyg kan även en kort ouppmärksamhet leda till allvarliga kroppsskador.
- ▶ **Använd personlig skyddsutrustning. Använd alltid skyddsglasögon.** Användning av personlig skyddsutrustning, som t. ex. dammfiltermask, halkfria säkerhetsskor, skyddshjälm och hörselskydd, som är anpassade för användningsområdet, reducerar risken för kroppsskada.
- ▶ **Undvik oavsiktlig igångsättning. Kontrollera att elverktyget är frånkopplat innan du ansluter stickproppen till vägguttaget och/eller ansluter/tar bort batteriet, tar upp eller bär elverktyget.** Om du bär elverktyget med fingret på strömställaren eller ansluter påkopplat elverktyg till nätströmmen kan olycka uppstå.
- ▶ **Ta bort alla inställningsverktyg och skruvnycklar innan du startar elverktyget.** Ett verktyg eller en nyckel i en roterande komponent kan medföra kroppsskada.
- ▶ **Undvik onormala kroppsställningar. Se till att du alltid står stadigt och håller balansen.** I detta fall kan du lättare kontrollera elverktyget i oväntade situationer.
- ▶ **Bär lämpliga arbetskläder. Bär inte löst hängande kläder eller smycken. Håll håret och kläderna borta från rörliga delar.** Löst hängande kläder, långt hår och smycken kan dras in av roterande delar.
- ▶ **När elverktyg används med dammsugnings- och -uppsamlingsutrustning, se till att dessa är rätt monterade och används på korrekt sätt.** Användning av dammutsugning minskar de risker damm orsakar.
- ▶ **Låt inte vanan att ofta använda verktygen göra att du blir slarvig och ignorerar verktygets säkerhetsprinciper.** En vårdslös åtgärd kan leda till allvarlig personskada inom bråkdelen av en sekund.

Korrekt användning och hantering av elverktyg

- ▶ **Överbelasta inte elverktyget. Använd rätt elverktyg för det jobb du tänker göra.** Med ett lämpligt elverktyg kan du arbeta bättre och säkrare inom angivet effektområde.

- **Ett elverktyg med defekt strömställare får inte längre användas.** Ett elverktyg som inte kan kopplas in eller ur är farligt och måste repareras.
- **Dra stickproppen ur vägguttaget och/eller ta bort batteriet, om det kan tas ut ur elverktyget, innan inställningar utförs, tillbehörsdelar byts ut eller elverktyget lagras.** Denna skyddsåtgärd förhindrar oavsiktlig inkoppling av elverktyget.
- **Förvara elverktygen oåtkomliga för barn. Låt elverktyget inte användas av personer som inte är förtrogna med dess användning eller inte läst denna anvisning.** Elverktygen är farliga om de används av oerfarna personer.
- **Underhåll elverktyg och tillbehör omsorgsfullt. Kontrollera att rörliga komponenter fungerar felfritt och inte kärvar, att komponenter inte brustit eller skadats och kontrollera orsaker som kan leda till att elverktygets funktioner påverkas menligt. Låt skadade delar repareras innan elverktyget tas i bruk.** Många olyckor orsakas av dåligt skötta elverktyg.
- **Håll skärverktygen skarpa och rena.** Omsorgsfullt skötta skärverktyg med skarpa eggar kommer inte så lätt i kläm och går lättare att styra.
- **Använd elverktyget, tillbehör, insatsverktyg osv. enligt dessa anvisningar. Ta hänsyn till arbetsvillkoren och arbetsmomenten.** Om elverktyget används på ett sätt som det inte är avsett för kan farliga situationer uppstå.
- **Håll handtag och greppytor torra, rena och fria från olja och fett.** Hala handtag och greppytor ger ingen säker hantering och kontroll över verktyget i oväntade situationer.

Omsorgsfull hantering och användning av sladdlösa elverktyg

- **Ladda batterierna endast i de laddare som tillverkaren rekommenderat.** Om en laddare som är avsedd för en viss typ av batterier används för andra batterityper finns risk för brand.
- **Använd endast batterier som är avsedda för aktuellt elverktyg.** Används andra batterier finns risk för kroppsskada och brand.
- **Håll gem, mynt, nycklar, spikar, skruvar och andra små metallföremål på avstånd från reservbatterier för att undvika en bygling av kontakterna.** En kortslutning av batteriets kontakter kan leda till brännskador eller brand.
- **Om batteriet används på fel sätt finns risk för att vätska rinner ur batteriet. Undvik kontakt med vätskan. Vid oavsiktlig kontakt spola med vatten. Om vätska kommer i kontakt med ögonen uppsök dessutom läkare.** Batterivätskan kan medföra hudirritation och brännskada.
- **Använd inte batteriet eller verktyg som är skadade eller modifierade.** Skadade eller modifierade batterier kan bete sig oväntat vilket leder till brand, explosion eller risk för personskador.
- **Exponera inte ett batteri eller verktyg för brand eller för hög temperatur.** Exponering för brand eller temperaturer över 130 °C kan leda till explosion.
- **Följ alla laddningsinstruktioner och ladda inte batteriet eller verktyget utanför det temperaturomfång som specificeras i instruktionerna.** En olämplig laddning eller en laddning vid en temperatur som ligger utanför det specificerade området kan skada batteriet och öka brandrisken.

Service

- **Låt endast kvalificerad fackpersonal reparera elverktyget och endast med originalreservdelar.** Detta garanterar att elverktygets säkerhet upprätthålls.
- **Utför aldrig service på skadade batterier.** Service på batterier får endast utföras av tillverkaren eller auktoriserade tjänsteleverantörer.

Säkerhetsanvisningar för armeringskap



Håll händerna borta från kapningsområdet och den roterande sågklingan. Det finns risk för allvarliga skador.



Håll alltid i produkten med båda händerna – använd handtagen – och stick aldrig in händerna i snittområdet när produkten används. Håll handtagen torra, rena och fria från olja och fett. Då kan du arbeta på ett bra och säkert sätt.

- **Använd aldrig elverktyget utan bottenplatta.** Det är bara när bottenplattan är monterad som du kan arbeta på ett bra och säkert sätt.
- **Använd enbart sågklingor som godkänts för produkten och som uppfyller specifikationerna i den tekniska informationen.** Om sågklingan används till andra användningsområden kan det medföra överdrivet slitage, att sågklingan lossnar, minskad kapkapacitet och alltför stor värmeutveckling, vilket kan skada sågklingan och orsaka allvarliga personskador.
- **Använd aldrig slöa eller skadade sågklingor.** En sågklinga med tänder som är slöa eller pekar åt fel håll orsakar högre friktion, blockerar sågklingan och orsakar kast på grund av att snittspalten är för smal.
- **Använd lämpliga detektorer för att lokalisera dolda försörjningsledningar eller konsultera det lokala eldistributionsbolaget.** Kontakt med elledningar kan orsaka brand och elstöt. En skadad gasledning kan leda till explosion. Borrning i vattenledning kan förorsaka sakskador.
- **Håll endast elverktyget i de isolerade gripytorna när du utför ett arbete där skärtillbehören kan komma i kontakt med dolda kablar.** Vid kontakt med en strömförande ledning kan oskyddade metalldelar på verktyget som är strömförande ge användaren en elektrisk stöt.

- ▶ **Slå inte på elverktyget förrän det befinner sig i arbetsposition och håll fast det med båda händerna.** På så sätt undviker du okontrollerade kast.
- ▶ **Under arbetet kan det uppstå heta metallspån med vassa kanter som kan orsaka skärsår och brännskador om de kommer i kontakt med huden.** Bär åtsittande kläder.
- ▶ **Börja inte kapa förrän elverktyget har uppnått maximalt varvtal.** Om du vidrör arbetsstycket med sågklingan innan motorn har startats överbelastas sågklingan och skadas, vilket kan medföra allvarlig personskada.
- ▶ **Om kast uppstår ska du inte fortsätta att kapa i arbetsstycket. Ta bort elverktyget från arbetsstycket, vänta tills sågklingan uppnått fullt varvtal och fortsätt kapningen försiktigt.** Om du startar elverktyget på nytt i arbetsstycket kan sågklingan fastna igen eller orsaka ett kast.
- ▶ **Om sågklingan fastnar i snittet blockeras den, och ett kast kan uppstå.** Det kan få elverktyget att röra sig okontrollerat.
- ▶ **Under arbetet kan det uppstå gnistor och heta metallspån som kan sätta eld på lättantändliga material i den omgivande miljön eller orsaka skador på ytor.** Kontrollera att det inte finns några brännbara material i arbetsmiljön och skydda känsliga ytor.
- ▶ **Undvik att röra vid elverktygets huvud under driften.** Det kan bli mycket hett och du kan skada dig.
- ▶ **Sågklingan och andra metalldelar kan vara heta eller ha vassa kanter.** Använd skyddshandskar när du byter sågklingan.
- ▶ **När du arbetar på hög höjd ska du se till att ingen vistas under dig.** Spån och materialrester som faller ned kan orsaka olyckor.
- ▶ **Lägg aldrig bort elverktyget innan insatsverktyget stannat fullständigt.** Det roterande insatsverktyget kan skada handen allvarligt eller vidröra underlaget och röra sig okontrollerat.
- ▶ **Vid skador och felaktig användning av batteriet kan ångor träda ut. Batteriet kan börja brinna eller explodera.** Tillför friskluft och kontakta läkare vid besvär. Ångorna kan leda till irritation i andningsvägarna.
- ▶ **Batteriet får inte öppnas eller ändras.** Detta kan leda till kortslutning.
- ▶ **Batteriet kan skadas av vassa föremål som t.ex. spikar eller skruvmejslar eller på grund av yttre påverkan.** En intern kortslutning kan uppstå och rök, explosion eller överhettning kan förekomma hos batteriet.
- ▶ **Använd endast batteriet i produkter från tillverkaren.** Detta skyddar batteriet mot farlig överbelastning.



Skydda batteriet mot hög värme som t. ex. längre solbestrålning, eld, smuts, vatten och fukt. Explosions- och kortslutningsrisk.

Symboler

Beakta symbolerna nedan som kan vara viktiga för elverktygets användning. Lägg på minne symbolerna och deras betydelse. Korrekt tolkning av symbolerna hjälper till att bättre och säkrare använda elverktyget.



Bär skyddsglasögon.

Produkt- och prestandabeskrivning



Läs igenom alla säkerhetsanvisningar och instruktioner. Fel som uppstår till följd av att säkerhetsinstruktionerna och anvisningarna inte följts kan orsaka elstöt, brand och/eller allvarliga personskador.

Beakta bilden i den främre delen av bruksanvisningen.

Ändamålsenlig användning

Elverktyget är avsett för plan eller fri kapning av armeringsjärn och gängstänger av mjukt stål som används inom byggindustrin.

Illustrerade komponenter

Numreringen av de avbildade komponenterna refererar till framställningen av elverktyget på grafiksidan.

- **(1)** Rotationsriktningspil på höljet
- **(2)** Spindellåsknapp
- **(3)** Användargränssnitt
- **(4)** Batteri[a)]
- **(5)** Dammfilter (2x)
- **(6)** Batteriets frigöringsknapp[a)]
- **(7)** Upplåsningsbrytare för på-/av-strömbrytare
- **(8)** På-/av-strömbrytare
- **(9)** Knapp för att vrida växelhuset
- **(10)** Vibrationsdämpande stödhandtag (isolerad greppyta)
- **(11)** Insexnyckel
- **(12)** Utlopp
- **(13)** Skruv för justering av öppningsvidden
- **(14)** Sågklinga
- **(15)** Styrhjälp
- **(16)** Handtag (isolerad greppyta)
- **(17)** Indikering temperatur (användargränssnitt)
- **(18)** Indikering för låg batteriladdning (användargränssnitt)
- **(19)** Indikering status elverktyg (användargränssnitt)
- **(20)** Indikering bakslagsfrånkoppling (användargränssnitt)
- **(21)** Indikering överbelastning (användargränssnitt)

(22) Knapp för ökning av varvtal (användargränssnitt)
(23) Indikering varvtalsnivå/funktion (användargränssnitt)
(24) Knapp för sänkning av varvtal (användargränssnitt)
(25) Skruv (4 st.)
(26) Bottenplatta
(27) Spännskruv
(28) Spännfläns
(29) Centrerstift (3 st.)
(30) Hållare för spånpåse

a) **Dessa tillbehör ingår inte i standard leveransen.**

Tekniska data

Armeringsjärnsklippare		GBC18V-32PS
Artikelnummer		**3 601 JS7 0..**
Märkspänning	V=	18
Obelastat varvtal	v/min	1700–2000
Kapningskapacitet för armeringsjärn	mm	10–32
Klingdiameter	mm	136
Bakslagsfrånkoppling		●
Återstartsskydd		●
Eftergångsbroms		●
Mjukstart		●
Stötavstängning		●
Överbelastningsskydd		●
Hastighetsval		●
Vikt[A)]	kg	3,3
Mått (längd × bredd × höjd)	mm	445 x 186 x 114
Rekommenderad omgivningstemperatur vid laddning	°C	0 … +35
Tillåten omgivningstemperatur under drift[B)] och vid lagring	°C	–20 … +50
Kompatibla batterier		GBA18V... GBA 18V... ProCORE18V... EXPERT18V... EXBA18V... CORE18V...
Rekommenderade batterier för full effekt		ProCORE18V... ≥ 8.0 Ah EXPERT18V... ≥ 5.5 Ah
Rekommenderade laddare		GAL18... GAL 18... GAL 36... GAL12V/18... GAL 12V/18...
		GAX 18... EXAL18...

A) Utan batteri (du hittar batteriets vikt under www.bosch-professional.com)
B) begränsad effekt vid temperaturer < 0 °C

Värdena kan variera beroende på produkt och är beroende av användnings- och omgivningsvillkor. Mer information finns på www.bosch-professional.com/wac.

Buller-/vibrationsdata

Bullervärden beräknade enligt **EN 62841-1**.

Den A-klassade bullernivån hos elverktyg ligger typiskt på: bullertrycknivå **96** dB(A); bullernivå **104** dB(A). Osäkerhet K = **3** dB.

Bär hörselskydd!

Vibrationsvärde a_h (kontinuierliga vibrationer), p_F (upprepade chockvibrationer) och osäkerhet K beräknad enligt **EN 62841-1** :

a_h = **3,8** m/s², K = **1,5** m/s², p_F = **410,8** m/s² (K = **82,8** m/s²)

Den vibrationsnivå och det bullervärde som anges i dessa anvisningar har uppmätts enligt en mätmetod som normerats och kan användas för att jämföra elverktyg med varandra. Mätmetoden är även lämplig för preliminär bedömning av vibrations- och bullernivån.

Den angivna vibrations- och bullernivån representerar den huvudsakliga användningen av elverktyget. Om däremot elverktyget används för andra ändamål, med andra insatsverktyg eller inte underhållits ordentligt kan vibrations- och bullernivån avvika. Då kan vibrations- och bullernivån under arbetsperioden öka betydligt under hela arbetstiden.

För en exakt bedömning av vibrations- och bullernivån bör även de tider beaktas när elverktyget är avstängt eller är igång, men inte används. Detta reducerar vibrations- och bullerbelastningen för den totala arbetsperioden betydligt.

Bestäm extra säkerhetsåtgärder för att skydda operatören mot vibrationernas inverkan t.ex.: underhåll av elverktyget och insatsverktygen, att hålla händerna varma, organisation av arbetsförloppen.

Bakslagsfrånkoppling



Vid plötslig bakslag hos elverktyget, t.ex. blockering vid kapning, avbryts strömtillförseln till motorn elektroniskt. Då lyser indikeringen bakslagsfrånkoppling **(20)**. Vid aktiverad bakslagsfrånkoppling blinkar indikeringen status **(19)** röd.

För **återstart** ställ på-/av-strömbrytaren **(8)** i frånkopplingsläge och koppla på nytt på elverktyget.

Skydd mot oavsiktlig återstart



Återstartsskyddet hindrar elverktyget från att okontrollerat starta efter ett strömavbrott.

För **återstart** ställ strömställaren **(8)** i frånkopplingsläge och koppla på nytt på elverktyget.

Utlöpsbroms



Elverktyget har en elektrisk utloppsbroms. Vid avstängning av elverktyget stannar sågklingan inom några få sekunder.

Mjukstart

Den elektroniska mjukstarten begränsar vridmomentet vid påslagning och möjliggör en ryckfri start av elverktyget.

Observera: om elverktyget går igång med full hastighet direkt efter påslagning har mjukstarten och återstartsskyddet inte fungerat. Elverktyget måste skickas till kundtjänst omgående, för adresser se avsnittet ”Kundtjänst och användarrådgivning”.

Stötavstängning



Den integrerade stötavstängningen stänger av elverktyget så fort det träffar golvet vid ett fall. För **återstart** ställ på-/av-strömbrytaren **(8)** i frånkopplingsläge och koppla på nytt på elverktyget.

Överbelastningsskydd

Elverktyget kan inte överbelastas om användning sker enligt föreskrifterna. Vid för stor belastning eller om tillåtet batteritemperaturområde överskrids slås det av automatiskt. Stäng då av elverktyget och avbryt arbetet som gjorde att det överbelastades. Slå därefter på elverktyget igen, för att starta om arbetsprocessen.

Inställning av varvtal

Vid fabriksinställningen har 2 varvtalsnivåer förinställts.

Nivå varvtalsförval	[v/min]
1	1700
2	2000

Angivna värden för varvtalsnivåer beror på valt batteri, batteriets laddningsnivå samt apparatens drifttemperatur.

Med knapparna för varvtalsinställning **(22)**och **(24)** kan du välja önskat varvtal. Uppgifterna i nedanstående tabell är rekommenderade värden.

Material	Användning	Insatsverktyg	Varvtalsnivå
Armeringsjärn	Kapa	Sågklinga	1/2
Gängstänger i mjukt stål	Kapa	Sågklinga	1/2

Börja kapa först när produkten har nått maximal varvtal. Om du låter sågklingan komma i kontakt med arbetsstycket innan motorn startas överbelastas och skadas sågklingan, vilket kan leda till allvarliga personskador. Välj nivå 2 för högsta kapningshastighet. Välj nivå 1 för att minska gnistbildning.

Batteri

Bosch säljer batteridrivna elverktyg även utan batteri. Om det ingår ett batteri i leveransen av ditt elverktyg kan du se på förpackningen.

Ladda batteriet

- ▶ **Använd endast de laddare som anges i tekniska data.** Endast denna typ av laddare är anpassad till det litium-jonbatteri som används i elverktyget.

Observera: litiumjonbatterier levereras delvis laddade enligt internationella transportföreskrifter. För full effekt ska batteriet laddas helt innan första användningen.

Sätta in batteriet

Skjut in det laddade batteriet i batterihållaren tills det sitter fast.

Borttagning av batteri

För att ta ut batteriet, tryck på upplåsningsknappen och dra ut batteriet. **Bruka inte våld.**

Batteriet är försedd med två låssteg som hindrar ackumulatorn från att falla ut om dess upplåsningsknapp faller ut. När batteriet är insatt i elverktyget hålls det med en fjäder i rätt läge.

Indikering batteristatus

Observera: Inte varje batterityp har en laddningsindikation.

De tre gröna LED-lamporna på indikeringen för batteristatus visar batteriets laddningsnivå. Av säkerhetsskäl kan man endast kontrollera batteristatus när elverktyget är stilla.

Tryck på knappen för indikering av batteristatus On eller , för att visa batteriets laddningsnivå. Detta är möjligt även då batteriet är uttaget.

Om ingen LED-lampa lyser efter ett tryck på knappen för batteristatus är batteriet defekt och måste bytas ut.

Batteriets laddningsstatus visas även i användargränssnittet (se „Statusindikeringar“, Sidan 79).

Batterityp GBA 18V... | GBA18V...



LED	Kapacitet
Fast ljus 3 × grönt	60–100 %
Fast ljus 2 × grönt	30–60 %
Fast ljus 1 × grönt	5–30 %
Blinkande ljus 1 × grönt	0–5 %

Batterityp ProCORE18V... | EXPERT18V... | EXBA18V... | CORE18V...



LED	Kapacitet
Fast ljus 5 × grönt	80–100 %

LED	Kapacitet
Fast ljus 4 × grönt	60–80 %
Fast ljus 3 × grönt	40–60 %
Fast ljus 2 × grönt	20–40 %
Fast ljus 1 × grönt	5–20 %
Blinkande ljus 1 × grönt	0–5 %

Detektering av risk för defekt batteri

EXPERT18V... | EXBA18V...
LED-lamporna i batteriets laddningsstatusindikatorer kan utöver batteriets laddningsstatus indikera risken för ett defekt batteri.

För att aktivera funktionen, håll knappen för laddningsstatusindikator intryckt i tre sekunder. Analysen av batteriet signaleras med ett löpande ljus på batteriets laddningsnivåindikator. Resultatet visas på indikatorn för batteriets laddningsnivå.

1 LED: Batteriet har en hög risk för defekt. Prestanda och drifttid kan redan ha minskat. Vi rekommenderar att du byter ut batteriet.

5 LED:er: Batteriet är i gott skick med låg risk för defekter.

Observera: Bedömningen av risk för defekt batteri sker i två steg och ger en förenklad bedömning av skicket. Batteriet bedöms antingen vara i gott skick eller har en ökad risk för defekter. Ingen procentandel av batteristatusen visas.

Anvisningar för korrekt hantering av batterimodulen

Skydda batterimodulen mot fukt och vatten.

Batteriet får endast lagras inom ett temperaturområde mellan −20 °C till 50 °C. Låt därför inte batterimodulen t. ex. på sommaren ligga kvar i bilen.

Rengör vid tillfälle batterimodulens ventilationsöppningar med en mjuk, ren och torr pensel.

Är brukstiden efter uppladdning onormalt kort tyder det på att batterierna är förbrukade och måste bytas mot nya.

Beakta anvisningarna för avfallshantering.

Montage

- ▶ **Använd endast sågklingor vilkas högsta tillåtna hastighet är högre än elverktygets tomgångsvarvtal.**

Demontera/montera sågblad

- ▶ **Ta ut batteriet ur elverktyget innan alla arbeten på det (t.ex. underhåll, verktygsbyte, osv.).** Om strömbrytaren oavsiktligt påverkas finns risk för personskada.
- ▶ **Använd skyddshandskar vid montering av sågklingan.** Om sågklingan berörs finns risk för personskada.
- ▶ **Använd endast sågklingor som motsvarar de parametrar som anges i denna instruktionsbok och som stämmer överens med de parametrar som anges på elverktyget.**

Demontera sågklingan (se bild A)
- – Lossa de 4 skruvarna **(25)** med den medföljande insexnyckeln.**(11)**.
- – Ta bort bottenplattan **(26)**.
- – Tryck på spindellåsknappen **(2)** och håll den intryckt.
- ▶ **Aktivera endast spindellåsknappen (2) när sågspindeln står stilla.** I annat fall kan elverktyget skadas.
- – Skruva ut spännskruven **(27)** med insexnyckeln **(11)**.
- – Ta av spännflänsen **(28)** och sågklingan **(14)**.

Montera sågbladet (se bild B)
- – Rengör sågklingan **(14)** och alla spänndelar som ska monteras.
- – Sätt på sågklingan **(14)**. Tändernas sågriktning (pilens riktning på sågklingan) och rotationsriktningspilen **(1)** på höljet ska stämma överens. Se till att de 3 centrerstiften **(29)** griper in i hålen på sågklingan.
- – Sätt på spännflänsen **(28)** och skruva i spännskruven **(27)**.
- – Tryck på spindellåsknappen **(2)** och håll den intryckt.
- – Skruva fast spännskruven **(27)** med insexnyckeln **(11)**.
- – Sätt på grundplattan **(26)** och skruva fast den med de 4 skruvarna **(25)**.

Vibrationsdämpande stödhandtag

Anmärkning: Armeringsjärnsklipparen **GBC18V-32PS** levereras med ett vibrationsdämpande extrahandtag **(10)**. Det vibrationsdämpande extrahandtaget som beskrivs i bruksanvisningen ska, med tanke på ergonomin och arbetsmiljön, alltid användas **(10)**.

Skruva fast stödhandtaget **(10)** beroende på arbetssättet till höger eller vänster om eller ovanför växelhuset.

- ▶ **Använd endast ditt elverktyg med tilläggshandtaget (10)**.
- ▶ **Använd inte elverktyget om stödhandtaget (10) är skadat. Stödhandtaget får aldrig (10) modifieras.**

Vibration Control Det vibrationsdämpande stödhandtaget **(10)** möjliggör ett vibrationsreducerat och därmed ett mer bekvämt och säkert arbete.

Damm-/spånutsugning

Undvik arbete utan dammreducerande åtgärder. En lämplig dammbox minskar den hälsofarliga dammexponeringen. Se till att arbetsplatsen är väl ventilerad. Använd alltid lämpligt andningsskydd. För att garantera en optimal dammutsugning, töm dammboxen och rengör filterelementet regelbundet.

- ▶ **Undvik dammanhopning på arbetsplatsen.** Damm kan lätt självantändas.

Självsugande

Sätt den öppna änden av spånpåsen på hållaren **(30)** och fäst den med dragsnörena. Dra kraftigt i spånpåsen för att säkerställa att den är korrekt fastsatt.

Vrida växelhuset (se bild C)

- ▶ **Ta ut batteriet ur elverktyget innan alla arbeten på det (t.ex. underhåll, verktygsbyte, osv.).** Om strömbrytaren oavsiktligt påverkas finns risk för personskada.

Du kan vrida växelhuset 90° åt vänster eller höger i förhållande till handtaget. Då kan på-/av-strömbrytaren **(8)** placeras i en bättre hanteringsposition vid speciella arbetsfall.

Sätt på/av-brytaren **(8)** i läget ”Av”.

Tryck på knappen **(9)** och vrid växelhuset till önskad position (se bild **C**).

På/av-brytaren **(8)** kan endast aktiveras när växelhuset är i rätt läge.

Drift

- ▶ **Belasta inte elverktyget så mycket att det stannar.**
- ▶ **Ta ut batteriet ur elverktyget innan alla arbeten på det (t.ex. underhåll, verktygsbyte, osv.).** Om strömbrytaren oavsiktligt påverkas finns risk för personskada.
- ▶ **Spänn upp arbetsstycket, såvida det inte ligger säkert på grund av sin egenvikt.**
- ▶ **Om elverktyget använts under hög belastning, låt det gå några minuter på tomgång för avkylning av tillsatsverktyget.**
- ▶ **Elverktyget får inte användas med ett kapbord.**

Ställa in öppningsbredden (se bild D)

Lossa skruven för justering av öppningsbredden **(13)**. Skjut breddinställningsblocket åt vänster eller höger för att ställa in önskad öppningsbredd. Kontrollera innan arbetet påbörjas att skruven **(13)** är ordentligt åtdragen.

Arbetsanvisningar

Kapa armeringsjärn

Välj rätt inställning för det snitt som ska utföras (se „Ställa in öppningsbredden (se bild **D**)“, Sidan 79).

Rör inte vid roterande delar, eftersom detta kan leda till allvarliga personskador.

Börja inte kapa omedelbart efter att motorn har slagits på. Låt sågklingan nå fullt varvtal före kapning.

Välj en lägre varvtalsinställning för att minska gnistbildningen.

Sakta ner framåtrörelsen (skärrörelsen) både i början och i slutet av kapningen.

Kapa inte armeringsjärn med en diameter under **10** mm.

Kapa inte armeringsjärn med en längd under **20** mm, eftersom delen mellan sågklingan **(14)** och bottenplattan **(26)** kan fastna och orsaka skador samt allvarliga personskador.

Efter att ha slagit på verktyget, placera styrhjälpen **(15)** stadigt mot armeringsjärnet. Skjut elverktyget långsamt framåt för att påbörja kapningen av armeringsjärnet.

Driftstart

In- och urkoppling

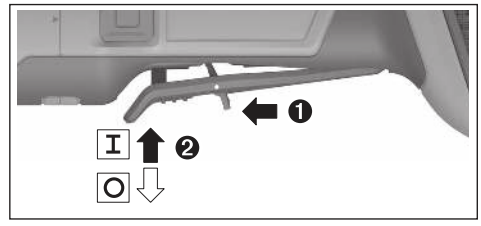

För **idrifttagning** av elverktyget, skjut upplåsningsspaken **(7)** framåt och tryck därefter strömbrytaren **(8)** uppåt.

För att **stänga av** elverktyget släpper du till-/frånbrytaren **(8)**.

Användargränssnitt

Användargränssnittet **(3)** är till för varvtalsförval och för statusindikering av elverktyget.

Statusindikeringar

Indikering temperatur (17)	Betydelse/orsak	Lösning
Gul	Kritisk temperatur har uppnåtts (elektronik, batteri)	Låt elverktyget gå på tomgång och svalna
Röd	Elverktyget är överhettat och stängs av	Låt elverktyget svalna

Indikering av batteriets laddningsnivå (användargränssnitt) (18)	Betydelse/orsak	Lösning
Gul	Batteriet är nästan tomt	Batteriet måste snart bytas eller laddas
Röd	Batteri tomt	Byt ut eller ladda batteriet

Indikering status elverktyg (19)	Betydelse/orsak	Lösning
Grön	Status OK	–
Gul	Kritisk temperatur uppnådd eller batteriet nästan tomt eller överbelastning har upptäckts	Låt elverktyget gå på tomgång och svalna eller minska belastningen tills elverktyget fungerar korrekt
Lyser rött	Elverktyget är överhettat eller batteriet är tomt	Låt elverktyget svalna eller byt ut/ladda batteriet
Blinkar rött	Bakslagsfrånkoppling, startskydd eller stötavstängning har utlösts	Stäng av elverktyget och slå på det igen

Indikering överlast (användargränssnitt) (21)	Betydelse/orsak	Lösning
Gul	Överbelastning har upptäckts	Minska belastningen tills elverktyget fungerar korrekt

Underhåll och service

Underhåll och rengöring

- ▶ **Ta ut batteriet ur elverktyget innan alla arbeten på det (t.ex. underhåll, verktygsbyte, osv.).** Om strömbrytaren oavsiktligt påverkas finns risk för personskada.
- ▶ **Håll elverktyget och dess ventilationsöppningar rena för bra och säkert arbete.**

Lagra och hantera tillbehöret med omsorg.

Kundtjänst och applikationsrådgivning

Svenska

Tel.: (08) 7501820

Du hittar länken till våra servicecenter och garantivillkor på sista sidan.

Ange alltid vid förfrågningar och reservdelsbeställningar det 10-siffriga produktnumret som finns på produktens typskylt.

Avfallshantering

Elverktyg, batterier, tillbehör och förpackning ska omhändertas på miljövänligt sätt för återvinning.



Släng inte elverktyg och inte heller batterier i hushållsavfall!

Endast för EU-länder:

Elektriska och elektroniska apparater eller förbrukade uppladdningsbara batterier/batterier som inte längre är användbara måste samlas in separat och kasseras på ett miljövänligt sätt. Lämna in på en återvinningsstation. Felaktig avfallshantering kan vara skadlig för miljön och hälsan på grund av de farliga ämnen som den kan innehålla.

Norsk

Sikkerhetsanvisninger

Generelle sikkerhetsanvisninger for elektroverktøy

⚠ ADVARSEL **Les alle sikkerhetsanvisningene, instruksjonene, illustrasjonene og spesifikasjonene som følger med dette elektroverktøyet.** Manglende overholdelse av anvisningene nedenfor kan medføre elektrisk støt, brann og/eller alvorlige personskader.

Ta godt vare på alle advarslene og all informasjonen.

Med begrepet "elektroverktøy" i advarslene menes nettdrevne (med ledning) elektroverktøy eller batteridrevne (uten ledning) elektroverktøy.

Sikkerhet på arbeidsplassen

- ▶ **Sørg for at arbeidsplassen til enhver tid er ryddig og har god belysning.** Rot eller dårlig lys innebærer stor fare for uhell.
- ▶ **Bruk ikke elektroverktøy i eksplosjonsfarlige omgivelser, for eksempel der det finnes brennbare væsker, gasser eller støv.** Elektroverktøy lager gnister som kan antenne støv eller damp.
- ▶ **Hold barn og andre personer unna når et elektroverktøy brukes.** Hvis du blir forstyrret under arbeidet, kan du miste kontrollen over elektroverktøyet.

Elektrisk sikkerhet

- ▶ **Elektroverktøy må ikke utsettes for regn eller fuktighet.** Dersom det kommer vann i et elektroverktøy, øker risikoen for elektriske støt.

Personsikkerhet

- ▶ **Vær oppmerksom, følg med på det du gjør og utvis sunn fornuft når du arbeider med et elektroverktøy. Ikke bruk elektroverktøy når du er trøtt eller er påvirket av alkohol eller andre rusmidler eller**

medikamenter. Et øyeblikks uoppmerksomhet ved bruk av elektroverktøyet kan føre til alvorlige personskader.

- ▶ **Bruk personlig verneutstyr. Bruk alltid øyebeskyttelse.** Bruk av egnet personlig sikkerhetsutstyr som støvmaske, sklisikre arbeidssko, hjelm eller hørselvern reduserer risikoen for skader.
- ▶ **Unngå utilsiktet start. Forviss deg om at elektroverktøyet er slått av før du kobler det til strømkilden og/eller batteriet, løfter det opp eller bærer det.** Hvis du holder fingeren på bryteren når du bærer elektroverktøyet eller kobler elektroverktøyet til strømmen i innkoblet tilstand, kan dette føre til uhell.
- ▶ **Fjern innstillingsverktøy eller skrunøkler før du slår på elektroverktøyet.** Et verktøy eller en nøkkel som befinner seg i en roterende verktøydel, kan føre til personskader.
- ▶ **Unngå en unormal kroppsholdning. Sørg for å stå riktig og stødig.** Dermed kan du kontrollere elektroverktøyet bedre i uventede situasjoner.
- ▶ **Bruk egnede klær. Ikke bruk vide klær eller smykker. Hold hår og klær unna deler som beveger seg.** Løstsittende tøy, smykker eller langt hår kan komme inn i deler som beveger seg.
- ▶ **Hvis det kan monteres støvavsugs- og -oppsamlingsinnretninger, må du forvisse deg om at disse er tilkoblet og brukes riktig.** Bruk av et støvavsug reduserer fare på grunn av støv.
- ▶ **Selv om du begynner å bli vant til å bruke verktøyet, må du ikke bli uoppmerksom og ignorere sikkerhetsreglene for verktøyet.** En uforsiktig handling kan forårsake alvorlig personskade i løpet av et brøkdels sekund.

Omhyggelig bruk og håndtering av elektroverktøy

- ▶ **Ikke overbelast elektroverktøyet. Bruk et elektroverktøy som er beregnet for arbeidsoppgaven.** Med et passende elektroverktøy arbeider du bedre og sikrere i det angitte effektområdet.
- ▶ **Ikke bruk elektroverktøyet hvis av/på-bryteren er defekt.** Et elektroverktøy som ikke lenger kan slås av eller på, er farlig og må repareres.
- ▶ **Trekk støpselet ut av strømkilden og/eller fjern batteriet (hvis demonterbart) før du utfører innstillinger på elektroverktøyet, skifter tilbehør eller legger bort maskinen.** Disse tiltakene forhindrer en utilsiktet starting av elektroverktøyet.
- ▶ **Elektroverktøy som ikke er i bruk, må oppbevares utilgjengelig for barn. Ikke la personer som ikke er fortrolige med elektroverktøyet eller ikke har lest disse anvisningene bruke verktøyet.** Elektroverktøy er farlige når de brukes av uerfarne personer.
- ▶ **Vær nøye med vedlikeholdet av elektroverktøyet og tilbehøret. Kontroller om bevegelige verktøydeler fungerer feilfritt og ikke klemmes fast, og om deler er brukket eller har andre skader som virker inn på elektroverktøyets funksjon. Få reparert elektroverktøyet før det brukes igjen hvis det er skadet.** Dårlig vedlikeholdte elektroverktøy er årsaken til mange uhell.
- ▶ **Hold skjæreverktøyene skarpe og rene.** Godt stelte skjæreverktøy med skarpe skjær setter seg ikke så ofte fast og er lettere å føre.
- ▶ **Bruk elektroverktøy, tilbehør, verktøy osv. i henhold til disse anvisningene. Ta hensyn til arbeidsforholdene og arbeidet som skal utføres.** Bruk av elektroverktøy til andre formål enn de som er angitt, kan føre til farlige situasjoner.
- ▶ **Hold håndtak og gripeflater tørre, rene og uten olje eller fett.** Glatte håndtak og gripeflater hindrer sikker håndtering og styring av verktøyet i uventede situasjoner.

Bruk og pleie av batteridrevne verktøy

- ▶ **Lad batteriet bare med laderen som er angitt av produsenten.** Det oppstår brannfare hvis en lader som er egnet for en bestemt type batterier, brukes med andre batterier.
- ▶ **Bruk elektroverktøyene bare med batterier som er beregnet for dem.** Bruk av andre batterier kan medføre personskader og brannfare.
- ▶ **Når batteriet ikke er i bruk, må det holdes unna andre metallgjenstander som binders, mynter, nøkler, spikre, skruer eller andre mindre metallgjenstander som kan lage en forbindelse mellom kontaktene.** En kortslutning mellom batterikontaktene kan føre til forbrenninger eller brann.
- ▶ **Ved feil bruk kan det lekke væske ut av batteriet. Unngå kontakt med denne væsken. Skyll med vann hvis det oppstår kontakt med væsken. Hvis det kommer væske i øynene, må du i tillegg oppsøke lege.** Batterivæske som renner ut, kan føre til irritasjoner på huden eller forbrenninger.
- ▶ **Ikke bruk et batteri eller verktøy som er skadet eller modifisert.** Ødelagte eller modifiserte batterier kan oppføre seg uforutsigbart, noe som kan føre til brann, eksplosjon eller fare for personskade.
- ▶ **Ikke utsett et batteriet eller verktøy for åpen ild eller for høye temperaturer.** Eksponering for ild eller temperaturer over 130 °C kan føre til eksplosjon..
- ▶ **Følg alle anvisningene for lading, og ikke lad batteriet eller verktøyet utenfor temperaturområdet som er spesifisert i bruksanvisningen.** Feil lading eller lading ved temperaturer utenfor det spesifiserte temperaturområdet, kan skade batteriet og øke brannfaren.

Service

- ▶ **Elektroverktøyet må kun repareres av kvalifiserte fagpersoner og bare med originale reservedeler.** Slik opprettholdes verktøyets sikkerhet.
- ▶ **Ikke utfør vedlikehold på skadde batterier.** Vedlikehold av batterier skal alltid utføres av produsenten eller godkjente forhandlere.

Sikkerhetsanvisninger for armeringsjernkuttere



Hold hendene unna kutteområdet og det roterende sagbladet. Du kan skade deg alvorlig.



Hold alltid produktet med begge hender i håndtakene som er beregnet til dette, og stikk aldri hendene inn i kutteområdet under drift. Hold håndtakene tørre, rene og fri for olje og fett. Da kan du arbeide trygt og effektivt.

- **Bruk aldri elektroverktøyet uten grunnplaten.** Bare med montert grunnplate kan du arbeide trygt og effektivt.
- **Bruk bare sagblad som er godkjent for produktet og som oppfyller spesifikasjonene i de tekniske dataene.** Bruk av sagbladet til andre anvendelser kan føre til sterk slitasje, løsning av sagbladet, redusert snittytelse og overdrevet varmeutvikling, noe som kan skade sagbladet og forårsake alvorlige personskader.
- **Bruk ikke sløve eller skadde sagblad.** Et sagblad med sløve eller feiljusterte tenner forårsaker økt friksjon, blokkering av sagbladet og tilbakeslag på grunn av for smal snittspalte.
- **Bruk egnede detektorer for å finne skjulte strøm-/gass-/vannledninger, eller spør hos det lokale forsyningsselskapet.** Kontakt med elektriske ledninger kan medføre brann og elektrisk støt. Skader på en gassledning kan føre til eksplosjon. Hull i en vannledning forårsaker materielle skader.
- **Bruk de isolerte grepsflatene når du holder elektroverktøyet under arbeid der skjæretilbehøret kan komme borti skjulte ledninger.** Berøring av en strømførende ledning kan gjøre eksponerte metalldeler på elektroverktøyet strømførende og gi brukeren elektrisk støt.
- **Ikke slå elektroverktøyet på før du har satt det i arbeidsposisjon og holder det fast med begge hender.** På den måten unngår du et ukontrollert tilbakeslag.
- **Under arbeidet kan det forekomme varme og skarpkantede metallspon, og dette kan føre til snittskader og forbrenninger ved hudkontakt.** Bruk tettsittende klær.
- **Ikke begynn skjæringen før elektroverktøyet har nådd maksimalt turtall.** Berøringen av arbeidsemnet med sagbladet før motorstart fører til overbelastning og skade på sagbladet og kan forårsake alvorlige personskader.
- **Hvis det oppstår et tilbakeslag, må du ikke fortsette kutteprosessen i arbeidsemnet. Fjern elektroverktøyet fra arbeidsemnet, la sagbladet nå sitt fulle turtall og fortsett snittet forsiktig.** Ved ny start av elektroverktøyet i arbeidsemnet kan sagbladet blokkeres på nytt eller forårsake et tilbakeslag.
- **Hvis sagbladet blir sittende fast i snittet eller kommer i klem, blir det blokkert og dette kan føre til tilbakeslag.** Dette kan føre til en ukontrollert bevegelse av elektroverktøyet.
- **Under arbeidet kan det oppstå gnister og metallspon, og lett antennelige materialer i omgivelsene kan begynne å brenn eller skade overflater.** Kontroller at det ikke befinner seg noen brennbare materialer i arbeidsomgivelsene, og beskytt følsomme overflater.
- **Ikke berør hodet til elektroverktøyet under drift.** Det kan bli svært varmt og du kan skade deg.
- **Sagbladet og andre metalldeler kan vært varmt eller ha skarpe kanter.** Bruk vernehansker ved utskifting av sagbladet.
- **Ved arbeid i høyden må du passe på at ingen befinner seg nedenfor.** Spon eller materialrester som faller ned, kan forårsake uhell.
- **Legg aldri elektroverktøyet ned før innsatsverktøyet har stanset helt.** Det roterende innsatsverktøyet kan skade hånden din alvorlig, eller berøre anleggsflaten og bevege seg ukontrollert.
- **Det kan slippe ut damp ved skader på og ikke-forskriftsmessig bruk av batteriet. Batteriet kan brenne eller eksplodere.** Sørg for forsyning av friskluft, og oppsøk lege hvis du får besvær. Dampene kan irritere åndedrettsorganene.
- **Du må ikke endre og ikke åpne batteriet.** Det er fare for kortslutning.
- **Batteriet kan bli skadet av spisse gjenstander som spikre eller skrutrekkere eller på grunn av ytre påvirkning.** Resultat kan bli intern kortslutning, og det kan da komme røyk fra batteriet, eller batteriet kan ta fyr, eksplodere eller bli overopphetet.
- **Bruk batteriet bare i produkter fra produsenten.** Kun slik beskyttes batteriet mot farlig overbelastning.



Beskytt batteriet mot sterk varme, for eksempel også langvarig sollys, ild, skitt, vann og fuktighet. Det er fare for eksplosjon og kortslutning.

Symboler

De nedenstående symbolene kan være av betydning for bruk av elektroverktøyet. Legg merke til symbolene og deres betydning. En riktig tolkning av symbolene hjelper deg med å bruke elektroverktøyet en bedre og sikrere måte.



Bruk vernebriller.

Produktbeskrivelse og ytelsesspesifikasjoner



Les sikkerhetsanvisningene og instruksene. Hvis ikke sikkerhetsanvisningene og instruksene tas til følge, kan det oppstå

elektrisk støt, brann og/eller alvorlige personskader.
Se illustrasjonene i begynnelsen av bruksanvisningen.

Forskriftsmessig bruk

Elektroverktøyet er beregnet til fluktende eller fri kutting av armeringsjern og gjengestenger av bløttstål som brukes i byggebransjen.

Illustrerte komponenter

Nummereringen av de illustrerte komponentene refererer til bildet av elektroverktøyet på illustrasjonssiden.

(1) Dreieretningspil på huset
(2) Spindellåseknapp
(3) Brukergrensesnitt
(4) Batteri[a)]
(5) Støvfilter (2x)
(6) Batteriutløserknapp[a)]
(7) Utløserspak for på-/av-bryter
(8) På-/av-bryter
(9) Knapp for å rotere giret
(10) Vibrasjonsdempende ekstrahåndtak (isolert grepsflate)
(11) Unbrakonøkkel
(12) Utløp
(13) Skrue for justering av åpningsbredden
(14) Sagblad
(15) Føringshjelp
(16) Håndtak (isolert grepsflate)
(17) Indikator for temperatur (brukergrensesnitt)
(18) Indikator for lavt batteriladenivå (brukergrensesnitt)
(19) Indikator for elektroverktøystatus (brukergrensesnitt)
(20) Indikator for tilbakeslagsutkobling (brukergrensesnitt)
(21) Indikator for overbelastning (brukergrensesnitt)
(22) Knapp for turtallsøkning (brukergrensesnitt)
(23) Indikator for turtallstrinn/modus (brukergrensesnitt)
(24) Knapp for turtallsreduksjon (brukergrensesnitt)
(25) Skrue (4 x)
(26) Grunnplate
(27) Spennskrue
(28) Spennflens
(29) Sentreringstapp (3 x)
(30) Feste for sponpose

a) **Dette tilbehøret inngår ikke i standard-leveransen.**

Tekniske data

Armeringsjernkutter		GBC18V-32PS
Artikkelnummer		**3 601 JS7 0..**
Nominell spenning	V=	18
Tomgangsturtall	o/min	1700–2000
Kuttekapasitet for armeringsjern	mm	10–32
Sagbladdiameter	mm	136
Tilbakeslagsutkobling		●
Gjenstartbeskyttelse		●
Utløpsbrems		●
Mykstart		●
Utkobling ved slag		●
Overlastbeskyttelse		●
Turtallsinnstilling		●
Vekt[A)]	kg	3,3
Mål (lengde x bredde x høyde)	mm	445 x 186 x 114
Anbefalt omgivelsestemperatur under lading	°C	0 … +35
Tillatt utgangsstrøm under drift[B)] og ved lagring	°C	–20 … +50
Kompatible batterier		GBA18V… GBA 18V… ProCORE18V… EXPERT18V… EXBA18V… CORE18V…
Anbefalte batterier for maksimal ytelse		ProCORE18V… ≥ 8.0 Ah EXPERT18V… ≥ 5.5 Ah
Anbefalte ladere		GAL18… GAL 18… GAL 36… GAL12V/18… GAL 12V/18… GAX 18… EXAL18…

A) Uten batteri (du finner batterivekten på www.bosch-professional.com)
B) begrenset ytelse ved temperaturer < 0 °C

Verdiene kan variere avhengig av produktet, bruksområdet og miljøforholdene. Du finner mer informasjon på www.bosch-professional.com/wac.

Støy-/vibrasjonsinformasjon

Støyemisjon målt i henhold til **EN 62841-1**.

Vanlig A-støynivå for elektroverktøyet:
lydtrykknivå **96** dB(A); lydeffektnivå **104** dB(A). Usikkerhet K = **3** dB.

Bruk hørselvern!

Vibrasjonsverdier a_h (kontinuerlige vibrasjoner), p_F (gjentatte støtvibrasjoner) og usikkerhet K bestemt i henhold til **EN 62841-1** :

a_h = **3,8** m/s^2, K = **1,5** m/s^2, p_F = **410,8** m/s^2 (K = **82,8** m/s^2)

Vibrasjonsnivået og støyemisjonen som er angitt i disse anvisningene er målt i samsvar med en standardisert målemetode og kan brukes til sammenligning av elektroverktøy. Verdiene egner seg også til en foreløpig estimering av vibrasjonsnivået og støyutslippet.

Angitt vibrasjonsnivå og støyutslipp representerer de hovedsakelige bruksområdene til elektroverktøyet. Men hvis elektroverktøyet brukes til andre formål, med andre innsatsverktøy eller utilstrekkelig vedlikehold, kan vibrasjonsnivået og støyutslippet avvike fra det som er angitt. Dette kan føre til en betydelig økning av vibrasjonsnivået og støyutslippet for hele arbeidstidsrommet.

For en nøyaktig vurdering av vibrasjonsnivået og støyutslippet skal det også tas hensyn til de tidene verktøyet er slått av, eller går, men ikke faktisk er i bruk. Dette kan redusere vibrasjonsnivået og støyutslippet for hele arbeidstidsrommet betraktelig.

Bestem ekstra sikkerhetstiltak til beskyttelse av brukeren mot vibrasjonenes virkning, som for eksempel: Vedlikehold av elektroverktøy og innsatsverktøy, holde hendene varme, organisere arbeidsforløpene.

Tilbakeslagsutkobling



Ved plutselig tilbakeslag på elektroverktøyet, for eksempel blokkering under kapping, avbrytes strømforsyningen til motoren elektronisk. Indikatoren for tilbakeslagsutkobling **(20)** lyser. Når tilbakeslagsutkoblingen er aktivert, blinker statusindikatoren **(19)** rødt.

For å **slå på igjen** setter du av/på-bryteren **(8)** i utkoblet stilling og slår på elektroverktøyet på nytt.

Beskyttelse mot ny innkobling



Beskyttelsen mot ny innkobling forhindrer en kontrollert starting av elektroverktøyet etter avbrudd på strømtilførselen.

For å **slå på igjen** setter du av/på-bryteren **(8)** i utkoblet stilling og slår på elektroverktøyet på nytt.

Utløpsbrems



Elektroverktøyet har en elektronisk utløpsbrems. Når elektroverktøyet slås av, stopper sagbladet i løpet av få sekunder.

Mykstart

Den elektroniske mykstarten begrenser dreiemomentet under innkobling og gir mulighet til tilnærmet rykkfri start av elektroverktøyet.

Merknad: Hvis elektroverktøyet går med fullt turtall umiddelbart etter at det har blitt slått på, betyr det at mykstarten og gjenstartbeskyttelsen ikke fungerer. Elektroverktøyet må omgående sendes til kundeservice. Adresser, se avsnittet "Kundeservice og råd om bruk".

Utkobling ved slag



Hvis du mister elektroverktøyet, kobles det ut av den integrerte utkoblingen ved slag idet det treffer bakken. For å **slå på igjen** setter du av/på-bryteren **(8)** i utkoblet stilling og slår på elektroverktøyet på nytt.

Overlastbeskyttelse

Ved forskriftsmessig bruk kan ikke elektroverktøyet overbelastes. Hvis belastningen er for høy eller batteritemperaturen overskrides, slår den seg av automatisk. Slå av elektroverktøyet og stopp arbeidet som førte til at elektroverktøyet ble overbelastet. Slå deretter på elektroverktøyet igjen for å starte arbeidsprosessen på nytt.

Turtallsinnstilling

I fabrikkinnstillingen er 2 turtallstrinn stilt inn på forhånd.

Turtallsinnstillingstrinn	[o/min]
1	1700
2	2000

De angitte verdiene for turtallstrinnene avhenger av batteriet som brukes, batteriets ladenivå og verktøyets driftstemperatur.

Med knappene for turtallsinnstilling **(22)** og **(24)** kan du velge det nødvendige turtallet. Tabellen nedenfor viser anbefalte verdier.

Materiale	Bruksområde	Innsatsverktøy	Turtallstrinn
Armeringsjern	Kappe	Sagblad	1/2
Gjengestenger av bløttstål	Kappe	Sagblad	1/2

Ikke begynn kuttingen før produktet har nådd maksimalt turtall. Hvis du bringer sagbladet i kontakt med arbeidsemnet før motoren starter, blir sagbladet overbelastet, og dette kan føre til alvorlige personskader. Velg trinn 2 for den høyeste snitthastigheten. Velg trinn 1 for å redusere gnistdannelsen.

Batteri

Bosch selger også batteridrevne elektroverktøy uten batteri. Det er angitt på emballasjen om et batteri følger med ditt elektroverktøy.

Lade batteriet

- ▶ **Bruk bare laderne som er oppført i de tekniske spesifikasjonene.** Kun disse laderne er tilpasset til Li-ion-batteriet som er brukt i elektroverktøyet.

Merknad: I samsvar med internasjonale transportforskrifter blir litium-ion-batterier levert delvis ladet. For å sikre full effekt fra batteriet må du lade det helt opp før første gangs bruk.

Sette inn batteriet

Skyv det oppladede batteriet inn i batteriholderen til det låses ordentlig.

Ta ut batteriet

For å ta ut batteriet trykker du på utløserknappen og trekker batteriet ut. **Ikke bruk makt.**

Batteriet har to låsetrinn som skal hindre at batteriet faller ut hvis batteriutløserknappen trykkes inn utilsiktet. Så lenge batteriet er satt inn i elektroverktøyet, holdes det i posisjon av en fjær.

Indikator for batteriladenivå

Merknad: Ikke alle batterityper er utstyrt med ladenivåindikator.

De grønne lysdiodene i batteriets ladenivåindikator viser batteriets ladenivå. Av sikkerhetsgrunner er det bare mulig å få vist ladenivået når elektroverktøyet er stoppet.

Trykk på knappen for indikatoren for batteriets ladenivå On eller for å se ladenivået. Dette er mulig også når batteriet er tatt ut.

Hvis ingen lysdiode lyser etter at knappen for indikatoren for batteriets ladenivå er trykt inn, er batteriet defekt og må skiftes ut.

Batteriets ladenivå vises også på brukergrensesnittet (se „Tilstandsvisninger“, Side 87).

Batteritype GBA 18V... | GBA18V...



Lysdiode	Kapasitet
Lyser kontinuerlig 3 × grønt	60–100 %
Lyser kontinuerlig 2 × grønt	30–60 %
Lyser kontinuerlig 1 × grønt	5–30 %
Blinker 1 × grønt	0–5 %

Batteritype ProCORE18V... | EXPERT18V... | EXBA18V... | CORE18V...



Lysdiode	Kapasitet
Lyser kontinuerlig 5 × grønt	80–100 %
Lyser kontinuerlig 4 × grønt	60–80 %
Lyser kontinuerlig 3 × grønt	40–60 %
Lyser kontinuerlig 2 × grønt	20–40 %
Lyser kontinuerlig 1 × grønt	5–20 %
Blinker 1 × grønt	0–5 %

Oppdagelse av risiko for batteridefekter

EXPERT18V... | EXBA18V...

LED-ene til batteriets ladestatusindikatorer kan indikere risikoen for en batteridefekt i tillegg til batteriets ladestatus.

For å aktivere funksjonen trykker du på og holder inne knappen for ladestatusindikator i 3 sekunder. Analysen av batteriet signaliseres ved hjelp av en indikatorlampe på batteriets ladenivå. Resultatet vises på indikatoren for batteriets ladenivå.

 **1 LED-lys:** Batteriet har høy risiko for defekt. Ytelse og driftstid allerede være redusert. Det anbefales å bytte ut batteriet.

 **5 LED-lys**: Batteriet er i god stand med lav risiko for defekt.

Merk: Risikovurderingen av batteridefekt fungerer i to trinn og gir en forenklet tilstandsvurdering. Batteriet blir enten vurdert til å være i god stand eller å ha en økt risiko for defekter. Det vises ingen prosentandel av batteristatusen.

Regler for optimal bruk av oppladbare batterier

Beskytt batteriet mot fuktighet og vann.

Batteriet må oppbevares ved temperatur fra −20 °C til 50 °C. Du må for eksempel ikke la det ligge i bilen om sommeren.

Rengjør ventilasjonsslissene på batteriet regelmessig med en myk, ren og tørr pensel.

En vesentlig kortere driftstid etter oppladingen er et tegn på at batteriet er oppbrukt og må skiftes ut.

Følg anvisningene om kassering.

Montering

▶ **Bruk kun sagblad med en maksimal godkjent hastighet som er høyere enn elektroverktøyets tomgangsturtall.**

Demontere/montere sagblad

▶ **Ta alltid batteriet ut av elektroverktøyet før arbeid på elektroverktøyet (for eksempel vedlikehold, bytte av verktøy, osv.).** Det er fare for personskader hvis du trykker på av/på-bryteren ved en feiltagelse.

▶ **Bruk vernehansker ved montering av sagbladet.** Ved berøring av sagbladet er det fare for skader.

▶ **Bruk bare sagblad som tilsvarer de tekniske dataene i denne bruksanvisningen og på elektroverktøyet.**

Ta av sagblad (se bilde A)

– Løsne de 4 skruene **(25)** ved hjelp av unbrakonøkkelen **(11)** som følger med.
– Fjern grunnplaten **(26)**.
– Trykk på spindellåseknappen **(2)**, og hold den inne.

▶ **Du må bare trykke på spindellåseknappen (2) når sagspindelen er stoppet.** Ellers kan elektroverktøyet bli skadet.

– Bruk unbrakonøkkelen **(11)** til å skru ut spennskruen **(27)**.
– Ta av spennflensen **(28)** og sagbladet **(14)**.

Montere sagblad (se bilde B)

– Rengjør sagbladet **(14)** og alle fastspenningsdelene som skal monteres.

– Sett på sagbladet **(14)**. Tennenes kutteretning (pilens retning på sagbladet) og dreieretningspilen **(1)** på huset må stemme overens. Pass på at de tre sentreringstappene **(29)** griper inn i boringene på sagbladet.
– Sett på spennflensen **(28)** og skru inn spennskruen **(27)**.
– Trykk på spindellåseknappen **(2)**, og hold den inne.
– Bruk unbrakonøkkelen **(11)** til å skru fast spennskruen **(27)**.
– Sett på grunnplaten **(26)** og skru den fast med de 4 skruene **(25)**.

Vibrasjonsdempende ekstrahåndtak

Merk: Armeringsjernkutteren **GBC18V-32PS** kommer med et vibrasjonsdempende tilleggshåndtak **(10)**. Av hensyn til ergonomien og sikkerheten må du alltid bruke det vibrasjonsdempende ekstrahåndtaket **(10)** som er beskrevet i denne bruksanvisningen.

Skru fast ekstrahåndtaket **(10)** til høyre eller venstre eller oppå girhodet, avhengig av hvordan du arbeider.

- ▶ **Bruk ikke elektroverktøyet uten ekstrahåndtaket (10).**
- ▶ **Du må ikke fortsette å bruke elektroverktøyet hvis ekstrahåndtaket (10) er skadet. Du må ikke foreta noen endringer på ekstrahåndtaket (10).**

Vibration Control Det vibrasjonsdempende ekstrahåndtaket **(10)** gir mulighet til sikrere og mer komfortabelt arbeid med lite vibrasjoner.

Støv-/sponavsuging

Unngå arbeid uten støvreduserende tiltak. En egnet støvboks reduserer den skadelige støvforurensningen. Sørg for en god ventilasjon av arbeidsplassen. Bruk alltid egnet åndedrettsvern. For å sikre optimalt støvavsug må du tømme støvbeholderen i tide og rengjøre filterelementet regelmessig.

- ▶ **Unngå støv på arbeidsplassen.** Støv kan lett antennes.

Eget avsug

Sett den åpne enden av sponposen på festet **(30)**, og fest den med stroppene. Trekk hardt i sponposen for å være sikker på at den er riktig festet.

Dreie giret (se bilde C)

- ▶ **Ta alltid batteriet ut av elektroverktøyet før arbeid på elektroverktøyet (for eksempel vedlikehold, bytte av verktøy, osv.).** Det er fare for personskader hvis du trykker på av/på-bryteren ved en feiltagelse.

Du kan dreie giret 90° til venstre eller høyre i forhold til håndtaket. Dermed kan på-/av-bryteren **(8)** settes i en gunstigere posisjon for brukeren.

Sett på-/av-bryteren **(8)** til "av"-posisjon.

Trykk på knappen **(9)** og drei giret til ønsket posisjon (se bilde **C**).

På-/av-bryteren **(8)** kan bare aktiveres når giret er i riktig posisjon.

Bruk

- ▶ **Belast ikke elektroverktøyet så mye at det stopper.**
- ▶ **Ta alltid batteriet ut av elektroverktøyet før arbeid på elektroverktøyet (for eksempel vedlikehold, bytte av verktøy, osv.).** Det er fare for personskader hvis du trykker på av/på-bryteren ved en feiltagelse.
- ▶ **Spenn fast emnet hvis det ikke ligger sikkert av egenvekten.**
- ▶ **La elektroverktøyet gå noen minutter på tomgang etter sterk belastning, slik at innsatsverktøyet avkjøles.**
- ▶ **Ikke bruk elektroverktøyet med et kappestativ.**

Stille inn åpningsbredden (se bilde D)

Løsne skruen for justering av åpningsbredden **(13)**. Skyv breddejusteringsblokken mot venstre eller høyre, for å oppnå ønsket åpningsbredde. Før du begynner å arbeide, må du kontrollere at skruen **(13)** er ordentlig festet.

Arbeidshenvisninger

Kutte armeringsjern

Velg den passende innstillingen for snittet som skal utføres (se „Stille inn åpningsbredden (se bilde **D**)“, Side 86).

Ikke berør noen roterende deler, for dette kan føre til svært alvorlige personskader.

Ikke start kuttingen med en gang motoren er slått på. Bring sagbladet til fullt turtall før du starter.

Velg en lavere innstilling av turtallet for å redusere gnistmengden.

Gjør fremoverbevegelsen (kuttebevegelsen) langsommere både i starten og på slutten av kuttingen.

Ikke kutt armeringsjern med en diameter under **10** mm.

Ikke kutt armeringsjern med en lengde på under **20** mm, for avkuttet mellom sagbladet **(14)** og grunnplaten **(26)** kan bli sittende fast og forårsake både materielle skader og alvorlige personskader.

Etter innkobling legger du føringshjelpen **(15)** fast på armeringsjernet. Skyv elektroverktøyet langsomt fremover for å begynne sagingen av jernet.

Igangsetting

Inn-/utkobling

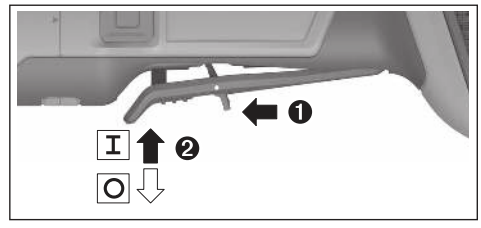

Når du skal **bruke** elektroverktøyet, skyver du frigjøringshendelen **(7)** frem og trykker deretter av/på-bryteren **(8)** opp.

For å **slå av** elektroverktøyet slipper du av/på-bryteren **(8)**.

Brukergrensesnitt

Brukergrensesnittet **(3)** brukes til turtallsinnstilling og visning av tilstanden til elektroverktøyet.

Tilstandsvisninger

Indikator for temperatur (17)	Betydning/årsak	Løsning
Gul	Kritisk temperatur er nådd (elektronikk, batteri)	La elektroverktøyet gå på tomgang og avkjøles
Rød	Elektroverktøyet er overopphetet og slås av	Avkjøl elektroverktøyet

Indikator for batteriladenivå (brukergrensesnitt) (18)	Betydning/årsak	Løsning
Gul	Batteriet er nesten tomt	Skift eller lad batteriet snart
Rød	Tomt batteri	Skift eller lad batteriet

Statusindikator for elektroverktøy (19)	Betydning/årsak	Løsning
Grønn	Status OK	–
Gul	Kritisk temperatur er nådd, eller batteriet er nesten tomt eller overbelastning oppdaget	La elektroverktøyet gå på tomgang og avkjøles, eller reduser lasten til elektroverktøyet fungerer forskriftsmessig
Lyser rødt	Elektroverktøyet er overopphetet, eller batteriet er tomt	La elektroverktøyet avkjøles, eller bytt eller lad batteriet
Blinker rødt	Tilbakeslagsutkobling, gjenstartbeskyttelse eller utkobling ved slag er utløst	Slå elektroverktøyet av og deretter på igjen

Indikator for overbelastning (brukergrensesnitt) (21)	Betydning/årsak	Løsning
Gul	Overbelastning oppdaget	Reduser lasten til elektroverktøyet fungerer forskriftsmessig

Service og vedlikehold

Vedlikehold og rengjøring

- ▶ **Ta alltid batteriet ut av elektroverktøyet før arbeid på elektroverktøyet (for eksempel vedlikehold, bytte av verktøy, osv.).** Det er fare for personskader hvis du trykker på av/på-bryteren ved en feiltagelse.
- ▶ **Hold selve elektroverktøyet og ventilasjonsspaltene alltid rene, for å kunne arbeide bra og sikkert.**

Tilbehøret må lagres og behandles med omhu.

Kundeservice og kundeveiledning

Norsk

Tel.: 64 87 89 50

Du finner lenken til våre serviceadresser og garantibetingelser på den siste siden.

Ved alle forespørsler og reservedelsbestillinger må du oppgi det 10-sifrede produktnummeret som er angitt på produktets typeskilt.

Deponering

Elektroverktøy, batterier, tilbehør og emballasje må leveres inn til miljøvennlig gjenvinning.



Elektroverktøy og batterier må ikke kastes i vanlig søppel!

Bare for land i EU:

Elektriske og elektroniske apparater eller brukte batterier som ikke lenger er brukbare, må samles inn separat og kasseres på en miljøvennlig måte. Bruk de anviste innsamlingssystemene. Feil avfallshåndtering kan være skadelig for miljø og helse på grunn av de farlige stoffene som avfallet kan inneholde.

Suomi

Turvallisuusohjeet

Yleiset sähkötyökalujen turvaohjeet

⚠ VAROITUS **Lue kaikki tämän sähkötyökalun mukana toimitetut varoitukset, ohjeet, kuvat ja tekniset tiedot.** Alla mainittujen ohjeiden noudattamisen laiminlyönti saattaa aiheuttaa sähköiskun, tulipalon ja/tai vakavan loukkaantumisen.

Säilytä kaikki turvallisuusohjeet ja muut ohjeet tulevaisuutta varten.

Turvallisuusohjeissa käytetty käsite "sähkötyökalu" käsittää verkkokäyttöisiä sähkötyökaluja (verkkojohdolla) ja akkukäyttöisiä sähkötyökaluja (ilman verkkojohtoa).

Työpaikan turvallisuus

- **Pidä työskentelyalue puhtaana ja hyvin valaistuna.** Työpaikan epäjärjestys tai valaisemattomat työalueet voivat johtaa tapaturmiin.
- **Älä työskentele sähkötyökalulla räjähdysalttiissa ympäristössä, jossa on palavaa nestettä, kaasua tai pölyä.** Sähkötyökalu muodostaa kipinöitä, jotka saattavat sytyttää pölyn tai höyryn.
- **Pidä lapset ja sivulliset loitolla sähkötyökalua käyttäessäsi.** Voit menettää laitteen hallinnan, jos suuntaat huomiosi muualle.

Sähköturvallisuus

- **Älä altista sähkötyökalua sateelle tai kosteudelle.** Veden pääsy sähkötyökalun sisään kasvattaa sähköiskun riskiä.

Henkilöturvallisuus

- **Ole valpas, kiinnitä huomiota työskentelyysi ja noudata tervettä järkeä sähkötyökalua käyttäessäsi. Älä käytä mitään sähkötyökalua, jos olet väsynyt tai huumeiden, alkoholin tai lääkkeiden vaikutuksen alaisena.** Hetken tarkkaamattomuus sähkötyökalua käytettäessä saattaa johtaa vakavaan loukkaantumiseen.
- **Käytä henkilökohtaisia suojavarusteita. Käytä aina suojalaseja.** Henkilökohtaisen suojavarustuksen (esim. pölynaamari, luistamattomat turvajalkineet, suojakypärä tai kuulonsuojaimet kulloisenkin tehtävän mukaan) käyttö vähentää loukkaantumisriskiä.
- **Estä tahaton käynnistyminen. Varmista, että käynnistyskytkin on kytketty pois päältä ennen kuin yhdistät työkalun sähköverkkoon ja/tai akkuun, otat työkalun käteen tai kannat sitä.** Jos kannat sähkötyökalua sormi käynnistyskytkimellä tai kytket sähkötyökalun pistotulpan pistorasiaan käynnistyskytkimen ollessa käyntiasennossa, altistat itsesi onnettomuuksille.
- **Poista mahdollinen säätötyökalu tai kiinnitysavain ennen kuin käynnistät sähkötyökalun.** Kiinnitysavain tai säätötyökalu, joka on unohdettu paikalleen sähkötyökalun pyörivään osaan, saattaa aiheuttaa tapaturman.
- **Vältä kurkottelua. Huolehdi aina tukevasta seisomaasennosta ja tasapainosta.** Näin pystyt paremmin hallitsemaan sähkötyökalun odottamattomissa tilanteissa.
- **Käytä tarkoitukseen soveltuvia vaatteita. Älä käytä löysiä työvaatteita tai koruja. Pidä hiukset ja vaatteet poissa liikkuvien osien ulottuvilta.** Väljät vaatteet, korut ja pitkät hiukset voivat takertua liikkuviin osiin.
- **Jos laitteissa on pölynpoistoliitäntä, varmista, että se on kytketty oikein ja toimii kunnolla.** Pölynpoistojärjestelmän käyttö vähentää pölyn aiheuttamia vaaroja.
- **Työskentele keskittyneesti ja noudata aina turvallisuusmääräyksiä.** Hetkellinenkin huolimattomuus voi aiheuttaa vakavia vammoja.

Sähkötyökalun käyttö ja huolto

- **Älä ylikuormita laitetta. Käytä kyseiseen työhön tarkoitettua sähkötyökalua.** Sopivan tehoisella sähkötyökalulla teet työt paremmin ja turvallisemmin.
- **Älä käytä sähkötyökalua, jota ei voida käynnistää ja pysäyttää käynnistyskytkimestä.** Sähkötyökalu, jota ei voi enää hallita käynnistyskytkimellä, on vaarallinen ja täytyy korjauttaa.
- **Irrota pistotulppa pistorasiasta ja/tai irrota akku (jos irrotettava) sähkötyökalusta, ennen kuin suoritat säätöjä, vaihdat tarvikkeita tai viet sähkötyökalun varastoon.** Nämä varotoimenpiteet estävät sähkötyökalun tahattoman käynnistymisen.
- **Säilytä sähkötyökalut poissa lasten ulottuvilta, kun niitä ei käytetä. Älä anna sellaisten henkilöiden käyttää sähkötyökalua, joilla ei ole tarvittavaa käyttökokemusta tai jotka eivät ole lukeneet tätä käyttöohjetta.** Sähkötyökalut ovat vaarallisia, jos niitä käyttävät kokemattomat henkilöt.
- **Pidä sähkötyökalut ja tarvikkeet hyvässä kunnossa. Tarkista liikkuvat osat virheellisen kohdistuksen tai jumittumisen varalta. Varmista, ettei sähkötyökalussa ole murtuneita osia tai muita toimintaa haittaavia vikoja. Jos havaitset vikoja, korjauta sähkötyökalu ennen käyttöä.** Monet tapaturmat johtuvat huonosti huolletuista sähkötyökaluista.
- **Pidä leikkausterät terävinä ja puhtaina.** Asianmukaisesti huolletut leikkaustyökalut, joiden leikkausreunat ovat teräviä, eivät jumitu herkästi ja niitä on helpompi hallita.
- **Käytä sähkötyökaluja, tarvikkeita, ruuvauskärkiä jne. näiden ohjeiden, käyttöolosuhteiden ja työtehtävän mukaisesti.** Sähkötyökalun määräystenvastainen käyttö saattaa aiheuttaa vaaratilanteita.
- **Pidä kahvat ja kädensijat kuivina ja puhtaina (öljyttöminä ja rasvattomina).** Jos kahvat ja kädensijat ovat liukkaita, et pysty yllättävissä tilanteissa ohjaamaan ja hallitsemaan työkalua turvallisesti.

Akkukäyttöisten työkalujen käyttö ja huolto

- **Lataa akku vain valmistajan suosittelemassa latauslaitteessa.** Latauslaite, joka soveltuu määrätyntyyppi-

selle akulle, saattaa muodostaa tulipalovaaran erilaista akkua ladattaessa.

- ▶ **Käytä sähkötyökalussa ainoastaan kyseiseen sähkötyökaluun tarkoitettua akkua.** Muunlaisen akun käyttö saattaa aiheuttaa tapaturman ja tulipalon.
- ▶ **Pidä irrotettu akku loitolla metalliesineistä, kuten paperiliittimistä, kolikoista, avaimista, nauloista, ruuveista tai muista pienistä metalliesineistä, jotka voivat oikosulkea akun koskettimet.** Akkukoskettimien välinen oikosulku saattaa aiheuttaa palovammoja tai johtaa tulipaloon.
- ▶ **Väärästä käytöstä johtuen akusta saattaa vuotaa nestettä. Vältä koskettamasta nestettä. Jos nestettä pääsee vahingossa iholle, huuhtele kosketuskohta vedellä. Jos nestettä pääsee silmiin, käänny lisäksi lääkärin puoleen.** Akusta vuotava neste saattaa aiheuttaa ärsytystä ja palovammoja.
- ▶ **Älä käytä akkua tai työkalua, joka on vioittunut tai johon on tehty muutoksia.** Jos akut ovat vioittuneet tai niihin on tehty muutoksia, ne voivat toimia ennalta arvaamattomasti ja aiheuttaa tulipalon, räjähdyksen tai loukkaantumisvaaran.
- ▶ **Älä altista akkua tai työkalua tulelle tai äärimmäisille lämpötiloille.** Tulelle tai yli 130 °C kuumuudelle altistaminen saattaa aiheuttaa räjähdyksen.
- ▶ **Noudata latausohjeita ja lataa akku tai työkalu ohjeenmukaisen lämpötila-alueen rajoissa.** Lataaminen virheellisesti tai ohjeiden vastaisessa lämpötilassa saattaa vaurioittaa akkua ja lisätä palovaaraa.

Huolto

- ▶ **Anna ainoastaan koulutettujen ammattihenkilöiden korjata sähkötyökalusi ja hyväksy korjauksiin vain alkuperäisiä varaosia.** Näin varmistat, että sähkötyökalu säilyy turvallisena.
- ▶ **Älä missään tapauksessa yritä itse korjata vaurioituneita akkuja.** Akkuja saa korjata vain valmistaja tai valtuutettu huoltopiste.

Raudoitusleikkurin turvallisuusohjeet



Pidä kätesi poissa leikkausalueelta ja pyörivästä sahanterästä. Vakavien vammojen vaara.



Pidä aina molemmin käsin kiinni tuotteen kahvoista äläkä missään tapauksessa kosketa kädellä leikkausaluetta käytön aikana. Pidä kahvat kuivina ja puhtaina. Ne eivät saa olla öljyn tai rasvan tahrimia. Näin voit työskennellä asianmukaisesti ja turvallisesti.

- ▶ **Älä missään tapauksessa käytä sähkötyökalua ilman pohjalevyä.** Asianmukainen ja turvallinen työskentely on mahdollista vain asennetun pohjalevyn kanssa.
- ▶ **Käytä vain tuotteelle hyväksyttyjä sahanteriä, jotka vastaavat teknisissä tiedoissa ilmoitettuja erittelyjä.** Sahanterän käyttö muihin tarkoituksiin voi johtaa liialliseen kulumiseen, terän irtoamiseen, heikentyneeseen saha-stehoon ja liialliseen lämmöntuottoon, mikä voi vahingoittaa sahanterää ja aiheuttaa vakavia vammoja.
- ▶ **Älä käytä tylsää tai vaurioitunutta sahanterää.** Tylsät tai vääntyneet hampaat lisäävät kitkaa ja saattavat jumittaa sahanterän sekä aiheuttaa takaiskun liian ahtaan sahausuran takia.
- ▶ **Käytä sopivia etsintälaitteita piilossa olevien syöttöjohtojen paikallistamiseksi, tai käänny paikallisen jakeluyhtiön puoleen.** Kosketus sähköjohtoon saattaa johtaa tulipaloon ja sähköiskuun. Kaasuputken vahingoittaminen saattaa johtaa räjähdykseen. Vesijohtoputken puhkaisu aiheuttaa aineellisia vahinkoja.
- ▶ **Pidä sähkötyökalusta kiinni sen eristetyistä kahvapinnoista, kun teet sellaisia töitä, joissa käyttötarvike voi koskettaa piilossa olevia sähköjohtoja.** Jos terä koskettaa virrallista sähköjohtoa, tämä voi tehdä sähkötyökalun suojaamattomat metalliosat virrallisiksi ja aiheuttaa sähköiskun laitteen käyttäjälle.
- ▶ **Käynnistä sähkötyökalu vasta sen työasennossa ja pidät siitä tukevasti kiinni molemmin käsin.** Tällä tavalla vältät hallitsemattoman takaiskun.
- ▶ **Työstössä voi syntyä kuumia ja teräväreunaisia metallilastuja, jotka voivat aiheuttaa ihoon haavoja ja palovammoja.** Käytä vartalonmyötäisiä vaatteita.
- ▶ **Aloita sahaus vasta sähkötyökalun enimmäisnopeudessa.** Jos sahanterä on työkappaletta vasten ennen moottorin käynnistämistä, tämä aiheuttaa sahanterän ylikuormittumisen ja vaurioitumisen ja voi johtaa vakaviin vammoihin.
- ▶ **Lopeta takaiskun tapahtuessa työkappaleen sahaus välittömästi. Irrota sähkötyökalu työkappaleesta, anna sahanterän kiihtyä enimmäisnopeuteensa ja jatka sahaamista varovasti.** Jos sähkötyökalu käynnistetään uudelleen terän ollessa työkappaleessa, sahanterä voi jumittua uudelleen tai aiheuttaa takaiskun.
- ▶ **Jos sahanterä takertuu sahausuraan, se jumittuu ja voi aiheuttaa takaiskun.** Tämä voi johtaa sähkötyökalun hallitsemattomaan liikkeeseen.
- ▶ **Työssä voi syntyä kipinöitä ja kuumia metallilastuja, jotka voivat sytyttää työkalun lähellä olevia herkästi syttyviä materiaaleja tai vahingoittaa pintoja.** Varmista, ettei työympäristössä ole palonarkoja materiaaleja ja suojaa herkät pinnat.
- ▶ **Vältä koskettamasta sähkötyökalun päätä käytön aikana.** Se voi kuumentua erittäin voimakkaasti ja aiheuttaa vammoja.
- ▶ **Sahanterä ja muut metalliosat saattavat olla kuumia tai niissä voi olla teräviä reunoja.** Käytä työkäsineitä vaihtaessasi sahanterän.
- ▶ **Varmista työskennellessäsi korkealla, ettei alapuolella oleskele ihmisiä.** Putoavat lastut tai materiaalipalat voivat aiheuttaa tapaturmia.
- ▶ **Älä missään tapauksessa aseta sähkötyökalua syrjään, ennen kuin käyttötarvike on pysähtynyt.** Pyörivä käyttötarvike voi vahingoittaa vakavasti kättäsi, tai se

saattaa koskettaa työstettävää pintaa ja liikkua hallitsemattomasti.

- ▶ **Akusta saattaa purkautua höyryä, jos akku vioittuu tai jos akkua käytetään epäasianmukaisesti. Akku saattaa syttyä palamaan tai räjähtää.** Järjestä tehokas ilmanvaihto ja käänny lääkärin puoleen, jos havaitset ärsytystä. Höyry voi ärsyttää hengitysteitä.
- ▶ **Älä avaa akkua äläkä tee siihen mitään muutoksia.** Oikosulkuvaara.
- ▶ **Terävät esineet (esimerkiksi naulat ja ruuvitaltat) tai kuoreen kohdistuvat iskut saattavat vaurioittaa akkua.** Tämä voi johtaa akun oikosulkuun, tulipaloon, savuamiseen, räjähtämiseen tai ylikuumenemiseen.
- ▶ **Käytä akkua vain sen valmistajan tuotteissa.** Vain tällä tavalla saat estettyä akun vaarallisen ylikuormituksen.



Suojaa akku kuumuudelta, esimerkiksi pitkäaikaiselta auringonpaisteelta, tulelta, lialta, vedeltä ja kosteudelta. Räjähdys- ja oikosulkuvaara.

Symbolit

Seuraavat symbolit voivat olla tärkeitä sähkötyökalun käytön yhteydessä. Opettele symbolit ja niiden merkitys. Symbolien oikean tulkinnan myötä pystyt käyttämään sähkötyökalua paremmin ja turvallisemmin.



Käytä suojalaseja.

Tuotteen ja ominaisuuksien kuvaus



Lue kaikki turvallisuus- ja käyttöohjeet. Turvallisuus- ja käyttöohjeiden noudattamatta jättäminen voi johtaa sähköiskuun, tulipaloon ja/tai vakavaan loukkaantumiseen.

Huomioi käyttöohjeiden etuosan kuvat.

Määräyksenmukainen käyttö

Sähkötyökalu on tarkoitettu rakennusalalla käytettävien betoniterästen ja pehmeästä teräksestä valmistettujen kierretankojen tasopinta- (flush-cut) tai vapaaseen katkaisuun.

Kuvatut osat

Kuvattujen osien numerointi viittaa kuvasivulla olevaan sähkötyökalun kuvaan.

- **(1)** Rungossa oleva pyörimissuuntanuoli
- **(2)** Karan lukituspainike
- **(3)** Käyttöliittymä
- **(4)** Akku[a)]
- **(5)** Pölynsuodatin (2x)
- **(6)** Akun lukituksen avauspainike[a)]
- **(7)** Käynnistyskytkimen lukituksen avausvipu
- **(8)** Käynnistyskytkin
- **(9)** Vaihteiston kääntöpainike
- **(10)** Tärinävaimennettu lisäkahva (eristetty kahvapinta)
- **(11)** Kuusiokoloavain
- **(12)** Poisto
- **(13)** Ruuvilla säädettävä avautumiskulma
- **(14)** Sahanterä
- **(15)** Apuohjain
- **(16)** Kahva (eristetty kahvapinta)
- **(17)** Lämpötilan näyttö (käyttöliittymä)
- **(18)** Akun alhaisen lataustason näyttö (käyttöliittymä)
- **(19)** Sähkötyökalun tilanäyttö (käyttöliittymä)
- **(20)** Toiminnan pikapysäytyksen näyttö (käyttöliittymä)
- **(21)** Ylikuorman näyttö (käyttöliittymä)
- **(22)** Kierrosluvun lisäyspainike (käyttöliittymä)
- **(23)** Kierroslukuportaan/käyttötavan näyttö (käyttöliittymä)
- **(24)** Kierrosluvun vähennyspainike (käyttöliittymä)
- **(25)** Ruuvi (4 x)
- **(26)** Pohjalevy
- **(27)** Kiinnitysruuvi
- **(28)** Kiinnityslaippa
- **(29)** Keskitintappi (3 x)
- **(30)** Lastupussin pidike

a) **Nämä lisätarvikkeet eivät kuulu Tavanomainen toimitukseen.**

Tekniset tiedot

Betoniteräsleikkuri		GBC18V-32PS
Tuotenumero		**3 601 JS7 0..**
Nimellinen jännite	V=	18
Tyhjäkäyntikierrosluku	min^{-1}	1 700–2 000
Betoniteräksen leikkauskapasiteetti	mm	10–32
Sahanterän läpimitta	mm	136
Toiminnan pikapysäytys		●
Uudelleenkäynnistyssuoja		●
Pysäytysjarru		●
Sanftanlauf		●
Turvakatkaisin		●
Ylikuormitussuoja		●
Kierrosluvun valinta		●
Paino[A)]	kg	3,3
Mitat (pituus × leveys × korkeus)	mm	445 x 186 x 114

Betoniteräsleikkuri		**GBC18V-32PS**
suositeltu ympäristön lämpötila latauksen aikana	°C	0…+35
sallittu ympäristön lämpötila käytössä[B] ja säilytyksessä	°C	−20 … +50
yhteensopivat akut		GBA18V… GBA 18V… ProCORE18V… EXPERT18V… EXBA18V… CORE18V…
suositellut akut täyden suorituskyvyn takaamiseksi		ProCORE18V… ≥ 8,0 Ah EXPERT18V… ≥ 5,5 Ah
suositellut latauslaitteet		GAL18… GAL 18… GAL 36… GAL12V/18… GAL 12V/18… GAX 18… EXAL18…

A) Ilman akkua (akun painon voit katsoa verkko-osoitteesta www.bosch-professional.com)

B) rajoitettu teho, kun lämpötila < 0 °C

Arvot voivat vaihdella tuotteen mukaan ja riippuvat käyttö- ja ympäristöolosuhteista. Lisätietoja saat verkko-osoitteesta www.bosch-professional.com/wac.

Melu-/tärinätiedot

Melupäästöarvot on määritetty standardin **EN 62841-1** mukaan.

Sähkötyökalun tyypillinen A-painotettu melutaso: äänenpainetaso **96** dB(A); äänentehotaso **104** dB(A). Epävarmuus K = **3** dB.

Käytä kuulosuojaimia!

Tärinäarvot a_h (jatkuva tärinä), p_F (toistuva iskumainen tärinäkuormitus) ja epävarmuus K on määritetty standardin **EN 62841-1** mukaan:

a_h = **3,8** m/s^2, K = **1,5** m/s^2, p_F = **410,8** m/s^2 (K = **82,8** m/s^2)

Näissä käyttöohjeissa ilmoitetut tärinä- ja melupäästötiedot on mitattu standardissa määritetyn mittausmenetelmän mukaan ja niitä voi käyttää sähkötyökalujen keskinäiseen vertailuun. Ne soveltuvat myös tärinä- ja melupäästöjen alustavaan arviointiin.

Ilmoitetut tärinä- ja melupäästöt vastaavat sähkötyökalun pääasiallisia käyttötapoja. Tärinä- ja melupäästöt saattavat kuitenkin poiketa ilmoitetuista arvoista, jos sähkötyökalua käytetään toisiin töihin, muilla käyttötarvikkeilla tai riittämättömästi huollettuna. Tämä saattaa suurentaa koko työskentelyajan tärinä- ja melupäästöjä huomattavasti.

Tärinä- ja melupäästöjen tarkaksi arvioimiseksi on huomioitava myös ne ajat, jolloin laite on sammutettuna tai tyhjäkäynnillä. Tämä voi vähentää huomattavasti koko työskentelyajan tärinä- ja melupäästöjä.

Määrittele tarvittavat lisävarotoimenpiteet käyttäjän suojelemiseksi tärinän aiheuttamilta haitoilta (esimerkiksi sähkötyökalujen ja käyttötarvikkeiden huolto, käsien pitäminen lämpiminä ja työprosessien organisointi).

Takaiskuun reagoiva toiminnan katkaisu



Sähkötyökalun äkillisen takaiskun yhteydessä (esimerkiksi laikan jumittuessa katkaisuleikkauksessa) elektroniikka katkaisee virransyötön moottoriin. Tällöin takaiskuun reagoivan toiminnan katkaisun näyttö **(20)** syttyy. Kun takaiskuun reagoiva toiminnan katkaisu on aktivoitu, tilanäyttö **(19)** vilkkuu punaisena.

Kun haluat käynnistää sähkötyökalun **uudelleen**, kytke käynnistyskytkin **(8)** pois päältä ja käynnistä moottori.

Uudelleenkäynnistyssuoja



Uudelleenkäynnistyssuoja estää sähkötyökalun hallitsemattoman käynnistymisen virtakatkoksen jälkeen.

Kun haluat ottaa sähkötyökalun **uudelleen käyttöön**, kytke käynnistyskytkin **(8)** pois päältä ja käynnistä sähkötyökalu uudelleen.

Pysäytysjarru



Sähkötyökalussa on elektroninen pysäytysjarru. Kun sähkötyökalu kytketään pois päältä, sahanterä pysähtyy muutaman sekunnin kuluessa.

Pehmeä käynnistys

Sähkötyökalun elektroninen pehmeä käynnistystoiminto rajoittaa käynnistettäessä vääntömomenttia ja mahdollistaa työn tarkan aloituksen.

Huomautus: jos sähkötyökalu kiihtyy käynnistettäessä heti täyteen nopeuteen, pehmeä käynnistystoiminto ja uudelleenkäynnistyssuoja ovat epäkunnossa. Sähkötyökalu on lähetettävä viipymättä valtuutettuun huoltoon, katso osoitteet kohdasta "Huolto ja käyttöneuvonta".

Toiminnan katkaisu työkalun pudotessa



Sisäänrakennettu turvakatkaisin katkaisee toiminnan heti kun putoava sähkötyökalu iskeytyy lattiaan. Kun haluat ottaa sähkötyökalun **uudelleen käyttöön**, kytke käynnistyskytkin **(8)** pois päältä ja käynnistä moottori uudelleen.

Ylikuormitussuoja

Sähkötyökalu ei voi ylikuormittua, kun sitä käytetään määräysten mukaisesti. Se sammuu automaattisesti liiallisen kuormituksen tai akun ylikuumenemisen yhteydessä. Kytke sähkötyökalu tällöin pois päältä ja keskeytä työ, joka on aiheuttanut sähkötyökalun ylikuormituksen. Kytke sähkötyökalu sitten uudelleen päälle työn aloittamiseksi uudelleen.

Kierrosluvun valinta

Työkalussa on tehdasasetuksena kaksi kierroslukuporrasta.

Kierrosluvun valintapor-ras	[min^{-1}]
1	1 700
2	2 000

Kierroslukuportaille ilmoitetut arvot riippuvat käytettävästä akusta, akun lataustilasta ja laitteen käyttölämpötilasta.

Kierrosluvun säätöpainikkeilla voit valita tarvittavan kierrosluvun **(22)** ja **(24)** etukäteen. Seuraavan taulukon tiedot ovat suosituksia.

Materiaali	Käyttökohde	Käyttötar-vike	Kierrosluku-porras
Betoniteräs	Katkaisu	Sahanterä	1/2
Pehmeästä teräksestä valmistetut kierretangot	Katkaisu	Sahanterä	1/2

Aloita sahaus vasta sitten, kun tuote on saavuttanut maksimikierrosluvun. Jos sahanterä koskettaa työkappaletta ennen moottorin käynnistämistä, sahanterä ylikuormittuu ja vaurioituu, mikä voi aiheuttaa vakavia vammoja. Valitse taso 2 nopeimmalle sahausnopeudelle. Valitse taso 1 kipinänmuodostuksen vähentämiseksi.

Akku

Bosch myy akkukäyttöisiä sähkötyökaluja myös ilman akkua. Pakkauksesta näet, sisältyykö akku sähkötyökalusi toimitukseen.

Akun lataminen

▶ **Käytä vain teknisissä tiedoissa ilmoitettuja latauslaitteita.** Vain nämä latauslaitteet soveltuvat sähkötyökalussasi käytettävälle litiumioniakulle.

Huomautus: kansainvälisten kuljetusmääräysten mukaisesti Li-ion-akut toimitetaan osittain ladattuina. Akun täyden suorituskyvyn varmistamiseksi akku tulee ladata täyteen ennen ensikäyttöä.

Akun asentaminen

Työnnä ladattu akku akun kiinnityskohtaan niin, että se lukittuu paikalleen.

Akun irrottaminen

Kun haluat ottaa akun pois, paina akun vapautuspainiketta ja vedä akku irti. **Älä irrota akkua väkisin.**

Akussa on 2 lukitusvaihetta, millä estetään akun irtoaminen, jos painat tahattomasti akun vapautuspainiketta. Sähkötyökalussa oleva akku pysyy paikallaan jousen avulla.

Akun lataustilan näyttö

Huomautus: lataustilan näyttöä ei ole kaikissa akkutyypeissä.

Akun lataustilan näytön vihreät LED-valot ilmoittavat akun lataustilan. Turvallisuussyistä lataustilan tarkistaminen on mahdollista vain sähkötyökalun ollessa pysähdyksissä.

Kun haluat nähdä lataustilan, paina lataustilan näytön painiketta On tai . Tämä on mahdollista myös akun ollessa irrotettuna.

Jos lataustilan näytön painikkeen painaminen ei sytytä yhtään LED-valoa, akku on viallinen ja täytyy vaihtaa.

Akun lataustila näytetään myös käyttöliittymässä (katso "Tilan näytöt", Sivu 94).

Akkutyyppi GBA 18V... | GBA18V...



LED-valo	Kapasiteetti
3 vihreää LED-valoa palaa jatkuvasti	60–100 %
2 vihreää LED-valoa palaa jatkuvasti	30–60 %
1 vihreä LED-valo palaa jatkuvasti	5–30 %
1 vihreä LED-valo vilkkuu	0–5 %

Akkutyyppi ProCORE18V... | EXPERT18V... | EXBA18V... | CORE18V...



LED-valo	Kapasiteetti
5 vihreää LED-valoa palaa jatkuvasti	80–100 %
4 vihreää LED-valoa palaa jatkuvasti	60–80 %
3 vihreää LED-valoa palaa jatkuvasti	40–60 %
2 vihreää LED-valoa palaa jatkuvasti	20–40 %
1 vihreä LED-valo palaa jatkuvasti	5–20 %
1 vihreä LED-valo vilkkuu	0–5 %

Akun vikavaaran havaitseminen

EXPERT18V... | EXBA18V...

Akun lataustilan LED-merkkivalot voivat ilmaista akun lataustilan lisäksi akun vikavaaraa.

Aktivoi toiminto painamalla lataustilan näytön painiketta kolmen sekunnin ajan. Akun analysoinnista ilmoitetaan akun lataustilan näytön juoksevalla merkkivalolla. Analysoinnin tulos näkyy akun lataustilan näytössä.



1 LED-valo: akussa on suuri vikavaara. Tämä on jo saattanut pienentää tehoa ja käyttöaikaa. Suosittelemme vaihtamaan akun.



5 LED-valoa: akku on hyvässä kunnossa ja sen vikavaara on pieni.

Huomaa: akun vikavaaran arviointi tapahtuu kaksivaiheisesti ja mahdollistaa akun kunnon yksinkertaistetun analysoinnin. Akku katsotaan joko hyväkuntoiseksi tai vikaherkäksi. Analyysi ei ilmoita akun kuntoa prosentteina.

Ohjeita akun optimaaliseen käsittelyyn

Suojaa akku kosteudelta ja vedeltä.

Säilytä akkua vain –20 … 50 °C lämpötilassa. Älä jätä akkua esimerkiksi kuumana kesäpäivänä pitkäksi ajaksi autoon.

Puhdista akun tuuletusaukot säännöllisin väliajoin pehmeällä, puhtaalla ja kuivalla siveltimellä.

Huomattavasti lyhentynyt käyntiaika latauksen jälkeen osoittaa, että akku on elinikänsä lopussa ja täytyy vaihtaa uuteen. Huomioi hävitysohjeet.

Asennus

- ▶ **Käytä ainoastaan sahanteriä, joiden suurin sallittu nopeus on sähkötyökalun tyhjäkäyntikierroslukua suurempi.**

Sahanterän irrottaminen/asennus

- ▶ **Ota akku pois sähkötyökalusta, ennen kuin teet sähkötyökaluun liittyviä töitä (esim. huolto, käyttötarvikkeen vaihto jne.).** Käynnistyskytkimen tahaton painallus aiheuttaa loukkaantumisvaaran.
- ▶ **Käytä työkäsineitä, kun asennat sahanterän.** Sahanterää kosketettaessa on olemassa loukkaantumisvaara.
- ▶ **Käytä vain sahanteriä, jotka ovat tämän käyttöoppaan ja sähkötyökalun tietojen mukaisia.**

Sahanterän irrottaminen (katso kuva A)

- – Avaa 4 ruuvia **(25)** mukana tulevalla kuusioavaimella **(11)**.
- – Irrota pohjalevy **(26)**.
- – Paina karan lukituspainiketta **(2)** ja pidä sitä painettuna.
- ▶ **Älä paina karan lukituspainiketta (2) ennen kuin sahan kara on pysähtynyt.** Muuten sähkötyökalu saattaa vaurioitua.
- – Ruuvaa kuusiokoloavaimella **(11)** kiinnitysruuvi **(27)** irti.
- – Irrota kriristyslaippa **(28)** ja sahanterä **(14)**.

Sahanterän asentaminen (katso kuva B)

- – Puhdista sahanterä **(14)** ja kaikki asennettavat kiristysosat.
- – Aseta sahanterä **(14)** paikalleen. Hampaiden leikkaussuunnan (sahanterän nuolen suunta) tulee olla samansuuntainen suojuksen pyörimissuuntanuolen **(1)** kanssa. Varmista, että 3 keskitystappia **(29)** lukittuvat sahanterän reikiin.
- – Aseta kiristyslaippa **(28)** paikalleen ja kiristä kiinnitysruuvia **(27)**.
- – Paina karan lukituspainiketta **(2)** ja pidä sitä painettuna.
- – Käytä kuusiokoloavainta **(11)** kiinnitysruuvin **(27)** kiristämiseen.
- – Aseta pohjalevy **(26)** paikalleen ja ruuvaa se kiinni 4 ruuvilla **(25)**.

Tärinävaimennettu lisäkahva

Huomautus: Betoniteräsleikkurin **GBC18V-32PS** toimitukseen sisältyy tärinää vaimentava lisäkahva **(10)**. Käytä ergonomisen ja turvallisen työskentelyn takaamiseksi aina tässä käyttöoppaassa kuvattua tärinävaimennettua lisäkahvaa **(10)**.

Ruuvaa lisäkahva **(10)** työskentelytavan mukaan vaihteiston pään oikealle tai vasemmalle puolelle tai päälle.

- ▶ **Älä käytä sähkötyökalua ilman lisäkahvaa (10).**
- ▶ **Lopeta sähkötyökalun käyttö, jos lisäkahva /(10) vaurioituu. Älä tee mitään muutoksia lisäkahvaan /(10).**

Vibration Control Tärinävaimennettu lisäkahva **(10)** vähentää tärinää ja mahdollistaa siten miellyttävän ja turvallisen työskentelyn.

Pölyn-/purunpoisto

Vältä työskentelemästä ilman pölyntorjuntatoimenpiteitä. Sopiva pölysäiliö vähentää terveydelle vaarallista pölykuormitusta. Huolehdi työpisteen tehokkaasta tuuletuksesta. Käytä sopivaa hengityssuojainta kaikissa töissä. Tehokkaan pölynpoiston varmistamiseksi tyhjennä pölysäiliö riittävän ajoissa ja puhdista suodatin säännöllisin väliajoin.

- ▶ **Estä pölyn kertyminen työpisteeseen.** Pöly saattaa olla herkästi syttyvää.

Työkalun oma pölynpoisto

Aseta lastupussin avoin pää pidikkeeseen **(30)** ja kiinnitä se kiristysnauhoilla. Vedä voimakkaasti lastupussista varmistaaksesi, että se on kiinnitetty oikein.

Vaihteiston kääntäminen (katso kuva C)

- ▶ **Ota akku pois sähkötyökalusta, ennen kuin teet sähkötyökaluun liittyviä töitä (esim. huolto, käyttötarvikkeen vaihto jne.).** Käynnistyskytkimen tahaton painallus aiheuttaa loukkaantumisvaaran.

Voit kääntää vaihteistoa 90° astetta vasemmalle tai oikealle kahvan suhteen. Näin käynnistyskytkin **(8)** voidaan asettaa optimaaliseen käyttöasentoon erityisiä työtehtäviä varten.

Kytke käynnistyskytkin **(8)** ”Pois päältä” -asentoon.

Paina painiketta **(9)** ja käännä vaihteisto haluttuun asentoon (katso kuva **C**).

Käynnistyskytkimen **(8)** voi aktivoida vain vaihteiston ollessa oikeassa asennossa.

Käyttö

- ▶ **Älä kuormita sähkötyökalua niin voimakkaasti, että se pysähtyy.**
- ▶ **Ota akku pois sähkötyökalusta, ennen kuin teet sähkötyökaluun liittyviä töitä (esim. huolto, käyttötarvikkeen vaihto jne.).** Käynnistyskytkimen tahaton painallus aiheuttaa loukkaantumisvaaran.
- ▶ **Kiinnitä työkappale, mikäli sen omapaino ei pidä sitä luotettavasti paikallaan.**
- ▶ **Voimakkaan kuormituksen jälkeen sähkötyökalun on annettava käydä vielä muutaman minuutin ajan kuormittamatta, jotta käyttötarvike jäähtyy.**
- ▶ **Älä käytä sähkötyökalua katkaisuhiontatelineessä.**

Avautumiskulman säätö (katso kuva D)

Löysää ruuvia avautumiskulman säätämiseksi **(13)**. Siirrä leveyssäätölohkoa vasemmalle tai oikealle, kunnes saavutat halutun avautumiskulman. Varmista ennen töiden aloittamista, että ruuvi **(13)** on kiristetty tiukasti.

Työskentelyohjeita

Betoniteräksen leikkaus

Valitse suoritettavaan sahaukseen sopiva asetus (katso "Avautumiskulman säätö (katso kuva **D**)", Sivu 94).

Älä koske pyöriviin osiin, sillä se voi johtaa vakaviin loukkaantumisiin.

Älä aloita sahaamista välittömästi moottorin käynnistämisen jälkeen. Anna sahanterän saavuttaa täysi pyörimisnopeus ennen sahauksen aloittamista.

Valitse alhaisempi pyörimisnopeuden asetus kipinöinnin vähentämiseksi.

Hidasta eteenpäin suuntautuvaa liikettä (leikkausliikettä) sekä leikkaustapahtuman alussa että lopussa.

Leikkaa betoniteräs alle **10** mm:n halkaisijalla.

Älä leikkaa alle **20** mm:n pituisia betoniteräksiä, koska katkaistu pala voi jäädä jumiin sahanterän **(14)** ja pohjalevyn **(26)** väliin aiheuttaen vaurioita sekä vakavia loukkaantumisia.

Aseta apuohjain **(15)** käynnistämisen jälkeen tiukasti betoniterästä vasten. Aloita raudan leikkaaminen työntämällä sähkötyökalua hitaasti eteenpäin.

Käyttöönotto

Käynnistys ja pysäytys

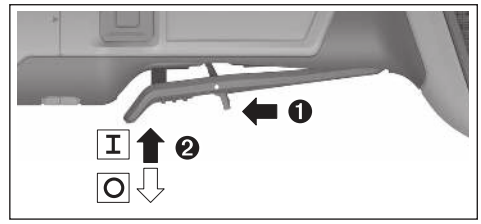

Sähkötyökalu käynnistyy, kun työnnät lukituksen avausvipua **(7)** eteenpäin ja painat tämän jälkeen käynnistyskytkintä **(8)** ylöspäin.

Sähkötyökalu **sammuu**, kun vapautat käynnistyskytkimen **(8)**.

Käyttöliittymä

Käyttöliittymää **(3)** käytetään kierrosluvun valintaan ja sähkötyökalun käyttötilan näyttöön.

Tilan näytöt

Lämpötilan näyttö (17)	Merkitys/syy	Ratkaisu
keltainen	Kriittinen lämpötila on saavutettu (elektroniikka, akku)	Käytä sähkötyökalua tyhjäkäynnillä, jotta se jäähtyy
punainen	Sähkötyökalu on ylikuumentunut ja sammuu	Anna sähkötyökalun jäähtyä

Akun lataustilan näyttö (käyttöliittymä) (18)	Merkitys/syy	Ratkaisu
Keltainen	Akku on melkein tyhjä	Vaihda tai lataa akku pian
Punainen	Akku on tyhjä	Vaihda tai lataa akku

Sähkötyökalun tilanäyttö (19)	Merkitys/syy	Ratkaisu
vihreä	Tila OK	–
keltainen	Kriittinen lämpötila on saavutettu tai akku on lähes tyhjä ja ylikuorma havaittu	Anna sähkötyökalun käydä joutokäynnillä ja jäähtyä tai vähennä kuormitusta, kunnes sähkötyökalu toimii asianmukaisesti.
palaa punaisena	Sähkötyökalu on ylikuumentunut tai akku on tyhjä	Anna sähkötyökalun jäähtyä tai vaihda/lataa akku
vilkkuu punaisena	Toiminnan pikapysäytys, uudelleenkäynnistyssuoja tai turvakatkaisin on lauennut	Sammuta sähkötyökalu ja käynnistä se uudelleen

Ylikuorman näyttö (käyttöliittymä) (21)	Merkitys/syy	Ratkaisu
keltainen	Ylikuorma tunnistettu	Vähennä kuormitusta, kunnes sähkötyökalu toimii asianmukaisesti

Hoito ja huolto

Huolto ja puhdistus

- ▶ **Ota akku pois sähkötyökalusta, ennen kuin teet sähkötyökaluun liittyviä töitä (esim. huolto, käyttötarvikkeen vaihto jne.).** Käynnistyskytkimen tahaton painallus aiheuttaa loukkaantumisvaaran.
- ▶ **Pidä aina sähkötyökalua ja sen tuuletusaukot puhtaina, jotta voit työskennellä hyvin ja turvallisesti.**

Säilytä ja käsittele lisätarvikkeita huolellisesti.

Asiakaspalvelu ja käyttöneuvonta

Suomi

Puh.: 0800 98044

Linkki huolto-osoitteisiin ja takuuehtoihin löytyy viimeiseltä sivulta.

Ilmoita kaikissa kyselyissä ja varaosatilauksissa 10-numeroinen tuotenumero, joka on ilmoitettu tuotteen mallikilvessä.

Hävitys

Sähkötyökalut, akut, lisätarvikkeet ja pakkaukset tulee toimittaa ympäristöystävälliseen uusiokäyttöön.



Älä heitä sähkötyökaluja tai akkuja/paristoja talousjätteisiin!

Koskee vain EU-maita:

Sähkö- ja elektroniikkalaitteet sekä käytöstä poistetut akut/paristot, jotka eivät ole enää käyttökelpoisia, on kerättävä erikseen ja hävitettävä ympäristöystävällisellä tavalla. Toimita ne ohjeen mukaisiin keräyspisteisiin. Virheellinen hävittäminen voi olla haitallista ympäristölle ja terveydelle jätteiden mahdollisesti sisältämien vaarallisten aineiden vuoksi.

Ελληνικά

Υποδείξεις ασφαλείας

Γενικές υποδείξεις ασφαλείας για ηλεκτρικά εργαλεία

⚠ΠΡΟΕΙΔΟΠΟΙΗΣΗ **Διαβάστε όλες τις υποδείξεις ασφαλείας, οδηγίες, εικονογραφήσεις και όλα τα τεχνικά στοιχεία, που συνοδεύουν αυτό το ηλεκτρικό εργαλείο.** Αμέλειες κατά την τήρηση των ακόλουθων υποδείξεων μπορεί να προκαλέσουν ηλεκτροπληξία, πυρκαγιά και/ή σοβαρούς τραυματισμούς.

Φυλάξτε όλες τις προειδοποιητικές υποδείξεις και οδηγίες για κάθε μελλοντική χρήση.

Ο όρος «ηλεκτρικό εργαλείο» που χρησιμοποιείται στις προειδοποιητικές υποδείξεις αναφέρεται σε ηλεκτρικά εργαλεία που τροφοδοτούνται από το ηλεκτρικό δίκτυο (με ηλεκτρικό καλώδιο) καθώς και σε ηλεκτρικά εργαλεία που τροφοδοτούνται από μπαταρία (χωρίς ηλεκτρικό καλώδιο).

Ασφάλεια στο χώρο εργασίας

- ▶ **Διατηρείτε τον χώρο εργασίας καθαρό και καλά φωτισμένο.** Ρύπανση ή σκοτεινές περιοχές προκαλούν ατυχήματα.
- ▶ **Μην εργάζεσθε με το ηλεκτρικό εργαλείο σε περιβάλλον, όπου υπάρχει κίνδυνος έκρηξης, όπως με την παρουσία εύφλεκτων υγρών, αερίων ή σκόνης.** Τα ηλεκτρικά εργαλεία δημιουργούν σπινθηρισμό ο οποίος μπορεί να αναφλέξει τη σκόνη ή τις αναθυμιάσεις.
- ▶ **'Οταν χρησιμοποιείτε το ηλεκτρικό εργαλείο, κρατάτε μακριά τα παιδιά και άλλα τυχόν παρευρισκόμενα άτομα.** Σε περίπτωση απόσπασης της προσοχής σας μπορεί να χάσετε τον έλεγχο του εργαλείου.

Ηλεκτρική ασφάλεια

- ▶ **Μην εκθέτετε τα ηλεκτρικά εργαλεία στη βροχή ή στην υγρασία.** Η διείσδυση νερού σ' ένα ηλεκτρικό εργαλείο αυξάνει τον κίνδυνο ηλεκτροπληξίας.

Ασφάλεια προσώπων

- ▶ **Να είστε σε επαγρύπνηση, δίνετε προσοχή στην εργασία που κάνετε και χρησιμοποιείτε το ηλεκτρικό εργαλείο με περίσκεψη. Μην χρησιμοποιείτε το ηλεκτρικό εργαλείο όταν είστε κουρασμένοι ή υπό την επήρεια ναρκωτικών, οινοπνεύματος ή φαρμάκων.** Μια στιγμιαία απροσεξία κατά το χειρισμό του ηλεκτρικού εργαλείου μπορεί να οδηγήσει σε σοβαρούς τραυματισμούς.
- ▶ **Χρησιμοποιείτε τον προσωπικό εξοπλισμό προστασίας. Φοράτε πάντα προστατευτικά γυαλιά.** Ο κατάλληλος προστατευτικός εξοπλισμός, όπως μάσκα προστασίας από σκόνη, αντιολισθητικά υποδήματα ασφαλείας, προστατευτικό κράνος ή ωτασπίδες, ανάλογα με τις εκάστοτε συνθήκες, ελαττώνει τον κίνδυνο τραυματισμών.
- ▶ **Αποφεύγετε την αθέλητη εκκίνηση. Βεβαιωθείτε, ότι ο διακόπτης είναι στη θέση Off, πριν συνδέσετε το ηλεκτρικό εργαλείο με την πηγή τροφοδοσίας και/ή την μπαταρία καθώς και πριν το παραλάβετε ή το μεταφέρετε.** 'Οταν μεταφέρετε τα ηλεκτρικά εργαλεία έχοντας το δάχτυλό σας στο διακόπτη ή όταν συνδέσετε τα ηλεκτρικά εργαλεία με την πηγή ρεύματος όταν αυτά είναι ακόμη στη θέση ON, τότε δημιουργείται κίνδυνος τραυματισμών.
- ▶ **Απομακρύνετε από το ηλεκτρικό εργαλείο τυχόν εξαρτήματα ρύθμισης ή κλειδιά πριν θέσετε το ηλεκτρικό εργαλείο σε λειτουργία.** 'Ενα εργαλείο ή κλειδί συναρμολογημένο σ' ένα περιστρεφόμενο τμήμα ενός ηλεκτρικού εργαλείου μπορεί να οδηγήσει σε τραυματισμούς.
- ▶ **Προσέχετε πως στέκεστε. Φροντίζετε για την ασφαλή στάση του σώματός σας και διατηρείτε πάντοτε την ισορροπία σας.** 'Ετσι μπορείτε να ελέγξετε καλύτερα το ηλεκτρικό εργαλείο σε περιπτώσεις απροσδόκητων περιστάσεων.
- ▶ **Φοράτε σωστή ενδυμασία. Μη φοράτε φαρδιά ρούχα ή κοσμήματα. Κρατάτε τα μαλλιά και τα ρούχα σας μακριά από τα κινούμενα εξαρτήματα.** Χαλαρή ενδυμασία,

κοσμήματα ή μακριά μαλλιά μπορεί να εμπλακούν στα κινούμενα εξαρτήματα.

- **Όταν υπάρχει η δυνατότητα σύνδεσης διατάξεων αναρρόφησης ή συλλογής σκόνης, βεβαιωθείτε ότι αυτές είναι συνδεδεμένες και ότι χρησιμοποιούνται σωστά.** Η χρήση μιας αναρρόφησης σκόνης μπορεί να ελαττώσει τον κίνδυνο που προκαλείται από τη σκόνη.
- **Μην εφησυχάζετε σε μια λάθος ασφάλεια και μην αψηφάτε τους κανόνες ασφαλείας για τα ηλεκτρικά εργαλεία, ακόμα και όταν μετά από συχνή χρήση είστε εξοικειωμένοι με το εργαλείο.** Ένας απρόσεκτος χειρισμός μπορεί μέσα σε κλάσματα του δευτερολέπτου να οδηγήσει σε σοβαρούς τραυματισμούς.

Χρήση και φροντίδα των ηλεκτρικών εργαλείων

- **Μην υπερφορτώνετε το ηλεκτρικό εργαλείο. Χρησιμοποιήστε το σωστό ηλεκτρικό εργαλείο για την εφαρμογή σας.** Με το κατάλληλο ηλεκτρικό εργαλείο εργάζεστε καλύτερα και ασφαλέστερα στην αναφερόμενη περιοχή ισχύος.
- **Μη χρησιμοποιήσετε ποτέ ένα ηλεκτρικό εργαλείο που έχει χαλασμένο διακόπτη On/Off.** Ένα ηλεκτρικό εργαλείο που δεν μπορείτε πλέον να το θέσετε σε λειτουργία και/ή εκτός λειτουργίας είναι επικίνδυνο και πρέπει να επισκευαστεί.
- **Αποσυνδέστε το φις από την πρίζα και/ή απομακρύνετε μια αποσπώμενη μπαταρία από το ηλεκτρικό εργαλείο, προτού εκτελέσετε ρυθμίσεις, αλλάξετε εξαρτήματα ή προτού φυλάξετε το ηλεκτρικό εργαλείο.** Αυτά τα προληπτικά μέτρα ασφαλείας μειώνουν τον κίνδυνο από τυχόν αθέλητη εκκίνηση του ηλεκτρικού εργαλείου.
- **Φυλάγετε τα ηλεκτρικά εργαλεία που δε χρησιμοποιούνται μακριά από παιδιά και μην επιτρέψετε τη χρήση του ηλεκτρικού εργαλείου σε άτομα που δεν είναι εξοικειωμένα με το ηλεκτρικό εργαλείο ή τις οδηγίες για τη λειτουργία του ηλεκτρικού εργαλείου.** Τα ηλεκτρικά εργαλεία είναι επικίνδυνα όταν χρησιμοποιούνται από άπειρα πρόσωπα.
- **Συντηρείτε τα ηλεκτρικά εργαλεία και τα εξάρτημα. Ελέγχετε, αν τα κινούμενα εξαρτήματα είναι σωστά ευθυγραμμισμένα και προσαρμοσμένα ή μήπως έχουν σπάσει τυχόν εξαρτήματα ή οποιαδήποτε άλλη κατάσταση, η οποία επηρεάζει τη λειτουργία του ηλεκτρικού εργαλείου. Σε περίπτωση βλάβης, επισκευάστε το ηλεκτρικό εργαλείο πριν τη χρήση.** Η κακή συντήρηση των ηλεκτρικών εργαλείων αποτελεί αιτία πολλών ατυχημάτων.
- **Διατηρείτε τα εργαλεία κοπής κοφτερά και καθαρά.** Προσεκτικά συντηρημένα κοπτικά εργαλεία σφηνώνουν δυσκολότερα και οδηγούνται ευκολότερα.
- **Χρησιμοποιείτε τα ηλεκτρικά εργαλεία τα εξαρτήματα κτλ. σύμφωνα με αυτές τις οδηγίες, λαμβάνοντας υπόψη τις συνθήκες εργασίας και τις εργασίες που πρέπει να εκτελεστούν.** Η χρησιμοποίηση των ηλεκτρικών εργαλείων για εργασίες που δεν προβλέπονται γι' αυτά μπορεί να δημιουργήσει επικίνδυνες καταστάσεις.
- **Διατηρείτε τις λαβές και τις επιφάνειες λαβής στεγνές, καθαρές και ελεύθερες από λάδι και γράσο.** Οι ολισθηρές λαβές και επιφάνειες λαβής δεν επιτρέπουν κανέναν ασφαλή χειρισμό και έλεγχο του ηλεκτρικού εργαλείου σε τυχόν απρόβλεπτες καταστάσεις.

Προσεκτικός χειρισμός και χρήση εργαλείων μπαταρίας

- **Επαναφορτίζετε μόνο με τον φορτιστή που καθορίζεται από τον κατασκευαστή.** Ένας φορτιστής που είναι κατάλληλος μόνο για ένα συγκεκριμένο τύπο μπαταριών δημιουργεί κίνδυνο πυρκαγιάς όταν χρησιμοποιηθεί για άλλες μπαταρίες.
- **Χρησιμοποιείτε τα ηλεκτρικά εργαλεία μόνο με τις ειδικά σχεδιασμένες μπαταρίες.** Η χρήση άλλων μπαταριών μπορεί να οδηγήσει σε τραυματισμούς και να δημιουργήσει κίνδυνο πυρκαγιάς.
- **Όταν η μπαταρία δε χρησιμοποιείται, κρατήστε την μακριά από άλλα μεταλλικά αντικείμενα, όπως συνδετήρες χαρτιών, νομίσματα, κλειδιά, καρφιά, βίδες ή άλλα μικρά μεταλλικά αντικείμενα που μπορούν να βραχυκυκλώσουν τις επαφές της μπαταρίας.** Ένα βραχυκύκλωμα των επαφών της μπαταρίας μπορεί να προκαλέσει τραυματισμούς ή φωτιά.
- **Μια τυχόν εσφαλμένη χρήση μπορεί να οδηγήσει σε διαρροή υγρών από την μπαταρία. Αποφεύγετε κάθε επαφή μ' αυτά. Σε περίπτωση τυχαίας επαφής ξεπλύνετε καλά με νερό. Εάν τα υγρά έρθουν σε επαφή με τα μάτια, ζητήστε επιπλέον ιατρική βοήθεια.** Διαρρέοντα υγρά μπαταρίας μπορεί να οδηγήσουν σε ερεθισμούς του δέρματος ή σε εγκαύματα.
- **Μην χρησιμοποιείτε μπαταρία ή εργαλείο που είναι κατεστραμμένο ή τροποποιημένο.** Οι χαλασμένες ή τροποποιημένες μπαταρίες μπορεί να παρουσιάσουν μια απρόβλεπτη συμπεριφορά και να οδηγήσουν σε φωτιά, έκρηξη ή σε κίνδυνο τραυματισμού.
- **Μην εκθέτετε μια μπαταρία ή ένα εργαλείο μπαταρίας σε φωτιά ή σε πολύ υψηλές θερμοκρασίες.** Η έκθεση στη φωτιά ή σε θερμοκρασία πάνω από τους 130 °C μπορεί να προκαλέσει έκρηξη.
- **Τηρείτε όλες τις υποδείξεις για τη φόρτιση και μη φορτίζετε την μπαταρία ή το εργαλείο μπαταρίας ποτέ εκτός της περιοχής θερμοκρασίας που αναφέρεται στις οδηγίες λειτουργίας.** Η λάθος φόρτιση ή η φόρτιση εκτός της επιτρεπτής περιοχής θερμοκρασίας μπορεί να καταστρέψει την μπαταρία και να αυξήσει τον κίνδυνο πυρκαγιάς.

Σέρβις

- **Δώστε το ηλεκτρικό εργαλείο σας για συντήρηση από εξειδικευμένο προσωπικό, χρησιμοποιώντας μόνο γνήσια ανταλλακτικά.** Έτσι εξασφαλίζετε τη διατήρηση της ασφάλειας του ηλεκτρικού εργαλείου.
- **Μη συντηρείτε ποτέ χαλασμένες μπαταρίες.** Κάθε συντήρηση των μπαταριών πρέπει να πραγματοποιείται μόνο από τον κατασκευαστή ή από εξουσιοδοτημένα συνεργεία σέρβις πελατών.

Υποδείξεις ασφαλείας για κόφτη οπλισμού μπετού



Κρατάτε τα χέρια σας μακριά από την περιοχή κοπής και τον περιστρεφόμενο δίσκο κοπής. Μπορεί να τραυματιστείτε σοβαρά.



Κρατάτε το προϊόν πάντοτε και με τα δύο χέρια από τις προβλεπόμενες λαβές και μην πιάνετε ποτέ κατά τη διάρκεια της λειτουργίας στην περιοχή κοπής. Διατηρείτε τις λαβές στεγνές, καθαρές και χωρίς λάδια και λίπη. Έτσι μπορείτε να εργαστείτε καλά και με ασφάλεια.

- **Μη χρησιμοποιήσετε το ηλεκτρικό εργαλείο ποτέ χωρίς την πλάκα βάσης.** Μόνο με συναρμολογημένη πλάκα βάσης μπορείτε να εργαστείτε καλά και με ασφάλεια.
- **Χρησιμοποιείτε αποκλειστικά τους εγκεκριμένους για το προϊόν δίσκους κοπής, που ανταποκρίνονται στις προδιαγραφές στα τεχνικά στοιχεία.** Η χρήση του δίσκου κοπής για άλλες εφαρμογές μπορεί να οδηγήσει σε υπερβολική φθορά, αποκόλληση του δίσκου κοπής, μειωμένη απόδοση κοπής και υπερβολική έκλυση θερμότητας, προκαλώντας ζημιά στον δίσκο κοπής και σοβαρούς τραυματισμούς.
- **Μη χρησιμοποιείτε έναν αμβλύ ή χαλασμένο δίσκο κοπής.** Ένας δίσκος κοπής με αμβλέα ή λάθος ευθυγραμμισμένα δόντια προκαλεί αυξημένη τριβή, εμπλοκή του δίσκου κοπής και ανάδραση λόγω πολύ στενής σχισμής κοπής.
- **Χρησιμοποιείτε κατάλληλες συσκευές ανίχνευσης για να εντοπίσετε τυχόν μη ορατούς αγωγούς τροφοδοσίας ή συμβουλευτείτε την τοπική εταιρία παροχής ενέργειας.** Η επαφή με ηλεκτρικούς αγωγούς μπορεί να οδηγήσει σε πυρκαγιά και ηλεκτροπληξία. Η πρόκληση ζημιάς σ' έναν αγωγό φωταερίου (γκαζιού) μπορεί να οδηγήσει σε έκρηξη. Το τρύπημα ενός υδροσωλήνα προκαλεί υλικές ζημιές.
- **Κρατάτε το ηλεκτρικό εργαλείο μόνο από τις μονωμένες επιφάνειες λαβής, όταν εκτελείτε μια εργασία, κατά την οποία το εξάρτημα κοπής μπορεί να έρθει σε επαφή με κρυμμένη καλωδίωση.** Η επαφή με ένα ηλεκτροφόρο σύρμα θα θέσει επίσης τα ακάλυπτα μεταλλικά μέρη του ηλεκτρικού εργαλείου υπό τάση και μπορεί να προκαλέσει μια ηλεκτροπληξία του χειριστή.
- **Ενεργοποιήστε το ηλεκτρικό εργαλείο μόνο, αφού πρώτα το έχετε θέσει στη θέση εργασίας και κρατήστε το και με τα δύο χέρια σταθερά.** Έτσι αποφεύγετε μια ανεξέλεγκτη ανάδραση.
- **Κατά την εργασία μπορούν να δημιουργηθούν καυτά και κοφτερά γρέζια μετάλλου που μπορεί να οδηγήσουν σε περίπτωση επαφής με το δέρμα σε τραυματισμούς κοπής και εγκαύματα.** Φοράτε στενά ρούχα που εφαρμόζουν.
- **Αρχίστε με την κοπή μόνο, όταν το ηλεκτρικό εργαλείο έχει φτάσει στον μέγιστο αριθμό στροφών του.** Η επαφή του επεξεργαζόμενου κομματιού με τον δίσκο κοπής πριν την εκκίνηση του κινητήρα, οδηγεί σε μια υπερφόρτωση και ζημιά του δίσκου κοπής και μπορεί να έχει ως συνέπεια σοβαρούς τραυματισμούς.
- **Σε περίπτωση που επέλθει μια ανάδραση, μη συνεχίσετε με τη διαδικασία κοπής στο επεξεργαζόμενο κομμάτι. Απομακρύνετε το ηλεκτρικό εργαλείο από το επεξεργαζόμενο κομμάτι, αφήστε τον δίσκο κοπής να φτάσει τον πλήρη αριθμό στροφών του και συνεχίστε προσεκτικά την κοπή.** Κατά την εκ νέου εκκίνηση του ηλεκτρικού εργαλείου στο επεξεργαζόμενο κομμάτι, μπορεί ο δίσκος κοπής να μπλκάρει ξανά ή να προκληθεί μια ανάδραση.
- **Εάν ο δίσκος κοπής «κολλήσει» κατά την κοπή ή μαγκωθεί, μπλοκάρει και μπορεί να προκληθεί μια ανάδραση.** Αυτό μπορεί να οδηγήσει σε μια ανεξέλεγκτη κίνηση του ηλεκτρικού εργαλείου.
- **Κατά την εργασία μπορούν να δημιουργηθούν σπινθήρες και καυτά γρέζια μετάλλου και να θέσουν σε πυρκαγιά εύκολα αναφλέξιμα υλικά στον περιβάλλοντα χώρο ή να προκαλέσουν ζημιά σε επιφάνειες.** Βεβαιωθείτε, ότι δε βρίσκονται εύφλεκτα υλικά στο περιβάλλον εργασίας και προστατεύστε ευαίσθητες επιφάνειες.
- **Αποφεύγετε την επαφή με την κεφαλή του ηλεκτρικού εργαλείου κατά τη διάρκεια της λειτουργίας.** Μπορεί να ζεσταθεί πολύ και να τραυματιστείτε.
- **Ο δίσκος κοπής και άλλα μεταλλικά τμήματα μπορεί να είναι ζεστά ή να έχουν αιχμηρές ακμές.** Φοράτε προστατευτικά γάντια κατά την αλλαγή του δίσκου κοπής.
- **Προσέχετε κατά την εργασία σε ύψος, να μη βρίσκεται κανείς από κάτω.** Πίπτοντα γρέζια ή άχρηστα κομμάτια υλικού μπορούν να προκαλέσουν ατυχήματα.
- **Μην εναποθέτετε ποτέ το ηλεκτρικό εργαλείο, προτού να ακινητοποιηθεί εντελώς το εξάρτημα.** Το περιστρεφόμενο εξάρτημα μπορεί να τραυματίσει σοβαρά το χέρι σας ή να έρθει σε επαφή με την επιφάνεια εναπόθεσης και να κινηθεί ανεξέλεγκτα.
- **Σε περίπτωση βλάβης ή/και αντικανονικής χρήσης της μπαταρίας μπορεί να εξέλθουν αναθυμιάσεις από την μπαταρία. Η μπαταρία μπορεί να αναφλεγεί ή να εκραγεί.** Αφήστε να μπει φρέσκος αέρας και επισκεφτείτε έναν γιατρό σε περίπτωση που έχετε ενοχλήσεις. Οι αναθυμιάσεις μπορεί να ερεθίσουν τις αναπνευστικές οδούς.
- **Μην τροποποιήσετε και μην ανοίξετε την μπαταρία.** Υπάρχει κίνδυνος βραχυκυκλώματος.
- **Από αιχμηρά αντικείμενα, όπως π.χ. καρφιά ή κατσαβίδια ή από εξωτερική άσκηση δύναμης μπορεί να υποστεί ζημιά η μπαταρία.** Μπορεί να προκληθεί ένα εσωτερικό βραχυκύκλωμα με αποτέλεσμα την ανάφλεξη, την εμφάνιση καπνού, την έκρηξη ή την υπερθέρμανση της μπαταρίας.
- **Χρησιμοποιείτε την μπαταρία μόνο σε προϊόντα του κατασκευαστή.** Μόνο έτσι προστατεύεται η μπαταρία από μια επικίνδυνη υπερφόρτιση.



Προστατεύετε την μπαταρία από τη θερμότητα, π.χ. ακόμη και από συνεχή ηλιακή ακτινοβολία, φωτιά, ρύπανση, νερό και υγρα-

σία. Υπάρχει κίνδυνος έκρηξης και βραχυκυκλώματος.

Σύμβολα

Τα σύμβολα που ακολουθούν μπορεί να έχουν σημασία για το χειρισμό του ηλεκτρικού εργαλείου σας. Παρακαλούμε αποτυπώστε στη μνήμη σας τα σύμβολα και τη σημασία τους. Η σωστή ερμηνεία των συμβόλων συμβάλλει στον καλύτερο και ασφαλέστερο χειρισμό του ηλεκτρικού σας εργαλείου.



Φοράτε προστατευτικά γυαλιά.

Περιγραφή προϊόντος και ισχύος



Διαβάστε όλες τις υποδείξεις ασφαλείας και τις οδηγίες. Η μη τήρηση των υποδείξεων ασφαλείας και των οδηγιών μπορεί να προκαλέσει ηλεκτροπληξία, πυρκαγιά και/ή σοβαρούς τραυματισμούς.

Προσέξτε παρακαλώ τις εικόνες στο μπροστινό μέρος των οδηγιών λειτουργίας.

Χρήση σύμφωνα με τον προορισμό

Το ηλεκτρικό εργαλείο προορίζεται για την ισόπεδη ή ελεύθερη κοπή του χρησιμοποιούμενου στις οικοδομές σιδηρού οπλισμού και κοχλιοτομημένων ράβδων από μαλακό χάλυβα.

Απεικονιζόμενα στοιχεία

Η αρίθμηση των απεικονιζόμενων στοιχείων βασίζεται στην απεικόνιση του ηλεκτρικού εργαλείου στη σελίδα γραφικών.

(1) Βέλος φοράς περιστροφής στο περίβλημα
(2) Πλήκτρο ακινητοποίησης του άξονα
(3) Διεπαφή χρήστη
(4) Μπαταρία[a)]
(5) Φίλτρο σκόνης (2x)
(6) Πλήκτρο απασφάλισης της μπαταρίας[a)]
(7) Μοχλός απασφάλισης του διακόπτη On/Off
(8) Διακόπτης On/Off
(9) Πλήκτρο για την περιστροφή του κιβωτίου μετάδοσης
(10) Αντικραδασμική πρόσθετη λαβή (μονωμένη επιφάνεια λαβής)
(11) Κλειδί εσωτερικού εξαγώνου
(12) Εξαγωγή
(13) Βίδα για τη ρύθμιση του πλάτους ανοίγματος
(14) Πριονόδισκος
(15) Οδηγός
(16) Χειρολαβή (μονωμένη επιφάνεια λαβής)
(17) Ένδειξη Θερμοκρασία (διεπαφή χρήστη)
(18) Ένδειξη Χαμηλή κατάστασης φόρτισης της μπαταρίας (διεπαφή χρήστη)
(19) Ένδειξη Κατάσταση ηλεκτρικού εργαλείου (διεπαφή χρήστη)
(20) Ένδειξη Απενεργοποίηση ανάδρασης (διεπαφή χρήστη)
(21) Ένδειξη Υπερφόρτωση (Διεπαφή χρήστη)
(22) Πλήκτρο αύξησης του αριθμού στροφών (διεπαφή χρήστη)
(23) Ένδειξη Βαθμίδα αριθμού στροφών/Τρόπος λειτουργίας (διεπαφή χρήστη)
(24) Πλήκτρο μείωσης του αριθμού στροφών (διεπαφή χρήστη)
(25) Βίδα (4x)
(26) Πλάκα βάσης
(27) Βίδα σύσφιγξης
(28) Φλάντζα σύσφιγξης
(29) Κεντραδόρος (3x)
(30) Στήριγμα για σάκο πριονιδιών

a) **Αυτό το προαιρετικό εξάρτημα δεν περιλαμβάνεται στο κανονικό περιεχόμενο παράδοσης.**

Τεχνικά χαρακτηριστικά

Κόφτης σιδηρού οπλισμού		**GBC18V-32PS**
Κωδικός αριθμός		**3 601 JS7 0..**
Ονομαστική τάση	V=	18
Αριθμός στροφών χωρίς φορτίο	min^{-1}	1.700–2.000
Ικανότητα κοπής σιδηρού οπλισμού	mm	10–32
Διάμετρος πριονόδισκου	mm	136
Απενεργοποίηση ανάδρασης		●
Προστασία από αθέλητη επανεκκίνηση		●
Φρένο αδρανείας		●
Ομαλή εκκίνηση		●
Απενεργοποίηση πρόσκρουσης		●
Προστασία υπερφόρτισης		●
Προεπιλογή αριθμού στροφών		●
Βάρος[A)]	kg	3,3
Διαστάσεις (Μήκος x Πλάτος x Ύψος)	mm	445 x 186 x 114
Συνιστώμενη θερμοκρασία περιβάλλοντος κατά τη φόρτιση	°C	0 … +35
Επιτρεπόμενη θερμοκρασία περιβάλλοντος κατά τη λειτουργία[B)] και σε περίπτωση αποθήκευσης	°C	–20 … +50
Συμβατές μπαταρίες		GBA18V… GBA 18V… ProCORE18V… EXPERT18V…

Κόφτης σιδηρού οπλισμού	GBC18V-32PS
	EXBA18V... CORE18V...
Συνιστώμενες μπαταρίες για πλήρη ισχύ	ProCORE18V... ≥ 8,0 Ah EXPERT18V... ≥ 5,5 Ah
Συνιστώμενοι φορτιστές	GAL18... GAL 18... GAL 36... GAL12V/18... GAL 12V/18... GAX 18... EXAL18...

A) Χωρίς μπαταρία (το βάρος της μπαταρίας θα το βρείτε στην ηλεκτρονική διεύθυνση www.bosch-professional.com)

B) περιορισμένη απόδοση στις θερμοκρασίες < 0 °C

Οι τιμές μπορεί να διαφέρουν ανάλογα με το προϊόν και υπόκεινται σε συνθήκες εφαρμογής καθώς και περιβάλλοντος. Περισσότερες πληροφορίες κάτω από www.bosch-professional.com/wac.

Πληροφορίες για θόρυβο και δονήσεις

Τιμές εκπομπής θορύβου υπολογισμένες κατά **EN 62841-1**.

Η σταθμισμένη A ηχητική στάθμη του ηλεκτρικού εργαλείου ανέρχεται τυπικά στις ακόλουθες τιμές: Στάθμη ηχητικής πίεσης **96** dB(A), στάθμη ηχητικής ισχύος **104** dB(A). Ασφάλεια K = **3** dB.

Φοράτε προστασία ακοής!

Τιμές κραδασμών a_h (συνεχείς κραδασμοί), p_F (επανειλημμένοι κρουστικοί κραδασμοί) και ανασφάλεια K υπολογισμένες κατά **EN 62841-1** :

a_h = **3,8** m/s^2, K = **1,5** m/s^2, p_F = **410,8** m/s^2 (K = **82,8** m/s^2)

Η στάθμη κραδασμών και η τιμή εκπομπής θορύβου που αναφέρονται σ' αυτές τις οδηγίες έχουν μετρηθεί σύμφωνα με μια τυποποιημένη μέθοδο μέτρησης και μπορούν να χρησιμοποιηθούν στη σύγκριση των διαφόρων ηλεκτρικών εργαλείων. Είναι επίσης κατάλληλες για μια προσωρινή εκτίμηση της εκπομπής κραδασμών και θορύβου.

Η αναφερόμενη στάθμη κραδασμών και τιμή εκπομπής θορύβου αντιπροσωπεύουν τις βασικές χρήσεις του ηλεκτρικού εργαλείου. Σε περίπτωση όμως που το ηλεκτρικό εργαλείο χρησιμοποιηθεί διαφορετικά με μη προτεινόμενα εξαρτήματα ή χωρίς επαρκή συντήρηση, τότε η στάθμη κραδασμών και η τιμή εκπομπής θορύβου αποκλίνουν. Αυτό μπορεί να αυξήσει σημαντικά την εκπομπή κραδασμών και θορύβου κατά τη συνολική διάρκεια του χρόνου εργασίας.

Για την ακριβή εκτίμηση των εκπομπών κραδασμών και θορύβου θα πρέπει να λαμβάνονται επίσης υπόψη και οι χρόνοι κατά τη διάρκεια των οποίων το εργαλείο είναι απενεργοποιημένο ή λειτουργεί, χωρίς όμως στην πραγματικότητα να χρησιμοποιείται. Αυτό μπορεί να μειώσει σημαντικά τις εκπομπές κραδασμών και θορύβου κατά τη συνολική διάρκεια του χρόνου εργασίας.

Γι' αυτό, πριν αρχίσουν οι επιπτώσεις των κραδασμών, πρέπει να καθορίζετε συμπληρωματικά μέτρα ασφαλείας για την προστασία του χειριστή όπως: Συντήρηση του ηλεκτρικού εργαλείου και των εξαρτημάτων που χρησιμοποιείτε, διατήρηση ζεστών των χεριών, οργάνωση της εκτέλεσης των διάφορων εργασιών.

Προστασία από κλότσημα



Σε περίπτωση ξαφνικής ανάδρασης του ηλεκτρικού εργαλείου, π.χ. μπλοκάρισμα στο σημείο κοπής, διακόπτεται ηλεκτρονικά η παροχή ρεύματος στον κινητήρα. Ταυτόχρονα ανάβει η ένδειξη της απενεργοποίησης της ανάδρασης **(20)**. Σε περίπτωση ενεργοποιημένης απενεργοποίησης της ανάδρασης η ένδειξη κατάστασης **(19)** αναβοσβήνει κόκκινη.

Για την **επαναλειτουργία** θέστε τον διακόπτη On/Off **(8)** στην απενεργοποιημένη θέση και ενεργοποιήστε το ηλεκτρικό εργαλείο εκ νέου.

Προστασία από αθέλητη επανεκκίνηση



Η προστασία από αθέλητη επανεκκίνηση εμποδίζει την ανεξέλεγκτη εκκίνηση του ηλεκτρικού εργαλείου μετά από μια διακοπή του ηλεκτρικού ρεύματος.

Για την **επαναλειτουργία** θέστε τον διακόπτη On/Off **(8)** στην απενεργοποιημένη θέση και ενεργοποιήστε το ηλεκτρικό εργαλείο εκ νέου.

Φρένο αδρανείας



Το ηλεκτρικό εργαλείο διαθέτει ένα ηλεκτρονικό φρένο αδρανείας. Κατά την απενεργοποίηση του ηλεκτρικού εργαλείου, ο πριονόδισκος ακινητοποιείται μέσα σε λίγα δευτερόλεπτα.

Ομαλή εκκίνηση

Η ηλεκτρονική ομαλή εκκίνηση περιορίζει τη ροπή στρέψης κατά την ενεργοποίηση και καθιστά δυνατή μια εκκίνηση χωρίς τράνταγμα του ηλεκτρικού εργαλείου.

Υπόδειξη: Σε περίπτωση που το ηλεκτρικό εργαλείο αμέσως μετά την ενεργοποίηση λειτουργεί με τον πλήρη αριθμό στροφών, τότε η ομαλή εκκίνηση και η προστασία από αθέλητη επανεκκίνηση δε λειτουργεί. Το ηλεκτρικό εργαλείο πρέπει να σταλεί αμέσως στην υπηρεσία τεχνικής εξυπηρέτησης πελατών, για τις διευθύνσεις βλέπε στην ενότητα «Εξυπηρέτηση πελατών και συμβουλές εφαρμογής».

Απενεργοποίηση πρόσκρουσης



Το ενσωματωμένο σύστημα απενεργοποίησης πρόσκρουσης απενεργοποιεί το ηλεκτρικό εργαλείο, αμέσως μετά την πτώση και το χτύπημα στο δάπεδο. Για την **επαναλειτουργία** θέστε τον διακόπτη On/Off **(8)** στην απενεργοποιημένη θέση και ενεργοποιήστε το ηλεκτρικό εργαλείο εκ νέου.

Προστασία υπερφόρτισης

Σε περίπτωση χρήσης σύμφωνα με τον σκοπό προορισμού το ηλεκτρικό εργαλείο δεν μπορεί να υπερφορτωθεί. Σε περίπτωση πολύ ισχυρού φορτίου ή εγκατάλειψης της επιτρεπόμενης περιοχής θερμοκρασίας της μπαταρίας απενεργοποιείται αυτόματα. Απενεργοποιήστε το ηλεκτρικό εργαλείο και διακόψτε την εργασία, που προκάλεσε μια υπερφόρτωση του ηλεκτρι-

κού εργαλείου. Ενεργοποιήστε μετά το ηλεκτρικό εργαλείο ξανά, για να ξεκινήσετε τη διαδιακσία της εργασίας εκ νέου.

Προεπιλογή αριθμού στροφών

Στη ρύθμιση εργοστασίου είναι προρρυθμισμένες 2 βαθμίδες αριθμού στροφών.

Βαθμίδα προεπιλογής του αριθμού στροφών	[min^{-1}]
1	1.700
2	2.000

Οι αναφερόμενες τιμές των βαθμίδων του αριθμού των στροφών εξαρτώνται από τη χρησιμοποιούμενη μπαταρία, την κατάσταση φόρτισης της μπαταρίας καθώς και τη θερμοκρασία λειτουργίας του εργαλείου.

Με τα πλήκτρα για τη ρύθμιση του αριθμού στροφών **(22)** και **(24)** μπορείτε να προεπιλέξετε τον απαιτούμενο αριθμό στροφών. Τα στοιχεία στον πίνακα που ακολουθεί αποτελούν μόνο προτεινόμενες τιμές.

Επεξεργαζόμενο υλικό	Χρήση	Εξάρτημα	Βαθμίδα αριθμού στροφών
Σιδηρός οπλισμός	Κοπή	Πριονόδισκος	1/2
Κοχλιοτομημένες ράβδοι από μαλακό χάλυβα	Κοπή	Πριονόδισκος	1/2

Αρχίστε με την κοπή μόνο, όταν το προϊόν έχει φτάσει στον μέγιστο αριθμό στροφών. Εάν θέσετε τον πριονόδισκο σε επαφή με το επεξεργαζόμενο κομμάτι πριν το ξεκίνημα του κινητήρα, υπερφορτώνεται ο πριονόδισκος και παθαίνει ζημιά, κάτι που μπορεί να οδηγήσει σε βαριούς τραυματισμούς. Επιλέξτε τη βαθμίδα 2 για τη μέγιστη ταχύτητα κοπής. Επιλέξτε τη βαθμίδα 1, για τη μείωση της δημιουργίας σπινθήρων.

Μπαταρία

Η εταιρεία **Bosch** πουλάει εργαλεία μπαταρίας επίσης και χωρίς μπαταρία. Εάν στα υλικά παράδοσης του ηλεκτρικού εργαλείου σας περιλαμβάνεται μια μπαταρία, μπορείτε να το βρείτε στη συσκευασία.

Φόρτιση μπαταρίας

- ▶ **Χρησιμοποιείτε μόνο τους φορτιστές που αναφέρονται στα Τεχνικά στοιχεία.** Μόνο αυτοί οι φορτιστές είναι εναρμονισμένοι με την μπαταρία ιόντων λιθίου (Li-Ion) που χρησιμοποιείται στο ηλεκτρικό σας εργαλείο.

Υπόδειξη: Οι μπαταρίες ιόντων λιθίου λόγω διεθνών κανονισμών μεταφοράς παραδίδονται μερικώς φορτισμένες. Για την εξασφάλιση της πλήρους ισχύος της μπαταρίας, φορτίστε την μπαταρία πλήρως πριν την πρώτη χρήση.

Τοποθέτηση της μπαταρίας

Τοποθετήστε τη φορτισμένη μπαταρία στην υποδοχή της μπαταρίας, μέχρι να ασφαλίσει.

Αφαίρεση της μπαταρίας

Για να αφαιρέσετε την μπαταρία πατήστε το πλήκτρο απασφάλισης της μπαταρίας και τραβήξτε την μπαταρία έξω. **Μην εφαρμόσετε εδώ καμία βία.**

Η μπαταρία διαθέτει 2 βαθμίδες ασφάλισης, οι οποίες πρέπει να εμποδίζουν την πτώση της μπαταρίας, όταν πατηθεί κατά λάθος το πλήκτρο απασφάλισης της μπαταρίας. Όταν η μπαταρία είναι τοποθετημένη μέσα στο ηλεκτρικό εργαλείο, παραμένει στη σωστή θέση χάρη στην πίεση ενός ελατηρίου.

Ένδειξη της κατάστασης φόρτισης της μπαταρίας

Υπόδειξη: Κάθε τύπος μπαταρίας δε διαθέτει μια ένδειξη της κατάστασης φόρτισης.

Οι πράσινες φωτοδίοδοι (LED) της ένδειξης της κατάστασης φόρτισης της μπαταρίας δείχνουν την κατάσταση φόρτισης της μπαταρίας . Για λόγους ασφαλείας η εξακρίβωση της κατάστασης φόρτισης είναι δυνατή μόνο σε περίπτωση ακινητοποίησης του ηλεκτρικού εργαλείου.

Πατήστε το πλήκτρο για την ένδειξη της κατάστασης φόρτισης ή , για να εμφανίσετε την κατάσταση φόρτισης. Αυτό είναι επίσης δυνατό σε περίπτωση που έχει αφαιρεθεί η μπαταρία.

Όταν μετά το πάτημα του πλήκτρου για την ένδειξη της κατάστασης φόρτισης δεν ανάβει καμία φωτοδίοδος (LED), η μπαταρία είναι ελαττωματική και πρέπει να αντικατασταθεί.

Η κατάσταση φόρτισης της μπαταρίας εμφανίζεται επίσης στη διεπαφή χρήστη (βλέπε «Ένδειξη της κατάστασης», Σελίδα 103).

Τύπος μπαταρίας GBA 18V... | GBA18V...



Φωτοδίοδος (LED)	Χωρητικότητα
Διαρκές φως 3 × πράσινο	60–100 %
Διαρκές φως 2 × πράσινο	30–60 %
Διαρκές φως 1 × πράσινο	5–30 %
Αναβοσβήνον φως 1 × πράσινο	0–5 %

Τύπος μπαταρίας ProCORE18V... | EXPERT18V... | EXBA18V... | CORE18V...



Φωτοδίοδος (LED)	Χωρητικότητα
Διαρκές φως 5 × πράσινο	80–100 %
Διαρκές φως 4 × πράσινο	60–80 %
Διαρκές φως 3 × πράσινο	40–60 %
Διαρκές φως 2 × πράσινο	20–40 %
Διαρκές φως 1 × πράσινο	5–20 %
Αναβοσβήνον φως 1 × πράσινο	0–5 %

Αναγνώριση κινδύνου ελαττώματος μπαταρίας

EXPERT18V... | EXBA18V...

Τα LED της ένδειξη της κατάστασης φόρτισης της μπαταρίας εκτός από την κατάσταση φόρτισης της μπαταρίας μπορούν να δείχνουν τον κίνδυνο ενός ελαττώματος της μπαταρίας.

Για την ενεργοποίηση της λειτουργίας, κρατήστε το πλήκτρο για την ένδειξη της κατάστασης φόρτισης για 3 δευτερόλεπτα πατημένο. Η ανάλυση της μπαταρίας σηματοδοτείται από ένα κυλιόμενο φως της ένδειξης της κατάστασης φόρτισης της μπαταρίας. Το αποτέλεσμα εμφανίζεται στην ένδειξη της κατάστασης φόρτισης της μπαταρίας.

1 LED: Η μπαταρία έχει έναν υψηλό κίνδυνο ελαττώματος. Η ισχύς και χρόνος λειτουργίας ενδέχεται να έχουν ήδη μειωθεί. Συνίσταται η αντικατάσταση της μπαταρίας.

5 LED: Η μπαταρία είναι σε καλή κατάσταση με μικρό κίνδυνο ελαττώματος.

Προσέξτε: Η αξιολόγηση του κινδύνου ελαττώματος της μπαταρίας λειτουργεί σε δύο βαθμίδες και προσφέρει μια απλοποιημένη αξιολόγηση της κατάστασης. Η μπαταρία αξιολογείται είτε σε μια καλή κατάσταση ή εμφανίζει έναν αυξημένο κίνδυνο ελαττώματος. Δεν εμφανίζεται κανένα ποσοστό αναφορικά με την κατάσταση της μπαταρίας.

Υποδείξεις για τον άριστο χειρισμό της μπαταρίας

Προστατεύετε την μπαταρία από υγρασία και νερό.

Αποθηκεύετε την μπαταρία μόνο σε μια περιοχή θερμοκρασίας από −20 °C έως 50 °C. Μην αφήνετε για παράδειγμα την μπαταρία το καλοκαίρι μέσα στο αυτοκίνητο.

Καθαρίζετε κάπου-κάπου τις σχισμές αερισμού της μπαταρίας με ένα μαλακό, καθαρό και στεγνό πινέλο.

Ένας σημαντικά μειωμένος χρόνος λειτουργίας μετά τη φόρτιση σημαίνει ότι η μπαταρία εξαντλήθηκε και πρέπει να αντικατασταθεί.

Προσέξτε στις υποδείξεις απόσυρσης.

Συναρμολόγηση

- ▶ **Χρησιμοποιείτε μόνο πριονόδισκους, των οποίων η μέγιστη επιτρεπόμενη ταχύτητα είναι υψηλότερη από τον αριθμό στροφών χωρίς φορτίο του ηλεκτρικού σας εργαλείου.**

Αποσυναρμολόγηση/συναρμολόγηση του πριονόδισκου

- ▶ **Αφαιρέστε την μπαταρία πριν από κάθε εργασία στο ηλεκτρικό εργαλείο (π.χ. συντήρηση, αλλαγή εξαρτήματος κ.λπ.) από το ηλεκτρικό εργαλείο.** Σε περίπτωση αθέλητης ενεργοποίησης του διακόπτη On/Off υπάρχει κίνδυνος τραυματισμού.
- ▶ **Κατά τη συναρμολόγηση του πριονόδισκου φοράτε προστατευτικά γάντια.** Υπάρχει κίνδυνος τραυματισμού, όταν αγγίξετε την πριονόλαμα.
- ▶ **Χρησιμοποιείτε μόνο πριονόδισκους, οι οποίοι ανταποκρίνονται στα χαρακτηριστικά στοιχεία που αναφέρονται σε αυτές τις οδηγίες λειτουργίας και πάνω στο ηλεκτρικό εργαλείο.**

Αποσυναρμολόγηση του πριονόδισκου (βλέπε εικόνα A)

- – Λύστε τις 4 βίδες **(25)** με το συμπαραδιδόμενο κλειδί εσωτερικού εξαγώνου **(11)**.
- – Αφαιρέστε την πλάκα βάσης **(26)**.
- – Πατήστε το πλήκτρο ακινητοποίησης του άξονα **(2)** και κρατήστε το πατημένο.
- ▶ **Πατήστε το πλήκτρο ακινητοποίησης του άξονα (2) μόνο σε περίπτωση ακινητοποιημένου άξονα πριονιού.** Διαφορετικά μπορεί να υποστεί ζημιά το ηλεκτρικό εργαλείο.
- – Αφαιρέστε με το κλειδί εσωτερικού εξαγώνου **(11)** τη βίδα σύσφιγξης **(27)**.
- – Αφαιρέστε τη φλάντζα σύσφιγξης **(28)** και τον πριονόδισκο **(14)**.

Συναρμολόγηση του πριονόδισκου (βλέπε εικόνα B)

- – Καθαρίστε τον πριονόδισκο **(14)** και όλα τα προς συναρμολόγηση εξαρτήματα σύσφιγξης.
- – Τοποθετήστε τον πριονόδισκο **(14)**. Η κατεύθυνση κοπής των δοντιών (κατεύθυνση του βέλους πάνω στον πριονόδισκο) και το βέλος φοράς περιστροφής **(1)** στο περίβλημα πρέπει να ταυτίζονται. Προσέξτε, οι 3 κεντραδόροι **(29)** να πιάνουν στις τρύπες στον πριονόδισκο.
- – Τοποθετήστε τη φλάντζα σύσφιγξης **(28)** και βιδώστε τη βίδα σύσφιγξης **(27)**.
- – Πατήστε το πλήκτρο ακινητοποίησης του άξονα **(2)** και κρατήστε το πατημένο.
- – Σφίξτε με το κλειδί εσωτερικού εξαγώνου **(11)** τη βίδα σύσφιγξης **(27)** σταθερά.
- – Τοποθετήστε την πλάκα βάσης **(26)** και βιδώστε την με τις 4 βίδες **(25)**.

Πρόσθετη λαβή με απόσβεση κραδασμών

Υπόδειξη: Ο κόφτης σιδηρού οπλισμού **GBC18V-32PS** περιλαμβάνει στα υλικά παράδοσης μια αντικραδασμική πρόσθετη λαβή **(10)**. Για λόγους εργονομίας και ασφάλειας εργασίας, χρησιμοποιείτε πάντα την πρόσθετη αντικραδασμική λαβή, που περιγράφεται σε αυτές τις οδηγίες λειτουργίας **(10)**.

Βιδώστε την πρόσθετη λαβή **(10)** ανάλογα με τον τρόπο εργασίας δεξιά ή αριστερά ή επάνω στην κεφαλή του μειωτήρα.

- ▶ **Χρησιμοποιείτε το ηλεκτρικό εργαλείο σας μόνο με την πρόσθετη λαβή (10).**
- ▶ **Μη χρησιμοποιείτε περαιτέρω το ηλεκτρικό εργαλείο, όταν η πρόσθετη λαβή (10) είναι χαλασμένη. Μην πραγματοποιείτε μετατροπές στην πρόσθετη λαβή (10).**

Vibration Control Η αντικραδασμική πρόσθετη λαβή **(10)** καθιστά δυνατή μια ευχάριστη και ασφαλή εργασία με ελάχιστους κραδασμούς.

Αναρρόφηση σκόνης/ροκανιδιών

Αποφεύγετε την εργασία χωρίς μέτρα μείωσης της σκόνης. Ένα κατάλληλο κουτί συλλογής της σκόνης μειώνει την επιβλαβή για την υγεία έκθεση στη σκόνη. Φροντίζετε για έναν καλό αερισμό της θέσης εργασίας. Χρησιμοποιείτε βασικά μια κατάλληλη προστασία αναπνοής. Για την εξασφάλιση μιας ιδανικής αναρρόφησης σκόνης, αδειάζετε το κουτί συλλογής της σκόνης έγκαιρα και καθαρίζετε το στοιχείο του φίλτρου τακτικά.

- ▶ **Αποφεύγετε τη δημιουργία συσσώρευσης σκόνης στο χώρο που εργάζεστε.** Οι σκόνες αναφλέγονται εύκολα.

Αυτοαναρρόφηση

Τοποθετήστε το ανοιχτό άκρο του σάκου πριονιδιών πάνω στο στήριγμα **(30)** και στερεώστε τον με τους ιμάντες έλξης. Τραβήξτε δυνατά τον σάκο πριονιδιών, για την εξασφάλιση, ότι είναι σωστά στερεωμένος.

Περιστροφή του κιβωτίου μετάδοσης (βλέπε εικόνα C)

- ▶ **Αφαιρέστε την μπαταρία πριν από κάθε εργασία στο ηλεκτρικό εργαλείο (π.χ. συντήρηση, αλλαγή εξαρτήματος κ.λπ.) από το ηλεκτρικό εργαλείο.** Σε περίπτωση αθέλητης ενεργοποίησης του διακόπτη On/Off υπάρχει κίνδυνος τραυματισμού.

Μπορείτε να στρέψετε το κιβώτιο μετάδοσης 90° προς τα αριστερά ή προς τα δεξιά σε σχέση με τη χειρολαβή. Έτσι μπορεί ο διακόπτης On/Off **(8)** να τεθεί για ιδιαίτερες περιπτώσεις εργασίας σε μια πιο ευνοϊκή θέση χειρισμού.

Θέστε τον διακόπτη On/Off **(8)** στη θέση «Off».

Πατήστε το πλήκτρο **(9)** και γυρίστε το κιβώτιο μετάδοσης στην επιθυμητή θέση (βλέπε εικόνα **C**).

Ο διακόπτης On/Off **(8)** μπορεί να ενεργοποιηθεί μόνο, όταν το κιβώτιο μετάδοσης βρίσκεται στη σωστή θέση.

Λειτουργία

- ▶ **Μη φορτώνετε πάρα πολύ το ηλεκτρικό εργαλείο, ώστε να ακινητοποιείται.**
- ▶ **Αφαιρέστε την μπαταρία πριν από κάθε εργασία στο ηλεκτρικό εργαλείο (π.χ. συντήρηση, αλλαγή εξαρτήματος κ.λπ.) από το ηλεκτρικό εργαλείο.** Σε περίπτωση αθέλητης ενεργοποίησης του διακόπτη On/Off υπάρχει κίνδυνος τραυματισμού.
- ▶ **Σφίξτε το επεξεργαζόμενο κομμάτι, εφόσον δε στηρίζεται σταθερά με το δικό του βάρος.**
- ▶ **Μετά από μεγάλη καταπόνηση αφήστε το ηλεκτρικό εργαλείο ακόμη μερικά λεπτά να συνεχίσει τη λειτουργία χωρίς φορτίο, για την ψύξη του εξαρτήματος.**
- ▶ **Μην χρησιμοποιήσετε το ηλεκτρικό εργαλείο σε συνδυασμό με μια βάση κοπής.**

Διεπαφή χρήστη

Η διεπαφή χρήστη **(3)** χρησιμεύει για την προεπιλογή του αριθμού στροφών καθώς και για την ένδειξη κατάστασης του ηλεκτρικού εργαλείου.

Ρύθμιση του πλάτους ανοίγματος (βλέπε εικόνα D)

Λύστε τη βίδα για τη ρύθμιση του πλάτους ανοίγματος **(13)**. Σπρώξτε το μπλοκ ρύθμισης πλάτους προς τα αριστερά ή προς τα δεξιά, για να λάβετε το επιθυμητό πλάτος ανοίγματος. Βεβαιωθείτε πριν την αρχή της εργασίας, ότι η βίδα **(13)** είναι σταθερά σφιγμένη.

Υποδείξεις εργασίας

Κοπή σιδηρού οπλισμού

Επιλέξτε την κατάλληλη ρύθμιση για την κοπή που θα εκτελεστεί (βλέπε «Ρύθμιση του πλάτους ανοίγματος (βλέπε εικόνα **D**)», Σελίδα 102).

Μην ακουμπήσετε κανένα περιστρεφόμενο μέρος, επειδή αυτό μπορεί να οδηγήσει σε σοβαρούς τραυματισμούς.

Μετά την ενεργοποίηση του κινητήρα, μην αρχίσετε αμέσως με την κοπή. Θέστε τον πριονόδισκο πριν την αρχική κοπή στον πλήρη αριθμό στροφών.

Επιλέξτε μια χαμηλότερη ρύθμιση του αριθμού στροφών, για τη μείωση του σπινθηρισμού.

Επιβραδύνετε την προς τα εμπρός κίνηση (κίνηση κοπής) τόσο στην αρχή, όσο επίσης και στο τέλος της διαδικασίας κοπής.

Μην κόβετε σιδηρό οπλισμό με μια διάμετρο κάτω από **10** mm.

Μην κόβετε σιδηρό οπλισμό με μήκος κάτω από **20** mm, επειδή το κόψιμο μπορεί να κολλήσει μεταξύ του πριονόδισκου **(14)** και της πλάκας βάσης **(26)** και να προκαλέσει ζημιές καθώς και σοβαρούς τραυματισμούς.

Μετά την ενεργοποίηση, ακουμπήστε τον οδηγό **(15)** σταθερά πάνω στον σιδηρό οπλισμό. Σπρώξτε το ηλεκτρικό εργαλείο αργά προς τα εμπρός, για να αρχίσετε με την κοπή του σιδήρου.

Θέση σε λειτουργία

Θέση σε λειτουργία και εκτός λειτουργίας

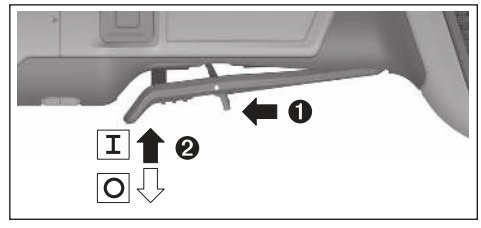

Για τη **θέση σε λειτουργία** του ηλεκτρικού εργαλείου σπρώξτε τον μοχλό απασφάλισης **(7)** προς τα εμπρός και σπρώξτε στη συνέχεια το διακόπτη On/Off **(8)** προς τα επάνω.

Για την **απενεργοποίηση** του ηλεκτρικού εργαλείου αφήστε τον διακόπτη On/Off **(8)** ελεύθερο.

Ένδειξη της κατάστασης

Ένδειξη Θερμοκρασία (17)	Σημασία/Αιτία	Λύση
Κίτρινη	Η κρίσιμη θερμοκρασία έχει επιτευχθεί (ηλεκτρονικό σύστημα, μπαταρία)	Λειτουργήστε το ηλεκτρικό εργαλείο στο ρελαντί και αφήστε το να κρυώσει
Κόκκινη	Το ηλεκτρικό εργαλείο είναι υπερθερμασμένο και απενεργοποιείται	Αφήστε το ηλεκτρικό εργαλείο να κρυώσει

Ένδειξη κατάστασης φόρτισης μπαταρίας (διεπαφή χρήστη) (18)	Σημασία/Αιτία	Λύση
Κίτρινη	Μπαταρία σχεδόν άδεια	Σύντομη αντικατάσταση ή φόρτιση της μπαταρίας
Κόκκινη	Άδεια μπαταρία	Αντικατάσταση ή φόρτιση της μπαταρίας

Ένδειξη Κατάσταση ηλεκτρικού εργαλείου (19)	Σημασία/Αιτία	Λύση
Πράσινη	Κατάσταση OK (εντάξει)	–
Κίτρινη	Η κρίσιμη θερμοκρασία έχει επιτευχθεί ή η μπαταρία είναι σχεδόν άδεια ή ανιχνεύτηκε υπερφόρτωση	Λειτουργήστε το ηλεκτρικό εργαλείο στη λειτουργία χωρίς φορτίο και αφήστε το να κρυώσει ή μειώστε το φορτίο, μέχρι το ηλεκτρικό εργαλείο να λειτουργεί σύμφωνα με τους κανονισμούς
Κόκκινη, αναμμένη	Το ηλεκτρικό εργαλείο είναι υπερθερμασμένο ή η μπαταρία είναι άδεια	Αφήστε το ηλεκτρικό εργαλείο να κρυώσει ή αντικαταστήστε ή φορτίστε την μπαταρία
Κόκκινη, αναβοσβήνει	Η απενεργοποίηση ανάδρασης, η προστασία από αθέλητη επανεκκίνηση ή η απενεργοποίηση πρόσκρουσης έχει ενεργοποιηθεί	Απενεργοποιήστε και ενεργοποιήστε ξανά το ηλεκτρικό εργαλείο

Ένδειξη Υπερφόρτωση (Διεπαφή χρήστη) (21)	Σημασία/Αιτία	Λύση
Κίτρινη	Ανιχνεύτηκε υπερφόρτωση	Μειώστε το φορτίο, μέχρι το ηλεκτρικό εργαλείο να λειτουργεί σύμφωνα με τους κανονισμούς

Συντήρηση και σέρβις

Συντήρηση και καθαρισμός

- ▶ **Αφαιρέστε την μπαταρία πριν από κάθε εργασία στο ηλεκτρικό εργαλείο (π.χ. συντήρηση, αλλαγή εξαρτήματος κ.λπ.) από το ηλεκτρικό εργαλείο.** Σε περίπτωση αθέλητης ενεργοποίησης του διακόπτη On/Off υπάρχει κίνδυνος τραυματισμού.
- ▶ **Διατηρείτε το ηλεκτρικό εργαλείο και τις σχισμές αερισμού πάντοτε σε καθαρή κατάσταση για να μπορείτε να εργάζεσθε καλά και με ασφάλεια.**

Να αποθηκεύετε και να μεταχειρίζεστε τα εξαρτήματα με επιμέλεια.

Εξυπηρέτηση πελατών και συμβουλές εφαρμογής

Ελλάδα
Τηλ.: 210 5701258
Θα βρείτε τον σύνδεσμο (link) των διευθύνσεων σέρβις και τους όρους της εγγύησης στην τελευταία σελίδα.

Δώστε σε όλες τις ερωτήσεις και παραγγελίες ανταλλακτικών οπωσδήποτε το 10ψήφιο κωδικό αριθμό σύμφωνα με την πινακίδα τύπου του προϊόντος.

Απόσυρση

Τα ηλεκτρικά εργαλεία, οι μπαταρίες, τα εξαρτήματα και οι συσκευασίες πρέπει να ανακυκλώνονται με τρόπο φιλικό προς το περιβάλλον.



Μην ρίχνετε τα ηλεκτρικά εργαλεία και τις μπαταρίες στα απορρίμματα του σπιτιού σας!

Μόνο για χώρες της ΕΕ:

Τα ηλεκτρικά και ηλεκτρονικά εργαλεία ή οι μεταχειρισμένες επαναφορτιζόμενες μπαταρίες/μπαταρίες που δε χρησιμοποιούνται πλέον, πρέπει να συλλέγονται ξεχωριστά και να απόσυρονται με τρόπο φιλικό στο περιβάλλον. Χρησιμοποιείτε τα καθορισμένα συστήματα συλλογής. Η λανθασμένη απόσυρση μπορεί να είναι επιβλαβής για το περιβάλλον και την υγεία λόγω των επικίνδυνων ουσιών που ενδεχομένως περιέχει.

Türkçe

Güvenlik talimatı

Elektrikli el aletleri için genel güvenlik uyarıları

⚠UYARI **Bu elektrikli el aletiyle birlikte gelen tüm güvenlik uyarılarını, talimatları, resim ve açıklamaları okuyun.** Aşağıda bulunan talimatlara uyulmaması halinde elektrik çarpmalarına, yangınlara ve/veya ağır yaralanmalara neden olabilir.

Bütün uyarıları ve talimat hükümlerini ileride kullanmak üzere saklayın.

Uyarı ve talimat hükümlerinde kullanılan "elektrikli el aleti" terimi, akım şebekesine bağlı (elektrikli) aletlerle akü ile çalışan aletleri (akülü) kapsamaktadır.

Çalışma yeri güvenliği

- **Çalıştığınız yeri temiz tutun ve iyi aydınlatın.** Dağınık veya karanlık alanlar kazalara davetiye çıkarır.
- **Yakınında patlayıcı maddeler, yanıcı sıvı, gaz veya tozların bulunduğu yerlerde elektrikli el aleti ile çalışmayın.** Elektrikli el aletleri, toz veya buharların tutuşmasına neden olabilecek kıvılcımlar çıkarırlar.
- **Elektrikli el aleti ile çalışırken çocukları ve etraftaki kişileri uzakta tutun.** Dikkatiniz dağılacak olursa aletin kontrolünü kaybedebilirsiniz.

Elektrik Güvenliği

- **Elektrikli el aletlerini yağmur altında veya nemli ortamlarda bırakmayın.** Suyun elektrikli el aleti içine sızması elektrik çarpma tehlikesini artırır.

Kişilerin Güvenliği

- **Dikkatli olun, ne yaptığınıza dikkat edin, elektrikli el aleti ile işinizi makul bir tempo ve yöntemle yürütün. Yorgunsanız, kullandığınız hapların, ilaçların veya alkolün etkisinde iseniz elektrikli el aletini kullanmayın.** Elektrikli el aletini kullanırken bir anki dikkatsizlik önemli yaralanmalara neden olabilir.
- **Daima kişisel koruyucu donanım kullanın. Daima koruyucu gözlük kullanın.** Elektrikli el aletinin türü ve kullanımına uygun olarak; toz maskesi, kaymayan iş ayakkabıları, koruyucu kask veya koruyucu kulaklık gibi koruyucu donanım kullanımı yaralanma tehlikesini azaltır.
- **Aleti yanlışlıkla çalıştırmaktan kaçının. Güç kaynağına ve/veya aküye bağlamadan, elinize alıp taşımadan önce elektrikli el aletinin kapalı olduğundan emin olun.** Elektrikli el aletini parmağınız şalter üzerinde dururken taşırsanız ve elektrikli el aleti açıkken fişi prize sokarsanız kazalara neden olabilirsiniz.
- **Elektrikli el aletini çalıştırmadan önce ayar aletlerini veya anahtarları aletten çıkarın.** Elektrikli el aletinin dönen parçaları içinde bulunabilecek bir yardımcı alet yaralanmalara neden olabilir.
- **Çalışırken vücudunuz anormal durumda olmasın. Çalışırken duruşunuz güvenli olsun ve dengenizi her zaman koruyun.** Bu sayede elektrikli el aletini beklenmedik durumlarda daha iyi kontrol edebilirsiniz.
- **Uygun iş elbiseleri giyin. Geniş giysiler giymeyin ve takı takmayın. Saçlarınızı ve giysileriniz aletin hareketli parçalarından uzak tutun.** Bol giysiler, uzun saçlar veya takılar aletin hareketli parçaları tarafından tutulabilir.
- **Toz emme donanımı veya toz tutma tertibatı kullanırken, bunların bağlı olduğundan ve doğru kullanıldığından emin olun.** Toz emme donanımının kullanımı tozdan kaynalanabilecek tehlikeleri azaltır.
- **Aletleri sık kullanmanız sebebiyle onlara alışmış olmanız, güvenlik prensiplerine uymanızı önlememelidir.** Dikkatsiz bir hareket, bir anda ciddi yaralanmalara yol açabilir.

Elektrikli el aletlerinin kullanımı ve bakımı

- **Elektrikli el aletini aşırı ölçüde zorlamayın. Yaptığınız işe uygun elektrikli el aletleri kullanın.** Uygun performanslı elektrikli el aleti ile, belirlenen çalışma alanında daha iyi ve güvenli çalışırsınız.
- **Şalteri bozuk olan elektrikli el aletini kullanmayın.** Açılıp kapanamayan bir elektrikli el aleti tehlikelidir ve onarılmalıdır.
- **Elektrikli el aletinde bir ayarlama işlemine başlamadan, herhangi bir aksesuarı değiştirirken veya elektrikli el aletini elinizden bırakırken fişi güç kaynağından çekin veya aküyü çıkarın.** Bu önlem, elektrikli el aletinin yanlışlıkla çalışmasını önler.
- **Kullanım dışı duran elektrikli el aletlerini çocukların ulaşamayacağı bir yerde saklayın. Aleti kullanmayı bilmeyen veya bu kullanım kılavuzunu okumayan kişilerin aletle çalışmasına izin vermeyin.** Deneyimsiz kişiler tarafından kullanıldığında elektrikli el aletleri tehlikelidir.
- **Elektrikli el aletinizin ve aksesuarlarınızın bakımını özenle yapın. Elektrikli el aletinizin kusursuz olarak çalışmasını engelleyebilecek bir durumun olup olmadığını, hareketli parçaların kusursuz olarak işlev görüp görmediklerini ve sıkışıp sıkışmadıklarını, parçaların hasarlı olup olmadığını kontrol edin. Elektrikli el aletini kullanmaya başlamadan önce hasarlı parçaları onartın.** Birçok iş kazası elektrikli el aletlerine yeterli bakım yapılmamasından kaynaklanır.
- **Kesici uçları daima keskin ve temiz tutun.** Özenle bakımı yapılmış keskin kenarlı kesme uçlarının malzeme içinde sıkışma tehlikesi daha azdır ve daha rahat kullanım olanağı sağlarlar.
- **Elektrikli el aletini, aksesuarı, uçları ve benzerlerini, bu özel tip alet için öngörülen talimata göre kullanın. Bu sırada çalışma koşullarını ve yaptığınız işi dikkate alın.** Elektrikli el aletlerinin kendileri için öngörülen alanın dışında kullanılması tehlikeli durumlara neden olabilir.
- **Tutamak ve kavrama yüzeylerini kuru, yağsız ve temiz tutun.** Kaygan tutamak ve kavrama yüzeyleri, aletin

beklenmeyen durumlarda güvenli şekilde tutulmasını ve kontrol edilmesini engeller.

Akülü aletlerin özenli bakımı ve kullanımı

- ▶ **Aküyü sadece üreticinin tavsiye ettiği şarj cihazı ile şarj edin.** Bir akünün şarjına uygun olarak üretilmiş şarj cihazı başka bir akünün şarjı için kullanılırsa yangın tehlikesi ortaya çıkar.
- ▶ **Sadece ilgili elektrikli el aleti için öngörülen aküleri kullanın.** Başka akülerin kullanımı yaralanmalara ve yangınlara neden olabilir.
- ▶ **Kullanılmayan aküyü büro ataçları, madeni bozuk paralar, anahtarlar, çiviler, vidalar veya metal nesnelerden uzak tutun. Bunlar köprüleme yaparak kontaklara neden olabilir.** Akü kontakları arasındaki bir kısa devre yanmalara veya yangınlara neden olabilir.
- ▶ **Yanlış kullanım durumunda aküden sıvı dışarı sızabilir. Bu sıvı ile temastan kaçının. Yanlışlıkla temas ederseniz su ile iyice yıkayın. Eğer sıvı gözlerinize gelecek olursa hemen bir hekime başvurun.** Dışarı sızan akü sıvısı cilt tahrişlerine ve yanmalara neden olabilir.
- ▶ **Hasarlı veya değiştirilmiş akü veya el aleti kullanmayın.** Hasarlı veya değiştirilmiş aküler beklenmedik davranışlara yol açarak yangın, patlama ve yaralanmalara neden olabilir.
- ▶ **Aküyü veya aleti ateşe veya yüksek sıcaklıklara maruz bırakmayın.** Ateşe veya 130 °C üstündeki sıcaklıklara maruz kalma patlamalara yol açabilir.
- ▶ **Tüm şarj talimatlarını uygulayın ve akü ya da aleti talimatlarda belirtilen sıcaklık aralığının dışında şarj etmeyin.** Hatalı şarj veya belirtilen aralık dışındaki sıcaklıklarda şarj aküye zarar vererek yangın riskini yükseltebilir.

Servis

- ▶ **Elektrikli el aletinizi sadece yetkili personele ve orijinal yedek parça kullanma koşulu ile onartın.** Bu sayede elektrikli el aletinin güvenliğini sürekli hale getirirsiniz.
- ▶ **Hasarlı akülerde onarım işlemi yapmayın.** Akülerin onarımı sadece üretici veya yetkili servisler tarafından yapılmalıdır.

İnşaat demiri kesici için güvenlik uyarıları



Ellerinizi kesme alanından ve dönen testere bıçağından uzak tutun. Ciddi şekilde yaralanabilirsiniz.



Ürünü her zaman her iki elinizle öngörülen tutma yerlerinden tutun ve çalışma sırasında asla kesme alanına dokunmayın. Kolları kuru, temiz ve yağ ve gresten arındırılmış halde tutun. Böylece iyi ve güvenli bir şekilde çalışabilirsiniz.

- ▶ **Elektrikli el aleti asla taban levhası olmadan kullanmayın.** Yalnızca taban levhası takılıyken iyi ve güvenli bir şekilde çalışabilirsiniz.
- ▶ **Ürün için onaylanmış ve teknik verilerdeki özelliklere uygun testere bıçakları kullanın.** Testere bıçağını başka uygulamalar için kullanmak aşırı aşınmaya, testere bıçağının kopmasına, kesme performansının düşmesine ve aşırı ısınmaya neden olabilir, bu da testere bıçağının hasar görmesine ve ciddi yaralanmalara yol açabilir.
- ▶ **Kör veya hasarlı testere bıçağı kullanmayın.** Kör veya yanlış hizalanmış dişlere sahip bir testere bıçağı, aşırı sürtünmeye, testere bıçağının sıkışmasına ve kesme aralığının çok dar olması nedeniyle geri tepmeye neden olur.
- ▶ **Görünmeyen ikmal hatlarını belirlemek için uygun tarama cihazları kullanın veya yerel tedarik şirketi ile iletişime geçin.** Elektrik kablolarıyla temas yanıklara ve elektrik çarpmasına neden olabilir. Bir gaz borusuna hasar vermek patlamaya neden olabilir. Su boruların hasar görmesi maddi zararlara yol açabilir.
- ▶ **Bir çalışma sırasında kesme aksesuarının gizli bir kablo sistemiyle temas etme ihtimali varsa elektrikli el aletini izolasyonlu tutamak yüzeylerinden tutun.** "İçinden elektrik geçen" bir kabloyla temas edilmesi, elektrikli el aletinin metal parçalarının "elektriğe" maruz kalmasına ve operatöre elektrik çarpmasına neden olabilir.
- ▶ **Elektrikli el aletini çalışma konumuna getirmeden çalıştırmayın ve iki elinizle sıkıca tutun.** Böylece kontrolsüz bir geri tepmeyi önlersiniz.
- ▶ **Çalışırken sıcak ve keskin kenarlı metal talaşları oluşabilir ve ciltle temas ettiğinde kesiklere ve yanıklara neden olabilir.** Dar giysiler giyin.
- ▶ **Elektrikli el aleti maksimum devir sayısına ulaşana kadar kesmeye başlamayın.** Motor çalıştırılmadan önce iş parçasının testere bıçağına temas etmesi, testere bıçağının aşırı yüklenmesine ve hasar görmesine neden olur ve ciddi yaralanmalara yol açabilir.
- ▶ **Bir aksaklık meydana gelirse, iş parçasında kesme işlemini sürdürmeyin. Elektrikli el aletini iş parçasından uzaklaştırın, testere bıçağının tam devir sayısına ulaşmasını bekleyin ve kesmeye dikkatlice devam edin.** Elektrikli el aletini iş parçasında yeniden çalıştırdığınızda, testere bıçağı tekrar sıkışabilir veya geri tepme yapabilir.
- ▶ **Testere bıçağı kesim sırasında takılırsa veya sıkışırsa, bloke olur ve geri tepme meydana gelebilir.** Bu, elektrikli el aletinin kontrolsüz hareket etmesine neden olabilir.
- ▶ **Çalışırken kıvılcımlar ve sıcak metal talaşları oluşabilir ve çevrede bulunan kolay alev alan malzemeleri tutuşturabilir veya yüzeyleri zarar verebilir.** Çalışma ortamında yanıcı maddeler bulunmadığından emin olun ve hassas yüzeyleri koruyun.
- ▶ **Çalışma sırasında elektrikli el aletinin kafasına dokunmaktan kaçının.** Çok sıcak olabilir ve kendinizi yaralayabilirsiniz.

- ▶ **Testere bıçağı ve diğer metal parçalar sıcak olabilir veya keskin kenarlara sahip olabilir.** Testere bıçağını değiştirirken koruyucu eldivenler giyin.
- ▶ **Yüksekte çalışırken, aşağıda kimsenin bulunmadığından emin olun.** Düşen talaşlar veya malzeme kalıntıları kazalara neden olabilir.
- ▶ **Kullanılan uç tam olarak durmadan önce elektrikli el aletini hiçbir zaman elinizden bırakmayın.** Dönen uçlar, elinizi ciddi şekilde yaralayabilir veya çalışma yüzeyine temas ederek kontrolsüz bir şekilde hareket edebilir.
- ▶ **Akü hasar görürse veya usulüne aykırı kullanılırsa dışarı buhar sızabilir. Akü yanabilir veya patlayabilir.** Çalıştığınız yeri havalandırın ve şikayet olursa hekime başvurun. Akülerden çıkan buharlar nefes yollarını tahriş edebilir.
- ▶ **Aküyü değiştirmeyin veya açmayın.** Kısa devre tehlikesi vardır.
- ▶ **Çivi veya tornavida gibi sivri nesneler veya dışarıdan kuvvet uygulama aküde hasara neden olabilir.** Akü içinde bir kısa devre oluşabilir ve akü yanabilir, duman çıkarabilir, patlayabilir veya aşırı ölçüde ısınabilir.
- ▶ **Aküyü yalnızca üreticinin ürünlerinde kullanın.** Ancak bu yolla akü tehlikeli zorlanmalara karşı korunur.



Aküyü sıcaktan, sürekli gelen güneş ışınından, ateşten, kirden, sudan ve nemden koruyun. Patlama ve kısa devre tehlikesi vardır.

Semboller

Aşağıdaki semboller elektrikli el aletinizi kullanırken önemli olabilir. Lütfen sembolleri ve anlamlarını zihninize iyice yerleştirin. Sembollerin doğru yorumu elektrikli el aletini daha iyi daha güvenli kullanmanıza yardımcı olur.



Koruyucu gözlük kullanın.

Ürün ve performans açıklaması



Bütün güvenlik talimatını ve uyarıları okuyun. Güvenlik talimatlarına ve uyarılara uyulmadığı takdirde elektrik çarpmasına, yangına ve/veya ciddi yaralanmalara neden olunabilir.

Lütfen kullanma kılavuzunun ön kısmındaki resimlere dikkat edin.

Usulüne uygun kullanım

Elektrikli el aleti, inşaat sektöründe kullanılan donatı demirleri ve yumuşak çelik dişli çubukların düzgün veya serbest kesilmesi için tasarlanmıştır.

Şekli gösterilen elemanlar

Şekli gösterilen elemanların numaraları ile grafik sayfasındaki elektrikli el aleti resmindeki numaralar aynıdır.

- **(1)** Gövdedeki dönme yönü oku
- **(2)** Mil kilitleme düğmesi
- **(3)** Kullanıcı arayüzü
- **(4)** Akü[a)]
- **(5)** Toz filtresi (2x)
- **(6)** Akü çıkarma tuşu[a)]
- **(7)** Açma/kapama şalteri boşa alma kolu
- **(8)** Açma/kapama şalteri
- **(9)** Dişliyi döndürmek için düğme
- **(10)** Titreşim sönümleyici ilave tutamak (izolasyonlu tutamak yüzeyi)
- **(11)** İç altıgen anahtar
- **(12)** Çıkış
- **(13)** Açıklık genişliğini ayarlamak için vida
- **(14)** Testere bıçağı
- **(15)** Kılavuz
- **(16)** Tutamak (izolasyonlu tutamak yüzeyi)
- **(17)** Sıcaklık göstergesi (kullanıcı arayüzü)
- **(18)** Düşük akü şarj durumu göstergesi (kullanıcı arayüzü)
- **(19)** Makine durum göstergesi (kullanıcı arayüzü)
- **(20)** Geri tepme kapaması göstergesi (kullanıcı arayüzü)
- **(21)** Aşırı yük göstergesi (kullanıcı arayüzü)
- **(22)** Hız artırma tuşu (kullanıcı arayüzü)
- **(23)** Devir sayısı kademesi/Mod göstergesi (kullanıcı arayüzü)
- **(24)** Hız düşürme tuşu (kullanıcı arayüzü)
- **(25)** Vida (4 x)
- **(26)** Taban levhası
- **(27)** Sıkma vidası
- **(28)** Sıkma flanşı
- **(29)** Merkezleme pimi (3 x)
- **(30)** Talaş torbası tutucusu

a) **Bu aksesuarlar standart teslimat kapsamına dahil değildir.**

Teknik veriler

Donatı demiri kesici		GBC18V-32PS
Sipariş numarası		**3 601 JS7 0..**
Anma gerilimi	V=	18
Boştaki devir sayısı	dev/dak	1700–2000
Donatı demiri kesme kapasitesi	mm	10–32
Testere bıçağı çapı	mm	136
Sıkışma emniyeti		●
Yeniden başlatma emniyeti		●

Donatı demiri kesici		GBC18V-32PS
Boşta çalışma freni		●
Düşük devirli başlangıç		●
Çarpma (darbe) kapatması		●
Aşırı zorlanma emniyeti		●
Hız ön seçimi		●
Ağırlık[A)]	kg	3,3
Boyutlar (uzunluk x genişlik x yükseklik)	mm	445 x 186 x 114
Şarj sırasında önerilen ortam sıcaklığı	°C	0 … +35
İşletim sırasında[B)] ve depolamada izin verilen ortam sıcaklığı	°C	–20 … +50
Uyumlu aküler		GBA18V... GBA 18V... ProCORE18V... EXPERT18V... EXBA18V... CORE18V...
Tam performans için önerilen aküler		ProCORE18V... ≥ 8.0 Ah EXPERT18V... ≥ 5.5 Ah
Tavsiye edilen şarj cihazları		GAL18... GAL 18... GAL 36... GAL12V/18... GAL 12V/18... GAX 18... EXAL18...

A) Aküsüz (akü ağırlığını www.bosch-professional.com adresinde bulabilirsiniz)

B) < 0 °C sıcaklıklarda sınırlandırılmış performans

Değerler ürüne bağlı olarak değişebilir ve uygulama ve çevre koşullarına tabidir. Daha fazla bilgi için: www.bosch-professional.com/wac.

Gürültü/Titreşim bilgisi

Gürültü emisyon değerleri **EN 62841-1** uyarınca belirlenmektedir.

Elektrikli el aletinin A ağırlıklı gürültü seviyesi tipik olarak: Ses basıncı seviyesi **96** dB(A); ses gücü seviyesi **104** dB(A). Tolerans K = **3** dB.

Kulak koruması kullanın!

Titreşim değerleri a_h (sürekli titreşimler), p_F tekrarlanan şok titreşimleri) ve belirsizlik K buna göre **EN 62841-1** :

a_h = **3,8** m/sn^2, K = **1,5** m/sn^2, p_F = **410,8** m/sn^2 (K = **82,8** m/sn^2) uyarınca belirlenmiştir

Bu talimatta belirtilen titreşim seviyesi ve gürültü emisyon değeri standartlaştırılmış ölçme yöntemine göre belirlenmiştir ve elektrikli el aletlerinin birbirleri ile kıyaslanmasında kullanılabilir. Bu değerler aynı zamanda titreşim ve gürültü emisyonunun geçici olarak tahmin edilmesine de uygundur.

Belirtilen titreşim seviyesi ve gürültü emisyon değeri elektrikli el aletinin esas kullanımını temsil etmektedir. Ancak elektrikli el aleti farklı uçlar veya yetersiz bakımla kullanılacak olursa, titreşim seviyesi ve gürültü emisyonu farklılık gösterebilir. Bu da titreşim ve gürültü emisyonunu bütün kullanım süresince önemli ölçüde artırabilir.

Titreşim ve gürültü emisyonunun tam olarak tahmin edilebilmesi için, aletin kapalı olduğu veya açık fakat kullanımda olmadığı sürelerin de dikkate alınması gerekir. Bu, titreşim ve gürültü emisyonunu bütün çalışma süresinde önemli ölçüde düşürebilir.

Titreşimin kullanıcıya bindirdiği yük için önceden ek güvenlik önlemleri alın. Örneğin: Elektrikli el aletinin ve uçların bakımı, ellerin sıcak tutulması, iş aşamalarının organize edilmesi.

Geri tepme kesmesi



Örneğin kesme işlemi esnasında elektrikli el aletinin ani geri tepmesi durumunda motora giden akım beslemesi elektronik olarak kesilir. Bu esnada geri tepme kapaması göstergesi **(20)** yanar. Geri tepme kapaması göstergesi etkin durumda iken durum göstergesi **(19)** kırmızı olarak yanıp söner.

Aleti **tekrar çalıştırmak** için açma/kapama şalterini **(8)** kapalı pozisyonuna getirin ve elektrikli el aletini yeniden açın.

Tekrar çalışma emniyeti



Tekrar çalışma emniyeti, elektrik beslemesinin kesilmesinden sonra elektrikli el aletinin kontrol dışı çalışmasını önler.

Aleti **tekrar çalıştırmak** için açma/kapama şalterini **(8)** kapalı konuma getirin ve elektrikli el aletini tekrar açın.

Boşta çalışma freni



Makine elektronik bir boşta çalışma frenine sahiptir. Elektrikli el aleti kapatıldığında, testere bıçağı birkaç saniye içinde durur.

Düşük devirli başlangıç

Elektronik düşük devirli başlangıç, çalıştırma sırasında torku sınırlar ve elektrikli el aletinin küçük bir sarsıntıyla çalışmasını sağlar.

Not: Elektrikli el aleti açıldıktan hemen sonra tam hızda çalışıyorsa, düşük devirli başlangıç ve yeniden başlatma emniyeti başarısız olmuştur. Elektrikli el aleti derhal Müşteri Hizmetlerine gönderilmelidir, adresler için "Müşteri Hizmetleri ve Uygulama Önerileri" bölümüne bakın.

Çarpma (darbe) kapatması



Entegre çarpma kapatması yere düştüğünde elektrikli el aletini kapatır. Aleti **tekrar çalıştırmak** için açma/kapama şalterini **(8)** kapalı pozisyonuna getirin ve elektrikli el aletini yeniden açın.

Aşırı zorlanma emniyeti

Usulüne uygun olarak kullanıldığında elektrikli el aleti zorlanmaz. Yük çok yüksek olduğunda veya akü sıcaklık aralığı aşıldığında otomatik olarak kapanır. Ardından elektrikli el aletini kapatın ve elektrikli el aletinin aşırı yüklenmesine neden olan çalışmayı durdurun. Ardından çalışma sürecini yeniden başlatmak için elektrikli el aletini tekrar açın.

Hız ön seçimi

Fabrika ayarında 2 devir sayısı kademesi ayarlıdır.

Hız ön seçimi kademesi	[dev/dak]
1	1700
2	2000

Verilen devir sayısı değerleri kullanılan aküye, akünün şarj durumuna ve aletin işletim sıcaklığına bağlıdır.

Devir sayısı ayar düğmeleri **(22)** ve **(24)** ile gerekli devir sayısını önceden seçebilirsiniz. Aşağıdaki tablodaki veriler tavsiye edilen değerlerdir.

Malzeme	Uygulama	Uç	Devir sayısı kademesi
Donatı demiri	Kesme	Testere bıçağı	1/2
Yumuşak çelik dişli çubuklar	Kesme	Testere bıçağı	1/2

Ürün maksimum devir sayısına ulaşana kadar kesmeye başlamayın. Motoru çalıştırmadan önce testere bıçağını iş parçasına temas ettirirseniz, testere bıçağı aşırı yüklenir ve hasar görür, bu da ciddi yaralanmalara neden olabilir. En yüksek kesim hızı için kademe 2'yi seçin. Kıvılcım oluşumunu azaltmak için kademe 1'i seçin.

Akü

Bosch akülü elektrikli el aletlerini aküsüz olarak satmaktadır. Elektrikli el aletinizin teslimat kapsamında akünün bulunup bulunmadığını ambalajdan bakabilirsiniz.

Akünün şarj edilmesi

- ▶ **Sadece teknik veriler bölümünde belirtilen şarj cihazlarını kullanın.** Sadece bu şarj cihazları elektrikli el aletinizde kullanılan lityum iyon akülere uygundur.

Not: Lityum İyon aküler, uluslararası nakliye kurallarına uygun olarak kısmi şarjlı olarak teslim edilmektedir. Aküden tam performansı elde edebilmek için ilk kullanımdan önce aküyü tam olarak şarj edin.

Akünün yerleştirilmesi

Şarj edilmiş aküyü hissedilir biçimde kavrama yapıncaya kadar akü yuvasının içine doğru itin.

Akünün çıkarılması

Aküyü çıkarmak için kilit açma tuşuna basın ve aküyü çekerek çıkartın. **Bunu yaparken güç kullanmayın.**

Aküde 2 kilitleme kademesi mevcuttur, bunlar ilgili akü kilit açma tuşuna yanlışlıkla basıldığında akünün düşmesini önler. Akü elektrikli el aleti içinde bulunduğu sürece bir yay yardımıyla bu pozisyonda tutulur.

Akü şarj durumu göstergesi

Not: Her akü tipinin şarj seviyesi göstergesi yoktur.

Akü şarj durumu göstergesinin yeşil LED'leri akünün şarj durumunu gösterir. Güvenlik nedenleriyle şarj durumu sadece elektrikli el aleti dururken sorgulanabilir.

Şarj durumunu görmek için şarj durumu göstergesi tuşları On ya da ⚿ üzerine basın. Bu, akü çıkarılmış durumda da mümkündür.

Şarj durumu göstergesi tuşuna basıldıktan sonra hiçbir LED yanmazsa, akü arızalı demektir ve değiştirilmesi gerekir.

Akünün şarj durumu kullanıcı arayüzünde de gösterilir (Bakınız „Durum göstergeleri“, Sayfa 110).

Akü tipi GBA 18V... | GBA18V...



LED	Kapasite
Sürekli ışık 3 × yeşil	%60–100
Sürekli ışık 2 × yeşil	%30–60
Sürekli ışık 1 × yeşil	%5–30
Yanıp sönen ışık 1 × yeşil	%0–5

Akü tipi ProCORE18V... | EXPERT18V... | EXBA18V... | CORE18V...



LED	Kapasite
Sürekli ışık 5 × yeşil	%80–100
Sürekli ışık 4 × yeşil	%60–80
Sürekli ışık 3 × yeşil	%40–60
Sürekli ışık 2 × yeşil	%20–40
Sürekli ışık 1 × yeşil	%5–20
Yanıp sönen ışık 1 × yeşil	%0–5

Akü arızası risk tespiti

EXPERT18V... | EXBA18V...

Akü şarj durumuna ek olarak, akü şarj durumu göstergelerindeki LED'ler de bir akü arızası riskini gösterebilir.

Fonksiyonu etkinleştirmek için ⚿ şarj seviyesi gösterge düğmesine 3 saniye boyunca basılı tutun. Akünün analizi, akü şarj durumu göstergesinde yanan bir ışıkla belirtilir. Sonuç, akü şarj durumu göstergesinde gösterilir.



1 LED: Akünün arızalanma riski yüksektir. Performans ve çalışma süresi zaten azalmış olabilir. Akünün değiştirilmesi tavsiye edilir.

5 LED: Akü iyi durumda ve arızalanma riski düşük.

Lütfen dikkat edin: Akü arızası risk değerlendirmesi iki aşamalı olarak çalışır ve basit bir durum değerlendirmesi sağlar. Akü ya iyi durumdadır ya da arızalanma riski yüksektir. Akü durumunun hiçbir yüzdesi görüntülenmez.

Akünün optimum verimle kullanılmasına ilişkin açıklamalar

Aküyü nemden ve sudan koruyun.

Aküyü sadece –20 °C ile 50 °C arasındaki bir sıcaklıkta saklayın. Örneğin yaz aylarında aküyü otomobil içerisinde bırakmayın.

Akünün havalandırma aralıklarını düzenli olarak yumuşak, temiz ve kuru bir fırça ile temizleyin.

Şarj işleminden sonra çok kısa süre çalışılabiliyorsa akü ömrünü tamamlamış ve değiştirilmesi gerekiyor demektir.

Tasfiye konusundaki talimat hükümlerine uyun.

Montaj

- ▶ **Sadece müsaade edilen maksimum hızları elektrikli el aletinin boştaki devir sayısından yüksek olan testere bıçaklarını kullanın.**

Testere bıçağının sökülmesi/takılması

- ▶ **Elektrikli el aleti üzerinde herhangi bir çalışma yapmadan önce (örn. bakım, uç değişimi vb.) aküyü elektrikli el aletinden çıkarın.** Aletin açma/kapama şalterine yanlışlıkla basıldığında yaralanmalar ortaya çıkabilir.
- ▶ **Testere bıçağını takarken koruyucu iş eldivenleri kullanın.** Testere bıçağına temas ederseniz yaralanabilirsiniz.
- ▶ **Sadece bu kullanma kılavuzunda ve elektrikli el aletinin üzerinde belirtilen tanıtım verilerine uygun testere bıçakları kullanın .**

Testere bıçağının sökülmesi (Bakınız: Resim A)

- – Birlikte verilen iç altıgen anahtarı **(11)** kullanarak 4 vidayı **(25)** sökün.
- – Taban levhasını **(26)** çıkarın.
- – Mil kilitleme düğmesine **(2)** basın ve düğmeyi basılı tutun.
- ▶ **Mil kilitleme tuşuna (2) sadece testere mili dururken basın.** Aksi takdirde makine hasar görebilir.
- – İç altıgen anahtarla **(11)** sıkma vidasını **(27)** çıkarın.
- – Sıkma flanşını **(28)** ve testere bıçağını **(14)** çıkarın.

Testere bıçağının takılması (bkz. Resim B)

- – Testere bıçağını **(14)** ve takılacak bütün sıkma parçalarını temizleyin.
- – Testere bıçağını **(14)** takın. Dişlerin kesme yönü (testere bıçağındaki ok yönü) ve gövde üzerindeki dönüş yönü oku **(1)** ile uyumlu olmalıdır. 3 adet merkezleme piminin **(29)** testere bıçağındaki deliklere girdiğinden emin olun.
- – Sıkma flanşını **(28)** takın ve sıkma vidasını **(27)** sıkın.
- – Mil kilitleme düğmesine **(2)** basın ve düğmeyi basılı tutun.
- – İç altıgen anahtarla **(11)** sıkma vidasını **(27)** sıkın.
- – Taban levhasını **(26)** yerleştirin ve 4 vida **(25)** ile vidalayın. .

Titreşim emici ilave tutamak

Not: Donatı demiri kesicisi **GBC18V-32PS**, titreşim sönümleyici ilave tutamak **(10)** ile birlikte teslim edilir. Ergonomi ve iş güvenliği nedenleriyle, her zaman bu kullanım kılavuzunda belirtilen titreşim sönümleyici ilave tutamağı **(10)** kullanın.

İlave tutamağı **(10)** yaptığınız işe bağlı olarak, şanzıman başının sağına, soluna veya üstüne vidalayın.

- ▶ **Elektrikli el aletinizi sadece ilave tutamakla (10) kullanın.**
- ▶ **İlave tutamak (10) hasarlı ise elektrikli el aletini kullanmayın. İlave tutamakta (10) hiçbir değişiklik yapmayın.**

Vibration Control Titreşim sönümleyici ilave tutamak **(10)** düşük titreşimli, rahat ve güvenli çalışma olanağı sağlar.

Toz ve talaş emme

Toz azaltıcı önlemler olmadan çalışmaktan kaçının. Uygun bir toz torbası, sağlığa zararlı toz yükünü azaltır. Çalışma yerinizi iyi bir biçimde havalandırın. Her zaman uygun solunum koruması kullanın. Optimum düzeyde toz emme sağlamak için toz torbasını zamanında boşaltın ve filtre elemanını düzenli aralıklarla temizleyin.

- ▶ **Çalıştığınız yerde toz birikmemesine dikkat edin.** Tozlar kolayca alevlenebilir.

Makineye entegre toz emme

Talaş torbasının açık ucunu tutucuya **(30)** yerleştirin ve çekme bantlarıyla sabitleyin. Talaş torbasını kuvvetlice çekerek doğru şekilde takıldığından emin olun.

Dişlinin döndürülmesi (bkz: resim C)

- ▶ **Elektrikli el aleti üzerinde herhangi bir çalışma yapmadan önce (örn. bakım, uç değişimi vb.) aküyü elektrikli el aletinden çıkarın.** Aletin açma/kapama şalterine yanlışlıkla basıldığında yaralanmalar ortaya çıkabilir.

Dişliyi tutamağa göre 90° sola veya sağa döndürebilirsiniz. Böylece, özel çalışma durumları için açma/kapama şalteri **(8)** daha uygun bir kullanım konumuna getirilebilir.

Açma/kapama şalterini **(8)** "Kapalı" konumuna getirin. Tuşa **(9)** basın ve şanzımanı istenen konuma çevirin (bkz. resim **C**).

Açma/kapama şalteri **(8)** yalnızca dişli doğru konumda olduğunda etkinleştirilebilir.

İşletim

- ▶ **Elektrikli el aletini duracak ölçüde zorlamayın**

- ▶ **Elektrikli el aleti üzerinde herhangi bir çalışma yapmadan önce (örn. bakım, uç değişimi vb.) aküyü elektrikli el aletinden çıkarın.** Aletin açma/kapama şalterine yanlışlıkla basıldığında yaralanmalar ortaya çıkabilir.
- ▶ **Kendi ağırlığı ile güvenli biçimde durmuyorsa iş parçasını sabitleyin.**
- ▶ **Zorlanan elektrikli el aletinin ucunun soğumasını sağlamak üzere birkaç dakika boşta çalıştırın.**
- ▶ **Bu elektrikli el aletini kesici taşlama tezgahında kullanmayın.**

Açılma genişliğinin ayarlanması (bkz. resim D)

Açıklık genişliğini **(13)** ayarlamak için vidayı gevşetin. Genişlik ayar bloğunu sola veya sağa iterek istediğiniz açıklık genişliğini elde edin. Çalışmaya başlamadan önce vidanın **(13)** sıkıca takıldığından emin olun.

Çalışırken dikkat edilecek hususlar

Donatı demirinin kesilmesi

Yapılacak kesim (Bakınız „Açılma genişliğinin ayarlanması (bkz. resim **D**)“, Sayfa 110) için uygun ayarı seçin.

Dönen parçalara dokunmayın, çünkü bu ciddi yaralanmalara neden olabilir.

Motoru çalıştırdıktan sonra hemen kesmeye başlamayın. Kesime başlamadan önce testere bıçağını tam devir sayısında çalıştırın.

Kıvılcımların yayılmasını azaltmak için daha düşük bir devir sayısı ayarı seçin.

Kesme işleminin başında ve sonunda ileri hareketini (kesme hareketini) yavaşlatın.

Çapı **10** mm'den küçük olan donatı demirlerini kesmeyin.

20 mm'den kısa donatı demirlerini kesmeyin, çünkü kesilen parça testere bıçağı **(14)** ile taban levhası **(26)** arasında sıkışarak hasara ve ciddi yaralanmalara neden olabilir.

Cihazı çalıştırdıktan sonra, kılavuzu **(15)** donatı demirine sıkıca sabitleyin. Elektrikli el aletini yavaşça öne doğru itin ve demiri kesmeye başlayın.

Çalıştırma

Açma/kapama

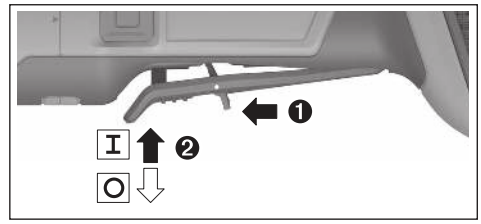

Elektrikli el aletini **çalıştırmak** için boşa alma kolunu **(7)** öne doğru itin ve daha sonra açma/kapama şalterini **(8)** yukarı doğru bastırın.

Elektrikli el aletini **kapatmak** için açma/kapama şalterini **(8)** bırakın.

Enerjiden tasarruf etmek için elektrikli el aletini sadece kullandığınızda açın.

Kullanıcı arayüzü

Kullanıcı arayüzü **(3)** hız ön seçimine ve elektrikli el aletinin durumunun gösterilmesine yarar.

Durum göstergeleri

Sıcaklık (17) göstergesi	Anlamı/nedeni	Çözümü
Sarı	Kritik sıcaklık ulaşıldı (elektronik, akü)	Elektrikli el aletini rölantide çalıştırın ve soğumasını bekleyin
Kırmızı	Elektrikli el aleti aşırı ısındı ve kapanıyor	Elektrikli el aletinin soğumasını bekleyin

Akü şarj durumu göstergesi (kullanıcı arayüzü) (18)	Anlamı/nedeni	Çözümü
Sarı	Akü boşalmak üzere	Akü kısa süre içinde değiştirin veya şarj edin
Kırmızı	Akü boş	Aküyü değiştirin veya şarj edin

Makine durum göstergesi (19)	Anlamı/nedeni	Çözümü
Yeşil	Durum OK	–
Sarı	Kritik sıcaklık ulaşıldı veya akü neredeyse boş veya aşırı yük algılandı	Elektrikli el aletini rölantide çalıştırın ve soğumasını bekleyin veya elektrikli el aleti düzgün çalışana kadar yükü azaltın
Kırmızı yanar	Makine çok ısınmış veya akü boş	Makinenin soğumasını bekleyin veya aküyü değiştirin veya şarj edin
Kırmızı yanıp sönüyor	Geri tepme kapaması, yeniden başlatma emniyeti veya çarpma kapaması devrede	Makineyi kapatın ve tekrar açın

Aşırı yük göstergesi (kullanıcı arayüzü) (21)	Anlamı/nedeni	Çözümü
Sarı	Aşırı yük algılandı	Elektrikli el aleti düzgün çalışana kadar yükü azaltın

Bakım ve servis

Bakım ve temizlik

- ▶ **Elektrikli el aleti üzerinde herhangi bir çalışma yapmadan önce (örn. bakım, uç değişimi vb.) aküyü elektrikli el aletinden çıkarın.** Aletin açma/kapama şalterine yanlışlıkla basıldığında yaralanmalar ortaya çıkabilir.
- ▶ **İyi ve güvenli çalışabilmek için elektrikli el aletini ve havalandırma aralıklarını temiz tutun.**

Aksesuarı dikkatli biçimde depolayın ve kullanın.

Müşteri servisi ve uygulama danışmanlığı

Türkiye

Marmara Elektrikli El Aletleri Servis Hizmetleri Sanayi ve Ticaret Ltd. Şti.
Tersane cd. Zencefil Sok.No:6 Karaköy
Beyoğlu / İstanbul
Tel.: +90 212 2974320
Fax: +90 212 2507200
E-mail: info@marmarabps.com

Bağrıaçıklar Oto Elektrik
Motorlu Sanayi Çarşısı Doğruer Sk. No:9
Selçuklu / Konya
Tel.: +90 332 2354576
Tel.: +90 332 2331952
Fax: +90 332 2363492
E-mail: bagriaciklarotoelektrik@gmail.com

Akgül Motor Bobinaj San. Ve Tİc. Ltd. Şti
Alaaddinbey Mahallesi 637. Sokak No:48/C
Nilüfer / Bursa
Tel.: +90 224 443 54 24
Fax: +90 224 271 00 86
E-mail: info@akgulbobinaj.com

Ankaralı Elektrik
Eski Sanayi Bölgesi 3. Cad. No: 43
Kocasinan / KAYSERİ
Tel.: +90 352 3364216
Tel.: +90 352 3206241
Fax: +90 352 3206242
E-mail: gunay@ankarali.com.tr

Asal Bobinaj
Eski Sanayi Sitesi Barbaros Cad. No: 24/C
Canik / Samsun
Tel.: +90 362 2289090
Fax: +90 362 2289090
E-mail: bpsasalbobinaj@hotmail.com

Aygem Elektrik Makine Sanayi ve Tic. Ltd. Şti.
10021 Sok. No: 11 AOSB
Çiğli / İzmir
Tel.: +90 232 3768074
Fax: +90 232 3768075
E-mail: boschservis@aygem.com.tr

Bakırcıoğlu Elektrik Makine Hırdavat İnşaat Nakliyat Sanayi ve Ticaret Ltd. Şti.
Karaağaç Mah. Sümerbank Cad. No:18/4
Merkez / Erzincan
Tel.: +90 446 2230959
Fax: +90 446 2240132
E-mail: bilgi@korfezelektrik.com.tr

Bosch Sanayi ve Ticaret A.Ş.
Elektrikli El Aletleri
Aydınevler Mah. İnönü Cad. No: 20
Küçükyalı Ofis Park A Blok
34854 Maltepe-İstanbul
Tel.: 444 80 10
Fax: +90 216 432 00 82
E-mail: iletisim@bosch.com.tr
www.bosch.com.tr

Bulsan Elektrik
İstanbul Cad. Devrez Sok. İstanbul Çarşısı
No: 48/29 İskitler
Ulus / Ankara
Tel.: +90 312 3415142
Tel.: +90 312 3410302
Fax: +90 312 3410203
E-mail: bulsanbobinaj@gmail.com

Çözüm Bobinaj
Küsget San.Sit.A Blok 11Nolu Cd.No:49/A
Şehitkamil/Gaziantep
Tel.: +90 342 2351507
Fax: +90 342 2351508
E-mail: cozumbobinaj2@hotmail.com

Onarım Bobinaj
Raif Paşa Caddesi Çay Mahallesi No:67
İskenderun / HATAY
Tel.: +90 326 613 75 46
E-mail: onarim_bobinaj31@mynet.com

Faz Makine Bobinaj
Cumhuriyet Mah. Sanayi Sitesi Motor
İşleri Bölümü 663 Sk. No:18
Murat Paşa / Antalya
Tel.: +90 242 3465876
Tel.: +90 242 3462885
Fax: +90 242 3341980
E-mail: info@fazmakina.com.tr

Günşah Otomotiv Elektrik Endüstriyel Yapı Malzemeleri San ve Tic. Ltd. Şti
Beylikdüzü Sanayi Sit. No: 210
Beylikdüzü / İstanbul
Tel.: +90 212 8720066
Fax: +90 212 8724111
E-mail: gunsahelektrik@ttmail.com

Sezmen Bobinaj Elektrikli El Aletleri İmalatı San ve Tic. Ltd. Şti.
Ege İş Merkezi 1201/4 Sok. No: 4/B
Yenişehir / İzmir
Tel.: +90 232 4571465
Tel.: +90 232 4584480
Fax: +90 232 4573719
E-mail: info@sezmenbobinaj.com.tr

Üstündağ Bobinaj ve Soğutma Sanayi
Nusretiye Mah. Boyacılar Aralığı No: 9
Çorlu / Tekirdağ
Tel.: +90 282 6512884
Fax: +90 282 6521966
E-mail: info@ustundagsogutma.com

IŞIKLAR ELEKTRİK BOBİNAJ
Karasoku Mahallesi 28028. Sokak No:20/A
Merkez / ADANA
Tel.: +90 322 359 97 10 - 352 13 79
Fax: +90 322 359 13 23
E-mail: isiklar@isiklarelektrik.com

Servis adreslerimize ve garanti koşullarımıza ait linke son sayfadan ulaşabilirsiniz.

Bütün başvuru ve yedek parça siparişlerinizde ürünün tip etiketi üzerindeki 10 haneli malzeme numarasını mutlaka belirtin.

Tasfiye

Elektrikli el aletleri, aküler, aksesuar ve ambalaj malzemesi çevre dostu tasfiye amacıyla bir geri dönüşüm merkezine yollanmalıdır.



Elektrikli el aletlerini ve aküleri/bataryaları evsel çöplerin içine atmayın!

Sadece AB ülkeleri için:

Kullanılamaz hale gelen elektrikli ve elektronik aletler ile kullanılmış aküler/piller ayrı toplanmalı ve çevreye zarar vermeyecek şekilde bertaraf edilmelidir. Belirtilen toplama sistemlerini kullanın. İçerdiği tehlikeli maddeler nedeniyle yanlış bertaraf edilmesi çevreye ve sağlığa zararlı olabilir.

Polski

Wskazówki bezpieczeństwa

Ogólne wskazówki bezpieczeństwa dotyczące pracy z elektronarzędziami

⚠ OSTRZEŻENIE **Należy zapoznać się ze wszystkimi ostrzeżeniami i wskazówkami dotyczącymi bezpieczeństwa użytkowania oraz ilustracjami i danymi technicznymi, dostarczonymi wraz z niniejszym elektronarzędziem.** Nieprzestrzeganie poniższych wskazówek może stać się przyczyną porażenia prądem elektrycznym, pożaru i/lub poważnych obrażeń ciała.

Należy zachować wszystkie przepisy i wskazówki bezpieczeństwa dla dalszego zastosowania.

Pojęcie "elektronarzędzie" odnosi się do elektronarzędzi zasilanych energią elektryczną z sieci (z przewodem zasilającym) i do elektronarzędzi zasilanych akumulatorami (bez przewodu zasilającego).

Bezpieczeństwo w miejscu pracy

- **Miejsce pracy należy utrzymywać w czystości i zapewnić dobre oświetlenie.** Nieporządek i brak właściwego oświetlenia sprzyjają wypadkom.
- **Elektronarzędzi nie należy używać w środowiskach zagrożonym wybuchem, np. w pobliżu łatwopalnych cieczy, gazów lub pyłów.** Podczas pracy elektronarzędziem wytwarzają się iskry, które mogą spowodować zapłon pyłów lub oparów.
- **Podczas użytkowania urządzenia należy zwrócić uwagę na to, aby dzieci i inne osoby postronne znajdowały się w bezpiecznej odległości.** Czynniki rozpraszające mogą spowodować utratę panowania nad elektronarzędziem.

Bezpieczeństwo elektryczne

- **Elektronarzędzi nie wolno narażać na kontakt z deszczem ani wilgocią.** Przedostanie się wody do wnętrza obudowy zwiększa ryzyko porażenia prądem elektrycznym.

Bezpieczeństwo osób

- **Podczas pracy z elektronarzędziem należy zachować czujność, każdą czynność wykonywać ostrożnie i z rozwagą. Nie przystępować do pracy elektronarzędziem w stanie zmęczenia lub będąc pod wpływem narkotyków, alkoholu lub leków.** Chwila nieuwagi podczas pracy może grozić bardzo poważnymi obrażeniami ciała.
- **Stosować środki ochrony osobistej. Należy zawsze nosić okulary ochronne.** Środki ochrony osobistej, np. maska przeciwpyłowa, antypoślizgowe obuwie, kask ochronny czy ochraniacze na uszy, w określonych warunkach pracy obniżają ryzyko obrażeń ciała.
- **Należy unikać niezamierzonego uruchomienia narzędzia. Przed podłączeniem elektronarzędzia do źródła zasilania i/lub podłączeniem akumulatora, podniesieniem albo transportem urządzenia, należy upewnić się, że włącznik elektronarzędzia znajduje się w pozycji wyłączonej.** Przenoszenie elektronarzędzia z palcem opartym na włączniku/wyłączniku lub włożenie do gniazda sieciowego wtyczki włączonego narzędzia, może stać się przyczyną wypadków.
- **Przed włączeniem elektronarzędzia należy usunąć wszystkie narzędzia nastawcze i klucze maszynowe.** Narzędzia lub klucze, pozostawione w ruchomych częściach urządzenia, mogą spowodować obrażenia ciała.
- **Należy unikać nienaturalnych pozycji przy pracy. Należy dbać o stabilną pozycję przy pracy i zachowanie**

równowagi. Dzięki temu można będzie łatwiej zapanować nad elektronarzędziem w nieprzewidzianych sytuacjach.

- ▶ **Należy nosić odpowiednią odzież. Nie należy nosić luźnej odzieży ani biżuterii. Włosy i odzież należy trzymać z dala od ruchomych części.** Luźna odzież, biżuteria lub długie włosy mogą zostać pochwycone przez ruchome części.
- ▶ **Jeżeli producent przewidział możliwość podłączenia odkurzacza lub systemu odsysania pyłu, należy upewnić się, że są one podłączone i są prawidłowo stosowane.** Użycie urządzenia odsysającego pył może zmniejszyć zagrożenie zdrowia pyłami.
- ▶ **Nie wolno dopuścić, aby rutyna, nabyta w wyniku częstej pracy elektronarzędziem, zastąpiła ścisłe przestrzeganie zasad bezpieczeństwa.** Brak ostrożności i rozwagi podczas obsługi elektronarzędzia może w ułamku spowodować ciężkie obrażenia.

Obsługa i konserwacja elektronarzędzi

- ▶ **Nie należy przeciążać elektronarzędzia. Należy dobrać odpowiednie elektronarzędzie do wykonywanej czynności.** Odpowiednio dobrane elektronarzędzie wykona pracę lepiej i bezpieczniej, z prędkością, do jakiej jest przystosowane.
- ▶ **Nie należy używać elektronarzędzia z uszkodzonym włącznikiem/wyłącznikiem.** Elektronarzędzie, którym nie można sterować za pomocą włącznika/wyłącznika, stwarza zagrożenie i musi zostać naprawione.
- ▶ **Przed rozpoczęciem jakichkolwiek prac nastawczych, przed wymianą osprzętu lub przed odłożeniem elektronarzędzia należy wyjąć wtyczkę z gniazda sieciowego i/lub usunąć akumulator.** Ten środek ostrożności ogranicza ryzyko niezamierzonego uruchomienia elektronarzędzia.
- ▶ **Nieużywane elektronarzędzia należy przechowywać w miejscu niedostępnym dla dzieci. Nie należy udostępniać narzędzia osobom, które nie są z nim obeznane lub nie zapoznały się z niniejszą instrukcją.** Elektronarzędzia w rękach nieprzeszkolonego użytkownika są niebezpieczne.
- ▶ **Elektronarzędzia i osprzęt należy utrzymywać w nienagannym stanie technicznym. Należy kontrolować, czy ruchome części urządzenia prawidłowo funkcjonują i nie są zablokowane, czy nie doszło do uszkodzenia niektórych części oraz czy nie występują inne okoliczności, które mogą mieć wpływ na prawidłowe działanie elektronarzędzia. Uszkodzone części należy naprawić przed użyciem elektronarzędzia.** Wiele wypadków spowodowanych jest niewłaściwą konserwacją elektronarzędzi.
- ▶ **Należy stale dbać o czystość narzędzi skrawających i regularnie je ostrzyć.** Starannie konserwowane, ostre narzędzia skrawające rzadziej się blokują i są łatwiejsze w obsłudze.
- ▶ **Elektronarzędzi, osprzętu, narzędzi roboczych itp. należy używać zgodnie z ich instrukcjami oraz uwzględniać warunki i rodzaj wykonywanej pracy.** Wykorzystywanie elektronarzędzi do celów niezgodnych z ich przeznaczeniem jest niebezpieczne.
- ▶ **Uchwyty i powierzchnie chwytowe powinny być zawsze suche, czyste i niezabrudzone olejem ani smarem.** Śliskie uchwyty i powierzchnie chwytowe nie pozwalają na bezpieczne trzymanie narzędzia i kontrolę nad nim w nieoczekiwanych sytuacjach.

Obsługa i konserwacja elektronarzędzi akumulatorowych

- ▶ **Akumulatory należy ładować tylko w ładowarkach o parametrach określonych przez producenta.** W przypadku użycia ładowarki, przystosowanej do ładowania określonego rodzaju akumulatorów, w sposób niezgodny z przeznaczeniem, istnieje niebezpieczeństwo pożaru.
- ▶ **Elektronarzędzi należy używać wyłącznie z przeznaczonymi do nich akumulatorami.** Użycie innych akumulatorów może stwarzać ryzyko odniesienia obrażeń ciała i zagrożenie pożarem.
- ▶ **Nieużywany akumulator należy przechowywać z dala od metalowych elementów, takich jak spinacze, monety, klucze, gwoździe, śruby lub inne małe przedmioty metalowe, które mogłyby spowodować zwarcie biegunów akumulatora.** Zwarcie biegunów akumulatora może skutkować oparzeniem lub wybuchem pożaru.
- ▶ **Przechowywanie lub użytkowanie akumulatora w nieodpowiednich warunkach może spowodować wyciek elektrolitu. Należy unikać kontaktu z elektrolitem, a w razie przypadkowego kontaktu, przepłukać skórę wodą. W przypadku dostania się elektrolitu do oczu, należy dodatkowo zasięgnąć porady lekarza.** Elektrolit wyciekający z akumulatora może spowodować podrażnienie skóry lub oparzenia.
- ▶ **Nie wolno używać uszkodzonych ani modyfikowanych akumulatorów i elektronarzędzi.** Uszkodzone lub zmodyfikowane akumulatory mogą zachowywać się w sposób nieprzewidywalny, powodując niebezpieczne dla zdrowia skutki (zapłon, eksplozja, obrażenia ciała).
- ▶ **Akumulator należy trzymać z dala od ognia oraz chronić przed ekstremalnymi temperaturami.** Wskutek działania ognia lub temperatury przekraczającej 130 °C akumulator może eksplodować.
- ▶ **Należy stosować się do wszystkich wskazówek dotyczących ładowania. Nie wolno ładować akumulatora lub elektronarzędzia w temperaturze znajdującej się poza zakresem sprecyzowanym w niniejszej instrukcji.** Niezgodne z instrukcją ładowanie lub ładowanie w temperaturze niemieszczącej się w zalecanym zakresie może spowodować uszkodzenie akumulatora oraz zwiększa ryzyko pożaru.

Serwis

- ▶ **Prace serwisowe przy elektronarzędziu mogą być wykonywane wyłącznie przez wykwalifikowany personel i przy użyciu oryginalnych części zamiennych.** W ten sposób zagwarantowana jest bezpieczna eksploatacja elektronarzędzia.

- **Nie wolno w żadnym wypadku naprawiać uszkodzonego akumulatora.** Naprawy akumulatora można dokonywać wyłącznie u producenta lub w autoryzowanym punkcie serwisowym.

Wskazówki dotyczące bezpieczeństwa pracy z przecinarkami do prętów zbrojeniowych



Należy trzymać dłonie z dala od obszaru cięcia i obracającej się tarczy. Grozi to poważnymi obrażeniami ciała.



Należy zawsze trzymać produkt obiema rękami za przewidziane do tego rękojeści i podczas pracy nigdy nie wolno sięgać ręką w okolice obszaru cięcia. Rękojeści muszą być zawsze suche, czyste oraz niezanieczyszczone olejem ani smarem. Zapewnia to prawidłową i bezpieczną pracę.

- **Nigdy nie używać elektronarzędzia bez podstawy.** Tylko z zamontowaną podstawą możliwa jest prawidłowa i bezpieczna praca.
- **Należy używać wyłącznie dozwolonych dla tego produktu tarcz, które spełniają wymagania określone w danych technicznych.** Użycie tarczy do innych zastosowań może spowodować nadmierne zużycie, spadnięcie tarczy, obniżenie wydajności cięcia i zwiększoną emisję ciepła, co może doprowadzić do uszkodzenia tarczy i poważnych obrażeń ciała.
- **Nie wolno używać stępionej ani uszkodzonej tarczy.** Tarcza ze stępionymi lub nieprawidłowo ustawionymi zębami powoduje zwiększone tarcie, zablokowanie brzeszczotu i odrzut ze względu na zbyt wąski rzaz.
- **Należy używać odpowiednich detektorów w celu zlokalizowania instalacji lub zwrócić się o pomoc do lokalnego dostawcy usługi.** Kontakt z przewodami znajdującymi się pod napięciem może doprowadzić do powstania pożaru lub porażenia elektrycznego. Uszkodzenie przewodu gazowego może doprowadzić do wybuchu. Przebicie przewodu wodociągowego powoduje szkody rzeczowe.
- **Podczas wykonywania prac, przy których narzędzie skrawające mogłoby natrafić na ukryte przewody elektryczne, elektronarzędzie należy trzymać wyłącznie za izolowane powierzchnie.** Kontakt z przewodem elektrycznym pod napięciem może spowodować przekazanie napięcia na odsłonięte części metalowe elektronarzędzia, grożąc porażeniem prądem elektrycznym.
- **Elektronarzędzie należy włączyć dopiero po umieszczeniu go w pozycji roboczej oraz trzymać je mocno obiema rękami.** Pomaga to uniknąć niekontrolowanego odrzutu.
- **Podczas pracy mogą powstawać gorące opiłki metalowe o ostrych krawędziach, które w kontakcie ze skórą mogą doprowadzić do ran ciętych i poparzeń.** Należy nosić odzież przylegającą do ciała.
- **Rozpocząć cięcie dopiero wtedy, gdy elektronarzędzie osiągnie maksymalną prędkość obrotową.** Dotknięcie obrabianego elementu tarczą przed uruchomieniem silnika prowadzi do przeciążenia i uszkodzenia tarczy, może także spowodować poważne obrażenia ciała.
- **W razie odrzutu nie należy kontynuować cięcia. Wyjąć elektronarzędzie z obrabianego elementu, zaczekać, aż tarcza osiągnie maksymalną prędkość obrotową i ostrożnie wznowić cięcie.** W przypadku ponownego uruchomienia elektronarzędzia w obrabianym elemencie tarcza może zostać na nowo zablokowana lub spowodować odrzut.
- **Jeśli tarcza zatrzyma się lub zaklinuje w rzazie, może dojść do jej zablokowania i odrzutu.** Może to doprowadzić do niekontrolowanego ruchu elektronarzędzia.
- **Podczas pracy mogą powstawać iskry i gorące opiłki metalowe, które mogą doprowadzić do pożaru łatwopalnych materiałów znajdujących się w otoczeniu lub uszkodzenia powierzchni.** Upewnić się, że w okolicy miejsca pracy nie ma palnych materiałów i zabezpieczyć delikatne powierzchnie.
- **Podczas pracy należy unikać dotykania głowicy elektronarzędzia.** Może ona silnie się nagrzewać i spowodować obrażenia ciała.
- **Tarcza oraz inne części metalowe mogą się nagrzewać lub mieć ostre krawędzie.** Przy wymianie tarczy należy używać rękawic ochronnych.
- **Podczas prac na wysokości należy zwrócić uwagę, czy nikt nie znajduje się na dole.** Spadające opiłki lub resztki materiałów mogą doprowadzić do wypadku.
- **Nie wolno w żadnym wypadku odkładać elektronarzędzia, dopóki narzędzie robocze całkowicie się nie zatrzyma.** Obracające się narzędzie robocze może spowodować poważne obrażenia dłoni lub poruszać się w sposób niekontrolowany w przypadku kontaktu z powierzchnią, na którą zostało odłożone.
- **W razie uszkodzenia akumulatora lub stosowania go niezgodnie z przeznaczeniem może dojść do wystąpienia oparów. Akumulator może się zapalić lub wybuchnąć.** Należy zadbać o dopływ świeżego powietrza, a w przypadku wystąpienia dolegliwości skontaktować się z lekarzem. Opary mogą podrażnić drogi oddechowe.
- **Nie modyfikować ani nie otwierać akumulatora.** Istnieje niebezpieczeństwo zwarcia.
- **Ostre przedmioty, takie jak gwoździe lub śrubokręt, a także działanie sił zewnętrznych mogą spowodować uszkodzenie akumulatora.** Może wówczas dojść do zwarcia wewnętrznego akumulatora i do jego przepalenia, eksplozji lub przegrzania.
- **Akumulator należy stosować wyłącznie w urządzeniach producenta.** Tylko w ten sposób można ochronić akumulator przed niebezpiecznym dla niego przeciążeniem.



Akumulator należy chronić przed wysokimi temperaturami, np. przed stałym nasłonecznieniem, przed ogniem, zanieczysz-

czeniami, wodą i wilgocią. Istnieje zagrożenie zwarcia i wybuchu.

Symbole

Następujące symbole mogą być ważne podczas użytkowania elektronarzędzia. Proszę zapamiętać te symbole i ich znaczenia. Właściwa interpretacja symboli ułatwi użytkownikowi lepsze i bezpieczniejsze użytkowanie urządzenia.



Należy stosować okulary ochronne.

Opis urządzenia i jego zastosowania



Należy przeczytać wszystkie wskazówki dotyczące bezpieczeństwa i zalecenia. Nieprzestrzeganie wskazówek dotyczących bezpieczeństwa i zaleceń może doprowadzić do porażenia prądem elektrycznym, pożaru i/lub poważnych obrażeń ciała.

Proszę zwrócić uwagę na rysunki zamieszczone na początku instrukcji obsługi.

Użycie zgodne z przeznaczeniem

Elektronarzędzie jest przeznaczone do cięcia unieruchomionych prętów zbrojeniowych na równi z powierzchnią materiału lub do cięcia używanych w budownictwie drążków gwintowanych ze stali miękkiej oraz prętów zbrojeniowych luzem.

Przedstawione graficznie komponenty

Numeracja przedstawionych komponentów odnosi się do schematu elektronarzędzia, znajdującego się na stronie graficznej.

(1) Strzałka kierunku obrotów (na obudowie)
(2) Przycisk blokady wrzeciona
(3) Interfejs użytkownika
(4) Akumulator[a)]
(5) Filtr przeciwpyłowy (2 szt.)
(6) Przycisk odblokowujący akumulator[a)]
(7) Dźwignia zwalniająca blokadę włącznika/wyłącznika
(8) Włącznik/wyłącznik
(9) Przycisk do obracania przekładni
(10) Rękojeść dodatkowa tłumiąca drgania (powierzchnia izolowana)
(11) Klucz sześciokątny
(12) Wylot
(13) Śruba do regulacji szerokości rozwarcia
(14) Tarcza
(15) Pomocniczy element prowadzący
(16) Rękojeść (powierzchnia izolowana)
(17) Wskazanie temperatury (interfejs użytkownika)
(18) Wskazanie niskiego stanu naładowania akumulatora (interfejs użytkownika)
(19) Wskazanie stanu elektronarzędzia (interfejs użytkownika)
(20) Wskazanie zabezpieczenia przed odrzutem (interfejs użytkownika)
(21) Wskazanie przeciążenia (interfejs użytkownika)
(22) Przycisk do zwiększania prędkości obrotowej (interfejs użytkownika)
(23) Wskazanie zakresu prędkości obrotowej/trybu (interfejs użytkownika)
(24) Przycisk do zmniejszania prędkości obrotowej (interfejs użytkownika)
(25) Śruba (4 szt.)
(26) Podstawa
(27) Śruba mocująca
(28) Kołnierz
(29) Trzpień centrujący (3 x)
(30) Uchwyt worka na wióry

a) **Nie wchodzi w skład wyposażenia standardowego.**

Dane techniczne

Przecinarka do prętów zbrojeniowych		**GBC18V-32PS**
Numer katalogowy		**3 601 JS7 0..**
Napięcie znamionowe	V=	18
Prędkość obrotowa bez obciążenia	min^{-1}	1700–2000
Zakres cięcia prętów zbrojeniowych	mm	10–32
Średnica tarczy	mm	136
Zabezpieczenie przed odrzutem		●
Zabezpieczenie przed ponownym rozruchem		●
Hamulec wybiegowy		●
System łagodnego rozruchu		●
Wyłącznik uderzeniowy		●
Wyłącznik przeciążeniowy		●
Wstępny wybór prędkości obrotowej		●
Waga[A)]	kg	3,3
Wymiary (długość x szerokość x wysokość)	mm	445 x 186 x 114
Zalecana temperatura otoczenia podczas ładowania	°C	0 … +35
Dopuszczalna temperatura otoczenia podczas pracy[B)] i podczas przechowywania	°C	–20 … +50

Przecinarka do prętów zbrojeniowych	GBC18V-32PS
Kompatybilne akumulatory	GBA18V... GBA 18V... ProCORE18V... EXPERT18V... EXBA18V... CORE18V...
Zalecane akumulatory zapewniające pełną moc	ProCORE18V... ≥8,0 Ah EXPERT18V... ≥5,5 Ah
Zalecane ładowarki	GAL18... GAL 18... GAL 36... GAL12V/18... GAL 12V/18... GAX 18... EXAL18...

A) Bez akumulatora (wagę akumulatora można znaleźć na stronie: www.bosch-professional.com)

B) ograniczona wydajność w przypadku temperatur < 0 °C

Wartości mogą różnić się w zależności od produktu, zastosowania i warunków otoczenia. Więcej informacji na stronie: www.bosch-professional.com/wac.

Informacja na temat hałasu i wibracji

Wartości pomiarowe emisji hałasu zostały określone zgodnie z **EN 62841-1**.

Określony wg skali A typowy poziom hałasu emitowanego przez elektronarzędzie wynosi: poziom ciśnienia akustycznego **96** dB(A); poziom mocy akustycznej **104** dB(A). Niepewność pomiaru K = **3** dB.

Stosować środki ochrony słuchu!

Wartości drgań a_h (drgania ciągłe), p_F (powtarzające się wstrząsy) i niepewność pomiaru K oznaczone zgodnie z **EN 62841-1** :

a_h = **3,8** m/s^2, K = **1,5** m/s^2, p_F = **410,8** m/s^2 (K = **82,8** m/s^2)

Podany w niniejszej instrukcji poziom drgań i poziom emisji hałasu zostały zmierzone zgodnie ze znormalizowaną procedurą pomiarową i mogą zostać użyte do porównywania elektronarzędzi. Można ich także użyć do wstępnej oceny poziomu drgań i poziomu emisji hałasu.

Podany poziom drgań i poziom emisji hałasu jest reprezentatywny dla podstawowych zastosowań elektronarzędzia. Jeżeli elektronarzędzie użyte zostanie do innych zastosowań lub z innymi narzędziami roboczymi, a także jeśli nie będzie właściwie konserwowane, poziom drgań i poziom emisji hałasu mogą różnić się od podanych wartości. Podane powyżej przyczyny mogą spowodować podwyższenie poziomu drgań i poziomu emisji hałasu w czasie pracy.

Aby dokładnie ocenić poziom drgań i poziom emisji hałasu, należy wziąć pod uwagę także okresy, gdy urządzenie jest wyłączone lub gdy jest ono wprawdzie włączone, ale nie jest używane do pracy. Podane powyżej przyczyny mogą spowodować obniżenie poziomu drgań i poziomu emisji hałasu w czasie pracy.

Należy wprowadzić dodatkowe środki bezpieczeństwa, mające na celu ochronę osoby obsługującej przed skutkami ekspozycji na drgania, np.: konserwacja elektronarzędzia i narzędzi roboczych, zapewnienie odpowiedniej temperatury, aby nie dopuścić do wyziębienia rąk, właściwa organizacja czynności wykonywanych podczas pracy.

Zabezpieczenie przed odrzutem



W przypadku nagłego odrzutu elektronarzędzia, spowodowanego np. zablokowaniem się osprzętu w materiale podczas cięcia, system elektroniczny odcina zasilanie i wyłącza silnik. Świeci się przy tym wskazanie zabezpieczenia przed odrzutem **(20)**. Przy aktywnym zabezpieczeniu przed odrzutem wskazanie stanu **(19)** miga na czerwono.

W celu **ponownego włączenia** elektronarzędzia należy ustawić włącznik/wyłącznik **(8)** w pozycji wyłączonej i ponownie włączyć elektronarzędzie.

Zabezpieczenie przed ponownym rozruchem



Zabezpieczenie przed ponownym rozruchem zapobiega samoczynnemu włączeniu się elektronarzędzia po przerwie w dopływie prądu. W celu **ponownego włączenia** elektronarzędzia należy ustawić włącznik/wyłącznik **(8)** w pozycji wyłączonej i ponownie włączyć elektronarzędzie.

Hamulec wybiegowy



Elektronarzędzie jest wyposażone w elektroniczny hamulec wybiegowy. Wyłączenie elektronarzędzia powoduje zatrzymanie się tarczy w ciągu paru sekund.

System łagodnego rozruchu

Elektroniczny system łagodnego rozruchu ogranicza moment obrotowy podczas włączania i umożliwia płynniejszy rozruch elektronarzędzia.

Wskazówka: Jeżeli elektronarzędzie tuż po włączeniu pracuje z pełną prędkością obrotową, oznacza to awarię systemu łagodnego rozruchu i zabezpieczenia przed ponownym rozruchem. Elektronarzędzie należy bezzwłocznie odesłać do serwisu (adresy są podane w rozdziale „Obsługa klienta oraz doradztwo dotyczące użytkowania”).

Wyłącznik uderzeniowy



Zintegrowany wyłącznik uderzeniowy wyłącza elektronarzędzie w razie upadku. Aby **ponownie uruchomić** urządzenie, należy ustawić włącznik/wyłącznik **(8)** w pozycji wyłączonej, a następnie ponownie włączyć elektronarzędzie.

Wyłącznik przeciążeniowy

Stosowanego zgodnie z przeznaczeniem elektronarzędzia nie można przeciążyć. W przypadku zbyt silnego obciążenia lub po przekroczeniu dopuszczalnego zakresu temperatur akumulatora elektronarzędzie wyłącza się w sposób automa-

tyczny. Następnie należy wyłączyć elektronarzędzie i zaprzestać wykonywania pracy, która spowodowała przeciążenie elektronarzędzia. Następnie należy ponownie włączyć elektronarzędzie, aby rozpocząć pracę na nowo.

Wstępny wybór prędkości obrotowej

W ustawieniach fabrycznych dostępne są 2 zaprogramowane zakresy prędkości obrotowej.

Zakres wstępnego wyboru prędkości obrotowej	[min^{-1}]
1	1700
2	2000

Podane wartości zakresów prędkości obrotowej są uzależnione od stosowanego akumulatora, stanu naładowania akumulatora oraz temperatury roboczej urządzenia.

Za pomocą przycisków do regulacji prędkości obrotowej **(22)** i **(24)** można wstępnie ustawić żądaną prędkość obrotową. Dane w następującej tabeli są wartościami zalecanymi.

Materiał	Zastosowanie	Narzędzie robocze	Zakres prędkości obrotowej
Pręty zbrojeniowe	Cięcie	Tarcza	1/2
Pręty gwintowane ze stali miękkiej	Cięcie	Tarcza	1/2

Cięcie należy rozpocząć dopiero wtedy, gdy produkt osiągnie maksymalną prędkość obrotową. Jeśli tarcza wejdzie w kontakt z obrabianym elementem przed uruchomieniem silnika, dojdzie do przeciążenia i uszkodzenia tarczy, co może skutkować poważnymi obrażeniami. Wybrać zakres 2, aby ustawić maksymalną prędkość cięcia. Wybrać zakres 1, aby zredukować iskrzenie.

Akumulator

Bosch sprzedaje elektronarzędzia akumulatorowe także w wersji bez akumulatora. Informacja o tym, czy w zakres dostawy elektronarzędzia wchodzi akumulator, znajduje się na opakowaniu.

Ładowanie akumulatora

- ▶ **Należy stosować wyłącznie ładowarki wyszczególnione w danych technicznych.** Tylko te ładowarki dostosowane są do ładowania zastosowanego w elektronarzędziu akumulatora litowo-jonowego.

Wskazówka: Ze względu na międzynarodowe przepisy transportowe w momencie dostawy akumulatory litowo-jonowe są częściowo naładowane. Aby zagwarantować wykorzystanie najwyższej wydajności akumulatora, należy przed pierwszym użyciem całkowicie naładować akumulator.

Wkładanie akumulatora

Wsunąć naładowany akumulator w uchwyt akumulatora aż do wyczuwalnego zablokowania.

Wyjmowanie akumulatora

W celu wyjęcia akumulatora nacisnąć przycisk odblokowujący i wyjąć akumulator. **Nie należy przy tym używać siły.**

Akumulator posiada 2 stopnie blokady, zapobiegające jego wypadnięciu w przypadku niezamierzonego naciśnięcia przycisku odblokowującego akumulator. Akumulator, umieszczony w elektronarzędziu, przytrzymywany jest na miejscu za pomocą sprężyny.

Wskaźnik stanu naładowania akumulatora

Wskazówka: Nie każdy typ akumulatora jest wyposażony we wskaźnik stanu naładowania.

Zielone diody LED wskaźnika stanu naładowania akumulatora pokazują stan naładowania akumulatora. Ze względów bezpieczeństwa stan naładowania akumulatora można skontrolować tylko przy wyłączonym elektronarzędziu.

Nacisnąć przycisk wskaźnika stanu naładowania On lub , aby pojawiło się wskazanie stanu naładowania. Można to zrobić także po wyjęciu akumulatora.

Jeżeli po naciśnięciu przycisku wskaźnika stanu naładowania nie świeci się żadna dioda LED, oznacza to, że akumulator jest uszkodzony i należy go wymienić.

Stan naładowania akumulatora wyświetlany jest również na interfejsie użytkownika (zob. „Wskaźniki stanu“, Strona 119).

Typ akumulatora GBA 18V... | GBA18V...



Dioda LED	Pojemność
Światło ciągłe, 3 zielone diody	60–100%
Światło ciągłe, 2 zielone diody	30–60%
Światło ciągłe, 1 zielona dioda	5–30%
Światło migające, 1 zielona dioda	0–5%

Typ akumulatora ProCORE18V... | EXPERT18V... | EXBA18V... | CORE18V...



Dioda LED	Pojemność
Światło ciągłe, 5 zielonych diod	80–100%
Światło ciągłe, 4 zielone diody	60–80%
Światło ciągłe, 3 zielone diody	40–60%
Światło ciągłe, 2 zielone diody	20–40%
Światło ciągłe, 1 zielona dioda	5–20%
Światło migające, 1 zielona dioda	0–5%

Wykrywanie ryzyka awarii akumulatora

EXPERT18V... | EXBA18V...

Diody LED wskaźnika stanu naładowania akumulatora mogą oprócz stanu naładowania akumulatora wskazywać także ryzyko awarii akumulatora.

Aby aktywować funkcję należy nacisnąć i przytrzymać przycisk wskaźnika stanu akumulatora przez 3 sekundy. Trwająca analiza akumulatora jest sygnalizowana światłem dynamicznym. Wynik jest pokazywany na wskaźniku stanu akumulatora.

1 dioda LED: Akumulator wykazuje wysokie ryzyko awarii. Moc i czas pracy mogą być już obniżone. Zalecana jest wymiana akumulatora.

5 diod LED: Akumulator jest w dobrym stanie i wykazuje niskie ryzyko awarii.

Uwaga: Ocena ryzyka awarii akumulatora przebiega dwustopniowo i oferuje uproszczoną ocenę stanu. Stan akumulatora jest oceniany albo jako dobry, albo wskazywane jest podwyższone ryzyko awarii akumulatora. Stan akumulatora nie jest podawany w procentach.

Wskazówki dotyczące właściwego postępowania z akumulatorem

Akumulator należy chronić przed wilgocią i wodą.

Akumulator należy przechowywać wyłącznie w temperaturze od −20 °C do 50 °C. Nie wolno pozostawiać akumulatora, np. latem, w samochodzie.

Otwory wentylacyjne należy regularnie czyścić za pomocą miękkiego, czystego i suchego pędzelka.

Zdecydowanie krótszy czas pracy po ładowaniu wskazuje na zużycie akumulatora i konieczność wymiany na nowy.

Przestrzegać wskazówek dotyczących utylizacji odpadów.

Montaż

- ▶ **Należy stosować tarcze, których maksymalnie dopuszczalna prędkość jest wyższa od prędkości obrotowej elektronarzędzia bez obciążenia.**

Demontaż i montaż tarczy

- ▶ **Przed przystąpieniem do jakichkolwiek prac przy elektronarzędziu (np. konserwacja, wymiana narzędzi roboczych itp.) należy wyjąć akumulator.** W przypadku niezamierzonego naciśnięcia włącznika/wyłącznika istnieje niebezpieczeństwo doznania obrażeń.
- ▶ **Podczas montażu tarczy pilarskiej używać rękawic ochronnych.** Przy kontakcie z tarczą pilarską istnieje niebezpieczeństwo zranienia.
- ▶ **Należy stosować wyłącznie tarcze pilarskie, których parametry są zgodne z podanymi w niniejszej instrukcji obsługi i na elektronarzędziu.**

Demontaż tarczy (zob. rys. A)

– Odkręcić 4 śruby **(25)** za pomocą klucza sześciokątnego **(11)** znajdującego się w wyposażeniu standardowym.
– Usunąć podstawę **(26)**.
– Nacisnąć przycisk blokady wrzeciona **(2)** i przytrzymać w tej pozycji.
- ▶ **Przycisk blokady wrzeciona (2) wolno naciskać tylko przy nieruchomym wrzecionie.** W przeciwnym razie może dojść do uszkodzenia elektronarzędzia.

– Za pomocą klucza sześciokątnego **(11)** wykręcić śrubę mocującą **(27)**.
– Zdjąć kołnierz **(28)** i tarczę **(14)**.

Montaż tarczy (zob. rys. B)

– Oczyścić tarczę **(14)** i wszystkie elementy mocujące.
– Założyć tarczę **(14)**. Kierunek cięcia zębów (wskazany przez strzałkę umieszczoną na tarczy) musi być zgodny z kierunkiem wskazywanym przez strzałkę **(1)** na obudowie. Zwrócić uwagę, aby 3 trzpienie centrujące **(29)** weszły w otwory na tarczy.
– Założyć kołnierz **(28)** i wkręcić śrubę mocującą **(27)**.
– Nacisnąć przycisk blokady wrzeciona **(2)** i przytrzymać w tej pozycji.
– Za pomocą klucza sześciokątnego **(11)** mocno dokręcić śrubę mocującą **(27)**.
– Założyć podstawę **(26)** i przykręcić ją za pomocą 4 śrub **(25)**.

Rękojeść dodatkowa z systemem tłumienia drgań

Wskazówka: W zakres dostawy przecinarki do prętów zbrojeniowych **GBC18V-32PS** wchodzi rękojeść dodatkowa tłumiąca drgania **(10)**. Ze względu na ergonomię i bezpieczeństwo pracy należy zawsze używać rękojeści dodatkowej tłumiącej drgania **(10)**, opisanej w niniejszej instrukcji obsługi.

Rękojeść dodatkową **(10)** należy przykręcić po prawej lub po lewej stronie głowicy przekładni albo od góry, w zależności od rodzaju pracy.

- ▶ **Elektronarzędzia należy używać wyłącznie z zamontowaną rękojeścią dodatkową (10).**
- ▶ **Elektronarzędzia nie wolno używać, jeżeli rękojeść dodatkowa (10) jest uszkodzona. Nie wolno w żaden sposób modyfikować rękojeści dodatkowej (10).**

Vibration Control Rękojeść dodatkowa tłumiąca drgania **(10)** zapewnia niski poziom drgań podczas obróbki, a co za tym idzie przyjemniejszą i bezpieczną pracę.

Odsysanie pyłów/wiórów

Należy unikać pracy bez zastosowania odpowiednich środków mających na celu ograniczenie emisji pyłu. Odpowiedni pojemnik na pył ogranicza narażenie na pył szkodliwy dla zdrowia. Należy zawsze dbać o dobrą wentylację stanowiska pracy. Należy zawsze używać odpowiednich środków ochrony dróg oddechowych. Aby zagwarantować optymalne odsysanie pyłu, należy w porę opróżnić pojemnik na pył i regularnie czyścić filtr.

- ▶ **Należy unikać gromadzenia się pyłu na stanowisku pracy.** Pyły mogą się z łatwością zapalić.

System odsysania pyłu z workiem na pył/wióry

Umieścić otwarty koniec worka na wióry na uchwycie **(30)** i zamocować go przy użyciu taśm ściągających. Mocno pociągnąć worek na wióry, aby upewnić się, że jest prawidłowo zamocowany.

Obracanie przekładni (zob. rys. C)

- ▶ **Przed przystąpieniem do jakichkolwiek prac przy elektronarzędziu (np. konserwacja, wymiana narzędzi roboczych itp.) należy wyjąć akumulator.** W przypadku niezamierzonego naciśnięcia włącznika/wyłącznika istnieje niebezpieczeństwo doznania obrażeń.

Przekładnię można obrócić o 90° w lewo lub w prawo względem rękojeści. Dzięki temu włącznik/wyłącznik **(8)** można w szczególnych sytuacjach ustawić w dogodniejszej pozycji (np. dla osób leworęcznych).

Ustawić włącznik/wyłącznik **(8)** w pozycji wyłączonej. Nacisnąć przycisk **(9)** i obrócić przekładnię, ustawiając ją w żądanej pozycji (zob. rys. **C**).

Włącznik/wyłącznik **(8)** można aktywować tylko wtedy, gdy przekładnia znajduje się we właściwej pozycji.

Praca

- ▶ **Elektronarzędzia nie należy przeciążać do tego stopnia, że zatrzyma się ono samoczynnie.**
- ▶ **Przed przystąpieniem do jakichkolwiek prac przy elektronarzędziu (np. konserwacja, wymiana narzędzi roboczych itp.) należy wyjąć akumulator.** W przypadku niezamierzonego naciśnięcia włącznika/wyłącznika istnieje niebezpieczeństwo doznania obrażeń.
- ▶ **Jeżeli ciężar własny obrabianego przedmiotu nie gwarantuje stabilnej pozycji, należy go zamocować.**
- ▶ **Po silnym obciążeniu elektronarzędzia, należy pozwolić mu pracować przez parę minut na biegu jałowym, w celu ochłodzenia narzędzia roboczego.**
- ▶ **Elektronarzędzia nie wolno eksploatować przy użyciu stolika tnącego.**

Regulacja szerokości rozwarcia (zob. rys. D)

Odkręcić śrubę do regulacji szerokości rozwarcia **(13)**. Przesunąć blok regulacyjny w lewo lub w prawo, aby ustawić żądaną szerokość rozwarcia. Przed przystąpieniem do pracy należy upewnić się, że śruba **(13)** jest mocno dokręcona.

Wskazówki dotyczące pracy

Cięcie prętów zbrojeniowych

Wybrać odpowiednie ustawienie dla wykonywanego cięcia (zob. „Regulacja szerokości rozwarcia (zob. rys. **D**)“, Strona 119).

Nie dotykać żadnych obracających się części, ponieważ mogłoby to doprowadzić do poważnych obrażeń.

Nie należy rozpoczynać cięcia od razu po włączeniu silnika. Przed rozpoczęciem cięcia tarcza powinna osiągnąć pełną prędkość obrotową.

Wybrać niższe ustawienie, aby zredukować iskrzenie.

Spowolnić ruch do przodu (ruch tnący) zarówno na początku, jak i pod koniec cięcia.

Nie ciąć prętów zbrojeniowych o średnicy poniżej **10** mm.

Nie ciąć prętów zbrojeniowych o długości poniżej **20** mm, ponieważ ucięty fragment może utknąć pomiędzy tarczą **(14)** i podstawą **(26)** i spowodować szkody oraz poważne obrażenia.

Po włączeniu urządzenia, należy mocno przyłożyć pomocniczy element prowadzący **(15)** do pręta zbrojeniowego. Powoli przesunąć elektronarzędzie do przodu, aby rozpocząć cięcie pręta.

Uruchamianie

Włączanie/wyłączanie

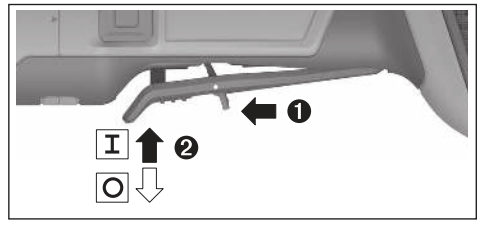

Aby **włączyć** elektronarzędzie, należy przesunąć dźwignię zwalniająca blokadę **(7)** do przodu, a następnie nacisnąć włącznik/wyłącznik **(8)** w górę.

Aby **wyłączyć** elektronarzędzie, należy zwolnić włącznik/wyłącznik **(8)**.

Interfejs użytkownika

Interfejs użytkownika **(3)** służy do wstępnego wyboru prędkości obrotowej oraz do wskazywania stanu elektronarzędzia.

Wskaźniki stanu

Wskazanie temperatury (17)	Znaczenie/przyczyna	Rozwiązanie
Kolor żółty	Osiągnięta została temperatura krytyczna (system elektroniczny, akumulator)	Pozwolić elektronarzędziu pracować na biegu jałowym i zaczekać, aż ostygnie
Kolor czerwony	Elektronarzędzie wyłącza się z powodu przegrzania	Odczekać, aż elektronarzędzie ostygnie

Wskazanie stanu naładowania akumulatora (interfejs użytkownika) (18)	Znaczenie/przyczyna	Rozwiązanie
Kolor żółty	Akumulator jest prawie rozładowany	Akumulator należy wkrótce wymienić lub naładować.
Kolor czerwony	Akumulator jest rozładowany	Akumulator należy wymienić lub naładować.

Wskazanie stanu elektronarzędzia (19)	Znaczenie/przyczyna	Rozwiązanie
Kolor zielony	Stan: OK	–
Kolor żółty	Osiągnięta została temperatura krytyczna, akumulator jest prawie rozładowany lub wykryto przeciążenie	Pozwolić elektronarzędziu pracować bez obciążenia i zaczekać, aż ostygnie lub zredukować obciążenie do momentu, aż elektronarzędzie zacznie działać prawidłowo
Kolor czerwony, świeci się	Elektronarzędzie przegrzało się lub akumulator jest rozładowany	Zaczekać, aż elektronarzędzie ostygnie lub wymienić/naładować akumulator
Kolor czerwony, miga	Zadziałało zabezpieczenie przed odrzutem, zabezpieczenie przed ponownym rozruchem lub wyłącznik uderzeniowy	Wyłączyć, a następnie ponownie włączyć elektronarzędzie

Wskazanie przeciążenia (interfejs użytkownika) (21)	Znaczenie/przyczyna	Rozwiązanie
Kolor żółty	Wykryto przeciążenie	Zredukować obciążenie do momentu, aż elektronarzędzie zacznie działać prawidłowo

Konserwacja i serwis

Konserwacja i czyszczenie

- ▶ **Przed przystąpieniem do jakichkolwiek prac przy elektronarzędziu (np. konserwacja, wymiana narzędzi roboczych itp.) należy wyjąć akumulator.** W przypadku niezamierzonego naciśnięcia włącznika/wyłącznika istnieje niebezpieczeństwo doznania obrażeń.
- ▶ **Utrzymywanie urządzenia i szczelin wentylacyjnych w czystości gwarantuje prawidłową i bezpieczną pracę.**

Należy obchodzić się pieczołowicie z osprzętem podczas przechowywania i podczas pracy.

Obsługa klienta oraz doradztwo dotyczące użytkowania

Polska
Tel.: 22 7154450
Link do danych adresowych naszych serwisów oraz waunków gwarancji znajduje się na ostatniej stronie.
Przy wszystkich zgłoszeniach oraz zamówieniach części zamiennych konieczne jest podanie 10-cyfrowego numeru katalogowego, znajdującego się na tabliczce znamionowej produktu.

Utylizacja odpadów

Elektronarzędzia, akumulatory, osprzęt i opakowanie należy oddać do powtórnego przetworzenia zgodnego z obowiązującymi przepisami w zakresie ochrony środowiska.



Elektronarzędzia i akumulatora/baterii nie wolno wyrzucać do odpadów domowych!

Tylko dla krajów UE:
Niezdatne do użytku urządzenia elektryczne i elektroniczne lub zużyte akumulatory/baterie należy zbierać osobno i utylizować zgodnie z obowiązującymi przepisami ochrony środowiska. Należy korzystać z przewidzianych przepisami systemów zbiórki. Ze względu na zawartość substancji niebezpiecznych nieprawidłowa utylizacja może stanowić zagrożenie dla zdrowia i środowiska.

Čeština

Bezpečnostní upozornění

Obecné bezpečnostní pokyny pro elektrické nářadí

⚠ VÝSTRAHA **Prostudujte si všechny bezpečnostní výstrahy, pokyny, ilustrace a specifikace k tomuto elektrickému nářadí.** Nedodržování všech níže uvedených pokynů může mít za následek úraz elektrickým proudem, požár a/nebo těžké poranění.

Všechna varovná upozornění a pokyny do budoucna uschovejte.

V upozorněních použitý pojem „elektrické nářadí“ se vztahuje na elektrické nářadí napájené ze sítě (se síťovým kabelem) a na elektrické nářadí napájené akumulátorem (bez síťového kabelu).

Bezpečnost pracoviště

- ▶ **Udržujte pracoviště v čistotě a dobře osvětlené.** Nepořádek nebo neosvětlené pracoviště mohou vést k úrazům.
- ▶ **S elektrickým nářadím nepracujte v prostředí ohroženém explozí, kde se nacházejí hořlavé kapaliny, plyny nebo prach.** Elektrické nářadí vytváří jiskry, které mohou prach nebo páry zapálit.
- ▶ **Děti a jiné osoby udržujte při použití elektrického nářadí v bezpečné vzdálenosti od pracoviště.** Při rozptýlení můžete ztratit kontrolu nad nářadím.

Elektrická bezpečnost

- ▶ **Chraňte elektrické nářadí před deštěm a vlhkem.** Vniknutí vody do elektrického nářadí zvyšuje nebezpečí zásahu elektrickým proudem.

Osobní bezpečnost

- ▶ **Buďte pozorní, dávejte pozor na to, co děláte a přistupujte k práci s elektrickým nářadím rozumně. Nepoužívejte žádné elektrické nářadí, pokud jste unaveni nebo pod vlivem drog, alkoholu či léků.** Moment nepozornosti při použití elektrického nářadí může vést k vážným poraněním.
- ▶ **Používejte ochranné osobní pomůcky. Noste ochranné brýle.** Nošení osobních ochranných pomůcek, jako je maska proti prachu, bezpečnostní obuv s protiskluzovou podrážkou, ochranná přilba nebo sluchátka, podle aktuálních podmínek, snižuje riziko poranění.
- ▶ **Zabraňte neúmyslnému uvedení do provozu. Přesvědčte se, že je elektrické nářadí vypnuté, dříve než jej uchopíte, ponesete či připojíte na zdroj napájení a/nebo akumulátor.** Máte-li při nošení elektrického nářadí prst na spínači, nebo pokud nářadí připojíte ke zdroji napájení zapnuté, může dojít k úrazu.
- ▶ **Než elektrické nářadí zapnete, odstraňte seřizovací nástroje nebo klíče.** Nachází-li se v otáčivém dílu elektrického nářadí nějaký nástroj nebo klíč, může dojít k poranění.
- ▶ **Nepřeceňujte své síly. Zajistěte si bezpečný postoj a udržujte vždy rovnováhu.** Tím můžete elektrické nářadí v neočekávaných situacích lépe kontrolovat.
- ▶ **Noste vhodný oděv. Nenoste volný oděv ani šperky. Vlasy a oděv udržujte v bezpečné vzdálenosti od pohybujících se dílů.** Volný oděv, šperky nebo dlouhé vlasy mohou být zachyceny pohybujícími se díly.
- ▶ **Lze-li namontovat odsávací či zachycující přípravky, přesvědčte se, že jsou připojeny a správně použity.** Odsávání prachu může snížit ohrožení prachem.
- ▶ **Dbejte na to, abyste při častém používání nářadí nebyli méně ostražití a nezapomínali na bezpečnostní zásady.** Nedbalé ovládání může způsobit těžké poranění za zlomek sekundy.

Svědomité zacházení a používání elektrického nářadí

- ▶ **Elektrické nářadí nepřetěžujte. Pro svou práci použijte k tomu určené elektrické nářadí.** S vhodným elektrickým nářadím budete pracovat v dané oblasti lépe a bezpečněji.
- ▶ **Nepoužívejte elektrické nářadí, jestliže jej nelze spínačem zapnout a vypnout.** Elektrické nářadí, které nelze ovládat spínačem, je nebezpečné a musí se opravit.
- ▶ **Než provedete seřízení elektrického nářadí, výměnu příslušenství nebo nářadí odložíte, vytáhněte zástrčku ze zásuvky a/nebo odstraňte odpojitelný akumulátor.** Toto preventivní opatření zabrání neúmyslnému zapnutí elektrického nářadí.
- ▶ **Uchovávejte nepoužívané elektrické nářadí mimo dosah dětí. Nenechte nářadí používat osoby, které s ním nejsou seznámeny nebo nečetly tyto pokyny.** Elektrické nářadí je nebezpečné, je-li používáno nezkušenými osobami.
- ▶ **Pečujte o elektrické nářadí a příslušenství svědomitě. Zkontrolujte, zda pohyblivé díly nářadí bezvadně fungují a nevzpříčují se, zda díly nejsou zlomené nebo poškozené tak, že by ovlivňovaly funkce elektrické nářadí. Poškozené díly nechte před použitím elektrického nářadí opravit.** Mnoho úrazů má příčinu ve špatně udržovaném elektrickém nářadí.
- ▶ **Řezné nástroje udržujte ostré a čisté.** Pečlivě ošetřované řezné nástroje s ostrými řeznými hranami se méně vzpříčují a dají se snáze vést.
- ▶ **Používejte elektrické nářadí, příslušenství, nástroje apod. podle těchto pokynů. Respektujte přitom pracovní podmínky a prováděnou činnost.** Použití elektrického nářadí pro jiné než určené použití může vést k nebezpečným situacím.
- ▶ **Udržujte rukojeti a úchopové plochy suché, čisté a bez oleje a maziva.** Kluzké rukojeti a úchopové plochy neumožňují bezpečnou manipulaci a ovládání nářadí v neočekávaných situacích.

Použití a péče o akumulátorové nářadí

- ▶ **Akumulátory nabíjejte pouze v nabíječce, která je doporučena výrobcem.** U nabíječky, která je vhodná pro určitý druh akumulátorů, existuje nebezpečí požáru, je-li používána s jinými akumulátory.
- ▶ **Do elektrického nářadí používejte pouze k tomu určené akumulátory.** Použití jiných akumulátorů může vést k poranění či požáru.
- ▶ **Nepoužívaný akumulátor uchovávejte v bezpečné vzdálenosti od kovových předmětů, jako jsou kancelářské sponky, mince, klíče, hřebíky, šrouby nebo jiné drobné kovové předměty, které mohou způsobit přemostění kontaktů.** Zkrat mezi kontakty akumulátoru může mít za následek popáleniny nebo požár.

- **Při nesprávném použití může z akumulátoru vytéci kapalina. Nedotýkejte se jí. Při náhodném kontaktu opláchněte místo vodou. Pokud kapalina vnikne do očí, navštivte lékaře.** Kapalina vytékající z akumulátoru může způsobit podráždění pokožky nebo popáleniny.
- **Nepoužívejte akumulátor nebo nářadí, které je poškozené či upravené.** Poškozené nebo upravené akumulátory se mohou chovat nepředvídaně a způsobit požár, výbuch či poranění.
- **Nevystavujte akumulátor nebo nářadí ohni či nadměrné teplotě.** Vystavení ohni nebo teplotě nad 130 °C může způsobit výbuch.
- **Dodržujte všechny pokyny pro nabíjení a nenabíjejte akumulátor nebo nářadí mimo teplotní rozsah uvedený v pokynech.** Nesprávné nabíjení nebo nabíjení při teplotách mimo uvedený rozsah může poškodit akumulátor a zvýšit riziko požáru.

Servis

- **Nechte své elektrické nářadí opravit pouze kvalifikovaným odborným personálem a pouze s originálními náhradními díly.** Tím bude zajištěno, že bezpečnost elektrického nářadí zůstane zachována.
- **Nikdy neprovádějte servis poškozených akumulátorů.** Servis akumulátorů by měl provádět pouze výrobce nebo autorizovaná opravna.

Bezpečnostní upozornění pro řezačku betonářské výztuže



Nedávejte ruce do oblasti řezání a do blízkosti řezacího kotouče. Mohli byste se vážně poranit.



Výrobek držte vždy oběma rukama za určené rukojeti a nikdy nesahejte při provozu do oblasti řezání. Zajistěte, aby byly rukojeti suché, čisté a bez oleje a tuku. Tak můžete pracovat dobře a bezpečně.

- **Elektrické nářadí nikdy nepoužívejte bez základní desky.** Pouze s namontovanou základní deskou můžete pracovat dobře a bezpečně.
- **Používejte výhradně řezací kotouče schválené pro výrobek, které splňují specifikace v technických údajích.** Použití řezacího kotouče pro jiné druhy použití může vést k nadměrnému opotřebení, uvolnění řezacího kotouče, snížení řezného výkonu a nadměrnému zahřívání, což může způsobit poškození řezacího kotouče a těžká poranění.
- **Nepoužívejte tupý nebo poškozený řezací kotouč.** Řezací kotouč s tupými nebo špatně orientovanými zuby vede k většímu tření, zablokování řezacího kotouče a zpětnému rázu kvůli příliš úzké řezné spáře.
- **Použijte vhodné detekční přístroje na vyhledání skrytých rozvodných vedení nebo kontaktujte místní dodavatelskou společnost.** Kontakt s elektrickým vedením může vést k požáru a zásahu elektrickým proudem. Poškození vedení plynu může vést k výbuchu. Proniknutí do vodovodního potrubí způsobí věcné škody.
- **Provádíte-li operaci, při které se může obráběcí příslušenství dostat do kontaktu se skrytou elektroinstalací, držte elektrické nářadí za izolované uchopovací plochy.** Při kontaktu s vodičem pod napětím se nechráněné kovové části elektrického nářadí dostanou také pod napětí a mohou zranit obsluhu elektrickým proudem.
- **Elektrické nářadí zapněte teprve po jeho umístění do pracovní polohy. Pevně ho držte oběma rukama.** Zabráníte tak nekontrolovanému zpětnému rázu.
- **Při práci mohou vznikat horké kovové třísky s ostrými hranami, které mohou při kontaktu s pokožkou způsobit řezná poranění a popáleniny.** Noste těsně přiléhající oděv.
- **Řezat začněte teprve tehdy, když elektrické nářadí dosáhne maximálních otáček.** Kontakt obrobku s řezacím kotoučem před spuštěním motoru vede k přetížení a poškození řezacího kotouče a může dojít k těžkým poraněním.
- **Pokud dojde k zpětnému rázu, nepokračujte v řezání obrobku. Odstraňte elektrické nářadí z obrobku, nechte řezací kotouč rozběhnout na plné otáčky a opatrně pokračujte v řezání.** Při opětovném spuštění elektrického nářadí v obrobku se může řezací kotouč znovu zablokovat nebo způsobit zpětný ráz.
- **Pokud zůstane řezací kotouč zaseknutý v řezu nebo se vzpříčí, zablokuje se a může dojít k zpětnému rázu.** To může způsobit nekontrolovaný pohyb elektrického nářadí.
- **Při práci mohou vznikat jiskry a horké kovové třísky, které mohou zapálit snadno vznětlivé materiály v okolí nebo poškodit povrchy.** Zajistěte, aby se v pracovní oblasti nenacházely hořlavé materiály, a chraňte choulostivé povrchy.
- **Během provozu se nedotýkejte hlavy elektrického nářadí.** Může být velmi horká a můžete se poranit.
- **Řezací kotouč a jiné kovové díly mohou být horké nebo mít ostré hrany.** Při výměně řezacího kotouče noste ochranné rukavice.
- **Při pracích ve výšce dbejte na to, aby se pod nimi nikdo nenacházel.** Padající třísky nebo zbytky materiálu mohou způsobit úrazy.
- **Elektrické nářadí nikdy neodkládejte, dokud se nástroj zcela nezastaví.** Otáčející se nástroj vám může poranit ruku nebo se může dotknout odkládací plochy a nekontrolovaně se pohybovat.
- **Při poškození a nesprávném použití akumulátoru mohou unikat výpary. Akumulátor může začít hořet nebo může vybouchnout.** Zajistěte přívod čerstvého vzduchu a při potížích vyhledejte lékaře. Výpary mohou dráždit dýchací cesty.
- **Neupravujte a neotvírejte akumulátor.** Hrozí nebezpečí zkratu.

- ▶ **Špičatými předměty, jako např. hřebíky nebo šroubováky, nebo působením vnější síly může dojít k poškození akumulátoru.** Uvnitř může dojít ke zkratu a akumulátor může začít hořet, může z něj unikat kouř, může vybouchnout nebo se přehřát.
- ▶ **Akumulátor používejte pouze v produktech výrobce.** Jen tak bude akumulátor chráněný před nebezpečným přetížením.



Chraňte akumulátor před horkem, např. i před trvalým slunečním zářením, ohněm, nečistotami, vodou a vlhkostí. Hrozí nebezpečí výbuchu a zkratu.

Symboly

Následující symboly mohou mít význam při používání vašeho elektronářadí. Zapamatujte si prosím symboly a jejich význam. Správný výklad symbolů vám pomáhá elektronářadí lépe a bezpečněji používat.



Noste ochranné brýle.

Popis výrobku a výkonu



Přečtěte si všechna bezpečnostní upozornění a všechny pokyny. Nedodržování bezpečnostních upozornění a pokynů může mít za následek úraz elektrickým proudem, požár a/nebo těžká poranění.

Řiďte se obrázky v přední části návodu k obsluze.

Použití v souladu s určeným účelem

Elektrické nářadí je určené k zarovnávacímu nebo volnému řezání ocelových výztuží a závitových tyčí z měkké oceli, které se používají ve stavebnictví.

Zobrazené komponenty

Číslování zobrazených součástí se vztahuje k vyobrazení elektrického nářadí na straně s obrázky.

(1) Šipka směru otáčení na krytu
(2) Aretační tlačítko vřetena
(3) Uživatelské rozhraní
(4) Akumulátor[a)]
(5) Prachový filtr (2×)
(6) Odjišťovací tlačítko akumulátoru[a)]
(7) Odjišťovací páčka vypínače
(8) Vypínač
(9) Tlačítko pro otočení převodovky
(10) Přídavná rukojeť s tlumením vibrací (izolovaná plocha pro uchopení)
(11) Klíč na vnitřní šestihran
(12) Výstup
(13) Šroub pro nastavení šířky otvoru
(14) Řezací kotouč
(15) Vodicí pomůcka
(16) Rukojeť (izolovaná plocha pro uchopení)
(17) Ukazatel teploty (uživatelské rozhraní)
(18) Ukazatel nízkého stavu nabití akumulátoru (uživatelské rozhraní)
(19) Ukazatel stavu elektrického nářadí (uživatelské rozhraní)
(20) Ukazatel vypnutí při zpětném rázu (uživatelské rozhraní)
(21) Ukazatel přetížení (uživatelské rozhraní)
(22) Tlačítko pro zvýšení otáček (uživatelské rozhraní)
(23) Ukazatel stupně otáček/režimu (uživatelské rozhraní)
(24) Tlačítko pro snížení otáček (uživatelské rozhraní)
(25) Šroub (4×)
(26) Základní deska
(27) Upínací šroub
(28) Upínací příruba
(29) Středicí kolík (3×)
(30) Držák pro vak na třísky

a) **Toto příslušenství nepatří do standardního obsahu dodávky.**

Technické údaje

Řezačka ocelových výztuží		GBC18V-32PS
Číslo zboží		**3 601 JS7 0..**
Jmenovité napětí	V=	18
Otáčky naprázdno	ot/min	1 700–2 000
Řezací kapacita pro ocelové výztuže	mm	10–32
Průměr řezacího kotouče	mm	136
Vypnutí při zpětném rázu		●
Ochrana proti opětovnému zapnutí		●
Doběhová brzda		●
Pozvolný rozběh		●
Vypnutí při nárazu		●
Ochrana proti přetížení		●
Předvolba otáček		●
Hmotnost[A)]	kg	3,3
Rozměry (délka × šířka × výška)	mm	445 × 186 × 114
Doporučená teplota prostředí při nabíjení	°C	0 až +35
Dovolená teplota prostředí při provozu[B)] a při skladování	°C	−20 až +50

Řezačka ocelových výztuží	GBC18V-32PS
Kompatibilní akumulátory	GBA18V... GBA 18V... ProCORE18V... EXPERT18V... EXBA18V... CORE18V...
Doporučené akumulátory pro plný výkon	ProCORE18V... ≥ 8,0 Ah EXPERT18V... ≥ 5,5 Ah
Doporučené nabíječky	GAL18... GAL 18... GAL 36... GAL12V/18... GAL 12V/18... GAX 18... EXAL18...

A) Bez akumulátoru (hmotnost akumulátoru najdete na www.bosch-professional.com)

B) Omezený výkon při teplotách < 0 °C

Hodnoty se mohou podle výrobku lišit a mají na ně vliv podmínky použití a prostředí. Další informace najdete na www.bosch-professional.com/wac.

Informace o hluku a vibracích

Hodnoty hlučnosti zjištěné podle **EN 62841-1**.

Hladina hluku elektrického nářadí stanovená za použití váhového filtru A činí typicky: hladina akustického tlaku **96** dB(A); hladina akustického výkonu **104** dB(A). Nejistota K = **3** dB.

Noste chrániče sluchu!

Hodnoty vibrací a_h (trvalé vibrace), p_F (opakované rázy) a nejistota K zjištěné podle **EN 62841-1**:

a_h = **3,8** m/s^2, K = **1,5** m/s^2, p_F = **410,8** m/s^2 (K = **82,8** m/s^2)

Úroveň vibrací a úroveň hluku, které jsou uvedené v těchto pokynech, byly změřeny pomocí normované měřicí metody a lze je použít pro vzájemné porovnání elektronářadí. Hodí se i pro předběžný odhad zatížení vibracemi a hlukem.

Uvedená úroveň vibrací a úroveň hluku reprezentuje hlavní použití elektronářadí. Pokud se ovšem bude elektronářadí používat pro jiné práce, s jinými nástroji nebo s nedostatečnou údržbou, může se úroveň hluku a úroveň vibrací lišit. To může zatížení vibracemi a hlukem po celou pracovní dobu zřetelně zvýšit.

Pro přesný odhad zatížení vibracemi a hlukem by měly být zohledněny i doby, kdy je nářadí vypnuté nebo běží, ale ve skutečnosti se nepoužívá. To může zatížení vibracemi a hlukem po celou pracovní dobu výrazně snížit.

Stanovte dodatečná bezpečnostní opatření k ochraně obsluhy před účinky vibrací, jako je např. údržba elektronářadí a nástrojů, udržování teplých rukou, organizace pracovních procesů.

Vypnutí při zpětném rázu



Při náhlém zpětném rázu elektrického nářadí, např. zablokování v dělicím řezu, se elektronicky přeruší přívod proudu k motoru. Přitom svítí ukazatel vypnutí při zpětném rázu **(20)**. Při aktivovaném vypnutí při zpětném rázu bliká ukazatel stavu **(19)** červeně.

Pro **opětovné spuštění** nastavte vypínač **(8)** do vypnuté polohy a elektrické nářadí znovu zapněte.

Ochrana proti opětovnému zapnutí



Ochrana proti opětovnému zapnutí zabraňuje nekontrolovanému rozběhu elektronářadí po přerušení přívodu elektrického proudu.

Pro **opětovné spuštění** nastavte vypínač **(8)** do vypnuté polohy a elektronářadí znovu zapněte.

Doběhová brzda



Elektrické nářadí má elektronickou doběhovou brzdu. Při vypnutí elektrického nářadí se řezací kotouč zastaví během několika málo sekund.

Pozvolný rozběh

Elektronický pozvolný rozběh omezuje krouticí moment při zapnutí a umožňuje plynulé rozběhnutí elektrického nářadí.

Upozornění: Pokud elektrické nářadí běží hned po zapnutí s plnými otáčkami, došlo k selhání pozvolného rozběhu a ochrany proti opětovnému zapnutí. Elektrické nářadí se musí neprodleně poslat do zákaznického servisu, adresy viz část „Zákaznická a poradenská služba“.

Vypnutí při nárazu



Integrované vypnutí při nárazu vypne elektrického nářadí při pádu na zem. Pro **opětovné spuštění** nastavte vypínač **(8)** do vypnuté polohy a elektrické nářadí znovu zapněte.

Ochrana proti přetížení

Pokud se nářadí používá v souladu s určeným účelem, nemůže dojít k jeho přetížení. Při příliš velkém zatížení nebo překročení přípustného rozmezí teploty akumulátoru se automaticky vypne. V tom případě elektrické nářadí vypněte a přerušte práci, která způsobila přetížení elektrického nářadí. Elektrické nářadí pak znovu zapněte pro opětovné spuštění pracovního procesu.

Předvolba otáček

Z výroby jsou přednastavené 2 stupně otáček.

Stupeň otáček	[ot/min]
1	1 700

Stupeň otáček	[ot/min]
2	2 000

Uvedené hodnoty stupňů otáček závisí na použitém akumulátoru, stavu nabití akumulátoru a provozní teplotě nářadí.

Pomocí tlačítek pro nastavení otáček **(22)** a **(24)** můžete předvolit potřebné otáčky. Údaje v následující tabulce jsou doporučené hodnoty.

Materiál	Použití	Nástroj	Stupeň otáček
Ocelové výztuže	Řezání	Řezací kotouč	1/2
Závitové tyče z měkké oceli	Řezání	Řezací kotouč	1/2

Řezat začněte teprve tehdy, když výrobek dosáhne maximálních otáček. Pokud byste řezací kotouč přiložili na obrobek před spuštěním motoru, řezací kotouč se přetíží a poškodí, což může způsobit těžká poranění. Zvolte stupeň 2 pro nejvyšší rychlost řezání. Zvolte stupeň 1 pro snížení jiskření.

Akumulátor

Bosch prodává akumulátorové elektrické nářadí i bez akumulátoru. Na obale je uvedené, zda je součástí dodávky elektrického nářadí akumulátor.

Nabíjení akumulátoru

- ▶ **Používejte pouze nabíječky uvedené v technických údajích.** Jen tyto nabíječky jsou přizpůsobené pro lithium-iontový akumulátor používaný s vaším elektronářadím.

Upozornění: Lithium-iontové akumulátory se na základě mezinárodních dopravních předpisů dodávají částečně nabité. Aby byl zaručen plný výkon akumulátoru, před prvním použitím akumulátor úplně nabijte.

Nasazení akumulátoru

Vložte nabitý akumulátor do uchycení akumulátoru tak, aby citelně zaskočil.

Vyjmutí akumulátoru

Pro vyjmutí akumulátoru stiskněte odjišťovací tlačítko a vytáhněte akumulátor. **Nepoužívejte přitom násilí.**

Akumulátor je opatřený 2 stupni zajištění, které mají zabránit vypadnutí akumulátoru při neúmyslném stisknutí odjišťovacího tlačítka. Pokud je akumulátor nasazený do elektrického nářadí, drží ho v příslušné poloze pružina.

Ukazatel stavu nabití akumulátoru

Upozornění: Ne každý typ akumulátoru má ukazatel stavu nabití.

Zelené LED ukazatele stavu nabití akumulátoru indikují stav nabití akumulátoru. Z bezpečnostních důvodů je zjištění stavu nabití možné pouze při vypnutém elektronářadí.

Pro zobrazení stavu nabití stiskněte tlačítko ukazatele stavu nabití nebo . Je to možné také při vyjmutém akumulátoru.

Pokud po stisknutí tlačítka ukazatele stavu nabití nesvítí žádná LED, je akumulátor vadný a musí se vyměnit.

Stav nabití akumulátoru se zobrazuje také na uživatelském rozhraní (viz „Ukazatel stavu“, Stránka 127).

Typ akumulátoru GBA 18V... | GBA18V...



LED	Kapacita
Trvale svítí 3 zelené	60–100 %
Trvale svítí 2 zelené	30–60 %
Trvale svítí 1 zelená	5–30 %
Bliká 1 zelená	0–5 %

Typ akumulátoru ProCORE18V... | EXPERT18V... | EXBA18V... | CORE18V...



LED	Kapacita
Trvale svítí 5 zelených	80–100 %
Trvale svítí 4 zelené	60–80 %
Trvale svítí 3 zelené	40–60 %
Trvale svítí 2 zelené	20–40 %
Trvale svítí 1 zelená	5–20 %
Bliká 1 zelená	0–5 %

Rozpoznávání nebezpečí vadného akumulátoru

EXPERT18V... | EXBA18V...

LED ukazatelů stavu nabití akumulátoru mohou kromě stavu nabití akumulátoru signalizovat nebezpečí vadného akumulátoru.

Pro aktivaci této funkce podržte 3 sekundy stisknuté tlačítko ukazatele stavu akumulátoru . Analýza akumulátoru je signalizovaná probíhajícím světlem ukazatele stavu nabití akumulátoru. Výsledek se zobrazí na ukazateli stavu nabití akumulátoru.

1 LED: Akumulátor vykazuje vysoké nebezpečí závady. Výkon a doba chodu mohou být již snížené. Doporučujeme akumulátor vyměnit.

5 LED: Akumulátor je v dobrém stavu s malým nebezpečím závady.

Upozornění: Vyhodnocení nebezpečí vadného akumulátoru funguje dvoustupňově a představuje zjednodušené posouzení stavu. Akumulátor je vyhodnocen buď jako v dobrém stavu, nebo ve stavu zvýšeného nebezpečí závady. Nezobrazuje se procentuální míra stavu akumulátoru.

Upozornění pro optimální zacházení s akumulátorem

Akumulátor chraňte před vlhkostí a vodou.

Akumulátor skladujte pouze v teplotním rozmezí od −20 °C do 50 °C. Nenechávejte akumulátor ležet např. v létě v autě.

Příležitostně vyčistěte větrací otvory akumulátoru měkkým, čistým a suchým štětcem.

Výrazně kratší doba chodu po nabití ukazuje, že je akumulátor opotřebovaný a musí se vyměnit.

Dodržujte pokyny pro likvidaci.

Montáž

▶ **Používejte pouze pilové kotouče, jejichž maximální dovolená rychlost je vyšší než počet volnoběžných otáček elektronářadí.**

Demontáž/montáž řezacího kotouče

▶ **Před každou prací na elektrickém nářadí (např. údržba, výměna nástroje atd.) z něj vyjměte akumulátor.** Při neúmyslném stisknutí vypínače hrozí nebezpečí poranění.

▶ **Při montáži pilového kotouče noste ochranné rukavice.** Při kontaktu s pilovým kotoučem hrozí nebezpečí poranění.

▶ **Používejte pouze pilové kotouče, které odpovídají charakteristickým údajům uvedeným v tomto návodu k obsluze a na elektronářadí.**

Demontáž řezacího kotouče (viz obrázek A)

– Povolte 4 šrouby **(25)** pomocí dodaného klíče na vnitřní šestihran **(11)**.
– Odstraňte základní desku **(26)**.
– Stiskněte aretační tlačítko vřetena **(2)** a držte ho stisknuté.

▶ **Aretační tlačítko vřetena (2) ovládejte, jen když je vřeteno pily zastavené.** Jinak se může elektrické nářadí poškodit.

– Klíčem na vnitřní šestihran **(11)** vyšroubujte upínací šroub **(27)**.
– Sejměte upínací přírubu **(28)** a řezací kotouč **(14)**.

Montáž řezacího kotouče (viz obrázek B)

– Vyčistěte řezací kotouč **(14)** a všechny montované upínací díly.
– Nasaďte řezací kotouč **(14)**. Směr záběru zubů (směr šipky na řezacím kotouči) a šipka směru otáčení **(1)** na krytu musí souhlasit. Dbejte na to, aby 3 středicí kolíky **(29)** zapadaly do otvorů v řezacím kotouči.
– Nasaďte upínací přírubu **(28)** a zašroubujte upínací šroub **(27)**.
– Stiskněte aretační tlačítko vřetena **(2)** a držte ho stisknuté.
– Klíčem na vnitřní šestihran **(11)** utáhněte upínací šroub **(27)**.
– Nasaďte základní desku **(26)** a přišroubujte ji pomocí 4 šroubů **(25)**.

Přídavná rukojeť s tlumením vibrací

Upozornění: Součástí dodávky řezačky na ocelové výztuže **GBC18V-32PS** je přídavná rukojeť s tlumením vibrací **(10)**. Z důvodu ergonomie a bezpečnosti práce vždy používejte přídavnou rukojeť s tlumením vibrací **(10)**, která je popsaná v tomto návodu k obsluze.

Přídavnou rukojeť **(10)** našroubujte na převodovou hlavu v závislosti na způsobu práce vpravo, vlevo nebo nahoru.

▶ **Elektrické nářadí používejte pouze s přídavnou rukojetí (10)**.

▶ **Nepoužívejte elektrické nářadí, když je přídavná rukojeť (10) poškozená. Na přídavné rukojeti (10) neprovádějte žádné změny.**

Vibration Control Přídavná rukojeť s tlumením vibrací **(10)** umožňuje příjemnější a bezpečnou práci s minimálními vibracemi.

Odsávání prachu/třísek

Nepracujte bez opatření pro omezení množství prachu. Pomocí vhodného boxu na prach se snižuje množství zdraví škodlivého prachu. Zajistěte dobré větrání pracoviště. Vždy používejte vhodnou ochranu dýchacích cest. Aby bylo zabezpečeno optimální odsávání prachu, box na prach včas vyprázdněte a pravidelně čistěte filtrační vložku .

▶ **Zabraňte hromadění prachu na pracovišti.** Prach se může lehce vznítit.

Interní odsávání

Nasaďte otevřený konec vaku na třísky na držák **(30)** a upevněte ho pomocí pásků. Silou zatáhněte za vak na třísky, abyste zkontrolovali, že je správně upevněný.

Otočení převodovky (viz obrázek C)

▶ **Před každou prací na elektrickém nářadí (např. údržba, výměna nástroje atd.) z něj vyjměte akumulátor.** Při neúmyslném stisknutí vypínače hrozí nebezpečí poranění.

Převodovku můžete otočit o 90° doleva nebo doprava vůči rukojeti. Tím lze dosáhnout toho, že vypínač **(8)** bude při zvláštních pracovních situacích v příhodnější poloze pro manipulaci.

Nastavte vypínač **(8)** do polohy „vypnuto“.
Stiskněte tlačítko **(9)** a otočte převodovku do požadované polohy (viz obrázek **C**).
Vypínač **(8)** lze aktivovat pouze tehdy, když je převodovka ve správné poloze.

Provoz

▶ **Nezatěžujte elektronářadí natolik, aby se zastavilo.**

▶ **Před každou prací na elektrickém nářadí (např. údržba, výměna nástroje atd.) z něj vyjměte**

akumulátor. Při neúmyslném stisknutí vypínače hrozí nebezpečí poranění.

- ▶ **Obrobek upněte, pokud neleží bezpečně působením vlastní hmotnosti.**
- ▶ **Po velkém zatížení nechte elektronářadí ještě několik minut běžet naprázdno, aby nástroj vychladl.**
- ▶ **Elektronářadí nepoužívejte s dělicím brusným stojanem.**

Nastavení šířky otvoru (viz obrázek D)

Povolte šroub pro nastavení šířky otvoru **(13)**. Posuňte prvek pro nastavení šířky doleva nebo doprava pro nastavení požadované šířky otvoru. Před zahájením práce zkontrolujte, zda je šroub **(13)** pevně utažený.

Pracovní pokyny

Řezání ocelových výztuží

Zvolte vhodné nastavení pro prováděný řez (viz „Nastavení šířky otvoru (viz obrázek **D**)“, Stránka 127).

Nedotýkejte se otáčejících se dílů, protože to může způsobit vážná poranění.

Nezačínejte řezat hned po zapnutí motoru. Než začnete řezat, nechte řezací kotouč rozběhnout na plné otáčky.

Nastavte nejnižší otáčky, abyste omezili jiskření.

Na začátku i na konci řezání zpomalte pohyb dopředu (pohyb řezání).

Neřezejte ocelové výztuže s průměrem menším než **10** mm.

Neřezejte ocelové výztuže s délkou menší než **20** mm, protože odřezek může zůstat zaseknutý mezi řezacím kotoučem **(14)** a základní deskou **(26)** a způsobit poškození a vážná poranění.

Po zapnutí přiložte vodicí pomůcku **(15)** pevně na ocelovou výztuž. Posouvejte elektrické nářadí pomalu dopředu, abyste začali řezat výztuž.

Uvedení do provozu

Zapnutí a vypnutí

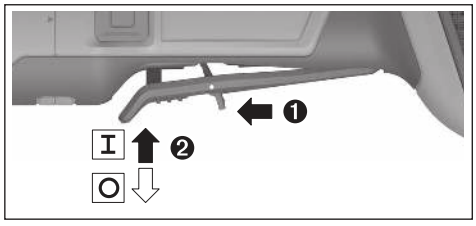

Pro **uvedení elektronářadí do provozu** posuňte odjišťovací páčku **(7)** dopředu a poté stiskněte vypínač **(8)** nahoru.

Pro **vypnutí** elektronářadí vypínač **(8)** uvolněte.

Uživatelské rozhraní

Uživatelské rozhraní **(3)** slouží pro předvolbu otáček a zobrazení stavu elektrického nářadí.

Ukazatel stavu

Ukazatel teploty (17)	Význam/příčina	Řešení
Žlutý	Je dosažena kritická teplota (elektroniky, akumulátoru)	Nechte elektrické nářadí běžet bez zatížení a vychladnout
Červený	Elektrické nářadí je přehřáté a vypne se	Nechte elektrické nářadí vychladnout

Ukazatel stavu nabití akumulátoru (uživatelské rozhraní) (18)	Význam/příčina	Řešení
Žlutý	Akumulátor je téměř vybitý	Akumulátor brzy vyměňte, resp. nabijte
Červený	Vybitý akumulátor	Akumulátor vyměňte, resp. nabijte

Ukazatel stavu elektrického nářadí (19)	Význam/příčina	Řešení
Zelený	Stav OK	–
Žlutý	Dosažena kritická teplota nebo téměř vybitý akumulátor nebo zjištěno přetížení	Nechte elektrické nářadí běžet bez zatížení a vychladnout, nebo snižte zatížení, dokud nebude opět správně fungovat
Svítí červeně	Elektrické nářadí je přehřáté nebo je vybitý akumulátor	Nechte elektrické nářadí vychladnout, nebo vyměňte, resp. nabijte akumulátor
Bliká červeně	Došlo k vypnutí při zpětném rázu, aktivaci ochrany proti opětovnému spuštění nebo vypnutí při nárazu	Elektrické nářadí vypněte a znovu zapněte

Ukazatel přetížení (uživatelské rozhraní) (21)	Význam/příčina	Řešení
Žlutý	Zjištěno přetížení	Snižte zatížení, dokud nebude elektrické nářadí opět správně fungovat

Údržba a servis

Údržba a čištění

- ▶ **Před každou prací na elektrickém nářadí (např. údržba, výměna nástroje atd.) z něj vyjměte akumulátor.** Při neúmyslném stisknutí vypínače hrozí nebezpečí poranění.
- ▶ **Udržujte elektronářadí a větrací otvory čisté, aby se pracovalo dobře a bezpečně.**

Příslušenství pečlivě ukládejte a zacházejte s ním opatrně.

Zákaznická služba a poradenství ohledně použití

Czech Republic
Tel.: +420 519 305700
Odkaz na adresy našich servisů a na záruční podmínky najdete na poslední straně.
V případě veškerých otázek a objednávek náhradních dílů bezpodmínečně uveďte 10místné věcné číslo podle typového štítku výrobku.

Likvidace

Elektronářadí, akumulátory, příslušenství a obaly se musí odevzdat k ekologické recyklaci.



Elektronářadí a akumulátory/baterie nevyhazujte do domovního odpadu!

Pouze pro země EU:
Elektrická a elektronická zařízení nebo použité akumulátory/baterie, které už nejsou dále použitelné, se musí shromažďovat odděleně od ostatního odpadu a ekologicky zlikvidovat. Použijte určená sběrná místa. Nesprávná likvidace může být kvůli případně obsaženým nebezpečným látkám škodlivá pro životní prostředí a zdraví.

Slovenčina

Bezpečnostné upozornenia

Všeobecné bezpečnostné upozornenia pre elektrické náradie

⚠ VÝSTRAHA **Prečítajte si všetky bezpečnostné upozornenia, pokyny, ilustrácie a špecifikácie dodané s týmto elektrickým náradím.** Nedodržiavanie všetkých uvedených pokynov môže mať za následok úraz elektrickým prúdom, požiar a/alebo ťažké poranenie.

Tieto výstražné upozornenia a bezpečnostné pokyny starostlivo uschovajte na budúce použitie.

Pojem „elektrické náradie“ používaný v nasledujúcom texte sa vzťahuje na elektrické náradie napájané zo siete (s prívodnou šnúrou) a na elektrické náradie napájané akumulátorovou batériou (bez prívodnej šnúry).

Bezpečnosť na pracovisku

- ▶ **Pracovisko vždy udržiavajte čisté a dobre osvetlené.** Neporiadok a neosvetlené priestory pracoviska môžu mať za následok pracovné úrazy.
- ▶ **Nepoužívajte elektrické náradie vo výbušnom prostredí, napr. tam, kde sa nachádzajú horľavé kvapaliny, plyny alebo horľavý prach.** Ručné elektrické náradie vytvára iskry, ktoré by mohli zapáliť prach alebo výpary.
- ▶ **Nedovoľte deťom a iným nepovolaným osobám, aby sa počas používania elektrického náradia zdržiavali v blízkosti pracoviska.** Pri rozptyľovaní môžete stratiť kontrolu nad náradím.

Bezpečnosť – elektrina

- ▶ **Nevystavujte elektrické náradie dažďu ani vlhkosti.** Vniknutie vody do ručného elektrického náradia zvyšuje riziko úrazu elektrickým prúdom.

Bezpečnosť osôb

- ▶ **Buďte ostražití, sústreďte sa na to, čo robíte, a s elektrickým náradím pracujte uvážlivo. Nepracujte s elektrickým náradím, ak ste unavení alebo ak ste pod vplyvom drog, alkoholu alebo liekov.** Krátka nepozornosť pri používaní elektrického náradia môže mať za následok vážne poranenia.
- ▶ **Používajte osobné ochranné prostriedky. Vždy používajte ochranné okuliare.** Používanie osobných ochranných prostriedkov, ako je ochranná dýchacia maska, bezpečnostná pracovná obuv, ochranná prilba alebo chrániče sluchu, podľa druhu elektrického náradia a spôsobu jeho použitia znižuje riziko zranenia.
- ▶ **Vyhýbajte sa neúmyselnému uvedeniu elektrického náradia do činnosti. Pred zasunutím zástrčky do zásuvky a/alebo pred pripojením akumulátora, pred chytením alebo prenášaním elektrického náradia sa vždy presvedčte, či je elektrické náradie vypnuté.** Prenášanie elektrického náradia so zapnutým vypínačom alebo pripojenie zapnutého elektrického náradia k elektrickej sieti môže mať za následok nehodu.
- ▶ **Kým zapnete elektrické náradie, odstráňte z neho nastavovacie pomôcky alebo kľúče na skrutky.** Nastavovací nástroj alebo kľúč, ktorý sa nachádza v rotujúcej časti elektrického náradia, môže spôsobiť vážne poranenia osôb.

- ▶ **Vyhýbajte sa abnormálnym polohám tela. Dbajte na pevný postoj a neustále udržiavajte rovnováhu.** Takto budete môcť lepšie kontrolovať ručné elektrické náradie v neočakávaných situáciách.
- ▶ **Pri práci noste vhodný pracovný odev. Nenoste voľné odevy ani šperky. Dbajte, aby sa vlasy, odev a rukavice nedostali do blízkosti pohyblivých súčastí.** Voľný odev, dlhé vlasy alebo šperky sa môžu zachytiť do rotujúcich častí elektrického náradia.
- ▶ **Ak sa dá na ručné elektrické náradie namontovať odsávacie zariadenie a zariadenie na zachytávanie prachu, presvedčte sa, či sú dobre pripojené a správne používané.** Používanie odsávacieho zariadenia a zariadenia na zachytávanie prachu znižuje riziko ohrozenia zdravia prachom.
- ▶ **Dbajte, aby ste pri rutinnom používaní náradia nekonali v rozpore s princípmi jeho bezpečného používania.** Nepozorná práca môže viesť v okamihu k ťažkému zraneniu.

Starostlivé používanie elektrického náradia

- ▶ **Nikdy nepreťažujte elektrické náradie. Používajte elektrické náradie vhodné na daný druh práce.** S vhodným ručným elektrickým náradím budete pracovať lepšie a bezpečnejšie v uvedenom rozsahu výkonu náradia.
- ▶ **Nepoužívajte elektrické náradie, ktoré má pokazený vypínač.** Náradie, ktoré sa už nedá zapnúť alebo vypnúť, je nebezpečné a treba ho zveriť do opravy odborníkovi.
- ▶ **Než začnete náradie nastavovať alebo prestavovať, vymieňať príslušenstvo alebo kým ho odložíte, vždy vytiahnite zástrčku sieťovej šnúry zo zásuvky a/alebo odoberte akumulátor, ak je to možné.** Toto preventívne opatrenie zabraňuje neúmyselnému spusteniu elektrického náradia.
- ▶ **Nepoužívané elektrické náradie uschovávajte tak, aby bolo mimo dosahu detí. Nedovoľte používať toto náradie osobám, ktoré s ním nie sú dôverne oboznámené alebo ktoré si neprečítali tieto pokyny.** Elektrické náradie je nebezpečné, ak ho používajú neskúsené osoby.
- ▶ **Elektrické náradie a príslušenstvo starostlivo ošetrujte. Kontrolujte, či pohyblivé súčiastky bezchybne fungujú alebo či nie sú blokované, zlomené alebo poškodené, čo by mohlo negatívne ovplyvniť správne fungovanie elektrického náradia. Pred použitím náradia dajte poškodené súčiastky vymeniť.** Veľa nehôd je spôsobených nedostatočnou údržbou elektrického náradia.
- ▶ **Rezné nástroje udržiavajte ostré a čisté.** Starostlivo ošetrované rezné nástroje s ostrými reznými hranami majú menšiu tendenciu zablokovať sa a ľahšie sa dajú viesť.
- ▶ **Používajte elektrické náradie, príslušenstvo, nastavovacie nástroje a pod. podľa týchto výstražných upozornení a bezpečnostných pokynov. Pri práci zohľadnite konkrétne pracovné podmienky a činnosť, ktorú budete vykonávať.** Používanie elektrického náradia na iný než predpokladaný účel môže viesť k nebezpečným situáciám.
- ▶ **Rukoväti a úchopové povrchy udržujte suché, čisté a bez oleja alebo mazacieho tuku.** Šmykľavé rukoväti a úchopové povrchy neumožňujú bezpečnú manipuláciu a ovládanie náradia v neočakávaných situáciách.

Starostlivé používanie akumulátorového náradia

- ▶ **Akumulátory nabíjajte len v nabíjačkách, ktoré odporúča výrobca akumulátora.** Ak sa používa nabíjačka určená na nabíjanie iného typu akumulátorov, hrozí nebezpečenstvo požiaru.
- ▶ **Do elektrického náradia používajte len špecificky určené akumulátory.** Používanie iných akumulátorov môže mať za následok poranenie a nebezpečenstvo požiaru.
- ▶ **Nepoužívané akumulátory uschovávajte tak, aby sa nemohli dostať do styku s kancelárskymi sponkami, mincami, kľúčmi, klincami, skrutkami alebo s inými drobnými kovovými predmetmi, ktoré by mohli spôsobiť skratovanie kontaktov.** Skrat medzi kontaktmi akumulátora môže mať za následok popálenie alebo vznik požiaru.
- ▶ **Z akumulátora môže pri nesprávnom používaní vytekať kvapalina. Vyhýbajte sa kontaktu s touto kvapalinou. Po náhodnom kontakte opláchnite postihnuté miesto vodou. Ak sa dostane kvapalina z akumulátora do očí, vypláchnite ich a vyhľadajte lekára.** Unikajúca kvapalina z akumulátora môže spôsobiť podráždenie pokožky alebo popáleniny.
- ▶ **Nepoužívajte poškodené alebo upravované akumulátory alebo náradie.** Poškodené alebo upravované akumulátory môžu neočakávane reagovať a spôsobiť požiar, výbuch alebo zranenie.
- ▶ **Nevystavujte akumulátory alebo náradie ohňu ani vysokým teplotám.** Vystavenie ohňu alebo teplote nad 130 °C môže spôsobiť výbuch.
- ▶ **Dodržujte pokyny týkajúce sa nabíjania a akumulátory alebo náradie nenabíjajte mimo teplotného rozsahu uvedeného v pokynoch.** Nesprávne nabíjanie alebo teploty mimo špecifikovaného rozsahu môžu poškodiť akumulátor a zvýšiť riziko požiaru.

Servis

- ▶ **Elektrické náradie dávajte opravovať len kvalifikovanému personálu, ktorý používa originálne náhradné súčiastky.** Tým sa zaistí zachovanie bezpečnosti náradia.
- ▶ **Nikdy neopravujte poškodené akumulátory.** Akumulátory môže opravovať len výrobca alebo autorizovaný servis.

Bezpečnostné upozornenia pre rezačku armovacej ocele



Nepribližujte sa rukami k oblasti rezania a rotujúcemu pílovému kotúču. Mohli by ste sa vážne poraniť.



Výrobok vždy držte oboma rukami za určené rukoväti a počas prevádzky nikdy nesiahajte do oblasti rezania. Rukoväti udržiavajte suché, čisté a bez oleja a tuku. Tak budete pracovať správne a bezpečne.

- **Elektrické náradie nikdy nepoužívajte bez základovej dosky.** Iba s namontovanou základovou doskou budete pracovať správne a bezpečne.
- **Používajte iba pílové kotúče schválené pre tento výrobok, ktoré spĺňajú špecifikácie uvedené v technických údajoch.** Používanie pílového kotúča na iné účely môže viesť k nadmernému opotrebovaniu, uvoľneniu kotúča, zníženému reznému výkonu a nadmernému zahrievaniu, čo môže poškodiť pílový kotúč a spôsobiť vážne zranenia.
- **Nepoužívajte tupý ani poškodený pílový kotúč.** Pílový kotúč s tupými alebo nesprávne nasmerovanými zubami spôsobuje zvýšené trenie, zaseknutie pílového kotúča a spätný ráz v dôsledku príliš úzkej reznej medzery.
- **Používajte vhodné prístroje na vyhľadávanie skrytých elektrickým vedení a potrubí alebo sa obráťte na miestne energetické podniky.** Kontakt s elektrickým vodičom pod napätím môže spôsobiť požiar alebo mať za následok zásah elektrickým prúdom. Poškodenie plynového potrubia môže mať za následok explóziu. Preniknutie do vodovodného potrubia spôsobí vecnú škodu.
- **Ak vykonávate operáciu, kde sa môže obrábacie príslušenstvo dostať do kontaktu so skrytou elektroinštaláciou, držte elektrické náradie len za izolované uchopovacie plochy.** Pri kontakte s vedením pod napätím sa odhalené kovové časti náradia dostanú pod napätie a používateľ môže byť zasiahnutý elektrickým prúdom.
- **Elektrické náradie zapnite až po jeho umiestnení do pracovnej polohy a pevne ho držte oboma rukami.** Zabráníte tak nekontrolovanému spätnému rázu.
- **Počas práce môžu vznikať horúce a ostré kovové triesky, ktoré môžu pri kontakte s pokožkou spôsobiť porezanie a popáleniny.** Noste priliehavé oblečenie.
- **Nezačínajte rezať, kým elektrické náradie nedosiahne maximálne otáčky.** Kontakt medzi obrobkom a pílovým kotúčom pred spustením motora vedie k preťaženiu a poškodeniu pílového kotúča a môže mať za následok vážne zranenia.
- **Ak dôjde k spätnému rázu, nepokračujte v rezaní obrobku. Odoberte elektrické náradie z obrobku, nechajte pílový kotúč dosiahnuť plné otáčky a opatrne pokračujte v rezaní.** Keď elektrické náradie opätovne spustíte v obrobku, pílový kotúč sa môže znovu zaseknúť alebo spôsobiť spätný ráz.
- **Ak sa pílový kotúč v reze zasekne alebo sa zablokuje, môže dôjsť k spätnému rázu.** Môže to viesť k nekontrolovanému pohybu elektrického náradia.
- **Počas práce môžu vznikať iskry a horúce kovové triesky, ktoré môžu zapáliť ľahko horľavé materiály v blízkosti alebo poškodiť povrchy.** Zabezpečte, aby sa v pracovnom prostredí nenachádzali žiadne horľavé materiály a chráňte citlivé povrchy.
- **Počas prevádzky sa nedotýkajte hlavy elektrického náradia.** Môže sa veľmi zahriať a môžete sa zraniť.
- **Pílový kotúč a iné kovové časti môžu byť horúce alebo mať ostré hrany.** Pri výmene pílového kotúča noste ochranné rukavice.
- **Pri práci vo výškach sa uistite, že sa pod vami nikto nezdržiava.** Padajúce triesky alebo zvyšky materiálu môžu spôsobiť úraz.
- **Elektrické náradie nikdy neodkladajte, kým nie je vkladací nástroj úplne zastavený.** Rotujúci nástroj vám môže vážne zraniť ruku alebo sa dotknúť odkladacieho povrchu a nekontrolovateľne sa začať pohybovať.
- **Po poškodení akumulátora alebo v prípade neodborného používania môžu z akumulátora vystupovať škodlivé výpary. Akumulátor môže horieť alebo vybuchnúť.** Zabezpečte prívod čerstvého vzduchu a v prípade ťažkostí vyhľadajte lekára. Tieto výpary môžu podráždiť dýchacie cesty.
- **Akumulátor neupravujte ani ho neotvárajte.** Hrozí nebezpečenstvo skratu.
- **Špicatými predmetmi, ako napr. klince alebo skrutkovače alebo pôsobením vonkajšej sily môže dôjsť k poškodeniu akumulátora.** Vo vnútri môže dôjsť ku skratu a akumulátor môže začať horieť, môže z neho unikať dym, môže vybuchnúť alebo sa prehriať.
- **Akumulátor používajte iba vo výrobkoch výrobcu.** Len tak bude akumulátor chránený pred nebezpečným preťažením.



Chráňte akumulátor pred teplom, napr. aj pred trvalým slnečným žiarením, ohňom, nečistotou, vodou a vlhkosťou. Hrozí nebezpečenstvo výbuchu a skratu.

Symboly

Nasledujúce symboly môžu byť pre používanie vášho elektrického náradia dôležité. Zapamätajte si tieto symboly a ich významy. Správna interpretácia týchto symbolov vám bude pomáhať lepšie a bezpečnejšie používať toto elektrické náradie.



Používajte ochranné okuliare.

Opis výrobku a výkonu



Prečítajte si všetky bezpečnostné upozornenia a pokyny. Nedodržiavanie bezpečnostných upozornení a pokynov môže zapríčiniť úraz elektrickým prúdom, požiar a/alebo ťažké poranenia.

Prosím, všimnite si obrázky v prednej časti návodu na používanie.

Používanie v súlade s určením

Toto elektrické náradie je určené na lícujúce alebo voľné rezanie stavebnej ocele a závitových tyčí z mäkkej ocele používaných v stavebníctve.

Vyobrazené komponenty

Číslovanie zobrazených komponentov sa vzťahuje na znázornenie elektrického náradia na grafickej strane.

(1) Šípka smeru otáčania na kryte telesa
(2) Aretačné tlačidlo vretena
(3) Používateľské rozhranie
(4) Akumulátor[a)]
(5) Prachový filter (2×)
(6) Tlačidlo na odistenie akumulátora[a)]
(7) Odisťovacia páčka zapínača/vypínača
(8) zapínač/vypínač
(9) Tlačidlo na otáčanie prevodovky
(10) Prídavná rukoväť tlmiaca vibrácie (izolovaná úchopová plocha)
(11) Imbusový kľúč
(12) Vývod
(13) Skrutka na nastavenie šírky otvorenia
(14) Pílový kotúč
(15) Vodiaca pomôcka
(16) Rukoväť (izolovaná úchopová plocha)
(17) Indikácia teploty (používateľské rozhranie)
(18) Indikácia nízkeho stavu nabitia akumulátora (používateľské rozhranie)
(19) Indikácia stavu elektrického náradia (používateľské rozhranie)
(20) Indikácia vypnutia pri spätnom ráze (používateľské rozhranie)
(21) Indikácia preťaženia (používateľské rozhranie)
(22) Tlačidlo na zvýšenie otáčok (používateľské rozhranie)
(23) Indikácia stupňa otáčok/režimu (používateľské rozhranie)
(24) Tlačidlo na zníženie otáčok (používateľské rozhranie)
(25) Skrutka (4 ×)
(26) Základná doska
(27) Upínacia skrutka
(28) Upínacia príruba
(29) Strediaci kolík (3 ×)
(30) Držiak vrecka na triesky

a) **Toto príslušenstvo nepatrí do štandardného rozsahu dodávky.**

Technické údaje

Rezačka stavebnej ocele		**GBC18V-32PS**
Číslo položky		**3 601 JS7 0..**
Menovité napätie	V=	18
Voľnobežné otáčky	ot/min	1 700–2 000
Kapacita rezania stavebnej ocele	mm	10–32
Priemer pílového kotúča	mm	136
Vypnutie pri spätnom ráze		●
Ochrana pred opätovným spustením		●
Dobehová brzda		●
Pozvoľný rozbeh		●
Vypnutie pri náraze		●
Ochrana proti preťaženiu		●
Predvoľba otáčok		●
Hmotnosť[A)]	kg	3,3
Rozmery (dĺžka × šírka × výška)	mm	445 × 186 × 114
Odporúčaná teplota okolia pri nabíjaní	°C	0 … +35
Povolená teplota okolia pri prevádzke[B)] a pri skladovaní	°C	–20 … +50
Kompatibilné akumulátory		GBA18V… GBA 18V… ProCORE18V… EXPERT18V… EXBA18V… CORE18V…
Odporúčané akumulátory pre plný výkon		ProCORE18V… ≥ 8,0 Ah EXPERT18V… ≥ 5,5 Ah
Odporúčané nabíjačky		GAL18… GAL 18… GAL 36… GAL12V/18.. GAL 12V/18… GAX 18… EXAL18…

A) Bez akumulátora (hmotnosť akumulátora nájdete na stránke www.bosch-professional.com)

B) obmedzený výkon pri teplotách < 0 °C

Hodnoty sa môžu líšiť podľa výrobku a závisia od podmienok použitia a prostredia. Ďalšie informácie na adrese www.bosch-professional.com/wac.

Informácia o hlučnosti/vibráciách

Hodnoty emisií hluku zistené podľa **EN 62841-1**.

Úroveň hluku elektrického náradia pri použití váhového filtra A je typicky: úroveň akustického tlaku **96** dB(A); úroveň akustického výkonu **104** dB(A). Neistota K = **3** dB.

Noste prostriedky na ochranu sluchu!

Hodnoty vibrácií a_h (nepretržité vibrácie), p_F (opakované rázové vibrácie) a neistota K zistená podľa **EN 62841-1**:
a_h = **3,8** m/s^2, K = **1,5** m/s^2, p_F = **410,8** m/s^2 (K = **82,8** m/s^2)
Úroveň vibrácií a hodnota emisií hluku uvedené v týchto pokynoch boli namerané podľa normovaného meracieho postupu a dajú sa použiť na vzájomné porovnávanie elektrického náradia. Hodia sa aj na predbežný odhad emisie vibrácií a hluku.

Uvedená úroveň vibrácií a hodnota emisií hluku reprezentuje hlavné spôsoby použitia elektrického náradia. Ak sa však elektrické náradie využíva na iné spôsoby použitia, s odlišnými vkladacími nástrojmi alebo pri nedostatočnej údržbe, môže sa úroveň vibrácií a hodnota emisií hluku odlišovať. To môže emisiu vibrácií a hluku počas celého pracovného času výrazne zvýšiť.

Na presný odhad emisií vibrácií a hluku by sa mal zohľadniť aj čas, v priebehu ktorého je náradie vypnuté alebo síce spustené, ale v skutočnosti sa nepoužíva. To môže emisie vibrácií a hluku počas celého pracovného času výrazne znížiť.

Na ochranu obsluhujúcej osoby pred pôsobením vibrácií určite doplnkové bezpečnostné opatrenia, ako napríklad: údržba elektrického náradia a vkladacích nástrojov, udržiavanie správnej teploty rúk, organizácia pracovných procesov.

Vypnutie pri spätnom ráze



Pri náhlom ráze elektrického náradia, napr. zablokovaní v reze, sa prívod prúdu k motoru elektronicky preruší. Rozsvieti sa pritom indikácia vypnutia pri spätnom ráze **(20)**. Pri aktivovanom vypnutí pri spätnom ráze bliká indikácia stavu **(19)** načerveno.

Na **opätovné uvedenie do prevádzky** dajte vypínač **(8)** do vypnutej pozície a znovu zapnite elektrické náradie.

Ochrana pred opätovným spustením



Ochrana pred opätovným spustením zabraňuje nekontrolovanému spusteniu elektrického náradia po prerušení dodávky elektrického prúdu.

Na **opätovné uvedenie do prevádzky** dajte vypínač **(8)** do vypnutej pozície a znovu zapnite elektrické náradie.

Dobehová brzda



Elektrické náradie má elektronickú dobehovú brzdu. Po vypnutí elektrického náradia sa pílový kotúč zastaví v priebehu niekoľkých sekúnd.

Pozvoľný rozbeh

Elektronicky regulovaný pozvoľný rozbeh obmedzuje krútiaci moment pri zapnutí a umožňuje plynulý rozbeh elektrického náradia.

Upozornenie: Ak sa elektrické náradie rozbehne hneď po zapnutí s plnými otáčkami, pozvoľný rozbeh a ochrana pred opätovným spustením sú pokazené. Elektrické náradie je nutné bezodkladne zaslať zákazníckemu servisu, adresu si pozrite v odseku „Zákaznícky servis a poradenstvo ohľadne použitia“.

Vypínanie pri náraze



Integrované vypnutie pri náraze vypne elektrické náradie, hneď ako spadne na zem. Na **opätovné uvedenie do prevádzky** dajte vypínač **(8)** do vypnutej polohy a znovu zapnite elektrické náradie.

Ochrana proti preťaženiu

Pri správnom používaní nemôže dôjsť k preťaženiu elektrického náradia. Pri príliš veľkom zaťažení alebo prechode mimo povoleného rozsahu teploty akumulátora sa automaticky vypne. Elektrické náradie potom vypnite a prerušte prácu, ktorá spôsobila preťaženie elektrického náradia. Elektrické náradie potom znova zapnite a pokračujte v práci.

Predvoľba otáčok

Vo výrobnom nastavení sú prednastavené 2 stupne otáčok.

Stupeň predvoľby otáčok	[ot/min]
1	1 700
2	2 000

Uvedené hodnoty stupňov otáčok závisia od použitého akumulátora, stavu nabitia akumulátora a prevádzkovej teploty zariadenia.

Pomocou tlačidiel na nastavenie otáčok **(22)** a **(24)** môžete predvoliť potrebné otáčky. Údaje v nasledujúcej tabuľke sú odporúčanými hodnotami.

Materiál	Použitie	Vkladací nástroj	Stupeň otáčok
Stavebná oceľ	Rezanie	Pílový kotúč	1/2
Závitové tyče z mäkkej ocele	Rezanie	Pílový kotúč	1/2

Nezačínajte rezať, kým výrobok nedosiahne maximálne otáčky. Ak sa pílový kotúč dostane do kontaktu s obrobkom pred spustením motora, pílový kotúč sa preťaží a poškodí, čo môže viesť k ťažkým zraneniam. Pre najvyššiu rýchlosť rezania zvoľte stupeň 2. Pre zníženie iskrenia zvoľte stupeň 1.

Akumulátor

Bosch predáva akumulátorové elektrické náradie aj bez akumulátora. Informáciu, či je súčasťou dodávky vášho elektrického náradia akumulátor, nájdete na obale.

Nabíjanie akumulátora

- ▶ **Používajte len nabíjačky uvedené v technických údajoch.** Len tieto nabíjačky sú prispôsobené na lítium-iónový akumulátor používaný pri vašom elektrickom náradí.

Upozornenie: Lítiovo-iónové akumulátory sa na základe medzinárodných dopravných predpisov dodávajú čiastočne nabité. Aby ste zaručili plný výkon akumulátora, pred prvým použitím ho úplne nabite.

Vkladanie akumulátora

Zasuňte nabitý akumulátor do uchytenia akumulátora tak, aby zaskočil.

Vyberanie akumulátora

Na vybratie akumulátora stlačte odisťovacie tlačidlo akumulátora a akumulátor vytiahnite von. **Nepoužívajte pritom neprimeranú silu.**

Akumulátor je vybavený 2 blokovacími stupňami, ktoré majú zabrániť tomu, aby pri neúmyselnom stlačení odisťovacieho tlačidla akumulátor nevypadol. Kým sa akumulátor nachádza v elektrickom náradí, je pridržiavaný v správnej polohe pomocou pružiny.

Indikácia stavu nabitia akumulátora

Upozornenie: Nie každý typ akumulátora má indikáciu stavu nabitia.

Zelené LED kontrolky indikácie stavu nabitia akumulátora zobrazujú stav nabitia akumulátora. Z bezpečnostných dôvodov je zisťovanie stavu nabitia možné len vtedy, keď je elektrické náradie zastavené.

Stlačte tlačidlo pre indikáciu stavu nabitia alebo , aby sa zobrazil stav nabitia. Je to možné aj vtedy, keď je akumulátor vybratý.

Ak po stlačení tlačidla pre indikáciu stavu nabitia nesvieti žiadna LED kontrolka, akumulátor je chybný a musí sa vymeniť.

Stav nabitia akumulátora sa zobrazuje aj v používateľskom rozhraní (pozri „Ukazovatele stavu“, Stránka 135).

Typ akumulátora GBA 18V... | GBA18V...



LED	Kapacita
Trvalé svietenie 3× zelená	60–100 %
Trvalé svietenie 2× zelená	30–60 %
Trvalé svietenie 1× zelená	5–30 %
Blikanie 1× zelená	0–5 %

Akumulátor typu ProCORE18V... | EXPERT18V... | EXBA18V... | CORE18V...



LED	Kapacita
Trvalé svietenie 5× zelená	80–100 %
Trvalé svietenie 4× zelená	60–80 %
Trvalé svietenie 3× zelená	40–60 %
Trvalé svietenie 2× zelená	20–40 %
Trvalé svietenie 1× zelená	5–20 %
Blikanie 1× zelená	0–5 %

Zisťovanie rizika poruchy akumulátora

EXPERT18V... | EXBA18V...

LED diódy indikácie stavu nabitia akumulátora môžu okrem stavu nabitia akumulátora indikovať riziko poruchy akumulátora.

Na aktiváciu funkcie podržte tlačidlo pre indikáciu stavu nabitia 3 sekundy stlačené. Analýza akumulátora je signalizovaná priebehovým svietením indikácie stavu nabitia akumulátora. Výsledok sa zobrazí na indikácii stavu nabitia akumulátora.

 **1 LED dióda:** Vysoké riziko poruchy akumulátora. Výkon a doba chodu môžu už byť obmedzené. Odporúčame akumulátor vymeniť.

 **5 LED diód**: Akumulátor je v dobrom stave s nízkym rizikom poruchy.

Upozornenie: Hodnotenie rizika poruchy akumulátora funguje v dvoch stupňoch a ponúka zjednodušené hodnotenie stavu. Akumulátor je buď v dobrom stave, alebo má zvýšené riziko porúch. Nezobrazuje sa žiadne percento stavu batérie.

Pokyny na optimálne zaobchádzanie s akumulátorom

Chráňte akumulátor pred vlhkosťou a vodou.

Akumulátor skladujte iba pri teplote v rozsahu od –20 °C do 50 °C. Nenechávajte akumulátor napríklad v lete položený v automobile.

Príležitostne vyčistite vetracie štrbiny akumulátora čistým, mäkkým a suchým štetcom.

Výrazne skrátená doba prevádzky akumulátora po nabití signalizuje, že akumulátor je opotrebovaný a treba ho vymeniť za nový.

Dodržiavajte upozornenia týkajúce sa likvidácie.

Montáž

- ▶ **Používajte len také pílové listy, ktorých maximálna dovolená rýchlosť je vyššia ako počet voľnobežných obrátok vášho elektrického náradia.**

Demontáž/montáž pílového kotúča

- ▶ **Pred vykonávaním akýchkoľvek prác na elektrickom náradí (napr. údržba, výmena nástroja atď.) vyberte z elektrického náradia akumulátor.** V prípade neúmyselného stlačenia zapínača/vypínača hrozí nebezpečenstvo poranenia.
- ▶ **Pri montáži pílového listu používajte ochranné pracovné rukavice.** Pri kontakte s pílovým kotúčom hrozí nebezpečenstvo poranenia.
- ▶ **Používajte len také pílové kotúče, ktorých charakteristika zodpovedá údajom uvedeným v tomto návode na používanie a na elektrickom náradí.**

Demontáž pílového kotúča (pozri obrázok A)

– Povoľte 4 skrutky **(25)** pomocou dodaného kľúča s vnútorným šesťhranom **(11)**.
– Odoberte základovú dosku **(26)**.

– Stlačte aretačné tlačidlo vretena **(2)** a podržte ho stlačené.

▶ **Aretačné tlačidlo vretena (2) aktivujte len pri zastavenom vretene píly.** Inak by sa elektrické náradie mohlo poškodiť.

– Pomocou imbusového kľúča **(11)** vyskrutkujte upínaciu skrutku **(27)**.

– Odoberte upínaciu prírubu **(28)** a pílový kotúč **(14)**.

Montáž pílového kotúča (pozri obrázok B)

– Vyčistite pílový kotúč **(14)** a všetky upevňovacie časti, ktoré treba namontovať.

– Nasaďte pílový kotúč **(14)**. Smer rezania zubov (smer šípky na pílovom kotúči) a šípka smeru otáčania **(1)** na kryte sa musia zhodovať. Dbajte na to, aby 3 strediace kolíky **(29)** zapadli do otvorov na pílovom kotúči.

– Založte upínaciu prírubu **(28)** a naskrutkujte upínaciu skrutku **(27)**.

– Stlačte aretačné tlačidlo vretena **(2)** a podržte ho stlačené.

– Pomocou kľúča s vnútorným šesťhranom **(11)** pevne utiahnite upínaciu skrutku **(27)**.

– Nasaďte základovú dosku **(26)** a priskrutkujte ju 4 skrutkami **(25)**.

Prídavná rukoväť tlmiaca vibrácie

Upozornenie: Súčasťou štandardnej dodávky rezačky stavebnej ocele **GBC18V-32PS** je prídavná rukoväť tlmiaca vibrácie **(10)**. Kvôli lepšej ergonómii a bezpečnosti práce používajte vždy prídavnú rukoväť tlmiacu vibrácie **(10)** opísanú v tomto návode na obsluhu.

Naskrutkujte prídavnú rukoväť **(10)** v závislosti od spôsobu práce na hlavu prevodovky vpravo, vľavo alebo hore.

▶ **Elektrické náradie používajte iba s prídavnou rukoväťou (10).**

▶ **Elektrické náradie prestaňte používať, keď je prídavná rukoväť (10) poškodená. Na prídavnej rukoväti (10) nerobte žiadne úpravy.**

Vibration Control Prídavná rukoväť tlmiaca vibrácie **(10)** umožňuje prácu s menšími vibráciami a tak zabezpečuje príjemnejšiu a bezpečnú prácu.

Odsávanie prachu a triesok

Vyhnite sa práci bez opatrení na zníženie prašnosti. Vhodný zásobník na prach znižuje zdraviu škodlivé zaťaženie prachom. Postarajte sa o dobré vetranie svojho pracoviska. Vždy používajte vhodnú ochranu dýchacích ciest. Aby sa zabezpečilo optimálne odsávanie prachu, včas vyprázdňujte zásobník na prach a pravidelne čistite filtračný prvok.

▶ **Zabráňte usadzovaniu a hromadeniu prachu na pracovisku.** Prach sa môže ľahko zapáliť.

Vlastné odsávanie

Otvorený koniec vrecka na triesky nasaďte na držiak **(30)** a upevnite ho sťahovacími páskami. Vrecko na triesky silno potiahnite, aby ste sa uistili, že je správne upevnené.

Otočenie prevodovky (pozri obrázok C)

▶ **Pred vykonávaním akýchkoľvek prác na elektrickom náradí (napr. údržba, výmena nástroja atď.) vyberte z elektrického náradia akumulátor.** V prípade neúmyselného stlačenia zapínača/vypínača hrozí nebezpečenstvo poranenia.

Prevodovku môžete otáčať o 90° doľava alebo doprava vzhľadom na rukoväť. Takýmto spôsobom možno dať pri špeciálnych prípadoch použitia zapínač/vypínač **(8)** do vhodnejšej polohy z hľadiska manipulácie.

Prepnite zapínač/vypínač **(8)** do polohy „Vyp“.

Stlačte tlačidlo **(9)** a otočte prevodovku do želanej polohy (pozri obrázok **C**).

Zapínač/vypínač **(8)** možno aktivovať, iba keď je prevodovka v správnej polohe.

Prevádzka

▶ **Elektrické náradie nezaťažujte tak intenzívne, že dôjde k jeho zastaveniu.**

▶ **Pred vykonávaním akýchkoľvek prác na elektrickom náradí (napr. údržba, výmena nástroja atď.) vyberte z elektrického náradia akumulátor.** V prípade neúmyselného stlačenia zapínača/vypínača hrozí nebezpečenstvo poranenia.

▶ **Obrobok upnite, pokiaľ bezpečne neleží pôsobením vlastnej hmotnosti.**

▶ **Po veľkom zaťažení nechajte elektrické náradie ešte niekoľko minút spustené pri voľnobežnom chode, aby sa vkladací nástroj ochladil.**

▶ **Nepoužívajte toto elektrické náradie so stojanom na rozbrusovanie.**

Nastavenie šírky otvorenia (pozri obrázok D)

Povoľte skrutku na nastavenie šírky otvorenia **(13)**. Posuňte blok na nastavenie šírky doľava alebo doprava, aby ste dosiahli želanú šírku otvorenia. Pred začiatkom práce skontrolujte, či je skrutka **(13)** pevne utiahnutá.

Upozornenia týkajúce sa prác

Rezanie stavebnej ocele

Vyberte vhodné nastavenie pre vykonávaný rez (pozri „Nastavenie šírky otvorenia (pozri obrázok **D**)“, Stránka 134).

Nedotýkajte sa žiadnych rotujúcich častí, pretože to môže spôsobiť vážne zranenia.

Nezačínajte rezať ihneď po zapnutí motora. Pred začatím rezania počkajte, kým sa pílový kotúč neotáča na plné otáčky.

Pre zníženie iskrenia zvoľte nastavenie nižších otáčok.

Na začiatku aj na konci rezania spomaľte pohyb vpred (rezací pohyb).

Nerežte stavebnú oceľ s priemerom menším ako **10** mm.

Nerežte stavebnú oceľ kratšiu ako **20** mm, pretože sa odrezok môže zaseknúť medzi pílovým kotúčom **(14)** a základovou doskou **(26)** a spôsobiť škody a ťažké zranenia.

Po zapnutí priložte vodiacu pomôcku **(15)** pevne k stavebnej oceli. Elektrické náradie pomaly tlačte dopredu, aby ste začali oceľ rezať.

Uvedenie do prevádzky

Zapínanie/vypínanie

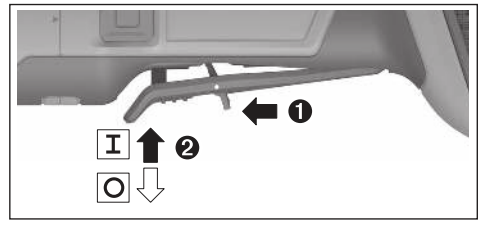

Pre **uvedenie elektrického náradia do prevádzky** posuňte odisťovaciu páčku **(7)** dopredu a potom stlačte vypínač **(8)** nahor.

Na **vypnutie** elektrického náradia uvoľnite vypínač **(8)**.

Používateľské rozhranie

Používateľské rozhranie **(3)** slúži na predvoľbu otáčok a na zobrazenie stavu elektrického náradia.

Ukazovatele stavu

Indikácia teploty (17)	Význam/príčina	Riešenie
Žltá	Je dosiahnutá kritická teplota (elektronika, akumulátor)	Elektrické náradie nechajte bežať na voľnobeh a vychladnúť
Červená	Elektrické náradie je prehriate a vypne sa	Elektrické náradie nechajte vychladnúť

Indikácia stavu nabitia akumulátora (používateľské rozhranie) (18)	Význam/príčina	Riešenie
Žltá	Akumulátor je takmer vybitý	Akumulátor čoskoro vymeňte, príp. nabite
Červená	Akumulátor je vybitý	Akumulátor vymeňte, príp. nabite

Indikácia stavu elektrického náradia (19)	Význam/príčina	Riešenie
Zelená	Stav OK	–
Žltá	Je dosiahnutá kritická teplota alebo akumulátor je takmer vybitý alebo bolo zistené preťaženie	Nechajte elektrické náradie bežať na voľnobeh a vychladnúť alebo znížte zaťaženie, kým elektrické náradie nebude fungovať správne
Červená neprerušovaná	Elektrické náradie je prehriate alebo akumulátor je vybitý	Elektrické náradie nechajte vychladnúť alebo akumulátor vymeňte, príp. nabite
Červená blikajúca	Aktivovalo sa vypnutie pri spätnom ráze, ochrana proti opätovnému spusteniu alebo vypnutie pri náraze	Elektrické náradie vypnite a opäť zapnite

Indikácia preťaženia (používateľské rozhranie) (21)	Význam/príčina	Riešenie
Žltá	Zistené preťaženie	Znížte zaťaženie, kým elektrické náradie nebude fungovať správne

Údržba a servis

Údržba a čistenie

- ▶ **Pred vykonávaním akýchkoľvek prác na elektrickom náradí (napr. údržba, výmena nástroja atď.) vyberte z elektrického náradia akumulátor.** V prípade neúmyselného stlačenia zapínača/vypínača hrozí nebezpečenstvo poranenia.
- ▶ **Elektrické náradie a vetracie štrbiny udržiavajte v čistote, aby ste mohli dobre a bezpečne pracovať.**

Príslušenstvo skladujte a ošetrujte starostlivo.

Zákaznícka služba a poradenstvo ohľadom použitia

Slovakia
Tel.: +421 2 48 703 800

Odkaz na adresy našich servisov a na záručné podmienky nájdete na poslednej strane.

V prípade akýchkoľvek otázok a objednávok náhradných dielov uvádzajte bezpodmienečne 10-miestne vecné číslo uvedené na typovom štítku výrobku.

Likvidácia

Ručné elektrické náradie, príslušenstvo a obal treba dať na recykláciu zodpovedajúcu ochrane životného prostredia.



Neodhadzujte ručné elektrické náradie ani akumulátory/batérie do komunálneho odpadu!

Len pre krajiny EÚ:

Elektrické a elektronické zariadenia alebo opotrebované akumulátory/batérie, ktoré už nie sú použiteľné, sa musia zbierať oddelene a ekologicky zlikvidovať. Využívajte na to určené zberné systémy. Nesprávna likvidácia môže byť kvôli možnej prítomnosti nebezpečných látok škodlivá pre životné prostredie a zdravie.

Magyar

Biztonsági tájékoztató

Általános biztonsági előírások az elektromos kéziszerszámok számára

⚠ FIGYELMEZTETÉS **Olvassa el valamennyi biztonsági tájékoztatót, előírást, illusztrációt és adatot, amelyet az elektromos kéziszerszámmal együtt megkapott.** Az alábbiakban felsorolt előírások betartásának elmulasztása áramütéshez, tűzhöz és/vagy súlyos testi sérülésekhez vezethet.

Kérjük a későbbi használatra gondosan őrizze meg ezeket az előírásokat.

Az alább alkalmazott "elektromos kéziszerszám" fogalom a hálózati elektromos kéziszerszámokat (hálózati csatlakozó kábellel) és az akkumulátoros elektromos kéziszerszámokat (hálózati csatlakozó kábel nélkül) foglalja magában.

Munkahelyi biztonság

- **Tartsa tisztán és jól megvilágítva a munkaterületet.** A zsúfolt vagy sötét területeken gyakrabban következnek be balesetek.
- **Ne dolgozzon a berendezéssel olyan robbanásveszélyes környezetben, ahol éghető folyadékok, gázok vagy por vannak.** Az elektromos kéziszerszámok szikrákat keltenek, amelyek a port vagy a gőzöket meggyújthatják.
- **Tartsa távol a gyerekeket és a nézelődőket, ha az elektromos kéziszerszámot használja.** Ha elvonják a figyelmét, elvesztheti az uralmát a berendezés felett.

Elektromos biztonsági előírások

- **Tartsa távol az elektromos kéziszerszámot az esőtől és a nedvességtől.** Ha víz jut be egy elektromos kéziszerszámba, az megnöveli az áramütés veszélyét.

Személyi biztonság

- **Munka közben mindig figyeljen, ügyeljen arra, amit csinál és megfontoltan dolgozzon az elektromos kéziszerszámmal. Ne használja a berendezést ha fáradt vagy kábítószer, alkohol vagy gyógyszer hatása alatt áll.** Egy pillanatnyi figyelmetlenség a szerszám használata közben komoly sérülésekhez vezethet.
- **Viseljen védőfelszerelést. Viseljen mindig védőszemüveget.** A védőfelszerelések, mint a porvédő álarc, csúszásbiztos védőcipő, védősapka és fülvédő megfelelő használata csökkenti a személyi sérülések kockázatát.
- **Kerülje el a készülék akaratlan üzembe helyezését. Győződjön meg arról, hogy az elektromos kéziszerszám ki van kapcsolva, mielőtt beköti az áramforrást és/vagy az akkumulátort, valamint mielőtt felemelné és vinni kezdené az elektromos kéziszerszámot.** Ha az elektromos kéziszerszám felemelése közben az ujját a kapcsolón tartja, vagy ha a készüléket bekapcsolt állapotban csatlakoztatja az áramforráshoz, az baleset vezethet.
- **Az elektromos kéziszerszám bekapcsolása előtt okvetlenül távolítsa el a beállítószerszámokat vagy csavarkulcsokat.** Az elektromos kéziszerszám forgó részeiben felejtett beállítószerszám vagy csavarkulcs sérüléseket okozhat.
- **Ne becsülje túl önmagát. Ügyeljen arra, hogy mindig biztosan álljon és az egyensúlyát megtartsa.** Így az elektromos kéziszerszám felett váratlan helyzetekben is jobban tud uralkodni.
- **Viseljen megfelelő ruházatot. Ne viseljen bő ruhát vagy ékszereket. Tartsa távol a haját és a ruháját a mozgó részektől.** A bő ruhát, az ékszereket és a hosszú hajat a szerszám mozgó részei magukkal ránthatják.
- **Ha az elektromos kéziszerszámra fel lehet szerelni a por elszívásához és összegyűjtéséhez szükséges berendezéseket, ellenőrizze, hogy azok megfelelő módon hozzá vannak kapcsolva a készülékhez és rendeltetésüknek megfelelően működnek.** A porgyűjtő berendezések használata csökkenti a munka során keletkező por veszélyes hatásait.
- **Ne hagyja, hogy az elektromos kéziszerszám gyakori használata során szerzett tapasztalatok túlságosan magabiztossá tegyék, és figyelmen kívül hagyja az idevonatkozó biztonsági alapelveket.** Egy gondatlan művelet egy másodperc törtrésze alatt súlyos sérüléseket okozhat.

Az elektromos kéziszerszámok gondos kezelése és használata

- ▶ **Ne terhelje túl a berendezést. A munkájához csak az arra szolgáló elektromos kéziszerszámot használja.** A megfelelő elektromos kéziszerszámmal a megadott teljesítménytartományon belül jobban és biztonságosabban lehet dolgozni.
- ▶ **Ne használjon olyan elektromos kéziszerszámot, amelynek a kapcsolója elromlott.** Minden olyan elektromos kéziszerszám, amelyet nem lehet sem be-, sem kikapcsolni, veszélyes és meg kell javíttatni.
- ▶ **Húzza ki a csatlakozót az áramforrásból és/vagy távolítsa el az akkumulátort (ha az leválasztható az elektromos kéziszerszámtól), mielőtt az elektromos kéziszerszámon beállítási munkákat végez, tartozékokat cserél vagy a szerszámot tárolásra elteszi.** Ez az elővigyázatossági intézkedés meggátolja a szerszám akaratlan üzembe helyezését.
- ▶ **A használaton kívüli elektromos kéziszerszámokat olyan helyen tárolja, ahol azokhoz gyermekek nem férhetnek hozzá. Ne hagyja, hogy olyan személyek használják az elektromos kéziszerszámot, akik nem ismerik a szerszámot, vagy nem olvasták el ezt az útmutatót.** Az elektromos kéziszerszámok veszélyesek, ha azokat gyakorlatlan személyek használják.
- ▶ **Tartsa megfelelően karban az elektromos kéziszerszámokat és a tartozékokat. Ellenőrizze, hogy a mozgó alkatrészek kifogástalanul működnek-e, nincsenek-e beszorulva, illetve nincsenek-e eltörve vagy megrongálódva olyan alkatrészek, amelyek hatással lehetnek az elektromos kéziszerszám működésére. A berendezés megrongálódott részeit a készülék használata előtt javíttassa meg.** Sok olyan baleset történik, amelyet az elektromos kéziszerszám nem megfelelő karbantartására lehet visszavezetni.
- ▶ **Tartsa tisztán és éles állapotban a vágószerszámokat.** Az éles vágóélekkel rendelkező, gondosan ápolt vágószerszámok ritkábban ékelődnek be és azokat könnyebben lehet vezetni és irányítani.
- ▶ **Az elektromos kéziszerszámokat, tartozékokat, szerszámbiteket stb. csak ezen kezelési utasításoknak megfelelően használja. Vegye figyelembe a munkakörülményeket valamint a kivitelezendő munka sajátosságait.** Az elektromos kéziszerszám eredeti rendeltetésétől eltérő célokra való alkalmazása veszélyes helyzeteket eredményezhet.
- ▶ **Tartsa szárazon, tisztán valamint olaj- és zsírmentes állapotban a fogantyúkat és markoló felületeket.** A csúszós fogantyúk és markoló felületek váratlan helyzetekben lehetetlenné teszik az elektromos kéziszerszám biztonságos kezelését és irányítását.

Az akkumulátoros elektromos kéziszerszámok gondos kezelése és használata

- ▶ **Az akkumulátort csak a gyártó által ajánlott töltőkészülékekkel töltse fel.** Ha egy bizonyos akkumulátortípus feltöltésére szolgáló töltőkészülékben egy másik akkumulátort próbál feltölteni, tűz keletkezhet.
- ▶ **Az elektromos kéziszerszámhoz csak az ahhoz tartozó akkumulátort használja.** Más akkumulátorok használata személyi sérüléseket és tüzet okozhat.
- ▶ **A használaton kívüli akkumulátort tartsa távol bármely fémtárgytól, mint például irodai kapcsoktól, pénzérméktől, kulcsoktól, szögektől, csavaroktól és más kisméretű fémtárgyaktól, amelyek áthidalhatják az érintkezőket.** Az akkumulátor érintkezői közötti rövidzárlat égési sérüléseket vagy tüzet okozhat.
- ▶ **Nem megfelelő körülmények esetén az akkumulátorból folyadék léphet ki. Kerülje az érintkezést a folyadékkal. Ha véletlenül mégis érintkezésbe került a folyadékkal, azonnal öblítse le vízzel az érintett felületet. Ha a folyadék a szemébe jutott, keressen fel ezen kívül egy orvost.** Az akkumulátorból kilépő folyadék irritációkat vagy égéses bőrsérüléseket okozhat.
- ▶ **Sohase használjon egy akkumulátort vagy szerszámot, ha az megrongálódott, vagy ha változtatásokat hajtottak végre rajta.** A megrongálódott vagy megváltoztatott akkumulátorok kiszámíthatatlanul viselkedhetnek, amely tűzhöz, robbanáshoz vagy sérülésveszélyhez vezet.
- ▶ **Ne tegye ki se az akkumulátort se a szerszámot tűz, vagy extrém hőmérsékleti hatásoknak.** Ha az akkumulátort tűznek, vagy 130 °C-ot meghaladó hőmérsékletnek teszi ki, az robbanást okozhat.
- ▶ **Tartson be valamennyi töltési előírást és ne töltse fel az akkumulátort, ha annak hőmérséklete az utasításokban megadott hőmérséklet-tartományon kívül van.** Az akkumulátor nem megfelelő módon, vagy a megadott hőmérséklet-tartományon kívüli feltöltése megrongálhatja az akkumulátort és megnövelheti a tűzveszélyt.

Szerviz

- ▶ **Az elektromos kéziszerszámot csak szakképzett személyzet kizárólag eredeti pótalkatrészek felhasználásával javíthatja.** Ez biztosítja, hogy az elektromos kéziszerszám biztonságos maradjon.
- ▶ **Sohase szervizeljen megrongálódott akkumulátort.** Az akkumulátort csak a gyártónak, vagy az erre feljogosított szolgáltatóknak szabad szervizelniük.

Biztonsági utasítások betonvasvágóhoz



Tartsa távol a kezét a vágási területtől és a forgó fűrészlaptól. Súlyos sérüléseket szenvedhet.



Mindig két kézzel fogja meg a terméket a kijelölt fogantyúknál, és soha ne nyúljon a vágási területhez működés közben. A berendezés fogantyúit tartsa száraz, tiszta, olaj- és zsírmentes állapotban. Így jól és biztonságosan dolgozhat.

- **Soha ne használja az elektromos kéziszerszámot az alaplemez nélkül.** Csak felszerelt alaplemezzel dolgozhat jól és biztonságosan.
- **Kizárólag a termékhez engedélyezett fűrészlapokat használjon, melyek megfelelnek a műszaki adatokban szereplő előírásoknak.** A fűrészlap más alkalmazásokhoz való használata túlzott kopáshoz, a fűrészlap leválásához, csökkent vágási teljesítményhez és túlzott hőfejlődéshez vezethet, ami károsíthatja a fűrészlapot és súlyos sérüléseket okozhat.
- **Ne használjon tompa vagy sérült fűrészlapot.** A tompa vagy rosszul beállított fogakkal rendelkező fűrészlap fokozott súrlódást, a fűrészlap blokkolását és visszarúgását válthatja ki a túl szűk vágási rés miatt.
- **A rejtett vezetékek felkutatásához használjon arra alkalmas fémkereső készüléket, vagy kérje ki a helyi energiaellátó vállalat tanácsát.** Ha egy elektromos vezetéket a berendezéssel megérint, az tűzhöz és áramütéshez vezethet. Egy gázvezeték megrongálása robbanást eredményezhet. Ha egy vízvezetéket szakít meg, anyagi károk keletkeznek.
- **Az elektromos kéziszerszámot csak a szigetelt markolatfelületeknél fogja, ha olyan műveletet hajt végre, melynek során a vágó betétszerszám rejtett vezetékekhez érhet.** Egy feszültség alatt álló vezeték megérintése következtében az elektromos kéziszerszám hozzáférhető részei is feszültség alá kerülnek és a kezelőt áramütés érheti.
- **Csak akkor kapcsolja be az elektromos kéziszerszámot, ha már munkahelyzetbe helyezte, és mindkét kezével megfogta.** Így elkerülheti az ellenőrizhetetlen visszarúgást.
- **A munka során forró és éles szélű fémforgácsok keletkezhetnek, amelyek bőrrel érintkezve vágási sérüléseket és égési sérüléseket okozhatnak.** Viseljen szűk ruházatot.
- **Csak akkor kezdje el a vágást, ha az elektromos kéziszerszám elérte a maximális fordulatszámát.** A munkadarab és a fűrészlap érintkezése a motor indítása előtt a fűrészlap túlterheléséhez és megrongálódásához vezet, és súlyos sérüléseket okozhat.
- **Ha visszarúgás történik, ne folytassa a munkadarab vágását. Vegye le az elektromos kéziszerszámot a munkadarabról, hagyja, hogy a fűrészlap elérje a teljes fordulatszámát, majd óvatosan folytassa a vágást.** Az elektromos kéziszerszám újraindításakor a munkadarabban a fűrészlap ismét elakadhat vagy visszarúgás történhet.
- **.Ha a fűrészlap elakad vagy beszorul vágás közben, akkor blokkolódik, és visszarúgás történhet.** Ez az elektromos kéziszerszám ellenőrizetlen mozgásához vezethet.
- **A munka során szikrák és forró fémforgácsok keletkezhetnek, melyek könnyen meggyújthatnak gyúlékony anyagokat a környezetben, vagy károsíthatják a felületeket.** Győződjön meg arról, hogy a munkaterületen nincsenek gyúlékony anyagok, és védje meg az érzékeny felületeket.
- **Üzemeltetés közben ne érintse meg az elektromos kéziszerszám fejét.** Nagyon felmelegedhet, és sérüléseket okozhat Önnek.
- **A fűrészlap és más fém alkatrészek forrók lehetnek vagy éles szélekkel rendelkezhetnek.** A fűrészlap cseréjekor viseljen védőkesztyűt.
- **Magasban végzett munkák során ügyeljen arra, hogy senki ne tartózkodjon alatta.** A leeső forgácsok vagy anyagmaradványok baleseteket okozhatnak.
- **Sohase tegye le az elektromos kéziszerszámot, mielőtt a betétszerszám teljesen leállna.** A forgó betétszerszám súlyosan megsértheti a kezét, vagy érintkezhet a tárolófelülettel, és ellenőrizhetetlenül mozoghat.
- **Az akkumulátorok megrongálódása vagy szakszerűtlen kezelése esetén abból gőzök léphetnek ki. Az akkumulátor kigyulladhat vagy felrobbanhat.** Azonnal juttasson friss levegőt a helyiségbe, és ha panaszai vannak, keressen fel egy orvost. A gőzök ingerelhetik a légutakat.
- **Ne módosítsa és nyissa fel az akkumulátort.** Ekkor fennáll a rövidzárlat veszélye.
- **Az akkumulátort hegyes tárgyak, például tűk vagy csavarhúzók, vagy külső erőbehatások megrongálhatják.** Belső rövidzárlat léphet fel és az akkumulátor kigyulladhat, füstöt bocsáthat ki, felrobbanhat, vagy túlhevülhet.
- **Az akkumulátort csak a gyártó termékeiben használja.** Az akkumulátort csak így lehet megvédeni a veszélyes túlterheléstől.



Óvja az akkumulátort a forróságtól, például a tartós napsugárzástól, a tűztől, a szennyezésektől, a víztől és a nedvességtől. Robbanásveszély és rövidzárlat veszélye áll fenn.

Jelképes ábrák

A következő szimbólumoknak komoly jelentőségük lehet az Ön elektromos kéziszerszámának használata során. Jegyezze meg ezeket a szimbólumokat és jelentésüket. A szimbólumok helyes interpretálása segítségére lehet az elektromos kéziszerszám jobb és biztonságosabb használatában.



Viseljen védőszemüveget.

A termék és a teljesítmény leírása



Olvassa el az összes biztonsági figyelmeztetést és előírást. A biztonsági előírások és utasítások betartásának elmulasztása áramütéshez, tűzhöz és/vagy súlyos sérülésekhez vezethet.

Kérjük, vegye figyelembe a Használati Utasítás első részében található ábrákat.

Rendeltetésszerű használat

Az elektromos kéziszerszám építőiparban használt betonvasak és lágyacél menetes szárak síkban történő vagy szabad vágására szolgál.

Az ábrázolásra kerülő komponensek

Az ábrázolt alkatrészek sorszámozása megfelel az elektromos kéziszerszám ábrájának, az ábrákat tartalmazó oldalon.

(1) Forgásirányt jelző nyíl a házon
(2) Tengelyreteszelő gomb
(3) Felhasználói felület
(4) Akkumulátor[a)]
(5) Porszűrő (2x)
(6) Akkumulátor reteszelésfeloldó gomb[a)]
(7) A be-/kikapcsoló reteszelésfeloldó karja
(8) Be-/kikapcsoló
(9) Gomb a hajtómű elfordításához
(10) Rezgéscsillapító pótfogantyú (szigetelt markolatfelület)
(11) Belső hatlapos csavarkulcs
(12) Kimenet
(13) Csavar a nyílás szélességének beállításához
(14) Fűrészlap
(15) Vezetőelem
(16) Fogantyú (szigetelt markolatfelület)
(17) Hőmérséklet-kijelző (felhasználói felület)
(18) Alacsony töltöttségi szint jelzése (felhasználói felület)
(19) Elektromos kéziszerszám állapotkijelzője (felhasználói felület)
(20) Visszarúgás elleni kikapcsolás kijelző (felhasználói felület)
(21) Túlterhelés-kijelző (felhasználói felület)
(22) Fordulatszám-növelő gomb (felhasználói felület)
(23) Fordulatszám-fokozat/üzemmód kijelző (felhasználói felület)
(24) Fordulatszám-csökkentő gomb (felhasználói felület)
(25) Csavar (4 x)
(26) Alaplemez
(27) Szorítócsavar
(28) Rögzítőkarima
(29) Központosító csap (3 x)
(30) Tartó a forgácsgyűjtő zacskóhoz

a) **Ez a tartozék nem tartozik a standard szállítmányhoz.**

Műszaki adatok

Betonvasvágó		GBC18V-32PS
Rendelési szám		**3 601 JS7 0..**
Névleges feszültség	V=	18
Üresjárati fordulatszám	perc^{-1}	1700–2000
Darabolókapacitás betonvas esetében	mm	10–32
Fűrészlapátmérő	mm	136
Visszarúgás elleni kikapcsolás		●
Újraindulás elleni védelem		●
Kifutásfék		●
Lágyindítás		●
Ütközési kikapcsoló		●
Túlterhelés elleni védelem		●
A fordulatszám előválasztása		●
Súly[A)]	kg	3,3
Méretek (hosszúság x szélesség x magasság)	mm	445 x 186 x 114
Javasolt környezeti hőmérséklet a töltés során	°C	0...+35
Megengedett környezeti hőmérséklet az üzemelés[B)] és a tárolás során	°C	–20...+50
Kompatibilis akkumulátorok		GBA18V... GBA 18V... ProCORE18V... EXPERT18V... EXBA18V... CORE18V...
Javasolt akkumulátorok a teljes teljesítményhez		ProCORE18V... ≥ 8.0 Ah EXPERT18V... ≥ 5.5 Ah
Javasolt töltőkészülékek		GAL18... GAL 18... GAL 36... GAL12V/18... GAL 12V/18... GAX 18... EXAL18...

A) Akkumulátor nélkül (az akkumulátor súlya a www.bosch-professional.com oldalon található.)

B) < 0 °C hőmérsékletek mellett korlátozott teljesítmény

Az értékek termékenként változhatnak és függnek az alkalmazási, valamint környezeti feltételektől is. További információk a www.bosch-professional.com/wac címen találhatók.

Zaj és vibráció értékek

A zajkibocsátási értékek a **EN 62841-1** szabvány előírásainak megfelelően kerültek meghatározásra.

Az elektromos kéziszerszám A-értékelésű zajszintjének tipikus értékei: hangnyomásszint **96** dB(A); hangteljesítményszint **104** dB(A). A szórás, K = **3** dB.

Viseljen fülvédőt!

Az a_h (folyamatos rezgések), p_F (ismétlődő lökésszerű rezgések) rezgési értékek és a K szórás a **EN 62841-1** szabvány szerint került meghatározásra:

a_h = **3,8** m/s^2, K = **1,5** m/s^2, p_F = **410,8** m/s^2 (K = **82,8** m/s^2)

Az ezen utasításokban megadott rezgésszint és zajkibocsátási érték egy szabványban rögzített mérési módszerrel került meghatározásra és az elektromos kéziszerszámok egymással való összehasonlítására alkalmazható. Ez az érték a rezgés- és zajkibocsátás ideiglenes becslésére is alkalmas.

A megadott rezgésszint és zajkibocsátási érték az elektromos kéziszerszám fő alkalmazásaira vonatkozik. Ha az elektromos kéziszerszámot más alkalmazásokra, eltérő betétszerszámokkal vagy nem kielégítő karbantartás mellett használják, a rezgésszint és a zajkibocsátási érték a fenti értékektől eltérhet. Ez az egész munkaidőre vonatkozó rezgés- és zajkibocsátást lényegesen megnövelheti.

A rezgés- és zajkibocsátás pontos megbecsüléséhez figyelembe kell venni azokat az időszakokat is, amikor a készülék kikapcsolt állapotban van, vagy amikor be van ugyan kapcsolva, de nem kerül ténylegesen használatra. Ez az egész munkaidőre vonatkozó rezgés- és zajkibocsátást lényegesen csökkentheti.

Hozzon kiegészítő biztonsági intézkedéseket a kezelőnek a rezgések hatása elleni védelmére, például: Az elektromos kéziszerszám és a betétszerszámok karbantartása, a kezek melegen tartása, a munkamenetek megszervezése.

Visszarugási kikapcsolás



Az elektromos kéziszerszám hirtelen visszarúgásakor, például daraboló vágásnál egy leblokkolás esetén, a motor áramellátását a rendszer elektronikus úton megszakítja. Ekkor világít a **(20)** visszarugási kikapcsolás kijelzője. Ha az visszarugási kikapcsolás aktiválva van, a **(19)** állapot kijelző piros színben villog.

Az **ismételt üzembe helyezéshez** hozza a **(8)** be-/kikapcsolót a kikapcsolt helyzetbe, majd ismét kapcsolja be az elektromos kéziszerszámot.

Újraindulás elleni védelem



Az újraindulás elleni védelem az áramellátás megszakítása majd helyreállítása esetén meggátolja az elektromos kéziszerszám akaratlan újraindulását.

Az **ismételt üzembe helyezéshez** hozza a **(8)** be-/kikapcsolót a kikapcsolt helyzetbe, majd ismét kapcsolja be az elektromos kéziszerszámot.

Kifutás-fék



Az elektromos kéziszerszám elektronikus kifutásfékkel rendelkezik. Az elektromos kéziszerszám kikapcsolásakor a fűrészlap néhány másodperc alatt leállításra kerül.

Lágy felfutás

Az elektronikus lágy felfutás a bekapcsolásnál korlátozza a forgatónyomatékot és lehetővé teszi az elektromos kéziszerszám lökésmentes elindulását.

Figyelem: Ha az elektromos kéziszerszám a bekapcsolás után azonnal a teljes fordulatszámmal kezd el működni, akkor a lágy felfutás és az újrabekapcsolás elleni védelem nem működik. Az elektromos kéziszerszámot azonnal el kell küldeni a Vevőszolgálatnak, a címeket lásd a "Vevőszolgálat és alkalmazási tanácsadás" szakaszban.

Ütközési kikapcsoló



A beépített ütközési kikapcsoló az elektromos kéziszerszámot abban a pillanatban kikapcsolja, amikor az a zuhanás végén a padlóhoz ütődik. Az **ismételt üzembe helyezéshez** hozza a **(8)** be-/kikapcsolót a kikapcsolt helyzetbe, majd ismét kapcsolja be az elektromos kéziszerszámot.

Túlterhelés elleni védelem

Rendeltetésszerű használat esetén az elektromos kéziszerszámot nem lehet túlterhelni. Túl nagy terhelés esetén, illetve a megengedett akkuhőmérséklet-tartomány túllépése esetén automatikusan lekapcsol. Ekkor kapcsolja ki az elektromos kéziszerszámot, és szakítsa meg a munkát, amely az elektromos kéziszerszám túlterhelését okozta. Ezután kapcsolja újra be az elektromos kéziszerszámot a munkafolyamat újbóli elindításához.

Fordulatszám-előválasztás

A gyári beállításban 2 fordulatszám-fokozat van előre beállítva.

Fordulatszám-fokozat választás	[perc^{-1}]
1	1700
2	2000

A fordulatszám fokozatokhoz megadott értékek az alkalmazásra kerülő akkumulátortól, az akkumulátor feltöltési szintjétől és a készülék üzemi hőmérsékletétől függenek.

A gombokkal a fordulatszám beállításához **(22)** és **(24)** előre beállíthatja a kívánt fordulatszámot. Az alábbi táblázatban található adatok javasolt értékek.

Anyag	Alkalmazás	Betétszerszám	Fordulatszám-fokozat
Betonvas	Darabolás	Fűrészlap	1/2
Lágyacél menetes szárak	Darabolás	Fűrészlap	1/2

Csak akkor kezdje el a vágást, ha a termék elérte a maximális fordulatszámot. Ha a motor beindítása előtt a fűrészlapot érintkezésbe hozza a munkadarabbal, a fűrészlap túlterhelődik és megsérül, ami súlyos sérülésekhez vezethet. A legnagyobb vágási sebességhez válassza a 2. fokozatot. Válassza az 1. fokozatot a szikraképződés csökkentése érdekében.

Akkumulátor

A **Bosch** vállalat az akkumulátoros elektromos kéziszerszámokat akkumulátorok nélkül is árusítja. Azt, hogy az Ön elektromos kéziszerszámának szállítási terjedelme egy akkumulátort is magában foglal-e, a csomagolásról lehet leolvasni.

Az akkumulátor feltöltése

- ▶ **Csak a Műszaki Adatoknál megadott töltőkészülékeket használja.** Csak ezek a töltőkészülékek felelnek meg pontosan az Ön elektromos kéziszerszámában alkalmazásra kerülő Li-ion-akkumulátornak.

Figyelem: A lítium-ion-akkumulátorok a nemzetközi szállítási előírásoknak megfelelően csak részben feltöltve kerülnek kiszállításra. Az akkumulátor teljes teljesítményének biztosítására az első alkalmazás előtt töltse fel teljesen az akkumulátort.

Az akkumulátor beszerelése

Tolja be a feltöltött akkumulátort az akkumulátor fogadó egységbe, amíg az érezhetően bepattan.

Az akkumulátor kivétele

Az akkumulátor eltávolításához nyomja meg az akkumulátor reteszelésfeloldó gombot és húzza ki az akkumulátort. **Ne erőltesse a kihúzást.**

Az akkumulátor 2 reteszelővállal van ellátva, amelyek meggátolják, hogy az akkumulátor az akkumulátor reteszelésfeloldó gomb akaratlan megnyomásakor kiessen. Amíg az akkumulátor be van helyezve az elektromos kéziszerszámba, azt egy rugó a helyén tartja.

Akkumulátor töltöttségi szint kijelző

Megjegyzés: Nem minden akkumulátortípus rendelkezik töltésiállapot-kijelzővel.

Az akkumulátor töltési szint kijelző display zöld LED-jei az akkumulátor töltési szintjét mutatják. A töltöttségi szintet biztonsági okokból csak használaton kívüli elektromos kéziszerszám esetén lehet lekérdezni.

Nyomja meg a On vagy a feltöltési szint kijelző gombot, hogy kijelezze a töltési szintet. Erre kivett akkumulátor esetén is van lehetőség.

Ha az akkumulátor feltöltési szint kijelző gomb megnyomása után egy LED sem világít, az akkumulátor meghibásodott és ki kell cserélni.

Az akkumulátor töltési szintjét a felhasználói felület is jelzi (lásd „Állapotkijelzők”, Oldal 143).

Akkumulátortípus: GBA 18V... | GBA18V...



LED	Kapacitás
Tartós fény, 3 × zöld	60–100 %
Tartós fény, 2 × zöld	30–60 %
Tartós fény, 1 × zöld	5–30 %
Villogó fény, 1 × zöld	0–5 %

Akkumulátortípus: ProCORE18V... | EXPERT18V... | EXBA18V... | CORE18V...



LED	Kapacitás
Tartós fény, 5 × zöld	80–100 %
Tartós fény, 4 × zöld	60–80 %
Tartós fény, 3 × zöld	40–60 %
Tartós fény, 2 × zöld	20–40 %
Tartós fény, 1 × zöld	5–20 %
Villogó fény, 1 × zöld	0–5 %

Az akkumulátormeghibásodási kockázat észlelése

EXPERT18V... | EXBA18V...

Az akkumulátortöltöttségi kijelzők LED-jei az akkumulátor töltöttségi állapotán kívül az akkumulátor meghibásodásának kockázatát is képesek jelezni.

A funkció aktiválásához tartsa nyomva 3 másodpercig a töltöttségiállapot-kijelző gombját . Az akkumulátor vizsgálatát az akkumulátortöltöttségi kijelző futófénye jelzi. Az eredményt az akkumulátortöltöttségi kijelző mutatja.



1 LED: Az akkumulátor meghibásodásának kockázata magas. A teljesítmény és az üzemidő már csökkenhet. Javasoljuk az akkumulátor cseréjét.



5 LED: Az akkumulátor jó állapotban van, alacsony meghibásodási kockázattal.

Kérjük, vegye figyelembe: Az akkumulátorok meghibásodásának kockázatértékelése két lépcsőben működik, és egyszerűsített állapotfelmérést kínál. Az akkumulátort vagy jó állapotúnak vagy fokozott meghibásodási kockázatúnak értékeli. Nem kerül megjelenítésre az akkumulátor állapotának százalékos értéke.

Tájékoztató az akkumulátor optimális kezeléséhez

Óvja meg az akkumulátort a nedvességtől és a víztől.

Az akkumulátort csak a −20 °C … 50 °C hőmérséklet tartományban szabad tárolni. Ne hagyja például az akkumulátort nyáron egy gépjárműben.

Időnként tisztítsa meg az akkumulátor szellőzőrését egy puha, tiszta és száraz ecsettel.

Ha az akkumulátor feltöltése után a készülék már csak lényegesen rövidebb ideig üzemeltethető, akkor az akkumulátor elhasználódott és ki kell cserélni.

Vegye figyelembe a hulladékba való eltávolítással kapcsolatos előírásokat.

Összeszerelés

- ▶ **Csak olyan fűrészlapokat használjon, amelyek megengedett sebessége magasabb az elektromos kéziszerszám üresjárati sebességénél.**

Fűrészlap leszerelése/felszerelése

- ▶ **Minden elektromos kéziszerszámon végzett munka előtt (pl. karbantartás, szerszámcsere stb.) vegye ki az akkumulátort az elektromos kéziszerszámból.** Ellenkező esetben a be-/kikapcsoló véletlen megérintésekor bekapcsolódó készülék sérüléseket okozhat.
- ▶ **A fűrészlap felszereléséhez viseljen védőkesztyűt.** A fűrészlap megérintése sérülésveszéllyel jár.
- ▶ **Csak olyan fűrészlapokat használjon, amelyek megfelelnek az ezen Kezelési Utasításban és az elektromos kéziszerszámon megadott adatoknak.**

A fűrészlap leszerelése (lásd A ábra)

- – Lazítsa meg a 4 csavart **(25)** a mellékelt belső hatlapos csavarkulccsal **(11)**.
- – Távolítsa el az alaplemezt **(26)**.
- – Nyomja meg és tartsa megnyomva a tengelyreteszelő gombot **(2)**.
- ▶ **A tengelyreteszelő gombot (2) csak teljesen nyugalmi állapotban lévő fűrésztengely esetén szabad megnyomni.** Ellenkező esetben az elektromos kéziszerszám megrongálódhat.
- – Forgassa ki a belső hatlapos csavarkulccsal **(11)** a befogócsavart **(27)**.
- – Vegye le a rögzítőkarimát **(28)** és a fűrészlapot **(14)**.

A fűrészlap felszerelése (lásd B ábra)

- – Tisztítsa meg a fűrészlapot **(14)** és valamennyi felszerelésre kerülő befogó alkatrészt.
- – Helyezze fel a fűrészlapot **(14)**. A fogak vágási irányának (a fűrészlapon látható nyíl iránya) és a forgásirány nyilának **(1)** a házon meg kell egyeznie. Ügyeljen arra, hogy a 3 központosító csap **(29)** beakadjon a fűrészlap furataiba.
- – Helyezze fel a rögzítőkarimát **(28)** és csavarozza be a befogócsavart **(27)**.
- – Nyomja meg és tartsa megnyomva a tengelyreteszelő gombot **(2)**.
- – Húzza meg a belső hatlapos csavarkulccsal **(11)** a befogócsavart **(27)**.
- – Helyezze fel az alaplemezt **(26)** és csavarozza rögzítse a 4 csavarral **(25)**.

Rezgéscsillapító pótfogantyú

Megjegyzés: A betonvasvágó **GBC18V-32PS** szállítási csomagjában egy rezgéscsillapító pótfogantyú **(10)** található. Ergonómiai és munkabiztonsági okokból mindig csak az ebben a használati útmutatóban leírt rezgéscsillapító pótfogantyút **(10)** használja.

A munkavégzési módszernek megfelelően csavarja fel a pótfogantyút **(10)** a hajtóműfej jobb vagy bal oldalára vagy felülre.

- ▶ **Az elektromos kéziszerszámát csak a pótfogantyúval együtt használja (10)**.
- ▶ **Ne használja tovább az elektromos kéziszerszámot, ha a (10) pótfogantyú megrongálódott.**
  A (10) pótfogantyún ne hajtson végre változtatásokat.

Vibration Control A rezgéscsillapító **(10)** pótfogantyú egy kevesebb rezgéssel járó és így kellemesebb és biztonságos munkavégzést tesz lehetővé.

Por- és forgácselszívás

Kerülje a porcsökkentő intézkedések nélküli munkavégzést. A megfelelő porgyűjtő doboz csökkenti az egészségre veszélyes porterhelést. Gondoskodjon a munkahely jó szellőztetéséről. Mindig használjon megfelelő légzésvédelmet. Az optimális porelszívás biztosítására a porgyűjtő dobozt időben ki kell üríteni és a szűrőbetétet rendszeresen meg kell tisztítani.

- ▶ **Gondoskodjon arról, hogy a munkahelyén ne gyűlhessen össze por.** A porok könnyen meggyulladhatnak.

Saját porelszívás

Helyezze a forgácsgyűjtő zsák nyitott végét a tartóra **(30)** és rögzítse a húzószalagokkal. Húzza meg erősen a forgácsgyűjtő zsákot, hogy megbizonyosodjon arról, hogy megfelelően van-e rögzítve.

A hajtómű elfordítása (lásd C ábra)

- ▶ **Minden elektromos kéziszerszámon végzett munka előtt (pl. karbantartás, szerszámcsere stb.) vegye ki az akkumulátort az elektromos kéziszerszámból.** Ellenkező esetben a be-/kikapcsoló véletlen megérintésekor bekapcsolódó készülék sérüléseket okozhat.

A fogantyúhoz képest 90°-kal balra vagy jobbra fordíthatja a hajtóművet. Ezáltal a be-/kikapcsoló gomb **(8)** különleges munkavégzés esetén kedvezőbb kezelési helyzetbe hozható.
Állítsa a be-/kikapcsoló gombot **(8)** „Ki" állásba.
Nyomja meg a gombot **(9)** és forgassa a hajtóművet a kívánt pozícióba (lásd az ábrát **C**).
A be-kikapcsoló gomb **(8)** csak akkor aktiválható, ha a hajtómű a megfelelő helyzetben van.

Üzemeltetés

- ▶ **Ne terhelje annyira meg az elektromos kéziszerszámot, hogy az ettől leálljon.**
- ▶ **Minden elektromos kéziszerszámon végzett munka előtt (pl. karbantartás, szerszámcsere stb.) vegye ki az akkumulátort az elektromos kéziszerszámból.** Ellenkező esetben a be-/kikapcsoló véletlen megérintésekor bekapcsolódó készülék sérüléseket okozhat.
- ▶ **Fogja be a munkadarabot, ha az a saját súlyánál fogva nem helyezkedik el biztonságosan.**
- ▶ **Magas terhelés után hagyja még néhány percig üresjáratban működni az elektromos kéziszerszámot, hogy a betétszerszám lehűljön.**

▶ **Ne használja az elektromos kéziszerszámot egy daraboló állvánnyal.**

Nyílás szélességének beállítása (lásd az ábrát: D)

Lazítsa meg a nyílás szélességének beállítására szolgáló csavart **(13)**. A szélességbeállító blokkot balra vagy jobbra tolva állítsa be a kívánt nyílás szélességét. A munkálatok megkezdése előtt győződjön meg arról, hogy a csavar **(13)** szorosan meg van-e húzva.

Munkavégzési tanácsok

Betonvas vágása

Válassza ki a végrehajtandó vágáshoz megfelelő beállítást (lásd „Nyílás szélességének beállítása (lásd az ábrát: **D**)", Oldal 143).

Ne érintse meg a forgó alkatrészeket, mert ez súlyos sérülésekhez vezethet.

Ne kezdje a motor bekapcsolása után közvetlenül a vágást. A vágás előtt állítsa a fűrészlapot teljes fordulatszámra.

A szikrázás csökkentése érdekében válasszon alacsonyabb fordulatszámot.

Lassítsa le az előrehaladást (vágási mozgást) mind a vágási folyamat elején, mind végén.

Ne vágjon **10** mm alatti átmérőjű betonvasat.

Ne vágjon **20** mm-nél rövidebb hosszúságú betonvasat, mert a vágott darab a fűrészlap **(14)** és az alaplemez **(26)** közé szorulhat, ami károsodást és súlyos sérüléseket okozhat.

Bekapcsolás után rögzítse a vezetőelemet **(15)** a betonvashoz. Tolja lassan előre az elektromos kéziszerszámot, hogy megkezdje a vas vágását.

Üzembe helyezés

Be- és kikapcsolás

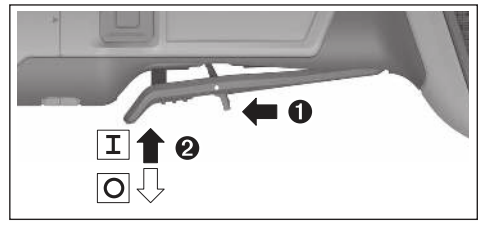

Az elektromos kéziszerszám **üzembe helyezéséhez** tolja előre a **(7)** reteszelés feloldó kart, majd nyomja fel a **(8)** be-/kikapcsolót.

Az elektromos kéziszerszám **kikapcsolásához** eressze el a **(8)** be-/kikapcsolót.

Felhasználói felület

A felhasználói felület **(3)** a fordulatszám-előválasztásra, valamint az elektromos kéziszerszám állapotának kijelzésére szolgál.

Állapotkijelzők

Hőmérséklet-kijelző (17)	Magyarázat/ok	Megoldás
Sárga	A kritikus hőmérséklet elérése (elektronika, akkumulátor)	Járassa alapjáraton és hagyja így lehűlni az elektromos kéziszerszámot
piros	Az elektromos kéziszerszám túlmelegedett és kikapcsol	Hagyja lehűlni az elektromos kéziszerszámot

Akkumulátortöltöttségi kijelző (felhasználói felület) (18)	Magyarázat/ok	Megoldás
Sárga	Az akkumulátor majdnem üres	Rövid időn belül cserélje ki vagy töltse fel az akkumulátort
Piros	Az akkumulátor üres	Cserélje ki vagy töltse fel az akkumulátort

Elektromos kéziszerszám állapotkijelzője (19)	Magyarázat/ok	Megoldás
zöld	Állapot rendben	–
Sárga	A kritikus hőmérséklet elérte, vagy az akkumulátor majdnem lemerült, vagy túlterhelés észlelhető	Hagyja az elektromos kéziszerszámot üresjáratban működni és lehűlni, vagy csökkentse a terhelést, amíg az elektromos kéziszerszám megfelelően nem működik
pirosan világít	Az elektromos kéziszerszám túlmelegedett vagy az akkumulátor üres	Hagyja lehűlni az elektromos kéziszerszámot vagy cserélje ki, illetve töltse fel az akkumulátort
pirosan villog	A visszarúgás elleni kikapcsoló, az újraindulás elleni védelem vagy az ütközési kikapcsoló kioldott	Kapcsolja ki, majd ismét kapcsolja be az elektromos kéziszerszámot

Túlterhelés-kijelző (felhasználói felület) (21)	Magyarázat/ok	Megoldás
Sárga	Túlterhelés észlelve	Csökkentse a terhelést, amíg az elektromos kéziszerszám megfelelően nem működik

Karbantartás és szerviz

Karbantartás és tisztítás

- ▶ **Minden elektromos kéziszerszámon végzett munka előtt (pl. karbantartás, szerszámcsere stb.) vegye ki az akkumulátort az elektromos kéziszerszámból.** Ellenkező esetben a be-/kikapcsoló véletlen megérintésekor bekapcsolódó készülék sérüléseket okozhat.
- ▶ **Tartsa mindig tisztán az elektromos kéziszerszámot és annak szellőzőnyílásait, hogy jól és biztonságosan dolgozhasson.**

A tartozékokat gondosan tárolja és kezelje.

Vevőszolgálat és alkalmazási tanácsadás

Magyarország
Tel.: +36 1 879 8502

A szervizcímekre és a garanciális feltételekre mutató hivatkozást az utolsó oldalon találja.

Ha kérdései vannak vagy pótalkatrészeket szeretne rendelni, okvetlenül adja meg a termék típustábláján található 10-jegyű cikkszámot.

Eltávolítás

Az elektromos kéziszerszámokat, az akkumulátorokat, a tartozékokat és a csomagolást a környezetvédelmi szempontoknak megfelelően kell újrafelhasználásra előkészíteni.



Ne dobja ki az elektromos kéziszerszámokat és az akkumulátorokat/elemeket a háztartási szemétbe!

Csak az EU-tagországok számára:

A már nem használható elektromos és elektronikus készülékeket és a használt akkumulátorokat/elemeket külön kell gyűjteni és környezetbarát módon kell ártalmatlanítani. Használja az erre szolgáló gyűjtőrendszereket. A helytelen ártalmatlanítás káros lehet a környezetre és az egészségre a benne lévő veszélyes anyagok miatt.

Русский

Только для стран Евразийского экономического союза (Таможенного союза)

Информация о подтверждении соответствия содержится в приложении.

Информация о стране происхождения и дате изготовления указана на корпусе изделия.

Контактная информация относительно импортера содержится на упаковке.

Срок службы изделия

Срок службы изделия составляет 7 лет. Не рекомендуется к эксплуатации по истечении 5 лет хранения с даты изготовления без предварительной проверки (дату изготовления см. на этикетке).

Указанный срок службы действителен при соблюдении потребителем требований настоящего руководства.

Перечень критических отказов

- не использовать при сильном искрении
- не использовать при появлении сильной вибрации
- не использовать с перебитым или оголённым электрическим кабелем
- не использовать при появлении дыма непосредственно из корпуса изделия

Возможные ошибочные действия персонала

- не использовать с поврежденной рукояткой или поврежденным защитным кожухом
- не использовать на открытом пространстве во время дождя
- не включать при попадании воды в корпус

Критерии предельных состояний

- перетёрт или повреждён электрический кабель
- поврежден корпус изделия

Тип и периодичность технического обслуживания

- Рекомендуется очистить инструмент от пыли после каждого использования.

Хранение

- необходимо хранить в сухом месте
- необходимо хранить вдали от источников повышенных температур и воздействия солнечных лучей
- при хранении необходимо избегать резкого перепада температур
- хранение без упаковки не допускается
- подробные требования к условиям хранения смотрите в ГОСТ 15150-69 (Условие 1)
- Хранить в упаковке предприятия – изготовителя в складских помещениях при температуре окружающей среды от +5 до +40 °C. Относительная влажность воздуха не должна превышать 80 %.

Транспортировка

- категорически не допускается падение и любые механические воздействия на упаковку при транспортировке

– при разгрузке/погрузке не допускается использование любого вида техники, работающей по принципу зажима упаковки
– подробные требования к условиям транспортировки смотрите в ГОСТ 15150-69 (Условие 5)
– Транспортировать при температуре окружающей среды от −50 °C до +50 °C. Относительная влажность воздуха не должна превышать 100 %.

Указания по технике безопасности

Общие указания по технике безопасности для электроинструментов

⚠ ПРЕДУПРЕЖДЕНИЕ **Прочитайте все указания по технике безопасности, инструкции, иллюстрации и спецификации, предоставленные вместе с настоящим электроинструментом.** Несоблюдение каких-либо из указанных ниже инструкций может стать причиной поражения электрическим током, пожара и/или тяжелых травм.

Сохраняйте эти инструкции и указания для будущего использования.

Использованное в настоящих инструкциях и указаниях понятие «электроинструмент» распространяется на электроинструмент с питанием от сети (с сетевым шнуром) и на аккумуляторный электроинструмент (без сетевого шнура).

Безопасность рабочего места

- **Содержите рабочее место в чистоте и хорошо освещенным.** Беспорядок или неосвещенные участки рабочего места могут привести к несчастным случаям.
- **Не работайте с электроинструментами во взрывоопасной атмосфере, напр., содержащей горючие жидкости, воспламеняющиеся газы или пыль.** Электроинструменты искрят, что может привести к воспламенению пыли или паров.
- **Во время работы с электроинструментом не допускайте близко к Вашему рабочему месту детей и посторонних лиц.** Отвлекшись, Вы можете потерять контроль над электроинструментом.
- Оборудование предназначено для работы в бытовых условиях, коммерческих зонах и общественных местах, производственных зонах с малым электропотреблением, без воздействия вредных и опасных производственных факторов. Оборудование предназначено для эксплуатации без постоянного присутствия обсуживающего персонала.

Электробезопасность

- **Защищайте электроинструмент от дождя и сырости.** Проникновение воды в электроинструмент повышает риск поражения электротоком.

Безопасность людей

- **Будьте внимательны, следите за тем, что делаете, и продуманно начинайте работу с электроинструментом. Не пользуйтесь электроинструментом в усталом состоянии или под воздействием наркотиков, алкоголя или лекарственных средств.** Один момент невнимательности при работе с электроинструментом может привести к серьезным травмам.
- **Применяйте средства индивидуальной защиты. Всегда носите защитные очки.** Использование средств индивидуальной защиты, как то: защитной маски, обуви на нескользящей подошве, защитного шлема или средств защиты органов слуха, в зависимости от вида работы с электроинструментом снижает риск получения травм.
- **Предотвращайте непреднамеренное включение электроинструмента. Перед тем как подключить электроинструмент к сети и/или к аккумулятору, поднять или переносить электроинструмент, убедитесь, что он выключен.** Удержание пальца на выключателе при транспортировке электроинструмента и подключение к сети питания включенного электроинструмента чревато несчастными случаями.
- **Убирайте установочный инструмент или гаечные ключи до включения электроинструмента.** Инструмент или ключ, находящийся во вращающейся части электроинструмента, может привести к травмам.
- **Не принимайте неестественное положение корпуса тела. Всегда занимайте устойчивое положение и сохраняйте равновесие.** Благодаря этому Вы можете лучше контролировать электроинструмент в неожиданных ситуациях.
- **Носите подходящую рабочую одежду. Не носите широкую одежду и украшения. Держите волосы и одежду вдали от подвижных деталей.** Широкая одежда, украшения или длинные волосы могут быть затянуты вращающимися частями.
- **При наличии возможности установки пылеотсасывающих и пылесборных устройств проверяйте их присоединение и правильное использование.** Применение пылеотсоса может снизить опасность, создаваемую пылью.
- **Хорошее знание электроинструментов, полученное в результате частого их использования, не должно приводить к самоуверенности и игнорированию техники безопасности обращения с электроинструментами.** Одно небрежное действие за долю секунды может привести к серьезным травмам.
- ВНИМАНИЕ! В случае возникновения перебоя в работе электроинструмента вследствие полного или частичного прекращения энергоснабжения или повреждения цепи управления энергоснабжением установите выключатель в положение Выкл., убедившись, что он не заблокирован (при его наличии). Отключите сетевую вилку от розетки или отсоедините съёмный аккумулятор. Этим предотвращается неконтролируемый повторный запуск.
- Квалифицированный персонал в соответствии с настоящим руководством подразумевает лиц, которые знакомы с регулировкой, монтажом, вводом эксплуатацию обслуживанием электроинструмента.

- К работе с электроинструментом допускаются лица не моложе 18 лет, изучившие техническое описание, инструкцию по эксплуатации и правила безопасности.
- Изделие не предназначено для использования лицами (включая детей) с пониженными физическими, чувственными или умственными способностями или при отсутствии у них жизненного опыта или знаний, если они не находятся под контролем или не проинструктированы об использовании электроинструмента лицом, ответственным за их безопасность.

Применение электроинструмента и обращение с ним

- **Не перегружайте электроинструмент. Используйте для работы соответствующий специальный электроинструмент.** С подходящим электроинструментом Вы работаете лучше и надежнее в указанном диапазоне мощности.
- **Не работайте с электроинструментом при неисправном выключателе.** Электроинструмент, который не поддается включению или выключению, опасен и должен быть отремонтирован.
- **Перед тем как настраивать электроинструмент, заменять принадлежности или убирать электроинструмент на хранение, отключите штепсельную вилку от розетки сети и/или выньте, если это возможно, аккумулятор.** Эта мера предосторожности предотвращает непреднамеренное включение электроинструмента.
- **Храните электроинструменты в недоступном для детей месте. Не разрешайте пользоваться электроинструментом лицам, которые не знакомы с ним или не читали настоящих инструкций.** Электроинструменты опасны в руках неопытных лиц.
- **Тщательно ухаживайте за электроинструментом и принадлежностями. Проверяйте безупречную функцию и ход движущихся частей электроинструмента, отсутствие поломок или повреждений, отрицательно влияющих на функцию электроинструмента. Поврежденные части должны быть отремонтированы до использования электроинструмента.** Плохое обслуживание электроинструментов является причиной большого числа несчастных случаев.
- **Держите режущий инструмент в заточенном и чистом состоянии.** Заботливо ухоженные режущие инструменты с острыми режущими кромками реже заклиниваются и их легче вести.
- **Применяйте электроинструмент, принадлежности, рабочие инструменты и т. п. в соответствии с настоящими инструкциями. Учитывайте при этом рабочие условия и выполняемую работу.** Использование электроинструментов для непредусмотренных работ может привести к опасным ситуациям.
- **Держите ручки и поверхности захвата сухими и чистыми, следите чтобы на них чтобы на них не было жидкой или консистентной смазки.** Скользкие ручки и поверхности захвата препятствуют безопасному обращению с инструментом и не дают надежно контролировать его в непредвиденных ситуациях.

Применение и обслуживание аккумуляторного инструмента

- **Заряжайте аккумуляторы только в зарядных устройствах, рекомендуемых изготовителем.** Зарядное устройство, предусмотренное для определенного вида аккумуляторов, может привести к пожарной опасности при использовании его с другими аккумуляторами.
- **Применяйте в электроинструментах только предусмотренные для этого аккумуляторы.** Использование других аккумуляторов может привести к травмам и пожарной опасности.
- **Защищайте неиспользуемый аккумулятор от канцелярских скрепок, монет, ключей, гвоздей, винтов и других маленьких металлических предметов, которые могут закоротить полюса.** Короткое замыкание полюсов аккумулятора может привести к ожогам или пожару.
- **При неправильном использовании из аккумулятора может потечь жидкость. Избегайте соприкосновения с ней. При случайном контакте промойте соответствующее место водой. Если эта жидкость попадет в глаза, то дополнительно обратитесь к врачу.** Вытекающая аккумуляторная жидкость может привести к раздражению кожи или к ожогам.
- **Не используйте поврежденные или измененные аккумуляторы или инструменты.** Поврежденные или измененные аккумуляторы могут повести себя непредсказуемо, что может привести к возгоранию, взрыву или риску получения травмы.
- **Не кладите аккумулятор или инструмент в огонь и не подвергайте их воздействию высоких температур.** Огонь или температура выше 130 °C могут привести к взрыву.
- **Выполняйте все инструкции по зарядке и не заряжайте аккумулятор или инструмент при температуре, выходящей за указанный в инструкции диапазон.** Неправильная зарядка или зарядка при температурах, выходящих за указанный диапазон, могут повредить батарею и повысить риск возгорания.

Сервис

- **Ремонт электроинструмента должен выполняться только квалифицированным персоналом и только с применением оригинальных запасных частей.** Этим обеспечивается безопасность электроинструмента.
- **Никогда не обслуживайте поврежденные аккумуляторы.** Обслуживать аккумуляторы разрешается только производителю или авторизованной сервисной организации.

Указания по технике безопасности для резака арматуры



Держите руки подальше от зоны резания и вращающегося пильного диска. Вы можете получить серьезные травмы.



Всегда держите изделие обеими руками за предусмотренные для этого рукоятки и никогда не касайтесь зоны резания во время работы. Содержите рукоятки в сухом и чистом состоянии, не допускайте попадания на них масла и смазки. Так вы сможете работать эффективно и безопасно.

- **Никогда не используйте электроинструмент без опорной плиты.** Только с установленной опорной плитой вы сможете работать эффективно и безопасно..
- **Используйте только допущенные для данного изделия пильные диски, которые соответствуют спецификациям в технических данных.** Использование пильного диска не по назначению может привести к чрезмерному износу, отсоединению диска, снижению производительности резания и чрезмерному выделению тепла, что может повредить пильный диск и стать причиной тяжелых травм.
- **Не используйте затупившиеся или поврежденные пильные диски.** Пильный диск с тупыми или неправильно разведенными зубьями из-за слишком узкого пропила вызывает повышенное трение, заклинивание диска и обратный удар.
- **Используйте соответствующие металлоискатели для нахождения спрятанных в стене труб или проводки или обращайтесь за справкой в местное коммунальное предприятие.** Контакт с электропроводкой может привести к пожару и поражению электротоком. Повреждение газопровода может привести к взрыву. Повреждение водопровода ведет к нанесению материального ущерба.
- **При выполнении работ, при которых рабочий инструмент может задеть скрытую электропроводку, держите инструмент только за изолированные поверхности.** Контакт с проводкой под напряжением может привести к заряду открытых металлических частей электроинструмента и стать причиной поражения электрическим током.
- **Включайте электроинструмент только после того, как вы привели его в рабочее положение, и крепко держите его обеими руками.** Тем самым вы предотвратите неконтролируемый обратный удар.
- **При работе могут образовываться горячие и острые металлические опилки, которые при контакте с кожей могут привести к порезам и ожогам.** Носите плотно прилегающую одежду.
- **Начинайте рез только после того, как электроинструмент наберет максимальную частоту вращения.** Соприкосновение пильного диска с заготовкой до запуска двигателя приводит к перегрузке и повреждению диска и может повлечь за собой тяжелые травмы.
- **Если произошел обратный удар, не продолжайте процесс резания в заготовке. Извлеките электроинструмент из заготовки, дайте пильному диску набрать полную частоту вращения и осторожно продолжите рез.** При повторном запуске электроинструмента в заготовке пильный диск может снова заклинить или вызвать обратный удар.
- **Если пильный диск застревает или заклинивается в пропиле, он блокируется, и может возникнуть обратный удар.** Это может привести к неконтролируемому движению электроинструмента.
- **При работе могут возникать искры и горячие металлические опилки, которые могут воспламенить легковоспламеняющиеся материалы поблизости или повредить поверхности.** Убедитесь, что в рабочей зоне нет горючих материалов, и защитите чувствительные поверхности.
- **Избегайте прикосновений к головке электроинструмента во время работы.** Она может сильно нагреваться и вы можете получить травму.
- **Пильный диск и другие металлические детали могут быть горячими или иметь острые кромки.** Носите защитные перчатки при замене пильного диска.
- **При работе на высоте следите за тем, чтобы внизу никого не было.** Падающая стружка или остатки материала могут стать причиной несчастных случаев.
- **Никогда не выпускайте электроинструмент из рук, пока рабочий инструмент полностью не остановится.** Вращающийся рабочий инструмент может тяжело травмировать вашу руку или коснуться поверхности, что приведет к потере контроля над электроинструментом.
- **При повреждении и ненадлежащем использовании аккумулятора может выделиться газ. Аккумулятор может возгореться или взрываться.**Обеспечьте приток свежего воздуха и при возникновении жалоб обратитесь к врачу. Газы могут вызвать раздражение дыхательных путей.
- **Не вносите конструктивных изменений в аккумулятор и не открывайте его.** При этом возникает опасность короткого замыкания.
- **Острыми предметами, как напр., гвоздем или отверткой, а также внешним силовым воздействием можно повредить аккумуляторную батарею.** Это может привести к внутреннему короткому замыканию, возгоранию с задымлением, взрыву или перегреву аккумуляторной батареи.
- **Используйте аккумулятор только в изделиях изготовителя.** Только так аккумулятор защищен от опасной перегрузки.



Защищайте аккумулятор от высоких температур, например, от длительного нагревания на солнце, от огня, грязи, воды и влаги. Существует опасность взрыва и короткого замыкания.

Символы

Следующие символы могут иметь значение для использования Вашего электроинструмента. Запомните, пожалуйста, эти символы и их значение. Правильное толкование символов поможет Вам лучше и надежнее работать с этим электроинструментом.



Используйте защитные очки.

Описание продукта и услуг



Прочтите все указания и инструкции по технике безопасности. Несоблюдение указаний по технике безопасности и инструкций может привести к поражению электрическим током, пожару и/или тяжелым травмам.

Пожалуйста, соблюдайте иллюстрации в начале руководства по эксплуатации.

Применение по назначению

Электроинструмент предназначен для резки заподлицо или свободной резки используемой в строительстве арматуры и резьбовых шпилек из мягкой стали.

Изображенные составные части

Нумерация представленных компонентов относится к изображению электроинструмента на странице с иллюстрациями.

(1) Стрелка направления вращения на корпусе
(2) Кнопка фиксации шпинделя
(3) Пользовательский интерфейс
(4) Аккумулятор[a)]
(5) Пылеулавливающий фильтр (2 шт.)
(6) Кнопка разблокировки аккумулятора[a)]
(7) Рычаг разблокировки выключателя
(8) Выключатель
(9) Кнопка для поворота редуктора
(10) Виброгасящая дополнительная рукоятка (с изолированной поверхностью)
(11) Ключ-шестигранник
(12) Выпускное отверстие
(13) Винт регулировки ширины раскрытия
(14) Пильный диск
(15) Дополнительная направляющая
(16) Рукоятка (с изолированной поверхностью)
(17) Индикатор температуры (пользовательский интерфейс)
(18) Индикатор низкого заряда аккумулятора (пользовательский интерфейс)
(19) Индикатор состояния электроинструмента (пользовательский интерфейс)
(20) Индикатор отключения при обратном ударе (пользовательский интерфейс)
(21) Индикатор перегрузки (пользовательский интерфейс)
(22) Кнопка увеличения числа оборотов (пользовательский интерфейс)
(23) Индикатор ступени числа оборотов/режима (пользовательский интерфейс)
(24) Кнопка снижения числа оборотов (пользовательский интерфейс)
(25) Винт (4 шт.)
(26) Опорная плита
(27) Зажимной винт
(28) Зажимной фланец
(29) Центрирующий штифт (3 шт.)
(30) Держатель мешка для опилок

a) **Эти принадлежности не входят в стандартный комплект поставки.**

Технические данные

Инструмент для резки арматуры		GBC18V-32PS
Товарный номер		**3 601 JS7 0..**
Номинальное напряжение	В=	18
Число оборотов холостого хода	об/мин	1700–2000
Режущая способность по арматуре	мм	10–32
Диаметр пильного диска	мм	136
Система выключения при обратном ударе		●
Защита от непреднамеренного включения		●
Тормоз выбега		●
Плавный пуск		●
Отключение при ударе		●
Защита от перегрузки		●
Выбор числа оборотов		●
Вес[A)]	кг	3,3
Размеры (длина x ширина x высота)	мм	445 x 186 x 114

Инструмент для резки арматуры		GBC18V-32PS
Рекомендуемая температура окружающей среды при зарядке	°C	0 … +35
Допустимая температура окружающей среды при эксплуатации[B)] и хранении	°C	–20 … +50
Совместимые аккумуляторы		GBA18V... GBA 18V... ProCORE18V... EXPERT18V... EXBA18V... CORE18V...
Рекомендуемые аккумуляторы для максимальной производительности		ProCORE18V... ≥ 8,0 А·ч EXPERT18V... ≥ 5,5 А·ч
Рекомендуемые зарядные устройства		GAL18... GAL 18... GAL 36... GAL12V/18... GAL 12V/18... GAX 18... EXAL18...

A) Без аккумулятора (вес аккумулятора можно узнать на сайте www.bosch-professional.com)

B) ограниченная мощность при температуре < 0 °C

Значения могут варьироваться в зависимости от инструмента, способа применения и условий окружающей среды. Более подробная информация представлена на сайте www.bosch-professional.com/wac.

Данные по шуму и вибрации

Шумовая эмиссия определена в соответствии с **EN 62841-1**.

А-взвешенный уровень шума от электроинструмента составляет обычно: уровень звукового давления **96** дБ(А); уровень звуковой мощности **104** дБ(А). Погрешность K = **3** дБ.

Используйте средства защиты органов слуха!

Значения вибрации a_h (непрерывная вибрация), p_F (повторяющиеся ударные вибрации) и погрешность K определены в соответствии с **EN 62841-1**:

a_h = **3,8** м/с^2, K = **1,5** м/с^2, p_F = **410,8** м/с^2 (K = **82,8** м/с^2)

Указанные в настоящих инструкциях уровень вибрации и значение шумовой эмиссии измерены по методике измерения, прописанной в стандарте, и могут быть использованы для сравнения электроинструментов. Они также пригодны для предварительной оценки уровня вибрации и шумовой эмиссии.

Уровень вибрации и значение шумовой эмиссии указаны для основных видов работы с электроинструментом. Однако если электроинструмент будет использован для выполнения других работ с применением непредусмотренных изготовителем рабочих инструментов или техническое обслуживание не будет отвечать предписаниям, то значения уровня вибрации и шумовой эмиссии могут быть иными. Это может значительно повысить общий уровень вибрации и общую шумовую эмиссию в течение всей продолжительности работы.

Для точной оценки уровня вибрации и шумовой эмиссии в течение определенного временного интервала нужно учитывать также и время, когда инструмент выключен или, хотя и включен, но не находится в работе. Это может значительно сократить уровень вибрации и шумовую эмиссию в пересчете на полное рабочее время.

Предусмотрите дополнительные меры безопасности для защиты оператора от воздействия вибрации, например: техническое обслуживание электроинструмента и рабочих инструментов, меры по поддержанию рук в тепле, организация технологических процессов.

Система выключения при обратном ударе



При неожиданном обратном ударе электроинструмента, напр., при блокировании в разрезе, подача тока на двигатель прерывается электроникой. При этом светится индикатор отключения при обратном ударе **(20)**. При активированном отключении при обратном ударе индикатор состояния **(19)** мигает красным.

Чтобы **снова включить** электроинструмент, установите выключатель **(8)** в положение выкл. и снова включите электроинструмент.

Защита от непреднамеренного пуска



Защита от непреднамеренного запуска предотвращает неконтролируемый запуск электроинструмента после перебоев с электроснабжением.

Чтобы **снова включить** электроинструмент, установите выключатель **(8)** в положение выкл. и снова включите электроинструмент.

Тормоз выбега



Электроинструмент оснащен электронным тормозом выбега. При выключении электроинструмента пильный диск полностью останавливается в течение нескольких секунд.

Плавный пуск

Электронный плавный пуск ограничивает крутящий момент при включении и обеспечивает плавный запуск электроинструмента.

Примечание: если электроинструмент сразу после включения работает с полным числом оборотов, плавный пуск и защита от непреднамеренного включения вышли из строя. Электроинструмент необходимо немедленно направить в сервисную мастерскую, адреса см. в разделе «Сервис и консультирование по вопросам применения».

Отключение при ударе



Встроенная система отключения при ударе выключает электроинструмент, как только он ударяется об пол при падении. Чтобы **снова включить** электроинструмент, установите выключатель **(8)** в положение выкл. и снова включите электроинструмент.

Защита от перегрузки

При использовании электроинструмента по назначению его перегрузка невозможна. При слишком высокой нагрузке или превышении диапазона температуры аккумулятора он автоматически отключается. В этом случае выключите электроинструмент и прекратите работу, которая привела к перегрузке электроинструмента. Затем снова включите электроинструмент, чтобы возобновить рабочий процесс.

Выбор числа оборотов

В заводских настройках предустановлены две ступени числа оборотов.

Уровень выбранного числа оборотов	[об/мин]
1	1700
2	2000

Указанные значения ступеней числа оборотов зависят от используемой аккумуляторной батареи, степени ее заряженности и рабочей температуры инструмента.

С помощью кнопок выбора числа оборотов **(22)** и **(24)** можно предварительно установить необходимое число оборотов. Данные в следующей таблице являются рекомендуемыми значениями.

Материал	Применение	Рабочий инструмент	Ступень числа оборотов
Арматура	Резка	Пильный диск	1/2
Резьбовые шпильки из мягкой стали	Резка	Пильный диск	1/2

Начинайте резку только после того, как изделие наберет максимальное число оборотов. Если пильный диск коснется заготовки до запуска двигателя, это приведет к перегрузке и повреждению пильного диска, что может стать причиной тяжелых травм. Выбирайте ступень 2 для максимальной скорости резания. Выберите ступень 1, если необходимо снизить искрение.

Аккумулятор

В **Bosch** можно приобрести аккумуляторные электроинструменты даже без аккумулятора. На упаковке указано, входит ли аккумулятор в комплект поставки вашего электроинструмента.

Зарядка аккумулятора

- ▶ **Пользуйтесь только зарядными устройствами, указанными в технических параметрах.** Только эти зарядные устройства пригодны для литиево-ионного аккумулятора Вашего электроинструмента.

Указание: В соответствии с международными правилами перевозки литий-ионные аккумуляторы поставляются частично заряженными. Для обеспечения максимальной мощности аккумулятора зарядите его полностью перед первым применением.

Установка аккумулятора

Вставьте заряженный аккумулятор в гнездо для аккумулятора до щелчка.

Извлечение аккумулятора

Чтобы извлечь аккумуляторную батарею, нажмите на кнопку разблокировки аккумулятора и извлеките его. **Не применяйте при этом силы.**

Аккумулятор оснащен 2 ступенями фиксирования, призванными предотвращать выпадение аккумулятора при непреднамеренном нажатии на кнопку разблокировки. Пока аккумулятор находится в электроинструменте, пружина держит его в соответствующем положении.

Индикатор заряженности аккумуляторной батареи

Примечание: Не каждый тип аккумулятора оснащен индикатором заряда.

Зеленые светодиоды на индикаторе заряженности аккумулятора показывают уровень его заряда. По причинам безопасности индикатор заряженности активен только в состоянии покоя электроинструмента.

Нажмите кнопку индикатора заряженности аккумуляторной батареи On или , чтобы отобразить степень заряженности аккумуляторной батареи. Это возможно также и при извлеченной аккумуляторной батарее.

Если после нажатия на кнопку индикатора заряженности аккумуляторной батареи не загорается ни один светодиодный индикатор, аккумулятор неисправен и должен быть заменен.

Уровень заряда аккумулятора также отображается на пользовательском интерфейсе (см. „Индикаторы состояния“, Страница 153).

Тип аккумулятора GBA 18V... | GBA18V...



Светодиод	Емкость
Непрерывный свет 3 зеленых светодиодов	60–100 %
Непрерывный свет 2 зеленых светодиодов	30–60 %
Непрерывный свет 1 зеленого светодиода	5–30 %

Светодиод	Емкость
Мигающий свет 1 зеленого светодиода	0–5 %

Тип аккумулятора ProCORE18V... | EXPERT18V... | EXBA18V... | CORE18V...



Светодиод	Емкость
Непрерывный свет 5 зеленых светодиодов	80–100 %
Непрерывный свет 4 зеленых светодиодов	60–80 %
Непрерывный свет 3 зеленых светодиодов	40–60 %
Непрерывный свет 2 зеленых светодиодов	20–40 %
Непрерывный свет 1 зеленого светодиода	5–20 %
Мигающий свет 1 зеленого светодиода	0–5 %

Распознавание риска неисправности аккумулятора

EXPERT18V... | EXBA18V...

Помимо уровня заряда аккумулятора, светодиодные индикаторы уровня заряда аккумулятора также могут показывать риск неисправности аккумулятора.

Чтобы активировать функцию, нажмите и удерживайте кнопку индикатора уровня заряда в течение 3 секунд. Об анализе состояния аккумулятора сигнализирует «бегущий» свет на индикаторе уровня заряда аккумулятора. Результат отображается на индикаторе уровня заряда аккумулятора.

 **1 светодиод:** Аккумулятор имеет высокий риск неисправности. Мощность и продолжительность работы уже могут быть снижены. Рекомендуется заменить аккумулятор.

 **5 светодиодов**: Аккумулятор находится в хорошем состоянии с низким риском неисправности.

Обратите внимание: Оценка риска неисправности аккумулятора имеет только две ступени и предлагает упрощенную оценку состояния. Аккумулятор или находится в хорошем состоянии, или имеет повышенный риск возникновения неисправности. Состояние аккумулятора не отображается в процентах.

Указания по оптимальному обращению с аккумулятором

Защищайте аккумулятор от влаги и воды.

Храните аккумулятор только в диапазоне температур от −20 °C до 50 °C. Не оставляйте аккумулятор летом в автомобиле.

Время от времени прочищайте вентиляционные прорези аккумулятора мягкой, сухой и чистой кисточкой.

Значительное сокращение продолжительности работы после заряда свидетельствует о старении аккумулятора и указывает на необходимость его замены.

Учитывайте указания по утилизации.

Сборка

▶ **Применяйте только пильные диски с максимальной допустимой скоростью выше скорости холостого хода Вашего электроинструмента.**

Демонтаж/монтаж пильного диска

▶ **Перед выполнением любых работ с электроинструментом (например, техническое обслуживание, замена рабочего инструмента и т. д.) извлекайте аккумулятор из электроинструмента.** При случайном нажатии выключателя возникает опасность травмирования.

▶ **При установке пильного диска надевайте защитные перчатки.** Прикосновение к пильному полотну может привести к травме.

▶ **Применяйте только пильные диски с параметрами, указанными в этом руководстве по эксплуатации и на электроинструменте.**

Демонтаж пильного диска (см. рис. A)

– Ослабьте 4 винта **(25)** с помощью прилагаемого ключа-шестигранника **(11)**.
– Снимите опорную плиту **(26)**.
– Нажмите кнопку фиксации шпинделя **(2)** и удерживайте ее нажатой.

▶ **Нажимайте на кнопку фиксации шпинделя (2) только при неподвижном шпинделе.** В противном случае возможно повреждение электроинструмента.

– С помощью ключа-шестигранника **(11)** выкрутите зажимной винт **(27)**.
– Снимите зажимной фланец **(28)** и пильный диск **(14)**.

Монтаж пильного диска (см. рис. B)

– Очистите пильный диск **(14)** и все монтируемые зажимные детали.
– Установите пильный диск **(14)**. Направление резания зубьев (направление стрелки на пильном диске) должно совпадать с направлением стрелки **(1)** на корпусе. Следите за тем, чтобы три центрирующих штифта **(29)** вошли в отверстия на пильном диске.
– Установите зажимной фланец **(28)** и вкрутите зажимной винт **(27)**.
– Нажмите кнопку фиксации шпинделя **(2)** и удерживайте ее нажатой.
– С помощью ключа-шестигранника **(11)** затяните зажимной винт **(27)**.

– Установите опорную плиту **(26)** и закрепите ее четырьмя винтами **(25)**.

Виброгасящая дополнительная рукоятка

Указание: В комплект поставки инструмента для резки арматуры **GBC18V-32PS** входит виброгасящая дополнительная рукоятка **(10)**. Для эргономичности и безопасности работы всегда используйте виброгасящую дополнительную рукоятку **(10)**, описанную в этом руководстве по эксплуатации.

Вкрутите дополнительную рукоятку **(10)** справа, слева или сверху на корпусе редуктора в зависимости от способа работы.

- ▶ **Работайте с электроинструментом только с дополнительной рукояткой (10)**.
- ▶ **Прекратите использование электроинструмента, если дополнительная рукоятка (10) повреждена. Не вносите изменения в дополнительную рукоятку (10).**

Vibration Control Виброгасящая дополнительная рукоятка **(10)** снижает уровень вибрации, обеспечивая более приятную и безопасную работу.

Удаление пыли и стружки

Не пренебрегайте мерами по снижению количества пыли при работе. Подходящий контейнер для пыли снижает опасную для здоровья пылевую нагрузку. Обеспечьте хорошую вентиляцию рабочего места. Всегда используйте подходящие средства защиты органов дыхания. Для обеспечения оптимального пылеудаления вовремя опорожняйте контейнер для пыли и регулярно очищайте фильтрующий элемент.

- ▶ **Избегайте скопления пыли на рабочем месте.** Пыль может легко воспламеняться.

Автоматическая система пылеудаления

Наденьте открытый край мешка для опилок на держатель **(30)** и закрепите его с помощью стяжных лент. С силой потяните за мешок для опилок, чтобы убедиться, что он правильно закреплен.

Поворот редуктора (см. рис. C)

- ▶ **Перед выполнением любых работ с электроинструментом (например, техническое обслуживание, замена рабочего инструмента и т. д.) извлекайте аккумулятор из электроинструмента.** При случайном нажатии выключателя возникает опасность травмирования.

Редуктор можно повернуть на 90° влево или вправо относительно рукоятки. Благодаря этому выключатель **(8)** в особых случаях можно перевести в более удобное для работы положение.

Переведите выключатель **(8)** в положение «Выкл.». Нажмите кнопку **(9)** и поверните редуктор в нужное положение (см. рис. **C**).

Выключатель **(8)** можно активировать только в том случае, если редуктор находится в правильном положении.

Работа с инструментом

- ▶ **Не нагружайте электроинструмент до его остановки.**
- ▶ **Перед выполнением любых работ с электроинструментом (например, техническое обслуживание, замена рабочего инструмента и т. д.) извлекайте аккумулятор из электроинструмента.** При случайном нажатии выключателя возникает опасность травмирования.
- ▶ **Закрепляйте заготовку, если ее собственный вес не обеспечивает надежное положение.**
- ▶ **После сильной нагрузки дайте электроинструменту проработать еще несколько минут на холостом ходу, чтобы он мог остыть.**
- ▶ **Не используйте электроинструмент на абразивно-отрезной станине.**

Регулировка ширины раскрытия (см. рис. D)

Ослабьте винт регулировки ширины раскрытия **(13)**. Сдвиньте блок регулировки ширины влево или вправо, чтобы установить нужную ширину. Перед началом работ убедитесь, что винт **(13)** туго затянут.

Указания по применению

Резка арматуры

Выберите подходящую регулировку для выполняемого реза (см. „Регулировка ширины раскрытия (см. рис. **D**)“, Страница 152).

Не касайтесь вращающихся деталей, так как это может привести к тяжелым травмам.

Не начинайте резку сразу после включения двигателя. Перед началом врезания дождитесь, пока пильный диск наберет полное число оборотов.

Выберите более низкое число оборотов, если нужно уменьшить разлет искр..

В начале и в конце резки замедляйте подачу (движение резания).

Не режьте арматуру диаметром менее **10** мм.

Не режьте арматурные стержни длиной менее **20** мм, так как отрезаемая часть может застрять между пильным диском **(14)** и опорной плитой **(26)**, что приведет к повреждениям и тяжелым травмам.

После включения плотно приложите направляющую **(15)** к арматуре. Медленно подавайте электроинструмент вперед, чтобы начать резку стержня.

Включение электроинструмента

Включение/выключение

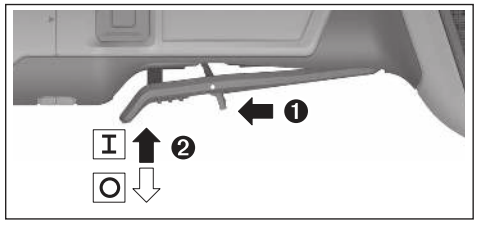

Чтобы **включить** электроинструмент, сдвиньте рычаг разблокировки **(7)** вперед и прижмите после этого выключатель **(8)** вверх.

Чтобы **выключить**, отпустите выключатель **(8)**.

Пользовательский интерфейс

Пользовательский интерфейс **(3)** служит для выбора числа оборотов и для индикации состояния электроинструмента.

Индикаторы состояния

Индикатор температуры (17)	Значение/причина	Решение
желтый	Достигнута критическая температура (электроника, аккумулятор)	Дайте электроинструменту поработать на холостом ходу и остыть
красный	Электроинструмент перегрелся и выключается	Дайте электроинструменту остыть

Индикатор заряда аккумулятора (пользовательский интерфейс) (18)	Значение/причина	Решение
Желтый	Аккумулятор почти разряжен	Вскоре потребуется замена или зарядка аккумулятора
Красный	Аккумулятор разряжен	Замените или зарядите аккумулятор

Индикатор состояния электроинструмента (19)	Значение/причина	Решение
зеленый	Состояние «В норме»	–
желтый	Достигнута критическая температура, аккумулятор почти разряжен или обнаружена перегрузка	Дайте электроинструменту поработать на холостом ходу для охлаждения или снизьте нагрузку, пока электроинструмент не начнет функционировать должным образом
красный, горит	Электроинструмент перегрелся или аккумулятор разряжен	Дайте электроинструменту остыть или замените или зарядите аккумулятор
красный, мигает	Сработало отключение при обратном ударе, защита от непреднамеренного включения или отключение при ударе	Выключите и снова включите электроинструмент

Индикатор перегрузки (пользовательский интерфейс) (21)	Значение/причина	Решение
желтый	Обнаружена перегрузка	Снизьте нагрузку, пока электроинструмент не начнет функционировать должным образом

Техобслуживание и сервис

Техобслуживание и очистка

▶ **Перед выполнением любых работ с электроинструментом (например, техническое обслуживание, замена рабочего инструмента и т. д.) извлекайте аккумулятор из электроинструмента.** При случайном нажатии выключателя возникает опасность травмирования.

▶ **Для обеспечения качественной и безопасной работы содержите электроинструмент и вентиляционные прорези в чистоте.**

Заботливо храните и обращайтесь с принадлежностями.

Сервис и консультирование по вопросам применения

Казахстан
Центр консультирования потребителей и приема претензий:
ТОО «Роберт Бош» (Robert Bosch)
050012, г. Алматы,
Республика Казахстан
ул. Муратбаева, д. 180
БЦ «Гермес», 7й этаж
Тел.: +7 (727) 331 86 00
Тел.: 8 8000 700 270

Ссылку на адреса наших сервисных центров и условия гарантии можно найти на последней странице, а также на сайте https://www.bosch-professional.com/kz/ru/

Пожалуйста, во всех запросах и заказах запчастей обязательно указывайте 10-значный товарный номер по заводской табличке изделия.

Утилизация

Электроинструменты, аккумуляторные батареи, принадлежности и упаковку нужно сдавать на экологически чистую рекуперацию.



Не выбрасывайте электроинструменты и аккумуляторные батареи/батарейки в бытовой мусор!

Только для стран-членов ЕС:

Электрические и электронные приборы или использованные аккумуляторы/батарейки, непригодные для дальнейшего использования, необходимо собирать отдельно и утилизировать экологически безопасным способом. Используйте предусмотренные системы сбора мусора. Из-за возможного содержания опасных веществ при неправильной утилизации может быть нанесен вред окружающей среде и здоровью.

Українська

Вказівки з техніки безпеки

Загальні вказівки з техніки безпеки для електроінструментів

⚠ ПОПЕРЕДЖЕННЯ **Прочитайте всі вказівки з техніки безпеки, інструкції, ілюстрації та специфікації, надані з цим електроінструментом.** Невиконання усіх поданих нижче інструкцій може призвести до ураження електричним струмом, пожежі та/або серйозної травми.

Добре зберігайте на майбутнє ці попередження і вказівки.

Під поняттям «електроінструмент» в цих застереженнях мається на увазі електроінструмент, що працює від мережі (з електрокабелем) або від акумуляторної батареї (без електрокабелю).

Безпека на робочому місці

▶ **Тримайте своє робоче місце в чистоті і забезпечте добре освітлення робочого місця.** Безлад або погане освітлення на робочому місці можуть призвести до нещасних випадків.

▶ **Не працюйте з електроінструментом у середовищі, де існує небезпека вибуху внаслідок присутності горючих рідин, газів або пилу.** Електроінструменти можуть іскрити іскри, від яких може займатися пил або пари.

▶ **Під час праці з електроінструментом не підпускайте до робочого місця дітей та інших людей.** Ви можете втратити контроль над електроінструментом, якщо Ви не будете зосереджені на виконанні роботи.

Електрична безпека

▶ **Захищайте електроінструменти від дощу і вологи.** Попадання води в електроінструмент збільшує ризик ураження електричним струмом.

Безпека людей

▶ **Будьте уважними, слідкуйте за тим, що Ви робите, та розсудливо поводьтеся під час роботи з електроінструментом. Не користуйтеся електроінструментом, якщо Ви стомлені або знаходитеся під дією наркотиків, спиртних напоїв або ліків.** Мить неуважності при користуванні електроінструментом може призвести до серйозних травм.

▶ **Використовуйте засоби індивідуального захисту. Завжди вдягайте захисні окуляри.** Застосування засобів індивідуального захисту для відповідних умов, напр., захисної маски, спецвзуття, що не ковзається, каски та навушників, зменшує ризик травм.

▶ **Уникайте випадкового вмикання. Перш ніж увімкнути електроінструмент в електромережу або під'єднати акумуляторну батарею, брати його в руки або переносити, впевніться в тому, що електроінструмент вимкнений.** Тримання пальця на вимикачі під час перенесення електроінструмента або підключення в розетку увімкнутого електроінструмента може призвести до травм.

▶ **Перед тим, як вмикати електроінструмент, приберіть налагоджувальні інструменти або гайковий ключ.** Перебування налагоджувального інструмента або ключа в частині електроінструмента, що обертається, може призвести до травм.

- **Уникайте неприродного положення тіла. Завжди зберігайте стійке положення та тримайте рівновагу.** Це дозволить Вам краще контролювати електроінструмент у небезпечних ситуаціях.
- **Вдягайте придатний одяг. Не вдягайте просторий одяг та прикраси. Не підставляйте волосся й одяг до деталей, що рухаються.** Просторий одяг, довге волосся та прикраси можуть потрапити в деталі, що рухаються.
- **Якщо існує можливість монтувати пиловідсмоктувальні або пилоуловлюючі пристрої, переконайтеся, щоб вони були добре під'єднані та правильно використовувалися.** Використання пиловідсмоктувального пристрою може зменшити небезпеки, зумовлені пилом.
- **Добре знання електроінструментів, отримане в результаті частого їх використання, не повинно призводити до самовпевненості й ігнорування принципів техніки безпеки.** Необережна дія може в одну мить призвести до важкої травми.

Правильне поводження та користування електроінструментами

- **Не перевантажуйте електроінструмент. Використовуйте такий електроінструмент, що спеціально призначений для відповідної роботи.** З придатним електроінструментом Ви з меншим ризиком отримаєте кращі результати роботи, якщо будете працювати в зазначеному діапазоні потужності.
- **Не користуйтеся електроінструментом з пошкодженим вимикачем.** Електроінструмент, який не вмикається або не вимикається, є небезпечним і його треба відремонтувати.
- **Перед тим, як регулювати що-небудь в електроінструменті, міняти приладдя або ховати електроінструмент, витягніть штепсель із розетки та/або витягніть акумуляторну батарею.** Ці попереджувальні заходи з техніки безпеки зменшують ризик випадкового запуску електроінструмента.
- **Ховайте електроінструменти, якими Ви саме не користуєтеся, від дітей. Не дозволяйте користуватися електроінструментом особам, що не знайомі з його роботою або не читали ці вказівки.** Використання електроінструментів недосвідченими особами може бути небезпечним.
- **Старанно доглядайте за електроінструментами і приладдям. Перевіряйте, щоб рухомі деталі електроінструмента були правильно розташовані та не заїдали, не були пошкодженими або у будь-якому іншому стані, який міг би вплинути на функціонування електроінструмента. Пошкоджені електроінструменти потрібно відремонтувати, перш ніж користуватися ними знову.** Велика кількість нещасних випадків спричиняється поганим доглядом за електроінструментами.
- **Тримайте різальні інструменти нагостреними та в чистоті.** Старанно доглянуті різальні інструменти з гострим різальним краєм менше застряють та легші в експлуатації.
- **Використовуйте електроінструмент, приладдя до нього, робочі інструменти тощо відповідно до цих вказівок. Беріть до уваги при цьому умови роботи та специфіку виконуваної роботи.** Використання електроінструментів для робіт, для яких вони не передбачені, може призвести до небезпечних ситуацій.
- **Тримайте рукоятки і поверхні захвату сухими і чистими, слідкуйте, щоб на них не було оливи або густого мастила.** Слизькі рукоятки і поверхні захвату унеможливлюють безпечне поводження з електроінструментом та його контролювання в неочікуваних ситуаціях.

Правильне поводження та користування електроінструментами, що працюють на акумуляторних батареях

- **Заряджайте акумуляторні батареї лише в заряджувальних пристроях, рекомендованих виготовлювачем.** Використання заряджувального пристрою для акумуляторних батарей, для яких він не передбачений, може призводити до пожежі.
- **Використовуйте в електроінструментах лише рекомендовані акумуляторні батареї.** Використання інших акумуляторних батарей може призводити до травм та пожежі.
- **Не зберігайте акумуляторну батарею, якою Ви саме не користуєтеся, поряд із канцелярськими скріпками, ключами, цвяхами, гвинтами та іншими невеликими металевими предметами, які можуть спричинити перемикання контактів.** Коротке замикання між контактами акумуляторної батареї може спричиняти опіки або пожежу.
- **При неправильному використанні з акумуляторної батареї може потекти рідина. Уникайте контакту з нею. При випадковому контакті промийте відповідне місце водою. Якщо рідина потрапила в очі, додатково зверніться до лікаря.** Акумуляторна рідина може спричиняти подразнення шкіри або опіки.
- **Не використовуйте пошкоджені або модифіковані акумулятори або електроінструменти.** Пошкоджені або модифіковані акумулятори можуть повестися неочікувано, що може призвести до пожежі, вибуху або ризику травми.
- **Не піддавайте акумулятор або електроінструмент дії вогню або високих температур.** Вогонь або температури вищі за 130 °C можуть призвести до вибуху.
- **Виконуйте всі вказівки із заряджання і не заряджайте акумулятор або електроінструмент за температур, що виходять за вказані в інструкції межі.** Неправильне заряджання або заряджання за температур, що виходять за вказані межі, може пошкодити батарею і підвищити ризик займання.

Сервіс

- ▶ **Віддавайте свій електроінструмент на ремонт лише кваліфікованим фахівцям та лише з використанням оригінальних запчастин.** Це забезпечить роботу пристрою протягом тривалого часу.
- ▶ **Ніколи не обслуговуйте пошкоджені акумулятори.** Обслуговувати акумулятори дозволяється лише виробнику або авторизованим сервісним організаціям.

Інструкції з техніки безпеки для різака для арматури



Тримайте руки подалі від зони різання та обертового ріжучого полотна. Можна отримати серйозні травми.



Завжди тримайте виріб обома руками за передбачені для цього ручки і ніколи не торкайтеся зони різання під час роботи. Рукоятки завжди мають бути сухими і не забрудненими олією або мастилом. Так ви зможете працювати ефективно та безпечно.

- ▶ **Ні в якому разі не вмикайте електроінструмент без опорної плити.** Тільки з встановленою опорною плитою ви зможете працювати ефективно і безпечно.
- ▶ **Використовуйте виключно пиляльні полотна, дозволені для даного виробу, які відповідають технічним характеристикам, зазначеним у технічних даних.** Використання пиляльного полотна для інших цілей може призвести до надмірного зносу, відшарування пиляльного полотна, зниження продуктивності різання та надмірного нагрівання, що може пошкодити пиляльного полотна і спричинити серйозні травми.
- ▶ **Не використовуйте затуплені або пошкоджені пиляльні полотна.** Пиляльне полотно із затупленими або неправильно вирівняними зубцями спричиняє підвищене тертя, блокування пильного полотна та відбій через занадто вузький проміжок для різання.
- ▶ **Для знаходження захованих в стіні труб або електропроводки користуйтеся придатними приладами або зверніться в місцеве підприємство електро-, газо- і водопостачання.** Зачеплення електропроводки може призводити до пожежі та ураження електричним струмом. Зачеплення газової труби може призводити до вибуху. Зачеплення водопровідної труби може завдати шкоду матеріальним цінностям.
- ▶ **При виконанні робіт, при яких приладдя може зачепити заховану електропроводку, тримайте інструмент лише за ізольовані поверхні.** Зачеплення приладдям проводки, що знаходиться під напругою, може заряджувати також металеві частини електроінструмента та призводити до ураження електричним струмом.
- ▶ **Вмикайте електроінструмент тільки після того, як ви встановили його в робоче положення, і тримайте його обома руками.** Таким чином ви уникнете неконтрольованої віддачі.
- ▶ **Під час роботи можуть утворюватися гарячі та гострі металеві ошурки, які при контакті зі шкірою можуть спричинити порізи та опіки.** Носіть щільний одяг.
- ▶ **Починайте різання тільки після того, як електроінструмент досягне максимальної швидкості обертання.** Якщо до початку роботи двигуна торкнутись заготовки пиляльним полотном, це призведе до перевантаження та пошкодження пиляльного полотна і може спричинити серйозні травми.
- ▶ **У разі віддачі не продовжуйте процес різання заготовки. Відведіть електроінструмент від заготовки, дайте пиляльному полотну досягти повної швидкості обертання і обережно продовжуйте різання.** При повторному запуску електроінструменту в заготовці пиляльне полотно може знову заблокуватися або спричинити віддачу.
- ▶ **Якщо пиляльне полотно застрягне або заклинить під час різання, воно заблокується, що може призвести до віддачі.** Це може призвести до неконтрольованого пересування електроінструменту.
- ▶ **Під час роботи можуть утворюватися іскри та гарячі металеві стружки, які можуть спричинити займання легкозаймистих матеріалів поблизу або пошкодити поверхні.** Переконайтеся, що в робочій зоні немає легкозаймистих матеріалів, і захистіть чутливі поверхні.
- ▶ **Уникайте контакту з головкою електроінструменту під час роботи.** Він може сильно нагріватися, і ви можете травмуватися.
- ▶ **Пиляльне полотно та інші металеві деталі можуть бути гарячими або мати гострі краї.** Під час заміни пиляльного полотна одягніть захисні рукавички.
- ▶ **Під час виконання робіт на висоті переконайтеся, що в зоні під вами не знаходяться люди.** Уламки або залишки матеріалу, що падають, можуть спричинити нещасні випадки.
- ▶ **Перш, ніж покласти електроприлад, зачекайте, поки робочий інструмент повністю не зупиниться.** Обертовий інструмент може серйозно травмувати руку або при торканні до робочої поверхні рухатися неконтрольовано.
- ▶ **При пошкодженні або неправильній експлуатації акумуляторної батареї може виходити пар. Акумуляторна батарея може займатись або вибухати.** Впустіть свіже повітря і – у разі скарг – зверніться до лікаря. Пар може подразнювати дихальні шляхи.
- ▶ **Не вносьте конструктивних змін в акумуляторну батарею та не відкривайте її.** Існує небезпека короткого замикання.

- ▶ **Гострими предметами, напр., гвіздками або викрутками, або прикладанням зовнішньої сили можна пошкодити акумуляторну батарею.** Можливе внутрішнє коротке замикання, загоряння, утворення диму, вибух або перегрів акумуляторної батареї.
- ▶ **Використовуйте акумуляторну батарею тільки в продуктах виробника.** Лише за таких умов акумулятор буде захищений від небезпечного перевантаження.



Захищайте акумулятор від тепла, напр., від сонячних променів, вогню, бруду, води та вологи. Існує небезпека вибуху і короткого замикання.

Символи

Нижчеподані символи можуть знадобиться Вам при користуванні Вашим електроприладом. Будь ласка, запам'ятайте ці символи та їх значення. Правильне розуміння символів допоможе Вам правильно та небезпечно користуватися електроприладом.



Вдягайте захисні окуляри.

Опис продукту і послуг



Прочитайте всі застереження і вказівки. Невиконання вказівок з техніки безпеки та інструкцій може призвести до ураження електричним струмом, пожежі та/або важких серйозних травм.

Будь ласка, дотримуйтеся ілюстрацій на початку інструкції з експлуатації.

Призначення приладу

Електроінструмент призначений для різання врівень з краєм або поворотного різання арматурної сталі та різьбових шпильок з м'якої сталі, що використовуються в будівництві.

Зображені компоненти

Нумерація зображених компонентів посилається на зображення електроінструменту на сторінці з малюнком.

(1) Стрілка напрямку обертання на корпусі
(2) Кнопка фіксатора шпинделя
(3) Інтерфейс користувача
(4) Акумуляторна батарея[a)]
(5) Пиловий фільтр (2x)
(6) Кнопка розблокування акумуляторної батареї[a)]
(7) Важіль розблокування вимикача
(8) Вимикач
(9) Кнопка для перемикання режимів редуктора
(10) Додаткова рукоятка з гасінням вібрацій (з ізольованою поверхнею)
(11) Торцевий шестигранний ключ
(12) Випускний отвір
(13) Гвинт для регулювання ширини розкриття
(14) Пиляльний диск
(15) Допоміжна напрямна
(16) Рукоятка (з ізольованою поверхнею)
(17) Індикатор температури (інтерфейс користувача)
(18) Індикатор низького заряду батареї (інтерфейс користувача)
(19) Індикатор стану електроінструменту (інтерфейс користувача)
(20) Індикатор вимкнення при сіпанні (інтерфейс користувача)
(21) Індикатор перенавантаження (інтерфейс користувача)
(22) Кнопка збільшення кількості обертів (інтерфейс користувача)
(23) Індикатор ступеня кількості обертів/режиму (інтерфейс користувача)
(24) Кнопка зменшення кількості обертів (інтерфейс користувача)
(25) Гвинт (4 x)
(26) Опорна плита
(27) Затискний гвинт
(28) Затискний фланець
(29) центрувальний штифт (3 x)
(30) Тримач для мішків для стружки

a) **Це приладдя не входить до стандартного комплекту поставки.**

Технічні дані

Різак для арматурної сталі		GBC18V-32PS
Товарний номер		**3 601 JS7 0..**
Номінальна напруга	V=	18
Частота обертання холостого ходу	об/хв	1700–2000
Потужність розрізання арматурної сталі	мм	10–32
Діаметр пиляльного диска	мм	136
Вимкнення при сіпанні		●
Захист від повторного пуску		●
Гальмо інерційного вибігу		●
Плавний пуск		●
Вимкнення системи протиударного відключення		●
Захист від перевантаження		●

Різак для арматурної сталі		GBC18V-32PS
Встановлення кількості обертів		●
Вага[A)]	кг	3,3
Параметри (Довжина x Ширина x Висота)	мм	445 x 186 x 114
Рекомендована температура навколишнього середовища при заряджанні	°C	0 … +35
Допустима температура навколишнього середовища при експлуатації[B)] і при зберіганні	°C	–20 … +50
Сумісні акумулятори		GBA18V... GBA 18V... ProCORE18V... EXPERT18V... EXBA18V... CORE18V...
Рекомендовані акумулятори для досягнення повної потужності		ProCORE18V... ≥ 8.0 Ah EXPERT18V... ≥ 5.5 Ah
Рекомендовані зарядні пристрої		GAL18... GAL 18... GAL 36... GAL12V/18... GAL 12V/18... GAX 18... EXAL18...

A) Без акумуляторної батареї (вагу АКБ можна знайти за адресою www.bosch-professional.com)

B) обмежена потужність за температури < 0 °C

Значення можуть відрізнятися залежно від виробу, умов застосування та довкілля. Детальнішу інформацію див. на www.bosch-professional.com/wac.

Інформація щодо шуму і вібрації

Значення звукової емісії визначені відповідно до **EN 62841-1**.

A-зважений рівень шуму від електроінструменту, як правило, становить: рівень звукового тиску **96** дБ(A); звукова потужність **104** дБ(A). Похибка K = **3** дБ.

Вдягайте навушники!

Значення вібрації a_h (безперервна вібрація), p_F (повторна ударна вібрація) та коефіцієнт похибки K визначені відповідно **EN 62841-1**:

a_h = **3,8** м/с^2, K = **1,5** м/с^2, p_F = **410,8** м/с^2 (K = **82,8** м/с^2)

Зазначені в цих вказівках рівень вібрації і рівень емісії шуму вимірювалися за визначеною в стандартах процедурою; ними можна користуватися для порівняння приладів. Вони також придатні для попередньої оцінки рівня вібрації і рівня емісії шуму.

Зазначені рівень вібрації і рівень емісії шуму стосуються основних робіт, для яких застосовується електроінструмент. Однак у разі застосування електроінструмента для інших робіт, роботи з іншим приладдям або у разі недостатнього технічного обслуговування рівень вібрації і рівень емісії шуму можуть бути іншими. В результаті рівень вібрації і рівень емісії шуму протягом всього робочого часу можуть значно зрости.

Для точної оцінки рівня вібрації і рівня емісії шуму потрібно також враховувати інтервали часу, коли електроінструмент вимкнений або, хоча й увімкнений, але фактично не працює. Це може значно зменшити сумарний рівень вібрації і рівень емісії шуму протягом робочого часу.

Визначте додаткові заходи безпеки для захисту оператора електроінструмента від вібрації, напр.: технічне обслуговування електроінструмента і робочих інструментів, нагрівання рук, організація робочих процесів.

Вимкнення при сіпанні



У разі несподіваного сіпання електроінструмента, напр. у разі блокування у розрізі, подача струму на двигун переривається електронікою. При цьому світиться індикатор вимкнення при сіпанні **(20)**. У разі активації вимкнення при сіпанні індикатор стану **(19)** блимає червоним.

Щоб **знову увімкнути** електроінструмент, вимкніть вимикач **(8)** і потім знову увімкніть електроінструмент.

Захист від повторного пуску



Захист від повторного пуску запобігає неконтрольованому запуску електроінструменту після перебоїв з електропостачанням.

Щоб **знову увімкнути** електроінструмент, вимкніть вимикач **(8)** і знову увімкніть електроінструмент.

Гальмо інерційного вибігу



Електроінструмент оснащений електронною гальмівною системою інерційного вибігу. При вимкненні електроінструмента пиляльний диск зупиняється за лічені секунди.

Плавний пуск

Електронний плавний пуск обмежує обертальний момент при увімкненні та дозволяє електроінструменту запускатися без різкого ривка.

Вказівка: Якщо електроінструмент працює з високою частотою обертів відразу після увімкнення, плавний пуск і захист від повторного пуску не забезпечуються. Електроінструмент необхідно негайно відправити в сервісну майстерню, адреси див. у розділі «Сервіс та надання консультацій щодо використання продукції».

Вимкнення у разі удару



Вбудована система протиударного відключення вимикає електроінструмент, щойно від вдаряється об підлогу після падіння. Щоб **знову увімкнути** електроінструмент, вимкніть вимикач **(8)**, а потім знову увімкніть електроінструмент.

Захист від перевантаження

При використанні електроінструмента за призначенням його перевантаження неможливе. Він автоматично вимикається, якщо навантаження занадто велике або перевищено діапазон температури акумуляторної батареї. Потім вимкніть електроінструмент і припиніть роботу, яка призвела до перевантаження електроінструменту. Потім знову увімкніть електроінструмент, щоб відновити робочий процес.

Встановлення кількості обертів

У заводських налаштуваннях попередньо встановлені 2 ступеня кількості обертів.

Рівень встановленої кількості обертів	[об/хв]
1	1700
2	2000

Вказані значення ступенів кількості обертів залежать від використовуваного акумулятора, рівня заряду акумулятора та робочої температури пристрою.

За допомогою кнопок регулювання швидкості обертання **(22)** і **(24)** ви можете попередньо вибрати необхідну швидкість обертання. Дані, що містяться в наведеній нижче таблиці, — це лише рекомендація.

Матеріал	Застосування	Робочий інструмент	Ступінь кількості обертів
залізна арматура	Розрізання	Пиляльний диск	1/2
Різьбові шпильки з м'якої сталі	Розрізання	Пиляльний диск	1/2

Починайте різати тільки тоді, коли пристрій досягне максимальної швидкості обертання. Якщо перед запуском двигуна пиляльний диск торкнеться заготовки, це призведе до перевантаження та пошкодження пиляльного диска, що може спричинити серйозні травми. Виберіть рівень 2 для найвищої швидкості різання. Виберіть рівень 1, щоб зменшити утворення іскор.

Акумуляторна батарея

Bosch продає акумуляторні електроінструменти також без акумулятора. На упаковці зазначено, чи входить акумулятор в комплект поставки вашого електроінструмента.

Заряджання акумуляторної батареї

- ▶ **Використовуйте лише зарядні пристрої, зазначені в технічних даних.** Лише на ці зарядні пристрої розрахований літієво-іонний акумулятор, що використовується у Вашому приладі.

Вказівка: літій-іонні акумулятори постачаються частково зарядженими відповідно до міжнародних правил транспортування. Щоб акумулятор міг реалізувати свою повну ємність, перед тим, як перший раз працювати з приладом, акумулятор треба повністю зарядити.

Вставляння акумуляторної батареї

Посуньте заряджену акумуляторну батарею в гніздо для акумуляторної батареї, щоб вона відчутно увійшла у зачеплення.

Виймання акумуляторної батареї

Щоб витягти акумуляторну батарею, натисніть на кнопку розблокування і витягніть акумуляторну батарею. **Не застосовуйте при цьому силу.**

В акумуляторі передбачено 2 ступені блокування, щоб запобігти випадінню акумулятора при ненавмисному натисканні на кнопку розблокування акумулятора. Встромлений в електроінструмент акумулятор тримається у положенні завдяки пружині.

Індикатор зарядженості акумуляторної батареї

Примітка: Не всі типи акумуляторних батарей мають індикатор рівня заряду.

Зелені світлодіоди індикатора зарядженості акумуляторної батареї показують ступінь зарядженості акумулятора. З міркувань техніки безпеки опитувати стан зарядженості акумулятора можна лише при зупиненому електроінструменті.

Натисніть кнопку індикатора зарядженості акумуляторної батареї або , щоб відобразити ступінь зарядженості. Це можна зробити і тоді, коли акумуляторна батарея витягнута з електроінструмента.

Якщо після натискання на кнопку індикатора зарядженості акумуляторної батареї жоден світлодіод не загоряється, акумулятор вийшов з ладу і його треба замінити.

Рівень заряду акумуляторної батареї відображається також на модулі інтерфейсу користувача (див. „Індикатори стану“, Сторінка 162).

Тип акумулятора GBA 18V... | GBA18V...



Світлодіод	Ємність
Свічення 3-х зелених	60–100 %
Свічення 2-х зелених	30–60 %
Свічення 1-го зеленого	5–30 %
Блимання 1-го зеленого	0–5 %

Тип акумуляторів ProCORE18V... | EXPERT18V... | EXBA18V... | CORE18V...



Світлодіод	Ємність
Свічення 5-и зелених	80–100 %
Свічення 4-х зелених	60–80 %
Свічення 3-х зелених	40–60 %
Свічення 2-х зелених	20–40 %
Свічення 1-го зеленого	5–20 %
Блимання 1-го зеленого	0–5 %

Виявлення ризику дефекту акумулятора

EXPERT18V... | EXBA18V...

Крім стану заряду акумулятора, світлодіоди на індикаторах стану заряду акумулятора можуть також вказувати на ризик несправності акумулятора.

Щоб активувати функцію, натисніть і утримуйте кнопку індикатора рівня заряду протягом 3 секунд. Аналіз заряду акумулятора сигналізується світловим індикатором на індикаторі рівня заряду акумулятора. Результат відображається на індикаторі рівня заряду батареї.

 **1 світлодіод:** високий ризик виходу з ладу акумулятора. Продуктивність і час виконання вже можуть бути знижені. Рекомендується замінити батарею.

 **5 світлодіодів**: стан акумулятора задовільний з низьким ризиком виходу з ладу.

Зверніть увагу: Оцінка ризику несправності акумулятора виконується у два етапи і пропонує спрощену оцінку його стану. Акумулятор або оцінюється як такий, що відповідає експлуатаційним характеристикам, або має підвищений ризик наявності ознак пошкодження. Відсоток заряду батареї не відображається.

Вказівки щодо оптимального поводження з акумулятором

Захищайте акумулятор від вологи і води.

Зберігайте акумулятор лише за температури від –20 °C до 50 °C. Зокрема, не залишайте акумулятор влітку в машині.

Час від часу прочищайте вентиляційні отвори акумулятора м'яким, чистим і сухим пензликом.

Занадто коротка тривалість роботи після заряджання свідчить про те, що акумулятор вичерпав себе і його треба поміняти.

Зважайте на вказівки щодо видалення.

Монтаж

- ▶ **Використовуйте лише пилякльні диски, допустима максимальна швидкість яких вище, ніж кількість обертів Вашого електроприладу при роботі на холостому ході.**

Монтаж/демонтаж пиляльного диска

- ▶ **Перед виконанням будь-яких робіт з електроінструментом (наприклад, при технічному обслуговуванні, заміні деталей тощо) вийміть акумулятор з електроінструменту.** При випадковому увімкненні вимикача існує небезпека поранення.
- ▶ **Для монтажу пиляльного диска обов'язково вдягайте захисні рукавиці.** Торкання до пиляльного диска несе в собі небезпеку поранення.
- ▶ **Використовуйте лише пиляльні диски, що відповідають характеристикам, зазначеним в цій інструкції і на електроінструменті.**

Демонтаж пиляльного диска (див. мал. A)

- Ослабте 4 гвинти **(25)** для кріплення пиляльного полотна за допомогою торцевого шестигранного ключа **(11)**, наявного в комплекті.
- Зніміть опорну плиту **(26)**.
- Натисніть на фіксатор шпинделя **(2)** і тримайте його натиснутим.
- ▶ **Перш, ніж натискати на фіксатор шпинделя (2) , зачекайте, поки пилковий шпиндель не зупиниться.** Інакше це може призвести до пошкодження електроінструмента.
- Вигвинтіть за допомогою торцевого шестигранного ключа **(11)** затискний гвинт **(27)**.
- Зніміть затискний фланець **(28)** та **(14)** пиляльний диск.

Монтаж пиляльного диска (див. мал. B)

- Прочистіть пиляльний диск **(14)** і всі затискні деталі, що будуть монтуватися.
- Встановіть пиляльний диск **(14)**. Напрямок зубів (стрілка на пиляльному диску) і стрілка напрямку обертання на корпусі **(1)** мають збігатися. Переконайтеся, що 3 центрувальні штифти **(29)** входять в отвори на пиляльному диску.
- Поставте затискний фланець **(28)** і загвинтіть затискний гвинт **(27)**.
- Натисніть на фіксатор шпинделя **(2)** і тримайте його натиснутим.
- Затягніть за допомогою торцевого шестигранного ключа **(11)** затискний гвинт **(27)**.
- Встановіть опорну плиту **(26)** і закріпіть її 4 гвинтами **(25)**.

Демпферна додаткова рукоятка

Примітка: У комплект поставки різака для арматурної сталі **GBC18V-32PS** входить додаткова антивібраційна рукоятка **(10)**. З міркувань ергономіки та безпеки праці

завжди використовуйте описану в цій інструкції з експлуатації додаткову антивібраційну рукоятку **(10)**.

Прикрутіть додаткову рукоятку **(10)** залежно від способу роботи праворуч, ліворуч або зверху від головки редуктора.

- ▶ **Працюйте з електроінструментом лише з додатковою рукояткою (10)**.
- ▶ **Припиніть використання електроінструмента, якщо додаткова рукоятка(10) пошкоджена. Не змінюйте додаткову рукоятку (10).**

Vibration Control Додаткова рукоятка з гасінням вібрацій **(10)** знижує рівень вібрації, забезпечуючи приємнішу та безпечнішу роботу.

Відсмоктування пилу/тирси/стружки

Уникайте роботи без запобіжних заходів для зменшення пилу. Відповідний пилозбірник зменшує небезпечний для здоров'я вплив пилу. Переконайтеся, що робоче місце добре провітрюється. Завжди використовуйте відповідні засоби захисту органів дихання. Для забезпечення оптимального відсмоктування своєчасно спорожнюйте контейнер для пилу і регулярно очищуйте фільтр.

- ▶ **Уникайте накопичення пилу на робочому місці.** Пил може легко займатися.

Власна система відсмоктування

Помістіть відкритий кінець мішка для стружки на тримач **(30)** і закріпіть його за допомогою стяжних стрічок. Сильно потягніть за мішок для стружки, щоб переконатися, що він правильно закріплений.

Повертання головки редуктора (див. мал. C)

- ▶ **Перед виконанням будь-яких робіт з електроінструментом (наприклад, при технічному обслуговуванні, заміні деталей тощо) вийміть акумулятор з електроінструменту.** При випадковому увімкненні вимикача існує небезпека поранення.

Ви можете повернути редуктор на 90° вліво або вправо відносно рукоятки. Це дозволяє перемістити перемикач увімкнення/вимкнення **(8)** в більш зручне положення для особливих робочих ситуацій.

Перемкніть вимикач **(8)** у положення «Вимк.».
Натисніть кнопку **(9)** і переведіть редуктор у потрібне положення (див. мал. **C**).
Вимикач увімкнення/вимкнення **(8)** можна активувати лише тоді, коли редуктор знаходиться в правильному положенні.

Робота

- ▶ **Не навантажуйте електроінструмент настільки, щоб він зупинився.**
- ▶ **Перед виконанням будь-яких робіт з електроінструментом (наприклад, при технічному обслуговуванні, заміні деталей тощо) вийміть акумулятор з електроінструменту.** При випадковому увімкненні вимикача існує небезпека поранення.
- ▶ **Якщо оброблювана заготовка не лежіть стабільно під власною вагою, її потрібно закріпити.**
- ▶ **Після сильного навантаження дайте електроінструменту ще декілька хвилин попрацювати на холостому ходу, щоб змінний робочий інструмент міг охолонути.**
- ▶ **Не використовуйте електроприлад на абразивно-відрізній станині.**

Регулювання ширини розкриття (див. мал. D)

Відкрутіть гвинт для регулювання ширини розкриття **(13)**. Посуньте блок регулювання розкриття вліво або вправо, щоб отримати бажану ширину розкриття. Перед початком роботи переконайтеся, що гвинт **(13)** міцно затягнутий.

Вказівки щодо роботи

Різання для арматурної сталі

Виберіть відповідне налаштування для виконання різання (див. „Регулювання ширини розкриття (див. мал. **D**)“, Сторінка 161).

Не торкайтеся жодних деталей, що обертаються, оскільки це може призвести до серйозних травм.

Не починайте різання одразу після ввімкнення двигуна. Перед початком різання розкрутіть пиляльний диск на повну швидкість.

Виберіть нижчу швидкість, щоб зменшити іскріння.

Уповільніть рух вперед (рух різання) як на початку, так і в кінці процесу різання.

Не ріжте арматурну сталь діаметром менше **10** мм.

Не ріжте арматурну сталь діаметром менше **20** мм, оскільки фрагмент між пиляльним диском **(14)** і опорною плитою **(26)** може застрягнути і спричинити пошкодження та серйозні травми.

Після увімкнення притисніть допоміжну напрямну **(15)** до арматурної сталі. Повільно посуньте електроінструмент вперед, щоб почати різати сталь.

Початок роботи

Вмикання/вимикання

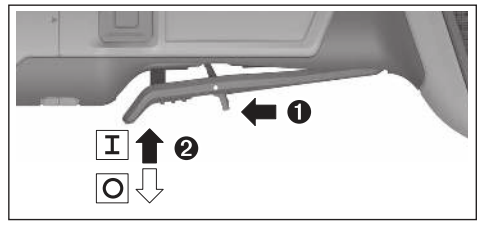

Щоб **увімкнути** електроінструмент, посуньте важіль розблокування **(7)** уперед і притисніть після цього вимикач **(8)** угору.

Щоб **вимкнути** електроінструмент, відпустіть вимикач **(8)**.

Інтерфейс користувача

Модуль інтерфейса користувача **(3)** слугує для встановлення кількості обертів, а також для індикації стану електроінструмента.

Індикатори стану

Індикатор температури (17)	Значення/причина	Рішення
Жовтий	Досягнута критична температура (електроніка, акумулятор)	Дайте електроінструментові попрацювати на холостому ходу й охолонути
Червоний	Електроінструмент перегрівся і вимикається	Дайте електроінструментові охолонути

Індикатор зарядженості акумуляторної батареї (інтерфейс користувача) (18)	Значення/причина	Рішення
Жовтий	Акумулятор майже розряджений	Незабаром замініть або зарядіть акумулятор
Червоний	Акумуляторна батарея розряджена	Замініть або зарядіть батарею

Індикатор стану електроінструмента (19)	Значення/причина	Рішення
Зелений	Стан в нормі	–
Жовтий	Досягнута критична температура, акумулятор майже розряджений або розпізнано перенавантаження	Дайте електроінструменту попрацювати вхолосту і охолонути або зменшіть навантаження, поки електроінструмент не почне працювати належним чином
Світиться червоним	Електроінструмент перегрівся або акумулятор розряджений	Дайте електроінструментові охолонути або замініть чи зарядіть акумулятор
Блимає червоним	Спрацювало вимкнення у разі сіпання, захист від повторного пуску або вимкнення у разі удару	Вимкніть і знову увімкніть електроінструмент

Індикатор перенавантаження (інтерфейс користувача) (21)	Значення/причина	Рішення
Жовтий	Розпізнано перенавантаження	Зменшіть навантаження, поки електроінструмент не почне працювати належним чином

Технічне обслуговування і сервіс

Технічне обслуговування і очищення

- ▶ **Перед виконанням будь-яких робіт з електроінструментом (наприклад, при технічному обслуговуванні, заміні деталей тощо) вийміть акумулятор з електроінструменту.** При випадковому увімкненні вимикача існує небезпека поранення.
- ▶ **Для якісної і безпечної роботи тримайте електроінструмент і вентиляційні отвори в чистоті.**

Акуратно зберігайте приладдя та акуратно поводьтеся з ним.

Сервіс і консультації з питань застосування

Україна

Тел.: +380 800 503 888

Посилання на наші сервісні адреси та умови гарантії можна знайти на останній сторінці.

При всіх додаткових запитаннях та замовленні запчастин, будь ласка, зазначайте 10-значний номер для замовлення, що стоїть на паспортній табличці продукту.

Утилізація

Електроприлади, акумуляторні батареї, приладдя і упаковку треба здавати на екологічно чисту повторну переробку.



Не викидайте електроприлади та акумуляторні батареї/батарейки в побутове сміття!

Лише для країн ЄС:

Електричні та електронні пристрої або використані акумулятори/батареї, які більше не використовуються, повинні збиратися окремо та утилізуватися екологічно безпечним способом. Скористайтеся призначеними для цього системами збору. Неправильна утилізація може завдати шкоди навколишньому середовищу та здоров'ю через небезпечні речовини, що містяться у відходах.

Қазақ

Еуразия экономикалық одағына (Кеден одағына) мүше мемлекеттер аумағында қолданылады

Сәйкестікті растау жайлы ақпарат қосымшада бар.

Өнімді өндірген мемлекет туралы ақпарат және өндірілген мерзімі өнімнің корпусында көрсетілген.

Импортерге қатысты байланыс ақпарат өнім қаптамасында көрсетілген.

Өнімді пайдалану мерзімі

Өнімнің қызмет ету мерзімі 7 жыл. Өндірілген мерзімнен бастап (өндіру күні зауыт тақтайшасында жазылған) істетпей 5 жыл сақтағаннан соң, өнімді тексерусіз (сервистік тексеру) пайдалану ұсынылмайды.

Көрсетілген қызмет ету мерзімі тұтынушы аталмыш нұсқаулықтың талаптарын орындаған жағдайда ғана жарамды болады.

Істен шығу себептерінің тізімі

- қөп үшқын шықса, пайдаланбаңыз
- қатты діріл кезінде пайдаланбаңыз
- тоқ сымы бұзылған немесе оқшаулаусыз болса, пайдаланбаңыз
- өнім корпусынан тікелей түтін шықса, пайдаланбаңыз

Пайдаланушының мүмкін қателіктері

- тұтқасы мен корпусы бұзылған болса, өнімді пайдаланбаңыз
- жауын –шашын кезінде сыртта пайдаланбаңыз
- корпус ішіне су кірсе құрылғыны қосушы болмаңыз

Шекті күй белгілері

- тоқ сымының тозуы немесе зақымдануы
- өнім корпусының зақымдалуы

Қызмет көрсету түрі мен жилігі

- Әр пайдаланудан соң өнімді тазалау ұсынылады.

Сақтау

- құрғақ жерде сақтау керек
- жоғары температура көзінен және күн сәулелерінің әсерінен алыс сақтау керек
- сақтау кезінде температураның кенет ауытқуынан қорғау керек
- орамасыз сақтау мүмкін емес
- сақтау шарттары туралы қосымша ақпарат алу үшін МЕМСТ 15150-69 (шарт 1) құжатын қараңыз
- +5-ден +40 °C-қа дейін температурасында қоймада өндірушінің қаптамасында сақтаңыз. Салыстырмалы ылғалдылық 80 % -дан аспауы тиіс.

Тасымалдау

- тасымалдау кезінде өнімді құлатуға және кез келген механикалық ықпал етуге қатаң тыйым салынады
- босату/жүктеу кезінде пакетті қысатын машиналарды пайдалануға рұқсат берілмейді
- тасымалдау шарттары талаптарын МЕМСТ 15150-69 (5 шарт) құжатын оқыңыз
- Қоршаған орта температурасы −50 °C-тан +50 °C-қа дейін тасымалдау рұқсат етілген. Салыстырмалы ылғалдылық 100 %-дан аспауы тиіс.

Қауіпсіздік нұсқаулары

Электр құралдары үшін жалпы қауіпсіздік нұсқаулары

⚠ ЕСКЕРТУ **Осы электр құралының жинағындағы ескертулерді, нұсқауларды, суреттерді және сипаттамаларды оқыңыз.** Барлық техникалық қауіпсіздік нұсқаулықтарын орындамау тоқтың соғуына, өрт және/немесе ауыр жарақаттануларға алып келуі мүмкін.

Болашақ жұмыстар үшін қауіпсіздік нұсқаулықтары мен ескертпелерді сақтап қойыңыз.

Қауіпсіздік нұсқаулықтарында пайдаланылған Электр құрал атауының желіден қуат алатын электр құралдарына (желілік кабелі менен) және аккумулятордан қуат алатын электр құралдарына (желілік кабелі жоқ) қатысы бар.

Жұмыс орнының қауіпсіздігі

- ▶ **Жұмыс орнын таза және жарық ұстаңыз.** Ластанған және қараңғы жайларда сәтсіз оқиғалар болуы мүмкін.
- ▶ **Электр құрылғысын жарылатын атмосферада пайдаланбаңыз, мысалы, жанатын сұйықтық, газ немесе шаң бар болғанда.** Электр құрал ұшқындарды жасайды, ал олар шаң немесе буларды жандыруы мүмкін.
- ▶ **Балалар мен бақылаушыларды электр құралынан алыс ұстаңыз.** Алданулар бақылау жоғалуына алып келуі мүмкін.

- Жабдық тұрмыстық жағдайларда, коммерциялық аймақтарда және қоғамдық жерлерде, зиянды және қауіпті өндірістік факторлар жоқ кіші электр тұтынуы бар өндірістік аймақтарында жұмыс істеу үшін арналған.

Электр қауіпсіздігі

- **Электр құралдарды жаңбырда немесе ылғалды қоршауда пайдаланбаңыз.** Электр құралына кірген су ток соғу қауіпін жоғарылатады.

Жеке қауіпсіздік

- **Электр құралды пайдалануда абай болыңыз, жұмысыңызды бақылаңыз және парасатты пайдаланыңыз. Электр құралды шаршаған кезде немесе есірткі, алкоголь немесе дәрі әсер еткен кезде пайдаланбаңыз.** Электр құралын пайдалану кезінде аңсыздық ауыр жеке жарақаттануға алып келуі мүмкін.
- **Жеке қорғайтын жабдықтарды пайдаланыңыз. Әрдайым көз қорғанысын тағыңыз.** Шаң маскасы, сырғанбайтын қауіпсіздік аяқ киімдері, шлем немесе есту қорғаныштары сияқты қорғағыш жабдықтары тиісті жағдайларда қолданып жеке жарақаттануларды кемейтеді.
- **Кездейсоқ іске қосылудың алдын алу. Тоқ көзіне және/немесе батареялар жинағына қосудан алдын, құралды көтеру немесе тасудан алдын өшіргіш өшік күйде болуына көз жеткізіңіз.** Электр құралын саусақты өшіргішке қойып тасу немесе қосқышы қосулы электр құралын тоққа қосу сәтсіз оқиғаға алып келуі мүмкін.
- **Электр құралын қосудан алдын келген реттеу сынасын немесе кілтті алып қойыңыз.** Электр құралының айналатын бөлігінде қалған кілт немесе сына жеке жарақаттануға алып келуі мүмкін.
- **Көп күш істетпеңіз. Әрдайым тиісті таяныш пен тең салмақытылықты сақтаңыз.** Бұл күтілмеген жағдайларда электр құралдың бақылануын сақтайды.
- **Тиісті киім киіңіз. Бос киім мен әшекейлерді киймеңіз. Шашыңыз бен киімдерді жылжымалы бөлшектерден алыс ұстаңыз.** Бос киімдер, әшекейлер немесе ұзын шаш жылжымалы бөлшектер арқылы тартылуы мүмкін.
- **Егер шаң шығарып жинау жабдықтарына қосу құрылғылары берліген болса, онда олар қосулы болуына және тиісті ретте қолдануына көз жеткізіңіз.** Шаң жинауды пайдалану шаңға байланысты зияндарды кемейтеді.
- **Аспаптарды жиі пайдаланып жақсы білгеннен соң масайрап кетпей қауіпсіздік принциптерін елемей отырмаңыз.** Абайсыз әрекет секунд ішінде ауыр жарақаттануға алып келуі мүмкін.
- **НАЗАР АУДАРЫҢЫЗ! Энергиямен жабдықтаудың толықтай не жекелей тоқтатылуы немесе энергиямен жабдықтауды басқару тізбегінің ақауланууы салдарынан электр құралының жұмысында кідіріс пайда болған жағдайда, бұғатталмағандығына көз жеткізіп (болған жағдайда) барып, ажыратқышты Выкл. (Өшіру) қалпына келтіріңіз. Желілік ашаны розеткадан шығарыңыз немесе алып – салмалы аккумуляторды ажыратыңыз.** Осы әрекет арқылы бақыланбайтын қайта іске қосылудың алдын аласыз.
- Аталмыш пайдалану жөніндегі нұсқаулыққа сәйкес білікті қызметкерлер құрамына электр құралын реттеу, монтаждау, қолданысқа енгізу және оған қызмет көрсету әрекеттерімен таныс тұлғалар жатады.
- Электр құралымен жұмыс істеуге 18 жасқа толған, техникалық сипаттаманы, пайдалану жөніндегі нұсқаулықты және қауіпсіздік ережелерін оқып шыққан тұлғаларға рұқсат етіледі.
- Дене, сезім немесе ақыл-ой қабілеттері шектеулі немесе тәжірибесі мен білімі жеткіліксіз адамдар олардың қауіпсіздігі үшін жауапты тұлғаның бақылауында болмаса немесе электр құралын пайдалану бойынша нұсқау алмаған болса, бұйымды пайдаланбауы тиіс.

Электр құралдарын пайдалану және күту

- **Құралды аса көп жүктемеңіз. Жұмысыңыз үшін жарамды электр құралын пайдаланыңыз.** Жарамды электр құралымен керекті жұмыс аймағында дұрыс әрі сенімді жұмыс істейсіз.
- **Ажыратқышы дұрыс емес электр құралын пайдаланбаңыз.** Қосуға немесе өшіруге болмайтын электр құралы қауіпті болып, оны жөндеу қажет болады.
- **Жабдықтарды реттеу, бөлшектерін алмастыру немесе электр құралдарын қоймаға қою алдында, ашаны қуат көзінен ажыратыңыз және/немесе аккумуляторы алмалы-салмалы болса, оны электр құралынан алып тастаңыз.** Бұл сақтық әрекеті электр құралдың байқаусыз қосылуына жол бермейді.
- **Пайдаланылмайтын электр құралдарды балалар қолы жетпейтін жайға қойыңыз. Осыларды білмейтін немесе осы ескертпелерді оқымаған адамдарға бұл құралды пайдалануға жол бермеңіз.** Тәжірибесіз адамдар қолында электр құралдары қауіпті болады.
- **Электр құралдарын мен керек-жарақтарын ұқыпты күтіңіз. Қозғалмалы бөлшектердің кедергісіз істеуіне және кептеліп қалмауына, бөлшектердің ақаусыз немесе зақымдалмаған болуына, электр құралының зақымдалмағанына көз жеткізіңіз. Зақымдалған бөлшектері бар құралды пайдаланудан алдын жөндеңіз.** Электр құралдарының дұрыс күтілмеуі жазатайым оқиғаларға себеп болып жатады.
- **Кескіш аспаптарды өткір және таза күйде сақтаңыз.** Дұрыс күтілген және кескіш жиектері өткір кескіш аспаптар аз кептеліп, кесілетін бетке оңай бағытталады.
- **Электр құралын, жабдықтарды, алмалы-салмалы аспаптарды және т.б. осы нұсқауларға сай**

пайдаланыңыз. Сонымен жұмыс шарттарымен орындайтын әрекеттерге назар аударыңыз. Электр құралдарын арналмаған жұмыстарда пайдалану қауіпті.

- **Қолтұтқалар мен қармау беттерін құрғақ, таза және май мен ластан таза ұстаңыз.** Сырғанақ қолтұтқалар мен қармау беттері күтілмеген жағдайларда сенімді қолдану мен бақылауға жол бермейді.

Батарея құралын пайдалану және күту

- **Тек өндіруші сипаттаған зарядтағышмен қайта зарядтаңыз.** Батарея жинағының бір түріне сай зарядтағыш басқа батарея жинағымен қолдануда өрт қауіпіне адып келуі мүмкін.
- **Электр құралдарын тек арнайы тағайындалған батарея жинақтарымен пайдаланыңыз.** Кез келген басқа батарея жинақтарын пайдалану жарақаттану мен өрт қауіпіне алып келеді.
- **Егер батарея жинағы қолдануда болмаса, оны түйреуіш, тиын, кілт, шеге, бұранда немесе басқа кіші метал заттардан ұстаңыз, олар бір терминалдан басқасына байланыс жасауы мүмкін.** Батарея терминалдарын қосу күйік немесе өртке алып келуі мүмкін.
- **Дұрыс емес пайдалануда батареядан сұйықтық ағуы мүмкін, оған тимеңіз. Егер тиіп қалсаңыз, сумен шайып тастаңыз. Егер сұйықтық көзге тисе дәрігерге хабарласыңыз.** Батареядан шаққан сұйықтық қозу немесе күйіктерге алып келуі мүмкін.
- **Зақымдалған немесе өзгертілген батарея жинақтарын пайдаланбаңыз.** Зақымдалған немесе өзгертілген батареялар өртке, жарылуға немесе жарақаттуға алып келуі мүмкін кездейсоқ әрекеттерге алып келуі мүмкін.
- **Батарея жинағын немесе құралын өртке немесе қатты температураға салдырмаңыз.** 130 °C жоғары температураларда жарылыс болуы мүмкін.
- **Барлық зарядтау нұсқауларын орындап батарея жинағын нұсқауларда белгіленген температура ауқымынан тыс жағдайда зарядтамаңыз.** Дұрыс емес зарядтау немесе белгіленген ауқымнан тыс температурада зарядтау батареяны зақымдап өрт қауіпін жоғарылатуы мүмкін.

Қызмет көрсету

- **Электр құралына маманды жөндеуші тек бірдей қосалқы бөлшектермен қызмет көрсетуі керек.** Бұл электр құралының қауіпсіздігін сақталуын қамтамасыз етеді.
- **Зақымдалған батарея жинақтарын ешқашан пайдаланбаңыз.** Батарея жинақтарын тек өндіруші немесе өкілетті қызмет көрсету жабдықтаушысы арқылы орындалуы мүмкін.

Арматуралық болат кескішке арналған қауіпсіздік техникасының нұсқаулары



Қолыңызды кесу аймағынан және айналмалы ара төсемінен алшақ ұстаңыз. Ауыр жарақат алуыңыз мүмкін.



Өнімді әрдайым екі қолыңызбен арнайы тұтқаларынан ұстаңыз және жұмыс кезінде кесу аймағына қол сұқпаңыз. Тұтқаларды құрғақ, таза және майсыз күйде ұстаңыз. Осылайша қолайлы әрі қауіпсіз жұмыс қамтамасыз етіледі.

- **Электр құралын ешқашан тірек тақтасынсыз пайдаланбаңыз.** Тек тірек тақтасы орнатылған жағдайда қолайлы әрі қауіпсіз жұмыс қамтамасыз етіледі.
- **Тек өнім үшін рұқсат етілген, техникалық деректердегі спецификацияларға сай келетін ара төсемдерін пайдаланыңыз.** Ара төсемдері өзге мақсаттармен пайдаланылса, бұл шамадан артық тозуға, төсемнің ажырауына, азайтылған кесу қуатына және шамадан артық жылу шығарылуына әкелуі мүмкін. Нәтижесінде ара төсем зақымдалуы және ауыр жарақат тигізуі мүмкін.
- **Мұқалып қалған және зақымдалған ара төсемін пайдаланбаңыз.** Тістері мұқалып қалған немесе ығысып кеткен ара төсемі тым тар кесу саңылауына байланысты қатты үйкеліске, ара төсемінің бұғатталуына және кері соққыға әкеледі.
- **Қажетті іздеу құралдарын пайдаланып жасырылған сымдарды табыңыз немесе жауапты жергілікті ұйым өкілдерін шақырыңыз.** Электр сымдарына тию өрт немесе ток соғуына алып келуі мүмкін. Газ құбырын зақымдау жарылысқа алып келуі мүмкін. Су құбырын зақымдау материалдық зиянға алып келуі мүмкін.
- **Кескіш керек-жарақтың жасырын сымдарға тиюіне әкелуі мүмкін жұмысты өткізген кезде, электр құралын тек оқшауланған беттерінен ұстаңыз.** Қуаттандырылған сымға тиген жағдайда, электр құралының шығып тұрған металл бөлшектерін де қуаттандырып, пайдаланушыны ток соғуы мүмкін.
- **Электр құралын, ол жұмыс күйіне келтірілгеннен кейін ғана іске қосыңыз және оны екі қолмен берік ұстап тұрыңыз.** Осылайша бақылаусыз кері соққының алдын аласыз.
- **Жұмыс барысында ыстық және өткір қырлы металл жоққасы пайда болуы мүмкін және ол теріге тиген жағдайда теріні жаралап және күйдіріп алуы мүмкін.** Тығыз жанасатын киім киіп жүріңіз.
- **Кесу әрекетін, электр құралы өзінің максималды айналу жиілігіне жеткеннен кейін ғана бастаңыз.** Ара төсемі дайындамаға қозғалтқыштың іске қосылуына дейін тисе, артық жүктеме пайда болып, ара төсемінің зақымдалуына әкеледі және пайдаланушы ауыр жарақат алуы мүмкін.

- ▶ **Кері соққы орын алса, дайындамада кесу әрекетін жалғастырмаңыз. Электр құралын дайындамадан шығарып, ара төсеміне өзінің толық айналу жиілігіне жетуге мүмкіндік беріңіз де, кесуді абайлап жалғастырыңыз.** Электр құралын дайындама ішінен шығармай қайта іске қоссаңыз, ара төсемі қайтадан бұғатталуы немесе кері соққы орын алуы мүмкін.
- ▶ **Ара төсемі кесік ішінде тұрып қалса немесе қысылып қалса, ол бұғатталып, кері соққы орын алуы мүмкін.** Бұл электр құралының бақылаусыз қозғалысын тудыруы мүмкін.
- ▶ **Жұмыс кезінде ұшқын мен ыстық металл жоққасы пайда болып, айналадағы жеңіл тұтанғыш материалдарды жандыруы немесе үстіңгі беттерге зақым келтіруі мүмкін.** Жұмыс ортасында жанғыш материалдардың жоқтығына көз жеткізіңіз және сезімтал беттерді қорғаңыз.
- ▶ **Жұмыс кезінде электр құралының бастиегін ұстамаңыз.** Ол қатты қызып кетуі және сізге жарақат тигізуі мүмкін.
- ▶ **Ара төсемі мен басқа металл бөлшектер ыстық болуы және олардың жиектері өткір болуы мүмкін.** Ара төсемін алмастыру кезінде қорғаныш қолғап киіп жүріңіз.
- ▶ **Биікке шығып жұмыс істеу кезінде астыңызда ешкім тұрмағанына көз жеткізіңіз.** Жоңқаның немесе материал қалдығының құлауы апаттық жағдай тудыруы мүмкін.
- ▶ **Алмалы-салмалы аспап толық тоқтамайынша, электр құралын босатушы болмаңыз.** Айналып тұрған алмалы-салмалы аспап қолыңызға ауыр жарақат тигізуі немесе жұмыс бетіне тиіп, бақылаусыз жылжып кетуі мүмкін.
- ▶ **Аккумулятор зақымдалған немесе дұрыс пайдаланылмаған жағдайда, одан бу шығуы мүмкін. Аккумулятор жанып немесе жарылып қалуы мүмкін.** Таза ауа ішке тартыңыз және шағымдар болса, дәрігердің көмегіне жүгініңіз. Бу тыныс алу жолдарын тітіркендіруі мүмкін.
- ▶ **Аккумуляторды өзгертпеңіз және ашпаңыз.** Қысқа тұйықталу қаупі бар.
- ▶ **Шеге немесе бұрауыш сияқты ұшты заттар немесе сыртқы әсер арқылы аккумулулятор зақымдануы мүмкін.** Бұл қысқа тұйықталуға алып келіп, аккумулятор жануы, түтін шығаруы, жарылуы немесе қызып кетуі мүмкін.
- ▶ **Аккумуляторды тек өндіруші өнімдері үшін пайдаланыңыз.** Сол арқылы аккумуляторды қауіпті, артық жүктеуден сақтайсыз.



Аккумуляторды жылудан, сондай-ақ, мысалы, үздіксіз күн жарығынан, оттан, кірден, судан және ылғалдан қорғаңыз. Жарылыс және қысқа тұйықталу қаупі туындайды.

Белгілер

Төмендегі белгілер электр құралды пайдалануда маңызды болуы мүмкін. Белгілер менен олардың мағыналарын жаттап алыңыз. Белгілерді дұрыс түсіну сізге электр құралын дұрыс әрі сенімді пайдалануға көмектеседі.



Қорғаныш көзілдірікті киіңіз.

Өнім және қуат сипаттамасы



Барлық қауіпсіздік нұсқаулықтарын және ескертпелерді оқыңыз. Техникалық қауіпсіздік нұсқаулықтарын және ескертпелерді сақтамау тоқтың соғуына, өрт және/немесе ауыр жарақаттануларға алып келуі мүмкін.

Пайдалану нұсқаулығының алғы бөлігінің суреттерін ескеріңіз.

Тағайындалу бойынша қолдану

Бұл электр құрал құрылыс саласында пайдаланылатын арматуралық темірді және жұмсақ болаттан жасалған бұрандалы соташықтарды тегіс немесе еркін кесуге арналған.

Бейнеленген құрамды бөлшектер

Көрсетілген құрамды бөлшектердің нөмірлері графикалық беттегі электр құралының көрсетіліміне қатысты болып келеді.

(1) Корпустағы айналу бағытының көрсеткісі
(2) Шпиндельді бұғаттау түймесі
(3) Пайдаланушы интерфейсі
(4) Аккумулятор[a)]
(5) Шаң сүзгісі (2x)
(6) Аккумуляторды босату түймесі[a)]
(7) Ажыратқышты босату иінтірегі
(8) Ажыратқыш
(9) Беріліс қорабын бұрауға арналған түйме
(10) Діріл басқыш қосымша тұтқа (беті оқшауланған)
(11) Алты қырлы дөңбек кілт
(12) Шығару саңылауы
(13) Саңылаудың енін реттеуге арналған бұранда
(14) Ара төсемі
(15) Бағыттау көмекші құралы
(16) Тұтқа (беті оқшауланған)
(17) Температура индикаторы (пайдаланушы интерфейсі)

(18) Аккумулятор зарядының төмен деңгейін көрсететін индикатор (пайдаланушы интерфейсі)

(19) Электр құралының күйі индикаторы (пайдаланушы интерфейсі)

(20) Кері соққы кезіндегі өшіру индикаторы (пайдаланушы интерфейсі)

(21) Шамадан тыс жүктеме индикаторы (Пайдаланушы интерфейсі)

(22) Айналу жиілігін көтеру түймесі (пайдаланушы интерфейсі)

(23) Айналу жиілігінің деңгейі/режим индикаторы (пайдаланушы интерфейсі)

(24) Айналу жиілігін төмендету түймесі (пайдаланушы интерфейсі)

(25) Бұранда (4 x)

(26) Тірек тақтасы

(27) Қысқыш бұранда

(28) Қысқыш фланец

(29) Центрлеуіш штифт (3 x)

(30) Жоңқа қабына арналған ұстағыш

a) **Бейнеленген құрамдас бөлшектер стандарттық жеткізу көлеміне кірмейді.**

Техникалық мәліметтер

Арматуралық темірден жасалған кескіш		GBC18V-32PS
Өнім нөмірі		**3 601 JS7 0..**
Номиналды кернеу	V=	18
Бос жүріс күйіндегі айналу жиілігі	мин$^{-1}$	1700–2000
Арматуралық темірге арналған бөлу қуаты	мм	10–32
Ара төсемінің диаметрі	мм	136
Кері соққы кезіндегі өшіру жүйесі		●
Қайта іске қосылудан қорғаныс		●
Жүріс тежегіші		●
Бірқалыпты іске қосу		●
Соғылу кезіндегі өшіру жүйесі		●
Артық жүктемеден қорғаныс		●
Айналу жиілігін алдын ала таңдау		●
Салмағы[A)]	кг	3,3
Өлшемдері (ұзындығы x ені x биіктігі)	мм	445 x 186 x 114
Зарядтау кезіндегі ұсынылатын қоршаған орта температурасы	°C	0…+35
Жұмыс кезіндегі[B)] және сақтау кезіндегі рұқсат етілген қоршаған орта температурасы	°C	–20…+50
Үйлесімді аккумуляторлар		GBA18V… GBA 18V… ProCORE18V… EXPERT18V… EXBA18V… CORE18V…
Толық қуат үшін ұсынылатын аккумуляторлар		ProCORE18V… ≥ 8.0 Ah EXPERT18V… ≥ 5.5 Ah
Ұсынылатын зарядтағыш құрылғылар		GAL18… GAL 18… GAL 36… GAL12V/18.. GAL 12V/18… GAX 18… EXAL18…

A) Аккумуляторсыз (аккумулятор салмағын www.bosch-professional.com веб-сайтында қараңыз)

B) температура < 0 °C болғанда жұмыс күші шектелген көлемде болады

Мәндер өнімге байланысты өзгешеленуі мүмкін, сондай-ақ пайдалану және қоршаған орта шарттарына бағынуы мүмкін. Қосымша ақпаратты мына мекенжай бойынша қараңыз: www.bosch-professional.com/wac.

Шуыл және дірілдеу туралы ақпарат

EN 62841-1 бойынша есептелген шуыл эмиссиясының көрсеткіштері.

Электр құралының амплитуда бойынша есептелген шуыл деңгейі әдетте келесідей болады: дыбыстық қысым деңгейі **96** дБ(A); дыбыстық қуат деңгейі **104** дБ(A). K дәлсіздігі = **3** дБ.

Құлақ қорғанысын тағыңыз!

EN 62841-1 бойынша есептелген теңселу мәндері a_h (үздіксіз діріл), p_F (қайталанатын соқпа діріл) және K дәлсіздігі:

a_h = **3,8** м/с^2, K = **1,5** м/с^2, p_F = **410,8** м/с^2 (K = **82,8** м/с^2)

Осы нұсқауларда келтірілген діріл деңгейі және шуыл эмиссиясының көрсеткіші заңды өлшеу әдісі бойынша өлшенген және оларды электр құралдарын бір-бірімен салыстыру үшін пайдалануға болады. Олармен алдыңғы тербелу және шу шығаруды бағалауға болады.

Берілген тербелу деңгейі мен шуыл шығару мәні электр құралының негізгі жұмыстары үшін берілген. Егер электр құрал басқа жұмыстар үшін басқа алмалы-салмалы аспаптар менен немесе жетімсіз күтумен пайдаланылса дірілдеу деңгейі мен шуыл шығару мәндері өзгереді. Бұл бүкіл жұмыс уақыты үшін тербелу және шуыл шығаруды қатты көтеруі мүмкін.

Дірілдеу деңгейі мен шуыл шығару мәнін нақты есептеу үшін құрал өшірілген және қосылған болып пайдаланылмаған уақыттарды да ескеру қажет. Бұл дірілдеу деңгейі және жұмыс уақытындағы шуыл шығару мәнін төмендетеді.

Пайдаланушыны дірілдеу әсерінен сақтау үшін қосымша қауіпсіздік шараларын қолдану қажет, мысалы: электр құралды және алмалы-салмалы аспаптарды күту, қолдарды ыстық ұстау, жұмыс әдістерін ұйымдастыру.

Кері соққы кезіндегі өшіру жүйесі



Электр құралы кенет кері соқса, мысалы, кесетін жерде сыналану орын алғанда, қозғалтқышқа қуат беру электроникамен тоқтатылады. Бұл ретте кері соққы кезіндегі өшіру индикаторы **(20)** жанады. Кері соққы кезіндегі өшіру жүйесі белсенді болғанда, күй индикаторы **(19)** қызыл түспен жыпылықтайды.

Қайта іске қосу үшін ажыратқышты **(8)** өшірілген күйге келтіріп, электр құралын қайта қосыңыз.

Қайта қозғалу сақтағышы



Кездейсоқ қосылудан қорғағыш қуаттандырудан кейін электр құралының бақылаусыз іске қосылуын болдырмайды. **Қайта пайдалану үшін** ажыратқышты **(8)** өшірілген күйге келтіріп электр құралды қайта қосыңыз.

Жүріс тежегіші



Электр құралында электрондық жүріс тежегіші бар. Электр құралды өшірген кезде, ара төсемі бірнеше секунд ішінде тоқтап қалады.

Бірқалыпты іске қосу

Электрондық бірқалыпты іске қосу жүйесі қосу кезіндегі айналу жиілігін шектейді және электр құралының бірқалыпты іске қосылуын қамтамасыз етеді.

Нұсқау: электр құралы қосылғаннан кейін толық айналу жиілігімен жұмыс істесе, бұл бірқалыпты іске қосу жүйесінің және қайта қосылудан қорғаныстың істен шыққанын білдіреді. Электр құралын бірден қызмет көрсету орталығына жіберу қажет, мекенжайларды "Қызмет көрсету орталығы және пайдалану бойынша кеңес" бөлімінен қараңыз.

Қағылуда өшу



Кіріктірілген соғылу кезіндегі өшіру жүйесі жерге құлап түскен электр құралын өшіреді. **Қайта іске қосу** үшін ажыратқышты **(8)** өшірулі күйіне келтіріп, электр құралын қайта қосыңыз.

Артық жүктемеден қорғаныс

Мақсатына сәйкес пайдалансаңыз, электр құралына артық жүктеме түспейді. Тым қатты жүктеме түскен жағдайда немесе рұқсат етілген аккумулятор температурасы ауқымынан асып кетсе, ол автоматты түрде өшеді. Содан кейін электр құралын өшіріп, электр құралының шамадан тыс жүктелуіне себеп болған жұмысты тоқтатыңыз. Содан кейін жұмыс процесін қайта бастау үшін электр құралын қайта қосыңыз.

Айналу жиілігін алдын ала таңдау

Зауыттық реттеу бойынша 2 айналу жиілігінің деңгейі алдын ала реттелген.

Айналу жиілігін алдын ала таңдау деңгейі	[мин$^{-1}$]
1	1700
2	2000

Айналу жиілігі деңгейлерінің көрсетілген мәндері пайдаланылатын аккумулятор түріне, аккумулятор зарядының деңгейіне және құрылғының жұмыс температурасына байланысты.

Айналу жиілігін реттеуге арналған **(22)** және **(24)** түймесі арқылы қажетті айналу жиілігін алдын ала таңдауға болады. Төмендегі кестеде ұсынылған мәндер берілген.

Материал	Қолданылуы	Алмалы-салмалы аспап	Айналу жиілігінің деңгейі
Арматуралық темір	Кесу	Ара төсемі	1/2
Жұмсақ болаттан жасалған бұрандалы соташықтар	Кесу	Ара төсемі	1/2

Өнім максималды айналу жиілігіне жеткеннен кейін ғана кесуді бастаңыз. Егер қозғалтқышты іске қоспай тұрып ара төсемін өңдеетін бөлшекпен жанастырсаңыз, ара төсеміне шамадан тыс жүктеме түсіп, зақымданады, нәтижесінде бұқл ауыр жарақаттарға әкелуі мүмкін. Ең жоғары кесу жылдамдығы үшін 2-деңгейді таңдаңыз. Ұшқынның түзілуін азайту үшін 1-деңгейді таңдаңыз.

Аккумулятор

Bosch компаниясы аккумуляторлық электр құралдарын аккумуляторсыз да сатады. Электр құралыңыздың жеткізілім жиынтығында аккумулятордың бар-жоғын қаптауыштан біліп алуға болады.

Аккумуляторды зарядтау

▶ **Тек техникалық мәліметтерде жазылған зарядтау құралдарын пайдаланыңыз.** Тек қана осы зарядтау құралдары сіздің электр құралыңыздың ішінде литий-иондық аккумулятормен сәйкес.

Ескертпе: Литий-ионды батареялар халықаралық тасымалдау ережелеріне сәйкес ішінара зарядталған күйде жеткізіледі.Аккумулятордың толық қуатын пайдалану үшін оны алғаш рет пайдаланудан бұрын толық зарядтаңыз.

Аккумуляторды енгізу

Зарядталған аккумуляторды аккумулятор бекіткішіне тірелгенше енгізіңіз.

Аккумуляторды шығару

Аккумуляторды шығару үшін аккумуляторды босату түймесін басыңыз және аккумуляторды электр құралынан тартып шығарыңыз. **Бұл ретте күш салмаңыз.**

Аккумуляторда, аккумуляторды босату түймесі байқаусызда басылып кеткенде, оның түсіп кетуінен қорғайтын 2 құлыптау деңгейі бар. Аккумулятор электр құралына орнатулы болса, оны өз орнында серіппе ұстап тұрады.

Аккумулятор заряды деңгейінің индикаторы

Нұсқау: әр аккумулятор түрінде заряд деңгейінің индикаторы болмайды.

Аккумулятор заряды деңгейінің индикаторындағы жасыл түсті жарық диодтары аккумулятордың заряд деңгейін көрсетеді. Қауіпсіздік тұрғысынан заряд деңгейін электр құралының жұмыссыз күйінде ғана шақыруға болады.

Заряд деңгейін көрсету үшін заряд деңгейінің индикаторына арналған немесе түймесін басыңыз. Мұны аккумулятор шығарылғанда да орындауға болады.

Заряд деңгейінің индикаторына арналған түймені басқаннан кейін ешқандай жарық диоды жанбаса, бұл аккумулятордың ақаулы және оны ауыстыру керек екендігін білдіреді.

Аккумулятор зарядының деңгейі пайдаланушы интерфейсінде де көрсетіледі (қараңыз „Күй көрсеткіштері“, Бет 171).

Аккумулятор түрі GBA 18V... | GBA18V...



Жарық диоды	Қуаты
Үздіксіз жарық 3× жасыл	60–100%
Үздіксіз жарық 2× жасыл	30–60%
Үздіксіз жарық 1× жасыл	5–30%
Жыпылықтайтын жарық 1× жасыл	0–5%

Аккумулятор түрі ProCORE18V... | EXPERT18V... | EXBA18V... | CORE18V...



Жарық диоды	Қуаты
Үздіксіз жарық 5× жасыл	80–100%
Үздіксіз жарық 4× жасыл	60–80%
Үздіксіз жарық 3× жасыл	40–60%
Үздіксіз жарық 2× жасыл	20–40%
Үздіксіз жарық 1× жасыл	5–20%
Жыпылықтайтын жарық 1× жасыл	0–5%

Аккумулятордың бұзылу қаупін анықтау

EXPERT18V... | EXBA18V...

Аккумулятор заряды деңгейі индикаторының жарық диодтары аккумулятордың заряд деңгейіне қоса аккумулятордың бұзылу қаупін де көрсете алады.

Функцияны іске қосу үшін заряд деңгейінің индикаторына арналған түймені 3 секунд басып тұрыңыз. Аккумуляторды талдау процесі туралы аккумулятор заряды деңгейі индикаторының жылжымалы жарығы сигнал береді. Нәтиже аккумулятор заряды деңгейінің индикаторында көрсетіледі.

1 жарық диоды: аккумулятордың бұзылу қаупі жоғары. Қуат пен жұмыс істеу уақыты айтарлықтай азаюы мүмкін. Аккумуляторды алмастыруға кеңес беріледі.

5 жарық диоды: аккумулятор жақсы күйде және бұзылу қаупі төмен.

Назар аударыңыз: аккумулятордың бұзылу қаупін бағалау әрекеті екі кезең бойынша орындалады және аккумулятор күйін бағалаудың жеңілдетілген әдісін ұсынады. Аккумулятор не жақсы күйде болып бағаланады, не қатты бұзылу қаупіне ие болады. Батарея заряды деңгейінің пайызы көрсетілмейді.

Аккумуляторды оңтайлы пайдалану туралы нұсқаулар

Аккумуляторды сұйықтықтардан және ылғалдан қорғаңыз.

Аккумуляторды тек −20 °C ... 50 °C температура ауқымында сақтаңыз. Аккумуляторды жазда көлікте қалдырмаңыз.

Аккумулятордың желдету тесігін жұмсақ, таза және құрғақ қылшақпен мұқият тазалаңыз.

Пайдалану мерзімінің айтарлықтай қысқаруы аккумулятордың ескіргенін және ауыстыру керектігін білдіреді.

Қоқыстарды қайта өңдеу туралы нұсқауларды орындаңыз.

Жинау

- ▶ **Максималды рұқсат етілген жылдамдығы электр құралыңыздың бос айналу моментіне жоғары болған аралау дискілерін пайдаланыңыз.**

Ара төсемін бөлшектеу/монтаждау

- ▶ **Электр құралында кез келген жұмыс өткізбес бұрын (мысалы, техникалық қызмет көрсету,**

құралды алмастыру және т.б.) аккумуляторды электр құралынан шығарып алыңыз. Ажыратқышты кездейсоқ басқан жағдайда, жарақат алу қаупі туындайды.

- ▶ **Аралау дискісін орнату кезінде қорғағыш қолғап киіңіз.** Аралау дискісіне тигенде жарақат алу қаупі бар.
- ▶ **Тек осы пайдалану нұсқаулығының және электр құралының техникалық деректеріне сәйкес келетін аралау шеңберлерін пайдаланыңыз.**

Ара дискісін бөлшектеу (A суретін қараңыз)

- 4 бұранданы **(25)** бірге жеткізілген алтықырлы бүйірлі кілтпен **(11)** босатыңыз.
- Тіреуіш тақтаны **(26)** алып тастаңыз.
- Шпиндельді бұғаттау түймесін **(2)** басып, ұстап тұрыңыз.
- ▶ **Шпиндельді бұғаттау түймесін(2) ара шпинделі тоқтап тұрған болса ғана басыңыз.** Әйтпесе электр құралына зақым келтіруіңіз мүмкін.
- Алтықырлы бүйірлі кілтпен **(11)** қысқыш бұранданы **(27)** бұрап шығарыңыз.
- Қысқыш фланец **(28)** пен ара төсемін **(14)** алып тастаңыз.

Ара төсемін монтаждау (B суретін қараңыз)

- Ара төсемін **(14)** және барлық орнатылатын қыспа бөлшектерді тазалаңыз.
- Ара төсемін **(14)** саптаңыз. Тістердің (ара төсеміндегі көрсеткі бағыты) және корпустағы айналу бағыты көрсеткісінің **(1)** кесу бағыты бірдей болуы керек. 3 центрлеуіш штифтінің **(29)** ара төсеміндегі саңылаулармен іліністеніне назар аударыңыз.
- Қысқыш фланецті **(28)** орнатып, қысқыш бұранданы **(27)** бұрап кіргізіңіз.
- Шпиндельді бұғаттау түймесін **(2)** басып, ұстап тұрыңыз.
- Алтықырлы бүйірлі кілтпен **(11)** қысқыш бұранданы **(27)** мықтап тартыңыз.
- Тіреуіш тақтаны **(26)** саптаңыз және оны 4 бұрандамен **(25)** бұрап бекітіңіз.

Діріл басқыш қосымша тұтқа

Нұсқау: арматуралық темірден жасалған кескіштің **GBC18V-32PS** жеткізілім жиынтығына діріл басқыш қосымша тқтқа **(10)** кіреді. Эргономия мен жұмыс қауіпсіздігінің тұрғысынан әрдайым осы пайдалану бойынша нұсқаулықта сипатталған діріл басқыш қосымша тұтқаны **(10)** пайдаланыңыз.

Қосымша тұтқаны **(10)** жұмыс әдісіне байланысты редуктор бастиегінің оң жағында, сол жағында немесе жоғарғы жағында бұрап бекітіңіз.

- ▶ **Қосымша тұтқасы (10) бар электр құралын ғана пайдаланыңыз**.
- ▶ **Электр құралын, қосымша тұтқа (10) зақымдалған жағдайда әрі қарай пайдаланбаңыз. Қосымша тұтқаға (10) ешқандай өзгеріс енгізбеңіз.**

Vibration Control Діріл басқыш қосымша тұтқа **(10)** төмен дірілді, яғни, қолайлы және қауіпсіз жұмысты қамтамасыз етеді.

Шаңды және жоңқаларды сору

Шаң мөлшерін азайту шараларын қолданбай жұмыс істемеңіз. Сәйкес шаң жинағыш қорап денсаулыққа қауіпті шаң жүктемесін азайтады. Жұмыс орнының жақсы желдетілуін қамтамасыз етіңіз. Әрдайым тыныс органдарына арналған жарамды қорғанысты пайдаланыңыз. Оңтайлы шаңсоруды қамтамасыз ету үшін шаң қорабын уақтылы босатып сүзгі элементін жүйелік ретте тазалаңыз.

- ▶ **Жұмыс орнында шаңның жиналмауын қадағалаңыз.** Шаң оңай тұтануы мүмкін.

Жеке сорғыш

Жоңқа қабының ашық ұшын ұстағышқа **(30)** қойып, оны тартпалы таспалармен бекітіңіз. Жоңқа қабының дұрыс бекітілгеніне көз жеткізу үшін оны мықтап тартыңыз.

Беріліс қорабын бұрау (C суретін қараңыз)

- ▶ **Электр құралында кез келген жұмыс өткізбес бұрын (мысалы, техникалық қызмет көрсету, құралды алмастыру және т.б.) аккумуляторды электр құралынан шығарып алыңыз.** Ажыратқышты кездейсоқ басқан жағдайда, жарақат алу қаупі туындайды.

Беріліс қорабын тұтқаға қатысты 90°-қа солға немесе оңға бұрауға болады. Осылайша ажыратқышты **(8)** арнайы жұмыс жағдайлары үшін оңтайлы басқару күйіне келтіруге болады.

Ажыратқышты **(8)** "Өшірулі" күйіне орнатыңыз. **(9)** түймесін басып, ,беріліс қорабын қалаған позицияға бұраңыз (**C** суретін қараңыз).

Ажыратқышты **(8)**, беріліс қорабы дұрыс күйде болғанда ғана іске қосуға болады.

Пайдалану

- ▶ **Электр құралға тоқтағанша жүктеме түсірмеңіз.**
- ▶ **Электр құралында кез келген жұмыс өткізбес бұрын (мысалы, техникалық қызмет көрсету, құралды алмастыру және т.б.) аккумуляторды электр құралынан шығарып алыңыз.** Ажыратқышты кездейсоқ басқан жағдайда, жарақат алу қаупі туындайды.
- ▶ **Салмағы тұрақты қалыпты қамтамасыз етпесе, дайындаманы бекітіңіз.**
- ▶ **Жоғары жүктемеден кейін электр құралдың біраз салқындауына, бірнеше минут бос жүрісте жұмыс істеуіне мүмкіндік беріңіз.**
- ▶ **Электр құралды абразивті-кесу станинада пайдаланбаңыз.**

Саңылаудың енін реттеу (D суретін қараңыз)

Саңылаудың енін реттеу үшін бұранданы **(13)** босатыңыз. Қалаған саңылау еніне қол жеткізу үшін, енді реттеу кронштейнін солға немесе оңға қарай жылжытыңыз. Жұмыстарды бастамас бұрын, бұранданың **(13)** мықтап тартылғанына көз жеткізіңіз.

Пайдалану нұсқаулары

Арматуралық темірді кесу

Орындалатын кесу жұмысы үшін тиісті реттеуді таңдаңыз (қараңыз „Саңылаудың енін реттеу (**D** суретін қараңыз)“, Бет 171).

Айналып тұрған бөлшектерге қол тигізбеңіз, себебі бұл ауыр жарақаттарға әкелуі мүмкін.

Қозғалтқышты қосқаннан кейін кесуді бірден бастамаңыз. Кесуді бастамас бұрын ара төсемін толық айналу жиілігіне жеткізіңіз.

Ұшқындауды азайту үшін, төменірек айналу жиілігі параметрін таңдаңыз.

Кесу процесінің басында да, соңында да алға қарай бағытта қозғалысты (кесу қозғалысын) баяулатыңыз.

Диаметрі **10** мм шамасынан төмен арматуралық темірді кеспеңіз.

Ұзындығы **20** мм шамасынан төмен арматуралық темірді кеспеңіз, себебі бұл ара төсемі **(14)** мен тіреуіш тақта **(26)** арасындағы бөлік қысылып, зақымдалуы мүмкін, нәтижесінде ауыр жарақаттарға әкеледі.

Іске қосқаннан кейін бағыттау көмекші құралын **(15)** арматуралық темірге мықтап бекітіңіз. Темірді кесуді бастау үшін, электр құралды алға баяу қарқынмен жылжытыңыз.

Іске қосу

Қосу/өшіру

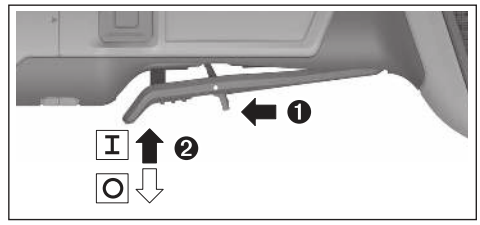

Электр құралды **іске қосу** үшін **(7)** босату тұтқышын алға жылжытып қосқыш/өшіргішті **(8)** жоғарыға басыңыз.

Электр құралды **өшіру** үшін қосқышты/өшіргішті **(8)** жіберіңіз.

Пайдаланушы интерфейсі

Пайдаланушы интерфейсі **(3)** электр құралының айналу жиілігін алдын ала таңдау және күйін қарап шығу үшін пайдаланылады.

Күй көрсеткіштері

Температура индикаторы (17)	Мағынасы/себебі	Шешімі
сары	Шектік температураға жетті (электроника, аккумулятор)	Электр құралын бос жүріс күйінде жұмыс істетіп суыту
қызыл	Электр құралы қызып кетті және өшіп қалады	Электр құралын суыту

Аккумулятор заряды деңгейінің индикаторы (пайдаланушы интерфейсі) (18)	Мағынасы/себебі	Шешімі
Сары	Аккумулятор заряды таусылған дерлік	Аккумуляторды дереу алмастыру немесе зарядтау
қызыл	Аккумулятор заряды таусылған	Аккумуляторды алмастыру немесе зарядтау

Электр құралының күйі индикаторы (19)	Мағынасы/себебі	Шешімі
жасыл	OK күйі	–
сары	Шектік температураға жетті немесе аккумулятор заряды дерлік таусылған немесе шамадан тыс жүктеме анықталды	Электр құрал тиісінше жұмыс істей бастағанға дейін оны бос жүрісте іске қосыңыз және суытыңыз немесе жүктемені азайтыңыз
қызыл түспен жанып тұр	Электр құралы қызып кетті немесе аккумулятор заряды таусылған	Электр құралын суыту немесе аккумуляторды алмастыру/зарядтау

Электр құралының күйі индикаторы (19)	Мағынасы/себебі	Шешімі
қызыл түспен жыпылықтап тұр	Кері соққы кезіндегі өшіру жүйесі, қайта іске қосылудан қорғаныс немесе соғылу кезіндегі өшіру жүйесі іске қосылды	Электр құралын өшіріп қайта қосу

Шамадан тыс жүктеме индикаторы (Пайдаланушы интерфейсі) (21)	Мағынасы/себебі	Шешімі
сары	Шамадан тыс жүктеме анықталды	Электр құрал тиісінше жұмыс істей бастағанға дейін жүктемені азайтыңыз

Техникалық күтім және қызмет

Қызмет көрсету және тазалау

- ▶ **Электр құралында кез келген жұмыс өткізбес бұрын (мысалы, техникалық қызмет көрсету, құралды алмастыру және т.б.) аккумуляторды электр құралынан шығарып алыңыз.** Ажыратқышты кездейсоқ басқан жағдайда, жарақат алу қаупі туындайды.
- ▶ **Лайықты әрі қауіпсіз түрде жұмыс істей алу үшін, электр құралды және желдету саңылауларын таза қалыпта ұстаңыз.**

Жабдықтарды мұқият сақтаңыз және күтіңіз.

Тұтынушыға қызмет көрсету және пайдалану кеңестері

Қазақстан
Тұтынушыларға кеңес беру және шағымдарды қабылдау орталығы:
Роберт Бош (Robert Bosch) ЖШС
050012 Алматы қ.,
Қазақстан Республикасы
Мұратбаев к-сі, 180
"Гермес" БО, 7 қабат
Тел.: +7 (727) 331 86 00
Тел.: 8 8000 700 270

Біздің сервистік мекенжайларымызға және кепілдік шарттарына сілтеме соңғы бетте және сайтта https://www.bosch-professional.com/kz/ru/ берілген.

Сұрақтар қою және қосалқы бөлшектерге тапсырыс беру кезінде міндетті түрде өнімнің фирмалық тақтайшасындағы 10 таңбалы өнім нөмірін беріңіз.

Кәдеге жарату

Электр құралдарды, аккумуляторларды, керек-жарақтарды және орау материалдарын экологиялық тұрғыдан дұрыс утилизациялауға тапсыру керек.



Электр құралдарды және аккумуляторларды/батареяларды үй қоқысына тастамаңыз!

Тек қана ЕО елдері үшін:

Пайдалануға әрі қарай жарамайтын электрлік және электрондық құрылғыларды немесе пайдаланылған аккумуляторларды/батареяларды бөлек жинау және қоршаған орта үшін қауіпсіз жолмен кәдеге жарату керек. Белгіленген қоқыс жинау жүйелерін пайдаланыңыз. Қате жолмен кәдеге жарату құрылғы құрамындағы қауіпті болуы мүмкін заттектерге байланысты қоршаған орта мен денсаулық үшін қауіпті болуы мүмкін.

Română

Instrucțiuni de siguranță

Instrucțiuni generale de siguranță pentru scule electrice

⚠ AVERTISMENT **Citiți toate avertizările, instrucțiunile, ilustrațiile şi specificațiile puse la dispoziție împreună cu această sculă electrică.** Nerespectarea instrucțiunilor menționate mai jos poate duce la electrocutare, incendiu şi/sau vătămări corporale grave.

Păstrați toate indicațiile de avertizare şi instrucțiunile în vederea utilizărilor viitoare.

Termenul "sculă electrică" folosit în indicațiile de avertizare se referă la sculele electrice alimentate de la rețea (cu cablu de alimentare) sau la sculele electrice cu acumulator (fără cablu de alimentare).

Siguranța la locul de muncă

- ▶ **Mențineți-vă sectorul de lucru curat şi bine iluminat.** Dezordinea sau sectoarele de lucru neluminate pot duce la accidente.
- ▶ **Nu lucrați cu sculele electrice în mediu cu pericol de explozie, în care există lichide, gaze sau pulberi inflamabile.** Sculele electrice generează scântei care pot aprinde praful sau vaporii.
- ▶ **Nu permiteți accesul copiilor şi al spectatorilor în timpul utilizării sculei electrice.** Dacă vă este distrasă atenția puteți pierde controlul.

Siguranță electrică

- **Feriți sculele electrice de ploaie sau umezeală.** Pătrunderea apei într-o sculă electrică mărește riscul de electrocutare.

Siguranța persoanelor

- **Fiți atenți, aveți grijă de ceea ce faceți și procedați rațional atunci când lucrați cu o sculă electrică. Nu folosiți scula electrică atunci când sunteți obosiți sau vă aflați sub influența drogurilor, a alcoolului sau a medicamentelor.** Un moment de neatenție în timpul utilizării sculelor electrice poate duce la răniri grave.
- **Purtați echipament personal de protecție. Purtați întotdeauna ochelari de protecție.** Purtarea echipamentului personal de protecție, ca masca pentru praf, încălțăminte de siguranță antiderapantă, casca de protecție sau protecția auditivă, în funcție de tipul și utilizarea sculei electrice, diminuează riscul rănirilor.
- **Evitați o punere în funcțiune involuntară. Înainte de a introduce ștecherul în priză și/sau de a introduce acumulatorul în scula electrică, de a o ridica sau de a o transporta, asigurați-vă că aceasta este oprită.** Dacă atunci când transportați scula electrică țineți degetul pe întrerupător sau dacă porniți scula electrică înainte de a o racorda la rețeaua de curent, puteți provoca accidente.
- **Înainte de pornirea sculei electrice îndepărtați cleștii de reglare sau cheile fixe din aceasta.** O cheie sau un cleşte ataşat la o componentă rotativă a sculei electrice poate provoca răniri.
- **Nu vă întindeți pentru a lucra cu scula electrică. Mențineți-vă întotdeauna stabilitatea și echilibrul.** Astfel veți putea controla mai bine scula electrică în situații neașteptate.
- **Purtați îmbrăcăminte adecvată. Nu purtați îmbrăcăminte largă sau podoabe. Feriți părul și îmbrăcămintea de piesele aflate în mișcare.** Îmbrăcămintea largă, părul lung sau podoabele pot fi prinse în piesele aflate în mişcare.
- **Dacă pot fi montate echipamente de aspirare și colectare a prafului, asigurați-vă că acestea sunt racordate și folosite în mod corect.** Folosirea unei instalații de aspirare a prafului poate duce la reducerea poluării cu praf.
- **Nu vă lăsați amăgiți de ușurința în operare dobândită în urma folosirii frecvente a sculelor electrice și nu ignorați principiile de siguranță ale acestora.** Neglijența poate provoca, într-o fracțiune de secundă, vătămări corporale grave.

Utilizarea și manevrarea atentă a sculelor electrice

- **Nu suprasolicitați scula electrică. Folosiți pentru executarea lucrării dv. scula electrică destinată acelui scop.** Cu scula electrică potrivită lucrați mai bine și mai sigur în domeniul de putere indicat.
- **Nu folosiți scula electrică dacă aceasta are întrerupătorul defect.** O sculă electrică, care nu mai poate fi pornită sau oprită, este periculoasă și trebuie reparată.
- **Scoateți ștecherul afară din priză și/sau îndepărtați acumulatorul dacă este detașabil, înainte de a executa reglaje, a schimba accesorii sau a depozita scula electrică.** Această măsură de prevedere împiedică pornirea involuntară a sculei electrice.
- **Păstrați sculele electrice nefolosite la loc inaccesibil copiilor și nu lăsați să lucreze cu scula electrică persoane care nu sunt familiarizate cu aceasta sau care nu au citit prezentele instrucțiuni.** Sculele electrice devin periculoase atunci când sunt folosite de persoane lipsite de experiență.
- **Întrețineți sculele electrice și accesoriile acestora. Verificați alinierea corespunzătoare, controlați dacă, componentele mobile ale sculei electrice nu se blochează, sau dacă există piese rupte sau deteriorate care să afecteze funcționarea sculei electrice. Înainte de utilizare dați la reparat o sculă electrică defectăpiesele deteriorate.** Cauza multor accidente a fost întreținerea necorespunzătoare a sculelor electrice.
- **Mențineți bine dispozitivele de tăiere bine ascuțite și curate.** Dispozitivele de tăiere întreținute cu grijă, cu tăișuri ascuțite se înțepenesc în mai mică măsură și pot fi conduse mai uşor.
- **Folosiți scula electrică, accesoriile, dispozitivele de lucru etc. conform prezentelor instrucțiuni, ținând cont de condițiile de lucru și de activitatea care trebuie desfășurată.** Folosirea sculelor electrice în alt scop decât pentru utilizările prevăzute, poate duce la situații periculoase.
- **Mențineți mânerele și zonele de prindere uscate, curate și feriți-le de ulei și unsoare.** Mânerele și zonele de prindere alunecoase nu permit manevrarea și controlul sigur al sculei electrice în situații neașteptate.

Manevrarea și utilizarea atentă a sculelor electrice cu acumulator

- **Încărcați acumulatorii numai în încărcătoarele recomandate de producător.** Dacă un încărcător destinat unui anumit tip de acumulator este folosit la încărcarea altor tipuri de acumulator decât cele prevăzute pentru el, există pericol de incendiu.
- **Folosiți numai acumulatori special destinați sculelor electrice respective.** Utilizarea altor acumulatori poate duce la răniri și pericol de incendiu.
- **Feriți acumulatorii nefolosiți de agrafele de birou, monede, chei, cuie, șuruburi sau alte obiecte metalice mici, care ar putea provoca șuntarea bornelor.** Un scurtcircuit între bornele acumulatorului poate duce la arsuri sau incendiu.
- **În cazul utilizării greșite, se poate scurge lichid din acumulator; evitați contactul cu acesta. În cazul contactului accidental cu acesta, clătiți cu apă zona afectată. În cazul contactului lichidului cu ochii, consultați de asemenea un medic.** Lichidul scurs din acumulator poate produce iritații ale pielii sau arsuri.
- **Nu folosiți un acumulator sau o sculă electrică cu acumulator deteriorat sau modificat.** Acumulatorii

deteriorați sau modificați pot avea un comportament imprevizibil care să ducă la incendiu, explozie sau să genereze risc de vătămări corporale.

- ▶ **Nu expuneți acumulatorul sau scula electrică la foc sau temperaturi excesive.** Expunerea la temperaturi mai mari de 130 °C poate duce la explozii.
- ▶ **Respectați toate instrucțiunile de încărcare și nu reîncărcați acumulatorul sau scula electrică cu acumulator la temperaturi situate în afara domeniului de temperaturi specificat în instrucțiuni.** Încărcarea incorectă sau la temperaturi situate în afara domeniului de temperaturi specificat ar putea cauza deteriorarea acumulatorului și mări riscul de incendiu.

Întreținere

- ▶ **Încredințați scula electrică pentru reparare personalului de specialitate, calificat în acest scop, repararea făcându-se numai cu piese de schimb originale.** Astfel veți fi siguri că este menținută siguranța sculei electrice.
- ▶ **Nu întrețineți niciodată acumulatori deteriorați.** Întreținerea acumulatorilor ar trebui efectuată numai de către producător sau de către furnizori de service autorizați de acesta.

Observații privind siguranța referitoare la mașina de tăiat fier-beton



Țineți mâinile la distanță de zona de tăiere și de pânza de ferăstrău aflată în rotație. În caz contrar, va exista pericolul de rănire gravă.



Țineți în permanență produsul cu ambele mâini de mânerele prevăzute și nu atinge niciodată sectorul de tăiere în timpul funcționării. Mențineți mânerele uscate, curate și evitați contactul acestora cu uleiuri și vaselină. Astfel, poți lucra bine și în siguranță.

- ▶ **Nu utiliza niciodată scula electrică fără placa de bază.** Poți lucra bine și în siguranță numai cu placa de bază montată.
- ▶ **Utilizează exclusiv pânze de ferăstrău aprobate pentru produs, care corespund specificațiilor din capitolul Date tehnice.** Utilizarea pânzei de ferăstrău pentru alte aplicații poate duce la uzură excesivă, desprinderea pânzei de ferăstrău, reducerea puterii de tăiere și degajare excesivă de căldură, ceea ce poate provoca deteriorarea pânzei de ferăstrău și răniri grave.
- ▶ **Nu utiliza pânze de ferăstrău tocite sau deteriorate.** O pânză de ferăstrău cu dinți tociți sau orientați greșit duce la creșterea frecării, blocarea pânzei de ferăstrău și recul din cauza fantei de tăiere prea înguste.
- ▶ **Folosiți detectoare adecvate pentru a localiza conducte de alimentare ascunse sau adresați-vă în acest scop regiei locale furnizoare de utilități.** Contactul cu conductorii electrici poate duce la incendiu și electrocutare. Deteriorarea unei conducte de gaz poate provoca explozii. Străpungerea unei conducte de apă provoacă pagube materiale.
- ▶ **Țineți scula electrică numai de mânerele izolate atunci când executați lucrări la care accesoriul de tăiere poate nimeri conductori electrici ascunși.** Contactul cu un conductor „sub tensiune” va pune „sub tensiune” și componentele metalice neizolate ale sculei electrice, putând electrocuta operatorul.
- ▶ **Porniți scula electrică numai după ce ai adus-o în poziție de lucru și ține-o ferm cu ambele mâini.** Astfel, eviți producerea unui recul necontrolat.
- ▶ **În timpul lucrului pot rezulta produse aschii metalice fierbinți și ascuțite, care, în cazul contactului cu pielea, pot provoca răniri prin tăiere și arsuri.** Purtați îmbrăcăminte mulată pe corp.
- ▶ **Începeți tăierea numai după ce scula electrică a atins turația maximă.** Atingerea piesei de prelucrat cu pânza de ferăstrău înainte de pornirea motorului duce la suprasolicitarea și deteriorarea pânzei de ferăstrău și poate provoca răniri grave.
- ▶ **În cazul producerii unui recul, întrerupeți tăierea piesei de prelucrat. Scoateți scula electrică din piesa de prelucrat, lăsați pânza de ferăstrău să atingă turația maximă, iar apoi continuați cu atenție procesul de tăiere.** În cazul repornirii sculei electrice cu pânza de ferăstrău introdusă în piesa de prelucrat, pânza de ferăstrău s-ar putea bloca din nou sau ar putea provoca un recul.
- ▶ **Dacă pânza de ferăstrău se agață sau înțepenește în timpul tăierii, aceasta se blochează și poate provoca un recul.** Acest lucru poate duce la o mișcare necontrolată a sculei electrice.
- ▶ **În timpul lucrului se pot produce scântei și aschii metalice fierbinți, care pot aprinde materialele ușor inflamabile din mediul înconjurător sau pot deteriora suprafețele.** Asigurați-vă că în mediul de lucru nu există materiale inflamabile; de asemenea, protejați suprafețele delicate.
- ▶ **Evitați atingerea capului sculei electrice în timpul funcționării acesteia.** Acesta se poate înfierbânta puternic și ar putea e provoca răniri.
- ▶ **Pânza de ferăstrău și celelalte piese metalice ar putea fi fierbinți sau ar putea avea muchii ascuțite.** Purtați mănuși de protecție atunci când înlocuiești pânza de ferăstrău.
- ▶ **În cazul lucrului la înălțime, asigurați-vă că dedesubt nu se află nicio persoană.** Aschiile sau resturile de material care cad ar putea provoca accidente.
- ▶ **Nu așezați niciodată jos scula electrică înainte ca aceasta să se fi oprit complet.** Accesoriul aflat în rotație ți-ar putea răni grav mâna sau ar putea atinge suprafața de sprijin și, în consecință, s-ar putea deplasa necontrolat.
- ▶ **În cazul deteriorării sau utilizării necorespunzătoare a acumulatorului, se pot degaja vapori. Acumulatorul poate arde sau exploda.** Aerisiți bine încăperea și

solicitați asistență medicală dacă starea dumneavoastră de sănătate se înrăutățește. Vaporii pot irita căile respiratorii.

- ▶ **Nu modifica şi nu deschide acumulatorul.** Există pericolul de scurtcircuit.
- ▶ **În urma contactului cu obiecte ascuțite ca de exemplu cuie sau şurubelnițe sau prin acțiunea unor forțe exterioare asupra sa, acumulatorul se poate deteriora.** Se poate produce un scurtcircuit intern în urma căruia acumulatorul să se aprindă, să scoată fum, să explodeze sau să se supraîncălzească.
- ▶ **Utilizează acumulatorul numai la produsele producătorului.** Numai astfel acumulatorul va fi protejat împotriva unei suprasolicitări periculoase.



Protejează acumulatorul împotriva căldurii, de exemplu, împotriva expunerii la radiații solare continue sau flăcări, precum şi împotriva murdăriei, apei şi umezelii. În caz contrar, există pericolul de explozie Şi scurtcircuit.

Simboluri

Simbolurile care urmează pot fi importante pentru utilizarea sculei dumneavoastră electrice. Vă rugăm să rețineți simbolurile şi semnificația acestora. Interpretarea corectă a simbolurilor vă ajută să utilizați mai bine şi mai sigur scula electrică.



Poartă ochelari de protecție.

Descrierea produsului şi a performanțelor sale



Citiți toate indicațiile şi instrucțiunile de siguranță. Nerespectarea instrucțiunilor şi indicațiilor de siguranță poate provoca electrocutare, incendiu şi/sau răniri grave.

Țineți seama de ilustrațiile din partea anterioară a instrucțiunilor de folosire.

Utilizare conform destinației

Scula electrică este destinată tăierii paralele sau libere a armăturilor din fier şi tijelor filetate din oțel moale utilizate în industria construcțiilor.

Componentele ilustrate

Numerotarea componentelor ilustrate se referă la schița sculei electrice de la pagina grafică.

(1) Săgeată indicatoare a direcției de rotație, de pe carcasă

(2) Buton de blocare a axului

(3) Interfață pentru utilizator

(4) Acumulator[a)]

(5) Filtru antipraf (2 buc.)

(6) Buton de deblocare a acumulatorului[a)]

(7) Pârghie de deblocare pentru butonul de pornire/oprire

(8) Buton de pornire/oprire

(9) Buton pentru rotirea angrenajului

(10) Mâner auxiliar cu amortizor de vibrații (suprafață izolată de prindere)

(11) Cheie cu profil hexagonal interior

(12) Evacuare

(13) Şurub de reglare a lățimii de deschidere

(14) Pânză de ferăstrău

(15) Ajutor de ghidare

(16) Mâner (suprafață izolată de prindere)

(17) Indicator de temperatură (interfață pentru utilizator)

(18) Indicator de nivel redus de încărcare a acumulatorului (interfață pentru utilizator)

(19) Indicator de stare a sculei electrice (interfață pentru utilizator)

(20) Indicator al deconectării în caz de recul (interfață pentru utilizator)

(21) Indicator de suprasarcină (interfață pentru utilizator)

(22) Buton de creştere a turației (interfață pentru utilizator)

(23) Indicator al treptei de turație/modului (interfață pentru utilizator)

(24) Buton de reducere a turației (interfață pentru utilizator)

(25) Şurub (4 x)

(26) Placă de bază

(27) Şurub de fixare

(28) Flanşă de strângere

(29) Ştift de centrare (3 x)

(30) Suport pentru sacul colector de rumeguş

a) **Acest accesoriu nu este inclus în setul de livrare standard.**

Date tehnice

Maşină de tăiat armături din fier		GBC18V-32PS
Cod de identificare		**3 601 JS7 0..**
Tensiune nominală	V=	18
Turație în gol	rot/min	1700–2000
Capacitate de tăiere pentru armături din fier	mm	10–32
Diametru pânză de ferăstrău	mm	136
Deconectare în caz de recul		●
Protecție la repornire		●

Maşină de tăiat armături din fier		GBC18V-32PS
Frână de întrerupere		●
Pornire lentă		●
Dispozitiv de deconectare în caz de impact		●
Protecţie la suprasarcină		●
Preselectare a turaţiei		●
Greutate[A)]	kg	3,3
Dimensiuni (lungime × lăţime × înălţime)	mm	445 × 186 × 114
Temperatură ambientală recomandată în timpul încărcării	°C	0 ... +35
Temperatură ambientală admisă în timpul funcţionării[B)] şi pe perioada depozitării	°C	–20 ... +50
Acumulatori compatibili		GBA18V... GBA 18V... ProCORE18V... EXPERT18V... EXBA18V... CORE18V...
Acumulatori recomandaţi pentru putere maximă		ProCORE18V... ≥ 8,0 Ah EXPERT18V... ≥ 5,5 Ah
Încărcătoare recomandate		GAL18... GAL 18... GAL 36... GAL12V/18... GAL 12V/18... GAX 18... EXAL18...

A) Fără acumulator (pentru greutatea acumulatorului, accesează www.bosch-professional.com)

B) performanţe limitate la temperaturi < 0 °C

Valorile pot varia în funcţie de produs şi sunt supuse condiţiilor de utilizare, precum şi condiţiilor de mediu. Pentru informaţii suplimentare, accesează www.bosch-professional.com/wac.

Informaţie privind zgomotul/vibraţiile

Valorile zgomotului emis au fost determinate conform **EN 62841-1**.

Nivelul de zgomot al sculei electrice evaluat după curba de filtrare A este în parametri normali: nivel de presiune sonoră **96** dB(A); nivel de putere sonoră **104** dB(A). Incertitudinea K = **3** dB.

Poartă căşti antifonice!

Valorile vibraţiilor a_h (vibraţii continue), p_F (vibraţii de impact repetate) şi incertitudinea K au fost determinate conform **EN 62841-1**:

a_h = **3,8** m/s^2, K = **1,5** m/s^2, p_F = **410,8** m/s^2 (K = **82,8** m/s^2)

Nivelul vibraţiilor şi nivelul zgomotelor emise specificate în prezentele instrucţiuni au fost măsurate conform unei proceduri de măsurare standardizate şi pot fi utilizate la compararea diferitelor scule electrice. Acestea pot fi folosite şi pentru evaluarea provizorie a vibraţiilor şi zgomotului emis.

Nivelul specificat al vibraţiilor şi al zgomotului emis se referă la cele mai frecvente utilizări ale sculei electrice. În eventualitatea în care scula electrică este utilizată pentru alte aplicaţii, împreună cu alte accesorii decât cele indicate sau nu, beneficiază de o întreţinere satisfăcătoare, nivelul vibraţiilor şi nivelul zgomotului emis se pot abate de la valorile specificate. Aceasta poate amplifica considerabil vibraţiile şi zgomotul de-a lungul întregului interval de lucru.

Pentru o evaluare exactă a vibraţiilor şi a zgomotului ar trebui luate în calcul şi intervalele de timp în care scula electrică este deconectată sau funcţionează, dar nu este folosită efectiv. Această metodă de calcul ar putea duce la reducerea considerabilă a zgomotului pe întreg intervalul de lucru.

Stabiliţi măsuri de siguranţă suplimentare pentru protejarea utilizatorului împotriva efectului vibraţiilor, ca de exemplu: întreţinerea sculei electrice şi a accesoriilor, menţinerea căldurii mâinilor, organizarea proceselor de muncă.

Deconectarea în caz de recul



În cazul unui recul brusc al sculei electrice, de exemplu, în cazul unui blocaj în timpul tăierii, alimentarea cu energie electrică a motorului este întreruptă electronic. În acest caz, se aprinde indicatorul de deconectare în caz de recul **(20)**. În cazul activării funcţiei de deconectare în caz de recul, indicatorului de stare **(19)** se aprinde intermitent cu iluminare de culoare roşie.

Pentru **repunerea în funcţiune** a sculei electrice, adu comutatorul de pornire/oprire **(8)** în poziţia de oprire şi reporneşte scula electrică.

Protecţie la repornire



Protecţia la repornire previne pornirea necontrolată a sculei electrice după producere unei pene de curent.

Pentru **repunerea în funcţiune** a sculei electrice, aduceţi comutatorul de pornire/oprire **(8)** în poziţia de oprire şi reporniţi scula electrică.

Frâna de întrerupere



Scula electrică este dotată cu o frână electronică de întrerupere. Pânza de ferăstrău se opreşte în doar câteva secunde din momentul deconectării sculei electrice.

Pornire lentă

Dispozitivul electronic de pornire lentă limitează cuplul motor în timpul conectării şi permite pornirea fără smucituri a sculei electrice.

Observaţie: Dacă imediat după pornire scula electrică funcţionează la turaţie maximă, înseamnă că pornirea lentă şi protecţia la repornire s-au defectat. Scula electrică trebuie trimisă imediat la centrul de asistenţă tehnică; consultă

adresele de la paragraful „Centrele de asistență tehnică și consultanță privind utilizarea“.

Dispozitiv de deconectare în caz de impact



Dispozitivul integrat de deconectare în caz de impact deconectează scula electrică imediat ce aceasta cade pe podea. Pentru **repunerea în funcțiune** a sculei electrice, adu comutatorul de pornire/oprire **(8)** în poziția de oprire și repornește scula electrică.

Protecție la suprasarcină

Dacă este utilizată conform destinației, scula electrică nu poate fi suprasolicitată. În cazul unei solicitări prea puternice sau depășirii intervalului de temperatură permis al acumulatorului, aceasta se deconectează automat. Deconectează scula electrică și întrerupe procedura de lucru care a provocat suprasolicitarea sculei electrice. Apoi reconectează scula electrică, pentru a reporni procesul de funcționare.

Preselectare a turației

Setarea implicită constă din 2 trepte de turație presetate.

Treaptă de preselectare a turației	[rot/min]
1	1700
2	2000

Valorile menționate ale treptelor de turație depind de acumulatorul utilizat, nivelul de încărcare a acumulatorului, precum și de temperatura de funcționare a aparatului.

Cu butoanele de setare a turației **(22)** și **(24)** poți preselecta turația necesară. Cifrele din tabelul următor sunt valori recomandate.

Material	Utilizare	Accesoriu	Treaptă de turație
Armături din fier	Tăiere	Pânză de ferăstrău	1/2
Tijă filetată din oțel moale	Tăiere	Pânză de ferăstrău	1/2

Începe cu tăierea doar atunci când produsul a atins turația maximă. Dacă pânza de ferăstrău intră în contact cu piesa de prelucrat înainte de pornirea motorului, pânza de ferăstrău va fi suprasolicitată și se va deteriora, ceea ce poate duce la răniri grave. Pentru viteza maximă de tăiere, selectează treapta 2. Pentru a reduce formarea de scântei, selectează treapta 1.

Acumulator

Sculă electrică cu acumulator **Bosch** achiziționată chiar și fără acumulator. Dacă în pachetul de livrare al sculei tale electrice este inclus un acumulator, îl poți scoate pe acesta din ambalaj.

Încărcarea acumulatorului

- ▶ **Folosiți numai încărcătoarele menționate în datele tehnice.** Numai aceste încărcătoare sunt adaptate la acumulatorul cu tehnologie litiu-ion montat în scula dumneavoastră electrică.

Observație: Acumulatorii litiu-ion sunt livrați în stare parțial încărcată, conform reglementărilor internaționale privind transportul. Pentru a asigura funcționarea la capacitate maximă a acumulatorului, încarcă complet acumulatorul înainte de prima utilizare.

Introducerea acumulatorului

Introdu acumulatorul încărcat în adaptorul pentru acumulator până când acesta se fixează.

Extragerea acumulatorului

Pentru extragerea acumulatorului, apasă tasta de deblocare și extrage acumulatorul. **Nu forța.**

Acumulatorul este prevăzut cu 2 trepte de blocare, care au rolul de a preveni căderea acumulatorului din scula electrică în cazul apăsării involuntare a tastei de deblocare a acumulatorului. Atât timp cât acumulatorul se află în interiorul sculei electrice, acesta este menținut în poziție prin forța elastică a unui arc.

Indicatorul stării de încărcare a acumulatorului

Observație: Nu orice tip de acumulator dispune de un indicator al nivelului de încărcare.

LED-urile verzi ale indicatorului stării de încărcare a acumulatorului indică starea de încărcare a acumulatorului. Din considerente legate de siguranță, verificarea stării de încărcare este posibilă numai cu scula electrică oprită.

Pentru indicarea stării de încărcare, apasă tasta On sau . Acest lucru este posibil și când acumulatorul nu este montat pe scula electrică.

Dacă, după apăsarea tastei pentru indicarea stării de încărcare, nu se aprinde niciun LED, înseamnă că acumulatorul este defect și trebuie înlocuit.

Nivelul de încărcare a acumulatorului este afișat la interfața pentru utilizator (vezi „Indicatoare de stare“, Pagina 180).

Tip de acumulator GBA 18V... | GBA18V...



LED	Capacitate
Aprindere continuă de 3 ori în verde	60–100%
Aprindere continuă de 2 ori în verde	30–60%
Aprindere continuă o dată în verde	5–30%
Aprindere intermitentă o dată în verde	0–5%

Tip de acumulator ProCORE18V... | EXPERT18V... | EXBA18V... | CORE18V...



LED	Capacitate
Aprindere continuă de 5 ori în verde	80–100%
Aprindere continuă de 4 ori în verde	60–80%
Aprindere continuă de 3 ori în verde	40–60%
Aprindere continuă de 2 ori în verde	20–40%
Aprindere continuă o dată în verde	5–20%
Aprindere intermitentă o dată în verde	0–5%

Detectarea riscului de defectare a acumulatorului

EXPERT18V... | EXBA18V...

LED-urile indicatorului de încărcare a acumulatorului pot indica, pe lângă nivelul de încărcare al acumulatorului, şi riscul de defectare a acumulatorului.

Pentru a activa funcţia, menţine apăsată, timp de 3 secunde, tasta pentru indicarea nivelului de încărcare . Procesul de analiză a acumulatorului este semnalat prin aprinderea indicatorului de încărcare a acumulatorului. Rezultatul este indicat de indicatorul de încărcare a acumulatorului.

1 LED: Acumulatorul comportă un risc înalt de defectare. Puterea şi durata de funcţionare ar putea fi deja reduse. Este recomandat să înlocuieşti acumulatorul.

5 LED-uri: Acumulatorul are o stare optimă şi comportă un risc redus de defectare.

Atenţie: Evaluarea riscului de defectare a acumulatorului funcţionează în două etape şi oferă o evaluare simplificată a stării acumulatorului. Conform evaluării efectuate, acumulatorul are o stare optimă sau există un risc mare de defectare a acestuia. Starea de funcţionare a acumulatorului nu este afişată în procente.

Indicaţii privind manevrarea optimă a acumulatorului

Protejaţi acumulatorul împotriva umezelii şi apei.

Depozitaţi acumulatorul numai la temperaturi cuprinse între −20 °C şi 50 °C. Nu lăsaţi acumulatorul în autovehicul, de exemplu, pe timpul verii.

Ocazional curăţaţi fantele de ventilaţie ale acumulatorului utilizând o pensulă moale, curată şi uscată.

Un timp de funcţionare considerabil redus după încărcare indică faptul că acumulatorul s-a uzat şi trebuie înlocuit.

Respectaţi instrucţiunile privind eliminarea.

Montarea

- ▶ **Folosiţi numai pânze de ferăstrău a căror viteză maximă admisă este mai mare decât turaţia de funcţionare în gol a sculei dumneavoastră electrice.**

Demontarea/Montarea pânzei de ferăstrău

- ▶ **Înainte de efectuarea oricăror lucrări la scula electrică (de exemplu, întreţinere, înlocuirea accesoriului, curăţare etc.), scoate acumulatorul din scula electrică.** În cazul acţionării involuntare a comutatorului de pornire/oprire, există pericolul de rănire.
- ▶ **La montarea pânzei de ferăstrău, purtaţi mănuşi de protecţie.** În cazul contactului cu pânza de ferăstrău, există pericolul de rănire.
- ▶ **Folosiţi numai numai pânze de ferăstrău care corespund specificaţiilor din prezentele instrucţiuni şi celor de pe scula electrică.**

Demontarea pânzei de ferăstrău (consultă imaginea A)

- – Desfă cele 4 şuruburi **(25)** folosind cheia cu profil hexagonal interior **(11)** din pachetul de livrare.
- – Scoate placa de bază **(26)**.
- – Apasă tasta de blocare a axului **(2)** şi menţine-o apăsată.
- ▶ **Acţionează butonul de blocare a axului (2)numai atunci când acul ferăstrăului se află în repaus.** În caz contrar, scula electrică s-ar putea deteriora.
- – Cu ajutorul cheii cu profil hexagonal interior **(11)**, desfiletează şi extrage şurubul de fixare **(27)**.
- – Extrage flanşa de strângere **(28)** şi pânza de ferăstrău **(14)**.

Montarea pânzei de ferăstrău (consultă imaginea B)

- – Curăţă pânza de ferăstrău **(14)** şi toate componentele de fixare care urmează să fie montate.
- – Aşază pânza de ferăstrău **(14)**. Direcţia de tăiere a dinţilor (direcţia săgeţii de pe pânza de ferăstrău) şi săgeata indicatoare a direcţiei de rotaţie **(1)** de pe carcasă trebuie să coincidă. În acest caz, ai grijă ca cele 3 ştifturi de centrare **(29)** să pătrundă în găurile din pânza de ferăstrău.
- – Montează flanşa de strângere **(28)** şi înşurubează şurubul de fixare **(27)**.
- – Apasă tasta de blocare a axului **(2)** şi menţine-o apăsată.
- – Cu ajutorul cheii cu profil hexagonal interior **(11)**, strânge ferm şurubul de fixare **(27)**.
- – Aşază placa de bază **(26)** şi fixeaz-o cu cele 4 şuruburi **(25)**.

Mâner auxiliar cu amortizor de vibraţii

Observaţie: În pachetul de livrare al maşinii de tăiat armături din fier **GBC18V-32PS** este inclus un mâner auxiliar cu amortizor de vibraţii **(10)**. Din motive legate de ergonomie şi de siguranţa în timpul lucrului, utilizează întotdeauna mânerul auxiliar cu amortizor de vibraţii **(10)** descris în aceste instrucţiuni de utilizare.

În funcţie de modul de lucru, înşurubează mânerul auxiliar **(10)** pe partea dreaptă sau stângă a capului angrenajului.

- ▶ **Utilizează scula electrică numai împreună cu mânerul auxiliar (10)**.

- ▶ **Încetează utilizarea sculei electrice dacă mânerul auxiliar (10) este deteriorat. Nu modifica în niciun fel mânerul auxiliar (10).**

Vibration Control Mânerul auxiliar cu amortizor de vibrații **(10)** permite lucrul fără vibrații, utilizarea fiind astfel mai confortabilă și mai sigură.

Aspirarea prafului/așchiilor

Evită lucrul dacă nu pot fi adoptate măsurile corespunzătoare de reducere a emisiilor de praf. O casetă adecvată de colectare a prafului reduce expunerea la praf, care este nocivă pentru sănătate. Asigură o ventilație optimă a spațiului de lucru. Utilizează întotdeauna o mască de protecție respiratorie adecvată. Pentru a asigura aspirarea optimă a prafului, descarcă în timp util conținutul casetei de colectare a prafului și curăță cu regularitate elementul de filtrare.

- ▶ **Evitați acumulările de praf la locul de muncă.** Pulberile se pot aprinde cu ușurință.

Aspirarea independentă

Așază capătul deschis al sacului colector de rumeguș pe suportul **(30)**, iar apoi strânge-l cu șnururile. Trage cu forță de sacul colector de rumeguș, pentru a te asigura că este fixat corect.

Rotirea angrenajului (consultă imaginea C)

- ▶ **Înainte de efectuarea oricăror lucrări la scula electrică (de exemplu, întreținere, înlocuirea accesoriului, curățare etc.), scoate acumulatorul din scula electrică.** În cazul acționării involuntare a comutatorului de pornire/oprire, există pericolul de rănire.

Poți roti angrenajul spre stânga sau spre dreapta la 90° față de mâner. Astfel, în cazul situațiilor de lucru speciale, butonul de pornire/oprire **(8)** poate fi adus într-o poziție de manevrare mai avantajoasă.

Adu butonul de pornire/oprire **(8)** în poziția „Oprire”. Apasă butonul **(9)** și rotește angrenajul în poziția dorită (consultă imaginea **C**).

Butonul de pornire/oprire **(8)** poate fi activat numai atunci când angrenajul se află în poziția corectă.

Funcționare

- ▶ **Nu suprasolicitați scula electrică într-atât încât aceasta să se oprească din funcționare.**
- ▶ **Înainte de efectuarea oricăror lucrări la scula electrică (de exemplu, întreținere, înlocuirea accesoriului, curățare etc.), scoate acumulatorul din scula electrică.** În cazul acționării involuntare a comutatorului de pornire/oprire, există pericolul de rănire.
- ▶ **Fixați piesa de lucru dacă stabilitatea acesteia nu este asigurată prin propria sa greutate.**
- ▶ **După o solicitare puternică, lăsați scula electrică să meargă în gol timp de câteva minute pentru ca accesoriul să se răcească.**
- ▶ **Nu folosiți scula electrică împreună cu un suport pentru mașini de retezat cu disc abraziv.**

Reglarea lățimii de deschidere (consultă imaginea D)

Desfiletează șurubul de reglare a lățimii de deschidere **(13)**. Împinge spre stânga sau dreapta blocul de reglare a lățimii, pentru a menține lățimea de deschidere dorită. Înainte de a începe lucrul, asigură-te că șurubul **(13)** este strâns ferm.

Instrucțiuni de lucru

Tăierea armăturilor din fier

Selectează reglajul corespunzător pentru tăierea care trebuie executată (vezi „Reglarea lățimii de deschidere (consultă imaginea **D**)“, Pagina 179).

Nu atinge niciuna dintre piesele aflate în rotație, în caz contrar, există pericolul de rănire gravă.

Nu începe procesul de tăiere imediat după pornirea motorului. Înainte de a tăia, adu pânza de ferăstrău la turația maximă.

Pentru a reduce formarea de scântei, selectează o treaptă de turație mai mică.

Încetinește mișcarea de înaintare (mișcare de tăiere) atât la începutul, cât și la încheierea procesului de tăiere.

Nu tăia armături din fier cu un diametru mai mic de **10** mm.

Nu tăia armături din fier cu o lungime mai mică de **20** mm, în caz contrar, secțiunea dintre pânza de ferăstrău **(14)** și placa de bază **(26)** s-ar putea înțepeni, ceea ce ar putea duce la deteriorări și răniri grave.

După pornire, așază ferm ajutorul de ghidare **(15)** pe armăturile din fier. Pentru a începe procesul de tăiere a piesei din fier, împinge lent scula electrică spre înainte.

Punerea în funcțiune

Pornire/Oprire

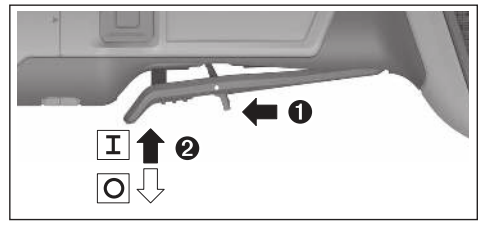

Pentru **punerea în funcțiune** a sculei electrice, deplasați spre înainte pârghia de deblocare **(7)** și împingeți apoi în sus comutatorul de pornire/oprire **(8)**.

Pentru **oprirea** sculei electrice, eliberați comutatorul de pornire/oprire **(8)**.

Interfață pentru utilizator

Interfața pentru utilizator **(3)** permite preselectarea turației, precum și indicarea nivelului de încărcare a sculei electrice.

Indicatoare de stare

Indicatorul de temperatură (17)	Semnificație/Cauză	Soluție
galben	S-a atins temperatura critică (sistemul electronic, acumulatorul)	Lasă scula electrică să funcționeze în gol şi să se răcească
roşu	Scula electrică este supraîncălzită şi se opreşte	Lasă scula electrică să se răcească

Indicator de încărcare a acumulatorului (interfață pentru utilizator) (18)	Semnificație/Cauză	Soluție
Galben	Acumulator aproape descărcat	Înlocuieşte sau încarcă cât mai curând acumulatorul
Roşu	Acumulator descărcat	Înlocuieşte sau încarcă acumulatorul

Indicator de stare a sculei electrice (19)	Semnificație/Cauză	Soluție
verde	Stare OK	–
galben	A fost atinsă temperatura critică sau acumulatorul este aproape descărcat sau a fost detectată o suprasarcină	Lasă scula electrică să funcționeze în gol şi să se răcească sau redu sarcina până când scula electrică funcționează corespunzător
Se aprinde în roşu	Scula electrică este supraîncălzită sau acumulatorul este descărcat	Lasă scula electrică să funcționeze în gol şi să se răcească ori înlocuieşte sau încarcă acumulatorul
aprindere intermitentă în roşu	Dispozitivul de deconectare în caz de recul, protecția împotriva repornirii sau dispozitivul de deconectare în caz de impact s-a declanşat	Deconectează şi reconectează scula electrică

Indicator de suprasarcină (interfață pentru utilizator) (21)	Semnificație/Cauză	Soluție
galben	Suprasarcină detectată	Redu sarcina până când scula electrică funcționează corespunzător

Întreținere şi service

Întreținerea şi curățarea

- ▶ **Înainte de efectuarea oricăror lucrări la scula electrică (de exemplu, întreținere, înlocuirea accesoriului, curățare etc.), scoate acumulatorul din scula electrică.** În cazul acționării involuntare a comutatorului de pornire/oprire, există pericolul de rănire.
- ▶ **Pentru a putea lucra bine şi în siguranță, menține-ți curate scula electrică şi fantele de aerisire ale acesteia.**

Depozitați şi întrețineți cu atenție accesoriile.

Serviciu de asistență tehnică post-vânzări şi consultanță clienți

România
Tel.: +40 21 405 7541

Linkul către adresele centrelor noastre de service şi către condițiile de garanție se găseşte pe ultima pagină.

În caz de reclamații şi comenzi de piese de schimb, te rugăm să specifici neapărat numărul de identificare compus din 10 cifre, indicat pe plăcuța cu date tehnice a produsului.

Eliminare

Sculele electrice, acumulatorii, accesoriile şi ambalajele trebuie direcționate către o stație de revalorificare ecologică.



Nu aruncați sculele electrice şi acumulatorii/bateriile în gunoiul menajer!

Numai pentru țările UE:

Aparatele electrice şi electronice sau acumulatorii uzați/bateriile uzate care nu mai pot utilizați/utilizate trebuie colectați/colectate separat şi eliminați/eliminate în mod ecologic. Utilizează sistemele de colectare desemnate. Eliminarea incorectă poate fi nocivă pentru mediu şi sănătate din cauza eliminării de substanțe periculoase.

Български

Указания за сигурност

Общи указания за безопасност за електроинструменти

⚠ ПРЕДУПРЕЖДЕНИЕ **Прочетете всички предупреждения, указания, запознайте се с фигурите и техническите характеристики, приложени към електроинструмента.** Пропуски при спазването на указанията по-долу могат да предизвикат токов удар и/или тежки травми.

Съхранявайте тези указания на сигурно място.

Използваният по-долу термин "електроинструмент" се отнася до захранвани от електрическата мрежа електроинструменти (със захранващ кабел) и до захранвани от акумулаторна батерия електроинструменти (без захранващ кабел).

Безопасност на работното място

- **Пазете работното си място чисто и добре осветено.** Разхвърляните или тъмни работни места са предпоставка за инциденти.
- **Не работете с електроинструмента в среда с повишена опасност от възникване на експлозия, в близост до леснозапалими течности, газове или прахообразни материали.** По време на работа в електроинструментите се отделят искри, които могат да възпламенят прахообразни материали или пари.
- **Дръжте деца и странични лица на безопасно разстояние, докато работите с електроинструмента.** Ако вниманието Ви бъде отклонено, може да загубите контрола над електроинструмента.

Безопасност при работа с електрически ток

- **Предпазвайте електроинструмента си от дъжд и влага.** Проникването на вода в електроинструмента повишава опасността от токов удар.

Безопасен начин на работа

- **Бъдете концентрирани, следете внимателно действията си и постъпвайте предпазливо и разумно. Не използвайте електроинструмента, когато сте уморени или под влиянието на наркотични вещества, алкохол или упойващи лекарства.** Един миг разсеяност при работа с електроинструмент може да има за последствие изключително тежки наранявания.
- **Работете с предпазващо работно облекло. Винаги носете предпазни очила.** Носенето на подходящи за ползвания електроинструмент и извършваната дейност лични предпазни средства, като дихателна маска, здрави плътнозатворени обувки със стабилен грайфер, защитна каска или шумозаглушители (антифони), намалява риска от възникване на трудова злополука.
- **Избягвайте опасността от включване на електроинструмента по невнимание. Преди да включите щепсела в контакта или да поставите батерията, както и при пренасяне на електроинструмента, се уверявайте, че пусковият прекъсвач е позиция "изключено".** Носенето на електроинструменти с пръст върху пусковия прекъсвач или подаването на захранващо напрежение, докато пусковият прекъсвач е включен, увеличава опасността от трудови злополуки.
- **Преди да включите електроинструмента, се уверявайте, че сте отстранили от него всички помощни инструменти и гаечни ключове.** Помощен инструмент, забравен на въртящо се звено, може да причини травми.
- **Избягвайте неестествените положения на тялото. Работете в стабилно положение на тялото и във всеки момент поддържайте равновесие.** Така ще можете да контролирате електроинструмента по-добре и по-безопасно, ако възникне неочаквана ситуация.
- **Работете с подходящо облекло. Не работете с широки дрехи или украшения. Дръжте косата и дрехите си на безопасно разстояние от движещи се звена.** Широките дрехи, украшенията, дългите коси могат да бъдат захванати и увлечени от въртящи се звена.
- **Ако е възможно използването на външна аспирационна система, се уверявайте, че тя е включена и функционира изправно.** Използването на аспирационна система намалява рисковете, дължащи се на отделящи се при работа прахове.
- **Доброто познаване на електроинструмента вследствие на честа работа с него не е повод за намаляване на вниманието и пренебрегване на мерките за безопасност.** Едно невнимателно действие може да предизвика тежки наранявания само за части от секундата.

Грижливо отношение към електроинструментите

- **Не претоварвайте електроинструмента. Използвайте електроинструментите само съобразно тяхното предназначение.** Ще работите по-добре и по-безопасно, когато използвате подходящия електроинструмент в зададения от производителя диапазон на натоварване.
- **Не използвайте електроинструмент, чиито пусков прекъсвач е повреден.** Електроинструмент, който не може да бъде изключван и включван по предвидения от производителя начин, е опасен и трябва да бъде ремонтиран.
- **Преди да извършвате каквито и да е дейности по електроинструмента, напр. настройване, смяна на работен инструмент, както и когато го прибирате, изключвайте щепсела от контакта, респ. изваждайте батерията, ако е възможно.** Тази мярка премахва опасността от задействане на електроинструмента по невнимание.
- **Съхранявайте електроинструментите на места, където не могат да бъдат достигнати от деца. Не допускайте те да бъдат използвани от лица, които не са запознати с начина на работа с тях и не са проче-**

ли тези инструкции. Когато са в ръцете на неопитни потребители, електроинструментите могат да бъдат изключително опасни.

- **Поддържайте добре електроинструментите си и аксесоарите им. Проверявайте дали подвижните звена функционират безукорно, дали не заклинват, дали има счупени или повредени детайли, които нарушават или изменят функциите на електроинструмента. Преди да използвате електроинструмента, се погрижете повредените детайли да бъдат ремонтирани.** Много от трудовите злополуки се дължат на недобре поддържани електроинструменти и уреди.
- **Поддържайте режещите инструменти винаги добре заточени и чисти.** Добре поддържаните режещи инструменти с остри ръбове оказват по-малко съпротивление и се водят по-леко.
- **Използвайте електроинструментите, допълнителните приспособления, работните инструменти и т. н., съобразно инструкциите на производителя. При това се съобразявайте и с конкретните работни условия и операции, които трябва да изпълните.** Използването на електроинструменти за различни от предвидените от производителя приложения повишава опасността от възникване на трудови злополуки.
- **Поддържайте дръжките и ръкохватките сухи, чисти и неомаслени.** Хлъзгавите дръжки и ръкохватки не позволяват безопасната работа и доброто контролиране на електроинструмента при възникване на неочаквана ситуация.

Грижливо отношение към акумулаторни електроинструменти

- **За зареждането на акумулаторните батерии използвайте само зарядните устройства, препоръчвани от производителя.** Когато използвате зарядни устройства за зареждане на неподходящи акумулаторни батерии, съществува опасност от възникване на пожар.
- **За захранване на електроинструментите използвайте само предвидените за съответния модел акумулаторни батерии.** Използването на различни акумулаторни батерии може да предизвика трудова злополука и/или пожар.
- **Предпазвайте неизползваните акумулаторни батерии от контакт с големи или малки метални предмети, напр. кламери, монети, ключове, пирони, винтове и др.п., тъй като те могат да предизвикат късо съединение.** Последствията от късото съединение могат да бъдат изгаряния или пожар.
- **При неправилно използване от акумулаторна батерия от нея може да изтече електролит. Избягвайте контакта с него. Ако въпреки това на кожата Ви попадне електролит, изплакнете мястото обилно с вода. Ако електролит попадне в очите Ви, след незабавно обилно изплакване потърсете помощ от лекар.** Електролитът може да предизвика изгаряния на кожата.
- **Не използвайте акумулаторна батерия или електроинструмент, които са повредени или с изменена конструкция.** Повредени или изменени акумулаторни батерии могат да се възпламенят, експлодират или да предизвикат наранявания.
- **Не излагайте акумулаторната батерия на високи температури или огън.** Излагането на огън или температури над 130 °C могат да предизвикат експлозии.
- **Спазвайте всички указания за зареждане на акумулаторната батерия; не я зареждайте, ако температурата й е извън диапазона, посочен в инструкциите.** Неправилното зареждане или зареждането при температури извън допустимия диапазон могат да увредят батерията и увеличават опасността от пожар.

Поддържане

- **Допускайте ремонтът на електроинструментите Ви да се извършва само от квалифицирани специалисти и само с използването на оригинални резервни части.** По този начин се гарантира съхраняване на безопасността на електроинструмента.
- **Никога не ремонтирайте повредени акумулаторни батерии.** Ремонтът на акумулаторни батерии трябва да се извършва само от производителя или от оторизиран сервиз.

Указания за безопасност за уред за рязане на арматурно желязо



Дръжте ръцете си далеч от зоната на рязане и въртящия се режещ диск. Можете да се нараните сериозно.



Дръжте продукта винаги с две ръце за предвидените ръкохватки и никога не бъркайте в зоната на рязнае по време на работа. Поддържайте ръкохватките сухи, чисти и неомаслени. Така можете да работите добре и безопасно.

- **Никога не използвайте електроинструмента без основната плоча.** Само с монтирана основна плоча можете да работите добре и сигурно.
- **Използвайте само разрешени за продукта режещи листове, които отговарят на спецификациите в техническите данни.** Използването на режещи листове за други приложения може да доведе до прекомерно износване, отпускане на режещия лист, намалена производителност и прекомерно образуване на топлина, което може да повреди режещия лист и да причини тежки наранявания.
- **Не използвайте тъп или повреден режещ лист.** Режещ лист с тъпи или грешно подравнени зъби причинява повишено триене, блокиране на режещия лист и откат поради твърде тесен отвор за рязане.
- **Използвайте подходящи прибори, за да откриете евентуално скрити под повърхността тръбопроводи, или се обърнете към съответното местно снабдително дружество.** Влизането в съприкосновение с

проводници под напрежение може да предизвика пожар и токов удар. Увреждането на газопровод може да доведе до експлозия. Увреждането на водопровод предизвиква значителни материални щети.

- **Когато изпълнявате операция, при която съществува опасност работният инструмент може да засегне скрити под повърхността проводници под напрежение, допирайте електроинструмента само до електролизираните повърхности на ръкохватките.** При контакт с проводник под напрежение по металните части на електроинструмента може да се появи напрежение и това да предизвика токов удар.
- **Включете електроинструмента едва когато сте го поставили на работна позиция и го дръжте с две ръце.** Така избягвате неконтролиран откат.
- **При работа горещи и остри метални стружки могат да се образуват и при контакт с кожата да доведат до наранявания от срязване и изгаряния.** Носете плътно прилепнало облекло.
- **Започнете среда едва когато електроинструментът достигне максималните си обороти.** Докосването на обработвания детайл с режещия лист преди стартиране на мотора води до претоварване и повреда на режещия лист и може да причини тежки наранявания.
- **Ако се стигне до откат, не продължавайте процеса на рязане в обработвания детайл. Отстранете електроинструмента от детайла, оставете режещия лист да достигне пълни обороти и продължете внимателно рязането.** При ново стартиране на електроинструмента в детайла режещият лист може отново да блокира или да причини откат.
- **Ако режещият лист остане в среда или се заклещи, той блокира и може да се стигне до откат.** Това може да доведе до неконтролирано движение на електроинструмента.
- **При работа могат да възникнат искри и горещи метални стружки и да възпламенят лесно запалимите материали в околността или да повредят повърхностите.** Уверявайте се, че в работната околност няма горими материали и предпазвайте чувствителните повърхности.
- **Избягвайте да докосвате главата на електроинструмента по време на работа.** Тя може да се нагорещи много и може да се нараните.
- **Режещият лист и други метални части могат да са много горещи или да са с остри ръбове.** Носете защитни ръкавици при смяната на режещия лист.
- **При работа на височина внимавайте никой да не е отдолу.** Падащите стружки или остатъци от материал могат да причинят злополуки.
- **Никога не оставяйте електроинструмента, преди работният инструмент да е спрял въртенето си напълно.** Въртящият се работен инструмент може да нарани тежко ръката Ви или да докосне повърхността за поставяне и да се задвижи неконтролирано.
- **При повреждане и неправилна експлоатация от акумулаторната батерия могат да се отделят пари. Акумулаторната батерия може да се запали или да експлодира.** Погрижете се за добро проветряване и при оплаквания се обърнете към лекар. Парите могат да раздразнят дихателните пътища.
- **Не променяйте и не отваряйте акумулаторната батерия.** Съществува опасност от възникване на късо съединение.
- **Акумулаторната батерия може да бъде повредена от остри предмети, напр. пирони или отвертки, или от силни удари.** Може да бъде предизвикано вътрешно късо съединение и акумулаторната батерия може да се запали, да запуши, да експлодира или да се прегрее.
- **Използвайте акумулаторната батерия само в продукти на производителя.** Само така тя е предпазена от опасно за нея претоварване.



Предпазвайте акумулаторната батерия от топлина, напр. вследствие на продължително излагане на директна слънчева светлина, огън, мръсотия, вода и влага. Има опасност от експлозия и късо съединение.

Символи

Следните символи могат да бъдат важни в процеса на експлоатация на Вашия електроинструмент. Моля, запомнете символите и значението им. Правилното интерпретиране на символите и тяхното значение ще Ви помогнат при по-доброто и по-сигурно ползване на електроинструмента.



Работете с предпазни очила.

Описание на продукта и дейността



Прочетете внимателно всички указания и инструкции за безопасност. Пропуски при спазването на инструкциите за безопасност и указанията за работа могат да имат за последствие токов удар, пожар и/или тежки травми.

Моля, имайте предвид изображенията в предната част на ръководството за работа.

Предназначение на електроинструмента

Електроинструментът е предназначен за плътно или свободно рязане на използвани в строителството армировъчни железа и щанги с резба от мека стомана.

Изобразени елементи

Номерирането на изобразените компоненти се отнася до изображението на електроинструмента на графичната страница.

(1) Стрелка върху корпуса за посоката на въртене
(2) Бутон за застопоряване на вала
(3) Потребителски интерфейс
(4) Акумулаторна батерия[a)]
(5) Филтър за прах (2x)
(6) Бутон за отключване на акумулаторната батерия[a)]
(7) Лост за отключване за пусковия прекъсвач
(8) Пусков прекъсвач
(9) Бутон за завъртане на редуктора
(10) Поглъщаща вибрациите спомагателна ръкохватка (изолирана повърхност за захващане)
(11) Шестостенен ключ
(12) Изходно отверстие
(13) Винт за регулиране на ширината на отваряне
(14) Циркулярен диск
(15) Опора за водене
(16) Ръкохватка (изолирана повърхност за захващане)
(17) Индикатор за температура (потребителски интерфейс)
(18) Индикатор за ниско състояние на зареждане на акумулаторната батерия (потребителски интерфейс)
(19) Индикатор за състоянието на електроинструмента (потребителски интерфейс)
(20) Индикатор изключване откат (потребителски интерфейс)
(21) Индикатор претоварвнае (потребителски интерфейс)
(22) Бутон за увеличение на оборотите (потребителски интерфейс)
(23) Индикатор степен на обороти/режим (потребителски интерфейс)
(24) Бутон за намаляване на оборотите (потребителски интерфейс)
(25) Винт (4 x)
(26) Основна плоча
(27) Затегателен винт
(28) Застопоряващ фланец
(29) Центриращ щифт (3 x)
(30) Държач за торбичката за стружки

a) **Тази принадлежност не е включена в стандартната окомплектовка на доставката.**

Технически данни

Режещ инструмент за армировъчно желязо		GBC18V-32PS
Каталожен номер		**3 601 JS7 0..**
Номинално напрежение	V=	18
Обороти на празен ход	min^{-1}	1700–2000
Капацитет за рязане на армировъчно желязо	mm	10–32
Диаметър на циркулярния диск	mm	136
Изключване при обратен откат		●
Защита срещу повторно включване		●
Инерционна спирачка		●
Плавно включване		●
Изключване при изпускане		●
Предпазване от претоварване		●
Предварителен избор на скоростта на въртене		●
Тегло[A)]	kg	3,3
Размери (дължина x ширина x височина)	mm	445 x 186 x 114
препоръчителна температура на околната среда при зареждане	°C	0 ... +35
разрешена температура на околната среда при работа[B)] и при складиране	°C	–20 ... +50
съвместими акумулаторни батерии		GBA18V... GBA 18V... ProCORE18V... EXPERT18V... EXBA18V... CORE18V...
Препоръчителни акумулаторни батерии за пълна мощност		ProCORE18V... ≥ 8.0 Ah EXPERT18V... ≥ 5.5 Ah
препоръчителни зарядни устройства		GAL18... GAL 18... GAL 36... GAL12V/18... GAL 12V/18... GAX 18... EXAL18...

A) Без акумулаторна батерия (теглото на акумулаторната батерия ще откриете на адрес www.bosch-professional.com)

B) ограничена производителност при температури под < 0 °C

Стойностите могат да варират според продукта и да зависят от условията на употреба и на околната среда. Допълнителна информация на www.bosch-professional.com/wac.

Информация за излъчван шум и вибрации

Стойностите на емисии на шум са установени съгласно **EN 62841-1**.

Равнището А на генерирания шум от електроинструмента обикновено е: равнище на звуковото налягане **96** dB(A); мощност на звука **104** dB(A). Неопределеност K = **3** dB.

Работете с шумозаглушители!

Стойностите на вибриране a_h (постоянни вибрации), p_F (повтарящи се ударни вибрации) и неопределеността K са установени съгласно **EN 62841-1**:

a_h = **3,8** m/s^2, K = **1,5** m/s^2, p_F = **410,8** m/s^2 (K = **82,8** m/s^2)

Посочените в това ръководство за експлоатация ниво на вибрациите и стойност на емисия на шум са измерени съгласно процедура, определена и може да служи за сравняване с други електроинструменти. Те са подходящи също така за предварителна оценка на емисиите на вибрации и шум.

Посочените ниво на вибрациите и стойност на емисии на шум са представителни за основните приложения на електроинструмента. Ако обаче електроинструментът бъде използван за други дейности, с различни работни инструменти или без необходимото техническо обслужване, нивото на вибрациите и стойността на емисии на шум може да се различават. Това би могло значително да увеличи вибрациите и шума през периода на ползване на електроинструмента.

За по-точното оценяване на вибрациите и шума трябва да се отчитат и периодите, в които електроинструментът е изключен или работи на празен ход. Това би могло значително да намали емисиите на вибрации и шум през периода на ползване на електроинструмента.

Предписвайте допълнителни мерки за предпазване на работещия с електроинструмента от въздействието на вибрациите, например: техническо обслужване на електроинструмента и работните инструменти, поддържане на ръцете топли, целесъобразна организация на работните стъпки.

Изключване при обратен откат



При внезапен откат на електроинструмента, напр. блокиране по време на рязане, подаването на ток към електродвигателя се прекъсва от електронна предпазна система. При това индикацията за изключване на откат **(20)** свети. При активирано изключване на отката индикаторът за състоянието **(19)** мига с червена светлина.

За да **включите отново** електроинструмента поставете пусковия превключвател **(8)** в изключена позиция и отново включете електроинструмента.

Защита срещу повторно включване



Защитата срещу повторно включване предотвратява неконтролираното включване на електроинструмента след прекъсване на захранването.

За да **включите отново** електроинструмента поставете пусковия превключвател **(8)** в изключена позиция и отново включете електроинструмента.

Спирачка за ограничаване на въртенето по инерция



Електроинструментът разполага с електронна спирачка за ограничаване на въртенето по инерция. При изключване на електроинструмента циркулярният диск спира въртенето си в рамките на няколко секунди.

Плавно включване

Електронното плавно включване ограничава въртящия момент при включване и позволява стартиране без тласъци на електроинструмента.

Указание: Ако електроинструментът стартира веднага след включването с пълни обороти, плавният пуск и защитата от повторен пуск са повредени. Електроинструментът трябва незабавно да се изпрати на клиентската служба, за адресите вж. раздел "Клиентска служба и консултация за приложението".

Изключване при изпускане



Вградена защитна система изключва електроинструмента, когато при изпускане падне на земята. За да **включите отново** електроинструмента поставете пусковия прекъсвач **(8)** в изключена позиция и отново включете електроинструмента.

Предпазване от претоварване

При ползване съобразно предназначението и инструкциите в това ръководство електроинструментът не може да бъде претоварен. При твърде голямо натоварване или излизане от допустимия диапазона на температура на акумулаторната батерия той се изключва автоматично. Тогава изключете електроинструмента и прекъснете работата, която е причинала претоварване на електроинструмента. След това включете отново електроинструмента, за да подновите работния процес.

Предварителен избор на скоростта на въртене

Във фабричната настройка са зададени предварително 2 степени на оборотите.

Степен скорост на въртене	[min^{-1}]
1	1700
2	2000

Посочените стойности на степените на обороти зависят от използваната акумулаторна батерия, състоянието на зареждане на батерията и работната температурата на уреда.

С бутоните за настройка на оборотите **(22)** и **(24)** можете да избирате предварително нужните обороти. Стойностите в таблицата по-долу са препоръчителни.

Материал	Приложение	Работен инструмент	Степен на скоростта на въртене
Армировъчно желязо	Рязане	Циркулярен диск	1/2
Щанги с резба от мека стомана	Рязане	Циркулярен диск	1/2

Започнете с рязането едва когато продуктът е достигнал максималните обороти. Ако циркулярният диск се докосне до обработвания детайл преди стартиране на мотора, циркулярният диск ще се претовари и повреди, което може да доведе до тежки наранявания. Изберете степен 2 за най-висока скорост на рязане. Изберете степен 1 за редуциране на образуването на искри.

Акумулаторна батерия

Bosch продава акумулаторни инструменти и без акумулаторна батерия. Дали в обема на доставката на Вашия електрически инструмент се съдържа акумулаторна батерия, можете да научите от опаковката.

Зареждане на акумулаторната батерия

- **Използвайте само посочените в раздела Технически данни зарядни устройства.** Само тези зарядни устройства са подходящи за използваната във Вашия електроинструмент литиево-йонна акумулаторна батерия.

Указание: Литиево-йонните акумулаторни батерии се доставят частично заредени поради международните предписания за транспорт. За да се гарантира пълната мощност на акумулаторната батерия, заредете я напълно преди първата употреба.

Поставяне на акумулаторната батерия

Вкарайте заредената акумулаторна батерия в гнездото за акумулаторна батерия докато усетите прещракване.

Изваждане на акумулаторната батерия

За изваждане на акумулаторната батерия натиснете бутона за освобождаване и издърпайте акумулаторната батерия. **При това не прилагайте сила.**

Акумулаторната батерия разполага с 2 степени на застопоряване, с което се предотвратява изпадането й при натискане по невнимание на деблокиращия бутон. Когато акумулаторната батерия е поставена в електроинструмента, се придържа в нужната позиция от пружина.

Индикатор за акумулаторната батерия

Указание: Не всеки тип акумулаторна батерия разполага с индикатор за състоянието на зареждане.

Зелените светодиоди на индикатора за акумулаторната батерия показват степента на зареденост на акумулаторната батерия. Поради съображения за сигурност проверката на степента на зареденост е възможна само когато електроинструментът е в покой.

За да видите степента на зареденост на батерията, натиснете бутона за индикация ⓞⓝ или ▭. Това е възможно също и при извадена акумулаторна батерия.

Ако след натискане на бутона за индикация не свети нито един светодиод, акумулаторната батерия е повредена и трябва да бъде заменена.

Състоянието на зареждане на акумулаторната батерия се показва и на потребителския интерфейс(вж. „Индикатори за състоянието“, Страница 188).

Акумулаторна батерия модел GBA 18V... | GBA18V...



Светодиод	Капацитет
Непрекъснато светене 3 × зелено	60–100 %
Непрекъснато светене 2 × зелено	30–60 %
Непрекъснато светене 1 × зелено	5–30 %
Мигаща светлина 1 × зелено	0–5 %

Тип акумулаторна батерия ProCORE18V... | EXPERT18V... | EXBA18V... | CORE18V...



Светодиод	Капацитет
Непрекъснато светене 5 × зелено	80–100 %
Непрекъснато светене 4 × зелено	60–80 %
Непрекъснато светене 3 × зелено	40–60 %
Непрекъснато светене 2 × зелено	20–40 %
Непрекъснато светене 1 × зелено	5–20 %
Мигаща светлина 1 × зелено	0–5 %

Разпознаване на риск от дефект на акумулаторната батерия

EXPERT18V... | EXBA18V...

Светодиодите на индикатора за акумулаторната батерия могат да показват наред със състоянието на зареждане на акумулаторната батерия и риск от дефект на акумулаторната батерия.

За да активирате функцията, задръжте бутона за индикатора за състоянието на зареждане ▭ за 3 секунди. Анализът на акумулаторната батерия се сигнализира от светлина на индикатора за акумулаторната батерия. Резултатът се показва на индикатора за акумулаторната батерия.

 **1 LED:** Акумулаторната батерия има висок риск от дефект. Мощността и срокът на работа вече са намалени. Препоръчва се смяната й.

 **5 LED**: Акумулаторната батерия е в добро състояние с нисък риск от дефект.

Моля, имайте предвид: Оценката на риска от дефект на акумулаторната батерия функционира двустепенно и предлага опростена оценка на състоянието. Акумулаторната батерия се оценява или в добро състояние или по-

казва увеличен дефект от риск. Няма процентно съотношение на състоянието на батерията.

Указания за оптимална работа с акумулаторната батерия

Предпазвайте акумулаторната батерия от влага и вода.

Съхранявайте акумулаторната батерия само в температурния диапазон от –20 °C до 50 °C. Напр. не оставяйте акумулаторната батерия през лятото в автомобил на слънце.

Периодично почиствайте вентилационните отвори на акумулаторната батерия с мека чиста и суха четка.

Съществено съкратено време за работа след зареждане показва, че акумулаторната батерия е изхабена и трябва да бъде заменена.

Спазвайте указанията за бракуване.

Монтиране

▶ **Използвайте само режещи дискове, чиято максимално допустима скорост на въртене е по-висока от скоростта на въртене на празен ход на Вашия електроинструмент.**

Демонтиране/монтиране на циркулярния диск

▶ **Изваждайте от електроинструмента акумулаторната батерия преди всякакви дейности по електроинструмента (напр. поддръжка, смяна на инструмент и др.).** Съществува опасност от нараняване при задействане на пусковия прекъсвач по невнимание.

▶ **При монтирането на циркулярния диск работете с предпазни ръкавици.** При допир до циркулярния диск съществува опасност да се нараните.

▶ **Използвайте само циркулярни дискове, които отговарят на посочените в това ръководство за експлоатация и върху електроинструмента параметри.**

Демонтиране на циркулярния диск (вж. фиг. A)

– Разхлабете 4-те винта **(25)** посредством включения в окомплектовката шестостенен ключ **(11)**.
– Отстранете основната пластина **(26)**.
– Натиснете и задръжте бутона за застопоряване на вала **(2)**.
▶ **Натискайте бутона за застопоряване на вала (2) само при напълно спрял вал.** В противен случай електроинструментът може да бъде повреден.
– Развийте с шестостенния ключ **(11)** затегателния винт **(27)**.
– Свалете затегателния фланец **(28)** и циркулярния диск **(14)**.

Монтаж на циркулярния диск (вж. фиг. B)

– Почистете циркулярния диск **(14)** и всички детайли, които ще монтирате.
– Поставете циркулярния диск **(14)**. Посоката на рязане на зъбите (означена със стрелка върху циркулярния диск) и стрелката за посоката на въртене **(1)** върху корпуса трябва да съвпадат. Внимавайте 3-те центриращи щифта **(29)** да влезнат в отворите в циркулярния диск.
– Поставете затегателния фланец **(28)** и завийте затегателния винт **(27)**.
– Натиснете и задръжте бутона за застопоряване на вала **(2)**.
– Затегнете с шестостенния ключ **(11)** затегателния винт **(27)**.
– Поставете основната плоча **(26)** и я завийте с 4-те винта **(25)**.

Вибропоглъщаща спомагателна ръкохватка

Указание: Режещият инструмент за армировъчно желязо **GBC18V-32PS** съдържа в обема на доставка вибропоглъщаща спомагателна ръкохватка **(10)**. Използвайте от съображения за ергономия и работна безопасност винаги описаната в настоящата инструкция за експлоатация вибропоглъщаща спомагателна ръкохватка **(10)**.

Завийте спомагателната ръкохватка **(10)** в зависимост от начина на работа отдясно или отляво или отгоре върху редукторната глава.

▶ **Използвайте Вашия електроинструмент само с монтирана спомагателна ръкохватка (10)**.

▶ **Не използвайте електроинструмента, ако спомагателната ръкохватка (10) е повредена. Не извършвайте промени по спомагателната ръкохватка (10).**

Vibration Control Вибропоглъщащата спомагателна ръкохватка **(10)** позволява работа с намалени вибрации и съответно по-удобна и сигурна работа.

Система за прахоулавяне

Избягвайте работа без редуциращи праха мерки. Подходяща прахоуловителна кутия редуцира опасното за здравето прахово натоварване. Осигурявайте добро проветряване на работното място. Използвайте по правило подходяща дихателна защита. За да осигурите оптимална степен на прахоулавяне, изпразвайте прахоуловителната кутия своевременно и периодично почиствайте филтърния елемент.

▶ **Избягвайте натрупване на прах на работното място.** Прахът може лесно да се самовъзпламени.

Собствена система за прахоулавяне

Поставете отворения край на торбичката за стружки върху държача **(30)** и я закрепете с лентите. Изтеглете силно торбичката за стружки, за да се уверите, че е правилно закрепена.

Завъртете редуктора (вж. фиг. C)

▶ **Изваждайте от електроинструмента акумулаторната батерия преди всякакви дейности по електроинструмента (напр. поддръжка, смяна на инструмент и др.).** Съществува опасност от нараняване при задействане на пусковия прекъсвач по невнимание.

Можете да завъртите редуктора на 90° наляво или надясно спрямо ръкохватката. Така пусковият прекъсвач **(8)** може да се постави в удобна позиция за боравене при специални работни случаи.

Поставете пусковия прекъсвач **(8)** в положение "Изкл". Натиснете бутона **(9)** и завъртете редуктора в желаната позиция (вж. фиг. **C**).

Пусковият прекъсвач **(8)** може да се активира само когато редукторът е в правилната позиция.

Работа с електроинструмента

- ▶ **Не претоварвайте електроинструмента до степен, при която въртенето му да спира напълно.**
- ▶ **Изваждайте от електроинструмента акумулаторната батерия преди всякакви дейности по електроинструмента (напр. поддръжка, смяна на инструмент и др.).** Съществува опасност от нараняване при задействане на пусковия прекъсвач по невнимание.
- ▶ **Застопорете детайла, ако не е сигурно поставен поради собственото си тегло.**
- ▶ **След силно натоварване оставяйте електроинструмента да се върти на празен ход в продължение на няколко минути, за да може работният инструмент да се охлади.**
- ▶ **Не използвайте електроинструмента, монтиран в стенд за рязане.**

Настройване на ширината на отваряне (вж. фиг. D)

Разхлабете винта за регулиране на ширината на отваряне **(13)**. Избутайте блока за регулиране на ширината наляво или надясно, за да получите желаната ширина на отваряне. Преди извършване на всякакви дейности се уверявайте, че винтът **(13)** е затегнат.

Указания за работа

Рязане на армировъчно желязо

Изберете подходящата настройка за среза, който трябва да се изпълни(вж. „Настройване на ширината на отваряне (вж. фиг. **D**)“, Страница 188).

Не докосвайте въртящи се части, защото това може да доведе до тежки наранявания.

След включване на двигателя не започвайте веднага с рязането. Преди започване на среза доведете циркулярния диск до пълни обороти.

Изберете по-ниска настройка на оборотите, за да редуцирате летенето на искри.

Забавяйте движението напред (режещото движение) както в началото, така и в края на процеса на рязане.

Не режете армировъчно желязо с диаметър под **10** mm.

Не режете армировъчно желязало с дължина под **20** mm, тъй като отрезът остава между циркулярния диск **(14)** и основната плоча **(26)** и може да причини щети и тежки наранявания.

След включването закрепете опората за водене **(15)** върху армировъчното желязо. Избутайте електроинструмента бавно напред, за да започнете с рязането на желязото.

Пускане в експлоатация

Включване и изключване

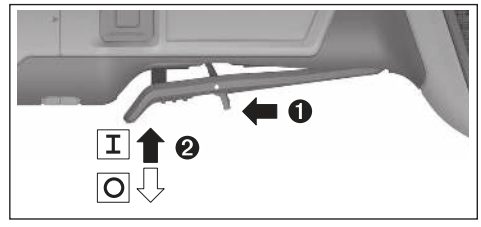

За **въвеждане в експлоатация** на електроинструмента избутайте лоста за отключване **(7)** напред и натиснете след това превключвателя за вкл/изкл **(8)** нагоре.

За да **изключите** електроинструмента, отпуснете пусковия прекъсвач **(8)**.

Потребителски интерфейс

Потребителският интерфейс **(3)** служи за предварително регулиране на скоростта на въртене и за указване на състоянието на електроинструмента.

Индикатори за състоянието

Индикатор за температура (17)	Значения/причина	Решение
жълто	Достигната е критична температура (електроника, акумулаторна батерия)	Оставете електроинструмента да работи на празен ход и да се охлади
червено	Електроинструментът е прегрял и се изключва	Оставете електроинструмента да се охлади

Индикатор за състоянието на акумулаторната батерия (потребителски интерфейс) (18)	Значения/причина	Решение
Жълто	Акумулаторната батерия е почти празна	Акумулаторната батерия трябва скоро да бъде заменена или заредена
Червено	Акумулаторната батерия е изтощена	Заменете, респ. заредете акумулаторната батерия

Индикатор за статуса на електроинструмента (19)	Значения/причина	Решение
зелено	Състояние OK	–
жълто	Достигната е критична температура, акумулаторната батерия е почти празна или е открито претоварване	Оставете електроинструмента да работи на празен ход и да се охлади или намалете натоварването докато електроинструментът не започне да функционира правилно
червено светещо	Електроинструментът е прегрял или акумулаторната батерия е празна	Оставете електроинструмента да се охлади или заменете/заредете акумулаторната батерия
червено мигащо	Задействала се е защитата при откат, срещу повторно включване или при изпускане	Изключете и повторно включете електроинструмента

Индикатор претоварнае (потребителски интерфейс) (21)	Значения/причина	Решение
жълто	Претоварване открито	Редуцирайте натоварването докато електроинструментът не започне да функционира правилно

Поддържане и сервиз

Поддържане и почистване

- ▶ **Изваждайте от електроинструмента акумулаторната батерия преди всякакви дейности по електроинструмента (напр. поддръжка, смяна на инструмент и др.).** Съществува опасност от нараняване при задействане на пусковия прекъсвач по невнимание.
- ▶ **За да работите добре и безопасно, поддържайте чисти електрическия инструмент и вентилационните отвори.**

Съхранявайте и се отнасяйте към допълнителните принадлежности грижливо.

Клиентска служба и консултация относно употребата

България
Тел.: +359(0)700 13 667

Линкът към нашите сервизни адреси и гаранционни условия ще откриете на последната страница.

Моля, при въпроси и при поръчване на резервни части винаги посочвайте 10-цифрения каталожен номер, изписан на табелката на уреда.

Бракуване

Електроинструментите, акумулаторните батерии и допълнителните приспособления трябва да бъдат предавани за оползотворяване на съдържащите се в тях суровини.



Не изхвърляйте електроинструменти и акумулаторни или обикновени батерии при битовите отпадъци!

Само за страни от ЕС:

Електрическите и електронни уреди или използваните акумулаторни/обикновени батерии, които вече не могат да се използват, трябва да се събират разделно и да се изхвърлят по екологичносъобразен начин. Използвайте обозначените системи за събиране. Грешното изхвърляне може да е вредно за околната среда и за здравето поради възможно съдържащите се опасни вещества.

Македонски

Безбедносни напомени

Општи предупредувања за безбедност за електрични алати

⚠ ПРЕДУ-ПРЕДУВАЊЕ **Прочитајте ги сите безбедносни предупредувања, илустрации и спецификации приложени со овој електричен алат.** Непридржувањето до сите упатства приложени подолу може да доведе до струен удар, пожар и/или тешки повреди.

Зачувајте ги безбедносните предупредувања и упатства за користење и за во иднина.

Поимот „електричен алат“ во безбедносните предупредувања се однесува на електрични апарати што користат струја (кабелски) или апарати што користат батерии (акумулаторски).

Безбедност на работниот простор

- **Работниот простор одржувајте го чист и добро осветлен.** Преполни или темни простории може да доведат до несреќа.
- **Не работете со електричните алати во експлозивна околина, како на пример, во присуство на запаливи течности, гасови или прашина.** Електричните алати создаваат искри коишто може да ја запалат прашината или гасовите.
- **Држете ги децата и присутните подалеку додека работите со електричен алат.** Невниманието може да предизвика да изгубите контрола.

Електрична безбедност

- **Не ги изложувајте електричните алати на дожд или влажни услови.** Ако влезе вода во електричниот алат, ќе се зголеми ризикот од струен удар.

Лична безбедност

- **Бидете внимателни, внимавајте како работите и работете разумно со електричен алат. Не користете електричен алат ако сте уморни или под дејство на дроги, алкохол или лекови.** Еден момент на невнимание додека работите со електричните алати може да доведе до сериозна лична повреда.
- **Користете лична заштитна опрема. Секогаш носете заштита за очи.** Заштитната опрема, како на пр., маска за прашина, безбедносни чевли коишто не се лизгаат, шлем или заштита за уши, коишто се користат за соодветни услови, ќе доведат до намалување на лични повреди.
- **Спречете ненамерно активирање. Проверете дали прекинувачот е исклучен пред да го вклучите во струја и/или со сетот на батерии, пред да го земете или носите алатот.** Носење на електричните алати со прстот позициониран на прекинувачот или вклучување во струја на електричните алати чијшто прекинувачот е вклучен, може да предизвика несреќа.
- **Отстранете каков било клуч за регулирање или француски клуч пред да го вклучите електричниот алат.** Француски клуч или клуч прикачен за ротирачкиот дел на електричниот алат може да доведе до лична повреда.
- **Не ги пречекорувајте ограничувањата. Постојано одржувајте соодветна положба и рамнотежа.** Ова овозможува подобра контрола на електричниот алат во непредвидливи ситуации.
- **Облечете се соодветно. Не носете широка облека и накит. Косата и алиштата треба да бидат подалеку од подвижните делови.** Широката облека, накитот или долгата коса може да се закачат за подвижните делови.
- **Ако се користат поврзани уреди за вадење прашина и собирање предмети, проверете дали се правилно поврзани и користени.** Собирањето прашина може да ги намали опасностите предизвикани од неа.
- **Не дозволувајте искуството стекнато со честа употреба на алатите да ве направи спокојни и да ги игнорирате безбедносните принципи при нивното користење.** Невнимателно движење може да предизвика сериозна повреда во дел од секунда.

Употреба и чување на електричните алати

- **Не го преоптоварувајте електричниот алат. Користете соодветен електричен алат за намената.** Со соодветниот електричен алат подобро, побезбедно и побрзо ќе ја извршите работата за која е наменет.
- **Не користете електричен алат ако не можете да го вклучите и исклучите со помош на прекинувачот.** Секој електричен алат којшто не може да се контролира со прекинувачот е опасен и мора да се поправи.
- **Исклучете го електричниот алат од струја и/или извадете го сетот на батерии, ако се вади, пред да правите некакви прилагодувања, менувате дополнителна опрема или го складирате електричниот алат.** Со овие превентивни безбедносни мерки се намалува ризикот од случајно вклучување на електричниот алат.
- **Чувајте ги електричните алати подалеку од дофат на деца и не дозволувајте лицата кои не ракувале со електричниот алат или не се запознаени со ова упатство да работат со истиот.** Електричните алати се опасни во рацете на необучени корисници.
- **Одржување на електрични алати и дополнителна опрема. Проверете го порамнувањето или прицврстување на подвижните делови, спојот на деловите и сите други услови што може негативно да влијаат врз функционирањето на електричниот алат. Ако е оштетен, однесете го електричниот алат на поправка пред да го користите.** Многу несреќи се

предизвикани заради несоодветно одржување на електричните алати.

- ▶ **Острете и чистете ги алатите за сечење.** Соодветно одржуваните ивици на алатите за сечење помалку се виткаат и полесно се контролираат.
- ▶ **Електричниот алат, дополнителната опрема, деловите и др., користете ги во согласност со ова упатство, внимавајте на работните услови и работата која ја вршите.** Користењето на електричниот алат за други намени може да доведе до опасни ситуации.
- ▶ **Рачките и површините за држење одржувајте ги суви, чисти и неизмастени.** Рачките и површините за држење што се лизгаат не овозможуваат безбедно ракување и контрола на алатот во непредвидливи ситуации.

Употреба и чување на батериски алат

- ▶ **Полнете ја батеријата само со полнач наведен од производителот.** Полнач којшто е соодветен за еден тип сет на батерии може да предизвика опасност од пожар ако се користи за друг сет на батерии.
- ▶ **Електричните алати користете ги само со специјално наменети сетови на батерии.** Користењето на други сетови на батерии може да предизвика опасност од повреда или пожар.
- ▶ **Кога не го користите сетот на батерии, чувајте го подалеку од други метални предмети, како на пр., спојувалки, монети, клучеви, шајки, завртки или други помали метални предмети што може да предизвикаат спој од еден до друг извор.** Краток спој на батериските извори може да предизвика изгореници или пожар.
- ▶ **Под непредвидени околности, течноста може да истече од батеријата; избегнувајте контакт. При случаен допир, измијте се со млаз вода. Ако течноста влезе во очите, побарајте дополнителна медицинска помош.** Течност истечена од батеријата може да предизвика иритација или изгореници.
- ▶ **Не употребувајте сет на батерии или алат што е оштетен или изменет.** Оштетени или изменети батерии може да реагираат непредвидливо и да предизвикаат пожар, експлозија или опасност од повреда.
- ▶ **Не го изложувајте сетот на батерии или алатот на оган или висока температура.** Изложувањето на оган или на температура повисока од 130 °C може да предизвика експлозија.
- ▶ **Следете ги сите упатства за полнење и не го полнете сетот на батерии или алатот надвор од температурниот опсег наведен во упатствата.** Неправилното полнење или на температура надвор од наведениот опсег може да ја оштети батеријата и да ја зголеми опасноста од пожар.

Сервисирање

- ▶ **Електричниот алат сервисирајте го кај квалификувано лице кое користи само идентични резервни делови.** Со ова се овозможува безбедно одржување на електричниот алат.
- ▶ **Никогаш не поправајте оштетени сетови на батерии.** Поправката на сетови на батерии треба да ја врши само производителот или овластен сервис.

Безбедносни напомени за секач за арматурно железо



Држете ги рацете подалеку од областа за сечење и од ротирачкото сечило на пилата. Може сериозно да се повредите.



Секогаш држете го производот со двете раце користејќи ги назначените рачки и никогаш не посегнувајте во областа за сечење за време на работата. Одржувајте ги рачките суви, чисти и не ги замастувајте. На овој начин може да работите безбедно.

- ▶ **Никогаш не користете го електричниот алат без основна плоча.** Може да работите правилно и безбедно само со монтирана основна плоча.
- ▶ **Користете само сечила за пила одобрени за производот кои ги исполнуваат спецификациите во техничките податоци.** Употребата на сечилото за пила за други намени може да доведе до прекумерно абење, одвојување на сечилото, намалени перформанси на сечење и прекумерно создавање топлина, што може да го оштети сечилото за пила и да предизвика сериозни повреди.
- ▶ **Не користете тапо или оштетено сечило за пила.** Сечилото за пила со тапи или неправилно поламнети запци предизвикува зголемено триење, заглавување на сечилото за пила и повратен удар поради премногу тесен отвор за сечење.
- ▶ **Користете соодветни уреди за пребарување, за да ги пронајдете скриените електрични кабли или консултирајте се со локалното претпријатие за снабдување со електрична енергија.** Контактот со електрични кабли може да доведе до пожар и струен удар. Оштетувањето на гасоводот може да доведе до експлозија. Навлегувањето во водоводни цевки предизвикува оштетување.
- ▶ **Држете го електричниот алат за изолираната површина додека сечете со дополнителната опрема, за да не дојде во контакт со скриена жица.** Ако опремата за сечење дојде во допир со жица под напон, може да ги изложи металните делови на електричниот алат под напон и операторот може да добие струен удар.
- ▶ **Вклучете го електричниот алат дури откако ќе го доведете во работна положба и држете го цврсто со двете раце.** Ова ќе ви помогне да избегнете неконтролиран повратен удар.
- ▶ **За време на работата може да се создадат топли и остри метални струготини кои можат да предизвикаат исекотини и изгореници при контакт со кожата.** Носете тесна облека.

- **Не почнувајте со сечење додека електричниот алат не ја достигне својата максимална брзина.** Контактот помеѓу делот што се обработува и сечилото за пила пред стартување на моторот доведува до преоптоварување и оштетување на сечилото за пила и може да резултира со сериозни повреди.
- **Доколку дојде до повратен удар, не продолжувајте со процесот на сечење на делот што се обработува. Извадете го електричниот алат од делот што се обработува, дозволете сечилото за пилата да ја достигне својата максимална брзина и внимателно продолжете со сечењето.** Кога електричниот алат повторно ќе се вклучи во делот што се обработува, сечилото за пилата може повторно да се заглави или да предизвика повратен удар.
- **Ако сечилото за пилата се заглави или се заглави во засекот, тој се блокира и може да дојде до повратен удар.** Ова може да доведе до неконтролирано движење на електричниот алат.
- **За време на работата може да се создадат искри и жешки метални струготини, што потенцијално може да запали запаливи материјали во близина или да оштети површини.** Уверете се дека нема запаливи материјали во работната средина и заштитете ги чувствителните површини.
- **Избегнувајте допирање на главата на електричниот алат за време на работата.** Може да биде многу жешка и да се повредите.
- **Сечилото за пилата и другите метални делови може да бидат жешки или да имаат остри рабови.** Носете заштитни ракавици кога го менувате сечилото за пилата.
- **Кога работите на висина, уверете се дека никој нема под вас.** Паѓањето струготини или остатоци од материјал може да предизвика несреќи.
- **Никогаш не го оставајте електричниот апарат, доколку алатот за вметнување не е целосно во состојба на мирување.** Ротирачкиот алат за вметнување може сериозно да ви ја повреди раката или да ја допре работната површина и да се движи неконтролирано.
- **При оштетување и непрописна употреба на батеријата може да излезе пареа. Батеријата може да се запали или да експлодира.** Внесете свеж воздух и доколку има повредени однесете ги на лекар. Пареата може да ги надразни дишните патишта.
- **Не модифицирајте и отворајте ја батеријата.** Постои опасност од краток спој.
- **Батеријата може да се оштети од острите предмети како на пр. клинци или одвртувач или со надворешно влијание.** Може да дојде до внатрешен краток спој и батеријата може да се запали, да пушти чад, да експлодира или да се прегрее.
- **Користете ја батеријата само во производи на производителот.** Само на тој начин батеријата ќе се заштити од опасно преоптоварување.



Заштитете ги батериите од топлина, на пр. од долготрајно изложување на сончеви зраци, оган, нечистотии, вода и влага. Инаку, постои опасност од експлозија и краток спој.

Ознаки

Следните ознаки се од големо значење за користењето на вашиот електричен алат. Ве молиме запаметете ги ознаките и нивното значење. Вистинската интерпретација на ознаките Ви помага подобро и побезбедно да го користите електричниот алат.



Носете заштитни очила.

Опис на производот и перформансите



Прочитајте ги сите безбедносни напомени и упатства. Грешките настанати како резултат од неприджување до безбедносните напомени и упатства може да предизвикаат електричен удар, пожар и/или тешки повреди.

Внимавајте на сликите во предниот дел на упатството за користење.

Употреба со соодветна намена

Електричниот алат е наменет за рамно или слободно сечење на арматурно железо и навојни шипки од мек челик што се користат во градежништвото.

Илустрирани компоненти

Нумерирањето на илустрираните компоненти се однесува на приказот на електричниот алат на графичката страница.

(1) Стрелка за правец на вртење на куќиштето
(2) Копче за блокирање на вретеното
(3) Кориснички интерфејс
(4) Батерија[a)]
(5) Филтер за прав (2x)
(6) Копче за отклучување на батерија[a)]
(7) Рачка за ослободување за прекинувачот за вклучување/исклучување
(8) Прекинувач за вклучување/исклучување
(9) Копче за вртење на менувачот
(10) Дополнителна рачка за придушување на вибрациите (изолирана површина на рачката)
(11) Клуч со внатрешна шестаголна глава

(12) Излез
(13) Завртка за прилагодување на ширината на отворот
(14) Сечило за пила
(15) Водилка
(16) Рачка (изолирана површина на рачката)
(17) Приказ за температура (кориснички интерфејс)
(18) Приказ за слаба батерија (кориснички интерфејс)
(19) Приказ за статусот на електричниот алат (кориснички интерфејс)
(20) Приказ за исклучување при повратен удар (кориснички интерфејс)
(21) Приказ за преоптоварување (кориснички интерфејс)
(22) Копче за зголемување на бројот на вртежи (кориснички интерфејс)
(23) Приказ за степенот на вртежи/режимот (кориснички интерфејс)
(24) Копче за намалување на бројот на вртежи (кориснички интерфејс)
(25) Завртка (4 x)
(26) Основна плоча
(27) Затезна завртка
(28) Стезна прирабница
(29) Клин за центрирање (3 x)
(30) Држач за вреќа за струготини

a) **Опишаната опрема прикажана на сликите не е дел од стандардниот обем на испорака.**

Технички податоци

Секач за арматурно железо		GBC18V-32PS
Број на дел		**3 601 JS7 0..**
Номинален напон	V=	18
Број на вртежи во празен од	min^{-1}	1700–2000
Капацитет на сечење за арматурно железо	mm	10–32
Дијаметар на сечилото за пила	mm	136
Исклучување при повратен удар		●
Заштита од рестартирање		●
Сопирачка за исфрлување од брзина		●
Мек старт		●
Исклучување при удар		●
Заштита од преоптоварување		●
Одредување број на вртежи		●
Тежина[A)]	kg	3,3
Димензии (должина × ширина × висина)	mm	445 x 186 x 114
препорачана околна температура при полнење	°C	0 … +35
дозволена околна температура при работење[B)] и при складирање	°C	−20 … +50
компатибилни акумулаторски батерии		GBA18V... GBA 18V... ProCORE18V... EXPERT18V... EXBA18V... CORE18V...
препорачани батерии за целосна моќност		ProCORE18V... ≥ 8.0 Ah EXPERT18V... ≥ 5.5 Ah
препорачани полначи		GAL18... GAL 18... GAL 36... GAL12V/18... GAL 12V/18... GAX 18... EXAL18...

A) Без батерија (тежината на батеријата може да ја видите во www.bosch-professional.com)

B) ограничена моќност на температури < 0 °C

Вредностите може да варираат во зависност од производот и зависат од примената и условите на животната средина. Повеќе информации може да најдете на www.bosch-professional.com/wac.

Информации за бучава/вибрации

Вредностите за емисија на бучава се одредуваат согласно **EN 62841-1**.

Нивото на звук на електричниот алат оценето со A типично изнесува: ниво на звучен притисок **96** dB(A); ниво на звучна јачина **104** dB(A). Несигурност K = **3** dB.

Носете заштита за слухот!

Вредности на вибрации a_h (континуирани вибрации), p_F (повторени ударни вибрации) и несигурност K утврдени според **EN 62841-1**:

a_h = **3,8** m/s^2, K = **1,5** m/s^2, p_F = **410,8** m/s^2 (K = **82,8** m/s^2)

Нивото на вибрации наведено во овие упатства и вредноста на емисијата на бучава се измерени според мерни постапки и можат да се користат за споредба меѓу електрични алати. Исто така може да се прилагоди за предвремена процена на нивото на вибрации и емисијата на бучава.

Наведеното ниво на вибрации и вредноста на емисијата на бучава ги претставуваат главните примени на електричниот алат. Доколку електричниот алат се користи за други примени, алатот што се вметнува отстапува од нормите или недоволно се одржува, нивото на вибрации и вредноста на емисијата на бучава можат да отстапуваат. Ова може значително да го зголеми нивото

на вибрации и емисијата на бучава во целокупниот период на работење.

За прецизно одредување на нивото на вибрации и емисијата на бучава, треба да се земе предвид периодот во кој уредот е исклучен или работи, а не во моментот кога е во употреба. Ова може значително да го намали нивото на вибрации и емисијата на бучава во целокупниот период на работење.

Утврдете ги дополнителните мерки за безбедност за заштита на корисникот од влијанието од вибрациите, како на пр.: одржување на електричните алати и алатите за вметнување, одржување на топлината на дланките, организирање на текот на работата.

Исклучување при повратен удар



При ненадејна пречка на електричниот алат, на пр. блокирање на резот при сечење, доводот на струја до моторот електронски ќе се прекине. Притоа приказот за исклучување при повратен удар **(20)** свети. При активирано исклучување при повратен удар приказот за статус **(19)** трепка црвено.

За **повторно вклучување** ставете го прекинувачот за вклучување/исклучување **(8)** во исклучена позиција и одново вклучете го електричниот алат.

Заштита од рестартирање



Заштитата од рестартирање го спречува неконтролираното вклучување на електричниот алат по прекин на струја. За **повторно вклучување** ставете го прекинувачот за вклучување/исклучување **(8)** во исклучена позиција и одново вклучете го електричниот алат.

Сопирачка за исфрлување од брзина



Електричниот алат има електронска сопирачка за исфрлување од брзина. При исклучување на електричниот алат, сечилото на пилата ќе запре за неколку секунди.

мек старт

Електронскиот мек старт го ограничува вртежниот момент при вклучувањето и му овозможува на електричниот алат непречено да се вклучи.

Напомена: Ако електричниот алат работи со полна брзина веднаш откако ќе се вклучи, мекото стартување и заштита од рестартирање се дефектни. Електричниот алат мора веднаш да се испрати до сервисната служба, адресите ќе ги најдете во делот „Сервисна служба и совети за користење“.

Исклучување при удар



Интегрираното исклучување при удар го исклучува електричниот алат, штом по пад се најде на земјата. За **повторно вклучување** ставете го прекинувачот за вклучување/исклучување **(8)** во исклучена позиција и одново вклучете го електричниот алат.

Заштита од преоптоварување

Правилната употреба не може да го преоптовари електричниот алат. Ако оптоварувањето е превисоко или е надминат температурниот опсег на батеријата, тој автоматски се исклучува. Потоа исклучете го електричниот алат и прекинете ја работата што предизвика преоптоварување на електричниот алат. Потоа повторно вклучете го електричниот алат за да го рестартирате работниот процес.

Одредување на број на вртежи

Во фабричката поставка претходно се поставени 2 степени на вртежи.

Степен на избор на вртежи	[min^{-1}]
1	1700
2	2000

Зададените вредности за степенот на вртежи зависат од употребената батерија, состојбата на наполнетост, како и оперативната температура на уредот.

Со копчињата за подесување на вртежи **(22)** и **(24)** можете претходно да ја изберете потребната брзина на вртење. Податоците во приложената табела се препорачани вредности.

Материјал	Примена	Алат за вметнување	Степен на број на вртежи
Арматурно железо	Сечење	Сечило за пила	1/2
Навојни шипки од мек челик	Сечење	Сечило за пила	1/2

Започнете со сечење дури откако уредот ќе ја достигне максималната брзина на вртење. Доколку го доведете сечилото на пилата во допир со делот што се обработува пред стартување на моторот, сечилото ќе биде преоптоварено и оштетено, што може да доведе до тешки повреди. Изберете ниво 2 за највисока брзина на сечење. Изберете ниво 1 за да се намали создавањето искри.

Батерија

Bosch продава батериски електрични алати и без батерија. Дали батеријата е содржана во обемот на испорака можете да видите на пакувањето.

Полнење на батеријата

- ▶ **Користете ги само полначите коишто се наведени во техничките податоци.** Само овие уреди за полнење се погодни за литиум-јонската батерија за Вашиот електричен уред.

Напомена: Литиум-јонските батерии се испорачуваат делумно наполнети порани меѓународните прописи за транспорт. За да се загарантира целосната јачина на батеријата, пред првата употреба целосно наполнете ја.

Ставање на батеријата

Вметнете ја наполнетата акумулаторска батерија во прифатот за батерија, додека не се вклопи.

Вадење на батеријата

За да ја извадите акумулаторската батеријата, притиснете на копчето за отворање и извлечете ја батеријата. **Притоа не употребувајте сила.**

Акумулаторската батерија има 2 степена на блокирање, што спречуваат да испадне батеријата при невнимателно притискање на копчето за отклучување на батеријата. Сè додека е вметната батеријата во електричниот алат, таа се држи во позиција со помош на пружина.

Приказ за наполнетост на батеријата

Напомена: Не секој тип на батерија има приказ за нивото на наполнетост.

Трите зелени LED-светилки на приказот за наполнетост на батеријата ја покажуваат состојбата на наполнетост на батеријата. Од безбедносни причини, состојбата на наполнетост на батеријата може да ја проверите само доколку електричниот алат е во мирување.

Притиснете го копчето на приказот за наполнетост на батеријата, On или , за да се прикаже наполнетоста. Ова исто така е возможно и со извадена батерија.

Доколку по притискањето на копчето на приказот за наполнетост на батеријата не свети LED светилка, батеријата е дефектна и мора да се замени.

Наполнетоста на акумулаторската батерија се прикажува и на корисничкиот интерфејс (види „Прикази за состојба“, Страница 197).

Тип на батерија GBA 18V... | GBA18V...



LED-светилки	Капацитет
Трајно светло 3 × зелено	60–100 %
Трајно светло 2 × зелено	30–60 %
Трајно светло 1 × зелено	5–30 %
Трепкаво светло 1 × зелено	0–5 %

Вид батерија ProCORE18V... | EXPERT18V... | EXBA18V... | CORE18V...



LED-светилки	Капацитет
Трајно светло 5 × зелено	80–100 %
Трајно светло 4 × зелено	60–80 %
Трајно светло 3 × зелено	40–60 %
Трајно светло 2 × зелено	20–40 %
Трајно светло 1 × зелено	5–20 %
Трепкаво светло 1 × зелено	0–5 %

Откривање ризик од дефект на батеријата

EXPERT18V... | EXBA18V...

LED-светилките на приказите за наполнетост на батеријата, покрај статусот на наполнетост на батеријата, може да укажат и на ризик од дефект на батеријата.

За да ја активирате функцијата, притиснете и задржете го копчето за приказот за наполнетост 3 секунди. Анализата на батеријата се сигнализира со вклучено светло на приказот за наполнетост на батеријата. Резултатот се прикажува на приказот за наполнетост на батеријата.



1 LED-светилка: батеријата има висок ризик од дефекти. Перформансите и времето на траење можеби веќе се намалени. Се препорачува да се замени батеријата.



5 LED-светилки: Батеријата е во добра состојба со низок ризик од дефекти.

Напомена: проценката на ризикот од дефект на батеријата работи во две фази и нуди поедноставена проценка на состојбата. Батеријата или е оценета во добра состојба или има зголемен ризик од дефекти. Не се прикажува процентот на здравјето на батеријата.

Напомени за оптимално користење на батериите

Заштитете ја батеријата од влага и вода.

Складирајте ја батеријата во опсег на температура од −20 °C до 50 °C. Не ја оставајте батеријата на пр. во автомобилот во лето.

Повремено чистете ги отворите за проветрување на батеријата со мека, чиста и сува четка.

Скратеното време на работа по полнењето покажува, дека батеријата е потрошена и мора да се замени.

Внимавајте на напомените за отстранување.

Монтажа

- ▶ **Употребувајте само сечила за пила, чија максимално дозволена брзина е повисока од бројот на празни вртежи на вашиот електричен алат.**

Монтирање/демонтирање на сечилото за пила

- ▶ **Пред секое работење на електричниот алат (на пр. одржување, промена на алатот итн.) извадете ја батеријата од електричниот алат.** При невнимателно притискање на прекинувачот за вклучување/исклучување постои опасност од повреди.
- ▶ **При ставањето на сечилото за пила носете заштитни ракавици.** Доколку го допрете сечилото за пила постои опасност од повреда.
- ▶ **Користете само листови за пила, кои одговараат на наведените податоци во ова упатство за користење и на електричниот алат.**

Демонтирање на сечилото за пила (види слика A)

- – Олабавете ги 4-те завртки **(25)** со помош на испорачаниот клуч со внатрешна шестаголна глава **(11)**.
- – Отстранете ја основната плоча **(26)**.
- – Притиснете го копчето за блокада на вретеното **(2)** и држете го притиснато.
- ▶ **Копчето за блокирање на вретеното (2) активирајте го само доколку вретеното на пилата е во состојба на мирување.** Инаку електричниот алат може да се оштети.
- – Со испорачаниот клуч со внатрешна шестаголна глава **(11)** одвртете ја затезната завртка **(27)**.
- – Извадете ја затезната прирабница **(28)** и сечилото на пилата **(14)**.

Монтирање на сечилото за пила (види слика B)

- – Исчистете го сечилото за пила **(14)** и сите стезни делови што се монтираат.
- – Ставете го сечилото на пилата **(14)**. Правецот на сечење на запците (правецот на стрелката на сечилото за пила) мора да одговара на стрелката за правец на вртење **(1)** на куќиштето. Внимавајте 3-те клинови за центрирање **(29)** да влезат во дупките на сечилото на пилата.
- – Поставете ја затезната прирабница **(28)** и завртете ја затезната завртка **(27)**.
- – Притиснете го копчето за блокада на вретеното **(2)** и држете го притиснато.
- – Со клучот со внатрешна шестаголна глава **(11)** затегнете ја затезната завртка **(27)**.
- – Поставете ја основната плоча **(26)** и завртете ја со 4-те завртки **(25)**.

Дополнителна рачка за придушување на вибрациите

Напомена: Секачот за арматурно железо **GBC18V-32PS** доаѓа со дополнителна рачка за придушување на вибрациите **(10)**. Заради ергономија и безбедност при работата, секогаш користете ја дополнителната рачка за придушување на вибрациите опишана во овие упатства за работа **(10)**.

Навртете ја дополнителната рачка **(10)** од десно или од лево или од горе на погонската глава во зависност од начинот на работа.

- ▶ **Користете го Вашиот електричен алат само со дополнителна рачка (10)**.
- ▶ **Не продолжувајте со работа со електричниот алат, ако дополнителната рачка (10) е оштетена. Не вршете промени на дополнителната рачка (10).**

Vibration Control Дополнителната рачка за придушување на вибрациите **(10)** овозможува работење со мали вибрации и пријатна и безбедна работа.

Всисување на прав/струготини

Избегнувајте да работите без мерки за намалување на прашината. Соодветната кутија за прав ја намалува количината на прав што е опасна по здравјето. Погрижете се за добра проветреност на работното место. Секогаш користете соодветна респираторна заштита. За да овозможите оптимално вшмукување на прав, редовно празнете ја кутијата за прав и редовно чистете го филтерот.

- ▶ **Избегнувајте собирање прав на работното место.** Правта лесно може да се запали.

Сопствено всисување

Поставете го отворениот крај на вреќата за струготини на држачот **(30)** и прицврстете го со затегнувачките ленти. Повлечете силно за вреќата за струготини за да се уверите дека е правилно прицврстена.

Вртење на менувачот (види слика C)

- ▶ **Пред секое работење на електричниот алат (на пр. одржување, промена на алатот итн.) извадете ја батеријата од електричниот алат.** При невнимателно притискање на прекинувачот за вклучување/исклучување постои опасност од повреди.

Може да го свртите менувачот за 90° лево или десно во однос на рачката. Со тоа, прекинувачот за вклучување/исклучување **(8)** може да се постави во поповолна позиција за ракување за посебни работни ситуации.

Ставете го прекинувачот за вклучување/исклучување **(8)** во позиција „исклучено“.

Притиснете го копчето **(9)** и свртете го менувачот во саканата позиција (види слика **C**).

Прекинувачот за вклучување/исклучување **(8)** може да се активира само кога менувачот е во правилна позиција.

Употреба

- ▶ **Не го оптоварувајте многу електричниот алат, додека не дојде во состојба на мирување.**
- ▶ **Пред секое работење на електричниот алат (на пр. одржување, промена на алатот итн.) извадете ја батеријата од електричниот алат.** При невнимателно притискање на прекинувачот за вклучување/исклучување постои опасност од повреди.

- ▶ **Затегнете го делот што се обработува, доколку не налегнува сигурно со својата тежина.**
- ▶ **По силното оптоварување, оставете го електричниот алат уште неколку минути во празен од, за да се излади.**
- ▶ **Електричниот алат не го користете со држач за сечење.**

Поставување ширина на отворот (види слика D)

Олабавете ја завртката за прилагодување на ширината на отворот **(13)**. Поместете го блокот за прилагодување на ширината налево или надесно за да ја добиете посакуваната ширина на отворот. Пред почетокот на работата проверете дали завртката **(13)** е цврсто затегната.

Совети при работењето

Сечење на арматурното железо

Изберете ја соодветната поставка за сечењето што ќе се изврши(види „Поставување ширина на отворот (види слика **D**)“, Страница 197).

Не допирајте ротирачки делови, бидејќи тоа може да доведе до тешки повреди.

По вклучувањето на моторот не започнувајте веднаш со сечење. Пред започнување со сечење доведете го сечилото на пилата до целосен број на вртежи.

Изберете пониска поставка на бројот на вртежи за да се намали летањето на искри.

Забавете го движењето нанапред (движењето при сечење) и на почетокот и на крајот од процесот на сечење.

Не сечете арматурно железо со дијаметар помал од **10** mm.

Не сечете арматурно железо со дијаметар помал од **20** mm должина, бидејќи делот меѓу сечилото на пилата **(14)** и основната плоча **(26)** може да се заглави и да предизвика оштетувања, како и тешки повреди.

По вклучувањето, цврсто прилепете ја водилката **(15)** до арматурното железо. Полека туркајте го електричниот алат нанапред за да започнете со сечење на железото.

Ставање во употреба

Вклучување/исклучување

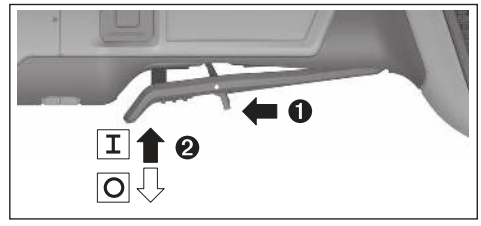

За **ставање во употреба** на електричниот алат, најпрво притиснете ја нанапред рачката за ослободување **(7)** и потоа притиснете го нагоре прекинувачот за вклучување/исклучување **(8)**.

За да го **исклучите**, електричниот алат, отпуштете го прекинувачот за вклучување/исклучување **(8)**.

Кориснички интерфејс

Корисничкиот интерфејс **(3)** служи за избирање на бројот на вртежи, како и за прикажување на состојбата на електричниот алат.

Прикази за состојба

Приказ за температура (17)	Значење/причина	Решение
жолта	Достигната е критична температура (електроника, батерија)	Оставете го електричниот алат да работи во празен од и да се олади
црвена	Електричниот алат е прегреан и се исклучува	Оставете го електричниот алат да се олади

Приказ за наполнетост на батеријата (кориснички интерфејс) (18)	Значење/причина	Решение
Жолта	Батеријата е речиси празна	Наскоро заменете ја одн. наполнете ја батеријата
Црвена	Батеријата е празна	Заменете ја одн. наполнете ја батеријата

Приказ за статусот на електричниот алат (19)	Значење/причина	Решение
зелена	Статус OK	–

Приказ за статусот на електричниот алат (19)	Значење/причина	Решение
жолта	Достигната е критичната температура или батеријата е речиси празна или откриено е преоптоварување	Оставете го електричниот алат да работи во празен од и да се олади или намалете го оптоварувањето додека електричниот алат повторно не функционира правилно
свети во црвена боја	Електричниот алат е прегреан или батеријата е празна	Оставете да се олади електричниот алат или заменете ја одн. наполнете ја батеријата
Трепка црвено	Исклучувањето при пречки, заштитата од рестартирање или исклучувањето при удар се активирале	Исклучете го и повторно вклучете го електричниот алат

Приказ за преоптоварување (кориснички интерфејс) (21)	Значење/причина	Решение
жолта	Откриено е преоптоварување	Намалете го оптоварувањето додека електричниот алат не функционира правилно

Одржување и сервис

Одржување и чистење

- ▶ **Пред секое работење на електричниот алат (на пр. одржување, промена на алатот итн.) извадете ја батеријата од електричниот алат.** При невнимателно притискање на прекинувачот за вклучување/исклучување постои опасност од повреди.
- ▶ **Одржувајте ја чистотата на електричниот апарат и отворите за проветрување, за да може добро и безбедно да работите.**

Складирајте и третирајте го приборот со внимание.

Сервисна служба и совети при користење

Северна Македонија
Тел.: 02/ 246 76 10

Линкот до нашите адреси за сервис и гарантни услови може да ги најдете на последната страница.

За сите прашања и нарачки на резервни делови, Ве молиме наведете го 10-цифрениот број од спецификационата плочка на производот.

Отстранување

Електричните апарати, батериите, опремата и амбалажите треба да се отстранат на еколошки прифатлив начин.



Не ги фрлајте електричните апарати и батериите во домашната канта за ѓубре!

Само за земјите од ЕУ:

Електричната и електронската опрема или искористените батерии што веќе не се употребливи мора да се собира посебно и да се фрла на еколошки начин. Користете ги соодветните системи за собирање. Неправилното фрлање може да биде штетно за животната средина и здравјето на луѓето поради можното присуство на опасни материи.

Shqip

Udhëzime sigurie

Paralajmërime të përgjithshme sigurie për veglat elektrike

⚠ PARALAJMËRIM **Lexoni të gjitha paralajmërimet e sigurisë, instruksionet, ilustrimet dhe specifikimet e ofruara me këtë vegël elektrike.** Mosndjekja e të gjitha instruksioneve të renditura më poshtë mund të rezultojë në goditje elektrike, zjarr dhe/ose plagosje të rëndë.

Ruani të gjitha paralajmërimet dhe instruksionet për t'iu referuar në të ardhmen.

Termi "vegël elektrike" në paralajmërime i referohet veglës elektrike (me kordon) që punon me energji nga rrjeti elektrik ose veglës elektrike (pa kordon) që punon me energji nga bateria.

Siguria e vendit të punës

- ▶ **Mbani vendin e punës të pastër dhe të ndriçuar mirë.** Vendet e rrëmujshme ose të errëta përbëjnë shkak për aksidente.
- ▶ **Mos i përdorni veglat elektrike në atmosfera shpërthyese, si për shembull në prani të lëngjeve, gazeve ose pluhurit të ndezshëm.** Veglat e punës krijojnë shkëndija që mund të ndezin pluhurin ose avujt.

- **Mbani larg fëmijët dhe kureshtarët gjatë përdorimit të veglës elektrike.** Tërheqja e vëmendjes mund të bëjë që të humbni kontrollin.

Siguria elektrike

- **Mos i ekspozoni veglat elektrike në shi ose kushte të lagështa.** Uji që hyn në një vegël elektrike do të rritë rrezikun për goditje elektrike.

Siguria e personit

- **Qëndroni vigjilent, shikoni çfarë po bëni dhe përdorni logjikën e zakonshme kur përdorni një vegël elektrike. Mos përdorni vegël elektrike nëse jeni të lodhur apo nën ndikimin e drogës, alkoolit apo të ilaçeve.** Një moment pakujdesie gjatë përdorimit të veglave elektrike mund të rezultojë në plagosje të rëndë të personit.
- **Përdorni pajisje mbrojtëse personale. Vendosni gjithmonë mbrojtje për sytë.** Pajisjet mbrojtëse, të tilla si maska kundër pluhurit, këpucët e sigurisë që nuk rrëshqasin, helmeta e punës ose mbrojtja e dëgjimit sipas rrethanave të përshtatshme, zvogëlon mundësinë për plagosje të personit.
- **Parandaloni ndezjen aksidentale. Sigurohuni që çelësi është në pozicionin fikur përpara se ta lidhni pajisjen me burimin e energjisë dhe/ose baterinë, përpara se ta kapni apo të transportoni veglën.** Mbajtja e veglave elektrike me gishtin te çelësi ose ushqimi me energji i veglave elektrike përbën shkak për aksidente.
- **Hiqni çdo çelës rregullues ose shtrëngues përpara se të ndizni veglën elektrike.** Çelësi shtrëngues ose rregullues i mbetur në një pjesë rrotulluese të veglës elektrike mund të rezultojë në plagosje të personit.
- **Mos u zgjatni shumë. Ruani mbështetjen e duhur me këmbë dhe ekuilibrin në çdo kohë.** Kjo mundëson kontroll më të mirë të veglës elektrike në rrethana të papritura.
- **Vishuni si duhet. Mos vishni veshje të gjera ose mos mbani bizhuteri. Mbani flokët dhe veshjet larg nga pjesët rrotulluese.** Veshjet e lira, bizhuteritë ose flokët e gjatë mund të kapen në pjesët rrotulluese.
- **Nëse pajisje janë parashikuar me lidhje për thithjen e pluhurit dhe të objekteve mbledhëse, sigurohuni që këto janë të lidhura dhe përdoren si duhet.** Përdorimi i mbledhjes së pluhurit mund të zvogëlojë rreziqet që lidhen me pluhurin.
- **Mos lejoni që familjariteti i krijuar nga përdorimi i shpeshtë i veglave elektrike t'ju bëjë mospërfillës dhe të neglizhoni parimet e sigurisë së veglave elektrike.** Një veprim i pakujdesshëm mund të shkaktojë plagosje të rëndë në fraksionin e një sekonde.

Përdorimi dhe kujdesi për veglat elektrike

- **Mos ushtroni forcë mbi veglën elektrike. Përdorni veglën e duhur elektrike për qëllimin tuaj.** Vegla e duhur elektrike do ta kryejë punën më mirë dhe më saktë në shpejtësinë me të cilën është projektuar.
- **Mos e përdorni veglën elektrike nëse çelësi nuk ndizet dhe nuk fiket.** Çdo vegël elektrike që nuk mund të komandohet është e rrezikshme dhe duhet riparuar.
- **Shkëputni spinën nga burimi i energjisë dhe/ose hiqni baterinë nga vegla elektrike, nëse çmontohet, përpara se të kryeni ndonjë rregullim, të ndërroni aksesorët ose përpara se t'i vendosni veglat elektrike në ruajtje.** Këto masa parandaluese të sigurisë zvogëlojnë rrezikun e ndezjes aksidentale të veglës elektrike.
- **Ruani veglat elektrike që nuk i përdorni larg fëmijëve dhe mos lejoni përdorimin e veglës elektrike nga persona që nuk e njohin veglën elektrike ose nuk i dinë këto instruksione.** Veglat elektrike janë të rrezikshme në duart e përdoruesve pa përvojë.
- **Mirëmbani veglat elektrike dhe aksesorët. Kontrolloni për devijim ose ngjitje të pjesëve lëvizëse, thyerje të pjesëve ose për ndonjë gjendje tjetër që mund të ndikojë në funksionimin e veglës elektrike. Nëse është dëmtuar, riparoni veglën elektrike përpara përdorimit.** Shumë aksidente janë shkaktuar nga mirëmbajtja e dobët e veglave elektrike.
- **Mbani të pastra dhe të mprehta veglat prerëse.** Veglat prerëse të mirëmbajtura si duhet me tehe të mprehta kanë më pak gjasa të ngecin dhe kontrollohen më lehtë.
- **Përdorni veglën elektrike, aksesorët dhe majat e veglave etj. në përputhje me këto instruksione, duke marrë parasysh kushtet e punës dhe punën që do të kryhet.** Përdorimi i veglave elektrike për veprime të ndryshme nga ato të parashikuara mund të rezultojë në situatë të rrezikshme.
- **Mbani të pastra, të thata dhe pa vaj e graso dorezat dhe sipërfaqet e kapjes.** Dorezat dhe sipërfaqet e rrëshqitshme të kapjes nuk mundësojnë manovrimin dhe kontrollin e sigurt të veglës në rrethana të papritura.

Përdorimi dhe kujdesi i veglave me bateri

- **Kryeni karikimin vetëm me karikuesin e specifikuar nga prodhuesi.** Një karikues që është i përshtatshëm për një tip baterie mund të përbëjë rrezik për zjarr kur përdoret me një paketë tjetër baterie.
- **Përdorni veglat elektrike vetëm me paketat e baterisë të projektuara në mënyrë të posaçme.** Përdorimi i paketave të tjera të baterisë mund të paraqesë rrezik për plagosje dhe zjarr.
- **Kur paketa e baterisë nuk është në përdorim, mbajeni atë larg objekteve të tjera metalike, si për shembull kapësет e letrave, monedhat, çelësat, gozhdët, vidat ose objektet e tjera të vogla metalike, të cilat mund të krijojnë një lidhje nga një terminal tek tjetri.** Lidhja shkurt së bashku e terminaleve të baterisë mund të shkaktojë djegie ose zjarr.
- **Në kushte abuzimi, nga bateria mund të rrjedhë lëng; shmangni kontaktin me lëngun. Nëse ndodh kontakt aksidental, shpëlajeni me ujë. Nëse lëngu bie në kontakt me sytë, kërkoni gjithashtu ndihmë mjekësore.** Lëngu i rrjedhur nga bateria mund të shkaktojë irritim ose djegie.

- ▶ **Mos e përdorni një paketë baterie ose vegël që është dëmtuar ose modifikuar.** Bateritë e dëmtuara ose të modifikuara mund të shfaqin sjellje të paparashikueshme, duke rezultuar në zjarr, shpërthim ose rrezik plagosjeje.
- ▶ **Mos e ekspozoni paketën e baterisë ose veglën në zjarr ose temperaturë shumë të lartë.** Ekspozimi në zjarr ose temperaturë mbi 130°C mund të shkaktojë shpërthim.
- ▶ **Ndiqni të gjitha instruksionet e karikimit dhe mos e karikoni paketën e baterisë ose veglën përtej diapazonit të temperaturave të specifikuara në instruksione.** Karikimi në mënyrë të papërshtatshme ose në temperatura përtej diapazonit të specifikuar mund të dëmtojë baterinë dhe rrit rrezikun për zjarr.

Shërbimi

- ▶ **Kryeni shërbimin e veglës elektrike te një teknik i kualifikuar duke përdorur vetëm pjesë këmbimi identike.** Kjo do të garantojë ruajtjen e sigurisë së veglës elektrike.
- ▶ **Mos u bëni kurrë shërbim paketave të dëmtuara të baterive.** Shërbimi i paketave të baterive duhet bërë vetëm nga prodhuesi ose nga ofruesit e autorizuar të shërbimit.

Udhëzime sigurie për prerësit e shufrave të hekurit



Mbajini duart larg hapësirës së prerjes dhe tehut rrotullues të sharrës. Mund të lëndoheni seriozisht.



Mbajeni gjithmonë produktin me të dyja duart nga dorezat e caktuara dhe mos e futni kurrë dorën në hapësirën e prerjes gjatë përdorimit. Mbajini dorezat të thata, të pastra dhe pa vaj dhe yndyrë. Në këtë mënyrë, mund të punoni mirë dhe sigurt.

- ▶ **Mos e përdorni kurrë pajisjen elektrike pa pllakën bazë.** Vetëm kur e keni pllakën bazë të montuar mund të punoni mirë dhe sigurt.
- ▶ **Përdorni vetëm tehe sharre që janë të miratuara për produktin e që plotësojnë specifikimet te të dhënat teknike.** Aplikimi i tehut të sharrës në mënyra të tjera mund të shkaktojë konsumim të tepërt, shkëputjen e tehut, ulje në performancën e prerjes dhe gjenerim të tepërt nxehtësie, të cilat mund ta dëmtojnë tehun e sharrës dhe të shkaktojnë lëndime serioze.
- ▶ **Mos përdorni asnjë teh sharre të mpirë ose të dëmtuar.** Një teh sharre me dhëmbë të mpirë ose të çrregullt shkakton rritje fërkimi, bllokimin e tehut të sharrës dhe kundërgoditje për shkak të një hapësire prerëse shumë të ngushtë.
- ▶ **Përdorni pajisje të përshtatshme kërkimi, për të gjetur linjat e fshehura të shërbimeve ose konsultohuni me kompaninë lokale të shërbimeve.** Kontakti me telat elektrikë mund të shkaktojë zjarr dhe goditje elektrike. Dëmtimi i një linje gazi mund të shkaktojë një shpërthim. Depërtimi në një tub uji shkakton dëme materiale.
- ▶ **Kapeni mjetin me korrent vetëm nga sipërfaqet e izoluara të kapjes kur bëni ndonjë punë në të cilën aksesori prerës mund të kontaktojë telat e fshehur ose kordonin e vet.** Në rast kontakti me një tel me korrent, pjesët metalike të ekspozuara të mjetit me korrent mund të marrin korrent dhe t'i shkaktojnë operatorit goditje elektrike.
- ▶ **Ndizeni pajisjen elektrike vetëm pasi ta keni vendosur në pozicionin e punës dhe ta mbani fort me të dyja duart.** Kjo do t'ju ndihmojë të shmangni një kundërgoditje të pakontrolluar.
- ▶ **Gjatë punës mund të prodhohen çipe metalike të nxehta dhe me tehe të mprehta, të cilat mund të shkaktojnë prerje dhe djegie nëse bien në kontakt me lëkurën.** Vishni rroba që rrinë pas trupit.
- ▶ **Mos e filloni prerjen derisa pajisja elektrike të ketë arritur shpejtësinë e vet maksimale.** Kontakti midis pjesës së punës dhe tehut të sharrës para se të ndizet motori çon në mbingarkesë dhe dëmtim të tehut të sharrës dhe mund të rezultojë në lëndime serioze.
- ▶ **Nëse ndodh një kundërgoditje, mos e vazhdoni më procesin e prerjes në pjesën e punës. Hiqeni pajisjen elektrike nga pjesa e punës, lëreni tehun e sharrës të arrijë shpejtësinë e plotë dhe vazhdoni me kujdes prerjen.** Kur pajisja elektrike rindizet në pjesën e punës, tehu i sharrës mund të bllokohet përsëri ose të shkaktojë një kundërgoditje.
- ▶ **Nëse tehu i sharrës ngec ose bllokohet në prerje, bllokimi mund të shkaktojë kundërgoditje.** Kjo mund të çojë në lëvizje të pakontrolluara të pajisjes elektrike.
- ▶ **Gjatë punës, mund të krijohen shkëndija dhe çipa të nxehta metalike, të cilat mund ti ndezin materialet lehtësisht të ndezshme aty pranë ose të dëmtojnë sipërfaqet.** Sigurohuni që të mos ketë materiale të ndezshme në mjedisin e punës dhe mbrojini sipërfaqet e ndjeshme.
- ▶ **Shmangni prekjen e kokës së pajisjes elektrike gjatë funksionimit.** Ajo mund të nxehet shumë dhe ju mund të lëndoheni.
- ▶ **Tehu i sharrës dhe pjesët e tjera metalike mund të jenë të nxehta ose të kenë skaje të mprehta.** Kur ta ndërroni tehun e sharrës vishni doreza mbrojtëse.
- ▶ **Kur punoni në lartësi, sigurohuni që askush të mos jetë në zonën poshtë.** Çipat ose mbetjet e materialeve që bien mund të shkaktojnë aksidente.
- ▶ **Mos e ulni kurrë pajisjen elektrike në tokë derisa pajisja të ndalet plotësisht.** Vegla shtesë rrotulluese mund t'ju dëmtojë seriozisht dorën ose të prekë sipërfaqen e punës dhe të lëvizë në mënyrë të pakontrollueshme.
- ▶ **Nëse bateria është dëmtuar ose përdoret në mënyrë jo të duhur, mund të dalin avuj. Bateria mund të digjet ose të shpërthejë.** Dilni në ajër të freskët dhe flisni me

një mjek në rast se keni shqetësime. Avujt mund të irritojnë sistemin e frymëmarrjes.

- ▶ **Mos e modifikoni ose hapni baterinë.** Ekziston rreziku i një qarku të shkurtër.
- ▶ **Bateria mund të dëmtohet nga objekte të mprehta të tilla si gozhdë ose kaçavida ose nga forca të jashtme.** Mund të ndodhë një qark i shkurtër i brendshëm dhe bateria mund të digjet, të nxjerë tym, të shpërthejë ose të mbinxehet.
- ▶ **Përdorni baterinë vetëm në produktet e prodhuesit.** Vetëm kështu mund të mbroni baterinë nga mbingarkesat e rrezikshme.



Mbroni baterinë nga nxehtësia, p.sh. nga rrezet e vazhdueshme të diellit, zjarri, papastërtia, uji dhe lagështia. Ekziston rreziku i shpërthimit dhe i qarkut të shkurtër.

Simbole

Simbolet e mëposhtme mund të jenë të rëndësishme për përdorimin e veglës suaj elektrike. Ju lutemi mbani mend simbolet dhe kuptimin e tyre. Interpretimi i saktë i simboleve do t'ju ndihmojë ta përdorni më mirë dhe në mënyrë më të sigurt veglën elektrike.



Mbani syze mbrojtëse.

Përshkrimi i produktit dhe shërbimit



Lexoni të gjitha paralajmërimet dhe udhëzimet e sigurisë. Mosrespektimi i paralajmërimeve dhe udhëzimeve të sigurisë mund të rezultojë në goditje elektrike, zjarr dhe/ose lëndim serioz.

Ju lutemi vini re ilustrimet në pjesën e përparme të udhëzimeve të përdorimit.

Përdorimi në përputhje me qëllimin e duhur

Pajisja elektrike është projektuar për prerje të sheshtë ose të lirë të shufrave me fileto prej çeliku përforcues dhe çeliku të butë që përdoren në industrinë e ndërtimit.

Komponentët e shfaqur

Numërimi i komponentëve të paraqitur i referohet paraqitjes së veglës elektrike në faqen grafike.

- **(1)** Shigjeta e drejtimit të rrotullimit në kasë
- **(2)** Butoni i bllokimit të boshtit
- **(3)** Ndërfaqja e përdoruesit
- **(4)** Bateria[a)]
- **(5)** Filtër pluhuri (2x)
- **(6)** Butoni i lirimit të baterisë[a)]
- **(7)** Leva e lëshimit për çelësin e ndezjes/fikjes
- **(8)** Çelësi i ndezjes/fikjes
- **(9)** Butoni për të rrotulluar marshin
- **(10)** Dorezë shtesë kundër dridhjeve (sipërfaqe e izoluar e dorezës)
- **(11)** Çelës heksagonal i brendshëm
- **(12)** Dalja
- **(13)** Vidë për rregullimin e gjerësisë së hapjes
- **(14)** Teh sharre
- **(15)** Ndihmë drejtimi
- **(16)** Dorezë (me sipërfaqe të izoluar)
- **(17)** Ekrani i temperaturës (Ndërfaqja e përdoruesit)
- **(18)** Treguesi për gjendje të ulët karikimi të baterisë (Ndërfaqja e përdoruesit)
- **(19)** Treguesi i gjendjes së pajisjes elektrike (Ndërfaqja e përdoruesit)
- **(20)** Treguesi i fikjes së goditjes mbrapsht (Ndërfaqja e përdoruesit)
- **(21)** Treguesi i mbingarkesës (Ndërfaqja e përdoruesit)
- **(22)** Butoni i rritjes së shpejtësisë (Ndërfaqja e përdoruesit)
- **(23)** Treguesi për nivelin/modalitetin e shpejtësisë (Ndërfaqja e përdoruesit)
- **(24)** Butoni i uljes së shpejtësis (Ndërfaqja e përdoruesit)
- **(25)** Vida (4 x)
- **(26)** Pllaka bazë
- **(27)** Vidë tensioni
- **(28)** Fllanxhë shtrënguese
- **(29)** Kunj qendror (3 x)
- **(30)** Mbajtëse për qesen e çipave

a) **Këto pajisje shtesë nuk janë pjesë e dorëzimeve standarde.**

Të dhënat teknike

Prerës hekuri përforcues		GBC18V-32PS
Numri i artikullit		**3 601 JS7 0..**
Tension nominal	V=	18
Shpejtësia boshe	min^{-1}	1700–2000
Kapaciteti i ndarjes për hekurin përforcues	mm	10–32
Diametri i tehut të sharrës	mm	136
Fikja e goditjes mbrapsht		●
Siguresë mbrojtëse		●
Fren ndërprerës		●
Fillim i butë		●
Fikja e goditjes		●
Mbrojtja nga mbingarkesa		●
Parazgjedhja e shpejtësisë së rrotullimit		●

Prerës hekuri përforcues		GBC18V-32PS
Pesha[A)]	kg	3,3
Përmasat (Gjatësia x Gjerësia x Lartësia)	mm	445 x 186 x 114
temperatura e rekomanduar e ambientit gjatë karikimit	°C	0 … +35
temperatura e lejuar e ambientit gjatë funksionimit[B)] dhe gjatë ruajtjes	°C	−20 … +50
bateritë e përputhshme		GBA18V… GBA 18V… ProCORE18V… EXPERT18V… EXBA18V… CORE18V…
bateritë e rekomanduara për performancë të plotë		ProCORE18V… ≥ 8.0 Ah EXPERT18V… ≥ 5.5 Ah
karikuesit e rekomanduar		GAL18… GAL 18… GAL 36… GAL12V/18… GAL 12V/18… GAX 18… EXAL18…

A) Pa bateri (peshën e baterisë mund ta gjeni në www.bosch-professional.com)

B) Performancë e kufizuar në temperatura < 0 °C

Vlerat mund të ndryshojnë sipas produktit dhe i nënshtrohen kushteve të aplikimit dhe mjedisit. Informacione të mëtejshme në www.bosch-professional.com/wac.

Informacion mbi zhurmën/dridhjet

Vlerat e emetimit të zhurmës përcaktohen në përputhje me **EN 62841-1**.

Niveli i ponderuar i zhurmës A i veglës elektrike është zakonisht: Niveli i presionit të zërit **96** dB(A); Niveli i fuqisë së zërit **104** dB(A). Pasiguria K = **3** dB.

Mbani mbrojtje për veshët!

Vlerat e dridhjeve a_h (dridhjet e vazhdueshme), p_F (dridhjet e përsëritura të goditjes) dhe pasiguria K e përcaktuar në përputhje me **EN 62841-1**:

a_h = **3,8** m/s^2, K = **1,5** m/s^2, p_F = **410,8** m/s^2 (K = **82,8** m/s^2)

Niveli i dridhjeve dhe vlera e emetimit të zhurmës të dhëna në këto udhëzime janë matur sipas një metode matëse të standardizuar dhe mund të përdoren për të krahasuar veglat elektrike me njëra-tjetrën. Ato janë gjithashtu të përshtatshme për një vlerësim paraprak të emetimeve të dridhjeve dhe zhurmës.

Niveli i dhënë dridhjeve dhe vlera e emetimit të zhurmës përfaqësojnë aplikimet kryesore të veglës elektrike. Megjithatë, nëse vegla elektrik përdoret për përdorime të tjera, me mjete të ndryshme ose me mirëmbajtje të pamjaftueshme, niveli i dridhjeve dhe vlera e emetimit të zhurmës mund të ndryshojnë. Kjo mund të rrisë ndjeshëm emetimet e dridhjeve dhe zhurmës gjatë gjithë periudhës së punës.

Për një vlerësim të saktë të emetimeve të dridhjeve dhe zhurmës, duhet të merren parasysh edhe kohët kur pajisja është e fikur ose është në punë, por nuk është në përdorim. Kjo mund të reduktojë ndjeshëm emetimet e dridhjeve dhe zhurmës gjatë gjithë periudhës së punës.

Vendosni masa shtesë sigurie për të mbrojtur operatorin nga efektet e dridhjeve, të tilla si: mirëmbajtja e veglave dhe aksesorëve elektrikë, mbajtja e duarve të ngrohta, organizimi i proceseve të punës.

Fikja e goditjes mbrapsht



Në rast të një goditjeje të papritur të veglës elektrike, p.sh. bllokimi gjatë një prerjeje, furnizimi me energji elektrike i motorit ndërpritet në mënyrë elektronike. Ndizet treguesi i valvulës së goditjes **(20)**. Kur aktivizohet fikja e goditjes, treguesi i statusit **(19)** pulson me ngjyrë të kuqe.

Për të **rindezur** veglën elektrike, vendosni çelësin e ndezjes/fikjes **(8)** në pozicionin e fikur dhe ndizni sërish veglën elektrike.

Mbrojtja e rifilluar



Mbrojtja e rifilluar parandalon ndezjen e pakontrolluar të veglës elektrike pas një ndërprerjeje në furnizimin me energji elektrike. Për të **rindezur** pajisjen, zhvendoseni çelësin e ndezjes/fikjes **(8)** në pozicionin e fikur dhe ndizni sërish veglën elektrike.

Fren ndërprerës



Vegla elektrike ka një frenim elektronik. Kur pajisja elektrike fiket, tehu i sharrës ndalon brenda pak sekondash.

Fillim i butë

Fillimi i butë elektronik kufizon çift rrotullimet kur ndizet dhe mundëson që vegla elekrike të fillojë pa probleme.

Shënim: Nëse vegla elektrike punon me shpejtësi të plotë menjëherë pas ndezjes, mbrojtja e rifilluar dhe fillimi i butë kanë dështuar. Vegla elektrik duhet të dërgohet menjëherë te shërbimi ndaj klientit; për adresat, shihni seksionin "Shërbimi ndaj klientit dhe këshilla për përdorim".

Fikja e goditjes



Fikja e goditjes e integruar fik veglën elektrike në momentin që ajo takon tokën pas një rrëzimi. Për **të rindezur**, zhvendoseni çelësin e ndezjes/fikjes **(8)** në pozicionin e fikur dhe ndizni sërish veglën elektrike.

Mbrojtja nga mbingarkesa

Kur përdoret sipas qëllimit, vegla elektrike nuk mund të mbingarkohet. Nëse ngarkesa është shumë e lartë ose tejkalohet diapazoni i temperaturës së baterisë, ajo fiket automatikisht. Më pas fikni veglën elektrike dhe ndaloni punën që shkaktoi mbingarkimin e veglës elektrike. Më pas ndizni sërish veglën elektrike për të rifilluar procesin e punës.

Parazgjedhja e shpejtësisë së rrotullimit

2 nivele shpejtësie janë paracaktuar në cilësimet e fabrikës.

Niveli i parazgjedhjes së shpejtësisë	[min^{-1}]
1	1700
2	2000

Nivelet e specifikuara të shpejtësisë varen nga bateria e përdorur, niveli i karikimit të baterisë dhe temperatura e funksionimit të pajisjes.

Mund të përdorni butonat e përcaktimit të shpejtësisë **(22)** dhe **(24)** gjithashtu mund të zgjidhni paraprakisht shpejtësinë e kërkuar. Informacionet në tabelën e mëposhtme janë vlerat e rekomanduara.

Material	Përdorimi	Vegla që përdoret	Niveli i shpejtësisë
Hekur përforcues	Ndarja	Teh sharre	1/2
Shufra me fileto çeliku të butë	Ndarja	Teh sharre	1/2

Mos e filloni prerjen derisa produkti të ketë arritur shpejtësinë maksimale të rrotullimit. Nëse e vini tehun e sharrës në kontakt me pjesën e punës përpara se të ndizni motorin, tehu i sharrës do të mbingarkohet dhe do të dëmtohet, gjë që mund të çojë në lëndime serioze. Zgjidhni nivelin 2 për shpejtësinë më të lartë të prerjes. Zgjidhni nivelin 1 për të zvogëluar shkëndijat.

Bateria

Bosch shet vegla elektrike me bbateri dhe pa bateri.Nga paketimi mund të mësoni nëse me veglën tuaj elektrike është e përfshirë një bateri.

Karikoni baterinë

▶ **Përdorni vetëm karikuesit e listuar në të dhënat teknike.** Vetëm këta karikues janë përshtatur për baterinë Li-jon të përdorur në veglën tuaj elektrike.

Shënim: Bateritë Li-jon dorëzohen pjesërisht të karikuara për shkak të rregulloreve ndërkombëtare të transportit.Për të siguruar funksionimin e plotë të baterisë, karikoni plotësisht baterinë përpara përdorimit të parë.

Vendosni baterinë

Rrëshqisni baterinë e karikuar në mbajtësen e baterisë derisa të klikojë në vend.

Hiqni baterinë

Për të hequr baterinë, shtypni butonin e lirimit të baterisë dhe tërhiqeni baterinë.**Mos përdorni forcë.**

Bateria ka 2 nivele kyçjeje për të parandaluar që bateria të bjerë jashtë kur shtypet aksidentalisht butoni i lëshimit të baterisë.Për sa kohë që bateria është futur në veglën elektrike, ajo mbahet në pozicionin e saj nga një butoni.

Treguesi i nivelit të karikimit të baterisë

Shënim: Jo çdo lloj baterie ka një tregues të nivelit të karikimit.

LED-et jeshile të treguesit të statusit të karikimit të baterisë tregojnë statusin e karikimit të baterisë.Për arsye sigurie, pyetja për statusin e karikimit është e mundur vetëm kur vegla elektrike nuk është në gjendje pune.

Shtypni butonin e treguesit të statusit të karikimit On ose ▭, për të shfaqur statusin e karikimit. Kjo është e mundur edhe nëse hiqni baterinë.

Nëse asnjë LED nuk ndizet pas shtypjes së butonit të treguesit të statusit të karikimit, bateria është me defekt dhe duhet të zëvendësohet.

Niveli i karikimit të baterisë shfaqet gjithashtu në ndërfaqen e përdoruesit (shih "Treguesi i statusit", Faqe 205).

Lloji i baterisë GBA 18V... | GBA18V...



LED	Kapaciteti
Dritë e vazhdueshme 3 × e gjelbër	60–100 %
Dritë e vazhdueshme 2 × e gjelbër	30–60 %
Dritë e vazhdueshme 1 × e gjelbër	5–30 %
Dritë pulsuese 1 × e gjelbër	0–5 %

Lloji i baterisë ProCORE18V... | EXPERT18V... | EXBA18V... | CORE18V...



LED	Kapaciteti
Dritë e vazhdueshme 5 × e gjelbër	80–100 %
Dritë e vazhdueshme 4 × e gjelbër	60–80 %
Dritë e vazhdueshme 3 × e gjelbër	40–60 %
Dritë e vazhdueshme 2 × e gjelbër	20–40 %
Dritë e vazhdueshme 1 × e gjelbër	5–20 %
Dritë pulsuese 1 × e gjelbër	0–5 %

Zbulimi i rrezikut të defektit të baterisë

EXPERT18V... | EXBA18V...

LED-et e treguesve të statusit të karikimit të baterisë mund të tregojnë rrezikun e një defekti të baterisë përveç statusit të karikimit të baterisë.

Për të aktivizuar funksionin, shtypni dhe mbani shtypur butonin e treguesit të statusit të karikimit ▭ për 3 sekonda.

Analiza e baterisë sinjalizohet nga një dritë ndezëse në ekranin e statusit të karikimit të baterisë. Rezultati shfaqet në ekranin e statusit të karikimit të baterisë.

 **1 LED:** Bateria ka një rrezik të lartë për defekt. Performanca dhe koha e funksionimit tashmë mund të reduktohen. Rekomandohet të zëvendësoni baterinë.

 **5 LED**: Bateria është në gjendje të mirë me rrezik të ulët defekti.

Ju lutemi vini re: Vlerësimi i rrezikut të defektit të baterisë funksionon në dy faza dhe ofron një vlerësim të thjeshtuar të gjendjes. Bateria ose është vlerësuar në gjendje të mirë ose ka një rrezik të shtuar të defekteve. Nuk shfaqet asnjë përqindje e gjendjes së baterisë.

Udhëzime për trajtimin optimal të baterisë

Mbroni baterinë nga lagështia dhe uji.

Ruani baterinë vetëm në një interval temperaturash nga −20 °C deri në 50 °C. Për shembull, mos e lini baterinë në makinë gjatë verës.

Herë pas here pastrojini hapjet e baterisë me një furçë të butë, të pastër dhe të thatë.

Një kohë tepër e reduktuar pune pas karikimit tregon që bateria është konsumuar dhe ajo duhet të zëvendësohet.

Ndiqni udhëzimet e asgjësimit.

Montim

▶ **Përdorni vetëm tehe sharre, shpejtësia maksimale e lejuar e të cilave është më e lartë se shpejtësia e boshtit të veglës suaj elektrike.**

Çmontimi/montimi i tehut të sharrës

▶ **Para se të kryeni ndonjë punë në veglën elektrike (p.sh. mirëmbajtje, ndryshim i veglave, etj.) hiqeni baterinë nga vegla elektrike.** Ekziston rreziku i lëndimit nëse çelësi i ndezjes/fikjes shtypet pa dashje.

▶ **Vishni doreza mbrojtëse kur montoni tehun e sharrës.** Ekziston rreziku i lëndimit nëse prekni tehun e sharrës.

▶ **Përdorni vetëm tehe sharre që përputhen me cilësimet e specifikuara në këtë manual dhe në mjetin elektrik.**

Çmontimi/montimi i tehut të sharrës (shih figurën A)

– Lironi 4 vidat **(25)** duke përdorur çelësin e dërguar heksagonal **(11)**.
– Hiqni pllakën bazë **(26)**.
– Shtypni dhe mbani shtypur butonin e kyçjes së boshtit **(2)**.
▶ **Shtypni butonin e kyçjes së boshtit (2) vetëm kur boshti i sharrës është i palëvizshëm.** Përndryshe, pajisja elektrike mund të dëmtohet.
– Përdorni çelësin heksagonal **(11)** për të zhvidhosur vidën shtrënguese **(27)**.
– Hiqni fllanxhën e fiksimit **(28)** dhe tehun e sharrës **(14)**.

Montimi i tehut të sharrës (shih figurën B)

– Pastroni tehun e sharrës **(14)** dhe të gjitha pjesët shtrënguese që do të montoni.
– Vendoseni tehun e sharrës **(14)**. Drejtimi i prerjes së dhëmbëve (drejtimi i shigjetës në tehun e sharrës) dhe drejtimi i shigjetës së rrotullimit **(1)** në kasë duhet të përputhen. Sigurohuni që 3 kunjat e qendror **(29)** të futen në vrimat tehut të sharrës.
– Vendosni fllanxhën shtrënguese **(28)** sipër dhe vidhosni vidën shtrënguese **(27)**.
– Shtypni dhe mbani shtypur butonin e kyçjes së boshtit **(2)**.
– Tërhiqni çelësin heksagonal **(11)** për të zhvidhosur vidën shtrënguese **(27)**.
– Vendosni pllakën bazë **(26)** sipër dhe vidhoseni atë në vend me 4 vidat **(25)**.

Amortizues dridhjesh dorezë shtesë

Shënim: Prerësi i hekurit përforcues **GBC18V-32PS** përfshin një dorezë ndihmëse që zbut dridhjet. **(10)**. Për arsye ergonomie dhe sigurie në punë, përdorni gjithmonë dorezën shtesë kundër dridhjeve të përshkruara në këto udhëzime funksionimi **(10)**.

Vidhosni dorezën shtesë **(10)** në varësi të mënyrës së funksionimit, në të djathtë ose të majtë ose sipër kokës së marsheve.

▶ **Përdorni veglën tuaj elektrike vetëm me dorezën shtesë (10)**.

▶ **Ndalo përdorimin e veglës elektrike nëse doreza shtesë (10) është e dëmtuar. Mos bëni asnjë ndryshim në dorezën shtesë (10).**

Vibration Control Doreza shtesë kundër dridhjeve **(10)** mundëson një punë me dridhje të ulët dhe për këtë arsye më të këndshme dhe të sigurt.

Nxjerrja e pluhurit/ashklave

Shmangni punën pa marrë masat e nevojshme kundër reduktimit të pluhurit. Një kuti pluhuri e përshtatshme nxjerrjeje pluhuri redukton ndotjen e dëmshme për shëndetin nga pluhuri. Sigurohuni që vendi i punës të jetë i ajrosur mirë. Përdorni gjithmonë mbrojtje të përshtatshme për frymëmarrjen. Për të siguruar nxjerrjen optimale të pluhurit, zbrazni kutinë e pluhurit në kohën e duhur dhe pastroni elementin e filtrit rregullisht.

▶ **Shmangni grumbullimin e pluhurit në vendin e punës.** Pluhuri mund të ndizet lehtësisht.

Vetë-thithja

Vendosni anën e hapur të qeses së çipave në mbajtëse **(30)** dhe sigurojeni atë me kordonët e tërheqjes. Tërhiqeni fort qesen e çipave për t'u siguruar që është fiksuar siç duhet.

Rrotulloni marshin (shih figurën C)

▶ **Para se të kryeni ndonjë punë në veglën elektrike (p.sh. mirëmbajtje, ndryshim i veglave, etj.) hiqeni**

baterinë nga vegla elektrike. Ekziston rreziku i lëndimit nëse çelësi i ndezjes/fikjes shtypet pa dashje.

Ju mund ta rrotulloni marshin 90° majtas ose djathtas në krahasim me dorezën. Kjo lejon që çelësi i ndezjes/fikjes **(8)** të zhvendoset në një pozicion më të përshtatshëm për aplikacione të veçanta.

Vendoseni çelësin e ndezjes/fikjes **(8)** në pozicionin "Fikur". Shtypni butonin **(9)** dhe rrotulloni marshin në pozicionin e dëshiruar (shih figurën **C**).

Çelësi i ndezjes/fikjes **(8)** mund të aktivizohet vetëm kur marshi të jetë në pozicionin e duhur.

Funksionimi

- ▶ **Mos e sforconi aq shumë veglën elektrike sa të ndalojë.**
- ▶ **Para se të kryeni ndonjë punë në veglën elektrike (p.sh. mirëmbajtje, ndryshim i veglave, etj.) hiqeni baterinë nga vegla elektrike.** Ekziston rreziku i lëndimit nëse çelësi i ndezjes/fikjes shtypet pa dashje.
- ▶ **Mbërtheni pjesën e punës nëse nuk është e vendosur mirë nën peshën e saj.**
- ▶ **Pas ngarkesës së madhe, lëreni veglën elektrike të punojë bosh për disa minuta për të ftohur insertin e saj.**
- ▶ **Mos e përdorni veglën elektrike me mbajtëse prerëse.**

Rregulloni gjerësinë e hapjes (shih figurën D)

Lironi vidën për rregullimin e gjerësisë së hapjes **(13)**. Rrëshqisni bllokun e rregullimit të gjerësisë majtas ose djathtas për të arritur gjerësinë e dëshiruar të hapjes. Përpara se të filloni ndonjë punë, sigurohuni që vida **(13)** të jetë shtrënguar.

Këshilla pune

Prerja e hekurit përforcues

Zgjidhni cilësimin e duhur për prerjen që do të kryhet (shih "Rregulloni gjerësinë e hapjes (shih figurën **D**)", Faqe 205).

Mos prekni asnjë pjesë rrotulluese, pasi kjo mund të shkaktojë lëndime serioze.

Mos e filloni prerjen menjëherë pasi të keni ndezur motorin. Lëreni tehun e sharrës të arrijë shpejtësinë maksimale përpara se të filloni prerjen.

Zgjidhni një shpejtësi më të ulët për të zvogëluar shkëndijat.

Ngadalësoni lëvizjen përpara (lëvizjen e prerjes) si në fillim ashtu edhe në fund të procesit të prerjes.

Mos i prisni shufrat përforcuese me një diametër më të vogël se **10** mm.

Mos e prisni hekurin përforcues më pak se **20** mm gjatësi, pasi prerja mund të ngecë midis tehut të sharrës **(14)** dhe pllakës bazë **(26)** duke shkaktuar dëmtime dhe lëndime serioze.

Pasi ta ndizni, lidhni fort udhëzuesin **(15)** në hekurin përforcues. Shtyjeni ngadalë pajisjen elektrike përpara për të filluar prerjen e hekurit.

Instalimi

Ndezja/fikja

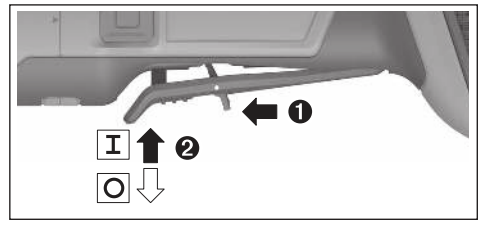

Për të filluar **përdorimin** e veglës elektrike, shtyni levën e lirimit **(7)** përpara dhe më pas shtypni çelësin e ndezjes/fikjes **(8)** për lart.

Për të **fikur** veglën elekrike, lëshoni çelësin e ndezjes/fikjes **(8)**.

Ndërfaqja e përdoruesit

Ndërfaqja e përdoruesit **(3)** përdoret për të zgjedhur paraprakisht shpejtësinë dhe për të shfaqur statusin e veglës elektrike.

Treguesi i statusit

Treguesi i temperaturës (17)	Kuptimi/shkaku	Zgjidhja
e verdhë	Është arritur temperatura kritike (elektronikë, bateri)	Vëreni pajisjen elektrike në gjendje boshe dhe lëreni të ftohet
e kuqe	Vegla elektrike është mbinxehur dhe fiket	Lëreni veglën elektrike të ftohet

Treguesi i nivelit të karikimit të baterisë (Ndërfaqja e përdoruesit) (18)	Kuptimi/shkaku	Zgjidhja
e verdhë	Bateria pothuajse bosh	Zëvendësoni ose karikoni baterinë së shpejti
e kuqe	Bateria bosh	Zëvendësoni ose karikoni baterinë

Treguesi i statusit të veglës elektrike (19)	Kuptimi/shkaku	Zgjidhja
e gjelbër	Statusi OK	–
e verdhë	Është arritur temperatura kritike ose bateria është pothuajse bosh ose u zbulua mbingarkesë	Lëreni pajisjen elektrike në gjendje boshe dhe lëreni të ftohet, ose zvogëloni ngarkesën derisa pajisja elektrike të funksionojë siç duhet.
ndizet e kuqe	Vegla elektrike është mbinxehur ose bateria është bosh	Lëreni veglën elektrike të ftohet ose zëvendësoni apo karikoni baterinë
e kuqe pulsuese	Është aktivizuar fikja e goditjes mbrapsht, mbrojtja e rifilluar ose bllokimi i ndikimit	Fikni dhe ndizni përsëri pajisjen elektrike

Treguesi i mbingarkesës (Ndërfaqja e përdoruesit) (21)	Kuptimi/shkaku	Zgjidhja
e verdhë	Mbingarkesë e zbuluar	Zvogëloni ngarkesën derisa pajisja elektrike të funksionojë siç duhet.

Mirëmbajtja dhe servisi

Mirëmbajtja dhe pastrimi

- ▶ **Para se të kryeni ndonjë punë në veglën elektrike (p.sh. mirëmbajtje, ndryshim i veglave, etj.) hiqeni baterinë nga vegla elektrike.** Ekziston rreziku i lëndimit nëse çelësi i ndezjes/fikjes shtypet pa dashje.
- ▶ **Mbani të pastër fshesën me korrent dhe vendet e ventilimit për të punuar mirë dhe në mënyrë të sigurt.**

Ruani dhe trajtoni me kujdes aksesorët.

Shërbimi i klientit dhe këshilla për përdorim

Severna Makedonija
Tel.: 02/ 246 76 10

Linkun e adresave tona të servisit dhe kushtet e garancisë mund ti gjeni në faqen e fundit.

Ju lutemi jepni te të gjitha pyetjet dhe porositë e pjesëve të këmbimit me patjetër numrin 10-shifror të artikullit sipas tabelës së tipit.

Asgjësimi

Veglat elektrike, bateritë, aksesorët dhe paketimi duhet të riciklohen në një mënyrë miqësore me mjedisin.



Mos i hidhni veglat elektrike dhe bateritë/ bateritë e rikarikueshme në mbeturinat shtëpiake!

Vetëm për vendet e BE-së:

Pajisjet elektrike dhe elektronike ose bateritë e përdorura që nuk janë më të përdorshme duhet të grumbullohen veçmas dhe të hidhen në një mënyrë miqësore me mjedisin. Përdorni sistemet e parashikuara të grumbullimit. Asgjësimi i gabuar mund të jetë i dëmshëm për mjedisin dhe shëndetin për shkak të substancave potencialisht të rrezikshme.

Srpski

Bezbednosne napomene

Opšte sigurnosne napomene za električne alate

⚠ UPOZORENJE **Pročitajte sva sigurnosna upozorenja, uputstva, ilustracije i specifikacije isporučene uz ovaj električni alat.** Propusti u pridržavanju svih dolenavedenih uputstava mogu imati za posledicu električni udar, požar i/ili teške povrede.

Čuvajte sva upozorenja i uputstva za buduću upotrebu.

Pojam „električni alat“ upotrebljen u upozorenjima odnosi se na električne alate sa pogonom na struju (sa kablom) i na električne alate sa akumulatorskim pogonom (bez kabla).

Sigurnost radnog područja

- ▶ **Držite vaše radno područje čisto i dobro osvetljeno.** Nered ili neosvetljena radna područja mogu voditi nesrećama.
- ▶ **Ne radite sa električnim alatom u okolini ugroženoj eksplozijom, u kojoj se nalaze zapaljive tečnosti, gasovi ili prašina.** Električni alati stvaraju varnice koje mogu zapaliti prašinu ili isparenja.
- ▶ **Držite podalje decu i druge osobe za vreme korišćenja električnog alata.** Stvari koje vam odvraćaju pažnju mogu dovesti do gubitka kontrole.

Električna sigurnost

- ▶ **Držite električni alat što dalje od kiše ili vlage.** Prodor vode u električni alat povećava rizik od električnog udara.

Sigurnost osoblja

- ▶ **Budite pažljivi, pazite na to šta radite i postupajte razumno tokom rada sa vašim električnim alatom. Ne koristite električni alat ako ste umorni ili pod uticajem droge, alkohola ili lekova.** Momenat nepažnje kod

upotrebe električnog alata može rezultirati ozbiljnim povredama.

- ▶ **Nosite ličnu zaštitnu opremu. Uvek nosite zaštitne naočare.** Nošenje zaštitne opreme, kao što je maska za prašinu, sigurnosne cipele koje ne kliže, zaštitni šlem ili zaštita za sluh, zavisno od vrste i upotrebe električnog alata, smanjuje rizik od povreda.
- ▶ **Izbegavajte nenamerno puštanje u rad. Uverite se da je električni alat isključen, pre nego što ga priključite na struju i/ili na akumulator, uzmete ga ili nosite.** Nošenje električnog alata sa prstom na prekidaču ili priključivanje na struju uključenog električnog alata vodi do nesreće.
- ▶ **Uklonite bilo kakve ključeve za podešavanje ili ključeve za zavrtnjeve, pre nego što uključite električni alat.** Ostavljanje ključa za zavrtnjeve ili ključa prikačenog na rotirajući deo električnog alata može rezultirati ličnom povredom.
- ▶ **Izbegavajte neprirodno držanje tela. Pobrinite se uvek da stabilno stojite i u svako doba održavajte ravnotežu.** Ovo omogućava bolje upravljanje električnim alatom u neočekivanim situacijama.
- ▶ **Nosite pogodnu odeću. Ne nosite široku odeću ili nakit. Držite kosu i odeću dalje od pokretnih delova.** Pokretni delovi mogu zahvatiti široku odeću, nakit ili dugu kosu.
- ▶ **Ako mogu da se montiraju uređaji za usisavanje i skupljanje prašine, uverite se da li su priključeni i upotrebljeni kako treba.** Usisavanje prašine može smanjiti rizike koji su povezani sa prašinom.
- ▶ **Ne dozvolite da pouzdanje koje ste stekli čestom upotrebom alata utiče na to da postanete neoprezni i da zanemarite sigurnosne principe za upotrebu alata.** Neoprezno delovanje može prouzrokovati teške povrede u deliću sekunde.

Upotreba i briga o električnim alatima

- ▶ **Ne preopterećujte aparat. Upotrebljavajte električni alat koji je pogodan za vaš zadatak.** Odgovarajući električni alat radi bolje i sigurnije tempom za koji je projektovan.
- ▶ **Ne koristite električni alat čiji je prekidač u kvaru.** Svaki električni alat koji se ne može kontrolisati prekidačem je opasan i mora se popraviti.
- ▶ **Izvucite utikač iz utičnice i/ili izvadite akumulatorsku bateriju iz električnog alata, ukoliko je to moguće, pre nego što izvršite bilo kakva podešavanja, promenu pribora ili pre nego što uskladištite električni alat.** Takve preventivne sigurnosne mere smanjuju rizik od slučajnog pokretanja električnog alata.
- ▶ **Čuvajte nekorišćene električne alate izvan dometa dece i ne dozvoljavajte korišćenje alata osobama koje ne poznaju isti ili nisu pročitale ova uputstva.** U rukama neobučenih korisnika električni alati postaju opasni.
- ▶ **Održavajte električni alat i pribor. Proverite da li pokretni delovi aparata besprekorno funkcionišu i da li su dobro povezani, da li su delovi možda polomljeni ili su tako oštećeni da je ugroženo funkcionisanje električnog alata. Pre upotrebe popravite alat ukoliko je oštećen.** Mnoge nesreće su prouzrokovane lošim održavanjem električnih alata.
- ▶ **Održavajte alate za sečenje oštre i čiste.** Sa adekvatno održavanim alatom za sečenje sa oštrim sečivima manja je verovatnoća da će doći do zapinjanja i upravljanje je jednostavnije.
- ▶ **Upotrebljavajte električni alat, pribor, alate koji se umeću itd. prema ovim uputstvima. Obratite pažnju pritom na uslove rada i posao koji morate obaviti.** Upotreba električnog alata za namene drugačije od predviđenih može voditi opasnim situacijama.
- ▶ **Održavajte drške i prihvatne površine suvim, čistim i bez ostataka ulja ili masnoće.** Klizave drške ili prihvatne površine ne omogućavaju bezbedno rukovanje i upravljanje alatom u neočekivanim situacijama.

Upotreba i briga o alatu na akumulatorski pogon

- ▶ **Punite samo u aparatima za punjenje, koje je preporučio proizvođač.** Punjač koji je pogodan za jednu vrstu akumulatorske baterije može stvoriti rizik od požara ako se koristi za drugačiju akumulatorsku bateriju.
- ▶ **Upotrebljavajte električni alat samo zajedno sa akumulatorskim baterijama namenjenim za njih.** Upotreba bilo kojih drugih akumulatorskih baterija može stvoriti rizik od povrede ili požara.
- ▶ **Držite nekorišćenu akumulatorsku bateriju dalje od drugih metalnih objekata, poput kancelarijskih spajalica, novčića, ključeva, eksera, zavrtnja ili drugih malih metalnih predmeta, koji mogu prouzrokovati povezivanje jednog terminala sa drugim.** Kratak spoj između baterijskih terminala može prouzrokovati opekotine ili požar.
- ▶ **Kod pogrešne primene iz akumulatorske baterije može biti izbačena tečnost. Izbegavajte kontakt sa njom . Kod slučajnog kontakta isperite sa vodom. Ako tečnost dospe u oči, potražite i dodatnu lekarsku pomoć.** Tečnost iz akumulatora može prouzrokovati iritaciju ili opekotine.
- ▶ **Ne koristite akumulatorsku bateriju ili alat koji je oštećen ili modifikovan.** Oštećene ili modifikovane akumulatorske baterije mogu se ponašati nepredvidivo, što može rezultirati požarom, eksplozijom ili povredom.
- ▶ **Ne izlažite akumulatorsku bateriju ili alat vatri ili visokim temperaturama.** Izlaganje vatri ili temperaturama iznad 130 °C može prouzrokovati eksploziju.
- ▶ **Pridržavajte se svih uputstava u vezi sa punjenjem i ne punite akumulatorsku bateriju ili alat izvan temperaturnog opsega naznačenog u uputstvima.** Nepropisno punjenje ili punjenje na temperaturama izvan naznačenog opsega može oštetiti akumulatorsku bateriju i povećati rizik od požara.

Servisiranje

- ▶ **Neka vam vaš električni alat popravlja samo kvalifikovano osoblje, koristeći samo originalne rezervne delove.** Ovo će osigurati očuvanje bezbednosti električnog alata.
- ▶ **Nikada ne servisirajte oštećene akumulatorske baterije.** Servisiranje akumulatorskih baterija treba da vrše isključivo proizvođač ili ovlašćeni serviseri.

Sigurnosne napomene za rezač za armaturu



Držite ruke podalje od zone sečenja i rotirajućeg lista testere. Možete se ozbiljno povrediti.



Uvek držite proizvod obema rukama na predviđenim drškama i nikada tokom rada ne posežite u zonu sečenja. Neka drške budu suve, čiste i bez ulja i masti. Na taj način možete da radite dobro i bezbedno.

- ▶ **Ne upotrebljavajte električni alat nikada bez osnovne ploče.** Samo sa montiranom osnovnom pločom možete da radite dobro i bezbedno.
- ▶ **Koristite isključivo listove testere odobrene za ovaj proizvod, koji odgovaraju specifikacijama navedenim u tehničkim podacima.** Upotreba lista testere za druge namene može da dovede do prekomernog habanja, odvajanja lista testere, smanjene efikasnosti sečenja i prekomernog razvoja toplote, što može da ošteti list testere i izazove teške povrede.
- ▶ **Ne koristite tup ili oštećen list testere.** List testere sa tupim ili pogrešno poravnatim zupcima izaziva povećano trenje, blokiranje lista testere i povratni udar usled preuskog reza.
- ▶ **Koristite odgovarajuće aparate za detekciju, da biste pronašli skrivene vodove snabdevanja, ili pozovite lokalnog distributera električne energije.** Kontakt sa električnim vodovima može da dovede do požara i strujnog udara. Oštećenja gasovoda mogu da dovedu do eksplozije. Prodiranje u cevovod sa vodom može da uzrokuje materijalnu štetu.
- ▶ **Električni alat držite samo za izolovane prihvatne površine prilikom izvođenja operacije gde rezni pribor može doći u kontakt sa skrivenim žicama.** Kontakt sa provodnom žicom može dovesti do toga da izloženi metalni delovi električnog alata postanu provodni što rukovaoca može izložiti električnom udaru.
- ▶ **Uključite električni alat tek kada ga dovedete u radni položaj i čvrsto ga držite obema rukama.** Tako ćete sprečiti nekontrolisani povratni udar.
- ▶ **Tokom rada mogu da nastanu vrući i oštri metalni opiljci koji pri kontaktu sa kožom mogu da izazovu posekotine i opekotine.** Nosite odeću koja dobro prijanja uz telo.
- ▶ **Počnite sa sečenjem tek kada električni alat dostigne maksimalan broj obrtaja.** Dodirivanje radnog komada sa listom testere pre uključivanja motora može da dovede do preopterećenja i oštećenja lista testere, što može izazvati teške povrede.
- ▶ **Ako dođe do povratnog udara, nemojte nastavljati sečenje u radnom komadu. Uklonite električni alat sa radnog komada, sačekajte da list testere dostigne pun broj obrtaja i pažljivo nastavite sečenje.** Ponovno uključivanje električnog alata dok je list testere u radnom komadu može izazvati novo blokiranje lista ili povratni udar.
- ▶ **Ako se list testere zaglavi ili zaskoči u rezu, dolazi do blokiranja i može da nastane povratni udar.** To može da dovede do nekontrolisanog kretanja električnog alata.
- ▶ **Tokom rada mogu da nastanu varnice i vrući metalni opiljci koji mogu da zapale lako zapaljive materijale u okolini ili da oštete površine.** Proverite da u radnom okruženju nema zapaljivih materijala i zaštitite osetljive površine.
- ▶ **Tokom rada izbegavajte dodirivanje glave električnog alata.** Ona može da postane veoma vruća i možete se povrediti.
- ▶ **List testere i drugi metalni delovi mogu biti vrući ili da imaju oštre ivice.** Nosite zaštitne rukavice prilikom zamene lista testere.
- ▶ **Prilikom rada na visini pazite da se niko ne nalazi ispod.** Opiljci koji padaju ili ostaci materijala mogu da izazovu nesreće.
- ▶ **Ne ostavljajte nikada električni alat pre nego što se potpuno ne zaustavi.** Rotirajući električni alat može ozbiljno da povredi vašu ruku ili da dodirnu podlogu i da se kreću se nekontrolisano.
- ▶ **Kod oštećenja i nestručne upotrebe akumulatora može doći do isparavanja. Akumulator može da izgori ili da eksplodira.** Uzmite svež vazduh i potražite lekara ako dođe do tegoba. Para može nadražiti disajne puteve.
- ▶ **Nemojte menjati i otvarati akumulator.** Postoji opasnost od kratkog spoja.
- ▶ **Baterija može da se ošteti oštrim predmetima, kao npr. ekserima ili odvijačima zavrtnjeva ili usled dejstva neke spoljne sile.** Može da dođe do internog kratkog spoja i akumulatorska baterija može da izgori, dimi, eksplodira ili da se pregreje.
- ▶ **Akumulator koristite samo u proizvodima proizvođača.** Samo tako se akumulator štiti od opasnog preopterećenja.



Zaštitite akumulatore od izvora toplote, npr. od trajnog sunčevog zračenja, vatre, prljavštine, vode i vlage. Postoji opasnost od eksplozije i kratkog spoja.

Simboli

Sledeći simboli mogu biti od značaja za upotrebu Vašeg električnog alata. Molimo da zapamtite simbole i njihovo značenje. Prava interpretacija simbola pomoći će Vam da bolje i sigurnije koristite električni alat.



Nosite zaštitne naočare.

Opis proizvoda i primene



Pročitajte sve bezbednosne napomene i uputstva. Propusti u poštovanju bezbednosnih napomena i uputstava mogu da prouzrokuju električni udar, požar i/ili teške povrede.

Vodite računa o slikama u prednjem delu upustva za rad.

Upotreba prema svrsi

Električni alat je namenjen za zajedničko ili slobodno rezanje armiranog gvožđa i navojnih šipki od mekanog čelika u građevinstvu.

Komponente na slici

Označavanje brojevima prikazanih komponenata odnosi se na prikaz električnog alata na grafičkoj stranici.

(1) Strelica smera obrtanja na kućištu
(2) Taster za blokadu vretena
(3) Korisnički interfejs
(4) Akumulator[a)]
(5) Filter za prašinu (2x)
(6) Taster za otključavanje akumulatora[a)]
(7) Poluga za deblokadu prekidača za uključivanje/isključivanje
(8) Prekidač za uključivanje/isključivanje
(9) Taster za okretanje pogona
(10) Dodatna ručka za amortizovanje vibracija (izolirana površina za držanje)
(11) Šestougaoni ključ
(12) Ispust
(13) Zavrtanj za podešavanje širine otvora
(14) List testere
(15) Pomoćna vođica
(16) Ručka (izolirana površina za držanje)
(17) Prikaz temperature (korisnički interfejs)
(18) Prikaz za nizak nivo napunjenosti akumulatora (korisnički interfejs)
(19) Prikaz statusa električnog alata (korisnički interfejs)
(20) Prikaz povratnog isključivanja (korisnički interfejs)
(21) Prikaz preopterećenja (korisnički interfejs)
(22) Taster za povećanje broja obrtaja (korisnički interfejs)
(23) Prikaz stepena broja obrtaja/režima (korisnički interfejs)
(24) Taster za smanjenje broja obrtaja (korisnički interfejs)
(25) Zavrtanj (4 x)
(26) Osnovna ploča
(27) Zatezni zavrtanj
(28) Zatezna prirubnica
(29) Igla za centriranje (3 x)
(30) Držač za vrećicu za piljevinu

a) **Ovaj pribor ne spada u standardni obim isporuke.**

Tehnički podaci

Sekač za armirano gvožđe		GBC18V-32PS
Broj artikla		**3 601 JS7 0..**
Nominalni napon	V=	18
Broj obrtaja u praznom hodu	min^{-1}	1700–2000
Kapacitet rezanja armiranog gvožđa	mm	10–32
Prečnik lista testere	mm	136
Povratno isključivanje		●
Zaštita od ponovnog pokretanja		●
Inerciona kočnica		●
Lagani start		●
Isključivanje u slučaju udara		●
Zaštita od preopterećenja		●
Izbor broja obrtaja		●
Težina[A)]	kg	3,3
Dimenzije (dužina × širina × visina)	mm	445 x 186 x 114
Preporučena temperatura okruženja prilikom punjenja	°C	0 … +35
Dozvoljena temperatura okruženja prilikom rada[B)] i prilikom skladištenja	°C	–20 … +50
Kompatibilni akumulatori		GBA18V… GBA 18V… ProCORE18V… EXPERT18V… EXBA18V… CORE18V…
Preporučeni akumulatori za punu snagu		ProCORE18V… ≥ 8.0 Ah EXPERT18V… ≥ 5.5 Ah
Preporučeni punjači		GAL18… GAL 18… GAL 36… GAL12V/18… GAL 12V/18…

Sekač za armirano gvožđe	GBC18V-32PS
	GAX 18... EXAL18...

A) Bez akumulatora (Težinu akumulatora možete pogledati na www.bosch-professional.com)

B) ograničeni učinak na temperaturama < 0 °C

Vrednosti mogu da se razlikuju u zavisnosti od proizvoda i zavise od uslova upotrebe i uslova iz okoline. Dodatne informacije možete pogledati na adresi www.bosch-professional.com/wac.

Informacije o šumovima/vibracijama

Vrednosti emisije buke utvrđene u skladu sa **EN 62841-1**.

Nivo buke električnog alata klasifikovan pod A iznosi tipično: nivo zvučnog pritiska **96** dB(A); nivo zvučne snage **104** dB(A). Nesigurnost K = **3** dB.

Nosite zaštitu za sluh!

Vrednosti vibracije a_h (kontinuirane vibracije), p_F (ponovljene udarne vibracije) i nesigurnost K utvrđeni u skladu sa **EN 62841-1**:

a_h = **3,8** m/s^2, K = **1,5** m/s^2, p_F = **410,8** m/s^2 (K = **82,8** m/s^2)

Nivo vibracija i vrednosti emisije buke, koji su navedeni u ovim uputstvima, su izmereni prema standardizovanom mernom postupku i mogu se koristiti za međusobno poređenje električnih alata. Pogodni su i za privremenu procenu emisije vibracije i buke.

Navedeni nivo vibracija i vrednost emisije buke predstavljaju realnu upotrebu električnog alata. Međutim, ako se električni alat upotrebljava za druge namene, sa drugim umetnim alatima ili ako se nedovoljno održava, može doći do odstupanja nivoa vibracija i vrednosti emisije buke. Ovo može u značajnoj meri povećati emisiju vibracija i buke tokom celokupnog perioda korišćenja.

Za tačnu procenu emisije vibracija i buke trebalo bi uzeti u obzir i vreme u kojem je uređaj isključen ili u situaciji da radi, ali nije zaista u upotrebi. Ovo može značajno redukovati emisije vibracija i buke tokom celokupnog perioda korišćenja.

Utvrdite dodatne sigurnosne mere radi zaštite korisnika od delovanja vibracija kao na primer: održavanje električnog alata i umetnog alata, održavanje toplih ruku, organizacija radnih postupaka.

Povratno isključivanje



U slučaju iznenadnog povratnog udara električnog alata, npr. usled blokiranja ureza u drvetu, dovod struje ka motoru se elektronski prekida. Pri tom svetli prikaz povratnog isključivanja **(20)**. Kada je aktivirano povratno isključivanje, prikaz statusa treperi **(19)** crveno.

Za **ponovno puštanje u rad** dovedite prekidač za uključivanje/isključivanje **(8)** u poziciju za isključivanje i ponovo uključite električni alat.

Zaštita od ponovnog kretanja



Zaštita od ponovnog kretanja sprečava nekontrolisano kretanje električnog alata posle prekida dovoda struje.

Za **ponovno puštanje u rad** dovedite prekidač za uključivanje-/isključivanje **(8)** u isključenu poziciju i uključite ponovo električni alat.

Inerciona kočnica



Električni alat poseduje elektronsku inercionu kočnicu. Pri isključivanju električnog alata list testere se zaustavlja u roku od nekoliko sekundi.

Lagani start

Elektronski lagani start ograničava obrtni momenat prilikom uključivanja i omogućuje pokretanje električnog alata bez naglog pomeranja.

Napomena: Ako električni alat radi odmah posle uključivanja sa punim brojem obrtaja, isključen je lagani start kao i zaštita od ponovnog pokretanja. Električni alat mora bez odlaganja da se pošalje u servis, za adresu pogledajte odeljak „Servis i saveti za upotrebu“.

Isključivanje u slučaju udara



Integrisano isključivanje u slučaju udara isključuje električni alat čim on padne na pod. Za **ponovno puštanje u rad** dovedite prekidač za uključivanje/isključivanje **(8)** u isključenu poziciju i uključite ponovo električni alat.

Zaštita od preopterećenja

Prilikom upotrebe u skladu sa odredbama električni alat ne može da se preoptereti. Ako je opterećenje preveliko ili je akumulator van dozvoljenog opsega temperature, automatski se isključuje. Tada isključite električni alat i prekinite rad koji je doveo do preopterećenja električnog alata. Zatim ponovo uključite električni alat da biste ponovo pokrenuli radni proces.

Izbor broja obrtaja

U fabričkim podešavanjima je unapred podešeno 2 stepena broja obrtaja.

Stepen izbora broja obrtaja	[min^{-1}]
1	1700
2	2000

Navedene vrednosti stepena broja obrtaja zavise od upotrebljenog akumulatora, stanja napunjenosti akumulatora kao i od radne temperature uređaja.

Pomoću tastera za podešavanje broja obrtaja **(22)** i **(24)** možete da izaberete potreban broj obrtaja. Podaci u sledećoj tabeli su preporučene vrednosti.

Radni materijal	Primena	Namenski alat	Stepen broja obrtaja
Armirano gvožđe	Rezanje	List testere	1/2
Navojne šipke od mekanog čelika	Rezanje	List testere	1/2

Rezanje počnite tek kada proizvod dostigne maksimalni broj obrtaja. Ako list testere pre pokretnja motora dodirne radni komad, list testere se preopterećuje i oštećuje, što može dovesti do teških povreda. Izaberite stepen 2 za najveću brzinu rezanja. Izaberite stepen 1, da biste smanjili varničenje.

Akumulator

Bosch prodaje akumulatorske električne alate i bez akumulatora. Na pakovanju možete pogledati da li se u sadržaju isporuke vašeg alata nalazi i akumulator.

Punjenje akumulatora

- ▶ **Koristite samo punjače koji su navedeni u tehničkim podacima.** Samo ovi punjači su usaglašeni sa litijum-jonskom akumulatorskom baterijom koja se koristi u Vašem električnom alatu.

Napomena: Litijum-jonski akumulatori se zbog međunarodnih transportnih propisa isporučuju delimično napunjeni. Da biste osigurali punu snagu akumulatora, pre prve upotrebe ga potpuno napunite.

Ubacivanje akumulatora

Ubacite napunjeni akumulator u prihvat akumulatora tako da nalegne na mesto.

Vađenje akumulatora

Za vađenje akumulatora pritisnite taster za deblokadu akumulatora i izvucite akumulator. **Ne koristite pritom silu.**

Akumulator raspolaže sa 2 stepena blokade, koji treba da spreče da akumulator ispadne usled nenamernog pritiskanja tastera za deblokadu akumulatora. Dokle god se akumulator nalazi u električnom alatu, opruga ga drži na mestu.

Prikaz statusa napunjenosti akumulatora

Napomena: Nema svaki tip akumulatora na raspolaganju prikaz statusa napunjenosti.

Zeleni LED indikatori prikaza napunjenosti akumulatora prikazuju status napunjenosti akumulatora. Iz sigurnosnih razloga, provera stanja napunjenosti je moguća samo kada je električni alat u stanju mirovanja.

Pritisnite taster za prikaz statusa napunjenosti On ili da bi bio prikazan status napunjenosti. To je moguće i kada je demontiran akumulator.

Ukoliko nakon pritiskanja tastera za prikaz statusa napunjenosti ne svetli nijedan LED indikator, znači da je akumulator neispravan i da mora biti zamenjen.

Status napunjenosti akumulatora se prikazuje i na korisničkom interfejsu(videti „Prikazi stanja“, Strana 213).

Tip akumulatora GBA 18V... | GBA18V...



LED	Kapacitet
Trajno svetlo 3 × zeleno	60–100%
Trajno svetlo 2 × zeleno	30–60%
Trajno svetlo 1 × zeleno	5–30%
Trepćuće svetlo 1 × zeleno	0–5%

Tip akumulatora ProCORE18V... | EXPERT18V... | EXBA18V... | CORE18V...



LED	Kapacitet
Trajno svetlo 5 × zeleno	80–100%
Trajno svetlo 4 × zeleno	60–80%
Trajno svetlo 3 × zeleno	40–60%
Trajno svetlo 2 × zeleno	20–40%
Trajno svetlo 1 × zeleno	5–20%
Trepćuće svetlo 1 × zeleno	0–5%

Prepoznavanje rizika od kvara akumulatora

EXPERT18V... | EXBA18V...

LED lampice prikaza statusa napunjenosti akumulatora pored nivoa napunjenosti akumulatora mogu da prikazuju i rizik oa kvara akumulatora.

Da biste aktivirali ovu funkciju, držite taster za prikaz statusa napunjenosti 3 sekunde. Svetlosni niz prikaza statusa napunjenosti akumulatora pokazuje analizu akumulatora. Rezultat se prikazuje na prikazu statusa napunjenosti akumulatora.

 **1 LED lampica:** Akumulator ima veliki rizik od kvara. Snaga i vreme rada mogu već da budu umanjeni. Preporučujemo zamenu akumulatora.

 **5 LED lampica**: Akumulator je u dobrom stanju sa malim rizikom od kvara.

Vodite računa: Procena rizika od kvara akumulatora funkcioniše u dve faze i pruža jednostavnu ocenu stanja. Ocenjuje se da je akumulator u dobrom stanju ili da ima povećan rizik od kvara. Stanje baterije se ne prikazuje u procentima.

Uputstva za optimalno ophodjenje sa akumulatorom

Zaštitite akumulator od vlade i vode.

Lagerujte akumulator samo u području temperature od −20 °C do 50 °C. Ne ostavljajte akumulator leti npr. u autu.

Čistite povremeno proreze za ventilaciju akumulatora sa mekom, čistom i suvom četkicom.

Bitno skraćeno vreme rada posle punjenja pokazuje da je akumulator istrošen i da se mora zameniti.

Obratite pažnju na uputstva za uklanjanje otpada.

Montaža

- ▶ **Koristite samo listove testere čija je maksimalno dozvoljena brzina veća od broja obrtaja u praznom hodu vašeg električnog alata.**

Montiranje/demontiranje lista testere

- ▶ **Pre svih radova na električnom alatu (npr. prilikom održavanja, promene alata itd.) izvadite akumulator.** Kod slučajnog aktiviranja prekidača za uključivanje/isključivanje postoji opasnost od povrede.
- ▶ **Prilikom montaže lista testere nosite zaštitne rukavice.** Pri dodiru sa listom testere postoji opasnost od povrede.
- ▶ **Upotrebljavajte samo listove testere, koji odgovaraju karakteristikama koje su navedene u ovom uputstvu za rad i na električnom alatu.**

Demontaža lista testere (videti sliku A)

- – Odvrnite 4 zavrtnja **(25)** pomoću isporučenog šestougaonog ključa **(11)**.
- – Uklonite osnovnu ploču **(26)**.
- – Pritisnite taster za blokadu vretena **(2)** i držite ga pritisnutim.
- ▶ **Aktivirajte taster za blokadu vretena (2) samo u stanju mirovanja vretena testere.** U protivnom, električni alat se može oštetiti.
- – Pomoću šestouagonog ključa **(11)** odvrnite zavrtanj za zatezanje **(27)**.
- – Skinite zateznu prirubnicu **(28)** i list testere **(14)**.

Montaža lista testere (videti sliku B)

- – Očistite list testere **(14)** i sve stezne delove koje treba montirati.
- – Postavite list testere **(14)**. Smer rezanja zuba (smer strelice na listu testere) i smer okretanja strelice **(1)** na kućištu moraju da se podudaraju. Vodite računa da 3 igle za centriranje **(29)** uskaču u otvore na listu testere.
- – Postavite zateznu prirubnicu **(28)** i zavrnite zavrtanj za zatezanje **(27)**.
- – Pritisnite taster za blokadu vretena **(2)** i držite ga pritisnutim.
- – Pomoću šestouagonog ključa **(11)** zavrnite zavrtanj za zatezanje **(27)**.
- – Stavite osnovnu ploču **(26)** i pričvrstite je pomoću 4 zavrtnja **(25)**.

Dodatna ručka za amortizovanje vibracija

Napomena: U obimu isporuke sekača za armirano gvožđe **GBC18V-32PS** se nalazi dodatna ručka za amortizovanje vibracija **(10)**. Zbog ergonomičnosti i bezbednosti u radu uvek koristite dodatnu dršku za amortizovanje vibracija koja je opisana u ovom uputstvu za upotrebu **(10)**.

Zavrnite dodatnu ručku **(10)** u zavisnosti od načina rada desno ili levo ili gore na glavi prenosnika.

- ▶ **Električni alat koristite samo sa dodatnom drškom (10)**.
- ▶ **Ukoliko je dodatna drška (10) oštećena, nemojte koristiti električni alat. Ne vršite nikakve promene na dodatnoj drški (10).**

Vibration Control Dodatna drška za amortizovanje vibracija **(10)** omogućava rad sa malo vibracija i samim tim prijatniji i sigurniji rad.

Usisavanje prašine/piljevine

Izbegavajte rad bez mera za smanjivanje prašine. Pogodna kutija za prašinu smanjuje nastanak velike količine prašine opasne po zdravlje. Pobrinite se da radno mesto bude dobro provetreno. Generalno koristite zaštitnu masku. Kako bi optimalno usisavanje prašine bilo zagarantovano, pravovremeno praznite kutiju za prašinu i redovno čistite element filtera.

- ▶ **Izbegavajte sakupljanje prašine na radnom mestu.** Prašine se mogu lako zapaliti.

Samostalno usisavanje

Stavite otvoreni kraj vrećice za piljevinu na držač **(30)** i pričvrstite je pomoću trake za zatezanje. Povucite snažno vrećicu za piljevinu, da biste proverili da je pravilno pričvršćena.

Okretanje pogona (videti sliku C)

- ▶ **Pre svih radova na električnom alatu (npr. prilikom održavanja, promene alata itd.) izvadite akumulator.** Kod slučajnog aktiviranja prekidača za uključivanje/isključivanje postoji opasnost od povrede.

Možete da okrećete pogon 90° nalevo ili nadesno u odnosu na ručku. Na taj način možete prekidač za uključivanje/isključivanje **(8)** za posebne slučajeve u radu dovesti u povoljniju poziciju rukovanje.

Stavite prekidač za uključivanje/isključivanje **(8)** na položaj „Isključeno“.

Pritisnite taster **(9)** i okrenite pogon u željeni položaj (videti sliku **C**).

Prekidač za uključivanje/isključivanje **(8)** može da se aktivira samo ako je pogon u pravilnom položaju.

Rad

- ▶ **Električni alat nemojte da opterećujete toliko da se zaustavi.**
- ▶ **Pre svih radova na električnom alatu (npr. prilikom održavanja, promene alata itd.) izvadite akumulator.** Kod slučajnog aktiviranja prekidača za uključivanje/isključivanje postoji opasnost od povrede.
- ▶ **Zategnite radni komad, ukoliko nije fiksiran spostvenom težinom.**

- ▶ **Neka električni alat posle jakog preopterećenja radi u praznom hodu još nekoliko minuta kako bi se električni alat ohladio.**
- ▶ **Ne koristite električni alat sa stalkom za tocilo za prosecanje.**

Podešavanje širine otvora (videti sliku D)

Odvrnite zavrtanj za podešavanje širine otvora **(13)**. Da biste dobili željenu širinu otvora, pomerite blok za podešavanje širine levo ili desno. Pre početka rada uverite se da je zavrtanj **(13)** čvrsto pritegnut.

Uputstva za rad

Rezanje armiranog gvožđa

Izaberite odgovarajuće podešavanje za rez koji vršite(videti „Podešavanje širine otvora (videti sliku **D**)“, Strana 213).

Nemojte dodirivati rotirajuće delove, jer to može dovesti do teških povreda.

Nakon uključivanja motora nemojte odmah počinjati sa rezanjem. Pre prvog reza sačekajte da list testere dostigne pun broj obrtaja.

Da biste smanjili varničenje, izaberite niže podešavanje broja obrtaja.

Usporite kretanje ka napred (pokret rezanja) na početku i na kraju postupka rezanja.

Nemojte rezati armirano gvožđe prečnika manjim od **10** mm.

Nemojte rezati armirano gvožđe dužine manje od **20** mm, jer isečeni komad može da se zaglavi između lista testere **(14)** i osnovne ploče **(26)** i izazove teške povrede.

Nakon uključivanja stavite pomoćnu vođicu **(15)** čvrsto na armirano gvožđe. Polako pomerajte električni alat prema napred, da biste počeli rezanje gvožđa.

Puštanje u rad

Uključivanje-isključivanje

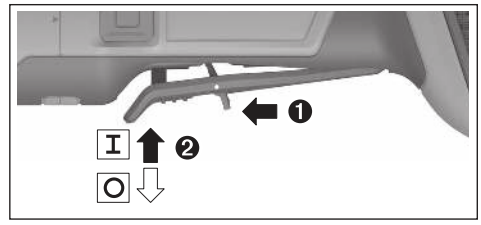

Za **puštanje u rad** električnog alata, gurnite polugu za deblokiranje **(7)** napred i pritisnite zatim prekidač za uključivanje/isključivanje **(8)** na gore.

Da biste električni alat **isključili**, pustite prekidač za uključivanje/isključivanje **(8)**.

Korisnički interfejs

Korisnički interfejs **(3)** služi za predizbor broja obrtaja i prikaz stanja električnog alata.

Prikazi stanja

Prikaz temperature (17)	Značenje/uzrok	Rešenje
žuta	Dostignuta je kritična temperatura (elektronika, akumulator)	Ostavite da električni alat radi u praznom hodu i da se ohladi
crvena	Električni alat je pregrejan i isključuje se	Ostavite električni alat da se ohladi

Prikaz statusa napunjenosti akumulatora (korisnički interfejs) (18)	Značenje/uzrok	Rešenje
Žuta	Akumulator skoro prazan	Uskoro zamenite odnosno napunite akumulator
Crvena	Akumulator je prazan	Zamenite odnosno napunite akumulator

Prikaz statusa električnog alata (19)	Značenje/uzrok	Rešenje
zelena	Status OK	–
žuta	Dostignuta je kritična temperatura ili je akumulator skoro prazan ili je prepoznato preopterećenje	Pustite električni alat da radi u praznom hodu i sačekajte da se ohladi ili smanjite opterećenje, dok električni alat ne funkcioniše pravilno
Svetli crveno	Električni alat je pregrejan ili je akumulator prazan	Sačekajte da se električni alat ohladi ili zamenite odn. napunite akumulator
Treperi crveno	Aktivirala se zaštita od povratnog isključivanja, zaštita od ponovnog uključivanja ili uključivanje u slučaju udara	Isključite i ponovo uključite električni alat

Prikaz preopterećenja (korisnički interfejs) (21)	Značenje/uzrok	Rešenje
žuta	Prepoznato je preopterećenje	Smanjite opterećenje, dok električni alat ne funkcioniše pravilno

Održavanje i servis

Održavanje i čišćenje

- ▶ **Pre svih radova na električnom alatu (npr. prilikom održavanja, promene alata itd.) izvadite akumulator.** Kod slučajnog aktiviranja prekidača za uključivanje/isključivanje postoji opasnost od povrede.
- ▶ **Održavajte električni alat i proreze za ventilaciju čistima da biste radili dobro i bezbedno.**

Čuvajte i ophodite se sa priborom pažljivo.

Servis i saveti za upotrebu

Srpski
Tel.: +381 11 644 8546
Link ka našim servisnim adresama i uslovima garancije možete da pronađete na poslednjoj strani.
Molimo da kod svih pitanja i naručivanja rezervnih delova neizostavno navedete broj artikla sa 10 brojčanih mesta prema tipskoj pločici proizvoda.

Uklanjanje đubreta

Električne alate, akumulacione baterije, pribor i pakovanja treba predati na reciklažu koja je u skladu sa zaštitom životne sredine.



Ne bacajte električne alate i akumulatore/baterije u kućno djubre!

Samo za EU-zemlje:
Električni i elektronski uređaji ili istrošeni akumulatori i baterije koji više ne mogu da se koriste moraju da se skupljaju zasebno i odlože u otpad u skladu sa ekološkim propisima. Koristite naznačene sisteme za sakupljanje. Zbog mogućih opasnih materija koji se nalaze u uređaju, nepravilno odlaganje u otpad može da bude opasno za okolinu i zdravlje.

Slovenščina

Varnostna opozorila

Splošna varnostna navodila za električna orodja

⚠ OPOZORILO **Preberite vsa varnostna opozorila, navodila, ilustracije in specifikacije, ki so priložene temu električnemu orodju.**

Če spodaj navedenih napotkov ne upoštevate, lahko pride do električnega udara, požara in/ali težke poškodbe.

Vsa opozorila in napotke shranite, ker jih boste v prihodnje še potrebovali.

Pojem električno orodje, ki se pojavlja v nadaljnjem besedilu, se nanaša na električna orodja z električnim pogonom (z električnim kablom) in na akumulatorska električna orodja (brez električnega kabla).

Varnost na delovnem mestu

- ▶ **Delovno mesto naj bo vedno čisto in dobro osvetljeno.** Nered in neosvetljena delovna mesta povečajo možnost nezgod.
- ▶ **Električnega orodja ne uporabljajte v okolju, v katerem lahko pride do eksplozij (prisotnost vnetljivih tekočin, plinov ali prahu).** Električna orodja povzročajo iskrenje, zaradi katerega se lahko prah ali hlapi vnamejo.
- ▶ **Ko uporabljate električno orodje, poskrbite, da v bližini ni otrok ali drugih oseb.** Odvračanje pozornosti lahko povzroči izgubo nadzora nad orodjem.

Električna varnost

- ▶ **Prosimo, da napravo zavarujete pred dežjem ali vlago.** Vdor vode v električno orodje povečuje tveganje za električni udar.

Osebna varnost

- ▶ **Bodite pozorni, pazite kaj delate ter se dela z električnim orodjem lotite z razumom. Ne uporabljajte električnega orodja, če ste utrujeni oziroma če ste pod vplivom mamil, alkohola ali zdravil.** Trenutek nepazljivosti pri uporabi električnega orodja je lahko vzrok za resne telesne poškodbe.
- ▶ **Uporabljajte osebno zaščitno opremo. Vedno uporabljajte zaščito za oči.** Z uporabo zaščitne opreme, kot so protiprašna maska, varnostni čevlji, ki ne drsijo, čelada ali zaščita za sluh, v ustreznih okoliščinah zmanjšate nevarnost poškodb.
- ▶ **Preprečite nenameren vklop orodja. Pred priključitvijo električnega orodja na električno omrežje in/ali na akumulatorsko baterijo in pred dviganjem ali nošenjem se prepričajte, da je električno orodje izklopljeno.** Če električno orodje nosite in imate pri tem prst na stikalu ali pa orodje napajate, ko je stikalo v položaju za vklop, lahko pride do nesreče.
- ▶ **Odstranite vse ključe in izvijače za prilagajanje orodja, preden orodje vključite.** Ključ ali izvijač, ki ga ne odstranite z vrtečega se dela električnega orodja, lahko povzroči telesne poškodbe.
- ▶ **Ne precenjujte svojih sposobnosti. Ves čas trdno stojite in vzdržujte ravnovesje.** To omogoča boljši

nadzor nad električnim orodjem v nepričakovanih situacijah.

- ▶ **Bodite primerno oblečeni. Ne nosite ohlapnih oblačil ali nakita. Las in oblačil ne približujte premikajočim se delom.** Ohlapna oblačila, nakit ali dolgi lasje se lahko ujamejo v premikajoče se dele.
- ▶ **Če imate na voljo naprave za priklop sesalnika za prah ali zbiralnih posod, se prepričajte, da so te ustrezno priključene.** Uporaba sistema za zbiranje prahu lahko zmanjša nevarnosti, povezane s prahom.
- ▶ **Naj seznanjenost z orodjem, ki jo pridobite s pogosto uporabo, ne bo razlog za to, da postanete lahkomiselni in ignorirate varnostna načela.** V delčku sekunde lahko nepozorno dejanje pripelje do hude poškodbe.

Uporaba in vzdrževanje električnega orodja

- ▶ **Električnega orodja ne preobremenjujte. Za delo uporabite ustrezno električno orodje.** Pravo električno orodje bo delo opravilo bolje in varneje, in sicer s hitrostjo, za katero je bilo oblikovano.
- ▶ **Električnega orodja ne uporabljajte, če ga s stikalom ne morete vklopiti in izklopiti.** Vsako električno orodje, ki ga ni mogoče nadzirati s stikalom, je nevarno in ga je treba popraviti.
- ▶ **Izvlecite vtič iz vtičnice in/ali odstranite akumulatorsko baterijo, če je le mogoče, in odstranite ter shranite pribor, še preden se lotite popravila orodja.** Ti preventivni varnostni ukrepi zmanjšajo tveganje za nenamerni zagon aparata.
- ▶ **Ko električnih orodij ne uporabljajte, jih shranite izven dosega otrok. Osebam, ki orodja ne poznajo ali niso prebrale teh navodil za uporabo, orodja ne dovolite uporabljati.** Električna orodja so nevarna, če jih uporabljajo neizkušene osebe.
- ▶ **Vzdržujte električna orodja in pribor. Prepričajte se, da so premikajoči se deli pravilno poravnani in da se ne zatikajo ter da deli niso polomljeni. Prav tako preverite, ali je na orodju še kaj drugega, kar bi lahko vplivalo na njegovo delovanje. Če je električno orodje poškodovano, mora biti pred uporabo popravljeno.** Slabo vzdrževana električna orodja so vzrok za mnoge nezgode.
- ▶ **Rezalna orodja naj bodo vedno ostra in čista.** Skrbno negovana rezalna orodja z ostrimi robovi se manj zatikajo in so lažje vodljiva.
- ▶ **Električna orodja, pribor, vsadna orodja in podobno uporabljajte v skladu s temi navodili. Pri tem upoštevajte delovne pogoje in dejavnost, ki jo boste opravljali.** Uporaba električnih orodij v namene, ki so drugačni od predpisanih, lahko privede do nevarnih situacij.
- ▶ **Ročaji in površine za prijemanje naj bodo suhe, čiste in brez olja ali maščobe.** Gladki ročaji in površine za prijemanje ne omogočajo varne uporabe in nadzora orodja v nepričakovanih situacijah.

Uporaba in vzdrževanje akumulatorskih orodij

- ▶ **Akumulatorske baterije polnite samo s polnilniki, ki jih priporoča proizvajalec.** Polnilnik, ki je namenjen določeni vrsti akumulatorskih baterij, se lahko vname, če ga boste uporabljali za polnjenje drugačnih akumulatorskih baterij.
- ▶ **V električnih orodjih uporabljajte le akumulatorske baterije, ki so zanje predvidene.** Uporaba drugih akumulatorskih baterij lahko povzroči telesne poškodbe ali požar.
- ▶ **Akumulatorska baterija, ki je ne uporabljate, ne sme priti v stik s kovinskimi predmeti, kot so pisarniške sponke, kovanci, ključi, žeblji, vijaki in drugi manjši kovinski predmeti, ki bi lahko povzročili premostitev kontaktov.** Kratek stik med akumulatorskimi kontakti ima lahko za posledico opekline ali požar.
- ▶ **V primeru napačne uporabe lahko iz akumulatorske baterije izteče tekočina. Izogibajte se stiku z njo. Če tekočina vseeno po naključju pride v stik s kožo, jo sperite z vodo. Če pride tekočina v oči, poiščite zdravniško pomoč.** Iztekajoča akumulatorska tekočina lahko povzroči draženje ali opekline.
- ▶ **Ne uporabljajte poškodovanih ali prilagojenih akumulatorskih baterij oz. orodij.** Poškodovane ali prilagojene akumulatorske baterije se lahko nepredvidljivo obnašajo, kar lahko povzroči požar, eksplozijo ali tveganje za poškodbe.
- ▶ **Akumulatorske baterije ali orodja ne izpostavljajte ognju ali previsoki temperaturi.** Izpostavljenost ognju ali vročini nad 130 °C lahko povzroči eksplozijo.
- ▶ **Upoštevajte navodila za polnjenje in ne polnite akumulatorske baterije ali orodja pri temperaturi, ki je izven območja, navedenega v navodilih.** Če orodje polnite na nepravilen način ali pri temperaturah, ki so izven določenega območja, lahko pride do poškodb akumulatorske baterije, kar poveča tveganje za požar.

Servisiranje

- ▶ **Vaše električno orodje naj popravlja samo usposobljeno strokovno osebje, ki naj pri tem uporabi zgolj originalne rezervne dele.** S tem boste zagotovili, da bo orodje varno za uporabo.
- ▶ **Nikdar ne popravljajte poškodovanih akumulatorskih baterij.** Akumulatorske baterije naj popravlja le proizvajalec ali pooblaščeni serviser.

Varnostna navodila za rezalnike armaturnih palic



Ne približujte rok območju rezanja in vrtečemu se žaginemu listu. Sicer se lahko resno poškodujete.



Izdelek vedno držite z obema rokama za predvidene ročaje in med delovanjem nikoli ne segajte v območje rezanja. Poskrbite za to, da so ročaji suhi in čisti ter da na njih ni olja ali masti. S tem omogočite učinkovito in varno delo.

- **Električnega orodja ne uporabljajte brez osnovne plošče.** Učinkovito in varno delo je mogoče samo z nameščeno osnovno ploščo.
- **Uporabljajte samo žagine liste, ki so odobreni za ta izdelek in ustrezajo specifikacijam v tehničnih podatkih.** Uporaba žaginih listov za druge namene lahko povzroči prekomerno obrabo, odstopanje žaginega lista, zmanjšano zmogljivost rezanja in prekomerno segrevanje, kar lahko poškoduje žagin list in povzroči hude telesne poškodbe.
- **Ne uporabljajte topih ali poškodovanih žaginih listov.** Žagini listi s topimi in napačno usmerjenimi zobmi zaradi preozke izžagane reže povzročajo povzročijo povečano trenje, zagozditev žaginega lista in povratni udarec.
- **Za iskanje skritih oskrbovalnih vodov uporabljajte ustrezne iskalne naprave ali se o tem pozanimajte pri lokalnem podjetju za oskrbo z vodo, električno ali plinom.** Stik z električnim vodom lahko povzroči požar ali električni udar. Poškodbe na plinovodu so lahko vzrok za eksplozijo, vdor v vodovodno omrežje pa ima za posledico materialno škodo.
- **Med delom, pri katerem lahko pride do stika rezalnega nastavka s skrito žico, električno orodje držite samo za izolirane ročaje.** Ob stiku z žico pod napetostjo se lahko napetost prenese na izpostavljene kovinske dele električnega orodja, uporabnik pa lahko ob tem doživi električni udar.
- **Električno orodje vklopite šele, ko ga postavite v delovni položaj in ga držite z obema rokama.** S tem preprečite nenadzorovan povratni udarec.
- **Med delom lahko nastanejo vroči in ostri kovinski ostružki, ki lahko ob stiku s kožo povzročijo ureznine in opekline.** Nosite tesno prilegajoča se oblačila.
- **Rezati začnite šele, ko električno orodje doseže največje število vrtljajev.** Stik obdelovanca z žaginim listom pred zagonom motorja povzroči preobremenitev in poškodbo žaginega lista, zaradi česar lahko pride do hudih telesnih poškodb.
- **Če pride do povratnega udarca, ne nadaljujte z rezanjem obdelovanca. Odstranite električno orodje z obdelovanca, počakajte, da žagin list doseže polno število vrtljajev, in previdno nadaljujte z rezanjem.** Pri ponovnem zagonu električnega orodja v obdelovancu se lahko žagin list ponovno zagozdi ali povzroči povratni udarec.
- **Če se žagin list med rezanjem zagodi ali obstane, se blokira in lahko pride do povratnega udarca.** To lahko povzroči nenadzorovano premikanje električnega orodja.
- **Med delom lahko nastanejo iskre in vroči kovinski ostružki, ki lahko vžgejo vnetljive materiale v okolici ali poškodujejo površine.** Prepričajte se, da v okolici delovnega prostora ni vnetljivih materialov, in zaščitite občutljive površine.
- **Med delovanjem se ne dotikajte glave električnega orodja.** Lahko se zelo segreje in povzroči telesne poškodbe.
- **Žagin list in drugi kovinski deli so lahko vroči ali imajo ostre robove.** Pri menjavi žaginega lista nosite zaščitne rokavice.
- **Pri delu na višini pazite, da pod vami ni nikogar.** Padajoči ostružki ali ostanki materiala lahko povzročijo nesreče.
- **Ne odlagajte električnega orodja, dokler se nastavek popolnoma ne ustavi.** Vrteče se orodje lahko resno poškoduje vašo roko ali se dotakne odlagalne površine in se nenadzorovano premakne.
- **Če je akumulatorska baterija poškodovana ali če jo nepravilno uporabljate, lahko iz nje uhajajo pare. Akumulatorska baterija se lahko vname ali eksplodira.** Poskrbite za dovod svežega zraka in se v primeru težav obrnite na zdravnika. Pare lahko povzročijo draženje dihalnih poti.
- **Akumulatorske baterije ne spreminjajte in ne odpirajte.** Obstaja nevarnost kratkega stika.
- **Koničasti predmeti, kot so na primer žeblji ali izvijači, in zunanji vplivi lahko poškodujejo akumulatorsko baterijo.** Pojavi se lahko kratek stik, zaradi katerega lahko akumulatorska baterija zgori, se osmodi, pregreje ali eksplodira.
- **Uporabljajte akumulatorsko baterijo samo v proizvajalčevih izdelkih.** Le tako je akumulatorska baterija zaščitena pred nevarno preobremenitvijo.



Akumulatorsko baterijo zaščitite pred vročino, npr. tudi pred neposredno sončno svetlobo, ognjem, umazanijo, vodo in vlago. Obstaja nevarnost eksplozije in kratkega stika.

Simboli

Naslednji simboli so lahko pomembni za uporabo električnega orodja. Simbole in njihov pomen si zapomnite. Pravilna razlaga simbolov vam pomaga, da lahko električno orodje bolje in varneje uporabljate.



Nosite zaščitna očala.

Opis izdelka in storitev



Preberite vsa varnostna opozorila in navodila. Neupoštevanje varnostnih opozoril in navodil lahko povzroči električni udar, požar in/ali hude poškodbe.

Upoštevajte slike na začetku navodil za uporabo.

Uporaba v skladu z namenom

Električno orodje je namenjeno poravnanemu ali prostemu rezanju armaturnih palic ter navojnih palic iz mehkega jekla, ki se uporabljajo v gradbeništvu.

Komponente na sliki

Oštevilčenje komponent na sliki se nanaša na shemo električnega orodja na strani s shemami.

(1) Oznaka smeri vrtenja na ohišju
(2) Tipka za blokado vretena
(3) Uporabniški vmesnik
(4) Akumulatorska baterija[a)]
(5) Filter za prah (2x)
(6) Tipka za sprostitev akumulatorske baterije[a)]
(7) Sprostitvena ročica za stikalo za vklop/izklop
(8) Stikalo za vklop/izklop
(9) Tipka za obračanje gonila
(10) Pomožni ročaj za blaženje tresljajev (izolirana oprijemalna površina)
(11) Šestrobi ključ
(12) Izpust
(13) Vijak za nastavitev širine odprtine
(14) Žagin list
(15) Vodilo
(16) Ročaj (izolirana oprijemalna površina)
(17) Prikaz temperature (uporabniški vmesnik)
(18) Prikaz nizke napolnjenosti akumulatorske baterije (uporabniški vmesnik)
(19) Prikaz stanja električnega orodja (uporabniški vmesnik)
(20) Prikaz izklopa pri povratnem udarcu (uporabniški vmesnik)
(21) Prikaz preobremenitve (uporabniški vmesnik)
(22) Tipka za povečanje števila vrtljajev (uporabniški vmesnik)
(23) Prikaz stopnje števila vrtljajev/načina (uporabniški vmesnik)
(24) Tipka za zmanjšanje števila vrtljajev (uporabniški vmesnik)
(25) Vijak (4 x)
(26) Osnovna plošča
(27) Zatezni vijak
(28) Vpenjalna prirobnica
(29) Centrirni trn (3 x)
(30) Držalo za vrečko za ostružke

a) **Ta pribor ne spada v standardni obseg dobave.**

Tehnični podatki

Rezalnik armaturnih palic		GBC18V-32PS
Kataloška številka		**3 601 JS7 0..**
Nazivna napetost	V=	18
Število vrtljajev v prostem teku	min^{-1}	1700–2000
Zmogljivost rezanja armaturnih palic	mm	10–32
Premer žaginega lista	mm	136
Izklop pri povratnem udarcu		●
Zaščita pred ponovnim zagonom		●
Zavora izteka		●
Mehki zagon		●
Izklop ob padcu orodja		●
Preobremenitvena zaščita		●
Izbira števila vrtljajev		●
Teža[A)]	kg	3,3
Dimenzije (dolžina x širina x višina)	mm	445 x 186 x 114
Priporočena zunanja temperatura med polnjenjem	°C	0 … +35
Dovoljena zunanja temperatura med delovanjem[B)] in med skladiščenjem	°C	–20 … +50
Združljive akumulatorske baterije		GBA18V… GBA 18V… ProCORE18V… EXPERT18V… EXBA18V… CORE18V…
Priporočene akumulatorske baterije za doseganje polne zmogljivosti		ProCORE18V… ≥ 8.0 Ah EXPERT18V… ≥ 5.5 Ah
Priporočeni polnilniki		GAL18… GAL 18… GAL 36… GAL12V/18… GAL 12V/18… GAX 18… EXAL18…

A) Brez akumulatorske baterije (teža akumulatorske baterije je na voljo na spletni strani www.bosch-professional.com)

B) omejena zmogljivost pri temperaturah < 0 °C

Vrednosti se lahko razlikujejo glede na izdelek in so odvisne od pogojev uporabe in okoljskih pogojev. Več informacij je na voljo na spletni strani www.bosch-professional.com/wac.

Podatki o hrupu/tresljajih

Podatki o emisijah hrupa, pridobljeni v skladu s standardom **EN 62841-1**.

A-vrednotena raven hrupa za električno orodje običajno znaša: raven zvočnega tlaka **96** dB(A); raven zvočne moči **104** dB(A). Negotovost K = **3** dB.

Uporabite zaščito za sluh!

Vrednosti tresljajev a_h (neprekinjeni tresljaji), p_F (tresljaji zaradi ponavljajočih se udarcev) in negotovost K so določene v skladu s standardom **EN 62841-1**:

a_h = **3,8** m/s^2, K = **1,5** m/s^2, p_F = **410,8** m/s^2 (K = **82,8** m/s^2)
Vrednosti nivoja tresljajev in hrupa, podane v teh navodilih, so bile izmerjene v skladu s standardiziranim merilnim postopkom in se lahko uporabljajo za medsebojno primerjavo električnih orodij. Primerne so tudi za začasno oceno oddajanja tresljajev in hrupa.

Naveden nivo tresljajev in hrupa je določen na osnovi glavnih načinov uporabe električnega orodja. Pri uporabi orodja v drugačne namene, z drugačnimi nastavki ali pri nezadostnem vzdrževanju lahko nivo hrupa in tresljajev odstopa. To lahko obremenjenost s hrupom in tresljaji v celotnem obdobju uporabe občutno poveča.

Za natančnejšo oceno obremenjenosti s hrupom in tresljaji morate upoštevati tudi čas, ko je orodje izklopljeno, in čas, ko orodje deluje, vendar dejansko ni v uporabi. To lahko občutno zmanjša obremenjenost s hrupom in tresljaji, ki je razporejena na celotno obdobje uporabe.

Določite dodatne varnostne ukrepe za zaščito uporabnika pred vplivi tresljajev, npr. vzdrževanje električnega orodja in nastavkov, segrevanje rok, organizacija delovnih postopkov.

Izklop pri povratnem udarcu



Če pride do nenadnega povratnega udarca električnega orodja (npr. zaradi blokade pri rezanju), elektronika prekine napajanje motorja. Pri tem sveti prikaz izklopa pri povratnem udarcu **(20)**. Pri aktiviranem izklopu pri povratnem udarcu prikaz stanja **(19)** utripa rdeče.

Za **ponovni zagon** stikalo za vklop/izklop **(8)** najprej namestite v izklopljeni položaj in nato električno orodje ponovno vklopite.

Zaščita pred ponovnim zagonom



Zaščita pred ponovnim zagonom prepreči nenadzorovan vklop električnega orodja po prekinitvi električnega napajanja.

Za **ponovni zagon** stikalo za vklop/izklop **(8)** najprej namestite v izklopljeni položaj in nato električno orodje ponovno vklopite.

Zavora izteka



To električno orodje je opremljeno z elektronsko zavoro izteka. Po izklopu električnega orodja se žagin list v le nekaj sekundah povsem zaustavi.

Mehak zagon

Elektronski počasen zagon omeji vrtilni moment ob vklopu in omogoči zagon električnega orodja brez tresljajev.

Opomba: če električno orodje takoj po vklopu deluje s polnim številom vrtljajev, potem počasen zagon in zaščita pred ponovnim vklopom ne delujeta. Električno orodje je treba nemudoma poslati naši servisni službi, naslove lahko najdete v razdelku „Servisna služba in svetovanje glede uporabe“.

Izklop ob padcu orodja



Integrirana funkcija izklopa ob padcu električno orodje izklopi takoj, ko ob padcu prileti na tla. Za **ponovni zagon** stikalo za vklop/izklop **(8)** najprej preklopite v položaj za izklop in nato električno orodje ponovno vklopite.

Preobremenitvena zaščita

Električnega orodja pri uporabi v skladu z namenom uporabe ni mogoče preobremeniti. Pri preveliki obremenitvi ali neupoštevanju dovoljenega območja temperature akumulatorske baterije se samodejno izklopi. Električno orodje nato izklopite in prekinite delo, zaradi katerega je prišlo do preobremenitve električnega orodja. Električno orodje nato znova vklopite, da lahko nadaljujete z delom.

Izbira števila vrtljajev

Tovarniško sta nastavljeni 2 stopnji števila vrtljajev.

Stopnja števila vrtljajev	[min^{-1}]
1	1700
2	2000

Navedene vrednosti stopnje števila vrtljajev so odvisni od uporabljene akumulatorske baterije, stanja napolnjenosti akumulatorske baterije ter delovne temperature orodja.

Potrebno število vrtljajev lahko nastavite s tipkama za nastavitev števila vrtljajev **(22)** in **(24)**. Podatki v spodnji razpredelnici so priporočene vrednosti.

Material	Uporaba	Nastavek	Stopnja števila vrtljajev
Armaturne palice	Rezanje	Žagin list	1/2
Navojne palice iz mehkega jekla	Rezanje	Žagin list	1/2

Rezati začnite šele, ko izdelek doseže največje število vrtljajev. Če žagin list pred zagonom motorja pride v stik z obdelovancem, se lahko preobremeni in poškoduje, kar lahko povzroči hude telesne poškodbe. Za največjo hitrost rezanja izberite stopnjo 2. Za zmanjšanje iskrenja izberite stopnjo 1.

Akumulatorska baterija

Podjetje **Bosch** prodaja akumulatorska električna orodja tudi brez priložene akumulatorske baterije. Ali je v obseg dobave vključena tudi akumulatorska baterija, je navedeno na embalaži.

Polnjenje akumulatorske baterije

- ▶ **Uporabljajte samo polnilnike, ki so navedeni v tehničnih podatkih.** Samo ti polnilniki so usklajeni z litij-ionsko akumulatorsko baterijo, ki je nameščena v električnem orodju.

Opomba: litij-ionske akumulatorske baterije se zaradi mednarodnih transportnih predpisov dobavljajo delno

napolnjene. Da zagotovite polno zmogljivost akumulatorske baterije, jo pred prvo uporabo popolnoma napolnite.

Namestitev akumulatorske baterije

Napolnjeno akumulatorsko baterijo vstavite v ležišče za akumulatorsko baterijo, da se zaskoči.

Odstranitev akumulatorske baterije

Akumulatorsko baterijo odstranite tako, da pritisnete tipko za sprostitev akumulatorske baterije in izvlečete akumulatorsko baterijo. **Pri tem ne uporabljajte sile.**

Akumulatorska baterija ima 2 ravni zapore, ki preprečujeta, da bi akumulatorska baterija ob nenamernem pritisku tipke za sprostitev akumulatorske baterije izpadla. Ko je akumulatorska baterija vstavljena v električno orodje, jo varuje vzmet.

Prikaz stanja napolnjenosti akumulatorske baterije

Opomba: nekatere vrste akumulatorskih baterij morda niso opremljene s prikazom stanja napolnjenosti.

Tri zelene LED-lučke prikaza stanja napolnjenosti akumulatorske baterije prikazujejo stanje napolnjenosti akumulatorske baterije. Iz varnostnih razlogov je stanje napolnjenosti mogoče prikazati le, ko je električno orodje izklopljeno.

Za prikaz stanja napolnjenosti pritisnite tipko ali na prikazu stanja napolnjenosti. To je mogoče tudi takrat, ko akumulatorska baterija ni vstavljena.

Če po pritisku tipke za prikaz stanja napolnjenosti LED-diode ne zasvetijo, je akumulatorska baterija okvarjena in jo je treba zamenjati.

Stanje napolnjenosti akumulatorske baterije je prikazano tudi na uporabniškem vmesniku (glejte „Prikazi stanja“, Stran 221).

Vrsta akumulatorske baterije GBA 18V... | GBA18V...



LED-dioda	Napolnjenost
3 zelene LED-diode neprekinjeno svetijo	60–100 %
2 zeleni LED-diodi neprekinjeno svetita	30–60 %
1 zelena LED-dioda neprekinjeno sveti	5–30 %
1 zelena LED-dioda utripa	0–5 %

Tip akumulatorske baterije ProCORE18V... | EXPERT18V... | EXBA18V... | CORE18V...



LED-dioda	Napolnjenost
5 zelenih LED-diod neprekinjeno sveti	80–100 %
4 zelene LED-diode neprekinjeno svetijo	60–80 %
3 zelene LED-diode neprekinjeno svetijo	40–60 %
2 zeleni LED-diodi neprekinjeno svetita	20–40 %
1 zelena LED-dioda neprekinjeno sveti	5–20 %
1 zelena LED-dioda utripa	0–5 %

Zaznavanje nevarnosti za okvaro akumulatorske baterije

EXPERT18V... | EXBA18V...

LED-diode prikazov stanja napolnjenosti akumulatorske baterije lahko poleg stanja napolnjenosti akumulatorske baterije prikažejo tudi nevarnost za okvaro akumulatorske baterije.

Za aktivacijo funkcije pritisnite tipko za prikaz stanja napolnjenosti in jo pridržite za 3 sekunde. Ko poteka analiza akumulatorske baterije, se diode na prikazu stanja napolnjenosti akumulatorske baterije zaporedoma prižigajo in ugašajo. Rezultat se prikaže na prikazu stanja napolnjenosti akumulatorske baterije.



1 LED-dioda: akumulatorska baterija je izpostavljena veliki nevarnosti za okvaro. Mogoče je, da sta zmogljivost in čas delovanja že zdaj manjši. Priporočamo, da akumulatorsko baterijo zamenjate.



5 LED-diod: akumulatorska baterija je v dobrem stanju in je izpostavljena majhni nevarnosti za okvaro.

Upoštevajte: ocena nevarnosti za okvaro akumulatorske baterije prikaže le dve stanji in predstavlja poenostavljeno oceno stanja. Lahko oceni le, da je akumulatorska baterija v dobrem stanju ali da je izpostavljena veliki nevarnosti za okvaro. Stanje akumulatorske baterije ni prikazano v odstotkih.

Navodila za optimalno uporabo akumulatorske baterije

Akumulatorsko baterijo zavarujte pred vlago in vodo.

Akumulatorsko baterijo skladiščite samo v temperaturnem območju od –20 °C do 50 °C. Poleti ne dovolite, da bi akumulatorska baterija obležala v avtomobilu.

Prezračevalne reže akumulatorske baterije občasno očistite z mehkim, čistim in suhim čopičem.

Bistveno krajši čas delovanja po polnjenju pomeni, da je akumulatorska baterija izrabljena in da jo je treba zamenjati.

Upoštevajte navodila za odstranjevanje.

Namestitev

- **Uporabljajte samo žagine liste z višjo največjo dovoljeno hitrostjo od števila vrtljajev v prostem teku električnega orodja.**

Namestitev/odstranitev žaginega lista

- **Pred kakršnimi koli deli na električnem orodju (npr. vzdrževanjem, menjavo nastavkov, itd.) akumulatorsko baterijo odstranite iz električnega**

orodja. Pri nenamernem pritisku stikala za vklop/izklop obstaja nevarnost poškodb.

- ▶ **Pri namestitvi žaginega lista nosite zaščitne rokavice.** Pri dotiku žaginega lista obstaja nevarnost poškodbe.
- ▶ **Uporabljajte samo žagine liste, ki ustrezajo podatkom, navedenim v teh navodilih za uporabo in na električnem orodju.**

Odstranjevanje žaginega lista (glejte sliko A)

- – S priloženim šestrobim ključem **(11)** sprostite vse 4 vijake **(25)**.
- – Odstranite osnovno ploščo **(26)**.
- – Pritisnite gumb za blokado vretena **(2)** in ga pridržite.
- ▶ **Tipko za blokado vretena (2) pritiskajte le, ko vreteno žage miruje.** V nasprotnem primeru se lahko električno orodje poškoduje.
- – S šestrobim ključem **(11)** odvijte zatezni vijak **(27)**.
- – Snemite vpenjalno prirobnico **(28)** in žagin list **(14)**.

Namestitev žaginega lista (glejte sliko B)

- – Očistite žagin list **(14)** in vse vpenjalne dele, ki jih je treba namestiti.
- – Namestite žagin list **(14)**. Smer žaganja zob (smer puščice na žaginem listu) in oznaka smeri vrtenja **(1)** na ohišju morata biti usklajeni. Vsi 3 centrirni trni **(29)** morajo sesti v luknje na žaginem listu.
- – Namestite vpenjalno prirobnico **(28)** in privijte zatezni vijak **(27)**.
- – Pritisnite gumb za blokado vretena **(2)** in ga pridržite.
- – S šestrobim ključem **(11)** zategnite zatezni vijak **(27)**.
- – Namestite osnovno ploščo **(26)** in jo pritrdite z vsemi 4 vijaki **(25)**.

Dodatni ročaj za blaženje tresljajev

Opomba: rezalniku armaturnih palic **GBC18V-32PS** je priložen pomožni ročaj za blaženje tresljajev **(10)**. Zaradi ergonomije in varnosti pri delu vedno uporabite pomožni ročaj za blaženje tresljajev **(10)**, ki je opisan v teh navodilih za uporabo.

Pomožni ročaj **(10)** glede na način izvajanja dela privijte desno ali levo od glave gonila oz. nad glavo gonila.

- ▶ **Svoje električno orodje uporabljajte zgolj z dodatnim ročajem (10)**.
- ▶ **Električnega orodja ne uporabljajte več, če je pomožni ročaj (10) poškodovan. Na pomožnem ročaju (10) ne izvajajte nobenih sprememb.**

Vibration Control Dodatni ročaj za blaženje tresljajev **(10)** omogoča prijetnejše in varnejše delo z manj tresljaji.

Odsesavanje prahu/ostružkov

Izogibajte se delu brez ukrepov za zmanjšanje prašenja. S primerno posodo za prah zmanjšate obremenitev s prahom, ki lahko škoduje zdravju. Poskrbite za dobro zračenje delovnega prostora. Praviloma morate uporabljati primerno zaščito za dihala. Da zagotovite optimalno odsesavanje prahu, pravočasno izpraznite posodo za prah in redno čistite filtrirni element.

- ▶ **Preprečite nabiranje prahu na delovnem mestu.** Prah se lahko hitro vname.

Lastno odsesavanje

Odprti konec vrečke za ostružke namestite na držalo **(30)** in jo pritrdite s poteznimi trakovi. Močno povlecite vrečko za ostružke, da preverite, ali je pravilno pritrjena.

Obračanje gonila (glejte sliko C)

- ▶ **Pred kakršnimi koli deli na električnem orodju (npr. vzdrževanjem, menjavo nastavkov, itd.) akumulatorsko baterijo odstranite iz električnega orodja.** Pri nenamernem pritisku stikala za vklop/izklop obstaja nevarnost poškodb.

Gonilo lahko obrnete za 90° v levo ali desno glede na ročaj. Tako lahko stikalo za vklop/izklop **(8)** v posebnih primerih namestite v ugodnejši položaj za uporabo.

Stikalo za vklop/izklop **(8)** pomaknite v položaj za izklop. Pritisnite tipko **(9)** in gonilo obrnite v želeni položaj (glejte sliko **C**).

Stikalo za vklop/izklop **(8)** lahko vklopite le, če je gonilo v pravilnem položaju.

Delovanje

- ▶ **Električnega orodja ne obremenite tako močno, da bi se zaustavilo.**
- ▶ **Pred kakršnimi koli deli na električnem orodju (npr. vzdrževanjem, menjavo nastavkov, itd.) akumulatorsko baterijo odstranite iz električnega orodja.** Pri nenamernem pritisku stikala za vklop/izklop obstaja nevarnost poškodb.
- ▶ **Če obdelovanec ni dovolj težak, da bi lahko sam od sebe nepremično stal na površini, ga vpnite.**
- ▶ **Pustite, da električno orodje po veliki obremenitvi še nekaj minut deluje v prostem teku. Tako se nastavek ohladi.**
- ▶ **Ne uporabljajte električnega orodja skupaj s stojalom za rezalno brušenje.**

Nastavitev širine odprtine (glejte sliko D)

Sprostite vijak za nastavitev širine odprtine **(13)**. Premaknite blok za nastavitev širine v levo ali desno, da dosežete želeno širino odprtine. Pred začetkom del se prepričajte, da je vijak **(13)** tesno privit.

Navodila za delo

Rezanje armaturnih palic

Izberite nastavitev, ki ustreza načinu izvajanja reza (glejte „Nastavitev širine odprtine (glejte sliko **D**)“, Stran 220).

Ne dotikajte se vrtečih se delov, saj lahko to povzroči hude telesne poškodbe.

Ne začnite rezati takoj po vklopu motorja. Preden začnete rezati, žagin list nastavite na polno število vrtljajev.

Za zmanjšanje iskrenja izberite nižjo nastavitev števila vrtljajev.

Na začetku in na koncu rezanja orodje pomikajte naprej (režite) počasneje.

Ne režite armaturnih palic s premerom, manjšim od **10** mm.

Ne režite armaturnih palic, krajših od **20** mm, saj se lahko del zatakne med žagin list **(14)** in osnovno ploščo **(26)** ter povzroči materialno škodo in hude telesne poškodbe.

Po vklopu trdno naslonite vodilo **(15)** na armaturno palico. Električno orodje počasi potiskajte naprej, da začnete rezati železo.

Uporaba

Vklop/izklop

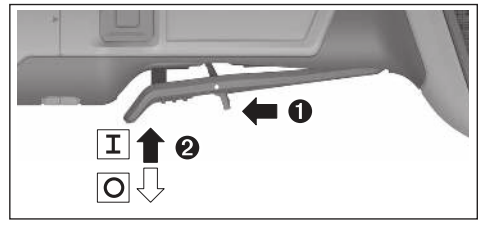

Za **zagon** električnega orodja sprostitveno ročico **(7)** potisnite naprej, nato pa stikalo za vklop/izklop **(8)** potisnite navzgor.

Za **izklop** električnega orodja izpustite stikalo za vklop/izklop **(8)**.

Uporabniški vmesnik

Uporabniški vmesnik **(3)** je namenjen izbiri števila vrtljajev in prikazu stanja električnega orodja.

Prikazi stanja

Prikaz temperature (17)	Pomen/vzrok	Rešitev
Rumena	Dosežena je bila nevarna temperatura (elektronike, akumulatorske baterije)	Električno orodje naj deluje v prostem teku; počakajte, da se ohladi
Rdeča	Električno orodje je pregreto in se izklopi	Počakajte, da se električno orodje ohladi

Prikaz stanja napolnjenosti akumulatorske baterije (uporabniški vmesnik) (18)	Pomen/vzrok	Rešitev
Rumen	Akumulatorska baterija je skoraj prazna	Akumulatorsko baterijo bo treba kmalu zamenjati oz. napolniti
Rdeč	Akumulatorska baterija je prazna	Akumulatorsko baterijo zamenjajte ali napolnite

Prikaz stanja električnega orodja (19)	Pomen/vzrok	Rešitev
Zelena	Stanje „V redu“	–
Rumena	Dosežena je bila nevarna temperatura, akumulatorska baterija je skoraj prazna ali pa je bila zaznana obremenitev	Električno orodje pustite delovati v prostem teku in počakajte, da se ohladi, ali zmanjšajte obremenitev, dokler ne začne električno orodje delovati pravilno
Sveti rdeče	Električno orodje je pregreto ali pa je akumulatorska baterija prazna	Počakajte, da se električno orodje ohladi, ali pa zamenjajte oz. napolnite akumulatorsko baterijo
Utripa rdeče	Aktiviral se je izklop pri povratnem udarcu, zaščita pred ponovnim zagonom ali izklop ob padcu	Izklopite električno orodje in ga ponovno vklopite

Prikaz preobremenitve (uporabniški vmesnik) (21)	Pomen/vzrok	Rešitev
Rumena	Zaznana preobremenitev	Zmanjšajte obremenitev, dokler ne začne električno orodje delovati pravilno

Vzdrževanje in servisiranje

Vzdrževanje in čiščenje

- ▶ **Pred kakršnimi koli deli na električnem orodju (npr. vzdrževanjem, menjavo nastavkov, itd.) akumulatorsko baterijo odstranite iz električnega orodja.** Pri nenamernem pritisku stikala za vklop/izklop obstaja nevarnost poškodb.
- ▶ **Skrbite za čistočo električnega orodja in prezračevalnih utorov, da lahko dobro in varno delate.**

Pribor skrbno skladiščite in uporabljajte.

Servisna služba in svetovanje uporabnikom

Slovensko
Tel.: +00 803931

Povezava z naslovi naših serviserjev in garancijskimi pogoji je navedena za zadnji strani.

Ob vseh vprašanjih in naročilih rezervnih delov nujno sporočite 10-mestno številko na tipski ploščici izdelka.

Odlaganje

Poskrbite za okolju prijazno recikliranje električnih orodij, akumulatorskih baterij, pribora in embalaž.



Električnih orodij in akumulatorskih/običajnih baterij ne smete odvreči med gospodinjske odpadke!

Zgolj za države Evropske unije:

Električno in elektronsko opremo, ki ni več uporabna, ter izrabljene baterije in akumulatorske baterije je treba zbirati ločeno in odstraniti na okolju prijazen način. Uporabite za to določene sisteme za zbiranje odpadkov. Zaradi nevarnih snovi, ki jih lahko vsebuje odpadni material, lahko nepravilno ravnanje z odpadnim materialom škoduje okolju in zdravju.

Hrvatski

Sigurnosne napomene

Uobičajena sigurnosna upozorenja za električne alate

⚠ UPOZORENJE **Pročitajte sva sigurnosna upozorenja, upute, ilustracije i specifikacije koje se isporučuju s ovim električnim alatom.** Nepoštivanje dolje navedenih uputa može uzrokovati električni udar, požar i/ili ozbiljne ozljede.

Sačuvajte sve napomene o sigurnosti i upute za buduću primjenu.

Pojam „električni alat" u upozorenjima odnosi se na električne alata s priključkom na električnu mrežu (s mrežnim kabelom) i električne alate s napajanjem na akumulatorsku bateriju (bez mrežnog kabela).

Sigurnost na radnom mjestu

- ▶ **Održavajte radno mjesto čistim i dobro osvijetljenim.** Nered ili neosvijetljeno radno mjesto mogu uzrokovati nezgode.
- ▶ **Ne radite s električnim alatima u eksplozivnim atmosferama, primjerice onima u kojima ima zapaljivih tekućina, plinova ili prašine.** Električni alati proizvode iskre koje mogu zapaliti prašinu ili pare.
- ▶ **Tijekom upotrebe električnog alata djecu i druge osobe držite podalje od mjesta rada.** Svako odvraćanje pozornosti može uzrokovati gubitak kontrole nad uređajem.

Električna sigurnost

- ▶ **Električne alate držite dalje od kiše ili vlage.** Prodiranje vode u električni alat povećava opasnost od strujnog udara.

Sigurnost ljudi

- ▶ **Budite pažljivi, pazite što činite i postupajte oprezno dok radite s električnim alatom. Nemojte upotrebljavati alat ako ste umorni ili pod utjecajem droga, alkohola ili lijekova.** Trenutak nepažnje kod upotrebe električnog alata može uzrokovati ozbiljne ozljede.
- ▶ **Nosite osobnu zaštitnu opremu. Uvijek nosite zaštitne naočale.** Nošenje osobne zaštitne opreme, kao što je maska za prašinu, zaštitna obuća s protukliznim potplatom, zaštitna kaciga ili štitnik za sluh, ovisno od vrste i primjene električnog alata, smanjuje opasnost od ozljeda.
- ▶ **Spriječite svako nehotično uključivanje uređaja. Prije nego što ćete utaknuti utikač u utičnicu i/ili staviti komplet baterija, provjerite je li električni alat isključen.** Ako kod nošenja električnog alata imate prst na prekidaču ili se uključen uređaj priključi na električno napajanje, to može dovesti do nezgoda.
- ▶ **Prije uključivanja električnog alata uklonite alate za podešavanje ili ključ.** Alat ili ključ koji se nalazi u rotirajućem dijelu uređaja može dovesti do nezgoda.
- ▶ **Izbjegavajte neuobičajene položaje tijela. Zauzmite siguran i stabilan položaj tijela i u svakom trenutku održavajte ravnotežu.** Na taj način možete električni alat bolje kontrolirati u neočekivanim situacijama.
- ▶ **Nosite prikladnu odjeću. Ne nosite široku odjeću ni nakit. Kosu i odjeću držite dalje od pomičnih dijelova.** Široku odjeću, dugu kosu ili nakit mogu zahvatiti pomični dijelovi.
- ▶ **Ako uređaji imaju priključak za usisavače za prašinu, provjerite jesu li isti priključeni i mogu li se ispravno upotrebljavati.** Upotreba sustava za usisavanje može smanjiti mogućnost nastanka opasnih situacija koje uzrokuje prašina.
- ▶ **Nemojte postati previše bezbrižni i zanemariti sigurnosne upute zato što alat često upotrebljavate i**

smatrate da ste ga dobro upoznali. Samo jedan trenutak nepažnje dovoljan je za nastanak ozbiljnih ozljeda.

Upotreba i održavanje električnog alata

- **Ne preopterećujte uređaj. Za svaki posao upotrebljavajte prikladan i za to predviđen električni alat.** S odgovarajućim električnim alatom posao ćete obaviti lakše, brže i sigurnije.
- **Nemojte upotrebljavati električni alat čiji je prekidač neispravan.** Električni alat koji se više ne može uključivati i isključivati opasan je i mora se popraviti.
- **Alat prije podešavanja, izmjene pribora i odlaganja isključite iz izvora napajanja i/ili izvadite komplet baterije, ako se vadi iz uređaja.** Ovim mjerama opreza izbjeći će se nehotično uključivanje električnog alata.
- **Električni alat koji ne upotrebljavate spremite izvan dosega djece. Rukovanje alatom zabranjeno je osobama koje nisu s njim upoznate ili koje nisu pročitale ove upute.** Električni alati su opasni ako s njima rade neiskusne osobe.
- **Redovno održavajte električne alate i pribor. Kontrolirajte rade li besprijekorno pomični dijelovi uređaja, jesu li zaglavljeni, polomljeni ili oštećeni tako da to ugrožava daljnju upotrebu i rad električnog alata. Prije upotrebe oštećene dijelove treba popraviti.** Loše održavani električni alati uzrok su mnogih nezgoda.
- **Rezne alate održavajte oštrim i čistim.** Pažljivo održavani rezni alati s oštrim oštricama manje će se zaglavljivati i lakše se s njima radi.
- **Električni alat, pribor, radne alate, itd. upotrebljavajte prema ovim uputama i na način kako je to propisano za određenu vrstu uređaja. Pritom uzmite u obzir radne uvjete i radove koje treba izvršiti.** Upotreba električnog alata za poslove izvan njegove predviđene upotrebe može dovesti do opasnih situacija.
- **Ručke i zahvatne površine održavajte suhima, čistima i pazite da na njih ne dospiju ulje ili mast.** Skliske ručke i zahvatne površine onemogućuju sigurno rukovanje i alat se teško kontrolira u neočekivanim situacijama.

Upotreba i održavanje akumulatorskih alata

- **Akumulatorsku bateriju punite isključivo punjačima koje preporučuje proizvođač.** Ako punjač predviđen za jednu određenu vrstu kompleta baterija rabite s drugim kompletom baterija, postoji opasnost od požara.
- **Električne alate upotrebljavajte isključivo s posebnim, namjenskim kompletima baterija.** Upotreba drugih kompleta baterija može dovesti do ozljeda i opasnosti od požara.
- **Komplete baterija dok ih ne upotrebljavate držite dalje od uredskih spajalica, kovanica, ključeva, čavala, vijaka ili drugih sitnih metalnih predmeta koji bi mogli uzrokovati premošćenje kontakata.** Kratki spoj između kontakata baterije može uzrokovati opekline ili požar.
- **Kod pogrešne primjene iz baterije može isteći tekućina. Izbjegavajte kontakt s ovom tekućinom. Kod slučajnog kontakta zahvaćeno mjesto treba isprati vodom. Ako vam tekućina uđe u oči, zatražite pomoć liječnika.** Tekućina istekla iz baterije može uzrokovati nadraženost kože i opekline.
- **Ne upotrebljavajte oštećene ili izmijenjene komplete baterija ni alate.** Oštećene ili izmijenjene baterije podložne su nepredvidivom ponašanju i mogu uzrokovati požar, eksploziju ili ozljede.
- **Držite alat i komplet baterija dalje od vatre i visokih temperatura.** Izlaganje vatri ili temperaturi višoj od 130 °C može uzrokovati eksploziju.
- **Poštujte sve upute za punjenje i komplet baterija i alat ne punite pri temperaturama izvan vrijednosti koje su propisane i navedene u uputama.** Nepravilno punjenje ili punjenje pri temperaturama višim od propisanih može oštetiti bateriju i povećati opasnost od požara.

Servisiranje

- **Popravak električnog alata prepustite kvalificiranom osoblju ovlaštenog servisa i isključivo s originalnim rezervnim dijelovima.** Tako će biti zajamčen siguran rad s uređajem.
- **Nikada ne servisirajte oštećene komplete baterija.** Servisiranje kompleta baterija smiju obavljati isključivo proizvođači i ovlašteni serviseri.

Sigurnosne napomene za pile za rezanje armiranog željeza



Ruke držite dalje od područja rezanja i rotirajućeg lista pile. Mogli biste se ozbiljno ozlijediti.



Uvijek držite proizvod objema rukama za predviđene ručke i nikada ne posežite u područje rezanja tijekom rada. Ručke održavajte suhim, čistim i bez ulja i masnoća. Tako možete dobro i sigurno raditi.

- **Električni alat nikada ne koristite bez osnovne ploče.** Samo s montiranom osnovnom pločom možete dobro i sigurno raditi.
- **Upotrebljavajte samo listove pile dopuštene za proizvod koji odgovaraju specifikacijama u tehničkim podacima.** Uporaba lista pile za druge primjene može dovesti do prekomjernog trošenja, odvajanja lista pile, smanjenog učinka rezanja i prekomjernog razvijanja topline što može oštetiti list pile i uzrokovati teške ozljede.
- **Ne upotrebljavajte tupi ili oštećeni list pile.** List pile s tupim ili pogrešno usmjerenim zupcima zbog preuskog raspora rezanja uzrokuje povećano trenje, blokiranje lista pile i povratni udarac.
- **Koristite prikladne detektore kako biste pronašli skrivene opskrbne vodove ili zatražite pomoć lokalnog distributera.** Kontakt s električnim vodovima može dovesti do požara i električnog udara. Oštećenje plinske

cijevi može dovesti do eksplozije. Probijanje vodovodne cijevi uzrokuje materijalne štete.

- ▶ **Električni alat držite isključivo za izolirane prihvatne površine ako izvodite radove kod kojih bi pribor za rezanje mogao zahvatiti skrivene električne vodove.** U slučaju doticaja sa žicama pod naponom i metalni će dijelovi električnog alata biti pod naponom, što može dovesti do električnog udara rukovaoca.
- ▶ **Uključite električni alat tek kada ste ga stavili u radni položaj i čvrsto ga držite s obje ruke.** Na taj ćete način izbjeći nekontrolirani povratni udarac.
- ▶ **Tijekom rada mogu nastati vruće i oštrobridne metalne strugotine te mogu uzrokovati posjekotine i opekline u kontaktu s kožom.** Nosite usku odjeću.
- ▶ **Započnite rez tek kada je električni alat postigao maksimalni broj okretaja.** Dodir izratka s listom pile prije pokretanja motora dovodi do preopterećenja i oštećenja lista pile te za posljedicu može imati teške ozljede.
- ▶ **Ako dođe do povratnog udarca, nemojte nastaviti rezanje u izratku. Izvadite električni alat iz izratka, pustite da list pile postigne svoj puno broj okretaja i pažljivo nastavite s rezanjem.** Pri ponovnom pokretanju električnog alata u izratku list pile može ponovno blokirati ili uzrokovati povratni udarac.
- ▶ **Ako list pile ostane u rezu ili se zaglavi, blokira se i može doći do povratnog udarca.** To može uzrokovati nekontrolirano pomicanje električnog alata.
- ▶ **Tijekom rada mogu nastati iskre i vruće metalne strugotine, a lako zapaljivi materijali u okolini mogu se zapaliti ili oštetiti površine.** Provjerite da nema zapaljivih materijala u radnoj okolini i zaštitite osjetljive površine.
- ▶ **Izbjegavajte dodirivanje glave električnog alata tijekom rada.** Može postati jako vruća i mogli biste se ozlijediti.
- ▶ **List pile i drugi metalni dijelovi mogu postati vrući ili imati oštre rubove.** Nosite zaštitne rukavice pri zamjeni lista pile.
- ▶ **Tijekom rada na visini pazite da se nitko ne zadržava ispod.** Padajuće strugotine ili ostaci materijali mogu uzrokovati nesreće.
- ▶ **Električni alat nikada ne odlažite prije nego što se radni alat potpuno zaustavi.** Rotirajući radni alat može teško ozlijediti vašu ruku ili dodirnuti površinu za odlaganje i nekontrolirano se pomaknuti.
- ▶ **U slučaju oštećenja i nestručne uporabe aku-baterije mogu se pojaviti pare. Aku-baterija može izgorjeti ili eksplodirati.** Dovedite svježi zrak i u slučaju potrebe zatražite liječničku pomoć. Pare mogu nadražiti dišne puteve.
- ▶ **Ne mijenjajte i ne otvarajte aku-bateriju.** Postoji opasnost od kratkog spoja.
- ▶ **Oštrim predmetima kao što su npr. čavli, odvijači ili djelovanjem vanjske sile aku-baterija se može oštetiti.** Može doći do unutrašnjeg kratkog spoja i aku-baterija može izgorjeti, razviti dim, eksplodirati ili se pregrijati.
- ▶ **Aku-bateriju koristite samo u proizvodima proizvođača.** Samo na ovaj način je aku-baterija zaštićena od opasnog preopterećenja.



Zaštitite aku-bateriju od vrućine, npr. također od stalnog sunčevog zračenja, vatre, prljavštine, vode i vlage. Postoji opasnost od eksplozije i kratkog spoja.

Simboli

Sljedeći simboli mogli bi biti od važnosti za uporabu vašeg električnog alata. Molimo zapamtite simbole i njihovo značenje. Ispravno tumačenje simbola pomoći će vam da električni alat bolje i sigurnije koristite.



Nosite zaštitne naočale.

Opis proizvoda i radova



Treba pročitati sve sigurnosne napomene i upute. Propusti do kojih može doći uslijed nepridržavanja sigurnosnih napomena i uputa mogu uzrokovati električni udar, požar i/ili teške ozljede.

Pridržavajte se slika na početku uputa za uporabu.

Namjenska uporaba

Električni alat je namijenjen za rezanje u ravnini ili slobodno rezanje armiranog željeza i navojnih šipki od mekog čelika korištenih u građevinskoj industriji.

Prikazani dijelovi alata

Numeriranje prikazanih dijelova odnosi se na prikaz električnog alata na stranici sa slikama.

- **(1)** Strelica smjera vrtnje na kućištu
- **(2)** Tipka za blokadu vretena
- **(3)** Korisničko sučelje
- **(4)** Aku-baterija[a)]
- **(5)** Filtar za prašinu (2x)
- **(6)** Tipka za deblokadu aku-baterije[a)]
- **(7)** Poluga za deblokiranje prekidača za uključivanje/isključivanje
- **(8)** Prekidač za uključivanje/isključivanje
- **(9)** Tipka za okretanje prijenosnika
- **(10)** Dodatna ručka s amortizacijom vibracija (izolirana površina zahvata)
- **(11)** Šesterokutni ključ
- **(12)** Izlaz

(13) Vijak za namještanje širine otvora
(14) List pile
(15) Pomoćna vodilica
(16) Ručka (izolirana površina zahvata)
(17) Indikator temperature (korisničko sučelje)
(18) Pokazivač niskog stanja napunjenosti aku-baterije (korisničko sučelje)
(19) Indikator statusa električnog alata (korisničko sučelje)
(20) Indikator isključivanja kod povratnog udarca (korisničko sučelje)
(21) Indikator preopterećenja (korisničko sučelje)
(22) Tipka za povećanje broja okretaja (korisničko sučelje)
(23) Indikator stupnja broja okretaja/načina rada (korisničko sučelje)
(24) Tipka za smanjenje broja okretaja (korisničko sučelje)
(25) Vijak (4 x)
(26) Osnovna ploča
(27) Stezni vijak
(28) Stezna prirubnica
(29) Zatik za centriranje (3 x)
(30) Držač vrećice za strugotinu

a) **Ovaj pribor ne spada u standardni opseg isporuke.**

Tehnički podaci

Pila za rezanje armiranog željeza		GBC18V-32PS
Kataloški broj		**3 601 JS7 0..**
Nazivni napon	V=	18
Broj okretaja u praznom hodu	min^{-1}	1700–2000
Kapacitet rezanja armiranog željeza	mm	10–32
Promjer lista pile	mm	136
Isključivanje kod povratnog udarca		●
Zaštita od ponovnog pokretanja		●
Inercijska kočnica		●
Meki start		●
Isključivanje kod udarca o pod		●
Zaštita od preopterećenja		●
Predbiranje broja okretaja		●
Težina[A)]	kg	3,3
Dimenzije (duljina x širina x visina)	mm	445 x 186 x 114
Preporučena temperatura okoline kod punjenja	°C	0 … +35
Dopuštena temperatura okoline pri radu[B)] i kod skladištenja	°C	−20 … +50
Kompatibilne aku-baterije		GBA18V... GBA 18V... ProCORE18V... EXPERT18V... EXBA18V... CORE18V...
Preporučene aku-baterije za puni učinak		ProCORE18V... ≥ 8.0 Ah EXPERT18V... ≥ 5.5 Ah
Preporučeni punjači		GAL18... GAL 18... GAL 36... GAL12V/18... GAL 12V/18... GAX 18... EXAL18...

A) Bez aku-baterije (Težinu aku-baterije naći ćete na internetskoj stranici www.bosch-professional.com)

B) ograničeni učinak pri temperaturama < 0 °C

Vrijednosti se mogu razlikovati ovisno o proizvodu i ovise o uvjetima primjene i okoline. Dodatne informacije na www.bosch-professional.com/wac.

Informacije o buci i vibracijama

Emisijske vrijednosti buke utvrđene sukladno **EN 62841-1**.

Razina buke električnog alata prema ocjeni A iznosi obično: razina zvučnog tlaka **96** dB(A); razina zvučne snage **104** dB(A). Nesigurnost K = **3** dB.

Nosite zaštitu za uši!

Vrijednosti vibracija a_h (kontinuirane vibracije), p_F (ponovljene udarne vibracije) i nesigurnost K utvrđene u skladu s normom **EN 62841-1**:

a_h = **3,8** m/s^2, K = **1,5** m/s^2, p_F = **410,8** m/s^2 (K = **82,8** m/s^2)

Razina titranja koja je navedena u ovim uputama i emisijska vrijednost buke izmjerene su sukladno normiranom postupku mjerenja te se mogu koristiti za međusobnu usporedbu električnih alata. Primjerene su i za privremenu procjenu emisije titranja i buke.

Navedena razina titranja i emisijska vrijednost buke predstavljaju glavne primjene električnog alata. Ako se ustvari električni alat koristi za druge primjene s radnim alatima koji odstupaju od navedenih ili se nedovoljno održavaju, razina titranja i emisijska vrijednost buke mogu odstupati. Na taj se način može osjetno povećati emisija titranja i buke tijekom čitavog vremenskog perioda rada.

Za točnu procjenu emisija titranja i buke trebaju se uzeti u obzir i vremena, tijekom kojih je alat bio isključen ili je radio, ali se zapravo nije koristio. Na taj se način može osjetno smanjiti emisija titranja i buke tijekom čitavog vremenskog perioda rada.

Odredite dodatne sigurnosne mjere za zaštitu korisnika prije djelovanja titranja kao npr.: održavanje električnog alata i nastavaka, održavanje toplih ruku, organizacija tokova rada.

Isključivanje kod povratnog udarca



U slučaju iznenadnog povratnog udarca električnog alata, npr. blokiranja u rezu, elektronički se prekida električno napajanje motora. Pritom svijetli indikator isključivanja kod povratnog udarca **(20)**. Kod aktiviranog isključivanja kod povratnog udarca indikator statusa **(19)** treperi crveno.

Za **ponovno puštanje u rad** pomaknite prekidač za uključivanje/isključivanje **(8)** u isključeni položaj i ponovno uključite električni alat.

Zaštita od ponovnog pokretanja



Zaštita od ponovnog pokretanja sprječava nekontrolirano pokretanje električnog alata nakon prekida električnog napajanja.

Za **ponovno puštanje u rad** pomaknite prekidač za uključivanje/isključivanje **(8)** u isključeni položaj i ponovno uključite električni alat.

Inercijska kočnica



Električni alat ima elektroničku inercijsku kočnicu. U slučaju isključivanja električnog alata list pile će se zaustaviti za nekoliko sekundi.

Meki start

Elektronički meki start ograničava zakretni moment pri uključivanju i omogućuje pokretanje električnog alata bez trzaja.

Napomena: Ako se električni alat odmah nakon uključivanja pokreće s punim brojem okretaja, znači da je neispravni meki start ili zaštita od ponovnog pokretanja. Električni alat se mora odmah poslati u servis, za adrese vidjeti odlomak „Servisna služba i savjeti o uporabi“.

Isključivanje kod udarca o pod



Integrirano isključivanje kod udarca o pod isključuje električni alat čim nakon pada udari o pod. Za **ponovno puštanje u rad** pomaknite prekidač za uključivanje/isključivanje **(8)** u isključeni položaj i ponovno uključite električni alat.

Zaštita od preopterećenja

Kod namjenske uporabe se električni alat ne može preopteretiti. Kod prevelikog opterećenja ili napuštanja područja dopuštene temperature isključit će se automatski. Zatim isključite električni alat i prekinite s radom koji je uzrokovao preopterećenje električnog alata. Zatim ponovno uključite električni alat kako biste ponovno pokrenuli radni proces.

Predbiranje broja okretaja

Tvornički su zadana 2 stupnja broja okretaja.

Stupanj predbiranja broja okretaja	[min^{-1}]
1	1700
2	2000

Navedene vrijednosti stupnjeva broja okretaja ovise o korištenoj aku-bateriji, stanju napunjenosti aku-baterije kao i radnoj temperaturi alata.

Tipkama za namještanje broja okretaja **(22)** i **(24)** možete prethodno odabrati potreban broj okretaja. Podaci u donjoj tablici su preporučene vrijednosti.

Materijal	Primjena	Radni alat	Stupanj broja okretaja
Armirano željezo	Rezanje	List pile	1/2
Navojne šipke od mekog čelika	Rezanje	List pile	1/2

Započnite rezanje tek kada je proizvod postigao maksimalni broj okretaja. Ako prije pokretanja motora list pile dođe u dodir s izratkom, list pile će se preopteretiti i oštetiti što može uzrokovati teške ozljede. Odaberite stupanj 2 za najveću brzinu rezanja. Odaberite stupanj 1 za smanjenje iskrenja.

Aku-baterija

Bosch prodaje akumulatorske električne alate i bez aku-baterije. Ako je aku-baterija sadržana u opsegu isporuke vašeg električnog alata, možete je izvaditi iz ambalaže.

Punjenje aku-baterije

- ▶ **Koristite samo punjače navedene u tehničkim podacima.** Samo su ovi punjači prilagođeni litij-ionskoj aku-bateriji koja se koristi u vašem električnom alatu.

Napomena: Litij-ionske aku-baterije isporučuju se djelomično napunjene zbog međunarodnih propisa o prijevozu. Kako bi se zajamčio puni učinak aku-baterije, prije prve uporabe aku-bateriju napunite do kraja.

Umetanje aku-baterije

Umetnite napunjenu aku-bateriju u prihvat aku-baterije sve dok se ne uglavi.

Vađenje aku-baterije

Za vađenje aku-baterije pritisnite tipku za deblokadu aku-baterije i izvucite aku-bateriju. **Pritom ne primjenjujte silu.**

Aku-baterija ima 2 stupnja blokiranja koji trebaju spriječiti da aku-baterija ispadne kod nehotičnog pritiska na tipku za deblokadu aku-baterije. Čim se aku-baterija stavi u električni alat, ona će se pomoću opruge zadržati u određenom položaju.

Pokazivač stanja napunjenosti aku-baterije

Napomena: Svaki tip aku-baterije nema pokazivač stanja napunjenosti.

Tri zelena LED pokazivača stanja napunjenosti aku-baterije pokazuju stanje napunjenosti aku-baterije. Upit o stanju napunjenosti iz sigurnosnih razloga moguć je samo u stanju mirovanja električnog alata.

Pritisnite tipku za prikaz stanja napunjenosti ⏻ ili za prikaz stanja napunjenosti. To je također moguće i kod izvađene aku-baterije.

Ako nakon pritiska na tipku za prikaz stanja napunjenosti ne svijetli LED, aku-baterija je neispravna i mora se zamijeniti.

Stanje napunjenosti aku-baterije prikazuje se i na korisničkom sučelju (vidi „Prikazi stanja“, Stranica 229).

Tip aku-baterije GBA 18V... | GBA18V...



LED	Kapacitet
Stalno svijetli 3 × zelena	60–100 %
Stalno svijetli 2 × zelena	30–60 %
Stalno svijetli 1 × zelena	5–30 %
Treperi 1 × zelena	0–5 %

Tip aku baterije ProCORE18V... | EXPERT18V... | EXBA18V... | CORE18V...



LED	Kapacitet
Stalno svijetli 5 × zelena	80–100 %
Stalno svijetli 4 × zelena	60–80 %
Stalno svijetli 3 × zelena	40–60 %
Stalno svijetli 2 × zelena	20–40 %
Stalno svijetli 1 × zelena	5–20 %
Treperi 1 × zelena	0–5 %

Detekcija rizika od kvara aku-baterije

EXPERT18V... | EXBA18V...

LED diode pokazivača stanja napunjenosti aku-baterije mogu osim stanja napunjenosti aku-baterije pokazati rizik od kvara aku-baterije.

Za aktiviranje funkcije pritisnite i držite pritisnutu tipku za prikaz stanja napunjenosti 3 sekunde. Treperenje pokazivača stanja napunjenosti aku-baterije signalizira analizu aku-baterije. Rezultat će se pokazati na pokazivaču stanja napunjenosti aku-baterije.



1 LED: Aku-baterija ima veliki rizik od kvara. Snaga i vrijeme rada mogu biti već smanjeni. Preporučuje se zamjena aku-baterije.



5 LED: Aku-baterija je u dobrom stanju s malim rizikom od kvara.

Vodite računa o sljedećem: Procjena rizika od kvara aku-baterije funkcionira u dvije faze i nudi pojednostavljenu procjenu stanja. Aku-baterija je ocijenjena u dobrom stanju ili ima povećan rizik od kvara. Ne prikazuje se postotak stanja aku-baterije.

Napomene za optimalno rukovanje aku-baterijom

Zaštitite aku-bateriju od vlage i vode.

Aku-bateriju čuvajte samo u prostoriji u kojoj je raspon temperature od −20 °C do 50 °C. Npr. aku-bateriju ljeti na ostavljajte u automobilu.

Otvore za hlađenje aku-baterije redovito čistite mekim, čistim i suhim kistom.

Bitno skraćenje vremena rada nakon punjenja pokazuje da je aku-baterija istrošena i da je treba zamijeniti.

Pridržavajte se uputa za zbrinjavanje u otpad.

Montaža

▶ **Koristite samo listove pile čiji je maksimalno dopušteni broj okretaja veći od broja okretaja u praznom hodu.**

Demontaža/montaža lista pile

▶ **Prije svih radova na električnom alatu (npr. održavanje, zamjena alata, itd.) aku-bateriju treba izvaditi iz električnog alata.** Kod nehotičnog aktiviranja prekidača za uključivanje/isključivanje postoji opasnost od ozljeda.

▶ **Kod montaže lista pile nosite zaštitne rukavice.** Kod dodirivanja lista pile postoji opasnost od ozljeda.

▶ **Koristite samo listove pile koji odgovaraju karakterističnim podacima navedenim u ovim uputama za uporabu i na električnom alatu.**

Demontaža lista pile (vidjeti sliku A)

– Otpustite 4 vijka **(25)** isporučenim šesterokutnim ključem **(11)**.
– Izvadite osnovnu ploču **(26)**.
– Pritisnite tipku za blokadu vretena **(2)** i držite je pritisnutu.

▶ **Pritisnite tipku za blokadu vretena (2) samo dok vreteno pile miruje.** Električni alat bi se inače mogao oštetiti.

– Šesterokutnim ključem **(11)** odvrnite stezni vijak **(27)**.
– Skinite steznu prirubnicu **(28)** i list pile **(14)**.

Montaža lista pile (vidjeti sliku B)

– Očistite list pile **(14)** i sve stezne dijelove koje treba montirati.
– Stavite list pile **(14)**. Smjer rezanja zubaca (smjer strelice na listu pile) i strelica smjera vrtnje **(1)** na kućištu moraju se podudarati. Pazite da se 3 zatika za centriranje **(29)** uglave u provrte na listu pile.
– Stavite steznu prirubnicu **(28)** i uvrnite stezni vijak **(27)**.

– Pritisnite tipku za blokadu vretena **(2)** i držite je pritisnutu.
– Šesterokutnim ključem **(11)** pritegnite stezni vijak **(27)**.
– Stavite osnovnu ploču **(26)** i pričvrstite je pomoću 4 vijka **(25)**.

Dodatna ručka s amortizacijom vibracija

Napomena: U opsegu isporuke pile za rezanje armiranog željeza **GBC18V-32PS** je dodatna ručka s amortizacijom vibracija **(10)**. Iz razloga ergonomije i radne sigurnosti uvijek upotrebljavajte dodatnu ručku s amortizacijom vibracija **(10)** opisanu u ovim uputama za uporabu.

Dodatnu ručku **(10)** uvrnite na glavu prijenosnika desno ili lijevo ili gore ovisno o načinu rada.

- ▶ **Koristite svoj električni alat samo s dodatnom ručkom (10)**.
- ▶ **S električnim alatom ne radite dalje ako je oštećena dodatna ručka (10). Ne izvodite nikakve izmjene na dodatnoj ručki (10).**

Vibration Control Dodatna ručka s amortizacijom vibracija **(10)** omogućuje udoban i siguran rad bez vibracija.

Usisavanje prašine/strugotina

Izbjegavajte rad bez mjera za smanjenje prašine. Prikladna kutija za prašinu smanjuje opterećenje prašinom opasno za zdravlje. Pobrinite se za dobro prozračivanje radnoga mjesta. Uvijek nosite prikladnu zaštitnu masku. Kako bi se osiguralo optimalno usisavanje prašine, pravovremeno ispraznite kutiju za prašinu i redovito čistite uložak filtra.

- ▶ **Izbjegavajte nakupljanje prašine na radnom mjestu.** Prašina se može lako zapaliti.

Vlastito usisavanje

Stavite otvoreni kraj vrećice za strugotinu na držač **(30)** i pričvrstite ga poteznim trakama. Snažno povucite vrećicu za strugotinu kako biste provjerili je li pravilno pričvršćena.

Okretanje prijenosnika (vidjeti sliku C)

- ▶ **Prije svih radova na električnom alatu (npr. održavanje, zamjena alata, itd.) aku-bateriju treba izvaditi iz električnog alata.** Kod nehotičnog aktiviranja prekidača za uključivanje/isključivanje postoji opasnost od ozljeda.

Možete okrenuti prijenosnik za 90° ulijevo ili udesno u odnosu na ručku. Na taj se način prekidač za uključivanje/isključivanje **(8)** može prebaciti u povoljniji položaj rukovanja za posebne slučajeve primjene.

Stavite prekidač za uključivanje/isključivanje **(8)** u položaj „Isklj“.

Pritisnite tipku **(9)** i okrenite prijenosnik u željeni položaj (vidjeti sliku **C**).

Prekidač za uključivanje/isključivanje **(8)** možete aktivirati samo kada je prijenosnik u ispravnom položaju.

Rad

- ▶ **Električni alat ne opterećujte toliko jako da se zaustavi pod opterećenjem.**
- ▶ **Prije svih radova na električnom alatu (npr. održavanje, zamjena alata, itd.) aku-bateriju treba izvaditi iz električnog alata.** Kod nehotičnog aktiviranja prekidača za uključivanje/isključivanje postoji opasnost od ozljeda.
- ▶ **Stegnite izradak ukoliko on ne leži sigurno pod djelovanjem vlastite težine.**
- ▶ **Nakon većeg opterećenja električni alat ostavite još nekoliko minuta da radi u praznom hodu kako bi se nastavak ohladio.**
- ▶ **Električni alat ne koristite sa stalkom za rezanje brusnim pločama.**

Namještanje širine otvora (vidjeti sliku D)

Otpustite vijak za namještanje širine otvora**(13)**. Pomaknite blok za namještanje širine ulijevo ili udesno kako biste postigli željenu širinu otvora. Prije početka radova uvjerite se da je zategnut vijak **(13)**.

Upute za rad

Rezanje armiranog željeza

Odaberite odgovarajuću postavku za rez koji treba napraviti (vidi „Namještanje širine otvora (vidjeti sliku **D**)“, Stranica 228).

Ne dodirujte rotirajuće dijelove jer to može prouzročiti teške ozljede.

Nemojte odmah početi rezati nakon uključivanja motora. Prije početnog reza dovedite list pile na puni broj okretaja.

Odaberite nižu postavku broja okretaja kako biste smanjili iskrenje.

Usporite pomicanje naprijed (rezanje) na početku i na kraju rezanja.

Ne režite armirano željezo promjera manjeg od **10** mm.

Ne režite armirano željezo duljine manje od **20** mm jer može ostati razmak između lista pile **(14)** i osnovne ploče **(26)** što može prouzročiti oštećenja i teške ozljede.

Nakon uključivanja stavite pomoćnu vodilicu **(15)** uz armirano željezo. Pomičite električni alat polako prema naprijed kako biste počeli rezati željezo.

Puštanje u rad

Uključivanje/isključivanje

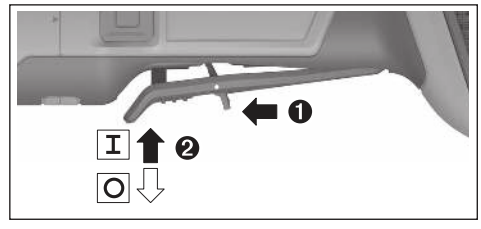

Za **puštanje električnog alata u rad** pomaknite polugu za deblokiranje **(7)** prema naprijed i zatim pritisnite prekidač za uključivanje/isključivanje **(8)** prema gore.

Za **isključivanje** električnog alata otpustite prekidač za uključivanje/isključivanje **(8)**.

Korisničko sučelje

Korisničko sučelje **(3)** služi za predbiranje broja okretaja i za prikaz stanja električnog alata.

Prikazi stanja

Indikator temperature (17)	Značenje/uzrok	Rješenje
Žuti	Postignuta je kritična temperatura (elektronika, aku-baterija)	Ostavite električni alat da radi u praznom hodu i da se ohladi
Crveni	Električni alat je pregrijan i isključuje se	Ostavite električni alat da se ohladi

Pokazivač stanja napunjenosti aku-baterije (korisničko sučelje) (18)	Značenje/uzrok	Rješenje
Žuti	Aku-baterija je gotovo prazna	Skora zamjena odn. punjenje aku-baterije
Crveni	Prazna aku-baterija	Zamijenite ili napunite aku-bateriju

Indikator statusa električnog alata (19)	Značenje/uzrok	Rješenje
Zeleni	Status OK	–
Žuti	Postignuta je kritična temperatura ili je aku-baterija gotovo prazna ili je detektirano preopterećenje	Ostavite električni alat da radi u praznom hodu i da se ohladi ili smanjite opterećenje dok električni alat ne počne ispravno raditi
Svijetli crveno	Električni alat je pregrijan ili je aku-baterija prazna	Ostavite električni alat da se ohladi ili zamijenite odn. napunite aku-bateriju
Treperi crveno	Aktiviralo se isključivanje kod povratnog udarca, zaštita od ponovnog pokretanja ili isključivanje kod udarca o pod	Isključite i ponovno uključite električni alat

Indikator preopterećenja (korisničko sučelje) (21)	Značenje/uzrok	Rješenje
Žuti	Preopterećenje je detektirano	Smanjite opterećenje dok električni alat ne počne ispravno raditi

Održavanje i servisiranje

Održavanje i čišćenje

- ▶ **Prije svih radova na električnom alatu (npr. održavanje, zamjena alata, itd.) aku-bateriju treba izvaditi iz električnog alata.** Kod nehotičnog aktiviranja prekidača za uključivanje/isključivanje postoji opasnost od ozljeda.
- ▶ **Održavajte električni alat i ventilacijske proreze čistima kako biste radili dobro i sigurno.**

Pažljivo uskladištite i postupajte s priborom.

Servisna služba i savjeti o uporabi

Hrvatski

Tel.: +385 12 958 051

Poveznicu na naše adrese servisa i uvjete jamstva možete pronaći na zadnjoj stranici.

U slučaju upita ili naručivanja rezervnih dijelova, molimo vas obavezno navedite 10-znamenkasti kataloški broj s tipske pločice proizvoda.

Zbrinjavanje

Električne alate, aku-baterije, pribor i ambalažu treba dovesti na ekološki prihvatljivo recikliranje.



Električni alat i aku-baterije/baterije ne bacajte u kućni otpad!

Samo za zemlje EU:

Električni i elektronski uređaji ili iskorišteni akumulatori/baterije koji više nisu uporabivi, moraju se odvojene sakupljati i zbrinuti na ekološko prihvatljiv način. Koristite predviđene sustave prikupljanja otpada. Nepravilno zbrinjavanje može biti štetno za okoliš i zdravlje zbog opasnih tvari koje može sadržavati.

Eesti

Ohutusnõuded

Üldised ohutusnõuded elektriliste tööriistade kasutamisel

⚠ HOIATUS **Lugege läbi kõik tööriistaga kaasas olevad ohutusnõuded ja juhised ning tutvuge kõigi jooniste ja spetsifikatsioonidega.** Ohutusnõuete ja juhiste eiramise tagajärjeks võib olla elektrilöök, tulekahju ja/või rasked vigastused.

Hoidke kõik ohutusnõuded ja juhised edasiseks kasutamiseks hoolikalt alles.

Ohutusnõuetes sisalduv mõiste "elektriline tööriist" käib nii vooluvõrku ühendatud (juhtmega) elektriliste tööriistade kui ka akutoitega (juhtmeta) elektriliste tööriistade kohta.

Ohutusnõuded tööpiirkonnas

- **Hoidke tööpiirkond puhas ja hästi valgustatud.** Korrastamata või valgustamata töökoht võib põhjustada õnnetusi.
- **Ärge kasutage elektrilist tööriista plahvatusohtlikus keskkonnas, kus leidub tuleohtlikke vedelikke, gaase või tolmu.** Elektrilistest tööriistadest lööb sädemeid, mis võivad tolmu või aurud süüdata.
- **Elektrilise tööriista kasutamise ajal hoidke lapsed ja teised inimesed töökohast eemal.** Kui teie tähelepanu juhitakse kõrvale, võib seade teie kontrolli alt väljuda.

Elektriohutus

- **Kaitske elektrilist tööriista vihma ja niiskuse eest.** Kui elektrilisse tööriista on sattunud vett, on elektrilöögi oht suurem.

Inimeste turvalisus

- **Olge tähelepanelik, jälgige, mida teete, ning toimige elektrilise tööriistaga töötades kaalutletult. Ärge kasutage elektrilist tööriista, kui olete väsinud või uimastite, alkoholi või ravimite mõju all.** Hetkeline tähelepanematus seadme kasutamisel võib põhjustada tõsiseid vigastusi.
- **Kandke isikukaitsevahendeid. Kandke alati kaitseprille.** Elektrilise tööriista tüübile ja kasutusalale vastavate isikukaitsevahendite, näiteks tolmumaski, libisemiskindlate turvajalatsite, kaitsekiivri või kuulmiskaitsevahendite kasutamine vähendab vigastuste ohtu.
- **Vältige elektrilise tööriista soovimatut käivitamist. Enne pistiku ühendamist pistikupessa, aku ühendamist seadme külge, seadme ülestõstmist ja kandmist veenduge, et elektriline tööriist on välja lülitatud.** Kui hoiate elektrilise tööriista kandmisel sõrme lülitil või ühendate vooluvõrku sisselülitatud seadme, võivad tagajärjeks olla õnnetused.
- **Enne elektrilise tööriista sisselülitamist eemaldage tööriista küljest reguleerimis- ja mutrivõtmed.** Seadme pöörleva osa küljes olev reguleerimis- või mutrivõti võib põhjustada vigastusi.
- **Vältige ebatavalist tööasendit. Võtke stabiilne tööasend ja hoidke kogu aeg tasakaalu.** Nii saate elektrilist tööriista ootamatutes olukordades paremini kontrollida.
- **Kandke sobivat rõivastust. Ärge kandke laiu riideid ega ehteid. Hoidke juuksed ja rõivad seadme liikuvatest osadest eemal.** Liiga avarad riided, ehted või pikad juuksed võivad sattuda seadme liikuvate osade vahele.
- **Kui on võimalik paigaldada tolmueemaldus- ja tolmukogumisseadiseid, veenduge, et need on seadmega ühendatud ja et neid kasutatakse õigesti.** Tolmueemaldusseadise kasutamine vähendab tolmust põhjustatud ohte.
- **Ärge muutuge tööriista sagedasest kasutamisest hooletuks ja ärge eirake ohutusnõudeid.** Hooletus võib sekundi murdosa jooksul kaasa tuua raskeid vigastusi.

Elektriliste tööriistade hoolikas käsitsemine ja kasutamine

- **Ärge koormake seadet üle. Kasutage konkreetse töö tegemiseks ette nähtud elektrilist tööriista.** Sobiva elektrilise tööriistaga töötate ettenähtud jõudluspiirides efektiivsemalt ja ohutumalt.
- **Ärge kasutage elektrilist tööriista, mida ei saa lülitist sisse ja välja lülitada.** Elektriline tööriist, mida ei ole enam võimalik lülitist sisse ja välja lülitada, on ohtlik ning tuleb parandada.
- **Tõmmake pistik pistikupesast välja ja/või eemaldage seadmest aku, kui see on eemaldatav, enne seadme reguleerimist, tarvikute vahetamist ja seadme ärapanekut.** See ettevaatusabinõu väldib elektrilise tööriista soovimatut käivitamist.
- **Kasutusvälisel ajal hoidke elektrilisi tööriistu lastele kättesaamatus kohas ja ärge laske seadet kasutada isikutel, kes seadet ei tunne või pole lugenud käesolevaid juhiseid.** Asjatundmatute isikute käes on elektrilised tööriistad ohtlikud.
- **Hoolidage elektrilisi tööriistu ja tarvikuid nõuetekohaselt. Kontrollige, kas seadme liikuvad osad töötavad veatult ega kiildu kiini ning veenduge, et seadme detailid ei ole murdunud või kahjustatud määral, mis mõjutab seadme töökindlust. Laske kahjustatud detailid enne seadme kasutamist parandada.** Paljude õnnetuste põhjuseks on halvasti hooldatud elektrilised tööriistad.
- **Hoidke lõiketarvikud teravad ja puhtad.** Hoolikalt hooldatud, teravate lõikeservadega lõiketarvikud kiilduvad harvemini kinni ja neid on lihtsam juhtida.
- **Kasutage elektrilist tööriista, lisavarustust, tarvikuid jne vastavalt käesolevatele juhistele, võttes arvesse töötingimusi ja teostatava töö iseloomu.** Elektriliste tööriistade nõuetevastane kasutamine võib põhjustada ohtlikke olukordi.

- ▶ **Hoidke käepidemed ja haardepinnad kuiva ja puhtana ning vabana õlist ja määrdeainetest.** Libedad käepidemed ja haardepinnad ei luba tööriista ohutult käsitseda ja ootamatutes olukordades kontrolli all hoida.

Akutööriistade hoolikas käsitsemine ja kasutamine

- ▶ **Laadige akusid ainult tootja poolt soovitatud laadimisseadmetega.** Laadimisseade, mis sobib teatud tüüpi akudele, muutub tuleohtlikuks, kui seda kasutatakse teiste akude laadimiseks.
- ▶ **Kasutage elektrilistes tööriistades ainult selleks ettenähtud akusid.** Teiste akude kasutamine võib põhjustada vigastusi ja tulekahjuohtu.
- ▶ **Kasutusvälisel ajal hoidke akusid eemal kirjaklambritest, müntidest, võtmetest, naeltest, kruvidest või teistest väikestest metallesemetest, mis võivad akukontaktid omavahel ühendada.** Akukontaktide vahel tekkiva lühise tagajärjeks võivad olla põletused või tulekahju.
- ▶ **Väärkasutuse korral võib akuvedelik välja voolata; vältige sellega kokkupuudet. Juhusliku kokkupuute korral loputage kahjustatud kohta veega. Kui vedelik satub silma, pöörduge lisaks arsti poole.** Väljavoolav akuvedelik võib põhjustada nahaärritusi või põletusi.
- ▶ **Ärge kasutage akut ega tööriista, mis on kahjustada saanud või mida on modifitseeritud.** Kahjustada saanud või modifitseeritud akud võivad põhjustada tulekahju, plahvatuse, kehavigastusi ja varalist kahju.
- ▶ **Kaitske akut ja elektrilist tööriista tule ja väga kõrgete temperatuuride eest.** Kokkupuude tulega või üle 130 °C temperatuuriga võib põhjustada plahvatuse.
- ▶ **Järgige kõiki laadimisjuhiseid ja ärge laadige akut väljaspool juhistes määratletud temperatuurivahemikku.** Nõuetele mittevastav laadimine või laadimine väljaspool ettenähtud temperatuurivahemikku võib akut kahjustada ja suurendada tulekahju ohtu.

Teenindus

- ▶ **Laske elektrilist tööriista parandada ainult kvalifitseeritud spetsialistidel, kes kasutavad originaalvaruosi.** Nii tagate seadme püsivalt ohutu töö.
- ▶ **Ärge kunagi käidelge kahjustada saanud akusid.** Akusid võivad käidelda vaid tootja esindajad või volitatud hooldekeskuse töötajad.

Armatuurraua lõikurite ohutusjuhised



Hoidke käed lõikepiirkonnast ja pöörlevast saelehest eemal. Te võite ennast tõsiselt vigastada.



Hoidke toodet alati mõlema käega ettenähtud käepidemetest ja ärge pange kunagi töö ajal käsi lõikealasse. Hoidke käepidemed puhtad, kuivad ning vabad õlist ja rasvast. Nii võite hästi ja ohutult töötada.

- ▶ **Ärge kasutage elektrilist tööriista kunagi ilma alusplaadita.** Ainult koos paigaldatud alusplaadiga võite hästi ja ohutult töötada.
- ▶ **Kasutage üksnes toote jaoks lubatud saelehti, mis vastavad tehnilistes andmetes toodud spetsifikatsioonidele.** Saelehe kasutamine muudeks rakendusteks võib põhjustada ülemäärast kulumist, saelehe lahtitulekut, vähenenud lõikevõimet ja üleliigset soojuse eraldumist, mis võib kahjustada saelehte ja põhjustada raskeid vigastusi.
- ▶ **Ärge kasutage nüri ega kahjustatud saelehte.** Nüride või valesti suunatud hammastega saeleht põhjustab suuremat hõõrdumist, saelehe blokeerimist ja tagasilööki liiga kitsa lõikepilu tõttu.
- ▶ **Varjatult paiknevate elektrijuhtmete, gaasi- või veetorude avastamiseks kasutage sobivaid lokaliseerimisseadmeid või pöörduge kohaliku elektri-, gaasi- või veevarustusettevõtja poole.** Kokkupuutel elektrijuhtmetega tekib tulekahju- ja elektrilöögioht. Gaasitorustiku vigastamisel tekib plahvatusoht. Veetorustiku vigastamisel materiaalne kahju või elektrilöögioht.
- ▶ **Tehes töid, mille puhul võib lõiketarvik tabada varjatud elektrijuhtmeid, hoidke elektrilist tööriista ainult käepideme isoleeritud pinnast.** Lõiketarvik, mis puutub kokku pingestatud elektrijuhtmega, võib panna pinge alla elektrilise tööriista metallosad ja anda tööriista kasutajale elektrilöögi.
- ▶ **Lülitage elektriline tööriist sisse alles siis, kui olete selle tööasendisse viinud ja hoidke seda mõlema käega kinni.** Nii väldite kontrollimatut tagasilööki.
- ▶ **Töötamisel võivad tekkida kuumad ja teravaservalised metallilaastud, mis võivad nahaga kokkupuutel põhjustada lõikevigastusi ja põletusi.** Kandke tihedalt liibuvat riietust.
- ▶ **Alustage lõikamist alles siis, kui elektriline tööriist on saavutanud oma maksimaalse pöörlemiskiiruse.** Tooriku puudutamine saelehega enne mootori käivitumist põhjustab saelehe ülekoormust ja kahjustamist ning tagajärjeks võivad olla rasked vigastused.
- ▶ **Kui peaks juhtuma tagasilöök, ärge jätkake toorikus lõikamist. Eemaldage elektriline tööriist toorikust, laske saelehel saavutada oma täielik pöörlemiskiirus ja jätkake ettevaatlikult lõikamist.** Elektrilise tööriista uuesti käivitamisel toorikus võib saeleht uuesti blokeeruda või põhjustada tagasilöögi.
- ▶ **Kui saeleht jääb lõikesse rippuma või kiilub kinni, siis see blokeerub ja võib tekkida tagasilöök.** See võib põhjustada elektrilise tööriista kontrollimatut liikumist.
- ▶ **Töötamisel võivad tekkida sädemed ja kuumad metallilaastud ning süüdata ümbruses kergesti süttivaid materjale või kahjustada pindasid.** Veenduge, et tööpiirkonnas ei oleks põlevaid materjale, ja kaitske tundlikke pindu.
- ▶ **Vältige elektrilise tööriista pea puudutamist töö ajal.** See võib muutuda väga kuumaks ja te võite end vigastada.

- ▶ **Saeleht ja teised metallosad võivad olla kuumad või teravate servadega.** Kandke saelehe vahetamisel kaitsekindaid.
- ▶ **Jälgige kõrguses töötades, et kedagi poleks all.** Allakukkuvad laastud või materjalijäägid võivad põhjustada õnnetusi.
- ▶ **Ärge pange elektrilist tööriista käest enne, kui vahetatav tööriist on täielikult seiskunud.** Pöörlev vahetatav tööriist võib teie kätt raskelt vigastada või aluspinda puudutada ja kontrollimatult liikuda.
- ▶ **Aku vigastamise ja ebaõige käsitsemise korral võib akust eralduda aure. Aku võib põlema süttida või plahvatada.** Õhutage ruumi, halva enesetunde korral pöörduge arsti poole. Aurud võivad ärritada hingamisteid.
- ▶ **Ärge muutke ega avage akut.** On lühiseoht.
- ▶ **Teravad esemed, näiteks naelad või kruvikeerajad, samuti löögid, põrutused jmt võivad akut kahjustada.** Akukontaktide vahel võib tekkida lühis ja aku võib süttida, suitsema hakata, plahvatada või üle kuumeneda.
- ▶ **Kasutage akut ainult valmistaja toodetes.** Ainult sellisel juhul on aku kaitstud ohtliku ülekoormuse eest.



Kaitske akut kuumuse, nt ka kestva päikesekiirguse, tule, mustuse, vee ja niiskuse eest. Tekib plahvatuse ja lühise oht.

Sümbolid

Järgnevad sümbolid võivad olla teie elektrilise tööriista kasutamisel olulised. Pidage sümbolid ja nende tähendus meeles. Sümbolite õige tõlgendus aitab teil elektrilist tööriista käsitseda paremini ja ohutumalt.



Kandke kaitseprille.

Toote kirjeldus ja kasutusjuhend



Lugege läbi kõik ohutusnõuded ja juhised. Ohutusnõuete ja juhiste eiramine võib kaasa tuua elektrilöögi, tulekahju ja/või raskeid vigastusi.

Pange tähele kasutusjuhendi esiosas olevaid jooniseid.

Nõuetekohane kasutamine

Elektriline tööriist on ette nähtud ehitustööstuses kasutatava armatuurraua ja kergterasest keermestatud varraste tasapinnaliseks või vabaks lõikamiseks.

Seadme osad

Joonistel kujutatud komponentide numeratsiooni aluseks on elektrilise tööriista jooniseleheküljel olevad numbrid.

(1) Pöörlemissuuna nool korpusel
(2) Spindli lukustusnupp
(3) Kasutajaliides
(4) Aku[a)]
(5) Tolmufilter (2 tk)
(6) Aku lukustuse vabastusnupp[a)]
(7) Sisse-/väljalüliti lukustuse vabastamishoob
(8) Sisse-/väljalüliti
(9) Ajami pööramise nupp
(10) Vibratsiooni summutav lisakäepide (isoleeritud haardepind)
(11) Sisekuuskantvõti
(12) Väljalase
(13) Ava laiuse reguleerimise kruvi
(14) Saeleht
(15) Abijuhik
(16) Käepide (isoleeritud haardepind)
(17) Temperatuuri näidik (kasutajaliides)
(18) Aku madala laetuse taseme näidik (kasutajaliides)
(19) Elektrilise tööriista oleku näidik (kasutajaliides)
(20) Tagasilöögi korral väljalülitumise näidik (kasutajaliides)
(21) Ülekoormuse näidik (kasutajaliides)
(22) Pöörlemiskiiruse suurendamise nupp (kasutajaliides)
(23) Pöörlemiskiiruse astme/režiimi näidik (kasutajaliides)
(24) Pöörlemiskiiruse vähendamise nupp (kasutajaliides)
(25) Kruvi (4 x)
(26) Alusplaat
(27) Kinnituskruvi
(28) Kinnitusäärik
(29) Tsentreerimistihvt (3 x)
(30) Laastukoti hoidik

a) **See tarvik ei kuulu standard-tarnekomplekti.**

Tehnilised andmed

Armatuurraua lõikur		GBC18V-32PS
Tootenumber		**3 601 JS7 0..**
Nimipinge	V=	18
Tühikäigu-pöörlemiskiirus	min^{-1}	1700–2000
Armatuurraua lõikevõime	mm	10–32
Saelehe läbimõõt	mm	136
Väljalülitumine tagasilöögi korral		●
Taaskäivitumiskaitse		●
Järelpöörlemispidur		●
Sujuvkäivitus		●
Väljalülitumine kukkumise korral		●

Armatuurraua lõikur		GBC18V-32PS
Ülekoormuskaitse		●
Pöörlemiskiiruse eelvalik		●
Kaal[A)]	kg	3,3
Mõõtmed (pikkus × laius × kõrgus)	mm	445 × 186 × 114
Soovitatav keskkonnatemperatuur laadimisel	°C	0 … +35
Lubatud keskkonnatemperatuur töötamisel[B)] ja hoiustamisel	°C	–20 … +50
Ühilduvad akud		GBA18V... GBA 18V... ProCORE18V... EXPERT18V... EXBA18V... CORE18V...
Täisvõimsuse jaoks soovitatavad akud		ProCORE18V... ≥ 8,0 Ah EXPERT18V... ≥ 5,5 Ah
Soovitatavad laadimisseadmed		GAL18... GAL 18... GAL 36... GAL12V/18... GAL 12V/18... GAX 18... EXAL18...

A) Ilma akuta (aku kaalu kohta vt www.bosch-professional.com)

B) piiratud jõudlus temperatuuridel < 0 °C

Väärtused võivad olenevalt tootest varieeruda ja oleneda kasutus- ning keskkonnatingimustest.Täiendav teave veebisaidil www.bosch-professional.com/wac.

Andmed müra/vibratsiooni kohta

Mürapäästuväärtused, määratud vastavalt normile **EN 62841-1**.

Elektrilise tööriista A-korrigeeritud helirõhutase on tavaliselt: helirõhutase **96** dB(A); helivõimsustase **104** dB(A). Mõõtemääramatus K = **3** dB.

Kandke kuulmiskaitset!

Vibratsiooni väärtused a_h (pidevad vibratsioonid), p_F (korduvad löögivibratsioonid) ja mõõtemääramatus K on kindlaks tehtud vastavalt standardile **EN 62841-1**:

a_h = **3,8** m/s^2, K = **1,5** m/s^2, p_F = **410,8** m/s^2 (K = **82,8** m/s^2)

Selles juhendis toodud vibratsioonitaseme ja mürapäästu väärtused on mõõdetud standardset mõõtemeetodit kasutades ja neid saab kasutada elektriliste tööriistade omavaheliseks võrdlemiseks. Need sobivad ka vibratsioonitaseme ja mürapäästu esialgseks hindamiseks.

Toodud vibratsioonitaseme ja mürapäästu väärtused on iseloomulikud elektrilise tööriista põhiliste rakenduste korral. Kui aga elektrilist tööriista kasutatakse muudes rakendustes, muude vahetatavate tööriistadega või ebapiisavalt hooldades, võivad vibratsioonitaseme ja mürapäästu väärtused nendest erinevad olla. See võib kogu tööaja vibratsioonitaset ja mürapäästu tunduvalt suurendada.

Vibratsioonitaseme ja mürapäästu täpseks hindamiseks tuleb arvesse võtta ka aega, mil seade on välja lülitatud või mil seade on küll sisse lülitatud, kuid tegelikult tööle rakendamata. See võib kogu tööaja vibratsioonitaset ja mürapäästu tunduvalt vähendada.

Rakendage kasutaja kaitsmiseks vibratsiooni mõju eest täiendavaid kaitsemeetmeid, nagu näiteks: elektrilise tööriista ja vahetatavate tööriistade hooldus, kätesoojendus, töökorraldus.

Väljalülitumine tagasilöögi korral



Elektrilise tööriista äkilise tagasilöögi korral, nt lõikes kinnikiilumise korral, katkestatakse mootori varustamine vooluga elektrooniliselt. Seejuures süttib tagasilöögi korral väljalülitumise näidik **(20)**. Tagasilöögi korral väljalülitumisel vilgub olekunäit **(19)** punaselt.

Taaskasutuselevõtuks viige sisse-/väljalüliti **(8)** väljalülitatud asendisse ja lülitage elektriline tööriist uuesti sisse.

Taaskäivitumiskaitse



Taaskäivitumiskaitse hoiab ära seadme kontrollimatu käivitumise pärast voolukatkestust.

Taaskasutuselevõtuks viige sisse-/väljalüliti **(8)** väljalülitatud asendisse ja lülitage elektriline tööriist uuesti sisse.

Järelpöörlemispidur



Elektriline tööriist on varustatud elektrilise järelpöörlemispiduriga. Elektrilise tööriista väljalülitamisel seisatakse saeleht mõne sekundi jooksul.

Sujuvkäivitus

Elektrooniline sujuvkäivitus piirab sisselülitamisel pöördemomenti ja võimaldab elektrilise tööriista nõksatusteta käivitumist.

Suunis: Kui elektriline tööriist töötab kohe pärast sisselülitamist täispöörlemiskiirusel, on sujuvkäivitus ja taaskäivituskaitse tõrkunud. Elektriline tööriist tuleb saata viivitamatult klienditeenindusse, aadressid on toodud lõigus „Klienditeenindus ja kasutamisnõustamine“.

Väljalülitumine kukkumise korral



Integreeritud põrkumisväljalüliti lülitab elektrilise tööriista mahakukkumise korral kohe välja. **Taaskasutuselevõtuks** viige sisse-/väljalüliti **(8)** väljalülitatud asendisse ja lülitage elektriline tööriist uuesti sisse.

Ülekoormuskaitse

Nõuetekohasel kasutamisel ei saa elektrilist tööriista üle koormata. Liiga suure koormuse korral või kui töötemperatuur ei ole lubatud vahemikus, lülitub see automaatselt välja. Lülitage siis elektriline tööriist välja ja katkestage töö, mis põhjustas elektrilise tööriista ülekoormuse. Lülitage seejärel elektriline tööriist uuesti sisse, et tööprotsess uuesti käivitada.

Pöörlemiskiiruse eelvalik

Vaikeseadetes sisaldub 2 pöörlemiskiiruse astet.

Pöörlemiskiiruse eelvalikuaste	[min^{-1}]
1	1700
2	2000

Pöörlemiskiiruse astmete esitatud väärtused sõltuvad kasutatavast akust, aku laetuse tasemest ja seadme töötemperatuurist.

Pöörlemiskiiruse reguleerimise nuppudega **(22)** ja **(24)** saate eelvalida vajaliku pöörlemiskiiruse. Järgmises tabelis toodud andmed on soovituslikud.

Materjal	Kasutamine	Vahetatav tööriist	Pöörlemiskiiruse aste
Armatuurraud	Lõikamine	Saeleht	1/2
Kergterasest keermestatud vardad	Lõikamine	Saeleht	1/2

Alustage lõikamist alles siis, kui toode on saavutanud maksimaalse pöörlemiskiiruse. Kui lasete saelehel enne mootori käivitumist toorikuga kokku puutuda, saab saeleht ülekoormuse ja kahjustada, mis võib põhjustada raskeid vigastusi. Valige suurima lõikekiiruse jaoks aste 2. Valige sädemete tekke vähendamiseks aste 1.

Aku

Bosch müüb ka juhtmeta elektrilisi tööriistu ilma akuta. Pakendilt näete, kas aku kuulub teie elektrilise tööriista tarnekomplekti.

Aku laadimine

- ▶ **Kasutage üksnes tehnilistes andmetes loetletud laadimisseadmeid.** Vaid need laadimisseadmed on ette nähtud elektrilises tööriistas kasutatud liitium-ioonaku laadimiseks.

Juhis: liitiumioonakud tarnitakse tehasest rahvusvaheliste transpordieeskirjade põhjal osaliselt laetutena. Selleks et aku täielikku võimsust tagada, laadige aku enne esimest kasutamist täielikult täis.

Aku paigaldamine

Lükake laetud aku akuhoidikusse nii, et see tuntavalt fikseeruks.

Aku eemaldamine

Aku eemaldamiseks vajutage lukustuse vabastamise nuppe ja tõmmake aku välja. **Ärge rakendage seejuures jõudu.**

Akul on kaks lukustusastet, mis takistavad aku väljakukkumist aku lukustuse vabastamisnupu kogemata vajutamisel. Elektritööriista paigaldatud akut hoiab õiges asendis vedru.

Aku laetuse taseme näidik

Märkus: kõikidel akutüüpidel ei ole laetuse taseme indikaatorit.

Rohelised LEDid aku laetuse taseme näidikul näitavad aku laetuse taset. Ohutuse huvides saab aku laetuse taset vaadata ainult väljalülitatud elektrilisel tööriistal.

Laetuse taseme vaatamiseks vajutage laetuse taseme näidiku nuppu On või . See on võimalik ka väljavõetud aku korral.

Kui laetuse taseme näidiku nupu vajutamisel ei sütti ükski LED, on aku defektne ja tuleb välja vahetada.

Aku laetuse taset näidatakse ka kasutajaliidesel (vaadake „Oleku näidud“, Lehekülg 236).

Aku tüüp GBA 18V... | GBA18V...



LED	Mahtuvus
Pidev tuli 3 × roheline	60–100%
Pidev tuli 2 × roheline	30–60%
Pidev tuli 1 × roheline	5–30%
Vilkuv tuli 1 × roheline	0–5%

Aku tüüp ProCORE18V... | EXPERT18V... | EXBA18V... | CORE18V...



LED	Mahtuvus
Pidev tuli 5 × roheline	80–100%
Pidev tuli 4 × roheline	60–80%
Pidev tuli 3 × roheline	40–60%
Pidev tuli 2 × roheline	20–40%
Pidev tuli 1 × roheline	5–20%
Vilkuv tuli 1 × roheline	0–5%

Aku defekti riski tuvastus

EXPERT18V... | EXBA18V...

Aku laetuse taseme näidikute LEDid võivad kuvada lisaks aku laetuse tasemele aku defekti riski.

Funktsiooni aktiveerimiseks hoidke laetuse taseme näidiku nuppu 3 sekundit vajutatult. Aku analüüsist annavad märku aku laetuse taseme näidiku liikuvad tuled. Tulemust kuvatakse aku laetuse taseme näidikul.

 **1 LED:** akul on kõrge defekti risk. Võimsus ja kasutusaeg võivad olla juba vähenenud. Soovitatav on aku välja vahetada.

 **5 LEDi**: aku on heas seisukorras madala defekti riskiga.

Palun arvestage: aku defekti riski analüüs toimib kaheastmeliselt ja pakub lihtsustatud seisundihindamist. Akut hinnatakse kas heas seisundis või sellel on suurenenud defekti risk. Aku seisundi protsendimäära ei kuvata.

Juhised aku käsitsemiseks

Kaitske akut niiskuse ja vee eest.

Hoidke aku temperatuuril –20 °C kuni 50 °C. Ärge jätke akut suvel autosse.

Puhastage aku ventilatsiooniavasid pehme, puhta ja kuiva pintsliga.

Oluliselt lühenenud kasutusaeg pärast laadimist näitab, et aku on muutunud kasutuskõlbmatuks ja tuleb välja vahetada.

Järgige ringlussevõtu juhiseid.

Paigaldus

- ▶ **Kasutage ainult saekettaid, mille maksimaalne lubatud kiirus on suurem teie elektrilise tööriista tühikäigu-pöörlemiskiirusest.**

Saelehe eemaldamine/paigaldamine

- ▶ **Võtke aku enne kõiki töid elektrilise tööriista juures (ny hooldus, tööriistavahetus jms) elektrilisest tööriistast välja.** Sisse-/väljalüliti juhusliku rakendamise korral on vigastumisoht.
- ▶ **Saeketta paigaldamisel kandke kaitsekindaid.** Saekettaga kokkupuutel võite end vigastada.
- ▶ **Kasutage üksnes käesolevas kasutusjuhendis esitatud ja elektrilisele tööriistale märgitud andmetele vastavaid saekettaid.**

Saelehe eemaldamine (vt jn A)

- – Vabastage 4 kruvi **(25)** kaasasoleva sisekuuskantvõtmega **(11)**.
- – Eemaldage alusplaat **(26)**.
- – Vajutage spindli lukustusnuppu **(2)** ja hoidke seda all.
- ▶ **Vajutage spindli lukustusnuppu (2) ainult seisva saespindli korral.** Elektriline tööriist võib muidu kahjustada saada.
- – Keerake sisekuuskantvõtmega **(11)** kinnituskruvi **(27)** välja.
- – Võtke kinnitusäärik **(28)** ja saeleht **(14)** ära.

Saelehe paigaldamine (vt jn B)

- – Puhastage saeleht **(14)** ja kõik paigaldatavad kinnitusdetailid.
- – Asetage saeleht **(14)** peale. Hammaste lõikesuund (noole suund saelehel) ja pöörlemissuuna nool **(1)** korpusel peavad ühtima. Jälgige, et 3 tsentreerimistihvti **(29)** liiguks saelehe puuravadesse.
- – Pange kinnitusäärik **(28)** peale ja keerake kinnituskruvi **(27)** sisse.
- – Vajutage spindli lukustusnuppu **(2)** ja hoidke seda all.
- – Keerake sisekuuskantvõtmega **(11)** kinnituskruvi **(27)** kinni.
- – Pange alusplaat **(26)** ja keerake see 4 kruviga **(25)**kinni.

Vibratsiooni summutav lisakäepide

Juhis: armatuurraua lõikuri **GBC18V-32PS** tarnekomplektis on vibratsiooni summutav lisakäepide **(10)**. Kasutage ergonoomilistel ja tööohutuspõhjustel alati seda kasutusjuhendis kirjeldatud vibratsiooni summutavat lisakäepidet **(10)**.

Kruvige lisakäepide **(10)** olenevalt tööviisist paremalt või vasakult poolt või ülevalt ajamipeale.

- ▶ **Kasutage oma elektrilist tööriista ainult lisakäepidemega (10)**.
- ▶ **Lõpetage elektrilise tööriista kasutamine, kui lisakäepide (10)on vigastatud. Ärge tehke lisakäepidemel (10)mitte mingeid muudatusi.**

Vibration Control Vibratsiooni summutav lisakäepide **(10)** võimaldab vähese vibratsiooniga ja seega mugavat ning turvalist töötamist.

Tolmu/laastude äratõmme

Vältige töötamist ilma tolmuvähenduse meetmeteta. Sobiv tolmukarp vähendab tervisele ohtlikku tolmu. Tagage töökohas hea ventilatsioon. Kasutage põhimõtteliselt sobivat hingamisteede kaitsevahendit. Optimaalse tolmueemaldamise tagamiseks tühjendage tolmukarp õigeaegselt ja puhastage filtrielementi regulaarselt.

- ▶ **Vältige tolmu kogunemist töökohta.** Tolm võib kergesti süttida.

Integreeritud tolmu äratõmme

Pange laastukoti avatud ots hoidikule **(30)** ja kinnitage see tõmbelintidega. Tõmmake kõvasti laastukotist, et veenduda selle õiges kinnituses.

Ajami pööramine (vt jn C)

- ▶ **Võtke aku enne kõiki töid elektrilise tööriista juures (ny hooldus, tööriistavahetus jms) elektrilisest tööriistast välja.** Sisse-/väljalüliti juhusliku rakendamise korral on vigastumisoht.

Võite pöörata ajamit käepideme suhtes 90° vasakule või paremale. Nii saab sisse-/väljalüliti **(8)** viia eriliste tööjuhtude jaoks soodsamasse käsitsemisasendisse.

Seadke sisse-/väljalüliti **(8)** asendisse „Väljas“.

Vajutage nuppu **(9)** ja pöörake ajam soovitud asendisse (vt joonist **C**).

Sisse-/väljalüliti **(8)** saab aktiveerida ainult siis, kui ajam on õiges asendis.

Kasutus

- ▶ **Ärge rakendage elektrilisele tööriistale sellist koormust, et see seiskub.**
- ▶ **Võtke aku enne kõiki töid elektrilise tööriista juures (ny hooldus, tööriistavahetus jms) elektrilisest tööriistast välja.** Sisse-/väljalüliti juhusliku rakendamise korral on vigastumisoht.
- ▶ **Kui töödeldava detaili omakaal ei taga stabiilset asendit, siis kinnitage see kinnitusvahendite abil.**
- ▶ **Elektrilise tööriista jahutamiseks laske tööriistal pärast suure koormuse all töötamist veel mõned minutid tühikäigul töötada.**
- ▶ **Ärge kasutage elektrilist tööriista ketaslõikuri rakises.**

Ava laiuse seadistamine (vt joonist D)

Vabastage ava laiuse reguleerimise kruvi **(13)**. Lükake soovitud ava laiuse saavutamiseks laiuse reguleerimise plokki vasakule või paremale. Veenduge enne tööde algust, et kruvi **(13)** oleks tugevasti kinni keeratud.

Tööjuhised

Armatuurraua lõikamine

Valige teostatava lõike jaoks sobiv seadistus (vaadake „Ava laiuse seadistamine (vt joonist **D**)“, Lehekülg 236).

Ärge puudutage pöörlevaid osi, sest see võib põhjustada raskeid vigastusi.

Ärge alustage pärast mootori sisselülitamist kohe lõikamisega. Laske saelehel saavutada enne lõikamise alustamist täielik pöörlemiskiirus.

Valige sädemete lendamise vähendamiseks madalam pöörlemiskiiruse seadistus.

Aeglustage edasiliikumist (lõikamisliigutus) nii lõikamistoimingu alguses kui ka lõpus.

Ärge lõigake armatuurrauda, mille läbimõõt on alla **10** mm.

Ärge lõigake armatuurrauda, mille pikkus on alla **20** mm, kuna lõige jääb saelehe **(14)** ja alusplaadi **(26)** vahel seisma ja võib põhjustada kahjustusi ning raskeid vigastusi.

Pärast sisselülitamist asetage abijuhik **(15)** tugevasti vastu armatuurrauda. Lükake elektrilist tööriista aeglaselt ettepoole, et alustada raua lõikamist.

Kasutuselevõtt

Sisse-/väljalülitamine

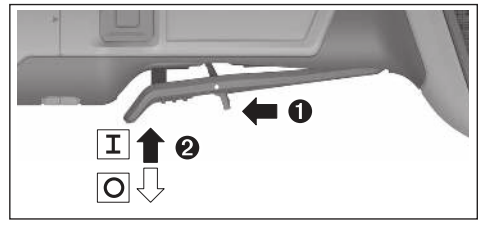

Elektrilise tööriista **kasutuselevõtuks** lükake lukustuse vabastamishoob **(7)** ette ja suruge seejärel sisse-/väljalülitit **(8)** üles.

Elektrilise tööriista **väljalülitamiseks** vabastage sisse-/väljalüliti **(8)**.

Kasutajaliides

Kasutajaliides **(3)** on ette nähtud pöörlemiskiiruse eelvalimiseks ja elektrilise tööriista oleku kuvamiseks.

Oleku näidud

Temperatuuri näidik (17)	Tähendus/põhjus	Lahendus
kollane	On jõutud kriitilise temperatuurini (elektroonika, aku)	Laske elektrilisel tööriistal tühikäigul töötada ja maha jahtuda
punane	Elektriline tööriist on üle kuumenenud ja lülitub välja	Laske elektrilisel tööriistal jahtuda

Aku laetuse taseme näit (kasutajaliides) (18)	Tähendus/põhjus	Lahendus
Kollane	Aku on peaaegu tühi	Vahetage aku peagi või laadige akut
Punane	Aku on tühi	Vahetage aku või laadige akut

Elektrilise tööriista oleku näidik (19)	Tähendus/põhjus	Lahendus
roheline	Olek OK	–
kollane	Saavutatud on kriitiline temperatuur või aku on peaaegu tühi või tuvastati ülekoormus	Laske elektrilisel tööriistal tühikäigul töötada ja maha jahtuda või vähendage koormust, kuni elektriline tööriist töötab nõuetekohaselt
põleb punaselt	Elektriline tööriist on üle kuumenenud või aku on tühi	Laske elektrilisel tööriistal jahtuda või vahetage aku välja või laadige akut

Elektrilise tööriista oleku näidik (19)	Tähendus/põhjus	Lahendus
vilgub punaselt	Rakendunud on väljalülitumine tagasilöögi või kukkumise korral või taaskäivitumiskaitse	Lülitage elektriline tööriist välja ja uuesti sisse

Ülekoormuse näidik (kasutajaliides) (21)	Tähendus/põhjus	Lahendus
kollane	Tuvastati ülekoormus	Vähendage koormust, kuni elektriline tööriist töötab nõuetekohaselt

Hooldus ja korrashoid

Hooldus ja puhastus

- ▶ **Võtke aku enne kõiki töid elektrilise tööriista juures (ny hooldus, tööriistavahetus jms) elektrilisest tööriistast välja.** Sisse-/väljalüliti juhusliku rakendamise korral on vigastumisoht.
- ▶ **Seadme laitmatu ja ohutu töö tagamiseks hoidke seade ja selle ventilatsiooniavad puhtad.**

Hoidke ja käsitsege lisavarustust hoolikalt.

Klienditeenindus ja kasutusalane nõustamine

Eesti Vabariik
Tel.: (+372) 6549 575
Meie teenindusaadresside ja garantiitingimuste lingi leiate viimaselt lehelt.

Päringute esitamisel ja varuosade tellimisel teatage meile kindlasti toote tüübisildil olev 10-kohaline tootenumber.

Kasutuskõlbmatuks muutunud seadmete käitlus

Elektrilised tööriistad, akud, lisatarvikud ja pakendid tuleb keskkonnasäästlikult ringlusse võtta.



Ärge käidelge elektrilisi tööriistu ja akusid/patareisid koos olmejäätmetega!

Üksnes EL liikmesriikidele:

Elektri- ja elektroonikaseadmed või kasutatud akud/patareid, mis enam kasutuskõlblikud pole, peab eraldi kokku koguma ning keskkonnasõbralikul viisil kasutusest kõrvaldama. Kasutage selleks ettenähtud kogumissüsteeme. Vale jäätmekäitlus võib nendes sisalduvate võimalike ohtlike ainete tõttu keskkonda ja tervist kahjustav olla.

Latviešu

Drošības noteikumi

Vispārēji drošības noteikumi elektroinstrumentiem

⚠ BRĪDINĀJUMS **Izlasiet visus drošības noteikumus un instrukcijas, aplūkojiet ilustrācijas un iepazīstieties ar specifikācijām, kas tiek piegādātas kopā ar šo elektroinstrumentu.** Šeit sniegto drošības noteikumu un instrukciju neievērošana var izraisīt aizdegšanos un būt par cēloni elektriskajam triecienam vai nopietnam savainojumam.

Pēc izlasīšanas uzglabājiet šos noteikumus turpmākai izmantošanai.

Drošības noteikumos lietotais apzīmējums "elektroinstruments" attiecas gan uz Jūsu tīkla elektroinstrumentiem (ar elektrokabeli), gan arī uz akumulatora elektroinstrumentiem (bez elektrokabeļa).

Drošība darba vietā

- ▶ **Uzturiet savu darba vietu tīru un labi apgaismotu.** Nekārtīgās un tumšās vietās var viegli notikt nelaimes gadījums.
- ▶ **Nedarbiniet elektroinstrumentus sprādzienbīstamā atmosfērā, piemēram, viegli uzliesmojošu šķidrumu tuvumā un vietās ar paaugstinātu gāzu vai putekļu saturu gaisā.** Darba laikā elektroinstruments nedaudz dzirksteļo, un tas var izsaukt viegli degošu putekļu vai tvaiku aizdegšanos.
- ▶ **Darbinot elektroinstrumentu, neļaujiet bērniem un nepiederošām personām tuvoties darba vietai.** Citu personu klātbūtne var novērst uzmanību, kā rezultātā jūs varat zaudēt kontroli pār elektroinstrumentu.

Elektrodrošība

- ▶ **Nelietojiet elektroinstrumentu lietus laikā, neturiet to mitrumā.** Mitrumam iekļūstot elektroinstrumentā, pieaug risks saņemt elektrisko triecienu.

Personiskā drošība

- ▶ **Strādājot ar elektroinstrumentu, saglabājiet paškontroli un rīkojieties saskaņā ar veselo saprātu. Pārtrauciet darbu, ja jūtaties noguris vai arī atrodaties narkotiku, alkohola vai medikamentu iespaidā.**

Strādājot ar elektroinstrumentu, pat viens neuzmanības mirklis var būt par cēloni nopietnam savainojumam.

- ▶ **Lietojiet individuālo darba aizsargaprīkojumu. Darba laikā vienmēr nēsājiet aizsargbrilles.** Individuālā darba aizsargaprīkojuma (putekļu maskas, neslīdošu apavu un aizsargķiveres vai ausu aizsargu) lietošana noteiktos apstākļos ļaus samazināt savainošanās risku.
- ▶ **Nepieļaujiet elektroinstrumenta patvaļīgu ieslēgšanos. Pirms elektroinstrumenta pievienošanas elektrotīklam, akumulatora ievietošanas vai izņemšanas, kā arī pirms elektroinstrumenta pārnešanas pārliecinieties, ka tas ir izslēgts.** Pārnesot elektroinstrumentu, ja pirksts atrodas uz ieslēdzēja, kā arī pievienojot to elektrobarošanas avotam laikā, kad elektroinstruments ir ieslēgts, var viegli notikt nelaimes gadījums.
- ▶ **Pirms elektroinstrumenta ieslēgšanas izņemiet no tā regulējošos rīkus vai atslēgas.** Regulējošais rīks vai atslēga, kas ieslēgšanas brīdī atrodas elektroinstrumenta kustīgajās daļās, var radīt savainojumu.
- ▶ **Nesniedzieties pārāk tālu. Jebkurā situācijā saglabājiet līdzsvaru un stingru stāju.** Tas atvieglos elektroinstrumenta vadīšanu neparedzētās situācijās.
- ▶ **Nēsājiet darbam piemērotu apģērbu. Darba laikā nenēsājiet brīvi plandošas drēbes un rotaslietas. Netuviniet garus matus un drēbes kustošām daļām.** Vaļīgas drēbes, rotaslietas un gari mati var ieķerties kustošajās daļās.
- ▶ **Ja elektroinstrumenta konstrukcija ļauj tam pievienot putekļu uzsūkšanas vai savākšanas, nodrošiniet, lai tā būtu pievienota un tiktu pareizi lietota.** Pielietojot putekļu savākšanu, samazinās to kaitīgā ietekme uz veselību.
- ▶ **Nepaļaujieties uz iemaņām, kas iegūtas, bieži lietojot instrumentus, neieslīgstiet pašapmierinātībā un neignorējiet instrumenta drošas lietošanas principus.** Neuzmanīgas rīcības dēļ dažās sekundes daļās var gūt nopietnu savainojumu.

Saudzīga apiešanās un darbs ar elektroinstrumentiem

- ▶ **Nepārslogojiet elektroinstrumentu. Ikvienam darbam izvēlieties piemērotu elektroinstrumentu.** Elektroinstruments darbojas labāk un drošāk pie nominālās slodzes.
- ▶ **Nelietojiet elektroinstrumentu, ja to ar ieslēdzēja palīdzību nevar ieslēgt un izslēgt.** Elektroinstruments, ko nevar ieslēgt un izslēgt, ir bīstams lietošanai un to nepieciešams remontēt.
- ▶ **Pirms elektroinstrumenta regulēšanas, piederumu nomaiņas vai novietošanas uzglabāšanai atvienojiet tā elektrokabeļa kontaktdakšu no barojošā elektrotīkla vai izņemiet no tā akumulatoru, ja tas ir izņemams.** Šādi iespējams novērst elektroinstrumenta nejaušu ieslēgšanos.
- ▶ **Ja elektroinstruments netiek lietots, uzglabājiet to piemērotā vietā, kur elektroinstruments nav sasniedzams bērniem un personām, kuras neprot ar to rīkoties vai nav iepazinušās ar šiem noteikumiem.** Ja elektroinstrumentu lieto nekompetentas personas, tas var apdraudēt cilvēku veselību.
- ▶ **Savlaicīgi apkalpojiet elektroinstrumentus un to piederumus. Pārbaudiet, vai kustīgās daļas nav nobīdījušās un ir droši iestiprinātas, vai kāda no daļām nav salauzta un vai nepastāv jebkuri citi apstākļi, kas varētu nelabvēlīgi ietekmēt elektroinstrumenta darbību. Ja elektroinstruments ir bojāts, nodrošiniet, lai tas pirms lietošanas tiktu izremontēts.** Daudzi nelaimes gadījumi notiek tāpēc, ka elektroinstruments pirms lietošanas nav pienācīgi apkalpots.
- ▶ **Uzturiet griezošos darbinstrumentus asus un tīrus.** Rūpīgi kopti elektroinstrumenti, kas apgādāti ar asiem griezējinstrumentiem, ļauj strādāt daudz ražīgāk un ir vieglāk vadāmi.
- ▶ **Lietojiet vienīgi tādus elektroinstrumentus, piederumus, darbinstrumentus utt., kas atbilst šeit sniegtajiem norādījumiem, ņemot vērā arī konkrētos lietošanas apstākļus un veicamā darba raksturu.** Elektroinstrumentu lietošana citiem mērķiem, nekā tiem, kuriem to ir paredzējis ražotājs, ir bīstama un var novest pie neparedzamām sekām.
- ▶ **Uzturiet elektroinstrumenta rokturus un noturvirsmas sausas, tīras un brīvas no eļļas un smērvielām.** Slideni rokturi un noturvirsmas traucē efektīvi rīkoties ar elektroinstrumentu un to droši vadīt neparedzētās situācijās.

Saudzīga apiešanās un darbs ar akumulatora elektroinstrumentiem

- ▶ **Akumulatoru uzlādei lietojiet tikai ražotāja norādīto uzlādes ierīci.** Ikviena uzlādes ierīce ir paredzēta tikai noteikta tipa akumulatoram, un mēģinājums to lietot cita tipa akumulatoru uzlādei var novest pie uzlādes ierīces un/vai akumulatora aizdegšanās.
- ▶ **Lietojiet elektroinstrumentos tikai tiem īpaši paredzētus akumulatorus.** Cita tipa akumulatoru lietošana var būt par cēloni savainojumam vai novest pie elektroinstrumenta un/vai akumulatora aizdegšanās.
- ▶ **Laikā, kad akumulators netiek lietots, nepieļaujiet, lai tā kontakti saskartos ar saspraudēm, monētām, atslēgām, naglām, skrūvēm vai citiem nelieliem metāla priekšmetiem, kas varētu veidot savienojumu starp kontaktiem, izraisot īsslēgumu.** Īsslēgums starp akumulatora kontaktiem var radīt apdegumus un izraisīt aizdegšanos.
- ▶ **Nepareizi lietojot akumulatoru, no tā var izplūst šķidrais elektrolīts; nepieļaujiet tā nonākšanu saskarē ar ādu. Ja tas tomēr ir nejauši noticis, noskalojiet elektrolītu ar ūdeni. Ja elektrolīts nonāk acīs, meklējiet ārsta palīdzību.** No akumulatora izplūdušais elektrolīts var izsaukt ādas iekaisumu vai pat apdegumu.
- ▶ **Nelietojiet akumulatoru vai elektroinstrumentu, ja tas ir bojāts vai modificēts.** Bojāti vai modificēti akumulatori var radīt neparedzētas situācijas, kuru

rezultātā var notikt aizdegšanās vai sprādziens, kā arī var rasties savainojuma risks.

- ▶ **Neturiet elektroinstrumentu vai akumulatoru uguns tuvumā vai vietā ar augstu temperatūru.** Elektroinstrumenta vai akumulatora atrašanās uguns tuvumā vai vietā, kur temperatūra pārsniedz 130 °C, var izraisīt sprādzienu.
- ▶ **Ievērojiet visas uzlādēšanas instrukcijas un neuzlādējiet akumulatoru vai elektroinstrumentu pie temperatūras, kas atrodas ārpus instrukcijā norādīto pieļaujamo temperatūras vērtību diapazona robežām.** Uzlādējot akumulatoru neatbilstošā veidā vai pie temperatūras, kas atrodas ārpus pieļaujamo temperatūras vērtību diapazona robežām, tas var tikt bojāts, kā arī var pieaugt aizdegšanās risks.

Apkalpošana

- ▶ **Nodrošiniet, lai elektroinstrumenta remontu veiktu kvalificēts personāls, nomaiņai izmantojot vienīgi identiskas rezerves daļas.** Tikai tā ir iespējams panākt un saglabāt vajadzīgo darba drošības līmeni.
- ▶ **Nekādā gadījumā neveiciet bojātu akumulatoru apkalpošanu.** Akumulatoru apkalpošanu drīkst veikt tikai ražotājs vai tā pilnvaroti servisa speciālisti.

Drošības noteikumi armatūras dzelzs griezējam



Darbināšanas laikā nepietuviniet rokas griešanas zonai un rotējošam zāģa asmenim. Jūs varat gūt smagus savainojumus.



Vienmēr strādājiet ar izstrādājumu, turot to ar abām rokām aiz šim nolūkam paredzētajiem rokturiem un darbības laikā nekad nesniedzieties griešanas zonā. Sekojiet, lai rokturi būtu sausi un tīri, un brīvi no eļļas vai smērvielām. Tad būs iespējams labs un drošs darba process.

- ▶ **Nekad neizmantojiet elektroinstrumentu bez pamatplāksnes.** Tikai ar samontētu pamatplāksni būs iespējams labs un drošs darba process.
- ▶ **Izmantojiet tikai šim izstrādājumam apstiprinātos zāģa asmeņus, kas atbilst specifikācijām, kas norādītas tehniskajos datos.** Zāģa asmens izmantošana citiem lietojuma veidiem var izraisīt pārmērīgu nodilumu, zāģa asmens atdalīšanos, samazinātu griešanas veiktspēju un pārmērīgu siltuma ģenerāciju, kas izraisa zāģa asmens bojājumus un var kļūt par cēloni smagiem savainojumiem.
- ▶ **Neizmantojiet neasu vai bojātu zāģa asmeni.** Zāģa asmens ar neasiem vai nepareizi izvietotiem zāģa zobiem rada lielāku berzi, zāģa asmens iestrēgšanu un atsitienu, ko rada pārāk šaura griešanas sprauga.
- ▶ **Lietojot piemērotu metālmeklētāju, pārbaudiet, vai apstrādes vietu nešķērso slēptas komunālapgādes līnijas, vai arī griezieties pēc konsultācijas vietējā komunālās saimniecības iestādē.** Darbinstrumenta saskaršanās ar elektropārvades līniju var izraisīt aizdegšanos vai būt par cēloni elektriskajam triecienam. Bojājums gāzes pārvades līnijā var izraisīt sprādzienu. Kontakta rezultātā ar ūdensvada cauruli, var tikt bojātas materiālās vērtības.
- ▶ **Veicot darbības, kuru laikā griešanas piederums var skart slēptus vadus vai paša instrumenta elektrokabeli, turiet elektroinstrumentu vienīgi aiz izolētajām noturvirsmām.** Zāģa asmenim skarot spriegumnesošu vadu, spriegums nonāk arī uz elektroinstrumenta nenosegtajām metāla daļām, kā rezultātā strādājošā persona var saņemt elektrisko triecienu.
- ▶ **Ieslēdziet elektroinstrumentu tikai tad, kad tas ir novietots darba pozīcijā un to cieši turat ar abām rokām.** Tādējādi jūs novērsīsiet nekontrolētu atsitienu.
- ▶ **Darba laikā var rasties karstas metāla skaidas ar asām malām, un saskarē ar ādu tās var radīt grieztus ievainojumus un apdegumus.** Nēsājiet pieguļošu apģērbu.
- ▶ **Uzsāciet griešanu tad, kad ir sasniegts maksimālais apgriezienu skaits.** Pieskaroties apstrādājamam priekšmetam ar zāģa asmeni pirms motora ieslēgšanas rada zāģa asmens pārslodzi un bojājumus, un var radīt smagus savainojumus.
- ▶ **Atsitiena gadījumā pārtrauciet griešanas darbus pie apstrādājamā priekšmeta. Noņemiet elektroinstrumentu no apstrādājamā priekšmeta, ļaujiet zāģa asmenim sasniegt pilnu apgriezienu skaitu un piesardzīgi uzsāciet griešanu.** Atkārtoti ieslēdzot elektroinstrumentu, tam atrodoties apstrādājamā priekšmetā, zāģa asmens atkal var iestrēgt vai izraisīt atsitienu.
- ▶ **Ja zāģa asmens paliek iesprūdis vai iestrēdzis griezuma vietā, tas nobloķējas un var rasties atsitiens.** Tas var radīt nekontrolētu elektroinstrumenta kustību.
- ▶ **Darba laikā var rasties dzirksteles un karstas metāla skaidas, un aizdedzināt tuvumā esošus viegli uzliesmojošus materiālus vai sabojāt virsmas.** Pārliecinieties, ka darba zonā neatrodas ugunsbīstami materiāli un nodrošiniet jutīgu virsmu aizsardzību.
- ▶ **Nepieskarieties elektroinstrumenta galvai tā darbības laikā.** Tā var spēcīgi sakarst, un jūs varat gūt savainojumus.
- ▶ **Zāģa asmens un citas metāla daļas var sakarst vai tām var būt asas malas.** Nomainot zāģa asmeni, nēsājiet aizsargcimdus.
- ▶ **Strādājot augstumā, uzmanieties, lai zem darba zonas neatrastos cilvēki.** Krītošanas skaidas vai metāla atliekas var izraisīt negadījumus.
- ▶ **Nenovietojiet elektroinstrumentu, pirms tajā iestiprinātais darbinstruments nav pilnīgi apstājies.** Rotējošs elektroinstruments var smagi savainot rokas vai saskarties ar novietošanas virsmu un nekontrolēti kustēties.
- ▶ **Bojājuma vai nepareizas lietošanas rezultātā akumulators var izdalīt kaitīgus izgarojumus.**

Akumulators var aizdegties vai sprāgt. ielaidiet telpā svaigu gaisu un smagākos gadījumos meklējiet ārsta palīdzību. Izgarojumi var izraisīt elpošanas ceļu kairinājumu.

- ▶ **Neatveriet akumulatoru un neveiciet tam nekādas modifikācijas.** Pastāv īsslēguma risks.
- ▶ **Iedarbojoties uz akumulatoru ar smailu priekšmetu, piemēram, ar naglu vai skrūvgriezi, kā arī ārēja spēka iedarbības rezultātā akumulators var tikt bojāts.** Tas var radīt iekšēju īsslēgumu, kā rezultātā akumulators var aizdegties, dūmot, eksplodēt vai pārkarst.
- ▶ **Lietojiet akumulatoru vienīgi ražotāja izstrādājumos.** Tikai tā akumulators tiek pasargāts no bīstamām pārslodzēm.



Sargājiet akumulatorus no karstuma, piemēram, no ilgstošas saules staru iedarbības, kā arī no uguns, netīrumiem, ūdens un mitruma. Pastāv sprādziena un īsslēguma risks.

Simboli

Šeit ir aplūkoti daži apzīmējumi, kuru nozīmi ir svarīgi zināt, lietojot elektroinstrumentu. Tāpēc lūdzam iegaumēt šos simbolus un to nozīmi. Apzīmējumu pareiza interpretācija ļaus vieglāk un drošāk strādāt ar elektroinstrumentu.



Lietojiet aizsargbrilles.

Izstrādājuma un tā funkciju apraksts



Izlasiet drošības noteikumus un norādījumus lietošanai. Drošības noteikumu un norādījumu neievērošana var izraisīt aizdegšanos un būt par cēloni elektriskajam triecienam vai nopietnam savainojumam.

Ņemiet vērā attēlus lietošanas pamācības sākuma daļā.

Pielietojums

Elektroinstruments ir paredzēts būvniecības nozarē izmantojamo dzelzs armatūras un mīkstā tērauda vītņoto stieņu pielīdzinātai brīvstāvošai griešanai.

Attēlotās sastāvdaļas

Attēloto komponentu numerācija atbilst karstā elektroinstrumenta attēlojumam grafiskajā lapā.

(1) Bulta uz korpusa griešanās virziena norādīšanai
(2) Darbvārpstas fiksēšanas poga
(3) Lietotāja saskarne
(4) Akumulators[a)]
(5) Putekļu filtrs (2x)
(6) Akumulatora atbrīvošanas taustiņš[a)]
(7) Ieslēdzēja/izslēdzēja atbloķēšanas svira
(8) Ieslēdzējs/izslēdzējs
(9) Pārnesuma galvas pagriešanas taustiņš
(10) Vibrācijas slāpējošs papildrokturis (ar izolētu noturvirsmu)
(11) Sešstūra stieņatslēga
(12) Izplūdes atvere
(13) Skrūve atveres platuma regulēšanai
(14) Zāģa asmens
(15) Palīgvadotne
(16) Rokturis (ar izolētu noturvirsmu)
(17) Temperatūras indikators (lietotāja saskarne)
(18) Akumulatora zemas uzlādes pakāpes indikators (lietotāja saskarne)
(19) Elektroinstrumenta statusa indikators (lietotāja saskarne)
(20) Pretatsitiena aizsardzības indikators (lietotāja saskarne)
(21) Pārslodzes indikators (lietotāja saskarne)
(22) Apgriezienu skaita palielināšanas taustiņš (lietotāja saskarne)
(23) Apgriezienu skaita pakāpes/režīma indikators (lietotāja saskarne)
(24) Apgriezienu skaita samazināšanas taustiņš (lietotāja saskarne)
(25) Skrūve (4 x)
(26) Pamatplāksne
(27) Spriegošanas skrūve
(28) Piespiedējatloks
(29) Centrējošais stienis (3 x)
(30) Skaudu maisa turētājs

a) **Šie piederumi neietilpst standarta piegādes komplektā.**

Tehniskie parametri

Dzelzs armatūras zāģis		GBC18V-32PS
Izstrādājuma numurs		**3 601 JS7 0..**
Nominālais spriegums	V=	18
Apgriezienu skaits brīvgaitā	min^{-1}	1700–2000
Dzelzs armatūras griešanas kapacitāte	mm	10–32
Zāģa asmens diametrs	mm	136
Aizsardzība pret atsitienu		●
Aizsardzība pret atkārtotu ieslēgšanos		●
Izskrējiena bremze		●
Pakāpeniska palaišana		●
Izslēgšanās trieciena dēļ		●
Aizsardzība pret pārslodzi		●

Dzelzs armatūras zāģis		**GBC18V-32PS**
Apgriezienu skaita iestatījums		●
Svars[A)]	kg	3,3
Izmēri (garums × platums × augstums)	mm	445 x 186 x 114
Ieteicamā apkārtējās vides temperatūra uzlādes laikā	°C	0 … +35
pieļaujamā apkārtējās vides temperatūra darbības laikā[B)] un glabāšanas laikā	°C	–20 … +50
Saderīgie akumulatori		GBA18V… GBA 18V… ProCORE18V… EXPERT18V… EXBA18V… CORE18V…
Ieteicamie akumulatori maksimālai jaudai		ProCORE18V… ≥ 8.0 Ah EXPERT18V… ≥ 5.5 Ah
Ieteicamās uzlādes ierīces		GAL18… GAL 18… GAL 36… GAL12V/18… GAL 12V/18… GAX 18… EXAL18…

A) Bez akumulatora (akumulatora svaru atradīsiet tīmekļa vietnē www.bosch-professional.com.)

B) ierobežota jauda pie temperatūras vērtībām < 0 °C

Vērtības var atšķirties atkarībā no konkrētā izstrādājuma un izmantošanas vai apkārtējās vides apstākļiem. Plašāku informāciju skatiet vietnē www.bosch-professional.com/wac.

Informācija par troksni un vibrācijām

Trokšņa emisijas vērtības ir noteiktas atbilstīgi **EN 62841-1**.

Elektroinstrumenta trokšņa līmeņa A izsvarotās tipiskās vērtības: skaņas spiediena līmenis **96** dB(A), skaņas jaudas līmenis **104** dB(A). Mērījumu nenoteiktība K = **3** dB.

Lietojiet dzirdes aizsarglīdzekļus!

Kopējā vibrācijas vērtība a_h (pastāvīga vibrācija), p_F (atkārtotas triecienvibrācijas) un mērījuma nenoteiktība K ir noteiktas atbilstīgi **EN 62841-1**:

a_h = **3,8** m/s^2, K = **1,5** m/s^2, p_F = **410,8** m/s^2 (K = **82,8** m/s^2)

Šajā pamācībā norādītais vibrācijas līmenis un instrumenta radītā trokšņa vērtība ir izmērīta atbilstoši standartā noteiktajai procedūrai un var tikt izmantota elektroinstrumentu savstarpējai salīdzināšanai. To var izmantot arī vibrācijas un trokšņa radītās papildu slodzes iepriekšējai novērtēšanai.

Šeit norādītais svārstību līmenis un instrumenta radītā trokšņa vērtība ir attiecināma uz elektroinstrumenta galvenajiem pielietojuma veidiem. Ja elektroinstruments tiek lietots netipiskiem mērķiem, kopā ar netipiskiem darbinstrumentiem vai nav vajadzīgajā veidā apkalpots, tā svārstību līmenis un radītā trokšņa vērtība var atšķirties no šeit norādītajām vērtībām. Tas var ievērojami palielināt svārstību un trokšņa radīto papildu slodzi kopējam darba laika posmam.

Lai precīzi izvērtētu svārstību un trokšņa radīto papildu slodzi zināmam darba laika posmam, jāņem vērā arī laiks, kad elektroinstruments ir izslēgts vai arī darbojas, taču faktiski netiek izmantots paredzētā darba veikšanai. Tas var ievērojami samazināt svārstību un trokšņa radīto papildu slodzi kopējam darba laika posmam.

Veiciet papildu pasākumus, lai pasargātu strādājošo personu no vibrācijas kaitīgās iedarbības, piemēram, savlaicīgi veiciet elektroinstrumenta un darbinstrumentu apkalpošanu, uzturiet rokas siltas un pareizi plānojiet darbu.

Aizsardzība pret atsitienu



Pēkšņa atsitiena gadījumā, piemēram, tad, ja darbinstruments iestrēgst griezumā, motoram tiek elektroniski pārtraukta sprieguma pievadīšana. Pie tam iedegas pretatsitiena aizsardzības indikators **(20)**. Ja ir aktivizējusies pretatsitiena aizsardzība, statusa indikators **(19)** mirgo sarkanā krāsā.

Lai **no jauna iedarbinātu** elektroinstrumentu, vispirms pārvietojiet tā ieslēdzēju **(8)** izslēgtā stāvoklī un tad no jauna ieslēdziet elektroinstrumentu.

Aizsardzība pret atkārtotu ieslēgšanos



Aizsardzība pret atkārtotu ieslēgšanos novērš elektroinstrumenta nekontrolētu ieslēgšanos, kad atjaunojas pārtraukta strāvas pievade.

Lai pēc aizsardzības aktivizēšanās **atsāktu darbu**, pārvietojiet ieslēdzēju **(8)** izslēgtā stāvoklī un atkārtoti ieslēdziet elektroinstrumentu.

Izskrējiena bremze



Elektroinstruments ir aprīkots ar elektronisku izskrējiena bremzi. Pēc elektroinstrumenta izslēgšanas, elektroinstruments apstājas dažu sekunžu laikā.

Pakāpeniska palaišana

Elektroniskā pakāpeniskā palaišana ierobežo griezes momentu ieslēdzot un nodrošina elektroinstrumenta palaidi ar mazu grūdienu.

Piezīme: Ja elektroinstruments tūlīt pēc ieslēgšanas sāk darboties ar pilnu griešanās ātrumu, tas nozīmē, ka pakāpeniskās palaišanas un aizsardzības pret atkārtotu ieslēgšanos funkcija nedarbojas. Tad elektroinstruments ir nekavējoties jānosūta klientu apkalpošanas dienesta darbnīcai, kuras adrese ir norādīta sadaļā „Klientu apkalpošanas dienests un konsultācijas par lietošanu“.

Izslēgšanās trieciena dēļ



Iebūvētā trieciena izraisītas izslēgšanās funkcija nodrošina elektroinstrumenta izslēgšanos, tiklīdz tas nokrīt un atsitas pret grīdu. Lai **atsāktu darbu**, pārvietojiet ieslēdzēju/izslēdzēju **(8)** izslēgtā stāvoklī un atkārtoti ieslēdziet elektroinstrumentu.

Aizsardzība pret pārslodzi

Darbinot elektroinstrumentu paredzētajā veidā, to nevar pārslogot. Pārāk lielas noslodzes gadījumā vai pārsniedzot akumulatora temperatūras pieļaujamo vērtību diapazonu, elektroinstruments automātiski izslēdzas. Izslēdziet elektroinstrumentu un pārtrauciet darbu, kas izraisīja elektroinstrumenta pārslodzi. Lai atsāktu darba procesu no jauna, atkal ieslēdziet elektroinstrumentu.

Apgriezienu skaita regulēšana

Griešanās ātruma priekšizvēle notiek 2 rūpnīcā ieprogrammētās pakāpēs.

Griešanās ātruma priekšiestatījuma pakāpe	[min^{-1}]
1	1700
2	2000

Norādītās apgriezienu skaita pakāpju vērtības ir atkarīgas no izmantotā akumulatora, akumulatora uzlādes stāvokļa, kā arī ierīces darba temperatūras.

Ar apgriezienu skaita regulēšanas taustiņiem **(22)** un **(24)** varat izvēlēties vajadzīgo apgriezienu skaitu. Ieteicamās elektroinstrumenta apgriezienu skaita vērtības ir sniegtas sekojošajā tabulā.

Materiāls	Lietojums	Nomaināmais darbinstruments	Griešanās ātruma pakāpe
Dzelzs armatūra	Griešana	Zāģa asmens	1/2
Vieglā tērauda vītņotie stieņi	Griešana	Zāģa asmens	1/2

Nesāciet griešanu, kamēr produkts nav sasniedzis maksimālo apgriezienu skaitu. Ja pirms motora iedarbināšanas zāģa asmens nonāk saskarē ar detaļu, zāģa asmens tiks pārslogots un bojāts, kas var izraisīt nopietnas traumas. Izvēlieties 2. līmeni, lai iegūtu vislielāko griešanas ātrumu. Izvēlieties 1. līmeni, lai samazinātu dzirksteles.

Akumulators

Bosch pārdod akumulatora elektriskos darbinstrumentus arī bez akumulatora. Tas, vai Jūsu elektriskā darbinstrumenta piegādes komplektācijā ir iekļauts akumulators, ir norādīts uz iesaiņojuma.

Akumulatora uzlāde

- ▶ **Izmantojiet vienīgi tehniskajos datos norādītās uzlādes ierīces.** Vienīgi šī uzlādes ierīce ir piemērota jūsu elektroinstrumentā izmantojamā litija-jonu akumulatora uzlādei.

Norāde: atbilstoši starptautiskajiem kravu pārvadāšanas noteikumiem litija jonu akumulatori tiek piegādāti daļēji uzlādētā stāvoklī. Lai nodrošinātu pilnu akumulatora jaudu, pirms pirmās lietošanas reizes pilnībā uzlādējiet akumulatoru.

Akumulatora ielikšana

Ievietojiet uzlādēto akumulatoru akumulatora stiprinājumā, līdz tas tiek nofiksēts.

Akumulatora izņemšana

Lai izņemtu akumulatoru, nospiediet akumulatora atbrīvošanas taustiņu un izvelciet akumulatoru.
Nedarbojieties ar spēku.

Akumulatoram 2 ir divpakāpju fiksators, kas neļauj tam izkrist, kad nejauši nospiež akumulatora atbrīvošanas pogu. Kamēr akumulators ir ielikts elektroinstrumentā, to notur atspere.

Akumulatora uzlādes pakāpes indikators

Piezīme: ne visiem akumulatoru tipiem ir uzlādes līmeņa indikators.

Akumulatora uzlādes pakāpes indikatora zaļās LEDs diodes parāda akumulatora uzlādes pakāpi. Vadoties no drošības apsvērumiem, uzlādes pakāpe ir nolasāma tikai tad, ja elektroinstruments atrodas miera stāvoklī.

Lai nolasītu akumulatora uzlādes pakāpi, nospiediet akumulatora uzlādes pakāpes nolasīšanas taustiņu vai . Tas iespējams arī tad, ja akumulators ir izņemts no elektroinstrumenta.

Ja pēc akumulatora uzlādes pakāpes nolasīšanas taustiņa nospiešanas neiedegas neviena no uzlādes pakāpes indikatora LED diodēm, tas nozīmē, ka akumulators ir bojāts un to nepieciešams nomainīt.

Akumulatora uzlādes līmenis tiek rādīts arī lietotāja saskarnē (skatīt „Stāvokļa rādījumi“, Lappuse 244).

Akumulatora tips GBA 18V... | GBA18V...



LED	Uzlādes līmenis
Pastāvīgi deg 3 zaļas LED diodes	60–100%
Pastāvīgi deg 2 zaļas LED diodes	30–60%
Pastāvīgi deg 1 zaļa LED diode	5–30%
Mirgo 1 zaļa LED diode	0–5%

Akumulatora veids ProCORE18V... | EXPERT18V... | EXBA18V... | CORE18V...



LED	Uzlādes līmenis
Pastāvīgi deg 5 zaļas LED diodes	80–100%

LED	Uzlādes līmenis
Pastāvīgi deg 4 zaļas LED diodes	60–80%
Pastāvīgi deg 3 zaļas LED diodes	40–60%
Pastāvīgi deg 2 zaļas LED diodes	20–40%
Pastāvīgi deg 1 zaļa LED diode	5–20%
Mirgo 1 zaļa LED diode	0–5%

Akumulatora bojājumu riska atpazīšana

EXPERT18V... | EXBA18V...
Akumulatora LED indikatori līdztekus akumulatora uzlādes stāvoklim var uzrādīt arī akumulatora bojājuma risku.

Lai aktivizētu šo funkciju, nospiediet uzlādes pakāpes indikatora taustiņu un turiet to nospiestu 3 sekundes. Par veikto analīzi signalizē akumulatora uzlādes pakāpes indikatora skrejošās gaismas. Rezultāts tiek attēlots akumulatora uzlādes pakāpes indikatorā.

1 LED: akumulatoram ir augsts bojājuma risks. Veiktspēja un izpildlaiks jau var būt samazināti. Ieteicams nomainīt akumulatoru.

5 LED: akumulatora stāvoklis ir labs; pastāv niecīgs bojājumu risks.

Lūdzam ņemt vērā: akumulatora bojājumu riska novērtēšanas procesam ir divas pakāpes, un tas sniedz vienkāršotu stāvokļa novērtējumu. Akumulators stāvoklis tiek novērtēts vai nu kā labs, vai arī norāda paaugstinātu bojājumu risku. Akumulatora uzlādes stāvoklis netiek attēlots ar procentuālu vērtību.

Pareiza apiešanās ar akumulatoru

Sargājiet akumulatoru no mitruma un ūdens.

Uzglabājiet akumulatoru pie temperatūras no −20 °C līdz 50 °C. Neatstājiet akumulatoru karstumā, piemēram, vasaras laikā neatstājiet to automašīnā.

Laiku pa laikam iztīriet akumulatora ventilācijas atvērumus ar mīkstu, tīru un sausu otu.

Ja manāmi samazinās instrumenta darbības laiks starp akumulatora uzlādēm, tas norāda, ka akumulators ir nolietojies un to nepieciešams nomainīt.

Ievērojiet norādījumus par atbrīvošanos no nolietotajiem izstrādājumiem.

Montāža

▶ **Izmantojiet vienīgi zāģa asmeņus, kuru maksimālais pieļaujamais griešanās ātrums ir lielāks par elektroinstrumenta griešanās ātrumu brīvgaitā.**

Zāģa asmens demontāža/montāža

▶ **Pirms jebkādu darbu veikšanas pie elektroinstrumenta (piem. apkope, instrumentu maiņa utt.) izņemiet akumulatoru no elektroinstrumenta.** Ja nejauši nospiež ieslēdzēju/izslēdzēju, pastāv savainojumu risks.

▶ **Zāģa asmens nomaiņas laikā uzvelciet aizsargcimdus.** Pieskaroties zāģa asmeņiem, var gūt savainojumus.

▶ **Lietojiet vienīgi zāģa asmeņus, kas atbilst šajā lietošanas pamācībā norādītajiem un šim elektroinstrumentam noteiktajiem parametriem.**

Zāģa asmens demontāža (skatīt attēlu A)
– Atskrūvējiet 4 skrūves **(25)**, izmantojot komplektā iekļauto sešstūra stieņatslēgu **(11)**.
– Noņemiet pamatplāksni **(26)**.
– Nospiediet un turiet nospiestu darbvārpstas fiksēšanas taustiņu **(2)**.
▶ **Nospiediet darbvārpstas fiksēšanas taustiņu (2) tikai laikā, kad slīpmašinas darbvārpsta negriežas.** Pretējā gadījumā elektroinstruments var tikt bojāts.
– Ar sešstūra stieņatslēgu **(11)** izskrūvējiet spriegošanas skrūvi **(27)**.
– Noņemiet piespiedējatloku **(28)** un zāģa asmeni **(14)**.

Zāģa asmens montāža (skatīt attēlu B)
– Notīriet zāģa asmeni **(14)** un visas montējamās spriegotājdaļas.
– Uzlieciet zāģa asmeni **(14)**. Zobu vērsumam (skatīt bultiņu uz zāģa asmens) ir jāsakrīt ar rotācijas virziena bultiņu **(1)** uz korpusa. Sekojiet, lai 3 centrēšanas stieņi **(29)** ievietotos zāģa asmens atverēs.
– Uzlieciet uz piespiedējatloku **(28)** un ieskrūvējiet spriegošanas skrūvi **(27)**.
– Nospiediet un turiet nospiestu darbvārpstas fiksēšanas taustiņu **(2)**.
– Ar sešstūra stieņatslēgu **(11)** pievelciet spriegošanas skrūvi **(27)**.
– Uzlieciet uz pamatplāksni **(26)** un pieskrūvējiet to ar 4 skrūvēm **(25)**.

Vibrācijas slāpējošs papildrokturis

Norāde: dzelzs armatūras zāģa **GBC18V-32PS** piegādes komplektā ietilpst vibrācijas slāpējošs papildrokturis **(10)**. Ergonomikas un darba drošības iemeslu dēļ izmantojiet šajā lietošanas pamācībā aprakstīto vibrācijas slāpējošo papildrokturi **(10)**.

Atbilstīgi veicamajam darbam ieskrūvējiet papildrokturi **(10)** reduktora galvas labajā vai kreisajā pusē, vai augšpusē.

▶ **Lietojiet elektroinstrumentu tikai tad, ja uz tā ir nostiprināts papildrokturis (10)**.

▶ **Pārtrauciet elektroinstrumenta lietošanu, ja tā papildrokturis (10) ir bojāts. Neveiciet nekādas izmaiņas papildroktura konstrukcijā (10).**

Vibration Control Vibrācijas slāpējošā papildroktura izmantošana **(10)** nodrošina samazinātu vibrāciju apjomu un līdz ar to patīkamāku un drošāku darba vidi.

Putekļu un skaidu uzsūkšana

Izvairieties veikt darbus ar intrumentu, ja netiek veikti putekļu samazināšanas pasākumi. Piemērota putekļu tvertne samazina veselību apdraudošo putekļu ietekmi. Gādājiet, lai darba vieta tiktu labi ventilējama. Vienmēr izmantojiet

piemērotu elpceļu aizsardzības līdzekli. Lai nodrošinātu optimālu putekļu uzsūkšanu, savlaicīgi iztukšojiet putekļu tvertni un regulāri iztīriet filtra elementu.

- ▶ **Nepieļaujiet putekļu uzkrāšanos darba vietā.** Putekļi var viegli aizdegties.

Putekļu pašuzsūkšana

Uzlieciet skaidu maisa atvērto galu uz turētāja **(30)** un nostipriniet to ar auklām. Spēcīgi pavelciet skaidu maisu, lai pārliecinātos, ka tas ir pareizi piestiprināts.

Pārnesuma galvas pagriešana (skatiet attēlu C)

- ▶ **Pirms jebkādu darbu veikšanas pie elektroinstrumenta (piem. apkope, instrumentu maiņa utt.) izņemiet akumulatoru no elektroinstrumenta.** Ja nejauši nospiež ieslēdzēju/izslēdzēju, pastāv savainojumu risks.

Pārnesuma galvu par pagriezt par 90° uz kreiso vai labo pusi attiecībā pret rokturi. Tādējādi atsevišķiem darbiem var izvēlēties izdevīgāku ieslēdzēja/izslēdzēja **(8)** novietojumu.

Iestatiet ieslēdzēju/izslēdzēju **(8)** uz pozīju „Izsl.”.

Nospiediet taustiņu **(9)** un pagrieziet reduktoru vēlamajā pozīcijā (skatiet attēlu **C**).

Ieslēdzēju/izslēdzēju **(8)** var aktivizēt tikai tad, ja pārnesums atrodas pareizajā pozīcijā.

Lietošana

- ▶ **Nenoslogojiet elektroinstrumentu līdz tādai pakāpei, ka tā darbvārpsta pārstāj griezties.**
- ▶ **Pirms jebkādu darbu veikšanas pie elektroinstrumenta (piem. apkope, instrumentu maiņa utt.) izņemiet akumulatoru no elektroinstrumenta.** Ja nejauši nospiež ieslēdzēju/izslēdzēju, pastāv savainojumu risks.
- ▶ **Stingri nostipriniet apstrādājamo priekšmetu, ja tas droši nenoturas vietā ar savu svaru.**
- ▶ **Pēc stipras noslodzes ļaujiet elektroinstrumentam dažas minūtes darboties brīvgaitā, lai atdzesētu tajā iestiprināto darbinstrumentu.**
- ▶ **Nelietojiet elektroinstrumentu kopā ar griešanas vai slīpēšanas statnēm.**

Atveres platuma regulēšana (skat. attēlu D)

Atskrūvējiet skrūvi atveres platuma regulēšanai **(13)**. Bīdiet platuma regulēšanas bloku pa kreisi vai pa labi, lai iegūtu vajadzīgo atvēruma platumu. Pirms darba uzsākšanas pārliecinieties, ka skrūve **(13)** ir stingri pieskrūvēta.

Norādījumi darbam

Dzelzs armatūras griešana

Izvēlieties atbilstošu iestatījumu veicamajam griezumam (skatīt „Atveres platuma regulēšana (skat. attēlu **D**)“, Lappuse 244).

Nepieskarieties rotējošām daļām, jo tas var izraisīt nopietnas traumas.

Nesāciet griešanu tūlīt pēc motora ieslēgšanas. Pirms griešanas sagaidiet zāģa asmens pilnu apgriezienu skaitu.

Izvēlieties zemāku apgriezienu skaita iestatījumu, lai samazinātu dzirksteles.

Palēniniet kustību uz priekšu (griešanas kustību) gan griešanas procesa sākumā, gan beigās.

Negrieziet dzelzs armatūru, kuras diametrs ir mazāks par **10** mm.

Negrieziet dzelzs armatūru, kuras garums ir mazāks par **20** mm, jo atgriezums paliek iespiests starp zāģa asmeni **(14)** un pamatplāksni **(26)** un tas var radīt bojājumus vai nopietnas traumas.

Pēc ieslēgšanas stingri novietojiet palīgvadotni **(15)** uz dzelzs armatūras. Lēnām virziet elektroinstrumentu uz priekšu, lai sāktu dzelzs griešanu.

Uzsākot lietošanu

Ieslēgšana un izslēgšana

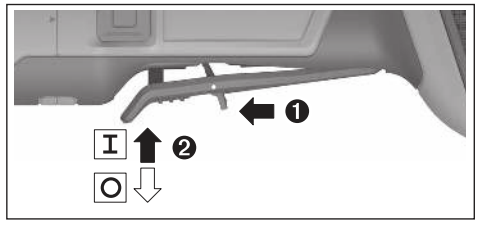

Lai **sāktu lietot** elektroinstrumentu, pabīdiet atbloķēšanas sviru **(7)** uz priekšu, pēc tam pabīdiet ieslēdzēju/izslēdzēju **(8)** uz augšu.

Lai **izslēgtu** elektroinstrumentu, atlaidiet ieslēdzēju/izslēdzēju **(8)**.

Lietotāja saskarne

Lietotāja saskarne **(3)** paredzēta elektroinstrumenta griešanās ātruma priekšizvēlei, kā arī elektroinstrumenta statusa indikācijai.

Stāvokļa rādījumi

Temperatūras indikators (17)	Nozīme/cēlonis	Risinājums
dzeltens	Ir sasniegta kritiskā temperatūra (elektronikā, akumulatorā).	Darbiniet elektroinstrumentu brīvgaitā un ļaujiet tam atdzist
sarkans	Elektroinstruments ir pārkarsis un izslēdzas	Ļaujiet elektroinstrumentam atdzist.

Akumulatora uzlādes pakāpes rādījums (lietotāja saskarne) (18)	Nozīme/iemesls	Risinājums
Dzeltens	Akumulators ir gandrīz izlādējies	Drīzumā nomainiet vai uzlādējiet akumulatoru
Sarkans	Akumulators ir izlādējies	Nomainiet vai uzlādējiet akumulatoru

Elektroinstrumenta statusa indikators (19)	Nozīme/cēlonis	Risinājums
zaļš	Statuss ir optimāls	–
dzeltens	Ir sasniegta kritiskā temperatūra vai akumulators ir gandrīz izlādējies, vai konstatēta pārslodze	Darbiniet elektroinstrumentu brīvgaitā un ļaujiet tam atdzist vai samaziniet slodzi, līdz elektroinstruments darbojas, kā paredzēts
deg sarkanā krāsā	Elektroinstruments ir pārkarsis vai akumulators ir izlādējies	Ļaujiet elektroinstrumentam atdzist vai arī nomainiet vai uzlādējiet akumulatoru
mirgo sarkanā krāsā	Ir aktivizēta aizsardzība pret atsitienu, aizsardzība pret atkārtotu ieslēgšanos vai izslēgšanās trieciena dēļ.	Izslēdziet un atkārtoti ieslēdziet elektroinstrumentu

Pārslodzes indikators (lietotāja saskarne) (21)	Nozīme/cēlonis	Risinājums
dzeltens	Konstatēta pārslodze	Samaziniet slodzi, līdz elektroinstruments darbojas, kā paredzēts

Apkalpošana un apkope

Apkalpošana un tīrīšana

- ▶ **Pirms jebkādu darbu veikšanas pie elektroinstrumenta (piem. apkope, instrumentu maiņa utt.) izņemiet akumulatoru no elektroinstrumenta.** Ja nejauši nospiež ieslēdzēju/izslēdzēju, pastāv savainojumu risks.
- ▶ **Lai elektroinstruments darbotos efektīvi un droši, regulāri tīriet korpusu un ventilācijas atveres.**

Rūpīgi glabājiet un uzmanīgi lietojiet elektroinstrumenta piederumus.

Klientu apkalpošanas dienests un konsultācijas par lietošanu

Latvijas Republika
Tālr.: 67146262

Saite uz mūsu servisu adresēm un garantijas nosacījumiem ir pieejama pēdējā lapā.

Pieprasot konsultācijas un pasūtot rezerves daļas, noteikti paziņojiet 10 zīmju izstrādājuma numuru, kas norādīts uz izstrādājuma marķējuma plāksnītes.

Atbrīvošanās no nolietotajiem izstrādājumiem

Nolietotie elektroinstrumenti, akumulatori, piederumi un iesaiņojuma materiāli jāpakļauj otrreizējai pārstrādei apkārtējai videi nekaitīgā veidā.



Neizmetiet nolietotos elektroinstrumentus, akumulatorus un baterijas sadzīves atkritumu tvertnē!

Tikai EK valstīm.

Nolietotas elektriskās un elektroniskās ierīces, vai nolietoti akumulatori/baterijas ir jāsavāc atsevišķi un jāutilizē videi drošā veidā. Izmantojiet šiem nolūkiem paredzētās savākšanas sistēmas. Nepareiza utilizācija iespējama bīstamo vielu satura dēļ var izraisīt vides un veselības apdraudējumu.

Lietuvių k.

Saugos nuorodos

Bendrosios saugos nuorodos dirbantiems su elektriniais įrankiais

⚠ ĮSPĖJIMAS **Perskaitykite visus su šiuo elektriniu įrankiu pateikiamus saugos įspėjimus, instrukcijas, peržiūrėkite iliustracijas ir specifikacijas.** Jei nepaisysite visų žemiau pateiktų instrukcijų, galite patirti elektros smūgį, sukelti gaisrą ir sunkiai susižaloti arba sužaloti kitus asmenis.

Išsaugokite šias saugos nuorodas ir reikalavimus, kad ir ateityje galėtumėte jais pasinaudoti.

Toliau pateiktame tekste vartojama sąvoka „Elektrinis įrankis“ apibūdina įrankius, maitinamus iš elektros tinklo (su maitinimo laidu), ir akumuliatorinius įrankius (be maitinimo laido).

Darbo vietos saugumas

- **Darbo vieta turi būti švari ir gerai apšviesta.** Netvarkinga arba blogai apšviesta darbo vieta gali tapti nelaimingų atsitikimų priežastimi.
- **Nedirbkite su elektriniu įrankiu aplinkoje, kurioje yra degių skysčių, dujų ar dulkių.** Elektriniai įrankiai gali kibirkščiuoti, o nuo kibirkščių dulkės arba susikaupę garai gali užsidegti.
- **Dirbdami su elektriniu įrankiu neleiskite šalia būti vaikams ir pašaliniams asmenims.** Nukreipę dėmesį į kitus asmenis galite nebesuvaldyti prietaiso.

Elektrosauga

- **Saugokite elektrinį įrankį nuo lietaus ir drėgmės.** Jei į elektrinį įrankį patenka vandens, padidėja elektros smūgio rizika.

Žmonių sauga

- **Būkite atidūs, sutelkite dėmesį į tai, ką darote, ir dirbdami su elektriniu įrankiu vadovaukitės sveiku protu. Nedirbkite su elektriniu įrankiu, jei esate pavargę arba vartojote narkotikų, alkoholio ar medikamentų.** Akimirksnio neatidumas dirbant su elektriniu įrankiu gali tapti sunkių sužalojimų priežastimi.
- **Visada dirbkite su asmens apsaugos priemonėmis. Būtinai dėvėkite apsauginius akinius.** Naudojant asmens apsaugos priemones, pvz., respiratorių ar apsauginę kaukę, neslystančius batus, apsauginį šalmą, klausos apsaugos priemones ir kt., rekomenduojamas atitinkamai pagal naudojamą elektrinį įrankį, sumažėja rizika susižeisti.
- **Saugokitės, kad elektrinio įrankio neįjungtumėte atsitiktinai. Prieš prijungdami elektrinį įrankį prie elektros tinklo ir (arba) akumuliatoriaus, prieš pakeldami ar nešdami įsitikinkite, kad jis yra išjungtas.** Jeigu nešdami elektrinį įrankį pirštą laikysite ant jungiklio arba prietaisą įjungsite į elektros tinklą, kai jungiklis yra įjungtas, gali įvykti nelaimingas atsitikimas.
- **Prieš įjungdami elektrinį įrankį pašalinkite reguliavimo įrankius arba veržlinius raktus.** Besisukančioje prietaiso dalyje esantis įrankis ar raktas gali sužaloti.
- **Stenkitės, kad kūnas visada būtų normalioje padėtyje. Dirbdami stovėkite saugiai ir visada išlaikykite pusiausvyrą.** Tvirtai stovėdami ir gerai išlaikydami pusiausvyrą galėsite geriau kontroliuoti elektrinį įrankį netikėtose situacijose.
- **Dėvėkite tinkamą aprangą. Nedėvėkite plačių drabužių ir papuošalų. Saugokite plaukus ir drabužius nuo besisukančių elektrinio įrankio dalių.** Laisvus drabužius, papuošalus bei ilgus plaukus gali įtraukti besisukančios dalys.
- **Jei yra numatyta galimybė prijungti dulkių nusiurbimo ar surinkimo įrenginius, visada įsitikinkite, ar jie yra prijungti ir ar tinkamai naudojami.** Naudojant dulkių nusiurbimo įrenginius sumažėja kenksmingas dulkių poveikis.
- **Dažnai naudodami įrankį ir gerai su juo susipažinę pernelyg neatsipalaiduokite ir nepradėkite nepaisyti įrankio saugos principų.** Neatidus veiksmas gali sukelti sunkią traumą per sekundės dalį.

Rūpestinga elektrinių įrankių priežiūra ir naudojimas

- **Neperkraukite elektrinio įrankio. Naudokite jūsų darbui tinkamą elektrinį įrankį.** Su tinkamu elektriniu įrankiu jūs dirbsite geriau ir saugiau, jei neviršysite nurodyto galingumo.
- **Nenaudokite elektrinio įrankio su sugedusiu jungikliu.** Elektrinis įrankis, kurio nebegalima įjungti ar išjungti, yra pavojingas ir jį reikia remontuoti.
- **Prieš reguliuodami elektrinį įrankį, keisdami darbo įrankius ar prieš valydami elektrinį įrankį, iš elektros tinklo lizdo ištraukite kištuką ir (arba) išimkite akumuliatorių, jeigu jis išimamas.** Ši atsargumo priemonė apsaugos jus nuo netikėto elektrinio įrankio įsijungimo.
- **Nenaudojamą elektrinį įrankį sandėliuokite vaikams ir nemokantiems juo naudotis asmenims neprieinamoje vietoje.** Elektriniai įrankiai yra pavojingi, kai juos naudoja nepatyrę asmenys.
- **Prižiūrėkite elektrinį įrankį ir priedus. Patikrinkite, ar besisukančios įrankio dalys tinkamai veikia ir niekur nestringa, ar nėra sulūžusių ar pažeistų dalių, kurios trikdytų elektrinio įrankio veikimą. Prieš vėl naudojant elektrinį įrankį, pažeistos įrankio dalys turi būti sutaisytos.** Daugelio nelaimingų atsitikimų priežastis yra blogai prižiūrimi elektriniai įrankiai.
- **Pjovimo įrankiai turi būti aštrūs ir švarūs.** Rūpestingai prižiūrėti pjovimo įrankiai su aštriomis pjaunamosiomis briaunomis mažiau stringa, juos lengviau valdyti.
- **Elektrinį įrankį, papildomą įrangą, darbo įrankius ir t. t. naudokite taip, kaip nurodyta šioje instrukcijoje, ir atsižvelkite į darbo sąlygas ir atliekamą darbą.** Naudojant elektrinius įrankius ne pagal paskirtį, gali susidaryti pavojingos situacijos.
- **Rankenos ir suėmimo paviršiai turi būti sausi, švarūs, ant jų neturi būti alyvos ir tepalų.** Dėl slidžių rankenų ir suėmimo paviršių negalėsite saugiai išlaikyti ir suvaldyti įrankio netikėtose situacijose.

Rūpestinga akumuliatorinių įrankių priežiūra ir naudojimas

- **Akumuliatoriui įkrauti naudokite tik tuos kroviklius, kuriuos rekomenduoja gamintojas.** Naudojant kitokio tipo akumuliatoriams skirtą kroviklį, iškyla gaisro pavojus.
- **Su elektriniu įrankiu galima naudoti tik jam skirtą akumuliatorių.** Naudojant kitokius akumuliatorius iškyla susižalojimo ir gaisro pavojus.
- **Nelaikykite sąvaržėlių, monetų, raktų, vinių, varžtų ar kitokių metalinių daiktų arti ištraukto iš prietaiso akumuliatoriaus kontaktų.** Trumpai sujungus akumuliatoriaus kontaktus galima nusideginti ar sukelti gaisrą.
- **Netinkamai naudojant akumuliatorių, iš jo gali ištekėti skystis; venkite kontakto su šiuo skysčiu. Jei skysčio pateko ant odos, nuplaukite jį vandeniu. Jei skysčio pateko į akis, nedelsdami kreipkitės į gydytoją.** Akumuliatoriaus skystis gali sudirginti ar nudeginti odą.

- **Nenaudokite pažeisto arba perdaryto akumuliatoriaus arba įrankio.** Sugadinti arba perdaryti akumuliatoriai gali veikti nenuspėjamai – sukelti gaisrą, sprogimą arba traumų pavojų.
- **Saugokite akumuliatorių ir įrankį nuo ugnies ir aukštos temperatūros.** Patekęs į ugnį arba aukštesnę nei 130 °C temperatūrą, jis gali sprogti.
- **Vykdykite visas įkrovimo instrukcijas ir nekraukite akumuliatoriaus arba įrankio temperatūroje, neatitinkančioje instrukcijose nurodyto temperatūros diapazono ribų.** Netinkamai kraunant arba jeigu temperatūra neatitinka nurodyto diapazono ribų, gali sugesti akumuliatorius ir kilti gaisras.

Techninė priežiūra

- **Elektrinį įrankį turi remontuoti tik kvalifikuoti specialistai ir naudoti tik originalias atsargines dalis.** Taip galima garantuoti, jog elektrinis įrankis išliks saugus naudoti.
- **Niekada neatlikite pažeisto akumuliatoriaus techninės priežiūros.** Akumuliatorių techninę priežiūrą turi atlikti tik gamintojas arba įgaliotasis techninės priežiūros atstovas.

Saugos nuorodos dirbantiems su armatūrinio plieno pjaustykle



Rankas laikykite toliau nuo pjovimo srities ir besisukančio pjūklo disko. Galite sunkiai susižaloti.



Įrankį visada laikykite abiem rankom už tam skirtų rankenų, ir įrankiui veikiant niekada nelieskite pjovimo srities. Rankenos turi būti sausos, švarios ir neriebaluotos. Taip galėsite dirbti gerai ir saugiai.

- **Niekada nenaudokite elektrinio įrankio be pagrindo plokštės.** Tik esant primontuotai pagrindo plokštei galėsite dirbti gerai ir saugiai.
- **Naudokite tik gaminiui aprobuotus pjūklo diskus, kurie atitinka techninių duomenų skyriuje pateiktas specifikacijas.** Pjūklo diską naudojant kitaip nei nurodyta, galimas pernelyg didelis susidėvėjimas, pjūklo nukritimas, pjovimo našumo sumažėjimas ir pernelyg didelis įkaitimas, dėl kurio galimi pjūklo pažeidimai ir sunkūs asmenų sužalojimai.
- **Nenaudokite atbukusių ar pažeistų pjūklo diskų.** Pjūklo diskas su atbukusiais arba netinkamai nukreiptais dantimis dėl per siauro pjūvio tarpo sukelia didelę pjūklo disko trintį, blokavimą ir atatranką.
- **Prieš pradėdami darbą, tinkamais ieškikliais patikrinkite, ar po norimais apdirbti paviršiais nėra pravestų elektros laidų, dujų ar vandentiekio vamzdžių; jei abejojate, galite pasikviesti į pagalbą vietinius komunalinių paslaugų teikėjus.** Kontaktas su elektros laidais gali sukelti gaisro bei elektros smūgio pavojų. Pažeidus dujotiekio vamzdį, gali įvykti sprogimas. Pažeidus vandentiekio vamzdį galima pridaryti daugybę nuostolių.
- **Jei atliekate darbus, kurių metu pjovimo įrankis gali kliudyti paslėptus elektros laidus, elektrinį įrankį laikykite už izoliuotų rankenų.** Palietus laidą, kuriuo teka elektros srovė, metalinėse prietaiso dalyse gali atsirasti įtampa ir trenkti elektros smūgis.
- **Elektrinį įrankį įjunkite tik tada, kai jis nustatytas į darbinę padėtį ir tvirtai laikykite jį abiem rankomis.** Taip išvengsite nekontroliuojamos atatrankos.
- **Dirbant gali susidaryti karštų ir aštriabriaunių metalo drožlių, kurioms prisilietus prie odos galimos pjautinės žaizdos ir nudegimai.** Dėvėkite prigludusius drabužius.
- **Pjauti pradėkite tik tada, kai elektrinis įrankis pasiekia maksimalų sūkių skaičių.** Pjūklo disku palietus ruošinį prieš variklio paleidimą, galima perkrova ir pjūklo disko pažeidimas, dėl galimi sunkūs sužalojimai.
- **Įvykus atatrankai, ruošinio nebepjaukite. Patraukite elektrinį įrankį nuo ruošinio, palaukite, kol pjūklo diskas pasieks didžiausią sūkių skaičių ir atsargiai tęskite pjovimą.** Iš naujo paleidus elektrinį įrankį ruošinyje, pjūklo diskas gali iš naujo užsiblokuoti arba sukelti atatranką.
- **Jei pjūklo diskas įstringa pjūvyje, jis užsiblokuoja, ir gali įvykti atatranka.** Tai gali sukelti nekontroliuojamą elektrinio įrankio judėjimą.
- **Dirbant gali susidaryti kibirkščių ir karštų metalo drožlių, kurios gali uždegti lengvai užsiliepsnojančias medžiagas ar paviršius.** Įsitikinkite, kad darbo aplinkoje nėra degių medžiagų ir apsaugokite jautrius paviršius.
- **Įrankiui veikiant stenkitės nepriliesti elektrinio įrankio galvos.** Ji gali būti labai karšta ir jūs galite susižaloti.
- **Pjūklo diskas ir kitos metalinės dalys gali labai įkaisti, o jų briaunos gali būti aštrios.** Keisdami pjūklo diską mūvėkite apsauginėmis pirštinėmis.
- **Atlikdami darbus aukštyje pasirūpinkite, kad po jumis nebūtų kitų žmonių.** Krentančios drožlės ir medžiagos likučiai gali sukelti nelaimingą atsitikimą.
- **Niekada nepadėkite elektrinio įrankio, kol visiškai nesustojo darbo įrankis.** Besisukantis darbo įrankis gali sunkiai sužaloti jūsų ranką arba paliesti paviršių, ant kurio padedate, ir elektrinis įrankis gali tapti nebevaldomas.
- **Pažeidus akumuliatorių ar netinkamai jį naudojant, gali išsiveržti garų. Akumuliatorius gali užsidegti arba sprogti.** Išvėdinkite patalpą ir, jei nukentėjote, kreipkitės į gydytoją. Šie garai gali sudirginti kvėpavimo takus.
- **Neatidarykite akumuliatoriaus ir nedarykite jokių jo pakeitimų.** Galimas trumpojo sujungimo pavojus.
- **Aštrūs daiktai, pvz., vinys ar atsuktuvai, arba išorinė jėga gali pažeisti akumuliatorių.** Dėl to gali įvykti vidinis trumpasis jungimas ir akumuliatorius gali sudegti, pradėti rūkti, sprogti ar perkaisti.
- **Akumuliatorių naudokite tik gamintojo gaminiuose.** Tik taip apsaugosite akumuliatorių nuo pavojingos per didelės apkrovos.



Saugokite akumuliatorių nuo karščio, taip pat ir nuo ilgalaikio saulės spindulių poveikio, ugnies, nešvarumų, vandens ir drėgmės. Iškyla sprogimo ir trumpojo jungimo pavojus.

Simboliai

Žemiau pateikti simboliai gali būti svarbūs naudojant jūsų elektrinį įrankį. Prašome įsiminti simbolius ir jų reikšmes. Teisinga simbolių interpretacija padės geriau ir saugiau naudotis elektriniu įrankiu.



Dirbkite su apsauginiais akiniais.

Gaminio ir savybių aprašas



Perskaitykite visas šias saugos nuorodas ir reikalavimus. Nesilaikant saugos nuorodų ir reikalavimų gali trenkti elektros smūgis, kilti gaisras, galima smarkiai susižaloti ir sužaloti kitus asmenis.

Prašome atkreipti dėmesį į paveikslėlius priekinėje naudojimo instrukcijos dalyje.

Elektrinio įrankio paskirtis

Elektrinis įrankis yra skirtas statybose naudojamos plieninės armatūros ir minkštojo plieno srieginių strypų tiksliam arba laisvam pjovimui.

Pavaizduoti įrankio elementai

Pavaizduotų sudedamųjų dalių numeriai atitinka elektrinio įrankio schemos numerius.

(1) Sukimosi krypties rodyklė ant korpuso
(2) Suklio fiksuojamasis klavišas
(3) Naudotojo sąsaja
(4) Akumuliatorius[a)]
(5) Dulkių filtras (2x)
(6) Akumuliatoriaus atblokavimo klavišas[a)]
(7) Įjungimo-išjungimo jungiklio atblokavimo svirtelė
(8) Įjungimo-išjungimo jungiklis
(9) Mygtukas reduktoriaus korpusui pasukti
(10) Vibraciją slopinanti papildoma rankena (izoliuotas rankenos paviršius)
(11) Šešiabriaunis raktas
(12) Išleidimo anga
(13) Atvėrimo pločio reguliavimo varžtas
(14) Pjūklo diskas
(15) Pagalbinė kreipiamoji
(16) Rankena (izoliuotas rankenos paviršius)
(17) Temperatūros indikatorius (naudotojo sąsaja)
(18) Mažos akumuliatoriaus įkrovos indikatorius (naudotojo sąsaja)
(19) Elektrinio įrankio būsenos indikatorius (naudotojo sąsaja)
(20) Apsaugos nuo atatrankos užstrigus įrankiui indikatorius (naudotojo sąsaja)
(21) Perkrovos indikatorius (naudotojo sąsaja)
(22) Sūkių skaičiaus didinimo mygtukas (naudotojo sąsaja)
(23) Sūkių skaičiaus pakopos/režimo indikatorius (naudotojo sąsaja)
(24) Sūkių skaičiaus mažinimo mygtukas (naudotojo sąsaja)
(25) Varžtas (4 x)
(26) Pagrindo plokštė
(27) Tvirtinamasis varžtas
(28) Prispaudžiamoji jungė
(29) Centruojamasis kaištis (3 x)
(30) Drožlių maišelio laikiklis

a) **Šio priedo standartiniame tiekiamame komplekte nėra.**

Techniniai duomenys

Plieninės armatūros pjaustytklė		**GBC18V-32PS**
Gaminio numeris		**3 601 JS7 0..**
Nominalioji įtampa	V=	18
Tuščiosios eigos sūkių skaičius	min^{-1}	1700–2000
Pjaunamos plieninės armatūros skersmuo	mm	10–32
Pjūklo disko skersmuo	mm	136
Apsauga nuo atatrankos užstrigus įrankiui		●
Apsauga nuo pakartotinio įsijungimo		●
Inercinis stabdys		●
Švelnus paleidimas		●
Išjungimo įtaisas, suveikiantis sutrenkus įrankį		●
Apsauga nuo perkrovos		●
Sūkių skaičiaus išankstinis nustatymas		●
Svoris[A)]	kg	3,3
Matmenys (ilgis x plotis x aukštis)	mm	445 x 186 x 114
Rekomenduojama aplinkos temperatūra įkraunant	°C	0 … +35
Leidžiamoji aplinkos temperatūra veikiant[B)] ir sandėliuojant	°C	–20 … +50

Plieninės armatūros pjaustyklė	GBC18V-32PS
Suderinami akumuliatoriai	GBA18V... GBA 18V... ProCORE18V... EXPERT18V... EXBA18V... CORE18V...
Rekomenduojami akumuliatoriai darbui visa galia	ProCORE18V... ≥ 8.0 Ah EXPERT18V... ≥ 5.5 Ah
Rekomenduojami krovikliai	GAL18... GAL 18... GAL 36... GAL12V/18... GAL 12V/18... GAX 18... EXAL18...

A) Be akumuliatoriaus (akumuliatoriaus svorį rasite www.bosch-professional.com.)

B) ribota galia, esant temperatūrai < 0 °C

Vertės gali skirtis priklausomai nuo gaminio, jos taip pat priklauso nuo naudojimo ir aplinkos sąlygų. Daugiau informacijos rasite www.bosch-professional.com/wac.

Informacija apie triukšmą ir vibraciją

Triukšmo emisijos vertės nustatytos pagal **EN 62841-1**.

Pagal A skalę išmatuotas elektrinio įrankio triukšmo lygis tipiniu atveju siekia: garso slėgio lygis **96** dB(A); garso galios lygis **104** dB(A). Paklaida K = **3** dB.

Dirbkite su klausos apsaugos priemonėmis!

Vibracijos vertės a_h (nuolatinė vibracija), p_F (pakartotinė smūgio vibracija) ir paklaida K nustatyta pagal **EN 62841-1** : a_h = **3,8** m/s^2, K = **1,5** m/s^2, p_F = **410,8** m/s^2 (K = **82,8** m/s^2)

Šioje instrukcijoje pateiktas vibracijos lygis ir triukšmo emisija buvo išmatuoti pagal standartizuotą matavimo metodą, ir juos galima naudoti elektriniams įrankiams palyginti. Jie taip pat skirti vibracijos ir triukšmo emisijai iš anksto įvertinti.

Nurodytas vibracijos lygis ir triukšmo emisijos vertė atspindi pagrindinius elektrinio įrankio naudojimo atvejus. Tačiau jeigu elektrinis įrankis naudojamas kitokiais paskirčiai, su kitokiais darbo įrankiais arba jeigu jis nepakankamai techniškai prižiūrimas, vibracijos lygis ir triukšmo emisijos vertė gali kisti. Tokiu atveju vibracijos ir triukšmo emisija per visą darbo laikotarpį gali žymiai padidėti.

Norint tiksliai įvertinti vibracijos ir triukšmo emisiją per tam tikrą darbo laiką, reikia atsižvelgti ir į laiką, per kurį elektrinis įrankis buvo išjungtas arba, nors ir veikė, bet nebuvo naudojamas. Tai įvertinus, vibracijos ir triukšmo emisija per visą darbo laiką žymiai sumažės.

Dirbančiajam nuo vibracijos poveikio apsaugoti paskirkite papildomas apsaugos priemones, pvz.: elektrinių ir darbo įrankių techninę priežiūrą, rankų šildymą, darbo eigos organizavimą.

Apsauga nuo atatrankos užstrigus įrankiui



Įvykus staigiai elektrinio įrankio atatrankai, pvz., užstrigus pjovimo diskui, elektroninis įtaisas nutraukia srovės tiekimą į variklį. Tuo metu šviečia apsaugos nuo atatrankos užstrigus įrankiui indikatorius **(20)**. Esant suaktyvintai apsaugai nuo atatrankos užstrigus įrankiui, būsenos indikatorius **(19)** mirksi raudonai.

Norėdami įrankį **pakartotinai įjungti**, įjungimo-išjungimo jungiklį **(8)** nustatykite į išjungimo padėtį ir elektrinį įrankį vėl įjunkite.

Apsauga nuo pakartotinio įsijungimo



Jei dirbant nutraukiamas srovės tiekimas, apsauga nuo pakartotinio įjungimo neleidžia elektriniam įrankiui nekontroliuotai įsijungti.

Norėdami įrankį **pakartotinai įjungti**, įjungimo-išjungimo jungiklį **(8)** nustatykite į išjungimo padėtį ir elektrinį įrankį vėl įjunkite.

Inercinis stabdys



Elektrinis įrankis yra su elektroniniu inerciniu stabdžiu. Išjungus elektrinį įrankį, pjovimo diskas sustabdomas per kelias sekundes.

Švelnus paleidimas

Elektroninis švelnaus paleidimo įtaisas riboja sukimo momentą įjungimo metu ir užtikrina elektrinio įrankio paleidimą be trūkčiojimų.

Nurodymas: jei elektrinis įrankis įjungtas iš karto pradeda veikti didžiausiu sūkių skaičiumi, vadinasi yra sugedęs švelnaus paleidimo įtaisas ir apsauga nuo pakartotinio įsijungimo. Elektrinį įrankį reikia nedelsiant išsiųsti į klientų aptarnavimo skyrių; adresai nurodyti skyriuje „Klientų aptarnavimo tarnyba ir konsultavimo skyrius“.

Išjungimo įtaisas, suveikiantis sutrenkus įrankį



Integruotas išjungimo įtaisas, suveikiantis sutrenkus įrankį, iškart išjungia elektrinį įrankį, jei jis nukrenta ant žemės. Norėdami įrankį **pakartotinai įjungti**, įjungimo-išjungimo jungiklį **(8)** nustatykite į išjungimo padėtį ir elektrinį įrankį vėl įjunkite.

Apsauga nuo perkrovos

Jei elektrinis įrankis naudojamas pagal paskirtį, jis nebus veikiamas perkrovos. Jei įrankis veikiamas perkrovos arba temperatūra yra už leistinos akumuliatoriaus temperatūros ribų, jis automatiškai išsijungia. Tokiu atveju elektrinį įrankį išjunkite ir nutraukite darbą, kuris sukėlė elektrinio įrankio perkrovą. Tada elektrinį įrankį vėl įjunkite, kad iš naujo pradėtumėte darbo procesą.

Sūkių skaičiaus išankstinis nustatymas

Esant gamykliniams nustatymams, yra nustatytos 2 sūkių skaičiaus pakopos.

Sūkių skaičiaus išankstinio nustatymo pakopa	[min^{-1}]
1	1700
2	2000

Nurodytos sūkių skaičiaus pakopų vertės priklauso nuo naudojamo akumuliatoriaus, nuo akumuliatoriaus įkrovos būklės bei prietaiso darbinės temperatūros.

Sūkių skaičiaus nustatymo mygtukais **(22)** ir **(24)** galite iš anksto nustatyti reikiamą sūkių skaičių. Duomenys žemiau pateiktoje lentelėje yra rekomendacinio pobūdžio.

Medžiaga	Naudojimas	Darbo įrankis	Sūkių skaičiaus pakopa
Plieninė armatūra	Atpjovimas	Pjūklo diskas	1/2
Minkštojo plieno srieginiai strypai	Atpjovimas	Pjūklo diskas	1/2

Pjauti pradėkite tik tada, kai gaminys pasiekia maksimalų sūkių skaičių. Jei pjūklo diską priglaudžiate prie ruošinio prieš paleisdami variklį, pjūklo diskas būna veikiamas per didelės apkrovos, dėl galimi sunkūs sužalojimai. Norėdami nustatyti didžiausią pjovimo greitį, pasirinkite 2 pakopą. Norėdami sumažinti kibirkščių susidarymą, pasirinkite 1 pakopą.

Akumuliatorius

Bosch akumuliatorinius elektrinius įrankius parduoda ir be akumuliatoriaus. Ar į jūsų elektrinio įrankio tiekiamą komplektą įeina akumuliatorius, galite pažiūrėti ant pakuotės.

Akumuliatoriaus įkrovimas

- ▶ **Naudokite tik techninių duomenų skyriuje nurodytus kroviklius.** Tik šie krovikliai yra priderinti prie Jūsų elektriniame prietaise naudojamo ličio jonų akumuliatoriaus.

Nuoroda: laikantis tarptautinių transportavimo teisės aktų, ličio jonų akumuliatoriai tiekiami dalinai įkrauti. Kad akumuliatorius veiktų visa galia, prieš pirmąjį naudojimą akumuliatorių visiškai įkraukite.

Akumuliatoriaus įdėjimas

Įkrautą akumuliatorių stumkite į akumuliatoriaus laikiklį, kol pajusite, kad užsifiksavo.

Akumuliatoriaus išėmimas

Norėdami išimti akumuliatorių, paspauskite akumuliatoriaus atblokavimo klavišus ir išimkite akumuliatorių. **Traukdami nenaudokite jėgos.**

Akumuliatoriuje yra 2 fiksavimo pakopos, kurios saugo, kad netikėtai paspaudus akumuliatoriaus atblokavimo klavišą, akumuliatorius neiškristų. Į elektrinį prietaisą įstatytą akumuliatorių tinkamoje padėtyje palaiko spyruoklė.

Akumuliatoriaus įkrovos būklės indikatorius

Nuoroda: ne visų tipų akumuliatoriai yra su įkrovos būklės indikatoriumi.

Žali akumuliatoriaus įkrovos būklės indikatoriai rodo akumuliatoriaus įkrovos būklę. Dėl saugumo, įkrovos būklę galima pažiūrėti tik tada, kai elektrinis įrankis neveikia.

Jei norite, kad būtų parodyta įkrovos būklė, paspauskite įkrovos būklės mygtuką arba . Tai galima ir tada, kai akumuliatorius yra išimtas.

Jei paspaudus mygtuką nešviečia nei vienas šviesadiodis indikatorius, vadinasi akumuliatorius yra pažeistas ir jį reikia pakeisti.

Akumuliatoriaus įkrovos būklė taip pat rodoma naudotojo sąsajoje (žr. „Būsenos indikatoriai“, Puslapis 252).

Akumuliatoriaus tipas GBA 18V... | GBA18V...



Šviesos diodas	Talpa
Šviečia nuolat 3× žali	60–100 %
Šviečia nuolat 2× žali	30–60 %
Šviečia nuolat 1× žalias	5–30 %
Mirksi 1× žalias	0–5 %

Akumuliatoriaus tipas ProCORE18V... | EXPERT18V... | EXBA18V... | CORE18V...



Šviesos diodas	Talpa
Šviečia nuolat 5× žali	80–100 %
Šviečia nuolat 4× žali	60–80 %
Šviečia nuolat 3× žali	40–60 %
Šviečia nuolat 2× žali	20–40 %
Šviečia nuolat 1× žalias	5–20 %
Mirksi 1× žalias	0–5 %

Akumuliatorių pažeidimo rizikos atpažinimas

EXPERT18V... | EXBA18V...

Akumuliatoriaus įkrovos būklės indikatorių šviesos diodai gali rodyti ne tik akumuliatoriaus įkrovos būklę, bet ir akumuliatoriaus pažeidimo riziką.

Norėdami suaktyvinti funkciją, 3 sekundes laikykite paspaustą įkrovos būklės indikatoriaus mygtuką. Apie akumuliatoriaus analizę praneša bėgančios šviesos juostos principu įsižiebiantys akumuliatoriaus įkrovos būklės indikatoriaus šviesos diodai. Rezultatas rodomas akumuliatoriaus įkrovos būklės indikatoriuje.

 **1 šviesos diodas:** didelė akumuliatoriaus pažeidimo rizika. Galia ir veikimo laikas gali būti sumažėję. Akumuliatorių rekomenduojama pakeisti.

 **5 šviesos diodai**: akumuliatoriaus būklė gera, pažeidimo rizika maža.

Prašome atkreipti dėmesį: akumuliatoriaus pažeidimo rizikos įvertinimas vyksta dviem pakopomis ir pateikia supaprastintą būsenos įvertinimą. Akumuliatorius įvertinamas kaip geros būsenos arba kaip turintis padidintą pažeidimų riziką. Baterijų būsena procentine dalimi neišreiškiama.

Nuorodos, kaip optimaliai elgtis su akumuliatoriumi

Saugokite akumuliatorių nuo drėgmės ir vandens.

Akumuliatorių sandėliuokite tik nuo −20 °C iki 50 °C temperatūroje. Pvz., nepalikite akumuliatoriaus vasarą automobilyje.

Akumuliatoriaus ventiliacines angas valykite minkštu, švariu ir sausu teptuku.

Pastebimas įkrauto akumuliatoriaus veikimo laiko sutrumpėjimas rodo, kad akumuliatorius susidėvėjo ir jį reikia pakeisti.

Laikykitės pateiktų šalinimo nurodymų.

Montavimas

▶ **Naudokite tik tokius diskus, kurių maksimalus leistinas greitis yra didesnis už elektrinio prietaiso tuščiosios eigos sūkių skaičių.**

Pjūklelio išmontavimas / sumontavimas

▶ **Prieš pradėdami bet kokius elektrinio įrankio priežiūros darbus (pvz., techninės priežiūros, įrankio keitimo ir kt.), iš elektrinio įrankio išimkite akumuliatorių.** Priešingu atveju, netyčia nuspaudus įjungimo-išjungimo jungiklį, iškyla sužalojimo pavojus.

▶ **Montuodami pjūklo diską mūvėkite apsaugines pirštines.** Prisilietus prie pjūklo disko iškyla susižalojimo pavojus.

▶ **Naudokite tik tokius pjūklo diskus, kurie atitinka šioje naudojimo instrukcijoje ir ant elektrinio įrankio pateiktus duomenis.**

Pjūklo disko išmontavimas (žr. A pav.)

– Atsukite 4 varžtus **(25)** kartu pateiktu šešiabriauniu raktu **(11)**.
– Išimkite pagrindo plokštę **(26)**.
– Paspauskite suklio fiksuojamąjį klavišą **(2)** ir laikykite jį paspaustą.
▶ **Suklio fiksuojamąjį klavišą (2) spauskite tik tada, kai šlifavimo suklys visiškai sustojęs.** Priešingu atveju galite pažeisti elektrinį įrankį.
– Kartu pateiktu šešiabriauniu raktu **(11)** išsukite tvirtinamąjį varžtą **(27)**.
– Nuimkite prispaudžiamąją jungę **(28)** ir pjūklo diską **(14)**.

Pjūklo disko sumontavimas (žr. B pav.)

– Nuvalykite pjūklo diską **(14)** ir visas tvirtinamąsias dalis, kurias ruošiatės montuoti.
– Uždėkite pjūklo diską **(14)**. Pjūklo dantų pjovimo kryptis (rodyklė ant pjūklo disko) ir sukimosi krypties rodyklė **(1)** ant korpuso turi sutapti. Atkreipkite dėmesį į tai, kad 3 centruojamieji kaiščiai **(29)** įsistatytų į pjūklo diske esančias kiaurymes.
– Uždėkite prispaudžiamąją jungę **(28)** ir įsukite tvirtinamąjį varžtą **(27)**.
– Paspauskite suklio fiksuojamąjį klavišą **(2)** ir laikykite jį paspaustą.
– Kartu pateiktu šešiabriauniu raktu **(11)** užveržkite tvirtinamąjį varžtą **(27)**.
– Uždėkite pagrindo plokštę **(26)** ir prisukite ją 4 varžtais **(25)**.

Vibraciją slopinanti papildoma rankena

Nuoroda: į plieninės armatūros pjaustyklės **GBC18V-32PS** tiekiamą komplektą įeina vibraciją slopinanti apsauginė rankena **(10)**. Ergonomiškumo ir darbo saugos tikslais visada naudokite šioje naudojimo instrukcijoje aprašytą vibraciją slopinančią papildomą rankeną **(10)**.

Papildomą rankeną **(10)**, priklausomai nuo darbo pobūdžio, prisukite prie reduktoriaus galvutės dešinėje, kairėje arba viršuje.

▶ **Elektrinį įrankį naudokite tik su papildoma rankena (10).**

▶ **Nebenaudokite elektrinio įrankio, jei pažeista papildoma rankena (10). Nedarykite jokių papildomos rankenos (10) pakeitimų.**

Vibration Control Vibraciją slopinanti papildoma rankena **(10)** sumažina vibraciją, todėl darbas tampa malonesnis ir saugesnis.

Dulkių, pjuvenų ir drožlių nusiurbimas

Venkite dirbti be dulkių mažinimo priemonių. Tinkama dulkių surinkimo dėžutė sumažina sveikatai kenksmingų dulkių poveikį. Pasirūpinkite geru darbo vietos vėdinimu. Naudokite tik tinkamus respiratorius. Kad užtikrintumėte optimalų dulkių nusiurbimą, laiku ištuštinkite dulkių surinkimo dėžutę ir reguliariai valykite filtruojamąjį elementą.

▶ **Saugokite, kad darbo vietoje nesusikauptų dulkių.** Dulkės lengvai užsidega.

Integruotas dulkių nusiurbimas

Atvirą drožlių maišelio galą uždėkite ant laikiklio **(30)** ir pritvirtinkite jį raišteliais. Tvirtai truktelėkite drožlių maišelį, kad įsitikintumėte, jog jis tinkamai pritvirtintas.

Reduktoriaus korpuso pasukimas (žr. C pav.)

▶ **Prieš pradėdami bet kokius elektrinio įrankio priežiūros darbus (pvz., techninės priežiūros, įrankio keitimo ir kt.), iš elektrinio įrankio išimkite akumuliatorių.** Priešingu atveju, netyčia nuspaudus įjungimo-išjungimo jungiklį, iškyla sužalojimo pavojus.

Reduktoriaus korpusą rankenos atžvilgiu galite pasukti 90° į kairę arba į dešinę. Taip įjungimo-išjungimo jungiklį **(8)** priklausomai nuo atliekamo darbo galima nustatyti į patogią valdyti padėtį.

Įjungimo-išjungimo jungiklį **(8)** nustatykite į padėtį „Išj.“. Paspauskite mygtuką **(9)** ir sukite reduktoriaus korpusą į pageidaujamą padėtį (žr. **C** pav.).
Įjungimo-išjungimo jungiklį **(8)** suaktyvinti galima tik tada, kai reduktoriaus korpusas yra tinkamoje padėtyje.

Naudojimas

- ▶ **Neveikite elektrinio įrankio tokia apkrova, kad jis sustotų.**
- ▶ **Prieš pradėdami bet kokius elektrinio įrankio priežiūros darbus (pvz., techninės priežiūros, įrankio keitimo ir kt.), iš elektrinio įrankio išimkite akumuliatorių.** Priešingu atveju, netyčia nuspaudus įjungimo-išjungimo jungiklį, iškyla sužalojimo pavojus.
- ▶ **Įtvirtinkite ruošinį, jei jis tvirtai neguli veikiamas tik savojo svorio.**
- ▶ **Jei įrankis buvo veikiamas didele apkrova, kad jis atvėstų, kelias minutes leiskite jam veikti tuščiąja eiga.**
- ▶ **Nenaudokite elektrinio prietaiso su pjovimo staliuku.**

Atvėrimo pločio nustatymas (žr. D pav.)

Atsukite atvėrimo pločio reguliavimo varžtą **(13)**. Norėdami nustatyti pageidaujamą atvėrimo plotį, stumkite pločio reguliavimo mazgą kairėn arba dešinėn. Prieš pradėdami dirbti įsitikinkite, kad varžtas **(13)** tvirtai užveržtas.

Darbo patarimai

Plieninės armatūros pjovimas

Atitinkamai pagal atliekamą pjūvį parinkite tinkamą nustatymą (žr. „Atvėrimo pločio nustatymas (žr. **D** pav.)“, Puslapis 252).

Nelieskite jokių besisukančių dalių, nes tai gali sukelti sunkių sužalojimų.

Įjungę variklį nepradėkite iš karto pjauti. Prieš pradėdami pjauti palaukite, kol pjūklo diskas pradės sukti didžiausiu sūkių skaičiumi.

Jei norite sumažinti kibirkščių susidarymą, parinkite mažesnį sūkių skaičių.

Sulėtinkite judėjimą pirmyn (pjovimo judesį) tiek pjovimo operacijos pradžioje, tiek pjovimo pabaigoje.

Nepjaukite plieninės armatūros, kurios skersmuo mažesnis kaip **10** mm.

Nepjaukite plieninės armatūros, kurios ilgis mažesnis kaip **20** mm, nes nupjauta dalis liks tarp pjūklo disko **(14)** ir pagrindo plokštės **(26)**, dėl ko galimi pažeidimai ir sunkūs sužalojimai.

Įjungę įrankį, tvirtai pridėkite pagalbinę kreipiamąją **(15)** prie plieninės armatūros. Norėdami pradėti pjauti geležį, lėtai stumkite elektrinį įrankį pirmyn.

Paruošimas naudoti

Įjungimas ir išjungimas

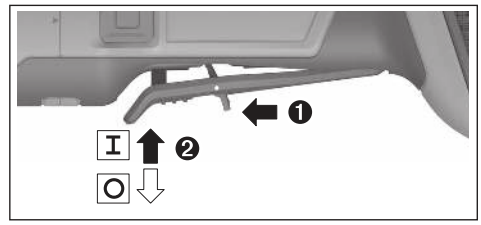

Norėdami elektrinį įrankį **įjungti**, stumkite pirmyn atblokavimo svirtelę **(7)** ir tada aukštyn paspauskite įjungimo-išjungimo jungiklį **(8)**.

Norėdami **išjungti** elektrinį įrankį, atleiskite įjungimo-išjungimo jungiklį **(8)**.

Naudotojo sąsaja

Naudotojo sąsaja **(3)** yra skirta elektrinio įrankio sūkių skaičiui iš anksto nustatyti bei veikimo būsenai parodyti.

Būsenos indikatoriai

Temperatūros indikatorius (naudotojo sąsaja) (17)	Reikšmė/priežastis	Sprendimas
Geltona	Pasiekta kritinė temperatūra (elektronika, akumuliatorius)	Elektriniam įrankiui leiskite veikti tuščiąja eiga ir palaukite, kol atvės
Raudona	Elektrinis įrankis perkaito ir išsijungė	Palaukite, kol elektrinis įrankis atvės

Akumuliatoriaus įkrovos būklės indikatorius (naudotojo sąsaja) (18)	Reikšmė/priežastis	Sprendimas
Geltona	Akumuliatorius beveik išsikrovęs	Akumuliatorių greitai pakeiskite arba įkraukite
Raudona	Akumuliatorius išsikrovęs	Akumuliatorių pakeiskite arba įkraukite

Elektrinio įrankio būsenos indikatorius (19)	Reikšmė/priežastis	Sprendimas
Žalia	Būsena OK	–

Elektrinio įrankio būsenos indikatorius (19)	Reikšmė/priežastis	Sprendimas
Geltona	Pasiekta kritinė temperatūra, beveik išsikrovęs akumuliatorius arba atpažinta per didelė apkrova	Leiskite elektriniam įrankiui veikti tuščiąja eiga ir palaukite, kol jis atvės, arba sumažinkite apkrovą tiek, kad elektrinis įrankis galėtų tinkamai veikti
Šviečia raudonai	Perkaito elektrinis įrankis arba išsikrovė akumuliatorius	Palaukite, kol elektrinis įrankis atvės, arba pakeiskite ar įkraukite akumuliatorių
Mirksi raudonai	Suveikė apsauga nuo atatrankos užstrigus įrankiui, apsauga nuo pakartotinio paleidimo arba išjungimo įtaisas, suveikiantis sutrenkus įrankį	Elektrinį įrankį išjunkite ir vėl įjunkite

Perkrovos indikatorius (naudotojo sąsaja) (21)	Reikšmė/priežastis	Sprendimas
Geltona	Atpažinta per didelė apkrova	Sumažinkite apkrovą tiek, kad elektrinis įrankis galėtų tinkamai veikti

Priežiūra ir servisas

Priežiūra ir valymas

- ▶ **Prieš pradėdami bet kokius elektrinio įrankio priežiūros darbus (pvz., techninės priežiūros, įrankio keitimo ir kt.), iš elektrinio įrankio išimkite akumuliatorių.** Priešingu atveju, netyčia nuspaudus įjungimo-išjungimo jungiklį, iškyla sužalojimo pavojus.
- ▶ **Kad galėtumėte gerai ir saugiai dirbti, pasirūpinkite, kad elektrinis įrankis ir ventiliacinės angos būtų švarūs.**

Papildomą įrangą tinkamai sandėliuokite ir rūpestingai prižiūrėkite.

Klientų aptarnavimo skyrius ir konsultavimo tarnyba

Lietuva
Informacijos tarnyba: (037) 713350
Mūsų techninės priežiūros adresų ir garantijos sąlygų nuorodą rasite paskutiniame puslapyje.
Ieškant informacijos ir užsakant atsargines dalis prašome būtinai nurodyti dešimtženklį gaminio numerį, esantį firminėje lentelėje.

Šalinimas

Elektriniai įrankiai, akumuliatoriai, papildoma įranga ir pakuotės turi būti ekologiškai utilizuojami.



Elektrinių įrankių, akumuliatorių bei baterijų nemeskite į buitinių atliekų konteinerius!

Tik ES šalims:

Nebetinkami naudoti elektriniai ir elektroniniai prietaisai arba akumuliatoriai / baterijos turi būti surenkami atskirai ir šalinami aplinkai nekenksmingu būdu. Naudokitės nustatytomis surinkimo sistemomis. Dėl sudėtyje esančių pavojingų medžiagų netinkamas šalinimas gali būti kenksmingas aplinkai ir sveikatai.

한국어

안전 수칙

전동공구 일반 안전 수칙

⚠ 경고 **본 전동공구와 함께 제공된 모든 안전경고, 지시사항, 그림 및 사양을 숙지하십시오.** 다음의 지시 사항을 준수하지 않으면 감전, 화재, 또는 심각한 부상을 초래할 수 있습니다.

앞으로 참고할 수 있도록 이 안전수칙과 사용 설명서를 잘 보관하십시오.

다음에서 사용되는 "전동공구"라는 개념은 전원에 연결하여 사용하는 (전선이 있는) 전동 기기나 배터리를 사용하는 (전선이 없는) 전동 기기를 의미합니다.

작업장 안전

- ▶ **작업장을 항상 깨끗이 하고 조명을 밝게 하십시오.** 작업장 환경이 어수선하거나 어두우면 사고를 초래할 수 있습니다.
- ▶ **가연성 유체, 가스 또는 분진이 있어 폭발 위험이 있는 환경에서 전동공구를 사용하지 마십시오.** 전동공구는 분진이나 증기에 점화하는 스파크를 일으킬 수 있습니다.
- ▶ **전동공구를 사용할 때 구경꾼이나 어린이 혹은 다른 사람이 작업장에 접근하지 못하게 하십시오.** 다른 사람이 주의를 산만하게 하면 기기에 대한 통제력을 잃기 쉽습니다.

전기에 관한 안전

- ▶ **전동공구를 비에 맞지 않게 하고 습기 있는 곳에 두지 마십시오.** 전동공구에 물이 들어가면 감전될 위험이 높습니다.

사용자 안전

- ▶ **신중하게 작업하며, 전동공구를 사용할 때 경솔하게 행동하지 마십시오. 피로한 상태이거나 약물 복용 및 음주한 후에는 전동공구를 사용하지 마십시오.** 전동공구를 사용할 때 잠시라도 주의가 산만해지면 중상을 입을 수 있습니다.
- ▶ **작업자 안전을 위한 장치를 사용하십시오. 항상 보안경을 착용하십시오.** 전동공구의 종류와 사용에 따라 먼지 보호 마스크, 미끄러지지 않는 안전화, 안전모 또는 귀마개 등의 안전한 복장을 하면 상해의 위험을 줄일 수 있습니다.
- ▶ **실수로 기기가 작동되지 않도록 주의하십시오. 전동공구를 전원에 연결하거나 배터리를 끼우기 전에, 혹은 기기를 들거나 운반하기 전에, 전원 스위치가 꺼져 있는지 다시 확인하십시오.** 전동공구를 운반할 때 전원 스위치에 손가락을 대거나 전원 스위치가 켜진 상태에서 전원을 연결하면 사고 위험이 높습니다.
- ▶ **전동공구를 사용하기 전에 조절하는 툴이나 키 등을 빼 놓으십시오.** 회전하는 부위에 있는 툴이나 키로 인해 상처를 입을 수 있습니다.
- ▶ **자신을 과신하지 마십시오. 불안정한 자세를 피하고 항상 평형을 이룬 상태로 작업하십시오.** 안정된 자세와 평형한 상태로 작업해야만이 의외의 상황에서도 전동공구를 안전하게 사용할 수 있습니다.
- ▶ **알맞은 작업복을 입으십시오. 헐렁한 복장을 하거나 장신구를 착용하지 마십시오. 머리나 옷이 가동하는 기기 부위에 가까이 닿지 않도록 주의하십시오.** 헐렁한 복장, 장신구 혹은 긴 머리는 가동 부위에 말려 사고를 초래할 수 있습니다.
- ▶ **분진 추출장치나 수거장치의 조립이 가능한 경우, 이 장치가 연결되어 있는지, 제대로 작동이 되는지 확인하십시오.** 이러한 분진 추출장치를 사용하면 분진으로 인한 사고 위험을 줄일 수 있습니다.
- ▶ **툴을 자주 사용한다고 해서 안주하는 일이 없게 하고 공구의 안전 수칙을 무시하지 않도록 하십시오.** 부주의하게 취급하여 순간적으로 심각한 부상을 입을 수 있습니다.

전동공구의 올바른 사용과 취급

- ▶ **기기를 과부하 상태에서 사용하지 마십시오. 작업할 때 이에 적당한 전동공구를 사용하십시오.** 알맞은 전동공구를 사용하면 지정된 성능 한도 내에서 더 효율적으로 안전하게 작업할 수 있습니다.
- ▶ **전원 스위치가 고장 난 전동공구를 사용하지 마십시오.** 전원 스위치가 작동되지 않는 전동공구는 위험하므로, 반드시 수리를 해야 합니다.
- ▶ **전동공구를 조정하거나 액세서리 부품 교환 혹은 공구를 보관할 때, 항상 전원 콘센트에서 플러그를 미리 빼어 놓거나 배터리를 분리하십시오.** 이러한 조치는 실수로 전동공구가 작동하게 되는 것을 예방합니다.
- ▶ **사용하지 않는 전동공구는 어린이 손이 닿지 않는 곳에 보관하고, 전동공구 사용에 익숙지 않거나 이 사용 설명서를 읽지 않은 사람은 기기를 사용해서는 안됩니다.** 경험이 없는 사람이 전동공구를 사용하면 위험합니다.
- ▶ **전동공구 및 액세서리를 조심스럽게 관리하십시오. 가동 부위가 하자 없이 정상적인 기능을 하는지, 걸리는 부위가 있는지, 혹은 전동공구의 기능에 중요한 부품이 손상되지 않았는지 확인하십시오. 손상된 기기의 부품은 전동공구를 다시 사용하기 전에 반드시 수리를 맡기십시오.** 제대로 관리하지 않은 전동공구의 경우 많은 사고를 유발합니다.
- ▶ **절단 공구를 날카롭고 깨끗하게 관리하십시오.** 날카로운 절단면이 있고 잘 관리된 절단공구는 걸리는 경우가 드물고 조절하기도 쉽습니다.
- ▶ **전동공구, 액세서리, 장착하는 공구 등을 사용할 때, 이 지시 사항과 특별히 기종 별로 나와있는 사용 방법을 준수하십시오. 이때 작업 조건과 실시하려는 작업 내용을 고려하십시오.** 원래 사용 분야가 아닌 다른 작업에 전동공구를 사용할 경우 위험한 상황을 초래할 수 있습니다.
- ▶ **손잡이 및 잡는 면을 건조하게 유지하고, 오일 및 그리스가 묻어 있지 않도록 깨끗하게 하십시오.** 손잡이 또는 잡는 면이 미끄러우면 예상치 못한 상황에서 안전한 취급 및 제어가 어려워집니다.

충전 전동공구의 올바른 사용과 취급

- ▶ **배터리를 충전할 때 제조 회사가 추천하는 충전기만을 사용하여 재충전해야 합니다.** 특정 제품의 배터리를 위하여 제조된 충전기에 적합하지 않은 다른 배터리를 충전할 경우 화재 위험이 있습니다.
- ▶ **각 전동공구용으로 나와있는 배터리만을 사용하십시오.** 다른 종류의 배터리를 사용하면 상해를 입거나 화재를 초래할 수 있습니다.
- ▶ **배터리를 사용하지 않을 때는, 각 극을 자극 할 수 있는 페이퍼 클립, 동전, 열쇠, 못, 나사 등 유사한 금속성 물체와 멀리하여 보관하십시오.** 배터리 극 사이에 쇼트가 일어나 화상을 입거나 화재를 야기할 수 있습니다.
- ▶ **배터리를 잘못 사용하면 누수가 생길 수 있습니다. 누수가 생긴 배터리에 닿지 않도록 하십시오. 피부에 접촉하게 되었을 경우 즉시 물로 씻으십시오. 유체가 눈에 닿았을 경우 바로 의사와 상담하십시오.** 배터리에서 나오는 유체는 피부에 자극을 주거나 화상을 입힐 수 있습니다.
- ▶ **손상된 배터리 또는 공구를 사용하지 마십시오.** 손상되었거나 개조된 배터리는 예기치 못한 특성으로 인해 화재, 폭발 또는 부상의 위험을 초래할 수 있습니다.
- ▶ **배터리 또는 공구가 화기 또는 지나치게 높은 온도에 노출되지 않도록 하십시오.** 화기 또는 130 °C 이상의 온도에 노출되면 폭발할 위험이 있습니다.

- ▶ **충전 지침을 준수하고 지침에 제시된 범위를 벗어난 온도에서 충전하지 마십시오.** 제시된 범위를 벗어난 부적절한 온도에서 충전할 경우 배터리가 손상되어 화재 발생의 위험이 증가됩니다.

서비스

- ▶ **전동공구 수리는 반드시 전문 인력에게 맡기고, 수리 정비 시 보쉬 순정 부품만을 사용하십시오.** 그렇게 함으로써 기기의 안전성을 오래 유지할 수 있습니다.
- ▶ **손상된 배터리는 절대 수리하지 마십시오.** 배터리 수리는 제조사 또는 공인 서비스센터에서만 진행할 수 있습니다.

철근 절단기 관련 안전 수칙



절단 영역과 회전하는 톱날에서 손을 멀리 두십시오. 작업자가 심각한 부상을 입을 수 있습니다.



제품을 사용할 때는 항상 지정된 손잡이를 양손으로 잡고, 작동 중에는 절대로 절단 영역에 손을 넣지 마십시오. 손잡이를 건조하고 깨끗한 상태로 유지하고, 오일이나 그리스가 묻어있지 않도록 하십시오. 그러면 효율적이고 안전하게 작업할 수 있습니다.

- ▶ **베이스 플레이트 없이는 절대 전동공구를 사용하지 마십시오.** 베이스 플레이트를 장착해야만 효율적이고 안전하게 작업할 수 있습니다.
- ▶ **제품에 적합하고 기술 자료에 명시된 사양을 충족하는 톱날만 사용하십시오.** 톱날을 다른 용도로 사용하면 과도한 마모, 톱날 분리, 절단 성능 저하 및 과도한 열 발생으로 이어져 톱날이 손상되고 심각한 부상을 입을 수 있습니다.
- ▶ **무디거나 손상된 톱날을 사용하지 마십시오.** 톱날의 톱니가 무디거나 제대로 정렬되지 않으면 마찰이 증가하고, 톱날이 막히거나, 절단폭이 지나치게 좁아져 반동이 발생할 수 있습니다.
- ▶ **보이지 않는 부위에 에너지 배선 및 배관 여부를 확인하려면 적당한 탐지기를 사용하거나 담당 전력 공급회사에 문의하십시오.** 전선에 접하게 되면 화재나 전기 충격을 야기할 수 있습니다. 가스관을 손상시키면 폭발 위험이 있습니다. 수도관을 파손하게 되면 재산 피해를 야기할 수 있습니다.
- ▶ **절단용 액세서리가 숨겨진 배선에 접촉할 가능성이 있는 작업을 수행할 경우, 전동공구의 절연된 손잡이 면만 잡으십시오.** "전류가 흐르는" 전선에 접촉되면, 전동공구의 노출된 금속 부분에 "전류가 흐르는" 상태가 되어 작업자가 감전될 수 있습니다.
- ▶ **전동공구를 작업 위치로 옮기고 양손으로 단단히 잡은 후에만 전원을 켜십시오.** 이를 통해 통제 불가능한 반동을 방지할 수 있습니다.
- ▶ **작업 중 뜨겁고 날카로운 금속 칩이 생성될 수 있으며, 피부에 닿으면 베이거나 화상을 입을 수 있습니다.** 몸에 꼭 맞는 옷을 착용하십시오.
- ▶ **전동공구가 최대 회전 속도에 도달한 후에만 절단 작업을 시작하십시오.** 모터 시동 전에 작업물과 톱날이 접촉하면 과부하로 인해 톱날이 손상될 수 있으며 심각한 부상을 초래할 수 있습니다.
- ▶ **반동이 발생하면 작업물의 절단 작업을 계속 진행하지 마십시오. 전동공구를 작업물에서 분리하고, 톱날이 최대 회전 속도에 도달하도록 한 후 조심스럽게 절단 작업을 계속 진행하십시오.** 작업물에서 전동공구를 다시 작동시키면 톱날이 다시 막히거나 반동이 발생할 수 있습니다.
- ▶ **톱날이 절단면에 걸리거나 끼이면 막힘 및 반동이 발생할 수 있습니다.** 이로 인해 전동공구가 제어되지 않고 움직일 수 있습니다.
- ▶ **작업 중 불꽃과 뜨거운 금속 칩이 생성될 수 있으며, 이는 주변의 가연성 물질에 불을 붙이거나 표면을 손상시킬 수 있습니다.** 작업 환경 주변에 인화성 물질이 없는지 확인하고 민감한 표면을 보호하십시오.
- ▶ **작동 중에는 전동공구의 헤드 부분을 만지지 마십시오.** 헤드 부분이 매우 뜨거울 수 있으며 부상을 입을 위험이 있습니다.
- ▶ **톱날 및 기타 금속 부품이 뜨겁거나 날카로운 모서리가 있을 수 있습니다.** 톱날 교환 시 보호장갑을 착용하십시오.
- ▶ **높은 곳에서 작업할 때는 아래에 사람이 없는지 확인하십시오.** 떨어지는 칩 또는 자재 잔여물은 사고를 유발할 수 있습니다.
- ▶ **전동공구를 내려놓기 전에 공구 비트 작동이 완전히 멈추었는지 확인하십시오.** 회전하는 공구는 손에 심각한 부상을 입히거나 작업 표면에 닿아 제어할 수 없는 상태로 움직일 수 있습니다.
- ▶ **배터리가 손상되었거나 잘못 사용될 경우 증기가 발생할 수 있습니다. 배터리에서 화재가 발생하거나 폭발할 수 있습니다.** 작업장을 환기시키고, 필요한 경우 의사와 상담하십시오. 증기로 인해 호흡기가 자극될 수 있습니다.
- ▶ **배터리를 개조하거나 분해하지 마십시오.** 단락이 발생할 위험이 있습니다.
- ▶ **못이나 스크류 드라이버 같은 뾰족한 물체 또는 외부에서 오는 충격 등으로 인해 축전지가 손상될 수 있습니다.** 내부 단락이 발생하여 배터리가 타거나 연기가 발생하고, 폭발 또는 과열될 수 있습니다.
- ▶ **본 배터리는 제조사 제품에만 사용하십시오.** 그래야만 배터리 과부하의 위험을 방지할 수 있습니다.





배터리를 태양 광선 등 고열에 장시간 노출되지 않도록 하고, 화기, 오염물질, 물기, 습기가 있는 곳에 두지 마십시오. 폭발 및 단락의 위험이 있습니다.

기호

다음에 나와있는 기호는 귀하의 전동공구를 사용하는 데 중요할 수 있습니다. 그러므로 기호와 그 의미를 잘 기억해 두십시오. 기호를 제대로 이해하면

전동공구를 더욱 쉽고 안전하게 사용할 수 있습니다.



보안경을 착용하십시오.

제품 및 성능 설명



모든 안전 수칙과 지침을 숙지하십시오. 다음의 안전 수칙과 지침을 준수하지 않으면 화재 위험이 있으며 감전 혹은 중상을 입을 수 있습니다.

사용 설명서 앞 부분에 제시된 그림을 확인하십시오.

규정에 따른 사용

본 전동공구는 건설 현장에서 사용되는 철근 및 연강 나사봉을 플러시 절단 또는 일반 절단하는 용도로 사용됩니다.

제품의 주요 명칭

제품의 주요 명칭에 표기되어 있는 번호는 전동공구의 그림이 나와있는 면을 참고하십시오.

(1) 하우징에 있는 회전 방향 화살표
(2) 스핀들 잠금 버튼
(3) 사용자 인터페이스
(4) 배터리[a)]
(5) 분진 필터(2개)
(6) 배터리 탈착 버튼[a)]
(7) 전원 스위치 잠금 해제 레버
(8) 전원 스위치
(9) 기어 회전용 버튼
(10) 진동 감쇠형 보조 손잡이(절연된 손잡이 부위)
(11) 육각 키
(12) 배출구
(13) 개구부 폭 조절용 나사
(14) 톱날
(15) 롤러 가이드
(16) 손잡이(절연된 손잡이 부위)
(17) 온도 표시기(사용자 인터페이스)
(18) 배터리 충전상태 낮음 표시기(사용자 인터페이스)
(19) 전동공구 상태 표시기(사용자 인터페이스)
(20) 급반동 멈춤 기능 표시기(사용자 인터페이스)
(21) 과부하 표시기(사용자 인터페이스)
(22) 회전속도 높이기 선택 버튼(사용자 인터페이스)
(23) 회전속도 단계/모드 표시기(사용자 인터페이스)
(24) 회전속도 낮추기 선택 버튼(사용자 인터페이스)
(25) 나사(4개)
(26) 베이스 플레이트
(27) 고정 나사
(28) 고정 플랜지
(29) 센터링 핀(3개)
(30) 집진백 홀더

a) **본 액세서리는 기본 공급 사양에 포함되어 있지 않습니다.**

제품 사양

철근 절단기		GBC18V-32PS
제품 번호		**3 601 JS7 0..**
정격 전압	V=	18
무부하 속도	min^{-1}	1,700–2,000
철근 절단 용량	mm	10–32
톱날 직경	mm	136
급반동 멈춤 기능		●
재시동 방지 기능		●
잔여 회전 브레이크		●
소프트 스타트 기능		●
충돌 차단 기능		●
과부하 방지 기능		●
속도 설정		●
중량[A)]	kg	3.3
치수(길이 × 폭 × 높이)	mm	445 x 186 x 114
충전 시 권장되는 주변 온도	°C	0 ... +35
작동[B)] 및 보관 시 허용되는 주변 온도	°C	–20 ... +50
호환 가능한 배터리		GBA18V... GBA 18V... ProCORE18V... EXPERT18V... EXBA18V... CORE18V...
전출력 발휘를 위해 권장하는 배터리		ProCORE18V... ≥ 8.0 Ah EXPERT18V... ≥ 5.5 Ah
권장하는 충전기		GAL18... GAL 18... GAL 36... GAL12V/18... GAL 12V/18...

철근 절단기	GBC18V-32PS
	GAX 18... EXAL18...

A) 배터리 미포함(배터리 무게는 www.bosch-professional.com에서 확인할 수 있습니다.)

B) 온도 < 0 °C일 때 출력 제한

값은 제품별로 편차가 있을 수 있으며, 진행하는 작업 및 환경 조건에 따라 달라질 수 있습니다. 보다 자세한 정보는 www.bosch-professional.com/wac에서 확인할 수 있습니다.

급반동 멈춤 기능



절단 부위에서 블로킹이 일어나는 등 급반동이 있을 경우 모터로의 전류 공급이 중단될 수 있습니다. 이때 급반동 멈춤 기능 표시기 **(20)** 가 점등됩니다. 급반동 멈춤 기능이 작동되고 있는 경우 상태 표시기 **(19)** 는 적색으로 깜박입니다.

전동공구를 **다시 작동하려면** 전원 스위치 **(8)** 를 꺼짐 위치로 돌린 후에 다시 스위치를 켜십시오.

재시동 보호장치



재시동 보호장치는 전원이 차단되었다가 다시 들어온 경우 전동공구가 임의로 다시 작동하는 것을 방지합니다.

전동공구를 **다시 작동하려면** 전원 스위치 **(8)** 를 꺼짐 위치로 돌린 후에 다시 스위치를 켜십시오.

모터 브레이크



본 전동공구에는 전자 제어식 모터 브레이크가 장착되어 있습니다. 전동공구의 전원을 끄면 톱날이 몇 초 내에 정지됩니다.

소프트 스타트 기능

전자식 소프트 스타트 기능이 있어 전원을 켤 때 토크를 제한하여 전동공구를 큰 충격 없이 시동할 수 있습니다.

지침: 전동공구의 전원을 켰을 때 즉시 최고 속도로 작동하면, 소프트 스타트 기능 및 시동 전류 제한장치가 고장난 상태입니다. 전동공구를 즉시 서비스 센터에 보내십시오("고객 서비스 및 사용 안내" 단락에 나온 주소 참조).

충돌 차단장치



충돌 차단 기능이 내장되어 있어 전동공구가 바닥에 떨어지면 바로 전동공구가 꺼집니다. 전동공구를 **다시 작동하려면** 전원 스위치 **(8)** 를 꺼짐 위치로 돌린 후에 다시 스위치를 켜십시오.

과부하 방지 기능

규정에 맞게 사용할 때 전동공구의 과부하를 방지할 수 있습니다. 과도한 부하가 가해지거나 허용되는 배터리 온도 범위를 벗어난 경우 작동이 자동으로 차단됩니다. 이 경우 전동공구의 전원을 끄고, 전동공구에 과부하가 걸린 작업을 중단하십시오. 이후 전동공구으 전원을 다시 켜고 작업 절차를 다시 시작하십시오.

속도 설정

초기 설정에서는 2가지 회전속도 단계가 사전 설정되어 있습니다.

회전속도 사전 조절 단계	[min^{-1}]
1	1,700
2	2,000

제시된 회전속도 단계 값은 사용하는 배터리, 배터리의 충전 상태 및 기기의 작동 온도에 따라 달라질 수 있습니다.

속도 설정 버튼 **(22)** 및 **(24)** 을 눌러 요구되는 회전속도를 사전에 설정할 수 있습니다. 다음 표에 제시된 자료는 권장하는 값입니다.

소재	사용 분야	비트	회전속도 단계
철근	절단 작업	톱날	1/2
연강 나사봉	절단 작업	톱날	1/2

제품이 최대 회전속도에 도달한 후에 절단 작업을 시작하십시오. 모터가 시동되기 전에 톱날을 가공물에 접촉시키면, 톱날이 과부화되어 손상되며, 이로 인해 중상을 입을 수 있습니다. 최고 절단 속도를 설정하려면 2단계를 선택하십시오. 불꽃 형성을 줄이려면 1단계를 선택하십시오.

배터리

Bosch는 배터리 없이도 충전 전동공구를 판매합니다. 전동공구의 공급 사양에 배터리가 포함되어 있는지 여부는 포장에서 확인할 수 있습니다.

배터리 충전하기

▶ **기술자료에 기재되어 있는 충전기만 사용하십시오.** 귀하의 전동공구에 사용된 리튬이온 배터리에 맞춰진 충전기들입니다.

지침: 리튬 이온 배터리는 국제 운송 규정에 따라 일부만 충전되어 출고됩니다. 배터리의 성능을 완전하게 보장하기 위해서는 처음 사용하기 전에 배터리를 완전히 충전하십시오.

배터리 장착하기

충전한 배터리는 배터리가 맞물려 고정될 때까지 배터리 홀더 쪽으로 미십시오.

배터리 탈착하기

배터리를 분리하려면 배터리 해제 버튼을 누른 상태에서 배터리를 당겨 빼내십시오. **무리하게 힘을 가하지 마십시오.**

배터리는 배터리 해제 버튼이 실수로 눌려져 배터리가 빠지는 것을 방지하기 위해 잠금장치가 이중으로 되어 있습니다. 전동공구에 배터리가 끼워져

있는 동안 배터리는 스프링으로 제 위치에 고정됩니다.

배터리 충전상태 표시기

지침: 모든 배터리 유형에 충전상태 표시기가 있는 것은 아닙니다.

배터리 충전상태 표시기에 있는 녹색 LED는 배터리의 충전 상태를 나타냅니다. 안전상의 이유로 전동공구가 멈춰 있는 경우에만 잔량상태 확인이 가능합니다.

충전상태 표시기 버튼 ⏻ 또는 ▭을 누르면, 충전 상태가 표시됩니다. 배터리가 분리된 상태에서도 표시 가능합니다.

충전상태 표시기 버튼을 눌렀는데도 LED가 켜지지 않으면 배터리가 손상된 것이므로 교환해 주어야 합니다.

배터리 충전 상태는 사용자 인터페이스에도 표시됩니다 (참조 „상태 표시“, 페이지 260).

배터리 유형 GBA 18V... | GBA18V...



LED	용량
연속등 3× 녹색	60–100 %
연속등 2× 녹색	30–60 %
연속등 1× 녹색	5–30 %
점멸등 1× 녹색	0–5 %

배터리 유형 ProCORE18V... | EXPERT18V... | EXBA18V... | CORE18V...



LED	용량
연속등 5 × 녹색	80–100 %
연속등 4 × 녹색	60–80 %
연속등 3 × 녹색	40–60 %
연속등 2 × 녹색	20–40 %
연속등 1 × 녹색	5–20 %
점멸등 1 × 녹색	0–5 %

배터리 결함 위험 감지

EXPERT18V... | EXBA18V...

충전상태 표시기 LED는 배터리의 충전상태 외에도 배터리 결함에 대한 위험 상태를 보여줍니다.

해당 기능을 활성화하려면, 충전상태 표시기 버튼 ▭을 3초 간 누른 상태를 유지하십시오. 배터리 분석 내용은 배터리 충전상태 표시기의 작동 램프를 통해 표시됩니다. 배터리 충전상태 표시기에 결과가 표시됩니다.



1개 LED: 배터리 결함 위험이 높습니다. 출력 및 작동 시간이 이미 줄어들었을 수 있습니다. 배터리 교체를 권장합니다.



5개 LED: 배터리가 양호한 상태에 있으며, 결함 위험이 낮습니다.

유의사항: 배터리 결함 위험 예측은 2단계로 진행되며, 간략한 상태 평가를 제공합니다. 배터리는 양호한 상태로 평가되거나 결함 위험이 높은 것으로 안내됩니다. 배터리 상태는 퍼센트 단위로 표시되지 않습니다.

올바른 배터리의 취급 방법

배터리를 습기나 물이 있는 곳에 두지 마십시오.

배터리를 –20 °C 에서 50 °C 온도 범위에서만 저장하십시오. 예를 들면 배터리를 여름에 자동차 안에 두지 마십시오.

가끔 배터리의 통풍구를 부드럽고 깨끗한 마른 솔로 청소하십시오.

충전 후 작동 시간이 현저하게 짧아지면 배터리의 수명이 다한 것이므로 배터리를 교환해야 합니다.

폐기처리에 관련된 지시 사항을 준수하십시오.

조립

▶ **톱날에 허용되는 속도가 전동공구의 최고 무부하 속도보다 높은 톱날만 사용해야 합니다.**

톱날 분리하기/조립하기

▶ **전동공구에 각종 작업(예: 유지보수, 공구 교체 등)을 진행하기 전에 항상 배터리를 전동공구에서 분리하십시오.** 실수로 전원 스위치가 작동하게 되면 부상을 입을 위험이 있습니다.

▶ **톱날을 조립할 때 보호 장갑을 착용하십시오.** 톱날에 닿게 되면 상해를 입을 수 있습니다.

▶ **이 사용 설명서 및 전동공구에 나와있는 특성 자료에 부합하는 톱날만 사용하십시오.**

톱날 분리하기(그림 A 참고)

– 동봉된 육각 키 **(11)** 를 이용해 4개의 나사 **(25)** 를 푸십시오.
– 베이스 플레이트 **(26)** 를 제거하십시오.
– 스핀들 잠금 버튼 **(2)** 을 누른 후 누른 상태를 유지하십시오.

▶ **스핀들 잠금 버튼 (2) 은 톱 스핀들이 완전히 정지된 상태에서만 누르십시오.** 그렇지 않으면 전동공구가 손상될 수 있습니다.

– 육각 키 **(11)** 를 이용해 고정 나사 **(27)** 를 돌려 빼내십시오.
– 고정 플랜지 **(28)** 및 톱날 **(14)** 을 분리하십시오.

톱날 조립하기(그림 B 참고)

– 톱날 **(14)** 및 조립할 부품을 모두 깨끗이 닦습니다.
– 톱날 **(14)** 을 설치하십시오. 톱니의 절단 방향 (톱날에 적힌 화살표 방향) 및 하우징에 제시된 회전 화살표 **(1)** 가 일치해야 합니다. 3개의 센터링 핀 **(29)** 이 톱날 구멍에 맞물려야 합니다.
– 고정 플랜지 **(28)** 를 설치하고 고정 나사 **(27)** 를 돌려 체결하십시오.

– 스핀들 잠금 버튼 **(2)** 을 누른 후 누른 상태를 유지하십시오.
– 육각 키 **(11)** 를 이용해 고정 나사 **(27)** 를 조이십시오.
– 베이스 플레이트 **(26)** 를 설치하고 4개의 나사 **(25)** 를 이용해 체결하십시오.

진동 감쇠형 보조 손잡이

참고 사항: 철근 절단기 **GBC18V-32PS** 의 공급 사양에는 진동 감쇠형 보조 손잡이 **(10)** 가 포함되어 있습니다. 인체공학 및 작업 안전을 고려하여 사용 설명서에 기술된 진동 감쇠형 보조 손잡이 **(10)** 를 항상 사용하십시오.

보조 손잡이 **(10)** 는 작업 방법에 따라 기어 헤드의 오른쪽이나 왼쪽 또는 위쪽에 체결할 수 있습니다.

▶ **반드시 보조 손잡이 (10) 를 장착하여 전동공구를 사용하십시오.**

▶ **보조 손잡이 (10) 가 손상된 경우, 전공공구를 더 이상 사용하지 마십시오. 보조 손잡이 (10) 에 어떠한 변경 작업도 하지 마십시오.**

Vibration Control 진동 감쇠형 보조 손잡이 **(10)** 가 진동을 줄여주므로 작업이 수월하고 안전해집니다.

분진 및 톱밥 추출장치

분진을 줄이는 조치 없이는 작업을 진행하지 마십시오. 적합한 분진 박스를 사용하면 건강에 유해한 분진이 쌓이는 것을 줄일 수 있습니다. 작업장의 통풍이 잘 되도록 하십시오. 기본적으로 적합한 방진 마스크를 사용하십시오. 효과적으로 분진을 제거하기 위해서는 분진 박스를 적시에 비워주고 정기적으로 필터를 깨끗이 청소해 주어야 합니다.

▶ **작업장에 분진이 쌓이지 않도록 하십시오.** 분진이 쉽게 발화할 수 있습니다.

자체 분진 처리

집진백의 열려 있는 부분을 홀더 **(30)** 에 설치한 후 조임 밴드를 이용해 고정시키십시오. 집진백을 세게 당겨보면서 제대로 고정되었는지 확인하십시오.

기어 회전시키기(그림 C 참조)

▶ **전동공구에 각종 작업(예: 유지보수, 공구 교체 등)을 진행하기 전에 항상 배터리를 전동공구에서 분리하십시오.** 실수로 전원 스위치가 작동하게 되면 부상을 입을 위험이 있습니다.

기어는 손잡이를 기준하여 좌측 또는 우측으로 90° 돌릴 수 있습니다. 이를 통해 특수한 작업을 진행하는 경우 전원 스위치 **(8)** 를 조작이 더 용이하도록 배치할 수 있습니다.

전원 스위치 **(8)** 를 “OFF” 위치로 설정하십시오. 버튼 **(9)** 을 누르고 기어를 원하는 위치로 돌리십시오(그림 **C** 참조).

전원 스위치 **(8)** 는 기어가 올바른 위치에 있을 경우에만 작동할 수 있습니다.

작동

▶ **전동공구에 무리하게 힘을 가하면 자동으로 작동이 중단됩니다.**

▶ **전동공구에 각종 작업(예: 유지보수, 공구 교체 등)을 진행하기 전에 항상 배터리를 전동공구에서 분리하십시오.** 실수로 전원 스위치가 작동하게 되면 부상을 입을 위험이 있습니다.

▶ **작업물이 자체의 중량으로 위치가 안정되어 있지 않으면 고정시켜야 합니다.**

▶ **강한 부하 상태로 작업한 후에 전동공구를 몇 분간 무부하 상태로 돌아가게 하여 기기를 식혀 주십시오.**

▶ **전동공구를 그라인더 스탠드와 함께 사용하지 마십시오.**

개구부 폭 조절하기(그림 D 참조)

개구부 폭 조절용 나사 **(13)** 를 푸십시오. 원하는 개구부 폭에 도달할 때까지 폭 조절 블록을 왼쪽 또는 오른쪽으로 미십시오. 작업을 시작하기 전에 나사 **(13)** 가 단단히 조여졌는지 확인하십시오.

사용방법

철근 절단하기

진행할 단계에 맞는 설정을 선택하십시오 (참조 „개구부 폭 조절하기(그림 **D** 참조)“, 페이지 259).

회전하는 부품에 접촉하지 마십시오. 중상을 유발할 수 있습니다.

모터가 켜진 후에 곧바로 절단 작업을 시작하지 마십시오. 절단을 시작하기 전에 톱날이 가장 높은 회전 속도에 도달하도록 하십시오.

불꽃 발생을 줄이려면, 더 낮은 회전속도 설정을 선택하십시오.

절단 작업의 시작 및 종료 시에는 전진 움직임(절단 동작)의 속도를 늦추십시오.

직경이 **10** mm 이하인 철근은 절단하지 마십시오.

길이가 **20** mm 미만인 철근은 절단하지 마십시오.

잘려 나온 부분이 톱날 **(14)** 과 베이스 플레이트 **(26)** 사이에 끼여 손상 및 부상을 유발할 수 있습니다.

전원을 켠 후 가이드 보조 장치 **(15)** 를 철근에 단단히 놓으십시오. 철 절단을 시작하려면, 전동공구을 천천히 앞쪽으로 미십시오.

기계 시동

전원 스위치 작동

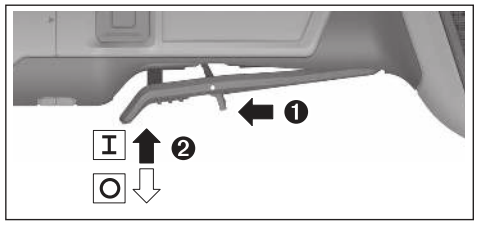

전동공구를 **작동하려면** 해제 레버 **(7)** 를 앞으로 민 다음에 전원 스위치 **(8)** 를 위쪽으로 누릅니다.

전동공구의 **스위치를 끄려면** 전원 스위치 **(8)** 에서 손을 떼면 됩니다.

사용자 인터페이스

사용자 인터페이스 **(3)** 는 전동공구의 회전속도 사전 선택 및 상태 표시 용도로 사용됩니다.

상태 표시

온도 표시기 (17)	의미/원인	해결책
황색	임계 수준의 온도에 도달함(전자 장치, 배터리)	전동공구를 공회전 상태로 작동시킨 후 식히십시오
적색	전동공구가 과열되어 전원 꺼짐	전동공구를 식히십시오

배터리 충전 상태 표시기 (사용자 인터페이스) (18)	의미/원인	해결책
황색	배터리 거의 방전됨	배터리를 금방 교체하거나 충전하십시오
적색	배터리가 방전됨	배터리를 교체하거나 충전하십시오

전동공구 상태 표시기 (19)	의미/원인	해결책
녹색	상태 양호함	–
황색	임계 수준의 온도에 도달했거나 배터리가 거의 방전되었거나 과부하가 감지됨	전동공구를 공회전 상태로 작동시킨 후 식히거나 부하를 줄이거나 전동공구를 규정에 맞춰 작동하십시오
적색으로 점등됨	전동공구가 과열되었거나 배터리 방전됨	전동공구를 식히거나 배터리를 교체 또는 충전시키십시오
적색으로 깜박임	급반동 차단장치, 재작동 방지 보호 장치 또는 충돌 차단장치가 작동됨	전동공구를 껐다가 다시 켜십시오

과부하 표시기(사용자 인터페이스) (21)	의미/원인	해결책
황색	과부하 감지됨	전동공구가 올바르게 작동될 때까지 부하를 줄이십시오

보수 정비 및 서비스

보수 정비 및 유지

- ▶ **전동공구에 각종 작업(예: 유지보수, 공구 교체 등)을 진행하기 전에 항상 배터리를 전동공구에서 분리하십시오.** 실수로 전원 스위치가 작동하게 되면 부상을 입을 위험이 있습니다.
- ▶ **안전하고 올바른 작동을 위하여 전동공구와 전동공구의 통풍구를 항상 깨끗이 하십시오.**

액세서리를 조심스럽게 취급하고 보관하십시오.

AS 센터 및 사용 문의

콜센터
080-955-0909
당사의 서비스 센터 주소 및 보증 조건 관련 링크는 마지막 페이지에서 확인할 수 있습니다.
문의나 대체 부품 주문 시에는 반드시 제품 네임 플레이트에 있는 10자리의 부품번호를 알려 주십시오.

처리

전동공구, 배터리, 액세서리 및 포장은 환경 친화적인 방법으로 재생할 수 있도록 분류하십시오.



전동공구와 충전용 배터리/배터리를 가정용 쓰레기로 처리하지 마십시오!

عربي

إرشادات الأمان

الإرشادات العامة للأمان بالعدد الكهربائية

⚠ تحذير **اطلع على كافة تحذيرات الأمان والتعليمات والصور والمواصفات المرفقة بالعدة الكهربائية.** عدم اتباع التعليمات الواردة أدناه قد يؤدي إلى حدوث صدمة كهربائية، إلى نشوب حريق و/أو الإصابة بجروح خطيرة.

احتفظ بجميع الملاحظات التحذيرية والتعليمات للمستقبل.

يقصد بمصطلح «العدة الكهربائية» المستخدم في الملاحظات التحذيرية، العدد الكهربائية الموصولة بالشبكة الكهربائية (بواسطة كابل الشبكة الكهربائية) وأيضاً العدد الكهربائية المزودة بمركم (دون كابل الشبكة الكهربائية).

الأمان بمكان الشغل

- **حافظ على نظافة مكان شغلك وإضاءته بشكل جيد.** الفوضى في مكان الشغل ونطاقات العمل غير المضاءة قد تؤدي إلى وقوع الحوادث.
- **لا تشتغل بالعدة الكهربائية في نطاق معرض لخطر الانفجار مثل الأماكن التي تتوفر فيه السوائل أو الغازات أو الأغبرة القابلة للاشتعال.** العدد الكهربائية تولد شررا قد يتطاير، فيشعل الأغبرة والأبخرة.
- **حافظ على بقاء الأطفال وغيرهم من الأشخاص بعيدا عندما تستعمل العدة الكهربائية.** تشتيت الانتباه قد يتسبب في فقدان السيطرة على الجهاز.

الأمان الكهربائي

- **أبعد العدة الكهربائية عن الأمطار أو الرطوبة.** يزداد خطر الصدمات الكهربائية إن تسرب الماء إلى داخل العدة الكهربائية.

أمان الأشخاص

- **كن يقظا وانتبه إلى ما تفعله واستخدم العدة الكهربائية بتعقل. لا تستخدم عدة كهربائية عندما تكون متعبا أو عندما تكون تحت تأثير المخدرات أو الكحول أو الأدوية.** عدم الانتباه للحظة واحدة عند استخدام العدة الكهربائية قد يؤدي إلى إصابات خطيرة.
- **قم لارتداء تجهيزات الحماية الشخصية. وارتد دائما نظارات واقية.** يحد ارتداء تجهيزات الحماية الشخصية، كقناع الوقاية من الغبار وأحذية الأمان الواقية من الانزلاق والخوذ أو واقية الأذنين، حسب ظروف استعمال العدة الكهربائية، من خطر الإصابة بجروح.
- **تجنب التشغيل بشكل غير مقصود. تأكد من كون العدة الكهربائية مطفأة قبل توصيلها بالتيار الكهربائي و/أو بالمركم، وقبل رفعها أو حملها.** إن كنت تضع إصبعك على المفتاح أثناء حمل العدة الكهربائية أو إن وصلت الجهاز بالشبكة الكهربائية بينما لامفتاح على وضع التشغيل، قد يؤدي إلى وقوع الحوادث.
- **انزع أداة الضبط أو مفتاح الربط قبل تشغيل العدة الكهربائية.** قد تؤدي الأداة أو المفتاح المتواجد في جزء دوار من الجهاز إلى الإصابة بجروح.
- **تجنب أوضاع الجسم غير الطبيعية. قف بأمان وحافظ على توازنك دائما.** سيسمح لك ذلك بالتحكم في الجهاز بشكل أفضل في المواقف الغير متوقعة.
- **قم بارتداء ثياب مناسبة. لا ترتد الثياب الفضفاضة أو الحلى. احرص على إبقاء الشعر والملابس بعيدا عن الأجزاء المتحركة.** قد تتشابك الثياب الفضفاضة والحلى والشعر الطويل بالأجزاء المتحركة.
- **إن جاز تركيب تجهيزات شفط وتجميع الغبار، فتأكد من أنها موصولة وبأنه يتمّ استخدامها بشكل سليم.** قد يقلل استخدام تجهيزات لشفط الغبار من المخاطر الناتجة عن الغبار.
- **لا تستخدم العدة الكهربائية بلا مبالاة وتتجاهل قواعد الأمان الخاصة بها نتيجة لتعودك على استخدام العدة الكهربائية وكثرة استخدامها.** فقد يتسبب الاستخدام دون حرص في حدوث إصابة بالغة تحدث في أجزاء من الثانية.

حسن معاملة واستخدام العدد الكهربائية

- **لا تفرط بتحميل الجهاز. استخدم لتنفيذ أشغالك العدة الكهربائية المخصصة لذلك.** إنك تعمل بشكل أفضل وأكثر أماناً بواسطة العدة الكهربائية الملائمة في مجال الأداء المذكور.
- **لا تستخدم العدة الكهربائية إن كان مفتاح تشغيلها تالف.** العدة الكهربائية التي لم يعد من الممكن التحكم بها عن طريق مفتاح التشغيل والإطفاء تعتبر خطيرة ويجب أن يتم إصلاحها.
- **اسحب القابس من المقبس و/أو اخلع المركم، إذا كان قابلا للخلع، قبل ضبط الجهاز وقبل استبدال الملحقات أو قبل تخزين الجهاز.** تمنع هذه الإجراءات وقائية تشغيل العدة الكهربائية بشكل غير مقصود.
- **احتفظ بالعدد الكهربائية التي لا يتمّ استخدامها بعيدا عن متناول الأطفال. لا تسمح باستخدام العدة الكهربائية لمن لا خبرة له بها أو لمن لم يقرأ تلك التعليمات.** العدد الكهربائية خطيرة إن تمّ استخدامها من قبل أشخاص دون خبرة.
- **اعتن بالعدة الكهربائية والملحقات بشكل جيد. تأكد أن أجزاء الجهاز المتحركة مركبة بشكل سليم وغير مستعصية عن الحركة، وتفحص ما إن كانت هناك أجزاء مكسورة أو في حالة تؤثر على سلامة أداء العدة الكهربائية. ينبغي إصلاح هذه الأجزاء التالفة قبل إعادة تشغيل الجهاز.** الكثير من الحوادث مصدرها العدد الكهربائية التي تتم صيانتها بشكل رديء.
- **احرص على إبقاء عدد القطع نظيفة وحادة.** إن عدد القطع ذات حواف القطع الحادة التي تمّ

صيانتها بعناية تتكلب بشكل أقل ويمكن توجيهها بشكل أيسر.

- **استخدم العدد الكهربائية والتوابع وريش الشغل إلخ. وفقا لهذه التعليمات. تراعى أثناء ذلك ظروف الشغل والعمل المراد تنفيذه.** استخدام العدد الكهربائية لغير الأشغال المخصصة لأجلها قد يؤدي إلى حدوث الحالات الخطيرة.
- **احرص على إبقاء المقابض وأسطح المسك جافة ونظيفة وخالية من الزيوت والشحوم.** المقابض وأسطح المسك الزلقة لا تتيح التشغيل والتحكم الآمن في العدة في المواقف غير المتوقعة.

حسن معاملة واستخدام العدد المزودة بمركم

- **اشحن المراكم فقط في أجهزة الشحن التي يُنصح باستخدامها من طرف المنتج.** قد يتسبب جهاز الشحن المخصصة لنوع معين من المراكم في خطر الحريق إن تمّ استخدامه مع نوع آخر من المراكم.
- **استخدم العدد الكهربائية فقط مع المراكم المصممة لهذا الغرض.** قد يؤدي استخدام المراكم الأخرى إلى إصابات وإلى خطر نشوب الحرائق.
- **حافظ على إبعاد المركم الذي لا يتمّ استعماله عن مشابك الورق وقطع النقود المعدنية والمفاتيح والمسامير واللوالب أو غيرها من الأغراض المعدنية الصغيرة التي قد تقوم بتوصيل الملامسين ببعضهما البعض.** قد يؤدي تقصير الدارة الكهربائية بين ملامسي المركم إلى الاحتراق أو إلى اندلاع النار.
- **قد يتسرب السائل من المركم في حالة سوء الاستعمال. تجنب ملامسته. اشطفه بالماء في حال ملامسته بشكل غير مقصود. إن وصل السائل إلى العينين، فراجع الطبيب إضافة إلى ذلك.** قد يؤدي سائل المركم المتسرب إلى تهيج البشرة أو إلى الاحتراق.
- **لا تستخدم عدة أو مركم تعرضا لأضرار أو للتعديل.** البطاريات المتعرضة لأضرار أو لتعديلات قد ينتج عنها أشياء لا يمكن التنبؤ بها، قد تسبب نشوب حريق أو حدوث انفجار أو إصابات.
- **لا تعرض المركم أو العدة للهب أو لدرجة حرارة زائدة.** التعرض للهب أو لدرجة حرارة أعلى من 130 °م قد يتسبب في انفجار.
- **اتبع تعليمات الشحن ولا تقم بشحن المركم أو العدة خارج نطاق درجة الحرارة المحدد في التعليمات.** الشحن بشكل غير صحيح أو في درجات حرارة خارج النطاق المحدد قد يعرض المركم لأضرار ويزيد من مخاطر الحريق.

الخدمة

- **احرص على إصلاح عدتك الكهربائية فقط بواسطة العمال المتخصصين وباستعمال قطع الغيار الأصلية فقط.** يضمن ذلك المحافظة على أمان الجهاز.
- **لا تقم بإجراء أعمال خدمة على المراكم التالفة.** أعمال الخدمة على المراكم يجب أن تقوم بها الجهة الصانعة فقط أو مقدم الخدمة المعتمد.

إرشادات السلامة الخاصة بقاطع حديد التسليح



أبعد اليدين عن نطاق القطع وشفرة النشر الدوارة. فقد تتعرض لإصابة بالغة.



أمسك المنتج دائمًا بكلتا اليدين من المقابض المخصّصة، ولا تضع يدك مطلقًا في نطاق القطع أثناء التشغيل. حافظ على بقاء المقابض جافة ونظيفة وخالية من الزيت والشحم. وبذلك يمكنك العمل بكفاءة وبأمان.

- **لا تستخدم العدة الكهربائية أبدًا دون صفيحة القاعدة.** لا يمكنك العمل بكفاءة وبأمان إلا عند تركيب صفيحة القاعدة.
- **اقتصر على استخدام شفرات النشر المسموح بها لهذا المنتج والمتوافقة مع المواصفات الواردة في البيانات الفنية.** قد يؤدي استخدام شفرة النشر في تطبيقات أخرى إلى تآكل مفرط، أو انفصال شفرة النشر، أو انخفاض أداء القطع، أو تولّد حرارة مفرطة، مما قد يتسبب في تلف شفرة النشر وحدوث إصابات بالغة.
- **لا تستخدم شفرة نشر غير حادة أو تالفة.** تؤدي شفرة النشر ذات الأسنان غير الحادة أو غير المصطفّة بشكل صحيح إلى زيادة الاحتكاك، وانحشار الشفرة، وحدوث ارتداد نتيجة ضيق شقّ القطع.
- **استخدم أجهزة تنقيب ملائمة للعثور على خطوط الامداد غير الظاهرة، أو استعن بشركة الامداد المحلية.** ملامسة الخطوط الكهربائية قد تؤدي إلى اندلاع النار وإلى الصدمات الكهربائية. حدوث أضرار بخط الغاز قد يؤدي إلى حدوث انفجارات. اختراق خط الماء يتسبب في وقوع أضرار مادية.
- **أمسك العدة الكهربائية من أسطح المسك المعزولة فقط، وذلك عند القيام بأعمال قد يترتب عليها ملامسة ملحق القطع لأسلاك كهربائية غير ظاهرة.** قد يتسبب لمس سلك «مكهرب» في مرور التيار في الأجزاء المعدنية من العدة وجعلها «مكهربة» مما قد يصيب المشغل بصدمة كهربائية.
- **لا تشغل العدة الكهربائية إلا بعد ضبطها في وضع العمل، وأمساكها بإحكام بكلتا اليدين.** وبذلك تتجنب حدوث صدمة ارتدادية خارجة عن السيطرة.
- **أثناء العمل، قد تتكوّن شظايا معدنية حادة وساخنة، والتي يمكن أن تتسبب عند ملامستها للجلد في جروح وحروق.** ارتدِ ملابس ضيقة مناسبة للجسم.
- **ابدأ القطع فقط بعد أن تصل العدة الكهربائية إلى سرعتها القصوى.** ملامسة قطعة الشغل لشفرة النشر قبل تشغيل المحرك تؤدي إلى تحميل زائد وتلف الشفرة، وقد تتسبب في إصابات خطيرة.
- **إذا حدثت صدمة ارتدادية، فلا تتابع عملية القطع في قطعة الشغل. أبعد العدة الكهربائية عن قطعة الشغل، دع شفرة النشر**

تصل إلى سرعتها الكاملة، ثم استأنف القطع بحذر. عند إعادة تشغيل العدة الكهربائية أثناء وجودها في قطعة الشغل، قد تنحشر شفرة النشر مرة أخرى أو تتسبب في حدوث صدمة ارتدادية.

- **إذا علقت شفرة النشر أثناء القطع أو انحشرت، فإنها ستتوقف فجأة، مما قد يؤدي إلى حدوث صدمة ارتدادية.** قد يؤدي ذلك إلى حركة غير متحكَّم فيها للعدة الكهربائية.
- **أثناء العمل، قد تتطاير شرارات وشظايا معدنية ساخنة، مما قد يؤدي إلى اشتعال المواد القابلة للاشتعال في المحيط أو تلف الأسطح.** تأكد من خلو بيئة العمل من المواد القابلة للاشتعال، قم بحماية الأسطح الحساسة.
- **تجنب لمس جزء رأس العدة الكهربائية أثناء التشغيل.** قد يسخن جدًا وقد يتسبب في إصابتك.
- **قد تكون شفرة النشر وأجزاء معدنية أخرى ساخنة أو ذات حواف حادة.** ارتدِ قفازات واقية عند تغيير شفرة النشر.
- **تأكد عند العمل على ارتفاع أن لا يوجد أحد أسفل نطاق العمل.** يمكن أن تتسبب الشظايا أو بقايا المواد الساقطة في وقوع حوادث.
- **لا تركن العدة الكهربائية أبداً قبل أن تتوقف عدة الشغل عن الحركة تمامًا.** قد تتسبب عدة الشغل الدوارة في إصابة يدك إصابة بالغة، أو قد تلامس سطح الدعم ويتحرك بشكل خارج عن السيطرة.
- **قد تنطلق أبخرة عند تلف المركم واستخدامه بطريقة غير ملائمة. يمكن أن يحترق المركم أو يتعرض للانفجار.** أمن توفر الهواء النقي وراجع الطبيب إن شعرت بشكوى. قد تهيج هذه الأبخرة المجاري التنفسية.
- **لا تقم بتعديل المركم أو فتحه.** يتشكل خطر حدوث قفلة كهربائية.
- **يمكن أن يتعرض المركم لأضرار من خلال الأشياء المدببة مثل المسامير والمفكات أو من خلال تأثير القوى الخارجية.** وقد يؤدي هذا إلى تقصير الدائرة الكهربائية الداخلية واحتراق المركم أوخروج الأدخنة منه أو انفجاره وتعرضه لسخونة مفرطة.
- **اقتصر على استخدام المركم في منتجات الجهة الصانعة.** يتم حماية المركم من فرط التحميل الخطير بهذه الطريقة فقط دون غيرها.



احرص على حماية المركم من السخونة، بما ذلك التعرض لأشعة الشمس المستمرة ومن النار والاتساخ والماء والرطوبة. حيث ينشأ خطر الانفجار وخطر حدوث دائرة قصر.

الرموز

قد تكون الرموز التالية ذات أهمية من أجل استعمال عدتك الكهربائية. يرجى حفظ الرموز ومعناها. يساعدك تفسير الرموز بشكل صحيح على استعمال عدتك الكهربائية بطريقة افضل وأكثر أماناً.



قم بارتداء نظارات واقية.

وصف المنتج والأداء



اقرأ جميع إرشادات الأمان والتعليمات. ارتكاب الأخطاء عند تطبيق إرشادات الأمان والتعليمات، قد يؤدي إلى حدوث صدمات الكهربائية أو إلى نشوب الحرائق و/أو الإصابة بجروح خطيرة.

يرجى الرجوع إلى الصور الموجودة في الجزء الأول من دليل التشغيل.

الاستعمال المخصص

العدة الكهربائية مخصصة لقطع حديد التسليح والقضبان الملولبة المصنوعة من الفولاذ الطري المستخدمة في قطاع البناء بشكل مستوٍ أو حر.

الأجزاء المصورة

يشير ترقيم الأجزاء المصورة إلى الصورة المعروضة للعدة الكهربائية في صفحة الرسوم.

(1) سهم اتجاه التدوير على جسم العدة
(2) زر تثبيت محور الدوران
(3) واجهة المستخدم
(4) المركم[a]
(5) فلتر الغبار (2x)
(6) زر فك إقفال المركم[a]
(7) ذراع فك إقفال مفتاح التشغيل والإطفاء
(8) مفتاح التشغيل والإطفاء
(9) زر إدارة ناقل الحركة
(10) مقبض إضافي مخمد للاهتزازات (سطح قبض معزول)
(11) مفتاح سداسي الرأس
(12) منفذ
(13) لولب لضبط عرض الفتحة
(14) شفرة المنشار
(15) مساعد توجيه
(16) مقبض (سطح قبض معزول)
(17) مبين درجة الحرارة (واجهة المستخدم)
(18) مبين حالة شحن المركم المنخفضة (واجهة المستخدم)
(19) مبين حالة العدة الكهربائية (واجهة المستخدم)
(20) مبين الإيقاف بسبب الصدمات الارتدادية (واجهة المستخدم)
(21) مبين التحميل الزائد (واجهة المستخدم)
(22) زر زيادة عدد اللفات (واجهة المستخدم)
(23) مبين مستوى عدد اللفات/الوضع (واجهة المستخدم)

(24) زر تخفيض عدد اللفات (واجهة المستخدم)
(25) لولب (4 قطع)
(26) صفيحة القاعدة
(27) لولب الشد
(28) شفة الشد
(29) خابور تمركز (3 قطع)
(30) حامل كيس النشارة

a) **إن هذه التوابع ليست محتواة ضمن إطار التوريد الاعتيادي.**

البيانات الفنية

قاطع حديد التسليح		GBC18V-32PS
رقم الصنف		**3 601 JS7 0..**
الجهد الاسمي	فلط=	18
السرعة بدون حمل	لفة/دقيقة	2000–1700
قدرة القطع مع حديد التسليح	مم	32–10
قطر شفرة المنشار	مم	136
خاصية الإيقاف بسبب الصدمات الارتدادية		●
واقية إعادة التشغيل		●
مكبح إنهاء الدوران		●
البدء بإدارة هادئة		●
وظيفة الفصل عند الارتطام		●
خاصية الحماية من التحميل الزائد		●
ضبط عدد اللفات مسبقًا		●
الوزن[A]	كجم	3,3
الأبعاد (الطول x العرض x الارتفاع)	مم	114 x 186 x 445
درجة الحرارة المحيطة الموصى بها عند الشحن	°م	35+ ... 0
درجة الحرارة المحيطة المسموح به عند التشغيل[B] وعند التخزين	°م	50+ ... 20–
المراكم المتوافقة		GBA18V... GBA 18V... ProCORE18V... EXPERT18V... EXBA18V... CORE18V...
المراكم الموصى بها للقدرة الكاملة		ProCORE18V... ≥ 8.0 أمبير ساعة EXPERT18V... ≥ 5.5 أمبير ساعة
أجهزة الشحن الموصى بها		GAL18... GAL 18... GAL 36... GAL12V/18... GAL 12V/18...
		GAX 18... EXAL18...

A) دون مركم (تجد وزن المركم في موقع الإنترنت (www.bosch-professional.com)

B) قدرة محدودة في درجات الحرارة < 0 °م

قد تختلف القيم حسب المنتج وظروف الاستخدام والبيئة. المزيد من المعلومات على موقع الإنترنت www.bosch-professional.com/wac.

إيقاف الصدمات الارتدادية

في حالة الصدمة الارتدادية للعدة الكهربائية، مثلا بسبب التعرض لإعاقة أثناء القطع المستقيم، يتم قطع إمداد التيار عن المحرك إلكترونيا. ويضيء أثناء ذلك مبين الإيقاف بسبب الصدمات الارتدادية **(20)**. عندما يكون مبين الإيقاف بسبب الصدمات الإرتدادية مفعلا يومض مبين الحالة **(19)** باللون الأحمر.

لغرض **إعادة تشغيل** العدة الكهربائية ينبغي ضبط مفتاح التشغيل والإطفاء **(8)** على وضع الإيقاف، ثم إعادة تشغيل العدة الكهربائية.

واقية إعادة التشغيل

إن واقية إعادة التشغيل تمنع إعادة تشغيل العدة الكهربائية دون تحكم بها عند عودة الإمداد بالتيار الكهربائي.

لغرض **إعادة تشغيل** العدة الكهربائية ينبغي ضبط مفتاح التشغيل/الإيقاف**(8)** على وضع الإيقاف، ثم إعادة تشغيل العدة الكهربائية.

مكبح إنهاء الدوران

العدة الكهربائية مزودة بمكبح إنهاء دوران إلكتروني. في حالة إيقاف العدة الكهربائية تتوقف شفرة المنشار خلال عدة ثوان.

وظيفة بدء الدوران الهادئ

تعمل وظيفة بدء الدوران الهادئ على تقييد عزم الدوران عند التشغيل، وتتيح بدء الدوران دون اهتزاز كبير للعدة الكهربائية.

ملحوظة: إذا دارت العدة الكهربائية بعد تشغيلها على الفور بعدد اللفات الكامل، فهذا يعني تعطل وظيفة بدء الدوران الهادئ وواقية إعادة التشغيل. يجب إرسال العدة الكهربائية سريعًا إلى خدمة العملاء للعناوين انظر الجزء "خدمة العملاء واستشارات الاستخدام".

وظيفة الفصل عند الارتطام

تقوم وظيفة الفصل عند الارتطام بإطفاء العدة الكهربائية بمجرد وقوعها على الأرض. لغرض **إعادة تشغيل** العدة الكهربائية ينبغي ضبط مفتاح التشغيل والإطفاء **(8)** على وضع الإطفاء، ثم إعادة تشغيل العدة الكهربائية.

خاصية الحماية من التحميل الزائد

في الاستعمال المطابق للتعليمات لا يمكن تعريض العدة الكهربائية للتحميل الزائد. في حالة التحميل الشديد أو تجاوز نطاق درجة حرارة البطارية المسموح به يتم إطفاء العدة أوتوماتيكيًا. قم بعد ذلك بإيقاف العدة الكهربائية وإنهاء العمل الذي تسبب في زيادة الحمل عليها. قم بعد ذلك بإعادة تشغيل العدة الكهربائية لبدء عملية العمل من جديد.

ضبط عدد اللفات مسبقًا

في وضع ضبط المصنع هناك مستويان لعدد اللفات مضبوطة بشكل مسبق.

مستوى الاختيار المسبق لعدد اللفات	[لفة/دقيقة]
1	1700
2	2000

القيم المذكورة لمستويات عدد اللفات مرتبطة بالمركم المستخدم، وحالة شحن المركم بالإضافة لدرجة حرارة تشغيل الجهاز.

باستخدام أزرار ضبط عدد اللفات **(22)** و **(24)** يمكنك ضبط عدد اللفات المطلوب بشكل مسبق. بيانات الجدول التالي هي قيم يوصى بالالتزام بها.

مادة الشغل	التطبيق	عدة الشغل	مستوى عدد اللفات
حديد التسليح	القطع	شفرة المنشار	1/2
قضبان ملولبة من الفولاذ الطري	القطع	شفرة المنشار	1/2

لا تبدأ في القطع إلا بعد أن يصل المنتج إلى السرعة القصوى. إذا لامست شفرة المنشار قطعة الشغل قبل تشغيل المحرك، فسوف تتعرض الشفرة للحمل الزائد والتلف، مما قد يؤدي إلى إصابات خطيرة. اختر المستوى 2 للحصول على أعلى سرعة قطع. اختر المستوى 1 لتقليل تكوين الشرر.

مركم

تبيع شركة **Bosch** العدد الكهربائية العاملة بمركم دون مركم أيضًا. يمكنك أن تعرف من العبوة ما إذا كان المركم موجود ضمن مجموعة التجهيزات الموردة مع العدة الكهربائية الخاصة بك.

شحن المركم

◀ **اقتصر على استخدام أجهزة الشحن المذكورة في المواصفات الفنية.** أجهزة الشحن هذه دون غيرها هي المتوائمة مع مركم إيونات الليثيوم المستخدم في عدتك الكهربائية.

ملحوظة: يتم تسليم مراكم أيونات الليثيوم مشحونة جزئيًا وفقًا للوائح النقل الدولية. لضمان قدرة أداء المركم الكاملة، يتوجب شحن المركم بشكل كامل قبل الاستعمال لأول مرة.

تركيب المركم

أدخل المركم المشحون في موضع تثبيت المركم إلى أن يثبت بشكل ملموس.

نزع المركم

لخلع المركم اضغط على زر تحرير المركم وأخرج المركم. **لا تستخدم القوة أثناء ذلك.**

يمتاز المركم بدرجتي إقفال اثنتين، تمنعان سقوط المركم للخارج في حال ضغط زر فك إقفال المركم بشكل غير مقصود. يتم تثبيت المركم بواسطة نابض ما دام مركبًا في العدة الكهربائية.

مبين حالة شحن المركم

ملحوظة: ليست كل أنواع المراكم تحتوي على مبين حالة شحن.

تشير مصابيح الدايود الخضراء الخاصة بمبين حالة شحن المركم لحالة شحن المركم. لأسباب تتعلق بالسلامة فإنه لا يمكن الاستعلام عن حالة الشحن إلا والعدة الكهربائية متوقفة.

اضغط على زر مبين حالة الشحن ⓦ أو ▭ لعرض حالة الشحن. يمكن هذا أيضا والمركم مخرج.

إذا لم يضئ أي مصباح دايود بعد الضغط على زر مبين حالة الشحن، فهذا يعني أن المركم تالف ويجب تغييره.

تتم الإشارة إلى حالة شحن المركم في واجهة المستخدم (انظر „مبينات الحالة“, الصفحة 267).

نوع المركم GBA 18V... | GBA18V...



لمبة LED	السعة
ضوء مستمر 3× أخضر	100–60 %
ضوء مستمر 2× أخضر	60–30 %
ضوء مستمر 1× أخضر	30–5 %
ضوء وماض 1× أخضر	5–0 %

نوع المركم ProCORE18V... | EXPERT18V... | EXBA18V... | CORE18V...



لمبة LED	السعة
ضوء مستمر 5× أخضر	100–80 %
ضوء مستمر 4× أخضر	80–60 %
ضوء مستمر 3× أخضر	60–40 %
ضوء مستمر 2× أخضر	40–20 %
ضوء مستمر 1× أخضر	20–5 %
ضوء وماض 1× أخضر	5–0 %

اكتشاف خطر تلف المركم

EXPERT18V... | EXBA18V...

يمكن لمؤشرات الدايود الخاصة بمبينات حالة شحن المركم أن تبين بالإضافة إلى حالة المركم خطر تلف المركم.

لتفعيل الوظيفة احتفظ بزر مبين حالة الشحن مضغوطًا لمد 3 ثوان. تتم الإشارة إلى تحليل المركم عن طريق ضوء متحرك بمبين حالة شحن المركم. يتم عرض النتيجة على مبين حالة شحن المركم.

مؤشر دايود: المركم معرض لخطر التلف بشكل كبير. قد تنخفض القدرة ووقت لتشغيل بالفعل. يوصى بتغيير المركم.

5 مؤشرات دايود: المركم بحالة جيدة وخطر التلف منخفض.

يرجى مراعاةأن: تقييم مخاطر تلف المركم يعمل على مرحلتين ويقدم تقييمًا مبسطًا للحالة. إما أن يتم تقييم المركم على أنه في حالة جيدة أو به خطر تلف متزايد. لا يتم عرض نسبة مئوية لحالة البطارية.

ملاحظات للتعامل مع المركم بطريقة مثالية

قم بحماية المركم من الرطوبة والماء.

لا تقم بتخزين المركم إلا في نطاق درجة حرارة يقع بين –20 °م وحتى 50 °م. لا تترك المركم في السيارة في فصل الصيف مثلا.

نظف فتحات التهوية بالمركم من فترة لأخرى، بواسطة فرشاة طرية ونظيفة وجافة.

إذا انخفضت فترة التشغيل بعد الشحن بدرجة كبيرة فهذا يعني أن المركم قد استهلك وأنه يجب استبداله.

تراعى الإرشادات عند التخلص من العدد.

التركيب

◀ استخدم فقط نصال المنشار التي تزيد سرعتها القصوى المسموحة عن عدد الدوران اللاحملي بالعدة الكهربائية.

فك/تركيب شفرة المنشار

◀ أخرج المركم من العدة الكهربائية قبل إجراء أي أعمال على العدة الكهربائية (على سبيل المثال الصيانة، واستبدال العدد، وما شابه). هناك خطر إصابة بجروح في حالة الضغط على مفتاح التشغيل والإطفاء بشكل غير مقصود.

◀ ارتد قفازات واقية عند تركيب نصل المنشار. يؤدي ملامسة نصل المنشار إلى تشكل خطر الإصابة بجروح.

◀ استخدم فقط أنصال المنشار التي توافق البيانات المذكورة في دليل الاستعمال هذا وعلى العدة الكهربائية.

فك شفرة المنشار (انظر الصورة A)

– قم بحل اللولب الأربعة **(25)** بواسطة المفتاح سداسي الرأس المورد **(11)**.
– اخلع صفيحة القاعدة **(26)**.
– اضغط على زر تثبيت محور الدوران **(2)** واحتفظ به مضغوطًا.

◀ اضغط زر تثبيت محور الدوران (2)فقط عندما يكون محور دوران المنشار متوقفا عن الحركة. وإلا، فقد تتعرض العدة الكهربائية لأضرار.

– باستخدام المفتاح سداسي الرأس **(11)** قم بفك لولب الشد **(27)**.
– اخلع شفة الشد **(28)** وشفرة المنشار **(14)**.

تركيب شفرة المنشار (انظر الصورة B)

– نظف شفرة المنشار **(14)** وجميع قطع الشد المطلوب تركيبها.
– قم بتركيب شفرة المنشار **(14)**. يجب أن يتطابق اتجاه قص الأسنان (اتجاه السهم على شفرة المنشار) مع اتجاه سهم الدوران **(1)** على جسم العدة. تأكد أن خوابير التمركز الثلاثة **(29)** تتداخل مع الثقوب في شفرة المنشار.
– قم بتركيب شفة الشد **(28)**، وقم بربط لولب الشد **(27)**.
– اضغط على زر تثبيت محور الدوران **(2)** واحتفظ به مضغوطًا.
– باستخدام المفتاح سداسي الرأس **(11)** أحكم ربط لولب الشد**(27)**.
– قم بتركيب صفيحة القاعدة **(26)** واربطها باستخدام اللوالب الأربعة **(25)**.

المقبض الإضافي المخفض للاهتزازات

ملحوظة: يتضمن قاطع حديد التسليح **GBC18V-32PS** في إطار التوريد مقبض إضافي مخمد للاهتزازات **(10)**. لأسباب تتعلق بالراحة وأمان العمل احرص دائمًا على استخدام المقبض الإضافي المخمد للاهتزازات **(10)** المشروح في دليل التشغيل هذا.

قم بربط المقبض الإضافي **(10)** حسب طريقة العمل يمينا أو يسارا أو بأعلى على رأس التروس.

◀ استخدم العدة الكهربائية فقط مع المقبض الإضافي (10).

◀ لا تواصل استخدام العدة الكهربائية في حالة تعرض المقبض الإضافي (10) للتلف. لا تجرِ أية تغييرات بالمقبض الإضافي (10).

Vibration Control

يسمع المقبض الإضافي المخفض للاهتزازات **(10)** بالشغل قليل الاهتزازات، أي بطريقة مريحة وآمنة.

شفط الغبار/النشارة

تجنب العمل بدون اتخاذ تدابير لتقليل الغبار. يقلل صندوق الغبار المناسب من التعرض للغبار الضار بالصحة. حافظ على تهوية مكان الشغل بشكل جيد. احرص دائمًا على ارتداء واقي تنفس مناسب. لضمان قدرة شفط مثالية للغبار قم بتفريغ صندوق الغبار في الوقت المناسب وقم بتنظيف عنصر الفلتر بانتظام.

◀ تجنب تراكم الغبار بمكان العمل. يجوز أن تشتعل الأغبرة بسهولة.

الشفط الذاتي

ضع الطرف المفتوح لكيس النشارة على الحامل **(30)** وقم بتثبيته باستخدام أربطة الشد. اسحب كيس النشارة بقوة للتأكد من أنه مثبت بشكل صحيح.

إدارة صندوق التروس (انظر الصورة C)

◀ **أخرج المركم من العدة الكهربائية قبل إجراء أي أعمال على العدة الكهربائية (على سبيل المثال الصيانة، واستبدال العدد، وما شابه).** هناك خطر إصابة بجروح في حالة الضغط على مفتاح التشغيل والإطفاء بشكل غير مقصود.

يمكنك تدوير صندوق التروس بمقدار 90° إلى اليسار أو اليمين بالنسبة إلى المقبض. وبذلك يمكن ضبط مفتاح التشغيل والإطفاء **(8)** في وضع استخدام أنسب في حالات العمل الخاصة.

اضبط مفتاح التشغيل والإطفاء **(8)** على وضع «الإطفاء».

اضغط الزر **(9)** وأدر صندوق التروس على الوضع المرغوب (انظر الصورة **C**).

لا يمكن تفعيل مفتاح التشغيل والإطفاء **(8)** إلا عندما يكون صندوق التروس في الوضع الصحيح.

التشغيل

◀ **لا تقم بالتحميل على العدة الكهربائية بشكل كبير يتسبب في توقفها.**

◀ **أخرج المركم من العدة الكهربائية قبل إجراء أي أعمال على العدة الكهربائية (على سبيل المثال الصيانة، واستبدال العدد، وما شابه).** هناك خطر إصابة بجروح في حالة الضغط على مفتاح التشغيل والإطفاء بشكل غير مقصود.

◀ **احرص على تثبيت قطعة الشغل، إلا إذا كانت ثابتة بسبب وزنها.**

◀ **بعد تحميل العدة الكهربائية بشكل شديد قم بتشغيلها لعدة دقائق على وضع اللاحمل من أجل تبريدها.**

◀ **لا تستعمل العدة الكهربائية مع حامل القطع السحجي.**

اضبط عرض الفتحة (انظر الصورة D)

قم بحل اللولب لضبط عرض الفتحة **(13)**. حرك كتلة ضبط العرض إلى اليسار أو اليمين للحصول على عرض الفتحة المطلوب. قبل البدء في العمل تأكد أن اللولب **(13)** مربوط بإحكام.

إرشادات العمل

قطع حديد التسليح

اختر وضع الضبط المناسب للقطع المطلوب تنفيذه (انظر „اضبط عرض الفتحة (انظر الصورة **D**)“, الصفحة 267).

لا تلمس الأجزاء الدوارة لأن ذلك قد يؤدي إلى إصابات خطيرة.

لا تبدأ القطع فور تشغيل المحرك. قبل البدء في القطع، قم بتشغيل شفرة المنشار بأقصى سرعة.

اختر وضع ضبط أقل لعدد اللفات لتقليل تطاير الشرر.

قم بإبطاء الحركة الأمامية (حركة القطع) في بداية عملية القطع ونهايتها.

لا تقم بقطع حديد التسليح الذي يقل قطره عن **10** مم.

لا تقم بقطع حديد التسليح الذي يقل طوله عن **20** مم، لأن الجزء الواقع بين شفرة المنشار **(14)** وصفيحة القاعدة **(26)** قد يعلق ويسبب أضرارًا وإصابات خطيرة.

بعد التشغيل، ثبت مساعد التوجيه **(15)** جيدًا على حديد التسليح. ادفع العدة الكهربائية ببطء إلى الأمام لبدء قطع الحديد.

التشغيل

التشغيل والإيقاف

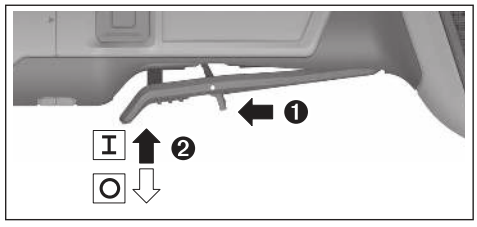

لغرض **تشغيل** العدة الكهربائية حرك ذراع فك الإقفال **(7)** إلى الأمام ثم اضغط زر التشغيل/الإيقاف **(8)** إلى أعلى.

لغرض **إيقاف** العدة الكهربائية اترك مفتاح التشغيل والإيقاف **(8)**.

واجهة المستخدم

تتلخص وظيفة واجهة المستخدم **(3)** في الاختيار المسبق لعدد اللفات وبيان حالة العدة الكهربائية.

مبينات الحالة

مبين درجة الحرارة (17)	المعنى/السبب	الحل
أصفر	تم الوصول إلى المستوى الحرج لدرجة الحرارة (المجموعة الإلكترونية، المركم)	قم بتشغيل العدة الكهربائية على وضع دوران اللاحمل واتركها حتى تبرد
أحمر	العدة الكهربائية ساخنة للغاية وتتوقف	دع العدة الكهربائية حتى تبرد

مبين حالة شحن المركم (واجهة المستخدم) (18)	المعنى/السبب	الحل
أصفر	شحنة المركم على وشك النفاد	قرب تغيير أو شحن المركم
أحمر	المركم فارغ	تغيير أو شحن المركم

مبين حالة العدة الكهربائية (19)	المعنى/السبب	الحل
أخضر	الحالة على ما يرام	–
أصفر	تم الوصول إلى درجة الحرارة الحرجة أو المركم شبه فارغ أو تم الكشف عن حمل زائد	اترك العدة الكهربائية تعمل في وضع التباطؤ واتركها تبرد أو قلل الحمل حتى تعمل العدة الكهربائية بشكل صحيح
يضيء باللون الأحمر	العدة الكهربائية ساخنة للغاية أو المركم فارغ الشحنة	اترك العدة الكهربائية تبرد وقم بتغيير أو شحن المركم
يومض باللون الأحمر	انطلقت وظيفة الفصل عند الصدمة الارتدادية أو واقية إعادة التشغيل وظيفة الفصل عند الارتطام	قم بتشغيل العدة الكهربائية وأطفئها مرة أخرى

مبين التحميل الزائد (واجهة المستخدم) (21)	المعنى/السبب	الحل
أصفر	تم اكتشاف حمل زائد	قلل الحمل حتى تعمل العدة الكهربائية بشكل صحيح

الصيانة والخدمة

الصيانة والتنظيف

◀ **أخرج المركم من العدة الكهربائية قبل إجراء أي أعمال على العدة الكهربائية (على سبيل المثال الصيانة، واستبدال العدد، وما شابه).**
هناك خطر إصابة بجروح في حالة الضغط على مفتاح التشغيل والإطفاء بشكل غير مقصود.

◀ **حافظ على نظافة العدة الكهربائية وشقوق التهوية لكي تعمل بشكل جيد وآمن.**
قم بتخزين التوابع وتعامل معها بعناية.

خدمة العملاء واستشارات الاستخدام

المغرب
الهاتف: 27 43 31 29 5 212+
تجد الرابط إلى عناوين مراكز الخدمة الخاصة بنا وشروط الضمان في الصفحة الأخيرة.
يلزم ذكر رقم الصنف ذو الخانات العشر وفقا للوحة صنع المنتج عند إرسال أية استفسارات أو طلبيات قطع غيار.

التخلص من العدة الكهربائية

يجب التخلص من العدة الكهربائية والمركم والتوابع والتغليف بطريقة صديقة للبيئة عن طريق النفايات القابلة لإعادة التصنيع.



لا تلق العدد الكهربائية والمراكم/ البطاريات ضمن النفايات المنزلية!



L-BOXX
1 605 438 1L4

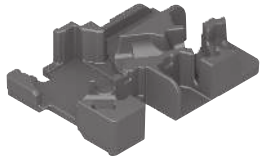

6 082 850 7T3



1 602 025 0A0



1 619 PS7 651



2 608 847 416

Legal Information and Licenses

1- Open Source Components

1.1 - BSD-3-ClauseCopyright (c) 2015-2017, Infineon Technologies AG. All rights reserved.
Redistribution and use in source and binary forms, with or without modification, are permitted provided that thefollowing conditions are met:
Redistributions of source code must retain the above copyright notice, this list of conditions and the following disclaimer.
Redistributions in binary form must reproduce the above copyright notice, this list of conditions and the following disclaimer in the documentation and/or other materials provided with the distribution.
Neither the name of the copyright holders nor the names of its contributors may be used to endorse or promote products derived from this software without specific prior written permission.
THIS SOFTWARE IS PROVIDED BY THE COPYRIGHT HOLDERS AND CONTRIBUTORS "AS IS" AND ANY EXPRESS OR IMPLIED WARRANTIES,INCLUDING, BUT NOT LIMITED TO, THE IMPLIED WARRANTIES OF MERCHANTABILITY AND FITNESS FOR A PARTICULAR PURPOSE AREDISCLAIMED. IN NO EVENT SHALL THE COPYRIGHT HOLDER OR CONTRIBUTORS BE LIABLE FOR ANY DIRECT, INDIRECT, INCIDENTAL,SPECIAL, EXEMPLARY, OR CONSEQUENTIAL DAMAGES (INCLUDING, BUT NOT LIMITED TO, PROCUREMENT OF SUBSTITUTE GOODS ORSERVICES; LOSS OF USE, DATA, OR PROFITS; OR BUSINESS INTERRUPTION) HOWEVER CAUSED AND ON ANY THEORY OF LIABILITY,WHETHER IN CONTRACT, STRICT LIABILITY,OR TORT (INCLUDING NEGLIGENCE OR OTHERWISE) ARISING IN ANY WAY OUT OF THEUSE OF THIS SOFTWARE, EVEN IF ADVISED OF THE POSSIBILITY OF SUCH DAMAGE.

1.2 - CMSIS_5 - Apache-2.0
Copyright 2009-2020 Arm Limited. All rights reserved.
Licensed under the Apache License, Version 2.0 (the "License");you may not use this file except in compliance with the License.
You may obtain a copy of the License at
http://www.apache.org/licenses/LICENSE-2.0
Unless required by applicable law or agreed to in writing, software distributed under the License is distributed on an "AS IS" BASIS, WITHOUT WARRANTIES OR CONDITIONS OF ANY KIND, either express or implied. See the License for the specific language governing permissions and limitations under the License.

1.3 - Libfixmath - MIT
Copyright (c) 2011-2021 Flatmush <Flatmush@gmail.com>, Petteri Aimonen <Petteri.Aimonen@gmail.com>, & libfixmath AUTHORS
libfixmath is Copyright (c) 2011-2021 Flatmush <Flatmush@gmail.com>, Petteri Aimonen <Petteri.Aimonen@gmail.com>, & libfixmath AUTHORS
Permission is hereby granted, free of charge, to any person obtaining a copy of this software and associated documentation files (the Software), to deal in the Software without restriction, including without limitation the rights to use, copy, modify, merge, publish, distribute, sublicense, and/or sell copies of the Software, and to permit persons to whom the Software is furnished to do so, subject to the following conditions:
The above copyright notice and this permission notice shall be included in all copies or substantial portions of the Software.
THE SOFTWARE IS PROVIDED AS IS, WITHOUT WARRANTY OF ANY KIND, EXPRESS OR IMPLIED, INCLUDING BUT NOT LIMITED TO THE WARRANTIES OF MERCHANTABILITY, FITNESS FOR A PARTICULAR PURPOSE AND NONINFRINGEMENT. IN NO EVENT SHALL THE AUTHORS OR COPYRIGHT HOLDERS BE LIABLE FOR ANY CLAIM, DAMAGES OR OTHER LIABILITY, WHETHER IN AN ACTION OF CONTRACT, TORT OR OTHERWISE, ARISING FROM, OUT OF OR IN CONNECTION WITH THE SOFTWARE OR THE USE OR OTHER DEALINGS IN THE SOFTWARE.

1.4 - MFixedPoint - MIT
Copyright 2018 Geoffrey Hunter
Permission is hereby granted, free of charge, to any person obtaining a copy of this software and associated documentation files (the "Software"), to deal in the Software without restriction, including without limitation the rights to use, copy, modify, merge, publish, distribute, sublicense, and/or sell copies of the Software, and to permit persons to whom the Software is furnished to do so, subject to the following conditions:
The above copyright notice and this permission notice shall be included in all copies or substantial portions of the Software.
THE SOFTWARE IS PROVIDED "AS IS", WITHOUT WARRANTY OF ANY KIND, EXPRESS OR IMPLIED, INCLUDING BUT NOT LIMITED TO THE WARRANTIES OF MERCHANTABILITY, FITNESS FOR A PARTICULAR PURPOSE AND NONINFRINGEMENT. IN NO EVENT SHALL THE AUTHORS OR COPYRIGHT HOLDERS BE LIABLE FOR ANY CLAIM, DAMAGES OR OTHER LIABILITY, WHETHER IN AN ACTION OF CONTRACT, TORT OR OTHERWISE, ARISING FROM, OUT OF OR IN CONNECTION WITH THE SOFTWARE OR THE USE OR OTHER DEALINGS IN THE SOFTWARE.

1.5 - GCE-Math - Apache-2.0
Copyright 2016-2023 Keith O'Hara
Permission is hereby granted, free of charge, to any person obtaining a copy of this software and associated documentation files (the Software), to deal in the Software without restriction, including without limitation the rights to use, copy, modify, merge, publish, distribute, sublicense, and/or sell copies of the Software, and to permit persons to whom the Software is furnished to do so, subject to the following conditions:
The above copyright notice and this permission notice shall be included in all copies or substantial portions of the Software.
THE SOFTWARE IS PROVIDED AS IS, WITHOUT WARRANTY OF ANY KIND, EXPRESS OR IMPLIED, INCLUDING BUT NOT LIMITED TO THE WARRANTIES OF MERCHANTABILITY, FITNESS FOR A PARTICULAR PURPOSE AND NONINFRINGEMENT. IN NO EVENT SHALL THE AUTHORS OR COPYRIGHT HOLDERS BE LIABLE FOR ANY CLAIM, DAMAGES OR OTHER LIABILITY, WHETHER IN AN ACTION OF CONTRACT, TORT OR OTHERWISE, ARISING FROM, OUT OF OR IN CONNECTION WITH THE SOFTWARE OR THE USE OR OTHER DEALINGS IN THE SOFTWARE.

1.6 - NanoPb 0.3.9.9
Copyright (c) 2011 Petteri Aimonen <jpa at nanopb.mail.kapsi.fi>
This software is provided 'as-is', without any express or implied warranty. In no event will the authors be held liable for any damages arising from the use of this software.
Permission is granted to anyone to use this software for any purpose, including commercial applications, and to alter it and redistribute it freely, subject to the following restrictions:
1. The origin of this software must not be misrepresented; you must not claim that you wrote the original software. If you use this software in a product, an acknowledgment in the product documentation would be appreciated but is not required.
2. Altered source versions must be plainly marked as such, and must not be misrepresented as being the original software.
3. This notice may not be removed or altered from any source distribution.

1.7 - picolibc 1.8.8
(1) Copyright (c) 2001 Mike Barcroft <mike@FreeBSD.org> All rights reserved.
(2) Copyright 2002 Jeff Johnston <jjohnstn@redhat.com>
Redistribution and use in source and binary forms, with or withoutmodification, are permitted provided that the following conditionsare met:
1. Redistributions of source code must retain the above copyright notice, this list of conditions and the following disclaimer.
2. Redistributions in binary form must reproduce the above copyright notice, this list of conditions and the following disclaimer in the documentation and/or other materials provided with the distribution.
THIS SOFTWARE IS PROVIDED BY THE AUTHOR AND CONTRIBUTORS

``AS IS'' ANDANY EXPRESS OR IMPLIED WARRANTIES, INCLUDING, BUT NOT LIMITED TO, THEIMPLIED WARRANTIES OF MERCHANTABILITY AND FITNESS FOR A PARTICULAR PURPOSEARE DISCLAIMED. IN NO EVENT SHALL THE AUTHOR OR CONTRIBUTORS BE LIABLEFOR ANY DIRECT, INDIRECT, INCIDENTAL, SPECIAL, EXEMPLARY, OR CONSEQUENTIALDAMAGES (INCLUDING, BUT NOT LIMITED TO, PROCUREMENT OF SUBSTITUTE GOODSOR SERVICES; LOSS OF USE, DATA, OR PROFITS; OR BUSINESS INTERRUPTION)HOWEVER CAUSED AND ON ANY THEORY OF LIABILITY, WHETHER IN CONTRACT, STRICTLIABILITY, OR TORT (INCLUDING NEGLIGENCE OR OTHERWISE) ARISING IN ANY WAYOUT OF THE USE OF THIS SOFTWARE, EVEN IF ADVISED OF THE POSSIBILITY OFSUCH DAMAGE.

(3) Copyright 2019, 2020, 2021, 2024 Keith Packard Stephen Street

(4) Copyright 1997 Nick Clifton, Cygnus Solutions

Redistribution and use in source and binary forms, with or withoutmodification, are permitted provided that the following conditionsare met:

1. Redistributions of source code must retain the above copyrightnotice, this list of conditions and the following disclaimer.

2. Redistributions in binary form must reproduce the abovecopyright notice, this list of conditions and the followingdisclaimer in the documentation and/or other materials providedwith the distribution.

3. Neither the name of the copyright holder nor the names of itscontributors may be used to endorse or promote products derivedfrom this software without specific prior written permission.

THIS SOFTWARE IS PROVIDED BY THE COPYRIGHT HOLDERS AND CONTRIBUTORS"AS IS" AND ANY EXPRESS OR IMPLIED WARRANTIES, INCLUDING, BUT NOTLIMITED TO, THE IMPLIED WARRANTIES OF MERCHANTABILITY AND FITNESSFOR A PARTICULAR PURPOSE ARE DISCLAIMED. IN NO EVENT SHALL THECOPYRIGHT HOLDER OR CONTRIBUTORS BE LIABLE FOR ANY DIRECT,INDIRECT, INCIDENTAL, SPECIAL, EXEMPLARY, OR CONSEQUENTIAL DAMAGESINCLUDING, BUT NOT LIMITED TO, PROCUREMENT OF SUBSTITUTE GOODS ORSERVICES; LOSS OF USE, DATA, OR PROFITS; OR BUSINESS INTERRUPTION)HOWEVER CAUSED AND ON ANY THEORY OF LIABILITY, WHETHER IN CONTRACT,STRICT LIABILITY, OR TORT (INCLUDING NEGLIGENCE OR OTHERWISE)ARISING IN ANY WAY OUT OF THE USE OF THIS SOFTWARE, EVEN IF ADVISEDOF THE POSSIBILITY OF SUCH DAMAGE.

(5) Copyright 2024, Synopsys, Inc.

Redistribution and use in source and binary forms, with or withoutmodification, are permitted provided that the following conditions are met:

1) Redistributions of source code must retain the above copyright notice,this list of conditions and the following disclaimer.

2) Redistributions in binary form must reproduce the above copyright notice,this list of conditions and the following disclaimer in the documentationand/or other materials provided with the distribution.

3) Neither the name of the Synopsys, Inc., nor the names of its contributorsmay be used to endorse or promote products derived from this softwarewithout specific prior written permission.

THIS SOFTWARE IS PROVIDED BY THE COPYRIGHT HOLDERS AND CONTRIBUTORS "AS IS"AND ANY EXPRESS OR IMPLIED WARRANTIES, INCLUDING, BUT NOT LIMITED TO, THEIMPLIED WARRANTIES OF MERCHANTABILITY AND FITNESS FOR A PARTICULAR PURPOSEARE DISCLAIMED. IN NO EVENT SHALL THE COPYRIGHT HOLDER OR CONTRIBUTORS BELIABLE FOR ANY DIRECT, INDIRECT, INCIDENTAL, SPECIAL, EXEMPLARY, ORCONSEQUENTIAL DAMAGES (INCLUDING, BUT NOT LIMITED TO, PROCUREMENT OFSUBSTITUTE GOODS OR SERVICES; LOSS OF USE, DATA, OR PROFITS; OR BUSINESSINTERRUPTION) HOWEVER CAUSED AND ON ANY THEORY OF LIABILITY, WHETHER INCONTRACT, STRICT LIABILITY, OR TORT (INCLUDING NEGLIGENCE OR OTHERWISE)ARISING IN ANY WAY OUT OF THE USE OF THIS SOFTWARE, EVEN IF ADVISED OF THEPOSSIBILITY OF SUCH DAMAGE.

(6) Copyright (c) 1983, 1993 The Regents of the University of California. All rights reserved.

Redistribution and use in source and binary forms, with or withoutmodification, are permitted provided that the following conditionsare met:

1. Redistributions of source code must retain the above copyright notice, this list of conditions and the following disclaimer.

2. Redistributions in binary form must reproduce the above copyright notice, this list of conditions and the following disclaimer in the documentation and/or other materials provided with the distribution.

3. Neither the name of the University nor the names of its contributors may be used to endorse or promote products derived from this software without specific prior written permission.

THIS SOFTWARE IS PROVIDED BY THE REGENTS AND CONTRIBUTORS ``AS IS'' ANDANY EXPRESS OR IMPLIED WARRANTIES, INCLUDING, BUT NOT LIMITED TO, THEIMPLIED WARRANTIES OF MERCHANTABILITY AND FITNESS FOR A PARTICULAR PURPOSEARE DISCLAIMED. IN NO EVENT SHALL THE REGENTS OR CONTRIBUTORS BE LIABLEFOR ANY DIRECT, INDIRECT, INCIDENTAL, SPECIAL, EXEMPLARY, OR CONSEQUENTIALDAMAGES (INCLUDING, BUT NOT LIMITED TO, PROCUREMENT OF SUBSTITUTE GOODSOR SERVICES; LOSS OF USE, DATA, OR PROFITS; OR BUSINESS INTERRUPTION)HOWEVER CAUSED AND ON ANY THEORY OF LIABILITY, WHETHER IN CONTRACT, STRICTLIABILITY, OR TORT (INCLUDING NEGLIGENCE OR OTHERWISE) ARISING IN ANY WAYOUT OF THE USE OF THIS SOFTWARE, EVEN IF ADVISED OF THE POSSIBILITY OFSUCH DAMAGE.

(7) Copyright 2009-2015 ARM Ltd

Redistribution and use in source and binary forms, with or without modification, are permitted provided that the following conditions are met:

1. Redistributions of source code must retain the above copyright notice, this list of conditions and the following disclaimer.

2. Redistributions in binary form must reproduce the above copyright notice, this list of conditions and the following disclaimer in the documentation and/or other materials provided with the distribution.

3. The name of the company may not be used to endorse or promote products derived from this software without specific prior written permission.

THIS SOFTWARE IS PROVIDED BY ARM LTD ``AS IS'' AND ANY EXPRESS OR IMPLIED WARRANTIES, INCLUDING, BUT NOT LIMITED TO, THE IMPLIED WARRANTIES OF MERCHANTABILITY AND FITNESS FOR A PARTICULAR PURPOSE ARE DISCLAIMED. IN NO EVENT SHALL ARM LTD BE LIABLE FOR ANY DIRECT, INDIRECT, INCIDENTAL, SPECIAL, EXEMPLARY, OR CONSEQUENTIAL DAMAGES (INCLUDING, BUT NOT LIMITED TO, PROCUREMENT OF SUBSTITUTE GOODS OR SERVICES; LOSS OF USE, DATA, OR PROFITS; OR BUSINESS INTERRUPTION) HOWEVER CAUSED AND ON ANY THEORY OF LIABILITY, WHETHER IN CONTRACT, STRICT LIABILITY, OR TORT (INCLUDING NEGLIGENCE OR OTHERWISE) ARISING IN ANY WAY OUT OF THE USE OF THIS SOFTWARE, EVEN IF ADVISED OF THE POSSIBILITY OF SUCH DAMAGE.

(8) Copyright 2009-2015 Linaro Limited

Redistribution and use in source and binary forms, with or withoutmodification, are permitted provided that the following conditionsare met:

Redistributions of source code must retain the above copyrightnotice, this list of conditions and the following disclaimer.Redistributions in binary form must reproduce the above copyrightnotice, this list of conditions and the following disclaimer in thedocumentation and/or other materials provided with the distribution.Neither the name of Linaro Limited nor the names of itscontributors may be used to endorse or promote products derivedfrom this software without specific prior written permission.

THIS SOFTWARE IS PROVIDED BY THE COPYRIGHT HOLDERS AND CONTRIBUTORSAS IS AND ANY EXPRESS OR IMPLIED WARRANTIES, INCLUDING, BUT NOTLIMITED TO, THE IMPLIED WARRANTIES OF MERCHANTABILITY AND FITNESS FORA PARTICULAR PURPOSE ARE DISCLAIMED. IN NO EVENT SHALL THE COPYRIGHTHOLDER OR CONTRIBUTORS BE LIABLE FOR ANY DIRECT, INDIRECT, INCIDENTAL,SPECIAL, EXEMPLARY, OR CONSEQUENTIAL DAMAGES (INCLUDING, BUT NOTLIMITED TO, PROCUREMENT OF SUBSTITUTE GOODS OR SERVICES; LOSS OF USE,DATA, OR PROFITS; OR BUSINESS INTERRUPTION) HOWEVER CAUSED AND ON ANYTHEORY

OF LIABILITY, WHETHER IN CONTRACT, STRICT LIABILITY, OR TORTINCLUDING NEGLIGENCE OR OTHERWISE) ARISING IN ANY WAY OUT OF THE USEOF THIS SOFTWARE, EVEN IF ADVISED OF THE POSSIBILITY OF SUCH DAMAGE.
(9) Copyright 1994 Cygnus Support
Redistribution and use in source and binary forms are permittedprovided that the above copyright notice and this paragraph areduplicated in all such forms and that any documentation,and/or other materials related to suchdistribution and use acknowledge that the software was developedat Cygnus Support, Inc. Cygnus Support, Inc. may not be used toendorse or promote products derived from this software withoutspecific prior written permission.THIS SOFTWARE IS PROVIDED "AS IS" AND WITHOUT ANY EXPRESS ORIMPLIED WARRANTIES, INCLUDING, WITHOUT LIMITATION, THE IMPLIEDWARRANTIES OF MERCHANTABILITY AND FITNESS FOR A PARTICULAR PURPOSE.

2. Common Licenses

2.1 Apache License 2.0 (Apache-2.0)
Apache-2.0
Apache LicenseVersion 2.0, January 2004
http://www.apache.org/licenses/
TERMS AND CONDITIONS FOR USE, REPRODUCTION, AND DISTRIBUTION
1. Definitions.
"License" shall mean the terms and conditions for use, reproduction, and distribution as defined by Sections 1 through 9 of this document.
"Licensor" shall mean the copyright owner or entity authorized by the copyright owner that is granting the License.
"Legal Entity" shall mean the union of the acting entity and all other entities that control, are controlled by, or are under common control with that entity. For the purposes of this definition, "control" means (i) the power, direct or indirect, to cause the direction or management of such entity, whether by contract or otherwise, or (ii) ownership of fifty percent (50%) or more of the outstanding shares, or (iii) beneficial ownership of such entity.
"You" (or "Your") shall mean an individual or Legal Entity exercising permissions granted by this License.
"Source" form shall mean the preferred form for making modifications, including but not limited to software source code, documentation source, and configuration files.
"Object" form shall mean any form resulting from mechanical transformation or translation of a Source form, including but not limited to compiled object code, generated documentation, and conversions to other media types.
"Work" shall mean the work of authorship, whether in Source or Object form, made available under the License, as indicated by a copyright notice that is included in or attached to the work (an example is provided in the Appendix below).
"Derivative Works" shall mean any work, whether in Source or Object form, that is based on (or derived from) the Work and for which the editorial revisions, annotations, elaborations, or other modifications represent, as a whole, an original work of authorship. For the purposes of this License, Derivative Works shall not include works that remain separable from, or merely link (or bind by name) to the interfaces of, the Work and Derivative Works thereof.
"Contribution" shall mean any work of authorship, including the original version of the Work and any modifications or additions to that Work or Derivative Works thereof, that is intentionally submitted to Licensor for inclusion in the Work by the copyright owner or by an individual or Legal Entity authorized to submit on behalf of the copyright owner. For the purposes of this definition, "submitted" means any form of electronic, verbal, or written communication sent to the Licensor or its representatives, including but not limited to communication on electronic mailing lists, source code control systems, and issue tracking systems that are managed by, or on behalf of, the Licensor for the purpose of discussing and improving the Work, but excluding communication that is conspicuously marked or otherwise designated in writing by the copyright owner as "Not a Contribution."
"Contributor" shall mean Licensor and any individual or Legal Entity on behalf of whom a Contribution has been received by Licensor and subsequently incorporated within the Work.
2. Grant of Copyright License. Subject to the terms and conditions of this License, each Contributor hereby grants to You a perpetual, worldwide, non-exclusive, no-charge, royalty-free, irrevocable copyright license to reproduce, prepare Derivative Works of, publicly display, publicly perform, sublicense, and distribute the Work and such Derivative Works in Source or Object form.
3. Grant of Patent License. Subject to the terms and conditions of this License, each Contributor hereby grants to You a perpetual, worldwide, non-exclusive, no-charge, royalty-free, irrevocable (except as stated in this section) patent license to make, have made, use, offer to sell, sell, import, and otherwise transfer the Work, where such license applies only to those patent claims licensable by such Contributor that are necessarily infringed by their Contribution(s) alone or by combination of their Contribution(s) with the Work to which such Contribution(s) was submitted. If You institute patent litigation against any entity (including a cross-claim or counterclaim in a lawsuit) alleging that the Work or a Contribution incorporated within the Work constitutes direct or contributory patent infringement, then any patent licenses granted to You under this License for that Work shall terminate as of the date such litigation is filed.
4. Redistribution. You may reproduce and distribute copies of the Work or Derivative Works thereof in any medium, with or without modifications, and in Source or Object form, provided that You meet the following conditions:
(a) You must give any other recipients of the Work or Derivative Works a copy of this License; and
(b) You must cause any modified files to carry prominent notices stating that You changed the files; and
(c) You must retain, in the Source form of any Derivative Works that You distribute, all copyright, patent, trademark, and attribution notices from the Source form of the Work, excluding those notices that do not pertain to any part of the Derivative Works; and
(d) If the Work includes a "NOTICE" text file as part of its distribution, then any Derivative Works that You distribute must include a readable copy of the attribution notices contained within such NOTICE file, excluding those notices that do not pertain to any part of the Derivative Works, in at least one of the following places: within a NOTICE text file distributed as part of the Derivative Works; within the Source form or documentation, if provided along with the Derivative Works; or, within a display generated by the Derivative Works, if and wherever such third-party notices normally appear. The contents of the NOTICE file are for informational purposes only and do not modify the License.
You may add Your own attribution notices within Derivative Works that You distribute, alongside or as an addendum to the NOTICE text from the Work, provided that such additional attribution notices cannot be construed as modifying the License. You may add Your own copyright statement to Your modifications and may provide additional or different license terms and conditions for use, reproduction, or distribution of Your modifications, or for any such Derivative Works as a whole, provided Your use, reproduction, and distribution of the Work otherwise complies with the conditions stated in this License.
5. Submission of Contributions. Unless You explicitly state otherwise, any Contribution intentionally submitted for inclusion in the Work by You to the Licensor shall be under the terms and conditions of this License, without any additional terms or conditions. Notwithstanding the above, nothing herein shall supersede or modify the terms of any separate license agreement you may have executed with Licensor regarding such Contributions.
6. Trademarks. This License does not grant permission to use the trade names, trademarks, service marks, or product names of the Licensor, except as required for reasonable and customary use in describing the origin of the Work and reproducing the content of the NOTICE file.
7. Disclaimer of Warranty. Unless required by applicable law or agreed to in writing, Licensor provides the Work (and each Contributor provides its Contributions) on an "AS IS" BASIS, WITHOUT WARRANTIES OR CONDITIONS OF ANY KIND, either express or implied, including, without limitation, any warranties or conditions of TITLE, NON-INFRINGEMENT, MERCHANTABILITY, or FITNESS FOR A

PARTICULAR PURPOSE. You are solely responsible for determining the appropriateness of using or redistributing the Work and assume any risks associated with Your exercise of permissions under this License.
8. Limitation of Liability. In no event and under no legal theory, whether in tort (including negligence), contract, or otherwise, unless required by applicable law (such as deliberate and grossly negligent acts) or agreed to in writing, shall any Contributor be liable to You for damages, including any direct, indirect, special, incidental, or consequential damages of any character arising as a result of this License or out of the use or inability to use the Work (including but not limited to damages for loss of goodwill, work stoppage, computer failure or malfunction, or any and all other commercial damages or losses), even if such Contributor has been advised of the possibility of such damages.
9. Accepting Warranty or Additional Liability. While redistributing the Work or Derivative Works thereof, You may choose to offer, and charge a fee for, acceptance of support, warranty, indemnity, or other liability obligations and/or rights consistent with this License. However, in accepting such obligations, You may act only on Your own behalf and on Your sole responsibility, not on behalf of any other Contributor, and only if You agree to indemnify, defend, and hold each Contributor harmless for any liability incurred by, or claims asserted against, such Contributor by reason of your accepting any such warranty or additional liability.
END OF TERMS AND CONDITIONS

3- WARRANTY DISCLAIMER

This product contains Open Source Software components which underlie Open SourceSoftware Licenses. Please note that Open Source Licenses contain disclaimer clauses.The text of the Open Source Licenses that apply are included in this manualunder "Legal Information and Licenses".

Servicekontakte
Service Contacts
Contacts de Service
Contactos de Servicio
Контакты сервисных центров

https://www.bosch-pt.com/serviceaddresses

Garantiebedingungen
Guarantee Conditions
Conditions de Garantie
Condiciones de Garantía
Условия гарантии

https://www.bosch-pt.com/guarantee/202601