BOSCH

TWEO

Robert Bosch Power Tools GmbH
70538 Stuttgart
GERMANY

www.bosch-pt.com

1 609 92A D5P (2026.06) PS / 485
1 609 92A D5P



de Originalbetriebsanleitung
en Original instructions
fr Notice originale
es Manual original
pt Manual original
it Istruzioni originali
nl Oorspronkelijke gebruiksaanwijzing
da Original brugsanvisning
sv Bruksanvisning i original
no Original driftsinstruks
fi Alkuperäiset ohjeet
el Πρωτότυπο οδηγιών χρήσης
tr Orijinal işletme talimatı
pl Instrukcja oryginalna
cs Původní návod k používání
sk Pôvodný návod na použitie
hu Eredeti használati utasítás
ru Оригинальное руководство по эксплуатации
uk Оригінальна інструкція з експлуатації
kk Пайдалану нұсқаулығының түпнұсқасы
ro Instrucţiuni originale
bg Оригинална инструкция
mk Оригинално упатство за работа
sq Manuali origjinal i përdorimit
sr Originalno uputstvo za rad
sl Izvirna navodila
hr Originalne upute za rad
et Algupärane kasutusjuhend
lv Instrukcijas oriģinālvalodā
lt Originali instrukcija
zh 正本使用说明书
ar دليل التشغيل الأصلي



Deutsch ..... Seite 9
English ..... Page 25
Français ..... Page 38
Español ..... Página 54
Português ..... Página 69
Italiano ..... Pagina 84
Nederlands ..... Pagina 99
Dansk ..... Side 114
Svensk ..... Sidan 127
Norsk ..... Side 141
Suomi ..... Sivu 154
Ελληνικά ..... Σελίδα 168
Türkçe ..... Sayfa 183
Polski ..... Strona 200
Čeština ..... Stránka 216
Slovenčina ..... Stránka 229
Magyar ..... Oldal 243
Русский ..... Страница 258
Українська ..... Сторінка 277
Қазақ ..... Бет 293
Română ..... Pagina 310
Български ..... Страница 325
Македонски ..... Страница 341
Shqip ..... Faqe 357
Srpski ..... Strana 371
Slovenščina ..... Stran 385

Hrvatski ..... Stranica 399
Eesti ..... Lehekülg 413
Latviešu ..... Lappuse 426
Lietuvių k. ..... Puslapis 441
中文 ..... 页 455
عربي ..... الصفحة 469

https://eu-doc.bosch.com/

https://gb-doc.bosch.com/



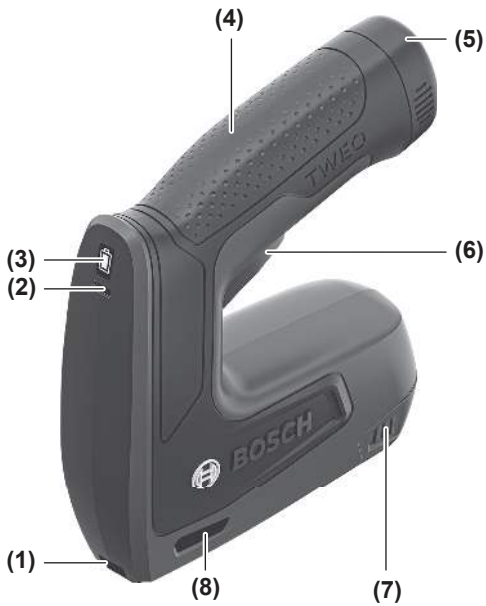
(4)
(5)
(3)
(2)
(6)
(1)
(8)
(7)
BOSCH

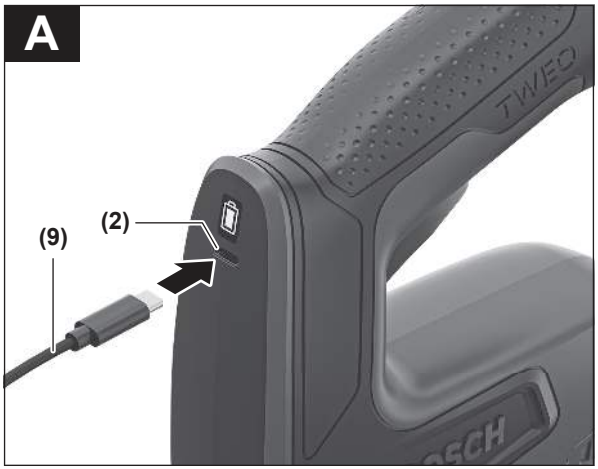
A
(2)
(9)

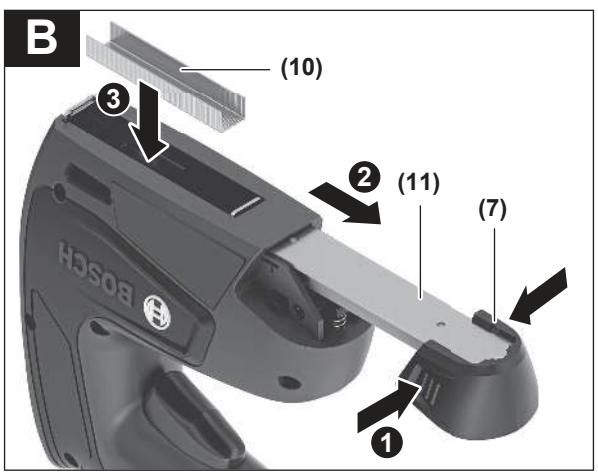
B
(10)
3
2
(11)
(7)
1

C1

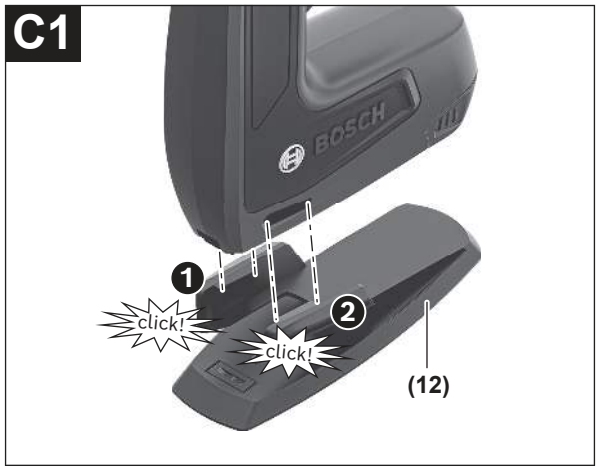

C2

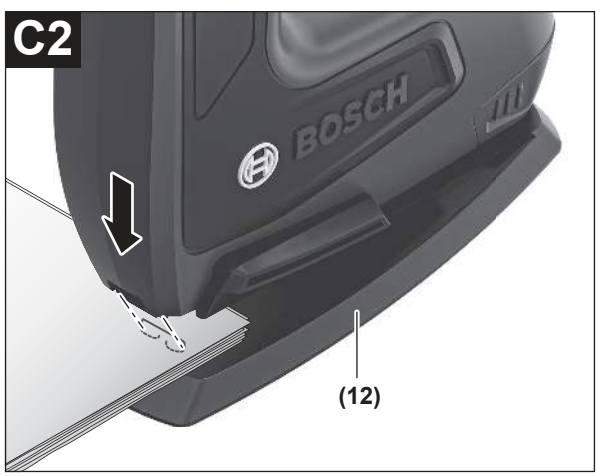

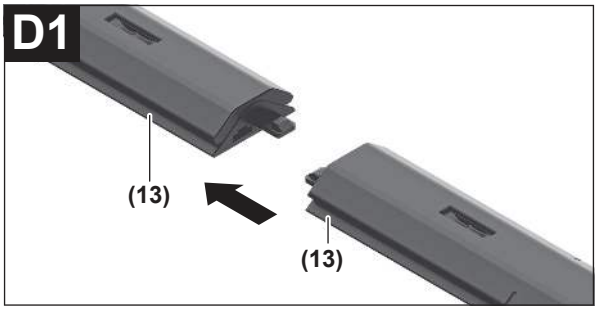
D1
(13)
(13)

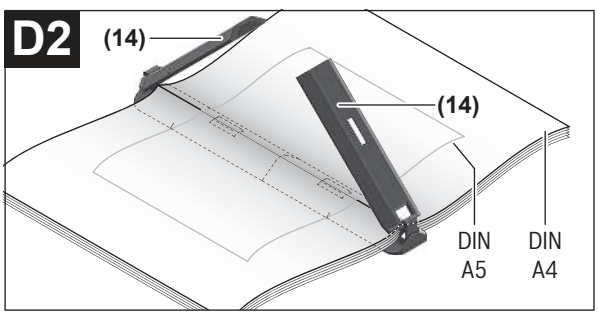
D2
(14)
(14)
DIN A5
DIN A4

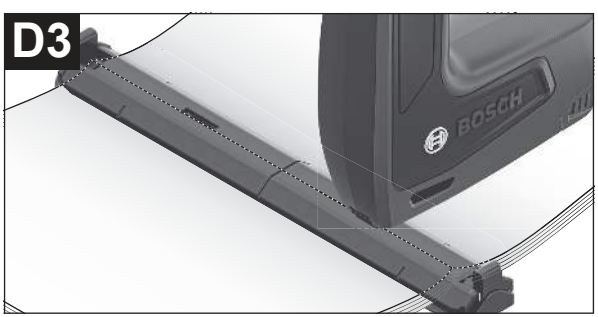
D3
BOSCH

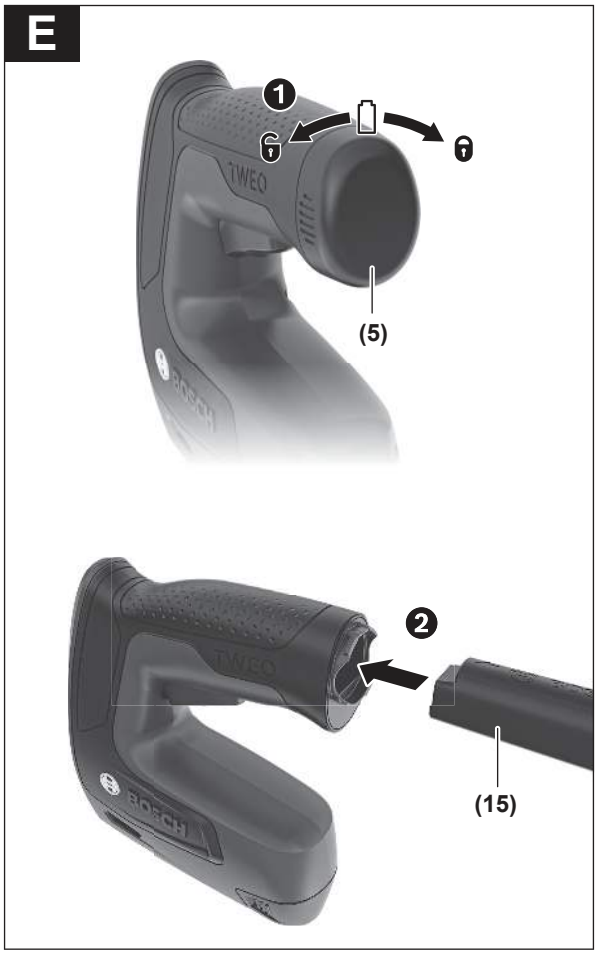
E
1
TWEO
(5)
2
TWEO
(15)

Deutsch

Sicherheitshinweise

Allgemeine Sicherheitshinweise für Elektrowerkzeuge

⚠ WARNUNG **Lesen Sie alle Sicherheitshinweise, Anweisungen, Bebilderungen und technischen Daten, mit denen dieses Elektrowerkzeug versehen ist.** Versäumnisse bei der Einhaltung der Sicherheitshinweise und nachfolgenden Anweisungen können elektrischen Schlag, Brand und/oder schwere Verletzungen verursachen.

Bewahren Sie alle Sicherheitshinweise und Anweisungen für die Zukunft auf.

Der in den Sicherheitshinweisen verwendete Begriff „Elektrowerkzeug" bezieht sich auf netzbetriebene Elektrowerkzeuge (mit Netzleitung) und auf akkubetriebene Elektrowerkzeuge (ohne Netzleitung).

Arbeitsplatzsicherheit

- **Halten Sie Ihren Arbeitsbereich sauber und gut beleuchtet.** Unordnung oder unbeleuchtete Arbeitsbereiche können zu Unfällen führen.
- **Arbeiten Sie mit dem Elektrowerkzeug nicht in explosionsgefährdeter Umgebung, in der sich brennbare Flüssigkeiten, Gase oder Stäube befinden.** Elektrowerkzeuge erzeugen Funken, die den Staub oder die Dämpfe entzünden können.
- **Halten Sie Kinder und andere Personen während der Benutzung des Elektrowerkzeugs fern.** Bei Ablenkung können Sie die Kontrolle über das Elektrowerkzeug verlieren.

Elektrische Sicherheit

- **Halten Sie Elektrowerkzeuge von Regen oder Nässe fern.** Das Eindringen von Wasser in ein Elektrowerkzeug erhöht das Risiko eines elektrischen Schlages.

Sicherheit von Personen

- **Seien Sie aufmerksam, achten Sie darauf, was Sie tun, und gehen Sie mit Vernunft an die Arbeit mit einem Elektrowerkzeug. Benutzen Sie kein Elektrowerkzeug, wenn Sie müde sind oder unter dem Einfluss von Drogen, Alkohol oder Medikamenten stehen.** Ein Moment der Un-

achtsamkeit beim Gebrauch des Elektrowerkzeuges kann zu ernsthaften Verletzungen führen.

- ▶ **Tragen Sie persönliche Schutzausrüstung und immer eine Schutzbrille.** Das Tragen persönlicher Schutzausrüstung, wie Staubmaske, rutschfeste Sicherheitsschuhe, Schutzhelm oder Gehörschutz, je nach Art und Einsatz des Elektrowerkzeuges, verringert das Risiko von Verletzungen.
- ▶ **Vermeiden Sie eine unbeabsichtigte Inbetriebnahme. Vergewissern Sie sich, dass das Elektrowerkzeug ausgeschaltet ist, bevor Sie es an die Stromversorgung und/oder den Akku anschließen, es aufnehmen oder tragen.** Wenn Sie beim Tragen des Elektrowerkzeuges den Finger am Schalter haben oder das Gerät eingeschaltet an die Stromversorgung anschließen, kann dies zu Unfällen führen.
- ▶ **Entfernen Sie Einstellwerkzeuge oder Schraubenschlüssel, bevor Sie das Elektrowerkzeug einschalten.** Ein Werkzeug oder Schlüssel, der sich in einem drehenden Geräteteil befindet, kann zu Verletzungen führen.
- ▶ **Vermeiden Sie eine abnormale Körperhaltung. Sorgen Sie für einen sicheren Stand und halten Sie jederzeit das Gleichgewicht.** Dadurch können Sie das Elektrowerkzeug in unerwarteten Situationen besser kontrollieren.
- ▶ **Tragen Sie geeignete Kleidung. Tragen Sie keine weite Kleidung oder Schmuck. Halten Sie Haare und Kleidung fern von sich bewegenden Teilen.** Lockere Kleidung, Schmuck oder lange Haare können von sich bewegenden Teilen erfasst werden.
- ▶ **Wenn Staubabsaug- und -auffangeinrichtungen montiert werden können, sind diese anzuschließen und richtig zu verwenden.** Verwendung einer Staubabsaugung kann Gefährdungen durch Staub verringern.
- ▶ **Wiegen Sie sich nicht in falscher Sicherheit und setzen Sie sich nicht über die Sicherheitsregeln für Elektrowerkzeuge hinweg, auch wenn Sie nach vielfachem Gebrauch mit dem Elektrowerkzeug vertraut sind.** Achtloses Handeln kann binnen Sekundenbruchteilen zu schweren Verletzungen führen.

Verwendung und Behandlung des Elektrowerkzeugs

- ▶ **Überlasten Sie das Elektrowerkzeug nicht. Verwenden Sie für Ihre Arbeit das dafür bestimmte Elektrowerkzeug.** Mit dem passenden

Elektrowerkzeug arbeiten Sie besser und sicherer im angegebenen Leistungsbereich.

- ▶ **Benutzen Sie kein Elektrowerkzeug, dessen Schalter defekt ist.** Ein Elektrowerkzeug, das sich nicht mehr ein- oder ausschalten lässt, ist gefährlich und muss repariert werden.
- ▶ **Ziehen Sie den Stecker aus der Steckdose und/oder entfernen Sie einen abnehmbaren Akku, bevor Sie Geräteeinstellungen vornehmen, Einsatzwerkzeugteile wechseln oder das Elektrowerkzeug weglegen.** Diese Vorsichtsmaßnahme verhindert den unbeabsichtigten Start des Elektrowerkzeuges.
- ▶ **Bewahren Sie unbenutzte Elektrowerkzeuge außerhalb der Reichweite von Kindern auf. Lassen Sie keine Personen das Elektrowerkzeug benutzen, die mit diesem nicht vertraut sind oder diese Anweisungen nicht gelesen haben.** Elektrowerkzeuge sind gefährlich, wenn sie von unerfahrenen Personen benutzt werden.
- ▶ **Pflegen Sie Elektrowerkzeuge und Einsatzwerkzeug mit Sorgfalt. Kontrollieren Sie, ob bewegliche Teile einwandfrei funktionieren und nicht klemmen, ob Teile gebrochen oder so beschädigt sind, dass die Funktion des Elektrowerkzeuges beeinträchtigt ist. Lassen Sie beschädigte Teile vor dem Einsatz des Gerätes reparieren.** Viele Unfälle haben ihre Ursache in schlecht gewarteten Elektrowerkzeugen.
- ▶ **Halten Sie Schneidwerkzeuge scharf und sauber.** Sorgfältig gepflegte Schneidwerkzeuge mit scharfen Schneidkanten verklemmen sich weniger und sind leichter zu führen.
- ▶ **Verwenden Sie Elektrowerkzeug, Zubehör, Einsatzwerkzeuge usw. entsprechend diesen Anweisungen. Berücksichtigen Sie dabei die Arbeitsbedingungen und die auszuführende Tätigkeit.** Der Gebrauch von Elektrowerkzeugen für andere als die vorgesehenen Anwendungen kann zu gefährlichen Situationen führen.
- ▶ **Halten Sie Griffe und Griffflächen trocken, sauber und frei von Öl und Fett.** Rutschige Griffe und Griffflächen erlauben keine sichere Bedienung und Kontrolle des Elektrowerkzeugs in unvorhergesehenen Situationen.

Verwendung und Behandlung des Akkuwerkzeugs

- ▶ **Laden Sie die Akkus nur mit Ladegeräten auf, die vom Hersteller empfohlen werden.** Durch ein Ladegerät, das für eine bestimmte Art von

Akkus geeignet ist, besteht Brandgefahr, wenn es mit anderen Akkus verwendet wird.

- ▶ **Verwenden Sie nur die dafür vorgesehenen Akkus in den Elektrowerkzeugen.** Der Gebrauch von anderen Akkus kann zu Verletzungen und Brandgefahr führen.
- ▶ **Halten Sie den nicht benutzten Akku fern von Büroklammern, Münzen, Schlüsseln, Nägeln, Schrauben oder anderen kleinen Metallgegenständen, die eine Überbrückung der Kontakte verursachen könnten.** Ein Kurzschluss zwischen den Akkukontakten kann Verbrennungen oder Feuer zur Folge haben.
- ▶ **Bei falscher Anwendung kann Flüssigkeit aus dem Akku austreten. Vermeiden Sie den Kontakt damit. Bei zufälligem Kontakt mit Wasser abspülen. Wenn die Flüssigkeit in die Augen kommt, nehmen Sie zusätzliche ärztliche Hilfe in Anspruch.** Austretende Akkuflüssigkeit kann zu Hautreizungen oder Verbrennungen führen.
- ▶ **Benutzen Sie keinen beschädigten oder veränderten Akku.** Beschädigte oder veränderte Akkus können sich unvorhersehbar verhalten und zu Feuer, Explosion oder Verletzungsgefahr führen.
- ▶ **Setzen Sie einen Akku keinem Feuer oder zu hohen Temperaturen aus.** Feuer oder Temperaturen über 130 °C können eine Explosion hervorrufen.
- ▶ **Befolgen Sie alle Anweisungen zum Laden und laden Sie den Akku oder das Akkuwerkzeug niemals außerhalb des in der Betriebsanleitung angegebenen Temperaturbereichs.** Falsches Laden oder Laden außerhalb des zugelassenen Temperaturbereichs kann den Akku zerstören und die Brandgefahr erhöhen.

Service

- ▶ **Lassen Sie Ihr Elektrowerkzeug nur von qualifiziertem Fachpersonal und nur mit Original-Ersatzteilen reparieren**. Damit wird sichergestellt, dass die Sicherheit des Elektrowerkzeuges erhalten bleibt.
- ▶ **Warten Sie niemals beschädigte Akkus.** Sämtliche Wartung von Akkus sollte nur durch den Hersteller oder bevollmächtigte Kundendienststellen erfolgen.

Sicherheitshinweise für Klammergeräte

- **Gehen Sie immer davon aus, dass das Klammergerät Klammern enthält.** Eine sorglose Handhabung des Klammergeräts kann zu unerwartetem Ausschießen von Klammern führen und Sie verletzen.
- **Trennen Sie das Klammergerät von der Stromquelle, wenn Sie Klammern laden und entladen, Anpassungen vornehmen oder Zubehör wechseln.** Das Klammergerät kann versehentlich aktiviert werden, wenn es an die Stromquelle angeschlossen ist, was zu Verletzungen führen kann.
- **Seien Sie vorsichtig beim Umgang mit Klammern, insbesondere beim Be- und Entladen.** Die Klammern haben scharfe Spitzen, die zu Verletzungen führen können.
- **Zielen Sie mit dem Klammergerät nicht auf sich selbst oder andere Personen in der Nähe.** Durch unerwartetes Auslösen wird eine Klammer ausgestoßen, was zu Verletzungen führen kann.
- **Halten Sie Ihre Finger vom Auslöser fern, wenn Sie das Klammergerät nicht bedienen und wenn Sie von einer Betriebsposition in eine andere wechseln.** Durch unerwartetes Auslösen wird eine Klammer freigesetzt, was zu Verletzungen führen kann.
- **Halten Sie das Klammergerät an den isolierten Griffflächen, wenn Sie Arbeiten ausführen, bei denen die Klammer mit verborgenen Kabeln in Kontakt kommen kann.** Eine Klammer, die eine spannungsführende Leitung berührt, kann metallene Geräteteile des Klammergerätes unter Spannung setzen und zu einem elektrischen Schlag führen.
- **Halten Sie das Klammergerät während des Betriebs fest im Griff.** Ein unkontrollierter Rückstoß des Klammergerätes kann zu einer unbeabsichtigten Aktivierung führen, die zu Verletzungen führen kann.
- **Halten Sie alle Körperteile wie Hände und Beine usw. von der Schussrichtung des Klammergerätes fern.** Die Klammer kann das Werkstück sowie dahinter liegende Gegenstände durchdringen, was zu Verletzungen führen kann.
- **Halten Sie bei der Verwendung des Klammergerätes alle Körperteile wie Hände und Beine usw. von dem Bereich fern, in dem die Klammer in das Werkstück getrieben wird**. Die Klammer könnte abgelenkt werden und aus dem Werkstück austreten, was zu Verletzungen führen kann.

- **Betätigen Sie das Klammergerät nur, wenn das Klammergerät fest am Werkstück anliegt.** Wenn das Klammergerät das Werkstück nicht berührt, kann die Klammer vom Werkstück abgelenkt werden, was zu Verletzungen führen kann.
- **Verwenden Sie dieses Klammergerät nicht zur Befestigung von Elektroleitungen.** Es ist nicht für die Installation von Elektroleitungen geeignet, kann die Isolierung von Elektrokabeln beschädigen und so elektrischen Schlag und Feuergefahren verursachen.
- **Trennen Sie das Klammergerät von der Stromquelle, wenn eine Klammer im Werkzeug festklemmt.** Beim Entfernen einer festgeklemmten Klammer kann das Klammergerät versehentlich aktiviert werden, wenn es an die Stromquelle angeschlossen ist, was zu Verletzungen führen kann.
- **Seien Sie vorsichtig, wenn Sie eine festgeklemmte Klammer entfernen.** Der Mechanismus kann unter Druck stehen und die Klammer kann gewaltsam entladen werden, was zu Verletzungen führen kann.
- **Die Kontaktauslösung sollte nur für Anwendungen ohne hohe Präzisionsanforderungen verwendet werden, z. B. bei Dachdecker- und Verkleidungsarbeiten, bei der Herstellung von Paletten, Möbeln und Fertighäusern oder bei Polsterarbeiten.** Bei Arbeiten, die höhere Präzision erfordern, sollte ein Gerät mit Serienauslösung oder der Serienauslösungsmodus verwendet werden.
- **Prüfen Sie bei Geräten mit einstellbarem Auslösungsmodus immer, welcher Modus gerade ausgewählt ist.** Eine Verwendung des Geräts ohne vorherige Prüfung des Auslösungsmodus kann zu Verletzungen durch versehentliches Auslösen eines Befestigungselements führen.
- **Verwenden Sie dieses Gerät auf kontrollierten Baustellen, auf denen sichere Arbeitsmethoden verwendet werden.** In Umgebungen, in denen keine sicheren Arbeitsmethoden zum Einsatz kommen, besteht erhöhte Verletzungsgefahr.
- **Verwenden Sie geeignete Suchgeräte, um verborgene Versorgungsleitungen aufzuspüren, oder ziehen Sie die örtliche Versorgungsgesellschaft hinzu.** Kontakt mit Elektroleitungen kann zu Feuer und elektrischem Schlag führen. Beschädigung einer Gasleitung kann zur Explosion führen. Eindringen in eine Wasserleitung verursacht Sachbeschädigung.
- **Bei Beschädigung und unsachgemäßem Gebrauch des Akkus können Dämpfe austreten. Der Akku kann brennen oder explodieren.** Führen

Sie Frischluft zu und suchen Sie bei Beschwerden einen Arzt auf. Die Dämpfe können die Atemwege reizen.

- ▶ **Ändern und öffnen Sie den Akku nicht.** Es besteht die Gefahr eines Kurzschlusses.
- ▶ **Durch spitze Gegenstände wie z. B. Nagel oder Schraubenzieher oder durch äußere Krafteinwirkung kann der Akku beschädigt werden.** Es kann zu einem internen Kurzschluss kommen und der Akku brennen, rauchen, explodieren oder überhitzen.



Schützen Sie das Elektrowerkzeug vor Hitze, z. B. auch vor dauernder Sonneneinstrahlung, Feuer, Wasser und Feuchtigkeit. Es besteht Explosionsgefahr.

Sicherheitshinweise für Steckernetzteil



Verwenden Sie zum Laden Ihres Produkts nur isolierte Steckernetzteile, die nebenstehendes Symbol tragen und entsprechend EN 61558/IEC 61558 zertifiziert sind und den Anforderungen an Sicherheitskleinspannung (SELV) entsprechen. Ansonsten besteht Brandgefahr oder das Risiko eines elektrischen Schlages.

- ▶ **Halten Sie das Steckernetzteil von Regen oder Nässe fern.** Das Eindringen von Wasser in ein Steckernetzteil erhöht das Risiko eines elektrischen Schlages.
- ▶ **Halten Sie das Steckernetzteil sauber.** Durch Verschmutzung besteht die Gefahr eines elektrischen Schlages.
- ▶ **Überprüfen Sie vor jeder Benutzung das Steckernetzteil. Benutzen Sie das Steckernetzteil nicht, sofern Sie Schäden feststellen.** Beschädigte Steckernetzteile erhöhen das Risiko eines elektrischen Schlages.
- ▶ **Der Anschlussstecker des Steckernetzteils muss in die Steckdose passen. Der Stecker darf in keiner Weise verändert werden.** Unveränderte Stecker und passende Steckdosen verringern das Risiko eines elektrischen Schlages.
- ▶ **Halten Sie das Kabel des Stecknetzteils fern von Hitze, Öl, scharfen Kanten oder sich bewegenden Teilen.** Beschädigte Kabel erhöhen das Risiko eines elektrischen Schlages.

- ▶ **Vermeiden Sie Körperkontakt mit geerdeten Oberflächen wie von Rohren, Heizungen, Herden und Kühlschränken.** Es besteht ein erhöhtes Risiko durch elektrischen Schlag, wenn Ihr Körper geerdet ist.

Produkt- und Leistungsbeschreibung




Lesen Sie alle Sicherheitshinweise und Anweisungen. Versäumnisse bei der Einhaltung der Sicherheitshinweise und Anweisungen können elektrischen Schlag, Brand und/oder schwere Verletzungen verursachen.

Bitte beachten Sie die Abbildungen im vorderen Teil der Betriebsanleitung.

Bestimmungsgemäßer Gebrauch

Das Elektrowerkzeug ist bestimmt zum Heften von Stoffen, Leder, Pappe, Folien, Isoliermaterial und ähnlichen Materialien auf einem weichen Untergrund, beispielsweise Holz oder holzähnlichem Material. Das Elektrowerkzeug ist nicht geeignet zum Befestigen von Wand- oder Deckenverkleidungen.

Abgebildete Komponenten

Die Nummerierung der abgebildeten Komponenten bezieht sich auf die Darstellung des Elektrowerkzeugs auf der Grafikseite.

(1) Tackernase
(2) USB-Buchse
(3) Akku-Ladezustandsanzeige
(4) Handgriff
(5) Kappe Akkufach
(6) Auslöser
(7) Magazinentriegelung
(8) Nachfüllanzeige
(9) USB-Kabel[a)]
(10) Klammerstreifen[b)]

(11) Magazin
(12) Papierhefter[b)]
(13) Broschürenhefter[b)]
(14) Haltebügel des Broschürenhefters
(15) Akku

a) **handelsüblich (nicht im Lieferumfang enthalten)**
b) **Dieses Zubehör gehört nicht zum Standard-Lieferumfang.**

Technische Daten

Akku-Tacker		**TWEO**
Sachnummer		**3 603 JG7 0..**
Nennspannung	V=	3,6
Schlagzahl	min^{-1}	30
Eintreibgegenstand		
– Klammerstreifen		Type 53
– Breite	mm	11,4
– Länge	mm	4–10
max. Magazin-Fassungsvermögen		100
Gewicht[A)]	kg	0,8
erlaubte Umgebungstemperatur beim Betrieb und bei Lagerung[B)]	°C	–20 … +50
Ladeanschluss		USB
Ladezeit[C)]	h	< 3
Anforderungen Steckernetzteil		
Ladespannung	V⎓	5,0
empfohlener Ladestrom	A	1,0
empfohlene Umgebungstemperatur beim Laden	°C	5 … 35

A) mit Akku, ohne Zubehör
B) eingeschränkte Leistung bei Temperaturen < 0 °C
C) Gemessen mit dem empfohlenen Ladestrom und dem mitgelieferten Akku

Geräusch-/Vibrationsinformation

Geräuschemissionswerte ermittelt entsprechend **EN IEC 62841-2-16**.

Der A-bewertete Schalldruckpegel des Elektrowerkzeugs beträgt typischerweise **79** dB(A). Unsicherheit K = 3 dB. Der Geräuschpegel beim Arbeiten kann die angegebenen Werte überschreiten. **Gehörschutz tragen!**

Schwingungswerte a_h (kontinuierliche Vibrationen), p_F (wiederholte Stoßvibrationen) und Unsicherheit K ermittelt entsprechend **EN IEC 62841-2-16**:

a_h = **2,8** m/s^2 (K = **1,5** m/s^2), p_F = **5075** m/s^2 (K = **327** m/s^2)

Der in diesen Anweisungen angegebene Schwingungspegel und der Geräuschemissionswert sind entsprechend einem genormten Messverfahren gemessen worden und können für den Vergleich von Elektrowerkzeugen miteinander verwendet werden. Sie eignen sich auch für eine vorläufige Einschätzung der Schwingungs- und Geräuschemission.

Der angegebene Schwingungspegel und der Geräuschemissionswert repräsentieren die hauptsächlichen Anwendungen des Elektrowerkzeugs. Wenn allerdings das Elektrowerkzeug für andere Anwendungen, mit abweichenden Einsatzwerkzeugen oder ungenügender Wartung eingesetzt wird, können der Schwingungspegel und der Geräuschemissionswert abweichen. Dies kann die Schwingungs- und Geräuschemission über den gesamten Arbeitszeitraum deutlich erhöhen.

Für eine genaue Abschätzung der Schwingungs- und Geräuschemissionen sollten auch die Zeiten berücksichtigt werden, in denen das Gerät abgeschaltet ist oder zwar läuft, aber nicht tatsächlich im Einsatz ist. Dies kann die Schwingungs- und Geräuschemissionen über den gesamten Arbeitszeitraum deutlich reduzieren.

Legen Sie zusätzliche Sicherheitsmaßnahmen zum Schutz des Bedieners vor der Wirkung von Schwingungen fest wie zum Beispiel: Wartung von Elektrowerkzeug und Einsatzwerkzeugen, Warmhalten der Hände, Organisation der Arbeitsabläufe.

Akku

Akku laden

(siehe Bild **A**)

- ▶ **Beachten Sie die Netzspannung!** Die Spannung der Stromquelle muss mit den Angaben auf dem Typenschild des Steckernetzteils übereinstimmen.
- ▶ **Beachten Sie die Betriebsanleitung des Steckernetzteils.**
- ▶ Benutzen Sie zum Aufladen ein Steckernetzteil, das den Anforderungen im Kapitel Technische Daten entspricht.

Hinweis: Li-Ionen-Akkus werden aufgrund internationaler Transportvorschriften teilgeladen ausgeliefert. Um die volle Leistung des Akkus zu gewährleisten, laden Sie vor dem ersten Einsatz den Akku vollständig auf.

Akku-Ladezustandsanzeige

Leuchtet die Akku-Ladezustandsanzeige **rot**, hat der Akku weniger als 33 % seiner Kapazität und sollte aufgeladen werden.

Die Akku-Ladezustandsanzeige zeigt den Ladefortschritt an. Beim Ladevorgang blinkt die Anzeige **grün**. Leuchtet die Akku-Ladezustandsanzeige dauerhaft grün, ist der Akku vollständig geladen. Die Anzeige erlischt nach 60 Minuten.

Blinkt die Akku-Ladezustandsanzeige am Elektrowerkzeug rot, ist der Ladezustand zu niedrig um zu starten. Laden Sie den Akku auf.

Blinkt die Akku-Ladezustandsanzeige nach intensiver Nutzung des Elektrowerkzeugs rot, ist das Elektrowerkzeug überlastet. Lassen Sie das Elektrowerkzeug abkühlen, bevor Sie weiterarbeiten.

Montage

Magazin bestücken (siehe Bild B)

- ▶ **Verwenden Sie nur original Bosch-Zubehör.** Die Präzisionsteile des Tackers wie Magazin, Stößel und Schusskanal sind auf Klammern von **Bosch** abgestimmt. Andere Hersteller verwenden andere Stahlqualitäten und Abmessungen.

– Drehen Sie das Elektrowerkzeug um.
– Drücken Sie die Magazinentriegelung **(7)** und ziehen Sie dabei das Magazin **(11)** nach hinten heraus.
– Legen Sie den Klammerstreifen **(10)** mit den Klammerspitzen nach oben ein.
– Schieben Sie das Magazin **(11)** zurück, bis es einrastet.

▶ **Wenden Sie beim Öffnen, Bestücken und Schließen des Magazins keine Gewalt an.**

Betrieb



Tragen Sie eine Schutzbrille.

Inbetriebnahme

Die mit der beweglichen Tackernase **(1)** gekoppelte Auslösesperre verhindert eine unbeabsichtigte Schussauslösung bei versehentlich gedrücktem Auslöser **(6)**.

Ein-/Ausschalten (Einzelauslösung)

– Setzen Sie die Tackernase **(1) zuerst** fest auf das Werkstück auf, bis diese vollständig eingedrückt ist.
– Halten Sie den Anpressdruck aufrecht und drücken Sie den Auslöser **(6)**.
– Nach dem vollständigen Eintreiben lassen Sie den Auslöser **(6)** los und heben die Tackernase **(1)** vom Werkstück ab.

Ein-/Ausschalten (Kontaktauslösung)

– Zum **schnellen Arbeiten** können Sie den Auslöser **(6)** gedrückt halten. Drücken Sie die Tackernase **(1)** fest auf das Werkstück, bis der Schuss ausgelöst wird. Setzen Sie den Tacker an der nächsten Stelle auf und drücken Sie die Tackernase **(1)** erneut fest auf das Werkstück.

Arbeitshinweise

▶ **Mit diesem Elektrowerkzeug können keine 19-mm-Klammern verarbeitet werden. Benutzen Sie deshalb das Elektrowerkzeug nicht zur Befestigung von Deckenverkleidungen mit Profilholz- oder Fugenkrallen.**

▶ **Halten Sie das Elektrowerkzeug nicht am Auslöser und entnehmen Sie den Akku, wenn die Klammer im Elektrowerkzeug klemmt.** Beim Entfernen einer verklemmten Klammer kann der Auslöser versehentlich betätigt werden.

Vermeiden Sie Leerschüsse, um den Verschleiß des Schlagstempels zu vermindern.

Setzen Sie die Tackernase **(1)** vorsichtig auf. Weiche Werkstücke (z.B. Kiefernholz) können durch zu festes Aufdrücken beschädigt werden.

Zubehör zum Heften von Papier

Mit speziellen Zubehören lässt sich das Elektrowerkzeug für das Heften von Papier verwenden. Die Zubehöre sind nur für den **TWEO** geeignet.

- Mit dem **Papierhefter (12)** können Sie bis zu 60 Blätter heften.
- Mit dem **Broschürenhefter (13)** können Sie bis zu 30 Blätter in der Mitte mit zwei Klammern zu einer Broschüre heften. Das maximale Format der zu heftenden Blätter ist DIN A4 (210 mm breit). Für das mittige Heften von Blättern im DIN-A5-Format sind Markierungen vorhanden.

Hinweis: Tackerklammern sind stabiler als handelsübliche Heftklammern und lassen sich daher nur schwer aus dem Papier wieder entfernen.

▶ **Verwenden Sie nur original Bosch-Zubehör.** Die Präzisionsteile des Tackers wie Magazin, Stößel und Schusskanal sind auf Klammern von **Bosch** abgestimmt. Andere Hersteller verwenden andere Stahlqualitäten und Abmessungen.

Empfehlung Klammernlänge	Blattanzahl (Papier 80 g/m^2)	
	Papierhefter	Broschürenhefter
4 mm	2–10	2–10
6 mm	2–20	2–20
8 mm	10–40	10–30
10 mm	20–60	20–30

Papiere heften (siehe Bilder C1 und C2)

- Legen Sie einen passenden Klammerstreifen **(10)** ein.
- Klicken Sie nacheinander die Nasen des Papierhefters **(12)** in die seitlichen Aussparungen am Elektrowerkzeug ein.
- Legen Sie den Papierstapel in den Papierhefter **(12)** ein und positionieren Sie die Tackernase über dem zu heftenden Papierbereich.
- Drücken Sie das Elektrowerkzeug fest nach unten, bis die Tackernase **(1)** einige Millimeter eingedrückt ist.
- Halten Sie den Anpressdruck aufrecht und drücken Sie kurz den Auslöser **(6)**.

– Nach dem vollständigen Eintreiben der Klammer lassen Sie den Auslöser **(6)** los und heben die Tackernase **(1)** vom Papierstapel ab.

Hinweis: Zum Bestücken des Magazins **(11)** müssen Sie den Papierhefter **(12)** vom Elektrowerkzeug demontieren.

Broschüren heften (siehe Bilder D1–D3)

– Vor der ersten Inbetriebnahme müssen Sie die beiden Hälften des Broschürenhefters **(13)** zusammenstecken. Der Broschürenhefter kann jetzt nicht mehr demontiert werden.
– Legen Sie einen passenden Klammerstreifen **(10)** ein.
– Falten Sie das oberste Blatt (Umschlag) des zu heftenden Papierstapels mittig, um eine Kennzeichnungslinie für die Klammerposition zu erhalten.
– Klappen Sie die Haltebügel **(14)** des Broschürenhefters **(13)** auf und legen Sie den Papierstapel mit dem Umschlag nach oben ein.
– Klappen Sie die Haltebügel **(14)** nach unten.
– Richten Sie den Papierstapel so aus, dass die Kennzeichnungslinie durch die Schlitze in den Haltebügeln zu sehen ist.
– Setzen Sie die Tackernase **(1)** zuerst fest auf einen der Schlitze auf, bis diese einige Millimeter eingedrückt ist.
– Halten Sie den Anpressdruck aufrecht und drücken Sie kurz den Auslöser **(6)**.
– Nach dem vollständigen Eintreiben der Klammer lassen Sie den Auslöser **(6)** los und heben die Tackernase **(1)** vom Haltebügel ab.
– Wiederholen Sie die Arbeitsschritte beim zweiten Schlitz.
– Klappen Sie die Haltebügel **(14)** auf, entnehmen Sie den gehefteten Papierstapel und falten Sie ihn in der Mitte.

Wartung und Service

Wartung und Reinigung

▶ **Halten Sie das Elektrowerkzeug und die Lüftungsschlitze sauber, um gut und sicher zu arbeiten.**

Akku austauschen (siehe Bild E)

Tauschen Sie den Akku, wenn die Betriebszeit nach dem Aufladen wesentlich verkürzt ist.

- Drehen Sie die Kappe **(5)** des Akkufachs gegen den Uhrzeigersinn bis zum Anschlag und ziehen Sie die Kappe ab.
- Ziehen Sie den Akku **(15)** aus dem Akkufach.
- Schieben Sie einen neuen Akku **(15)** in das Akkufach. Verwenden Sie ausschließlich **Bosch**-Li-Ionen-Akkus. Sie finden den Akku als **Bosch**-Ersatzteil unter www.boschtoolservice.com.
- Setzen Sie die Kappe **(5)** bündig auf das Akkufach und drehen Sie die Kappe im Uhrzeigersinn bis zum Anschlag.

Kundendienst und Anwendungsberatung

Deutschland
Tel.: +49 711 400 40 480

Österreich
Tel.: (01) 797222010

Schweiz
Tel.: (044) 8471511

Den Link zu unseren Serviceadressen und zu den Garantiebedingungen finden Sie auf der letzten Seite.

Geben Sie bei allen Rückfragen und Ersatzteilbestellungen bitte unbedingt die 10-stellige Sachnummer laut Typenschild des Produkts an.

Entsorgung

Elektrowerkzeuge, Akkus, Zubehör und Verpackungen sollen einer umweltgerechten Wiederverwertung zugeführt werden.



Werfen Sie Elektrowerkzeuge und Akkus/Batterien nicht in den Hausmüll!

Nur für EU-Länder:

Elektrische und elektronische Geräte oder gebrauchte Akkus/Batterien, die nicht mehr brauchbar sind, müssen separat gesammelt und auf umweltgerechte Weise entsorgt werden. Nutzen Sie die ausgewiesenen Sammelsysteme. Falsche Entsorgung kann aufgrund von möglicherweise enthaltenen gefährlichen Stoffen umwelt- und gesundheitsschädlich sein.

Nur für Deutschland:

Informationen zur Rücknahme von Elektro-Altgeräten für private Haushalte

Wie im Folgenden näher beschrieben, sind bestimmte Vertreiber zur unentgeltlichen Rücknahme von Altgeräten verpflichtet.

Vertreiber mit einer Verkaufsfläche für Elektro- und Elektronikgeräte von mindestens 400 m² sowie Vertreiber von Lebensmitteln mit einer Gesamtverkaufsfläche von mindestens 800 m², die mehrmals im Kalenderjahr oder dauerhaft Elektro- und Elektronikgeräte anbieten und auf dem Markt bereitstellen, sind verpflichtet,

1. bei der Abgabe eines neuen Elektro- oder Elektronikgeräts an einen Endnutzer ein Altgerät des Endnutzers der gleichen Geräteart, das im Wesentlichen die gleichen Funktionen wie das neue Gerät erfüllt, am Ort der Abgabe oder in unmittelbarer Nähe hierzu unentgeltlich zurückzunehmen; Ort der Abgabe ist auch der private Haushalt, sofern dort durch Auslieferung die Abgabe erfolgt: In diesem Fall ist die Abholung des Altgeräts für den Endnutzer unentgeltlich; und
2. auf Verlangen des Endnutzers Altgeräte, die in keiner äußeren Abmessung größer als 25 cm sind, im Einzelhandelsgeschäft oder in unmittelbarer Nähe hierzu unentgeltlich zurückzunehmen; die Rücknahme darf nicht an den Kauf eines Elektro- oder Elektronikgerätes geknüpft werden und ist auf drei Altgeräte pro Geräteart beschränkt.

Der Vertreiber hat beim Abschluss des Kaufvertrags für das neue Elektro- oder Elektronikgerät den Endnutzer über die Möglichkeit zur unentgeltlichen Rückgabe bzw. Abholung des Altgeräts zu informieren und den Endnutzer nach seiner Absicht zu befragen, ob bei der Auslieferung des neuen Geräts ein Altgerät zurückgegeben wird.

Dies gilt auch bei Vertrieb unter Verwendung von Fernkommunikationsmitteln, wenn die Lager- und Versandflächen für Elektro- und Elektronikgeräte mindestens 400 m² betragen oder die gesamten Lager- und Versandflächen mindestens 800 m² betragen, wobei die unentgeltliche Abholung auf Elektro- und Elektronikgeräte der Kategorien 1 (Wärmeüberträger), 2 (Bildschirmgeräte) und 4 (Großgeräte mit mindestens einer äußeren Abmessung über 50 cm) beschränkt ist. Für alle übrigen Elektro- und Elektronikgeräte muss der Vertreiber geeignete Rückgabemöglichkeiten in zumutbarer Entfernung zum jeweiligen Endnutzer gewährleisten; das gilt auch für Altgeräte, die in keiner äußeren Abmessung größer als 25 cm sind, die der Endnutzer zurückgeben will, ohne ein neues Gerät zu kaufen.

English

Safety Instructions

General Power Tool Safety Warnings

⚠ WARNING **Read all safety warnings, instructions, illustrations and specifications provided with this power tool.** Failure to follow all instructions listed below may result in electric shock, fire and/or serious injury.

Save all warnings and instructions for future reference.

The term "power tool" in the warnings refers to your mains-operated (corded) power tool or battery-operated (cordless) power tool.

Work area safety

- ▶ **Keep work area clean and well lit.** Cluttered or dark areas invite accidents.
- ▶ **Do not operate power tools in explosive atmospheres, such as in the presence of flammable liquids, gases or dust.** Power tools create sparks which may ignite the dust or fumes.
- ▶ **Keep children and bystanders away while operating a power tool.** Distractions can cause you to lose control.

Electrical safety

- ▶ **Do not expose power tools to rain or wet conditions.** Water entering a power tool will increase the risk of electric shock.

Personal safety

- ▶ **Stay alert, watch what you are doing and use common sense when operating a power tool. Do not use a power tool while you are tired or under the influence of drugs, alcohol or medication.** A moment of inattention while operating power tools may result in serious personal injury.

- **Use personal protective equipment. Always wear eye protection.** Protective equipment such as a dust mask, non-skid safety shoes, hard hat or hearing protection used for appropriate conditions will reduce personal injuries.
- **Prevent unintentional starting. Ensure the switch is in the off-position before connecting to power source and/or battery pack, picking up or carrying the tool.** Carrying power tools with your finger on the switch or energising power tools that have the switch on invites accidents.
- **Remove any adjusting key or wrench before turning the power tool on.** A wrench or a key left attached to a rotating part of the power tool may result in personal injury.
- **Do not overreach. Keep proper footing and balance at all times.** This enables better control of the power tool in unexpected situations.
- **Dress properly. Do not wear loose clothing or jewellery. Keep your hair and clothing away from moving parts.** Loose clothes, jewellery or long hair can be caught in moving parts.
- **If devices are provided for the connection of dust extraction and collection facilities, ensure these are connected and properly used.** Use of dust collection can reduce dust-related hazards.
- **Do not let familiarity gained from frequent use of tools allow you to become complacent and ignore tool safety principles.** A careless action can cause severe injury within a fraction of a second.

Power tool use and care

- **Do not force the power tool. Use the correct power tool for your application.** The correct power tool will do the job better and safer at the rate for which it was designed.
- **Do not use the power tool if the switch does not turn it on and off.** Any power tool that cannot be controlled with the switch is dangerous and must be repaired.
- **Disconnect the plug from the power source and/or remove the battery pack, if detachable, from the power tool before making any adjustments, changing accessories, or storing power tools.** Such preventive safety measures reduce the risk of starting the power tool accidentally.

- **Store idle power tools out of the reach of children and do not allow persons unfamiliar with the power tool or these instructions to operate the power tool.** Power tools are dangerous in the hands of untrained users.
- **Maintain power tools and accessories. Check for misalignment or binding of moving parts, breakage of parts and any other condition that may affect the power tool's operation. If damaged, have the power tool repaired before use.** Many accidents are caused by poorly maintained power tools.
- **Keep cutting tools sharp and clean.** Properly maintained cutting tools with sharp cutting edges are less likely to bind and are easier to control.
- **Use the power tool, accessories and tool bits etc. in accordance with these instructions, taking into account the working conditions and the work to be performed.** Use of the power tool for operations different from those intended could result in a hazardous situation.
- **Keep handles and grasping surfaces dry, clean and free from oil and grease.** Slippery handles and grasping surfaces do not allow for safe handling and control of the tool in unexpected situations.

Battery tool use and care

- **Recharge only with the charger specified by the manufacturer.** A charger that is suitable for one type of battery pack may create a risk of fire when used with another battery pack.
- **Use power tools only with specifically designated battery packs.** Use of any other battery packs may create a risk of injury and fire.
- **When battery pack is not in use, keep it away from other metal objects, like paper clips, coins, keys, nails, screws or other small metal objects, that can make a connection from one terminal to another.** Shorting the battery terminals together may cause burns or a fire.
- **Under abusive conditions, liquid may be ejected from the battery; avoid contact. If contact accidentally occurs, flush with water. If liquid contacts eyes, additionally seek medical help.** Liquid ejected from the battery may cause irritation or burns.
- **Do not use a battery pack or tool that is damaged or modified.** Damaged or modified batteries may exhibit unpredictable behaviour resulting in fire, explosion or risk of injury.

- ▶ **Do not expose a battery pack or tool to fire or excessive temperature.** Exposure to fire or temperature above 130°C may cause explosion.
- ▶ **Follow all charging instructions and do not charge the battery pack or tool outside the temperature range specified in the instructions.** Charging improperly or at temperatures outside the specified range may damage the battery and increase the risk of fire.

Service

- ▶ **Have your power tool serviced by a qualified repair person using only identical replacement parts.** This will ensure that the safety of the power tool is maintained.
- ▶ **Never service damaged battery packs.** Service of battery packs should only be performed by the manufacturer or authorized service providers.

Tacker safety warnings

- ▶ **Always assume that the tacker contains fasteners.** Careless handling of the tacker may result in unexpected firing of fasteners and personal injury.
- ▶ **Disconnect the tacker from the power source when loading and unloading fasteners, making adjustments or changing accessories.** The tacker may be accidentally activated if it is connected to the power source, which may result in personal injury.
- ▶ **Be careful when handling fasteners, especially when loading and unloading.** The fasteners have sharp points which may result in personal injury.
- ▶ **Do not point the tool towards yourself or anyone nearby.** Unexpected triggering will discharge a fastener, which may result in personal injury.
- ▶ **Keep fingers away from trigger when not operating the tacker and when moving from one operating position to another.** Unexpected triggering will discharge a fastener, which may result in personal injury.
- ▶ **Hold the tacker by insulated gripping surfaces, when performing an operation where the fastener may contact hidden wiring.** A fastener contacting a "live" wire may make exposed metal parts of the tacker "live" and could give the operator an electric shock.
- ▶ **Hold the tacker with a firm grasp during operation.** Uncontrolled recoil of the tacker may result in unintended activation, which may result in personal injury.

- **Keep all body parts such as hands and legs, etc. away from the firing direction of the tacker.** The fastener may penetrate the workpiece as well as any object behind it, which may result in personal injury.
- **When using the tacker, keep all body parts such as hands and legs, etc. away from the area where the fastener is driven into the workpiece.** The fasterer could deflect and exit the workpiece, which may result in personal injury.
- **Do not actuate the tacker unless the tacker is placed firmly against the workpiece.** If the tacker is not in contact with the workpiece, the fastener may be deflected away from the workpiece, which may result in personal injury.
- **Do not use this tacker for fastening electrical cables.** It is not designed for electric cable installation and may damage the insulation of electric cables, thereby causing electric shock or fire hazards.
- **Disconnect the tacker from the power source if a fastener jams in the tacker.** While removing a jammed fastener, the tacker may be accidentally activated if it is connected to the power source, which may result in personal injury.
- **Use caution while removing a jammed fastener.** The mechanism may be under compression and the fastener may be forcefully discharged, which may result in personal injury.
- **Contact actuation should only be used for non-precision fastening applications such as for roofing and sheathing or the production of pallets, furniture, manufactured housing or upholstery.** For work requiring more precision, a sequential tool or sequential operating mode should be selected.
- **Always check the actuation mode before operating tools with selective actuation.** Operating the tool without verifying the actuation mode could lead to injury from inadvertent actuation of a fastener.
- **Use this tool on controlled jobsites where safe work practices are implemented.** Environments where safe work practices are not maintained increases the risk of personal injury.
- **Use suitable detectors to determine if there are hidden supply lines or contact the local utility company for assistance.** Contact with electric cables can cause fire and electric shock. Damaging gas lines can lead to explosion. Breaking water pipes causes property damage.

- ▶ **In case of damage and improper use of the battery, vapours may be emitted. The battery can set alight or explode.** Ensure the area is well ventilated and seek medical attention should you experience any adverse effects. The vapours may irritate the respiratory system.
- ▶ **Do not modify or open the battery.** There is a risk of short-circuiting.
- ▶ **The battery can be damaged by pointed objects such as nails or screwdrivers or by force applied externally.** An internal short circuit may occur, causing the battery to burn, smoke, explode or overheat.



Protect the power tool against heat, e.g. against continuous intense sunlight, fire, water, and moisture. There is a risk of explosion.

Safety instructions for power supply



Only use an insulated, safety extra-low voltage (SELV) power supply, marked with adjacent symbol, that is certified according to EN 61558/IEC 61558 to charge your product. Otherwise there is a risk of fire or electric shock.

- ▶ **Do not expose the power supply to rain or wet conditions.** Water entering a power supply increases the risk of electric shock.
- ▶ **Keep the power supply clean.** Dirt poses a risk of electric shock.
- ▶ **Always check the power supply before using it. Stop using the power supply if you discover any damage.** Damaged power supplies increase the risk of an electric shock.
- ▶ **The power supply's plug must match the plug socket. Never modify the plug in any way.** Unmodified plugs and matching plug sockets will reduce the risk of electric shock.
- ▶ **Keep the cable for the power supply away from heat, oil, sharp edges and moving parts.** Damaged cables increase the risk of an electric shock.
- ▶ **Avoid body contact with earthed or grounded surfaces, such as pipes, radiators, ranges and refrigerators.** There is an increased risk of electric shock if your body is earthed or grounded.

Product Description and Specifications




Read all the safety and general instructions. Failure to observe the safety and general instructions may result in electric shock, fire and/or serious injury.

Please observe the illustrations at the beginning of this operating manual.

Intended Use

The power tool is intended for tacking fabrics, leather, cardboard, foils, insulation material and similar materials to a soft surface, such as wood or wood-like materials. The power tool is not suitable for fastening wall or ceiling panelling.

Product Features

The numbering of the product features refers to the diagram of the power tool on the graphics page.

- **(1)** Tacker head
- **(2)** USB port
- **(3)** Battery charge indicator
- **(4)** Handle
- **(5)** Battery compartment cap
- **(6)** Trigger
- **(7)** Magazine release
- **(8)** Reload indicator
- **(9)** USB cable[a)]
- **(10)** Staple strip[b)]
- **(11)** Magazine
- **(12)** Paper tacker[b)]
- **(13)** Booklet maker[b)]
- **(14)** Brackets for booklet maker

(15) Rechargeable battery

a) **Commercially available (not included in the scope of delivery)**

b) **This accessory is not part of the standard scope of delivery.**

Technical Data

Cordless tacker		TWEO
Article number		**3 603 JG7 0..**
Rated voltage	V=	3.6
Impact rate	min^{-1}	30
Fastener		
– Staple strip		Type 53
– Width	mm	11.4
– Length	mm	4–10
Max. magazine capacity		100
Weight[A)]	kg	0.8
Permitted ambient temperature during operation and during storage[B)]	°C	–20 to +50
Charging connection		USB
Charging time[C)]	h	< 3
Power supply requirements		
Charging voltage	V⎓	5.0
Recommended charging current	A	1.0
Recommended ambient temperature during charging	°C	5 to 35

A) with rechargeable battery, without accessories

B) Limited performance at temperatures < 0 °C

C) Measured with the recommended charging current and the supplied battery

Noise/Vibration Information

Noise emission values determined according to **EN IEC 62841-2-16**.

Typically, the A-weighted sound pressure level of the power tool is **79** dB(A). Uncertainty K = 3 dB. The noise level when working can exceed the volume stated. **Wear hearing protection!**

Vibration values a_h (continuous vibrations), p_F (repeated shock vibrations) and uncertainty K determined according to **EN IEC 62841-2-16**:

a_h = **2.8** m/s^2 (K = **1.5** m/s^2), p_F = **5075** m/s^2 (K = **327** m/s^2)

The vibration level and noise emission value given in these instructions have been measured in accordance with a standardised measuring procedure and can be used to compare power tools. They can also be used for a preliminary estimation of vibration and noise emissions.

The stated vibration level and noise emission value represent the main applications of the power tool. However, if the power tool is used for other applications, with different accessories or is poorly maintained, the vibration level and noise emission value can differ. This can significantly increase the vibration and noise emissions over the total working period.

To estimate vibration and noise emissions accurately, the times when the tool is switched off or when it is running but not actually being used should also be taken into account. This can significantly reduce vibration and noise emissions over the total working period.

Implement additional safety measures to protect the operator from the effects of vibration, such as servicing the power tool and accessories, keeping their hands warm, and organising workflows correctly.

Rechargeable battery

Charging the battery

(see figure **A**)

- ▶ **Pay attention to the mains voltage.** The voltage of the power source must match the voltage specified on the type plate of the power supply.
- ▶ **Consult the operating instructions for the power supply.**
- ▶ For charging, use a power supply unit that meets the requirements in chapter Technical Data

Note: Lithium-ion rechargeable batteries are supplied partially charged according to international transport regulations. To ensure full rechargeable battery capacity, fully charge the rechargeable battery before using your tool for the first time.

Battery charge indicator

If the battery charge indicator lights up **red**, the battery is at less than 33 % of its capacity and should be charged.

The battery charge indicator indicates the charging progress. The indicator flashes **green** during the charging process. When the battery is fully charged, the battery charge indicator is continuously lit green. The indicator switches off after 60 minutes.

If the battery charge indicator on the power tool flashes red, the charge level is too low to start. Charge the battery.

If the battery charge indicator flashes red after intesive use of the power tool, the power tool is overloaded. Allow the power tool to cool down before you carry on working.

Assembly

Loading the Magazine (see figure B)

- ▶ **Use only original Bosch accessories**. The precision parts of the tacker, such as the magazine, striker and shot duct, are matched to **Bosch** staples. Other manufacturers use different steel grades and sizes.
- – Turn the power tool around.
- – Press the magazine release **(7)** and pull the magazine **(11)** out of the back of the tool at the same time.
- – Insert the staple strip **(10)** with the staple tips pointing upwards.
- – Slide the magazine **(11)** back in until it clicks into place.
- ▶ **Do not use force when opening, loading or closing the magazine.**

Operation



Wear safety goggles.

Starting Operation

The trigger lock, which is connected to the movable tacker head **(1)**, prevents the unintended release of a staple when the trigger **(6)** is pressed accidentally.

Switching On and Off (Single Actuation)

– **First**, firmly place the tacker head **(1)** against the workpiece until it is fully pushed in.
– Maintain the contact pressure and press the trigger **(6)**.
– Once the staple has been completely driven in, release the trigger **(6)** and lift the tacker head **(1)** from the workpiece.

Switching On and Off (Contact Actuation)

– Press and hold the trigger **(6)** to **work more quickly**.
Press the tacker head **(1)** firmly onto the workpiece until the staple is released. Move the tacker to the next position and press the tacker head **(1)** firmly onto the workpiece once more.

Practical Advice

▶ **19 mm staples cannot be used with this power tool. Therefore you should not use the power tool to attach ceiling panels with claws for fastening wooden profiles or joints.**
▶ **Do not hold the power tool by the trigger and remove the battery if the staple is jammed inside.** The trigger could accidentally be pulled while removing a jammed staple.

Avoid pulling the trigger when the magazine is empty to minimise wear on the firing pin.

Carefully set the tacker head **(1)** down on the material. Soft workpieces (e.g. pine wood) could be damaged if you press down too hard.

Accessories for Tacking Paper

With specific accessories, the power tool can be used for tacking paper. The accessories are only suitable for the **TWEO**.

– With the **paper tacker (12)**, you can tack together up to 60 sheets.
– With the **booklet maker (13)**, you can tack together up to 30 sheets using two staples in the centre, making them into a booklet. The maximum size of the sheets to be tacked is A4 (210 mm wide). For centre tacking of sheets of A5 size, positioning marks are available.

Note: Tacker staples are stronger than standard staples and are therefore more difficult to remove from the paper.

▶ **Use only original Bosch accessories**. The precision parts of the tacker, such as the magazine, striker and shot duct, are matched to **Bosch** staples. Other manufacturers use different steel grades and sizes.

Recommended staple length	Number of sheets (80 g/m² paper)	
	Paper tacker	Booklet maker
4 mm	2–10	2–10
6 mm	2–20	2–20
8 mm	10–40	10–30
10 mm	20–60	20–30

Tacking paper (see figures C1 and C2)

– Insert a suitable staple strip **(10)**.
– Click the lugs of the paper tacker **(12)** one by one into the side slots of the power tool.
– Place the stack of paper in the paper tacker **(12)** and position the tacker head over the paper surface to be tacked.
– Firmly press the power tool down until the tacker head **(1)** is pushed in a few millimetres.
– Maintain the contact pressure and briefly press the trigger **(6)**.
– Once the staple has been completely driven in, release the trigger **(6)** and lift the tacker head **(1)** from the stack of paper.

Note: To load the magazine **(11)**, you have to remove the paper tacker **(12)** from the power tool.

Tacking booklets (see figures D1–D3)

– Before using it for the first time, you must slot the two halves of the booklet maker **(13)** together. The booklet maker can no longer be removed.
– Insert a suitable staple strip **(10)**.
– Fold the top sheet (cover) of the stack of paper to be tacked in half, in order to obtain an indication line for the staple position.
– Open the brackets **(14)** of the booklet maker **(13)** and place the paper stack in the middle, with the cover facing upwards.
– Fold the brackets **(14)** down.
– Align the paper stack in such a way that the indication line is visible through the slots of the brackets.

– First, firmly press the tacker head **(1)** into one of the slots and push it in a few millimetres.
– Maintain the contact pressure and briefly press the trigger **(6)**.
– Once the staple has been completely driven in, release the trigger **(6)** and lift the tacker head **(1)** from the bracket.
– Repeat the steps for the second slot.
– Open the brackets **(14)**, remove the tacked paper stack and fold it in half.

Maintenance and Service

Maintenance and Cleaning

▶ **To ensure safe and efficient operation, always keep the power tool and the ventilation slots clean.**

Replacing the Battery (see figure E)

Replace the battery if the operating time is significantly reduced after charging.

– Rotate the cap **(5)** of the battery compartment anticlockwise as far as it will go and remove the cap.
– Pull the rechargeable battery **(15)** out of the battery compartment.
– Push a new rechargeable battery **(15)** into the battery compartment. Only use **Bosch** Li-ion batteries. You can find the rechargeable battery as a **Bosch** spare part at www.boschtoolservice.com.
– Place the cap **(5)** flush on battery compartment and turn it clockwise as far as it will go.

After-Sales Service and Application Service

Great Britain
Tel. Service: (0344) 7360109

GB Importer:
Robert Bosch Ltd.
Broadwater Park
North Orbital Road
Uxbridge
UB9 5HJ

People's Republic of China
China Mainland
Tel.: 400 826 8484-3-2
You can find the link to our service addresses and warranty conditions on the last page.
In all correspondence and spare parts orders, please always include the 10-digit article number given on the nameplate of the product.

Disposal

Power tools, rechargeable batteries, accessories and packaging should be sorted for environmental-friendly recycling.



Do not dispose of power tools and batteries/rechargeable batteries into household waste!

Only for EU countries and United Kingdom:
Electrical and electronic equipment or used batteries that are no longer suitable for use must be collected separately and disposed of in an environmentally friendly manner. Use the designated collection systems. Incorrect disposal may cause harmful effects on the environment and human health, due to the potential presence of hazardous substances.

Français

Consignes de sécurité

Avertissements de sécurité généraux pour l'outil électrique

⚠ AVERTISSEMENT **Lire tous les avertissements de sécurité, les instructions, les illustrations et les spécifications fournis avec cet outil électrique.** Ne pas suivre les instructions énumérées ci-dessous peut provoquer un choc électrique, un incendie et/ou une blessure sérieuse.

Conserver tous les avertissements et toutes les instructions pour pouvoir s'y reporter ultérieurement.

Le terme "outil électrique" dans les avertissements fait référence à votre outil électrique alimenté par le secteur (avec cordon d'alimentation) ou votre outil électrique fonctionnant sur batterie (sans cordon d'alimentation).

Sécurité de la zone de travail

- **Conserver la zone de travail propre et bien éclairée.** Les zones en désordre ou sombres sont propices aux accidents.
- **Ne pas faire fonctionner les outils électriques en atmosphère explosive, par exemple en présence de liquides inflammables, de gaz ou de poussières.** Les outils électriques produisent des étincelles qui peuvent enflammer les poussières ou les fumées.
- **Maintenir les enfants et les personnes présentes à l'écart pendant l'utilisation de l'outil électrique.** Les distractions peuvent vous faire perdre le contrôle de l'outil.

Sécurité électrique

- **Ne pas exposer les outils électriques à la pluie ou à des conditions humides.** La pénétration d'eau à l'intérieur d'un outil électrique augmente le risque de choc électrique.

Sécurité des personnes

- **Rester vigilant, regarder ce que vous êtes en train de faire et faire preuve de bon sens dans votre utilisation de l'outil électrique. Ne pas utiliser un outil électrique lorsque vous êtes fatigué ou sous l'emprise de drogues, de l'alcool ou de médicaments.** Un moment d'inattention en cours d'utilisation d'un outil électrique peut entraîner des blessures graves.
- **Utiliser un équipement de protection individuelle. Toujours porter une protection pour les yeux.** Les équipements de protection individuelle tels que les masques contre les poussières, les chaussures de sécurité antidérapantes, les casques ou les protections auditives utilisés pour les conditions appropriées réduisent les blessures.
- **Éviter tout démarrage intempestif. S'assurer que l'interrupteur est en position arrêt avant de brancher l'outil au secteur et/ou au bloc de batteries, de le ramasser ou de le porter.** Porter les outils électriques en ayant le doigt sur l'interrupteur ou brancher des outils électriques dont l'interrupteur est en position marche est source d'accidents.

- ▶ **Retirer toute clé de réglage avant de mettre l'outil électrique en marche.** Une clé laissée fixée sur une partie tournante de l'outil électrique peut donner lieu à des blessures.
- ▶ **Ne pas se précipiter. Garder une position et un équilibre adaptés à tout moment.** Cela permet un meilleur contrôle de l'outil électrique dans des situations inattendues.
- ▶ **S'habiller de manière adaptée. Ne pas porter de vêtements amples ou de bijoux. Garder les cheveux et les vêtements à distance des parties en mouvement.** Des vêtements amples, des bijoux ou les cheveux longs peuvent être pris dans des parties en mouvement.
- ▶ **Si des dispositifs sont fournis pour le raccordement d'équipements pour l'extraction et la récupération des poussières, s'assurer qu'ils sont connectés et correctement utilisés.** Utiliser des collecteurs de poussière peut réduire les risques dus aux poussières.
- ▶ **Rester vigilant et ne pas négliger les principes de sécurité de l'outil sous prétexte que vous avez l'habitude de l'utiliser.** Une fraction de seconde d'inattention peut provoquer une blessure grave.

Utilisation et entretien de l'outil électrique

- ▶ **Ne pas forcer l'outil électrique. Utiliser l'outil électrique adapté à votre application.** L'outil électrique adapté réalise mieux le travail et de manière plus sûre au régime pour lequel il a été construit.
- ▶ **Ne pas utiliser l'outil électrique si l'interrupteur ne permet pas de passer de l'état de marche à arrêt et inversement.** Tout outil électrique qui ne peut pas être commandé par l'interrupteur est dangereux et il faut le réparer.
- ▶ **Débrancher la fiche de la source d'alimentation et/ou enlever le bloc de batteries, s'il est amovible, avant tout réglage, changement d'accessoires ou avant de ranger l'outil électrique.** De telles mesures de sécurité préventives réduisent le risque de démarrage accidentel de l'outil électrique.
- ▶ **Conserver les outils électriques à l'arrêt hors de la portée des enfants et ne pas permettre à des personnes ne connaissant pas l'outil électrique ou les présentes instructions de le faire fonctionner.** Les outils électriques sont dangereux entre les mains d'utilisateurs novices.
- ▶ **Observer la maintenance des outils électriques et des accessoires. Vérifier qu'il n'y a pas de mauvais alignement ou de blocage des par-**

ties mobiles, des pièces cassées ou toute autre condition pouvant affecter le fonctionnement de l'outil électrique. En cas de dommages, faire réparer l'outil électrique avant de l'utiliser. De nombreux accidents sont dus à des outils électriques mal entretenus.

- ▶ **Garder affûtés et propres les outils permettant de couper.** Des outils destinés à couper correctement entretenus avec des pièces coupantes tranchantes sont moins susceptibles de bloquer et sont plus faciles à contrôler.
- ▶ **Utiliser l'outil électrique, les accessoires et les lames etc., conformément à ces instructions, en tenant compte des conditions de travail et du travail à réaliser.** L'utilisation de l'outil électrique pour des opérations différentes de celles prévues peut donner lieu à des situations dangereuses.
- ▶ **Il faut que les poignées et les surfaces de préhension restent sèches, propres et dépourvues d'huiles et de graisses.** Des poignées et des surfaces de préhension glissantes rendent impossibles la manipulation et le contrôle en toute sécurité de l'outil dans les situations inattendues.

Utilisation des outils fonctionnant sur batteries et précautions d'emploi

- ▶ **Ne recharger qu'avec le chargeur spécifié par le fabricant.** Un chargeur qui est adapté à un type de bloc de batteries peut créer un risque de feu lorsqu'il est utilisé avec un autre type de bloc de batteries.
- ▶ **N'utiliser les outils électriques qu'avec des blocs de batteries spécifiquement désignés.** L'utilisation de tout autre bloc de batteries peut créer un risque de blessure et de feu.
- ▶ **Lorsqu'un bloc de batteries n'est pas utilisé, le maintenir à l'écart de tout autre objet métallique, par exemple trombones, pièces de monnaie, clés, clous, vis ou autres objets de petite taille qui peuvent donner lieu à une connexion d'une borne à une autre.** Le court-circuitage des bornes d'une batterie entre elles peut causer des brûlures ou un feu.
- ▶ **Dans de mauvaises conditions, du liquide peut être éjecté de la batterie; éviter tout contact. En cas de contact accidentel, nettoyer à l'eau. Si le liquide entre en contact avec les yeux, rechercher en plus une aide médicale.** Le liquide éjecté des batteries peut causer des irritations ou des brûlures.
- ▶ **Ne pas utiliser un bloc de batteries ou un outil fonctionnant sur batteries qui a été endommagé ou modifié.** Les batteries endommagées ou

modifiées peuvent avoir un comportement imprévisible provoquant un feu, une explosion ou un risque de blessure.

- ▶ **Ne pas exposer un bloc de batteries ou un outil fonctionnant sur batteries au feu ou à une température excessive.** Une exposition au feu ou à une température supérieure à 130 °C peut provoquer une explosion.
- ▶ **Suivre toutes les instructions de charge et ne pas charger le bloc de batteries ou l'outil fonctionnant sur batteries hors de la plage de températures spécifiée dans les instructions.** Un chargement incorrect ou à des températures hors de la plage spécifiée de températures peut endommager la batterie et augmenter le risque de feu.

Maintenance et entretien

- ▶ **Faire entretenir l'outil électrique par un réparateur qualifié utilisant uniquement des pièces de rechange identiques.** Cela assure le maintien de la sécurité de l'outil électrique.
- ▶ **Ne jamais effectuer d'opération d'entretien sur des blocs de batteries endommagés.** Il convient que l'entretien des blocs de batteries ne soit effectué que par le fabricant ou les fournisseurs de service autorisés.

Avertissements de sécurité relatifs aux agrafeuses

- ▶ **Toujours prendre pour hypothèse que l'agrafeuse contient des fixations.** Une manipulation imprudente de l'agrafeuse peut entraîner la projection inattendue de fixations ainsi que des blessures corporelles.
- ▶ **Débrancher l'agrafeuse de la source d'alimentation électrique avant toute opération de chargement ou de déchargement de fixations, de réglage ou de remplacement d'accessoires.** L'agrafeuse peut être activée par inadvertance si elle est branchée à la source d'alimentation électrique, ce qui peut entraîner des blessures corporelles.
- ▶ **Manipuler les fixations avec prudence, en particulier lors de leur chargement et de leur déchargement.** Les fixations ont des pointes acérées qui peuvent entraîner des blessures corporelles.
- ▶ **Ne pas pointer l'agrafeuse vers soi-même ou vers une personne aux alentours.** Un déclenchement inattendu entraîne la projection d'une fixation, ce qui peut entraîner des blessures corporelles.
- ▶ **Éloigner les doigts de la gâchette lorsque l'agrafeuse n'est pas utilisée et au moment de passer d'une position de travail à une autre.** Un

déclenchement inattendu entraîne la projection d'une fixation, ce qui peut entraîner des blessures corporelles.

- ▶ **Tenir l'agrafeuse par les surfaces de préhension isolées, au cours d'une opération où la fixation peut entrer en contact avec des fils électriques cachés ou avec son propre cordon.** Une fixation en contact avec un fil "sous tension" peut "mettre sous tension" les parties métalliques exposées de l'agrafeuse et provoquer un choc électrique chez l'opérateur.
- ▶ **Tenir fermement l'agrafeuse lors de son utilisation.** Le recul non contrôlé de l'agrafeuse peut provoquer une activation non intentionnelle, ce qui peut entraîner des blessures corporelles.
- ▶ **Éloigner toute partie du corps (mains, jambes, etc.) de la direction de projection des fixations.** La fixation peut percer la pièce ainsi que tout objet placé derrière celle-ci, ce qui peut entraîner des blessures corporelles.
- ▶ **Lors de l'utilisation de l'agrafeuse, éloigner toute partie du corps (mains, jambes, etc.) de la zone où la fixation est enfoncée dans la pièce.** La fixation peut être déviée et sortir de la pièce, ce qui peut entraîner des blessures corporelles.
- ▶ **Ne pas actionner l'agrafeuse tant qu'elle n'est pas fermement appuyée contre la pièce.** Si l'agrafeuse n'est pas en contact avec la pièce, la fixation peut être déviée de la pièce, ce qui peut entraîner des blessures corporelles.
- ▶ **Ne pas utiliser cette agrafeuse pour fixer des câbles électriques.** Il n'est pas conçu pour installer des câbles électriques et peut endommager leur isolation, ce qui entraîne des risques de choc électrique ou d'incendie.
- ▶ **Débrancher l'agrafeuse de la source d'alimentation électrique si une fixation est coincée dans l'agrafeuse.** Lors du retrait d'une fixation coincée, l'agrafeuse peut être activée par inadvertance si elle est branchée à la source d'alimentation électrique, ce qui peut entraîner des blessures corporelles.
- ▶ **Faire preuve de prudence lors du retrait d'une fixation coincée.** Le mécanisme peut subir une compression et la fixation peut être projetée avec force, ce qui peut entraîner des blessures corporelles.
- ▶ **L'activation par contact ne doit être utilisée que pour des applications de fixation non précises, telles que la couverture et le bardage,**

ou la fabrication de palettes, de meubles, de maisons préfabriquées ou de tapisseries d'ameublement. Pour les travaux nécessitant davantage de précision, il convient de choisir un outil séquentiel ou un mode de fonctionnement séquentiel.

- ▶ **Vérifiez toujours le mode d'activation avant d'utiliser des outils à activation sélective.** L'utilisation de l'outil sans vérifier le mode d'activation peut entraîner des blessures dues au déclenchement accidentel d'un élément de fixation.
- ▶ **Utilisez cet outil sur des chantiers contrôlés où des pratiques de travail sûres sont mises en place.** Les environnements où ces pratiques ne sont pas respectées augmentent le risque de blessures.
- ▶ **Utilisez un détecteur approprié pour vérifier s'il n'y a pas de conduites cachées ou contactez votre société de distribution d'eau locale.** Tout contact avec des câbles électriques peut provoquer un incendie ou un choc électrique. Tout endommagement d'une conduite de gaz peut provoquer une explosion. La perforation d'une conduite d'eau provoque des dégâts matériels.
- ▶ **Si l'accu est endommagé ou utilisé de manière non conforme, des vapeurs peuvent s'échapper. L'accu peut brûler ou exploser.** Ventilez le local et consultez un médecin en cas de malaise. Les vapeurs peuvent entraîner des irritations des voies respiratoires.
- ▶ **N'apportez aucune modification à la batterie et ne l'ouvrez pas.** Risque de court-circuit.
- ▶ **Les objets pointus comme un clou ou un tournevis et le fait d'exercer une force extérieure sur le boîtier risque d'endommager l'accu.** Il peut en résulter un court-circuit interne et l'accu risque de s'enflammer, de dégager des fumées, d'exploser ou de surchauffer.



Placez l'outil électroportatif dans un lieu à l'abri de l'eau, de l'humidité et de toute source de chaleur, par ex. ensoleillement direct ou flamme. Il y a sinon risque d'explosion.

Consignes de sécurité pour chargeurs



Pour charger votre produit, utilisez uniquement des chargeurs secteur isolés portant le symbole ci-contre, certifiés conformément à la norme EN 61558/CEI 61558 et répondant aux exi-

gences en matière de très basse tension de sécurité (TBTS). Il existe sinon un risque d'incendie ou d'électrocution.

- ▶ **N'exposez pas le chargeur secteur à la pluie ou à l'humidité.** La pénétration d'eau à l'intérieur du chargeur secteur accroît le risque de choc électrique.
- ▶ **Veillez à ce que le chargeur secteur reste propre.** Un encrassement augmente le risque de choc électrique.
- ▶ **Contrôlez le chargeur secteur avant chaque utilisation. N'utilisez plus le chargeur secteur si vous constatez des dommages.** Un chargeur secteur endommagé augmente le risque de choc électrique.
- ▶ **La fiche de raccordement du chargeur secteur doit s'insérer dans la prise. La fiche ne doit en aucun cas être modifiée.** Une fiche non modifiée et des prises adaptées réduisent le risque de choc électrique.
- ▶ **Tenez le câble à l'écart de la chaleur, de l'huile, des arêtes vives ou des pièces en mouvement.** Des câbles endommagés augmentent le risque de choc électrique.
- ▶ **Éviter tout contact du corps avec des surfaces reliées à la terre telles que les tuyaux, les radiateurs, les cuisinières et les réfrigérateurs.** Il existe un risque accru de choc électrique si votre corps est relié à la terre.

Description des prestations et du produit




Lisez attentivement toutes les instructions et consignes de sécurité. Le non-respect des instructions et consignes de sécurité peut provoquer un choc électrique, un incendie et/ou entraîner de graves blessures.

Référez-vous aux illustrations qui se trouvent au début de la notice d'utilisation.

Utilisation conforme

L'outil électroportatif est conçu pour l'agrafage de tissus, cuir, carton, feuilles, matériaux isolants ou similaires sur un support tendre, par ex. du bois ou des dérivés du bois. Il n'est pas utilisable pour la fixation de lambris sur des murs ou des plafonds.

Éléments constitutifs

La numérotation des éléments se réfère à la représentation de l'outil électroportatif sur la page graphique.

(1) Nez de l'agrafeuse
(2) Prise USB
(3) Indicateur du niveau de charge de la batterie
(4) Poignée
(5) Couvercle du compartiment batterie
(6) Gâchette
(7) Embout de déverrouillage du chargeur
(8) Indicateur de niveau de remplissage
(9) Câble USB[a)]
(10) Bande d'agrafes[b)]
(11) Chargeur
(12) Agrafeuse papier classique[b)]
(13) Agrafeuse papier façon brochure[b)]
(14) Étriers de maintien de l'agrafeuse façon brochure
(15) Batterie

a) **disponible dans le commerce (non fourni)**
b) **Ces accessoires ne sont pas compris dans la fourniture.**

Caractéristiques techniques

Agrafeuse sans fil		TWEO
Référence		**3 603 JG7 0..**
Tension nominale	V=	3,6
Fréquence de frappe	min^{-1}	30
Agrafes/pointes		
– Bande d'agrafes		Type 53
– Largeur	mm	11,4
– Longueur	mm	4–10

Agrafeuse sans fil		**TWEO**
Capacité max. du chargeur		100
Poids[A)]	kg	0,8
Températures ambiantes autorisées pendant l'utilisation et pour le stockage[B)]	°C	–20 ... +50
Prise de charge		USB
Durée de charge[C)]	h	< 3
Exigences relatives au chargeur secteur		
Tension de charge	V⎓	5,0
courant de charge recommandé	A	1,0
Températures ambiantes recommandées pour la charge	°C	5 ... 35

A) avec batterie, sans accessoires

B) performances réduites à des températures < 0 °C

C) Mesuré avec le courant de charge recommandé et la batterie fournie

Informations sur le niveau sonore/les vibrations

Valeurs d'émissions sonores déterminées conformément à **EN IEC 62841-2-16**.

Le niveau de pression acoustique en dB(A) typique de l'outil électroportatif est de **79** dB(A). Incertitude K = 3 dB. Le niveau sonore peut dépasser les valeurs indiquées pendant l'utilisation de l'outil. **Portez un casque anti-bruit !**

Taux de vibration a_h (vibrations continues), p_F (vibrations saccadées répétées) et incertitude K déterminés selon **EN IEC 62841-2-16**:

a_h = **2,8** m/s^2 (K = **1,5** m/s^2), p_F = **5075** m/s^2 (K = **327** m/s^2)

Le niveau de vibration et la valeur d'émission sonore indiqués dans cette notice d'utilisation ont été mesurés selon une procédure de mesure normalisée et peuvent être utilisés pour établir une comparaison entre différents outils électroportatifs. Ils peuvent aussi servir de base à une estimation préliminaire du taux de vibration et du niveau sonore.

Le niveau de vibration et la valeur d'émission sonore indiqués s'appliquent pour les utilisations principales de l'outil électroportatif. Si l'outil électroportatif est utilisé pour d'autres applications, avec d'autres accessoires de tra-

vail ou sans avoir fait l'objet d'un entretien régulier, le niveau de vibration et la valeur d'émission sonore peuvent différer. Il peut en résulter des vibrations et un niveau sonore nettement plus élevés pendant toute la durée de travail.

Pour une estimation précise du niveau de vibration et du niveau sonore, il faut aussi prendre en considération les périodes pendant lesquelles l'outil est éteint ou bien en marche sans être vraiment en action. Il peut en résulter au final un niveau de vibration et un niveau sonore nettement plus faibles pendant toute la durée de travail.

Prévoyez des mesures de protection supplémentaires permettant de protéger l'utilisateur de l'effet des vibrations, par exemple : maintenance de l'outil électroportatif et des accessoires de travail, maintien des mains au chaud, organisation des procédures de travail.

Accu

Recharge de l'accu

(voir figure **A**)

- ▶ **Tenez compte de la tension du secteur !** La tension du secteur doit correspondre aux indications se trouvant sur la plaque signalétique du bloc d'alimentation secteur.
- ▶ **Observez les indications figurant dans la notice d'utilisation du chargeur secteur.**
- ▶ Pour le chargement, utilisez un chargeur secteur conforme aux exigences indiquées au chapitre Caractéristiques techniques.

Remarque : Les dispositions internationales en vigueur pour le transport de marchandises obligent à livrer les accus Lithium-Ion partiellement chargés. Pour que les accus soient pleinement performants, chargez-les complètement avant leur première utilisation.

Indicateur de niveau de charge de l'accu

Quand l'indicateur du niveau de charge clignote en **rouge**, la batterie a moins de 33 % de capacité restante : il convient de le recharger.

L'indicateur d'état de charge de la batterie indique la progression du processus de charge. L'indicateur clignote **vert** lors de la charge. Dès que l'accu est

complètement chargé, l'indicateur de niveau de charge cesse de clignoter et reste allumé en vert. L'indicateur s'éteint au bout de 60 minutes.

Si l'indicateur du niveau de charge clignote en rouge sur l'outil électroportatif, cela signifie que le niveau de charge est trop faible pour démarrer. Rechargez la batterie.

Si l'indicateur du niveau de charge clignote en rouge après une utilisation intensive, c'est que l'outil électroportatif est en surcharge. Laissez refroidir l'outil électroportatif avant de poursuivre le travail.

Montage

Remplissage du chargeur d'agrafes (voir figure B)

- ▶ **N'utilisez que des accessoires Bosch d'origine.** Les éléments de précision de l'agrafeuse tels que chargeur, coulisseau et canal d'éjection sont adaptés aux agrafes **Bosch**. Les autres fabricants utilisent des qualités d'acier et des dimensions d'agrafes différentes.
- – Retournez l'outil électroportatif.
- – Appuyez sur le dispositif de déverrouillage **(7)** tout en poussant le chargeur **(11)** vers l'arrière.
- – Insérez la bande d'agrafes **(10)** avec les branches orientées vers le haut.
- – Remettez en place le chargeur **(11)** jusqu'à ce qu'il s'enclenche.
- ▶ **Ne forcez pas lorsque vous ouvrez, alimentez et fermez le chargeur d'agrafes.**

Utilisation



Portez toujours des lunettes de protection.

Mise en marche

Le blocage d'enclenchement couplé au nez mobile **(1)** de l'agrafeuse évite tout déclenchement involontaire si vous appuyez par mégarde sur la gâchette **(6)**.

Mise en marche/arrêt (déclenchement unique)

– Appliquez **d'abord** le nez de l'agrafeuse **(1)** fermement contre la pièce jusqu'à ce qu'il s'enfonce complètement.
– Maintenez la pression exercée et appuyez sur la gâchette **(6)**.
– Une fois que l'agrafe/la pointe a pénétré complètement, relâchez la gâchette Maintenez la pression exercée et appuyez sur la gâchette **(6)** et dégagez le nez de l'agrafeuse **(1)** de la pièce.

Mise en marche/arrêt (mode rafale)

– Pour un **travail rapide**, vous pouvez maintenir la gâchette **(6)** actionnée. Plaquez fermement le nez de l'agrafeuse **(1)** contre la pièce jusqu'à ce que le tir soit déclenché. Positionnez l'agrafeuse à l'emplacement suivant et appuyez à nouveau fermement sur le nez de l'agrafeuse **(1)**.

Instructions d'utilisation

▶ **Cet outil électroportatif n'est pas conçu pour les agrafes de 19 mm. C'est pourquoi il ne doit pas être utilisé pour fixer des lambris de plafond avec des clips ou agrafes.**

▶ **Ne tenez pas l'outil électroportatif par la gâchette quand une agrafe reste coincée dans l'outil électroportatif.** La gâchette pourrait être actionnée par mégarde lors du retrait de l'agrafe coincée.

Évitez des déclenchements à vide pour réduire l'usure du poinçon.

Appliquez avec précaution le nez de l'agrafeuse **(1)** contre la pièce. L'agrafeuse risque de laisser des traces sur les pièces en matériau tendre (par ex. en pin) lors d'une pression trop forte.

Accessoires pour l'agrafage de papier

Les accessoires spéciaux disponibles permettent d'utiliser l'outil électroportatif pour agrafer du papier. Ces accessoires sont spécialement conçus pour la **TWEO**.

– L'**agrafeur papier classique (12)** permet d'agrafer jusqu'à 60 feuilles.
– L'**agrafeur papier façon brochure (13)** permet d'agrafer jusqu'à 30 feuilles au centre avec deux agrafes pour réaliser des brochures. La taille des feuilles à agrafer ne doit pas excéder le format A4 (210 mm de largeur). Des marquages sont présents pour l'agrafage médian de feuilles au format A5.

Remarque : Les agrafes d'agrafeuse sont plus rigides que celles pour agrafeurs de bureau ; elles sont de ce fait plus difficiles à extraire du papier.

▶ **N'utilisez que des accessoires Bosch d'origine.** Les éléments de précision de l'agrafeuse tels que chargeur, coulisseau et canal d'éjection sont adaptés aux agrafes **Bosch**. Les autres fabricants utilisent des qualités d'acier et des dimensions d'agrafes différentes.

Longueurs d'agrafe recommandées	Nombre de feuilles (papier 80 g/m²)	
	Agrafeur classique	Agrafeur façon brochure
4 mm	2–10	2–10
6 mm	2–20	2–20
8 mm	10–40	10–30
10 mm	20–60	20–30

Agrafage de papier (voir figures C1 et C2)

– Insérez une bande d'agrafes **(10)** adaptée dans le chargeur.
– Clipsez successivement les deux ergots de l'agrafeur papier classique **(12)** dans les évidements latéraux de l'outil électroportatif.
– Placez la pile de papier dans l'agrafeur papier **(12)** et positionnez le nez de l'agrafeuse au-dessus de l'endroit à agrafer.
– Plaquez fermement l'outil électroportatif contre le papier jusqu'à ce que le nez de l'agrafeuse **(1)** s'enfonce de quelques millimètres.
– Maintenez la pression exercée et appuyez brièvement sur le déclencheur **(6)**.
– Une fois que l'agrafe a pénétré complètement, relâchez le déclencheur **(6)** et dégagez le nez de l'agrafeuse **(1)** de la pile de papier.

Remarque : Pour remplir le chargeur **(11)**, vous devez retirer l'agrafeur papier **(12)** de l'outil électroportatif.

Agrafage de brochures (voir figures D1–D3)

– Avant la première utilisation, vous devez réunir les deux moitiés de l'agrafeur papier façon brochure **(13)**. L'agrafeur façon brochure ne peut ensuite plus être démonté.
– Insérez une bande d'agrafes **(10)** adaptée dans le chargeur.
– Pliez au centre la feuille supérieure (feuille de couverture) de la pile de papier pour marquer la ligne où placer les agrafes.

– Levez les étriers de maintien **(14)** de l'agrafeur façon brochure **(13)** et positionnez la pile de papier avec la couverture vers le haut.
– Rabattez les étriers de maintien **(14)** vers le bas.
– Ajustez la position de la pile de papier de façon à ce que la ligne de pliure soit visible à travers les fentes des étriers de maintien.
– Appliquez le nez de l'agrafeuse **(1)** fermement contre l'une des fentes jusqu'à ce qu'elle s'enfonce de quelques millimètres.
– Maintenez la pression exercée et appuyez brièvement sur le déclencheur **(6)**.
– Une fois que l'agrafe a pénétré complètement, relâchez le déclencheur **(6)** et dégagez le nez de l'agrafeuse **(1)** de l'étrier de maintien.
– Répétez l'opération pour la seconde fente.
– Levez les deux étriers de maintien **(14)**, retirez la pile de papier et pliez-la au centre.

Entretien et Service après-vente

Nettoyage et entretien

▶ **Toujours tenir propres l'outil électroportatif ainsi que les fentes de ventilation afin d'obtenir un travail impeccable et sûr.**

Remplacer la batterie (voir figure E)

Remplacez la batterie en cas de nette diminution de l'autonomie après une charge.

– Tournez le couvercle **(5)** du compartiment de la batterie dans le sens inverse des aiguilles d'une montre jusqu'à la butée et retirez le couvercle.
– Retirez la batterie du **(15)** compartiment.
– Insérez une nouvelle batterie **(15)** dans le compartiment batterie. Utilisez exclusivement des batteries lithium-ion **Bosch**. Vous trouverez la batterie comme pièce détachée **Bosch**sous www.boschtoolservice.com.
– Placez le couvercle **(5)** à fleur du compartiment de la batterie et tournez-le dans le sens des aiguilles d'une montre jusqu'à la butée.

Service Après-Vente et Assistance

France

Tel. : 09 70 82 12 99 (Numéro non surtaxé au prix d'un appel local)

Vous trouverez le lien vers les conditions de garantie et les adresses du service après-vente à la dernière page.

Pour toute demande de renseignement ou toute commande de pièces de rechange, précisez impérativement la référence à 10 chiffres figurant sur l'étiquette signalétique du produit.

Élimination des déchets

Les outils électroportatifs, les accus ainsi que leurs accessoires et emballages doivent être rapportés dans un centre de recyclage respectueux de l'environnement.



Ne jetez pas les outils électroportatifs et les accus/piles avec les ordures ménagères !

Seulement pour les pays de l'UE :

Les appareils ou outils électriques et électroniques devenus hors d'usage ou les batteries/piles usagées doivent être mis de côté séparément et éliminés de façon respectueuse pour l'environnement. Utilisez les systèmes de collecte indiqués. Une mise au rebut incorrecte peut être néfaste pour l'environnement et la santé en raison des substances dangereuses pouvant être présentes dans les déchets d'équipements électriques et électroniques.

Valable uniquement pour la France :



Points de collecte sur www.quefairedemesdechets.fr

Español

Indicaciones de seguridad

Indicaciones generales de seguridad para herramientas eléctricas

⚠ ADVERTENCIA **Lea íntegramente las advertencias de peligro, las instrucciones, las ilustraciones y las especificaciones entregadas con esta herramienta eléctrica.** En caso de no atenerse a las instrucciones siguientes, ello puede ocasionar una descarga eléctrica, un incendio y/o una lesión grave.

Guardar todas las advertencias de peligro e instrucciones para futuras consultas.

El término "herramienta eléctrica" empleado en las siguientes advertencias de peligro se refiere a herramientas eléctricas de conexión a la red (con cable de red) y a herramientas eléctricas accionadas por acumulador (sin cable de red).

Seguridad del puesto de trabajo

- **Mantenga el área de trabajo limpia y bien iluminada.** Las áreas desordenadas u oscuras pueden provocar accidentes.
- **No utilice herramientas eléctricas en un entorno con peligro de explosión, en el que se encuentren combustibles líquidos, gases o material en polvo.** Las herramientas eléctricas producen chispas que pueden llegar a inflamar los materiales en polvo o vapores.
- **Mantenga alejados a los niños y otras personas de su puesto de trabajo al emplear la herramienta eléctrica.** Una distracción le puede hacer perder el control sobre la herramienta eléctrica.

Seguridad eléctrica

- **No exponga la herramienta eléctrica a la lluvia o a condiciones húmedas.** Existe el peligro de recibir una descarga eléctrica si penetran ciertos líquidos en la herramienta eléctrica.

Seguridad de personas

- **Esté atento a lo que hace y emplee sentido común cuando utilice una herramienta eléctrica. No utilice la herramienta eléctrica si estuvie-**

se cansado, ni tampoco después de haber consumido drogas, alcohol o medicamentos. El no estar atento durante el uso de la herramienta eléctrica puede provocarle serias lesiones.

- ▶ **Utilice un equipo de protección personal. Utilice siempre una protección para los ojos.** El riesgo a lesionarse se reduce considerablemente si se utiliza un equipo de protección adecuado como una mascarilla antipolvo, zapatos de seguridad con suela antideslizante, casco, o protectores auditivos.
- ▶ **Evite una puesta en marcha involuntaria. Asegurarse de que la herramienta eléctrica esté desconectada antes de conectarla a la toma de corriente y/o al montar el acumulador, al recogerla y al transportarla.** Si transporta la herramienta eléctrica sujetándola por el interruptor de conexión/desconexión, o si alimenta la herramienta eléctrica estando ésta conectada, ello puede dar lugar a un accidente.
- ▶ **Retire las herramientas de ajuste o llaves fijas antes de conectar la herramienta eléctrica.** Una herramienta de ajuste o llave fija colocada en una pieza rotante puede producir lesiones al poner a funcionar la herramienta eléctrica.
- ▶ **Evite posturas arriesgadas. Trabaje sobre una base firme y mantenga el equilibrio en todo momento.** Ello le permitirá controlar mejor la herramienta eléctrica en caso de presentarse una situación inesperada.
- ▶ **Lleve puesta una vestimenta de trabajo adecuada. No utilice vestimenta amplia ni joyas. Mantenga su pelo y vestimenta alejados de las piezas móviles.** La vestimenta suelta, el pelo largo y las joyas se pueden enganchar con las piezas en movimiento.
- ▶ **Si se proporcionan dispositivos para la conexión de las instalaciones de extracción y recogida de polvo, asegúrese que éstos estén conectados y que sean utilizados correctamente.** El empleo de estos equipos reduce los riesgos derivados del polvo.
- ▶ **No permita que la familiaridad ganada por el uso frecuente de herramientas eléctricas lo deje caer en la complacencia e ignorar las normas de seguridad de herramientas.** Una acción negligente puede causar lesiones graves en una fracción de segundo.

Uso y trato cuidadoso de herramientas eléctricas

- ▶ **No sobrecargue la herramienta eléctrica. Utilice la herramienta eléctrica adecuada para su aplicación.** Con la herramienta eléctrica ade-

cuada podrá trabajar mejor y más seguro dentro del margen de potencia indicado.

- ▶ **No utilice la herramienta eléctrica si el interruptor está defectuoso.** Las herramientas eléctricas que no se puedan conectar o desconectar son peligrosas y deben hacerse reparar.
- ▶ **Saque el enchufe de la red y/o retire el acumulador desmontable de la herramienta eléctrica, antes de realizar un ajuste, cambiar de accesorio o al guardar la herramienta eléctrica.** Esta medida preventiva reduce el riesgo a conectar accidentalmente la herramienta eléctrica.
- ▶ **Guarde las herramientas eléctricas fuera del alcance de los niños. No permita la utilización de la herramienta eléctrica a aquellas personas que no estén familiarizadas con su uso o que no hayan leído estas instrucciones.** Las herramientas eléctricas utilizadas por personas inexpertas son peligrosas.
- ▶ **Cuide las herramientas eléctricas y los accesorios. Controle la alineación de las piezas móviles, rotura de piezas y cualquier otra condición que pudiera afectar el funcionamiento de la herramienta eléctrica. En caso de daño, la herramienta eléctrica debe repararse antes de su uso.** Muchos de los accidentes se deben a herramientas eléctricas con un mantenimiento deficiente.
- ▶ **Mantenga los útiles limpios y afilados.** Los útiles mantenidos correctamente se dejan guiar y controlar mejor.
- ▶ **Utilice la herramienta eléctrica, los accesorios, los útiles, etc. de acuerdo a estas instrucciones, considerando en ello las condiciones de trabajo y la tarea a realizar.** El uso de herramientas eléctricas para trabajos diferentes de aquellos para los que han sido concebidas puede resultar peligroso.
- ▶ **Mantenga las empuñaduras y las superficies de las empuñaduras secas, limpias y libres de aceite y grasa.** Las empuñaduras y las superficies de las empuñaduras resbaladizas no permiten un manejo y control seguro de la herramienta eléctrica en situaciones imprevistas.

Trato y uso cuidadoso de herramientas accionadas por acumulador

- ▶ **Solamente recargar los acumuladores con los cargadores especificados por el fabricante.** Existe un riesgo de incendio al intentar cargar acumuladores de un tipo diferente al previsto para el cargador.

- ▶ **Utilice las herramientas eléctricas sólo con los acumuladores específicamente designados.** El uso de otro tipo de acumuladores puede provocar daños e incluso un incendio.
- ▶ **Si no utiliza el acumulador, guárdelo separado de objetos metálicos, como clips de papel, monedas, llaves, clavos, tornillos u otros objetos metálicos pequeños que pudieran puentear sus contactos.** El cortocircuito de los contactos del acumulador puede causar quemaduras o un incendio.
- ▶ **La utilización inadecuada del acumulador puede provocar fugas de líquido. Evite el contacto con él. En caso de un contacto accidental, enjuagar el área afectada con abundante agua. En caso de un contacto con los ojos, recurra además inmediatamente a ayuda médica.** El líquido del acumulador puede irritar la piel o producir quemaduras.
- ▶ **No emplee acumuladores o útiles dañados o modificados.** Los acumuladores dañados o modificados pueden comportarse en forma imprevisible y producir un fuego, explosión o peligro de lesión.
- ▶ **No exponga un paquete de baterías o una herramienta eléctrica al fuego o a una temperatura demasiado alta.** La exposición al fuego o a temperaturas sobre 130 °C puede causar una explosión.
- ▶ **Siga todas las instrucciones para la carga y no cargue nunca el acumulador o la herramienta eléctrica a una temperatura fuera del margen correspondiente especificado en las instrucciones.** Una carga inadecuada o a temperaturas fuera del margen especificado puede dañar el acumulador y aumentar el riesgo de incendio.

Servicio

- ▶ **Únicamente deje reparar su herramienta eléctrica por un experto cualificado, empleando exclusivamente piezas de repuesto originales.** Solamente así se mantiene la seguridad de la herramienta eléctrica.
- ▶ **No repare los acumuladores dañados.** El mantenimiento de los acumuladores sólo debe ser realizado por el fabricante o un servicio técnico autorizado.

Indicaciones de seguridad para grapadoras

- ▶ **Asuma siempre que la grapadora contiene grapas.** El manejo descuidado de la grapadora puede provocar un disparo inesperado de grapas y lesiones personales.

- **Desconecte la grapadora de la fuente de alimentación cuando cargue y descargue grapas, realice ajustes o cambie accesorios.** La grapadora puede activarse accidentalmente si está conectada a la fuente de alimentación, lo que puede provocar lesiones personales.
- **Tenga cuidado al manipular las grapas, especialmente al cargarlas y descargarlas.** Las grapas tienen puntas afiladas que pueden provocar lesiones personales.
- **No apunte la herramienta hacia usted o hacia alguien en las cercanías.** Un disparo inesperado descarga una grapa, lo que puede provocar lesiones personales.
- **Mantenga los dedos alejados del gatillo cuando no esté utilizando la grapadora y al cambiar de una posición de trabajo a otra.** Un disparo involuntario provocará la salida de un elemento de fijación, lo que podría causar lesiones personales.
- **Sujete la grapadora por las superficies de agarre aisladas al realizar trabajos en los que la grapa pueda llegar a tocar conductores eléctricos ocultos.** En el caso del contacto de una grapa con conductores «bajo tensión», las partes metálicas expuestas de la grapadora pueden quedar «bajo tensión» y dar al operador una descarga eléctrica.
- **Sujete la grapadora con firmeza durante el funcionamiento.** El retroceso incontrolado de la grapadora puede dar lugar a una activación involuntaria, lo que puede provocar lesiones personales.
- **Mantenga todas las partes del cuerpo, como las manos, las piernas, etc., alejadas de la dirección de disparo de la grapadora.** La grapa puede penetrar en la pieza de trabajo así como en cualquier objeto que se encuentre detrás, lo que puede provocar lesiones personales.
- **Cuando utilice la grapadora, mantenga todas las partes del cuerpo, como las manos, las piernas, etc., alejadas de la zona donde se clavan las grapas en la pieza de trabajo.** La grapa podría desviarse y salirse de la pieza de trabajo, lo que podría provocar lesiones personales.
- **No accione la grapadora a menos que la grapadora esté colocada firmemente contra la pieza de trabajo.** Si la grapadora no está en contacto con la pieza de trabajo, la grapa puede desviarse de la pieza de trabajo, lo que podría provocar lesiones personales.
- **No use esta grapadora para sujetar cables eléctricos.** Ésta no está diseñada para la instalación de cables eléctricos y puede dañar el aisla-

miento de los cables eléctricos causando descargas eléctricas o riesgos de incendio.

- ▶ **Desconecte la grapadora de la fuente de alimentación cuando la grapa se atasque en la grapadora.** Al retirar una grapa atascada, la grapadora puede activarse accidentalmente si está conectada a la fuente de alimentación, lo que puede provocar lesiones personales.
- ▶ **Tenga cuidado al quitar una grapa atascada.** El mecanismo puede estar sometido a compresión y la grapa puede salir disparada con fuerza, lo que podría provocar lesiones personales.
- ▶ **El accionamiento por contacto solo debe utilizarse en aplicaciones de fijación que no requieran precisión, como en cubiertas y revestimientos, o en la fabricación de palés, muebles, viviendas prefabricadas o tapicerías.** Para trabajos que requieran mayor precisión, se debe seleccionar una herramienta secuencial o un modo de funcionamiento secuencial.
- ▶ **Compruebe siempre el modo de accionamiento antes de utilizar herramientas con accionamiento selectivo.** El uso de la herramienta sin comprobar el modo de accionamiento podría provocar lesiones debido al accionamiento involuntario de un elemento de fijación.
- ▶ **Utilice esta herramienta en obras controladas en las que se apliquen prácticas de trabajo seguras.** Los entornos en los que no se respetan las prácticas de trabajo seguras aumentan el riesgo de sufrir lesiones personales.
- ▶ **Utilice unos aparatos de exploración adecuados para detectar conductores o tuberías ocultas, o consulte a sus compañías abastecedoras.** El contacto con conductores eléctricos puede provocar un incendio o una electrocución. Al dañar una tubería de gas puede producirse una explosión. La perforación de una tubería de agua puede causar daños materiales.
- ▶ **En caso de daño y uso inapropiado del acumulador pueden emanar vapores. El acumulador se puede quemar o explotar.** En tal caso, busque un entorno con aire fresco y acuda a un médico si nota molestias. Los vapores pueden llegar a irritar las vías respiratorias.
- ▶ **No modifique ni abra el acumulador.** Podría provocar un cortocircuito.
- ▶ **Mediante objetos puntiagudos, como p. ej. clavos o destornilladores, o por influjo de fuerza exterior se puede dañar el acumulador.** Se pue-

de generar un cortocircuito interno y el acumulador puede arder, humear, explotar o sobrecalentarse.



Proteja la herramienta eléctrica ante el calor, p. ej. también ante la exposición continua a la irradiación solar, el fuego, el agua y la humedad. Existe el riesgo de explosión.

Indicaciones de seguridad para fuente de alimentación enchufable



Para cargar su producto, utilice únicamente alimentadores de red aislados que lleven el símbolo adjunto, estén certificados según la norma EN 61558/IEC 61558 y cumplan los requisitos de baja tensión de seguridad (SELV). De lo contrario, existe peligro de incendio o riesgo de descarga eléctrica.

- **Mantenga el alimentador de red alejado de la lluvia o humedad.** La penetración de agua en el alimentador de red aumenta el riesgo de descarga eléctrica.
- **Mantenga limpio el alimentador de red.** La suciedad puede comportar un peligro de descarga eléctrica.
- **Antes de cada uso, compruebe el alimentador de red. No utilice el alimentador de red si detecta daños.** Los alimentadores de red dañados aumentan el riesgo de descarga eléctrica.
- **El enchufe de conexión del alimentador de red debe encajar en la toma de corriente. No se debe modificar el enchufe de ninguna manera.** Los enchufes que no han sido modificados y las tomas de corriente adecuadas reducen el riesgo de una descarga eléctrica.
- **Mantenga el cable del alimentador de red alejado del calor, el aceite, bordes afilados o elementos móviles del equipo.** Los cables dañados aumentan el riesgo de una descarga eléctrica.
- **Evite que su cuerpo toque partes conectadas a tierra como tuberías, radiadores, cocinas y refrigeradores.** El riesgo a quedar expuesto a una sacudida eléctrica es mayor si su cuerpo tiene contacto con tierra.

Descripción del producto y servicio




Lea íntegramente estas indicaciones de seguridad e instrucciones. Las faltas de observación de las indicaciones de seguridad y de las instrucciones pueden causar descargas eléctricas, incendios y/o lesiones graves.

Por favor, observe las ilustraciones en la parte inicial de las instrucciones de servicio.

Utilización reglamentaria

La herramienta eléctrica está destinada para engrapar telas, cuero, cartón, láminas, material aislante y materiales similares en una superficie base blanda, por ejemplo, madera o material similar a la madera. La herramienta eléctrica no es adecuada para fijar revestimientos de paredes o techos.

Componentes principales

La numeración de los componentes representados se refiere a la imagen de la herramienta eléctrica en la página ilustrada.

(1) Cabezal de apoyo
(2) Toma USB
(3) Indicador del estado de carga del acumulador
(4) Empuñadura
(5) Caperuza del compartimento del acumulador
(6) Disparador
(7) Desbloqueo del cargador
(8) Indicador de llenado
(9) Cable USB[a)]
(10) Tiras de grapas[b)]
(11) Cargador
(12) Grapadora de papel[b)]
(13) Grapadora de folletos[b)]
(14) Estribo de sujeción de la grapadora de folletos

(15) Acumulador

a) **usual en el comercio (no contenido en el volumen de suministro)**

b) **Estos accesorios no corresponden al material que se adjunta de serie.**

Datos técnicos

Grapadora accionada por acumulador		**TWEO**
Número de artículo		**3 603 JG7 0..**
Tensión nominal	V=	3,6
Frecuencia de percusión	min^{-1}	30
Elemento de sujeción		
– Tiras de grapas		Modelo 53
– Ancho	mm	11,4
– Longitud	mm	4–10
Capacidad del cargador, máx.		100
Peso[A)]	kg	0,8
Temperatura ambiente permitida durante el funcionamiento y en el almacenamiento[B)]	°C	–20 ... +50
Conexión de carga		USB
Tiempo de carga[C)]	h	< 3
Requisitos de la fuente de alimentación enchufable		
Tensión de carga	V⎓	5,0
Corriente de carga recomendada	A	1,0
Temperatura ambiente recomendada durante la carga	°C	5 ... 35

A) con acumulador, sin accesorios

B) potencia limitada a temperaturas < 0 °C

C) Medido con la corriente de carga recomendada y el acumulador suministrado

Información sobre ruidos y vibraciones

Valores de emisión de ruidos determinados según **EN IEC 62841-2-16**.

El nivel de presión acústica valorado con A de la herramienta eléctrica asciende típicamente a menos de **79** dB(A). Inseguridad K = 3 dB. El nivel de

ruidos durante el trabajo puede sobrepasar los valores indicados. **¡Usar protección auditiva!**

Los valores de oscilación a_h (vibraciones continuas), p_F (vibraciones de impacto repetidas) e incertidumbre K se determinan según **EN IEC 62841-2-16**:

a_h = **2,8** m/s^2 (K = **1,5** m/s^2), p_F = **5075** m/s^2 (K = **327** m/s^2)

El nivel de vibraciones y el valor de emisiones de ruidos indicados en estas instrucciones han sido determinados según un procedimiento de medición normalizado y pueden servir como base de comparación con otras herramientas eléctricas. También son adecuados para estimar provisionalmente la emisión de vibraciones y ruidos.

El nivel de vibraciones y el valor de emisiones de ruidos indicados han sido determinados para las aplicaciones principales de la herramienta eléctrica. Por ello, el nivel de vibraciones y el valor de emisiones de ruidos pueden ser diferentes si la herramienta eléctrica se utiliza para otras aplicaciones, con útiles diferentes, o si el mantenimiento de la misma fuese deficiente. Ello puede suponer un aumento drástico de la emisión de vibraciones y de ruidos durante el tiempo total de trabajo.

Para determinar con exactitud las emisiones de vibraciones y de ruidos, es necesario considerar también aquellos tiempos en los que el aparato esté desconectado, o bien, esté en funcionamiento, pero sin ser utilizado realmente. Ello puede suponer una disminución drástica de las emisiones de vibraciones y de ruidos durante el tiempo total de trabajo.

Fije unas medidas de seguridad adicionales para proteger al usuario de los efectos por vibraciones, como por ejemplo: Mantenimiento de la herramienta eléctrica y de los útiles, conservar calientes las manos, organización de las secuencias de trabajo.

Acumulador

Carga del acumulador

(ver figura **A**)

- ▶ **¡Observe la tensión de red!** La tensión de la fuente de corriente debe coincidir con las indicaciones en la placa de características de la fuente de alimentación enchufable.

- ▶ **Observe las instrucciones de servicio de la fuente de alimentación enchufable.**
- ▶ Para la carga, utilice una fuente de alimentación que cumpla los requisitos especificados en el capítulo "Datos técnicos".

Indicación: Los acumuladores de iones de litio se entregan parcialmente cargados debido a la normativa de transporte internacional. Con el fin de obtener la plena potencia del acumulador, cargue completamente el acumulador antes de su primer uso.

Indicador del estado de carga del acumulador

Si el indicador del estado de carga del acumulador se ilumina en **rojo**, significa que la batería tiene menos del 33 % de su capacidad y que necesita recargarse.

El indicador de estado de carga del acumulador muestra el progreso de la carga. Durante el proceso de carga, el indicador parpadea en color **verde**. El acumulador está completamente cargado cuando el indicador de estado de carga del acumulador se ilumina permanentemente en color verde. El indicador se apaga tras 60 minutos.

Si el indicador del estado de carga del acumulador de la herramienta eléctrica parpadea en rojo, el estado de carga es demasiado bajo para ponerla en marcha. Recargue el acumulador.

Si el indicador de estado de carga del acumulador parpadea en color rojo tras un uso intensivo de la herramienta eléctrica, la herramienta eléctrica está sobrecargada. Deje enfriar la herramienta eléctrica antes de seguir trabajando.

Montaje

Llenado del cargador de grapas (ver figura B)

- ▶ **Utilice solamente los accesorios originales de Bosch.** Las piezas de precisión de la grapadora como el cargador, el empujador y el canal de expulsión, han sido especialmente diseñadas para grapas de **Bosch**. Otros fabricantes emplean acero de una calidad y dimensiones diferentes.
- – Dele la vuelta a la herramienta eléctrica.

– Presione el desbloqueo del cargador **(7)** y retire en ello el cargador **(11)** hacia detrás.
– Coloque las tiras de grapas **(10)** con las puntas de las grapas hacia arriba.
– Empuje el cargador **(11)** hacia atrás, hasta que encaje en su lugar.
▶ **No proceda con brusquedad al abrir, llenar o cerrar el cargador.**

Funcionamiento



Use unas gafas de protección.

Puesta en marcha

El seguro del disparador acoplado a la nariz de la grapadora **(1)** móvil evita que se dispare involuntariamente con el disparador presionado accidentalmente **(6)**.

Interruptor de conexión/desconexión (disparo individual)

– Coloque el cabezal de apoyo **(1) primero** firmemente sobre la pieza de trabajo, hasta que quede completamente presionada.
– Mantenga la presión y pulse el disparador **(6)**.
– Después de que la grapa se haya introducido completamente, suelte el disparador **(6)** y levante el cabezal de apoyo **(1)** de la pieza de trabajo.

Conexión/desconexión (disparo por contacto)

– Para **trabajos rápidos** puede mantener presionado el disparador **(6)**. Presione la nariz de la grapadora **(1)** firmemente sobre la pieza de trabajo, hasta que se active el disparo. Coloque la grapadora en la siguiente posición y presione la nariz de la grapadora **(1)** de nuevo firmemente sobre la pieza de trabajo.

Instrucciones para la operación

▶ **Con esta herramienta eléctrica no se pueden utilizar grapas de 19 mm. Por ello, no deberá usarse esta herramienta eléctrica para fijar revestimientos a los techos con garras para madera perfilada o ensambladuras.**

▶ **No sujete la herramienta eléctrica por el disparador y retire el acumulador si la grapa está atascada en la herramienta eléctrica.** El disparador podría accionarse accidentalmente al tratar de retirar una grapa atascada.

Evite disparar con el cargador vacío para evitar un mayor desgaste del percutor.

Asiente cuidadosamente la nariz de la grapadora **(1)**. Las piezas de material blando (p. ej., madera de pino) pueden dañarse si la presión de aplicación es excesiva.

Accesorios para engrapar papel

Con accesorios especiales, la herramienta eléctrica puede utilizarse para engrapar papel. Los accesorios sólo son adecuados para **TWEO**.

– Con la **grapadora de papel (12)** puede engrapar hasta 60 hojas.
– Con la **grapadora de folletos (13)** puede engrapar hasta 30 hojas en el medio con dos grapas para formar un folleto. El formato máximo de las hojas a engrapar es DIN A4 (210 mm de ancho). Para el engrapado central de las hojas en formato DIN A5 existen marcas.

Indicación: Las grapas de la grapadora son más robustas que las grapas comunes y, por lo tanto, se dejan retirar sólo difícilmente de nuevo del papel.

▶ **Utilice solamente los accesorios originales de Bosch.** Las piezas de precisión de la grapadora como el cargador, el empujador y el canal de expulsión, han sido especialmente diseñadas para grapas de **Bosch**. Otros fabricantes emplean acero de una calidad y dimensiones diferentes.

Recomendación de longitud de grapa	Cantidad de hojas (papel de 80 g/m²)	
	Grapadora de papel	Grapadora de folletos
4 mm	2–10	2–10
6 mm	2–20	2–20
8 mm	10–40	10–30
10 mm	20–60	20–30

Engrapado de papeles (ver figuras C1 y C2)

– Coloque una tira de grapas **(10)** apropiada.

– Encaje las narices de la grapadora de papel **(12)** en las aberturas laterales de la herramienta eléctrica, una tras otra.
– Coloque la pila de papel en la grapadora de papel **(12)** y posicione la nariz de la grapadora sobre el lugar de papel a grapar.
– Presione la herramienta eléctrica firmemente hacia abajo, hasta que la punta de la grapadora **(1)** haya penetrado unos milímetros.
– Mantenga la presión y pulse brevemente el disparador **(6)**.
– Después de que la grapa se haya introducido completamente, suelte el disparador **(6)** y levante la nariz de la grapadora **(1)** de la pila de papel.

Indicación: Para llenar el cargador de grapas **(11)** tiene que desmontar la grapadora de papel **(12)** de la herramienta eléctrica.

Engrapado de folletos (ver figuras D1–D3)

– Antes de la primera puesta en servicio, debe juntar las dos mitades de la grapadora de folletos **(13)**. Ahora, la grapadora de folletos ya no se deja desmontar.
– Coloque una tira de grapas **(10)** apropiada.
– Doble la hoja superior (cubierta) de la pila de papel que se va a grapar en el centro, para obtener una línea de marcado para la posición de la grapa.
– Abra los estribos de sujeción **(14)** de la grapadora de folletos **(13)** y coloque la pila de papel con la cubierta hacia arriba.
– Pliegue los estribos de sujeción **(14)** hacia abajo.
– Alinee la pila de papel de manera que la línea de marcado pueda verse a través de las ranuras de los estribos de sujeción.
– Coloque la nariz de la grapadora **(1)** primero firmemente sobre una de las ranuras, hasta que ésta haya penetrado unos milímetros.
– Mantenga la presión y pulse brevemente el disparador **(6)**.
– Después de que la grapa se haya introducido completamente, suelte el disparador **(6)** y levante la nariz de la grapadora **(1)** del estribo de sujeción.
– Repita los pasos en la segunda ranura.
– Abra los estribos de sujeción **(14)**, quite la pila de papel engrapado y dóblela en el medio.

Mantenimiento y servicio

Mantenimiento y limpieza

► **Siempre mantenga limpias la herramienta eléctrica y las rejillas de ventilación para trabajar con eficacia y fiabilidad.**

Sustituir el acumulador (ver figura E)

Sustituya el acumulador si el tiempo de funcionamiento se reduce considerablemente después de la carga.

– Gire la caperuza **(5)** del compartimento del acumulador en sentido antihorario hasta el tope y retírela.
– Extraiga el acumulador **(15)** del compartimento del acumulador.
– Inserte un nuevo acumulador **(15)** en el compartimento del acumulador. Utilice exclusivamente acumuladores de iones de litio de **Bosch**. Puede encontrar el acumulador como pieza de repuesto **Bosch** en www.boschtoolservice.com.
– Coloque la caperuza **(5)** a ras en el compartimento del acumulador y gírela en el sentido horario hasta que encaje.

Servicio técnico y atención al cliente

España

Tel. Asesoramiento al cliente: 902 531 553

El enlace a nuestras direcciones de servicio y condiciones de garantía se encuentra en la última página.

Para cualquier consulta o pedido de piezas de repuesto es imprescindible indicar el nº de artículo de 10 dígitos que figura en la placa de características del producto.

Eliminación

Las herramientas eléctricas, acumuladores, accesorios y embalajes deberán someterse a un proceso de recuperación que respete el medio ambiente.



¡No arroje las herramientas eléctricas, acumuladores o pilas a la basura!

Sólo para los países de la UE:

Los aparatos eléctricos y electrónicos o pilas/baterías usadas que ya no se puedan utilizar deben recogerse por separado y eliminarse de forma respetuosa con el medio ambiente. Utilice los sistemas de recogida indicados. Una eliminación incorrecta puede ser perjudicial para el medio ambiente y la salud debido a las sustancias peligrosas que puedan contener.

NOM

El símbolo es solamente válido, si también se encuentra sobre la placa de características del producto/fabricado.

Português

Instruções de segurança

Instruções gerais de segurança para ferramentas eléctricas

⚠ AVISO **Devem ser lidas todas as indicações de segurança, instruções, ilustrações e especificações desta ferramenta eléctrica.** O desrespeito das instruções apresentadas abaixo poderá resultar em choque eléctrico, incêndio e/ou ferimentos graves.

Guarde bem todas as advertências e instruções para futura referência.

O termo "ferramenta eléctrica" utilizado a seguir nas indicações de advertência, refere-se a ferramentas eléctricas operadas com corrente de rede (com cabo de rede) e a ferramentas eléctricas operadas com acumulador (sem cabo de rede).

Segurança da área de trabalho

- **Mantenha a sua área de trabalho sempre limpa e bem iluminada.** Desordem ou áreas de trabalho insuficientemente iluminadas podem levar a acidentes.

- ▶ **Não trabalhar com a ferramenta eléctrica em áreas com risco de explosão, nas quais se encontrem líquidos, gases ou pós inflamáveis.** Ferramentas eléctricas produzem faíscas, que podem inflamar pós ou vapores.
- ▶ **Manter crianças e outras pessoas afastadas da ferramenta eléctrica durante a utilização.** No caso de distracção é possível que perca o controlo sobre o aparelho.

Segurança eléctrica

- ▶ **Manter o aparelho afastado de chuva ou humidade.** A infiltração de água numa ferramenta eléctrica aumenta o risco de choque eléctrico.

Segurança de pessoas

- ▶ **Esteja atento, observe o que está a fazer e tenha prudência ao trabalhar com a ferramenta eléctrica. Não utilizar uma ferramenta eléctrica quando estiver fatigado ou sob a influência de drogas, álcool ou medicamentos.** Um momento de descuido ao utilizar a ferramenta eléctrica, pode levar a lesões graves.
- ▶ **Utilizar equipamento de protecção individual. Utilizar sempre óculos de protecção.** A utilização de equipamento de protecção pessoal, como máscara de protecção contra pó, sapatos de segurança antiderrapantes, capacete de segurança ou protecção auricular, de acordo com o tipo e aplicação da ferramenta eléctrica, reduz o risco de lesões.
- ▶ **Evitar uma colocação em funcionamento involuntária. Assegure-se de que a ferramenta eléctrica esteja desligada, antes de conectá-la à alimentação de rede e/ou ao acumulador, antes de levantá-la ou de transportá-la.** Se tiver o dedo no interruptor ao transportar a ferramenta eléctrica ou se o aparelho for conectado à alimentação de rede enquanto estiver ligado, poderão ocorrer acidentes.
- ▶ **Remover ferramentas de ajuste ou chaves de boca antes de ligar a ferramenta eléctrica.** Uma ferramenta ou chave que se encontre numa parte do aparelho em movimento pode levar a lesões.
- ▶ **Evite uma posição anormal. Mantenha uma posição firme e mantenha sempre o equilíbrio.** Desta forma é mais fácil controlar a ferramenta eléctrica em situações inesperadas.
- ▶ **Usar roupa apropriada. Não usar roupa larga nem jóias. Mantenha os cabelos e roupas afastados de peças em movimento.** Roupas frouxas, cabelos longos ou jóias podem ser agarrados por peças em movimento.

- ▶ **Se for possível montar dispositivos de aspiração ou de recolha, assegure-se de que estejam conectados e utilizados correctamente.** A utilização de uma aspiração de pó pode reduzir o perigo devido ao pó.
- ▶ **Não deixe que a familiaridade resultante de uma utilização frequente de ferramentas permita que você se torne complacente e ignore os princípios de segurança da ferramenta.** Uma acção descuidada pode causar ferimentos graves numa fracção de segundo.

Utilização e manuseio cuidadoso de ferramentas eléctricas

- ▶ **Não sobrecarregue a ferramenta eléctrica. Utilize a ferramenta eléctrica apropriada para o seu trabalho.** É melhor e mais seguro trabalhar com a ferramenta eléctrica apropriada na área de potência indicada.
- ▶ **Não utilizar uma ferramenta eléctrica com um interruptor defeituoso.** Uma ferramenta eléctrica que não pode mais ser ligada nem desligada, é perigosa e deve ser reparada.
- ▶ **Puxar a ficha da tomada e/ou remover o acumulador, se amovível, antes de executar ajustes na ferramenta eléctrica, de substituir acessórios ou de guardar as ferramentas eléctricas.** Esta medida de segurança evita o arranque involuntário da ferramenta eléctrica.
- ▶ **Guardar ferramentas eléctricas não utilizadas fora do alcance de crianças e não permitir que as pessoas que não estejam familiarizadas com o aparelho ou que não tenham lido estas instruções utilizem o aparelho.** Ferramentas eléctricas são perigosas se forem utilizadas por pessoas inexperientes.
- ▶ **Tratar a ferramenta eléctrica e os acessórios com cuidado. Controlar se as partes móveis do aparelho funcionam perfeitamente e não emperram, e se há peças quebradas ou danificadas que possam prejudicar o funcionamento da ferramenta eléctrica. Permitir que peças danificadas sejam reparadas antes da utilização.** Muitos acidentes têm como causa, a manutenção insuficiente de ferramentas eléctricas.
- ▶ **Manter as ferramentas de corte afiadas e limpas.** Ferramentas de corte cuidadosamente tratadas e com cantos de corte afiados emperram com menos frequência e podem ser conduzidas com maior facilidade.
- ▶ **Utilizar a ferramenta eléctrica, acessórios, ferramentas de aplicação, etc. conforme estas instruções. Considerar as condições de trabalho**

e a tarefa a ser executada. A utilização de ferramentas eléctricas para outras tarefas a não ser as aplicações previstas, pode levar a situações perigosas.

- ▶ **Mantenha os punhos e as superfícies de agarrar secas, limpas e livres de óleo e massa consistente.** Punhos e superfícies de agarrar escorregadias não permitem o manuseio e controle seguros da ferramenta em situações inesperadas.

Manuseio e utilização cuidadosos de ferramentas com acumuladores

- ▶ **Só carregar acumuladores em carregadores recomendados pelo fabricante.** Há perigo de incêndio se um carregador apropriado para um certo tipo de acumuladores for utilizado para carregar acumuladores de outros tipos.
- ▶ **Só utilizar ferramentas eléctricas com os acumuladores apropriados.** A utilização de outros acumuladores pode levar a lesões e perigo de incêndio.
- ▶ **Manter o acumulador que não está sendo utilizado afastado de clipes, moedas, chaves, parafusos ou outros pequenos objectos metálicos que possam causar um curto-circuito dos contactos.** Um curto-circuito entre os contactos do acumulador pode ter como consequência queimaduras ou fogo.
- ▶ **No caso de aplicação incorrecta pode vazar líquido do acumulador. Evitar o contacto. No caso de um contacto acidental, deverá enxaguar com água. Se o líquido entrar em contacto com os olhos, também deverá consultar um médico.** Líquido que escapa do acumulador pode levar a irritações da pele ou a queimaduras.
- ▶ **Não use um acumulador ou uma ferramenta danificada ou modificada.** Os acumuladores danificados ou modificados exibem um comportamento imprevisível podendo causar incêndio, explosão ou risco de lesão.
- ▶ **Não exponha o acumulador ou a ferramenta ao fogo ou temperatura excessiva.** A exposição ao fogo ou a temperaturas acima de 130 °C pode causar explosão.
- ▶ **Siga todas as instruções de carregamento e não carregue o acumulador ou a ferramenta fora da faixa de temperatura especificada no manual de instruções.** Carregar indevidamente ou em

temperaturas fora da faixa especificada pode danificar o acumulador e aumentar o risco de incêndio.

Serviço

- ▶ **Só permita que o seu aparelho seja reparado por pessoal especializado e qualificado e só com peças de reposição originais.** Desta forma é assegurado o funcionamento seguro do aparelho.
- ▶ **Nunca tente reparar acumuladores danificados.** A reparação de acumuladores deve ser realizada apenas pelo fabricante ou agentes de assistência autorizados.

Instruções de segurança para grampeadores

- ▶ **Assuma sempre que o agrafador contém agrafos.** O manuseamento descuidado do agrafador poderá resultar no disparo inesperado dos agrafos e em ferimentos pessoais.
- ▶ **Desligue o agrafador da fonte de alimentação ao carregar e descarregar agrafos, fazer ajustes ou mudar de acessórios.** O agrafador poderá ser ativada acidentalmente se estiver ligada à fonte de alimentação, o que poderá resultar em ferimentos pessoais.
- ▶ **Tenha cuidado ao manusear agrafos, especialmente ao carregar e descarregar os mesmos.** Os agrafos têm pontas afiadas, o que poderá resultar em ferimentos pessoais.
- ▶ **Não aponte a ferramenta para si nem para qualquer outra pessoa nas proximidades.** O acionamento inadvertido do gatilho irá ejetar um agrafo, o que poderá resultar em ferimentos pessoais.
- ▶ **Manter os dedos afastados do gatilho quando não estiver a operar o agrafador e quando passar de uma posição de operação para outra.** Um acionamento inadvertido pode descarregar um agrafo, o que pode resultar em ferimentos pessoais.
- ▶ **Segure a agrafador nas superfícies de agarrar isoladas, ao executar uma operação onde o agrafo possa entrar em contacto com cabos escondidos.** O contacto do agrafo com um fio "sob tensão" irá colocar as partes metálicas expostas do agrafador "sob tensão" e produzir um choque elétrico.
- ▶ **Segure firmemente o agrafador durante a operação.** O recuo descontrolado do agrafador pode causar uma ativação não intencional, o que poderá resultar em ferimentos pessoais.

- **Mantenha todas as partes do corpo, como mãos e pernas, etc., longe da direção de disparo do agrafador.** O agrafo pode penetrar na peça de trabalho, bem como em qualquer objeto atrás dela, o que poderá resultar em ferimentos pessoais.
- **Ao usar o agrafador, mantenha todas as partes do corpo, como mãos e pernas, etc. longe da área onde os agrafos são inseridos na peça de trabalho.** O agrafo pode desviar-se e sair da peça de trabalho, o que poderá resultar em ferimentos pessoais.
- **Não acione o agrafador a menos que este esteja posicionado com firmeza contra a peça de trabalho.** Se o agrafador não estiver em contacto com a peça de trabalho, o agrafo pode desviar-se da peça de trabalho, o que poderá resultar em ferimentos pessoais.
- **Não utilize este agrafador para fixar cabos elétricos.** Esta não foi concebida para a instalação de cabos elétricos e poderá danificar o isolamento destes, podendo causar choques elétricos ou riscos de incêndio.
- **Desligue o agrafador da fonte de alimentação se um agrafo ficar bloqueado no agrafador.** Ao remover um agrafo bloqueado, o agrafador poderá ser ativado acidentalmente se estiver ligado à fonte de alimentação, o que poderá resultar em ferimentos pessoais.
- **Tenha cuidado ao remover um agrafo bloqueado.** O mecanismo poderá estar sob compressão e o agrafo poderá ser vigorosamente ejetado, o que poderá resultar em ferimentos pessoais.
- **O acionamento por contacto só deve ser utilizado para aplicações de fixação não-precisas, tais como coberturas e revestimentos ou a produção de paletes, mobiliário, habitações fabricadas ou estofos.** Para trabalhos que exijam maior precisão, deve ser selecionada uma ferramenta sequencial ou um modo de funcionamento sequencial.
- **Verifique sempre o modo de acionamento antes de operar ferramentas com acionamento seletivo.** A utilização da ferramenta sem verificação do modo de acionamento pode provocar ferimentos devido ao acionamento inadvertido de um elemento de fixação.
- **Utilize esta ferramenta em locais de trabalho controlados onde são implementadas práticas de trabalho seguras.** Os ambientes onde não são mantidas práticas de trabalho seguras aumentam o risco de lesões corporais.

- ▶ **Utilizar detetores apropriados, para encontrar cabos escondidos, ou consulte a companhia elétrica local.** O contacto com cabos elétricos pode provocar fogo e choques elétricos. Danos em tubos de gás podem levar à explosão. A infiltração num cano de água provoca danos materiais.
- ▶ **Em caso de danos e de utilização incorreta da bateria, podem escapar vapores. A bateria pode incendiar-se ou explodir.** Areje o espaço e procure assistência médica no caso de apresentar queixas. É possível que os vapores irritem as vias respiratórias.
- ▶ **Não altere nem abra o acumulador.** Há perigo de haver um curto-circuito.
- ▶ **Os objetos afiados como, p. ex., pregos ou chaves de fendas, assim como o efeito de forças externas podem danificar o acumulador.** Podem causar um curto-circuito interno e o acumulador pode ficar queimado, deitar fumo, explodir ou sobreaquecer.



Proteja a ferramenta elétrica do calor, p. ex. também de radiação solar permanente, fogo, água e humidade. Existe risco de explosão.

Instruções de segurança para fonte de alimentação



Para carregar o seu produto, utilize apenas fontes de alimentação isoladas, que tenham o símbolo ao lado, que estejam certificadas conforme EN 61558/IEC 61558 e que correspondam aos requisitos da extra baixa tensão de segurança (SELV). Caso contrário, existe perigo de incêndio ou o risco de choque elétrico.

- ▶ **Mantenha a fonte de alimentação afastada da chuva ou de humidade.** A infiltração de água numa fonte de alimentação aumenta o risco de choque elétrico.
- ▶ **Mantenha a fonte de alimentação limpa.** Com sujidade existe o perigo de choque elétrico.
- ▶ **Verifique a fonte de alimentação antes de cada utilização. Não utilize a fonte de alimentação se detetar danos na mesma.** Fontes de alimentação danificadas aumentam o risco de um choque elétrico.
- ▶ **A ficha de conexão da fonte de alimentação tem de ser adequada à tomada. A ficha não deve ser modificada de maneira alguma.** Fichas

não modificadas e tomadas apropriadas reduzem o risco de um choque elétrico.

- ▶ **Mantenha o cabo da fonte de alimentação afastado de calor, óleo, cantos afiados ou peças em movimento.** Cabos danificados aumentam o risco de um choque elétrico.
- ▶ **Evitar que o corpo possa entrar em contacto com superfícies ligadas à terra, como tubos, aquecimentos, fogões e frigoríficos.** Há um risco elevado devido a choque eléctrico, se o corpo estiver ligado à terra.

Descrição do produto e do serviço




Leia todas as instruções de segurança e instruções. A inobservância das instruções de segurança e das instruções pode causar choque elétrico, incêndio e/ou ferimentos graves.

Respeite as figuras na parte da frente do manual de instruções.

Utilização adequada

A ferramenta elétrica destina-se a agrafar tecidos, cabedal, papelão, filmes plásticos, material de isolamento e materiais semelhantes a uma base macia, como por exemplo, madeira ou material semelhante a madeira. A ferramenta elétrica não é indicada para fixar revestimentos de paredes ou tetos.

Componentes ilustrados

A numeração dos componentes ilustrados refere-se à apresentação da ferramenta elétrica na página de esquemas.

(1) Nariz do agrafador
(2) Tomada USB
(3) Indicador do nível de carga da bateria
(4) Punho
(5) Tampa do compartimento da bateria
(6) Disparador

(7) Desbloqueio do carregador
(8) Indicação de reenchimento
(9) Cabo USB[a)]
(10) Tira de agrafos[b)]
(11) Carregador
(12) Agrafador de papel[b)]
(13) Agrafador de brochuras[b)]
(14) Arco de suporte do agrafador de brochuras
(15) Bateria

a) **convencional (não faz parte do material a fornecer)**
b) **Este acessório não pertence ao volume de fornecimento.**

Dados técnicos

Agrafador sem fio		**TWEO**
Número de produto		**3 603 JG7 0..**
Tensão nominal	V⎓	3,6
N.º de impactos	i.p.m.	30
Elemento fixador		
– Tira de agrafos		Tipo 53
– Largura	mm	11,4
– Comprimento	mm	4–10
Máx. capacidade do carregador		100
Peso[A)]	kg	0,8
Temperatura ambiente admissível em funcionamento e durante o armazenamento[B)]	°C	–20 … +50
Conector de carga		USB
Tempo de carga[C)]	h	< 3
Requisitos da fonte de alimentação		
Tensão de carga	V⎓	5,0
Corrente de carga recomendada	A	1,0

Agrafador sem fio		**TWEO**
Temperatura ambiente recomendada durante o carregamento	°C	5 ... 35

A) com bateria, sem acessórios

B) potência limitada perante temperaturas < 0 °C

C) Medido com a corrente de carga recomendada e a bateria fornecida

Informação sobre ruídos/vibrações

Os valores de emissão de ruído foram determinados de acordo com **EN IEC 62841-2-16**.

O nível de pressão sonora avaliado como A da ferramenta elétrica é normalmente de **79** dB(A). Incerteza K = 3 dB. O nível sonoro durante os trabalhos pode ultrapassar os valores indicados. **Usar proteção auditiva!**

Valores de vibração a_h (vibrações contínuas), p_F (vibrações repetidas de impacto) e incerteza K apurados conforme **EN IEC 62841-2-16**:

a_h = **2,8** m/s^2 (K = **1,5** m/s^2), p_F = **5075** m/s^2 (K = **327** m/s^2)

O nível de vibrações indicado nestas instruções e o valor de emissões sonoras foram medidos de acordo com um processo de medição normalizado e podem ser utilizados para a comparação de ferramentas elétricas. Também são adequados para uma avaliação provisória das emissões sonoras e de vibrações.

O nível de vibrações indicado e o valor de emissões sonoras representam as aplicações principais da ferramenta elétrica. Se a ferramenta elétrica for utilizada para outras aplicações, com outras ferramentas de trabalho ou com manutenção insuficiente, é possível que o nível de vibrações e de emissões sonoras seja diferente. Isto pode aumentar sensivelmente a emissão sonora e de vibrações para o período completo de trabalho.

Para uma estimação exata da emissão sonora e de vibrações, também deveriam ser considerados os períodos nos quais o aparelho está desligado ou funciona, mas não está sendo utilizado. Isto pode reduzir a emissão sonora e de vibrações durante o completo período de trabalho.

Além disso também deverão ser estipuladas medidas de segurança para proteger o operador contra o efeito de vibrações, como por exemplo: manutenção de ferramentas elétricas e acessórios, manter as mãos quentes e organização dos processos de trabalho.

Bateria

Carregar a bateria

(ver figura **A**)

- ▶ **Observe a tensão de rede!** A tensão da fonte de corrente elétrica tem de coincidir com os dados que constam na placa de características da fonte de alimentação.
- ▶ **Respeite o manual de instruções da fonte de alimentação.**
- ▶ Para carregar, utilize uma fonte de alimentação que corresponda aos requisitos no capítulo Dados técnicos.

Nota: devido a normas de transporte internacionais, as baterias de lítio são fornecidas parcialmente carregadas. Para assegurar a completa potência da bateria, a bateria deverá ser carregada completamente antes da primeira utilização.

Indicador do nível de carga da bateria

Se o indicador do nível de carga da bateria acender a **vermelho**, significa que a bateria tem menos do que 33% da sua capacidade e que deve ser carregada.

O indicador do nível de carga da bateria mostra o processo de carregamento. Durante o carregamento, o indicador pisca a **verde**. A bateria está completamente carregada, quando o indicador do nível de carga da bateria está permanentemente verde. O indicador apaga-se após 60 minutos.

Se o indicador do nível de carga da bateria na ferramenta elétrica piscar a vermelho, significa que o nível de carga está demasiado baixo para iniciar. Carregue a bateria.

Se o indicador do nível de carga da bateria piscar a vermelho após uma utilização intensiva da ferramenta elétrica, significa que a ferramenta elétrica está sobrecarregada. Deixe a ferramenta elétrica arrefecer antes de continuar a trabalhar.

Montagem

Carregar o carregador (ver figura B)

- ▶ **Utilize apenas acessórios originais Bosch.** As peças de precisão do agrafador, como o carregador, a haste e o canal de disparo estão adaptadas aos agrafos da **Bosch**. Outros fabricantes utilizam outras qualidades de aço e dimensões.
- – Rode a ferramenta elétrica.
- – Pressione o desbloqueio do carregador **(7)** e retire o carregador **(11)** puxando para trás.
- – Insira a tira de agrafos **(10)** com as pontas dos agrafos para cima.
- – Empurre o carregador **(11)** para trás, até que engate.
- ▶ **Não exercer força ao abrir, equipar ou fechar o magazine.**

Funcionamento



Usar óculos de proteção.

Colocação em funcionamento

O bloqueio de disparo acoplado ao nariz móvel do agrafador **(1)** impede uma ativação acidental do disparo caso o disparador **(6)** seja pressionado inadvertidamente.

Ligar/desligar (disparo individual)

- – Coloque o nariz do agrafador **(1) primeiro** fixamente sobre a peça até que o mesmo esteja totalmente pressionado.
- – Mantenha a força de pressão e prima o disparador **(6)**.
- – Depois de o agrafo estar completamente cravado, solte o disparador **(6)** e levante o nariz do agrafador **(1)** da peça.

Ligar/desligar (disparo por contacto)

- – Para **trabalhar rapidamente** pode manter o disparador **(6)** pressionado. Pressione bem o nariz do agrafador **(1)** sobre a peça, até que o disparo seja acionado. Coloque o agrafador no próximo ponto e pressione bem o nariz do agrafador **(1)** novamente sobre a peça.

Instruções de trabalho

- ▶ **Com esta ferramenta elétrica não é possível processar agrafos de 19 mm. Por esse motivo, não utilize a ferramenta elétrica para fixar revestimentos de tetos com garras para madeira perfilada ou para juntas.**
- ▶ **Não segure a ferramenta elétrica pelo disparador e retire a bateria se os agrafos estiverem emperrados na ferramenta elétrica.** Ao remover um agrafo emperrado é possível que o disparador seja acionado acidentalmente.

Evitar disparos em vazio, para reduzir o desgaste do punção.

Coloque cuidadosamente o nariz do agrafador **(1)**. Peças macias (por ex. madeira de pinheiros) podem ser danificadas devido a uma pressão demasiada.

Acessórios para agrafar papel

Com acessórios especiais é possível utilizar a ferramenta elétrica para agrafar papel. Estes acessórios só são indicados para o **TWEO**.

- – Com o **agrafador de papel (12)** pode agrafar até 60 folhas.
- – Com o **agrafador de brochuras (13)** pode agrafar até 30 folhas no meio com dois agrafos para formar uma brochura. O formato máximo para as folhas a agrafar é DIN A4 (210 mm de largura). Existem marcas para agrafar folhas no centro no formato DIN A5.

Nota: estes agrafos são mais estáveis do que os agrafos convencionais e por isso são difíceis de remover do papel.

- ▶ **Utilize apenas acessórios originais Bosch.** As peças de precisão do agrafador, como o carregador, a haste e o canal de disparo estão adaptadas aos agrafos da **Bosch**. Outros fabricantes utilizam outras qualidades de aço e dimensões.

Recomendação do comprimento dos agrafos	Número de folhas (papel 80 g/m²)	
	Agrafador de papel	Agrafador de brochuras
4 mm	2–10	2–10
6 mm	2–20	2–20
8 mm	10–40	10–30

Recomendação do comprimento dos agrafos	Número de folhas (papel 80 g/m²)	
	Agrafador de papel	Agrafador de brochuras
10 mm	20–60	20–30

Agrafar papéis (ver figuras C1 e C2)

- Insira uma tira de agrafos **(10)** adequada.
- Clique sucessivamente no nariz do agrafador de papel **(12)** nos entalhes laterais da ferramenta elétrica.
- Insira a pilha de papel no agrafador de papel **(12)** e posicione o nariz do agrafador sobre a área de papel a agrafar.
- Pressione a ferramenta elétrica para baixo, até que o nariz do agrafador **(1)** esteja pressionado alguns milímetros.
- Mantenha a força de pressão e prima brevemente o disparador **(6)**.
- Depois de o agrafo estar completamente cravado, solte o disparador **(6)** e levante o nariz do agrafador **(1)** da pilha de papel.

Nota: para carregar o carregador **(11)** é necessário desmontar o agrafador de papel **(12)** da ferramenta elétrica.

Agrafar brochuras(ver figuras D1–D3)

- Antes da primeira colocação em funcionamento tem de encaixar as duas metades do agrafador de brochuras **(13)**. Agora o agrafador de brochuras já não pode ser mais desmontado.
- Insira uma tira de agrafos **(10)** adequada.
- Dobre pelo meio a folha superior (capa) da pilha de papel a agrafar, para obter uma linha de marcação para a posição dos agrafos.
- Abra o arco de suporte **(14)** do agrafador de brochuras **(13)** e coloque a pilha de papel com a capa para cima.
- Rebata o arco de suporte **(14)** para baixo.
- Alinhe a pilha de papel de modo a que a linha de marcação seja visível através das ranhuras dos arcos de suporte.
- Coloque primeiro o nariz do agrafador **(1)** fixamente sobre uma das ranhuras, até que o mesmo esteja pressionado alguns milímetros.
- Mantenha a força de pressão e prima brevemente o disparador **(6)**.
- Depois de o agrafo estar completamente cravado, solte o disparador **(6)** e levante o nariz do agrafador **(1)** do arco de suporte.

– Repita os passos de trabalho para a segunda ranhura.
– Abra o arco de suporte **(14)**, retire a pilha de papel agrafada e dobre pelo meio.

Manutenção e assistência técnica

Manutenção e limpeza

▶ **Manter a ferramenta elétrica e as aberturas de ventilação sempre limpas, para trabalhar bem e de forma segura.**

Substituir a bateria (ver figura E)

Troque a bateria quando o tempo de funcionamento estiver significativamente reduzida após o carregamento.

– Rode a tampa **(5)** do compartimento da bateria no sentido anti-horário até ao batente e retire-a.
– Retire a bateria **(15)** do respetivo compartimento.
– Coloque uma nova bateria **(15)** no respetivo compartimento. Utilize exclusivamente baterias de lítio da **Bosch**. Encontra a bateria como peça de substituição **Bosch** em www.boschtoolservice.com.
– Coloque a tampa **(5)** à face no compartimento da bateria e rode-a no sentido horário até ao batente.

Serviço pós-venda e consultoria de aplicação

Portugal

Tel.: 21 8500000

Na última página encontra o link para os nossos endereços de assistência técnica e para as condições da garantia.

Indique para todas as questões e encomendas de peças sobressalentes a referência de 10 dígitos de acordo com a placa de caraterísticas do produto.

Eliminação

As ferramentas elétricas, as baterias, os acessórios e as embalagens devem ser enviados a uma reciclagem ecológica de matéria prima.



Não deitar ferramentas elétricas e baterias/pilhas no lixo doméstico!

Apenas para países da UE:

Os equipamentos elétricos e eletrónicos ou baterias/pilhas que já não são utilizáveis devem ser recolhidos separadamente e eliminados de forma ecologicamente correta. Utilize os sistemas de recolha designados para o efeito. Uma eliminação incorreta pode ser prejudicial ao meio ambiente e à saúde devido às substâncias potencialmente perigosas que contém.

Italiano

Avvertenze di sicurezza

Avvertenze generali di sicurezza per elettroutensili

⚠ ATTENZIONE **Leggere tutte le avvertenze di pericolo, le istruzioni operative, le figure e le specifiche fornite in dotazione al presente elettroutensile.** Il mancato rispetto di tutte le istruzioni sottoelencate potrà comportare il pericolo di scosse elettriche, incendi e/o gravi lesioni.

Conservare tutte le avvertenze di pericolo e le istruzioni operative per ogni esigenza futura.

Il termine "elettroutensile" riportato nelle avvertenze fa riferimento ai dispositivi dotati di alimentazione elettrica (a filo) o a batteria (senza filo).

Sicurezza della postazione di lavoro

- **Conservare l'area di lavoro pulita e ben illuminata.** Zone disordinate o buie possono essere causa di incidenti.
- **Evitare di impiegare l'elettroutensile in ambienti soggetti al rischio di esplosioni nei quali siano presenti liquidi, gas o polveri infiammabili.** Gli elettroutensili producono scintille che possono far infiammare la polvere o i gas.
- **Tenere lontani i bambini ed altre persone durante l'impiego dell'elettroutensile.** Eventuali distrazioni potranno comportare la perdita del controllo sull'elettroutensile.

Sicurezza elettrica

- **Custodire l'elettroutensile al riparo dalla pioggia o dall'umidità..** La penetrazione dell'acqua in un elettroutensile aumenta il rischio di una scossa elettrica.

Sicurezza delle persone

- **Quando si utilizza un elettroutensile è importante restare vigili, concentrarsi su ciò che si sta facendo ed operare con giudizio. Non utilizzare l'elettroutensile in caso di stanchezza o sotto l'effetto di droghe, alcool o medicinali.** Un attimo di distrazione durante l'uso dell'elettroutensile può essere causa di gravi incidenti.
- **Utilizzare gli appositi dispositivi di protezione individuali. Indossare sempre gli occhiali protettivi.** L'impiego, in condizioni appropriate, di dispositivi di protezione quali maschera antipolvere, scarpe antinfortunistiche antiscivolo, elmetto di protezione, protezioni acustiche, riduce il rischio di infortuni.
- **Evitare l'accensione involontaria dell'elettroutensile. Prima di collegare l'elettroutensile all'alimentazione di corrente e/o alla batteria, prima di prenderlo o trasportarlo, assicurarsi che sia spento.** Tenendo il dito sopra l'interruttore mentre si trasporta l'elettroutensile oppure collegandolo all'alimentazione di corrente con l'interruttore inserito, si vengono a creare situazioni pericolose in cui possono verificarsi seri incidenti.
- **Prima di accendere l'elettroutensile togliere qualsiasi attrezzo di regolazione o chiave utilizzata.** Un accessorio oppure una chiave che si trovi in una parte rotante della macchina può provocare seri incidenti.
- **Evitare di assumere posture anomale. Mantenere appoggio ed equilibrio adeguati in ogni situazione.** In questo modo è possibile controllare meglio l'elettroutensile in caso di situazioni inaspettate.
- **Indossare indumenti adeguati. Non indossare vestiti larghi, né gioielli. Tenere capelli e vestiti lontani da parti in movimento.** Vestiti larghi, gioielli o capelli lunghi potranno impigliarsi in parti in movimento.
- **Se l'utensile è dotato di un apposito attacco per dispositivi di aspirazione e raccolta polvere, accertarsi che gli stessi siano collegati ed utilizzati in modo conforme.** L'utilizzo di un'aspirazione polvere può ridurre lo svilupparsi di situazioni pericolose dovute alla polvere.

- **Evitare che la confidenza derivante da un frequente uso degli utensili si trasformi in superficialità e vengano trascurate le principali norme di sicurezza.** Una mancanza di attenzione può causare gravi lesioni in una frazione di secondo.

Trattamento accurato ed uso corretto degli elettroutensili

- **Non sottoporre l'elettroutensile a sovraccarico. Utilizzare l'elettroutensile adeguato per l'applicazione specifica.** Con un elettroutensile adatto si lavora in modo migliore e più sicuro nell'ambito della sua potenza di prestazione.
- **Non utilizzare l'elettroutensile qualora l'interruttore non consenta un'accensione/uno spegnimento corretti.** Un elettroutensile con l'interruttore rotto è pericoloso e deve essere aggiustato.
- **Prima di eseguire eventuali regolazioni, sostituire accessori o riporre la macchina al termine del lavoro, estrarre sempre la spina dalla presa di corrente e/o togliere la batteria, se rimovibile.** Tale precauzione eviterà che l'elettroutensile possa essere messo in funzione involontariamente.
- **Riporre gli elettroutensili fuori della portata dei bambini durante i periodi di inutilizzo e non consentire l'uso degli utensili stessi a persone inesperte o che non abbiano letto le presenti istruzioni.** Gli elettroutensili sono macchine pericolose quando vengono utilizzati da persone non dotate di sufficiente esperienza.
- **Eseguire la manutenzione degli elettroutensili e relatvi accessori. Verificare la presenza di un eventuale disallineamento o inceppamento delle parti mobili, la rottura di componenti o qualsiasi altra condizione che possa pregiudicare il corretto funzionamento dell'elettroutensile stesso. Se danneggiato, l'elettroutensile dovrà essere riparato prima dell'uso.** Numerosi incidenti vengono causati da elettroutensili la cui manutenzione è stata effettuata poco accuratamente.
- **Mantenere gli utensili da taglio affilati e puliti.** Gli utensili da taglio curati con particolare attenzione e con taglienti affilati s'inceppano meno frequentemente e sono più facili da condurre.
- **Utilizzare sempre l'elettroutensile, gli accessori e gli utensili specifici ecc. in conformità alle presenti istruzioni, tenendo conto delle condizioni di lavoro e delle operazioni da eseguire.** L'impiego di elettrou-

tensili per usi diversi da quelli consentiti potrà dar luogo a situazioni di pericolo.

- ▶ **Mantenere impugnature e superfici di presa asciutte, pulite e prive di olio e grasso.** Impugnature e superfici di presa scivolose non consentono di manipolare e controllare l'utensile in caso di situazioni inaspettate.

Trattamento ed utilizzo appropriato di utensili dotati di batterie ricaricabili

- ▶ **Per ricaricare la batteria utilizzare solo il dispositivo di carica consigliato dal produttore.** Per un dispositivo di carica previsto per un determinato tipo di batteria sussiste pericolo di incendio se viene utilizzato con un tipo diverso di batteria ricaricabile.
- ▶ **Utilizzare gli elettroutensili solo con le batterie esplicitamente previste.** L'uso di batterie ricaricabili di tipo diverso potrà dare insorgenza a lesioni e comportare il rischio d'incendi.
- ▶ **Durante i periodi di inutilizzo, conservare la batteria lontano da oggetti metallici quali fermagli, monete, chiavi, chiodi, viti ed altri piccoli oggetti metallici che potrebbero creare una connessione tra i terminali.** Un eventuale corto circuito tra i contatti dell'accumulatore potrà dare origine a bruciature o ad incendi.
- ▶ **In caso di condizioni d'uso non conformi, si può verificare la fuoriuscita di liquido dalla batteria. Evitare il contatto. In caso di contatto accidentale, risciacquare con acqua. Qualora il liquido venisse in contatto con gli occhi, richiedere inoltre assistenza medica.** Il liquido fuoriuscito dalla batteria ricaricabile potrà causare irritazioni cutanee o ustioni.
- ▶ **Non utilizzare una batteria, né un utensile danneggiati o modificati.** Batterie danneggiate o modificate possono comportare problemi non prevedibili, causando incendi, esplosioni e possibili lesioni.
- ▶ **Non esporre una batteria o un elettroutensile al fuoco o a temperature eccessive.** L'esposizione al fuoco o a temperature superiori a 130 °C può causare esplosioni.
- ▶ **Seguire tutte le istruzioni di carica e non ricaricare la batteria o l'elettroutensile fuori dal campo di temperatura indicato nelle istruzioni stesse.** Una carica non corretta, o fuori dal campo di temperatura indicato, può comportare danni alla batteria ed aumentare il pericolo di incendio.

Assistenza

- ▶ **Fare riparare l'elettroutensile da personale specializzato ed utilizzando solo parti di ricambio identiche.** In tale maniera potrà essere salvaguardata la sicurezza dell'elettroutensile.
- ▶ **Non eseguire mai la manutenzione di batterie danneggiate.** La manutenzione di batterie ricaricabili andrà effettuata esclusivamente dal produttore o da fornitori di servizi appositamente autorizzati.

Avvertenze di sicurezza per graffatrici

- ▶ **Tenere sempre presente che la graffatrice può contenere elementi di fissaggio.** Una mancanza di attenzione nell'impiego della graffatrice può comportare un'improvvisa proiezione degli elementi di fissaggio, con conseguenti lesioni alla persona.
- ▶ **Scollegare la graffatrice dall'alimentazione durante le operazioni di carico e scarico delle graffette, esecuzione di regolazioni o sostituzione degli accessori.** Se collegata all'alimentazione, la graffatrice potrebbe attivarsi accidentalmente e causare lesioni alla persona.
- ▶ **Procedere con cautela quando si maneggiano gli elementi di fissaggio, in particolare durante le operazioni di carico e scarico.** Gli elementi di fissaggio presentano punte affilate che possono causare lesioni alla persona.
- ▶ **Non rivolgere l'utensile verso se stessi, né verso altre persone nelle vicinanze.** Un'attivazione accidentale proietterà l'elemento di fissaggio verso l'esterno causando lesioni alla persona.
- ▶ **Tenere le dita lontane dall'interruttore quando non si utilizza la graffatrice e quando si cambia posizione di lavoro.** Un'attivazione accidentale proietterà l'elemento di fissaggio verso l'esterno causando lesioni alla persona.
- ▶ **Trattenere la graffatrice dalle superfici d'impugnatura isolate, qualora si eseguano operazioni in cui l'elemento di fissaggio potrebbe entrare a contatto con cavi elettrici nascosti.** Se una graffetta entra a contatto con un cavo sotto tensione, la tensione potrebbe trasmettersi anche alle parti metalliche esposte della graffatrice, provocando la folgorazione dell'utilizzatore.
- ▶ **Afferrare e tenere saldamente la graffatrice durante il funzionamento.** Un rinculo incontrollato della graffatrice può determinarne l'attivazione accidentale e causare lesioni alla persona.

- **Mantenere tutte le parti del corpo, come mani, gambe, ecc. lontane dalla direzione di proiezione della graffatrice.** L'elemento di fissaggio può penetrare nel pezzo in lavorazione e in qualsiasi oggetto che si trovi dietro quest'ultimo, il che può causare lesioni alla persona.
- **Durante l'utilizzo della graffatrice, mantenere tutte le parti del corpo, come mani, gambe, ecc. lontane dall'area di inserimento delle graffette nel pezzo in lavorazione.** La graffetta potrebbe deviare e fuoriuscire dal pezzo in lavorazione causando lesioni alla persona.
- **Non azionare la graffatrice qualora non sia saldamente posizionata sul pezzo in lavorazione.** Se la graffatrice non si trova a contatto con il pezzo in lavorazione, l'elemento di fissaggio potrebbe deviare dal percorso previsto e causare lesioni alla persona.
- **Non utilizzare questa graffatrice per fissare cavi elettrici.** Questa graffatrice non è concepita per l'installazione di cavi elettrici e potrebbe quindi danneggiare l'isolamento dei cavi stessi, con conseguente rischio di folgorazione o incendio.
- **Scollegare la graffatrice dall'alimentazione, qualora un elemento di fissaggio si inceppi nell'utensile.** Se collegata all'alimentazione durante la rimozione di un elemento di fissaggio inceppato, la graffatrice potrebbe attivarsi accidentalmente e causare lesioni alla persona.
- **Procedere con cautela quando si rimuove un elemento di fissaggio inceppato.** Il meccanismo potrebbe trovarsi in uno stato di compressione e l'elemento di fissaggio rischia di essere scaricato a forza, con conseguenti lesioni alla persona.
- **L'attivazione al contatto deve essere utilizzata esclusivamente per applicazioni di fissaggio non di precisione, ad esempio per coperture e rivestimenti, o per la produzione di pallet, mobili, prefabbricati o lavori di tappezzeria.** Per i lavori che richiedono una maggiore precisione, selezionare un utensile sequenziale o una modalità operativa sequenziale.
- **Controllare sempre la modalità di attivazione prima di adoperare gli utensili con attivazione selettiva.** L'utilizzo dell'utensile senza aver verificato la modalità di attivazione può causare lesioni in conseguenza dell'attivazione accidentale di un elemento di fissaggio.
- **Utilizzare questo utensile in cantieri monitorati, in cui vengono rispettate tutte le procedure in materia di sicurezza sul lavoro.** Negli

ambienti in cui tali procedure non vengono rispettate sussiste un maggiore rischio di infortunio.

- ▶ **Al fine di rilevare linee di alimentazione nascoste, utilizzare apparecchiature di ricerca adatte oppure rivolgersi alla società erogatrice locale.** Un contatto con cavi elettrici può provocare lo sviluppo di incendi e di scosse elettriche. Danneggiando una tubazione del gas si può creare il pericolo di esplosioni. Penetrando una tubazione dell'acqua si provocano danni materiali.
- ▶ **In caso di danni o di utilizzo improprio della batteria, vi è rischio di fuoriuscita di vapori. La batteria può incendiarsi o esplodere.** Far entrare aria fresca nell'ambiente e contattare un medico in caso di malessere. I vapori possono irritare le vie respiratorie.
- ▶ **Non modificare né aprire la batteria.** Vi è il rischio di cortocircuito.
- ▶ **Qualora si utilizzino oggetti appuntiti, come ad es. chiodi o cacciaviti, oppure se si esercita forza dall'esterno, la batteria potrebbe danneggiarsi.** Potrebbe verificarsi un cortocircuito interno e la batteria potrebbe incendiarsi, emettere fumo, esplodere o surriscaldarsi.



Proteggere l'elettroutensile dal calore, ad esempio anche dall'irradiazione solare continua, dal fuoco, dall'acqua e dall'umidità. Vi è rischio di esplosione.

Avvertenze di sicurezza per alimentatore a connettore



Per ricaricare il prodotto utilizzare esclusivamente alimentatori isolati recanti il simbolo accanto, certificati conformemente a EN 61558/IEC 61558 e che soddisfano i requisiti di bassissima tensione di sicurezza (SELV). In caso contrario, sussiste il pericolo di incendio o rischio di scossa elettrica.

- ▶ **Mantenere l'alimentatore al riparo da pioggia o umidità.** Le infiltrazioni d'acqua all'interno dell'alimentatore aumentano il rischio di scossa elettrica.
- ▶ **Mantenere pulito l'alimentatore a connettore.** La presenza di imbrattamento può causare folgorazioni.
- ▶ **Controllare l'alimentatore prima di ogni utilizzo. Non utilizzare l'alimentatore, qualora risultasse danneggiato.** Gli alimentatori danneggiati aumentano il rischio di scossa elettrica.

- ▶ **La spina di collegamento dell'alimentatore deve essere adatta alla presa. Evitare assolutamente di apportare modifiche alla spina.** Le spine non modificate e le prese adatte riducono il rischio di scossa elettrica.
- ▶ **Tenere il cavo dell'alimentatore lontano da fonti di calore, olio, spigoli taglienti o parti in movimento.** I cavi danneggiati aumentano il rischio di scossa elettrica.
- ▶ **Evitare il contatto fisico con superfici collegate a terra, come tubi, radiatori, fornelli elettrici e frigoriferi.** Sussiste un maggior rischio di scosse elettriche nel momento in cui il corpo è messo a massa.

Descrizione del prodotto e dei servizi forniti




Leggere tutte le avvertenze e disposizioni di sicurezza. La mancata osservanza delle avvertenze e disposizioni di sicurezza può causare folgorazioni, incendi e/o lesioni di grave entità.

Si prega di osservare le immagini nella prima parte delle istruzioni per l'uso.

Utilizzo conforme

L'elettroutensile è concepito per la graffatura di tessuti, cuoio, cartone, materiale in fogli, materiale isolante e materiali simili, su superfici non rigide, ad esempio legno o materiali legnosi. L'elettroutensile non è idoneo al fissaggio di rivestimenti da parete o per soffitti.

Componenti illustrati

La numerazione dei componenti raffigurati è riferita all'illustrazione dell'elettroutensile nella pagina con rappresentazione grafica.

(1) Nasello di graffatura
(2) Presa USB
(3) Indicatore del livello di carica della batteria
(4) Impugnatura
(5) Coperchio vano batteria

(6) Dispositivo di disinnesto
(7) Sbloccaggio caricatore
(8) Indicatore di riempimento
(9) Cavo USB[a)]
(10) Nastro di graffe[b)]
(11) Caricatore
(12) Rilegatrice da carta[b)]
(13) Rilegatrice da brochure[b)]
(14) Staffe di fissaggio della rilegatrice da brochure
(15) Batteria

a) **Disponibile in commercio (non compreso in dotazione)**
b) **Questo accessorio non è compreso nella fornitura standard.**

Dati tecnici

Graffatrice a batteria		**TWEO**
Codice articolo		**3 603 JG7 0..**
Tensione nominale	V=	3,6
Numero di colpi	min^{-1}	30
Elemento d'inserimento		
– Nastro di graffe		Tipo 53
– Larghezza	mm	11,4
– Lunghezza	mm	4–10
Capacità max. del caricatore		100
Peso[A)]	kg	0,8
Temperatura ambiente consentita durante il funzionamento e per lo stoccaggio[B)]	°C	–20 … +50
Porta di ricarica		USB
Tempo di carica[C)]	h	< 3
Requisiti alimentatore		
Tensione di carica	V⎓	5,0
Corrente di carica consigliata	A	1,0

Graffatrice a batteria		**TWEO**
Temperatura ambiente consigliata in fase di ricarica	°C	5 ... 35

A) Con batteria, senza accessori

B) Prestazioni limitate con temperature < 0 °C

C) Misurazione con la corrente di carica consigliata e la batteria fornita in dotazione

Informazioni su rumorosità e vibrazioni

Valori di emissione acustica rilevati conformemente a **EN IEC 62841-2-16**.

Il livello di pressione acustica ponderato A dell'elettroutensile è tipicamente di **79** dB(A). Grado d'incertezza K = 3 dB. Il livello di rumorosità durante il lavoro può superare i valori indicati. **Indossare protezioni per l'udito!**

Valori di oscillazione a_h (vibrazioni continue), p_F (vibrazioni da colpo ripetute) e grado d'incertezza K rilevati conformemente a **EN IEC 62841-2-16**:

a_h = **2,8** m/s^2 (K = **1,5** m/s^2), p_F = **5075** m/s^2 (K = **327** m/s^2)

Il livello di vibrazione ed il valore di emissione acustica indicati nelle presenti istruzioni sono stati rilevati conformemente ad una procedura di misurazione unificata e sono utilizzabili per confrontare gli elettroutensili. Le stesse procedure sono idonee anche per una valutazione temporanea del livello di vibrazione e dell'emissione acustica.

Il livello di vibrazione ed il valore di emissione acustica sono riferiti agli impieghi principali dell'elettroutensile; qualora, tuttavia, l'elettroutensile venisse utilizzato per altre applicazioni, oppure con accessori differenti o in caso di insufficiente manutenzione, il livello di vibrazione ed il valore di emissione acustica potrebbero variare. Ciò potrebbe aumentare sensibilmente l'emissione di vibrazioni e l'emissione acustica sull'intero periodo di funzionamento.

Per valutare con precisione i valori di vibrazione e di emissione acustica, andranno considerati anche i periodi nei quali l'utensile sia spento, oppure acceso, ma non utilizzato. Ciò potrebbe ridurre sensibilmente l'emissione di vibrazioni e l'emissione acustica sull'intero periodo di funzionamento.

Adottare misure di sicurezza supplementari per proteggere l'operatore dall'effetto delle vibrazioni: ad esempio, sottoponendo a manutenzione l'elettroutensile e gli utensili accessori, mantenendo calde le mani e organizzando i vari processi di lavoro.

Batteria

Ricarica della batteria

(vedere fig. **A**)

- ▶ **Attenersi alla tensione di rete.** La tensione riportata sulla targhetta identificativa dell'alimentatore deve corrispondere a quella della sorgente di alimentazione.
- ▶ **Attenersi alle istruzioni d'uso dell'alimentatore.**
- ▶ Per la ricarica, utilizzare un alimentatore che soddisfi i requisiti elencati nel capitolo «Dati tecnici».

Avvertenza: a causa delle norme internazionali per il trasporto, le batterie al litio vengono fornite parzialmente cariche. Per assicurare la piena potenza della batteria, ricaricarla completamente prima dell'impiego iniziale.

Indicatore del livello di carica della batteria

Se l'indicatore del livello di carica della batteria è acceso con luce **rossa** fissa, la batteria ha un'autonomia inferiore al 33% della sua capacità e deve essere ricaricata.

L'indicatore del livello di carica della batteria indicherà l'avanzamento della ricarica. In fase di ricarica, l'indicatore lampeggia in **verde**. Quando l'apposito indicatore sarà acceso con luce verde fissa, la batteria sarà completamente carica. L'indicatore si spegnerà dopo 60 minuti.

Se l'indicatore del livello di carica della batteria sull'elettroutensile lampeggia con luce rossa, il livello di carica è troppo basso per avviare l'elettroutensile. Ricaricare la batteria.

Se dopo un utilizzo intensivo l'indicatore del livello di carica della batteria lampeggia con luce rossa, l'elettroutensile è sovraccarico. Lasciar raffreddare l'elettroutensile prima di riprendere a lavorare.

Montaggio

Rifornimento del caricatore (vedere fig. B)

- ▶ **Utilizzare esclusivamente accessori originali Bosch.** I componenti di precisione della graffatrice, quali caricatore, punzone e canale di espul-

sione, sono armonizzati per graffe **Bosch**. Altri produttori utilizzano qualità di acciaio e dimensioni diverse.

– Capovolgere l'elettroutensile.
– Premere lo sbloccaggio caricatore **(7)**, estraendo contemporaneamente all'indietro il caricatore **(11)**.
– Introdurre il nastro di graffe **(10)**, con le punte delle graffe stesse rivolte in alto.
– Spingere all'indietro il caricatore **(11)**, sino a farlo scattare in posizione.

▶ **Non esercitare forza quando si apre il caricatore, né quando lo si rifornisce o lo si richiude.**

Utilizzo



Indossare degli occhiali di protezione.

Messa in funzione

Il sistema di blocco disinnesto, accoppiato al nasello di graffatura mobile **(1)**, impedisce l'espulsione accidentale, qualora il dispositivo di disinnesto **(6)** venga premuto accidentalmente.

Accensione/spegnimento (soluzione singola)

– **Innanzitutto**, applicare saldamente il nasello di graffatura **(1)** sul pezzo in lavorazione, fino ad inserirlo completamente.
– Mantenere costante la pressione esercitata e premere il dispositivo di disinnesto **(6)**.
– Inserita completamente la graffa, rilasciare il dispositivo di disinnesto **(6)** e sollevare il nasello di graffatura **(1)** dal pezzo in lavorazione.

Accensione/spegnimento (soluzione di contatto)

– Per **lavorare rapidamente** è possibile tenere premuto il dispositivo di disinnesto **(6)**.
Premere saldamente il nasello di graffatura **(1)** sul pezzo in lavorazione, finché non viene rilasciato il colpo. Posizionare la graffatrice sul punto successivo e premere di nuovo saldamente il nasello di graffatura **(1)** sul pezzo in lavorazione.

Avvertenze operative

- ▶ **Con il presente elettroutensile non è possibile lavorare graffe da 19 mm. Pertanto, l'elettroutensile non andrà utilizzato per fissare rivestimenti per soffitti con graffe per profilati in legno e per fughe.**
- ▶ **Non tenere l'elettroutensile con il dito sul dispositivo di disinnesto e rimuovere la batteria se la graffa è bloccata nell'elettroutensile.** Nel rimuovere una graffa eventualmente bloccata, il dispositivo di disinnesto potrebbe venire azionato accidentalmente.

Al fine di ridurre al minimo l'usura del punzone, evitare di far scattare colpi a vuoto.

Applicare il nasello di graffatura **(1)** con cautela. Pezzi in lavorazione teneri (ad es. in legno di pino) potrebbero venire danneggiati da una pressione eccessiva.

Accessori per rilegatura di carta

Mediante speciali accessori, l'utensile è utilizzabile per la rilegatura di carta. Tali accessori sono idonei esclusivamente per **TWEO**.

- – Con la **rilegatrice da carta (12)** è possibile rilegare fino a 60 fogli.
- – Con la **rilegatrice da brochure (13)** è possibile rilegare fino a 30 fogli al centro, mediante due graffe, ottenendo una brochure. Il formato massimo dei fogli da rilegare è DIN A4 (larghezza 210 mm). Per la rilegatura centrale di fogli in formato DIN A5, sono presenti apposite marcature.

Avvertenza: Le graffe metalliche, essendo più stabili rispetto alle comuni graffe per rilegatura, sono più difficili da rimuovere dalla carta.

- ▶ **Utilizzare esclusivamente accessori originali Bosch.** I componenti di precisione della graffatrice, quali caricatore, punzone e canale di espulsione, sono armonizzati per graffe **Bosch**. Altri produttori utilizzano qualità di acciaio e dimensioni diverse.

Lunghezza graffe consigliata	Numero di fogli (carta da 80 g/m²)	
	Rilegatrice da carta	Rilegatrice da brochure
4 mm	2–10	2–10
6 mm	2–20	2–20
8 mm	10–40	10–30
10 mm	20–60	20–30

Rilegatura di risme di carta (vedere fig. da C1 a C2)

– Introdurre un nastro di graffe di tipo idoneo **(10)**.
– Far scattare in sequenza i naselli della rilegatrice da carta **(12)** negli incavi laterali dell'elettroutensile.
– Introdurre la risma di carta nella rilegatrice da carta **(12)** e posizionare il nasello di graffatura sull'area della carta da rilegare.
– Premere saldamente l'elettroutensile verso il basso, fino ad inserire il nasello di graffatura **(1)** per alcuni millimetri.
– Mantenere costante la pressione esercitata e premere brevemente il dispositivo di disinnesto **(6)**.
– Inserita completamente la graffa, rilasciare il dispositivo di disinnesto **(6)** e sollevare il nasello di graffatura **(1)** dalla risma di carta.

Avvertenza: Per rifornire il caricatore **(11)**, la rilegatrice da carta **(12)** andrà smontata dall'elettroutensile.

Rilegatura di brochure (vedere fig. da D1 a D3)

– Prima della messa in funzione iniziale, le due metà della rilegatrice da brochure **(13)** andranno innestate l'una sull'altra. Dopo tale operazione, la rilegatrice da brochure non potrà più essere smontata.
– Introdurre un nastro di graffe di tipo idoneo **(10)**.
– Piegare al centro il foglio più in alto (copertina) della risma di carta da rilegare, in modo da ottenere una linea di demarcazione per la posizione delle graffe.
– Aprire le staffe di fissaggio **(14)** della rilegatrice da brochure **(13)** ed introdurre la risma di carta, con la copertina rivolta in alto.
– Ripiegare le staffe di fissaggio **(14)** verso il basso.
– Allineare la risma di carta in modo che la linea di demarcazione sia visibile attraverso gli intagli nelle staffe di fissaggio.
– Innanzitutto, applicare saldamente il nasello di graffatura **(1)** su uno degli intagli, fino ad inserirlo per alcuni millimetri.
– Mantenere costante la pressione esercitata e premere brevemente il dispositivo di disinnesto **(6)**.
– Inserita completamente la graffa, rilasciare il dispositivo di disinnesto **(6)** e sollevare il nasello di graffatura **(1)** dalla staffa di fissaggio.
– Ripetere i passaggi fino al secondo intaglio.

– Aprire le staffe di fissaggio **(14)**, prelevare la risma di carta rilegata e piegarla al centro.

Manutenzione ed assistenza

Manutenzione e pulizia

▶ **Per poter garantire buone e sicure operazioni di lavoro, tenere sempre puliti l'elettroutensile e le fessure di ventilazione.**

Sostituzione della batteria (vedere fig. E)

Sostituire la batteria se dopo la ricarica il tempo di funzionamento risulta nettamente inferiore.

– Ruotare il coperchio **(5)** del vano batteria in senso antiorario fino a battuta e rimuoverlo.
– Prelevare la batteria **(15)** dal relativo vano.
– Inserire una nuova batteria **(15)** nel vano. Utilizzare esclusivamente batterie al litio **Bosch**. La batteria è reperibile come ricambio **Bosch** sul sito www.boschtoolservice.com.
– Poggiare il coperchio **(5)** a filo sul vano batteria e ruotarlo in senso orario fino a battuta.

Assistenza clienti e consulenza impieghi

Italia

Tel.: (02) 3696 2314

Il link ai nostri indirizzi di assistenza e alle condizioni di garanzia è riportato all'ultima pagina.

In caso di richieste o di ordinazione di pezzi di ricambio, comunicare sempre il codice prodotto a 10 cifre riportato sulla targhetta di fabbricazione dell'elettroutensile.

Smaltimento

Avviare ad un riciclaggio rispettoso dell'ambiente elettroutensili, batterie, accessori ed imballaggi non più impiegabili.



Non gettare elettroutensili e batterie/pile tra i rifiuti domestici!

Solo per i Paesi UE:

I dispositivi elettrici ed elettronici o le batterie/pile usate non più utilizzabili devono essere sottoposti/e a raccolta differenziata e smaltiti nel rispetto dell'ambiente. Utilizzare gli appositi sistemi di raccolta. A causa delle sostanze pericolose eventualmente contenute al loro interno, uno smaltimento non appropriato rischia di provocare danni all'ambiente e alla salute.

Nederlands

Veiligheidsaanwijzingen

Algemene veiligheidsaanwijzingen voor elektrische gereedschappen

⚠ WAARSCHUWING **Lees alle waarschuwingen, veiligheidsaanwijzingen, afbeeldingen en specificaties die bij dit elektrische gereedschap worden geleverd.** Als de hieronder vermelde aanwijzingen niet worden opgevolgd, kan dit een elektrische schok, brand en/of ernstig letsel tot gevolg hebben.

Bewaar alle waarschuwingen en voorschriften voor toekomstig gebruik.

Het in de waarschuwingen gebruikte begrip elektrisch gereedschap heeft betrekking op elektrische gereedschappen voor gebruik op het stroomnet (met netsnoer) en op elektrische gereedschappen voor gebruik met een accu (zonder netsnoer).

Veiligheid van de werkomgeving

- **Houd uw werkomgeving schoon en goed verlicht.** Een rommelige of onverlichte werkomgeving kan tot ongevallen leiden.
- **Werk met het elektrische gereedschap niet in een omgeving met explosiegevaar waarin zich brandbare vloeistoffen, brandbare gassen of brandbaar stof bevinden.** Elektrische gereedschappen veroorzaken vonken die het stof of de dampen tot ontsteking kunnen brengen.
- **Houd kinderen en andere personen tijdens het gebruik van het elektrische gereedschap uit de buurt.** Wanneer u wordt afgeleid, kunt u de controle over het gereedschap verliezen.

Elektrische veiligheid

- **Houd het gereedschap uit de buurt van regen en vocht.** Het binnendringen van water in het elektrische gereedschap vergroot het risico van een elektrische schok.

Veiligheid van personen

- **Wees alert, let goed op wat u doet en ga met verstand te werk bij het gebruik van het elektrische gereedschap. Gebruik geen elektrisch gereedschap, wanneer u moe bent of onder invloed staat van drugs, alcohol of medicijnen.** Een moment van onoplettendheid bij het gebruik van het elektrische gereedschap kan tot ernstige verwondingen leiden.
- **Draag persoonlijke beschermingsmiddelen. Draag altijd een veiligheidsbril.** Het dragen van persoonlijke beschermingsmiddelen zoals een stofmasker, slipvaste werkschoenen, een veiligheidshelm of gehoorbescherming, afhankelijk van de aard en het gebruik van het elektrische gereedschap, vermindert het risico van verwondingen.
- **Voorkom per ongeluk inschakelen. Controleer dat het elektrische gereedschap uitgeschakeld is, voordat u de stekker in het stopcontact steekt of de accu aansluit en voordat u het gereedschap oppakt of draagt.** Wanneer u bij het dragen van het elektrische gereedschap uw vinger aan de schakelaar hebt of wanneer u het gereedschap ingeschakeld op de stroomvoorziening aansluit, kan dit tot ongevallen leiden.
- **Verwijder instelgereedschappen of schroefsleutels, voordat u het elektrische gereedschap inschakelt.** Een instelgereedschap of sleutel in een draaiend deel van het gereedschap kan tot verwondingen leiden.
- **Voorkom een onevenwichtige lichaamshouding. Zorg ervoor dat u stevig staat en steeds in evenwicht blijft.** Daardoor kunt u het elektrische gereedschap in onverwachte situaties beter onder controle houden.
- **Draag geschikte kleding. Draag geen loshangende kleding of sieraden. Houd haren en kleding uit de buurt van bewegende delen.** Loshangende kleding, lange haren en sieraden kunnen door bewegende delen worden meegenomen.
- **Wanneer stofafzuigings- of stofopvangvoorzieningen kunnen worden gemonteerd, dient u zich ervan te verzekeren dat deze zijn aangesloten en juist worden gebruikt.** Het gebruik van een stofafzuiging beperkt het gevaar door stof.

- **Ondanks het feit dat u eventueel heel goed vertrouwd bent met het gebruik van gereedschappen, moet u ervoor zorgen dat u niet nonchalant wordt en veiligheidsvoorschriften voor het gereedschap gaat negeren.** Een onoplettende handeling kan binnen een fractie van een seconde ernstig letsel veroorzaken.

Zorgvuldige omgang met en zorgvuldig gebruik van elektrische gereedschappen

- **Overbelast het elektrische gereedschap niet. Gebruik voor uw werkzaamheden het daarvoor bestemde elektrische gereedschap.** Met het passende elektrische gereedschap werkt u beter en veiliger binnen het aangegeven capaciteitsbereik.
- **Gebruik geen elektrisch gereedschap waarvan de schakelaar defect is.** Elektrisch gereedschap dat niet meer kan worden in- of uitgeschakeld, is gevaarlijk en moet worden gerepareerd.
- **Trek de stekker uit het stopcontact en/of neem de accu (indien uitneembaar) uit het elektrische gereedschap, voordat u het elektrische gereedschap instelt, accessoires wisselt of het elektrische gereedschap opbergt.** Deze voorzorgsmaatregel voorkomt onbedoeld starten van het elektrische gereedschap.
- **Bewaar niet-gebruikte elektrische gereedschappen buiten bereik van kinderen. Laat het gereedschap niet gebruiken door personen die er niet mee vertrouwd zijn en deze aanwijzingen niet hebben gelezen.** Elektrische gereedschappen zijn gevaarlijk wanneer deze door onervaren personen worden gebruikt.
- **Pleeg onderhoud aan elektrische gereedschappen en accessoires. Controleer of bewegende delen van het gereedschap correct functioneren en niet vastklemmen en of onderdelen zodanig gebroken of beschadigd zijn dat de werking van het elektrische gereedschap nadelig wordt beïnvloed. Laat deze beschadigde onderdelen vóór gebruik repareren.** Veel ongevallen hebben hun oorzaak in slecht onderhouden elektrische gereedschappen.
- **Houd snijdende inzetgereedschappen scherp en schoon.** Zorgvuldig onderhouden snijdende inzetgereedschappen met scherpe snijkanten klemmen minder snel vast en zijn gemakkelijker te geleiden.
- **Gebruik elektrisch gereedschap, accessoires, inzetgereedschappen en dergelijke volgens deze aanwijzingen. Let daarbij op de arbeids-**

omstandigheden en de uit te voeren werkzaamheden. Het gebruik van elektrische gereedschappen voor andere dan de voorziene toepassingen kan tot gevaarlijke situaties leiden.

- ▶ **Houd handgrepen en greepvlakken droog, schoon en vrij van olie en vet.** Gladde handgrepen en greepvlakken verhinderen dat het gereedschap in onverwachte situaties veilig kan worden gehanteerd en bediend.

Gebruik en onderhoud van accugereedschappen

- ▶ **Laad accu's alleen op in oplaadapparaten die door de fabrikant worden geadviseerd.** Voor een oplaadapparaat dat voor een bepaald type accu geschikt is, bestaat brandgevaar wanneer het met andere accu's wordt gebruikt.
- ▶ **Gebruik alleen de daarvoor bedoelde accu's in de elektrische gereedschappen.** Het gebruik van andere accu's kan tot verwondingen en brandgevaar leiden.
- ▶ **Voorkom aanraking van de niet-gebruikte accu met paperclips, munten, sleutels, spijkers, schroeven en andere kleine metalen voorwerpen die overbrugging van de contacten kunnen veroorzaken.** Kortsluiting tussen de accucontacten kan brandwonden of brand tot gevolg hebben.
- ▶ **Bij verkeerd gebruik kan vloeistof uit de accu lekken. Voorkom contact daarmee. Spoel bij onvoorzien contact met water af. Wanneer de vloeistof in de ogen komt, dient u bovendien een arts te raadplegen.** Gelekte accuvloeistof kan tot huidirritaties en verbrandingen leiden.
- ▶ **Gebruik accu of gereedschap niet, als deze beschadigd of veranderd zijn.** Beschadigde of veranderde accu's kunnen onvoorspelbaar gedrag vertonen, waardoor een brand, explosie of het gevaar van letsel kan ontstaan.
- ▶ **Stel accu of gereedschap niet bloot aan vuur of overmatige temperaturen.** Blootstelling aan vuur of temperaturen boven 130 °C kan een explosie veroorzaken.
- ▶ **Volg alle aanwijzingen voor het laden en laad de accu of het gereedschap niet buiten het temperatuurbereik dat in de aanwijzingen is vermeld.** Verkeerd laden of laden bij temperaturen buiten het vastgelegde bereik kan de accu beschadigen en het risico van brand vergroten.

Service

- ▶ **Laat het elektrische gereedschap alleen repareren door gekwalificeerd en vakkundig personeel en alleen met originele vervangingsonderdelen.** Daarmee wordt gewaarborgd dat de veiligheid van het gereedschap in stand blijft.
- ▶ **Voer nooit servicewerkzaamheden aan beschadigde accu's uit.** Service van accu's dient uitsluitend te worden uitgevoerd door de fabrikant of erkende servicewerkplaatsen.

Veiligheidsaanwijzingen voor tackers

- ▶ **Ga er altijd vanuit dat de tacker bevestigingsmiddelen bevat.** Onvoorzichtig omgaan met de tacker kan resulteren in onverwacht schieten van bevestigingsmiddelen en persoonlijk letsel.
- ▶ **Koppel de tacker los van de voeding bij het plaatsen en verwijderen van bevestigingsmiddelen, bij het verrichten van instellingen of bij het wisselen van accessoires.** De tacker kan per ongeluk worden geactiveerd als deze is aangesloten op de voeding, wat kan resulteren in persoonlijk letsel.
- ▶ **Ga voorzichtig te werk bij het hanteren van bevestigingsmiddelen, vooral bij het plaatsen en verwijderen.** De bevestigingsmiddelen hebben scherpe punten die persoonlijk letsel kunnen veroorzaken.
- ▶ **Wijs niet met het gereedschap naar uzelf of mensen in uw omgeving.** Door onverwacht activeren komt er een bevestigingsmiddel vrij, wat kan resulteren in persoonlijk letsel.
- ▶ **Houd uw vingers weg van de trekker als u de tacker niet gebruikt en als u van de ene bedieningshouding naar een andere wisselt.** Door onverwacht overhalen van de trekker komt er een bevestigingsmiddel vrij, wat kan leiden tot persoonlijk letsel.
- ▶ **Houd de tacker vast aan de geïsoleerde handgrepen, wanneer u werkzaamheden verricht waarbij het bevestigingsmiddel in aanraking kan komen met verborgen bedrading.** Als bevestigingsmiddelen een spanningvoerende draad raken, dan kunnen de metalen delen van de tacker onder spanning komen te staan en zou de gebruiker een elektrische schok kunnen krijgen.
- ▶ **Houd de tacker tijdens gebruik stevig vast.** Een ongecontroleerde terugslag van de tacker kan leiden tot onverwacht activeren, wat persoonlijk letsel kan veroorzaken.

- **Houd alle lichaamsdelen zoals handen en benen uit de schietrichting van de tacker.** Het bevestigingsmiddel kan zowel het werkstuk als een eventueel voorwerp erachter penetreren, wat persoonlijk letsel kan veroorzaken.
- **Houd bij het gebruik van de tacker alle lichaamsdelen zoals handen en benen, enz. uit de buurt van de plek waar bevestigingsmiddelen in het werkstuk worden gedreven.** Het bevestigingsmiddel zou van richting kunnen veranderen en uit het werkstuk kunnen schieten, wat persoonlijk letsel kan veroorzaken.
- **Activeer de tacker pas op het moment dat deze stevig tegen het werkstuk is geplaatst.** Als de tacker geen contact heeft met het werkstuk, kan het bevestigingsmiddel van het werkstuk wegschieten, wat persoonlijk letsel kan veroorzaken.
- **Gebruik deze tacker niet voor het bevestigen van elektrische kabels.** Het apparaat is niet ontworpen voor de montage van elektrische kabels en kan de isolatie van elektrische kabels beschadigen en zodoende een elektrische schok of brandgevaar veroorzaken.
- **Koppel de tacker los van de stroomvoorziening wanneer het bevestigingsmiddel klem komt te zitten in de tacker.** Tijdens het verwijderen van een bevestigingsmiddel dat klem zit, kan de tacker per ongeluk worden geactiveerd als deze is aangesloten op de voeding, wat kan resulteren in persoonlijk letsel.
- **Ga voorzichtig te werk bij het verwijderen van een klemzittend bevestigingsmiddel.** Het mechanisme kan onder druk staan en het bevestigingsmiddel kan met kracht worden weggeschoten, wat persoonlijk letsel kan veroorzaken.
- **Contactactivering dient alleen te worden gebruikt voor bevestigingstoepassingen waarbij precisie geen grote rol speelt, zoals voor het aanbrengen van dakplaten en beplanking of de productie van pallets, meubels, prefab-huizen of aanbrengen van stoffering.** Voor werk waarbij meer precisie is vereist, moet worden gekozen voor een enkelschotsmachine of de enkelschotsactivering.
- **Controleer altijd de schotmodus voordat machines worden gebruikt waarbij de schotmodus kan worden geselecteerd.** Gebruik van de machine zonder de schotmodus te controleren zou kunnen resulteren in letsel door per ongeluk een bevestigingsmiddel af te schieten.

- **Gebruik deze machine op gecontroleerde bouwplaatsen waar veilige werkmethodes zijn geïmplementeerd.** Omgevingen waar geen veilige werkmethodes worden gehanteerd, vergroten het risico op persoonlijk letsel.
- **Gebruik geschikte detectoren om verborgen elektriciteits-, gas- of waterleidingen op te sporen of raadpleeg het plaatselijke energie- of waterleidingbedrijf.** Contact met elektrische leidingen kan tot brand of een elektrische schok leiden. Beschadiging van een gasleiding kan tot een explosie leiden. Breuk van een waterleiding veroorzaakt materiële schade.
- **Bij beschadiging en verkeerd gebruik van de accu kunnen er dampen vrijkomen. De accu kan branden of exploderen.** Zorg voor de aanvoer van frisse lucht en zoek bij klachten een arts op. De dampen kunnen de luchtwegen irriteren.
- **Verander en open de accu niet.** Er bestaat gevaar voor kortsluiting.
- **Door spitse voorwerpen, zoals bijv. spijkers of schroevendraaiers, of door krachtinwerking van buitenaf kan de accu beschadigd worden.** Er kan een interne kortsluiting ontstaan en de accu doen branden, roken, exploderen of oververhitten.



Bescherm het elektrische gereedschap tegen hitte, bijv. ook tegen voortdurend zonlicht, vuur, water en vocht. Er bestaat explosiegevaar.

Veiligheidsaanwijzingen voor voedingsadapter



Gebruik voor het opladen van uw product uitsluitend geïsoleerde voedingsadapters die zijn voorzien van het symbool hiernaast, en die conform EN 61558/IEC 61558 zijn gecertificeerd en voldoen aan de vereisten voor veilige extra lage spanning (SELV). Anders bestaat er brandgevaar of het risico op een elektrische schok.

- **Houd de voedingsadapter uit de buurt van regen of natheid.** Het binnendringen van water in een voedingsadapter verhoogt het risico van een elektrische schok.
- **Houd de voedingsadapter schoon.** Door vervuiling bestaat er gevaar voor een elektrische schok.

- ▶ **Controleer de voedingsadapter vóór elk gebruik. Gebruik de voedingsadapter niet, als u beschadigingen vaststelt.** Beschadigde voedingsadapters vergroten het risico van een elektrische schok.
- ▶ **De aansluitstekker van de voedingsadapter moet in het stopcontact passen. De stekker mag op geen enkele manier worden veranderd.** Onveranderde stekkers en passende stopcontacten verminderen het risico op een elektrische schok.
- ▶ **Houd het snoer van de voedingsadapter uit de buurt van hitte, olie, scherpe randen of bewegende delen.** Beschadigde snoeren vergroten het risico op een elektrische schok.
- ▶ **Voorkom aanraking van het lichaam met geaarde oppervlakken, bijvoorbeeld van buizen, verwarmingen, fornuizen en koelkasten.** Er bestaat een verhoogd risico door een elektrische schok wanneer uw lichaam geaard is.

Beschrijving van product en werking




Lees alle veiligheidsaanwijzingen en instructies. Het niet naleven van de veiligheidsaanwijzingen en instructies kan elektrische schokken, brand en/of zware verwondingen veroorzaken.

Neem goed nota van de afbeeldingen in het voorste deel van de gebruiksaanwijzing.

Beoogd gebruik

Het elektrische gereedschap is bestemd voor het bevestigen (nieten) van textiel, leer, karton, folie, isolatiemateriaal en dergelijke materialen op een zachte ondergrond, bijvoorbeeld hout of houtachtig materiaal. Het elektrische gereedschap is niet geschikt voor het bevestigen van wand- of plafondbetimmeringen.

Afgebeelde componenten

De componenten zijn genummerd zoals op de afbeelding van het elektrische gereedschap op de pagina met afbeeldingen.

(1) Tackerneus
(2) USB-aansluiting
(3) Accu-oplaadaanduiding
(4) Handgreep
(5) Kap accuvak
(6) Activeringsknop
(7) Magazijnontgrendeling
(8) Bijvulaanduiding
(9) USB-kabel[a)]
(10) Nietstrip[b)]
(11) Magazijn
(12) Papiernieter[b)]
(13) Brochurenieter[b)]
(14) Bevestigingsbeugel van de brochurenieter
(15) Accu

a) **gangbaar (niet bij de levering inbegrepen)**
b) **Dit toebehoren wordt niet standaard meegeleverd.**

Technische gegevens

Accutacker		**TWEO**
Productnummer		**3 603 JG7 0..**
Nominale spanning	V=	3,6
Aantal slagen	min^{-1}	30
Inslagvoorwerp		
– Nietstrip		Type 53
– Breedte	mm	11,4
– Lengte	mm	4–10
Max. inhoud magazijn		100
Gewicht[A)]	kg	0,8
Toegestane omgevingstemperatuur tijdens gebruik en bij opslag[B)]	°C	–20 … +50

Accutacker		**TWEO**
Laadaansluiting		USB
Oplaadtijd[C)]	h	< 3
Eisen voedingsadapter		
Laadspanning	V⎓	5,0
Aanbevolen laadstroom	A	1,0
Aanbevolen omgevingstemperatuur bij het opladen	°C	5 ... 35

A) met accu, zonder accessoires

B) beperkt vermogen bij temperaturen < 0 °C

C) Gemeten met de aanbevolen laadstroom en de meegeleverde accu

Informatie over geluid en trillingen

Geluidsemissiewaarden bepaald conform **EN IEC 62841-2-16**.

Het A-gewogen geluidsdrukniveau van het elektrische gereedschap bedraagt typisch **79** dB(A). Onzekerheid K = 3 dB. Het geluidsniveau bij het werken kan de aangegeven waarden overschrijden. **Draag gehoorbescherming!**

Trillingswaarden a_h (continue trillingen), p_F (herhaalde schoktrillingen) en onzekerheid K bepaald conform **EN IEC 62841-2-16**:

a_h = **2,8** m/s^2 (K = **1,5** m/s^2), p_F = **5075** m/s^2 (K = **327** m/s^2)

Het in deze gebruiksaanwijzing vermelde trillingsniveau en de geluidsemissiewaarde zijn gemeten met een genormeerde meetmethode en kunnen worden gebruikt om elektrische gereedschappen met elkaar te vergelijken. Ze zijn ook geschikt voor een voorlopige inschatting van de trillings- en geluidsemissie.

Het aangegeven trillingsniveau en de aangegeven geluidsemissiewaarde representeren de voornaamste toepassingen van het elektrische gereedschap. Wanneer het elektrische gereedschap echter wordt gebruikt voor andere toepassingen, met afwijkende inzetgereedschappen of onvoldoende onderhoud, dan kunnen het trillingsniveau en de geluidsemissiewaarde afwijken. Dit kan de trillings- en geluidsemissie gedurende de gehele arbeidsperiode duidelijk verhogen.

Voor een nauwkeurige schatting van de trillings- en geluidsemissies moet ook rekening worden gehouden met de tijden waarin het gereedschap uitgeschakeld is, of waarin het gereedschap wel loopt, maar niet werkelijk wordt

gebruikt. Dit kan de trillings- en geluidsemissies gedurende de gehele arbeidsperiode duidelijk verminderen.

Leg aanvullende veiligheidsmaatregelen ter bescherming van de gebruiker tegen het effect van trillingen vast, zoals: onderhoud van elektrische gereedschappen en inzetgereedschappen, warm houden van de handen, organisatie van het arbeidsproces.

Accu

Accu opladen

(zie afbeelding **A**)

- ▶ **Let op de netspanning!** De spanning van de stroombron moet overeenkomen met de gegevens op het typeplaatje van de voedingsadapter.
- ▶ **Neem goed nota van de gebruiksaanwijzing van de voedingsadapter.**
- ▶ Gebruik voor het opladen een voedingsadapter die voldoet aan de eisen in het hoofdstuk Technische gegevens.

Aanwijzing: lithium-ion-accu's worden vanwege internationale transportvoorschriften gedeeltelijk geladen geleverd. Om het volledige vermogen van de accu te waarborgen, laadt u vóór het eerste gebruik de accu volledig op.

Accu-oplaadaanduiding

Als de accu-oplaadaanduiding **rood** brandt, heeft de accu minder dan 33 % van zijn capaciteit en moet worden opgeladen.

De accu-oplaadaanduiding geeft de voortgang van het opladen aan. Bij het opladen knippert de aanduiding **groen**. De accu is helemaal geladen, wanneer de accu-oplaadaanduiding permanent groen brandt. De aanduiding gaat na 60 minuten uit.

Als de accu-oplaadaanduiding op het elektrische gereedschap rood knippert, is de laadtoestand te laag om te starten. Laad de accu op.

Als de accu-oplaadaanduiding na intensie gebruik van het elektrische gereedschap rood knippert, dan is het elektrische gereedschap overbelast. Laat het elektrische gereedschap afkoelen voordat u doorgaat met het werk.

Montage

Magazijn vullen (zie afbeelding B)

- ▶ **Gebruik uitsluitend originele Bosch accessoires.** De precisie-onderdelen van de tacker, zoals magazijn, stoter en nietkanaal, zijn afgestemd op nieten van **Bosch**. Andere fabrikanten gebruiken andere staalkwaliteiten en afmetingen.
- – Draai het elektrische gereedschap om.
- – Duw op de magazijnontgrendeling **(7)** en trek daarbij het magazijn **(11)** naar achter toe eruit.
- – Plaats de nietstrip **(10)** met de nietpunten naar boven erin.
- – Schuif het magazijn **(11)** terug tot het vastklikt.
- ▶ **Forceer het magazijn niet als u het opent, vult of sluit.**

Gebruik



Draag een veiligheidsbril.

Ingebruikname

De met de beweeglijke tackerneus **(1)** gekoppelde activeringsblokkering voorkomt abusievelijk activeren van een schot bij een per ongeluk ingedrukte activeringsknop **(6)**.

In-/uitschakelen (enkele activering)

- – Zet de tackerneus **(1) eerst** stevig op het werkstuk tot deze helemaal ingedrukt is.
- – Houd de aandrukkracht in stand en duw op de activeringsknop **(6)**.
- – Nadat de niet/spijker er helemaal ingeslagen is, laat u de activeringsknop **(6)** los en tilt u de tackerneus **(1)** van het werkstuk af.

In-/uitschakelen (contactactivering)

- – Voor **snel werken** kunt u de activeringsknop **(6)** ingedrukt houden. Duw de tackerneus **(1)** stevig op het werkstuk tot het schot wordt geactiveerd. Zet de tacker op de volgende plek en duw de tackerneus **(1)** opnieuw stevig op het werkstuk.

Aanwijzingen voor werkzaamheden

- ▶ **Met dit elektrische gereedschap kunnen geen nieten van 19 mm worden verwerkt. Gebruik daarom het elektrische gereedschap niet voor het bevestigen van plafondbetimmering met profielhout- of voegkrammen.**
- ▶ **Houd het elektrische gereedschap niet aan de activeringsknop vast en verwijder de accu, wanneer de niet in het elektrische gereedschap vastklemt.** Bij het verwijderen van een vastgeklemde niet kan de activeringsknop per ongeluk bediend worden.

Voorkom het bedienen van de tacker zonder nieten of nagels om de slijtage van de slagstempel te beperken.

Zet de tackerneus **(1)** voorzichtig neer. Zachte werkstukken (bijv. grenenhout) kunnen door te hard neerzetten beschadigd worden.

Accessoires voor het nieten van papier

Met speciale accessoires kan het elektrische gereedschap worden gebruikt voor het nieten van papier. De accessoires zijn uitsluitend geschikt voor de **TWEO**.

- – Met de **papiernieter (12)** kunt u maximaal 60 vellen nieten.
- – Met de **brochurenieter (13)** kunt u maximaal 30 vellen in het midden met twee nieten tot een brochure nieten. Het maximale formaat van de te nieten vellen is DIN A4 (210 mm breed). Voor het in het midden nieten van vellen van DIN-A5-formaat zijn markeringen aanwezig.

Aanwijzing: Tackernieten zijn stabieler dan gangbare nieten en kunnen daarom maar lastig uit het papier worden verwijderd.

- ▶ **Gebruik uitsluitend originele Bosch accessoires.** De precisie-onderdelen van de tacker, zoals magazijn, stoter en nietkanaal, zijn afgestemd op nieten van **Bosch**. Andere fabrikanten gebruiken andere staalkwaliteiten en afmetingen.

Advies nietlengte	Aantal vellen (papier 80 g/m²)	
	Papiernieter	Brochurenieter
4 mm	2–10	2–10
6 mm	2–20	2–20
8 mm	10–40	10–30

Advies nietlengte	Aantal vellen (papier 80 g/m²)	
	Papiernieter	Brochurenieter
10 mm	20–60	20–30

Papieren nieten (zie afbeeldingen C1 en C2)

- Plaats een passende nietstrip **(10)**.
- Klik achtereenvolgens de neuzen van de papiernieter **(12)** in de uitsparingen aan de zijkant van het elektrische gereedschap.
- Leg de stapel papieren in de papiernieter **(12)** en plaats de tackerneus boven het deel van het papier dat moet worden geniet.
- Duw het elektrische gereedschap stevig omlaag tot de tackerneus **(1)** enkele millimeters is ingedrukt.
- Houd de aandrukkracht in stand en duw kort op de activeringsknop **(6)**.
- Nadat de niet er helemaal is ingeslagen laat u de activeringsknop **(6)** los en tilt u de tackerneus **(1)** van de stapel papieren af.

Aanwijzing: Om het magazijn **(11)** te vullen moet u de papiernieter **(12)** van het elektrische gereedschap demonteren.

Brochures nieten (zie afbeeldingen D1–D3)

- Vóór de eerste ingebruikname moet u de beide helften van de brochurenieter **(13)** in elkaar steken. De brochurenieter kan nu niet meer worden gedemonteerd.
- Plaats een passende nietstrip **(10)**.
- Vouw het bovenste vel (omslag) van de te nieten papierstapel in het midden om een markeringslijn voor de nietpositie te krijgen.
- Klap de bevestigingsbeugels **(14)** van de brochurenieter **(13)** open en leg de stapel papier met de omslag naar boven erin.
- Klap de bevestigingsbeugels **(14)** omlaag.
- Lijn de stapel papier zodanig uit dat de markeringslijn door de sleuf in de bevestigingsbeugels te zien is.
- Zet de tackerneus **(1)** eerst stevig op een van de sleuven tot deze enkele millimeters is ingedrukt.
- Houd de aandrukkracht in stand en duw kort op de activeringsknop **(6)**.
- Nadat de niet er helemaal is ingeslagen laat u de activeringsknop **(6)** los en tilt u de tackerneus **(1)** van de bevestigingsbeugel af.
- Herhaal de werkstappen bij de tweede sleuf.

– Klap de bevestigingsbeugels **(14)** open, pak de geniete stapel papier weg en vouw deze in het midden.

Onderhoud en service

Onderhoud en reiniging

▶ **Houd het elektrische gereedschap en de ventilatieopeningen altijd schoon om goed en veilig te werken.**

Accu verwisselen (zie afbeelding E)

Vervang de accu wanneer de gebruiksduur na het opladen aanzienlijk korter is.

– Draai de kap **(5)** van het accuvak linksom tot aan de aanslag en trek de kap eraf.
– Trek de accu **(15)** uit het accuvak.
– Schuif een nieuwe accu **(15)** in het accuvak. Gebruik uitsluitend Li-Ion-accu's van **Bosch**. U vindt de accu als vervangingsonderdeel van **Bosch** op www.boschtoolservice.com.
– Breng de kap **(5)** gelijk afsluitend op het accuvak aan en draai de kap rechtsom tot aan de aanslag.

Klantenservice en gebruiksadviezen

Nederland

Tel.: (076) 579 54 54

De link naar onze serviceadressen en naar de garantievoorwaarden is te vinden op de laatste pagina.

Vermeld bij vragen en bestellingen van vervangingsonderdelen altijd het uit tien cijfers bestaande productnummer volgens het typeplaatje van het product.

Afvalverwijdering

Elektrische gereedschappen, accu's, accessoires en verpakkingen moeten op een voor het milieu verantwoorde wijze gerecycled worden.



Gooi elektrische gereedschappen, accu's en batterijen niet bij het huisvuil.

Alleen voor landen van de EU:

Afgedankte elektrische en elektronische apparaten of verbruikte accu's/batterijen moeten apart ingezameld en op een voor het milieu verantwoorde wijze afgevoerd worden. Maak gebruik van de hiervoor bestemde inzamelingssystemen. Een verkeerde afvoer kan vanwege mogelijk aanwezige gevaarlijke stoffen schadelijk voor het milieu en de gezondheid zijn.

Dansk

Sikkerhedsinstrukser

Generelle sikkerhedsanvisninger for el-værktøj

⚠ ADVARSEL **Læs alle sikkerhedsadvarsler, instruktioner, illustrationer og specifikationer, som følger med el-værktøjet.** I tilfælde af manglende overholdelse af anvisningerne nedenfor er der risiko for elektrisk stød, brand og/eller alvorlige personskader.

Opbevar alle sikkerhedsinstrukser og anvisninger til senere brug.

Betegnelsen "el-værktøj" i advarslerne refererer til dit (ledningsforbundne) el-værktøj tilsluttet lysnettet eller til batteridrevet (ledningsfrit) el-værktøj.

Sikkerhed på arbejdspladsen

- **Hold arbejdsområdet rent og godt oplyst.** Rodede eller mørke områder kan medføre ulykker.
- **Brug ikke el-værktøjet i eksplosionsfarlige omgivelser, hvor der findes brændbare væsker, gasser eller støv.** El-værktøj kan slå gnister, der kan antænde støv eller dampe.
- **Sørg for, at andre personer og ikke mindst børn holdes væk fra arbejdsområdet, når el-værktøjet er i brug.** Hvis man distraheres, kan man miste kontrollen over maskinen.

Elektrisk sikkerhed

- **El-værktøj må ikke udsættes for regn eller fugt.** Indtrængen af vand i el-værktøj øger risikoen for elektrisk stød.

Personlig sikkerhed

- ▶ **Det er vigtigt at være opmærksom og holde øje med, hvad man laver, og bruge el-værktøjet fornuftigt. Brug ikke el-værktøj, hvis du er træt, har indtaget alkohol eller er påvirket af medikamenter eller euforiserende stoffer.** Få sekunders uopmærksomhed ved brug af el-værktøjet kan føre til alvorlige personskader.
- ▶ **Brug personligt beskyttelsesudstyr. Brug altid beskyttelsesbriller.** Brug af sikkerhedsudstyr som f. eks. støvmaske, skridsikkert fodtøj, beskyttelseshjelm eller høreværn afhængig af maskintype og anvendelse nedsætter risikoen for personskader.
- ▶ **Undgå utilsigtet igangsætning. Kontrollér, at el-værktøjet er slukket, før du tilslutter det til strømtilførslen og/eller batteriet, løfter eller bærer det.** Undgå at bære el-værktøjet med fingeren på afbryderen og sørg for, at el-værktøjet ikke er tændt, når det sluttes til nettet, da dette øger risikoen for personskader.
- ▶ **Gør det til en vane altid at fjerne indstillingsværktøj eller skruenøgle, før el-værktøjet startes.** Hvis et stykke værktøj eller en nøgle sidder i en roterende maskindel, er der risiko for personskader.
- ▶ **Undgå en unormal legemsposition. Sørg for at stå sikkert, mens der arbejdes, og kom ikke ud af balance.** Dermed har du bedre muligheder for at kontrollere el-værktøjet, hvis der skulle opstå uventede situationer.
- ▶ **Brug egnet arbejdstøj. Undgå løse beklædningsgenstande eller smykker. Hold hår og tøj væk fra dele, der bevæger sig.** Dele, der er i bevægelse, kan gribe fat i løstsiddende tøj, smykker eller langt hår.
- ▶ **Hvis støvudsugnings- og opsamlingsudstyr kan monteres, er det vigtigt, at dette tilsluttes og benyttes korrekt.** Brug af en støvopsugning kan reducere støvmængden og dermed den fare, der er forbundet med støv.
- ▶ **Selvom du kender værktøjet godt og er vant til at bruge det, skal du alligevel være opmærksom og overholde sikkerhedsanvisningerne.** Et øjebliks uopmærksomhed kan medføre alvorlige personskader.

Omhyggelig omgang med og brug af el-værktøj

- ▶ **Undgå overbelastning af el-værktøjet. Brug altid el-værktøj, der er beregnet til det stykke arbejde, der skal udføres.** Med det passende el-værktøj arbejder man bedst og mest sikkert inden for det angivne effektområde.

- ▶ **Brug ikke el-værktøj, hvis afbryderen er defekt.** El-værktøj, der ikke kan startes eller stoppes, er farligt og skal repareres.
- ▶ **Træk stikket ud af stikkontakten og/eller fjern batteriet, hvis det kan tages af, før el-værktøjet justeres, før skift af tilbehørsdele og før el-værktøjet lægges til opbevaring.** Disse sikkerhedsforanstaltninger forhindrer utilsigtet start af el-værktøjet.
- ▶ **Opbevar ubenyttet el-værktøj uden for børns rækkevidde. Lad aldrig personer, der ikke er fortrolige med el-værktøjet eller ikke har gennemlæst disse instrukser, benytte el-værktøjet.** El-værktøj er farligt, hvis det benyttes af ukyndige personer.
- ▶ **Vedligehold el-værktøj og tilbehørsdele. Kontroller, om bevægelige maskindele fungerer korrekt og ikke sidder fast, og om delene er brækket eller beskadiget, således at el-værktøjets funktion påvirkes. Få beskadigede dele repareret, inden el-værktøjet tages i brug.** Mange uheld skyldes dårligt vedligeholdt el-værktøj.
- ▶ **Sørg for, at skæreværktøjer er skarpe og rene.** Omhyggeligt vedligeholdte skæreværktøjer med skarpe skærekanter sætter sig ikke så hurtigt fast og er nemmere at føre.
- ▶ **Brug el-værktøj, tilbehør, indsatsværktøj osv. iht. disse instrukser. Tag hensyn til arbejdsforholdene og det arbejde, der skal udføres.** Anvendelse af el-værktøjet til formål, som ligger uden for det fastsatte anvendelsesområde, kan føre til farlige situationer.
- ▶ **Hold håndtag og gribeflader tørre, rene og fri for olie og smørefedt.** Hvis håndtag og gribeflader er glatte, kan værktøjet ikke håndteres og styres sikkert, hvis der sker noget uventet.

Omhyggelig omgang med og brug af akku-værktøj

- ▶ **Oplad kun batterier i ladeapparater, der er anbefalet af producenten.** Et ladeapparat, der er egnet til en bestemt type batterier, må ikke benyttes med andre batterier – brandfare.
- ▶ **Brug kun batterier, der er beregnet til el-værktøjet.** Brug af andre batterier øger risikoen for personskader og er forbundet med brandfare.
- ▶ **Batterier, der ikke benyttes, må ikke komme i berøring med metaldele såsom kontorclips, mønter, nøgler, søm, skruer eller andre små metalgenstande, da disse kan kortslutte kontakterne.** En kortslutning mellem batteri-kontakterne øger risikoen for personskader i form af forbrændinger.

- ▶ **Hvis batteriet anvendes forkert, kan der slippe væske ud af batteriet - undgå kontakt. Hvis det alligevel skulle ske, skylles med vand. Søg læge, hvis væsken kommer i øjnene.** Batterivæske kan give hudirritation eller forbrændinger.
- ▶ **Brug ikke batterier eller værktøj, som er beskadiget eller modificeret.** Beskadigede eller modificerede batterier kan reagere uforudsigeligt og forårsage brand, eksplosion eller fare for personskade.
- ▶ **Batterier eller værktøj må ikke udsættes for ild eller meget høje temperaturer.** Ild eller temperaturer over 130 °C kan medføre eksplosion.
- ▶ **Følg alle instruktioner for opladning. Batteriet må ikke oplades ved temperaturer uden for det område, der er angivet i instruktionerne.** Forkert opladning eller opladning ved temperaturer uden for det angivne område kan medføre skader på batteriet og forøge brandfaren.

Service

- ▶ **Sørg for, at el-værktøj kun repareres af kvalificerede fagfolk og at der kun benyttes originale reservedele.** Dermed sikres størst mulig maskinsikkerhed.
- ▶ **Beskadigede batterier må aldrig repareres.** Reparation af batterier må kun udføres af producenten eller autoriserede reparatører.

Sikkerhedsanvisninger for hæftemaskine

- ▶ **Gå altid ud fra at hæftepistolen indeholder hæfteklammer.** Uforsigtig håndtering af hæftepistolen kan medføre utilsigtet udskydning af søm og personskade.
- ▶ **Afbryd hæftepistolen fra strømforsyningen under fyldning og udtagning af hæfteklammer, justering eller tilbehørsskift.** Hæftepistolen kan blive aktiveret ved en fejl, hvis den er sluttet til strømforsyningen, hvilket kan resultere i personskade.
- ▶ **Vær forsigtig ved håndtering af hæfteklammer, især under fyldning og udtagning.** Hæfteklammerne er spidse og kan forårsage personskade.
- ▶ **Ret ikke værktøjet mod dig selv eller andre personer i nærheden.** Utilsigtet aktivering af aftrækkeren affyrer en hæfteklamme, som kan forårsage personskade.
- ▶ **Hold fingrene væk fra aftrækkeren, når hæftepistolen ikke betjenes, og når du flytter dig fra én arbejdsposition til en anden.** Uventet aktivering vil affyre en klamme, hvilket kan medføre personskade.

- **Hold fast om hæftepistolens isolerede gribeflader, når du udfører arbejde, hvor hæfteklammen kan komme i kontakt med skjulte kabler.** Hvis en hæfteklamme kommer i kontakt med en "strømførende" ledning, kan blottede metaldele på sømpistolen blive "strømførende", hvorved brugeren risikerer at blive udsat for elektrisk stød.
- **Hold godt fast om hæftepistolen under brug.** Hvis hæftepistolen springer uventet tilbage, kan den blive aktiveret igen og forårsage personskade.
- **Hold alle kropsdele som f.eks. hænder og ben væk fra hæftepistolens affyringsretning.** Hæfteklammen kan trænge gennem arbejdsemnet og ind i enhver bagvedliggende genstand og forårsage personskade.
- **Når du bruger hæftepistolen, skal du holde alle kropsdele som hænder og ben væk fra det område, hvor hæfteklammen rammer ind i arbejdsemnet.** Hæfteklammen kan blive afbøjet og slået tilbage fra arbejdsemnet med eventuel personskade til følge.
- **Betjen ikke hæftepistolen før det er anbragt sikkert mod arbejdsemnet.** Hvis hæftepistolen ikke har kontakt med arbejdsemnet, kan hæfteklammen prelle af mod arbejdsemnet med personskade til følge.
- **Brug ikke denne hæftepistol til fastgørelse af elektriske ledninger.** Den er ikke beregnet til elektriske ledningsinstallationer og kan beskadige isoleringen på elektriske ledninger, hvilket kan medføre elektrisk stød og brand.
- **Afbryd hæftepistolen fra strømkilden, hvis en hæfteklamme sidder fast i sømpistolen.** Under fjernelse af en fastklemt hæfteklamme, kan hæftepistolen blive aktiveret ved en fejl, hvis den er sluttet til strømforsyningen, hvilket kan medføre personskade.
- **Vær forsigtig ved fjernelse af en fastklemt hæfteklamme.** Mekanismen kan være under tryk, og hæfteklammen kan blive skudt ud, hvilket kan medføre personskade.
- **Kontaktudløsning bør kun anvendes til opgaver, der ikke kræver stor præcision, som f.eks. til tagdækning og beklædning eller til fremstilling af paller, møbler, præfabrikerede huse eller polstring.** Til opgaver, der kræver større præcision, bør man vælge et sekventielt værktøj eller en sekventiel driftstilstand.
- **Kontrollér altid aktiveringstilstanden, før du tager værktøj med selektiv aktivering i brug.** Hvis du bruger værktøjet uden først at kon-

trollere aktiveringsfunktionen, er der risiko for kvæstelser som følge af utilsigtet aktivering.

- ▶ **Brug kun dette værktøj på arbejdspladser, hvor der er implementeret klare sikkerhedsregler.** I arbejdsmiljøer, hvor der ikke er implementeret klare sikkerhedsprocedurer, er der øget risiko for kvæstelser.
- ▶ **Anvend egnede søgeinstrumenter til at finde frem til skjulte forsyningsledninger, eller kontakt det lokale forsyningsselskab.** Kontakt med elektriske ledninger kan føre til brand og elektrisk stød. Beskadigelse af en gasledning kan føre til eksplosion. Beskadigelse af en vandledning kan føre til materiel skade.
- ▶ **Beskadiges akkuen, eller bruges den forkert, kan der sive dampe ud. Akkuen kan antændes eller eksplodere.** Tilfør frisk luft, og søg læge, hvis du føler dig utilpas. Dampene kan irritere luftvejene.
- ▶ **Akkuen må ikke ændres eller åbnes.** Fare for kortslutning.
- ▶ **Akkuen kan blive beskadiget af spidse genstande som f.eks. søm eller skruetrækkere eller ydre kraftpåvirkning.** Der kan opstå indvendig kortslutning, så akkuen kan antændes, ryge, eksplodere eller overophedes.



Beskyt elværktøjet mod varme (f.eks. også mod varige solstråler, brand, vand og fugtighed). Fare for eksplosion.

Sikkerhedsforskrifter for stikdel



Brug kun isolerede stiknetdele med det tilstødende symbol til at oplade dit produkt. De skal være certificeret i henhold til EN 61558/IEC 61558 og opfylde kravene til sikkerhed lavspænding (SELV). Ellers er der risiko for brand eller elektrisk stød.

- ▶ **Stiknetdelen må ikke udsættes for regn eller fugt.** Indtrængning af vand i en stiknetdel øger risikoen for elektrisk stød.
- ▶ **Hold stiknetdelen ren.** Ved tilsmudsning er der fare for elektrisk stød.
- ▶ **Kontrollér altid stiknetdelen før brug. Brug ikke stiknetdelen, hvis den er beskadiget.** Beskadigede stiknetdele øger risikoen for elektrisk stød.
- ▶ **Tilslutningsstikket til stiknetdelen skal passe ind i stikkontakten. Stikket må ikke ændres på nogen måde.** Originale stik og passende kontakter reducerer risikoen for stød.

- ▶ **Beskyt stiknetdelens kabel mod varme, olie, skarpe kanter eller enhedens bevægelige dele.** Beskadigede kabler øger risikoen for elektrisk stød.
- ▶ **Undgå kropskontakt med jordforbundne overflader som f. eks. rør, radiatorer, komfurer og køleskabe.** Hvis din krop er jordforbundet, øges risikoen for elektrisk stød.

Produkt- og ydelsesbeskrivelse




Læs alle sikkerhedsinstrukser og anvisninger. Overholdes sikkerhedsinstrukserne og anvisningerne ikke, er der risiko for elektrisk stød, brand og/eller alvorlige kvæstelser.

Vær opmærksom på alle illustrationer i den forreste del af betjeningsvejledningen.

Beregnet anvendelse

El-værktøjet er beregnet til at hæfte stoffer, læder, pap, folier, isoleringsmateriale og lignende materialer på blød undergrund (f. eks. træ eller træligne nde materiale). El-værktøjet er ikke egnet til at fastgøre væg- eller loftsbeklædninger.

Viste komponenter

Nummereringen af de illustrerede komponenter refererer til illustrationen af el-værktøjet på illustrationssiden.

(1) Hæftenæse
(2) USB-bøsning
(3) Akku-ladetilstandsindikator
(4) Håndgreb
(5) Kappe til akku-rum
(6) Udløser
(7) Magasinoplåsning
(8) Efterfyldningsvisning

(9) USB-kabel[a)]
(10) Klammerækker[b)]
(11) Magasin
(12) Papirhæfter[b)]
(13) Brochurehæfter[b)]
(14) Holdebøjle til brochurehæfter
(15) Akku

a) **Gængs (ikke indeholdt i leveringen)**
b) **Dette tilbehør hører ikke til standard-leveringen.**

Tekniske data

Akku-hæftemaskine		**TWEO**
Varenummer		**3 603 JG7 0..**
Nominel spænding	V=	3,6
Slagtal	slag/ min	30
Inddrivningsgenstand		
– Klammerækker		Type 53
– Bredde	mm	11,4
– Længde	mm	4-10
Maks. magasin-volumen		100
Vægt[A)]	kg	0,8
Tilladt omgivelsestemperatur under drift og under opbevaring[B)]	°C	-20 … +50
Ladetilslutning		USB
Ladetid[C)]	t	< 3
Krav til stikstrømforsyning		
Ladespænding	V⎓	5,0
Anbefalet ladestrøm	A	1,0

Akku-hæftemaskine		**TWEO**
Anbefalet omgivelsestemperatur ved opladning	°C	5 ... 35

A) med akku, uden tilbehør

B) begrænset ydelse ved temperaturer < 0 °C

C) Målt med den anbefalede ladestrøm og den medfølgende akku

Støj-/vibrationsinformation

Støjemissionsværdier fundet iht. **EN IEC 62841-2-16**.

El-værktøjets A-vægtede lydtryksniveau er typisk **79** dB(A). Usikkerhed K = 3 dB. Støjniveauet ved arbejde kan overskride de angivne værdier. **Brug høreværn!**

Vibrationsværdier a_h (kontinuerlige vibrationer), p_F (gentagne stødvibrationer) og usikkerhed K bestemt i overensstemmelse med **EN IEC 62841-2-16**:

a_h = **2,8** m/s^2 (K = **1,5** m/s^2), p_F = **5075** m/s^2 (K = **327** m/s^2)

Det svingningsniveau og støjemissionsniveau, der fremgår af anvisningerne, er målt iht. en standardiseret måleværdi og kan anvendes til sammenligning af elværktøj med hinanden. De er også egnet til en foreløbig vurdering af svingnings- og støjemissionen.

Det angivne svingnings- og støjemissionsniveau repræsenterer de væsentlige anvendelser af el-værktøjet. Hvis el-værktøjet dog anvendes til andre formål, med afvigende indsatsværktøj eller utilstrækkelig vedligeholdelse, kan svingnings- og støjemissionsniveauet afvige. Dette kan føre til en betydelig forøgelse af svingnings- og støjemissionen i hele arbejdstidsrummet.

Til en nøjagtig vurdering af svingnings- og støjemissionen bør der også tages højde for de tider, i hvilke værktøjet er slukket eller godt nok kører, men rent faktisk ikke anvendes. Dette kan føre til en betydelig reduktion af svingnings- og støjemissionsniveauet i hele arbejdstidsrummet.

Fastlæg ekstra sikkerhedsforanstaltninger til beskyttelse af brugeren mod svingningers virkning som f.eks.: Vedligeholdelse af el-værktøj og indsatsværktøj, holde hænder varme, organisation af arbejdsforløb.

Akku

Opladning af akku

(se billede **A**)

- ▶ **Kontrollér netspændingen!** Strømkildens spænding skal stemme overens med angivelserne på stikstrømforsyningens typeskilt.
- ▶ **Bemærk brugsanvisningen til stikstrømforsyningen.**
- ▶ Brug en stiknetdel, der opfylder kravene i kapitlet Tekniske data, når du lader.

Bemærk! Lithium-ion-akkuer udleveres delvis opladet på grund af internationale transportforskrifter. For at sikre at akkuen fungerer 100 %, skal du oplade akkuen helt i opladeren før første ibrugtagning.

Akku-ladetilstandsindikator

Blinker ladetilstandsindikatoren **rødt**, har batteriet mindre end 33 % af sin kapacitet og bør oplades.

Akku-ladetilstandsindikatoren viser status for opladningen. Under opladningen blinker indikatoren **grønt**. Hvis akku-ladetilstandsindikatoren lyser konstant grønt, er akkuen helt opladet. Indikatoren slukkes efter 60 minutter.

Hvis batteriets opladningsindikator på el-værktøjet blinker rødt, er opladningsniveauet for lavt til at starte. Oplad akkuen.

Hvis akku-ladetilstandsindikatoren blinker rødt efter intensiv brug af el-værktøjet, er el-værktøjet overbelastet. Lad el-værktøjet afkøle, før du fortsætter arbejdet.

Montering

Opfyldning af magasin (se billede B)

- ▶ **Brug kun originalt Bosch-tilbehør.** Præcisionsdelene på hæftemaskinen som f.eks. magasin, støder og skudkanal er afstemt efter klammer fra **Bosch**. Andre fabrikanter benytter andre stålkvaliteter og dimensioner.
- – Drej el-værktøjet om.
- – Tryk på magasinoplåsningen **(7)**, og træk i den forbindelse magasinet **(11)** bagud og ud.

– Ilæg klammerækkerne **(10)** med klammespidserne opad.
– Skub magasinet **(11)** tilbage, indtil det går i indgreb.
▶ **Brug ikke vold, når magasinet åbnes, fyldes og lukkes.**

Brug



Brug sikkerhedsbriller.

Ibrugtagning

Udløserspærren, der er forbundet med den bevægelige hæftenæse **(1)**, forhindrer en utilsigtet udløsning af skud, hvis man ved et tilfælde skulle komme til at trykke på udløseren **(6)**.

Tænd/sluk (enkeltudløsning)

– Sæt **først** hæftenæsen **(1)** an mod emnet, indtil den er trykket helt ind.
– Hold pressetrykket fast, og tryk på udløseren **(6)**.
– Når klammen er drevet helt ind, skal du slippe udløseren **(6)** og løfte hæftenæsen **(1)** fra emnet.

Tænd/sluk (kontaktudløsning)

– Hvis du vil **arbejde hurtigt**, kan du holde udløseren **(6)** inde. Tryk hæftenæsen **(1)** an mod emnet, indtil skuddet udløses. Anbring hæftepistolen det næste sted, og pres igen hæftenæsen **(1)** an mode emnet.

Arbejdsvejledning

▶ **El-værktøjet kan ikke benyttes med 19 mm-klammer. Brug derfor ikke el-værktøjet til at fastgøre loftsbeklædninger med profiltræ-/fugebeslag.**
▶ **Hold ikke el-værktøjet på udløseren, og tag akkuen ud, hvis klammen sidder i klemme i el-værktøjet.** Når en fastklemt klamme fjernes, kan udløseren betjenes ved en fejltagelse.

Undgå tomme skud, da slagstemplet ellers slides hurtigere.

Sæt hæftenæsen **(1)** forsigtigt på. Bløde emner (f.eks. fyrretræ) kan blive beskadiget, hvis de udsættes for alt for meget tryk.

Tilbehør til hæftning af papir

Med specielle tilbehørsdele kan el-værktøjet benyttes til hæftning af papir. Tilbehørsdelen er kun egnet til **TWEO**.

- Med **papirhæfteren (12)** kan du hæfte op til 60 ark.
- Med **brochurehæfteren (13)** kan du hæfte op til 30 ark i midten med to klammer, så du får en brochure. Det maksimale format af ark, der kan hæftes, er DIN A4 (210 mm bredt). Der findes markeringer til midterhæftning af ark i DIN-A5-format.

Bemærk: Hæfteklammerne er mere stabile end gængse hæfteklammer, og det kan derfor være vanskeligt at fjerne dem fra papiret igen.

▶ **Brug kun originalt Bosch-tilbehør.** Præcisionsdelene på hæftemaskinen som f.eks. magasin, støder og skudkanal er afstemt efter klammer fra **Bosch**. Andre fabrikanter benytter andre stålkvaliteter og dimensioner.

Anbefaling klammelængde	Arkantal (papir 80 g/m²)	
	Papirhæfter	Brochurehæfter
4 mm	2–10	2–10
6 mm	2–20	2–20
8 mm	10–40	10–30
10 mm	20–60	20–30

Hæftning af papir (se billede C1 og C2)

- Ilæg en passende klammerække **(10)**.
- Klik derefter næsen til papirhæfteren **(12)** ind i udsparingen i siden på el-værktøjet.
- Læg papirstablen i papirhæfteren **(12)**, og placer hæftenæsen over det område på papiret, der skal hæftes.
- Tryk el-værktøjet godt nedad, indtil hæftenæsen **(1)** er trykket nogle millimeter ind.
- Hold pressetrykket fast, og tryk kort på udløseren **(6)**.
- Når klammen er drevet helt ind, skal du slippe udløseren **(6)** og løfte hæftenæsen **(1)** fra papirstablen.

Bemærk: Når du fylder magasinet **(11)**, skal papirhæfteren **(12)** afmonteres fra el-værktøjet.

Hæftning af brochurer (se billede D1–D3)

- Før første ibrugtagning skal du samle de to dele af brochurehæfteren **(13)**. Brochurehæfteren kan nu ikke længere afmonteres.
- Ilæg en passende klammerække **(10)**.
- Fold det øverste ark (omslag) på den papirstabel, du vil hæfte, på midten, så du får en afmærkningslinje til placeringen af klammer..
- Vip holdebøjlen **(14)** til brochurehæfteren **(13)** op, og ilæg papisstablen med omslaget opad.
- Vip holdebøjlen **(14)** nedad.
- Juster papirstablen, så afmærkningslinjen kommer til syne gennem slidserne i holdebøjlen.
- Sæt først hæftenæsen **(1)** tæt an mod en af slidserne, indtil den er trykket et par millimeter ind.
- Hold pressetrykket fast, og tryk kort på udløseren **(6)**.
- Når klammen er drevet helt ind, skal du slippe udløseren **(6)** og løfte hæftenæsen **(1)** fra holdebøjlen.
- Gentag dette ved den anden slids.
- Vip holdebøjlen **(14)** op, fjern den hæftede papirstabel, og fold den på midten.

Vedligeholdelse og service

Vedligeholdelse og rengøring

▶ **El-værktøj og ventilationsåbninger skal altid holdes rene for at sikre et godt og sikkert arbejde.**

Udskiftning af akku (se billedet E)

Udskift batteriet, hvis driftstiden er væsentligt reduceret efter opladning.

- Drej kappen **(5)** til akku-rummet mod uret til anslag, og træk kappen af.
- Træk akkuen **(15)** ud af akku-rummet.
- Skub en ny akku **(15)** ind i akku-rummet. Brug kun **Bosch**-Li-Ion-akkuer. Du finder akkuen som **Bosch**-reservedel på www.boschtoolservice.com.
- Sæt kappen **(5)** på akku-rummet, og drej med uret til anslag.

Kundeservice og brugerrådgivning

Dansk

Tlf. Service Center: 44898855

Du finder linket til vores servicecentre og garantibetingelser på sidste side.

Produktets 10-cifrede typenummer (se typeskilt) skal altid angives ved forespørgsler og bestilling af reservedele.

Bortskaffelse

El-værktøj, akku, tilbehør og emballage skal genbruges på en miljøvenlig måde.



Smid ikke el-værktøj og akkuer/batterier ud sammen med det almindelige husholdningsaffald!

Gælder kun i EU-lande:

Elektriske og elektroniske apparater eller brugte batterier, der ikke længere er brugbare, skal indsamles separat og bortskaffes på en miljøvenlig måde. Brug de angivne indsamlingssystemer. Forkert bortskaffelse kan være skadeligt for miljø og sundhed på grund af de indeholdte farlige stoffer.

Svensk

Säkerhetsanvisningar

Allmänna säkerhetsanvisningar för elverktyg

⚠ VARNING **Läs alla säkerhetsvarningar, instruktioner och specifikationer som tillhandahålls med detta elverktyg.** Fel som uppstår till följd av att instruktionerna nedan inte följts kan orsaka elstöt, brand och/eller allvarliga personskador.

Förvara alla varningar och anvisningar för framtida bruk.

Begreppet Elverktyg hänför sig till nätdrivna elverktyg (med nätsladd) och till batteridrivna elverktyg (sladdlösa).

Arbetsplatssäkerhet

- ▶ **Håll ditt arbetsområde rent och väl upplyst.** Ostädade och mörka areor ökar olycksrisken.
- ▶ **Använd inte elverktyget i explosionsfarliga omgivningar när det t.ex. finns brännbara vätskor, gaser eller damm.** Elverktygen alstrar gnistor som kan antända dammet eller gaserna.
- ▶ **Håll under arbetet med elverktyget barn och obehöriga personer på betryggande avstånd.** Om du störs av obehöriga personer kan du förlora kontrollen över elverktyget.

Elektrisk säkerhet

- ▶ **Skydda elverktyg mot regn och väta.** Tränger vatten in i ett elverktyg ökar risken för elstöt.

Personsäkerhet

- ▶ **Var uppmärksam, kontrollera vad du gör och använd elverktyget med förnuft. Använd inte ett elverktyg när du är trött eller om du är påverkad av droger, alkohol eller mediciner.** Under användning av elverktyg kan även en kort ouppmärksamhet leda till allvarliga kroppsskador.
- ▶ **Använd personlig skyddsutrustning. Använd alltid skyddsglasögon.** Användning av personlig skyddsutrustning, som t. ex. dammfiltermask, halkfria säkerhetsskor, skyddshjälm och hörselskydd, som är anpassade för användningsområdet, reducerar risken för kroppsskada.
- ▶ **Undvik oavsiktlig igångsättning. Kontrollera att elverktyget är frånkopplat innan du ansluter stickproppen till vägguttaget och/eller ansluter/tar bort batteriet, tar upp eller bär elverktyget.** Om du bär elverktyget med fingret på strömställaren eller ansluter påkopplat elverktyg till nätströmmen kan olycka uppstå.
- ▶ **Ta bort alla inställningsverktyg och skruvnycklar innan du startar elverktyget.** Ett verktyg eller en nyckel i en roterande komponent kan medföra kroppsskada.
- ▶ **Undvik onormala kroppsställningar. Se till att du alltid står stadigt och håller balansen.** I detta fall kan du lättare kontrollera elverktyget i oväntade situationer.
- ▶ **Bär lämpliga arbetskläder. Bär inte löst hängande kläder eller smycken. Håll håret och kläderna borta från rörliga delar.** Löst hängande kläder, långt hår och smycken kan dras in av roterande delar.

- ▶ **När elverktyg används med dammsugnings- och -uppsamlingsutrustning, se till att dessa är rätt monterade och används på korrekt sätt.** Användning av dammutsugning minskar de risker damm orsakar.
- ▶ **Låt inte vanan att ofta använda verktygen göra att du blir slarvig och ignorerar verktygets säkerhetsprinciper.** En vårdslös åtgärd kan leda till allvarlig personskada inom bråkdelen av en sekund.

Korrekt användning och hantering av elverktyg

- ▶ **Överbelasta inte elverktyget. Använd rätt elverktyg för det jobb du tänker göra.** Med ett lämpligt elverktyg kan du arbeta bättre och säkrare inom angivet effektområde.
- ▶ **Ett elverktyg med defekt strömställare får inte längre användas.** Ett elverktyg som inte kan kopplas in eller ur är farligt och måste repareras.
- ▶ **Dra stickproppen ur vägguttaget och/eller ta bort batteriet, om det kan tas ut ur elverktyget, innan inställningar utförs, tillbehörsdelar byts ut eller elverktyget lagras.** Denna skyddsåtgärd förhindrar oavsiktlig inkoppling av elverktyget.
- ▶ **Förvara elverktygen oåtkomliga för barn. Låt elverktyget inte användas av personer som inte är förtrogna med dess användning eller inte läst denna anvisning.** Elverktygen är farliga om de används av oerfarna personer.
- ▶ **Underhåll elverktyg och tillbehör omsorgsfullt. Kontrollera att rörliga komponenter fungerar felfritt och inte kärvar, att komponenter inte brustit eller skadats och kontrollera orsaker som kan leda till att elverktygets funktioner påverkas menligt. Låt skadade delar repareras innan elverktyget tas i bruk.** Många olyckor orsakas av dåligt skötta elverktyg.
- ▶ **Håll skärverktygen skarpa och rena.** Omsorgsfullt skötta skärverktyg med skarpa eggar kommer inte så lätt i kläm och går lättare att styra.
- ▶ **Använd elverktyget, tillbehör, insatsverktyg osv. enligt dessa anvisningar. Ta hänsyn till arbetsvillkoren och arbetsmomenten.** Om elverktyget används på ett sätt som det inte är avsett för kan farliga situationer uppstå.
- ▶ **Håll handtag och greppytor torra, rena och fria från olja och fett.** Hala handtag och greppytor ger ingen säker hantering och kontroll över verktyget i oväntade situationer.

Omsorgsfull hantering och användning av sladdlösa elverktyg

- ▶ **Ladda batterierna endast i de laddare som tillverkaren rekommenderat.** Om en laddare som är avsedd för en viss typ av batterier används för andra batterityper finns risk för brand.
- ▶ **Använd endast batterier som är avsedda för aktuellt elverktyg.** Används andra batterier finns risk för kroppsskada och brand.
- ▶ **Håll gem, mynt, nycklar, spikar, skruvar och andra små metallföremål på avstånd från reservbatterier för att undvika en bygling av kontakterna.** En kortslutning av batteriets kontakter kan leda till brännskador eller brand.
- ▶ **Om batteriet används på fel sätt finns risk för att vätska rinner ur batteriet. Undvik kontakt med vätskan. Vid oavsiktlig kontakt spola med vatten. Om vätska kommer i kontakt med ögonen uppsök dessutom läkare.** Batterivätskan kan medföra hudirritation och brännskada.
- ▶ **Använd inte batteriet eller verktyg som är skadade eller modifierade.** Skadade eller modifierade batterier kan bete sig oväntat vilket leder till brand, explosion eller risk för personskador.
- ▶ **Exponera inte ett batteri eller verktyg för brand eller för hög temperatur.** Exponering för brand eller temperaturer över 130 °C kan leda till explosion.
- ▶ **Följ alla laddningsinstruktioner och ladda inte batteriet eller verktyget utanför det temperaturomfång som specificeras i instruktionerna.** En olämplig laddning eller en laddning vid en temperatur som ligger utanför det specificerade området kan skada batteriet och öka brandrisken.

Service

- ▶ **Låt endast kvalificerad fackpersonal reparera elverktyget och endast med originalreservdelar.** Detta garanterar att elverktygets säkerhet upprätthålls.
- ▶ **Utför aldrig service på skadade batterier.** Service på batterier får endast utföras av tillverkaren eller auktoriserade tjänsteleverantörer.

Säkerhetsanvisningar för häftapparaten

- **Utgå alltid ifrån att häftpistolen innehåller klamrar.** En vårdslös hantering av häftpistolen kan leda till att det oavsiktligt avlossas klamrar och att det uppstår personskador.
- **Koppla bort häftpistolen från kraftkällan när du sätter i och ta ur klamrar, gör justeringar eller byter tillbehör.** Häftpistolen kan aktiveras av misstag om den är ansluten till kraftkällan, vilket kan leda till personskada.
- **Var försiktig när du hanterar klamrar, speciellt när du sätter i och tar ur dem.** Klamrarna har vassa spetsar som kan leda till personskador.
- **Rikta inte verktyget mot dig själv eller någon annan i närheten.** Oavsiktlig avlossning utlöser en klammer, vilket kan leda till personskador.
- **Håll fingrarna borta från avtryckaren när häftpistolen inte används och när du förflyttar dig från en arbetsposition till en annan.** Oavsiktlig aktivering kommer att avfyra en klammer, vilket kan leda till personskada.
- **Håll häftpistolen i de isolerade gripytorna när du utför ett arbete där skärtillbehören kan komma i kontakt med dolda kablar.** Vid kontakt med en strömförande ledning kan oskyddade metalldelar på verktyget som är strömförande ge operatören en elektrisk stöt.
- **Håll häftpistolen med ett stadigt grepp under användning.** Okontrollerad rekyl av häftpistolen kan leda till oavsiktlig aktivering, vilket kan leda till personskador.
- **Håll alla kroppsdelar, som händer och ben etcetera, borta från häftpistolens avfyrningsriktning.** Klammern kan penetrera arbetsstycket såväl som föremål bakom det, vilket kan leda till personskador.
- **När häftpistolen används, håll alla kroppsdelar, som händer och ben etcetera, borta från området där klamrarna slås in i arbetsstycket.** Klammern kan böjas och lämna arbetsstycket, vilket kan leda till personskador.
- **Aktivera inte häftpistolen såvida det inte är placerat fast mot arbetsstycket.** Om häftpistolen inte är i kontakt med arbetsstycket kan klammern vika av bort från arbetsstycket, vilket kan leda till personskador.

- **Använd inte denna häftapparat för att fästa elkablar.** Den är inte konstruerad för installation av elkablar och kan skada isoleringen hos elkablar och därmed förorsaka elektriska stötar och bränder.
- **Koppla bort häftpistolen från kraftkällan om klammern fastnar i verktyget.** När du tar bort en klammer som fastnat kan häftpistolen aktiveras av misstag om den är ansluten till kraftkällan, vilket kan leda till personskador.
- **Var försiktig vid borttagningen av en klammer som fastnat.** Mekanismen kan vara under kompression och klammmern kan avfyras kraftfullt, vilket kan leda till personskador.
- **Kontaktaktivering bör endast användas för icke exakta applikationer, som t.ex. takläggning och inklädnad, eller vid produktion av lastpallar, möbler, hustillverkning eller möbelstoppning.** För arbeten som kräver mer precision bör ett sekvensverktyg eller sekvensaktiveringsläge väljas.
- **Kontrollera alltid aktiveringsläget innan du använder verktyg med valbar aktivering.** Om verktyget används utan att aktiveringsläget kontrolleras kan det leda till personskador från oavsiktlig aktivering av fästverktyget.
- **Använd detta verktyg på kontrollerade arbetsplatser där säker arbetspraxis uppfylls.** I miljöer där säker arbetspraxis inte uppfylls ökar riskerna för personskador.
- **Använd lämpliga detektorer för att lokalisera dolda försörjningsledningar eller konsultera det lokala eldistributionsbolaget.** Kontakt med elledningar kan orsaka brand och elstöt. En skadad gasledning kan leda till explosion. Borrning i vattenledning kan förorsaka sakskador.
- **Vid skador och felaktig användning av batteriet kan ångor träda ut. Batteriet kan börja brinna eller explodera.** Tillför friskluft och kontakta läkare vid besvär. Ångorna kan leda till irritation i andningsvägarna.
- **Batteriet får inte öppnas eller ändras.** Detta kan leda till kortslutning.
- **Batteriet kan skadas av vassa föremål som t.ex. spikar eller skruvmejslar eller på grund av yttre påverkan.** En intern kortslutning kan uppstå och rök, explosion eller överhettning kan förekomma hos batteriet.



Skydda elverktyget mot hög värme som t. ex. längre solbestrålning, eld, vatten och fukt. Risk för explosion.

Säkerhetsanvisningar för strömkontakt



Använd endast isolerade adaptrar med det intillstående symbolen för att ladda din produkt. De ska vara certifierade enligt EN 61558/IEC 61558 och uppfylla kraven för säkerhetslågspänning (SELV). Annars finns det risk för brand eller elstöt.

- ▶ **Skydda adaptern mot regn och väta.** Tränger vatten in i adaptern ökar risken för elstöt.
- ▶ **Håll kontakten ren.** Vid smuts ökar risken för elektrisk stöt.
- ▶ **Kontrollera adaptern innan varje användning. Använd inte adaptern om du märker någon skada.** Skadade adaptrar ökar risken för elstöt.
- ▶ **Adapterns kontakt måste passa i uttaget. Kontakten får inte förändras på nåt sätt.** Oförändrade kontakter och passande uttag minskar risken för elstöt.
- ▶ **Håll adapterns kabel fri från värme, olja, vassa kanter eller roterande apparatdelar.** Skadade kablar ökar risken för elstöt.
- ▶ **Undvik kroppskontakt med jordade ytor som t. ex. rör, värmeelement, spisar och kylskåp.** Det finns en större risk för elstöt om din kropp är jordad.

Produkt- och prestandabeskrivning





Läs igenom alla säkerhetsanvisningar och instruktioner. Fel som uppstår till följd av att säkerhetsinstruktionerna och anvisningarna inte följts kan orsaka elstöt, brand och/eller allvarliga personskador.

Beakta bilden i den främre delen av bruksanvisningen.

Ändamålsenlig användning

Elverktyget är avsett för häftning av tyg, läder, papp, folier, isoleringsmaterial och liknande material på mjukt underlag som t. ex. trä eller träliknande material. Elverktyget är inte lämpligt för fastsättning av vägg- eller innertakpaneler.

Illustrerade komponenter

Numreringen av de avbildade komponenterna refererar till framställningen av elverktyget på grafiksidan.

- **(1)** Häftklack
- **(2)** USB-uttag
- **(3)** Indikering av batteriets laddningsstatus
- **(4)** Handtag
- **(5)** Lock till batterifack
- **(6)** Avtryckare
- **(7)** Magasinupplåsning
- **(8)** Påfyllningsindikering
- **(9)** USB-kabel[a)]
- **(10)** Klammerband[b)]
- **(11)** Magasin
- **(12)** Pappershäftpistol[b)]
- **(13)** Broschyrhäftpistol[b)]
- **(14)** Broschyrhäftpistolens hållbygel
- **(15)** Batteri

a) **vanligt förekommande i handeln (ingår inte i leveransen)**

b) **Dessa tillbehör ingår inte i standard leveransen.**

Tekniska data

Sladdlös häftpistol		**TWEO**
Artikelnummer		**3 603 JG7 0..**
Märkspänning	V=	3,6

Sladdlös häftpistol		**TWEO**
Slagfrekvens	slag/min	30
Fästelement		
– Klammerband		Typ 53
– Bredd	mm	11,4
– Längd	mm	4–10
Max. magasinvolym		100
Vikt[A)]	kg	0,8
Tillåten omgivningstemperatur vid drift och vid förvaring[B)]	°C	–20 ... +50
Laddkontakt		USB
Laddningstid[C)]	h	< 3
Krav på adapter		
Laddspänning	V⎓	5,0
rekommenderad laddningsström	A	1,0
Rekommenderad omgivningstemperatur vid laddning	°C	5 ... 35

A) med batteri, utan tillbehör

B) begränsad effekt vid temperaturer < 0 °C

C) Uppmätt med rekommenderad laddningsströmmen och det medföljande batteriet

Buller-/vibrationsdata

Bullervärden beräknade enligt **EN IEC 62841-2-16**.

Den A-klassade bullernivån för enheten är typiskt **79** dB(A). Osäkerhet K = 3 dB. Bullernivån vid arbetet kan överskrida angivna värden. **Bär hörselskydd!**

Vibrationsvärde a_h (kontinuerliga vibrationer), p_F (upprepade stötvibrationer) och osäkerhet K har fastställts i enlighet med **EN IEC 62841-2-16**:

a_h = **2,8** m/s^2 (K = **1,5** m/s^2), p_F = **5075** m/s^2 (K = **327** m/s^2)

Den vibrationsnivå och det bullervärde som anges i dessa anvisningar har uppmätts enligt en mätmetod som normerats och kan användas för att

jämföra elverktyg med varandra. Mätmetoden är även lämplig för preliminär bedömning av vibrations- och bullernivån.

Den angivna vibrations- och bullernivån representerar den huvudsakliga användningen av elverktyget. Om däremot elverktyget används för andra ändamål, med andra insatsverktyg eller inte underhållits ordentligt kan vibrations- och bullernivån avvika. Då kan vibrations- och bullernivån under arbetsperioden öka betydligt under hela arbetstiden.

För en exakt bedömning av vibrations- och bullernivån bör även de tider beaktas när elverktyget är avstängt eller är igång, men inte används. Detta reducerar vibrations- och bullerbelastningen för den totala arbetsperioden betydligt.

Bestäm extra säkerhetsåtgärder för att skydda operatören mot vibrationernas inverkan t.ex.: underhåll av elverktyget och insatsverktygen, att hålla händerna varma, organisation av arbetsförloppen.

Batteri

Ladda batteriet

(se bild **A**)

- ▶ **Kontrollera nätspänningen!** Kontrollera att strömkällans spänning överensstämmer med uppgifterna på kontaktens typskylt.
- ▶ **Beakta adapterns bruksanvisning.**
- ▶ Använd en adapter som uppfyller kraven i kapitlet Teknisk information när du laddar.

Observera: litiumjonbatterier levereras delvis laddade enligt internationella transportföreskrifter. För full effekt ska batteriet laddas helt innan första användningen.

Indikering batteristatus

Om indikeringen för batteristatus lyser **rött** har batteriet mindre än 33 % av sin kapacitet kvar och ska laddas.

Indikeringen för batteristatus visar hur laddningen fortskrider. Vid laddning blinkar indikeringen **grönt**. Om indikeringen för batteristatus lyser fast i grönt är batteriet helt laddat. Indikeringen slocknar efter 60 minuter.

Om batteriets laddningsindikering elverktyget blinkar rött är laddningsnivån för låg för att starta elverktyget. Ladda batteriet.

Om batteriets laddningsindikering på elverktyget blinkar rött efter intensiv användning är elverktyget överbelastat. Låt elverktyget svalna innan du fortsätter att arbeta.

Montering

Påfyllning av magasin (se bild B)

- ▶ **Använd endast original Bosch-tillbehör.** Häftpistolens precisionsdelar, som magasin, kolv, skottkanal är anpassade till klammer som levereras av **Bosch**. Andra tillverkare använder andra stålkvaliteter och dimensioner.
- – Vänd elverktyget upp och ned.
- – Tryck på magasinlåset **(7)** och dra ut magasinet **(11)** bakåt.
- – Lägg in klammerbandet **(10)** med klammerspetsarna uppåt.
- – Skjut tillbaka magasinet **(11)** tills det snäpper fast.
- ▶ **Bruka inte våld vid öppning, insättning och stängning av magasinet.**

Drift



Använd skyddsglasögon.

Första användningen

Avtryckarspärren som är kopplad till den rörliga häftklacken **(1)** förhindrar oavsiktlig häftning om avtryckaren **(6)** råkar tryckas in.

Påslagning och avstängning (enkel utlösning)

- – Sätt an häftklacken **(1)** fast **först** mot arbetsstycket tills den är helt intryckt.
- – Upprätthåll trycket och tryck på avtryckaren **(6)**.
- – Efter fullständig intryckning, släpp avtryckaren **(6)** och lyft häftklacken **(1)** från arbetsstycket.

Påslagning och avstängning (kontaktutlösning)

- – För att **arbeta snabbt** kan du hålla utlösaren **(6)** intryckt. Tryck häftklacken **(1)** fast mot arbetsstycket tills skottet går av. Sätt an

häftpistolen på nästa ställe och tryck återigen häftklacken **(1)** fast mot arbetsstycket.

Arbetsanvisningar

- ▶ **I detta elverktyg kan 19 mm klamrar inte användas. Elverktyget får därför inte användas för uppsättning av innertakpanel med profilträ- eller fogklämmor.**
- ▶ **Håll inte i elverktyget med nedtryckt pådrag och ta ut batteriet om en klammer kommit i kläm i elverktyget.** När en inklämd klammer tas bort kan avtryckaren aktiveras av misstag.

Undvik tomskott för att reducera slagstämpelns slitage.

Sätt försiktigt an häftklacken **(1)**. Risk finns för att mjuka arbetsstycken (som t. ex. tall) skadas vid för hårt tryck.

Tillbehör för häftning av papper

Med särskilda tillbehör kan elverktyget användas för att häfta papper. Tillbehören är endast lämpliga för **TWEO**.

- – Med **pappershäftpistolen (12)** kan du häfta upp till 60 ark.
- – Med **broschyrhäftpistolen (13)** kan du häfta upp till 30 blad i mitten till en broschyr med två klamrar. Maximalt format för arken som ska häftas är A4 (210 mm i bredd). Markeringar för häftning av ark till A5-format.

Observera: häftklamrar för häftpistoler är mer stabila är vanliga häftklamrar och är därför svårare att ta ut ur pappret igen.

- ▶ **Använd endast original Bosch-tillbehör.** Häftpistolens precisionsdelar, som magasin, kolv, skottkanal är anpassade till klammer som levereras av **Bosch**. Andra tillverkare använder andra stålkvaliteter och dimensioner.

Rekommendation klammerns längd	Antal ark (papper 80 g/m^2)	
	Pappershäftpistol	Broschyrhäftpistol
4 mm	2–10	2–10
6 mm	2–20	2–20
8 mm	10–40	10–30
10 mm	20–60	20–30

Häfta papper (se bild C1 och C2)

– Lägg i lämpligt klammerband **(10)**.
– Klicka fast klackarna på pappershäftpistolen **(12)** i urtagen på sidan av elverktyget.
– Lägg högen med ark i pappershäftpistolen **(12)** och placera häftklacken över stället där arken ska häftas.
– Tryck elverktyget neråt tills häftklacken **(1)** är intryckt några millimeter.
– Upprätthåll trycket och tryck kort på avtryckaren **(6)**.
– När klammern har tryckts in helt, släpp avtryckaren **(6)** och lyft upp häftklacken **(1)** från högen.

Observera: för att fylla på magasinet **(11)** måste du demontera pappershäftpistolen **(12)** från elverktyget.

Häfta broschyrer (se bild D1–D3)

– Innan första användning ska de båda hälfterna av broschyrhäftpistolen **(13)** sättas ihop. Därefter kan broschyrhäftpistolen inte längre demonteras.
– Lägg i lämpligt klammerband **(10)**.
– Vik det översta arket (omslaget) i den hög som ska häftas på mitten för att markera en linje för var klamrarna ska sitta.
– Fäll upp hållbygeln **(14)** på broschyrhäftpistolen **(13)** och lägg in pappershögen med omslaget uppåt.
– Fäll ner hållbygeln **(14)**.
– Rikta in pappershögen så att markeringslinjen syns genom slitsarna i hållbygeln.
– Sätt an häftklacken **(1)** mot en av slitsarna tills den är intryckt några millimeter.
– Upprätthåll trycket och tryck kort på avtryckaren **(6)**.
– När klammern har tryckts in helt, släpp avtryckaren **(6)** och lyft upp häftklacken **(1)** från hållbygeln.
– Upprepa arbetsstegen vid den andra slitsen.
– Fäll upp hållbygeln **(14)**, ta ut den häftade pappershögen och vik den på mitten.

Underhåll och service

Underhåll och rengöring

▶ **Håll elverktyget och dess ventilationsöppningar rena för bra och säkert arbete.**

Byta batteri (se bild E)

Byt ut batteriet om drifttiden efter laddning har blivit betydligt kortare.

– Vrid locket **(5)** till batterifacket moturs till anslag och ta sedan av locket.
– Ta ut batteriet **(15)** ur batterifacket.
– Sätt in ett nytt batteri **(15)** i batterifacket. Använd endast **Bosch**-litiumjonbatterier. Du hittar batteriet som **Bosch**-reservdel på www.boschtoolservice.com.
– Sätt locket **(5)** plant mot batterifacket och vrid locket medurs till anslag.

Kundtjänst och användarrådgivning

Svenska

Tel.: (08) 7501820

Du hittar länken till våra servicecenter och garantivillkor på sista sidan.

Ange alltid vid förfrågningar och reservdelsbeställningar det 10-siffriga produktnumret som finns på produktens typskylt.

Avfallshantering

Elverktyg, batterier, tillbehör och förpackning ska omhändertas på miljövänligt sätt för återvinning.



Släng inte elverktyg och inte heller batterier i hushållsavfall!

Endast för EU-länder:

Elektriska och elektroniska apparater eller förbrukade uppladdningsbara batterier/batterier som inte längre är användbara måste samlas in separat och kasseras på ett miljövänligt sätt. Lämna in på en återvinningsstation. Felaktig avfallshantering kan vara skadlig för miljön och hälsan på grund av de farliga ämnen som den kan innehålla.

Norsk

Sikkerhetsanvisninger

Generelle sikkerhetsanvisninger for elektroverktøy

⚠ ADVARSEL **Les alle sikkerhetsanvisningene, instruksjonene, illustrasjonene og spesifikasjonene som følger med dette elektroverktøyet.** Manglende overholdelse av anvisningene nedenfor kan medføre elektrisk støt, brann og/eller alvorlige personskader.

Ta godt vare på alle advarslene og all informasjonen.

Med begrepet "elektroverktøy" i advarslene menes nettdrevne (med ledning) elektroverktøy eller batteridrevne (uten ledning) elektroverktøy.

Sikkerhet på arbeidsplassen

- **Sørg for at arbeidsplassen til enhver tid er ryddig og har god belysning.** Rot eller dårlig lys innebærer stor fare for uhell.
- **Bruk ikke elektroverktøy i eksplosjonsfarlige omgivelser, for eksempel der det finnes brennbare væsker, gasser eller støv.** Elektroverktøy lager gnister som kan antenne støv eller damp.
- **Hold barn og andre personer unna når et elektroverktøy brukes.** Hvis du blir forstyrret under arbeidet, kan du miste kontrollen over elektroverktøyet.

Elektrisk sikkerhet

- **Elektroverktøy må ikke utsettes for regn eller fuktighet.** Dersom det kommer vann i et elektroverktøy, øker risikoen for elektriske støt.

Personsikkerhet

- **Vær oppmerksom, følg med på det du gjør og utvis sunn fornuft når du arbeider med et elektroverktøy. Ikke bruk elektroverktøy når du er trøtt eller er påvirket av alkohol eller andre rusmidler eller medikamenter.** Et øyeblikks uoppmerksomhet ved bruk av elektroverktøyet kan føre til alvorlige personskader.
- **Bruk personlig verneutstyr. Bruk alltid øyebeskyttelse.** Bruk av egnet personlig sikkerhetsutstyr som støvmaske, sklisikre arbeidssko, hjelm eller hørselvern reduserer risikoen for skader.

- **Unngå utilsiktet start. Forviss deg om at elektroverktøyet er slått av før du kobler det til strømkilden og/eller batteriet, løfter det opp eller bærer det.** Hvis du holder fingeren på bryteren når du bærer elektroverktøyet eller kobler elektroverktøyet til strømmen i innkoblet tilstand, kan dette føre til uhell.
- **Fjern innstillingsverktøy eller skrunøkler før du slår på elektroverktøyet.** Et verktøy eller en nøkkel som befinner seg i en roterende verktøydel, kan føre til personskader.
- **Unngå en unormal kroppsholdning. Sørg for å stå riktig og stødig.** Dermed kan du kontrollere elektroverktøyet bedre i uventede situasjoner.
- **Bruk egnede klær. Ikke bruk vide klær eller smykker. Hold hår og klær unna deler som beveger seg.** Løstsittende tøy, smykker eller langt hår kan komme inn i deler som beveger seg.
- **Hvis det kan monteres støvavsugs- og -oppsamlingsinnretninger, må du forvisse deg om at disse er tilkoblet og brukes riktig.** Bruk av et støvavsug reduserer fare på grunn av støv.
- **Selv om du begynner å bli vant til å bruke verktøyet, må du ikke bli uoppmerksom og ignorere sikkerhetsreglene for verktøyet.** En uforsiktig handling kan forårsake alvorlig personskade i løpet av et brøkdels sekund.

Omhyggelig bruk og håndtering av elektroverktøy

- **Ikke overbelast elektroverktøyet. Bruk et elektroverktøy som er beregnet for arbeidsoppgaven.** Med et passende elektroverktøy arbeider du bedre og sikrere i det angitte effektområdet.
- **Ikke bruk elektroverktøyet hvis av/på-bryteren er defekt.** Et elektroverktøy som ikke lenger kan slås av eller på, er farlig og må repareres.
- **Trekk støpselet ut av strømkilden og/eller fjern batteriet (hvis demonterbart) før du utfører innstillinger på elektroverktøyet, skifter tilbehør eller legger bort maskinen.** Disse tiltakene forhindrer en utilsiktet starting av elektroverktøyet.
- **Elektroverktøy som ikke er i bruk, må oppbevares utilgjengelig for barn. Ikke la personer som ikke er fortrolige med elektroverktøyet eller ikke har lest disse anvisningene bruke verktøyet.** Elektroverktøy er farlige når de brukes av uerfarne personer.

- **Vær nøye med vedlikeholdet av elektroverktøyet og tilbehøret. Kontroller om bevegelige verktøydeler fungerer feilfritt og ikke klemmes fast, og om deler er brukket eller har andre skader som virker inn på elektroverktøyets funksjon. Få reparert elektroverktøyet før det brukes igjen hvis det er skadet.** Dårlig vedlikeholdte elektroverktøy er årsaken til mange uhell.
- **Hold skjæreverktøyene skarpe og rene.** Godt stelte skjæreverktøy med skarpe skjær setter seg ikke så ofte fast og er lettere å føre.
- **Bruk elektroverktøy, tilbehør, verktøy osv. i henhold til disse anvisningene. Ta hensyn til arbeidsforholdene og arbeidet som skal utføres.** Bruk av elektroverktøy til andre formål enn de som er angitt, kan føre til farlige situasjoner.
- **Hold håndtak og gripeflater tørre, rene og uten olje eller fett.** Glatte håndtak og gripeflater hindrer sikker håndtering og styring av verktøyet i uventede situasjoner.

Bruk og pleie av batteridrevne verktøy

- **Lad batteriet bare med laderen som er angitt av produsenten.** Det oppstår brannfare hvis en lader som er egnet for en bestemt type batterier, brukes med andre batterier.
- **Bruk elektroverktøyene bare med batterier som er beregnet for dem.** Bruk av andre batterier kan medføre personskader og brannfare.
- **Når batteriet ikke er i bruk, må det holdes unna andre metallgjenstander som binders, mynter, nøkler, spikre, skruer eller andre mindre metallgjenstander som kan lage en forbindelse mellom kontaktene.** En kortslutning mellom batterikontaktene kan føre til forbrenninger eller brann.
- **Ved feil bruk kan det lekke væske ut av batteriet. Unngå kontakt med denne væsken. Skyll med vann hvis det oppstår kontakt med væsken. Hvis det kommer væske i øynene, må du i tillegg oppsøke lege.** Batterivæske som renner ut, kan føre til irritasjoner på huden eller forbrenninger.
- **Ikke bruk et batteri eller verktøy som er skadet eller modifisert.** Ødelagte eller modifiserte batterier kan oppføre seg uforutsigbart, noe som kan føre til brann, eksplosjon eller fare for personskade.

- ▶ **Ikke utsett et batteriet eller verktøy for åpen ild eller for høye temperaturer.** Eksponering for ild eller temperaturer over 130 °C kan føre til eksplosjon..
- ▶ **Følg alle anvisningene for lading, og ikke lad batteriet eller verktøyet utenfor temperaturområdet som er spesifisert i bruksanvisningen.** Feil lading eller lading ved temperaturer utenfor det spesifiserte temperaturområdet, kan skade batteriet og øke brannfaren.

Service

- ▶ **Elektroverktøyet må kun repareres av kvalifiserte fagpersoner og bare med originale reservedeler.** Slik opprettholdes verktøyets sikkerhet.
- ▶ **Ikke utfør vedlikehold på skadde batterier.** Vedlikehold av batterier skal alltid utføres av produsenten eller godkjente forhandlere.

Sikkerhetsanvisninger for stiftepistoler

- ▶ **Du bør alltid anta at stiftepistolen inneholder stifter.** Uforsiktig håndtering av stiftepistolen kan føre til utilsiktet utløsning av stifter og personskader.
- ▶ **Koble stiftepistolen fra strømkilden ved påfylling og tømming av stifter, når du foretar justeringer og når du skifter tilbehør.** Stiftepistolen kan aktiveres utilsiktet hvis den er koblet til strømkilden, noe som kan føre til personskader.
- ▶ **Vær forsiktig når du håndterer stifter, særlig under påfylling og tømming.** Stiftene har skarp spiss, og dette kan føre til personskader.
- ▶ **Ikke hold verktøyet mot deg selv eller noen andre i nærheten.** Uventet utløsning vil skyte ut et stift, og dette kan føre til personskader.
- ▶ **Hold fingrene borte fra avtrekkeren når stiftepistolen ikke er i bruk, og når du flytter deg fra én arbeidsposisjon til en annen.** Uventet aktivering vil avfyre en stift, noe som kan føre til personskade.
- ▶ **Bruk de isolerte grepsflatene når du holder stiftepistolen under arbeid der verktøyet kan komme borti skjulte ledninger.** Hvis et stift berører en strømførende ledning, kan eksponerte metalldeler på stiftepistolen bli strømførende, noe som kan føre til at brukeren får elektrisk støt.

- **Hold godt fast i stiftepistolen under bruk.** Ukontrollert tilbakeslag av stiftepistolen kan føre til utilsiktet aktivering, noe som kan forårsake personskader.
- **Hold alle kroppsdeler, som hender og føtter osv., borte fra utløsningsretningen til stiftepistolen.** Stiftet kan trenge gjennom både arbeidsstykket og gjenstander bak det, noe som kan føre til personskader.
- **Når du bruker stiftepistolen, må du holde alle kroppsdeler slik som hender og føtter osv. unna det området der stiftene drives inn i arbeidsstykket.** Stiftepistolen kan endre retning og gå ut av arbeidsstykket, noe som kan føre til personskader.
- **Stiftepistolen skal bare aktiveres når den holdes fast mot arbeidsstykket.** Hvis stiftepistolen ikke er i kontakt med arbeidsstykket, kan stiftet gå i feil retning og vekk fra arbeidsstykket, noe som kan føre til personskade.
- **Ikke bruk denne stiftepistolen til å feste strømledninger.** Den er ikke beregnet for montering av strømkabler og kan skade isolasjonen på strømkabler og på den måten forårsake elektrisk støt eller brannfare.
- **Koble stiftepistolen fra strømkilden hvis stiftet setter seg fast i verktøyet.** Når du tar ut et fastkjørt stift, kan stiftepistolen aktiveres utilsiktet hvis den er koblet til strømkilden, noe som kan føre til personskader.
- **Vær forsiktig når du fjerner fastklemte stifter.** Mekanismen kan være under press, og stiftet kan utløses med stor kraft mens du prøver å frigjøre den.
- **Kontaktaktivering skal bare brukes til festeoppgaver som ikke krever høy presisjon, slik som taktekking og kledning eller produksjon av paller, inventar, ferdighus eller møbler.** Til arbeid som krever mer presisjon, bør man velge et sekvensielt verktøy eller en sekvensiell driftsmodus.
- **Kontroller alltid aktiveringsmodusen før du betjener verktøy med valgfri aktivering.** Bruk av verktøyet uten å kontrollere aktiveringsmodusen kan føre til personskader på grunn av utilsiktet aktivering av et festeelement.
- **Bruk dette verktøyet på kontrollerte arbeidsplasser der sikker arbeidspraksis er implementert.** Omgivelser der sikker arbeidspraksis ikke følges, øker faren for personskade.

- ▶ **Bruk egnede detektorer for å finne skjulte strøm-/gass-/vannledninger, eller spør hos det lokale forsyningsselskapet.** Kontakt med elektriske ledninger kan medføre brann og elektrisk støt. Skader på en gassledning kan føre til eksplosjon. Hull i en vannledning forårsaker materielle skader.
- ▶ **Det kan slippe ut damp ved skader på og ikke-forskriftsmessig bruk av batteriet. Batteriet kan brenne eller eksplodere.** Sørg for forsyning av friskluft, og oppsøk lege hvis du får besvær. Dampene kan irritere åndedrettsorganene.
- ▶ **Du må ikke endre og ikke åpne batteriet.** Det er fare for kortslutning.
- ▶ **Batteriet kan bli skadet av spisse gjenstander som spikre eller skrutrekkere eller på grunn av ytre påvirkning.** Resultat kan bli intern kortslutning, og det kan da komme røyk fra batteriet, eller batteriet kan ta fyr, eksplodere eller bli overopphetet.



Beskytt elektroverktøyet mot varme, f. eks. også mot langvarig sollys, ild, vann og fuktighet. Det er fare for eksplosjon.

Sikkerhetsanvisninger for strømadapter



Bruk kun isolerte strømadaptere med det tilstøtende symbolet for å lade produktet ditt. De skal være sertifisert i henhold til EN 61558/IEC 61558 og oppfylle kravene for sikkerhetslavspenning (SELV). Ellers er det fare for brann eller elektrisk støt.

- ▶ **Strømadapteren må ikke utsettes for regn eller fuktighet.** Dersom det kommer vann i en strømadapter, øker risikoen for elektrisk støt.
- ▶ **Sørg for at nettadapteren alltid er ren.** Skitt medfører fare for elektrisk støt.
- ▶ **Kontroller strømadapteren hver gang den skal brukes. Ikke bruk strømadapteren hvis du oppdager skader.** Skadde strømadaptere øker faren for elektrisk støt.
- ▶ **Strømadapteren til viften må passe i stikkontakten. Støpselet må ikke endres på noen måte.** Bruk av støpsler som ikke er endret og egnede stikkontakter reduserer risikoen for elektrisk støt.

- ▶ **Hold strømadapterens kabel unna varme, olje, skarpe kanter og verktøydeler som beveger seg.** Skadde kabler øker faren for elektrisk støt.
- ▶ **Unngå kroppskontakt med jordede overflater som rør, radiatorer, komfyrer og kjøleskap.** Det er større fare for elektrisk støt hvis kroppen din er jordet.

Produktbeskrivelse og ytelsesspesifikasjoner





Les sikkerhetsanvisningene og instruksene. Hvis ikke sikkerhetsanvisningene og instruksene tas til følge, kan det oppstå elektrisk støt, brann og/eller alvorlige personskader.

Se illustrasjonene i begynnelsen av bruksanvisningen.

Forskriftsmessig bruk

Elektroverktøyet er beregnet brukt til feste av tekstiler, skinn, papp, folie, isolasjonsmaterialer og lignende materialer på myke underlag, for eksempel tre eller trelignende materialer. Elektroverktøyet er ikke egnet for feste av vegg- eller takpaneler.

Illustrerte komponenter

Nummereringen av de illustrerte komponentene refererer til bildet av elektroverktøyet på illustrasjonssiden.

(1) Stiftepistolspiss
(2) USB-kontakt
(3) Batterinivåindikator
(4) Håndtak
(5) Deksel til batterirommet
(6) Utløser
(7) Magasinutløser
(8) Påfyllingsindikator
(9) USB-kabel[a)]

(10) Stiftebånd[b)]
(11) Magasin
(12) Papirhefter[b)]
(13) Brosjyrehefter[b)]
(14) Festebøyle til brosjyrehefter
(15) Batteri

a) **Vanlig (inngår ikke i leveransen)**
b) **Dette tilbehøret inngår ikke i standard-leveransen.**

Tekniske data

Batteridrevet stiftepistol		**TWEO**
Artikkelnummer		**3 603 JG7 0..**
Nominell spenning	V=	3,6
Slagtall	slag/ min	30
Festemateriale		
– Stiftebånd		Type 53
– Bredde	mm	11,4
– Lengde	mm	4–10
Maks. magasinkapasitet		100
Vekt[A)]	kg	0,8
Tillatt omgivelsestemperatur under drift og ved lagring[B)]	°C	–20 … +50
Ladetilkobling		USB
Ladetid[C)]	t	< 3
Krav til strømadapter		
Ladespenning	V⎓	5,0
anbefalt ladestrøm	A	1,0

Batteridrevet stiftepistol		**TWEO**
Anbefalt omgivelsestemperatur ved lading	°C	5 ... 35

A) med batteri, uten tilbehør

B) begrenset ytelse ved temperaturer < 0 °C

C) Målt med anbefalt ladestrøm og det medfølgende batteriet

Støy-/vibrasjonsinformasjon

Støyemisjon målt i henhold til **EN IEC 62841-2-16**.

Vanlig A-lydtrykknivå for elektroverktøyet er **79** dB(A). Usikkerhet K = 3 dB. Støynivået kan overskride de angitte verdiene under arbeidet. **Bruk hørselvern!**

Vibrasjonsverdier a_h (kontinuerlige vibrasjoner), p_F (gjentatte støtvibrasjoner) og usikkerhet K fastsatt i henhold til **EN IEC 62841-2-16**:

a_h = **2,8** m/s^2 (K = **1,5** m/s^2), p_F = **5075** m/s^2 (K = **327** m/s^2)

Vibrasjonsnivået og støyemisjonen som er angitt i disse anvisningene er målt i samsvar med en standardisert målemetode og kan brukes til sammenligning av elektroverktøy. Verdiene egner seg også til en foreløpig estimering av vibrasjonsnivået og støyutslippet.

Angitt vibrasjonsnivå og støyutslipp representerer de hovedsakelige bruksområdene til elektroverktøyet. Men hvis elektroverktøyet brukes til andre formål, med andre innsatsverktøy eller utilstrekkelig vedlikehold, kan vibrasjonsnivået og støyutslippet avvike fra det som er angitt. Dette kan føre til en betydelig økning av vibrasjonsnivået og støyutslippet for hele arbeidstidsrommet.

For en nøyaktig vurdering av vibrasjonsnivået og støyutslippet skal det også tas hensyn til de tidene verktøyet er slått av, eller går, men ikke faktisk er i bruk. Dette kan redusere vibrasjonsnivået og støyutslippet for hele arbeidstidsrommet betraktelig.

Bestem ekstra sikkerhetstiltak til beskyttelse av brukeren mot vibrasjonenes virkning, som for eksempel: Vedlikehold av elektroverktøy og innsatsverktøy, holde hendene varme, organisere arbeidsforløpene.

Batteri

Lade batteriet

(se bilde **A**)

- ▶ **Vær oppmerksom på nettspenningen!** Spenningen til strømkilden må stemme overens med angivelsene på strømadapterens typeskilt.
- ▶ **Se brukerhåndboken for strømadapteren.**
- ▶ Bruk en strømadapter som oppfyller kravene i kapitlet Tekniske data når du lader.

Merknad: I samsvar med internasjonale transportforskrifter blir litium-ion-batterier levert delvis ladet. For å sikre full effekt fra batteriet må du lade det helt opp før første gangs bruk.

Indikator for batteriladenivå

Hvis batterinivåindikatoren lyser **rødt**, gjenstår mindre enn 33 % av batterikapasiteten, og batteriet må lades opp.

Indikatoren for batteriets ladenivå viser ladefremdriften. Under lading blinker indikatoren **grønt**. Hvis indikatoren for batteriets ladenivå lyser kontinuerlig grønt, er batteriet fulladet. Indikatoren slukner etter 60 minutter.

Hvis batterinivåindikatoren på elektroverktøyet lyser rødt, er ladenivået for lavt til å starte elektroverktøyet. Lad opp batteriet.

Hvis batterinivåindikatoren blinker rødt etter intensiv bruk av elektroverktøyet, betyr det at elektroverktøyet er overbelastet . Avkjøl elektroverktøyet før du fortsetter å arbeide.

Montering

Fylle på magasinet (se bilde B)

- ▶ **Bruk bare originalt Bosch-tilbehør.** Presisjonsdelene til stiftepistolen som magasin, stempel og skuddkanal er tilpasset stifter fra **Bosch**. Andre produsenter bruker andre stålkvaliteter og mål.
- – Snu elektroverktøyet.
- – Trykk på magasinutløseren **(7)**, og trekk samtidig magasinet **(11)** bakover og ut.

– Legg inn stiftbåndet **(10)** med spissene på stiftene opp.
– Skyv magasinet **(11)** tilbake til det låses.
▶ **Bruk ikke makt ved åpning, påfylling og lukking av magasinet.**

Bruk



Bruk vernebriller.

Ta i bruk

Utløsingssperren som er koblet til den bevegelige spissen på stiftepistolen **(1)** hindrer utilsiktet stifting hvis utløseren **(6)** trykkes ved en feiltagelse.

Slå på/av (utløse én gang)

– Sett **(1) først** spissen på stiftepistolen fast mot emnet til den er trykt helt inn.
– Opprethold presstrykket, og trykk på utløseren **(6)**.
– Etter at stiften er trykt helt inn, slipper du utløseren **(6)** og løfter spissen på stiftepistolen **(1)** opp fra emnet.

Slå på/av (utløse ved kontakt)

– For å **jobbe raskt** kan du holde utløseren **(6)** inntrykt. Trykk spissen på stiftepistolen **(1)** hardt mot emnet helt til skuddet utløses. Sett stiftepistolen på det neste stedet, og trykk igjen spissen på stiftepistolen **(1)** hardt mot emnet.

Anvisninger

▶ **Dette elektroverktøyet er ikke egnet for stifter på 19 mm. Bruk derfor ikke elektroverktøyet til festing av takpaneler med panel- eller fugeklips.**
▶ **Ikke hold elektroverktøyet i utløseren, og ta ut batteriet hvis en stift setter seg fast i elektroverktøyet.** Ved fjerning av en fastklemt stift kan utløseren aktiveres utilsiktet.

For å redusere slitasjen på slagstempelet bør du unngå å aktivere utløseren uten stifter.

Sett spissen på stiftepistolen **(1)** forsiktig på emnet. Enkelte emner (for eksempel i furu) kan skades hvis du trykker for hardt.

Tilbehør til hefting av papir

Med spesielle tilbehør kan elektroverktøyet brukes til hefting av papir. Tilbehøret er bare egnet for **TWEO**.

- Med **papirhefteren (12)** er det mulig å hefte sammen opptil 60 ark.
- Med **brosjyrehefteren (13)** kan du hefte sammen opptil 30 ark til en brosjyre med to stifter i midten. Det maksimale formatet til arkene som skal heftes er DIN A4 (bredde på 210 mm). Merker er påsatt for hefting i midten av ark med formatet DIN A5.

Merknad: Stifter til stiftepistoler er mer stabile enn vanlige stifter og der dermed vanskelige å fjerne fra papiret igjen.

▶ **Bruk bare originalt Bosch-tilbehør.** Presisjonsdelene til stiftepistolen som magasin, stempel og skuddkanal er tilpasset stifter fra **Bosch**. Andre produsenter bruker andre stålkvaliteter og mål.

Anbefalt stiftlengde	Antall ark (papir 80 g/m²)	
	Papirhefter	Brosjyrehefter
4 mm	2–10	2–10
6 mm	2–20	2–20
8 mm	10–40	10–30
10 mm	20–60	20–30

Hefte papir (se bilde C1 og C2)

- Legg inn et passende stiftbånd **(10)**.
- Klikk spissene til papirhefteren **(12)** på plass i utsparingene på sidene på elektroverktøyet.
- Legg papirbunken i papirhefteren **(12)**, og plasser spissen på stiftepistolen over papirområdet som skal heftes.
- Trykk elektroverktøyet hardt ned til spissen på stiftepistolen **(1)** er trykt noen millimeter inn.
- Opprettholde presstrykket, og trykk kort på utløseren **(6)**.
- Etter at stiftene er trykt helt inn, slipper du utløseren **(6)** og løfter spissen på stiftepistolen **(1)** opp fra papirbunken.

Merknad: Når du skal fylle på magasinet **(11)**, må du demontere papirhefteren **(12)** fra elektroverktøyet.

Hefte brosjyrer (se bilde D1–D3)

- Før første gangs bruk må du sette sammen de to delene til brosjyrehefteren **(13)**. Deretter kan ikke brosjyrehefteren tas fra hverandre igjen.
- Legg inn et passende stiftbånd **(10)**.
- Brett det øverste arket (omslaget) til papirbunken som skal heftes, i midten for å få en linje som stiftene skal plasseres i.
- Vipp opp holdebøylen **(14)** til brosjyrehefteren **(13)**, og legg inn papirbunken med omslaget opp.
- Fell ned holdebøylen **(14)**.
- Plasser papirbunken slik at linjen der stiftene skal være, er synlig gjennom slissene i holdebøylene.
- Sett spissen på stiftepistolen **(1)** hardt mot en av slissene til den er trykt noen millimeter inn.
- Opprettholde presstrykket, og trykk kort på utløseren **(6)**.
- Etter at stiftene er trykt helt inn, slipper du utløseren **(6)**, og løfter spissen på stiftepistolen **(1)** opp fra holdebøylen.
- Gjenta denne prosedyren frem til den andre slissen.
- Fell opp holdebøylen **(14)**, ta ut den heftede papirbunken og bredd den i midten.

Service og vedlikehold

Vedlikehold og rengjøring

▶ **Hold selve elektroverktøyet og ventilasjonsspaltene alltid rene, for å kunne arbeide bra og sikkert.**

Skift ut batteriet (se bilde E)

Skift batteriet hvis driftstiden etter lading har blitt vesentlig kortere.

- Drei dekselet **(5)** på batterirommet til anslag mot urviseren, og trekk av dekselet.
- Ta batteriet ut av **(15)** batterirommet.

– Skyv et nytt batteri **(15)** inn i batterirommet. Bruk kun **Bosch**-li-ion-batterier. Du finner batteriet som **Bosch**-reservedel under www.boschtoolservice.com.
– Sett dekselet **(5)** vannrett på batterirommet og drei dekselet med urviseren til anslag.

Kundeservice og bruksrådgivning

Norsk
Tel.: 64 87 89 50

Du finner lenken til våre serviceadresser og garantibetingelser på den siste siden.

Ved alle forespørsler og reservedelsbestillinger må du oppgi det 10-sifrede produktnummeret som er angitt på produktets typeskilt.

Deponering

Elektroverktøy, batterier, tilbehør og emballasje må leveres inn til miljøvennlig gjenvinning.



Elektroverktøy og batterier må ikke kastes i vanlig søppel!

Bare for land i EU:

Elektriske og elektroniske apparater eller brukte batterier som ikke lenger er brukbare, må samles inn separat og kasseres på en miljøvennlig måte. Bruk de anviste innsamlingssystemene. Feil avfallshåndtering kan være skadelig for miljø og helse på grunn av de farlige stoffene som avfallet kan inneholde.

Suomi

Turvallisuusohjeet

Yleiset sähkötyökalujen turvaohjeet

⚠ VAROITUS **Lue kaikki tämän sähkötyökalun mukana toimitetut varoitukset, ohjeet, kuvat ja tekniset tiedot.**

Alla mainittujen ohjeiden noudattamisen laiminlyönti saattaa aiheuttaa sähköiskun, tulipalon ja/tai vakavan loukkaantumisen.

Säilytä kaikki turvallisuusohjeet ja muut ohjeet tulevaisuutta varten.

Turvallisuusohjeissa käytetty käsite "sähkötyökalu" käsittää verkkokäyttöisiä sähkötyökaluja (verkkojohdolla) ja akkukäyttöisiä sähkötyökaluja (ilman verkkojohtoa).

Työpaikan turvallisuus

- ▶ **Pidä työskentelyalue puhtaana ja hyvin valaistuna.** Työpaikan epäjärjestys tai valaisemattomat työalueet voivat johtaa tapaturmiin.
- ▶ **Älä työskentele sähkötyökalulla räjähdysalttiissa ympäristössä, jossa on palavaa nestettä, kaasua tai pölyä.** Sähkötyökalu muodostaa kipinöitä, jotka saattavat sytyttää pölyn tai höyryn.
- ▶ **Pidä lapset ja sivulliset loitolla sähkötyökalua käyttäessäsi.** Voit menettää laitteen hallinnan, jos suuntaat huomiosi muualle.

Sähköturvallisuus

- ▶ **Älä altista sähkötyökalua sateelle tai kosteudelle.** Veden pääsy sähkötyökalun sisään kasvattaa sähköiskun riskiä.

Henkilöturvallisuus

- ▶ **Ole valpas, kiinnitä huomiota työskentelyysi ja noudata tervettä järkeä sähkötyökalua käyttäessäsi. Älä käytä mitään sähkötyökalua, jos olet väsynyt tai huumeiden, alkoholin tai lääkkeiden vaikutuksen alaisena.** Hetken tarkkaamattomuus sähkötyökalua käytettäessä saattaa johtaa vakavaan loukkaantumiseen.
- ▶ **Käytä henkilökohtaisia suojavarusteita. Käytä aina suojalaseja.** Henkilökohtaisen suojavarustuksen (esim. pölynaamari, luistamattomat turvajalkineet, suojakypärä tai kuulonsuojaimet kulloisenkin tehtävän mukaan) käyttö vähentää loukkaantumisriskiä.
- ▶ **Estä tahaton käynnistyminen. Varmista, että käynnistyskytkin on kytketty pois päältä ennen kuin yhdistät työkalun sähköverkkoon ja/tai akkuun, otat työkalun käteen tai kannat sitä.** Jos kannat sähkötyökalua sormi käynnistyskytkimellä tai kytket sähkötyökalun pistotulpan pistorasiaan käynnistyskytkimen ollessa käyntiasennossa, altistat itsesi onnettomuuksille.
- ▶ **Poista mahdollinen säätötyökalu tai kiinnitysavain ennen kuin käynnistät sähkötyökalun.** Kiinnitysavain tai säätötyökalu, joka on unoh-

dettu paikalleen sähkötyökalun pyörivään osaan, saattaa aiheuttaa tapaturman.

- ▶ **Vältä kurkottelua. Huolehdi aina tukevasta seisoma-asennosta ja tasapainosta.** Näin pystyt paremmin hallitsemaan sähkötyökalun odottamattomissa tilanteissa.
- ▶ **Käytä tarkoitukseen soveltuvia vaatteita. Älä käytä löysiä työvaatteita tai koruja. Pidä hiukset ja vaatteet poissa liikkuvien osien ulottuvilta.** Väljät vaatteet, korut ja pitkät hiukset voivat takertua liikkuviin osiin.
- ▶ **Jos laitteissa on pölynpoistoliitäntä, varmista, että se on kytketty oikein ja toimii kunnolla.** Pölynpoistojärjestelmän käyttö vähentää pölyn aiheuttamia vaaroja.
- ▶ **Työskentele keskittyneesti ja noudata aina turvallisuusmääräyksiä.** Hetkellinenkin huolimattomuus voi aiheuttaa vakavia vammoja.

Sähkötyökalun käyttö ja huolto

- ▶ **Älä ylikuormita laitetta. Käytä kyseiseen työhön tarkoitettua sähkötyökalua.** Sopivan tehoisella sähkötyökalulla teet työt paremmin ja turvallisemmin.
- ▶ **Älä käytä sähkötyökalua, jota ei voida käynnistää ja pysäyttää käynnistyskytkimestä.** Sähkötyökalu, jota ei voi enää hallita käynnistyskytkimellä, on vaarallinen ja täytyy korjauttaa.
- ▶ **Irrota pistotulppa pistorasiasta ja/tai irrota akku (jos irrotettava) sähkötyökalusta, ennen kuin suoritat säätöjä, vaihdat tarvikkeita tai viet sähkötyökalun varastoon.** Nämä varotoimenpiteet estävät sähkötyökalun tahattoman käynnistymisen.
- ▶ **Säilytä sähkötyökalut poissa lasten ulottuvilta, kun niitä ei käytetä. Älä anna sellaisten henkilöiden käyttää sähkötyökalua, joilla ei ole tarvittavaa käyttökokemusta tai jotka eivät ole lukeneet tätä käyttöohjetta.** Sähkötyökalut ovat vaarallisia, jos niitä käyttävät kokemattomat henkilöt.
- ▶ **Pidä sähkötyökalut ja tarvikkeet hyvässä kunnossa. Tarkista liikkuvat osat virheellisen kohdistuksen tai jumittumisen varalta. Varmista, ettei sähkötyökalussa ole murtuneita osia tai muita toimintaa haittaavia vikoja. Jos havaitset vikoja, korjauta sähkötyökalu ennen käyttöä.** Monet tapaturmat johtuvat huonosti huolletuista sähkötyökaluista.

- **Pidä leikkausterät terävinä ja puhtaina.** Asianmukaisesti huolletut leikkaustyökalut, joiden leikkausreunat ovat teräviä, eivät jumitu herkästi ja niitä on helpompi hallita.
- **Käytä sähkötyökaluja, tarvikkeita, ruuvauskärkiä jne. näiden ohjeiden, käyttöolosuhteiden ja työtehtävän mukaisesti.** Sähkötyökalun määräystenvastainen käyttö saattaa aiheuttaa vaaratilanteita.
- **Pidä kahvat ja kädensijat kuivina ja puhtaina (öljyttöminä ja rasvattomina).** Jos kahvat ja kädensijat ovat liukkaita, et pysty yllättävissä tilanteissa ohjaamaan ja hallitsemaan työkalua turvallisesti.

Akkukäyttöisten työkalujen käyttö ja huolto

- **Lataa akku vain valmistajan suosittelemassa latauslaitteessa.** Latauslaite, joka soveltuu määrätyntyyppiselle akulle, saattaa muodostaa tulipalovaaran erilaista akkua ladattaessa.
- **Käytä sähkötyökalussa ainoastaan kyseiseen sähkötyökaluun tarkoitettua akkua.** Muunlaisen akun käyttö saattaa aiheuttaa tapaturman ja tulipalon.
- **Pidä irrotettu akku loitolla metalliesineistä, kuten paperiliittimistä, kolikoista, avaimista, nauloista, ruuveista tai muista pienistä metalliesineistä, jotka voivat oikosulkea akun koskettimet.** Akkukoskettimien välinen oikosulku saattaa aiheuttaa palovammoja tai johtaa tulipaloon.
- **Väärästä käytöstä johtuen akusta saattaa vuotaa nestettä. Vältä koskettamasta nestettä. Jos nestettä pääsee vahingossa iholle, huuhtele kosketuskohta vedellä. Jos nestettä pääsee silmiin, käänny lisäksi lääkärin puoleen.** Akusta vuotava neste saattaa aiheuttaa ärsytystä ja palovammoja.
- **Älä käytä akkua tai työkalua, joka on vioittunut tai johon on tehty muutoksia.** Jos akut ovat vioittuneet tai niihin on tehty muutoksia, ne voivat toimia ennalta arvaamattomasti ja aiheuttaa tulipalon, räjähdyksen tai loukkaantumisvaaran.
- **Älä altista akkua tai työkalua tulelle tai äärimmäisille lämpötiloille.** Tulelle tai yli 130 °C kuumuudelle altistaminen saattaa aiheuttaa räjähdyksen.
- **Noudata latausohjeita ja lataa akku tai työkalu ohjeenmukaisen lämpötila-alueen rajoissa.** Lataaminen virheellisesti tai ohjeiden vastaisessa lämpötilassa saattaa vaurioittaa akkua ja lisätä palovaaraa.

Huolto

- ▶ **Anna ainoastaan koulutettujen ammattihenkilöiden korjata sähkötyökalusi ja hyväksy korjauksiin vain alkuperäisiä varaosia.** Näin varmistat, että sähkötyökalu säilyy turvallisena.
- ▶ **Älä missään tapauksessa yritä itse korjata vaurioituneita akkuja.** Akkuja saa korjata vain valmistaja tai valtuutettu huoltopiste.

Hakasnaulaimien turvallisuusohjeet

- ▶ **Lähde aina siitä olettamuksesta, että sinkiläpistoolissa on sinkilöitä.** Sinkiläpistoolin varomaton käyttö voi aiheuttaa sinkilöiden tahattoman laukaisun ja tapaturmia.
- ▶ **Irrota sinkiläpistooli virtalähteestä, kun täytät tai tyhjennät sinkiläpippaan, teet säätöjä tai vaihdat tarvikkeita.** Sinkiläpistooli voi laueta vahingossa, jos se liitetään virtalähteeseen, mikä voi johtaa henkilövahinkoon.
- ▶ **Käsittele sinkilöitä varovaisesti, etenkin täyttäessäsi tai tyhjentäessäsi lipasta.** Terävät sinkilät voivat aiheuttaa henkilövahinkoja.
- ▶ **Älä kohdista työkalua itseäsi tai sivullisia kohti.** Odottamaton laukaisu ampuu sinkilän, mikä voi johtaa henkilövahinkoon.
- ▶ **Pidä sormet poissa liipaisimelta, kun et käytä sinkiläpistoolia ja kun siirryt käyttöpaikasta toiseen.** Kiinnitystarvikkeen odottamaton laukaisu voi aiheuttaa henkilövahinkoja.
- ▶ **Pidä sinkiläpistoolista kiinni sen eristetyistä kahvapinnoista, kun teet sellaisia töitä, joissa sinkilä voi koskettaa piilossa olevia sähköjohtoja.** Jos sinkilä koskettaa virrallista sähköjohtoa, tämä voi tehdä sinkiläpistoolin suojaamattomat metalliosat virrallisiksi ja aiheuttaa sähköiskun laitteen käyttäjälle.
- ▶ **Pidä sinkiläpistooli tukevassa otteessa käytön aikana.** Sinkiläpistoolin hallitsematon takaisku saattaa johtaa tahattomaan laukaisuun, mikä voi aiheuttaa henkilövahingon.
- ▶ **Pidä kaikki kehon osat, kuten kädet ja jalat jne., poissa sinkiläpistoolin naulaussuunnasta.** Sinkilä voi tunkeutua työkappaleen läpi sekä kaikkiin sen takana oleviin esineisiin, mikä voi aiheuttaa henkilövahinkoja.
- ▶ **Kun käytät sinkiläpistoolia, pidä kaikki kehon osat, kuten kädet ja jalat jne., poissa siltä työkappaleen alueelta, johon kiinnität sinkilöitä.**

Sinkilä voi taipua ja kimmahtaa irti työkappaleesta, mikä voi johtaa henkilövahinkoon.

- ▶ **Älä laukaise sinkiläpistoolia ennen kuin se on tukevasti työkappaletta vasten.** Jos sinkiläpistooli ei kosketa työkappaletta, sinkilä voi ohjautua pois työkappaleesta ja aiheuttaa henkilövahinkoja.
- ▶ **Älä käytä tätä sinkiläpistoolia sähköjohtojen kiinnittämiseen.** Sitä ei ole tarkoitettu sähköjohtojen asennukseen, koska se saattaa vaurioittaa sähköjohtojen eristeitä, mikä aiheuttaa sähköisku- ja tulipalovaaran.
- ▶ **Irrota sinkiläpistooli virtalähteestä, jos sinkilä jumittuu sinkiläpistooliin.** Jumittunutta sinkilää irrotettaessa sinkiläpistooli saattaa laueta vahingossa, jos se on kytketty virtalähteeseen, mikä voi aiheuttaa henkilövahinkoja.
- ▶ **Noudata varovaisuutta irrottaessasi jumittuneen sinkilän.** Mekanismi voi olla puristuksen alaisena, jolloin sinkilä saattaa sinkoutua irti suurella voimalla, mikä voi aiheuttaa henkilövahinkoja.
- ▶ **Pohjalaukaisua tulisi käyttää ainoastaan vähemmän tarkkuutta vaativissa kiinnitystöissä, kuten katto- ja levytystöissä tai kuormalavojen, huonekalujen, tilaelementtien tai verhoilun valmistuksessa.** Tarkempaa työtä vaativissa tehtävissä tulisi valita jaksottaisella toiminnolla varustettu työkalu tai kytkeä päälle jaksottainen käyttötila.
- ▶ **Tarkista aina laukaisutapa ennen sellaisen työkalun käyttöä, jossa on valittavissa oleva toiminto.** Työkalun käyttö ilman laukaisutavan varmistamista voi johtaa loukkaantumiseen kiinnitystyökalun tahattoman laukeamisen seurauksena.
- ▶ **Käytä tätä työkalua valvotuilla työmailla, joilla käytetään turvallisia työskentelytapoja.** Ympäristöt, joissa ei noudateta turvallisia työskentelytapoja, lisäävät henkilövahinkojen riskiä.
- ▶ **Käytä sopivia etsintälaitteita piilossa olevien syöttöjohtojen paikallistamiseksi, tai käänny paikallisen jakeluyhtiön puoleen.** Kosketus sähköjohtoon saattaa johtaa tulipaloon ja sähköiskuun. Kaasuputken vahingoittaminen saattaa johtaa räjähdykseen. Vesijohtoputken puhkaisu aiheuttaa aineellisia vahinkoja.
- ▶ **Akusta saattaa purkautua höyryä, jos akku vioittuu tai jos akkua käytetään epäasianmukaisesti. Akku saattaa syttyä palamaan tai räjähtää.** Järjestä tehokas ilmanvaihto ja käänny lääkärin puoleen, jos havaitset ärsytystä. Höyry voi ärsyttää hengitysteitä.
- ▶ **Älä avaa akkua äläkä tee siihen mitään muutoksia.** Oikosulkuvaara.

- **Terävät esineet (esimerkiksi naulat ja ruuvitaltat) tai kuoreen kohdistuvat iskut saattavat vaurioittaa akkua.** Tämä voi johtaa akun oikosulkuun, tulipaloon, savuamiseen, räjähtämiseen tai ylikuumenemiseen.



Suojaa sähkötyökalua kuumuudelta, esimerkiksi pitkäaikaiselta auringonpaisteelta, tulelta, vedeltä ja kosteudelta. Muuten syntyy räjähdysvaara.

Verkkolaitetta koskevat turvallisuusohjeet



Käytä tuotteen lataamiseen vain eristettyjä verkkolaitteita, joissa on viereinen symboli, jotka on sertifioitu standardin EN 61558/IEC 61558 mukaisesti ja jotka täyttävät suojajännitettä (SELV) koskevat vaatimukset. Muuten syntyy tulipalo- ja sähköiskuvaara.

- **Älä altista verkkolaitetta sateelle tai kosteudelle.** Veden pääsy verkkolaitteen sisään aiheuttaa sähköiskuvaaran.
- **Pidä verkkolaite puhtaana.** Lika aiheuttaa sähköiskuvaaran.
- **Tarkasta verkkolaite ennen jokaista käyttökertaa. Älä käytä verkkolaitetta, jos siinä on vaurioita.** Viallinen verkkolaite aiheuttaa sähköiskuvaaran.
- **Verkkolaitteen pistotulpan tulee sopia pistorasiaan. Pistotulppaa ei saa muuttaa millään tavalla.** Alkuperäiset pistotulpat ja sopivat pistorasiat vähentävät sähköiskuvaaraa.
- **Pidä verkkolaitteen sähköjohto etäällä kuumuudesta, öljystä, teräistä reunoista ja liikkuvista osista.** Vialliset sähköjohdot aiheuttavat sähköiskuvaaran.
- **Vältä maadoitettujen pintojen, kuten putkien, pattereiden, liesien tai jääkaappien koskettamista.** Sähköiskun vaara kasvaa, jos kehosi on maadoitettu.

Tuotteen ja ominaisuuksien kuvaus





Lue kaikki turvallisuus- ja käyttöohjeet. Turvallisuus- ja käyttöohjeiden noudattamatta jättäminen voi johtaa sähköiskuun, tulipaloon ja/tai vakavaan loukkaantumiseen.

Huomioi käyttöohjeiden etuosan kuvat.

Määräystenmukainen käyttö

Sähkötyökalu on tarkoitettu kankaiden, nahan, pahvin, kalvojen, eristeiden ja muiden vastaavien materiaalien kiinnittämiseen pehmeään alustaan, esimerkiksi puuhun tai puumaiseen materiaaliin. Sähkötyökalu ei sovellu seinä- tai sisäkattoverhousten kiinnittämiseen.

Kuvatut osat

Kuvattujen osien numerointi viittaa kuvasivulla olevaan sähkötyökalun kuvaan.

(1) Sinkiläpistoolin nokka
(2) USB-portti
(3) Akun lataustilan näyttö
(4) Kahva
(5) Akkulokeron kansi
(6) Liipaisin
(7) Lippaan vapautin
(8) Täyttöosoitin
(9) USB-johto[a)]
(10) Sinkilänauha[b)]
(11) Lipas
(12) Paperinitoja[b)]
(13) Vihkonitoja[b)]
(14) Vihkonitojan pidinsanka
(15) Akku

a) **Tavanomainen (ei kuulu vakiovarustukseen)**
b) **Nämä lisätarvikkeet eivät kuulu Tavanomainen toimitukseen.**

Tekniset tiedot

Akkusinkiläpistooli	**TWEO**
Tuotenumero	**3 603 JG7 0..**

Akkusinkiläpistooli		**TWEO**
Nimellisjännite	V=	3,6
Iskuluku	min^{-1}	30
Kiinnitystarvike		
– Sinkilänauha		Type 53
– Leveys	mm	11,4
– Pituus	mm	4–10
Lippaan suurin tilavuus		100
Paino[A)]	kg	0,8
Sallittu ympäristön lämpötila käytössä ja säilytyksessä[B)]	°C	–20…+50
Latausliitäntä		USB
Latausaika[C)]	h	< 3
Verkkolaitetta koskevat vaatimukset		
Latausjännite	V⎓	5,0
Suositeltu latausvirta	A	1,0
Suositeltu ympäristön lämpötila latauksen aikana	°C	5…35

A) lämpötilassa akun, ilman lisävarusteita

B) rajoitettu teho, kun lämpötila < 0 °C

C) Mitattu suositellulla latausvirralla ja mukana toimitetulla akulla

Melu-/tärinätiedot

Melupäästöarvot on määritetty standardin **EN IEC 62841-2-16** mukaan.

Sähkötyökalun tyypillinen A-painotettu äänenpainetaso on **79** dB(A). Epävarmuus K = 3 dB. Melutaso saattaa töiden aikana ylittää ilmoitetut arvot.
Käytä kuulosuojaimia!

Tärinäarvot a_h (jatkuva tärinä), p_F (toistuva iskumainen tärinä) ja mittausepävarmuus K on määritetty standardin **EN IEC 62841-2-16** mukaan:

a_h = **2,8** m/s^2 (K = **1,5** m/s^2), p_F = **5075** m/s^2 (K = **327** m/s^2)

Näissä käyttöohjeissa ilmoitetut tärinä- ja melupäästötiedot on mitattu standardissa määritetyn mittausmenetelmän mukaan ja niitä voi käyttää sähkö-

työkalujen keskinäiseen vertailuun. Ne soveltuvat myös tärinä- ja melupäästöjen alustavaan arviointiin.

Ilmoitetut tärinä- ja melupäästöt vastaavat sähkötyökalun pääasiallisia käyttötapoja. Tärinä- ja melupäästöt saattavat kuitenkin poiketa ilmoitetuista arvoista, jos sähkötyökalua käytetään toisiin töihin, muilla käyttötarvikkeilla tai riittämättömästi huollettuna. Tämä saattaa suurentaa koko työskentelyajan tärinä- ja melupäästöjä huomattavasti.

Tärinä- ja melupäästöjen tarkaksi arvioimiseksi on huomioitava myös ne ajat, jolloin laite on sammutettuna tai tyhjäkäynnillä. Tämä voi vähentää huomattavasti koko työskentelyajan tärinä- ja melupäästöjä.

Määrittele tarvittavat lisävarotoimenpiteet käyttäjän suojelemiseksi tärinän aiheuttamilta haitoilta (esimerkiksi sähkötyökalujen ja käyttötarvikkeiden huolto, käsien pitäminen lämpiminä ja työprosessien organisointi).

Akku

Akun lataminen

(katso kuva **A**)

- ▶ **Huomioi sähköverkon jännite!** Virtalähteen jännitteen tulee vastata verkkolaitteen laitekilvessä olevia tietoja.
- ▶ **Huomioi verkkolaitteen käyttöohjeet.**
- ▶ Käytä lataukseen sellaista verkkolaitetta, joka täyttää Tekniset tiedot -luvun vaatimukset.

Huomautus: kansainvälisten kuljetusmääräysten mukaisesti Li-ion-akut toimitetaan osittain ladattuina. Akun täyden suorituskyvyn varmistamiseksi akku tulee ladata täyteen ennen ensikäyttöä.

Akun lataustilan näyttö

Jos akun lataustilan näytön merkkivalo palaa **punaisena**, akun varaustila on alle 33% ja se pitää ladata.

Akun lataustilan näytön merkkivalosta näet latauksen edistymisen. Latauksen aikana näytön merkkivalo vilkkuu **vihreänä**. Akku on täynnä, kun lataustilan näytön merkkivalo palaa jatkuvasti vihreänä. Näyttö sammuu 60 minuutin kuluttua.

Jos sähkötyökalun akun lataustilan näytön merkkivalo vilkkuu punaisena, varaustaso on liian alhainen käynnistystä varten. Lataa akku.

Jos akun lataustilan näytön merkkivalo vilkkuu punaisena sähkötyökalun intensiivisen käytön jälkeen, sähkötyökalua on kuormitettu liikaa. Anna sähkötyökalun jäähtyä ennen työskentelyn jatkamista.

Asennus

Lippaan täyttö (katso kuva B)

- ▶ **Käytä vain alkuperäisiä Bosch-tarvikkeita.** Sinkiläpistoolin tarkkuusosat (esimerkiksi lipas, iskutanko ja iskukanava) on suunniteltu **Bosch** -sinkilöille. Muut valmistajat käyttävät muita teräslaatuja ja mitoituksia.
- – Käännä sähkötyökalu ympäri.
- – Paina lippaan vapautinta **(7)** ja vedä lipas **(11)** takakautta ulos.
- – Asenna sinkilänauha **(10)** paikalleen niin, että sinkiläkärjet osoittavat ylöspäin.
- – Työnnä lipas **(11)** paikalleen niin, että se lukittuu.
- ▶ **Älä käytä voimaa lippaan avaamiseen, täyttämiseen tai sulkemiseen.**

Käyttö



Käytä suojalaseja.

Käyttöönotto

Sinkiläpistoolin liikkuvaan nokkaan **(1)** kytketty laukaisusalpa estää sinkilän laukaisun, jos laukaisinta **(6)** painetaan tahattomasti.

Käynnistys ja pysäytys (yksi laukaisu)

- – Paina sinkiläpistoolin nokkaa **(1) ensin** tukevasti työkappaletta vasten niin, että se painuu kokonaan sisään.
- – Pidä kunnolla työkappaletta vasten ja paina laukaisinta **(6)**.
- – Kun sinkilä on ammuttu kiinni, vapauta laukaisin **(6)** ja nosta sinkiläpistoolin nokka **(1)** työkappaleesta.

Käynnistys ja pysäytys (kosketuslaukaisu)

- – **Nopeaa työskentelyä** varten voit pitää laukaisinta **(6)** jatkuvasti painettuna.

Paina sinkiläpistoolin nokkaa **(1)** työkappaletta vasten, kunnes pistooli laukeaa. Aseta sinkiläpistooli seuraavaan kohtaan ja paina sinkiläpistoolin nokkaa **(1)** uudelleen työkappaletta vasten.

Työskentelyohjeita

- ▶ **Tässä sähkötyökalussa ei voi käyttää 19 mm:n sinkilöitä. Siksi tätä sähkötyökalua ei tule käyttää profiilipuu- tai saumakiinnikkeisten sisäkattopaneelien kiinnittämiseen.**
- ▶ **Jos sinkilä jumittuu sähkötyökaluun, älä pidä kiinni sähkötyökalun liipaisimesta ja ota akku pois.** Liipaisimesta pidellessäsi saatat painaa laukaisinta tahattomasti, kun poistat jumiin jäänyttä sinkilää.

Vältä tyhjiä laukaisuja, jotta iskutanko ei kulu tarpeettomasti.

Aseta sinkiläpistoolin nokka **(1)** varovaisesti pintaa vasten. Pehmeät työkappaleet (esim. mäntylaudat) saattavat vahingoittua, jos painat nokan liian voimakkaasti pintaa vasten.

Paperinidonnan tarvikkeet

Erikoistarvikkeiden avulla voit käyttää sähkötyökalua paperinidontaan. Tarvikkeet soveltuvat vain malliin **TWEO**.

- **Paperinitojalla (12)** voi nitoa yhteen jopa 60 sivua.
- **Vihkonitojalla (13)** voit nitoa kesketä yhteen kahdella sinkilällä jopa 30 sivua vihkoksi. Nidottavien sivujen maksimikoko on DIN A4 (leveys 210 mm). Laitteessa on merkinnät DIN A5-kokoisten sivujen kesketä tehtävää nidontaa varten.

Huomautus: sinkilät ovat lujempia kuin tavanomaiset paperiniitit ja siksi ne ovat vaikeammin irrotettavia.

- ▶ **Käytä vain alkuperäisiä Bosch-tarvikkeita.** Sinkiläpistoolin tarkkuusosat (esimerkiksi lipas, iskutanko ja iskukanava) on suunniteltu **Bosch** -sinkilöille. Muut valmistajat käyttävät muita teräslaatuja ja mitoituksia.

Suositeltu sinkiläpituus	Sivumäärä (paperi 80 g/m²)	
	Paperinitoja	Vihkonitoja
4 mm	2–10	2–10
6 mm	2–20	2–20
8 mm	10–40	10–30
10 mm	20–60	20–30

Paperien nitominen (katso kuvat C1 ja C2)

– Asenna sopivan kokoinen sinkilänauha **(10)**.
– Napsauta paperinitojan **(12)** nokat peräkkäin sähkötyökalun sivuaukkoihin.
– Aseta paperipino paperinitojaan **(12)** ja kohdista sinkiläpistoolin nokka nidontakohdan päälle.
– Paina sähkötyökalua alaspäin, kunnes sinkiläpistoolin nokka **(1)** uppoaa muutaman millimetrin verran paperipinoon.
– Pidä työkalua paikallaan ja paina lyhyesti laukaisinta **(6)**.
– Kun sinkilä on ammuttu kiinni, vapauta laukaisin **(6)** ja nosta sinkiläpistoolin nokka **(1)** paperipinosta.

Huomautus: lippaan **(11)** täyttöä varten paperinitoja **(12)** täytyy irrottaa sähkötyökalusta.

Vihkojen nitominen (katso kuvat D1–D3)

– Ennen ensikäyttöä vihkonitojan **(13)** molemmat puoliskot pitää kytkeä yhteen. Sen jälkeen vihkonitojaa ei voi enää irrottaa.
– Asenna sopivan kokoinen sinkilänauha **(10)**.
– Taita nidottavan paperipinon ylin arkki (kansilehti) keskeltä niin, että saat merkittyä sinkilöiden kiinnityslinjan.
– Käännä vihkonitojan **(13)** pidinsanka **(14)** auki ja aseta paperipino paikalleen kansilehti ylöspäin.
– Käännä pidinsankaa **(14)** alaspäin.
– Kohdista paperipino niin, että kiinnityslinja näkyy pidinsangan lovissa.
– Aseta sinkiläpistoolin nokka **(1)** yhtä lovea vasten niin, että se uppoaa vihkoon muutaman millimetrin verran.
– Pidä työkalua paikallaan ja paina lyhyesti laukaisinta **(6)**.
– Kun sinkilä on ammuttu kiinni, vapauta laukaisin **(6)** ja nosta sinkiläpistoolin nokka **(1)** pidinsangasta.
– Toista toimenpide toisen loven kohdalla.
– Käännä pidinsanka **(14)** auki, ota nidottu paperipino pois ja taita se keskeltä.

Hoito ja huolto

Huolto ja puhdistus

▶ **Pidä aina sähkötyökalua ja sen tuuletusaukot puhtaina, jotta voit työskennellä hyvin ja turvallisesti.**

Akun vaihtaminen (katso kuva E)

Vaihda akku, jos se tyhjenee latauksen jälkeen liian nopeasti.

– Käännä akkulokeron kantta **(5)** vastapäivään rajoittimeen asti ja nosta kansi pois paikaltaan.
– Vedä akku **(15)** pois akkulokerosta.
– Työnnä uusi akku **(15)** akkulokeroon. Käytä yksinomaan **Bosch**-litiumioniakkuja. Akkuja on saatavana **Bosch**-varaosana verkko-osoitteesta www.boschtoolservice.com.
– Aseta kansi **(5)** akkulokeron päälle ja käännä kantta myötäpäivään rajoittimeen asti.

Asiakaspalvelu ja käyttöneuvonta

Suomi

Puh.: 0800 98044

Linkki huolto-osoitteisiin ja takuuehtoihin löytyy viimeiseltä sivulta.

Ilmoita kaikissa kyselyissä ja varaosatilauksissa 10-numeroinen tuotenumero, joka on ilmoitettu tuotteen mallikilvessä.

Hävitys

Sähkötyökalut, akut, lisätarvikkeet ja pakkaukset tulee toimittaa ympäristöystävälliseen uusiokäyttöön.



Älä heitä sähkötyökaluja tai akkuja/paristoja talousjätteisiin!

Koskee vain EU-maita:

Sähkö- ja elektroniikkalaitteet sekä käytöstä poistetut akut/paristot, jotka eivät ole enää käyttökelpoisia, on kerättävä erikseen ja hävitettävä ympäristöystävällisellä tavalla. Toimita ne ohjeen mukaisiin keräyspisteisiin. Virheellinen hävittäminen voi olla haitallista ympäristölle ja terveydelle jätteiden mahdollisesti sisältämien vaarallisten aineiden vuoksi.

Ελληνικά

Υποδείξεις ασφαλείας

Γενικές υποδείξεις ασφαλείας για ηλεκτρικά εργαλεία

⚠ ΠΡΟΕΙΔΟΠΟΙΗΣΗ **Διαβάστε όλες τις υποδείξεις ασφαλείας, οδηγίες, εικονογραφήσεις και όλα τα τεχνικά στοιχεία, που συνοδεύουν αυτό το ηλεκτρικό εργαλείο.** Αμέλειες κατά την τήρηση των ακόλουθων υποδείξεων μπορεί να προκαλέσουν ηλεκτροπληξία, πυρκαγιά και/ή σοβαρούς τραυματισμούς.

Φυλάξτε όλες τις προειδοποιητικές υποδείξεις και οδηγίες για κάθε μελλοντική χρήση.

Ο όρος «ηλεκτρικό εργαλείο» που χρησιμοποιείται στις προειδοποιητικές υποδείξεις αναφέρεται σε ηλεκτρικά εργαλεία που τροφοδοτούνται από το ηλεκτρικό δίκτυο (με ηλεκτρικό καλώδιο) καθώς και σε ηλεκτρικά εργαλεία που τροφοδοτούνται από μπαταρία (χωρίς ηλεκτρικό καλώδιο).

Ασφάλεια στο χώρο εργασίας

- ▶ **Διατηρείτε τον χώρο εργασίας καθαρό και καλά φωτισμένο.** Ρύπανση ή σκοτεινές περιοχές προκαλούν ατυχήματα.
- ▶ **Μην εργάζεσθε με το ηλεκτρικό εργαλείο σε περιβάλλον, όπου υπάρχει κίνδυνος έκρηξης, όπως με την παρουσία εύφλεκτων υγρών, αερίων ή σκόνης.** Τα ηλεκτρικά εργαλεία δημιουργούν σπινθηρισμό ο οποίος μπορεί να αναφλέξει τη σκόνη ή τις αναθυμιάσεις.
- ▶ **Όταν χρησιμοποιείτε το ηλεκτρικό εργαλείο, κρατάτε μακριά τα παιδιά και άλλα τυχόν παρευρισκόμενα άτομα.** Σε περίπτωση απόσπασης της προσοχής σας μπορεί να χάσετε τον έλεγχο του εργαλείου.

Ηλεκτρική ασφάλεια

- ▶ **Μην εκθέτετε τα ηλεκτρικά εργαλεία στη βροχή ή στην υγρασία.** Η διείσδυση νερού σ' ένα ηλεκτρικό εργαλείο αυξάνει τον κίνδυνο ηλεκτροπληξίας.

Ασφάλεια προσώπων

- ▶ **Να είστε σε επαγρύπνηση, δίνετε προσοχή στην εργασία που κάνετε και χρησιμοποιείτε το ηλεκτρικό εργαλείο με περίσκεψη. Μην χρησιμοποιείτε το ηλεκτρικό εργαλείο όταν είστε κουρασμένοι ή υπό την**

επήρεια ναρκωτικών, οινοπνεύματος ή φαρμάκων. Μια στιγμιαία απροσεξία κατά το χειρισμό του ηλεκτρικού εργαλείου μπορεί να οδηγήσει σε σοβαρούς τραυματισμούς.

- ▶ **Χρησιμοποιείτε τον προσωπικό εξοπλισμό προστασίας. Φοράτε πάντα προστατευτικά γυαλιά.** Ο κατάλληλος προστατευτικός εξοπλισμός, όπως μάσκα προστασίας από σκόνη, αντιολισθητικά υποδήματα ασφαλείας, προστατευτικό κράνος ή ωτασπίδες, ανάλογα με τις εκάστοτε συνθήκες, ελαττώνει τον κίνδυνο τραυματισμών.
- ▶ **Αποφεύγετε την αθέλητη εκκίνηση. Βεβαιωθείτε, ότι ο διακόπτης είναι στη θέση Off, πριν συνδέσετε το ηλεκτρικό εργαλείο με την πηγή τροφοδοσίας και/ή την μπαταρία καθώς και πριν το παραλάβετε ή το μεταφέρετε.** Όταν μεταφέρετε τα ηλεκτρικά εργαλεία έχοντας το δάχτυλό σας στο διακόπτη ή όταν συνδέσετε τα ηλεκτρικά εργαλεία με την πηγή ρεύματος όταν αυτά είναι ακόμη στη θέση ON, τότε δημιουργείται κίνδυνος τραυματισμών.
- ▶ **Απομακρύνετε από το ηλεκτρικό εργαλείο τυχόν εξαρτήματα ρύθμισης ή κλειδιά πριν θέσετε το ηλεκτρικό εργαλείο σε λειτουργία.** Ένα εργαλείο ή κλειδί συναρμολογημένο σ' ένα περιστρεφόμενο τμήμα ενός ηλεκτρικού εργαλείου μπορεί να οδηγήσει σε τραυματισμούς.
- ▶ **Προσέχετε πως στέκεστε. Φροντίζετε για την ασφαλή στάση του σώματός σας και διατηρείτε πάντοτε την ισορροπία σας.** Έτσι μπορείτε να ελέγξετε καλύτερα το ηλεκτρικό εργαλείο σε περιπτώσεις απροσδόκητων περιστάσεων.
- ▶ **Φοράτε σωστή ενδυμασία. Μη φοράτε φαρδιά ρούχα ή κοσμήματα. Κρατάτε τα μαλλιά και τα ρούχα σας μακριά από τα κινούμενα εξαρτήματα.** Χαλαρή ενδυμασία, κοσμήματα ή μακριά μαλλιά μπορεί να εμπλακούν στα κινούμενα εξαρτήματα.
- ▶ **Όταν υπάρχει η δυνατότητα σύνδεσης διατάξεων αναρρόφησης ή συλλογής σκόνης, βεβαιωθείτε ότι αυτές είναι συνδεδεμένες και ότι χρησιμοποιούνται σωστά.** Η χρήση μιας αναρρόφησης σκόνης μπορεί να ελαττώσει τον κίνδυνο που προκαλείται από τη σκόνη.
- ▶ **Μην εφησυχάζετε σε μια λάθος ασφάλεια και μην αψηφάτε τους κανόνες ασφαλείας για τα ηλεκτρικά εργαλεία, ακόμα και όταν μετά από συχνή χρήση είστε εξοικειωμένοι με το εργαλείο.** Ένας απρόσεκτος χειρισμός μπορεί μέσα σε κλάσματα του δευτερολέπτου να οδηγήσει σε σοβαρούς τραυματισμούς.

Χρήση και φροντίδα των ηλεκτρικών εργαλείων

- ▶ **Μην υπερφορτώνετε το ηλεκτρικό εργαλείο. Χρησιμοποιήστε το σωστό ηλεκτρικό εργαλείο για την εφαρμογή σας.** Με το κατάλληλο ηλεκτρικό εργαλείο εργάζεστε καλύτερα και ασφαλέστερα στην αναφερόμενη περιοχή ισχύος.
- ▶ **Μη χρησιμοποιήσετε ποτέ ένα ηλεκτρικό εργαλείο που έχει χαλασμένο διακόπτη On/Off.** Ένα ηλεκτρικό εργαλείο που δεν μπορείτε πλέον να το θέσετε σε λειτουργία και/ή εκτός λειτουργίας είναι επικίνδυνο και πρέπει να επισκευαστεί.
- ▶ **Αποσυνδέστε το φις από την πρίζα και/ή απομακρύνετε μια αποσπώμενη μπαταρία από το ηλεκτρικό εργαλείο, προτού εκτελέσετε ρυθμίσεις, αλλάξετε εξαρτήματα ή προτού φυλάξετε το ηλεκτρικό εργαλείο.** Αυτά τα προληπτικά μέτρα ασφαλείας μειώνουν τον κίνδυνο από τυχόν αθέλητη εκκίνηση του ηλεκτρικού εργαλείου.
- ▶ **Φυλάγετε τα ηλεκτρικά εργαλεία που δε χρησιμοποιούνται μακριά από παιδιά και μην επιτρέψετε τη χρήση του ηλεκτρικού εργαλείου σε άτομα που δεν είναι εξοικειωμένα με το ηλεκτρικό εργαλείο ή τις οδηγίες για τη λειτουργία του ηλεκτρικού εργαλείου.** Τα ηλεκτρικά εργαλεία είναι επικίνδυνα όταν χρησιμοποιούνται από άπειρα πρόσωπα.
- ▶ **Συντηρείτε τα ηλεκτρικά εργαλεία και τα εξάρτημα. Ελέγχετε, αν τα κινούμενα εξαρτήματα είναι σωστά ευθυγραμμισμένα και προσαρμοσμένα ή μήπως έχουν σπάσει τυχόν εξαρτήματα ή οποιαδήποτε άλλη κατάσταση, η οποία επηρεάζει τη λειτουργία του ηλεκτρικού εργαλείου. Σε περίπτωση βλάβης, επισκευάστε το ηλεκτρικό εργαλείο πριν τη χρήση.** Η κακή συντήρηση των ηλεκτρικών εργαλείων αποτελεί αιτία πολλών ατυχημάτων.
- ▶ **Διατηρείτε τα εργαλεία κοπής κοφτερά και καθαρά.** Προσεκτικά συντηρημένα κοπτικά εργαλεία σφηνώνουν δυσκολότερα και οδηγούνται ευκολότερα.
- ▶ **Χρησιμοποιείτε τα ηλεκτρικά εργαλεία τα εξαρτήματα κτλ. σύμφωνα με αυτές τις οδηγίες, λαμβάνοντας υπόψη τις συνθήκες εργασίας και τις εργασίες που πρέπει να εκτελεστούν.** Η χρησιμοποίηση των ηλεκτρικών εργαλείων για εργασίες που δεν προβλέπονται γι' αυτά μπορεί να δημιουργήσει επικίνδυνες καταστάσεις.
- ▶ **Διατηρείτε τις λαβές και τις επιφάνειες λαβής στεγνές, καθαρές και ελεύθερες από λάδι και γράσο.** Οι ολισθηρές λαβές και επιφάνειες λαβής

δεν επιτρέπουν κανέναν ασφαλή χειρισμό και έλεγχο του ηλεκτρικού εργαλείου σε τυχόν απρόβλεπτες καταστάσεις.

Προσεκτικός χειρισμός και χρήση εργαλείων μπαταρίας

- ▶ **Επαναφορτίζετε μόνο με τον φορτιστή που καθορίζεται από τον κατασκευαστή.** Ένας φορτιστής που είναι κατάλληλος μόνο για ένα συγκεκριμένο τύπο μπαταριών δημιουργεί κίνδυνο πυρκαγιάς όταν χρησιμοποιηθεί για άλλες μπαταρίες.
- ▶ **Χρησιμοποιείτε τα ηλεκτρικά εργαλεία μόνο με τις ειδικά σχεδιασμένες μπαταρίες.** Η χρήση άλλων μπαταριών μπορεί να οδηγήσει σε τραυματισμούς και να δημιουργήσει κίνδυνο πυρκαγιάς.
- ▶ **Όταν η μπαταρία δε χρησιμοποιείται, κρατήστε την μακριά από άλλα μεταλλικά αντικείμενα, όπως συνδετήρες χαρτιών, νομίσματα, κλειδιά, καρφιά, βίδες ή άλλα μικρά μεταλλικά αντικείμενα που μπορούν να βραχυκυκλώσουν τις επαφές της μπαταρίας.** Ένα βραχυκύκλωμα των επαφών της μπαταρίας μπορεί να προκαλέσει τραυματισμούς ή φωτιά.
- ▶ **Μια τυχόν εσφαλμένη χρήση μπορεί να οδηγήσει σε διαρροή υγρών από την μπαταρία. Αποφεύγετε κάθε επαφή μ' αυτά. Σε περίπτωση τυχαίας επαφής ξεπλύνετε καλά με νερό. Εάν τα υγρά έρθουν σε επαφή με τα μάτια, ζητήστε επιπλέον ιατρική βοήθεια.** Διαρρέοντα υγρά μπαταρίας μπορεί να οδηγήσουν σε ερεθισμούς του δέρματος ή σε εγκαύματα.
- ▶ **Μην χρησιμοποιείτε μπαταρία ή εργαλείο που είναι κατεστραμμένο ή τροποποιημένο.** Οι χαλασμένες ή τροποποιημένες μπαταρίες μπορεί να παρουσιάσουν μια απρόβλεπτη συμπεριφορά και να οδηγήσουν σε φωτιά, έκρηξη ή σε κίνδυνο τραυματισμού.
- ▶ **Μην εκθέτετε μια μπαταρία ή ένα εργαλείο μπαταρίας σε φωτιά ή σε πολύ υψηλές θερμοκρασίες.** Η έκθεση στη φωτιά ή σε θερμοκρασία πάνω από τους 130 °C μπορεί να προκαλέσει έκρηξη.
- ▶ **Τηρείτε όλες τις υποδείξεις για τη φόρτιση και μη φορτίζετε την μπαταρία ή το εργαλείο μπαταρίας ποτέ εκτός της περιοχής θερμοκρασίας που αναφέρεται στις οδηγίες λειτουργίας.** Η λάθος φόρτιση ή η φόρτιση εκτός της επιτρεπτής περιοχής θερμοκρασίας μπορεί να καταστρέψει την μπαταρία και να αυξήσει τον κίνδυνο πυρκαγιάς.

Σέρβις

- ▶ **Δώστε το ηλεκτρικό εργαλείο σας για συντήρηση από εξειδικευμένο προσωπικό, χρησιμοποιώντας μόνο γνήσια ανταλλακτικά.** Έτσι εξασφαλίζετε τη διατήρηση της ασφάλειας του ηλεκτρικού εργαλείου.

- **Μη συντηρείτε ποτέ χαλασμένες μπαταρίες.** Κάθε συντήρηση των μπαταριών πρέπει να πραγματοποιείται μόνο από τον κατασκευαστή ή από εξουσιοδοτημένα συνεργεία σέρβις πελατών.

Υποδείξεις ασφαλείας για συρραπτικά

- **Θεωρείτε πάντοτε, ότι το καρφωτικό περιέχει συνδετήρες.** Ο απρόσεκτος χειρισμός του καρφωτικού μπορεί να οδηγήσει σε απροσδόκητη βολή συνδετήρων και σε τραυματισμό.
- **Αποσυνδέστε το καρφωτικό από την πηγή ισχύος, όταν φορτώνετε και εκφορτώνετε τους συνδετήρες, κάνετε ρυθμίσεις ή αλλάζετε εξαρτήματα.** Το καρφωτικό μπορεί να ενεργοποιηθεί αθέλητα, εάν είναι συνδεδεμένο στην πηγή ισχύος, κάτι μπορεί να προκαλέσει τραυματισμό.
- **Να είστε προσεκτικοί, όταν χειρίζεστε τους συνδετήρες, ειδικά όταν τους φορτώνετε και τους εκφορτώνετε.** Οι συνδετήρες έχουν αιχμηρά σημεία, που μπορεί να προκαλέσουν τραυματισμούς.
- **Μην κατευθύνετε το εργαλείο προς το μέρος σας ή προς οποιονδήποτε παρευρισκόμενο.** Μια απροσδόκητη ενεργοποίηση θα «πυροδοτήσει» έναν συνδετήρα, γεγονός που μπορεί να προκαλέσει τραυματισμό.
- **Κρατήστε τα δάχτυλά σας μακριά από τη σκανδάλη, όταν δε λειτουργεί το καρφωτικό και όταν μετακινείστε από μια θέση εργασίας στην άλλη.** Η απροσδόκητη ενεργοποίηση θα «πυροδοτήσει» έναν συνδετήρα, ο οποίος μπορεί να προκαλέσει τραυματισμό.
- **Κρατάτε το καρφωτικό από τις μονωμένες επιφάνειες λαβής, όταν εκτελείτε μια εργασία, κατά την οποία ο συνδετήρας μπορεί να έρθει σε επαφή με κρυμμένη καλωδίωση.** Η επαφή του συνδετήρα με ένα ηλεκτροφόρο καλώδιο μπορεί να θέσει τα ακάλυπτα μεταλλικά μέρη του καρφωτικού υπό τάση και να προκαλέσουν ηλεκτροπληξία στον χειριστή.
- **Κρατήστε το καρφωτικό με σταθερή λαβή κατά τη λειτουργία.** Η ανεξέλεγκτη ανάκρουση του καρφωτικού μπορεί να οδηγήσει σε ακούσια ενεργοποίηση, η οποία μπορεί να προκαλέσει τραυματισμό.
- **Κρατάτε όλα τα μέρη του σώματος, όπως χέρια, πόδια κ.λπ. μακριά από την κατεύθυνση βολής του καρφωτικού.** Ο συνδετήρας μπορεί να διαπεράσει το επεξεργαζόμενο κομμάτι καθώς και κάθε αντικείμενο πίσω από αυτό, γεγονός που μπορεί να προκαλέσει τραυματισμό.
- **'Οταν χρησιμοποιείτε το καρφωτικό, κρατήστε όλα τα μέρη του σώματος, όπως τα χέρια, τα πόδια, κ.λπ. μακριά από την περιοχή που οι συνδετήρες εισχωρούν στο επεξεργαζόμενο κομμάτι.** Ο συνδετήρας μπορεί

να εκτραπεί και να βγει από το επεξεργαζόμενο κομμάτι, γεγονός που μπορεί να προκαλέσει τραυματισμό.

- ▶ **Μην ενεργοποιείτε το καρφωτικό, εκτός εάν το καρφωτικό είναι τοποθετημένο σταθερά πάνω στο επεξεργαζόμενο κομμάτι.** Εάν το καρφωτικό δεν είναι σε επαφή με το επεξεργαζόμενο κομμάτι, ο συνδετήρας μπορεί να εκτραπεί μακριά από το επεξεργαζόμενο κομμάτι, γεγονός που μπορεί να προκαλέσει τραυματισμό.
- ▶ **Μη χρησιμοποιείτε αυτό το καρφωτικό για στερέωση ηλεκτρικών καλωδίων.** Δεν είναι σχεδιασμένο για την εγκατάσταση ηλεκτρικών καλωδίων και μπορεί να καταστρέψει τη μόνωση των ηλεκτρικών καλωδίων, προκαλώντας έτσι κινδύνους ηλεκτροπληξίας ή πυρκαγιάς.
- ▶ **Αποσυνδέετε το καρφωτικό από την πηγή ισχύος, εάν ένας συνδετήρας σφηνώσει μέσα στο καρφωτικό.** Κατά την αφαίρεση ενός σφηνωμένου συνδετήρα, μπορεί το καρφωτικό να ενεργοποιηθεί αθέλητα, εάν είναι συνδεδεμένο στην πηγή ισχύος, γεγονός που μπορεί να προκαλέσει τραυματισμό.
- ▶ **Προσέχετε κατά την αφαίρεση ενός σφηνωμένου συνδετήρα.** Ο μηχανισμός μπορεί να βρίσκεται υπό πίεση και ο συνδετήρας ενδέχεται να «πυροδοτηθεί» με δύναμη, γεγονός που μπορεί να προκαλέσει τραυματισμό.
- ▶ **Η ενεργοποίηση με επαφή θα πρέπει να χρησιμοποιείται μόνο για εφαρμογές στερέωσης που δεν απαιτούν ακρίβεια, όπως για κατασκευή στέγης και επένδυσης ή για την παραγωγή παλετών, επίπλων, προκατασκευασμένων κατοικιών ή στερέωση ταπετσαρίας.** Για εργασίες που απαιτούν μεγαλύτερη ακρίβεια, θα πρέπει να επιλεγεί ένα διαδοχικό εργαλείο ή ένας διαδοχικός τρόπος λειτουργίας.
- ▶ **Ελέγχετε πάντα τη λειτουργία ενεργοποίησης πριν χειριστείτε τα εργαλεία με επιλεκτική ενεργοποίηση.** Η λειτουργία του εργαλείου χωρίς επαλήθευση της λειτουργίας ενεργοποίησης μπορεί να οδηγήσει σε τραυματισμό από ακούσια ενεργοποίηση ενός συνδετήρα.
- ▶ **Χρησιμοποιήστε αυτό το εργαλείο σε ελεγχόμενα εργοτάξια όπου εφαρμόζονται ασφαλείς πρακτικές εργασίας.** Τα περιβάλλοντα, όπου δεν τηρούνται ασφαλείς πρακτικές εργασίας, αυξάνουν τον κίνδυνο τραυματισμού.
- ▶ **Χρησιμοποιείτε κατάλληλες συσκευές ανίχνευσης για να εντοπίσετε τυχόν μη ορατούς αγωγούς τροφοδοσίας ή συμβουλευτείτε την τοπική εταιρία παροχής ενέργειας.** Η επαφή με ηλεκτρικούς αγωγούς μπορεί να οδηγήσει σε πυρκαγιά και ηλεκτροπληξία. Η πρόκληση ζημιάς σ' έναν αγωγό

φωταερίου (γκαζιού) μπορεί να οδηγήσει σε έκρηξη. Το τρύπημα ενός υδροσωλήνα προκαλεί υλικές ζημιές.

- ▶ **Σε περίπτωση βλάβης ή/και αντικανονικής χρήσης της μπαταρίας μπορεί να εξέλθουν αναθυμιάσεις από την μπαταρία. Η μπαταρία μπορεί να αναφλεγεί ή να εκραγεί.** Αφήστε να μπει φρέσκος αέρας και επισκεφτείτε έναν γιατρό σε περίπτωση που έχετε ενοχλήσεις. Οι αναθυμιάσεις μπορεί να ερεθίσουν τις αναπνευστικές οδούς.
- ▶ **Μην τροποποιήσετε και μην ανοίξετε την μπαταρία.** Υπάρχει κίνδυνος βραχυκυκλώματος.
- ▶ **Από αιχμηρά αντικείμενα, όπως π.χ. καρφιά ή κατσαβίδια ή από εξωτερική άσκηση δύναμης μπορεί να υποστεί ζημιά η μπαταρία.** Μπορεί να προκληθεί ένα εσωτερικό βραχυκύκλωμα με αποτέλεσμα την ανάφλεξη, την εμφάνιση καπνού, την έκρηξη ή την υπερθέρμανση της μπαταρίας.



Προστατεύετε το ηλεκτρικό εργαλείο από θερμότητα, π. χ. επίσης και από τη συνεχή ηλιακή ακτινοβολία, φωτιά, νερό και υγρασία. Υπάρχει κίνδυνος έκρηξης.

Υποδείξεις ασφαλείας για φις-τροφοδοτικό



Χρησιμοποιείτε για τη φόρτιση του προϊόντος σας μόνο μονωμένα φις-τροφοδοτικά, που φέρουν το παρακείμενο σύμβολο και είναι πιστοποιημένα σύμφωνα με το EN 61558/IEC 61558 και αντιστοιχούν στις απαιτήσεις της χαμηλής τάσης ασφαλείας (SELV). Διαφορετικά υπάρχει κίνδυνος πυρκαγιάς ή το ρίσκο μιας ηλεκτροπληξίας.

- ▶ **Κρατάτε το φις-τροφοδοτικό μακριά απο βροχή ή υγρασία.** Η διείσδυση νερού σ' ένα φις-τροφοδοτικό αυξάνει τον κίνδυνο ηλεκτροπληξίας.
- ▶ **Διατηρείτε το φις-τροφοδοτικό καθαρό.** Με τη ρύπανση υπάρχει ο κίνδυνος ηλεκτροπληξίας.
- ▶ **Πριν από κάθε χρήση ελέγχετε το φις-τροφοδοτικό. Μη χρησιμοποιείτε το φις-τροφοδοτικό, εφόσον διαπιστώσετε ζημιές.** Τυχόν χαλασμένα φις-τροφοδοτικά αυξάνουν τον κίνδυνο ηλεκτροπληξίας.
- ▶ **Το φις σύνδεσης του φις-τροφοδοτικού πρέπει να ταιριάζει στην πρίζα. Δεν επιτρέπεται με κανέναν τρόπο η μετατροπή του φις.** Μη τροποποιημένα φις και κατάλληλες πρίζες ελαττώνουν τον κίνδυνο ηλεκτροπληξίας.

- ▶ **Κρατάτε το καλώδιο του φις-τροφοδοτικού μακριά από πηγή θερμότητας, λάδι, κοφτερές ακμές ή κινούμενα μέρη.** Τα χαλασμένα καλώδια αυξάνουν τον κίνδυνο ηλεκτροπληξίας.
- ▶ **Αποφεύγετε την επαφή του σώματός σας με γειωμένες επιφάνειες, όπως σωλήνες, θερμαντικά σώματα (καλοριφέρ), κουζίνες ή ψυγεία.** Όταν το σώμα σας είναι γειωμένο αυξάνεται ο κίνδυνος ηλεκτροπληξίας.

Περιγραφή προϊόντος και ισχύος




Διαβάστε όλες τις υποδείξεις ασφαλείας και τις οδηγίες. Η μη τήρηση των υποδείξεων ασφαλείας και των οδηγιών μπορεί να προκαλέσει ηλεκτροπληξία, πυρκαγιά και/ή σοβαρούς τραυματισμούς.

Προσέξτε παρακαλώ τις εικόνες στο μπροστινό μέρος των οδηγιών λειτουργίας.

Χρήση σύμφωνα με τον σκοπό προορισμού

Το ηλεκτρικό εργαλείο προορίζεται για τη συρραφή υφάσματος, δέρματος, χαρτονιού, μεμβράνης μονωτικού υλικού και παρόμοιων υλικών πάνω σε ένα μαλακό υπόστρωμα, για παράδειγμα ξύλο ή παρόμοια με το ξύλο υλικά. Το ηλεκτρικό εργαλείο δεν είναι κατάλληλο για τη στερέωση επενδύσεων τοίχου ή οροφής.

Απεικονιζόμενα στοιχεία

Η αρίθμηση των απεικονιζόμενων στοιχείων βασίζεται στην απεικόνιση του ηλεκτρικού εργαλείου στη σελίδα γραφικών.

(1) Μύτη καρφωτικού

(2) Υποδοχή USB

(3) Ένδειξη της κατάστασης φόρτισης της μπαταρίας

(4) Χειρολαβή

(5) Καπάκι της θήκης της μπαταρίας

(6) Σκανδάλη

(7) Απασφάλιση γεμιστήρα

(8) Ένδειξη γεμίσματος

(9) Καλώδιο USB[a)]

(10) Ταινία συνδετήρων[b)]

(11) Γεμιστήρας

(12) Συρραπτικό φύλλων[b)]

(13) Συρραπτικό φυλλαδίων[b)]

(14) Βραχίονας συγκράτησης του συρραπτικού φυλλαδίων

(15) Μπαταρία

a) **του εμπορίου (δε συμπεριλαμβάνεται στα υλικά παράδοσης)**

b) **Αυτό το προαιρετικό εξάρτημα δεν περιλαμβάνεται στο κανονικό περιεχόμενο παράδοσης.**

Τεχνικά στοιχεία

Καρφωτικό μπαταρίας		**TWEO**
Κωδικός αριθμός		**3 603 JG7 0..**
Ονομαστική τάση	V=	3,6
Αριθμός κρούσεων	min^{-1}	30
Αντικείμενο καρφώματος		
– Ταινία συνδετήρων		Τύπος 53
– Πλάτος	mm	11,4
– Μήκος	mm	4–10
Μέγ. περιεχόμενο γεμιστήρα		100
Βάρος[A)]	kg	0,8
Επιτρεπόμενη θερμοκρασία περιβάλλοντος κατά τη λειτουργία και σε περίπτωση αποθήκευσης[B)]	°C	–20 … +50
Σύνδεση φόρτισης		USB
Χρόνος φόρτισης[C)]	h	< 3
Απαιτήσεις στο φις-τροφοδοτικό		
Τάση φόρτισης	V⎓	5,0
Συνιστούμενο ρεύμα φόρτισης	A	1,0

Καρφωτικό μπαταρίας		**TWEO**
Συνιστώμενη θερμοκρασία περιβάλλοντος κατά τη φόρτιση	°C	5 ... 35

A) Με μπαταρία, χωρίς εξαρτήματα

B) περιορισμένη απόδοση στις θερμοκρασίες < 0 °C

C) Μετρημένη με το συνιστώμενο ρεύμα φόρτισης και τη συμπαραδιδόμενη μπαταρία

Πληροφορίες για θόρυβο και δονήσεις

Τιμές εκπομπής θορύβου υπολογισμένες κατά **EN IEC 62841-2-16**.

Η A-σταθμισμένη στάθμη ηχητικής πίεσης του ηλεκτρικού εργαλείου ανέρχεται τυπικά στα **79** dB(A). Ανασφάλεια K = 3 dB. Η στάθμη θορύβου κατά την εργασία μπορεί να ξεπεράσει τις αναφερόμενες τιμές. **Φοράτε προστασία ακοής!**

Τιμές κραδασμών a_h (συνεχείς κραδασμοί), p_F (επανειλημμένοι κρουστικοί κραδασμοί) και ανασφάλεια K υπολογισμένες κατά **EN IEC 62841-2-16** :

a_h = **2,8** m/s^2 (K = **1,5** m/s^2), p_F = **5075** m/s^2 (K = **327** m/s^2)

Η στάθμη κραδασμών και η τιμή εκπομπής θορύβου που αναφέρονται σ' αυτές τις οδηγίες έχουν μετρηθεί σύμφωνα με μια τυποποιημένη μέθοδο μέτρησης και μπορούν να χρησιμοποιηθούν στη σύγκριση των διαφόρων ηλεκτρικών εργαλείων. Είναι επίσης κατάλληλες για μια προσωρινή εκτίμηση της εκπομπής κραδασμών και θορύβου.

Η αναφερόμενη στάθμη κραδασμών και τιμή εκπομπής θορύβου αντιπροσωπεύουν τις βασικές χρήσεις του ηλεκτρικού εργαλείου. Σε περίπτωση όμως που το ηλεκτρικό εργαλείο χρησιμοποιηθεί διαφορετικά με μη προτεινόμενα εξαρτήματα ή χωρίς επαρκή συντήρηση, τότε η στάθμη κραδασμών και η τιμή εκπομπής θορύβου αποκλίνουν. Αυτό μπορεί να αυξήσει σημαντικά την εκπομπή κραδασμών και θορύβου κατά τη συνολική διάρκεια του χρόνου εργασίας.

Για την ακριβή εκτίμηση των εκπομπών κραδασμών και θορύβου θα πρέπει να λαμβάνονται επίσης υπόψη και οι χρόνοι κατά τη διάρκεια των οποίων το εργαλείο είναι απενεργοποιημένο ή λειτουργεί, χωρίς όμως στην πραγματικότητα να χρησιμοποιείται. Αυτό μπορεί να μειώσει σημαντικά τις εκπομπές κραδασμών και θορύβου κατά τη συνολική διάρκεια του χρόνου εργασίας.

Γι' αυτό, πριν αρχίσουν οι επιπτώσεις των κραδασμών, πρέπει να καθορίζετε συμπληρωματικά μέτρα ασφαλείας για την προστασία του χειριστή όπως: Συντήρηση του ηλεκτρικού εργαλείου και των εξαρτημάτων που χρησιμοποιείτε,

διατήρηση ζεστών των χεριών, οργάνωση της εκτέλεσης των διάφορων εργασιών.

Μπαταρία

Φόρτιση μπαταρίας

(βλέπε εικόνα **A**)

- ▶ **Προσέξτε την τάση δικτύου!** Η τάση της πηγής ρεύματος πρέπει να ταυτίζεται με τα αντίστοιχα στοιχεία στην πινακίδα τύπου του φις-τροφοδοτικού.
- ▶ **Προσέξτε γι' αυτό τις οδηγίες λειτουργίας του φις-τροφοδοτικού.**
- ▶ Χρησιμοποιείτε για τη φόρτιση ένα φις-τροφοδοτικό, το οποίο ανταποκρίνεται στις απαιτήσεις στο κεφάλαιο Τεχνικά στοιχεία.

Υπόδειξη: Οι μπαταρίες ιόντων λιθίου λόγω διεθνών κανονισμών μεταφοράς παραδίδονται μερικώς φορτισμένες. Για την εξασφάλιση της πλήρους ισχύος της μπαταρίας, φορτίστε την μπαταρία πλήρως πριν την πρώτη χρήση.

Ένδειξη της κατάστασης φόρτισης της μπαταρίας

Όταν η ένδειξη της κατάστασης φόρτισης της μπαταρίας ανάβει **κόκκινη**, η μπαταρία έχει λιγότερο από 33 % της χωρητικότητάς της και πρέπει να φορτιστεί.

Η ένδειξη της κατάστασης φόρτισης της μπαταρίας δείχνει την πρόοδο φόρτισης. Κατά τη διαδικασία της φόρτισης αναβοσβήνει η ένδειξη **πράσινη**. Όταν η ένδειξη της κατάστασης φόρτισης της μπαταρίας ανάβει συνεχώς πράσινη, η μπαταρία είναι εντελώς φορτισμένη. Η ένδειξη σβήνει μετά από 60 λεπτά.

Όταν αναβοσβήνει η ένδειξη της κατάστασης φόρτισης της μπαταρίας στο ηλεκτρικό εργαλείο κόκκινη, τότε η κατάσταση φόρτισης είναι πολύ χαμηλή για να ξεκινήσετε. Φορτίστε την μπαταρία.

Όταν αναβοσβήνει η ένδειξη της κατάστασης φόρτισης της μπαταρίας μετά από εντατική χρήση του ηλεκτρικού εργαλείου κόκκινη, τότε το ηλεκτρικό εργαλείο είναι υπερφορτωμένο. Αφήστε το ηλεκτρικό εργαλείο να κρυώσει, προτού συνεχίσετε την εργασία.

Συναρμολόγηση

Γέμισμα του γεμιστήρα (βλέπε εικόνα B)

- ▶ **Χρησιμοποιείτε μόνο τα γνήσια εξαρτήματα Bosch.** Τα εξαρτήματα ακριβείας του καρφωτικού, όπως γεμιστήρας, έμβολο και κάννη είναι προσαρμοσμένα στους συνδετήρες της **Bosch**. Άλλοι κατασκευαστές χρησιμοποιούν διαφορετικές ποιότητες χάλυβα και διαφορετικές διαστάσεις.
- – Γυρίστε ανάποδα το ηλεκτρικό εργαλείο.
- – Πατήστε την απασφάλιση του γεμιστήρα **(7)** και αφαιρέστε τον γεμιστήρα **(11)** προς τα πίσω.
- – Τοποθετήστε την ταινία συνδετήρων **(10)** με τις μύτες των συνδετήρων προς τα επάνω.
- – Σπρώξτε τον γεμιστήρα **(11)** πίσω, μέχρι να ασφαλίσει.
- ▶ **Μην ασκήσετε βία όταν ανοίγετε, γεμίζετε και κλείνετε τον γεμιστήρα.**

Λειτουργία



Φοράτε προστατευτικά γυαλιά.

Θέση σε λειτουργία

Η συνδεδεμένη με την κινούμενη μύτη του καρφωτικού **(1)** ασφάλιση της σκανδάλης εμποδίζει μια αθέλητη ενεργοποίηση καρφώματος σε περίπτωση που πατηθεί κατά λάθος η σκανδάλη **(6)**.

Ενεργοποίηση/απενεργοποίηση (μεμονωμένο κάρφωμα)

- – Τοποθετήστε τη μύτη του καρφωτικού **(1)** **πρώτα** σταθερά πάνω στο επεξεργαζόμενο κομμάτι, ώσπου να πατηθεί μέσα εντελώς.
- – Διατηρήστε την πίεση σταθερή και πατήστε σύντομα τη σκανδάλη **(6)**.
- – Μετά την πλήρη εισαγωγή αφήστε τη σκανδάλη **(6)** ελεύθερη και σηκώστε τη μύτη του καρφωτικού **(1)** από το επεξεργαζόμενο κομμάτι.

Ενεργοποίηση/απενεργοποίηση (ενεργοποίηση επαφής)

- – Για **γρήγορη εργασία** μπορείτε να κρατήσετε τη σκανδάλη **(6)** πατημένη. Πιέστε τη μύτη του καρφωτικού **(1)** σταθερά πάνω στο επεξεργαζόμενο κομμάτι, μέχρι να ενεργοποιηθεί η βολή. Τοποθετήστε το καρφωτικό στην

επόμενη θέση και πατήστε τη μύτη του καρφωτικού **(1)** εκ νέου σταθερά πάνω στο επεξεργαζόμενο κομμάτι.

Οδηγίες εργασίας

- ▶ **Με αυτό το ηλεκτρικό εργαλείο δεν μπορούν να χρησιμοποιηθούν συνδετήρες 19 mm. Γι' αυτό να μη χρησιμοποιήσετε το ηλεκτρικό εργαλείο για τη στερέωση επενδύσεων οροφών με συνδετήρες προφίλ ή με αρμοσυνδετήρες.**
- ▶ **Μην κρατάτε το ηλεκτρικό εργαλείο από τη σκανδάλη και αφαιρέστε την μπαταρία, όταν ο συνδετήρας είναι μπλοκαρισμένος στο ηλεκτρικό εργαλείο.** Όταν αφαιρείτε τον μπλοκαρισμένο συνδετήρα μπορεί να πατήσετε άθελα τη σκανδάλη.

Μην ενεργοποιείτε το ηλεκτρικό εργαλείο όταν ο γεμιστήρας είναι άδειος.

Τοποθετήστε τη μύτη του καρφωτικού **(1)** προσεκτικά πάνω. Τα μαλακά επεξεργαζόμενα κομμάτια (π.χ. ξύλο πεύκου) μπορεί να υποστούν ζημιά με την ισχυρή πίεση.

Εξαρτήματα για τη συρραφή χαρτιού

Με ειδικά εξαρτήματα μπορεί το ηλεκτρικό εργαλείο να χρησιμοποιηθεί για τη συρραφή χαρτιού. Τα εξαρτήματα είναι κατάλληλα μόνο για το **TWEO**.

- Με το **συρραπτικό φύλλων (12)** μπορείτε να συρράψετε μέχρι και 60 φύλλα χαρτιού.
- Με το **συρραπτικό φυλλαδίων (13)** μπορείτε να συρράψετε μέχρι και 30 φύλλα στη μέση με δύο συνδετήρες, φτιάχνοντας ένα φυλλάδιο. Το μέγιστο μέγεθος των συρραπτόμενων φύλλων είναι DIN A4 (210 mm πλάτος). Για την κεντραρισμένη συρραφή των φύλλων στο μέγεθος DIN A5 υπάρχουν μαρκαρίσματα.

Υπόδειξη: Οι συνδετήρες καρφωτικού είναι σταθερότεροι από τους συνηθισμένους συνδετήρες συρραφής και αφαιρούνται μετά δύσκολα από το χαρτί.

- ▶ **Χρησιμοποιείτε μόνο τα γνήσια εξαρτήματα Bosch.** Τα εξαρτήματα ακριβείας του καρφωτικού, όπως γεμιστήρας, έμβολο και κάννη είναι προσαρμοσμένα στους συνδετήρες της **Bosch**. Άλλοι κατασκευαστές χρησιμοποιούν διαφορετικές ποιότητες χάλυβα και διαφορετικές διαστάσεις.

Σύσταση μήκους συνδετήρων	Αριθμός φύλλων (χαρτί 80 g/m²)	
	Συρραπτικό φύλλων	Συρραπτικό φυλλαδίων
4 mm	2–10	2–10
6 mm	2–20	2–20
8 mm	10–40	10–30
10 mm	20–60	20–30

Συρραφή χαρτιών (βλέπε εικόνες C1 και C2)

– Τοποθετήστε μέσα μια κατάλληλη ταινία συνδετήρων **(10)**.
– Κουμπώστε διαδοχικά τις μύτες του συρραπτικού φύλλων **(12)** στις πλευρικές εσοχές του ηλεκτρικού εργαλείου.
– Τοποθετήστε τη στοίβα του χαρτιού στο συρραπτικό φύλλων **(12)** και ρυθμίστε τη θέση της μύτης του καρφωτικού πάνω από τη συρραπτόμενη περιοχή του χαρτιού.
– Πιέστε το ηλεκτρικό εργαλείο σταθερά προς τα κάτω, ώσπου η μύτη του καρφωτικού **(1)** να πατηθεί μέσα μερικά χιλιοστά.
– Διατηρήστε την πίεση σταθερή και πατήστε σύντομα τη σκανδάλη **(6)**.
– Μετά την πλήρη εισαγωγή του συνδετήρα αφήστε τη σκανδάλη **(6)** ελεύθερη και σηκώστε τη μύτη του καρφωτικού **(1)** από τη στοίβα του χαρτιού.

Υπόδειξη: Για το γέμισμα του γεμιστήρα **(11)** πρέπει να αποσυναρμολογήσετε το συρραπτικό φύλλων **(12)** από το ηλεκτρικό εργαλείο.

Συρραφή χαρτιών (βλέπε εικόνες D1–D3)

– Πριν τη θέση σε λειτουργία για πρώτη φορά πρέπει να συναρμολογήσετε τα δύο μέρη του συρραπτικού φυλλαδίων **(13)**. Το συρραπτικό φυλλαδίων δεν μπορεί τώρα πλέον να αποσυναρμολογηθεί.
– Τοποθετήστε μέσα μια κατάλληλη ταινία συνδετήρων **(10)**.
– Διπλώστε στη μέση το επάνω φύλλο (εξώφυλλο) της συρραπτόμενης στοίβας του χαρτιού, για να έχετε μια γραμμή αναγνώρισης της θέσης των συνδετήρων.
– Ανοίξτε τους βραχίονες συγκράτησης **(14)** του συρραπτικού φυλλαδίων **(13)** και τοποθετήστε μέσα τη στοίβα του χαρτιού με το εξώφυλλο προς τα επάνω.
– Κλείστε τους βραχίονες συγκράτησης **(14)** προς τα κάτω.

- Ευθυγραμμίστε τη στοίβα του χαρτιού έτσι, ώστε η γραμμή αναγνώρισης να φαίνεται μέσα από τις σχισμές στους βραχίονες συγκράτησης.
- Τοποθετήστε τη μύτη του καρφωτικού **(1)** πρώτα σταθερά πάνω σε μια από τις σχισμές, ώσπου να πατηθεί μέσα μερικά χιλιοστά.
- Διατηρήστε την πίεση σταθερή και πατήστε σύντομα τη σκανδάλη **(6)**.
- Μετά την πλήρη εισαγωγή του συνδετήρα αφήστε τη σκανδάλη **(6)** ελεύθερη και σηκώστε τη μύτη του καρφωτικού **(1)** από τον βραχίονα συγκράτησης.
- Επαναλάβετε τα βήματα εργασίας με τη δεύτερη σχισμή.
- Ανοίξτε τους βραχίονες συγκράτησης **(14)**, απομακρύνετε τη συρραμένη στοίβα χαρτιού και διπλώστε την στη μέση.

Συντήρηση και σέρβις

Συντήρηση και καθαρισμός

▶ **Διατηρείτε το ηλεκτρικό εργαλείο και τις σχισμές αερισμού πάντοτε σε καθαρή κατάσταση για να μπορείτε να εργάζεσθε καλά και με ασφάλεια.**

Αντικατάσταση της μπαταρίας (βλέπε εικόνα E)

Αντικαταστήστε την μπαταρία, όταν ο χρόνος λειτουργίας μετά τη φόρτιση είναι σημαντικά μικρότερος.

- Γυρίστε το καπάκι **(5)** της θήκης της μπαταρίας αντίθετα στη φορά των δεικτών του ρολογιού μέχρι τέρμα και αφαιρέστε το καπάκι.
- Αφαιρέστε την μπαταρία **(15)** από τη θήκη της μπαταρίας.
- Σπρώξτε μια νέα μπαταρία **(15)** στη θήκη της μπαταρίας. Χρησιμοποιείτε αποκλειστικά μπαταρίες ιόντων λιθίου **Bosch**. Θα βρείτε την μπαταρία ως ανταλλακτικό **Bosch** στην ηλεκτρονική διεύθυνση www.boschtoolservice.com.
- Τοποθετήστε το καπάκι **(5)** ισόπεδα στη θήκη της μπαταρίας και γυρίστε το καπάκι προς τη φορά των δεικτών του ρολογιού μέχρι τέρμα.

Σέρβις πελατών και παροχή συμβουλών χρήσης

Ελλάδα
Τηλ.: 210 5701258

Θα βρείτε τον σύνδεσμο (link) των διευθύνσεων σέρβις και τους όρους της εγγύησης στην τελευταία σελίδα.

Δώστε σε όλες τις ερωτήσεις και παραγγελίες ανταλλακτικών οπωσδήποτε το 10ψήφιο κωδικό αριθμό σύμφωνα με την πινακίδα τύπου του προϊόντος.

Απόσυρση

Τα ηλεκτρικά εργαλεία, οι μπαταρίες, τα εξαρτήματα και οι συσκευασίες πρέπει να ανακυκλώνονται με τρόπο φιλικό προς το περιβάλλον.



Μην ρίχνετε τα ηλεκτρικά εργαλεία και τις μπαταρίες στα απορρίμματα του σπιτιού σας!

Μόνο για χώρες της ΕΕ:

Τα ηλεκτρικά και ηλεκτρονικά εργαλεία ή οι μεταχειρισμένες επαναφορτιζόμενες μπαταρίες/μπαταρίες που δε χρησιμοποιούνται πλέον, πρέπει να συλλέγονται ξεχωριστά και να αποσύρονται με τρόπο φιλικό στο περιβάλλον. Χρησιμοποιείτε τα καθορισμένα συστήματα συλλογής. Η λανθασμένη απόσυρση μπορεί να είναι επιβλαβής για το περιβάλλον και την υγεία λόγω των επικίνδυνων ουσιών που ενδεχομένως περιέχει.

Türkçe

Güvenlik talimatı

Elektrikli el aletleri için genel güvenlik uyarıları

⚠UYARI **Bu elektrikli el aletiyle birlikte gelen tüm güvenlik uyarılarını, talimatları, resim ve açıklamaları okuyun.** Aşağıda bulunan talimatlara uyulmaması halinde elektrik çarpmalarına, yangınlara ve/veya ağır yaralanmalara neden olabilir.

Bütün uyarıları ve talimat hükümlerini ileride kullanmak üzere saklayın.

Uyarı ve talimat hükümlerinde kullanılan "elektrikli el aleti" terimi, akım şebekesine bağlı (elektrikli) aletlerle akü ile çalışan aletleri (akülü) kapsamaktadır.

Çalışma yeri güvenliği

- ▶ **Çalıştığınız yeri temiz tutun ve iyi aydınlatın.** Dağınık veya karanlık alanlar kazalara davetiye çıkarır.
- ▶ **Yakınında patlayıcı maddeler, yanıcı sıvı, gaz veya tozların bulunduğu yerlerde elektrikli el aleti ile çalışmayın.** Elektrikli el aletleri, toz veya buharların tutuşmasına neden olabilecek kıvılcımlar çıkarırlar.
- ▶ **Elektrikli el aleti ile çalışırken çocukları ve etraftaki kişileri uzakta tutun.** Dikkatiniz dağılacak olursa aletin kontrolünü kaybedebilirsiniz.

Elektrik Güvenliği

- ▶ **Elektrikli el aletlerini yağmur altında veya nemli ortamlarda bırakmayın.** Suyun elektrikli el aleti içine sızması elektrik çarpma tehlikesini artırır.

Kişilerin Güvenliği

- ▶ **Dikkatli olun, ne yaptığınıza dikkat edin, elektrikli el aleti ile işinizi makul bir tempo ve yöntemle yürütün. Yorgunsanız, kullandığınız hapların, ilaçların veya alkolün etkisinde iseniz elektrikli el aletini kullanmayın.** Elektrikli el aletini kullanırken bir anki dikkatsizlik önemli yaralanmalara neden olabilir.
- ▶ **Daima kişisel koruyucu donanım kullanın. Daima koruyucu gözlük kullanın.** Elektrikli el aletinin türü ve kullanımına uygun olarak; toz maskesi, kaymayan iş ayakkabıları, koruyucu kask veya koruyucu kulaklık gibi koruyucu donanım kullanımı yaralanma tehlikesini azaltır.
- ▶ **Aleti yanlışlıkla çalıştırmaktan kaçının. Güç kaynağına ve/veya aküye bağlamadan, elinize alıp taşımadan önce elektrikli el aletinin kapalı olduğundan emin olun.** Elektrikli el aletini parmağınız şalter üzerinde dururken taşırsanız ve elektrikli el aleti açıkken fişi prize sokarsanız kazalara neden olabilirsiniz.
- ▶ **Elektrikli el aletini çalıştırmadan önce ayar aletlerini veya anahtarları aletten çıkarın.** Elektrikli el aletinin dönen parçaları içinde bulunabilecek bir yardımcı alet yaralanmalara neden olabilir.
- ▶ **Çalışırken vücudunuz anormal durumda olmasın. Çalışırken duruşunuz güvenli olsun ve dengenizi her zaman koruyun.** Bu sayede elektrikli el aletini beklenmedik durumlarda daha iyi kontrol edebilirsiniz.
- ▶ **Uygun iş elbiseleri giyin. Geniş giysiler giymeyin ve takı takmayın. Saçlarınızı ve giysileriniz aletin hareketli parçalarından uzak tutun.**

Bol giysiler, uzun saçlar veya takılar aletin hareketli parçaları tarafından tutulabilir.

- ▶ **Toz emme donanımı veya toz tutma tertibatı kullanırken, bunların bağlı olduğundan ve doğru kullanıldığından emin olun.** Toz emme donanımının kullanımı tozdan kaynalanabilecek tehlikeleri azaltır.
- ▶ **Aletleri sık kullanmanız sebebiyle onlara alışmış olmanız, güvenlik prensiplerine uymanızı önlememelidir.** Dikkatsiz bir hareket, bir anda ciddi yaralanmalara yol açabilir.

Elektrikli el aletlerinin kullanımı ve bakımı

- ▶ **Elektrikli el aletini aşırı ölçüde zorlamayın. Yaptığınız işe uygun elektrikli el aletleri kullanın.** Uygun performanslı elektrikli el aleti ile, belirlenen çalışma alanında daha iyi ve güvenli çalışırsınız.
- ▶ **Şalteri bozuk olan elektrikli el aletini kullanmayın.** Açılıp kapanamayan bir elektrikli el aleti tehlikelidir ve onarılmalıdır.
- ▶ **Elektrikli el aletinde bir ayarlama işlemine başlamadan, herhangi bir aksesuarı değiştirirken veya elektrikli el aletini elinizden bırakırken fişi güç kaynağından çekin veya aküyü çıkarın.** Bu önlem, elektrikli el aletinin yanlışlıkla çalışmasını önler.
- ▶ **Kullanım dışı duran elektrikli el aletlerini çocukların ulaşamayacağı bir yerde saklayın. Aleti kullanmayı bilmeyen veya bu kullanım kılavuzunu okumayan kişilerin aletle çalışmasına izin vermeyin.** Deneyimsiz kişiler tarafından kullanıldığında elektrikli el aletleri tehlikelidir.
- ▶ **Elektrikli el aletinizin ve aksesuarlarınızın bakımını özenle yapın. Elektrikli el aletinizin kusursuz olarak çalışmasını engelleyebilecek bir durumun olup olmadığını, hareketli parçaların kusursuz olarak işlev görüp görmediklerini ve sıkışıp sıkışmadıklarını, parçaların hasarlı olup olmadığını kontrol edin. Elektrikli el aletini kullanmaya başlamadan önce hasarlı parçaları onartın.** Birçok iş kazası elektrikli el aletlerine yeterli bakım yapılmamasından kaynaklanır.
- ▶ **Kesici uçları daima keskin ve temiz tutun.** Özenle bakımı yapılmış keskin kenarlı kesme uçlarının malzeme içinde sıkışma tehlikesi daha azdır ve daha rahat kullanım olanağı sağlarlar.
- ▶ **Elektrikli el aletini, aksesuarı, uçları ve benzerlerini, bu özel tip alet için öngörülen talimata göre kullanın. Bu sırada çalışma koşullarını ve**

yaptığınız işi dikkate alın. Elektrikli el aletlerinin kendileri için öngörülen alanın dışında kullanılması tehlikeli durumlara neden olabilir.

- ▶ **Tutamak ve kavrama yüzeylerini kuru, yağsız ve temiz tutun.** Kaygan tutamak ve kavrama yüzeyleri, aletin beklenmeyen durumlarda güvenli şekilde tutulmasını ve kontrol edilmesini engeller.

Akülü aletlerin özenli bakımı ve kullanımı

- ▶ **Aküyü sadece üreticinin tavsiye ettiği şarj cihazı ile şarj edin.** Bir akünün şarjına uygun olarak üretilmiş şarj cihazı başka bir akünün şarjı için kullanılırsa yangın tehlikesi ortaya çıkar.
- ▶ **Sadece ilgili elektrikli el aleti için öngörülen aküleri kullanın.** Başka akülerin kullanımı yaralanmalara ve yangınlara neden olabilir.
- ▶ **Kullanılmayan aküyü büro ataçları, madeni bozuk paralar, anahtarlar, çiviler, vidalar veya metal nesnelerden uzak tutun. Bunlar köprüleme yaparak kontaklara neden olabilir.** Akü kontakları arasındaki bir kısa devre yanmalara veya yangınlara neden olabilir.
- ▶ **Yanlış kullanım durumunda aküden sıvı dışarı sızabilir. Bu sıvı ile temastan kaçının. Yanlışlıkla temas ederseniz su ile iyice yıkayın. Eğer sıvı gözlerinize gelecek olursa hemen bir hekime başvurun.** Dışarı sızan akü sıvısı cilt tahrişlerine ve yanmalara neden olabilir.
- ▶ **Hasarlı veya değiştirilmiş akü veya el aleti kullanmayın.** Hasarlı veya değiştirilmiş aküler beklenmedik davranışlara yol açarak yangın, patlama ve yaralanmalara neden olabilir.
- ▶ **Aküyü veya aleti ateşe veya yüksek sıcaklıklara maruz bırakmayın.** Ateşe veya 130 °C üstündeki sıcaklıklara maruz kalma patlamalara yol açabilir.
- ▶ **Tüm şarj talimatlarını uygulayın ve akü ya da aleti talimatlarda belirtilen sıcaklık aralığının dışında şarj etmeyin.** Hatalı şarj veya belirtilen aralık dışındaki sıcaklıklarda şarj aküye zarar vererek yangın riskini yükseltebilir.

Servis

- ▶ **Elektrikli el aletinizi sadece yetkili personele ve orijinal yedek parça kullanma koşulu ile onartın.** Bu sayede elektrikli el aletinin güvenliğini sürekli hale getirirsiniz.
- ▶ **Hasarlı akülerde onarım işlemi yapmayın.** Akülerin onarımı sadece üretici veya yetkili servisler tarafından yapılmalıdır.

Zımba makinesi için güvenlik uyarıları

- **Her zaman zımba tabancasının bağlantı elemanları içerdiğini varsayın.** Zımba tabancasının dikkatsiz kullanımı, makinenin beklenmedik şekilde ateşlenmesine ve kişisel yaralanmalara neden olabilir.
- **Bağlantı elemanlarını yüklerken ve boşaltırken, ayarlama yaparken veya aksesuarları değiştirirken zımba tabancasını güç kaynağından ayırın.** Güç kaynağına bağlıysa, zımba tabancası yanlışlıkla etkinleştirilebilir, bu da kişisel yaralanmaya neden olabilir.
- **Bağlantı elemanlarını tutarken, özellikle yükleme ve boşaltma sırasında dikkatli olun.** Bağlantı elemanları yaralanmalara neden olabilecek keskin uçlara sahiptir.
- **Aleti kendinize veya yakınınızdakilere doğru tutmayın.** Beklenmedik tetikleme bir bağlantı elemanını boşaltır, bu da kişisel yaralanmaya neden olabilir.
- **Zımba makinesini çalıştırmadığınız zamanlarda ve bir çalışma konumundan diğerine geçerken parmaklarınızı tetikten uzak tutun.** Beklenmedik bir tetikleme, bağlantı elemanının gevşemesine ve böylece kişisel yaralanmalara yol açabilir.
- **Bağlantı elemanının gizli kablajlara temas edebileceği bir işlem gerçekleştirirken, zımba tabancasını izolasyonlu kavrama yüzeylerinden tutun.** “Akım ileten” bir tele temas eden bir bağlantı elemanı, zımba tabancasının açıkta kalan metal parçalarını ‘akım ileten’ hale getirebilir ve operatöre elektrik çarpmasına neden olabilir.
- **Çalışma sırasında zımba tabancasını sağlam bir şekilde tutun.** Zımba tabancasının kontrolsüz geri tepmesi, istenmeyen aktivasyona neden olabilir ve bu da kişisel yaralanmalara yol açabilir.
- **Eller, bacaklar vb. gibi tüm vücut parçalarını zımba tabancasının ateşleme yönünden uzak tutun.** Bağlantı elemanı, iş parçasının yanı sıra arkasındaki herhangi bir nesneye de girebilir ve bu da kişisel yaralanmaya neden olabilir.
- **Zımba tabancasını kullanırken, eller ve bacaklar gibi tüm vücut parçalarını bağlantı elemanının iş parçasına sürüldüğü alandan uzak tutun.** Bağlantı elemanı sapabilir ve iş parçasından çıkabilir, bu da kişisel yaralanmalara neden olabilir.

- **Zımba tabancası iş parçasına sıkıca yerleştirilmeden zımba tabancasının tetiğine basmayın.** Zımba tabancası iş parçası ile temas halinde değilse, bağlantı elemanı iş parçasından uzağa sapabilir ve bu da kişisel yaralanmalara neden olabilir.
- **Bu zımba tabancasını elektrik kablolarını sabitlemek için kullanmayın.** Elektrik kablosu montajı için tasarlanmamıştır ve bu nedenle elektrik kablolarının izolasyonuna zarar verebilir, buna bağlı olarak da elektrik şokuna veya yangın tehlikesine neden olabilir.
- **Zımba tabancasında bir bağlantı elemanı sıkışırsa, zımba tabancasını güç kaynağından ayırın.** Sıkışmış bir bağlantı elemanını çıkarırken, zımba tabancası güç kaynağına bağlıysa yanlışlıkla etkinleştirilebilir ve bu da kişisel yaralanmaya neden olabilir.
- **Sıkışmış bir zımbayı çıkarırken çok dikkatli olun.** Mekanizma sıkıştırma altında olabilir ve bağlantı elemanı zorla boşalabilir, bu da kişisel yaralanmalara neden olabilir.
- **Temasla çalıştırma yöntemi, yalnızca çatı kaplama ve dış cephe kaplaması veya palet, mobilya, prefabrik ev veya döşeme üretimi gibi hassas olmayan bağlantı uygulamalarında kullanılmalıdır.** Daha fazla hassasiyet gerektiren işler için, sıralı bir alet veya sıralı çalışma modu seçilmelidir.
- **Seçici çalıştırma özelliğine sahip aletleri çalıştırmadan önce daima çalıştırma modunu kontrol edin.** Çalıştırma modunu doğrulamadan aleti çalıştırmak, bağlantı elemanının yanlışlıkla çalıştırılması sonucu yaralanmaya yol açabilir.
- **Bu aleti, güvenli çalışma uygulamalarının hayata geçirildiği kontrollü şantiyelerde kullanın.** Güvenli çalışma uygulamalarının sürdürülmediği ortamlarda kişisel yaralanma riski artar.
- **Görünmeyen ikmal hatlarını belirlemek için uygun tarama cihazları kullanın veya yerel tedarik şirketi ile iletişime geçin.** Elektrik kablolarıyla temas yanıklara ve elektrik çarpmasına neden olabilir. Bir gaz borusuna hasar vermek patlamaya neden olabilir. Su boruların hasar görmesi maddi zararlara yol açabilir.
- **Akü hasar görürse veya usulüne aykırı kullanılırsa dışarı buhar sızabilir. Akü yanabilir veya patlayabilir.** Çalıştığınız yeri havalandırın ve şikayet olursa hekime başvurun. Akülerden çıkan buharlar nefes yollarını tahriş edebilir.
- **Aküyü değiştirmeyin veya açmayın.** Kısa devre tehlikesi vardır.

- **Çivi veya tornavida gibi sivri nesneler veya dışarıdan kuvvet uygulama aküde hasara neden olabilir.** Akü içinde bir kısa devre oluşabilir ve akü yanabilir, duman çıkarabilir, patlayabilir veya aşırı ölçüde ısınabilir.



Elektrikli el aletini, sürekli gelen güneş ışını gibi bir ısıya, aşırı sıcağa, ateşe, suya ve neme karşı koruyun. Patlama tehlikesi vardır.

Soket şebeke parçası için geçerli güvenlik uyarıları



Ürününüzü şarj etmek için yalnızca yandaki sembolü taşıyan ve EN 61558/IEC 61558'e göre sertifikalandırılmış ve ekstra düşük voltaj (SELV) güvenlik gerekliliklerini karşılayan yalıtımlı güç kaynaklarını kullanın. Aksi takdirde yangın veya elektrik çarpması riski vardır.

- **Soket şebeke parçasını yağmura ve neme karşı koruyun.** Soket şebeke parçasının içine su sızması elektrik çarpma tehlikesini artırır.
- **Soket şebeke parçasını temiz tutun.** Kirlenme elektrik çarpma tehlikesini artırır.
- **Her kullanımdan önce soket şebeke parçasını kontrol edin. Hasar tespit edecek olursanız soket şebeke parçasını kullanmayın.** Hasarlı soket şebeke parçaları elektrik çarpma tehlikesini artırır.
- **Güç adaptörünün bağlantı fişinin, prize uygun olması gerekir. Fişin üzerinde hiçbir şekilde tadilat yapılmaması gerekir.** Üzerinde tadilat yapılmamış fişler ve uygun prizler elektrik çarpması riskini azaltacaktır.
- **Güç adaptörü kablosunu ısıdan, yağdan, keskin kenarlardan veya hareketli parçalardan uzak tutun.** Hasarlı kablolar elektrik çarpma tehlikesini artırır.
- **Borular, kalorifer petekleri, ısıtıcılar ve buzdolapları gibi topraklanmış yüzeylerle vücudunuzun temas etmesinden kaçının.** Vücudunuz topraklandığı anda büyük bir elektrik çarpma tehlikesi ortaya çıkar.

Ürün ve performans açıklaması




Bütün güvenlik talimatını ve uyarıları okuyun. Güvenlik talimatlarına ve uyarılara uyulmadığı takdirde elektrik çarpmasına, yangına ve/veya ciddi yaralanmalara neden olunabilir.

Lütfen kullanma kılavuzunun ön kısmındaki resimlere dikkat edin.

Usulüne uygun kullanım

Bu elektrikli el aleti, kumaşların, derilerin, kartonun, folyoların, izolasyon malzemesinin ve benzerlerinin örneğin ahşap veya ahşap benzeri yumuşak zeminlere sabitlenmesi için tasarlanmıştır. Bu elektrikli el aleti duvar veya tavan kaplamalarının sabitlenmesine uygun değildir.

Şekli gösterilen elemanlar

Şekli gösterilen elemanların numaraları ile grafik sayfasındaki elektrikli el aleti resmindeki numaralar aynıdır.

(1) Zımba tabancasının ucu
(2) USB soketi
(3) Akü şarj durumu göstergesi
(4) Tutamak
(5) Akü haznesi kapağı
(6) Tetik
(7) Magazin boşa alma tertibatı
(8) Doldurma göstergesi
(9) USB Kablosu[a)]
(10) Zımba teli şeridi[b)]
(11) Magazin
(12) Kağıt zımbası[b)]
(13) Broşür zımbası[b)]
(14) Broşür zımbasının tutamak kolu

(15) Akü

a) **Piyasada bulunur (teslimat kapsamında değildir)**

b) **Bu aksesuarlar standart teslimat kapsamına dahil değildir.**

Teknik veriler

Akülü zımba tabancası		**TWEO**
Sipariş numarası		**3 603 JG7 0..**
Nominal gerilim	V=	3,6
Darbe sayısı	darbe /dak	30
Çakma malzemesi		
– Zımba teli şeridi		Tip 53
– Genişlik	mm	11,4
– Uzunluk	mm	4–10
Maks. magazin kapasitesi		100
Ağırlık[A)]	kg	0,8
Çalışma ve depolama sırasında izin verilen ortam sıcaklığı[B)]	°C	–20 … +50
Şarj bağlantısı		USB
Şarj süresi[C)]	sa	< 3
Güç adaptörü gereksinimleri		
Şarj gerilimi	V⎓	5,0
önerilen şarj akımı	A	1,0
Şarj sırasında önerilen ortam sıcaklığı	°C	5 … 35

A) Akü dahil, aksesuarlar hariç

B) < 0 °C sıcaklıklarda sınırlandırılmış performans

C) Önerilen şarj akımı ve teslimat kapsamındaki akü ile ölçülmüştür

Gürültü/Titreşim bilgisi

Gürültü emisyon değerleri **EN IEC 62841-2-16** uyarınca belirlenmektedir.

Elektrikli el aletinin A ağırlıklı ses basıncı seviyesi tipik olarak **79** dB(A). Tolerans K = 3 dB. Gürültü seviyesi çalışma sırasında belirtilen değerleri aşabilir. **Kulak koruması kullanın!**

Titreşim değerleri a_h (sürekli titreşimler), p_F (tekrarlanan şok titreşimleri) ve belirsizlik K belirlenir **EN IEC 62841-2-16**:

a_h = **2,8** m/sn^2 (K = **1,5** m/sn^2), p_F = **5075** m/sn^2 (K = **327** m/sn^2)

Bu talimatta belirtilen titreşim seviyesi ve gürültü emisyon değeri standartlaştırılmış ölçme yöntemine göre belirlenmiştir ve elektrikli el aletlerinin birbirleri ile kıyaslanmasında kullanılabilir. Bu değerler aynı zamanda titreşim ve gürültü emisyonunun geçici olarak tahmin edilmesine de uygundur.

Belirtilen titreşim seviyesi ve gürültü emisyon değeri elektrikli el aletinin esas kullanımını temsil etmektedir. Ancak elektrikli el aleti farklı uçlar veya yetersiz bakımla kullanılacak olursa, titreşim seviyesi ve gürültü emisyonu farklılık gösterebilir. Bu da titreşim ve gürültü emisyonunu bütün kullanım süresince önemli ölçüde artırabilir.

Titreşim ve gürültü emisyonunun tam olarak tahmin edilebilmesi için, aletin kapalı olduğu veya açık fakat kullanımda olmadığı sürelerin de dikkate alınması gerekir. Bu, titreşim ve gürültü emisyonunu bütün çalışma süresinde önemli ölçüde düşürebilir.

Titreşimin kullanıcıya bindirdiği yük için önceden ek güvenlik önlemleri alın. Örneğin: Elektrikli el aletinin ve uçların bakımı, ellerin sıcak tutulması, iş aşamalarının organize edilmesi.

Akü

Akünün şarj edilmesi

(bkz. Resim **A**)

- ▶ **Şebeke gerilimine dikkat edin!** Akım kaynağının gerilimi güç kaynağının tip etiketindeki verilere uygun olmalıdır.
- ▶ **Fişli güç adaptörünün kullanım kılavuzunu dikkate alın.**
- ▶ Şarj için teknik veriler bölümünde belirtilen şartları karşılayan bir güç adaptörü kullanın.

Not: Lityum İyon aküler, uluslararası nakliye kurallarına uygun olarak kısmi şarjlı olarak teslim edilmektedir. Aküden tam performansı elde edebilmek için ilk kullanımdan önce aküyü tam olarak şarj edin.

Akü şarj durumu göstergesi

Akü şarj durumu göstergesi **kırmızı** yanarsa akünün kapasitesinin %33'ünden azı kalmıştır ve şarj edilmesi gerekir.

Akü şarj durumu göstergesi şarj sürecini görüntüler. Şarj işlemi sırasında gösterge **yeşil** yanar. Akü şarj durumu göstergesi sürekli olarak yeşil yanmaya başlayınca akü tam olarak şarj olmuş demektir. Gösterge 60 dakika sonra kapanır.

Elektrikli el aletinin pil şarj göstergesi kırmızı renkte yanıp sönüyorsa şarj seviyesi çalıştırmak için çok düşük demektir. Aküyü şarj edin.

Elektrikli el aletinin yoğun kullanımı sonrasında akü şarj göstergesi kırmızı renkte yanıp sönüyorsa alet aşırı yüklenmiştir. Çalışmaya devam etmeden önce elektrikli el aletinin soğumasını bekleyin.

Montaj

Magazinin doldurun (bkz. resim B)

- ▶ **Sadece orijinal Bosch aksesuar** kullanın. Zımba tabancasının magazini, itici ve atma kanalı gibi hassas parçaları **Bosch** zımbalama tellerine uygun hale getirilmiştir. Diğer üreticiler farklı çelik kalitesi ve ölçüler kullanmaktadır.
- – Elektrikli el aletini çevirin.
- – Magazin kilidine **(7)** basın ve magazini **(11)** aşağı doğru çekerek çıkartın.
- – Zımba teli şeridini **(10)** zımba telinin uçları yukarı gelecek şekilde yerleştirin.
- – Magazini **(11)** kilitleme yapıncaya kadar geriye itin.
- ▶ **Magazini açarken, doldururken ve kapatırken zor kullanmayın.**

Çalışma



Koruyucu gözlük kullanın.

Çalıştırma

Zımba veya çivi tabancasının hareketli ucu **(1)** ile kuplajlı olan tetik emniyeti, tetiğe **(6)** yanlışlıkla basıldığında atma işleminin yapılmasını önler.

Açma/kapama (tek tetikleme)

– Zımba veya çivi tabancasının ucunu **(1) önce** tamamen içeri girecek biçimde iş parçasına kuvvetlice bastırın.
– Temas basıncını muhafaza edin ve tetiğe **(6)** basın.
– Tam olarak içeri girmesinden sonra, tetiği **(6)** serbest bırakın ve zımba veya çivi tabancasının ucunu **(1)** iş parçasından kaldırın.

Açma/kapama (temas tetikleme)

– **Hızlı çalışmak** için tetiği **(6)** basılı tutabilirsiniz. Atış tetiklenene kadar, zımba veya çivi tabancasının ucunu **(1)** iş parçasına sıkıca bastırın. Zımba veya çivi tabancasını bir sonraki noktaya yerleştirin ve zımba veya çivi tabancasının ucunu **(1)** yeniden iş parçasına sıkıca bastırın.

Çalışırken dikkat edilecek hususlar

▶ **Bu elektrikli el aleti ile 19 mm'lik zımbalar işlenemez. Bu nedenle elektrikli el aletini profil tahtalı veya derz çengelli duvar ve tavan kaplamaları için kullanmayın.**
▶ **Elektrikli el aletinin tetiğinden tutmayın ve eğer aletin kelepçesi sıkışmışsa aküyü çıkarın.** Sıkışan bir zımba teli çıkarılırken tetiğe yanlışlıkla basılabilir.

Darbeleme parçasının aşınmaması için boş atışlar yapmayın.

Zımba tabancasının ucunu **(1)** malzeme üzerine dikkatlice yerleştirin. Yumuşak iş parçaları (örneğin çam ağacı) ucun kuvvetle bastırılması sonucu hasar görebilir.

Kağıt zımbalama aksesuarları

Özel aksesuarlarla elektrikli el aleti kağıt zımbalamada kullanılabilir. Aksesuarlar sadece **TWEO** için uygundur.

– **Kağıt zımbası (12)** ile 60 yaprağa kadar zımbalayabilirsiniz.
– **Broşür zımbası (13)** ile 30 yaprağa kadar olan broşür sayfalarının ortasına iki zımba atabilirsiniz. Zımbalanacak yaprakların maksimum boyutu DIN A4 (210 mm genişlik) olabilir. DIN A5 formatında sayfaların merkezi zımbalanması için işaretler mevcuttur.

Not: Zımba tabancasının zımba telleri piyasada yaygın olarak bulunan standart zımba tellerinden daha güçlü ve kararlıdır ve bu nedenle kağıttan çıkartılması da zordur.

▶ **Sadece orijinal Bosch aksesuar** kullanın. Zımba tabancasının magazini, itici ve atma kanalı gibi hassas parçaları **Bosch** zımbalama tellerine uygun hale getirilmiştir. Diğer üreticiler farklı çelik kalitesi ve ölçüler kullanmaktadır.

Zımba teli uzunluğu tavsiyesi	Yaprak sayısı (80 g/m² kağıt için)	
	Kağıt zımbası	Broşür zımbası
4 mm	2–10	2–10
6 mm	2–20	2–20
8 mm	10–40	10–30
10 mm	20–60	20–30

Kağıt zımbalama (bkz. resimler C1 ve C2)

– Uygun bir zımba teli şeridini **(10)** yerleştirin.
– Elektrikli el aletinin **(12)** uçlarını elektrikli el aletindeki yan oluklara, girdiğini belirtecek sesi duyacak şekilde oturtun.
– Kağıt destesini kağıt zımbasına **(12)** yerleştirin ve zımba tabancasının ucunu zımbalanacak kağıt alanının üzerine getirin.
– Elektrikli el aletini, zımba tabancasının ucu **(1)** birkaç milimetre kağıdın içine doğru bastırana kadar, sıkıca aşağıya doğru bastırın.
– Temas basıncını muhafaza edin ve tetiğe **(6)** kısa bir süre basın.
– Zımba telinin tam olarak içeri girmesinden sonra, tetiği **(6)** serbest bırakın ve zımba tabancasının ucunu **(1)** iş parçasından kaldırın.

Not: Magazine **(11)** yeniden zımba teli takmak için, kağıt zımbasını **(12)** elektrikli el aletinden sökmeniz gerekir.

Broşür zımbalama (bkz. resimler D1–D3)

– İlk defa çalıştırmadan önce broşür zımbasının **(13)** her iki yarısını bir araya getirmeniz gerekir. Broşür zımbası artık sökülemez.
– Uygun bir zımba teli şeridini **(10)** yerleştirin.
– Zımbalama konumu için bir işaret çizgisi elde etmek amacıyla, zımbalanacak kağıt destesinin en üst sayfasını (kapağını) ikiye katlayın.
– Broşür zımbasının **(13)** tutamak kolunu **(14)** yukarı kaldırın ve kağıt destesini, kapak yukarıda kalacak şekilde, broşür zımbasının içine yerleştirin.
– Tutamak kolunu **(14)** aşağıya indirin.

– Kağıt destesini, işaret çizgisi tutamak kolundaki yarıktan görülebilecek şekilde hizalayın.
– Zımba tabancasının ucunu **(1)** önce yarıklardan birinin üzerine, birkaç milimetre içeri girecek biçimde, kuvvetlice bastırın.
– Temas basıncını muhafaza edin ve tetiğe **(6)** kısa bir süre basın.
– Zımba telinin tam olarak içeri girmesinden sonra, tetiği **(6)** serbest bırakın ve zımba tabancasının ucunu **(1)** tutamak kolundan kaldırın.
– Aynı adımları ikinci yarıkta da tekrarlayın.
– Tutamak kolunu **(14)** yukarı kaldırın, zımbalanmış kağıt destesini çıkartın ve ortasından ikiye katlayın.

Bakım ve servis

Bakım ve temizlik

▶ **İyi ve güvenli çalışabilmek için elektrikli el aletini ve havalandırma aralıklarını temiz tutun.**

Akü değişimi (bkz. resim E)

Şarj ettikten sonra çalışma süresi önemli ölçüde azalırsa aküyü değiştirin.
– Akü haznesini kapağını **(5)** saat yönünün tersine sonuna kadar çevirin ve kapağı çıkarın.
– Aküyü **(15)** akü haznesinden çıkarın.
– Yeni aküyü **(15)** ilgili akü bölmesine yerleştirin. Yalnızca **Bosch** Lityum İyon akülerini kullanın. Aküyü **Bosch** yedek parçası olarak www.boschtoolservice.com adresinde bulabilirsiniz.
– Kapağı **(5)** akü haznesine sıkıca yerleştirin ve saat yönünde dayanak noktasına kadar çevirin.

Müşteri hizmeti ve uygulama danışmanlığı

Türkiye
Marmara Elektrikli El Aletleri Servis Hizmetleri Sanayi ve Ticaret Ltd. Şti.
Tersane cd. Zencefil Sok.No:6 Karaköy
Beyoğlu / İstanbul
Tel.: +90 212 2974320
Fax: +90 212 2507200
E-mail: info@marmarabps.com

Bağrıaçıklar Oto Elektrik
Motorlu Sanayi Çarşısı Doğruer Sk. No:9
Selçuklu / Konya
Tel.: +90 332 2354576
Tel.: +90 332 2331952
Fax: +90 332 2363492
E-mail: bagriaciklarotoelektrik@gmail.com

Akgül Motor Bobinaj San. Ve Tİc. Ltd. Şti
Alaaddinbey Mahallesi 637. Sokak No:48/C
Nilüfer / Bursa
Tel.: +90 224 443 54 24
Fax: +90 224 271 00 86
E-mail: info@akgulbobinaj.com

Ankaralı Elektrik
Eski Sanayi Bölgesi 3. Cad. No: 43
Kocasinan / KAYSERİ
Tel.: +90 352 3364216
Tel.: +90 352 3206241
Fax: +90 352 3206242
E-mail: gunay@ankarali.com.tr

Asal Bobinaj
Eski Sanayi Sitesi Barbaros Cad. No: 24/C
Canik / Samsun
Tel.: +90 362 2289090
Fax: +90 362 2289090
E-mail: bpsasalbobinaj@hotmail.com

Aygem Elektrik Makine Sanayi ve Tic. Ltd. Şti.
10021 Sok. No: 11 AOSB
Çiğli / İzmir
Tel.: +90 232 3768074
Fax: +90 232 3768075
E-mail: boschservis@aygem.com.tr

Bakırcıoğlu Elektrik Makine Hırdavat İnşaat Nakliyat Sanayi ve Ticaret Ltd. Şti.
Karaağaç Mah. Sümerbank Cad. No:18/4
Merkez / Erzincan
Tel.: +90 446 2230959

Fax: +90 446 2240132
E-mail: bilgi@korfezelektrik.com.tr

Bosch Sanayi ve Ticaret A.Ş.
Elektrikli El Aletleri
Aydınevler Mah. İnönü Cad. No: 20
Küçükyalı Ofis Park A Blok
34854 Maltepe-İstanbul
Tel.: 444 80 10
Fax: +90 216 432 00 82
E-mail: iletisim@bosch.com.tr
www.bosch.com.tr

Bulsan Elektrik
İstanbul Cad. Devrez Sok. İstanbul Çarşısı
No: 48/29 İskitler
Ulus / Ankara
Tel.: +90 312 3415142
Tel.: +90 312 3410302
Fax: +90 312 3410203
E-mail: bulsanbobinaj@gmail.com

Çözüm Bobinaj
Küsget San.Sit.A Blok 11Nolu Cd.No:49/A
Şehitkamil/Gaziantep
Tel.: +90 342 2351507
Fax: +90 342 2351508
E-mail: cozumbobinaj2@hotmail.com

Onarım Bobinaj
Raif Paşa Caddesi Çay Mahallesi No:67
İskenderun / HATAY
Tel.: +90 326 613 75 46
E-mail: onarim_bobinaj31@mynet.com

Faz Makine Bobinaj
Cumhuriyet Mah. Sanayi Sitesi Motor
İşleri Bölümü 663 Sk. No:18
Murat Paşa / Antalya
Tel.: +90 242 3465876
Tel.: +90 242 3462885
Fax: +90 242 3341980
E-mail: info@fazmakina.com.tr

Günşah Otomotiv Elektrik Endüstriyel Yapı Malzemeleri San ve Tic. Ltd. Şti
Beylikdüzü Sanayi Sit. No: 210
Beylikdüzü / İstanbul
Tel.: +90 212 8720066
Fax: +90 212 8724111
E-mail: gunsahelektrik@ttmail.com

Sezmen Bobinaj Elektrikli El Aletleri İmalatı San ve Tic. Ltd. Şti.
Ege İş Merkezi 1201/4 Sok. No: 4/B
Yenişehir / İzmir
Tel.: +90 232 4571465
Tel.: +90 232 4584480
Fax: +90 232 4573719
E-mail: info@sezmenbobinaj.com.tr

Üstündağ Bobinaj ve Soğutma Sanayi
Nusretiye Mah. Boyacılar Aralığı No: 9
Çorlu / Tekirdağ
Tel.: +90 282 6512884
Fax: +90 282 6521966
E-mail: info@ustundagsogutma.com

IŞIKLAR ELEKTRİK BOBİNAJ
Karasoku Mahallesi 28028. Sokak No:20/A
Merkez / ADANA
Tel.: +90 322 359 97 10 - 352 13 79
Fax: +90 322 359 13 23
E-mail: isiklar@isiklarelektrik.com

Servis adreslerimize ve garanti koşullarımıza ait linke son sayfadan ulaşabilirsiniz.

Bütün başvuru ve yedek parça siparişlerinizde ürünün tip etiketi üzerindeki 10 haneli malzeme numarasını mutlaka belirtin.

Tasfiye

Elektrikli el aletleri, aküler, aksesuar ve ambalaj malzemesi çevre dostu tasfiye amacıyla bir geri dönüşüm merkezine yollanmalıdır.



Elektrikli el aletlerini ve aküleri/bataryaları evsel çöplerin içine atmayın!

Sadece AB ülkeleri için:

Kullanılamaz hale gelen elektrikli ve elektronik aletler ile kullanılmış aküler/piller ayrı toplanmalı ve çevreye zarar vermeyecek şekilde bertaraf edilmelidir. Belirtilen toplama sistemlerini kullanın. İçerdiği tehlikeli maddeler nedeniyle yanlış bertaraf edilmesi çevreye ve sağlığa zararlı olabilir.

Polski

Wskazówki bezpieczeństwa

Ogólne wskazówki bezpieczeństwa dotyczące pracy z elektronarzędziami

⚠ OSTRZEŻENIE **Należy zapoznać się ze wszystkimi ostrzeżeniami i wskazówkami dotyczącymi bezpieczeństwa użytkowania oraz ilustracjami i danymi technicznymi, dostarczonymi wraz z niniejszym elektronarzędziem.** Nieprzestrzeganie poniższych wskazówek może stać się przyczyną porażenia prądem elektrycznym, pożaru i/lub poważnych obrażeń ciała.

Należy zachować wszystkie przepisy i wskazówki bezpieczeństwa dla dalszego zastosowania.

Pojęcie "elektronarzędzie" odnosi się do elektronarzędzi zasilanych energią elektryczną z sieci (z przewodem zasilającym) i do elektronarzędzi zasilanych akumulatorami (bez przewodu zasilającego).

Bezpieczeństwo w miejscu pracy

- **Miejsce pracy należy utrzymywać w czystości i zapewnić dobre oświetlenie.** Nieporządek i brak właściwego oświetlenia sprzyjają wypadkom.
- **Elektronarzędzi nie należy używać w środowiskach zagrożonym wybuchem, np. w pobliżu łatwopalnych cieczy, gazów lub pyłów.** Podczas pracy elektronarzędziem wytwarzają się iskry, które mogą spowodować zapłon pyłów lub oparów.

- **Podczas użytkowania urządzenia należy zwrócić uwagę na to, aby dzieci i inne osoby postronne znajdowały się w bezpiecznej odległości.** Czynniki rozpraszające mogą spowodować utratę panowania nad elektronarzędziem.

Bezpieczeństwo elektryczne

- **Elektronarzędzi nie wolno narażać na kontakt z deszczem ani wilgocią.** Przedostanie się wody do wnętrza obudowy zwiększa ryzyko porażenia prądem elektrycznym.

Bezpieczeństwo osób

- **Podczas pracy z elektronarzędziem należy zachować czujność, każdą czynność wykonywać ostrożnie i z rozwagą. Nie przystępować do pracy elektronarzędziem w stanie zmęczenia lub będąc pod wpływem narkotyków, alkoholu lub leków.** Chwila nieuwagi podczas pracy może grozić bardzo poważnymi obrażeniami ciała.
- **Stosować środki ochrony osobistej. Należy zawsze nosić okulary ochronne.** Środki ochrony osobistej, np. maska przeciwpyłowa, antypoślizgowe obuwie, kask ochronny czy ochraniacze na uszy, w określonych warunkach pracy obniżają ryzyko obrażeń ciała.
- **Należy unikać niezamierzonego uruchomienia narzędzia. Przed podłączeniem elektronarzędzia do źródła zasilania i/lub podłączeniem akumulatora, podniesieniem albo transportem urządzenia, należy upewnić się, że włącznik elektronarzędzia znajduje się w pozycji wyłączonej.** Przenoszenie elektronarzędzia z palcem opartym na włączniku/wyłączniku lub włożenie do gniazda sieciowego wtyczki włączonego narzędzia, może stać się przyczyną wypadków.
- **Przed włączeniem elektronarzędzia należy usunąć wszystkie narzędzia nastawcze i klucze maszynowe.** Narzędzia lub klucze, pozostawione w ruchomych częściach urządzenia, mogą spowodować obrażenia ciała.
- **Należy unikać nienaturalnych pozycji przy pracy. Należy dbać o stabilną pozycję przy pracy i zachowanie równowagi.** Dzięki temu można będzie łatwiej zapanować nad elektronarzędziem w nieprzewidzianych sytuacjach.
- **Należy nosić odpowiednią odzież. Nie należy nosić luźnej odzieży ani biżuterii. Włosy i odzież należy trzymać z dala od ruchomych części.**

Luźna odzież, biżuteria lub długie włosy mogą zostać pochwycone przez ruchome części.

- ▶ **Jeżeli producent przewidział możliwość podłączenia odkurzacza lub systemu odsysania pyłu, należy upewnić się, że są one podłączone i są prawidłowo stosowane.** Użycie urządzenia odsysającego pył może zmniejszyć zagrożenie zdrowia pyłami.
- ▶ **Nie wolno dopuścić, aby rutyna, nabyta w wyniku częstej pracy elektronarzędziem, zastąpiła ścisłe przestrzeganie zasad bezpieczeństwa.** Brak ostrożności i rozwagi podczas obsługi elektronarzędzia może w ułamku spowodować ciężkie obrażenia.

Obsługa i konserwacja elektronarzędzi

- ▶ **Nie należy przeciążać elektronarzędzia. Należy dobrać odpowiednie elektronarzędzie do wykonywanej czynności.** Odpowiednio dobrane elektronarzędzie wykona pracę lepiej i bezpieczniej, z prędkością, do jakiej jest przystosowane.
- ▶ **Nie należy używać elektronarzędzia z uszkodzonym włącznikiem/wyłącznikiem.** Elektronarzędzie, którym nie można sterować za pomocą włącznika/wyłącznika, stwarza zagrożenie i musi zostać naprawione.
- ▶ **Przed rozpoczęciem jakichkolwiek prac nastawczych, przed wymianą osprzętu lub przed odłożeniem elektronarzędzia należy wyjąć wtyczkę z gniazda sieciowego i/lub usunąć akumulator.** Ten środek ostrożności ogranicza ryzyko niezamierzonego uruchomienia elektronarzędzia.
- ▶ **Nieużywane elektronarzędzia należy przechowywać w miejscu niedostępnym dla dzieci. Nie należy udostępniać narzędzia osobom, które nie są z nim obeznane lub nie zapoznały się z niniejszą instrukcją.** Elektronarzędzia w rękach nieprzeszkolonego użytkownika są niebezpieczne.
- ▶ **Elektronarzędzia i osprzęt należy utrzymywać w nienagannym stanie technicznym. Należy kontrolować, czy ruchome części urządzenia prawidłowo funkcjonują i nie są zablokowane, czy nie doszło do uszkodzenia niektórych części oraz czy nie występują inne okoliczności, które mogą mieć wpływ na prawidłowe działanie elektronarzędzia. Uszkodzone części należy naprawić przed użyciem elektronarzędzia.** Wiele wypadków spowodowanych jest niewłaściwą konserwacją elektronarzędzi.

- **Należy stale dbać o czystość narzędzi skrawających i regularnie je ostrzyć.** Starannie konserwowane, ostre narzędzia skrawające rzadziej się blokują i są łatwiejsze w obsłudze.
- **Elektronarzędzi, osprzętu, narzędzi roboczych itp. należy używać zgodnie z ich instrukcjami oraz uwzględniać warunki i rodzaj wykonywanej pracy.** Wykorzystywanie elektronarzędzi do celów niezgodnych z ich przeznaczeniem jest niebezpieczne.
- **Uchwyty i powierzchnie chwytowe powinny być zawsze suche, czyste i niezabrudzone olejem ani smarem.** Śliskie uchwyty i powierzchnie chwytowe nie pozwalają na bezpieczne trzymanie narzędzia i kontrolę nad nim w nieoczekiwanych sytuacjach.

Obsługa i konserwacja elektronarzędzi akumulatorowych

- **Akumulatory należy ładować tylko w ładowarkach o parametrach określonych przez producenta.** W przypadku użycia ładowarki, przystosowanej do ładowania określonego rodzaju akumulatorów, w sposób niezgodny z przeznaczeniem, istnieje niebezpieczeństwo pożaru.
- **Elektronarzędzi należy używać wyłącznie z przeznaczonymi do nich akumulatorami.** Użycie innych akumulatorów może stwarzać ryzyko odniesienia obrażeń ciała i zagrożenie pożarem.
- **Nieużywany akumulator należy przechowywać z dala od metalowych elementów, takich jak spinacze, monety, klucze, gwoździe, śruby lub inne małe przedmioty metalowe, które mogłyby spowodować zwarcie biegunów akumulatora.** Zwarcie biegunów akumulatora może skutkować oparzeniem lub wybuchem pożaru.
- **Przechowywanie lub użytkowanie akumulatora w nieodpowiednich warunkach może spowodować wyciek elektrolitu. Należy unikać kontaktu z elektrolitem, a w razie przypadkowego kontaktu, przepłukać skórę wodą. W przypadku dostania się elektrolitu do oczu, należy dodatkowo zasięgnąć porady lekarza.** Elektrolit wyciekający z akumulatora może spowodować podrażnienie skóry lub oparzenia.
- **Nie wolno używać uszkodzonych ani modyfikowanych akumulatorów i elektronarzędzi.** Uszkodzone lub zmodyfikowane akumulatory mogą zachowywać się w sposób nieprzewidywalny, powodując niebezpieczne dla zdrowia skutki (zapłon, eksplozja, obrażenia ciała).

- **Akumulator należy trzymać z dala od ognia oraz chronić przed ekstremalnymi temperaturami.** Wskutek działania ognia lub temperatury przekraczającej 130 °C akumulator może eksplodować.
- **Należy stosować się do wszystkich wskazówek dotyczących ładowania. Nie wolno ładować akumulatora lub elektronarzędzia w temperaturze znajdującej się poza zakresem sprecyzowanym w niniejszej instrukcji.** Niezgodne z instrukcją ładowanie lub ładowanie w temperaturze niemieszczącej się w zalecanym zakresie może spowodować uszkodzenie akumulatora oraz zwiększa ryzyko pożaru.

Serwis

- **Prace serwisowe przy elektronarzędziu mogą być wykonywane wyłącznie przez wykwalifikowany personel i przy użyciu oryginalnych części zamiennych.** W ten sposób zagwarantowana jest bezpieczna eksploatacja elektronarzędzia.
- **Nie wolno w żadnym wypadku naprawiać uszkodzonego akumulatora.** Naprawy akumulatora można dokonywać wyłącznie u producenta lub w autoryzowanym punkcie serwisowym.

Wskazówki dotyczące bezpieczeństwa pracy ze zszywaczami

- **Zawsze należy mieć świadomość, że w zszywaczu mogą znajdować się elementy mocujące.** Nieostrożne postępowanie ze zszywaczem może skutkować nieoczekiwanym uwolnieniem elementów mocujących i obrażeniami ciała.
- **Przed przystąpieniem do załadowania i rozładowania elementów mocujących, przed zmianą nastaw lub wymianą osprzętu należy odłączyć zszywacz od źródła zasilania.** Podłączony do źródła zasilania zszywacz mógłby zostać przypadkowo uruchomiony, co może doprowadzić do obrażeń ciała.
- **Posługując się elementami mocującymi, zwłaszcza podczas ich ładowania i rozładowywania, należy zachować ostrożność.** Elementy mocujące są ostro zakończone, co może doprowadzić do obrażeń ciała.
- **Nie wolno kierować urządzenia w swoją stronę ani w stronę innych osób znajdujących się w pobliżu.** Niespodziewane naciśnięcie wyzwalacza spowoduje uwolnienie elementu mocującego, co może doprowadzić do obrażeń ciała.

- **Podczas przerw w pracy oraz podczas przenoszenia zszywacza w inne miejsce należy trzymać palce z dala od wyzwalacza.** Niespodziewane naciśnięcie wyzwalacza spowoduje uwolnienie elementu mocującego, co może doprowadzić do obrażeń ciała.
- **Podczas wykonywania prac, przy których element mocujący mógłby natrafić na ukryte przewody elektryczne, zszywacz należy trzymać wyłącznie za izolowane powierzchnie.** Kontakt elementu mocującego z przewodem elektrycznym pod napięciem może spowodować przekazanie napięcia na nieizolowane części metalowe zszywacza, grożąc porażeniem prądem elektrycznym.
- **W czasie pracy należy mocno trzymać zszywacz.** Niekontrolowany odrzut zszywacza może spowodować przypadkowe uruchomienie i doprowadzić do obrażeń ciała.
- **Wszystkie części ciała, m.in. ręce i nogi, należy trzymać z dala od kierunku uwalniania elementów mocujących ze zszywacza.** Element mocujący może przebić nie tylko obrabiany element, ale także przedmioty znajdujące się za nim, co może doprowadzić do obrażeń ciała.
- **Podczas pracy ze zszywaczem wszystkie części ciała, m.in. ręce i nogi, należy trzymać z dala od obszaru wbijania elementów mocujących w obrabiany element.** Element mocujący może wygiąć się i przebić obrabiany element na wylot, co może doprowadzić do obrażeń ciała.
- **Nie wolno uruchamiać zszywacza, dopóki nie zostanie on przyłożony do powierzchni obrabianego elementu.** Jeżeli zszywacz nie ma kontaktu z powierzchnią obrabianego elementu, element mocujący może zostać wbity w innym miejscu, co może doprowadzić do obrażeń ciała.
- **Tego zszywacza nie wolno używać do mocowania kabli elektrycznych.** Nie jest on przeznaczony do mocowania przewodów elektrycznych i może uszkodzić izolację przewodów, grożąc porażeniem prądem elektrycznym lub pożarem.
- **W przypadku zablokowania elementu mocującego w zszywaczu należy odłączyć go od źródła zasilania.** Podczas wyjmowania zablokowanego elementu mocującego podłączony do źródła zasilania zszywacz mógłby zostać przypadkowo uruchomiony, co może doprowadzić do obrażeń ciała.
- **Podczas wyjmowania zablokowanego elementu mocującego należy zachować ostrożność.** Mechanizm może znajdować się pod ciśnieniem i

podczas próby usunięcia blokady element mocujący może zostać uwolniony z dużą siłą, co może doprowadzić do obrażeń ciała.

- ▶ **Aktywacja w trybie strzału kontaktowego powinna być używana tylko do zastosowań, które nie wymagają dużej precyzji, takich jak pokrycia dachowe i poszycia lub produkcja palet i mebli, montaż gotowych domów oraz prace tapicerskie.** Do prac wymagających większej precyzji należy użyć narzędzia z trybem strzału pojedynczego lub trybu strzału pojedynczego.
- ▶ **W przypadku elektronarzędzi z funkcją wyboru trybu należy zawsze sprawdzić tryb aktywacji.** Obsługa elektronarzędzia bez sprawdzenia trybu aktywacji może spowodować obrażenia na skutek przypadkowego uwolnienia elementu mocującego.
- ▶ **Elektronarzędzia należy używać w kontrolowanym środowisku, gdzie przestrzegane są zasady bezpieczeństwa i higieny pracy.** Środowiska, w których nie przestrzega się zasad bezpieczeństwa i higieny pracy, oznaczają zwiększone ryzyko doznania obrażeń.
- ▶ **Należy używać odpowiednich detektorów w celu zlokalizowania instalacji lub zwrócić się o pomoc do lokalnego dostawcy usługi.** Kontakt z przewodami znajdującymi się pod napięciem może doprowadzić do powstania pożaru lub porażenia elektrycznego. Uszkodzenie przewodu gazowego może doprowadzić do wybuchu. Przebicie przewodu wodociągowego powoduje szkody rzeczowe.
- ▶ **W razie uszkodzenia akumulatora lub stosowania go niezgodnie z przeznaczeniem może dojść do wystąpienia oparów. Akumulator może się zapalić lub wybuchnąć.** Należy zadbać o dopływ świeżego powietrza, a w przypadku wystąpienia dolegliwości skontaktować się z lekarzem. Opary mogą podrażnić drogi oddechowe.
- ▶ **Nie modyfikować ani nie otwierać akumulatora.** Istnieje niebezpieczeństwo zwarcia.
- ▶ **Ostre przedmioty, takie jak gwoździe lub śrubokręt, a także działanie sił zewnętrznych mogą spowodować uszkodzenie akumulatora.** Może wówczas dojść do zwarcia wewnętrznego akumulatora i do jego przepalenia, eksplozji lub przegrzania.



Elektronarzędzie należy chronić przed wysokimi temperaturami, np. przed stałym nasłonecznieniem, przed ogniem, wodą i wilgocią. Istnieje zagrożenie wybuchem.

Wskazówki dotyczące bezpieczeństwa pracy z zasilaczami sieciowymi



Do ładowania produktu należy używać wyłącznie izolowanych zasilaczy sieciowych, które są opatrzone widocznym obok symbolem i posiadają certyfikat zgodności z normą EN 61558/ IEC 61558, a także spełniają wymagania obwodu napięcia bardzo niskiego bez uziemienia funkcjonalnego (SELV). W przeciwnym razie istnieje zagrożenie pożarowe lub ryzyko porażenia prądem elektrycznym.

- ▶ **Zasilacz sieciowy należy chronić przed deszczem i wilgocią.** Przedostanie się wody do zasilacza sieciowego zwiększa ryzyko porażenia prądem.
- ▶ **Zasilacz sieciowy należy utrzymywać w czystości.** Zanieczyszczenia mogą spowodować porażenie prądem elektrycznym.
- ▶ **Zasilacz sieciowy należy kontrolować przed każdym użytkowaniem. W przypadku stwierdzenia uszkodzeń nie wolno używać zasilacza sieciowego.** Uszkodzone zasilacze sieciowe zwiększają ryzyko porażenia prądem.
- ▶ **Wtyczka zasilacza sieciowego musi pasować do gniazda. Nie wolno w żaden sposób modyfikować wtyczki.** Użycie oryginalnych wtyczek i pasujących gniazd zmniejsza ryzyko porażenia prądem elektrycznym.
- ▶ **Przewód zasilacza sieciowego należy chronić przed wysokimi temperaturami, trzymać z dala od oleju, ostrych krawędzi oraz ruchomych części.** Uszkodzone przewody zwiększają ryzyko porażenia prądem elektrycznym.
- ▶ **Należy unikać kontaktu z uziemionymi elementami lub zwartymi z masą, takimi jak rury, grzejniki, kuchenki i lodówki.** Uziemienie ciała zwiększa ryzyko porażenia prądem elektrycznym.

Opis urządzenia i jego zastosowania





Należy przeczytać wszystkie wskazówki dotyczące bezpieczeństwa i zalecenia. Nieprzestrzeganie wskazówek dotyczących bezpieczeństwa i zaleceń może doprowadzić do porażenia prądem elektrycznym, pożaru i/lub poważnych obrażeń ciała.

Proszę zwrócić uwagę na rysunki zamieszczone na początku instrukcji obsługi.

Użycie zgodne z przeznaczeniem

Elektronarzędzie jest przeznaczone do mocowania tkanin, skóry, tektury, folii, materiałów izolacyjnych i innych podobnych materiałów do miękkiego podłoża, na przykład drewna lub materiałów drewnopodobnych. Elektronarzędzie nie jest przystosowane do mocowania okładzin ściennych i sufitowych.

Przedstawione graficznie komponenty

Numeracja przedstawionych komponentów odnosi się do schematu elektronarzędzia, znajdującego się na stronie graficznej.

(1) Nosek zszywacza
(2) Gniazdo USB
(3) Wskaźnik stanu naładowania akumulatora
(4) Rękojeść
(5) Pokrywa wnęki akumulatora
(6) Wyzwalacz
(7) Przycisk zwalniania blokady magazynka
(8) Wskaźnik konieczności uzupełnienia magazynka
(9) Kabel USB[a)]
(10) Zszywki (wkład)[b)]
(11) Magazynek
(12) Przystawka do zszywania papieru[b)]
(13) Przystawka do zszywania broszur[b)]
(14) Strzemiączko przystawki do zszywania broszur
(15) Akumulator

a) **Produkt dostępny w handlu (nie wchodzi w zakres dostawy)**
b) **Nie wchodzi w skład wyposażenia standardowego.**

Dane techniczne

Zszywacz akumulatorowy		**TWEO**
Numer katalogowy		**3 603 JG7 0..**
Napięcie znamionowe	V=	3,6
Liczba udarów	min^{-1}	30
Element mocujący (wbijany)		
– zszywki (wkład)		Typ 53
– szerokość	mm	11,4
– długość	mm	4–10
Maks. pojemność magazynka		100
Waga[A)]	kg	0,8
Dopuszczalna temperatura otoczenia podczas pracy i podczas przechowywania[B)]	°C	–20 ... +50
Złącze do ładowania		USB
Czas ładowania[C)]	h	<3
Wymagania, jakie musi spełniać zasilacz sieciowy		
Napięcie ładowania	V⎓	5,0
Zalecany prąd ładowania	A	1,0
Zalecana temperatura otoczenia podczas ładowania	°C	5 ... 35

A) Z akumulatorem, bez osprzętu

B) ograniczona wydajność w przypadku temperatur < 0 °C

C) Pomiar przy zalecanym prądzie ładowania i z zastosowaniem akumulatora znajdującego się w wyposażeniu standardowym

Informacje o emisji hałasu i drgań

Wartości pomiarowe emisji hałasu zostały określone zgodnie z **EN IEC 62841-2-16**.

Określony wg skali A typowy poziom ciśnienia akustycznego emitowanego przez elektronarzędzie wynosi **79** dB(A). Niepewność pomiaru K = 3 dB. Poziom hałasu podczas pracy może przekroczyć podane wartości. **Stosować środki ochrony słuchu!**

Wartości drgań a_h (drgania ciągłe), p_F (powtarzające się wstrząsy) i niepewność pomiaru K oznaczone zgodnie z **EN IEC 62841-2-16**:

a_h = **2,8** m/s^2 (K = **1,5** m/s^2), p_F = **5075** m/s^2 (K = **327** m/s^2)

Podany w niniejszej instrukcji poziom drgań i poziom emisji hałasu zostały zmierzone zgodnie ze znormalizowaną procedurą pomiarową i mogą zostać użyte do porównywania elektronarzędzi. Można ich także użyć do wstępnej oceny poziomu drgań i poziomu emisji hałasu.

Podany poziom drgań i poziom emisji hałasu jest reprezentatywny dla podstawowych zastosowań elektronarzędzia. Jeżeli elektronarzędzie użyte zostanie do innych zastosowań lub z innymi narzędziami roboczymi, a także jeśli nie będzie właściwie konserwowane, poziom drgań i poziom emisji hałasu mogą różnić się od podanych wartości. Podane powyżej przyczyny mogą spowodować podwyższenie poziomu drgań i poziomu emisji hałasu w czasie pracy.

Aby dokładnie ocenić poziom drgań i poziom emisji hałasu, należy wziąć pod uwagę także okresy, gdy urządzenie jest wyłączone lub gdy jest ono wprawdzie włączone, ale nie jest używane do pracy. Podane powyżej przyczyny mogą spowodować obniżenie poziomu drgań i poziomu emisji hałasu w czasie pracy.

Należy wprowadzić dodatkowe środki bezpieczeństwa, mające na celu ochronę osoby obsługującej przed skutkami ekspozycji na drgania, np.: konserwacja elektronarzędzia i narzędzi roboczych, zapewnienie odpowiedniej temperatury, aby nie dopuścić do wyziębienia rąk, właściwa organizacja czynności wykonywanych podczas pracy.

Akumulator

Ładowanie akumulatora

(zob. rys. **A**)

- ▶ **Należy zwrócić uwagę na napięcie sieciowe!** Napięcie źródła prądu musi się zgadzać z parametrami podanymi na tabliczce znamionowej zasilacza.
- ▶ **Należy przestrzegać instrukcji obsługi zasilacza sieciowego.**
- ▶ Do ładowania należy używać zasilacza sieciowego spełniającego wymagania podane w rozdziale „Dane techniczne”.

Wskazówka: Ze względu na międzynarodowe przepisy transportowe w momencie dostawy akumulatory litowo-jonowe są częściowo naładowane. Aby zagwarantować wykorzystanie najwyższej wydajności akumulatora, należy przed pierwszym użyciem całkowicie naładować akumulator.

Wskaźnik stanu naładowania akumulatora

Jeśli wskaźnik stanu naładowania akumulatora świeci się **na czerwono**, akumulator ma poniżej 33% rezerwy energii i powinien zostać naładowany.

Wskaźnik stanu naładowania akumulatora pokazuje postęp ładowania. Podczas ładowania wskaźnik miga na **zielono**. Jeżeli wskaźnik stanu naładowania akumulatora świeci się światłem ciągłym na zielono, akumulator jest całkowicie naładowany. Wskaźnik gaśnie po 60 minutach.

Jeśli wskaźnik stanu naładowania akumulatora na elektronarzędziu miga na czerwono, rezerwa energii akumulatora jest zbyt niska, aby można było rozpocząć pracę. Należy naładować akumulator.

Jeśli wskaźnik stanu naładowania akumulatora po intensywnej eksploatacji elektronarzędzia miga na czerwono, elektronarzędzie jest przeciążone. Powrót do pracy jest możliwy dopiero po schłodzeniu elektronarzędzia.

Montaż

Napełnianie magazynka (zob. rys. B)

- ▶ **Należy stosować wyłącznie oryginalny osprzęt firmy Bosch.** Drobne elementy zszywacza, takie jak magazynek, suwak czy kanał wylotowy, są przystosowane do zszywek firmy **Bosch**. Pozostali producenci oferują zszywki o innych wymiarach oraz wyprodukowane z innych gatunków stali.
- – Obrócić elektronarzędzie.
- – Nacisnąć przycisk zwalniania blokady magazynka **(7)** i wyjąć magazynek **(11)**, pociągając go równocześnie do tyłu.
- – Włożyć zszywki (wkład) **(10)** grzbietem do dołu.
- – Wsunąć magazynek **(11)** do końca, aby zaskoczył w zapadce.
- ▶ **Podczas otwierania, ładowania i zamykania magazynka nie należy używać siły.**

Praca



Należy nosić okulary ochronne.

Uruchamianie

Zintegrowana z ruchomym noskiem **(1)** blokada wyzwalacza zapobiega tzw. „suchym strzałom" w wyniku przypadkowego naciśnięcia wyzwalacza **(6)**.

Włączanie/wyłączanie (strzał pojedynczy)

– Nosek zszywacza **(1)** należy **najpierw** mocno przyłożyć do materiału, tak aby był całkowicie wsunięty.
– Nie zmniejszając siły nacisku, nacisnąć wyzwalacz **(6)**.
– Po wbiciu elementu mocującego zwolnić wyzwalacz **(6)** i odsunąć nosek zszywacza **(1)** od materiału.

Włączanie/wyłączanie (strzał kontaktowy)

– Aby zapewnić **szybką pracę**, można nacisnąć i przytrzymać wyzwalacz **(6)**.
Nosek zszywacza **(1)** należy mocno przyłożyć do materiału aż do wyzwolenia strzału. Przestawić zszywacz w kolejne miejsce i ponownie mocno przyłożyć nosek zszywacza **(1)** do materiału.

Wskazówki dotyczące pracy

▶ **W elektronarzędziu nie można używać zszywek 19 mm. Dlatego nie należy używać elektronarzędzia do okładzin sufitowych mocowanych za pomocą klamer mocujących do listew lub paneli sufitowych.**

▶ **Jeśli w elektronarzędziu zablokowała się zszywka, nie wolno trzymać palca na wyzwalaczu i należy wyjąć akumulator.** Podczas usuwania zablokowanej zszywki może dojść do przypadkowego uruchomienia wyzwalacza.

Należy unikać pustych strzałów, aby zmniejszyć zużycie się stempla udarowego.

Ostrożnie przyłożyć nosek zszywacza **(1)** do materiału. Mocne przyłożenie zszywacza mogłoby uszkodzić miękki materiał (np. drewno sosny).

Osprzęt do zszywania papieru

Przy zastosowaniu specjalnego osprzętu można używać elektronarzędzia do zszywania papieru. Osprzęt jest przeznaczony wyłącznie do stosowania wraz z modelem **TWEO**.

- Za pomocą **przystawki do zszywania papieru (12)** można zszyć do 60 arkuszy papieru.
- Za pomocą **przystawki do zszywania broszur (13)** można zszyć 30 arkuszy papieru pośrodku, dwiema zszywkami, otrzymując w ten sposób broszurę. Maksymalny format zszywanych arkuszy to DIN A4 (szerokość 210 mm). Do zszywania broszur z arkuszy formatu DIN A5 służą specjalne znaczniki.

Wskazówka: Zszywki charakteryzują się większą stabilnością od powszechnie dostępnych w handlu zszywek, dlatego bardzo trudno jest je usunąć z papieru.

▶ **Należy stosować wyłącznie oryginalny osprzęt firmy Bosch.** Drobne elementy zszywacza, takie jak magazynek, suwak czy kanał wylotowy, są przystosowane do zszywek firmy **Bosch**. Pozostali producenci oferują zszywki o innych wymiarach oraz wyprodukowane z innych gatunków stali.

Zalecana długość zszywek	Liczba arkuszy (gramatura 80 g/m²)	
	Przystawka do zszywania papieru	Przystawka do zszywania broszur
4 mm	2–10	2–10
6 mm	2–20	2–20
8 mm	10–40	10–30
10 mm	20–60	20–30

Zszywanie papieru (zob. rys. C1 i C2)

- Włożyć pasujące zszywki (wkład) **(10)**.
- Zamocować jeden po drugim noski przystawki do zszywania papieru **(12)** w bocznych otworach na elektronarzędziu.
- Włożyć plik arkuszy w przystawkę do zszywania papieru **(12)** i umieścić nosek zszywacza nad zszywanym fragmentem papieru.
- Mocno przycisnąć elektronarzędzie do dołu, aż nosek zszywacza **(1)** będzie wsunięty na kilka milimetrów.

– Nie zmniejszając siły nacisku, krótko nacisnąć wyzwalacz **(6)**.
– Po wbiciu zszywki zwolnić wyzwalacz **(6)** i odsunąć nosek zszywacza **(1)** od pliku arkuszy.

Wskazówka: Aby uzupełnić magazynek **(11)**, należy zdemontować przystawkę do zszywania papieru **(12)** z elektronarzędzia.

Zszywanie broszur (zob. rys. D1–D3)

– Przed pierwszym uruchomieniem należy połączyć ze sobą obie połówki przystawki do zszywania broszur **(13)**. Po zmontowaniu przystawki do zszywania broszur nie będzie jej już można zdemontować.
– Włożyć pasujące zszywki (wkład) **(10)**.
– Zgiąć górny arkusz (okładka) zszywanego pliku arkuszy pośrodku, aby wyznaczyć orientacyjną linię rozmieszczenia zszywek.
– Odchylić strzemiączko **(14)** przystawki do zszywania broszur **(13)** w górę i włożyć plik arkuszy okładką do góry.
– Przestawić strzemiączko **(14)** w dół.
– Wyrównać plik arkuszy, aby linia orientacyjna była widoczna przez szczeliny w strzemiączku.
– Mocno przyłożyć nosek zszywacza **(1)** do jednej ze szczelin, tak aby był wsunięty na kilka milimetrów.
– Nie zmniejszając siły nacisku, krótko nacisnąć wyzwalacz **(6)**.
– Po wbiciu zszywki zwolnić wyzwalacz **(6)** i odsunąć nosek zszywacza **(1)** od strzemiączka.
– Powtórzyć te same czynności w przypadku drugiej szczeliny.
– Odchylić strzemiączko **(14)** w górę, wyjąć zszyty plik arkuszy i złożyć go pośrodku.

Konserwacja i serwis

Konserwacja i czyszczenie

▶ **Utrzymywanie urządzenia i szczelin wentylacyjnych w czystości gwarantuje prawidłową i bezpieczną pracę.**

Wymiana akumulatora (zob. rys. E)

Akumulator należy wymienić, jeśli czas pracy po naładowaniu akumulatora jest wyraźnie krótszy.

- Obrócić pokrywę **(5)** wnęki akumulatora aż do oporu w kierunku przeciwnym do ruchu wskazówek zegara i zdjąć pokrywę.
- Wyjąć akumulator **(15)** z wnęki akumulatora.
- Umieścić nowy akumulator **(15)** we wnęce akumulatora. Należy używać wyłącznie akumulatorów litowo-jonowych **Bosch**. Akumulator **Bosch**- można znaleźć w programie części zamiennych, na stronie: www.boschtoolservice.com.
- Założyć pokrywę **(5)** na wnękę akumulatora, tak aby dobrze przylegała i obrócić pokrywę aż do oporu w kierunku zgodnym z ruchem wskazówek zegara.

Obsługa klienta oraz doradztwo dotyczące użytkowania

Polska
Tel.: 22 7154450

Link do danych adresowych naszych serwisów oraz waunków gwarancji znajduje się na ostatniej stronie.

Przy wszystkich zgłoszeniach oraz zamówieniach części zamiennych konieczne jest podanie 10-cyfrowego numeru katalogowego, znajdującego się na tabliczce znamionowej produktu.

Utylizacja odpadów

Elektronarzędzia, akumulatory, osprzęt i opakowanie należy oddać do powtórnego przetworzenia zgodnego z obowiązującymi przepisami w zakresie ochrony środowiska.



Elektronarzędzia i akumulatora/baterii nie wolno wyrzucać do odpadów domowych!

Tylko dla krajów UE:

Niezdatne do użytku urządzenia elektryczne i elektroniczne lub zużyte akumulatory/baterie należy zbierać osobno i utylizować zgodnie z obowiązującymi przepisami ochrony środowiska. Należy korzystać z przewidzianych przepisami systemów zbiórki. Ze względu na zawartość substancji niebezpiecznych nieprawidłowa utylizacja może stanowić zagrożenie dla zdrowia i środowiska.

Čeština

Bezpečnostní upozornění

Obecné bezpečnostní pokyny pro elektrické nářadí

⚠ VÝSTRAHA **Prostudujte si všechny bezpečnostní výstrahy, pokyny, ilustrace a specifikace k tomuto elektrickému nářadí.** Nedodržování všech níže uvedených pokynů může mít za následek úraz elektrickým proudem, požár a/nebo těžké poranění.

Všechna varovná upozornění a pokyny do budoucna uschovejte.

V upozorněních použitý pojem „elektrické nářadí" se vztahuje na elektrické nářadí napájené ze sítě (se síťovým kabelem) a na elektrické nářadí napájené akumulátorem (bez síťového kabelu).

Bezpečnost pracoviště

- ▶ **Udržujte pracoviště v čistotě a dobře osvětlené.** Nepořádek nebo neosvětlené pracoviště mohou vést k úrazům.
- ▶ **S elektrickým nářadím nepracujte v prostředí ohroženém explozí, kde se nacházejí hořlavé kapaliny, plyny nebo prach.** Elektrické nářadí vytváří jiskry, které mohou prach nebo páry zapálit.
- ▶ **Děti a jiné osoby udržujte při použití elektrického nářadí v bezpečné vzdálenosti od pracoviště.** Při rozptýlení můžete ztratit kontrolu nad nářadím.

Elektrická bezpečnost

- ▶ **Chraňte elektrické nářadí před deštěm a vlhkem.** Vniknutí vody do elektrického nářadí zvyšuje nebezpečí zásahu elektrickým proudem.

Osobní bezpečnost

- ▶ **Buďte pozorní, dávejte pozor na to, co děláte a přistupujte k práci s elektrickým nářadím rozumně. Nepoužívejte žádné elektrické nářadí, pokud jste unaveni nebo pod vlivem drog, alkoholu či léků.** Moment nepozornosti při použití elektrického nářadí může vést k vážným poraněním.
- ▶ **Používejte ochranné osobní pomůcky. Noste ochranné brýle.** Nošení osobních ochranných pomůcek, jako je maska proti prachu,

bezpečnostní obuv s protiskluzovou podrážkou, ochranná přilba nebo sluchátka, podle aktuálních podmínek, snižuje riziko poranění.

- ▶ **Zabraňte neúmyslnému uvedení do provozu. Přesvědčte se, že je elektrické nářadí vypnuté, dříve než jej uchopíte, ponesete či připojíte na zdroj napájení a/nebo akumulátor.** Máte-li při nošení elektrického nářadí prst na spínači, nebo pokud nářadí připojíte ke zdroji napájení zapnuté, může dojít k úrazu.
- ▶ **Než elektrické nářadí zapnete, odstraňte seřizovací nástroje nebo klíče.** Nachází-li se v otáčivém dílu elektrického nářadí nějaký nástroj nebo klíč, může dojít k poranění.
- ▶ **Nepřeceňujte své síly. Zajistěte si bezpečný postoj a udržujte vždy rovnováhu.** Tím můžete elektrické nářadí v neočekávaných situacích lépe kontrolovat.
- ▶ **Noste vhodný oděv. Nenoste volný oděv ani šperky. Vlasy a oděv udržujte v bezpečné vzdálenosti od pohybujících se dílů.** Volný oděv, šperky nebo dlouhé vlasy mohou být zachyceny pohybujícími se díly.
- ▶ **Lze-li namontovat odsávací či zachycující přípravky, přesvědčte se, že jsou připojeny a správně použity.** Odsávání prachu může snížit ohrožení prachem.
- ▶ **Dbejte na to, abyste při častém používání nářadí nebyli méně ostražití a nezapomínali na bezpečnostní zásady.** Nedbalé ovládání může způsobit těžké poranění za zlomek sekundy.

Svědomité zacházení a používání elektrického nářadí

- ▶ **Elektrické nářadí nepřetěžujte. Pro svou práci použijte k tomu určené elektrické nářadí.** S vhodným elektrickým nářadím budete pracovat v dané oblasti lépe a bezpečněji.
- ▶ **Nepoužívejte elektrické nářadí, jestliže jej nelze spínačem zapnout a vypnout.** Elektrické nářadí, které nelze ovládat spínačem, je nebezpečné a musí se opravit.
- ▶ **Než provedete seřízení elektrického nářadí, výměnu příslušenství nebo nářadí odložíte, vytáhněte zástrčku ze zásuvky a/nebo odstraňte odpojitelný akumulátor.** Toto preventivní opatření zabrání neúmyslnému zapnutí elektrického nářadí.
- ▶ **Uchovávejte nepoužívané elektrické nářadí mimo dosah dětí. Nenechte nářadí používat osoby, které s ním nejsou seznámeny nebo**

nečetly tyto pokyny. Elektrické nářadí je nebezpečné, je-li používáno nezkušenými osobami.

- ▶ **Pečujte o elektrické nářadí a příslušenství svědomitě. Zkontrolujte, zda pohyblivé díly nářadí bezvadně fungují a nevzpřičují se, zda díly nejsou zlomené nebo poškozené tak, že by ovlivňovaly funkce elektrické nářadí. Poškozené díly nechte před použitím elektrického nářadí opravit.** Mnoho úrazů má příčinu ve špatně udržovaném elektrickém nářadí.
- ▶ **Řezné nástroje udržujte ostré a čisté.** Pečlivě ošetřované řezné nástroje s ostrými řeznými hranami se méně vzpřičují a dají se snáze vést.
- ▶ **Používejte elektrické nářadí, příslušenství, nástroje apod. podle těchto pokynů. Respektujte přitom pracovní podmínky a prováděnou činnost.** Použití elektrického nářadí pro jiné než určené použití může vést k nebezpečným situacím.
- ▶ **Udržujte rukojeti a úchopové plochy suché, čisté a bez oleje a maziva.** Kluzké rukojeti a úchopové plochy neumožňují bezpečnou manipulaci a ovládání nářadí v neočekávaných situacích.

Použití a péče o akumulátorové nářadí

- ▶ **Akumulátory nabíjejte pouze v nabíječce, která je doporučena výrobcem.** U nabíječky, která je vhodná pro určitý druh akumulátorů, existuje nebezpečí požáru, je-li používána s jinými akumulátory.
- ▶ **Do elektrického nářadí používejte pouze k tomu určené akumulátory.** Použití jiných akumulátorů může vést k poranění či požáru.
- ▶ **Nepoužívaný akumulátor uchovávejte v bezpečné vzdálenosti od kovových předmětů, jako jsou kancelářské sponky, mince, klíče, hřebíky, šrouby nebo jiné drobné kovové předměty, které mohou způsobit přemostění kontaktů.** Zkrat mezi kontakty akumulátoru může mít za následek popáleniny nebo požár.
- ▶ **Při nesprávném použití může z akumulátoru vytéci kapalina. Nedotýkejte se jí. Při náhodném kontaktu opláchněte místo vodou. Pokud kapalina vnikne do očí, navštivte lékaře.** Kapalina vytékající z akumulátoru může způsobit podráždění pokožky nebo popáleniny.
- ▶ **Nepoužívejte akumulátor nebo nářadí, které je poškozené či upravené.** Poškozené nebo upravené akumulátory se mohou chovat nepředvídaně a způsobit požár, výbuch či poranění.

- ▶ **Nevystavujte akumulátor nebo nářadí ohni či nadměrné teplotě.** Vystavení ohni nebo teplotě nad 130 °C může způsobit výbuch.
- ▶ **Dodržujte všechny pokyny pro nabíjení a nenabíjejte akumulátor nebo nářadí mimo teplotní rozsah uvedený v pokynech.** Nesprávné nabíjení nebo nabíjení při teplotách mimo uvedený rozsah může poškodit akumulátor a zvýšit riziko požáru.

Servis

- ▶ **Nechte své elektrické nářadí opravit pouze kvalifikovaným odborným personálem a pouze s originálními náhradními díly.** Tím bude zajištěno, že bezpečnost elektrického nářadí zůstane zachována.
- ▶ **Nikdy neprovádějte servis poškozených akumulátorů.** Servis akumulátorů by měl provádět pouze výrobce nebo autorizovaná opravna.

Bezpečnostní výstrahy ke sponkovačce

- ▶ **Vždy počítejte s tím, že sponkovačka obsahuje sponky.** Neopatrné zacházení se sponkovačkou může způsobit nečekané nastřelení sponky a následné zranění.
- ▶ **Sponkovačku odpojte od napájení při vkládání či vyjímání sponek, provádění úpravy či výměně příslušenství.** Pokud je sponkovačka připojená k napájení, může se neúmyslně spustit, což může vést k zranění.
- ▶ **Při manipulaci se sponkami buďte opatrní, zejména při jejich vkládání a vyjímání.** Sponky mají ostré hroty, které můžou způsobit zranění.
- ▶ **Nářadím nemiřte na sebe ani na osoby v okolí.** Nečekané stisknutí spouště způsobí vystřelení sponky, které může vést k zranění.
- ▶ **Pokud sponkovačku nepoužíváte nebo se přesouváte z jedné pracovní polohy do druhé, držte prsty v dostatečné vzdálenosti od spouště.** Při nechtěném spuštění se vystřelí spojovací prvek, což může vést ke zranění.
- ▶ **Provádíte-li operaci, při které se může spojovací prvek dostat do kontaktu se skrytou elektroinstalací, držte sponkovačku za izolované uchopovací plochy.** Při kontaktu sponky se živým vodičem může nechráněnými kovovými částmi sponkovačky vést elektrický proud a způsobit úraz obsluhy.

- **Sponkovačku během používání držte pevně.** Nekontrolovaný zpětný ráz sponkovačky může způsobit neúmyslnou aktivaci, která může vést ke zranění.
- **Všechny části těla (ruce, nohy apod.) udržujte mimo směr nastřelování.** Sponka může proniknout obrobkem i případným předmětem za ním, což může vést k zranění.
- **Při používání sponkovačky držte všechny části těla (ruce, nohy apod.) mimo oblast, kde sponka vniká do obrobku.** Sponka se může vychýlit a vystřelit z obrobku, což by mohlo vést ke zranění.
- **Sponkovačku nespouštějte, dokud není pevně přiložena k obrobku.** Pokud sponkovačka není v kontaktu s obrobkem, může dojít k odražení upevňovacího materiálu směrem od obrobku a následnému zranění.
- **Tuto sponkovačku nepoužívejte k připevňování elektrických kabelů.** Není určena na připevňování elektrických kabelů a mohla by poškodit jejich izolaci a způsobit úraz elektrickým proudem nebo požár.
- **Pokud dojde k zaseknutí spojovacího materiálu ve sponkovačce, odpojte hřebíkovačku od přívodu energie.** Pokud je sponkovačka při vyjímání zaseknutého spojovacího materiálu připojená k napájení, může se neúmyslně spustit, což může vést k zranění.
- **Při vyjímání zaseknutého spojovacího materiálu si počínejte opatrně.** Mechanismus může být pod tlakem a spojovací materiál se může silou uvolnit, což může vést k zranění osob.
- **Kontaktní spouštění by se mělo používat pouze pro upevňování, které nevyžaduje vysokou přesnost, jako jsou například pokrývačské a obkladačské práce, výroba palet, stavba nábytku, montovaných domů nebo čalounění.** Pro práce vyžadující větší přesnost je třeba zvolit sekvenční nářadí nebo sekvenční provozní režim.
- **Před použitím nářadí s různými možnostmi aktivace vždy zkontrolujte, která možnost je vybraná.** Používání nářadí bez ověření režimu spouštění může vést ke zranění v důsledku nechtěného uvolnění upínacího prvku.
- **Toto nářadí používejte na kontrolovaných staveništích, kde jsou dodržovány bezpečnostní postupy.** V prostředí, kde nejsou dodržovány zásady bezpečnosti práce, se zvyšuje riziko úrazu.
- **Použijte vhodné detekční přístroje na vyhledání skrytých rozvodných vedení nebo kontaktujte místní dodavatelskou společnost.** Kontakt s elektrickým vedením může vést k požáru a zásahu

elektrickým proudem. Poškození vedení plynu může vést k výbuchu. Proniknutí do vodovodního potrubí způsobí věcné škody.

- ▶ **Při poškození a nesprávném použití akumulátoru mohou unikat výpary. Akumulátor může začít hořet nebo může vybouchnout.** Zajistěte přívod čerstvého vzduchu a při potížích vyhledejte lékaře. Výpary mohou dráždit dýchací cesty.
- ▶ **Neupravujte a neotvírejte akumulátor.** Hrozí nebezpečí zkratu.
- ▶ **Špičatými předměty, jako např. hřebíky nebo šroubováky, nebo působením vnější síly může dojít k poškození akumulátoru.** Uvnitř může dojít ke zkratu a akumulátor může začít hořet, může z něj unikat kouř, může vybouchnout nebo se přehřát.



Chraňte elektronářadí před horkem, např. i před trvalým slunečním zářením, ohněm, vodou a vlhkostí. Hrozí nebezpečí výbuchu.

Bezpečnostní upozornění pro síťový zdroj



Pro nabíjení výrobku používejte jen izolované síťové zdroje, na kterých je zde vyobrazený symbol, jsou certifikované podle EN 61558 / IEC 61558 a splňují požadavky na ochranné velmi nízké napětí (SELV). V opačném případě hrozí nebezpečí požáru nebo riziko úrazu elektrickým proudem.

- ▶ **Chraňte síťový zdroj před deštěm a vlhkem.** Vniknutí vody do síťového zdroje zvyšuje nebezpečí úrazu elektrickým proudem.
- ▶ **Síťový zdroj se musí udržovat v čistotě.** Při znečištění hrozí nebezpečí úrazu elektrickým proudem.
- ▶ **Před každým použitím síťový zdroj zkontrolujte. Pokud zjistíte poškození, síťový zdroj nepoužívejte.** Poškozené síťové zdroje zvyšují riziko úrazu elektrickým proudem.
- ▶ **Připojovací zástrčka síťového zdroje musí odpovídat zásuvce. Zástrčka se nesmí žádným způsobem upravovat.** Neupravené zástrčky a vhodné zásuvky snižují riziko úrazu elektrickým proudem.
- ▶ **Chraňte kabel síťového zdroje před teplem, olejem, ostrými hranami a pohyblivými díly.** Poškozené kabely zvyšují riziko úrazu elektrickým proudem.

- ▶ **Zabraňte kontaktu těla s uzemněnými povrchy, jako jsou např. potrubí, topení, sporáky a chladničky.** Je-li vaše tělo uzemněno, existuje zvýšené riziko zásahu elektrickým proudem.

Popis výrobku a výkonu




Přečtěte si všechna bezpečnostní upozornění a všechny pokyny. Nedodržování bezpečnostních upozornění a pokynů může mít za následek úraz elektrickým proudem, požár a/nebo těžká poranění.

Řiďte se obrázky v přední části návodu k obsluze.

Použití v souladu s určeným účelem

Elektrické nářadí je určené k upevňování látek, kůže, lepenky, fólií, izolačního materiálu a podobných materiálů na měkký podklad, například na dřevo nebo materiál podobný dřevu. Elektrické nářadí není vhodné k upevňování nástěnných nebo stropních obložení.

Zobrazené součásti

Číslování zobrazených součástí se vztahuje k vyobrazení elektrického nářadí na straně s obrázky.

(1) Nos sponkovačky
(2) USB zdířka
(3) Ukazatel stavu nabití akumulátoru
(4) Rukojeť
(5) Krytka přihrádky pro akumulátor
(6) Spoušť
(7) Odjištění zásobníku
(8) Ukazatel doplnění
(9) USB kabel[a)]
(10) Sponky[b)]
(11) Zásobník

(12) Sešívačka papíru[b)]

(13) Sešívačka brožur[b)]

(14) Držáky sešívačky brožur

(15) Akumulátor

a) **Běžně prodávané (nejsou součástí dodávky)**

b) **Toto příslušenství nepatří do standardního obsahu dodávky.**

Technické údaje

Akumulátorová sponkovačka		**TWEO**
Číslo výrobku		**3 603 JG7 0..**
Jmenovité napětí	V=	3,6
Počet úderů	min^{-1}	30
Spojovací materiál		
– Sponky		Typ 53
– Šířka	mm	11,4
– Délka	mm	4–10
Max. obsah zásobníku		100
Hmotnost[A)]	kg	0,8
Dovolená teplota prostředí při provozu a při skladování[B)]	°C	–20 … +50
Nabíjecí přípojka		USB
Doba nabíjení[C)]	h	< 3
Požadavky na síťový zdroj		
Nabíjecí napětí	V⎓	5,0
Doporučený nabíjecí proud	A	1,0
Doporučená teplota prostředí při nabíjení	°C	5 … 35

A) S akumulátorem, bez příslušenství

B) Omezený výkon při teplotách < 0 °C

C) Měřeno s doporučeným nabíjecím proudem a dodaným akumulátorem

Informace o hluku a vibracích

Hodnoty hlučnosti zjištěné podle **EN IEC 62841-2-16**.

Hladina akustického tlaku při použití váhového filtru A činí u tohoto elektrického nářadí typicky **79** dB(A). Nejistota K = 3 dB. Hladina hluku může při práci překročit uvedené hodnoty. **Noste chrániče sluchu!**

Hodnoty vibrací a_h (trvalé vibrace), p_F (opakované rázy) a nejistota K zjištěné podle **EN IEC 62841-2-16**:

a_h = **2,8** m/s^2 (K = **1,5** m/s^2), p_F = **5075** m/s^2 (K = **327** m/s^2)

Úroveň vibrací a úroveň hluku, které jsou uvedené v těchto pokynech, byly změřeny pomocí normované měřicí metody a lze je použít pro vzájemné porovnání elektronářadí. Hodí se i pro předběžný odhad zatížení vibracemi a hlukem.

Uvedená úroveň vibrací a úroveň hluku reprezentuje hlavní použití elektronářadí. Pokud se ovšem bude elektronářadí používat pro jiné práce, s jinými nástroji nebo s nedostatečnou údržbou, může se úroveň hluku a úroveň vibrací lišit. To může zatížení vibracemi a hlukem po celou pracovní dobu zřetelně zvýšit.

Pro přesný odhad zatížení vibracemi a hlukem by měly být zohledněny i doby, kdy je nářadí vypnuté nebo běží, ale ve skutečnosti se nepoužívá. To může zatížení vibracemi a hlukem po celou pracovní dobu výrazně snížit.

Stanovte dodatečná bezpečnostní opatření k ochraně obsluhy před účinky vibrací, jako je např. údržba elektronářadí a nástrojů, udržování teplých rukou, organizace pracovních procesů.

Akumulátor

Nabíjení akumulátoru

(viz obrázek **A**)

- ▶ **Dbejte na správné síťové napětí!** Napětí zdroje proudu musí souhlasit s údaji na typovém štítku síťového zdroje.
- ▶ **Dodržujte návod k obsluze síťového zdroje.**
- ▶ Pro nabíjení používejte síťový zdroj, který odpovídá požadavkům v kapitole Technické údaje.

Upozornění: Lithium-iontové akumulátory se na základě mezinárodních dopravních předpisů dodávají částečně nabité. Aby byl zaručen plný výkon akumulátoru, před prvním použitím akumulátor úplně nabijte.

Ukazatel stavu nabití akumulátoru

Když ukazatel stavu nabití akumulátoru svítí **červeně**, zbývá už méně než 33 % kapacity akumulátoru a akumulátor by se měl nabít.

Ukazatel stavu nabití akumulátoru zobrazuje postup nabíjení. Při nabíjení bliká ukazatel **zeleně**. Když ukazatel stavu nabití akumulátoru svítí nepřetržitě zeleně, je akumulátor zcela nabitý. Ukazatel po 60 minutách zhasne.

Když ukazatel stavu nabití akumulátoru na elektrickém nářadí bliká červeně, je akumulátor příliš málo nabitý pro spuštění. Nabijte akumulátor.

Když ukazatel stavu nabití akumulátoru po intenzivním používání elektrického nářadí bliká červeně, je elektrické nářadí přetížené. Než budete pokračovat v práci, nechte elektrické nářadí vychladnout.

Montáž

Naplnění zásobníku (viz obrázek B)

- ▶ **Používejte pouze originální příslušenství Bosch.** Přesné součásti sponkovačky, jako zásobník, úderník a nastřelovací kanál, jsou uzpůsobené pro sponky **Bosch**. Jiní výrobci používají ocel jiných kvalit a rozměrů.
- – Otočte elektrické nářadí.
- – Stiskněte odjištění zásobníku **(7)** a vytáhněte zásobník **(11)** směrem dozadu.
- – Vložte sponky **(10)** hroty nahoru.
- – Zasuňte zásobník **(11)** zpět tak, aby zaskočil.
- ▶ **Při otevírání, plnění a zavírání zásobníku není potřeba používat sílu.**

Provoz



Noste ochranné brýle.

Uvedení do provozu

Blokování nastřelení, které je spojené s pohyblivým nosem sponkovačky **(1)**, zabraňuje neúmyslnému spuštění nastřelení v případě neúmyslného stisknutí spouště **(6)**.

Zapnutí a vypnutí (jednotlivé nastřelování)

- **Nejprve** nasaďte nos sponkovačky **(1)** pevně na obrobek tak, aby byl úplně zatlačený.
- Udržujte přítlak a poté stiskněte spoušť **(6)**.
- Po úplném nastřelení spoušť **(6)** uvolněte a zvedněte nos sponkovačky **(1)** z obrobku.

Zapnutí a vypnutí (kontaktní nastřelování)

- Pro **rychlou práci** můžete spoušť **(6)** držet stisknutou. Přitlačte nos sponkovačky **(1)** pevně na obrobek tak, aby se provedlo nastřelení. Nasaďte sponkovačku na další místo a znovu přitlačte nos sponkovačky **(1)** pevně na obrobek.

Pracovní pokyny

- ▶ **S tímto elektrickým nářadím nelze používat 19 mm sponky. Nepoužívejte proto elektrické nářadí k upevnění obložení stropů pomocí příchytek na profilové dřevo či do spáry.**
- ▶ **Nedržte elektrické nářadí za spoušť a vyjměte akumulátoru, když je v elektrickém nářadí zaseknutá sponka.** Při odstraňování zaseknuté sponky byste totiž mohli spoušť omylem stisknout.

Pro zmenšení opotřebení úderníku se vyvarujte nastřelování naprázdno.

Nos sponkovačky **(1)** nasazujte opatrně. Měkké obrobky (např. borové dřevo) se mohou díky příliš pevnému přitisknutí poškodit.

Příslušenství pro sešívání papíru

Se speciálním příslušenstvím lze toto elektrické nářadí používat pro sešívání papíru. Příslušenství je vhodné pouze pro **TWEO**.

- Se **sešívačkou papíru (12)** lze sešít až 60 listů.
- Se **sešívačkou brožur (13)** můžete sešitím až 30 listů uprostřed dvěma sponkami vytvořit brožuru. Maximální formát sešívaných listů je DIN A4 (šířka 210 mm). Pro sešívání listů o formátu DIN A5 uprostřed jsou zde značky.

Upozornění: Sponky do sešívačky jsou stabilnější než běžně prodávané kancelářské sponky, a proto je lze z papíru jen těžko odstranit.

- ▶ **Používejte pouze originální příslušenství Bosch.** Přesné součásti sponkovačky, jako zásobník, úderník a nastřelovací kanál, jsou uzpůsobené pro sponky **Bosch**. Jiní výrobci používají ocel jiných kvalit a rozměrů.

Doporučená délka sponek	Počet listů (papír 80 g/m²)	
	Sešívačka papíru	Sešívačka brožur
4 mm	2–10	2–10
6 mm	2–20	2–20
8 mm	10–40	10–30
10 mm	20–60	20–30

Sešívání papírů (viz obrázky C1 a C2)

- – Vložte vhodné sponky **(10)**.
- – Postupně nacvakněte výstupky sešívačky papíru **(12)** do bočních otvorů v elektrickém nářadí.
- – Vložte papíry do sešívačky papíru **(12)** a umístěte nos sešívačky nad sešívané místo.
- – Přitlačte elektrické nářadí dolů tak, aby byl nos sešívačky **(1)** zatlačený několik milimetrů.
- – Udržujte přítlak a poté krátce stiskněte spoušť **(6)**.
- – Po úplném nastřelení sponky spoušť **(6)** uvolněte a zvedněte nos sponkovačky **(1)** z papírů.

Upozornění: Pro naplnění zásobníku **(11)** musíte z elektrického nářadí demontovat sešívačku papíru **(12)**.

Sešívání brožur (viz obrázky D1–D3)

- – Před prvním použitím musíte spojit obě poloviny sešívačky brožur **(13)**. Sešívačku brožur už nelze demontovat.
- – Vložte vhodné sponky **(10)**.
- – Přeložte uprostřed horní list (obálku) sešívaných papírů, abyste si vyznačili umístění sponek.
- – Odklopte držáky **(14)** sešívačky brožur **(13)** a vložte papíry obálkou nahoru.

– Sklopte držáky **(14)** dolů.
– Vyrovnejte papíry tak, aby bylo otvory v držácích vidět vyznačenou linii.
– Nejprve pevně nasaďte nos sponkovačky **(1)** na jednu drážku tak, aby byl několik milimetrů zatlačený.
– Udržujte přítlak a poté krátce stiskněte spoušť **(6)**.
– Po úplném nastřelení sponky spoušť **(6)** uvolněte a zvedněte nos sponkovačky **(1)** z držáku.
– Opakujte pracovní kroky u druhé drážky.
– Odklopte držáky **(14)**, vyjměte sešité papíry a uprostřed je přeložte.

Údržba a servis

Údržba a čištění

▶ **Udržujte elektronářadí a větrací otvory čisté, aby se pracovalo dobře a bezpečně.**

Výměna akumulátoru (viz obrázek E)

Vyměňte akumulátor, když se po nabití výrazně zkrátí doba provozu.

– Otočte krytku **(5)** přihrádky pro akumulátor proti směru hodinových ručiček až nadoraz a krytku stáhněte.
– Vytáhněte akumulátor **(15)** z přihrádky pro akumulátor.
– Zasuňte nový akumulátor **(15)** do přihrádky pro akumulátor. Používejte výhradně lithium-iontové akumulátory **Bosch**. Akumulátor najdete jako náhradní díl **Bosch** na www.boschtoolservice.com.
– Nasaďte krytku **(5)** na přihrádku pro akumulátor tak, aby byla zarovnaná, a otočte krytku po směru hodinových ručiček až nadoraz.

Zákaznická a poradenská služba

Czech Republic

Tel.: +420 519 305700

Odkaz na adresy našich servisů a na záruční podmínky najdete na poslední straně.

V případě veškerých otázek a objednávek náhradních dílů bezpodmínečně uveďte 10místné věcné číslo podle typového štítku výrobku.

Likvidace

Elektronářadí, akumulátory, příslušenství a obaly se musí odevzdat k ekologické recyklaci.



Elektronářadí a akumulátory/baterie nevyhazujte do domovního odpadu!

Pouze pro země EU:

Elektrická a elektronická zařízení nebo použité akumulátory/baterie, které už nejsou dále použitelné, se musí shromažďovat odděleně od ostatního odpadu a ekologicky zlikvidovat. Použijte určená sběrná místa. Nesprávná likvidace může být kvůli případně obsaženým nebezpečným látkám škodlivá pro životní prostředí a zdraví.

Slovenčina

Bezpečnostné upozornenia

Všeobecné bezpečnostné upozornenia pre elektrické náradie

⚠ VÝSTRAHA **Prečítajte si všetky bezpečnostné upozornenia, pokyny, ilustrácie a špecifikácie dodané s týmto elektrickým náradím.** Nedodržiavanie všetkých uvedených pokynov môže mať za následok úraz elektrickým prúdom, požiar a/alebo ťažké poranenie.

Tieto výstražné upozornenia a bezpečnostné pokyny starostlivo uschovajte na budúce použitie.

Pojem „elektrické náradie“ používaný v nasledujúcom texte sa vzťahuje na elektrické náradie napájané zo siete (s prívodnou šnúrou) a na elektrické náradie napájané akumulátorovou batériou (bez prívodnej šnúry).

Bezpečnosť na pracovisku

- ▶ **Pracovisko vždy udržiavajte čisté a dobre osvetlené.** Neporiadok a neosvetlené priestory pracoviska môžu mať za následok pracovné úrazy.
- ▶ **Nepoužívajte elektrické náradie vo výbušnom prostredí, napr. tam, kde sa nachádzajú horľavé kvapaliny, plyny alebo horľavý prach.**

Ručné elektrické náradie vytvára iskry, ktoré by mohli zapáliť prach alebo výpary.

- ▶ **Nedovoľte deťom a iným nepovolaným osobám, aby sa počas používania elektrického náradia zdržiavali v blízkosti pracoviska.** Pri rozptyľovaní môžete stratiť kontrolu nad náradím.

Bezpečnosť – elektrina

- ▶ **Nevystavujte elektrické náradie dažďu ani vlhkosti.** Vniknutie vody do ručného elektrického náradia zvyšuje riziko úrazu elektrickým prúdom.

Bezpečnosť osôb

- ▶ **Buďte ostražití, sústreďte sa na to, čo robíte, a s elektrickým náradím pracujte uvážlivo. Nepracujte s elektrickým náradím, ak ste unavení alebo ak ste pod vplyvom drog, alkoholu alebo liekov.** Krátka nepozornosť pri používaní elektrického náradia môže mať za následok vážne poranenia.
- ▶ **Používajte osobné ochranné prostriedky. Vždy používajte ochranné okuliare.** Používanie osobných ochranných prostriedkov, ako je ochranná dýchacia maska, bezpečnostná pracovná obuv, ochranná prilba alebo chrániče sluchu, podľa druhu elektrického náradia a spôsobu jeho použitia znižuje riziko zranenia.
- ▶ **Vyhýbajte sa neúmyselnému uvedeniu elektrického náradia do činnosti. Pred zasunutím zástrčky do zásuvky a/alebo pred pripojením akumulátora, pred chytením alebo prenášaním elektrického náradia sa vždy presvedčte, či je elektrické náradie vypnuté.** Prenášanie elektrického náradia so zapnutým vypínačom alebo pripojenie zapnutého elektrického náradia k elektrickej sieti môže mať za následok nehodu.
- ▶ **Kým zapnete elektrické náradie, odstráňte z neho nastavovacie pomôcky alebo kľúče na skrutky.** Nastavovací nástroj alebo kľúč, ktorý sa nachádza v rotujúcej časti elektrického náradia, môže spôsobiť vážne poranenia osôb.
- ▶ **Vyhýbajte sa abnormálnym polohám tela. Dbajte na pevný postoj a neustále udržiavajte rovnováhu.** Takto budete môcť lepšie kontrolovať ručné elektrické náradie v neočakávaných situáciách.
- ▶ **Pri práci noste vhodný pracovný odev. Nenoste voľné odevy ani šperky. Dbajte, aby sa vlasy, odev a rukavice nedostali do blízkosti**

pohyblivých súčastí. Voľný odev, dlhé vlasy alebo šperky sa môžu zachytiť do rotujúcich častí elektrického náradia.

- ▶ **Ak sa dá na ručné elektrické náradie namontovať odsávacie zariadenie a zariadenie na zachytávanie prachu, presvedčte sa, či sú dobre pripojené a správne používané.** Používanie odsávacieho zariadenia a zariadenia na zachytávanie prachu znižuje riziko ohrozenia zdravia prachom.
- ▶ **Dbajte, aby ste pri rutinnom používaní náradia nekonali v rozpore s princípmi jeho bezpečného používania.** Nepozorná práca môže viesť v okamihu k ťažkému zraneniu.

Starostlivé používanie elektrického náradia

- ▶ **Nikdy nepreťažujte elektrické náradie. Používajte elektrické náradie vhodné na daný druh práce.** S vhodným ručným elektrickým náradím budete pracovať lepšie a bezpečnejšie v uvedenom rozsahu výkonu náradia.
- ▶ **Nepoužívajte elektrické náradie, ktoré má pokazený vypínač.** Náradie, ktoré sa už nedá zapnúť alebo vypnúť, je nebezpečné a treba ho zveriť do opravy odborníkovi.
- ▶ **Než začnete náradie nastavovať alebo prestavovať, vymieňať príslušenstvo alebo kým ho odložíte, vždy vytiahnite zástrčku sieťovej šnúry zo zásuvky a/alebo odoberte akumulátor, ak je to možné.** Toto preventívne opatrenie zabraňuje neúmyselnému spusteniu elektrického náradia.
- ▶ **Nepoužívané elektrické náradie uschovávajte tak, aby bolo mimo dosahu detí. Nedovoľte používať toto náradie osobám, ktoré s ním nie sú dôverne oboznámené alebo ktoré si neprečítali tieto pokyny.** Elektrické náradie je nebezpečné, ak ho používajú neskúsené osoby.
- ▶ **Elektrické náradie a príslušenstvo starostlivo ošetrujte. Kontrolujte, či pohyblivé súčiastky bezchybne fungujú alebo či nie sú blokované, zlomené alebo poškodené, čo by mohlo negatívne ovplyvniť správne fungovanie elektrického náradia. Pred použitím náradia dajte poškodené súčiastky vymeniť.** Veľa nehôd je spôsobených nedostatočnou údržbou elektrického náradia.
- ▶ **Rezné nástroje udržiavajte ostré a čisté.** Starostlivo ošetrované rezné nástroje s ostrými reznými hranami majú menšiu tendenciu zablokovať sa a ľahšie sa dajú viesť.

- **Používajte elektrické náradie, príslušenstvo, nastavovacie nástroje a pod. podľa týchto výstražných upozornení a bezpečnostných pokynov. Pri práci zohľadnite konkrétne pracovné podmienky a činnosť, ktorú budete vykonávať.** Používanie elektrického náradia na iný než predpokladaný účel môže viesť k nebezpečným situáciám.
- **Rukoväti a úchopové povrchy udržujte suché, čisté a bez oleja alebo mazacieho tuku.** Šmykľavé rukoväti a úchopové povrchy neumožňujú bezpečnú manipuláciu a ovládanie náradia v neočakávaných situáciách.

Starostlivé používanie akumulátorového náradia

- **Akumulátory nabíjajte len v nabíjačkách, ktoré odporúča výrobca akumulátora.** Ak sa používa nabíjačka určená na nabíjanie iného typu akumulátorov, hrozí nebezpečenstvo požiaru.
- **Do elektrického náradia používajte len špecificky určené akumulátory.** Používanie iných akumulátorov môže mať za následok poranenie a nebezpečenstvo požiaru.
- **Nepoužívané akumulátory uschovávajte tak, aby sa nemohli dostať do styku s kancelárskymi sponkami, mincami, kľúčmi, klincami, skrutkami alebo s inými drobnými kovovými predmetmi, ktoré by mohli spôsobiť skratovanie kontaktov.** Skrat medzi kontaktmi akumulátora môže mať za následok popálenie alebo vznik požiaru.
- **Z akumulátora môže pri nesprávnom používaní vytekať kvapalina. Vyhýbajte sa kontaktu s touto kvapalinou. Po náhodnom kontakte opláchnite postihnuté miesto vodou. Ak sa dostane kvapalina z akumulátora do očí, vypláchnite ich a vyhľadajte lekára.** Unikajúca kvapalina z akumulátora môže spôsobiť podráždenie pokožky alebo popáleniny.
- **Nepoužívajte poškodené alebo upravované akumulátory alebo náradie.** Poškodené alebo upravované akumulátory môžu neočakávane reagovať a spôsobiť požiar, výbuch alebo zranenie.
- **Nevystavujte akumulátory alebo náradie ohňu ani vysokým teplotám.** Vystavenie ohňu alebo teplote nad 130 °C môže spôsobiť výbuch.
- **Dodržujte pokyny týkajúce sa nabíjania a akumulátory alebo náradie nenabíjajte mimo teplotného rozsahu uvedeného v pokynoch.** Nesprávne nabíjanie alebo teploty mimo špecifikovaného rozsahu môžu poškodiť akumulátor a zvýšiť riziko požiaru.

Servis

- ▶ **Elektrické náradie dávajte opravovať len kvalifikovanému personálu, ktorý používa originálne náhradné súčiastky.** Tým sa zaistí zachovanie bezpečnosti náradia.
- ▶ **Nikdy neopravujte poškodené akumulátory.** Akumulátory môže opravovať len výrobca alebo autorizovaný servis.

Bezpečnostné upozornenia pre spinkovačky

- ▶ **Vždy predpokladajte, že sponkovačka obsahuje spojovací materiál.** Neopatrná manipulácia so sponkovačkou môže spôsobiť nečakané vystrelenie spojovacieho materiálu a zranenie osôb.
- ▶ **Pri vkladaní a vyberaní spojovacieho materiálu, nastavovaní náradia a výmene príslušenstva odpojte sponkovačku od elektrického napájania.** Sponkovačka sa môže náhodne aktivovať, ak je pripojená k zdroju napájania, čo môže spôsobiť zranenie osôb.
- ▶ **Pri manipulácii so spojovacím materiálom postupujte opatrne, a to najmä pri vkladaní a vyberaní spojovacieho materiálu.** Spojovací materiál má ostré hroty, ktoré môžu spôsobiť zranenie osôb.
- ▶ **Nesmerujte náradie na seba alebo iné osoby.** Náhodné stlačenie vystrelí spojovací materiál, ktorý môže spôsobiť zranenie osôb.
- ▶ **Keď sponkovačku nepoužívate a aj pri prechádzaní z jednej prevádzkovej polohy do inej, držte prsty v dostatočnej vzdialenosti od spúšte.** Neočakávané spustenie spôsobí vystrelenie upevňovacieho prvku, čo môže viesť k zraneniu osôb.
- ▶ **Ak vykonávate prácu, kde sa môže spojovací materiál dostať do kontaktu so skrytou elektroinštaláciou, držte sponkovačku za izolované uchopovacie plochy.** Spojovací materiál pri kontakte s fázovým vodičom môže prepojiť odizolované kovové časti náradia s fázovým vodičom a používateľ môže byť zasiahnutý elektrickým prúdom.
- ▶ **Pri používaní sponkovačku držte pevne uchopenú.** Nekontrolovaná reakcia sponkovačky môže vyvolať nečakanú aktiváciu, ktorá môže spôsobiť zranenie osôb.
- ▶ **Udržiavajte všetky časti tela, napr. ruky, nohy atď., mimo smeru vystreľovania zo sponkovačky.** Spojovací materiál môže vniknúť do obrobku, ako aj do predmetov za ním, čo môže spôsobiť zranenie osôb.

- **Pri používaní sponkovačky držte všetky časti tela, napr. ruky, nohy atď., mimo miesta, kde spojovací materiál vniká do obrobku.** Spojovací materiál by sa mohol vychýliť a vyjsť z obrobku, čo môže spôsobiť zranenie osôb.
- **Nespúšťajte sponkovačku, kým nie je pevne pritlačená na obrobku.** Ak sponkovačka nie je v dostatočnom kontakte s obrobkom, spojovací materiál sa môže odkloniť od obrobku, čo môže spôsobiť zranenie osôb.
- **Nepoužívajte túto sponkovačku na upevňovanie elektrických káblov.** Nie je určená na inštalácie elektrických káblov, pretože môže poškodiť ich izoláciu, a tým spôsobiť úraz elektrickým prúdom alebo nebezpečenstvo požiaru.
- **Ak dôjde k zablokovaniu spojovacieho materiálu v sponkovačke, odpojte ju od napájania.** Počas vyberania spojovacieho materiálu sa sponkovačka môže náhodne aktivovať, ak je pripojená k zdroju energie, čo môže spôsobiť zranenie osôb.
- **Pri odstraňovaní zablokovaného spojovacieho materiálu postupujte opatrne.** Mechanizmus môže byť pod tlakom a spojovací materiál sa môže silou uvoľniť, čo môže spôsobiť zranenie osôb.
- **Kontaktná aktivácia je určená iba na používanie pri upevňovacích prácach, ktoré nevyžadujú dokonalú presnosť – montáž strešnej krytiny a debnenia alebo výroba paliet, nábytku, montovaných domov alebo čalúnenia.** Pri prácach vyžadujúcich vyššiu presnosť je potrebné používať sekvenčné náradie alebo sekvenčný prevádzkový režim.
- **Pred používaním náradia so selektívnou aktiváciou vždy skontrolujte režim aktivácie.** Používanie náradia bez overenia režimu aktivácie môže viesť k zraneniu v dôsledku neúmyselného aktivovania (vystrelenia) upevňovacieho prvku.
- **Toto náradie používajte na kontrolovaných staveniskách/pracoviskách, kde sa využívajú iba bezpečné pracovné postupy.** Prostredie, kde sa nedodržiavajú bezpečné pracovné postupy, zvyšuje riziko zranenia osôb.
- **Používajte vhodné prístroje na vyhľadávanie skrytých elektrickým vedení a potrubí alebo sa obráťte na miestne energetické podniky.** Kontakt s elektrickým vodičom pod napätím môže spôsobiť požiar alebo mať za následok zásah elektrickým prúdom. Poškodenie plynového potrubia môže mať za následok explóziu. Preniknutie do vodovodného potrubia spôsobí vecnú škodu.

- **Po poškodení akumulátora alebo v prípade neodborného používania môžu z akumulátora vystupovať škodlivé výpary. Akumulátor môže horieť alebo vybuchnúť.** Zabezpečte prívod čerstvého vzduchu a v prípade ťažkostí vyhľadajte lekára. Tieto výpary môžu podráždiť dýchacie cesty.
- **Akumulátor neupravujte ani ho neotvárajte.** Hrozí nebezpečenstvo skratu.
- **Špicatými predmetmi, ako napr. klince alebo skrutkovače alebo pôsobením vonkajšej sily môže dôjsť k poškodeniu akumulátora.** Vo vnútri môže dôjsť ku skratu a akumulátor môže začať horieť, môže z neho unikať dym, môže vybuchnúť alebo sa prehriať.



Chráňte elektrické náradie pred teplom, napr. aj pred dlhotrvajúcim slnečným žiarením, pred ohňom, vodou a vlhkosťou. Hrozí nebezpečenstvo výbuchu.

Bezpečnostné upozornenia pre sieťový adaptér



Na nabíjanie produktu používajte iba izolované sieťové adaptéry, ktoré sú označené vedľa uvedeným symbolom, sú certifikované podľa normy EN 61558/IEC 61558 a spĺňajú požiadavky na bezpečné nízke napätie (SELV). V opačnom prípade hrozí riziko požiaru alebo úrazu elektrickým prúdom.

- **Chráňte sieťový adaptér pred dažďom alebo vlhkom.** Vniknutie vody do sieťového adaptéra zvyšuje riziko zásahu elektrickým prúdom.
- **Udržiavajte sieťový adaptér čistý.** Znečistením hrozí nebezpečenstvo úrazu elektrickým prúdom.
- **Pred každým použitím sieťový adaptér skontrolujte. Ak zistíte poškodenie, sieťový adaptér nepoužívajte.** Poškodený sieťový adaptér zvyšuje riziko zásahu elektrickým prúdom.
- **Pripájacia zástrčka sieťového adaptéra musí byť vhodná pre danú zásuvku. Zástrčka sa v žiadnom prípade nesmie nijako upravovať.** Zástrčka bez úprav a vhodná zásuvka znižujú riziko úrazu elektrickým prúdom.
- **Kábel sieťového adaptéra chráňte pred teplom, olejom, ostrými hranami alebo pohyblivými časťami.** Poškodené káble zvyšujú riziko zásahu elektrickým prúdom.

- **Vyhýbajte sa telesnému kontaktu s uzemnenými povrchovými plochami, ako sú napr. potrubia, vykurovacie telesá, sporáky a chladničky.** Ak je vaše telo uzemnené, hrozí zvýšené riziko úrazu elektrickým prúdom.

Opis výrobku a výkonu




Prečítajte si všetky bezpečnostné upozornenia a pokyny. Nedodržiavanie bezpečnostných upozornení a pokynov môže zapríčiniť úraz elektrickým prúdom, požiar a/alebo ťažké poranenia.

Prosím, venujte pozornosť obrázkom v prednej časti návodu na používanie.

Používanie v súlade s určením

Elektrické náradie je určené na upevňovanie látok, kože, lepenky, fólií, izolačného materiálu a podobných materiálov na mäkký podklad, napríklad drevo alebo materiál podobný drevu. Elektrické náradie nie je vhodné na upevňovanie obkladov na stenu alebo podlahu.

Vyobrazené komponenty

Číslovanie zobrazených komponentov sa vzťahuje na znázornenie elektrického náradia na grafickej strane.

(1) Sponkovací mechanizmus
(2) USB zásuvka
(3) Indikácia stavu nabitia akumulátora
(4) Rukoväť
(5) Uzáver priehradky na akumulátor
(6) Spúšť
(7) Uvoľnenie zásobníka
(8) Indikácia naplnenia zásobníka
(9) USB kábel[a)]
(10) Pás so sponkami[b)]

(11) Zásobník
(12) Zošívačka papiera[b)]
(13) Zošívačka brožúr[b)]
(14) Prídržné ramienko zošívačky brožúr
(15) Akumulátor

a) **Bežne dostupný (nie je súčasťou rozsahu dodávky)**
b) **Toto príslušenstvo nepatrí do štandardného rozsahu dodávky.**

Technické údaje

Akumulátorový sponkovač		**TWEO**
Číslo položky		**3 603 JG7 0..**
Menovité napätie	V=	3,6
Frekvencia príklepu	min^{-1}	30
Zatĺkaný predmet		
– pás so sponkami		Typ 53
– šírka	mm	11,4
– dĺžka	mm	4–10
Max. kapacita zásobníka		100
Hmotnosť[A)]	kg	0,8
Povolená teplota okolia pri prevádzke a pri skladovaní[B)]	°C	–20 … +50
Nabíjacia prípojka		USB
Čas nabíjania[C)]	h	< 3
Požiadavky na sieťový adaptér		
Nabíjacie napätie	V⎓	5,0
Odporúčaný nabíjací prúd	A	1,0
Odporúčaná teplota okolia pri nabíjaní	°C	5 … 35

A) S akumulátorom, bez príslušenstva
B) obmedzený výkon pri teplotách < 0 °C
C) Merané s odporúčaným nabíjacím prúdom a dodaným akumulátorom

Informácia o hlučnosti/vibráciách

Hodnoty emisií hluku zistené podľa **EN IEC 62841-2-16**.

Hladina akustického tlaku elektrického náradia pri použití váhového filtra A je typicky **79** dB(A). Neistota K = 3 dB. Úroveň hluku pri práci môže prekročiť uvedené hodnoty. **Noste prostriedky na ochranu sluchu!**

Hodnoty vibrácií a_h (kontinuálne vibrácie), p_F (opakované nárazové vibrácie) a neistota K sa určujú podľa **EN IEC 62841-2-16**:

a_h = **2,8** m/s^2 (K = **1,5** m/s^2), p_F = **5075** m/s^2 (K = **327** m/s^2)

Úroveň vibrácií a hodnota emisií hluku uvedené v týchto pokynoch boli namerané podľa normovaného meracieho postupu a dajú sa použiť na vzájomné porovnávanie elektrického náradia. Hodia sa aj na predbežný odhad emisie vibrácií a hluku.

Uvedená úroveň vibrácií a hodnota emisií hluku reprezentuje hlavné spôsoby použitia elektrického náradia. Ak sa však elektrické náradie využíva na iné spôsoby použitia, s odlišnými vkladacími nástrojmi alebo pri nedostatočnej údržbe, môže sa úroveň vibrácií a hodnota emisií hluku odlišovať. To môže emisiu vibrácií a hluku počas celého pracovného času výrazne zvýšiť.

Na presný odhad emisií vibrácií a hluku by sa mal zohľadniť aj čas, v priebehu ktorého je náradie vypnuté alebo síce spustené, ale v skutočnosti sa nepoužíva. To môže emisie vibrácií a hluku počas celého pracovného času výrazne znížiť.

Na ochranu obsluhujúcej osoby pred pôsobením vibrácií určite doplnkové bezpečnostné opatrenia, ako napríklad: údržba elektrického náradia a vkladacích nástrojov, udržiavanie správnej teploty rúk, organizácia pracovných procesov.

Akumulátor

Nabíjanie akumulátora

(pozri obrázok **A**)

- ▶ **Venujte pozornosť napätiu elektrickej siete!** Napätie zdroja elektrického prúdu sa musí zhodovať s údajmi na typovom štítku sieťového adaptéra.
- ▶ **Dodržujte návod na obsluhu sieťového adaptéra.**
- ▶ Na nabíjanie používajte sieťový adaptér, ktorý spĺňa požiadavky uvedené v kapitole Technické údaje.

Upozornenie: Lítiovo-iónové akumulátory sa na základe medzinárodných dopravných predpisov dodávajú čiastočne nabité. Aby ste zaručili plný výkon akumulátora, pred prvým použitím ho úplne nabite.

Indikácia stavu nabitia akumulátora

Ak svieti indikácia stavu nabitia akumulátora **načerveno**, akumulátor má menej ako 33 % svojej kapacity a mal by sa nabiť.

Indikácia stavu nabitia akumulátora zobrazuje priebeh nabíjania. Pri nabíjaní bliká indikácia **nazeleno**. Ak indikácia stavu nabitia akumulátora trvalo svieti nazeleno, akumulátor je úplne nabitý. Indikácia zhasne po 60 minútach.

Ak indikácia stavu nabitia akumulátora na elektrickom náradí bliká načerveno, je stav nabitia pre spustenie príliš nízky. Nabite akumulátor.

Ak indikácia stavu nabitia akumulátora po intenzívnom používaní elektrického náradia bliká načerveno, je elektrické náradie preťažené. Nechajte elektrické náradie vychladnúť, až potom pokračujte v práci.

Montáž

Plnenie zásobníka (pozri obrázok B)

- ▶ **Používajte iba originálne príslušenstvo Bosch.** Presné diely sponkovača, ako zásobník, šmýkadlo a vystreľovací kanálik, sú prispôsobené na sponky **Bosch**. Iní výrobcovia používajú inú kvalitu ocele a iné rozmery.
- – Elektrické náradie otočte.
- – Stlačte uvoľnenie zásobníka **(7)** a súčasne vytiahnite zásobník **(11)** smerom dozadu.
- – Vložte pás so sponkami **(10)** tak, aby hroty sponiek smerovali nahor.
- – Zasúvajte zásobník **(11)** naspäť, kým sa nezaistí.
- ▶ **Pri otváraní, plnení a uzavieraní zásobníka nepoužívajte neprimeranú silu.**

Prevádzka



Používajte ochranné okuliare.

Uvedenie do prevádzky

Spúšťacia poistka, spojená s pohyblivým sponkovacím mechanizmom **(1)**, bráni neúmyselnému vystreleniu pri náhodnom stlačení spúšte **(6)**.

Zapnutie/vypnutie (jednotlivé spustenie)

- Sponkovací mechanizmus **(1)** **najprv** pevne priložte na obrobok tak, aby bol úplne vtlačený.
- Udržte priamy prítlak a stlačte spúšť **(6)**.
- Po úplnom zarazení spúšť **(6)** uvoľnite a zdvihnite sponkovací mechanizmus **(1)** z obrobku.

Zapnutie/vypnutie (kontaktné spustenie)

- Pri **rýchlej práci** môžete spúšť **(6)** držať stlačenú. Sponkovací mechanizmus **(1)** pevne pritlačte na obrobok tak, aby sa aktivoval výstrel. Sponkovačku priložte na nasledujúce miesto a sponkovací mechanizmus **(1)** znova pevne pritlačte na obrobok.

Pracovné pokyny

- ▶ **Na tomto elektrickom náradí nemožno používať 19 mm sponky. Nepoužívajte preto toto elektrické náradie na upevňovanie stropných obkladov s príchytkami z profilového dreva alebo so škárovými príchytkami.**
- ▶ **Nedržte elektrické náradie za spúšť a odoberte akumulátor, keď je v elektrickom náradí zaseknutá sponka.** Pri odstraňovaní zaseknutej sponky by mohlo dôjsť k neúmyselnému stlačeniu spúšte.

Vyhýbajte sa výstrelom naprázdno, aby ste zabránili opotrebovaniu nárazníka.

Sponkovací mechanizmus **(1)** prikladajte opatrne. Mäkké obrobky (napr. borovicové drevo) sa môžu pri neprimerane silnom pritlačení poškodiť.

Príslušenstvo na zošívanie papiera

Pomocou špeciálneho príslušenstva možno elektrické náradie používať na zošívanie papiera. Toto príslušenstvo je vhodné iba pre **TWEO**.

- Pomocou **zošívačky papiera (12)** môžete zošiť až 60 listov.
- Pomocou **zošívačky brožúr (13)** môžete v strede pomocou dvoch sponiek zošiť na brožúru až 30 listov. Maximálny formát zošívaných listov

je DIN A4 (šírka 210 mm). Na zošívanie listov v strede vo formáte DIN A5 sú k dispozícii označenia.

Upozornenie: Sponky do sponkovača držia pevnejšie ako bežné sponky do sponkovačky a preto ich možno z papiera iba ťažko opäť odstrániť.

▶ **Používajte iba originálne príslušenstvo Bosch.** Presné diely sponkovača, ako zásobník, šmýkadlo a vystreľovací kanálik, sú prispôsobené na sponky **Bosch**. Iní výrobcovia používajú inú kvalitu ocele a iné rozmery.

Odporúčaná dĺžka sponiek	Počet listov (papier 80 g/m²)	
	Zošívačka papiera	Zošívačka brožúr
4 mm	2–10	2–10
6 mm	2–20	2–20
8 mm	10–40	10–30
10 mm	20–60	20–30

Zošívanie papiera (pozri obrázky C1 a C2)

– Založte vhodný pás so sponkami **(10)**.
– Zakliknite po jednom výbežky zošívačky papiera **(12)** do bočných výrezov na elektrickom náradí.
– Vložte kôpku papierov do zošívačky papiera **(12)** a umiestnite sponkovací mechanizmus nad zošívanú oblasť papiera.
– Potlačte elektrické náradie pevne smerom dole, aby bol sponkovací mechanizmus **(1)** vtlačený niekoľko milimetrov.
– Udržte priamy prítlak a krátko stlačte spúšť **(6)**.
– Po úplnom zarazení sponky spúšť **(6)** uvoľnite a zdvihnite sponkovací mechanizmus **(1)** z kôpky papiera.

Upozornenie: Pri plnení zásobníka **(11)** je nutné zošívačku papiera **(12)** odmontovať z elektrického náradia.

Zošívanie brožúr (pozri obrázky D1–D3)

– Pred prvým uvedením do prevádzky je nutné spojiť obidve polovice zošívačky brožúr **(13)**. Zošívačku brožúr teraz nemožno rozmontovať.
– Založte vhodný pás so sponkami **(10)**.
– Zohnite v strede najvrchnejší list (obálka) zošívanej kôpky papiera, aby ste získali orientačnú líniu pre polohu sponiek.

- Odklopte prídržné ramienko **(14)** zošívačky brožúr **(13)** a položte kôpku papiera s obálkou smerom hore.
- Zaklopte prídržné ramienko **(14)** dole.
- Kôpku papiera zarovnajte tak, aby bolo orientačnú líniu vidieť cez štrbiny prídržného ramienka.
- Sponkovací mechanizmus **(1)** najprv pevne priložte na jednu zo štrbín tak, aby bol vtlačený niekoľko milimetrov.
- Udržte priamy prítlak a krátko stlačte spúšť **(6)**.
- Po úplnom zarazení sponky spúšť **(6)** uvoľnite a zdvihnite sponkovací mechanizmus **(1)** z prídržného ramienka.
- Zopakujte tento pracovný krok na druhej štrbine.
- Vyklopte prídržné ramienko **(14)**, odoberte zošitú kôpku papiera a zohnite ju v strede.

Údržba a servis

Údržba a čistenie

▶ **Elektrické náradie a vetracie štrbiny udržiavajte v čistote, aby ste mohli dobre a bezpečne pracovať.**

Výmena akumulátora (pozri obrázok E)

Akumulátor vymeňte, keď sa doba prevádzky po nabití výrazne skráti.

- Otočte uzáver **(5)** priehradky na akumulátor proti smeru hodinových ručičiek až na doraz a uzáver odoberte.
- Vyberte akumulátor **(15)** z priehradky na akumulátor.
- Založte nový akumulátor **(15)** do priehradky na akumulátor. Používajte výlučne lítium-iónové akumulátory **Bosch**. Akumulátor ako náhradný diel **Bosch** nájdete na www.boschtoolservice.com.
- Nasaďte uzáver **(5)** správne na priehradku na akumulátor a otočte ho v smere hodinových ručičiek až na doraz.

Servis pre zákazníkov a poradenstvo pri používaní

Slovakia

Tel.: +421 2 48 703 800

Odkaz na adresy našich servisov a na záručné podmienky nájdete na poslednej strane.

V prípade akýchkoľvek otázok a objednávok náhradných dielov uvádzajte bezpodmienečne 10-miestne vecné číslo uvedené na typovom štítku výrobku.

Likvidácia

Ručné elektrické náradie, príslušenstvo a obal treba dať na recykláciu zodpovedajúcu ochrane životného prostredia.



Neodhadzujte ručné elektrické náradie ani akumulátory/batérie do komunálneho odpadu!

Len pre krajiny EÚ:

Elektrické a elektronické zariadenia alebo opotrebované akumulátory/batérie, ktoré už nie sú použiteľné, sa musia zbierať oddelene a ekologicky zlikvidovať. Využívajte na to určené zberné systémy. Nesprávna likvidácia môže byť kvôli možnej prítomnosti nebezpečných látok škodlivá pre životné prostredie a zdravie.

Magyar

Biztonsági tájékoztató

Általános biztonsági előírások az elektromos kéziszerszámok számára

⚠ FIGYELMEZTETÉS **Olvassa el valamennyi biztonsági tájékoztatót, előírást, illusztrációt és adatot, amelyet az elektromos kéziszerszámmal együtt megkapott.** Az alábbiakban felsorolt előírások betartásának elmulasztása áramütéshez, tűzhöz és/vagy súlyos testi sérülésekhez vezethet.

Kérjük a későbbi használatra gondosan őrizze meg ezeket az előírásokat.

Az alább alkalmazott "elektromos kéziszerszám" fogalom a hálózati elektromos kéziszerszámokat (hálózati csatlakozó kábellel) és az akkumulátoros

elektromos kéziszerszámokat (hálózati csatlakozó kábel nélkül) foglalja magában.

Munkahelyi biztonság

- ▶ **Tartsa tisztán és jól megvilágítva a munkaterületet.** A zsúfolt vagy sötét területeken gyakrabban következnek be balesetek.
- ▶ **Ne dolgozzon a berendezéssel olyan robbanásveszélyes környezetben, ahol éghető folyadékok, gázok vagy por vannak.** Az elektromos kéziszerszámok szikrákat keltenek, amelyek a port vagy a gőzöket meggyújthatják.
- ▶ **Tartsa távol a gyerekeket és a nézelődőket, ha az elektromos kéziszerszámot használja.** Ha elvonják a figyelmét, elveszítheti az uralmát a berendezés felett.

Elektromos biztonsági előírások

- ▶ **Tartsa távol az elektromos kéziszerszámot az esőtől és a nedvességtől.** Ha víz jut be egy elektromos kéziszerszámba, az megnöveli az áramütés veszélyét.

Személyi biztonság

- ▶ **Munka közben mindig figyeljen, ügyeljen arra, amit csinál és megfontoltan dolgozzon az elektromos kéziszerszámmal. Ne használja a berendezést ha fáradt vagy kábítószer, alkohol vagy gyógyszer hatása alatt áll.** Egy pillanatnyi figyelmetlenség a szerszám használata közben komoly sérülésekhez vezethet.
- ▶ **Viseljen védőfelszerelést. Viseljen mindig védőszemüveget.** A védőfelszerelések, mint a porvédő álarc, csúszásbiztos védőcipő, védősapka és fülvédő megfelelő használata csökkenti a személyi sérülések kockázatát.
- ▶ **Kerülje el a készülék akaratlan üzembe helyezését. Győződjön meg arról, hogy az elektromos kéziszerszám ki van kapcsolva, mielőtt beköti az áramforrást és/vagy az akkumulátort, valamint mielőtt felemelné és vinni kezdené az elektromos kéziszerszámot.** Ha az elektromos kéziszerszám felemelése közben az ujját a kapcsolón tartja, vagy ha a készüléket bekapcsolt állapotban csatlakoztatja az áramforráshoz, az baleset vezethet.
- ▶ **Az elektromos kéziszerszám bekapcsolása előtt okvetlenül távolítsa el a beállítószerszámokat vagy csavarkulcsokat.** Az elektromos kézi-

szerszám forgó részeiben felejtett beállítószerszám vagy csavarkulcs sérüléseket okozhat.

- ▶ **Ne becsülje túl önmagát. Ügyeljen arra, hogy mindig biztosan álljon és az egyensúlyát megtartsa.** Így az elektromos kéziszerszám felett váratlan helyzetekben is jobban tud uralkodni.
- ▶ **Viseljen megfelelő ruházatot. Ne viseljen bő ruhát vagy ékszereket. Tartsa távol a haját és a ruháját a mozgó részektől.** A bő ruhát, az ékszereket és a hosszú hajat a szerszám mozgó részei magukkal ránthatják.
- ▶ **Ha az elektromos kéziszerszámra fel lehet szerelni a por elszívásához és összegyűjtéséhez szükséges berendezéseket, ellenőrizze, hogy azok megfelelő módon hozzá vannak kapcsolva a készülékhez és rendeltetésüknek megfelelően működnek.** A porgyűjtő berendezések használata csökkenti a munka során keletkező por veszélyes hatásait.
- ▶ **Ne hagyja, hogy az elektromos kéziszerszám gyakori használata során szerzett tapasztalatok túlságosan magabiztossá tegyék, és figyelmen kívül hagyja az idevonatkozó biztonsági alapelveket.** Egy gondatlan művelet egy másodperc törtrésze alatt súlyos sérüléseket okozhat.

Az elektromos kéziszerszámok gondos kezelése és használata

- ▶ **Ne terhelje túl a berendezést. A munkájához csak az arra szolgáló elektromos kéziszerszámot használja.** A megfelelő elektromos kéziszerszámmal a megadott teljesítménytartományon belül jobban és biztonságosabban lehet dolgozni.
- ▶ **Ne használjon olyan elektromos kéziszerszámot, amelynek a kapcsolója elromlott.** Minden olyan elektromos kéziszerszám, amelyet nem lehet sem be-, sem kikapcsolni, veszélyes és meg kell javíttatni.
- ▶ **Húzza ki a csatlakozót az áramforrásból és/vagy távolítsa el az akkumulátort (ha az leválasztható az elektromos kéziszerszámtól), mielőtt az elektromos kéziszerszámon beállítási munkákat végez, tartozékokat cserél vagy a szerszámot tárolásra elteszi.** Ez az elővigyázatossági intézkedés meggátolja a szerszám akaratlan üzembe helyezését.
- ▶ **A használaton kívüli elektromos kéziszerszámokat olyan helyen tárolja, ahol azokhoz gyermekek nem férhetnek hozzá. Ne hagyja, hogy olyan személyek használják az elektromos kéziszerszámot, akik nem ismerik a szerszámot, vagy nem olvasták el ezt az útmutatót.** Az

elektromos kéziszerszámok veszélyesek, ha azokat gyakorlatlan személyek használják.

- ▶ **Tartsa megfelelően karban az elektromos kéziszerszámokat és a tartozékokat. Ellenőrizze, hogy a mozgó alkatrészek kifogástalanul működnek-e, nincsenek-e beszorulva, illetve nincsenek-e eltörve vagy megrongálódva olyan alkatrészek, amelyek hatással lehetnek az elektromos kéziszerszám működésére. A berendezés megrongálódott részeit a készülék használata előtt javíttassa meg.** Sok olyan baleset történik, amelyet az elektromos kéziszerszám nem megfelelő karbantartására lehet visszavezetni.
- ▶ **Tartsa tisztán és éles állapotban a vágószerszámokat.** Az éles vágóélekkel rendelkező, gondosan ápolt vágószerszámok ritkábban ékelődnek be és azokat könnyebben lehet vezetni és irányítani.
- ▶ **Az elektromos kéziszerszámokat, tartozékokat, szerszámbiteket stb. csak ezen kezelési utasításoknak megfelelően használja. Vegye figyelembe a munkakörülményeket valamint a kivitelezendő munka sajátosságait.** Az elektromos kéziszerszám eredeti rendeltetésétől eltérő célokra való alkalmazása veszélyes helyzeteket eredményezhet.
- ▶ **Tartsa szárazon, tisztán valamint olaj- és zsírmentes állapotban a fogantyúkat és markoló felületeket.** A csúszós fogantyúk és markoló felületek váratlan helyzetekben lehetetlenné teszik az elektromos kéziszerszám biztonságos kezelését és irányítását.

Az akkumulátoros elektromos kéziszerszámok gondos kezelése és használata

- ▶ **Az akkumulátort csak a gyártó által ajánlott töltőkészülékekkel töltse fel.** Ha egy bizonyos akkumulátortípus feltöltésére szolgáló töltőkészülékben egy másik akkumulátort próbál feltölteni, tűz keletkezhet.
- ▶ **Az elektromos kéziszerszámhoz csak az ahhoz tartozó akkumulátort használja.** Más akkumulátorok használata személyi sérüléseket és tüzet okozhat.
- ▶ **A használaton kívüli akkumulátort tartsa távol bármely fémtárgytól, mint például irodai kapcsoktól, pénzérméktől, kulcsoktól, szögektől, csavaroktól és más kisméretű fémtárgyaktól, amelyek áthidalhatják az érintkezőket.** Az akkumulátor érintkezői közötti rövidzárlat égési sérüléseket vagy tüzet okozhat.

- **Nem megfelelő körülmények esetén az akkumulátorból folyadék léphet ki. Kerülje az érintkezést a folyadékkal. Ha véletlenül mégis érintkezésbe került a folyadékkal, azonnal öblítse le vízzel az érintett felületet. Ha a folyadék a szemébe jutott, keressen fel ezen kívül egy orvost.** Az akkumulátorból kilépő folyadék irritációkat vagy égéses bőrsérüléseket okozhat.
- **Sohase használjon egy akkumulátort vagy szerszámot, ha az megrongálódott, vagy ha változtatásokat hajtottak végre rajta.** A megrongálódott vagy megváltoztatott akkumulátorok kiszámíthatatlanul viselkedhetnek, amely tűzhöz, robbanáshoz vagy sérülésveszélyhez vezet.
- **Ne tegye ki se az akkumulátort se a szerszámot tűz, vagy extrém hőmérsékleti hatásoknak.** Ha az akkumulátort tűznek, vagy 130 °C-ot meghaladó hőmérsékletnek teszi ki, az robbanást okozhat.
- **Tartson be valamennyi töltési előírást és ne töltse fel az akkumulátort, ha annak hőmérséklete az utasításokban megadott hőmérséklet-tartományon kívül van.** Az akkumulátor nem megfelelő módon, vagy a megadott hőmérséklet-tartományon kívüli feltöltése megrongálhatja az akkumulátort és megnövelheti a tűzveszélyt.

Szerviz

- **Az elektromos kéziszerszámot csak szakképzett személyzet kizárólag eredeti pótalkatrészek felhasználásával javíthatja.** Ez biztosítja, hogy az elektromos kéziszerszám biztonságos maradjon.
- **Sohase szervizeljen megrongálódott akkumulátort.** Az akkumulátort csak a gyártónak, vagy az erre feljogosított szolgáltatóknak szabad szervizelniük.

Biztonsági utasítások tűzőgépekhez

- **Mindig győződjön meg róla, hogy a tűzőgépben vannak kapcsok.** A tűzőgép gondatlan kezelése a kapcsok váratlan kilövéséhez és személyi sérülésekhez vezethet.
- **A kapcsok betöltésekor és kivételekor, beállításkor és tartozékcserekor válassza le a tűzőgépet az áramforrásról!** A tűzőgép akaratlanul aktiválásra kerülhet, ha csatlakoztatva van az áramforráshoz, ami személyi sérüléshez vezethet.
- **Legyen óvatos a kapcsokkal, különösen azok betöltésekor és kivételekor!** A kapcsok vége hegyes, ami személyi sérülést okozhat.

- **Ne irányítsa se önmaga, se más közelben tartózkodó személy felé a szerszámot!** Akaratlan működtetés esetén kapcsok kerülnek kilövésre és ez személyi sérüléshez vezethet.
- **Tartsa távol az ujjait a kapcsolótól, amikor nem működteti a tűzőgépet, és amikor alkalmazási pozíciót vált.** Akaratlan működtetés esetén kapcsok kerülnek kilövésre és ez személyi sérüléshez vezethet.
- **A tűzőgépet csak a szigetelt markolatfelületeknél fogja, ha olyan műveletet hajt végre, melynek során a kapcsok rejtett vezetékekhez érhetnek.** Ha egy kapocs hozzáér egy feszültség alatt álló vezetékhez, a tűzőgép fedetlen fémrészei szintén feszültség alá kerülhetnek, ami áramütéshez vezethet.
- **Működés közben tartsa biztosan a tűzőgépet!** A tűzőgép ellenőrizetlen visszarúgása akaratlan aktiválást eredményezhet, ami személyi sérüléshez vezethet.
- **Minden testrészét, pl. a kezét és a lábát stb. tartsa távol a tűzőgép kilövési irányától.** A tűzőgép átütheti a munkadarabot és bármely tárgyat mögötte, ami személyi sérülést okozhat.
- **A tűzőgép használatakor tartson minden testrészt, pl. a kezét és a lábát stb. távol attól a területtől, ahol a kapcsok a munkadarabba mennek.** A kapocs elhajolhat és kiléphet a munkadarabból, ami személyi sérülést okozhat.
- **Ne hozza működésbe a tűzőgépet, ha az nincs erőteljesen hozzányomva a munkadarabhoz.** Ha a tűzőgép nincs érintkezésben a munkadarabbal, a rögzítőelem a munkadarabtól eltérő helyre juthat, ami személyi sérülést okozhat.
- **Ezt a tűzőgépet elektromos kábelek rögzítésére ne használja.** A szerszám nincs elektromos kábelek rögzítésére előirányozva, megrongálhatja az elektromos kábelek szigetelését, és így áramütéseket és tüzet okozhat.
- **Válassza el a tűzőgépet a feszültségforrástól, ha egy kapocs beékelődött a tűzőgépbe.** Miközben eltávolítja a beszorult kapcsot, a tűzőgép akaratlanul aktiválásra kerülhet, ha csatlakoztatva van az áramforráshoz, ami személyi sérüléshez vezethet.
- **Járjon el óvatosan a beékelődött kapocs eltávolításakor.** A mechanizmus összenyomott állapotban lehet és előfordulhat, hogy a kapocs nagy erővel kilökődik.
- **Az érintkezéssel aktiválódó működtetést kizárólag nem precíziós rögzítési feladatokhoz szabad használni, például tetőfedéshez és**

burkolatok rögzítéséhez, illetve raklapok, bútorok, készházak vagy kárpitozott bútorok gyártásához. A nagyobb pontosságot igénylő munkákhoz sorozatos működtetésű szerszámot vagy sorozatos üzemmódot kell választani.

- ▶ **A szelektív működtetésű szerszámok használata előtt mindig ellenőrizze a működtetési módot.** A szerszám működtetése a működtetési mód ellenőrzése nélkül a kapocs véletlen működtetése miatt sérülésekhez vezethet.
- ▶ **Ezt az eszközt olyan ellenőrzött munkaterületeken használja, ahol biztonságos munkavégzési gyakorlatokat alkalmaznak.** Azok a munkakörnyezetek, ahol nem tartják be a biztonságos munkavégzési gyakorlatokat, növelik a személyi sérülések kockázatát.
- ▶ **A rejtett vezetékek felkutatásához használjon arra alkalmas fémkereső készüléket, vagy kérje ki a helyi energiaellátó vállalat tanácsát.** Ha egy elektromos vezetéket a berendezéssel megérint, az tűzhöz és áramütéshez vezethet. Egy gázvezeték megrongálása robbanást eredményezhet. Ha egy vízvezetéket szakít meg, anyagi károk keletkeznek.
- ▶ **Az akkumulátorok megrongálódása vagy szakszerűtlen kezelése esetén abból gőzök léphetnek ki. Az akkumulátor kigyulladhat vagy felrobbanhat.** Azonnal juttasson friss levegőt a helyiségbe, és ha panaszai vannak, keressen fel egy orvost. A gőzök ingerelhetik a légutakat.
- ▶ **Ne módosítsa és nyissa fel az akkumulátort.** Ekkor fennáll a rövidzárlat veszélye.
- ▶ **Az akkumulátort hegyes tárgyak, például tűk vagy csavarhúzók, vagy külső erőbehatások megrongálhatják.** Belső rövidzárlat léphet fel és az akkumulátor kigyulladhat, füstöt bocsáthat ki, felrobbanhat, vagy túlhevülhet.



Óvja az elektromos kéziszerszámot a hőhatásoktól, így például a tartós napsugárzástól, a tűztől, a víztől és a nedvességtől. Robbanásveszély áll fenn.

Biztonsági előírások a dugaszolható hálózati tápegységhez



A terméke töltéséhez csak szigetelt hálózati tápegységet használjon, melyen fel van tüntetve a következő szimbólum, valamint az EN 61558/IEC 61558 szerinti tanúsítvánnyal rendelkezik és megfelel a biztonsági alacsony feszültség (SELV) köve-

telményeinek. Különben égésveszély vagy elektromos áramütés veszélye áll fenn.

- ▶ **Tartsa távol a hálózati tápegységet az esőtől és a nedvességtől.** Ha víz hatol be egy hálózati tápegységbe, ez megnöveli az áramütés veszélyét.
- ▶ **Tartsa tisztán a dugaszolható hálózati tápegységet.** A szennyeződés áramütés veszélyét okozza.
- ▶ **A hálózati tápegységet minden egyes használat előtt ellenőrizze. Ne használja a hálózati tápegységet, ha az már megrongálódott.** A megrongálódott hálózati tápegység megnöveli az áramütés veszélyét.
- ▶ **A hálózati tápegység csatlakozódugójának illeszkednie kell a csatlakozóaljzatba. A csatlakozódugón semmiképpen sem szabad változtatásokat végrehajtani.** A nem megváltoztatott csatlakozódugó és ahhoz illő csatlakozóaljzatok csökkentik az áramütés kockázatát.
- ▶ **Tartsa távol a hálózati tápegység kábelét hőtől, olajtól, éles szélektől és mozgó alkatrészektől.** A megrongálódott kábel megnöveli az áramütés veszélyét.
- ▶ **Kerülje el a földelt felületekkel való érintkezést, mint például csövek, fűtőtestek, kályhák és hűtőgépek.** Az áramütés veszélye megnövekszik, ha a teste földelve van.

A termék és a teljesítmény leírása




Olvassa el az összes biztonsági figyelmeztetést és előírást. A biztonsági előírások és utasítások betartásának elmulasztása áramütéshez, tűzhöz és/vagy súlyos sérülésekhez vezethet.

Kérjük vegye figyelembe a Használati Utasítás első részében található ábrákat.

Rendeltetésszerű használat

Az elektromos kéziszerszám szövetek, bőr, karton, fóliák, szigetelőanyagok és hasonló anyagok fa alapra vagy fához hasonló anyagokból készült alapra való rögzítésére szolgál. Az elektromos kéziszerszám fal-, vagy mennyezetborítások felerősítésére nem alkalmas.

Az ábrázolásra kerülő komponensek

Az ábrázolt alkatrészek sorszámozása megfelel az elektromos kéziszerszám ábrájának, az ábrákat tartalmazó oldalon.

(1) Tűzőorr
(2) USB-aljzat
(3) Akkumulátor töltöttségiállapot-kijelzője
(4) Fogantyú
(5) Akkumulátorrekesz fedél
(6) Kioldó
(7) Tárreteszelés kioldása
(8) Utántöltési kijelzés
(9) USB-kábel[a)]
(10) Kapocsszalag[b)]
(11) Tár
(12) Papírkötő[b)]
(13) Brosúrakötő[b)]
(14) A brosúrakötő tartókengyele
(15) Akkumulátor

a) **a kereskedelemben szokványosan kapható (a szállítmány nem tartalmazza)**
b) **Ez a tartozék nem tartozik a standard szállítmányhoz.**

Műszaki adatok

Akkumulátoros tűzőgép		**TWEO**
Rendelési szám		**3 603 JG7 0..**
Névleges feszültség	V=	3,6
Ütésszám	$perc^{-1}$	30
Belövendő tárgy		
– Kapocsszalag		53-as típus
– Szélesség	mm	11,4
– Hossz	mm	4–10

Akkumulátoros tűzőgép		**TWEO**
A tár legnagyobb befogadóképessége		100
Súly[A)]	kg	0,8
Megengedett környezeti hőmérséklet az üzemelés és a tárolás során[B)]	°C	–20…+50
Töltőcsatlakozó		USB
Töltési időtartam[C)]	h	< 3
A hálózati tápegységgel szemben támasztott követelmények		
Töltőfeszültség	V⎓	5,0
ajánlott töltőáram	A	1,0
Javasolt környezeti hőmérséklet a töltés során	°C	5…35

A) akkumulátorral, tartozékok nélkül

B) < 0 °C hőmérsékletek mellett korlátozott teljesítmény

C) Az ajánlott töltőárammal és a mellékelt akkumulátorral mérve

Zaj és vibráció értékek

A zajkibocsátási értékek a **EN IEC 62841-2-16** szabványnak megfelelően kerültek meghatározásra.

Az elektromos kéziszerszám A-besorolású hangnyomásszintje tipikus esetben **79** dB(A). A szórás, K = 3 dB. A zajszint a munka során meghaladhatja a megadott értékeket. **Viseljen fülvédőt!**

Az a_h (folyamatos rezgések), p_F ismétlődő lökésszerű rezgések) rezgési értékek és a K szórás a **EN IEC 62841-2-16** szabvány szerint került meghatározásra:

a_h = **2,8** m/s^2 (K = **1,5** m/s^2), p_F = **5075** m/s^2 (K = **327** m/s^2)

Az ezen utasításokban megadott rezgésszint és zajkibocsátási érték egy szabványban rögzített mérési módszerrel került meghatározásra és az elektromos kéziszerszámok egymással való összehasonlítására alkalmazható. Ez az érték a rezgés- és zajkibocsátás ideiglenes becslésére is alkalmas.

A megadott rezgésszint és zajkibocsátási érték az elektromos kéziszerszám fő alkalmazásaira vonatkozik. Ha az elektromos kéziszerszámot más alkalmazásokra, eltérő betétszerszámokkal vagy nem kielégítő karbantartás mellett használják, a rezgésszint és a zajkibocsátási érték a fenti értékektől eltérhet.

Ez az egész munkaidőre vonatkozó rezgés- és zajkibocsátást lényegesen megnövelheti.

A rezgés- és zajkibocsátás pontos megbecsüléséhez figyelembe kell venni azokat az időszakokat is, amikor a készülék kikapcsolt állapotban van, vagy amikor be van ugyan kapcsolva, de nem kerül ténylegesen használatra. Ez az egész munkaidőre vonatkozó rezgés- és zajkibocsátást lényegesen csökkentheti.

Hozzon kiegészítő biztonsági intézkedéseket a kezelőnek a rezgések hatása elleni védelmére, például: Az elektromos kéziszerszám és a betétszerszámok karbantartása, a kezek melegen tartása, a munkamenetek megszervezése.

Akkumulátor

Az akkumulátor feltöltése

(lásd a **A** ábrát)

- ▶ **Ügyeljen a helyes hálózati feszültségre!** Az áramforrás feszültségének meg kell egyeznie a dugaszolható hálózati tápegység típustábláján található adatokkal.
- ▶ **Vegye figyelembe a hálózati tápegység üzemeltetési útmutatóját.**
- ▶ A töltéshez olyan hálózati tápegységet használjon, ami megfelel a Műszaki adatok fejezet követelményeinek.

Figyelem: A lítium-ion-akkumulátorok a nemzetközi szállítási előírásoknak megfelelően csak részben feltöltve kerülnek kiszállításra. Az akkumulátor teljes teljesítményének biztosítására az első alkalmazás előtt töltse fel teljesen az akkumulátort.

Akkumulátor töltöttségi szint kijelző

Ha az akkumulátor töltöttségiállapot-kijelzője **pirosan** világít, az akkumulátor kapacitása kevesebb, mint 33%, és feltöltésre szorul.

Az akkumulátortöltöttségi kijelző mutatja a töltés előrehaladását. A töltési folyamat során a kijelző zöld színben **villog**. Az akkumulátor teljesen fel van töltve, ha az kijelző folyamatosan, zöld színben világít. A kijelző 60 perc elteltével kialszik.

Ha az elektromos kéziszerszám akkumulátor töltöttségiállapot-kijelzője pirosan villog, akkor a töltöttségi szint túl alacsony az indításhoz. Töltse fel az akkumulátort.

Ha az akkumulátor töltöttségiállapot-kijelzője intenzív használat után pirosan villog, az elektromos kéziszerszám túlterhelt. Hagyja lehűlni az elektromos kéziszerszámot, mielőtt tovább dolgozna.

Összeszerelés

A magazin betöltése (lásd a B ábrát)

- ▶ **Csak eredeti Bosch gyártmányú tartozékokat használjon.** A tűzőgép precíziós alkatrészei, mint a magazin, az ütőfej és a kilövőcsatorna **Bosch** gyártmányú kapcsok kilövésére vannak optimalizálva. Más gyártó cégek eltérő minőségű és méretű acélalkatrészeket használnak.
- – Fordítsa meg az elektromos kéziszerszámot.
- – Nyomja meg a **(7)** reteszelés feloldót és húzza ki hátrafelé a **(11)** magazint.
- – Tegye be felfelé mutató kapocs-csúcsokkal a **(10)** kapocsszalagot.
- – Tolja vissza a **(11)** magazint, amíg az bepattan a helyére.
- ▶ **A magazin felnyitásakor, megtöltésekor és lezárásakor ne alkalmazzon erőszakot.**

Üzemeltetés



Viseljen védőszemüveget.

Üzembe helyezés

A mozgatható **(1)** tűzőorral összekapcsolt kioldó reteszelő meggátolja egy lövés akaratlan kioldását, ha véletlenül megnyomja a **(6)** kioldót.

Be- és kikapcsolás (Egyenkénti kioldás)

- – A **(1)** tűzőorrot **először** nyomja szorosan a munkadarabra, hogy az teljesen nyomódjon be.
- – Tartsa fenn a készülékre gyakorolt nyomást és nyomja meg röviden a **(6)** kioldót.
- – Miután a készülék teljesen elvégezte a tűzést, engedje el a **(6)** kioldót és emelje le a **(1)** tűzőorrot a munkadarabról.

Be- és kikapcsolás (Érintésre történő kioldás)

– **Gyors munkához** tartsa benyomva a **(6)** kioldót.
Nyomja rá a **(1)** tűzőorrot a munkadarabra, amíg ki nem oldódik az első lövés. Tegye fel a tűzőgépet a következő pontra és ismét nyomja rá szorosan a **(1)** tűzőorrot a munkadarabra.

Munkavégzéssel kapcsolatos tudnivalók

▶ **Ezzel az elektromos kéziszerszámmal nem lehet 19 mm-es kapcsokat használni. Ezért az elektromos kéziszerszámot a mennyezetborításokhoz használt profilfa- vagy fugakapcsok belövésére ne használja.**

▶ **Ne tartsa az elektromos kéziszerszámot a kioldónál fogva, és vegye ki az akkumulátort, ha a kapocs beakadt az elektromos kéziszerszámba.** Egy beakadt kapocs eltávolításakor a kioldó véletlenül is működésbe léphet.

Az ütőfej elkopásának csökkentésére ne hozza működésbe kapcsok, illetve szögek nélkül a készüléket.

Óvatosan tegye fel a **(1)** tűzőorrot. A puha munkadarabokat (pl. fenyőfa) a túl erős rányomás megrongálhatja.

Papírkötő tartozék

Az elektromos kéziszerszám speciális tartozékokkal papírkötésre is használható. A tartozékok csak a **TWEO** fűzőgéphez megfelelőek.

– A **(12) papírkötővel** legfeljebb 60 lapot lehet összefűzni.

– A **(13) brosúrakötővel** legfeljebb 30 lapot lehet a közepén belefűzött két kapoccsal egy brosúrává összefűzni. Az összefűzésre kerülő lapok maximális formátuma DIN A4 (210 mm széles). A lapok közepén való összefűzéshez, DIN A5-formátumban, megfelelő jelek állnak rendelkezésre.

Figyelem: A fűzőgépkapcsok stabilabbak a kereskedelemben szokványosan kapható fűzőkapcsoknál és az előbbieket nehezebben lehet a papírból ismét eltávolítani.

▶ **Csak eredeti Bosch gyártmányú tartozékokat használjon.** A tűzőgép precíziós alkatrészei, mint a magazin, az ütőfej és a kilövőcsatorna **Bosch** gyártmányú kapcsok kilövésére vannak optimalizálva. Más gyártó cégek eltérő minőségű és méretű acélalkatrészeket használnak.

A kapcsok hosszával kapcsolatos javaslatok	Lapok száma (papír: 80 g/m²)	
	Papírkötő	Brosúrakötő
4 mm	2–10	2–10
6 mm	2–20	2–20
8 mm	10–40	10–30
10 mm	20–60	20–30

Papírlapok összefűzése (lásd a C1 és C2 ábrát)

- Helyezzen be egy hozzáillő **(10)** kapocsszalagot.
- Pattintsa be egymásután a **(12)** papírkötő kiemelkedéseit az elektromos kéziszerszám oldalsó bemélyedéseibe.
- Tegye be a papírköteget a **(12)** papírkötőbe és állítsa be a tűzőorrot az összefűzésre kerülő papírterület fölé.
- Nyomja erőteljesen le az elektromos kéziszerszámot, amíg a **(1)** tűzőorr néhány milliméternyire benyomódik.
- Tartsa fent a készülékre gyakorolt nyomást és nyomja meg röviden a **(6)** kioldót.
- Miután a készülék teljesen behajtotta a kapcsot, engedje el a **(6)** kioldót és emelje le a **(1)** tűzőorrot a papírkötegről.

Figyelem: A **(11)** magazin feltöltéséhez a **(12)** papírkötőt le kell szerelni az elektromos kéziszerszámról.

Brosúra összefűzése (lásd a D1–D3 ábrát)

- Az első üzembe helyezés előtt dugaszolja össze a **(13)** brosúrakötő két felét. A brosúrakötőt most már nem lehet szétszerelni.
- Helyezzen be egy hozzáillő **(10)** kapocsszalagot.
- Hajtsa össze középen az összefűzésre kerülő papírköteg legfelső lapját (a borítólapot), hogy legyen egy megjelölt vonala a kapcsok helyzete számára.
- Hajtsa fel a **(13)** brosúrakötő **(14)** tartókengyelét és tegye bele a borítólappal legfelül a papírköteget.
- Hajtsa le a **(14)** tartókengyelt.
- Állítsa be úgy a papírköteget, hogy a tartókengyel résén keresztül pontosan a jelölővonalat lássa.

- Először tegye rá a **(1)** tűzőorrot szorosan az egyik résre, amíg az néhány milliméternyire benyomódik.
- Tartsa fent a készülékre gyakorolt nyomást és nyomja meg röviden a **(6)** kioldót.
- Miután a készülék teljesen behajtotta a kapcsot, engedje el a **(6)** kioldót és emelje le a **(1)** tűzőorrot a tartókengyelről.
- Ismételje meg ezeket a munkavégzési lépéseket a második résnél.
- Hajtsa fel a **(14)** tartókengyelt, vegye ki az összefűzött papírköteget és középen hajtsa össze.

Karbantartás és szerviz

Karbantartás és tisztítás

▶ **Tartsa mindig tisztán az elektromos kéziszerszámot és annak szellőzőnyílásait, hogy jól és biztonságosan dolgozhasson.**

Az akkumulátor cseréje (lásd az ábrát E)

Cserélje ki az akkumulátort, ha a töltés után jelentősen csökken az üzemidő.

- Forgassa el az akkumulátorrekesz fedelét **(5)** az óramutató járásával ellentétes irányba, amíg el nem éri a végállást, majd húzza le a fedelet.
- Húzza ki az akkumulátort **(15)** az akkumulátorrekeszből.
- Helyezzen be egy új akkumulátort **(15)** az akkumulátorrekeszbe. Kizárólag **Bosch**-lítium-ion akkumulátorokat használjon. Az akkumulátort **Bosch**-pótalkatrészként találja meg a www.boschtoolservice.com oldalon.
- Helyezze a fedelet **(5)** síkban az akkumulátorrekeszre, és forgassa el a fedelet az óramutató járásával megegyező irányba, amíg be nem reteszel a helyére.

Vevőszolgálat és használati tanácsadás

Magyarország
Tel.: +36 1 879 8502

A szervizcímekre és a garanciális feltételekre mutató hivatkozást az utolsó oldalon találja.

Ha kérdései vannak vagy pótalkatrészeket szeretne rendelni, okvetlenül adja meg a termék típustábláján található 10-jegyű cikkszámot.

Eltávolítás

Az elektromos kéziszerszámokat, az akkumulátorokat, a tartozékokat és a csomagolást a környezetvédelmi szempontoknak megfelelően kell újrafelhasználásra előkészíteni.



Ne dobja ki az elektromos kéziszerszámokat és az akkumulátorokat/elemeket a háztartási szemétbe!

Csak az EU-tagországok számára:

A már nem használható elektromos és elektronikus készülékeket és a használt akkumulátorokat/elemeket külön kell gyűjteni és környezetbarát módon kell ártalmatlanítani. Használja az erre szolgáló gyűjtőrendszereket. A helytelen ártalmatlanítás káros lehet a környezetre és az egészségre a benne lévő veszélyes anyagok miatt.

Русский

Информация о подтверждении соответствия содержится в приложении.

Информация о стране происхождения и дате изготовления указана на корпусе изделия.

Контактная информация относительно импортера содержится на упаковке.

Срок службы изделия

Срок службы изделия составляет 7 лет. Не рекомендуется к эксплуатации по истечении 5 лет хранения с даты изготовления без предварительной проверки (дату изготовления см. на этикетке).

Указанный срок службы действителен при соблюдении потребителем требований настоящего руководства.

Перечень критических отказов

- не использовать при сильном искрении
- не использовать при появлении сильной вибрации
- не использовать с перебитым или оголённым электрическим кабелем

– не использовать при появлении дыма непосредственно из корпуса изделия

Возможные ошибочные действия персонала
– не использовать с поврежденной рукояткой или поврежденным защитным кожухом
– не использовать на открытом пространстве во время дождя
– не включать при попадании воды в корпус

Критерии предельных состояний
– перетёрт или повреждён электрический кабель
– поврежден корпус изделия

Тип и периодичность технического обслуживания
– Рекомендуется очистить инструмент от пыли после каждого использования.

Хранение
– необходимо хранить в сухом месте
– необходимо хранить вдали от источников повышенных температур и воздействия солнечных лучей
– при хранении необходимо избегать резкого перепада температур
– хранение без упаковки не допускается
– подробные требования к условиям хранения смотрите в ГОСТ 15150-69 (Условие 1)
– Хранить в упаковке предприятия – изготовителя в складских помещениях при температуре окружающей среды от +5 до +40 °C. Относительная влажность воздуха не должна превышать 80 %.

Транспортировка
– категорически не допускается падение и любые механические воздействия на упаковку при транспортировке
– при разгрузке/погрузке не допускается использование любого вида техники, работающей по принципу зажима упаковки
– подробные требования к условиям транспортировки смотрите в ГОСТ 15150-69 (Условие 5)
– Транспортировать при температуре окружающей среды от −50 °C до +50 °C. Относительная влажность воздуха не должна превышать 100 %.

Указания по технике безопасности

Общие указания по технике безопасности для электроинструментов

⚠ ПРЕДУПРЕЖДЕНИЕ **Прочитайте все указания по технике безопасности, инструкции, иллюстрации и спецификации, предоставленные вместе с настоящим электроинструментом.** Несоблюдение каких-либо из указанных ниже инструкций может стать причиной поражения электрическим током, пожара и/или тяжелых травм.

Сохраняйте эти инструкции и указания для будущего использования.

Использованное в настоящих инструкциях и указаниях понятие «электроинструмент» распространяется на электроинструмент с питанием от сети (с сетевым шнуром) и на аккумуляторный электроинструмент (без сетевого шнура).

Безопасность рабочего места

- **Содержите рабочее место в чистоте и хорошо освещенным.** Беспорядок или неосвещенные участки рабочего места могут привести к несчастным случаям.
- **Не работайте с электроинструментами во взрывоопасной атмосфере, напр., содержащей горючие жидкости, воспламеняющиеся газы или пыль.** Электроинструменты искрят, что может привести к воспламенению пыли или паров.
- **Во время работы с электроинструментом не допускайте близко к Вашему рабочему месту детей и посторонних лиц.** Отвлекшись, Вы можете потерять контроль над электроинструментом.
- Оборудование предназначено для работы в бытовых условиях, коммерческих зонах и общественных местах, производственных зонах с малым электропотреблением, без воздействия вредных и опасных производственных факторов. Оборудование предназначено для эксплуатации без постоянного присутствия обсуживающего персонала.

Электробезопасность

- **Защищайте электроинструмент от дождя и сырости.** Проникновение воды в электроинструмент повышает риск поражения электротоком.

Безопасность людей

- **Будьте внимательны, следите за тем, что делаете, и продуманно начинайте работу с электроинструментом. Не пользуйтесь электроинструментом в усталом состоянии или под воздействием наркотиков, алкоголя или лекарственных средств.** Один момент невнимательности при работе с электроинструментом может привести к серьезным травмам.
- **Применяйте средства индивидуальной защиты. Всегда носите защитные очки.** Использование средств индивидуальной защиты, как то: защитной маски, обуви на нескользящей подошве, защитного шлема или средств защиты органов слуха, в зависимости от вида работы с электроинструментом снижает риск получения травм.
- **Предотвращайте непреднамеренное включение электроинструмента. Перед тем как подключить электроинструмент к сети и/или к аккумулятору, поднять или переносить электроинструмент, убедитесь, что он выключен.** Удержание пальца на выключателе при транспортировке электроинструмента и подключение к сети питания включенного электроинструмента чревато несчастными случаями.
- **Убирайте установочный инструмент или гаечные ключи до включения электроинструмента.** Инструмент или ключ, находящийся во вращающейся части электроинструмента, может привести к травмам.
- **Не принимайте неестественное положение корпуса тела. Всегда занимайте устойчивое положение и сохраняйте равновесие.** Благодаря этому Вы можете лучше контролировать электроинструмент в неожиданных ситуациях.
- **Носите подходящую рабочую одежду. Не носите широкую одежду и украшения. Держите волосы и одежду вдали от подвижных деталей.** Широкая одежда, украшения или длинные волосы могут быть затянуты вращающимися частями.
- **При наличии возможности установки пылеотсасывающих и пылесборных устройств проверяйте их присоединение и правиль-**

ное использование. Применение пылеотсоса может снизить опасность, создаваемую пылью.

- ▶ **Хорошее знание электроинструментов, полученное в результате частого их использования, не должно приводить к самоуверенности и игнорированию техники безопасности обращения с электроинструментами.** Одно небрежное действие за долю секунды может привести к серьезным травмам.
- ▶ ВНИМАНИЕ! В случае возникновения перебоя в работе электроинструмента вследствие полного или частичного прекращения энергоснабжения или повреждения цепи управления энергоснабжением установите выключатель в положение Выкл., убедившись, что он не заблокирован (при его наличии). Отключите сетевую вилку от розетки или отсоедините съёмный аккумулятор. Этим предотвращается неконтролируемый повторный запуск.
- ▶ Квалифицированный персонал в соответствии с настоящим руководством подразумевает лиц, которые знакомы с регулировкой, монтажом, вводом эксплуатацию обслуживанием электроинструмента.
- ▶ К работе с электроинструментом допускаются лица не моложе 18 лет, изучившие техническое описание, инструкцию по эксплуатации и правила безопасности.
- ▶ Изделие не предназначено для использования лицами (включая детей) с пониженными физическими, чувственными или умственными способностями или при отсутствии у них жизненного опыта или знаний, если они не находятся под контролем или не проинструктированы об использовании электроинструмента лицом, ответственным за их безопасность.

Применение электроинструмента и обращение с ним

- ▶ **Не перегружайте электроинструмент. Используйте для работы соответствующий специальный электроинструмент.** С подходящим электроинструментом Вы работаете лучше и надежнее в указанном диапазоне мощности.
- ▶ **Не работайте с электроинструментом при неисправном выключателе.** Электроинструмент, который не поддается включению или выключению, опасен и должен быть отремонтирован.
- ▶ **Перед тем как настраивать электроинструмент, заменять принадлежности или убирать электроинструмент на хранение, отключи-**

те штепсельную вилку от розетки сети и/или выньте, если это возможно, аккумулятор. Эта мера предосторожности предотвращает непреднамеренное включение электроинструмента.

- ▶ **Храните электроинструменты в недоступном для детей месте. Не разрешайте пользоваться электроинструментом лицам, которые не знакомы с ним или не читали настоящих инструкций.** Электроинструменты опасны в руках неопытных лиц.
- ▶ **Тщательно ухаживайте за электроинструментом и принадлежностями. Проверяйте безупречную функцию и ход движущихся частей электроинструмента, отсутствие поломок или повреждений, отрицательно влияющих на функцию электроинструмента. Поврежденные части должны быть отремонтированы до использования электроинструмента.** Плохое обслуживание электроинструментов является причиной большого числа несчастных случаев.
- ▶ **Держите режущий инструмент в заточенном и чистом состоянии.** Заботливо ухоженные режущие инструменты с острыми режущими кромками реже заклиниваются и их легче вести.
- ▶ **Применяйте электроинструмент, принадлежности, рабочие инструменты и т. п. в соответствии с настоящими инструкциями. Учитывайте при этом рабочие условия и выполняемую работу.** Использование электроинструментов для непредусмотренных работ может привести к опасным ситуациям.
- ▶ **Держите ручки и поверхности захвата сухими и чистыми, следите чтобы на них чтобы на них не было жидкой или консистентной смазки.** Скользкие ручки и поверхности захвата препятствуют безопасному обращению с инструментом и не дают надежно контролировать его в непредвиденных ситуациях.

Применение и обслуживание аккумуляторного инструмента

- ▶ **Заряжайте аккумуляторы только в зарядных устройствах, рекомендуемых изготовителем.** Зарядное устройство, предусмотренное для определенного вида аккумуляторов, может привести к пожарной опасности при использовании его с другими аккумуляторами.
- ▶ **Применяйте в электроинструментах только предусмотренные для этого аккумуляторы.** Использование других аккумуляторов может привести к травмам и пожарной опасности.

- **Защищайте неиспользуемый аккумулятор от канцелярских скрепок, монет, ключей, гвоздей, винтов и других маленьких металлических предметов, которые могут закоротить полюса.** Короткое замыкание полюсов аккумулятора может привести к ожогам или пожару.
- **При неправильном использовании из аккумулятора может потечь жидкость. Избегайте соприкосновения с ней. При случайном контакте промойте соответствующее место водой. Если эта жидкость попадет в глаза, то дополнительно обратитесь к врачу.** Вытекающая аккумуляторная жидкость может привести к раздражению кожи или к ожогам.
- **Не используйте поврежденные или измененные аккумуляторы или инструменты.** Поврежденные или измененные аккумуляторы могут повести себя непредсказуемо, что может привести к возгоранию, взрыву или риску получения травмы.
- **Не кладите аккумулятор или инструмент в огонь и не подвергайте их воздействию высоких температур.** Огонь или температура выше 130 °C могут привести к взрыву.
- **Выполняйте все инструкции по зарядке и не заряжайте аккумулятор или инструмент при температуре, выходящей за указанный в инструкции диапазон.** Неправильная зарядка или зарядка при температурах, выходящих за указанный диапазон, могут повредить батарею и повысить риск возгорания.

Сервис

- **Ремонт электроинструмента должен выполняться только квалифицированным персоналом и только с применением оригинальных запасных частей.** Этим обеспечивается безопасность электроинструмента.
- **Никогда не обслуживайте поврежденные аккумуляторы.** Обслуживать аккумуляторы разрешается только производителю или авторизованной сервисной организации.

Указания по технике безопасности для скобозабивателей

- **Всегда исходите из того, что в скобозабивателе находятся скобы.** Неосторожное обращение со скобозабивателем может привести к неожиданному выталкиванию скоб, что чревато травмами.

- **Отсоединяйте скобозабиватель от источника питания во время загрузки и выгрузки скоб, выполнения регулировки или замены оснастки.** Если скобозабиватель подключен к источнику питания, он может быть случайно приведен в действие, что может привести к травмам.
- **Будьте осторожны при обращении со скобами, особенно при их загрузке и выгрузке.** Скобы имеют острые концы, которые могут стать причиной травмы.
- **Не наводите электроинструмент на себя и других находящихся поблизости лиц.** В результате неожиданного приведения в действие происходит выталкивание скобы, что может привести к травмам.
- **Держите пальцы как можно дальше от пускового механизма, когда вы не совершаете действий со степлером и при переходе от одного рабочего положения к другому.** В результате неожиданного приведения в действие происходит выталкивание скобы, что может привести к травмам.
- **При выполнении работ, при которых скоба может задеть скрытую электропроводку, держите скобозабиватель за изолированные поверхности.** Попадание скобы в находящийся под напряжением шнур может зарядить металлические части скобозабивателя и привести к удару электрическим током.
- **Крепко держите скобозабиватель во время работы.** Неконтролируемая отдача скобозабивателя может привести к непреднамеренному включению, что может стать причиной травмы.
- **Держите все части тела (руки, ноги и т. д.) подальше от направления выталкивания скоб скобозабивателя.** Скоба может пробить заготовку и любой объект, находящийся за ней, что может привести к травме.
- **При работе со скобозабивателем держите все части тела (руки, ноги и т. д.) подальше от области, куда вбиваются скобы в заготовку.** Скоба может отклониться и выйти из заготовки, что может привести к травме.
- **Не приводите в действие скобозабиватель, пока он не прижат плотно к заготовке.** При отсутствии контакта между скобозабивателем и заготовкой возможно отскакивание скобы от места закрепления, что может привести к травме.

- **Не используйте этот скобозабивной пистолет для закрепления электропроводки.** Он не предназначен для прокладки электропроводки, может повредить изоляцию электрокабеля и привести к электрическому удару и опасности возникновения пожара.
- **При застревании скобы в скобозабивателе отсоедините скобозабиватель от источника питания.** Если скобозабиватель подключен к источнику питания, то при удалении застрявшей скобы он может случайно сработать, что может привести к травме.
- **Будьте осторожны при вытягивании застрявшей скобы.** Механизм может находиться под давлением, и скоба может вылететь с силой, что может привести к травме.
- **Режим контактного срабатывания следует использовать только для крепежных работ, не требующих высокой точности (таких как кровельные и обшивочные работы), а также при изготовлении поддонов, мебели, сборных домов или обивки.** Для работ, требующих большее высокой точности, следует выбирать инструмент с последовательным режимом срабатывания или режим последовательного срабатывания.
- **Перед использованием инструментов с возможностью выбора режима срабатывания обязательно проверяйте выбранный режим.** Использование инструмента без проверки режима срабатывания может привести к травмам вследствие непредвиденного выброса крепежного элемента.
- **Используйте этот инструмент на контролируемых рабочих площадках, где внедрены безопасные методы работы.** При несоблюдении правил безопасной работы возрастает риск травмирования.
- **Используйте соответствующие металлоискатели для нахождения спрятанных в стене труб или проводки или обращайтесь за справкой в местное коммунальное предприятие.** Контакт с электропроводкой может привести к пожару и поражению электротоком. Повреждение газопровода может привести к взрыву. Повреждение водопровода ведет к нанесению материального ущерба.
- **При повреждении и ненадлежащем использовании аккумулятора может выделиться газ. Аккумулятор может возгораться или взрываться.** Обеспечьте приток свежего воздуха и при возникновении жалоб обратитесь к врачу. Газы могут вызвать раздражение дыхательных путей.

- **Не вносите конструктивных изменений в аккумулятор и не открывайте его.** При этом возникает опасность короткого замыкания.
- **Острыми предметами, как напр., гвоздем или отверткой, а также внешним силовым воздействием можно повредить аккумуляторную батарею.** Это может привести к внутреннему короткому замыканию, возгоранию с задымлением, взрыву или перегреву аккумуляторной батареи.



Берегите электроинструмент от нагрева, например, от длительного воздействия солнечных лучей, а также от огня, воды и влаги. Существует опасность взрыва.

Указания по технике безопасности для блоков питания со штепсельной вилкой



Для зарядки вашего устройства используйте только изолированные сетевые блоки питания, которые имеют расположенный рядом символ, сертифицированы в соответствии с EN 61558/IEC 61558 и отвечают требованиям безопасного сверхнизкого напряжения (SELV). В противном случае существует опасность возгорания или риск поражения электрическим током.

- **Берегите сетевой блок питания от дождя и сырости.** Проникновение воды в сетевой блок питания повышает риск поражения электрическим током.
- **Содержите блок питания со штепсельной вилкой в чистоте.** В результате загрязнений существует опасность электрического поражения.
- **Проверяйте сетевой блок питания перед каждым использованием. Не используйте сетевой блок питания, если обнаружены повреждения.** Поврежденный сетевой блок питания повышает риск поражения электрическим током.
- **Соединительная вилка сетевого блока питания должна соответствовать розетке. Запрещается каким-либо образом изменять вилку.** Оригинальные вилки и подходящие розетки снижают риск поражения электрическим током.

- ▶ **Берегите кабель сетевого блока питания от воздействия высоких температур, масла, острых кромок и движущихся частей.** Поврежденные кабели повышают риск поражения электрическим током.
- ▶ **Предотвращайте телесный контакт с заземленными поверхностями, как то: с трубами, элементами отопления, кухонными плитами и холодильниками.** При заземлении Вашего тела повышается риск поражения электротоком.

Описание продукта и услуг





Прочтите все указания и инструкции по технике безопасности. Несоблюдение указаний по технике безопасности и инструкций может привести к поражению электрическим током, пожару и/или тяжелым травмам.

Пожалуйста, соблюдайте иллюстрации в начале руководства по эксплуатации.

Применение по назначению

Данный электроинструмент предназначен для скрепления ткани, кожи, картона, фольги, изоляционного материала и аналогичных материалов с мягкой поверхностью, например древесины и аналогичных материалов. Электроинструмент не подходит для обшивки потолков и стен.

Изображенные составные части

Нумерация представленных компонентов относится к изображению электроинструмента на странице с иллюстрациями.

(1) Носик степлера
(2) Гнездо USB
(3) Индикатор уровня заряда аккумулятора
(4) Рукоятка
(5) Крышка аккумуляторного отсека
(6) Спусковой механизм
(7) Кнопка разблокировки магазина

(8) Индикатор заполнения магазина

(9) Кабель USB[a)]

(10) Обойма скоб[b)]

(11) Магазин

(12) Степлер для бумаги[b)]

(13) Степлер-брошюровщик[b)]

(14) Держатель степлера-брошюровщика

(15) Аккумулятор

a) **стандартные (не входит в комплект поставки)**

b) **Эти принадлежности не входят в стандартный комплект поставки.**

Технические данные

Аккумуляторный степлер		**TWEO**
Товарный номер		**3 603 JG7 0..**
Номинальное напряжение	В⎓	3,6
Частота ударов	уд./мин	30
Крепежный материал		
– Обойма скоб		Тип 53
– Ширина	мм	11,4
– Длина	мм	4–10
Вместимость магазина, макс		100
Вес[A)]	кг	0,8
Допустимая температура окружающей среды при эксплуатации и хранении[B)]	°C	–20 ... +50
Разъем для зарядки		USB
Время зарядки[C)]	ч	< 3
Требования к сетевому блоку питания		
Зарядное напряжение	В⎓	5,0
рекомендуемый зарядный ток	А	1,0

Аккумуляторный степлер		**TWEO**
Рекомендуемая температура внешней среды во время зарядки	°C	5 ... 35

A) с аккумулятором, без принадлежностей

B) ограниченная мощность при температуре < 0 °C

C) Измерено с рекомендуемым зарядным током и аккумулятором, входящим в комплект поставки

Данные по шуму и вибрации

Шумовая эмиссия определена в соответствии с **EN IEC 62841-2-16**.

А-взвешенный уровень звукового давления от электроинструмента обычно составляет **79** дБ(А). Погрешность K = 3 дБ. Уровень шума во время работы может превышать указанные значения. **Применяйте средства защиты органов слуха!**

Значения вибрации a_h (непрерывная вибрация), p_F (повторяющиеся ударные вибрации) и погрешность K определены в соответствии с **EN IEC 62841-2-16**:

a_h = **2,8** м/с^2 (K = **1,5** м/с^2), p_F = **5075** м/с^2 (K = **327** м/с^2)

Указанные в настоящих инструкциях уровень вибрации и значение шумовой эмиссии измерены по методике измерения, прописанной в стандарте, и могут быть использованы для сравнения электроинструментов. Они также пригодны для предварительной оценки уровня вибрации и шумовой эмиссии.

Уровень вибрации и значение шумовой эмиссии указаны для основных видов работы с электроинструментом. Однако если электроинструмент будет использован для выполнения других работ с применением непредусмотренных изготовителем рабочих инструментов или техническое обслуживание не будет отвечать предписаниям, то значения уровня вибрации и шумовой эмиссии могут быть иными. Это может значительно повысить общий уровень вибрации и общую шумовую эмиссию в течение всей продолжительности работы.

Для точной оценки уровня вибрации и шумовой эмиссии в течение определенного временного интервала нужно учитывать также и время, когда инструмент выключен или, хотя и включен, но не находится в работе. Это может значительно сократить уровень вибрации и шумовую эмиссию в пересчете на полное рабочее время.

Предусмотрите дополнительные меры безопасности для защиты оператора от воздействия вибрации, например: техническое обслуживание электроинструмента и рабочих инструментов, меры по поддержанию рук в тепле, организация технологических процессов.

Аккумулятор

Зарядка аккумулятора

(см. рис. **A**)

- ▶ **Учитывайте напряжение в сети!** Напряжение источника питания должно соответствовать данным на заводской табличке блока питания со штепсельной вилкой.
- ▶ **Соблюдайте указания руководства по эксплуатации сетевого блока питания.**
- ▶ Для зарядки используйте сетевой блок питания, соответствующий требованиям, указанным в главе «Технические данные».

Указание: В соответствии с международными правилами перевозки литий-ионные аккумуляторы поставляются частично заряженными. Для обеспечения максимальной мощности аккумулятора зарядите его полностью перед первым применением.

Индикатор заряженности аккумуляторной батареи

Если индикатор уровня заряда аккумулятор горит **красным**, оставшийся заряд аккумулятора составляет менее 33 % его емкости и аккумулятор необходимо зарядить.

Индикатор уровня заряда аккумулятора показывает прогресс зарядки. Во время зарядки индикатор мигает **зеленым** светом. Когда индикатор заряда аккумулятора начнет непрерывно гореть зеленым светом, аккумулятор полностью заряжен. Индикатор погаснет через 60 минут.

Если индикатор уровня заряда аккумулятора на электроинструменте мигает красным, значит уровень заряда слишком низкий для начала работы. Зарядите аккумулятор.

Если индикатор уровня заряда аккумулятора мигает красным после интенсивного использования электроинструмента, это свидетельствует о перегрузке электроинструмента. Дайте электроинструменту остыть, прежде чем продолжать работу.

Сборка

Заполнение магазина (см. рис. B)

- ▶ **Используйте только оригинальные Boschпринадлежности.** Прецизионные детали скобозабивателя, такие как магазин, толкатель и спусковой канал подходят для использования скоб **Bosch**. Другие изготовители применяют другие марки стали и размеры.
- – Переверните электроинструмент.
- – Нажмите кнопку разблокировки магазина **(7)** и извлеките магазин **(11)**, потянув назад.
- – Вставьте обойму скоб **(10)** острыми концами вверх.
- – Вставьте магазин **(11)** обратно до фиксации.
- ▶ **Не применяйте силу при открытии, наполнении и закрытии магазина.**

Работа с инструментом



Используйте защитные очки.

Включение электроинструмента

Блокировка спускового крючка в сочетании с подвижным носиком скобозабивного пистолета **(1)** предотвращает непреднамеренное срабатывание при случайном нажатии на спусковой крючок **(6)**.

Включение/выключение (по отдельности)

- – **(1)Сначала** плотно прижмите носик скобозабивателя к заготовке, полностью вдавив его в материал.
- – Удерживайте инструмент надавливая и нажмите на спусковой крючок **(6)**.
- – После полного забивания, отпустите спусковой крючок **(6)** и поднимите носик скобозабивателя **(1)** от заготовки.

Включение/выключение (контактное срабатывание)

- – Чтобы **работать быстрее** вы можете удерживать спусковой механизм **(6)** нажатым.

Плотно прижмите носик скобозабивателя **(1)** к заготовке перед выстрелом. Переставьте носик скобозабивателя **(1)** в другое положение и снова прижмите его к заготовке.

Указания по применению

- ▶ **Скобы 19 мм не подходят для использования с этим электроинструментом. Поэтому не пользуйтесь этим электроинструментом для обшивки потолков с помощью захватных устройств и когтей для вагонки.**
- ▶ **Не держите электроинструмент за спусковой механизм и извлекайте аккумулятор, если скоба застряла в электроинструменте.** При удалении застрявшей скобы вы можете случайно нажать на спусковой крючок.

В целях меньшего износа бойка сократите число холостых спусков.

Установите носик скобозабивного пистолета **(1)**, соблюдая осторожность. Мягкие заготовки (например, сосновая древесина) могут повредиться, если на них сильно нажимать.

Принадлежности для скрепления бумаги

С помощью специальных принадлежностей этот электроинструмент можно использовать для скрепления бумаги. Принадлежности служат только для **TWEO**.

- – С помощью **степлера для бумаги (12)** можно скреплять до 60 листов бумаги.
- – С помощью **степлера-брошюровщика (13)** можно скрепить до 30 листов посередине буклета двумя скрепками. Максимальный формат сшиваемых листов – A4 (ширина 210 мм). Для сшивания листов формата A5 по центру предусмотрена разметка.

Указание: скобы скобозабивателя более прочные, чем стандартные, поэтому их трудно извлечь из бумаги.

- ▶ **Используйте только оригинальные Boschпринадлежности.** Прецизионные детали скобозабивателя, такие как магазин, толкатель и спусковой канал подходят для использования скоб **Bosch**. Другие изготовители применяют другие марки стали и размеры.

Рекомендованная длина скоб	Количество листов (плотность бумаги 80 г/м²)	
	Степлер для бумаги	Степлер-брошюровщик
4 мм	2–10	2–10
6 мм	2–20	2–20
8 мм	10–40	10–30
10 мм	20–60	20–30

Скрепление бумаги (см. рис. C1 и C2)

- Вставьте обойму подходящих скоб **(10)**.
- Один за другим вставьте носики степлера для бумаги **(12)** в боковые углубления на электроинструменте.
- Поместите стопку бумаги в степлер для бумаги **(12)** и расположите носик скобозабивного пистолета над бумагой в том месте, где требуется скрепить.
- С усилием прижмите электроинструмент так, чтобы носик скобозабивного пистолета **(1)** был вдавлен в материал на несколько миллиметров.
- Удерживайте инструмент, надавливая и однократно нажмите на спусковой крючок **(6)**.
- После полного забивания скобы, отпустите спусковой крючок **(6)** и поднимите носик скобозабивного пистолета **(1)** от бумаги.

Указание: чтобы заполнить магазин **(11)**, сначала следует снять степлер для бумаги **(12)** с электроинструмента.

Сшивание брошюр (см. рис. D1–D3)

- Перед первым использованием необходимо соединить две части степлера-брошюровщика **(13)** вместе. Таким образом степлер-брошюровщик надежно фиксируется.
- Вставьте обойму подходящих скоб **(10)**.
- Сложите верхний лист (обложку) стопки бумаги, сшиваемой в середине, чтобы наметить линию сшивания.
- Раскройте держатель **(14)** степлера-брошюровщика **(13)** и вставьте стопку бумаги обложкой вверх.
- Сомкните держатель **(14)**.

– Выровняйте стопку бумаги так, чтобы линия разметки была видна через пазы в держателе.
– Сначала плотно прижмите носик скобозабивного пистолета **(1)** к одному из пазов, вдавив его на несколько миллиметров.
– Удерживайте инструмент надавливая и однократно нажмите на спусковой крючок **(6)**.
– После полного забивания скобы, отпустите спусковой крючок **(6)** и поднимите носик скобозабивного пистолета **(1)** от держателя.
– Повторите действия со вторым пазом.
– Раскройте держатель **(14)**, извлеките сшитую бумагу и сложите ее посередине.

Техобслуживание и сервис

Техобслуживание и очистка

▶ **Для обеспечения качественной и безопасной работы содержите электроинструмент и вентиляционные прорези в чистоте.**

Замена аккумулятора (см. рис. E)

Заменяйте аккумулятор, если значительно сократилось время работы после зарядки.

– Поверните крышку **(5)** аккумуляторного отсека против часовой стрелки до упора и снимите ее.
– Извлеките аккумулятор **(15)** из аккумуляторного отсека.
– Вставьте новый аккумулятор **(15)** в аккумуляторный отсек. Используйте только литий-ионные аккумуляторы **Bosch**. Вы можете приобрести аккумулятор в качестве запасной части **Bosch** на сайте www.boschtoolservice.com.
– Наденьте крышку **(5)** заподлицо с аккумуляторным отсеком и поверните ее по часовой стрелке до упора.

Сервис и консультирование на предмет использования продукции

Казахстан
Центр консультирования потребителей и приема претензий:
ТОО «Роберт Бош» (Robert Bosch)

050012, г. Алматы,
Республика Казахстан
ул. Муратбаева, д. 180
БЦ «Гермес», 7й этаж
Тел.: +7 (727) 331 86 00
Тел.: 8 8000 700 270

Ссылку на адреса наших сервисных центров и условия гарантии можно найти на последней странице, а также на сайте https://www.bosch-professional.com/kz/ru/

Пожалуйста, во всех запросах и заказах запчастей обязательно указывайте 10-значный товарный номер по заводской табличке изделия.

Утилизация

Электроинструменты, аккумуляторные батареи, принадлежности и упаковку нужно сдавать на экологически чистую рекуперацию.



Не выбрасывайте электроинструменты и аккумуляторные батареи/батарейки в бытовой мусор!

Только для стран-членов ЕС:

Электрические и электронные приборы или использованные аккумуляторы/батарейки, непригодные для дальнейшего использования, необходимо собирать отдельно и утилизировать экологически безопасным способом. Используйте предусмотренные системы сбора мусора. Из-за возможного содержания опасных веществ при неправильной утилизации может быть нанесен вред окружающей среде и здоровью.

Українська

Вказівки з техніки безпеки

Загальні вказівки з техніки безпеки для електроінструментів

⚠ ПОПЕРЕДЖЕННЯ **Прочитайте всі вказівки з техніки безпеки, інструкції, ілюстрації та специфікації, надані з цим електроінструментом.** Невиконання усіх поданих нижче інструкцій може призвести до ураження електричним струмом, пожежі та/або серйозної травми.

Добре зберігайте на майбутнє ці попередження і вказівки.

Під поняттям «електроінструмент» в цих застереженнях мається на увазі електроінструмент, що працює від мережі (з електрокабелем) або від акумуляторної батареї (без електрокабелю).

Безпека на робочому місці

- **Тримайте своє робоче місце в чистоті і забезпечте добре освітлення робочого місця.** Безлад або погане освітлення на робочому місці можуть призвести до нещасних випадків.
- **Не працюйте з електроінструментом у середовищі, де існує небезпека вибуху внаслідок присутності горючих рідин, газів або пилу.** Електроінструменти можуть іскрить іскри, від яких може займатися пил або пари.
- **Під час праці з електроінструментом не підпускайте до робочого місця дітей та інших людей.** Ви можете втратити контроль над електроінструментом, якщо Ви не будете зосереджені на виконанні роботи.

Електрична безпека

- **Захищайте електроінструменти від дощу і вологи.** Попадання води в електроінструмент збільшує ризик ураження електричним струмом.

Безпека людей

- **Будьте уважними, слідкуйте за тим, що Ви робите, та розсудливо поводьтеся під час роботи з електроінструментом. Не**

користуйтеся електроінструментом, якщо Ви стомлені або знаходитеся під дією наркотиків, спиртних напоїв або ліків. Мить неуважності при користуванні електроінструментом може призвести до серйозних травм.

- **Використовуйте засоби індивідуального захисту. Завжди вдягайте захисні окуляри.** Застосування засобів індивідуального захисту для відповідних умов, напр., захисної маски, спецвзуття, що не ковзається, каски та навушників, зменшує ризик травм.
- **Уникайте випадкового вмикання. Перш ніж увімкнути електроінструмент в електромережу або під'єднати акумуляторну батарею, брати його в руки або переносити, впевніться в тому, що електроінструмент вимкнений.** Тримання пальця на вимикачі під час перенесення електроінструмента або підключення в розетку увімкнутого електроінструмента може призвести до травм.
- **Перед тим, як вмикати електроінструмент, приберіть налагоджувальні інструменти або гайковий ключ.** Перебування налагоджувального інструмента або ключа в частині електроінструмента, що обертається, може призвести до травм.
- **Уникайте неприродного положення тіла. Завжди зберігайте стійке положення та тримайте рівновагу.** Це дозволить Вам краще контролювати електроінструмент у небезпечних ситуаціях.
- **Вдягайте придатний одяг. Не вдягайте просторий одяг та прикраси. Не підставляйте волосся й одяг до деталей, що рухаються.** Просторий одяг, довге волосся та прикраси можуть потрапити в деталі, що рухаються.
- **Якщо існує можливість монтувати пиловідсмоктувальні або пилоуловлюючі пристрої, переконайтеся, щоб вони були добре під'єднані та правильно використовувалися.** Використання пиловідсмоктувального пристрою може зменшити небезпеки, зумовлені пилом.
- **Добре знання електроінструментів, отримане в результаті частого їх використання, не повинно призводити до самовпевненості й ігнорування принципів техніки безпеки.** Необережна дія може в одну мить призвести до важкої травми.

Правильне поводження та користування електроінструментами

- ▶ **Не перевантажуйте електроінструмент. Використовуйте такий електроінструмент, що спеціально призначений для відповідної роботи.** З придатним електроінструментом Ви з меншим ризиком отримаєте кращі результати роботи, якщо будете працювати в зазначеному діапазоні потужності.
- ▶ **Не користуйтеся електроінструментом з пошкодженим вимикачем.** Електроінструмент, який не вмикається або не вимикається, є небезпечним і його треба відремонтувати.
- ▶ **Перед тим, як регулювати що-небудь в електроінструменті, міняти приладдя або ховати електроінструмент, витягніть штепсель із розетки та/або витягніть акумуляторну батарею.** Ці попереджувальні заходи з техніки безпеки зменшують ризик випадкового запуску електроінструмента.
- ▶ **Ховайте електроінструменти, якими Ви саме не користуєтеся, від дітей. Не дозволяйте користуватися електроінструментом особам, що не знайомі з його роботою або не читали ці вказівки.** Використання електроінструментів недосвідченими особами може бути небезпечним.
- ▶ **Старанно доглядайте за електроінструментами і приладдям. Перевіряйте, щоб рухомі деталі електроінструмента були правильно розташовані та не заїдали, не були пошкодженими або у будь-якому іншому стані, який міг би вплинути на функціонування електроінструмента. Пошкоджені електроінструменти потрібно відремонтувати, перш ніж користуватися ними знову.** Велика кількість нещасних випадків спричиняється поганим доглядом за електроінструментами.
- ▶ **Тримайте різальні інструменти нагостреними та в чистоті.** Старанно доглянуті різальні інструменти з гострим різальним краєм менше застряють та легші в експлуатації.
- ▶ **Використовуйте електроінструмент, приладдя до нього, робочі інструменти тощо відповідно до цих вказівок. Беріть до уваги при цьому умови роботи та специфіку виконуваної роботи.** Використання електроінструментів для робіт, для яких вони не передбачені, може призвести до небезпечних ситуацій.
- ▶ **Тримайте рукоятки і поверхні захвату сухими і чистими, слідкуйте, щоб на них не було оливи або густого мастила.** Слизькі

рукоятки і поверхні захвату унеможливлюють безпечне поводження з електроінструментом та його контролювання в неочікуваних ситуаціях.

Правильне поводження та користування електроінструментами, що працюють на акумуляторних батареях

- ▶ **Заряджайте акумуляторні батареї лише в заряджувальних пристроях, рекомендованих виготовлювачем.** Використання заряджувального пристрою для акумуляторних батарей, для яких він не передбачений, може призводити до пожежі.
- ▶ **Використовуйте в електроінструментах лише рекомендовані акумуляторні батареї.** Використання інших акумуляторних батарей може призводити до травм та пожежі.
- ▶ **Не зберігайте акумуляторну батарею, якою Ви саме не користуєтеся, поряд із канцелярськими скріпками, ключами, цвяхами, гвинтами та іншими невеликими металевими предметами, які можуть спричинити перемикання контактів.** Коротке замикання між контактами акумуляторної батареї може спричиняти опіки або пожежу.
- ▶ **При неправильному використанні з акумуляторної батареї може потекти рідина. Уникайте контакту з нею. При випадковому контакті промийте відповідне місце водою. Якщо рідина потрапила в очі, додатково зверніться до лікаря.** Акумуляторна рідина може спричиняти подразнення шкіри або опіки.
- ▶ **Не використовуйте пошкоджені або модифіковані акумулятори або електроінструменти.** Пошкоджені або модифіковані акумулятори можуть повестися неочікувано, що може призвести до пожежі, вибуху або ризику травми.
- ▶ **Не піддавайте акумулятор або електроінструмент дії вогню або високих температур.** Вогонь або температури вищі за 130 °C можуть призвести до вибуху.
- ▶ **Виконуйте всі вказівки із заряджання і не заряджайте акумулятор або електроінструмент за температур, що виходять за вказані в інструкції межі.** Неправильне заряджання або заряджання за температур, що виходять за вказані межі, може пошкодити батарею і підвищити ризик займання.

Сервіс

- ▶ **Віддавайте свій електроінструмент на ремонт лише кваліфікованим фахівцям та лише з використанням оригінальних запчастин.** Це забезпечить роботу пристрою протягом тривалого часу.
- ▶ **Ніколи не обслуговуйте пошкоджені акумулятори.** Обслуговувати акумулятори дозволяється лише виробнику або авторизованим сервісним організаціям.

Інструкції з техніки безпеки для скобозабивачів

- ▶ **Завжди виходьте з того, що в скобозабивачі є кріпильні елементи.** Необережне поводження із цвяхозабивачем може призвести до несподіваного виштовхування кріпильних елементів та травмування.
- ▶ **Від'єднуйте скобозабивач від джерела живлення під час встановлення та виймання скоб, виконання налаштувань або заміни приладдя.** При підключенні скобозабивача до джерела живлення можливе випадкове спрацьовування, що може призвести до травмування.
- ▶ **Будьте обережні при поводженні з кріпильними елементами, особливо під час їх встановлення та виймання.** Кріпильні елементи мають гострі кінці, які можуть спричинити травми.
- ▶ **Не спрямовуйте електроінструмент на себе та на інших людей поблизу.** Несподіване натискання на спусковий гачок призведе до виштовхування кріпильного елемента, що може призвести до травмування.
- ▶ **Тримайте пальці подалі від спускового гачка, коли не користуєтеся степлером та під час переходу з одного робочого положення в інше.** Непередбачуване спрацьовування призведе до відстрілювання скоби, що може призвести до травмування.
- ▶ **При виконанні робіт, при яких скобозабивач може зачепити заховану електропроводку, тримайте інструмент за ізольовані поверхні.** Контакт приладдя або скоби проводки, що знаходиться під напругою, може призвести до зарядження металевих частин скобозабивача та до ураження електричним струмом.

- **Під час роботи міцно тримайте скобозабивач.** Неконтрольована віддача скобозабивача може призвести до ненавмисного спрацьовування і саме це може стати причиною травмування.
- **Тримайте всі частини тіла, такі як руки, ноги тощо, подалі від напрямку виштовхування цвяхів скобозабивача.** Скоба може пробити заготовку, а також будь-який предмет, що знаходиться за нею і це може призвести до травмування.
- **Під час використання скобозабивача тримайте всі частини тіла, такі як руки, ноги тощо, подалі від місця, де цвяхи забиваються в заготовку.** Скоба може змінити напрямок та вийти із заготовки, що може призвести до травмування.
- **Не приводьте скобозабивач в дію, поки він не буде щільно приставлений до оброблюваної заготовки.** Якщо скобозабивач не контактує із заготовкою, кріпильний елемент може відхилитися від заготовки, що може призвести до травмування.
- **Не використовуйте цей скобозабивний пістолет для закріплення електропроводки.** Він не призначений для прокладення електропроводки, може пошкодити ізоляцію електрокабелю і призвести внаслідок цього до ураження електричним струмом та небезпеки виникнення пожежі.
- Я**кщо кріпильний елемент заклинив у скобозабивачі, від'єднайте скобозабивач від джерела живлення.** Під час видалення застряглого кріпильного елемента скобозабивач може випадково увімкнутись, якщо він підключений до джерела живлення, що може призвести до травмування.
- **Будьте обережні під час витягування кріпильного елемента, що застряг.** Механізм може бути під тиском, і кріпильний елемент може бути з силою вивільненим, що може призвести до травмування.
- **Контактне спрацьовування слід застосовувати лише для неточних кріпильних робіт, таких як укладання покрівлі та обшивка, а також у виробництві піддонів, меблів, збірних будинків або м'яких меблів.** Для робіт, що вимагають більшої точності, слід вибрати інструмент послідовного спрацьовування або послідовний режим роботи.
- **Перед початком роботи з інструментами з вибірковим запуском завжди перевіряйте режим запуску.** Використання інструменту без

перевірки режиму спрацьовування може призвести до травмування внаслідок випадкового спрацьовування кріпильного елемента.

- ▶ **Використовуйте цей інструмент на робочих майданчиках, де дотримуються правил техніки безпеки.** У середовищах, де не дотримуються правил техніки безпеки, підвищується ризик отримання травм.
- ▶ **Для знаходження захованих в стіні труб або електропроводки користуйтеся придатними приладами або зверніться в місцеве підприємство електро-, газо- і водопостачання.** Зачеплення електропроводки може призводити до пожежі та ураження електричним струмом. Зачеплення газової труби може призводити до вибуху. Зачеплення водопровідної труби може завдати шкоду матеріальним цінностям.
- ▶ **При пошкодженні або неправильній експлуатації акумуляторної батареї може виходити пар. Акумуляторна батарея може займатись або вибухати.** Впустіть свіже повітря і – у разі скарг – зверніться до лікаря. Пар може подразнювати дихальні шляхи.
- ▶ **Не вносьте конструктивних змін в акумуляторну батарею та не відкривайте її.** Існує небезпека короткого замикання.
- ▶ **Гострими предметами, напр., гвіздками або викрутками, або прикладанням зовнішньої сили можна пошкодити акумуляторну батарею.** Можливе внутрішнє коротке замикання, загоряння, утворення диму, вибух або перегрів акумуляторної батареї.



Захищайте електроінструментвід нагрівання, зокрема, на сонці, а також від вогню, води та вологи. Існує небезпека вибуху.

Вказівки з техніки безпеки для блоків живлення зі штепсельною вилкою



Для заряджання вашого виробу використовуйте лише ізольовані блоки живлення, які позначені відповідним символом, сертифіковані згідно з EN 61558/IEC 61558 та відповідають вимогам щодо безпечної низької напруги (SELV). Інакше існує небезпека пожежі або ризик ураження електричним струмом.

- **Захищайте блок живлення зі штепсельною вилкою від дощу і вологи.** Попадання води в блок живлення зі штепсельною вилкою підвищує ризик ураження електричним струмом.
- **Тримайте блок живлення зі штепсельною вилкою в чистоті.** При забрудненнях існує небезпека ураження електричним струмом.
- **Кожного разу перед використанням перевіряйте блок живлення зі штепсельною вилкою. Не використовуйте блок живлення зі штепсельною вилкою, якщо були виявлені пошкодження.** Пошкоджений блок живлення зі штепсельною вилкою підвищує небезпеку ураження електричним струмом.
- **Сполучний блок живлення зі штепсельною вилкою повинен підходити до розетки. Забороняється будь-яким чином модифікувати штекер.** Використання оригінального штепселя та належної розетки зменшує ризик ураження електричним струмом.
- **Тримайте кабель блоку живлення подалі від джерел тепла, мастила, гострих країв або рухомих елементів.** Пошкоджений кабель збільшує небезпеку ураження електричним струмом.
- **Уникайте контакту частин тіла із заземленими поверхнями, напр., трубами, батареями опалення, плитами та холодильниками.** Коли Ваше тіло заземлене, існує збільшена небезпека ураження електричним струмом.

Опис продукту і послуг




Прочитайте всі застереження і вказівки. Невиконання вказівок з техніки безпеки та інструкцій може призвести до ураження електричним струмом, пожежі та/або важких серйозних травм.

Будь ласка, дотримуйтеся ілюстрацій на початку інструкції з експлуатації.

Призначення приладу

Цей електроінструмент призначений для скріплення тканини, шкіри, картону, фольги, ізоляційного матеріалу та аналогічних матеріалів з

м'якою поверхнею, наприклад деревини, тощо. Електроінструмент не підходить для обшивки стін та стель.

Зображені компоненти

Нумерація зображених компонентів посилається на зображення електроінструменту на сторінці з малюнком.

(1) Носик скобозабивного пістолета
(2) Гніздо USB
(3) Індикація зарядженості акумуляторної батареї
(4) Рукоятка
(5) Кришка відсіку акумуляторної батареї
(6) Пусковий гачок
(7) Кнопка розблокування магазину
(8) Індикатор заповнення магазину
(9) USB-кабель[a)]
(10) Затискні скоби[b)]
(11) Магазин
(12) Скріплювач паперу[b)]
(13) Зшивач брошур[b)]
(14) Тримач зшивача брошур
(15) Акумуляторна батарея

a) **звичайний (не входить в обсяг поставки)**
b) **Це приладдя не входить до стандартного комплекту поставки.**

Технічні дані

Акумуляторний скобозабивний пістолет		**TWEO**
Товарний номер		**3 603 JG7 0..**
Номінальна напруга	V=	3,6
Число ударів	уд./хв	30
Кріпильний матеріал		
– Затискні скоби		Тип 53

Акумуляторний скобозабивний пістолет		**TWEO**
– Ширина	мм	11,4
– Довжина	мм	4–10
Макс. місткість магазину		100
Вага[A)]	кг	0,8
Допустима температура навколишнього середовища при експлуатації і при зберіганні[B)]	°C	–20 ... +50
З'єднання для заряджання		USB
Тривалість заряджання[C)]	год	< 3
Вимоги до блоку живлення		
Зарядна напруга	B⎓	5,0
рекомендований струм заряджання	A	1,0
Рекомендована температура навколишнього середовища при заряджанні	°C	5 ... 35

A) з акумулятором, без приладдя

B) обмежена потужність за температури < 0 °C

C) Виміряно з рекомендованим струмом заряджання та акумуляторною батареєю, що входить в комплект постачання

Інформація щодо шуму і вібрації

Значення звукової емісії визначені відповідно до **EN IEC 62841-2-16**.

А-зважений рівень звукового тиску від електроінструменту, як правило становить **79** дБ(А). Похибка K = 3 дБ. Рівень шуму під час роботи може перебільшувати вказані значення. **Вдягайте навушники!**

Значення вібрації a_h (безперервна вібрація), p_F (повторна ударна вібрація) та коефіцієнт похибки K визначені відповідно **EN IEC 62841-2-16**:

a_h = **2,8** м/с^2 (K = **1,5** м/с^2), p_F = **5075** м/с^2 (K = **327** м/с^2)

Зазначені в цих вказівках рівень вібрації і рівень емісії шуму вимірювалися за визначеною в стандартах процедурою; ними можна користуватися для порівняння приладів. Вони також придатні для попередньої оцінки рівня вібрації і рівня емісії шуму.

Зазначені рівень вібрації і рівень емісії шуму стосуються основних робіт, для яких застосовується електроінструмент. Однак у разі застосування електроінструмента для інших робіт, роботи з іншим приладдям або у разі недостатнього технічного обслуговування рівень вібрації і рівень емісії шуму можуть бути іншими. В результаті рівень вібрації і рівень емісії шуму протягом всього робочого часу можуть значно зрости.

Для точної оцінки рівня вібрації і рівня емісії шуму потрібно також враховувати інтервали часу, коли електроінструмент вимкнений або, хоча й увімкнений, але фактично не працює. Це може значно зменшити сумарний рівень вібрації і рівень емісії шуму протягом робочого часу.

Визначте додаткові заходи безпеки для захисту оператора електроінструмента від вібрації, напр.: технічне обслуговування електроінструмента і робочих інструментів, нагрівання рук, організація робочих процесів.

Акумуляторна батарея

Заряджання акумуляторної батареї

(див. мал. **A**)

- ▶ **Зважайте на напругу в мережі!** Напруга в джерелі струму повинна відповідати даним на заводській табличці блоку живлення зі штепсельною вилкою.
- ▶ **Дотримуйтесь інструкцій з експлуатації блоку живлення зі штепсельною вилкою.**
- ▶ Для заряджання використовуйте мережевий адаптер, який відповідає вимогам, зазначеним у розділі «Технічні характеристики».

Вказівка: літій-іонні акумулятори постачаються частково зарядженими відповідно до міжнародних правил транспортування. Щоб акумулятор міг реалізувати свою повну ємність, перед тим, як перший раз працювати з приладом, акумулятор треба повністю зарядити.

Індикатор зарядженості акумуляторної батареї

Якщо індикатор зарядженості акумулятора світиться **червоним**, це означає, що заряд акумулятора становить менше 33 % від його ємності і його слід зарядити.

Індикатор зарядженості акумуляторної батареї показує, як просувається заряджання. Під час заряджання індикатор блимає **зеленим кольором**. Якщо індикатор зарядженості акумуляторної батареї безперервно світиться зеленим кольором, акумуляторна батарея повністю зарядилась. Індикатор гасне через 60 хвилин.

Якщо індикатор зарядженості акумулятора на електроінструменті блимає червоним, це означає, що заряд акумулятора занадто низький для запуску. Зарядіть акумулятор.

Якщо після інтенсивного використання електроінструменту індикатор зарядженості акумулятора блимає червоним, це означає, що електроінструмент перевантажений. Дайте електроінструменту охолонути, перш ніж продовжувати роботу.

Монтаж

Заповнення магазину (див. мал. B)

- ▶ **Використовуйте лише оригінальне Boschприладдя.** Особливо точні деталі скобозабивної машини, такі як магазин, штовхач та спусковий канал, підходять для використання скоб **Bosch**. Інші виробники використовують сталь іншої якості та інші розміри.
- – Переверніть електроінструмент.
- – Натисніть кнопку розблокування магазину **(7)** та вийміть магазин **(11)** рухом назад.
- – Вставте затискні скоби **(10)** гострими краями вгору.
- – Посуньте магазин **(11)** назад до фіксації.
- ▶ **Не застосовуйте силу при відкритті, наповненні та закриванні магазину.**

Експлуатація



Вдягайте захисні окуляри!

Початок роботи

Блокування спускового гачка в поєднанні з рухомим носиком скобозабивного пістолета **(1)** запобігає ненавмисному спрацьовуванню при випадковому натисканні на спусковий гачок **(6)**.

Увімкнення/вимкнення (одноразове спрацьовування)

– Спочатку міцно притисніть носик скобозабивного пістолета **(1)** до заготовки, вдавивши його повністю.
– Утримуйте інструмент натисненим і натисніть на спусковий гачок **(6)**.
– Після повного забивання відпустіть спусковий гачок **(6)** і підніміть носик скобозабивного пістолета **(1)** від заготовки.

Увімкнення/вимкнення (кількаразове спрацьовування)

– Для **швидких робіт** можна утримувати пускову кнопку **(6)** натиснутою.
Міцно притисніть носик скобозабивного пістолета **(1)** до заготовки, поки не відбудеться постріл. Помістіть скобозабивний пістолет у наступній точці та знову міцно притисніть носик скобозабивного пістолета **(1)** до заготовки.

Вказівки щодо роботи

▶ **Скоби 19 мм не підходять для використання з цим електроінструментом. Тому не застосовуйте цей електроінструмент для закріплення стельових обшивок кігтями для профільних дерев'яних рейок та для швів.**

▶ **Не натискайте на спусковий гачок електроінструмента і вийміть акумулятор, якщо скоба застрягла.** При видаленні скоби, що застрягла в електроінструменті, ви можете ненароком натиснути пусковий гачок.

Уникайте холостих пострілів, щоб зменшити спрацювання бойка.

Обережно вставте носик скобозабивного пістолета **(1)**. М'які заготовки (напр., сосна) можуть пошкодитися, якщо на них сильно натискати.

Приладдя для скріплення паперу

За допомогою спеціального приладдя цей електроінструмент можна використовувати для скріплення паперу. Приладдя підходить лише для **TWEO**.

– За допомогою **скріплювача паперу (12)** можна скріплювати до 60 аркушів паперу.
– За допомогою **зшивача брошур (13)** можна скріпити до 30 аркушів посередині буклету двома скріпками. Максимальний формат аркушів A4 (шириною 210 мм). Для зшивання аркушів формату A5 по центру передбачена розмітка.

Вказівка: скоби для скобозабивної машини міцніші, ніж стандартні, тому їх важко витягти з паперу.

► **Використовуйте лише оригінальне Boschприладдя.** Особливо точні деталі скобозабивної машини, такі як магазин, штовхач та спусковий канал, підходять для використання скоб **Bosch**. Інші виробники використовують сталь іншої якості та інші розміри.

Рекомендована довжина скоб	Кількість аркушів (папір 80 г/м²)	
	Скріплювач паперу	Зшивач брошур
4 мм	2–10	2–10
6 мм	2–20	2–20
8 мм	10–40	10–30
10 мм	20–60	20–30

Скріплення паперу (див. мал. від C1 і C2)

– Вставте відповідні затискні скоби **(10)**.
– Один за одним вставте носики скріплювача паперу **(12)** в бічні заглиблення на електроінструменті.
– Помістіть стопку паперу в скріплювач паперу **(12)** і розташуйте носик скобозабивного пістолета над папером в тому місці, де потрібно скріпити.
– Міцно притисніть електроінструмент так, щоб носик скобозабивного пістолета **(1)** втиснувся на кілька міліметрів.
– Утримуйте інструмент натисненим і короткочасно натисніть на спусковий гачок **(6)**.
– Після повного забивання скоби відпустіть спусковий гачок **(6)** і підніміть носик скобозабивного пістолета **(1)** від стопки паперу.

Вказівка: щоб заповнити магазин **(11)**, слід зняти скріплювач паперу **(12)** з електроінструмента.

Зшивання брошур (див. мал. від D1–D3)

- Перед першим використанням необхідно з'єднати дві частини зшивача брошур **(13)** разом. Таким чином зшивач брошур надійно зафіксується.
- Вставте відповідні затискні скоби **(10)**.
- Складіть верхній аркуш (обкладинку) стопки паперу, що скріплюється посередині, щоб позначити лінію зшивання.
- Розкрийте тримач **(14)** зшивача брошур **(13)** і вставте стопку паперу обкладинкою вгору.
- Складіть тримач **(14)** вниз.
- Вирівняйте стопку паперу так, щоб лінію розмітки було видно через пази в утримувачі.
- Спочатку міцно притисніть носик скобозабивного пістолета **(1)** до одного з пазів, вдавивши його на декілька міліметрів.
- Утримуйте інструмент натисненим і короткочасно натисніть на спусковий гачок **(6)**.
- Після повного забивання скоби відпустіть спусковий гачок **(6)** і підніміть носик скобозабивного пістолета **(1)** від тримача.
- Повторіть дії з другим пазом.
- Розкладіть тримач **(14)**, витягніть зшитий папір і складіть його посередині.

Технічне обслуговування і сервіс

Технічне обслуговування і очищення

▶ **Для якісної і безпечної роботи тримайте електроінструмент і вентиляційні отвори в чистоті.**

Заміна батареї (див. мал. E)

Замініть акумуляторну батарею, якщо час роботи після заряджання значно зменшився.

- Поверніть кришку **(5)** відсіку акумуляторної батареї проти годинникової стрілки до упору і зніміть кришку.
- Витягніть акумуляторну батарею **(15)** з батарейного відсіку.
- Встановіть нову акумуляторну батарею **(15)** в батарейний відсік. Використовуйте лише літій-іонні акумуляторні батареї **Bosch**. Ви

знайдете акумуляторні батареї в якості запчастини **Bosch** за посиланням www.boschtoolservice.com.

– Поставте кришку **(5)** рівно на відсік для акумуляторної батареї і поверніть її за годинниковою стрілкою до упору.

Сервіс та надання консультацій щодо використання продукції

Україна

Тел.: +380 800 503 888

Посилання на наші сервісні адреси та умови гарантії можна знайти на останній сторінці.

При всіх додаткових запитаннях та замовленні запчастин, будь ласка, зазначайте 10-значний номер для замовлення, що стоїть на паспортній табличці продукту.

Утилізація

Електроприлади, акумуляторні батареї, приладдя і упаковку треба здавати на екологічно чисту повторну переробку.



Не викидайте електроприлади та акумуляторні батареї/ батарейки в побутове сміття!

Лише для країн ЄС:

Електричні та електронні пристрої або використані акумулятори/ батареї, які більше не використовуються, повинні збиратися окремо та утилізуватися екологічно безпечним способом. Скористайтеся призначеними для цього системами збору. Неправильна утилізація може завдати шкоди навколишньому середовищу та здоров'ю через небезпечні речовини, що містяться у відходах.

Қазақ

Сәйкестікті растау жайлы ақпарат қосымшада бар.

Өнімді өндірген мемлекет туралы ақпарат және өндірілген мерзімі өнімнің корпусында көрсетілген.

Импортерге қатысты байланыс ақпарат өнім қаптамасында көрсетілген.

Өнімді пайдалану мерзімі

Өнімнің қызмет ету мерзімі 7 жыл. Өндірілген мерзімнен бастап (өндіру күні зауыт тақтайшасында жазылған) істетпей 5 жыл сақтағаннан соң, өнімді тексерусіз (сервистік тексеру) пайдалану ұсынылмайды.

Көрсетілген қызмет ету мерзімі тұтынушы аталмыш нұсқаулықтың талаптарын орындаған жағдайда ғана жарамды болады.

Істен шығу себептерінің тізімі

- қөп үшқын шықса, пайдаланбаңыз
- қатты діріл кезінде пайдаланбаңыз
- тоқ сымы бұзылған немесе оқшаулаусыз болса, пайдаланбаңыз
- өнім корпусынан тікелей түтін шықса, пайдаланбаңыз

Пайдаланушының мүмкін қателіктері

- тұтқасы мен корпусы бұзылған болса, өнімді пайдаланбаңыз
- жауын –шашын кезінде сыртта пайдаланбаңыз
- корпус ішіне су кірсе құрылғыны қосушы болмаңыз

Шекті күй белгілері

- тоқ сымының тозуы немесе зақымдануы
- өнім корпусының зақымдалуы

Қызмет көрсету түрі мен жилігі

- Әр пайдаланудан соң өнімді тазалау ұсынылады.

Сақтау

- құрғақ жерде сақтау керек
- жоғары температура көзінен және күн сәулелерінің әсерінен алыс сақтау керек
- сақтау кезінде температураның кенет ауытқуынан қорғау керек

– орамасыз сақтау мүмкін емес
– сақтау шарттары туралы қосымша ақпарат алу үшін МЕМСТ 15150-69 (шарт 1) құжатын қараңыз
– +5-ден +40 °C-қа дейін температурасында қоймада өндірушінің қаптамасында сақтаңыз. Салыстырмалы ылғалдылық 80 % -дан аспауы тиіс.

Тасымалдау

– тасымалдау кезінде өнімді құлатуға және кез келген механикалық ықпал етуге қатаң тыйым салынады
– босату/жүктеу кезінде пакетті қысатын машиналарды пайдалануға рұқсат берілмейді
– тасымалдау шарттары талаптарын МЕМСТ 15150-69 (5 шарт) құжатын оқыңыз
– Қоршаған орта температурасы −50 °C-тан +50 °C-қа дейін тасымалдау рұқсат етілген. Салыстырмалы ылғалдылық 100 %-дан аспауы тиіс.

Қауіпсіздік нұсқаулары

Электр құралдары үшін жалпы қауіпсіздік нұсқаулары

⚠ ЕСКЕРТУ **Осы электр құралының жинағындағы ескертулерді, нұсқауларды, суреттерді және сипаттамаларды оқыңыз.** Барлық техникалық қауіпсіздік нұсқаулықтарын орындамау тоқтың соғуына, өрт және/немесе ауыр жарақаттануларға алып келуі мүмкін.

Болашақ жұмыстар үшін қауіпсіздік нұсқаулықтары мен ескертпелерді сақтап қойыңыз.

Қауіпсіздік нұсқаулықтарында пайдаланылған Электр құрал атауының желіден қуат алатын электр құралдарына (желілік кабелі менен) және аккумуляторден қуат алатын электр құралдарына (желілік кабелі жоқ) қатысы бар.

Жұмыс орнының қауіпсіздігі

► **Жұмыс орнын таза және жарық ұстаңыз.** Ластанған және қараңғы жайларда сәтсіз оқиғалар болуы мүмкін.

► **Электр құрылғысын жарылатын атмосферада пайдаланбаңыз, мысалы, жанатын сұйықтық, газ немесе шаң бар болғанда.**

Электр құрал ұшқындарды жасайды, ал олар шаң немесе буларды жандыруы мүмкін.

- ▶ **Балалар мен бақылаушыларды электр құралынан алыс ұстаңыз.** Алданулар бақылау жоғалуына алып келуі мүмкін.
- ▶ Жабдық тұрмыстық жағдайларда, коммерциялық аймақтарда және қоғамдық жерлерде, зиянды және қауіпті өндірістік факторлар жоқ кіші электр тұтынуы бар өндірістік аймақтарында жұмыс істеу үшін арналған.

Электр қауіпсіздігі

- ▶ **Электр құралдарды жаңбырда немесе ылғалды қоршауда пайдаланбаңыз.** Электр құралына кірген су тоқ соғу қауіпін жоғарылатады.

Жеке қауіпсіздік

- ▶ **Электр құралды пайдалануда абай болыңыз, жұмысыңызды бақылаңыз және парасатты пайдаланыңыз. Электр құралды шаршаған кезде немесе есірткі, алкоголь немесе дәрі әсер еткен кезде пайдаланбаңыз.** Электр құралын пайдалану кезінде аңсыздық ауыр жеке жарақаттануға алып келуі мүмкін.
- ▶ **Жеке қорғайтын жабдықтарды пайдаланыңыз. Әрдайым көз қорғанысын тағыңыз.** Шаң маскасы, сырғанбайтын қауіпсіздік аяқ киімдері, шлем немесе есту қорғаныштары сияқты қорғағыш жабдықтары тиісті жағдайларда қолданып жеке жарақаттануларды кемейтеді.
- ▶ **Кездейсоқ іске қосылудың алдын алу. Тоқ көзіне және/немесе батареялар жинағына қосудан алдын, құралды көтеру немесе тасудан алдын өшіргіш өшік күйде болуына көз жеткізіңіз.** Электр құралын саусақты өшіргішке қойып тасу немесе қосқышы қосулы электр құралын тоққа қосу сәтсіз оқиғаға алып келуі мүмкін.
- ▶ **Электр құралын қосудан алдын келген реттеу сынасын немесе кілтті алып қойыңыз.** Электр құралының айналатын бөлігінде қалған кілт немесе сына жеке жарақаттануға алып келуі мүмкін.
- ▶ **Көп күш істетпеңіз. Әрдайым тиісті таяныш пен тең салмақтылықты сақтаңыз.** Бұл күтілмеген жағдайларда электр құралдың бақылануын сақтайды.
- ▶ **Тиісті киім киіңіз. Бос киім мен әшекейлерді киімеңіз. Шашыңыз бен киімдерді жылжымалы бөлшектерден алыс**

ұстаңыз. Бос киімдер, әшекейлер немесе ұзын шаш жылжымалы бөлшектер арқылы тартылуы мүмкін.

- ▶ **Егер шаң шығарып жинау жабдықтарына қосу құрылғылары берліген болса, онда олар қосулы болуына және тиісті ретте қолдануына көз жеткізіңіз.** Шаң жинауды пайдалану шаңға байланысты зияндарды кемейтеді.
- ▶ **Аспаптарды жиі пайдаланып жақсы білгеннен соң масайрап кетпей қауіпсіздік принциптерін елемей отырмаңыз.** Абайсыз әрекет секунд ішінде ауыр жарақаттануға алып келуі мүмкін.
- ▶ **НАЗАР АУДАРЫҢЫЗ! Энергиямен жабдықтаудың толықтай не жекелей тоқтатылуы немесе энергиямен жабдықтауды басқару тізбегінің ақауланууы салдарынан электр құралының жұмысында кідіріс пайда болған жағдайда, бұғатталмағандығына көз жеткізіп (болған жағдайда) барып, ажыратқышты Выкл. (Өшіру) қалпына келтіріңіз. Желілік ашаны розеткадан шығарыңыз немесе алып – салмалы аккумуляторды ажыратыңыз.** Осы әрекет арқылы бақыланбайтын қайта іске қосылудың алдын аласыз.
- ▶ Аталмыш пайдалану жөніндегі нұсқаулыққа сәйкес білікті қызметкерлер құрамына электр құралын реттеу, монтаждау, қолданысқа енгізу және оған қызмет көрсету әрекеттерімен таныс тұлғалар жатады.
- ▶ Электр құралымен жұмыс істеуге 18 жасқа толған, техникалық сипаттаманы, пайдалану жөніндегі нұсқаулықты және қауіпсіздік ережелерін оқып шыққан тұлғаларға рұқсат етіледі.
- ▶ Дене, сезім немесе ақыл-ой қабілеттері шектеулі немесе тәжірибесі мен білімі жеткіліксіз адамдар олардың қауіпсіздігі үшін жауапты тұлғаның бақылауында болмаса немесе электр құралын пайдалану бойынша нұсқау алмаған болса, бұйымды пайдаланбауы тиіс.

Электр құралдарын пайдалану және күту

- ▶ **Құралды аса көп жүктемеңіз. Жұмысыңыз үшін жарамды электр құралын пайдаланыңыз.** Жарамды электр құралымен керекті жұмыс аймағында дұрыс әрі сенімді жұмыс істейсіз.
- ▶ **Ажыратқышы дұрыс емес электр құралын пайдаланбаңыз.** Қосуға немесе өшіруге болмайтын электр құралы қауіпті болып, оны жөндеу қажет болады.

- **Жабдықтарды реттеу, бөлшектерін алмастыру немесе электр құралдарын қоймаға қою алдында, ашаны қуат көзінен ажыратыңыз және/немесе аккумуляторы алмалы-салмалы болса, оны электр құралынан алып тастаңыз.** Бұл сақтық әрекеті электр құралдың байқаусыз қосылуына жол бермейді.
- **Пайдаланылмайтын электр құралдарды балалар қолы жетпейтін жайға қойыңыз. Осыларды білмейтін немесе осы ескертпелерді оқымаған адамдарға бұл құралды пайдалануға жол бермеңіз.** Тәжірибесіз адамдар қолында электр құралдары қауіпті болады.
- **Электр құралдарын мен керек-жарақтарын ұқыпты күтіңіз. Қозғалмалы бөлшектердің кедергісіз істеуіне және кептеліп қалмауына, бөлшектердің ақаусыз немесе зақымдалмаған болуына, электр құралының зақымдалмағанына көз жеткізіңіз. Зақымдалған бөлшектері бар құралды пайдаланудан алдын жөндеңіз.** Электр құралдарының дұрыс күтілмеуі жазатайым оқиғаларға себеп болып жатады.
- **Кескіш аспаптарды өткір және таза күйде сақтаңыз.** Дұрыс күтілген және кескіш жиектері өткір кескіш аспаптар аз кептеліп, кесілетін бетке оңай бағытталады.
- **Электр құралын, жабдықтарды, алмалы-салмалы аспаптарды және т.б. осы нұсқауларға сай пайдаланыңыз. Сонымен жұмыс шарттарымен орындайтын әрекеттерге назар аударыңыз.** Электр құралдарын арналмаған жұмыстарда пайдалану қауіпті.
- **Қолтұтқалар мен қармау беттерін құрғақ, таза және май мен ластан таза ұстаңыз.** Сырғанақ қолтұтқалар мен қармау беттері күтілмеген жағдайларда сенімді қолдану мен бақылауға жол бермейді.

Батарея құралын пайдалану және күту

- **Тек өндіруші сипаттаған зарядтағышмен қайта зарядтаңыз.** Батарея жинағының бір түріне сай зарядтағыш басқа батарея жинағымен қолдануда өрт қауіпіне адып келуі мүмкін.
- **Электр құралдарын тек арнайы тағайындалған батарея жинақтарымен пайдаланыңыз.** Кез келген басқа батарея жинақтарын пайдалану жарақаттану мен өрт қауіпіне алып келеді.
- **Егер батарея жинағы қолдануда болмаса, оны түйреуіш, тиын, кілт, шеге, бұранда немесе басқа кіші метал заттардан ұстаңыз,**

олар бір терминалдан басқасына байланыс жасауы мүмкін. Батарея терминалдарын қосу күйік немесе өртке алып келуі мүмкін.

- ▶ **Дұрыс емес пайдалануда батареядан сұйықтық ағуы мүмкін, оған тимеңіз. Егер тиіп қалсаңыз, сумен шайып тастаңыз. Егер сұйықтық көзге тисе дәрігерге хабарласыңыз.** Батареядан шаққан сұйықтық қозу немесе күйіктерге алып келуі мүмкін.
- ▶ **Зақымдалған немесе өзгертілген батарея жинақтарын пайдаланбаңыз.** Зақымдалған немесе өзгертілген батареялар өртке, жарылуға немесе жарақаттуға алып келуі мүмкін кездейсоқ әрекеттерге алып келуі мүмкін.
- ▶ **Батарея жинағын немесе құралын өртке немесе қатты температураға салдырмаңыз.** 130 °C жоғары температураларда жарылыс болуы мүмкін.
- ▶ **Барлық зарядтау нұсқауларын орындап батарея жинағын нұсқауларда белгіленген температура ауқымынан тыс жағдайда зарядтамаңыз.** Дұрыс емес зарядтау немесе белгіленген ауқымнан тыс температурада зарядтау батареяны зақымдап өрт қауіпін жоғарылатуы мүмкін.

Қызмет көрсету

- ▶ **Электр құралына маманды жөндеуші тек бірдей қосалқы бөлшектермен қызмет көрсетуі керек.** Бұл электр құралының қауіпсіздігін сақталуын қамтамасыз етеді.
- ▶ **Зақымдалған батарея жинақтарын ешқашан пайдаланбаңыз.** Батарея жинақтарын тек өндіруші немесе өкілетті қызмет көрсету жабдықтаушысы арқылы орындалуы мүмкін.

Қапсырма қаққыш құрылғыларға арналған қауіпсіздік техникасының нұсқаулары

- ▶ **Әрдайым қапсырма қаққыш машинада бекіткіш элементтер бар деп есептеңіз.** Қапсырма қаққыш машинаны ұқыпсыз пайдалану бекіткіш элементтердің атылуына және жарақат алуға әкелуі мүмкін.
- ▶ **Қапсырма қаққыш машинаны қапсырмаларды салу немесе шығару, керек-жарақтарды баптау немесе өзгерту кезінде қуат көзінен ажыратыңыз.** Қапсырма қаққыш машина қуат көзіне қосулы болса, кездейсоқ іске қосылып, нәтижесінде жарақат алуға әкелуі мүмкін.

- **Бекіткіш элементтермен жұмыс істеген кезде, әсіресе оларды салған және шығарған кезде аса мұқият болыңыз.** Бекіткіш элементтердің жарақат тигізуі мүмкін өткір ұштары бар.
- **Аспапты өзіңізге немесе кез келген басқа адамға қаратпаңыз.** Күтпеген іске қосылу бекіткіш элементтің босатылуына және нәтижесінде жарақат алуға әкелуі мүмкін.
- **Степлермен жұмыс істемеген кезде және бір жұмыс күйінен басқасына ауысқан кезде саусағыңызды іске қосқыш тартпадан алшақ ұстаңыз.** Күтпеген іске қосылу нәтижесінде бекіткіш шығарылып, пайдаланушыға жарақат тигізуі мүмкін.
- **Қапсырма жасырын сымдарға тиюі мүмкін әрекеттерді орындаған кезде қапсырма қаққыш машинаны оқшауланған ұстау беттерінен ұстаңыз.** Егер қапсырма кернеу астындағы сымға тисе, қапсырма қаққыш машинаның ашық металл бөлшектері кернеу астына түсіп, пайдаланушыны ток соғуы мүмкін.
- **Қапсырма қаққыш машинаны пайдалану кезінде мықтап ұстаңыз.** Қапсырма қаққыш машинаның басқарылмайтын кері соғуы кездейсоқ іске қосуға әкелуі мүмкін, нәтижесінде жарақат алуыңыз мүмкін.
- **Қол-аяқ сияқты барлық дене мүшелерін қапсырма қаққыш машинаның қағу бағытынан алшақ ұстаңыз.** Бекіткіш элемент дайындамаға, сондай-ақ оның артында тұрған кез келген затқа кіріп, нәтижесінде жарақат алуға әкелуі мүмкін.
- **Қапсырма қаққыш машинаны пайдалану кезінде дененің қол-аяқ сияқты барлық дене мүшелерін қапсырманың дайындамаға қағылатын аймағынан алшақ ұстаңыз.** Қапсырма ауытқып, дайындамадан шығып кетуі мүмкін, нәтижесінде жарақат алуға әкелуі мүмкін.
- **Қапсырма қаққыш машина дайындамаға тұрақты орналастырылмаған болса, оны іске қоспаңыз.** Қапсырма қаққыш машина дайындамаға тимей тұрса, бекіткіш элемент дайындамадан ығысып, жарақат тигізуі мүмкін.
- **Бұл қапсырма қаққыш машинаны электр кабельдерді қысу үшін пайдаланбаңыз.** Ол электрлік кабельдерді монтаждауға арналмаған және электрлік кабельдердің оқшаулағышына зақым келтіруі мүмкін. Бұл ток соғу немесе өрт қаупін тудыруы мүмкін.

- **Бекіткіш элемент қапсырма қаққыш машинаның ішінде қысылып қалса, машинаны қуат көзінен ажыратыңыз.** Қысылып қалған бекіткіш элементті шығарып алу кезінде, қапсырма қаққыш машина қуат көзіне қосулы болса, ол кездейсоқ іске қосылып, жарақат тигізуі мүмкін.
- **Қысылып қалған бекіткіш элементті шығарып алу кезінде сақ болыңыз.** Механизм қысым астында болуы мүмкін және бекіткіш элемент күшпен шығып кетіп, жарақат тигізуі мүмкін.
- **Жанаспалы іске қосылу режимін шатыр және қаптама төсеу немесе түпқоймалар, жиһаз, құрастырмалы үйлер немесе қаптауыштарды өндіру сияқты дәл емес бекіту жұмыстарында ғана пайдалану керек.** Көбірек дәлдікті қажет ететін жұмыс үшін дәйекті іске қосылу режимі бар құралды таңдау немесе дәйекті жұмыс режимін орнату керек.
- **Режимді таңдау мүмкіндігі бар құралдарды пайдаланбас бұрын әрдайым таңдалған іске қосылу режимін тексеріңіз.** Құралды іске қосылу режимін тексермей пайдалану бекіткіш элементтің кенет іске қосылуынан жарақат алуға әкелуі мүмкін.
- **Бұл құралды қауіпсіз жұмыс әдістері мен ережелері ендірілген бақыланатын жұмыс алаңдарында пайдаланыңыз.** Қауіпсіз жұмыс әдістері мен ережелері сақталмаған орталарда жарақат алу қаупі жоғары болады.
- **Қажетті іздеу құралдарын пайдаланып жасырылған сымдарды табыңыз немесе жауапты жергілікті ұйым өкілдерін шақырыңыз.** Электр сымдарына тию өрт немесе ток соғуына алып келуі мүмкін. Газ құбырын зақымдау жарылысқа алып келуі мүмкін. Су құбырын зақымдау материалдық зиянға алып келуі мүмкін.
- **Аккумулятор зақымдалған немесе дұрыс пайдаланылмаған жағдайда, одан бу шығуы мүмкін. Аккумулятор жанып немесе жарылып қалуы мүмкін.** Таза ауа ішке тартыңыз және шағымдар болса, дәрігердің көмегіне жүгініңіз. Бу тыныс алу жолдарын тітіркендіруі мүмкін.
- **Аккумуляторды өзгертпеңіз және ашпаңыз.** Қысқа тұйықталу қаупі бар.
- **Шеге немесе бұрауыш сияқты ұшты заттар немесе сыртқы әсер арқылы аккумулулятор зақымдануы мүмкін.** Бұл қысқа

тұйықталуға алып келіп, аккумулятор жануы, түтін шығаруы, жарылуы немесе қызып кетуі мүмкін.



Электр құралын ыстықтан, мысалы, үздіксіз күн жарығынан, алаудан, судан және ылғалдан қорғаңыз. Жарылыс қаупі бар.

Штепсельдік қуат блогы бойынша қауіпсіздік техникасының нұсқаулары



Өнімді зарядтау үшін тиісті белгісі бар, EN 61558/IEC 61558 стандарты бойынша сертификатталған және төмен кернеуге қойылатын қауіпсіздік талаптарына (SELV) сай келетін оқшауланған штекерлік қуат блоктарын ғана пайдаланыңыз. Әйтпесе өрт немесе ток соғу қаупі туындайды.

- **Штекерлік қуат блогын жаңбырдан немесе ылғалдан қорғаңыз.** Штекерлік қуат блогының ішіне су кірсе, ток соғу қаупі артады.
- **Штекерлік қуат блогын таза ұстаңыз.** Құрылғының ластануы ток соғу қаупін тудырады.
- **Штекерлік қуат блогын әр пайдалану алдында тексеріңіз. Зақымдарды байқасаңыз, штекерлік қуат блогын пайдаланбаңыз.** Зақымдалған штекерлік қуат блогы ток соғу қаупін арттырады.
- **Штекерлік қуат блогының жалғағыш штекері розеткаға сәйкес келуі керек. Штекерді еш жағдайда өзгертуге болмайды.** Өзгертілмеген штекер мен жарамды розеткаларды пайдалану арқылы ток соғу қаупі азайтылады.
- **Штекерлік қуат блогының кабелін ыстықтан, майдан, өткір жиектерден немесе жылжымалы бөлшектерден алшақ ұстаңыз.** Зақымдалған кабель электр тоғының соғу қаупін арттырады.
- **Құбырлар, радиаторлар, плиталар мен суытқыштар сияқты жерге қосылған беттерге тимеңіз.** Денеңіз жерге қосылған болса жоғары ток соғу қауіпі пайда болады.

Өнім және қуат сипаттамасы




Барлық қауіпсіздік нұсқаулықтарын және ескертпелерді оқыңыз. Техникалық қауіпсіздік нұсқаулықтарын және ескертпелерді сақтамау тоқтың соғуына, өрт және/немесе ауыр жарақаттануларға алып келуі мүмкін.

Пайдалану нұсқаулығының алғы бөлігінің суреттерін ескеріңіз.

Мақсаты бойынша қолдану

Элект құралы маталар, былғары, картон, фольга, оқшаулағыш материалдар мен басқа да ұқсас материалдарды ағаштан не болмаса ағашқа ұқсайтын материалдардан жасалған жұмсақ бетке бекітуге арналған. Электр құралы қабырға немесе қаптайтын материалдарды бекітуге арналмаған.

Бейнеленген құрамды бөлшектер

Көрсетілген құрамды бөлшектердің нөмірлері графикалық беттегі электр құралының көрсетіліміне қатысты болып келеді.

(1) Степлер тиегі
(2) USB порты
(3) Аккумулятор заряды деңгейінің индикаторы
(4) Тұтқа
(5) Аккумулятор бөлімінің қақпағы
(6) Іске қосу құрылғысы
(7) Қорапты босату тетігі
(8) Толтыру индикаторы
(9) USB кабелі[a)]
(10) Қапсырма жолағы[b)]
(11) Қорап
(12) Қағаз бекіткіші[b)]
(13) Брошюралар бекіткіші[b)]

(14) Брошюралар бекіткішінің ұстағыш қапсырмасы

(15) Аккумулятор

a) **стандартты (жинақта қамтылмайды)**

b) **Бейнеленген құрамдас бөлшектер стандарттық жеткізу көлеміне кірмейді.**

Техникалық мәліметтер

Аккумуляторлық степлер		**TWEO**
Өнім нөмірі		**3 603 JG7 0..**
Номиналды кернеу	B=	3,6
Соққы саны	мин$^{-1}$	30
Қағылатын зат		
– Қапсырма жолағы		53-түрі
– Ені	мм	11,4
– Ұзындығы	мм	4–10
Қораптың макс. сыйымдылығы		100
Салмағы[A)]	кг	0,8
Жұмыс кезіндегі және сақтау кезіндегі рұқсат етілген қоршаған орта температурасы[B)]	°C	–20 ... +50
Зарядтау порты		USB
Зарядтау уақыты[C)]	сағ	< 3
Штепсельдік қуат блогына қойылатын талаптар		
Зарядтау кернеуі	B⎓	5,0
Ұсынылатын зарядтау тогы	A	1,0
Зарядтау кезіндегі ұсынылатын қоршаған орта температурасы	°C	5 ... 35

A) аккумуляторсыз, керек-жарақсыз

B) температура < 0 °C болғанда жұмыс күші шектелген көлемде болады

C) Ұсынылатын зарядтау тогымен және жеткізілім жиынтығындағы аккумуляторсыз өлшенген

Шуыл және діріл туралы ақпарат

EN IEC 62841-2-16 бойынша есептелген шуыл эмиссиясының көрсеткіштері.

Электр құралының амплитуда бойынша есептелген дыбыстық қысым деңгейі әдетте **79** дБ(A) құрайды. K дәлсіздігі = 3 дБ. Шуыл деңгейі жұмыс барысында белгіленген шамалардан артық болуы мүмкін. **Құлақ қорғанысын тағыңыз!**

Діріл көрсеткіштері a_h (үздіксіз діріл), p_F (қайталанатын соқпа діріл) және K дәлсіздігі, **EN IEC 62841-2-16** стандарты бойынша есептелген:

a_h = **2,8** м/с^2 (K = **1,5** м/с^2), p_F = **5075** м/с^2 (K = **327** м/с^2)

Осы нұсқауларда келтірілген діріл деңгейі және шуыл эмиссиясының көрсеткіші заңды өлшеу әдісі бойынша өлшенген және оларды электр құралдарын бір-бірімен салыстыру үшін пайдалануға болады. Олармен алдыңғы тербелу және шу шығаруды бағалауға болады.

Берілген тербелу деңгейі мен шуыл шығару мәні электр құралының негізгі жұмыстары үшін берілген. Егер электр құрал басқа жұмыстар үшін басқа алмалы-салмалы аспаптар менен немесе жетімсіз күтумен пайдаланылса дірілдеу деңгейі мен шуыл шығару мәндері өзгереді. Бұл бүкіл жұмыс уақыты үшін тербелу және шуыл шығаруды қатты көтеруі мүмкін.

Дірілдеу деңгейі мен шуыл шығару мәнін нақты есептеу үшін құрал өшірілген және қосылған болып пайдаланылмаған уақыттарды да ескеру қажет. Бұл дірілдеу деңгейі және жұмыс уақытындағы шуыл шығару мәнін төмендетеді.

Пайдаланушыны дірілдеу әсерінен сақтау үшін қосымша қауіпсіздік шараларын қолдану қажет, мысалы: электр құралды және алмалы-салмалы аспаптарды күту, қолдарды ыстық ұстау, жұмыс әдістерін ұйымдастыру.

Аккумулятор

Аккумуляторды зарядтау

(**A** суретін қараңыз)

- ▶ **Желілік кернеуге назар аударыңыз!** Ток көзінің кернеуі штепсельдік қуат блогының фирмалық тақтайшасындағы мәліметтерге сәйкес келуі тиіс.

- ▶ **Штепсельдік қуат блогының пайдалану бойынша нұсқаулығын қараңыз.**
- ▶ Зарядтау үшін "Техникалық деректер" бөліміндегі талаптарға сай келетін штепсельдік қуат блогын пайдаланыңыз.

Ескертпе: Литий-ионды батареялар халықаралық тасымалдау ережелеріне сәйкес ішінара зарядталған күйде жеткізіледі.Аккумулятордың толық қуатын пайдалану үшін оны алғаш рет пайдаланудан бұрын толық зарядтаңыз.

Аккумулятор заряды деңгейінің индикаторы

Аккумулятор заряды деңгейінің индикаторы **қызыл** түспен жанып тұрса, бұл аккумулятордың заряды 33% шамасынан төмен және оны зарядтау керек екендігін білдіреді.

Аккумулятор заряды деңгейінің индикаторы зарядтау процесін көрсетеді. Зарядтау барысында индикатор **жасыл** түспен жыпылықтайды. Аккумулятор заряды деңгейінің индикаторы үздіксіз жасыл түспен жанып тұрса, бұл аккумулятордың толық зарядталғанын білдіреді. Индикатор 60 минуттан кейін сөнеді.

Электр құралындағы аккумулятор заряды деңгейінің индикаторы қызыл түспен жыпылықтаса, бұл заряд деңгейінің іске қосу үшін тым төмен екендігін білдіреді. Аккумуляторды зарядтаңыз.

Электр құралын қарқынды түрде пайдаланғаннан кейін аккумулятор заряды деңгейінің индикаторы қызыл түспен жыпылықтаса, бұл электр құралына артық жүктеме түскенін білдіреді. Электр құралын әрі қарай пайдаланбас бұрын суытыңыз.

Монтаждау

Қорапты жабдықтау (B суретін қараңыз)

- ▶ **Тек түпнұсқа Bosch керек-жарақтарын пайдаланыңыз.** Степлер қорабы, қапсырмалар итергіші және итергіш канал сияқты қосалқы бөлшектер **Bosch** ұсынған қапсырмаларға арналған. Басқа өндірушілер сапасы басқа болатты және өлшемдерді пайдаланады.
- – Электр құралын аударыңыз.
- – Қорапты босату тетігін **(7)** басып, қорапты **(11)** артқа тартып шығарыңыз.

– Қапсырмалар жолағын **(10)**, қапсырмалардың ұштарын жоғары қаратып, енгізіңіз.
– Қорапты **(11)** тірелгенше кері жылжытыңыз.
▶ **Қорапты ашу, жабдықтау және жабу кезінде күш салмаңыз.**

Пайдалану



Қорғаныш көзілдірікті киіңіз.

Қолданысқа енгізу

Жылжымалы степлер тиегімен **(1)** байланыстырылған іске қосу құлпы кенет басылған іске қосу құрылғысының **(6)** кездейсоқ атуын болдырмайды.

Қосу/өшіру (бір реттік іске қосу)

– Степлер тиегін **(1)** **алдымен** дайындамаға тұрақты етіп, толықтай басылғанша қойыңыз.
– Басу күшін сақтай отырып, іске қосу құрылғысын **(6)** басыңыз.
– Толық қағып кіргізгеннен кейін іске қосу құрылғысын **(6)** жіберіңіз де, степлер тиегін **(1)** дайындамадан ары көтеріңіз.

Қосу/өшіру (түйіспелі іске қосу)

– **Жылдам жұмыс істеу** үшін іске қосу құрылғысын **(6)** басып тұруға болады.
Степлер тиегімен **(1)** дайындамаға ату орын алғанша қатты басыңыз. Степлерді келесі күйге қойыңыз және степлер тиегімен **(1)** дайындамаға қайтадан қатты басыңыз.

Пайдалану бойынша нұсқаулар

▶ **Аталмыш электр құралымен 19 мм қапсырмаларды өңдеу мүмкін емес. Сондықтан бұл электр құралын төбе қаптауыштарын профильдік сүрек немесе жік ұстағыштарымен бекіту үшін пайдаланбаңыз.**
▶ **Қапсырма электр құралында қысылып қалса, электр құралын іске қосу құрылғысынан ұстамаңыз және аккумуляторды**

шығарып алыңыз. Қысылып қалған қапсырмаларды шығарған кезде, іске қосу құрылғысы кездейсоқ іске қосылуы мүмкін.

Соққыштың тозуын азайту үшін бос ату әрекеттерін болдырмаңыз.

Степлер тиегін **(1)** абайлап салыңыз. Жұмсақ дайындамалар (мысалы, қарағай сүрегі) тым қатты басылған жағдайда зақымдалуы мүмкін.

Қағазды бекітуге арналған керек-жарақтар

Арнайы керек-жарақтардың көмегімен электр құралын қағазды бекіту үшін пайдалануға болады. Керек-жарақтар тек **TWEO** құрылғысына арналған.

- **Қағаз бекіткішімен (12)** 60 параққа дейін бекітуге болады.
- **Брошюралар бекіткішімен (13)** 30 параққа шейін ортасынан екі қапсырмамен бір брошюра ретінде бекітуге болады. Бекітілетін парақтардың максималды пішіні DIN A4 (ені 210 мм) болып табылады. DIN A5 пішіміндегі парақтарды ортасынан бекіту үшін таңбаламалар бар.

Нұсқау: степлер қапсырмалары стандартты қапсырмалардан тұрақты болып табылады және сондықтан оларды қағаздан шығару күрделі болып табылады.

▶ **Тек түпнұсқа Bosch керек-жарақтарын пайдаланыңыз.** Степлер қорабы, қапсырмалар итергіші және итергіш канал сияқты қосалқы бөлшектер **Bosch** ұсынған қапсырмаларға арналған. Басқа өндірушілер сапасы басқа болатты және өлшемдерді пайдаланады.

Қапсырма ұзындығы бойынша ұсыныс	Парақтар саны (80 г/м^2 қағаз)	
	Қағаз бекіткіші	Брошюралар бекіткіші
4 мм	2–10	2–10
6 мм	2–20	2–20
8 мм	10–40	10–30
10 мм	20–60	20–30

Қағазды бекіту (C1 және C2 суреттерін қараңыз)

- Жарамды қапсырмалар жолағын **(10)** енгізіңіз.
- Қағаз бекіткішінің **(12)** ұштарын электр құралының бүйір кесіктеріне дәйекті түрде салыңыз.

- Бір дестe қағазды қағаз бекіткішіне **(12)** салып, степлер тиегін бекітілетін қағаз аймағының үстіне орналастырыңыз.
- Электр құралын, степлер тиегі **(1)** бірнеше миллиметрге кіргенше, төмен қарай қатты басыңыз.
- Басу күшін сақтай отырып, іске қосу құрылғысын **(6)** қысқаша басыңыз.
- Қапсырма толық қағылғаннан кейін, іске қосу құрылғысын **(6)** босатыңыз да, степлер тиегін **(1)** қағаз дестесінен көтеріңіз.

Нұсқау: қорапты **(11)** жабдықтау үшін қағаз бекіткішін **(12)** электр құралынан бөлшектеу қажет.

Брошюраларды бекіту (D1–D3 суреттерін қараңыз)

- Алғаш рет қолданысқа енгізуден бұрын брошюралар бекіткішінің **(13)** екі жарты бөлігін байланыстыру керек. Брошюралар бекіткішін енді бөлшектеуге болмайды.
- Жарамды қапсырмалар жолағын **(10)** енгізіңіз.
- Бекітілетін қағаз дестесінің ең жоғарғы парағын (мұқаба) ортасынан бүктеп, қапсырма қойылатын жерде белгі сызығын жасаңыз.
- Брошюралар бекіткішінің **(13)** ұстағыш қапсырмасын **(14)** ашып, қағаз дестесін, мұқабасын жоғары қаратып, енгізіңіз.
- Ұстағыш қапсырманы **(14)** төмен қайырыңыз.
- Қағаз дестесін белгі сызығы ұстағыш қапсырмалардың ойықтары арқылы көрінетіндей етіп туралаңыз.
- Алдымен степлер тиегін **(1)**, ол бірнеше миллиметрге кіргенше, ойыққа берік орнатыңыз.
- Басу күшін сақтай отырып, іске қосу құрылғысын **(6)** қысқаша басыңыз.
- Қапсырмаларды толық салғаннан кейін іске қосу құрылғысын **(6)** жіберіңіз де, степлер тиегін **(1)** ұстағыш қапсырмадан ары көтеріңіз.
- Жұмыс қадамдарын екінші ойықта қайталаңыз.
- Ұстағыш қапсырманы **(14)** ашыңыз, бекітілген қағаз дестесін шығарыңыз және оны ортасынан бүктеңіз.

Техникалық күтім және қызмет

Қызмет көрсету және тазалау

► **Лайықты әрі қауіпсіз түрде жұмыс істей алу үшін, электр құралды және желдету саңылауларын таза қалыпта ұстаңыз.**

Аккумуляторды алмастыру (E суретін қараңыз)

Зарядтағаннан кейін жұмыс уақыты айтарлықтай қысқарған жағдайда, аккумуляторды алмастырыңыз.

– Аккумулятор бөлімінің қақпағын **(5)** сағат тілінің бағытына қарсы шегіне дейін бұрап, қақпақты тартып алыңыз.
– Аккумуляторды **(15)** аккумулятор бөлімінен тартып шығарыңыз.
– Жаңа аккумуляторды **(15)** аккумулятор бөліміне салып қойыңыз. Тек **Bosch** литий-иондық аккумуляторларын пайдаланыңыз. Аккумуляторды **Bosch** қосалқы бөлшегі ретінде www.boschtoolservice.com сайтында табуға болады.
– Қақпақты **(5)** аккумулятор бөліміне берік орнатып, қақпақты сағат тілінің бағытымен шегіне дейін бұраңыз.

Тұтынушыларға қызмет көрсету және пайдалану бойынша кеңес беру

Қазақстан
Тұтынушыларға кеңес беру және шағымдарды қабылдау орталығы:
Роберт Бош (Robert Bosch) ЖШС
050012 Алматы қ.,
Қазақстан Республикасы
Мұратбаев к-сі, 180
"Гермес" БО, 7 қабат
Тел.: +7 (727) 331 86 00
Тел.: 8 8000 700 270

Біздің сервистік мекенжайларымызға және кепілдік шарттарына сілтеме соңғы бетте және сайтта https://www.bosch-professional.com/kz/ru/ берілген.

Сұрақтар қою және қосалқы бөлшектерге тапсырыс беру кезінде міндетті түрде өнімнің фирмалық тақтайшасындағы 10 таңбалы өнім нөмірін беріңіз.

Кәдеге жарату

Электр құралдарды, аккумуляторларды, керек-жарақтарды және орау материалдарын экологиялық тұрғыдан дұрыс утилизациялауға тапсыру керек.



Электр құралдарды және аккумуляторларды/батареяларды үй қоқысына тастамаңыз!

Тек қана ЕО елдері үшін:

Пайдалануға әрі қарай жарамайтын электрлік және электрондық құрылғыларды немесе пайдаланылған аккумуляторларды/батареяларды бөлек жинау және қоршаған орта үшін қауіпсіз жолмен кәдеге жарату керек. Белгіленген қоқыс жинау жүйелерін пайдаланыңыз. Қате жолмен кәдеге жарату құрылғы құрамындағы қауіпті болуы мүмкін заттектерге байланысты қоршаған орта мен денсаулық үшін қауіпті болуы мүмкін.

Română

Instrucțiuni de siguranță

Instrucțiuni generale de siguranță pentru scule electrice

⚠ AVERTISMENT **Citiți toate avertizările, instrucțiunile, ilustrațiile și specificațiile puse la dispoziție împreună cu această sculă electrică.** Nerespectarea instrucțiunilor menționate mai jos poate duce la electrocutare, incendiu și/sau vătămări corporale grave.

Păstrați toate indicațiile de avertizare și instrucțiunile în vederea utilizărilor viitoare.

Termenul "sculă electrică" folosit în indicațiile de avertizare se referă la sculele electrice alimentate de la rețea (cu cablu de alimentare) sau la sculele electrice cu acumulator (fără cablu de alimentare).

Siguranța la locul de muncă

- ▶ **Mențineți-vă sectorul de lucru curat și bine iluminat.** Dezordinea sau sectoarele de lucru neluminate pot duce la accidente.
- ▶ **Nu lucrați cu sculele electrice în mediu cu pericol de explozie, în care există lichide, gaze sau pulberi inflamabile.** Sculele electrice generează scântei care pot aprinde praful sau vaporii.
- ▶ **Nu permiteți accesul copiilor și al spectatorilor în timpul utilizării sculei electrice.** Dacă vă este distrasă atenția puteți pierde controlul.

Siguranță electrică

- ▶ **Feriți sculele electrice de ploaie sau umezeală.** Pătrunderea apei într-o sculă electrică mărește riscul de electrocutare.

Siguranța persoanelor

- ▶ **Fiți atenți, aveți grijă de ceea ce faceți și procedați rațional atunci când lucrați cu o sculă electrică. Nu folosiți scula electrică atunci când sunteți obosiți sau vă aflați sub influența drogurilor, a alcoolului sau a medicamentelor.** Un moment de neatenție în timpul utilizării sculelor electrice poate duce la răniri grave.
- ▶ **Purtați echipament personal de protecție. Purtați întotdeauna ochelari de protecție.** Purtarea echipamentului personal de protecție, ca masca pentru praf, încălțăminte de siguranță antiderapantă, casca de protecție sau protecția auditivă, în funcție de tipul și utilizarea sculei electrice, diminuează riscul rănirilor.
- ▶ **Evitați o punere în funcțiune involuntară. Înainte de a introduce ștecherul în priză și/sau de a introduce acumulatorul în scula electrică, de a o ridica sau de a o transporta, asigurați-vă că aceasta este oprită.** Dacă atunci când transportați scula electrică țineți degetul pe întrerupător sau dacă porniți scula electrică înainte de a o racorda la rețeaua de curent, puteți provoca accidente.
- ▶ **Înainte de pornirea sculei electrice îndepărtați cleștii de reglare sau cheile fixe din aceasta.** O cheie sau un clește atașat la o componentă rotativă a sculei electrice poate provoca răniri.

- ▶ **Nu vă întindeți pentru a lucra cu scula electrică. Mențineți-vă întotdeauna stabilitatea și echilibrul.** Astfel veți putea controla mai bine scula electrică în situații neașteptate.
- ▶ **Purtați îmbrăcăminte adecvată. Nu purtați îmbrăcăminte largă sau podoabe. Feriți părul și îmbrăcămintea de piesele aflate în mișcare.** Îmbrăcămintea largă, părul lung sau podoabele pot fi prinse în piesele aflate în mișcare.
- ▶ **Dacă pot fi montate echipamente de aspirare și colectare a prafului, asigurați-vă că acestea sunt racordate și folosite în mod corect.** Folosirea unei instalații de aspirare a prafului poate duce la reducerea poluării cu praf.
- ▶ **Nu vă lăsați amăgiți de ușurința în operare dobândită în urma folosirii frecvente a sculelor electrice și nu ignorați principiile de siguranță ale acestora.** Neglijența poate provoca, într-o fracțiune de secundă, vătămări corporale grave.

Utilizarea și manevrarea atentă a sculelor electrice

- ▶ **Nu suprasolicitați scula electrică. Folosiți pentru executarea lucrării dv. scula electrică destinată acelui scop.** Cu scula electrică potrivită lucrați mai bine și mai sigur în domeniul de putere indicat.
- ▶ **Nu folosiți scula electrică dacă aceasta are întrerupătorul defect.** O sculă electrică, care nu mai poate fi pornită sau oprită, este periculoasă și trebuie reparată.
- ▶ **Scoateți ștecherul afară din priză și/sau îndepărtați acumulatorul dacă este detașabil, înainte de a executa reglaje, a schimba accesorii sau a depozita scula electrică.** Această măsură de prevedere împiedică pornirea involuntară a sculei electrice.
- ▶ **Păstrați sculele electrice nefolosite la loc inaccesibil copiilor și nu lăsați să lucreze cu scula electrică persoane care nu sunt familiarizate cu aceasta sau care nu au citit prezentele instrucțiuni.** Sculele electrice devin periculoase atunci când sunt folosite de persoane lipsite de experiență.
- ▶ **Întrețineți sculele electrice și accesoriile acestora. Verificați alinierea corespunzătoare, controlați dacă, componentele mobile ale sculei electrice nu se blochează, sau dacă există piese rupte sau deteriorate care să afecteze funcționarea sculei electrice. Înainte de utilizare dați la reparat o sculă electrică defectăpiesele deteriorate.**

Cauza multor accidente a fost întreținerea necorespunzătoare a sculelor electrice.

- ▶ **Mențineți bine dispozitivele de tăiere bine ascuțite și curate.** Dispozitivele de tăiere întreținute cu grijă, cu tăișuri ascuțite se înțepenesc în mai mică măsură și pot fi conduse mai ușor.
- ▶ **Folosiți scula electrică, accesoriile, dispozitivele de lucru etc. conform prezentelor instrucțiuni, ținând cont de condițiile de lucru și de activitatea care trebuie desfășurată.** Folosirea sculelor electrice în alt scop decât pentru utilizările prevăzute, poate duce la situații periculoase.
- ▶ **Mențineți mânerele și zonele de prindere uscate, curate și feriți-le de ulei și unsoare.** Mânerele și zonele de prindere alunecoase nu permit manevrarea și controlul sigur al sculei electrice în situații neașteptate.

Manevrarea și utilizarea atentă a sculelor electrice cu acumulator

- ▶ **Încărcați acumulatorii numai în încărcătoarele recomandate de producător.** Dacă un încărcător destinat unui anumit tip de acumulator este folosit la încărcarea altor tipuri de acumulator decât cele prevăzute pentru el, există pericol de incendiu.
- ▶ **Folosiți numai acumulatori special destinați sculelor electrice respective.** Utilizarea altor acumulatori poate duce la răniri și pericol de incendiu.
- ▶ **Feriți acumulatorii nefolosiți de agrafele de birou, monede, chei, cuie, șuruburi sau alte obiecte metalice mici, care ar putea provoca șuntarea bornelor.** Un scurtcircuit între bornele acumulatorului poate duce la arsuri sau incendiu.
- ▶ **În cazul utilizării greșite, se poate scurge lichid din acumulator; evitați contactul cu acesta. În cazul contactului accidental cu acesta, clătiți cu apă zona afectată. În cazul contactului lichidului cu ochii, consultați de asemenea un medic.** Lichidul scurs din acumulator poate produce iritații ale pielii sau arsuri.
- ▶ **Nu folosiți un acumulator sau o sculă electrică cu acumulator deteriorat sau modificat.** Acumulatorii deteriorați sau modificați pot avea un comportament imprevizibil care să ducă la incendiu, explozie sau să genereze risc de vătămări corporale.

- ▶ **Nu expuneți acumulatorul sau scula electrică la foc sau temperaturi excesive.** Expunerea la temperaturi mai mari de 130 °C poate duce la explozii.
- ▶ **Respectați toate instrucțiunile de încărcare și nu reîncărcați acumulatorul sau scula electrică cu acumulator la temperaturi situate în afara domeniului de temperaturi specificat în instrucțiuni.** Încărcarea incorectă sau la temperaturi situate în afara domeniului de temperaturi specificat ar putea cauza deteriorarea acumulatorului și mări riscul de incendiu.

Întreținere

- ▶ **Încredințați scula electrică pentru reparare personalului de specialitate, calificat în acest scop, repararea făcându-se numai cu piese de schimb originale.** Astfel veți fi siguri că este menținută siguranța sculei electrice.
- ▶ **Nu întrețineți niciodată acumulatori deteriorați.** Întreținerea acumulatorilor ar trebui efectuată numai de către producător sau de către furnizori de service autorizați de acesta.

Instrucțiuni privind siguranța pentru capsatoare

- ▶ **Pleacă întotdeauna de la premisa că capsatorul conține capse.** Manevrarea neatentă a capsatorului poate duce la împușcarea accidentală a capselor și poate provoca răniri.
- ▶ **Deconectează capsatorul de la sursa de energie electrică atunci când încarci și descarci capse, efectuezi reglaje sau schimbi accesoriile.** Capsatorul poate fi activat accidental atunci când este conectat la sursa de energie electrică, ceea ce poate provoca răniri.
- ▶ **Ai grijă atunci când manipulezi capse, mai ales în timpul încărcării și descărcării acestora.** Capsele au vârfuri ascuțite care pot provoca răniri.
- ▶ **Nu orienta scula electrică spre tine sau spre persoanele din apropiere.** Declanșarea neașteptată va duce la descărcarea unei capse, ceea ce poate duce la răniri.
- ▶ **Ține degetele la distanță de declanșator atunci când nu utilizezi capsatorul și atunci când te deplasezi dintr-o poziție de operare în alta.** Declanșarea neașteptată va duce la descărcarea unei capse, ceea ce poate duce la răniri.

- **Ține capsatorul de mânerele izolate atunci când execuți lucrări la care capsa poate intra în contact cu conductoare electrice ascunse.** Contactul unei capse cu un conductor aflat „sub tensiune” poate pune sub tensiune componentele metalice ale capsatorului şi provoca electrocutarea operatorului.
- **Ține ferm capsatorul în timpul funcționării acestuia.** Reculul necontrolat al capsatorului poate provoca o activare accidentală, care se poate solda cu răniri.
- **Ține toate membrele corpului, de exemplu, mâinile şi picioarele etc., la distanță de direcția de declanşare a capsatorului.** Capsa ar putea penetra piesa de prelucrat, precum şi orice obiect din spatele acesteia, ceea ce se poate solda cu răniri.
- **Când utilizezi capsatorul, ține toate membrele corpului, de exemplu, mâinile şi picioarele etc., la distanță de zona de fixare a capselor în piesa de prelucrat.** Capsa ar putea devia şi ieşi din piesa de prelucrat, ceea ce poate duce la răniri.
- **Nu acționa capsatorul decât atunci când acesta se sprijină ferm pe piesa de prelucrat.** În cazul în care capsatorul nu se află în contact cu piesa de prelucrat, capsa ar putea fi deviată în altă direcție, departe de ținta ta.
- **Nu folosi capsatorul în scopul fixării cablurilor electrice.** Acesta nu este conceput pentru instalarea de cabluri electrice şi ar putea deteriora izolația acestora, ducând, astfel, la electrocutare sau pericolul de incendiu.
- **În cazul în care capsa se blochează în capsator, deconectează capsatorul de la rețeaua electrică.** În momentul scoaterii unei capse blocate, capsatorul ar putea fi activat accidental atunci când este conectat la sursa de energie electrică, ceea ce poate provoca răniri.
- **Acționează cu prudență atunci când scoți o capsă blocată.** Mecanismul ar putea fi comprimat, iar capsa ar putea fi descărcată forțat, ceea ce poate provoca răniri.
- **Acționarea prin contact trebuie utilizată numai pentru aplicațiile de strângere de non-precizie, de exemplu, pentru construcția de acoperişuri şi plăci de acoperire sau pentru producția de paleți, corpuri de mobilier, carcase prefabricate sau tapițerie.** Pentru lucrările care necesită un grad mai mare de precizie, trebuie aleasă o sculă electrică secvențială sau un mod de funcționare secvențială.

- ▶ **Verifică întotdeauna modul de acționare înainte de a utiliza sculele electrice cu modul de acționare selectivă.** Utilizarea sculei electrice fără verificarea prealabilă a modului de acționare se poate solda cu răniri sau cu acționarea accidentală a unui element de fixare.
- ▶ **Folosește această sculă electrică numai pe șantiere controlate, unde sunt implementate practici de lucru sigure.** În mediile în care practicile de lucru sigure nu sunt aplicate există un risc crescut de rănire.
- ▶ **Folosiți detectoare adecvate pentru a localiza conducte de alimentare ascunse sau adresați-vă în acest scop regiei locale furnizoare de utilități.** Contactul cu conductorii electrici poate duce la incendiu și electrocutare. Deteriorarea unei conducte de gaz poate provoca explozii. Străpungerea unei conducte de apă provoacă pagube materiale.
- ▶ **În cazul deteriorării sau utilizării necorespunzătoare a acumulatorului, se pot degaja vapori. Acumulatorul poate arde sau exploda.** Aerisiți bine încăperea și solicitați asistență medicală dacă starea dumneavoastră de sănătate se înrăutățește. Vaporii pot irita căile respiratorii.
- ▶ **Nu modifica și nu deschide acumulatorul.** Există pericolul de scurtcircuit.
- ▶ **În urma contactului cu obiecte ascuțite ca de exemplu cuie sau șurubelnițe sau prin acțiunea unor forțe exterioare asupra sa, acumulatorul se poate deteriora.** Se poate produce un scurtcircuit intern în urma căruia acumulatorul să se aprindă, să scoată fum, să explodeze sau să se supraîncălzească.



Protejează scula electrică împotriva căldurii, de exemplu, împotriva radiațiilor solare continue, focului, apei și umezelii. Există pericolul de explozie.

Instrucțiuni privind siguranța pentru alimentator



Pentru încărcarea produsului folosește numai alimentatoare izolate, prevăzute cu simbolul indicat, care sunt certificate conform standardelor EN 61558/IEC 61558 și care corespund cerințelor privind siguranța de joasă tensiune (SELV). În caz contrar, va exista pericolul de incendiu sau riscul de electrocutare.

- ▶ **Evitați contactul alimentatorului cu ploaia sau umezeala.** Pătrunderea apei într-un alimentator crește riscul de electrocutare.

- **Mențineți curat alimentatorul.** Dacă acestea se murdăresc, există pericolul de electrocutare.
- **Verificați alimentatorul înainte de fiecare utilizare. Nu folosiți alimentatorul în cazul în care constatați că acesta prezintă deteriorări.** Alimentatoarele deteriorate cresc riscul de electrocutare.
- **Ştecherul alimentatorului trebuie să se potrivească cu priza. Nu este permisă în niciun caz modificarea ştecherului.** Fişele nemodificate şi prizele potrivite reduc riscul de electrocutare.
- **Fereşte cablul electric împotriva expunerii la căldură, ulei, muchii ascuţite sau componente mobile.** Cablul deteriorat creşte riscul de electrocutare.
- **Evitați contactul corporal cu suprafețe împământate sau legate la masă ca țevi, instalații de încălzire, plite și frigidere.** Există un risc crescut de electrocutare atunci când corpul vă este împământat sau legat la masă.

Descrierea produsului şi a performanţelor sale




Citiți toate indicațiile şi instrucțiunile de siguranță. Nerespectarea instrucțiunilor şi indicațiilor de siguranță poate provoca electrocutare, incendiu şi/ sau răniri grave.

Țineți seama de ilustrațiile din partea anterioară a instrucțiunilor de folosire.

Utilizarea conform destinației

Scula electrică este destinată capsării de stofe, piele, carton, folii, materiale pentru izolație şi alte materiale similare pe suprafețe moi, de exemplu, lemn sau materiale asemănătoare lemnului. Scula electrică nu este adecvată pentru fixarea pe garnituri de perete sau de plafon.

Componentele ilustrate

Numerotarea componentelor ilustrate se referă la schița sculei electrice de la pagina grafică.

(1) Ciocul capsatorului
(2) Port USB
(3) Indicator de încărcare a acumulatorului
(4) Mâner
(5) Capacul de la compartimentul acumulatorului
(6) Declanşator
(7) Dispozitiv de deblocare a magaziei
(8) Indicator de umplere
(9) Cablu USB[a)]
(10) Bandă de capse[b)]
(11) Magazie
(12) Capsator pentru hârtie[b)]
(13) Capsator pentru broşuri[b)]
(14) Etrier de blocare a capsatorului pentru broşuri
(15) Acumulator

a) **uzual (nu este inclus în pachetul de livrare)**
b) **Acest accesoriu nu este inclus în setul de livrare standard.**

Date tehnice

Capsator cu acumulator		**TWEO**
Cod de identificare		**3 603 JG7 0..**
Tensiune nominală	V=	3,6
Număr de percuţii	min^{-1}	30
Element de fixare		
– Bandă de capse		Tip 53
– Lăţime	mm	11,4
– Lungime	mm	4–10
Capacitate maximă magazie		100
Greutate[A)]	kg	0,8
Temperatură ambientală admisă în timpul funcţionării [B)]	°C	–20 ... +50

Capsator cu acumulator		**TWEO**
Port de încărcare		USB
Durată de încărcare[C)]	h	< 3
Cerințe privind alimentatorul		
Tensiune de încărcare	V⎓	5,0
Curent de încărcare recomandat	A	1,0
Temperatură ambientală recomandată în timpul încărcării	°C	5 ... 35

A) cu acumulator, fără accesoriu

B) performanțe limitate la temperaturi < 0 °C

C) Măsurat cu curentul de încărcare recomandat şi cu acumulatorul din pachetul de livrare

Informații privind zgomotul/vibrațiile

Valorile zgomotului emis au fost determinate conform **EN IEC 62841-2-16**.

Nivelul presiunii acustice evaluat după curba de filtrare A al sculei electrice este în mod normal de **79** dB(A). Incertitudinea K = 3 dB. Nivelul de zgomot în timpul lucrului poate depăşi valorile specificate. **Poartă căşti antifonice!**

Valorile vibrațiilor a_h (vibrații continue), p_F (vibrații de impact repetate) şi incertitudinea K au fost determinate conform **EN IEC 62841-2-16**:

a_h = **2,8** m/s^2 (K = **1,5** m/s^2), p_F = **5075** m/s^2 (K = **327** m/s^2)

Nivelul vibrațiilor şi nivelul zgomotelor emise specificate în prezentele instrucțiuni au fost măsurate conform unei proceduri de măsurare standardizate şi pot fi utilizate la compararea diferitelor scule electrice. Acestea pot fi folosite şi pentru evaluarea provizorie a vibrațiilor şi zgomotului emis.

Nivelul specificat al vibrațiilor şi al zgomotului emis se referă la cele mai frecvente utilizări ale sculei electrice. În eventualitatea în care scula electrică este utilizată pentru alte aplicații, împreună cu alte accesorii decât cele indicate sau nu, beneficiază de o întreținere satisfăcătoare, nivelul vibrațiilor şi nivelul zgomotului emis se pot abate de la valorile specificate. Aceasta poate amplifica considerabil vibrațiile şi zgomotul de-a lungul întregului interval de lucru.

Pentru o evaluare exactă a vibrațiilor şi a zgomotului ar trebui luate în calcul şi intervalele de timp în care scula electrică este deconectată sau

funcționează, dar nu este folosită efectiv. Această metodă de calcul ar putea duce la reducerea considerabilă a zgomotului pe întreg intervalul de lucru.

Stabiliți măsuri de siguranță suplimentare pentru protejarea utilizatorului împotriva efectului vibrațiilor, ca de exemplu: întreținerea sculei electrice şi a accesoriilor, menținerea căldurii mâinilor, organizarea proceselor de muncă.

Acumulator

Încărcarea acumulatorului

(consultă imaginea **A**)

- ▶ **Atenție la tensiunea din rețeaua de alimentare cu energie electrică!** Tensiunea sursei electrice trebuie să coincidă cu datele de pe plăcuța cu date tehnice a alimentatorului.
- ▶ **Respectă instrucțiunile de utilizare a alimentatorului.**
- ▶ Pentru încărcare folosește un alimentator care corespunde cerințelor din capitolul Date tehnice.

Observație: Acumulatorii litiu-ion sunt livrați în stare parțial încărcată, conform reglementărilor internaționale privind transportul. Pentru a asigura funcționarea la capacitate maximă a acumulatorului, încarcă complet acumulatorul înainte de prima utilizare.

Indicatorul stării de încărcare a acumulatorului

Dacă indicatorul de încărcare a acumulatorului se aprinde în **roşu**, înseamnă că nivelul de încărcare al acumulatorului este sub 33% şi că trebuie să-l încarci.

Indicatorul de încărcare a acumulatorului indică procesul de încărcare. În timpul procesului de încărcare, indicatorul se aprinde intermitent în **verde**. Dacă indicatorul de încărcare a acumulatorului se aprinde fix în verde, înseamnă că acumulatorul este încărcat complet. După 60 de minute, indicatorul se stinge.

Dacă indicatorul de încărcare a acumulatorului de la scula electrică se aprinde intermitent în roşu, înseamnă că nivelul de încărcare este prea scăzut pentru ca pornirea să fie posibil . Încarcă acumulatorul.

Dacă, după utilizarea intensivă a sculei electrice, indicatorul de încărcare a acumulatorului se aprinde intermitent în roşu, înseamnă că scula electrică

este suprasolicitată. Lasă scula electrică să se răcească, iar apoi continuă lucrul.

Montarea

Alimentarea magaziei (consultă imaginea B)

- ▶ **Utilizează numai accesorii Bosch originale.** Piesele de precizie ale capsatorului, precum magazia, tija şi canalul de ejectare, sunt destinate utilizării cu capse **Bosch**. Alți producători folosesc alte calități și dimensiuni de oțel.
- – Întoarce scula electrică.
- – Apasă dispozitivul de deblocare a magaziei **(7)** şi extrage magazia **(11)** trăgând-o spre înapoi.
- – Aşază benzile de capse **(10)** cu vârfurile capselor orientate în sus.
- – Împinge spre înapoi magazia **(11)** până când se fixează.
- ▶ **Nu folosi forță la deschiderea, alimentarea sau închiderea magaziei.**

Funcționarea



Purtați ochelari de protecție.

Punerea în funcțiune

Blocatorul sistemului de declanşare cuplat la ciocul mobil al capsatorului **(1)** previne declanşarea involuntară în cazul apăsării accidentale a declanşatorului **(6)**.

Pornirea/Oprirea (declanşare individuală)

- – Mai **întâi** aşază ferm ciocul capsatorului **(1)** pe piesa de prelucrat, până când acesta este coborât complet.
- – Menține o forță de apăsare constantă şi apasă declanşatorul **(6)**.
- – După introducerea completă, eliberează declanşatorul **(6)** şi ridică ciocul capsatorului **(1)** de pe piesa de prelucrat.

Pornirea/Oprirea (declanşare prin contact)

– Pentru **a lucra rapid**, poți menține apăsat declanşatorul **(6)**. Apasă ferm ciocul capsatorului **(1)** pe piesa de prelucrat, până când se declanşează tragerea. Aşază capsatorul pe locul următor şi apasă din nou ferm ciocul capsatorului **(1)** pe piesa de prelucrat.

Instrucțiuni de lucru

▶ **Cu această sculă electrică nu pot fi prelucrate capse de 19 mm. De aceea, nu folosi scula electrică la fixarea tavanelor false cu gheare de lemn profilat sau gheare pentru rosturi.**

▶ **Nu ține scula electrică de declanşator şi extrage acumulatorul atunci când capsele din scula electrică sunt fixate.** În momentul îndepărtării unei capse blocate, declanşatorul ar putea fi acționat accidental.

Evită tragerile în gol pentru a limita uzura poansonului percutor.

Poziționează cu atenție ciocul capsatorului **(1)**. Piesele de lucru moi (de exemplu, cele din lemn de pin) se pot deteriora în cazul în care ciocul capsatorului este apăsat prea tare pe suprafața lor.

Accesoriile pentru capsarea hârtiei

Cu ajutorul accesoriilor speciale, scula electrică poate fi utilizată pentru capsarea hârtiei. Accesoriile sunt adecvate numai pentru **TWEO**.

– Cu **capsatorul pentru hârtie (12)** pot fi capsate până la 60 de coli.

– Cu **capsatorul pentru broşuri (13)** pot fi capsate pe mijloc până la 30 de coli, cu câte două capse, pentru realizarea de broşuri. Formatul maxim al colilor de capsat este DIN A4 (210 mm lățime). Pentru capsarea pe mijloc a colilor cu formatul DIN A5 sunt prevăzute marcaje.

Observație: Capsele sunt la fel de stabile precum capsele uzuale şi, de aceea, nu pot fi extrase decât cu dificultate din hârtie.

▶ **Utilizează numai accesorii Bosch originale.** Piesele de precizie ale capsatorului, precum magazia, tija şi canalul de ejectare, sunt destinate utilizării cu capse **Bosch**. Alți producători folosesc alte calități şi dimensiuni de oțel.

Lungimea recomandată a capselor	Număr de coli (hârtie 80 g/m²)	
	Capsator pentru hârtie	Capsator pentru broşuri
4 mm	2–10	2–10
6 mm	2–20	2–20
8 mm	10–40	10–30
10 mm	20–60	20–30

Capsarea hârtiei (consultă imaginile C1 şi C2)

– Introdu o bandă de capse corespunzătoare **(10)**.
– Înclichetează succesiv ciocurile capsatorului pentru hârtie **(12)** în degajările laterale ale sculei electrice.
– Introdu capsele pentru hârtie în capsatorul pentru hârtie **(12)** şi poziţionează ciocul capsatorului deasupra hârtiei care trebuie capsată.
– Apasă ferm în jos scula electrică până când ciocul capsatorului **(1)** este coborât cu câţiva milimetri.
– Menţine o forţă de apăsare constantă şi apasă scurt declanşatorul **(6)**.
– După introducerea completă a capsei, eliberează declanşatorul **(6)** şi ridică ciocul capsatorului **(1)** de pe teancul de hârtie.

Observaţie: Pentru alimentarea magaziei **(11)**, trebuie să demontezi capsatorul pentru hârtie **(12)** de la scula electrică.

Capsarea broşurilor (consultă imaginile D1–D3)

– Înainte de prima punere în funcţiune, trebuie să interblochezi ambele jumătăţi ale capsatorului pentru broşuri **(13)**. Acum capsatorul pentru broşuri nu mai poate fi demontat.
– Introdu o bandă de capse corespunzătoare **(10)**.
– Pliază coala din partea de sus (copertă) a teancului de coli de capsat pe mijloc pentru a obţine o linie de marcaj pentru poziţia de capsare.
– Rabatează etrierul de blocare **(14)** al capsatorului pentru broşuri **(13)** şi aşază teancul de hârtie cu coperta în partea de sus.
– Rabatează etrierul de blocare **(14)** în jos.
– Îndreaptă teancul de hârtie astfel încât linia de marcaj să fie vizibilă prin fanta din etrierul de blocare.

– Mai întâi aşază ferm ciocul capsatorului **(1)** pe una dintre fante până când acesta este coborât cu câţiva milimetri.
– Menţine o forţă de apăsare constantă şi apasă scurt declanşatorul **(6)**.
– După introducerea completă a capsei, eliberează declanşatorul **(6)** şi ridică ciocul capsatorului **(1)** de pe etrierul de blocare.
– Repetă etapele de lucru la a doua fantă.
– Rabatează etrierul de blocare **(14)**, scoate teancul de hârtie capsată şi pliază-l pe mijloc.

Întreţinere şi service

Întreţinere şi curăţare

▶ **Pentru a putea lucra bine şi în siguranţă, menţineţi curate scula electrică şi fantele de aerisire ale acesteia.**

Înlocuirea acumulatorului (consultă imaginea E)

Înlocuieşte acumulatorul, dacă timpul de funcţionare este considerabil redus după încărcare.

– Roteşte capacul **(5)** de pe compartimentul acumulatorului în sens antiorar până la opritor, iar apoi extrage capacul.
– Scoate acumulatorul **(15)** din compartiment.
– Împinge în compartiment noul acumulator **(15)**. Foloseşte exclusiv acumulatori litiu-ion **Bosch**. Acumulatorul poate fi achiziţionat ca piesă de schimb **Bosch** de pe www.boschtoolservice.com.
– Aşază capacul **(5)** paralel pe compartimentul acumulatorului, iar apoi roteşte capacul în sens orar până la opritor.

Asistenţă clienţi şi consultanţă privind utilizarea

România
Tel.: +40 21 405 7541

Linkul către adresele centrelor noastre de service şi către condiţiile de garanţie se găseşte pe ultima pagină.

În caz de reclamaţii şi comenzi de piese de schimb, te rugăm să specifici neapărat numărul de identificare compus din 10 cifre, indicat pe plăcuţa cu date tehnice a produsului.

Eliminare

Sculele electrice, acumulatorii, accesoriile şi ambalajele trebuie direcționate către o stație de revalorificare ecologică.



Nu aruncați sculele electrice şi acumulatorii/bateriile în gunoiul menajer!

Numai pentru țările UE:

Aparatele electrice şi electronice sau acumulatorii uzați/bateriile uzate care nu mai pot utilizați/utilizate trebuie colectați/colectate separat şi eliminați/eliminate în mod ecologic. Utilizează sistemele de colectare desemnate. Eliminarea incorectă poate fi nocivă pentru mediu şi sănătate din cauza eliminării de substanțe periculoase.

Български

Указания за сигурност

Общи указания за безопасност за електроинструменти

⚠ ПРЕДУПРЕЖДЕНИЕ **Прочетете всички предупреждения, указания, запознайте се с фигурите и техническите характеристики, приложени към електроинструмента.** Пропуски при спазването на указанията по-долу могат да предизвикат токов удар и/или тежки травми.

Съхранявайте тези указания на сигурно място.

Използваният по-долу термин "електроинструмент" се отнася до захранвани от електрическата мрежа електроинструменти (със захранващ кабел) и до захранвани от акумулаторна батерия електроинструменти (без захранващ кабел).

Безопасност на работното място

- ▶ **Пазете работното си място чисто и добре осветено.** Разхвърляните или тъмни работни места са предпоставка за инциденти.

- **Не работете с електроинструмента в среда с повишена опасност от възникване на експлозия, в близост до леснозапалими течности, газове или прахообразни материали.** По време на работа в електроинструментите се отделят искри, които могат да възпламенят прахообразни материали или пари.
- **Дръжте деца и странични лица на безопасно разстояние, докато работите с електроинструмента.** Ако вниманието Ви бъде отклонено, може да загубите контрола над електроинструмента.

Безопасност при работа с електрически ток

- **Предпазвайте електроинструмента си от дъжд и влага.** Проникването на вода в електроинструмента повишава опасността от токов удар.

Безопасен начин на работа

- **Бъдете концентрирани, следете внимателно действията си и постъпвайте предпазливо и разумно. Не използвайте електроинструмента, когато сте уморени или под влиянието на наркотични вещества, алкохол или упойващи лекарства.** Един миг разсеяност при работа с електроинструмент може да има за последствие изключително тежки наранявания.
- **Работете с предпазващо работно облекло. Винаги носете предпазни очила.** Носенето на подходящи за ползвания електроинструмент и извършваната дейност лични предпазни средства, като дихателна маска, здрави плътнозатворени обувки със стабилен грайфер, защитна каска или шумозаглушители (антифони), намалява риска от възникване на трудова злополука.
- **Избягвайте опасността от включване на електроинструмента по невнимание. Преди да включите щепсела в контакта или да поставите батерията, както и при пренасяне на електроинструмента, се уверявайте, че пусковият прекъсвач е позиция "изключено".** Носенето на електроинструменти с пръст върху пусковия прекъсвач или подаването на захранващо напрежение, докато пусковият прекъсвач е включен, увеличава опасността от трудови злополуки.
- **Преди да включите електроинструмента, се уверявайте, че сте отстранили от него всички помощни инструменти и гаечни ключове.** Помощен инструмент, забравен на въртящо се звено, може да причини травми.

- **Избягвайте неестествените положения на тялото. Работете в стабилно положение на тялото и във всеки момент поддържайте равновесие.** Така ще можете да контролирате електроинструмента по-добре и по-безопасно, ако възникне неочаквана ситуация.
- **Работете с подходящо облекло. Не работете с широки дрехи или украшения. Дръжте косата и дрехите си на безопасно разстояние от движещи се звена.** Широките дрехи, украшенията, дългите коси могат да бъдат захванати и увлечени от въртящи се звена.
- **Ако е възможно използването на външна аспирационна система, се уверявайте, че тя е включена и функционира изправно.** Използването на аспирационна система намалява рисковете, дължащи се на отделящи се при работа прахове.
- **Доброто познаване на електроинструмента вследствие на честа работа с него не е повод за намаляване на вниманието и пренебрегване на мерките за безопасност.** Едно невнимателно действие може да предизвика тежки наранявания само за части от секундата.

Грижливо отношение към електроинструментите

- **Не претоварвайте електроинструмента. Използвайте електроинструментите само съобразно тяхното предназначение.** Ще работите по-добре и по-безопасно, когато използвате подходящия електроинструмент в зададения от производителя диапазон на натоварване.
- **Не използвайте електроинструмент, чиито пусков прекъсвач е повреден.** Електроинструмент, който не може да бъде изключван и включван по предвидения от производителя начин, е опасен и трябва да бъде ремонтиран.
- **Преди да извършвате каквито и да е дейности по електроинструмента, напр. настройване, смяна на работен инструмент, както и когато го прибирате, изключвайте щепсела от контакта, респ. изваждайте батерията, ако е възможно.** Тази мярка премахва опасността от задействане на електроинструмента по невнимание.
- **Съхранявайте електроинструментите на места, където не могат да бъдат достигнати от деца. Не допускайте те да бъдат използвани от лица, които не са запознати с начина на работа с тях и не са прочели тези инструкции.** Когато са в ръцете на неопитни потребители, електроинструментите могат да бъдат изключително опасни.

- **Поддържайте добре електроинструментите си и аксесоарите им. Проверявайте дали подвижните звена функционират безукорно, дали не заклинват, дали има счупени или повредени детайли, които нарушават или изменят функциите на електроинструмента. Преди да използвате електроинструмента, се погрижете повредените детайли да бъдат ремонтирани.** Много от трудовите злополуки се дължат на недобре поддържани електроинструменти и уреди.
- **Поддържайте режещите инструменти винаги добре заточени и чисти.** Добре поддържаните режещи инструменти с остри ръбове оказват по-малко съпротивление и се водят по-леко.
- **Използвайте електроинструментите, допълнителните приспособления, работните инструменти и т. н., съобразно инструкциите на производителя. При това се съобразявайте и с конкретните работни условия и операции, които трябва да изпълните.** Използването на електроинструменти за различни от предвидените от производителя приложения повишава опасността от възникване на трудови злополуки.
- **Поддържайте дръжките и ръкохватките сухи, чисти и неомаслени.** Хлъзгавите дръжки и ръкохватки не позволяват безопасната работа и доброто контролиране на електроинструмента при възникване на неочаквана ситуация.

Грижливо отношение към акумулаторни електроинструменти

- **За зареждането на акумулаторните батерии използвайте само зарядните устройства, препоръчвани от производителя.** Когато използвате зарядни устройства за зареждане на неподходящи акумулаторни батерии, съществува опасност от възникване на пожар.
- **За захранване на електроинструментите използвайте само предвидените за съответния модел акумулаторни батерии.** Използването на различни акумулаторни батерии може да предизвика трудова злополука и/или пожар.
- **Предпазвайте неизползваните акумулаторни батерии от контакт с големи или малки метални предмети, напр. кламери, монети, ключове, пирони, винтове и др.п., тъй като те могат да предизвикат късо съединение.** Последствията от късото съединение могат да бъдат изгаряния или пожар.

- **При неправилно използване от акумулаторна батерия от нея може да изтече електролит. Избягвайте контакта с него. Ако въпреки това на кожата Ви попадне електролит, изплакнете мястото обилно с вода. Ако електролит попадне в очите Ви, след незабавно обилно изплакване потърсете помощ от лекар.** Електролитът може да предизвика изгаряния на кожата.
- **Не използвайте акумулаторна батерия или електроинструмент, които са повредени или с изменена конструкция.** Повредени или изменени акумулаторни батерии могат да се възпламенят, експлодират или да предизвикат наранявания.
- **Не излагайте акумулаторната батерия на високи температури или огън.** Излагането на огън или температури над 130 °C могат да предизвикат експлозии.
- **Спазвайте всички указания за зареждане на акумулаторната батерия; не я зареждайте, ако температурата й е извън диапазона, посочен в инструкциите.** Неправилното зареждане или зареждането при температури извън допустимия диапазон могат да увредят батерията и увеличават опасността от пожар.

Поддържане

- **Допускайте ремонтът на електроинструментите Ви да се извършва само от квалифицирани специалисти и само с използването на оригинални резервни части.** По този начин се гарантира съхраняване на безопасността на електроинструмента.
- **Никога не ремонтирайте повредени акумулаторни батерии.** Ремонтът на акумулаторни батерии трябва да се извършва само от производителя или от оторизиран сервиз.

Предупрежденяи за безопасност за такери

- **Винаги допускайте, че такерът съдържа крепежни елементи.** Небрежното боравене с такера може да доведе до неочаквано изстрелване на крепежни елементи и персонално нараняване.
- **Разкачайте такера от електрозахранването когато зареждате и разтоварвате крепежни елементи, правите настройки или сменяте аксесоари.** Такерът може да се активира инцидентно, ако е свързан към източник на електрозахранване, което може да доведе до персонално нараняване.

- **Внимавайте при боравене с крепежни елементи, особено при зареждане и изкарване.** Крепежните елементи имат остри върхове, които могат да доведат до персонално нараняване.
- **Не насочвайте инструмента към себе си или към някой наблизо.** Неочакваното активиране ще изкара крепежен елемент, което може да доведе до персонално нараняване.
- **Пазете пръстите си далеч от спусъка когато не използвате такера и когато се движите от една позиция на работа към друга.** Неочакваното активиране ще изстреля скоба, което може да доведе до персонално нараняване.
- **Когато изпълнявате операция, при която съществува опасност крепежният елемент да засегне скрити под повърхността проводници под напрежение, дръжте такера за изолираните повърхности на ръкохватките.** При контакт на крепежен елемент с проводник под напрежение е възможно напрежението да се предаде по металните детайли на такера и това да предизвика токов удар.
- **Дръжте такера със здрав захват по време на работа.** Неконтролираното отскачане на такера може да доведе до неволно активиране, което може да доведе до персонално напрежение.
- **Дръжте всички части на тялото като ръце и крака и др. далеч от посоката на изстрелване на такера.** Крепежният елемент може да проникне през обработваемия детайл и през всеки обект зад него, което може да доведе до персонално нараняване.
- **Когато използвате такера, пазете всички части на тялото като ръце и крака и др. далеч от зоната, където крепежните елементи се изстрелват в работния детайл.** Крепежният елемент може да се отклони и да излезе от обработваемия детайл, което може да доведе до персонално нараняване.
- **Не активирайте такера докато не е плътно поставен към обработваемия детайл.** Ако такерът не е в контакт с детайла, крепежният елемент може да се отклони от детайла, което може да доведе до персонално нараняване.
- **Не използвайте този такер за закрепване на електрически кабели.** Той не е предназначен за инсталация на електрически кабели и може да повреди изолацията на електрическите кабели и да причини електрически удар или рискове от пожар.

- **Разкачете такера от електрозахранването при блокиране на крепежни елементи в такера.** При отстраняване на задръстен крепежен елемент, такерът може да се активира инцидентно, ако е свързан към източник на електрозахранване, което може да доведе до персонално нараняване.
- **Бъдете внимателни при изкарване на блокиран крепежен елемент.** Механизмът може да е под налягане и крепежният елемент може да се изкара със сила, което може да доведе до персонално нараняване.
- **Контактното задействане трябва да се използва само за приложения за закрепване без точност, като например за покривни работи и обшивки или при производството на палети, мебели, сглобяеми къщи или тапицерии.** За работа, изискваща повече прецизност, трябва да се избере инструмент или работен режим с последователно задействане.
- **Винаги проверявайте режима на задействане преди да използвате инструменти със селективно задействане.** Използването на инструмента без потвърждаване на режима на задействане може да доведе до нараняване поради неволно задействане на скрепителен елемент.
- **Използвайте този инструмент върху контролирани работни обекти, където се прилагат безопасни работни практики.** Околна среда, в която не се поддържат безопасни работни практики, увеличават риска от персонално нараняване.
- **Използвайте подходящи прибори, за да откриете евентуално скрити под повърхността тръбопроводи, или се обърнете към съответното местно снабдително дружество.** Влизането в съприкосновение с проводници под напрежение може да предизвика пожар и токов удар. Увреждането на газопровод може да доведе до експлозия. Увреждането на водопровод предизвиква значителни материални щети.
- **При повреждане и неправилна експлоатация от акумулаторната батерия могат да се отделят пари. Акумулаторната батерия може да се запали или да експлодира.** Погрижете се за добро проветряване и при оплаквания се обърнете към лекар. Парите могат да раздразнят дихателните пътища.

- ▶ **Не променяйте и не отваряйте акумулаторната батерия.** Съществува опасност от възникване на късо съединение.
- ▶ **Акумулаторната батерия може да бъде повредена от остри предмети, напр. пирони или отвертки, или от силни удари.** Може да бъде предизвикано вътрешно късо съединение и акумулаторната батерия може да се запали, да запуши, да експлодира или да се прегрее.



Пазете електроинструмента от топлина, напр. от трайно слънчево лъчение, огън, вода и влага. Съществува опасност от експлозия.

Указания за безопасност за адаптора



За зареждане на Вашия продукт използвайте само изолирани щекерни адаптери, които носят долния символ и са сертифицирани съгласно EN 61558/IEC 61558 и отговарят на изискванията за безопасно ниско напрежение (SELV). В противен случай има опасност от пожар или риск от електрически удар.

- ▶ **Предпазвайте адаптера от дъжд и овлажняване.** Проникването на вода в адаптера повишава опасността от токов удар.
- ▶ **Поддържайте адаптора чист.** Съществува опасност от токов удар вследствие на замърсяване.
- ▶ **Винаги преди употреба проверявайте адаптера. Ако установите повреди, не ползвайте адаптера.** Повредените адаптери увеличават риска от токов удар.
- ▶ **Присъединителният щепсел на щекерния адаптер трябва да е подходящ за контакта. В никакъв случай не се допуска изменяне на конструкцията на щепсела.** Непроменените щепсели и подходящите контакти намаляват риска от електрически удар.
- ▶ **Дръжте кабела на мрежовия адаптер далеч от топлина, масло, остри ръбове или подвижни части.** Повредените кабели увеличават риска от електрически удар.
- ▶ **Избягвайте допира на тялото Ви до заземени тела, напр. тръби, отоплителни уреди, печки и хладилници.** Когато тялото Ви е заземено, рискът от възникване на токов удар е по-голям.

Описание на продукта и дейността





Прочетете внимателно всички указания и инструкции за безопасност. Пропуски при спазването на инструкциите за безопасност и указанията за работа могат да имат за последствие токов удар, пожар и/или тежки травми.

Моля, имайте предвид изображенията в предната част на ръководството за работа.

Предназначение на електроинструмента

Електроинструментът е предназначен за захващане на платове, кожа, картон, фолио, изолиращ материал и подобни върху мека повърхност, например дърво или подобен на дърво материал. Електроинструментът не е подходящ за закрепване на облицовки за стена или таван.

Изобразени елементи

Номерирането на изобразените компоненти се отнася до изображението на електроинструмента на графичната страница.

(1) Нос на телбода
(2) USB букса
(3) Индикатор за акумулаторната батерия
(4) Ръкохватка
(5) Капаче отделение за батерия
(6) Спусък
(7) Бутон за освобождаване на магазина
(8) Указател за степента на запълване
(9) USB кабел[a)]
(10) Лента със скоби[b)]
(11) Магазин
(12) Приставка за захващане на хартия[b)]
(13) Приспособление за подшиване на брошури[b)]

(14) Придържаща скоба на приспособлението за подшиване на брошури

(15) Акумулаторна батерия

a) **стандартен инструмент (не е включен в окомплектовката)**

b) **Тази принадлежност не е включена в стандартната окомплектовка на доставката.**

Технически данни

Акумулаторен електрически такер		**TWEO**
Каталожен номер		**3 603 JG7 0..**
Номинално напрежение	V=	3,6
Честота на ударите	min^{-1}	30
Крепежен елемент		
– Лента със скоби		Тип 53
– Ширина	mm	11,4
– Дължина	mm	4–10
Макс. капацитет на магазина		100
Тегло[A)]	kg	0,8
Разрешена температура на околната среда при работа и при складиране[B)]	°C	–20 ... +50
Порт за зареждане		USB
Време за зареждане[C)]	h	< 3
Изисквания мрежови адаптер		
Зарядно напрежение	V⎓	5,0
препоръчителен ток на зареждане	A	1,0
препоръчителна температура на околната среда при зареждане	°C	5 ... 35

A) с акумулаторна батерия, без аксесоари

B) ограничена производителност при температури под < 0 °C

C) Измерено с препоръчителен заряден ток и включената в окомплектовката акумулаторна батерия

Информация за излъчван шум и вибрации

Стойностите на емисии на шум са установени съгласно **EN IEC 62841-2-16**.

Равнището A на генерирания от електроинструмента звуков натиск обикновено възлиза на **79** dB(A). Неопределеност K = 3 dB. Равнището на шум при работа може да превиши посочените стойности. **Работете с шумозаглушители!**

Стойностите на колебание a_h (постоянни вибрации), p_F (повторни ударни вибрации) и неопределеност K са установени съгласно **EN IEC 62841-2-16**:

a_h = **2,8** m/s^2 (K = **1,5** m/s^2), p_F = **5075** m/s^2 (K = **327** m/s^2)

Посочените в това ръководство за експлоатация ниво на вибрациите и стойност на емисия на шум са измерени съгласно процедура, определена и може да служи за сравняване с други електроинструменти. Те са подходящи също така за предварителна оценка на емисиите на вибрации и шум.

Посочените ниво на вибрациите и стойност на емисии на шум са представителни за основните приложения на електроинструмента. Ако обаче електроинструментът бъде използван за други дейности, с различни работни инструменти или без необходимото техническо обслужване, нивото на вибрациите и стойността на емисии на шум може да се различават. Това би могло значително да увеличи вибрациите и шума през периода на ползване на електроинструмента.

За по-точното оценяване на вибрациите и шума трябва да се отчитат и периодите, в които електроинструментът е изключен или работи на празен ход. Това би могло значително да намали емисиите на вибрации и шум през периода на ползване на електроинструмента.

Предписвайте допълнителни мерки за предпазване на работещия с електроинструмента от въздействието на вибрациите, например: техническо обслужване на електроинструмента и работните инструменти, поддържане на ръцете топли, целесъобразна организация на работните стъпки.

Акумулаторна батерия

Зареждане на акумулаторната батерия

(вж. фиг. **A**)

- ▶ **Съобразявайте се с напрежението на захранващата мрежа!** Напрежението на захранващата мрежа трябва да съответства на данните, написани на табелката на щекерния адаптер.
- ▶ **Съблюдавайте инструкцията за експлоатация на щекерния адаптер.**
- ▶ Използвайте за зареждане щекерен адаптер, който отговаря на изискванията в глава "Технически данни".

Указание: Литиево-йонните акумулаторни батерии се доставят частично заредени поради международните предписания за транспорт. За да се гарантира пълната мощност на акумулаторната батерия, заредете я напълно преди първата употреба.

Индикатор за акумулаторната батерия

Ако индикаторът за акумулаторната батерия свети в **червено**, акумулаторната батерия има по-малко от 33 % от своя капацитет и трябва да се зареди.

Индикаторът за акумулаторната батерия показва напредъка на зареждане. По време на зареждане индикаторът мига със **зелена светлина**. Когато индикаторът за състоянието на акумулаторната батерия започне да свети с непрекъсната зелена светлина, акумулаторната батерия е заредена напълно. Индикаторът угасва след 60 минути.

Ако индикаторът за акумулаторната батерия върху електроинструмента мига в червено, състоянието на зареждане е твърде ниско за стартиране. Заредете акумулаторната батерия.

Ако индикаторът за акумулаторната батерия мига в червено след интензивно използване на електроинструмента, електроинструментът е претоварен . Преди да продължите работа, изчакайте електроинструментът да се охлади.

Монтиране

Зареждане на магазина (вж. фиг. B)

- ▶ **Използвайте само оригинални Bosch принадлежности.** Прецизните части на електрическия телбод като магазин, тласкач и канал са съгласувани за скобите на **Bosch**. Други производители използват различни марки стомана и класове на точност на размерите.
- – Завъртете електроинструмента.
- – Натиснете отключването на магазина **(7)** и при това изтеглете магазина **(11)** назад.
- – Поставете скобите **(10)** с върховете нагоре.
- – Избутайте магазина **(11)** обратно докато не прищрака.
- ▶ **Не прилагайте сила при отваряне, зареждане и затваряне на магазина.**

Работа



Работете с предпазни очила.

Пускане в експлоатация

Свързаната с подвижния нос на телбода **(1)** активираща блокировка предотвратява неволното активиране на изстрел при погрешно натиснат активатор **(6)**.

Включване и изключване (единично активиране)

- – Притиснете носа на телбода **(1) първо** силно към обработвания детайл, така че да се прибере напълно.
- – Задръжте електроинструмента притиснат и натиснете спусъка **(6)**.
- – След цялостното забиване отпуснете спусъка **(6)** и отделете носа на телбода **(1)** от обработвания детайл.

Включване и изключване (контактно активиране)

- – За **бърза работа** можете да задържите натиснат активатора **(6)**. Натиснете силно носа на телбода **(1)** към детайла докато не се активи-

ра изстрел. Поставете телбода върху следващото място и натиснете отново силно носа на телбода **(1)** върху детайла.

Указания за работа

- ▶ **С този електроинструмент не могат да се обработват 19 mm скоби. Затова не го използвайте за закрепване на лампериии с профилни ленти или със скрити скоби.**
- ▶ **Не дръжте електроинструмента за спусъка и изваждайте акумулаторната батерия, ако в електроинструмента се е захванала скоба.** Съществува опасност при отстраняване на заклинената скоба да задействате неволно спусъка.

За да избегнете преждевременното износване на тласкача, избягвайте да предизвиквате изстрели без поставени скоби или пирони.

Поставете внимателно носа на телбода **(1)**. Детайли от мека дървесина (напр. от бор) могат да бъдат повредени вследствие на силно притискане.

Приставка за захващане на хартия

Със специалните принадлежности електроинструментът може да се използва за захващане ан хартия. Принадлежностите са подходящи само за **TWEO**.

- – С **приставката за захващане на хартия (12)** можете да захващате до 60 листа.
- – С **приспособлението за подшиване на брошури (13)** можете да захващате до 30 листа в средата с две скоби за получаване на брошура. Максималният размер на подшиваните листове е DIN A4 (широчина 210 mm). За подшиването в средата на листове с размер DIN A5 има поставени маркировки.

Указание: Скобите на този телбод са по-здрави от скобите на обикновените ръчни телбоди за хартия и поради това се премахват от захванатата хартия по-трудно.

- ▶ **Използвайте само оригинални Bosch принадлежности.** Прецизните части на електрическия телбод като магазин, тласкач и канал са съгласувани за скобите на **Bosch**. Други производители използват различни марки стомана и класове на точност на размерите.

Препоръчителна дължина на скобите	Брой листове (хартия 80 g/m²)	
	Приставка за захващане на хартия	Приспособление за подшиване на брошури
4 mm	2–10	2–10
6 mm	2–20	2–20
8 mm	10–40	10–30
10 mm	20–60	20–30

Захващане на хартия (вж. фиг. C1 и C2)

- Поставете в електроинструмента подходяща лента скоби **(10)**.
- Захванете последователно езичетата на приставката за захващане на хартия **(12)** в страничните отвори на електроинструмента.
- Поставете захващаните листове хартия в приставката **(12)** и след това носа на телбода над зоната, където трябва да бъде поставена скобата.
- Притиснете електроинструмента здраво надолу, докато носът **(1)** се прибере няколко милиметра.
- Задръжте електроинструмента притиснат и натиснете спусъка **(6)** краткотрайно.
- След забиването на скобата отпуснете спусъка **(6)** и отделете носа на телбода **(1)** от листовете хартия.

Указание: За зареждане на магазина **(11)** трябва да демонтирате приставката за захващане на хартия **(12)** от електроинструмента.

Подшиване на брошури (вж. фиг. D1–D3)

- Преди започване на работа трябва да съедините двете половини на приспособлението за подшиване на брошури **(13)**. След това приспособлението за подшиване на брошури не може да бъде демонтирано.
- Поставете в електроинструмента подходяща лента скоби **(10)**.
- Сгънете на две през средата най-горния лист (корицата) на листовете хартия, които подшивате на брошура, за да имате линия за позицията на скобите.
- Отворете придържащата скоба **(14)** на приспособлението за подшиване на брошури **(13)** и поставете в него листовете, като корицата е най-отгоре.
- Затворете придържащата скоба **(14)** надолу.

- Подравнете листовете за подшиване така, че линията на прегъване да се вижда през продълговатите отвори в придържащата скоба.
- Първо притиснете здраво носа на телбода **(1)** към един от продълговатите отвори, докато се прибере няколко милиметра.
- Задръжте електроинструмента притиснат и натиснете спусъка **(6)** краткотрайно.
- След забиването на скобата отпуснете спусъка **(6)** и отделете носа на телбода **(1)** от придържащата скоба.
- Повторете процедурата за втория продълговат отвор.
- Отворете придържащата скоба **(14)**, извадете подшитите листове хартия и ги прегънете през средата.

Поддържане и сервиз

Поддържане и почистване

▶ **За да работите добре и безопасно, поддържайте чисти електрическия инструмент и вентилационните отвори.**

Смяна на акумулаторната батерия (вж. фиг. E)

Сменете батерията, ако времето за работа е значително намалено след зареждане.

- Завъртете капачето **(5)** на отделението за акумулаторната батерия обратно на часовника и изтеглете капачето.
- Изтеглете акумулаторната батерия **(15)** от отделението.
- Вкарайте нова акумулаторна батерия **(15)** в отделението. Използвайте само литиево-йонна акумулаторна батерия на **Bosch**. Ще откриете акумулаторната батерия като резервна част на **Bosch** на адрес www.boschtoolservice.com.
- Поставете капачето **(5)** плътно върху отделението и завъртете капачето по посока на часовника до упор.

Отдел за обслужване на клиенти и консултации за употреба

България
Тел.: +359(0)700 13 667

Линкът към нашите сервизни адреси и гаранционни условия ще откриете на последната страница.

Моля, при въпроси и при поръчване на резервни части винаги посочвайте 10-цифрения каталожен номер, изписан на табелката на уреда.

Бракуване

Електроинструментите, акумулаторните батерии и допълнителните приспособления трябва да бъдат предавани за оползотворяване на съдържащите се в тях суровини.



Не изхвърляйте електроинструменти и акумулаторни или обикновени батерии при битовите отпадъци!

Само за страни от ЕС:

Електрическите и електронни уреди или използваните акумулаторни/обикновени батерии, които вече не могат да се използват, трябва да се събират разделно и да се изхвърлят по екологичносъобразен начин. Използвайте обозначените системи за събиране. Грешното изхвърляне може да е вредно за околната среда и за здравето поради възможно съдържащите се опасни вещества.

Македонски

Безбедносни напомени

Општи предупредувања за безбедност за електрични алати

⚠ ПРЕДУ-ПРЕДУВАЊЕ **Прочитајте ги сите безбедносни предупредувања, илустрации и спецификации приложени со овој електричен алат.**

Непридржувањето до сите упатства приложени подолу може да доведе до струен удар, пожар и/или тешки повреди.

Зачувајте ги безбедносните предупредувања и упатства за користење и за во иднина.

Поимот „електричен алат“ во безбедносните предупредувања се однесува на електрични апарати што користат струја (кабелски) или апарати што користат батерии (акумулаторски).

Безбедност на работниот простор

- ▶ **Работниот простор одржувајте го чист и добро осветлен.** Преполни или темни простории може да доведат до несреќа.
- ▶ **Не работете со електричните алати во експлозивна околина, како на пример, во присуство на запаливи течности, гасови или прашина.** Електричните алати создаваат искри коишто може да ја запалат прашината или гасовите.
- ▶ **Држете ги децата и присутните подалеку додека работите со електричен алат.** Невниманието може да предизвика да изгубите контрола.

Електрична безбедност

- ▶ **Не ги изложувајте електричните алати на дожд или влажни услови.** Ако влезе вода во електричниот алат, ќе се зголеми ризикот од струен удар.

Лична безбедност

- ▶ **Бидете внимателни, внимавајте како работите и работете разумно со електричен алат. Не користете електричен алат ако сте уморни или под дејство на дроги, алкохол или лекови.** Еден момент на невнимание додека работите со електричните алати може да доведе до сериозна лична повреда.
- ▶ **Користете лична заштитна опрема. Секогаш носете заштита за очи.** Заштитната опрема, како на пр., маска за прашина, безбедносни чевли коишто не се лизгаат, шлем или заштита за уши, коишто се користат за соодветни услови, ќе доведат до намалување на лични повреди.
- ▶ **Спречете ненамерно активирање. Проверете дали прекинувачот е исклучен пред да го вклучите во струја и/или со сетот на батерии, пред да го земете или носите алатот.** Носење на електричните алати со прстот позициониран на прекинувачот или вклучување во струја на електричните алати чијшто прекинувачот е вклучен, може да предизвика несреќа.
- ▶ **Отстранете каков било клуч за регулирање или француски клуч пред да го вклучите електричниот алат.** Француски клуч или клуч

прикачен за ротирачкиот дел на електричниот алат може да доведе до лична повреда.

- ▶ **Не ги пречекорувајте ограничувањата. Постојано одржувајте соодветна положба и рамнотежа.** Ова овозможува подобра контрола на електричниот алат во непредвидливи ситуации.
- ▶ **Облечете се соодветно. Не носете широка облека и накит. Косата и алиштата треба да бидат подалеку од подвижните делови.** Широката облека, накитот или долгата коса може да се закачат за подвижните делови.
- ▶ **Ако се користат поврзани уреди за вадење прашина и собирање предмети, проверете дали се правилно поврзани и користени.** Собирањето прашина може да ги намали опасностите предизвикани од неа.
- ▶ **Не дозволувајте искуството стекнато со честа употреба на алатите да ве направи спокојни и да ги игнорирате безбедносните принципи при нивното користење.** Невнимателно движење може да предизвика сериозна повреда во дел од секунда.

Употреба и чување на електричните алати

- ▶ **Не го преоптоварувајте електричниот алат. Користете соодветен електричен алат за намената.** Со соодветниот електричен алат подобро, побезбедно и побрзо ќе ја извршите работата за која е наменет.
- ▶ **Не користете електричен алат ако не можете да го вклучите и исклучите со помош на прекинувачот.** Секој електричен алат којшто не може да се контролира со прекинувачот е опасен и мора да се поправи.
- ▶ **Исклучете го електричниот алат од струја и/или извадете го сетот на батерии, ако се вади, пред да правите некакви прилагодувања, менувате дополнителна опрема или го складирате електричниот алат.** Со овие превентивни безбедносни мерки се намалува ризикот од случајно вклучување на електричниот алат.
- ▶ **Чувајте ги електричните алати подалеку од дофат на деца и не дозволувајте лицата кои не ракувале со електричниот алат или не се запознаени со ова упатство да работат со истиот.** Електричните алати се опасни во рацете на необучени корисници.

- **Одржување на електрични алати и дополнителна опрема. Проверете го порамнувањето или прицврстување на подвижните делови, спојот на деловите и сите други услови што може негативно да влијаат врз функционирањето на електричниот алат. Ако е оштетен, однесете го електричниот алат на поправка пред да го користите.** Многу несреќи се предизвикани заради несоодветно одржување на електричните алати.
- **Острете и чистете ги алатите за сечење.** Соодветно одржуваните ивици на алатите за сечење помалку се виткаат и полесно се контролираат.
- **Електричниот алат, дополнителната опрема, деловите и др., користете ги во согласност со ова упатство, внимавајте на работните услови и работата која ја вршите.** Користењето на електричниот алат за други намени може да доведе до опасни ситуации.
- **Рачките и површините за држење одржувајте ги суви, чисти и неизмастени.** Рачките и површините за држење што се лизгаат не овозможуваат безбедно ракување и контрола на алатот во непредвидливи ситуации.

Употреба и чување на батериски алат

- **Полнете ја батеријата само со полнач наведен од производителот.** Полнач којшто е соодветен за еден тип сет на батерии може да предизвика опасност од пожар ако се користи за друг сет на батерии.
- **Електричните алати користете ги само со специјално наменети сетови на батерии.** Користењето на други сетови на батерии може да предизвика опасност од повреда или пожар.
- **Кога не го користите сетот на батерии, чувајте го подалеку од други метални предмети, како на пр., спојувалки, монети, клучеви, шајки, завртки или други помали метални предмети што може да предизвикаат спој од еден до друг извор.** Краток спој на батериските извори може да предизвика изгореници или пожар.
- **Под непредвидени околности, течноста може да истече од батеријата; избегнувајте контакт. При случаен допир, измијте се со млаз вода. Ако течноста влезе во очите, побарајте**

дополнителна медицинска помош. Течност истечена од батеријата може да предизвика иритација или изгореници.

- ▶ **Не употребувајте сет на батерии или алат што е оштетен или изменет.** Оштетени или изменети батерии може да реагираат непредвидливо и да предизвикаат пожар, експлозија или опасност од повреда.
- ▶ **Не го изложувајте сетот на батерии или алатот на оган или висока температура.** Изложувањето на оган или на температура повисока од 130 °C може да предизвика експлозија.
- ▶ **Следете ги сите упатства за полнење и не го полнете сетот на батерии или алатот надвор од температурниот опсег наведен во упатствата.** Неправилното полнење или на температура надвор од наведениот опсег може да ја оштети батеријата и да ја зголеми опасноста од пожар.

Сервисирање

- ▶ **Електричниот алат сервисирајте го кај квалификувано лице кое користи само идентични резервни делови.** Со ова се овозможува безбедно одржување на електричниот алат.
- ▶ **Никогаш не поправајте оштетени сетови на батерии.** Поправката на сетови на батерии треба да ја врши само производителот или овластен сервис.

Безбедносни предупредувања за хефталка

- ▶ **Имајте предвид дека хефталката секогаш содржи прицврстувачи.** Невнимателното ракување со хефталката може да доведе до неочекувано испукување на прицврстувачи и до повреда.
- ▶ **Исклучете ја хефталката од струја кога ставате и вадите прицврстувачи, правите прилагодувања или менувате додатоци.** Хефталката може случајно да се активира ако е поврзан во струја, што може да резултира со повреда.
- ▶ **Бидете внимателни кога ракувате со прицврстувачи, особено при ставање и вадење.** Прицврстувачите имаат остри врвови што може да резултираат со повреда.
- ▶ **Не насочувајте го алатот кон вас или кон некој друг во просторијата.** Неочекуваното активирање ќе испушти прицврстувач, што може да резултира со повреда.

- **Држете ги прстите подалеку од чкрапалото кога не ракувате со ударната хефталка и кога се движите од една работна позиција во друга.** Неочекуваното активирање ќе исфрли прицврстувач, што може да резултира со телесна повреда.
- **Држете ја хефталката за изолираната површина додека сечете, за прицврстувачот да не дојде во контакт со скриена жица.** Ако прицврстувач дојде во допир со „жица под напон“, може да ги изложат металните делови на хефталката „под напон“ и операторот може да добие струен удар.
- **Држете ја хефталката цврсто за време на работата.** Неконтролираниот повратен удар на хефталката може да резултира со ненамерно активирање, што може да резултира со повреда.
- **Чувајте ги сите делови од телото како што се рацете и нозете итн. подалеку од насоката на пукање на хефталката.** Прицврстувачот може да навлезе делот што се обработува, како и во кој било предмет зад него, што може да резултира со повреда.
- **Кога користите хефталка, држете ги сите делови од телото како што се рацете и нозете итн. подалеку од областа каде што прицврстувачите се забиваат во делот што се обработува.** Прицврстувачот може да излета и да излезе од делот што се обработува, што може да резултира со повреда.
- **Не вклучувајте ја хефталката доколку не е цврсто поставена на работната површина.** Доколку хефталката не е прицврстена на работната површина, прицврстувачот може да биде отклонет од него, што може да доведе до лична повреда.
- **Не ја користете оваа хефталка за поврзување на електрични кабли.** Не е наменет за електрична инсталација и може да ја оштети изолацијата на електричните кабли и да доведе до струен удар или пожар.
- **Исклучете ја хефталката од струја доколку има заглавен прицврстувач во него.** При отстранување заглавен прицврстувач, хефталката може случајно да се активира ако е поврзана во струја, што може да резултира со повреда.
- **Бидете внимателни при отстранување на заглавена спојница.** Механизмот може да биде под притисок и прицврстувачот може силно да се испука, што може да доведе до лична повреда.

- **Контактното активирање треба да се користи само за апликации со непрецизно прицврстување, како што се покриви и обвивки или производство на палети, мебел, монтажни куќи или тапацир.** За работи што бараат поголема прецизност, треба да се избере секвенцијален алат или секвенцијален режим на работа.
- **Секогаш проверувајте го режимот на активирање пред да ракувате со алати со селективно активирање.** Ракувањето со алатот без проверка на режимот на активирање може да доведе до повреда поради ненамерно активирање на прицврстувач.
- **Користете го овој алат на контролирани градилишта каде што се применуваат безбедни работни практики.** Околини во кои не се одржуваат безбедни работни практики го зголемуваат ризикот од лични повреди.
- **Користете соодветни уреди за пребарување, за да ги пронајдете скриените електрични кабли или консултирајте се со локалното претпријатие за снабдување со електрична енергија.** Контактот со електрични кабли може да доведе до пожар и струен удар. Оштетувањето на гасоводот може да доведе до експлозија. Навлегувањето во водоводни цевки предизвикува оштетување.
- **При оштетување и непрописна употреба на батеријата може да излезе пареа. Батеријата може да се запали или да експлодира.** Внесете свеж воздух и доколку има повредени однесете ги на лекар. Пареата може да ги надразни дишните патишта.
- **Не модифицирајте и отворајте ја батеријата.** Постои опасност од краток спој.
- **Батеријата може да се оштети од острите предмети како на пр. клинци или одвртувач или со надворешно влијание.** Може да дојде до внатрешен краток спој и батеријата може да се запали, да пушти чад, да експлодира или да се прегрее.



Заштитете го алатот од топлина, на пр. исто така од постојана изложеност на сончеви зраци, оган, вода или влажност. Инаку, постои опасност од експлозија.

Безбедносни напомени за мрежен напојувач



За полнење на вашиот производ, користете само изолирани приклучоци за напојување што го имаат соседниот симбол, се сертифицирани во согласност со EN 61558/IEC 61558 и се во согласност со барањата за безбедносно напојување со низок напон (SELV). Во спротивно постои опасност од пожар или ризик од струен удар.

- **Адаптерот држете го подалеку од дожд и влага.** Навлегувањето на вода во адаптерот го зголемува ризикот од електричен удар.
- **Одржувајте ја чистотата на адаптерот.** Доколку се извалка, постои опасност од електричен удар.
- **Пред секое користење, проверете го адаптерот. Не го користете адаптерот, доколку забележите оштетувања.** Оштетени адаптери го зголемуваат ризикот од електричен удар.
- **Приклучокот на адаптерот за напојување мора да одговара со приклучницата. Приклучокот не смее да се менува на кој било начин.** Неменувањето на прекинувачот и соодветните приклучници го намалуваат ризикот од струен удар.
- **Држете го кабелот на адаптерот за напојување подалеку од топлина, масло, остри рабови или подвижни делови.** Оштетениот кабел го зголемува ризикот за електричен удар.
- **Избегнувајте телесен контакт со заземјени површини, како на пример, цевки, радијатори, метални ланци и ладилници.** Постои зголемен ризик од струен удар ако вашето тело е заземјено.

Опис на производот и перформансите





Прочитајте ги сите безбедносни напомени и упатства. Грешките настанати како резултат од непридржување до безбедносните напомени и упатства може да предизвикаат електричен удар, пожар и/или тешки повреди.

Внимавајте на сликите во предниот дел на упатството за користење.

Употреба со соодветна намена

Електричниот алат е наменет за хефтање на материјали, кожа, картон, фолии, изолационен материјал и сличен материјал на мека подлога, на пр. дрво или материјал сличен на дрво. Електричниот алат не е наменет за зацврстување на sидни и тавански облоги.

Илустрација на компоненти

Нумерирањето на илустрираните компоненти се однесува на приказот на електричниот алат на графичката страница.

(1) Клун за хефтање
(2) USB-конектор
(3) Приказ за наполнетост на батеријата
(4) Дршка
(5) Капаче на преградата за батерии
(6) Чкрапало
(7) Механизам за отклучување на муницијата
(8) Приказ за дополнување
(9) USB-кабел[a)]
(10) Ленти со хефт иглички[b)]
(11) Магацин
(12) Хефталка за хартија[b)]
(13) Хефталка за брошури[b)]
(14) Заштитен држач за хефталката за брошури
(15) Батерија

a) **комерцијално (не е содржано во обемот на испорака)**

b) **Опишаната опрема прикажана на сликите не е дел од стандардниот обем на испорака.**

Технички податоци

Батериска пневматска хефталка		TWEO
Број на дел		**3 603 JG7 0..**
Номинален напон	V=	3,6

Батериска пневматска хефталка		**TWEO**
Број на удари	min^{-1}	30
Елемент за прицврстување		
– Ленти со хефт иглички		Тип 53
– Ширина	mm	11,4
– Должина	mm	4–10
Макс. капацитет на зафатување		100
Тежина[A)]	kg	0,8
Дозволена околна температура при работење и при складирање[B)]	°C	–20 ... +50
Приклучок за полнење		USB
Време на полнење[C)]	h	< 3
Барања за адаптерот за напојување		
Напон при полнење	V⎓	5,0
препорачана струја на полнење	A	1,0
препорачана околна температура при полнење	°C	5 ... 35

A) со батерија, без опрема

B) ограничена моќност на температури < 0 °C

C) Измерено со препорачаната струја за полнење и со испорачаната батерија

Информации за бучава/вибрации

Вредностите за емисија на бучава се одредуваат согласно **EN IEC 62841-2-16**.

Нивото на звучниот притисок на електричниот алат оценето со A типично изнесува **79** dB(A). Несигурност K = 3 dB. Нивото на звук при работењето може да ги надмине наведените вредности. **Носете заштита за слухот!**

Вредности на вибрации a_h (континуирани вибрации), p_F (повторени ударни вибрации) и несигурност K одредени според **EN IEC 62841-2-16**:

a_h = **2,8** m/s^2 (K = **1,5** m/s^2), p_F = **5075** m/s^2 (K = **327** m/s^2)

Нивото на вибрации наведено во овие упатства и вредноста на емисијата на бучава се измерени според мерни постапки и можат да се користат за споредба меѓу електрични алати. Исто така може да се прилагоди за предвремена процена на нивото на вибрации и емисијата на бучава.

Наведеното ниво на вибрации и вредноста на емисијата на бучава ги претставуваат главните примени на електричниот алат. Доколку електричниот алат се користи за други примени, алатот што се вметнува отстапува од нормите или недоволно се одржува, нивото на вибрации и вредноста на емисијата на бучава можат да отстапуваат. Ова може значително да го зголеми нивото на вибрации и емисијата на бучава во целокупниот период на работење.

За прецизно одредување на нивото на вибрации и емисијата на бучава, треба да се земе предвид периодот во кој уредот е исклучен или работи, а не во моментот кога е во употреба. Ова може значително да го намали нивото на вибрации и емисијата на бучава во целокупниот период на работење.

Утврдете ги дополнителните мерки за безбедност за заштита на корисникот од влијанието од вибрациите, како на пр.: одржување на електричните алати и алатите за вметнување, одржување на топлината на дланките, организирање на текот на работата.

Батерија

Полнење на батеријата

(види слика **A**)

- ▶ **Внимавајте на електричниот напон!** Напонот на изворот на струја мора да одговара на оној кој е наведен на спецификационата плочка на мрежниот напојувач.
- ▶ **Почитувајте го упатството за употреба на мрежниот напојувач.**
- ▶ За полнење користете адаптер за напојување кој ги исполнува барањата наведени во поглавјето Технички податоци.

Напомена: Литиум-јонските батерии се испорачуваат делумно наполнети порани меѓународните прописи за транспорт. За да се загарантира целосната јачина на батеријата, пред првата употреба целосно наполнете ја.

Приказ за наполнетост на батеријата

Доколку приказот за наполнетост на батеријата свети **црвено**, батеријата има помалку од 33 % од нејзиниот капацитет и треба да се наполни.

Приказот за наполнетост на батеријата го прикажува напредокот на полнењето. За време на процесот на полнење, приказот трепка **зелено**. Доколку приказот за наполнетост на акумулаторската батерија свети непрекинато зелено, батеријата е целосно наполнета. Приказот се гаси по 60 минути.

Ако приказот за состојбата на наполнетост на батеријата на електричниот алат трепка во црвено, наполнетоста е премногу ниска за стартување. Наполнете ја батеријата.

Ако приказот за состојбата на наполнетост на батеријата по интензивна употреба на електричниот алат трепка во црвено, електричниот алат е преоптоварен. Оставете го електричниот алат да се олади пред да продолжите со работа.

Монтажа

Полнење на магацинот (види слика B)

- ▶ **Користете само оригинална Bosch-опрема.** Прецизните делови на пневматската хефталка како магацинот, делот за туркање и каналот за пукање се прилагодени на хефт-иглиците **Bosch**. Другите производители употребуваат друг квалитет на челик и димензии.
- – Свртете го електричниот алат.
- – Притиснете го механизмот за отклучување на муницијата **(7)** и извлечете го магацинот **(11)** наназад.
- – Ставете го сетот хефт-иглици **(10)** со врвовите на хефт-иглиците нагоре.
- – Ставете го магацинот **(11)** назад додека не се вклопи.
- ▶ **При отворањето, полнењето и затворањето на магацинот не употребувајте сила.**

Употреба



Носете заштитни очила.

Ставање во употреба

Блокадата на чкрапалото што е поврзано со подвижниот клун за хефтање **(1)** го спречува ненамерното испукување доколку ненамерно се притисне чкрапалото **(6)**.

Вклучување/исклучување (поединечно активирање)

- Поставете го цврсто клунот за хефтање **(1)** **најпрво** на делот што се обработува, додека не се притисне целосно.
- Насочете го право притисокот и притиснете на чкрапалото **(6)**.
- Откако ќе ги искористите сите хефт иглички, отпуштете го чкрапалото **(6)** и подигнете го клунот за хефтање **(1)** од делот што се обработува.

Вклучување/исклучување (контактно активирање)

- За **брзо работење** може да го држите чкрапалото **(6)** притиснато. Притиснете го цврсто клунот за хефтање **(1)** на делот што се обработува, додека не се активира испукувањето. Поставете ја пневматската хефталка на следното место и одново притиснете го цврсто клунот за хефтање **(1)** на делот што се обработува.

Совети при работењето

- ▶ **Со овој електричен алат може да работите со 19 mm хефт иглици. Затоа не го користете електричниот алат за зацврстување на тавански облоги со стеги за дрвени профили или фуги.**
- ▶ **Не држете го електричниот алат за чкрапалото и извадете ја батеријата ако хефт-иглицата во електричниот алат е заглавена.** При отстранување на заглавена хефт-иглица, чкрапалото може случајно да се активира.

Избегнете испукување во празно, за да избегнете изабување на втиснувачот.

Внимателно поставувајте го клунот за хефтање **(1)**. Меките делови за обработка (на пр. борово дрво) може да се оштетат доколку се употреби преголем притисок.

Опрема за хефтање на хартија

Со користење на специјалната опрема, електричниот алат може да се искористи за хефтање на хартија. Опремата е прилагодена само за **TWEO**.

- Со **хефталката за хартија (12)** може да захефтате до 60 листови.
- Со **хефталката за брошури (13)** може да захефтате до 30 листови во средината со две хефт-иглици за една брошура. Максималниот формат за листовите што треба да се захефтаат е DIN A4 (210 mm ширина). За хефтање на средината на листовите во DIN A5-формат постојат ознаки.

Напомена: Хефт-иглиците на пневматската хефталка се постабилни отколку вообичаените комерцијални хефт-иглици за хефталки и поради тоа може тешко да се отстранат од хартијата.

▶ **Користете само оригинална Bosch-опрема.** Прецизните делови на пневматската хефталка како магацинот, делот за туркање и каналот за пукање се прилагодени на хефт-иглиците **Bosch**. Другите производители употребуваат друг квалитет на челик и димензии.

Препорачана должина на хефт-иглиците	Број на листови (хартија 80 g/m²)	
	Хефталка за хартија	Хефталка за брошури
4 mm	2–10	2–10
6 mm	2–20	2–20
8 mm	10–40	10–30
10 mm	20–60	20–30

Хефтање хартија (види слики C1 и C2)

- Ставете го внатре соодветниот сет на хефт-иглици **(10)**.
- Притиснете ги едно по друго клуновите на хефталката за хартија **(12)** во страничните отвори на електричниот алат.
- Ставете го купот хартија во хефталката за хартија **(12)** и позиционирајте го клунот за хефтање над хартијата на местото каде треба да се хефта.

– Цврсто притиснете го надолу електричниот алат, додека клунот за хефтање **(1)** не се притисне неколку милиметри.
– Насочете го право притисокот и кратко притиснете на чкрапалото **(6)**.
– Откако ќе ги искористите сите хефт-иглици, отпуштете го чкрапалото **(6)** и подигнете го клунот за хефтање **(1)** од купот хартија.

Напомена: За полнење на магацинот **(11)** хефталката за хартија мора да се демонтира **(12)** од електричниот алат.

Хефтање брошури (види слики D1–D3)

– Пред првата употреба, мора да ги споите двете половини на хефталката за брошури **(13)**. Сега, хефталката за брошури не може да се демонтира.
– Ставете го внатре соодветниот сет на хефт-иглици **(10)**.
– Најгорниот лист (корицата) од купот со хартија превиткајте го на пола, за да означите линија за позицијата на хефтање.
– Отворете го заштитниот држач **(14)** на хефталката за брошури **(13)** и поставете го купот хартија со корицата нагоре.
– Затворете го заштитниот држач **(14)** надолу.
– Насочувајте го купот хартија, така што превитканата линија ќе се гледа низ процепот во заштитниот држач.
– Поставете го цврсто клунот за хефтање **(1)** најпрво на едниот од процепите, додека не се притисне неколку милиметри.
– Насочете го право притисокот и кратко притиснете на чкрапалото **(6)**.
– Откако ќе ги искористите сите хефт-иглици, отпуштете го чкрапалото **(6)** и подигнете го клунот за хефтање **(1)** од заштитниот држач.
– Повторете ја работната постапка за вториот процеп.
– Отворете го заштитниот држач **(14)** извадете го захефтаниот куп хартија и превиткајте го на средината.

Одржување и сервис

Одржување и чистење

▶ **Одржувајте ја чистотата на електричниот апарат и отворите за проветрување, за да може добро и безбедно да работите.**

Замена на батерија (види слика E)

Заменете ја батеријата ако времето на работа е значително намалено по полнењето.

- Свртете го капачето **(5)** на преградата за батерии во правец спротивен на стрелките на часовникот до крај и извлечете го капачето.
- Извадете ја батеријата **(15)** од преградата за батерии.
- Вметнете нова батерија **(15)** во преградата за батерии. Користете исклучиво **Bosch** литиум-јонски батерии. Батеријата може да ја најдете како резервен дел на **Bosch** на www.boschtoolservice.com.
- Поставете го капачето **(5)** рамно во преградата за батерии и свртете го капачето во правецот на стрелките на часовникот до крај.

Сервисна служба и совети при користење

Северна Македонија
Тел.: 02/ 246 76 10

Линкот до нашите адреси за сервис и гарантни услови може да ги најдете на последната страница.

За сите прашања и нарачки на резервни делови, Ве молиме наведете го 10-цифрениот број од спецификационата плочка на производот.

Отстранување

Електричните апарати, батериите, опремата и амбалажите треба да се отстранат на еколошки прифатлив начин.



Не ги фрлајте електричните апарати и батериите во домашната канта за ѓубре!

Само за земјите од ЕУ:

Електричната и електронската опрема или искористените батерии што веќе не се употребливи мора да се собира посебно и да се фрла на еколошки начин. Користете ги соодветните системи за собирање. Неправилното фрлање може да биде штетно за животната средина и здравјето на луѓето поради можното присуство на опасни материи.

Shqip

Udhëzime sigurie

Paralajmërime të përgjithshme sigurie për veglat elektrike

PARALAJMËRIM **Lexoni të gjitha paralajmërimet e sigurisë, instruksionet, ilustrimet dhe specifikimet e ofruara me këtë vegël elektrike.** Mosndjekja e të gjitha instruksioneve të renditura më poshtë mund të rezultojë në goditje elektrike, zjarr dhe/ose plagosje të rëndë.

Ruani të gjitha paralajmërimet dhe instruksionet për t'iu referuar në të ardhmen.

Termi "vegël elektrike" në paralajmërime i referohet veglës elektrike (me kordon) që punon me energji nga rrjeti elektrik ose veglës elektrike (pa kordon) që punon me energji nga bateria.

Siguria e vendit të punës

- **Mbani vendin e punës të pastër dhe të ndriçuar mirë.** Vendet e rrëmujshme ose të errëta përbëjnë shkak për aksidente.
- **Mos i përdorni veglat elektrike në atmosfera shpërthyese, si për shembull në prani të lëngjeve, gazeve ose pluhurit të ndezshëm.** Veglat e punës krijojnë shkëndija që mund të ndezin pluhurin ose avujt.
- **Mbani larg fëmijët dhe kureshtarët gjatë përdorimit të veglës elektrike.** Tërheqja e vëmendjes mund të bëjë që të humbni kontrollin.

Siguria elektrike

- **Mos i ekspozoni veglat elektrike në shi ose kushte të lagështa.** Uji që hyn në një vegël elektrike do të rritë rrezikun për goditje elektrike.

Siguria e personit

- **Qëndroni vigjilent, shikoni çfarë po bëni dhe përdorni logjikën e zakonshme kur përdorni një vegël elektrike. Mos përdorni vegël elektrike nëse jeni të lodhur apo nën ndikimin e drogës, alkoolit apo të ilaçeve.** Një moment pakujdesie gjatë përdorimit të veglave elektrike mund të rezultojë në plagosje të rëndë të personit.
- **Përdorni pajisje mbrojtëse personale. Vendosni gjithmonë mbrojtje për sytë.** Pajisjet mbrojtëse, të tilla si maska kundër pluhurit, këpucët e

sigurisë që nuk rrëshqasin, helmeta e punës ose mbrojtja e dëgjimit sipas rrethanave të përshtatshme, zvogëlon mundësinë për plagosje të personit.

- ▶ **Parandaloni ndezjen aksidentale. Sigurohuni që çelësi është në pozicionin fikur përpara se ta lidhni pajisjen me burimin e energjisë dhe/ose baterinë, përpara se ta kapni apo të transportoni veglën.** Mbajtja e veglave elektrike me gishtin te çelësi ose ushqimi me energji i veglave elektrike përbën shkak për aksidente.
- ▶ **Hiqni çdo çelës rregullues ose shtrëngues përpara se të ndizni veglën elektrike.** Çelësi shtrëngues ose rregullues i mbetur në një pjesë rrotulluese të veglës elektrike mund të rezultojë në plagosje të personit.
- ▶ **Mos u zgjatni shumë. Ruani mbështetjen e duhur me këmbë dhe ekuilibrin në çdo kohë.** Kjo mundëson kontroll më të mirë të veglës elektrike në rrethana të papritura.
- ▶ **Vishuni si duhet. Mos vishni veshje të gjera ose mos mbani bizhuteri. Mbani flokët dhe veshjet larg nga pjesët rrotulluese.** Veshjet e lira, bizhuteritë ose flokët e gjatë mund të kapen në pjesët rrotulluese.
- ▶ **Nëse pajisje janë parashikuar me lidhje për thithjen e pluhurit dhe të objekteve mbledhëse, sigurohuni që këto janë të lidhura dhe përdoren si duhet.** Përdorimi i mbledhjes së pluhurit mund të zvogëlojë rreziqet që lidhen me pluhurin.
- ▶ **Mos lejoni që familjariteti i krijuar nga përdorimi i shpeshtë i veglave elektrike t'ju bëjë mospërfillës dhe të neglizhoni parimet e sigurisë së veglave elektrike.** Një veprim i pakujdesshëm mund të shkaktojë plagosje të rëndë në fraksionin e një sekonde.

Përdorimi dhe kujdesi për veglat elektrike

- ▶ **Mos ushtroni forcë mbi veglën elektrike. Përdorni veglën e duhur elektrike për qëllimin tuaj.** Vegla e duhur elektrike do ta kryejë punën më mirë dhe më saktë në shpejtësinë me të cilën është projektuar.
- ▶ **Mos e përdorni veglën elektrike nëse çelësi nuk ndizet dhe nuk fiket.** Çdo vegël elektrike që nuk mund të komandohet është e rrezikshme dhe duhet riparuar.
- ▶ **Shkëputni spinën nga burimi i energjisë dhe/ose hiqni baterinë nga vegla elektrike, nëse çmontohet, përpara se të kryeni ndonjë rregullim, të ndërroni aksesorët ose përpara se t'i vendosni veglat**

elektrike në ruajtje. Këto masa parandaluese të sigurisë zvogëlojnë rrezikun e ndezjes aksidentale të veglës elektrike.

- ▶ **Ruani veglat elektrike që nuk i përdorni larg fëmijëve dhe mos lejoni përdorimin e veglës elektrike nga persona që nuk e njohin veglën elektrike ose nuk i dinë këto instruksione.** Veglat elektrike janë të rrezikshme në duart e përdoruesve pa përvojë.
- ▶ **Mirëmbani veglat elektrike dhe aksesorët. Kontrolloni për devijim ose ngjitje të pjesëve lëvizëse, thyerje të pjesëve ose për ndonjë gjendje tjetër që mund të ndikojë në funksionimin e veglës elektrike. Nëse është dëmtuar, riparoni veglën elektrike përpara përdorimit.** Shumë aksidente janë shkaktuar nga mirëmbajtja e dobët e veglave elektrike.
- ▶ **Mbani të pastra dhe të mprehta veglat prerëse.** Veglat prerëse të mirëmbajtura si duhet me tehe të mprehta kanë më pak gjasa të ngecin dhe kontrollohen më lehtë.
- ▶ **Përdorni veglën elektrike, aksesorët dhe majat e veglave etj. në përputhje me këto instruksione, duke marrë parasysh kushtet e punës dhe punën që do të kryhet.** Përdorimi i veglave elektrike për veprime të ndryshme nga ato të parashikuara mund të rezultojë në situatë të rrezikshme.
- ▶ **Mbani të pastra, të thata dhe pa vaj e graso dorezat dhe sipërfaqet e kapjes.** Dorezat dhe sipërfaqet e rrëshqitshme të kapjes nuk mundësojnë manovrimin dhe kontrollin e sigurt të veglës në rrethana të papritura.

Përdorimi dhe kujdesi i veglave me bateri

- ▶ **Kryeni karikimin vetëm me karikuesin e specifikuar nga prodhuesi.** Një karikues që është i përshtatshëm për një tip baterie mund të përbëjë rrezik për zjarr kur përdoret me një paketë tjetër baterie.
- ▶ **Përdorni veglat elektrike vetëm me paketat e baterisë të projektuara në mënyrë të posaçme.** Përdorimi i paketave të tjera të baterisë mund të paraqesë rrezik për plagosje dhe zjarr.
- ▶ **Kur paketa e baterisë nuk është në përdorim, mbajeni atë larg objekteve të tjera metalike, si për shembull kapësет e letrave, monedhat, çelësat, gozhdët, vidat ose objektet e tjera të vogla metalike, të cilat mund të krijojnë një lidhje nga një terminal tek**

tjetri. Lidhja shkurt së bashku e terminaleve të baterisë mund të shkaktojë djegie ose zjarr.

- ▶ **Në kushte abuzimi, nga bateria mund të rrjedhë lëng; shmangni kontaktin me lëngun. Nëse ndodh kontakt aksidental, shpëlajeni me ujë. Nëse lëngu bie në kontakt me sytë, kërkoni gjithashtu ndihmë mjekësore.** Lëngu i rrjedhur nga bateria mund të shkaktojë irritim ose djegie.
- ▶ **Mos e përdorni një paketë baterie ose vegël që është dëmtuar ose modifikuar.** Bateritë e dëmtuara ose të modifikuara mund të shfaqin sjellje të paparashikueshme, duke rezultuar në zjarr, shpërthim ose rrezik plagosjeje.
- ▶ **Mos e ekspozoni paketën e baterisë ose veglën në zjarr ose temperaturë shumë të lartë.** Ekspozimi në zjarr ose temperaturë mbi 130°C mund të shkaktojë shpërthim.
- ▶ **Ndiqni të gjitha instruksionet e karikimit dhe mos e karikoni paketën e baterisë ose veglën përtej diapazonit të temperaturave të specifikuara në instruksione.** Karikimi në mënyrë të papërshtatshme ose në temperatura përtej diapazonit të specifikuar mund të dëmtojë baterinë dhe rrit rrezikun për zjarr.

Shërbimi

- ▶ **Kryeni shërbimin e veglës elektrike te një teknik i kualifikuar duke përdorur vetëm pjesë këmbimi identike.** Kjo do të garantojë ruajtjen e sigurisë së veglës elektrike.
- ▶ **Mos u bëni kurrë shërbim paketave të dëmtuara të baterive.** Shërbimi i paketave të baterive duhet bërë vetëm nga prodhuesi ose nga ofruesit e autorizuar të shërbimit.

Udhëzime sigurie për staplerët

- ▶ **Supozoni gjithmonë se kapësja përmban elementë fiksues.** Trajtimi i pakujdesshëm i kapëses mund të rezultojë në shkrepje të papritur të elementëve të fiksimit dhe lëndime personale.
- ▶ **Shkëputeni kapësen nga energjia kur futni dhe nxirrni telat, kur bëni rregullime ose kur ndryshoni aksesorët.** Kapësja mund të aktivizohet padashur nëse është e lidhur me energjinë, dhe kjo mund të shkaktojë dëmtime fizike.

- **Bëni kujdes kur merreni me fiksuesit, sidomos kur i futni dhe i nxirrni.** Fiksuesit kanë maja të mprehta të cilat mund të shkaktojnë dëmtime fizike.
- **Mos e drejtoni veglën drejt vetes ose drejt ndonjë personi pranë.** Shtypja padashur bën që të dalë një fiksues, dhe kjo mund të shkaktojë dëmtime fizike.
- **Mbajini gishtat larg nga këmbëza kur nuk e përdorni kapësen dhe kur e lëvizni nga një vend pune në një tjetër.** Shtypja padashur bën që të gjuajë kapëse, dhe kjo mund të shkaktojë lëndime fizike.
- **Kapeni kapësen nga sipërfaqet e izoluara të kapjes, kur bëni ndonjë punë gjatë së cilës gozhda mund të prekë telat e fshehur.** Nëse ndonjë kapëse prek një tel me korrent, kjo mund të bëjë që pjesët metalike të ekspozuara të kapëses të marrin korrent dhe ti shkaktojnë përdoruesit goditje elektrike.
- **Mbajeni fort kapësen ndërsa punoni.** Kërcimi i pakontrolluar i kapëses mund të shkaktojë aktivizim padashur, dhe kjo mund të sjellë dëmtime fizike.
- **Mbajini të gjitha pjesët e trupit, si duart, këmbët etj., larg nga drejtimi i qitjes së kapëses.** Fiksuesi mund të depërtojë në materialin e punës, si edhe në objektin pas tij, dhe kjo mund të shkaktojë dëmtime fizike.
- **Kur e përdorni kapësen, mbajini të gjitha pjesët e trupit, si duart, këmbët etj., larg nga vendi ku teli do të futet në material.** Teli mund të devijojë dhe të dalë nga materiali i punës, dhe kjo mund të shkaktojë dëmtime fizike.
- **Mos e vini në punë kapësen nëse ajo nuk është vendosur fort mbi materialin e punës.** Nëse kapësja nuk është në kontakt me pjesën e punës, elementi i fiksimit mund të devijojë nga pjesa e punës, gjë që mund të rezultojë në lëndime personale.
- **Mos e përdorni këtë gozhduese për të shtrënguar kabllot elektrike.** Ajo nuk është bërë për instalim të kabllove elektrike, dhe mund të dëmtojë izolimin e kabllove elektrike duke shkaktuar rrezik goditjesh elektrike ose zjarri.
- **Shkëputeni kapësen nga burimi i energjisë nëse ndonjë element fiksues bllokohet në të.** Gjatë heqjes së një elementi fiksues të bllokuar, kapësja mund të aktivizohet aksidentalisht nëse është i lidhur me burimin e energjisë, gjë që mund të rezultojë në lëndime personale.

- **Bëni kujdes kur hiqni një fiksues të bllokuar.** Mekanizmi mund të jetë nën kompresim dhe elementi fiksues mund të shkarkohet me forcë, gjë që mund të rezultojë në lëndime personale.
- **Aktivizimi i kontaktit duhet të përdoret vetëm për aplikime fiksimi pa precizon të lartë, si për shembull për montimin e çative dhe mbulesave ose për prodhimin e paletave, mobilieve, shtëpive parafabrikato ose tapicerive.** Për punët që kërkojnë më tepër saktësi, duhet të zgjidhet një mjet sekuencial ose një modalitet funksionimi sekuencial.
- **Kontrolloni gjithmonë modalitetin e aktivizimit para se të përdorni mjete me aktivizim selektiv.** Përdorimi i mjetit pa verifikuar modalitetin e aktivizimit mund të shkaktojë lëndime nga gjuajtja aksidentale e një kapëseje.
- **Përdoreni këtë mjet në vende pune të kontrolluara, ku ndiqen praktika të sigurta pune.** Mjediset ku nuk ruhen praktikat e sigurta të punës rritin rrezikun e lëndimeve fizike.
- **Përdorni pajisje të përshtatshme kërkimi, për të gjetur linjat e fshehura të shërbimeve ose konsultohuni me kompaninë lokale të shërbimeve.** Kontakti me telat elektrikë mund të shkaktojë zjarr dhe goditje elektrike. Dëmtimi i një linje gazi mund të shkaktojë një shpërthim. Depërtimi në një tub uji shkakton dëme materiale.
- **Nëse bateria është dëmtuar ose përdoret në mënyrë jo të duhur, mund të dalin avuj. Bateria mund të digjet ose të shpërthejë.** Dilni në ajër të freskët dhe flisni me një mjek në rast se keni shqetësime. Avujt mund të irritojnë sistemin e frymëmarrjes.
- **Mos e modifikoni ose hapni baterinë.** Ekziston rreziku i një qarku të shkurtër.
- **Bateria mund të dëmtohet nga objekte të mprehta të tilla si gozhdë ose kaçavida ose nga forca të jashtme.** Mund të ndodhë një qark i shkurtër i brendshëm dhe bateria mund të digjet, të nxjerë tym, të shpërthejë ose të mbinxehet.



Mbroni pajisjen elektrike nga nxehtësia, p.sh. nga ekspozimi i vazhdueshëm ndaj rrezeve të diellit, zjarrit, ujit dhe lagështisë. Ekziston rreziku i shpërthimit.

Udhëzime sigurie për prizën e furnizimit me energji elektrike



Për të karikuar produktin tuaj, përdorni vetëm priza furnizuese të izoluara që mbajnë simbolin ngjitur dhe janë të certifikuara sipas EN 61558/IEC 61558 si dhe plotësojnë kërkesat për tensionin jashtëzakonisht të ulët të sigurisë (SELV).

Përndryshe, ekziston rreziku i zjarrit ose ai i goditjes elektrike.

- ▶ **Mbajeni prizën furnizuese larg shiut ose lagështisë.** Depërtimi i ujit në një prizën furnizuese rrit rrezikun e goditjes elektrike.
- ▶ **Mbajeni prizën e furnizimit me energji elektrike të pastër.** Ekziston rreziku i goditjes elektrike për shkak të kontaminimit.
- ▶ **Kontrolloni prizën furnizuese para çdo përdorimi. Mos e përdorni prizën furnizuese nëse vëreni ndonjë dëmtim.** Priza të dëmtuara furnizuese rrisin rrezikun e goditjes elektrike.
- ▶ **Spina lidhëse e prizës furnizuese duhet të futet në prizë. Spina nuk duhet të modifikohet në asnjë mënyrë.** Prizat e pamodifikuara dhe prizat përkatëse do të zvogëlojnë rrezikun e goditjes elektrike.
- ▶ **Mbajeni kabllon e prizës furnizuese larg nxehtësisë, vajit, skajeve të mprehta ose pjesëve lëvizëse.** Kabllot e dëmtuara rrisin rrezikun e një goditje elektrike.
- ▶ **Shmangni kontaktin trupor me sipërfaqet e tokëzuara si tubacionet, radiatorët, rrezet dhe frigoriferët.** Ekziston një rrezik i shtuar i goditjes elektrike nëse trupi juaj është i tokëzuar.

Përshkrimi i produktit dhe shërbimit



Lexoni të gjitha paralajmërimet dhe udhëzimet për sigurinë. Nëse nuk ndiqen informacionet dhe udhëzimet për sigurinë, kjo mund të shkaktojë goditje elektrike, zjarr dhe/ose dëmtime të rënda.

Ju lutemi vini re ilustrimet në pjesën e përparme të udhëzimeve të përdorimit.

Përdorimi në përputhje me qëllimin e duhur

Vegla elektrike është projektuar për të kapur pëlhura, lëkurë, karton, fletë metalike, materiale izoluese dhe materiale të ngjashme mbi një sipërfaqe të butë, siç është druri ose material i ngjashëm me drurin. Kjo vegël elektrike nuk është e përshtatshëm për ngjtijen e dekorimeve murale ose tavanit.

Komponentët e shfaqur

Numërimi i komponentëve të paraqitur i referohet paraqitjes së veglës elektrike në faqen grafike.

(1) Pistoletë kapëse
(2) Porta USB
(3) Treguesi i nivelit të karikimit të baterisë
(4) Dorezë
(5) Kapaku i folesë së baterisë
(6) Këmbëz
(7) Butoni i karikatorit
(8) Treguesi i rimbushjes
(9) Kabllo USB[a)]
(10) Shirita kapëse[b)]
(11) Karikator
(12) Kapëse letrash[b)]
(13) Kapëse broshurash[b)]
(14) Kllapa mbajtëse e kapëses së broshurave
(15) Bateria

a) **i disponueshëm në treg (nuk përfshihet në dorëzim)**
b) **Këto pajisje shtesë nuk janë pjesë e dorëzimeve standarde.**

Të dhënat teknike

Pistoletë kapëse me bateri		**TWEO**
Numri i artikullit		**3 603 JG7 0..**
Tension nominal	V=	3,6
Numri i goditjes	min^{-1}	30

Pistoletë kapëse me bateri		**TWEO**
Elementë fiksues		
– Shirita kapëse		Lloji 53
– Gjerësia	mm	11,4
– Gjatësia	mm	4–10
Kapaciteti maksimal i karikatorit		100
Pesha[A)]	kg	0,8
Temperatura e lejuar e ambientit gjatë funksionimit dhe gjatë ruajtjes[B)]	°C	–20 ... +50
Porta e karikimit		USB
Koha e karikimit[C)]	h	< 3
Kërkesat për prizën furnizuese		
Tensioni i karikimit	V⎓	5,0
rryma e rekomanduar e karikimit	A	1,0
Temperatura e rekomanduar e ambientit gjatë karikimit	°C	5 ... 35

A) me bateri, pa aksesorë

B) Performancë e kufizuar në temperatura < 0 °C

C) Matur me rrymën e rekomanduar të karikimit dhe baterinë në paketim

Informacion mbi zhurmën/dridhjet

Vlerat e emetimit të zhurmës përcaktohen në përputhje me **EN IEC 62841-2-16**.

Niveli i presionit të zërit të ponderuar me A të thithësit është zakonisht **79** dB(A). Pasiguria K = 3 dB. Niveli i zhurmës gjatë punës mund të tejkalojë vlerat e specifikuara. **Mbani mbrojtje për veshët!**

Vlerat e dridhjeve a_h (dridhjet e vazhdueshme), p_F (dridhjet e përsëritura të goditjes) dhe pasiguria K e përcaktuar në përputhje me **EN IEC 62841-2-16**:

a_h = **2,8** m/s^2 (K = **1,5** m/s^2), p_F = **5075** m/s^2 (K = **327** m/s^2)

Niveli i dridhjeve dhe vlera e emetimit të zhurmës të dhëna në këto udhëzime janë matur sipas një metode matëse të standardizuar dhe mund të përdoren për të krahasuar veglat elektrike me njëra-tjetrën. Ato janë

gjithashtu të përshtatshme për një vlerësim paraprak të emetimeve të dridhjeve dhe zhurmës.

Niveli i dhënëi dridhjeve dhe vlera e emetimit të zhurmës përfaqësojnë aplikimet kryesore të veglës elektrike. Megjithatë, nëse vegla elektrik përdoret për përdorime të tjera, me mjete të ndryshme ose me mirëmbajtje të pamjaftueshme, niveli i dridhjeve dhe vlera e emetimit të zhurmës mund të ndryshojnë. Kjo mund të rrisë ndjeshëm emetimet e dridhjeve dhe zhurmës gjatë gjithë periudhës së punës.

Për një vlerësim të saktë të emetimeve të dridhjeve dhe zhurmës, duhet të merren parasysh edhe kohët kur pajisja është e fikur ose është në punë, por nuk është në përdorim. Kjo mund të reduktojë ndjeshëm emetimet e dridhjeve dhe zhurmës gjatë gjithë periudhës së punës.

Vendosni masa shtesë sigurie për të mbrojtur operatorin nga efektet e dridhjeve, të tilla si: mirëmbajtja e veglave dhe aksesorëve elektrikë, mbajtja e duarve të ngrohta, organizimi i proceseve të punës.

Bateria

Karikoni baterinë

(shih figurën **A**)

- ▶ **Kushtojini vëmendje tensionit të rrymës!** Tensioni i burimit të energjisë duhet të përputhet me informacionin në pllakën e emrit të njësisë së furnizimit me energji elektrike.
- ▶ **Ju lutemi respektoni udhëzimet e funksionimit të njësisë së furnizimit me energji elektrike.**
- ▶ Për karikimin, përdorni një prizë furnizuese që plotëson kërkesat në kapitullin e të dhënave teknike.

Shënim: Baterité Li-jon dorëzohen pjesërisht të karikuara për shkak të rregulloreve ndërkombëtare të transportit.Për të siguruar funksionimin e plotë të baterisë, karikoni plotësisht baterinë përpara përdorimit të parë.

Treguesi i nivelit të karikimit të baterisë

Nëse treguesi i karikimit të baterisë ndizet me ngjyrë **të kuqe**, bateria ka më pak se 33% të kapacitetit të saj dhe duhet të karikohet.

Treguesi i statusit të karikimit të baterisë tregon ecurinë e karikimit. Treguesi pulson në të **gjelbër** gjatë karikimit. Nëse treguesi i statusit të karikimit të

baterisë ndriçon dritë jeshile të vazhdueshme, bateria është plotësisht e karikuar. Treguesi do të fiket pas 60 minutash.

Nëse treguesi i karikimit të baterisë në veglën elektrike ndizet me ngjyrë të kuqe, niveli i karikimit është shumë i ulët për të filluar punën.Karikoni baterinë.

Nëse treguesi i karikimit të baterisë ndizet me ngjyrë të kuqe pas përdorimit intensiv të veglës elektrike, vegla elektrike është i mbingarkuar.Lëreni veglën elektrike të ftohet përpara se të vazhdoni punën.

Montimi

Mbushja e karikatorit (shih figurën B)

- ▶ **Përdorni vetëm aksesorë origjinal Bosch.** Pjesët precize të kapëses, të tilla si karikatori, pistoni dhe kanali i kapëseve, përputhen me kapëse nga **Bosch**. Prodhues të tjerë përdorin shkallë dhe dimensione të ndryshme çeliku.
- – Kthejeni veglën elektrike përmbys.
- – Shtypni butonin e karikatorit **(7)** tërhiqeni karikatorin **(11)** jashtë nga mbrapa.
- – Vendosni shiritin e kapëseve **(10)** me majat e kapëseve të kthyera lart.
- – Rrëshqitni karikatorin **(11)** prapa derisa të fiksohet në vendin e tij me një klik.
- ▶ **Mos përdorni forcë kur hapni, ngarkoni dhe mbyllni karikatorin.**

Funksionimi



Mbani syze mbrojtëse.

Instalimi

Kyçi i këmbëzës **(1)** i shoqëruar me pitoletën e lëvizshme të kapëses parandalon shkrepjen e paqëllimshme nëse këmbëza shtypet aksidentalisht **(6)**.

Ndezja/fikja (Shkrepje me një të manovër)

– Poziciononi pistoletën kapëse **(1) fort** kundër pjesës së punës fillimisht, derisa të shtypet plotësisht.
– Mbani presionin e kontaktit dhe shtypni këmbëzën **(6)**.
– Pasi kapësja të jetë ngulur plotësisht, lironi këmbëzën **(6)** dhe ngrini pistoletën kapëse **(1)** nga pjesa e punës.

Ndezja/fikja (Aktivizimi i kontaktit)

– Për **operim më të shpejtë** mund të mbani shtypur këmbëzën **(6)** e lirimit. Shtypni fort pistoletën kapëse **(1)** mbi pjesën e punës derisa të bëhet fiksimi. Vendoseni kapësen në pikën tjetër dhe shtypni përsëri fort pistoletën kapëse **(1)** mbi pjesën e punës.

Këshilla pune

▶ **Ky vegël elektrike nuk mund të përdoret për të përpunuar kapëse 19 mm. Prandaj, mos e përdorni veglën elektrike për të fiksuar panelet e tavanit me profil druri ose kapëse nyjesh.**

▶ **Mos e mbani veglën elektrike nga këmbëza dhe hiqeni baterinë nëse kapësja në veglën elektrike është e bllokuar.** Kur hiqni një kapëse të bllokuar, këmbëza mund të aktivizohet aksidentalisht.

Shmangni qitje në të thatë për të zvogëluar konsumimin e gjilpërës së qitjes.

Vendosni me kujdes pistoletën e kapëses **(1)** mbi kapësen.Zonat e buta të punës (p.sh. druri i pishës) mund të dëmtohen nga ushtrimi i forcës së tepërt.

Aksesorë për kapëse letrash

Me aksesorë të veçantë, vegla elektrike mund të përdoret për kapëse letrash.Aksesorët janë të përshtatshëm vetëm për **TWEO**.

– Me **Kapësen e letrave (12)** mund të kapni deri në 60 fletë.
– Me **Kapësen e broshurave (13)** mund të kapni deri në 30 fletë së bashku në mes me dy kapëse për të formuar një broshurë.Formati maksimal i fletëve që do të kapen me kapëse është DIN A4 (210 mm e gjerë).Shenjat janë dhënë për fletët e kapëses në formatin DIN A5 në mes.

Shënim: Kapësët janë më të qëndrueshme se kapësët standarde të letrës dhe për këtë arsye janë të vështira për t'u hequr nga letra.

▶ **Përdorni vetëm aksesorë origjinal Bosch.** Pjesët precize të kapëses, të tilla si karikatori, pistoni dhe kanali i kapëseve, përputhen me kapëse nga

Bosch. Prodhues të tjerë përdorin shkallë dhe dimensione të ndryshme çeliku.

Gjatësia e rekomanduar e kapëses	Numri i fletëve (letër 80 g/m^2)	
	Kapëse letrash	Kapëse broshurash
4 mm	2–10	2–10
6 mm	2–20	2–20
8 mm	10–40	10–30
10 mm	20–60	20–30

Kapëse për letra (shih figurënC1 dhe C2)

- Vendosni një shirit të përshtatshëm me kapëse **(10)**.
- Klikoni pistoletën e kapëses së letrës **(12)** në zgavrat anësore të veglës elektrike, njëra pas tjetrës.
- Vendosni pirgun e letrës në kapësen e letrave**(12)** dhe poziciononi pistoletën e kapëses mbi zonën e letrës që do të kapet me kapëse.
- **(1)** Shtypeni veglën elektrike fort poshtë derisa pistoleta e kapëses të shtypet disa milimetra.
- Mbani presionin dhe shtypni shkurtimisht këmbëzën **(6)**.
- Pasi kapësja të jetë ngulur plotësisht, lironi këmbëzën **(6)** dhe ngrini pistoletën e kapëses**(1)** nga pirgu i letrës.

Shënim: Për të mbushur karikatorin **(11)** duhet të hiqni kapësen e letrave **(12)** nga vegla elektrike.

Kapëse për broshura (shih figurën D1–D3)

- Para se ta përdorni kapësen e broshurave për herë të parë **(13)** duhet t'i bashkoni të dy gjysmat.Kapëset e broshurave nuk mund të çmontohen më.
- Vendosni një shirit të përshtatshëm me kapëse **(10)**.
- Paloseni fletën e sipërme (mbulesën) e pirgut të letrës që do të kapet me kapëse përgjysmë për të krijuar një vijë shënuese për pozicionin e kapëses.
- Hapni kapësen mbajtëse **(14)** të kapëses së broshurave **(13)** dhe futni pirgun e letrës me kapakun lart.
- Shtyni kllapat mbajtëse **(14)** poshtë.

- Vendosni pirgun e letrës në mënyrë që vija e shënimit të jetë e dukshme përmes vrimave në kapëset mbajtëse.
- Së pari, vendoseni fort pistoletën e kapëses **(1)** në njërën nga vrimat derisa të shtypet disa milimetra.
- Mbani presionin dhe shtypni shkurtimisht këmbëzën **(6)**.
- Pasi kapësja të jetë ngulur plotësisht, lironi këmbëzën **(6)** dhe ngrini pistoletën e kapëses **(1)** nga kllapa mbajtëse.
- Përsëritni hapat për vendin e dytë.
- Hapni kapëset mbajtëse **(14)**, hiqni grumbullin e letrës së kapëse dhe paloseni në mes.

Mirëmbajtja dhe servisi

Mirëmbajtja dhe pastrimi

▶ **Mbani të pastër fshesën me korrent dhe vendet e ventilimit për të punuar mirë dhe në mënyrë të sigurt.**

Zëvendësoni baterinë (shih figurën E)

Zëvendësojeni baterinë nëse koha e punës pas karikimit është reduktuar ndjeshëm.

- Rrotullojeni kapakun **(5)** e folesë së baterisë në drejtim antiorar derisa të ndalojë dhe hiqeni kapakun.
- Hiqeni baterinë **(15)** nga foleja e baterisë.
- Rrëshqisni një bateri të re **(15)** në folenë e baterisë. Përdorni vetëm **Bosch**bateri Li-jon. Bateritë janë të disponueshme si **Bosch**pjesë këmbimi në www.boschtoolservice.com.
- Vendoseni kapakun **(5)** në të njëjtin nivel me folenë e baterisë dhe rrotullojeni kapakun në drejtim orar deri në fund.

Shërbimi i klientit dhe këshilla për përdorim

Severna Makedonija
Tel.: 02/ 246 76 10

Linkun e adresave tona të servisit dhe kushtet e garancisë mund ti gjeni në faqen e fundit.

Ju lutemi jepni te të gjitha pyetjet dhe porositë e pjesëve të këmbimit me patjetër numrin 10-shifror të artikullit sipas tabelës së tipit.

Asgjësimi

Veglat elektrike, bateritë, aksesorët dhe paketimi duhet të riciklohen në një mënyrë miqësore me mjedisin.



Mos i hidhni veglat elektrike dhe bateritë/bateritë e rikarikueshme në mbeturinat shtëpiake!

Vetëm për vendet e BE-së:

Pajisjet elektrike dhe elektronike ose bateritë e përdorura që nuk janë më të përdorshme duhet të grumbullohen veçmas dhe të hidhen në një mënyrë miqësore me mjedisin. Përdorni sistemet e parashikuara të grumbullimit. Asgjësimi i gabuar mund të jetë i dëmshëm për mjedisin dhe shëndetin për shkak të substancave potencialisht të rrezikshme.

Srpski

Bezbednosne napomene

Opšte sigurnosne napomene za električne alate

⚠ UPOZORENJE **Pročitajte sva sigurnosna upozorenja, uputstva, ilustracije i specifikacije isporučene uz ovaj električni alat.** Propusti u pridržavanju svih dolenavedenih uputstava mogu imati za posledicu električni udar, požar i/ili teške povrede.

Čuvajte sva upozorenja i uputstva za buduću upotrebu.

Pojam „električni alat“ upotrebljen u upozorenjima odnosi se na električne alate sa pogonom na struju (sa kablom) i na električne alate sa akumulatorskim pogonom (bez kabla).

Sigurnost radnog područja

- **Držite vaše radno područje čisto i dobro osvetljeno.** Nered ili neosvetljena radna područja mogu voditi nesrećama.
- **Ne radite sa električnim alatom u okolini ugroženoj eksplozijom, u kojoj se nalaze zapaljive tečnosti, gasovi ili prašina.** Električni alati stvaraju varnice koje mogu zapaliti prašinu ili isparenja.

- **Držite podalje decu i druge osobe za vreme korišćenja električnog alata.** Stvari koje vam odvraćaju pažnju mogu dovesti do gubitka kontrole.

Električna sigurnost

- **Držite električni alat što dalje od kiše ili vlage.** Prodor vode u električni alat povećava rizik od električnog udara.

Sigurnost osoblja

- **Budite pažljivi, pazite na to šta radite i postupajte razumno tokom rada sa vašim električnim alatom. Ne koristite električni alat ako ste umorni ili pod uticajem droge, alkohola ili lekova.** Momenat nepažnje kod upotrebe električnog alata može rezultirati ozbiljnim povredama.
- **Nosite ličnu zaštitnu opremu. Uvek nosite zaštitne naočare.** Nošenje zaštitne opreme, kao što je maska za prašinu, sigurnosne cipele koje ne kliže, zaštitni šlem ili zaštita za sluh, zavisno od vrste i upotrebe električnog alata, smanjuje rizik od povreda.
- **Izbegavajte nenamerno puštanje u rad. Uverite se da je električni alat isključen, pre nego što ga priključite na struju i/ili na akumulator, uzmete ga ili nosite.** Nošenje električnog alata sa prstom na prekidaču ili priključivanje na struju uključenog električnog alata vodi do nesreće.
- **Uklonite bilo kakve ključeve za podešavanje ili ključeve za zavrtnjeve, pre nego što uključite električni alat.** Ostavljanje ključa za zavrtnjeve ili ključa prikačenog na rotirajući deo električnog alata može rezultirati ličnom povredom.
- **Izbegavajte neprirodno držanje tela. Pobrinite se uvek da stabilno stojite i u svako doba održavajte ravnotežu.** Ovo omogućava bolje upravljanje električnim alatom u neočekivanim situacijama.
- **Nosite pogodnu odeću. Ne nosite široku odeću ili nakit. Držite kosu i odeću dalje od pokretnih delova.** Pokretni delovi mogu zahvatiti široku odeću, nakit ili dugu kosu.
- **Ako mogu da se montiraju uređaji za usisavanje i skupljanje prašine, uverite se da li su priključeni i upotrebljeni kako treba.** Usisavanje prašine može smanjiti rizike koji su povezani sa prašinom.
- **Ne dozvolite da pouzdanje koje ste stekli čestom upotrebom alata utiče na to da postanete neoprezni i da zanemarite sigurnosne**

principe za upotrebu alata. Neoprezno delovanje može prouzrokovati teške povrede u deliću sekunde.

Upotreba i briga o električnim alatima

- ▶ **Ne preopterećujte aparat. Upotrebljavajte električni alat koji je pogodan za vaš zadatak.** Odgovarajući električni alat radi bolje i sigurnije tempom za koji je projektovan.
- ▶ **Ne koristite električni alat čiji je prekidač u kvaru.** Svaki električni alat koji se ne može kontrolisati prekidačem je opasan i mora se popraviti.
- ▶ **Izvucite utikač iz utičnice i/ili izvadite akumulatorsku bateriju iz električnog alata, ukoliko je to moguće, pre nego što izvršite bilo kakva podešavanja, promenu pribora ili pre nego što uskladištite električni alat.** Takve preventivne sigurnosne mere smanjuju rizik od slučajnog pokretanja električnog alata.
- ▶ **Čuvajte nekorišćene električne alate izvan dometa dece i ne dozvoljavajte korišćenje alata osobama koje ne poznaju isti ili nisu pročitale ova uputstva.** U rukama neobučenih korisnika električni alati postaju opasni.
- ▶ **Održavajte električni alat i pribor. Proverite da li pokretni delovi aparata besprekorno funkcionišu i da li su dobro povezani, da li su delovi možda polomljeni ili su tako oštećeni da je ugroženo funkcionisanje električnog alata. Pre upotrebe popravite alat ukoliko je oštećen.** Mnoge nesreće su prouzrokovane lošim održavanjem električnih alata.
- ▶ **Održavajte alate za sečenje oštre i čiste.** Sa adekvatno održavanim alatom za sečenje sa oštrim sečivima manja je verovatnoća da će doći do zapinjanja i upravljanje je jednostavnije.
- ▶ **Upotrebljavajte električni alat, pribor, alate koji se umeću itd. prema ovim uputstvima. Obratite pažnju pritom na uslove rada i posao koji morate obaviti.** Upotreba električnog alata za namene drugačije od predviđenih može voditi opasnim situacijama.
- ▶ **Održavajte drške i prihvatne površine suvim, čistim i bez ostataka ulja ili masnoće.** Klizave drške ili prihvatne površine ne omogućavaju bezbedno rukovanje i upravljanje alatom u neočekivanim situacijama.

Upotreba i briga o alatu na akumulatorski pogon

- ▶ **Punite samo u aparatima za punjenje, koje je preporučio proizvođač.** Punjač koji je pogodan za jednu vrstu akumulatorske baterije može stvoriti rizik od požara ako se koristi za drugačiju akumulatorsku bateriju.
- ▶ **Upotrebljavajte električni alat samo zajedno sa akumulatorskim baterijama namenjenim za njih.** Upotreba bilo kojih drugih akumulatorskih baterija može stvoriti rizik od povrede ili požara.
- ▶ **Držite nekorišćenu akumulatorsku bateriju dalje od drugih metalnih objekata, poput kancelarijskih spajalica, novčića, ključeva, eksera, zavrtnja ili drugih malih metalnih predmeta, koji mogu prouzrokovati povezivanje jednog terminala sa drugim.** Kratak spoj između baterijskih terminala može prouzrokovati opekotine ili požar.
- ▶ **Kod pogrešne primene iz akumulatorske baterije može biti izbačena tečnost. Izbegavajte kontakt sa njom . Kod slučajnog kontakta isperite sa vodom. Ako tečnost dospe u oči, potražite i dodatnu lekarsku pomoć.** Tečnost iz akumulatora može prouzrokovati iritaciju ili opekotine.
- ▶ **Ne koristite akumulatorsku bateriju ili alat koji je oštećen ili modifikovan.** Oštećene ili modifikovane akumulatorske baterije mogu se ponašati nepredvidivo, što može rezultirati požarom, eksplozijom ili povredom.
- ▶ **Ne izlažite akumulatorsku bateriju ili alat vatri ili visokim temperaturama.** Izlaganje vatri ili temperaturama iznad 130 °C može prouzrokovati eksploziju.
- ▶ **Pridržavajte se svih uputstava u vezi sa punjenjem i ne punite akumulatorsku bateriju ili alat izvan temperaturnog opsega naznačenog u uputstvima.** Nepropisno punjenje ili punjenje na temperaturama izvan naznačenog opsega može oštetiti akumulatorsku bateriju i povećati rizik od požara.

Servisiranje

- ▶ **Neka vam vaš električni alat popravlja samo kvalifikovano osoblje, koristeći samo originalne rezervne delove.** Ovo će osigurati očuvanje bezbednosti električnog alata.
- ▶ **Nikada ne servisirajte oštećene akumulatorske baterije.** Servisiranje akumulatorskih baterija treba da vrše isključivo proizvođač ili ovlašćeni serviseri.

Sigurnosne napomene za heftalicu

- **Uvek pretpostavite da se u heftalici nalaze spajalice.** Nesavesno rukovanje heftalicom eksera može dovesti do neočekivanog okidanja spajalica i do telesnih povreda.
- **Isključite heftalicu sa izvora napajanja prilikom postavljanja i vađenja spajalica, vršenja podešavanja ili zamene pribora.** Heftalica može slučajno da se aktivira ako je povezana na izvor napajanja, što može dovesti do telesne povrede.
- **Budite pažljivi prilikom rukovanja spajalicama, posebno prilikom postavljanja i vađenja.** Spajalice imaju oštre vrhove koje mogu dovesti do lične povrede.
- **Ne usmeravajte alat prema sebi ili bilo kome drugom u blizini.** Neočekivano okidanje će izbaciti spajalicu, što može da dovede do telesne povrede.
- **Držite prste dalje od okidača kada ne koristite heftalicu i prilikom prelaska sa jedne radne pozicije na drugu.** Neočekivano okidanje može izbaciti spajalicu, što može uzrokovati povrede.
- **Heftalicu držite za izolovane prihvatne površine prilikom izvođenja operacije gde spajalica može doći u kontakt sa skrivenim žicama.** Spajalica u kontaktu sa provodnom žicom može dovesti do toga da izloženi metalni delovi heftalice postanu provodni i tako izložiti rukovaoca strujnom udaru.
- **Tokom rada, heftalicu čvrsto držite.** Nekontrolisani trzaj heftalice može da dovede do slučajnog aktiviranja, što može da uzrokuje telesnu povredu.
- **Sve delove tela, kao što su noge i ruke itd., držite dalje od smera otpuštanja spajalice sa heftalice.** Spajalica može da prodre kroz predmet obrade kao i kroz bilo koji predmet iza njega, što može da dovede do telesne povrede.
- **Prilikom korišćenja heftalice, sve delove tela, kao što su ruke i noge itd., držite dalje od oblasti u kojoj se spajalice zakucavaju u predmet obrade.** Spajalica može da se odbije i izađe iz predmeta obrade, što može da dovede do telesne povrede.
- **Ne aktivirajte heftalicu ukoliko nije postavljena čvrsto na predmet obrade.** Ako heftalica nije u kontaktu sa predmetom obrade, spajalica se može odbiti od predmeta obrade, što može dovesti do telesne povrede.

- **Ne koristite ovu heftalicu za pričvršćivanje električnih kablova.** Ona nije namenjena za električnu instalaciju i može oštetiti izolaciju električnih kablova i time izazvati električni udar ili rizik od požara.
- **Isključite heftalicu nije u kontaktu sa predmetom obrade sa izvora napajanja kada se spajalica zaglavi u heftalici.** Prilikom vađenja zaglavljene spajalice, heftalica može slučajno da se aktivira ako je povezana na izvor napajanja, što može dovesti do telesne povrede.
- **Budite pažljivi prilikom uklanjanja zaglavljenog pričvršćivača.** Mehanizam može biti pod kompresijom i spajalica može biti snažno ispuštena, što može dovesti do telesnih povreda.
- **Kontaktno aktiviranje treba koristiti samo za poslove pričvršćivanja koji ne zahtevaju veliku preciznost, kao što su pokrivanje krova i oplatni radovi ili proizvodnja paleta, nameštaja, montažnih kuća ili tapaciranje.** Za radove koji zahtevaju veću preciznost treba izabrati sekvencijalni alat ili sekvencijalni režim rada.
- **Uvek proverite režim aktiviranja pre upotrebe alata sa selektivnim aktiviranjem.** Korišćenje alata bez provere režima aktiviranja može dovesti do povreda usled nenamernog aktiviranja pričvršćivača.
- **Koristite ovaj alat na kontrolisanim radnim lokacijama gde se primenjuju bezbedne radne prakse.** U okruženjima u kojima se ne poštuju bezbedne radne prakse rizik od povreda je znatno veći.
- **Koristite odgovarajuće aparate za detekciju, da biste pronašli skrivene vodove snabdevanja, ili pozovite lokalnog distributera električne energije.** Kontakt sa električnim vodovima može da dovede do požara i strujnog udara. Oštećenja gasovoda mogu da dovedu do eksplozije. Prodiranje u cevovod sa vodom može da uzrokuje materijalnu štetu.
- **Kod oštećenja i nestručne upotrebe akumulatora može doći do isparavanja. Akumulator može da izgori ili da eksplodira.** Uzmite svež vazduh i potražite lekara ako dođe do tegoba. Para može nadražiti disajne puteve.
- **Nemojte menjati i otvarati akumulator.** Postoji opasnost od kratkog spoja.
- **Baterija može da se ošteti oštrim predmetima, kao npr. ekserima ili odvijačima zavrtnjeva ili usled dejstva neke spoljne sile.** Može da dođe do internog kratkog spoja i akumulatorska baterija može da izgori, dimi, eksplodira ili da se pregreje.



Zaštitite električni alat od prekomerne toplote, npr. takođe od konstantnog sunčevog zračenja, vatre, vode i vlage. Postoji opasnost od eksplozije.

Sigurnosne napomene za napojnu jedinicu sa utikačem



Za punjenje proizvoda koristite samo izolirane mrežne adaptere, koji imaju simbol koji se nalazi pored i sertifikovani su prema EN 61558/IEC 61558 i koji odgovaraju zahtevima za bezbednosni niski napon (SELV). U protivnom postoji opasnost od požara ili rizik od strujnog udara.

- ▶ **Držite napojnu jedinicu sa utikačem što dalje od kiše ili vlage.** Prodor vode u napojnu jedinicu sa utikačem povećava rizik od električnog udara.
- ▶ **Održavajte napojnu jedinicu sa utikačem čistom.** Zbog nečistoće postoji opasnost od električnog udara.
- ▶ **Prekontrolišite pre svake upotrebe napojnu jedinicu sa utikačem. Nemojte da koristite napojnu jedinicu sa utikačem, ukoliko primetite oštećenja.** Oštećene komponente napojne jedinice sa utikačem povećavaju rizik od strujnog udara.
- ▶ **Priključni utikač mrežnog adaptera mora da odgovara utičnici. Utikač se nipošto ne sme menjati.** Nepromenjeni utikač i odgovarajuće utičnice smanjuju rizik od električnog udara.
- ▶ **Kabl mrežnog adaptera držite dalje od izvora toplote, ulja, oštrih ivica ili delova koji su u pokretu.** Oštećeni kablovi povećavaju rizik od strujnog udara.
- ▶ **Izbegavajte kontakt telom sa uzemljenim površinama kao što su cevi, radijatori, šporeti i frižideri.** Postoji povećani rizik od električnog udara ako je vaše telo uzemljeno.

Opis proizvoda i primene





Pročitajte sve bezbednosne napomene i uputstva. Propusti u poštovanju bezbednosnih napomena i uputstava mogu da prouzrokuju električni udar, požar i/ili teške povrede.

Vodite računa o slikama u prednjem delu upustva za rad.

Namenska upotreba

Električni alat je namenjen za heftanje materijala, kože, kartona, folija, izolacionog materijala i sličnih materijala na mekanoj podlozi, npr. na drvetu ili materijalu sličnom drvetu. Električni alat nije pogodan za pričvršćivanje zidnih i plafonskih oplata.

Komponente sa slike

Označavanje brojevima prikazanih komponenata odnosi se na prikaz električnog alata na grafičkoj stranici.

- **(1)** Glava heftalice
- **(2)** USB utičnica
- **(3)** Prikaz statusa napunjenosti akumulatora
- **(4)** Drška
- **(5)** Kapna pregrade za akumulator
- **(6)** Okidač
- **(7)** Deblokada magacina
- **(8)** Pokazivač dopune
- **(9)** USB kabl[a)]
- **(10)** Traka spajalica[b)]
- **(11)** Magacin
- **(12)** Heftalica za papir[b)]
- **(13)** Heftalica za brošure[b)]
- **(14)** Držač heftalice za brošure
- **(15)** Akumulator

a) **dostupno u maloprodaji (ne spada u obim isporuke)**

b) **Ovaj pribor ne spada u standardni obim isporuke.**

Tehnički podaci

Akumulatorska heftalica		**TWEO**
Broj artikla		**3 603 JG7 0..**
Nominalni napon	V=	3,6
Broj udara	min^{-1}	30

Akumulatorska heftalica		**TWEO**
Predmet za zakivanje		
– Traka spajalica		Tip 53
– Širina	mm	11,4
– Dužina	mm	4–10
Maks. kapacitet magacina		100
Težina[A)]	kg	0,8
Dozvoljena temperatura okruženja tokom rada i prilikom skladištenja[B)]	°C	–20 ... +50
Priključak za punjenje		USB
Vreme punjenja[C)]	h	< 3
Zahtevi za mrežni adapter		
Napon punjenja	V⎓	5,0
Preporučena struja punjenja	A	1,0
Preporučena temperatura okruženja prilikom punjenja	°C	5 ... 35

A) sa akumulatorom, bez pribora

B) ograničeni učinak na temperaturama < 0 °C

C) Izmereno sa preporučenom strujom punjenja i sa isporučenim akumulatorom

Informacije o buci/vibracijama

Vrednosti emisije buke utvrđene u skladu sa **EN IEC 62841-2-16**.

Pod A klasifikovan nivo zvučnog pritiska električnog alata tipično iznosi **79** dB(A). Nesigurnost K = 3 dB. Nivo buke prilikom rada može da prekorači navedene vrednosti. **Nosite zaštitu za sluh!**

Vrednosti vibracije a_h (kontinuirane vibracije), p_F (ponovljene udarne vibracije) i nesigurnost K utvrđeni u skladu sa **EN IEC 62841-2-16**:

a_h = **2,8** m/s^2 (K = **1,5** m/s^2), p_F = **5075** m/s^2 (K = **327** m/s^2)

Nivo vibracija i vrednosti emisije buke, koji su navedeni u ovim uputstvima, su izmereni prema standardizovanom mernom postupku i mogu se koristiti za međusobno poređenje električnih alata. Pogodni su i za privremenu procenu emisije vibracije i buke.

Navedeni nivo vibracija i vrednost emisije buke predstavljaju realnu upotrebu električnog alata. Međutim, ako se električni alat upotrebljava za druge namene, sa drugim umetnim alatima ili ako se nedovoljno održava, može doći do odstupanja nivoa vibracija i vrednosti emisije buke. Ovo može u značajnoj meri povećati emisiju vibracija i buke tokom celokupnog perioda korišćenja.

Za tačnu procenu emisije vibracija i buke trebalo bi uzeti u obzir i vreme u kojem je uređaj isključen ili u situaciji da radi, ali nije zaista u upotrebi. Ovo može značajno redukovati emisije vibracija i buke tokom celokupnog perioda korišćenja.

Utvrdite dodatne sigurnosne mere radi zaštite korisnika od delovanja vibracija kao na primer: održavanje električnog alata i umetnog alata, održavanje toplih ruku, organizacija radnih postupaka.

Akumulator

Punjenje akumulatora

(videti sliku **A**)

- ▶ **Obratite pažnju na napon mreže!** Napon strujnog izvora mora biti usaglašen sa podacima na tipskoj pločici napojne jedinice sa utikačem.
- ▶ **Pogledajte uputstvo za upotrebu mrežnog adaptera.**
- ▶ Za punjenje koristite mrežni adapter koji odgovara zahtevima iz poglavlja Tehnički podaci.

Napomena: Litijum-jonski akumulatori se zbog međunarodnih transportnih propisa isporučuju delimično napunjeni. Da biste osigurali punu snagu akumulatora, pre prve upotrebe ga potpuno napunite.

Prikaz statusa napunjenosti akumulatora

Ukoliko prikaz statusa napunjenosti akumulatora svetli **crveno**, preostalo je manje od 33% kapaciteta akumulatora i treba da se napuni.

Prikaz statusa napunjenosti akumulatora pokazuje napredak punjenja. Prilikom punjenja prikaz treperi **zeleno**. Ukoliko prikaz statusa napunjenosti akumulatora svetli trajno zeleno, akumulator je potpuno napunjen. Prikaz se gasi nakon 60 minuta.

Ako prikaz statusa napunjenosti akumulatora na električnom alatu treperi crveno, nivo napunjenosti je prenizak za pokretanje. Napunite akumulator.

Ako prikaz statusa napunjenosti akumulatora nakon intenzivne upotrebe električnog alata treperi crveno, električni alat je preopterećen. Ostavite električni alat da se ohladi pre nego što nastavite sa radom.

Montaža

Opremanje magacina (videti sliku B)

- ▶ **Koristite samo originalni Bosch pribor.** Precizni delovi heftalice kao što su magacin, tučak i kanal su odgovaraju **Bosch** spajalicama. Drugi proizvođači upotrebljavaju drugi kvalitet čelika i dimenzije.
- – Okrenite električni alat.
- – Pritisnite deblokadu magacina **(7)** i istovremeno izvucite magacin **(11)** unazad.
- – Umetnite traku spajalica **(10)** tako da vrhovi spajalica budu okrenuti nagore.
- – Gurnite magacin **(11)** unazad tako da ulegne.
- ▶ **Prilikom otvaranja, opremanja i zatvaranja magacina ne upotrebljavajte silu.**

Režim rada



Nosite zaštitne naočare.

Puštanje u rad

Blokada okidanja koja je povezana sa pokretnom glavom heftalice **(1)** sprečava neželjeno aktiviranje udarca ukoliko slučajno pritisnite okidač **(6)**.

Uključivanje/isključivanje (pojedinačno okidanje)

- – Glavu heftalice **(1) prvo** postavite čvrsto na radni komad tako da bude potpuno utisnuta.
- – Održavajte pritisak i kratko pritisnite okidač **(6)**.
- – Nakon potpunog zakivanja, otpustite okidač **(6)** i podignite glavu heftalice **(1)** sa radnog komada.

Uključivanje/isključivanje (aktiviranje kontakta)

– Za **brze radove** možete okidač **(6)** da držite pritisnutim. Pritisnite glavu heftalice **(1)** na radni komad, dok se ne aktivira udarac. Stavite heftalicu na sledeće mesto i pritisnite glavu heftalice **(1)** ponovo na radni komad.

Napomene za rad

- ▶ **Ovim električnim alatom se ne mogu obrađivati spajalice od 19 mm. Zbog toga ne upotrebljavajte električni alat za pričvršćivanje plafonskih obloga pomoću spajalica za profilno drvo ili fugne.**
- ▶ **Ne držite električni alat za okidač i izvadite akumulator ako se spajalica zaglavi u električnom alatu.** Pri uklanjanju zaglavljene spajalice greškom može da se aktivira okidač.

Izbegavajte okidanja na prazno, da bi sprečili habanje udarnog pečata.

Pažljivo postavite glavu heftalice **(1)**. Meke komade drveta (na. primer drvo bora) možete oštetiti usled prejakog pritiskanja.

Pribor za heftanje papira

Električni alat se pomoću specijalnog pribora može koristiti za heftanje papira. Pribor odgovara za **TWEO**.

– Pomoću **heftalice za papir (12)** možete da heftate do 60 listova.

– Pomoću **heftalice za brošure (13)** možete da heftate do 30 listova sa dve spajalice u sredini kao brošuru. Maksimalni format listova za heftanje je DIN A4 (210 mm širine). Za heftanje listova formata DIN A5 po sredini postoje oznake.

Napomena: Spajalice za heftalicu su stabilnije od uobičajenih spajalica dostupnih u maloprodaji zbog čega se teško vade iz papira.

- ▶ **Koristite samo originalni Bosch pribor.** Precizni delovi heftalice kao što su magacin, tučak i kanal su odgovaraju **Bosch** spajalicama. Drugi proizvođači upotrebljavaju drugi kvalitet čelika i dimenzije.

Preporuka za dužinu spajalica	Broj listova (papir od 80 g/m^2)	
	Heftalica za papir	Heftalica za brošure
4 mm	2–10	2–10
6 mm	2–20	2–20
8 mm	10–40	10–30

Preporuka za dužinu spajalica	Broj listova (papir od 80 g/m²)	
	Heftalica za papir	Heftalica za brošure
10 mm	20–60	20–30

Heftanje papira (videti slike C1 i C2)

– Umetnite odgovarajuću traku spajalica **(10)**.
– Glave heftalice za papir **(12)** jedan za drugim pričvrstite u bočne otvore električnog alata.
– Papire stavite u heftalicu za papir **(12)** i glavu heftalice pozicionirajte iznad dela papira koje želite da zaheftate.
– Električni alat pritisnite čvrsto nadole, tako da glava heftalice **(1)** bude utisnuta nekoliko milimetara.
– Održavajte pritisak i kratko pritisnite okidač **(6)**.
– Nakon potpunog zakivanja spajalice, otpustite okidač **(6)** i podignite glavu heftalice **(1)** sa papira.

Napomena: Za opremanje magacina **(11)** morate da demontirate heftalicu za papir **(12)** sa električnog alata.

Heftanje brošura (videti slike D1–D3)

– Pre prvog puštanja u rad morate da spojite polovine heftalice za brošure **(13)**. Heftalica za brošure se više ne može demontirati.
– Umetnite odgovarajuću traku spajalica **(10)**.
– Gornji list (omot) papira koje želite da zaheftate presavijte po sredini kako biste dobili liniju za definisanje položaja spajalice.
– Otvorite držače **(14)** heftalice za brošure **(13)** i postavite papire tako da omot bude gore.
– Preklopite držače **(14)** nadole.
– Papire postavite tako da se kroz proreze u držačima vidi linija za definisanje.
– Glavu heftalice **(1)** prvo čvrsto postavite na jedan od proreza tako da bude utisnuta nekoliko milimetara.
– Održavajte pritisak i kratko pritisnite okidač **(6)**.
– Nakon potpunog zakivanja spajalice, otpustite okidač **(6)** i podignite glavu heftalice **(1)** sa držača.
– Ponovite korake za drugi prorez.

– Otvorite držače **(14)**, izvadite zaheftane papire i presavijte ih po sredini.

Održavanje i servis

Održavanje i čišćenje

▶ **Održavajte električni alat i proreze za ventilaciju čistima da biste radili dobro i bezbedno.**

Zamena akumulatora (videti sliku E)

Zamenite akumulator ako je vreme rada značajno smanjeno nakon punjenja.

– Okrenite kapicu **(5)** pregrade za akumulatore suprotno od smera kazaljki na satu i skinite je.
– Izvadite akumulator **(15)** iz pregrade za akumulator.
– Gurnite novi akumulator **(15)** u pregradu. Koristite isključivo **Bosch** litijum-jonske akumulatore. Akumulator možete kupiti kao **Bosch** rezervni deo na www.boschtoolservice.com.
– Postavite kapicu **(5)** u ravni sa pregradom za akumulator i čvrsto je zavrnite u smeru kretanja kazaljki na satu do graničnika.

Servisna služba i savetovanje o upotrebi

Srpski

Tel.: +381 11 644 8546

Link ka našim servisnim adresama i uslovima garancije možete da pronađete na poslednjoj strani.

Molimo da kod svih pitanja i naručivanja rezervnih delova neizostavno navedete broj artikla sa 10 brojčanih mesta prema tipskoj pločici proizvoda.

Uklanjanje đubreta

Električne alate, akumulacione baterije, pribor i pakovanja treba predati na reciklažu koja je u skladu sa zaštitom životne sredine.



Ne bacajte električne alate i akumulatore/baterije u kućno djubre!

Samo za EU-zemlje:

Električni i elektronski uređaji ili istrošeni akumulatori i baterije koji više ne mogu da se koriste moraju da se skupljaju zasebno i odlože u otpad u skladu

sa ekološkim propisima. Koristite naznačene sisteme za sakupljanje. Zbog mogućih opasnih materija koji se nalaze u uređaju, nepravilno odlaganje u otpad može da bude opasno za okolinu i zdravlje.

Slovenščina

Varnostna opozorila

Splošna varnostna navodila za električna orodja

⚠ OPOZORILO **Preberite vsa varnostna opozorila, navodila, ilustracije in specifikacije, ki so priložene temu električnemu orodju.** Če spodaj navedenih napotkov ne upoštevate, lahko pride do električnega udara, požara in/ali težke poškodbe.

Vsa opozorila in napotke shranite, ker jih boste v prihodnje še potrebovali.

Pojem električno orodje, ki se pojavlja v nadaljnjem besedilu, se nanaša na električna orodja z električnim pogonom (z električnim kablom) in na akumulatorska električna orodja (brez električnega kabla).

Varnost na delovnem mestu

- ▶ **Delovno mesto naj bo vedno čisto in dobro osvetljeno.** Nered in neosvetljena delovna mesta povečajo možnost nezgod.
- ▶ **Električnega orodja ne uporabljajte v okolju, v katerem lahko pride do eksplozij (prisotnost vnetljivih tekočin, plinov ali prahu).** Električna orodja povzročajo iskrenje, zaradi katerega se lahko prah ali hlapi vnamejo.
- ▶ **Ko uporabljate električno orodje, poskrbite, da v bližini ni otrok ali drugih oseb.** Odvračanje pozornosti lahko povzroči izgubo nadzora nad orodjem.

Električna varnost

- ▶ **Prosimo, da napravo zavarujete pred dežjem ali vlago.** Vdor vode v električno orodje povečuje tveganje za električni udar.

Osebna varnost

- **Bodite pozorni, pazite kaj delate ter se dela z električnim orodjem lotite z razumom. Ne uporabljajte električnega orodja, če ste utrujeni oziroma če ste pod vplivom mamil, alkohola ali zdravil.** Trenutek nepazljivosti pri uporabi električnega orodja je lahko vzrok za resne telesne poškodbe.
- **Uporabljajte osebno zaščitno opremo. Vedno uporabljajte zaščito za oči.** Z uporabo zaščitne opreme, kot so protiprašna maska, varnostni čevlji, ki ne drsijo, čelada ali zaščita za sluh, v ustreznih okoliščinah zmanjšate nevarnost poškodb.
- **Preprečite nenameren vklop orodja. Pred priključitvijo električnega orodja na električno omrežje in/ali na akumulatorsko baterijo in pred dviganjem ali nošenjem se prepričajte, da je električno orodje izklopljeno.** Če električno orodje nosite in imate pri tem prst na stikalu ali pa orodje napajate, ko je stikalo v položaju za vklop, lahko pride do nesreče.
- **Odstranite vse ključe in izvijače za prilagajanje orodja, preden orodje vključite.** Ključ ali izvijač, ki ga ne odstranite z vrtečega se dela električnega orodja, lahko povzroči telesne poškodbe.
- **Ne precenjujte svojih sposobnosti. Ves čas trdno stojite in vzdržujte ravnovesje.** To omogoča boljši nadzor nad električnim orodjem v nepričakovanih situacijah.
- **Bodite primerno oblečeni. Ne nosite ohlapnih oblačil ali nakita. Las in oblačil ne približujte premikajočim se delom.** Ohlapna oblačila, nakit ali dolgi lasje se lahko ujamejo v premikajoče se dele.
- **Če imate na voljo naprave za priklop sesalnika za prah ali zbiralnih posod, se prepričajte, da so te ustrezno priključene.** Uporaba sistema za zbiranje prahu lahko zmanjša nevarnosti, povezane s prahom.
- **Naj seznanjenost z orodjem, ki jo pridobite s pogosto uporabo, ne bo razlog za to, da postanete lahkomiselni in ignorirate varnostna načela.** V delčku sekunde lahko nepozorno dejanje pripelje do hude poškodbe.

Uporaba in vzdrževanje električnega orodja

- **Električnega orodja ne preobremenjujte. Za delo uporabite ustrezno električno orodje.** Pravo električno orodje bo delo opravilo bolje in varneje, in sicer s hitrostjo, za katero je bilo oblikovano.

- **Električnega orodja ne uporabljajte, če ga s stikalom ne morete vklopiti in izklopiti.** Vsako električno orodje, ki ga ni mogoče nadzirati s stikalom, je nevarno in ga je treba popraviti.
- **Izvlecite vtič iz vtičnice in/ali odstranite akumulatorsko baterijo, če je le mogoče, in odstranite ter shranite pribor, še preden se lotite popravila orodja.** Ti preventivni varnostni ukrepi zmanjšajo tveganje za nenamerni zagon aparata.
- **Ko električnih orodij ne uporabljajte, jih shranite izven dosega otrok. Osebam, ki orodja ne poznajo ali niso prebrale teh navodil za uporabo, orodja ne dovolite uporabljati.** Električna orodja so nevarna, če jih uporabljajo neizkušene osebe.
- **Vzdržujte električna orodja in pribor. Prepričajte se, da so premikajoči se deli pravilno poravnani in da se ne zatikajo ter da deli niso polomljeni. Prav tako preverite, ali je na orodju še kaj drugega, kar bi lahko vplivalo na njegovo delovanje. Če je električno orodje poškodovano, mora biti pred uporabo popravljeno.** Slabo vzdrževana električna orodja so vzrok za mnoge nezgode.
- **Rezalna orodja naj bodo vedno ostra in čista.** Skrbno negovana rezalna orodja z ostrimi robovi se manj zatikajo in so lažje vodljiva.
- **Električna orodja, pribor, vsadna orodja in podobno uporabljajte v skladu s temi navodili. Pri tem upoštevajte delovne pogoje in dejavnost, ki jo boste opravljali.** Uporaba električnih orodij v namene, ki so drugačni od predpisanih, lahko privede do nevarnih situacij.
- **Ročaji in površine za prijemanje naj bodo suhe, čiste in brez olja ali maščobe.** Gladki ročaji in površine za prijemanje ne omogočajo varne uporabe in nadzora orodja v nepričakovanih situacijah.

Uporaba in vzdrževanje akumulatorskih orodij

- **Akumulatorske baterije polnite samo s polnilniki, ki jih priporoča proizvajalec.** Polnilnik, ki je namenjen določeni vrsti akumulatorskih baterij, se lahko vname, če ga boste uporabljali za polnjenje drugačnih akumulatorskih baterij.
- **V električnih orodjih uporabljajte le akumulatorske baterije, ki so zanje predvidene.** Uporaba drugih akumulatorskih baterij lahko povzroči telesne poškodbe ali požar.
- **Akumulatorska baterija, ki je ne uporabljate, ne sme priti v stik s kovinskimi predmeti, kot so pisarniške sponke, kovanci, ključi,**

žeblji, vijaki in drugi manjši kovinski predmeti, ki bi lahko povzročili premostitev kontaktov. Kratek stik med akumulatorskimi kontakti ima lahko za posledico opekline ali požar.

- ▶ **V primeru napačne uporabe lahko iz akumulatorske baterije izteče tekočina. Izogibajte se stiku z njo. Če tekočina vseeno po naključju pride v stik s kožo, jo sperite z vodo. Če pride tekočina v oči, poiščite zdravniško pomoč.** Iztekajoča akumulatorska tekočina lahko povzroči draženje ali opekline.
- ▶ **Ne uporabljajte poškodovanih ali prilagojenih akumulatorskih baterij oz. orodij.** Poškodovane ali prilagojene akumulatorske baterije se lahko nepredvidljivo obnašajo, kar lahko povzroči požar, eksplozijo ali tveganje za poškodbe.
- ▶ **Akumulatorske baterije ali orodja ne izpostavljajte ognju ali previsoki temperaturi.** Izpostavljenost ognju ali vročini nad 130 °C lahko povzroči eksplozijo.
- ▶ **Upoštevajte navodila za polnjenje in ne polnite akumulatorske baterije ali orodja pri temperaturi, ki je izven območja, navedenega v navodilih.** Če orodje polnite na nepravilen način ali pri temperaturah, ki so izven določenega območja, lahko pride do poškodb akumulatorske baterije, kar poveča tveganje za požar.

Servisiranje

- ▶ **Vaše električno orodje naj popravlja samo usposobljeno strokovno osebje, ki naj pri tem uporabi zgolj originalne rezervne dele.** S tem boste zagotovili, da bo orodje varno za uporabo.
- ▶ **Nikdar ne popravljajte poškodovanih akumulatorskih baterij.** Akumulatorske baterije naj popravlja le proizvajalec ali pooblaščeni serviser.

Varnostna opozorila za spenjalnike

- ▶ **Vedno predvidevajte, da so v spenjalniku sponke.** Nepremišljeno ravnanje s spenjalnikom lahko pripelje do nepričakovane sprožitve sponk in posledično telesnih poškodb.
- ▶ **Pred vlaganjem ali odstranjevanjem sponk, prilagajanjem orodja ali menjavo pribora spenjalnik odklopite z vira napajanja.** Če ostane priklopljen na vir napajanja, se spenjalnik lahko nenamerno sproži in povzroči telesne poškodbe.

- **Pri delu s sponkami, zlasti njihovim vlaganjem ali odstranjevanjem, bodite previdni.** Konice sponk so ostre in lahko povzročijo telesne poškodbe.
- **Orodja ne obračajte proti sebi ali drugim.** Če nenamerno pritisnete sprožilec, se sproži sponka, kar lahko povzroči telesne poškodbe.
- **Ne držite prstov na sprožilcu, ko spenjalnika ne uporabljate ali ko spreminjate delovni položaj.** Če nenamerno pritisnete sprožilec, se sproži sponka, kar lahko povzroči telesne poškodbe.
- **Ko izvajate postopek, pri katerem lahko pride do stika vijačnika s skrito žico, spenjalnik držite za izolirane ročaje.** Ob stiku sponke z žico pod napetostjo se lahko električna napetost prenese na kovinske dele spenjalnika, uporabnik pa lahko ob tem doživi električni udar.
- **Med uporabo spenjalnik trdno držite.** Zaradi povratnega udarca se lahko spenjalnik nenamerno sproži in povzroči telesne poškodbe.
- **Z deli telesa, kot so roke in noge itd., ne segajte v linijo, v kateri se sproži spenjalnik.** Sponka lahko prebije obdelovanec in celo predmet za njim ter povzroči telesne poškodbe.
- **Med uporabo spenjalnika z deli telesa, kot so roke in noge itd., ne segajte v območje, v katerem zabijate sponke v obdelovanec.** Sponka se lahko odbije ali prebije obdelovanec in povzroči telesne poškodbe.
- **Spenjalnik sprožite le, če je trdno pritisnjen ob obdelovanec.** Če spenjalnik ni v stiku z obdelovancem, se lahko sponka odbije od obdelovanca in povzroči telesne poškodbe.
- **Tega spenjalnika ne uporabljajte za pritrjevanje električnih kablov.** Žebljalnik ni namenjen za polaganje električnih kablov in lahko poškoduje izolacijo električnih kablov, zaradi česar lahko nastane nevarnost električnega udara ali požara.
- **Če se sponka zatakne v spenjalniku, spenjalnik odklopite z napajanja.** Če spenjalnik med odstranjevanjem sponke ostane priklopljen na vir napajanja, se lahko nenamerno sproži in povzroči telesne poškodbe.
- **Zataknjeno sponko previdno odstranite.** Mehanizem je lahko pod pritiskom, zato se lahko sponka se sproži in povzroči telesne poškodbe.
- **Kontaktni način proženja se lahko uporablja le za neprecizna pritrdilna dela, npr. pri krovstvu in oblaganje ali izdelavi palet,**

pohištva, montažnih ohišij ali oblazinjenja. Za precizna dela je treba izbrati zaporedni način proženja ali orodje z zaporednim proženjem.

- ▶ **Pred uporabo orodij z možnostjo izbire načina proženja vedno preverite izbrani način proženja.** Uporaba orodja brez preverjanja izbranega načina proženja lahko povzroči telesne poškodbe zaradi nenamerne sprožitve pritrdilnega elementa.
- ▶ **To orodje uporabljajte na nadzorovanih deloviščih, na katerih se izvajajo varne delovne prakse.** Na deloviščih, na katerih varne delovne prakse niso upoštevane, je tveganje za telesne poškodbe večje.
- ▶ **Za iskanje skritih oskrbovalnih vodov uporabljajte ustrezne iskalne naprave ali se o tem pozanimajte pri lokalnem podjetju za oskrbo z vodo, elektriko ali plinom.** Stik z električnim vodom lahko povzroči požar ali električni udar. Poškodbe na plinovodu so lahko vzrok za eksplozijo, vdor v vodovodno omrežje pa ima za posledico materialno škodo.
- ▶ **Če je akumulatorska baterija poškodovana ali če jo nepravilno uporabljate, lahko iz nje uhajajo pare. Akumulatorska baterija se lahko vname ali eksplodira.** Poskrbite za dovod svežega zraka in se v primeru težav obrnite na zdravnika. Pare lahko povzročijo draženje dihalnih poti.
- ▶ **Akumulatorske baterije ne spreminjajte in ne odpirajte.** Obstaja nevarnost kratkega stika.
- ▶ **Koničasti predmeti, kot so na primer žeblji ali izvijači, in zunanji vplivi lahko poškodujejo akumulatorsko baterijo.** Pojavi se lahko kratek stik, zaradi katerega lahko akumulatorska baterija zgori, se osmodi, pregreje ali eksplodira.



Električno orodje zaščitite pred vročino, npr. tudi pred neposredno sončno svetlobo, ognjem, vodo in vlago. Obstaja nevarnost eksplozije.

Varnostna opozorila za električni vtič



Za polnjenje izdelka uporabljajte samo izolirane omrežne priključke, označene s sosednjim simbolom, certificirane v skladu s standardom EN 61558/IEC 61558 in skladne z zahtevami za zaščito z varnostno malo napetostjo (SELV). Če tega ne upoštevate, obstaja nevarnost požara ali električnega udara.

- ▶ **Omrežni priključek zavarujete pred dežjem ali vlago.** Vdor vode v omrežni priključek povečuje tveganje električnega udara.
- ▶ **Poskrbite za čistočo omrežnega priključka.** Zaradi umazanije lahko pride do električnega udara.
- ▶ **Pred vsako uporabo morate omrežni priključek preveriti. Če opazite kakršne koli poškodbe, omrežnega priključka ne uporabljajte.** Poškodovani deli omrežnega priključka povečujejo tveganje električnega udara.
- ▶ **Priključni vtič omrežnega priključka mora ustrezati vtičnici. Spreminjanje vtiča na kakršen koli način ni dovoljeno.** Nespremenjeni vtiči in ustrezne vtičnice zmanjšajo tveganje električnega udara.
- ▶ **Kabel zavarujte pred vročino, oljem, ostrimi robovi ali premikajočimi se deli.** Poškodovani kabli povečujejo tveganje električnega udara.
- ▶ **Izogibajte se telesnemu stiku z ozemljenimi površinami, kot so na primer cevi, grelci, hladilniki in pašniki.** Tveganje električnega udara je večje, če je vaše telo ozemljeno.

Opis izdelka in storitev




Preberite vsa varnostna opozorila in navodila. Neupoštevanje varnostnih opozoril in navodil lahko povzroči električni udar, požar in/ali hude poškodbe.

Upoštevajte slike na začetku navodil za uporabo.

Namen uporabe

Električno orodje je namenjeno za spenjanje blaga, usnja, lepenke, folij, izolirnega materiala in podobnih materialov na mehki podlagi, npr. lesu ali lesu podobnem materialu. Električno orodje ni primerno za pritrjevanje stenskih ali stropnih oblog.

Komponente na sliki

Oštevilčenje komponent na sliki se nanaša na shemo električnega orodja na strani s shemami.

(1) Sprednji del spenjalnika

(2) Vhod USB
(3) Prikaz stanja napolnjenosti akumulatorske baterije
(4) Ročaj
(5) Pokrov predala za akumulatorsko baterijo
(6) Sprožilec
(7) Gumb za sprostitev vlagalnika
(8) Prikaz stanja napolnjenosti
(9) Kabel USB[a)]
(10) Komplet sponk[b)]
(11) Vlagalnik
(12) Spenjalnik papirja[b)]
(13) Spenjalnik brošur[b)]
(14) Držali spenjalnika brošur
(15) Akumulatorska baterija

a) **Na voljo v trgovinah (ni v obsegu dobave).**
b) **Ta pribor ne spada v standardni obseg dobave.**

Tehnični podatki

Akumulatorski spenjalnik		**TWEO**
Kataloška številka		**3 603 JG7 0..**
Nazivna napetost	V=	3,6
Število udarcev	min^{-1}	30
Podajalni elementi		
– Komplet sponk		Tip 53
– Širina	mm	11,4
– Dolžina	mm	4–10
Najv. kapaciteta vlagalnika		100
Teža[A)]	kg	0,8
Dovoljena zunanja temperatura med delovanjem in med skladiščenjem[B)]	°C	–20 … +50
Priključek za polnjenje		USB

Akumulatorski spenjalnik		**TWEO**
Čas polnjenja[C)]	h	< 3
Zahteve za omrežni priključek		
Polnilna napetost	V⎓	5,0
Priporočen polnilni tok	A	1,0
Priporočena zunanja temperatura med polnjenjem	°C	5 ... 35

A) Z akumulatorsko baterijo, brez pribora

B) omejena zmogljivost pri temperaturah < 0 °C

C) Izmerjeno s priporočenim polnilnim tokom in priloženo akumulatorsko baterijo

Podatki o hrupu/tresljajih

Podatki o emisijah hrupa, pridobljeni v skladu s standardom **EN IEC 62841-2-16**.

A-vrednotena raven zvočnega tlaka za električno orodje običajno znaša **79** dB(A). Negotovost K = 3 dB. Raven hrupa pri delu lahko preseže navedene vrednosti. **Uporabite zaščito za sluh!**

Vrednosti tresljajev a_h (neprekinjeni tresljaji), p_F (tresljaji zaradi ponavljajočih se udarcev) in negotovost K so določene v skladu s standardom **EN IEC 62841-2-16**:

a_h = **2,8** m/s^2 (K = **1,5** m/s^2), p_F = **5075** m/s^2 (K = **327** m/s^2)

Vrednosti nivoja tresljajev in hrupa, podane v teh navodilih, so bile izmerjene v skladu s standardiziranim merilnim postopkom in se lahko uporabljajo za medsebojno primerjavo električnih orodij. Primerne so tudi za začasno oceno oddajanja tresljajev in hrupa.

Naveden nivo tresljajev in hrupa je določen na osnovi glavnih načinov uporabe električnega orodja. Pri uporabi orodja v drugačne namene, z drugačnimi nastavki ali pri nezadostnem vzdrževanju lahko nivo hrupa in tresljajev odstopa. To lahko obremenjenost s hrupom in tresljaji v celotnem obdobju uporabe občutno poveča.

Za natančnejšo oceno obremenjenosti s hrupom in tresljaji morate upoštevati tudi čas, ko je orodje izklopljeno, in čas, ko orodje deluje, vendar dejansko ni v uporabi. To lahko občutno zmanjša obremenjenost s hrupom in tresljaji, ki je razporejena na celotno obdobje uporabe.

Določite dodatne varnostne ukrepe za zaščito uporabnika pred vplivi tresljajev, npr. vzdrževanje električnega orodja in nastavkov, segrevanje rok, organizacija delovnih postopkov.

Akumulatorska baterija

Polnjenje akumulatorske baterije

(glejte sliko **A**)

- ▶ **Bodite pozorni na omrežno napetost!** Napetost vira električne energije se mora ujemati s podatki na omrežnem priključku električnega orodja.
- ▶ **Upoštevajte navodila za uporabo omrežnega priključka.**
- ▶ Za polnjenje uporabite omrežni priključek, ki ustreza zahtevam v poglavju s tehničnimi podatki.

Opomba: litij-ionske akumulatorske baterije se zaradi mednarodnih transportnih predpisov dobavljajo delno napolnjene. Da zagotovite polno zmogljivost akumulatorske baterije, jo pred prvo uporabo popolnoma napolnite.

Prikaz stanja napolnjenosti akumulatorske baterije

Če prikaz napolnjenosti akumulatorske baterije sveti **rdeče**, je napolnjenost akumulatorske baterije padla pod 33 % in jo je treba napolniti.

Prikaz stanja napolnjenosti akumulatorske baterije prikazuje napredek polnjenja. Med polnjenjem prikaz utripa **zeleno**. Če prikaz stanja napolnjenosti akumulatorske baterije neprekinjeno sveti zeleno, je akumulatorska baterija v celoti napolnjena. Prikaz ugasne po 60 minutah.

Če prikaz stanja napolnjenosti akumulatorske baterije na električnem orodju utripa rdeče, je napolnjenost akumulatorske baterije prenizka za zagon orodja. Napolnite akumulatorsko baterijo.

Če prikaz stanja napolnjenosti akumulatorske baterije po intenzivni uporabi utripa rdeče, je električno orodje preobremenjeno. Pred nadaljevanjem dela počakajte, da se električno orodje ohladi.

Namestitev

Polnjenje zalogovnika (glejte sliko B)

- ▶ **Uporabljajte le originalni pribor Bosch.** Fini deli spenjalnika, kot so npr. zalogovnik, potisna ploščica in strelni kanal, so usklajeni s sponkami podjetja **Bosch**. Drugi proizvajalci uporabljajo jeklo drugačne kakovosti in drugačne dimenzije.
- – Obrnite električno orodje.
- – Pritisnite na gumb za sprostitev zalogovnika **(7)** in pri tem izvlecite zalogovnik **(11)**.
- – Namestite ustrezen komplet sponk **(10)**, tako da bodo konice sponk obrnjene navzgor.
- – Potisnite zalogovnik **(11)** nazaj, da se zaskoči.
- ▶ **Pri odpiranju, polnjenju in zapiranju zalogovnika ne uporabljajte sile.**

Delovanje



Nosite zaščitna očala.

Zagon

S premičnim sprednjim delom spenjalnika **(1)** je povezana protisprožilna zapora, ki preprečuje nenamerno sprožitev orodja v primeru nenamernega pritiskanja na sprožilec **(6)**.

Stikalo za vklop/izklop (enkratno aktiviranje)

- – Sprednji del spenjalnika **(1) najprej** trdno pritisnite na obdelovanec, da povsem nalega nanj.
- – Vzdržujte pritisno silo in pritisnite sprožilec **(6)**.
- – Po končanem pritrjevanju izpustite sprožilec **(6)** in sprednji del spenjalnika **(1)** dvignite z obdelovanca.

Vklop/izklop (kontaktni sprožilec)

- – Za **hitro delo** lahko sprožilec **(6)** držite pritisnjen. Pritisnite nos spenjalnika **(1)** trdno na obdelovanec, tako da se strel

sproži. Pritisnite spenjalnik na naslednje mesto in pritisnite nos spenjalnika **(1)** znova trdno ob obdelovanec.

Navodila za delo

- ▶ **To električno orodje ne omogoča zabijanja sponk dolžine 19 mm. Orodja zato ne uporabljajte za pritrjevanje stropnih oblog s krempljastimi sponkami za profilni les ali fuge.**
- ▶ **Če se sponka zatakne v električnem orodju, električna orodja ne držite za sprožilec in odstranite akumulatorsko baterijo.** Pri odstranjevanju zataknjene sponke se lahko zgodi, da pomotoma aktivirate sprožilec.

Izogibajte se praznih strelov, ki pospešijo obrabo prebijala.

Previdno namestite sprednji del spenjalnika **(1)**. Mehke obdelovance (npr. borov les) lahko s premočnim pritiskanjem poškodujete.

Pribor za spenjanje papirja

S posebnim priborom lahko električno orodje uporabljate za spenjanje papirja. Pribor je primeren samo za **TWEO**.

- – S **spenjalnikom papirja (12)** lahko spnete do 60 listov.
- – S **spenjalnikom brošur (13)** lahko do 30 listov na sredini z dvema sponkama spnete v eno brošuro. Največji format listov, ki jih lahko spnete, je DIN A4 (širina 210 mm). Za sredinsko spenjanje listov formata DIN A5 so vam v pomoč oznake.

Opomba: sponke spenjalnika so stabilnejše od navadnih sponk in jih je zato tudi težje odstraniti iz papirja.

- ▶ **Uporabljajte le originalni pribor Bosch.** Fini deli spenjalnika, kot so npr. zalogovnik, potisna ploščica in strelni kanal, so usklajeni s sponkami podjetja **Bosch**. Drugi proizvajalci uporabljajo jeklo drugačne kakovosti in drugačne dimenzije.

Priporočena dolžina sponk	Število listov (papir 80 g/m^2)	
	Spenjalnik papirja	Spenjalnik brošur
4 mm	2–10	2–10
6 mm	2–20	2–20
8 mm	10–40	10–30
10 mm	20–60	20–30

Spenjanje papirja (glejte slike C1 in C2)

– Vstavite ustrezen komplet sponk **(10)**.
– Sponke za spenjanje papirja **(12)** drugo za drugim vstavite v reže na električnem orodju, tako da zaslišite klik.
– Kup papirja vstavite v spenjalnik papirja **(12)** in sprednji del spenjalnika namestite nad papir, ki ga želite speti.
– Električno orodje močno pritisnite navzdol, da se sprednji del spenjalnika **(1)** za nekaj milimetrov pomakne proti papirju.
– Sila pritiskanja naj bo navpična, na kratko pritisnite sprožilec **(6)**.
– Po končanem zabijanju sponk izpustite sprožilec **(6)** in sprednji del spenjalnika **(1)** dvignite s spetega papirja.

Opomba: če želite v zalogovnik **(11)** vstaviti dodatne sponke, je treba spenjalnik papirja **(12)** odstraniti z akumulatorskega spenjalnika.

Spenjanje brošur (glejte slike D1–D3)

– Pred prvo uporabo morate sestaviti polovici spenjalnika brošur **(13)**. Spenjalnika brošur zdaj ni več mogoče demontirati.
– Vstavite ustrezen komplet sponk **(10)**.
– Zgornji list (ovitek) na kupu papirja, ki ga želite speti, prepognite na sredini, da določite linijo spenjanja.
– Dvignite držali **(14)** spenjalnika brošur **(13)** in vanj vstavite kup papirja tako, da je ovitek na vrhu.
– Poklopite držali **(14)** navzdol.
– Kup papirja namestite tako, da lahko linijo spenjanja vidite skozi zarezo v držalih.
– Sprednji del spenjalnika **(1)** najprej namestite na zarezo, tako da je za nekaj milimetrov potisnjen navznoter.
– Sila pritiskanja naj bo navpična, na kratko pritisnite sprožilec **(6)**.
– Po končanem spenjanju izpustite sprožilec **(6)** in nos spenjalnika **(1)** dvignite z ročaja.
– Postopek ponovite tudi pri drugi zarezi.
– Dvignite držali **(14)**, odstranite spet kup papirja in ga prepognite na sredini.

Vzdrževanje in servisiranje

Vzdrževanje in čiščenje

▶ **Skrbite za čistočo električnega orodja in prezračevalnih utorov, da lahko dobro in varno delate.**

Zamenjava akumulatorske baterije (glejte sliko E)

Če je čas delovanja po polnjenju znatno krajši, zamenjajte akumulatorsko baterijo.

– Zavrtite pokrov **(5)** predala za akumulatorsko baterijo do konca v levo in ga snemite.
– Akumulatorsko baterijo **(15)** izvlecite iz predala za akumulatorsko baterijo.
– V predal za akumulatorsko baterijo potisnite novo akumulatorsko baterijo **(15)**. Uporabljajte izključno litij-ionske akumulatorske baterije **Bosch**. Akumulatorska baterija je na voljo kot nadomestni del **Bosch** na spletni strani www.boschtoolservice.com.
– Pokrov **(5)** namestite poravnano s predalom za akumulatorsko baterijo in ga zavrtite do konca v desno.

Servis in svetovanje o uporabi

Slovensko
Tel.: +00 803931

Povezava z naslovi naših serviserjev in garancijskimi pogoji je navedena za zadnji strani.

Ob vseh vprašanjih in naročilih rezervnih delov nujno sporočite 10-mestno številko na tipski ploščici izdelka.

Odlaganje

Poskrbite za okolju prijazno recikliranje električnih orodij, akumulatorskih baterij, pribora in embalaž.



Električnih orodij in akumulatorskih/običajnih baterij ne smete odvreči med gospodinjske odpadke!

Zgolj za države Evropske unije:

Električno in elektronsko opremo, ki ni več uporabna, ter izrabljene baterije in akumulatorske baterije je treba zbirati ločeno in odstraniti na okolju prijazen način. Uporabite za to določene sisteme za zbiranje odpadkov. Zaradi nevarnih snovi, ki jih lahko vsebuje odpadni material, lahko nepravilno ravnanje z odpadnim materialom škoduje okolju in zdravju.

Hrvatski

Sigurnosne napomene

Uobičajena sigurnosna upozorenja za električne alate

⚠ UPOZORENJE Pročitajte sva sigurnosna upozorenja, upute, ilustracije i specifikacije koje se isporučuju s ovim električnim alatom. Nepoštivanje dolje navedenih uputa može uzrokovati električni udar, požar i/ili ozbiljne ozljede.

Sačuvajte sve napomene o sigurnosti i upute za buduću primjenu.

Pojam „električni alat" u upozorenjima odnosi se na električne alata s priključkom na električnu mrežu (s mrežnim kabelom) i električne alate s napajanjem na akumulatorsku bateriju (bez mrežnog kabela).

Sigurnost na radnom mjestu

- **Održavajte radno mjesto čistim i dobro osvijetljenim.** Nered ili neosvijetljeno radno mjesto mogu uzrokovati nezgode.
- **Ne radite s električnim alatima u eksplozivnim atmosferama, primjerice onima u kojima ima zapaljivih tekućina, plinova ili prašine.** Električni alati proizvode iskre koje mogu zapaliti prašinu ili pare.
- **Tijekom upotrebe električnog alata djecu i druge osobe držite podalje od mjesta rada.** Svako odvraćanje pozornosti može uzrokovati gubitak kontrole nad uređajem.

Električna sigurnost

- **Električne alate držite dalje od kiše ili vlage.** Prodiranje vode u električni alat povećava opasnost od strujnog udara.

Sigurnost ljudi

- ▶ **Budite pažljivi, pazite što činite i postupajte oprezno dok radite s električnim alatom. Nemojte upotrebljavati alat ako ste umorni ili pod utjecajem droga, alkohola ili lijekova.** Trenutak nepažnje kod upotrebe električnog alata može uzrokovati ozbiljne ozljede.
- ▶ **Nosite osobnu zaštitnu opremu. Uvijek nosite zaštitne naočale.** Nošenje osobne zaštitne opreme, kao što je maska za prašinu, zaštitna obuća s protukliznim potplatom, zaštitna kaciga ili štitnik za sluh, ovisno od vrste i primjene električnog alata, smanjuje opasnost od ozljeda.
- ▶ **Spriječite svako nehotično uključivanje uređaja. Prije nego što ćete utaknuti utikač u utičnicu i/ili staviti komplet baterija, provjerite je li električni alat isključen.** Ako kod nošenja električnog alata imate prst na prekidaču ili se uključen uređaj priključi na električno napajanje, to može dovesti do nezgoda.
- ▶ **Prije uključivanja električnog alata uklonite alate za podešavanje ili ključ.** Alat ili ključ koji se nalazi u rotirajućem dijelu uređaja može dovesti do nezgoda.
- ▶ **Izbjegavajte neuobičajene položaje tijela. Zauzmite siguran i stabilan položaj tijela i u svakom trenutku održavajte ravnotežu.** Na taj način možete električni alat bolje kontrolirati u neočekivanim situacijama.
- ▶ **Nosite prikladnu odjeću. Ne nosite široku odjeću ni nakit. Kosu i odjeću držite dalje od pomičnih dijelova.** Široku odjeću, dugu kosu ili nakit mogu zahvatiti pomični dijelovi.
- ▶ **Ako uređaji imaju priključak za usisavače za prašinu, provjerite jesu li isti priključeni i mogu li se ispravno upotrebljavati.** Upotreba sustava za usisavanje može smanjiti mogućnost nastanka opasnih situacija koje uzrokuje prašina.
- ▶ **Nemojte postati previše bezbrižni i zanemariti sigurnosne upute zato što alat često upotrebljavate i smatrate da ste ga dobro upoznali.** Samo jedan trenutak nepažnje dovoljan je za nastanak ozbiljnih ozljeda.

Upotreba i održavanje električnog alata

- ▶ **Ne preopterećujte uređaj. Za svaki posao upotrebljavajte prikladan i za to predviđen električni alat.** S odgovarajućim električnim alatom posao ćete obaviti lakše, brže i sigurnije.

- **Nemojte upotrebljavati električni alat čiji je prekidač neispravan.** Električni alat koji se više ne može uključivati i isključivati opasan je i mora se popraviti.
- **Alat prije podešavanja, izmjene pribora i odlaganja isključite iz izvora napajanja i/ili izvadite komplet baterije, ako se vadi iz uređaja.** Ovim mjerama opreza izbjeći će se nehotično uključivanje električnog alata.
- **Električni alat koji ne upotrebljavate spremite izvan dosega djece. Rukovanje alatom zabranjeno je osobama koje nisu s njim upoznate ili koje nisu pročitale ove upute.** Električni alati su opasni ako s njima rade neiskusne osobe.
- **Redovno održavajte električne alate i pribor. Kontrolirajte rade li besprijekorno pomični dijelovi uređaja, jesu li zaglavljeni, polomljeni ili oštećeni tako da to ugrožava daljnju upotrebu i rad električnog alata. Prije upotrebe oštećene dijelove treba popraviti.** Loše održavani električni alati uzrok su mnogih nezgoda.
- **Rezne alate održavajte oštrim i čistim.** Pažljivo održavani rezni alati s oštrim oštricama manje će se zaglavljivati i lakše se s njima radi.
- **Električni alat, pribor, radne alate, itd. upotrebljavajte prema ovim uputama i na način kako je to propisano za određenu vrstu uređaja. Pritom uzmite u obzir radne uvjete i radove koje treba izvršiti.** Upotreba električnog alata za poslove izvan njegove predviđene upotrebe može dovesti do opasnih situacija.
- **Ručke i zahvatne površine održavajte suhima, čistima i pazite da na njih ne dospiju ulje ili mast.** Skliske ručke i zahvatne površine onemogućuju sigurno rukovanje i alat se teško kontrolira u neočekivanim situacijama.

Upotreba i održavanje akumulatorskih alata

- **Akumulatorsku bateriju punite isključivo punjačima koje preporučuje proizvođač.** Ako punjač predviđen za jednu određenu vrstu kompleta baterija rabite s drugim kompletom baterija, postoji opasnost od požara.
- **Električne alate upotrebljavajte isključivo s posebnim, namjenskim kompletima baterija.** Upotreba drugih kompleta baterija može dovesti do ozljeda i opasnosti od požara.
- **Komplete baterija dok ih ne upotrebljavate držite dalje od uredskih spajalica, kovanica, ključeva, čavala, vijaka ili drugih sitnih metalnih**

predmeta koji bi mogli uzrokovati premošćenje kontakata. Kratki spoj između kontakata baterije može uzrokovati opekline ili požar.

- ▶ **Kod pogrešne primjene iz baterije može isteći tekućina. Izbjegavajte kontakt s ovom tekućinom. Kod slučajnog kontakta zahvaćeno mjesto treba isprati vodom. Ako vam tekućina uđe u oči, zatražite pomoć liječnika.** Tekućina istekla iz baterije može uzrokovati nadraženost kože i opekline.
- ▶ **Ne upotrebljavajte oštećene ili izmijenjene komplete baterija ni alate.** Oštećene ili izmijenjene baterije podložne su nepredvidivom ponašanju i mogu uzrokovati požar, eksploziju ili ozljede.
- ▶ **Držite alat i komplet baterija dalje od vatre i visokih temperatura.** Izlaganje vatri ili temperaturi višoj od 130 °C može uzrokovati eksploziju.
- ▶ **Poštujte sve upute za punjenje i komplet baterija i alat ne punite pri temperaturama izvan vrijednosti koje su propisane i navedene u uputama.** Nepravilno punjenje ili punjenje pri temperaturama višim od propisanih može oštetiti bateriju i povećati opasnost od požara.

Servisiranje

- ▶ **Popravak električnog alata prepustite kvalificiranom osoblju ovlaštenog servisa i isključivo s originalnim rezervnim dijelovima.** Tako će biti zajamčen siguran rad s uređajem.
- ▶ **Nikada ne servisirajte oštećene komplete baterija.** Servisiranje kompleta baterija smiju obavljati isključivo proizvođači i ovlašteni serviseri.

Sigurnosne napomene za klamerice

- ▶ **Uvijek pretpostavite da pribijač čavla sadrži pričvršćivače.** Neoprezno rukovanje pribijačem može uzrokovati neočekivano izbacivanje pričvršćivača i osobnih ozljeda.
- ▶ **Odspojite pribijač iz izvora napajanja kad umećete i vadite pričvršćivače, dok obavljate podešavanja ili izmjenjujete pribor.** Pribijač se može nehotično aktivirati ako je priključen u izvor napajanja, što može uzrokovati osobne ozljede.
- ▶ **Budite oprezni prilikom rukovanja pričvršćivačima, posebice kad ih umećete i vadite.** Pričvršćivači imaju oštre vrhove koji mogu prouzročiti osobne ozljede.

- **Ne usmjeravajte alat prema sebi ni prema drugima u svojoj blizini.** Ako se naglo i neočekivano aktivira, izbacit će pričvršćivač, što može uzrokovati osobne ozljede.
- **Držite prste podalje od okidača dok ne upotrebljavate pribijač i kad mijenjate radni položaj.** Ako se naglo i neočekivano aktivira, izbacit će pričvršćivač, što može uzrokovati osobne ozljede.
- **Pribijač držite isključivo za izolirane prihvatne površine ako izvodite radove kod kojih bi pričvršćivač mogao zahvatiti skriveno ožičenje.** Ako pričvršćivač dođe u doticaj sa žicama pod naponom i metalni će dijelovi električnog uređaja biti pod naponom, što može dovesti do električnog udara rukovatelja.
- **Čvrsto držite pribijač tijekom rada.** Nekontrolirani povratni zakret pribijača može uzrokovati nehotičnu aktivaciju, što može uzrokovati osobne ozljede.
- **Držite sve dijelove tijela, primjerice ruke, noge i sl., podalje od smjera iz kojeg pribijač izbacuje pričvršćivače.** Pričvršćivač može probiti radni dio i predmet iza njega, što može uzrokovati osobne ozljede.
- **Prilikom upotrebe pribijača sve dijelove tijela, primjerice ruke, noge i sl., držite podalje od područja na kojem se pričvršćivač pribijaj na radni dio.** Pričvršćivač može skrenuti i izaći iz radnog dijela, što može uzrokovati osobne ozljede.
- **Nemojte pokretati pribijač dok ne bude čvrsto postavljen na radni dio.** Ako pribijač nije u kontaktu s radnim dijelom, pričvršćivač se može odbiti od radnog dijela, što može uzrokovati osobne ozljede.
- **Nemojte upotrebljavati ovaj pribijač za pričvršćivanje električnih kabela.** Nije namijenjen za instalaciju električnih kabela i može oštetiti izolaciju električnih kabela i tako uzrokovati strujni udar ili požar.
- **Iskopčajte pribijač iz izvora napajanja ako se pričvršćivač zaglavi u njemu.** Kad uklanjate zaglavljeni pričvršćivač, pribijač se može nehotično aktivirati ako je priključen na izvor napajanja, što može uzrokovati osobne ozljede.
- **Budite oprezni prilikom uklanjanja zaglavljenog pričvršćivača.** Mehanizam može biti pod pritiskom i pričvršćivač može prinudno izaći iz alata, što može uzrokovati osobne ozljede.
- **Pokretanje kontaktom potrebno je koristiti samo za primjene pri nepreciznom pričvršćivanju, kao što je postavljanje krovova i obloga ili proizvodnja paleta, namještaja, mobilnih kuća ili presvlaka.** Za

radove kojima je potrebno više preciznosti, potrebno je odabrati sekvencijalni alat ili sekvencijalni način rada.

- ▶ **Uvijek provjerite način pokretanja prije upotrebe alata s mogućnošću odabira pokretanja.** Upotreba alata bez provjere načina pokretanja može dovesti do ozljeda zbog nenamjernog pokretanja pričvršćivača.
- ▶ **Ovaj alat upotrebljavajte na kontroliranim radnim mjestima na kojima se primjenjuju sigurni načini rada.** Okoline u kojima nisu održavani sigurni načini rada povećavaju rizik od osobnih ozljeda.
- ▶ **Koristite prikladne detektore kako biste pronašli skrivene opskrbne vodove ili zatražite pomoć lokalnog distributera.** Kontakt s električnim vodovima može dovesti do požara i električnog udara. Oštećenje plinske cijevi može dovesti do eksplozije. Probijanje vodovodne cijevi uzrokuje materijalne štete.
- ▶ **U slučaju oštećenja i nestručne uporabe aku-baterije mogu se pojaviti pare. Aku-baterija može izgorjeti ili eksplodirati.** Dovedite svježi zrak i u slučaju potrebe zatražite liječničku pomoć. Pare mogu nadražiti dišne puteve.
- ▶ **Ne mijenjajte i ne otvarajte aku-bateriju.** Postoji opasnost od kratkog spoja.
- ▶ **Oštrim predmetima kao što su npr. čavli, odvijači ili djelovanjem vanjske sile aku-baterija se može oštetiti.** Može doći do unutrašnjeg kratkog spoja i aku-baterija može izgorjeti, razviti dim, eksplodirati ili se pregrijati.



Zaštitite električni alat od vrućine, npr. također od stalnog sunčevog zračenja, vatre, vode i vlage. Postoji opasnost od eksplozije.

Sigurnosne napomene za utični adapter



Za punjenje proizvoda koristite samo izolirane utične adaptere koji su označeni simbolom u nastavku i certificirani su u skladu s EN 61558/IEC 61558 te odgovaraju zahtjevima sigurnog niskog napona (SELV). U suprotnom postoji opasnost od požara ili rizik od električnog udara.

- ▶ **Utični adapter držite dalje od kiše ili vlage.** Prodiranje vode u utični adapter povećava opasnost od električnog udara.

- **Utični adapter držite čistim.** Zbog nečistoće postoji opasnost od električnog udara.
- **Prije svake uporabe provjerite utični adapter. Utični adapter ne koristite ako ste ustanovili oštećenja.** Oštećeni utični adapteri povećavaju opasnost od električnog udara.
- **Priključni utikač utičnog adaptera mora odgovarati utičnici. Na utikaču se ni na koji način ne smiju izvoditi izmjene.** Utikači na kojima nisu provođene izmjene i odgovarajuće utičnice smanjuju opasnost od električnog udara.
- **Kabel utičnog adaptera držite dalje od izvora topline, ulja, oštrih rubova ili pomičnih dijelova.** Oštećeni kabeli povećavaju opasnost od električnog udara.
- **Izbjegavajte dodir tijela s uzemljenim površinama kao što su cijevi, radijatori, štednjaci i hladnjaci.** Opasnost od električnog udara je veća ako je vaše tijelo uzemljeno.

Opis proizvoda i radova




Treba pročitati sve sigurnosne napomene i upute. Propusti do kojih može doći uslijed nepridržavanja sigurnosnih napomena i uputa mogu uzrokovati električni udar, požar i/ili teške ozljede.

Pridržavajte se slika na početku uputa za uporabu.

Namjenska uporaba

Električni alat je namijenjen za pričvršćivanje tkanina, kože, kartona, folija, izolacijskog materijala i sličnih materijala na meku podlogu, npr. drvo ili materijal sličan drvu. Električni alat nije prikladan za pričvršćivanje zidnih ili stropnih obloga.

Prikazani dijelovi alata

Numeriranje prikazanih dijelova odnosi se na prikaz električnog alata na stranici sa slikama.

(1) Vrh pribijača

(2) USB utičnica
(3) Pokazivač stanja napunjenosti aku-baterije
(4) Ručka
(5) Poklopac pretinca za aku-bateriju
(6) Okidač
(7) Deblokada spremnika
(8) Pokazivač dopunjavanja
(9) USB kabel[a)]
(10) Uložak sa spajalicama[b)]
(11) Spremnik
(12) Spajalica za papir[b)]
(13) Spajalica za brošure[b)]
(14) Držač spajalice za brošure
(15) Aku-baterija

a) **standardno (nije u opsegu isporuke)**
b) **Ovaj pribor ne spada u standardni opseg isporuke.**

Tehnički podaci

Akumulatorski pribijač		**TWEO**
Kataloški broj		**3 603 JG7 0..**
Nazivni napon	V=	3,6
Broj udaraca	min^{-1}	30
Element za pričvršćenje		
– uložak sa spajalicama		Type 53
– širina	mm	11,4
– duljina	mm	4–10
Maks. kapacitet spremnika		100
Težina[A)]	kg	0,8
Dopuštena temperatura okoline pri radu i kod skladištenja[B)]	°C	–20 … +50
Priključak za punjenje		USB

Akumulatorski pribijač		**TWEO**
Vrijeme punjenja[C)]	h	< 3
Zahtjevi za utični adapter		
Napon punjenja	V⎓	5,0
Preporučena struja punjenja	A	1,0
Preporučena temperatura okoline kod punjenja	°C	5 ... 35

A) s aku-baterijom, bez pribora

B) ograničeni učinak pri temperaturama < 0 °C

C) Izmjereno s preporučenom strujom punjenja i isporučenom aku-baterijom

Informacije o buci i vibracijama

Emisijske vrijednosti buke utvrđene sukladno **EN IEC 62841-2-16**.

Razina buke električnog alata prema ocjeni A iznosi obično **79** dB(A). Nesigurnost K = 3 dB. Razina buke pri radu može prelaziti navedene vrijednosti. **Nosite zaštitu za uši!**

Vrijednosti vibracija a_h (kontinuirane vibracije), p_F (ponovljene udarne vibracije) i nesigurnost K utvrđene u skladu s normom **EN IEC 62841-2-16**:

a_h = **2,8** m/s^2 (K = **1,5** m/s^2), p_F = **5075** m/s^2 (K = **327** m/s^2)

Razina titranja koja je navedena u ovim uputama i emisijska vrijednost buke izmjerene su sukladno normiranom postupku mjerenja te se mogu koristiti za međusobnu usporedbu električnih alata. Primjerene su i za privremenu procjenu emisije titranja i buke.

Navedena razina titranja i emisijska vrijednost buke predstavljaju glavne primjene električnog alata. Ako se ustvari električni alat koristi za druge primjene s radnim alatima koji odstupaju od navedenih ili se nedovoljno održavaju, razina titranja i emisijska vrijednost buke mogu odstupati. Na taj se način može osjetno povećati emisija titranja i buke tijekom čitavog vremenskog perioda rada.

Za točnu procjenu emisija titranja i buke trebaju se uzeti u obzir i vremena, tijekom kojih je alat bio isključen ili je radio, ali se zapravo nije koristio. Na taj se način može osjetno smanjiti emisija titranja i buke tijekom čitavog vremenskog perioda rada.

Odredite dodatne sigurnosne mjere za zaštitu korisnika prije djelovanja titranja kao npr.: održavanje električnog alata i nastavaka, održavanje toplih ruku, organizacija tokova rada.

Aku-baterija

Punjenje aku-baterije

(vidjeti sliku **A**)

- ▶ **Pridržavajte se mrežnog napona!** Napon izvora struje mora se podudarati s podacima na tipskoj pločici utičnog adaptera.
- ▶ **Pridržavajte se uputa za uporabu utičnog adaptera.**
- ▶ Za punjenje upotrebljavajte utični adapter koji ispunjava zahtjeve u poglavlju Tehnički podaci.

Napomena: Litij-ionske aku-baterije isporučuju se djelomično napunjene zbog međunarodnih propisa o prijevozu. Kako bi se zajamčio puni učinak aku-baterije, prije prve uporabe aku-bateriju napunite do kraja.

Pokazivač stanja napunjenosti aku-baterije

Ako pokazivač stanja napunjenosti aku-baterije svijetli **crveno**, kapacitet aku-baterije je ispod 33 % i treba je napuniti.

Pokazivač stanja napunjenosti aku-baterije prikazuje napredak punjenja. Pokazivač treperi **zeleno** tijekom punjenja. Aku-baterija je potpuno napunjena kada pokazivač stanja napunjenosti aku-baterije stalno svijetli zeleno. Pokazivač se gasi nakon 60 minuta.

Ako pokazivač stanja napunjenosti aku-baterije na električnom alatu treperi crveno, stanje napunjenosti je prenisko za pokretanje. Napunite aku-bateriju.

Ako pokazivač stanja napunjenosti aku-baterije treperi crveno nakon intenzivnog korištenja električnog alata, električni alat je preopterećen. Ostavite električni alat da se ohladi prije nego što nastavite s radom.

Montaža

Punjenje spremnika (vidjeti sliku B)

- ▶ **Koristite samo originalan Bosch pribor.** Precizni dijelovi pribijača, kao što su spremnik, potiskivač i kanal za izbacivanje, prilagođeni su **Bosch** spajalicama. Ostali proizvođači koriste druge kvalitete čelika i dimenzije.
- – Okrenite električni alat.
- – Pritisnite deblokadu spremnika **(7)** i pritom izvucite spremnik **(11)** prema natrag.
- – Umetnite uložak sa spajalicama **(10)** s vrhovima spajalica okrenutim prema gore.
- – Gurnite spremnik **(11)** natrag da se uglavi.
- ▶ **Ne primjenjujte silu pri otvaranju, punjenju i zatvaranju spremnika.**

Rad



Nosite zaštitne naočale.

Puštanje u rad

Blokada okidača povezana s pomičnim vrhom pribijača **(1)** sprječava nenamjerno aktiviranje izbacivanja ako je nehotično pritisnut okidač **(6)**.

Uključivanje/isključivanje (pojedinačno okidanje)

- – Stavite vrh pribijača **(1) najprije** na izradak tako da je utisnut do kraja.
- – Zadržite pritisak i pritisnite okidač **(6)**.
- – Nakon potpunog zabijanja otpustite okidač **(6)** i podignite vrh pribijača **(1)** s izratka.

Uključivanje/isključivanje (kontaktno okidanje)

- – Za **brz rad** možete držati pritisnut okidač **(6)**. Pritisnite vrh pribijača **(1)** čvrsto na izradak sve dok se ne okine hitac. Stavite pribijač na sljedeće mjesto i ponovno čvrsto pritisnite vrh pribijača **(1)** na izradak.

Upute za rad

- ▶ **S ovim električnim alatom ne mogu se koristiti 19 mm spajalice. Stoga električni alat ne koristite za pričvršćivanje stropnih obloga s profilnim letvicama.**
- ▶ **Ne držite električni alat na okidaču i izvadite aku-bateriju ako se spajalica zaglavi u električnom alatu.** Pri vađenju zaglavljene spajalice okidač bi se mogao nehotično aktivirati.

Izbjegavajte hice u prazno kako bi se spriječilo trošenje udarnog žiga.

Oprezno stavite vrh pribijača **(1)**. Meki izradci (npr. crnogorično drvo) mogli bi se oštetiti od prevelikog pritiska.

Pribor za pričvršćivanje papira

Pomoću specijalnog pribora možete koristiti električni alat za pričvršćivanje papira. Pribor je prikladan samo za **TWEO**.

- – Pomoću **spajalice za papir (12)** možete spojiti do 60 listova.
- – Pomoću **spajalice za brošure (13)** možete spojiti do 30 listova u sredini s dvjema spajalicama u jednu brošuru. Maksimalni format listova koji se spajaju je DIN A4 (širina 210 mm). Za spajanje listova u sredini u DIN A5 formatu postoje odgovarajuće oznake.

Napomena: Spajalice pribijača su stabilnije od uobičajenih spajalica i stoga se mogu teško izvaditi iz papira.

- ▶ **Koristite samo originalan Bosch pribor.** Precizni dijelovi pribijača, kao što su spremnik, potiskivač i kanal za izbacivanje, prilagođeni su **Bosch** spajalicama. Ostali proizvođači koriste druge kvalitete čelika i dimenzije.

Preporuka za duljinu spajalice	Broj listova (papir 80 g/m²)	
	Spajalica za papir	Spajalica za brošure
4 mm	2–10	2–10
6 mm	2–20	2–20
8 mm	10–40	10–30
10 mm	20–60	20–30

Spajanje papira (vidjeti slike C1 i C2)

- – Umetnite odgovarajući uložak sa spajalicama **(10)**.
- – Uzastopno umećite vrhove spajalice za papir **(12)** u bočne otvore na električnom alatu.

– Umetnite kup papira u spajalicu za papir **(12)** i pozicionirajte vrh pribijača iznad dijela papira koji želite spojiti.
– Pritisnite električni alat prema dolje tako da je vrh pribijača **(1)** utisnut nekoliko milimetara.
– Zadržite pritisak i kratko pritisnite okidač **(6)**.
– Nakon potpunog zabijanja spajalice otpustite okidač **(6)** i podignite vrh pribijača **(1)** s kupa papira.

Napomena: Za punjenje spremnika **(11)** morate demontirati spajalicu za papir **(12)** s električnog alata.

Spajanje brošura (vidjeti slike D1–D3)

– Prije prvog puštanja u rad morate umetnuti obje polovice spajalice za brošure **(13)** jednu u drugu. Spajalicu za brošure sada više ne možete demontirati.
– Umetnite odgovarajući uložak sa spajalicama **(10)**.
– Po sredini presavijte najgornji list (korice) kupa papira kojeg ćete spajati kako biste dobili liniju za označavanje za položaj spajalice.
– Otklopite držač **(14)** spajalice za brošure **(13)** i umetnite kup papira s koricama prema gore.
– Zaklopite držače **(14)** prema dolje.
– Izravnajte kup papira tako da linija za označavanje bude vidljiva kroz otvore u držačima.
– Najprije stavite vrh pribijača **(1)** na jedan od otvora tako da je utisnut nekoliko milimetara.
– Zadržite pritisak i kratko pritisnite okidač **(6)**.
– Nakon potpunog zabijanja spajalice otpustite okidač **(6)** i podignite vrh pribijača **(1)** s držača.
– Ponovite radne korake i kod drugog otvora.
– Otklopite držače **(14)**, izvadite spojeni kup papira i preklopite ga u sredini.

Održavanje i servisiranje

Održavanje i čišćenje

▶ **Održavajte električni alat i ventilacijske proreze čistima kako biste radili dobro i sigurno.**

Zamjena aku-baterije (vidjeti sliku E)

Zamijenite aku-bateriju ako je vrijeme rada nakon punjenja znatno skraćeno.

- Okrenite poklopac **(5)** pretinca za aku-bateriju u smjeru suprotnom od kazaljke na satu i skinite ga.
- Izvadite aku-bateriju **(15)** iz pretinca za aku-bateriju.
- Stavite novu aku-bateriju **(15)** u pretinac za aku-bateriju. Isključivo upotrebljavajte **Bosch** litij-ionske aku-baterije. Možete pronaći aku-bateriju kao **Bosch** rezervni dio na www.boschtoolservice.com.
- Stavite poklopac **(5)** u ravnini s pretincem za aku-bateriju i okrenite ga u smjeru kazaljke na satu do graničnika.

Servisiranje i savjetovanje o primjeni

Hrvatski

Tel.: +385 12 958 051

Poveznicu na naše adrese servisa i uvjete jamstva možete pronaći na zadnjoj stranici.

U slučaju upita ili naručivanja rezervnih dijelova, molimo vas obavezno navedite 10-znamenkasti kataloški broj s tipske pločice proizvoda.

Zbrinjavanje

Električne alate, aku-baterije, pribor i ambalažu treba dovesti na ekološki prihvatljivo recikliranje.



Električni alat i aku-baterije/baterije ne bacajte u kućni otpad!

Samo za zemlje EU:

Električni i elektronski uređaji ili iskorišteni akumulatori/baterije koji više nisu uporabivi, moraju se odvojene sakupljati i zbrinuti na ekološko prihvatljiv način. Koristite predviđene sustave prikupljanja otpada. Nepravilno zbrinjavanje može biti štetno za okoliš i zdravlje zbog opasnih tvari koje može sadržavati.

Eesti

Ohutusnõuded

Üldised ohutusnõuded elektriliste tööriistade kasutamisel

⚠ HOIATUS **Lugege läbi kõik tööriistaga kaasas olevad ohutusnõuded ja juhised ning tutvuge kõigi jooniste ja spetsifikatsioonidega.** Ohutusnõuete ja juhiste eiramise tagajärjeks võib olla elektrilöök, tulekahju ja/või rasked vigastused.

Hoidke kõik ohutusnõuded ja juhised edasiseks kasutamiseks hoolikalt alles.

Ohutusnõuetes sisalduv mõiste "elektriline tööriist" käib nii vooluvõrku ühendatud (juhtmega) elektriliste tööriistade kui ka akutoitega (juhtmeta) elektriliste tööriistade kohta.

Ohutusnõuded tööpiirkonnas

- ▶ **Hoidke tööpiirkond puhas ja hästi valgustatud.** Korrastamata või valgustamata töökoht võib põhjustada õnnetusi.
- ▶ **Ärge kasutage elektrilist tööriista plahvatusohtlikus keskkonnas, kus leidub tuleohtlikke vedelikke, gaase või tolmu.** Elektrilistest tööriistadest lööb sädemeid, mis võivad tolmu või aurud süüdata.
- ▶ **Elektrilise tööriista kasutamise ajal hoidke lapsed ja teised inimesed töökohast eemal.** Kui teie tähelepanu juhitakse kõrvale, võib seade teie kontrolli alt väljuda.

Elektriohutus

- ▶ **Kaitske elektrilist tööriista vihma ja niiskuse eest.** Kui elektrilisse tööriista on sattunud vett, on elektrilöögi oht suurem.

Inimeste turvalisus

- ▶ **Olge tähelepanelik, jälgige, mida teete, ning toimige elektrilise tööriistaga töötades kaalutletult. Ärge kasutage elektrilist tööriista, kui olete väsinud või uimastite, alkoholi või ravimite mõju all.** Hetkeline tähelepanematus seadme kasutamisel võib põhjustada tõsiseid vigastusi.
- ▶ **Kandke isikukaitsevahendeid. Kandke alati kaitseprille.** Elektrilise tööriista tüübile ja kasutusalale vastavate isikukaitsevahendite, näiteks

tolmumaski, libisemiskindlate turvajalatsite, kaitsekiivri või kuulmiskaitsevahendite kasutamine vähendab vigastuste ohtu.

- ▶ **Vältige elektrilise tööriista soovimatut käivitamist. Enne pistiku ühendamist pistikupessa, aku ühendamist seadme külge, seadme ülestõstmist ja kandmist veenduge, et elektriline tööriist on välja lülitatud.** Kui hoiate elektrilise tööriista kandmisel sõrme lülitil või ühendate vooluvõrku sisselülitatud seadme, võivad tagajärjeks olla õnnetused.
- ▶ **Enne elektrilise tööriista sisselülitamist eemaldage tööriista küljest reguleerimis- ja mutrivõtmed.** Seadme pöörleva osa küljes olev reguleerimis- või mutrivõti võib põhjustada vigastusi.
- ▶ **Vältige ebatavalist tööasendit. Võtke stabiilne tööasend ja hoidke kogu aeg tasakaalu.** Nii saate elektrilist tööriista ootamatutes olukordades paremini kontrollida.
- ▶ **Kandke sobivat rõivastust. Ärge kandke laiu riideid ega ehteid. Hoidke juuksed ja rõivad seadme liikuvatest osadest eemal.** Liiga avarad riided, ehted või pikad juuksed võivad sattuda seadme liikuvate osade vahele.
- ▶ **Kui on võimalik paigaldada tolmueemaldus- ja tolmukogumisseadiseid, veenduge, et need on seadmega ühendatud ja et neid kasutatakse õigesti.** Tolmueemaldusseadise kasutamine vähendab tolmust põhjustatud ohte.
- ▶ **Ärge muutuge tööriista sagedasest kasutamisest hooletuks ja ärge eirake ohutusnõudeid.** Hooletus võib sekundi murdosa jooksul kaasa tuua raskeid vigastusi.

Elektriliste tööriistade hoolikas käsitsemine ja kasutamine

- ▶ **Ärge koormake seadet üle. Kasutage konkreetse töö tegemiseks ette nähtud elektrilist tööriista.** Sobiva elektrilise tööriistaga töötate ettenähtud jõudluspiirides efektiivsemalt ja ohutumalt.
- ▶ **Ärge kasutage elektrilist tööriista, mida ei saa lülitist sisse ja välja lülitada.** Elektriline tööriist, mida ei ole enam võimalik lülitist sisse ja välja lülitada, on ohtlik ning tuleb parandada.
- ▶ **Tõmmake pistik pistikupesast välja ja/või eemaldage seadmest aku, kui see on eemaldatav, enne seadme reguleerimist, tarvikute vahetamist ja seadme ärapanekut.** See ettevaatusabinõu väldib elektrilise tööriista soovimatut käivitamist.

- **Kasutusvälisel ajal hoidke elektrilisi tööriistu lastele kättesaamatus kohas ja ärge laske seadet kasutada isikutel, kes seadet ei tunne või pole lugenud käesolevaid juhiseid.** Asjatundmatute isikute käes on elektrilised tööriistad ohtlikud.
- **Hoolidage elektrilisi tööriistu ja tarvikuid nõuetekohaselt. Kontrollige, kas seadme liikuvad osad töötavad veatult ega kiildu kiini ning veenduge, et seadme detailid ei ole murdunud või kahjustatud määral, mis mõjutab seadme töökindlust. Laske kahjustatud detailid enne seadme kasutamist parandada.** Paljude õnnetuste põhjuseks on halvasti hooldatud elektrilised tööriistad.
- **Hoidke lõiketarvikud teravad ja puhtad.** Hoolikalt hooldatud, teravate lõikeservadega lõiketarvikud kiilduvad harvemini kinni ja neid on lihtsam juhtida.
- **Kasutage elektrilist tööriista, lisavarustust, tarvikuid jne vastavalt käesolevatele juhistele, võttes arvesse töötingimusi ja teostatava töö iseloomu.** Elektriliste tööriistade nõuetevastane kasutamine võib põhjustada ohtlikke olukordi.
- **Hoidke käepidemed ja haardepinnad kuiva ja puhtana ning vabana õlist ja määrdeainetest.** Libedad käepidemed ja haardepinnad ei luba tööriista ohutult käsitseda ja ootamatutes olukordades kontrolli all hoida.

Akutööriistade hoolikas käsitsemine ja kasutamine

- **Laadige akusid ainult tootja poolt soovitatud laadimisseadmetega.** Laadimisseade, mis sobib teatud tüüpi akudele, muutub tuleohtlikuks, kui seda kasutatakse teiste akude laadimiseks.
- **Kasutage elektrilistes tööriistades ainult selleks ettenähtud akusid.** Teiste akude kasutamine võib põhjustada vigastusi ja tulekahjuohtu.
- **Kasutusvälisel ajal hoidke akusid eemal kirjaklambritest, müntidest, võtmetest, naeltest, kruvidest või teistest väikestest metallesemetest, mis võivad akukontaktid omavahel ühendada.** Akukontaktide vahel tekkiva lühise tagajärjeks võivad olla põletused või tulekahju.
- **Väärkasutuse korral võib akuvedelik välja voolata; vältige sellega kokkupuudet. Juhusliku kokkupuute korral loputage kahjustatud kohta veega. Kui vedelik satub silma, pöörduge lisaks arsti poole.** Väljavoolav akuvedelik võib põhjustada nahaärritusi või põletusi.

- ▶ **Ärge kasutage akut ega tööriista, mis on kahjustada saanud või mida on modifitseeritud.** Kahjustada saanud või modifitseeritud akud võivad põhjustada tulekahju, plahvatuse, kehavigastusi ja varalist kahju.
- ▶ **Kaitske akut ja elektrilist tööriista tule ja väga kõrgete temperatuuride eest.** Kokkupuude tulega või üle 130 °C temperatuuriga võib põhjustada plahvatuse.
- ▶ **Järgige kõiki laadimisjuhiseid ja ärge laadige akut väljaspool juhistes määratletud temperatuurivahemikku.** Nõuetele mittevastav laadimine või laadimine väljaspool ettenähtud temperatuurivahemikku võib akut kahjustada ja suurendada tulekahju ohtu.

Teenindus

- ▶ **Laske elektrilist tööriista parandada ainult kvalifitseeritud spetsialistidel, kes kasutavad originaalvaruosi.** Nii tagate seadme püsivalt ohutu töö.
- ▶ **Ärge kunagi käidelge kahjustada saanud akusid.** Akusid võivad käidelda vaid tootja esindajad või volitatud hooldekeskuse töötajad.

Ohutusjuhised klambripüstolite kohta

- ▶ **Pidage alati meeles, et klambrilööja sisaldab klambreid.** Klambrilööja hooletu käsitsemise tagajärjel võib juhtuda, et seadmest eraldub ootamatult klambreid, mis võivad põhjustada kehavigastusi.
- ▶ **Klambrite sisestamisel ja väljavõtmisel, reguleerimisel või tarvikute vahetamisel ühendage klambrilööja vooluallikast lahti.** Kui klambrilööja on toiteallikaga ühendatud, võib see kogemata aktiveeruda ja põhjustada kehavigastusi.
- ▶ **Olge klambrite käsitsemisel ettevaatlik, eriti nende sisestamisel ja väljavõtmisel.** Klambritel on teravad otsad, mis võivad põhjustada kehavigastusi.
- ▶ **Ärge suunake tööriista iseenda ega teiste läheduses olevate isikute poole.** Ootamatu käivitamine vabastab klambri, mis võib põhjustada kehavigastusi.
- ▶ **Hoidke sõrmed päästikust eemal, kui te ei kasuta klammerdajat ning kui liigute ühest tööasendist teise.** Ootamatu rakendumine võib vabastada kinnitusvahendi, mis võib põhjustada vigastusi.
- ▶ **Tehes töid, mille puhul võib klamber tabada varjatud elektrijuhtmeid, hoidke klambrilööjat ainult käepideme isoleeritud**

pinnast. Klamber, mis puutub kokku pingestatud elektrijuhtmega, võib seada pinge alla klambrilööja metallosad ja anda selle kasutajale elektrilöögi.

- **Hoidke klambrilööjat töötamise ajal kindlalt käes.** Klambrilööja kontrollimatu tagasilöök võib põhjustada selle tahtmatut aktiveerumist, mis võib tekitada kehavigastusi.
- **Hoidke kõik kehaosad, nagu käed ja jalad jne, klambrilööja tulistamissuunast eemal.** Klamber võib tungida nii töödeldavasse detaili kui ka selle taga olevasse mis tahes objekti, mis võib põhjustada kehavigastusi.
- **Klambrilööja kasutamisel hoidke kõik kehaosad, nagu käed ja jalad jne, eemal kohast, kuhu klambrid töödeldavas detailis lüüakse.** Klamber võib minna viltu ja töödeldavast detailist väljuda, mis võib põhjustada kehavigastusi.
- **Ärge aktiveerige klambrilööjat enne, kui see on surutud tugevasti vastu tööpinda.** Kui klambrilööja ei puutu tööpinnaga kokku, võib klamber töödeldavast detailist mööda minna, mis võib põhjustada kehavigastusi.
- **Ärge kasutage seda klambrilööjat elektrijuhtmete kinnitamiseks.** See ei ole ette nähtud elektrijuhtmete kinnitamiseks ja võib kahjustada elektrijuhtmete isolatsiooni, põhjustades elektrilöögi või tulekahju ohu.
- **Kui klamber on klambrilööjas kinni kiilunud, siis lahutage klambrilööja vooluvõrgust.** Kui klambrilööja on toiteallikaga ühendatud, võib see ummistuse eemaldamisel kogemata aktiveeruda ja põhjustada kehavigastusi.
- **Kinnikiilunud klambri eemaldamisel olge ettevaatlik.** Mehhanism võib olla surve all ja klamber võib kinnikiilumise kõrvaldamisel seadmest suure hooga väljuda, mis võib põhjustada kehavigastusi.
- **Kontaktkäivitust tuleks kasutada ainult mittetäppiskinnitusega kasutusaladel nagu katuse- ja fassaadikatte paigaldamine või kaubaaluste, mööbli, monteeritavate majade või pehme mööbli tootmisel.** Täpsema töö jaoks tuleks valida järjestiktööriist või järjestikune töörežiim.
- **Enne valikulise käivitusega tööriistade kasutamist kontrollige alati käivitusrežiimi.** Tööriista kasutamine ilma käivitusrežiimi kontrollimata võib põhjustada vigastusi kinnitusvahendi tahtmatu käivitumise tõttu.

- ▶ **Kasutage seda tööriista kontrollitud tööobjektidel, kus rakendatakse ohutuid töömeetodeid.** Keskkonnad, kus ei järgita ohutuid töömeetodeid, suurendavad kehavigastuste ohtu.
- ▶ **Varjatult paiknevate elektrijuhtmete, gaasi- või veetorude avastamiseks kasutage sobivaid lokaliseerimisseadmeid või pöörduge kohaliku elektri-, gaasi- või veevarustusettevõtja poole.** Kokkupuutel elektrijuhtmetega tekib tulekahju- ja elektrilöögioht. Gaasitorustiku vigastamisel tekib plahvatusoht. Veetorustiku vigastamisel materiaalne kahju või elektrilöögioht.
- ▶ **Aku vigastamise ja ebaõige käsitsemise korral võib akust eralduda aure. Aku võib põlema süttida või plahvatada.** Õhutage ruumi, halva enesetunde korral pöörduge arsti poole. Aurud võivad ärritada hingamisteid.
- ▶ **Ärge muutke ega avage akut.** On lühiseoht.
- ▶ **Teravad esemed, näiteks naelad või kruvikeerajad, samuti löögid, põrutused jmt võivad akut kahjustada.** Akukontaktide vahel võib tekkida lühis ja aku võib süttida, suitsema hakata, plahvatada või üle kuumeneda.



Kaitske elektrilist tööriista kuumuse, sealhulgas pideva päikesekiirguse eest, samuti vee, tule ja niiskuse eest. On plahvatusoht.

Pistiktoiteploki ohutussuunised



Kasutage oma toote laadimiseks ainult isoleeritud pistiktoiteplokke, millel on kõrvalolev sümbol ja mis on sertifitseeritud vastavalt standardile EN 61558/IEC 61558 ning vastavad madala ohutuspinge (SELV) nõuetele. Vastasel korral tekib põlengu või elektrilöögi oht.

- ▶ **Kaitske pistiktoiteplokki vihma ja niiskuse eest.** Vee tungimine pistiktoiteplokki suurendab elektrilöögi riski.
- ▶ **Hoidke pistiktoiteplokk puhas.** Määrdumine suurendab elektrilöögi ohtu.
- ▶ **Kontrollige pistiktoiteplokki enne iga kasutamiskorda. Kahjustuste tuvastamise korral ärge kasutage pistiktoiteplokki.** Vigastatud pistiktoiteplokid suurendavad elektrilöögi riski.

- **Pistiktoiteploki pistik peab pistikupessa sobima. Pistikut ei tohi mitte mingil viisil muuta.** Muutmata pistikud ja sobivad pistikupesad vähendavad elektrilöögi ohtu.
- **Kaitske pistiktoiteploki kaablit kuumuse, õli, teravate servade ja liikuvate osade eest**. Kahjustunud kaablid suurendavad elektrilöögi ohtu.
- **Vältige kehalist kontakti maandatud pindadega, näiteks torude, radiaatorite, pliitide ja külmikutega.** Kui Teie keha on maandatud, on elektrilöögi oht suurem.

Toote kirjeldus ja kasutusjuhend





Lugege läbi kõik ohutusnõuded ja juhised. Ohutusnõuete ja juhiste eiramine võib kaasa tuua elektrilöögi, tulekahju ja/või raskeid vigastusi.

Juhinduge kasutusjuhendi alguses esitatud joonistest.

Otstarbekohane kasutamine

Elektriline tööriist on ette nähtud riide, naha, papi, kile, isoleermaterjali jms kinnitamiseks pehmele aluspinnale, nt puidule või puidusarnasele materjalile. Elektriline tööriist ei ole ette nähtud seina- ega laekatete kinnitamiseks.

Kujutatud komponendid

Joonistel kujutatud komponentide numeratsiooni aluseks on elektrilise tööriista jooniseleheküljel olevad numbrid.

(1) Klambrilööja nina
(2) USB-pesa
(3) Aku laetuse taseme näidik
(4) Käepide
(5) Akupesa kate
(6) Päästik
(7) Magasini vabastaja

(8) Täitmisindikaator
(9) USB-kaabel[a)]
(10) Klambririba[b)]
(11) Magasin
(12) Paberiklammerdaja[b)]
(13) Vihikuklammerdaja[b)]
(14) Vihikuklammerdaja hoideklambrid
(15) Aku

a) **standardne (puudub tarnekomplektis)**
b) **See tarvik ei kuulu standard-tarnekomplekti.**

Tehnilised andmed

Akuklambrilööja		**TWEO**
Tootenumber		**3 603 JG7 0..**
Nimipinge	V⎓	3,6
Löögisagedus	min^{-1}	30
Sisestatav kinnitusvahend		
– Klambririba		Tüüp 53
– Laius	mm	11,4
– Pikkus	mm	4–10
Magasini max maht		100
Kaal[A)]	kg	0,8
Lubatud keskkonnatemperatuur töötamisel ja hoiustamisel[B)]	°C	–20 … +50
Laadimisühendus		USB
Laadimisaeg[C)]	h	< 3
Nõuded pistiktoiteplokile		
Laadimispinge	V⎓	5,0
Soovitatav laadimisvool	A	1,0

Akuklambrilööja		**TWEO**
Soovitatav keskkonnatemperatuur laadimisel	°C	5 ... 35

A) koos akuga, ilma tarvikuteta

B) piiratud jõudlus temperatuuridel < 0 °C

C) Mõõdetud soovitatava laadimisvoolu ja kaasasoleva akuga

Andmed müra/vibratsiooni kohta

Mürapäästuväärtused on määratud vastavalt standardile **EN IEC 62841-2-16**.

Elektrilise tööriista ekvivalentne helirõhutase on tavaliselt **79** dB(A). Mõõtemääramatus K = 3 dB. Töötamisel võib müratase nimetatud väärtusi ületada. **Kandke kuulmiskaitsevahendeid!**

Vibratsiooni väärtused a_h (pidevad vibratsioonid), p_F (korduvad löögivibratsioonid) ja mõõtemääramatus K on kindlaks tehtud vastavalt standardile **EN IEC 62841-2-16**:

a_h = **2,8** m/s^2 (K = **1,5** m/s^2), p_F = **5075** m/s^2 (K = **327** m/s^2)

Selles juhendis toodud vibratsioonitaseme ja mürapäästu väärtused on mõõdetud standardset mõõtemeetodit kasutades ja neid saab kasutada elektriliste tööriistade omavaheliseks võrdlemiseks. Need sobivad ka vibratsioonitaseme ja mürapäästu esialgseks hindamiseks.

Toodud vibratsioonitaseme ja mürapäästu väärtused on iseloomulikud elektrilise tööriista põhiliste rakenduste korral. Kui aga elektrilist tööriista kasutatakse muudes rakendustes, muude vahetatavate tööriistadega või ebapiisavalt hooldades, võivad vibratsioonitaseme ja mürapäästu väärtused nendest erinevad olla. See võib kogu tööaja vibratsioonitaset ja mürapäästu tunduvalt suurendada.

Vibratsioonitaseme ja mürapäästu täpseks hindamiseks tuleb arvesse võtta ka aega, mil seade on välja lülitatud või mil seade on küll sisse lülitatud, kuid tegelikult tööle rakendamata. See võib kogu tööaja vibratsioonitaset ja mürapäästu tunduvalt vähendada.

Rakendage kasutaja kaitsmiseks vibratsiooni mõju eest täiendavaid kaitsemeetmeid, nagu näiteks: elektrilise tööriista ja vahetatavate tööriistade hooldus, kätesoojendus, töökorraldus.

Aku

Aku laadimine

(vt joonist **A**)

- ▶ **Pöörake tähelepanu võrgupingele!** Vooluallika pinge peab vastama pistiktoiteploki tüübisildil märgitud andmetele.
- ▶ **Järgige pistiktoiteploki kasutusjuhendit.**
- ▶ Kasutage laadimiseks pistiktoiteplokki, mis vastab peatükis Tehnilised andmed esitatud nõuetele.

Juhis: liitiumioonakud tarnitakse tehasest rahvusvaheliste transpordieeskirjade põhjal osaliselt laetutena. Selleks et aku täielikku võimsust tagada, laadige aku enne esimest kasutamist täielikult täis.

Aku laetuse taseme näidik

Kui aku laetuse taseme näidik põleb **punaselt**, on aku laetud oma mahtuvusest alla 33% ja vajab laadimist.

Aku laetuse taseme näidik näitab laadimise edenemist. Aku laadimistoimingu ajal vilgub näit **roheliselt**. Kui aku laetuse taseme näidik põleb pidevalt roheliselt, on aku täielikult laetud. Näidik kustub 60 minuti pärast.

Kui aku laetuse taseme näidik elektrilisel tööriistal vilgub punaselt, on laetuse tase käivitamiseks liiga madal. Laadige aku täis.

Kui aku laetuse taseme näidik vilgub elektrilise tööriista intensiivse kasutamise järel punaselt, on elektriline tööriist üle koormatud. Enne töö jätkamist laske elektrilisel tööriistal jahtuda.

Paigaldamine

Salve täitmine (vt jn B)

- ▶ **Kasutage ainult Bosch originaal-lisavarustust.** Klambrilööja täppisosad, nt salv, löögiseadis ja löögikanal, on ette nähtud kasutamiseks **Bosch** klambritega. Teised tootjad kasutavad teistsuguse kvaliteediga terast ja teiste mõõtmetega klambreid.
- – Pöörake elektriline tööriist ümber.

– Vajutage salve vabastamise nuppu **(7)** ja tõmmake samal ajal salv **(11)** tahapoole välja.
– Paigaldage klambririba **(10)** nii, et klambrite otsad on ülespidi.
– Lükake salv **(11)** tagasi, kuni see fikseerub.
▶ **Salve avamisel, täitmisel ja sulgemisel ärge kasutage jõudu.**

Töötamine



Kandke kaitseprille.

Kasutuselevõtt

Klambrilööja liikuva ninaga **(1)** ühendatud löömistõkis väldib löögi vallandumist päästiku **(6)** kogemata vajutamise korral.

Sisse-/väljalülitamine (eraldi löömine)

– **Kõigepealt** toetage klambrilööja nina **(1)** tugevalt vastu töödeldavat detaili, kuni see on täielikult sisse surutud.
– Survet säilitades vajutage päästikut **(6)**.
– Täieliku sisselöömise järel vabastage päästik **(6)** ja kergitage klambrilööja nina **(1)** töödeldavalt detaililt.

Sisse-/väljalülitamine (kontaktlöömine)

– **Kiireks töötamiseks** võib päästikut **(6)** all hoida.
Suruge klambrilööja nina **(1)** senikaua vastu töödeldavat detaili, kuni löök vallandub. Asetage klambrilööja järgmisele kohale ja suruge klambrilööja nina **(1)** uuesti vastu töödeldavat detaili.

Tööjuhised

▶ **Selle elektrilise tööriistaga ei saa kasutada 19 mm klambreid. Seetõttu ärge kasutage seadet laekatete kinnitamiseks profiilpuidu- või vuugikinnititega.**
▶ **Ärge hoidke elektrilist tööriista päästikust ja eemaldage aku, kui klamber on elektrilise tööriista sisse kinni kiilunud.** Kinnikiilunud klambri eemaldamisel on oht, et vajutate kogemata päästikule.

Vältige tühilaske, et vähendada löögimatriitsi kulumist.

Suruge klambrilööja nina **(1)** vastu detaili ettevaatlikult. Liigne surve võib pehmet materjali (nt männipuitu) kahjustada.

Lisavarustus paberilehtede klammerdamiseks

Koos spetsiaalse lisavarustusega saab elektrilist tööriista kasutada ka paberilehtede klammerdamiseks. Lisavarustus on mõeldud ainult **TWEO** jaoks.

- **Paberiklammerdaja (12)** võimaldab kokku klammerdada kuni 60 lehte.
- **Vihikuklammerdaja (13)** võimaldab kuni 30 lehte keskelt kahe klambriga vihikuks köita. Köidetavate lehtede suurim formaat on DIN A4 (laius 210 mm). Formaadiga DIN A5 lehtede keskelt kokkuköitmiseks on tarvikul märgised.

Märkus: klambrilööja klambrid on jäigemad kui tavalised vihikuklambrid, mistõttu neid on raske paberist eemaldada.

▶ **Kasutage ainult Bosch originaal-lisavarustust.** Klambrilööja täppisosad, nt salv, löögiseadis ja löögikanal, on ette nähtud kasutamiseks **Bosch** klambritega. Teised tootjad kasutavad teistsuguse kvaliteediga terast ja teiste mõõtmetega klambreid.

Soovitatav klambripikkus	Lehtede arv (paber 80 g/m²)	
	Paberiklammerdaja	Vihikuklammerdaja
4 mm	2–10	2–10
6 mm	2–20	2–20
8 mm	10–40	10–30
10 mm	20–60	20–30

Paberilehtede klammerdamine (vt jn C1 ja C2)

- Paigaldage sobiv klambririba **(10)**.
- Klõpsake paberiklammerdaja **(12)** ninad üksteise järel elektrilise tööriista külgmistesse väljalõigetesse.
- Asetage paberivirn paberiklammerdajasse **(12)** ja paigutage klambrilööja nina klambri löömise kohta.
- Suruge elektrilist tööriista tugevalt allapoole, kuni klambrilööja nina **(1)** on mõne millimeetri võrra sisse liikunud.
- Survet säilitades vajutage korraks päästikule **(6)**.

– Pärast klambri täielikku sisselöömist vabastage päästik **(6)** ja võtke klambrilööja nina **(1)** paberivirnalt ära.

Märkus: salve **(11)** täitmiseks tuleb paberiklammerdaja **(12)** elektrilise tööriista küljest eemaldada.

Vihikuks köitmine (vt jn D1–D3)

– Enne kasutuselevõtmist tuleb vihikuklammerdaja **(13)** kaks poolt kokku panna. Pärast seda ei saa vihikuklammerdajat enam osadeks võtta.
– Paigaldage sobiv klambririba **(10)**.
– Voltige köidetava paberivirna kõige ülemine leht (kaas) keskelt kokku, et saada klambrite asendi jaoks märgistusjoon.
– Pöörake vihikuklammerdaja **(13)** hoideklambrid **(14)** üles ja asetage paberivirn sisse, kaas ülevalpool.
– Pöörake hoideklambrid **(14)** alla.
– Seadke paberivirn nii, et märgistusjoon oleks läbi hoideklambrites olevate pilude näha.
– Suruge klambrilööja nina **(1)** vastu üht pilu, kuni nina on mõne millimeetri võrra sisse liikunud.
– Survet säilitades vajutage korraks päästikule **(6)**.
– Pärast klambri täielikku sisselöömist vabastage päästik **(6)** ja võtke klambrilööja nina **(1)** hoideklambrilt ära.
– Korrake neid toiminguid teise pilu juures.
– Pöörake hoideklambrid **(14)** üles, eemaldage köidetud paberivirn ja voltige keskelt kokku.

Hooldus ja korrashoid

Hooldus ja puhastus

▶ **Seadme laitmatu ja ohutu töö tagamiseks hoidke seade ja selle ventilatsiooniavad puhtad.**

Aku väljavahetamine (vt joonist E)

Kui kasutusaeg pärast aku laadimist on oluliselt lühem, vahetage aku välja.

– Pöörake akupesa katet **(5)** vastupäeva kuni toeni ja tõmmake kate ära.
– Tõmmake aku **(15)** akupesast välja.

– Lükake uus aku **(15)** akupessa. Kasutage üksnes **Bosch**liitiumioonakusid. Aku leiate **Bosch**-varuosana aadressilt www.boschtoolservice.com.
– Pange kate **(5)** ühetasaselt akupesale peale ja keerake katet päripäeva kuni toeni.

Klienditeenindus ja müügijärgne nõustamine

Eesti Vabariik
Tel.: (+372) 6549 575
Meie teenindusaadresside ja garantiitingimuste lingi leiate viimaselt lehelt.
Päringute esitamisel ja varuosade tellimisel teatage meile kindlasti toote tüübisildil olev 10-kohaline tootenumber.

Kasutuskõlbmatuks muutunud seadmete käitlus

Elektrilised tööriistad, akud, lisatarvikud ja pakendid tuleb keskkonnasäästlikult ringlusse võtta.



Ärge käidelge elektrilisi tööriistu ja akusid/patareisid koos olmejäätmetega!

Üksnes EL liikmesriikidele:
Elektri- ja elektroonikaseadmed või kasutatud akud/patareid, mis enam kasutuskõlblikud pole, peab eraldi kokku koguma ning keskkonnasõbralikul viisil kasutusest kõrvaldama. Kasutage selleks ettenähtud kogumissüsteeme. Vale jäätmekäitlus võib nendes sisalduvate võimalike ohtlike ainete tõttu keskkonda ja tervist kahjustav olla.

Latviešu

Drošības noteikumi

Vispārēji drošības noteikumi elektroinstrumentiem

⚠ BRĪDINĀJUMS **Izlasiet visus drošības noteikumus un instrukcijas, aplūkojiet ilustrācijas un**

iepazīstieties ar specifikācijām, kas tiek piegādātas kopā ar šo elektroinstrumentu. Šeit sniegto drošības noteikumu un instrukciju neievērošana var izraisīt aizdegšanos un būt par cēloni elektriskajam triecienam vai nopietnam savainojumam.

Pēc izlasīšanas uzglabājiet šos noteikumus turpmākai izmantošanai.

Drošības noteikumos lietotais apzīmējums "elektroinstruments" attiecas gan uz Jūsu tīkla elektroinstrumentiem (ar elektrokabeli), gan arī uz akumulatora elektroinstrumentiem (bez elektrokabeļa).

Drošība darba vietā

- **Uzturiet savu darba vietu tīru un labi apgaismotu.** Nekārtīgās un tumšās vietās var viegli notikt nelaimes gadījums.
- **Nedarbiniet elektroinstrumentus sprādzienbīstamā atmosfērā, piemēram, viegli uzliesmojošu šķidrumu tuvumā un vietās ar paaugstinātu gāzu vai putekļu saturu gaisā.** Darba laikā elektroinstruments nedaudz dzirksteļo, un tas var izsaukt viegli degošu putekļu vai tvaiku aizdegšanos.
- **Darbinot elektroinstrumentu, neļaujiet bērniem un nepiederošām personām tuvoties darba vietai.** Citu personu klātbūtne var novērst uzmanību, kā rezultātā jūs varat zaudēt kontroli pār elektroinstrumentu.

Elektrodrošība

- **Nelietojiet elektroinstrumentu lietus laikā, neturiet to mitrumā.** Mitrumam iekļūstot elektroinstrumentā, pieaug risks saņemt elektrisko triecienu.

Personiskā drošība

- **Strādājot ar elektroinstrumentu, saglabājiet paškontroli un rīkojieties saskaņā ar veselo saprātu. Pārtrauciet darbu, ja jūtaties noguris vai arī atrodaties narkotiku, alkohola vai medikamentu iespaidā.** Strādājot ar elektroinstrumentu, pat viens neuzmanības mirklis var būt par cēloni nopietnam savainojumam.
- **Lietojiet individuālo darba aizsargaprīkojumu. Darba laikā vienmēr nēsājiet aizsargbrilles.** Individuālā darba aizsargaprīkojuma (putekļu maskas, neslīdošu apavu un aizsargķiveres vai ausu aizsargu) lietošana noteiktos apstākļos ļaus samazināt savainošanās risku.
- **Nepieļaujiet elektroinstrumenta patvaļīgu ieslēgšanos. Pirms elektroinstrumenta pievienošanas elektrotīklam, akumulatora**

ievietošanas vai izņemšanas, kā arī pirms elektroinstrumenta pārnešanas pārliecinieties, ka tas ir izslēgts. Pārnesot elektroinstrumentu, ja pirksts atrodas uz ieslēdzēja, kā arī pievienojot to elektrobarošanas avotam laikā, kad elektroinstruments ir ieslēgts, var viegli notikt nelaimes gadījums.

- ▶ **Pirms elektroinstrumenta ieslēgšanas izņemiet no tā regulējošos rīkus vai atslēgas.** Regulējošais rīks vai atslēga, kas ieslēgšanas brīdī atrodas elektroinstrumenta kustīgajās daļās, var radīt savainojumu.
- ▶ **Nesniedzieties pārāk tālu. Jebkurā situācijā saglabājiet līdzsvaru un stingru stāju.** Tas atvieglos elektroinstrumenta vadīšanu neparedzētās situācijās.
- ▶ **Nēsājiet darbam piemērotu apģērbu. Darba laikā nenēsājiet brīvi plandošas drēbes un rotaslietas. Netuviniet garus matus un drēbes kustošām daļām.** Vaļīgas drēbes, rotaslietas un gari mati var ieķerties kustošajās daļās.
- ▶ **Ja elektroinstrumenta konstrukcija ļauj tam pievienot putekļu uzsūkšanas vai savākšanas, nodrošiniet, lai tā būtu pievienota un tiktu pareizi lietota.** Pielietojot putekļu savākšanu, samazinās to kaitīgā ietekme uz veselību.
- ▶ **Nepaļaujieties uz iemaņām, kas iegūtas, bieži lietojot instrumentus, neieslīgstiet pašapmierinātībā un neignorējiet instrumenta drošas lietošanas principus.** Neuzmanīgas rīcības dēļ dažās sekundes daļās var gūt nopietnu savainojumu.

Saudzīga apiešanās un darbs ar elektroinstrumentiem

- ▶ **Nepārslogojiet elektroinstrumentu. Ikvienam darbam izvēlieties piemērotu elektroinstrumentu.** Elektroinstruments darbojas labāk un drošāk pie nominālās slodzes.
- ▶ **Nelietojiet elektroinstrumentu, ja to ar ieslēdzēja palīdzību nevar ieslēgt un izslēgt.** Elektroinstruments, ko nevar ieslēgt un izslēgt, ir bīstams lietošanai un to nepieciešams remontēt.
- ▶ **Pirms elektroinstrumenta regulēšanas, piederumu nomaiņas vai novietošanas uzglabāšanai atvienojiet tā elektrokabeļa kontaktdakšu no barojošā elektrotīkla vai izņemiet no tā akumulatoru, ja tas ir izņemams.** Šādi iespējams novērst elektroinstrumenta nejaušu ieslēgšanos.

- **Ja elektroinstruments netiek lietots, uzglabājiet to piemērotā vietā, kur elektroinstruments nav sasniedzams bērniem un personām, kuras neprot ar to rīkoties vai nav iepazinušās ar šiem noteikumiem.** Ja elektroinstrumentu lieto nekompetentas personas, tas var apdraudēt cilvēku veselību.
- **Savlaicīgi apkalpojiet elektroinstrumentus un to piederumus. Pārbaudiet, vai kustīgās daļas nav nobīdījušās un ir droši iestiprinātas, vai kāda no daļām nav salauzta un vai nepastāv jebkuri citi apstākļi, kas varētu nelabvēlīgi ietekmēt elektroinstrumenta darbību. Ja elektroinstruments ir bojāts, nodrošiniet, lai tas pirms lietošanas tiktu izremontēts.** Daudzi nelaimes gadījumi notiek tāpēc, ka elektroinstruments pirms lietošanas nav pienācīgi apkalpots.
- **Uzturiet griezošos darbinstrumentus asus un tīrus.** Rūpīgi kopti elektroinstrumenti, kas apgādāti ar asiem griezējinstrumentiem, ļauj strādāt daudz ražīgāk un ir vieglāk vadāmi.
- **Lietojiet vienīgi tādus elektroinstrumentus, piederumus, darbinstrumentus utt., kas atbilst šeit sniegtajiem norādījumiem, ņemot vērā arī konkrētos lietošanas apstākļus un veicamā darba raksturu.** Elektroinstrumentu lietošana citiem mērķiem, nekā tiem, kuriem to ir paredzējis ražotājs, ir bīstama un var novest pie neparedzamām sekām.
- **Uzturiet elektroinstrumenta rokturus un noturvirsmas sausas, tīras un brīvas no eļļas un smērvielām.** Slideni rokturi un noturvirsmas traucē efektīvi rīkoties ar elektroinstrumentu un to droši vadīt neparedzētās situācijās.

Saudzīga apiešanās un darbs ar akumulatora elektroinstrumentiem

- **Akumulatoru uzlādei lietojiet tikai ražotāja norādīto uzlādes ierīci.** Ikviena uzlādes ierīce ir paredzēta tikai noteikta tipa akumulatoram, un mēģinājums to lietot cita tipa akumulatoru uzlādei var novest pie uzlādes ierīces un/vai akumulatora aizdegšanās.
- **Lietojiet elektroinstrumentos tikai tiem īpaši paredzētus akumulatorus.** Cita tipa akumulatoru lietošana var būt par cēloni savainojumam vai novest pie elektroinstrumenta un/vai akumulatora aizdegšanās.
- **Laikā, kad akumulators netiek lietots, nepieļaujiet, lai tā kontakti saskartos ar saspraudēm, monētām, atslēgām, naglām, skrūvēm vai citiem nelieliem metāla priekšmetiem, kas varētu veidot**

savienojumu starp kontaktiem, izraisot īsslēgumu. Īsslēgums starp akumulatora kontaktiem var radīt apdegumus un izraisīt aizdegšanos.

- ▶ **Nepareizi lietojot akumulatoru, no tā var izplūst šķidrais elektrolīts; nepieļaujiet tā nonākšanu saskarē ar ādu. Ja tas tomēr ir nejauši noticis, noskalojiet elektrolītu ar ūdeni. Ja elektrolīts nonāk acīs, meklējiet ārsta palīdzību.** No akumulatora izplūdušais elektrolīts var izsaukt ādas iekaisumu vai pat apdegumu.
- ▶ **Nelietojiet akumulatoru vai elektroinstrumentu, ja tas ir bojāts vai modificēts.** Bojāti vai modificēti akumulatori var radīt neparedzētas situācijas, kuru rezultātā var notikt aizdegšanās vai sprādziens, kā arī var rasties savainojuma risks.
- ▶ **Neturiet elektroinstrumentu vai akumulatoru uguns tuvumā vai vietā ar augstu temperatūru.** Elektroinstrumenta vai akumulatora atrašanās uguns tuvumā vai vietā, kur temperatūra pārsniedz 130 °C, var izraisīt sprādzienu.
- ▶ **Ievērojiet visas uzlādēšanas instrukcijas un neuzlādējiet akumulatoru vai elektroinstrumentu pie temperatūras, kas atrodas ārpus instrukcijā norādīto pieļaujamo temperatūras vērtību diapazona robežām.** Uzlādējot akumulatoru neatbilstošā veidā vai pie temperatūras, kas atrodas ārpus pieļaujamo temperatūras vērtību diapazona robežām, tas var tikt bojāts, kā arī var pieaugt aizdegšanās risks.

Apkalpošana

- ▶ **Nodrošiniet, lai elektroinstrumenta remontu veiktu kvalificēts personāls, nomaiņai izmantojot vienīgi identiskas rezerves daļas.** Tikai tā ir iespējams panākt un saglabāt vajadzīgo darba drošības līmeni.
- ▶ **Nekādā gadījumā neveiciet bojātu akumulatoru apkalpošanu.** Akumulatoru apkalpošanu drīkst veikt tikai ražotājs vai tā pilnvaroti servisa speciālisti.

Drošības noteikumi skavošanas ierīcēm

- ▶ **Vienmēr pieņemiet, ka skavotājs satur stiprinājuma elementus.** Neuzmanīgi rīkojoties ar skavotāju, no tā var tikt pēkšņi izmesti stiprinājumi, kas var radīt personām ievainojumus.
- ▶ **Atvienojiet skavotāju no elektrobarošanas avota, kad uzpildāt un izņemat skavas, veicat pielāgojumus vai mainât piederumus.**

Skavotājs var tikt nejauši aktivizēts, ja tas ir pieslēgts elektrobarošanas avotam, kas var izraisīt personu ievainojumus.

- ▶ **Esiet uzmanīgi, rīkojoties ar skavām, it īpaši, tās ielādējot vai izņemot no instrumenta.** Skavām ir asi gali, kas var radīt personām ievainojumus.
- ▶ **Nevērsiet instrumentu pret sevi vai pret citu tuvumā esošu cilvēku.** Negaidītas palaišanas gadījumā tiks izmesta skava, kas var radīt personas ievainojumus.
- ▶ **Turiet pirkstus prom no sprūda, kad neizmantojat skavotāju un pārvietojoties no vienas darba pozīcijas uz citu.** Negaidīta iedarbināšana var izšaut stiprinājuma elementu, kas var izraisīt traumas.
- ▶ **Veicot darbības, kuru laikā stiprinošais elements var skart slēptus vadus, turiet skavotāju aiz izolētajām noturvirsmām.** Stiprinošajam elementam skarot spriegumnesošus vadus, spriegums var nonākt arī uz skavotāja atklātajām metāla daļām, kā rezultātā lietotājs var saņemt elektrisko triecienu.
- ▶ **Darbības laikā cieši turiet skavotāju.** Nekontrolēta skavotāja atsitiena rezultātā var notikt nejauša instrumenta aktivizēšana, kas var radīt personas ievainojumus.
- ▶ **Turiet visas ķermeņa daļas, piem., rokas un kājas u.c. projām no skavotāja trieciena virziena.** Skava var izdurties cauri apstrādājamajam priekšmetam, kā arī jebkuram citam priekšmetam aiz tā, kas var radīt personas ievainojumus.
- ▶ **Izmantojot skavotāju, turiet visas ķermeņa daļas, tādas kā rokas un kājas utt. projām no vietas, kurā skavas tiek iedzītas apstrādājamajā priekšmetā.** Skava var novirzīties un izkļūt no apstrādājamā priekšmeta, kas var radīt personas ievainojumus.
- ▶ **Nepalaidiet skavotāju, pirms tas nav cieši piespiests stiprināmajam priekšmetam.** Ja skavotājs nesaskaras ar apstrādajamo apriekšmetu, stiprinājuma elements var novirzīties no mērķa vietas, kas var izraisīt ievainojumus personām.
- ▶ **Nelietojiet šo skavotāju elektrisko vadu stiprināšanai.** Tas nav paredzēts elektrisko vadu stiprināšanai un var sabojāt vadu izolāciju, līdz ar to radot elektriskā trieciena saņemšanas vai ugunsgrēka apdraudējumu.
- ▶ **Ja stiprinājuma elements iestrēgst skavotājā, atvienojiet to no elektrobarošanas avota.** Izņemot iestrēgušu stiprinājumu, skavotājs var

tikt nejauši aktivizēts, ja tas ir pieslēgts elektrobarošanas avotam, kas var izraisīt personu ievainojumus.

- ▶ **Izņemot iestrēgušo stiprinājuma elementu, ievērojiet piesardzību.** Mehānisms var būt nospriegots, kā rezultātā no instrumenta var ar lielu spēku tikt izmests stiprinājuma elements, kas var izraisīt personas ievainojumus.
- ▶ **Kontaktiedarbināšanu drīkst izmantot tikai neprecīzu stiprinājumu lietojumiem, piemēram, jumtiem un apšuvumam vai palešu, mēbeļu, korpusu vai polsterējumu ražošanai.** Darbam, kuram nepieciešama lielāka precizitāte, jāizvēlas secīgs instruments vai secīgs darbības režīms.
- ▶ **Pirms instrumentu darbināšanas ar selektīvo iedarbināšanu vienmēr pārbaudiet iedarbināšanas režīmu.** Instrumenta darbināšana, nepārbaudot iedarbināšanas režīmu, var radīt traumas, netīši iedarbinot stiprinātāju.
- ▶ **Izmantojiet šo instrumentu kontrolētos objektos, kur tiek īstenota droša darba prakse.** Vide, kurā netiek ievērota droša darba prakse, palielina traumu gūšanas risku.
- ▶ **Lietojot piemērotu metālmeklētāju, pārbaudiet, vai apstrādes vietu nešķērso slēptas komunālapgādes līnijas, vai arī griezieties pēc konsultācijas vietējā komunālās saimniecības iestādē.** Darbinstrumenta saskaršanās ar elektropārvades līniju var izraisīt aizdegšanos vai būt par cēloni elektriskajam triecienam. Bojājums gāzes pārvades līnijā var izraisīt sprādzienu. Kontakta rezultātā ar ūdensvada cauruli, var tikt bojātas materiālās vērtības.
- ▶ **Bojājuma vai nepareizas lietošanas rezultātā akumulators var izdalīt kaitīgus izgarojumus. Akumulators var aizdegties vai sprāgt.** ielaidiet telpā svaigu gaisu un smagākos gadījumos meklējiet ārsta palīdzību. Izgarojumi var izraisīt elpošanas ceļu kairinājumu.
- ▶ **Neatveriet akumulatoru un neveiciet tam nekādas modifikācijas.** Pastāv īsslēguma risks.
- ▶ **Iedarbojoties uz akumulatoru ar smailu priekšmetu, piemēram, ar naglu vai skrūvgriezi, kā arī ārēja spēka iedarbības rezultātā akumulators var tikt bojāts.** Tas var radīt iekšēju īsslēgumu, kā rezultātā akumulators var aizdegties, dūmot, eksplodēt vai pārkarst.



Sargiet elektroinstrumentu no karstuma, piemēram, arī ilgstošas saules staru iedarbības, uguns, ūdens un mitruma. Pastāv sprādzienbīstamība.

Drošības norādījumi par elektrotīkla adapteri



Sava izstrādājuma uzlādei izmantojiet tikai izolētus elektrotīkla adapteri, kas ir apzīmēti ar blakus esošo simbolu un ir sertificēti saskaņā ar EN 61558/IEC 61558 un atbilst prasībām par drošību un aizsardzību zemsprieguma ķēdēs (SELV). Pretējā gadījumā pastāv ugunsgrēka apdraudējums vai elektriskā trieciena risks.

- ▶ **Neturiet elektrotīkla adapteri lietū vai mitrumā.** Mitrumam iekļūstot elektrotīkla adapterī, pieaug elektriskā trieciena saņemšanas risks.
- ▶ **Uzturiet elektrotīkla adapteri tīru.** Netīrumi var paaugstināt elektriskā trieciena saņemšanas risku.
- ▶ **Ik reizi pirms lietošanas pārbaudiet elektrotīkla adapteri. Atklājot bojājumu, pārtrauciet elektrotīkla adaptera lietošanu.** Ja elektrotīkla adapteris ir bojāts, pieaug risks saņemt elektrisko triecienu.
- ▶ **Elektrotīkla adaptera spraudnim ir jāatbilst kontaktligzdai. Kontaktspraudni nekādā gadījumā nedrīkst pārveidot.** Oriģināts kontaktspraudnis un atbilstoša kontaktligzda samazina elektriskās strāvas trieciena risku.
- ▶ **Neļaujiet elektrotīkla adaptera kabelim saskarties ar karstumu, eļļu, asām malām vai kustīgām daļām.** Strādājot ar instrumentu, kuram ir bojāts kabelis, pieaug risks saņemt elektrisko triecienu.
- ▶ **Nepieļaujiet ķermeņa daļu saskaršanos ar sazemētiem priekšmetiem, piemēram, ar caurulēm, radiatoriem, plītīm vai ledusskapjiem.** Pieskaroties sazemētām virsmām, pieaug risks saņemt elektrisko triecienu.

Izstrādājuma un tā funkciju apraksts





Izlasiet drošības noteikumus un norādījumus lietošanai. Drošības noteikumu un norādījumu neievērošana var izraisīt aizdegšanos un būt par cēloni elektriskajam triecienam vai nopietnam savainojumam.

Ņemiet vērā attēlus lietošanas pamācības sākuma daļā.

Paredzētais lietojums

Ar elektroinstrumentu ir paredzēts skavot audumus, ādu, papi, plēvi, izolācijas materiālu un līdzīgus materiālus pie mīkstas pamatnes, piemēram, pie koka vai kokam līdzīga materiāla. Elektroinstruments nav piemērots, lai ar to piestiprinātu sienu vai griestu apšuvumu.

Attēlotās sastāvdaļas

Attēloto komponentu numerācija atbilst karstā elektroinstrumenta attēlojumam grafiskajā lapā.

(1) Triecienizvads
(2) USB pieslēgvieta
(3) Akumulatora uzlādes līmeņa indikators
(4) Rokturis
(5) Akumulatora nodalījuma vāciņš
(6) Palaidējs
(7) Magazīnas fiksators
(8) Uzpildes indikators
(9) USB kabelis[a)]
(10) Skavu josla[b)]
(11) Magazīna
(12) Papīra skavotājs[b)]
(13) Brošūru skavotājs[b)]
(14) Brošūru skavotāja turētājskava
(15) Akumulators

a) **Ir pieejams tirdzniecībā (nav iekļauts piegādes komplektā)**
b) **Šie piederumi neietilpst standarta piegādes komplektā.**

Tehniskie dati

Akumulatora skavotājs	**TWEO**
Izstrādājuma numurs	**3 603 JG7 0..**

Akumulatora skavotājs		**TWEO**
Nominālais spriegums	V=	3,6
Triecienu biežums	min^{-1}	30
Iestiprināšanas elements		
– Skavu josla		53. tips
– Platums	mm	11,4
– Garums	mm	4–10
Maks. magazīnas ietilpība		100
Svars[A)]	kg	0,8
Pieļaujamā apkārtējā gaisa temperatūra darbības laikā un glabāšanas laikā[B)]	°C	–20 ... +50
Uzlādes pieslēgums		USB
Uzlādes laiks[C)]	h	< 3
Prasības elektrotīkla adapteriem		
Uzlādes spriegums	V⎓	5,0
ieteicamā uzlādes strāva	A	1,0
ieteicamā apkārtējā gaisa temperatūra uzlādes laikā	°C	5 ... 35

A) ar akumulatoru, bez piederumiem

B) ierobežota jauda pie temperatūras vērtībām < 0 °C

C) Mērījums veikts ar ieteikto uzlādes strāvu un piegādāto akumulatoru

Informācija par troksni un vibrāciju

Trokšņa emisijas vērtības ir noteiktas atbilstīgi **EN IEC 62841-2-16**.

Elektroinstrumenta A–izsvarotais skaņas spiediena līmenis parasti sasniedz **79** dB(A). Mērījuma nenoteiktība K = 3 dB. Trokšņa līmenis darba laikā var pārsniegt norādītās vērtības. **Lietojiet dzirdes aizsarglīdzekļus!**

Kopējā vibrācijas vērtība a_h (pastāvīga vibrācija), p_F (atkārtotas triecienvibrācijas) un mērījuma nenoteiktība K ir noteiktas atbilstīgi **EN IEC 62841-2-16**:

a_h = **2,8** m/s^2 (K = **1,5** m/s^2), p_F = **5075** m/s^2 (K = **327** m/s^2)

Šajā pamācībā norādītais vibrācijas līmenis un instrumenta radītā trokšņa vērtība ir izmērīta atbilstoši standartā noteiktajai procedūrai un var tikt izmantota elektroinstrumentu savstarpējai salīdzināšanai. To var izmantot arī vibrācijas un trokšņa radītās papildu slodzes iepriekšējai novērtēšanai.

Šeit norādītais svārstību līmenis un instrumenta radītā trokšņa vērtība ir attiecināma uz elektroinstrumenta galvenajiem pielietojuma veidiem. Ja elektroinstruments tiek lietots netipiskiem mērķiem, kopā ar netipiskiem darbinstrumentiem vai nav vajadzīgajā veidā apkalpots, tā svārstību līmenis un radītā trokšņa vērtība var atšķirties no šeit norādītajām vērtībām. Tas var ievērojami palielināt svārstību un trokšņa radīto papildu slodzi kopējam darba laika posmam.

Lai precīzi izvērtētu svārstību un trokšņa radīto papildu slodzi zināmam darba laika posmam, jāņem vērā arī laiks, kad elektroinstruments ir izslēgts vai arī darbojas, taču faktiski netiek izmantots paredzētā darba veikšanai. Tas var ievērojami samazināt svārstību un trokšņa radīto papildu slodzi kopējam darba laika posmam.

Veiciet papildu pasākumus, lai pasargātu strādājošo personu no vibrācijas kaitīgās iedarbības, piemēram, savlaicīgi veiciet elektroinstrumenta un darbinstrumentu apkalpošanu, uzturiet rokas siltas un pareizi plānojiet darbu.

Akumulators

Akumulatora uzlāde

(skatiet attēlu **A**)

- ▶ **Nodrošiniet pareiza elektrotīkla sprieguma padevi!** Elektrobarošanas avota spriegumam jāatbilst vērtībai, kas ir norādīta uz elektrotīkla adaptera tehnisko datu plāksnītes.
- ▶ **Ievērojiet elektrotīkla adaptera ekspluatācijas instrukciju.**
- ▶ Uzlādei izmantojiet elektrotīkla adapteri, kas atbilst prasībām, kas norādītas sadaļā „Tehniskie dati”.

Norāde: atbilstoši starptautiskajiem kravu pārvadāšanas noteikumiem litija jonu akumulatori tiek piegādāti daļēji uzlādētā stāvoklī. Lai nodrošinātu pilnu akumulatora jaudu, pirms pirmās lietošanas reizes pilnībā uzlādējiet akumulatoru.

Akumulatora uzlādes pakāpes indikators

Ja akumulatora uzlādes līmeņa indikators **deg sarkanā krāsā**, akumulatoram ir pieejami mazāk par 33% no tā kapacitātes un tas ir jāuzlādē.

Akumulatora uzlādes līmeņa indikators rāda akumulatora uzlādes gaitu. Uzlādes laikā indikators mirgo **zaļā** krāsā. Ja akumulatora uzlādes indikators pastāvīgi deg zaļā krāsā, tas nozīmē, ka akumulators ir pilnīgi uzlādēts. Indikators nodziest pēc 60 minūtēm.

Ja elektroinstrumenta akumulatora uzlādes līmeņa indikators mirgo sarkanā krāsā, uzlādes līmenis ir pārāk zems, lai varētu palaist instrumentu. Uzlādējiet akumulatoru.

Ja akumulatora uzlādes līmeņa indikators mirgo sarkanā krāsā, elektroinstruments ir pārslogots. Pirms darba turpināšanas ļaujiet elektroinstrumentam atdzist.

Montāža

Magazīnas uzpildīšana (skatiet attēlu B)

- ▶ **Izmantojiet tikai oriģinālos Bosch piederumus.** Skavotāja precīzijas daļas, piemēram, magazīna, bīdnis un skavu kanāls, ir paredzētas **Bosch** skavām. Citās firmās ražo cita izmēra elementus no citas kvalitātes tērauda.
- – Apgrieziet elektroinstrumentu otrādi.
- – Spiežot magazīnas fiksatoru **(7)**, izvelciet magazīnu **(11)** uz aizmuguri.
- – Ielieciet skavu joslu **(10)** ar skavu galiem uz augšu.
- – Iebīdiet magazīnu **(11)** tā, ka tā fiksējas.
- ▶ **Atverot, uzpildot un aizverot magazīnu, darbojieties saudzīgi.**

Darbība



Nēsājiet aizsargbrilles.

Ekspluatācijas sākšana

Ar kustīgo triecienizvadu **(1)** savienotais palaidēja bloķētājs neļauj nejauši izšaut skavas, ja netiši nospiež palaidēju **(6)**.

Ieslēgšana/izslēgšana (atsevišķa aktivizācija)

- **Vispirms** stingri uzlieciet triecienizvadu **(1)** uz apstrādājamā priekšmeta tā, līdz tas ir pilnībā iespiests.
- Saglabājot vertikālu spiedienu, nospiediet palaidēju **(6)**.
- Kad skava ir pilnībā iestiprināta, atlaidiet palaidēju **(6)** un noceliet triecienizvadu **(1)** no apstrādājamā priekšmeta.

Ieslēgšana/izslēgšana (kontaktaktivizācija)

- **Ātram darbam** palaidēju **(6)** var turēt nospiestu. Triecienizvadu **(1)** stingri piespiediet apstrādājamam priekšmetam, līdz tiek veikta iedzīšana. Uzlieciet skavotāju uz nākamās vietas un vēlreiz piespiediet triecienizvadu **(1)** apstrādājamam priekšmetam.

Darba norādījumi

- ▶ **Ar šo elektroinstrumentu nevar iestiprināt 19 mm skavas. Tāpēc ar elektroinstrumentu nestipriniet griestu apšuvumu ar koka figūrlīstēm vai stūru līstēm.**
- ▶ **Neturiet elektroinstrumentu aiz palaidēja un izņemiet akumulatoru, ja elektroinstrumentā ir iestrēgusi skava.** Izņemot iestrēgušo skavu, palaidēju var nejauši nospiest.

Lai mazinātu triecienstieņa nolietošanos, nedarbiniet instrumentu tukšgaitā.

Uzmanīgi uzlieciet triecienizvadu **(1)**. Mīkstus apstrādājamos priekšmetus (piemēram, priedes koksne) var bojāt ar spēcīgu spiedienu.

Papīra skavošanas piederumi

Ja izmanto īpašus piederumus, ar elektroinstrumentu var skavot papīru. Piederumi ir piemēroti tikai **TWEO**.

- Ar **papīra skavotāju (12)** var saskavot līdz 60 lapām.
- Ar **brošūru skavotāju (13)** vienā brošūrā var saskavot līdz 30 lapām ar divām skavām lapu vidusdaļā. Maksimālais skavojamo lapu formāts atbilst DIN A4 (210 mm platumā). Lai DIN A5 lapas skavotu vidusdaļā, var izmantot nodrošinātās atzīmes.

Norāde: skavotāja skavas ir stingrākas nekā parastās burtnīcu skavas, tāpēc tās ir grūti izņemt no papīra.

► **Izmantojiet tikai oriģinālos Bosch piederumus.** Skavotāja precīzijas daļas, piemēram, magazīna, bīdnis un skavu kanāls, ir paredzētas **Bosch** skavām. Citās firmās ražo cita izmēra elementus no citas kvalitātes tērauda.

Ieteicamais skavu garums	Lapu skaits (papīrs – 80 g/m²)	
	Papīra skavotājs	Brošūru skavotājs
4 mm	2–10	2–10
6 mm	2–20	2–20
8 mm	10–40	10–30
10 mm	20–60	20–30

Papīra skavošana (skatiet attēlus C1 un C2)

– Ielieciet piemērotu skavu joslu **(10)**.
– Papīra skavotāja **(12)** izciļņus secīgi ieklikšķiniet elektroinstrumenta sānu ierobos.
– Ielieciet papīra lapu kaudzi papīra skavotājā **(12)** un novietojiet triecienizvadu virs papīra skavojamās vietas.
– Stingri spiediet elektroinstrumentu uz leju, līdz triecienizvads **(1)** ir iespiests par dažiem milimetriem.
– Saglabājot vertikālu spiedienu, nospiediet palaidēju **(6)**.
– Kad skava ir pilnībā iestiprināta, atlaidiet palaidēju **(6)** un noceliet triecienizvadu **(1)** no papīra lapu kaudzes.

Norāde: lai uzpildītu magazīnu **(11)**, papīra skavotājs **(12)** ir jādemontē no elektroinstrumenta.

Brošūru skavošana (skatiet attēlus D1–D3)

– Pirms ekspluatācijas sākšanas abas brošūru skavotāja **(13)** puses ir jāsastiprina. Tad brošūru skavotāju vairs nevar demontēt.
– Ielieciet piemērotu skavu joslu **(10)**.
– Skavojamās papīra lapu kaudzes augšējo lapu (apvāks) salokiet vidusdaļā, lai atzīmētu skavu pozīcijas līniju.
– Atlokiet brošūru skavotāja **(13)** turētājskavu **(14)** un ielieciet papīra lapu kaudzi ar apvāku uz augšu.

- Nolokiet turētājskavu **(14)**.
- Novietojiet papīra lapu kaudzi tā, ka atzīmētā līnija ir redzama pa turētājskavas spraugām.
- Vispirms stingri uzlieciet triecienizvadu **(1)** uz spraugas, līdz tas ir par dažiem milimetriem iespiests.
- Saglabājot vertikālu spiedienu, nospiediet palaidēju **(6)**.
- Kad skava ir pilnībā iestiprināta, atlaidiet palaidēju **(6)** un noceliet triecienizvadu **(1)** no turētājskavas.
- Atkārtojiet darbību ar otru spraugu.
- Atlokiet turētājskavu **(14)**, saskavoto papīra lapu kaudzi izņemiet un salokiet vidusdaļā.

Apkalpošana un apkope

Apkalpošana un tīrīšana

▶ **Lai elektroinstruments darbotos efektīvi un droši, regulāri tīriet korpusu un ventilācijas atveres.**

Akumulatora nomaiņa (skat. att. E)

Ja pēc uzlādes darbības laiks ir būtiski samazinājies, nomainiet akumulatoru.

- Grieziet akumulatora nodalījuma vāciņu **(5)** pretēji pulksteņrādītāju kustības virzienam līdz atdurei un noņemiet vāciņu.
- Izvelciet akumulatoru **(15)** no elektroinstrumenta.
- Ievietojiet jaunu akumulatoru **(15)** akumulatora nodalījumā. Izmantojiet tikai **Bosch**litija jonu akumulatorus. Akumulatori ir pieejami kā **Bosch**rezerves daļa tīmekļvietnē www.boschtoolservice.com.
- Uzlieciet vāciņu **(5)** pieguļoši uz akumulatora nodalījuma un pagrieziet to pulksteņrādītāju kustības virzienā līdz atdurei.

Klientu apkalpošanas centrs un konsultācijas saistībā ar instrumenta lietošanu

Latvijas Republika

Tālr.: 67146262

Saite uz mūsu servisu adresēm un garantijas nosacījumiem ir pieejama pēdējā lapā.

Pieprasot konsultācijas un pasūtot rezerves daļas, noteikti paziņojiet 10 zīmju izstrādājuma numuru, kas norādīts uz izstrādājuma marķējuma plāksnītes.

Atbrīvošanās no nolietotajiem izstrādājumiem

Nolietotie elektroinstrumenti, akumulatori, piederumi un iesaiņojuma materiāli jāpakļauj otrreizējai pārstrādei apkārtējai videi nekaitīgā veidā.



Neizmetiet nolietotos elektroinstrumentus, akumulatorus un baterijas sadzīves atkritumu tvertnē!

Tikai EK valstīm.

Nolietotas elektriskās un elektroniskās ierīces, vai nolietoti akumulatori/baterijas ir jāsavāc atsevišķi un jāutilizē videi drošā veidā. Izmantojiet šiem nolūkiem paredzētās savākšanas sistēmas. Nepareiza utilizācija iespējama bīstamo vielu satura dēļ var izraisīt vides un veselības apdraudējumu.

Lietuvių k.

Saugos nuorodos

Bendrosios saugos nuorodos dirbantiems su elektriniais įrankiais

⚠ĮSPĖJIMAS **Perskaitykite visus su šiuo elektriniu įrankiu pateikiamus saugos įspėjimus, instrukcijas, peržiūrėkite iliustracijas ir specifikacijas.** Jei nepaisysite visų žemiau pateiktų instrukcijų, galite patirti elektros smūgį, sukelti gaisrą ir sunkiai susižaloti arba sužaloti kitus asmenis.

Išsaugokite šias saugos nuorodas ir reikalavimus, kad ir ateityje galėtumėte jais pasinaudoti.

Toliau pateiktame tekste vartojama sąvoka „Elektrinis įrankis“ apibūdina įrankius, maitinamus iš elektros tinklo (su maitinimo laidu), ir akumuliatorinius įrankius (be maitinimo laido).

Darbo vietos saugumas

- ▶ **Darbo vieta turi būti švari ir gerai apšviesta.** Netvarkinga arba blogai apšviesta darbo vieta gali tapti nelaimingų atsitikimų priežastimi.
- ▶ **Nedirbkite su elektriniu įrankiu aplinkoje, kurioje yra degių skysčių, dujų ar dulkių.** Elektriniai įrankiai gali kibirkščiuoti, o nuo kibirkščių dulkės arba susikaupę garai gali užsidegti.
- ▶ **Dirbdami su elektriniu įrankiu neleiskite šalia būti vaikams ir pašaliniams asmenims.** Nukreipę dėmesį į kitus asmenis galite nebesuvaldyti prietaiso.

Elektrosauga

- ▶ **Saugokite elektrinį įrankį nuo lietaus ir drėgmės.** Jei į elektrinį įrankį patenka vandens, padidėja elektros smūgio rizika.

Žmonių sauga

- ▶ **Būkite atidūs, sutelkite dėmesį į tai, ką darote, ir dirbdami su elektriniu įrankiu vadovaukitės sveiku protu. Nedirbkite su elektriniu įrankiu, jei esate pavargę arba vartojote narkotikų, alkoholio ar medikamentų.** Akimirksnio neatidumas dirbant su elektriniu įrankiu gali tapti sunkių sužalojimų priežastimi.
- ▶ **Visada dirbkite su asmens apsaugos priemonėmis. Būtinai dėvėkite apsauginius akinius.** Naudojant asmens apsaugos priemones, pvz., respiratorių ar apsauginę kaukę, neslystančius batus, apsauginį šalmą, klausos apsaugos priemones ir kt., rekomenduojamas atitinkamai pagal naudojamą elektrinį įrankį, sumažėja rizika susižeisti.
- ▶ **Saugokitės, kad elektrinio įrankio neįjungtumėte atsitiktinai. Prieš prijungdami elektrinį įrankį prie elektros tinklo ir (arba) akumuliatorius, prieš pakeldami ar nešdami įsitikinkite, kad jis yra išjungtas.** Jeigu nešdami elektrinį įrankį pirštą laikysite ant jungiklio arba prietaisą įjungsite į elektros tinklą, kai jungiklis yra įjungtas, gali įvykti nelaimingas atsitikimas.
- ▶ **Prieš įjungdami elektrinį įrankį pašalinkite reguliavimo įrankius arba veržlinius raktus.** Besisukančioje prietaiso dalyje esantis įrankis ar raktas gali sužaloti.
- ▶ **Stenkitės, kad kūnas visada būtų normalioje padėtyje. Dirbdami stovėkite saugiai ir visada išlaikykite pusiausvyrą.** Tvirtai stovėdami ir gerai išlaikydami pusiausvyrą galėsite geriau kontroliuoti elektrinį įrankį netikėtose situacijose.

- ▶ **Dėvėkite tinkamą aprangą. Nedėvėkite plačių drabužių ir papuošalų. Saugokite plaukus ir drabužius nuo besisukančių elektrinio įrankio dalių.** Laisvus drabužius, papuošalus bei ilgus plaukus gali įtraukti besisukančios dalys.
- ▶ **Jei yra numatyta galimybė prijungti dulkių nusiurbimo ar surinkimo įrenginius, visada įsitikinkite, ar jie yra prijungti ir ar tinkamai naudojami.** Naudojant dulkių nusiurbimo įrenginius sumažėja kenksmingas dulkių poveikis.
- ▶ **Dažnai naudodami įrankį ir gerai su juo susipažinę pernelyg neatsipalaiduokite ir nepradėkite nepaisyti įrankio saugos principų.** Neatidus veiksmas gali sukelti sunkią traumą per sekundės dalį.

Rūpestinga elektrinių įrankių priežiūra ir naudojimas

- ▶ **Neperkraukite elektrinio įrankio. Naudokite jūsų darbui tinkamą elektrinį įrankį.** Su tinkamu elektriniu įrankiu jūs dirbsite geriau ir saugiau, jei neviršysite nurodyto galingumo.
- ▶ **Nenaudokite elektrinio įrankio su sugedusiu jungikliu.** Elektrinis įrankis, kurio nebegalima įjungti ar išjungti, yra pavojingas ir jį reikia remontuoti.
- ▶ **Prieš reguliuodami elektrinį įrankį, keisdami darbo įrankius ar prieš valydami elektrinį įrankį, iš elektros tinklo lizdo ištraukite kištuką ir (arba) išimkite akumuliatorių, jeigu jis išimamas.** Ši atsargumo priemonė apsaugos jus nuo netikėto elektrinio įrankio įsijungimo.
- ▶ **Nenaudojamą elektrinį įrankį sandėliuokite vaikams ir nemokantiems juo naudotis asmenims neprieinamoje vietoje.** Elektriniai įrankiai yra pavojingi, kai juos naudoja nepatyrę asmenys.
- ▶ **Prižiūrėkite elektrinį įrankį ir priedus. Patikrinkite, ar besisukančios įrankio dalys tinkamai veikia ir niekur nestringa, ar nėra sulūžusių ar pažeistų dalių, kurios trikdytų elektrinio įrankio veikimą. Prieš vėl naudojant elektrinį įrankį, pažeistos įrankio dalys turi būti sutaisytos.** Daugelio nelaimingų atsitikimų priežastis yra blogai prižiūrimi elektriniai įrankiai.
- ▶ **Pjovimo įrankiai turi būti aštrūs ir švarūs.** Rūpestingai prižiūrėti pjovimo įrankiai su aštriomis pjaunamosiomis briaunomis mažiau stringa, juos lengviau valdyti.
- ▶ **Elektrinį įrankį, papildomą įrangą, darbo įrankius ir t. t. naudokite taip, kaip nurodyta šioje instrukcijoje, ir atsižvelkite į darbo sąlygas**

ir atliekamą darbą. Naudojant elektrinius įrankius ne pagal paskirtį, gali susidaryti pavojingos situacijos.

- ▶ **Rankenos ir suėmimo paviršiai turi būti sausi, švarūs, ant jų neturi būti alyvos ir tepalų.** Dėl slidžių rankenų ir suėmimo paviršių negalėsite saugiai išlaikyti ir suvaldyti įrankio netikėtose situacijose.

Rūpestinga akumuliatorinių įrankių priežiūra ir naudojimas

- ▶ **Akumuliatoriui įkrauti naudokite tik tuos kroviklius, kuriuos rekomenduoja gamintojas.** Naudojant kitokio tipo akumuliatoriams skirtą kroviklį, iškyla gaisro pavojus.
- ▶ **Su elektriniu įrankiu galima naudoti tik jam skirtą akumuliatorių.** Naudojant kitokius akumuliatorius iškyla susižalojimo ir gaisro pavojus.
- ▶ **Nelaikykite sąvaržėlių, monetų, raktų, vinių, varžtų ar kitokių metalinių daiktų arti ištraukto iš prietaiso akumuliatoriaus kontaktų.** Trumpai sujungus akumuliatoriaus kontaktus galima nusideginti ar sukelti gaisrą.
- ▶ **Netinkamai naudojant akumuliatorių, iš jo gali ištekėti skystis; venkite kontakto su šiuo skysčiu. Jei skysčio pateko ant odos, nuplaukite jį vandeniu. Jei skysčio pateko į akis, nedelsdami kreipkitės į gydytoją.** Akumuliatoriaus skystis gali sudirginti ar nudeginti odą.
- ▶ **Nenaudokite pažeisto arba perdaryto akumuliatoriaus arba įrankio.** Sugadinti arba perdaryti akumuliatoriai gali veikti nenuspėjamai – sukelti gaisrą, sprogimą arba traumų pavojų.
- ▶ **Saugokite akumuliatorių ir įrankį nuo ugnies ir aukštos temperatūros.** Patekęs į ugnį arba aukštesnę nei 130 °C temperatūrą, jis gali sprogti.
- ▶ **Vykdykite visas įkrovimo instrukcijas ir nekraukite akumuliatoriaus arba įrankio temperatūroje, neatitinkančioje instrukcijose nurodyto temperatūros diapazono ribų.** Netinkamai kraunant arba jeigu temperatūra neatitinka nurodyto diapazono ribų, gali sugesti akumuliatorius ir kilti gaisras.

Techninė priežiūra

- ▶ **Elektrinį įrankį turi remontuoti tik kvalifikuoti specialistai ir naudoti tik originalias atsargines dalis.** Taip galima garantuoti, jog elektrinis įrankis išliks saugus naudoti.

- **Niekada neatlikite pažeisto akumuliatoriaus techninės priežiūros.** Akumuliatorių techninę priežiūrą turi atlikti tik gamintojas arba įgaliotasis techninės priežiūros atstovas.

Saugos nuorodos dirbantiems su pistoletais sąsagėlėms kati

- **Nepamirškite, kad pistolete sąsagėlėms kalti yra tvirtinimo elementų.** Neatsargiai naudojant pistoletą sąsagėlėms kalti, netikėtai gali iššauti tvirtinimo elementas ir sužaloti asmenis.
- **Atjunkite pistoletą sąsagėlėms kalti nuo elektros tinklo, jei pildote sąsagėlių arba jas išimate, atliekate reguliavimo darbus ar keičiate papildomą įrangą.** Jei pistoletas sąsagėlėms kalti yra prijungtas prie elektros tinklo, jis gali būti netikėtai suaktyvintas, dėl ko galite susižaloti.
- **Būkite atsargūs dirbdami su tvirtinimo elementais, ypač juos įdėdami arba išimdami.** Tvirtinimo elementų galas yra smailas, todėl galite susižaloti.
- **Nenukreipkite įrankio į save ir į netoli esančius asmenis.** Netikėtai paspaudus gaiduką, iššaus tvirtinimo elementas, dėl ko galite susižaloti.
- **Kai pneumatinio pistoleto nenaudojate arba kai judate iš vienos darbo padėties į kitą, laikykite pirštus atokiau nuo gaiduko.** Netikėtai paspaudus gaiduką gali iššauti tvirtinimo elementas, o tai gali sukelti sužalojimus.
- **Jei atliekate darbus, kurių metu sąsagėlė gali kliudyti paslėptus elektros laidus, pistoletą sąsagėlėms kalti laikykite už izoliuotų rankenų.** Sąsagėlei palietus laidą, kuriuo teka elektros srovė, metalinėse pistoleto sąsagėlėms kalti dalyse gali atsirasti įtampa ir trenkti elektros smūgis.
- **Dirbdami tvirtai laikykite pistoletą sąsagėlėms kalti.** Dėl pistoleto sąsagėlėms kalti atatrankos, jis gali netyčia įsijungti ir sužaloti.
- **Visas kūno dalis, pvz., rankas, kojas ir kt., laikykite toliau nuo pistoleto sąsagėlėms kalti kalimo krypties.** Tvirtinimo elementas gali prasiskverbti per ruošinį ir per bet kokį po juo esantį daiktą ir sužaloti.
- **Kai dirbate su pistoletu sąsagėlėms kalti, visas kūno dalis, pvz., rankas, kojas ir kt., laikykite toliau nuo vietos, kurioje sąsagėlė sminga į ruošinį.** Sąsagėlės ruošinyje gali nukrypti ar pasislinkti iš ruošinio ir sužaloti.

- **Pistoletą sąsagėlėms kalti įjunkite tik tada, kai jis įremtas į ruošinį.** Jei pistoletas sąsagėlėms kalti neliečia ruošinio, tvirtinimo elementas gali nukrypti nuo ruošinio, o tai gali sukelti sužalojimus.
- **Šio pneumatinio pistoleto nenaudokite elektros laidams tvirtinti.** Jis nėra skirtas elektros laidų instaliacijoms, todėl gali pažeisti elektros laidų izoliaciją, dėl ko gali trenkti elektros smūgis ar kilti gaisras.
- **Jei įrankyje užstringa tvirtinimo elementas, atjunkite pistoletą sąsagėlėms kalti nuo energijos šaltinio.** Jei išimant užstrigusį elementą pistoletas sąsagėlėms kalti yra prijungtas prie elektros tinklo, jis gali būti netikėtai suaktyvintas, dėl ko galite susižaloti.
- **Būkite atsargūs išimdami įstrigusį tvirtinimo elementą.** Mechanizmas gali būti veikiamas slėgio jėgos, o tvirtinimo elementas gali būti išmestas su jėga, dėl ko galite susižaloti.
- **Kontaktinis tvirtinimas turėtų būti naudojamas tik netiksliems tvirtinimo darbams, pavyzdžiui, stogų dengimui ir apkalimui arba padėklų, baldų, surenkamųjų namų ar baldų apmušalų gamybai.** Atliekant darbus, kai reikalingas didesnis tikslumas, reikėtų pasirinkti nuoseklųjį įrankį arba nuoseklųjį veikimo režimą.
- **Prieš pradėdami dirbti su selektyvaus valdymo įrankiais, visada patikrinkite jų valdymo režimą.** Naudojant įrankį nepatikrinus jo veikimo režimo, galima susižeisti dėl netyčinio tvirtinimo detalės iššovimo.
- **Šį įrankį naudokite kontroliuojamose darbo vietose, kuriose laikomasi saugaus darbo praktikos.** Aplinkoje, kurioje nesilaikoma saugaus darbo praktikos, padidėja sužalojimų rizika.
- **Prieš pradėdami darbą, tinkamais ieškikliais patikrinkite, ar po norimais apdirbti paviršiais nėra pravestų elektros laidų, dujų ar vandentiekio vamzdžių; jei abejojate, galite pasikviesti į pagalbą vietinius komunalinių paslaugų teikėjus.** Kontaktas su elektros laidais gali sukelti gaisro bei elektros smūgio pavojų. Pažeidus dujotiekio vamzdį, gali įvykti sprogimas. Pažeidus vandentiekio vamzdį galima pridaryti daugybę nuostolių.
- **Pažeidus akumuliatorių ar netinkamai jį naudojant, gali išsiveržti garų. Akumuliatorius gali užsidegti arba sprogti.** Išvėdinkite patalpą ir, jei nukentėjote, kreipkitės į gydytoją. Šie garai gali sudirginti kvėpavimo takus.
- **Neatidarykite akumuliatoriaus ir nedarykite jokių jo pakeitimų.** Galimas trumpojo sujungimo pavojus.

- **Aštrūs daiktai, pvz., vinys ar atsuktuvai, arba išorinė jėga gali pažeisti akumuliatorių.** Dėl to gali įvykti vidinis trumpasis jungimas ir akumuliatorius gali sudegti, pradėti rūkti, sprogti ar perkaisti.



Saugokite elektrinį įrankį nuo karščio, pvz., taip pat nuo nuolatinio tiesioginių saulės spindulių poveikio, ugnies, vandens ir drėgmės. Iškyla sprogimo pavojus.

Saugos nuorodos dirbantiems su tinklo adapteriu



Savo gaminiui įkrauti naudokite tik izoliuotus tinklo adapterius, pažymėtus šalia pavaizduotu simboliu, sertifikuotus pagal EN 61558/IEC 61558 ir atitinkančius saugios žemiausiosios įtampos (SELV) reikalavimus. Priešingu atveju iškyla gaisro pavojus arba elektros smūgio rizika.

- **Saugokite tinklo adapterį nuo lietaus ir drėgmės.** Jei į tinklo adapterį patenka vandens, padidėja elektros smūgio rizika.
- **Prižiūrėkite, kad tinklo adapteris visuomet būtų švarus.** Nešvarumai kelia elektros smūgio pavojų.
- **Prieš kiekvieną naudojimą tinklo adapterį patikrinkite. Jei aptikote pažeidimų, tinklo adapterio nenaudokite.** Pažeisti tinklo adapteriai padidina elektros smūgio riziką.
- **Tinklo adapterio maitinimo laido kištukas turi atitikti tinklo kištukinio lizdo tipą. Kištuką modifikuoti griežtai draudžiama.** Originalus kištukas, tiksliai tinkantis elektros tinklo kištukiniam lizdui, sumažina elektros smūgio pavojų.
- **Tinklo adapterio laidą patieskite taip, kad jo neveiktų karštis, jis neišsiteptų alyva ir jo nepažeistų aštrios detalės ar judančios prietaiso dalys.** Pažeisti laidai padidina elektros smūgio riziką.
- **Saugokitės, kad neprisiliestumėte prie įžemintų paviršių, pvz., vamzdžių, šildytuvų, viryklių ar šaldytuvų.** Kai jūsų kūnas yra įžemintas, padidėja elektros smūgio rizika.

Gaminio ir savybių aprašas





Perskaitykite visas šias saugos nuorodas ir reikalavimus. Nesilaikant saugos nuorodų ir reikalavimų gali trenkti elektros smūgis, kilti gaisras, galima smarkiai susižaloti ir sužaloti kitus asmenis.

Prašome atkreipti dėmesį į paveikslėlius priekinėje naudojimo instrukcijos dalyje.

Naudojimas pagal paskirtį

Elektrinis įrankis yra skirtas audiniui, odai, kartonui, plėvelei, izoliacinei ir panašioms medžiagoms prie minkšto pagrindo, pavyzdžiui, prie medinio ar panašaus paviršiaus, sąsagėlėmis tvirtinti. Elektrinis įrankis nėra skirtas sienų ar lubų dangoms tvirtinti.

Pavaizduoti įrankio elementai

Pavaizduotų sudedamųjų dalių numeriai atitinka elektrinio įrankio schemos numerius.

(1) Segiklio noselė
(2) USB įvorė
(3) Akumuliatoriaus įkrovos būklės indikatorius
(4) Rankena
(5) Akumuliatoriaus skyriaus dangtelis
(6) Paleidimo mygtukas
(7) Apkabos fiksatorius
(8) Pripildymo indikatorius
(9) USB kabelis[a)]
(10) Sąsagėlių juostelė[b)]
(11) Dėtuvė
(12) Popieriaus susegiklis[b)]
(13) Brošiūrų susegiklis[b)]
(14) Brošiūrų susegiklio fiksatorius

(15) Akumuliatorius

a) **standartinis (neįeina į standartinį tiekiamą komplektą)**

b) **Šio priedo standartiniame tiekiamame komplekte nėra.**

Techniniai duomenys

Akumuliatorinis segiklis		**TWEO**
Gaminio numeris		**3 603 JG7 0..**
Nominalioji įtampa	V=	3,6
Smūgių skaičius	min^{-1}	30
Tvirtinimo elementas		
– Sąsagėlių juostelė		Tipas 53
– Plotis	mm	11,4
– Ilgis	mm	4–10
Maks. apkabos talpa		100
Svoris[A)]	kg	0,8
Leidžiamoji aplinkos temperatūra veikiant ir sandėliuojant[B)]	°C	–20 ... +50
Įkrovimo jungtis		USB
Įkrovimo trukmė[C)]	h	< 3
Reikalavimai tinklo adapteriui		
Įkrovimo įtampa	V⎓	5,0
Rekomenduojama įkrovimo srovė	A	1,0
Rekomenduojama aplinkos temperatūra įkraunant	°C	5 ... 35

A) su akumuliatoriumi, be papildomos įrangos

B) ribota galia, esant temperatūrai < 0 °C

C) Išmatuota, esant rekomenduojamai įkrovimo srovei ir kartu pateiktam akumuliatoriui

Informacija apie triukšmą ir vibraciją

Triukšmo emisijos vertės nustatytos pagal **EN IEC 62841-2-16**.

Pagal A skalę išmatuotas elektrinio įrankio garso slėgio lygis tipiniu atveju yra **79** dB(A). Paklaida K = 3 dB. Triukšmo lygis darbo metu nurodytas vertes gali viršyti. **Dirbkite su klausos apsaugos priemonėmis!**

Vibracijos vertės a_h (nuolatinė vibracija), p_F (pakartotina smūginė vibracija) ir paklaida K, nustatyta pagal **EN IEC 62841-2-16**:

a_h = **2,8** m/s^2 (K = **1,5** m/s^2), p_F = **5075** m/s^2 (K = **327** m/s^2)

Šioje instrukcijoje pateiktas vibracijos lygis ir triukšmo emisija buvo išmatuoti pagal standartizuotą matavimo metodą, ir juos galima naudoti elektriniams įrankiams palyginti. Jie taip pat skirti vibracijos ir triukšmo emisijai iš anksto įvertinti.

Nurodytas vibracijos lygis ir triukšmo emisijos vertė atspindi pagrindinius elektrinio įrankio naudojimo atvejus. Tačiau jeigu elektrinis įrankis naudojamas kitokiai paskirčiai, su kitokiais darbo įrankiais arba jeigu jis nepakankamai techniškai prižiūrimas, vibracijos lygis ir triukšmo emisijos vertė gali kisti. Tokiu atveju vibracijos ir triukšmo emisija per visą darbo laikotarpį gali žymiai padidėti.

Norint tiksliai įvertinti vibracijos ir triukšmo emisiją per tam tikrą darbo laiką, reikia atsižvelgti ir į laiką, per kurį elektrinis įrankis buvo išjungtas arba, nors ir veikė, bet nebuvo naudojamas. Tai įvertinus, vibracijos ir triukšmo emisija per visą darbo laiką žymiai sumažės.

Dirbančiajam nuo vibracijos poveikio apsaugoti paskirkite papildomas apsaugos priemones, pvz.: elektrinių ir darbo įrankių techninę priežiūrą, rankų šildymą, darbo eigos organizavimą.

Akumuliatorius

Akumuliatoriaus įkrovimas

(žr. **A** pav.)

- ▶ **Atkreipkite dėmesį į tinklo įtampą!** Maitinimo šaltinio įtampa turi sutapti su tinklo adapterio firminėje lentelėje nurodytais duomenimis.
- ▶ **Laikykitės tinklo adapterio naudojimo instrukcijos.**
- ▶ Norėdami įkrauti, naudokite tinklo adapterį, atitinkantį skyriuje „Techniniai duomenys“ pateiktus reikalavimus.

Nuoroda: laikantis tarptautinių transportavimo teisės aktų, ličio jonų akumuliatoriai tiekiami dalinai įkrauti. Kad akumuliatorius veiktų visa galia, prieš pirmąjį naudojimą akumuliatorių visiškai įkraukite.

Akumuliatoriaus įkrovos būklės indikatorius

Jei akumuliatoriaus įkrovos būklės indikatorius šviečia **raudonai**, vadinasi akumuliatoriaus įkrova mažesnė kaip 33 %, jį reikia įkrauti.

Akumuliatoriaus įkrovos indikatorius informuoja apie vykstantį įkrovimo procesą. Vykstant įkrovimo procesui indikatorius mirksi **žaliai**. Jei akumuliatoriaus įkrovos indikatorius šviečia nuolat žaliai, vadinasi akumuliatorius yra visiškai įkrautas. Indikatorius užgęsta po 60 minučių.

Jei akumuliatoriaus įkrovos būklės indikatorius ant elektrinio įrankio mirksi raudonai, vadinasi įkrova yra per maža, kad būtų galima įjungti įrankį. Įkraukite akumuliatorių.

Jei akumuliatoriaus įkrovos indikatorius po intensyvaus elektrinio įrankio naudojimo mirksi raudonai, vadinasi elektrinis įrankis yra veikiamas perkrovos. Prieš pradėdami toliau dirbti, palaukite, kol elektrinis įrankis atvės.

Montavimas

Apkabos užpildymas (žr. B pav.)

- ▶ **Naudokite tik originalią Bosch papildomą įrangą.** Precizinės segiklio dalys, pvz., apkaba, stūmiklis ir šūvio kanalas, yra pritaikytos **Bosch** sąsagėlėms. Kiti gamintojai naudoja kitokios kokybės plieną ir gamina kitokių matmenų tvirtinimo elementus.
- – Elektrinį įrankį apsukite.
- – Paspauskite apkabos fiksatorių **(7)** ir išimkite apkabą **(11)**, traukdami ją atgal.
- – Įdėkite sąsagėlių juostelę **(10)**, sąsagėlių viršūnes nukreipę aukštyn.
- – Įstumkite atgal apkabą **(11)**, kol ji užsifiksuos.
- ▶ **Atidarydami, užpildydami ar uždarydami apkabą nenaudokite jėgos.**

Naudojimas



Dirbkite su apsauginiais akiniais.

Paruošimas naudoti

Su judančia segiklio nosele **(1)** sujungtas paleidimo jungiklio blokatorius leidžia išvengti netikėto šūvio, kuris galėtų įvykti netyčia nuspaudus paleidimo mygtuką **(6)**.

Įjungimas ir išjungimas (kalimo)

– Segtuvo noselę **(1) pirmiausia** tvirtai įremkite į ruošinį ir spauskite, kol ji visiškai įsispaus.
– Nemažindami prispaudimo jėgos, paspauskite paleidimo mygtuką **(6)**.
– Kai tvirtinimo elementas bus visiškai įvarytas, atleiskite paleidimo mygtuką **(6)** ir atitraukite segiklio noselę **(1)** nuo ruošinio.

Įjungimas ir išjungimas (kontaktinio kalimo)

– **Norėdami dirbti greitai**, paleidimo mygtuką **(6)** laikykite nuspaustą. Tvirtai spauskite segiklio noselę **(1)** prie ruošinio, kol iššausite. Pastatykite segiklį kitoje vietoje ir vėl tvirtai spauskite segiklio noselę **(1)** į ruošinį.

Darbo patarimai

▶ **Su šiuo elektriniu įrankiu negalima naudoti 19 mm ilgio sąsagėlių. Todėl šio prietaiso nenaudokite lubų apdailos dailylentėms specialiomis tvirtinimo apkabomis tvirtinti.**

▶ **Jei sąsagėlė užstrigo elektriniame įrankyje, nelaikykite elektrinio įrankio už paleidimo mygtuko ir išimkite akumuliatorių.** Šalinant užstrigusią sąsagėlę, gali būti netikėtai paspaudžiamas paleidimo mygtukas.

Daužiklio nusidėvėjimą sumažinsite, jei vengsite tuščių šūvių.

Atsargiai pridėkite segiklio noselę **(1)**. Per stipriai spaudžiant, minkštus ruošinius (pvz., pušies) galima pažeisti.

Papildoma įranga popieriui segti

Su specialia papildoma įranga elektriniu įrankiu galima segti popierių. Papildoma įranga skirta tik **TWEO**.

– **Popieriaus susegikliu (12)** galite susegti iki 60 lapų.
– **Brošiūrų susegikliu (13)** galite dviem sąsagėlėmis per vidurį į brošiūrą susegti iki 30 lapų. Didžiausias segamų lapų formatas yra DIN A4 (210 mm pločio). Lapams per vidurį DIN A5 formatu segti yra žymos.

Nuoroda: segiklio sąsagėlės yra tvirtesnės negu kanceliarinės, jas sunku išimti iš popieriaus.

▶ **Naudokite tik originalią Bosch papildomą įrangą.** Precizinės segiklio dalys, pvz., apkaba, stūmiklis ir šūvio kanalas, yra pritaikytos **Bosch** sąsagėlėms. Kiti gamintojai naudoja kitokios kokybės plieną ir gamina kitokių matmenų tvirtinimo elementus.

Rekomenduojamas sąsagėlių ilgis	Lapų skaičius (80 g/m² popierius)	
	Popieriaus susegiklis	Brošiūrų susegiklis
4 mm	2–10	2–10
6 mm	2–20	2–20
8 mm	10–40	10–30
10 mm	20–60	20–30

Popieriaus segimas (žr. C1 ir C2 pav.)

– Įdėkite tinkamą sąsagėlių juostelę **(10)**.
– Įstatykite popieriaus susegiklio **(12)** noseles vieną po kitos į šonines elektrinio įrankio korpuso išpjovas.
– Įdėkite popieriaus pluoštą į popieriaus susegiklį **(12)** ir segiklio noselę nustatykite ties ta vieta, kurioje segsite.
– Elektrinį įrankį tvirtai spauskite, kad segiklio noselę **(1)** įspaustumėte kelis milimetrus.
– Nemažindami prispaudimo jėgos, trumpai paspauskite paleidimo mygtuką **(6)**.
– Kai sąsagėlė bus visiškai įvaryta, atleiskite paleidimo mygtuką **(6)** ir segiklio noselę **(1)** atitraukite nuo popieriaus pluošto.

Nuoroda: norėdami užpildyti apkabą **(11)**, nuo elektrinio įrankio nuimkite popieriaus susegiklį **(12)**.

Brošiūrų segimas (žr. D1–D3 pav.)

– Prieš pradėdami naudoti pirmą kartą, įstatykite abi brošiūrų susegiklio **(13)** puses vieną į kitą. Dabar brošiūrų susegiklio išardyti nebegalima.
– Įdėkite tinkamą sąsagėlių juostelę **(10)**.
– Viršutinį segamo popieriaus pluošto lapą (viršelį) perlenkite per pusę, kad lenkimo linija pažymėtumėte reikiamą sąsagėlių padėtį.

– Atlenkite brošiūrų susegiklio **(13)** fiksatorius **(14)** ir įdėkite popieriaus pluoštą viršeliu aukštyn.
– Nulenkite fiksatorius **(14)** žemyn.
– Popieriaus pluoštą padėkite taip, kad per fiksatoriuose esančias išpjovas matytųsi lenkimo linija.
– Segiklio noselę **(1)** pirmiausia uždėkite ant vienos išpjovos ir, tvirtai spausdami, kelis milimetrus įspauskite.
– Nemažindami prispaudimo jėgos, trumpai paspauskite paleidimo mygtuką **(6)**.
– Kai sąsagėlė bus visiškai įvaryta, atleiskite paleidimo mygtuką **(6)** ir segiklio noselę **(1)** atitraukite nuo fiksatoriaus.
– Šiuos veiksmus pakartokite su antrąja išpjova.
– Atlenkite fiksatorius **(14)**, išimkite susegtą popieriaus pluoštą ir sulenkite jį per pusę.

Priežiūra ir servisas

Priežiūra ir valymas

► **Kad galėtumėte gerai ir saugiai dirbti, pasirūpinkite, kad elektrinis įrankis ir ventiliacinės angos būtų švarūs.**

Akumuliatoriaus keitimas (žr. E pav.)

Pakeiskite akumuliatorių, kai akivaizdžiai sutrumpėja įkrauto akumuliatoriaus veikimo laikas.

– Sukite akumuliatoriaus skyriaus dangtelį **(5)** prieš laikrodžio rodyklę iki atramos ir nuimkite dangtelį.
– Išimkite akumuliatorių **(15)** iš akumuliatoriaus skyriaus.
– Į akumuliatoriaus skyrių įstumkite naują akumuliatorių **(15)**. Naudokite tik **Bosch** ličio jonų akumuliatorius. Akumuliatorius kaip **Bosch** atsarginės dalis rasite www.boschtoolservice.com.
– Uždėkite dangtelį **(5)** ant akumuliatoriaus skyriaus ir sukite dangtelį pagal laikrodžio rodyklę.

Klientų aptarnavimo skyrius ir naudotojų konsultavimo tarnyba

Lietuva
Informacijos tarnyba: (037) 713350
Mūsų techninės priežiūros adresų ir garantijos sąlygų nuorodą rasite paskutiniame puslapyje.
Ieškant informacijos ir užsakant atsargines dalis prašome būtinai nurodyti dešimtženklį gaminio numerį, esantį firminėje lentelėje.

Šalinimas

Elektriniai įrankiai, akumuliatoriai, papildoma įranga ir pakuotės turi būti ekologiškai utilizuojami.



Elektrinių įrankių, akumuliatorių bei baterijų nemeskite į buitinių atliekų konteinerius!

Tik ES šalims:

Nebetinkami naudoti elektriniai ir elektroniniai prietaisai arba akumuliatoriai / baterijos turi būti surenkami atskirai ir šalinami aplinkai nekenksmingu būdu. Naudokitės nustatytomis surinkimo sistemomis. Dėl sudėtyje esančių pavojingų medžiagų netinkamas šalinimas gali būti kenksmingas aplinkai ir sveikatai.

中文

安全规章

电动工具通用安全警告

⚠警告！ **阅读所有警告和所有说明!** 不遵照以下警告和说明会导致电击、着火和 / 或严重伤害。

保存所有警告和说明书以备查阅。

在所有下列的警告中术语"电动工具"指市电驱动（有线）电动工具或电池驱动（无线）电动工具。

工作场地的安全

- ▶ **保持工作场地清洁和明亮。**混乱和黑暗的场地会引发事故。
- ▶ **不要在易爆环境，如有易燃液体、气体或粉尘的环境下操作电动工具。**电动工具产生的火花会点燃粉尘或气体。
- ▶ **让儿童和旁观者离开后操作电动工具。**注意力不集中会使操作者失去对工具的控制。

电气安全

- ▶ **电动工具插头必须与插座相配。绝不能以任何方式改装插头。需接地的电动工具不能使用任何转换插头。**未经改装的插头和相配的插座将减少电击危险。
- ▶ **避免人体接触接地表面，如管道、散热片和冰箱。**如果你身体接地会增加电击危险。
- ▶ **不得将电动工具暴露在雨中或潮湿环境中。**水进入电动工具将增加电击危险。
- ▶ **不得滥用电线。绝不能用电线搬运、拉动电动工具或拔出其插头。使电线远离热源、油、锐边或运动部件。**受损或缠绕的软线会增加电击危险。
- ▶ **当在户外使用电动工具时，使用适合户外使用的外接软线。**适合户外使用的软线将减少电击危险。
- ▶ **如果在潮湿环境下操作电动工具是不可避免的，应使用剩余电流动作保护器（RCD）。**使用RCD可减小电击危险。

人身安全

- ▶ **保持警觉，当操作电动工具时关注所从事的操作并保持清醒。当你感到疲倦，或在有药物、酒精或治疗反应时，不要操作电动工具。**在操作电动工具时瞬间的疏忽会导致严重人身伤害。
- ▶ **使用个人防护装置。始终佩戴护目镜。**安全装置，诸如适当条件下使用防尘面具、防滑安全鞋、安全帽、听力防护等装置能减少人身伤害。
- ▶ **防止意外起动。确保开关在连接电源和/或电池盒、拿起或搬运工具时处于关断位置。**手指放在已接通电源的开关上或开关处于接通时插入插头可能会导致危险。
- ▶ **在电动工具接通之前，拿掉所有调节钥匙或扳手。**遗留在电动工具旋转零件上的扳手或钥匙会导致人身伤害。
- ▶ **手不要伸展得太长。时刻注意立足点和身体平衡。**这样在意外情况下能很好地控制电动工具。

- ▶ **着装适当。不要穿宽松衣服或佩戴饰品。让衣服、手套和头发远离运动部件。**宽松衣服、佩饰或长发可能会卷入运动部件中。
- ▶ **如果提供了与排屑、集尘设备连接用的装置，要确保他们连接完好且使用得当。**使用这些装置可减少尘屑引起的危险。
- ▶ **即使由于经常使用电动工具而对此非常熟悉，也不要就认为可以高枕无忧而忽略工具的安全规定。**粗心大意的行为可能在瞬间就造成严重的伤害。

电动工具使用和注意事项

- ▶ **不要滥用电动工具，根据用途使用适当的电动工具。**选用适当设计的电动工具会使你工作更有效、更安全。
- ▶ **如果开关不能接通或关断工具电源，则不能使用该电动工具。**不能用开关来控制的电动工具是危险的且必须进行修理。
- ▶ **在进行任何调节、更换附件或贮存电动工具之前，必须从电源上拔掉插头和/或使电池盒与工具脱开。**这种防护性措施将减少工具意外起动的危险。
- ▶ **将闲置不用的电动工具贮存在儿童所及范围之外，并且不要让不熟悉电动工具或对这些说明不了解的人操作电动工具。**电动工具在未经培训的用户手中是危险的。
- ▶ **保养电动工具。检查运动件是否调整到位或卡住，检查零件破损情况和影响电动工具运行的其他状况。如有损坏，电动工具应在使用前修理好。**许多事故由维护不良的电动工具引发。
- ▶ **保持切削刀具锋利和清洁。**保养良好的有锋利切削刃的刀具不易卡住而且容易控制。
- ▶ **按照使用说明书，考虑作业条件和进行的作业来使用电动工具、附件和工具的刀头等。**将电动工具用于那些与其用途不符的操作可能会导致危险。
- ▶ **保持手柄和握持表面干燥、清洁、无油污。**在突发情况下，滑溜的手柄和握持表面无法确保安全地握持和控制工具。

电池式工具使用和注意事项

- ▶ **只用制造商规定的充电器充电。**将适用于某种电池盒的充电器用到其他电池盒时会发生着火危险。
- ▶ **只有在配有专用电池盒的情况下才使用电动工具。**使用其他电池盒会发生损坏和着火危险。

- ▶ **当电池盒不用时，将它远离其他金属物体，例如回形针、硬币、钥匙、钉子、螺钉或其他小金属物体，以防一端与另一端连接。**电池端部短路会引起燃烧或火灾。
- ▶ **在滥用条件下，液体会从电池中溅出；避免接触。如果意外碰到了，用水冲洗。如果液体碰到了眼睛，还要寻求医疗帮助。**从电池中溅出的液体会发生腐蚀或燃烧。
- ▶ **不要使用损坏的或更改过的电池组或工具。**损坏或更改过的电池可能导致不可预料的情况发生，有着火、爆炸或受伤的风险。
- ▶ **不要将电池组或工具暴露于火焰或高温情况下。**火焰或超过130 °C的温度可能会引起爆炸。
- ▶ **遵守所有充电说明，给电池组或工具充电时不要超出说明中规定的温度范围。**错误充电或温度超出规定的范围可能会损坏电池并提高着火的风险。

维修

- ▶ **将你的电动工具送交专业维修人员，使用同样的备件进行修理。** 这样将确保所维修的电动工具的安全性。
- ▶ **决不能维修损坏的电池包。**电池包仅能由生产者或其授权的维修服务商进行维修。

打钉枪安全规章

- ▶ **应始终假设打钉枪中含有射钉。** 粗心操作打钉枪可能导致射钉意外弹出并造成人身伤害。
- ▶ **装卸紧固件、调整或更换附件时，请断开打钉枪电源。**如果接通电源，打钉枪可能会意外启动，从而造成人身伤害。
- ▶ **操作射钉时请务必小心，尤其在装卸射钉时。**射钉锋利尖端可能造成人身伤害。
- ▶ **不得将工具对准您自己或附近的任何人员。**意外扣动工具会弹出射钉，造成人身伤害。
- ▶ **不操作钉枪以及切换操作位置时，手指应远离扳机。** 意外扣动工具会弹出射钉，造成人身伤害。
- ▶ **如果在操作期间，紧固件可能接触暗线，要握住打钉枪的绝缘握持面。**紧固件一旦接触“带电”导线，可能会使打钉枪外露的金属部件“带电”，并使操作员触电。
- ▶ **操作期间请紧握打钉枪。**无法控制打钉枪弹回可能导致工具意外启动，从而造成人身伤害。

- ▶ **让身体所有部位，如手和腿等远离打钉枪发射方向。**射钉可能穿透工件以及其后的任何物体，从而造成人身伤害。
- ▶ **使用打钉枪时，让身体所有部位，如手和腿等远离将紧固件打入工件的区域。**紧固件可能偏转并退出工件，从而造成人身伤害。
- ▶ **在打钉枪紧靠工件的情况下才可开动工具。** 如果打钉枪未与工件接触，射钉可能会偏离工件，造成人身伤害。
- ▶ **不得将该款打钉枪用于紧固电缆。**其并非设计用于电缆安装应用，可能会损坏电缆绝缘层，从而导致电击或火灾危险。
- ▶ **如果射钉卡在打钉枪中，应切断打钉枪电源。**当清除卡住的射钉时，如果接通电源，打钉枪可能会意外启动，从而造成人身伤害。
- ▶ **当移除卡住的射钉时，请务必小心。**该装置可能处于受压状态，射钉可能被强行弹出，从而导致人身伤害。
- ▶ **接触致动应仅用于非精密紧固应用，例如屋顶、护板、托盘生产、家具、预制房屋或软装。**对于需要更高精度的作业，应选择顺序式工具或顺序式操作模式。
- ▶ **在操作具有可选制动功能的工具前，务必检查其致动模式。** 未经验证致动模式就操作工具，可能导致射钉意外触发，从而造成伤害。
- ▶ **本工具仅限在落实安全作业规程的受控工地使用。**若作业环境未严格遵守安全操作规范，会增加人身伤害风险。
- ▶ **使用合适的侦测装置侦察隐藏的电线，或者向当地的相关单位寻求支援。** 接触电线可能引起火灾并让操作者触电。损坏了瓦斯管会引起爆炸。如果水管被刺穿了会导致财物损失。
- ▶ **如果充电电池损坏或者未按照规定使用，充电电池中会散发出有毒蒸汽。充电电池可能会燃烧或爆炸。**工作场所必须保持空气流通，如果身体有任何不适必须马上就医。蒸汽会刺激呼吸道。
- ▶ **切勿改装并打开充电电池。**可能造成短路。
- ▶ **钉子、螺丝刀等尖锐物品或外力作用可能会损坏充电电池。** 有可能出现内部短路、蓄电池燃烧、发出烟雾、爆炸或过热。



保护电动工具免受高温（例如长期日照）、火焰、水和湿气的侵害。有爆炸的危险。

插头电源安全规章



只能使用标有旁边的图标、已根据EN 61558/IEC 61558认证且符合安全特低电压（SELV）要求的绝缘电源适配器为产品充电。否则存在火灾危险或触点风险。

- ▶ **不得将插头电源暴露在雨中或潮湿环境中。**水进入插头电源将增加触电危险。
- ▶ **保持插头电源的清洁。**污染会产生触电的危险。
- ▶ **每次使用插头电源前都要进行检查。一旦发现插头电源损坏，请勿使用。**损坏的插头电源会提高用户触电的危险。
- ▶ **插头电源的插头必须与插座相匹配。绝不允许对插头进行改动。**未经改装的插头和相配的插座可降低触电风险。
- ▶ **使插头电源的电缆远离热源、油、锐边或运动部件。**损坏的电缆会提高用户触电的危险。
- ▶ **避免人体接触接地表面，如管道、散热片和冰箱。**如果你身体接触接地表面会增加电击风险。

产品和性能说明





请阅读所有安全规章和指示。不遵照以下警告和说明可能导致电击、着火和/或严重伤害。

请注意本使用说明书开头部分的图示。

按照规定使用

本电动工具用于在软质表面，比如木材或与木材相似的材料上装订布料、皮革、纸板、薄膜、绝缘材料和类似材料。本电动工具不适合用于固定墙壁或天花板饰面。

插图上的机件

机件的编号和电动工具详解图上的编号一致。

(1) 枪头
(2) USB插口
(3) 充电电池电量指示灯

(4) 手柄
(5) 电池盒盖帽
(6) 扳机
(7) 钉匣解锁装置
(8) 添加指示灯
(9) USB电缆[a)]
(10) 排钉[b)]
(11) 钉匣
(12) 纸张装订机[b)]
(13) 小册子装订机[b)]
(14) 小册子装订机固定夹
(15) 充电电池

a) **市售（不包含在供货范围之内）**
b) **该附件并不包含在基本的供货范围中。**

技术参数

充电式射钉枪		**TWEO**
物品代码		**3 603 JG7 0..**
额定电压	伏特=	3.6
冲击次数	次/分钟	30
装订对象		
– 排钉		类型53
– 宽度	毫米	11.4
– 长度	毫米	4–10
钉匣最大容量		100
重量[A)]	公斤	0.8
工作时和存放时允许的环境温度[B)]	摄氏度	–20至+50
充电接口		USB
充电时间[C)]	小时	< 3
电源适配器要求		

充电式射钉枪		TWEO
充电电压	伏特⎓	5.0
推荐的充电电流	安培	1.0
充电时建议的环境温度	摄氏度	5至35

A) 带充电电池，不带附件

B) 温度<0摄氏度时功率受限

C) 通过推荐的充电电流和随附的充电电池测得

充电电池

为充电电池充电

（参见插图**A**）

- ▶ **注意电源电压！** 电源的电压必须和电源适配器上标示的电压数据一致。
- ▶ **注意电源适配器的操作说明书。**
- ▶ 充电时使用符合技术数据一章中的要求的插头电源。

提示： 鉴于国际运输规定，锂离子充电电池在交货时只完成部分充电。首度使用电动工具之前，必须先充足充电电池的电以确保充电电池的功率。

充电电池电量指示灯

如果充电电池电量指示灯亮起**红色**，代表充电电池的现存电量已经不足33 %，应该为电池充电了。

充电电池电量指示灯显示充电进度。充电时指示灯呈**绿色**闪烁。如果充电电池的充电电量指示灯长亮为绿色，则充电电池已充满电。指示灯在60分钟后熄灭。

如果电动工具上的充电电池电量指示灯闪烁红色，说明电量过低，无法启动。请给充电电池充电。

如果充电电池电量指示灯在频繁使用电动工具后闪红光，说明电动工具过载。执行下一步操作前，请冷却电动工具。

安装

装填钉匣（见图片B）

▶ **请只使用原厂Bosch附件。**射钉枪的精密零件，如钉匣、推进器和弹道已与**Bosch**的射钉相匹配。其他制造商使用不同的钢材质量和尺寸。

– 转动电动工具。

– 按压钉匣解锁装置**(7)**，同时将钉匣**(11)**向后拉出。

– 将排钉**(10)**尖端向上装入。

– 推回钉匣**(11)**，直至卡止。

▶ **打开、装填和关闭钉匣时请勿用蛮力。**

运行



请佩戴护目镜。

投入使用

与移动式枪头**(1)**连接的扳机锁可在不小心按下扳机**(6)**时防止意外触发射击。

接通/关闭（单次触发）

– **首先**将枪头**(1)**牢牢放在工件上，直至其完全压入。

– 保持住压力并按压扳机**(6)**。

– 完全钉入后，松开扳机**(6)**，将枪头**(1)**从工件上抬起。

接通/关闭（连续触发）

– 如要**快速操作**，可按住扳机**(6)**。
将枪头**(1)**牢牢压在工件上，直至触发射击。将射钉枪放在下一个位置上，然后重新将枪头**(1)**牢牢压在工件上。

工作提示

▶ **本电动工具无法使用19毫米长的钉子。因此，请勿使用本电动工具通过成型木制或金属连接件固定天花板饰面。**

▶ **当电动工具中有钉子卡住时，请勿握住电动工具的扳机，取出充电电池。**在取出卡住的钉子时，可能会意外激发扳机。

请避免空射，以减少冲头的磨损。

小心地装上枪头**(1)**。软工件（比如松木）可能会因为压得过紧而损坏。

用于装订纸张的配件

电动工具使用特殊附件可以用于装订纸张。附件仅适用于**TWEO**。

– 利用**纸张装订机(12)**最多可装订60页纸。
– 利用**小册子装订机(13)**可以在中间用两枚钉子将最多30页纸张装订成一本小册子。待装订纸张的最大规格为DIN A4（210毫米宽）。对于居中装订规格为DIN A5的纸张，有相应的标记。

提示： 射钉枪所用的钉子比市售订书钉更稳定，因此很难从纸张上去除。

▶ **请只使用原厂Bosch附件。**射钉枪的精密零件，如钉匣、推进器和弹道已与**Bosch**的射钉相匹配。其他制造商使用不同的钢材质量和尺寸。

推荐的钉子长度	页数（每平方米纸张80克）	
	纸张装订机	小册子装订机
4毫米	2–10	2–10
6毫米	2–20	2–20
8毫米	10–40	10–30
10毫米	20–60	20–30

装订纸张（见图片C1和C2）

– 装入合适的排钉**(10)**。
– 将纸张装订机**(12)**的头部依次敲入电动工具侧面的开口中。
– 将一叠纸装入纸张装订机**(12)**，然后将枪头定位在待装订区域的上方。
– 向下压住电动工具，直至将枪头**(1)**压入几毫米。
– 保持住压力并短促按压扳机**(6)**。
– 钉子完全钉入后，松开扳机**(6)**，将枪头**(1)**从纸垛上抬起。

提示： 装填钉匣**(11)**时必须将纸张装订机**(12)**从电动工具上拆下。

装订小册子（见图片D1–D3）

– 首次使用前，必须将小册子装订机**(13)**的两半插到一起。现在无法再拆卸小册子装订机。
– 装入合适的排钉**(10)**。
– 将待装订纸张最上面的一页（封面）居中对折，以标记打钉位置。
– 打开小册子装订机**(13)**的固定夹**(14)**，将纸垛封面朝上装入。
– 向下合上固定夹**(14)**。
– 调整纸垛，使得可以透过固定夹的开缝看到标记线。
– 首先将枪头**(1)**牢牢放在开封上，直至压入几毫米。
– 保持住压力并短促按压扳机**(6)**。
– 钉子完全钉入后，松开扳机**(6)**，将枪头**(1)**从固定夹上抬起。
– 在第二个开缝上重复操作步骤。
– 打开固定夹**(14)**，取出已装订好的纸垛，沿中间对折。

维修和服务

维护和清洁

▶ **电动工具和通气孔必须随时保持清洁，以确保工作效率和工作安全。**

更换充电电池（参见插图E）

如果在充电后充电电池使用时间明显缩短，则必须将其更换。

– 逆时针旋转电池盒盖帽**(5)**直至限位，然后将盖帽拔下。
– 将充电电池**(15)**从电池盒中拔出。
– 将新的充电电池**(15)**推入电池盒。只能使用**Bosch**锂离子充电电池。作为**Bosch**备件的充电电池可访问 www.boschtoolservice.com。
– 将盖帽**(5)**齐平地放在电池盒上，然后顺时针旋转盖帽直至限位。

客户服务和应用咨询

中国大陆

电话： 400 826 8484-3-2

制造商地址：
Robert Bosch Power Tools GmbH
罗伯特·博世电动工具有限公司
70538 Stuttgart / GERMANY
70538 斯图加特 / 德国
关于服务地址和保修条件的链接请查看最后一页。
询问和订购备件时，务必提供机器铭牌上标示的10位数物品代码。

处理废弃物

必须以符合环保的方式，回收再利用损坏的电动工具、充电电池、附件和废弃的包装材料。



不可以把电动工具和充电电池/蓄电池丢入一般的家庭垃圾中！

产品中有害物质的名称及含有的信息表										
部件名称	有害物质									
	铅 (Pb)	汞 (Hg)	镉 (Cd)	六价铬 (Cr(VI))	多溴联苯 (PBBs)	多溴二苯醚 (PBDEs)	邻苯二甲酸二正丁酯 (DBP)	邻苯二甲酸二异丁酯 (DIBP)	邻苯二甲酸丁苄酯 (BBP)	邻苯二甲酸二(2-乙基)己酯 (DEHP)
外壳的金属部分	O	O	O	O	O	O	O	O	O	O
外壳的非金属部分	O	O	O	O	O	O	O	O	O	O

产品中有害物质的名称及含有的信息表										
部件名称	有害物质									
	铅 (Pb)	汞 (Hg)	镉 (Cd)	六价铬 (Cr(VI))	多溴联苯 (PBBs)	多溴二苯醚 (PBDEs)	邻苯二甲酸二正丁酯 (DBP)	邻苯二甲酸二异丁酯 (DIBP)	邻苯二甲酸丁苄酯 (BBP)	邻苯二甲酸二(2-乙基)己酯 (DEHP)
机械传动机构	O	O	O	O	O	O	O	O	O	O
电机组件	O	O	O	O	O	O	O	O	O	O
控制组件	X	O	O	O	O	O	O	O	O	O
附件	O	O	O	O	O	O	O	O	O	O
配件	O	O	O	O	O	O	O	O	O	O
连接件	O	O	O	O	O	O	O	O	O	O
电源线①	X	O	O	O	O	O	O	O	O	O
电池系统②	O	O	O	O	O	O	O	O	O	O

注1：
o：表示该有害物质在该部件所有均质材料中的含量均不超出电器电子产品有害物质限制使用国家标准要求。
x：表示该有害物质至少在该部件的某一均质材料中的含量超出电器电子产品有害物质限制使用国家标准要求。

注2：
以上未列出的部件，表明其有害物质含量均不超出电器电子产品有害物质限制使用国家标准要求。

①适用于采用电源线连接供电的产品。

②适用于采用充电电池供电的产品。
产品环保使用期限内的使用条件参见产品说明书。

عربي

إرشادات الأمان

الإرشادات العامة للأمان بالعدد الكهربائية

⚠ تحذير **اطلع على كافة تحذيرات الأمان والتعليمات والصور والمواصفات المرفقة بالعدة الكهربائية.** عدم اتباع التعليمات الواردة أدناه قد يؤدي إلى حدوث صدمة كهربائية، إلى نشوب حريق و/أو الإصابة بجروح خطيرة.

احتفظ بجميع الملاحظات التحذيرية والتعليمات للمستقبل.

يقصد بمصطلح «العدة الكهربائية» المستخدم في الملاحظات التحذيرية، العدد الكهربائية الموصولة بالشبكة الكهربائية (بواسطة كابل الشبكة الكهربائية) وأيضاً العدد الكهربائية المزودة بمركم (دون كابل الشبكة الكهربائية).

الأمان بمكان الشغل

- **حافظ على نظافة مكان شغلك وإضاءته بشكل جيد.** الفوضى في مكان الشغل ونطاقات العمل غير المضاءة قد تؤدي إلى وقوع الحوادث.
- **لا تشتغل بالعدة الكهربائية في نطاق معرض لخطر الانفجار مثل الأماكن التي تتوفر فيه السوائل أو الغازات أو الأغبرة القابلة للاشتعال.** العدد الكهربائية تولد شررا قد يتطاير، فيشعل الأغبرة والأبخرة.
- **حافظ على بقاء الأطفال وغيرهم من الأشخاص بعيدا عندما تستعمل العدة الكهربائية.** تشتيت الانتباه قد يتسبب في فقدان السيطرة على الجهاز.

الأمان الكهربائي

- **أبعد العدة الكهربائية عن الأمطار أو الرطوبة.** يزداد خطر الصدمات الكهربائية إن تسرب الماء إلى داخل العدة الكهربائية.

أمان الأشخاص

- **كن يقظا وانتبه إلى ما تفعله واستخدم العدة الكهربائية بتعقل. لا تستخدم عدة كهربائية عندما تكون متعبا أو عندما تكون تحت تأثير المخدرات أو الكحول أو الأدوية.**

عدم الانتباه للحظة واحدة عند استخدام العدة الكهربائية قد يؤدي إلى إصابات خطيرة.

- **قم لارتداء تجهيزات الحماية الشخصية. وارتد دائما نظارات واقية.** يحد ارتداء تجهيزات الحماية الشخصية، كقناع الوقاية من الغبار وأحذية الأمان الواقية من الانزلاق والخوذ أو واقية الأذنين، حسب ظروف استعمال العدة الكهربائية، من خطر الإصابة بجروح.
- **تجنب التشغيل بشكل غير مقصود. تأكد من كون العدة الكهربائية مطفأة قبل توصيلها بالتيار الكهربائي و/أو بالمركم، وقبل رفعها أو حملها.** إن كنت تضع إصبعك على المفتاح أثناء حمل العدة الكهربائية أو إن وصلت الجهاز بالشبكة الكهربائية بينما لامفتاح على وضع التشغيل، قد يؤدي إلى وقوع الحوادث.
- **انزع أداة الضبط أو مفتاح الربط قبل تشغيل العدة الكهربائية.** قد تؤدي الأداة أو المفتاح المتواجد في جزء دوار من الجهاز إلى الإصابة بجروح.
- **تجنب أوضاع الجسم غير الطبيعية. قف بأمان وحافظ على توازنك دائما.** سيسمح لك ذلك بالتحكم في الجهاز بشكل أفضل في المواقف الغير متوقعة.
- **قم بارتداء ثياب مناسبة. لا ترتد الثياب الفضفاضة أو الحلى. احرص على إبقاء الشعر والملابس بعيدا عن الأجزاء المتحركة.** قد تتشابك الثياب الفضفاضة والحلى والشعر الطويل بالأجزاء المتحركة.
- **إن جاز تركيب تجهيزات شفط وتجميع الغبار، فتأكد من أنها موصولة وبأنه يتمّ استخدامها بشكل سليم.** قد يقلل استخدام تجهيزات لشفط الغبار من المخاطر الناتجة عن الغبار.
- **لا تستخدم العدة الكهربائية بلا مبالاة وتتجاهل قواعد الأمان الخاصة بها نتيجة لتعودك على استخدام العدة الكهربائية وكثرة استخدامها.** فقد يتسبب الاستخدام دون حرص في حدوث إصابة بالغة تحدث في أجزاء من الثانية.

حسن معاملة واستخدام العدد الكهربائية

- **لا تفرط بتحميل الجهاز. استخدم لتنفيذ أشغالك العدة الكهربائية المخصصة لذلك.** إنك تعمل بشكل أفضل وأكثر أماناً بواسطة العدة الكهربائية الملائمة في مجال الأداء المذكور.

- **لا تستخدم العدة الكهربائية إن كان مفتاح تشغيلها تالف.** العدة الكهربائية التي لم يعد من الممكن التحكم بها عن طريق مفتاح التشغيل والإطفاء تعتبر خطيرة ويجب أن يتم إصلاحها.
- **اسحب القابس من المقبس و/أو اخلع المركم، إذا كان قابلا للخلع، قبل ضبط الجهاز وقبل استبدال الملحقات أو قبل تخزين الجهاز.** تمنع هذه الإجراءات وقائية تشغيل العدة الكهربائية بشكل غير مقصود.
- **احتفظ بالعدد الكهربائية التي لا يتمّ استخدامها بعيدا عن متناول الأطفال. لا تسمح باستخدام العدة الكهربائية لمن لا خبرة له بها أو لمن لم يقرأ تلك التعليمات.** العدد الكهربائية خطيرة إن تمّ استخدامها من قبل أشخاص دون خبرة.
- **اعتن بالعدة الكهربائية والملحقات بشكل جيد. تأكد أن أجزاء الجهاز المتحركة مركبة بشكل سليم وغير مستعصية عن الحركة، وتفحص ما إن كانت هناك أجزاء مكسورة أو في حالة تؤثر على سلامة أداء العدة الكهربائية. ينبغي إصلاح هذه الأجزاء التالفة قبل إعادة تشغيل الجهاز.** الكثير من الحوادث مصدرها العدد الكهربائية التي تتم صيانتها بشكل ردئ.
- **احرص على إبقاء عدد القطع نظيفة وحادة.** إن عدد القطع ذات حواف القطع الحادة التي تمّ صيانتها بعناية تتكلب بشكل أقل ويمكن توجيهها بشكل أيسر.
- **استخدم العدد الكهربائية والتوابع وريش الشغل إلخ. وفقا لهذه التعليمات. تراعى أثناء ذلك ظروف الشغل والعمل المراد تنفيذه.** استخدام العدد الكهربائية لغير الأشغال المخصصة لأجلها قد يؤدي إلى حدوث الحالات الخطيرة.
- **احرص على إبقاء المقابض وأسطح المسك جافة ونظيفة وخالية من الزيوت والشحوم.** المقابض وأسطح المسك الزلقة لا تتيح التشغيل والتحكم الآمن في العدة في المواقف غير المتوقعة.

حسن معاملة واستخدام العدد المزودة بمركم

- **اشحن المراكم فقط في أجهزة الشحن التي يُنصح باستخدامها من طرف المنتج.** قد يتسبب جهاز الشحن المخصصة لنوع معين من المراكم في خطر الحريق إن تمّ استخدامه مع نوع آخر من المراكم.
- **استخدم العدد الكهربائية فقط مع المراكم المصممة لهذا الغرض.** قد يؤدي استخدام المراكم الأخرى إلى إصابات وإلى خطر نشوب المرائق.

- **حافظ على إبعاد المركم الذي لا يتمّ استعماله عن مشابك الورق وقطع النقود المعدنية والمفاتيح والمسامير واللوالب أو غيرها من الأغراض المعدنية الصغيرة التي قد تقوم بتوصيل الملامسين ببعضهما البعض.** قد يؤدي تقصير الدارة الكهربائية بين ملامسي المركم إلى الاحتراق أو إلى اندلاع النار.
- **قد يتسرب السائل من المركم في حالة سوء الاستعمال. تجنب ملامسته. اشطفه بالماء في حال ملامسته بشكل غير مقصود. إن وصل السائل إلى العينين، فراجع الطبيب إضافة إلى ذلك.** قد يؤدي سائل المركم المتسرب إلى تهيج البشرة أو إلى الاحتراق.
- **لا تستخدم عدة أو مركم تعرضا لأضرار أو للتعديل.** البطاريات المتعرضة لأضرار أو لتعديلات قد ينتج عنها أشياء لا يمكن التنبؤ بها، قد تسبب نشوب حريق أو حدوث انفجار أو إصابات.
- **لا تعرض المركم أو العدة للهب أو لدرجة حرارة زائدة.** التعرض للهب أو لدرجة حرارة أعلى من 130 °م قد يتسبب في انفجار.
- **اتبع تعليمات الشحن ولا تقم بشحن المركم أو العدة خارج نطاق درجة الحرارة المحدد في التعليمات.** الشحن بشكل غير صحيح أو في درجات حرارة خارج النطاق المحدد قد يعرض المركم لأضرار ويزيد من مخاطر الحريق.

الخدمة

- **احرص على إصلاح عدتك الكهربائية فقط بواسطة العمال المتخصصين وباستعمال قطع الغيار الأصلية فقط.** يضمن ذلك المحافظة على أمان الجهاز.
- **لا تقم بإجراء أعمال خدمة على المراكم التالفة.** أعمال الخدمة على المراكم يجب أن تقوم بها الجهة الصانعة فقط أو مقدم الخدمة المعتمد.

إرشادات السلامة الخاصة بالدباسات

- **افترض دائما أن الدباسة تحتوي على الدبابيس.** التعامل مع الدباسة دون حرص قد ينتج عنه إطلاق غير متوقع للدبابيس وبالتالي حدوث إصابات للأشخاص.
- **افصل الدباسة عن مصدر الطاقة عند تحميل أو تفريغ الدبابيس، أو عند إجراء التعديلات أو تغيير الملحقات.** قد

تعمل الدباسة فجأة إذا كانت موصلة بمصدر الكهرباء، مما ينتج عنه إصابات شخصية.

- **توخ الحذر عند التعامل مع الدبابيس، لا سيما عند التلقيم والتفريغ.** تشتمل الدبابيس على نقاط حادة يمكن أن تؤدي إلى إصابات شخصية.
- **لا توجه الأداة إليك أو إلى أي شخص قريب.** يؤدي التشغيل المفاجئ إلى خروج أحد الدبابيس، مما ينتج عنه حدوث إصابات للأشخاص.
- **أبق أصابعك بعيدًا عن الزناد عند عدم استخدام الدباسة، وكذلك عند الانتقال من وضع تشغيل إلى آخر.** سيؤدي التشغيل غير المقصود إلى إطلاق دبوس، مما قد يؤدي إلى حدوث إصابة.
- **أمسك الدباسة من أسطح المسك المعزولة عند القيام بأعمال قد يترتب عليها ملامسة أداة الربط لأسلاك كهربائية غير ظاهرة.** قد يتسبب تلامس دبوس مع سلك «مكهرب» في مرور التيار في الأجزاء المعدنية من الدباسة وجعلها «مكهربة» مما قد يصيب المشغل بصدمة كهربائية.
- **أمسك الدباسة بقبضة محكمة أثناء التشغيل.** قد يؤدي الارتداد غير المحكوم للدباسة إلى تشغيل غير مقصود، مما ينتج عنه إصابات شخصية.
- **أبعد جميع أعضاء جسمك، مثل اليدين والقدمين وما إلى ذلك، عن اتجاه إطلاق الدباسة.** قد يخترق الدبوس قطعة العمل وأي جسم خلفها، مما يؤدي إلى إصابات للأشخاص.
- **عند استخدام الدباسة، احرص على إبعاد جميع أعضاء جسمك، مثل اليدين والقدمين وما إلى ذلك، عن المنطقة التي يتم فيها دفع الدبوس في قطعة العمل.** قد ينحرف الدبوس ويخرج عن قطعة العمل، مما يؤدي إلى إصابات للأشخاص.
- **لا تقم بتشغيل الدباسة إلا إذا كان موضوعة على قطعة العمل بثبات.** إذا كانت الدباسة غير ملامسة لقطعة العمل، قد ينحرف الدبوس بعيدًا عن قطعة العمل، مما يؤدي إلى إصابات للأشخاص.
- **لا تستخدم هذه الدباسة لتثبيت الكابلات الكهربائية.** فهو ليس مصممًا لتركيب الكابلات الكهربائية، ويمكن أن يلحق الضرر بعزل الكابلات الكهربائية، مما قد يؤدي إلى حدوث صدمة كهربائية أو مخاطر الحريق.

- **افصل الدباسة عن مصدر الكهرباء في حالة انحشار الدبابيس في الدباسة.** أثناء إزالة الدبوس المحشور قد تعمل الدباسة فجأة إذا كان موصلًا بمصدر الكهرباء، مما ينتج عنه إصابات للأشخاص.
- **تصرف بحرص أثناء إزالة الدبوس المحشور.** فقد تكون الآلية واقعة تحت ضغط ويتم قذف المشبك بقوة، مما قد يؤدي إلى حدوث إصابات للاشخاص.
- **يُستخدم التشغيل بالتماس فقط في تطبيقات التثبيت غير الدقيقة، مثل أعمال التسقيف أو تغطية الهياكل، أو في تصنيع المنصات الخشبية، أو الأثاث، أو المساكن الجاهزة، أو أعمال التنجيد.** بالنسبة للأعمال التي تتطلب دقة أعلى، يجب اختيار أداة تسلسلية أو وضع التشغيل التسلسلي.
- **تحقق دائمًا من وضع التشغيل قبل استخدام الأدوات المزوّدة بخيار التشغيل الانتقائي.** قد يؤدي تشغيل الأداة دون التحقق من وضع التشغيل إلى إصابة نتيجة تفعيل المُثبّت بشكل غير مقصود.
- **استخدم هذه الأداة في مواقع العمل الخاضعة للرقابة حيث يتم تطبيق ممارسات العمل الآمنة.** البيئات التي لا تُطبّق فيها ممارسات العمل الآمنة تزيد من خطر التعرض لإصابات شخصية.
- **استخدم أجهزة تنقيب ملائمة للعثور على خطوط الامداد غير الظاهرة، أو استعن بشركة الامداد المحلية.** ملامسة الخطوط الكهربائية قد تؤدي إلى اندلاع النار وإلى الصدمات الكهربائية. حدوث أضرار بخط الغاز قد يؤدي إلى حدوث انفجارات. اختراق خط الماء يتسبب في وقوع أضرار مادية.
- **قد تنطلق أبخرة عند تلف المركم واستخدامه بطريقة غير ملائمة. يمكن أن يحترق المركم أو يتعرض للانفجار.** أمن توفر الهواء النقي وراجع الطبيب إن شعرت بشكوى. قد تهيج هذه الأبخرة المجاري التنفسية.
- **لا تقم بتعديل المركم أو فتحه.** يتشكل خطر حدوث قفلة كهربائية.
- **يمكن أن يتعرض المركم لأضرار من خلال الأشياء المدببة مثل المسامير والمفكات أو من خلال تأثير القوى الخارجية.** وقد يؤدي هذا إلى تقصير الدائرة الكهربائية الداخلية واحتراق المركم أوخروج الأدخنة منه أو انفجاره وتعرضه لسخونة مفرطة.

قم بحماية العدة الكهربائية من السخونة، وأيضا من التعرض المستمر لأشعة الشمس



مثلا، ومن النار، والماء، والرطوبة. قد ينشأ خطر انفجار.

إرشادات الأمان للمهايئ الكهربائي القابسي



يُرجى استخدام وحدات تحويل القدرة بالقابس معزولة فقط لشحن منتجكم، على أن تحمل الرمز الموضّح بجانب النص، وأن تكون معتمَدة وفق المعيار EN 61558/IEC 61558، وأن تلبّي متطلبات الجهد المنخفض الآمن (SELV). وإلّا فقد ينشأ خطر نشوب حريق أو التعرّض لصدمة كهربائية.

- **أبعد وحدة تحويل القدرة بالقابس عن الأمطار أو الرطوبة.** يزداد خطر الصدمات الكهربائية إن تسرب الماء إلى داخل وحدة تحويل القدرة بالقابس.
- **حافظ على نظافة وحدة تحويل القدرة بالقابس.** حيث يكون هناك خطر حدوث صدمة كهربائية من جراء تعرضها للاتساخ.
- **افحص وحدة تحويل القدرة بالقابس قبل كل استخدام. لا تستخدم وحدة تحويل القدرة بالقابس إذا اكتشفت وجود أضرار بها.** تزيد وحدات تحويل القدرة بالقابس التالفة من خطر التعرض لصدمة كهربائية.
- **يجب أن يتناسب قابس التوصيل الخاص بوحدة تحويل القدرة بالقابس مع المقبس. يجب عدم تعديل القابس بأي شكل من الأشكال.** تقلل الوقابس غير المعدلة والمقابس الملائمة التي لم تتغير من خطر حدوث صدمة كهربائية.
- **احفظ كابل وحدة تحويل القدرة بالقابس بعيدا عن الحرارة أو الزيت أو الحواف الحادة أو أجزاء الجهاز المتحركة.** يزيد الكابل التالف من خطر التعرض لصدمة كهربائية.
- **تجنب ملامسة جسمك للأسطح المؤرضة كالأنابيب والمبردات والمواقد أو الثلاجات.** يزداد خطر الصدمات الكهربائية عندما يكون جسمك مؤرض أو موصل بالأرضي.

وصف المنتج والأداء





اقرأ جميع إرشادات الأمان والتعليمات. إن ارتكاب الأخطاء عند تطبيق إرشادات الأمان والتعليمات، قد يؤدي

إلى حدوث صدمات الكهربائية أو إلى نشوب الحرائق و/أو الإصابة بجروح خطيرة.
يرجى الرجوع إلى الصور الموجودة في الجزء الأول من دليل التشغيل.

الاستعمال المخصص

العدة الكهربائية مخصصة لتدبيس الأقمشة والجلد والورق المقوى والرقائق ومواد العزل والخامات المشابهة في الأرضيات اللينة، مثل الخشب والخامات الشبيهة بالخشب. العدة الكهربائية غير مناسبة لتثبيت كسوات الجدران أو الأسقف.

الأجزاء المصورة

يشير ترقيم الأجزاء المصورة إلى الصورة المعروضة للعدة الكهربائية في صفحة الرسوم.

(1) رأس الدباسة
(2) مقبس USB
(3) مبين حالة شحن المركم
(4) مقبض يدوي
(5) غطاء درج المركم
(6) الزناد
(7) مفتاح فك إقفال الخزانة
(8) مؤشر التعبئة
(9) كابل USB[a]
(10) شريط الدبابيس[b]
(11) الخزانة
(12) أداة تدبيس الورق[b]
(13) أداة تدبيس الكتيبات[b]
(14) قوسي التثبيت بأداة تدبيس الكتيبات
(15) المركم

a) **متداولة (غير مرفقة بإطار التوريد)**
b) **إن هذه التوابع ليست محتواة ضمن إطار التوريد الاعتيادي.**

البيانات الفنية

دباسة بمركم		TWEO
رقم الصنف		3 603 JG7 0..
الجهد الاسمي	فلط=	3,6
عدد الطرقات	min^{-1}	30
أداة دسر		
– شريط الدبابيس		النوع 53
– العرض	مم	11,4
– الطول	مم	10-4
سعة الخزانة القصوى		100
الوزن[A]	كجم	0,8
درجة الحرارة المحيطة المسموح به عند التشغيل وعند التخزين[B]	°م	20- ... 50+
وصلة شحن		USB
مدة الشحن[C]	ساعة	> 3
متطلبات وحدة تحويل القدرة بالقابس		
جهد الشحن	فلط⎓	5,0
تيار الشحن الموصى به	أمبير	1,0
درجة الحرارة المحيطة الموصى بها عند الشحن	°م	5 ... 35

A) مع مركم، دون توابع
B) قدرة محدودة في درجات الحرارة < 0 °م
C) تم القياس باستخدام تيار الشحن الموصى به والمركم المرفق

مركم

شحن المركم

(انظر الصورة **A**)

◀ **انتبه إلى جهد الشبكة الكهربائية!** يجب أن يتطابق جهد منبع التيار مع البيانات المذكورة على لوحة صنع المهايئ الكهربائي القابسي.

◀ **يرجى مراعاة دليل تشغيل المهايئ الكهربائي القابسي.**

◀ للشحن استخدم وحدة تحويل القدرة بالقابس التي تفي بالمتطلبات الواردة في فصل المواصفات الفنية.

ملحوظة: يتم تسليم مراكم أيونات الليثيوم مشحونة جزئيًا وفقًا للوائح النقل الدولية. لضمان قدرة أداء المركم الكاملة، يتوجب شحن المركم بشكل كامل قبل الاستعمال لأول مرة.

مبين حالة شحن المركم

في حالة إضاءة مؤشر مستوى شحن المركم **باللون الأحمر**، فهذا يعني أن شحنة المركم أقل من 33 % من طاقته وينبغي شحنه.

يشير مؤشر حالة شحن المركم إلى مدى تقدم عملية الشحن. أثناء عملية الشحن يومض المؤشر **باللون الأخضر**. إذا أضاء مبين حالة شحن المركم باستمرار باللون الأخضر، فهذا يعني شحن المركم بشكل كامل. ينطفئ المؤشر بعد 60 دقيقة.

في حالة وميض مؤشر مستوى شحن المركم باللون الأحمر فهذا يعني أن مستوى شحن المركم منخفض للغاية. قم بشحن المركم.

في حالة وميض مؤشر مستوى شحن المركم بعد استخدام مكثف للعدة الكهربائية فهذا يعني أن العدة الكهربائية عليها تحميل زائد. دع العدة الكهربائية تبرد قبل متابعة العمل.

التركيب

ملء الخزانة (انظر الصورة B)

◀ **اقتصر على استخدام توابع Bosch الأصلية.** الأجزاء الدقيقة بالدباسة مثل الخزانة وذراع الدفع وقناة الإطلاق تمت مواءمتها مع دبابيس **Bosch**. يستخدم المنتجون الآخرون نوعيات فولاذ ومقاسات أخرى.

– اقلب العدة الكهربائية.

– اضغط على عنصر فك إقفال الخزانة **(7)** واخلع الخزانة بسحبها **(11)** إلى الخلف.

– قم بتركيب شريط الدبابيس **(10)** بحيث تكون رؤوس الدبابيس متجهة إلى أعلى.

– أرجع الخزانة **(11)** إلى مكانها الأصلي إلى أن تثبت.

◀ **لا تستخدم العنف أثناء فتح الخزانة وتلقيمها وإغلاقها.**

التشغيل



احرص على ارتداء نظارات واقية.

بدء التشغيل

يعمل قفل الاطلاق المتصل برأس الدباسة المتحركة **(1)** على منع إطلاق الدبابيس بشكل غير مقصود في حالة الضغط بطريق الخطأ على الزناد **(6)**.

التشغيل والإطفاء (إطلاق فردي)

– ضع رأس الدباسة **(1)** **أولا** بإحكام على قطعة الشغل إلى أن يتم ضغطها للداخل بالكامل.
– حافظ على ضغط الكبس واضغط على الزناد **(6)**.
– بعد الإدخال بالكامل اترك الزناد **(6)** وارفع رأس الدباسة **(1)** عن قطعة الشغل.

التشغيل والإطفاء (التشغيل عند التلامس)

– لغرض **العمل السريع** يمكنك الاحتفاظ بالزناد **(6)** مضغوطًا. اضغط رأس الدباسة **(1)** بشكل قوي على قطعة الشغل حتى يتم إخراج الطلقة. ضع الدباسة على الموضع التالي، واضغط رأس الدباسة **(1)** مرةأخرى بإحكام على قطعة الشغل.

إرشادات العمل

◀ **باستخدام العدة الكهربائية هذه لا يمكن معالجة الدبابيس مقاس 19 مم. لذلك ينبغي ألا تستعمل هذه العدة الكهربائية لتثبيت كسوات الأسقف في العوارض الخشبية أو مخالب الصدوع.**

◀ **لا تمسك العدة الكهربائية من الزناد وأخرج المركم، في حالة استعصاء الدبابيس في العدة الكهربائية.** قد يتم إطلاق الزناد بشكل غير مقصود أثناء إزالة المشبك المستعصي بالعدة الكهربائية.

تجنب الطلقات الفارغة لتخفيف استهلاك سنبك الدق.

ضع رأس الدباسة **(1)** بحرص. إن قطع الشغل الطرية (خشب الصنوبر مثلا) قد تتلف من جراء زيادة ضغط الارتكاز عليها.

توابع تدبيس الورق

يمكن عن طريق توابع خاصة استخدام العدة الكهربائية في تدبيس الورق. التوابع مناسبة لدباسات **TWEO** فقط.

– يمكن باستخدام **أداة تدبيس الأوراق (12)** تدبيس ما يصل إلى 60 ورقة.

– يمكن باستخدام **أداة تدبيس الكتيبات (13)** تدبيس ما يصل إلى 30 ورقة بدبوسين من وسط الكتيب. أقصى مقاس للأوراق المراد تدبيسها DIN A4 (بعرض 210 مم). بالنسبة لتدبيس الأوراق بمقاس DIN A5 من الوسط توجد علامات لذلك.

ملحوظة: دبابيس الدباسة أكثر ثباتا من دبابيس أداة تدبيس الورق، ولهذا لا يمكن خلعها إلا بصعوبة بالغة.

◀ **اقتصر على استخدام توابع Bosch الأصلية.** الأجزاء الدقيقة بالدباسة مثل الخزانة وذراع الدفع وقناة الإطلاق تمت مواءمتها مع دبابيس **Bosch**. يستخدم المنتجون الآخرون نوعيات فولاذ ومقاسات أخرى.

طول الدبابيس الموصى به	عدد الأوراق (ورقة 80 ج/م²)	
	أداة تدبيس الورق	أداة تدبيس الكتيبات
4 مم	2–10	2–10
6 مم	2–20	2–20
8 مم	10–40	10–30
10 مم	20–60	20–30

تدبيس الأوراق (انظر الأوراق C1 و C2)

– قم بتركيب شريط دبابيس **(10)** مناسب.

– اضغط بشكل متعاقب على رؤوس أداة تدبيس الورق **(12)** لإدخالها في التجاويف الجانبية بالعدة الكهربائية.

– ضع مجموعة الورق المراد تدبيسها في أداة تدبيس الورق **(12)** واجعل رأس الدباسة فوق النطاق المراد تدبيس الورق منه.

– اضغط العدة الكهربائية إلى أسفل بعض الشيء إلى أن تتوغل رأس الدباسة **(1)** بمقدار بضعة مللي مترات.

– حافظ على ضغط الكبس واضغط لوهلة قصيرة على الزناد **(6)**.

– بعد إدخال الدبابيس بالكامل اترك الزناد **(6)** وارفع رأس الدباسة **(1)** عن الورق.

ملحوظة: لملء الخزانة **(11)** يجب فك أداة تدبيس الورق **(12)** من العدة الكهربائية.

تدبيس الكتيبات (انظر الصور D1–D3)

- قبل التشغيل لأول مرة يجب تركيب نصفي أداة تدبيس الكتيبات **(13)** في بعضهما البعض. عندئذ لا يعد من الممكن فك أداة تدبيس الكتيبات.
- قم بتركيب شريط دبابيس **(10)** مناسب.
- قم بطي الورقة العلوية (الغلاف) من مجموعة الورق المراد تدبيسها من المنتصف، لعمل خط مميز لموضع التدبيس.
- افتح قوسي التثبيت **(14)** الخاصين بأداة تدبيس الكتيبات **(13)** وضع مجموعة الورق بحيث يكون الغلاف إلى أعلى.
- ثم بطي قوسي التثبيت **(14)** إلى أسفل.
- قم بمحاذاة مجموعة الورق بحيث يكون خط التمييز مرئيا عبر الفتحات في قوسي التثبيت.
- ضع رأس الدباسة **(1)** أولا على إحدى الفتحات، بحيث تتوغل فيها بمقدار بضعة مللي مترات.
- حافظ على ضغط الكبس واضغط لوهلة قصيرة على الزناد **(6)**.
- بعد إدخال الدبابيس بالكامل اترك الزناد **(6)** وارفع رأس الدباسة **(1)** عن قوس التثبيت.
- كرر خطوات العمل عند الفتحة الثانية.
- افتح قوسي التثبيت **(14)** وقم بإخراج مجموعة الورق بعد تدبيسها وقم بطيها من المنتصف.

الصيانة والخدمة

الصيانة والتنظيف

◀ حافظ على نظافة العدة الكهربائية وشقوق التهوية لكي تعمل بشكل جيد وآمن.

استبدال المركم (انظر الصورة E)

قم باستبدال المركم إذا انخفض وقت التشغيل بشكل كبير بعد الشحن.

- أدر غطاء **(5)** درج المركم عكس اتجاه عقارب الساعة حتى النهاية واخلع الغطاء.
- اسحب المركم **(15)** من درج المركم.

– قم بتركيب مركم جديد **(15)** في درج المركم. اقتصر على استخدام بطاريات أيونات الليثيوم **Bosch**. تجد المركم كقطعة غيار **Bosch** على الموقع www.boschtoolservice.com.
– ضع الغطاء **(5)** بشكل محاذ لدرج المركم،وأدر الغطاء في اتجاه عقارب لساعة حتى النهاية.

خدمة الزبائن ومشورة الاستخدام

المغرب
الهاتف: 27 43 31 29 5 212+
تجد الرابط إلى عناوين مراكز الخدمة الخاصة بنا وشروط الضمان في الصفحة الأخيرة.
يلزم ذكر رقم الصنف ذو الخانات العشر وفقا للوحة صنع المنتج عند إرسال أية استفسارات أو طلبيات قطع غيار.

التخلص من العدة الكهربائية

يجب التخلص من العدة الكهربائية والمركم والتوابع والتغليف بطريقة صديقة للبيئة عن طريق النفايات القابلة لإعادة التصنيع.



لا تلق العدد الكهربائية والمراكم/البطاريات ضمن النفايات المنزلية!

Type 53

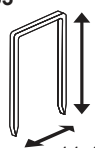

4 mm	2 609 255 857
6 mm	2 609 255 819
8 mm	2 609 255 820
10 mm	2 609 255 821

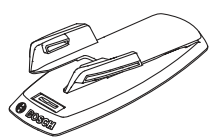

1 600 A00 18C

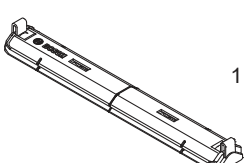

1 600 A00 18D

Servicekontakte
Service Contacts
Contacts de Service
Contactos de Servicio
Контакты сервисных центров

https://www.bosch-pt.com/serviceaddresses

Garantiebedingungen
Guarantee Conditions
Conditions de Garantie
Condiciones de Garantía
Условия гарантии

https://www.bosch-pt.com/guarantee/202601