BOSCH

TWEO

Robert Bosch Power Tools GmbH
70538 Stuttgart
GERMANY

www.bosch-pt.com

1 609 92A J1A (2026.05) PS / 47
1 609 92A J1A



en Original instructions
zh 原始使用說明書
ko 사용 설명서 원본

English ..... Page 8
繁體中文..... 頁 20
한국어 ..... 페이지 31



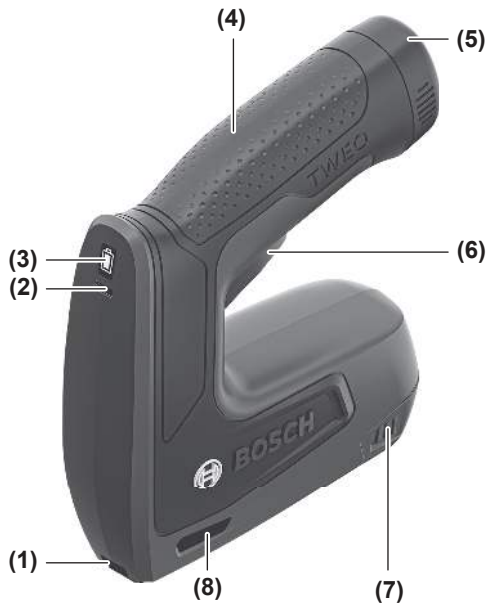
(4)
(5)
(3)
(2)
(6)
(1)
(8)
(7)
BOSCH

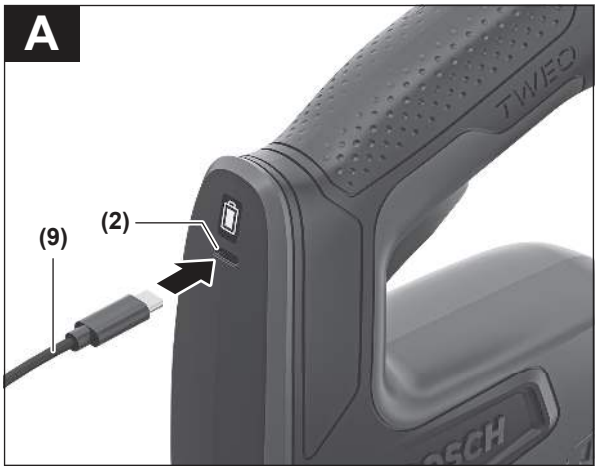
A
(2)
(9)

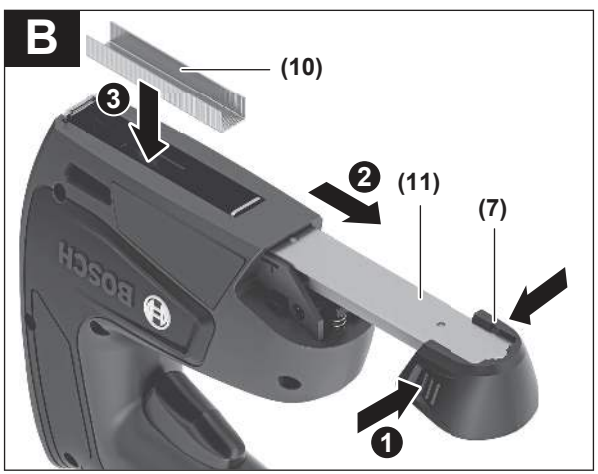
B
(10)
3
2
(11)
(7)
1

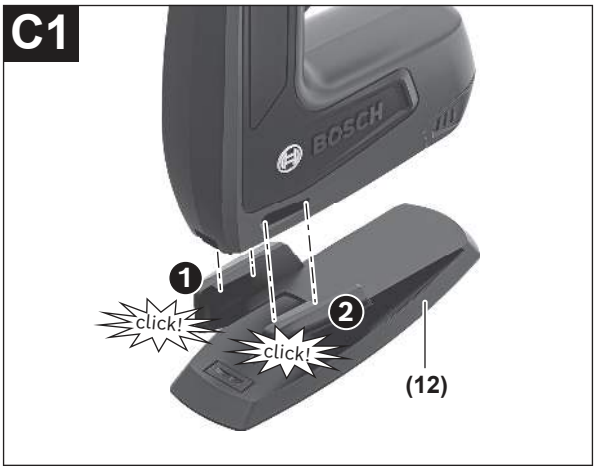
C1
BOSCH
1
click!
2
click!
(12)

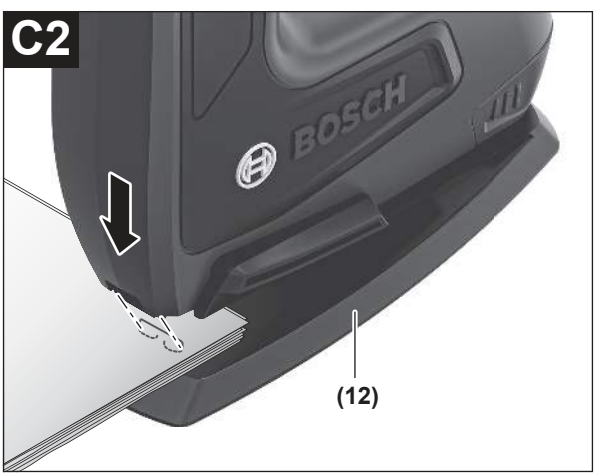
C2
BOSCH
(12)

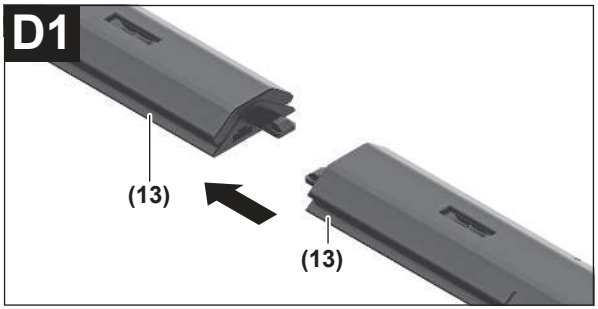
D1
(13)
(13)

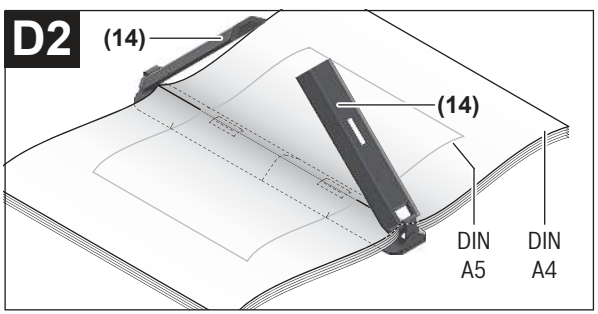
D2
(14)
(14)
DIN A5
DIN A4

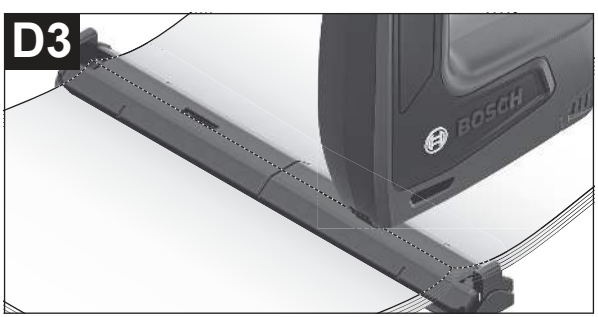
D3
BOSCH

E

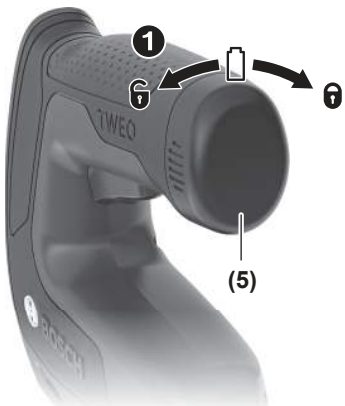



English

Safety Instructions

General Power Tool Safety Warnings

⚠ WARNING **Read all safety warnings, instructions, illustrations and specifications provided with this power tool.** Failure to follow all instructions listed below may result in electric shock, fire and/or serious injury.

Save all warnings and instructions for future reference.

The term "power tool" in the warnings refers to your mains-operated (corded) power tool or battery-operated (cordless) power tool.

Work area safety

- ▶ **Keep work area clean and well lit.** Cluttered or dark areas invite accidents.
- ▶ **Do not operate power tools in explosive atmospheres, such as in the presence of flammable liquids, gases or dust.** Power tools create sparks which may ignite the dust or fumes.
- ▶ **Keep children and bystanders away while operating a power tool.** Distractions can cause you to lose control.

Electrical safety

- ▶ **Do not expose power tools to rain or wet conditions.** Water entering a power tool will increase the risk of electric shock.

Personal safety

- ▶ **Stay alert, watch what you are doing and use common sense when operating a power tool. Do not use a power tool while you are tired or under the influence of drugs, alcohol or medication.** A moment of inattention while operating power tools may result in serious personal injury.
- ▶ **Use personal protective equipment. Always wear eye protection.** Protective equipment such as a dust mask, non-skid safety shoes, hard hat or hearing protection used for appropriate conditions will reduce personal injuries.

- **Prevent unintentional starting. Ensure the switch is in the off-position before connecting to power source and/or battery pack, picking up or carrying the tool.** Carrying power tools with your finger on the switch or energising power tools that have the switch on invites accidents.
- **Remove any adjusting key or wrench before turning the power tool on.** A wrench or a key left attached to a rotating part of the power tool may result in personal injury.
- **Do not overreach. Keep proper footing and balance at all times.** This enables better control of the power tool in unexpected situations.
- **Dress properly. Do not wear loose clothing or jewellery. Keep your hair and clothing away from moving parts.** Loose clothes, jewellery or long hair can be caught in moving parts.
- **If devices are provided for the connection of dust extraction and collection facilities, ensure these are connected and properly used.** Use of dust collection can reduce dust-related hazards.
- **Do not let familiarity gained from frequent use of tools allow you to become complacent and ignore tool safety principles.** A careless action can cause severe injury within a fraction of a second.

Power tool use and care

- **Do not force the power tool. Use the correct power tool for your application.** The correct power tool will do the job better and safer at the rate for which it was designed.
- **Do not use the power tool if the switch does not turn it on and off.** Any power tool that cannot be controlled with the switch is dangerous and must be repaired.
- **Disconnect the plug from the power source and/or remove the battery pack, if detachable, from the power tool before making any adjustments, changing accessories, or storing power tools.** Such preventive safety measures reduce the risk of starting the power tool accidentally.
- **Store idle power tools out of the reach of children and do not allow persons unfamiliar with the power tool or these instructions to operate the power tool.** Power tools are dangerous in the hands of untrained users.

- **Maintain power tools and accessories. Check for misalignment or binding of moving parts, breakage of parts and any other condition that may affect the power tool's operation. If damaged, have the power tool repaired before use.** Many accidents are caused by poorly maintained power tools.
- **Keep cutting tools sharp and clean.** Properly maintained cutting tools with sharp cutting edges are less likely to bind and are easier to control.
- **Use the power tool, accessories and tool bits etc. in accordance with these instructions, taking into account the working conditions and the work to be performed.** Use of the power tool for operations different from those intended could result in a hazardous situation.
- **Keep handles and grasping surfaces dry, clean and free from oil and grease.** Slippery handles and grasping surfaces do not allow for safe handling and control of the tool in unexpected situations.

Battery tool use and care

- **Recharge only with the charger specified by the manufacturer.** A charger that is suitable for one type of battery pack may create a risk of fire when used with another battery pack.
- **Use power tools only with specifically designated battery packs.** Use of any other battery packs may create a risk of injury and fire.
- **When battery pack is not in use, keep it away from other metal objects, like paper clips, coins, keys, nails, screws or other small metal objects, that can make a connection from one terminal to another.** Shorting the battery terminals together may cause burns or a fire.
- **Under abusive conditions, liquid may be ejected from the battery; avoid contact. If contact accidentally occurs, flush with water. If liquid contacts eyes, additionally seek medical help.** Liquid ejected from the battery may cause irritation or burns.
- **Do not use a battery pack or tool that is damaged or modified.** Damaged or modified batteries may exhibit unpredictable behaviour resulting in fire, explosion or risk of injury.
- **Do not expose a battery pack or tool to fire or excessive temperature.** Exposure to fire or temperature above 130°C may cause explosion.
- **Follow all charging instructions and do not charge the battery pack or tool outside the temperature range specified in the instructions.**

Charging improperly or at temperatures outside the specified range may damage the battery and increase the risk of fire.

Service

- ▶ **Have your power tool serviced by a qualified repair person using only identical replacement parts.** This will ensure that the safety of the power tool is maintained.
- ▶ **Never service damaged battery packs.** Service of battery packs should only be performed by the manufacturer or authorized service providers.

Tacker safety warnings

- ▶ **Always assume that the tacker contains fasteners.** Careless handling of the tacker may result in unexpected firing of fasteners and personal injury.
- ▶ **Disconnect the tacker from the power source when loading and unloading fasteners, making adjustments or changing accessories.** The tacker may be accidentally activated if it is connected to the power source, which may result in personal injury.
- ▶ **Be careful when handling fasteners, especially when loading and unloading.** The fasteners have sharp points which may result in personal injury.
- ▶ **Do not point the tool towards yourself or anyone nearby.** Unexpected triggering will discharge a fastener, which may result in personal injury.
- ▶ **Keep fingers away from trigger when not operating the tacker and when moving from one operating position to another.** Unexpected triggering will discharge a fastener, which may result in personal injury.
- ▶ **Hold the tacker by insulated gripping surfaces, when performing an operation where the fastener may contact hidden wiring.** A fastener contacting a "live" wire may make exposed metal parts of the tacker "live" and could give the operator an electric shock.
- ▶ **Hold the tacker with a firm grasp during operation.** Uncontrolled recoil of the tacker may result in unintended activation, which may result in personal injury.
- ▶ **Keep all body parts such as hands and legs, etc. away from the firing direction of the tacker.** The fastener may penetrate the workpiece as well as any object behind it, which may result in personal injury.

- **When using the tacker, keep all body parts such as hands and legs, etc. away from the area where the fastener is driven into the workpiece.** The fasterer could deflect and exit the workpiece, which may result in personal injury.
- **Do not actuate the tacker unless the tacker is placed firmly against the workpiece.** If the tacker is not in contact with the workpiece, the fastener may be deflected away from the workpiece, which may result in personal injury.
- **Do not use this tacker for fastening electrical cables.** It is not designed for electric cable installation and may damage the insulation of electric cables, thereby causing electric shock or fire hazards.
- **Disconnect the tacker from the power source if a fastener jams in the tacker.** While removing a jammed fastener, the tacker may be accidentally activated if it is connected to the power source, which may result in personal injury.
- **Use caution while removing a jammed fastener.** The mechanism may be under compression and the fastener may be forcefully discharged, which may result in personal injury.
- **Contact actuation should only be used for non-precision fastening applications such as for roofing and sheathing or the production of pallets, furniture, manufactured housing or upholstery.** For work requiring more precision, a sequential tool or sequential operating mode should be selected.
- **Always check the actuation mode before operating tools with selective actuation.** Operating the tool without verifying the actuation mode could lead to injury from inadvertent actuation of a fastener.
- **Use this tool on controlled jobsites where safe work practices are implemented.** Environments where safe work practices are not maintained increases the risk of personal injury.
- **Use suitable detectors to determine if there are hidden supply lines or contact the local utility company for assistance.** Contact with electric cables can cause fire and electric shock. Damaging gas lines can lead to explosion. Breaking water pipes causes property damage.
- **In case of damage and improper use of the battery, vapours may be emitted. The battery can set alight or explode.** Ensure the area is well ventilated and seek medical attention should you experience any adverse effects. The vapours may irritate the respiratory system.

- ▶ **Do not modify or open the battery.** There is a risk of short-circuiting.
- ▶ **The battery can be damaged by pointed objects such as nails or screwdrivers or by force applied externally.** An internal short circuit may occur, causing the battery to burn, smoke, explode or overheat.



Protect the power tool against heat, e.g. against continuous intense sunlight, fire, water, and moisture. There is a risk of explosion.

Safety instructions for power supply



Only use an insulated, safety extra-low voltage (SELV) power supply, marked with adjacent symbol, that is certified according to EN 61558/IEC 61558 to charge your product. Otherwise there is a risk of fire or electric shock.

- ▶ **Do not expose the power supply to rain or wet conditions.** Water entering a power supply increases the risk of electric shock.
- ▶ **Keep the power supply clean.** Dirt poses a risk of electric shock.
- ▶ **Always check the power supply before using it. Stop using the power supply if you discover any damage.** Damaged power supplies increase the risk of an electric shock.
- ▶ **The power supply's plug must match the plug socket. Never modify the plug in any way.** Unmodified plugs and matching plug sockets will reduce the risk of electric shock.
- ▶ **Keep the cable for the power supply away from heat, oil, sharp edges and moving parts.** Damaged cables increase the risk of an electric shock.
- ▶ **Avoid body contact with earthed or grounded surfaces, such as pipes, radiators, ranges and refrigerators.** There is an increased risk of electric shock if your body is earthed or grounded.

Product Description and Specifications





Read all the safety and general instructions. Failure to observe the safety and general instructions may result in electric shock, fire and/or serious injury.

Please observe the illustrations at the beginning of this operating manual.

Intended Use

The power tool is intended for tacking fabrics, leather, cardboard, foils, insulation material and similar materials to a soft surface, such as wood or wood-like materials. The power tool is not suitable for fastening wall or ceiling panelling.

Product Features

The numbering of the product features refers to the diagram of the power tool on the graphics page.

- **(1)** Tacker head
- **(2)** USB port
- **(3)** Battery charge indicator
- **(4)** Handle
- **(5)** Battery compartment cap
- **(6)** Trigger
- **(7)** Magazine release
- **(8)** Reload indicator
- **(9)** USB cable[a)]
- **(10)** Staple strip[b)]
- **(11)** Magazine
- **(12)** Paper tacker[b)]
- **(13)** Booklet maker[b)]
- **(14)** Brackets for booklet maker
- **(15)** Rechargeable battery

a) **Commercially available (not included in the scope of delivery)**

b) **This accessory is not part of the standard scope of delivery.**

Technical Data

Cordless tacker	TWEO
Article number	**3 603 JG7 0..**

Cordless tacker		**TWEO**
Rated voltage	V=	3.6
Impact rate	min^{-1}	30
Fastener		
– Staple strip		Type 53
– Width	mm	11.4
– Length	mm	4–10
Max. magazine capacity		100
Weight[A)]	kg	0.8
Permitted ambient temperature during operation and during storage[B)]	°C	–20 to +50
Charging connection		USB
Charging time[C)]	h	< 3
Power supply requirements		
Charging voltage	V⎓	5.0
Recommended charging current	A	1.0
Recommended ambient temperature during charging	°C	5 to 35

A) with rechargeable battery, without accessories

B) Limited performance at temperatures < 0 °C

C) Measured with the recommended charging current and the supplied battery

Rechargeable battery

Charging the battery

(see figure **A**)

- ▶ **Pay attention to the mains voltage.** The voltage of the power source must match the voltage specified on the type plate of the power supply.
- ▶ **Consult the operating instructions for the power supply.**
- ▶ For charging, use a power supply unit that meets the requirements in chapter Technical Data

Note: Lithium-ion rechargeable batteries are supplied partially charged according to international transport regulations. To ensure full rechargeable battery capacity, fully charge the rechargeable battery before using your tool for the first time.

Battery charge indicator

If the battery charge indicator lights up **red**, the battery is at less than 33 % of its capacity and should be charged.

The battery charge indicator indicates the charging progress. The indicator flashes **green** during the charging process. When the battery is fully charged, the battery charge indicator is continuously lit green. The indicator switches off after 60 minutes.

If the battery charge indicator on the power tool flashes red, the charge level is too low to start. Charge the battery.

If the battery charge indicator flashes red after intesive use of the power tool, the power tool is overloaded. Allow the power tool to cool down before you carry on working.

Assembly

Loading the Magazine (see figure B)

- ▶ **Use only original Bosch accessories**. The precision parts of the tacker, such as the magazine, striker and shot duct, are matched to **Bosch** staples. Other manufacturers use different steel grades and sizes.
- – Turn the power tool around.
- – Press the magazine release **(7)** and pull the magazine **(11)** out of the back of the tool at the same time.
- – Insert the staple strip **(10)** with the staple tips pointing upwards.
- – Slide the magazine **(11)** back in until it clicks into place.
- ▶ **Do not use force when opening, loading or closing the magazine.**

Operation



Wear safety goggles.

Starting Operation

The trigger lock, which is connected to the movable tacker head **(1)**, prevents the unintended release of a staple when the trigger **(6)** is pressed accidentally.

Switching On and Off (Single Actuation)

– **First**, firmly place the tacker head **(1)** against the workpiece until it is fully pushed in.
– Maintain the contact pressure and press the trigger **(6)**.
– Once the staple has been completely driven in, release the trigger **(6)** and lift the tacker head **(1)** from the workpiece.

Switching On and Off (Contact Actuation)

– Press and hold the trigger **(6)** to **work more quickly**.
Press the tacker head **(1)** firmly onto the workpiece until the staple is released. Move the tacker to the next position and press the tacker head **(1)** firmly onto the workpiece once more.

Practical Advice

▶ **19 mm staples cannot be used with this power tool. Therefore you should not use the power tool to attach ceiling panels with claws for fastening wooden profiles or joints.**

▶ **Do not hold the power tool by the trigger and remove the battery if the staple is jammed inside.** The trigger could accidentally be pulled while removing a jammed staple.

Avoid pulling the trigger when the magazine is empty to minimise wear on the firing pin.

Carefully set the tacker head **(1)** down on the material. Soft workpieces (e.g. pine wood) could be damaged if you press down too hard.

Accessories for Tacking Paper

With specific accessories, the power tool can be used for tacking paper. The accessories are only suitable for the **TWEO**.

– With the **paper tacker (12)**, you can tack together up to 60 sheets.
– With the **booklet maker (13)**, you can tack together up to 30 sheets using two staples in the centre, making them into a booklet. The maximum

size of the sheets to be tacked is A4 (210 mm wide). For centre tacking of sheets of A5 size, positioning marks are available.

Note: Tacker staples are stronger than standard staples and are therefore more difficult to remove from the paper.

▶ **Use only original Bosch accessories**. The precision parts of the tacker, such as the magazine, striker and shot duct, are matched to **Bosch** staples. Other manufacturers use different steel grades and sizes.

Recommended staple length	Number of sheets (80 g/m² paper)	
	Paper tacker	Booklet maker
4 mm	2–10	2–10
6 mm	2–20	2–20
8 mm	10–40	10–30
10 mm	20–60	20–30

Tacking paper (see figures C1 and C2)

– Insert a suitable staple strip **(10)**.
– Click the lugs of the paper tacker **(12)** one by one into the side slots of the power tool.
– Place the stack of paper in the paper tacker **(12)** and position the tacker head over the paper surface to be tacked.
– Firmly press the power tool down until the tacker head **(1)** is pushed in a few millimetres.
– Maintain the contact pressure and briefly press the trigger **(6)**.
– Once the staple has been completely driven in, release the trigger **(6)** and lift the tacker head **(1)** from the stack of paper.

Note: To load the magazine **(11)**, you have to remove the paper tacker **(12)** from the power tool.

Tacking booklets (see figures D1–D3)

– Before using it for the first time, you must slot the two halves of the booklet maker **(13)** together. The booklet maker can no longer be removed.
– Insert a suitable staple strip **(10)**.
– Fold the top sheet (cover) of the stack of paper to be tacked in half, in order to obtain an indication line for the staple position.

- Open the brackets **(14)** of the booklet maker **(13)** and place the paper stack in the middle, with the cover facing upwards.
- Fold the brackets **(14)** down.
- Align the paper stack in such a way that the indication line is visible through the slots of the brackets.
- First, firmly press the tacker head **(1)** into one of the slots and push it in a few millimetres.
- Maintain the contact pressure and briefly press the trigger **(6)**.
- Once the staple has been completely driven in, release the trigger **(6)** and lift the tacker head **(1)** from the bracket.
- Repeat the steps for the second slot.
- Open the brackets **(14)**, remove the tacked paper stack and fold it in half.

Maintenance and Service

Maintenance and Cleaning

▶ **To ensure safe and efficient operation, always keep the power tool and the ventilation slots clean.**

Replacing the Battery (see figure E)

Replace the battery if the operating time is significantly reduced after charging.

- Rotate the cap **(5)** of the battery compartment anticlockwise as far as it will go and remove the cap.
- Pull the rechargeable battery **(15)** out of the battery compartment.
- Push a new rechargeable battery **(15)** into the battery compartment. Only use **Bosch** Li-ion batteries. You can find the rechargeable battery as a **Bosch** spare part at www.boschtoolservice.com.
- Place the cap **(5)** flush on battery compartment and turn it clockwise as far as it will go.

After-Sales Service and Application Service

People's Republic of China
China Mainland
Tel.: 400 826 8484-3-2

You can find the link to our service addresses and warranty conditions on the last page.

In all correspondence and spare parts orders, please always include the 10-digit article number given on the nameplate of the product.

Disposal

Power tools, rechargeable batteries, accessories and packaging should be sorted for environmental-friendly recycling.



Do not dispose of power tools and batteries/rechargeable batteries into household waste!

繁體中文

安全注意事項

電動工具一般安全注意事項

⚠警告 **請詳讀工作臺及電動工具的所有安全警告與使用說明。**若不遵照以下列出的指示，將可能導致電擊、著火和 / 或人員重傷。

保存所有警告和說明書以備查閱。

在所有警告中，「電動工具」此一名詞泛指：以市電驅動的（有線）電動工具或是以電池驅動的（無線）電動工具。

工作場地的安全

- ▶ **保持工作場地清潔和明亮。**混亂和黑暗的場地會引發事故。
- ▶ **不要在易爆環境，如有易燃液體、氣體或粉塵的環境下操作電動工具。**電動工具產生的火花會點燃粉塵或氣體。
- ▶ **讓兒童和旁觀者離開後操作電動工具。**注意力不集中會使您失去對工具的控制。

電氣安全

- ▶ **不得將電動工具暴露在雨中或潮濕環境中。**水進入電動工具將增加電擊危險。

人身安全

- ▶ **保持警覺，當操作電動工具時關注所從事的操作並保持清醒。當您感到疲倦，或在有藥物、酒精或治療反應時，不要操作電動工具。**在操作電動工具時瞬間的疏忽會導致嚴重人身傷害。
- ▶ **使用個人防護裝置。 始終佩戴護目鏡。**安全裝置，諸如適當條件下使用防塵面具、防滑安全鞋、安全帽、聽力防護等裝置能減少人身傷害。
- ▶ **防止意外起動。 確保開關在連接電源和 / 或電池盒、拿起或搬運工具時處於關閉位置。**手指放在已接通電源的開關上或開關處於接通時插入插頭可能會導致危險。
- ▶ **在電動工具接通之前，拿掉所有調節鑰匙或扳手。**遺留在電動工具旋轉零件上的扳手或鑰匙會導致人身傷害。
- ▶ **手不要伸展得太長。 時刻注意立足點和身體平衡。**這樣在意外情況下能很好地控制電動工具。
- ▶ **著裝適當。 不要穿寬鬆衣服或佩戴飾品。 讓您的衣物及頭髮遠離運動部件。**寬鬆衣服、佩飾或長髮可能會捲入運動部件中。
- ▶ **如果提供了與排屑、集塵設備連接用的裝置，要確保他們連接完好且使用得當。**使用這些裝置可減少塵屑引起的危險。
- ▶ **切勿因經常使用工具所累積的熟練感而過度自信，輕忽工具的安全守則。**任何一個魯莽的舉動都可能瞬間造成人員重傷。

電動工具使用和注意事項

- ▶ **不要濫用電動工具， 根據用途使用適當的電動工具。**選用適當設計的電動工具會使您工作更有效、更安全。
- ▶ **如果開關不能開啟或關閉工具電源，則不能使用該電動工具。**不能用開關來控制的電動工具是危險的且必須進行修理。
- ▶ **在進行任何調整、更換配件或貯存電動工具之前，必須從電源上拔掉插頭並 / 或取出電池盒。**這種防護性措施將減少工具意外起動的危險。
- ▶ **將閒置不用的電動工具貯存在兒童所及範圍之外，並且不要讓不熟悉電動工具或對這些說明不瞭解的人操作電動工具。**電動工具在未經培訓的用戶手中是危險的。
- ▶ **保養電動工具與配備。 檢查運動件是否調整到位或卡住，檢查零件破損情況和影響電動工具運行的其他狀況。 如有損壞，電動工具應在使用前修理好。**許多事故由維護不良的電動工具引發。

- ▶ **保持切削刀具鋒利和清潔。**保養良好的有鋒利切削刃的刀具不易卡住而且容易控制。
- ▶ **按照使用說明書，考慮作業條件和進行的作業來使用電動工具、配件和工具的刀頭等。**將電動工具用於那些與其用途不符的操作可能會導致危險。
- ▶ **把手及握持區應保持乾燥、潔淨，且不得沾染任何油液或油脂。**易滑脫的把手及握持區將無法讓您在發生意外狀況時安全地抓緊並控制工具。

電池式工具使用和注意事項

- ▶ **只用製造商規定的充電器充電。**將適用於某種電池盒的充電器用到其他電池盒時會發生著火危險。
- ▶ **只有在配有專用電池盒的情況下才使用電動工具。**使用其他電池盒會發生損壞和著火危險。
- ▶ **當電池盒不用時，將它遠離其他金屬物體，例如回形針、硬幣、鑰匙、釘子、螺絲或其他小金屬物體，以防一端與另一端連接。**電池端部短路會引起燃燒或火災。
- ▶ **在濫用條件下，液體會從電池中濺出；避免接觸。 如果意外碰到了，用水沖洗。 如果液體碰到了眼睛，還要尋求醫療幫助。**從電池中濺出的液體會發生腐蝕或燃燒。
- ▶ **請勿使用已受損或經改裝的電池盒。**已受損或經改裝的電池組可能出現無法預期的反應，進而導致著火、爆炸或造成人員受傷。
- ▶ **勿讓電池盒或工具靠近火源或暴露於異常溫度環境中。**若是靠近火源或暴露在超過130 °C的環境中可能造成爆炸。
- ▶ **請完全遵照所有的充電說明，電池盒或工具的溫度若是超出指示的規定範圍，請勿進行充電。**不當充電或是未在規定的溫度範圍內進行充電，皆可能造成電池損壞並面臨更高的著火風險。

檢修

- ▶ **將您的電動工具送交專業維修人員，必須使用同樣的備件進行更換。**這樣將確保所維修的電動工具的安全性。
- ▶ **請勿自行檢修受損的電池盒。**電池組應交由製造商或是獲得授權的服務供應商來進行檢修。

釘槍安全注意事項

- ▶ **務必假設釘鎗中裝有固定釘。**操作釘鎗不慎可能會造成固定釘擊發和人員受傷。
- ▶ **裝載或卸載固定釘、進行調整或更換配件時，請切斷釘鎗的電源。**連接電源時釘鎗可能意外擊發，進而造成人員受傷。
- ▶ **處理固定釘時，尤其是裝載與卸載固定釘時應特別小心。**固定釘的尖端會造成人員受傷。
- ▶ **請勿將工具指向自己或附近的他人。**無法預期的觸發會釋放固定釘，進而造成人員受傷。
- ▶ **未操作此釘鎗及要將釘鎗移到其他操作位置時，請勿將手指放在扳機上。**無法預期的觸發會釋放固定釘，進而造成人員受傷。
- ▶ **進行作業時，固定釘可能會碰觸到隱藏的配線，請從絕緣握把處拿持釘槍。**固定釘接觸到「導電」電線可能導致釘鎗外露的金屬部件「導電」，進而使操作人員遭受電擊。
- ▶ **作業時應確實握緊釘槍。**未確實控制釘鎗的後座力可能會造成無法預期的擊發，進而造成人員受傷。
- ▶ **避免將身體的各部位，如手腳等處曝露在釘鎗的擊發方向上。**固定釘可能會穿透工件以及後方的物體，進而造成人員受傷。
- ▶ **使用釘鎗時，請避免將身體的各部位，如手腳等處曝露在固定釘擊入工件的區域內。**固定釘有可能會偏離並脫離工件，進而造成人員受傷。
- ▶ **釘鎗未確實抵住工件前，請勿擊發。**若釘鎗未接觸工件，固定釘可能會偏離目標，進而造成人員受傷。
- ▶ **請勿使用此釘鎗固定電線。**此工具不適用於固定電線並可能損及絕緣層，因而造成觸電和火災。
- ▶ **若固定釘卡在釘鎗中，請將釘鎗的電源切斷。**移除卡住的固定釘時釘鎗可能意外擊發，進而造成人員受傷。
- ▶ **移除卡住的固定釘應特別小心。**擊發機構可能正處於壓縮狀態且固定釘可能會突然擊發，進而造成人員受傷。
- ▶ **接觸致動僅能用於非精確性固定用途，例如屋頂及覆板作業，或是製作棧板、家具、預製房屋或室內裝潢。**針對需要更高精確度的工作，應選用順序式工具或順序操作模式。
- ▶ **使用可選擇致動方式的工具前，請務必檢查致動模式。**在未確認致動模式下操作工具可能會因固定釘意外擊發而導致受傷。

- ▶ **請在安全工作措施完備的管控工地中使用此工具。**未保持安全工作措施的環境會增加人員受傷的風險。
- ▶ **使用合適的偵測裝置偵察隱藏的電線，或者向當地的相關單位尋求支援。**接觸電線可能引起火災並讓操作者觸電。若損壞瓦斯管會引起爆炸。如果水管被刺穿會導致財物損失。
- ▶ **如果充電電池損壞了，或者未按照規定使用充電電池，充電電池中會散發出有毒蒸氣。充電電池可能起火或爆炸。**工作場所必須保持空氣流通，如果身體有任何不適必須馬上就醫。充電電池散發的蒸氣會刺激呼吸道。
- ▶ **切勿改裝拆開充電電池。**可能造成短路。
- ▶ **尖銳物品（例如釘子或螺絲起子）或是外力皆有可能造成充電電池損壞。**進而導致內部短路而發生電池起火、冒煙、爆炸或過熱等事故。



保護電動工具免受高溫（例如長期日照）、火焰、水和濕氣的侵害。有爆炸危險。

電源變壓器的安全注意事項



請僅使用具有旁列符號且符合 EN 61558/IEC 61558 標準認證並滿足安全特低電壓 (SELV) 要求的絕緣電源變壓器為您的產品充電。否則可能有火災或觸電的風險。

- ▶ **不得將電源變壓器暴露在雨中或潮濕環境中。**如有水滲入電源變壓器內，將增加觸電風險。
- ▶ **電源變壓器請保持乾淨。**髒污亦有造成人員觸電之虞。
- ▶ **每次使用前，請仔細檢查電源變壓器。若有發現任何受損現象，請勿使用電源變壓器。** 損壞的電源變壓器將增加觸電風險。
- ▶ **電源變壓器的連接插頭必須與插座相配。絕不可以任何方式改變插頭原始設計。**未經變造的插頭以及規格相符的插座，可降低觸電風險。
- ▶ **電源變壓器的電線應遠離高溫、油脂、銳利邊緣或可活動的部件。**損壞的電線會增加觸電危險。
- ▶ **避免人體接觸接地表面，如管道、散熱片和冰箱。**如果您身體接地會增加電擊危險。

產品和功率描述





請詳讀所有安全注意事項和指示。如未遵守安全注意事項與指示，可能導致火災、人員觸電及 / 或重傷。

請留意操作說明書中最前面的圖示。

依規定使用機器

本電動工具適合用於裝釘布料、皮革、厚紙板、塑膠薄片、絕緣材料以及其他類似的軟質基底材料（例如木料或與木材相似的材料）。本電動工具並不適合用來固定牆面飾板或天花板飾板。

插圖上的機件

機件的編號和電動工具詳解圖上的編號一致。

(1) 裝釘頭
(2) USB 插孔
(3) 充電電池電量指示器
(4) 把手
(5) 充電電池槽蓋
(6) 觸動扳機
(7) 針匣退出扣
(8) 裝釘針補充指示器
(9) USB 傳輸線[a)]
(10) 針排[b)]
(11) 針匣
(12) 紙張裝釘器[b)]
(13) 書冊裝釘器[b)]
(14) 書冊裝釘器的固定卡箍
(15) 充電電池

a) **一般市售（不包含在供貨範圍）**
b) **所述之配件並不包含在基本的供貨範圍中。**

技術性數據

充電式釘槍		TWEO
產品機號		**3 603 JG7 0..**
額定電壓	V⎓	3.6
衝擊次數	min^{-1}	30
裝釘針		
– 針排		Type 53
– 寬度	mm	11.4
– 長度	mm	4–10
針匣最大裝針量		100
重量[A)]	kg	0.8
操作狀態下以及存放狀態下的容許環境溫度[B)]	°C	–20 … +50
充電口		USB
充電時間[C)]	小時	< 3
電源變壓器要求		
充電電壓	V⎓	5.0
建議使用的充電電流	A	1.0
充電狀態下的建議環境溫度	°C	5 … 35

A) 含電池，不含配件

B) 溫度 <0 °C 時，性能受限

C) 以建議充電電流和隨附充電電池所測得

充電電池

為充電電池進行充電

（請參考圖 **A**）

▶ **注意電源的電壓!** 電源的電壓必須和電源變壓器銘牌上標示的電壓一致。

▶ **請遵守插入式電源供應器的操作說明書。**

▶ 為進行充電，請使用符合技術性數據章節中的電源變壓器要求。

提示： 由於國際運輸規定，出貨時鋰離子充電電池已部分充電。初次使用電動工具之前，請先將充電電池充飽電以確保充電電池蓄滿電力。

充電電池的電量指示器

充電電池電量指示器若亮**紅燈**，表示充電電池電量小於其容量的 33 %，因此應進行充電。

充電電池的電量指示器用來示意充電進度。正在進行充電時，指示器的**綠燈**將不斷閃爍。當充電電池的電量指示器持續亮起綠燈時，表示充電電池已充飽電。指示器在 60 分鐘後熄滅。

電動工具上的充電電池電量指示器若閃紅燈，表示電量太低，導致無法啟動。電池充電。

充電電池電量指示器若在電動工具密集使用後閃紅燈，表示電動工具過載。待電動工具降溫後再繼續使用。

安裝

補給針匣（請參考圖 B）

▶ **僅可使用 Bosch原廠配件。** 釘槍的精密部件（例如針匣、挺桿以及射針導道）都是配合 **Bosch** 裝釘針而設計。其他製造商採用不同品質的鋼材，尺寸也不一樣。

– 將本電動工具旋轉 180 度。
– 按壓針匣退出扣 **(7)** 並同時將針匣 **(11)** 往後拉出。
– 以針尖朝上的方式，裝入針排 **(10)**。
– 將針匣 **(11)** 推回原位，此時應要將它推至卡上為止。

▶ **打開、關閉針匣時及補給針匣時，請勿使用力過度。**

操作



請佩戴護目鏡。

操作機器

與活動式裝釘頭 **(1)** 連接的觸動鎖止裝置可防止誤按觸動扳機 **(6)** 時意外射針。

啟動 / 關閉（單次觸動）

– **首先**將裝釘頭**(1)**施力置於工件上，直到其完全壓入。
– 保持垂直施力，然後按下觸動扳機 **(6)**。
– 待完全穿入後，放開觸動扳機 **(6)**，接著再將裝釘頭 **(1)** 從工件上移開。

啟動 / 關閉（接觸觸動）

– 您可按住 **(6)** 觸動扳機以進行**快速作業**。
將裝釘頭 **(1)** 施力壓在工件上，直到觸動射針。將釘槍 **(1)** 移到下個位置上，並重新施力壓在工件上。

作業注意事項

▶ **本電動工具無法使用 19 mm 的裝釘針。因此，請勿使用本電動工具來固定具有花紋雕刻或刻槽的天花板飾板。**

▶ **當裝釘針卡在電動工具中時，請勿從觸動扳機處握持電動工具，然後取出充電電池。** 移除卡住的裝釘針時，可能會不小心按到觸動扳機。

請避免在無裝釘針的情況下按壓觸動扳機，以減少撞擊衝頭的磨損。

小心地放上裝釘頭 **(1)**。按壓太過用力可能造成軟質工件（例如松木）受損。

紙張裝釘配件

只要使用特殊配件，本電動工具即可用來裝釘紙張。此配件僅適用於 **TWEO**。

– 使用**紙張裝釘器 (12)**時，最多可裝訂 60 張紙。
– 使用**書冊裝釘器 (13)**時，可在中間用兩支裝釘針將最多 30 張紙裝訂成冊。可裝釘的最大紙張規格為 DIN A4（210 mm 寬）。在 DIN A5 的紙張規格上進行中心點裝釘時，有定位記號可以使用。

提示： 本釘槍的裝釘針比一般市售釘書針更為堅硬，因此不容易從紙上拆下。

▶ **僅可使用 Bosch原廠配件。** 釘槍的精密部件（例如針匣、挺桿以及射針導道）都是配合 **Bosch** 裝釘針而設計。其他製造商採用不同品質的鋼材，尺寸也不一樣。

建議的裝釘針長度	紙張數（80 g/m² 的紙）	
	紙張裝釘器	書冊裝釘器
4 mm	2–10	2–10
6 mm	2–20	2–20
8 mm	10–40	10–30
10 mm	20–60	20–30

裝釘紙張（請參考圖 C1 和 C2）

– 裝入適用的針排 **(10)**。
– 將紙張裝釘器 **(12)** 的定位凸塊依序壓入電動工具上的側邊凹槽。
– 將紙張疊好放入紙張裝釘器 **(12)** 中，將裝釘頭對準在紙張上要進行裝釘的位置。
– 穩穩地將電動工具往下壓，直到裝釘頭 **(1)** 往機內推入數公釐。
– 保持垂直施力，然後按一下觸動扳機 **(6)**。
– 待裝釘針完全穿入後再放開觸動扳機 **(6)**，接著再將裝釘頭 **(1)** 從紙張上移開。

提示： 若要補給針匣 **(11)**，必須將紙張裝釘器 **(12)** 從電動工具上拆下。

裝釘書冊（請參考圖 D1–D3）

– 第一次使用前，必須先將書冊裝釘器 **(13)** 的兩半組件套接起來。之後書冊裝釘器便無法再拆開。
– 裝入適用的針排 **(10)**。
– 疊好要進行裝訂的紙張，將其中的書皮（封面）對折，這條折痕便是裝釘針位置的標示線。
– 翻開書冊裝釘器 **(13)** 的固定卡箍 **(14)**，然後將包含封面在內的紙張朝上放入。
– 將固定卡箍 **(14)** 往下翻。
– 調整紙張位置，使您可以從固定卡箍上的開縫看到標示線。
– 先將裝釘頭 **(1)** 穩穩放到開縫上，並讓它往機內推入數公釐。

– 保持垂直施力，然後按一下觸動扳機 **(6)**。
– 待裝釘針完全穿入後再放開觸動扳機 **(6)**，接著再將裝釘頭 **(1)** 從固定卡箍上移開。
– 在第二個開縫上重複以上工作步驟。
– 翻開固定卡箍 **(14)**，取下已裝釘好的紙張，然後將它從中間對折。

維修和服務

維修和清潔

▶ **電動工具和通風口都必須保持清潔，這樣才能夠提高工作品質和安全性。**

更換充電電池（請參考圖 E）

若充電後運行時間明顯縮短，請更換充電電池。
– 以逆時針方向將充電電池槽蓋 **(5)** 旋轉到底，然後拔下蓋子。
– 將充電電池 **(15)** 從槽中取下。
– 將新的充電電池 **(15)** 推入槽內。僅可使用 **Bosch** 鋰離子充電電池。您可在 www.boschtoolservice.com 以 **Bosch** 備品形式找到該充電電池。
– 將蓋子 **(5)** 對齊裝上充電電池槽，然後以順時針方向將蓋子旋轉到底。

顧客服務處和顧客咨詢中心

台灣進口商
電話: (02) 7734 2588

製造商地址:
Robert Bosch Power Tools GmbH
羅伯特· 博世電動工具有限公司
70538 Stuttgart / GERMANY
70538 斯圖加特/ 德國

我們的服務地址和保固條件連結可在最後一頁找到。
當您需要諮詢或訂購備用零件時，請務必提供本產品型號銘牌上 10 位數的產品機號。

廢棄物處理

必須以符合環保的方式，將損壞的電動工具、充電電池、配件和包裝材料進行回收再利用。



不可以把電動工具和充電電池 / 拋棄式電池丟入一般家庭垃圾中!

한국어

안전 수칙

전동공구 일반 안전 수칙

⚠ 경고 **본 전동공구와 함께 제공된 모든 안전경고, 지시사항, 그림 및 사양을 숙지하십시오.** 다음의 지시 사항을 준수하지 않으면 감전, 화재, 또는 심각한 부상을 초래할 수 있습니다.

앞으로 참고할 수 있도록 이 안전수칙과 사용 설명서를 잘 보관하십시오.

다음에서 사용되는 "전동공구"라는 개념은 전원에 연결하여 사용하는 (전선이 있는) 전동 기기나 배터리를 사용하는 (전선이 없는) 전동 기기를 의미합니다.

작업장 안전

- ▶ **작업장을 항상 깨끗이 하고 조명을 밝게 하십시오.** 작업장 환경이 어수선하거나 어두우면 사고를 초래할 수 있습니다.
- ▶ **가연성 유체, 가스 또는 분진이 있어 폭발 위험이 있는 환경에서 전동공구를 사용하지 마십시오.** 전동공구는 분진이나 증기에 점화하는 스파크를 일으킬 수 있습니다.
- ▶ **전동공구를 사용할 때 구경꾼이나 어린이 혹은 다른 사람이 작업장에 접근하지 못하게 하십시오.** 다른 사람이 주의를 산만하게 하면 기기에 대한 통제력을 잃기 쉽습니다.

전기에 관한 안전

▶ **전동공구를 비에 맞지 않게 하고 습기 있는 곳에 두지 마십시오.** 전동공구에 물이 들어가면 감전될 위험이 높습니다.

사용자 안전

▶ **신중하게 작업하며, 전동공구를 사용할 때 경솔하게 행동하지 마십시오. 피로한 상태이거나 약물 복용 및 음주한 후에는 전동공구를 사용하지 마십시오.** 전동공구를 사용할 때 잠시라도 주의가 산만해지면 중상을 입을 수 있습니다.

▶ **작업자 안전을 위한 장치를 사용하십시오. 항상 보안경을 착용하십시오.** 전동공구의 종류와 사용에 따라 먼지 보호 마스크, 미끄러지지 않는 안전화, 안전모 또는 귀마개 등의 안전한 복장을 하면 상해의 위험을 줄일 수 있습니다.

▶ **실수로 기기가 작동되지 않도록 주의하십시오. 전동공구를 전원에 연결하거나 배터리를 끼우기 전에, 혹은 기기를 들거나 운반하기 전에, 전원 스위치가 꺼져 있는지 다시 확인하십시오.** 전동공구를 운반할 때 전원 스위치에 손가락을 대거나 전원 스위치가 켜진 상태에서 전원을 연결하면 사고 위험이 높습니다.

▶ **전동공구를 사용하기 전에 조절하는 툴이나 키 등을 빼 놓으십시오.** 회전하는 부위에 있는 툴이나 키로 인해 상처를 입을 수 있습니다.

▶ **자신을 과신하지 마십시오. 불안정한 자세를 피하고 항상 평형을 이룬 상태로 작업하십시오.** 안정된 자세와 평형한 상태로 작업해야만이 의외의 상황에서도 전동공구를 안전하게 사용할 수 있습니다.

▶ **알맞은 작업복을 입으십시오. 헐렁한 복장을 하거나 장신구를 착용하지 마십시오. 머리나 옷이 가동하는 기기 부위에 가까이 닿지 않도록 주의하십시오.** 헐렁한 복장, 장신구 혹은 긴 머리는 가동 부위에 말려 사고를 초래할 수 있습니다.

▶ **분진 추출장치나 수거장치의 조립이 가능한 경우, 이 장치가 연결되어 있는지, 제대로 작동이 되는지 확인하십시오.** 이러한 분진 추출장치를 사용하면 분진으로 인한 사고 위험을 줄일 수 있습니다.

▶ **툴을 자주 사용한다고 해서 안주하는 일이 없게 하고 공구의 안전 수칙을 무시하지 않도록 하십시오.** 부주의하게 취급하여 순간적으로 심각한 부상을 입을 수 있습니다.

전동공구의 올바른 사용과 취급

- ▶ **기기를 과부하 상태에서 사용하지 마십시오. 작업할 때 이에 적당한 전동공구를 사용하십시오.** 알맞은 전동공구를 사용하면 지정된 성능 한도 내에서 더 효율적으로 안전하게 작업할 수 있습니다.
- ▶ **전원 스위치가 고장 난 전동공구를 사용하지 마십시오.** 전원 스위치가 작동되지 않는 전동공구는 위험하므로, 반드시 수리를 해야 합니다.
- ▶ **전동공구를 조정하거나 액세서리 부품 교환 혹은 공구를 보관할 때, 항상 전원 콘센트에서 플러그를 미리 빼어 놓거나 배터리를 분리하십시오.** 이러한 조치는 실수로 전동공구가 작동하게 되는 것을 예방합니다.
- ▶ **사용하지 않는 전동공구는 어린이 손이 닿지 않는 곳에 보관하고, 전동공구 사용에 익숙지 않거나 이 사용 설명서를 읽지 않은 사람은 기기를 사용해서는 안됩니다.** 경험이 없는 사람이 전동공구를 사용하면 위험합니다.
- ▶ **전동공구 및 액세서리를 조심스럽게 관리하십시오. 가동 부위가 하자 없이 정상적인 기능을 하는지, 걸리는 부위가 있는지, 혹은 전동공구의 기능에 중요한 부품이 손상되지 않았는지 확인하십시오. 손상된 기기의 부품은 전동공구를 다시 사용하기 전에 반드시 수리를 맡기십시오.** 제대로 관리하지 않은 전동공구의 경우 많은 사고를 유발합니다.
- ▶ **절단 공구를 날카롭고 깨끗하게 관리하십시오.** 날카로운 절단면이 있고 잘 관리된 절단공구는 걸리는 경우가 드물고 조절하기도 쉽습니다.
- ▶ **전동공구, 액세서리, 장착하는 공구 등을 사용할 때, 이 지시사항과 특별히 기종 별로 나와있는 사용 방법을 준수하십시오. 이때 작업 조건과 실시하려는 작업 내용을 고려하십시오.** 원래 사용 분야가 아닌 다른 작업에 전동공구를 사용할 경우 위험한 상황을 초래할 수 있습니다.
- ▶ **손잡이 및 잡는 면을 건조하게 유지하고, 오일 및 그리스가 묻어 있지 않도록 깨끗하게 하십시오.** 손잡이 또는 잡는 면이 미끄러우면 예상치 못한 상황에서 안전한 취급 및 제어가 어려워집니다.

충전 전동공구의 올바른 사용과 취급

- ▶ **배터리를 충전할 때 제조 회사가 추천하는 충전기만을 사용하여 재충전해야 합니다.** 특정 제품의 배터리를 위하여 제조된

충전기에 적합하지 않은 다른 배터리를 충전할 경우 화재 위험이 있습니다.

- ▶ **각 전동공구용으로 나와있는 배터리만을 사용하십시오.** 다른 종류의 배터리를 사용하면 상해를 입거나 화재를 초래할 수 있습니다.
- ▶ **배터리를 사용하지 않을 때는, 각 극을 자극 할 수 있는 페이퍼 클립, 동전, 열쇠, 못, 나사 등 유사한 금속성 물체와 멀리하여 보관하십시오.** 배터리 극 사이에 쇼트가 일어나 화상을 입거나 화재를 야기할 수 있습니다.
- ▶ **배터리를 잘못 사용하면 누수가 생길 수 있습니다. 누수가 생긴 배터리에 닿지 않도록 하십시오. 피부에 접촉하게 되었을 경우 즉시 물로 씻으십시오. 유체가 눈에 닿았을 경우 바로 의사와 상담하십시오.** 배터리에서 나오는 유체는 피부에 자극을 주거나 화상을 입힐 수 있습니다.
- ▶ **손상된 배터리 또는 공구를 사용하지 마십시오.** 손상되었거나 개조된 배터리는 예기치 못한 특성으로 인해 화재, 폭발 또는 부상의 위험을 초래할 수 있습니다.
- ▶ **배터리 또는 공구가 화기 또는 지나치게 높은 온도에 노출되지 않도록 하십시오.** 화기 또는 130 °C 이상의 온도에 노출되면 폭발할 위험이 있습니다.
- ▶ **충전 지침을 준수하고 지침에 제시된 범위를 벗어난 온도에서 충전하지 마십시오.** 제시된 범위를 벗어난 부적절한 온도에서 충전할 경우 배터리가 손상되어 화재 발생의 위험이 증가됩니다.

서비스

- ▶ **전동공구 수리는 반드시 전문 인력에게 맡기고, 수리 정비 시 보쉬 순정 부품만을 사용하십시오.** 그렇게 함으로써 기기의 안전성을 오래 유지할 수 있습니다.
- ▶ **손상된 배터리는 절대 수리하지 마십시오.** 배터리 수리는 제조사 또는 공인 서비스센터에서만 진행할 수 있습니다.

타카 안전 수칙

- ▶ **타카 안에 항상 파스너가 들어 있다고 생각하십시오.** 타카를 부주의하게 다루면 의도치 않게 파스너가 발사되거나 부상을 입을 수 있습니다.
- ▶ **파스너를 설치하거나 제거할 때, 액세서리를 조정하거나 교체할 경우에는 타카를 전원에서 분리하십시오.** 타카가 전원에 연

결되어 있으면 돌발적으로 타카가 작동되어 부상을 입을 수 있습니다.

- ▶ **파스너를 취급할 때, 특히 파스너를 설치하거나 제거할 때 주의하십시오.** 파스너의 끝부위가 날카로워 부상을 입을 수 있습니다.
- ▶ **공구가 사용자 또는 근처에 있는 사람을 향하지 않게 하십시오.** 돌발적인 작동으로 파스너가 발사되어 부상을 입을 수 있습니다.
- ▶ **타카를 사용하지 않을 경우 및 작업 위치를 다른 곳으로 옮길 경우에는 트리거에서 손을 떼십시오.** 의도치 않은 작동으로 파스너가 발사되면 부상을 입을 수 있습니다.
- ▶ **파스너가 숨겨진 배선에 접촉할 가능성이 있는 작업을 수행할 경우, 타카의 절연된 손잡이 면만 잡으십시오.** 파스너가 "전류가 흐르는" 전선에 접촉되면, 타카의 노출된 금속 부품에 "전류가 흐르는" 상태로 만들어 작업자가 감전될 수 있습니다.
- ▶ **작동 시에는 타카를 단단히 잡으십시오.** 타카가 제어되지 않은 상태로 반동을 일으키면 돌발적으로 작동되어 부상을 입을 수 있습니다.
- ▶ **손발을 비롯한 모든 신체 부위가 타카의 발사 방향에서 멀리 떨어져 있도록 하십시오.** 파스너가 가공물 및 가공물 뒤에 있는 물체를 관통하여 부상을 입을 수 있습니다.
- ▶ **타카를 사용할 때 손발을 비롯한 모든 신체 부위가 파스너가 가공물을 통과할 수 있는 영역 가까이에 있지 않도록 하십시오.** 파스너가 빗나가면서 가공물을 벗어나 부상을 입을 수 있습니다.
- ▶ **타카가 가공물에 확실하게 배치된 후에만 타카를 작동하십시오.** 타카가 가공물에 닿지 않았다면, 파스너가 가공물에서 빗나가면서 부상을 입을 수 있습니다.
- ▶ **본 타카를 전기 케이블을 고정하기 위한 용도로 사용하지 마십시오.** 전기 케이블 설치용으로 고안되지 않았으며, 사용할 경우 전기 케이블의 절연 부위가 손상되어 감전 또는 화재를 일으킬 수 있습니다.
- ▶ **파스너가 타카에 끼인 경우 타카를 전원에서 분리하십시오.** 타카가 전원에 연결되어 있으면 끼인 파스너를 제거하는 과정 중에 돌발적으로 타카가 작동되어 부상을 입을 수 있습니다.

- ▶ **끼인 파스너를 제거할 때 주의를 기울이십시오.** 메커니즘이 압력을 받아 파스너가 강제로 풀려 나오면서 부상을 입을 수 있습니다.
- ▶ **연발 작동은 지붕 작업이나 외장 판재 시공 등 높은 정밀도가 요구되지 않는 체결 작업 또는 팔레트, 가구, 조립식 주택, 가구류 제작에만 사용해야 합니다.** 보다 높은 정밀도가 요구되는 작업의 경우에는 순차 작동 공구 또는 순차 작동 모드를 선택해야 합니다.
- ▶ **선택형 작동 방식을 갖춘 공구를 작동하기 전에는 항상 작동 모드를 확인하십시오.** 작동 모드 확인 없이 공구를 작동하면 패스너가 의도치 않게 발사되어 부상을 입을 수 있습니다.
- ▶ **본 공구는 안전 작업 절차가 준수되는 통제된 작업 현장에서 사용하십시오.** 안전 작업 절차가 유지되지 않는 환경에서는 부상 위험이 높아집니다.
- ▶ **보이지 않는 부위에 에너지 배선 및 배관 여부를 확인하려면 적당한 탐지기를 사용하거나 담당 전력 공급회사에 문의하십시오.** 전선에 접하게 되면 화재나 전기 충격을 야기할 수 있습니다. 가스관을 손상시키면 폭발 위험이 있습니다. 수도관을 파손하게 되면 재산 피해를 야기할 수 있습니다.
- ▶ **배터리가 손상되었거나 잘못 사용될 경우 증기가 발생할 수 있습니다. 배터리에서 화재가 발생하거나 폭발할 수 있습니다.** 작업장을 환기시키고, 필요한 경우 의사와 상담하십시오. 증기로 인해 호흡기가 자극될 수 있습니다.
- ▶ **배터리를 개조하거나 분해하지 마십시오.** 단락이 발생할 위험이 있습니다.
- ▶ **못이나 스크류 드라이버 같은 뾰족한 물체 또는 외부에서 오는 충격 등으로 인해 축전지가 손상될 수 있습니다.** 내부 단락이 발생하여 배터리가 타거나 연기가 발생하고, 폭발 또는 과열될 수 있습니다.



전동공구가 태양 광선 등 고열에 장시간 노출되지 않게 하고 화기와 물기, 수분이 있는 곳에 두지 마십시오. 폭발 위험이 있습니다.

전원 플러그 관련 안전 수칙



제품 충전 시 옆쪽에 표시된 기호가 있고 EN 61558/ IEC 61558 인증을 받았으며, 안전 저전압(SELV) 요건

에 부합하는 절연 처리된 전원 어댑터만 사용하십시오. 그렇지 않을 경우 화재 위험 또는 감전 위험이 있습니다.

- ▶ **전원 어댑터가 비에 맞지 않게 하고 습기 있는 곳에 두지 마십시오.** 전원 어댑터에 물이 들어가면 감전될 위험이 높습니다.
- ▶ **전원 플러그를 깨끗하게 유지하십시오.** 오염으로 인해 감전이 발생할 수 있습니다.
- ▶ **사용하기 전에 항상 전원 어댑터를 점검하십시오. 손상된 부위가 발견되면 전원 어댑터를 사용하지 마십시오.** 손상된 전원 어댑터는 감전을 일으킬 위험이 높습니다.
- ▶ **전원 어댑터의 전원 플러그가 전원 콘센트에 잘 맞아야 합니다. 어떤 경우에도 플러그를 변경해서는 안됩니다.** 변형되지 않은 플러그와 잘 맞는 콘센트를 사용하면 감전의 위험을 줄일 수 있습니다.
- ▶ **전원 어댑터의 케이블이 열과 오일에 접촉하는 것을 피하고, 날카로운 모서리나 가동 부위에 닿지 않도록 주의하십시오.** 손상된 케이블은 감전을 일으킬 위험이 높습니다.
- ▶ **파이프 관, 라디에이터, 레인지, 냉장고와 같은 접지 표면에 몸이 닿지 않도록 하십시오.** 몸에 닿을 경우 감전될 위험이 높습니다.

제품 및 성능 설명



모든 안전 수칙과 지침을 숙지하십시오. 다음의 안전 수칙과 지침을 준수하지 않으면 화재 위험이 있으며 감전 혹은 중상을 입을 수 있습니다.

사용 설명서 앞 부분에 제시된 그림을 확인하십시오.

규정에 따른 사용

본 전동공구는 직물, 가죽, 판지, 필름, 단열재 및 유사한 소재를 목재 또는 목재와 유사한 소재 등의 연질 모재에 고정하는 용도로 사용됩니다. 본 전동공구는 벽이나 천장 패널을 고정하는 용도로 적합하지 않습니다.

제품의 주요 명칭

제품의 주요 명칭에 표기되어 있는 번호는 전동공구의 그림이 나와있는 면을 참고하십시오.

(1) 타카 노즈
(2) USB 소켓
(3) 배터리 충전상태 표시기
(4) 손잡이
(5) 배터리함 커버
(6) 트리거
(7) 매거진 잠금해제 버튼
(8) 리필 표시기
(9) USB 케이블[a)]
(10) 타카 심[b)]
(11) 매거진
(12) 종이 스테이플러[b)]
(13) 소책자 스테이플러[b)]
(14) 소책자 스테이플러 브래킷
(15) 배터리

a) **시중 제품(공급부품에 포함되어 있지 않음)**
b) **본 액세서리는 기본 공급 사양에 포함되어 있지 않습니다.**

제품 사양

충전 타카		**TWEO**
품번		**3 603 JG7 0..**
정격 전압	V=	3.6
타격 속도	min^{-1}	30
패스너		
– 타카 심		타입 53
– 너비	mm	11.4
– 길이	mm	4-10

충전 타카		TWEO
매거진 최대 용량		100
중량[A)]	kg	0.8
작동 및 보관 시 허용되는 주변 온도[B)]	°C	–20 ... +50
충전 단자		USB
충전 시간[C)]	h	< 3
전원 어댑터 요건		
충전 전압	V⎓	5.0
권장하는 충전 전류	A	1.0
충전 시 권장되는 주변 온도	°C	5 ... 35

A) 배터리 포함, 액세서리 제외

B) 온도 < 0 °C일 때 출력 제한

C) 권장되는 충전 전류 및 함께 제공된 배터리로 측정

배터리

배터리 충전하기

(그림 **A** 참조)

▶ **전원 전압에 유의하십시오!** 공급되는 전원의 전압은 전원 플러그의 명판에 표기된 전압과 동일해야 합니다.

▶ **전원 어댑터의 사용 설명서 내용에 유의하십시오.**

▶ 충전하려면 기술자료 단원에 제시된 요건에 부합하는 전원 어댑터를 사용하십시오.

지침: 리튬 이온 배터리는 국제 운송 규정에 따라 일부만 충전되에 출고됩니다. 배터리의 성능을 완전하게 보장하기 위해서는 처음 사용하기 전에 배터리를 완전히 충전하십시오.

배터리 충전상태 표시기

배터리 충전상태 표시기가 **적색으로** 점등되면, 남은 배터리 용량이 33 % 미만이므로 충전해야 합니다.

배터리 충전상태 표시기는 충전 진행 상태를 나타냅니다. 충전 과정 중에는 표시기가 **녹색으로** 깜박입니다. 배터리 충전상태 표

시기에서 녹색 불이 계속 켜져 있으면, 배터리가 완전하게 충전되었음을 나타냅니다. 60 분이 지나면 표시기의 불이 꺼집니다.

전동공구에서 배터리 충전상태 표시기가 적색으로 깜박이면, 작동을 시작하기에 충전상태가 너무 낮음을 의미합니다. 배터리를 충전하십시오.

전동공구를 강도 높게 사용한 후 배터리 충전상태 표시기가 적색으로 깜박거리면, 전동공구가 과부하 상태임을 의미합니다 . 재작업하기 전에 전동공구의 열을 식히십시오.

조립

매거진 삽입하기(그림 B 참조)

▶ **순정 Bosch 액세서리만 사용하십시오.** 매거진, 스탬퍼 및 발사관 등의 정밀 부품은 **Bosch** 의 심에 맞게 제조되었습니다. 타 제조사는 다른 강종과 치수를 사용합니다.

– 전동공구를 돌리십시오.

– 매거진 잠금해제 버튼 **(7)** 을 누르면서 매거진 **(11)** 을 뒤쪽으로 빼내십시오.

– 택커 심 **(10)** 을 뾰족한 팁 부분이 위로 향하도록 삽입하십시오.

– 매거진 **(11)** 을 다시 밀어넣어 고정시키십시오.

▶ **매거진을 풀고, 삽입하고, 닫을 때는 힘을 가하지 마십시오.**

작동



보안경을 착용하십시오.

초기 작동

유동적으로 움직이는 타카 노즈 **(1)** 에 연결된 트리거 로크는 실수로 트리거 **(6)** 를 눌렀을 때 의도하지 않은 발사 작동을 막아줍니다.

전원 켜기/끄기(단발 작동)

– **먼저** 타카 노즈 **(1)** 가 완전히 눌릴 때까지 타카 노즈를 가공물 위에 밀착시켜 올려 놓으십시오.

– 누른 압력을 유지하면서 트리거 **(6)** 를 짧게 누르십시오.
– 완전히 삽입되면 트리거 **(6)** 에서 손을 떼고 타카 노즈 **(1)** 를 가공물에서 들어 올리십시오.

전원 켜기/끄기(연발 작동)

– **신속한 작업**을 위해 트리거 **(6)** 를 누른 상태로 계속 유지할 수 있습니다.
작동이 될 때까지 타카 노즈 **(1)** 를 가공물 방향으로 단단히 누르십시오. 타카를 다음 위치에 올려둔 후 다시 타카 노즈 **(1)** 를 가공물 방향으로 단단히 누르십시오.

사용 방법

▶ **본 전동공구에는 19 mm 크기의 택커 심을 사용할 수 없습니다. 따라서 프로파일 목재 또는 홈 이음부가 있는 천장 패널을 고정할 경우에는 사용하지 마십시오.**

▶ **전동공구에 심이 끼었을 때는 전동공구의 트리거를 잡지 말고 배터리를 분리하십시오.** 끼인 타카 심을 제거하다가 실수로 트리거가 작동될 수 있습니다.

펀치 스탬프의 마모를 줄이려면, 무부하 상태에서 발사하는 일이 없도록 하십시오.

택커 노즈 **(1)** 를 조심스럽게 올려 놓으십시오. (소나무와 같은) 연질의 가공물을 너무 세게 누르면 손상될 수 있습니다.

종이 제본 액세서리

특수 액세서리를 사용하면 본 전동공구를 종이 제본에 활용할 수 있습니다. 액세서리는 **TWEO** 에만 사용할 수 있습니다.

– **종이 스테이플러 (12)** 는 최대 60 매까지 제본할 수 있습니다.
– **소책자 스테이플러 (13)** 는 중앙의 2개 심을 사용해 최대 30 장의 소책자를 제본할 수 있습니다. 제본 용지의 최대 크기는 DIN A4(폭 210 mm)입니다. DIN A5 크기의 중철 제본에 적합한 마킹 표시가 제공됩니다.

지침: 택커 심은 시중의 스테이플러 심보다 견고하기 때문에 종이에서 다시 제거하기가 쉽지 않습니다.

▶ **순정 Bosch 액세서리만 사용하십시오.** 매거진, 스탬퍼 및 발사관 등의 정밀 부품은 **Bosch** 의 심에 맞게 제조되었습니다. 타 제조사는 다른 강종과 치수를 사용합니다.

권장되는 심 길이	장수(종이 80 g/m²)	
	종이 스테이플러	소책자 스테이플러
4 mm	2–10	2–10
6 mm	2–20	2–20
8 mm	10–40	10–30
10 mm	20–60	20–30

종이 제본하기(그림 C1–C2 참조)

– 적합한 택커 심 **(10)** 을 끼우십시오.
– 종이 스테이플러 **(12)** 의 노즈를 전동공구의 측면 홈에 차례대로 끼워 넣으십시오.
– 종이를 종이 스테이플러 **(12)** 에 끼우고 제본할 부분에 택커 노즈를 올리십시오.
– 택커 노즈 **(1)** 가 몇 밀리미터 눌릴 정도로 전동공구를 단단히 아래로 누르십시오.
– 누른 압력을 유지한 상태에서 트리거 **(6)** 를 짧게 누르십시오.
– 심이 완전히 삽입된 후 트리거 **(6)** 에서 손을 떼고, 택커 노즈 **(1)** 를 종이에서 들어 올리십시오.

지침: 매거진 **(11)** 을 삽입할 때는 전동공구에서 종이 스테이플러 **(12)** 를 분리하십시오.

소책자 제본하기(그림 D1–D3 참조)

– 처음 사용하기 전 소책자 스테이플러 **(13)** 의 양쪽을 합쳐서 조립하십시오. 이제 소책자 스테이플러는 더 이상 분리되지 않습니다.
– 적합한 택커 심 **(10)** 을 끼우십시오.
– 제본할 종이 맨 윗장(표지)의 중심을 접어서 택커 심 위치 표시선을 표시하십시오.
– 소책자 스테이플러 **(13)** 의 브래킷 **(14)** 을 열고 종이 표지가 위를 향하도록 종이를 끼우십시오.
– 브래킷 **(14)** 을 접어 아래쪽으로 내리십시오.
– 브래킷 구멍 사이에 표시선이 보이도록 종이를 정렬하십시오.
– 우선 택커 노즈 **(1)** 가 몇 밀리미터 눌릴 정도로 택커 노즈를 하나의 구멍 위에 밀착시켜 올려 놓으십시오.
– 누른 압력을 유지하면서 트리거 **(6)** 를 짧게 누르십시오.

– 택커 심을 완전히 삽입한 후 트리거 **(6)** 에서 손을 떼고 택커 노즈 **(1)** 를 브래킷에서 들어 올리십시오.
– 두 번째 구멍에 작업을 반복하십시오.
– 브래킷 **(14)** 을 열고 제본된 종이를 꺼낸 뒤 가운데 부분을 접으십시오.

보수 정비 및 서비스

보수 정비 및 유지

▶ **안전하고 올바른 작동을 위하여 전동공구와 전동공구의 통풍 구를 항상 깨끗이 하십시오.**

배터리 교체하기(그림 E 참조)

충전을 했음에도 작동 지속 시간이 크게 줄어들면 배터리를 교체하십시오.

– 배터리함의 커버 **(5)** 를 시계 반대 방향으로 끝까지 돌린 후 커버를 당겨 빼내십시오.
– 배터리 **(15)** 를 배터리함에서 당겨 빼십시오.
– 새 배터리 **(15)** 를 배터리함에 밀어 넣으십시오. **Bosch** 리튬이온 배터리만 사용하십시오. 배터리는 **Bosch** 교체 부품으로 www.boschtoolservice.com에서 확인할 수 있습니다.
– 커버 **(5)** 를 배터리함 높이에 맞춰 끼운 후 시계 방향으로 끝까지 돌리십시오.

AS 센터 및 사용 문의

콜센터
080-955-0909
당사의 서비스 센터 주소 및 보증 조건 관련 링크는 마지막 페이지에서 확인할 수 있습니다.
문의나 대체 부품 주문 시에는 반드시 제품 네임 플레이트에 있는 10자리의 부품번호를 알려 주십시오.

처리

전동공구, 배터리, 액세서리 및 포장은 환경 친화적인 방법으로 재생할 수 있도록 분류하십시오.



전동공구와 충전용 배터리/배터리를 가정용 쓰레기로 처리하지 마십시오!

Servicekontakte
Service Contacts
Contacts de Service
Contactos de Servicio
Контакты сервисных центров

https://www.bosch-pt.com/serviceaddresses

Garantiebedingungen
Guarantee Conditions
Conditions de Garantie
Condiciones de Garantía
Условия гарантии

https://www.bosch-pt.com/guarantee/202601