BOSCH

PRO

GLM60-31 I GLM65-31

Robert Bosch Power Tools GmbH
70538 Stuttgart • GERMANY

www.bosch-professional.com

1 609 92A H6T (2026.04) O / 501

1 609 92A H6T



de Originalbetriebsanleitung
en Original instructions
fr Notice originale
es Manual original
pt Manual original
it Istruzioni originali
nl Oorspronkelijke gebruiksaanwijzing
da Original brugsanvisning
sv Bruksanvisning i original
no Original driftsinstruks
fi Alkuperäiset ohjeet
el Πρωτότυπο οδηγιών χρήσης
tr Orijinal işletme talimatı
pl Instrukcja oryginalna
cs Původní návod k používání
sk Pôvodný návod na použitie
hu Eredeti használati utasítás
ru Оригинальное руководство по эксплуатации
uk Оригінальна інструкція з експлуатації
kk Пайдалану нұсқаулығының түпнұсқасы
ka ორიგინალი ექსპლუატაციის ინსტრუქცია
ro Instrucţiuni originale
bg Оригинална инструкция
mk Оригинално упатство за работа
sq Manuali origjinal i përdorimit
sr Originalno uputstvo za rad
sl Izvirna navodila
hr Originalne upute za rad
et Algupärane kasutusjuhend
lv Instrukcijas oriģinālvalodā
lt Originali instrukcija
ar دليل التشغيل الأصلي

Deutsch . . . . . Seite 7
English . . . . . Page 24
Français . . . . . Page 39
Español . . . . . Página 55
Português . . . . . Página 71
Italiano . . . . . Pagina 87
Nederlands . . . . . Pagina 102
Dansk . . . . . Side 117
Svensk . . . . . Sidan 130
Norsk . . . . . Side 144
Suomi . . . . . Sivu 158
Ελληνικά . . . . . Σελίδα 172
Türkçe . . . . . Sayfa 188
Polski . . . . . Strona 205
Čeština . . . . . Stránka 221
Slovenčina . . . . . Stránka 236
Magyar . . . . . Oldal 251
Русский . . . . . Страница 266
Українська . . . . . Сторінка 284
Қазақ . . . . . Бет 300
ქართული . . . . . გვ. 318
Română . . . . . Pagina 336
Български . . . . . Страница 352
Македонски . . . . . Страница 368
Shqip . . . . . Faqe 384
Srpski . . . . . Strana 398
Slovenščina . . . . . Stran 412
Hrvatski . . . . . Stranica 427
Eesti . . . . . Lehekülg 441
Latviešu . . . . . Lappuse 455
Lietuvių k. . . . . Puslapis 470
عربي . . . . . الصفحة 485

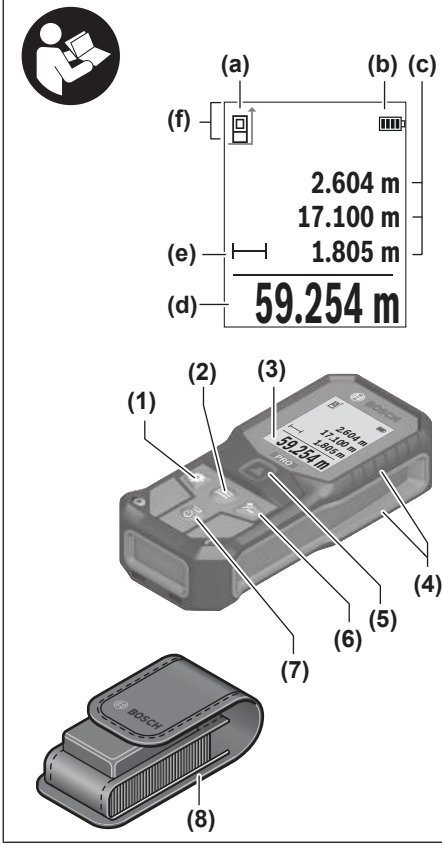
(a)
(b)
(c)
(f)
2.604 m
17.100 m
(e)
1.805 m
(d)
59.254 m
(1)
(2)
(3)
(4)
(5)
(6)
(7)
(8)
BOSCH

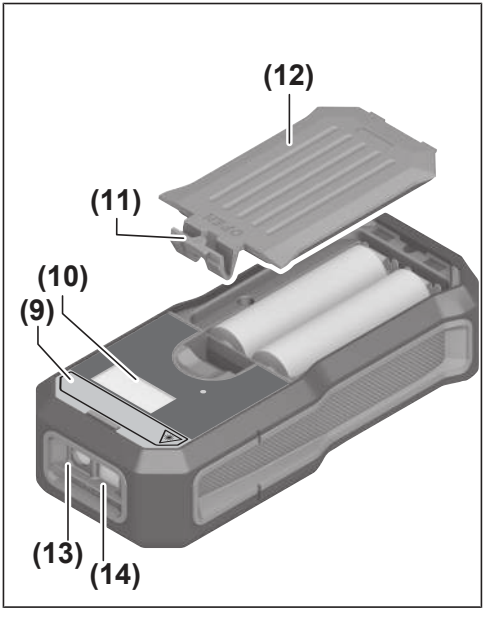
(12)
(11)
(10)
(9)
(13)
(14)

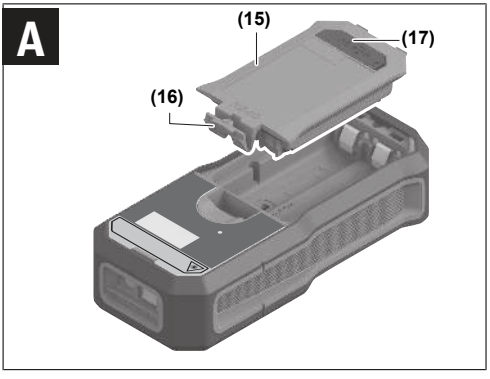
A
(15)
(17)
(16)


(9)
EN 50689:2021
IEC 60825-1:2014
< 1 mW, 635 nm
Laser Radiation. Do not stare into beam. Class 2 Consumer Laser Product

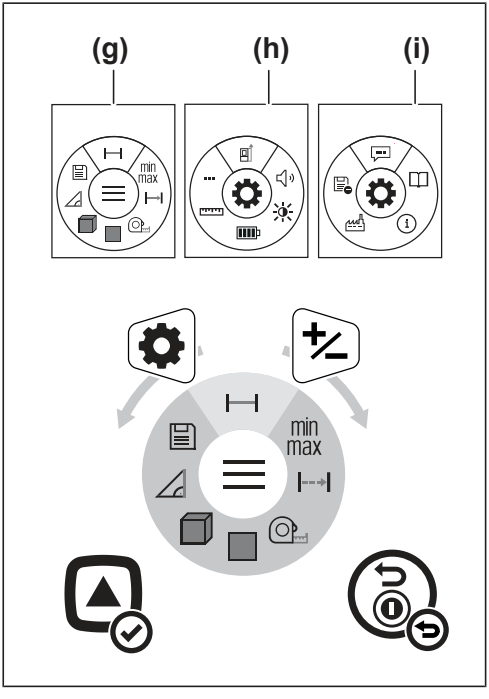
(g)
(h)
(i)
min
max
min
max

Deutsch

Sicherheitshinweise



Sämtliche Anweisungen sind zu lesen und zu beachten, um mit dem Messwerkzeug gefahrlos und sicher zu arbeiten. Wenn das Messwerkzeug nicht entsprechend den vorliegenden Anweisungen verwendet wird, können die integrierten Schutzvorkehrungen im Messwerkzeug beeinträchtigt werden. Machen Sie Warnschilder am Messwerkzeug niemals unkenntlich. BEWAHREN SIE DIESE ANWEISUNGEN GUT AUF UND GEBEN SIE SIE BEI WEITERGABE DES MESSWERKZEUGS MIT.

- **Vorsicht – wenn andere als die hier angegebenen Bedienungs- oder Justiereinrichtungen benutzt oder andere Verfahrensweisen ausgeführt werden, kann dies zu gefährlicher Strahlungsexposition führen.**
- **Das Messwerkzeug wird mit einem Laser-Warnschild ausgeliefert (in der Darstellung des Messwerkzeugs auf der Grafikseite gekennzeichnet).**
- **Ist der Text des Laser-Warnschildes nicht in Ihrer Landessprache, dann überkleben Sie ihn vor der ersten Inbetriebnahme mit dem mitgelieferten Aufkleber in Ihrer Landessprache.**



Richten Sie den Laserstrahl nicht auf Personen oder Tiere und blicken Sie nicht selbst in den direkten oder reflektierten Laserstrahl. Dadurch können Sie Personen blenden, Unfälle verursachen oder das Auge schädigen.

- ▶ **Falls Laserstrahlung ins Auge trifft, sind die Augen bewusst zu schließen und der Kopf sofort aus dem Strahl zu bewegen.**
- ▶ **Nehmen Sie keine Änderungen an der Lasereinrichtung vor.**
- ▶ **Lassen Sie das Messwerkzeug nur von qualifiziertem Fachpersonal und nur mit Original-Ersatzteilen reparieren.** Damit wird sichergestellt, dass die Sicherheit des Messwerkzeuges erhalten bleibt.
- ▶ **Lassen Sie Kinder das Laser-Messwerkzeug nicht unbeaufsichtigt benutzen.** Sie könnten unbeabsichtigt andere Personen oder sich selber blenden.
- ▶ **Arbeiten Sie mit dem Messwerkzeug nicht in explosionsgefährdeter Umgebung, in der sich brennbare Flüssigkeiten, Gase oder Stäube befinden.** Im Messwerkzeug können Funken erzeugt werden, die den Staub oder die Dämpfe entzünden.
- ▶ **Ändern und öffnen Sie den Akku nicht.** Es besteht die Gefahr eines Kurzschlusses.
- ▶ **Bei Beschädigung und unsachgemäßem Gebrauch des Akkus können Dämpfe austreten. Der Akku kann brennen oder explodieren.** Führen Sie Frischluft zu und suchen Sie bei Beschwerden einen Arzt auf. Die Dämpfe können die Atemwege reizen.
- ▶ **Bei falscher Anwendung oder beschädigtem Akku kann brennbare Flüssigkeit aus dem Akku austreten. Vermeiden Sie den Kontakt damit. Bei zufälligem Kontakt mit Wasser abspülen. Wenn die Flüssigkeit in die Augen kommt, nehmen Sie zusätzlich ärztliche Hilfe in Anspruch.** Austretende Akkuflüssigkeit kann zu Hautreizungen oder Verbrennungen führen.
- ▶ **Durch spitze Gegenstände wie z. B. Nagel oder Schraubenzieher oder durch äußere Krafteinwirkung kann der Akku beschädigt werden.** Es kann zu einem internen Kurz-

schluss kommen und der Akku brennen, rauchen, explodieren oder überhitzen.

- ▶ **Halten Sie den nicht benutzten Akku fern von Büroklammern, Münzen, Schlüsseln, Nägeln, Schrauben oder anderen kleinen Metallgegenständen, die eine Überbrückung der Kontakte verursachen könnten.** Ein Kurzschluss zwischen den Akkukontakten kann Verbrennungen oder Feuer zur Folge haben.
- ▶ **Verwenden Sie den Akku nur in Produkten des Herstellers.** Nur so wird der Akku vor gefährlicher Überlastung geschützt.
- ▶ **Laden Sie die Akkus nur mit Ladegeräten auf, die vom Hersteller empfohlen werden.** Durch ein Ladegerät, das für eine bestimmte Art von Akkus geeignet ist, besteht Brandgefahr, wenn es mit anderen Akkus verwendet wird.



Schützen Sie den Akku vor Hitze, z. B. auch vor dauernder Sonneneinstrahlung, Feuer, Schmutz, Wasser und Feuchtigkeit. Es besteht Explosions- und Kurzschlussgefahr.

- ▶ **Verwenden Sie die Laser-Sichtbrille (Zubehör) nicht als Schutzbrille.** Die Laser-Sichtbrille dient zum besseren Erkennen des Laserstrahls; sie schützt jedoch nicht vor der Laserstrahlung.
- ▶ **Verwenden Sie die Laser-Sichtbrille (Zubehör) nicht als Sonnenbrille oder im Straßenverkehr.** Die Laser-Sichtbrille bietet keinen vollständigen UV-Schutz und vermindert die Farbwahrnehmung.

Sicherheitshinweise für Steckernetzteil

- **Dieses Steckernetzteil ist nicht vorgesehen für die Benutzung durch Kinder und Personen mit eingeschränkten physischen, sensorischen oder geistigen Fähigkeiten oder mangelnder Erfahrung und Wissen. Dieses Steckernetzteil kann von Kindern ab 8 Jahren und Personen mit eingeschränkten physischen, sensorischen oder geistigen Fähigkeiten oder mangelnder Erfahrung und Wissen benutzt werden, wenn sie durch eine für ihre Sicherheit verantwortliche Person beaufsichtigt werden oder von dieser im sicheren Umgang mit dem Steckernetzteil eingewiesen worden sind und die damit verbundenen Gefahren verstehen.** Andernfalls besteht die Gefahr von Fehlbedienung und Verletzungen.



Halten Sie das Steckernetzteil von Regen oder Nässe fern. Das Eindringen von Wasser in ein Steckernetzteil erhöht das Risiko eines elektrischen Schlages.

- **Halten Sie das Steckernetzteil sauber.** Durch Verschmutzung besteht die Gefahr eines elektrischen Schlages.
- **Überprüfen Sie vor jeder Benutzung das Steckernetzteil. Benutzen Sie das Steckernetzteil nicht, sofern Sie Schäden feststellen. Öffnen Sie das Steckernetzteil nicht selbst und lassen Sie es nur von Bosch oder von autorisierten Kundendienststellen und nur mit Original-Ersatzteilen reparieren.** Beschädigte Steckernetzteile erhöhen das Risiko eines elektrischen Schlages.

Produkt- und Leistungsbeschreibung

Für zusätzliche Informationen scannen Sie den QR-Code oder besuchen Sie die Online-Betriebsanleitung: **https://manuals.bosch-pt.com/pn/160992AH6U**

Bitte beachten Sie, dass alle Inhalte der Online-Betriebsanleitung zusätzlich als PDF heruntergeladen werden können. Klicken Sie dafür auf den Button in der Online-Betriebsanleitung.

Bestimmungsgemäßer Gebrauch

Das Messwerkzeug ist bestimmt zum Messen von Entfernungen, Längen, Höhen, Abständen und zum Berechnen von Flächen und Volumina.

Das Messwerkzeug ist zur Verwendung im Innen- und Außenbereich geeignet.

Dieses Produkt ist ein Verbraucher-Laser-Produkt gemäß EN 50689.

Abgebildete Komponenten

Die Nummerierung der abgebildeten Komponenten bezieht sich auf die Darstellung des Messwerkzeugs in den Abbildungen.

(1) Taste Einstellungen

(2) Funktionstaste

(3) Display

(4) Eingekerbte Markierungen für die Maßband-Messung

(5) Messtaste

(6) Plus-/Minus-Taste

(7) Ein-Aus-Zurück-Taste

(8) Schutztasche

(9) Laser-Warnschild

(10) Seriennummer

(11) Arretierung des Batteriefachdeckels

(12) Batteriefachdeckel

(13) Ausgang Laserstrahlung

(14) Empfangslinse

(15) Li-Ionen Akku-Pack[A)]

(16) Arretierung des Li-Ionen Akku-Packs[A)]

(17) Abdeckung USB-Buchse[A)]

A) **Dieses Zubehör gehört nicht zum Standard-Lieferumfang.**

Anzeigenelemente

(a) Bezugsebene der Messung

(b) Batterieanzeige

(c) Messwertzeilen

(d) Ergebniszeile

(e) Anzeige Messfunktion

(f) Statusleiste

(g) Menü Funktionen

(h) Menü Einstellungen

(i) Menü weitere Einstellungen

Technische Daten

Digitaler Laser-Entfernungsmesser	**GLM60-31**	**GLM65-31**
Sachnummer	**3 601 K75 0..**	**3 601 K75 0..**
Messbereich[A)]	0,05–60 m	0,05–65 m
Messbereich (ungünstige Bedingungen)[B)]	0,05–20 m	
Messgenauigkeit[A)]	±1,5 mm	
Messgenauigkeit (ungünstige Bedingungen)[B)]	±3,0 mm	
kleinste Anzeigeeinheit	0,5 mm	
Allgemein		
Betriebstemperatur[C)]	–10 °C ... +45 °C	
Lagertemperatur	–20 °C ... +70 °C	
relative Luftfeuchte max.	90 %	
max. Einsatzhöhe über Bezugshöhe	2000 m	
Verschmutzungsgrad entsprechend IEC 61010-1	2[D)]	
Laserklasse	2	
Lasertyp	635 nm, < 1 mW	
Divergenz des Laserstrahls	< 1,5 mrad (Vollwinkel)	
Abschaltautomatik nach ca.		
– Laser	20 s	
– Messwerkzeug (ohne Messung)	5 min	
Batterien	2 × 1,5 V LR6 (AA)	
Akku-Pack (Zubehör)	**Li-Ionen**	

Digitaler Laser-Entfernungsmesser	**GLM60-31**	**GLM65-31**
Typ	BA 3.7V 1.0Ah A	
Sachnummer	**1 607 A35 0N8**	
USB-Ladeanschluss	Type-C®	
empfohlenes USB Type-C®-Kabel	**1 600 A01 6A8**	
Nennspannung	3,7 V ⎓	
Kapazität	1,0 Ah	
Anzahl Akkuzellen	1	
zulässiger Ladetemperaturbereich	+10 °C ... +35 °C	
Steckernetzteil		
Ausgangsspannung	5,0 V ⎓	
Ausgangsstrom	500 mA	
empfohlenes Steckernetzteil[E)]	**2 609 120 713 (EU)**	

Digitaler Laser-Entfernungsmesser	GLM60-31	GLM65-31
	2 609 120 718 (UK)	

A) Bei Messung ab Vorderkante des Messwerkzeugs, gilt für hohes Reflexionsvermögen des Ziels (z.B. eine weiß gestrichene Wand), schwache Hintergrundbeleuchtung und 20 °C Betriebstemperatur; zusätzlich ist mit einer entfernungsabhängigen Abweichung von ±0,05 mm/m zu rechnen.

B) Bei Messung ab Vorderkante des Messwerkzeugs, gilt für hohes Reflexionsvermögen des Ziels (z.B. eine weiß gestrichene Wand), starke Hintergrundbeleuchtung, 20 °C Betriebstemperatur und große Höhenlagen; zusätzlich ist mit einer entfernungsabhängigen Abweichung von ±0,15 mm/m zu rechnen.

C) In der Funktion Dauermessung beträgt die maximale Betriebstemperatur +40 °C.

D) Es tritt nur eine nicht leitfähige Verschmutzung auf, wobei jedoch gelegentlich eine vorübergehende durch Betauung verursachte Leitfähigkeit erwartet wird.

E) Weitere technische Daten finden Sie unter: **https://www.bosch-professional.com/ecodesign**

Zur eindeutigen Identifizierung Ihres Messwerkzeugs dient die Seriennummer **(10)** auf dem Typenschild.

Batterie einsetzen/wechseln

ⓘ Ersetzen Sie immer alle Batterien gleichzeitig. Verwenden Sie nur Batterien eines Herstellers und mit gleicher Kapazität.

ⓘ Achten Sie dabei auf die richtige Polung entsprechend der Darstellung auf der Innenseite des Batteriefachs.

► **Nehmen Sie die Batterien aus dem Messwerkzeug, wenn Sie es längere Zeit nicht benutzen**. Die Batterien können bei längerer Lagerung im Messwerkzeug korrodieren.

ⓘ Lagern Sie das Messwerkzeug nie ohne eingesetzten Batteriefachdeckel **(12)** oder Li-Ionen Akku-Pack **(15)** (Zubehör), besonders in staubiger oder feuchter Umgebung.

Li-Ionen Akku-Pack (Zubehör)

Li-Ionen Akku-Pack (Zubehör) einsetzen/ wechseln

» Setzen Sie den Li-Ionen Akku-Pack **(15)** (Zubehör) ein.

» Zur Entnahme des Li-Ionen Akku-Packs **(15)** (Zubehör) drücken Sie die Arretierung **(16)** und nehmen Sie den Li-Ionen Akku-Pack heraus. (siehe Abb. A, Seite 5)

Li-Ionen Akku-Pack (Zubehör) laden

- ▶ **Benutzen Sie zum Aufladen das empfohlene USB-Netzteil oder ein USB-Netzteil, dessen Ausgangsspannung und Mindest-Ausgangsstrom den Anforderungen im Kapitel "Technische Daten" entspricht. Beachten Sie die Betriebsanleitung des USB-Netzteils.** Empfohlenes Netzteil: siehe "Technische Daten".
- ▶ **Beachten Sie die Netzspannung!** Die Spannung der Stromquelle muss mit den Angaben auf dem Typenschild des Steckernetzteils übereinstimmen. Mit 230 V gekennzeichnete Steckernetzteile können auch an 220 V betrieben werden.

ⓘ Lithium-Ionen-Akkus werden aufgrund internationaler Transportvorschriften teilgeladen ausgeliefert. Um die volle Leistung des Akkus zu gewährleisten, laden Sie vor dem ersten Einsatz den Akku vollständig auf.

Betrieb

Inbetriebnahme

- ▶ **Lassen Sie das eingeschaltete Messwerkzeug nicht unbeaufsichtigt und schalten Sie das Messwerkzeug nach Gebrauch ab.** Andere Personen könnten vom Laserstrahl geblendet werden.
- ▶ **Schützen Sie das Messwerkzeug vor Nässe und direkter Sonneneinstrahlung.**
- ▶ **Setzen Sie das Messwerkzeug keinen extremen Temperaturen oder Temperaturschwankungen aus.** Lassen Sie es z.B. nicht längere Zeit im Auto liegen. Lassen Sie das Messwerkzeug bei größeren Temperaturschwankungen erst austemperieren, bevor Sie es in Betrieb nehmen. Bei extremen Temperaturen oder Temperaturschwankungen kann die Präzision des Messwerkzeugs beeinträchtigt werden.
- ▶ **Vermeiden Sie heftige Stöße oder Stürze des Messwerkzeugs.** Nach starken äußeren Einwirkungen auf das Messwerkzeug sollten Sie vor dem Weiterarbeiten immer eine Genauigkeitsüberprüfung (siehe „Genauigkeitsüberprüfung“, Seite 20) durchführen.

Ein-/Ausschalten

» Drücken Sie die Taste ▲, um das Messwerkzeug und den Laser einzuschalten.

→ Sie können das Messwerkzeug auch ohne den Laser einschalten, indem Sie die Taste ⟲ drücken.

» Halten Sie die Taste ⟲ gedrückt, um das Messwerkzeug auszuschalten.

→ Die im Speicher befindlichen Werte und Geräteeinstellungen bleiben erhalten.

Messvorgang

Nach dem erstmaligen Einschalten befindet sich das Messwerkzeug in der Funktion Längenmessung. Nach jedem weiteren Einschalten befindet sich das Messwerkzeug in der zuletzt verwendeten Messfunktion.

Für die Bezugsebene der Messung sind zwei Einstellungen verfügbar. (siehe „**Bezugsebene**“, Seite 19)

» Legen Sie das Messwerkzeug an den gewünschten Startpunkt der Messung (z.B. Wand) an.

» Wenn Sie das Messwerkzeug mit der Taste ⟲ eingeschaltet haben, dann drücken Sie kurz die Taste ▲, um den Laser einzuschalten.

» Drücken Sie die Taste ▲, um die Messung auszulösen.

Nach dem Messvorgang wird der Laserstrahl ausgeschaltet. Für eine weitere Messung wiederholen Sie diesen Vorgang.

Messwerte oder Endergebnisse können addiert oder subtrahiert werden.

ⓘ Das Messwerkzeug darf während einer Messung nicht bewegt werden (mit Ausnahme der Funktionen **Min/Max**, **Dauermessung** und **Maßband**). Legen Sie deshalb das Messwerkzeug möglichst an eine feste Anschlag- oder Auflagefläche an.

ⓘ Die Empfangslinse **(14)** und der Ausgang der Laserstrahlung **(13)** dürfen bei einer Messung nicht abgedeckt sein.

Bezugsebene

Für die Messung können Sie unter verschiedenen Bezugsebenen wählen:



die Hinterkante des Messwerkzeugs (z.B. beim Anlegen an Wände)



die Vorderkante des Messwerkzeugs (z.B. beim Messen ab einer Tischkante)

Menü Einstellungen

Im Menü **Einstellungen** finden Sie folgende Einstellungen:

- **Bezugsebene** (siehe „**Bezugsebene**“, Seite 19)
- **Tonsignale**
- **Display-Helligkeit**
- **Batteriesparmodus**
- **Maßeinheit**
- **Sprache**
- **Bedienungsanleitung**
- **Geräteinfo**
- **Werkseinstellungen**
- **Speicher löschen**

» Drücken Sie die Taste ⚙, um das Menü **Einstellungen** zu öffnen.

» Wählen Sie die gewünschte Einstellung mit der Taste +/– oder der Taste ⚙ aus.

» Um eine Auswahl zu bestätigen, drücken Sie die Taste ▲.

Messfunktionen

Messfunktionen auswählen/ändern

Im Funktionsmenü finden Sie folgende Funktionen:

- **Länge**
- **Min/Max**
- **Dauermessung**
- **Maßband**
- **Fläche**
- **Volumen**
- **Indirekte Höhe**
- **Interner Speicher**

» Drücken Sie die Taste, um das Menü **Funktionen** zu öffnen.

» Wählen Sie die gewünschte Messfunktion mit der Taste oder der Taste aus.

» Um die Auswahl zu bestätigen, drücken Sie die Taste .

Genauigkeitsüberprüfung

Prüfen Sie regelmäßig die Genauigkeit der Entfernungsmessung.

Für zusätzliche Informationen scannen Sie den QR-Code oder besuchen Sie die Online-Betriebsanleitung: **https://manuals.bosch-pt.com/pn/160992AH6U**

Bitte beachten Sie, dass alle Inhalte der Online-Betriebsanleitung zusätzlich als PDF heruntergeladen werden können. Klicken Sie dafür auf den Button in der Online-Betriebsanleitung.

Fehlermeldung

Wenn eine Messung nicht korrekt durchgeführt werden kann, wird die Fehlermeldung **ERROR** im Display angezeigt.

» Versuchen Sie den Messvorgang erneut durchzuführen.

» Falls die Fehlermeldung erneut erscheint, schalten Sie das Messwerkzeug aus und wieder ein und starten Sie die Messung erneut.



Das Messwerkzeug überwacht die korrekte Funktion bei jeder Messung. Wird ein Defekt festgestellt, zeigt das Display nur noch nebenstehendes Symbol, und das Messwerkzeug schaltet sich ab. In diesem Fall führen Sie das Messwerkzeug über Ihren Händler dem Bosch-Kundendienst zu.

Wartung und Service

Wartung und Reinigung

Lagern und transportieren Sie das Messwerkzeug nur in der mitgelieferten Schutztasche.

Halten Sie das Messwerkzeug stets sauber.

Tauchen Sie das Messwerkzeug nicht ins Wasser oder andere Flüssigkeiten.

Wischen Sie Verschmutzungen mit einem feuchten, weichen Tuch ab. Verwenden Sie keine Reinigungs- oder Lösemittel.

Pflegen Sie insbesondere die Empfangslinse **(14)** mit der gleichen Sorgfalt, mit der eine Brille oder die Linse eines Fotoapparats behandelt werden müssen.

Senden Sie im Reparaturfall das Messwerkzeug in der Schutztasche **(8)** ein.

Kundendienst und Anwendungsberatung

Deutschland
Tel.: +49 711 400 40 460

Österreich
Tel.: (01) 797222010

Schweiz
Tel.: (044) 8471511

Den Link zu unseren Serviceadressen und zu den Garantiebedingungen finden Sie auf der letzten Seite.

Geben Sie bei allen Rückfragen und Ersatzteilbestellungen bitte unbedingt die 10-stellige Sachnummer laut Typenschild des Produkts an.

Entsorgung

Messwerkzeuge, Akkus/Batterien, Zubehör und Verpackungen sollen einer umweltgerechten Wiederverwertung zugeführt werden.



Werfen Sie Messwerkzeuge und Akkus/Batterien nicht in den Hausmüll!

Nur für EU-Länder:

Elektrische und elektronische Geräte oder gebrauchte Akkus/Batterien, die nicht mehr brauchbar sind, müssen separat gesammelt und auf umweltgerechte Weise entsorgt werden. Nutzen Sie die ausgewiesenen Sammelsysteme. Falsche Entsorgung kann aufgrund von möglicherweise enthaltenen gefährlichen Stoffen umwelt- und gesundheitsschädlich sein.

Nur für Deutschland:

Informationen zur Rücknahme von Elektro-Altgeräten für private Haushalte

Wie im Folgenden näher beschrieben, sind bestimmte Vertreiber zur unentgeltlichen Rücknahme von Altgeräten verpflichtet.

Vertreiber mit einer Verkaufsfläche für Elektro- und Elektronikgeräte von mindestens 400 m² sowie Vertreiber von Lebensmitteln mit einer Gesamtverkaufsfläche von mindestens 800 m², die mehrmals im Kalenderjahr oder dauerhaft Elektro- und Elektronikgeräte anbieten und auf dem Markt bereitstellen, sind verpflichtet,

1. bei der Abgabe eines neuen Elektro- oder Elektronikgeräts an einen Endnutzer ein Altgerät des Endnutzers der gleichen Geräteart, das im Wesentlichen die gleichen Funktionen wie das neue Gerät erfüllt, am Ort der Abgabe oder in unmittelbarer Nähe hierzu unentgeltlich zurückzunehmen; Ort der Abgabe ist auch der private Haushalt, sofern dort durch Auslieferung die Abgabe erfolgt: In diesem Fall ist die Abholung des Altgeräts für den Endnutzer unentgeltlich; und
2. auf Verlangen des Endnutzers Altgeräte, die in keiner äußeren Abmessung größer als 25 cm sind, im Einzelhandelsgeschäft oder in unmittelbarer Nähe hierzu unentgeltlich zurückzunehmen; die Rücknahme darf nicht an den Kauf eines Elektro- oder Elektronikgerätes geknüpft werden und ist auf drei Altgeräte pro Geräteart beschränkt.

Der Vertreiber hat beim Abschluss des Kaufvertrags für das neue Elektro- oder Elektronikgerät den Endnutzer über die Möglichkeit zur unentgeltlichen Rückgabe bzw. Abholung des Altgeräts zu informieren und den Endnutzer nach seiner Absicht zu befragen, ob bei der Auslieferung des neuen Geräts ein Altgerät zurückgegeben wird.

Dies gilt auch bei Vertrieb unter Verwendung von Fernkommunikationsmitteln, wenn die Lager- und Versandflächen für Elektro- und Elektronikgeräte mindestens 400 m² betragen oder die gesamten Lager- und Versandflächen mindestens 800 m² betragen, wobei die unentgeltliche Abholung auf Elektro- und Elektronikgeräte der Kategorien 1 (Wärmeüberträger), 2 (Bildschirmgeräte) und 4 (Großgeräte mit mindestens einer äußeren Abmessung über 50 cm) beschränkt ist. Für alle übrigen Elektro- und Elektronikgeräte muss der Vertreiber geeignete Rückgabemöglichkeiten in zumutbarer Entfernung zum jeweiligen Endnutzer gewährleisten; das gilt auch für Altgeräte, die in keiner äußeren Abmessung größer als 25 cm sind, die der Endnutzer zurückgeben will, ohne ein neues Gerät zu kaufen.

English

Safety Instructions



All instructions must be read and observed in order for the measuring tool to function safely. The safeguards integrated into the measuring tool may be compromised if the measuring tool is not used in accordance with these instructions. Never make warning signs on the measuring tool unrecognisable. SAVE THESE INSTRUCTIONS FOR FUTURE REFERENCE AND INCLUDE THEM WITH THE MEASURING TOOL WHEN TRANSFERRING IT TO A THIRD PARTY.

- **Warning! If operating or adjustment devices other than those specified here are used or other procedures are**

carried out, this can lead to dangerous exposure to radiation.

- ▶ **The measuring tool is delivered with a laser warning sign (marked in the illustration of the measuring tool on the graphics page).**
- ▶ **If the text of the laser warning label is not in your national language, stick the provided warning label in your national language over it before operating for the first time.**



Do not direct the laser beam at persons or animals and do not stare into the direct or reflected laser beam yourself. You could blind somebody, cause accidents or damage your eyes.

- ▶ **If laser radiation hits your eye, you must close your eyes and immediately turn your head away from the beam.**
- ▶ **Do not make any modifications to the laser equipment.**
- ▶ **Have the measuring tool repaired only by a qualified specialist using only original replacement parts.** This will ensure that the safety of the measuring tool is maintained.
- ▶ **Do not let children use the laser measuring tool unsupervised.** They could unintentionally blind themselves or other persons.
- ▶ **Do not use the measuring tool in explosive atmospheres which contain flammable liquids, gases or dust.** Sparks may be produced inside the measuring tool, which can ignite dust or fumes.
- ▶ **Do not modify or open the battery.** There is a risk of short-circuiting.
- ▶ **In case of damage and improper use of the battery, vapours may be emitted. The battery can set alight or explode.** Ensure the area is well ventilated and seek medical attention should you experience any adverse effects. The vapours may irritate the respiratory system.

- ▶ **If used incorrectly or if the battery is damaged, flammable liquid may be ejected from the battery. Contact with this liquid should be avoided. If contact accidentally occurs, rinse off with water. If the liquid comes into contact with your eyes, seek additional medical attention.** Liquid ejected from the battery may cause irritation or burns.
- ▶ **The battery can be damaged by pointed objects such as nails or screwdrivers or by force applied externally.** An internal short circuit may occur, causing the battery to burn, smoke, explode or overheat.
- ▶ **When the battery is not in use, keep it away from paper clips, coins, keys, nails, screws or other small metal objects that could make a connection from one terminal to another.** A short circuit between the battery terminals may cause burns or a fire.
- ▶ **Only use the battery with products from the manufacturer.** This is the only way in which you can protect the battery against dangerous overload.
- ▶ **Only charge the batteries using chargers recommended by the manufacturer.** A charger that is suitable for one type of battery may pose a fire risk when used with a different battery.



Protect the rechargeable battery against heat, e.g. including prolonged sun exposure, fire, water, and moisture. There is a risk of explosion and short circuit.

- ▶ **Do not use the laser goggles (accessory) as protective goggles.** The laser goggles make the laser beam easier to see; they do not protect you against laser radiation.
- ▶ **Do not use the laser goggles (accessory) as sunglasses or while driving.** The laser goggles do not provide full UV protection and impair your ability to see colours.

Safety instructions for power supply

- **This power supply is not intended for use by children or persons with physical, sensory or mental limitations or a lack of experience or knowledge. This power supply can be used by children aged 8 or older and by persons who have physical, sensory or mental limitations or a lack of experience or knowledge if a person responsible for their safety supervises them or has instructed them in the safe operation of the power supply and they understand the associated dangers.** Otherwise, there is a risk of operating errors and injuries.



Do not expose the power supply to rain or wet conditions. Water entering a power supply increases the risk of electric shock.

- **Keep the power supply clean.** Dirt poses a risk of electric shock.
- **Always check the power supply before using it. Stop using the power supply if you discover any damage. Do not open the power supply yourself, and have it repaired only by Bosch or by an authorised after-sales service centre using only original replacement parts.** Damaged power supplies increase the risk of an electric shock.

Product Description and Specifications



For more information, scan the QR code or access the online operating instructions: **https://manuals.bosch-pt.com/pn/160992AH6U**

Please note that the full contents of the online operating instructions can also be downloaded as a PDF. To do this, click on the button in the online operating instructions.

Intended Use

The measuring tool is intended for measuring distances, lengths, heights and clearances, and for calculating areas and volumes.

The measuring tool is suitable for indoor and outdoor use.

This product is a consumer laser product in accordance with EN 50689.

Product Features

The numbering of the product features refers to the representation of the measuring tool in the images.

(1) Settings button

(2) Function button

(3) Display

(4) Notched markings for tape measurement

(5) Measuring button

(6) Plus/minus button

(7) On/off/back button

(8) Protective bag

(9) Laser warning label

(10) Serial number

(11) Battery compartment cover locking mechanism

(12) Battery compartment cover

(13) Laser beam output

(14) Reception lens

(15) Li-ion battery pack[A)]

(16) Li-ion battery pack locking mechanism[A)]

(17) Flap for USB port[A)]

A) **This accessory is not part of the standard scope of delivery.**

Display Elements

(a) Reference level of measurement

(b) Battery indicator

(c) Measured value lines

(d) Result line

(e) Measuring function display

(f) Status bar

(g) Functions menu

(h) Settings menu

(i) More settings menu

Technical data

Digital laser measure	GLM60-31	GLM65-31
Article number	**3 601 K75 0..**	**3 601 K75 0..**
Measuring range[A)]	0.05–60 m	0.05–65 m
Measuring range (unfavourable conditions)[B)]	0.05–20 m	
Measuring accuracy[A)]	±1.5 mm	
Measuring accuracy (unfavourable conditions)[B)]	±3.0 mm	
Smallest display unit	0.5 mm	

Digital laser measure	GLM60-31	GLM65-31
General		
Operating temperature[C)]	−10 °C to +45 °C	
Storage temperature	−20 °C to +70 °C	
Relative air humidity max.	90 %	
Max. altitude	2000 m	
Pollution degree according to IEC 61010-1	2[D)]	
Laser class	2	
Laser type	635 nm, < 1 mW	
Divergence of the laser beam	< 1.5 mrad (full angle)	
Automatic switch-off after approx.		
– Laser	20 s	
– Measuring tool (without measurement)	5 min	
Non-rechargeable batteries	2 × 1.5 V LR6 (AA)	
Battery pack (accessory)	**Li-ion**	
Type	BA 3.7V 1.0Ah A	
Article number	**1 607 A35 0N8**	
USB charging connection	Type-C®	
Recommended USB Type-C® cable	**1 600 A01 6A8**	
Rated voltage	3.7 V ⎓	
Capacitance	1.0 Ah	
Number of battery cells	1	
Permitted charging temperature range	+10 °C to +35 °C	
Power supply		

Digital laser measure	GLM60-31 GLM65-31
Output voltage	5.0 V ⎓
Output current	500 mA
Recommended power supply[E)]	**2 609 120 713 (EU)** **2 609 120 718 (UK)**

A) When measuring from the front edge of the measuring tool, this applies for high reflectivity of the target (e.g. a wall painted white), weak background lighting and a 20 °C operating temperature; a distance-dependent deviation of ±0.05 mm/m must additionally be factored in.

B) When measuring from the front edge of the measuring tool, this applies for high reflectivity of the target (e.g. a wall painted white), strong background lighting, a 20 °C operating temperature and high elevation; a distance-dependent deviation of ±0.15 mm/m must additionally be factored in.

C) In continuous measurement mode, the max. operating temperature is +40 °C.

D) Only non-conductive deposits occur, whereby occasional temporary conductivity caused by condensation is expected.

E) For additional technical data, visit: **https://www.bosch-professional.com/ecodesign**

The serial number **(10)** on the type plate is used to clearly identify your measuring tool.

Inserting/Changing the Battery

ⓘ Always replace all the non-rechargeable batteries at the same time. Only use non-rechargeable batteries from the same manufacturer and which have the same capacity.

ⓘ When inserting the batteries, ensure that the polarity is correct according to the illustration on the inside of the battery compartment.

▶ **Take the batteries out of the measuring tool when you are not using it for a prolonged period of time**. The bat-

teries can corrode during prolonged storage in the measuring tool.

ⓘ Never store the measuring tool without an inserted battery compartment cover **(12)** or lithium-ion battery pack **(15)** (accessory), particularly in dusty or humid environments.

Lithium-ion battery pack (accessory)

Inserting/changing the lithium-ion battery pack (accessory)

» Insert the lithium-ion battery pack **(15)** (accessory).

» To remove the lithium-ion battery pack **(15)** (accessory), press the locking mechanism **(16)** and take the lithium-ion battery pack out. (see Fig. A, page 5)

Charging the lithium-ion battery pack (accessory)

- ▶ **For charging, use the recommended USB power supply unit or a USB power supply unit whose output voltage and minimum output current comply with the requirements in the "Technical data" section. Observe the operating manual of the USB power supply unit.** Recommended power supply unit: See "Technical data".
- ▶ **Pay attention to the mains voltage.** The voltage of the power source must match the voltage specified on the rating plate of the power adaptor. Power adaptors marked with 230 V can also be operated with 220 V.

ⓘ Lithium-ion rechargeable batteries are supplied partially charged according to international transport regu-

lations. To ensure full rechargeable battery capacity, fully charge the rechargeable battery before using your tool for the first time.

Operation

Starting Operation

- ▶ **Never leave the measuring tool unattended when switched on, and ensure the measuring tool is switched off after use.** Others may be dazzled by the laser beam.
- ▶ **Protect the measuring tool from moisture and direct sunlight.**
- ▶ **Do not expose the measuring tool to any extreme temperatures or variations in temperature.** For example, do not leave it in a car for extended periods of time. In case of large variations in temperature, allow the measuring tool to adjust to the ambient temperature before putting it into operation. The precision of the measuring tool may be compromised if exposed to extreme temperatures or variations in temperature.
- ▶ **Avoid substantial knocks to the measuring tool and avoid dropping it.** After strong external influences on the measuring tool, you should always carry out an accuracy check (see "Accuracy Check", page 36) before further work.

Switching On and Off

» Press the ▲ button to switch the measuring tool and the laser on.

→ You can also switch on the measuring tool without the laser by pressing the ⏻ button.

» Press and hold the ⏻ button to switch off the measuring tool.

→ The measured values and device settings in the memory are retained.

Measuring Process

When switching on for the first time, the measuring tool will be in the length measurement function. When switching on every subsequent time, the measuring tool will be in the measuring function that was last used.

Two settings are available for the reference level of the measurement. (see "**Reference level**", page 35)

» Apply the measuring tool to the point at which you want to start the measurement (e.g. wall).

» If you have switched on the measuring tool with the ⏻ button, then briefly press the ▲ button to switch on the laser.

» Press the ▲ button to start the measurement.

Once the measurement process is complete, the laser beam will switch off. For a further measurement, repeat this process.

Measured values or end results can be added or subtracted.

ⓘ The measuring tool must not be moved during a measurement (with the exception of the **Min/Max**, **Continuous meas.** and **Tape** functions). Therefore, place the measuring tool, as far as this is possible, against or on a firm stop or supporting surface.

ⓘ The reception lens **(14)** and the laser beam output **(13)** must not be covered during the measuring process.

Reference level

For the measurement, you can select from various reference levels:



The rear edge of the measuring tool (e.g. when placing against walls)



The front edge of the measuring tool (e.g. when measuring from a table edge)

Settings menu

You can find the following settings in the **Settings** menu:

- **Reference level** (see "**Reference level**", page 35)
- **Audio signals**
- **Brightness**
- **Battery save mode**
- **Measurement unit**
- **Language**
- **Manual**
- **Tool information**
- **Factory reset**
- **Delete memory**

» Press the button to open the **Settings** menu.

» Use the button or button to select the required setting.

» To confirm a selection, press the button.

Measuring functions

Selecting/Changing Measuring Function

You will find the following functions in the Functions menu:

- **Length**
- **Min/Max**
- **Continuous meas.**
- **Tape**
- **Area**
- **Volume**
- **Indirect height**
- **Internal memory**

» Press the button to open the **Functions** menu.

» Use button or button to select the required measuring function.

» To confirm the selection, press the button.

Accuracy Check

Regularly check the accuracy of the distance measurement.

For more information, scan the QR code or access the online operating instructions: **https://manuals.bosch-pt.com/pn/160992AH6U**

Please note that the full contents of the online operating instructions can also be downloaded as a PDF. To do this, click on the button in the online operating instructions.

Error Message

If a measurement cannot be performed correctly, the error message **ERROR** will appear in the display.

» Try to perform the measuring process again.

» If the error message appears again, switch the measuring tool off and back on, and start the measurement again.



The measuring tool monitors correct operation in every measurement. If a defect is detected, the display will indicate only the symbol shown opposite and the measuring tool switches itself off. In this case, have the measuring tool checked by an after-sales service agent for Bosch power tools.

Maintenance and Service

Maintenance and Cleaning

Only store and transport the measuring tool in the protective bag provided.

Keep the measuring tool clean at all times.

Never immerse the measuring tool in water or other liquids.

Wipe off any dirt using a damp, soft cloth. Do not use any detergents or solvents.

Take particular care of the reception lens **(14)**, which must be handled with the same level of care you would give to a pair of glasses or a camera lens.

If the measuring tool needs to be repaired, send it off in the protective bag **(8)**.

After-Sales Service and Application Service

Great Britain
Tel. Service: **(0344) 7360109**

GB Importer:
Robert Bosch Ltd.
Broadwater Park
North Orbital Road
Uxbridge
UB9 5HJ

You can find the link to our service addresses and warranty conditions on the last page.

In all correspondence and spare parts orders, please always include the 10-digit article number given on the nameplate of the product.

Disposal

Measuring tools, rechargeable/non-rechargeable batteries, accessories and packaging should be sorted for environmental-friendly recycling.



Do not dispose of the measuring tools or battery packs/batteries with household waste.

Only for EU countries and United Kingdom:

Electrical and electronic equipment or used batteries that are no longer suitable for use must be collected separately and disposed of in an environmentally friendly manner. Use the designated collection systems. Incorrect disposal may cause harmful effects on the environment and human health, due to the potential presence of hazardous substances.

Français

Consignes de sécurité



Pour une utilisation sans danger et en toute sécurité de l'appareil de mesure, lisez attentivement toutes les instructions et tenez-en compte. En cas de non-respect des présentes instructions, les fonctions de protection de l'appareil de mesure risquent d'être altérées. Faites en sorte que les étiquettes d'avertissement se trouvant sur l'appareil de mesure restent toujours lisibles. CONSERVEZ CES INSTRUCTIONS DANS UN LIEU SÛR ET REMETTEZ-LES À TOUT NOUVEL UTILISATEUR DE L'APPAREIL DE MESURE.

- **Attention – L'utilisation d'autres dispositifs de commande ou d'ajustage que ceux indiqués ici ou l'exécution d'autres procédures risque de provoquer une exposition dangereuse aux rayonnements.**
- **L'appareil de mesure est fourni avec une étiquette d'avertissement laser (repérée dans la représentation de l'appareil de mesure sur la page des graphiques).**
- **Si le texte de l'étiquette d'avertissement laser n'est pas dans votre langue, recouvrez l'étiquette par l'autocollant dans votre langue qui est fourni, avant de procéder à la première mise en service.**



Ne dirigez jamais le faisceau laser vers des personnes ou des animaux et ne regardez jamais dans le faisceau laser projeté par l'appareil ou réfléchi. Vous risqueriez d'éblouir des personnes, de provoquer des accidents ou de causer des lésions oculaires.

- **Au cas où le faisceau laser frappe un œil, fermez immédiatement les yeux et déplacez la tête pour l'éloigner du**

faisceau. N'apportez jamais de modifications au dispositif laser.

- ▶ **N'apportez aucune modification au dispositif laser.**
- ▶ **Ne confiez la réparation de l'appareil de mesure qu'à un réparateur qualifié utilisant uniquement des pièces de rechange d'origine.** La sécurité de l'appareil de mesure sera ainsi préservée.
- ▶ **Ne laissez pas les enfants utiliser l'appareil de mesure laser sans surveillance.** Ils risqueraient de diriger le faisceau vers leurs propres yeux ou d'éblouir d'autres personnes par inadvertance.
- ▶ **Ne faites pas fonctionner l'appareil de mesure en atmosphère explosive, en présence de liquides, gaz ou poussières inflammables.** L'appareil de mesure peut produire des étincelles susceptibles d'enflammer les poussières ou les vapeurs.
- ▶ **N'apportez aucune modification à la batterie et ne l'ouvrez pas.** Risque de court-circuit.
- ▶ **Si l'accu est endommagé ou utilisé de manière non conforme, des vapeurs peuvent s'échapper. L'accu peut brûler ou exploser.** Ventilez le local et consultez un médecin en cas de malaise. Les vapeurs peuvent entraîner des irritations des voies respiratoires.
- ▶ **En cas d'utilisation inappropriée ou de défectuosité de l'accu, du liquide inflammable peut suinter de l'accu. Évitez tout contact avec ce liquide. En cas de contact accidentel, rincez abondamment à l'eau. Si le liquide entre en contact avec les yeux, consultez en plus un médecin dans les meilleurs délais.** Le liquide qui s'échappe de l'accu peut causer des irritations ou des brûlures.
- ▶ **Les objets pointus comme un clou ou un tournevis et le fait d'exercer une force extérieure sur le boîtier risque d'endommager l'accu.** Il peut en résulter un court-circuit

interne et l'accu risque de s'enflammer, de dégager des fumées, d'exploser ou de surchauffer.

- ▶ **Lorsque l'accu n'est pas utilisé, le tenir à l'écart de tout objet métallique (trombones, pièces de monnaie, clés, clous, vis ou autres objets de petite taille) susceptible de créer un court-circuit entre les contacts.** Le court-circuitage des contacts d'un accu peut causer des brûlures ou causer un incendie.
- ▶ **N'utilisez l'accu qu'avec des produits du fabricant.** Tout risque de surcharge dangereuse sera alors exclu.
- ▶ **Ne chargez les accus qu'avec des chargeurs recommandés par le fabricant.** Un chargeur conçu pour un type d'accu bien spécifique peut provoquer un incendie lorsqu'il est utilisé pour charger d'autres accus.



Protégez la batterie de la chaleur (ne pas l'exposer p. ex. directement au soleil pendant une durée prolongée), du feu, des saletés, de l'eau et de l'humidité. Il y a sinon un risque d'explosion et de courts-circuits.

- ▶ **N'utilisez pas les lunettes de vision laser (accessoire non fourni) comme des lunettes de protection.** Les lunettes de vision laser aident seulement à mieux voir le faisceau laser ; elles ne protègent pas contre les effets des rayonnements laser.
- ▶ **N'utilisez pas les lunettes de vision laser (accessoire non fourni) comme des lunettes de soleil ou pour la circulation routière.** Les lunettes de vision laser n'offrent pas de protection UV complète et elles faussent la perception des couleurs.

Consignes de sécurité pour chargeurs

- **Ce chargeur secteur n'est pas prévu pour être utilisé par des enfants ou par des personnes souffrant d'un handicap physique, sensoriel ou mental ou manquant d'expérience ou de connaissances. Ce chargeur secteur peut être utilisé par des enfants (âgés d'au moins 8 ans) ou des personnes souffrant d'un handicap physique, sensoriel ou mental ou manquant d'expérience ou de connaissances, à condition qu'ils soient sous la surveillance d'une personne responsable de leur sécurité ou après avoir reçu des instructions sur la façon d'utiliser le chargeur secteur en toute sécurité et après avoir bien compris les dangers inhérents à son utilisation.** Il y a sinon risque de blessures et d'utilisation inappropriée.



Protégez l'adaptateur secteur de la pluie et de l'humidité. La pénétration d'eau à l'intérieur d'un adaptateur secteur accroît le risque de choc électrique.

- **Veillez à ce que le chargeur secteur reste propre.** Un encrassement augmente le risque de choc électrique.
- **Contrôlez le bloc secteur avant chaque utilisation. N'utilisez plus le bloc secteur si vous constatez des dommages. N'ouvrez pas le bloc secteur vous-même. Ne confiez sa réparation qu'au fabricant Bosch ou à un service après-vente agréé utilisant uniquement des pièces de rechange d'origine.** Un bloc secteur endommagé accroît le risque de choc électrique.

Description du produit et des prestations

Pour plus d'informations, scannez le code QR ou consultez le mode d'emploi en ligne : **https://manuals.bosch-pt.com/pn/160992AH6U**

Veuillez noter que tous les contenus de la notice d'utilisation en ligne peuvent également être téléchargés au format PDF.

Pour ce faire, cliquez sur le bouton de la notice d'utilisation en ligne.

Utilisation conforme

L'appareil de mesure est destiné à la mesure de distances, de longueurs, de hauteurs et d'écartements, ainsi qu'au calcul de surfaces et de volumes.

L'appareil de mesure est conçu pour une utilisation en intérieur et en extérieur.

Ce produit est un appareil à laser grand public selon EN 50689.

Éléments constitutifs

La numérotation des éléments se réfère à la représentation de l'appareil de mesure sur les graphiques.

(1) Touche Réglages

(2) Touche de fonction

(3) Écran

(4) Encoches pour la fonction de mesure Mètre ruban

(5) Touche de mesure

(6) Touche Plus/Moins

(7) Touche Marche/Arrêt/Retour

(8) Housse de protection

(9) Étiquette d'avertissement laser

(10) Numéro de série

(11) Verrouillage du cache-piles

(12) Cache-piles

(13) Sortie du faisceau laser

(14) Lentille de réception

(15) Batterie Lithium-ion[A)]

(16) Verrouillage de la batterie Lithium-Ion[A)]

(17) Cache de la prise USB[A)]

A) **Ces accessoires ne sont pas compris dans la fourniture.**

Indicateurs

(a) Plan de référence de la mesure

(b) Indicateur de charge

(c) Lignes de valeurs mesurées

(d) Ligne de résultat

(e) Indicateur Fonction de mesure

(f) Barre d'état

(g) Menu Fonctions

(h) Menu Paramètres

(i) Menu Autres paramètres

Caractéristiques techniques

Télémètre laser numérique	GLM60-31	GLM65-31
Référence	**3 601 K75 0..**	**3 601 K75 0..**
Plage de mesure[A)]	0,05–60 m	0,05–65 m
Portée (dans des conditions défavorables)[B)]	0,05–20 m	
Précision de mesure[A)]	±1,5 mm	
Précision de mesure (dans des conditions défavorables)[B)]	±3,0 mm	
Plus petite unité d'affichage	0,5 mm	
Généralités		
Températures d'utilisation[C)]	–10 °C ... +45 °C	
Températures de stockage	–20 °C ... +70 °C	
Taux d'humidité d'air relative max.	90 %	
Altitude d'utilisation max.	2 000 m	
Degré d'encrassement selon CEI 61010-1	2[D)]	
Classe laser	2	
Type de laser	635 nm, < 1 mW	
Divergence du faisceau laser	< 1,5 mrad (angle plein)	
Arrêt automatique après env.		
– Laser	20 s	
– Appareil de mesure (sans effectuer de mesures)	5 min	
Piles	2 × 1,5 V LR6 (AA)	
Batterie (accessoire)	**Lithium-Ion**	

Télémètre laser numérique	GLM60-31 GLM65-31
Type	BA 3.7V 1.0Ah A
Référence	**1 607 A35 0N8**
Prise de charge USB	Type-C®
Câble USB Type-C® recommandé	**1 600 A01 6A8**
Tension nominale	3,7 V ⎓
Capacité	1,0 Ah
Nombre de cellules	1
Plage de températures de charge admissibles	+10 °C ... +35 °C
Chargeur secteur	
Tension de sortie	5,0 V ⎓
Courant de sortie	500 mA
Chargeur secteur recommandé[E)]	**2 609 120 713 (EU)**

Télémètre laser numérique	GLM60-31	GLM65-31
	2 609 120 718 (UK)	

A) Pour une mesure à partir du bord avant de l'appareil de mesure, valable en cas de cible à fort pouvoir réfléchissant (p. ex. mur peint en blanc), sous une faible luminosité ambiante et à une température d'utilisation de 20 °C ; en outre il faut s'attendre à un écart lié à la distance de ±0,05 mm/m.

B) Pour une mesure à partir du bord avant de l'appareil de mesure, valable en cas de cible à fort pouvoir réfléchissant (p. ex. mur peint en blanc), sous une forte luminosité ambiante, à une température d'utilisation de 20 °C et à de hautes altitudes ; en outre il faut s'attendre à un écart lié à la distance de ±0,15 mm/m.

C) En mode de mesure continu, la température de fonctionnement maxi s'élève à +40 °C.

D) N'est conçu que pour les salissures/saletés non conductrices mais supporte occasionnellement la conductivité due aux phénomènes de condensation.

E) Vous trouverez d'autres caractéristiques techniques à l'adresse suivante : **https://www.bosch-professional.com/ecodesign**

Le numéro de série **(10)** inscrit sur l'étiquette signalétique permet une identification précise de votre appareil de mesure.

Mise en place/changement des piles

ⓘ Remplacez toujours toutes les piles en même temps. N'utilisez que des piles de la même marque et de même capacité.

ⓘ Respectez ce faisant la polarité indiquée sur le graphique qui se trouve à l'intérieur du compartiment à piles.

► **Sortez les piles de l'appareil de mesure si vous savez que l'appareil de mesure ne va pas être utilisé pendant une période prolongée.** En cas de stockage prolongé, les piles peuvent se corroder dans l'appareil de mesure.

ⓘ Ne rangez jamais l'appareil de mesure sans le couvercle du compartiment à piles ou le bloc-batterie lithium-ion

en place **(12)** ou le bloc-batterie lithium-ion **(15)** (accessoires), surtout dans un environnement poussiéreux ou humide.

Accu Lithium-Ion (accessoire)

Mise en place/changement des accus Lithium-ion (accessoire)

» Insérez la batterie Lithium-Ion **(15)** (accessoire).

» Pour retirer la batterie Lithium-Ion **(15)** (accessoire), appuyez sur le verrouillage **(16)** et retirez la batterie Lithium-Ion. (voir Fig. A, Page 5)

Charger le bloc-batterie lithium-ion (accessoires)

- **Utilisez pour la charge le chargeur secteur USB recommandé ou un chargeur secteur USB avec une tension de sortie et un courant de sortie minimal conformes aux exigences du chapitre « Caractéristiques techniques ». Respectez les indications de la notice d'utilisation de l'adaptateur secteur USB.** Chargeur secteur recommandé : voir les « Caractéristiques techniques ».
- **Tenez compte de la tension du réseau !** La tension du secteur doit correspondre aux indications se trouvant sur la plaque signalétique du chargeur secteur. Les chargeurs secteur marqués 230 V peuvent également fonctionner sur 220 V.

ⓘ Les batteries lithium-ion sont expédiées partiellement chargées en raison des réglementations internationales en matière de transport. Pour obtenir les performances maxi-

males, chargez la batterie complètement avant la première utilisation.

Utilisation

Mise en marche

- ▶ **Ne laissez pas l'appareil de mesure sans surveillance quand il est allumé et éteignez-le après l'utilisation.** D'autres personnes pourraient être éblouies par le faisceau laser.
- ▶ **Protégez l'appareil de mesure contre l'humidité, ne l'exposez pas directement aux rayons du soleil.**
- ▶ **N'exposez pas l'appareil de mesure à des températures extrêmes ou de brusques variations de température.** Ne le laissez p. ex. pas trop longtemps dans une voiture exposée au soleil. Après un brusque changement de température, attendez que l'appareil de mesure prenne la température ambiante avant de l'utiliser. Des températures extrêmes ou de brusques changements de température peuvent réduire la précision de l'appareil de mesure.
- ▶ **Évitez les chocs violents et évitez de faire tomber l'appareil de mesure.** Lorsque l'appareil de mesure a été soumis à de fortes sollicitations extérieures, effectuez toujours un contrôle de précision (voir « Contrôle de précision », Page 52) avant de continuer à l'utiliser

Mise en marche/arrêt

» Pour mettre en marche l'appareil de mesure et activer en même temps le laser, appuyez sur la touche ▲.

→ Pour mettre en marche l'appareil de mesure sans activer le laser, appuyez sur la touche ⏻.

» Pour éteindre l'appareil de mesure, appuyez longuement sur la touche ⏻.

→ Les valeurs en mémoire et les réglages de l'appareil sont conservés.

Processus de mesure

Après sa première mise en marche, l'outil de mesure se trouve dans la fonction Mesure de distances. À chaque nouvelle mise en marche, l'outil de mesure se trouve dans la dernière fonction de mesure utilisée.

Deux réglages sont disponibles pour le plan de référence de la mesure. (voir « **Plan de référence** », Page 51)

» Placez l'appareil de mesure au point de départ souhaité de la mesure (par ex. contre un mur).

» Si vous avez mis en marche l'appareil de mesure avec la touche ⏻, appuyez brièvement sur la touche ▲ pour activer le laser.

» Appuyez sur la touche ▲ pour démarrer la mesure.

Après le processus de mesure, le faisceau laser est éteint. Pour effectuer une autre mesure, procédez de la même façon.

Il est possible d'ajouter ou de soustraire des valeurs ou des résultats de mesure.

ⓘ L'outil de mesure ne doit pas être déplacé pendant la réalisation d'une mesure (sauf dans les fonctions de mesure **Mini/Maxi**, **Mesure continue** et **Mètre ruban**). Posez-le pour cette raison sur une surface stable ou appuyez-le contre un rebord.

ⓘ La lentille de réception **(14)** et l'orifice de sortie du faisceau laser **(13)** ne doivent pas être recouverts lors d'une mesure.

Plan de référence

Il est possible de sélectionner différents plans de référence pour les mesures :



le bord arrière de l'appareil (p. ex. lorsque l'appareil est positionné contre un mur)



le bord avant de l'appareil (p. ex. pour des mesures prises à partir du bord d'une table)

Menu Paramètres

Le menu **Paramètres** donne accès aux paramètres suivants :

- **Plan de référence** (voir « **Plan de référence** », Page 51)
- **Son**
- **Luminosité**
- **Mode écon. Énergie**
- **Unité de mesure**
- **Langue**
- **Notice d'utilisation**
- **Info. sur l'appareil**
- **Réiniti. valeurs usine**
- **Effacer tout**

» Actionnez la touche pour ouvrir le menu **Paramètres**.

» Sélectionnez le paramètre souhaité à l'aide de la touche ou de la touche .

» Pour valider une sélection, actionnez la touche .

Fonctions de mesure

Sélection des fonctions de mesure/changement de fonction de mesure

Le menu Fonctions donne accès aux fonctions suivantes :

- **Longueur**
- **Mini/Maxi**
- **Mesure continue**
- **Mètre ruban**
- **Surface**
- **Volume**
- **Hauteur indirecte**
- **Mémoire interne**

» Actionnez la touche pour ouvrir le menu **Fonctions**.

» Sélectionnez la fonction de mesure souhaitée à l'aide de la touche ou de la touche .

» Pour valider la sélection, actionnez la touche .

Contrôle de précision

Vérifiez à intervalles réguliers la précision de la mesure de la distance.

Pour plus d'informations, scannez le code QR ou consultez le mode d'emploi en ligne : **https://manuals.bosch-pt.com/pn/160992AH6U**

Veuillez noter que tous les contenus de la notice d'utilisation en ligne peuvent également être téléchargés au format PDF. Pour ce faire, cliquez sur le bouton de la notice d'utilisation en ligne.

Message de défaut

Lorsqu'une mesure ne peut pas être effectuée correctement, le message de défaut **ERROR** s'affiche sur l'écran.

» Essayez à nouveau la procédure de mesure.

» Si le message d'erreur apparaît à nouveau, éteignez et rallumez l'outil de mesure et réeffectuez la mesure.



L'appareil de mesure surveille son bon fonctionnement à chaque mesure. Si un défaut est constaté, l'écran n'affiche plus que le symbole représenté ci-contre, et l'appareil de mesure s'éteint. En pareil cas, renvoyez l'appareil de mesure au service après-vente Bosch via votre revendeur.

Entretien et Service après-vente

Nettoyage et entretien

Ne transportez et rangez l'appareil de mesure que dans la housse de protection fournie avec l'appareil.

Maintenez l'appareil de mesure propre.

N'immergez jamais l'appareil de mesure dans de l'eau ou dans d'autres liquides.

Nettoyez l'appareil à l'aide d'un chiffon doux et humide. N'utilisez pas de détergents ou de solvants.

Traitez et nettoyez la lentille de réception **(14)** avec le même soin que des lunettes ou la lentille d'un appareil photo.

Si l'appareil de mesure a besoin d'être réparé, renvoyez-le dans sa housse de protection **(8)**.

Service après-vente et conseil utilisateurs

France
Tel. : 09 70 82 12 26 (Numéro non surtaxé au prix d'un appel local)

Vous trouverez le lien vers les conditions de garantie et les adresses du service après-vente à la dernière page.

Pour toute demande de renseignement ou toute commande de pièces de rechange, précisez impérativement la référence à 10 chiffres figurant sur l'étiquette signalétique du produit.

Élimination des déchets

Prière de rapporter les appareils de mesure, les piles/accus, les accessoires et les emballages dans un Centre de recyclage respectueux de l'environnement.



Ne jetez pas les appareils de mesure et les piles/accus avec des ordures ménagères !

Seulement pour les pays de l'UE :

Les appareils ou outils électriques et électroniques devenus hors d'usage ou les batteries/piles usagées doivent être mis de côté séparément et éliminés de façon respectueuse pour l'environnement. Utilisez les systèmes de collecte indiqués. Une mise au rebut incorrecte peut être néfaste pour l'environnement et la santé en raison des substances dangereuses pouvant être présentes dans les déchets d'équipements électriques et électroniques.

Valable uniquement pour la France :



Points de collecte sur www.quefairedemesdechets.fr

Español

Indicaciones de seguridad



Leer y observar todas las instrucciones, para trabajar sin peligro y riesgo con el aparato de medición. Si el aparato de medición no se utiliza según las presentes instrucciones, pueden menoscabarse las medidas de seguridad integradas en el aparato de medición. Jamás desvirtúe las señales de advertencia del aparato de medición. GUARDE BIEN ESTAS INSTRUCCIONES Y ADJUNTELAS EN LA ENTREGA DEL APARATO DE MEDICIÓN.

- **Precaución – si se utilizan dispositivos de manejo o de ajuste distintos a los especificados en este documento o si se siguen otros procedimientos, esto puede conducir a una peligrosa exposición a la radiación.**
- **El aparato de medición se suministra con un rótulo de advertencia láser (marcada en la representación del aparato de medición en la página ilustrada).**
- **Si el texto del rótulo de advertencia láser no está en su idioma del país, entonces cúbralo con la etiqueta adhe-**

siva adjunta en su idioma del país antes de la primera puesta en marcha.



No oriente el rayo láser sobre personas o animales y no mire hacia el rayo láser directo o reflejado. Debido a ello, puede deslumbrar personas, causar accidentes o dañar el ojo.

- ▶ **Si la radiación láser incide en el ojo, debe cerrar conscientemente los ojos y mover inmediatamente la cabeza fuera del rayo.**
- ▶ **No efectúe modificaciones en el equipamiento del láser.**
- ▶ **Sólo deje reparar el aparato de medición por personal técnico calificado y sólo con repuestos originales.** Solamente así se mantiene la seguridad del aparato de medición.
- ▶ **No deje que niños utilicen el aparato de medición láser sin vigilancia.** Podrían deslumbrar involuntariamente a otras personas o a sí mismo.
- ▶ **No trabaje con el aparato de medición en un entorno potencialmente explosivo, en el que se encuentran líquidos, gases o polvos inflamables.** El aparato de medición puede producir chispas e inflamar los materiales en polvo o vapores.
- ▶ **No modifique ni abra el acumulador.** Podría provocar un cortocircuito.
- ▶ **En caso de daño y uso inapropiado del acumulador pueden emanar vapores. El acumulador se puede quemar o explotar.** En tal caso, busque un entorno con aire fresco y acuda a un médico si nota molestias. Los vapores pueden llegar a irritar las vías respiratorias.
- ▶ **En el caso de una aplicación incorrecta o con un acumulador dañado puede salir líquido inflamable del acumulador. Evite el contacto con él. En caso de un contacto accidental enjuagar con abundante agua. En caso de un**

contacto del líquido con los ojos recurra además inmediatamente a un médico. El líquido del acumulador puede irritar la piel o producir quemaduras.

- **Mediante objetos puntiagudos, como p. ej. clavos o destornilladores, o por influjo de fuerza exterior se puede dañar el acumulador.** Se puede generar un cortocircuito interno y el acumulador puede arder, humear, explotar o sobrecalentarse.
- **Si no utiliza el acumulador, guárdelo separado de clips, monedas, llaves, clavos, tornillos o demás objetos metálicos que pudieran puentear sus contactos.** El cortocircuito de los contactos del acumulador puede causar quemaduras o un incendio.
- **Utilice el acumulador únicamente en productos del fabricante.** Solamente así queda protegido el acumulador contra una sobrecarga peligrosa.
- **Cargue los acumuladores sólo con cargadores recomendados por el fabricante.** Existe el riesgo de incendio al intentar cargar acumuladores de un tipo diferente al previsto para el cargador.



Proteja el acumulador del calor excesivo, además de, p. ej., una exposición prolongada al sol, el fuego, la suciedad, el agua o la humedad. Existe riesgo de explosión y cortocircuito.

- **No utilice las gafas de visualización láser (accesorio) como gafas protectoras.** Las gafas de visualización láser sirven para detectar mejor el rayo láser; sin embargo, éstas no protegen contra la radiación láser.
- **No utilice las gafas de visualización láser (accesorio) como gafas de sol o en el tráfico.** Las gafas de visualización láser no proporcionan protección UV completa y reducen la percepción del color.

Indicaciones de seguridad para fuente de alimentación enchufable

- **Este alimentador de red no está previsto para ser utilizado por niños y personas con capacidades físicas, sensoriales o mentales limitadas o con falta de experiencia y conocimiento. Este alimentador de red puede ser utilizado por niños de a partir de 8 años y personas con capacidades físicas, sensoriales o mentales limitadas o con falta de experiencia y conocimientos, siempre y cuando sean supervisadas por una persona responsable de su seguridad o hayan sido instruidas por dicha persona en el uso seguro del alimentador de red y comprendan los peligros que entraña.** En caso contrario, existe el peligro de un manejo erróneo y lesiones.



Mantenga la fuente de alimentación enchufable alejada de la lluvia o la humedad. Existe el riesgo de recibir una descarga eléctrica si penetra agua en la fuente de alimentación enchufable.

- **Mantenga limpio el alimentador de red.** La suciedad puede comportar un peligro de descarga eléctrica.
- **Antes de cada uso, compruebe la fuente de alimentación enchufable. No utilice la fuente de alimentación enchufable si detecta daños. No abra por sí mismo la fuente de alimentación enchufable y solo permita que lo repare Bosch o un servicio técnico autorizado, empleando exclusivamente piezas de repuesto originales.** Las fuente de alimentación enchufables dañadas aumentan el riesgo de descarga eléctrica.

Descripción del producto y servicio

Para obtener informaciones adicionales, escanee el código QR o consulte las instrucciones de servicio en línea: **https://manuals.bosch-pt.com/pn/160992AH6U**

Por favor, tenga en cuenta que todo el contenido de las instrucciones de servicio en línea también se puede descargar en formato PDF. Para ello, haga clic en el botón de las instrucciones de servicio en línea.

Utilización reglamentaria

La herramienta está diseñada para medir distancias, longitudes, alturas y para calcular superficies y volúmenes.

El aparato de medición es apropiado para ser utilizado en el interior y a la intemperie.

Este producto es un producto láser de consumo conforme a la norma EN 50689.

Componentes representados

La numeración de los componentes se refiere a la representación del aparato de medición en las páginas ilustradas.

(1) Tecla Ajustes

(2) Tecla de función

(3) Pantalla

(4) Marcas entalladas para la medición con cinta métrica

(5) Tecla de medición

(6) Tecla Más/Menos

(7) Tecla Conexión/Desconexión/Retroceso

(8) Bolsa protectora

(9) Rótulo de advertencia del láser

(10) Número de serie

(11) Bloqueo de la tapa del compartimento de las pilas

(12) Tapa del compartimento de las pilas

(13) Salida del rayo láser

(14) Lente de recepción

(15) Bloque acumulador de iones de litio[A)]

(16) Retención del bloque acumulador de iones de litio[A)]

(17) Cubierta de la toma USB[A)]

A) **Estos accesorios no corresponden al material que se adjunta de serie.**

Elementos de indicación

(a) Plano de referencia para la medición

(b) Indicador de pila

(c) Líneas de valores de medición

(d) Línea de resultados

(e) Indicador de función de medición

(f) Barra de estado

(g) Menú Funciones

(h) Menú Ajustes

(i) Menú Otros ajustes

Datos técnicos

Telémetro láser digital	GLM60-31	GLM65-31
Número de artículo	**3 601 K75 0..**	**3 601 K75 0..**

Telémetro láser digital	**GLM60-31**	**GLM65-31**
Margen de medición[A)]	0,05–60 m	0,05–65 m
Margen de medición (condiciones desfavorables)[B)]	0,05–20 m	
Precisión de medición[A)]	±1,5 mm	
Precisión de medición (condiciones desfavorables)[B)]	±3,0 mm	
Unidad de indicación más pequeña	0,5 mm	
Generalidades		
Temperatura de servicio[C)]	–10 °C ... +45 °C	
Temperatura de almacenamiento	–20 °C ... +70 °C	
Humedad relativa del aire máx.	90 %	
Altura de aplicación máx. sobre la altura de referencia	2000 m	
Grado de contaminación según IEC 61010-1	2[D)]	
Clase de láser	2	
Tipo de láser	635 nm, < 1 mW	
Divergencia del rayo láser	< 1,5 mrad (ángulo completo)	
Sistema automático de desconexión tras aprox.		
– Láser	20 s	
– Herramienta de medición (sin medición)	5 min	
Pilas	2 × 1,5 V LR6 (AA)	
Bloque acumulador (accesorio)	**Iones de litio**	

Telémetro láser digital	**GLM60-31**	**GLM65-31**
Modelo	BA 3.7V 1.0Ah A	
Número de artículo	**1 607 A35 0N8**	
Conexión de carga USB	Type-C®	
Cable USB Type-C® recomendado	**1 600 A01 6A8**	
Tensión nominal	3,7 V ⎓	
Capacidad	1,0 Ah	
Cantidad de celdas de acumulador	1	
Rango de temperatura de carga admisible	+10 °C ... +35 °C	
Alimentador de red		
Tensión de salida	5,0 V ⎓	
Corriente de salida	500 mA	
Fuente de alimentación a la red recomendada[E)]	**2 609 120 713 (EU)**	

Telémetro láser digital	GLM60-31	GLM65-31
	2 609 120 718 (UK)	

A) En el caso de mediciones desde el borde delantero del aparato de medición, rige para una alta reflectividad del objetivo (p. ej. una pared pintada de color blanco), una iluminación de fondo débil y una temperatura de servicio de 20 °C, adicionalmente se debe contar con una desviación dependiente de la distancia de ±0,05 mm/m.

B) En el caso de mediciones desde el borde delantero del aparato de medición, rige para una alta reflectividad del objetivo (p. ej. una pared pintada de color blanco), una iluminación de fondo fuerte, una temperatura de servicio de 20 °C y una gran altitud, adicionalmente se debe contar con una desviación dependiente de la distancia de ±0,15 mm/m.

C) En la función de medición continua, la máx. temperatura de servicio asciende a +40 °C.

D) Sólo se produce un ensuciamiento no conductor, sin embargo ocasionalmente se espera una conductividad temporal causada por la condensación.

E) Datos técnicos adicionales se encuentran bajo: **https://www.bosch-professional.com/ecodesign**

Para la identificación unívoca de su aparato de medición sirve el número de serie **(10)** en la placa de características.

Colocar/cambiar pilas

ⓘ Reemplace siempre simultáneamente todas las pilas. Utilice sólo pilas de un fabricante y con igual capacidad.

ⓘ Observe en ello la polaridad correcta conforme a la representación en el lado interior del compartimento de pilas.

▶ **Retire las pilas del aparato de medición, si no va a utilizarlo durante un periodo de tiempo prolongado**. Las pilas pueden corroerse si se almacena en el aparato de medición durante un periodo de tiempo prolongado.

ⓘ No guarde nunca el aparato de medición sin la tapa del compartimento de las pilas **(12)** o el bloque acumulador de iones de litio **(15)** (accesorio) en su lugar, especialmente en entornos polvorientos o húmedos.

Bloque acumulador de iones de litio (accesorio)

Colocar/cambiar el bloque acumulador de iones de litio (accesorio)

» Coloque el bloque acumulador de iones de litio **(15)** (accesorio).

» Para retirar el bloque acumulador de iones de litio **(15)** (accesorio), presione la retención **(16)** y retire el bloque acumulador de iones de litio. (ver Fig. A, Página 5)

Cargar el bloque acumulador de iones de litio (accesorio)

- **Para la carga, utilice la fuente de alimentación USB recomendada o una fuente de alimentación USB cuya tensión de salida y corriente de salida mínima cumplan los requisitos del capítulo «Datos técnicos». Tenga en cuenta las instrucciones de uso de la fuente de alimentación USB.** Fuente de alimentación recomendada: ver «Datos técnicos».
- **¡Observe la tensión de red!** La tensión de la fuente de corriente debe coincidir con las indicaciones de la placa de características de la fuente de alimentación enchufable. Las fuentes de alimentación enchufables marcadas con 230 V pueden funcionar también a 220 V.

ⓘ Los acumuladores de iones de litio se entregan parcialmente cargados debido a la normativa de transporte internacional. Con el fin de obtener la plena potencia del acumulador, antes de su primer uso, cargue completamente el acumulador.

Operación

Puesta en marcha

- ▶ **No deje sin vigilancia el aparato de medición encendido y apague el aparato de medición después del uso.** El rayo láser podría deslumbrar a otras personas.
- ▶ **Proteja el aparato de medición de la humedad y de la exposición directa al sol.**
- ▶ **No exponga el aparato de medición a temperaturas extremas o fluctuaciones de temperatura.** No la deje, por ejemplo, durante un tiempo prolongado en el automóvil. En caso de fuertes fluctuaciones de temperatura, deje que se estabilice primero la temperatura de la herramienta de medición antes de la puesta en servicio. Las temperaturas extremas o los cambios bruscos de temperatura pueden afectar a la exactitud del aparato de medición.
- ▶ **Evite que el aparato de medición reciba golpes o que caiga.** Si el aparato de medición padece fuertes impactos externos, deberá realizar siempre una comprobación de precisión (ver "Comprobación de la exactitud", Página 68) antes de continuar con los trabajos.

Conexión/desconexión

» Presione la tecla ▲ para conectar el aparato de medición y el láser.

→ También puede conectar el aparato de medición sin el láser presionando la tecla .

» Mantenga presionada la tecla para desconectar el aparato de medición.

→ Los valores y los ajustes del aparato que se encuentran en la memoria se conservan.

Proceso de medición

Tras la primera conexión, la herramienta de medición se encuentra en la función de medición de longitudes. Tras cada siguiente conexión, la herramienta de medición se encuentra en la última función de medición utilizada.

Existen dos ajustes para el plano de referencia de la medición. (ver "**Niveles de referencia**", Página 67)

» Coloque la herramienta de medición en el punto de inicio deseado de la medición (p. ej. pared).

» Si ha conectado el aparato de medición con la tecla , entonces presione brevemente la tecla ▲, para conectar el láser.

» Presione la tecla ▲ para activar la medición.

Tras el proceso de medición, el rayo láser se desconecta. Para realizar otra medición repita este proceso.

Los valores de medición o los resultados finales se pueden sumar o restar.

ⓘ La herramienta de medición no deberá moverse al realizar la medición (excepto en las funciones **Mín/Máx**, **Medición continua** y **Cinta de medición**). Por esta razón, coloque la herramienta de medición en lo posible en una superficie fija de tope o de apoyo.

El lente de recepción **(14)** y la salida de la radiación láser **(13)** no deben estar cubiertos durante una medición.

Niveles de referencia

Para la medición puede elegir entre diferentes planos de referencia:



el borde trasero del aparato de medición (p. ej. al aplicar en paredes),



el borde delantero del aparato de medición (p. ej. al medir desde un borde de mesa)

Menú Configuraciones

En el menú **Configuraciones** encontrará los siguientes ajustes:

- **Niveles de referencia** (ver "**Niveles de referencia**", Página 67)
- **Sonidos**
- **Brillo de pantalla**
- **Modo ahorro batería**
- **Unidad de medida**
- **Idioma**
- **Manual**
- **Info. herramienta**
- **Ajustes de fábrica**
- **Borrar memoria**

» Pulse la tecla ⚙ para abrir el menú **Configuraciones**.

» Seleccione el ajuste deseado con la tecla +/− o la tecla ⚙.

» Pulse la tecla ▲, para confirmar una selección.

Funciones de medición

Seleccionar/modificar funciones de medición

En el menú de funciones se encuentran las siguientes funciones:

- **Longitud**
- **Mín/Máx**
- **Medición continua**
- **Cinta de medición**
- **Superficie**
- **Volumen**
- **Altura indirecta**
- **Memoria interna**

» Pulse la tecla ☰, para abrir el menú **Funciones**.

» Seleccione la función de medición deseada con la tecla +/− o la tecla ⚙.

» Pulse la tecla ▲ para confirmar la selección.

Comprobación de la exactitud

Compruebe con regularidad la exactitud de la medición de la distancia.

Para obtener informaciones adicionales, escanee el código QR o consulte las instrucciones de servicio en línea: **https://manuals.bosch-pt.com/pn/160992AH6U**

Por favor, tenga en cuenta que todo el contenido de las instrucciones de servicio en línea también se puede descargar en formato PDF. Para ello, haga clic en el botón de las instrucciones de servicio en línea.

Aviso de fallo

Si no se puede realizar correctamente una medición, se indica el mensaje de error **ERROR** en la pantalla.

» Intente realizar de nuevo el proceso de medición.

» Si aparece de nuevo el mensaje de error, desconecte y conecte de nuevo el aparato de medición e inicie nuevamente la medición.

El aparato de medición vigila el correcto funcionamiento durante cada medición. Si se detecta un defecto, la pantalla sólo indica aún el símbolo adyacente y el aparato de medición se desconecta. En este caso, haga llegar el aparato de medición a través de su concesionario al servicio postventa Bosch.

Mantenimiento y servicio

Mantenimiento y limpieza

Solamente guarde y transporte el aparato de medición en el estuche de protección adjunto.

Mantenga limpio siempre el aparato de medición.

No sumerja el aparato de medición en agua ni en otros líquidos.

Limpiar el aparato con un paño húmedo y suave. No utilice ningún detergente o disolvente.

En particular, cuide el lente receptor **(14)** con el mismo cuidado con el que deben tratarse las gafas o el lente de una cámara.

En caso de reparación, envíe el aparato de medición en el estuche de protección **(8)**.

Servicio técnico y atención al cliente

México
Robert Bosch, S. de R.L. de C.V.
Calle Robert Bosch No. 405
C.P. 50071 Zona Industrial,
Toluca – México, RFC: RBO910102QJ9
Tel.: (52) 55 528430-62
Tel.: 800 6271286

España
Tel. Asesoramiento al cliente: 902 531 553

El enlace a nuestras direcciones de servicio y condiciones de garantía se encuentra en la última página.

Para cualquier consulta o pedido de piezas de repuesto es imprescindible indicar el nº de artículo de 10 dígitos que figura en la placa de características del producto.

Eliminación

La herramienta de medición, el acumulador o las pilas, los accesorios y los embalajes deberán someterse a un proceso de reciclaje que respete el medio ambiente.



¡No arroje los aparatos de medición y los acumuladores o las pilas a la basura!

Sólo para los países de la UE:

Los aparatos eléctricos y electrónicos o pilas/baterías usadas que ya no se puedan utilizar deben recogerse por separado y eliminarse de forma respetuosa con el medio ambiente. Utilice los sistemas de recogida indicados. Una eliminación incorrecta puede ser perjudicial para el medio ambiente y la salud debido a las sustancias peligrosas que puedan contener.

NOM

El símbolo es solamente válido, si también se encuentra sobre la placa de características del producto/fabricado.

Português

Instruções de segurança



Devem ser lidas e respeitadas todas as instruções para trabalhar de forma segura e sem perigo com o instrumento de medição. Se o instrumento de medição não for utilizado em conformidade com as presentes instruções, as proteções integradas no instrumento de medição podem ser afetadas. Jamais permita que as placas de advertência no instrumento de medição se tornem irreconhecíveis. CONSERVE BEM ESTAS INSTRUÇÕES E FAÇA-AS ACOMPANHAR O INSTRUMENTO DE MEDIÇÃO SE O CEDER A TERCEIROS.

- ▶ **Cuidado – O uso de dispositivos de operação ou de ajuste diferentes dos especificados neste documento ou outros procedimentos podem resultar em exposição perigosa à radiação.**
- ▶ **O instrumento de medição é fornecido com uma placa de advertência laser (identificada na figura do instrumento de medição, que se encontra na página de esquemas).**
- ▶ **Se o texto da placa de advertência laser não estiver no seu idioma, antes da primeira colocação em funcionamento, deverá colar o adesivo com o texto de advertência no seu idioma nacional sobre a placa de advertência.**



Não apontar o raio laser na direção de pessoas nem de animais e não olhar para o raio laser direto ou reflexivo. Desta forma poderá encandear outras pessoas, causar acidentes ou danificar o olho.

- ▶ **Se um raio laser acertar no olho, fechar imediatamente os olhos e desviar a cabeça do raio laser.**
- ▶ **Não efetue alterações no dispositivo laser.**
- ▶ **Só permita que o instrumento de medição seja consertado por pessoal especializado e qualificado e só com peças de reposição originais.** Desta forma é assegurada a segurança do instrumento de medição.
- ▶ **Não deixe que crianças usem o instrumento de medição laser sem vigilância.** Elas podem encandear sem querer outras pessoas ou elas mesmas.
- ▶ **Não trabalhe com o instrumento de medição em áreas com risco de explosão, onde se encontram líquidos, gases ou pó inflamáveis.** No instrumento de medição podem ser produzidas faíscas, que podem inflamar pós ou vapores.

- ▶ **Não altere nem abra o acumulador.** Há perigo de haver um curto-circuito.
- ▶ **Em caso de danos e de utilização incorreta da bateria, podem escapar vapores. A bateria pode incendiar-se ou explodir.** Areje o espaço e procure assistência médica no caso de apresentar queixas. É possível que os vapores irritem as vias respiratórias.
- ▶ **No caso de utilização incorreta ou bateria danificada pode vazar líquido inflamável da bateria. Evitar o contacto. No caso de um contacto acidental, deverá enxaguar com água. Se o líquido entrar em contacto com os olhos, também deverá consultar um médico.** Líquido que sai da bateria pode levar a irritações da pele ou a queimaduras.
- ▶ **Os objetos afiados como, p. ex., pregos ou chaves de fendas, assim como o efeito de forças externas podem danificar o acumulador.** Podem causar um curto-circuito interno e o acumulador pode ficar queimado, deitar fumo, explodir ou sobreaquecer.
- ▶ **Manter o acumulador que não está sendo utilizado afastado de clipes, moedas, chaves, parafusos ou outros pequenos objetos metálicos que possam causar um curto-circuito dos contactos.** Um curto-circuito entre os contactos do acumulador pode ter como consequência queimaduras ou fogo.
- ▶ **Use a bateria apenas em produtos do fabricante.** Só assim é que a bateria é protegida contra sobrecarga perigosa.
- ▶ **Só carregar baterias em carregadores recomendados pelo fabricante.** Há perigo de incêndio se um carregador, apropriado para um determinado tipo de baterias, for utilizado para carregar baterias de outros tipos.



Proteja a bateria contra calor, p. ex. também contra uma permanente radiação solar, fogo, sujidade, água e humidade. Há risco de explosão ou de um curto-circuito.

- ▶ **Não use os óculos para laser (acessório) como óculos de proteção.** Os óculos para laser servem para ver melhor o feixe de orientação a laser; mas não protegem contra radiação laser.
- ▶ **Não use os óculos para laser (acessório) como óculos de sol ou no trânsito.** Os óculos para laser não providenciam uma proteção UV completa e reduzem a perceção de cores.

Instruções de segurança para fonte de alimentação

- ▶ **Esta fonte de alimentação não pode ser utilizada por crianças e pessoas com capacidades físicas, sensoriais ou mentais reduzidas, ou com insuficiente experiência e conhecimentos. Esta fonte de alimentação pode ser utilizada por crianças a partir dos 8 anos, assim como pessoas com capacidades físicas, sensoriais ou mentais reduzidas, ou com insuficiente experiência e conhecimentos, desde que as mesmas sejam supervisionadas por uma pessoa responsável ou recebam instruções acerca da utilização segura da fonte de alimentação e dos perigos provenientes da mesma.** Caso contrário há perigo de operação errada e ferimentos.



Mantenha o adaptador de alimentação afastado da chuva ou humidade. A infiltração de água num adaptador de alimentação aumenta o risco de choque elétrico.

- ▶ **Mantenha a fonte de alimentação limpa.** Com sujidade existe o perigo de choque elétrico.
- ▶ **Verifique a fonte de alimentação antes de cada utilização. Não utilize a fonte de alimentação se detetar danos na mesma. Não abra a fonte de alimentação, as reparações devem ser levadas a cabo apenas pela Bosch ou por postos de assistência técnica autorizados e devem ser usadas somente peças de substituição originais.** Fontes de alimentação danificadas aumentam o risco de um choque elétrico.

Descrição do produto e do serviço

Para mais informações faça a leitura do código QR ou consulte o manual de instruções online: **https://manuals.bosch-pt.com/pn/160992AH6U**

Tenha em atenção que todos os conteúdos do manual de instruções online podem ser descarregados adicionalmente como PDF. Para tal, clique no botão no manual de instruções online.

Utilização adequada

O instrumento de medição serve para medir distâncias, comprimentos, alturas, intervalos e para calcular áreas e volumes.

O instrumento de medição é apropriado para a utilização em interiores e exteriores.

Este produto é um produto de consumo laser em conformidade com EN 50689.

Componentes ilustrados

A numeração dos componentes ilustrados refere-se à apresentação do instrumento de medição nas figuras.

(1) Tecla definições

(2) Tecla de função

(3) Mostrador

(4) Marcações entalhadas para medição com fita métrica

(5) Tecla de medição

(6) Tecla mais/menos

(7) Tecla de ligar/desligar/voltar

(8) Bolsa de proteção

(9) Placa de advertência laser

(10) Número de série

(11) Travamento da tampa do compartimento das pilhas

(12) Tampa do compartimento das pilhas

(13) Saída do raio laser

(14) Lente recetora

(15) Bateria de lítio[A)]

(16) Travamento da bateria de lítio[A)]

(17) Cobertura da tomada USB[A)]

A) **Este acessório não pertence ao volume de fornecimento.**

Elementos de indicação

(a) Nível de referência da medição

(b) Indicação de pilhas

(c) Linhas dos valores de medição
(d) Linha de resultados
(e) Indicação da função de medição
(f) Barra de estado
(g) Menu Funções
(h) Menu Definições
(i) Menu Mais definições

Dados técnicos

Medidor laser de distâncias digital	GLM60-31	GLM65-31
Número de produto	**3 601 K75 0..**	**3 601 K75 0..**
Amplitude de medição[A)]	0,05–60 m	0,05–65 m
Amplitude de medição (condições desfavoráveis)[B)]	0,05–20 m	
Precisão de medição[A)]	±1,5 mm	
Precisão de medição (condições desfavoráveis)[B)]	±3,0 mm	
Unidade de indicação mais pequena	0,5 mm	
Geral		
Temperatura operacional[C)]	–10 °C ... +45 °C	
Temperatura de armazenamento	–20 °C ... +70 °C	
Humidade relativa máx.	90%	
Altura máx. de utilização acima da altura de referência	2000 m	
Grau de sujidade de acordo com a IEC 61010-1	2[D)]	

Medidor laser de distâncias digital	**GLM60-31**	**GLM65-31**
Classe de laser	2	
Tipo de laser	635 nm, < 1 mW	
Divergência do raio laser	< 1,5 mrad (ângulo completo)	
Dispositivo de desligamento automático após aprox.		
– Laser	20 s	
– Instrumento de medição (sem medição)	5 min	
Pilhas	2 × 1,5 V LR6 (AA)	
Bateria (acessório)	**Iões de lítio**	
Tipo	BA 3.7V 1.0Ah A	
Número de produto	**1 607 A35 0N8**	
Conector de carga USB	Type-C®	
Cabo USB Type-C® recomendado	**1 600 A01 6A8**	
Tensão nominal	3,7 V ⎓	
Capacidade	1,0 Ah	
Número de elementos da bateria	1	
Faixa de temperatura de carga admissível	+10 °C ... +35 °C	
Fonte de alimentação		
Tensão de saída	5,0 V ⎓	
Corrente de saída	500 mA	
Fonte de alimentação recomendada[E)]	**2 609 120 713 (EU)**	

Medidor laser de distâncias digital	GLM60-31	GLM65-31
	2 609 120 718 (UK)	

A) Em caso de medição a partir do rebordo dianteiro do instrumento de medição, válido para uma elevada capacidade de reflexão do destino (p. ex. uma parede pintada de branco), fraca iluminação de fundo e temperatura de serviço de 20 °C; há ainda que contar com um desvio dependente da distância de ±0,05 mm/m.

B) Em caso de medição a partir do rebordo dianteiro do instrumento de medição, válido para uma elevada capacidade de reflexão do destino (p. ex. uma parede pintada de branco), fraca iluminação de fundo, temperatura de serviço de 20 °C e altitudes elevadas; há ainda que contar com um desvio dependente da distância de ±0,15 mm/m.

C) Na função de medição contínua a temperatura de serviço máx. é de +40 °C.

D) Só surge sujidade não condutora, mas ocasionalmente é esperada uma condutividade temporária causada por condensação.

E) Mais dados técnicos em: **https://www.bosch-professional.com/ecodesign**

Para uma identificação inequívoca do seu instrumento de medição, consulte o número de série **(10)** na placa de características.

Substituir/trocar pilha

ⓘ Substitua sempre todas as pilhas em simultâneo. Utilize apenas pilhas de um fabricante e com a mesma capacidade.

ⓘ Tenha atenção à polaridade correta de acordo com a representação no interior do compartimento das pilhas.

► **Retire as pilhas do instrumento de medição se não forem utilizadas durante longos períodos**. As pilhas podem ficar corroídas se forem armazenadas durante muito tempo no instrumento de medição.

ⓘ Nunca armazene o instrumento de medição sem a tampa do compartimento da bateria **(12)** colocada ou

da bateria de lítio **(15)** (acessórios), especialmente em ambientes com pó e húmidos.

Bateria de lítio (acessório)

Colocar/trocar a bateria (acessório)

» Coloque a bateria de lítio **(15)** (acessório).

» Para retirar a bateria de lítio **(15)** (acessório) pressione o travamento **(16)** e retire a bateria de lítio. (ver Fig. A, Página 5)

Carregar a bateria de lítio (acessório)

- **Para o carregamento use a fonte de alimentação USB recomendada ou uma fonte de alimentação USB, cuja tensão de saída e corrente de saída mínima correspondem aos requisitos no capítulo "Dados Técnicos". Observe o manual de instruções da fonte de alimentação USB.** Fonte de alimentação recomendada: ver "Dados Técnicos".
- **Observar a tensão de rede!** A tensão da fonte de corrente elétrica deve coincidir com os dados que constam na placa de características da fonte de alimentação. As fontes de alimentação marcadas para 230 V também podem ser operadas com 220 V.

ⓘ Devido às normas de transporte internacionais, as baterias de lítio são fornecidas parcialmente carregadas. Para assegurar a completa potência da bateria, a bateria deverá ser carregada completamente antes da primeira utilização.

Funcionamento

Colocação em funcionamento

- ▶ **Não deixe o instrumento de medição ligado sem vigilância e desligue o instrumento de medição após utilização.** Outras pessoas poderiam ser cegadas pelo raio laser.
- ▶ **Proteja o instrumento de medição da humidade e da radiação solar direta.**
- ▶ **Não exponha o instrumento de medição a temperaturas extremas ou oscilações de temperatura.** Não os deixe, p. ex., ficar durante muito tempo no automóvel. No caso de oscilações de temperatura maiores, deixe o instrumento de medição atingir a temperatura ambiente antes de o utilizar. No caso de temperaturas ou de oscilações de temperatura extremas é possível que a precisão do instrumento de medição seja prejudicada.
- ▶ **Evite quedas ou embates violentos com o instrumento de medição.** Após severas influências externas no instrumento de medição, recomendamos que se proceda a um controlo de exatidão (ver "Verificação da precisão", Página 84) antes de prosseguir.

Ligar/desligar

» Prima a tecla ▲, para ligar o instrumento de medição e o laser.

→ Também pode ligar o instrumento de medição sem o laser premindo a tecla ⏻.

» Mantenha a tecla ⏻ premida para desligar o instrumento de medição.

→ Os valores e as definições do instrumento existentes na memória permanecem inalterados.

Processo de medição

Depois da primeira ligação, o instrumento de medição encontra-se no modo de medição de comprimentos. De cada vez que é ligado de novo, o instrumento de medição encontra-se na última função de medição utilizada.

Para o nível de referência da medição estão disponíveis duas definições. (ver "**Referência**", Página 83)

» Coloque o instrumento de medição no ponto inicial pretendido para a medição (p. ex. parede).

» Se tiver ligado o instrumento de medição com a tecla , prima brevemente a tecla ▲, para ligar o laser.

» Prima a tecla ▲ para acionar a medição.

Após o processo de medição, o raio laser é desligado. Para outra medição repita este processo.

Podem ser adicionados ou subtraídos valores de medição ou resultados finais.

ⓘ O instrumento de medição não pode ser movido durante uma medição (exceto as funções **Mín./máx.**, **Medição contínua** e **Fita métrica**). Por isso, se possível, coloque o instrumento de medição numa superfície de apoio ou de encosto fixa.

ⓘ A lente recetora **(14)** e a saída do raio laser **(13)** não podem ser tapados durante a medição.

Referência

Para a medição pode selecionar entre diferentes níveis de referência:



O rebordo traseiro do instrumento de medição (p. ex. ao apoiar nas paredes)



O rebordo dianteiro do instrumento de medição (p. ex. para medições no rebordo da mesa)

Menu Configurações

No menu **Configurações** encontra as seguintes definições:

- **Referência** (ver "**Referência**", Página 83)
- **Sinal acústico**
- **Brilho**
- **Modo econom. bat.**
- **Unidade de medida**
- **Idioma**
- **Manual**
- **Dados do Aparelho**
- **Definições de fábrica**
- **Limpar memória**

» Prima a tecla ⚙, para abrir o menu **Configurações**.

» Selecione a definição desejada com a tecla +/− ou a tecla ⚙.

» Para confirmar uma seleção, prima a tecla ▲.

Funções de medição

Selecionar/alterar as funções de medição

No menu de funções encontra as seguintes funções:

- **Comprimento**
- **Mín./máx.**
- **Medição contínua**
- **Fita métrica**
- **Área**
- **Volume**
- **Altura indireta**
- **Memória interna**

» Prima a tecla (≡) para abrir o menu **Funções**.

» Selecione a função de medição desejada com a tecla +/− ou a tecla ⚙.

» Para confirmar a seleção, prima a tecla ▲.

Verificação da precisão

Verifique regularmente a precisão da medição de distâncias.

Para mais informações faça a leitura do código QR ou consulte o manual de instruções online:
https://manuals.bosch-pt.com/pn/160992AH6U

Tenha em atenção que todos os conteúdos do manual de instruções online podem ser descarregados adicionalmente como PDF. Para tal, clique no botão no manual de instruções online.

Mensagem de erro

Se não for possível efetuar corretamente uma medição, é exibida a mensagem de erro **ERROR** no mostrador.

» Tente efetuar de novo o processo de medição.

» Se a mensagem de erro aparecer de novo, desligue o instrumento de medição e volte a ligá-lo e inicie novamente a medição.



O instrumento de medição controla o funcionamento correto em cada medição. Se for detetado um defeito, o mostrador mostra apenas o símbolo ao lado e o instrumento de medição desliga-se. Neste caso mande o seu instrumento de medição para o serviço de assistência técnica da Bosch através do seu agente autorizado.

Manutenção e assistência técnica

Manutenção e limpeza

Armazene e transporte o instrumento de medição apenas na bolsa de proteção fornecida.

Manter o instrumento de medição sempre limpo.

Não mergulhar o instrumento de medição na água ou em outros líquidos.

Limpar sujidades com um pano húmido e macio. Não utilize detergentes ou solventes.

Limpe especialmente a lente recetora **(14)** com o mesmo cuidado com que têm de ser manuseados óculos ou a lente de uma máquina fotográfica.

Em caso de reparação, envie o instrumento de medição na bolsa de proteção **(8)**.

Serviço pós-venda e aconselhamento

Brasil
Robert Bosch Ltda. – Divisão de Ferramentas Elétricas
Rodovia Anhanguera, Km 98 – Parque Via Norte
13065-900, CP 1195
Campinas, São Paulo
Tel.: 0800 7045 446
www.bosch.com.br/contato

Portugal
Tel.: 21 8500000

Na última página encontra o link para os nossos endereços de assistência técnica e para as condições da garantia.

Indique para todas as questões e encomendas de peças sobressalentes a referência de 10 dígitos de acordo com a placa de caraterísticas do produto.

Eliminação

Os instrumentos de medição, baterias/pilhas, acessórios e embalagens devem ser enviados a uma reciclagem ecológica de matéria-prima.



Não deite o instrumento de medição e as baterias/pilhas no lixo doméstico!!

Apenas para países da UE:

Os equipamentos elétricos e eletrónicos ou baterias/pilhas que já não são utilizáveis devem ser recolhidos separadamente e eliminados de forma ecologicamente correta. Utilize os sistemas de recolha designados para o efeito. Uma eliminação incorreta pode ser prejudicial ao meio ambiente e à saúde devido às substâncias potencialmente perigosas que contém.

Italiano

Avvertenze di sicurezza



Leggere e osservare tutte le avvertenze e le istruzioni, per lavorare con lo strumento di misura in modo sicuro e senza pericoli. Se lo strumento di misura non viene utilizzato conformemente alle presenti istruzioni, ciò può pregiudicare i dispositivi di protezione integrati nello strumento stesso. Non rendere mai illeggibili le targhette di avvertenza applicate sullo strumento di misura. CONSERVARE CON CURA LE PRESENTI ISTRUZIONI E CONSEGNARLE INSIEME ALLO STRUMENTO DI MISURA IN CASO DI CESSIONE A TERZI.

- **Prudenza – Qualora vengano utilizzati dispositivi di comando o regolazione diversi da quelli qui indicati o vengano eseguite procedure diverse, sussiste la possibilità di una pericolosa esposizione alle radiazioni.**
- **Lo strumento di misura viene fornito con una targhetta laser di avvertimento (contrassegnata nella figura in cui è rappresentato lo strumento di misura).**
- **Se il testo della targhetta laser di pericolo è in una lingua straniera, prima della messa in funzione iniziale incollare l'etichetta fornita in dotazione, con il testo nella propria lingua.**



Non dirigere mai il raggio laser verso persone oppure animali e non guardare il raggio laser né diretto, né riflesso. Il raggio laser potrebbe abbagliare le persone, provocare incidenti o danneggiare gli occhi.

- **Se un raggio laser dovesse colpire un occhio, chiudere subito gli occhi e distogliere immediatamente la testa dal raggio.**

- ▶ **Non apportare alcuna modifica al dispositivo laser.**
- ▶ **Far riparare lo strumento di misura solamente da personale tecnico specializzato e soltanto utilizzando pezzi di ricambio originali.** In tale maniera potrà essere salvaguardata la sicurezza dello strumento di misura.
- ▶ **Evitare che i bambini utilizzino lo strumento di misura laser senza la necessaria sorveglianza.** Potrebbero involontariamente abbagliare altre persone o loro stessi.
- ▶ **Non lavorare con lo strumento di misura in ambienti a rischio di esplosione in cui siano presenti liquidi, gas o polveri infiammabili.** Nello strumento di misura possono prodursi scintille che incendiano la polvere o i vapori.
- ▶ **Non modificare né aprire la batteria.** Vi è il rischio di cortocircuito.
- ▶ **In caso di danni o di utilizzo improprio della batteria, vi è rischio di fuoriuscita di vapori. La batteria può incendiarsi o esplodere.** Far entrare aria fresca nell'ambiente e contattare un medico in caso di malessere. I vapori possono irritare le vie respiratorie.
- ▶ **In caso d'impiego errato o di batteria danneggiata, vi è rischio di fuoriuscita di liquido infiammabile dalla batteria. Evitare il contatto con il liquido. In caso di contatto accidentale, risciacquare accuratamente con acqua. Rivolgersi immediatamente ad un medico, qualora il liquido entri in contatto con gli occhi.** Il liquido fuoriuscito dalla batteria potrebbe causare irritazioni cutanee o ustioni.
- ▶ **Qualora si utilizzino oggetti appuntiti, come ad es. chiodi o cacciaviti, oppure se si esercita forza dall'esterno, la batteria potrebbe danneggiarsi.** Potrebbe verificarsi un cortocircuito interno e la batteria potrebbe incendiarsi, emettere fumo, esplodere o surriscaldarsi.
- ▶ **Non avvicinare batterie non utilizzate a fermagli, monete, chiavi, chiodi, viti, né ad altri piccoli oggetti metallici che potrebbero provocare l'esclusione dei contatti.** Un

eventuale corto circuito fra i contatti della batteria potrebbe causare ustioni o incendi.

- ▶ **Utilizzare la batteria solo per prodotti del produttore.** Soltanto in questo modo la batteria verrà protetta da pericolosi sovraccarichi.
- ▶ **Caricare le batterie esclusivamente con caricabatterie consigliati dal produttore.** Se un dispositivo di ricarica adatto per un determinato tipo di batterie viene impiegato con batterie differenti, vi è rischio d'incendio.



Proteggere la batteria dal calore, ad esempio anche da irradiazione solare continua, fuoco, sporcizia, acqua e umidità. Sussiste il pericolo di esplosioni e cortocircuito.

- ▶ **Non utilizzare gli occhiali per raggio laser (accessorio) come occhiali protettivi.** Gli occhiali per raggio laser rendono meglio visibile stesso, ma non proteggono dalla radiazione laser.
- ▶ **Non utilizzare gli occhiali per raggio laser (accessorio) come occhiali da sole o nel traffico stradale.** Gli occhiali per raggio laser non offrono una protezione UV completa e riducono la percezione dei colori.

Avvertenze di sicurezza per alimentatore a connettore

- ▶ **Il presente alimentatore a connettore non è concepito per essere utilizzato da parte di bambini, persone con limitate capacità fisiche, sensoriali o mentali o persone con scarsa conoscenza ed esperienza. Il presente alimentatore a connettore può essere utilizzato da bambini a partire dagli 8 anni di età, da persone con limitate capacità fisiche, sensoriali o mentali e da persone con scarsa conoscenza ed esperienza, purché essi siano sor-**

vegliati da una persona responsabile della loro sicurezza o siano stati istruiti in merito all'impiego sicuro dell'alimentatore stesso ed ai relativi rischi. In caso contrario, vi è rischio di utilizzo errato e di lesioni.

Mantenere l'alimentatore al riparo da pioggia e umidità. Le infiltrazioni d'acqua all'interno dell'alimentatore aumentano il rischio di folgorazione.

- ▶ **Mantenere pulito l'alimentatore a connettore.** La presenza di imbrattamento può causare folgorazioni.
- ▶ **Controllare l'alimentatore prima di ogni utilizzo. Se si rilevano danni, non utilizzare l'alimentatore. Non aprire l'alimentatore e farlo riparare esclusivamente da Bosch o da Centri Assistenza Clienti autorizzati, utilizzando solamente parti di ricambio originali.** La presenza di alimentatori danneggiati aumenta il rischio di folgorazione.

Descrizione del prodotto e dei servizi forniti

Per ulteriori informazioni, scansionare il codice QR o consultare le istruzioni d'uso online: **https://manuals.bosch-pt.com/pn/160992AH6U**

Si noti che tutti i contenuti delle istruzioni d'uso online possono essere scaricati anche in formato PDF. In questo caso, fare clic sul pulsante nelle istruzioni d'uso online.

Utilizzo conforme

Lo strumento di misura è ideale per misurare distanze, lunghezze e altezze e per calcolare superfici e volumi.

Lo strumento di misura è adatto per l'impiego in ambienti interni ed all'esterno.

Questo è un prodotto laser di consumo conforme a EN 50689.

Componenti illustrati

La numerazione dei componenti illustrati si riferisce alla rappresentazione dello strumento di misura nelle illustrazioni.

(1) Tasto delle impostazioni

(2) Tasto funzione

(3) Display

(4) Marcature intagliate per la misurazione con metro a nastro

(5) Tasto di misurazione

(6) Tasto più/meno

(7) Tasto Accensione/Spegnimento/Indietro

(8) Custodia protettiva

(9) Targhetta di pericolo raggio laser

(10) Numero di serie

(11) Dispositivo di bloccaggio del coperchio vano pile

(12) Coperchio vano pile

(13) Uscita raggio laser

(14) Lente di ricezione

(15) Batteria al litio[A)]

(16) Bloccaggio della batteria al litio[A)]

(17) Copertura presa USB[A)]

A) **Questo accessorio non è compreso nella fornitura standard.**

Elementi di visualizzazione

(a) Piano di riferimento della misurazione

(b) Indicatore del livello di carica delle pile
(c) Righe dei valori di misurazione
(d) Riga dei risultati
(e) Indicatore funzione di misurazione
(f) Barra di stato
(g) Menu Funzioni
(h) Menu Impostazioni
(i) Menu altre impostazioni

Dati tecnici

Distanziometro laser digitale	GLM60-31	GLM65-31
Codice articolo	**3 601 K75 0..**	**3 601 K75 0..**
Campo di misurazione[A)]	0,05–60 m	0,05–65 m
Campo di misurazione (condizioni sfavorevoli)[B)]	0,05–20 m	
Precisione di misurazione[A)]	±1,5 mm	
Precisione di misurazione (condizioni sfavorevoli)[B)]	±3,0 mm	
Unità di visualizzazione minima	0,5 mm	
Informazioni generali		
Temperatura di esercizio[C)]	–10 °C ... +45 °C	
Temperatura di magazzinaggio	–20 °C ... +70 °C	
Umidità dell'aria relativa max.	90%	
Altitudine d'impiego max. sul livello del mare	2000 m	

Distanziometro laser digitale	**GLM60-31**	**GLM65-31**
Grado di contaminazione secondo IEC 61010-1	2[D)]	
Classe laser	2	
Tipo di laser	635 nm, < 1 mW	
Divergenza del raggio laser	< 1,5 mrad (angolo giro)	
Spegnimento automatico dopo circa		
– Laser	20 s	
– Strumento di misura (senza misurazione)	5 min	
Pile	2 × 1,5 V LR6 (AA)	
Batteria (accessorio)	**Al litio**	
Tipo	BA 3.7V 1.0Ah A	
Codice articolo	**1 607 A35 0N8**	
Porta di ricarica USB	Type-C®	
Cavo USB Type-C® consigliato	**1 600 A01 6A8**	
Tensione nominale	3,7 V ⎓	
Capacità	1,0 Ah	
Numero di celle della batteria	1	
Campo di temperatura di ricarica consentito	+10 °C ... +35 °C	
Alimentatore		
Tensione di uscita	5,0 V ⎓	
Corrente di uscita	500 mA	
Alimentatore consigliato[E)]	**2 609 120 713 (EU)**	

Distanziometro laser digitale	GLM60-31	GLM65-31
	2 609 120 718 (UK)	

A) Per misurazioni dal lato anteriore dello strumento di misura, vale per un elevato potere riflettente dell'oggetto target (ad es. una parete tinteggiata di bianco), illuminazione di sfondo debole e temperatura di esercizio di 20 °C; andrà inoltre considerato uno scostamento di ±0,05 mm/m in base alla distanza.

B) Per misurazioni dal lato anteriore dello strumento di misura; vale per un elevato potere riflettente dell'oggetto target (ad es. una parete tinteggiata di bianco), illuminazione di sfondo intensa, temperatura di esercizio di 20 °C e altitudini elevate; andrà inoltre considerato uno scostamento di ±0,15 mm/m in base alla distanza.

C) In modalità Misurazione continua, la temperatura di funzionamento max. è di +40 °C.

D) Presenza esclusivamente di contaminazioni non conduttive, ma che, in alcune occasioni, possono essere rese temporaneamente conduttive dalla condensa.

E) Per ulteriori dati tecnici consultare il seguente indirizzo: **https://www.bosch-professional.com/ecodesign**

Per un'identificazione univoca dello strumento di misura, consultare il numero di serie **(10)** riportato sulla targhetta identificativa.

Introduzione/sostituzione della pila

ⓘ Sostituire sempre tutte le pile contemporaneamente. Utilizzare esclusivamente pile dello stesso produttore e con la stessa capacità.

ⓘ Prestare attenzione alla corretta polarizzazione, conformemente all'illustrazione riportata sul lato interno del vano batterie.

▶ **Estrarre le pile dallo strumento di misura, qualora non lo si utilizzi per lungo tempo.** Se lasciate a lungo all'interno dello strumento di misura, le pile potrebbero corrodersi.

ⓘ Non conservare lo strumento di misura in alcun caso senza avere introdotto il coperchio vano pile **(12)** o la

batteria al litio **(15)** (accessorio), soprattutto in ambienti polverosi o umidi.

Batteria al litio (accessorio)

Inserimento/sostituzione della batteria al litio

» Introdurre la batteria al litio **(15)** (accessorio).

» Per prelevare la batteria al litio **(15)**, premere il bloccaggio **(16)** ed estrarre la batteria al litio. (vedi Fig. A, Pagina 5)

Ricarica della batteria al litio (accessorio)

- **Per la ricarica, utilizzare l'alimentatore USB consigliato o un alimentatore USB la cui tensione di uscita e la cui corrente di uscita minima soddisfino i requisiti indicati nel capitolo «Dati tecnici». Attenersi alle istruzioni d'uso dell'alimentatore USB.** Alimentatore consigliato: consultare il capitolo «Dati tecnici».
- **Attenersi alla tensione di rete!** La tensione riportata sulla targhetta di identificazione dell'alimentatore deve corrispondere alla tensione della sorgente di alimentazione. Gli alimentatori contrassegnati per l'utilizzo a 230 Volt sono utilizzabili anche a 220 Volt.

ⓘ A causa delle prescrizioni di trasporto internazionali, le batterie al litio vengono consegnate soltanto parzialmente cariche. Per assicurare la piena potenza della batteria, prima dell'impiego iniziale ricaricarla completamente.

Utilizzo

Messa in funzione

- ▶ **Non lasciare incustodito lo strumento di misura quando è acceso e spegnerlo sempre dopo l'uso.** Altre persone potrebbero essere abbagliate dal raggio laser.
- ▶ **Proteggere lo strumento di misura da liquidi e dall'esposizione diretta ai raggi solari.**
- ▶ **Non esporre lo strumento di misura a temperature o ad oscillazioni termiche estreme.** Ad esempio, evitare di lasciarlo per lungo tempo all'interno dell'auto. In caso di forti oscillazioni di temperatura, lasciare che lo strumento di misura raggiunga la normale temperatura prima di metterlo in funzione. Temperature oppure sbalzi di temperatura estremi possono pregiudicare la precisione dello strumento di misura.
- ▶ **Evitare di urtare violentemente o di far cadere lo strumento di misura.** Qualora lo strumento di misura abbia subito forti influssi esterni, prima di riprendere il lavoro andrà sempre effettuata una verifica della precisione (vedi «Verifica della precisione», Pagina 99).

Accensione/spegnimento

» Premere il tasto ▲ per accendere lo strumento di misura ed attivare il laser.

→ Lo strumento di misura si può accendere anche senza attivare il laser, premendo il tasto ⏻.

» Mantenere premuto il tasto ⏻ per spegnere lo strumento di misura.

→ I valori e le impostazioni dello strumento presenti in memoria verranno conservati.

Procedura di misurazione

Alla prima accensione, lo strumento di misura si troverà in modalità Misurazione delle lunghezze. Ad ogni successiva accensione, lo strumento di misura si troverà nell'ultima modalità utilizzata.

Per il piano di riferimento della misurazione, sono disponibili due impostazioni. (vedi «**Livello di referenza**», Pagina 98)

» Sistemare lo strumento di misura sul punto iniziale desiderato della misurazione (ad es. su una parete).

» Acceso lo strumento di misura con il tasto , premere brevemente il tasto ▲ per attivare il laser.

» Premere il tasto ▲ per avviare la misurazione.

Conclusa la misurazione, il raggio laser verrà disattivato. Per eseguire una seconda misurazione, ripetere tale procedura.

È possibile effettuare l'addizione o la sottrazione di valori di misurazione o di risultati finali.

ⓘ Lo strumento di misura non deve essere spostato durante una misurazione (ad eccezione delle funzioni **Min/Max**, **Misura continua** e **Nastro**). Lo strumento di misura andrà quindi sistemato, laddove possibile, su una superficie di riscontro o di appoggio fissa.

ⓘ La lente di ricezione **(14)** e l'uscita laser **(13)** non dovranno essere coperte durante una misurazione.

Livello di referenza

Per la misurazione è possibile scegliere fra differenti piani di riferimento:



il lato posteriore dello strumento di misura (ad es. in caso di accostamento su pareti)



il lato anteriore dello strumento di misura (ad es. in caso di misurazioni a partire dallo spigolo di un tavolo)

Menu Impostazioni

Nel menu **Impostazioni** si trovano le seguenti impostazioni:

- **Livello di referenza** (vedi «**Livello di referenza**», Pagina 98)
- **Segnali acustici**
- **Luminosità display**
- **Modalità risp. batteria**
- **Unità di misura**
- **Lingua**
- **Istruzioni**
- **Informazioni**
- **Reset di fabbrica**
- **Cancella memoria**

» Premere il tasto per aprire il menu **Impostazioni**.

» Selezionare l'impostazione desiderata con il tasto o .

» Per confermare una selezione, premere il tasto .

Funzioni di misurazione

Selezione/modifica delle funzioni di misurazione

Nel menu Funzioni sono disponibili le seguenti funzioni:

- **Lunghezza**
- **Min/Max**
- **Misura continua**
- **Nastro**
- **Area**
- **Volume**
- **Altezza indiretta**
- **Memoria interna**

» Premere il tasto (≡) per aprire il menu **Funzioni**.

» Selezionare la funzione di misurazione desiderata con il tasto +/− o ⚙.

» Per confermare la selezione, premere il tasto ▲.

Verifica della precisione

Verificare con regolarità la precisione della misurazione di distanza.

Per ulteriori informazioni, scansionare il codice QR o consultare le istruzioni d'uso online: **https://manuals.bosch-pt.com/pn/160992AH6U**

Si noti che tutti i contenuti delle istruzioni d'uso online possono essere scaricati anche in formato PDF. In questo caso, fare clic sul pulsante nelle istruzioni d'uso online.

Messaggio di errore

Qualora non sia possibile eseguire correttamente una misurazione, sul display verrà visualizzato il messaggio di errore **ERROR**.

» Effettuare un nuovo tentativo di misurazione.

» Se il messaggio di errore ricompare, spegnere lo strumento di misura, riaccenderlo e riavviare la misurazione.



Ad ogni misurazione, lo strumento di misura sorveglia il corretto funzionamento. Qualora venga rilevato un difetto, sul display resterà il solo simbolo qui accanto e lo strumento di misura si spegnerà. In tale caso, lo strumento di misura andrà inviato, tramite il rivenditore, al Servizio Assistenza Clienti Bosch.

Manutenzione ed assistenza

Manutenzione e pulizia

Conservare e trasportare lo strumento di misura utilizzando esclusivamente l'astuccio di protezione fornito in dotazione.

Avere cura di tenere lo strumento di misura sempre pulito.

Non immergere in alcun caso lo strumento di misura in acqua, né in alcun altro liquido.

Pulire eventuali impurità utilizzando un panno morbido inumidito. Non utilizzare detergenti, né solventi.

Soprattutto alla lente di ricezione **(14)** andrà dedicata la stessa cura che si riserva ad un paio di occhiali o all'obiettivo di una macchina fotografica.

In caso di riparazione, inviare lo strumento di misura all'interno della custodia protettiva **(8)**.

Servizio di assistenza e consulenza tecnica

Italia
Tel.: (02) 3696 2314
Il link ai nostri indirizzi di assistenza e alle condizioni di garanzia è riportato all'ultima pagina.
In caso di richieste o di ordinazione di pezzi di ricambio, comunicare sempre il codice prodotto a 10 cifre riportato sulla targhetta di fabbricazione dell'elettroutensile.

Smaltimento

Strumenti di misura, batterie/pile, accessori e confezioni dovranno essere smaltiti/riciclati nel rispetto dell'ambiente.



Non gettare gli strumenti di misura, né le batterie o le pile, nei rifiuti domestici.

Solo per i Paesi UE:

I dispositivi elettrici ed elettronici o le batterie/pile usate non più utilizzabili devono essere sottoposti/e a raccolta differenziata e smaltiti nel rispetto dell'ambiente. Utilizzare gli appositi sistemi di raccolta. A causa delle sostanze pericolose eventualmente contenute al loro interno, uno smaltimento non appropriato rischia di provocare danni all'ambiente e alla salute.

Nederlands

Veiligheidsaanwijzingen



Alle aanwijzingen moeten gelezen en in acht genomen worden om gevaarloos en veilig met het meetgereedschap te werken. Wanneer het meetgereedschap niet volgens de beschikbare aanwijzingen gebruikt wordt, kunnen de geïntegreerde veiligheidsvoorzieningen in het meetgereedschap belemmerd worden. Maak waarschuwingsstickers op het meetgereedschap nooit onleesbaar. BEWAAR DEZE AANWIJZINGEN ZORGVULDIG EN GEEF ZE BIJ HET DOORGEVEN VAN HET MEETGEREEDSCHAP MEE.

- **Voorzichtig – wanneer andere dan de hier aangegeven bedienings- of afstelvoorzieningen gebruikt of andere methodes uitgevoerd worden, kan dit resulteren in een gevaarlijke blootstelling aan straling.**
- **Het meetgereedschap is voorzien van een laser-waarschuwingsplaatje (aangegeven op de weergave van het meetgereedschap op de pagina met afbeeldingen).**
- **Is de tekst van het laser-waarschuwingsplaatje niet in uw taal, plak dan vóór het eerste gebruik de meegeleverde sticker in uw eigen taal hieroverheen.**



Richt de laserstraal niet op personen of dieren en kijk niet zelf in de directe of gereflecteerde laserstraal. Daardoor kunt u personen verblinden, ongevallen veroorzaken of het oog beschadigen.

- **Als laserstraling het oog raakt, dan moeten de ogen bewust gesloten worden en moet het hoofd onmiddellijk uit de straal bewogen worden.**

- ▶ **Breng geen wijzigingen aan de laserinrichting aan.**
- ▶ **Laat het meetgereedschap alleen repareren door gekwalificeerd geschoold personeel en alleen met originele vervangingsonderdelen.** Daarmee wordt gewaarborgd dat de veiligheid van het meetgereedschap in stand blijft.
- ▶ **Laat kinderen het lasermeetgereedschap niet zonder toezicht gebruiken.** Zij zouden per ongeluk andere personen of zichzelf kunnen verblinden.
- ▶ **Werk met het meetgereedschap niet in een omgeving waar ontploffingsgevaar heerst en zich brandbare vloeistoffen, brandbare gassen of brandbaar stof bevinden.** In het meetgereedschap kunnen vonken ontstaan die het stof of de dampen tot ontsteking brengen.
- ▶ **Verander en open de accu niet.** Er bestaat gevaar voor kortsluiting.
- ▶ **Bij beschadiging en verkeerd gebruik van de accu kunnen er dampen vrijkomen. De accu kan branden of exploderen.** Zorg voor de aanvoer van frisse lucht en zoek bij klachten een arts op. De dampen kunnen de luchtwegen irriteren.
- ▶ **Bij verkeerd gebruik of een beschadigde accu kan brandbare vloeistof uit de accu lekken. Voorkom contact daarmee. Spoel bij onvoorzien contact met water af. Wanneer de vloeistof in de ogen komt, dient u bovendien een arts te raadplegen.** Gelekte accuvloeistof kan tot huidirritaties of verbrandingen leiden.
- ▶ **Door spitse voorwerpen, zoals bijv. spijkers of schroevendraaiers, of door krachtinwerking van buitenaf kan de accu beschadigd worden.** Er kan een interne kortsluiting ontstaan en de accu doen branden, roken, exploderen of oververhitten.
- ▶ **Houd de niet-gebruikte accu uit de buurt van paperclips, munten, sleutels, spijkers, schroeven of andere kleine metalen voorwerpen die overbrugging van de contacten**

zouden kunnen veroorzaken. Kortsluiting tussen de accucontacten kan brandwonden of brand tot gevolg hebben.

- ▶ **Gebruik de accu alleen in producten van de fabrikant.** Alleen zo wordt de accu tegen gevaarlijke overbelasting beschermd.
- ▶ **Laad de accu's alleen op met oplaadapparaten die door de fabrikant aangeraden worden.** Door een oplaadapparaat dat voor een bepaald type accu geschikt is, bestaat bij gebruik met andere accu's brandgevaar.



Bescherm de accu tegen hitte, bijvoorbeeld ook tegen voortdurend zonlicht, vuur, vuil, water en vocht. Er bestaat gevaar voor explosie en kortsluiting.

- ▶ **Gebruik de laserbril (accessoire) niet als veiligheidsbril.** De laserbril dient voor het beter herkennen van de laserstraal; deze beschermt echter niet tegen de laserstraling.
- ▶ **Gebruik de laserbril (accessoire) niet als zonnebril of in het verkeer.** De laserbril biedt geen volledige UV-bescherming en vermindert het waarnemen van kleuren.

Veiligheidsaanwijzingen voor voedingsadapter

- ▶ **Deze voedingsadapter is niet bestemd voor gebruik door kinderen en personen met beperkte lichamelijke, zintuiglijke of geestelijke capaciteiten of gebrek aan ervaring en kennis. Deze voedingsadapter kan door kinderen vanaf 8 jaar evenals door personen met beperkte lichamelijke, zintuiglijke of geestelijke capaciteiten of gebrek aan ervaring en kennis gebruikt worden, mits zij onder toezicht staan van een persoon die voor hun veiligheid verantwoordelijk is, of door deze in het veilige gebruik van de voedingsadapter geïnstrueerd werden**

en zij de hiermee verbonden gevaren begrijpen. Anders bestaat er gevaar voor verkeerde bediening en verwondingen.



Houd het voedingsadapter uit de buurt van regen of natheid. Het binnendringen van water in een voedingsadapter verhoogt het risico van een elektrische schok.

- ▶ **Houd de voedingsadapter schoon.** Door vervuiling bestaat er gevaar voor een elektrische schok.
- ▶ **Controleer vóór elk gebruik de voedingsadapter. Gebruik de voedingsadapter niet, als u beschadigingen vaststelt. Open de voedingsadapter niet zelf en laat deze uitsluitend repareren door Bosch of door geautoriseerde klantenservicecentra en alleen met originele vervangingsonderdelen.** Beschadigde voedingsadapters vergroten het risico van een elektrische schok.

Beschrijving van product en werking



Scan voor aanvullende informatie de QR-code of ga naar de online-gebruiksaanwijzing: **https://manuals.bosch-pt.com/pn/160992AH6U**

Denk eraan dat alle inhoud van de online-gebruiksaanwijzing bovendien als PDF kan worden gedownload. Klik hiervoor op de knop in de online-gebruiksaanwijzing.

Beoogd gebruik

Het meetgereedschap is bestemd voor het meten van afstanden, lengtes, hoogtes, afstanden en voor het berekenen van oppervlaktes en volumes.

Het meetgereedschap is geschikt voor gebruik binnenshuis en buitenshuis.

Dit product is een laserproduct voor consumenten in overeenstemming met EN 50689.

Afgebeelde componenten

De componenten zijn genummerd zoals op de weergave van het meetgereedschap in de afbeeldingen.

(1) Toets instellingen

(2) Functietoets

(3) Display

(4) Ingekerfde markeringen voor de meetlint-meting

(5) Meettoets

(6) Plus-/Min-toets

(7) Aan-Uit-Terug-toets

(8) Opbergetui

(9) Laser-waarschuwingsplaatje

(10) Bestelnummer

(11) Vergrendeling van het batterijvakdeksel

(12) Batterijvakdeksel

(13) Uitgang laserstraal

(14) Ontvangstlens

(15) Li-Ion-accupack[A)]

(16) Vergrendeling van Li-Ion-accupack[A)]

(17) Afdekking USB-poort[A)]

A) **Dit toebehoren wordt niet standaard meegeleverd.**

Aanduidingselementen

- **(a)** Referentievlak van de meting
- **(b)** Batterij-aanduiding
- **(c)** Meetwaarderegels
- **(d)** Resultaatregel
- **(e)** Aanduiding meetfunctie
- **(f)** Statusbalk
- **(g)** Menu Functies
- **(h)** Menu Instellingen
- **(i)** Menu meer instellingen

Technische gegevens

Digitale laser-afstandsmeter	GLM60-31	GLM65-31
Productnummer	**3 601 K75 0..**	**3 601 K75 0..**
Meetbereik[A)]	0,05–60 m	0,05–65 m
Meetbereik (ongunstige omstandigheden)[B)]	0,05–20 m	
Meetnauwkeurigheid[A)]	±1,5 mm	
Meetnauwkeurigheid (ongunstige omstandigheden)[B)]	±3,0 mm	
Kleinste aanduidingseenheid	0,5 mm	
Algemeen		
Gebruikstemperatuur[C)]	−10 °C ... +45 °C	
Opslagtemperatuur	−20 °C ... +70 °C	
Relatieve luchtvochtigheid max.	90 %	

Digitale laser-afstandsmeter	**GLM60-31**	**GLM65-31**
Max. gebruikshoogte boven referentiehoogte	2000 m	
Vervuilingsgraad volgens IEC 61010-1	2[D)]	
Laserklasse	2	
Lasertype	635 nm, < 1 mW	
Divergentie van laserstraal	< 1,5 mrad (volledige hoek)	
Automatische uitschakeling na ca.		
– Laser	20 s	
– Meetgereedschap (zonder meting)	5 min	
Batterijen	2 × 1,5 V LR6 (AA)	
Accupack (accessoire)	**Li-Ion**	
Type	BA 3.7V 1.0Ah A	
Productnummer	**1 607 A35 0N8**	
USB-laadaansluiting	Type-C®	
Aanbevolen USB Type-C®-kabel	**1 600 A01 6A8**	
Nominale spanning	3,7 V ⎓	
Capaciteit	1,0 Ah	
Aantal accucellen	1	
Toegestaan oplaadtemperatuurbereik	+10 °C ... +35 °C	
Voedingsadapter		
Uitgangsspanning	5,0 V ⎓	
Uitgangsstroom	500 mA	

Digitale laser-afstandsmeter	GLM60-31	GLM65-31
Aanbevolen voedingsadapter[E)]	**2 609 120 713 (EU)**	
	2 609 120 718 (UK)	

A) Bij meting vanaf voorkant van het meetgereedschap, geldt voor een hoog reflectievermogen van het doel (bijv. een wit geverfde muur), zwakke achtergrondverlichting en een gebruikstemperatuur van 20 °C; daarnaast moet rekening worden gehouden met een van de afstand afhankelijke afwijking van ± 0,05 mm/m.

B) Bij meting vanaf voorkant van het meetgereedschap, geldt voor een hoog reflectievermogen van het doel (bijv. een wit geverfde muur), sterke achtergrondverlichting, een gebruikstemperatuur van 20 °C en grote hoogtes; daarnaast moet rekening worden gehouden met een van de afstand afhankelijke afwijking van ± 0,15 mm/m.

C) In de functie permanente meting bedraagt de max. gebruikstemperatuur +40 °C.

D) Er ontstaat slechts een niet geleidende vervuiling, waarbij echter soms een tijdelijke geleidbaarheid wort verwacht door bedauwing.

E) Meer technische gegevens vindt u op: **https://www.bosch-professional.com/ecodesign**

Het serienummer **(10)** op het typeplaatje dient voor een duidelijke identificatie van uw meetgereedschap.

Batterij plaatsen/verwisselen

ⓘ Vervang altijd alle batterijen tegelijk. Gebruik alleen batterijen van één fabrikant en met dezelfde capaciteit.

ⓘ Let er hierbij op dat de polen juist worden geplaatst volgens de afbeelding op de binnenkant van het batterijvak.

► **Haal de batterijen uit het meetgereedschap, wanneer u dit langere tijd niet gebruikt**. De batterijen kunnen bij een langere opslagduur in het meetgereedschap gaan corroderen.

ⓘ Bewaar het meetgereedschap nooit zonder aangebracht batterijvakdeksel **(12)** of Li-Ion-accupack **(15)** (accessoire), vooral in een stoffige of vochtige omgeving is dit belangrijk.

Li-ion-accupack (accessoire)

Li-Ion-accupack (accessoire) plaatsen/ vervangen

» Plaats het Li-Ion-accupack **(15)** (accessoire).

» Voor het verwijderen van het Li-Ion-accupack **(15)** (accessoire) duwt u op de vergrendeling **(16)** en verwijdert u het Li-Ion-accupack. (zie Afb. A, Pagina 5)

Li-Ion-accupack (accessoire) opladen

- ▶ **Gebruik voor het opladen de aanbevolen USB-voedingsadapter of een USB-voedingsadapter waarvan de uitgangsspanning en minimale uitgangsstroom overeenkomen met de eisen in het hoofdstuk "Technische gegevens". Lees hiervoor goed de gebruiksaanwijzing van de USB-voedingsadapter.** Aanbevolen voedingsadapter: zie "Technische gegevens".
- ▶ **Let op de netspanning!** De spanning van de stroombron moet overeenkomen met de gegevens op het typeplaatje van de voedingsadapter. Met 230 V aangeduide voedingsadapters kunnen ook met 220 V worden gebruikt.

ⓘ Lithium-Ion-accu's worden vanwege internationale transportvoorschriften gedeeltelijk geladen geleverd. Om de volledige capaciteit van de accu te verkrijgen, laadt u vóór het eerste gebruik de accu volledig op.

Gebruik

Ingebruikname

- ▶ **Laat het ingeschakelde meetgereedschap niet onbeheerd achter en schakel het meetgereedschap na gebruik uit.** Andere personen kunnen door de laserstraal verblind worden.
- ▶ **Bescherm het meetgereedschap tegen vocht en fel zonlicht.**
- ▶ **Stel het meetgereedschap niet bloot aan extreme temperaturen of temperatuurschommelingen.** Laat het bijv. niet gedurende langere tijd in de auto liggen. Laat het meetgereedschap bij grotere temperatuurschommelingen eerst op temperatuur komen, voordat u het in gebruik neemt. Bij extreme temperaturen of temperatuurschommelingen kan de nauwkeurigheid van het meetgereedschap nadelig beïnvloed worden.
- ▶ **Vermijd krachtige stoten of vallen van het meetgereedschap.** Na sterke invloeden van buitenaf op het meetgereedschap moet u vóór het verder werken altijd een nauwkeurigheidscontrole (zie „Nauwkeurigheidscontrole“, Pagina 114) uitvoeren.

In-/uitschakelen

» Druk op de toets ▲ om het meetgereedschap en de laser in te schakelen.

→ U kunt het meetgereedschap ook zonder de laser inschakelen door op de toets ⏻ te drukken.

» Houd de toets ⏻ ingedrukt om het meetgereedschap uit te schakelen.

→ De in het geheugen aanwezige waarden en toestelinstellingen blijven behouden.

Meetprocedure

Na de eerste keer inschakelen bevindt het meetgereedschap zich in de functie lengtemeting. Telkens na het verder inschakelen bevindt het meetgereedschap zich in de laatst gebruikte meetfunctie.

Voor het referentievlak van de meting zijn twee instellingen beschikbaar. (zie „**Referentievlak**“, Pagina 113)

» Plaats het meetgereedschap op het gewenste startpunt van de meting (bijv. muur).

» Wanneer u het meetgereedschap met de toets ⟲ heeft ingeschakeld, dan drukt u kort op de toets ▲ om de laser in te schakelen.

» Druk op de toets ▲ om de meting te activeren.

Na het meten wordt de laserstraal uitgeschakeld. Voor nog een meting herhaalt u deze procedure.

Meetwaarden of eindresultaten kunnen opgeteld of afgetrokken worden.

ⓘ Het meetgereedschap mag tijdens een meting niet worden bewogen (met uitzondering van de functies **Min/Max**, **Continumeting** en **Meetlint**). Leg daarom het meetgereedschap indien mogelijk tegen een vast aanslag- of oplegvlak.

ⓘ De ontvangstlens **(14)** en de uitgang van de laserstraal **(13)** mogen bij een meting niet afgedekt zijn.

Referentievlak

Voor de meting kunt u uit verschillende referentievlakken kiezen:



de achterkant van het meetgereedschap (bijv. als het tegen een muur wordt gelegd)



de voorkant van het meetgereedschap (bijv. bij het meten vanaf de rand van een tafel)

Menu Instellingen

In het menu **Instellingen** vindt u de volgende instellingen:

- **Referentievlak** (zie „**Referentievlak**“, Pagina 113)
- **Geluidssignaal**
- **Helderheid**
- **Batterijspaarstand**
- **Maateenheid**
- **Taal**
- **Gebruiksaanwijzing**
- **Toestelinformatie**
- **Fabrieksinstellingen**
- **Geheugen wissen**

» Druk op de toets om het menu **Instellingen** te openen.

» Selecteer de gewenste instelling met de toets of de toets .

» Om een selectie te bevestigen drukt u op de toets .

Meetfuncties

Meetfuncties kiezen/wijzigen

In het functiemenu vindt u de volgende functies:

- **Lengte**
- **Min/Max**
- **Continumeting**
- **Meetlint**
- **Oppervlakte**
- **Volume**
- **Indirecte hoogte**
- **Intern geheugen**

» Druk op de toets om het menu **Functies** te openen.

» Selecteer de gewenste meetfunctie met de toets of de toets .

» Om de selectie te bevestigen drukt u op de toets .

Nauwkeurigheidscontrole

Controleer regelmatig de nauwkeurigheid van de afstandsmeting.

Scan voor aanvullende informatie de QR-code of ga naar de online-gebruiksaanwijzing: **https://manuals.bosch-pt.com/pn/160992AH6U**

Denk eraan dat alle inhoud van de online-gebruiksaanwijzing bovendien als PDF kan worden gedownload. Klik hiervoor op de knop in de online-gebruiksaanwijzing.

Foutmelding

Wanneer een meting niet correct kan worden uitgevoerd, verschijnt de foutmelding **ERROR** op het display.

» Probeer de meting opnieuw uit te voeren.

» Als de foutmelding opnieuw verschijnt, schakel het meetgereedschap uit en weer in en start de meting opnieuw.



Het meetgereedschap bewaakt de correcte werking bij elke meting. Als een defect wordt vastgesteld, verschijnt op het display alleen nog het hiernaast afgebeelde symbool en het meetgereedschap wordt uitgeschakeld. In dit geval laat u het meetgereedschap via uw dealer naar de Bosch klantenservice opsturen.

Onderhoud en service

Onderhoud en reiniging

Bewaar en transporteer het meetgereedschap alleen in het meegeleverde opbergetui.

Houd het meetgereedschap altijd schoon.

Dompel het meetgereedschap niet in water of andere vloeistoffen.

Verwijder vuil met een vochtige, zachte doek. Gebruik geen reinigings- of oplosmiddelen.

Houd vooral de ontvangstlens **(14)** met dezelfde zorgvuldigheid schoon als waarmee een bril of lens van een fototoestel moet worden behandeld.

Stuur het meetgereedschap voor reparatie in het opbergetui **(8)** op.

Klantenservice en gebruiksadvies

Nederland
Tel.: (076) 579 54 54

De link naar onze serviceadressen en naar de garantievoorwaarden is te vinden op de laatste pagina.

Vermeld bij vragen en bestellingen van vervangingsonderdelen altijd het uit tien cijfers bestaande productnummer volgens het typeplaatje van het product.

Afvalverwijdering

Meetgereedschappen, accu's/batterijen, accessoires en verpakkingen moeten op een voor het milieu verantwoorde wijze worden gerecycled.



Gooi meetgereedschappen en accu's/batterijen niet bij het huisvuil!

Alleen voor landen van de EU:

Afgedankte elektrische en elektronische apparaten of verbruikte accu's/batterijen moeten apart ingezameld en op een voor het milieu verantwoorde wijze afgevoerd worden. Maak gebruik van de hiervoor bestemde inzamelingssystemen. Een verkeerde afvoer kan vanwege mogelijk aanwezige gevaarlijke stoffen schadelijk voor het milieu en de gezondheid zijn.

Dansk

Sikkerhedsinstrukser



Samtlige anvisninger skal læses og overholdes for at kunne arbejde sikkert og uden risiko med måleværktøjet. Hvis måleværktøjet ikke anvendes i overensstemmelse med de foreliggende anvisninger, kan funktionen af de integrerede beskyttelsesforanstaltninger i måleværktøjet blive forringet. Sørg for, at advarselsskilte aldrig gøres ukendelige på måleværktøjet. GEM ANVISNINGERNE, OG SØRG FOR AT LEVERE DEM MED, HVIS MÅLEVÆRKTØJET GIVES VIDERE TIL ANDRE.

- **Forsigtig – hvis andre end de her angivne betjenings- eller justeringsanordninger benyttes, eller andre fremgangsmåder udføres, kan der opstå en farlig strålingseksposition.**
- **Måleværktøjet udleveres med et laser-advarselsskilt (på billedet af måleværktøjet kendetegnet på grafiksiden).**
- **Er teksten på laser-advarselsskiltet ikke på dit modersmål, klæbes den medleverede etiket på dit sprog oven på den eksisterende tekst, før værktøjet tages i brug første gang.**



Ret ikke laserstrålen mod personer eller dyr, og kig aldrig ind i den direkte eller reflekterede laserstråle. Det kan blænde personer, forårsage ulykker eller beskadige øjnene.

- **Hvis du får laserstrålen i øjnene, skal du lukke dem med det samme og straks bevæge hovedet ud af stråleområdet.**

- ▶ **Foretag aldrig ændringer af laseranordningen.**
- ▶ **Sørg for, at reparationer på måleværktøjet kun udføres af kvalificerede fagfolk, og at der kun benyttes originale reservedele.** Dermed sikres størst mulig sikkerhed i forbindelse med måleværktøjet.
- ▶ **Lad ikke børn benytte laser-måleværktøjet uden opsyn.** De kan utilsigtet blænde personer eller sig selv.
- ▶ **Brug ikke måleværktøjet i eksplosionsfarlige omgivelser, hvor der findes brændbare væsker, gasser eller støv.** I måleværktøj kan der dannes gnister,som kan antænde støvet eller dampene.
- ▶ **Akkuen må ikke ændres eller åbnes.** Fare for kortslutning.
- ▶ **Beskadiges akkuen, eller bruges den forkert, kan der sive dampe ud. Akkuen kan antændes eller eksplodere.** Tilfør frisk luft, og søg læge, hvis du føler dig utilpas. Dampene kan irritere luftvejene.
- ▶ **Hvis akkuen anvendes forkert, eller den er beskadiget, kan der slippe brændbar væske ud af akkuen. Undgå at komme i kontakt med denne væske. Hvis det alligevel skulle ske, skal du skylle med vand. Søg læge, hvis du får væsken i øjnene.** Akku-væske kan give hudirritation eller forbrændinger.
- ▶ **Akkuen kan blive beskadiget af spidse genstande som f.eks. søm eller skruetrækkere eller ydre kraftpåvirkning.** Der kan opstå indvendig kortslutning, så akkuen kan antændes, ryge, eksplodere eller overophedes.
- ▶ **Ikke-benyttede akkuer må ikke komme i berøring med kontorclips, mønter, nøgler, søm, skruer eller andre små metalgenstande, da disse kan kortslutte kontakterne.** En kortslutning mellem batteri-kontakterne øger risikoen for personskader i form af forbrændinger.

- ▶ **Brug kun akkuen i producentens produkter.** Kun på denne måde beskyttes akkuen mod farlig overbelastning.
- ▶ **Oplad kun akkuerne med ladere, der er anbefalet af fabrikanten.** En lader, der er egnet til en bestemt type akkuer, må ikke benyttes med andre akkuer – brandfare.



Beskyt akkuen mod varme (f.eks. også mod varige solstråler, brand, snavs, vand og fugtighed). Der er risiko for eksplosion og kortslutning.

- ▶ **Brug ikke laserbrillerne (tilbehør) som beskyttelsesbriller.** Med laserbrillerne kan man lettere få øje på laserstrålen, men de beskytter ikke mod laserstråling.
- ▶ **Brug ikke laserbrillerne (tilbehør) som solbriller eller i trafikken.** Laserbrillerne beskytter ikke 100 % mod ultraviolette (UV) stråler og reducerer ens evne til at registrere og iagttage farver.

Sikkerhedsforskrifter for stikdel

- ▶ **Denne stiknetdel er ikke beregnet til at blive brugt af børn eller personer med begrænsede fysiske, sensoriske eller mentale evner eller manglende erfaring og viden. Stiknetdelen må kun bruges af børn fra 8 år samt af personer med begrænsede fysiske, sensoriske eller mentale tilstand eller manglende erfaring og kendskab, hvis det sker under opsyn, eller de modtager anvisninger på sikker omgang med stiknetdelen og således forstår de farer, der er forbundet hermed.** I modsat fald er der risiko for fejlbetjening og personskader.



Beskyt stikstrømforsyningen mod regn eller fugt. Hvis der trænger vand ind i stikstrømforsyningen, er der risiko for stød.

- ▶ **Hold stiknetdelen ren.** Ved tilsmudsning er der fare for elektrisk stød.
- ▶ **Kontrollér altid stikstrømforsyningen før brug. Brug ikke stikstrømforsyningen, hvis den er beskadiget. Åbn aldrig stikstrømforsyningen på egen hånd, og sørg for, at reparationer kun udføres af Bosch eller autoriserede serviceafdelinger, og at der kun benyttes originale reservedele.** Beskadigede stikstrømforsyninger øger risikoen for elektrisk stød.

Produkt- og ydelsesbeskrivelse

For at få yderligere oplysninger kan du scanne QR-koden eller kigge i brugsanvisningen online: **https://manuals.bosch-pt.com/pn/160992AH6U**

Bemærk, at du også kan downloade alt indhold i online-brugsanvisningen som PDF. Det gør du ved at klikke på -knappen i online-brugsanvisningen.

Beregnet anvendelse

Måleværktøjet er beregnet til måling af distancer, længder, højder og afstande samt til beregning af arealer og voluminer. Måleværktøjet kan bruges både indendørs og udendørs.

Dette produkt er et laserprodukt til forbrugere iht. EN 50689.

Viste komponenter

Nummereringen af de illustrerede komponenter refererer til illustrationen af måleværktøjet på figurerne.

(1) Knappen Indstillinger

(2) Funktionsknap

(3) Display

(4) Kærvmarkeringer til målebåndsmålingen

(5) ▲ Måleknap

(6) ± Plus-/minus-knap

(7) ⏻ Tænd/sluk-/tilbage-knap

(8) Beskyttelsestaske

(9) Laser-advarselsskilt

(10) Serienummer

(11) Låsning af batteridæksel

(12) Batteridæksel

(13) Udgang laserstråling

(14) Modtagelinse

(15) Lithium-ion-akku[A)]

(16) Låsning af lithium-ion-akkuen[A)]

(17) Afdækning USB-bøsning[A)]

A) **Dette tilbehør hører ikke til standard-leveringen.**

Visningselementer

(a) Referenceniveau for måling

(b) Batteriindikator

(c) Måleværdilinjer

(d) Resultatlinje

(e) Visning af målefunktion

(f) Statusbjælke

(g) Menuen Funktioner

(h) Menuen Indstillinger

(i) Menuen Flere indstillinger

Tekniske data

Digital laserafstandsmåler	GLM60-31	GLM65-31
Varenummer	**3 601 K75 0..**	**3 601 K75 0..**
Måleområde[A)]	0,05-60 m	0,05-65 m
Måleområde (ugunstige betingelser)[B)]	0,05-20 m	
Målenøjagtighed[A)]	±1,5 mm	
Målenøjagtighed (ugunstige betingelser)[B)]	±3,0 mm	
Mindste visningsenhed	0,5 mm	
Generelt		
Driftstemperatur[C)]	-10 °C ... +45 °C	
Opbevaringstemperatur	-20 °C ... +70 °C	
Relativ luftfugtighed maks.	90 %	
Maks. anvendelseshøjde over referencehøjde	2000 m	
Tilsmudsningsgrad i overensstemmelse med IEC 61010-1	2[D)]	
Laserklasse	2	
Lasertype	635 nm, < 1 mW	
Laserstrålens divergens	< 1,5 mrad (360°-vinkel)	
Automatisk frakobling efter ca.		
– Laser	20 s	
– Måleværktøj (uden måling)	5 min	
Batterier	2 × 1,5 V LR6 (AA)	

Digital laserafstandsmåler	**GLM60-31**	**GLM65-31**
Akku (tilbehør)	**Li-ion**	
Type	BA 3.7V 1.0Ah A	
Varenummer	**1 607 A35 0N8**	
USB-ladetilslutning	Type-C®	
Anbefalet USB Type-C®-kabel	**1 600 A01 6A8**	
Nominel spænding	3,7 V ⎓	
Kapacitet	1,0 Ah	
Antal akkuceller	1	
Tilladt ladetemperaturområde	+10 °C ... +35 °C	
Stikstrømforsyning		
Udgangsspænding	5,0 V ⎓	
Udgangsstrøm	500 mA	
Anbefalet stikstrømforsyning[E)]	**2 609 120 713 (EU)**	**2 609 120 718 (UK)**

A) Ved måling fra forkanten af måleværktøjet, gælder for høj refleksionsevne fra målet (f.eks. en hvidmalet væg), svag baggrundsbelysning og en driftstemperatur på 20 °C; der skal desuden påregnes en afstandsafhængig afvigelse på ±0,05 mm/m.

B) Ved måling fra forkanten af måleværktøjet, gælder for høj refleksionsevne fra målet (f.eks. en hvidmalet væg), kraftig baggrundsbelysning, en driftstemperatur på 20 °C og stor højde; der skal desuden påregnes en afstandsafhængig afvigelse på ±0,05 mm/m.

C) I funktionen konstant måling er den maks. driftstemperatur +40 °C.

D) Der forekommer kun en ikke-ledende tilsmudsning, idet der dog lejlighedsvis må forventes en midlertidig ledeevne forårsaget af tildugning.

E) Du kan finde flere tekniske data under: **https://www.bosch-professional.com/ecodesign**

Serienummeret **(10)** på typeskiltet bruges til entydig identifikation af måleværktøjet.

Isætning/udskiftning af batteri

ⓘ Udskift altid alle batterier samtidig. Brug kun batterier fra en og samme producent og med samme kapacitet.

ⓘ Sørg i den forbindelse for, at polerne vender rigtigt som vist på indersiden af batterirummet.

▶ **Tag batterierne ud af måleværktøjet, hvis det ikke skal bruges i længere tid**. Batterierne kan korrodere og aflade sig selv, hvis det sidder i måleværktøjet i længere tid.

ⓘ Opbevar aldrig måleværktøjet uden isat batteridæksel **(12)** eller lithium-ion-akku **(15)** (tilbehør), især i støvede eller fugtige omgivelser.

Lithium-ion-akku (tilbehør)

Isætning/udskiftning af li-ion-akku (tilbehør)

» Isæt lithium-ion-akkuen **(15)** (tilbehør).

» Når du vil tage lithium-ion-akkuen **(15)** (tilbehør) ud, skal du trykke på låsen **(16)** og tage lithium-ion-akkuen ud. (se Fig. A, Side 5)

Opladning af lithium-ion-akku (tilbehør)

▶ **Brug den anbefalede USB-strømforsyning eller en USB-strømforsyning med en udgangsspænding og min. udgangsstrøm, som opfylder kravene i kapitlet "Tekniske data". Følg betjeningsvejledningen til USB-strømforsyningen.** Anbefalet strømforsyning: Se "Tekniske data".

▶ **Kontroller netspændingen!** Strømkildens spænding skal stemme overens med angivelserne på stikstrømforsynin-

gens typeskilt. Stikstrømforsyninger til 230 V kan også tilsluttes 220 V.

ⓘ Lithium-ion-akkuer udleveres delvis opladet på grund af internationale transportforskrifter. For at sikre at akkuen fungerer 100 %, skal du oplade akkuen helt i opladeren før første ibrugtagning.

Brug

Ibrugtagning

- ▶ **Lad ikke det tændte måleværktøj være uden opsyn, og sluk måleværktøjet efter brug.** Andre personer kan blive blændet af laserstrålen.
- ▶ **Beskyt måleværktøjet mod fugt og direkte sollys.**
- ▶ **Udsæt ikke måleværktøjet for ekstreme temperaturer eller temperatursvingninger.** Lad det f.eks. ikke ligge i længere tid i bilen. Ved større temperatursvingninger skal måleværktøjets temperatur tilpasse sig, før det tages i brug. Ved ekstreme temperaturer eller temperatursvingninger kan måleværktøjets præcision påvirkes.
- ▶ **Undgå, at måleværktøjet udsættes for kraftige stød eller tabes.** Hvis måleværktøjet har været udsat for kraftige ydre påvirkninger, bør du altid foretage en nøjagtighedskontrol (se "Nøjagtighedskontrol", Side 128), før du fortsætter arbejdet.

Tænd/sluk

» Tryk på knappen ▲ for at tænde måleværktøj og laser.

→ Du kan også tænde måleværktøjet uden laser ved at trykke på knappen ⏻.

» Hold knappen ⏻ inde for at slukke måleværktøjet.

→ De værdier og indstillinger, der findes i hukommelsen, bevares.

Måleprocedure

Når måleværktøjet tændes første gang, befinder det sig i funktionen Længdemåling. Hver gang måleværktøjet efterfølgende tændes, befinder det sig i den senest anvendte målefunktion.

Til målingens referenceniveau findes der to indstillinger. (se "**Referenceplan**", Side 127)

» Anbring måleværktøjet på det ønskede startpunkt for målingen (f.eks. en væg).

» Når du har tændt måleværktøjet med knappen , skal du trykke kort på knappen ▲ for at tænde laseren.

» Tryk på knappen ▲ for at foretage målingen.

Efter målingen slukkes laserstrålen. Gentag denne procedure for at foretage endnu en måling.

Måleværdier og slutresultater kan adderes og subtraheres.

ⓘ Måleværktøjet må ikke bevæges, mens der måles (med undtagelse af funktionerne **Min./maks.**, **Konstantmåling** og **Målebånd**). Anbring derfor helst måleværktøjet op ad en fast anslags- eller underlagsflade.

ⓘ Modtagelinsen **(14)** og laserstrålingens udgang **(13)** må ikke være tildækket ved måling.

Referenceplan

Til målingen kan du vælge mellem tre forskellige referenceniveauer:



Bagkanten af måleværktøjet (f.eks. ved anbringelse mod vægge)



Forkanten af måleværktøjet (f.eks. ved måling fra en bordkant)

Menuen Indstillinger

I menuen **Indstillinger** finder du følgende indstillinger:

- **Referenceplan** (se "**Referenceplan**", Side 127)
- **Lydsignaler**
- **Lysstyrke**
- **Batterisparetilstand**
- **Måleenhed**
- **Sprog**
- **Håndbog**
- **Informationer**
- **Fabriksindstillinger**
- **Slette**

» Tryk på knappen for at åbne menuen **Indstillinger**.

» Vælg den ønskede indstilling med knappen eller knappen .

» Tryk på knappen for at bekræfte et valg.

Målefunktioner

Vælg/tilpas målefunktioner

I funktionsmenuen finder du følgende funktioner:

- **Længde**
- **Min./maks.**
- **Konstantmåling**
- **Målebånd**
- **Flade**
- **Volumen**
- **Indirekte højde**
- **Intern hukommelse**

» Tryk på knappen for at åbne menuen **Funktioner**.

» Vælg den ønskede målefunktion med knappen eller knappen .

» Tryk på knappen for at bekræfte dit valg.

Nøjagtighedskontrol

Kontrollér afstandsmålingens nøjagtighed regelmæssigt.

For at få yderligere oplysninger kan du scanne QR-koden eller kigge i brugsanvisningen online: **https://manuals.bosch-pt.com/pn/160992AH6U**

Bemærk, at du også kan downloade alt indhold i online-brugsanvisningen som PDF. Det gør du ved at klikke på -knappen i online-brugsanvisningen.

Fejlmelding

Hvis en måling ikke kan udføres korrekt, vises fejlmeddelelsen **ERROR** på displayet.

» Forsøg at gennemføre måleprocessen igen.

» Hvis fejlmeddelelsen vises på ny, skal du slukke måleværktøjet, tænde det og starte målingen igen.



Måleværktøjet overvåger den korrekte funktion ved hver måling. Hvis en defekt konstateres, viser displayet kun symbolet ved siden af, og måleværktøjet slukkes. I dette tilfælde skal du indlevere måleværktøjet til Bosch-kundeservice via forhandleren.

Vedligeholdelse og service

Vedligeholdelse og rengøring

Opbevar og transporter kun måleværktøjet i den medfølgende beskyttelsestaske.

Hold altid måleværktøjet rent.

Dyp ikke måleværktøjet i vand eller andre væsker.

Tør snavs af med en fugtig, blød klud. Brug ikke rengørings- eller opløsningsmiddel.

Plej især modtagelinsen **(14)** med samme omhu, som et par briller eller et fotoapparats linse skal behandles med.

Indsend måleværktøjet i beskyttelsestasken **(8)** ved behov for reparation.

Kundeservice og anvendelsesrådgivning

Dansk
Tlf. Service Center: 44898855

Du finder linket til vores servicecentre og garantibetingelser på sidste side.

Produktets 10-cifrede typenummer (se typeskilt) skal altid angives ved forespørgsler og bestilling af reservedele.

Bortskaffelse

Måleværktøjer, akkuer/batterier, tilbehør og emballage skal bortskaffes miljømæssigt korrekt, så de kan genvindes.



Smid ikke måleværktøjer og akkuer/batterier ud sammen med husholdningsaffaldet!

Gælder kun i EU-lande:

Elektriske og elektroniske apparater eller brugte batterier, der ikke længere er brugbare, skal indsamles separat og bortskaffes på en miljøvenlig måde. Brug de angivne indsamlingssystemer. Forkert bortskaffelse kan være skadeligt for miljø og sundhed på grund af de indeholdte farlige stoffer.

Svensk

Säkerhetsanvisningar



Samtliga anvisningar ska läsas och följas för att arbetet med mätverktyget ska bli riskfritt och säkert. Om mätverktyget inte används i enlighet med de föreliggande instruktionerna, kan de inbyggda skyddsmekanismerna i mätverktyget påverkas. Håll varselskyltarna på mätverktyget tydligt läsbara.

FÖRVARA DESSA ANVISNINGAR SÄKERT OCH LÅT DEM FÖLJA MED MÄTVERKTYGET.

- ▶ **Var försiktig. Om andra än de här angivna hanterings- eller justeringsanordningarna eller metoder används kan det leda till farliga strålningsexponeringar.**
- ▶ **Mätinstrumentet levereras med en laser-varningsskylt (markerad på bilden av mätinstrumentet på grafiksidan).**
- ▶ **Klistra medföljande dekal i ditt eget språk över laser-varningsskylten om den avviker från språket i ditt land.**



Rikta inte laserstrålen mot människor eller djur och rikta inte heller själv blicken mot den direkta eller reflekterade laserstrålen. Därigenom kan du blända personer, orsaka olyckor eller skada ögat.

- ▶ **Om laserstrålen träffar ögat, blunda och vrid bort huvudet från strålen.**
- ▶ **Gör inga ändringar på laseranordningen.**
- ▶ **Låt endast kvalificerad fackpersonal reparera mätverktyget och endast med originalreservdelar.** Detta garanterar att mätverktygets säkerhet bibehålls.
- ▶ **Låt inte barn använda laser-mätverktyget utan uppsikt.** De kan oavsiktligt blända sig själva eller andra personer.
- ▶ **Använd inte mätverktyget i explosionsfarlig omgivning med brännbara vätskor, gaser eller damm.** I mätverktyget alstras gnistor, som kan antända dammet eller gaserna.
- ▶ **Batteriet får inte öppnas eller ändras.** Detta kan leda till kortslutning.
- ▶ **Vid skador och felaktig användning av batteriet kan ångor träda ut. Batteriet kan börja brinna eller explodera.** Tillför friskluft och kontakta läkare vid besvär. Ångorna kan leda till irritation i andningsvägarna.

- ▶ **Om batteriet används på fel sätt, eller är skadat, finns det risk för att brännbar vätska rinner ur batteriet. Undvik kontakt med vätskan. Vid oavsiktlig kontakt spola med vatten. Om vätska kommer i kontakt med ögonen, uppsök dessutom läkare.** Batterivätskan kan medföra hudirritation och brännskada.
- ▶ **Batteriet kan skadas av vassa föremål som t.ex. spikar eller skruvmejslar eller på grund av yttre påverkan.** En intern kortslutning kan uppstå och rök, explosion eller överhettning kan förekomma hos batteriet.
- ▶ **Håll gem, mynt, nycklar, spikar, skruvar och andra små metallföremål på avstånd från det ej använda batteriet för att undvika en bygling av kontakterna.** En kortslutning av batteriets kontakter kan leda till brännskador eller brand.
- ▶ **Använd endast batteriet i produkter från tillverkaren.** Detta skyddar batteriet mot farlig överbelastning.
- ▶ **Ladda batterierna endast i de laddare som tillverkaren rekommenderat.** Om en laddare som är avsedd för en viss typ av batterier används för andra batterityper finns risk för brand.





Skydda batteriet mot hög värme som t. ex. längre solbestrålning, eld, smuts, vatten och fukt. Explosions- och kortslutningsrisk.

- ▶ **Använd inte laserglasögonen (tillbehör) som skyddsglasögon.** Laserglasögonen används för att kunna se laserstrålen bättre. Den skyddar dock inte mot laserstrålningen.
- ▶ **Använd inte laserglasögonen (tillbehör) som solglasögon eller i trafiken.** Laserglasögonen skyddar inte fullständigt mot UV-strålning och reducerar förmågan att uppfatta färg.

Säkerhetsanvisningar för strömkontakt

- ▶ **Denna kontakt är inte avsedd att användas av barn och personer med begränsade fysiska, sensoriska eller mentala förmågor eller bristande erfarenhet och kunskaper. Detta plagg får användas av barn från 8 år och personer med begränsad fysisk, sensorisk eller mental förmåga eller med bristande kunskap och erfarenhet om de övervakas av en person som ansvarar för deras säkerhet, eller som instruerar dem i en säker hantering av kontakten och gör att de förstår de därmed förbundna riskerna.** I annat fall föreligger fara för felanvändning och skador.



Skydda nätadaptern mot regn och väta. Tränger vatten in i en nätadapter ökar risken för elstöt.

- ▶ **Håll kontakten ren.** Vid smuts ökar risken för elektrisk stöt.
- ▶ **Kontrollera adaptern innan varje användning. Använd inte adaptern om du märker någon skada. Öppna inte adaptern själv och låt endast Bosch eller auktoriserad kundtjänst reparera den med originalreservdelar.** Skadade adaptrar ökar risken för elstöt.

Produkt- och prestandabeskrivning



För mer information, skanna QR-koden eller besök bruksanvisningen online: **https://manuals.bosch-pt.com/pn/160992AH6U**

Observera att allt innehåll i onlinebruksanvisningen även kan laddas ned som PDF. Klicka bara på -knappen i onlinebruksanvisningen.

Ändamålsenlig användning

Mätverktyget är avsett för att mäta sträckor, längder, höjder, avstånd samt beräkna ytareor och volymer.

Mätinstrumentet kan användas både inomhus och utomhus.

Detta är en laserprodukt för privat bruk i enlighet med EN 50689.

Komponenter på bilden

Numreringen av de avbildade komponenterna refererar till visningen av mätinstrumentet på bilderna.

- **(1)** Knapp inställningar
- **(2)** Funktionsknapp
- **(3)** Display
- **(4)** Skårade markeringar för måttbandsmätningen
- **(5)** Mätknapp
- **(6)** Plus-/minus-knapp
- **(7)** På-/av-/tillbaka-knapp
- **(8)** Skyddsfodral
- **(9)** Laservarningsskylt
- **(10)** Serienummer
- **(11)** Låsning av batterifackets lock
- **(12)** Batterifackets lock
- **(13)** Utgång laserstråle
- **(14)** Mottagarlins
- **(15)** Litiumjonbatteri[A)]

(16) Låsning av litiumjonbatteriet[A)]

(17) Skydd USB-uttag[A)]

A) **Dessa tillbehör ingår inte i standard leveransen.**

Indikeringar

(a) Mätningens referensnivå

(b) Indikering batteristatus

(c) Mätlinjer

(d) Resultatrad

(e) Indikering mätfunktion

(f) Statusrad

(g) Meny Funktioner

(h) Menyn Inställningar

(i) Menyn Ytterligare inställningar

Tekniska data

Digital laseravståndsmätare	GLM60-31	GLM65-31
Artikelnummer	**3 601 K75 0..**	**3 601 K75 0..**
Mätområde[A)]	0,05–60 m	0,05–65 m
Mätområde (ogynnsamma förutsättningar)[B)]	0,05–20 m	
Mätprecision[A)]	±1,5 mm	
Mätprecision (ogynnsamma förutsättningar)[B)]	±3,0 mm	
Minsta indikeringsenhet	0,5 mm	
Allmänt		
Drifttemperatur[C)]	–10 °C ... +45 °C	
Förvaringstemperatur	–20 °C ... +70 °C	

Digital laseravståndsmätare	GLM60-31	GLM65-31
Relativ luftfuktighet max.	90 %	
Max. användningshöjd över referenshöjd	2000 m	
Nersmutsningsgrad enligt IEC 61010-1	2[D)]	
Laserklass	2	
Lasertyp	635 nm, < 1 mW	
Laserstrålens divergens	< 1,5 mrad (helvinkel)	
Avstängningsautomatik efter ca		
– Laser	20 s	
– Mätinstrument (utan mätning)	5 min	
Batterier	2 × 1,5 V LR6 (AA)	
Batteri (tillbehör)	**Litiumjon**	
Typ	BA 3.7V 1.0Ah A	
Artikelnummer	**1 607 A35 0N8**	
USB-uttag	Type-C®	
Rekommenderad USB Type-C®-kabel	**1 600 A01 6A8**	
Märkspänning	3,7 V ⎓	
Kapacitet	1,0 Ah	
Antal battericeller	1	
Tillåtet laddningstemperaturområde	+10 °C ... +35 °C	
Adapter		
Utgångsspänning	5,0 V ⎓	
Utgångsström	500 mA	

Digital laseravståndsmätare	GLM60-31	GLM65-31
Rekommenderad adapter[E)]	**2 609 120 713 (EU)**	
	2 609 120 718 (UK)	

A) Vid mätning från mätinstrumentets framkant gäller vid mål med hög reflexionsförmåga (t.ex. en vitmålad vägg) att bakgrundsbelysningen ska vara svag och en drifttemperatur på 20 °C, dessutom ska en avståndsberoende avvikelse på ±0,05 mm/m beräknas.

B) Vid mätning från mätinstrumentets framkant gäller för mål med hög reflexionsförmåga (t.ex. en vitmålad vägg) att bakgrundsbelysningen ska vara stark, en drifttemperatur på 20 °C och högt höjdläge, dessutom ska en avståndsberoende avvikelse på ±0,15 mm/m beräknas.

C) I funktionen permanentmätning ligger max. driftstemperatur på +40 °C.

D) Endast en icke ledande smuts förekommer, men som på grund av kondens kan bli tillfälligt ledande.

E) Ytterligare teknisk information hittar du på: **https://www.bosch-professional.com/ecodesign**

För entydig identifiering av ditt mätinstrument finns serienumret **(10)** på typskylten.

Isättning och byte av batterier

ⓘ Byt alltid ut alla batterier samtidigt. Använd bara batterier med samma kapacitet och från samma tillverkare.

ⓘ Se till att polerna hamnar rätt enligt bilden på insidan av batterifacket.

► **Ta ut batterierna ur mätinstrumentet om du inte ska använda det under en längre period**. Batterierna kan korrodera om de lagras en längre tid i mätinstrumentet.

ⓘ Förvara aldrig mätinstrumentet utan batterifackets lock **(12)** eller litiumjonbatteri **(15)** (tillbehör), i synnerhet inte i dammig eller fuktig omgivning.

Litiumjonbatteri (tillbehör)

Sätta i/byta litiumjonbatteri (tillbehör)

» Sätt i litiumjonbatteriet **(15)** (tillbehör).

» För att ta ut litiumjonbatteriet **(15)** (tillbehör), tryck på spärren **(16)** och ta ut litiumjonbatteriet. (se Bild A, Sidan 5)

Ladda litiumjonbatteriet (tillbehör)

- ▶ **Använd rekommenderad USB-strömadapter eller en USB-strömadapter vars utgångsspänning och min. utgångsström uppfyller kraven i ”Tekniska data” vid laddning. Beakta USB-strömadapterns bruksanvisning.** Rekommenderad strömadapter: se ”Tekniska data”.
- ▶ **Kontrollera nätspänningen!** Kontrollera att strömkällans spänning överensstämmer med uppgifterna på kontaktens typskylt. Kontakter för 230 V kan även användas med 220 V.

ⓘ Litiumjonbatterier levereras delvis laddade enligt internationella transportföreskrifter. För full effekt ska batteriet laddas upp i laddaren innan första användning.

Drift

Driftstart

- ▶ **Lämna inte det påslagna mätverktyget utan uppsikt och stäng av mätverktyget efter användningen.** Andra personer kan bländas av laserstrålen.

- ▶ **Skydda mätinstrumentet mot fukt och direkt solljus.**
- ▶ **Utsätt inte mätinstrumentet för extrema temperaturer eller stora temperatursvängningar.** Låt det inte ligga exempelvis i bilen under en längre period. Låt mätinstrumentet bli tempererat igen efter stora temperatursvängningar innan du använder det. Vid extrema temperaturer eller temperatursvängningar kan mätinstrumentets precision påverkas.
- ▶ **Undvik kraftiga stötar eller fall hos mätinstrumentet.** Efter kraftig yttre påverkan på mätinstrumentet, utför alltid ett precisionstest (se „Precisionstest“, Sidan 142).

Slå på och stänga av

» Tryck på knappen ▲ för att slå på mätinstrumentet och lasern.

→ Du kan också slå på mätinstrumentet utan att slå på lasern genom att trycka på knappen .

» Håll knappen intryckt för att stänga av mätinstrumentet.

→ Värdena i minnet och apparatinställningarna sparas.

Mätprocedur

Efter första påslagningen befinner sig mätinstrumentet i funktionen längdmätning. Därefter befinner sig mätinstrumentet i senast använda mätfunktion vid påslagning.

Två inställningar finns tillgängliga för mätningens referensnivå. (se „**Referensyta**“, Sidan 140)

» Lägg mätinstrumentet på önskad startpunkt för mätningen (t.ex. vägg).

» När du har slagit på mätinstrumentet med knappen trycker du kort på knappen ▲ för att sätta på lasern.

» Tryck på knappen ▲ för att starta mätningen.

Efter mätningen stängs laserstrålen av. För en ytterligare mätning upprepar du denna procedur.

Mätvärden eller resultat kan adderas eller subtraheras.

ⓘ Mätinstrumentet får inte flyttas under en mätning (med undantag för funktionerna **Min/Max**, **Permanent mätning** och **Måttband**). Lägg därför upp mätinstrumentet mot fast anslag eller anliggningsyta.

ⓘ Mottagarlinsen **(14)** och utgången för laserstrålen **(13)** får inte vara övertäckta vid mätning.

Referensyta

För mätning kan du välja mellan olika referensnivåer:


den bakre kanten av mätinstrumentet (t.ex. vid anliggning mot väggar)


mätinstrumentets framkant (t.ex. vid mätning från en bordskant)

Meny Inställningar

I menyn **Inställningar** finns följande inställningar:

- **Referensyta** (se „**Referensyta**“, Sidan 140)
- **Ljudsignaler**
- **Ljusstyrka**
- **Batterisparläge**
- **Måttenhet**
- **Språk**

– **Bruksanvisning**
– **Information**
– **Fabriksinställningar**
– **Radera minne**

» Tryck på knappen för att öppna menyn **Inställningar**.

» Välj önskad inställning med knappen eller knappen .

» Tryck på knappen för att bekräfta ett val.

Mätfunktioner

Välj/ändra mätfunktioner

I funktionsmenyn hittar du följande funktioner:

– **Längd**
– **Min/Max**
– **Permanent mätning**
– **Måttband**
– **Yta**
– **Volym**
– **Indirekt höjd**
– **Internt minne**

» Tryck på knappen för att öppna menyn **Funktioner**.

» Välj önskad mätfunktion med knappen eller knappen .

» Tryck på knappen för att bekräfta valet.

Precisionstest

Kontrollera regelbundet avståndsmätningens noggrannhet.

För mer information, skanna QR-koden eller besök bruksanvisningen online: **https://manuals.bosch-pt.com/pn/160992AH6U**

Observera att allt innehåll i onlinebruksanvisningen även kan laddas ned som PDF. Klicka bara på -knappen i onlinebruksanvisningen.

Felmeddelande

Om en mätning inte kan utföras korrekt visas felmeddelandet **ERROR** på displayen.

» Försök att utföra mätningen på nytt.

» Om felmeddelandet visas igen, stäng av mätinstrumentet och slå på det igen. Starta sedan mätningen på nytt.



Mätinstrumentet övervakar korrekt funktion vid varje mätning. Om en defekt konstateras visar displayen bara symbolen bredvid och mätinstrumentet stängs av. I detta fall ska mätinstrumentet skickas till Bosch kundtjänst via din återförsäljare.

Underhåll och service

Underhåll och rengöring

Förvara och transportera endast mätverktyget i medföljande skyddsväska.

Håll alltid mätinstrumentet rent.

Sänk inte ner mätinstrumentet i vatten eller andra vätskor.

Torka av smuts med en fuktig, mjuk trasa. Använd inga rengörings- eller lösningsmedel.

Var extra noga med mottagningslinsen **(14)**, då den kräver lika stor omsorg som ett par glasögon eller linsen på en kamera.

Skicka in mätinstrumentet i skyddsfodralet **(8)** vid reparation.

Kundtjänst och applikationsrådgivning

Svenska

Tel.: (08) 7501820

Du hittar länken till våra servicecenter och garantivillkor på sista sidan.

Ange alltid vid förfrågningar och reservdelsbeställningar det 10-siffriga produktnumret som finns på produktens typskylt.

Avfallshantering

Mätverktyg, batteri, tillbehör och förpackningar ska omhändertas på miljövänligt sätt för återvinning.



Släng inte mätverktyg och batterier i hushållsavfallet!

Endast för EU-länder:

Elektriska och elektroniska apparater eller förbrukade uppladdningsbara batterier/batterier som inte längre är användbara måste samlas in separat och kasseras på ett miljövänligt sätt. Lämna in på en återvinningsstation. Felaktig avfallshantering kan vara skadlig för miljön och hälsan på grund av de farliga ämnen som den kan innehålla.

Norsk

Sikkerhetsanvisninger



Alle anvisningene må leses og følges for at måleverktøyet skal kunne brukes uten fare og på en sikker måte. Hvis måleverktøyet ikke brukes i samsvar med de foreliggende anvisningene, kan de integrerte beskyttelsesinnretningene bli skadet. Varselskilt på måleverktøyet må alltid være synlige og lesbare. OPPBEVAR DISSE ANVISNINGENE PÅ ET TRYGT STED, OG LA DEM FØLGE MED HVIS MÅLEVERKTØYET SKAL BRUKES AV ANDRE.

- ▶ **Forsiktig! Ved bruk av andre betjenings- eller justeringsinnretninger enn de som er oppgitt her, eller andre prosedyrer, kan det oppstå farlig strålingseksponering.**
- ▶ **Måleverktøyet leveres med et laser-varselskilt (markert på bildet av måleverktøyet på illustrasjonssiden).**
- ▶ **Hvis teksten på laser-advarselsskiltet ikke er på ditt språk, må du lime en etikett på ditt språk over dette skiltet før du tar produktet i bruk.**



Rett aldri laserstrålen mot personer eller dyr, og se ikke selv rett inn i den direkte eller reflekterte laserstrålen. Det kan føre til blending, uhell og øyeskader.

- ▶ **Ved øyekontakt med laserstrålen må øyet lukkes bevisst og hodet straks beveges bort fra strålen.**
- ▶ **Det må ikke gjøres endringer på laserutstyret.**
- ▶ **Reparasjon av måleverktøyet må kun utføres av kvalifisert fagpersonale og kun med originale**

reservedeler. På den måten opprettholdes sikkerheten til måleverktøyet.

- ▶ **Ikke la barn bruke lasermåleren uten tilsyn.** De kan uforvarende blende seg selv eller andre.
- ▶ **Ikke arbeid med måleverktøyet i eksplosjonsutsatte omgivelser – der det befinner seg brennbare væsker, gass eller støv.** I måleverktøyet kan det oppstå gnister som kan antenne støv eller damp.
- ▶ **Du må ikke endre og ikke åpne batteriet.** Det er fare for kortslutning.
- ▶ **Det kan slippe ut damp ved skader på og ikke-forskriftsmessig bruk av batteriet. Batteriet kan brenne eller eksplodere.** Sørg for forsyning av friskluft, og oppsøk lege hvis du får besvær. Dampene kan irritere åndedrettsorganene.
- ▶ **Ved feil bruk eller skadet batteri kan brennbar væske lekke ut av batteriet. Unngå kontakt med væsken. Ved tilfeldig kontakt må det skylles med vann. Hvis det kommer væske i øynene, må du i tillegg oppsøke en lege.** Batterivæske som renner ut kan føre til irritasjoner på huden eller forbrenninger.
- ▶ **Batteriet kan bli skadet av spisse gjenstander som spikre eller skrutrekkere eller på grunn av ytre påvirkning.** Resultat kan bli intern kortslutning, og det kan da komme røyk fra batteriet, eller batteriet kan ta fyr, eksplodere eller bli overopphetet.
- ▶ **Når batteriet ikke er i bruk, må det oppbevares i god avstand fra binders, mynter, nøkler, spikre, skruer eller andre mindre metallgjenstander, som kan lage en forbindelse mellom kontaktene.** En kortslutning mellom batterikontaktene kan føre til forbrenninger eller brann.
- ▶ **Batteriet må bare brukes i produkter fra produsenten.** Kun slik beskyttes batteriet mot farlig overbelastning.

- **Lad batteriene bare med ladere som anbefales av produsenten.** Det medfører brannfare hvis en lader som er egnet for en bestemt type batterier, brukes med andre batterier.



Beskytt batteriet mot sterk varme, for eksempel også langvarig sollys, ild, skitt, vann og fuktighet. Det er fare for eksplosjon og kortslutning.

- **Bruk ikke lasersiktebrillene (tilbehør) som beskyttelsesbriller.** Laserbrillene gjør det lettere å se laserstrålen, men de beskytter ikke mot laserstråling.
- **Bruk ikke lasersiktebrillene (tilbehør) som solbriller eller i veitrafikk.** Laserbrillene gir ingen fullstendig UV-beskyttelse og svekker fargeoppfattelsen.

Sikkerhetsanvisninger for strømadapter

- **Denne nettadapteren er ikke beregnet brukt av barn eller personer med reduserte fysiske eller sansemessige evner eller med manglende erfaring og kunnskap. Denne nettadapteren kan brukes av barn fra åtte år og oppover og personer med reduserte fysiske eller sansemessige evner eller manglende erfaring og kunnskap hvis bruken skjer under tilsyn av en person som er ansvarlig for sikkerheten, eller vedkommende har fått opplæring i sikker bruk av nettadapteren av denne personen, og forstår farene som er forbundet med bruken.** Ellers er det fare for feilbetjening og personskader.



Strømadapteren må ikke utsettes for regn eller fuktighet. Hvis vann trenger inn i en strømadapter, medfører det økt risiko for elektrisk støt.

- ▶ **Sørg for at nettadapteren alltid er ren.** Skitt medfører fare for elektrisk støt.
- ▶ **Kontroller strømadapteren hver gang den skal brukes. Bruk ikke strømadapteren hvis du oppdater skader. Du må ikke åpne strømadapteren selv. Reparasjoner må kun utføres av Bosch eller autoriserte serviceverksteder og kun med originale reservedeler.** Skadde strømadaptere øker risikoen for elektrisk støt.

Produktbeskrivelse og ytelsesspesifikasjoner

For mer informasjon kan du skanne QR-koden eller gå til online-bruksanvisningen: **https://manuals.bosch-pt.com/pn/160992AH6U**

Vær oppmerksom på at alt innhold i den elektroniske bruksanvisningen også kan lastes ned som PDF. For å gjøre dette, klikk på knappen i den elektroniske bruksanvisningen.

Forskriftsmessig bruk

Måleverktøyet er beregnet for måling av avstander, lengder og høyder og beregning av flater og volum.

Måleverktøyet er egnet for bruk innen- og utendørs.

Dette produktet er et laserprodukt for forbrukere i samsvar med EN 50689.

Illustrerte komponenter

Nummereringen av de illustrerte komponentene gjelder for figurene som inneholder illustrasjoner av måleverktøyet.

(1) Innstillingsknapp

(2) Funksjonsknapp

(3) Display

(4) Markerte hakk for målebåndmåling

(5) Måleknapp

(6) Pluss-/minus-knapp

(7) Av/på/tilbake-knapp

(8) Beskyttelsesveske

(9) Laservarselskilt

(10) Serienummer

(11) Lås for batterideksel

(12) Batterideksel

(13) Laseråpning

(14) Mottakslinse

(15) Li-ion-batteripakke[A)]

(16) Låsing av li-ion-batteripakken[A)]

(17) Deksel for USB-plugg[A)]

A) **Dette tilbehøret inngår ikke i standard-leveransen.**

Visningselementer

(a) Referanseplan for måling

(b) Batteriindikator

(c) Måleverdilinjer

(d) Resultatlinje

(e) Visning av målefunksjon

(f) Statuslinje
(g) Meny Funksjoner
(h) Menyen Innstillinger
(i) Meny med flere innstillinger

Tekniske data

Digital laseravstandsmåler	GLM60-31	GLM65-31
Artikkelnummer	**3 601 K75 0..**	**3 601 K75 0..**
Måleområde[A)]	0,05–60 m	0,05–65 m
Måleområde (ugunstige forhold)[B)]	0,05–20 m	
Målenøyaktighet[A)]	±1,5 mm	
Målenøyaktighet (ugunstige forhold)[B)]	± 3,0 mm	
Minste visningsenhet	0,5 mm	
Generelt		
Driftstemperatur[C)]	–10 °C ... +45 °C	
Lagringstemperatur	–20 °C ... +70 °C	
Maks relativ luftfuktighet	90 %	
Maks. brukshøyde over referansehøyde	2000 m	
Forurensningsgrad i henhold til IEC 61010-1	2[D)]	
Laserklasse	2	
Lasertype	635 nm, < 1 mW	
Laserstrålens divergens	< 1,5 mrad (360-graders vinkel)	
Automatisk utkobling etter ca.		

Digital laseravstandsmåler	GLM60-31 GLM65-31
– Laser	20 s
– Måleverktøy (uten måling)	5 min
Batterier	2 × 1,5 V LR6 (AA)
Batteripakke (tilbehør)	**Li-ion**
Type	BA 3.7V 1.0Ah A
Artikkelnummer	**1 607 A35 0N8**
USB-ladeinngang	Type-C®
Anbefalt USB Type-C®-kabel	**1 600 A01 6A8**
Nominell spenning	3,7 V ⎓
Kapasitet	1,0 Ah
Antall battericeller	1
Tillatt ladetemperaturområde	+10 °C ... +35 °C
Strømadapter	
Utgangsspenning	5,0 V ⎓
Utgangsstrøm	500 mA
Anbefalt strømadapter[E)]	**2 609 120 713 (EU)**

Digital laseravstandsmåler	GLM60-31	GLM65-31
	2 609 120 718 (UK)	

A) Ved måling fra forkanten på måleverktøyet, gjelder for mål med høy refleksjonsevne (for eksempel en hvitmalt vegg), svakt bakgrunnslys og driftstemperatur på 20 °C; i tillegg må det påregnes et avstandsavhengig avvik på ± 0,05 mm/m.

B) Ved måling fra forkanten på måleverktøyet, gjelder for mål med høy refleksjonsevne (for eksempel en hvitmalt vegg), sterkt bakgrunnslys, driftstemperatur på 20 °C og store høyder; i tillegg må det påregnes et avstandsavhengig avvik på ± 0,15 mm/m.

C) I funksjonen kontinuerlig måling er maks. driftstemperatur +40 °C.

D) Det oppstår bare ikke-ledende smuss, men det forventes nå og da forbigående ledeevne forårsaket av kondens.

E) Du finner flere tekniske data på **https://www.bosch-professional.com/ecodesign**

Måleverktøyet ditt identifiseres entydig med serienummeret **(10)** på typeskiltet.

Sette inn / bytte batteri

ⓘ Skift alltid ut alle batteriene samtidig. Bruk bare batterier fra samme produsent og med samme kapasitet.

ⓘ Pass på riktig polaritet, som vist på innsiden av batterirommet.

▶ **Ta batteriene ut av måleverktøyet hvis du ikke skal bruke det på lang tid**. Batteriene kan korrodere hvis de oppbevares lenge i måleverktøyet.

ⓘ Lagre aldri måleverktøyet uten påsatt batterideksel **(12)** eller li-ion-batteripakke **(15)** (tilbehør), særlig i støvete eller fuktige omgivelser.

Li-ion-batteripakke (tilbehør)

Sette inn/bytte li-ion-batteripakke (tilbehør)

» Sett inn li-ion-batteripakken **(15)** (tilbehør).

» For å ta ut li-ion-batteripakken **(15)** (tilbehør) trykker du på låsen **(16)** og tar li-ion-batteripakken ut. (se Fig. A, Side 5)

Lade li-ion-batteripakken (tilbehør)

- ▶ **Når du skal lade, må du bruke den anbefalte USB-strømadapteren eller en USB-strømadapter med utgangsspenning og minste utgangsstrøm i samsvar med kravene i kapitlet "Tekniske data". Se bruksanvisningen for USB-strømadapteren.** Anbefalt strømadapter: se "Tekniske data".
- ▶ **Vær oppmerksom på nettspenningen!** Spenningen til strømkilden må stemme overens med angivelsene på strømadapterens typeskilt. Strømadaptere som er merket med 230 V kan også brukes med 220 V.

ⓘ Litium-ion-batterier leveres delvis ladet på grunn av internasjonale transportforskrifter. For å sikre full effekt fra batteriet må du lade det helt opp før første gangs bruk.

Bruk

Igangsetting

- ▶ **Ikke gå fra måleverktøyet når det er slått på, og slå alltid av måleverktøyet etter bruk.** Andre personer kan bli blendet av laserstrålen.

- ▶ **Beskytt måleverktøyet mot fuktighet og direkte sollys.**
- ▶ **Måleverktøyet må ikke utsettes for ekstreme temperaturer eller temperatursvingninger.** La det for eksempel ikke ligge lenge i bilen. Ved store temperatursvingninger bør måleverktøyet tempereres før det brukes. Ved ekstreme temperaturer eller temperatursvingninger kan målevertøyets presisjon svekkes.
- ▶ **Pass på at måleverktøyet ikke utsettes for harde slag eller fall.** Etter sterk ytre påvirkning på måleverktøyet bør du alltid kontrollere nøyaktigheten (se „Kontrollere nøyaktigheten“, Side 156) før du fortsetter arbeidet.

Slå på/av

» Trykk på knappen ▲ for å slå på måleverktøyet og laseren.

→ Du kan også slå på måleverktøyet uten laseren ved å trykke på knappen ⏻.

» Hold knappen ⏻ inntrykt for å slå av måleverktøyet.

→ Verdiene i minnet og enhetsinnstillingene beholdes.

Måling

Etter at det er slått på for første gang, er måleverktøyet i funksjonen lengdemåling. Når måleverktøyet slås på igjen senere, er det alltid i den sist brukte målefunksjonen.

Verktøyet har to innstillinger for referanseplan for målingen. (se „**Referansenivå**“, Side 154)

» Legg måleverktøyet inntil det ønskede startpunktet for målingen (for eksempel en vegg).

» Når du har slått på måleverktøyet med knappen ⏻, trykker du kort på knappen ▲ for å slå på laseren.

» Trykk på knappen ▲ for å utløse målingen.

Etter målingen slås laserstrålen av. For flere målinger gjentar du denne prosedyren.

Måleverdier eller sluttresultater kan adderes eller subtraheres.

ⓘ Måleverktøyet skal ikke beveges under en måling (med unntak av funksjonen **Min./maks.**, **Kontinuerlig måling** og **Målebånd**). Plasser derfor helst måleverktøyet på et fast underlag.

ⓘ Mottakerlinsen **(14)** og laseråpningen **(13)** må ikke være tildekket under måling.

Referansenivå

Du kan velge mellom forskjellige referanseplan for målingen:


bakkanten på måleverktøyet (for eksempel når det legges inntil vegger)


forkanten på måleverktøyet (for eksempel ved måling fra en bordkant)

Meny Innstillinger

Du finner følgende innstillinger i menyen **Innstillinger**:

- **Referansenivå** (se „**Referansenivå**“, Side 154)
- **Lydsignaler**
- **Lysstyrke**
- **Batterisparemodus**
- **Målenhet**
- **Språk**

- **Håndbok**
- **Verktøyinformasjon**
- **Fabrikkinnstillinger**
- **Sletting av minnet**

» Trykk på knappen for å åpne menyen **Innstillinger**.

» Velg ønsket innstilling med knappen eller knappen .

» For å bekrefte et valg trykker du på knappen .

Målefunksjoner

Velge/endre målefunksjoner

I funksjonsmenyen finner du følgende funksjoner:

- **Lengde**
- **Min./maks.**
- **Kontinuerlig måling**
- **Målebånd**
- **Areal**
- **Volum**
- **Indirekte høyde**
- **Internt minne**

» Trykk på knappen for å åpne menyen **Funksjoner**.

» Velg ønsket målefunksjon med knappen eller knappen .

» For å bekrefte valget trykker du på knappen .

Kontrollere nøyaktigheten

Kontroller nøyaktigheten til avstandsmålingen jevnlig.

For mer informasjon kan du skanne QR-koden eller gå til online-bruksanvisningen: **https://manuals.bosch-pt.com/pn/160992AH6U**

Vær oppmerksom på at alt innhold i den elektroniske bruksanvisningen også kan lastes ned som PDF. For å gjøre dette, klikk på knappen i den elektroniske bruksanvisningen.

Feilmelding

Hvis en måling ikke kan utføres korrekt, vises feilmeldingen **ERROR** på displayet.

» Prøv å gjennomføre målingen på nytt.

» Hvis feilmeldingen vises på nytt, slår du måleverktøyet av og på igjen og starter målingen på nytt.



Måleverktøyet overvåker funksjonen ved hver måling. Hvis det konstateres en feil, viser displayet bare symbolet ved siden av, og måleverktøyet slår seg av. I dette tilfellet må måleverktøyet leveres til Bosch kundeservice via forhandleren.

Service og vedlikehold

Vedlikehold og rengjøring

Lagre og transporter måleverktøyet bare i beskyttelsesvesken som fulgte med.

Sørg for at måleverktøyet alltid er rent.

Måleverktøyet må ikke senkes ned i vann eller andre væsker.

Tørk bort skitt med en myk, fuktig klut. Bruk ikke rengjørings- eller løsemidler.

Spesielt mottakerlinsen **(14)** må pleies og behandles med samme omhu som et par briller eller linsen på et fotoapparat.

Hvis måleverktøyet skal sendes til reparasjon, sender du det i beskyttelsesvesken **(8)**.

Kundeservice og kundeveiledning

Norsk
Tel.: 64 87 89 50

Du finner lenken til våre serviceadresser og garantibetingelser på den siste siden.

Ved alle forespørsler og reservedelsbestillinger må du oppgi det 10-sifrede produktnummeret som er angitt på produktets typeskilt.

Kassering

Måleverktøy, batterier, tilbehør og emballasje må leveres inn til miljøvennlig gjenvinning.



Måleverktøy og oppladbare batterier / engangsbatterier må ikke kastes som vanlig husholdningsavfall!

Bare for land i EU:

Elektriske og elektroniske apparater eller brukte batterier som ikke lenger er brukbare, må samles inn separat og kasseres på en miljøvennlig måte. Bruk de anviste innsamlingssystemene. Feil avfallshåndtering kan være skadelig for miljø og helse på grunn av de farlige stoffene som avfallet kan inneholde.

Suomi

Turvallisuusohjeet



Mittaustyökalun vaarattoman ja turvallisen käytön takaamiseksi kaikki annetut ohjeet tulee lukea ja huomioida. Jos mittaustyökalua ei käytetä näiden ohjeiden mukaan, tämä saattaa heikentää mittaustyökalun suojausta. Älä koskaan peitä tai poista mittaustyökalussa olevia varoituskilpiä. PIDÄ NÄMÄ OHJEET HYVÄSSÄ TALLESSA JA ANNA NE MITTAUSTYÖKALUN MUKANA EDELLEEN SEURAAVALLA KÄYTTÄJÄLLE.

- ▶ **Varoitus – vaarallisen säteilyaltistuksen vaara, jos käytät muita kuin tässä mainittuja käyttö- tai säätölaitteita tai menetelmiä.**
- ▶ **Mittalaite toimitetaan laser-varoituskilven kanssa (merkitty kuvasivulla olevaan mittalaitteen piirrokseen).**
- ▶ **Jos laser-varoituskilven teksti ei ole käyttömaan kielellä, liimaa kilven päälle mukana toimitettu käyttömaan kielinen tarra ennen ensikäyttöä.**



Älä suuntaa lasersädettä ihmisiin tai eläimiin äläkä katso sinua kohti näkyvään tai heijastuneeseen lasersäteeseen. Lasersäde voi aiheuttaa häikäistymistä, onnettomuuksia tai silmävaurioita.

- ▶ **Jos lasersäde osuu silmään, sulje silmät tarkoituksella ja käännä pää välittömästi pois säteen linjalta.**
- ▶ **Älä tee mitään muutoksia laserlaitteistoon.**
- ▶ **Anna vain valtuutetun ammattilaisen korjata viallinen mittaustyökalu ja vain alkuperäisillä varaosilla.** Siten varmistat, että mittaustyökalu säilyy turvallisena.

- ▶ **Älä anna lasten käyttää lasermittalaitetta ilman valvontaa.** Lapset saattavat aiheuttaa häikäistymisvaaran itselleen tai sivullisille.
- ▶ **Älä käytä mittaustyökalua räjähdysvaarallisessa ympäristössä, jossa on palonarkoja nesteitä, kaasuja tai pölyä.** Mittaustyökalussa voi muodostua kipinöitä, jotka saattavat sytyttää pölyn tai höyryt.
- ▶ **Älä avaa akkua äläkä tee siihen mitään muutoksia.** Oikosulkuvaara.
- ▶ **Akusta saattaa purkautua höyryä, jos akku vioittuu tai jos akkua käytetään epäasianmukaisesti. Akku saattaa syttyä palamaan tai räjähtää.** Järjestä tehokas ilmanvaihto ja käänny lääkärin puoleen, jos havaitset ärsytystä. Höyry voi ärsyttää hengitysteitä.
- ▶ **Virheellisen käytön tai vaurioituneen akun yhteydessä akusta saattaa vuotaa herkästi syttyvää nestettä. Vältä koskettamasta nestettä. Jos nestettä pääsee vahingossa iholle, huuhtele kosketuskohta vedellä. Jos nestettä pääsee silmiin, käänny lisäksi lääkärin puoleen.** Akusta vuotava neste saattaa aiheuttaa ihon ärsytystä ja palovammoja.
- ▶ **Terävät esineet (esimerkiksi naulat ja ruuvitaltat) tai kuoreen kohdistuvat iskut saattavat vaurioittaa akkua.** Tämä voi johtaa akun oikosulkuun, tulipaloon, savuamiseen, räjähtämiseen tai ylikuumenemiseen.
- ▶ **Varmista, ettei laitteesta irrotettu akku kosketa paperinliittimiä, kolikoita, avaimia, nauloja, ruuveja tai muita pieniä metalliesineitä, koska ne voivat oikosulkea akun koskettimet.** Akkukoskettimien välinen oikosulku saattaa johtaa palovammoihin ja tulipaloon.
- ▶ **Käytä akkua ainoastaan valmistajan tuotteissa.** Vain tällä tavalla saat estettyä akun vaarallisen ylikuormituksen.
- ▶ **Lataa akut vain valmistajan suosittelemilla latauslaitteilla.** Latauslaite, joka soveltuu määrätyntyyppiselle

akulle, saattaa muodostaa tulipalovaaran erilaista akkua ladattaessa.



Suojaa akku kuumuudelta, esimerkiksi pitkäaikaiselta auringonpaisteelta, tulelta, lialta, vedeltä ja kosteudelta. Räjähdys- ja oikosulkuvaara.

- ▶ **Älä käytä lasertarkkailulaseja (lisätarvike) suojalaseina.** Lasertarkkailulasit helpottavat lasersäteen havaitsemista; ne eivät kuitenkaan suojaa lasersäteilyltä.
- ▶ **Älä käytä lasertarkkailulaseja (lisätarvike) aurinkolaseina tai tieliikenteessä.** Lasertarkkailulasit eivät tarjoa sataprosenttista UV-suojausta ja ne heikentävät värien tunnistamista.

Verkkolaitetta koskevat turvallisuusohjeet

- ▶ **Tätä verkkolaitetta ei ole tarkoitettu lasten eikä fyysisiltä, aistillisilta tai henkisiltä kyvyiltään rajoitteellisten tai puutteellisen kokemuksen tai tietämyksen omaavien ihmisten käyttöön. Lapset (vähintään 8-vuotiaat) ja aikuiset, jotka rajoitteisten fyysisten, aistillisten tai henkisten kykyjensä, kokemattomuutensa tai tietämättömyytensä takia eivät hallitse tämän verkkolaitteen turvallista käyttöä, saavat käyttää sitä vain heidän turvallisuudestaan vastaavan henkilön opastuksella ja valvonnassa.** Muutoin syntyy virheellisen käytön ja onnettomuuksien vaara.



Älä altista verkkolaitetta sateelle tai kosteudelle. Veden pääsy verkkolaitteen sisään aiheuttaa sähköiskuvaaran.

- ▶ **Pidä verkkolaite puhtaana.** Lika aiheuttaa sähköiskuvaaran.

- ▶ **Tarkasta verkkolaite ennen jokaista käyttökertaa. Älä käytä vahingoittunutta verkkolaitetta. Älä avaa verkkolaitetta itse. Laitteen viat saa korjata vain Bosch tai valtuutettu huoltokorjaamo, joka käyttää vain alkuperäisiä varaosia.** Viallinen verkkolaite aiheuttaa sähköiskuvaaran.

Tuotteen ja ominaisuuksien kuvaus

Saat lisätietoja skannaamalla QR-koodin tai verkossa olevasta käyttöoppaasta: **https://manuals.bosch-pt.com/pn/160992AH6U**

Huomaa, että verkkokäyttöohjeiden kaikki sisällöt voi ladata myös PDF-tiedostona. Klikkaa sitä varten verkkokäyttöohjeissa olevaa -painiketta.

Määräystenmukainen käyttö

Mittalaite on tarkoitettu etäisyyksien, pituuksien, korkeuksien ja välien mittaamiseen sekä pinta-alojen ja tilavuuksien laskemiseen.

Se soveltuu käytettäväksi sisä- ja ulkotiloissa.

Tämä tuote on standardin EN 50689 mukainen kuluttajille tarkoitettu lasertuote.

Kuvatut osat

Kuvattujen osien numerointi viittaa ohjeissa oleviin mittalaitteen kuviin.

(1) Asetuspainike

(2) Toimintopainike

(3) Näyttö

(4) Lovimerkit mittanauha-mittaukseen

(5) ▲ Mittauspainike

(6) +/− Plus-/miinus-painike

(7) Käynnistys/edellinen-painike

(8) Suojatasku

(9) Laser-varoituskilpi

(10) Sarjanumero

(11) Paristokotelon kannen lukitsin

(12) Paristokotelon kansi

(13) Lasersäteen ulostuloaukko

(14) Vastaanotinlinssi

(15) Litiumioniakku[A)]

(16) Litiumioniakun lukitsin[A)]

(17) USB-portin kansi[A)]

A) **Nämä lisätarvikkeet eivät kuulu Tavanomainen toimitukseen.**

Näyttöelementit

(a) Mittauksen vertailutaso

(b) Paristonäyttö

(c) Mittausarvorivit

(d) Tulosrivi

(e) Mittaustoiminnon näyttö

(f) Tilarivi

(g) Toimintovalikko

(h) Asetusvalikko

(i) Lisäasetusten valikko

Tekniset tiedot

Digitaalinen laseretäisyys-mittalaite	GLM60-31	GLM65-31
Tuotenumero	**3 601 K75 0..**	**3 601 K75 0..**
Mittausalue[A)]	0,05–60 m	0,05–65 m
Mittausalue (epäsuotuisat olosuhteet)[B)]	0,05–20 m	
Mittaustarkkuus[A)]	±1,5 mm	
Mittaustarkkuus (epäsuotuisat olosuhteet)[B)]	±3,0 mm	
Pienin näytön ilmoittama mitta	0,5 mm	
Yleisiä tietoja		
Käyttölämpötila[C)]	–10 °C...+45 °C	
Säilytyslämpötila	–20 °C...+70 °C	
Suhteellinen ilmankosteus enintään	90 %	
Suurin käyttökorkeus merenpinnan tasosta	2 000 m	
Likaisuusaste standardin IEC 61010-1 mukaan	2[D)]	
Laserluokka	2	
Lasertyyppi	635 nm, < 1 mW	
Lasersäteen hajonta	< 1,5 mrad (täysi kulma)	
Automaattinen sammutusaika n.		
– Laser	20 s	
– Mittalaite (ilman mittausta)	5 min	
Paristot	2 × 1,5 V LR6 (AA)	

Digitaalinen laseretäisyys-mittalaite	GLM60-31	GLM65-31
Akku (lisätarvike)	**Litiumioni**	
Tyyppi	BA 3.7V 1.0Ah A	
Tuotenumero	**1 607 A35 0N8**	
USB-latausliitäntä	Type-C®	
Suositeltava USB Type-C® -johto	**1 600 A01 6A8**	
Nimellisjännite	3,7 V ⎓	
Kapasiteetti	1,0 Ah	
Akkukennojen määrä	1	
Sallittu latauslämpötila-alue	+10 °C...+35 °C	
Verkkolaite		
Ulostulojännite	5,0 V ⎓	
Ulostulovirta	500 mA	
Suositeltu verkkolaite[E)]	**2 609 120 713 (EU)**	

Digitaalinen laseretäisyys-mittalaite	GLM60-31	GLM65-31
	2 609 120 718 (UK)	

A) Mittalaitteen etureunasta mitattaessa tulos perustuu voimakkaasti heijastavaan kohteeseen (esim. valkoiseksi maalattu seinä), heikkoon taustavalaistukseen ja 20 °C:een käyttölämpötilaan; lisäksi on huomioitava mahdollinen etäisyydestä riippuva poikkeama ±0,05 mm/m.

B) Mittalaitteen etureunasta mitattaessa tulos perustuu voimakkaasti heijastavaan kohteeseen (esim. valkoiseksi maalattu seinä), voimakkaaseen taustavalaistukseen, 20 °C:een käyttölämpötilaan ja korkealla olevaan mittauskohtaan; lisäksi on huomioitava mahdollinen etäisyydestä riippuva poikkeama ±0,15 mm/m.

C) Jatkuvassa mittaustoiminnossa maks. käyttölämpötila on +40 °C.

D) Kyseessä on vain johtamaton lika. Työkaluun voi kuitenkin syntyä joskus tilapäistä johtavuutta kasteen takia.

E) Teknisiä lisätietoja saat verkko-osoitteesta: **https://www.bosch-professional.com/ecodesign**

Laitekilpeen on merkitty tuotteen sarjanumero **(10)**, joka on mittalaitteen yksilöllinen tunnistusnumero.

Pariston käyttö/vaihto

ⓘ Vaihda aina kaikki paristot samanaikaisesti. Käytä vain saman valmistajan ja saman kapasiteetin paristoja.

ⓘ Aseta paristot oikein päin paristokotelon sisäpuolelle merkityn kuvan mukaisesti.

► **Ota paristot pois mittalaitteesta, jos et käytä sitä pitkään aikaan**. Paristot saattavat korrodoitua, jos niitä säilytetään pitkän aikaa mittalaitteen sisällä.

ⓘ Älä missään tapauksessa säilytä mittalaitetta ilman paikallaan olevaa paristokotelon kantta **(12)** tai li-ion-akkua **(15)** (lisätarvike), etenkään pölyisessä tai kosteassa ympäristössä.

Li-ion-akku (lisätarvike)

Litiumioniakun (lisätarvike) asentaminen/ vaihtaminen

» Asenna litiumioniakku **(15)** (lisätarvike) paikalleen.

» Kun haluat irrottaa litiumioniakun **(15)** (lisätarvike), paina lukitsinta **(16)** ja ota litiumioniakku pois. (katso Kuva A, Sivu 5)

Li-ion-akun (lisätarvike) lataaminen

- ▶ **Käytä lataamiseen suositeltua USB-verkkolaitetta tai sellaista USB-verkkolaitetta , joka vastaa lähtöjännitteeltään ja vähimmäislähtövirraltaan luvun "Tekniset tiedot" vaatimuksia. Noudata USB-verkkolaitteen käyttöohjeita.** Suositeltu verkkolaite: katso "Tekniset tiedot".
- ▶ **Huomioi sähköverkon jännite!** Virtalähteen jännitteen tulee vastata verkkolaitteen laitekilvessä olevia tietoja. 230 V -tunnuksella merkittyjä verkkolaitteita voi käyttää myös 220 V:n sähköverkoissa.

ⓘ Li-ion-akut toimitetaan osittain ladattuna kansainvälisten kuljetusmääräysten mukaisesti. Varmistaaksesi akun täyden suorituskyvyn lataa se täyteen ennen ensikäyttöä.

Käyttö

Käyttöönotto

- ▶ **Älä jätä mittaustyökalua päälle ilman valvontaa ja sammuta mittaustyökalu käytön lopussa.** Muuten lasersäde saattaa häikäistä sivullisia.

- ▶ **Suojaa mittaustyökalu kosteudelta ja suoralta auringonpaisteelta.**
- ▶ **Älä altista mittaustyökalua erittäin korkeille/matalille lämpötiloille tai suurille lämpötilavaihteluille.** Älä säilytä työkalua pitkiä aikoja esimerkiksi kuumassa autossa. Anna suurien lämpötilavaihteluiden jälkeen mittaustyökalun lämpötilan ensin tasaantua, ennen kuin otat sen käyttöön. Äärimmäiset lämpötilat tai lämpötilavaihtelut voivat vaikuttaa mittaustyökalun tarkkuuteen.
- ▶ **Älä altista mittalaitetta voimakkaille iskuille tai putoamiselle.** Ennen käytön jatkamista mittalaitteen tarkkuus kannattaa aina tarkistaa (katso "Tarkkuuden tarkistus", Sivu 170), jos siihen on kohdistunut voimakkaita iskuja.

Käynnistys ja pysäytys

» Käynnistä mittalaite ja laser painamalla painiketta ▲.

→ Voit käynnistää mittalaitteen myös ilman laseria, kun painat painiketta ⏻.

» Sammuta mittalaite pitämällä painiketta ⏻ pohjassa.

→ Muistissa olevat arvot ja laiteasetukset säilyvät tallessa.

Mittaus

Mittalaite on ensikäynnistyksen jälkeen pituusmittaustilassa. Sitä seuraavien käynnistyskertojen jälkeen mittalaitteen käyttötilana on aina viimeksi käytetty mittaustoiminto.

Mittauksen vertailutason voi valita kahdesta eri vaihtoehdosta. (katso "**Viitetaso**", Sivu 168)

» Aseta mittalaite kohtaan, josta haluat aloittaa mittauksen (esim. seinälle).

» Jos olet käynnistänyt mittalaitteen painikkeella , sytytä laser painikkeen ▲ lyhyellä painalluksella.

» Suorita mittaus painamalla painiketta ▲.

Mittauksen jälkeen lasersäde sammuu. Kun haluat tehdä lisää mittauksia, toista tämä toimenpide.

Mittausarvoille tai lopputuloksille voidaan tehdä yhteen- tai vähennyslaskuja.

ⓘ Mittalaitetta ei saa liikuttaa mittauksen aikana (poikkeuksena toiminnot **Min/Maks**, **Jatkuva mittaus** ja **Mittanauha**). Mikäli mahdollista, aseta mittalaite tukevaa alustaa tai tukea vasten.

ⓘ Vastaanotinlinssi **(14)** ja lasersäteen ulostuloaukko **(13)** eivät saa olla peitettyinä mittauksen aikana.

Viitetaso

Mittauksen alkupisteen voi valita eri vertailutasoista:


mittalaitteen takareuna (esim. seinäpinnasta mitattaessa)


mittalaitteen etureuna (esim. pöydän reunasta mitattaessa)

Valikko Asetukset

Valikossa **Asetukset** ovat seuraavat asetukset:

- **Viitetaso** (katso "**Viitetaso**", Sivu 168)
- **Merkkiäänet**
- **Kirkkaus**

- **Akunsäästötila**
- **Mittayksikkö**
- **Kieli**
- **Käyttöopas**
- **Laitetiedot**
- **Tehdasasetukset**
- **Tyhjennä muisti**

» Paina painiketta ⚙, joka avaa valikon **Asetukset**.

» Valitse haluamasi asetus painikkeella +/− tai painikkeella ⚙.

» Vahvista valinta painamalla painiketta ▲.

Mittaustoiminnot

Mittaustoimintojen valitseminen/vaihtaminen

Toimintovalikossa on seuraavat toiminnot:

- **Pituus**
- **Min/Maks**
- **Jatkuva mittaus**
- **Mittanauha**
- **Pinta-ala**
- **Tilavuus**
- **Epäsuora korkeus**
- **Sisäinen muisti**

» Paina painiketta ☰, joka avaa **toimintojen** valikon.

» Valitse haluamasi mittaustoiminto painikkeella +/− tai ⚙.

» Vahvista valinta painamalla painiketta ▲.

Tarkkuuden tarkistus

Tarkasta etäisyysmittauksen tarkkuus säännöllisin väliajoin.

Saat lisätietoja skannaamalla QR-koodin tai verkossa olevasta käyttöoppaasta: **https://manuals.bosch-pt.com/pn/160992AH6U**

Huomaa, että verkkokäyttöohjeiden kaikki sisällöt voi ladata myös PDF-tiedostona. Klikkaa sitä varten verkkokäyttöohjeissa olevaa -painiketta.

Virheilmoitus

Jos mittaus ei onnistu, näyttöön tulee virheilmoitus **ERROR**.

» Yritä tehdä mittaus uudelleen.

» Jos virheilmoitus toistuu, sammuta ja käynnistä mittalaite ja aloita mittaus uudelleen.

Mittalaite valvoo moitteetonta toimintaa jokaisen mittauksen yhteydessä. Jos se havaitsee vian, näytössä näkyy enää vain viereinen tunnus ja mittalaite kytkeytyy pois päältä. Tällöin mittalaite tulee toimittaa jälleenmyyjälle, joka lähettää sen Bosch-huoltoon.

Hoito ja huolto

Huolto ja puhdistus

Säilytä ja kuljeta mittauslaitetta vain mukana toimitetussa suojalaukussa.

Pidä aina mittaustyökalu puhtaana.

Älä koskaan upota mittaustyökalua veteen tai muihin nesteisiin.

Pyyhi lika pois kostealla ja pehmeällä liinalla. Älä käytä puhdistusaineita tai liuottimia.

Käsittele varsinkin vastaanotinlinssiä **(14)** varovasti. Se tulee puhdistaa huolellisesti samalla tavalla kuin silmälasit tai kameran linssi.

Jos mittalaite on vioittunut, lähetä se huoltoon suojataskussa **(8)**.

Asiakaspalvelu ja käyttöneuvonta

Suomi

Puh.: 0800 98044

Linkki huolto-osoitteisiin ja takuuehtoihin löytyy viimeiseltä sivulta.

Ilmoita kaikissa kyselyissä ja varaosatilauksissa 10-numeroinen tuotenumero, joka on ilmoitettu tuotteen mallikilvessä.

Hävitys

Käytöstä poistetut mittaustyökalut, akut/paristot, lisätarvikkeet ja pakkaukset tulee toimittaa ympäristöystävälliseen uusiokäyttöön.



Älä heitä mittaustyökaluja tai akkuja/paristoja talousjätteisiin!

Koskee vain EU-maita:

Sähkö- ja elektroniikkalaitteet sekä käytöstä poistetut akut/paristot, jotka eivät ole enää käyttökelpoisia, on kerättävä erikseen ja hävitettävä ympäristöystävällisellä tavalla. Toimita ne ohjeen mukaisiin keräyspisteisiin. Virheellinen hävittäminen voi olla haitallista ympäristölle ja terveydelle jätteiden mahdollisesti sisältämien vaarallisten aineiden vuoksi.

Ελληνικά

Υποδείξεις ασφαλείας



Για να εργαστείτε με το όργανο μέτρησης χωρίς κίνδυνο και με ασφάλεια, πρέπει να διαβάσετε και να τηρήσετε όλες τις υποδείξεις. Εάν το όργανο μέτρησης δε χρησιμοποιηθεί σύμφωνα με αυτές τις οδηγίες, τα ενσωματωμένα στο όργανο μέτρησης μέτρα προστασίας μπορεί να επηρεαστούν αρνητικά. Μην καταστρέψετε ποτέ τις προειδοποιητικές πινακίδες που βρίσκονται στο όργανο μέτρησης. ΦΥΛΑΞΤΕ ΚΑΛΑ ΑΥΤΕΣ ΤΙΣ ΥΠΟΔΕΙΞΕΙΣ ΚΑΙ ΔΩΣΤΕ ΤΕΣ ΣΕ ΠΕΡΙΠΤΩΣΗ ΠΟΥ ΧΡΕΙΑΣΤΕΙ ΜΑΖΙ ΜΕ ΤΟ ΟΡΓΑΝΟ ΜΕΤΡΗΣΗΣ.

- **Προσοχή – όταν χρησιμοποιηθούν άλλες, διαφορετικές από τις αναφερόμενες εδώ διατάξεις χειρισμού ή διατάξεις ρύθμισης ή λάβει χώρα άλλη διαδικασία, μπορεί αυτό να οδηγήσει σε επικίνδυνη έκθεση στην ακτινοβολία.**
- **Το όργανο μέτρησης παραδίδεται με μια προειδοποιητική πινακίδα λέιζερ (χαρακτηρισμένη στην παράσταση του οργάνου μέτρησης στη σελίδα γραφικών).**
- **Εάν το κείμενο της προειδοποιητικής πινακίδας λέιζερ δεν είναι στη γλώσσα της χώρας σας, τότε πριν τη θέση για πρώτη φορά σε λειτουργία κολλήστε πάνω το συμπαραδιδόμενο αυτοκόλλητο στη γλώσσα της χώρας σας.**



Μην κατευθύνετε την ακτίνα λέιζερ πάνω σε πρόσωπα ή ζώα και μην κοιτάξετε οι ίδιοι κατευθείαν στην άμεση ή ανακλώμενη ακτίνα λέιζερ. Έτσι μπορεί να τυφλώσετε άτομα, να προκαλέσετε ατυχήματα ή να βλάψετε τα μάτια σας.

- ▶ **Σε περίπτωση που η ακτίνα λέιζερ πέσει στα μάτια σας, πρέπει να κλείσετε τα μάτια συνειδητά και να απομακρύνετε το κεφάλι σας αμέσως από την ακτίνα.**
- ▶ **Μην προβείτε σε καμία αλλαγή στη διάταξη λέιζερ.**
- ▶ **Αναθέστε την επισκευή του οργάνου μέτρησης μόνο σε ειδικευμένο τεχνικό προσωπικό και μόνο με γνήσια ανταλλακτικά.** Μ' αυτόν τον τρόπο εξασφαλίζεται η διατήρηση της ασφαλούς λειτουργίας του εργαλείου μέτρησης.
- ▶ **Μην αφήσετε παιδιά χωρίς επιτήρηση να χρησιμοποιήσουν το όργανο μέτρησης λέιζερ.** Θα μπορούσαν ακούσια να τυφλώσουν άλλα άτομα ή να τυφλωθούν τα ίδια.
- ▶ **Μην εργάζεστε με το όργανο μέτρησης σε επικίνδυνο για έκρηξη περιβάλλον, στο οποίο βρίσκονται εύφλεκτα υγρά, αέρια ή εύφλεκτες σκόνες.** Στο εσωτερικό του εργαλείου μέτρησης μπορεί να δημιουργηθεί σπινθηρισμός κι έτσι να αναφλεχθούν η σκόνη ή οι αναθυμιάσεις.
- ▶ **Μην τροποποιήσετε και μην ανοίξετε την μπαταρία.** Υπάρχει κίνδυνος βραχυκυκλώματος.
- ▶ **Σε περίπτωση βλάβης ή/και αντικανονικής χρήσης της μπαταρίας μπορεί να εξέλθουν αναθυμιάσεις από την μπαταρία. Η μπαταρία μπορεί να αναφλεγεί ή να εκραγεί.** Αφήστε να μπει φρέσκος αέρας και επισκεφτείτε έναν γιατρό σε περίπτωση που έχετε ενοχλήσεις. Οι αναθυμιάσεις μπορεί να ερεθίσουν τις αναπνευστικές οδούς.
- ▶ **Σε περίπτωση λάθους χρήσης ή χαλασμένης μπαταρίας μπορεί να διαρρεύσει εύφλεκτο υγρό από την μπαταρία. Αποφεύγετε κάθε επαφή μ' αυτό. Σε περίπτωση τυχαίας επαφής ξεπλυθείτε με νερό. Σε περίπτωση που τα υγρά έρθουν σε επαφή με τα μάτια, πρέπει να ζητήσετε επίσης και ιατρική βοήθεια.** Τα διαρρέοντα υγρά μπαταρίας μπορεί να οδηγήσουν σε ερεθισμούς του δέρματος ή σε εγκαύματα.
- ▶ **Από αιχμηρά αντικείμενα, όπως π.χ. καρφιά ή κατσαβίδια ή από εξωτερική άσκηση δύναμης μπορεί να υποστεί ζημιά η μπαταρία.** Μπορεί να προκληθεί ένα εσωτερικό βραχυ-

κύκλωμα με αποτέλεσμα την ανάφλεξη, την εμφάνιση καπνού, την έκρηξη ή την υπερθέρμανση της μπαταρίας.

- ▶ **Κρατάτε τις μπαταρίες που δε χρησιμοποιείτε μακριά από συνδετήρες χαρτιών, νομίσματα, κλειδιά, καρφιά, βίδες κι άλλα μικρά μεταλλικά αντικείμενα που μπορούν να βραχυκυκλώσουν τις επαφές της μπαταρίας.** Ένα βραχυκύκλωμα των επαφών της μπαταρίας μπορεί να προκαλέσει τραυματισμούς ή φωτιά.
- ▶ **Χρησιμοποιείτε την μπαταρία μόνο σε προϊόντα του κατασκευαστή.** Μόνο έτσι προστατεύεται η μπαταρία από μια επικίνδυνη υπερφόρτιση.
- ▶ **Φορτίζετε τις μπαταρίες μόνο με φορτιστές, που προτείνονται από τον κατασκευαστή.** Όταν ένας φορτιστής, που προορίζεται μόνο για ένα συγκεκριμένο είδος μπαταριών, χρησιμοποιηθεί για τη φόρτιση άλλων μπαταριών μπορεί να προκαλέσει πυρκαγιά.



Προστατεύετε την μπαταρία από τη θερμότητα, π.χ. ακόμη και από συνεχή ηλιακή ακτινοβολία, φωτιά, ρύπανση, νερό και υγρασία. Υπάρχει κίνδυνος έκρηξης και βραχυκυκλώματος.

- ▶ **Μη χρησιμοποιείτε τα γυαλιά λέιζερ (εξάρτημα) ως προστατευτικά γυαλιά.** Τα γυαλιά λέιζερ χρησιμεύουν για την καλύτερη αναγνώριση της ακτίνας λέιζερ, αλλά όμως δεν προστατεύουν από την ακτίνα λέιζερ.
- ▶ **Μη χρησιμοποιείτε τα γυαλιά λέιζερ (εξάρτημα) ως γυαλιά ηλίου ή στην οδική κυκλοφορία.** Τα γυαλιά λέιζερ δεν προσφέρουν πλήρη προστασία από την υπεριώδη ακτινοβολία και μειώνουν την αντίληψη των χρωμάτων.

Υποδείξεις ασφαλείας για φις-τροφοδοτικό

- **Αυτό το φις-τροφοδοτικό δεν προβλέπεται για χρήση από παιδιά και άτομα με περιορισμένες φυσικές, αισθητήριες ή διανοητικές ικανότητες ή με έλλειψη εμπειρίας και ανεπαρκείς γνώσεις. Αυτό το φις-τροφοδοτικό μπορεί να χρησιμοποιηθεί από παιδιά από 8 ετών και πάνω καθώς και από άτομα με περιορισμένες φυσικές, αισθητήριες ή διανοητικές ικανότητες ή με έλλειψη εμπειρίας και ανεπαρκείς γνώσεις, όταν επιβλέπονται από ένα υπεύθυνο για την ασφάλειά τους άτομο ή έχουν από αυτό καθοδηγηθεί σχετικά με την ασφαλή εργασία με το φις-τροφοδοτικό και τους συνυφασμένους με αυτή κινδύνους.** Διαφορετικά υπάρχει κίνδυνος λανθασμένου χειρισμού και τραυματισμού.



Κρατάτε το φις-τροφοδοτικό μακριά απο βροχή ή υγρασία. Η διείσδυση νερού σε ένα φις-τροφοδοτικό αυξάνει τον κίνδυνο ηλεκτροπληξίας.

- **Διατηρείτε το φις-τροφοδοτικό καθαρό.** Με τη ρύπανση υπάρχει ο κίνδυνος ηλεκτροπληξίας.
- **Πριν από κάθε χρήση ελέγχετε το φις-τροφοδοτικό. Μη χρησιμοποιείτε το φις-τροφοδοτικό, εφόσον διαπιστώσετε ζημιές. Μην ανοίξετε μόνοι σας το φις-τροφοδοτικό και αναθέστε την επισκευή μόνο σε Bosch ή σε εξουσιοδοτημένο κέντρο σέρβις και μόνο με γνήσια ανταλλακτικά.** Τυχόν χαλασμένα φις-τροφοδοτικά αυξάνουν τον κίνδυνο ηλεκτροπληξίας.

Περιγραφή προϊόντος και ισχύος

Για πρόσθετες πληροφορίες, σαρώστε τον κωδικό QR ή επισκεφτείτε τις Online Οδηγίες λειτουργίας: **https://manuals.bosch-pt.com/pn/160992AH6U**

Προσέξτε, ότι όλο το περιεχόμενο των Online Οδηγιών λειτουργίας μπορεί επίσης να ληφθεί και ως PDF. Κάντε κλικ γι' αυτό στο πλήκτρο στις Online Οδηγίες λειτουργίας.

Χρήση σύμφωνα με τον προορισμό

Το όργανο μέτρησης προορίζεται για τη μέτρηση αποστάσεων, μηκών, υψών, διαστημάτων και για τον υπολογισμό επιφανειών και όγκων.

Το εργαλείο μέτρησης είναι κατάλληλο για χρήση και σε εσωτερικούς και σε εξωτερικούς χώρους.

Αυτό το προϊόν είναι ένα καταναλωτικό προϊόν λέιζερ σύμφωνα με το πρότυπο EN 50689.

Απεικονιζόμενα στοιχεία

Η αρίθμηση των απεικονιζόμενων στοιχείων αναφέρεται στην παράσταση του οργάνου μέτρησης στις απεικονίσεις.

(1) Πλήκτρο Ρυθμίσεις

(2) Πλήκτρο λειτουργίας

(3) Οθόνη

(4) Σημάδια με εγκοπή για μέτρηση με μετροταινία

(5) Πλήκτρο μέτρησης

(6) Πλήκτρο Συν/Πλην

(7) Πλήκτρο On/Off/Πίσω

(8) Τσάντα προστασίας

(9) Προειδοποιητική πινακίδα λέιζερ

(10) Αριθμός σειράς

(11) Ασφάλιση του καλύμματος της θήκης των μπαταριών

(12) Κάλυμμα της θήκης των μπαταριών

(13) Έξοδος ακτίνας λέιζερ

(14) Φακός λήψης

(15) Μπαταρία ιόντων λιθίου[A)]

(16) Ασφάλιση της μπαταρίας ιόντων λιθίου[A)]

(17) Κάλυμμα της υποδοχής USB[A)]

A) **Αυτό το προαιρετικό εξάρτημα δεν περιλαμβάνεται στο κανονικό περιεχόμενο παράδοσης.**

Στοιχεία ένδειξης

(a) Επίπεδο αναφοράς της μέτρησης

(b) Ένδειξη μπαταρίας

(c) Γραμμές τιμών μέτρησης

(d) Γραμμή αποτελεσμάτων

(e) Ένδειξη λειτουργίας μέτρησης

(f) Γραμμή κατάστασης

(g) Λειτουργίες μενού

(h) Μενού Ρυθμίσεις

(i) Μενού επιπλέον ρυθμίσεων

Τεχνικά στοιχεία

Ψηφιακός μετρητής αποστάσεων με λέιζερ	**GLM60-31**	**GLM65-31**
Κωδικός αριθμός	**3 601 K75 0..**	**3 601 K75 0..**
Περιοχή μέτρησης[A)]	0,05–60 m	0,05–65 m
Περιοχή μέτρησης (δυσμενείς συνθήκες)[B)]	0,05–20 m	
Ακρίβεια μέτρησης[A)]	±1,5 mm	
Ακρίβεια μέτρησης (δυσμενείς συνθήκες)[B)]	±3,0 mm	
Μικρότερη μονάδα ένδειξης	0,5 mm	
Γενικά		
Θερμοκρασία λειτουργίας[C)]	−10 °C ... +45 °C	
Θερμοκρασία αποθήκευσης	−20 °C ... +70 °C	
Μέγ. σχετική υγρασία αέρα	90 %	
Μέγ. ύψος χρήσης πάνω από το ύψος αναφοράς	2.000 m	
Βαθμός ρύπανσης κατά IEC 61010-1	2[D)]	
Κατηγορία λέιζερ	2	
Τύπος λέιζερ	635 nm, < 1 mW	
Απόκλιση της ακτίνας λέιζερ	< 1,5 mrad (πλήρης γωνία)	
Αυτόματη απενεργοποίηση μετά περ.		
– Λέιζερ	20 s	
– Όργανο μέτρησης (χωρίς μέτρηση)	5 min	
Μπαταρίες	2 × 1,5 V LR6 (AA)	

Ψηφιακός μετρητής αποστάσεων με λέιζερ	**GLM60-31**	**GLM65-31**
Συστοιχία μπαταριών (εξάρτημα)	**Ιόντων λιθίου**	
Τύπος	BA 3.7V 1.0Ah A	
Κωδικός αριθμός	**1 607 A35 0N8**	
Σύνδεση φόρτισης USB	Type-C®	
Συνιστώμενο καλώδιο USB Type-C®	**1 600 A01 6A8**	
Ονομαστική τάση	3,7 V ⎓	
Χωρητικότητα	1,0 Ah	
Αριθμός στοιχείων μπαταρίας	1	
Επιτρεπόμενη περιοχή θερμοκρασίας	+10 °C ... +35 °C	
Φις-τροφοδοτικό		
Τάση εξόδου	5,0 V ⎓	
Ρεύμα εξόδου	500 mA	
Συνιστώμενο φις-τροφοδοτικό[E)]	**2 609 120 713 (EU)**	

Ψηφιακός μετρητής αποστάσεων με λέιζερ	GLM60-31	GLM65-31
	2 609 120 718 (UK)	

A) Κατά τη μέτρηση από την μπροστινή ακμή του οργάνου μέτρησης ισχύει για υψηλή ικανότητα ανάκλασης του στόχου (π.χ. ένας λευκός επιχρισμένος τοίχος), ασθενής φωτισμός φόντου και 20 °C θερμοκρασία λειτουργίας, επιπλέον πρέπει να υπολογίζει κανείς με μια απόκλιση ανάλογα με την απόσταση από ±0,05 mm/m.

B) Κατά τη μέτρηση από την μπροστινή ακμή του οργάνου μέτρησης ισχύει για υψηλή ικανότητα ανάκλασης του στόχου (π.χ. ένας λευκός επιχρισμένος τοίχος), ισχυρός φωτισμός φόντου, 20 °C θερμοκρασία λειτουργίας και μεγάλο υψόμετρο, επιπλέον πρέπει να υπολογίζει κανείς με μια απόκλιση ανάλογα με την απόσταση από ±0,15 mm/m.

C) Στη λειτουργία συνεχούς μέτρησης η μέγιστη θερμοκρασία λειτουργίας ανέρχεται στους +40 °C.

D) Εμφανίζεται μόνο μη αγώγιμη ρύπανση, αλλά περιστασιακά αναμένεται προσωρινή αγωγιμότητα που προκαλείται από την εμφάνιση δρόσου.

E) Περισσότερα τεχνικά στοιχεία θα βρείτε στην ηλεκτρονική διεύθυνση: **https://www.bosch-professional.com/ecodesign**

Για τη μονοσήμαντη αναγνώριση του οργάνου μέτρησης χρησιμεύει ο αριθμός σειράς **(10)** πάνω στην πινακίδα τύπου.

Τοποθέτηση/αλλαγή μπαταρίας

ⓘ Αντικαθιστάτε πάντοτε ταυτόχρονα όλες τις μπαταρίες. Χρησιμοποιείτε μόνο μπαταρίες ενός κατασκευαστή και με την ίδια χωρητικότητα.

ⓘ Προσέξτε εδώ τη σωστή πολικότητα σύμφωνα με την παράσταση στην εσωτερική πλευρά της θήκης των μπαταριών.

► **Αφαιρέστε τις μπαταρίες από το όργανο μέτρησης, όταν δεν το χρησιμοποιήσετε για μεγαλύτερο χρονικό διάστημα**. Οι μπαταρίες σε περίπτωση αποθήκευσης για μεγαλύτερο

χρονικό διάστημα στο όργανο μέτρησης μπορεί να διαβρωθούν.

ⓘ Μην αποθηκεύετε ποτέ το όργανο μέτρησης χωρίς τοποθετημένο το κάλυμμα της θήκης των μπαταριών **(12)** ή την μπαταρία ιόντων λιθίου **(15)** (εξάρτημα), ιδιαίτερα σε σκονισμένο ή υγρό περιβάλλον.

Μπαταρία ιόντων λιθίου (εξάρτημα)

Τοποθέτηση/αλλαγή μπαταρίας ιόντων λιθίου (εξάρτημα)

» Τοποθετήστε την μπαταρία ιόντων λιθίου **(15)** (εξάρτημα).

» Για να αφαιρέσετε την μπαταρία ιόντων λιθίου **(15)** (εξάρτημα) πατήστε την ασφάλιση **(16)** και αφαιρέστε την μπαταρία ιόντων λιθίου. (βλέπε Εικ. A, Σελίδα 5)

Φόρτιση της μπαταρίας ιόντων λιθίου (εξάρτημα)

- **Για τη φόρτιση, χρησιμοποιήστε το συνιστώμενο τροφοδοτικό USB ή ένα τροφοδοτικό USB, του οποίου η τάση εξόδου και το ελάχιστο ρεύμα εξόδου πληρούν τις απαιτήσεις του κεφαλαίου «Τεχνικά στοιχεία». Προσέξτε γι' αυτό τις οδηγίες λειτουργίας του τροφοδοτικού USB.** Συνιστώμενο τροφοδοτικό: Βλέπε «Τεχνικά στοιχεία».
- **Προσέξτε την τάση δικτύου!** Η τάση της πηγής ρεύματος πρέπει να ταυτίζεται με τα αντίστοιχα στοιχεία στην πινακίδα τύπου του φις-τροφοδοτικού. Τα φις-τροφοδοτικά που χαρακτηρίζονται με τάση 230 V μπορούν να λειτουργήσουν επίσης και με τάση 220 V.

Οι μπαταρίες ιόντων λιθίου παραδίδονται μερικώς φορτισμένες λόγω των διεθνών κανονισμών μεταφοράς. Για την εξασφάλιση της πλήρους ισχύος της μπαταρίας, φορτίστε την μπαταρία πλήρως πριν την πρώτη χρήση.

Λειτουργία

Θέση σε λειτουργία

- ▶ **Μην αφήσετε το ενεργοποιημένο όργανο μέτρησης χωρίς επιτήρηση και απενεργοποιήστε το όργανο μέτρησης μετά τη χρήση.** Μπορεί να τυφλωθούν άλλα άτομα από την ακτίνα λέιζερ.
- ▶ **Προστατεύετε το εργαλείο μέτρησης από υγρασία κι από άμεση ηλιακή ακτινοβολία.**
- ▶ **Μην εκθέτετε το όργανο μέτρησης σε υπερβολικές θερμοκρασίες ή σε μεγάλες διακυμάνσεις της θερμοκρασίας.** Μην το αφήνετε π.χ. για μεγάλο χρονικό διάστημα μέσα στο αυτοκίνητο. Αφήστε το όργανο μέτρησης σε περίπτωση μεγάλων διακυμάνσεων της θερμοκρασίας, πρώτα να εγκλιματιστεί, προτού το θέσετε σε λειτουργία. Η ακρίβεια του εργαλείου μέτρησης μπορεί να αλλοιωθεί υπό ακραίες θερμοκρασίες ή/και ισχυρές διακυμάνσεις της θερμοκρασίας.
- ▶ **Αποφεύγετε τα δυνατά χτυπήματα ή τις πτώσεις του οργάνου μέτρησης.** Μετά από ισχυρές εξωτερικές επιδράσεις πάνω στο όργανο μέτρησης πρέπει πριν τη συνέχιση της εργασίας να πραγματοποιείτε πάντοτε έναν έλεγχο ακρίβειας (βλέπε «Έλεγχος ακρίβειας», Σελίδα 185).

Ενεργοποίηση/απενεργοποίηση

» Πατήστε το πλήκτρο ▲, για να ενεργοποιήσετε το όργανο μέτρησης και το λέιζερ.

→ Μπορείτε να ενεργοποιήσετε το όργανο μέτρησης επίσης και χωρίς το λέιζερ, πατώντας το πλήκτρο .

» Κρατήστε το πλήκτρο πατημένο, για να απενεργοποιήσετε το όργανο μέτρησης.

→ Οι τιμές και οι ρυθμίσεις της συσκευής που βρίσκονται στη μνήμη διατηρούνται.

Διαδικασία μέτρησης

Μετά την ενεργοποίηση για πρώτη φορά το όργανο μέτρησης βρίσκεται στη λειτουργία μέτρησης του μήκους. Μετά από κάθε περαιτέρω ενεργοποίηση το όργανο μέτρησης βρίσκεται στην τελευταία χρησιμοποιημένη λειτουργία μέτρησης.

Για το επίπεδο αναφοράς της μέτρησης είναι διαθέσιμες δύο ρυθμίσεις. (βλέπε «**Επίπεδο αναφοράς**», Σελίδα 184)

» Τοποθετήστε το όργανο μέτρησης στο επιθυμητό σημείο εκκίνησης της μέτρησης (π.χ. τοίχος).

» Εάν έχετε ενεργοποιήσει το όργανο μέτρησης με το πλήκτρο , τότε πατήστε σύντομα το πλήκτρο ▲, για να ενεργοποιήσετε το λέιζερ.

» Πατήστε το πλήκτρο ▲, για να ενεργοποιήσετε τη μέτρηση.

Μετά τη διαδικασία μέτρησης η ακτίνα λέιζερ απενεργοποιείται. Για μια περαιτέρω μέτρηση επαναλάβετε αυτή τη διαδικασία.

Οι τιμές μέτρησης ή τα τελικά αποτελέσματα μπορεί να προστεθούν ή να αφαιρεθούν.

ⓘ Κατά τη διάρκεια της μέτρησης το όργανο μέτρησης δεν επιτρέπεται να μετακινηθεί (με εξαίρεση τις λειτουργίες **Ελάχ./Μέγ.**, **Συνεχής μέτρηση** και **Μετροταινία**). Γι' αυτό τοποθετήστε το όργανο μέτρησης κατά το δυνατόν σε μια σταθερή επιφάνεια ή επιφάνεια έδρασης.

Ο φακός λήψης **(14)** και η έξοδος της ακτίνας λέιζερ **(13)** δεν επιτρέπεται σε περίπτωση μιας μέτρησης να έχουν καλυφθεί.

Επίπεδο αναφοράς

Για τη μέτρηση μπορείτε να επιλέξετε μεταξύ διαφόρων επιπέδων αναφοράς:


Την πίσω ακμή του οργάνου μέτρησης (π.χ. ακουμπώντας στον τοίχο)


Την μπροστινή ακμή του οργάνου μέτρησης (π.χ. κατά τη μέτρηση από μια ακμή τραπεζιού)

Μενού Ρυθμίσεις

Στο μενού **Ρυθμίσεις** θα βρείτε τις ακόλουθες ρυθμίσεις:

- **Επίπεδο αναφοράς** (βλέπε «**Επίπεδο αναφοράς**», Σελίδα 184)
- **Ηχητικά σήματα**
- **Φωτεινότητα**
- **Λειτ. εξοικ. μπαταρ.**
- **Μονάδα μέτρησης**
- **Γλώσσα**
- **Εγχειρίδιο**
- **Πληροφορίες**
- **Ρυθμίσ. εργοστασίου**
- **Διαγραφή αρχείων**

» Πατήστε το πλήκτρο ⚙, για να ανοίξετε το μενού **Ρυθμίσεις**.

» Επιλέξτε την επιθυμητή ρύθμιση με το πλήκτρο +/− ή το πλήκτρο ⚙ Off.

» Για να επιβεβαιώσετε μια επιλογή, πατήστε το πλήκτρο ▲.

Λειτουργίες μέτρησης

Επιλογή / αλλαγή των λειτουργιών μέτρησης

Στο μενού Λειτουργίες θα βρείτε τις ακόλουθες λειτουργίες:

- **Μήκος**
- **Ελάχ./Μέγ.**
- **Συνεχής μέτρηση**
- **Μετροταινία**
- **Επιφάνεια**
- **Όγκος**
- **Έμμεσο ύψος**
- **Εσωτερική μνήμη**

» Πατήστε το πλήκτρο ☰, για να ανοίξετε το μενού **Λειτουργίες**.

» Επιλέξτε την επιθυμητή λειτουργία μέτρησης με το πλήκτρο +/− ή το πλήκτρο ⚙ Off.

» Για να επιβεβαιώσετε την επιλογή, πατήστε το πλήκτρο ▲.

Έλεγχος ακρίβειας

Ελέγχετε τακτικά την ακρίβεια της μέτρησης αποστάσεων.

Για πρόσθετες πληροφορίες, σαρώστε τον κωδικό QR ή επισκεφτείτε τις Online Οδηγίες λειτουργίας: **https://manuals.bosch-pt.com/pn/160992AH6U**

Προσέξτε, ότι όλο το περιεχόμενο των Online Οδηγιών λειτουργίας μπορεί επίσης να ληφθεί και ως PDF. Κάντε κλικ γι' αυτό στο πλήκτρο στις Online Οδηγίες λειτουργίας.

Μήνυμα σφάλματος

Όταν μια μέτρηση δεν μπορεί να εκτελεστεί σωστά, εμφανίζεται στην οθόνη το μήνυμα σφάλματος **ERROR**.

» Προσπαθήστε να εκτελέσετε τη διαδικασία μέτρησης εκ νέου.

» Σε περίπτωση που εμφανίζεται εκ νέου το μήνυμα σφάλματος, απενεργοποιήστε το όργανο μέτρησης και ενεργοποιήστε το ξανά και ξεκινήστε τη μέτρηση εκ νέου.

Το όργανο μέτρησης παρακολουθεί τη σωστή λειτουργία σε κάθε μέτρηση. Όταν διαπιστωθεί ένα ελάττωμα, η οθόνη δείχνει ακόμη μόνο το παρακείμενο σύμβολο και το όργανο μέτρησης απενεργοποιείται. Σε αυτή την περίπτωση στείλτε το όργανο μέτρησης μέσω του εμπόρου σας στο σέρβις πελατών Bosch.

Συντήρηση και σέρβις

Συντήρηση και καθαρισμός

Φυλάγετε και μεταφέρετε το όργανο μέτρησης μόνο μέσα στην τσάντα προστασίας, που το συνοδεύει.

Να διατηρείτε το εργαλείο μέτρησης πάντα καθαρό.

Μη βυθίσετε το εργαλείο μέτρησης σε νερό ή σε άλλα υγρά.

Καθαρίζετε τυχόν ρύπανση μ' ένα υγρό, μαλακό πανί. Μη χρησιμοποιήσετε κανένα υγρό καθαρισμού ή διαλύτη.

Φροντίζετε ιδιαίτερα τον φακό λήψης **(14)** με την ίδια φροντίδα, με την οποία πρέπει να αντιμετωπίζονται τα γυαλιά ή ο φακός μιας φωτογραφικής μηχανής.

Σε περίπτωση επισκευής στείλτε το όργανο μέτρησης στην τσάντα προστασίας **(8)**.

Εξυπηρέτηση πελατών και συμβουλές εφαρμογής

Ελλάδα
Τηλ.: 210 5701258

Θα βρείτε τον σύνδεσμο (link) των διευθύνσεων σέρβις και τους όρους της εγγύησης στην τελευταία σελίδα.

Δώστε σε όλες τις ερωτήσεις και παραγγελίες ανταλλακτικών οπωσδήποτε το 10ψήφιο κωδικό αριθμό σύμφωνα με την πινακίδα τύπου του προϊόντος.

Απόσυρση

Τα όργανα μέτρησης, οι επαναφορτιζόμενες μπαταρίες/μπαταρίες, τα εξαρτήματα και οι συσκευασίες πρέπει να ανακυκλώνονται με τρόπο φιλικό προς το περιβάλλον.



Μη ρίχνετε τα όργανα μέτρησης και τις μπαταρίες στα οικιακά απορρίμματα!

Μόνο για χώρες της ΕΕ:

Τα ηλεκτρικά και ηλεκτρονικά εργαλεία ή οι μεταχειρισμένες επαναφορτιζόμενες μπαταρίες/μπαταρίες που δε χρησιμοποιούνται πλέον, πρέπει να συλλέγονται ξεχωριστά και να αποσύρονται με τρόπο φιλικό στο περιβάλλον. Χρησιμοποιείτε τα καθορισμένα συστήματα συλλογής. Η λανθασμένη απόσυρση μπορεί να

είναι επιβλαβής για το περιβάλλον και την υγεία λόγω των επικίνδυνων ουσιών που ενδεχομένως περιέχει.

Türkçe

Güvenlik talimatı



Ölçme cihazı ile tehlikesiz ve güvenli biçimde çalışabilmek için bütün güvenlik talimatı ve uyarılar okunmalıdır. Ölçme cihazı bu güvenlik talimatına uygun olarak kullanılmazsa, ölçme cihazına entegre koruyucu donanımların işlevi kısıtlanabilir. Ölçme cihazı üzerindeki uyarı etiketlerini hiçbir zaman görünmez duruma getirmeyin. BU TALİMATLARI İYİ VE GÜVENLİ BİR YERDE SAKLAYIN VE ÖLÇME CİHAZINI BAŞKASINA VERDİĞİNİZDE BUNLARI DA BİRLİKTE VERİN.

- ▶ **Dikkat – Burada anılan kullanım ve ayar donanımlarından farklı donanımlar veya farklı yöntemler kullanıldığı takdirde, tehlikeli ışın yayılımına neden olunabilir.**
- ▶ **Bu ölçme cihazı bir lazer uyarı etiketi ile teslim edilir (ölçme cihazının resminin bulunduğu grafik sayfasında gösterilmektedir).**
- ▶ **Lazer uyarı etiketindeki metin kendi dilinizde değilse, ilk kullanımdan önce cihaz ekinde teslim edilen kendi dilinizdeki lazer uyarı etiketini mevcut lazer uyarı etiketi üzerine yapıştırın.**



Lazer ışınını başkalarına veya hayvanlara doğrultmayın ve doğrudan gelen veya yansıyan lazer ışınına bakmayın. Aksi takdirde başkalarının gözünü kamaştırabilir, kazalara neden olabilir veya gözlerde hasara neden olabilirsiniz.

- ▶ **Lazer ışını gözünüze gelecek olursa gözlerinizi bilinçli olarak kapatın ve hemen başınızı başka tarafa çevirin.**
- ▶ **Lazer donanımında hiçbir değişiklik yapmayın.**
- ▶ **Ölçme cihazının sadece kalifiye uzman personel tarafından ve orijinal yedek parçalarla onarılmasını sağlayın.** Bu sayede ölçme cihazının güvenliğini sağlarsınız.
- ▶ **Çocukların kontrolünüz dışında lazerli ölçme cihazını kullanmasına izin vermeyin.** İstemeden de olsa kendi gözlerinizin veya başkalarının gözlerinin kamaşmasına neden olabilirsiniz.
- ▶ **Ölçme cihazı ile içinde yanıcı sıvılar, gazlar veya tozlar bulunan patlama riski bulunan ortamlarda çalışmayın.** Ölçme cihazı içinde tozu veya buharları tutuşturabilecek kıvılcımlar oluşabilir.
- ▶ **Aküyü değiştirmeyin veya açmayın.** Kısa devre tehlikesi vardır.
- ▶ **Akü hasar görürse veya usulüne aykırı kullanılırsa dışarı buhar sızabilir. Akü yanabilir veya patlayabilir.** Çalıştığınız yeri havalandırın ve şikayet olursa hekime başvurun. Akülerden çıkan buharlar nefes yollarını tahriş edebilir.
- ▶ **Yanlış kullanım veya hasarlı akü, yanıcı sıvının aküden dışarı sızmasına neden olabilir. Bu sıvı ile temas etmekten kaçının. Yanlışlıkla temas ederseniz temas eden yeri su ile yıkayın. Sıvı gözlerinize gelecek olursa hekime başvurun.** Dışarı sızan akü sıvısı cilt tahrişlerine ve yanmalara neden olabilir.

- **Çivi veya tornavida gibi sivri nesneler veya dışarıdan kuvvet uygulama aküde hasara neden olabilir.** Akü içinde bir kısa devre oluşabilir ve akü yanabilir, duman çıkarabilir, patlayabilir veya aşırı ölçüde ısınabilir.
- **Kullanım dışındaki aküyü, kontaklar arasında köprüleme yapabilecek büro ataçları, madeni paralar, anahtarlar, çiviler, vidalar veya başka küçük metal nesnelerden uzak tutun.** Akü kontakları arasındaki bir kısa devre yanmalara veya yangınlara neden olabilir.
- **Aküyü sadece üreticinin ürünlerinde kullanın.** Ancak bu yolla akü tehlikeli zorlanmalara karşı korunur.
- **Aküleri sadece üretici tarafından tavsiye edilen şarj cihazlarında şarj edin.** Bir akünün şarjına uygun olarak üretilmiş şarj cihazı başka bir akünün şarjı için kullanılırsa yangın tehlikesi ortaya çıkar.



Aküyü sıcaktan, sürekli gelen güneş ışınından, ateşten, kirden, sudan ve nemden koruyun. Patlama ve kısa devre tehlikesi vardır.

- **Lazer gözlüğünü (aksesuar) koruyucu gözlük olarak kullanmayın.** Lazer gözlüğü lazer ışınının daha iyi görülmesini sağlar, ancak lazer ışınına karşı koruma sağlamaz.
- **Lazer gözlüğünü (aksesuar) güneş gözlüğü olarak veya trafikte kullanmayın.** Lazer gözlüğü kızılötesi ışınlara karşı tam bir koruma sağlamaz ve renk algılama performansını düşürür.

Soket şebeke parçası için geçerli güvenlik uyarıları

- **Bu soket şebeke parçası çocukların ve fiziksel, duyusal veya zihinsel yetenekleri sınırlı veya yeterli deneyim ve bilgisi olmayan kişilerin kullanması için tasarlanmamıştır. Bu soket şebeke parçası 8 yaşından itibaren çocuklar ve fiziksel, duyusal veya zihinsel yetenekleri sınırlı ve yeterli deneyim ve bilgiye sahip olmayan kişiler tarafından ancak denetim altında veya soket şebeke parçasının güvenli kullanımı hakkında aydınlatıldıkları ve bu kullanıma bağlı tehlikeleri kavradıkları takdirde kullanılabilir.** Aksi takdirde hatalı kullanım ve yaralanma tehlikesi vardır.



Güç adaptörünü yağmura ve neme karşı koruyun. Güç adaptörünün içine su sızması elektrik çarpma riskini artırır.

- **Soket şebeke parçasını temiz tutun.** Kirlenme elektrik çarpma tehlikesini artırır.
- **Her kullanımdan önce güç adaptörünü kontrol edin. Hasar tespit edecek olursanız güç adaptörünü kullanmayın. Güç adaptörünü kendiniz açmayın ve sadece Bosch veya yetkili servis merkezlerine ve yalnızca orijinal yedek parçalarla tamir ettirin.** Hasarlı güç adaptörü elektrik çarpma tehlikesini artırır.

Ürün ve performans açıklaması



Ek bilgi için QR kodunu tarayın veya çevrimiçi kullanım kılavuzunu ziyaret edin: **https://manuals.bosch-pt.com/pn/160992AH6U**

Lütfen, çevrimiçi kullanım kılavuzunun tüm içeriğinin ayrıca PDF olarak indirilebileceğini unutmayın. Bunun için çevrimiçi kullanım kılavuzundaki düğmesine tıklayın.

Usulüne uygun kullanım

Bu ölçüm aleti; uzaklıkların, en, boy ve yüksekliklerin ölçülmesi ile alan ve hacim hesaplanması için tasarlanmıştır.
Bu ölçme cihazı kapalı mekanlarda ve açık havada kullanılmaya uygundur.
Bu ürün, EN 50689'a uygun bir tüketici lazer ürünüdür.

Gösterilen bileşenler

Şekli gösterilen elemanların numaralandırması, resimlerdeki ölçme aletinin gösterimi ile ilgilidir.

(1) Ayarlar tuşu
(2) Fonksiyon tuşu
(3) Ekran
(4) Şeritmetre ölçümü için çentikli işaretler
(5) Ölçüm tuşu
(6) Artı/eksi tuşu
(7) Açma/Kapatma/Geri tuşu
(8) Koruma çantası
(9) Lazer uyarı etiketi
(10) Seri numarası
(11) Pil haznesi kapağı kilidi
(12) Pil haznesi kapağı

(13) Lazer ışını çıkış deliği

(14) Algılama merceği

(15) Lityum İyon akü[A)]

(16) Lityum İyon akü kilidi[A)]

(17) USB soketi için kapak[A)]

A) **Bu aksesuarlar standart teslimat kapsamına dahil değildir.**

Gösterge elemanları

(a) Ölçüm referans düzlemi

(b) Pil göstergesi

(c) Ölçüm değeri satırları

(d) Sonuç satırı

(e) Ölçüm fonksiyonu göstergesi

(f) Durum göstergesi

(g) Fonksiyonlar menüsü

(h) Ayarlar menüsü

(i) Daha fazla ayar menüsü

Teknik veriler

Dijital lazerli uzaklık ölçer	GLM60-31	GLM65-31
Sipariş numarası	**3 601 K75 0..**	**3 601 K75 0..**
Ölçüm aralığı[A)]	0,05–60 m	0,05–65 m
Ölçüm aralığı (elverişsiz koşullar)[B)]	0,05–20 m	
Ölçüm hassasiyeti[A)]	±1,5 mm	
Ölçüm hassasiyeti (elverişsiz koşullar)[B)]	±3,0 mm	
En küçük gösterge ünitesi	0,5 mm	

Dijital lazerli uzaklık ölçer	GLM60-31	GLM65-31
Genel		
Çalışma sıcaklığı[C)]	−10 °C ... +45 °C	
Saklama sıcaklığı	−20 °C ... +70 °C	
Bağıl hava nemi maks.	%90	
Referans yükseklik üzerinde maks. uygulama yüksekliği	2000 m	
IEC 61010-1 uyarınca kirlenme derecesi	2[D)]	
Lazer sınıfı	2	
Lazer tipi	635 nm, < 1 mW	
Lazer ışını sapması	< 1,5 mrad (tam açı)	
Otomatik kapanma, yaklaşık		
– Lazer	20 sn	
– Ölçme aleti (ölçme olmadan)	5 dak	
Piller	2 × 1,5 V LR6 (AA)	
Akü (aksesuar)	**Lityum İyon**	
Tip	BA 3.7V 1.0Ah A	
Sipariş numarası	**1 607 A35 0N8**	
USB şarj bağlantısı	Type-C®	
Önerilen USB Type-C® kablosu	**1 600 A01 6A8**	
Nominal gerilim	3,7 V ⎓	
Kapasite	1,0 Ah	
Akü hücresi sayısı	1	
İzin verilen şarj sıcaklığı aralığı	+10 °C ... +35 °C	
Güç adaptörü		

Dijital lazerli uzaklık ölçer	GLM60-31	GLM65-31
Çıkış gerilimi	5,0 V ⎓	
Çıkış akımı	500 mA	
Önerilen güç adaptörü[E)]	**2 609 120 713 (EU)**	
	2 609 120 718 (UK)	

A) Ölçme aletinin ön kenarından ölçüm yaparken, hedefin yüksek yansıtıcılığı (örneğin beyaza boyanmış bir duvar), zayıf arka plan aydınlatması ve 20 °C'lik çalışma sıcaklığı için geçerlidir; ayrıca mesafeye bağlı olarak ±0,05 mm/m'lik bir sapma beklenmelidir.

B) Ölçme aletinin ön kenarından ölçüm yaparken, hedefin yüksek yansıtıcılığı (örn. beyaza boyanmış bir duvar), güçlü arka plan aydınlatması, 20 °C çalışma sıcaklığı ve yüksek rakımlar için geçerlidir; ayrıca ±0,15 mm/m'lik mesafeye bağlı bir sapma beklenmelidir.

C) Sürekli ölçüm fonksiyonunda maks. çalışma sıcaklığı +40 °C'dir.

D) Zaman zaman yoğunlaşma nedeniyle iletkenlik görülebilmesine rağmen, sadece iletken olmayan bir kirlenme ortaya çıkar.

E) Daha fazla teknik veriyi şu adreste bulabilirsiniz: **https://www.bosch-professional.com/ecodesign**

Tip etiketi üzerindeki seri numarası **(10)** ölçüm aleti kimliğinin belirlenmesini sağlar.

Pilin takılması/değiştirilmesi

ⓘ Bütün bataryaları daima eşzamanlı olarak değiştirin. Daima aynı üreticinin aynı kapasitedeki bataryalarını kullanın.

ⓘ Pil haznesinin iç tarafındaki şekle bakarak doğru kutuplama yapın.

▶ **Uzun süre kullanmayacaksanız, pilleri ölçme aletinden çıkarın**. Piller, ölçme aletinin içinde uzun süre tutulduğunda paslanabilir.

Ölçme aletini asla pil haznesi kapağı **(12)** veya Lityum İyon akü **(15)** (aksesuar) takılı olmadan, özellikle tozlu veya nemli bir ortamda depolamayın.

Lityum İyon akü (aksesuar)

Lityum İyon akünün (aksesuar) takılması/ değiştirilmesi

» Lityum İyon aküyü **(15)** (aksesuar) yerleştirin.

» Lityum İyon akünün **(15)** (aksesuar) çıkarılması için kilide **(16)** basın ve Lityum İyon aküyü çıkarın. (Bakınız Şek. A, Sayfa 5)

Lityum İyon akünün (aksesuar) şarj edilmesi

- **Şarj için önerilen USB güç kaynağını veya çıkış voltajı ve minimum çıkış akımı "Teknik veriler" bölümündeki gereksinimleri karşılayan bir USB güç kaynağını kullanın. USB güç kaynağının kullanım talimatlarına uyun.** Önerilen güç kaynağı: bkz. "Teknik veriler".
- **Şebeke gerilimine dikkat edin!** Akım kaynağının gerilimi şebeke soket parçasının tip etiketinde belirtilen gerilime uygun olmalıdır. 230 V ile işaretlenmiş şebeke soket parçaları 220 V ile de çalıştırılabilir.

Lityum İyon aküler, uluslararası nakliye düzenlemeleri nedeniyle kısmen şarjlı olarak teslim edilir. Akünün tam performansını sağlamak için, ilk kez kullanmadan önce aküyü tamamen şarj edin.

İşletim

Çalıştırma

- ▶ **Açık bulunan ölçme cihazını kontrolünüz dışında bırakmayan ve kullandıktan sonra ölçme cihazını kapatın.** Başkalarının gözü lazer ışını ile kamaşabilir.
- ▶ **Ölçme cihazını nemden ve doğrudan gelen güneş ışınından koruyun.**
- ▶ **Ölçme cihazını aşırı sıcaklıklara veya sıcaklık dalgalanmalarına maruz bırakmayın.** Örneğin cihazı uzun süre otomobil içinde bırakmayın. Büyük sıcaklık dalgalanmalarından sonra ölçme cihazını tekrar çalıştırmadan önce ortam sıcaklığına uyum göstermesini bekleyin. Aşırı sıcaklıklarda veya sıcaklık dalgalanmalarında ölçme cihazının hassaslığı olumsuz yönde etkilenebilir.
- ▶ **Ölçme aletini şiddetli çarpma ve düşmelere karşı koruyun.** Ölçme aletine dışarıdan şiddetli etki olduğunda, çalışmaya devam etmeden önce daima bir hassasiyet kontrolü (Bakınız „Hassasiyet kontrolü“, Sayfa 200) yapmalısınız.

Açma/kapama

» Ölçme aletini ve lazeri açmak için ▲ tuşuna basın.

→ Ölçme aletini ilgili ⏻ tuşuna basarak lazer olmadan da açabilirsiniz.

» Ölçme aletini kapatmak için ⏻ tuşuna basılı tutun.

→ Bellekteki değerler ve cihaz ayarları korunur.

Ölçme işlemi

İlk defa açıldıktan sonra, ölçme aleti uzunluk ölçümü fonksiyonunda bulunur. Ölçme aleti, sonraki her açılışında, son olarak kullanılmış ölçüm fonksiyonunda bulunur.

Ölçümün referans düzlemi için iki ayar mevcuttur. (Bakınız „**Referans seviyesi**“, Sayfa 198)

» Ölçme aletini, ölçme işleminin istediğiniz başlangıç noktasına yerleştirin (örneğin duvara).

» Ölçme aletini ilgili tuşu ile açtıysanız, lazeri açmak için ▲ tuşuna kısa süreli basın.

» Ölçümü başlatmak için ▲ tuşuna basın.

Ölçüm işleminden sonra lazer ışını kapatılır. Bir sonraki ölçme işlemi için aynı işlemi tekrarlayın.

Ölçme değerleri veya sonuçlar toplanabilir veya çıkarılabilir.

ⓘ Ölçme aleti bir ölçme işlemi esnasında hareket ettirilmemelidir (**Min/Maks**, **Sürekli ölçüm** ve **Şerit metre** fonksiyonları hariç). Bu nedenle ölçme aletini sabit bir dayamağa veya yüzeye yerleştirin.

ⓘ Algılama merceği **(14)** ve lazer ışını çıkışı **(13)** ölçme işlemi esnasında örtülmemelidir.

Referans seviyesi

Ölçme işlemi için farklı referans düzlemlerinden birini seçebilirsiniz:



Ölçüm aletinin arka kenarı (örneğin duvara dayandığında)



Ölçüm aletinin ön kenarı (örneğin bir masa kenarından ölçüm yapıldığında)

Ayarlar menüsü

Ayarlar menüsünde aşağıdaki ayarları bulacaksınız:

- **Referans seviyesi** (Bakınız „**Referans seviyesi**“, Sayfa 198)
- **Sesli sinyaller**
- **Parlaklık**
- **Pil tasarruf modu**
- **Ölçme birimi**
- **Dil**
- **Kılavuz**
- **Cihaz bilgileri**
- **Fabrika ayarları**
- **Belleği sil**

» İlgili tuşuna basarak **Ayarlar** menüsünü açabilirsiniz.

» İstediğiniz ayarı veya tuşu ile seçin.

» Seçimi onaylamak için tuşuna basın.

Ölçüm fonksiyonları

Ölçüm fonksiyonlarının seçilmesi/değiştirilmesi

Fonksiyon menüsünde aşağıdaki fonksiyonları bulabilirsiniz:

- **Uzunluk**
- **Min/Maks**

- **Sürekli ölçüm**
- **Şerit metre**
- **Yüzey**
- **Hacim**
- **Endirekt yükseklik**
- **Dahili bellek**

» İlgili (≡) tuşuna basarak **Fonksiyonlar** menüsünü açabilirsiniz.

» +/- tuşu veya ⚙ tuşu ile istediğiniz ölçüm fonksiyonunu seçin.

» Seçimi onaylamak için ▲ tuşuna basın.

Hassasiyet kontrolü

Uzaklık ölçümünün hassasiyetini düzenli aralıklarla kontrol edin.

Ek bilgi için QR kodunu tarayın veya çevrimiçi kullanım kılavuzunu ziyaret edin: **https://manuals.bosch-pt.com/pn/160992AH6U**

Lütfen, çevrimiçi kullanım kılavuzunun tüm içeriğinin ayrıca PDF olarak indirilebileceğini unutmayın. Bunun için çevrimiçi kullanım kılavuzundaki düğmesine tıklayın.

Hata uyarısı

Bir ölçüm doğru şekilde yapılamıyorsa, ekranda ilgili **ERROR** hata mesajı görünür.

» Ölçüm işlemini tekrar deneyin.

» Hata mesajı tekrar belirirse, ölçme aletini kapatıp tekrar açın ve ölçümü yeniden başlatın.



Ölçüm aleti her ölçme işleminde kusursuz işlev görülüp görülmediğini kontrol eder. Bir arıza tespit edilirse, ekran sadece yandaki sembolü gösterir ve ölçüm aleti kapanır. Bu gibi durumlarda ölçüm aletinizi yetkili satıcınız aracılığı ile Bosch Müşteri Servisine gönderin.

Bakım ve servis

Bakım ve temizlik

Ölçüm aletini sadece birlikte teslim edilen koruma çantası içinde saklayın ve taşıyın.

Ölçme cihazını her zaman temiz tutun.

Ölçme cihazını suya veya başka sıvılar içine daldırmayın.

Kirleri nemli, yumuşak bir bezle silin. Deterjan veya çözücü madde kullanmayın.

Algılama merceğinin **(14)** bakımını, bir gözlük veya fotoğraf makinesi merceğinde olduğu gibi dikkatlice gibi yapın.

Onarılması gerektiğinde, ölçme aletini koruma çantasında **(8)** gönderin.

Müşteri servisi ve uygulama danışmanlığı

Türkiye
Marmara Elektrikli El Aletleri Servis Hizmetleri Sanayi ve Ticaret Ltd. Şti.
Tersane cd. Zencefil Sok.No:6 Karaköy
Beyoğlu / İstanbul
Tel.: +90 212 2974320
Fax: +90 212 2507200
E-mail: **info@marmarabps.com**

Bağrıaçıklar Oto Elektrik
Motorlu Sanayi Çarşısı Doğruer Sk. No:9
Selçuklu / Konya
Tel.: +90 332 2354576
Tel.: +90 332 2331952
Fax: +90 332 2363492
E-mail: **bagriaciklarotoelektrik@gmail.com**

Akgül Motor Bobinaj San. Ve Tİc. Ltd. Şti
Alaaddinbey Mahallesi 637. Sokak No:48/C
Nilüfer / Bursa
Tel.: +90 224 443 54 24
Fax: +90 224 271 00 86
E-mail: **info@akgulbobinaj.com**

Ankaralı Elektrik
Eski Sanayi Bölgesi 3. Cad. No: 43
Kocasinan / KAYSERİ
Tel.: +90 352 3364216
Tel.: +90 352 3206241
Fax: +90 352 3206242
E-mail: **gunay@ankarali.com.tr**

Asal Bobinaj
Eski Sanayi Sitesi Barbaros Cad. No: 24/C
Canik / Samsun
Tel.: +90 362 2289090
Fax: +90 362 2289090
E-mail: **bpsasalbobinaj@hotmail.com**

Aygem Elektrik Makine Sanayi ve Tic. Ltd. Şti.
10021 Sok. No: 11 AOSB
Çiğli / İzmir
Tel.: +90 232 3768074
Fax: +90 232 3768075
E-mail: **boschservis@aygem.com.tr**

Bakırcıoğlu Elektrik Makine Hırdavat İnşaat Nakliyat Sanayi ve Ticaret Ltd. Şti.
Karaağaç Mah. Sümerbank Cad. No:18/4

Merkez / Erzincan
Tel.: +90 446 2230959
Fax: +90 446 2240132
E-mail: **bilgi@korfezelektrik.com.tr**

Bosch Sanayi ve Ticaret A.Ş.
Elektrikli El Aletleri
Aydınevler Mah. İnönü Cad. No: 20
Küçükyalı Ofis Park A Blok
34854 Maltepe-İstanbul
Tel.: 444 80 10
Fax: +90 216 432 00 82
E-mail: **iletisim@bosch.com.tr**
www.bosch.com.tr

Bulsan Elektrik
İstanbul Cad. Devrez Sok. İstanbul Çarşısı
No: 48/29 İskitler
Ulus / Ankara
Tel.: +90 312 3415142
Tel.: +90 312 3410302
Fax: +90 312 3410203
E-mail: **bulsanbobinaj@gmail.com**

Çözüm Bobinaj
Küsget San.Sit.A Blok 11Nolu Cd.No:49/A
Şehitkamil/Gaziantep
Tel.: +90 342 2351507
Fax: +90 342 2351508
E-mail: **cozumbobinaj2@hotmail.com**

Onarım Bobinaj
Raif Paşa Caddesi Çay Mahallesi No:67
İskenderun / HATAY
Tel.: +90 326 613 75 46
E-mail: **onarim_bobinaj31@mynet.com**

Faz Makine Bobinaj
Cumhuriyet Mah. Sanayi Sitesi Motor
İşleri Bölümü 663 Sk. No:18

Murat Paşa / Antalya
Tel.: +90 242 3465876
Tel.: +90 242 3462885
Fax: +90 242 3341980
E-mail: **info@fazmakina.com.tr**

Günşah Otomotiv Elektrik Endüstriyel Yapı Malzemeleri San ve Tic. Ltd. Şti
Beylikdüzü Sanayi Sit. No: 210
Beylikdüzü / İstanbul
Tel.: +90 212 8720066
Fax: +90 212 8724111
E-mail: **gunsahelektrik@ttmail.com**

Sezmen Bobinaj Elektrikli El Aletleri İmalatı San ve Tic. Ltd. Şti.
Ege İş Merkezi 1201/4 Sok. No: 4/B
Yenişehir / İzmir
Tel.: +90 232 4571465
Tel.: +90 232 4584480
Fax: +90 232 4573719
E-mail: **info@sezmenbobinaj.com.tr**

Üstündağ Bobinaj ve Soğutma Sanayi
Nusretiye Mah. Boyacılar Aralığı No: 9
Çorlu / Tekirdağ
Tel.: +90 282 6512884
Fax: +90 282 6521966
E-mail: **info@ustundagsogutma.com**

IŞIKLAR ELEKTRİK BOBİNAJ
Karasoku Mahallesi 28028. Sokak No:20/A
Merkez / ADANA
Tel.: +90 322 359 97 10 - 352 13 79
Fax: +90 322 359 13 23
E-mail: **isiklar@isiklarelektrik.com**

Servis adreslerimize ve garanti koşullarımıza ait linke son sayfadan ulaşabilirsiniz.

Bütün başvuru ve yedek parça siparişlerinizde ürünün tip etiketi üzerindeki 10 haneli malzeme numarasını mutlaka belirtin.

Tasfiye

Ölçme cihazları, aküler/bataryalar, aksesuar ve ambalaj malzemesi çevre dostu tasfiye amacıyla bir geri kazanım merkezine yollanmalıdır.



Ölçme cihazlarını ve aküleri/bataryaları evsel çöplerin içine atmayın!

Sadece AB ülkeleri için:

Kullanılamaz hale gelen elektrikli ve elektronik aletler ile kullanılmış aküler/piller ayrı toplanmalı ve çevreye zarar vermeyecek şekilde bertaraf edilmelidir. Belirtilen toplama sistemlerini kullanın. İçerdiği tehlikeli maddeler nedeniyle yanlış bertaraf edilmesi çevreye ve sağlığa zararlı olabilir.

Polski

Wskazówki dotyczące bezpieczeństwa



Aby móc efektywnie i bezpiecznie pracować przy użyciu urządzenia pomiarowego, należy przeczytać wszystkie wskazówki i stosować się do nich. Jeżeli urządzenie pomiarowe nie będzie stosowane zgodnie z niniejszymi wskazówkami, działanie wbu-

dowanych zabezpieczeń urządzenia pomiarowego może zostać zakłócone. Należy koniecznie zadbać o czytelność tabliczek ostrzegawczych, znajdujących się na urządzeniu pomiarowym. PROSIMY ZACHOWAĆ I STARANNIE PRZECHOWYWAĆ NINIEJSZE WSKAZÓWKI, A ODDAJĄC LUB SPRZEDAJĄC URZĄDZENIE POMIAROWE, PRZEKAZAĆ JE NOWEMU UŻYTKOWNIKOWI.

- ▶ **Ostrożnie: Użycie innych, niż podane w niniejszej instrukcji, elementów obsługowych i regulacyjnych oraz zastosowanie innych metod postępowania może prowadzić do niebezpiecznej ekspozycji na promieniowanie laserowe.**
- ▶ **W zakres dostawy urządzenia pomiarowego wchodzi tabliczka ostrzegawcza lasera (na schemacie urządzenia pomiarowego znajdującym się na stronie graficznej oznaczona jest ona numerem).**
- ▶ **Jeżeli tabliczka ostrzegawcza lasera nie została napisana w języku polskim, zaleca się, aby jeszcze przed pierwszym uruchomieniem urządzenia nakleić na nią wchodzącą w zakres dostawy etykietę w języku polskim.**



Nie wolno kierować wiązki laserowej w stronę osób i zwierząt, nie wolno również samemu wpatrywać się w wiązkę ani w jej odbicie. Można w ten sposób spowodować czyjeś oślepienie, wypadki lub uszkodzenie wzroku.

- ▶ **W przypadku gdy wiązka lasera zostanie skierowane na oko, należy zamknąć oczy i odsunąć głowę tak, aby znalazła się poza zasięgiem padania wiązki.**
- ▶ **Nie wolno dokonywać żadnych zmian ani modyfikacji urządzenia laserowego.**
- ▶ **Naprawę urządzenia pomiarowego należy zlecać wyłącznie wykwalifikowanym fachowcom i wykonać ją tylko przy użyciu oryginalnych części zamiennych.** Tylko w

ten sposób zagwarantowane zostanie zachowanie bezpieczeństwa urządzenia.

- ▶ **Nie wolno udostępniać laserowego urządzenia pomiarowego do użytkowania dzieciom pozostawionym bez nadzoru.** Mogą one nieumyślnie oślepić inne osoby lub same siebie.
- ▶ **Nie należy stosować tego urządzenia pomiarowego w otoczeniu zagrożonym wybuchem, w którym znajdują się łatwopalne ciecze, gazy lub pyły.** W urządzeniu pomiarowym może dojść do utworzenia iskier, które mogą spowodować zapłon pyłów lub oparów.
- ▶ **Nie modyfikować ani nie otwierać akumulatora.** Istnieje niebezpieczeństwo zwarcia.
- ▶ **W razie uszkodzenia akumulatora lub stosowania go niezgodnie z przeznaczeniem może dojść do wystąpienia oparów. Akumulator może się zapalić lub wybuchnąć.** Należy zadbać o dopływ świeżego powietrza, a w przypadku wystąpienia dolegliwości skontaktować się z lekarzem. Opary mogą podrażnić drogi oddechowe.
- ▶ **W przypadku nieprawidłowej obsługi lub uszkodzenia akumulatora może dojść do wycieku palnego elektrolitu z akumulatora. Należy unikać kontaktu z nim, a w przypadku niezamierzonego zetknięcia się z elektrolitem, należy umyć dane miejsce wodą. Jeżeli ciecz dostała się do oczu, należy dodatkowo skonsultować się z lekarzem.** Elektrolit może doprowadzić do podrażnienia skóry lub oparzeń.
- ▶ **Ostre przedmioty, takie jak gwoździe lub śrubokręt, a także działanie sił zewnętrznych mogą spowodować uszkodzenie akumulatora.** Może wówczas dojść do zwarcia wewnętrznego akumulatora i do jego przepalenia, eksplozji lub przegrzania.
- ▶ **Nieużywany akumulator należy trzymać z dala od spinaczy, monet, kluczy, gwoździ, śrub lub innych małych**

przedmiotów metalowych, które mogłyby spowodować zmostkowanie styków. Zwarcie pomiędzy stykami akumulatora może spowodować oparzenia lub pożar.

- ▶ **Akumulator należy stosować wyłącznie w urządzeniach producenta.** Tylko w ten sposób można ochronić akumulator przed niebezpiecznym dla niego przeciążeniem.
- ▶ **Akumulatory należy ładować wyłącznie w ładowarkach zalecanych przez producenta.** Ładowanie akumulatorów innych, niż te, które zostały dla danej ładowarki przewidziane, może spowodować zagrożenie pożarowe.





Akumulator należy chronić przed wysokimi temperaturami, np. przed stałym nasłonecznieniem, przed ogniem, zanieczyszczeniami, wodą i wilgocią. Istnieje zagrożenie zwarcia i wybuchu.

- ▶ **Nie należy używać okularów do pracy z laserem (osprzęt) jako okularów ochronnych.** Okulary do pracy z laserem służą do łatwiejszej identyfikacji wiązki lasera, nie chronią jednak przed promieniowaniem laserowym.
- ▶ **Nie należy używać okularów do pracy z laserem (osprzęt) jako okularów przeciwsłonecznych ani podczas prowadzenia samochodu.** Okulary do pracy z laserem nie zapewniają całkowitej ochrony przed promieniowaniem UV i utrudniają rozróżnianie kolorów.

Wskazówki dotyczące bezpieczeństwa pracy z zasilaczami sieciowymi

- ▶ **Zasilacz sieciowy nie jest przeznaczony do użytkowania przez dzieci oraz osoby o ograniczonych funkcjach fizycznych, sensorycznych lub umysłowych, ani przez**

osoby nieposiadające doświadczenia i/lub odpowiedniej wiedzy. Zasilacz sieciowy może być użytkowany przez dzieci powyżej 8 lat, osoby o ograniczonych funkcjach fizycznych, sensorycznych lub umysłowych, a także osoby nieposiadające doświadczenia i/lub odpowiedniej wiedzy, jeżeli znajdują się one pod nadzorem osoby odpowiedzialnej za ich bezpieczeństwo, lub osoby te zostały poinstruowane, jak należy bezpiecznie posługiwać się zasilaczem sieciowym i rozumieją związane z tym niebezpieczeństwa. W przeciwnym wypadku istnieje niebezpieczeństwo niewłaściwego zastosowania, a także możliwość doznania urazów.



Zasilacz sieciowy należy chronić przed deszczem i wilgocią. Przedostanie się wody do zasilacza sieciowego zwiększa ryzyko porażenia prądem elektrycznym.

- **Zasilacz sieciowy należy utrzymywać w czystości.** Zanieczyszczenia mogą spowodować porażenie prądem elektrycznym.
- **Zasilacz sieciowy należy kontrolować przed każdym użytkowaniem. W przypadku stwierdzenia uszkodzeń nie wolno używać zasilacza sieciowego. Nie wolno samodzielnie otwierać zasilacza sieciowego, a naprawę tego urządzenia należy zlecać jedynie firmie Bosch lub autoryzowanym serwisom i wykonać ją tylko przy użyciu oryginalnych części zamiennych.** Uszkodzone zasilacze sieciowe zwiększają ryzyko porażenia prądem.

Opis produktu i jego zastosowania



W celu uzyskania dodatkowych informacji należy zeskanować kod QR lub odwiedzić stronę z internetową instrukcją obsługi: **https://manuals.bosch-pt.com/pn/160992AH6U**

Prosimy pamiętać, że internetową instrukcję obsługi można także pobrać w formacie PDF. W tym celu należy kliknąć przycisk w internetowej instrukcji obsługi.

Użycie zgodne z przeznaczeniem

Urządzenie pomiarowe przeznaczone jest do pomiarów odległości, długości, wysokości i odstępów, a także do obliczania powierzchni i kubatur.

Urządzenie pomiarowe dostosowane jest do pracy w pomieszczeniach i na zewnątrz.

Produkt jest urządzeniem laserowym dla konsumentów zgodnie z normą EN 50689.

Przedstawione graficznie komponenty

Numeracja przedstawionych graficznie komponentów odnosi się do schematu urządzenia pomiarowego na rysunkach.

(1) Przycisk ustawień

(2) Przycisk funkcyjny

(3) Wyświetlacz

(4) Oznaczenia w postaci nacięć wykorzystywane do pomiaru w funkcji taśmy mierniczej

(5) Przycisk pomiarowy

(6) Przycisk plus/minus

(7) Włącznik/wyłącznik/powrót

(8) Pokrowiec

(9) Tabliczka ostrzegawcza lasera

(10) Numer seryjny

(11) Blokada pokrywy wnęki baterii

(12) Pokrywa wnęki baterii

(13) Otwór wyjściowy wiązki lasera

(14) Soczewka odbiorcza

(15) Akumulator litowo-jonowy[A)]

(16) Blokada akumulatora litowo-jonowego[A)]

(17) Osłona gniazda USB[A)]

A) **Nie wchodzi w skład wyposażenia standardowego.**

Wskazania

(a) Płaszczyzna odniesienia dla pomiaru

(b) Wskazanie baterii

(c) Paski wartości pomiarowych

(d) Pasek wyniku

(e) Wskazanie funkcji pomiarowej

(f) Pasek stanu

(g) Menu Funkcje

(h) Menu Ustawienia

(i) Manu Pozostałe ustawienia

Dane techniczne

Cyfrowy dalmierz laserowy	GLM60-31	GLM65-31
Numer katalogowy	**3 601 K75 0..**	**3 601 K75 0..**
Zakres pomiarowy[A)]	0,05–60 m	0,05–65 m
Zakres pomiarowy (niekorzystne warunki)[B)]	0,05–20 m	
Dokładność pomiarowa[A)]	±1,5 mm	

Cyfrowy dalmierz laserowy	GLM60-31	GLM65-31
Dokładność pomiarowa (niekorzystne warunki)[B)]	±3,0 mm	
Najmniejsza jednostka wskazania	0,5 mm	
Informacje ogólne		
Temperatura robocza[C)]	−10°C ... +45°C	
Temperatura przechowywania	−20°C ... +70°C	
Wilgotność względna, maks.	90%	
Maks. wysokość stosowania ponad wysokością referencyjną	2000 m	
Stopień zanieczyszczenia zgodnie z IEC 61010-1	2[D)]	
Klasa lasera	2	
Typ lasera	635 nm, <1 mW	
Rozbieżność wiązki lasera	<1,5 mrad (kąt pełny)	
Automatyczne wyłączanie po ok.		
– laser	20 s	
– urządzenie pomiarowe (bez pomiaru)	5 min	
Baterie	2 × 1,5 V LR6 (AA)	
Akumulator (osprzęt)	**Li-ion**	
Typ	BA 3.7V 1.0Ah A	
Numer katalogowy	**1 607 A35 0N8**	
Złącze USB	Type-C®	
Zalecany przewód USB Type-C®	**1 600 A01 6A8**	
Napięcie znamionowe	3,7 V ⎓	

Cyfrowy dalmierz laserowy	**GLM60-31**	**GLM65-31**
Pojemność	1,0 Ah	
Liczba ogniw	1	
Dopuszczalny zakres temperatur ładowania	+10°C ... +35°C	
Zasilacz sieciowy		
Napięcie wyjściowe	5,0 V ⎓	
Prąd wyjściowy	500 mA	
Zalecany zasilacz sieciowy[E)]	**2 609 120 713 (EU)** **2 609 120 718 (UK)**	

A) W przypadku pomiarów od przedniej krawędzi urządzenia pomiarowego, przy wysokim współczynniku odbicia celu (np. pomalowana na biało ściana), słabym podświetleniu oraz temperaturze roboczej wynoszącej 20°C dodatkowo należy się liczyć z zależnym od odległości odchyleniem wynoszącym ±0,05 mm/m.

B) W przypadku pomiarów od przedniej krawędzi urządzenia pomiarowego, przy wysokim współczynniku odbicia celu (np. pomalowana na biało ściana), silnym podświetleniu, temperaturze roboczej wynoszącej 20°C i zbyt dużej wysokości dodatkowo należy się liczyć z zależnym od odległości odchyleniem wynoszącym ±0,15 mm/m.

C) W trybie pomiaru ciągłego maks.temperatura robocza wynosi +40 °C.

D) Występuje jedynie zabrudzenie nieprzewodzące, jednak od czasu do czasu okresowo należy spodziewać się zjawiska przewodzenia prądu spowodowanego kondensacją.

E) Dalsze informacje techniczne znajdują się na stronie: **https://www.bosch-professional.com/ecodesign**

Do jednoznacznej identyfikacji urządzenia pomiarowego służy numer seryjny **(10)** podany na tabliczce znamionowej.

Wkładanie/wymiana baterii

ⓘ Baterie należy zawsze wymieniać w komplecie. Należy stosować tylko baterie tego samego producenta i o jednakowej pojemności.

ⓘ Należy przy tym zwrócić uwagę na zachowanie prawidłowej biegunowości, zgodnej ze schematem umieszczonym wewnątrz wnęki.

- ▶ **Jeżeli urządzenie pomiarowe nie będzie używane przez dłuższy czas, należy wyjąć z niego baterie.** Baterie w urządzeniu pomiarowym, które jest przez dłuższy czas nieużywane, mogą ulec korozji.

ⓘ Urządzenia pomiarowego nie wolno przechowywać bez założonej pokrywki wnęki na baterie **(12)** lub akumulatora litowo-jonowego **(15)** (osprzęt), szczególnie w zakurzonym lub wilgotnym otoczeniu.

Akumulator litowo-jonowy (osprzęt)

Wkładanie/wymiana akumulatora litowo-jonowego (osprzęt)

» Włożyć akumulator litowo-jonowy **(15)** (osprzęt).

» Aby wyjąć akumulator litowo-jonowy **(15)** (osprzęt), należy nacisnąć blokadę **(16)** i wyjąć akumulator. (zob. Rys. A, Strona 5)

Ładowanie akumulatora litowo-jonowego (osprzęt)

- ▶ **Do ładowania należy używać zalecanego zasilacza USB, którego napięcie wyjściowe oraz minimalny prąd wyjściowy odpowiadają wymaganiom podanym w rozdziale „Dane techniczne”. Należy przy tym przestrzegać instrukcji obsługi zasilacza USB.** Zalecany zasilacz: zob. „Dane techniczne”.
- ▶ **Należy zwrócić uwagę na napięcie sieciowe!** Napięcie źródła prądu musi się zgadzać z parametrami podanymi na tabliczce znamionowej ładowarki. Ładowarki o napięciu 230 V można podłączyć także do sieci 220 V.

ⓘ Ze względu na międzynarodowe przepisy transportowe akumulatory litowo-jonowe są dostarczane częściowo naładowane. Aby zagwarantować najwyższą wydajność akumulatora, należy przed pierwszym użyciem naładować akumulator do pełna.

Praca

Uruchamianie

- ▶ **Nie wolno zostawiać włączonego urządzenia pomiarowego bez nadzoru, a po zakończeniu użytkowania należy je wyłączać.** Wiązka lasera może oślepić osoby postronne.
- ▶ **Urządzenie pomiarowe należy chronić przed wilgocią i bezpośrednim nasłonecznieniem.**
- ▶ **Urządzenie pomiarowe należy chronić przed ekstremalnie wysokimi lub niskimi temperaturami, a także przed wahaniami temperatury.** Nie należy go na przykład pozostawiać przez dłuższy czas w samochodzie. W sytuacjach, w

których urządzenie pomiarowe poddane było większym wahaniom temperatury, należy przed przystąpieniem do jego użytkowania odczekać, aż powróci ono do normalnej temperatury. Ekstremalnie wysokie lub niskie temperatury, a także silne wahania temperatury mogą mieć negatywny wpływ na precyzję pomiaru.

- ▶ **Urządzenie pomiarowe należy chronić przed silnymi uderzeniami oraz przed upuszczeniem.** W przypadku silnego oddziaływania na urządzenie pomiarowe, przed przystąpieniem do dalszej pracy należy zawsze przeprowadzić kontrolę dokładności urządzenia pomiarowego (zob. „Kontrola dokładności“, Strona 219).

Włączanie/wyłączanie

» Nacisnąć przycisk ▲, aby włączyć urządzenie pomiarowe i laser.

→ Urządzenie pomiarowe można włączyć także bez lasera, w tym celu należy nacisnąć przycisk .

» Aby wyłączyć urządzenie pomiarowe, należy nacisnąć i przytrzymać przycisk .

→ Wartości zapisane w pamięci i wprowadzone ustawienia urządzenia nie są usuwane.

Pomiar

Po pierwszym włączeniu urządzenia pomiarowego automatycznie ustawiona jest funkcja pomiaru odległości. Po każdym kolejnym włączeniu urządzenia pomiarowego włączona będzie ostatnio używana funkcja pomiarowa.

Użytkownik może wybrać dwa ustawienia płaszczyzny odniesienia. (zob. „**Punkt odniesienia**“, Strona 217)

» Należy przyłożyć urządzenie pomiarowe do miejsca, od którego ma rozpocząć się pomiar (np. do ściany).

» Jeżeli urządzenie pomiarowe zostało włączone za pomocą przycisku , należy krótko nacisnąć przycisk ▲, aby włączyć laser.

» Nacisnąć przycisk ▲, aby wykonać pomiar.

Po wykonaniu pomiaru wiązka lasera wyłącza się. Aby wykonać następny pomiar, należy powtórzyć powyższe kroki.

Wartości pomiarowe i wyniki końcowe można dodawać lub odejmować.

ⓘ Podczas pomiaru nie wolno poruszać urządzenia pomiarowego (wyjątek stanowią funkcje **Min./maks.**, **Pomiary ciągłe** i **Taśma pomiarowa**). Dlatego zaleca się, aby w miarę możliwości urządzenie pomiarowe umieścić w taki sposób, aby miało stabilne podparcie, lub przyłożyć do stabilnej powierzchni.

ⓘ Soczewka odbiorcza **(14)** i otwór wyjściowy wiązki lasera **(13)** nie mogą być zasłonięte podczas pomiaru.

Punkt odniesienia

Przed rozpoczęciem pomiaru możliwy jest wybór między różnymi płaszczyznami odniesienia:


tylna krawędź urządzenia pomiarowego (np. po przyłożeniu urządzenia do ściany)


przednia krawędź urządzenia pomiarowego (np. przy pomiarach z krawędzi stołu)

Menu Ustawienia

W menu **Ustawienia** znajdują się następujące ustawienia:

- **Punkt odniesienia** (zob. „**Punkt odniesienia**“, Strona 217)
- **Sygnał dźwiękowy**
- **Jasność**
- **Tryb oszcz. akum.**
- **Jednostka miary**
- **Język**
- **Instrukcja obsługi**
- **Informacje**
- **Ustawienia fabryczne**
- **Wyczyść pamięć**

» Nacisnąć przycisk , aby otworzyć menu **Ustawienia**.

» Wybrać żądane ustawienie za pomocą przycisku lub przycisku .

» Aby zatwierdzić wybór, nacisnąć przycisk .

Funkcje pomiarowe

Wybór/zmiana funkcji pomiarowych

W menu Funkcje znajdują się następujące funkcje:

- **Długość**
- **Min./maks.**
- **Pomiary ciągłe**
- **Taśma pomiarowa**
- **Powierzchnia**

– **Kubatura**
– **Pom.poś.wys.**
– **Pamięć wewnętrzna**

» Nacisnąć przycisk ☰, aby otworzyć menu **Funkcje**.

» Wybrać żądaną funkcję pomiarową za pomocą przycisku ± lub przycisku ⚙.

» Aby zatwierdzić wybór, nacisnąć przycisk ▲.

Kontrola dokładności

Należy regularnie kontrolować dokładność pomiaru odległości.

W celu uzyskania dodatkowych informacji należy zeskanować kod QR lub odwiedzić stronę z internetową instrukcją obsługi: **https://manuals.bosch-pt.com/pn/160992AH6U**

Prosimy pamiętać, że internetową instrukcję obsługi można także pobrać w formacie PDF. W tym celu należy kliknąć przycisk w internetowej instrukcji obsługi.

Komunikat błędu

Jeżeli wykonanie prawidłowego pomiaru nie jest możliwe, na wyświetlaczu pojawia się komunikat błędu **ERROR**.

» Należy spróbować wykonać pomiar ponownie.

» Jeżeli komunikat błędu pojawi się ponownie, należy wyłączyć i ponownie włączyć urządzenie pomiarowe, a następnie ponownie rozpocząć pomiar.

Urządzenie pomiarowe kontroluje prawidłowe funkcjonowanie podczas każdego pomiaru. W razie stwierdzenia usterki na wyświetlaczu wyświetla się tylko znajdujący się obok symbol, a urządzenie po-

miarowe wyłącza się samoczynnie. W takim przypadku urządzenie pomiarowe należy odesłać do serwisu firmy Bosch, za pośrednictwem punktu zakupu.

Konserwacja i serwis

Konserwacja i czyszczenie

Urządzenie pomiarowe należy przechowywać i transportować tylko w załączonym pokrowcu.

Urządzenie pomiarowe należy utrzymywać w czystości.

Nie wolno zanurzać urządzenia pomiarowego w wodzie ani innych cieczach.

Zanieczyszczenia należy usuwać za pomocą wilgotnej, miękkiej ściereczki. Nie stosować żadnych środków czyszczących ani rozpuszczalników.

Soczewka odbiorcza **(14)** w szczególności wymaga równie starannej pielęgnacji jak okulary lub soczewka aparatu fotograficznego.

W przypadku konieczności naprawy urządzenie pomiarowe należy odesłać w pokrowcu **(8)**.

Obsługa klienta oraz doradztwo dotyczące użytkowania

Polska
Tel.: 22 7154450

Link do danych adresowych naszych serwisów oraz waunków gwarancji znajduje się na ostatniej stronie.

Przy wszystkich zgłoszeniach oraz zamówieniach części zamiennych konieczne jest podanie 10-cyfrowego numeru katalogowego, znajdującego się na tabliczce znamionowej produktu.

Utylizacja odpadów

Urządzenia pomiarowe, akumulatory/baterie, osprzęt i opakowanie należy oddać do powtórnego przetworzenia zgodnego z obowiązującymi przepisami w zakresie ochrony środowiska.



Nie wolno wyrzucać narzędzi pomiarowych ani akumulatorów/baterii razem z odpadami z gospodarstwa domowego!

Tylko dla krajów UE:

Niezdatne do użytku urządzenia elektryczne i elektroniczne lub zużyte akumulatory/baterie należy zbierać osobno i utylizować zgodnie z obowiązującymi przepisami ochrony środowiska. Należy korzystać z przewidzianych przepisami systemów zbiórki. Ze względu na zawartość substancji niebezpiecznych nieprawidłowa utylizacja może stanowić zagrożenie dla zdrowia i środowiska.

Čeština

Bezpečnostní upozornění



Aby byla zajištěna bezpečná a spolehlivá práce s měřicím přístrojem, je nutné si přečíst a dodržovat veškeré pokyny. Pokud se měřicí přístroj nepoužívá podle těchto pokynů, může to negativně ovlivnit ochranná opatření, která jsou integrovaná v měřicím přístroji. Nikdy nesmíte dopustit, aby byly výstražné štítky na měřicím přístroji nečitelné.

TYTO POKYNY DOBŘE USCHOVEJTE, A POKUD BUDETE MĚŘICÍ PŘÍSTROJ PŘEDÁVAT DÁLE, PŘILOŽTE JE.

- ▶ **Pozor – pokud se používají jiná než zde uvedená ovládací nebo seřizovací zařízení nebo se provádějí jiné postupy, může to mít za následek vystavení nebezpečnému záření.**
- ▶ **Měřicí přístroj se dodává s výstražným štítkem laseru (je označený na vyobrazení měřicího přístroje na stránce s obrázky).**
- ▶ **Pokud není text výstražného štítku ve vašem národním jazyce, přelepte ho před prvním uvedením do provozu přiloženou nálepkou ve vašem jazyce.**



Laserový paprsek nemiřte proti osobám nebo zvířatům a nedívejte se do přímého ani do odraženého laserového paprsku. Může to způsobit oslepení osob, nehody nebo poškození zraku.

- ▶ **Pokud laserový paprsek dopadne do oka, je třeba vědomě zavřít oči a okamžitě hlavou uhnout od paprsku.**
- ▶ **Na laserovém zařízení neprovádějte žádné změny.**
- ▶ **Měřicí přístroj svěřujte do opravy pouze kvalifikovaným odborným pracovníkům, kteří mají k dispozici originální náhradní díly.** Tím bude zajištěno, že zůstane zachovaná bezpečnost měřicího přístroje.
- ▶ **Nedovolte dětem, aby používaly laserový měřicí přístroj bez dozoru.** Mohly by neúmyslně oslnit jiné osoby nebo sebe.
- ▶ **S měřicím přístrojem nepracujte v prostředí s nebezpečím výbuchu, kde se nacházejí hořlavé kapaliny, plyny nebo hořlavý prach.** V měřicím přístroji mohou vznikat jiskry, které mohou způsobit vznícení prachu nebo výparů.
- ▶ **Neupravujte a neotvírejte akumulátor.** Hrozí nebezpečí zkratu.

- **Při poškození a nesprávném použití akumulátoru mohou unikat výpary. Akumulátor může začít hořet nebo může vybouchnout.** Zajistěte přívod čerstvého vzduchu a při potížích vyhledejte lékaře. Výpary mohou dráždit dýchací cesty.
- **Při nesprávném použití nebo poškozeném akumulátoru může z akumulátoru vytéct hořlavá kapalina. Zabraňte kontaktu s ní. Při náhodném kontaktu opláchněte místo vodou. Pokud se kapalina dostane do očí, vyhledejte navíc lékaře.** Vytékající akumulátorová kapalina může způsobit podráždění pokožky nebo popáleniny.
- **Špičatými předměty, jako např. hřebíky nebo šroubováky, nebo působením vnější síly může dojít k poškození akumulátoru.** Uvnitř může dojít ke zkratu a akumulátor může začít hořet, může z něj unikat kouř, může vybouchnout nebo se přehřát.
- **Nepoužívaný akumulátor uchovávejte mimo kancelářské sponky, mince, klíče, hřebíky, šrouby nebo jiné drobné kovové předměty, které mohou způsobit přemostění kontaktů.** Zkrat mezi kontakty akumulátoru může mít za následek popáleniny nebo požár.
- **Akumulátor používejte pouze v produktech výrobce.** Jen tak bude akumulátor chráněný před nebezpečným přetížením.
- **Akumulátory nabíjejte pouze pomocí nabíječek, které jsou doporučené výrobcem.** U nabíječky, která je vhodná pro určitý druh akumulátorů, existuje nebezpečí požáru, pokud se bude používat s jinými akumulátory.



Chraňte akumulátor před horkem, např. i před trvalým slunečním zářením, ohněm, nečistotami, vodou a vlhkostí. Hrozí nebezpečí výbuchu a zkratu.

- ▶ **Brýle pro zviditelnění laserového paprsku (příslušenství) nepoužívejte jako ochranné brýle.** Brýle pro zviditelnění laserového paprsku slouží pro lepší rozpoznání laserového paprsku; nechrání ale před laserovým zářením.
- ▶ **Brýle pro zviditelnění laserového paprsku (příslušenství) nepoužívejte jako sluneční brýle nebo v silničním provozu.** Brýle pro zviditelnění laserového paprsku neposkytují UV ochranu a zhoršují vnímání barev.

Bezpečnostní upozornění pro síťový zdroj

- ▶ **Tento síťový zdroj není určený k tomu, aby ho používaly děti a osoby s omezenými fyzickými, smyslovými či duševními schopnostmi nebo nedostatečnými zkušenostmi a vědomostmi. Tento síťový zdroj mohou používat děti od 8 let a osoby s omezenými fyzickými, smyslovými či duševními schopnostmi nebo nedostatečnými zkušenostmi a vědomostmi pouze tehdy, pokud na ně dohlíží osoba zodpovědná za jejich bezpečnost nebo pokud je tato osoba instruovala ohledně bezpečného zacházení se síťovým zdrojem a chápou nebezpečí, která jsou s tím spojená.** V opačném případě hrozí nebezpečí nesprávné obsluhy a zranění.



Chraňte síťový zdroj před deštěm a vlhkem. Vniknutí vody do síťového zdroje zvyšuje nebezpečí úrazu elektrickým proudem.

- ▶ **Síťový zdroj se musí udržovat v čistotě.** Při znečištění hrozí nebezpečí úrazu elektrickým proudem.
- ▶ **Před každým použitím síťový zdroj zkontrolujte. Pokud zjistíte poškození, síťový zdroj nepoužívejte. Neotevírejte sami síťový zdroj a nechte ho opravit pouze výrobcem Bosch nebo v autorizovaném servisu a**

pouze za použití originálních náhradních dílů. Poškozené síťové zdroje zvyšují riziko úrazu elektrickým proudem.

Popis výrobku a výkonu

Pro získání doplňujících informací naskenujte QR kód nebo viz online návod k obsluze: **https://manuals.bosch-pt.com/pn/160992AH6U**

Všechny obsahy online návodu k obsluze si můžete navíc stáhnout ve formátu PDF. Za tím účelem klikněte na tlačítko v online návodu k obsluze.

Použití v souladu s určeným účelem

Měřicí přístroj je určený k měření vzdáleností, délek, výšek, odstupů a pro výpočet ploch a objemů.

Měřicí přístroj je vhodný pro používání ve vnitřních a venkovních prostorech.

Tento výrobek je spotřební laserový výrobek v souladu s normou EN 50689.

Zobrazené součásti

Číslování zobrazených součástí se vztahuje k vyobrazení měřicího přístroje na obrázcích.

(1) Tlačítko nastavení

(2) Funkční tlačítko

(3) Displej

(4) Vyznačovací zářezy pro měření měřicím pásmem

(5) Tlačítko měření

(6) Tlačítko plus/minus

(7) Tlačítko zapnutí/vypnutí/zpět

(8) Ochranné pouzdro

(9) Varovný štítek laseru

(10) Sériové číslo

(11) Aretace krytu přihrádky pro baterie

(12) Kryt přihrádky pro baterie

(13) Výstup laserového paprsku

(14) Přijímací čočka

(15) Lithium-iontový akumulátor[A)]

(16) Aretace lithium-iontového akumulátoru[A)]

(17) Kryt zdířky USB[A)]

A) **Toto příslušenství nepatří do standardního obsahu dodávky.**

Indikační prvky

(a) Referenční rovina měření

(b) Ukazatel baterie

(c) Řádky naměřených hodnot

(d) Řádek výsledku

(e) Ukazatel měřicí funkce

(f) Stavová lišta

(g) Nabídka Funkce

(h) Nabídka Nastavení

(i) Nabídka Další nastavení

Technické údaje

Digitální laserový dálkoměr	GLM60-31	GLM65-31
Číslo zboží	**3 601 K75 0..**	**3 601 K75 0..**
Měřicí rozsah[A)]	0,05–60 m	0,05–65 m
Měřicí rozsah (nepříznivé podmínky)[B)]	0,05–20 m	
Přesnost měření[A)]	±1,5 mm	
Přesnost měření (nepříznivé podmínky)[B)]	±3,0 mm	
Nejmenší zobrazená jednotka	0,5 mm	
Všeobecné informace		
Provozní teplota[C)]	−10 °C až +45 °C	
Skladovací teplota	−20 °C až +70 °C	
Relativní vlhkost vzduchu max.	90 %	
Max. nadmořská výška pro použití	2 000 m	
Stupeň znečištění podle IEC 61010-1	2[D)]	
Třída laseru	2	
Typ laseru	635 nm, < 1 mW	
Divergence laserového paprsku	< 1,5 mrad (plný úhel)	
Automatické vypnutí po cca		
– Laser	20 s	
– Měřicí přístroj (bez měření)	5 min	
Baterie	2× 1,5 V LR6 (AA)	

Digitální laserový dálkoměr	GLM60-31 GLM65-31
Akumulátor (příslušenství)	**Lithium-iontový**
Typ	BA 3.7V 1.0Ah A
Číslo zboží	**1 607 A35 0N8**
USB nabíjecí port	Type-C®
Doporučený kabel USB Type-C®	**1 600 A01 6A8**
Jmenovité napětí	3,7 V ⎓
Kapacita	1,0 Ah
Počet akumulátorových článků	1
Dovolený rozsah teploty při nabíjení	+10 °C až +35 °C
Síťový zdroj	
Výstupní napětí	5,0 V ⎓
Výstupní proud	500 mA
Doporučený síťový zdroj[E)]	**2 609 120 713 (EU)**

Digitální laserový dálkoměr	GLM60-31	GLM65-31
	2 609 120 718 (UK)	

A) Při měření od přední hrany měřicího přístroje, platí pro vysokou odrazivost cíle (např. na bílo natřená zeď), slabé osvětlení pozadí a provozní teplotu 20 °C; navíc je třeba počítat s odchylkou ±0,05 mm/m v závislosti na vzdálenosti.

B) Při měření od přední hrany měřicího přístroje, platí pro vysokou odrazivost cíle (např. na bílo natřená zeď), slabé osvětlení pozadí, provozní teplotu 20 °C a velké nadmořské výšky; navíc je třeba počítat s odchylkou ±0,15 mm/m v závislosti na vzdálenosti.

C) Ve funkci trvalého měření je max. provozní teplota +40 °C.

D) Vyskytuje se pouze nevodivé znečištění, přičemž příležitostně se ale očekává dočasná vodivost způsobená orosením.

E) Další technické údaje najdete na: **https://www.bosch-professional.com/ecodesign**

K jednoznačné identifikaci měřicího přístroje slouží sériové číslo **(10)** na typovém štítku.

Vložení/výměna baterie

ⓘ Vždy vyměňujte všechny baterie současně. Používejte pouze baterie od jednoho výrobce a se stejnou kapacitou.

ⓘ Přitom dodržujte správnou polaritu podle vyobrazení na vnitřní straně přihrádky baterie.

► **Když měřicí přístroj delší dobu nepoužíváte, vyjměte z něj baterie.** Baterie mohou při delším skladování v měřicím přístroji zkorodovat.

ⓘ Měřicí přístroj nikdy neskladujte bez nasazeného krytu přihrádky pro baterie **(12)** nebo lithium-iontového akumulátoru **(15)** (příslušenství), zejména v prašném nebo vlhkém prostředí.

Lithium-iontový akumulátor (příslušenství)

Nasazení/výměna lithium-iontového akumulátoru (příslušenství)

» Nasaďte lithium-iontový akumulátor **(15)** (příslušenství).

» Pro vyjmutí lithium-iontového akumulátoru **(15)** (příslušenství) stiskněte aretaci **(16)** a lithium-iontový akumulátor vyjměte. (viz Obr. A, Stránka 5)

Nabíjení lithium-iontového akumulátoru (příslušenství)

- ▶ **Pro nabíjení používejte doporučený síťový zdroj USB nebo síťový zdroj USB, jehož výstupní napětí a minimální výstupní proud splňují požadavky v kapitole „Technické údaje“. Řiďte se návodem k obsluze síťového zdroje USB.** Doporučený síťový zdroj: Viz „Technické údaje“.
- ▶ **Dbejte na správné síťové napětí!** Napětí zdroje proudu musí souhlasit s údaji na typovém štítku síťového adaptéru. Síťové adaptéry označené 230 V lze používat také s 220 V.

ⓘ Lithium-iontové akumulátory jsou v souladu s mezinárodními přepravními předpisy dodávány částečně nabité. Aby byl zaručen plný výkon akumulátoru, před prvním použitím akumulátor úplně nabijte.

Provoz

Uvedení do provozu

- ▶ **Nenechávejte zapnutý měřicí přístroj bez dozoru a po použití ho vypněte.** Mohlo by dojít k oslnění jiných osob laserovým paprskem.
- ▶ **Chraňte měřicí přístroj před vlhkem a přímým slunečním zářením.**
- ▶ **Nevystavujte měřicí přístroj extrémním teplotám nebo kolísání teplot.** Nenechávejte ho např. delší dobu ležet v autě. Při větším kolísání teplot nechte měřicí přístroj nejprve vytemperovat, než ho uvedete do provozu. Při extrémních teplotách nebo teplotních výkyvech může být omezena přesnost přístroje.
- ▶ **Chraňte měřicí přístroj před prudkými nárazy nebo pádem.** Pokud byl měřicí přístroj vystavený působení silných vnějších vlivů, měli byste před další prací vždy provést kontrolu přesnosti (viz „Kontrola přesnosti“, Stránka 234).

Zapnutí a vypnutí

» Stiskněte tlačítko ▲ pro zapnutí měřicího přístroje a laseru.

→ Můžete také zapnout měřicí přístroj bez laseru stisknutím tlačítka .

» Pro vypnutí měřicího přístroje podržte stisknuté tlačítko .

→ Hodnoty a nastavení přístroje uložené v paměti zůstanou zachované.

Proces měření

Po prvním zapnutí se měřicí přístroj nachází ve funkci měření délky. Po každém zapnutí se měřicí přístroj nachází v naposledy používané měřicí funkci.

Pro referenční rovinu měření jsou k dispozici dvě nastavení. (viz „**Referenční rovina**“, Stránka 232)

» Položte měřicí přístroj na požadovaný výchozí bod měření (např. zeď).

» Pokud jste měřicí přístroj zapnuli tlačítkem , pro zapnutí laseru krátce stiskněte tlačítko ▲.

» Stiskněte tlačítko ▲ pro spuštění měření.

Po procesu měření se laserový paprsek vypne. Pro další měření tento postup opakujte.

Naměřené hodnoty nebo finální výsledky lze sčítat nebo odčítat.

ⓘ Měřicí přístroj se nesmí během měření pohybovat (s výjimkou funkcí **Min/max**, **Trvalé měření** a **Měřicí pásmo**). Proto měřicí přístroj pokud možno přikládejte k pevné dorazové nebo opěrné ploše.

ⓘ Přijímací čočka **(14)** a výstup laserového paprsku **(13)** nesmí být při měření zakryté.

Referenční rovina

Pro měření můžete volit mezi různými referenčními rovinami:



zadní hranu měřicího přístroje (např. při přikládání ke zdi)



přední hranu měřicího přístroje (např. při měření od hrany stolu)

Nabídka Nastavení

V nabídce **Nastavení** najdete následující nastavení:

- **Referenční rovina** (viz „**Referenční rovina**“, Stránka 232)
- **Zvukové signály**
- **Jas**
- **Režim úspory baterie**
- **Měrná jednotka**
- **Jazyk**
- **Příručka**
- **Informace o přístroji**
- **Výrobní nastavení**
- **Vymazání paměti**

» Stiskněte tlačítko pro otevření menu **Nastavení**.

» Tlačítkem nebo tlačítkem zvolte požadované nastavení.

» Pro potvrzení výběru stiskněte tlačítko .

Měřící funkce

Volba/změna měřicích funkcí

V nabídce Funkce najdete následující funkce:

- **Délka**
- **Min/max**

- **Trvalé měření**
- **Měřicí pásmo**
- **Plocha**
- **Objem**
- **Nepřímá výška**
- **Vnitřní paměť**

» Stiskněte tlačítko pro otevření nabídky **Funkce**.

» Zvolte požadovanou měřicí funkci tlačítkem nebo tlačítkem .

» Pro potvrzení výběru stiskněte tlačítko .

Kontrola přesnosti

Pravidelně kontrolujte přesnost měření vzdálenosti.

Pro získání doplňujících informací naskenujte QR kód nebo viz online návod k obsluze: **https://manuals.bosch-pt.com/pn/160992AH6U**

Všechny obsahy online návodu k obsluze si můžete navíc stáhnout ve formátu PDF. Za tím účelem klikněte na tlačítko v online návodu k obsluze.

Chybové hlášení

Když není možné správně provést měření, zobrazí se na displeji chybové hlášení **ERROR**.

» Zkuste proces měření opakovat.

» Pokud se znovu objeví chybové hlášení, vypněte a zapněte měřicí přístroj a spusťte měření znovu.



Měřicí přístroj monitoruje správnou funkci při každém měření. Pokud je zjištěna závada, na displeji se zobrazí již jen vedle vyobrazený symbol a měřicí přístroj se vypne. V takovém případě zašlete měřicí přístroj prostřednictvím svého prodejce do servisu Bosch.

Údržba a servis

Údržba a čištění

Měřicí přístroj uchovávejte a převážejte pouze v dodané ochranné tašce.

Udržujte měřicí přístroj vždy čistý.

Měřicí přístroj neponořujte do vody nebo jiných kapalin.

Nečistoty otřete vlhkým, měkkým hadříkem. Nepoužívejte čisticí prostředky nebo rozpouštědla.

Zejména přijímací čočku **(14)** ošetřujte se stejnou pečlivostí jako při zacházení s brýlemi nebo čočkou fotoaparátu.

V případě opravy posílejte měřicí přístroj v ochranném pouzdru **(8)**.

Zákaznická služba a poradenství ohledně použití

Czech Republic
Tel.: +420 519 305700

Odkaz na adresy našich servisů a na záruční podmínky najdete na poslední straně.

V případě veškerých otázek a objednávek náhradních dílů bezpodmínečně uveďte 10místné věcné číslo podle typového štítku výrobku.

Likvidace

Měřicí přístroje, akumulátory/baterie, příslušenství a obaly je třeba odevzdat k ekologické recyklaci.



Měřicí přístroje a akumulátory/baterie nevyhazujte do domovního odpadu!

Pouze pro země EU:

Elektrická a elektronická zařízení nebo použité akumulátory/baterie, které už nejsou dále použitelné, se musí shromažďovat odděleně od ostatního odpadu a ekologicky zlikvidovat. Použijte určená sběrná místa. Nesprávná likvidace může být kvůli případně obsaženým nebezpečným látkám škodlivá pro životní prostředí a zdraví.

Slovenčina

Bezpečnostné upozornenia



Aby bola zaistená bezpečná a spoľahlivá práca s meracím prístrojom, prečítajte si a dodržiavajte všetky pokyny. Pokiaľ merací prístroj nebudete používať v súlade s týmito pokynmi, môžete nepriaznivo ovplyvniť integrované ochranné opatrenia v meracom prístroji. Nikdy nesmiete dopustiť, aby boli výstražné štítky na meracom prístroji nečitateľné. TIETO POKYNY DOBRE USCHOVAJTE A POKIAĽ BUDETE MERACÍ PRÍSTROJ ODOVZDÁVAŤ ĎALEJ, PRILOŽTE ICH.

- ▶ **Pozor – keď sa používajú iné ovládacie alebo nastavovacie zariadenia, ako sú tu uvedené alebo iné postupy, môže to viesť k nebezpečnej expozícii žiarením.**
- ▶ **Merací prístroj sa dodáva s výstražným štítkom lasera (označeným na vyobrazení meracieho prístroja na strane s obrázkami).**
- ▶ **Ak text výstražného štítku lasera nie je v jazyku krajiny, kde sa prístroj používa, pred prvým uvedením do prevádzky ho prelepte dodanou nálepkou v jazyku vašej krajiny.**



Nesmerujte laserový lúč na osoby ani na zvieratá, ani sami nepozerajte do priameho či odrazeného laserového lúča. Môže to spôsobiť oslepenie osôb, nehody alebo poškodenie zraku.

- ▶ **Pokiaľ laserový lúč dopadne do oka, treba vedome zatvoriť oči a okamžite hlavu otočiť od lúča.**
- ▶ **Na laserovom zariadení nevykonávajte žiadne zmeny.**
- ▶ **Opravu meracieho prístroja zverte len kvalifikovanému odbornému personálu, ktorý používa originálne náhradné súčiastky.** Tým sa zaručí, že bezpečnosť meracieho prístroja zostane zachovaná.
- ▶ **Nedovoľte deťom používať laserový merací prístroj bez dozoru.** Mohli by neúmyselne spôsobiť oslepenie iných osôb alebo seba samých.
- ▶ **S meracím prístrojom nepracujte v prostredí s nebezpečenstvom výbuchu, v ktorom sa nachádzajú horľavé kvapaliny, plyny alebo prach.** V tomto meracom prístroji sa môžu vytvárať iskry, ktoré by mohli uvedený prach alebo výpary zapáliť.
- ▶ **Akumulátor neupravujte ani ho neotvárajte.** Hrozí nebezpečenstvo skratu.
- ▶ **Po poškodení akumulátora alebo v prípade neodborného používania môžu z akumulátora vystupovať škodlivé**

výpary. Akumulátor môže horieť alebo vybuchnúť. Zabezpečte prívod čerstvého vzduchu a v prípade ťažkostí vyhľadajte lekára. Tieto výpary môžu podráždiť dýchacie cesty.

- ▶ **Pri nesprávnom používaní alebo poškodení akumulátora môže z neho vytekať kvapalina. Vyhýbajte sa kontaktu s touto kvapalinou. Po náhodnom kontakte miesto opláchnite vodou. Ak sa dostane kvapalina z akumulátora do kontaktu s očami, po výplachu očí vyhľadajte lekára.** Unikajúca kvapalina z akumulátora môže mať za následok podráždenie pokožky alebo popáleniny.
- ▶ **Špicatými predmetmi, ako napr. klince alebo skrutkovače alebo pôsobením vonkajšej sily môže dôjsť k poškodeniu akumulátora.** Vo vnútri môže dôjsť ku skratu a akumulátor môže začať horieť, môže z neho unikať dym, môže vybuchnúť alebo sa prehriať.
- ▶ **Nepoužívaný akumulátor neskladujte tak, aby mohol prísť do styku s kancelárskymi sponkami, mincami, kľúčmi, klincami, skrutkami alebo s inými drobnými kovovými predmetmi, ktoré by mohli spôsobiť premostenie kontaktov.** Skrat medzi kontaktmi akumulátora môže mať za následok popálenie alebo vznik požiaru.
- ▶ **Akumulátor používajte len v produktoch výrobcu.** Len tak bude akumulátor chránený pred nebezpečným preťažením.
- ▶ **Akumulátory nabíjajte len nabíjačkami odporúčanými výrobcom.** Ak sa používa nabíjačka určená na nabíjanie určitého druhu akumulátorov na nabíjanie iných akumulátorov, hrozí nebezpečenstvo požiaru.



Chráňte akumulátor pred teplom, napr. aj pred trvalým slnečným žiarením, ohňom, nečistotou, vodou a vlhkosťou. Hrozí nebezpečenstvo výbuchu a skratu.

- **Okuliare na zviditeľnenie laserového lúča (príslušenstvo) nepoužívajte ako ochranné okuliare.** Okuliare na zviditeľnenie laserového lúča slúžia na lepšie rozpoznanie laserového lúča; nechránia však pred laserovým žiarením.
- **Okuliare na zviditeľnenie laserového lúča (príslušenstvo) nepoužívajte ako slnečné okuliare alebo v cestnej doprave.** Okuliare na zviditeľnenie laserového lúča neposkytujú úplnú UV ochranu a zhoršujú vnímanie farieb.

Bezpečnostné upozornenia pre sieťový adaptér

- **Tento sieťový adaptér nie je určený na to, aby ho používali deti a osoby s obmedzenými fyzickými, zmyslovými alebo duševnými schopnosťami alebo nedostatočnými skúsenosťami a znalosťami. Tento sieťový adaptér môžu používať deti od 8 rokov a osoby s obmedzenými fyzickými, zmyslovými alebo duševnými schopnosťami alebo s nedostatočnými skúsenosťami a vedomosťami vtedy, keď sú pod dozorom osoby zodpovednej za ich bezpečnosť alebo ak ich táto osoba poučila o bezpečnom zaobchádzaní so sieťovým adaptérom a chápu nebezpečenstvá, ktoré sú s tým spojené.** V opačnom prípade existuje riziko chybnej obsluhy a vzniku poranení.



Sieťový adaptér chráňte pred dažďom alebo vlhkosťou. Vniknutie vody do sieťového adaptéra zvyšuje riziko úrazu elektrickým prúdom.

- **Udržiavajte sieťový adaptér čistý.** Znečistením hrozí nebezpečenstvo úrazu elektrickým prúdom.
- **Pred každým použitím skontrolujte sieťový adaptér. Ak zistíte poškodenie, sieťový adaptér nepoužívajte. Sieťový adaptér sami neotvárajte a dajte ho opraviť len Bosch alebo autorizovanému zákazníckemu servisu a len s po-**

užitím originálnych náhradných dielov. Poškodený sieťový adaptér zvyšuje riziko zásahu elektrickým prúdom.

Opis výrobku a výkonu

Pre ďalšie informácie naskenujte QR kód alebo navštívte online návod na obsluhu: **https://manuals.bosch-pt.com/pn/160992AH6U**

Upozorňujeme, že všetok obsah online návodu na obsluhu si môžete stiahnuť aj vo formáte PDF. Kliknite pritom na tlačidlo v online návode na obsluhu.

Používanie v súlade s určením

Merací prístroj je určený na meranie vzdialeností, dĺžok, výšok, odstupov a výpočet plôch a objemov.

Tento merací prístroj je vhodný na používanie v interiéri a exteriéri.

Tento výrobok je spotrebný laserový výrobok v súlade s normou EN 50689.

Zobrazené komponenty

Číslovanie zobrazených komponentov sa vzťahuje na vyobrazenie meracieho prístroja na obrázkoch.

(1) Tlačidlo nastavení

(2) Tlačidlo funkcií

(3) Displej

(4) Vrúbkované značky pre meranie meracím pásmom

(5) Tlačidlo merania

(6) Tlačidlo Plus/mínus

(7) Tlačidlo Zapnutie/vypnutie/naspäť

(8) Ochranné puzdro

(9) Výstražný štítok lasera

(10) Sériové číslo

(11) Aretácia krytu priehradky na batérie

(12) Kryt priehradky na batérie

(13) Výstup laserového žiarenia

(14) Prijímacia šošovka

(15) Lítiovo-iónový akumulátorový blok[A)]

(16) Aretácia lítiovo-iónového akumulátorového bloku[A)]

(17) Kryt USB zásuvky[A)]

A) **Toto príslušenstvo nepatrí do štandardného rozsahu dodávky.**

Indikačné prvky

(a) Referenčná rovina merania

(b) Indikácia batérií

(c) Riadky pre namerané hodnoty

(d) Riadok pre výsledok

(e) Zobrazenie meracej funkcie

(f) Stavová lišta

(g) Menu Funkcie

(h) Menu Nastavenia

(i) Menu Ďalšie nastavenia

Technické údaje

Digitálny laserový diaľkomer	GLM60-31	GLM65-31
Číslo položky	**3 601 K75 0..**	**3 601 K75 0..**
Rozsah merania[A)]	0,05–60 m	0,05–65 m
Rozsah merania (nepriaznivé podmienky)[B)]	0,05–20 m	
Presnosť merania[A)]	±1,5 mm	
Presnosť merania (nepriaznivé podmienky)[B)]	±3,0 mm	
Najmenšia zobrazovacia jednotka	0,5 mm	
Všeobecné informácie		
Prevádzková teplota[C)]	−10 °C ... +45 °C	
Skladovacia teplota	−20 °C ... +70 °C	
Max. relatívna vlhkosť vzduchu	90 %	
Max. výška použitia nad referenčnou výškou	2000 m	
Stupeň znečistenia podľa IEC 61010-1	2[D)]	
Trieda lasera	2	
Typ lasera	635 nm, < 1 mW	
Divergencia laserového lúča	< 1,5 mrad (plný uhol)	
Automatické vypínanie po cca		
– laser	20 s	
– merací prístroj (bez merania)	5 min	
Batérie	2 × 1,5 V LR6 (AA)	

Digitálny laserový diaľkomer	**GLM60-31**	**GLM65-31**
Akumulátorový blok (príslušenstvo)	**Lítium-iónový**	
Typ	BA 3.7V 1.0Ah A	
Číslo položky	**1 607 A35 0N8**	
Nabíjacia prípojka USB	Type-C®	
Odporúčaný kábel USB Type-C®	**1 600 A01 6A8**	
Menovité napätie	3,7 V ⎓	
Kapacita	1,0 Ah	
Počet akumulátorových článkov	1	
Prípustný rozsah teploty pri nabíjaní	+10 °C ... +35 °C	
Sieťový adaptér		
Výstupné napätie	5,0 V ⎓	
Výstupný prúd	500 mA	
Odporúčaný sieťový adaptér[E)]	**2 609 120 713 (EU)**	

Digitálny laserový diaľkomer	GLM60-31	GLM65-31
	2 609 120 718 (UK)	

A) Pri meraní od prednej hrany meracieho prístroja, platí pre veľmi vysoké reflexné vlastnosti cieľa (napríklad nabielo natretá stena), slabé osvetlenie pozadia a prevádzkovú teplotu 20 °C. Okrem toho je potrebné počítať s odchýlkou ±0,05 mm/m v závislosti od vzdialenosti.

B) Pri meraní od prednej hrany meracieho prístroja, platí pre veľmi vysoké reflexné vlastnosti cieľa (napríklad nabielo natretá stena), silné osvetlenie pozadia a prevádzkovú teplotu 20 °C. Okrem toho je potrebné počítať s odchýlkou ±0,15 mm/m v závislosti od vzdialenosti.

C) Vo funkcii trvalého merania je max. prevádzková teplota +40 °C.

D) Vyskytuje sa len nevodivé znečistenie, pričom sa však príležitostne očakáva dočasná vodivosť spôsobená kondenzáciou.

E) Ďalšie technické údaje nájdete na adrese: **https://www.bosch-professional.com/ecodesign**

Na jednoznačnú identifikáciu vášho meracieho prístroja slúži sériové číslo **(10)** uvedené na typovom štítku.

Vkladanie/výmena batérií

ⓘ Vždy vymieňajte všetky batérie súčasne. Používajte len batérie od jedného výrobcu a s rovnakou kapacitou.

ⓘ Dávajte pritom pozor na správnu polaritu podľa vyobrazenia na vnútornej strane priehradky na batérie.

▶ **Ak merací prístroj dlhší čas nepoužívate, vyberte z neho batérie.**. Batérie môžu pri dlhšom skladovaní v meracom prístroji skorodovať.

ⓘ Merací prístroj nikdy neskladujte bez nasadeného veka priehradky na batérie **(12)** alebo lítiovo-iónového akumulátorového bloku **(15)** (príslušenstvo), predovšetkým v prašnom alebo vlhkom prostredí.

Lítiovo-iónový akumulátorový blok (príslušenstvo)

Vkladanie/výmena lítiovo-iónového akumulátorového bloku (príslušenstvo)

» Vložte lítiovo-iónový akumulátorový blok **(15)** (príslušenstvo).

» Pri vyberaní lítiovo-iónového akumulátorového bloku **(15)** (príslušenstvo) stlačte aretáciu **(16)** a lítiovo-iónový akumulátorový blok vyberte. (pozri Obr. A, Stránka 5)

Nabíjanie lítiovo-iónového akumulátorového bloku (príslušenstvo)

► **Na nabíjanie používajte odporúčaný USB sieťový adaptér alebo USB sieťový adaptér, ktorého výstupné napätie a minimálny výstupný prúd zodpovedajú požiadavkám v kapitole „Technické údaje“. Dodržiavajte návod na obsluhu USB sieťového adaptéra.** Odporúčaný sieťový adaptér: pozri „Technické údaje“.

► **Skontrolujte napätie elektrickej siete!** Napätie zdroja elektrického prúdu sa musí zhodovať s údajmi na typovom štítku sieťového adaptéra. Sieťové adaptéry s označením pre napätie 230 V sa smú používať aj s napätím 220 V.

ⓘ Lítium-iónové akumulátory sa dodávajú z dôvodu medzinárodných prepravných predpisov čiastočne nabité. Aby ste zaručili plný výkon akumulátora, akumulátor pred prvým použitím úplne nabite.

Prevádzka

Uvedenie do prevádzky

- ▶ **Zapnutý merací prístroj nenechávajte bez dozoru a po použití ho vždy vypnite.** Laserový lúč by mohol oslepiť iné osoby.
- ▶ **Merací prístroj chráňte pred vlhkom a pred priamym slnečným žiarením.**
- ▶ **Merací prístroj nevystavujte extrémnym teplotám alebo teplotným výkyvom.** Nenechávajte ho napríklad dlhší čas ležať v automobile. V prípade väčších teplotných výkyvov nechajte merací prístroj pred uvedením do prevádzky zahriať. Pri extrémnych teplotách alebo v prípade kolísania teplôt môže byť negatívne ovplyvnená presnosť meracieho prístroja.
- ▶ **Zabráňte silným nárazom alebo pádom meracieho prístroja.** Pri veľkých vonkajších vplyvoch na merací prístroj by ste mali pred ďalšou prácou vždy vykonať kontrolu presnosti (pozri „Kontrola presnosti“, Stránka 249).

Zapnutie/vypnutie

» Na zapnutie meracieho prístroja a lasera stlačte tlačidlo ▲.

→ Merací prístroj môžete zapnúť aj bez lasera stlačením tlačidla ⏻.

» Podržte tlačidlo ⏻ stlačené, ak chcete merací prístroj vypnúť.

→ Hodnoty uložené v pamäti a nastavenia prístroja zostanú zachované.

Proces merania

Po prvom zapnutí sa merací prístroj nachádza vo funkcii merania dĺžky. Po každom ďalšom zapnutí sa merací prístroj nachádza v naposledy používanej meracej funkcii.

Pre referenčnú rovinu merania sú k dispozícii dve nastavenia. (pozri „**Referenčná rovina**“, Stránka 247)

» Priložte merací prístroj na želaný počiatočný bod merania (napríklad na stenu).

» Keď ste merací prístroj zapli tlačidlom ⏻, krátko stlačte tlačidlo ▲, aby ste zapli laser.

» Stlačte tlačidlo ▲, aby ste spustili meranie.

Po meraní sa laserový lúč vypne. Pri ďalšom meraní zopakujte tento postup.

Namerané hodnoty alebo konečné výsledky sa môžu spočítavať alebo odpočítavať.

ⓘ Počas merania nesmiete meracím prístrojom pohybovať (s výnimkou funkcií **Min./max.**, **Trvalé meranie** a **Meracie pásmo**). Preto priložte merací prístroj podľa možnosti k pevnej dorazovej alebo dosadacej ploche.

ⓘ Prijímacia šošovka **(14)** a výstup laserového žiarenia **(13)** nesmú byť pri meraní zakryté.

Referenčná rovina

Na uskutočnenie merania si môžete vyberať rôzne referenčné roviny:



Zadná hrana meracieho prístroja (napr. pri priložení na steny)



Predná hrana meracieho prístroja (napr. pri meraní od hrany stola)

Menu Nastavenia

V menu **Nastavenia** nájdete nasledujúce nastavenia:

- **Referenčná rovina** (pozri „**Referenčná rovina**“, Stránka 247)
- **Zvukové signály**
- **Jas**
- **Režim úspory batérie**
- **Merná jednotka**
- **Jazyk**
- **Príručka**
- **Informácie o prístroji**
- **Výrobné nastavenie**
- **Vymaz. pamäte**

» Stlačte tlačidlo ⚙, aby ste otvorili menu **Nastavenia**.

» Vyberte požadované nastavenie tlačidlom +/− alebo tlačidlom ⚙.

» Na potvrdenie výberu stlačte tlačidlo ▲.

Meracie funkcie

Výber/zmena meracích funkcií

V menu funkcií nájdete nasledujúce funkcie:

- **Dĺžka**
- **Min./max.**

- **Trvalé meranie**
- **Meracie pásmo**
- **Plocha**
- **Objem**
- **Nepriama výška**
- **Vnútorná pamäť**

» Stlačte tlačidlo (≡), aby ste otvorili menu **Funkcie**.

» Zvoľte želanú meraciu funkciu tlačidlom ± alebo tlačidlom ⚙.

» Na potvrdenie výberu stlačte tlačidlo ▲.

Kontrola presnosti

Pravidelne kontrolujte presnosť merania vzdialenosti.

Pre ďalšie informácie naskenujte QR kód alebo navštívte online návod na obsluhu: **https://manuals.bosch-pt.com/pn/160992AH6U**

Upozorňujeme, že všetok obsah online návodu na obsluhu si môžete stiahnuť aj vo formáte PDF. Kliknite pritom na tlačidlo v online návode na obsluhu.

Chybové hlásenie

Keď sa meranie nedá uskutočniť správne, na displeji sa zobrazí chybové hlásenie **ERROR**.

» Skúste meranie urobiť znova.

» Ak sa chybové hlásenie znova zobrazí, merací prístroj vypnite, znova zapnite a nanovo spustite meranie.



Merací prístroj kontroluje správnu funkciu pri každom meraní. Ak sa zistí porucha, displej zobrazuje už len vedľajší symbol a merací prístroj sa vypne. V tomto prípade doručte merací prístroj prostredníctvom vášho predajcu do zákazníckeho servisu Bosch.

Údržba a servis

Údržba a čistenie

Merací prístroj skladujte a prepravujte v ochrannom puzdre, ktorý sa dodáva spolu s meracím prístrojom.

Udržiavajte svoj merací prístroj vždy v čistote.

Neponárajte merací prístroj do vody ani do iných kvapalín.

Znečistenia utrite vlhkou mäkkou handričkou. Nepoužívajte žiadne čistiace prostriedky či rozpúšťadlá.

Predovšetkým o prijímaciu šošovku **(14)** sa starajte rovnako svedomito, ako je potrebné zaobchádzať s okuliarmi alebo šošovkou fotoaparátu.

V prípade potreby opravy zašlite merací prístroj v ochrannom puzdre **(8)**.

Zákaznícka služba a poradenstvo ohľadom použitia

Slovakia

Tel.: +421 2 48 703 800

Odkaz na adresy našich servisov a na záručné podmienky nájdete na poslednej strane.

V prípade akýchkoľvek otázok a objednávok náhradných dielov uvádzajte bezpodmienečne 10-miestne vecné číslo uvedené na typovom štítku výrobku.

Likvidácia

Meracie prístroje, akumulátory/batérie, príslušenstvo a obaly treba dať na recykláciu zodpovedajúcu ochrane životného prostredia.



Měřicí přístroje a akumulátory/baterie nevyhazujte do domovního odpadu!

Len pre krajiny EÚ:

Elektrické a elektronické zariadenia alebo opotrebované akumulátory/batérie, ktoré už nie sú použiteľné, sa musia zbierať oddelene a ekologicky zlikvidovať. Využívajte na to určené zberné systémy. Nesprávna likvidácia môže byť kvôli možnej prítomnosti nebezpečných látok škodlivá pre životné prostredie a zdravie.

Magyar

Biztonsági tájékoztató



Olvassa el és tartsa be valamennyi utasítást, hogy veszélymentesen és biztonságosan tudja kezelni a mérőműszert. Ha a mérőműszert nem a mellékelt előírásoknak megfelelően használja, ez befolyással lehet a mérőműszerbe beépített védelmi intézkedésekre. Soha ne tegye felismerhetetlenné a mérőműszeren található figyelmeztető táblákat. BIZTOS HELYEN ŐRIZZE MEG EZEKET AZ UTASÍTÁSOKAT, ÉS HA A

MÉRŐMŰSZERT TOVÁBBADJA, ADJA TOVÁBB EZEKET AZ UTASÍTÁSOKAT IS.

- ▶ **Vigyázat – ha az itt megadottól eltérő kezelő vagy szabályozó berendezéseket, vagy az itt megadottaktól eltérő eljárást használ, ez veszélyes sugársérülésekhez vezethet.**
- ▶ **A mérőműszer egy lézer figyelmeztető táblával kerül kiszállításra (ez a mérőműszernek az ábrák oldalán látható ábráján a meg van jelölve).**
- ▶ **Ha a lézer figyelmeztető tábla szövege nem az Ön nyelvén van megadva, ragassza át azt az első üzembe helyezés előtt a készülékkel szállított öntapadó címkével, amelyen a szöveg az Ön országában használatos nyelven található.**



Ne irányítsa a lézersugarat más személyekre vagy állatokra és saját maga se nézzen bele sem a közvetlen, sem a visszavert lézersugárba. Ellenkező esetben a személyeket elvakíthatja, baleseteket okozhat és megsértheti az érintett személy szemét.

- ▶ **Ha a szemét lézersugárzás éri, csukja be a szemét és lépjen azonnal ki a lézersugár vonalából.**
- ▶ **Ne hajtson végre a lézerberendezésen semmiféle változtatást.**
- ▶ **A mérőműszert csak szakképzett személyzettel és csak eredeti pótalkatrészek felhasználásával javíttassa.** Ez biztosítja, hogy a mérőműszer biztonságos berendezés maradjon.
- ▶ **Ne hagyja, hogy gyerekek felügyelet nélkül használják a lézeres mérőműszert.** Azok saját magukat más személyeket akaratlanul is elvakíthatnak.
- ▶ **Ne dolgozzon a mérőműszerrel olyan robbanásveszélyes környezetben, ahol éghető folyadékok, gázok vagy**

porok vannak. A mérőműszer szikrákat kelthet, amelyek a port vagy a gőzöket meggyújthatják.

- ▶ **Ne módosítsa és nyissa fel az akkumulátort.** Ekkor fennáll a rövidzárlat veszélye.
- ▶ **Az akkumulátorok megrongálódása vagy szakszerűtlen kezelése esetén abból gőzök léphetnek ki. Az akkumulátor kigyulladhat vagy felrobbanhat.** Azonnal juttasson friss levegőt a helyiségbe, és ha panaszai vannak, keressen fel egy orvost. A gőzök ingerelhetik a légutakat.
- ▶ **Hibás alkalmazás vagy megrongálódott akkumulátor esetén az akkumulátorból gyúlékony folyadék léphet ki. Kerülje el az érintkezést a folyadékkal. Ha véletlenül mégis érintkezésbe került az akkumulátorfolyadékkal, azonnal öblítse le vízzel az érintett felületet. Ha a folyadék a szemébe jutott, keressen fel ezen kívül egy orvost.** A kilépő akkumulátorfolyadék irritációkat vagy égéses bőrsérüléseket okozhat.
- ▶ **Az akkumulátort hegyes tárgyak, például tűk vagy csavarhúzók, vagy külső erőbehatások megrongálhatják.** Belső rövidzárlat léphet fel és az akkumulátor kigyulladhat, füstöt bocsáthat ki, felrobbanhat, vagy túlhevülhet.
- ▶ **Tartsa távol a használaton kívüli akkumulátort bármely fémtárgytól, mint például irodai kapcsoktól, pénzérméktől, kulcsoktól, szögektől, csavaroktól és más kisméretű fémtárgyaktól, amelyek áthidalhatják az érintkezőket.** Az akkumulátor érintkezői közötti rövidzárlat égési sérüléseket vagy tüzet okozhat.
- ▶ **Az akkumulátort csak a gyártó termékeiben használja.** Az akkumulátort csak így lehet megvédeni a veszélyes túlterheléstől.
- ▶ **Az akkumulátort csak a gyártó által ajánlott töltőkészülékekkel töltse fel.** Ha egy bizonyos akkumulátortípus feltöltésére szolgáló töltőkészülékben egy másik akkumulátort próbál feltölteni, tűz keletkezhet.



Óvja az akkumulátort a forróságtól, például a tartós napsugárzástól, a tűztől, a szennyezésektől, a víztől és a nedvességtől. Robbanásveszély és rövidzárlat veszélye áll fenn.

- ▶ **A lézer keresőszemüveget (külön tartozék) ne használja védőszemüvegként.** A lézer keresőszemüveg a lézersugár felismerésének megkönnyítésére szolgál, de a lézersugártól nem véd.
- ▶ **A lézer keresőszemüveget (külön tartozék) ne használja napszemüvegként, vagy a közúti közlekedéshez.** A lézer keresőszemüveg nem nyújt teljes védelmet az ultraibolya sugárzás ellen és csökkenti a színfelismerési képességet.

Biztonsági előírások a dugaszolható hálózati tápegységhez

- ▶ **Ez a dugaszolható hálózati tápegység nincs arra előirányozva, hogy gyerekek vagy korlátozott fizikai, érzékelési vagy szellemi képességű, illetve kellő tapasztalattal és/vagy tudással nem rendelkező személyek használják. Ezt a dugaszolható hálózati tápegységet 8 éves kor feletti gyerekek és olyan személyek is használhatják, akiknek a fizikai, érzékelési, vagy értelmi képességeik korlátozottak, vagy nincsenek meg a megfelelő tapasztalataik, illetve tudásuk, amennyiben az ilyen személyek biztonságáért más, felelős személy felügyel, vagy a dugaszolható hálózati tápegység biztonságos kezelésére kioktatta őket és megértették az azzal kapcsolatos veszélyeket.** Ellenkező esetben fennáll a hibás működés és a sérülés veszélye.

Tartsa távol a csatlakozódugós hálózati tápegységet az esőtől és a nedvességtől. Ha víz hatol be egy csatlakozódugós hálózati tápegységbe, ez megnöveli az áramütés veszélyét.

- **Tartsa tisztán a dugaszolható hálózati tápegységet.** A szennyeződés áramütés veszélyét okozza.
- **Minden használat előtt ellenőrizze a dugaszolható hálózati tápegységet. Ne használja a dugaszolható hálózati tápegységet, ha az sérült. Ne nyissa ki a dugaszolható hálózati tápegységet és csak a Bosch vagy megfelelő minősítésű szakmai személyzet segítségével és csak eredeti pótalkatrészek alkalmazásával javíttassa.** A sérült dugaszolható hálózati tápegységek növelik az áramütés kockázatát.

A termék és a teljesítmény leírása

További információkért szkennelje be a QR-kódot, vagy tekintse meg az online használati útmutatót: **https://manuals.bosch-pt.com/pn/160992AH6U**

Felhívjuk figyelmét, hogy az online használati útmutató teljes tartalma PDF formátumban is letölthető. Ehhez kattintson az online használati útmutatóban található gombra.

Rendeltetésszerű használat

A mérőműszer távolságok, hosszúság és magasság mérésére és felületek és térfogatok kiszámítására szolgál.

A mérőműszer mind zárt helyiségekben, mind a szabadban használható.

Ez az EN 50689 szabványnak megfelelő termék kiskereskedelemben kapható lézergyártmány.

Az ábrákon szereplő komponensek

Az ábrázolt alkatrészek sorszámozása megfelel a mérőműszer ábráin használt sorszámozásnak.

(1) Beállítások gomb

(2) Funkcióbillentyű

(3) Kijelző

(4) Bevágott jelölések a mérőszalagos méréshez

(5) Mérés gomb

(6) Plusz/mínusz gomb

(7) Be-/ki-/vissza gomb

(8) Védőtáska

(9) Lézerre figyelmeztető tábla

(10) Sorozatszám

(11) Az elemrekeszfedél reteszelése

(12) Elemrekeszfedél

(13) A lézersugár kilépési pontja

(14) Vevőlencse

(15) Lítium-ion-akkumulátorcsomag[A)]

(16) A lítium-ion-akkumulátorcsomag reteszelése[A)]

(17) USB-csatlakozóhüvely fedele[A)]

A) **Ez a tartozék nem tartozik a standard szállítmányhoz.**

Kijelzőelemek

(a) A mérés vonatkoztatási síkja

(b) Elemkijelző

(c) Mérési érték sorok
(d) Eredménysor
(e) Mérési funkció kijelzés
(f) Állapotsor
(g) Menüfunkciók
(h) Beállítások menü
(i) További beállítások menü

Műszaki adatok

Digitális lézeres távolságmérő	**GLM60-31**	**GLM65-31**
Rendelési szám	**3 601 K75 0..**	**3 601 K75 0..**
Mérési tartomány[A)]	0,05–60 m	0,05–65 m
Mérési tartomány (hátrányos körülmények mellett)[B)]	0,05–20 m	
Mérési pontosság[A)]	±1,5 mm	
Mérési pontosság (hátrányos körülmények mellett)[B)]	±3,0 mm	
Legkisebb kijelzési egység	0,5 mm	
Általános adatok		
Üzemi hőmérséklet[C)]	–10 °C...+45 °C	
Tárolási hőmérséklet	–20 °C...+70 °C	
Relatív páratartalom max.	90%	
A használathoz megengedett max. tengerszint feletti magasság	2000 m	
Szennyezettségi fok az IEC 61010-1 szerint	2[D)]	
Lézerosztály	2	

Digitális lézeres távolságmérő	**GLM60-31**	**GLM65-31**
Lézertípus	635 nm, < 1 mW	
A lézersugár széttartása	< 1,5 mrad (teljes szög)	
Kikapcsolóautomatika, kb. a következő idő elteltével:		
– Lézer	20 s	
– Mérőműszer (mérés nélkül)	5 perc	
Elemek	2 × 1,5 V LR6 (AA)	
Akkumulátor (külön tartozék)	**Li-ion**	
Típus	BA 3.7V 1.0Ah A	
Rendelési szám	**1 607 A35 0N8**	
USB töltő csatlakozó	Type-C®	
Javasolt USB-C® kábel	**1 600 A01 6A8**	
Névleges feszültség	3,7 V ⎓	
Kapacitás	1,0 Ah	
Az akkumulátorcellák száma	1	
Megengedett töltési hőmérséklet-tartomány	+10 °C...+35 °C	
Csatlakozódugós hálózati tápegység		
Kimeneti feszültség	5,0 V ⎓	
Kimenő áram	500 mA	
Javasolt csatlakozódugós hálózati tápegység[E)]	**2 609 120 713 (EU)**	

Digitális lézeres távolságmérő	GLM60-31	GLM65-31
	2 609 120 718 (UK)	

A) A mérőműszer első élétől végzett mérés esetén, erős visszaverő képességű célra (pl. egy fehérre festett fal), gyenge háttérvilágításra és 20 °C üzemi hőmérsékletre vonatkozik, ezen felül egy a távolságtól függő ±0,05 mm/m eltérésre lehet számítani.

B) A mérőműszer első élétől végzett mérés esetén, erős visszaverő képességű célra (pl. egy fehérre festett fal), erős háttérvilágításra, 20 °C üzemi hőmérsékletre és nagyobb tengerszint feletti magasságokban végzett mérésre vonatkozik, ezen felül egy a távolságtól függő ±0,15 mm/m eltérésre lehet számítani.

C) A tartós mérési funkciónál a max. üzemi hőmérséklet +40 °C.

D) Csak egy nem vezetőképes szennyezés lép fel, ámbár időnként a harmatképződés következtében ideiglenesen egy nullától eltérő vezetőképességre is lehet számítani.

E) További műszaki adatok az alábbi címen találhatók: **https://www.bosch-professional.com/ecodesign**

A mérőműszerét a típustáblán található **(10)** gyári számmal lehet egyértelműen azonosítani.

Elem behelyezése/kicserélése

ⓘ Mindig valamennyi elemet egyszerre cserélje ki. Csak egy azonos gyártó cég azonos kapacitású elemeit használja.

ⓘ Ekkor ügyeljen az elemfiók fedél belső oldalán található ábrázolásnak megfelelő helyes polaritás betartására.

► **Vegye ki az elemeket a mérőműszerből, ha azt hosszabb ideig nem használja**. Hosszabb ideig történő tárolás esetén az elemek a mérőműszerben korrodálódhatnak.

ⓘ Sohase tárolja a mérőműszert az abba behelyezett **(12)** elemfiók vagy a **(15)** lítium-ion akkumulátorcsomag (külön tartozék) nélkül, főleg poros vagy nedves környezetben ne.

Lítium-ion akkumulátorcsomag (külön tartozék)

A lítium-ion akkumulátorcsomag (külön tartozék) behelyezése/kicserélése

» Tegye be a **(15)** lítium-ion akkumulátorcsomagot (külön tartozék).

» A **(15)** lítium-ion akkumulátorcsomag (külön tartozék)kivételéhez nyomja be a **(16)** reteszelést és vegye ki a lítium-ion akkumulátorcsomagot. (lásd ábra A, Oldal 5)

A lítium-ion akkumulátorcsomag (külön tartozék) feltöltése

► **A töltéshez az ajánlott hálózati tápegységet alkalmazza vagy egy olyan USB-tápegységet használjon, melynek a kimeneti feszültsége és a minimális kimeneti feszültsége megfelel a „Műszaki adatok" fejezetben ismertetett követelményeknek. Vegye ehhez figyelembe az USB-tápegység Üzemeltetési útmutatóját.** Ajánlott hálózati tápegység: lásd „Műszaki adatok".

► **Ügyeljen a helyes hálózati feszültségre!** Az áramforrás feszültségének meg kell egyeznie a dugaszolható hálózati tápegység típustábláján található adatokkal. A 230 V-os dugaszolható hálózati tápegységeket 220 V hálózati feszültségről is lehet üzemeltetni.

ⓘ A lítium-ion akkumulátorok a nemzetközi szállítási előírásoknak megfelelő csak részben feltöltött állapotban kerülnek kiszállításra. Az akkumulátor teljes teljesítményének biztosítására az első alkalmazás előtt töltse fel teljesen az akkumulátort.

Üzemeltetés

Üzembe helyezés

- ▶ **Ne hagyja a bekapcsolt mérőműszert felügyelet nélkül és a használat befejezése után kapcsolja ki azt.** A lézersugár más személyeket elvakíthat.
- ▶ **Óvja meg a mérőműszert a nedvességtől és a közvetlen napsugárzás behatásától.**
- ▶ **Ne tegye ki a mérőműszert szélsőséges hőmérsékleteknek vagy hőmérsékletingadozásoknak.** Például ne hagyja a mérőműszert hosszabb ideig az autóban. Nagyobb hőmérsékletingadozások esetén várja meg, amíg a mérőműszer hőmérsékletet kiegyenlítődik, mielőtt azt üzembe helyezné. Szélsőséges hőmérsékletek vagy hőmérsékletingadozások esetén a mérőműszer pontossága csökkenhet.
- ▶ **Óvja meg a mérőműszert a heves lökésektől és a leeséstől.** Ha a mérőműszert erős külső hatás érte, a munka folytatása előtt hajtson ellenőrizze annak pontosságát (lásd „A pontosság ellenőrzése”, Oldal 264).

Be- és kikapcsolás

» Nyomja meg a ▲ gombot, hogy bekapcsolja a mérőműszert és a lézert.

→ A mérőműszert a lézer nélkül is be lehet kapcsolni, ehhez nyomja meg a ⏻ gombot.

» A mérőműszer kikapcsolásához nyomja be és tartsa benyomva a ⏻ gombot.

→ A memóriában található értékek és a készülék beállításai megmaradnak.

A mérési folyamat

Az első bekapcsolás után a mérőműszer a Hosszmérés funkcióra kapcsol. A mérőműszer minden egyes további bekapcsolás után a legutoljára használt mérési funkcióra kapcsol.

A mérés vonatkoztatási síkját kétféleképpen lehet beállítani. (lásd „**Referencia sík**”, Oldal 262)

» Tegye fel a mérőműszert a mérés kívánt kezdőpontjára (például egy falra).

» Ha a mérőműszert a gombbal kapcsolta be, akkor a lézer bekapcsolásához nyomja meg röviden a ▲ gombot.

» A mérés kiváltásához nyomja meg a ▲ gombot.

A mérési eljárás befejezése után a lézersugár kikapcsolásra kerül. Egy további méréshez ismételje meg ezt az eljárást.

A mérési eredményeket vagy végeredményeket hozzá lehet adni, vagy ki lehet vonni.

ⓘ A mérőműszert a mérés tartama alatt (a **Min/Max**, **Folyamatos mérés** és **Mérőszalag** funkciók kivételével) nem szabad mozgatni. Ezért a mérőműszert lehetőleg egy szilárd ütköző vagy felfekvő felületre helyezze.

ⓘ A **(14)** vevő lencsét és a lézersugár **(13)** kilépési pontját mérés közben nem szabad letakarni.

Referencia sík

A méréshez különböző vonatkoztató síkok között lehet választani:



a mérőműszer hátsó élét (pl. falakra való felhelyezés esetén)



a mérőműszer első élét (pl. egy asztal szélétől való méréshez)

Beállítások menü

A **Beállítások** menüben a következő beállításokat találja:

- **Referencia sík** (lásd „**Referencia sík**”, Oldal 262)
- **Hangjelzések**
- **Fényerő**
- **Elemtakarék. üzem**
- **Mértékegység**
- **Nyelv**
- **Útmutató**
- **Készülékinfok**
- **Gyári beáll. visszaáll.**
- **Memória törlése**

» A **Beállítások** menü megnyitásához nyomja meg a gombot .

» Jelölje ki a gombbal vagy a gombbal a kívánt beállítást.

» Egy kijelölés nyugtázásához nyomja meg a gombot.

Mérési funkciók

Mérési funkciók kijelölése/megváltoztatása

A funkciómenüben a következő funkciók állnak rendelkezésre:

- **Hossz**
- **Min/Max**

- **Folyamatos mérés**
- **Mérőszalag**
- **Felület**
- **Térfogat**
- **Közvetett magasság**
- **Belső memória**

» Nyomja meg a ☰ gombot, hogy megnyissa a **Funkciók** menüt.

» Jelölje ki a ± gombbal vagy a ⚙ gombbal a kívánt mérési funkciót.

» A kijelölés nyugtázására nyomja meg a ▲ gombot.

A pontosság ellenőrzése

Rendszeresen ellenőrizze a távolságmérés pontosságát.

További információkért szkennelje be a QR-kódot, vagy tekintse meg az online használati útmutatót: **https://manuals.bosch-pt.com/pn/160992AH6U**

Felhívjuk figyelmét, hogy az online használati útmutató teljes tartalma PDF formátumban is letölthető. Ehhez kattintson az online használati útmutatóban található gombra.

Hibaüzenet

Ha egy mérést nem lehet helyesen végrehajtani, a kijelzőn megjelenik az **ERROR** hiba-kijelzés.

» Próbálja meg még egyszer végrehajtani a mérést.

» Ha a hibajelzés ismét megjelenik, kapcsolja ki, majd kapcsolja ismét be a mérőműszert és ismét indítsa el a mérést.



A mérőműszer a saját előírásszerű működését minden mérésnél ellenőrzi. Egy hiba észlelésekor a kijelzőn csak az itt látható szimbólum látható és a mérőműszer kikapcsolásra kerül. Ebben az esetben adja le a mérőműszert a kereskedő közbeiktatásával a Bosch-vevőszolgálatnál.

Karbantartás és szerviz

Karbantartás és tisztítás

A mérőműszert csak az azzal együtt szállított védőtáskában tárolja és szállítsa.

Tartsa mindig tisztán a mérőműszert.

Ne merítse bele a mérőműszert vízbe vagy más folyadékokba.

A szennyeződéseket egy nedves, puha kendővel törölje le. Tisztító- vagy oldószereket ne használjon.

Mindenek előtt a **(14)** vevő lencsét ugyanolyan gondosan ápolja, ahogyan egy szemüveget, vagy egy fényképezőgép lencséjét kell kezelni.

Ha javításra van szükség, a **(8)** védőtáskába csomagolva küldje be a mérőműszert.

Vevőszolgálat és alkalmazási tanácsadás

Magyarország

Tel.: +36 1 879 8502

A szervizcímekre és a garanciális feltételekre mutató hivatkozást az utolsó oldalon találja.

Ha kérdései vannak vagy pótalkatrészeket szeretne rendelni, okvetlenül adja meg a termék típustábláján található 10-jegyű cikkszámot.

Hulladékkezelés

A mérőműszereket, akkumulátorokat/elemeket, a tartozékokat és a csomagolóanyagokat a környezetvédelmi szempontoknak megfelelően kell újrafelhasználásra leadni.



Ne dobja ki a mérőműszereket és akkumulátorokat/elemeket a háztartási szemétbe!

Csak az EU-tagországok számára:

A már nem használható elektromos és elektronikus készülékeket és a használt akkumulátorokat/elemeket külön kell gyűjteni és környezetbarát módon kell ártalmatlanítani. Használja az erre szolgáló gyűjtőrendszereket. A helytelen ártalmatlanítás káros lehet a környezetre és az egészségre a benne lévő veszélyes anyagok miatt.

Русский

Информация о подтверждении соответствия содержится в приложении.

Информация о стране происхождения и дате изготовления указана на корпусе изделия.

Контактная информация относительно импортера содержится на упаковке.

Срок службы изделия

Срок службы изделия составляет 7 лет. Не рекомендуется к эксплуатации по истечении 5 лет хранения с даты изготов-

ления без предварительной проверки (дату изготовления см. на этикетке).

Перечень критических отказов и ошибочные действия персонала или пользователя

- не использовать при появлении дыма непосредственно из корпуса изделия
- не использовать на открытом пространстве во время дождя (в распыляемой воде)
- не включать при попадании воды в корпус

Критерии предельных состояний

- поврежден корпус изделия

Тип и периодичность технического обслуживания

Рекомендуется очистить инструмент от пыли после каждого использования.

Хранение

- необходимо хранить в сухом месте
- необходимо хранить вдали от источников повышенных температур и воздействия солнечных лучей
- при хранении необходимо избегать резкого перепада температур
- если инструмент поставляется в мягкой сумке или пластиковом кейсе рекомендуется хранить инструмент в этой защитной упаковке
- подробные требования к условиям хранения смотрите в ГОСТ 15150-69 (Условие 1)

Транспортировка

- категорически не допускается падение и любые механические воздействия на упаковку при транспортировке
- при разгрузке/погрузке не допускается использование любого вида техники, работающей по принципу зажима упаковки

– подробные требования к условиям транспортировки смотрите в ГОСТ 15150-69 (Условие 5)

Указания по технике безопасности



Для обеспечения безопасной и надежной работы с измерительным инструментом должны быть прочитаны и соблюдаться все инструкции. Использование измерительного инструмента не в соответствии с настоящими указаниями чревато повреждением интегрированных защитных механизмов. Никогда не изменяйте до неузнаваемости предупредительные таблички на измерительном инструменте. ХОРОШО СОХРАНИТЕ ЭТИ ИНСТРУКЦИИ И ПЕРЕДАВАЙТЕ ИХ ВМЕСТЕ С ПЕРЕДАЧЕЙ ИЗМЕРИТЕЛЬНОГО ИНСТРУМЕНТА.

- ▶ **Осторожно – применение инструментов для обслуживания или юстировки или процедур техобслуживания, кроме указанных здесь, может привести к опасному воздействию излучения.**
- ▶ **Измерительный инструмент поставляется с предупредительной табличкой лазерного излучения (показана на странице с изображением измерительного инструмента).**
- ▶ **Если текст предупредительной таблички лазерного излучения не на Вашем родном языке, перед первым запуском в эксплуатацию заклейте ее наклейкой на Вашем родном языке, которая входит в объем поставки.**



Не направляйте луч лазера на людей или животных и сами не смотрите на прямой или отражаемый луч лазера. Этот луч может слепить людей, стать причиной несчастного случая или повредить глаза.

- **В случае попадания лазерного луча в глаз глаза нужно намеренно закрыть и немедленно отвернуться от луча.**
- **Не меняйте ничего в лазерном устройстве.**
- **Ремонт измерительного инструмента разрешается выполнять только квалифицированному персоналу и только с использованием оригинальных запчастей.** Этим обеспечивается безопасность измерительного инструмента.
- **Не позволяйте детям пользоваться лазерным измерительным инструментом без присмотра.** Дети могут по неосторожности ослепить себя или посторонних людей.
- **Не работайте с измерительным инструментом во взрывоопасной среде, поблизости от горючих жидкостей, газов и пыли.** В измерительном инструменте могут образоваться искры, от которых может воспламениться пыль или пары.
- **Не вносите конструктивных изменений в аккумулятор и не открывайте его.** При этом возникает опасность короткого замыкания.
- **При повреждении и ненадлежащем использовании аккумулятора может выделиться газ. Аккумулятор может возгораться или взрываться.**Обеспечьте приток свежего воздуха и при возникновении жалоб обратитесь к врачу. Газы могут вызвать раздражение дыхательных путей.
- **При неправильном использовании из аккумулятора может потечь жидкость. Избегайте соприкосновения с ней. При случайном контакте промойте соответствующее место водой. Если эта жидкость попадет в глаза, то дополнительно обратитесь за помощью к врачу.** Вытекающая аккумуляторная жидкость может привести к раздражению кожи или к ожогам.

- **Острыми предметами, как напр., гвоздем или отверткой, а также внешним силовым воздействием можно повредить аккумуляторную батарею.** Это может привести к внутреннему короткому замыканию, возгоранию с задымлением, взрыву или перегреву аккумуляторной батареи.
- **Защищайте неиспользуемый аккумулятор от канцелярских скрепок, монет, ключей, гвоздей, винтов и других маленьких металлических предметов, которые могут закоротить полюса.** Короткое замыкание полюсов аккумулятора может привести к ожогам или пожару.
- **Используйте аккумуляторную батарею только в изделиях изготовителя.** Только так аккумулятор защищен от опасной перегрузки.
- **Заряжайте аккумуляторные батареи только с помощью зарядных устройств, рекомендованных изготовителем.** Зарядное устройство, предусмотренное для определенного вида аккумуляторов, может привести к пожарной опасности при использовании его с другими аккумуляторами.





Защищайте аккумулятор от высоких температур, например, от длительного нагревания на солнце, от огня, грязи, воды и влаги. Существует опасность взрыва и короткого замыкания.

- **Не используйте очки для работы с лазерным инструментом (принадлежность) в качестве защитных очков.** Очки для работы с лазерным инструментом обеспечивают лучшее распознавание лазерного луча, но не защищают от лазерного излучения.
- **Не используйте очки для работы с лазерным инструментом (принадлежность) в качестве солнцезащит-**

ных очков или за рулем. Очки для работы с лазером не обеспечивают защиту от УФ-излучения и мешают правильному цветовосприятию.

Указания по технике безопасности для блоков питания со штепсельной вилкой

- **Данный блок питания со штепсельной вилкой не предназначен для использования детьми и лицами с ограниченными физическими, сенсорными или умственными способностями или недостаточным опытом и знаниями. Пользоваться данным блоком питания со штепсельной вилкой детям в возрасте 8 лет и старше и лицам с ограниченными физическими, сенсорными или умственными способностями или с недостаточным опытом и знаниями разрешается только под присмотром ответственного за их безопасность лица или если они прошли инструктаж на предмет надежного использования данного блока питания со штепсельной вилкой и понимают, какие опасности от него исходят.** Иначе существует опасность неправильного использования и получения травм.



Берегите сетевой блок питания от дождя и сырости. Проникновение воды в сетевой блок питания повышает риск поражения электрическим током.

- **Содержите блок питания со штепсельной вилкой в чистоте.** В результате загрязнений существует опасность электрического поражения.
- **Проверяйте блок питания перед каждым использованием. Не используйте блок питания при обнаружении повреждений. Не вскрывайте блок питания самосто-**

ятельно, его ремонт разрешается выполнять только Bosch или авторизованным сервисным центрам и только с использованием оригинальных запчастей. Использование поврежденного блока питания повышает риск поражения электрическим током.

Описание продукта и услуг

Для получения дополнительной информации отсканируйте QR-код или откройте онлайн-руководство по эксплуатации: **https://manuals.bosch-pt.com/pn/160992AH6U**

Обратите внимание, что все содержимое онлайн-руководства по эксплуатации можно дополнительно скачать в формате PDF. Для этого щелкните на кнопке в онлайн-руководстве по эксплуатации.

Применение по назначению

Измерительный инструмент предназначен для измерения расстояний, длин, высот, удалений и расчета площадей и объемов.

Измерительный инструмент пригоден для работы внутри помещений и на открытом воздухе.

Данный продукт является потребительским лазерным изделием в соответствии с EN 50689.

Изображенные компоненты

Нумерация представленных составных частей выполнена по изображению измерительного инструмента на иллюстрациях.

(1) Кнопка настроек

(2) Кнопка выбора режима

(3) Дисплей

(4) Разметка с насечками для режима «Рулетка»

(5) Кнопка измерения

(6) Кнопка «Плюс/минус»

(7) Выключатель/кнопка «назад»

(8) Защитный чехол

(9) Табличка с предупреждением о лазерном излучении

(10) Серийный номер

(11) Фиксатор крышки батарейного отсека

(12) Крышка батарейного отсека

(13) Выход лазерного луча

(14) Приемная линза

(15) Литий-ионный аккумуляторный блок[A)]

(16) Фиксатор литий-ионного аккумуляторного блока[A)]

(17) Крышка гнезда USB[A)]

A) **Эти принадлежности не входят в стандартный комплект поставки.**

Элементы индикации

(a) Плоскость отсчета при измерении

(b) Индикатор батарей

(c) Значения измерения

(d) Результат

(e) Индикатор режима измерения

(f) Строка состояния
(g) Меню функций
(h) Меню настроек
(i) Меню дополнительных настроек

Технические данные

Цифровой лазерный дальномер	**GLM60-31**	**GLM65-31**
Товарный номер	**3 601 K75 0..**	**3 601 K75 0..**
Диапазон измерения[A)]	0,05–60 м	0,05–65 м
Диапазон измерения (неблагоприятные условия)[B)]	0,05–20 м	
Точность измерения[A)]	±1,5 мм	
Точность измерения (неблагоприятные условия)[B)]	±3,0 мм	
Наименьшее отображаемое значение	0,5 мм	
Общая информация		
Рабочая температура[C)]	–10 °C ... +45 °C	
Температура хранения	–20 °C ... +70 °C	
Макс. относительная влажность воздуха	90 %	
Макс. высота применения над реперной высотой	2000 м	
Степень загрязнения согласно IEC 61010-1	2[D)]	
Класс лазера	2	
Тип лазера	635 нм, < 1 мВт	

Цифровой лазерный дальномер	**GLM60-31**	**GLM65-31**
Расхождение лазерных лучей	< 1,5 мрад (полный угол)	
Автоматическое выключение через прим.		
– Лазер	20 с	
– Измерительный инструмент (без измерений)	5 мин	
Батареи	2 × 1,5 В LR6 (AA)	
Аккумуляторный блок (принадлежность)	**Литий-ионный**	
Тип	BA 3.7V 1.0Ah A	
Товарный номер	**1 607 A35 0N8**	
USB-разъем для зарядки	Type-C®	
Рекомендуемый кабель USB Type-C®	**1 600 A01 6A8**	
Номинальное напряжение	3,7 В ⎓	
Емкость	1,0 А·ч	
Число аккумуляторных элементов	1	
Допустимый диапазон температуры при зарядке	+10 °C ... +35 °C	
Сетевой блок питания		
Выходное напряжение	5,0 В ⎓	
Выходной ток	500 мА	
Рекомендуемый сетевой блок питания[E)]	**2 609 120 713 (EU)**	

Цифровой лазерный дальномер	GLM60-31	GLM65-31
	2 609 120 718 (UK)	

A) При измерении от передней кромки измерительного инструмента, действительно для целей с высокой отражательной способностью (например, выкрашенная белой краской стена), слабой задней подсветкой и рабочей температурой 20 °C; дополнительно нужно учитывать погрешность порядка ± 0,05 мм/м, зависящую от расстояния.

B) При измерении от передней кромки измерительного инструмента, действительно для целей с высокой отражательной способностью (например, выкрашенная белой краской стена), яркой задней подсветкой, рабочей температурой 20 °C и большой высотой; дополнительно нужно учитывать погрешность порядка ±0,15 мм/м, зависящую от расстояния.

C) В режиме продолжительного измерения макс. рабочая температура составляет +40 °C.

D) Обычно присутствует только непроводящее загрязнение. Однако, как правило, возникает временная проводимость, вызванная конденсацией.

E) Дополнительные технические данные см. на сайте: **https://www.bosch-professional.com/ecodesign**

Однозначная идентификация измерительного инструмента возможна по серийному номеру **(10)** на заводской табличке.

Установка/замена батарейки

ⓘ Меняйте сразу все батарейки одновременно. Используйте только батарейки одного производителя и одинаковой емкости.

ⓘ Следите при этом за правильным направлением полюсов в соответствии с изображением на внутренней стороне батарейного отсека.

► **Извлекайте батареи из измерительного инструмента, если продолжительное время не будете работать с**

ним. При длительном хранении внутри измерительного инструмента возможна коррозия батарей.

ⓘ Никогда не храните измерительный инструмент без крышки батарейного отсека **(12)** или литий-ионного аккумуляторного блока **(15)** (принадлежность), особенно в пыльной или влажной среде.

Литий-ионный аккумуляторный блок (принадлежность)

Установка/замена литий-ионного аккумуляторного блока (принадлежность)

» Установите литий-ионный аккумуляторный блок **(15)** (принадлежность).

» Чтобы извлечь литий-ионный аккумуляторный блок **(15)** (принадлежность), нажмите на фиксатор **(16)** и извлеките аккумуляторный блок. (см. Рис. A, Страница 5)

Зарядка литий-ионного аккумуляторного блока (принадлежность)

▶ **Используйте для зарядки рекомендуемый блок питания USB или блок питания USB, выходное напряжение и минимальный выходной ток которого соответствуют требованиям, приведенным в главе «Технические данные». При этом соблюдайте положения руководства по эксплуатации блоков питания USB.** Рекомендуемый блок питания: см. «Технические данные».

- **Учитывайте напряжение в сети!** Напряжение источника питания должно соответствовать данным на заводской табличке блока питания со штепсельной вилкой. Блоки питания, рассчитанные на 230 В, могут работать также и при напряжении 220 В.

ⓘ В соответствии с международными правилами перевозки литий-ионные аккумуляторы поставляются частично заряженными. Для обеспечения полной мощности аккумулятора зарядите его полностью перед первым применением.

Работа с инструментом

Включение электроинструмента

- **Не оставляйте измерительный инструмент без присмотра и выключайте измерительный инструмент после использования.** Другие лица могут быть ослеплены лазерным лучом.
- **Защищайте измерительный инструмент от влаги и прямых солнечных лучей.**
- **Не подвергайте измерительный инструмент воздействию экстремальных температур и температурных перепадов.** Например, не оставляйте его на длительное время в автомобиле. При значительных колебаниях температуры перед началом использования дайте температуре измерительного инструмента стабилизироваться. Экстремальные температуры и температурные перепады могут отрицательно влиять на точность измерительного инструмента.
- **Избегайте сильных толчков и падения измерительного инструмента.** После сильных внешних воздействий на измерительный инструмент рекомендуется проверить его точность, прежде чем продолжать работать с

инструментом (см. „Проверка точности“, Страница 281).

Включение/выключение

» Нажмите кнопку ▲, чтобы включить измерительный инструмент и лазер.

→ Вы можете включить измерительный инструмент без лазера, для этого нажмите кнопку ⏻.

» Удерживайте кнопку ⏻ нажатой, чтобы выключить измерительный инструмент.

→ Хранящиеся в памяти значения и настройки инструмента сохраняются.

Процедура измерения

При первом включении измерительный инструмент находится в режиме измерения длины. При последующем включении измерительный инструмент будет находиться в последнем активном режиме.

Для плоскости отсчета измерения доступны две настройки. (см. „**Точка отсчета**“, Страница 280)

» Приложите измерительный инструмент к желаемой исходной точке измерения (например, к стене).

» После включения измерительного инструмента кнопкой ⏻, коротко нажмите кнопку ▲, чтобы включить лазер.

» Нажмите кнопку ▲, чтобы запустить измерение.

По завершении процесса измерения лазерный луч выключается. Для дальнейшего измерения повторите эту процедуру.

Значения измерения или конечные результаты можно суммировать или вычитать.

ⓘ Во время измерения измерительный инструмент нельзя перемещать (за исключением режимов **Мин./Макс.**, **Непрер. измерение** и **Рулетка**). Поэтому по возможности кладите измерительный инструмент на неподвижный упор или опорную поверхность.

ⓘ Не закрывайте приемную линзу **(14)** и выход лазерного луча **(13)** во время измерения.

Точка отсчета

При измерении вы можете выбрать одну из плоскостей отсчета:



задний край измерительного инструмента (например, при прикладывании к стенам),



передний край измерительного инструмента (например, при измерениях от края стола),

Меню Настройки

В меню **Настройки** доступны следующие настройки:

- **Точка отсчета** (см. „**Точка отсчета**“, Страница 280)
- **Звуковые сигналы**
- **Яркость экрана**
- **Реж.экон.батареи**
- **Единица измерения**
- **Язык**
- **Инструкция**

– **Инф. о приборе**
– **Заводск.настройки**
– **Очистить память**

» Нажмите кнопку , чтобы открыть меню **Настройки**.

» Выберите необходимую настройку кнопкой или .

» Для подтверждения выбора нажмите кнопку .

Режимы измерений

Выбор/изменение режима измерений

В меню функций доступны следующие функции:

– **Длина**
– **Мин./Макс.**
– **Непрер. измерение**
– **Рулетка**
– **Площадь**
– **Объем**
– **Косв. изм. высоты**
– **Внутренняя память**

» Нажмите кнопку , чтобы открыть меню **Функции**.

» Выберите требуемый режим измерения с помощью кнопки или кнопки .

» Для подтверждения выбора нажмите кнопку .

Проверка точности

Регулярно проверяйте точность измерения расстояния.

Для получения дополнительной информации отсканируйте QR-код или откройте онлайн-руководство по эксплуатации: **https://manuals.bosch-pt.com/pn/160992AH6U**

Обратите внимание, что все содержимое онлайн-руководства по эксплуатации можно дополнительно скачать в формате PDF. Для этого щелкните на кнопке в онлайн-руководстве по эксплуатации.

Сообщение об ошибке

Если измерение невозможно выполнить правильно, на дисплее отображается сообщение об ошибке **ERROR**.

» Попытайтесь выполнить процесс измерения снова.

» Если сообщение об ошибке повторяется, выключите и снова включите измерительный инструмент, затем начните измерение заново.

Измерительный инструмент отслеживает правильность работы при каждом измерении. При обнаружении дефекта на дисплее отображается только изображенный рядом символ и измерительный инструмент выключается. В этом случае отправьте измерительный инструмент в сервисную мастерскую Bosch.

Техобслуживание и сервис

Техобслуживание и очистка

Храните и переносите измерительный инструмент только в прилагающемся защитном чехле.

Содержите измерительный инструмент постоянно в чистоте.

Никогда не погружайте измерительный инструмент в воду или другие жидкости.

Вытирайте загрязнения сухой и мягкой тряпкой. Не используйте какие-либо чистящие средства или растворители.

Особенно осторожно ухаживайте за приемной линзой **(14)**, аналогичным образом, как за очками или линзой фотоаппарата.

На ремонт отправляйте измерительный инструмент в защитном чехле **(8)**.

Сервис и консультирование по вопросам применения

Казахстан
Центр консультирования потребителей и приема претензий:
ТОО «Роберт Бош» (Robert Bosch)
050012, г. Алматы,
Республика Казахстан
ул. Муратбаева, д. 180
БЦ «Гермес», 7й этаж
Тел.: +7 (727) 331 86 00
Тел.: 8 8000 700 270

Ссылку на адреса наших сервисных центров и условия гарантии можно найти на последней странице, а также на сайте https://www.bosch-professional.com/kz/ru/

Пожалуйста, во всех запросах и заказах запчастей обязательно указывайте 10-значный товарный номер по заводской табличке изделия.

Утилизация

Измерительный инструмент, аккумулятор/ батарейки, принадлежности и упаковку нужно сдавать на экологически чистую утилизацию.



Не выбрасывайте аккумуляторные батареи/батарейки в бытовой мусор!

Только для стран-членов ЕС:

Электрические и электронные приборы или использованные аккумуляторы/батарейки, непригодные для дальнейшего использования, необходимо собирать отдельно и утилизировать экологически безопасным способом. Используйте предусмотренные системы сбора мусора. Из-за возможного содержания опасных веществ при неправильной утилизации может быть нанесен вред окружающей среде и здоровью.

Українська

Вказівки з техніки безпеки



Прочитайте всі вказівки і дотримуйтеся їх, щоб працювати з вимірювальним інструментом безпечно та надійно. Використання вимірювального інструмента без дотримання цих інструкцій може призвести до пошкодження інтегрованих захисних механізмів. Ніколи не доводьте попереджувальні таблички на вимірювальному інструменті до невпізнанності. ДОБРЕ ЗБЕРІГАЙТЕ ЦІ ІНСТРУКЦІЇ І ПЕРЕДАВАЙТЕ ЇХ РАЗОМ З ПЕРЕДАЧЕЮ ВИМІРЮВАЛЬНОГО ІНСТРУМЕНТУ.

- ▶ **Обережно – використання засобів обслуговування і настроювання, що відрізняються від зазначених в**

ції інструкції, або використання дозволених засобів у недозволений спосіб, може призводити до небезпечного впливу випромінювання.

- **Вимірювальний інструмент постачається з попереджувальною табличкою лазерного випромінювання (вона позначена на зображенні вимірювального інструмента на сторінці з малюнком).**
- **Якщо текст попереджувальної таблички лазерного випромінювання написаний не мовою Вашої країни, перед першим запуском в експлуатацію заклейте її наклейкою на мові Вашої країни, що входить у комплект постачання.**



Не направляйте лазерний промінь на людей або тварин, і самі не дивіться на прямий або відображуваний лазерний промінь. Він може засліпити інших людей, спричинити нещасні випадки або пошкодити очі.

- **У разі потрапляння лазерного променя в око, навмисне заплющіть очі і відразу відверніться від променя.**
- **Нічого не міняйте в лазерному пристрої.**
- **Віддавайте вимірювальний інструмент на ремонт лише кваліфікованим фахівцям та лише з використанням оригінальних запчастин.** Тільки за таких умов Ваш вимірювальний прилад і надалі буде залишатися безпечним.
- **Не дозволяйте дітям використовувати лазерний вимірювальний інструмент без нагляду.** Діти можуть ненавмисне засліпити себе чи інших людей.
- **Не працюйте з вимірювальним інструментом у середовищі, де існує небезпека вибуху внаслідок присутності горючих рідин, газів або пилу.** У

вимірювальному приладі можуть утворюватися іскри, від яких може займатися пил або пари.

- ▶ **Не вносьте конструктивних змін в акумуляторну батарею та не відкривайте її.** Існує небезпека короткого замикання.
- ▶ **При пошкодженні або неправильній експлуатації акумуляторної батареї може виходити пар. Акумуляторна батарея може займатись або вибухати.** Впустіть свіже повітря і – у разі скарг – зверніться до лікаря. Пар може подразнювати дихальні шляхи.
- ▶ **При неправильному використанні з акумуляторної батареї може потекти рідина. Уникайте контакту з нею. При випадковому контакті промийте відповідне місце водою. Якщо рідина потрапила в очі, додатково зверніться до лікаря.** Акумуляторна рідина може спричиняти подразнення шкіри або опіки.
- ▶ **Гострими предметами, напр., гвіздками або викрутками, або прикладанням зовнішньої сили можна пошкодити акумуляторну батарею.** Можливе внутрішнє коротке замикання, загоряння, утворення диму, вибух або перегрів акумуляторної батареї.
- ▶ **Не зберігайте акумуляторну батарею, якою Ви саме не користуєтесь, поряд із канцелярськими скріпками, ключами, гвіздками, гвинтами та іншими невеликими металевими предметами, які можуть спричинити перемикання контактів.** Коротке замикання між контактами акумуляторної батареї може спричиняти опіки або пожежу.
- ▶ **Використовуйте акумуляторну батарею лише у виробах виробника.** Лише за таких умов акумулятор буде захищений від небезпечного перевантаження.
- ▶ **Заряджайте акумуляторні батареї лише в зарядних пристроях, рекомендованих виробником.**

Використання заряджувального пристрою для акумуляторних батарей, для яких він не передбачений, може призводити до пожежі.



Захищайте акумулятор від тепла, напр., від сонячних променів, вогню, бруду, води та вологи. Існує небезпека вибуху і короткого замикання.

- ▶ **Не використовуйте окуляри для роботи з лазером (приладдя) як захисні окуляри.** Окуляри для роботи з лазером забезпечують краще розпізнавання лазерного променю, однак не захищають від лазерного випромінювання.
- ▶ **Не використовуйте окуляри для роботи з лазером (приладдя) як сонцезахисні окуляри та не вдягайте їх, коли ви знаходитеся за кермом.** Окуляри для роботи з лазером не забезпечують повний захист від УФ променів та погіршують розпізнавання кольорів.

Вказівки з техніки безпеки для блоків живлення зі штепсельною вилкою

- ▶ **Цей блок живлення зі штепсельною вилкою не передбачений для використання дітьми і особами з обмеженими фізичними, сенсорними та розумовими здібностями, або недостатнім досвідом та знаннями. Дітям віком від 8 років та особам з обмеженими фізичними, сенсорними та розумовими можливостями або недостатнім досвідом та знаннями дозволяється користуватися цим блоком живлення зі штепсельною вилкою лише під наглядом або якщо вони отримали відповідні вказівки щодо безпечного використання цього блока живлення зі**

штепсельною вилкою і розуміють, яку небезпеку він несе. В іншому випадку можливе неправильне використання та небезпека одержання травм.



Не допускайте потрапляння опадів та вологи на адаптер живлення. Потрапляння води на контакти адаптера живлення підвищує ризик ураження електричним струмом.

- ▶ **Тримайте блок живлення зі штепсельною вилкою в чистоті.** При забрудненнях існує небезпека ураження електричним струмом.
- ▶ **Кожного разу перед використанням перевіряйте блок живлення. Не використовуйте блок живлення, якщо були виявлені пошкодження. Не розкривайте блок живлення самостійно, його ремонт дозволяється виконувати лише Bosch або уповноваженому центру з обслуговування клієнтів та лише з використанням оригінальних запчастин.** Пошкоджений блок живлення збільшує небезпеку ураження електричним струмом.

Опис продукту і послуг



Для отримання додаткової інформації відскануйте QR-код або перегляньте онлайн-посібник з експлуатації: **https://manuals.bosch-pt.com/pn/160992AH6U**

Зверніть увагу, що весь вміст онлайн-посібника з експлуатації можна додатково завантажити у форматі PDF.

Для цього натисніть кнопку в онлайн-посібника з експлуатації.

Призначення приладу

Вимірювальний інструмент призначений для вимірювання відстані, довжини, висоти, дистанцій, а також для розрахування площ і об'ємів.

Вимірювальний прилад придатний для робіт всередині приміщень та надворі.

Це споживчий лазерний виріб відповідно до стандарту EN 50689.

Зображені компоненти

Нумерація зображених компонентів посилається на зображення вимірювального інструмента на малюнках.

(1) Кнопка «Налаштування»

(2) Кнопка режиму

(3) Дисплей

(4) Розмітка з насічками для вимірювання рулеткою

(5) Кнопка вимірювання

(6) Кнопка «Плюс/Мінус»

(7) Вимикач/кнопка «Назад»

(8) Захисна сумка

(9) Попереджувальна табличка для роботи з лазером

(10) Серійний номер

(11) Фіксатор кришки секції для батарейок

(12) Кришка секції для батарейок

(13) Вихід лазерного променя

(14) Прийомна лінза

(15) Літій-іонний акумуляторний блок[A)]

(16) Фіксатор літій-іонного акумуляторного блока[A)]

(17) Кришка гнізда USB[A)]

A) **Це приладдя не входить до стандартного комплекту поставки.**

Елементи індикації

(a) Базова площина при вимірюванні

(b) Індикатор зарядженості батарейок

(c) Виміряні значення

(d) Результат

(e) Індикатор режиму вимірювання

(f) Рядок стану

(g) Меню функцій

(h) Меню «Налаштування»

(i) Меню «Інші налаштування»

Технічні дані

Цифровий лазерний далекомір	GLM60-31	GLM65-31
Товарний номер	**3 601 K75 0..**	**3 601 K75 0..**
Діапазон вимірювання[A)]	0,05–60 м	0,05–65 м
Діапазон вимірювань (несприятливі умови)[B)]	0,05–20 м	
Точність вимірювання[A)]	±1,5 мм	
Точність вимірювання (несприятливі умови)[B)]	±3,0 мм	
Найменше відображене значення	0,5 мм	

Цифровий лазерний далекомір	**GLM60-31**	**GLM65-31**
Загальна інформація		
Робоча температура[C)]	−10 °C … +45 °C	
Температура зберігання	−20 °C … +70 °C	
Відносна вологість повітря макс.	90 %	
Макс. висота використання над реперною висотою	2000 м	
Ступінь забрудненості відповідно до IEC 61010-1	2[D)]	
Клас лазера	2	
Тип лазера	635 нм, < 1 мВт	
Розходження лазерного променя	< 1,5 мрад (повний кут)	
Автоматичне вимкнення прибл. через		
– Лазер	20 с	
– Вимірювальний інструмент (без вимірювань)	5 хв	
Батарейки	2 × 1,5 В LR6 (AA)	
Акумуляторний блок (приладдя)	**Літій-іонні**	
Тип	BA 3.7V 1.0Ah A	
Товарний номер	**1 607 A35 0N8**	
USB-роз'єм для заряджання	Type-C®	
Рекомендований кабель USB Type-C®	**1 600 A01 6A8**	
Номінальна напруга	3,7 В ⎓	

Цифровий лазерний далекомір	**GLM60-31**	**GLM65-31**
Ємність	1,0 А·год	
Кількість акумуляторних елементів	1	
Допустимий температурний діапазон заряджання	+10 °C ... +35 °C	
Блок живлення зі штепсельною вилкою		
Вихідна напруга	5,0 В ⎓	
Вихідний струм	500 мА	
Рекомендований блок живлення зі штепсельною вилкою[E)]	**2 609 120 713 (EU)** **2 609 120 718 (UK)**	

A) При вимірюванні від переднього краю вимірювального інструмента, діє для цілей з високою відбивальною здатністю (наприклад, пофарбована білою фарбою стіна), слабкого заднього підсвічування і робочої температури 20 °C, додатково розраховується відхилення ±0,05 мм/м.

B) При вимірюванні від переднього краю вимірювального інструмента, діє для цілей з високою відбивальною здатністю (наприклад, пофарбована білою фарбою стіна), слабкого заднього підсвічування, робочої температури 20 °C і великої висоти, додатково розраховується відхилення ±0,15 мм/м.

C) В режимі тривалого вимірювання макс. робоча температура становить +40 °C.

D) Зазвичай присутнє лише непровідне забруднення. Проте, як правило, виникає тимчасова провідність через конденсацію.

E) Інші технічні характеристики див. на сайті: **https://www.bosch-professional.com/ecodesign**

Однозначна ідентифікація вимірювального інструмента можлива за допомогою серійного номера **(10)** на заводській табличці.

Встромляння/заміна батарейки

ⓘ Міняйте відразу всі батарейки. Використовуйте лише батарейки одного виробника і з однаковою ємністю.

ⓘ При цьому звертайте увагу на правильну направленість полюсів, як це показано всередині секції для батарейок.

- ▶ **Виймайте батарейки з вимірювального інструмента, якщо тривалий час не будете користуватися ним**. При тривалому зберіганні батарейки можуть кородувати у вимірювальному інструменті.

ⓘ Ніколи не зберігайте вимірювальний інструмент без кришки батарейного відсіку **(12)** або літій-іонного акумулятора **(15)** (приладдя), особливо у запиленому або вологому середовищі.

Літій-іонний акумуляторний блок (приладдя)

Встановлення/заміна літій-іонного акумуляторного блока (приладдя)

- » Вставте літій-іонний акумуляторний блок **(15)** (приладдя).
- » Для виймання літій-іонного акумуляторного блока **(15)** (приладдя) натисніть фіксатор **(16)** та вийміть літій-іонний акумуляторний блок. (див. Мал. A, Сторінка 5)

Заряджання літій-іонного акумуляторного блока (приладдя)

- ▶ **Для зарядки використовуйте рекомендований блок живлення USB або блок живлення USB, вихідна напруга та мін. вихідний струм якого відповідають вимогам, наведеним у розділі «Технічні дані». Дотримуйтеся при цьому інструкції з експлуатації блока живлення USB.** Рекомендований блок живлення: див. «Технічні дані».
- ▶ **Зважайте на напругу в мережі!** Напруга в джерелі струму повинна відповідати даним на заводській табличці блоку живлення зі штепсельною вилкою. Блоки живлення зі штепсельною вилкою, розраховані на 230 В, можуть працювати також і від 220 В.

ⓘ Літій-іонні акумулятори поставляються частково зарядженими відповідно до міжнародних норм перевезення. Щоб акумулятор міг реалізувати свою повну ємність, перед тим, як перший раз працювати з приладом, акумулятор треба повністю зарядити.

Робота

Початок роботи

- ▶ **Не залишайте увімкнутий вимірювальний інструмент без догляду, після закінчення роботи вимикайте вимірювальний інструмент.** Інші особи можуть бути засліплені лазерним променем.
- ▶ **Захищайте вимірювальний прилад від вологи і сонячних променів.**
- ▶ **Не допускайте впливу на вимірювальний інструмент екстремальних температур або температурних**

перепадів. Наприклад, не залишайте його надовго в автомобілі. Якщо вимірювальний інструмент зазнав впливу великого перепаду температур, перш ніж використовувати його, дайте його температурі стабілізуватися. Екстремальні температури та температурні перепади можуть погіршувати точність вимірювального приладу.

- ▶ **Уникайте сильних поштовхів і падіння вимірювального інструмента.** Після сильних зовнішніх впливів на вимірювальний інструмент перед подальшою роботою обов'язково завжди перевіряйте точність роботи вимірювального інструмента (див. „Перевірка точності“, Сторінка 298).

Увімкнення/вимкнення

» Щоб увімкнути вимірювальний інструмент і лазер, натисніть кнопку ▲.

→ Ви можете увімкнути вимірювальний інструмент без лазера, для цього натисніть кнопку .

» Щоб вимкнути вимірювальний інструмент, натисніть і утримуйте кнопку .

→ Значення, що знаходяться в пам'яті, і налаштування інструмента зберігаються.

Процедура вимірювання

Після першого увімкнення вимірювальний інструмент знаходиться в режимі вимірювання довжини. При наступному увімкненні вимірювальний інструмент знаходитиметься в останньому використаному режимі.

Для базової площини вимірювання доступні два варіанти налаштування. (див. „**Вихідна площина**“, Сторінка 296)

» Приставте вимірювальний інструмент до бажаної вихідної точки вимірювання (напр., до стіни).

» При увімкненні вимірювального інструмента кнопкою короткочасно натисніть кнопку ▲, щоб увімкнути лазер.

» Натисніть кнопку ▲, щоби розпочати вимірювання.

Після процесу вимірювання лазерний промінь вимикається. Для подальшого вимірювання повторіть цю процедуру.

Виміряні значення або кінцеві результати можна додавати або віднімати.

ⓘ Під час вимірювання не можна рухати вимірювальним інструментом (виняток: функції **Мін./Макс.**, **Тривале вимір.** і **Мірна стрічка**). Тому за можливістю покладіть вимірювальний інструмент на міцну опорну поверхню.

ⓘ Приймальна лінза **(14)** і місце виходу лазерного променя **(13)** під час вимірювання повинні бути відкриті.

Вихідна площина

Ви можете вибрати для вимірювання одну з різних базових площин:



задній край вимірювального інструмента (напр., при приставлянні до стіни)



передній край вимірювального інструмента (напр., для вимірювання від краю стола)

Меню Налаштування

У меню **Налаштування** ви знайдете наступні налаштування:

- **Вихідна площина** (див. „**Вихідна площина**“, Сторінка 296)
- **Звукові сигнали**
- **Яскравість**
- **Реж. екон. батареї**
- **Одиниця виміру**
- **Мова**
- **Інструкція**
- **Інфо. про інст.**
- **Заводські налашт.**
- **Очистити пам’ять**

» Натисніть кнопку , щоб відкрити меню **Налаштування**.

» Оберіть потрібне налаштування кнопкою або кнопкою .

» Щоб підтвердити вибір, натисніть кнопку .

Функції вимірювання

Вибір/заміна функцій вимірювання

У меню функцій доступні такі функції:

- **Довжина**
- **Мін./Макс.**
- **Тривале вимір.**
- **Мірна стрічка**

- **Площа**
- **Обсяг**
- **Непряма висота**
- **Внутрішня пам'ять**

» Натисніть кнопку (≡), щоб відкрити меню «**Функції**».

» Оберіть потрібну функцію вимірювання кнопкою +/− або кнопкою ⚙.

» Щоби підтвердити вибір, натисніть кнопку ▲.

Перевірка точності

Регулярно перевіряйте точність вимірювання відстані.

Для отримання додаткової інформації відскануйте QR-код або перегляньте онлайн-посібник з експлуатації: **https://manuals.bosch-pt.com/pn/160992AH6U**

Зверніть увагу, що весь вміст онлайн-посібника з експлуатації можна додатково завантажити у форматі PDF. Для цього натисніть кнопку в онлайн-посібника з експлуатації.

Повідомлення про помилки

Якщо виконати вимірювання правильно неможливо, на дисплеї відображається повідомлення про помилку **ERROR**.

» Спробуйте виконати процес вимірювання знову.

» Якщо повідомлення про помилку з'являється знову, вимкніть і знову увімкніть вимірювальний інструмент і почніть вимірювання знову.



Вимірювальний інструмент відстежує правильність роботи при кожному вимірюванні. При виявленні неполадки на дисплеї відображується лише символ, що стоїть поруч, і вимірювальний інструмент вимикається. У цьому випадку передайте свій вимірювальний прилад через магазин в сервісну майстерню Bosch.

Технічне обслуговування і сервіс

Технічне обслуговування і очищення

Зберігайте і переносьте вимірювальний інструмент лише в захисній сумці, яка іде в комплекті.

Завжди тримайте вимірювальний прилад в чистоті.

Не занурюйте вимірювальний прилад у воду або інші рідини.

Витирайте забруднення вологою м'якою ганчіркою. Не використовуйте жодних миючих засобів або розчинників.

Особливо обережно доглядайте за прийомною лінзою **(14)**, неначе за окулярами або лінзою фотоапарата.

Надсилайте вимірювальний інструмент на ремонт в захисній сумці **(8)**.

Сервіс і консультації з питань застосування

Україна

Тел.: +380 800 503 888

Посилання на наші сервісні адреси та умови гарантії можна знайти на останній сторінці.

При всіх додаткових запитаннях та замовленні запчастин, будь ласка, зазначайте 10-значний номер для замовлення, що стоїть на паспортній табличці продукту.

Утилізація

Вимірювальні інструменти, акумулятори/батареї, приладдя і упаковку треба здавати на екологічно чисту повторну переробку.



Не викидайте вимірювальні інструменти і акумуляторні батареї/батарейки в побутове сміття!

Лише для країн ЄС:

Електричні та електронні пристрої або використані акумулятори/батареї, які більше не використовуються, повинні збиратися окремо та утилізуватися екологічно безпечним способом. Скористайтеся призначеними для цього системами збору. Неправильна утилізація може завдати шкоди навколишньому середовищу та здоров'ю через небезпечні речовини, що містяться у відходах.

Қазақ

Сәйкестікті растау жайлы ақпарат қосымшада бар.

Өнімді өндірген мемлекет туралы ақпарат және өндірілген мерзімі өнімнің корпусында көрсетілген.

Импортерге қатысты байланыс ақпарат өнім қаптамасында көрсетілген.

Өнімді пайдалану мерзімі
Өнімнің қызмет ету мерзімі 7 жыл. Өндірілген мерзімнен бастап (өндіру күні зауыт тақтайшасында жазылған) істетпей 5 жыл сақтағаннан соң, өнімді тексерусіз (сервистік тексеру) пайдалану ұсынылмайды.

Қызметкер немесе пайдаланушының қателіктері мен істен шығу себептерінің тізімі
- өнім корпусынан тікелей түтін шықса, пайдаланбаңыз
- жауын –шашын кезінде сыртта (далада) пайдаланбаңыз
- корпус ішіне су кірсе құрылғыны қосушы болмаңыз

Шекті күй белгілері
- өнім корпусының зақымдалуы

Қызмет көрсету түрі мен жиілігі
Әр пайдаланудан соң өнімді тазалау ұсынылады.

Сақтау
- құрғақ жерде сақтау керек
- жоғары температура көзінен және күн сәулелерінің әсерінен алыс сақтау керек
- сақтау кезінде температураның кенет ауытқуынан қорғау керек
- егер құрал жұмсақ сөмке немесе пластик кейсте жеткізілсе оны осы өзінің қорғағыш қабында сақтау ұсынылады
- сақтау шарттары туралы қосымша ақпарат алу үшін МЕМСТ 15150-69 (Шарт 1) құжатын қараңыз

Тасымалдау
- тасымалдау кезінде өнімді құлатуға және кез келген механикалық ықпал етуге қатаң тыйым салынады
- босату/жүктеу кезінде пакетті қысатын машиналарды пайдалануға рұқсат берілмейді.
- тасымалдау шарттары талаптарын МЕМСТ 15150-69 (5 шарт) құжатын оқыңыз.

Қауіпсіздік нұсқаулары



Өлшеу құралымен қауіпсіз және сенімді жұмыс істеу үшін барлық нұсқаулықтарды оқып орындау керек. Өлшеу құралын осы нұсқауларға сай пайдаланбау өлшеу құралындағы кірістірілген қауіпсіздік шараларына жағымсыз әсер етеді. Өлшеу құралындағы ескертулерді көрінбейтін қылмаңыз. ОСЫ НҰСҚАУЛАРДЫ САҚТАП, ӨЛШЕУ ҚҰРАЛЫН БАСҚАЛАРҒА БЕРГЕНДЕ ОЛАРДЫ ҚОСА ҰСЫНЫҢЫЗ.

- **Абай болыңыз – егер осы жерде берілген пайдалану немесе түзету құралдарынан басқа құралдан пайдаланса немесе басқа жұмыс әдістері орындалса бұл қауіпті сәулеге шалынуға алып келуі мүмкін.**
- **Өлшеу құралы лазер ескерту тақтасымен бірге жеткізіледі (графика бетіндегі өлшеу құралының суретінде белгіленген).**
- **Егер лазер ескерту тақтасының мәтіні еліңіздің тілінде болмаса, алғаш рет қолданысқа енгізбес бұрын оның орнына еліңіздің тіліндегі жапсырманы жабыстырыңыз.**



Лазер сәулесін адамдарға немесе жануарларға бағыттамаңыз және өзіңіз де тікелей немесе шағылысқан лазер сәулесіне қарамаңыз. Бұл адамдардың көзін шағылдыруы мүмкін, сәтсіз оқиғаларға әкелуі немесе көзге зақым келтіруі мүмкін.

- **Егер лазер сәулесі көзге түссе көздерді жұмып басты сәуледен ары қарату керек.**
- **Лазер құрылғысында ешқандай өзгерту орындамаңыз.**

- **Өлшеу құралын тек білікті маманға және арнаулы бөлшектермен жөндетіңіз.** Сол арқылы өлшеу құрал қауіпсіздігін сақтайсыз.
- **Балаларға лазер өлшеу құралын бақылаусыз пайдалануға рұқсат етпеңіз.** Олар басқа адамдардың немесе өзінің көзін абайсыздан шағылыстыруы мүмкін.
- **Жанатын сұйықтықтар, газдар немесе шаң жиылған жарылыс қаупі бар ортада өлшеу құралын пайдаланбаңыз.** Өлшеу құралы ұшқын шығарып, шаңды жандырып, өрт тудыруы мүмкін.
- **Аккумуляторды өзгертпеңіз және ашпаңыз.** Қысқа тұйықталу қаупі бар.
- **Аккумулятор зақымдалған немесе дұрыс пайдаланылмаған жағдайда, одан бу шығуы мүмкін. Аккумулятор жанып немесе жарылып қалуы мүмкін.** Таза ауа ішке тартыңыз және шағымдар болса, дәрігердің көмегіне жүгініңіз. Бу тыныс алу жолдарын тітіркендіруі мүмкін.
- **Аккумулятор дұрыс пайдаланылмаған немесе зақымдалған жағдайда, аккумулятордан сұйықтық ағуы мүмкін. Оған тимеңіз. Кездейсоқ теріге тигенде, сол жерді сумен шайыңыз. Сұйықтық көзге тисе, медициналық көмек алыңыз.** Аккумулятордағы сұйықтық теріні тітіркендіруі немесе күйдіруі мүмкін.
- **Шеге немесе бұрауыш сияқты ұшты заттар немесе сыртқы әсер арқылы аккумулулятор зақымдануы мүмкін.** Бұл қысқа тұйықталуға алып келіп, аккумулятор жануы, түтін шығаруы, жарылуы немесе қызып кетуі мүмкін.
- **Пайдаланылмайтын аккумуляторды түйіспелерді тұйықтауы мүмкін қыстырғыштардан, тиындардан, кілттерден, шегелерден, винттерден және басқа ұсақ темір заттардан сақтаңыз.** Аккумулятор түйіспелерінің

арасындағы қысқа тұйықталу күйіктерге немесе өртке әкелуі мүмкін.

- ▶ **Бұл аккумуляторды тек қана осы өндіруші өнімдерінде пайдаланыңыз.** Сол арқылы аккумуляторды қауіпті, артық жүктеуден сақтайсыз.
- ▶ **Аккумуляторлық батареяны тек өндіруші көрсеткен зарядтау құрылғысымен зарядтаңыз.** Зарядтау құрылғысы белгілі бір аккумуляторлар түріне арналған, оны басқа аккумуляторларды зарядтау үшін пайдалану өрт қаупін тудырады.





Аккумуляторды жылудан, сондай-ақ, мысалы, үздіксіз күн жарығынан, оттан, кірден, судан және ылғалдан қорғаңыз. Жарылыс және қысқа тұйықталу қаупі туындайды.

- ▶ **Лазер көру көзілдірігін (керек-жарақ) қорғаныш көзілдірігі ретінде пайдаланбаңыз.** Лазер көру көзілдірігі лазер сәулесін жақсырақ көру үшін қолданылады, алайда лазер сәулесінен қорғамайды.
- ▶ **Лазер көру көзілдірігін (керек-жарақ) күннен қорғайтын көзілдірік ретінде немесе жол қозғалысында пайдаланбаңыз.** Лазер көру көзілдірігі ультракүлгін сәулелерден толық қорғанысты қамтамасыз етпейді және түсті сезу қабілетін азайтады.

Штепсельдік қуат блогы бойынша қауіпсіздік техникасының нұсқаулары

- ▶ **Осы штекерлік қуат блогын балалар және дене, сезім немесе ақыл-ой қабілеттері шектеулі немесе тәжірибесі мен білімі жеткіліксіз адамдар**

пайдаланбауы тиіс. Осы штекерлік қуат блогын 8 жастан асқан балалар және дене, сезім немесе ақыл-ой қабілеттері шектеулі немесе тәжірибесі мен білімі жеткіліксіз адамдар олардың қауіпсіздігі үшін жауапты адамның бақылауында болған және штекерлік қуат блогын қауіпсіз пайдалану туралы нұсқау алып, қатысты тәуекелдерді түсінген жағдайда ғана пайдалана алады. Кері жағдайда дұрыс пайдаланбау және жарақат алу қаупі туындайды.



Штепсельдік қуат блогын жаңбырдан немесе ылғалдан алшақ ұстаңыз. Штепсельдік қуат блогының ішіне су кірсе, бұл ток соғу қаупін арттырады.

- **Штекерлік қуат блогын таза ұстаңыз.** Құрылғының ластануы ток соғу қаупін тудырады.
- **Штепсельдік қуат блогын әр пайдалану алдында тексеріңіз. Зақымдар байқалған жағдайда, штепсельдік қуат блогын пайдаланбаңыз. Штепсельдік қуат блогын өз бетінше ашпаңыз, оны тек Bosch немесе өкілетті қызмет көрсету орталықтары түпнұсқа қосалқы бөлшектермен ғана жөндеуі тиіс.** Зақымдалған штепсельдік қуат блоктары ток соғу қаупін арттырады.

Өнім және қуат сипаттамасы



Қосымша ақпарат алу үшін QR кодын сканерлеңіз немесе онлайн пайдалану бойынша нұсқаулыққа өтіңіз: **https://manuals.bosch-pt.com/pn/160992AH6U**

Онлайн пайдалану бойынша нұсқаулықтың бүкіл мазмұнын PDF файлы ретінде де жүктеп алуға болатынын ескеріңіз.

Ол үшін онлайн пайдалану бойынша нұсқаулықтағы түймесін басыңыз.

Мақсаты бойынша қолдану

Өлшеу құралы қашықтықтарды, ұзындықтарды, биіктіктерді, аралықтарды өлшеуге және жазықтықтар мен көлемдерді есептеуге арналған.

Өлшеу құралы ішкі мен сыртқы аймақтарда пайдалануға арналған.

Бұл өнім EN 50689 стандартына сәйкес тұтынушы лазерлік өнімі болып табылады.

Көрсетілген құрамдас бөлшектер

Көрсетілген компоненттердің нөмірлері суреттердегі өлшеу құралының көрсетіліміне қатысты болып келеді.

(1) Реттеулер түймесі

(2) Функциялық түйме

(3) Дисплей

(4) Өлшегіш таспамен өлшеуге арналған кертіктер

(5) Өлшеу түймесі

(6) Плюс/минус түймесі

(7) Қосу/өшіру/артқа түймесі

(8) Қорғаныш қалта

(9) Лазер ескерту тақтасы

(10) Сериялық нөмір

(11) Батарея бөлімі қақпағының бекіткіші

(12) Батарея бөлімінің қақпағы

(13) Лазер сәулесінің шығысы

(14) Қабылдау линзасы

(15) Литий-иондық аккумулятор блогы[A)]

(16) Литий-иондық аккумулятор блогы бекіткіші[A)]

(17) USB ұясының қақпағы[A)]

A) **Бейнеленген құрамдас бөлшектер стандарттық жеткізу көлеміне кірмейді.**

Индикация элементтері

(a) Өлшеудің негізгі жазықтығы

(b) Батарея индикаторы

(c) Өлшеу мәндерінің жолақтары

(d) Нәтижелер жолағы

(e) Өлшеу функциясының индикаторы

(f) Күй панелі

(g) Функциялар мәзірі

(h) Реттеулер мәзірі

(i) Қосымша реттеулер мәзірі

Техникалық мәліметтер

Сандық лазерлік қашықтық өлшегіш	**GLM60-31**	**GLM65-31**
Өнім нөмірі	**3 601 K75 0..**	**3 601 K75 0..**
Өлшеу диапазоны[A)]	0,05–60 м	0,05–65 м
Өлшеу диапазоны (жағымсыз жағдайлар)[B)]	0,05–20 м	
Өлшеу дәлдігі[A)]	±1,5 мм	
Өлшеу дәлдігі (жағымсыз жағдайлар)[B)]	±3,0 мм	
Ең кіші индикация бірлігі	0,5 мм	
Жалпы жағдайлар		

Сандық лазерлік қашықтық өлшегіш	**GLM60-31**	**GLM65-31**
Жұмыс температурасы[C)]	−10°C ... +45°C	
Сақтау температурасы	−20°C ... +70°C	
Салыстырмалы ауа ылғалдылығы, макс.	90%	
Негізгі биіктіктің үстіндегі макс. пайдалану биіктігі	2000 м	
Ластану дәрежесі IEC 61010-1 стандарты бойынша	2[D)]	
Лазер класы	2	
Лазер түрі	635 нм, < 1 мВт	
Лазер сәулесінің айырмашылығы	< 1,5 мрад (толық бұрыш)	
Автоматты түрде өшіру уақыты, шам.		
– Лазер	20 с	
– Өлшеу құралы (өлшеусіз)	5 мин	
Батареялар	2 × 1,5 V LR6 (AA)	
Аккумулятор блогы (керек-жарақ)	**Литий-ион**	
Түрі	BA 3.7V 1.0Ah A	
Өнім нөмірі	**1 607 A35 0N8**	
USB зарядтау ұяшығы	Type-C®	
Ұсынылатын USB Type-C® кабелі	**1 600 A01 6A8**	
Номиналды кернеу	3,7 В ⎓	
Қуаты	1,0 А-сағ	

Сандық лазерлік қашықтық өлшегіш	**GLM60-31**	**GLM65-31**
Аккумуляторлық элементтердің саны	1	
Рұқсат етілген зарядтау температурасының диапазоны	+10°C ... +35°C	
Штепсельдік қуат блогы		
Шығыс кернеу	5,0 В ⎓	
Шығыс ток	500 мА	
Ұсынылатын штепсельдік қуат блогы[E)]	**2 609 120 713 (EU)** **2 609 120 718 (UK)**	

A) Өлшеу құралының алдыңғы жиегінен өлшегенде, нысананың жоғары шағылысу дәрежесі (мысалы, ақ түспен боялған қабырға), әлсіз фондық жарықтандыру және 20°C жұмыс температурасы үшін қолданылады; сондай-ақ қашықтыққа қатысты ±0,05 мм/м ауытқу күтіледі.

B) Өлшеу құралының алдыңғы жиегінен өлшегенде, нысананың жоғары шағылысу дәрежесі (мысалы, ақ түспен боялған қабырға), қатты фондық жарықтандыру, 20°C жұмыс температурасы және үлкен биіктіктер үшін қолданылады; сондай-ақ қашықтыққа қатысты ±0,15 мм/м ауытқу күтіледі.

C) Үздіксіз өлшеу режимінде макс. жұмыс температурасы +40 °C құрайды.

D) Тек қана тоқ өткізбейтін лас пайда болады, бірақ кейбір жағдайларда еру нәтижесінде тоө өткізу қабілеті пайда болуы күтіледі.

E) Қосымша техникалық деректерді мына жерден қараңыз: **https://www.bosch-professional.com/ecodesign**

Өлшеу құралының фирмалық тақтайшасындағы сериялық нөмір **(10)** оны бірмағыналы түрде сәйкестендіруге көмектеседі.

Батареяны енгізу/алмастыру

ⓘ Барлық батареяларды бір уақытта алмастырыңыз. Тек бір өндіруші ұсынған және қуаты бірдей батареяларды пайдаланыңыз.

ⓘ Батарея бөлімінің ішіндегі суретте көрсетілгендей полюстердің дұрыс орналасуын қамтамасыз етіңіз.

► **Өлшеу құралын ұзақ уақыт пайдаланбасаңыз, одан батареяларды шығарып алыңыз**. Өлшеу құралында ұзақ уақыт сақтауда жатқан батареяларды тот басуы мүмкін.

ⓘ Өлшеу құралын **(12)** батарея бөлімінің қақпағынсыз немесе **(15)** (керек-жарақ) литий-ионды батареясынсыз пайдаланбаңыз (әсіресе шаң және ылғал жерде).

Литий-ионды аккумулятор блогы (керек-жарақ)

Литий-иондық аккумулятор блогын (керек-жарақ) енгізу/алмастыру

» Литий-иондық аккумулятор блогын **(15)** (керек-жарақ) салыңыз.

» Литий-иондық аккумулятор блогын **(15)** (керек-жарақ) шығару үшін бекіткішті **(16)** басыңыз да, литий-иондық аккумулятор блогын шығарып алыңыз.(қараңыз Сур. A, Бет 5)

Литий-иондық аккумулятор блогын (керек-жарақ) зарядтау

- ▶ **Зарядтау үшін ұсынылатын USB қуат блогын немесе шығыс кернеуі және минималды шығыс тогы "Техникалық мәліметтер" тарауындағы талаптарға сәйкес келетін USB қуат блогын пайдаланыңыз. USB қуат блогының пайдалану бойынша нұсқаулығын қараңыз.** Ұсынылатын қуат блогы: "Техникалық мәліметтер" тарауын қараңыз.
- ▶ **Желілік кернеуге назар аударыңыз!** Ток көзінің кернеуі штепсельдік қуат блогының фирмалық тақтайшасындағы мәліметтерге сәйкес келуі тиіс. 230 В деп белгіленген штепсельдік қуат блоктарын 220 В шамасында да пайдалануға болады.

ⓘ Литий-иондық батареялар халықаралық тасымалдау режерелеріне сәйкес ішінара зарядталған күйде жеткізіледі. Аккумулятор өнімділігін қамтамасыз ету үшін оны ең бірінші рет пайдаланбай тұрып толық зарядтаңыз.

Пайдалану

Іске қосу

- ▶ **Қосулы зарядтау құралын бақылаусыз қалдырмаңыз және өлшеу құралын пайдаланудан соң өшіріңіз.** Лазер сәулесімен адамдардың көзін шағылыстыру мүмкін.
- ▶ **Өлшеу құралын сыздан және тікелей күн сәулелерінен сақтаңыз.**
- ▶ **Өлшеу құралына айрықша температура немесе температура тербелулері әсер етпеуі тиіс.** Оны мысалы автокөлікте ұзақ уақыт қалдырмаңыз. Үлкен

температуралық ауытқулары жағдайында алдымен өлшеу құралының температурасын дұрыс пайдаланыңыз. Айрықша температура немесе температура тербелулері кезінде өлшеу құралының дәлдігі төмендеуі мүмкін.

- ▶ **Өлшеу құралын қатты соққыдан немесе құлап түсуден сақтаңыз.** Өлшеу құралына қатты сыртқы әсерлер тигеннен кейін, жұмысты жалғастырудан бұрын әрдайым дәлдік тексерісін (қараңыз „Дәлдік тексерісі“, Бет 315) орындау керек.

Қосу/өшіру

» Өлшеу құралы мен лазерді қосу үшін ▲ түймесін басыңыз.

→ ⏻ түймесін басу арқылы өлшеу құралын лазерсіз де қосуға болады.

» Өлшеу құралын өшіру үшін ⏻ түймесін басып тұрыңыз.

→ Жадта тұрған мәндер мен құрылғы реттеулері сақталады.

Өлшеу процесі

Алғаш рет қосылғаннан кейін, өлшеу құралы ұзындықты өлшеу функциясында тұрады. Өлшеу құралы кейін әр қосылған соң соңғы пайдаланылған өлшеу функциясында тұрады.

Өлшеудің негізгі жазықтығы үшін екі реттеу қолжетімді. (қараңыз „**Негізгі деңгей**“, Бет 313)

» Өлшеу құралын өлшеудің қажетті бастапқы нүктесіне (мысалы, қабырғаға) қойыңыз.

» Өлшеу құралын ⏱ түймесі арқылы қосқаннан кейін, лазерді қосу үшін ▲ түймесін қысқаша басыңыз.

» Өлшеуді іске қосу үшін ▲ түймесін басыңыз.

Өлшеп болғаннан кейін лазер сәулесі өшеді.Кейінгі өлшеу үшін осы әрекетті қайталаңыз.

Өлшеу мәндерін немесе соңғы нәтижелерді қосуға немесе алуға болады.

ⓘ Өлшеу кезінде өлшеу құралын жылжыту мүмкін емес (**Мин./Макс.**, **Уздіксіз өлшеу** және **Таспа** функцияларын қоспағанда). Сондықтан өлшеу құралын мүмкіндігінше берік тіреу немесе жанасу бетіне қойыңыз.

ⓘ Қабылдау линзасы **(14)** мен лазер сәулесінің шығысын **(13)** өлшеу кезінде жабуға болмайды.

Негізгі деңгей

Өлшеу үшін әртүрлі негізгі жазықтықтардың арасынан таңдауға болады:


өлшеу құралының артқы жиегін (мысалы, қабырғаға орналастырғанда)


өлшеу құралының алдыңғы жиегін (мысалы, үстел жиегінен өлшегенде)

Реттеулер мәзірі

Реттеулер мәзірінде төмендегі реттеулер бар:

- **Негізгі деңгей** (қараңыз „**Негізгі деңгей**“, Бет 313)
- **Дауыс сигналдары**
- **Жарықтығы**

- **Батар. үнем. режимі**
- **Өлшеу бірлігі**
- **Тіл**
- **Нұсқаулық**
- **Құрылғы тұралы**
- **Әдепкі реттеулер**
- **жады жою**

» Мәзірді **Реттеулер** ашу үшін ⚙ түймесін басыңыз.

» Қажетті реттеуді +/− немесе ⚙ түймесі арқылы таңдаңыз.

» Таңдауды растау үшін ▲ түймесін басыңыз.

Өлшеу функциялары

Өлшеу функцияларын таңдау/өзгерту

Функциялар мәзірінде төмендегі функциялар бар:

- **Ұзындығы**
- **Мин./Макс.**
- **Үздіксіз өлшеу**
- **Таспа**
- **Аймақ**
- **Көлемі**
- **Жанама биіктігі**
- **Ішкі сақтағыш**

» **Функциялар** мәзірін ашу үшін ☰ түймесін басыңыз.

» Қажетті өлшеу функциясын ± немесе ⚙ түймесі арқылы таңдаңыз.

» Таңдауды растау үшін ▲ түймесін басыңыз.

Дәлдік тексерісі

Қашықтықты өлшеу дәлдігін жүйелі түрде тексеріп тұрыңыз.

Қосымша ақпарат алу үшін QR кодын сканерлеңіз немесе онлайн пайдалану бойынша нұсқаулыққа өтіңіз: **https://manuals.bosch-pt.com/pn/160992AH6U**

Онлайн пайдалану бойынша нұсқаулықтың бүкіл мазмұнын PDF файлы ретінде де жүктеп алуға болатынын ескеріңіз.

Ол үшін онлайн пайдалану бойынша нұсқаулықтағы түймесін басыңыз.

Қате туралы хабар

Егер өлшеу дұрыс орындалмайтын болса, дисплейде **ERROR** қате туралы хабары көрсетіледі.

» Қайта өлшеп көріңіз.

» Қате туралы хабар қайтадан пайда болса, өлшеу құралын өшіріп қосып, өлшеуді бастаңыз.

Өлшеу құралы әрбір өлшеудің дұрыс орындалуын бақылайды. Ақаулық анықталса, дисплейде тек іргелес белгі көрсетіледі және өлшеу құралы өшіп қалады. Бұл жағдайда өлшеу құралыңызды сатушыңыз арқылы Bosch қызмет көрсету орталығына апарыңыз.

Техникалық күтім және қызмет

Қызмет көрсету және тазалау

Өлшеу құралын тек жеткізілген қорғайтын қабында сақтаңыз немесе тасымалдаңыз.

Өлшеу құралын таза ұстаңыз.

Өлшеу құралын суға немесе басқа сұйықтықтарға батырмаңыз.

Ластануларды суланған, жұмсақ шүберекпен сүртіңіз. Жуғыш заттарды немесе еріткіштерді пайдаланбаңыз.

Қабылдау линзасына **(14)** көзілдірікке немесе фотоаппарат объективіне күтім көрсеткендей күтім көрсетіңіз.

Жөндеу қажет болғанда, өлшеу құралын қорғаныш қабында **(8)** жіберіңіз.

Тұтынушыға қызмет көрсету және пайдалану кеңестері

Қазақстан
Тұтынушыларға кеңес беру және шағымдарды қабылдау орталығы:
Роберт Бош (Robert Bosch) ЖШС
050012 Алматы қ.,
Қазақстан Республикасы
Мұратбаев к-сі, 180
"Гермес" БО, 7 қабат
Тел.: +7 (727) 331 86 00
Тел.: 8 8000 700 270

Біздің сервистік мекенжайларымызға және кепілдік шарттарына сілтеме соңғы бетте және сайтта https://www.bosch-professional.com/kz/ru/ берілген.

Сұрақтар қою және қосалқы бөлшектерге тапсырыс беру кезінде міндетті түрде өнімнің фирмалық тақтайшасындағы 10 таңбалы өнім нөмірін беріңіз.

Кәдеге жарату

Өлшеу құралын, аккумляторын/батареяларын, оның жабдықтары мен орамасын қоршаған ортаны қорғайтын ретте кәдеге жарату орнына тапсыру қажет.



Өлшеу құралдарын және аккумуляторларды/ батареяларды үй қоқысына тастамаңыз!

Тек қана ЕО елдері үшін:

Пайдалануға әрі қарай жарамайтын электрлік және электрондық құрылғыларды немесе пайдаланылған аккумуляторларды/батареяларды бөлек жинау және қоршаған орта үшін қауіпсіз жолмен кәдеге жарату керек. Белгіленген қоқыс жинау жүйелерін пайдаланыңыз. Қате жолмен кәдеге жарату құрылғы құрамындағы қауіпті болуы мүмкін заттектерге байланысты қоршаған орта мен денсаулық үшін қауіпті болуы мүмкін.

ქართული

უსაფრთხოების ტექნიკის მითითებები



უსაფრთხოების და საზომი ინსტრუმენტის სათანადო მუშაობის უზრუნველყოფის მიზნით უნდა გაეცნოთ და დაიცვათ ყველა ინსტრუქცია. მოცემული მითითებების დაუცველობა საზომი ინსტრუმენტის გამოყენებისას იწვევს დამცავი მექანიზმების დაზიანებას, რომლითაც აღჭურვილია საზომი ინსტრუმენტი. არასოდეს არ დაფაროთ საზომი ინსტრუმენტის გაფრთხილების ეტიკეტები. შეინახეთ ეს ინსტრუქციები და გადაეცით ისინი საზომ ინსტრუმენტთან ერთად.

- **ფრთხილად – მართვის ან რეგულირების და პროცედურების შესრულების ელემენტების გამოყენება, რომლებიც განსხვავდება ამ სახელმძღვანელოში მითითებულისგან, შეიძლება გამოიწვიოს სახიფათო გამოსხივება.**
- **საზომი ინსტრუმენტი მოდის ლაზერული გამოსხივების შესახებ გაფრთხილების ეტიკეტით (მითითებულია საზომი ინსტრუმენტის გამოსახულებაზე ილუსტრაციებიან გვერდზე).**
- **თუ ლაზერული გამოსხივების გაფრთხილების ტექსტით ეტიკეტი არ არის თქვენი ქვეყნის ენაზე, პირველად ექსპლუატაციაში ჩაშვების წინ ზევიდან დააწებეთ საინფორმაციო ეტიკეტი თქვენსეროვნულ ენაზე .**



არ მიმართოთ ლაზერული სხივი ადამიანებისკენ ან ცხოველებისკენ და არ უყუროთ პირდაპირ ან ანარეკლ ლაზერულ სხივს. ამან შესაძლოა გამოიწვიოს დაბრმავება, გახდეს უდებური შემთხვევის მიზეზი ან დააზიანოს თვალები.

- ▶ **ლაზერის სხივის თვალში მოხვედრისას საჭიროა თვალის დახუჭვა და თავის მკვეთრი მოძრაობით სხივის მოქმედების ზონიდან გამოსვლა.**
- ▶ **არ შეცვალოთ ლაზერული აღჭურვილობის კონსტრუქცია.**
- ▶ **საზომი ინსტრუმენტის შეკეთება ნებადართულია მხოლოდ კვალიფიცირებული პერსონალისთვის და მხოლოდ ორიგინალური სათადარიგო ნაწილების გამოყენებით.** ამგვარად უზრუნველყობთ საზომი ერთეული უსაფრთხოებას.
- ▶ **არ დართოთ ნება ბავშვებს ისარგებლონ ლაზერული საზომი ინსტრუმენტით.** ბავშვებმა უყურადღებობით შეიძლება დაიზიანონ მხედველობა ან დაუზიანონ ის სხვა ადმიანებს.
- ▶ **საზომი ინსტრუმენტით ფეთქებად გარემოში არ იმუშავოთ, ააალებად სითხეებთან, აირებთან და მტვერთან ახლოს.** საზომ ინსტრუმენტს შეუძლია წარმოქმნას ნაპერწკლები, რომელთაგან შეიძლება აალდეს მტვერი ან ორთქლი.
- ▶ **არ გადააკეთოთ და არ გახსნათ ბატარეა.** ამასთან ჩნდება მოკლე ჩართვის საფრთხე.
- ▶ **აკუმულატორის დაზიანების და არასწორი გამოყენების შემთხვევაში, შეიძლება გამოიყოს ორთქლი. აკუმულატორი შეიძლება აინთოს ან აფეთქდეს.** დარწმუნდით, რომ ადგილი კარგად ნიავდება და მიმართეთ ექიმს, თუ განიცდით რაიმე გვერდით მოვლენებს.ორთქლმა შესაძლოა გაგიღიზიანოთ სასუნთქი სისტემა.

- **არასწორად გამოყენების შემთხვევაში, ან თუ აკუმულატორი დაზიანებულია, აკუმულატორიდან შეიძლება გადმოიქცეს აალებადი სითხე. ამ სითხესთან კონტაქტი თავიდან უნდა იქნას აცილებული. თუ შემთხვევით მოხდა კონტაქტი, ჩამოიბანეთ წყლით. თუ სითხე თვალში მოგხვდათ, საჭიროა დამატებითი სამედიცინო დახმარება.** აკუმულატორიდან დაღვრილმა სითხემ შეიძლება გამოიწვიოს გაღიზიანება ან დამწვრობა.
- **აკუმულატორი შეიძლება დაზიანდეს წვეტიანი ობიექტებით, მაგალითად, ლურსმნებით ან ხრახნისებით ან გარედან მიყენებული ძალით.** შეიძლება მოხვდეს შიდა მოკლე შერთვა, რომელმაც შესაძლოა გამოიწვიოს აკუმულატორის გადაწვა, ბოლი, აფეთქება და გადახურება.
- **როდესაც აკუმულატორი არ გამოიყენება, შეინახეთ იგი ქაღალდის სამაგრებისგან, მონეტებისგან, გასაღებებისგან, ლურსმნებისგან, ხრახნებისგან ან სხვა პატარა ლითონის საგნებისგან, რომლებსაც შეუძლიათ ერთი კონტაქტის მეორესთან დაკავშირება.** მოკლე შერთვამ აკუმულატორის კონტაქტებს შორის შეიძლება გამოიწვიოს დამწვრობა ან ხანძარი.
- **გამოიყენეთ მხოლოთ აკუმულატორი მწარმოებლის პროდუქტებით.** ეს არის მხოლოდ ერთი გზა, რომლითაც შეგიძლიათ დაიცვათ აკუმულატორი სახიფათო გადატვირთვისგან.
- **დამუხტეთ აკუმულატორები მხოლოდ მწარმოებლის მიერ რეკომენდებული დასამუხტი მოწყობილობებით.** დასამუხტი მოწყობილობა, რომელიც შესაბამისია ერთი ტიპის აკუმულატორისთვის შესაძლოა გამოიწვიოს ხანძრის რისკი, როდესაც გამოიყენება სხვა აკუმულატორთან.



დაიცავით აკუმულატორი გადახურებისგან, მაგ.: მზის სხივების მუდმივი ზემოქმედებისგან, ცეცხლისგან, ჭუჭყისგან, წყლისგან და სინესტისგან. არსებობს აფეთქების და მოკლე ჩართვის საფრთხე.

- ▶ **არ გამოიყენოთ სათვალეები ლაზერული ინსტრუმენტით სამუშაოდ (აქსესუარი) დამცავი სათვალეების სახით.** ლაზერული ინსტრუმენტით მუშაობის სათვალეები უზრუნველყოფენ ლაზერული სხივის საუკეთესო მანძილს, მაგრამ არ იცავენ ლაზერული გამოსხივებისგან.
- ▶ **არ გამოიყენოთ სათვალეები ლაზერული ინსტრუმენტით სამუშაოდ (აქსესუარი) მზის დამცავი სათვალეების სახით ან საჭესთან.** ლაზერთან მუშაობის სათვალეები არ უზრუნველყოფენ სრულ უი-გამოსხივებისგან დაცვას და ამცირებს სწორი ფერების აღქმას.

უსაფრთხოების ინსტრუქციები ელექტროკვებისთვის

- ▶ **ეს კვების წყარო არ არის განკუთვნილი გამოყენებისთვის ბავშვების ან პირთა მიერ ფიზიკური, მგრძნობელობითი ან გონებრივი შეზღუდვებით ან გამოცდილების და ცოდნის გარეშე. ეს კვების წყარო შეიძლება გამოიყენონ ბავშვებმა 8 წლიდან ან უფრო უფროსი ასაკის და პირებმა ფიზიკური, მგრძნობელობითი ან გონებრივი შეზღუდვებით ან პირებმა გამოცდილების და ცოდნის გარეშე, თუ ისინი იმყოფებიან მათ უსაფრთხოებაზე პასუხისმგებელი პირის ზედამხედველობის ქვეშ, ან ასეთმა პირმა ჩაუტარა კვების წყაროს**

უსაფრთხო გამოყენების ინსტრუქცია და მათ ესმით დაკავშირებული საფრთხეები. სხვა შემთხვევაში, არსებობს მუშაობის შეცდომების და დაზიანებების რისკი.



კვების წყარო მოარიდეთ წვიმას და სისველეს. კვების წყაროში შეღწეულმა წყალმა შეიძლება გამოიწვიოს ელექტროშოკის რისკი.

- ▶ **კვების წყარო სუფთა მდგომარეობაში შეინახეთ.** ჭუჭყი იწვევს ელექტროშოკის რისკს.
- ▶ **ყოველი გამოყენების წინ შეამოწმეთ კვების ბლოკი შტეფსელური ჩანგლით. ნებისმიერი დაზიანებას აღმოჩენის შემთხვევაში, არ გამოიყენოთ კვების ბლოკი შტეფსელური ჩანგლით. არ გახსნათ კვების ბლოკი შტეფსელური ჩანგლით დამოუკიდებლად, რემონტი განახორციელეთ მხოლოდ Bosch ავტორიზებულ სერვის-ცენტრებში და გამოიყენეთ მხოლოდ ორიგინალი სათადარიგო ნაწილები.** დაზიანებული კვების ბლოკები შტეფსელური ჩანგლით ზრდიან ელექტროშოკის რისკს.

პროდუქტის და მომსახურების აღწერა



დამატებითი ინფორმაციის მისაღებად დაასკანერეთ QR-კოდი ან გაბსენით ექსპლუატაციის ონლაინ-სახელმძღვანელო: **https://manuals.bosch-pt.com/pn/160992AH6U**

ყურადღება მიაქციეთ, რომ ექსპლუატაციის ონლაინ-ინსტრუქციის შიგთავსი ასევე შეგიძლიათ ჩამოტვირთოთ PDF ფორმატში. ამისათვის

დააჭირეთ ექსპლუატაციის ონლაინ-ინსტრუქციის ღილაკს.

დანიშნულება

საზომი ხელსაწყო გათვალისწინებულია მანძილის, სიგრძის, სიმაღლის გასაზომად და ფართობის და მოცულობის გამოსათვლელად.
ეს საზომი ხელსაწყო განკუთვნილია შენობებში და ღია სივრცეში გამოყენებისთვის.
მოცემული პროდუქტი სამომხმარებლო ლაზერული პროდუქტია EN 50689 შესაბამისად.

გამოსახული კომპონენტები

წარმოდგენილი შემადგენელი ნაწილების ნუმერაცია შესრულებულია ილუსტრაციებზე გამოსახული საზომი ხელსაწყოს მიხედვით.

(1) პარამეტრების ღილაკი

(2) ფუნქციონალური ღილაკი

(3) ეკრანი

(4) ამოჭრილი ნიშნულები რეჟიმისთვის რულეტკა

(5) გაზომვის ღილაკი

(6) ღილაკი პლუსი/მინუსი

(7) ამომრთველი/ღილაკი „უკან“

(8) დამცავი გარსაცმი

(9) ლაზერული გამოსხივების გამაფრთხილებელი ფირფიტა

(10) სერიული ნომერი

(11) ბატარეის განყოფილების საფარის ფიქსატორი

(12) ბატარეის განყოფილების საფარი

(13) ლაზერული სხივის გამოსასვლელი

(14) მიმღები ლინზა

(15) ლითიუმ-იონური აკუმულატორის ბლოკი[A)]

(16) ლითიუმ-იონური აკუმულატორის ბლოკის ფიქსატორი[A)]

(17) USB ბუდის საფარი[A)]

A) **ეს აქსესუარები არ შედის მოწოდების სტანდარტულ კომპლექტში.**

ინდიკაციის ელემენტები

(a) ათვლის სიბრტყე გაზომვისას

(b) ბატარეების მუხტის ინდიკატორი

(c) გაზომილი მნიშვნელობები

(d) შედეგი

(e) გაზომვის რეჟიმის ინდიკატორი

(f) მდგომარეობის სტრიქონი

(g) ფუნქციების მენიუ

(h) პარამეტრების მენიუ

(i) დამატებითი პარამეტრების მენიუ

ტექნიკური მონაცემები

მანძილის ციფრული ლაზერული გამზომი	GLM60-31	GLM65-31
სასაქონლო ნომერი	**3 601 K75 0..**	**3 601 K75 0..**

მანძილის ციფრული ლაზერული გამზომი	GLM60-31	GLM65-31
გაზომვის დიაპაზონი[A)]	0,05–60 მ	0,05–65 მ
გაზომვის დიაპაზონი (არახელსაყრელი პირობები)[B)]	0,05–20 მ	
გაზომვის სიზუსტე[A)]	±1,5 მმ	
გაზომვის სიზუსტე (არახელსაყრელი პირობები)[B)]	±3,0 მმ	
გამოსახული მინიმალური მნიშვნელობა	0,5 მმ	
ზოგადი ინფორმაცია		
სამუშაო ტემპერატურა[C)]	–10 °C … +45 °C	
შენახვის ტემპერატურა	–20 °C … +70 °C	
მაქს. შედარებითი ტენიანობა.	90 %	
ექსპლუატაციის მაქს. სიმაღლე ზღვის დონიდან	2000 მ	
დაბინძურების ხარისხი IEC 61010-1-ის შესაბამისად	2[D)]	
ლაზერის კლასი	2	
ლაზერის ტიპი	635 ნმ, < 1 მვტ	
ლაზერული სხივების აცდენა	< 1,5 მრად (სრული კუთხე)	
ავტომატური გამორთვა დაახლ.		
– ლაზერი	20 წმ	
– საზომი ხელსაწყო (თუ არ ხდება გაზომვა)	5 წთ	

მანძილის ციფრული ლაზერული გამზომი	GLM60-31 GLM65-31
ბატარეები	2 × 1,5 ვ LR6 (AA)
აკუმულატორული ბლოკი (აქსესუარი)	**ლითიუმ-იონური**
ტიპი	BA 3.7V 1.0Ah A
სასაქონლო ნომერი	**1 607 A35 0N8**
USB-მაერთებელი დამუხტვისთვის	Type-C®
რეკომენდებული კაბელი USB Type-C®	**1 600 A01 6A8**
ნომინალური ძაბვა	3,7 ვ ⎓
ტევადობა	1,0 ასთ
აკუმულატორული ელემენტების რიცხვი	1
ტემპერატურის დასაშვები დიაპაზონი დამუხტვისას	+10 °C … +35 °C
კვების ბლოკი შტეფსელური ჩანგლით	
გამომავალი ძაბვა	5,0 ვ ⎓
გამომავალი დენი	500 მა

მანძილის ციფრული ლაზერული გამზომი	GLM60-31	GLM65-31
რეკომენდებული კვების ბლოკი შტეფსელური ჩანგლით[E]	2 609 120 713 (EU) 2 609 120 718 (UK)	

A) საზომი ხელსაწყოს წინა კიდედან გაზომვისას, მოქმედებს სამიზნეებისთვის მაღალი არეკვლის უნარით (მაგალითად, თეთრი საღებავით შეღებილი კედელი), სუსტი უკანა შეშუქებით და სამუშაო ტემპერატურით 20 °C; დამატებით გასათვალისწინებელია ± 0,05 მმ/მ რიგის ცდომილება, რომელიც მანძილზეა დამოკიდებული.

B) საზომი ხელსაწყოს წინა კიდედან გაზომვისას, უნდა გაითვალისწინოთ ობიექტის სამიზნეებისთვის მაღალი არეკვლის უნარი (მაგალითად, თეთრად შეღებილი კედელი), ძლიერი ფონური განათება, სამუშაო ტემპერატურა 20 °C და დიდი სიმაღლე ზღვის დონიდან; გარდა ამისა, შესაძლოა ცდომილება ± 0,15 მმ/მ, რომელიც მანძილზეა დამოკიდებული.

C) უწყვეტი გაზომვის რეჟიმში, მაქსიმალური სამუშაო ტემპერატურა შეადგენს +40 °C.

D) ჩვეულებრივად, არის მხოლოდ არაგამტარი დაბინძურება. მაგრამ, როგორც წესი, წარმოიქმნება კონდენსაციით გამოწვეული დროებითი გამტარობა.

E) დამატებითი ტექნიკური მონაცემები იხ. საიტზე: **https://www.bosch-professional.com/ecodesign**

საზომი ხელსაწყოს ზუსტი იდენტიფიკაცია შესაძლებელია სერიული ნომრით **(10)** ქარხნულ ფირფიტაზე.

ბატარეის დაყენება/გამოცვლა

ⓘ ყველა ბატარეა ერთდროულად შეცვალეთ. გამოიყენეთ მხოლოდ ერთი მწარმოებლის და ერთნაირი ტევადობის ბატარეები.

ⓘ ამავე დროს, უზრუნველყავით პოლიუსების სწორი მიმართულება ბატარეის განყოფილების შიდა მხარეს არსებული სურათის შესაბამისად.

- ▶ **ამოიღეთ ბატარეები საზომი ხელსაწყოდან, თუ დიდი ხნის განმავლობაში არ გამოიყენებთ მას**. საზომ ხელსაწყოში ხანგრძლივი შენახვის შემთხვევაში შესაძლოა ელემენტის კოროზია.

ⓘ საზომი ხელსაწყო არასოდეს შეინახოთ ბატარეის განყოფილების საფარის **(12)** ან ლითიუმ-იონური აკუმულატორული ბლოკის **(15)** (აქსესუარის) გარეშე, განსაკუთრებით მტვრიან ან ნესტიან გარემოში.

ლითიუმ-იონური აკუმულატორული ბლოკი (აქსესუარი)

ლითიუმ-იონური აკუმულატორული ბლოკის (აქსესუარი) დაყენება/შეცვლა

» ჩასვით ლითიუმ-იონური აკუმულატორული ბლოკი **(15)** (აქსესუარი).

» ლითიუმ-იონური აკუმულატორული ბლოკის **(15)** (აქსესუარის) ამოსაღებად, დააჭირეთ ფიქსატორს **(16)** და ამოიღეთ აკუმულატორული ბლოკი. (იხ. სურ. A, გვ. 5)

ლითიუმ-იონური აკუმულატორული ბლოკის (აქსესუარი) დამუხტვა

- ▶ **დასამუხტად გამოიყენეთ რეკომენდებული კვების ბლოკი USB ან კვების ბლოკი USB, რომლის გამოსასვლელი ძაბვა და მინიმალური გამოსასვლელი დენი შეესაბამებიან "ტექნიკურ მახასიათებლებში" მითითებულ მოთხოვნებს.**

ამასთან ერთად დაიცავით USB კვების ბლოკების ექსპლუატაციის სახელმძღვანელოს დებულებები. რეკომენდებული კვების ბლოკი: იხ. «ტექნიკური მახასიათებლები».

- ▶ **გაითვალისწინეთ ძაბვა ქსელში!** კვების წყაროს ძაბვა უნდა შეესაბამებოდეს კვების ბლოკის შტეფსელური ჩანგლით მონაცემებს ქარხნულ ფირფიტაზე. 230 ვოლტზე გათვლილ კვების ბლოკებს, ასევე შეუძლიათ 220 ვოლტზე მუშაობა.

ⓘ გადაზიდვის საერთაშორისო წესების შესაბამისად ლითიუმ-იონური აკუმულატორების მიწოდება ხდება ნაწილობრივად დამუხტულ მდგომარეობაში. აკუმულატორის სრული სიმძლავრის უზრუნველსაყოფად, ბოლომდე დამუხტეთ ის პირველ გამოყენებამდე.

ექსპლუატაცია

ექსპლუატაციაში ჩაშვება

- ▶ **არ დატოვოთ ჩართული საზომი ინსტრუმენტი ყურადღების გარეშე და გამორთეთ ის გამოყენების შემდეგ.** სხვა ადამიანები შესაძლოა დააბრმავოთ ლაზერული გამოსხივებით.
- ▶ **დაიცავით საზომი ხელსაწყო ტენიანობისა და მზის პირდაპირი სხივებისგან.**
- ▶ **დაიცავით საზომი ხელსაწყო ექსტრემალური ტემპერატურებისა და ტემპერატურის ვარდნის ზემოქმედებისგან.** მაგალითად, არ დატოვოთ დიდი ხნით ავტომობილში. ტემპერატურის მნიშვნელოვანი რყევის შემთხვევაში, გამოყენების დაწყებამდე, საზომ ხელსაწყოს მიეცით ტემპერატურის სტაბილიზაციის შესაძლებლობა.

ექსტრემალურმა ტემპერატურებმა და ტემპერატურის ვარდნამ შეიძლება უარყოფითად იმოქმედოს საზომი ხელსაწყოს სიზუსტეზე.

- ▶ **მოერიდეთ საზომი ხელსაწყოს ვარდნას და ძლიერ დარტყმებს.** საზომ ხელსაწყოზე მძლავრი გარე ზემოქმედებების შემდეგ რეკომენდებულია მისი სიზუსტის შემოწმება, სანამ გააგრძელებთ მუშაობას ხელსაწყოთი (იხ. «სიზუსტის შემოწმება», გვ. 333).

ჩართვა/გამორთვა

- » დააჭირეთ ღილაკს ▲, საზომი ხელსაწყოს და ლაზერის ჩასართავად.
  - → თქვენ შეგიძლიათ ჩართოთ საზომი ხელსაწყო ლაზერის გარეშე, ამისთვის დააჭირეთ ღილაკს .
- » საზომი ხელსაწყოს გამოსართავად, დააყოვნეთ ღილაკი დაჭერილ მდგომარეობაში.
  - → მეხსიერებაში შენახული ხელსაწყოს მნიშვნელობები და დანაყენები შენარჩუნდება.

გაზომვის პროცედურა

პირველი ჩართვის შემდეგ საზომი ხელსაწყო იმყოფება სიგრძის გაზომვის რეჟიმში. შემდგომი ჩართვისას საზომი ხელსაწყო იქნება ბოლოს გამოყენებულ რეჟიმში.
ათვლის სიბრტყის დაყენება შესაძლებელია ორი გზით. (იხ. «**Reference level**», გვ. 331)

- » მიადეთ საზომი ხელსაწყო გაზომვის სასურველ წერტილს (მაგალითად, კედელს).

» თუ საზომი ხელსაწყო ჩართეთ ღილაკის ⏻ მეშვეობით, ლაზერის ჩასართავად, მოკლე დაჭერით დააჭირეთ ღილაკს ▲.

» გაზომვის გასაშვებად, დააჭირეთ ღილაკს ▲.

გაზომვის პროცესის დასრულების შემდეგ ლაზერული სხივი გამოირთვება. შემდგომი გაზომვებისთვის გაიმეორეთ ეს პროცედურა.

შესაძლებელია გაზომილი მნიშვნელობების ან საბოლოო შედეგების შეკრება ან გამოკლება.

ⓘ გაზომვის დროს არ შეიძლება საზომი ხელსაწყოს გადაადგილება (გარდა რეჟიმებისა **Min**/**Max**, **Continuous meas.** და **Tape**). ამიტომ, შეძლებისდაგვარად განათავსეთ საზომი ხელსაწყო მყარ ზედაპირზე ან მიუდგით მყარ ფუძეს.

ⓘ გაზომვის დროს არ დახუროთ მიმღები ლინზა **(14)** და ლაზერული სხივის გამოსასვლელი **(13)**.

Reference level

ათვლის დროს თქვენ შეგიძლიათ აირჩიოთ ათვლის სიბრტყეებიდან ერთ-ერთი:


საზომი ხელსაწყოს უკანა კიდე (მაგალითად, კედლებთან მიდებისას)


საზომი ხელსაწყოს წინა კიდე (მაგალითად, მაგიდის კიდედან გაზომვებისას)

მენიუ Settings

მენიუში **Settings** ხელმისაწვდომია შემდეგი პარამეტრები:

– **Reference level** (იხ. «**Reference level**», გვ. 331)
– **Audio signals**
– **Brightness**
– **Battery save mode**
– **Measurement unit**
– **Language**
– **Manual**
– **Tool information**
– **Factory reset**
– **Delete memory**

» დააჭირეთ ღილაკს ⚙, რათა გახსნათ მენიუ **Settings**.

» აირჩიეთ საჭირო პარამეტრი ღილაკით +/− ან ღილაკით ⚙.

» არჩევანის დასადასტურებლად დააჭირეთ ღილაკს ▲.

გაზომვის რეჟიმები

გაზომვების რეჟიმის არჩევა/შეცვლა

მენიუში ფუნქციები წარმოდგენილია შემდეგი ოპციები:

– **Length**

– **Min/Max**
– **Continuous meas.**
– **Tape**
– **Area**
– **Volume**
– **Indirect height**
– **Internal memory**

» დააჭირეთ ღილაკს ☰, **ფუნქციების** მენიუს გასახსნელად.

» აირჩიეთ გაზომვის საჭირო რეჟიმი ღილაკით ± ან ღილაკით ⚙.

» არჩევის დასადასტურებლად დააჭირეთ ღილაკს ▲.

სიზუსტის შემოწმება

რეგულარულად შეამოწმეთ მანძილის გაზომვის სიზუსტე.

დამატებითი ინფორმაციის მისაღებად დაასკანერეთ QR-კოდი ან გახსენით ექსპლუატაციის ონლაინ-სახელმძღვანელო: **https://manuals.bosch-pt.com/pn/160992AH6U**

ყურადღება მიაქციეთ, რომ ექსპლუატაციის ონლაინ-ინსტრუქციის შიგთავსი ასევე შეგიძლიათ ჩამოტვირთოთ PDF ფორმატში. ამისათვის დააჭირეთ ექსპლუატაციის ონლაინ-ინსტრუქციის ღილაკს.

შეტყობინება შეცდომის შესახებ

თუ სწორი გაზომვის შესრულება შეუძლებელია, დისპლეიზე აისახება შეტყობინება შეცდომის შესახებ **ERROR**.

» შეეცადეთ ხელახლა შეასრულოთ გაზომვის პროცესი.

» თუ შეტყობინება შეცდომის შესახებ განმეორდება, გამორთეთ და ხელახლა ჩართეთ საზომი ხელსაწყო, შემდეგ ხელახლა დაიწყეთ გაზომვა.



საზომი ხელსაწყო ყოველი გაზომვისას აკონტროლებს სწორ მუშაობას. დეფექტის აღმოჩენისას, დისპლეიზე აისახება მხოლოდ გვერდით გამოსახული სიმბოლო და საზომი ხელსაწყოს გამოირთვება. ასეთ შემთხვევაში წაიღეთ საზომი ხელსაწყო ტექნიკური მომსახურების სახელოსნოში.

ტექნიკური მომსახურება და სერვისი

ტექნიკური მომსახურება და გაწმენდა

საზომი ხელსაწყოს შენახვა და ტრანსპორტირება აუცილებლად განახორციელეთ მიწოდების კომპლექტში შემავალ დამცავ გარსაცმში.

საზომი ხელსაწყო ყოველთვის სუფთა უნდა იყოს.

არასოდეს ჩაძიროთ საზომი ხელსაწყო წყალში ან სხვა სითხეში.

გაწმინდეთ ჭუჭყი რბილი, ნესტიანი ქსოვილით. არ გამოიყენოთ საწმენდი საშუალებები ან გამხსნელები.

განსაკუთრებით ფრთხილად მოუარეთ მიმღებ ლინზას **(14)**, ისევე, როგორც სათვალეს ან ფოტოაპარატის ლინზას.

საზომი ხელსაწყო გააგზავნეთ შესაკეთებლად, დამცავ გარსაცმში **(8)**.

ტექნიკური მომსახურების სამსახური და კონსულტაციები გამოყენების საკითხებთან დაკავშირებით

საქართველო

ტელ.: +995322510073

ჩვენი სერვის-ცენტრების მისამართებისა და გარანტიის პირობების ბმული იხილეთ ბოლო გვერდზე.

რაიმე კითხვების წარმოქმნასთან დაკავშირების შემთხვევაში ან სათადარიგო ნაწილების შეკვეთისას აუცილებლად მიუთითეთ პროდუქციის 10-ნიშნა სასაქონლო ნომერი. ეს ნომერი შეგიძლიათ იხილოთ ხელსაწყოს ქარხნულ ფირფიტაზე.

უტილიზაცია

საზომი ინსტრუმენტები, აკუმულატორები/ბატარეები, აქსესუარები და შეფუთვები უნდა ჩააბაროთ შესაბამის მიღების პუნქტებში, მათი ეკოლოგიურად სუფთა გადამუშავებისთვის.



არ გადაყაროთ საზომი ინსტრუმენტი და აკუმულატორები/ბატარეები საყოფაცხოვრებო ნაგავთან ერთად!

Română

Instrucțiuni de siguranță



Citiți și respectați toate instrucțiunile pentru a putea nepericulos și sigur cu aparatul de măsură. Dacă aparatul de măsură nu este folosit conform prezentelor instrucțiuni, dispozitivele de protecție integrate în acesta pot fi afectate. Nu deteriorați niciodată indicatoarele de avertizare de pe aparatul dumneavoastră de măsură, făcându-le nelizibile. PĂSTRAȚI ÎN CONDIȚII OPLTIME PREZENTELE INSTRUCȚIUNI ȘI TRANSMITEȚI-LE MAI DEPARTE LA PREDAREA APARATULUI DE MĂSURĂ.

- **Atenție – dacă se folosesc ale echipamente de operare sau ajustare sau dacă se lucrează după alte procedee decât cele specificate în prezentele instrucțiuni, aceasta poate duce la o expunere la radiații periculoasă.**
- **Aparatul de măsură este livrat împreună cu o plăcuță de avertizare laser (prezentată în schița aparatului de măsură de la pagina grafică marcată).**
- **În cazul în care textul plăcuței de avertizare laser nu este în limba țării tale, înainte de prima punere în funcțiune lipește deasupra textului în limba engleză al plăcuței de avertizare laser eticheta adezivă în limba țării tale din pachetul de livrare.**



Nu îndrepta raza laser asupra persoanelor sau animalelor și nu privi nici tu direct spre raza laser sau reflexia acesteia. Prin aceasta ai putea provoca orbirea persoanelor, cauza accidente sau vătăma ochii.

- **În cazul în care raza laser este direcționată în ochii dumneavoastră, trebuie să închideți în mod voluntar ochii și să deplasați imediat capul în afara razei.**
- **Nu aduceți modificări echipamentului laser.**
- **Nu permiteți repararea aparatului de măsură decât de către personal de specialitate corespunzător calificat și numai cu piese de schimb originale.** Numai în acest mod poate fi garantată siguranța de exploatare a aparatului de măsură.
- **Nu lăsați copiii să folosească nesupravegheați aparatul de măsură cu laser.** Ei ar putea provoca involuntar orbirea altor persoane sau a lor înșile.
- **Nu lucrați cu aparatul de măsură în mediu cu pericol de explozie în care se află lichide, gaze sau pulberi inflamabile.** În aparatul de măsură se pot produce scântei care să aprindă praful sau vaporii.
- **Nu modifica și nu deschide acumulatorul.** Există pericolul de scurtcircuit.
- **În cazul deteriorării sau utilizării necorespunzătoare a acumulatorului, se pot degaja vapori. Acumulatorul poate arde sau exploda.** Aerisiți bine încăperea și solicitați asistență medicală dacă starea dumneavoastră de sănătate se înrăutățește. Vaporii pot irita căile respiratorii.
- **În cazul utilizării necorespunzătoare sau al unui acumulator deteriorat, din acumulator se poate scurge lichid inflamabil. Evitați contactul cu acesta. În cazul contactului accidental, clătiți bine cu apă. Dacă lichidul vă intră în ochi, consultați de asemenea un medic.** Lichidul scurs din acumulator poate cauza iritații ale pielii sau arsuri.
- **În urma contactului cu obiecte ascuțite ca de exemplu cuie sau șurubelnițe sau prin acțiunea unor forțe exterioare asupra sa, acumulatorul se poate deteriora.** Se poate produce un scurtcircuit intern în urma căruia

acumulatorul să se aprindă, să scoată fum, să explodeze sau să se supraîncălzească.

- ▶ **Feriți acumulatorii nefolosiți de agrafele de birou, monede, chei, cuie, șuruburi sau alte obiecte metalice mici, care ar putea provoca șuntarea contactelor.** Un scurtcircuit între contactele acumulatorului poate duce la arsuri sau incendiu.
- ▶ **Utilizați acumulatorul numai pentru produsele oferite de același producător.** Numai astfel acumulatorul va fi protejat împotriva unei suprasolicitări periculoase.
- ▶ **Încărcați acumulatorii numai cu încărcătoare recomandate de către producător.** Un încărcător recomandat pentru acumulatori de un anumit tip poate lua foc atunci când este folosit pentru încărcarea altor acumulatori decât cei prevăzuți pentru acesta.





Protejează acumulatorul împotriva căldurii, de exemplu, împotriva expunerii la radiații solare continue sau flăcări, precum și împotriva murdăriei, apei și umezelii. În caz contrar, există pericolul de explozie Și scurtcircuit.

- ▶ **Nu folosi ochelarii pentru laser (accesoriu) drept ochelari de protecție.** Ochelarii pentru laser servesc la mai buna recunoaștere a razei laser; aceștia nu te protejează, totuși, împotriva razelor laser.
- ▶ **Nu folosi ochelarii pentru laser (accesoriu) drept ochelari de soare sau în traficul rutier.** Ochelarii pentru laser nu oferă o protecție UV completă și reduc percepția culorilor.

Instrucțiuni privind siguranța pentru alimentator

- **Acest alimentator nu este destinat utilizării de către copii şi de către persoane cu capacităţi fizice, senzoriale sau intelectuale limitate sau lipsite de experienţă şi cunoştinţe. Acest alimentator poate fi folosit de către copiii cu vârsta de peste 8 ani şi de către persoane cu capacităţi fizice, senzoriale sau intelectuale limitate sau lipsite de experienţă şi cunoştinţe numai dacă acestea sunt supravegheate sau sunt instruite privitor la folosirea sigură a alimentatorului şi înţeleg pericolele pe care aceasta le implică.** În caz contrar, există pericolul de manevrare greşită şi rănire.



Evită contactul alimentatorului cu ploaia sau umezeala. Pătrunderea apei în alimentator creşte riscul de electrocutare.

- **Menţineţi curat alimentatorul.** Dacă acestea se murdăresc, există pericolul de electrocutare.
- **Verifică alimentatorul înainte de fiecare utilizare. Nu utiliza alimentatorul în cazul în care constaţi că acesta prezintă deteriorări. Nu deschide pe cont propriu alimentatorul şi dispune repararea acestuia numai de către Bosch sau la un centru de service autorizat şi numai cu piese de schimb originale.** Alimentatoarele deteriorate cresc riscul de electrocutare.

Descrierea produsului şi a performanţelor acestuia

Pentru informaţii suplimentare, scanează codul QR sau consultă instrucţiunile online de utilizare: **https://manuals.bosch-pt.com/pn/160992AH6U**

Asigură-te că au fost descărcate toate conţinuturile instrucţiunilor online de utilizare, precum şi fişierul PDF. În acest scop, fă clic pe butonul din instrucţiunile online de utilizare.

Utilizarea conform destinaţiei

Aparatul de măsură este destinat măsurării depărtărilor, lungimilor, înălţimilor, distanţelor şi calculării suprafeţelor şi volumelor.

Aparatul de măsură este adecvat pentru utilizarea în mediul interior şi exterior.

Acest produs este un produs laser destinat consumatorilor şi este în conformitate cu standardul EN 50689.

Componentele ilustrate

Numerotarea componentelor ilustrate se referă la schiţa aparatului de măsură din cadrul figurilor.

(1) Tastă pentru setări

(2) Tastă de funcţii

(3) Afişaj

(4) Marcaje crestate pentru măsurarea cu ruleta

(5) Tastă pentru măsurare

(6) Tastă Plus/Minus

(7) Tastă de pornire-oprire-revenire

(8) Husă de protecție

(9) Plăcuță de avertizare laser

(10) Număr de serie

(11) Dispozitiv de blocare a capacului compartimentului pentru baterii

(12) Capacul compartimentului pentru baterii

(13) Orificiu de ieşire a razei laser

(14) Lentilă receptoare

(15) Acumulator litiu-ion[A)]

(16) Dispozitiv de blocare a acumulatorului litiu-ion[A)]

(17) Capac port USB[A)]

A) **Acest accesoriu nu este inclus în setul de livrare standard.**

Elementele de pe afişaj

(a) Plan de referință la măsurare

(b) Indicator baterie

(c) Rândurile valorilor măsurate

(d) Rând de rezultate

(e) Indicator funcție de măsurare

(f) Bară de stare

(g) Meniu Funcții

(h) Meniu Setări

(i) Meniu cu setări suplimentare

Date tehnice

Telemetru digital cu laser	GLM60-31	GLM65-31
Cod de identificare	**3 601 K75 0..**	**3 601 K75 0..**
Domeniu de măsurare[A)]	0,05–60 m	0,05–65 m
Domeniu de măsurare (condiții nefavorabile)[B)]	0,05–20 m	
Precizie de măsurare[A)]	±1,5 mm	
Precizie de măsurare (condiții nefavorabile)[B)]	±3,0 mm	
Cea mai mică unitate afișată	0,5 mm	
Aspecte generale		
Temperatură de funcționare[C)]	–10 °C ... +45 °C	
Temperatură de depozitare	–20 °C ... +70 °C	
Umiditate atmosferică relativă maximă	90%	
Înălțime maximă de lucru deasupra înălțimii de referință	2000 m	
Grad de poluare conform IEC 61010-1	2[D)]	
Clasă laser	2	
Tip laser	635 nm, < 1 mW	
Divergența fasciculului laser	< 1,5 mrad (unghi de 360 de grade)	
Deconectare automată după aproximativ		
– Laser	20 s	
– Aparat de măsură (fără măsurare)	5 min	
Baterii	2 × 1,5 V LR6 (AA)	

Telemetru digital cu laser	**GLM60-31**	**GLM65-31**
Acumulatorul (accesoriu)	**Litiu-ion**	
Tip	BA 3.7V 1.0Ah A	
Cod de identificare	**1 607 A35 0N8**	
Port de încărcare USB	Type-C®	
Cablu USB Type-C® recomandat	**1 600 A01 6A8**	
Tensiune nominală	3,7 V ⎓	
Capacitate	1,0 Ah	
Număr de celule de acumulator	1	
Intervalul admis al temperaturilor de încărcare	+10 °C ... +35 °C	
Alimentator		
Tensiune de ieşire	5,0 V ⎓	
Curent de ieşire	500 mA	
Alimentator recomandat[E)]	**2 609 120 713 (EU)**	

Telemetru digital cu laser	GLM60-31	GLM65-31
	2 609 120 718 (UK)	

A) La măsurarea de pe muchia anterioară a aparatului de măsură, pentru o capacitate ridicată de reflexie a țintei (de exemplu, un perete vopsit în alb), lumină de fundal slabă și temperatură de funcționare de 20 °C; suplimentar, se poate lua în calcul o abatere, în funcție de distanță, de ±0,05 mm/m.

B) La măsurarea de pe muchia anterioară a aparatului de măsură, pentru o capacitate ridicată de reflexie a țintei (de exemplu, un perete vopsit în alb), lumină de fundal puternică, temperatură de funcționare de 20 °C și altitudini mari; suplimentar, se poate lua în calcul o abatere, în funcție de distanță, de ±0,15 mm/m.

C) În cadrul funcției de măsurare continuă, temperatura de funcționare atinge valoarea de +40 °C.

D) Acesta se soldează numai cu producerea de reziduuri neconductive, deși, ocazional, se poate produce o conductivitate temporară din cauza formări de condens.

E) Pentru date tehnice detaliate, accesează: **https://www.bosch-professional.com/ecodesign**

Pentru identificarea clară a aparatului de măsură, este necesar numărul de serie **(10)** de pe plăcuța cu date tehnice.

Montarea/Înlocuirea bateriei

ⓘ Înlocuiește întotdeauna toate bateriile în același timp. Folosește numai bateriile unui singur producător şi cu aceeaşi capacitate.

ⓘ Respectă polaritatea corectă conform schiței de pe partea interioară a compartimentului pentru baterii.

► **Scoate bateriile din aparatul de măsură atunci când urmează să nu-l folosești pentru o perioadă mai lungă de timp**. În cazul depozitării mai îndelungate în interiorul aparatului de măsură, bateriile se pot coroda.

ⓘ Nu depozita niciodată aparatul de măsură fără capacul compartimentului pentru baterii **(12)** sau fără

acumulatorul litiu-ion **(15)** (accesoriu) montat, în special în medii cu praf sau umede.

Acumulator litiu-ion (accesoriu)

Introducerea/Înlocuirea acumulatorului litiu-ion (accesoriu)

» Introdu acumulatorul litiu-ion **(15)** (accesoriu).

» Pentru extragerea acumulatorului litiu-ion **(15)** (accesoriu), apasă dispozitivul de blocare **(16)** şi extrage acumulatorul litiu-ion. (vezi Fig. A, Pagina 5)

Încărcarea acumulatorului litiu-ion (accesoriu)

- **Pentru încărcare, utilizează cablul de rețea USB recomandat sau un cablu de rețea USB cu o tensiune de ieşire şi un curent minim de ieşire care corespund cerințelor din capitolul „Date tehnice”. Ține cont de instrucțiunile de utilizare a cablului de rețea USB.** Cablu de rețea recomandat: consultă secțiunea „Date tehnice”.
- **Atenție la tensiunea din rețeaua de alimentare cu energie electrică!** Tensiunea din rețeaua de alimentare cu energie electrică trebuie să coincidă cu datele de pe plăcuța cu date tehnice a alimentatorului. Alimentatoarele marcate cu 230 V pot funcționa şi racordate la 220 V.

ⓘ Acumulatorii litiu-ion sunt livrați în stare parțial încărcată, conform reglementărilor internaționale privind transportul. Pentru a asigura funcționarea la capacitate maximă a acumulatorului, încarcă complet acumulatorul înainte de prima utilizare.

Funcționarea

Punerea în funcțiune

- ▶ **Nu lăsați nesupravegheat aparatul de măsură conectat şi deconectați-l după utilizare.** Alte persoane ar putea fi orbite de raza laser.
- ▶ **Feriți aparatul de măsură împotriva umezelii şi expunerii directe la radiațiile solare.**
- ▶ **Nu expuneți aparatul de măsură la temperaturi extreme sau variații de temperatură.** De exemplu, nu-l lăsați pentru perioade lungi de timp în autovehicul. În cazul unor variații mai mari de temperatură, înainte de a pune în funcțiune aparatul de măsură, lăsați-l mai întâi să se acomodeze. În cazul temperaturilor extreme sau a variațiilor foarte mari de temperatură, poate fi afectată precizia aparatului de măsură.
- ▶ **Evită şocurile puternice sau căderile aparatului de măsură.** După exercitarea unor influențe exterioare puternice asupra aparatului de măsură, înainte de reutilizarea acestuia, trebuie să efectuezi întotdeauna verificarea preciziei acestuia (vezi „Verificarea preciziei“, Pagina 349).

Pornirea/Oprirea

» Apasă tasta ▲ pentru a conecta aparatul de măsură şi laserul.

→ Poți conecta aparatul de măsură şi fără laser, apăsând tasta .

» Menține apăsată tasta pentru a deconecta aparatul de măsură.

→ Valorile memorate şi setările aparatului rămân stocate în memoria acestuia.

Procesul de măsurare

După prima conectare, aparatul de măsură se află în funcția de măsurare a lungimilor. După fiecare conectare ulterioară, aparatul de măsură se află în ultima funcție de măsurare utilizată.

Pentru planul de referință la măsurare sunt disponibile două reglaje. (vezi „**Nivel de referință**“, Pagina 348)

» Așază aparatul de măsură în punctul de pornire dorit pentru măsurare (de exemplu, peretele).

» După ce ai conectat aparatul de măsură cu ajutorul tastei , apasă scurt tasta ▲ pentru a conecta laserul.

» Apasă tasta ▲ pentru a declanșa măsurarea.

După finalizarea procesului de măsurare, fasciculul laser este dezactivat. Pentru o nouă măsurare, repetă această procedură.

Valorile măsurate sau rezultatele finale pot fi adunate sau scăzute.

ⓘ Aparatul de măsură nu trebuie să fie deplasat în timpul efectuării unei măsurări (cu excepția funcțiilor **Min/Max**, **Măsurare continuă** și **Ruletă**). De aceea, așază aparatul de măsură, pe cât posibil, pe o suprafață opritoare sau pe o suprafață de sprijin solidă.

ⓘ Lentila receptoare **(14)** și orificiul de ieșire a razei laser **(13)** nu trebuie să fie acoperite în timpul măsurării.

Nivel de referință

Pentru măsurare, poți alege între diferite planuri de referință:



muchia posterioară a aparatului de măsură (de exemplu, când se lucrează pe perete)



muchia anterioară a aparatului de măsură (de exemplu, la măsurarea de pe marginea unei mese)

Meniul Setări

În meniul **Setări** sunt disponibile următoarele setări:

- **Nivel de referință** (vezi „**Nivel de referință**“, Pagina 348)
- **Semnale sonore**
- **Luminozitate**
- **Mod econ. baterie**
- **Unitate de măsură**
- **Limbă**
- **Manual**
- **Informații aparat**
- **Resetare**
- **Ștergere memorie**

» Apasă butonul ⚙, pentru a deschide meniul **Setări**.

» Selectează setarea dorită cu ajutorul tastei +/− sau ⚙.

» Pentru a confirma o selecție, apasă tasta ▲.

Funcțiile de măsurare

Selectarea/Modificarea funcțiilor de măsurare

În meniul de funcții găsești următoarele funcții:

- **Lungime**
- **Min/Max**
- **Măsurare continuă**
- **Ruletă**
- **Suprafață**
- **Volum**
- **Înălțime indirectă**
- **Memorie internă**

» Apasă tasta pentru a deschide meniul **Funcții**.

» Selectează funcția de măsurare dorită cu ajutorul tastei sau .

» Pentru a confirma selecția, apasă tasta .

Verificarea preciziei

Verifică cu regularitate precizia de măsurare a distanțelor.

Pentru informații suplimentare, scanează codul QR sau consultă instrucțiunile online de utilizare: **https://manuals.bosch-pt.com/pn/160992AH6U**

Asigură-te că au fost descărcate toate conținuturile instrucțiunilor online de utilizare, precum şi fişierul PDF. În acest scop, fă clic pe butonul din instrucțiunile online de utilizare.

Mesajul de eroare

Dacă o măsurare nu poate fi executată corect, pe afişaj va apărea mesajul de eroare **ERROR**.

» Efectuează din nou căutarea procesului de măsurare.

» Dacă mesajul de eroare apare din nou, deconectează şi reconectează aparatul de măsură şi reîncepe măsurarea.



Aparatul de măsură îşi monitorizează funcţionarea corectă pentru fiecare măsurare. Dacă se constată o defecţiune, pe afişaj mai este prezentat numai simbolul alăturat, iar aparatul de măsură se deconectează. În acest caz, trimite aparatul de măsură, prin intermediul distribuitorului local, la centrul de asistenţă tehnică Bosch.

Întreţinere şi service

Întreţinerea şi curăţarea

Depozitaţi şi transportaţi aparatul de măsură numai în geanta de protecţie din pachetul de livrare.

Păstraţi întotdeauna curat aparatul de măsură.

Nu cufundaţi aparatul de măsură în apă sau în alte lichide.

Eliminaţi murdăria de pe acesta utilizând o lavetă umedă, moale. Nu folosiţi detergenţi sau solvenţi.

Îngrijeşte în special lentila receptoare **(14)** cu aceeaşi atenţie cu care trebuie trataţi ochelarii sau lentila unui aparat de fotografiat.

Pentru reparaţii, expediază aparatul de măsură în geanta de protecţie **(8)**.

Serviciu de asistență tehnică post-vânzări şi consultanță clienți

România
Tel.: +40 21 405 7541
Linkul către adresele centrelor noastre de service şi către condițiile de garanție se găseşte pe ultima pagină.
În caz de reclamații şi comenzi de piese de schimb, te rugăm să specifici neapărat numărul de identificare compus din 10 cifre, indicat pe plăcuța cu date tehnice a produsului.

Eliminarea

Aparatele de măsură, acumulatorii/bateriile, accesoriile şi ambalajele trebuie să fie predate la un centru de reciclare.



Nu aruncați aparatele de măsură şi bateriile în gunoiul menajer!

Numai pentru țările UE:

Aparatele electrice şi electronice sau acumulatorii uzați/bateriile uzate care nu mai pot utilizați/utilizate trebuie colectați/colectate separat şi eliminați/eliminate în mod ecologic. Utilizează sistemele de colectare desemnate. Eliminarea incorectă poate fi nocivă pentru mediu şi sănătate din cauza eliminării de substanțe periculoase.

Български

Указания за сигурност



За да работите с измервателния уред безопасно и сигурно, трябва да прочетете и спазвате всички указания. Ако измервателният уред не бъде използван съобразно настоящите указания, вградените в него защитни механизми могат да бъдат увредени. Никога не оставяйте предупредителните табелки по измервателния уред да бъдат нечетливи. СЪХРАНЯВАЙТЕ ГРИЖЛИВО ТЕЗИ УКАЗАНИЯ И ГИ ПРЕДАВАЙТЕ ЗАЕДНО С ИЗМЕРВАТЕЛНИЯ УРЕД.

- **Внимание – ако се използват други, различни от посочените тук съоръжения за управление или калибриране или се извършват други процедури, това може да доведе до опасно излагане на лъчение.**
- **Измервателният уред се доставя с предупредителна табелка за лазер (в изображението на измервателния уред на страницата с фигурите).**
- **Ако текстът на предупредителната табелка за лазер не е на Вашия език, залепете преди първата експлоатация отгоре върху него доставения стикер на Вашия език.**



Не насочвайте лазерния лъч към хора и животни и внимавайте да не погледнете непосредствено срещу лазерния лъч или срещу негово отражение. Така можете да заслепите хора, да причините трудови злополуки или да предизвикате увреждане на очите.

- ▶ **Ако лазерният лъч попадне в очите, ги затворете възможно най-бързо и отдръпнете главата си от лазерния лъч.**
- ▶ **Не извършвайте изменения по лазерното оборудване.**
- ▶ **Допускайте измервателният уред да бъде ремонтиран само от квалифицирани техници и само с използване на оригинални резервни части.** С това се гарантира запазването на функциите, осигуряващи безопасността на измервателния уред.
- ▶ **Не оставяйте деца без пряк надзор да работят с измервателния уред.** Те могат неволно да заслепят други хора или себе си.
- ▶ **Не работете с измервателния уред в среда с повишена опасност от експлозии, в която има леснозапалими течности, газове или прахове.** В измервателния уред могат да възникнат искри, които да възпламенят праха или парите.
- ▶ **Не променяйте и не отваряйте акумулаторната батерия.** Съществува опасност от възникване на късо съединение.
- ▶ **При повреждане и неправилна експлоатация от акумулаторната батерия могат да се отделят пари. Акумулаторната батерия може да се запали или да експлодира.** Погрижете се за добро проветряване и при оплаквания се обърнете към лекар. Парите могат да раздразнят дихателните пътища.
- ▶ **При неправилно използване или повредена акумулаторна батерия от нея може да изтече електролит. Избягвайте контакта с него. Ако въпреки това на кожата Ви попадне електролит, изплакнете мястото обилно с вода. Ако електролит попадне в очите Ви, незабавно се обърнете за помощ към очен лекар.** Електролитът може да предизвика изгаряния на кожата.

- **Акумулаторната батерия може да бъде повредена от остри предмети, напр. пирони или отвертки, или от силни удари.** Може да бъде предизвикано вътрешно късо съединение и акумулаторната батерия може да се запали, да запуши, да експлодира или да се прегрее.
- **Предпазвайте неизползваните акумулаторни батерии от контакт с големи или малки метални предмети, напр. кламери, монети, ключове, пирони, винтове и др.п., тъй като те могат да предизвикат късо съединение.** Последствията от късото съединение могат да бъдат изгаряния или пожар.
- **Използвайте акумулаторната батерия само в продукти на производителя.** Само така тя е предпазена от опасно за нея претоварване.
- **Зареждайте акумулаторните батерии само със зарядните устройства, които се препоръчват от производителя.** Когато използвате зарядни устройства за зареждане на неподходящи акумулаторни батерии, съществува опасност от възникване на пожар.





Предпазвайте акумулаторната батерия от топлина, напр. вследствие на продължително излагане на директна слънчева светлина, огън, мръсотия, вода и влага. Има опасност от експлозия и късо съединение.

- **Не използвайте лазерните очила (принадлежност) като защитни очила.** Лазерните очила служат за по-добро разпознаване на лазерния лъч; те не предпазват от лазерно лъчение.
- **Не използвайте лазерните очила (принадлежност) като слънчеви очила или при шофиране.** Лазерните очила не предлагат пълна UV защита и намаляват възприемането на цветовете.

Указания за безопасност за адаптора

- **Този адаптор не е предназначен за ползване от деца и лица с ограничени физически, сензорни или душевни възможности или без достатъчно опит. Този адаптор може да се използва от деца от 8-годишна възраст и лица с ограничени физически, сензорни или душевни възможности или без достатъчно опит, ако са под непосредствен надзор от лица, отговорни за безопасността им, или ако са били обучени за сигурна работа с адаптора и разбират свързаните с това опасности.** В противен случай съществува опасност от неправилно ползване и трудови злополуки.



Пазете щекерния адаптер от дъжд или влага. Проникването на вода в щекерния адаптер повишава риска от токов удар.

- **Поддържайте адаптора чист.** Съществува опасност от токов удар вследствие на замърсяване.
- **Винаги преди употреба проверявайте щекерния адаптер. Не ползвайте щекерния адаптер, ако установите повреди. Не отваряйте сами щекерния адаптер и допускайте ремонти да бъдат извършвани само от Bosch или от упълномощени клиентски служби и само с оригинални резервни части.** Повредените щекерни адаптери увеличават риска от токов удар.

Описание на продукта и дейността



За допълнителна информация сканирайте QR кода или посетете онлайн инструкцията за експлоатация: **https://manuals.bosch-pt.com/pn/160992AH6U**

Моля, имайте предвид, че всички съдържания на онлайн инструкцията за експлоатация допълнително могат да се свалят като PDF. Щракнете за целта върху бутона в онлайн инструкцията за експлоатация.

Предназначение на електроинструмента

Измервателният уред е предназначен за измерване на разстояния, дължини, височини и за изчисляване на площи и обеми.

Измервателният уред е подходящ за работа на открито и в затворени помещения.

Този продукт е потребителски лазерен продукт в съответствие с EN 50689.

Изобразени елементи

Номерирането на изобразените компоненти се отнася до представянето на измервателния уред на изображенията.

(1) Бутон за настройки

(2) Функционален бутон

(3) Дисплей

(4) Вдлъбнати маркировки за измерване с ролетка

(5) Бутон за измерване

(6) Бутон Плюс/Минус

(7) Бутон Вкл-Изкл-Назад

(8) Предпазна чанта

(9) Предупредителна табелка за лазерния лъч

(10) Сериен номер

(11) Застопоряване на капака на гнездото за батерии

(12) Капак на гнездото за батерии

(13) Отвор за лазерния лъч

(14) Приемаща леща

(15) Литиево-йонна акумулаторна батерия[A)]

(16) Фиксиране на литиево-йонната акумулаторна батерия[A)]

(17) Капаче USB букса[A)]

A) **Тази принадлежност не е включена в стандартната окомплектовка на доставката.**

Елементи за индикация

(a) Референтна равнина за измерването

(b) Индикатор за батерията

(c) Редове за измерените стойности

(d) Ред за резултата

(e) Индикатор за функция на измерване

(f) Статусна лента

(g) Меню "Функции"

(h) Меню Настройки

(i) Меню още настройки

Технически данни

Дигитален лазерен измервател на разстояния	GLM60-31	GLM65-31
Каталожен номер	**3 601 K75 0..**	**3 601 K75 0..**
Диапазон на измерване[A)]	0,05–60 m	0,05–65 m

Дигитален лазерен измервател на разстояния	**GLM60-31**	**GLM65-31**
Диапазон на измерване (неблагоприятни условия)[B)]	0,05–20 m	
Точност на измерване[A)]	±1,5 mm	
Точност на измерване (неблагоприятни условия)[B)]	±3,0 mm	
Минимално деление на скалата	0,5 mm	
Общи параметри		
Работна температура[C)]	–10 °C ... +45 °C	
Температурен диапазон за съхраняване	–20 °C ... +70 °C	
Относителна влажност на въздуха макс.	90 %	
Макс. работна височина над базовата височина	2000 m	
Степен на замърсяване съгласно IEC 61010-1	2[D)]	
Клас лазер	2	
Тип лазер	635 nm, < 1 mW	
Отклонение на лазерния лъч	< 1,5 mrad (пълен ъгъл)	
Автоматично изключване след прибл.		
– Лазер	20 s	
– Измервателен уред (без измерване)	5 min	
Батерии	2 × 1,5 V LR6 (AA)	
Акумулаторна батерия (принадлежност)	**Литиево-йонна**	
Вид	BA 3.7V 1.0Ah A	

Дигитален лазерен измервател на разстояния	**GLM60-31**	**GLM65-31**
Каталожен номер	**1 607 A35 0N8**	
USB порт за зареждане	Type-C®	
Препоръчителен USB Type-C® кабел	**1 600 A01 6A8**	
Номинално напрежение	3,7 V ⎓	
Капацитет	1,0 Ah	
Брой акумулаторни клетки	1	
Допустим температурен диапазон на зареждане	+10 °C ... +35 °C	
Щекерен адаптер		
Изходящо напрежение	5,0 V ⎓	
Изходящ ток	500 mA	
Препоръчителен щекерен адаптер[E)]	**2 609 120 713 (EU)**	

Дигитален лазерен измервател на разстояния	**GLM60-31**	**GLM65-31**
	2 609 120 718 (UK)	

A) При измерване от предния ръб на измервателния уред за висока възможност за отразяване на целта (напр. боядисана в бяло стена) е важно слабо фоново осветление и 20 °C работна температура; допълнително трябва да се има предвид отклонение в зависимост от разстоянието от ±0,05 mm/m.

B) При измерване от предния ръб на измервателния уред за висока възможност за отразяване на целта (напр. боядисана в бяло стена) е важно слабо фоново осветление и 20 °C работна температура; допълнително трябва да се има предвид отклонение в зависимост от разстоянието от ±0,15 mm/m.

C) В режим на непрекъснато измерване макс. работна температура е +40 °C.

D) Има само непроводимо замърсяване, при което обаче е възможно да се очаква временно причинена проводимост поради конденз.

E) Допълнителни технически данни ще откриете на: **https://www.bosch-professional.com/ecodesign**

За еднозначно идентифициране на Вашия измервателен уред служи серийният номер **(10)** на табелката на уреда.

Поставяне/смяна на батерията

ⓘ Заменяйте винаги всички батерии едновременно. Използвайте винаги батерии от един и същ производител и с еднакъв капацитет.

ⓘ Внимавайте за правилната им полярност, изобразена на фигурата от вътрешната страна на гнездото за батерии.

► **Ако продължително време няма да използвате уреда, изваждайте батериите от него**. Батериите могат да корозират при по-дълго съхранение в измервателния уред.

Никога не складирайте измервателния урд без поставен капак на гнездото за батерии **(12)** или литиево-йонна акумулаторна батерия **(15)** (принадлежност), особено в пражна или влажна среда.

Литиево-йонна акумулаторна батерия (принадлежност)

Поставяне/смяна на литиево-йонна акумулаторна батерия (принадлежност)

» Поставете литиево-йонната акумулаторна батерия **(15)** (принадлежност).

» За изваждане на литиево-йонната акумулаторна батерия **(15)** (принадлежност) натиснете застопоряването **(16)** и извадете литиево-йонната акумулаторна батерия. (вж. Фиг. A, Страница 5)

Зареждане на литиево-йонна акумулаторна батерия (принадлежност)

- **За зареждане използвайте препоръчвания USB адаптер или USB адаптер, чийто изходно напрежение и минимален изходен ток отговарят на изискванията в глава "Технически данни". Обърнете внимание на инструкцията за експлоатация на USB адаптера.** Препоръчителен адаптер: вж. "Технически данни".
- **Съобразявайте се с напрежението на захранващата мрежа!** Напрежението на захранващата мрежа трябва да съответства на данните, написани на табелката на щекерния адаптер. Щекерни адаптери, обозначени с 230 V, могат да бъдат захранвани и с напрежение 220 V.

ⓘ Литиево-йонните акумулаторни батерии се доставят дълбоко разредени поради международните предписания за транспортиране. За да използвате пълния капацитет на акумулаторната батерия, преди първото ползване я заредете.

Работа

Пускане в експлоатация

- ▶ **Не оставяйте уреда включен без надзор; след като приключите работа, го изключвайте.** Други лица могат да бъдат заслепени от лазерния лъч.
- ▶ **Предпазвайте измервателния прибор от овлажняване и директно попадане на слънчеви лъчи.**
- ▶ **Не излагайте измервателния уред на екстремни температури или резки температурни промени.** Напр. не го оставяйте продължително време в автомобил. При големи температурни разлики оставайте измервателният уред първо да се темперира преди да го включите. При екстремни температури или големи температурни разлики точността на измервателния уред може да се влоши.
- ▶ **Избягвайте силни удари или изпускане на измервателния инструмент.** След ударни въздействия върху измервателния уред трябва да извършвате проверка на точността му (вж. „Проверка на точност“, Страница 365), преди да продължите да го използвате.

Включване и изключване

» Натиснете бутона ▲, за да включите измервателния уред и лазера.

→ Можете да включите измервателния уред и без включен лазер като натиснете бутона .

» Задръжте бутона натиснат, за да изключите измервателния уред.

→ Наличните в паметта стойности и настройки на уреда остават запазени.

Измерване

След първото включване измервателният инструмент се намира в режим за измерване на дължини. След всяко следващо включване измервателният уред се намира в последно използваната функция за измерване.

За референтна равнина на измерването са налични две настройки. (вж. „**Отправна равнина**“, Страница 364)

» Допрете измервателния уред до желаната начална точка за измерването (напр. стена).

» Ако сте включили измервателния уред с бутона , натиснете за кратко бутона ▲, за да включите лазера.

» Натиснете бутона ▲, за да активирате измерването.

След процедурата по измерване лазерният лъч се изключва. За следващо измерване повторете тази процедура.

Измерени или изчислени стойности могат да бъдат събирани или изваждани.

ⓘ Измервателният уред не бива да се движи по време на измерване (с изключение на функциите **Мин/макс**, **Прод. измерване** и **Рулетка**). Затова по възможност допирайте измервателния уред до здрава опорна повърхност.

По време на измерване приемащата леща **(14)** и отворът за изходящия лазерен лъч **(13)** не трябва да бъдат закривани.

Отправна равнина

За измерването можете да избирате между различни начални равнини:


задния ръб на измервателния уред (напр. при допиране до стена)


предния ръб на измервателния уред (напр. при измерване от ръба на маса)

Меню Настройки

В меню **Настройки** ще откриете следните настройки:

- **Отправна равнина** (вж. „**Отправна равнина**“, Страница 364)
- **Звукови сигнали**
- **Яркост**
- **Режим пест. бат.**
- **Изм.единица**
- **Език**
- **Наръчник**
- **Информ. за уреда**
- **Фабр. настройки**
- **Изтриване**

» Натиснете бутона ⚙, за да отворите менюто **Настройки**.

» Изберете желаната настройка с бутон +/− или бутон ⚙.

» За да потвърдите избора, натиснете бутона ▲.

Функции за измерване

Избиране/промяна на функциите за измерване

В менюто с функции ще откриете следните функции:

- **Дължина**
- **Мин/макс**
- **Прод. измерване**
- **Рулетка**
- **Площ**
- **Обем**
- **Индир. Височина**
- **Вградена памет**

» Натиснете бутона ☰, за да отворите менюто **Функции**.

» Изберете желаната функция за измерване с бутона +/− или бутона ⚙.

» За да потвърдите избора, натиснете бутона ▲.

Проверка на точност

Проверявайте периодично точността на измерването на разстояние.

За допълнителна информация сканирайте QR кода или посетете онлайн инструкцията за експлоатация: **https://manuals.bosch-pt.com/pn/160992AH6U**

Моля, имайте предвид, че всички съдържания на онлайн инструкцията за експлоатация допълнително могат да се свалят като PDF. Щракнете за целта върху бутона в онлайн инструкцията за експлоатация.

Съобщение за грешка

Когато измерването не може да бъде изпълнено правилно, на дисплея се появява съобщението за грешка **ERROR**.

» Опитайте да извършите отново процедурата по измерване.

» Ако съобщението за грешка се покаже отново, изключете измервателния уред и го включете отново и стартирайте наново измерването.



Измервателният инструмент следи за правилното си функциониране при всяко измерване. Ако бъде установена повреда, на дисплея се показва само символът встрани, а измервателният уред се изключва. В такъв случай предайте измервателния уред за ремонт на Вашия търговец или в оторизиран сервиз за електроинструменти на Bosch.

Поддържане и сервиз

Поддържане и почистване

Съхранявайте и пренасяйте уреда само във включената в окомплектовката предпазна чанта.

Поддържайте измервателния уред винаги чист.

Не потопявайте измервателния уред във вода или други течности.

Избърсвайте замърсяванията с мека, леко навлажнена кърпа. Не използвайте почистващи препарати или разтворители.

Отнасяйте се специално към приемащата леща **(14)** със същото внимание, с което се отнасяте към очила или обектив на фотоапарат.

При необходимост от ремонт предоставяйте измервателния уред в чантата **(8)**.

Клиентска служба и консултация относно употребата

България

Тел.: +359(0)700 13 667

Линкът към нашите сервизни адреси и гаранционни условия ще откриете на последната страница.

Моля, при въпроси и при поръчване на резервни части винаги посочвайте 10-цифрения каталожен номер, изписан на табелката на уреда.

Бракуване

С оглед опазване на околната среда измервателния уред, обикновените или акумулаторни батерии, допълнителните принадлежности и опаковките трябва да се предават за оползотворяване на съдържащите се в тях суровини.



Не изхвърляйте измервателните уреди и акумулаторните батерии/батериите при битовите отпадъци!

Само за страни от ЕС:

Електрическите и електронни уреди или използваните акумулаторни/обикновени батерии, които вече не могат да се използват, трябва да се събират разделно и да се изхвърлят по екологичносъобразен начин. Използвайте обозначените системи за събиране. Грешното изхвърляне може да е вредно за околната среда и за здравето поради възможно съдържащите се опасни вещества.

Македонски

Безбедносни напомени



Сите упатства треба да се прочитаат и да се внимава на нив, за да може безбедно и без опасност да работите со мерниот уред. Доколку мерниот уред не се користи согласно приложените инструкции, може да се наруши функцијата на вградените заштитни механизми во мерниот уред. Не ги оштетувајте налепниците за предупредување. ДОБРО ЧУВАЈТЕ ГИ ОВИЕ УПАТСТВА И ПРЕДАДЕТЕ ГИ ЗАЕДНО СО МЕРНИОТ УРЕД.

- **Внимание – доколку користите други уреди за подесување и ракување освен овде наведените или поинакви постапки, ова може да доведе до опасна изложеност на зрачење.**
- **Мерниот уред се испорачува со ознака за предупредување за ласерот (означено на приказот на мерниот уред на графичката страна).**

- ▶ **Доколку текстот на ознаката за предупредување за ласерот не е на Вашиот јазик, врз него залепете ја налепницата на Вашиот јазик пред првата употреба.**



Не го насочувајте ласерскиот зрак кон лица или животни и немојте и Вие самите да гледате во директниот или рефлектирачкиот ласерски зрак. Така може да ги заслепите лицата, да предизвикате несреќи или да ги оштетите очите.

- ▶ **Доколку ласерскиот зрак доспее до очите, веднаш треба да ги затворите и да ја тргнете главата од ласерскиот зрак.**
- ▶ **Не правете промени на ласерскиот уред.**
- ▶ **Мерниот уред смее да се поправа само од страна на квалификуван стручен персонал и само со оригинални резервни делови.** Само на тој начин ќе бидете сигурни во безбедноста на мерниот уред.
- ▶ **Не ги оставајте децата да го користат ласерскиот мерен уред без надзор.** Без надзор, тие може да се заслепат себеси или други лица.
- ▶ **Не работете со мерниот уред во околина каде постои опасност од експлозија, каде има запаливи течности, гас или прашина.** Мерниот уред создава искри, кои може да ја запалат правта или пареата.
- ▶ **Не модифицирајте и отворајте ја батеријата.** Постои опасност од краток спој.
- ▶ **При оштетување и непрописна употреба на батеријата може да излезе пареа. Батеријата може да се запали или да експлодира.** Внесете свеж воздух и доколку има повредени однесете ги на лекар. Пареата може да ги надразни дишните патишта.
- ▶ **При погрешно користење или при оштетена батерија може да истече запалива течност од батеријата. Избегнувајте контакт со неа. Доколку случајно**

дојдете во контакт со течноста, исплакнете со вода. Доколку течноста дојде во контакт со очите, побарајте лекарска помош. Истечената течност од батеријата може да предизвика кожни иритации или изгореници.

- ▶ **Батеријата може да се оштети од острите предмети како на пр. клинци или одвртувач или со надворешно влијание.** Може да дојде до внатрешен краток спој и батеријата може да се запали, да пушти чад, да експлодира или да се прегрее.
- ▶ **Неупотребената батерија држете ја подалеку од канцелариски спојувалки, клучеви, железни пари, клинци, завртки или други мали метални предмети, што може да предизвикаат премостување на контактите.** Краток спој меѓу контактите на батеријата може да предизвика изгореници или пожар.
- ▶ **Користете ја батеријата само во производи од производителот.** Само на тој начин батеријата ќе се заштити од опасно преоптоварување.
- ▶ **Батериите полнете ги со полначи што се препорачани исклучиво од производителот.** Доколку полначот за кој се наменети одреден вид на батерии, се користи со други батерии, постои опасност од пожар.





Заштитете ги батериите од топлина, на пр. од долготрајно изложување на сончеви зраци, оган, нечистотии, вода и влага. Инаку, постои опасност од експлозија и краток спој.

- ▶ **Не ги користете ласерските заштитни очила (дополнителна опрема) како заштитни очила.** Ласерските заштитни очила служат за подобро распознавање на ласерскиот зрак; сепак, тие не штитат од ласерското зрачење.

- ▶ **Не ги користете ласерските заштитни очила (дополнителна опрема) како очила за сонце или пак во сообраќајот.** Ласерските очила не даваат целосна UV-заштита и го намалуваат препознавањето на бои.

Безбедносни напомени за мрежен напојувач

- ▶ **Овој адаптер не е предвиден за употреба од деца и лица со ограничени физички, сензорни или ментални способности или со недоволно искуство и знаење. Овој адаптер може да го користат деца над 8 години како и лица со ограничени физички, сензорни и ментални способности или со недоволно искуство и знаење, доколку се под надзор од лица одговорни за нивната безбедност или се подучени за безбедно ракување со адаптерот и ги разбираат опасностите кои може да произлезат од тоа.** Инаку постои опасност од погрешна употреба и повреди.



Напојувачот за струја држете го подалеку од дожд и влага. Навлегувањето на вода во напојувачот за струја го зголемува ризикот од електричен удар.

- ▶ **Одржувајте ја чистотата на адаптерот.** Доколку се извалка, постои опасност од електричен удар.
- ▶ **Пред секое користење, проверете го мрежниот напојувач. Не користете го мрежниот напојувач доколку забележите оштетувања. Не отворајте го сами мрежниот напојувач и оставете го на поправка само кај Bosch или кај овластен сервисен центар кој ќе користи само оригинални резервни делови.** Оштетени мрежни напојувачи го зголемуваат ризикот од електричен удар.

Опис на производот и перформансите

За дополнителни информации, скенирајте го QR-кодот или погледнете го онлајн упатството за употреба: **https://manuals.bosch-pt.com/pn/160992AH6U**

Имајте предвид дека сите содржини од онлајн упатството за работа може дополнително да се преземат и како PDF. За таа цел, кликнете на копчето во онлајн упатството за работа.

Наменета употреба

Мерниот уред е наменет за мерење на оддалеченост, должини, висини, растојанија и за пресметување на површини и волумени.

Мерниот уред е погоден за користење во внатрешен и надворешен простор.

Овој производ е потрошувачки ласерски производ во согласност со EN 50689.

Илустрација на компоненти

Нумерирањето на сликите со компоненти се однесува на приказот на мерниот уред на сликите.

(1) Копче за поставки

(2) Функциско копче

(3) Екран

(4) Засечени ознаки за мерење на лента

(5) Мерно копче

(6) Копче за плус/минус

(7) Копче Вклучување/исклучување/назад

(8) Заштитна чанта

(9) Натпис за предупредување на ласерот

(10) Сериски број

(11) Фиксирање на капакот од преградата за батерии

(12) Капак на преградата за батерии

(13) Излез на ласерскиот зрак

(14) Приемна леќа

(15) Литиум-јонски батериски пакет[A)]

(16) Механизам за фиксирање на литиум-јонскиот батериски пакет[A)]

(17) Поклопец за USB-порта[A)]

A) **Опишаната опрема прикажана на сликите не е дел од стандардниот обем на испорака.**

Елементи на приказ

(a) Референтно ниво на мерењето

(b) Приказ на батерии

(c) Редови со измерената вредност

(d) Редови со резултат

(e) Приказ за мерна функција

(f) Статусна лента

(g) Мени Функции

(h) Поставки на мени

(i) Дополнителни поставки на мени

Технички податоци

Дигитален ласерски мерен уред на далечина	GLM60-31	GLM65-31
Број на дел	**3 601 K75 0..**	**3 601 K75 0..**
Мерно поле[A)]	0,05–60 m	0,05–65 m
Мерно поле (неповолни услови)[B)]	0,05–20 m	
Мерна точност[A)]	±1,5 mm	
Мерна точност (неповолни услови)[B)]	±3,0 mm	
Најмала единица на приказ	0,5 mm	
Општо		
Оперативна температура[C)]	−10 °C ... +45 °C	
Температура при складирање	−20 °C ... +70 °C	
Макс. релативна влажност на воздухот	90 %	
Макс. оперативна висина преку референтната висина	2000 m	
Степен на извалканост според IEC 61010-1	2[D)]	
Класа на ласер	2	
Тип на ласер	635 nm, < 1 mW	
Отстапување на ласерскиот зрак	< 1,5 mrad (целосен агол)	
Автоматика за исклучување по прибл.		
– Ласер	20 s	
– Мерен уред (без мерење)	5 min	
Батерии	2 × 1,5 V LR6 (AA)	

Дигитален ласерски мерен уред на далечина	**GLM60-31**	**GLM65-31**
Батериски пакет (опрема)	**Литиум-јонска**	
Тип	BA 3.7V 1.0Ah A	
Број на дел	**1 607 A35 0N8**	
USB-приклучок за полнење	Type-C®	
Препорачан USB Type-C®-кабел	**1 600 A01 6A8**	
Номинален напон	3,7 V ⎓	
Капацитет	1,0 Ah	
Број на батериски ќелии	1	
Дозволени граници на температура за полнење	+10 °C ... +35 °C	
Мрежен напојувач		
Излезен напон	5,0 V ⎓	
Излезна струја	500 mA	
Препорачан приклучок за напојување[E)]	**2 609 120 713 (EU)**	

Дигитален ласерски мерен уред на далечина	GLM60-31	GLM65-31
	2 609 120 718 (UK)	

A) При мерење од предниот раб на мерниот уред, за висока рефлексија на целта (на пр. бел варосан ѕид) важи слаба позадинска осветленост и оперативна температура од 20 °C; дополнително се пресметува отстапување зависно од растојанието од ±0,05 mm/m.

B) При мерење од предниот раб на мерниот уред, за висока рефлексија на целта (на пр. бел варосан ѕид) важи силна позадинска осветленост, оперативна температура од 20 °C големи висини; дополнително се пресметува отстапување зависно од растојанието од ±0,15 mm/m.

C) Во функцијата Континуирано мерење, макс. оперативна температура изнесува +40 °C.

D) Настануваат само неспроводливи нечистотии, но повремено се очекува привремена спроводливост предизвикана од кондензација.

E) Дополнителни технички податоци може да најдете на: **https://www.bosch-professional.com/ecodesign**

За јасна идентификација на Вашиот мерен уред служи серискиот број **(10)** на спецификационата плочка.

Вметнување/менување на батеријата

ⓘ Секогаш заменувајте ги сите батерии одеднаш. Користете само батерии од еден производител и со ист капацитет.

ⓘ Притоа внимавајте на половите според приказот на внатрешната страна од преградата за батерии.

► **Ако не го користите мерниот уред подолго време, извадете ги батериите**. При подолго складирање, батериите во мерниот уред може да кородираат.

Никогаш не го складирајте мерниот уред без вметнат поклопец на преградата за батерии **(12)** или литиум-јонскиот батериски пакет **(15)** (опрема), особено во околина со прашина или влага.

Литиум-јонски батериски пакет (опрема)

Вметнување/менување на литиум-јонски батериски пакет (опрема)

» Вметнете го литиум-јонскиот батериски пакет **(15)** (опрема).

» За да го извадите литиум-јонскиот батериски пакет **(15)** (опрема) притиснете го механизмот за фиксирање **(16)** и извадете го литиум-јонскиот батериски пакет.(види Сл. A, Страница 5)

Полнење на литиум-јонскиот батериски пакет (опрема)

- **За полнење, користете го препорачаниот USB-мрежен напојувач или USB-мрежен напојувач, чиј излезен напон и минимална излезна струја ги исполнуваат барањата во поглавјето „Технички податоци“. Притоа внимавајте на упатството за користење на USB-мрежниот напојувач.** Препорачан мрежен напојувач: види „Технички податоци“.
- **Внимавајте на електричниот напон!** Напонот на струјниот извор мора да одговара на оној кој е наведен на спецификационата плочка на мрежниот напојувач.

Мрежните напојувачи означени со 230 волти исто така може да се користат и на 220 волти.

ⓘ Литиум-јонските батерии се испорачуваат делумно наполнети поради интернационалните прописи за транспорт. За да се обезбеди целосна моќност на батеријата, целосно наполнете ја батеријата пред првата употреба.

Употреба

Ставање во употреба

- ▶ **Не го оставајте вклучениот мерен уред без надзор и исклучете го по употребата.** Другите лица може да се заслепат од ласерскиот зрак.
- ▶ **Заштитете го мерниот уред од влага и директно изложување на сончеви зраци.**
- ▶ **Не го изложувајте мерниот уред на екстремни температури или температурни осцилации.** На пр. не го оставајте долго време во автомобилот. При големи температурни осцилации, оставете го мерниот уред прво да се аклиматизира, пред да го ставите во употреба. При екстремни температури или температурни осцилации, прецизноста на мерниот уред може да се наруши.
- ▶ **Избегнувајте удари и превртувања на мерниот уред.** По силни надворешни влијанија на мерниот уред, пред да продолжите со работа, секогаш извршувајте проверка на точноста (види „Проверка на точноста“, Страница 382).

Вклучување/исклучување

» Притиснете го копчето ▲, за да го вклучите мерниот уред и ласерот.

→ Мерниот уред може да го вклучите и без ласерот така што ќе го притиснете копчето ⏻.

» Држете го копчето притиснато ⏻ за да го исклучите мерниот уред.

→ Вредностите и поставките на уредот остануваат зачувани во меморијата.

Процес на мерење

По првото вклучување, мерниот уред е во функција на должинско мерење. По секое понатамошно вклучување, мерниот уред е во последната користена мерна функција. За рефрентното ниво на мерењето достапни се две поставки. (види „**Реф. рамнина**“, Страница 380)

» Поставете го мерниот уред на саканата стартна точка на мерење (на пр. ѕид).

» Доколку го имате вклучено мерниот уред со копчето ⏻ притиснете кратко на копчето ▲ за да го вклучите ласерот.

» Притиснете го копчето ▲ за да го започнете мерењето.

По процесот на мерење ласерскиот зрак ќе се исклучи. За друго мерење повторете ја оваа постапка.
Измерените вредности и крајните резултати може да се собираат или одземаат.

ⓘ Мерниот уред не смее да се движи за време на мерењето (со исклучок на функцијата **Мин/Макс**, **Контин. мерење** и **Лента**). Доколку е возможно, поставете

го мерниот уред на цврста гранична или потпорна површина.

Приемната леќа **(14)** и излезот на ласерскиот зрак **(13)** не смеат да бидат покриени за време на мерењето.

Реф. рамнина

За мерењето може да изберете три различни референтни нивоа:



заден раб на мерниот уред (на пр. при поставување на ѕидови)



преден раб на мерниот уред (на пр. при мерење, почнувајќи од еден раб на маса)

Мени Поставки

Во менито **Поставки** ќе ги најдете следниве поставки:

- **Реф. рамнина** (види „**Реф. рамнина**“, Страница 380)
- **Тонски сигнал**
- **Осветленост**
- **Реж.за заш.на бат.**
- **Мерна единица**
- **Јазик**
- **Прирачник**
- **Информ.за уредот**
- **Фабрички поставки**

– **Бришење**

» Притиснете го копчето ⚙, за да го отворите менито **Поставки**.

» Изберете ја саканата поставка со копчето +/− или со копчето ⚙.

» За да потврдите избор, притиснете го копчето ▲.

Мерни функции

Избирање/менување мерни функции

Во функциското мени ќе ги најдете следниве функции:

– **Должина**

– **Мин/Макс**

– **Контин. мерење**

– **Лента**

– **Површина**

– **Волумен**

– **Индиректна висина**

– **Внатреш.меморија**

» Притиснете го копчето ☰, за да го отворите менито **Функции**.

» Изберете ја саканата мерна функција со копчето +/− или со копчето ⚙.

» За да го потврдите изборот, притиснете го копчето ▲.

Проверка на точноста

Редовно проверувајте ја точноста на мерењето на растојание.

За дополнителни информации, скенирајте го QR-кодот или погледнете го онлајн упатството за употреба: **https://manuals.bosch-pt.com/pn/160992AH6U**

Имајте предвид дека сите содржини од онлајн упатството за работа може дополнително да се преземат и како PDF. За таа цел, кликнете на копчето во онлајн упатството за работа.

Порака за грешка

Доколку мерењето не може да се правилно да се изврши, на екранот се прикажува пораката за грешка **ERROR**.

» Обидете се повторно да го извршите процесот на мерење.

» Ако пораката за грешка се појави повторно, исклучете го и одново вклучете го мерниот уред и повторно стартувајте го мерењето.

Мерниот уред ја контролира точната функција при секое мерење. Доколку се утврди дефект, на екранот стои само ознаката покрај него и мерниот уред се исклучува. Во ваков случај предадете го Вашиот мерен уред преку Вашиот трговец на сервисната служба на Bosch.

Одржување и сервис

Одржување и чистење

Мерниот уред складирајте го и транспортирајте го само во испорачаната заштитна чанта.

Постојано одржувајте ја чистотата на мерниот уред.

Не го потопувајте мерниот уред во вода или други течности.

Избришете ги нечистотиите со влажна мека крпа. Не користете средства за чистење или раствори.

Особено одржувајте ја чиста приемната леќа **(14)** со истата грижа, со која треба да се одржуваат очила или леќи на фотоапарат.

Во случај да треба да се поправи, пратете го мерниот уред во заштитната чанта **(8)**.

Сервисна служба и совети при користење

Северна Македонија
Тел.: 02/ 246 76 10

Линкот до нашите адреси за сервис и гарантни услови може да ги најдете на последната страница.

За сите прашања и нарачки на резервни делови, Ве молиме наведете го 10-цифрениот број од спецификационата плочка на производот.

Отстранување

Мерните уреди, акумулаторите/батериите, опремата и амбалажите треба да се отстранат на еколошки прифатлив начин.



Не ги фрлајте мерните уреди и батериите во домашната канта за ѓубре!

Само за земјите од ЕУ:

Електричната и електронската опрема или искористените батерии што веќе не се употребливи мора да се собира посебно и да се фрла на еколошки начин. Користете ги соодветните системи за собирање. Неправилното фрлање може да биде штетно за животната средина и здравјето на луѓето поради можното присуство на опасни материи.

Shqip

Udhëzime sigurie



Të gjitha udhëzimet duhet të lexohen dhe ndiqen për të punuar në mënyrë të sigurt dhe pa rreziqe me veglën matëse.Nëse vegla matëse nuk përdoret në përputhje me këto udhëzime, mund të dëmtohen mbrojtjet e integruara në veglën matëse.Asnjëherë mos i errësoni shenjat paralajmëruese në veglën matëse. JU LUTEMI MBAJINI KËTO UDHËZIME NË NJË VEND TË SIGURT DHE TRANSMETOJINI ATO KUR IA JEPNI VEGLËN MATËSE DIKUJT TJETËR.

- **Kujdes – përdorimi i pajisjeve të funksionimit ose rregullimit ose kryerja e procedurave të ndryshme nga ato të specifikuara këtu mund të rezultojë në ekspozim të rrezikshëm ndaj rrezatimit.**

- ▶ **Vegla matëse dorëzohet me një etiketë paralajmëruese lazer (të shënuar në paraqitjen e veglës matëse në faqen grafike).**
- ▶ **Nëse teksti në etiketën paralajmëruese të lazerit nuk është në gjuhën tuaj kombëtare, mbulojeni atë me ngjitësin e dhënë në gjuhën tuaj kombëtare përpara se ta përdorni pajisjen për herë të parë.**



Mos e drejtoni rrezen e lazerit drejt njerëzve ose kafshëve dhe mos shikoni në rrezen e drejtpërdrejtë ose të reflektuar të lazerit. Kjo mund të verbojë njerëzit, të shkaktojë aksidente ose të dëmtojë sytë.

- ▶ **Nëse rrezatimi lazer godet syrin, mbyllni sytë dhe largoni kokën menjëherë nga rrezja.**
- ▶ **Mos bëni asnjë ndryshim në konfigurimin e lazerit.**
- ▶ **Riparoni veglën matëse vetëm nga personel specialist i kualifikuar dhe vetëm me pjesë rezervë origjinale.** Kjo siguron që të ruhet siguria e veglës matëse.
- ▶ **Mos i lini fëmijët të përdorin veglën matëse lazer pa mbikëqyrje.** Mund të verboni pa dashje njerëz të tjerë ose veten tuaj.
- ▶ **Mos punoni me veglën matëse në një mjedis shpërthyes që përmban lëngje, gazra ose pluhur të ndezshëm.** Në veglën matëse mund të krijohen shkëndija, duke ndezur pluhurin ose tymrat.
- ▶ **Mos e modifikoni ose hapni baterinë.** Ekziston rreziku i një qarku të shkurtër.
- ▶ **Nëse bateria është dëmtuar ose përdoret në mënyrë jo të duhur, mund të dalin avuj. Bateria mund të digjet ose të shpërthejë.** Dilni në ajër të freskët dhe flisni me një mjek në rast se keni shqetësime. Avujt mund të irritojnë sistemin e frymëmarrjes.

- ▶ **Në rastin e përdorimit të gabuar ose kur bateria është e dëmtuar nga bateria mund të rrjedhë lëng i djegshëm. Shmangni kontaktin me të. Në rast kontakti aksidental, shpëlajeni me ujë. Nëse lëngu futet në sy, merrni gjithashtu edhe ndihmën e mjekut.** Rrjedhja e lëngut të baterisë mund të shkaktojë acarim ose djegie të lëkurës.
- ▶ **Bateria mund të dëmtohet nga objekte të mprehta të tilla si gozhdë ose kaçavida ose nga forca të jashtme.** Mund të ndodhë një qark i shkurtër i brendshëm dhe bateria mund të digjet, të nxjerë tym, të shpërthejë ose të mbinxehet.
- ▶ **Mbajeni baterinë e papërdorur larg kapëseve, monedhave, çelësave, gozhdëve, vidave ose objekteve të tjera të vogla metalike, të cilat mund të shkaktojnë urë të kontakteve.** Një qark i shkurtër ndërmjet terminaleve të baterisë mund të shkaktojë djegie ose zjarr.
- ▶ **Përdoreni vetëm baterinë në produktet e prodhuesit.** Vetëm kështu mund të mbroni baterinë nga mbingarkesat e rrezikshme.
- ▶ **Karikoni bateritë vetëm me karikues të rekomanduar nga prodhuesi.** Një karikues i projektuar për një lloj baterie paraqet rrezik zjarri kur përdoret me bateri të tjera.





Mbroni baterinë nga nxehtësia, p.sh. nga rrezet e vazhdueshme të diellit, zjarri, papastërtia, uji dhe lagështia. Ekziston rreziku i shpërthimit dhe i qarkut të shkurtër.

- ▶ **Mos përdorni syzet e shikimit me lazer (aksesorë) si syze sigurie.** Syzet e shikimit me lazer përdoren për të parë më mirë rrezen e lazerit; megjithatë, ato nuk ju mbrojnë nga rrezatimi lazer.
- ▶ **Mos përdorni syzet e shikimit me lazer (aksesorë) si syze dielli ose në trafik.** Syzet e shikimit me lazer nuk

ofrojnë mbrojtje të plotë ndaj rrezeve ultraviolet dhe zvogëlojnë perceptimin e ngjyrave.

Udhëzime sigurie për prizën e furnizimit me energji elektrike

- **Kjo prizë e furzinimit me energji elektrike nuk është e destinuar për përdorim nga fëmijë dhe persona me aftësi të kufizuara fizike, shqisore ose mendore ose nga persona me mungesë përvoje dhe njohurie. Kjo prizë e furzinimit me energji elektrike mund të përdoret nga fëmijët e moshës 8 vjeç e lart dhe personat me aftësi të kufizuara fizike, shqisore ose mendore ose nga personat me mungesë përvoje dhe njohurish, nëse ata mbikëqyren nga një person përgjegjës për sigurinë e tyre ose udhëzohen prej tij për përdorimin e sigurt të prizës të furnizimit me energji elektrike dhe kuptojnë rreziqet që lidhen me të.** Përndryshe ekziston rreziku i funksionimit të gabuar dhe lëndimeve.



Mbajeni prizën e furnizimit me energji elektrike larg shiut ose lagështisë. Depërtimi i ujit në një prizë për furnizimin me energji elektrike rrit rrezikun e goditjes elektrike.

- **Mbajeni prizën e furnizimit me energji elektrike të pastër.** Ekziston rreziku i goditjes elektrike për shkak të kontaminimit.
- **Kontrolloni prizën e furnizimit me energji elektrike para çdo përdorimi. Mos e përdorni prizën e furnizimit me energji elektrike nëse vëreni ndonjë dëmtim. Mos e hapni vetë furnizimin me energji elektrike dhe riparoni atë vetëm Bosch ose në qendrat e autorizuara të shërbimit të klientit dhe vetëm me pjesë rezervë origjinale.** Priza të dëmtuara të furnizimit me energji elektrike rrisin rrezikun e goditjes elektrike.

Përshkrimi i produktit dhe shërbimit

Për informacione shtesë, skanoni kodin QR ose vizitoni udhëzuesin e përdorimit online: **https://manuals.bosch-pt.com/pn/160992AH6U**

Vini re se të gjitha përmbajtjet e udhëzimeve të përdorimit në internet mund të shkarkohen edhe si PDF. Për ta bërë këtë, klikoni butonin te udhëzimet e përdorimit online.

Përdorimi në përputhje me qëllimin e duhur

Mjeti matës është i destinuar për matjen e distancave, gjatësive, lartësive, intervaleve dhe për llogaritjen e sipërfaqeve dhe vëllimeve.

Vegla matëse është e përshtatshme për përdorim brenda dhe jashtë.

Ky produkt është një produkt lazer konsumatori sipas EN 50689.

Komponentët e shfaqur

Numërimi i komponentëve të paraqitur i referohet paraqitjes së veglës matëse në ilustrime.

(1) Butoni i cilësimeve

(2) Tasti i funksionit

(3) Ekran

(4) Shenjat me dhëmbëza për matje me shirit

(5) Butoni i matjes

(6) Butoni plus/minus

(7) Butoni i ndezjes, fikjes, kthimit

(8) Çanta mbrojtëse

(9) Shenjë paralajmëruese me laser

(10) Numri serial

(11) Bllokimi i kapakut të ndarjes së baterisë

(12) Kapaku i ndarjes së baterisë

(13) Rrezatimi lazer në dalje

(14) Lente marrëse

(15) Paketa e baterive li-jon[A)]

(16) Bllokimi i paketës së baterisë Li-ion[A)]

(17) Mbulesa e portës USB[A)]

A) **Këto pajisje shtesë nuk janë pjesë e dorëzimeve standarde.**

Elementet e shfaqur

(a) Plani i referencës së matjes

(b) Treguesi i baterisë

(c) Linjat e vlerës së matur

(d) Rreshti i rezultatit

(e) Funksioni matës i ekranit

(f) Shiriti i statusit

(g) Menyja e funksioneve

(h) Menyja e cilësimeve

(i) Menyja e cilësimeve shtesë

Të dhënat teknike

Metër dixhital laser	GLM60-31	GLM65-31
Numri i artikullit	**3 601 K75 0..**	**3 601 K75 0..**

Metër dixhital laser	GLM60-31	GLM65-31
Diapazoni i matjes[A)]	0,05–60 m	0,05–65 m
Gama e matjes (kushte të pafavorshme)[B)]	0,05–20 m	
Saktësia e matjes[A)]	±1,5 mm	
Saktësia e matjes (kushte të pafavorshme)[B)]	±3,0 mm	
Njësia më e vogël e treguesit	0,5 mm	
Në përgjithësi		
Temperatura e funksionimit[C)]	–10 °C ... +45 °C	
Temperatura e ruajtjes	–20 °C ... +70 °C	
Lagështia relative maks.	90%	
Lartësia maks. e funksionimit mbi lartësinë e referencës	2000 m	
Shkalla e ndotjes sipas IEC 61010-1	2[D)]	
Klasa e lazerit	2	
Lloji i lazerit	635 nm, < 1 mW	
Divergjenca e rrezes lazer	< 1,5 mrad (këndi i plotë)	
Fikja automatike pas përafërsisht.		
– Lazer	20 s	
– Mjet matës (pa matje)	5 min	
Bateritë	2 × 1,5 V LR6 (AA)	
Paketa e baterisë (aksesor)	**Li-jon**	
Lloji	BA 3.7V 1.0Ah A	
Numri i artikullit	**1 607 A35 0N8**	
Porta e karikimit USB	Type-C®	

Metër dixhital laser	**GLM60-31**	**GLM65-31**
Rekomandohet kabllo USB Type-C®	**1 600 A01 6A8**	
Tensioni nominal	3,7 V ⎓	
Kapaciteti	1,0 Ah	
Numri i qelizave të baterisë	1	
Diapazoni i lejueshëm i temperaturës së karikimit	+10 °C ... +35 °C	
Furnizimi me energji elektrike me prizë		
Tensioni i daljes	5,0 V ⎓	
Rryma e daljes	500 mA	
Furnizimi i rekomanduar me energji me prizë[E)]	**2 609 120 713 (EU)** **2 609 120 718 (UK)**	

A) Kur matet nga buza e përparme e mjetit matës, zbatohet për reflektim të lartë të objektivit (p.sh. një mur i lyer me ngjyrë të bardhë), ndriçim të dobët të sfondit dhe temperaturë funksionimi 20 °C; Përveç kësaj, duhet të pritet një devijim i varur nga distanca prej ±0,05 mm/m.

B) Kur matet nga buza e përparme e mjetit matës, zbatohet për reflektim të lartë të objektivit (p.sh. një mur i lyer me ngjyrë të bardhë), ndriçim të fortë të sfondit, temperaturë funksionimi 20 °C dhe lartësi të mëdha; Përveç kësaj, duhet të pritet një devijim i varur nga distanca prej ±0,15 mm/m.

C) Në funksionin e matjes së vazhdueshme, temperatura maksimale e funksionimit është +40 °C.

D) Ndodh vetëm ndotje jopërçuese, edhe pse herë pas here pritet përçueshmëri e përkohshme e shkaktuar nga kondensimi.

E) Të dhëna të mëtejshme teknike mund të gjenden në: **https://www.bosch-professional.com/ecodesign**

Numri serial **(10)** në pllakën e emrit përdoret për të identifikuar qartë veglën tuaj matëse.

Fut/ndërro baterinë

ⓘ Zëvendësoni gjithmonë të gjitha bateritë në të njëjtën kohë.Përdorni vetëm bateri nga një prodhues dhe me të njëjtin kapacitet.

ⓘ Sigurohuni që polariteti të jetë i saktë siç tregohet në pjesën e brendshme të ndarjes së baterisë.

▶ **Hiqni baterinë nga vegla matëse nëse nuk e përdorni për një kohë të gjatë**. Bateritë mund të gërryhen nëse ruhen në veglën matëse për një kohë të gjatë.

ⓘ Asnjëherë mos e ruani mjetin matës pa të futur kapakun e ndarjes së baterisë **(12)** ose paketën e baterisë Li-ion **(15)** (aksesor), veçanërisht në mjedise me pluhur ose me lagështi.

Paketa e baterive li-jon (aksesor)

Fusni/ndryshoni paketën e baterisë Li-ion (aksesor)

» Fusni paketën e baterisë Li-ion **(15)** (aksesor).

» Për të hequr paketën e baterisë Li-ion **(15)** (aksesor), shtypni bllokimin **(16)** dhe hiqni paketën e baterisë Li-ion. (shih Fig. A, Faqe 5)

Karikoni paketën e baterisë Li-jon (aksesor)

▶ **Për të karikuar, përdorni furnizimin me energji USB të rekomanduar ose një furnizim me energji USB, voltazhi i daljes dhe rryma minimale e daljes së të cilit plotësojnë kërkesat në kapitullin "Të dhënat teknike". Ju lutemi**

vini re udhëzimet e përdorimit për furnizimin me energji USB. Furnizimi me energji elektrike i rekomanduar: shikoni "Të dhënat teknike".

- ▶ **Kushtojini vëmendje tensionit të rrjetit!** Tensioni i burimit të energjisë duhet të përputhet me informacionin në pllakën e emrit të njësisë së furnizimit me energji elektrike.Furnizimet me prizë të shënuar me 230 V mund të përdoren gjithashtu në 220 V.

ⓘ Për shkak të rregulloreve ndërkombëtare të transportit, bateritë litium-jon dorëzohen pjesërisht të karikuara. Për të siguruar funksionimin e plotë të baterisë, karikoni plotësisht baterinë përpara përdorimit të parë.

Funksionimi

Instalimi

- ▶ **Mos e lini veglën matëse të ndezur pa mbikëqyrje dhe fikeni veglën matëse pas përdorimit.** Persona të tjerë mund të verbohen nga rrezja lazer.
- ▶ **Mbroni veglën matëse nga lagështia dhe rrezet direkte të diellit.**
- ▶ **Mos e ekspozoni veglën matëse ndaj temperaturave ekstreme ose luhatjeve të temperaturës.** Për shembull, mos e lini në makinë për një kohë të gjatë. Nëse ka luhatje të mëdha të temperaturës, lëreni mjetin matës të ftohet përpara se ta vini në punë. Temperaturat ekstreme ose luhatjet e temperaturës mund të ndikojnë në saktësinë e veglës matëse.
- ▶ **Shmangni goditjet ose rëniet e dhunshme të veglës matëse.** Pas ndikimeve të forta të jashtme në mjetin matës, duhet të kryeni gjithmonë një kontroll saktësie (shih "Kontrolli i saktësisë", Faqe 396) përpara se të vazhdoni punën.

Ndezja/fikja

» Shtypni butonin ▲, për të ndezur mjetin matës dhe lazerin.

→ Mund ta aktivizoni edhe mjetin matës pa lazer duke shtypur butonin .

» Mbani shtypur butonin për të fikur mjetin matës.

→ Vlerat dhe cilësimet e pajisjes të ruajtura në memorie ruhen.

Procesi i matjes

Pas ndezjes për herë të parë, mjeti matës është në funksionin e matjes së gjatësisë. Sa herë që ndizet mjeti matës, ai kthehet në funksionin matës të përdorur për herë të fundit.

Dy cilësime janë të disponueshme për planin e referencës së matjes. (shih "**Reference level**", Faqe 395)

» Vendoseni mjetin matës në pikën fillestare të dëshiruar të matjes (p.sh. mur).

» Nëse e keni ndezur mjetin matës me butonin , shtypni shkurtimisht butonin ▲ për të ndezur lazerin.

» Shtypni butonin ▲ për të aktivizuar matjen.

Pas procesit të matjes, rrezja lazer fiket. Përsëriteni këtë proces për një matje tjetër.

Vlerat e matura ose rezultatet përfundimtare mund të shtohen ose zbriten.

ⓘ Mjeti matës nuk duhet të lëvizet gjatë matjes (me përjashtim të funksioneve **Min/Max**, **Continuous meas.** dhe **Tape**). Prandaj, nëse është e mundur, vendoseni mjetin matës në një sipërfaqe të fortë ndaluese ose mbështetëse.

Lentja marrëse **(14)** dhe dalja e rrezatimit lazer **(13)** nuk duhet të mbulohen gjatë një matjeje.

Reference level

Ju mund të zgjidhni midis niveleve të ndryshme të referencës për matje:



Buza e pasme e mjetit matës (p.sh. kur e vendosni në mure)



Buza e përparme e mjetit matës (p.sh. kur matet nga një skaj i tavolinës)

Menyja Settings

Në menynë **Settings** do të gjeni cilësimet e mëposhtme:

- **Reference level** (shih "**Reference level**", Faqe 395)
- **Audio signals**
- **Brightness**
- **Battery save mode**
- **Measurement unit**
- **Language**
- **Manual**
- **Tool information**
- **Factory reset**
- **Delete memory**

» Shtypni butonin , për të hapur menynë **Settings**.

» Zgjidhni cilësimin e dëshiruar duke përdorur butonin ose butonin .

» Për të konfirmuar një përzgjedhje, shtypni butonin ▲.

Funksionet e matjes

Zgjidhni/ndryshoni funksionet e matjes

Në menynë e funksioneve do të gjeni funksionet e mëposhtme:

- **Length**
- **Min/Max**
- **Continuous meas.**
- **Tape**
- **Area**
- **Volume**
- **Indirect height**
- **Internal memory**

» Shtypni butonin ☰ për të hapur menynë e **funksioneve**.

» Zgjidhni funksionin e dëshiruar të matjes duke përdorur butonin ± ose butonin ⚙.

» Për të konfirmuar zgjedhjen, shtypni butonin ▲.

Kontrolli i saktësisë

Kontrolloni rregullisht saktësinë e matjes së distancës.

Për informacione shtesë, skanoni kodin QR ose vizitoni udhëzuesin e përdorimit online: **https://manuals.bosch-pt.com/pn/160992AH6U**

Vini re se të gjitha përmbajtjet e udhëzimeve të përdorimit në internet mund të shkarkohen edhe si PDF. Për ta bërë këtë, klikoni butonin te udhëzimet e përdorimit online.

Mesazh gabimi

Nëse një matje nuk mund të kryhet si duhet, mesazhi i gabimit **ERROR** do të shfaqet në ekran.

» Provoni përsëri procesin e matjes.

» Nëse mesazhi i gabimit shfaqet përsëri, fikeni dhe ndizni përsëri mjetin matës dhe rifilloni matjen.



Mjeti matës monitoron funksionin e duhur me çdo matje. Nëse zbulohet një defekt, ekrani tregon vetëm simbolin e treguar përballë dhe mjeti matës fiket. Në këtë rast, dërgojeni mjetin matës në shërbimin e klientit Bosch nëpërmjet tregtarit tuaj.

Mirëmbajtja dhe servisi

Mirëmbajtja dhe pastrimi

Ruani dhe transportoni mjetin matës vetëm në çantën mbrojtëse të ofruar.

Mbajeni gjithmonë të pastër veglën matëse.

Mos e zhytni veglën matëse në ujë ose në lëngje të tjera.

Fshini çdo papastërti me një leckë të lagur dhe të butë. Mos përdorni agjentë pastrimi ose tretës.

Në veçanti, kujdesuni për lentet marrëse **(14)** me të njëjtin kujdes që do të tregonit ndaj syzeve ose lenteve të një aparati fotografik.

Në rast riparimesh, dërgoni mjetin matës në çantën mbrojtëse **(8)**.

Shërbimi i klientit dhe këshilla për përdorim

Severna Makedonija
Tel.: 02/ 246 76 10

Linkun e adresave tona të servisit dhe kushtet e garancisë mund ti gjeni në faqen e fundit.

Ju lutemi jepni te të gjitha pyetjet dhe porositë e pjesëve të këmbimit me patjetër numrin 10-shifror të artikullit sipas tabelës së tipit.

Asgjësimi

Veglat matëse, bateritë/bateritë e rikarikueshme, aksesorët dhe paketimi duhet të riciklohen në mënyrë miqësore me mjedisin.



Mos i hidhni veglat matëse dhe bateritë/bateritë e ringarkueshme në mbeturinat shtëpiake!

Vetëm për vendet e BE-së:

Pajisjet elektrike dhe elektronike ose bateritë e përdorura që nuk janë më të përdorshme duhet të grumbullohen veçmas dhe të hidhen në një mënyrë miqësore me mjedisin. Përdorni sistemet e parashikuara të grumbullimit. Asgjësimi i gabuar mund të jetë i dëmshëm për mjedisin dhe shëndetin për shkak të substancave potencialisht të rrezikshme.

Srpski

Bezbednosne napomene



Morate da pročitate i uvažite sva uputstva kako biste sa mernim alatom radili bez opasnosti i bezbedno. Ukoliko se merni alat ne koristi u

skladu sa priloženim uputstvima, to može da ugrozi zaštitne sisteme koji su integrisani u merni alat. Nemojte dozvoliti da pločice sa upozorenjima na mernom alatu budu nerazumljive. DOBRO SAČUVAJTE OVA UPUTSTVA I PREDAJTE IH ZAJEDNO SA ALATOM, AKO GA PROSLEĐUJETE DALJE.

- ▶ **Pažnja - ukoliko primenite drugačije uređaje za rad ili podešavanje, osim ovde navedenih ili sprovodite druge vrste postupaka, to može dovesti do opasnog izlaganja zračenju.**
- ▶ **Merni alat se isporučuje sa pločicom uz upozorenje za laser (označeno u prikazu mernog alata na grafičkoj stranici).**
- ▶ **Ukoliko tekst na pločici sa upozorenjem za laser nije na vašem jeziku, prelepite je sa isporučenom nalepnicom na vašem jeziku, pre prvog puštanja u rad.**



Ne usmeravajte laserski zrak na osobe ili životinje i ne gledajte u direktan ili reflektovani laserski zrak. Na taj način možete da zaslepite lica, prouzrokujete nezgode ili oštetite vid.

- ▶ **Ako lasersko zračenje dospe u oko, morate svesno da zatvorite oči i da glavu odmah okrenete od zraka.**
- ▶ **Nemojte da vršite promene na laserskoj opremi.**
- ▶ **Merni alat sme da popravlja samo kvalifikovano osoblje i samo sa originalnim rezervnim delovima** Time se obezbeđuje, da sigurnost mernog alata ostaje sačuvana.
- ▶ **Ne dozvoljavajte deci da koriste laserski merni alat bez nadzora.** Mogli bi nenamerno da zaslepe druge osobe ili sebe.
- ▶ **Ne radite sa mernim alatom u okolini ugroženoj eksplozijom, u kojoj se nalaze zapaljive tečnosti, gasovi ili prašine.** U mernom alatu mogu nastati varnice, koje bi zapalite prašinu ili isparenja.

- ▶ **Nemojte menjati i otvarati akumulator.** Postoji opasnost od kratkog spoja.
- ▶ **Kod oštećenja i nestručne upotrebe akumulatora može doći do isparavanja. Akumulator može da izgori ili da eksplodira.** Uzmite svež vazduh i potražite lekara ako dođe do tegoba. Para može nadražiti disajne puteve.
- ▶ **Kod pogrešne primene ili oštećenja akumulatora može doći do curenja zapaljive tečnosti iz akumulatora. Izbegavajte kontakt sa njom. Kod slučajnog kontakta isperite vodom. Ako tečnost dospe u oči, dodatno potražite i lekarsku pomoć.** Tečnost koja curi iz akumulatora može da izazove nadražaje kože ili opekotine.
- ▶ **Baterija može da se ošteti oštrim predmetima, kao npr. ekserima ili odvijačima zavrtnjeva ili usled dejstva neke spoljne sile.** Može da dođe do internog kratkog spoja i akumulatorska baterija može da izgori, dimi, eksplodira ili da se pregreje.
- ▶ **Držite nekorišćeni bateriju dalje od kancelarijskih spajalica, novčića, ključeva, eksera, zavrtanja ili drugih malih metalnih predmeta, koji mogu prouzrokovati premošćavanje kontakata.** Kratak spoj između kontakata baterije može imati za posledicu opekotine ili vatru.
- ▶ **Koristite akumulator samo sa proizvodima ovog proizvođača.** Samo tako se akumulator štiti od opasnog preopterećenja.
- ▶ **Punite akumulatore samo punjačima koje preporučuje proizvođač.** Ukoliko punjač koji je prikladan za jedan tip akumulatora, koristite sa akumulatorima drugog tipa, postoji opasnost od požara.





Zaštitite akumulatore od izvora toplote, npr. od trajnog sunčevog zračenja, vatre, prljavštine, vode i vlage. Postoji opasnost od eksplozije i kratkog spoja.

- ▶ **Nemojte koristiti laserske naočare (pribor) kao zaštitne naočare.** Laserske naočare služe za bolje prepoznavanje laserskog zraka. Međutim, one ne štite od laserskog zračenja.
- ▶ **Nemojte koristiti laserske naočare (pribor) kao naočare za sunce ili u saobraćaju.** Laserske naočare ne pružaju potpunu UV zaštitu i smanjuju percepciju boja.

Sigurnosne napomene za napojnu jedinicu sa utikačem

- ▶ **Nije predviđeno da ovu napojnu jedinicu sa utikačem koriste deca ili lica sa ograničenim fizičkim, senzoričkim ili mentalnim sposobnostima ili nedovoljnim iskustvom i znanjem. Ovu napojnu jedinicu sa utikačem mogu da koriste deca od 8 godina i lica sa ograničenim psihičkim, senzoričkim ili duševnim sposobnostima ili lica sa nedostatkom iskustva i znanja, ukoliko ih nadzire lice koje je odgovorno za njihovu bezbednost ili ako ih ono uputi u bezbedan rad sa ovom napojnom jedinicom sa utikačem i ako razumeju s time povezane opasnosti.** U suprotnom postoji opasnost od pogrešnog rukovanja i povreda.



Mrežni adapter ne sme da bude izložena kiši ili vlazi. Prodor vode u mrežni adapter povećava rizik od električnog udara.

- ▶ **Održavajte napojnu jedinicu sa utikačem čistom.** Zbog nečistoće postoji opasnost od električnog udara.
- ▶ **Pre svake upotrebe prekontrolišite mrežni adapter. Nemojte da koristite mrežni adapter, ukoliko primetite oštećenja. Nemojte samostalno da otvarate mrežni adapter i prepustite isključivo stručnom osoblju Bosch ili ovlašćenim servisima da vrši popravke i isključivo sa**

originalnim rezervnim delovima. Oštećeni mrežni adapteri povećavaju rizik od strujnog udara.

Opis proizvoda i rada

Za dodatne informacije skenirajte QR-kôd ili posetite onlajn uputstvo za upotrebu: **https://manuals.bosch-pt.com/pn/160992AH6U**

Imajte na umu da se svi sadržaji uputstva za upotrebu na mreži dodatno mogu preuzeti u PDF formatu. Za to kliknite na dugme u uputstvu za upotrebu na mreži.

Pravilna upotreba

Merni alat je namenjen za merenje udaljenosti, dužina, visina, razmaka i za izračunavanje površina i zapremina.

Merni alat je pogodan za upotrebu u spoljnom i unutrašnjem području.

Ovaj proizvod je potrošački laserski proizvod u skladu sa standardom EN 50689.

Prikazane komponente

Označavanje brojevima komponenti sa slike odnosi se na prikaz mernog alata na slikama.

(1) Taster za podešavanja

(2) Funkcijski taster

(3) Displej

(4) Oznake sa urezima za merenje sa mernom trakom

(5) Taster za merenje

(6) Taster plus/minus

(7) Taster za uključivanje, isključivanje i resetovanje

(8) Zaštitna torba

(9) Pločica sa upozorenjem za laser

(10) Serijski broj

(11) Blokada poklopca pregrade za baterije

(12) Poklopac pregrade za baterije

(13) Izlaz za laserski zrak

(14) Prijemno sočivo

(15) Litijum-jonsko akumulatorsko pakovanje[A)]

(16) Blokada litijum-jonskog akumulatorskog pakovanja[A)]

(17) Prekrivka USB utičnice[A)]

A) **Ovaj pribor ne spada u standardni obim isporuke.**

Prikazani elementi

(a) Referentna ravan merenja

(b) Prikaz baterija

(c) Redovi za merne vrednosti

(d) Red za rezultat

(e) Prikaz funkcije merenja

(f) Statusna linija

(g) Meni funkcija

(h) Meni sa podešavanjima

(i) Meni sa dodatnim podešavanjima

Tehnički podaci

Digitalni laserski daljinomer	GLM60-31	GLM65-31
Broj artikla	**3 601 K75 0..**	**3 601 K75 0..**
Merni opseg[A)]	0,05–60 m	0,05–65 m
Merni opseg (nepovoljni uslovi)[B)]	0,05–20 m	
Preciznost merenja[A)]	±1,5 mm	
Preciznost merenja (nepovoljni uslovi)[B)]	±3,0 mm	
Najmanja jedinica prikaza	0,5 mm	
Opšte informacije		
Radna temperatura[C)]	–10 °C ... +45 °C	
Temperatura skladištenja	–20 °C ... +70 °C	
Maks. relativna vlažnost vazduha	90%	
Maks. radna visina iznad referentne visine	2000 m	
Stepen zaprljanosti prema standardu IEC 61010-1	2[D)]	
Klasa lasera	2	
Tip lasera	635 nm, < 1 mW	
Divergencija laserskog zraka	< 1,5 mrad (pun ugao)	
Automatsko isključivanje posle otpr.		
– Laser	20 s	
– Merni alat (bez merenja)	5 min	
Baterije	2 × 1,5 V LR6 (AA)	
Akumulatorsko pakovanje (pribor)	**Litijum-jonski**	

Digitalni laserski daljinomer	**GLM60-31**	**GLM65-31**
Tip	BA 3.7V 1.0Ah A	
Broj artikla	**1 607 A35 0N8**	
USB priključak za punjenje	Type-C®	
Preporučeni USB Type-C® kabl	**1 600 A01 6A8**	
Nominalni napon	3,7 V ⎓	
Kapacitet	1,0 Ah	
Broj akumulatorskih ćelija	1	
Dozvoljeni opseg temperature tokom punjenja	+10 °C ... +35 °C	
Mrežni adapter		
Izlazni napon	5,0 V ⎓	
Izlazna struja	500 mA	
Preporučeni mrežni adapter[E)]	**2 609 120 713 (EU)** **2 609 120 718 (UK)**	

A) Prilikom merenja od prednje ivice mernog alata, za visoku moć refleksije cilja (npr. zid okrečen u belo) važi slabo osvetljenje pozadine i 20 °C radne temperature; dodatno morate da računate sa odstupanjem, u zavisnosti od rastojanja, od ±0,05 mm/m.

B) Prilikom merenja od prednje ivice mernog alata, za visoku moć refleksije cilja (npr. zid okrečen u belo) važi jako osvetljenje pozadine, 20 °C radne temperature i velike nadmorske visine; dodatno morate da računate sa odstupanjem, u zavisnosti od rastojanja, od ±0,15 mm/m.

C) U funkciji Konstantno merenje, maks. radna temperatura iznosi +40 °C.

D) Pojavljuje se neprovodljiva zaprljanost, pri čemu se očekuje privremena provodljivost prouzrokovana rošenjem.

E) Detaljnije tehničke podatke možete pronaći ovde: **https://www.bosch-professional.com/ecodesign**

Za jednoznačnu identifikaciju mernog alata služi serijski broj **(10)** na tipskoj pločici.

Stavljanje/zamena baterije

ⓘ Sve baterije uvek zamenite istovremeno. Koristite isključivo baterije istog proizvođača i istog kapaciteta.

ⓘ Pri tome pazite na to da polovi budu u skladu sa prikazom na unutrašnjoj strani pregrade baterije.

▶ **Iz mernog alata izvadite baterije, ako ga ne koristite duže vreme**. U slučaju dužeg skladištenja, baterije u mernom alatu bi mogle da korodiraju.

ⓘ Merni alat nikad ne odlažite bez postavljenog poklopca pregrade za bateriju **(12)** ili litijum-jonskog akumulatorskog pakovanja **(15)** (dodatna oprema), posebno u prašnjavom ili vlažnom okruženju.

Litijum-jonsko akumulatorsko pakovanje (pribor)

Ubacivanje/zamena litijum-jonskog akumulatorskog pakovanja (pribor)

» Ubacite litijum-jonsko akumulatorsko pakovanje **(15)** (pribor).

» Za vađenje litijum-jonskog akumulatorskog pakovanja **(15)** (pribor) pritisnite blokadu **(16)** i izvadite litijum-jonsko akumulatorsko pakovanje.(videti Sl. A, Strana 5)

Punjenje litijum-jonskog akumulatorskog pakovanja (pribor)

▶ **Za punjenje koristite preporučeni USB mrežni adapter ili USB mrežni adapter čiji izlazni napon i minimalna**

izlazna struja odgovaraju zahtevima u poglavlju „Tehnički podaci“. Obratite pažnju na uputstvo za rukovanje USB mrežnim adapterom. Preporučeni mrežni adapter: videti poglavlje „Tehnički podaci“.

- ▶ **Obratite pažnju na napon mreže!** Napon strujnog izvora mora biti usaglašen sa podacima na tipskoj pločici mrežnog adaptera. Mrežni adapteri označeni sa 230 V mogu da rade i sa 220 V.

ⓘ Litijum-jonske baterije se zbog međunarodnih transportnih propisa isporučuju duboko ispražnjene. Da biste osigurali punu snagu akumulatora, pre prve upotrebe ga potpuno napunite.

Režim rada

Puštanje u rad

- ▶ **Uključeni merni alat nikad ne ostavljajte bez nadzora i isključite ga nakon korišćenja.** Laserski zrak bi mogao da zaslepi druge osobe.
- ▶ **Čuvajte merni alat od vlage i direktnog sunčevog zračenja.**
- ▶ **Merni alat nemojte da izlažete ekstremnim temperaturama ili promenama temperature.** Npr. nemojte ga predugo ostavljati u automobilu. U slučaju velikih kolebanja temperature, merni alat najpre ostavite da se temperuje, pre nego što ga pustite u rad. Kod ekstremnih temperatura ili kolebanja temperatura može da se ugrozi preciznost mernog alata.
- ▶ **Izbegavajte snažne udare ili padove mernog alata.** Posle jakih spoljnih uticaja na merni alat trebalo bi uvek pre daljih radova da izvršite proveru preciznosti(videti „Provera preciznosti“, Strana 410).

Uključivanje/isključivanje

» Pritisnite taster ▲, kako biste uključili merni alat i laser.

→ Merni alat možete uključiti i bez lasera, tako što ćete pritisnuti taster ⏻.

» U tu svrhu držite pritisnut taster ⏻, kako biste isključili merni alat.

→ Vrednosti i podešavanja uređaja koji se nalaze u memoriji se zadržavaju.

Proces merenja

Posle prvobitnog uključivanja, merni alat se nalazi u funkciji merenja dužine. Posle svakog narednog uključivanja, merni alat se nalazi u poslednje korišćenoj funkciji merenja.

Za referentnu ravan merenja su raspoloživa dva podešavanja. (videti „**Referentna ravan**“, Strana 409)

» Položite merni alat na željenu startnu tačku za merenje (npr. zid).

» Ako ste uključili merni alat pomoću tastera ⏻, kratko pritisnite taster ▲, da biste uključili laser.

» Pritisnite taster ▲, kako biste aktivirali merenje.

Posle mernog procesa laserski zrak se isključuje. Za dalja merenja ponovite ovaj proces.

Merne vrednosti i krajnje rezultate možete da sabirate ili oduzimate.

ⓘ Merni alat se za vreme merenja ne sme pokretati (sa izuzetkom funkcija **Min./Maks.**, **Konstantno merenje** i **Metar traka**). Iz tog razloga merni alat položite što je moguće bliže fiksnoj graničnoj površini ili površini za polaganje.

Prijemno sočivo **(14)** i izlaz laserskog zraka **(13)** tokom merenja ne smeju biti pokriveni.

Referentna ravan

Za merenje možete birati različite referentne ravni:



zadnja ivica mernog alata (npr. kod postavljana na zidove),



prednja ivica mernog alata (npr. prilikom merenja od ivice stola),

Meni Podešavanja

U meniju **Podešavanja** se nalaze sledeća podešavanja:

- **Referentna ravan** (videti „**Referentna ravan**“, Strana 409)
- **Tonski signali**
- **Jačina osvetljenja**
- **Režim štednje bater.**
- **Merna jedinica**
- **Jezik**
- **Priručnik**
- **Informacije o uređaju**
- **Fabrička podešavanja**
- **Brisanje memorije**

» Pritisnite taster , da biste otvorili meni **Podešavanja**.

» Izaberite željeno podešavanje pomoću tastera ili tastera .

» Da biste potvrdili izbor, pritisnite taster ▲.

Merne funkcije

Izbor/izmena mernih funkcija

U meniju funkcija možete pronaći sledeće funkcije:

- **Dužina**
- **Min./Maks.**
- **Konstantno merenje**
- **Metar traka**
- **Površina**
- **Zapremina**
- **Indirektna visina**
- **Interna memorija**

» Pritisnite taster ☰ da biste otvorili meni **Funkcije**.

» Izaberite željenu funkciju merenja pomoću tastera ± ili tastera ⚙.

» Za potvrdu izbora, pritisnite taster ▲.

Provera preciznosti

Redovno proveravajte preciznost merenja udaljenosti.

Za dodatne informacije skenirajte QR-kôd ili posetite onlajn uputstvo za upotrebu: **https://manuals.bosch-pt.com/pn/160992AH6U**

Imajte na umu da se svi sadržaji uputstva za upotrebu na mreži dodatno mogu preuzeti u PDF formatu. Za to kliknite na dugme u uputstvu za upotrebu na mreži.

Javljanje greške

Ako merenje ne možete da izvršite korektno, poruka o greški **ERROR** se prikazuje na displeju.

» Nemojte ponovo pokušavati za izvršite proces merenja.

» Ako se poruka o grešci ponovo javi, isključite merni alat i ponovo uključite i iznova startujte merenje.



Merni alat vrši nadzor ispravne funkcije prilikom svakog merenja. Ukoliko se utvrdi kvar, displej pokazuje samo još samo simbol koji se nalazi pored, a merni alat se isključuje. U tom slučaju merni alat preko vašeg distributera dostavite Bosch servisnoj službi.

Održavanje i servis

Održavanje i čišćenje

Čuvajte i transportujte merni pribor samo u isporučenoj zaštitnoj torbi.

Držite merni alat uvek čist.

Ne uranjajte merni alat u vodu ili druge tečnosti.

Brišite zaprljanja sa vlažnom, mekom krpom. Nemojte koristiti sredstva za čišćenje ili rastvarače.

Naročito negujte prijemno sočivo **(14)** sa istom pažnjom kojom se moraju tretirati naočare ili sočiva kamere.

U slučaju popravke, merni alat uvek šaljite u zaštitnoj torbi **(8)**.

Servis i saveti za upotrebu

Srpski
Tel.: +381 11 644 8546

Link ka našim servisnim adresama i uslovima garancije možete da pronđete na poslednjoj strani.

Molimo da kod svih pitanja i naručivanja rezervnih delova neizostavno navedete broj artikla sa 10 brojčanih mesta prema tipskoj pločici proizvoda.

Uklanjanje đubreta

Merne alate, akumulatore/baterije, pribor i pakovanja treba predati na reciklažu koja je u skladu sa zaštitom životne sredine.



Merne alate i akumulatorske baterije/baterije nemojte bacati u kućni otpad!

Samo za EU-zemlje:

Električni i elektronski uređaji ili istrošeni akumulatori i baterije koji više ne mogu da se koriste moraju da se skupljaju zasebno i odlože u otpad u skladu sa ekološkim propisima. Koristite naznačene sisteme za sakupljanje. Zbog mogućih opasnih materija koji se nalaze u uređaju, nepravilno odlaganje u otpad može da bude opasno za okolinu i zdravlje.

Slovenščina

Varnostna opozorila



Preberite in upoštevajte vsa navodila, da zagotovite varno in zanesljivo uporabo merilne naprave. Če merilne naprave ne uporabljate v skladu s priloženimi navodili, lahko pride do poškodb zaščitne opreme, vgrajene v merilni napravi.

Opozorilnih nalepk na merilni napravi nikoli ne zakrivajte. TA NAVODILA VARNO SHRANITE IN JIH PRILOŽITE MERILNI NAPRAVI V PRIMERU PREDAJE.

- ▶ **Pozor! Če ne uporabljate tu navedenih naprav za upravljanje in nastavljanje oz. če uporabljate drugačne postopke, lahko to povzroči nevarno izpostavljenost sevanju.**
- ▶ **Merilni napravi je priložena opozorilna nalepka za laser (označena na strani s shematskim prikazom merilne naprave).**
- ▶ **Če besedilo na varnostni nalepki za laser ni v vašem jeziku, ga pred prvim zagonom prelepite s priloženo nalepko v ustreznem jeziku.**



Laserskega žarka ne usmerjajte v osebe ali živali in tudi sami ne glejte neposredno v laserski žarek ali njegov odsev. S tem lahko zaslepite ljudi in povzročite nesrečo ali poškodbe oči.

- ▶ **Če laserski žarek usmerite v oči, jih zaprite in glavo takoj obrnite stran od žarka.**
- ▶ **Ne spreminjajte laserske naprave.**
- ▶ **Merilno napravo lahko popravlja samo usposobljeno strokovno osebje z originalnimi nadomestnimi deli.** Na ta način bo ohranjena varnost merilne naprave.
- ▶ **Otroci laserske merilne naprave ne smejo uporabljati brez nadzora.** Pomotoma bi lahko zaslepili sebe ali druge.
- ▶ **Z merilno napravo ne smete delati v okolju, kjer je prisotna nevarnost eksplozije in v katerem so prisotne gorljive tekočine, plini ali prah.** V merilni napravi lahko nastanejo iskre, ki lahko vnamejo prah ali hlape.
- ▶ **Akumulatorske baterije ne spreminjajte in ne odpirajte.** Obstaja nevarnost kratkega stika.
- ▶ **Če je akumulatorska baterija poškodovana ali če jo nepravilno uporabljate, lahko iz nje uhajajo pare.**

Akumulatorska baterija se lahko vname ali eksplodira. Poskrbite za dovod svežega zraka in se v primeru težav obrnite na zdravnika. Pare lahko povzročijo draženje dihalnih poti.

- ▶ **V primeru napačne uporabe ali poškodovane akumulatorske baterije lahko iz akumulatorske baterije izteče tekočina. Izogibajte se stiku z njo. Pri naključnem stiku prizadeto mesto izperite z vodo. Če pride tekočina v oko, poleg tega poiščite tudi zdravniško pomoč.** Iztekajoča akumulatorska tekočina lahko povzroči draženje kože ali opekline.
- ▶ **Koničasti predmeti, kot so na primer žeblji ali izvijači, in zunanji vplivi lahko poškodujejo akumulatorsko baterijo.** Pojavi se lahko kratek stik, zaradi katerega lahko akumulatorska baterija zgori, se osmodi, pregreje ali eksplodira.
- ▶ **Akumulatorska baterija, ki je ne uporabljate, ne sme priti v stik s pisarniškimi sponkami, kovanci, ključi, žeblji, vijaki in drugimi manjšimi kovinskimi predmeti, ki bi lahko povzročili premostitev kontaktov.** Kratek stik med akumulatorskimi kontakti lahko povzroči opekline ali požar.
- ▶ **Akumulatorsko baterijo uporabljajte samo z izdelki proizvajalca.** Le tako je akumulatorska baterija zaščitena pred nevarno preobremenitvijo.
- ▶ **Akumulatorske baterije polnite samo s polnilniki, ki jih priporoča proizvajalec.** Polnilnik, ki je namenjen določeni vrsti akumulatorskih baterij, se lahko vname, če ga uporabljate za polnjenje drugačnih akumulatorskih baterij.





Akumulatorsko baterijo zaščitite pred vročino, npr. tudi pred neposredno sončno svetlobo, ognjem, umazanijo, vodo in

vlago. Obstaja nevarnost eksplozije in kratkega stika.

- ▶ **Očal za opazovanje laserskega žarka (dodatna oprema) ne uporabljajte kot zaščitna očala.** Očala za opazovanje laserskega žarka so namenjena boljšemu zaznavanju laserskega žarka. Ne nudijo zaščite pred laserskimi žarki.
- ▶ **Očal za opazovanje laserskega žarka (dodatna oprema) ne uporabljajte kot sončna očala v prometu.** Očala za opazovanje laserskega žarka ne omogočajo popolne UV-zaščite, obenem pa zmanjšujejo zaznavanje barv.

Varnostna opozorila za električni vtič

- ▶ **Tega omrežnega priključka ne smejo uporabljati otroci in osebe z omejenimi telesnimi, čutnimi ali duševnimi sposobnostmi ali pomanjkljivimi izkušnjami in pomanjkljivim znanjem. Otroci, stari 8 let ali več, in osebe z omejenimi telesnimi, čutnimi ali duševnimi sposobnostmi ter osebe s pomanjkljivimi izkušnjami in pomanjkljivim znanjem lahko ta omrežni priključek uporabljajo le pod nadzorom odgovorne osebe, ki je tudi zadolžena za njihovo varnost, ali če so seznanjeni z varno uporabo omrežnega priključka ter se zavedajo s tem povezanih nevarnosti.** V nasprotnem primeru obstaja nevarnost napačne uporabe in poškodb.



Omrežni priključek zaščitite pred dežjem in vlago. Vdor vode v omrežni priključek poveča tveganje električnega udara.

- ▶ **Poskrbite za čistočo omrežnega priključka.** Zaradi umazanije lahko pride do električnega udara.
- ▶ **Pred vsako uporabo preglejte omrežni priključek. Če opazite kakršne koli poškodbe, omrežnega priključka ne uporabljajte. Omrežnega priključka ne odpirajte sami. Popravilo lahko opravi samo Bosch ali pooblaščeni serviser, in sicer izključno z originalnimi nadomestnimi**

deli. Poškodbe na omrežnem priključku predstavljajo povečano nevarnost električnega udara.

Opis izdelka in njegovega delovanja

Za dodatne informacije skenirajte QR-kodo ali glejte spletno različico navodil za uporabo: **https://manuals.bosch-pt.com/pn/160992AH6U**

Upoštevajte, da je vse vsebine iz spletne različice navodil za uporabo mogoče prenesti tudi kot PDF. Kliknite gumb v spletni različici navodil za uporabo.

Namenska uporaba

Merilna naprava je namenjena merjenju razdalj, dolžin, višin, razmakov in izračunavanju površin ter prostornin.

Merilna naprava je primerna za uporabo v zaprtih prostorih in na prostem.

Za izdelek je laserski izdelek, namenjen potrošnikom, v skladu s standardom EN 50689.

Komponente na sliki

Številke komponent na sliki se nanašajo na prikaz merilne naprave na straneh s slikami.

(1) Tipka za nastavitve

(2) Funkcijska tipka

(3) Zaslon

(4) Zareze za meritev z merilnim trakom

(5) Tipka za merjenje

(6) Tipka plus/minus

(7) Tipka za vklop/izklop/nazaj

(8) Zaščitna torbica

(9) Opozorilna ploščica laserja

(10) Serijska številka

(11) Zapah pokrova predala za baterije

(12) Pokrov predala za baterije

(13) Izhodna odprtina laserskega žarka

(14) Sprejemna leča

(15) Litij-ionska akumulatorska baterija[A)]

(16) Blokada litij-ionske akumulatorske baterije[A)]

(17) Pokrov vhoda USB[A)]

A) **Ta pribor ne spada v standardni obseg dobave.**

Prikazani elementi

(a) Referenčna ravnina za meritev

(b) Prikaz napolnjenosti baterij

(c) Vrstice z izmerjenimi vrednostmi

(d) Vrstica s trenutnim rezultatom meritve

(e) Prikaz merilne funkcije

(f) Statusna vrstica

(g) Meni funkcij

(h) Meni z nastavitvami

(i) Meni z dodatnimi nastavitvami

Tehnični podatki

Digitalni laserski merilnik razdalj	GLM60-31	GLM65-31
Kataloška številka	**3 601 K75 0..**	**3 601 K75 0..**
Merilno območje[A)]	0,05–60 m	0,05–65 m
Merilno območje (pod neugodnimi pogoji)[B)]	0,05–20 m	
Natančnost merjenja[A)]	±1,5 mm	
Natančnost merjenja (pod neugodnimi pogoji)[B)]	±3,0 mm	
Najmanjša enota prikaza	0,5 mm	
Splošno		
Delovna temperatura[C)]	–10 °C ... +45 °C	
Temperatura skladiščenja	–20 °C ... +70 °C	
Najv. relativna zračna vlažnost	90 %	
Najv. nadmorska višina uporabe	2000 m	
Stopnja onesnaženja v skladu s standardom IEC 61010-1	2[D)]	
Razred laserja	2	
Vrsta laserja	635 nm, < 1 mW	
Odstopanje laserskega žarka	< 1,5 mrad (polni kot)	
Samodejni izklop po pribl.		
– Laser	20 s	
– Merilna naprava (brez meritev)	5 min	
Baterije	2 × 1,5 V LR6 (AA)	

Digitalni laserski merilnik razdalj	**GLM60-31**	**GLM65-31**
Akumulatorska baterija (pribor)	**Litij-ionska**	
Tip	BA 3.7V 1.0Ah A	
Kataloška številka	**1 607 A35 0N8**	
Priključek za polnjenje USB	Type-C®	
Priporočen kabel USB Type-C®	**1 600 A01 6A8**	
Nazivna napetost	3,7 V ⎓	
Kapaciteta	1,0 Ah	
Število akumulatorskih celic	1	
Dovoljena temperatura med polnjenjem	+10 °C ... +35 °C	
Omrežni priključek		
Izhodna napetost	5,0 V ⎓	
Izhodni tok	500 mA	
Priporočeni omrežni priključek[E)]	**2 609 120 713 (EU)**	

Digitalni laserski merilnik razdalj	GLM60-31	GLM65-31
	2 609 120 718 (UK)	

A) Pri merjenju od sprednjega roba merilne naprave velja za visoko odbojnost ciljne površine (npr. prebeljena stena), šibko osvetlitev ozadja in delovno temperaturo 20 °C, prav tako je treba upoštevati odstopanje zaradi razdalje ±0,05 mm/m.

B) Pri merjenju od sprednjega roba merilne naprave velja za visoko odbojnost ciljne površine (npr. prebeljena stena), močno osvetlitev ozadja, delovno temperaturo 20 °C in visoko lego, prav tako je treba upoštevati odstopanje zaradi razdalje ±0,15 mm/m.

C) Pri neprekinjenem merjenju je največja delovna temperatura +40 °C.

D) Nastane samo neprevodna umazanija, vendar lahko kljub temu občasno pride do prevodnosti, ki jo povzroči kondenzat.

E) Več tehničnih podatkov je na voljo na spletni strani: **https://www.bosch-professional.com/ecodesign**

Za nedvoumno identifikacijo vaše merilne naprave je na tipski ploščici navedena serijska številka **(10)**.

Namestitev/zamenjava baterije

ⓘ Bateriji vedno zamenjajte sočasno. Uporabljajte zgolj baterije istega proizvajalca z enako zmogljivostjo.

ⓘ Pri tem pazite na pravilno polariteto baterij, ki mora ustrezati skici na notranji strani predala za baterije.

► **Če merilne naprave dlje časa ne boste uporabljali, iz nje odstranite baterije**. Če baterije dlje časa pustite v merilni napravi, lahko korodirajo.

ⓘ Merilne naprave nikoli ne shranjujte brez nameščenega pokrova predala za baterije **(12)** ali litij-ionske akumulatorske baterije **(15)** (pribor), še posebej v prašni ali vlažni okolici.

Litij-ionska akumulatorska baterija (pribor)

Vstavljanje/menjava litij-ionske akumulatorske baterije (pribor)

» Vstavite litij-ionsko akumulatorsko baterijo **(15)** (pribor).

» Litij-ionsko akumulatorsko baterijo **(15)** (pribor) odstranite tako, da pritisnete blokado **(16)** in litij-ionsko akumulatorsko baterijo odstranite.(glejte Sl. A, Stran 5)

Polnjenje litij-ionske akumulatorske baterije (pribor)

► **Za polnjenje uporabljajte priporočeni priključek USB ali priključek USB z izhodno napetostjo in najmanjšim dovoljenim izhodnim tokom, ki ustrezata zahtevam v poglavju „Tehnični podatki“. Pri tem upoštevajte navodila za uporabo napajalnika USB.** Priporočen priključek: glejte poglavje „Tehnični podatki“.

► **Bodite pozorni na omrežno napetost!** Napetost vira električne energije se mora ujemati s podatki na omrežnem priključku električnega orodja. Omrežne priključke, ki so označeni z 230 V, lahko priključite tudi na napetost 220 V.

ⓘ Litij-ionske akumulatorske baterije se zaradi mednarodnih transportnih predpisov dobavljajo polovično napolnjene. Da zagotovite polno moč akumulatorske baterije, jo pred prvo uporabo popolnoma napolnite.

Delovanje

Uporaba

- ▶ **Vklopljene merilne naprave nikoli ne puščajte brez nadzora. Po uporabi jo izklopite.** Laserski žarek lahko zaslepi druge osebe.
- ▶ **Merilno napravo zavarujte pred vlago in neposrednim sončnim sevanjem.**
- ▶ **Merilne naprave ne izpostavljajte ekstremnim temperaturam ali temperaturnim nihanjem.** Merilne naprave na primer ne puščajte dalj časa v avtomobilu. Počakajte, da se temperatura merilne naprave pri večjih temperaturnih nihanjih najprej prilagodi, šele nato napravo uporabite. Pri ekstremnih temperaturah ali temperaturnih nihanjih se lahko zmanjša natančnost delovanja merilne naprave.
- ▶ **Preprečite močne udarce v merilno napravo in padce na tla.** Po močnih zunanjih vplivih na merilno napravo morate pred nadaljevanjem dela vedno izvesti preizkus natančnosti (glejte „Preizkus natančnosti“, Stran 425).

Vklop/izklop

» Pritisnite tipko ▲, da vklopite merilno napravo in laser.

→ Merilno napravo lahko vklopite tudi brez laserja tako, da pritisnete tipko ⏻.

» Za izklop merilne naprave pridržite tipko ⏻.

→ Vrednosti in nastavitve naprave v pomnilniku se shranijo.

Merjenje

Ob prvem vklopu je merilna naprava nastavljena na funkcijo merjenja dolžine. Po vsakem dodatnem vklopu je merilna naprava v načinu zadnje uporabljene merilne funkcije.

Za referenčno ravnino meritve sta na voljo dve nastavitvi. (glejte „**Referenčna ravnina**“, Stran 423)

» Postavite merilno napravo na želeno izhodiščno merilno mesto (npr. ob steno).

» Če ste merilno napravo vklopili s tipko , na kratko pritisnite tipko ▲, da laser vklopite.

» Pritisnite tipko ▲, da sprožite meritev.

Po merilnem postopku se laserski žarek izključi. Za novo meritev ponovite ta postopek.

Izmerjene vrednosti ali končne rezultate je mogoče seštevati in odštevati.

ⓘ Merilne naprave med merjenjem ne smete premikati (z izjemo funkcije **najm./najv.**, **Neprek. merjenje** in **Merilni trak**). Zato je treba merilno napravo postaviti na trden naslon ali površino.

ⓘ Sprejemna leča **(14)** in izhodna odprtina laserskega žarka **(13)** med merjenjem ne smeta biti prekrita.

Referenčna ravnina

Pri merjenju lahko izbirate med različnimi referenčnimi ravnmi:



zadnji rob merilne naprave (npr. pri naleganju na stene)



sprednji rob merilne naprave (npr. pri merjenju od roba mize)

Meni Nastavitve

V meniju **Nastavitve** najdete naslednje nastavitve:

- **Referenčna ravnina** (glejte „**Referenčna ravnina**“, Stran 423)
- **Zvočni signali**
- **Svetlost**
- **Način varč. z energijo**
- **Merska enota**
- **Jezik**
- **Priročnik**
- **Informacije o napravi**
- **Tovarniške nastavitve**
- **Brisanje spomina**

» Pritisnite tipko , da vstopite v meni **Nastavitve**.

» S tipko ali tipko izberite želeno nastavitev.

» Za potrditev izbire pritisnite tipko .

Merilne funkcije

Izbira/sprememba načina merjenja

V meniju funkcij najdete naslednje funkcije:

- **Dolžina**
- **najm./najv.**

- **Neprek. merjenje**
- **Merilni trak**
- **Površina**
- **Prostornina**
- **Posredna višina**
- **Notranji pomnilnik**

» Pritisnite tipko (≡), da odprete meni **Funkcije**.

» S tipko +/− ali tipko ⚙ izberite želeno merilno funkcijo.

» Za potrditev izbire pritisnite tipko ▲.

Preizkus natančnosti

Redno preverjajte natančnost merjenja razdalje.

Za dodatne informacije skenirajte QR-kodo ali glejte spletno različico navodil za uporabo: **https://manuals.bosch-pt.com/pn/160992AH6U**

Upoštevajte, da je vse vsebine iz spletne različice navodil za uporabo mogoče prenesti tudi kot PDF. Kliknite gumb v spletni različici navodil za uporabo.

Sporočilo napake

Če pravilna izvedba meritve ni možna, se na zaslonu prikaže sporočilo o napaki **ERROR**.

» Poskusite merilni postopek izvesti znova.

» Če se sporočilo o napaki prikaže znova, merilno napravo izklopite in jo znova vklopite ter znova začnite z meritvijo.



Merilna naprava nadzoruje pravilno delovanje pri vsaki meritvi. Če je zaznana okvara, je na zaslonu prikazan samo še opozorilni simbol in merilna naprava se izklopi. V tem primeru merilno napravo prek svojega trgovca pošljite servisni službi Bosch.

Vzdrževanje in servisiranje

Vzdrževanje in čiščenje

Merilno orodje lahko hranite in transportirate samo v priloženi zaščitni torbi.

Merilna naprava naj bo vedno čista.

Merilne naprave nikoli ne potapljajte v vodo ali v druge tekočine.

Umazanijo obrišite z vlažno, mehko krpo. Ne uporabljajte čistilnih sredstev ali topil.

Še posebej sprejemno lečo **(14)** vzdržujte enako skrbno, kot to počnete z očali ali lečo fototoaparata.

Merilno napravo na popravilo vedno pošljite v zaščitni torbici **(8)**.

Servisna služba in svetovanje uporabnikom

Slovensko

Tel.: +00 803931

Povezava z naslovi naših serviserjev in garancijskimi pogoji je navedena za zadnji strani.

Ob vseh vprašanjih in naročilih rezervnih delov nujno sporočite 10-mestno številko na tipski ploščici izdelka.

Odlaganje

Merilne naprave, akumulatorske/običajne baterije, pribor in embalažo oddajte v okolju prijazno recikliranje.



Merilnih naprav in akumulatorskih baterij/baterij ne smete odvreči med gospodinjske odpadke!

Zgolj za države Evropske unije:

Električno in elektronsko opremo, ki ni več uporabna, ter izrabljene baterije in akumulatorske baterije je treba zbirati ločeno in odstraniti na okolju prijazen način. Uporabite za to določene sisteme za zbiranje odpadkov. Zaradi nevarnih snovi, ki jih lahko vsebuje odpadni material, lahko nepravilno ravnanje z odpadnim materialom škoduje okolju in zdravju.

Hrvatski

Sigurnosne napomene



Sve upute treba pročitati i pridržavati ih se kako biste s mjernim alatom radili sigurno i bez opasnosti. Ukoliko se mjerni alat ne koristi sukladno ovim uputama, to može negativno utjecati na rad integriranih zaštitnih naprava u mjernom alatu. Znakovi opasnosti na mjernom alatu moraju ostati raspoznatljivi. OVE UPUTE DOBRO ČUVAJTE I DRUGOM KORISNIKU IH PREDAJTE ZAJEDNO S MJERNIM ALATOM.

- **Oprez – Ako koristite druge uređaje za upravljanje ili namještanje od ovdje navedenih ili izvodite druge postupke, to može dovesti do opasne izloženosti zračenju.**

- ▶ **Mjerni alat se isporučuje sa znakom opasnosti za laser (označen na prikazu mjernog alata na stranici sa slikama).**
- ▶ **Ako tekst na znaku opasnosti za laser nije na vašem materinskom jeziku, onda ga prije prve uporabe prelijepite isporučenom naljepnicom na vašem materinskom jeziku.**



Ne usmjeravajte lasersku zraku na ljude ili životinje i ne gledajte u izravnu ili reflektiranu lasersku zraku. Time možete zaslijepiti ljude, izazvati nesreće ili oštetiti oko.

- ▶ **Ako laserska zraka pogodi oko, svjesno zatvorite oči i glavu smjesta odmaknite od zrake.**
- ▶ **Na laserskom uređaju ništa ne mijenjajte.**
- ▶ **Popravak mjernog alata prepustite samo kvalificiranom stručnom osoblju i samo s originalnim rezervnim dijelovima.** Time će se osigurati da ostane zadržana sigurnost mjernog alata.
- ▶ **Ne dopustite djeci korištenje laserskog mjernog alata bez nadzora.** Mogla bi nehotično zaslijepiti druge osobe ili sebe same.
- ▶ **Ne radite s mjernim alatom u okolini ugroženoj eksplozijom u kojoj se nalaze zapaljive tekućine, plinovi ili prašine.** U mjernom alatu mogu nastati iskre koje mogu zapaliti prašinu ili pare.
- ▶ **Ne mijenjajte i ne otvarajte aku-bateriju.** Postoji opasnost od kratkog spoja.
- ▶ **U slučaju oštećenja i nestručne uporabe aku-baterije mogu se pojaviti pare. Aku-baterija može izgorjeti ili eksplodirati.** Dovedite svježi zrak i u slučaju potrebe zatražite liječničku pomoć. Pare mogu nadražiti dišne puteve.

- ▶ **Kod pogrešne primjene ili oštećene aku-baterije iz aku-baterije može isteći tekućina. Izbjegavajte kontakt s ovom tekućinom. Kod slučajnog kontakta ugroženo mjesto treba isprati vodom. Ako bi ova tekućina dospjela u oči, zatražite pomoć liječnika.** Istekla tekućina iz aku-baterije može dovesti do nadražaja kože ili opeklina.
- ▶ **Oštrim predmetima kao što su npr. čavli, odvijači ili djelovanjem vanjske sile aku-baterija se može oštetiti.** Može doći do unutrašnjeg kratkog spoja i aku-baterija može izgorjeti, razviti dim, eksplodirati ili se pregrijati.
- ▶ **Nekorištene aku-baterije držite dalje od uredskih spajalica, kovanica, ključeva, čavala, vijaka ili drugih sitnih metalnih predmeta koji bi mogli uzrokovati premošćenje kontakata.** Kratki spoj između kontakata aku-baterije može imati za posljedicu opekline ili požar.
- ▶ **Aku-bateriju koristite samo u proizvodima proizvođača.** Samo na ovaj način je aku-baterija zaštićena od opasnog preopterećenja.
- ▶ **Aku-baterije punite samo u punjačima koje preporučuje proizvođač.** Za punjač prikladan za određenu vrstu aku-baterije postoji opasnost od požara ako se koristi s nekom drugom aku-baterijom.



Zaštitite aku-bateriju od vrućine, npr. također od stalnog sunčevog zračenja, vatre, prljavštine, vode i vlage. Postoji opasnost od eksplozije i kratkog spoja.

- ▶ **Naočale za gledanje lasera (pribor) ne upotrebljavajte kao zaštitne naočale.** Naočale za gledanje lasera služe za bolje prepoznavanje laserske zrake, ali ne štite od laserskog zračenja.
- ▶ **Naočale za gledanje lasera (pribor) ne upotrebljavajte kao sunčane naočale ili u cestovnom prometu.** Naočale

za gledanje lasera ne pružaju potpunu zaštitu od UV zračenja i smanjuju raspoznavanje boja.

Sigurnosne napomene za utični adapter

- ▶ **Ovaj utični adapter ne smiju koristiti djeca i osobe s ograničenim fizičkim, osjetilnim i mentalnim sposobnostima ili nedostatnim iskustvom i znanjem. Ovaj utični adapter smiju koristiti djeca starija od 8 godina i osobe s ograničenim fizičkim, osjetilnim ili mentalnim sposobnostima ili osobe s nedostatnim iskustvom i znanjem ako ih nadzire osoba odgovorna za njihovu sigurnost i ako ih uputi u sigurno rukovanje i opasnosti povezane s rukovanjem utičnog adaptera.** U suprotnom postoji opasnost od pogrešnog rukovanja i ozljeda.



Utični adapter držite dalje od kiše ili vlage. Prodiranje vode u utični adapter povećava opasnost od električnog udara.

- ▶ **Utični adapter držite čistim.** Zbog nečistoće postoji opasnost od električnog udara.
- ▶ **Prije svake uporabe provjerite utični adapter. Utični adapter ne koristite ako ste ustanovili oštećenja. Utični adapter ne otvarajte sami i popravak prepustite samo Bosch ili ovlaštenim servisima i samo s originalnim rezervnim dijelovima.** Oštećeni utični adapteri povećavaju opasnost od električnog udara.

Opis proizvoda i radova

Za dodatne informacije skenirajte QR kod ili pogledajte online upute za uporabu: **https://manuals.bosch-pt.com/pn/160992AH6U**

Imajte na umu da možete preuzeti sve sadržaje iz online uputa za uporabu dodatno u obliku PDF datoteke. U tu svrhu kliknite na gumb u online uputama za uporabu.

Namjenska uporaba

Mjerni alat je namijenjen za mjerenje udaljenosti, dužina, visina, razmaka te za izračunavanje površina i volumena.

Mjerni alat je prikladan za uporabu u zatvorenom prostoru i na otvorenom prostoru.

Ovaj je potrošački laserski proizvod usklađen s normom EN 50689.

Prikazani dijelovi alata

Numeriranje prikazanih dijelova odnosi se na prikaz mjernog alata na slikama.

(1) Tipka za postavke

(2) Funkcijska tipka

(3) Zaslon

(4) Oznake s urezima za mjerenje trakastim metrom

(5) Tipka za mjerenje

(6) Tipka plus/minus

(7) Tipka za uključivanje/isključivanje/natrag

(8) Zaštitna torba

(9) Znak opasnosti za laser

(10) Serijski broj

(11) Blokada poklopca pretinca za baterije

(12) Poklopac pretinca za baterije

(13) Izlaz laserskog zračenja

(14) Prijemna leća

(15) Litij-ionska aku-baterija[A)]

(16) Blokada litij-ionske aku-baterije[A)]

(17) Poklopac USB utičnice[A)]

A) **Ovaj pribor ne spada u standardni opseg isporuke.**

Prikazni elementi

(a) Referentna ravnina mjerenja

(b) Indikator baterije

(c) Redci izmjerene vrijednosti

(d) Redak rezultata

(e) Pokazatelj funkcije mjerenja

(f) Statusna traka

(g) Izbornik Funkcije

(h) Izbornik Postavke

(i) Izbornik Dodatne postavke

Tehnički podaci

Digitalni laserski daljinomjer	GLM60-31	GLM65-31
Kataloški broj	**3 601 K75 0..**	**3 601 K75 0..**

Digitalni laserski daljinomjer	**GLM60-31**	**GLM65-31**
Mjerno područje[A)]	0,05–60 m	0,05–65 m
Mjerno područje (nepovoljni uvjeti)[B)]	0,05–20 m	
Točnost mjerenja[A)]	±1,5 mm	
Točnost mjerenja (nepovoljni uvjeti)[B)]	±3,0 mm	
Najmanja prikazna jedinica	0,5 mm	
Općenito		
Radna temperatura[C)]	−10 °C ... +45 °C	
Temperatura skladištenja	−20 °C ... +70 °C	
Maks. relativna vlažnost zraka	90 %	
Maks. rad na visini iznad referentne visine	2000 m	
Stupanj onečišćenja sukladno normi IEC 61010-1	2[D)]	
Klasa lasera	2	
Tip lasera	635 nm, < 1 mW	
Divergencija laserske zrake	< 1,5 mrad (puni kut)	
Automatika isključivanja nakon cca.		
– Laser	20 s	
– Mjerni alat (bez mjerenja)	5 min	
Baterije	2 × 1,5 V LR6 (AA)	
Aku-baterija (pribor)	**Litij-ionska**	
Tip	BA 3.7V 1.0Ah A	
Kataloški broj	**1 607 A35 0N8**	
USB priključak za punjenje	Type-C®	

Digitalni laserski daljinomjer	**GLM60-31**	**GLM65-31**
Preporučeni USB Type-C® kabel	**1 600 A01 6A8**	
Nazivni napon	3,7 V ⎓	
Kapacitet	1,0 Ah	
Broj aku-ćelija	1	
Dopušteno područje temperature punjenja	+10 °C ... +35 °C	
Utični adapter		
Izlazni napon	5,0 V ⎓	
Izlazna struja	500 mA	
Preporučeni utični adapter[E)]	**2 609 120 713 (EU)** **2 609 120 718 (UK)**	

A) Kod mjerenja počevši od prednjeg ruba mjernog alata, vrijedi za visoki stupanj refleksije ciljne površine (npr. bijelo oličeni zid), slabo pozadinsko svjetlo i 20 °C radne temperature; dodatno se može računati s odstupanjem od ±0,05 mm/m ovisno o udaljenosti.

B) Kod mjerenja počevši od prednjeg ruba mjernog alata, vrijedi za visoki stupanj refleksije ciljne površine (npr. bijelo oličeni zid), jako pozadinsko svjetlo, 20 °C radne temperature i visoki položaji; dodatno se može računati s odstupanjem od ±0,15 mm/m ovisno o udaljenosti.

C) U funkciji trajnog mjerenja je maks. radna temperatura +40 °C.

D) Dolazi do samo nevodljivog onečišćenja pri čemu se povremeno očekuje prolazna vodljivost uzrokovana orošenjem.

E) Ostale tehničke podatke možete naći na: **https://www.bosch-professional.com/ecodesign**

Za jednoznačno identificiranje vašeg mjernog alata služi serijski broj **(10)** na tipskoj pločici.

Umetanje/zamjena baterije

ⓘ Uvijek istodobno zamijenite sve baterije. Koristite samo baterije jednog proizvođača i istog kapaciteta.

ⓘ Pritom pazite na ispravan pol koji je prikazan na unutarnjoj strani pretinca za baterije.

▶ **Izvadite baterije iz mjernog alata ako ga nećete koristiti dulje vrijeme**. U slučaju dužeg skladištenja u mjernom alatu baterije bi mogle korodirati.

ⓘ Nikada ne skladištite mjerni alat bez stavljenog poklopca pretinca za baterije **(12)** ili umetnute litij-ionske aku-baterije **(15)** (pribor), posebno u prašnjavoj ili vlažnoj okolini.

Litij-ionska aku-baterija (pribor)

Umetanje/zamjena litij-ionske aku-baterije (pribor)

» Umetnite litij-ionsku aku-bateriju **(15)** (pribor).

» Za vađenje litij-ionske aku-baterije **(15)** (pribor) pritisnite blokadu **(16)** i izvadite litij-ionsku aku-bateriju.(vidi Sl. A, Stranica 5)

Punjenje litij-ionske aku-baterije (pribor)

▶ **Za punjenje upotrebljavajte preporučeni USB adapter ili USB adapter čiji izlazni napon i minimalna izlazna struja ispunjavaju zahtjeve u poglavlju „Tehnički podaci“. Pridržavajte se uputa za uporabu USB adaptera.** Za

preporučeni adapter pogledajte poglavlje „Tehnički podaci“.

- ▶ **Pridržavajte se mrežnog napona!** Napon izvora struje mora se podudarati s podacima na tipskoj pločici utičnog adaptera. Utični adapteri označeni sa 230 V mogu raditi i na 220 V.

ⓘ Litij-ionske aku-baterije isporučuju se djelomično napunjene zbog međunarodnih propisa o prijevozu. Kako bi se zajamčio puni učinak aku-baterije, prije prve uporabe aku-bateriju napunite do kraja.

Rad

Puštanje u rad

- ▶ **Uključeni mjerni alat ne ostavljajte bez nadzora i isključite ga nakon uporabe.** Laserska zraka bi mogla zaslijepiti ostale osobe.
- ▶ **Mjerni alat zaštitite od vlage i izravnog sunčevog zračenja.**
- ▶ **Mjerni alat ne izlažite ekstremnim temperaturama ili oscilacijama temperature.** Ne ostavljajte ga npr. duže vrijeme u automobilu. Mjerni alat kod većih oscilacija temperature ostavite da se temperira prije stavljanja u pogon. Kod ekstremnih temperatura ili oscilacija temperature to može se negativno utjecati na preciznost mjernog alata.
- ▶ **Izbjegavajte snažne udarce i pazite da vam mjerni alat ne ispadne.** Nakon jakih vanjskih utjecaja na mjerni alat, prije daljnjeg rada morate uvijek provesti provjeru točnosti (vidi „Provjera točnosti“, Stranica 439).

Uključivanje/isključivanje

» Pritisnite tipku ▲ kako biste uključili mjerni alat i laser.

→ Mjerni alat možete uključiti i bez lasera na način da pritisnete tipku ⏻.

» Držite pritisnutu tipku ⏻ kako biste isključili mjerni alat.

→ Ostaju pohranjene vrijednosti koje se nalaze u memoriji i postavke alata.

Postupak mjerenja

Nakon prvog uključivanja mjerni alat se nalazi u funkciji mjerenja dužine. Nakon svakog daljnjeg uključivanja mjerni alat se nalazi u posljednje korištenoj funkciji mjerenja.

Za referentnu ravninu mjerenja dostupne su dvije postavke. (vidi „**Referentna ravnina**“, Stranica 438)

» Stavite mjerni alat na željenu početnu točku mjerenja (npr. zid).

» Ako ste uključili mjerni alat tipkom ⏻, onda kratko pritisnite tipku ▲ kako biste uključili laser.

» Pritisnite tipku ▲ kako biste aktivirali mjerenje.

Laserska zraka se isključuje nakon mjerenja.Za neko drugo mjerenje ponovite ovaj postupak.

Izmjerene vrijednosti ili konačni rezultati mogu se zbrojiti ili oduzimati.

ⓘ Mjerni alat se ne smije pomicati tijekom mjerenja (s izuzetkom funkcija **Min/Max**, **Trajno mjerenje** i **Mjerna traka**). Stoga mjerni alat položite po mogućnosti na čvrstu graničnu površinu ili podlogu.

ⓘ Prijemna leća **(14)** i izlaz laserskog zračenja **(13)** ne smiju biti prekriveni kod mjerenja.

Referentna ravnina

Za mjerenje možete birati između različitih referentnih ravnina:



stražnji rub mjernog alata (npr. kod stavljanja na zidove)



prednji rub mjernog alata (npr. kod mjerenja od ruba stola)

Izbornik Postavke

U izborniku **Postavke** možete pronaći sljedeće postavke:

- **Referentna ravnina** (vidi „**Referentna ravnina**“, Stranica 438)
- **Tonski signali**
- **Jačina osvetljenja**
- **Štednja baterije**
- **Mjerna jedinica**
- **Jezik**
- **Priručnik**
- **Informacije o uređaju**
- **Tvorničke postavke**
- **Brisanje memorije**

» Pritisnite tipku kako biste otvorili izbornik **Postavke**.

» Odaberite željenu postavku pritiskom na tipku ili tipku .

» Pritisnite tipku ▲ kako biste potvrdili odabir.

Funkcije mjerenja

Biranje/promjena funkcija mjerenja

U izborniku Funkcije možete pronaći sljedeće funkcije:

- **Duljina**
- **Min/Max**
- **Trajno mjerenje**
- **Mjerna traka**
- **Površina**
- **Zapremina**
- **Indirektna visina**
- **Interna memorija**

» Pritisnite tipku ☰ kako biste otvorili izbornik **Funkcije**.

» Odaberite željenu funkciju mjerenja pritiskom na tipku ± ili tipku ⚙.

» Pritisnite tipku ▲ kako biste potvrdili odabir.

Provjera točnosti

Redovito provjerite točnost mjerenja udaljenosti.

Za dodatne informacije skenirajte QR kod ili pogledajte online upute za uporabu: **https://manuals.bosch-pt.com/pn/160992AH6U**

Imajte na umu da možete preuzeti sve sadržaje iz online uputa za uporabu dodatno u obliku PDF datoteke. U tu svrhu kliknite na gumb u online uputama za uporabu.

Poruka pogreške

Ako se mjerenje ne može ispravno izvršiti, tada se na zaslonu prikazuje poruka pogreške **ERROR**.

» Pokušajte ponovno izvršiti mjerenje.

» Ako se poruka pogreške ponovno pojavi, isključite mjerni alat i ponovno uključite te ponovno pokrenite mjerenje.



Mjerni alat kontrolira ispravnu funkciju kod svakog mjerenja. Ako se utvrdi kvar, na zaslonu se prikazuje samo simbol uz tekst, a mjerni alat se isključuje. U ovom slučaju odnesite mjerni alat preko svog trgovca Bosch servisnoj službi.

Održavanje i servisiranje

Održavanje i čišćenje

Mjerni alat spremite i transportirajte samo u za to isporučenoj zaštitnoj torbici.

Mjerni alat održavajte uvijek čistim.

Mjerni alat ne uranjajte u vodu ili druge tekućine.

Prljavštinu obrišite vlažnom, mekom krpom. Ne upotrebljavajte sredstva za čišćenje ili otapala.

Posebno pažljivo održavajte prijemnu leću **(14)** kao i kod postupanja s naočalama ili lećom fotoaparata.

U slučaju popravka mjerni alat pošaljite u zaštitnoj torbici **(8)**.

Servisna služba i savjeti o uporabi

Hrvatski
Tel.: +385 12 958 051

Poveznicu na naše adrese servisa i uvjete jamstva možete pronaći na zadnjoj stranici.

U slučaju upita ili naručivanja rezervnih dijelova, molimo vas obavezno navedite 10-znamenkasti kataloški broj s tipske pločice proizvoda.

Zbrinjavanje

Mjerne alate, aku-baterije/baterije, pribor i ambalažu treba dovesti na ekološki prihvatljivo recikliranje.



Mjerne alate i aku-baterije/baterije ne bacajte u kućni otpad!

Samo za zemlje EU:

Električni i elektronski uređaji ili iskorišteni akumulatori/baterije koji više nisu uporabivi, moraju se odvojene sakupljati i zbrinuti na ekološko prihvatljiv način. Koristite predviđene sustave prikupljanja otpada. Nepravilno zbrinjavanje može biti štetno za okoliš i zdravlje zbog opasnih tvari koje može sadržavati.

Eesti

Ohutusnõuded



Mõõtmeseadmega ohutu ja täpse töö tagamiseks lugege kõik juhised hoolikalt läbi ja järgige neid. Kui mõõteseadme kasutamisel eiratakse käesolevaid juhiseid, siis võivad mõõteseadmesse sisseehitatud kaitseseadised kahjustada saada. Ärge katke kinni mõõteseadmel olevaid

hoiatusmärgiseid. HOIDKE KÄESOLEVAD JUHISED HOOLIKALT ALLES JA MÕÕTESEADME EDASIANDMISEL PANGE KAASA KA JUHISED.

- ▶ **Ettevaatust – käesolevas juhendis nimetatud käsitsus- või justeerimisseadmetest erinevate seadmete kasutamisel või muul viisil toimides võib laserkiirgus muutuda ohtlikuks.**
- ▶ **Mõõteseade tarnitakse koos laseri hoiatussildiga (tähistatud mõõteriista kujutisel jooniste leheküljel).**
- ▶ **Kui laseri hoiatussildi tekst ei ole teie riigis kõneldavas keeles, kleepige see enne tööriista esmakordset kasutuselevõttu üle kaasasoleva, teie riigikeeles oleva kleebisega.**



Ärge suunake laserkiirt inimeste ega loomade peale ja ärge vaadake ka ise otsese või peegelduva laserkiire sisse. Seetõttu võite te inimesi pimestada, õnnetusi põhjustada või silmi kahjustada.

- ▶ **Kui laserkiir tabab silma, tuleb silmad teadlikult sulgeda ja pea laserkiire tasandilt viivitamatult välja viia.**
- ▶ **Ärge tehke laserseadmes mingeid muudatusi.**
- ▶ **Laske mõõteseadet parandada ainult kvalifitseeritud tehnikutel, kes kasutavad originaalvaruosi.** Nii tagate mõõteseadme ohutu töö.
- ▶ **Ärge laske lastel kasutada lasermõõteseadet ilma järelevalveta.** Lapsed võivad teisi inimesi või ennast kogemata pimestada.
- ▶ **Ärge töötage mõõteseadmega plahvatusohtlikus keskkonnas, kus leidub tuleohtlikke vedelikke, gaase või tolmu.** Mõõteseadmes võivad tekkida sädemed, mille toimel võib tolm või aur süttida.
- ▶ **Ärge muutke ega avage akut.** On lühiseoht.
- ▶ **Aku vigastamise ja ebaõige käsitsemise korral võib akust eralduda aure. Aku võib põlema süttida või**

plahvatada. Õhutage ruumi, halva enesetunde korral pöörduge arsti poole. Aurud võivad ärritada hingamisteid.

- ▶ **Väärkasutuse või kahjustatud aku korral võib süttiv vedelik välja voolata. Vältige sellega kokkupuudet. Juhusliku kokkupuute korral loputage veega. Kui vedelik satub silma, pöörduge ka arsti poole.** Väljavoolav akuvedelik võib põhjustada nahaärritusi või põletusi.
- ▶ **Teravad esemed, näiteks naelad või kruvikeerajad, samuti löögid, põrutused jmt võivad akut kahjustada.** Akukontaktide vahel võib tekkida lühis ja aku võib süttida, suitsema hakata, plahvatada või üle kuumeneda.
- ▶ **Kasutusvälisel ajal hoidke akud eemal kirjaklambritest, müntidest, võtmetest, naeltest, kruvidest või teistest väikestest metallesemetest, mis võivad kontaktid omavahel ühendada.** Akukontaktide vahel tekkiva lühise tagajärjeks võivad olla põletused või tulekahju.
- ▶ **Kasutage akut ainult valmistaja toodetes.** Ainult sellisel juhul on aku kaitstud ohtliku ülekoormuse eest.
- ▶ **Laadige akusid ainult tootja soovitatud laadimisseadmetega.** Laadimisseade, mis sobib teatud tüüpi akudele, muutub tuleohtlikuks, kui seda kasutatakse teiste akudega.



Kaitske akut kuumuse, nt ka kestva päikesekiirguse, tule, mustuse, vee ja niiskuse eest. Tekib plahvatuse ja lühise oht.

- ▶ **Ärge kasutage laserikiire nähtavust parandavaid prille (lisavarustus) kaitseprillidena.** Prillid teevad laserikiire paremini nähtavaks, kuid ei kaitse laserikiirguse eest.
- ▶ **Ärge kasutage laserikiire nähtavust parandavaid prille (lisavarustus) päikeseprillidena ega autot juhtides.** Laserikiire nähtavust parandavad prillid ei paku täielikku kaitset UV-kiirguse eest ja vähendavad värvide eristamise võimet.

Pistiktoiteploki ohutussuunised

- **See pistiktoiteplokk ei ole ette nähtud kasutamiseks laste ja isikute poolt, kelle füüsilised, sensoorsed või vaimsed võimed on piiratud või kellel puuduvad selleks vajalikud kogemused ja teadmised. Üle 8 aasta vanused lapsed ja isikud, kelle füüsilised, sensoorsed või vaimsed võimed on piiratud või kellel puuduvad vajalikud teadmised ja kogemused, tohivad seda pistiktoiteplokki kasutada vaid nende turvalisuse eest vastutava isiku järelevalve all ja kui nad mõistavad sellega kaasnevaid ohte.** Vastasel korral tekib valest käsitsemisest põhjustatud kehavigastuste ja varalise kahju oht.



Kaitske pistiktoiteplokki vihma ja niiskuse eest. Vee tungimine pistiktoiteplokki suurendab elektrilöögi riski.

- **Hoidke pistiktoiteplokk puhas.** Määrdumine suurendab elektrilöögi ohtu.
- **Kontrollige vooluadapterit enne igat kasutust. Kahjustuste tuvastamisel ärge kasutage vooluadapterit. Ärge avage vooluadapterit ise ja laske seda parandada ainult Bosch või volitatud teeninduskeskustes, kus kasutatakse originaalvaruosi.** Kahjustatud vooluadapteri osad suurendavad elektrilöögi riski.

Toote ja selle omaduste kirjeldus



Lisateabe saamiseks skannige QR-kood või lugege siduskasutusjuhendit: **https://manuals.bosch-pt.com/pn/160992AH6U**

Palun pange tähele, et kogu siduskasutusjuhendi sisu saab lisaks alla laadida ka PDF-failina. Klõpsake selleks siduskasutusjuhendis nuppu .

Nõuetekohane kasutamine

Mõõteseade on ette nähtud kauguste, pikkuste, kõrguste ja vahemaade mõõtmiseks ning pindalade ja ruumalade arvutamiseks.

Mõõteriist sobib kasutamiseks sise- ja välistingimustes.

Käesolev toode on tarbijatele mõeldud lasertoode, mis vastab standardile EN 50689.

Kujutatud komponendid

Mõõteseadme komponentide numeratsiooni aluseks on joonistel olevad numbrid.

(1) Seadistuste nupp

(2) Funktsiooninupp

(3) Ekraan

(4) Sisselõigatud märgistused mõõdulindiga mõõtmiseks

(5) Mõõtenupp

(6) Pluss-/miinus-nupp

(7) Sisse-välja-tagasi nupp

(8) Kaitsekott

(9) Laseri hoiatussilt

(10) Seerianumber

(11) Patareipesa kaane fiksaator

(12) Patareipesa kaas

(13) Laserikiirguse väljumisava

(14) Vastuvõtulääts

(15) Liitiumioonakukomplekt[A)]

(16) Liitiumioonakukomplekti fiksaator[A)]

(17) USB-pesa kate[A)]

A) **See tarvik ei kuulu standard-tarnekomplekti.**

Näiduelemendid

(a) Mõõtmise lähtetasand

(b) Patareinäit

(c) Mõõteväärtuste read

(d) Tulemuste rida

(e) Mõõtefunktsiooni näit

(f) Olekuriba

(g) Menüü Funktsioonid

(h) Menüü Seadistused

(i) Menüü Lisaseadistused

Tehnilised andmed

Digitaalne laserkaugusmõõtja	GLM60-31	GLM65-31
Tootenumber	**3 601 K75 0..**	**3 601 K75 0..**
Mõõtevahemik[A)]	0,05–60 m	0,05–65 m
Mõõtevahemik (ebasoodsad tingimused)[B)]	0,05–20 m	
Mõõtetäpsus[A)]	±1,5 mm	
Mõõtetäpsus (ebasoodsad tingimused)[B)]	±3,0 mm	

Digitaalne laserkaugusmõõtja	**GLM60-31**	**GLM65-31**
Väikseim näiduühik	0,5 mm	
Üldiselt		
Töötemperatuur[C)]	−10 °C … +45 °C	
Hoiustamistemperatuur	−20 °C … +70 °C	
Maksimaalne suhteline õhuniiskus	90%	
Maksimaalne kontrollkõrgust ületav töökõrgus	2000 m	
Määrdumisaste vastavalt standardile IEC 61010-1	2[D)]	
Laseri klass	2	
Laseri tüüp	635 nm, < 1 mW	
Laserikiire hajumine	< 1,5 mrad (täispööre)	
Automaatne väljalülitus, kui möödunud on u		
– Laser	20 s	
– Mõõteriist (ilma mõõtmiseta)	5 min	
Patareid	2 × 1,5 V LR6 (AA)	
Akukomplekt (lisavarustus)	**Liitiumioon**	
Tüüp	BA 3.7V 1.0Ah A	
Tootenumber	**1 607 A35 0N8**	
USB laadimisühendus	Type-C®	
Soovitatav USB Type-C® kaabel	**1 600 A01 6A8**	
Nimipinge	3,7 V ⎓	
Mahtuvus	1,0 Ah	

Digitaalne laserkaugusmõõtja	GLM60-31	GLM65-31
Akuelementide arv	1	
Lubatud laadimistemperatuurivahemik	+10 °C ... +35 °C	
Pistiktoiteplokk		
Väljundpinge	5,0 V ⎓	
Väljundvool	500 mA	
Soovitatav pistiktoiteplokk[E)]	**2 609 120 713 (EU)**	
	2 609 120 718 (UK)	

A) Mõõtmisel mõõteriista esiservast, kui sihtpind on suure peegeldusvõimega (nt valgeks värvitud sein), taustavalgustus on nõrk ja töötemperatuur 20 °C; lisaks tuleb arvestada kaugusest sõltuva kõrvalekaldega ±0,05 mm/m.

B) Mõõtmisel mõõteriista esiservast, kui sihtpind on suure peegeldusvõimega (nt valgeks värvitud sein), taustavalgustus on tugev, töötemperatuur 20 °C ja asukoht suurel kõrgusel; lisaks tuleb arvestada kaugusest sõltuva kõrvalekaldega ±0,15 mm/m.

C) Pidevmõõtmise funktsioonil on max töötemperatuur +40 °C.

D) Esineb ainult mittejuhtiv määrdumine, mis võib aga ajutiselt kondensatsiooni tõttu juhtivaks muutuda.

E) Muud tehnilised andmed leiate veebiaadressilt **https://www.bosch-professional.com/ecodesign**

Teie mõõteseadme üheseks identimiseks kasutatakse tüübisildil olevat seerianumbrit **(10)**.

Patarei paigaldamine/vahetamine

Vahetage alati kõik patareid korraga. Kasutage ainult ühe tootja ja ühesuguse mahtuvusega patareisid.

Järgige sealjuures patareipesa siseküljel toodud kujutisele vastavat õiget polaarsust.

- ▶ **Kui te mõõteseadet pikemat aega ei kasuta, võtke patareid välja**. Patareid võivad pikemaajalisel mõõteseadmes seismisel korrodeeruda.

ⓘ Ärge kunagi hoidke mõõtevahendit ilma patareipesa kaaneta **(12)** või liitiumioonakukomplekti **(15)** (lisatarvik) sisestamata, eriti tolmuses või niiskes keskkonnas.

Liitiumioonakukomplekt (lisatarvik)

Liitiumioonakukomplekti (lisatarvik) paigaldamine/vahetamine

» Paigaldage liitiumioonakukomplekt **(15)** (lisatarvik).

» Liitiumioonakukomplekti **(15)** (lisatarvik) eemaldamiseks vajutage fiksaatorit **(16)** ja võtke akukomplekt välja. (vaadake Jn. A, Lehekülg 5)

Liitiumioonakukomplekti (lisatarvik) laadimine

- ▶ **Kasutage laadimiseks soovitatavat USB-toiteplokki või USB-toiteplokki, mille väljundpinge ja minimaalne väljundvool vastavad peatükis "Tehnilised andmed" toodud nõuetele. Järgige USB-toiteploki kasutusjuhendit.** Soovitatavat toiteplokki vaata "Tehnilistest andmetest".
- ▶ **Pöörake tähelepanu võrgupingele!** Vooluallika pinge peab vastama pistiktoiteploki tüübisildil märgitud pingele. 230 V-ga tähistatud pistiktoiteplokke võib kasutada ka pingega 220 V.

ⓘ Liitiumioonakud tarnitakse rahvusvaheliste transpordieeskirjade tõttu osaliselt laetuna. Aku

täisvõimsuse tagamiseks laadige aku enne esmakordset kasutamist täielikult.

Kasutamine

Kasutuselevõtt

- ▶ **Ärge jätke sisselülitatud mõõteseadet järelevalveta ja lülitage mõõteseade pärast kasutamist välja.** Laserkiir võib teisi inimesi pimestada.
- ▶ **Kaitske mõõteriista niiskuse ja otsese päikesekiirguse eest.**
- ▶ **Ärge jätke mõõteriista äärmuslike temperatuuride ja temperatuurikõikumiste kätte.** Ärge jätke seda nt pikemaks ajaks autosse. Suurte temperatuurikõikumiste korral laske mõõteriistal enne kasutuselevõtmist esmalt keskkonnatemperatuuriga kohaneda. Äärmuslike temperatuuride või temperatuurikõikumiste korral võib mõõteriista täpsus väheneda.
- ▶ **Vältige tugevaid lööke ja mõõteseadme kukkumist.** Pärast tugevaid välismõjusid mõõteriistale tuleks enne töö jätkamist alati teostada täpsuskontroll (vaadake „Täpsuse kontroll“, Lehekülg 453).

Sisse-/väljalülitamine

» Mõõteseadme ja laseri sisselülitamiseks vajutage nuppu ▲.

→ Mõõteseadme saate sisse lülitada ka ilma laserita, vajutades nuppu .

» Vajutage ja hoidke all nuppu , et lülitada mõõteseade välja.

→ Mälus olevad väärtused ja seadme seaded jäävad alles.

Mõõtmine

Pärast esimest sisselülitamist on mõõteriist pikkuse mõõtmise režiimil. Iga järgmise sisselülitamise järel on mõõteriist viimati kasutatud mõõterežiimis.

Mõõtmise lähtetasandi jaoks on olemas kaks seadistust. (vaadake „**Lähtetasand**“, Lehekülg 451)

» Asetage mõõteseade mõõtmise soovitud alguspunkti (nt vastu seina).

» Kui olete mõõteseadme nupuga sisse lülitanud, siis vajutage laseri sisselülitamiseks korraks nuppu ▲.

» Vajutage mõõtmise alustamiseks nuppu ▲.

Pärast mõõtmist lülitub laserikiir välja. Uueks mõõtmiseks korrake seda toimingut.

Mõõteväärtusi ja lõpptulemusi saab liita või lahutada.

ⓘ Mõõteriista ei tohi mõõtmise ajal liigutada (v.a. funtsioonid **Min/max**, **Pidevmõõtmine** ja **Mõõdulint**). Seepärast asetage mõõteriiist võimaluse korral stabiilsele tugi- või aluspinnale.

ⓘ Vastuvõtuläätse **(14)** ja laserikiire väljumisava **(13)** ei tohi mõõtmise ajal kinni katta.

Lähtetasand

Mõõtmiseks saate valida erinevate lähtetasandite vahel:


mõõteseadme tagaserv (nt seinale toetamisel),


mõõteseadme esiserv (nt lauaservalt mõõtmisel),

Menüü Seaded

Menüüs **Seaded** leiate järgmised seadistused:

- **Lähtetasand** (vaadake „**Lähtetasand**“, Lehekülg 451)
- **Helisignaalid**
- **Heledus**
- **Akusäästurežiim**
- **Mõõtühik**
- **Keel**
- **Juhend**
- **Info seadme kohta**
- **Tehaseseaded**
- **Mälu kustutamine**

» Vajutage nuppu , et avada menüü **Seaded**.

» Valige soovitud seade nupuga või nupuga .

» Selleks et mingi valik kinnitada, vajutage nuppu .

Mõõtefunktsioonid

Mõõtefunktsioonide valimine/muutmine

Funktsioonide menüüst leiate järgmised funktsioonid:

- **Pikkus**
- **Min/max**
- **Pidevmõõtmine**
- **Mõõdulint**
- **Pindala**
- **Ruumala**

– **Kaudne kõrgus**
– **Sisemälu**

» Vajutage nuppu ☰, et avada menüü **Funktsioonid**.

» Valige soovitud mõõtefunktsioon nupuga ± või nupuga ⚙.

» Valiku kinnitamiseks vajutage nuppu ▲.

Täpsuse kontroll

Kontrollige regulaarselt kauguse mõõtmise täpsust.

Lisateabe saamiseks skannige QR-kood või lugege siduskasutusjuhendit: **https://manuals.bosch-pt.com/pn/160992AH6U**

Palun pange tähele, et kogu siduskasutusjuhendi sisu saab lisaks alla laadida ka PDF-failina. Klõpsake selleks siduskasutusjuhendis nuppu.

Veateade

Kui mõõtmist ei saa korrektselt teostada, kuvatakse ekraanil veateade **ERROR**.

» Proovige mõõtmisprotseduuri uuesti läbi viia.

» Kui veateade ilmub uuesti, lülitage mõõteseade välja ja tagasi sisse ning alustage mõõtmist uuesti.

Mõõteseade teostab iga mõõtmise ajal järelevalvet korrektse töö üle. Defekti tuvastamise korral kuvatakse ekraanil veel vaid kõrvaltoodud sümbol ja mõõteseade lülitub välja. Sellisel juhul toimetage mõõteseade oma edasimüüja kaudu Boschi klienditeenindusse.

Hooldus ja korrashoid

Hooldus ja puhastamine

Hoidke ja transportige mõõteseadet ainult kaasasolevas kaitsekotis.

Hoidke mõõteriist alati puhas.

Ärge kastke mõõteriista vette ega muudesse vedelikesse.

Eemaldage määrdumised niiske, pehme riidelapiga pühkides. Ärge kasutage puhastusvahendeid ega lahusteid.

Puhastage vastuvõtuläätse **(14)** vähemalt samasuguse hoolikusega nagu prille või fotoaparaadi läätse.

Saatke mõõteriist remonti kaitsekotis **(8)**.

Klienditeenindus ja kasutusalane nõustamine

Eesti Vabariik
Tel.: (+372) 6549 575

Meie teenindusaadresside ja garantiitingimuste lingi leiate viimaselt lehelt.

Päringute esitamisel ja varuosade tellimisel teatage meile kindlasti toote tüübisildil olev 10-kohaline tootenumber.

Jäätmekäitlus

Mõõteseadmed, akud/patareid, lisavarustus ja pakendid tuleb suunata keskkonnasäästlikult taaskasutusse.



Ärge visake mõõteseadmeid ega patareisid olmejäätmete hulka!

Üksnes EL liikmesriikidele:

Elektri- ja elektroonikaseadmed või kasutatud akud/patareid, mis enam kasutuskõlblikud pole, peab eraldi kokku koguma

ning keskkonnasõbralikul viisil kasutusest kõrvaldama. Kasutage selleks ettenähtud kogumissüsteeme. Vale jäätmekäitlus võib nendes sisalduvate võimalike ohtlike ainete tõttu keskkonda ja tervist kahjustav olla.

Latviešu

Drošības noteikumi



Lai varētu droši strādāt ar mērinstrumentu, rūpīgi izlasiet un ievērojiet visus šeit sniegtos norādījumus. Ja mērinstruments netiek lietots atbilstīgi šeit sniegtajiem norādījumiem, tas var nelabvēlīgi ietekmēt tā aizsargfunkcijas. Raugieties, lai brīdinošās uzlīmes uz mērinstrumenta vienmēr būtu labi salasāmas. PĒC IZLASĪŠANAS SAGLABĀJIET ŠOS NORĀDĪJUMUS; JA NODODAT MĒRINSTRUMENTU TĀLĀK, NODROŠINIET TOS KOPĀ AR MĒRINSTRUMENTU.

- **Uzmanību – ja tiek veiktas citas darbības vai lietotas citas regulēšanas ierīces, nekā norādīts šeit vai citos procedūru aprakstos, tas var radīt bīstamu starojuma iedarbību.**
- **Mērinstruments tiek piegādāts kopā ar lāzera brīdinājuma zīmi (tā ir atzīmēta grafiskajā lappusē parādītajā mērinstrumenta attēlā).**
- **Ja brīdinājuma uzlīmes teksts nav jūsu valsts valodā, pirms izstrādājuma lietošanas pirmo reizi uzlīmējiet uz tās kopā ar izstrādājumu piegādāto uzlīmi jūsu valsts valodā.**



Nevērsiet lāzera staru citu personu vai mājdzīvnieku virzienā un neskatieties tiešajā vai atstarotajā lāzera starā. Šāda rīcība var apžilbināt tuvumā esošās personas, izraisīt nelaimes gadījumus vai pat bojāt redzi.

- ▶ **Ja lāzera stars iespīd acīs, nekavējoties aizveriet tās un izkustiniet galvu tā, lai tā neatrastos lāzera starā.**
- ▶ **Neveiciet nekādas izmaiņas ar lāzera ierīci.**
- ▶ **Nodrošiniet, lai mērinstrumentu remontētu vienīgi kvalificēti remonta speciālisti, nomaiņai izmantojot oriģinālās rezerves daļas.** Tas ļaus saglabāt vajadzīgo darba drošības līmeni, strādājot ar mērinstrumentu.
- ▶ **Neļaujiet bērniem lietot lāzera mērinstrumentu bez pieaugušo uzraudzības.** Viņi var nejauši apžilbināt tuvumā esošās personas vai sevi.
- ▶ **Nestrādājiet ar mērinstrumentu sprādzienbīstamās vietās, kur atrodas viegli degoši šķidrumi, gāzes vai putekļi.** Mērinstrumentā var rasties dzirksteles, kas var izraisīt putekļu vai tvaiku aizdegšanos.
- ▶ **Neatveriet akumulatoru un neveiciet tam nekādas modifikācijas.** Pastāv īsslēguma risks.
- ▶ **Bojājuma vai nepareizas lietošanas rezultātā akumulators var izdalīt kaitīgus izgarojumus. Akumulators var aizdegties vai sprāgt.** ielaidiet telpā svaigu gaisu un smagākos gadījumos meklējiet ārsta palīdzību. Izgarojumi var izraisīt elpošanas ceļu kairinājumu.
- ▶ **Ja akumulators ir bojāts vai tiek nepareizi lietots, no tā var izplūst šķidrais elektrolīts. Nepieļaujiet elektrolīta nonākšanu saskarē ar ādu. Ja tas tomēr ir nejauši noticis, noskalojiet elektrolītu ar ūdeni. Ja elektrolīts nonāk acīs, nekavējoties griezieties pēc palīdzības pie ārsta.** No akumulatora izplūdušais elektrolīts var izraisīt ādas iekaisumu vai pat apdegumu.

- ▶ **Iedarbojoties uz akumulatoru ar smailu priekšmetu, piemēram, ar naglu vai skrūvgriezi, kā arī ārēja spēka iedarbības rezultātā akumulators var tikt bojāts.** Tas var radīt iekšēju īsslēgumu, kā rezultātā akumulators var aizdegties, dūmot, eksplodēt vai pārkarst.
- ▶ **Laikā, kad akumulators netiek lietots, nepieļaujiet tā kontaktu saskaršanos ar saspraudēm, monētām, atslēgām, naglām, skrūvēm vai citiem nelieliem metāla priekšmetiem, kas varētu izraisīt īsslēgumu.** Īsslēgums starp akumulatora kontaktiem var radīt apdegumus un būt par cēloni ugunsgrēkam.
- ▶ **Lietojiet akumulatoru vienīgi ražotāja izstrādājumos.** Tikai tā akumulators tiek pasargāts no bīstamām pārslodzēm.
- ▶ **Uzlādējiet akumulatorus vienīgi ar uzlādes ierīcēm, ko šim nolūkam ir ieteicis ražotājs.** Katra uzlādes ierīce ir paredzēta tikai noteikta tipa akumulatoram, un mēģinājums to lietot cita tipa akumulatoru uzlādei var novest pie aizdegšanās.



Sargājiet akumulatorus no karstuma, piemēram, no ilgstošas saules staru iedarbības, kā arī no uguns, netīrumiem, ūdens un mitruma. Pastāv sprādziena un īsslēguma risks.

- ▶ **Nelietojiet lāzera skatbrilles (piederums) kā aizsargbrilles.** Lāzera skatbrilles ir paredzētas lāzera stara redzamības uzlabošanai, taču tās nespēj pasargāt acis no lāzera starojuma.
- ▶ **Nelietojiet lāzera skatbrilles (piederums) kā saules brilles vai kā brilles, vadot satiksmes līdzekli.** Lāzera skatbrilles nenodrošina pilnvērtīgu aizsardzību no ultravioletā starojuma un pasliktina krāsu izšķiršanas spēju.

Drošības norādījumi par elektrotīkla adapteri

- **Šis elektrotīkla adapteris nav paredzēts, lai to lietotu bērni un personas ar ierobežotām fiziskajām, sensorajām vai garīgajām spējām vai ar nepietiekošu pieredzi un zināšanām. Šo elektrotīkla adapteri var lietot bērni no 8 gadu vecuma un personas ar ierobežotām psihiskajām, sensorajām vai garīgajām spējām un nepietiekošu pieredzi vai zināšanām pie nosacījuma, ka darbs notiek par viņu drošību atbildīgas personas uzraudzībā vai arī šī persona sniedz norādījumus par drošu apiešanos ar elektrotīkla adapteri un informē par briesmām, kas saistītas ar tā lietošanu.** Pretējā gadījumā pastāv savainošanās briesmas minēto ierīču nepareizas lietošanas dēļ.



Sargiet strāvas adapteri no lietus un mitruma. Ūdenim iekļūstot strāvas adapterī, palielinās elektriskās strāvas trieciena risks.

- **Uzturiet elektrotīkla adapteri tīru.** Netīrumi var paaugstināt elektriskā trieciena saņemšanas risku.
- **Pirms katras lietošanas pārbaudiet elektrotīkla adapteri. Ja konstatējat bojājumus, nelietojiet elektrotīkla adapteri. Neatveriet elektrotīkla adapteri saviem spēkiem, bet nodrošiniet, lai tā remontu veiktu Bosch vai autorizēts klientu apkalpošanas centrs, nomaiņai izmantojot oriģinālās rezerves daļas.** Ja elektrotīkla adapteris ir bojāts, pieaug risks saņemt elektrisko triecienu.

Izstrādājuma un tā funkciju apraksts

Lai iegūtu vairāk informācijas, noskenējiet kvadrātkodu vai skatiet lietošanas instrukciju tīmekļvietnē: **https://manuals.bosch-pt.com/pn/160992AH6U**

Lūdzu, ņemiet vērā, ka visu tiešsaistes lietošanas pamācības saturu papildus var lejupielādēt PDF formātā. Šai nolūkā noklikšķiniet uz pogas tiešsaistes lietošanas pamācībā.

Paredzētais pielietojums

Mērinstruments ir paredzēts attāluma, garuma un augstuma mērīšanai, kā arī laukuma un tilpuma aprēķināšanai.

Mērinstruments ir piemērots lietošanai gan telpās, gan arī ārpus tām.

Šis izstrādājums ir patēriņa lāzera izstrādājums saskaņā ar standartu EN 50689.

Attēlotie komponenti

Attēloto sastāvdaļu numerācija atbilst numuriem mērinstrumenta attēlā, kas sniegts attēlu sadaļā.

(1) Iestatījumu taustiņš

(2) Funkciju izvēles taustiņš

(3) Displejs

(4) Ierobu atzīmes mērlentes mērījumiem

(5) Mērīšanas taustiņš

(6) Plus-/mīnus taustiņš

(7) Ieslēgšanas/izslēgšanas/atgriešanās taustiņš

(8) Aizsargsoma

(9) Lāzera brīdinājuma uzlīme

(10) Sērijas numurs

(11) Bateriju nodalījuma vāciņa fiksators

(12) Bateriju nodalījuma vāciņš

(13) Lāzera stara izvadlūka

(14) Stara uztvērēja lēca

(15) Litija jonu akumulatoru bloks[A)]

(16) Litija jonu akumulatoru bloka fiksators[A)]

(17) USB ligzdas vāciņš[A)]

A) **Šie piederumi neietilpst standarta piegādes komplektā.**

Indikācijas elementi

(a) Mērījuma atskaites līmenis

(b) Bateriju uzlādes pakāpes indikators

(c) Mērījuma vērtības joslas

(d) Rezultāta josla

(e) Mērīšanas funkcijas rādījums

(f) Statusa josla

(g) Funkciju izvēlne

(h) Iestatījumu izvēlne

(i) Papildu iestatījumu izvēlne

Tehniskie dati

Digitālais lāzera tālmērs	GLM60-31	GLM65-31
Izstrādājuma numurs	**3 601 K75 0..**	**3 601 K75 0..**

Digitālais lāzera tālmērs	GLM60-31	GLM65-31
Mērīšanas diapazons[A)]	0,05–60 m	0,05–65 m
Mērīšanas diapazons (sliktos apstākļos)[B)]	0,05–20 m	
Mērīšanas precizitāte[A)]	±1,5 mm	
Mērīšanas precizitāte (sliktos apstākļos)[B)]	±3,0 mm	
Vismazākā indikācijas vienība	0,5 mm	
Vispārējie dati		
Darba temperatūra[C)]	−10 °C ... +45 °C	
Uzglabāšanas temperatūra	−20 °C ... +70 °C	
Maks. relatīvais gaisa mitrums	90%	
Maks. darba augstums virs jūras līmeņa	2000 m	
Piesārņojuma pakāpe atbilstoši standartam IEC 61010-1	2[D)]	
Lāzera klase	2	
Lāzera veids	635 nm, < 1 mW	
Lāzera stara diverģence	< 1,5 mrad (pilns leņķis)	
Automātiska izslēgšanās pēc aptuveni		
– Lāzers	20 s	
– Mērinstruments (kad nemēra)	5 min.	
Baterijas	2 × 1,5 V LR6 (AA)	
Akumulatoru bloks (piederums)	**Litija-jonu**	
Modelis	BA 3.7V 1.0Ah A	
Izstrādājuma numurs	**1 607 A35 0N8**	

Digitālais lāzera tālmērs	GLM60-31	GLM65-31
USB uzlādes pieslēgums	Type-C®	
Ieteicamais USB Type-C® kabelis	**1 600 A01 6A8**	
Nominālais spriegums	3,7 V ⎓	
Ietilpība	1,0 Ah	
Akumulatora šūnu skaits	1	
Pieļaujamais uzlādes temperatūras diapazons	+10 °C ... +35 °C	
Elektrotīkla adapteris		
Izejas spriegums	5,0 V ⎓	
Izejas strāva	500 mA	
Ieteicamais elektrotīkla adapteris[E)]	**2 609 120 713 (EU)**	**2 609 120 718 (UK)**

A) Veicot mērījumu no mērinstrumenta priekšējās malas, rodas liela atstarošanās no mērķa virsmas (piemēram, balti krāsotas sienas), blāvs fona apgaismojums un 20 °C darba temperatūra, papildus ir jārēķinās arī ar ±0,05 mm/m nobīdi, kas ir atkarīga no attāluma.

B) Veicot mērījumu no mērinstrumenta priekšējās malas, rodas liela atstarošanās no mērķa virsmas (piemēram, balti krāsotas sienas), spēcīgs fona apgaismojums un 20 °C darba temperatūra, papildus ir jārēķinās arī ar ±0,15 mm/m nobīdi, kas ir atkarīga no attāluma.

C) Nepārtrauktās mērīšanas režīmā maksimālā darba temperatūra ir +40 °C.

D) Parasti ir vērojams tikai elektronenevadošs piesārņojums, taču dažkārt ir sagaidāma kondensācijas izraisītas pagaidu elektrovadāmības parādīšanās.

E) Papildu tehniskie dati atrodami: **https://www.bosch-professional.com/ecodesign**

Lai mērinstrumentu varētu skaidri identificēt, tā datu plāksnītē ir norādīts sērijas numurs **(10)**.

Baterijas ielikšana/maiņa

ⓘ Vienlaicīgi nomainiet visas tukšās baterijas. Nomaiņai izmantojiet viena ražotāja baterijas ar vienādu ietilpību.

ⓘ Ievērojiet pareizu bateriju pievienošanas polaritāti, kas attēlota bateriju nodalījumā.

▶ **Ja mērinstruments ilgāku laiku netiek lietots, izņemiet no tā baterijas**. Ilgstoši uzglabājot baterijas mērinstrumentā, tās var korodēt.

ⓘ Neuzglabājiet mērinstrumentu bez bateriju nodalījuma vāciņa **(12)** vai litija jonu akumulatoru bloka **(15)** (piederums), jo īpaši putekļainā vai mitrā vidē.

Litija jonu akumulatoru bloks (piederums)

Litija jonu akumulatoru bloka (piederums) ielikšana/nomaiņa

» Ievietojiet litija-jonu akumulatoru bloku **(15)** (piederums).

» Lai izņemtu litija-jonu akumulatoru bloku **(15)** (piederums) nospiediet fiksatoru **(16)** un izņemiet litija-jonu akumulatoru bloku. (skatīt Att. A, Lappuse 5)

Litija jonu akumulatoru bloka (piederums) uzlāde

▶ **Uzlādei izmantojiet ieteikto USB barošanas vadu vai USB barošanas vadu, kura izejas spriegums un minimālā izejas strāva atbilst nodaļā «Tehniskie parametri» esošajām prasībām. Ievērojiet USB barošanas vada**

lietošanas pamācību. Ieteicamais barošanas vads: skatiet nodaļu «Tehniskie parametri».

- ▶ **Nodrošiniet pareiza elektrotīkla sprieguma padevi!** Elektrobarošanas avota spriegumam ir jāatbilst vērtībai, kas ir norādīta elektrotīkla adaptera datu plāksnītē. Elektrotīkla adapteri, kas ir paredzēti 230 V spriegumam, var darboties arī no 220 V elektrotīkla.

ⓘ Saskaņā ar starptautiskajiem kravu pārvadāšanas noteikumiem litija jonu akumulatori tiek piegādāti daļēji uzlādētā stāvoklī. Lai nodrošinātu pilnu akumulatora jaudu, pilnībā uzlādējiet akumulatoru pirms pirmās lietošanas reizes.

Lietošana

Uzsākot lietošanu

- ▶ **Neatstājiet ieslēgtu mērinstrumentu bez uzraudzības un pēc lietošanas to izslēdziet.** Lāzera stars var apžilbināt tuvumā esošās personas.
- ▶ **Sargājiet mērinstrumentu no mitruma un saules staru tiešas iedarbības.**
- ▶ **Nepakļaujiet instrumentu ļoti augstas vai ļoti zemas temperatūras iedarbībai un straujām temperatūras izmaiņām.** Piemēram, neatstājiet mērinstrumentu uz ilgāku laiku automašīnā. Lielu temperatūras svārstību gadījumā pirms mērinstrumenta lietošanas nogaidiet, līdz tā temperatūra izlīdzinās ar apkārtējās vides temperatūru. Ekstremālu temperatūras vērtību vai strauju temperatūras izmaiņu iedarbība uz mērinstrumentu var nelabvēlīgi ietekmēt tā precizitāti.
- ▶ **Sargājiet mērinstrumentu no stipriem triecieniem, neļaujiet tam nokrist.** Ja mērinstruments ticis pakļauts spēcīgu ārēju slodžu iedarbībai, pirms darba turpināšanas

tam vienmēr jāveic precizitātes pārbaude (skatīt „Precizitātes pārbaude“, Lappuse 467).

Ieslēgšana/izslēgšana

» Nospiediet taustiņu ▲, lai ieslēgtu mērinstrumentu un lāzeru.

→ Mērinstrumentu varat ieslēgt arī bez lāzera, nospiežot taustiņu ⏻.

» Turiet nospiestu taustiņu ⏻, lai izslēgtu mērinstrumentu.

→ Atmiņā tiek saglabātas esošās vērtības un instrumenta iestatījumi.

Mērīšana

Pirmo reizi ieslēdzot mērinstrumentu, tas darbojas garuma mērīšanas režīmā. Turpmāk pēc ieslēgšanas mērinstruments darbojas pēdējās izmantotās mērīšanas funkcijas režīmā. Mērījumu atskaites plaknei ir pieejami trīs iestatījumi. (skatīt „**Atskaites plakne**“, Lappuse 466)

» Novietojiet mērinstrumentu vēlamajā mērīšanas sākuma punktā (piemēram, pie sienas).

» Ja mērinstrumentu ieslēdzāt ar taustiņu ⏻, īsi nospiediet taustiņu ▲, lai ieslēgtu lāzeru.

» Nospiediet taustiņu ▲, lai palaistu mērīšanu.

Pēc mērījuma veikšanas lāzera stars izslēdzas. Lai veiktu citus mērījumus, atkārtojiet iepriekš aprakstītās darbības.
Izmērītās vai aprēķinātās vērtības var saskaitīt vai atņemt.

ⓘ Mērīšanas laikā mērinstrumentu nedrīkst pārvietot (izņemot nepārtrauktās mērīšanas funkciju **Min./Maks.**, **Ilgstoša mērīšana** un **Mērlente**). Lai to nodrošinātu,

novietojiet mērinstrumentu uz stabilas virsmas vai piespiediet stingrai atdurvirsmai.

Starojuma uztvērēja lēca **(14)** un lāzera stara izvadlūka **(13)** mērīšanas laikā nedrīkst būt aizsegtas.

Atskaites plakne

Mērījumam varat atlasīt kādu no pieejamajām atskaites plaknēm:



mērinstrumenta aizmugures mala (piemēram, pieliekot pie sienas);



mērinstrumenta priekšmala (piemēram, mērot no galda malas);

Izvēlne Iestatījumi

Izvēlnē **Iestatījumi** ir pieejami zemāk norādītie iestatījumi.

- **Atskaites plakne** (skatīt „**Atskaites plakne**“, Lappuse 466)
- **Tonālais signāls**
- **Spilgtums**
- **Akum. taupības rež.**
- **Mērvienība**
- **Valoda**
- **Rokasgrāmata**
- **Instrumenta info.**
- **Rūp. atiestatīšana**
- **Atmiņas dzēšana**

» Nospiediet taustiņu ⚙, lai atvērtu izvēlni **Iestatījumi**.

» Izvēlieties nepieciešamo iestatījumu, nospiežot taustiņu +/− vai ⚙.

» Lai apstiprinātu izvēli, nospiediet taustiņu ▲.

Mērīšanas režīmu indikators

Mērīšanas funkciju izvēle/mainīšana

Funkciju izvēlnē ir pieejamas šādas funkcijas:

- **Garums**
- **Min./Maks.**
- **Ilgstoša mērīšana**
- **Mērlente**
- **Laukums**
- **Tilpums**
- **Netiešs augstums**
- **Iekšējā atmiņa**

» Nospiediet taustiņu ☰, lai atvērtu izvēlni **Funkcijas**.

» Izvēlieties nepieciešamo mērīšanas funkciju, nospiežot taustiņu +/− vai ⚙.

» Lai apstiprinātu izvēli, nospiediet taustiņu ▲.

Precizitātes pārbaude

Regulāri pārbaudiet attāluma mērījuma precizitāti.

Lai iegūtu vairāk informācijas, noskenējiet kvadrātkodu vai skatiet lietošanas instrukciju tīmekļvietnē: **https://manuals.bosch-pt.com/pn/160992AH6U**

Lūdzu, ņemiet vērā, ka visu tiešsaistes lietošanas pamācības saturu papildus var lejupielādēt PDF formātā. Šai nolūkā noklikšķiniet uz pogas tiešsaistes lietošanas pamācībā.

Kļūdas ziņojums

Ja mērījumu nevar veikt pareizi, displejā tiek parādīts kļūdas ziņojums **ERROR**.

» Mēģiniet vēlreiz veikt mērījumu.

» Ja kļūdas ziņojums parādās atkal, izslēdziet un pēc tam atkal ieslēdziet mērinstrumentu, un vēlreiz palaidiet mērījuma veikšanu.

Mērījuma laikā mērinstruments vienmēr kontrolē, vai darbība ir pareiza. Ja ir noteikts defekts, displejā parādās tikai blakus redzamais simbols un mērinstruments izslēdzas. Tad ar sava izplatītāja starpniecību nogādājiet mērinstrumentu uz Bosch klientu apkalpošanas dienestu.

Apkalpošana un apkope

Apkope un tīrīšana

Uzglabāšanas un transportēšanas laikā ievietojiet mērinstrumentu kopā ar to piegādātajā aizsargsomā.

Uzturiet mērinstrumentu tīru.

Neiegremdējiet mērinstrumentu ūdenī vai citos šķidrumos.

Apslaukiet izstrādājumu ar mitru, mīkstu lupatiņu. Nelietojiet moduļa apkopei tīrīšanas līdzekļus vai šķīdinātājus.

Īpaši rūpīgi kopiet stara uztvērēja lēcu **(14)** un darbojieties ar to tikpat piesardzīgi kā ar brillēm vai ar fotoaparāta objektīvu.

Nosūtot mērinstrumentu remontam, ievietojiet to aizsargsomā **(8)**.

Klientu apkalpošanas dienests un konsultācijas par lietošanu

Latvijas Republika
Tālr.: 67146262

Saite uz mūsu servisu adresēm un garantijas nosacījumiem ir pieejama pēdējā lapā.

Pieprasot konsultācijas un pasūtot rezerves daļas, noteikti paziņojiet 10 zīmju izstrādājuma numuru, kas norādīts uz izstrādājuma marķējuma plāksnītes.

Atbrīvošanās no nolietotajiem izstrādājumiem

Nolietotie mērinstrumenti, to akumulatori vai baterijas, piederumi un iesaiņojuma materiāli jāpakļauj otrreizējai pārstrādei apkārtējai videi nekaitīgā veidā.



Neizmetiet mērinstrumentu un akumulatorus vai baterijas sadzīves atkritumu tvertnē!

Tikai EK valstīm.

Nolietotas elektriskās un elektroniskās ierīces, vai nolietoti akumulatori/baterijas ir jāsavāc atsevišķi un jāutilizē videi drošā veidā. Izmantojiet šiem nolūkiem paredzētās savākšanas sistēmas. Nepareiza utilizācija iespējama bīstamo vielu satura dēļ var izraisīt vides un veselības apdraudējumu.

Lietuvių k.

Saugos nuorodos



Kad su matavimo prietaisu dirbtumėte nepavojingai ir saugiai, perskaitykite visas nuorodas ir jų laikykitės. Jei matavimo prietaisas naudojamas nesilaikant pateiktų nuorodų, gali būti pakenkta matavimo prietaise integruotiems apsauginiams įtaisams. Pasirūpinkite, kad įspėjamieji ženklai ant matavimo prietaiso visada būtų įskaitomi. IŠSAUGOKITE ŠIĄ INSTRUKCIJĄ IR ATIDUOKITE JĄ KARTU SU MATAVIMO PRIETAISU, JEI PERDUODATE JĮ KITAM SAVININKUI.

- ▶ **Atsargiai – jei naudojami kitokie nei čia aprašyti valdymo ar justavimo įrenginiai arba taikomi kitokie metodai, spinduliavimas gali būti pavojingas.**
- ▶ **Matavimo prietaisas tiekiamas su įspėjamuoju lazerio spindulio ženklu (pavaizduota matavimo prietaiso schemoje).**
- ▶ **Jei įspėjamojo lazerio spindulio ženklo tekstas yra ne jūsų šalies kalba, prieš pradėdami naudoti pirmą kartą, ant įspėjamojo ženklo užklijuokite kartu su prietaisu pateiktą lipduką jūsų šalies kalba.**



Nenukreipkite lazerio spindulio į žmones ar gyvūnus ir patys nežiūrėkite į tiesioginį ar atspindėtą lazerio spindulį. Lazeriniais spinduliais galite apakinti kitus žmones, sukelti nelaimingus atsitikimus arba pakenkti akims.

- ▶ **Jei į akis buvo nukreipta lazerio spinduliuotė, akis reikia sąmoningai užmerkti ir nedelsiant patraukti galvą iš spindulio kelio.**

- ▶ **Nedarykite jokių lazerinio įtaiso pakeitimų.**
- ▶ **Matavimo prietaisą turi taisyti tik kvalifikuoti meistrai ir naudoti tik originalias atsargines dalis.** Taip bus garantuota, kad matavimo prietaisas išliks saugus naudoti.
- ▶ **Saugokite, kad vaikai be suaugusiųjų priežiūros nenaudotų lazerinio matavimo prietaiso.** Jie netikėtai gali apakinti kitus asmenis arba patys save.
- ▶ **Nedirbkite su matavimo prietaisu sprogioje aplinkoje, kurioje yra degių skysčių, dujų ar dulkių.** Matavimo prietaisui kibirkščiuojant, nuo kibirkščių gali užsidegti dulkės arba susikaupę garai.
- ▶ **Neatidarykite akumuliatoriaus ir nedarykite jokių jo pakeitimų.** Galimas trumpojo sujungimo pavojus.
- ▶ **Pažeidus akumuliatorių ar netinkamai jį naudojant, gali išsiveržti garų. Akumuliatorius gali užsidegti arba sprogti.** Išvėdinkite patalpą ir, jei nukentėjote, kreipkitės į gydytoją. Šie garai gali sudirginti kvėpavimo takus.
- ▶ **Netinkamai naudojant akumuliatorių arba jei akumuliatorius pažeistas, iš jo gali ištekėti degaus skysčio. Venkite kontakto su šiuo skysčiu. Jei skysčio pateko ant odos, nuplaukite jį vandeniu. Jei skysčio pateko į akis kreipkitės į gydytoją.** Akumuliatoriaus skystis gali sudirginti ar nudeginti odą.
- ▶ **Aštrūs daiktai, pvz., vinys ar atsuktuvai, arba išorinė jėga gali pažeisti akumuliatorių.** Dėl to gali įvykti vidinis trumpasis jungimas ir akumuliatorius gali sudegti, pradėti rūkti, sprogti ar perkaisti.
- ▶ **Nelaikykite sąvaržėlių, monetų, raktų, vinių, varžtų ar kitokių metalinių daiktų arti iš prietaiso ištraukto akumuliatoriaus kontaktų.** Užtrumpinus akumuliatoriaus kontaktus galima nusideginti ar sukelti gaisrą.

- ▶ **Akumuliatorių naudokite tik su gamintojo gaminiais.** Tik taip apsaugosite akumuliatorių nuo pavojingos per didelės apkrovos.
- ▶ **Akumuliatoriui įkrauti naudokite tik gamintojo nurodytą kroviklį.** Naudojant kitokio tipo akumuliatoriams skirtą įkroviklį, iškyla gaisro pavojus.





Saugokite akumuliatorių nuo karščio, taip pat ir nuo ilgalaikio saulės spindulių poveikio, ugnies, nešvarumų, vandens ir drėgmės. Iškyla sprogimo ir trumpojo jungimo pavojus.

- ▶ **Akinių lazeriui matyti (papildoma įranga) nenaudokite kaip apsauginių akinių.** Akiniai lazeriui matyti yra skirti geriau identifikuoti lazerio spindulį; jie neapsaugo nuo lazerio spinduliuotės.
- ▶ **Akinių lazeriui matyti (papildoma įranga) nenaudokite kaip akinių nuo saulės ar vairuodami transporto priemonę.** Akiniai lazeriui matyti neužtikrina visiškos UV apsaugos ir sumažina spalvų atpažinimą.

Saugos nuorodos dirbantiems su tinklo adapteriu

- ▶ **Šis tinklo adapteris nėra skirtas, kad juo naudotų vaikai ar asmenys su fizinėmis, jutiminėmis ir dvasinėmis negaliomis arba asmenys, kuriems trūksta patirties arba žinių. Šį tinklo adapterį gali dėvėti 8 metų ir vyresni vaikai bei asmenys su fizinėmis, jutiminėmis ir dvasinėmis negaliomis arba asmenys, kuriems trūksta patirties ar žinių, jei juos prižiūri ir už jų saugumą atsako atsakingas asmuo arba jei jie buvo instruktuoti, kaip saugiai naudoti tinklo adapterį ir žino apie gresiančius pavojus.** Prie-

šingu atveju prietaisas gali būti valdomas netinkamai ir kyla sužeidimų pavojus.



Saugokite tinklo adapterį nuo lietaus ir drėgmės. Jei į tinklo adapterį patenka vandens, padidėja elektros smūgio rizika.

- ▶ **Prižiūrėkite, kad tinklo adapteris visuomet būtų švarus.** Nešvarumai kelia elektros smūgio pavojų.
- ▶ **Prieš kiekvieną naudojimą tinklo adapterį patikrinkite. Jei aptikote pažeidimų, tinklo adapterio nenaudokite. Patys neatidarykite tinklo adapterio, jį remontuoti leidžiama tik Bosch ir įgalioto klientų aptarnavimo skyriaus specialistams; remontuojant turi būti naudojamos tik originalios atsarginės dalys.** Pažeisti tinklo adapteriai padidina elektros smūgio riziką.

Gaminio ir savybių aprašas



Norėdami gauti papildomos informacijos, nuskenuokite QR kodą arba skaitykite internetinę instrukciją: **https://manuals.bosch-pt.com/pn/160992AH6U**

Prašome atkreipti dėmesį į tai, kad internetinės instrukcijos turinį galite parsisiųsti kaip PDF rinkmeną. Tuo tikslu spustelėkite internetinėje naudojimo instrukcijoje esantį mygtuką .

Naudojimas pagal paskirtį

Matavimo prietaisas skirtas nuotoliui, ilgiui, aukščiui ir atstumui matuoti bei plotui ir tūriui apskaičiuoti.

Matavimo prietaisas skirtas naudoti viduje ir lauke.

Šis gaminys yra plataus vartojimo lazerinis gaminys pagal EN 50689.

Pavaizduoti komponentai

Pavaizduotų sudedamųjų dalių numeriai atitinka paveikslėliuose pavaizduoto matavimo prietaiso numerius.

(1) Nustatymų mygtukas

(2) Funkcinis mygtukas

(3) Ekranas

(4) Žymos su įpjovomis matavimui matavimo juosta

(5) Matavimo mygtukas

(6) Pliuso/minuso mygtukas

(7) Įjungimo/išjungimo/atgal mygtukas

(8) Apsauginis krepšys

(9) Įspėjamasis lazerio spindulio ženklas

(10) Serijos numeris

(11) Baterijų skyriaus dangtelio fiksatorius

(12) Baterijų skyriaus dangtelis

(13) Lazerio spindulio išėjimo anga

(14) Priėmimo lęšis

(15) Ličio jonų akumuliatorių baterija[A)]

(16) Ličio jonų akumuliatorių baterijos fiksatorius[A)]

(17) USB įvorės dangtelis[A)]

A) **Šio priedo standartiniame tiekiamame komplekte nėra.**

Ekrano simboliai

(a) Bazinė matavimo plokštuma

(b) Baterijos indikatorius

(c) Matavimo verčių eilutės
(d) Rezultato eilutė
(e) Matavimo funkcijos rodmuo
(f) Būsenos juosta
(g) Meniu funkcijos
(h) Meniu „Nustatymai“
(i) Meniu „Kiti nustatymai“

Techniniai duomenys

Skaitmeninis lazerinis atstumų matuoklis	**GLM60-31**	**GLM65-31**
Gaminio numeris	**3 601 K75 0..**	**3 601 K75 0..**
Matavimo sritis[A)]	0,05–60 m	0,05–65 m
Matavimo diapazonas (nepalankios sąlygos)[B)]	0,05–20 m	
Matavimo tikslumas[A)]	±1,5 mm	
Matavimo tikslumas (nepalankios sąlygos)[B)]	±3,0 mm	
Mažiausias rodomas vienetas	0,5 mm	
Bendroji informacija		
Darbinė temperatūra[C)]	–10 °C ... +45 °C	
Sandėliavimo temperatūra	–20 °C ... +70 °C	
Maks. santykinis oro drėgnis	90 %	
Maks. eksploatavimo aukštis virš bazinio aukščio	2000 m	
Užterštumo laipsnis pagal IEC 61010-1	2[D)]	
Lazerio klasė	2	

Skaitmeninis lazerinis atstumų matuoklis	**GLM60-31**	**GLM65-31**
Lazerio tipas	635 nm, < 1 mW	
Lazerio spindulio divergencija	< 1,5 mrad (visas kampas)	
Automatinis išjungimas maždaug po		
– Lazeris	20 s	
– Matavimo prietaisas (neatlikus matavimo)	5 min	
Baterijos	2 × 1,5 V LR6 (AA)	
Akumuliatorių baterija (papildoma įranga)	**Ličio jonų**	
Tipas	BA 3.7V 1.0Ah A	
Gaminio numeris	**1 607 A35 0N8**	
USB įkrovimo jungtis	Type-C®	
Rekomenduojamas „USB Type-C®“ kabelis	**1 600 A01 6A8**	
Nominalioji įtampa	3,7 V ⎓	
Talpa	1,0 Ah	
Akumuliatoriaus celių kiekis	1	
Leidžiamosios įkrovimo temperatūros intervalas	+10 °C ... +35 °C	
Tinklo adapteris		
Išeinamoji įtampa	5,0 V ⎓	
Išeinamoji srovė	500 mA	
Rekomenduojamas tinklo adapteris[E)]	**2 609 120 713 (EU)**	

Skaitmeninis lazerinis atstumų matuoklis	**GLM60-31**	**GLM65-31**
	2 609 120 718 (UK)	

A) Matuojant nuo matavimo prietaiso priekinės briaunos: kai didelė nusitaikymo objekto atspindžio geba (pvz., balta dažyta siena), silpnas fono apšvietimas ir 20 °C darbinė temperatūra; taip pat reikia įvertinti nuo atstumo priklausančią ±0,05 mm/m paklaidą.

B) Matuojant nuo matavimo prietaiso priekinės briaunos: kai didelė nusitaikymo objekto atspindžio geba (pvz., balta dažyta siena), stiprus fono apšvietimas, 20 °C darbinė temperatūra ir didelis aukštis; taip pat reikia įvertinti nuo atstumo priklausančią ±0,15 mm/m paklaidą.

C) Esant nuolatinio matavimo funkcijai, maks. darbinė temperatūra yra +40 °C.

D) Atsiranda tik nelaidžių nešvarumų, tačiau galima tikėtis aprasojimo sukelto laikino laidumo.

E) Kitus techninius duomenis rasite čia: **https://www.bosch-professional.com/ecodesign**

Firminėje lentelėje esantis serijos numeris **(10)** yra skirtas jūsų matavimo prietaisui vienareikšmiškai identifikuoti.

Baterijų įdėjimas/keitimas

ⓘ Visada kartu pakeiskite visas baterijas. Naudokite tik vieno gamintojo ir vienodos talpos baterijas.

ⓘ Įdėdami baterijas atkreipkite dėmesį į baterijų skyriaus viduje nurodytus baterijų polius.

▶ **Jei matavimo prietaiso ilgesnį laiką nenaudosite, išimkite iš jo baterijas.** Matavimo prietaise ilgiau laikomos baterijos dėl korozijos gali pradėti irti.

ⓘ Niekada nesandėliuokite matavimo prietaiso neuždėję baterijų skyriaus dangtelio **(12)** ir neįstatę ličio jonų akumuliatorių baterijos **(15)** (papildom įranga), ypač dulkėtoje arba drėgnoje aplinkoje.

Ličio jonų akumuliatorių baterija (papildoma įranga)

Ličio jonų akumuliatorių baterijos (papildoma įranga) įdėjimas/keitimas

» Įdėkite ličio jonų akumuliatorių bateriją **(15)** (papildoma įranga).

» Norėdami išimti ličio jonų akumuliatorių bateriją **(15)** (papildoma įranga), paspauskite fiksatorių **(16)** ir išimkite ličio jonų akumuliatorių bateriją. (žr. Pav. A, Puslapis 5)

Ličio jonų akumuliatorių baterijos (papildoma įranga) įkrovimas

► **Norėdami įkrauti, naudokite rekomenduojamą USB maitinimo bloką arba tokį USB maitinimo bloką, kurio išeinamoji įtampa ir minimali išeinamoji srovė atitinka skyriuje „Techniniai duomenys“ pateiktus reikalavimus. Laikykitės USB maitinimo bloko naudojimo instrukcijos.** Rekomenduojamas maitinimo blokas: žr. „Techniniai duomenys“.

► **Atkreipkite dėmesį į tinklo įtampą!** Maitinimo šaltinio įtampa turi sutapti su tinklo adapterio firminėje lentelėje nurodytais duomenimis. 230 V pažymėtus elektrinius įrankius taip pat galima jungti ir į 220 V įtampos elektros tinklą.

ⓘ Dėl tarptautinių transportavimo direktyvų ličio jonų akumuliatoriai tiekiami dalinai įkrauti. Kad akumuliatorius veiktų visa galia, prieš pirmąjį naudojimą akumuliatorių visiškai įkraukite.

Naudojimas

Paruošimas naudoti

- ▶ **Nepalikite įjungto matavimo prietaiso be priežiūros, o baigę su prietaisu dirbti, jį išjunkite.** Lazerio spindulys gali apakinti kitus žmones.
- ▶ **Saugokite matavimo prietaisą nuo drėgmės ir tiesioginio saulės spindulių poveikio.**
- ▶ **Matavimo prietaisą saugokite nuo itin aukštos ir žemos temperatūros bei temperatūros svyravimų.** Pvz., nepalikite jo ilgesniam laikui automobilyje. Esant didesniems temperatūros svyravimams, prieš įjungdami matavimo prietaisą, palaukite, kol stabilizuosis jo temperatūra. Esant ypač aukštai ir žemai temperatūrai arba temperatūros svyravimams, gali būti pakenkiama matavimo prietaiso tikslumui.
- ▶ **Saugokite, kad matavimo prietaisas nebūtų smarkiai sutrenktas ir nenukristų.** Po stipraus išorinio poveikio matavimo prietaisui, prieš tęsdami darbą, visada turėtumėte atlikti tikslumo patikrinimą (žr. „Tikslumo patikrinimas“, Puslapis 482).

Įjungimas ir išjungimas

» Norėdami įjungti matavimo prietaisą ir lazerį, paspauskite mygtuką ▲.

→ Spustelėję mygtuką , galite įjungti matavimo prietaisą be lazerio.

» Norėdami matavimo prietaisą išjungti, laikykite paspaustą mygtuką .

→ Atmintyje esančios vertės ir prietaiso nustatymai išsaugomi.

Matavimas

Pirmą kartą įjungus matavimo prietaisą, jis veikia ilgio matavimo režimu. Kiekvieną kartą įjungus matavimo prietaisą, jis veikia paskiausiai naudota matavimo funkcija.

Yra galimi du bazinės matavimo plokštumos nustatymai. (žr. „**Atskaitos plokštuma**“, Puslapis 480)

» Matavimo prietaisą priglauskite prie pageidaujamo matavimo pradinio taško (pvz., sienos).

» Kai įjungiate matavimo prietaisą mygtuku , trumpai spustelėkite mygtuką ▲, kad įjungtumėte lazerį.

» Paspauskite mygtuką ▲, kad įjungtumėte matavimą.

Po matavimo operacijos lazerio spindulys išjungiamas.Norėdami atlikti kitą matavimą, pakartokite šiuos veiksmus.

Matavimų vertes arba galutinius rezultatus galima sudėti arba atimti.

ⓘ Matavimo prietaiso matuojant judinti negalima (išskyrus funkciją **Min./maks.**, **Nuolatinis matavimas** ir **Matavimo juosta**). Todėl matavimo prietaisą priglauskite prie kaip galima tvirtesnės atramos ar atraminio paviršiaus.

ⓘ Matavimo metu jokiu būdu neuždenkite priėmimo lęšio **(14)** ir lazerio spindulio išėjimo angos **(13)**.

Atskaitos plokštuma

Matavimui atlikti galite pasirinkti vieną iš galimų bazinių plokštumų:



matavimo prietaiso užpakalinis kraštas (pvz., dedant prie sienos),



matavimo prietaiso priekinis kraštas (pvz., matuojant nuo salo krašto),

Meniu Nustatymai

Meniu **Nustatymai** rasite šiuos nustatymus:

- **Atskaitos plokštuma** (žr. „**Atskaitos plokštuma**“, Puslapis 480)
- **Garsinis signalas**
- **Skaistis**
- **Bater. tausoj. režim.**
- **Matavimo vienetas**
- **Kalba**
- **Instrukcija**
- **Prietaiso info.**
- **Gamyklin. nustatymai**
- **Atminties trynimas**

» Paspauskite mygtuką , norėdami atidaryti meniu **Nustatymai**.

» Mygtuku arba mygtuku pasirinkite pageidaujamą nustatymą.

» Kad patvirtintumėte parinktį, paspauskite mygtuką .

Matavimo funkcijos

Matavimo funkcijos parinkimas / keitimas

Funkcijų meniu rasite šias funkcijas:

- **Ilgis**

– **Min./maks.**
– **Nuolatinis matavimas**
– **Matavimo juosta**
– **Plotas**
– **Tūris**
– **Netiesioginis aukštis**
– **Vidinė atmintis**

» Spustelėkite mygtuką, norėdami atidaryti meniu **Funkcijos**.

» Mygtuku arba mygtuku pasirinkite pageidaujamą matavimo funkciją.

» Kad patvirtintumėte parinktį, paspauskite mygtuką .

Tikslumo patikrinimas

Reguliariai tikrinkite atstumo matavimo tikslumą.

Norėdami gauti papildomos informacijos, nuskenuokite QR kodą arba skaitykite internetinę instrukciją: **https://manuals.bosch-pt.com/pn/160992AH6U**

Prašome atkreipti dėmesį į tai, kad internetinės instrukcijos turinį galite parsisiųsti kaip PDF rinkmeną. Tuo tikslu spustelėkite internetinėje naudojimo instrukcijoje esantį mygtuką.

Klaidos pranešimas

Jei matavimo negalima atlikti tinkamai, ekrane parodomas klaidos pranešimas **ERROR**.

» Dar kartą pabandykite atlikti matavimo operaciją.

» Jei vėl parodomas klaidos pranešimas, matavimo prietaisą išjunkite, vėl įjunkite ir iš naujo pradėkite matavimą.



Matavimo prietaisas kiekvieno matavimo metu kontroliuoja, ar funkcija atliekama tinkamai. Nustačius pažeidimą, ekrane rodomas tik šalia esantis simbolis ir matavimo prietaisas išsijungia. Tokiu atveju kreipkitės į prekybos atstovą, kad matavimo prietaisą pristatytų į Bosch klientų aptarnavimo skyrių.

Priežiūra ir servisas

Priežiūra ir valymas

Sandėliuokite ir transportuokite matavimo prietaisą tik įdėję jį į komplekte esantį apsauginį krepšį.

Matavimo prietaisas visuomet turi būti švarus.

Nepanardinkite matavimo prietaiso į vandenį ir kitokius skysčius.

Visus nešvarumus nuvalykite drėgnu minkštu skudurėliu. Nenaudokite valymo priemonių ir tirpiklių.

Ypatingai prižiūrėkite priėmimo lęšį **(14)** – taip pat rūpestingai, kaip prižiūrimi akiniai arba fotoaparato lęšis.

Remonto atveju matavimo prietaisą atsiųskite apsauginiame krepšyje **(8)**.

Klientų aptarnavimo skyrius ir konsultavimo tarnyba

Lietuva

Informacijos tarnyba: (037) 713350

Mūsų techninės priežiūros adresų ir garantijos sąlygų nuorodą rasite paskutiniame puslapyje.

Ieškant informacijos ir užsakant atsargines dalis prašome būtinai nurodyti dešimtženklį gaminio numerį, esantį firminėje lentelėje.

Šalinimas

Matavimo prietaisai, akumuliatoriai/baterijos, papildoma įranga ir pakuotės turi būti ekologiškai utilizuojami.



Matavimo prietaisų, akumuliatorių ir baterijų nemeskite į buitinių atliekų konteinerį!

Tik ES šalims:

Nebetinkami naudoti elektriniai ir elektroniniai prietaisai arba akumuliatoriai / baterijos turi būti surenkami atskirai ir šalinami aplinkai nekenksmingu būdu. Naudokitės nustatytomis surinkimo sistemomis. Dėl sudėtyje esančių pavojingų medžiagų netinkamas šalinimas gali būti kenksmingas aplinkai ir sveikatai.

عربي

إرشادات الأمان



يجب قراءة جميع التعليمات ومراعاتها للعمل بعدة القياس بأمان وبلا مخاطرات. في حالة استخدام عدة القياس بشكل يخالف التعليمات الواردة فقد يؤثر ذلك سلبا على إجراءات الحماية في عدة القياس. لا تقم بطمس اللافتات التحذيرية الموجودة على عدة القياس أبدا. احتفظ بهذه التعليمات بحالة جيدة، واحرص على إرفاقها بعدة القياس في حالة إعطائها لشخص آخر.

- **احترس – في حالة الاستخدام بطريقة تختلف مع التجهيزات أو وسائل الضبط المذكورين أو تطبيق طريقة عمل أخرى، فقد يؤدي ذلك إلى التعرض لأشعة الشمس بشكل خطير.**
- **يتم تسليم عدة القياس مع لافتة تحذيرية لليزر (يتم تمييزها في صورة عدة القياس في صفحة الرسوم التخطيطية).**
- **إذا لم يكن الكلام المكتوب في اللافتة التحذيرية لليزر بلغة بلدك، قم بلصق اللافتة المرفقة بلغة بلدك عليه قبل التشغيل للمرة الأولى.**



لا توجه شعاع الليزر على الأشخاص أو الحيوانات ولا توجه نظرك إلى شعاع الليزر المباشر أو المنعكس. حيث يتسبب ذلك في إبهار الأشخاص أو في وقوع حوادث أو حدوث أضرار بالعينين.

- **في حالة سقوط أشعة الليزر على العين، فقم بغلقها على الفور، وأبعد رأسك عن شعاع الليزر.**

- **لا تقم بإجراء تغييرات على جهاز الليزر.**
- **لا تقم بإصلاح عدة القياس إلا لدى فنيين متخصصين مؤهلين مع الاقتصار على استخدام قطع الغيار الأصلية.** يضمن ذلك المحافظة على أمان عدة القياس.
- **لا تدع الأطفال يستخدمون عدة القياس بالليزر دون مراقبة.** قد تسبب عمى لنفسك أو لأشخاص آخرين دون قصد.
- **لا تعمل بعدة القياس في نطاق معرض لخطر الإنفجار، الذي تتوفر به السوائل أو الغازات أو الأغبرة القابلة للاحتراق.** قد يُنتج الشرر في عدة القياس، فيشعل هذه الأغبرة أو الأبخرة.
- **لا تقم بتعديل المركم أو فتحه.** يتشكل خطر حدوث قفلة كهربائية.
- **قد تنطلق أبخرة عند تلف المركم واستخدامه بطريقة غير ملائمة. يمكن أن يحترق المركم أو يتعرض للانفجار.** أمن توفر الهواء النقي وراجع الطبيب إن شعرت بشكوى. قد تهيج هذه الأبخرة المجاري التنفسية.
- **في حالة سوء الاستعمال أو تلف المركم فقد يتسرب السائل القابل للاشتعال من المركم. تجنب ملامسته. اشطفه بالماء في حال ملامسته بشكل غير مقصود. في حالة وصول السائل إلى العينين، فراجع الطبيب إضافة إلى ذلك.** قد يؤدي سائل المركم المتسرب إلى تهيج البشرة أو إلى الاحتراق.
- **يمكن أن يتعرض المركم لأضرار من خلال الأشياء المدببة مثل المسامير والمفكات أو من خلال تأثير القوى الخارجية.** وقد يؤدي هذا إلى تقصير الدائرة الكهربائية الداخلية واحتراق المركم أوخروج الأدخنة منه أو انفجاره وتعرضه لسخونة مفرطة.
- **حافظ على إبعاد المركم الذي لا يتمّ استعماله عن مشابك الورق وقطع النقود المعدنية**

والمفاتيح والمسامير واللوالب و غيرها من الأغراض المعدنية الصغيرة التي قد تقوم بتوصيل الملامسين ببعضهما البعض. قد يؤدي تقصير الدارة الكهربائية بين ملامسي المركم إلى الاحتراق أو إلى اندلاع النار.

- **اقتصر على استخدام المركم في منتجات الجهة الصانعة.** يتم حماية المركم من فرط التحميل الخطير بهذه الطريقة فقط دون غيرها.
- **اشحن المراكم فقط عبر أجهزة الشحن التي يُنصح باستخدامها من طرف المنتج.** ينشأ خطر اندلاع حريق عند استخدام الشواحن المخصصة لنوع معيّن من المراكم مع نوع آخر من المراكم.



احرص على حماية المركم من السخونة، بما ذلك التعرض لأشعة الشمس المستمرة ومن النار والاتساخ والماء والرطوبة. حيث ينشأ خطر الانفجار وخطر حدوث دائرة قصر.

- **لا استخدم نظارة رؤية الليزر (الملحقات) كنظارة حماية.** فنظارة رؤية الليزر تستخدم لاستقبال شعاع الليزر بشكل أفضل، إلا أنها لا تحمي من إشعاع الليزر.
- **لا تستخدم نظارة رؤية الليزر (توابع) كنظارة شمس أو كنظارة للارتداء أثناء الحركة المرورية.** لا تقوم نظارة رؤية الليزر بالحماية التامة من الأشعة فوق البنفسجية، كما أنها تقلل القدرة على تمييز الألوان.

إرشادات الأمان للمهايئ الكهربائي القابسي

- **وحدة تحويل القدرة بالقابس هذه غير مخصصة لاستعمال الأطفال والأشخاص الذين يعانون من نقص في القدرات البدنية أو الحسية أو العقلية أو الذين ليست لديهم الدراية**

والمعرفة. لا يمكن استخدام وحدة تحويل القدرة بالقابس هذه من قبل الأطفال من 8 سنوات فأكثر، بالإضافة للأشخاص الذين يعانون من نقص في القدرات البدنية أو الحسية أو العقلية أو الذين ليست لديهم الدراية والمعرفة، إلا في حالة الإشراف عليهم من قبل شخص مسؤول عن سلامتهم أو إذا تم إرشادهم إلى كيفية التعامل الآمن مع وحدة تحويل القدرة بالقابس، وإلى الأخطار المرتبطة بها. وإلا فسيكون هناك خطر نتيجة للاستخدام بشكل خاطئ وقد يتعرضون لإصابات.



أبعد المهايئ الكهربائي القابسي عن الأمطار أو الرطوبة. يزداد خطر الصدمات الكهربائية إن تسرب الماء إلى داخل المهايئ الكهربائي القابسي.

- **حافظ على نظافة وحدة تحويل القدرة بالقابس.** حيث يكون هناك خطر حدوث صدمة كهربائية من جراء تعرضها للاتساخ.
- **افحص المهايئ الكهربائي القابسي قبل كل استخدام. لا تستخدم المهايئ الكهربائي القابسي إذا اكتشفت وجود أضرار به. لا تفتح المهايئ الكهربائي القابسي إذا اكتشفت وجود أضرار به بنفسك ولا تقم بإصلاحه إلا لدى Bosch أو مراكز خدمة العملاء المعتمدة مع الاقتصار على استخدام قطع الغيار الأصلية.** تزيد المهايئات الكهربائية القابسية التالفة من خطر التعرض لصدمة كهربائية.

وصف المنتج والأداء



لمزيد من المعلومات قم بالمسح الضوئي لكود QR أو تفضل بزيارة دليل التشغيل عبر الإنترنت:
https://manuals.bosch-pt.com/pn/160992AH6U

يرجى مراعاة أنه يمكن أيضًا تنزيل جميع محتويات دليل التشغيل المتاح عبر الإنترنت بصيغة PDF. للقيام بذلك انقر على الزر في دليل التشغيل المتاح عبر الإنترنت.

الاستعمال المطابق للتعليمات

عدة القياس مخصصة لقياس الأبعاد والأطوال والارتفاعات والمسافات وحساب المساحات والأحجام. تصلح عدة القياس للاستعمال في الداخل والخارج. هذا المنتج هو أحد منتجات الليزر الاستهلاكية ومتوافق مع المواصفة EN 50689.

الأجزاء المصورة

يستند ترقيم الأجزاء المصورة إلى رسوم عدة القياس الموجودة في الصور.

(1) زر أوضاع الضبط

(2) زر وظيفي

(3) وحدة العرض

(4) علامات محفورة لقياس الشريط

(5) زر القياس

(6) الزر موجب/سالب

(7) زر التشغيل والإطفاء والإرجاع

(8) حقيبة واقية

(9) لافتة تحذير الليزر

(10) الرقم المتسلسل

(11) قفل غطاء درج البطاريات

(12) غطاء درج البطاريات

(13) مخرج إشعاع الليزر
(14) عدسة الاستقبال
(15) مركم أيونات الليثيوم[A]
(16) قفل مركم أيونات الليثيوم[A]
(17) غطاء مقبس USB[A]

A) **إن هذه التوابع ليست محتواة ضمن إطار التوريد الاعتيادي.**

عناصر العرض

(a) المستوى المرجعي للقياس
(b) بيان البطارية
(c) أسطر قيم القياس
(d) سطر النتائج
(e) بيان وظيفة القياس
(f) شريط الحالة
(g) وظائف القائمة
(h) قائمة أوضاع الضبط
(i) قائمة أوضاع الضبط الموسعة

البيانات الفنية

جهاز قياس المسافات الرقمي بالليزر	GLM60-31	GLM65-31
رقم الصنف	**3 601 K75 0..**	**3 601 K75 0..**
نطاق القياس[A]	0,05–60 متر	0,05–65 متر
نطاق القياس (ظروف غير مناسبة)[B]	0,05–20 متر	
دقة القياس[A]	±1,5 مم	
دقة القياس (ظروف غير مناسبة)[B]	±3,0 مم	

جهاز قياس المسافات الرقمي بالليزر	GLM60-31 GLM65-31
أصغر وحدة عرض	0,5 مم
عام	
درجة حرارة التشغيل[C]	–10 °م ... +45 °م
درجة حرارة التخزين	–20 °م ... +70 °م
الحد الأقصى للرطوبة الجوية النسبية	90 %
الحد الأقصى لارتفاع الاستخدام فوق الارتفاع المرجعي	2000 متر
درجة الاتساخ تبعا للمعيار IEC 61010-1	2[D]
فئة الليزر	2
طراز الليزر	635 نانومتر، < 1 مللي واط
تفاوت شعاع الليزر	< 1,5 مللي راد (زاوية كاملة)
آلية الإيقاف بعد حوالي	
– ليزر	20 ثانية
– عدة القياس (دون قياس)	5 دقائق
البطاريات	بطاريتان LR6 1,5 فلط (A A)
المركم (توابع)	**أيونات الليثيوم**
النوع	BA 3.7V 1.0Ah A
رقم الصنف	**1 607 A35 0N8**
وصلة شحن USB	Type-C®
كابل USB Type-C® الموصى به	**1 600 A01 6A8**

جهاز قياس المسافات الرقمي بالليزر	GLM60-31 GLM65-31
الجهد الاسمي	3,7 فلط ⎓
السعة	1,0 أمبير ساعة
عدد خلايا المركم	1
نطاق درجة حرارة الشحن المسموح	+10 °م ... +35 °م
المهايئ الكهربائي القابسي	
جهد الخرج	5,0 فلط ⎓
تيار الخرج	500 مللي أمبير
المهايئ الكهربائي القابسي الموصى به[E]	**2 609 120 713 (EU)** **2 609 120 718 (UK)**

A) عند القياس بدءًا من الحافة الأمامية لعدة القياس، يسري استخدام إضاءة خلفية ضعيفة، ودرجة حرارة تشغيل تبلغ 20 م° في حالة الانعكاسية العالية للهدف (على سبيل المثال: حائط مدهون باللون الأبيض)، علاوة على ذلك ينبغي أن يؤخذ في الحسبان نسبة تفاوت مرتبطة بالمسافة تبلغ ±0,05 مم/متر.

B) عند القياس بدءًا من الحافة الأمامية لعدة القياس، يسري استخدام إضاءة خلفية قوية، ودرجة حرارة تشغيل تبلغ 20 م° وارتفاع كبير في حالة الانعكاسية العالية للهدف (على سبيل المثال: حائط مدهون باللون الأبيض)، علاوة على ذلك ينبغي أن يؤخذ في الحسبان نسبة تفاوت مرتبطة بالمسافة تبلغ ±0,15 مم/متر.

C) في وظيفة القياس المستمر، الحد الأقصى لدرجة حرارة التشغيل +40 °م.

D) لا يحدث اتساخ موصل للكهرباء، ولكن في بعض الأحيان قد يتسبب التكثيف في وجود اتساخ موصل للكهرباء بصورة مؤقتة.

E) تجد المزيد من البيانات الفنية تحت الرابط: **https://www.bosch-professional.com/ecodesign**

لتمييز عدة القياس بوضوح، ارجع إلى الرقم المتسلسل **(10)** على لوحة الصنع.

تركيب/استبدال البطارية

ⓘ قم بتغيير كل البطاريات في نفس الوقت. اقتصر على استخدام البطاريات من نفس النوع والقدرة.

ⓘ احرص على مراعاة اتجاه الأقطاب الصحيح طبقا للشكل الموضع في حيز البطاريات من الداخل.

◀ **أخرج البطاريات من عدة القياس عند عدم استعمالها لفترة طويلة.** قد تتآكل البطاريات إن تم تخزينها في عدة القياس لفترة طويلة نسبيًا.

ⓘ لا تقم أبدًا بتخزين عدة القياس دون تركيب غطاء البطاريات **(12)** أو بطارية أيونات الليثيوم **(15)** (توابع)، خاصة في البيئات المتربة أو المبتلة.

مركم أيونات الليثيوم (توابع)

تركيب/تغيير مركم أيونات الليثيوم (توابع)

» قم بتركيب مركم أيونات الليثيوم **(15)** (توابع).

» لإخراج مركم أيونات الليثيوم **(15)** (توابع) اضغط على القفل **(16)** واخلع مركم أيونات الليثيوم. (انظر صورة A, الصفحة 5)

شحن مركم أيونات الليثيوم (توابع)

◀ **لغرض الشحن، استخدم وصلة شحن USB الموصى بها أو وصلة شحن USB يتوافق جهد خرجها وتيار خرجها الأدنى مع المتطلبات الواردة في فصل "البيانات الفنية". احرص على مراعاة دليل تشغيل وصلة شحن USB.** وصلة الشحن الموصى بها: انظر "البيانات الفنية".

- **انتبه إلى جهد الشبكة الكهربائية!** يجب أن يتطابق جهد منبع التيار مع البيانات المذكورة على لوحة صنع المهايئ الكهربائي القابسي. يمكن أن يتم تشغيل المهايئ الكهربائي القابسي المميز بعلامة الجهد 230 فلط بجهد 220 فلط أيضا.

ⓘ يتم تسليم مراكم أيونات الليثيوم مشحونة جزئيًا وفقًا لتعليمات النقل. لضمان قدرة أداء المركم الكاملة، يتوجب شحن المركم بشكل كامل قبل الاستعمال لأول مرة.

التشغيل

بدء التشغيل

- **لا تترك عدة القياس قيد التشغيل دون مراقبة، وأطفئ عدة القياس بعد استعمالها.** قد يتم إبهار أشخاص آخرين بشعاع الليزر.
- **قم بحماية عدة القياس من الرطوبة وأشعة الشمس المباشرة.**
- **لا تعرّض عدة القياس لدرجات الحرارة أو التقلبات الحرارية الشديدة.** لا تتركها لفترة طويلة في السيارة مثلا. في حالة التغيرات الكبيرة في درجات الحرارة، دع عدة القياس تعتاد على درجة الحرارة لبعض الوقت قبل تشغيلها. قد تخل درجات الحرارة القصوى أو التقلبات الشديدة بدرجات الحرارة بدقة عدة القياس.
- **تجنب تعرض عدة القياس لصدمات شديدة أو السقوط على الأرض.** في حالة تعرض عدة القياس لتأثيرات خارجية قوية، يجب دائمًا إجراء فحص لمدى الدقة قبل استئناف العمل (انظر „فحص مدى الدقة“, الصفحة 497).

التشغيل والإطفاء

» اضغط على الزر ▲، لتشغيل عدة القياس والليزر.

← يمكنك تشغيل عدة القياس أيضًا دون ليزر، عن طريق الضغط على الزر .

» احتفظ بالزر مضغوطًا، لإطفاء عدة القياس.

← تظل أوضاع ضبط الجهاز والقيم المخزنة محفوظة بالذاكرة.

عملية القياس

بعد التشغيل لأول مرة تكون عدة القياس في وظيفة قياس الأطوال. بعد كل عملية تشغيل أخرى تكون عدة القياس مضبوطة على آخر وظيفة قياس تم استخدامها.

يوجد وضعي ضبط للمستوى المرجعي للقياس. (انظر „**Reference level**“, الصفحة 496)

» ضع عدة القياس على نقطة بدء القياس المرغوبة (على سبيل المثال، الجدار).

» في حالة تشغيل عدة القياس باستخدام الزر فاضغط لوهلة قصيرة على الزر ▲ لتشغيل الليزر.

» اضغط على الزر ▲، لبدء القياس.

بعد عملية القياس يتم إطفاء شعاع الليزر.كرر هذه العملية لتنفيذ أي قياس آخر.

يمكن جمع قيم القياس والنتائج النهائية وطرحها.

ⓘ لا يجوز تحريك عدة القياس أثناء عملية القياس (باستثناء وظائف **Min/Max** و **Continuous meas.** و **Tape**). لذا ينبغي سند عدة القياس على سطح مصادمة أو سطح ارتكاز ثابت قدر الإمكان.

ⓘ لا يجوز تغطية عدسة الاستقبال **(14)** ومخرج أشعة الليزر **(13)** عند القياس.

Reference level

يمكن اختيار المستوى المرجعي لعملية القياس ضمن مستويات مرجعية مختلفة:


الحافة الخلفية لجهاز القياس (على سبيل المثال عند لمس الجدار)


الحافة الأمامية لعدة القياس (على سبيل المثال عند القياس بدءا من حافة منضدة)

قائمة Settings

تجد في القائمة **Settings** أوضاع الضبط التالية:

- **Reference level** (انظر „**Reference level**“, الصفحة 496)
- **Audio signals**
- **Brightness**
- **Battery save mode**
- **Measurement unit**
- **Language**
- **Manual**
- **Tool information**
- **Factory reset**
- **Delete memory**

» اضغط على الزر ⚙، لفتح القائمة **Settings**.

» اختر وضع الضبط المرغوب باستخدام الزر +/- أو الزر ⚙.

» لتأكيد الاختيار اضغط على الزر ▲.

وظائف القياس

اختيار/تغيير وظائف القياس

في قائمة الوظائف تجد الوظائف الآتية:

- **Length**
- **Min/Max**
- **.Continuous meas**
- **Tape**
- **Area**
- **Volume**
- **Indirect height**
- **Internal memory**

» اضغط على الزر ☰ لفتح قائمة **الوظائف**.

» اختر وظيفة القياس المرغوبة باستخدام الزر ± أو الزر ⚙.

» لتأكيد الاختيار اضغط على الزر ▲.

فحص مدى الدقة

قم بفحص دقة قياس البعد بانتظام.

لمزيد من المعلومات قم بالمسح الضوئي لكود QR أو تفضل بزيارة دليل التشغيل عبر الإنترنت:
https://manuals.bosch-pt.com/pn/160992AH6U

يرجى مراعاة أنه يمكن أيضًا تنزيل جميع محتويات دليل التشغيل المتاح عبر الإنترنت بصيغة PDF. للقيام بذلك انقر على الزر في دليل التشغيل المتاح عبر الإنترنت.

بلاغ الخطأ

في حالة إجراء عملية قياس بشكل غير صحيح، يتم إظهار بلاغ الخطأ **ERROR** في وحدة العرض.

» حاول القيام بعملية القياس مرة أخرى.

» في حالة ظهور بلاغ الخطأ مجددًا قم بإيقاف عدة القياس، ثم أعد تشغيلها وابدأ القياس مجددا.



تقوم عدة القياس بمراقبة سلامة الأداء الوظيفي مع كل عملية قياس. في حالة اكتشاف عطل يظهر في وحدة العرض رمز مجاور فقط، وتتوقف عدة القياس. في هذه الحالة، قم بتسليم عدة القياس إلى خدمة عملاء بوش من خلال التاجر الذي تعامل معه.

الصيانة والخدمة

الصيانة والتنظيف

خزن وانقل عدة القياس بحقيبة الوقاية المرفقة فقط.

حافظ دائما على نظافة عدة القياس.

لا تغطس عدة القياس في الماء أو غيرها من السوائل.

امسح الأوساخ بواسطة قطعة نسيج طرية ورطبة. لا تستخدم مواد تنظيف أو مواد مذيبة.

قم بالاعتناء بعدسة الاستقبال بوجه خاص **(14)**بنفس الاهتمام الواجب مع عدسات النظارة أو عدسة الكاميرا.

تُرسل عدة القياس في حال توجب تصليحها في حقيبة الوقاية **(8)**.

خدمة العملاء واستشارات الاستخدام

المغرب
الهاتف: 27 43 31 29 5 212+
تجد الرابط إلى عناوين مراكز الخدمة الخاصة بنا وشروط الضمان في الصفحة الأخيرة.
يلزم ذكر رقم الصنف ذو الخانات العشر وفقا للوحة صنع المنتج عند إرسال أية استفسارات أو طلبيات قطع غيار.

التخلص من العدة الكهربائية

ينبغي التخلص من عدد القياس والمركم/البطاريات والملحقات التكميلية ومواد التغليف بطريقة محافظة على البيئة عن طريق تسليمها لمراكز النفايات القابلة لإعادة التصنيع.



لا تلق عدد القياس والمراكم/البطاريات ضمن النفايات المنزلية.

Servicekontakte
Service Contacts
Contacts de Service
Contactos de Servicio
Контакты сервисных центров
https://www.bosch-pt.com/serviceaddresses

Garantiebedingungen
Guarantee Conditions
Conditions de Garantie
Condiciones de Garantía
Условия гарантии
https://www.bosch-pt.com/guarantee/202601