ROKLIMA Multi 4 F

No. 1000000138 / 184000

Stand: 06/24

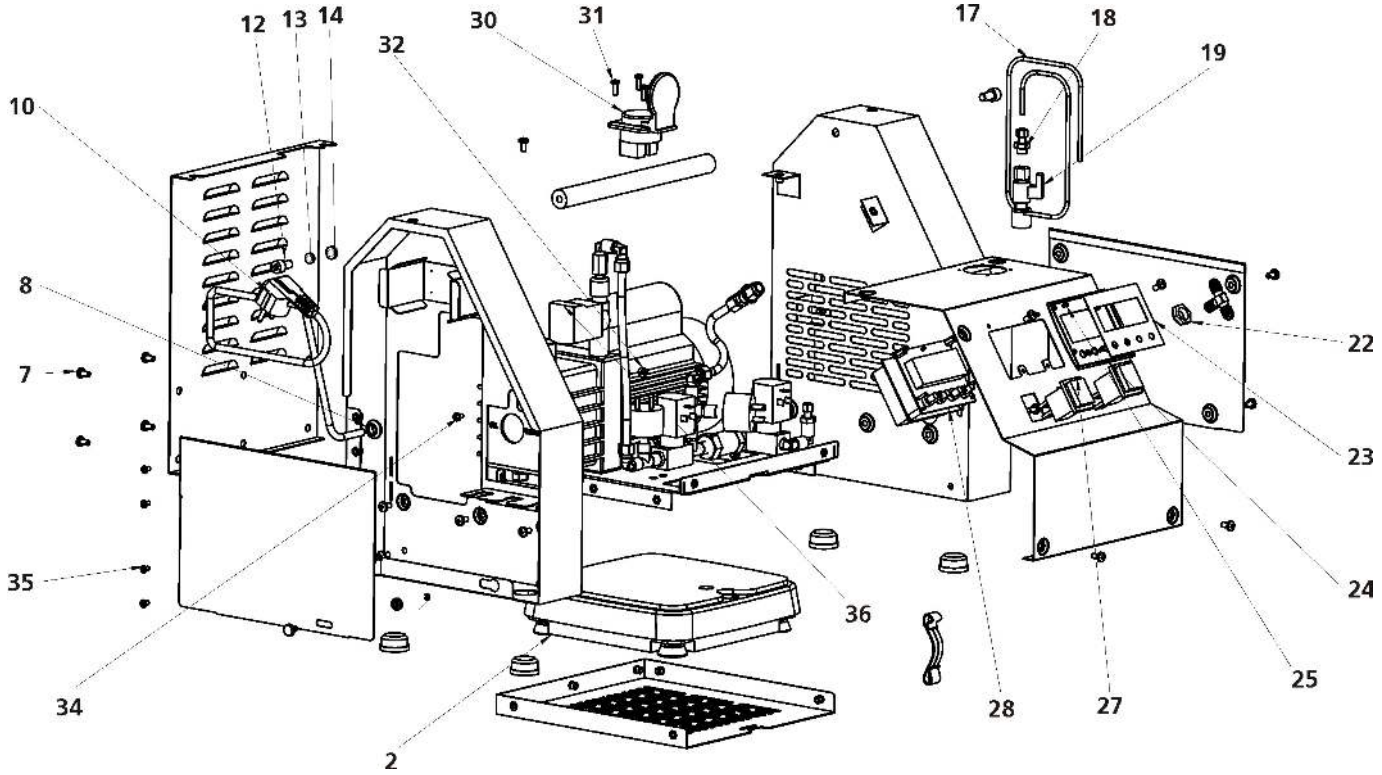

ROKLIMA Multi 4 F

Stand: 06/24

No. 1000000138 / 184000

Pos.	Bezeichnung	Artikelnr.	Alte Artikelnr.	Menge
2	Elektronische Waage 100 kg Ro-Klima	R17310451	-	1
7	Linsenschraube M5x10 DIN 7985	7510008	7510008	28
8	Dichtscheibe	R18101400	181014	1
10	Netzkabel "Europa"	H98313	182043	1
12	Zylinderschraube M8x16 DIN912	H88061	H88061	2
13	Federring DIN7980 A8	H88254	H88254	2
14	U-Scheibe A8,4 DIN125	H98671	H98671	2
17	Polyamid Rohre	R18204200	182042	1
18	Racor Filter	R18204100	182041	1
19	Sperrventil 5/16"	182053	182053	1
22	Exit Mutter	R18102200	181022	1
23	Etikett Bediensymbole	R18202000	182020	1
24	Platinenabdeckung	R18201900	182019	1
25	Schraube M3X10 DIN 965	R18205800	182058	4
27	Hauptschalter	R18202900	182029	1
28	Programmierer 4F	R18302100	183021	1
30	Basis	R18203000	182030	1
31	Schraube 4,2x13 DIN 7504-N	R18204900	182049	8
32	Schraubenmutter M4 DIN 6923	237002600	2370026	1
34	Schraube M4X8 mm DIN 7985	F86282	F86282	3
35	Senkschraube Torx M4x10 DIN 7991VZ	862006000	8620060	4
36	Ventilset (ROKLIMA Plus)	R18305000	183050	1
37	Verschlussschraube für Seitendeckel	R18102300	-	1
38	Verschlussmutter	R18102400	-	1
39	Sicherungsring D/3,2 DIN-6799	R18103400	-	1

WICHTIG! Um die Sicherheit und Zuverlässigkeit des Produktes zu erhalten, dürfen Reparaturen, Überholungs- und Einstellarbeiten nur von ROTHENBERGER Kelkheim oder autorisierten Service-Werkstätten ausgeführt werden. Verwenden Sie nur Original-Ersatzeile. Bestellen Sie Ihre Zubehör und Ersatzteile bei Ihrem Fachhändler oder nutzen Sie die Online Bestellplattform über RoService+. Bei Rückfragen stehen wir gerne zur Verfügung.

Tel. +49 6195 - 800 **8200**
Fax: +49 6195 - 800 **7491**
service@rothenberger.com