DURAVIT

SensoWash Slim # 611300002304300

Design by Duravit

Dusch-WC Sitz



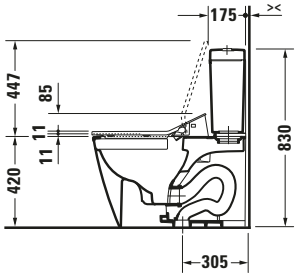

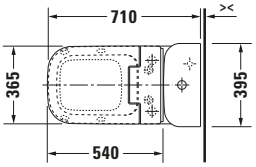

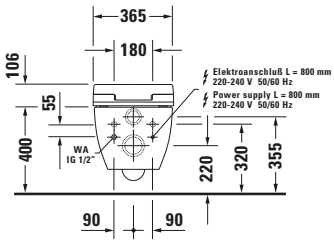

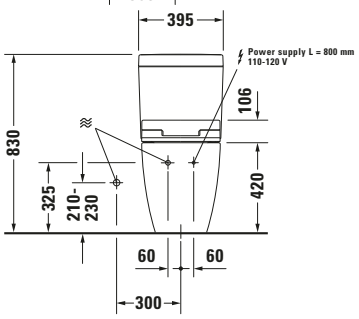

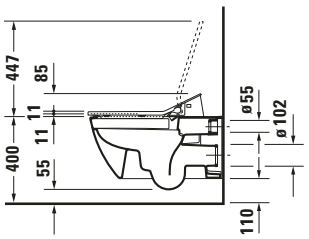

Basis Angaben	
Langbezeichnung	Duravit SensoWash Slim Dusch-WC Sitz, Weiß - 611300002304300
Artikel Nr.	611300002304300

Spezifikationen	
Passend zu Serie	Happy D.2
Max. Stand by Verbrauch	0,5 W
Min. Betriebstemperatur Bereich	4 °C
Max. Betriebstemperatur Bereich	40 °C
Farbe	
Farbwert	Weiß
Material	
Materialart Deckel	Duroplast
Materialart Sitz	Duroplast
Bedienung	
Bedienungsart	Fernbedienung / Bedienelement
Stromanschluss	
Nennspannung	220 - 240 V
Min. Frequenz	50 Hz
Max. Frequenz	60 Hz
Nennleistung	1050 W
Schutzart	IPX4
Schutzklasse	I
Wasseranschluss	
Min. Eingangswasserdruck	0,7 bar
Max. Eingangswasserdruck	7,5 bar
Relevante Zertifikate	
Schutzart	IPX4

Features	
Trinkwasserabsicherung nach EN1717 integriert	✓
Durchlauferhitzer	✓
Duschfunktion	
Gesäßdusche	✓
Ladydusche	✓
Komfortdusche	Oszillierend
Einstellbare Duschstabposition	stufenlos einstellbar
Einstellbare Duschstrahlintensität	stufenlos einstellbar
Einstellbare Duschstrahltemperatur	stufenlos einstellbar
Sitzgarnitur	
Absenkautomatik	✓
Betätigung Deckel	Manuell
Sitzgarnitur abnehmbar	✓
Nachtlicht	
Nachtlicht	✓
Hygiene	
Entkalkungsfunktion	Integriert
Duschkopf abnehmbar	✓

Alle Zeichnungen enthalten alle notwendigen Maße (mm), die den üblichen Toleranzen unterliegen. Exakte Maße können nur am Produkt abgenommen werden.

SensoWash Slim # 611300002304300

Design by Duravit

Dusch-WC Sitz

Lieferumfang	
Inkl. Anschlusskomponente	✓
Inkl. Fernbedienung	✓
Inkl. Entkalkungszubehör	✓
Technische Dokumentation	
Inkl. Bedienungsanleitung	digital und gedruckt
Inkl. Montageanleitung	digital und gedruckt
Inkl. Pflegeanleitung	ohne

Logistik	
Artikelgewicht	5,5 kg

Passende Produkte	
Notwendige Artikel	
	Anschluss-Set **# 100691** Universal
	Anschluss-Set **# 100730** Universal
	Vorinstallations-Set **# 005072** Universal

Beschreibungstexte	
Ausschreibungstext	Duravit SensoWash Slim Dusch-WC Sitz Weiß, Designer: Duravit, Entkalkungsfunktion: Integriert, Gesäßdusche, Tastenbeleuchtung Fernbedienung, Einstellbare Duschstabposition: stufenlos einstellbar, Ladydusche, Nachtlicht, Komfortdusche: Oszillierend, Selbstreinigung Duschstab/ Duschkopf, Bedienungsart: Fernbedienung, Bedienelement, Materialart Deckel: Duroplast, Materialart Sitz: Duroplast, Material Duschkopf: Edelstahl, Duschkopf abnehmbar, Material Duschstab: Edelstahl, Nennspannung: 220 - 240 V, Min. Eingangswasserdruck: 0,7 bar, Max. Eingangswasserdruck: 7,5 bar, Farbe Scharnier: Edelstahl, Min. Frequenz: 50 Hz, Max. Frequenz: 60 Hz, Länge der Anschlussleitung: 800 mm, Max. Wasserhärtegrad: 2,4 mmol/L, Nennleistung: 1050 W, Schutzart: IPX4, Anschlüsse Strom: verdeckt, Inkl. Anschlusskomponente, Inkl. Batterien, Inkl. Befestigungsmaterial, Inkl. Fernbedienung, Inkl. Entkalkungszubehör, Artikelgewicht: 5,5 kg, Abmessungen (Breite / Länge x Tiefe / Breite x Höhe): 365 x 540 x 106 mm, Artikel Nr.: 611300002304300

Weitere Informationen finden Sie hier

https://pro.duravit.de/p/611300002304300

Alle Zeichnungen enthalten alle notwendigen Maße (mm), die den üblichen Toleranzen unterliegen. Exakte Maße können nur am Produkt abgenommen werden.