Plan
14985170000 Papiertuchspender

PRODUKT



ZEICHNUNG

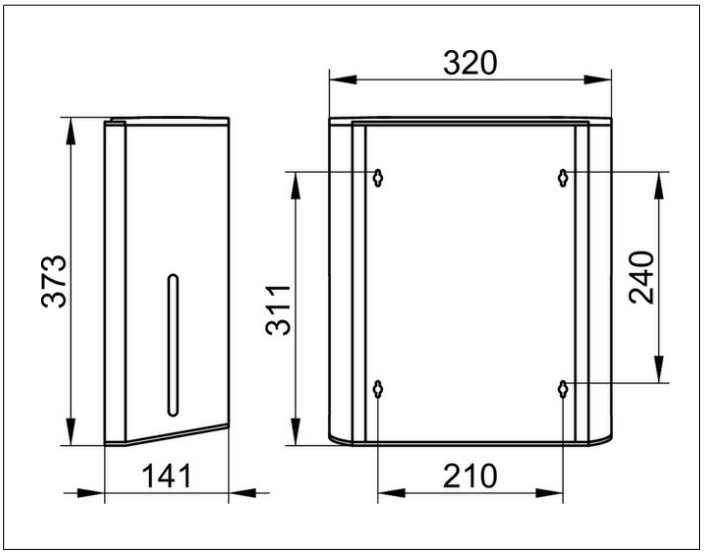

OBERFLÄCHE
Aluminium silber-eloxiert (E6 EV1)

AUSSCHREIBUNGSTEXT
KEUCO PLAN Papiertuchspender 14985170000
Papiertuchspender aus silber-eloxiertem Aluminium
zur Wandmontage, für gefalzte Papierhandtücher
mit einer Länge zwischen 240 - 254 mm und
einer Breite von 100 - 120 mm
Höhe 372 mm, Breite 320 mm, Ausladung 140 mm
Der Papiertuchhalter wird verdeckt angebracht
Lieferung inkl. korrosionsfreiem Befestigungsmaterial