# PRODUKTDATENBLATT

**Plan Care**
**34981010051 Klappsitz**

## PRODUKT



## ZEICHNUNG

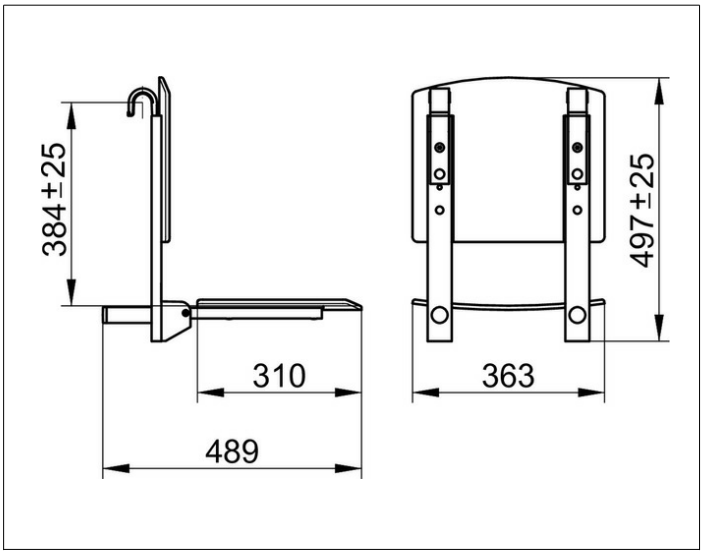


## PRODUKTBESCHREIBUNG

zum Einhängen in Haltegriffe
sowie Dusch- und Wannenhandläufe,
Sitzfläche nach oben klappbar,
Rückenlehne abnehmbar

## OBERFLÄCHE

verchromt/weiß (RAL 9010)

## AUSSCHREIBUNGSTEXT

KEUCO PLAN CARE Klappsitz 34981010051
weißer (RAL 9010) Klappsitz
aus Polypropylen
in ästhetischem, funktionalem Design,
zum Einhängen in Haltegriffe und Duschhandläufe
für sicheres Sitzen im Duschbereich,
Sitzträger als Design-Element hochglanzverchromt,
antistatisch, leichte Reinigung,
Materialschonende Aufhängung
durch integrierte Kunststoffschalen
zum Haltegriff / Handlauf
und Kunststoffpuffer zur Wandfliese,
nach oben klappbarer Sitz belastbar bis 110 kg,
Breite 362 mm, Länge der Sitzfläche 310 mm
Ausladung 489 mm

Zur Komplettierung des Artikels unbedingt
erforderlich:
Artikel aus dem Stangensystem Plan Care
(Artikel-Nr. 34901 - 34915)