AXOR Montreux
Thermostat Highflow Unterputz mit Kreuzgriff
Oberfläche: **Brushed Nickel** Artikelnummer: **16815820**



Beschreibung

Merkmale

- 1 Verbraucher
- Thermostatkartusche
- Durchflussmenge oberer Abgang: 42 l/min
- Durchflussmenge unterer Abgang: 42 l/min
- Maximale Durchflussmenge bei 3 bar: 59 l/min
- Sicherheitssperre bei 40 °C
- Temperaturbegrenzung einstellbar
- Rückflussverhinderer
- mit Schalldämpfer
- Anschlussart: Grundkörper
- Geräuschgruppe: II
- P-IX 29611/II

Artikeldetails

ST-Nr.	6413 718.531
TEAM-Nr.	757735.587
Preis exkl. MwSt.	1301.00 CHF

Technologie



Zertifikate / Nachhaltigkeit



Produktabbildung



Maßzeichnung

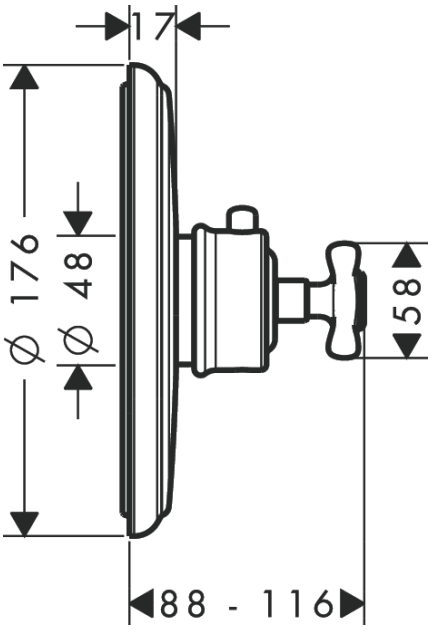

Durchflussdiagramm

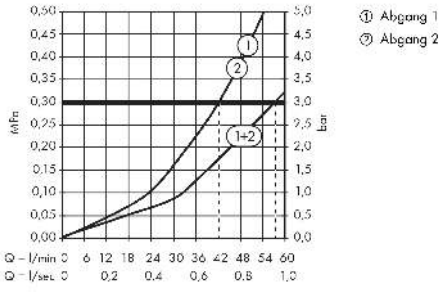

AXOR Montreux
Thermostat Highflow Unterputz mit Kreuzgriff
Oberfläche: **Brushed Nickel** Artikelnummer: **16815820**



Explosionszeichnung

Baujahr: **>02/12**

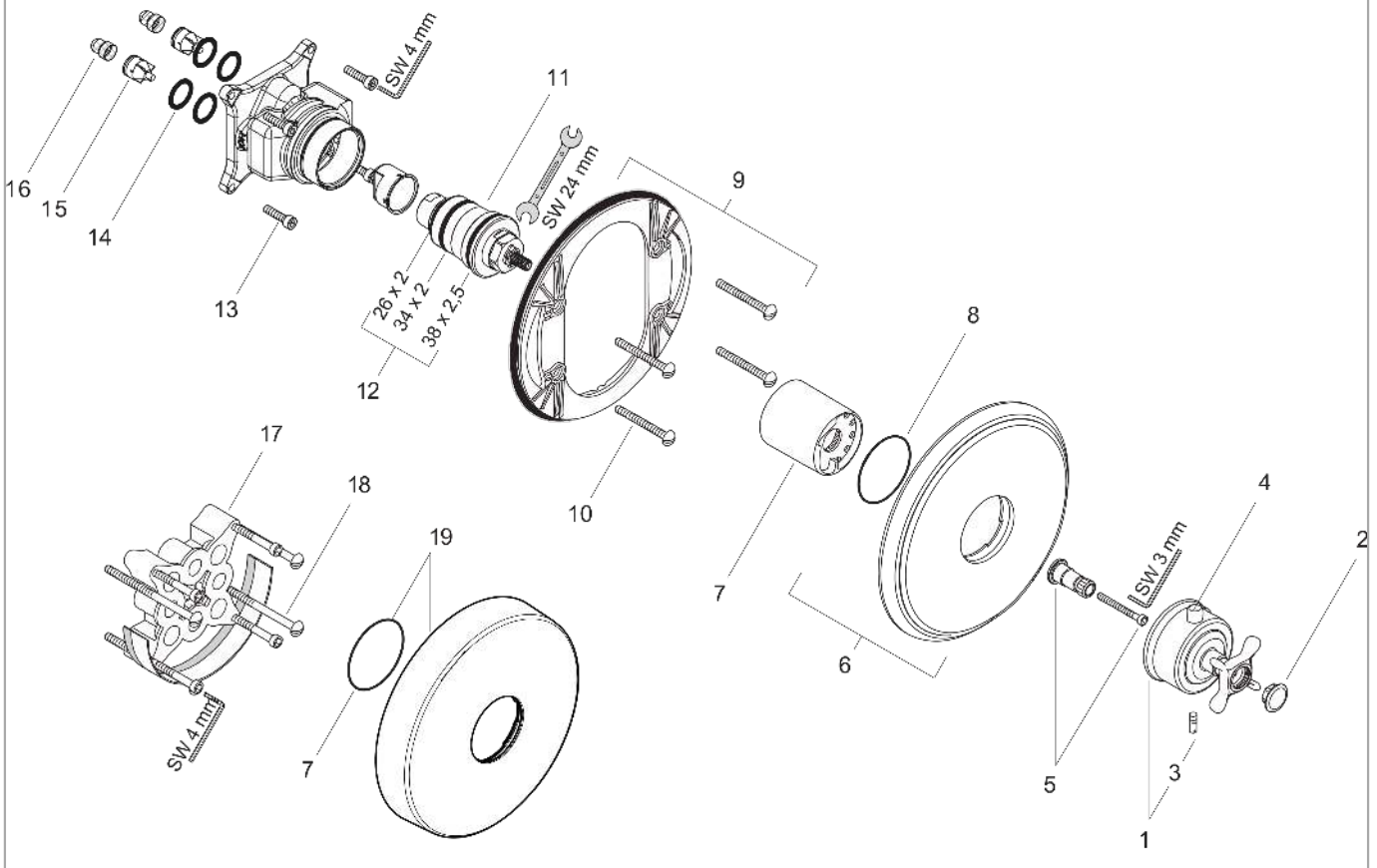

AXOR Montreux
Thermostat Highflow Unterputz mit Kreuzgriff
Oberfläche: **Brushed Nickel** Artikelnummer: **16815820**



Ersatzteilliste

Baujahr: **>02/12**

Pos.	Beschreibung	Artikelnummer	Preis	VE
1	Thermostatgriff	16594820	257.30 CHF	1
2	Griffstopfen-Set, kalt / warm / neutral	97987000	58.70 CHF	1
3	Madenschraube M5x16	97666000	3.25 CHF	1
4	Druckknopf	97792820	23.05 CHF	1
5	Griffadapter	96435000	18.80 CHF	1
6	Rosette	98648820	411.85 CHF	1
7	Hülse	97439820	58.70 CHF	1
8	O-Ring 48x5	98174000	3.25 CHF	1
9	Trägerrosette	96447000	45.85 CHF	1
10	Trägerschraubenset	96454000	8.65 CHF	1
11	Temperatur Regeleinheit	96633000	128.65 CHF	1
12	Dichtungsset	96636000	45.85 CHF	1
13	Schraubenset	96525000	8.65 CHF	1
14	O-Ring 16x2	98133000	3.25 CHF	1
15	Rückflußverhinderer-Set DW 15	97350000	18.80 CHF	1
16	Schmutzfangsieb	98513000	3.25 CHF	1
17	Verlängerung 25 mm	13595000	-	1
18	Trägerschraubenset	97747000	3.25 CHF	1
19	Rosette Höhe = 33 mm (bei geringer Einbautiefe)	14960820	-	1
a	Grundset	01800180	-	1
b	Adapter für vertauschte Anschlüsse	93181000	257.30 CHF	1