FixFit
Wandanschluss E ohne Rückflussverhinderer
Oberfläche: **Matt White** Artikelnummer: **27454700**

Beschreibung

Merkmale

- Anschlusswinkel aus Kunststoff
- Anschlussart: G ½
- für Brausenschläuche mit beidseitig konischer oder zylindrischer Mutter
- Material Abdeckung: Kunststoff

Artikeldetails

ST-Nr.	6544 180.536
TEAM-Nr.	758951.103
Preis exkl. MwSt.	46.20 CHF

Designpreise

Produktabbildung

Maßzeichnung

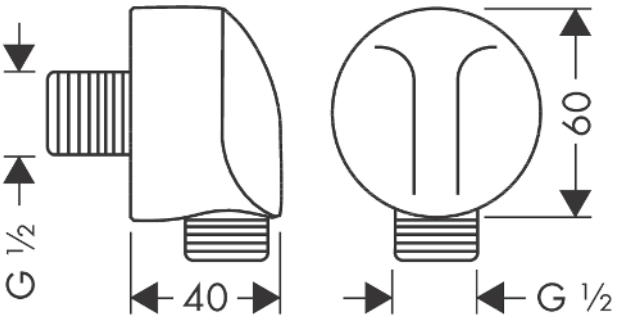

FixFit
Wandanschluss E ohne Rückflussverhinderer
Oberfläche: **Matt White** Artikelnummer: **27454700**

Explosionszeichnung

Baujahr: **>06/20**

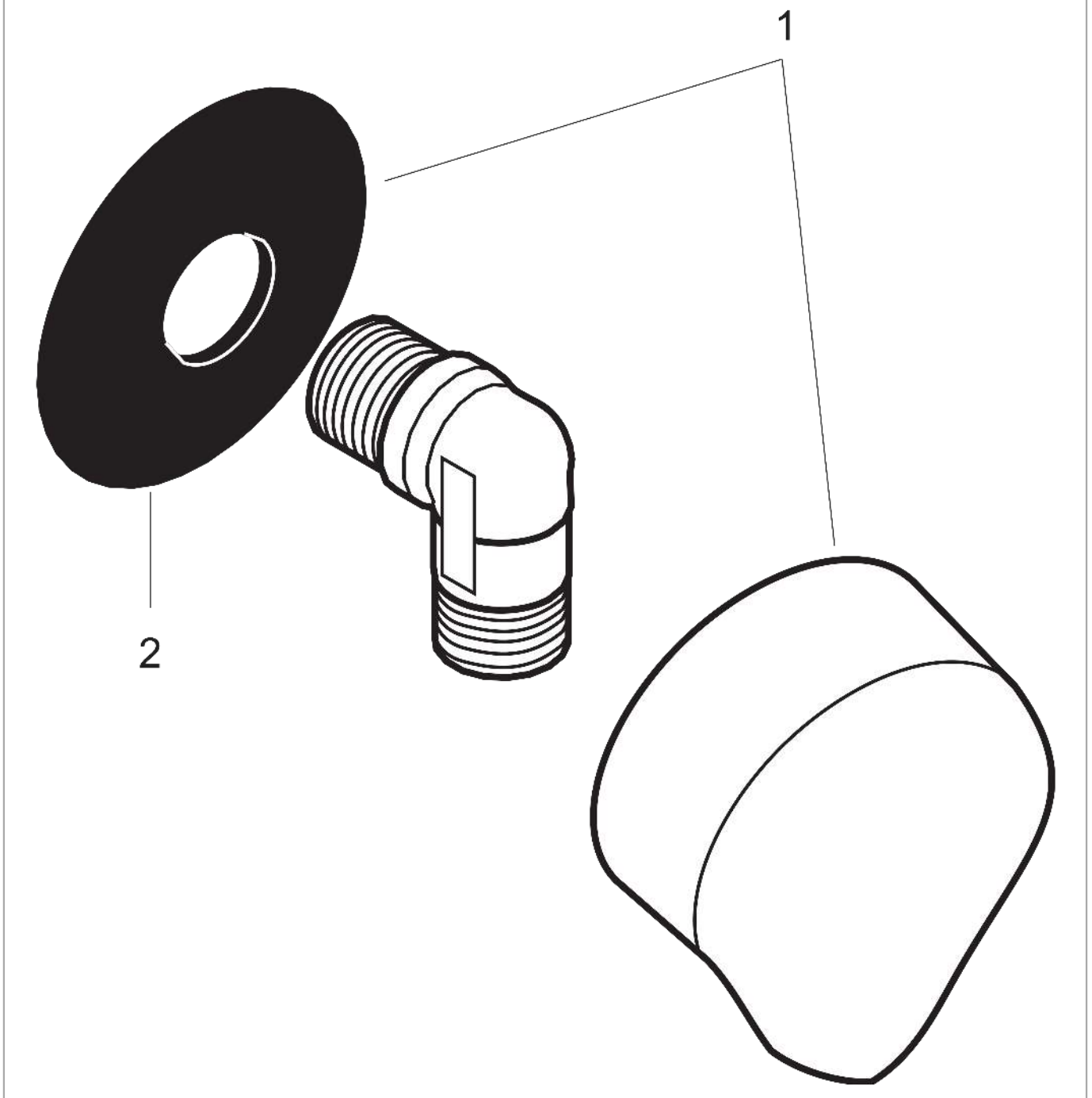

FixFit
Wandanschluss E ohne Rückflussverhinderer
Oberfläche: **Matt White** Artikelnummer: **27454700**

Ersatzteilliste

Baujahr: **>06/20**

Pos.	Beschreibung	Artikelnummer	Preis	VE
1	Abdeckung	97454700	43.55 CHF	1
2	Halteelement	98557000	5.40 CHF	1