FixFit
Wandanschluss E ohne Rückflussverhinderer
Oberfläche: **Brushed Bronze** Artikelnummer: **27454140**

Beschreibung

Merkmale

- Anschlusswinkel aus Kunststoff
- Anschlussart: G ½
- für Brausenschläuche mit beidseitig konischer oder zylindrischer Mutter
- Material Abdeckung: Kunststoff

Artikeldetails

ST-Nr.	6544 180.498
TEAM-Nr.	758951.186
Preis exkl. MwSt.	49.70 CHF

Designpreise

Produktabbildung



Maßzeichnung

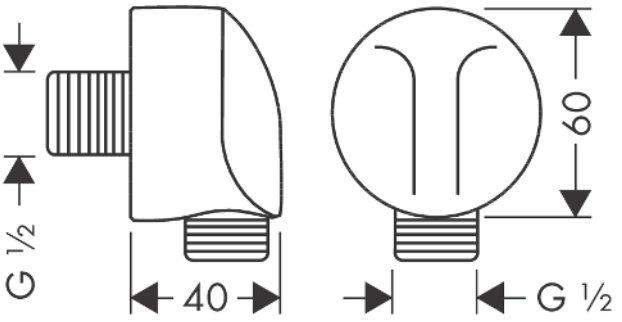

FixFit
Wandanschluss E ohne Rückflussverhinderer
Oberfläche: **Brushed Bronze** Artikelnummer: **27454140**

Explosionszeichnung

Baujahr: **>06/20**

