FixFit
Wandanschluss E ohne Rückflussverhinderer
Oberfläche: **Brushed Black Chrome** Artikelnummer: **27454340**

Beschreibung

Merkmale

- Anschlusswinkel aus Kunststoff
- Anschlussart: G ½
- für Brausenschläuche mit beidseitig konischer oder zylindrischer Mutter
- Material Abdeckung: Kunststoff

Artikeldetails

ST-Nr.	6544 180.496
TEAM-Nr.	758951.284
Preis exkl. MwSt.	49.70 CHF

Designpreise

Produktabbildung



Maßzeichnung

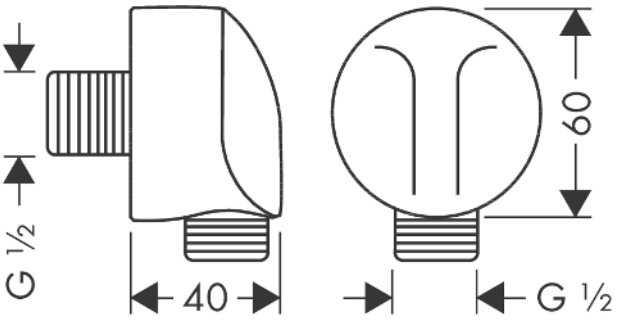

FixFit
Wandanschluss E ohne Rückflussverhinderer
Oberfläche: **Brushed Black Chrome** Artikelnummer: **27454340**

Explosionszeichnung

Baujahr: **>06/20**

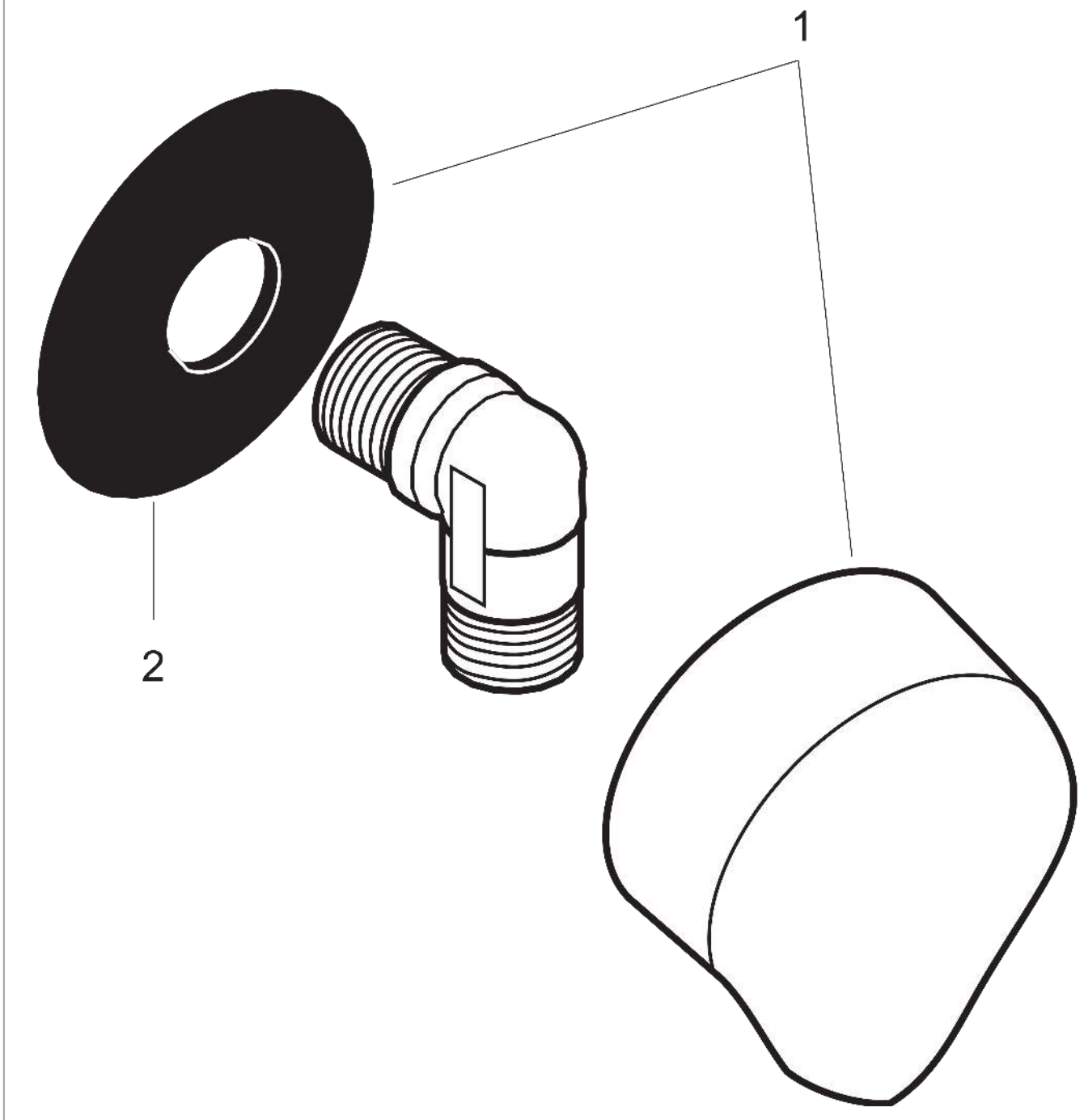

FixFit
Wandanschluss E ohne Rückflussverhinderer
Oberfläche: **Brushed Black Chrome** Artikelnummer: **27454340**



Ersatzteilliste

Baujahr: **>06/20**

Pos.	Beschreibung	Artikelnummer	Preis	VE
1	Abdeckung	97454340	43.55 CHF	1
2	Halteelement	98557000	5.40 CHF	1