AXOR Citterio M
Thermostat Unterputz mit Abstellventil
Oberfläche: **Chrom** Artikelnummer: **34705000**



Beschreibung

Merkmale

- 1 Verbraucher
- Thermostatkartusche, Keramikventil 90°
- Durchflussmenge oberer Abgang: 25 l/min
- Durchflussmenge unterer Abgang: 25 l/min
- Maximale Durchflussmenge bei 3 bar: 25 l/min
- Sicherheitssperre bei 40 °C
- Temperaturbegrenzung einstellbar
- mit Schalldämpfer
- Anschlussart: Grundkörper
- Geräuschgruppe: I
- Durchflussklasse: D
- PA-IX 9711/ID

Artikeldetails

ST-Nr.	6415 119.501
TEAM-Nr.	758046.501
Preis exkl. MwSt.	790.00 CHF

Technologie



Zertifikate / Nachhaltigkeit





Produktabbildung



Maßzeichnung

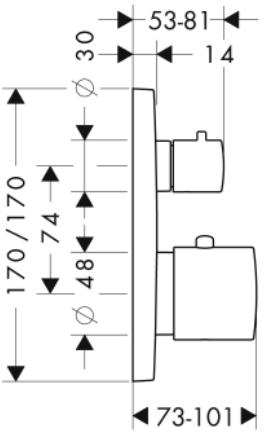

Durchflussdiagramm

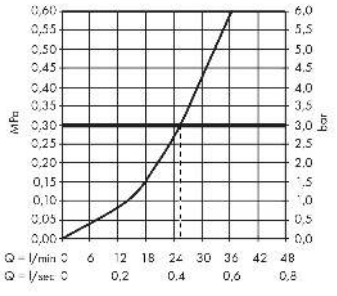

AXOR Citterio M
Thermostat Unterputz mit Abstellventil
Oberfläche: **Chrom** Artikelnummer: **34705000**



Explosionszeichnung

Baujahr: **>09/13**

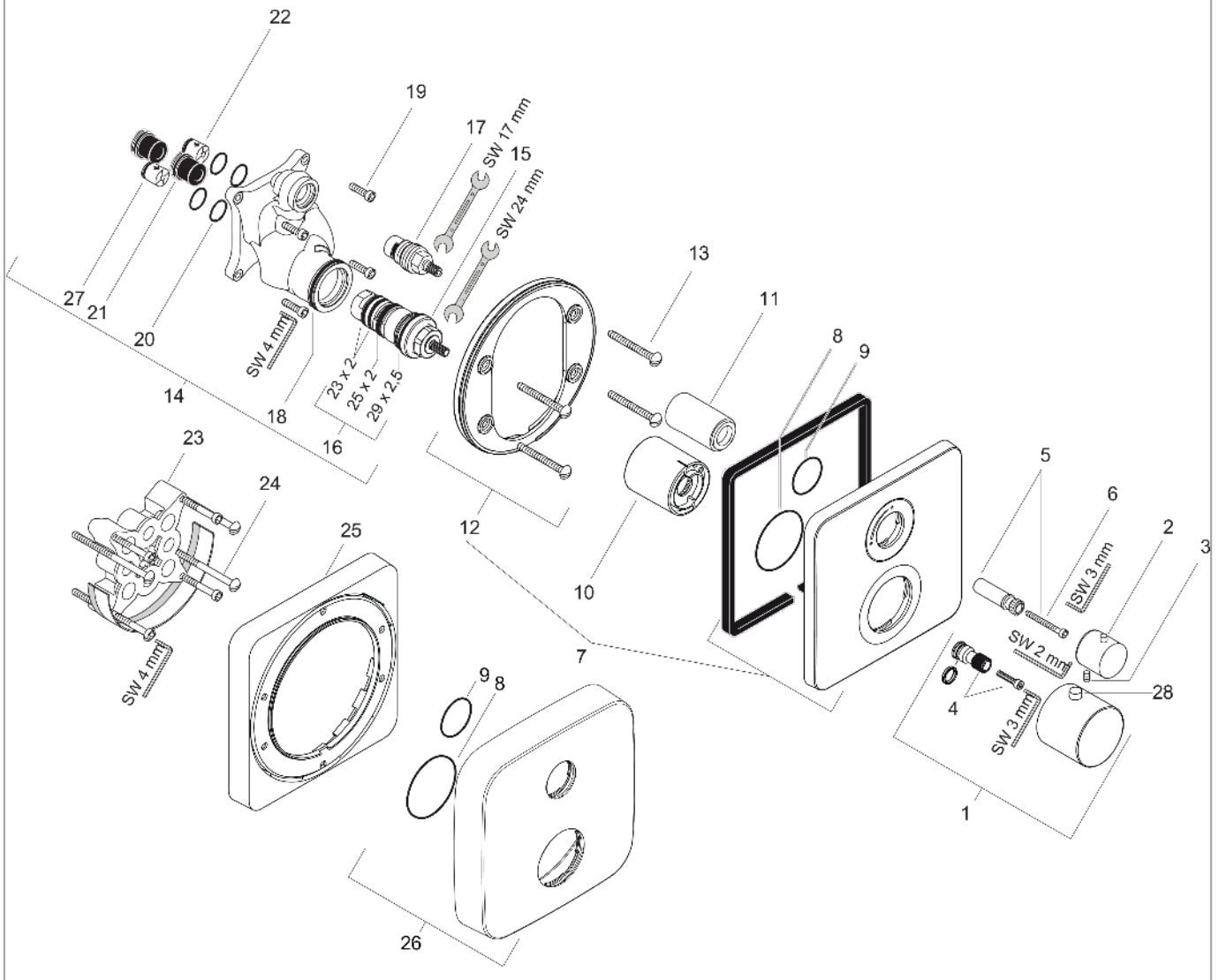

AXOR Citterio M
Thermostat Unterputz mit Abstellventil
Oberfläche: **Chrom** Artikelnummer: **34705000**



Ersatzteilliste

Baujahr: **>09/13**

Pos.	Beschreibung	Artikelnummer	Preis	VE
1	Thermostatgriff	38391000	58.70 CHF	1
2	Griff	96520000	58.70 CHF	1
3	Madenschraube M4x16	97663000	3.25 CHF	1
4	Griffadapter	96435000	18.80 CHF	1
5	Griffadapter	96451000	14.25 CHF	1
6	Zylinderschraube M4x35	92160000	3.25 CHF	1
7	Rosette	98919000	72.55 CHF	1
8	O-Ring 48x3	95508000	3.25 CHF	1
9	O-Ring 29x3	98371000	5.40 CHF	1
10	Hülse	96439000	36.95 CHF	1
11	Hülse	96446000	28.95 CHF	1
12	Rosettenträger	98793000	36.95 CHF	1
13	Trägerschraubenset	96454000	8.65 CHF	1
14	Funktionsblock kpl.	92760000	257.30 CHF	1
15	Temperatur Regeleinheit	94282000	128.65 CHF	1
16	Dichtungsset	95037000	45.85 CHF	1
17	Absperreinheit rechts schließend	94009000	36.95 CHF	1
18	O-Ring 39x2	98158000	3.25 CHF	1
19	Schraubenset	96525000	8.65 CHF	1
20	O-Ring 16x2	98133000	3.25 CHF	1
21	Schalldämpfer	94073000	23.05 CHF	1
22	Rückflußverhinderer-Set DW 15	94074000	14.25 CHF	1
23	Verlängerung 25 mm	13595000	-	1
24	Trägerschraubenset	97747000	3.25 CHF	1
25	Verlängerung 22 mm	98860000	-	1
26	Rosette Höhe = 33 mm (bei geringer Einbautiefe)	14974000	-	1
27	Rückflussverhinderer (druckbeständig bis 2 MPa)	92594000	14.25 CHF	1
28	Druckknopf	92848000	5.40 CHF	1
a	Grundset	01800180	-	1
b	Adapter für vertauschte Anschlüsse	93181000	257.30 CHF	1
c	Rückflußverhinderer mit Sieb	92499000	14.25 CHF	1