Metris
Einhebel-Waschtischmischer 260 für Aufsatzwaschtische ohne Ablaufgarnitur
Oberfläche: **Chrom** Artikelnummer: **31184000**



Beschreibung

Merkmale

- ComfortZone: 260
- Ausladung: 197 mm
- Auslaufhöhe: 254 mm
- Griffvariante: Hebel
- Strahlart: Normalstrahl
- Maximale Durchflussmenge bei 3 bar: 5 l/min
- Keramikmischsystem
- Temperaturbegrenzung einstellbar

Artikeldetails

TEAM-Nr.	758724.501
Preis exkl. MwSt.	399.00 CHF

Technologie

Quick Clean | AirPower | EcoSmart | Comfort Zone

Zertifikate / Nachhaltigkeit

ENERG CH D A | THIRD-PARTY VERIFIED EPD Institut Bauen und Umwelt e.V.

Produktabbildung



Maßzeichnung

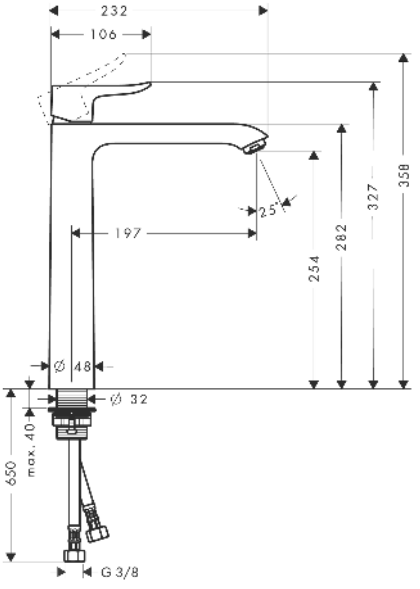

Durchflussdiagramm

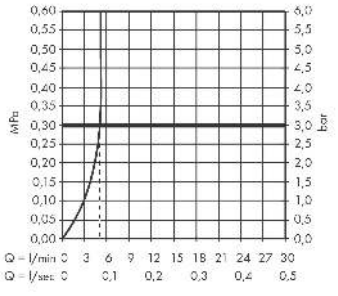

Metris
Einhebel-Waschtischmischer 260 für Aufsatzwaschtische ohne Ablaufgarnitur
Oberfläche: **Chrom** Artikelnummer: **31184000**



Explosionszeichnung

Baujahr: **>04/17**

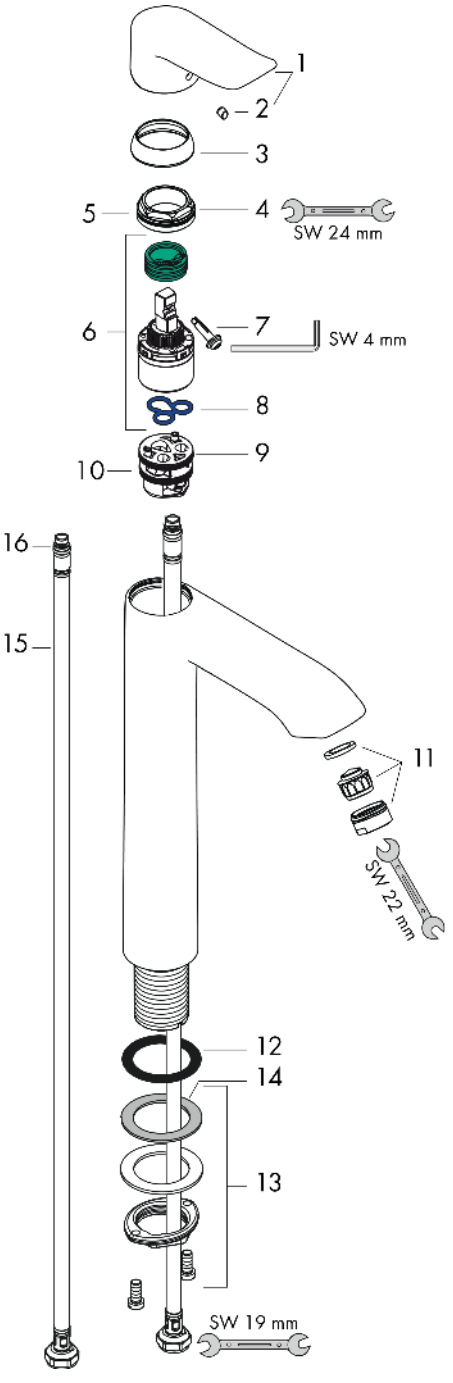

Metris
Einhebel-Waschtischmischer 260 für Aufsatzwaschtische ohne Ablaufgarnitur
Oberfläche: **Chrom** Artikelnummer: **31184000**



Ersatzteilliste

Baujahr: **>04/17**

Pos.	Beschreibung	Artikelnummer	Preis	VE
1	Griff	95519000	36.95 CHF	1
2	Griffstopfen	96338000	3.25 CHF	1
3	Kappe	97406000	18.80 CHF	1
4	Mutter	97209000	14.25 CHF	1
5	O-Ring 32x2	98193000	3.25 CHF	1
6	Kartusche kpl.	92730000	58.70 CHF	1
7	Sicherungsschraube	95140000	5.40 CHF	1
8	Dichtung	95008000	8.65 CHF	1
9	Adapter für Kartusche	98750000	11.90 CHF	1
10	O-Ring 30x2	98186000	3.25 CHF	1
11	Luftsprudler M24x1 (5 l/min)	13185000	-	1
12	Flachdichtung	98749000	5.40 CHF	1
13	Schaftbefestigung kpl. (Ø 32)	13961000	23.05 CHF	1
14	Gleitring	97548000	3.25 CHF	1
15	Anschlussschlauch 900 mm M8x0,75 G3/8	96316000	36.95 CHF	1
16	O-Ring 6,6x1,6	93019000	3.25 CHF	1
a	Schaftverlängerung 35 mm	13898000	72.55 CHF	1