FixFit
Wandanschluss Square mit Rückflussverhinderer
Oberfläche: **Brushed Black Chrome** Artikelnummer: **26455340**



Beschreibung

Merkmale

- Anschlusswinkel aus Kunststoff
- Rückflussverhinderer
- Anschlussart: G ½
- Material Abdeckung: Kunststoff

Artikeldetails

ST-Nr.	6544 186.496
TEAM-Nr.	758985.284
Preis exkl. MwSt.	49.00 CHF

Designpreise

Produktabbildung



Maßzeichnung

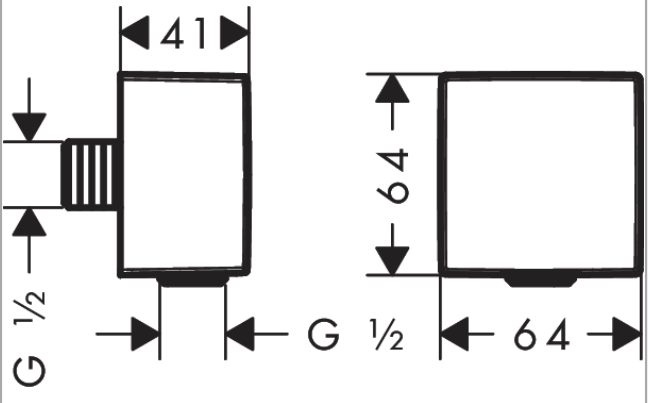

FixFit
Wandanschluss Square mit Rückflussverhinderer
Oberfläche: **Brushed Black Chrome** Artikelnummer: **26455340**

Explosionszeichnung

Baujahr: **>11/16**

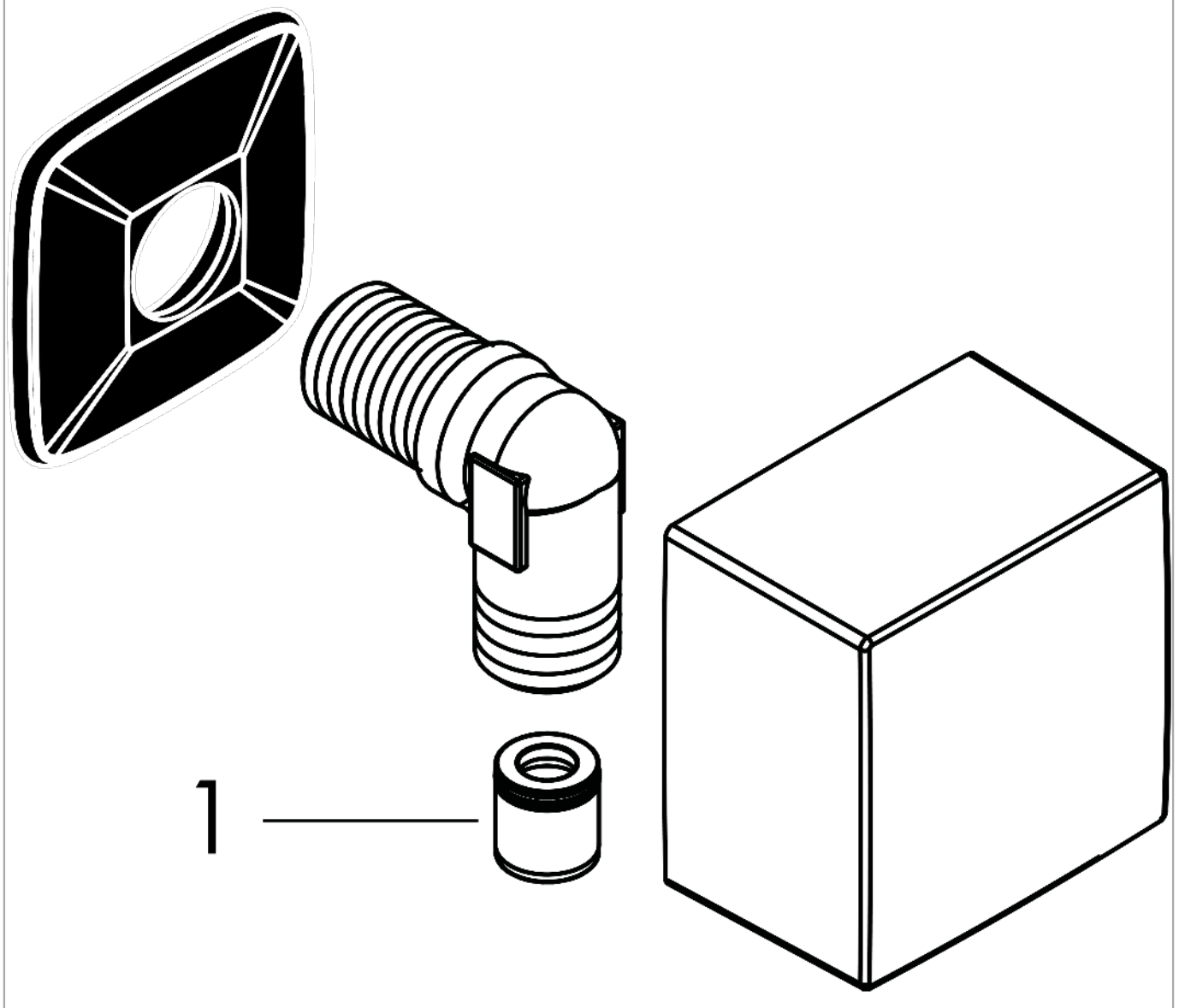

FixFit
Wandanschluss Square mit Rückflussverhinderer
Oberfläche: **Brushed Black Chrome** Artikelnummer: **26455340**



Ersatzteilliste

Baujahr: **>11/16**

Pos.	Beschreibung	Artikelnummer	Preis	VE
1	Rückflußverhinderer-Set DW 15	94074000	14.25 CHF	1