SCHELL WC-Modul MONTUS (Typ C 90)

03 061 00 99

Montageanleitung

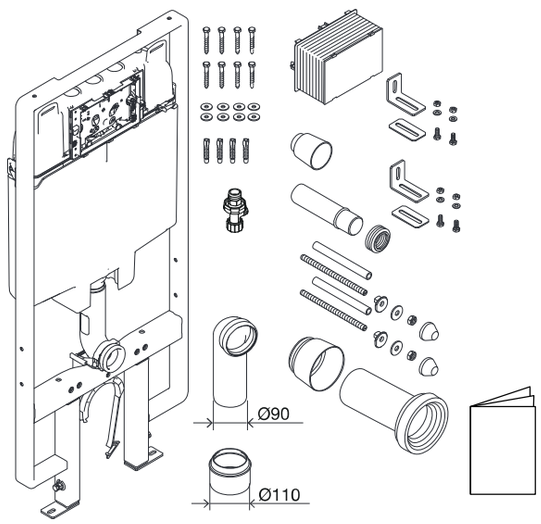

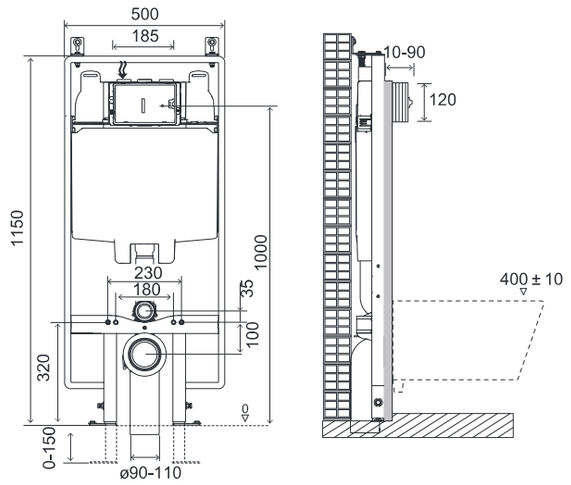

(dimensions in milimetres)

1

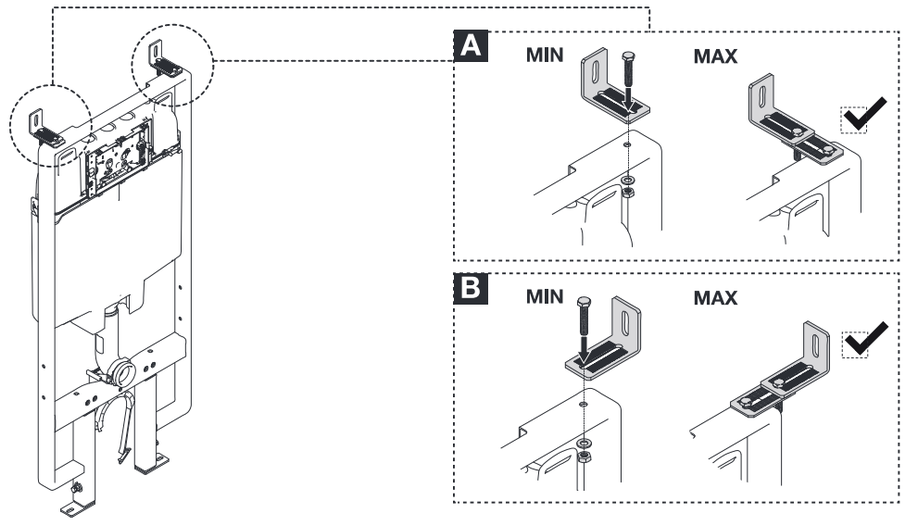

2

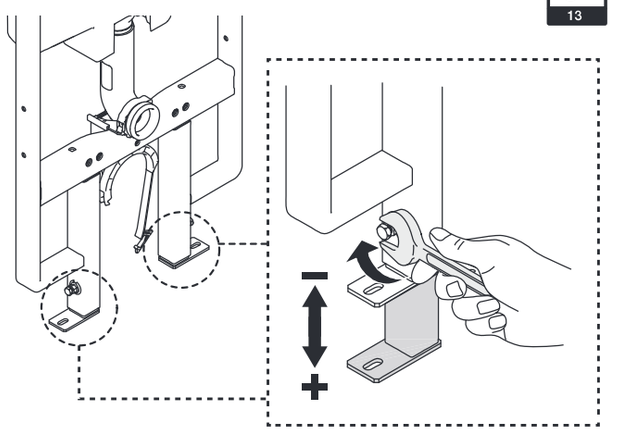

3

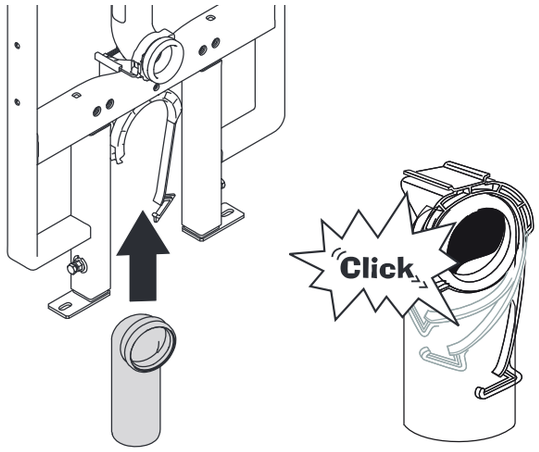

4

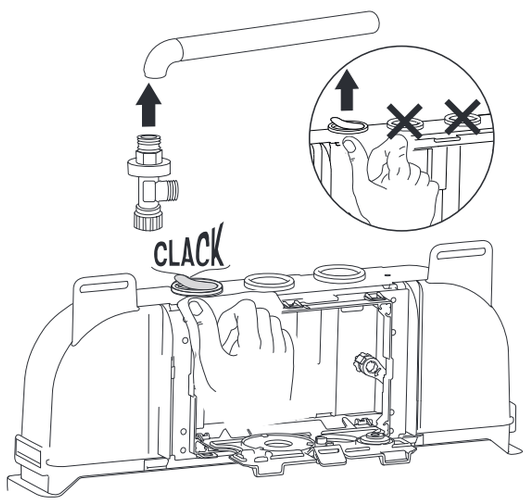

5

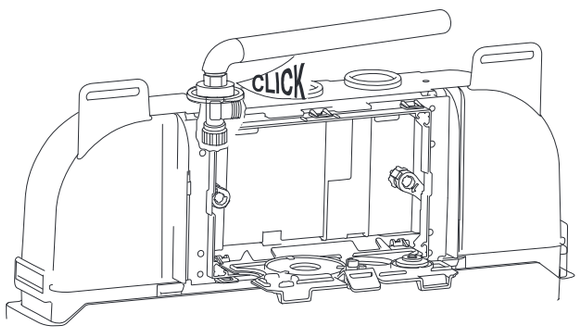

6

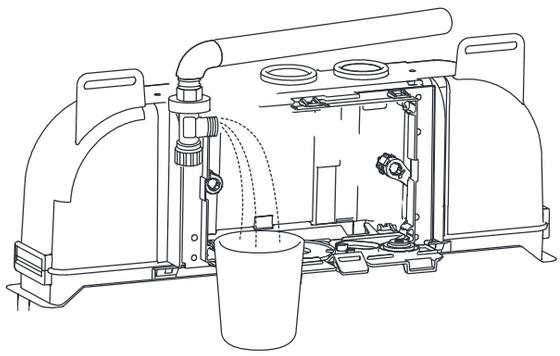

7

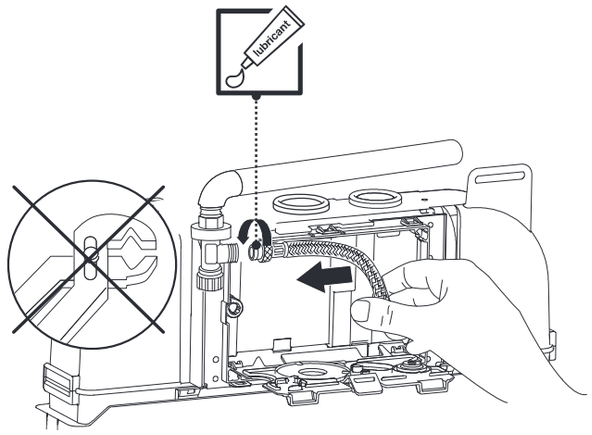

8

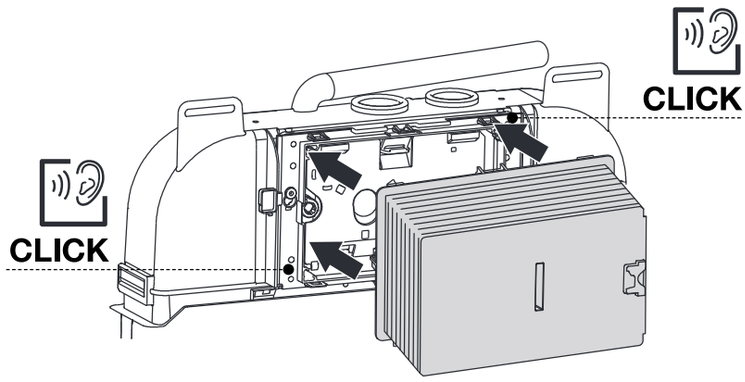

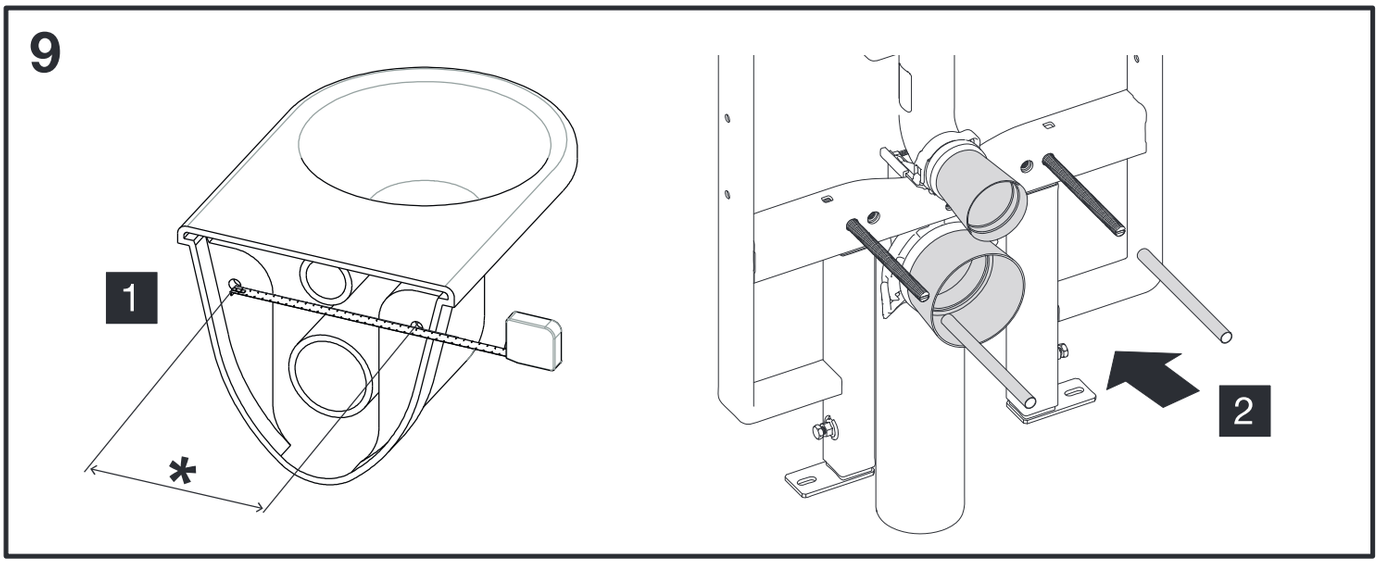
9
1
*
2

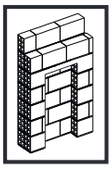

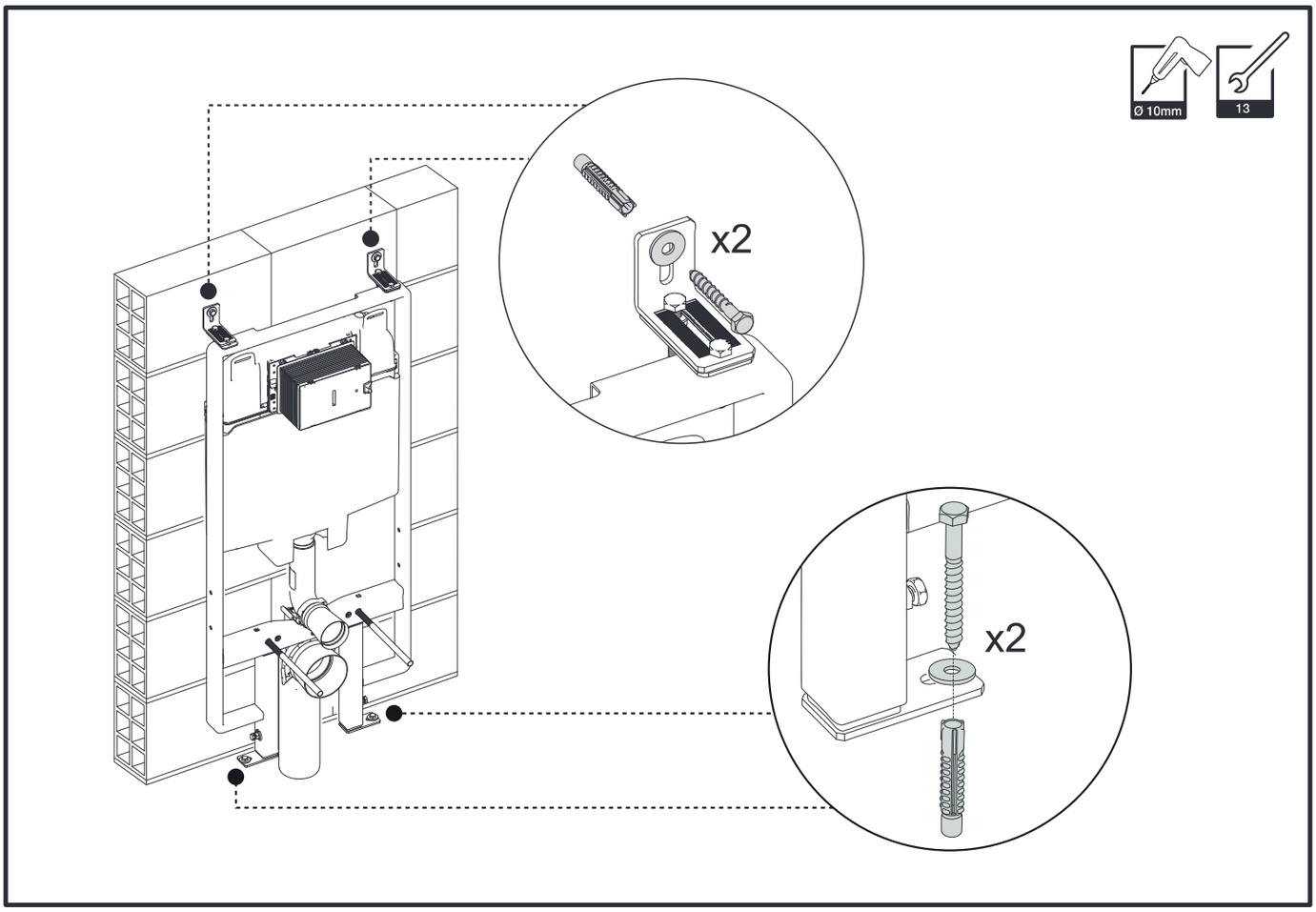
Ø 10mm
13
x2
x2

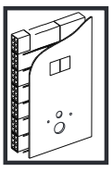

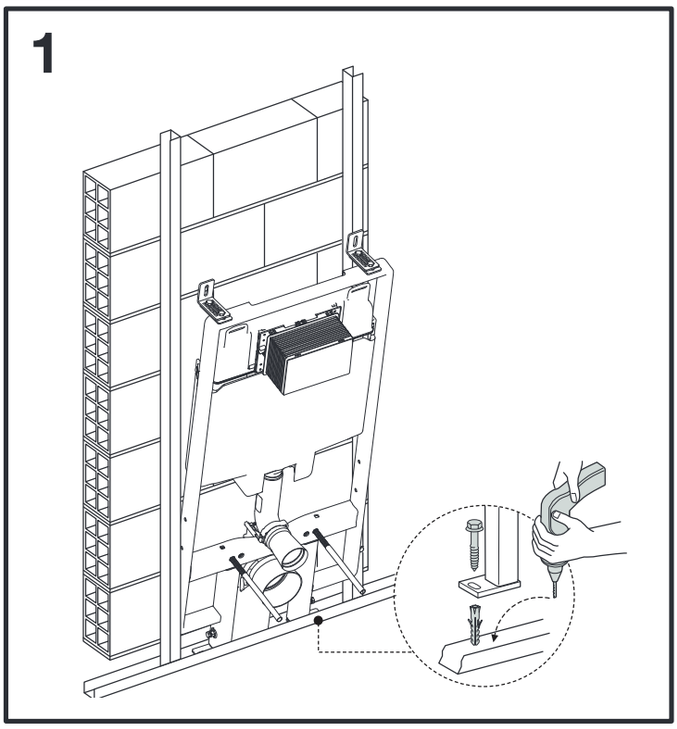
1

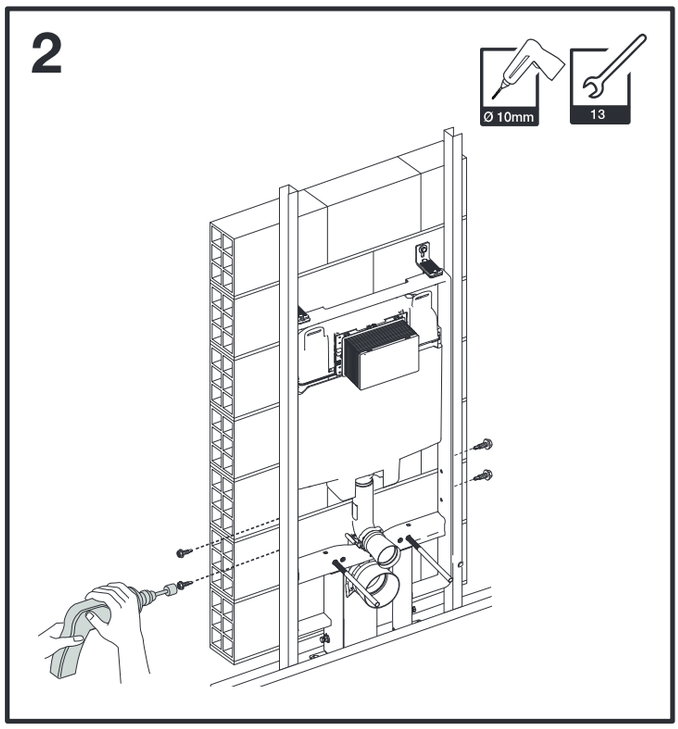
2
Ø 10mm
13

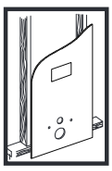

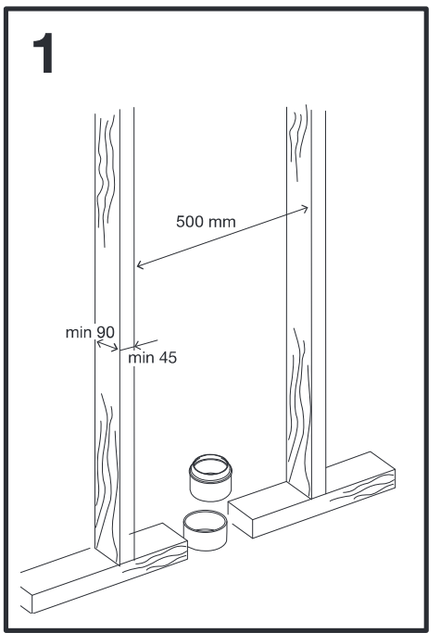
1
500 mm
min 90
min 45

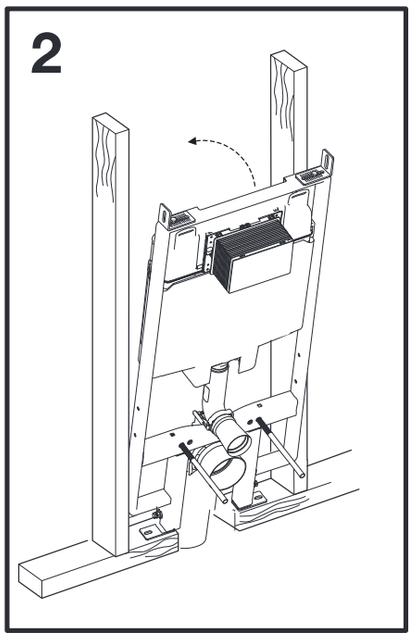
2

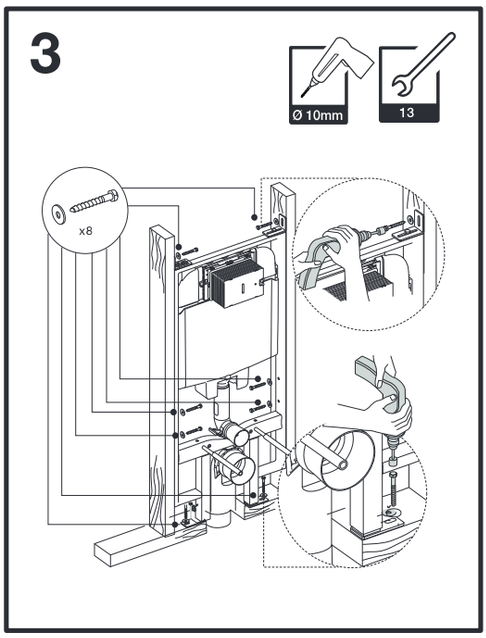
3
Ø 10mm
13
x8

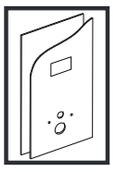

1

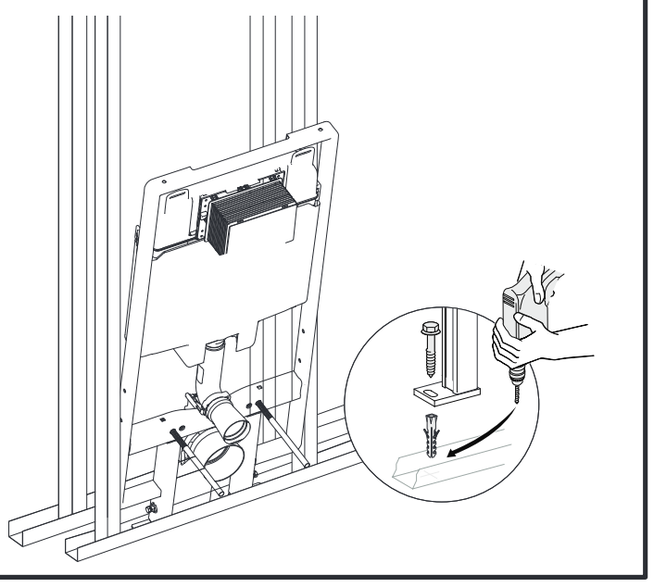

2

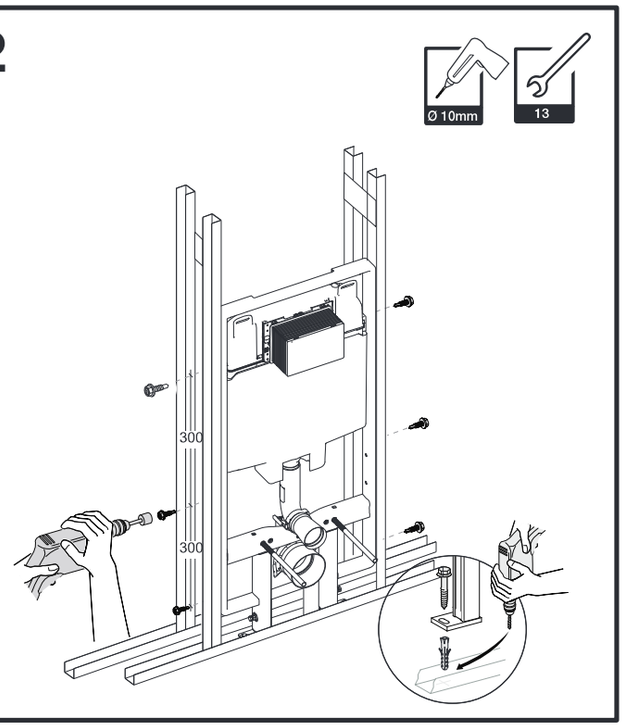

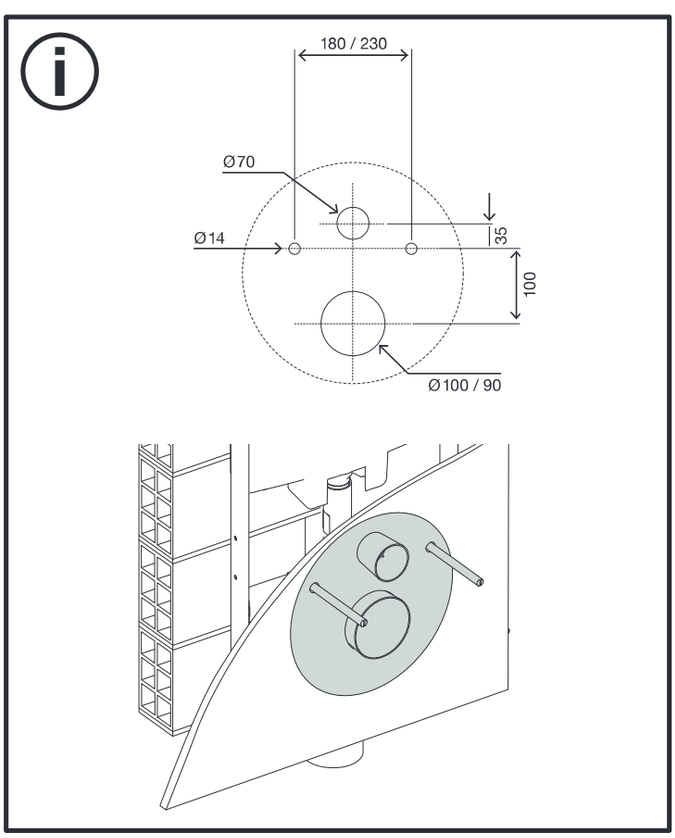

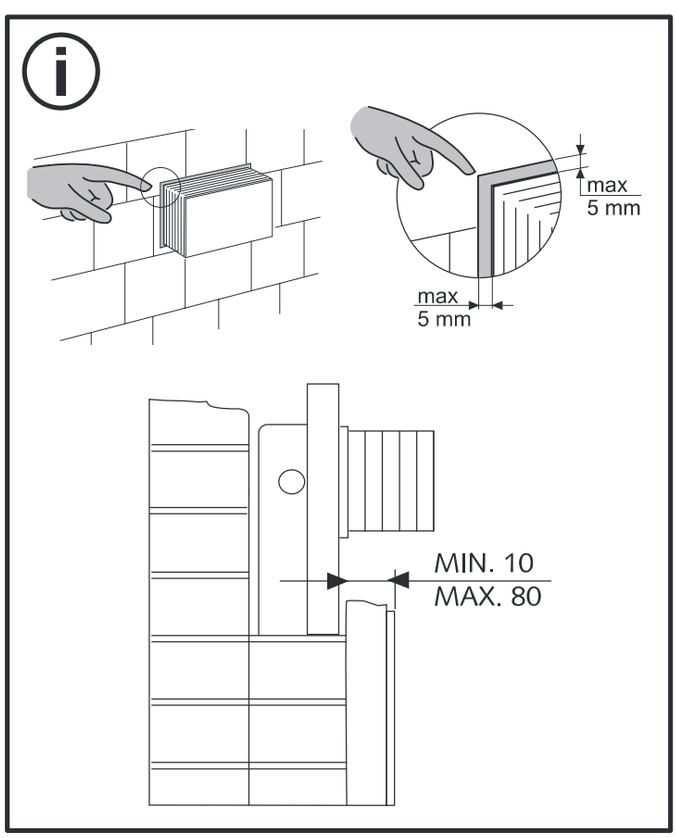

SCHELL GmbH & Co. KG / Armaturentechnologie / Raiffeisenstraße 31 / 57462 Olpe, Germany /
Telefon + 49 2761 892-0 / Telefax +49 2761 892-199 / info@schell.eu / www.schell.eu

V9 003 00 41 B - 11/17