Module de montage MONTUS CS avec reservoir de chasse
SCHELL WC-Montagemodul MONTUS CS, barrierefrei

03 066 00 99

Montageanleitung

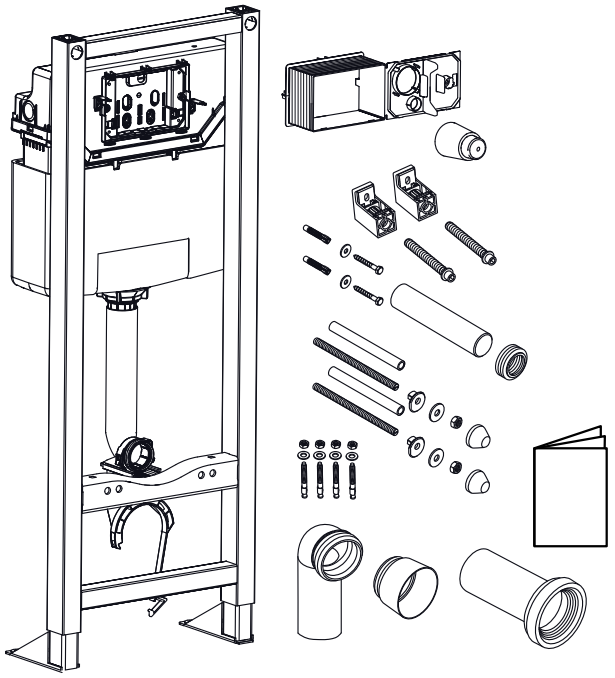

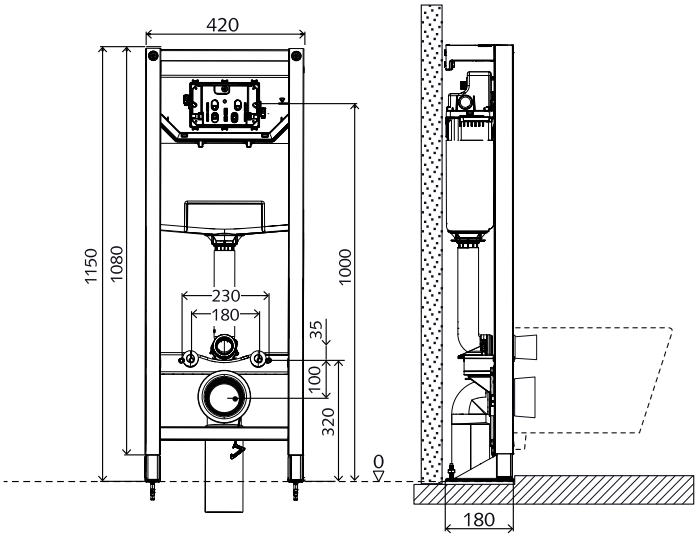

(dimensions in millimeters)

1

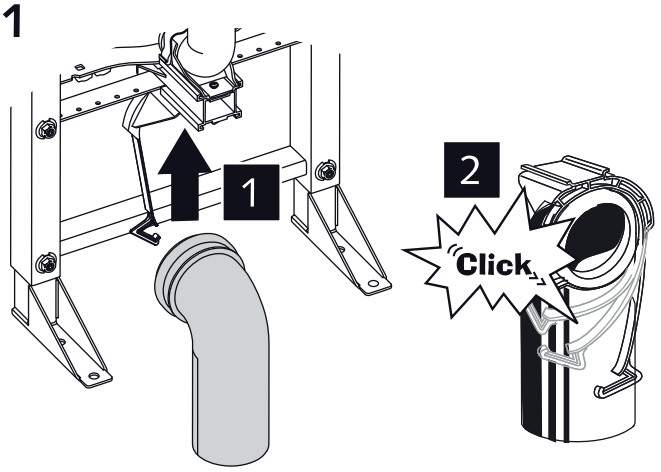

2

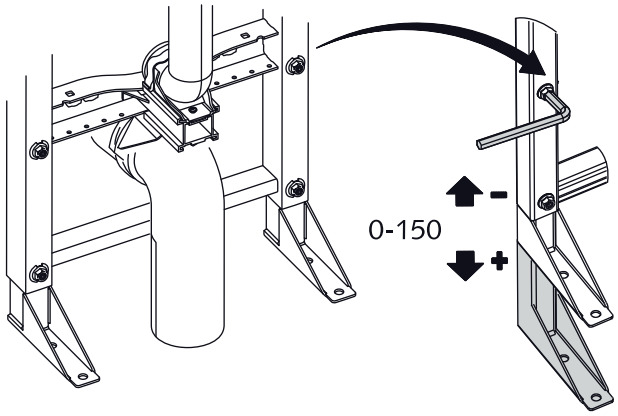

3

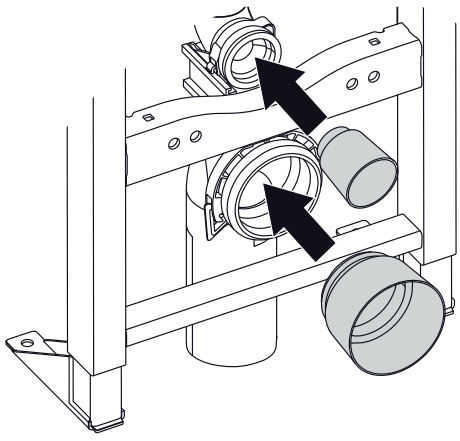

4

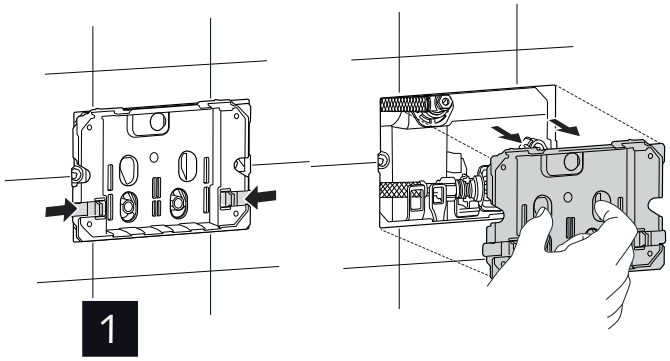

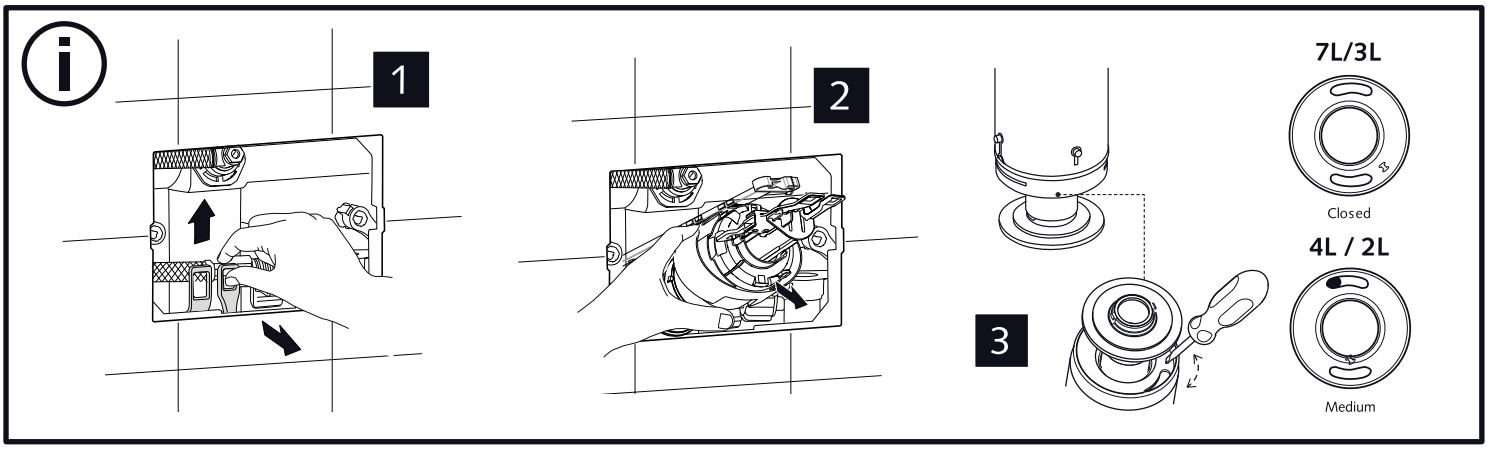
1
2
3
7L/3L
Closed
4L / 2L
Medium

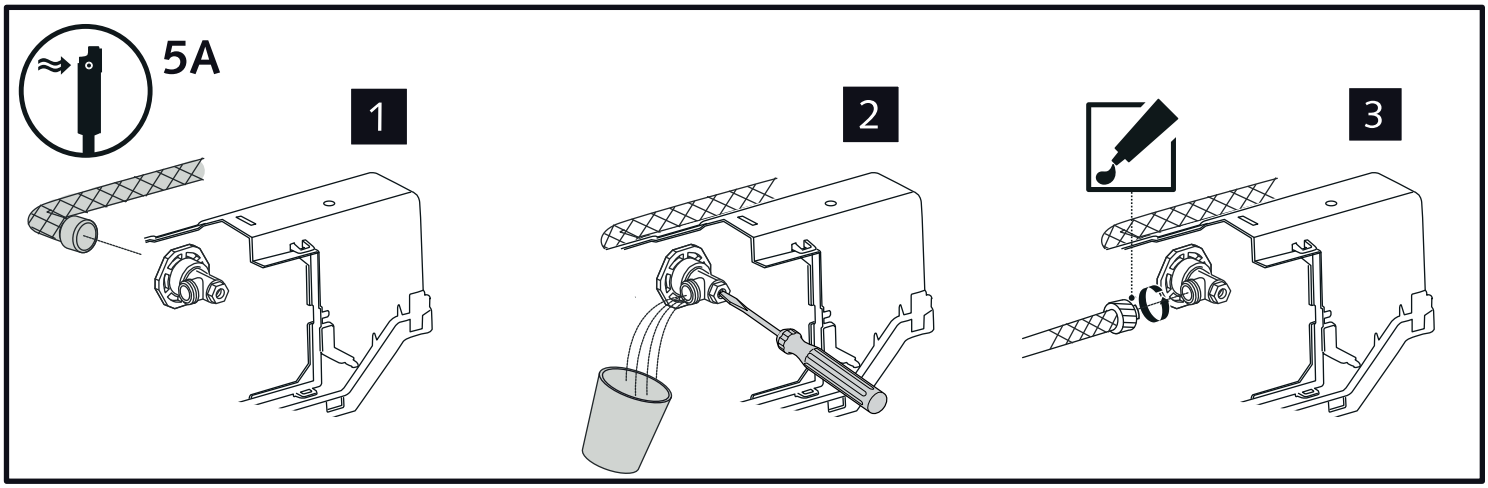
5A
1
2
3

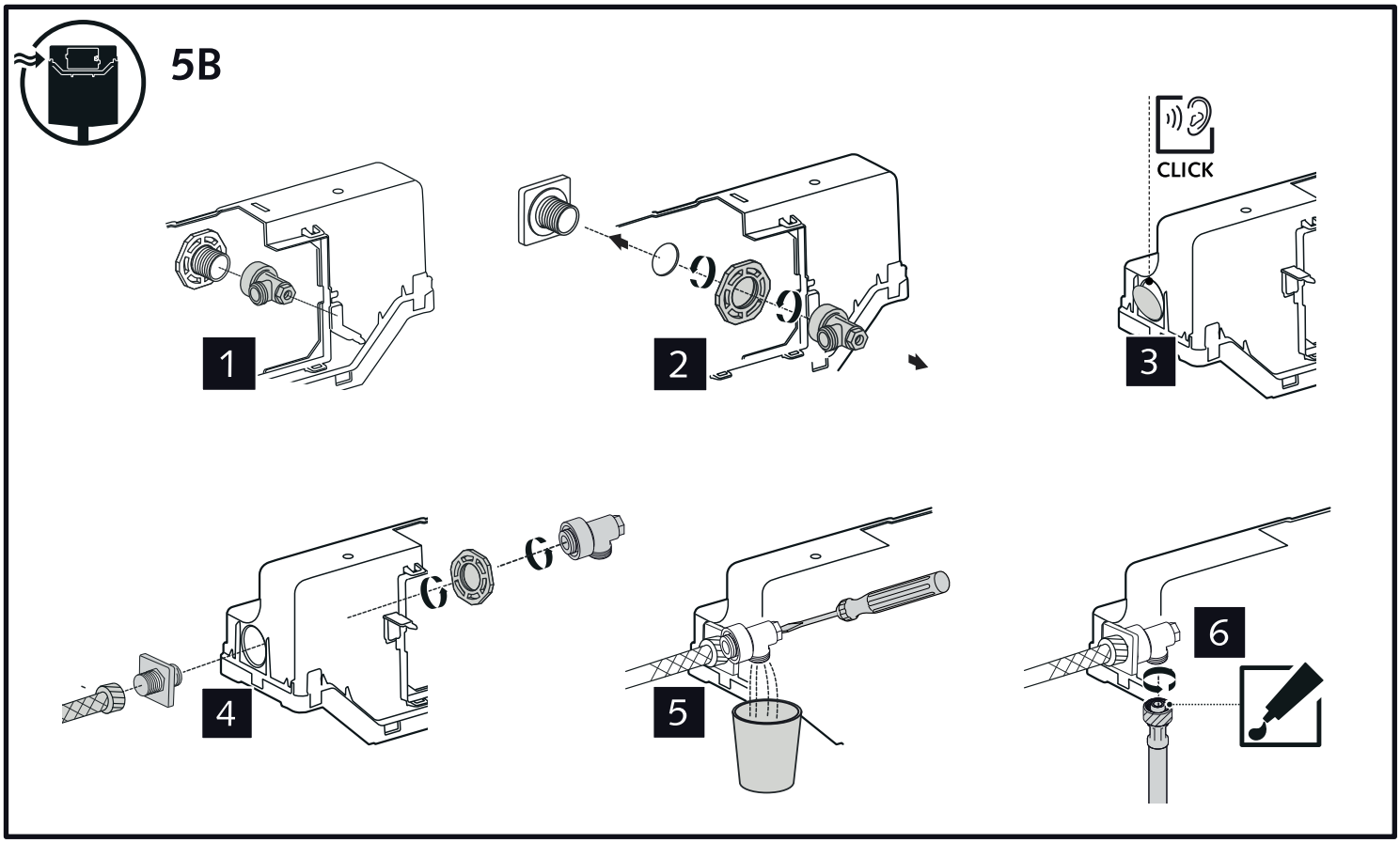
5B
1
2
CLICK
3
4
5
6

6

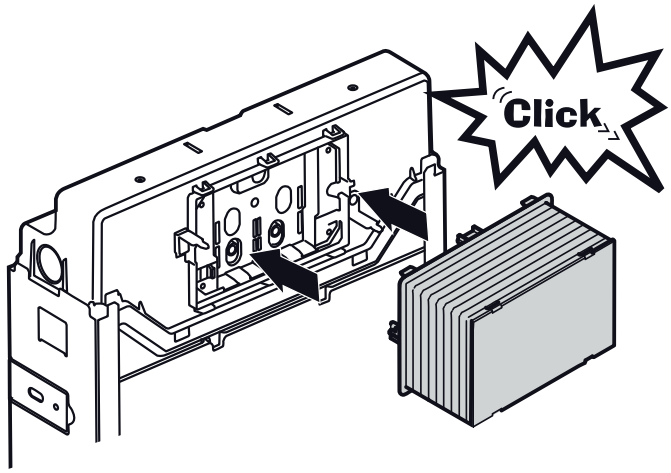

7

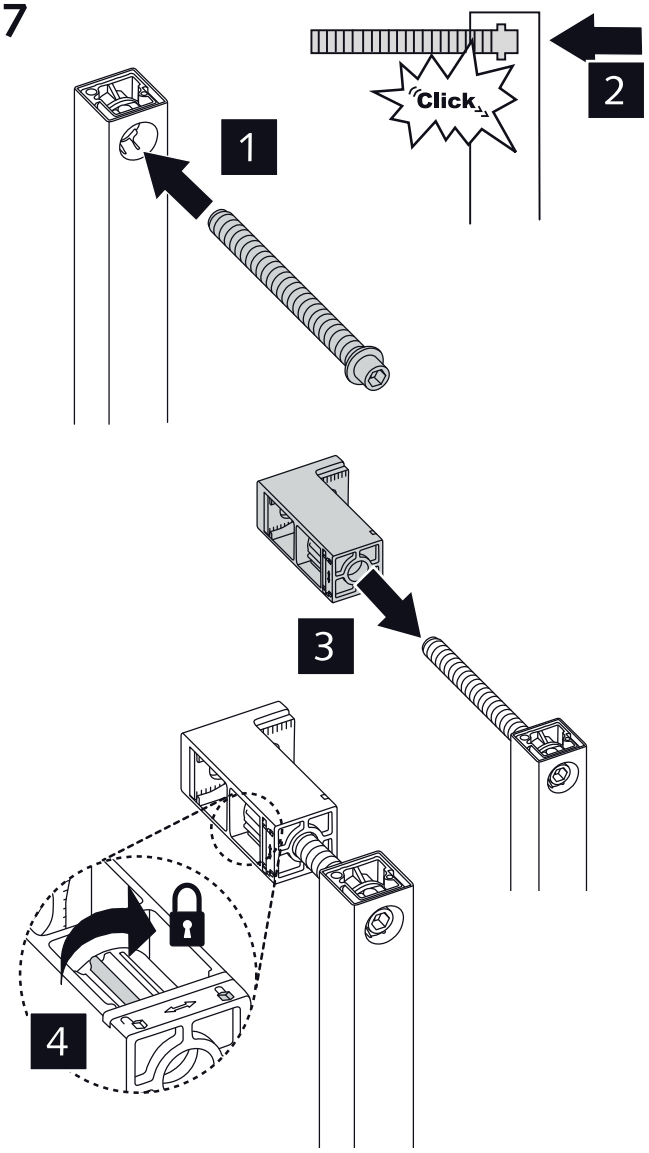

8

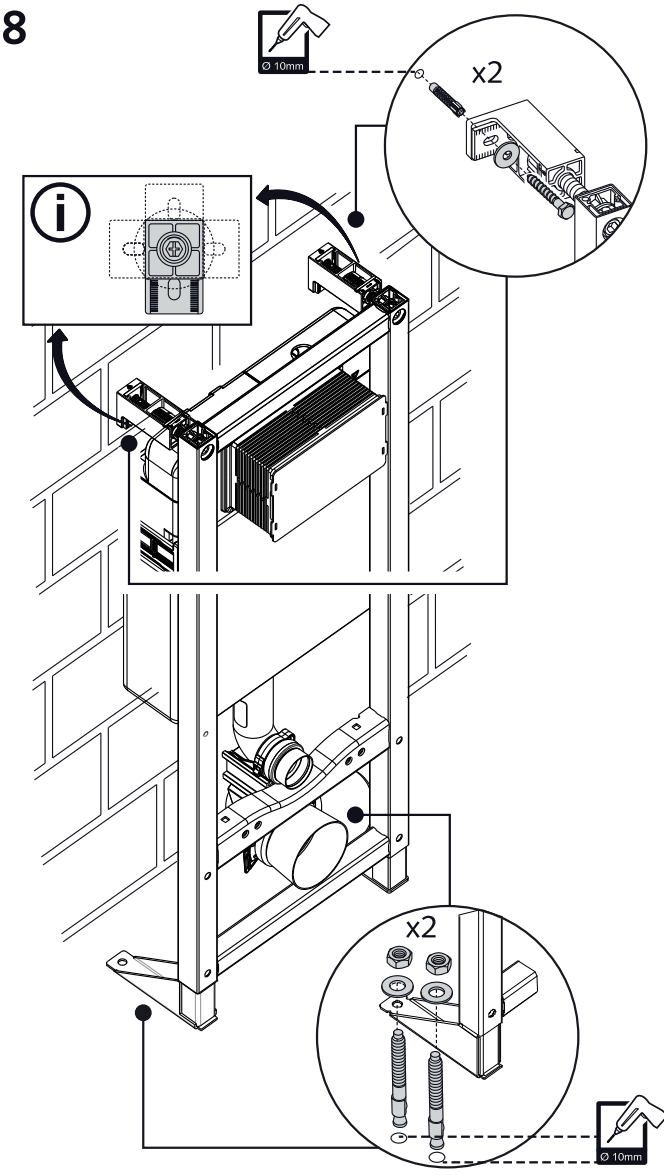

9

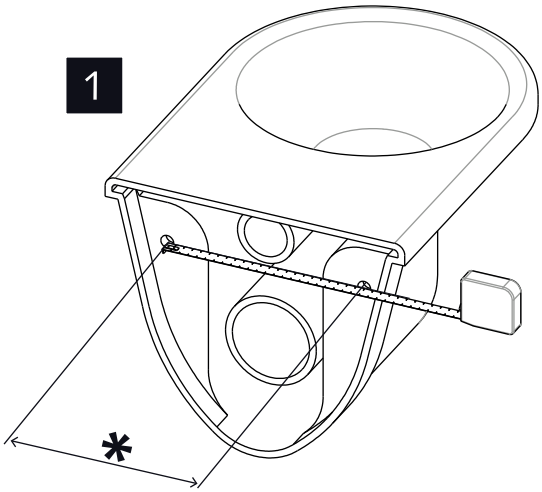

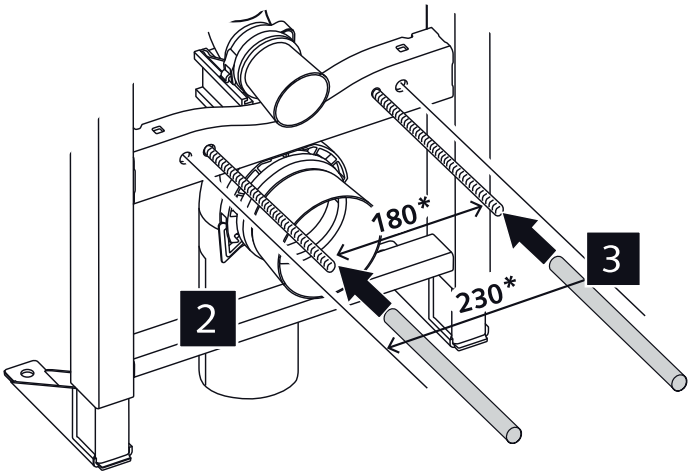

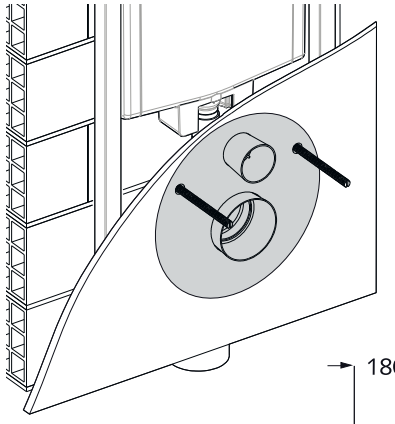

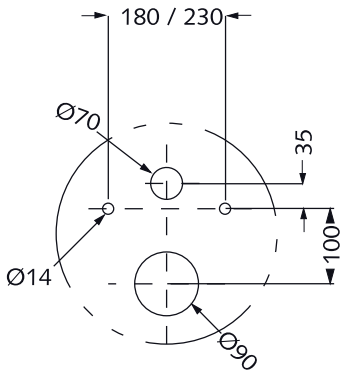

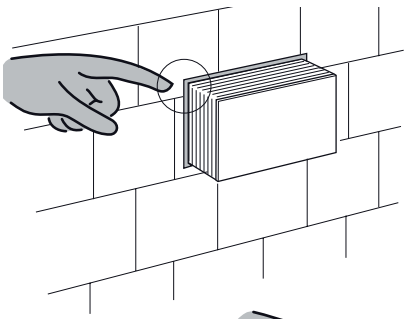

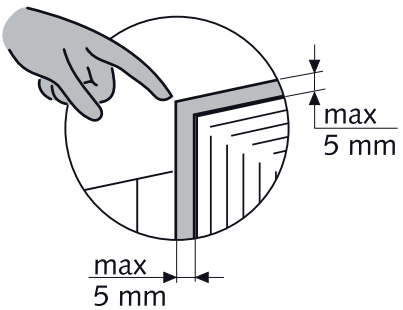

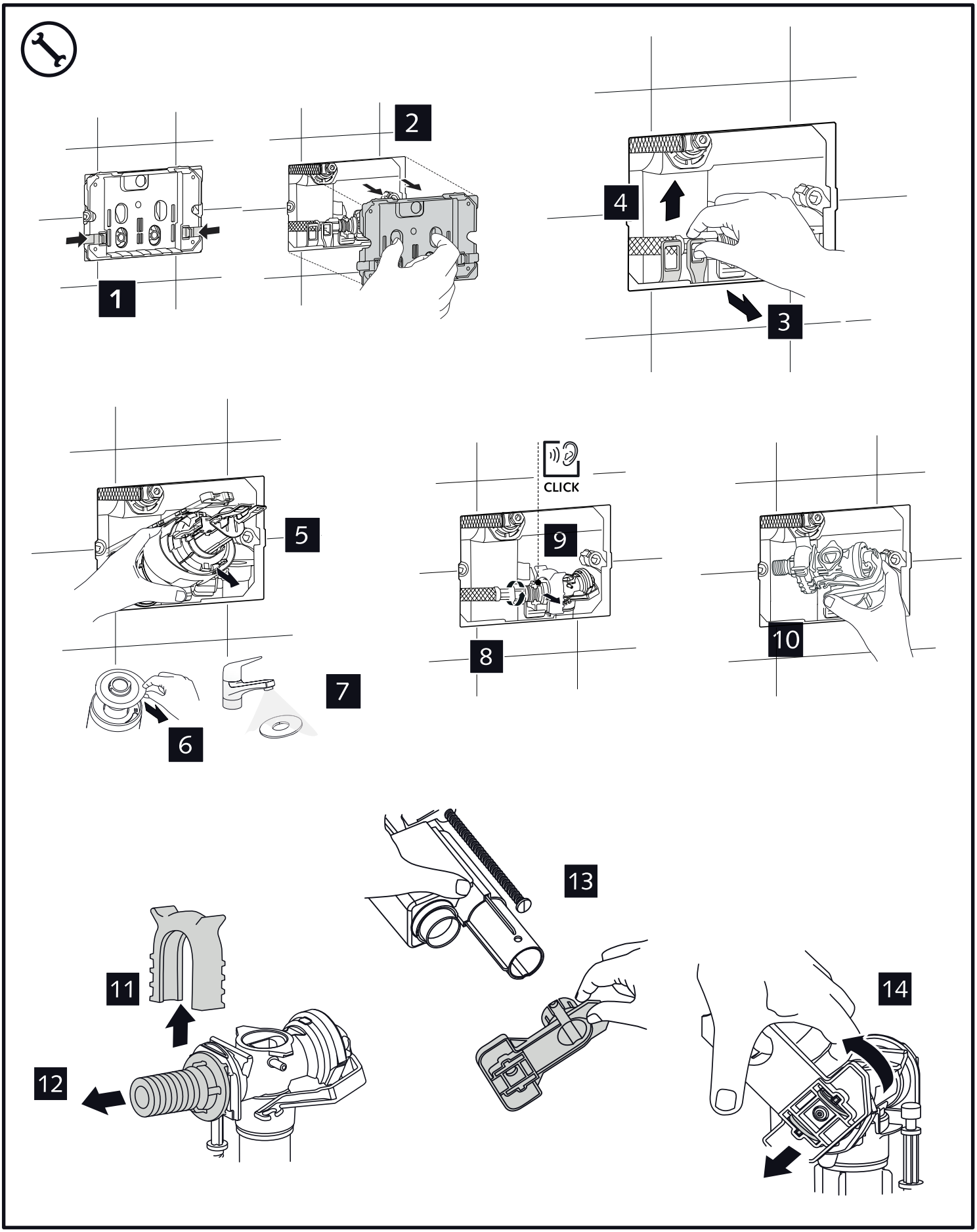
1
2
3
4
5
6
7
CLICK
8
9
10
11
12
13
14

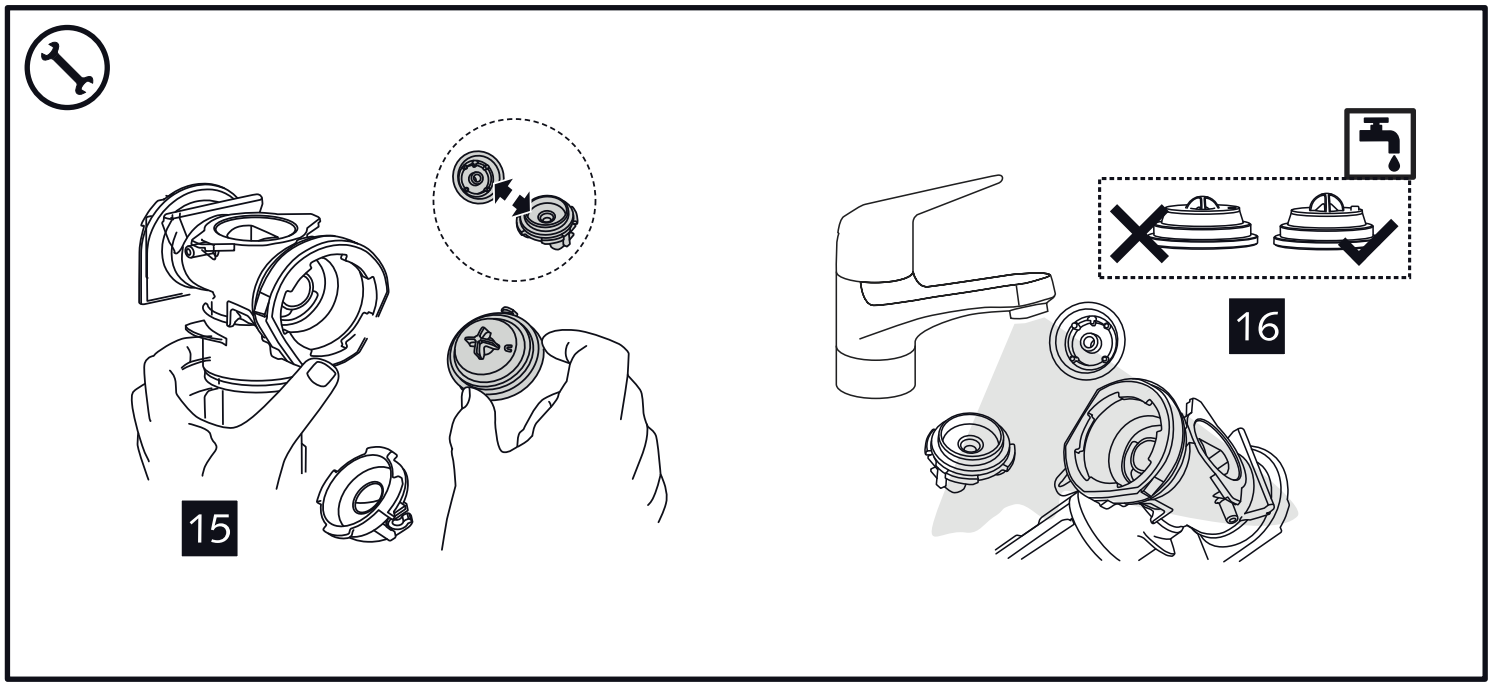

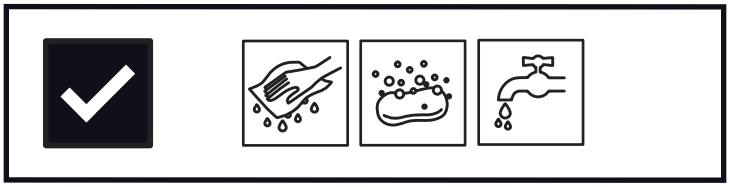

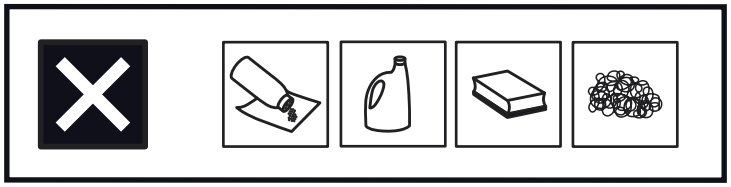

SCHELL GmbH & Co. KG / Armaturentechnologie / Raiffeisenstraße 31 / 57462 Olpe, Germany /
Telefon + 49 2761 892-0 / Telefax +49 2761 892-199 / info@schell.eu / www.schell.eu
V9 003 00 49 A - 06/16