Lichtspiegel
07896171000 Lichtspiegel

PRODUKT



ZEICHNUNG

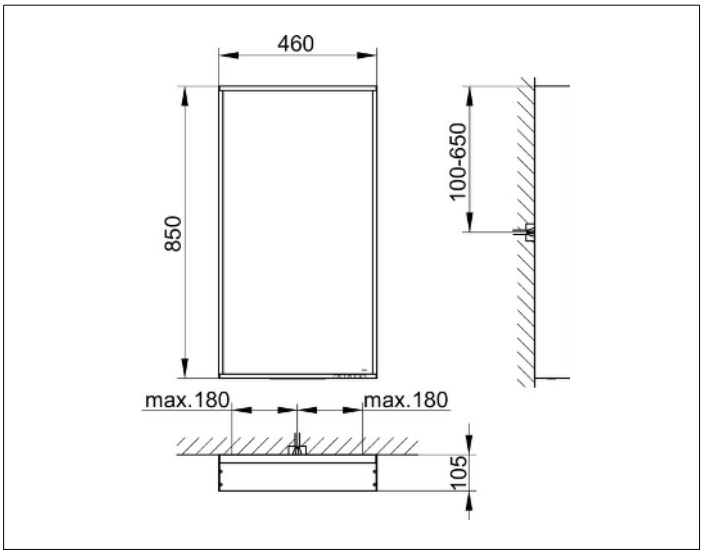

PRODUKTBESCHREIBUNG

1 Lichtfarbe, 3000 Kelvin (warmweiß),
umlaufender Aluminium-Rahmen, silber-gebeizt-eloxiert
Bedienung:
Tastenfeld mit kapazitiver Touch-Sensorik,
wahlweise auch über Raumschaltung schaltbar
Beleuchtung:
LED (Lebensdauer > 30.000 Stunden),
Hauptlicht (Ober- und Wandbeleuchtung) und
Waschtischbeleuchtung separat stufenlos dimmbar
sowie ein-/ausschaltbar
EEK: C , 25 kWh/1000h

OBERFLÄCHE

25 Watt

ABMESSUNG

460 x 850 x 105 mm