Plan

KEUCO

DE **Gebrauchsanleitung**

EN **Instruction for use**

ES **Manual de instrucciones de uso**

FR **Instructions d'utilisation**

IT **Istruzioni per l‘uso**

NL **Gebruiksaanwijzing**

CS **Návod k použití**

PL **Instrukcja użycia**

RU **Инструкция по применению**

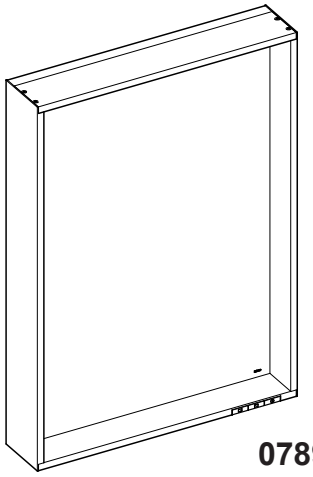

07896 171500

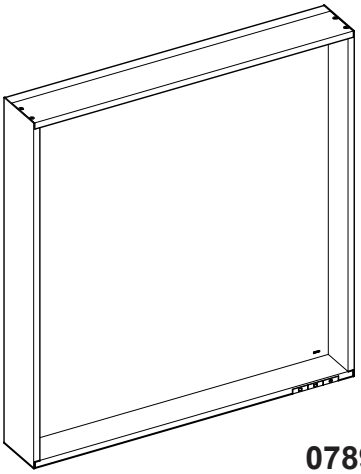

07896 172000

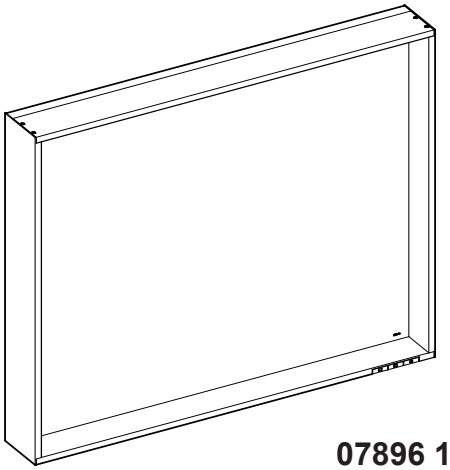

07896 172500

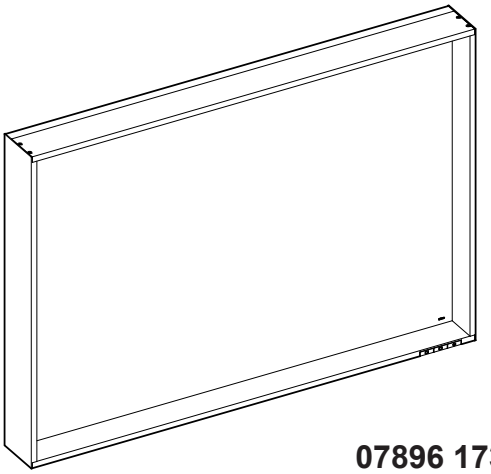

07896 173000

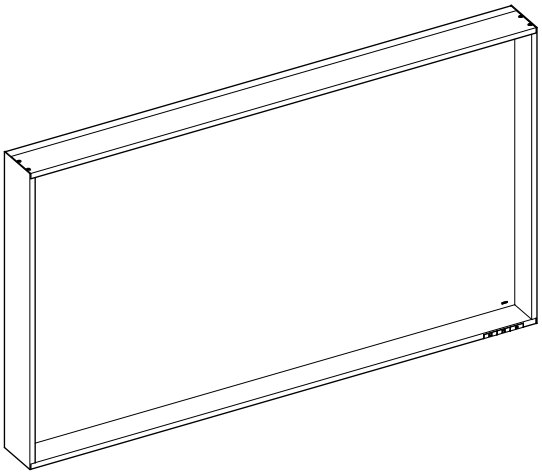

07896 173500

311665_000/08.2019

DE Einbaumaße
EN Mounting dimensions
ES Dimensiones de montaje
FR Dimensions de montage
IT Ingombro
NL Montageafmetingen
CS Montážní rozměry
PL Wymiary montażowe
RU Монтажные размеры

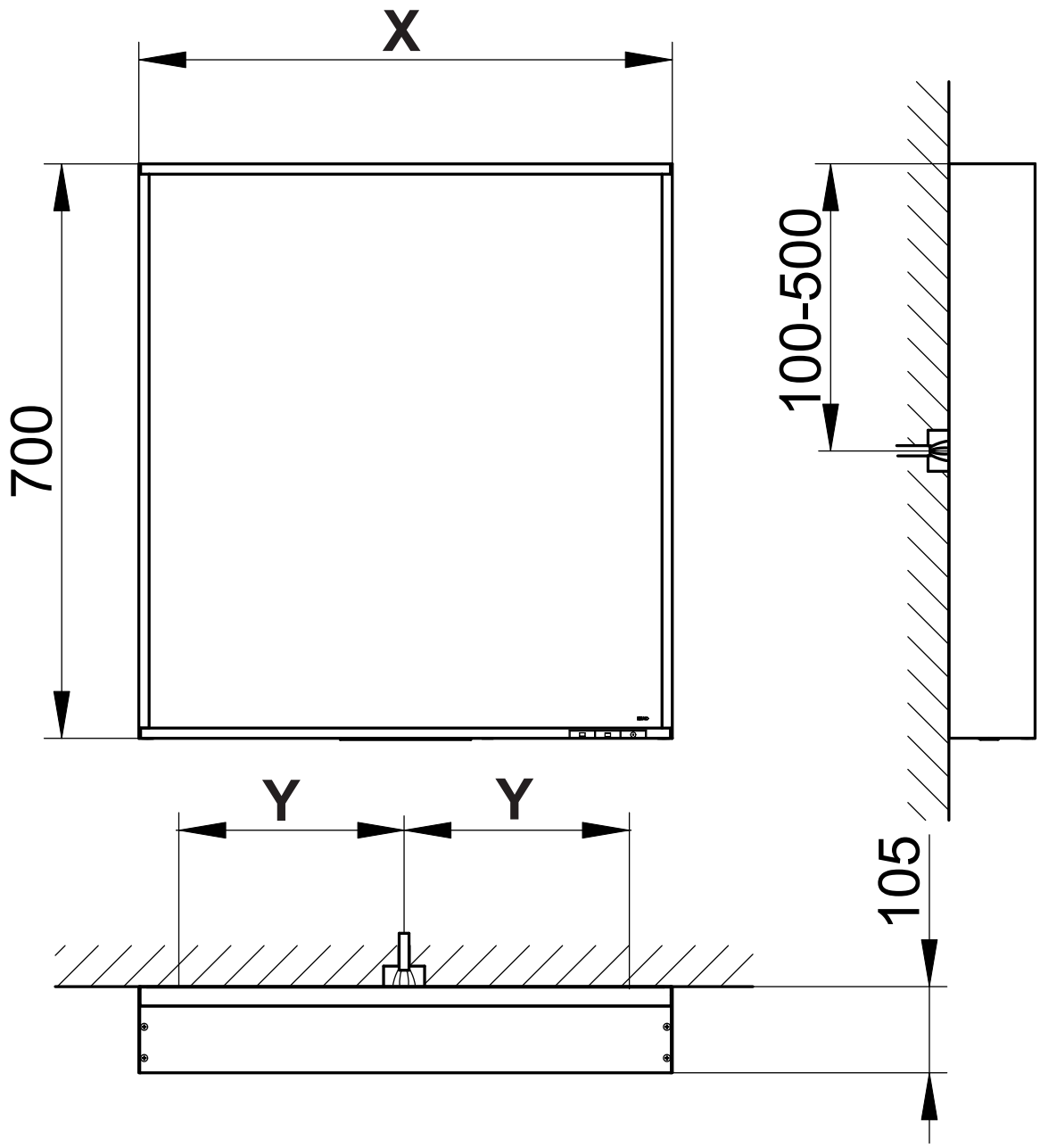

07896	171500	172000	172500	173000
X	500	650	800	1000
Y	max.200	max.275	max.350	max.450

DE Einbaumaße

EN Mounting dimensions

ES Dimensiones de montaje

FR Dimensions de montage

IT Ingombro

NL Montageafmetingen

CS Montážní rozměry

PL Wymiary montażowe

RU Монтажные размеры

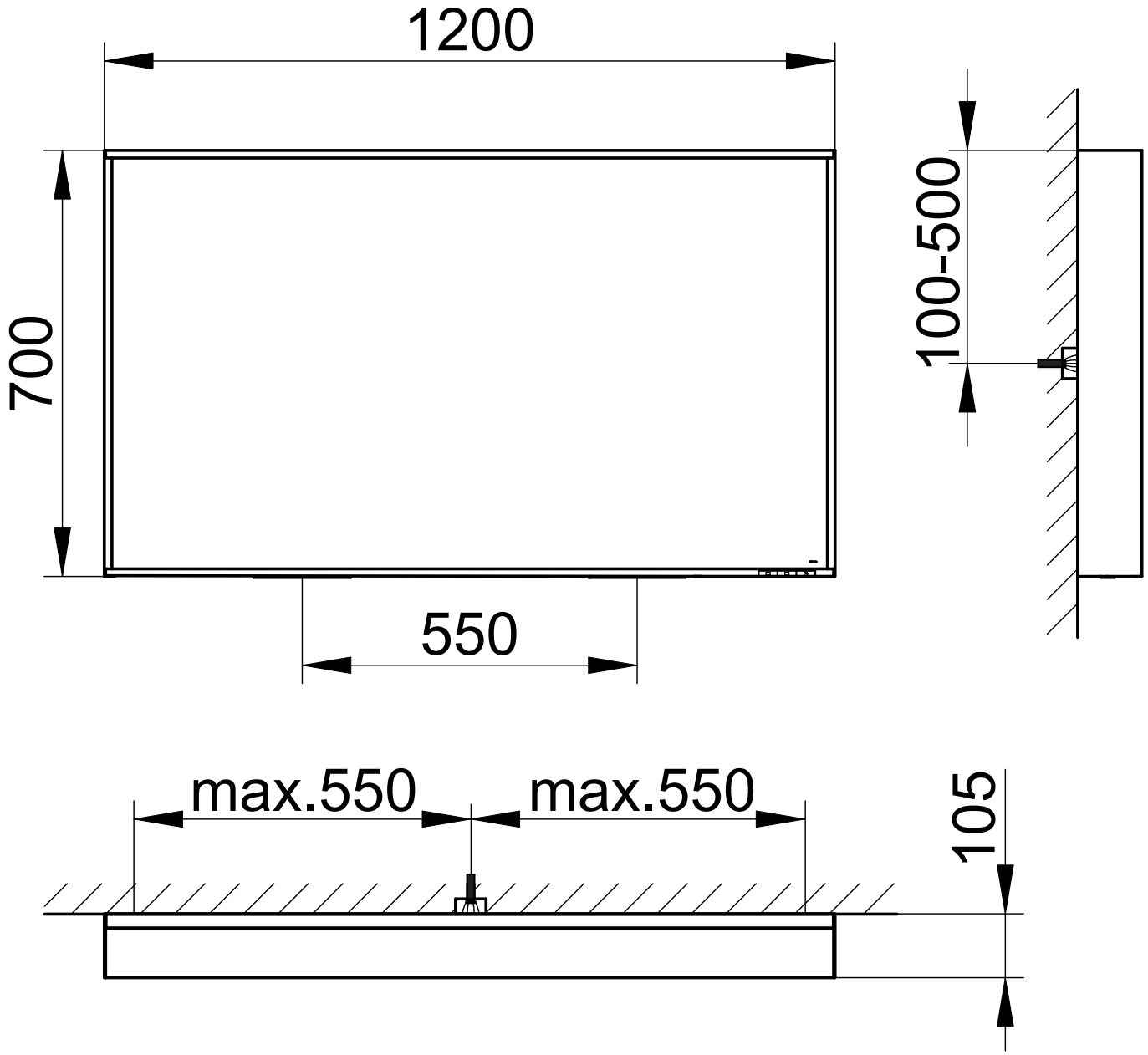

07896 173500

Diese Anleitung ist für den Installateur zur Montage sowie für den Nutzer zur Bedienung und Wartung des Produktes. Bitte nach der Installation an den Nutzer zur Verwahrung weitergeben.

Symbole und Bedeutung

Achtung! Warnung vor Personen- oder Sachschaden.

Achtung! Warnung vor Stromschlag.

Achtung! Warnung vor Wasserschaden.

Hinweis, Tipp oder Verweis

Korrekte Montage/Funktionsprüfung

Falsche Montage

Montagedetail beachten

Optional/Zubehör

Schalter Ein/Aus

Front- und Wand-Beleuchtung

Waschtisch-Beleuchtung

Sicherheitsinformationen

- Die Elektroinstallation muss von einem Elektro-Fachinstallateur gemäß IEC 60364-7-701/VDE 0100 Teil 701 vorgenommen werden! Nationale sowie örtliche Vorschriften müssen berücksichtigt werden!
- Bei Beschädigung des Gerätes oder des Spannungsversorgungskabels das Gerät nicht in Betrieb nehmen, sondern vom Hersteller, dessen Kundendienst oder einer gleichermaßen qualifizierten Person ersetzen lassen.
- Es muss sichergestellt sein, dass die Wand das Gewicht des Spiegels tragen kann.

Verwendungszweck

Spiegel mit dimmbarer Beleuchtung für den Einsatz in Feuchträumen wie Badezimmer und WC.

Produkt ausschließlich zur Montage in Innenräumen geeignet!

Achtung! Installation nur in frostfreien Räumen.

Konformitätserklärung! Dieses Produkt erfüllt die Anforderungen der geltenden EU-Richtlinien. Die Konformitätserklärung für dieses Produkt kann unter der folgenden Adresse angefordert werden:
KEUCO GmbH & Co. KG, Oesestraße 36,
D-58675 Hemer.

Technische Daten

- Spannungsversorgung: 230 V AC / 50 Hz
- Max. Leistungsaufnahme:

Prod.-Nr.:	Breite	Gewicht	Licht
07896 171500:	500 mm	9,1 kg	27 W
07896 172000:	650 mm	11,0 kg	30 W
07896 172500:	800 mm	12,8 kg	33 W
07896 173000:	1000 mm	15,3 kg	42 W
07896 173500:	1200 mm	17,7 kg	48 W

- Schutzart: IP20
- Umgebungsbedingungen:
  Temperatur 5° – 40° C
- Lichtfarbe 3000 Kelvin

Einbaumaße, siehe Seite 2 und 3.

Anschlussarten

Schaltplan, siehe Bild 1 auf Seite 18.

Das Gerät kann auf zwei Arten betrieben werden.
Anschlussart 1 (Auslieferungszustand)**:**
Beleuchtung Ein/Aus an der Taste des Gerätes (automatisch Aus nach Spannungswiederkehr).
Anschlussart 2:
Beleuchtung Ein/Aus am externen Lichtschalter (automatisch Ein nach Spannungswiederkehr).

Umschalten der Anschlussart, siehe Tabelle unter **Bedienung**:

Installation, siehe ab Bild 2 auf Seite 18.

DE Wichtige Informationen, bitte unbedingt lesen!

Bedienung

Taste	Funktion
	Licht Ein/Aus • Taste antippen schaltet den Spiegel mit den ausgewählten Einstellungen ein. Die weiße Leuchtdiode erlischt. • Erneutes Antippen schaltet den Spiegel aus. Die weiße Leuchtdiode leuchtet.
	Umschalten der Anschlussart • Spiegel ausschalten. • Taste für 15 Sekunden drücken und halten. - Das Licht geht wieder an wenn die Anschlussart umgeschaltet wurde. Zum erneuten Aktivieren der Anschlussart 1 den beschriebenen Vorgang wiederholen.
	• Die weiße Leuchtdiode kann deaktiviert werden. – Spiegel einschalten – Taste für 10 Sekunden drücken und halten. - Die Beleuchtung geht aus. - Ein kurzer Lichtimpuls zeigt an, dass die weiße Leuchtdiode deaktiviert wurde. Zum Wiedereinschalten der weißen Leuchtdiode den beschriebenen Vorgang wiederholen.
	Front- und Wand-Beleuchtung • Taste bei eingeschaltetem Spiegel antippen schaltet die Front- und Wand-Beleuchtung ein. • Erneutes Antippen schaltet das Licht aus.
	Waschtisch-Beleuchtung • Taste bei eingeschaltetem Spiegel antippen schaltet die Waschtisch-Beleuchtung ein. • Erneutes Antippen schaltet das Licht aus. Wenn beide Beleuchtungen ausgeschaltet werden schaltet sich der Spiegel aus.
	Front-, Wand- und Waschtisch-Beleuchtung dimmen • Taste bei eingeschaltetem Spiegel drücken und halten bis der gewünschte Helligkeitswert oder der Endwert erreicht ist. Die Einstellung wird gespeichert und beim nächsten Einschalten wieder eingestellt (nur bei Anschlussart 1, siehe Bild 1 auf Seite 18).

Ersatzteile mit Bestellnummern, siehe Seite 22 und 23.

Das Leuchtmittel darf nur vom Hersteller, dessen Kundendienst oder einer gleichermaßen qualifizierten Person ersetzt werden.

Hinweise zur Gewährleistung und Pflege sind dem beiliegendem **Pflege- und Garantiepass** zu entnehmen.

Entsorgungshinweis! Geräte mit dieser Kennzeichnung dürfen **nicht** über den Hausmüll entsorgt werden, sondern müssen bei einer dafür vorgesehenen Sammelstelle abgegeben werden!

EN Important information, please make sure to read!

These instructions are designed for the installation engineer to assemble the product and for the user to operate and maintain it. After installation, please pass them on to the user for safekeeping.

Symbols and their meaning

Caution! Warning of personal injury or material damage

Caution! Warning of electric shock.

Caution! Warning of water damage.

Note, tip or reference

Correct assembly/functional test

Incorrect assembly

Observe assembly details

Optional/accessories

On/off switch

Front and wall lighting

Washbasin lighting

Safety Information

– The electrical installations must be undertaken by a specialist electrical installer in compliance with IEC 60364-7-701/VDE 0100 Part 701! National and local regulations must be taken into consideration!
– Do not start the appliance if it or the power supply cable is damaged, but have it replaced by the manufacturer, its customer service or by an equally qualified person.
– It must be ensured that the wall can support the weight of the mirror.

Intended use

As a mirror with dimmable lighting for use in wet rooms such as bathrooms and toilets.

The product is suitable only for mounting indoors!

Caution! Only install in frost-free rooms.

Declaration of conformity! This product complies with the requirements of the valid EU Guidelines. The declaration of conformity for this product can be requested from the following address:
KEUCO GmbH & Co. KG, Oesestraße 36,
D-58675 Hemer.

Technical data

– Power supply: 230 V AC/ 50 Hz

– max. Power consumption:

Prod. no.:	Width	Weight	Light
07896 171500:	500 mm	9.1 kg	27 W
07896 172000:	650 mm	11.0 kg	30 W
07896 172500:	800 mm	12.8 kg	33 W
07896 173000:	1000 mm	15.4 kg	42 W
07896 173500:	1200 mm	17.9 kg	48 W

– Protection rating: IP20

– Ambient conditions:
Temperature 5°– 40° C

– Light colour 3000 Kelvin

Mounting dimensions, see pages 2 and 3.

Modes

Circuit diagram, see figure 1 on page 18.

The device can be operated in two modes.

Mode 1 (ex works)**:**
Lighting On/Off at the device button (Off automatically after power returns).

Mode 2:
Lighting On/Off at the external light switch (Off automatically after power returns).

To change mode, see table under **Operation**:

Installation, see figure 2 onwards on page 18.

Button functions

Button	Function
	Light on/off • Pressing the button switches the mirror on with the selected settings. The white LED goes off. • Pressing the button again switches the mirror off. The white LED lights up.
	To change mode • Switch off the reflector. • Press the button and hold it down for 15 seconds. - The light comes on again if the mode has been changed. Repeat the procedure described to re-enable mode 1.
	• The white LED can be deactivated. – Switch on the mirror. – Press and hold the button for 10 seconds. - The lighting goes off. - A short light impulse indicates that the white LED was deactivated. To switch the white LED back on, repeat the described procedure.
	Front and wall lighting • The front and wall lighting is switched on by pressing the button when mirror is switched on. • Pressing the button again switches the light off.
	Washbasin lighting • The washbasin lighting is switched on by pressing the button when mirror is switched on. • Pressing the button again switches the light off. When both lightings are switched off, the mirror also switches off.
	Dimming the front, wall and washbasin lighting • Press the button when the mirror is switched on and hold until the desired brightness or the end value has been reached. The setting is stored and reproduced when switched on again (only for connection type 1, see figure 1 on page 18).

Replacement parts with order numbers, see pages 22 and 23.

The light sources may only be replaced by the manufacturer, its customer service or by an equally qualified person.

For information about warranty and maintenance, see the enclosed **Maintenance and Warranty Passport**.

Disposal information! Equipment with this labelling must **not** be disposed of in household refuse, but must be disposed of at a collection centre intended for this purpose.

Este manual está destinado al instalador para el montaje, así al usuario para el manejo y mantenimiento del producto. Por favor, después de la instalación este manual se debe entregar al usuario para que lo conserve.

Símbolos y significado

¡Atención! Advertencia de daños personales o materiales.

¡Atención! Advertencia de descarga eléctrica.

¡Atención! Advertencia de daños a causa del agua.

Indicación, consejo o referencia

Montaje correcto/Comprobación de funcionamiento

Montaje erróneo

Observar el detalle de montaje

Opcional/Accesorios

Interruptor On/Off

Iluminación frontal y de pared

Iluminación del lavabo

Informaciones de seguridad

- ¡La instalación eléctrica debe ser llevada a cabo por un instalador técnico electricista conforme a IEC 60364-7-701/VDE 0100 Parte 701! ¡Se tienen que considerar las normas nacionales y locales!
- En caso de deterioro del aparato o del cable de alimentación de tensión, no poner en servicio el equipo, sino que debe ser sustituido por el fabricante, su servicio técnico o una persona cualificada del mismo modo.
- Tiene que estar asegurado, que la pared puede soportar el peso del espejo.

Finalidad de uso

Espejo con iluminación atenuable para la aplicación en espacios húmedos tales como baños y WC.

¡Producto exclusivamente para el montaje en interiores!

¡Atención! Instalación exclusivamente en espacios sin hielo.

¡Declaración de conformidad! Este producto cumple los requisitos de las Directivas UE vigentes. La declaración de conformidad para este producto se puede solicitar en la siguiente dirección:
KEUCO GmbH & Co. KG, Oesestraße 36,
D-58675 Hemer.

Datos técnicos

- Alimentación eléctrica: 230 V AC / 50 Hz
- Máx. Absorción de potencia:

Nº prod.:	Anchura	Peso	Luz
07896 171500:	500 mm	9,1 kg	27 W
07896 172000:	650 mm	11,0 kg	30 W
07896 172500:	800 mm	12,8 kg	33 W
07896 173000:	1000 mm	15,3 kg	42 W
07896 173500:	1200 mm	17,7 kg	48 W

- Tipo de protección: IP20
- Condiciones del entorno:
  Temperatura 5° – 40° C
- Color de luz 3000 Kelvin

Medidas de montaje, véanse páginas 2 – 3.

Modos de servicio

Esquema de conexión, véase imagen 1 en la página 18.

El equipo se puede utilizar de dos modos diferentes.

Modo de servicio 1 (estado de suministro)**:**
Iluminación On/Off en la tecla del equipo (desconectado automáticamente después del retorno de la tensión)

Modo de servicio 2:
Iluminación On/Off en el interruptor de luz externo (conectado automáticamente después del retorno de la tensión)

Conmutación del modo de servicio, véase tabla en **Manejo**:

Instalación, véase imagen 2 en la página 18.

ES ¡Informaciones importantes, por favor, léalas necesariamente!

Funciones de las teclas

Tecla	Función
	Luz On/Off • La pulsación de la tecla conecta el espejo con los ajustes seleccionados. El diodo luminoso blanco se apaga. • Una nueva pulsación desconecta el espejo. El diodo luminoso blanco se ilumina.
	Conmutación del modo de servicio • Desconectar espejo. • Pulse y mantenga pulsada la tecla durante 15 segundos. - La luz se ilumina de nuevo cuando se ha conmutado el modo de servicio. Para activar de nuevo el modo de servicio 1, repita el proceso descrito.
	• Se puede desactivar el diodo luminoso blanco. – Conectar el espejo – Pulse y mantenga pulsada la tecla durante 10 segundos. - La iluminación se apaga. - Un breve impulso luminoso indica que el diodo luminoso blanco ha sido desactivado. Para una nueva conexión del diodo luminoso blanco, repita el proceso descrito.
	Iluminación frontal y de pared • La pulsación de la tecla con el espejo conectado conecta la iluminación frontal y de pared. • Una nueva pulsación desconecta la luz.
	Iluminación del lavabo • La pulsación de la tecla con el espejo conectado conecta la iluminación del lavabo. • Una nueva pulsación desconecta la luz. Cuando se desconectan ambas iluminaciones, el espejo se desconecta.
	Atenuar la iluminación frontal, de pared y del lavabo • Pulse la tecla con el espejo conectado y manténgala pulsada hasta que se haya alcanzado el valor de luminosidad deseado o el valor final. El ajuste se guarda y se ajusta en la próxima conexión (sólo con el tipo de conexión 1, véase imagen 2 en la página 18).

Piezas de recambio con números de pedido, véase página 22 y 23.

El medio luminoso debe ser sustituido exclusivamente por el fabricante, su servicio técnico o una persona cualificada del mismo modo.

En el **pasaporte de cuidado y garantía** adjunto encontrará indicaciones sobre la garantía y el cuidado.

¡Indicación de eliminación! ¡Los aparatos con esta identificación **no** deben eliminarse junto con la basura doméstica, sino que tienen que entregarse en un punto de recogida previsto para tal efecto!

FR Informations importantes, à lire impérativement !

Ces instructions sont destinées à l'installateur, pour effectuer le montage, et à l'utilisateur, pour utiliser le produit et procéder à sa maintenance. Après l'installation, veuillez remettre ces instructions à l'utilisateur pour qu'il les conserve.

Symboles et leur signification

Attention ! Mise en garde contre les dégâts de personnes et les dégâts matériels.

Attention ! Mise en garde contre les chocs électriques.

Attention ! Mise en garde contre les endommagements par l'eau.

Remarque, conseil ou renvoi

Montage correct/contrôle fonctionnel

Montage incorrect

Respecter le détail de montage

Option/accessoires

Interrupteur Marche/Arrêt

Éclairage frontal et mural

Éclairage de la vasque

Informations en matière de sécurité

– L'installation électrique doit être effectuée par un installateur spécialisé en électricité, conformément à l'IEC 60364-7-701/VDE 0100 partie 701 ! Les prescriptions nationales et les prescriptions locales doivent être prises en compte !
– En cas d'endommagement de l'appareil ou du câble d'alimentation en tension, ne pas mettre l'appareil en service mais le faire remplacer par le fabricant, son service clients ou une personne ayant la même qualification.
– Il convient de s'assurer que le mur peut supporter le poids du miroir.

Domaine d'utilisation

Miroir avec éclairage à intensité variable et chauffage, destiné à être utilisé dans les pièces humides telles que les salles de bains et les WC.

Le produit ne convient que pour un montage à l'intérieur !

Attention ! Installation uniquement dans des pièces à l'abri du gel.

Déclaration de conformité ! Ce produit satisfait aux exigences des directives UE en vigueur. La déclaration de conformité relative à ce produit peut être demandée à l'adresse suivante :
KEUCO GmbH & Co. KG, Oesestraße 36, D-58675 Hemer.

Caractéristiques techniques

– Alimentation en tension : 230 V AC / 50 Hz

– Max. Puissance absorbée :

Réf. produit :	Largeur	Poids	Lampe
07896 171500 :	500 mm	9,1 kg	27 W
07896 172000 :	650 mm	11,0 kg	30 W
07896 172500 :	800 mm	12,8 kg	33 W
07896 173000 :	1000 mm	15,3 kg	42 W
07896 173500 :	1200 mm	17,7 kg	48 W

– Indice de protection : IP20

– Conditions ambiantes :
Température 5° – 40° C

– Couleur de la lumière 3 000 Kelvin

Côtes d'encombrement, voir pages 2 et 3.

Modes de fonctionnement

Schéma électrique, voir figure 1, à la page 18.

L'appareil peut être utilisé de deux façons.
Mode de fonctionnement 1 (état à la livraison) **:**
Marche/arrêt éclairage sur la touche de l'appareil (arrêt automatique après rétablissement de la tension).
Mode de fonctionnement 2 :
Marche/arrêt éclairage sur l'interrupteur d'éclairage externe (mise en marche automatique après rétablissement de la tension).

Changement de mode de fonctionnement, voir tableau au paragraphe **Utilisation** :

Installation, voir à partir de la figure 2, à la page 18.

Fonctions des touches

Touche	Fonction
	Lumière Marche/Arrêt • Un appui sur la touche permet de mettre le miroir en marche, dans les réglages sélectionnés. La diode électroluminescente blanche s'éteint. • Un nouvel appui arrête le miroir. La diode électroluminescente blanche s'éclaire.
	Changement de mode de fonctionnement • Éteindre le miroir. • Appuyer sur la touche et maintenir l'appui pendant 15 secondes. - La lumière se remet en service lorsque le mode de fonctionnement a été changé. Pour réactiver le mode de fonctionnement 1, refaire le processus décrit.
	• La diode électroluminescente blanche peut être désactivée. – Mise en marche du miroir – Appuyer sur la touche et maintenir l'appui pendant 10 secondes. - L'éclairage s'éteint. - Une brève impulsion de lumière indique que la diode électroluminescente blanche a été désactivée. Pour réactiver la diode électroluminescente blanche, refaire le processus décrit.
	Éclairage frontal et mural • Le fait d'appuyer sur la touche, le miroir étant en marche, a pour effet de mettre en marche l'éclairage frontal et mural. • Un nouvel appui arrête la lumière.
	Éclairage de la vasque • Le fait d'appuyer sur la touche, le miroir étant en marche, a pour effet de mettre en marche l'éclairage de la vasque. • Un nouvel appui arrête la lumière. Lorsque les deux éclairages sont arrêtés, le miroir s'arrête.
	Variation de l'éclairage frontal, mural et de la vasque • Appuyer sur la touche, le miroir étant en marche, et maintenir l'appui jusqu'à ce que la valeur de luminosité souhaitée ou la valeur finale soit atteinte. Le réglage est enregistré et il sera le même lors de la prochaine mise en marche (seulement pour le mode de raccordement 1, voir figure 1, à la page 18).

Pièces de rechange avec numéros de commande, voir pages 22 et 23.

La lampe ne doit être remplacée que par le fabricant, son service clients ou une personne ayant la même qualification.

Les consignes relatives à la garantie et à l'entretien figurent sur la **carte d'entretien et de garantie** jointe.

Consigne de destruction ! Les appareils portant cette identification **ne doivent pas** être déposés dans les ordures ménagères mais remis à un point de collecte prévu à ces fins !

Il presente manuale è indirizzato agli installatori per il montaggio nonché agli utilizzatori per l'uso e la manutenzione del prodotto. Consegnarlo all'utilizzatore dopo l'installazione affinché lo custodisca.

Simboli e significato

Attenzione! Pericolo di lesioni o danni materiali.

Attenzione! Pericolo di folgorazione.

Attenzione! Pericolo di danni causati dall'acqua.

Avvertenza, consiglio o rimando

Montaggio corretto/verifica del funzionamento

Montaggio errato

Prestare attenzione al dettaglio di montaggio

Opzionale/accessorio

Interruttore on/off

Illuminazione frontale e della parete

Illuminazione per lavabo

Informazioni di sicurezza

- L'impianto elettrico può essere installato solo da un tecnico specializzato conformemente a IEC 60364-7-701/VDE 0100 Parte 701! Vanno osservate le norme nazionali e locali!
- In caso di danneggiamento all'apparecchio o al cavo di alimentazione elettrica, non mettere l'apparecchio fuori servizio ma farlo sostituire dal costruttore, dal relativo servizio di assistenza alla clientela o da personale parimenti qualificato.
- Deve essere garantito che la parete possa supportare il peso dello specchio.

Scopo d'uso

Specchio con luce dimmerabile per l'impiego in ambienti umidi come bagno e WC.

Prodotto adatto esclusivamente per il montaggio in ambienti interni!

Attenzione! Installazione solo in ambienti in assenza di gelo.

Dichiarazione di conformità Il prodotto soddisfa i requisiti delle direttive UE in vigore. La dichiarazione di conformità per questo prodotto può essere richiesta al seguente indirizzo:
KEUCO GmbH & Co. KG, Oesestraße 36,
D-58675 Hemer.

Dati tecnici

- Tensione di alimentazione: 230 Vca/50 Hz
- Potenza assorbita max.:

N. prod.:	Larghezza	Peso	Luce
07896 171500:	500 mm	9,1 kg	27 W
07896 172000:	650 mm	11,0 kg	30 W
07896 172500:	800 mm	12,8 kg	33 W
07896 173000:	1000 mm	15,3 kg	42 W
07896 173500:	1200 mm	17,7 kg	48 W

- Grado di protezione: IP20
- Condizioni ambientali:
  Temperatura 5° – 40°C
- Colore della luce 3000 kelvin

Dimensioni di montaggio, vedi pagine 2 e 3.

Modalità operative

Schema elettrico, vedi figura 1 a pagina 18.

L'apparecchio può essere fatto funzionare in due modalità.

Modalità operativa 1 (stato di consegna)**:**
illuminazione on/off sul tasto dell'apparecchio (automaticamente off dopo ritorno di tensione).

Modalità operativa 2:
illuminazione on/off sull'interruttore della luce esterno (automaticamente on dopo ritorno di tensione).

Per il passaggio da una modalità operativa all'altra, si veda la tabella sotto **Uso**:

Installazione, vedi dalla figura 2 a pagina 18.

IT Informazioni importanti! Assicurarsi di leggerle!

Funzioni dei tasti

Tasto	Funzione
	Luce on/off • Premendo il tasto si accende lo specchio con le impostazioni selezionate. Il diodo luminoso bianco si spegne. • Premendo nuovamente lo specchio si spegne. Il diodo luminoso bianco si accende.
	Cambio di modalità operativa • Disinserire lo specchio. • Tenere premuto il tasto per 15 secondi. - La luce si accende di nuovo una volta cambiata la modalità operativa. Per la riattivazione della modalità operativa 1 ripetere la procedura descritta.
	• Il diodo luminoso bianco può essere disattivato. – Accensione dello specchio – Tenere premuto il tasto per 10 secondi. - L'illuminazione si spegne. - Un breve impulso luminoso indica che il diodo luminoso bianco è stato disattivato. Per la riaccensione del diodo luminoso bianco ripetere la procedura descritta.
	Illuminazione frontale e della parete • Premendo il tasto con specchio acceso si accende l'illuminazione frontale e della parete. • Premendo nuovamente la luce si spegne.
	Illuminazione per lavabo • Premendo il tasto con specchio acceso si accende l'illuminazione per lavabo. • Premendo nuovamente la luce si spegne. Se entrambe le illuminazioni vengono spente, lo specchio si spegne.
	Dimmerazione dell'illuminazione frontale, della parete e del lavabo • Tenere premuto il tasto con specchio acceso finché non viene raggiunto il valore di luminosità desiderato o il valore finale. L'impostazione viene salvata e regolata di nuovo all'accensione successiva (solo con modo di funzionamento 1, vedi figura 1 a pagina 18).

Ricambi con numero d'ordine, vedi pagine 22 e 23.

La lampadina può essere sostituita solo dal costruttore, dal relativo servizio di assistenza alla clientela o da personale parimenti qualificato.

Indicazioni relative alla garanzia e al trattamento vanno desunte dalla **relativa scheda**.

Istruzioni per lo smaltimento Gli apparecchi che recano questo contrassegno **non** devono essere smaltiti assieme ai rifiuti domestici, ma devono essere conferiti a un centro di raccolta a tal fine previsto.

NL Belangrijke informatie, a.u.b. goed lezen!

Deze handleiding is zowel voor de installatiemonteur , als voor de gebruiker voor de bediening en het onderhoud van het product bedoeld. Geef de handleiding na de installatie aan de gebruiker om te bewaren.

Symbolen en betekenis

Opgepast! Waarschuwing voor lichamelijke en materiële schade.

Opgepast! Waarschuwing voor elektrische schokken.

Opgepast! Waarschuwing voor waterschade.

Aanwijzing, tip of verwijzing

Controle van correcte montage/werking

Verkeerde montage

Montagedetail respecteren

Optioneel/accessoire

Schakelaar aan/uit

Voor- en wandverlichting

Wastafelverlichting

Veiligheidsinformatie

– De elektrische installatie moet worden uitgevoerd door een vakbekwaam elektricien conform IEC 60364-7-701/VD 0100 deel 701! Nationale en ook lokale voorschriften moeten worden gerespecteerd!
– Bij beschadiging van het toestel of aan de stroomkabels het toestel niet in gebruik nemen, maar door de fabrikant, zijn klantenservice of een een persoon die in gelijke mate gekwalificeerd is, laten vervangen.
– Er moet worden gecontroleerd of de wand het gewicht van de spiegel kan dragen.

Beoogd gebruik

Spiegel met dimbare verlichting voor gebruik in vochtige ruimten, zoals badkamer of WC.

Het product is uitsluitend voor montage in binnenruimten geschikt!

Opgepast! Installatie alleen in vorstvrije ruimten.

CE **Conformiteitsverklaring!** Dit product voldoet aan de eisen van de geldende EU-richtlijnen. De conformiteitsverklaring van dit product kan op het volgende adres worden aangevraagd:
KEUCO GmbH & Co. KG, Oesestraße 36,
D-58675 Hemer.

Technische gegevens

– Stroomverzorging: 230 V AC / 50 Hz

– Max. Verbruik:

Productnr.:	Breedte	Gewicht	Licht
07896 171500:	500 mm	9,1 kg	27 W
07896 172000:	650 mm	11,0 kg	30 W
07896 172500:	800 mm	12,8 kg	33 W
07896 173000:	1000 mm	15,3 kg	42 W
07896 173500:	1200 mm	17,7 kg	48 W

– Beschermklasse: IP20

– Omgevingsvoorwaarden:
Temperatuur 5° – 40 °C

– Lichtkleur 3000 Kelvin

Inbouwafmetingen, zie pagina 2 en 3.

Gebruikswijzen

Schakelschema, zie afbeelding 1 op pagina 18.

Het toestel kan op twee wijzen worden gebruikt.

Gebruikswijze 1 (Toestand bij de levering)**:**
Verlichting Aan/Uit aan de knop van het toestel (automatisch Uit na terugkeren van de spanning).

Gebruikswijze 2:
Verlichting Aan/Uit aan de externe lichtschakelaar (automatisch Aan na terugkeren van de spanning).

Omschakelen van de gebruikswijze, zie tabel onder **Bediening**:

Installatie, zie vanaf afbeelding 2 op pagina 18.

Knopfuncties

Knop	Functie
	Licht aan/uit • De knop aanraken, schakelt de spiegel in met de gewenste instellingen. De witte lichtdiode licht op. • Opnieuw aanraken schakelt de spiegel uit. De witte lichtdiode licht op.
	Omschakelen van de gebruikswijze • Spiegel uitschakelen. • Toets gedurende 15 seconden ingedrukt houden. - Het licht gaat opnieuw aan wanneer de gebruikswijze wordt omgeschakeld. De beschreven procedure opnieuw herhalen om de gebruikswijze 1 opnieuw te activeren.
	• De witte lichtdiode kan gedeactiveerd worden. – Spiegel inschakelen – Knop gedurende 10 seconden ingedrukt houden. - De verlichting gaat uit. - Een korte lichtpuls geeft aan dat de witte lichtdiode gedeactiveerd werd. Om de witte lichtdiode opnieuw in te schakelen het beschreven proces herhalen.
	Voor- en wandverlichting • Het aanraken van de knop bij een ingeschakelde spiegel schakelt de voor- en wandverlichting aan. • Opnieuw aanraken schakelt het licht uit.
	Wastafelverlichting • Het aanraken van de knop bij een ingeschakelde spiegel schakelt de wastafelverlichting aan. • Opnieuw aanraken schakelt het licht uit. Wanneer beide verlichtingen uitgeschakeld worden, schakelt de spiegel uit.
	Voor-, wand- en wastafelverlichting dimmen • De knop bij ingeschakelde spiegel ingedrukt houden tot de gewenste helderheid of de eindwaarde wordt bereikt. De instelling wordt opgeslagen en de bij de volgende inschakeling opnieuw ingesteld (Alleen bij aansluitingstype 1, zie afbeelding 1 op pagina 18).

Wisselstukken met bestelnummers, zie pagina 22 en 23.

De verlichting mag alleen door de fabrikant, zijn klantenservice of een persoon met een gelijkwaardige kwalificatie worden vervangen.

Aanwijzingen over de garantie en het onderhoud kunnen op het bijgevoegde **Onderhouds- en garantiefblad** worden bekeken.

Instructies voor afvalverwijdering! Toestellen met deze markering mogen **niet** bij het gewoon huisvuil geplaatst worden, maar moeten op de gepaste wijze worden gerecycled!

Tento návod slouží instalatérům při montáži a uživatelům při obsluze a údržbě produktu. Po nainstalování ho předejte uživateli, aby si ho mohl uschovat.

Symboly a jejich význam

Pozor! Výstraha před zraněním a materiálními škodami.

Pozor! Výstraha před úrazem elektrickým proudem.

Pozor! Výstraha před poškozením vodou.

Upozornění, tip nebo odkaz

Správná montáž / kontrola funkčnosti

Nesprávná montáž

Při montáži dbejte na tento detail

Volitelná výbava / příslušenství

Vypínač

Osvětlení čelní strany a stěny

Osvětlení mycího pultu

Informace o bezpečnosti

- Elektrickou instalaci musí provést odborný elektrikář kvalifikovaný podle IEC 60364-7-701/VDE 0100 části 701! Musí být dodrženy národní a místní předpisy!
- V případě poškození přístroje nebo napájecího kabelu neuvádějte přístroj do chodu, ale nechte jej vyměnit výrobcem, jeho zákaznickým servisem nebo osobou s rovnocennou kvalifikací.
- Je nutné zajistit, aby stěna unesla hmotnost zrcadlové skříně.

Účel použití

Zrcadlová skříň se stmívatelným osvětlením pro použití ve vlhkých prostorách, jako jsou koupelny a WC.

Výrobek je vhodný výhradně k montáži ve vnitřních prostorách!

Pozor! Instalace v prostorách, které nepromrzají.

Prohlášení o shodě! Tento produkt splňuje požadavky platných směrnic EU. Prohlášení o shodě pro tento produkt si lze vyžádat na následující adrese:
KEUCO GmbH & Co. KG, Oesestraße 36,
58675 Hemer, Německo.

Technické údaje

- Napájení: 230 V AC / 50 Hz
- Max. příkon:

Č. produktu:	Šířka	Hmotnost	Světlo
07896 171500:	500 mm	9,1 kg	27 W
07896 172000:	650 mm	11,0 kg	30 W
07896 172500:	800 mm	12,8 kg	33 W
07896 173000:	1 000 mm	15,3 kg	42 W
07896 173500:	1 200 mm	17,7 kg	48 W

- Krytí: IP20
- Okolní podmínky:
  Teplota 5–40 °C
- Barva světla 3 000 kelvinů

Montážní rozměry viz strany 2 a 3.

Provozní režimy

Schéma zapojení viz obr. 1 na straně 18.

Přístroj lze provozovat ve dvou režimech.

Provozní režim 1 (nastavení při dodání)**:**
Osvětlení zap./vyp. na tlačítku přístroje (automatické vypnutí po obnovení napětí).

Provozní režim 2:
Osvětlení zap./vyp. na externím vypínači světla (automatické zapnutí po obnovení napětí).

Přepnutí provozního režimu, viz tabulka níže v části **Obsluha**:

Instalace viz obr. 2 na straně 18.

CS Důležité informace, prosíme, bezpodmínečně si je přečtěte!

Funkce tlačítek	
Tlačítko	**Funkce**
	Světlo Zap./Vyp. • Klepnutím na tlačítko zapnete zrcadlovou skříň s vybraným nastavením. Bílá světelná dioda zhasne. • Opětovným klepnutím zrcadlovou skříň vypnete. Bílá světelná dioda svítí.
	Přepnutí provozního režimu • Vypnout zrcadlo. • Tlačítko stisknout a držet 15 vteřin. - Světlo se opět rozsvítí po přepnutí provozního režimu. Pro opětovnou aktivaci provozního režimu 1 opakujte popsaný postup.
	• Bílá světelná dioda může být deaktivována. – Zapnutí zrcadlové skříně – Stiskněte a podržte tlačítko po dobu 10 sekund. - Osvětlení zhasne. - Krátký světelný impulz indikuje, že bílá světelná dioda byla deaktivována. Pro opětovné zapnutí bílé světelné diody opakujte popsaný postup.
	Osvětlení čelní strany a stěny • Pokud je zrcadlová skříň zapnutá, osvětlení čelní strany a stěny zapnete klepnutím na toto tlačítko. • Opětovným klepnutím světlo vypnete.
	Osvětlení mycího pultu • Pokud je zrcadlová skříň zapnutá, osvětlení mycího pultu zapnete klepnutím na toto tlačítko. • Opětovným klepnutím světlo vypnete. Jakmile se vypnou obě osvětlení, zrcadlová skříň se vypne.
	Stmívání osvětlení čelní strany, stěny a mycího pultu • Pokud je zrcadlová skříň zapnutá, stiskněte tlačítko a podržte jej, dokud není dosaženo požadované hodnoty jasu nebo konečné hodnoty. Nastavení se uloží a při příštím zapnutí se samo opět nastaví (jen u připojení typu 1, viz obr. 1 na straně 18).

Náhradní díly s objednacími čísly viz strany 22 a 23.

Svítidlo smí vyměňovat pouze výrobce, jeho zákaznický servis nebo osoba se srovnatelnou kvalifikací.

Pokyny týkající se záruky a péče najdete v přiloženém **Návodu k údržbě a záručním listu**.

Pokyny týkající se likvidace! Zařízení s tímto označením se **nesmějí** likvidovat s domovním odpadem, ale musí se odevzdat na sběrné místo, které je k tomu určeno!

PL Ważne informacje. Proszę koniecznie przeczytać!

Instrukcja przeznaczona jest dla instalatora, zapewniając pomoc w zakresie montażu oraz dla użytkownika, informując go o sposobie obsługi i konserwacji produktu. Po instalacji należy przekazać instrukcję użytkownikowi, aby ją u siebie przechowywał.

Symbole i znaczenie

Uwaga! Ostrzeżenie przed szkodami osobowymi i materialnymi.

Uwaga! Ostrzeżenie przed porażeniem prądem elektrycznym.

Uwaga! Ostrzeżenie przed szkodami, spowodowanymi przez wodę.

Informacja, dobra rada lub odsyłacz

Właściwy montaż / kontrola funkcjonowania

Niewłaściwy montaż

Należy stosować się do danych, dotyczących montażu

Opcje / Osprzęt

Wyłącznik włączony / wyłączony

Oświetlenie frontu i ściany

Oświetlenie umywalki

Informacje dotyczące bezpieczeństwa

– Instalację elektryczną winien wykonać fachowiec elektryk zgodnie z IEC 60364-7-701/VDE 0100 część 701! Należy stosować się do przepisów prawa, obowiązujących w całym kraju oraz w miejscu montażu urządzenia!
– W przypadku uszkodzenia urządzenia lub kabla zasilania prądem elektrycznym nie należy użytkować urządzenia, lecz zlecić wymianę u producenta, w dziale obsługi klienta lub przez wykwalifikowaną osobę.
– Należy upewnić się, że ściana jest w stanie unieść ciężar lustra.

Przeznaczenie

Lustro ściemnienia i podgrzewaniem, do zastosowania w pomieszczeniach wilgotnych, takich jak łazienka lub toaleta.

Produkt przeznaczony jest wyłącznie do montażu wewnątrz budynków!

Uwaga! Instalacja wyłącznie w pomieszczeniach, w których temperatura nie spada poniżej zera.

CE **Deklaracja zgodności** Ten produkt spełnia wymogi obowiązujących dyrektyw UE. Możliwe jest zażądanie deklaracji zgodności tego produktu pod poniższym adresem:
KEUCO GmbH & Co. KG, Oesestraße 36,
D-58675 Hemer

Dane techniczne

– Zasilanie energią elektryczną: 230 V AC / 50 Hz

– Maks. pobór mocy:

Nr produktu:	Szerokość	Masa	Światło
07896 171500:	500 mm	9,1 kg	27 W
07896 172000:	650 mm	11,0 kg	30 W
07896 172500:	800 mm	12,8 kg	33 W
07896 173000:	1000 mm	15,3 kg	42 W
07896 173500:	1200 mm	17,7 kg	48 W

– Stopień ochrony: IP20

– Warunki otoczenia:
Temperatura 5 – 40°C

– Barwa światła 3000 K

Wymiary zabudowy, patrz strona 2 i 3.

Rodzaje trybów pracy

Schemat połączeń, patrz rys. 1 na stronie 18.

Możliwe jest użytkowanie urządzenia w dwóch trybach pracy.

Tryb pracy 1 (stan w chwili wysyłki)**:**
Wyłączanie/włączanie oświetlenia za pomocą przycisku (automatyczne wyłączenie po powrocie napięcia).

Tryb pracy 2:
Wyłączanie/włączanie oświetlenia za pomocą zewnętrznego wyłącznika światła (automatyczne włączenie po powrocie napięcia).

Przełączenie trybów pracy, patrz tabela w dziale **Obsługa**:

Instalacja, patrz rys. 2 na stronie 18 i dalsze.

Funkcje przycisku

Przycisk	Funkcja
	Światło włącz/wyłącz • Należy dotknąć przycisku, aby włączyć lustro według wybranych ustawień. Gaśnie biała dioda. • Ponowne dotknięcie spowoduje wyłączenie lustra. Świeci się biała dioda.
	Przełączenie trybów pracy • Wyłączyć lustro. • Przycisnąć przycisk i przytrzymać przez 15 sekund. - Światło oświeca się ponownie po przełączeniu trybu pracy. W celu ponownego aktywowania trybu pracy 1 należy powtórzyć opisany szereg czynności.
	• Możliwe jest deaktywowanie białej diody. – Należy włączyć lustro – Przycisnąć przycisk i przytrzymać przez 10 sekund. - Oświetlenie wyłącza się. - Krótki impuls światła wskazuje na deaktywację białej diody. W celu ponownego włączenia białej diody należy powtórzyć opisany szereg czynności.
	Oświetlenie frontu i ściany • Dotknięcie przycisku przy włączonym lustrze powoduje włączenie oświetlenia frontowego i oświetlenia ściany. • Ponowne dotknięcie spowoduje wyłączenie lustra.
	Oświetlenie umywalki • Dotknięcie przycisku przy włączonym lustrze powoduje włączenie oświetlenia umywalki. • Ponowne dotknięcie spowoduje wyłączenie lustra. Po wyłączeniu obu systemów oświetlenia lustro wyłącza się.
	Ściemnianie oświetlenia frontu, ściany i umywalki • Należy przy włączonym lustrze wcisnąć przycisk i przytrzymać do chwili osiągnięcia pożądanej jasności lub wartości końcowej. Ustawienia zostaną zapamiętane i aktywne przy kolejnym włączeniu (tylko w przypadku sposobu podłączenia 1, patrz rys. 1 na stronie 18).

Części zamienne z numerami zamówienia, patrz strona 22 i 23.

Do wymiany źródła światła uprawniony jest wyłącznie producent, obsługa klienta lub osoba, wykazująca równorzędne kwalifikacje.

Informacje dotyczące gwarancji dostępne są w dołączonej **karcie pielęgnacyjno-gwarancyjnej**.

Informacja o utylizacji! Urządzenia, oznaczone tym znakiem **nie** powinny być usuwane wraz z odpadem domowym, lecz należy je przekazać do punktu zbioru odpadów, przewidzianego do takich celów!

Данная инструкция сборки установки составлена для пользователя для облегчения обслуживания и упрощения эксплуатации. Пожалуйста, после установки сохраните данную инструкцию.

Символы и их значение

Внимание! Опасность получения травм или повреждений.

Внимание! Опасность поражения электрическим током.

Внимание! Опасность получения повреждений от воды.

Совет, подсказка или ссылка

Правильная сборка/функционирование

Неправильная сборка

Используйте монтажные детали

Дополнительные комплектующие

Открыть / закрыть

Переднее / настенное освещение

Освещение для раковины

Информация по технике безопасности

– Монтаж электрооборудования должен осуществляться квалифицированным электриком-монтажником в соответствии с IEC 60364-7-701 / VDE 0100, часть 701. Во время установки должны быть соблюдены все национальные и местные нормы и правила.
– Ремонт неисправного устройства или кабеля питания осуществляется специалистами сервисного центра производителя или аналогичным квалифицированным специалистом.
– Необходимо убедиться в том, что стена сможет выдержать вес зеркала.

Целевое назначение

Зеркало с регулируемой яркостью освещения для использования в помещениях с повышенной влажностью, таких как ванные комнаты и туалеты.

Продукт подходит только для установки внутри помещений!

Внимание! Установка продукта возможна только в теплых помещениях.

Декларация соответствия Данный продукт отвечает требованиям соответствующих директив ЕС. Декларация соответствия для данного продукта может быть получена по следующему адресу:
Компания KEUCO GmbH & Co. KG, Oesestraße 36, D-58675 Хемер

Технические характеристики

– Питание: 230 В переменного тока / 50 Гц
– Макс. потребляемая мощность:

Продукт №:	Ширина	Вес	Мощность освещения
07896 171500:	500 мм	9,1 кг	27 Вт
07896 172000:	650 мм	11,0 кг	30 Вт
07896 172500:	800 мм	12,8 кг	33 Вт
07896 173000:	1000 мм	15,3 кг	42 Вт
07896 173500:	1200 мм	17,7 кг	48 Вт

– Степень защиты: IP20
– Условия окружающей среды:
Температура 5° – 40° C
– Цветовая температура 3000 Кельвин

Габариты установки, см. на странице 2 и 3.

Режимы эксплуатации

Схема, см. рисунок 1 на стр. 18.

Данное устройство может быть использовано двумя способами.

Режим эксплуатации 1 (Заводские настройки)**:**
Включение и выключение освещения происходит путем нажатия кнопки устройства (автоматическое выключение при восстановлении напряжения).

Режим эксплуатации 2:
Включение и выключение освещения происходит путем нажатия на внешний выключатель (автоматическое включение при восстановлении напряжения).

Для переключения режима эксплуатации см. таблицу, приведенную под **Инструкцией по эксплуатации**:

Установка, см. рисунок 2 на стр. 18.

RU **Пожалуйста, внимательно ознакомьтесь с данной инструкцией.**

Основные функции	
Кнопка	**Функция**
	**Свет вкл./выкл.** • Нажатие кнопки включает зеркало с выбранными параметрами. Выключение светодиодной лампочки белого цвета. • Повторное нажатие выключает зеркало. Включение светодиодной лампочки белого цвета.
	Переключение режима эксплуатации • Выключите зеркало. • Нажмите на кнопку и удерживайте ее в таком положении в течение 15 секунд. - Свет загорится, когда режим эксплуатации переключится. Для того, чтобы вернуться к режиму эксплуатации 1, следует повторить вышеописанные действия.
	• Светодиодная лампочка белого цвета может быть выключена. – Включение зеркала – Нажатие и удерживание кнопки в течение 10 секунд. - Выключение освещения. - Короткая вспышка света указывает на то, что выключена светодиодная лампочка белого цвета. Для поддержания светодиодной лампочки белого цвета во включенном состоянии повторите описанную выше процедуру.
	**Переднее / настенное освещение** • Для включения переднего / настенного освещения нажмите данную кнопку. • Повторное нажатие кнопки выключит свет.
	**Освещение для раковины** • Для включения освещения для раковины нажмите данную кнопку. • Повторное нажатие кнопки выключит свет. Зеркало выключится, когда будут активны оба индикатора.
 	**Приглушение переднего / настенного освещения и освещения для раковины** • Для регулирования степени яркости освещения нажмите данную кнопку. Степень яркости освещения будет сохранена и восстановлена при следующем включении зеркала (только для способа подключения 1, рисунок 1 на стр. 18).

Запасные части с порядковыми номерами, см. страницу 22 и 23.


Замена лампочек осуществляется специалистами сервисного центра производителя или аналогичным квалифицированным специалистом.


Указания по гарантийному и техническому обслуживанию содержатся в **талоне сервисного и гарантийного обслуживания**.


Информация об утилизации Устройства с данной пометкой **не следует** утилизировать вместе с бытовыми отходами. Такие устройства должны утилизироваться с продуктами аналогичной категории.

1

Anschlussart 1 / Operating mode 1 / Tipo de conexión 1 / Mode de raccordement 1 / Modo di funzionamento 1 / Aansluitingstype 1 / Způsob připojen 1 / Sposób podłączenia 1 / Способ подключения 1

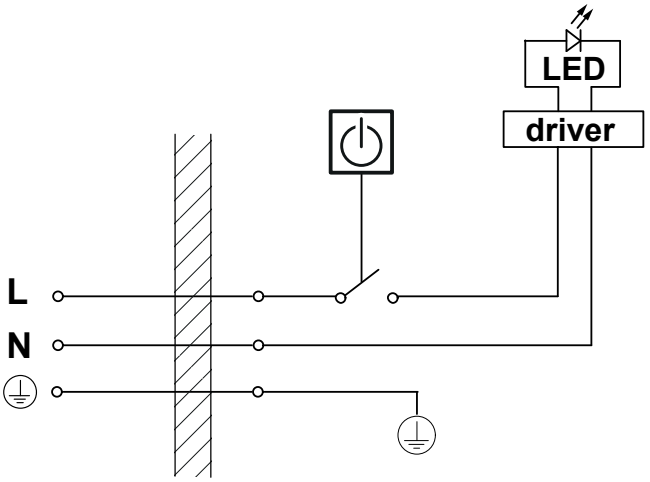

Anschlussart 2 / Operating mode 2 / Tipo de conexión 2 / Mode de raccordement 2 / Modo di funzionamento 2 / Aansluitingstype 2 / Způsob připojen 2 / Sposób podłączenia 2 / Способ подключения 2

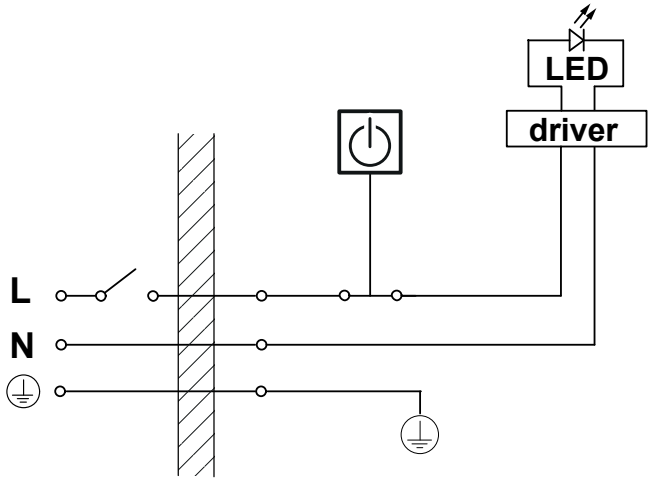

2

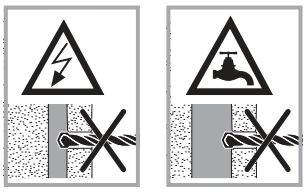

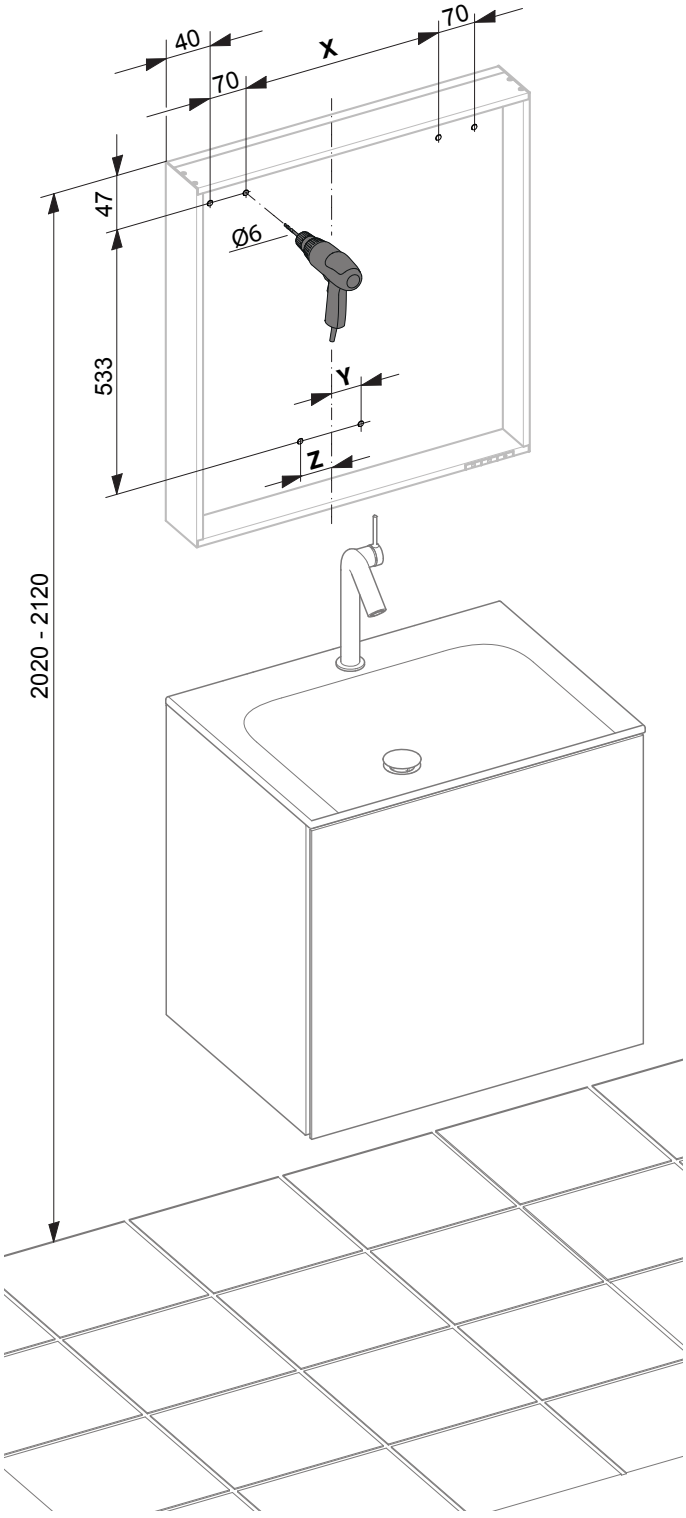

07896	171500	172000	172500	173000	173500
X	280	430	580	780	980
Y	50	50	50	50	
Z					50

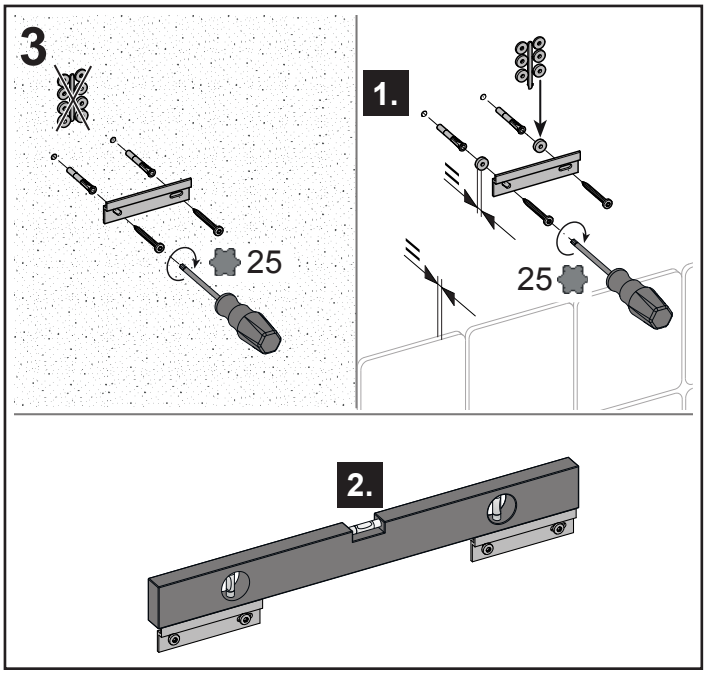
3
1.
25
25
2.

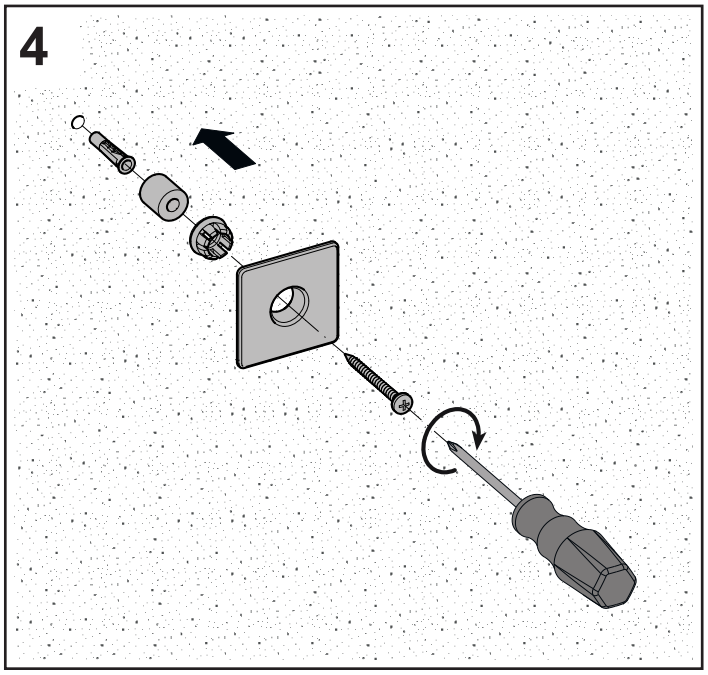
4

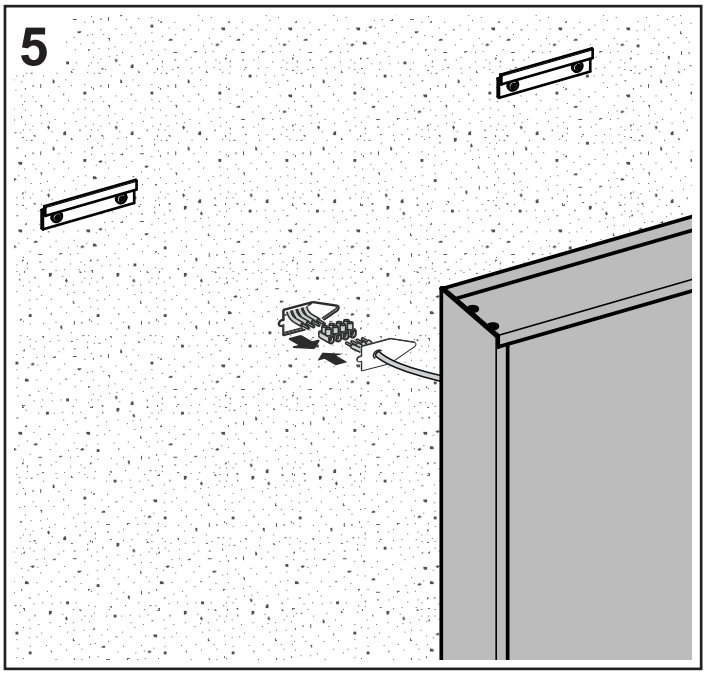
5

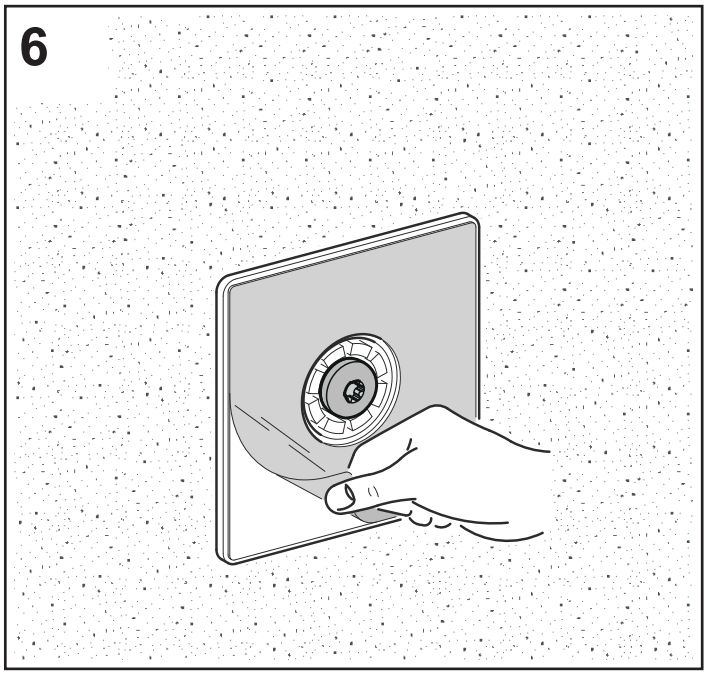
6

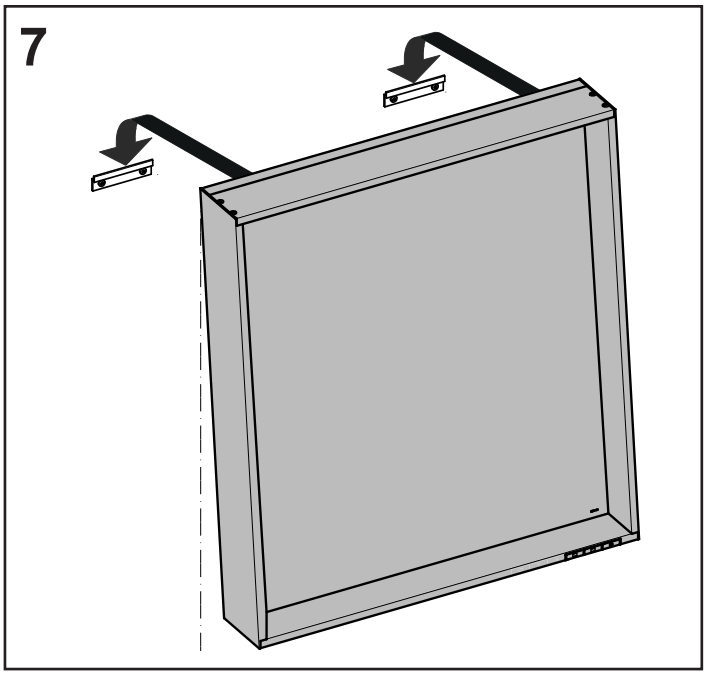
7

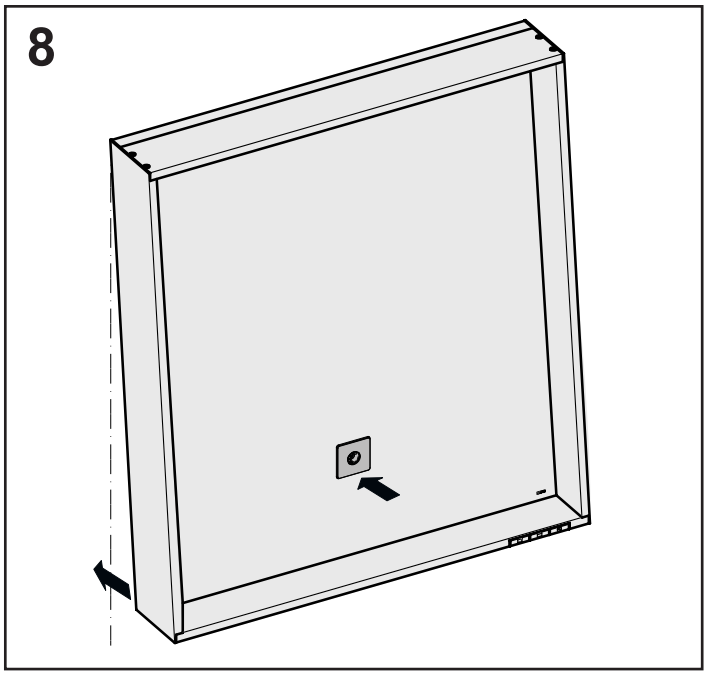
8





DE Ersatzteile
EN Spare parts
ES Piezas de recambio
FR Liste de pièces
IT Ricambi
NL Onderdelen
CS Náhradní díly
PL Części zamienne
RU Запчасти

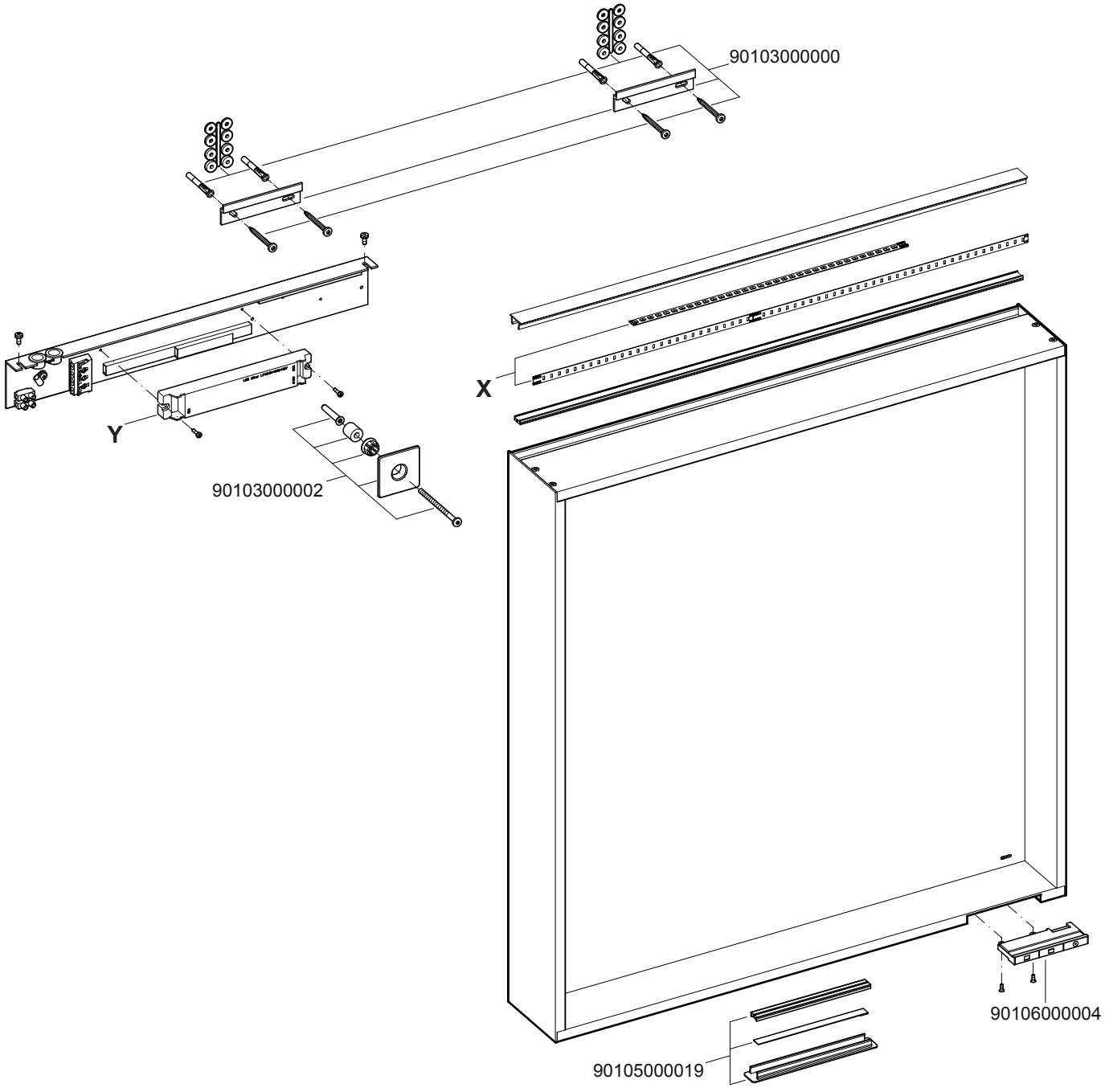

XX = 11, 14, 18, 29, 30

07896	171500	172000	172500	173000
X	90105000009	90105000010	90105000011	90105000012
Y	90107000002	90107000002	90107000002	90107000000

DE Ersatzteile
EN Spare parts
ES Piezas de recambio
FR Liste de pièces
IT Ricambi
NL Onderdelen
CS Náhradní díly
PL Części zamienne
RU Запчасти

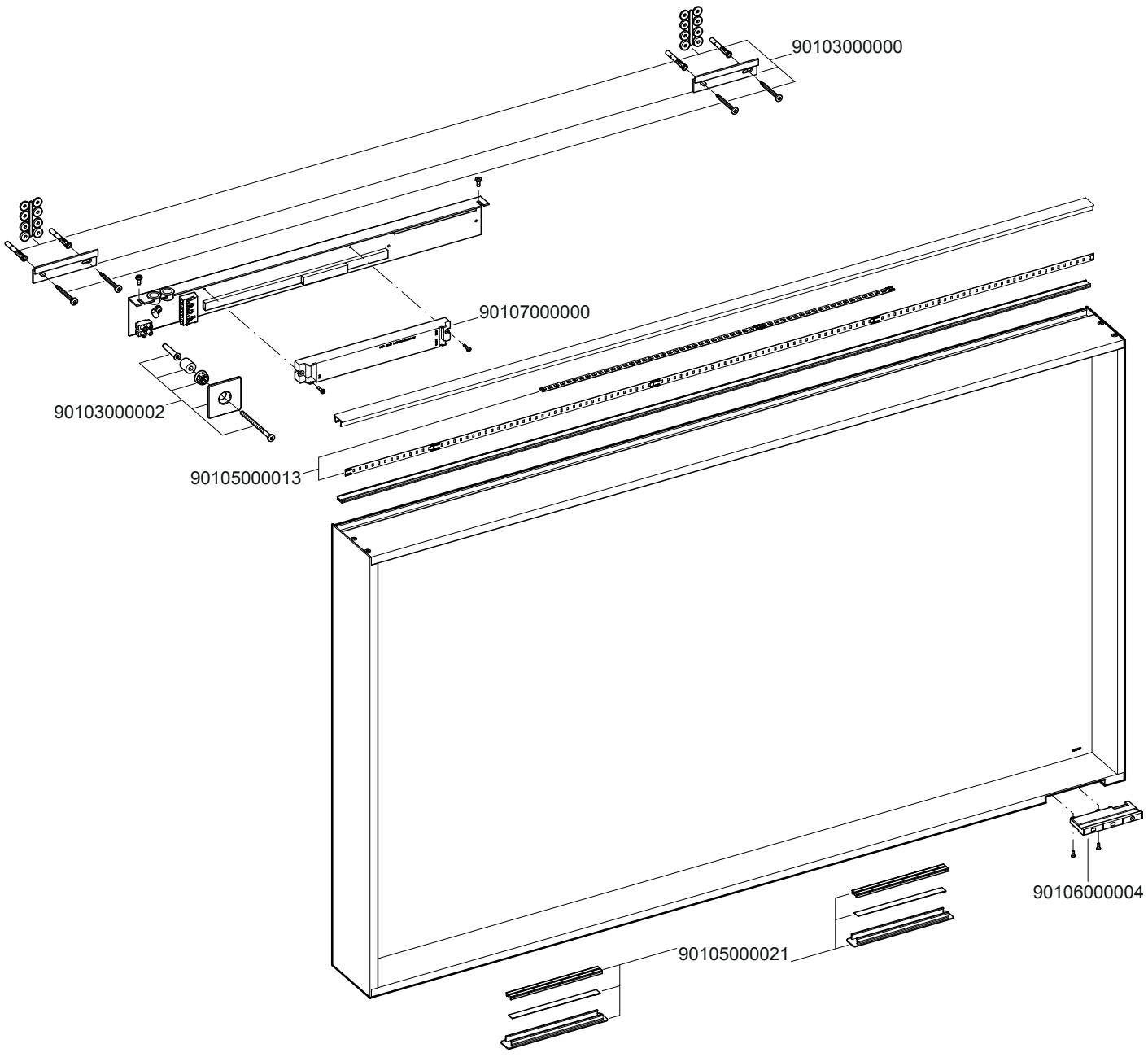

XX = 11, 14, 18, 29, 30

07896 173500

KEUCO

DE

KEUCO GmbH Co. KG
Oesestraße 36
D-58675 Hemer
Telefon: +49 2372 904-0
E-Mail: info@keuco.de

AT

KEUCO GmbH
Söllheimerstraße 16
Objekt 6c
A-5020 Salzburg
Telefon: +43 662 4540560
E-Mail: office@keuco.at

CH

KEUCO AG
Winkelweg 3
CH-5702 Niederlenz
Telefon: +41 62 8880020
E-Mail: info@keuco.ch

EN

KEUCO UK Ltd
Amersham House
Mill Street
GB-Berkhamsted HP4 2DT
Phone: +44 10442865220
E-Mail: admin@keuco.co.uk

FR

KEUCO SARL
5, Rue du Martelberg
F-67700 Monswiller
Téléphone: +33 3 88700200
E-Mail: bureau@keuco.fr

NL

KEUCO GmbH Co. KG
Kantoor Nederland
Postbus 1286
5004 BG Tilburg
Telefoon: +31 88 6 333 999
E-Mail: info@keuco.nl

RU

KEUCO GmbH Co. KG
Представительство в России
Космодамианская набережная ,
дом 4 / 22, корпус Б
115035 Москва
Электронная почта:
office-russia@keuco.com

US

KEUCO Management Inc.
3675 Crestwood Parkway NW,
Suite 222
Duluth, GA 30096
Phone: +1 877 281 8260
E-Mail: office-usa@keuco.com

www.keuco.com

