PRODUKTDATENBLATT

Royal Lumos
14597172003 Lichtspiegel

PRODUKT



ZEICHNUNG

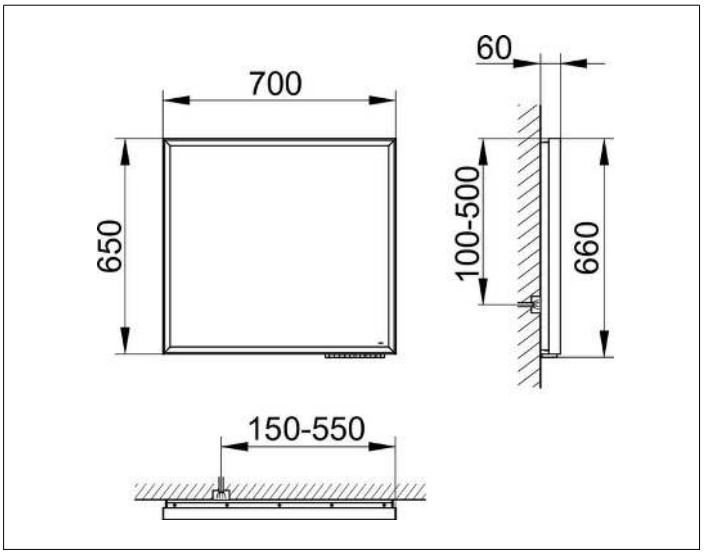

PRODUKTBESCHREIBUNG

stufenlos einstellbare Lichtfarbe von 2700 Kelvin (warmweiß)
bis 6500 Kelvin (Tageslicht),
umlaufender Aluminium-Rahmen, silber-eloxiert
Bedienung:
Tastenfelder mit kapazitiver Touch-Sensorik,
DALI-steuerbar
Beleuchtung:
LED (Lebensdauer > 30.000 Std.)
Rahmenbeleuchtung und Waschtischbeleuchtung
separat stufenlos dimmbar und ein-/ausschaltbar
EEK: C , 50 kWh/1000h

OBERFLÄCHE

50 Watt

ABMESSUNG

700 x 650 x 60 mm