PRODUKTDATENBLATT

Edition 11
31341330100 Waschtischunterbau

PRODUKT

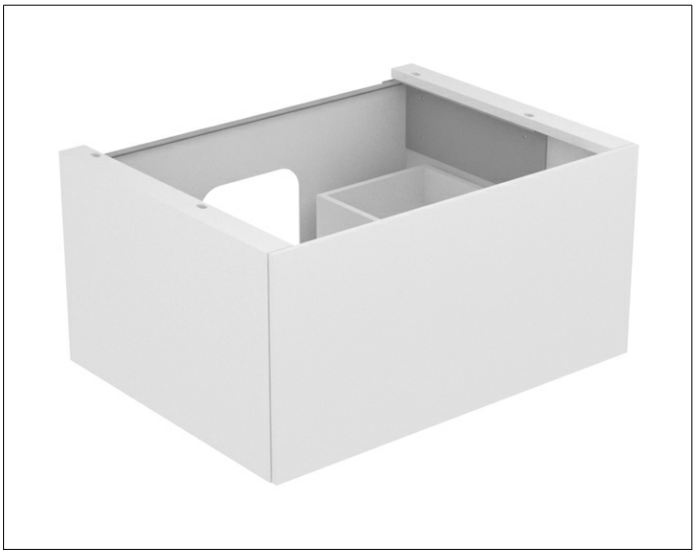

ZEICHNUNG

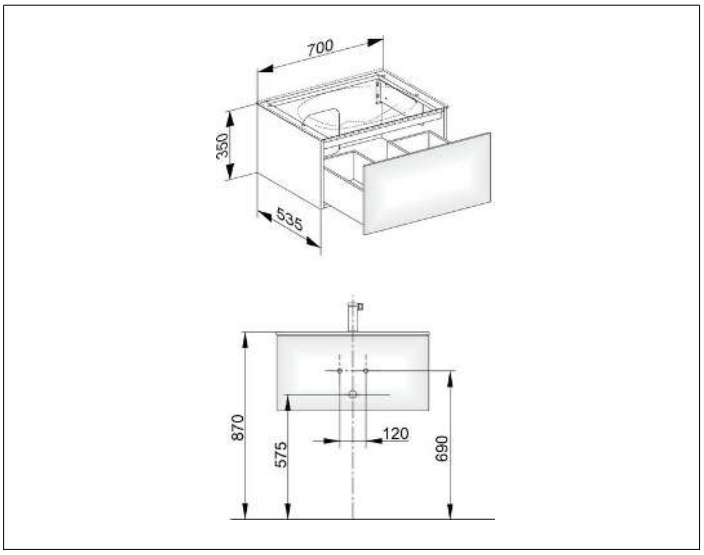

EEK: F ,

OBERFLÄCHE

schwarz gebürstet

ABMESSUNG

700 x 350 x 535 mm