PRODUKTDATENBLATT

X-Line
33298293003 Lichtspiegel

PRODUKT



ZEICHNUNG

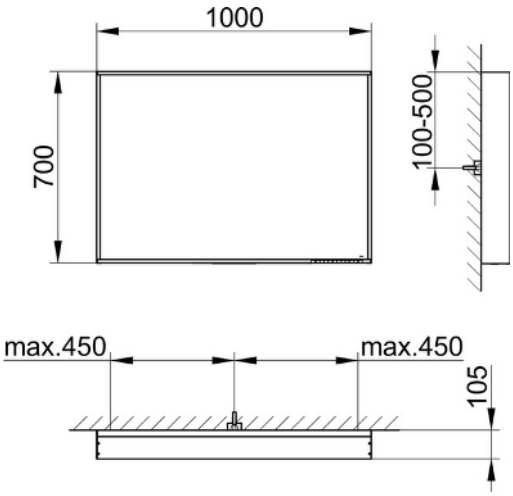

PRODUKTBESCHREIBUNG

mit Spiegelheizung (mittig platziert),
stufenlos einstellbare Lichtfarbe von 2700 Kelvin (warmweiß)
bis 6500 Kelvin (Tageslicht)
umlaufender Aluminium-Rahmen, lackiert
Bedienung:
Tastenfeld mit kapazitiver Touch-Sensorik,
DALI-steuerbar
Spiegelheizung:
Optische Anzeige der Aufheizphase,
automatische Abschaltung nach 20 Minuten
Beleuchtung:
LED (Lebensdauer > 30.000 Stunden),
Hauptlicht (Ober- und Wandbeleuchtung) und
Waschtischbeleuchtung separat stufenlos dimmbar
sowie ein-/ausschaltbar
EEK: C ,

OBERFLÄCHE

inox

ABMESSUNG

1000 x 700 x 105 mm