PRODUKTDATENBLATT

X-Line
33298293000 Lichtspiegel

PRODUKT



ZEICHNUNG

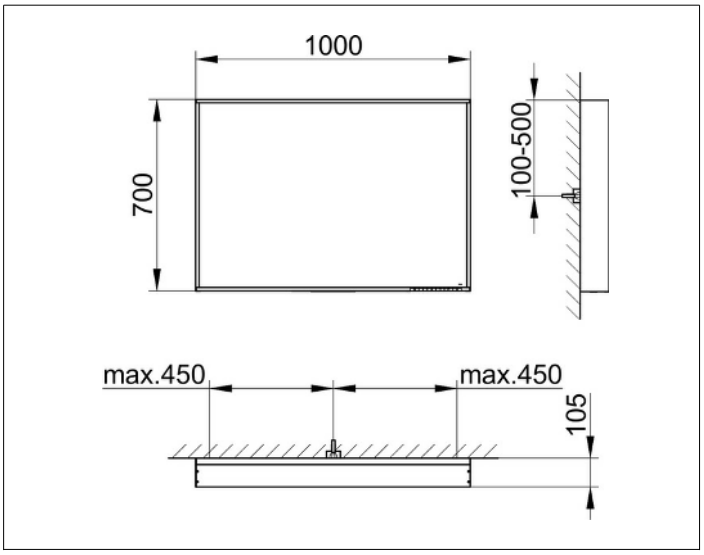

EEK: C , 42 kWh/1000h

OBERFLÄCHE
inox

ABMESSUNG
1000 x 700 x 105 mm