PRODUKTDATENBLATT

X-Line
33298293500 Lichtspiegel

PRODUKT

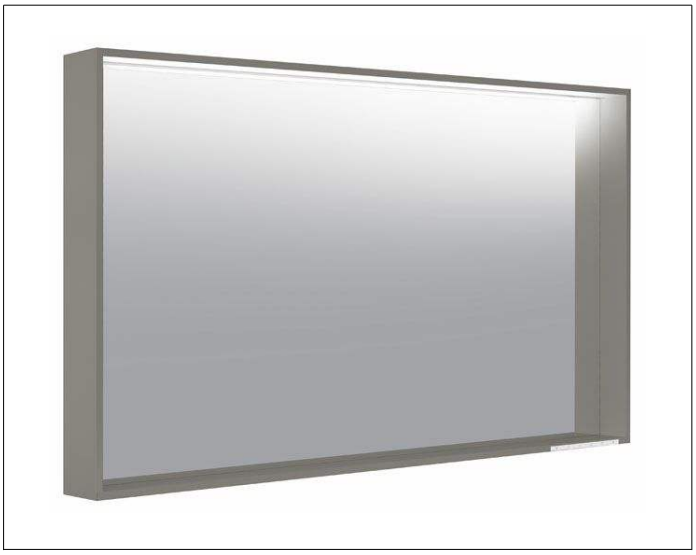

ZEICHNUNG

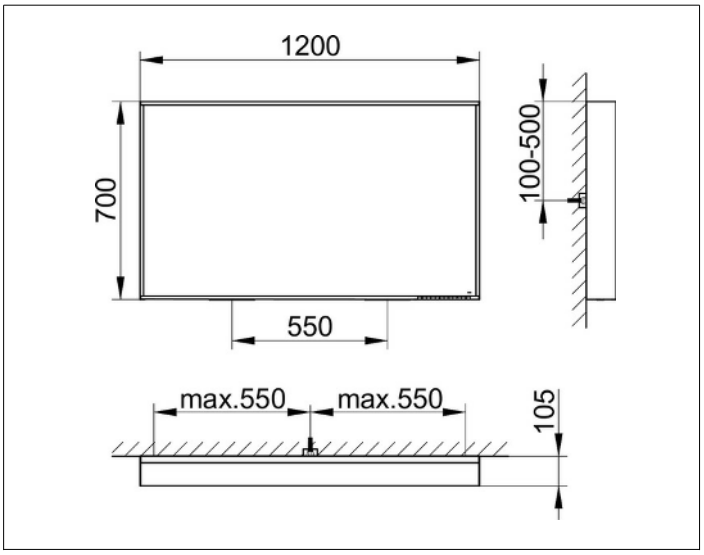

EEK: C , 48 kWh/1000h

OBERFLÄCHE

inox

ABMESSUNG

1200 x 700 x 105 mm