D-Code # 720095000000000

Design by sieger design

Duschwanne

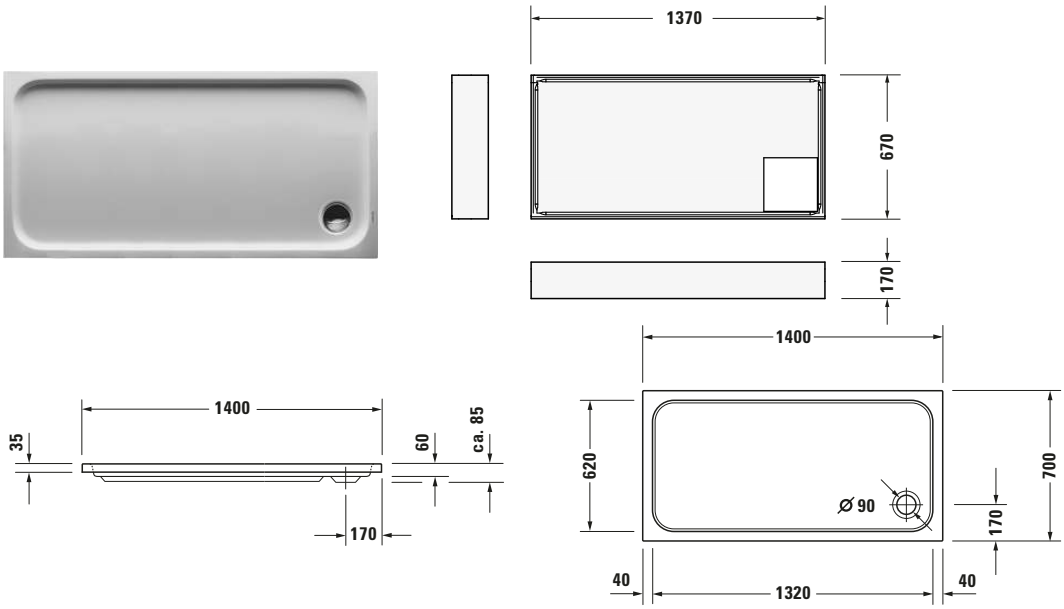

Basis Angaben	
Langbezeichnung	Duravit D-Code Duschwanne 1400x700 mm Weiß, Ecke links, Ecke rechts, Material: Sanitäracryl, Rechteckig – 720095000000000

Spezifikationen	
Form	Rechteckig
Farbe	
Farbwert	Weiß
Glanzgrad	Glänzend
Material	
Material	Sanitäracryl
Montage	
Einbauart	Ecke rechts / Ecke links
Ablauf	
Position Ablauf	Ecke

Lieferumfang	
Technische Dokumentation	
Inkl. Montageanleitung	digital und gedruckt
Inkl. Pflegeanleitung	ohne

Vermaßung	
Breite / Länge	1400 mm
Tiefe / Breite	700 mm
Min. Höhe mit Füßen	200 mm
Max. Höhe mit Füßen	265 mm
Höhe mit Wannenträger	275 mm
Durchmesser Ablaufloch	90 mm

Logistik	
Artikelgewicht	20,5 kg

Passende Produkte	
Passende Artikel	
	Wannenanker **# 790103000000000** Universal
	Schallschutz-Set **# 791369000000000** Universal
	Duschwannenablauf **# 791260000001000** D-Code
	Wandprofil **# 790126000000000** Universal
	Fußgestell **# 790100000000000** Universal

Beschreibungstexte	
Ausschreibungstext	Duravit D-Code Duschwanne Weiß, Designer: sieger design, Form: Rechteckig, Sanitäracryl, Einbauart: Ecke rechts, Ecke links, Position Ablauf: Ecke, CE-Kennzeichen-1: EN 14527, EAN Nr.: 4021534822742, Artikelgewicht: 20,5 kg, Innentiefe: 60 mm, Abmessungen (Breite / Länge x Tiefe / Breite x Höhe): 1400 x 700 x 85 mm, Artikel Nr.: 720095000000000, Passende Artikel: Wannenanker, Schallschutz-Set, Duschwannenträger, Duschwannenablauf, Wandprofil, Fußgestell; Artikel Nr.: 790103000000000, 791369000000000, 791453000000000, 791260000001000, 790126000000000, 790100000000000; Modell Nr.: 790103, 791369, 791453, 791260, 790126, 790100

Alle Zeichnungen enthalten alle notwendigen Maße (mm), die den üblichen Toleranzen unterliegen. Exakte Maße können nur am Produkt abgenommen werden.

D-Code # 720095000000000

Design by sieger design

Duschwanne

Weitere Informationen finden Sie hier

https://pro.duravit.de/p/720095000000000

Alle Zeichnungen enthalten alle notwendigen Maße (mm), die den üblichen Toleranzen unterliegen. Exakte Maße können nur am Produkt abgenommen werden.