Edition 11
31314300100 Modul Unterbauschrank

PRODUKT

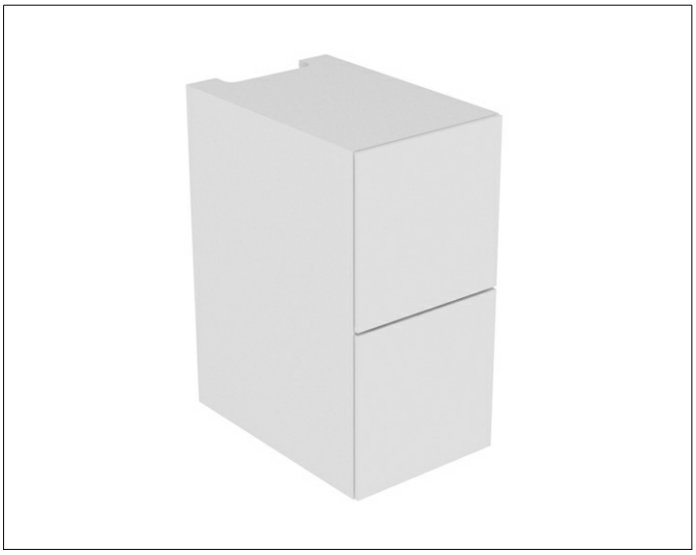

ZEICHNUNG

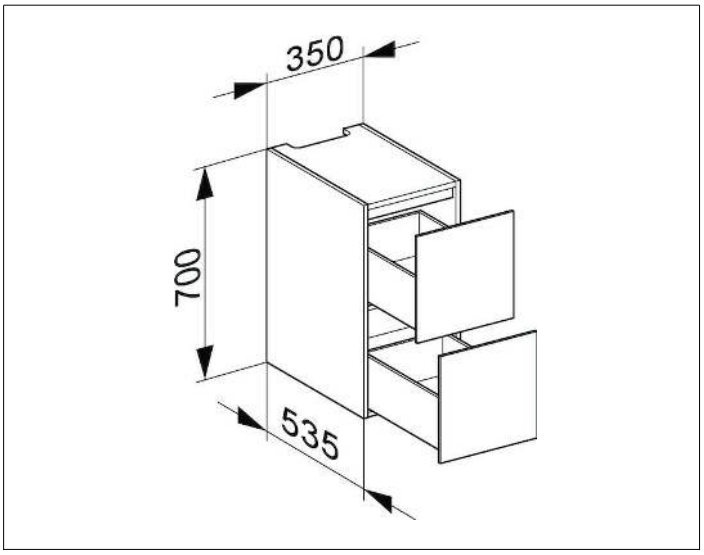

EEK: F , 2 kWh/1000h

OBERFLÄCHE
weiß/Glas weiß

ABMESSUNG
350 x 700 x 535 mm