Edition 11
31314110000 Modul Unterbauschrank

PRODUKT

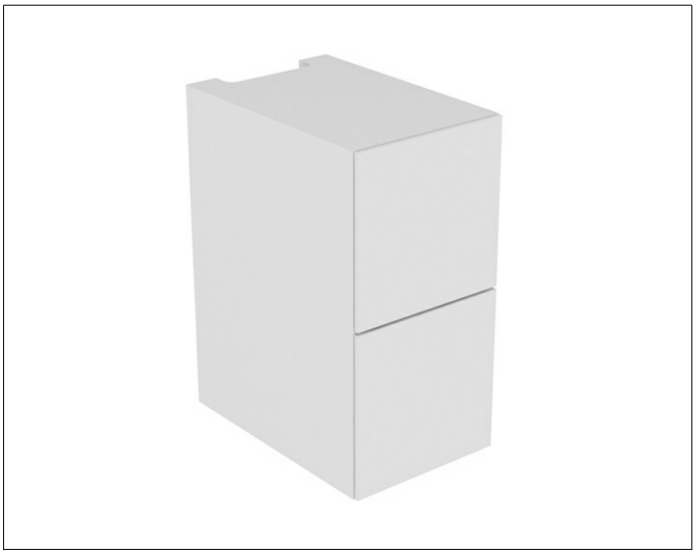

ZEICHNUNG

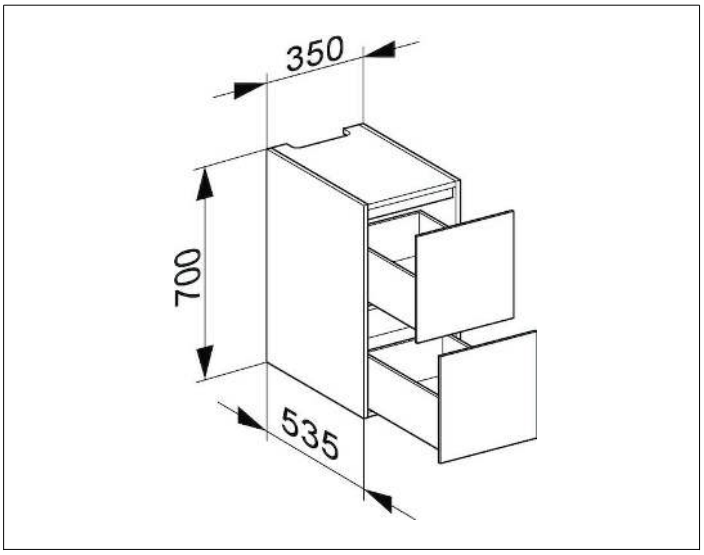

OBERFLÄCHE
anthrazit/Glas anthrazit

ABMESSUNG
350 x 700 x 535 mm