Edition 11
31314370000 Modul Unterbauschrank

PRODUKT

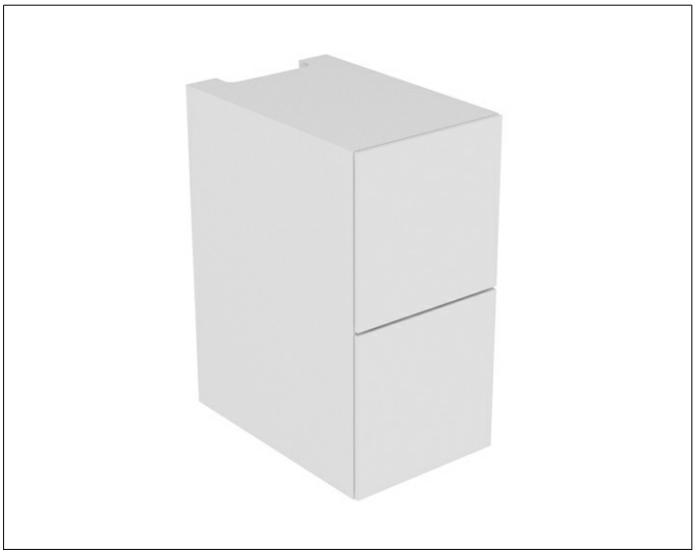

ZEICHNUNG

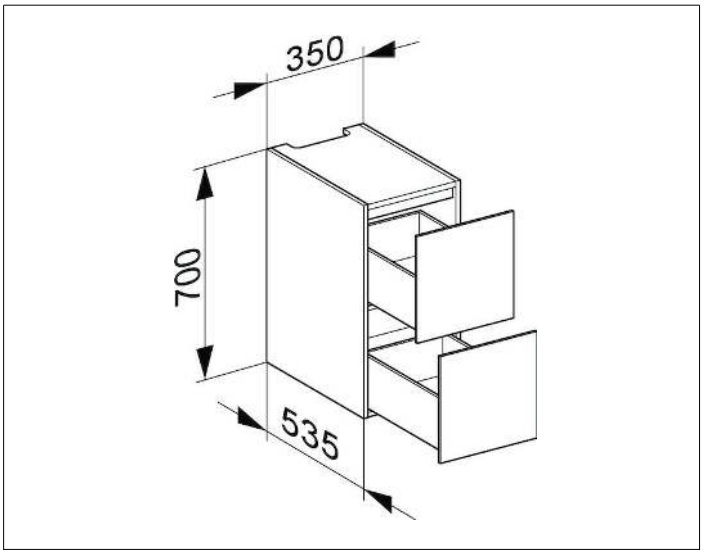

OBERFLÄCHE
trüffel/trüffel

ABMESSUNG
350 x 700 x 535 mm